ТИПОВОЙ ПРОЕКТ

903-1-274.89

КОТЕЛЬНАЯ С 4 КОТЛОАГРЕГАТАМИ „БРАТСК-М"

ДЛЯ СЕЛЬСКОХОЗЯЙСТВЕННОГО СТРОИТЕЛЬСТВА

ТОПЛИВОПОДАЧА С ПРИМЕНЕНИЕМ СКРЕБКОВОГО ТРАНСПОРТЕРА

ТОПЛИВО- КАМЕННЫЙ И БУРЫЙ УГОЛЬ. СИСТЕМА ТЕПЛОСНАБЖЕНИЯ- ЗАКРЫТАЯ.

АЛЬБОМ 4

ТП ТОПЛИВОПОДАЧА И ШЛАКОЗОЛОУДАЛЕНИЕ

23946-02

ПРИВЯЗАН

Инв. №

gost.e-ecolog.ru

ТИПОВОЙ ПРОЕКТ

903-1-274.89

КОТЕЛЬНАЯ С 4 КОТЛОАГРЕГАТАМИ „БРАТСК-М"

ДЛЯ СЕЛЬСКОХОЗЯЙСТВЕННОГО СТРОИТЕЛЬСТВА

ТОПЛИВОПОДАЧА С ПРИМЕНЕНИЕМ СКРЕБКОВОГО ТРАНСПОРТЕРА

ТОПЛИВО-КАМЕННЫЙ И БУРЫЙ УГОЛЬ. СИСТЕМА ТЕПЛОСНАБЖЕНИЯ-ЗАКРЫТАЯ

АЛЬБОМ 4

ПЕРЕЧЕНЬ АЛЬБОМОВ

Альбом	1		Пояснительная записка
Альбом	2	ТМ	Тепломеханические решения Вариант топлива - каменный уголь (из тп 903-1-273 89)
Альбом	3	ТМ	Тепломеханические решения Вариант топлива - бурый уголь (из тп 903-1-273.89)
Альбом	4	ТП	Топливоподача и шлакозолоудаление.
Альбом	5	ч 1,2	Металлоконструкции технологические Рабочие чертежи (из тп 903-1-273.89)
Альбом	6		Оборудование технологическое Рабочие чертежи.
Альбом	7	ч. 1,2 ГТ	Генеральный план.
		АР	Архитектурные решения
		КЖ	Конструкции железобетонные
		КМ	Конструкции металлические
		КД	Конструкции деревянные
Альбом	8		Строительные изделия.
Альбом	9	ЭМ	Силовое электрооборудование
		ЭО	Электрическое освещение
		СС	Связь и сигнализация
		АПС	Пожарная сигнализация
Альбом	10		Задание заводу изготовителю НКУ
Альбом	11	ТТМ	Автоматизация
Альбом	12	ОВ	Отопление и вентиляция
		ВК	Внутренний водопровод и канализация.
Альбом	13	ч.1,2	Спецификация оборудования
Альбом	14		Ведомости потребности в материалах.
Альбом	15		Щиты автоматизации (из тп 903-1-273. 89).
Альбом	16		Сметы. Сводки затрат. Объектные сметы.
Альбом	17.		Сметы локальные. Архитектурно-строительная часть
Альбом	18		Сметы локальные тепломеханические решения (из тп 903-1-273.89)
Альбом	19	ч.1,2,3	Сметы локальные. Топливоподача. Шлакозолоудаление. Внутренний водопровод и канализация. Электротехническая часть. Отопление и вентиляция.
Альбом	20		Сметы локальные. Автоматизация (из тп 903-1-273 89).

ПРИМЕНЕННЫЕ МАТЕРИАЛЫ

Типовой проект 907-2-263.86	Металлические трубы для отвода дымовых газов с температурой до +350°С. Трубы Н=31,815 м. Поставщик: ЦИТП г. Москва.
Типовой проект 704-1-162. 83 Ал. I, IV, VI, VII, VIII	Резервуар стальной горизонтальный цилиндрический для хранения нефтепродуктов емкостью 50м³. Поставщик: Казахский филиал ЦИТП. г Алма-Ата
Типовой проект 901-4-58. 83	Резервуары для воды прямоугольные железобетонные сборные емкостью от 100 до 250м³. (с применением изделий промзданий) Поставщик: Тбилисский филиал ЦИТП

Изменения внесены 30.05.90г.; рук. группы - Зайцева А.А -

РАЗРАБОТАН:
САНТЕХНИИПРОЕКТ г. Москва

УТВЕРЖДЕН
И ВВЕДЕН В ДЕЙСТВИЕ
ГПКНИИ САНТЕХНИИПРОЕКТ
ПРОТОКОЛ № 11 ОТ 27.09 89г

Главный инженер института А.Я. Шарипов
Главный инженер проекта Б.М. Ройзман

				ПРИВЯЗАН
ИНВ. №				

Альбом 4

Ведомость рабочих чертежей основного комплекта.

Лист	Наименование	Примечание
1	Общие данные	
2	Топливоподача. Шлакозолоудаление. План.	
3	Топливоподача. Шлакозолоудаление. Разрезы	
4	Приемно-дробильное устройство. Общий вид.	
5	Приемно-дробильное устройство. Разрезы 1-1; 2-2; 3-3; 4-4; 5-5.	
6	Монтажная схема скребковой установки	
7	Установка подъемника для шлакоудаления. План.	
8	Установка подъемника для шлакоудаления. Разрез 1-1.	
9	Установка подъемника для шлакоудаления. Разрезы 2-2; 3-3; 4-4; 5-5; 6-6. Узлы I-II.	
10	Установка подъёмника для шлакоудаления. Разрезы 7-7; 8-8; 9-9; 10-10.	
11	Установка подъемника для шлакоудаления. Схема монтажа каната.	

Ведомость ссылочных и прилагаемых документов.

Обозначение	Наименование	Примечание
	Прилагаемые документы	
ТП 903-1-274.89, тп.со	Спецификация оборудования.	
ТП 903-1-274.89, тп.вм	Ведомость потребности в материалах.	

Общие указания.

1. Монтаж серийно изготавливаемого оборудования вести в соответствии с инструкциями по монтажу и эксплуатации заводов-изготовителей оборудования и настоящей документацией.
2. Кораб и опарные конструкции скребковой установки приварить к ответным закладным элементам строительной части.
3. Металлоконструкции, ограждения, внешние поверхности пересыпных устройств грунтовать и покрыть за два раза масляной краской серого цвета.
4. Головной, наклонный, поворотный, хвостовой, горизонтальный участки подъёмника и опарные рамы приварить к ответным закладным элементам строительной части сплошной электродуговой сваркой.
5. Сварные швы по ГОСТ 5264-80, электроды типа 942 ГОСТ 9467-75. Катет шва по наименьшей толщине свариваемых деталей.
6. Блоки ф 300 устанавливать так, чтобы стопарные планки не подвергались напряжению среза.

Указания по применению проекта.

1. За отметку 0.000 в планировках сооружений топливоподачи принята отметка 0.000 здания котельной.
2. В зависимости от рельефа местности длина установки скребковой углеподачи может быть изменена, при этом угол наклона её (30°) следует сохранить.
3. При установке в котельной количества котлов, отличного от принятого в проекте, следует соответственно скорректировать длину подъемника для шлакоудаления и установки скребковой углеподачи, а также количество разгрузочных секций установки.
4. Применение в проекте скребковой установки сокращает время сооружения котельной, стоимость строительно-монтажных работ и упрощает эксплуатацию системы топливоподачи.

Типовой проект разработан в соответствии с нормами и правилами, инструкциями и государственными стандартами и обеспечивает безопасность эксплуатации при соблюдении предусмотренных проектом мероприятий.

Главный инженер проекта Райзман Б.М.

Инв. № подл. | Подп. и дата | Взам. инв. №

Привязан:

Инв. №

ТП 903-1-274.89 ТП

ГИП	Райзман		VI-89	Котельная с 4 котлоагрегатами Братск-М для сельскохозяйственного строительства.	Стадия	Лист	Листов
Нач. отд	Михалевский		VI-89		Р	1	11
Н. контр	Вишневецкий		VI-89				
Гл. спец	Райзман		VI-89				
Рук. гр.	Зайцева		VI-89	Общие данные.	САНТЕХНИИПРОЕКТ		
Исполн.	Гордеева		VI-89				

Альбом 4

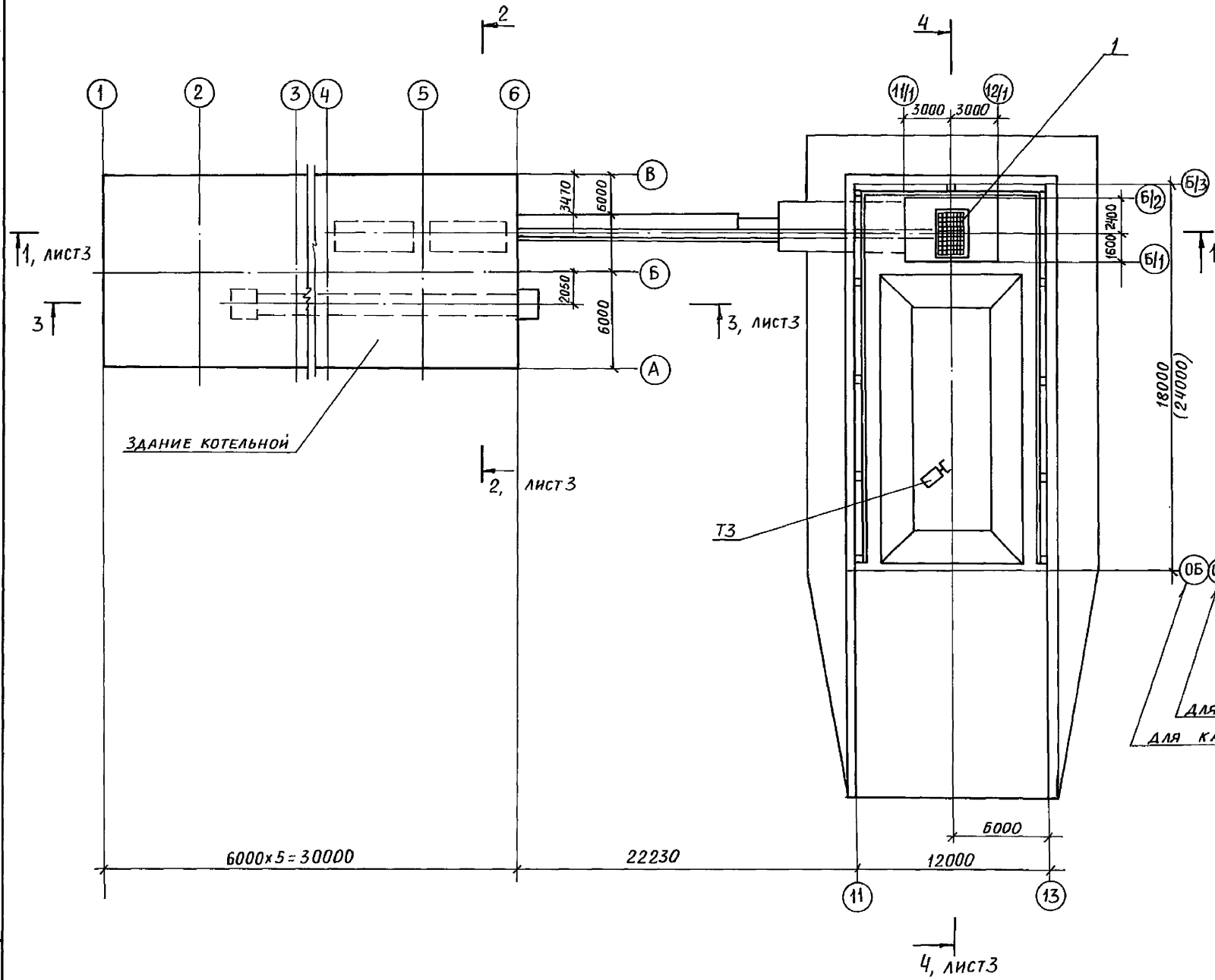

Марка поз.	Обозначение	Наименование	Кол.	Масса ед.кг	Примеч.
1	Листы 4; 5	Приемно-дробильное			
		устройство	1		
2	Листы 7÷11	Установка подъем-			
		ника для шлакоудаления	1		
Т3	ТО-7А	Погрузчик одноковшовый			
		фронтальный	1	8400	
Т4	ГОСТ 1106-74	Таль передвижная			
		червячная г/п 1т	1	95	
3	Лист 6	Монтажная схема			
		скребковой установки	1		

Техническая характеристика		
1	Транспортируемый материал	Уголь, размер кусков 0÷100мм
2	Производительность тракта топливоподачи	до 30 т/ч
3	Производительность системы шлакоудаления	до 0,5 т/ч

для топлива бурые угли
для каменных углей

Привязан:	ГИП	Ройзман		11.89	ТП903-1-274.89 ТП
	Нач.отд	Михалевский		11.89	Котельная с 4 котлоагрегатами „Братск-М" для сельскохозяйственного строительства
	Н.контр.	Гордеева		11.89	Стадия: Р; Лист: 2; Листов:
	Гл.спец.	Ройзман		11.89	Топливоподача. Шлакозолоудаление. План.
	Рук.гр.	Зайцева		11.89	САНТЕХНИИПРОЕКТ
Инв.№	Исполн.	Клюкин		11.89	

23946-02 4

Инв.№ подл. | Подп. и дата | Взам.инв.№

Формат: А2

Альбом 4

Разрез 1-1

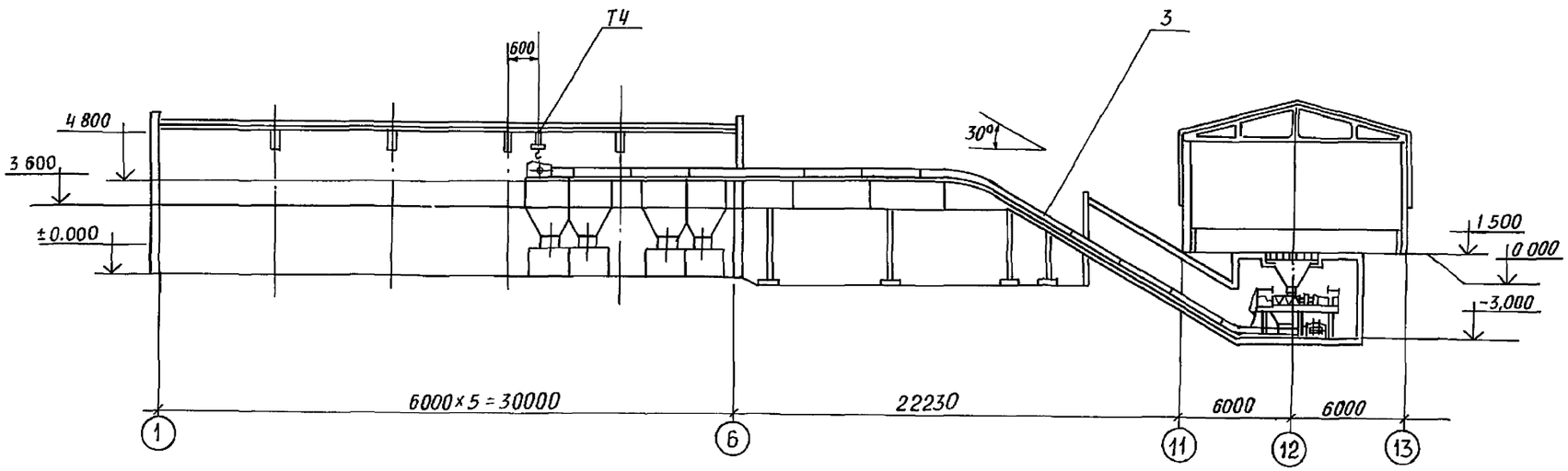

Разрез 2-2

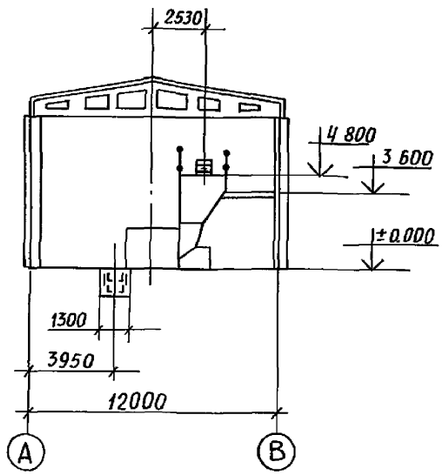

Разрез 3-3

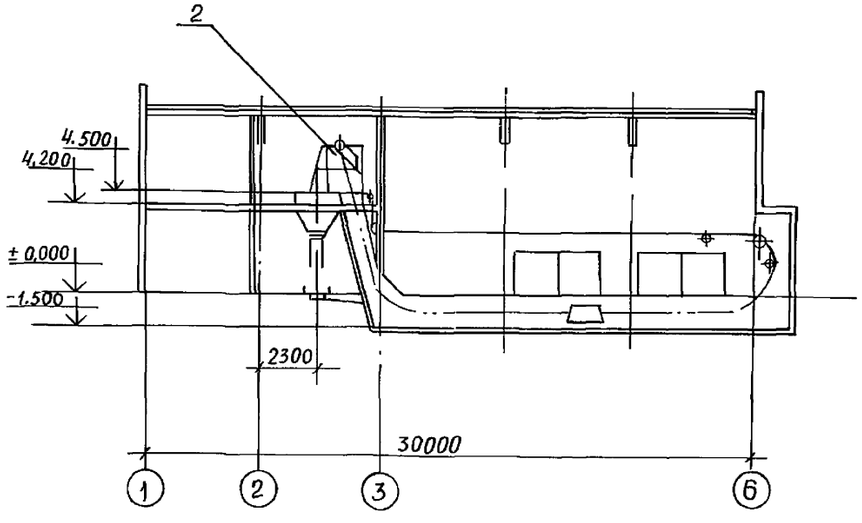

Разрез 4-4

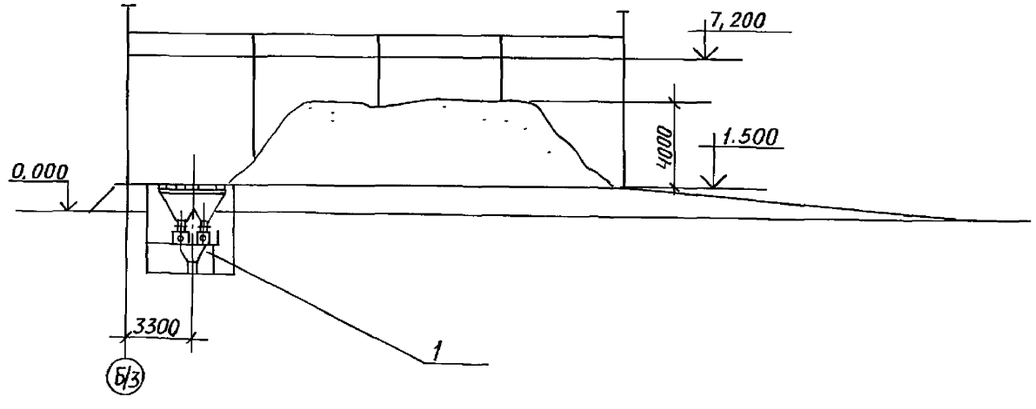

Инв №подл | Подп и дата | Взам инв №

					ТП903-1-274.89	ТП		
Привязан	ГИП	Роизмон		VI-89	Котельная с 4 котлоагрегатами „Братск-М" для сельскохозяйственного строительства	Стадия	Лист	Листов
	Нач отд	Михалевский		VI-89		Р	3	
	Н контр	Гордеева		VI-89				
	Гл спец	Роизман		VI-89	Топливоподача Шлакозолоудаление Разрезы	САНТЕХНИИПРОЕКТ		
	Рук гр	Зайцева		VI-89				
Инв №	Исполн	Клюкин		VI-89				

23946-02 5

Формат А2

Альбом 4

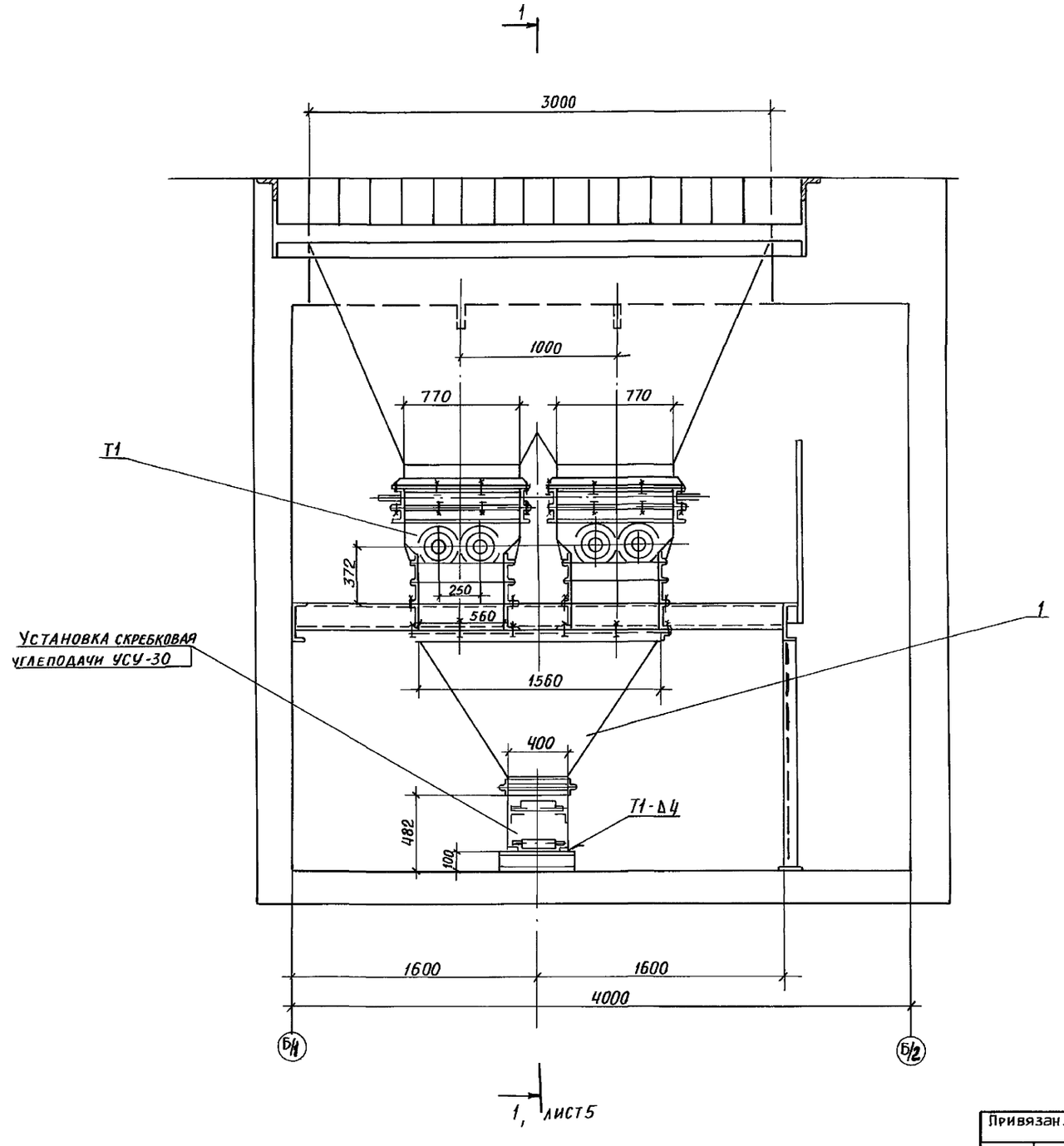

Марка Поз	Обозначение	Наименование	Кол.	Масса ед кг	Примечание
Т1	ВДП-15	Винтовая дробилка-питатель	2		
1	5Т4 00 00 000, ал 6	Воронка типа II	1	202	
3		Болт М16х50.46 ГОСТ 7798-70	9		
4		Болт М12х40.46 ГОСТ 7798-70	22		
5		Гайка М16,5 ГОСТ 9515-70	9		
6		Гайка М12.5 ГОСТ 9515-70	22		
7		Шайба 16.65Г ГОСТ 6402-70	9		
8		Шайба 12.65Г ГОСТ 6402-70	22		
9		Шайба 16.010 ГОСТ 10906-78	9		
10		Шайба 12.010 ГОСТ 10906-78	22		

1. Монтаж оборудования производить в соответствии с инструкциями заводов-изготовителей
2. Отверстия в опорной конструкции под болты для крепления дробилок и воронки, поз 1, сверлить при установке по отверстиям в раме дробилки и фланце воронки.
3. Нижние фланцы бункера приварить при установке дробилок

Привязан.	ГИП	Ройзман		VI-89	ТП903-1-274.89		ТП
	Нач отд	Михалевский		VI-89	Котельная с 4 котлоагрегатами „Братск-М" для сельскохозяйственного строительства	Стадия	Лист	Листов
	Н контр	Гордеева		VI-89		Р	4	
	Гл спец	Ройзман		VI-89	Приёмно-дробильное устройство Общий вид	САНТЕХНИИПРОЕКТ		
Инв №	Рук гр.	Зайцева		VI-89				
	Исполн	Клюкин		VI-89				

23946-02 6

Формат А2

Инв № подл | Подп и дата | Взам инв №

Альбом 4

РАЗРЕЗ 1-1

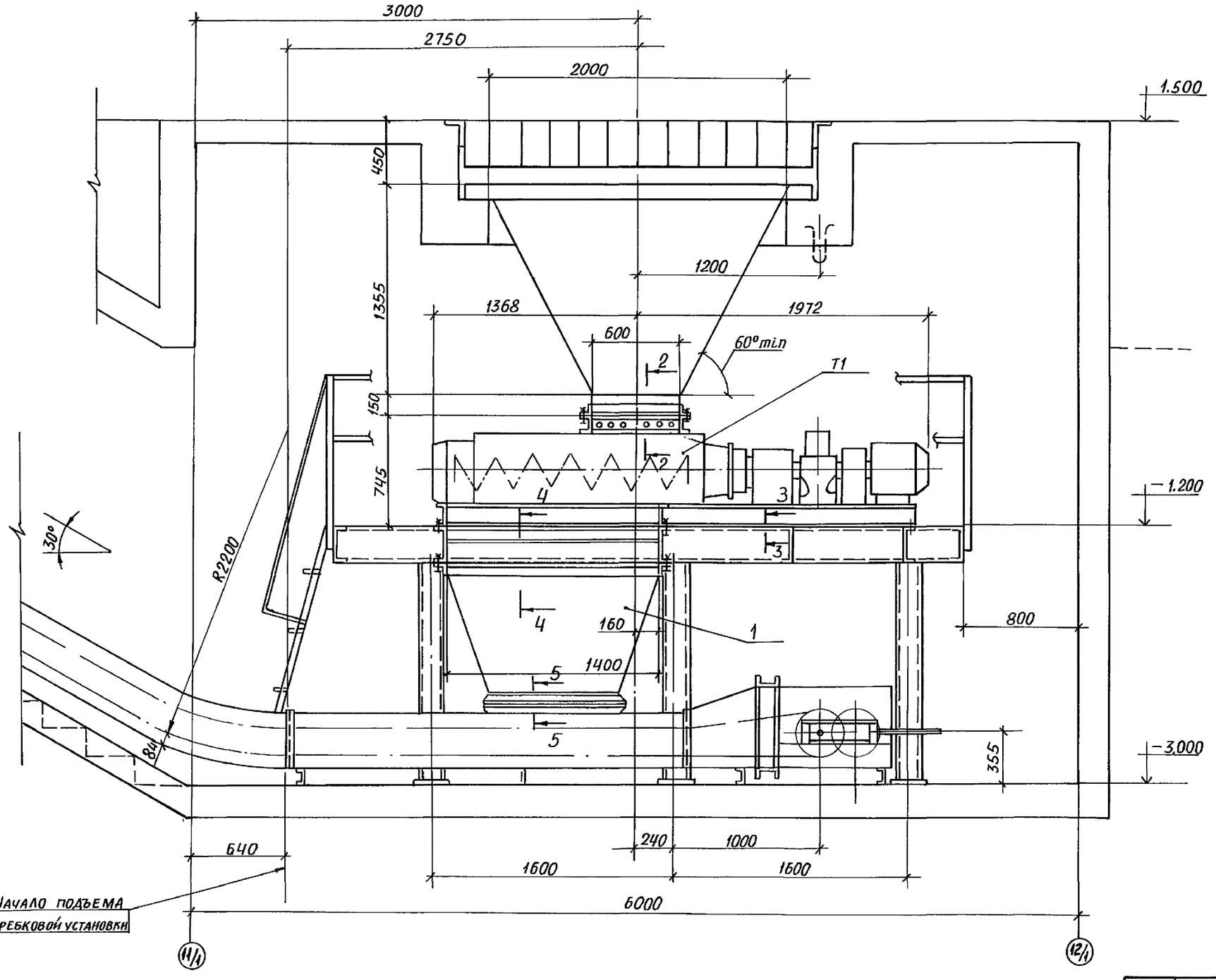

РАЗРЕЗ 2-2

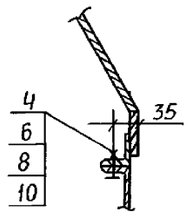

РАЗРЕЗ 3-3

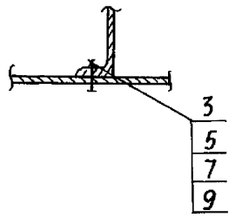

РАЗРЕЗ 4-4

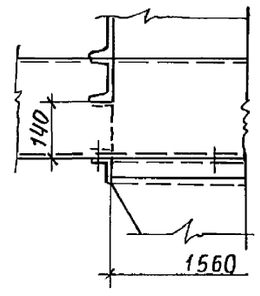

РАЗРЕЗ 5-5

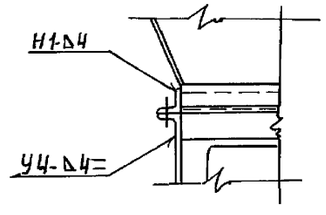

Взам инв N | Подп и дата | Инв № подл

Привязан				ТП903-1-274.89	ТП
	ГИП	Ройзман	11-89	Котельная с 4 котлоагрегатами "Братск-М" для сельскохозяйственного строительства	Стадия: Р; Лист: 5; Листов:
	Нач отд	Михалевский	11-89		
	Н контр	Гордеева	11-89		
	Гл спец	Ройзман	11-89	Приемно-дробильное устройство Разрезы 1-1; 2-2, 3-3; 4-4, 5-5	САНТЕХНИИПРОЕКТ
	Рук. гр	Зайцева	11-89		
Инв №	Исполн	Клюкин	11-89		

23946-02 7

Формат А2

Альбом 4

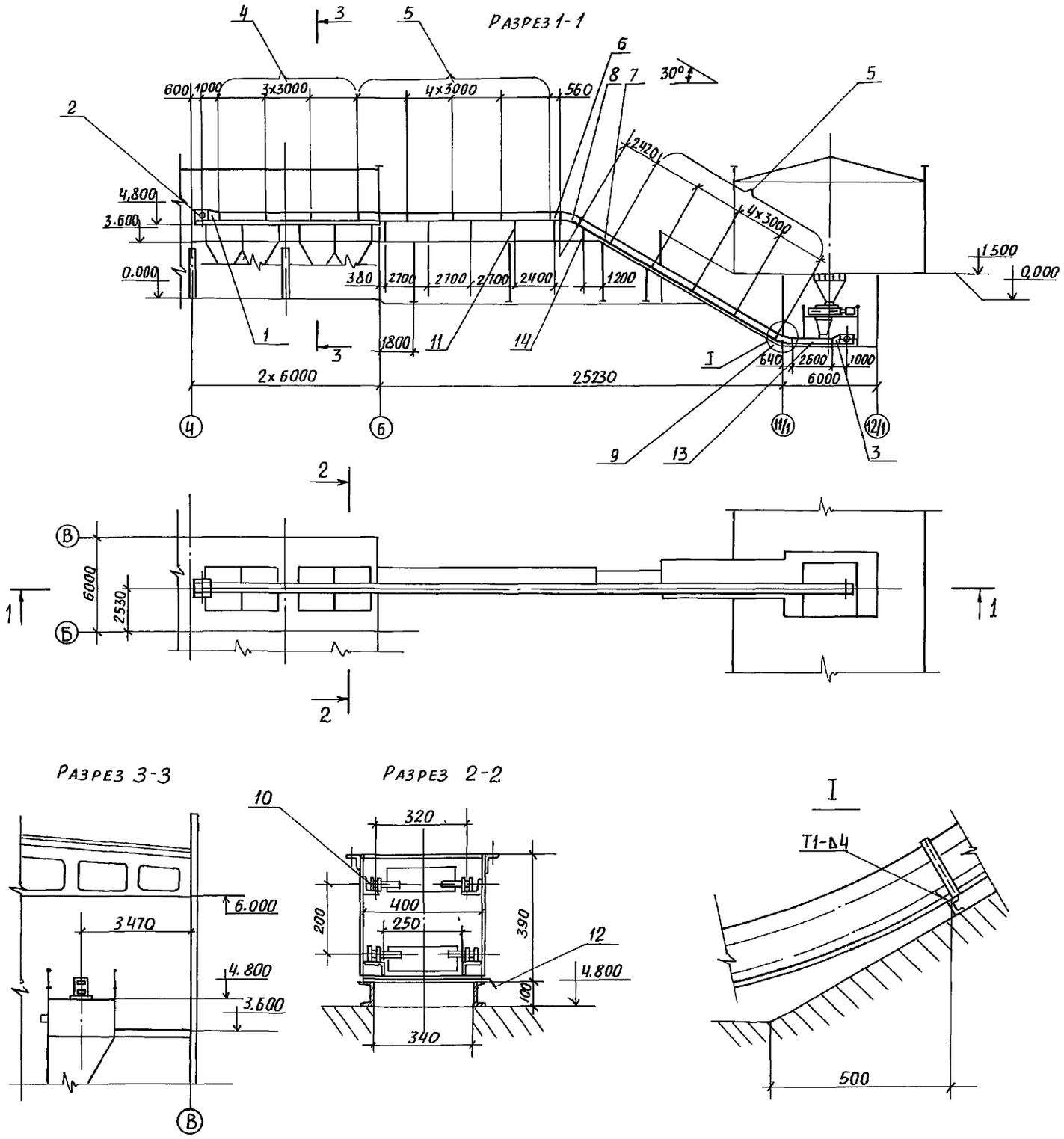

Марка, поз	Обозначение	Наименование	Кол	Масса ед кг	Примеч
Т2	2Т.00.00.000	Установка скребковая			
		углеподачи УСУ-30	1	7000	
		В том числе:			
1		Секция приводная	1		
2		Станция приводная	1		
3		Секция натяжная	1		
4		Секция разгрузочная			
		ℓ = 3000	3		
5		Секция короба прямая			
		ℓ = 3000	8		
6		Секция короба прямая			
		ℓ = 560	1		см. прим
7		Секция короба прямая			
		ℓ = 2420	1		см прим
8		Секция короба			
		поворотная	1		
9		Секция короба поворот-			
		ная с контршинами	1		
10		Секция ходовой			
		части t = 400	220		
11	5Т5 00 00.000, ал.6	Стойка	5	14,8	
12	5Т9.00 00 000, ал.6	Заслонка	15	8,5	
13		Секция короба прямая			
		ℓ = 2600	1		см прим
14	5Т6 00 00 000, ал.6	Стойка	1	9,2	

Секции поз 6, 7 и 13 изготавливать из секций ℓ = 3000, поз 5, количество которых указано с учетом этого увеличения

Привязан	ГИП	Ройзман		VI-89	ТП903-1-274.89 ТП
	Нач отд	Михалевский		VI-89	Котельная с 4 котлоагрегатами „Братск-М" для сельскохозяйственного строительства
	Н контр	Гордеева		VI-89	Стадия: Р; Лист: 6; Листов:
	Гл спец	Ройзман		VI-89	Монтажная схема скребковой установки
	Рук гр	Зайцева		VI-89	САНТЕХНИИПРОЕКТ
инв. №	Исполн	Клюкин		VI-89	

23946-02 8

Инв № подл | Подп и дата | Взам инв №

Формат А2

Альбом 4

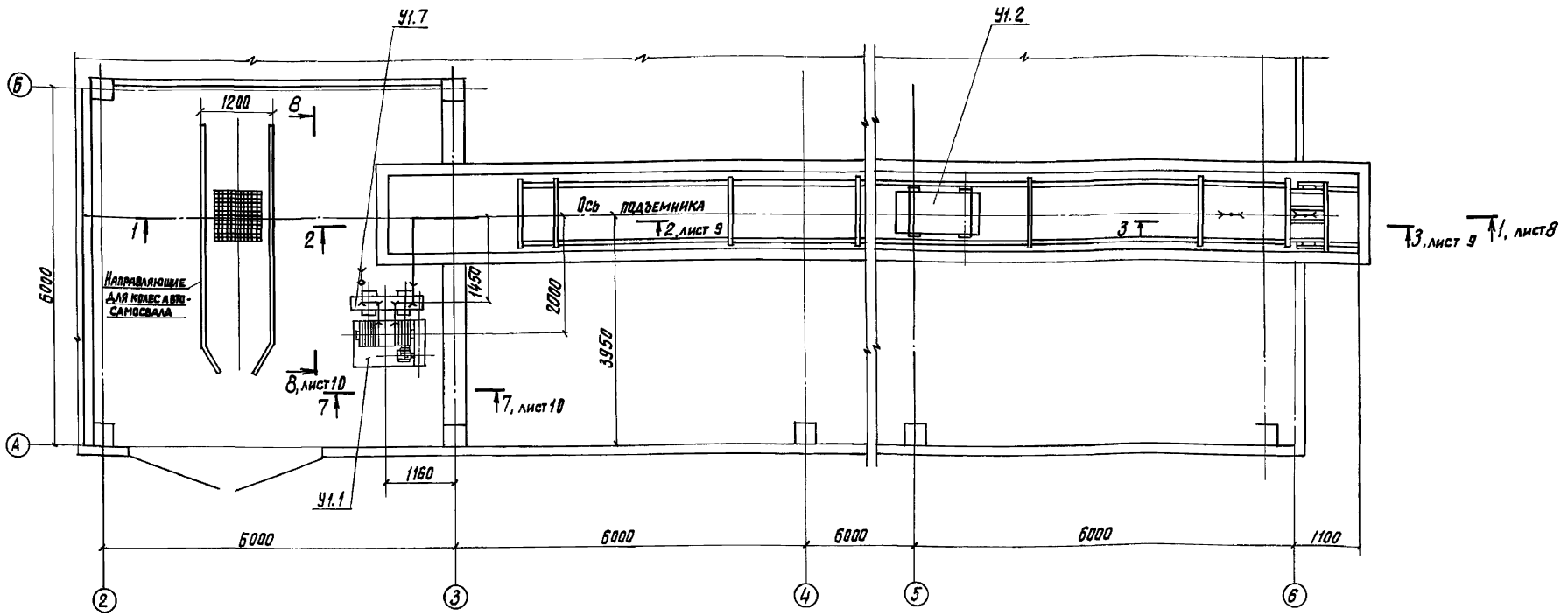

Марка поз.	Обозначение	Наименование	Кол.	Масса ед. кг	Примеч.
У1	ПСК-0,5-75°	Подъемник скреперно-ковшовый	1	7500	
		В том числе:			
		На один комплект подъемника:			
У1.1		Лебедка	1		
У1.2		Ковш V=0,5м³	1		
У1.3		Участок головной	1		
У1.4		Участок поворотный	1		
У1.5		Участок хвостовой	1		
У1.6		Участок прямолинейный L=3000	9		

Марка поз.	Обозначение	Наименование	Кол	Масса ед.кг	Примеч.
У1.7		Устройство натяжное	1		
У1.8		Блок Ф300 с рамой	8		
У1.9		Блок Ф160 с рамой	3		
У1.10		Ограждение холостого каната	10	—	
У1.11		Устройство выключающее	1		
У1.12		Затвор односекторный 500×800	1		
У1.13		Канат 15,5-Г-ЖС-О-Н-160 ГОСТ 2688-80	—	—	L=250м
1	5Т7.00.00.000, ал.6	Рама опорная	1	1082	

Марка поз.	Обозначение	Наименование	Кол.	Масса ед. кг	Примеч.
2	5Т8.00.00.000, ал 6	Рама типа I	2	18,5	

ТП903-1-274.89 ТП

ГИП	Ройзман	VI-89	Котельная с 4 котлоагрегатами "Братск-М" для сельскохозяйственного строительства	Стадия	Лист	Листов
Нач. отд	Михалевский	VI-89		Р	7	
Н. контр	Горбачева	VI-89				
Гл. спец	Ройзман	VI-89	Установка подъемника для шлакоудаления. План.	САНТЕХНИИПРОЕКТ		
Рук. гр.	Зайцева	VI-89				
Исполн.	Редкоречев	VI-89				

Привязан:

Инв. №

Инв. № подл. | Подп. и дата | Взам. инв. №

Копировал: Кульбакина Формат А2

Альбом 4

Разрез 1-1

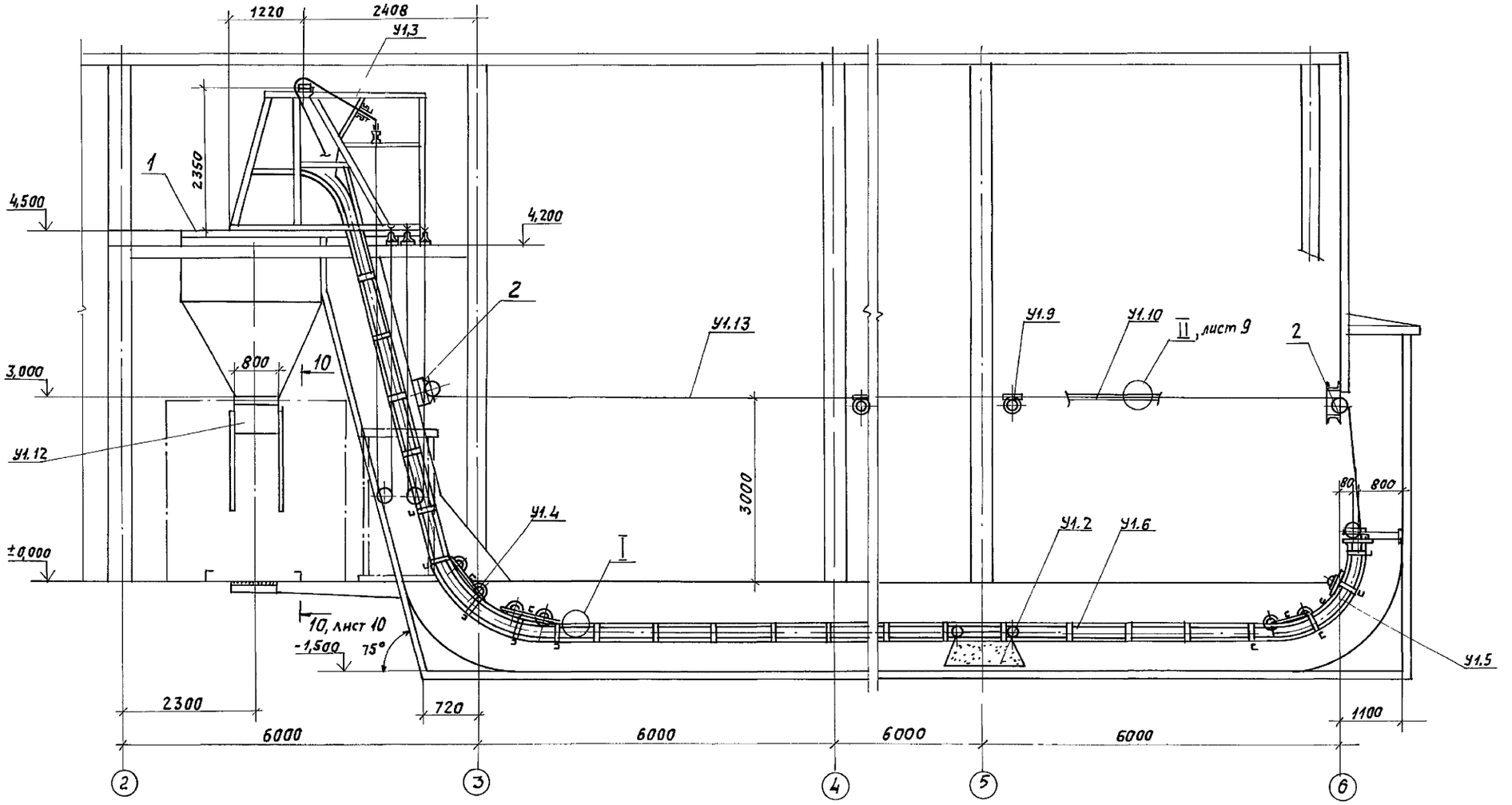

Техническая характеристика		
1	Производительность, т/ч	до 0,5
2	Емкость ковша, м³	0,5
3	Угол подъема, град.	75
4	Скорость движения ковша, м/с	0,5
5	Мощность эл. двигателя лебедки, кВт	11

Инв.№подл. | Подп. и дата | Взам.инв.№

Привязан:

Инв №

ГИП	Ройзман		VI-89	ТП903-1-274.89 ТП
Нач.отд.	Пилявский		VI-89	Котельная с котлоагрегатами "Братск-М" для сельскохозяйственного строительства.
Н.контр.	Гордеева		VI-89	Стадия Р; Лист 8; Листов
Гл.спец.	Ройзман		VI-89	Установка подъемника для шлакоудаления. Разрез 1-1
Рук.гр.	Зайцева		VI-89	Сантехниипроект
Исполн.	Редкоречев		VI-89	

Копировал: Жабчи

Формат А2

Альбом 4

Разрез 2-2

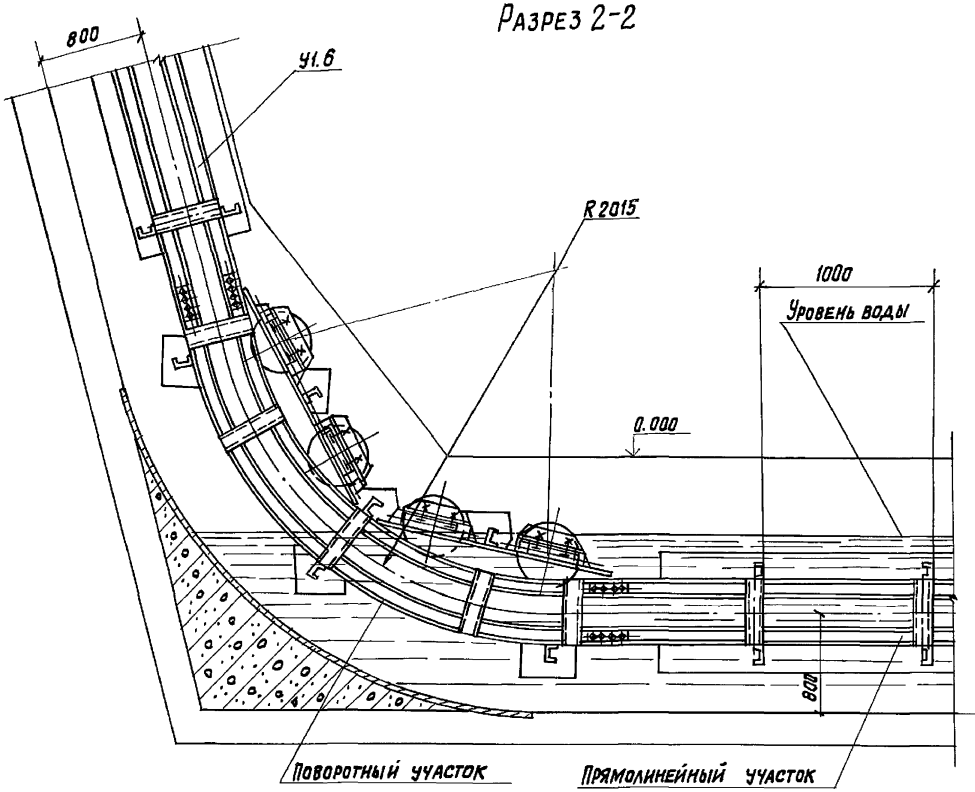

Разрез 3-3

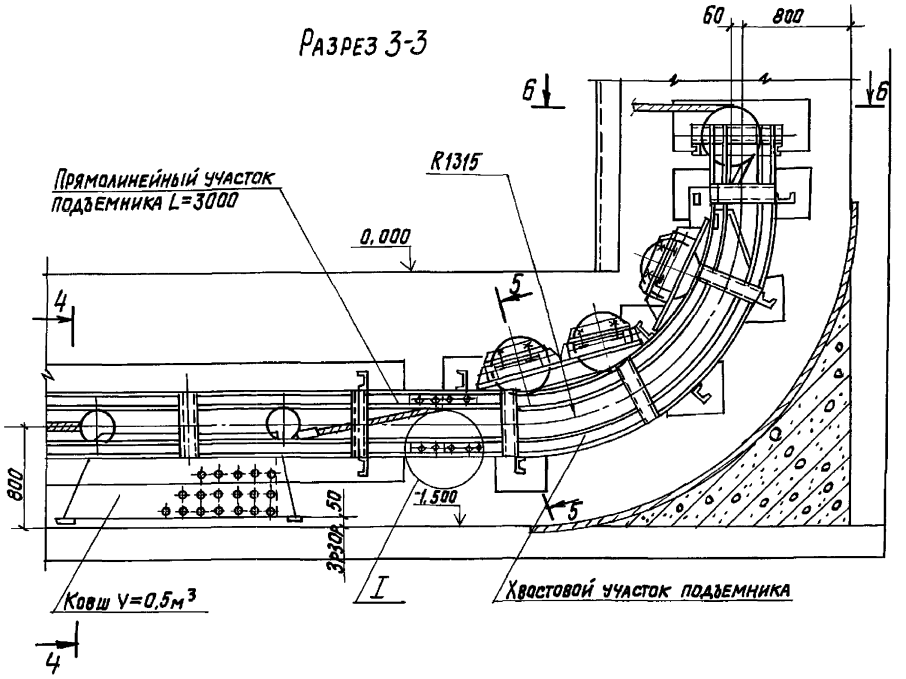

Разрез 4-4

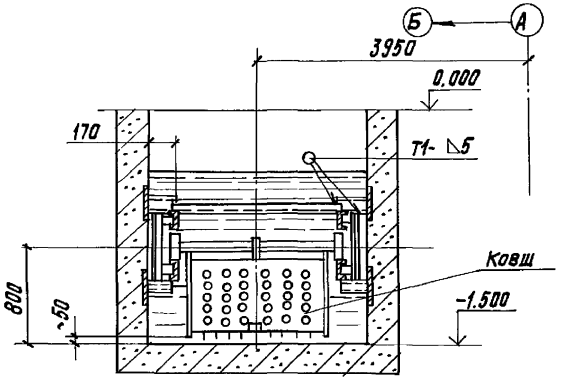

Разрез 5-5

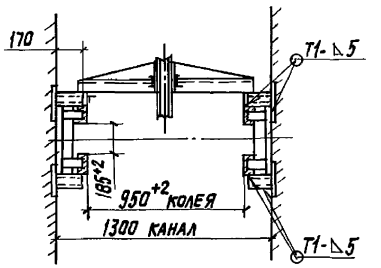

Разрез 6-6

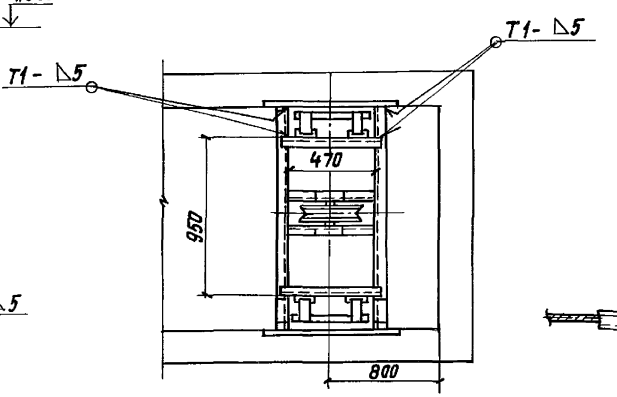

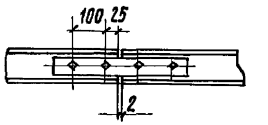

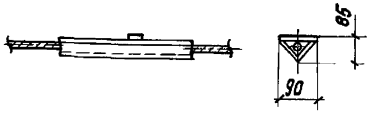

					ТП903-1-274.89		ТП
Привязан:	ГИП	Ройзман		VI-89	Котельная с 4 котлоагрегатами "Братск-М" для сельскохозяйственного строительства	Стадия	Лист	Листов
	Нач. отд.	Михалевский		VI-89		Р	9	
	Н. контр.	Гордеева		VI-89				
	Гл. спец.	Ройзман		VI-89	Установка подъемника для шлакоудаления. Разрезы 2-2, 3-3; 4-4; 5-5; 6-6. Узлы I÷II	САНТЕХНИИПРОЕКТ		
	Рук. гр.	Зайцева		VI-89				
Инв. №	Исполн.	Редкоречев		VI-89				

23946-02 11 Копировал Кульбакина Формат А2

Инв. № подл. | Подп. и дата | Взам. инв. №

Альбом 4

Разрез 7-7

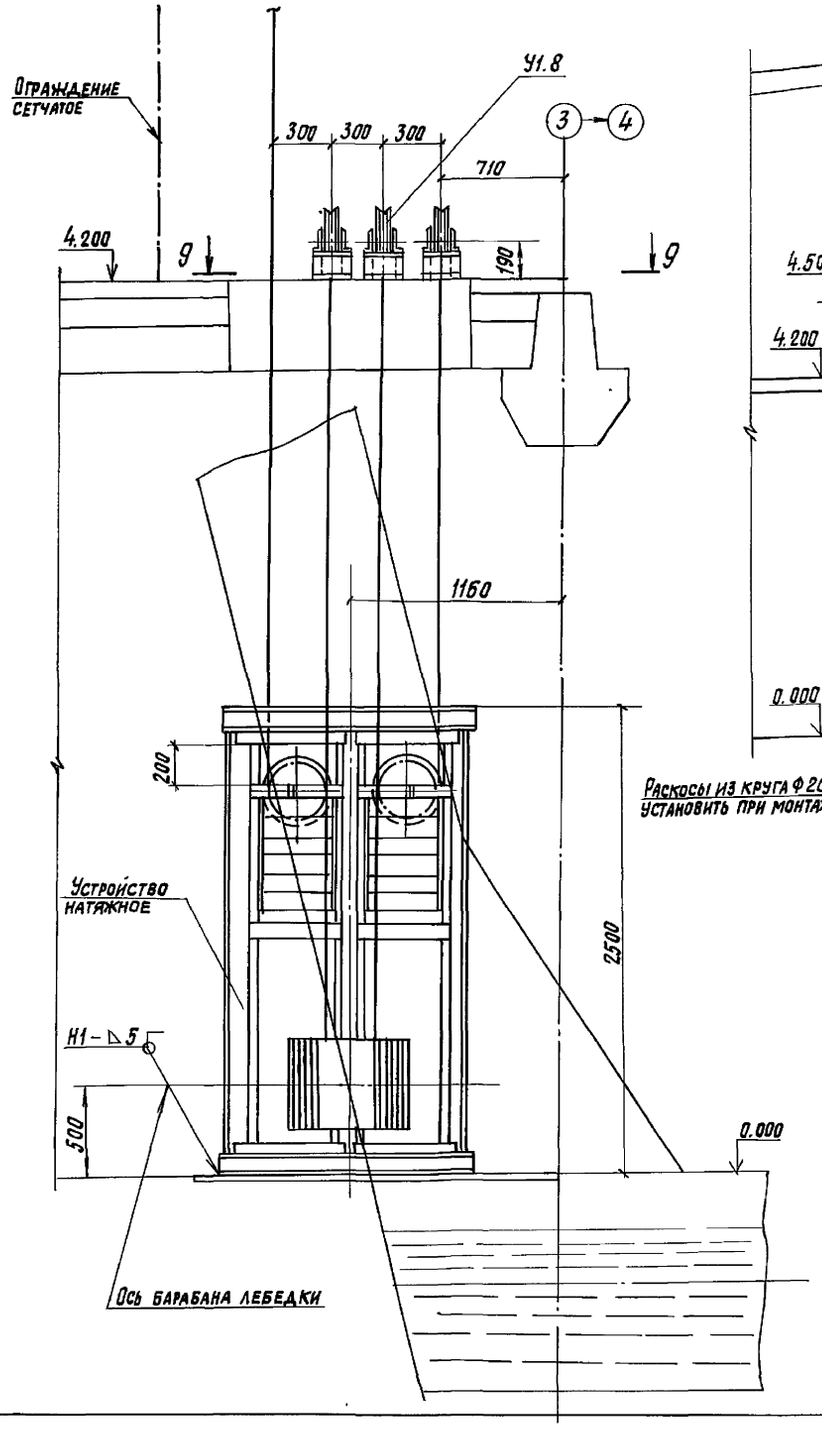

Разрез 8-8

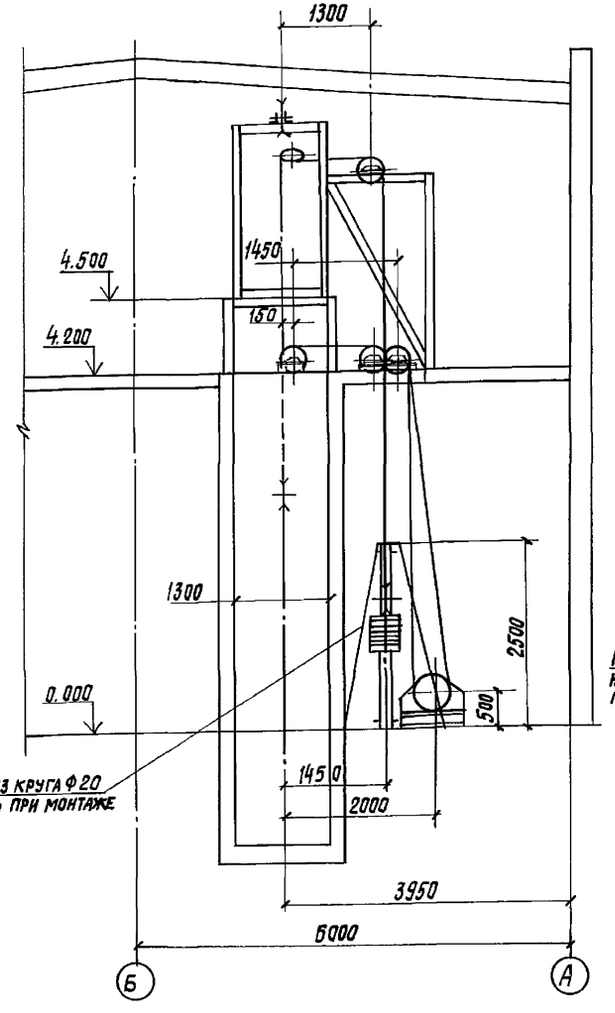

Разрез 9-9

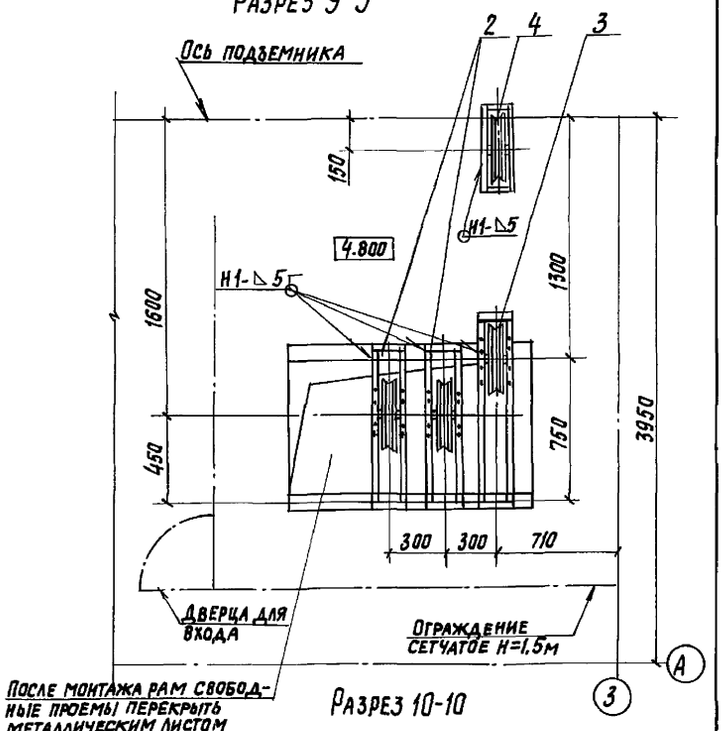

Разрез 10-10

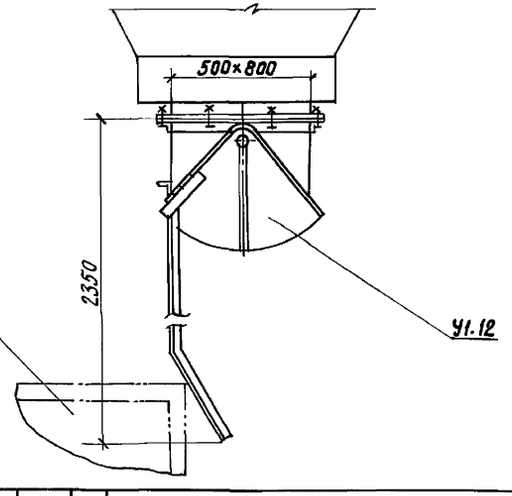

					ТП 903-1-274.89		ТП	
Привязан:		ГИП	Ройзман		VI-89	Котельная с 4 котлоагрегатами "Братск-М" для сельскохозяйственного строительства.	Стадия	Лист	Листов
		Нач. отд.	Михалевский		VI-89		Р	10	
		Н. контр.	Горбачева		VI-89				
		Гл. спец.	Ройзман		VI-89	Установка подъемника для шлакоудаления.	САНТЕХНИИПРОЕКТ		
		Рук. гр.	Зайцева		VI-89				
Инв. №		Исполн.	Редкоречев		VI-89	Разрезы 7-7; 8-8; 9-9; 10-10			

Взам. инв. №

Подп. и дата

Инв. № подл.

Копировал: Кульбакина 23946-02 12 Формат А2

Альбом 4

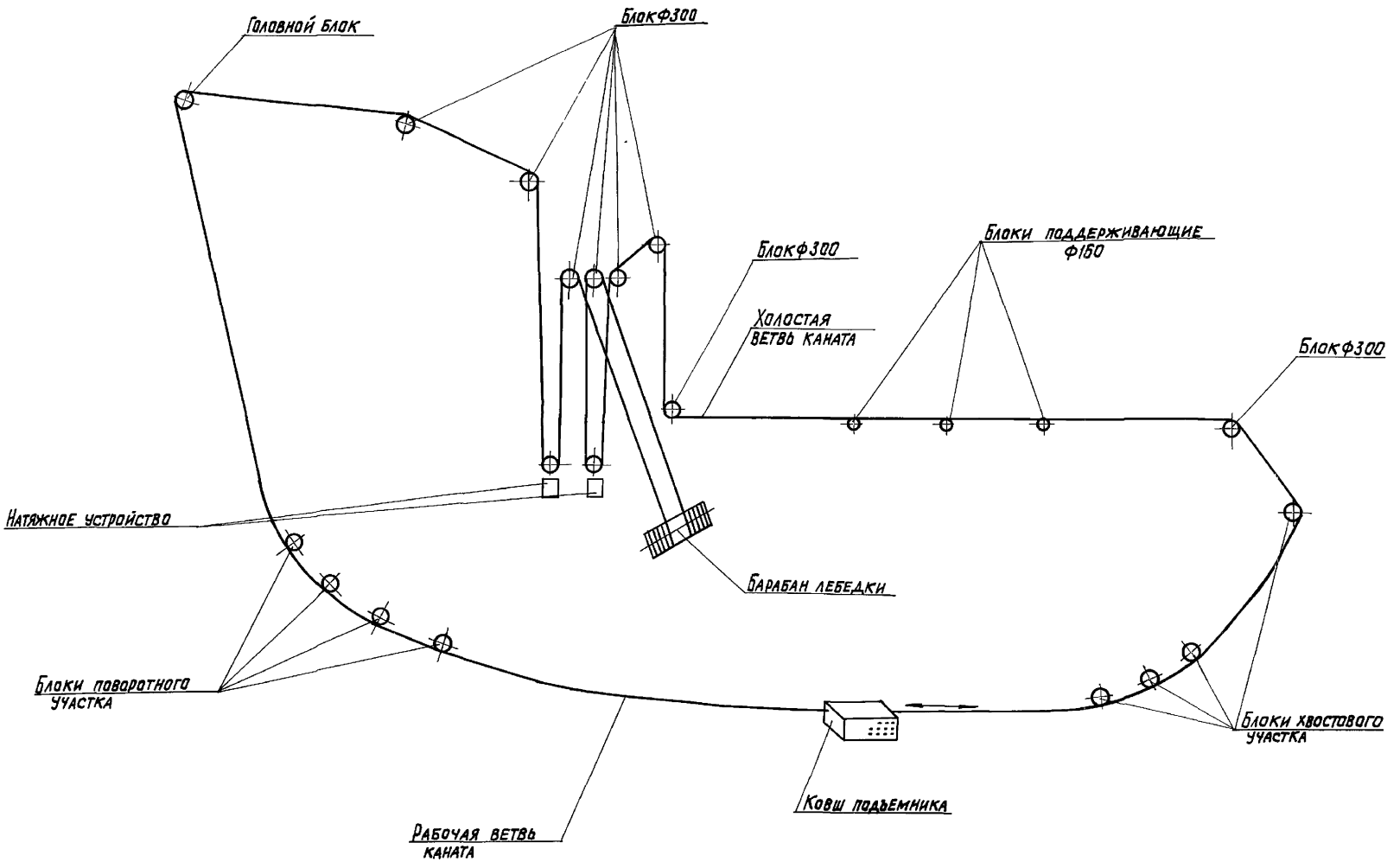

					ТП 903-1-274.89	ТП	
Привязан:	ГИП	Ройзман		VI-89	Котельная с 4 котлоагрегатами "Братск-М" для сельскохозяйственного строительства	Стадия	Лист	Листов
	Нач. отд.	Михалевский		VI-89		Р	11	
	Н. контр.	Гордеева		VI-89				
	Гл. спец.	Ройзман		VI-89	Установка подъемника для шлакоудаления. Схема монтажа каната.	САНТЕХНИИПРОЕКТ		
	Рук. гр.	Зайцева		VI-89				
Инв. №	Исполн.	Редкоречев		VI-89				

23946-02 (13) Копировал: Кульбакина Формат А2

Инв. № подл. | Подпись и дата | Взам. инв. №

gost.e-ecolog.ru