ТИПОВОЙ ПРОЕКТ

903-1-268.89

КОТЕЛЬНАЯ ОТОПИТЕЛЬНАЯ С 6 КОТЛАМИ „ФАКЕЛ-Г"
ТОПЛИВО - ГАЗ.
ЗДАНИЕ ИЗ ЛЁГКИХ МЕТАЛЛИЧЕСКИХ КОНСТРУКЦИЙ.
СИСТЕМА ТЕПЛОСНАБЖЕНИЯ - ЗАКРЫТАЯ.

АЛЬБОМ 6

Строительные изделия.

23800-04

gost.e-ecolog.ru

Инв. №

Привязан:

ТИПОВОЙ ПРОЕКТ

903-1-268.89

КОТЕЛЬНАЯ ОТОПИТЕЛЬНАЯ С 6 КОТЛАМИ „ФАКЕЛ-Г".
ТОПЛИВО – ГАЗ
ЗДАНИЕ ИЗ ЛЁГКИХ МЕТАЛЛИЧЕСКИХ КОНСТРУКЦИЙ.
СИСТЕМА ТЕПЛОСНАБЖЕНИЯ - ЗАКРЫТАЯ.
АЛЬБОМ 6

СТРОИТЕЛЬНЫЕ ИЗДЕЛИЯ.

РАЗРАБОТАН
ГПИ „Горьковский Сантехпроект"

УТВЕРЖДЕН
и введен в действие
Главоргпроектом Госстроя СССР,
протокол от 4 апреля 1989г. N 13.

ГЛАВНЫЙ ИНЖЕНЕР ИНСТИТУТА Ю.П.ФАЛАЛЕЕВ
ГЛАВНЫЙ ИНЖЕНЕР ПРОЕКТА Т.Г.ГУСЕВА

ПРИВЯЗАН:

ИНВ №

23800-04 2

Содержание альбома

Обозначение	Наименование	Стр.
	Содержание альбома	2
тп 903-1-268.89-КЖ.И.ТУ	Технические условия	3
001	Балка фундаментная (2БФ6-20АIIIВ-а)	4
002	Стеновая панель (пс63.12.2,5-3.л-1.77)	5
003	Стеновая панель (пс63.12.2,5-3.л-2.76; пс64.12.3,5-6.л-2.76)	6
004	Стеновая панель (пс60.12.2,5-3.л74; пс60.12.3,5-6.л-74; пс60.12.2,5 3.л-76)	7,8
005	Панель перегородки (пг60.12-2-Тв)	8
006	Лоток (л4-8-1, л4д-8-1)	9
007	Плита перекрытия (п8д-8-1, п8-8-1)	10
008	Плита перекрытия (КЦП1-20-1-1)	11
009	Каркас плоский (КР1, КР2)	12
010	Сетка арматурная (С1÷С6)	13
005.010	Сетка арматурная (С7)	14
006.020	Изделие закладное (МН1)	14

Обозначение	Наименование	Стр.
011	Изделие закладное (МН2)	15
012	Изделие закладное (МН3)	15
013	Изделие соединительное (МС1)	16
014	Изделие соединительное (МС2, МС3)	16
015	Изделие соединительное (МС4÷МС7)	17
020.030	Изделие соединительное (МС8)	18
016	Стойка (МСт1)	18
017	Стремянка (Ст1)	19
018	Решетка для вытирания ног (МР)	19
019	Щит (ДЩ1)	20
020	Щит покрытия (ЩП1)	21
021	Щит покрытия (ЩП2, ЩП3)	22

Инв.№подл. | Подп. и дата | Взам.инв.№

1. Все сборные железобетонные конструкции изготовлять по указаниям соответствующих серий с установкой дополнительных арматурных и закладных элементов по данному альбому.

2. Прокат закладных изделий колонн, балок, плит покрытия для расчетной зимней температуры -30°С принят из стали ВСт3кп2 ГОСТ 380-71*.

3. Все закладные и соединительные изделия окрасить 2 слоями эмали ХВ-110 ГОСТ 18374-79* по грунтовке ГФ-021 в соответствии со СНиП 2.03.11-85 „Защита строительных конструкций от коррозии". Закладные изделия стеновых панелей оцинковать. Толщина цинкового покрытия 60 мкм.

4. Указания по складированию конструкций смотри в соответствующих сериях и главах СНиП.

5. Плоские арматурные изделия изготовлять при помощи контактной точечной электросварки по ГОСТ 14098-85. Сварку каркасов и сеток производить во всех точках пересечения стержней.

6. Сварку закладных и соединительных изделий производить согласно ГОСТ 14098-85 „Соединения сварные арматуры и закладных изделий железобетонных конструкций", ГОСТ 5264-80 „Швы сварных соединений, ручная дуговая сварка."

7. Арматурные и закладные изделия должны отвечать требованиям ГОСТ 10922-75 „Арматурные изделия и закладные детали сварные для железобетонных конструкций. Технические требования и методы испытаний."

8. Анкеры закладных изделий приварить к пластинам и прокату втавр дуговой сваркой под слоем флюса на автоматах и полуавтоматах. Отогнутые анкеры приварить дуговой ручной или рельефноточечной контактной сваркой.

9. Сварку пластин и проката между собой выполнять дуговой ручной электросваркой электродами типа Э42 по ГОСТ 9467-75.

Альбом 6

Инв. № подл. | Подп. и дата | Взам. инв. №

Нач. отд.	Ежилевский		ТП 903-1-268.89 -КЖ.И.ТУ
Н. контр.	Марунов		
Гл. спец.	Марков		Технические условия
Нач. гр.	Вымышкина		Стадия: Р; Лист: 1; Листов:
Вед. инж.	Косолапова		ГПИ Горьковский Сантехпроект
Техник	Калинина		

Альбом 6

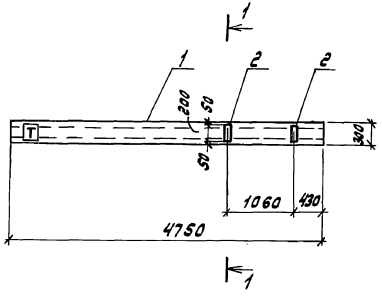

1 - 1 / М 1:10 повернута

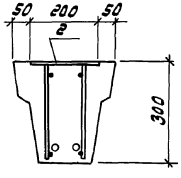

Формат	Зона	Поз.	Обозначение	Наименование	Кол. на исполн. ТП 903-1-268.89	Кол. на исполн. ТП 903-1-268.89	Кол. на исполн. ТП 903-1-268.89	Примечание
				Документация				
А3			ТП 903-1-268.89 -КЖ.И.ТУ	Технические условия	X			
				Сборочные единицы				
				Балка фундаментная				
		1	1.415.1-2.1-2-19	2БФ6-20АIIIВ	1			
				Изделия закладные				
		2	1.400-15.В.1.120-14	МН 107-3	2			

Ведомость расхода стали на дополнительные закладные изделия на элемент, кг

Марка элемента	Изделия закладные							Общий расход
	Арматура класса			Прокат марки			Всего	
	А-III			Вст 3 кп 2				
	ГОСТ 5781-82*			ГОСТ 19903-74*				
	ф8			-δ=6				
2БФ6-20АIIIВ-а	0.6			1.8			2.4	2.4

Обозначение	Марка	Масса кг
ТП 903-1-268.89 -КЖ.И.001	2БФ6-20АIIIВ-а	800

Нач. отд.	Ехилевский	
Н.контр.	Морунов	
Гл.спец.	Марков	
Нач. гр.	Вьюшкина	
Вед.инж.	Косолапова	
Техник	Калинина	

ТП 903-1-268.89 -КЖ.И.001

Балка фундаментная (2БФ6-20АIIIВ-а)

Стадия	Масса	Масштаб
Р	800	1:50
Лист	Листов 1	

ГПИ Горьковский Сантехпроект

Инв. № подл. | Подп. и дата | Взам. инв. №

Альбом 6

Рис. 1

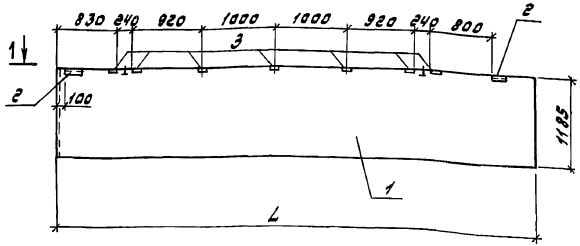

1 — 1

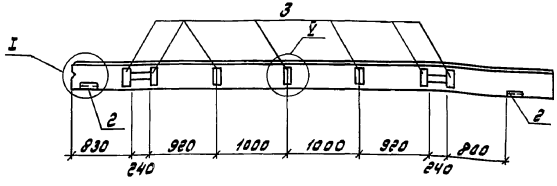

Формат	Зона	Поз.	Обозначение	Наименование	Кол. на исполн. ТП 903-1-268.89 КЖ.И.002 —		Примечание
				Документация			
А3			ТП 903-1-268.89-КЖ.И.ТУ	Технические условия			
			1.030.1-1.0-3-0100 лист 9	Узел II, V			
				Сборочные единицы			
				Стеновая панель			
		1	1.030-1-1.1-1-16-03	ПС 63.12.2,5-3.Л-1	1		
				Изделия закладные			
		2	1.030.1-1.1-3-30-01	М2	2		
		3	-36	М9	7		

Обозначение	Марка	L мм		Масса кг
ТП 903-1-268.89 -КЖ.И.003	ПС 63.12.2,5-3.Л-1.77	6280		2840

Ведомость расхода стали на закладные изделия на элемент, кг

Марка элемента	Изделия закладные									Общий расход
	Арматура класса А III			Прокат марки В ст 3 кп2						
	ГОСТ 5781-82*			ГОСТ 8509-86			ГОСТ 19903-74*			
	ф10			L63x6			δ=6	δ=8	Итого	
ПС 63.12.2,5-3.Л-1.77	3,2			2,74			1,12	7,0	8,12	14,1

Нач. отд.	Ехилевский		
Н. контр.	Морунов		
Гл. спец.	Марков		
Нач. гр.	Вьюшкина		
Вед. инж.	Кросолапова		
Инж. III к.	Лазейкина		

ТП 903-1-268.89 -КЖ.И.002

Стеновая панель (ПС 63.12.2,5-3.Л-1.77)

Стадия	Масса	Масштаб
Р	См. табл. исполн.	—
Лист	Листов 1	

ГПИ Горьковский Сантехпроект

Инв. № подл. | Подп. и дата | Взам. инв. №

23800-04 6

Альбом 6

Рис. 1

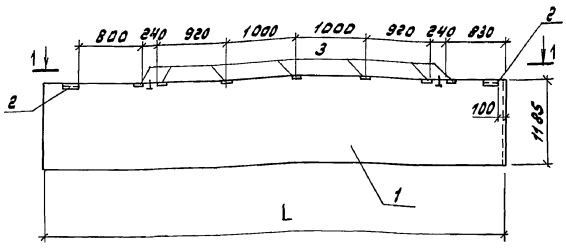

1 — 1

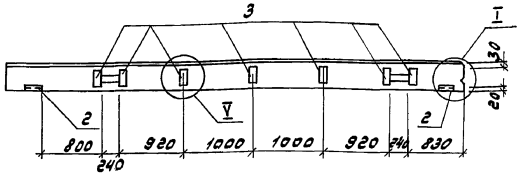

Формат	Зона	Поз.	Обозначение	Наименование	Кол. на испол. ТП 903-1-268.89-КЖ.И.ТУ —	01		Примечание
				Документация				
А3			ТП 903-1-268.89-КЖ.И.ТУ	Технические условия				
			1.030.1-1.0-3-0100 лист 9	Узел II, V				
				Сборочные единицы				
				Стеновая панель				
		1	1.030.1-1.1-1-24-03	ПС 63.12.2,5-3.Л-2	1			
			1.030.1-1.1-1-26-01	ПС 64.12.3,5-6.Л-2		1		
				Изделия закладные				
		2	1.030.1-1.1-3-30-01	М2	2	2		
		3	-36	М9	7	7		

Обозначение	Марка	L мм		Масса кг
ТП 903-1-268.89-КЖ.И.003	ПС 63.12.2,5-3.Л-2.76	6280		2840
-01	ПС 64.12.3,5-6.Л-2.76	6380		3960

Ведомость расхода стали на закладные изделия на один элемент, кг

Марка элемента	Изделия закладные							Общий расход
	Арматура класса A III			Прокат марки Ст3кп2				
	ГОСТ 5781-82*			ГОСТ 8509-86		ГОСТ 19903-74*		
	ф10			L63×6		δ=6	δ=8	Итого
ПС 63.12.2,5-3.Л-2.76	3,2			2,74		1,12	7,0	8,12	14,1
ПС 64.12.3,5-6.Л-2.76	3,2			2,74		1,12	7,0	8,12	14,1

Нач. отд.	Ежиловский	
Н. контр.	Морунов	
Гл. спец.	Маркова	
Нач. гр.	Дьяшкина	
Вед. инж.	Косолапова	
Инж. III к.	Лозейкина	

ТП 903-1-268.89 -КЖ.И.003

Стеновая панель (ПС 63.12.2,5-3.Л-2,76 ПС 64.12.3,5-6.Л-2.76)

Стадия	Масса	Масштаб
Р	См. табл. испол.	—
Лист	Листов 1	

ГПИ Горьковский Сантехпроект

Инв. № подл. | Подп. и дата | Взам. инв. №

Альбом 6

Рис. 1

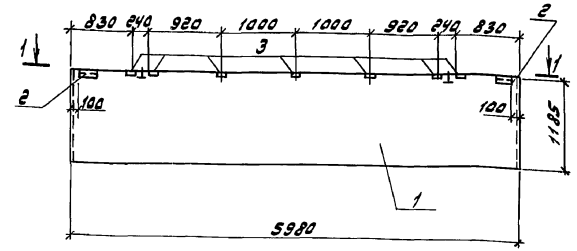

1 – 1

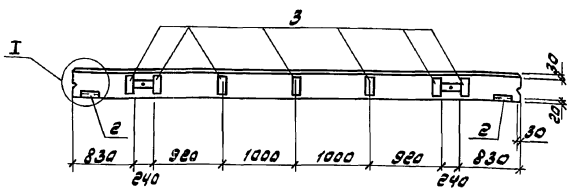

Формат	Зона	Поз.	Обозначение	Наименование	Кол. на испол. ТП 903-1-268.89-КЖ.И.004: —	01	02		Примечание
				Документация					
А3			ТП 903-1-268.89 -КЖ.И.ТУ	Технические условия	X	X	X		
			1.030.1-1.0-3-0100 лист 9	Узлы II	X	X	X		
				Сборочные единицы					
				Стеновая панель					
		1	1.030.1-1.1-1 05-03	ПС 60.12.2,5-3.Л	1		1		
			1.030.1-1.1-1 05-08	ПС 60.12.3,5-6.Л		1			
				Изделия закладные					
		2	1.030.1-1.1-3-30-01	М2	2	2	2		
		3	1.030.1-1.1-3-36	М9	7	7	4		

Ведомость расхода стали на закладные изделия на элемент, кг

Марка элемента	Изделия закладные: Арматура класса A-III ГОСТ 5781-82* ф10			Прокат марки Вст3кп2 ГОСТ 8509-86 L63×6			ГОСТ 19903-74* δ=6	δ=8	Итого	Общий расход
ПС 60.12.2,5-3.Л-74	3.2			2.74			1.12	7.0	8.12	14.1
ПС 60.12.3,5-6.Л-74	3.2			2.74			1.12	7.0	8.12	14.1
ПС 60.12.2,5-3.Л-75	2.0			2.74			1.12	4.0	5.12	9.86

Нач. отд.	Ехилевский	
Н. контр.	Морчков	
Д. спец.	Марков	
Нач. гр.	Вьюшкина	
Вед. инж.	Косолапова	
Инж. III к.	Лазейкина	

ТП 903-1-268.89 -КЖ.И.004

Стеновая панель (ПС 60.12.2,5-3.Л-74; ПС 60.12.3,5-6.Л-74; ПС 60.12.2,5-3.Л-75)

Стадия	Масса	Масштаб
Р	См. табл. испол.	1:50

Лист 1 Листов 2

ГПИ Горьковский Сантехпроект

Инв. № подл. | Подп. и дата | Взам. инв. №

Рис. 2

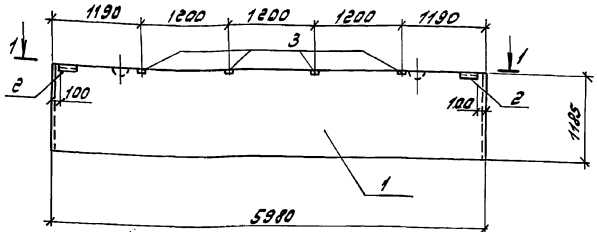

1 — 1

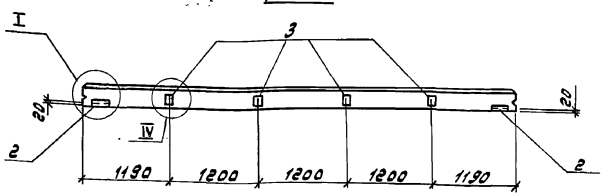

Обозначение	Марка	Рис.		Масса кг
ТП 903-1-268.89 -КЖ.И.004	ПС60.12.2,5-3Л-74	1		2120
-01	ПС60.12.3,3-6.Л-74	1		2900
-02	ПС60.12.2,5-3.Л-75	2		2120

ТП 903-1-268.89 -КЖ.И.004 Лист 2

Инв.№ подл. | Подп. и дата | Взам.инв.№

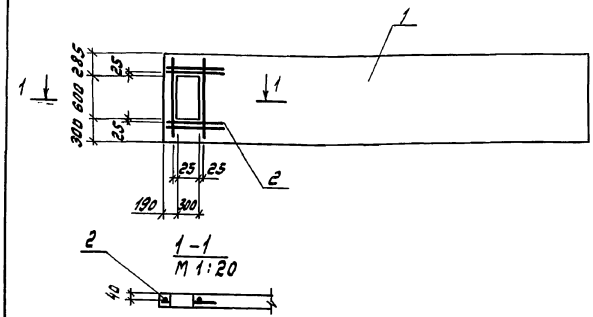

Формат	Зона	Поз.	Обозначение	Наименование	Кол.	Примечание
				Документация		
А3			ТП 903-1-268.89 -КЖ.И.Т-Ч	Технические условия		
				Сборочные единицы		
				Панель перегородки		
		1	1.030.9-2.1-05.0-014	ПГ60.12-2-Т	1	
				Сетка арматурная		
		2	ТП 903-1-268.89-КЖ.И.005.СЧ0	С7	1	

Инв.№ подл. | Подп. и дата | Взам.инв.№

ТП 903-1-268.89 -КЖ.И.005

Панель перегородки (ПГ60.12-2-Та)

Стадия	Масса	Масштаб
Р	1370	1:50
Лист	Листов 81	

Нач.отд.	Ехилевич	
Н.контр.	Морунов	
Гл.спец.	Марков	
Нач.гр.	Вьюшкина	
Ред.инж.	Косолапов	
Инж.Ик.	Чупрова	

ГПИ Горьковский Сантехпроект

Альбом 6

Рис.1

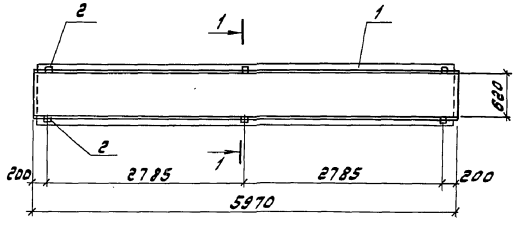

1–1 повернуто

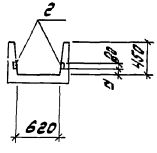

Рис.2

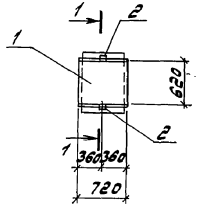

Формат	Зона	Поз.	Обозначение	Наименование	Кол. на элем. ТП 903-1-268.89-КЖ.И.006				Примечание
					–	01			
				Документация					
А3			ТП 903-1-268.89 -КЖ.И.ТУ	Технические условия					
			3.006.1-2.87.1 ТО	Техническое описание					
				Сборочные единицы					
				Лоток					
		1	3.006.1-2.87.1-7	Л4-8	1				
			3.006.1-2.87.1-8	Л4д-8		1			
				Изделия закладные					
		2	ТП 903-1-268.89-КЖ.И.006.020	МН1	6				
			3.006.1-2.87.3-119	М3		2			

Ведомость расхода стали на дополнительные закладные изделия на элемент, кг

Марка элемента	Изделия закладные								Общий расход
	Арматура класса				Прокат марки				
	А-III				Вст3кп2				
	ГОСТ 5781-82*				ГОСТ 19903-74*				
	ф8				-δ-6				
Л4-8-1	4.6				2.4				7.0
Л4д-8-1	0.8				0.8				1.6

Обозначение	Марка	Рис.	d мм	Масса кг
ТП 903-1-268.89 -КЖ.И.006	Л4-8-1	1	60	1800
-01	Л4д-8-1	2	145	230

Нач. отд.	Ехилевский		
Н. контр.	Морунов		
Гл. спец.	Марков		
Нач. гр.	Обмишкина		
Ведущ. инж.	Косолапова		
Техник-к.	Калинина		

ТП 903-1-268.89 –КЖ.И.006

Лоток. (Л4-8-1, Л4д-8-1)

Стадия	Масса	Масштаб
Р	См. табл. испол.	1:50
Лист	Листов 1	

ГПИ Горьковский Сантехпроект

23800-04 10

Инв.№ подл. | Подп. и дата | Взам.инв.№

Альбом 6

Формат	Зона	Поз.	Обозначение	Наименование	Кол. на испол. ТП 903-1-268.89 КЖ.И.007 —	01			Примечание
				Документация					
А3			ТП 903-1-268.89 -КЖ.И.ТУ	Технические условия	X	X			
				Сборочные единицы					
				Плита					
		1	3.006.1-2.87, 2-8	ПВд-8	1				
			3.006.1-2.87.2-32	П8-8		1			
				Изделие закладное					
		2	1.400-1S.81.540-02	МН 541	4	4			

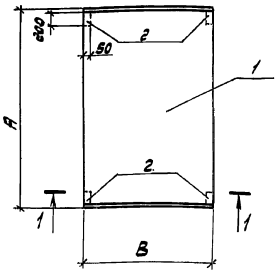

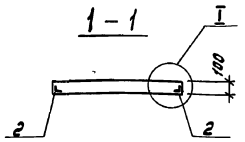

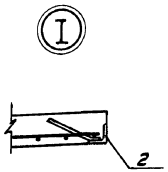

Обозначение	Марка	A мм	B мм		Масса кг
ТП 903-1-268.89 -КЖ.И.007	ПВд-8-1	740	1160		210
-01	П8-8-1	2990	1160		870

Ведомость расхода стали на дополнительные закладные изделия на элемент, кг

Марка элемента	Изделия закладные						Общий расход
	Арматура класса			Прокат марки			
	А-III			Вст3кп2			
	ГОСТ 5781-82*			ГОСТ 8509-72*			
	Ø8		Итого	L50×5		Итого	
ПВд-8-1	0.8		0.8	1.6		1.6	2.4
П8-8-1	0.8		0.8	1.6		1.6	2.4

Инв. № подл. | Подп. и дата | Взам. инв. №

Нач. отд.	Ежиевский	
Н. контр.	Морунов	
Гл. спец.	Марков	
Нач. гр.	Вьюшкина	
Гл. инж.	Косолапова	

ТП 903-1-268.89 КЖ.И.007

Плита перекрытия (ПВд-8-1, П8-8-1)

Стадия	Масса	Масштаб
Р	см. табл. испол.	–
Лист	Листов 7	

ГПИ Горьковский Сантехпроект

Альбом 6

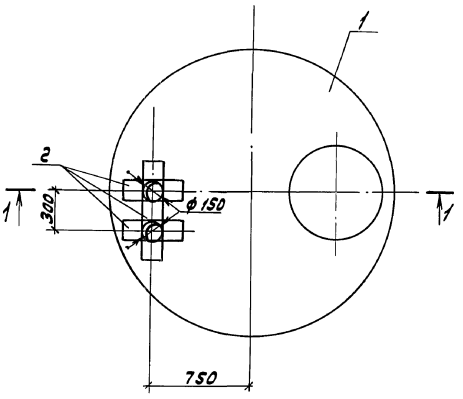

1 – 1

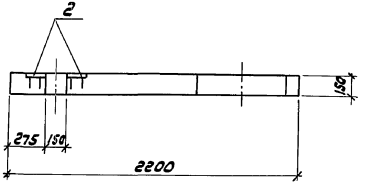

Формат	Зона	Поз.	Обозначение	Наименование	Кол.	Примечание
				Документация		
			3.900-3 Вып. 7, 4.1	Пояснительная записка		
А3			ТП 903-1-268.89 -КЖ.И.ТУ	Технические условия		
				Сборочные единицы		
		1	3.900-3. Вып. 7, 4.1	Плита перекрытия КИП1-20-1	1	
				Изделие закладное		
		2	1.400-15.81.410-03	МН 402-2	7	

Ведомость расхода стали на дополнительные закладные изделия на элемент, кг

Марка	Изделия закладные							Общий расход
	Арматура класса А-III ГОСТ 5781-82*				Прокат марки Вст3кп2 ГОСТ 103-76*			
	ф8			Итого	-6=6		Итого	
КИП1-20-1-1	2.8			2.8	7.7		7.7	10.5

Нач. отд.	Ежилевский		
Н. контр.	Моруков		
Гл. спец.	Марков		
Нач. гр.	Вышкина		
Вед. инж.	Косолапова		
Техник	Калинина		

ТП 903-1-268.89 -КЖ.И.008

Плита перекрытия (КИП1-20-1-1)

Стадия	Масса	Масштаб
Р	1280	1:25
Лист	Листов 1	

ГПИ Горьковский Сантехпроект

Инв. № подл. | Подп. и дата | Взам. инв. №

Альбом 6

Рис.1

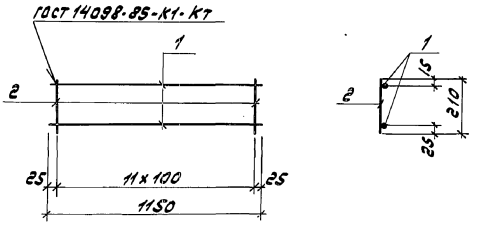

Рис. 2

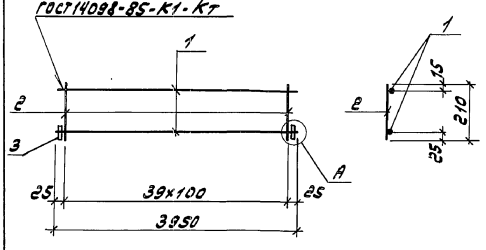

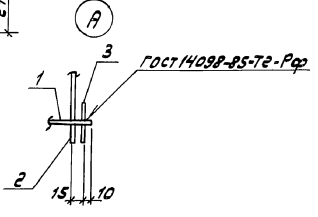

Формат	Зона	Поз.	Обозначение	Наименование	Кол. на исполн. ТП 903-1-268.89-КЖ.И.009					Примечание
					-	01				
				Документация						
А3			ТП 903-1-268.89 -КЖ.И.ТУ	Технические условия	X	X				
				Детали						
Б4		1	ТП 903-1-268.89 -КЖ.И.009-001	10-А-III ГОСТ 5781-82* ℓ=1150	2					0.71 кг
Б4			-002	ℓ=3950		2				2.45 кг
Б4		2	-003	Б-А-I ГОСТ 5781-82* ℓ=210	12	40				0.05 кг
Б4		3	-004	Полоса Б-2 5×50 ГОСТ 103-76* / Вст3кп2 ГОСТ 535-79* ℓ=50		2				0.1 кг

Обозначение	Марка	Рис		Масса кг
ТП 903-1-268.89 -КЖ.И.009	КР1	1		2.02
-01	КР2	2		7.1

Нач. отд.	Ежилевский		
Н. контр.	Морунов		
Гл. спец.	Марков		
Нач. гр.	Вьюшкина		
Вед. инж.	Касалапова		
Техник I к.	Калинина		

903-1-268.89 - КЖ. И. 009

Каркас плоский (КР1, КР2)

Стадия	Масса	Масштаб
Р	см. табл. исполн.	-

Лист | Листов 1

ГПИ Горьковский Сантехпроект

Инв. № подл. | Подпись и дата | Взам. инв. №

Альбом 6

Рис. 1

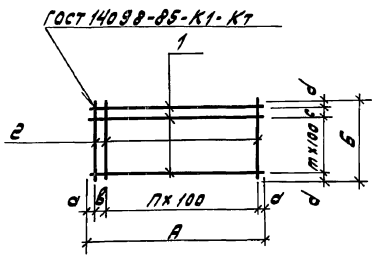

Рис. 2

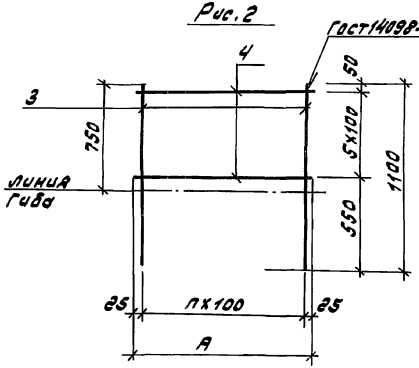

Формат	Зона	Поз.	Обозначение	Наименование	Кол. на испол. ТП 903-1-268.89 -КЖ.И.010 —	01	02	03	04	05	Примечание
				Документация							
А3			ТП 903-1-268.89 -КЖ.И.ТУ	Технические условия							
				Детали							
Б4		1	ТП 903-1-268.89 -КЖ.И.010-001	8-А-I ГОСТ 5781-82* ℓ=1000	4						0.4 кг
Б4			-002	6-А-I ГОСТ 5781-82* ℓ=2080			9				0,47кг
Б4			-003	10-А-II ГОСТ 5781-82* ℓ=1000				3			0.62 кг
Б4			-004	ℓ=1230					6		0.76 кг
Б4		2	-005	8-А-I ГОСТ 5781-82* ℓ=350	10						0.14 кг
Б4			-006	6-А-I ГОСТ 5781-82* ℓ=880			21				0.2 кг
Б4			-007	ℓ=180				10			0.04кг
Б4			-008	10-А-II ГОСТ 5781-82* ℓ=530					13		0.33кг
Б4		3	-009	5-Вр-I ГОСТ 6727-80 ℓ=1100		18				33	0.17 кг
Б4		4	-010	ℓ=1250		6					0.27 кг
			-011	ℓ=3250						6	0.50кг

Обозначение	Марка	Рис.	А мм	Б мм	d мм	в мм	с мм	d мм	m	n	Масса кг
ТП 903-1-268.89 -КЖ.И.010	С1	1	1000	350	50	100	100	25	2	8	3.0
-01	С2	2	1750							17	4.7
-02	С3	1	2080	880	15	150	150	15	7	19	8.4
-03	С4		1000	180	50	100	50	15	1	8	2,3
-04	С5		1230	530	15	100	100	15	4	11	8.8
-05	С6	2	3250							32	8.6

ГИП	Гусева	
Нач. отд.	Ежиловский	
Н. контр.	Моруков	
Гл. спец.	Марков	
Нач. гр.	Ярошкина	
Вед. инж.	Касаткова	

ТП 903-1-268.89 КЖ.И. 010

Сетка арматурная (С1 ÷ С6)

Стадия	Масса	Масштаб
Р	см. табл. испол.	—
Лист	Листов 1	

ГПИ Горьковский Сантехпроект

Инв. № подл. | Подп. и дата | Взам. инв. №

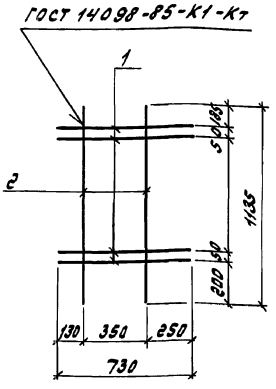

Формат	Зона	Поз.	Обозначение	Наименование	Кол.	Примечание
				Документация		
А3			ТП 903-1-268.89 -КЖ.И.ТУ	Технические условия	X	
				Детали		
Б4		1	ТП 903-1-268.89-КЖ.И.005.010-001	4-Вр-I ГОСТ 6727-80*, ℓ=730	4	0,07 кг
Б4		2	-002	ℓ=1135	2	0,10 кг

Нач. отд.	Ехилевский		ТП 903-1-268.89 КЖ.И.005.010
Н. контр.	Моргунов		Сетка арматурная (С7)
Гл. спец.	Марков		Стадия: Р; Масса: 0,48; Масштаб: 1:20
Нач. гр.	Вяюшкина		Лист; Листов 1
Вед. инж.	Новоладова		ГПИ Горьковский Сантехпроект
Инж.	Чулкова		

Инв. № подл. | Подп. и дата | Взам. инв. №

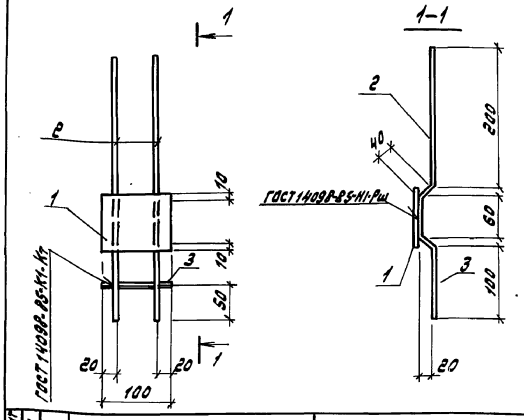

Формат	Зона	Поз.	Обозначение	Наименование	Кол.	Примечание
				Документация		
А3			ТП 903-1-268.89 -КЖ.И.ТУ	Технические условия	X	
				Детали		
Б4		1	ТП 903-1-268.89 -КЖ.И.006.020-001	Полоса 6-26х80 ГОСТ 103-76* и Ст3кп2 ГОСТ 535-79* ℓ=100	1	0,4 кг
Б4		2	-002	8-А-III ГОСТ 5781-82* ℓ=440	2	0,18 кг
Б4		3	-003	ℓ=100	1	0,4 кг

Нач. отд.	Ехилевский		ТП 903-1-268.89 -КЖ.И.006.020
Н. контр.	Моргунов		Изделие закладное (МН1)
Гл. спец.	Марков		Стадия: Р; Масса: 1.16; Масштаб: 1:50
Нач. гр.	Вяюшкина		Лист; Листов 1
Вед. инж.	Косолапова		ГПИ Горьковский Сантехпроект
Техник	Калинина		

Инв. № подл. | Подп. и дата | Взам. инв. №

Альбом 6

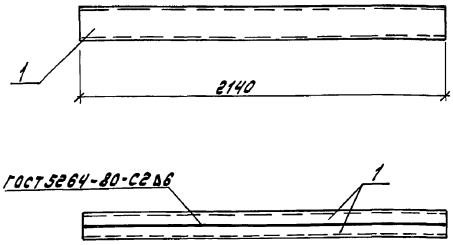

Формат	Зона	Поз.	Обозначение	Наименование	Кол.	Примечание
				Документация		
А3			ТП 903-1-268.89 -КЖ.И.ТУ	Технические условия	X	
				Детали		
Б4		1	ТП 903-1-268.89 -КЖ.И.011-001	Швеллер 18 ГОСТ 8240-72* / В ст3пс6-1 ТУ14-1-3023-80 ℓ=2140	2	34.9кг

Нач.отд.	Ехилевский		
Н.контр.	Морунов		
Гл.спец.	Марков		
Нач.гр.	Вьюшкина		
Вед.инж.	Косолапова		
Инж.II к.	Лазейкина		

ТП 903-1-268.89 -КЖ.И.011

Изделие закладное (МН2)

Стадия	Масса	Масштаб
Р	69,8	1:20
Лист	Листов 1	

ГПИ Горьковский Сантехпроект

Инв.№ подл. | Подп. и дата | Взам.инв.№

1-1

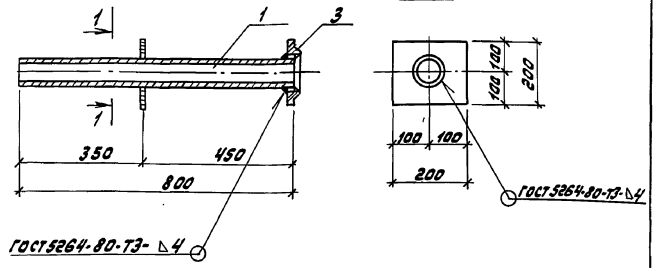

Формат	Зона	Поз.	Обозначение	Наименование	Кол.	Примечание
				Документация		
А3			ТП 903-1-268.89-КЖ.И.ТУ	Технические условия	X	
				Детали		
		1		Труба 32х2,0-12х18Н10Т		
				ГОСТ 9941-81* ℓ=800	1	1.18кг
Б4		2	ТП 903-1-268.89-КЖ.И.012-001	Лист Б-5х200 ГОСТ 19903-74* / В ст3 ГОСТ 14637-79 ℓ=200	1	1.90кг
				Стандартные изделия		
		3		Фланец 1-32-6 ст25 ГОСТ 12820-80*	1	

Нач.отд.	Ехилевский		
Н.контр.	Морунов		
Гл.спец.	Марков		
Нач.гр.	Вьюшкина		
Вед.инж.	Косолапова		
Инж.II к.	Галкина		

ТП 903-1-268.89 -КЖ.И.012

Изделие закладное (МН3)

Стадия	Масса	Масштаб
Р	4.09	1:10
Лист	Листов 1	

ГПИ Горьковский Сантехпроект

Инв.№ подл. | Подп. и дата | Взам.инв.№

Альбом 6

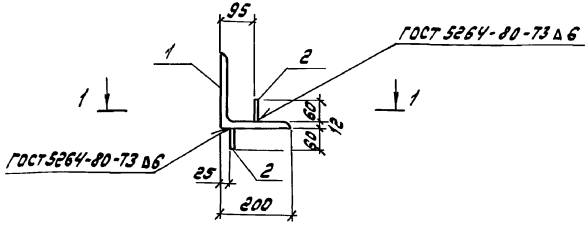

1 – 1

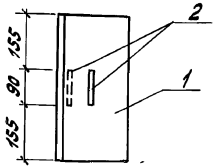

Формат	Зона	Поз.	Обозначение	Наименование	Кол.	Примечание
				Документация		
А3			ТП 903-1-268.89 -КЖ.И.ТУ	Технические условия	X	
				Детали		
Б4		1	ТП 903-1-268.89 -КЖ.И.013-001	Уголок 200×200×12-Б-ГОСТ 8509-86 / В ст3кп2 ГОСТ 535-79 ℓ=400	1	14,8 кг
Б4		2	002	Лист Б-ПН-0-10×60 ГОСТ 19903-74 / В ст3кп2 ГОСТ 14637-79 ℓ=90	2	0,4 кг

Нач. отд.	Ехилевский		
Н. контр.	Морунов		
Гл. спец.	Марков		
Нач. гр.	Вьюшкина		
Вед. инж.	Косолапова		
Инж. II к.	Чупрова		

ТП 903-1-268.89 -КЖ.И. 013

Изделие соединительное МС1

Стадия	Масса	Масштаб
Р	15,6	1:10

Лист | Листов 1

ГПИ Горьковский Сантехпроект

Взам. инв. № | Подп. и дата | Инв. № подл.



1 – 1

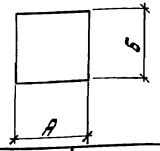

Формат	Зона	Поз.	Обозначение	Наименование	Кол. на исполн. ТП 903-1-268.89		Примечание
					—	01	
				Документация			
А3			ТП 903-1-268.89 -КЖ.И.ТУ	Технические условия	X	X	
				Детали			
Б4		1	ТП 903-1-268.89 -КЖ.И.014-001	Лист Б-ПН-0-4×100×100 ГОСТ 19903-74 / В ст3кп2 ГОСТ 14637-79	1		
Б4		2	-002	Лист Б-ПН-0-4×150×150 ГОСТ 19903-74 / В ст3кп2 ГОСТ 14637-79		1	

Обозначение	Марка	А мм	Б мм	Масса кг
ТП 903-1-268.89 -КЖ.И.014	МС2	100	100	0,31
-01	МС3	150	150	0,71

Нач. отд.	Ехилевский		
Н. контр.	Морунов		
Гл. спец.	Марков		
Нач. гр.	Вьюшкина		
Вед. инж.	Косолапова		
Техник I к.	Калинина		

ТП 903-1-268.89 -КЖ.И.014

Изделие соединительное (МС2, МС3)

Стадия	Масса	Масштаб
Р	см. табл. исполн.	–

Лист | Листов 1

ГПИ Горьковский Сантехпроект

Взам. инв. № | Подп. и дата | Инв. № подл.

Альбом 6

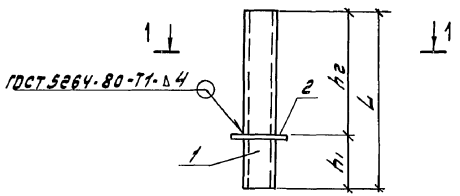

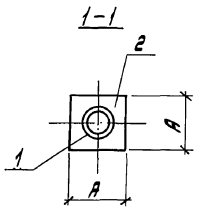

Формат	Зона	Поз.	Обозначение	Наименование	Кол. на исполн. ТП 903-1-268.89 КЖ.И.015					Примечание
					–	01	02	03		
				Документация						
А3			ТП 903-1-268.89 -КЖ.И.ТУ	Технические условия	X	X	X	X		
				Детали						
Б4		1	ТП 903-1-268.89 -КЖ.И.015-001	Труба 108×4×1020 II ГОСТ 10704-76* / В ст3 ГОСТ 10705-80*	1					1.93 кг
Б4			-002	Труба 38×2.0×380 II ГОСТ 10704-76* / В ст3 ГОСТ 10705-80		1				0.68 кг
Б4			-003	Труба 83×3.0×380 II ГОСТ 10704-76* / В ст3 ГОСТ 10705-80			1			2.25 кг
Б4			-004	Труба 194×4×380 II ГОСТ 10704-76* / В ст3 пс6-1 ГОСТ 10705-80				1		7.12 кг
Б4		2	-005	Лист Б-ПН-0-10×300×300 ГОСТ 19903-74* / В ст3 пс6-1 ГОСТ 14637-79	1					7.07 кг
Б4			-006	Лист Б-ПН-0-10×200×200 ГОСТ 19903-74* / В ст3 пс6-1 ГОСТ 14637-79		1	1			3.14 кг
Б4			-007	Лист Б-ПН-0-10×350×350 ГОСТ 19903-74* / В ст3 пс6-1 ГОСТ 14637-79				1		10.0 кг

Обозначение	Марка	A мм	h_1 мм	h_2 мм	L мм	Масса кг
ТП 903-1-268.89-КЖ.И.015	МС4	300	200	820	1020	9.0
-01	МС5	200	80	300	380	3.82
-02	МС6	200	80	300	380	5,39
-03	МС7	350	80	300	380	17.12

Нач.отд.	Ехилевский		
Н.контр.	Морунов		
Гл.спец.	Марков		
Нач.гр.	Вьюшкина		
Вед.инж.	Косолапова		
Техник Гк	Калинина		

ТП 903-1-268.89 -КЖ.И.015

Изделие соединительное (МС4 ÷ МС7)

Стадия	Масса	Масштаб
Р	См. табл. исполн.	–
Лист	Листов 1	

ГПИ Горьковский Сантехпроект

Инв.№ подл. | Подп. и дата | Взам.инв.№

Альбом 6

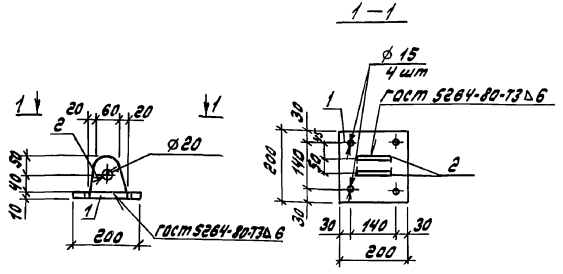

Формат	Зона	Поз.	Обозначение	Наименование	Кол.	Примечание
				Документация		
А3			ТП 903-1-268.89 -КЖ.И.ТУ	Технические условия	X	
				Детали		
	Б4	1	ТП 903-1-268.89-КЖ.И.020.030-001	Лист 6-ПН-0-10×200 ГОСТ 19903-74* / В ст3 пс6-1 ГОСТ 14637-79 ℓ=200	1	3.14кг
	Б4	2	-002	Лист 6-ПН-0-10×90 ГОСТ 19903-74* / В ст3 пс6-1 ГОСТ 14637-79 ℓ=100	2	0.79кг

Нач. отд.	Ехилевский		
Н. контр.	Морунов		
Гл. спец.	Марков		
Нач. гр.	Вьюшкина		
Вед. инж.	Косолапова		
Инж. II к.	Галкина		

ТП 903-1-268.89 -КЖ.И.020.030

Изделие соединительное (МС 8)

Стадия	Масса	Масштаб
Р	4.72	1:10
Лист	Листов 1	

ГПИ Горьковский Сантехпроект

Инж. № подл. | Подп. и дата | Взам. инв. №

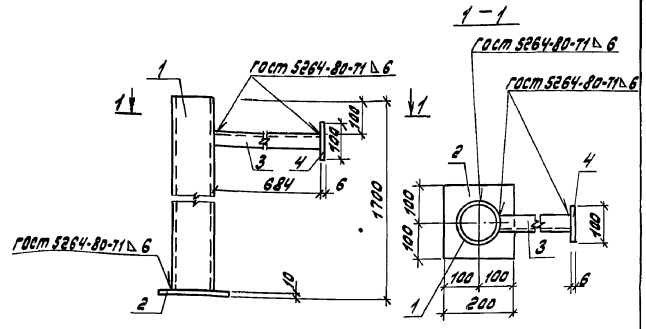

Формат	Зона	Поз.	Обозначение	Наименование	Кол.	Примечание
				Документация		
А3			ТП 903-1-268.89 -КЖ.И.ТУ	Технические условия	X	
				Детали		
		1		Труба 100×4 ГОСТ 3262-75	1	18.4кг
Б4		2	ТП 903-1-268.89-КЖ.И.016-001	Лист 6-ПН-0-10×200 ГОСТ 19903-74* / В ст3 пс6-1 ГОСТ 14637-79 ℓ=200	1	3.14кг
Б4		3	-002	Уголок 50×50×5-6-ГОСТ 8509-86 / В ст3 кп2 ГОСТ 535-79* ℓ=684	1	2.58кг
Б4		4	-003	Лист 6-ПН-0-6×100 ГОСТ 19903-74* / В ст3 кп2 ГОСТ 14637-79 ℓ=100	1	0.47кг

Нач. отд.	Ехилевский		
Н. контр.	Морунов		
Гл. спец.	Марков		
Нач. гр.	Вьюшкина		
Вед. инж.	Косолапова		
Инж. II к.	Галкина		

ТП 903-1-268.89 -КЖ.И.016

Стойка (МСт1)

Стадия	Масса	Масштаб
Р	24.63	1:10
Лист	Листов 1	

ГПИ Горьковский Сантехпроект

Инв. № подл. | Подп. и дата | Взам. инв. №

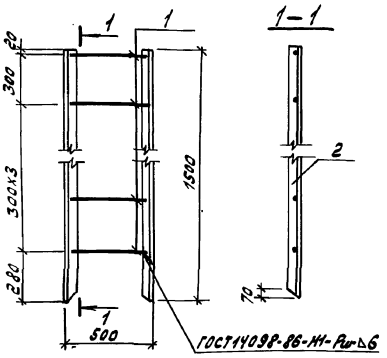

Формат	Зона	Поз.	Обозначение	Наименование	Кол.	Примечание
				Документация		
А3			ТП 903-1-268.89 КЖ.И.ТУ	Технические условия	X	
				Детали		
Б4		1	ТП 903-1-268.89-КЖ.И.017-001	Круг ⌀16 ГОСТ 2590-71* / Ст3кп2 ГОСТ 535-79* ℓ=480	5	0.76 кг
Б4		2	-002	Уголок 75×75×6-В ГОСТ 8509-86 / Вст3пс6 ГОСТ 535-79* ℓ=1500	2	10.05 кг

Инв. № подл. | Подп. и дата | Взам. инв. №

Нач. отд.	Ехилевский		
Н. контр.	Морунов		
Гл. спец.	Марков		
Нач. гр.	Дьюшкина		
Вед. инж.	Косолапова		
Инж. ПК	Галкина		

ТП 903-1-268.89 -КЖ.И.017

Стремянка (С-1)

Стадия	Масса	Масштаб
Р	23.90	1:20
Лист	Листов 1	

ГПИ Горьковский Сантехпроект

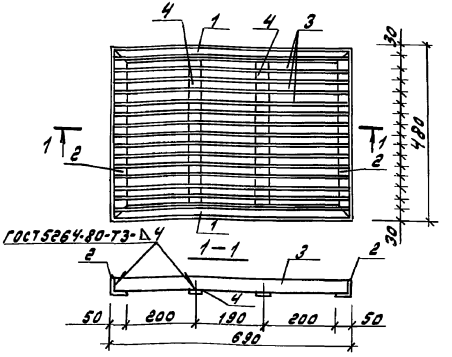

Формат	Зона	Поз.	Обозначение	Наименование	Кол.	Примечание
				Документация		
А3			ТП 903-1-268.89 -КЖ.И.ТУ	Технические условия	X	
				Детали		
				Уголок 50×50×5-В ГОСТ 8509-86 / Вст3кп2 ГОСТ 535-79*		
Б4		1	ТП 903-1-268.89 -КЖ.И.018.001	ℓ=690	2	2.6
Б4		2	-002	ℓ=480	2	1.8
Б4		3	-003	Полоса 5-В-4×440 ГОСТ 103-76* / Вст3 ГОСТ 535-79* ℓ=670	15	0.87 кг
Б4		4	-004	Полоса 5-В-4×440 ГОСТ 103-76* / Вст3кп2 ГОСТ 535-79* ℓ=420	2	0.54 кг

Инв. № подл. | Подп. и дата | Взам. инв. №

Нач. отд.	Ехилевский		
Н. контр.	Морунов		
Гл. спец.	Погарельская		
Нач. гр.	Сокупинская		
Арх.	Галкина		

ТП 903-1-268.89 -КЖ.И.018

Решетка для вытирания ног (мр)

Стадия	Масса	Масштаб
Р	22.9	1:10
Лист	Листов 1	

ГПИ Горьковский Сантехпроект

Альбом 6

Щит ДЩ1

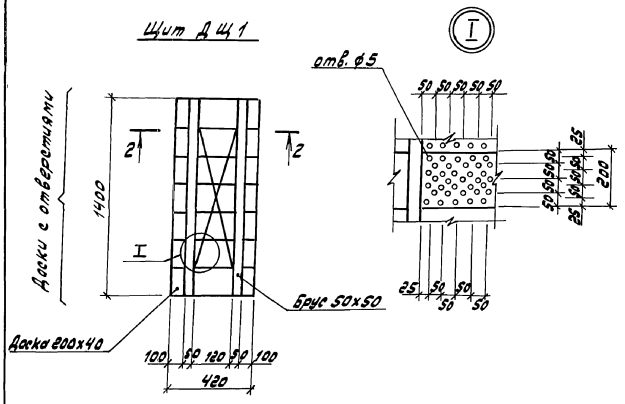

2 - 2

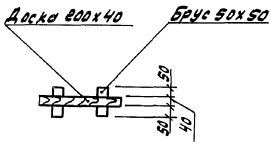

Формат	Зона	Поз.	Обозначение	Наименование	Кол.	Примечание
				Детали		
		1		Доска 200х40 ГОСТ 24454-80* Е	0,03	$м^3$
		2		Брус 50х50 ГОСТ 24454-80* Е	0,02	$м^3$

Соединения элементов щита ДЩ1 производить на гвоздях по ГОСТ 4028-63.*
Доски антисептировать.

Нач. отд.	Ехилевский		
Н. контр.	Морунов		
Гл. спец.	Марков		
Нач. гр.	Вышкина		
Вед. инж.	Косолапова		
Инж. II к.	Галкина		

ТП 903-1-268.89 -КЖ.И.019

Щит (ДЩ1)

Стадия	Масса	Масштаб
Р	35	1:20
Лист	Листов 1	

ГПИ Горьковский Сантехпроект

Инв. № подл. | Подп. и дата | Взам. инв. №

23800-04 21

Альбом 6

Щит щп1

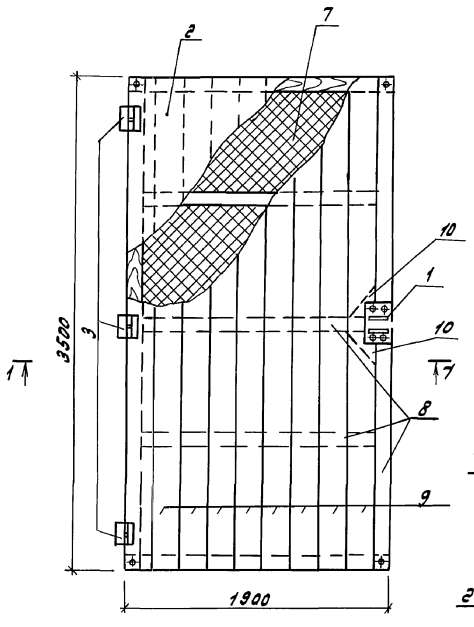

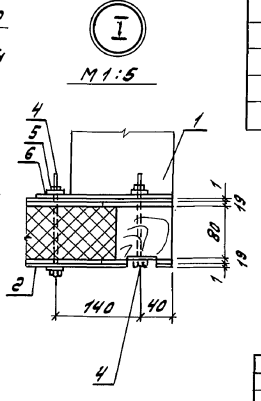

1-1

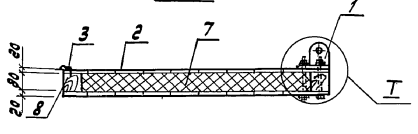

Формат	Зона	Поз.	Обозначение	Наименование	Кол.	Примечание
				Документация		
А3			тп 903-1-268.89 -кж.и.ту	Технические условия		
				Сборочные единицы		
		1	тп 903-1-268.89 -кж.и.020.030	Изделие соединительное МС8	1	
				Детали		
Б4		2		Лист АД1 1×1900×3500 ГОСТ 21631-76*	2	28,04 кг
				Стандартные изделия		
		3		Петля ПН3-150П ГОСТ 5088-78*	3	
		4		Болт М10-8д×170.36 Вст3кп016 ГОСТ 7798-70*	8	
		5		Гайка М10-7и.4 Вст3кп016 ГОСТ 5915-70*	8	
		6		Шайба 10.02 Вст3кп016 ГОСТ 11371-78*	8	
				Материалы		
		7		Плита 100-1800.800.80 ГОСТ 10140-80	0.46	$м^3$
		8		Брус 80×80 ГОСТ 24454-80*Е	0.11	$м^3$
		9		Доска 200×19 ГОСТ 24454-80*Е	0.28	$м^3$
		10		Бобышка 160×160×80 ГОСТ 24454-80*Е	0,08	$м^3$

Нач.отд.	Ехилевский		ТП 903-1-268.89 -кж.и.020				
Н.контр.	Морунов		Щит покрытия (щп1)	Стадия	Масса	Масштаб	
Гл.спец.	Марков			Р	340	1:25	
Нач.гр.	Вьюшкина			Лист	Листов 1		
Вед.инж.	Косолапова			ГПИ Горьковский Сантехпроект			
Инж.II к.	Галкина						

Инв.№ подл. | Подп. и дата | Взам.инв.№

23800-04 22

Альбом 6

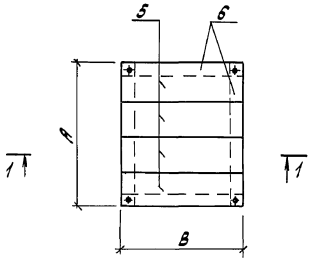

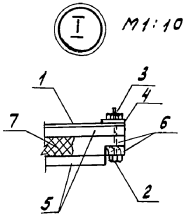

1—1

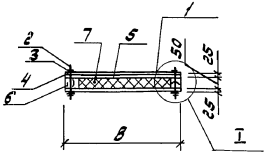

Формат	Зона	Поз.	Обозначение	Наименование	Кол. на исполн. тп 903-1-268.89-КЖ.И.021			Примечание
					–	01		
				Детали				
54		1		Лист АД1 1×850×1000 ГОСТ 21631-76*	1			
				Стандартные изделия				
		2		Болт М10-8g×150.36 Вст3кп016 ГОСТ 7798-70*	4	4		
		3		Гайка М10-7Н.4 Вст3кп016 ГОСТ 5915-70*	4	4		
		4		Шайба 10.02 Вст3кп016 ГОСТ 11371-78*	4	4		
				Материалы				
		5		Доска 200×25 ГОСТ 24454-80* Е	0,034	0,013		$м^3$
		6		Брус 50×50 ГОСТ 24454-80* Е	0,01	0,006		$м^3$
		7		Плита 100-1000.500.50 ГОСТ 10140-80	0,038	0,004		$м^3$

Обозначение	Марка	A мм	B мм	Масса кг
тп 903-1-268.89-КЖ.И.021	ЩП2	1000	850	40.0
-01	ЩП3	350	850	14.7

Нач. отд.	Ехилевский	
Н. контр.	Морунов	
Гл. спец.	Марков	
Нач. гр.	Вьюшкина	
Вед. инж.	Косолапова	
Инж. II к.	Галкина	

ТП 903-1-268.89 -КЖ.И.021

Щит покрытия (ЩП2; ЩП3)

Стадия	Масса	Масштаб
Р	См. табл. исполн.	1:25
Лист	Листов 1	

ГПИ Горьковский Сантехпроект

Взам. инв. №

Подп. и дата

Инв. № подл.

gost.e-ecolog.ru