ТИПОВЫЕ ПРОЕКТНЫЕ РЕШЕНИЯ

820-04-19.85

ВОДОСБРОСЫ ШАХТНОГО ТИПА НА РАСХОД ВОДЫ ОТ 50 ДО 110 м3/с ПРИ ПЕРЕПАДАХ ДО 12м

АЛЬБОМ VI

ЖЕЛЕЗОБЕТОННЫЕ КОНСТРУКЦИИ ВОДОБОЙНЫХ КОЛОДЦЕВ И ВОДОБОЙНЫХ СТЕНОК. МОНОЛИТНЫЙ И СБОРНО-МОНОЛИТНЫЙ ВАРИАНТЫ

КФ ЦИТП Инв №9203/6

Привязан

Тип №

gost.e-ecolog.ru

ТИПОВЫЕ ПРОЕКТНЫЕ РЕШЕНИЯ

820-04-19.85

ВОДОСБРОСЫ ШАХТНОГО ТИПА НА РАСХОД ВОДЫ ОТ 50 ДО 110 м³/с ПРИ ПЕРЕПАДАХ ДО 12 м

АЛЬБОМ VI

ЖЕЛЕЗОБЕТОННЫЕ КОНСТРУКЦИИ ВОДОБОЙНЫХ КОЛОДЦЕВ И ВОДОБОЙНЫХ СТЕНОК МОНОЛИТНЫЙ И СБОРНО-МОНОЛИТНЫЙ ВАРИАНТЫ

СОСТАВ ПРОЕКТНЫХ РЕШЕНИЙ

АЛЬБОМ I	ОБЩАЯ ЧАСТЬ
АЛЬБОМ II	ВОДОСБРОСЫ НА РАСХОД ВОДЫ ДО 95 м³/с ЖЕЛЕЗОБЕТОННЫЕ КОНСТРУКЦИИ ШАХТЫ МОНОЛИТНЫЙ ВАРИАНТ
АЛЬБОМ III	ВОДОСБРОСЫ НА РАСХОД ВОДЫ ДО 95 м³/с ЖЕЛЕЗОБЕТОННЫЕ КОНСТРУКЦИИ ШАХТЫ СБОРНО-МОНОЛИТНЫЙ ВАРИАНТ
АЛЬБОМ IV	ВОДОСБРОСЫ НА РАСХОД ВОДЫ ДО 110 м³/с ЖЕЛЕЗОБЕТОННЫЕ КОНСТРУКЦИИ ШАХТЫ МОНОЛИТНЫЙ ВАРИАНТ
АЛЬБОМ V	ВОДОСБРОСЫ НА РАСХОД ВОДЫ ДО 110 м³/с ЖЕЛЕЗОБЕТОННЫЕ КОНСТРУКЦИИ ШАХТЫ СБОРНО-МОНОЛИТНЫЙ ВАРИАНТ
АЛЬБОМ VI	ЖЕЛЕЗОБЕТОННЫЕ КОНСТРУКЦИИ ВОДОБОЙНЫХ КОЛОДЦЕВ И ВОДОБОЙНЫХ СТЕНОК МОНОЛИТНЫЙ И СБОРНО-МОНОЛИТНЫЙ ВАРИАНТЫ
АЛЬБОМ VII	СМЕТЫ МОНОЛИТНЫЙ ВАРИАНТ
АЛЬБОМ VIII	СМЕТЫ СБОРНО-МОНОЛИТНЫЙ ВАРИАНТ
АЛЬБОМ IX	ВЕДОМОСТИ ПОТРЕБНОСТИ В МАТЕРИАЛАХ МОНОЛИТНЫЙ ВАРИАНТ
АЛЬБОМ X	ВЕДОМОСТИ ПОТРЕБНОСТИ В МАТЕРИАЛАХ СБОРНО-МОНОЛИТНЫЙ ВАРИАНТ

РАЗРАБОТАН
институтом „Укргипроводхоз"

Главный инженер института В Д Дупляк
Главный инженер проекта Л Г Франк

УТВЕРЖДЕН И ВВЕДЕН В ДЕЙСТВИЕ
минводхозом СССР
Протокол № 434 от 29 апреля 1985 г

КФ ЦИТП Инв № 9203/6

Привязан

Инв №

© КФ ЦИТП Госстроя СССР 1988

Альбом VI

Типовые проектные решения 820 04-19 85

Марка	Наименование	Стр
кж2	Общие данные (начало)	4
	Общие данные (продолжение)	5
	Общие данные (окончание)	6
	Водобойный колодец при $h_{нб} \leq 1{,}0$м $в=7{,}0$м $в=9{,}5$м	
	ВКм (Монолитный вариант). Схема армирования. План Разрезы 1-1.. 5-5	7
	То же при $h_{нб} \leq 1{,}5$м $в=7{,}0$м $в=9{,}5$м	8
	" при $h_{нб} \leq 2{,}0$м $в=7{,}0$м $в=9{,}5$м	9
	Водобойный колодец Схема раскладки плит-оболочек. План Разрезы 1-1...5-5	10
	Водобойный колодец. Ведомость привязки плит оболочек при строительстве водобойных колодцев	11
	То же	12
	Водобойный колодец при $h_{нб} \leq 1{,}0$м $в=7{,}0$м $в=9{,}5$м ВК (Сборно-монолитный вариант)	
	Схема армирования. План Разрезы 1-1.. 5-5	13
	То же при $h_{нб} \leq 1{,}5$м $в=7{,}0$м $в=9{,}5$м	14
	" при $h_{нб} \leq 2{,}0$м $в=7{,}0$м $в=9{,}5$м	15
	Водобойные стенки. Номограммы для определения размеров и количества водобойных стенок при $в=7{,}0$м. План Разрезы 1-1...3-3	16
	То же при $в=9{,}5$м	17
	Вариант трех водобойных стенок при $h_{нб}=1{,}0$м $в=7{,}0$м $в=9{,}5$м ВСм (Монолитный вариант). Схема армирования План Разрезы 1-1 ... 5-5	18
	То же при $1{,}0$м $< h_{нб} \leq 1{,}5$м $в=7{,}0$м $в=9{,}5$м	19
	" при $1{,}5$м $< h_{нб} \leq 2{,}0$м $в=7{,}0$м $в=9{,}5$м	20
	Вариант двух водобойных стенок при $h_{нб}=1{,}0$м $в=7{,}0$м $в=9{,}5$ ВСм (Монолитный вариант)	
	Схема армирования. План Разрезы 1-1.. 5-5	21
	То же при $1{,}0$м $< h_{нб} \leq 1{,}5$м $в=7{,}0$м $в=9{,}5$м	22
	" при $1{,}5$м $< h_{нб} \leq 2{,}0$м $в=7{,}0$м $в=9{,}5$м	23
	Вариант одной водобойнойной стенки при $h_{нб}=1{,}0$м $в=7{,}0$м $в=9{,}5$м ВСм (Монолитный вариант) Схема армирования. План Разрезы 1-1 .. 5-5	24
	То же при $1{,}0$м $< h_{нб} \leq 1{,}5$м $в=7{,}0$м $в=9{,}5$	25
	" при $1{,}5$м $< h_{нб} \leq 2{,}0$м $в=7{,}0$м $в=9{,}5$м	26
	Водобойные стенки. Схема раскладки плит-оболочек План Разрезы 1-1... 5-5	27
	Водобойные стенки Ведомость привязки плит-оболочек при строительстве водобойных стенок	28
	То же	29
	Вариант трех водобойных стенок при $h_{нб}=1{,}0$м $в=7{,}0$м $в=9{,}5$м ВС (Сборно-монолитный вариант). Схема армирования План Разрезы 1-1...5-5	30
	То же при $1{,}0$м $< h_{нб} \leq 1{,}5$м $в=7{,}0$м $в=9{,}5$м	31
	" при $1{,}5$м $< h_{нб} \leq 2{,}0$м $в=7{,}0$м $в=9{,}5$м	32
	Вариант двух водобойных стенок при $h_{нб}=1{,}0$м $в=7{,}0$м $в=9{,}5$м ВС (Сборно-монолитный вариант)	
	Схема армирования. План Разрезы 1-1... 5-5	33
	То же при $1{,}0$м $< h_{нб} \leq 1{,}5$м $в=7{,}0$м $в=9{,}5$м	34
	" при $1{,}5$м $< h_{нб} \leq 2{,}0$м $в=7{,}0$м $в=9{,}5$м	35
	Вариант одной водобойной стенки при $h_{нб}=1{,}0$м $в=7{,}0$м $в=9{,}5$м ВС (Сборно-монолитный вариант)	
	Схема армирования. План Разрезы 1-1... 5-5	36
	То же при $1{,}0$м $< h_{нб} \leq 1{,}5$м $в=7{,}0$м $в=9{,}5$м	37
	" при $1{,}5$м $< h_{нб} \leq 2{,}0$м $в=7{,}0$м $в=9{,}5$м	38
	Водобойный колодец (вариант сборных стен)	
	Схема раскладки стеновых блоков марки СБ. План Разрезы 1-1. 5-5	39
	Водобойный колодец (вариант сборных стен)	
	Ведомость привязки стеновых блоков СБ — при строительстве водобойных колодцев	40
	Водобойный колодец при $h_{нб}=1{,}0$м $в=7{,}0$м $в=9{,}5$м	
	ВКс (вариант сборных стен) Схема армирования. План Разрезы 1-1...5-5	41
	То же при $h_{нб} \leq 1{,}5$м $в=7{,}0$м $в=9{,}5$м	42
	Водобойный колодец при $h_{нб} \leq 2{,}0$м, $в=7{,}0$м, $в=9{,}5$м ВКс (вариант сборных стен). Схема армирования. План. Разрезы 1-1.. 5-5	43
	Водобойные стенки (вариант сборных стен)	
	Схема раскладки стеновых блоков марки СБ. План Разрезы 1-1.. 5-5	44
	Водобойные стенки (вариант сборных стен)	
	Ведомость привязки стеновых блоков СБ — при строительстве водобойных стенок	45
	Вариант трех водобойных стенок при $h_{нб}=1{,}0$м $в=7{,}0$м $в=9{,}5$м ВСс (вариант сборных стен)	
	Схема армирования. План Разрезы 1-1... 5-5	46
	То же при $1{,}0$м $< h_{нб} \leq 1{,}5$м $в=7{,}0$м $в=9{,}5$м	47
	" при $1{,}5$м $< h_{нб} \leq 2{,}0$м $в=7{,}0$м $в=9{,}5$м	48
	Вариант водобойных колодцев. Номограммы для определения количества сеток при $h_{нб}=1{,}0$м $h_{нб}=1{,}5$м	49
	То же при $h_{нб} \leq 2{,}0$м	50
	Вариант водобойных стенок Номограммы для определения количества сеток при $h_{нб}=1{,}0$м, $1{,}0$м $< h_{нб} \leq 1{,}5$м	51
	То же при $1{,}5$м $< h_{нб} \leq 2{,}0$м	51
	Спецификация к схеме армирования водобойного колодца при $h_{нб}=1{,}0$м $в=7{,}0$м $в=9{,}5$м ВКм (Монолитный вариант)	52
	То же при $h_{нб} \leq 1{,}5$м	52
	" при $h_{нб} \leq 2{,}0$м	53
	Спецификация к схеме армирования водобойного колодца при $h_{нб}=1{,}0$м $в=7{,}0$м $в=9{,}5$м ВК (Сборно-монолитный вариант)	53

2

9203/6

Инв №			
Разраб	Потапенко		18.10.84
Пров.	Девяшин		19.10.84
Рук гр	Иоффе		31.10.84
Гип	Франк		31.10.84
Нач отд	Лисняревский		15.10.84
Н контр	Сильченко		05.10.84

Привязан

820-04-19 85

Содержание

Стадия	Лист	Листов
Р	1	2

Укргипроводхоз г Киев

Инв № подл | Подпись и дата | Взам инв №

Формат А2

Марка	Наименование	Стр.
КЖ2	Спецификация к схеме армирования водобойного колодца при $h_{нб} \leq 1,5$м $B=7,0$м $B=9,5$м	
	ВК (Сборно – монолитный вариант)	54
	То же при $h_{нб} \leq 2,0$м	54
	Спецификация к схеме армирования трех водобойных стенок при $h_{нб}=1,0$м $B=7,0$м	
	ВСм (монолитный вариант)	55
	То же при $h_{нб}=1,0$м $B=9,5$м	55
	" при $1,0\text{м} < h_{нб} \leq 1,5$м $B=7,0$м	56
	Спецификация к схеме армирования трех водобойных стенок при $1,0\text{м} < h_{нб} \leq 1,5$м $B=9,5$м ВСм (Монолитный вариант)	56
	То же при $1,5\text{м} < h_{нб} \leq 2,0$м $B=7,0$м	57
	при $1,5\text{м} < h_{нб} \leq 2,0$м $B=9,5$м	57
	Спецификация к схеме армирования двух водобойных стенок при $h_{нб}=1,0$м $B=7,0$м	
	ВСм (монолитный вариант)	58
	То же при $h_{нб}=1,0$м $B=9,5$м	58
	" при $1,0\text{м} < h_{нб} \leq 1,5$м $B=7,0$м	59
	" при $1,0\text{м} < h_{нб} \leq 1,5$м $B=9,5$м	59
	" при $1,5\text{м} < h_{нб} \leq 2,0$м $B=7,0$м	60
	" при $1,5\text{м} < h_{нб} \leq 2,0$м $B=9,5$м	60
	Спецификация к схеме армирования одной водобойной стенки при $h_{нб}=1,0$м $B=7,0$м	
	ВСм (монолитный вариант)	61
	То же при $h_{нб}=1,0$м $B=9,5$м	61
	" при $1,0\text{м} < h_{нб} \leq 1,5$м $B=7,0$м	62
	" при $1,0\text{м} < h_{нб} \leq 1,5$м $B=9,5$м	62
	" при $1,5\text{м} < h_{нб} \leq 2,0$м $B=7,0$м	63
	" при $1,5\text{м} < h_{нб} \leq 2,0$м $B=9,5$м	63
	Спецификация к схеме армирования трех водобойных стенок при $h_{нб}=1,0$м $B=7,0$м	
	ВС (Сборно-монолитный вариант)	64
	То же при $h_{нб}=1,0$м $B=9,5$м	64
	" при $1,0\text{м} < h_{нб} \leq 1,5$м $B=7,0$м	65
	Спецификация к схеме армирования трех водобойных стенок при $1,0\text{м} < h_{нб} \leq 1,5$м $B=9,5$м	
	ВС (Сборно- монолитный вариант)	65
	То же при $1,5\text{м} < h_{нб} \leq 2,0$м $B=7,0$м	66
	" при $1,5\text{м} < h_{нб} \leq 2,0$м $B=9,5$м	66
	Спецификация к схеме армирования двух водобойных стенок при $h_{нб}=1,0$м $B=7,0$м ВС (Сборно- монолитный вариант)	67
	То же при $h_{нб}=1,0$м $B=9,5$м	67
	" при $1,0\text{м} < h_{нб} \leq 1,5$м $B=7,0$м	68
	" при $1,0\text{м} < h_{нб} \leq 1,5$м $B=9,5$м	68
	" при $1,5\text{м} < h_{нб} \leq 2,0$м $B=7,0$м	69
	" при $1,5\text{м} < h_{нб} \leq 2,0$м $B=9,5$м	69
	Спецификация к схеме армирования одной водобойной стенки при $h_{нб}=1,0$м $B=7,0$м ВС (Сборно – монолитный вариант)	70
	То же при $h_{нб}=1,0$м $B=9,5$м	70
	" при $1,0\text{м} < h_{нб} \leq 1,5$м $B=7,0$м	71
	" при $1,0\text{м} < h_{нб} \leq 1,5$м $B=9,5$м	71
	" при $1,5\text{м} < h_{нб} \leq 2,0$м $B=7,0$м	72
	" при $1,5\text{м} < h_{нб} \leq 2,0$м $B=9,5$м	72
	Спецификация к схеме армирования водобойного колодца при $h_{нб}=1,0$м $B=7,0$м $B=9,5$м ВКс (вариант сборных стен)	73
	То же при $h_{нб} \leq 1,5$м $B=7,0$м $B=9,5$м	73
	" при $h_{нб} \leq 2,0$м $B=7,0$м $B=9,5$м	74
	Спецификация к схеме армирования трех водобойных стенок при $h_{нб}=1,0$м $B=7,0$м ВСс (Вариант сборных стен)	74
	То же при $h_{нб}=1,0$м $B=9,5$м	75
	" при $1,0\text{м} < h_{нб} \leq 1,5$м $B=7,0$м	75
	" при $1,0\text{м} < h_{нб} \leq 1,5$м $B=9,5$м	76
	" при $1,5\text{м} < h_{нб} \leq 2,0$м $B=7,0$м	76
	" при $1,5\text{м} < h_{нб} \leq 2,0$м $B=9,5$м	77
	Каркас плоский КР1	77
	То же КР2	77
	" КР3	78
	" КР4	78
	" КР5	78
	" КР6	78
	Каркас пространственный КП (КП1, КП2)	79
	Сетка арматурная С (С4, С8)	79
	То же С1, С2, С6, С7, С11, С18, С12	79
	" С5	80
	" С3	80
	" С9, С10, С16, С17	80
	" С13	81
	" С14	81
	" С19	81
	" С20	81
	" С21... С23, С15	82
	" С24, С35	82
	" С34	82
	" С25, С27.. С33, С36	83
	" С26, С37... С39	83
	" С41	84
	" С40	84
	" С44... С47	84
	" С42, С43	85
	" С49, С48	85
	" С50... С52	85
	" С53, С54	86
	" С60	86
	" С55 ... С59	86

Инв. № подл. | Подпись и дата | Взам. инв. №

3

9203/6

Привязан

Инв. №

Альбом VI

Типовые проектные решения 820-04-1985

Ведомость основных комплектов

Обозначение	Наименование	Примечание
820- -ПЗ	Пояснительная записка	Альбом I
-АС	Архитектурно-строительные решения	
-КЖ1	Монолитные и сборные железобетонные конструкции	
-ГИ	Конструкции температурно-осадочных швов	
-ПО	Производство и организация работ	
-КЖ3	Шахта Шм-3-3 (Монолитный вариант)	Альбом II
-КЖ5	Шахта Шм-4-3 (Монолитный вариант)	
-КЖ7	Шахта Шм-5-3 (Монолитный вариант)	
-КЖ9	Шахта Шм-6-3 (Монолитный вариант)	
-КЖ11	Шахта Шм-7-3 (Монолитный вариант)	
-КЖ13	Шахта Шм-8-3 (Монолитный вариант)	
-КЖ15	Шахта Шм-10-3 (Монолитный вариант)	
-КЖ17	Шахта Шм-12-3 (Монолитный вариант)	
-КЖ4	Шахта Ш-3-3 (Сборно-монолитный вариант)	Альбом III
-КЖ6	Шахта Ш-4-3 (Сборно-монолитный вариант	
-КЖ8	Шахта Ш-5-3 (Сборно-монолитный вариант)	
-КЖ10	Шахта Ш-6-3 (Сборно-монолитный вариант)	
-КЖ12	Шахта Ш-7-3 (Сборно-монолитный вариант)	
-КЖ14	Шахта Ш-8-3 (Сборно-монолитный вариант)	
-КЖ16	Шахта Ш-10-3 (Сборно-монолитный вариант)	
-КЖ18	Шахта Ш-12-3 (Сборно-	

Продолжение

Обозначение	Наименование	Примечание
820- -КЖ18	монолитный вариант)	Альбом III
-КЖ19	Шахта Шм-3-4 (Монолитный вариант)	Альбом IV
-КЖ21	Шахта Шм-4-4 (Монолитный вариант)	
-КЖ23	Шахта Шм-5-4 (Монолитный вариант)	
-КЖ25	Шахта Шм-6-4 (Монолитный вариант)	
-КЖ27	Шахта Шм-7-4 (Монолитный вариант)	
-КЖ29	Шахта Шм-8-4 (Монолитный вариант)	
-КЖ31	Шахта Шм-10-4 (Монолитный вариант)	
-КЖ33	Шахта Шм-12-4 (Монолитный вариант)	
-КЖ20	Шахта Ш-3-4 (Сборно-монолитный вариант)	Альбом V
-КЖ22	Шахта Ш-4-4 (Сборно-монолитный вариант)	
-КЖ24	Шахта Ш-5-4 (Сборно-монолитный вариант)	
-КЖ26	Шахта Ш-6-4 (Сборно-монолитный вариант)	
-КЖ28	Шахта Ш-7-4 (Сборно-монолитный вариант)	
-КЖ30	Шахта Ш-8-4 (Сборно-монолитный вариант)	
-КЖ32	Шахта Ш-10-4 (Сборно-монолитный вариант)	
-КЖ34	Шахта Ш-12-4 (Сборно-монолитный вариант)	
-КЖ2	Водобойные колодцы и водобойные стенки	Альбом VI

Ведомость чертежей основного комплекта КЖ2

Лист	Наименование	Примечание
1	Общие данные (начало)	
2	Общие данные (продолжение)	
3	Общие данные (окончание	
4	Водобойный колодец при $h_{нб}$=1,0м в=7,0м в=9,5м ВКм (Монолитный вариант)	

Продолжение

Лист	Наименование	Примечание
	Схема армирования. План Разрезы 1-1...5-5	
5	То же при $h_{нб} \leq 1,5$м	
6	" при $h_{нб} \leq 2,0$м	
7	Водобойный колодец. Схема раскладки плит-оболочек План Разрезы 1-1 .. 5-5	
8	Водобойный колодец. Ведомость привязки плит-оболочек при строительстве водобойных колодцев	
9	То же	
10	Водобойный колодец при $h_{нб}$=1,0м в=7,0м в=9,5м ВК (Сборно-монолитный вариант)	
	Схема армирования. План Разрезы 1-1.. 5-5	
11	То же при $h_{нб} \leq 1,5$м	
12	" при $h_{нб} \leq 2,0$м	
13	Водобойные стенки. Номограммы для определения размеров и количества водобойных стенок при в=7,0м. План. Разрезы 1-1... 3-3	
14	То же при в=9,5м	
15	Вариант трех водобойных стенок при $h_{нб}$=1,0м в=7,0м в=9,5м ВСм (Монолитный вариант)	
	Схема армирования. План Разрезы 1-1...5-5	
16	То же при 1,0м < $h_{нб} \leq 1,5$м	
17	" при 1,5м < $h_{нб} \leq 2,0$м	
18	Вариант двух водобойных стенок при $h_{нб}$=1,0м в=7,0м в=9,5м ВСм (Монолитный вариант)	
	Схема армирования План Разрезы 1-1... 5-5	
19	То же при 1,0м < $h_{нб} \leq 1,5$м	
20	" при 1,5м < $h_{нб} \leq 2,0$м	
21	Вариант одной водобойной стенки при $h_{нб}$=1,0м в=7,0м в=9,5м ВСм (Монолитный вариант)	
	Схема армирования. План Разрезы 1-1 . 5-5	
22	То же при 1,0м < $h_{нб} \leq 1,5$м	
23	" при 1,5м < $h_{нб} \leq 2,0$м	

4

9203/6

Рабочие чертежи разработаны в соответствии с действующими нормами и правилами

Главный инженер проекта Л. Г Франк

Инв. № подл.	Подпись и дата	Взам. инв. №

Инв. №			
Разраб.	Иоффе		26.08.84
Пров.	Девяшин		26.08.84
Рук. гр.	Иоффе		26.08.84
ГИП	Франк		24.04.84
Нач. отд.	Пивнячевский		24.04.84
Н. контр.	Сильченко		24.05.84

Привязан

820-04-1985 - КЖ2

Водосбросы шахтного типа на расход воды от 50 до 110 м³/с при перепадах до 12 м

Стадия	Лист	Листов
Р	1	100

Общие данные (начало)

Укргипроводхоз г Киев

Формат А2

Ведомость чертежей основного комплекта КЖ 2

Продолжение

Лист	Наименование	Примечание
24	Водобойные стенки. Схема раскладки плит-оболочек. План Разрез 1-1... 5-5	
25	Водобойные стенки Ведомость привязки плит-оболочек при строительстве водобойных стенок	
26	То же	
27	Вариант трех водобойных стенок при $h_{нб}$=1,0м в=7,0м в=9,5м ВС (Сборно-монолитный вариант) Схема армирования План. Разрезы 1-1.. 5-5	
28	То же при 1,0м < $h_{нб}$ ≤ 1,5м	
29	" при 1,5м < $h_{нб}$ ≤ 2,0м	
30	Вариант двух водобойных стенок при $h_{нб}$=1,0м в=7,0м в=9,5м ВС (Сборно-монолитный вариант) Схема армирования. План Разрезы 1-1... 5-5	
31	То же при 1,0м < $h_{нб}$ ≤ 1,5м	
32	" при 1,5м < $h_{нб}$ ≤ 2,0м	
33	Вариант одной водобойной стенки при $h_{нб}$=1,0м в=7,0м в=9,5м ВС (Сборно-монолитный вариант) Схема армирования. План. Разрезы 1-1... 5-5	
34	То же при 1,0м < $h_{нб}$ ≤ 1,5м	
35	" при 1,5м < $h_{нб}$ ≤ 2,0м	
36	Водобойный колодец (вариант сборных стен) Схема раскладки стеновых блоков марки СБ План Разрезы 1-1... 5-5	
37	Водобойный колодец (вариант сборных стен) Ведомость привязки стеновых блоков СБ- при строительстве водобойных колодцев	
38	Водобойный колодец при $h_{нб}$=1,0м в=7,0м в=9,5м ВКс (вариант сборных стен) Схема армирования План. Разрезы 1-1... 5-5	
39	То же при $h_{нб}$ ≤ 1,5м	
40	" при $h_{нб}$ ≤ 2,0м	
41	Водобойные стенки (вариант сборных стен) Схема раскладки стеновых блоков марки СБ План. Разрезы 1-1... 5-5	
42	Водобойные стенки (вариант сборных стен) Ведомость привязки стеновых блоков СБ- при строительстве водобойных стенок	
43	Вариант трех водобойных стенок при $h_{нб}$=1,0м в=7,0м, в=9,5м ВСс (вариант сборных стен) Схема армирования. План Разрезы 1-1... 5-5	
44	То же при 1,0м < $h_{нб}$ ≤ 1,5м	
45	" при 1,5м < $h_{нб}$ ≤ 2,0м	
46	Вариант водобойных колодцев Номограммы для определения количества сеток при $h_{нб}$=1,0м	

Продолжение

Лист	Наименование	Примечание
	$h_{нб}$ ≤ 1,5м	
47	То же при $h_{нб}$=2,0м	
48	Вариант водобойных стенок. Номограммы для определения количества сеток при $h_{нб}$=1,0м 1,0м < $h_{нб}$ ≤ 1,5м	
49	То же при 1,5м < $h_{нб}$ ≤ 2,0м	
50	Спецификация к схеме армирования водобойного колодца при $h_{нб}$=1,0м в=7,0м в=9,5м ВКм (Монолитный вариант)	
51	То же при $h_{нб}$ ≤ 1,5м	
52	" при $h_{нб}$ ≤ 2,0м	
53	Спецификация к схеме армирования водобойного колодца при $h_{нб}$=1,0м в=7,0м в=9,5м ВК (Сборно-монолитный вариант)	
54	То же при $h_{нб}$ ≤ 1,5м	
55	" при $h_{нб}$ ≤ 2,0м	
56	Спецификация к схеме армирования трех водобойных стенок при $h_{нб}$=1,0м в=7,0м ВСм (Монолитный вариант)	
57	То же при $h_{нб}$=1,0м в=9,5м	
58	" при 1,0м < $h_{нб}$ ≤ 1,5м в=7,0м	
59	" при 1,0м < $h_{нб}$ ≤ 1,5м в=9,5м	
60	" при 1,5м < $h_{нб}$ ≤ 2,0м в=7,0м	
61	" при 1,5м < $h_{нб}$ ≤ 2,0м в=9,5м	
62	Спецификация к схеме армирования двух водобойных стенок при $h_{нб}$=1,0м в=7,0м ВСм (Монолитный вариант)	
63	То же при $h_{нб}$=1,0м в=9,5м	
64	" при 1,0м < $h_{нб}$ ≤ 1,5м в=7,0м	
65	" при 1,0м < $h_{нб}$ ≤ 1,5м в=9,5м	
66	" при 1,5м < $h_{нб}$ ≤ 2,0м в=7,0м	
67	" при 1,5м < $h_{нб}$ ≤ 2,0м в=9,5м	
68	Спецификация к схеме армирования одной водобойной стенки при $h_{нб}$=1,0м в=7,0м ВСм (Монолитный вариант)	
69	То же при $h_{нб}$=1,0м в=9,5м	
70	" при 1,0м < $h_{нб}$ ≤ 1,5м в=7,0м	
71	" при 1,0м < $h_{нб}$ ≤ 1,5м в=9,5м	
72	" при 1,5м < $h_{нб}$ ≤ 2,0м в=7,0м	
73	" при 1,5м < $h_{нб}$ ≤ 2,0м в=9,5м	
74	Спецификация к схеме армирования трех водобойных стенок при $h_{нб}$=1,0м в=7,0м ВС	

Продолжение

Лист	Наименование	Примечание
	(Сборно-монолитный вариант)	
75	То же при $h_{нб}$=1,0м в=9,5м	
76	" при 1,0м < $h_{нб}$ ≤ 1,5м в=7,0м	
77	" при 1,0м < $h_{нб}$ ≤ 1,5м в=9,5м	
78	" при 1,5м < $h_{нб}$ ≤ 2,0м в=7,0м	
79	" при 1,5м < $h_{нб}$ ≤ 2,0м в=9,5м	
80	Спецификация к схеме армирования двух водобойных стенок при $h_{нб}$=1,0м в=7,0м ВС (Сборно-монолитный вариант)	
81	То же при $h_{нб}$=1,0м в=9,5м	
82	" 1,0м < $h_{нб}$ ≤ 1,5м в=7,0м	
83	" 1,0м < $h_{нб}$ ≤ 1,5м в=9,5м	
84	" 1,5м < $h_{нб}$ ≤ 2,0м в=7,0м	
85	" 1,5м < $h_{нб}$ ≤ 2,0м в=9,5м	
86	Спецификация к схеме армирования одной водобойной стенки при $h_{нб}$=1,0м в=7,0м ВС (Сборно-монолитный вариант)	
87	То же при $h_{нб}$=1,0м в=9,5м	
88	" при 1,0м < $h_{нб}$ ≤ 1,5м в=7,0м	
89	" при 1,0м < $h_{нб}$ ≤ 1,5м в=9,5м	
90	" при 1,5м < $h_{нб}$ ≤ 2,0м в=7,0м	
91	" при 1,5м < $h_{нб}$ ≤ 2,0м в=9,5м	
92	Спецификация к схеме армирования водобойного колодца при $h_{нб}$=1,0м в=7,0м в=9,5м ВКс (вариант сборных стен)	
93	То же при $h_{нб}$ ≤ 1,5м в=7,0м в=9,5м	
94	при $h_{нб}$ ≤ 2,0м в=7,0м в=9,5м	
95	Спецификация к схеме армирования трех водобойных стенок при $h_{нб}$=1,0м в=7,0м ВСс (вариант сборных стен)	
96	То же при $h_{нб}$=1,0м в=9,5м	
97	" при 1,0м < $h_{нб}$ ≤ 1,5м в=7,0м	
98	" при 1,0м < $h_{нб}$ ≤ 1,5м в=9,5м	
99	" при 1,5м < $h_{нб}$ ≤ 2,0м в=7,0м	
100	" при 1,5м < $h_{нб}$ ≤ 2,0м в=9,5м	

5

9203/6

Типовые проектные решения 820-04-19 85

Альбом VI

Инв. № подл. | Подпись и дата | Взам. инв. №

Привязан

Инв. №

Разраб.	Потапенко		26.10.84
Пров.	Иоффе		31.10.84
Рук гр.	Иоффе		31.10.84
ГИП	Франк		01.11.84
Начальн.	Лисняченко		21.11.84
Н. контр.	Сильченко		02.11.82

820-04-19 85 - КЖ2

Водосбросы шахтного типа на расход воды от 50 до 110 м³/с при перепадах до 12м

Водобойные колодцы и водобойные стенки	Стадия	Лист	Листов
	Р	2	

Общие данные (продолжение)

Укрепроводхоз г. Киев

Формат А2

Альбом VI

Типовые проектные решения 820-04-19 85

Ведомость спецификаций

Лист	Наименование	Примечание
50	Спецификация к схеме армирования водобойного колодца при $h_{нб}$=1,0м в=7,0м в=9,5м ВКм (Монолитный вариант)	
51	То же при $h_{нб} \leq$ 1,5м	
52	" при $h_{нб} \leq$ 2,0м	
53	Спецификация к схеме армирования водобойного колодца при $h_{нб}$=1,0м в=7,0м в=9,5м ВК (Сборно-монолитный вариант)	
54	То же при $h_{нб} \leq$ 1,5м	
55	" при $h_{нб} \leq$ 2,0м	
56	Спецификация к схеме армирования трех водобойных стенок при $h_{нб}$=1,0м в=7,0м ВСм (Монолитный вариант)	
57	То же при $h_{нб}$=1,0м в=9,5м	
58	" при 1,0м < $h_{нб} \leq$ 1,5м в=7,0м	
59	" при 1,0м < $h_{нб} \leq$ 1,5м в=9,5м	
60	" при 1,5м < $h_{нб} \leq$ 1,5м в=7,0м	
61	" при 1,5м < $h_{нб} \leq$ 2,0м в=9,5м	
62	Спецификация к схеме армирования двух водобойных стенок при $h_{нб}$=1,0м в=7,0м ВСм (Монолитный вариант)	
63	То же при $h_{нб}$=1,0м в=9,5м	
64	" при 1,0м < $h_{нб} \leq$ 1,5м в=7,0м	
65	" при 1,0м < $h_{нб} \leq$ 1,5м в=9,5м	
66	" при 1,5м < $h_{нб} \leq$ 2,0м в=7,0м	
67	" при 1,5м < $h_{нб} \leq$ 2,0м в=9,5м	
68	Спецификация к схеме армирования одной водобойной стенки при $h_{нб}$=1,0м в=7,0м ВСм (Монолитный вариант)	
69	То же при $h_{нб}$=1,0м в=9,5м	
70	" при 1,0м < $h_{нб} \leq$ 1,5м в=7,0м	
71	" при 1,0м < $h_{нб} \leq$ 1,5м в=9,5м	
72	" при 1,5м < $h_{нб} \leq$ 2,0м в=7,0м	
73	" при 1,5м < $h_{нб} \leq$ 2,0м в=9,5м	
74	Спецификация к схеме армирования трех водобойных стенок при $h_{нб}$=1,0м в=7,0м ВС (Сборно-монолитный вариант)	
75	То же при $h_{нб}$=1,0м в=9,5м	
76	" при 1,0м < $h_{нб} \leq$ 1,5м в=7,0м	
77	" при 1,0м < $h_{нб} \leq$ 1,5м в=9,5м	
78	" при 1,5м < $h_{нб} \leq$ 2,0м в=7,0м	
79	" при 1,5м < $h_{нб} \leq$ 2,0м в=9,5м	
80	Спецификация к схеме армирования двух водобойных стенок при $h_{нб}$=1,0м в=7,0м ВС (Сборно-монолитный вариант)	

Продолжение

Лист	Наименование	Примечание
81	То же при $h_{нб}$=1,0м; в=9,5м	
82	" при 1,0м < $h_{нб} \leq$ 1,5м в=7,0м	
83	" при 1,0м < $h_{нб} \leq$ 1,5м в=9,5м	
84	" при 1,5м < $h_{нб} \leq$ 2,0м в=7,0м	
85	" при 1,5м < $h_{нб} \leq$ 2,0м в=9,5м	
86	Спецификация к схеме армирования одной водобойной стенки при $h_{нб}$=1,0м в=7,0м ВС (Сборно-монолитный вариант)	
87	То же при $h_{нб}$=1,0м в=9,5м	
88	" при 1,0м < $h_{нб} \leq$ 1,5м в=7,0м	
89	" при 1,0м < $h_{нб} \leq$ 1,5м в=9,5м	
90	" при 1,5м < $h_{нб} \leq$ 2,0м в=7,0м	
91	" при 1,5м < $h_{нб} \leq$ 2,0м в=9,5м	
92	Спецификация к схеме армирования водобойного колодца при $h_{нб}$=1,0м в=7,0м в=9,5м ВКс (вариант сборных стен)	
93	То же при $h_{нб} \leq$ 1,5м в=7,0м в=9,5м	
94	" при $h_{нб} \leq$ 2,0м в=7,0м в=9,5м	
95	Спецификация к схеме армирования трех водобойных стенок при $h_{нб}$=1,0м в=7,0м ВСс (вариант сборных стен)	
96	То же при $h_{нб}$=1,0м в=9,5м	
97	" при 1,0м < $h_{нб} \leq$ 1,5м в=7,0м	
98	" при 1,0м < $h_{нб} \leq$ 1,5м в=9,5м	
99	" при 1,5м < $h_{нб} \leq$ 2,0м в=7,0м	
100	" при 1,5м < $h_{нб} \leq$ 2,0м в=9,5м	

Ведомость ссылочных и прилагаемых документов

Обозначение	Наименование	Примечание
	Ссылочные документы	
820-04-19 85-КЖ1 по 15-15	Плита-оболочка по 15-15	
820-04-19 85-КЖ1 по 20-10	То же по 20-10	
820-04-19 85-КЖ1 по 25-10	" по 25-10	
820-04-19 85-КЖ1 по 25-15	" по 25-15	
820-04-19 85-КЖ1 по 30-10	" по 30-10	
820-04-19 85-КЖ1 по 30-15	" по 30-15	
	Прилагаемые документы	
820-04-19 85-ВКм,ВСм-01 00	Каркас плоский КР1	
820-04-19 85-ВКм-02 00	То же КР2	
820-04-19 85-ВСМ-03 00	" КР3	

Продолжение

Обозначение	Наименование	Примечание
820-04-19 85-ВСм-04,00	Каркас плоский КР4	
820-04-19 85-ВСм-05,00	То же КР5	
820-04-19 85-ВСм-06,00	" КР6	
820-04-19 85-ВКм,ВСм,ВК,ВС-07,00	Каркас пространственный КП (КП1, КП2)	
820-04-19 85-ВКм,ВК-08,00	Сетка арматурная С (С4,С8)	
820-04-19 85-ВКм,ВК,ВС,ВСм-09,00	То же (С1,С2,С6,С7,С11,С18,С12)	
820-04-19 85-ВКм,ВК-10,00	" С5	
820-04-19 85-ВКм,ВК,ВСм-11,00	" С3	
820-04-19 85-ВКм,ВК-12,00	" С9, С10, С16, С17	
820-04-19 85-ВКм,ВК,ВС-13,00	" С13	
820-04-19 85-ВКм,ВСм,ВС-14,00	" С14	
820-04-19 85-ВКм-15,00	" С19	
820-04-19 85-ВКм-16,00	" С20	
820-04-19 85-ВКм-17,00	" С21 С23,С15	
820-04-19 85-ВСм,ВС-18,00	" С24,С35	
820-04-19 85-ВСм-19,00	" С34	
820-04-19 85-ВСм,ВС-20,00	" С25,С27..С33,С36	
820-04-19 85-ВСм,ВС-21,00	" С26	
820-04-19 85-ВСм-22,00	" С41	
820-04-19 85-ВСм-23,00	" С40	
820-04-19 85-ВС,ВСм-24,00	" С44..С47	
820-04-19 85-ВСм-25,00	" С42,С43	
820-04-19 85-ВК-26,00	" С49,С48	
820-04-19 85-ВК-27,00	" С50...С52	
820-04-19 85-ВС-28,00	" С53,С54	
820-04-19 85-ВК-29,00	" С60	
820-04-19 85-ВК-30,00	" С55..С59	

6

9203/6

Привязан

Инв №

Разраб	Потапенко		28.12.84
Пров	Иоффе		30.10.84
Рук гр	Иоффе		30.10.84
Гип	Франк		01.11.84
Нач.отд	Лисняневский		31.10.84
Н контр	Сильченко		02.11.84

820-04-19 85 - КЖ2

Водосбросы шахтного типа на расход воды от 50 до 110 м³/с при перепадах до 12м

Стадия	Лист	Листов
Р	3	

Общие данные (окончание)

Укргипроводхоз г. Киев

Формат А2

Инв № подл | Подп и дата | Взам инв №

Альбом VI

Типовые проектные решения 820-04-19 85

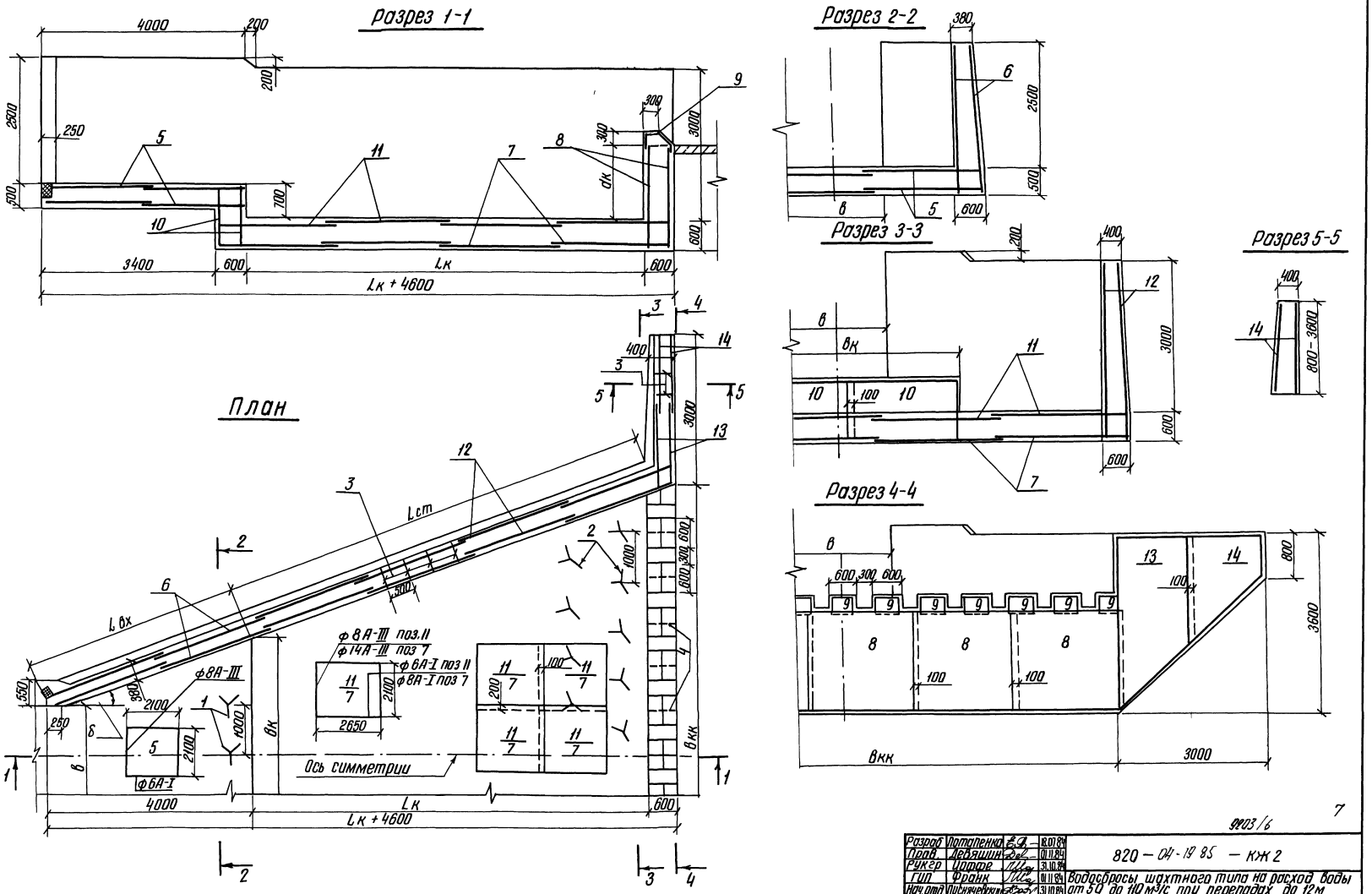

9203/6

7

Разраб	Потапенко		18.07.84
Пров.	Девяшин		01.11.84
Рук гр	Ирфе		31.10.84
ГИП	Франк		01.11.84
Нач. отд.	Писнячевский		31.10.84
Н контр	Сильченко		02.11.84

820 – 04-19 85 – КЖ 2

Водосбросы шахтного типа на расход воды от 50 до 110 м³/с при переходах до 12м

Водобойный колодец при hнб ≤ 1,0м b=7,0м B=9,5м BKM (Монолитный вариант)

Стадия	Лист	Листов
Р	4	

Схема армирования. План. Разрезы 1-1. 5-5 М 1:50

Укргипроводхоз г Киев

Привязан

Инв. №

Инв. № подл. | Подпись и дата | Взам инв №

Формат А2

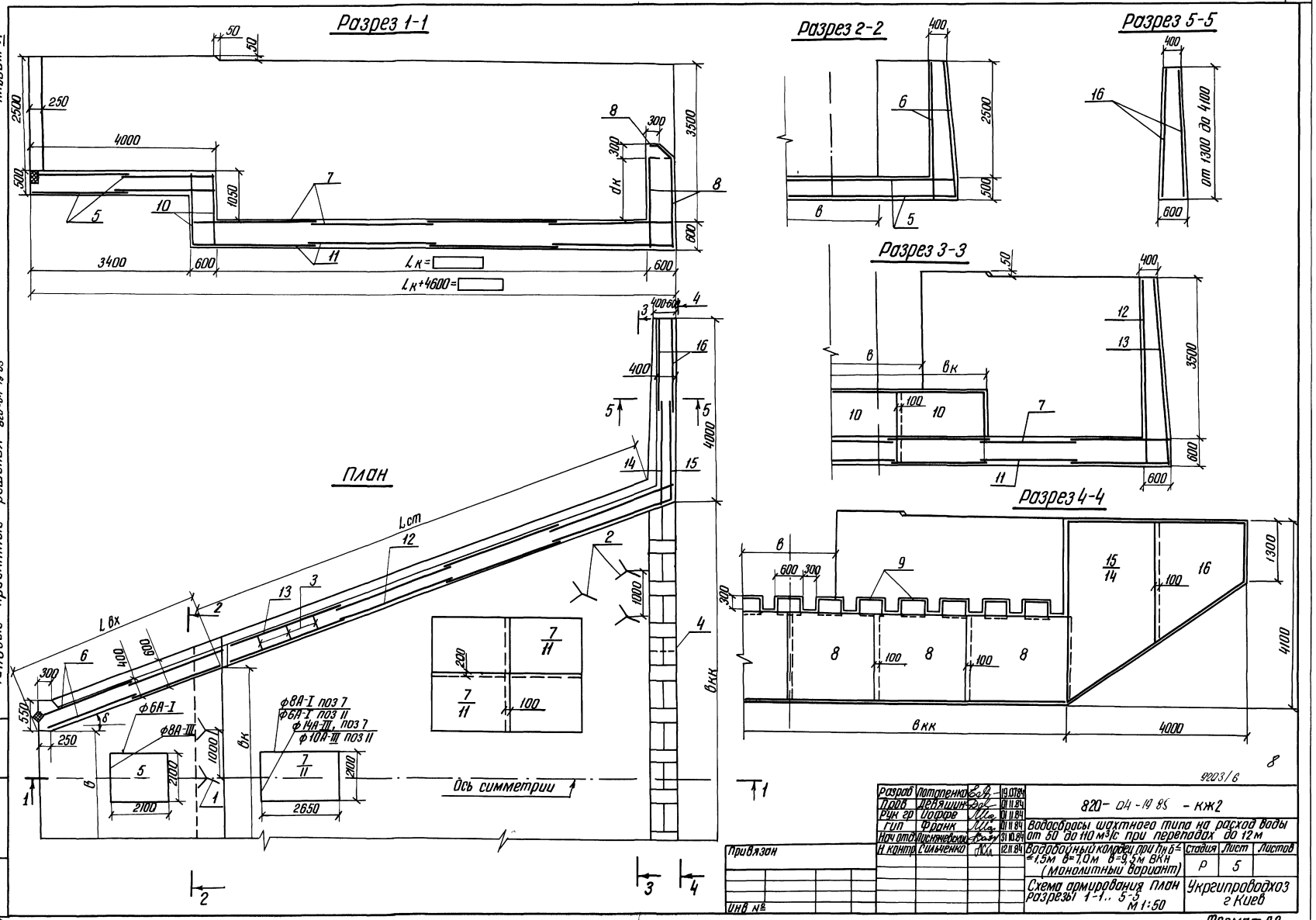
Разрез 1-1
Разрез 2-2
Разрез 5-5
Разрез 3-3
Разрез 4-4
План
Ось симметрии
Lк=
Lк+4600=
Lст
Lвх
вк
вкк
dк
от 1300 до 4100
ф6А-I
ф8А-III
ф8А-I поз 7
ф6А-I поз 11
ф14А-III, поз 7
ф10А-III поз 11
Альбом VI
Типовые проектные решения 820-04-19 85
Инв № подл
Подпись и дата
Взам инв №
Привязан
Инв №
9203/6
820-04-19 85 - кж2
Водосбросы шахтного типа на расход воды от 50 до 110 м³/с при перепадах до 12 м
Водобойный колодец при Hн б= ≤1,5м в=7,0м в=9,5м ВКН (монолитный вариант)
Схема армирования План разрезы 1-1.. 5-5 М 1:50
Стадия Р
Лист 5
Листов
Укргипроводхоз г Киев
Формат А2

Альбом VI

Типовые проектные решения 820 04-19 85

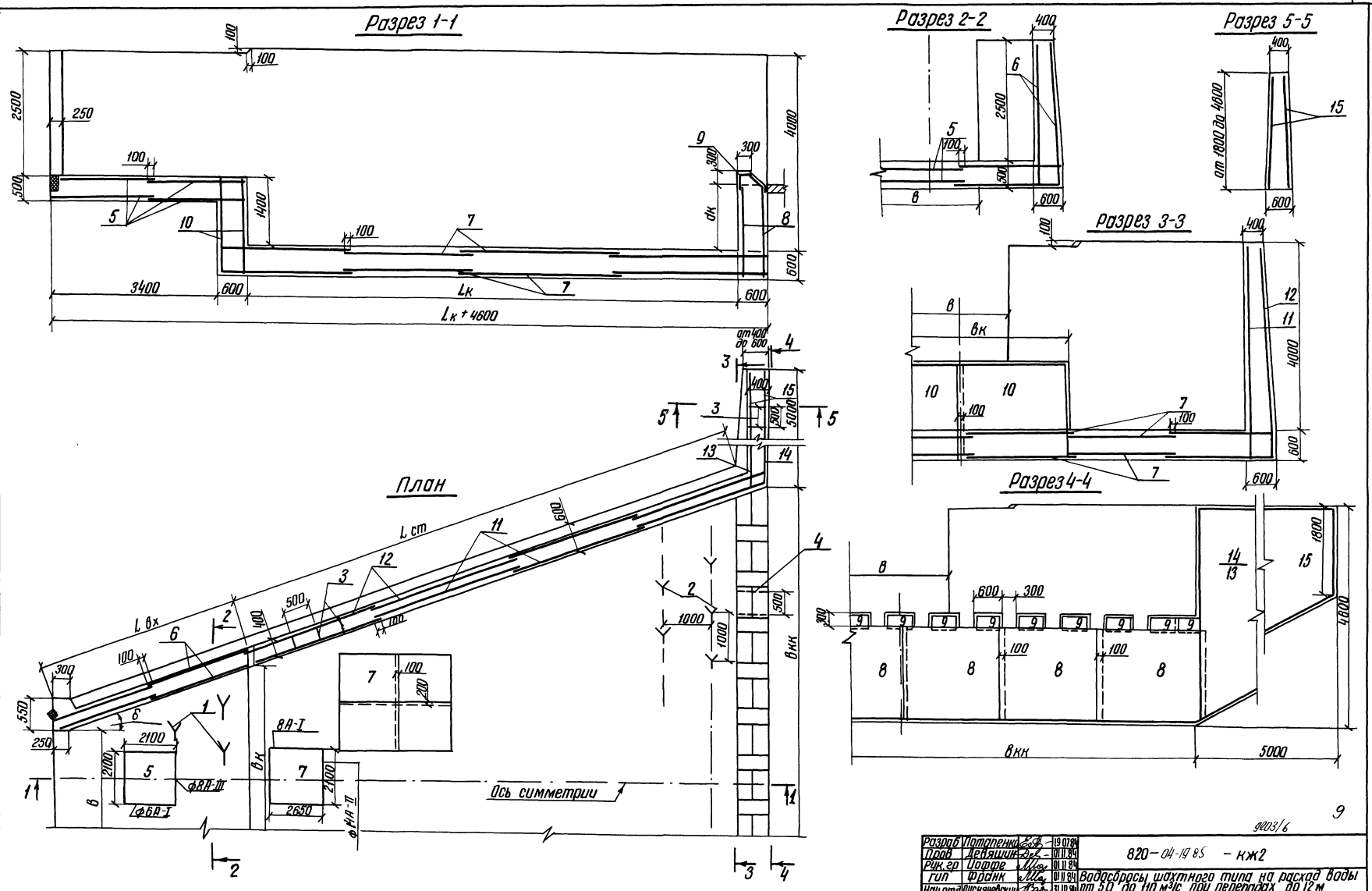

9

9203/6

Разраб	Потапенко		19.07.84	820-04-19.85 - кж2
Пров	Девяшин		01.11.84	
Рук.гр	Иоффе		01.11.84	Водосбросы шахтного типа на расход воды от 50 до 110 м³/с при перепадах до 12 м
Гип	Франк		01.11.84	
Нач.отд	Писнячевский		31.10.84	Водобойный колодец при hнб≤20м в=7,0м в=9,5м ВКм (монолитный вариант)
Н.контр	Сильченко		02.11.84	

Стадия	Лист	Листов
Р	6	

Схема армирования план. разрезы 1-1 5-5 М 1:50

Укргипроводхоз г Киев

Привязан

Инв №

Инв № подл | Подпись и дата | Взам инв №

Формат А2

Альбом VI

Типовые проектные решения 820-04-19 85

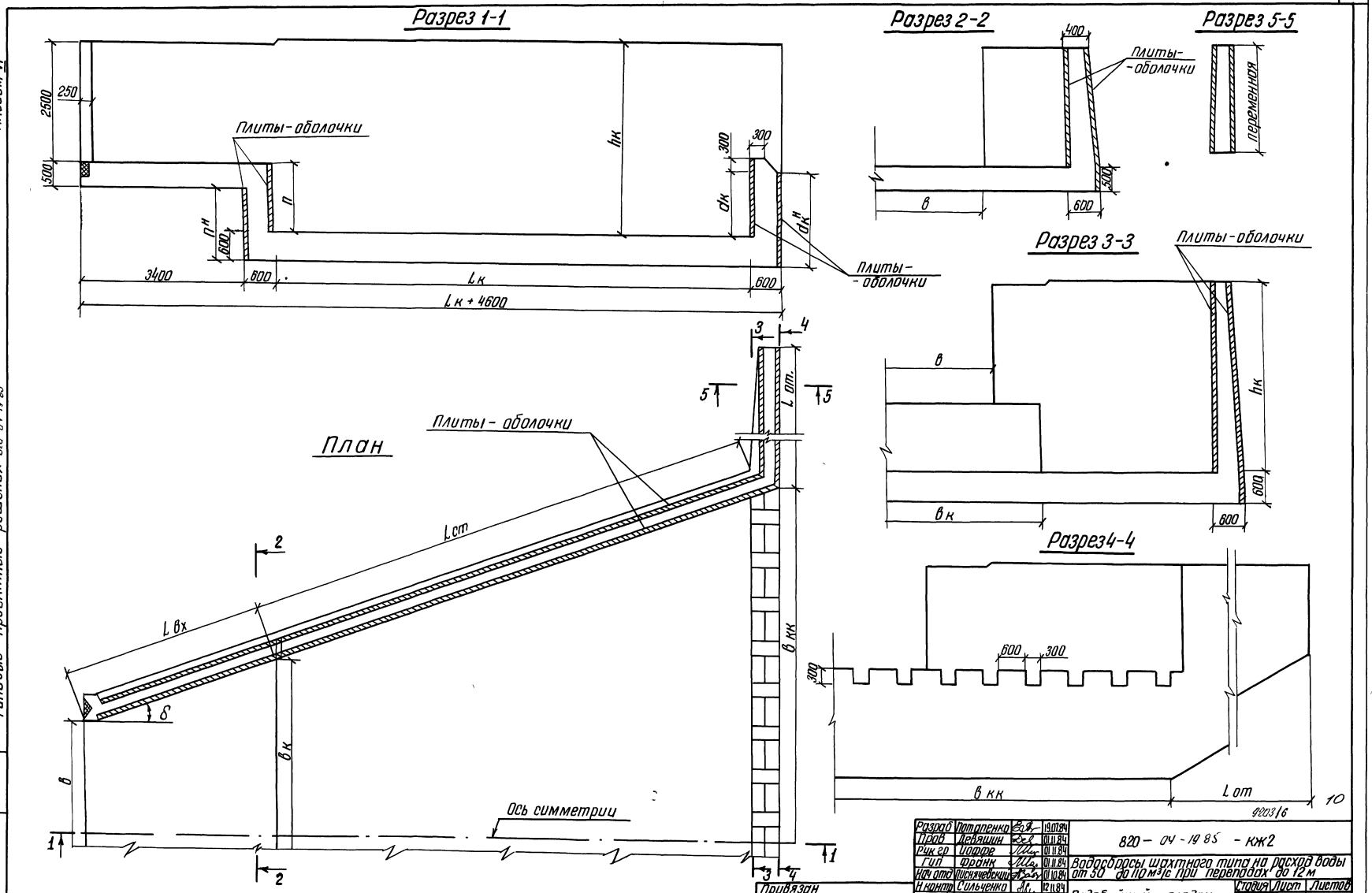

Разраб	Потапенко		19.07.84	820 – 04 – 19 85 – кж2
Пров	Девяшин		01.11.84	
Рук гр	Иоффе		01.11.84	Водосбросы шахтного типа на расход воды от 50 до 110 м³/с при перепадах до 12 м
Гип	Франк		01.11.84	
Нач отд	Писнячевский		01.10.84	
Н контр	Сильченко		12.11.84	Водобойный колодец — Стадия: Р; Лист: 7; Листов:
Привязан				Схема раскладки плит-оболочек План. Разрезы 1-1...5-5 М1:50 — Укргипроводхоз г Киев
Инв №				

Инв № подл | Подпись и дата | Взам инв №

Формат А2

Альбом VI

Типовые проектные решения 820-04-1985

Ведомость привязки плит-оболочек при строительстве водобойных колодцев

Количество плит, шт

Тип плит	Внутренние и внешние (в отдельности) на уступе колодца при $h_{уст}$=1,05 м																				Внешние на водобойной стенке колодца при $d_к$=0,4-0,9 м																							
	Внешние на водобойной стенке колодца при $d_к$=0,4-0,9 м																				Внутренние на водобойной стенке колодца при $d_к$=0,95-1,40 м																							
	Внутренние на водобойной стенке колодца при $d_к$=0,95-1,40 м																				при в кк																							
	При вк и вкк																																											
	2,0	2,5	3,0	3,5	4,0	4,5	5,0	5,5	6,0	6,5	7,0	7,5	8,0	8,5	9,0	9,5	10,0	10,5	11,0	11,5	12,0	12,5	13,0	13,5	14,0	14,5	15,0	15,5	16,0	16,5	17,0	17,5	18,0	18,5	19,0	19,5	20,0	20,5	21,0	21,5	22,0	22,5	23,0	23,5
по 15-15																																												
по 20-10	1				2	1				2	2					1																												
по 25-10		1				1	2	1		1		3	2	1		3	4	3	2	1		5	4	3	2	1		5	4	3	2	1		5	4	3	8	1		5	4	3	2	1
по 25-15																																												
по 30-10			1	1				1	2		1		1	2	3			1	2	3	4		1	2	3	4	5	1	2	3	4	5	6	2	3	4		6	7	3	4	5	6	7
по 30-15																																												

Количество плит, шт

Внешние на водобойной стенке колодца при $d_к$ = 0,4-0,9 м																					Внутренние и внешние (в отдельности) на уступе колодца при $h_{уст}$=1,40 м																							
Внутренние на водобойной стенке колодца при $d_к$=0,95-1,40 м																					Внешние на водобойной стенке колодца при $d_к$=0,95-1,40 м																							
При вкк																					При вкк																						При вкк	
24,0	24,5	25,0	25,5	26,0	26,5	27,0	27,5	28,0	28,5	29,0	29,5	30,0	30,5	31,0	31,5	32,0	32,5	33,0	33,5	34,0	34,5	2,0	2,5	3,0	3,5	4,0	4,5	5,0	5,5	6,0	6,5	7,0	7,5	8,0	8,5	9,0	9,5	10,0	10,5	11,0	11,5	12,0	12,5
																										1	1				1	1					3						
																						1																						
	5	4	3	2	1		5	4	3	2	1		5	4	3	2	1		5	4	3																							
																							1			1		2	1		2	1	3	2	1		2	4	3	2	1		5
8	4	5	6	7	8	9	5	6	7	8	9	10	6	7	8	9	10	11	7	8	9																							
																								1	1		1		1	2		1		1	2	3			1	2	3	4	

Количество плит, шт

Внешние на водобойной стенке при $d_к$=0,95-1,40 м

При вкк

13,0	13,5	14,0	14,5	15,0	15,5	16,0	16,5	17,0	17,5	18,0	18,5	19,0	19,5	20,0	20,5	21,0	21,5	22,0	22,5	23,0	23,5	24,0	24,5	25,0	25,5	26,0	26,5	27,0	27,5	28,0	28,5	29,0	30,0	30,5	31,0	31,5	32,0	32,5	33,0	33,5	34,0	34,5	
4	3	2	1		5	4	3	2	1		5	4	3	8	1		5	4	3	2	1		5	4	3	2	1		5	4	3	2	1		5		3	2	1		5	4	3
																																		10		4								
1	2	3	4	5	1	1	3	4	5	6	2	3	4		1	7	3	4	5	6	7	8	4	5	6	7	8	9	5	6	7	8	9		6	7	8	9	10	11	7	8	9

11

9203/6

Разраб.	Потапенко		03.09.84
Пров.	Девяшин		01.11.84
Рук гр.	Иоффе		01.11.84
Гип	Франк		01.11.84
Нач отд.	Пискняевский		01.11.84
Н контр.	Сильченко		12.11.84

820-04-1985 - КЖ2

Водосбросы шахтного типа на расход воды от 50 до 110 м³/с при перепадах до 12 м

Водобойный колодец	Стадия	Лист	Листов
	Р	8	

Ведомость привязки плит-оболочек при строительстве водобойных колодцев

Укргипроводхоз г Киев

Привязан

Инв №

Инв № подл. | Подпись и дата | Взам инв №

Формат А2

Альбом VI

Типовые проектные решения 820-04-19.85

Количество плит, шт

Продолжение

| Тип плит | Внутренние на входном участке при Lвх | | | Внешние на входном участке / Внутренние в колодце при hк=3,0м при Lвх и Lст | | | Внутренние в колодце при hк=3,0м при Lст | | |

Альбом VI

Типовые проектные решения 820-04-19.85

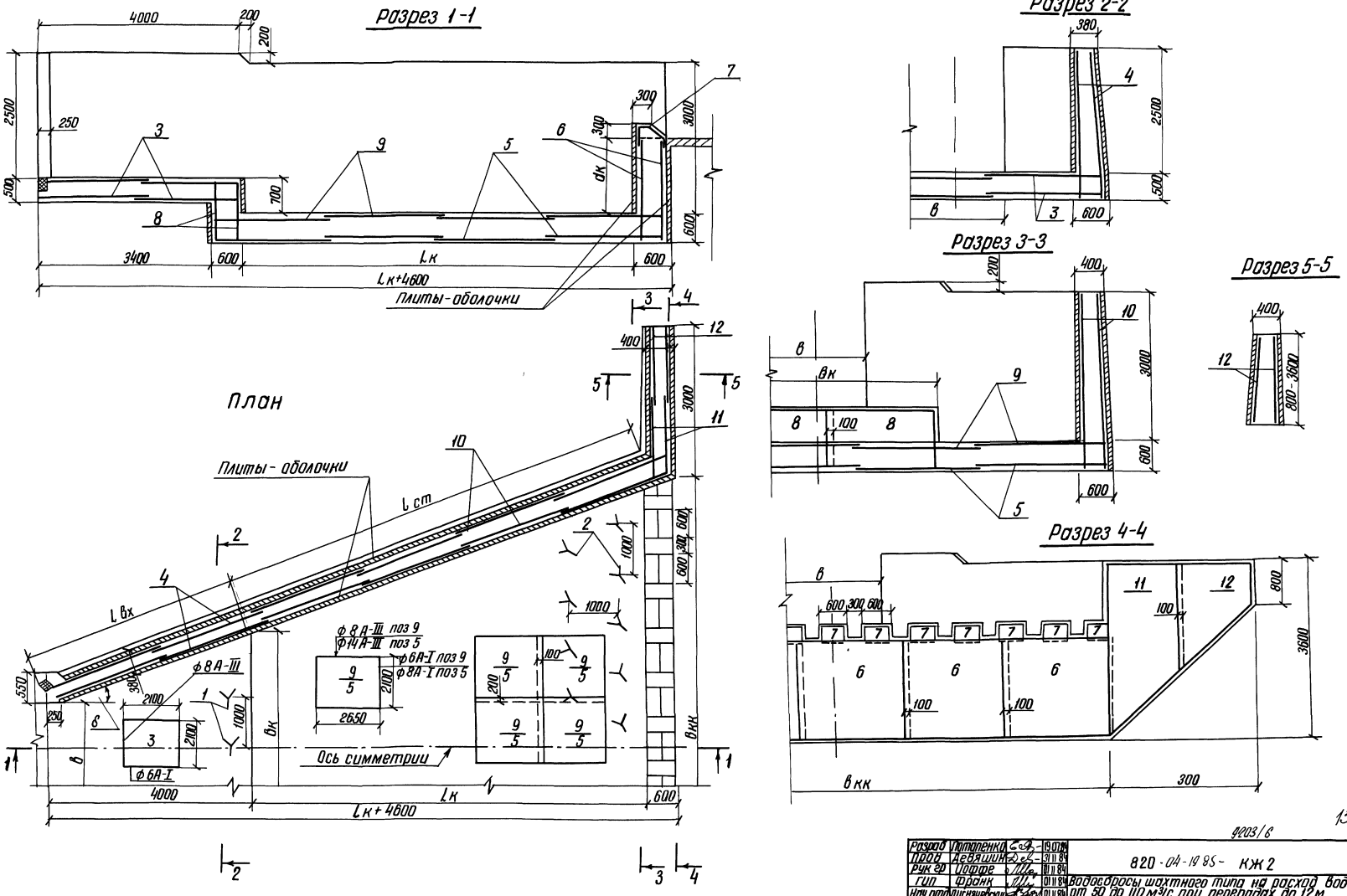

Разраб	Потапенко		19.07.84	820-04-19.85- КЖ 2	
Пров	Девяшин		31.11.84		
Рук гр	Иоффе		01.11.84		
Гип	Франк		01.11.84	Водосбросы шахтного типа на расход воды от 50 до 110 м³/с при перепадах до 12 м	
Нач отд	Лисняченко		01.11.84		
Н контр	Сильченко		02.11.84	Водобойный колодец при $h_{кб}$=1,0м в=7,0м, в=9,5м вк (Сборно-монолитный вариант)	Стадия: Р; Лист: 10; Листов:
				Схема армирования. План Разрезы 1-1... 5-5 М 1:50	Укргипроводхоз г Киев

Привязан

Инв №

Инв № подл | Подпись и дата | Взам инв №

Формат А2

9203/6

13

Альбом VI

Типовые проектные решения 820-04-19 85

Разрез 1-1

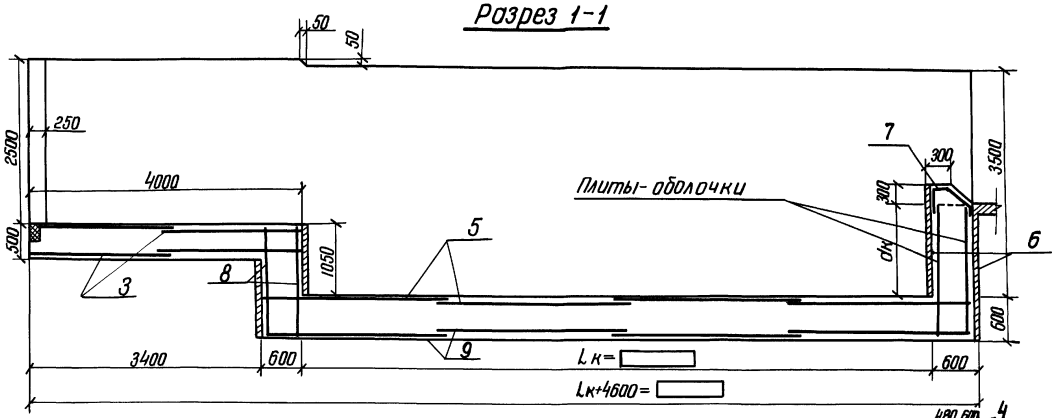

Разрез 2-2

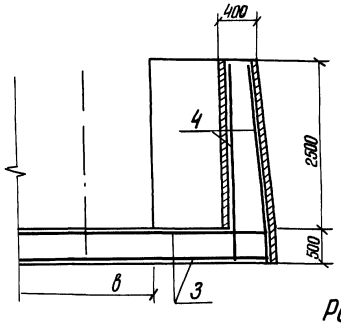

Разрез 5-5

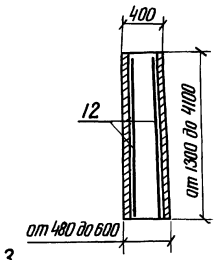

Разрез 3-3

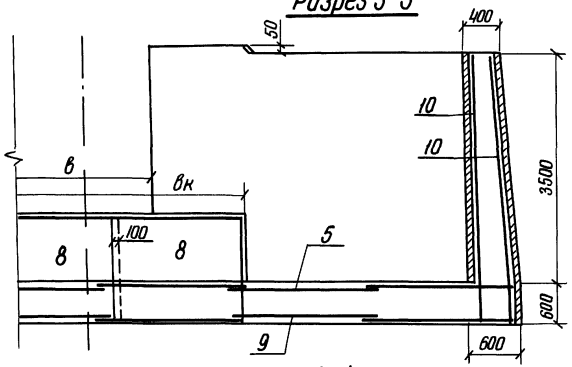

План

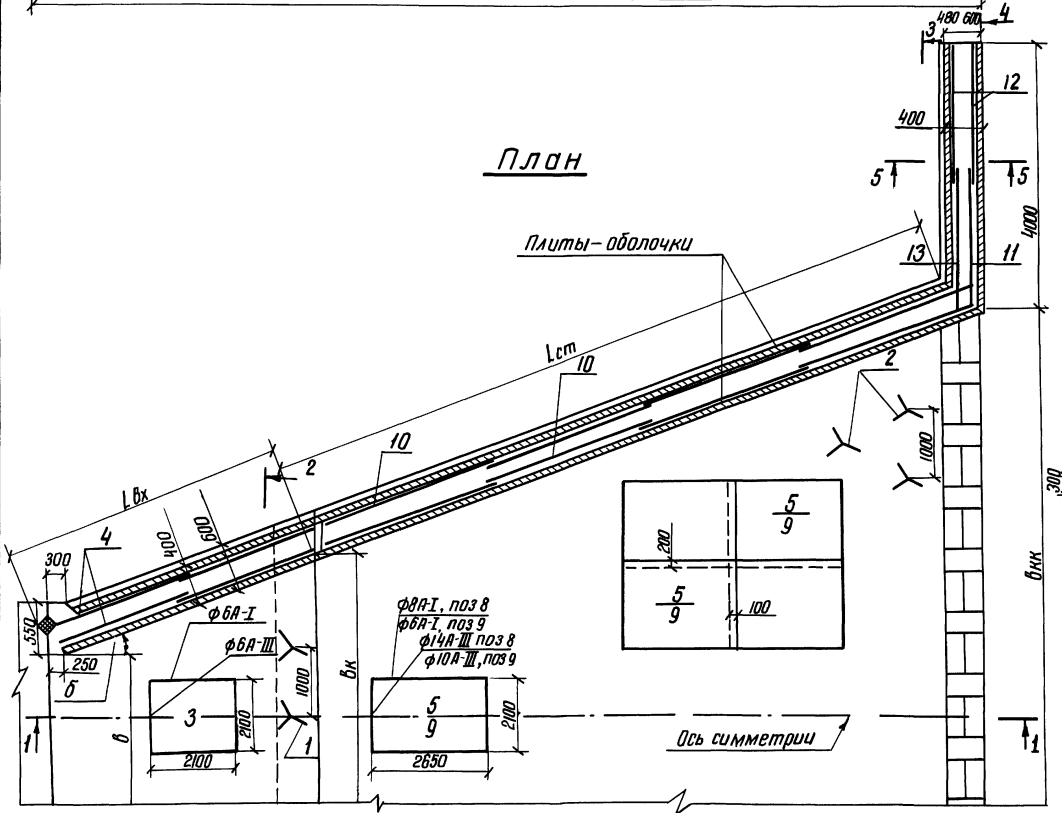

Разрез 4-4

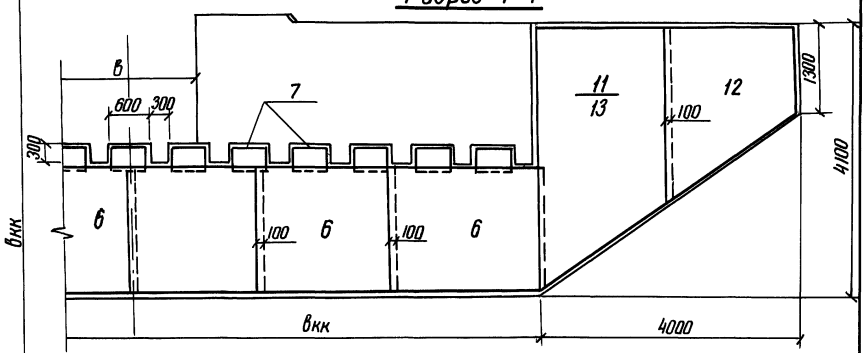

0003/6

14

Разраб	Потапенко		10.07.84	820-04-19.85-КЖ2	
Пров	Дербишин		01.11.84		
Рук гр	Иоффе		01.11.84		
ГИП	Франк		01.11.84	Водосбросы шахтного типа на расход воды от 50 до 110 м³/с при перепадах до 12 м	
Нач отд	Писаревский		01.11.84	Водобойный колодец при hн.б ≤ 1,5 м в=7,0 м в=9,5 м ВК (сборно-монолитный вариант)	Стадия: Р; Лист: 11; Листов:
Н контр	Сильченко		12.11.84	Схема армирования. План Разрезы 1-1 ... 5-5 м 1:50	Укргипроводхоз г. Киев

Привязан

Инв. №

Взам. инв. №

Подпись и дата

Инв. № подл.

Формат А2

Альбом VI

Типовые проектные решения 820-04-1985

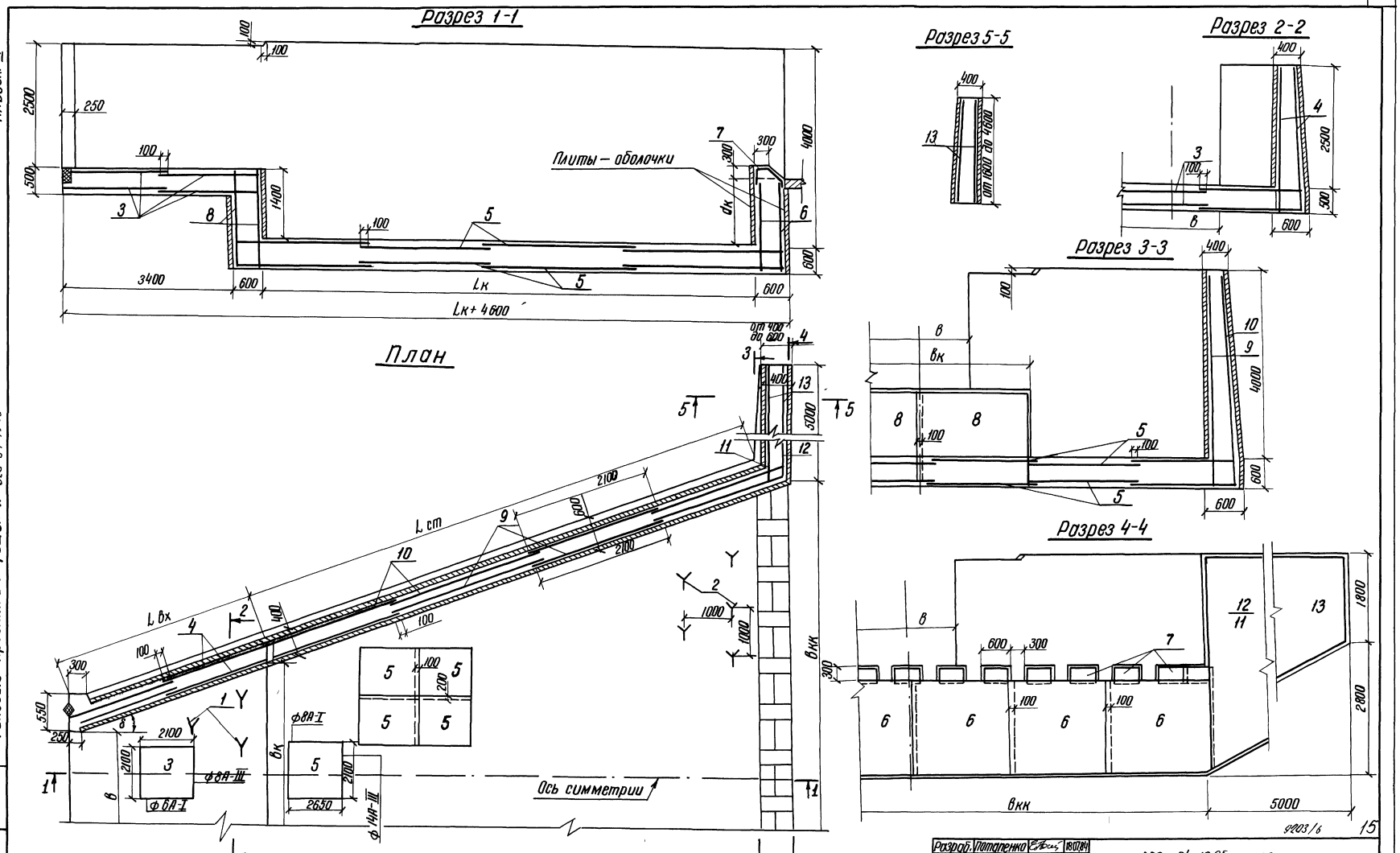

Разраб.	Потапенко		18.07.84	820-04-1985 - КЖ2
Пров	Девяшин		01.11.84	
Рук гр	Иоффе		01.11.84	Водосбросы шахтного типа на расход воды от 50 до 110 м³/с при перепадах до 12 м
ГИП	Франк		01.11.84	
Нач отд	Писняневский		01.11.84	Водобойный колодец при h нб ≤ 2,0 м в = 7,0 м, в = 9,5 м вк (Сборно-монолитный вариант)
Н контр	Сильченко		02.11.84	

Стадия	Лист	Листов
Р	12	

Схема армирования
План разрезы 1-1, 5-5
М 1:50

Укргипроводхоз г Киев

Привязан

Инв. №

Инв. № подл | Подпись и дата | Взам. инв. №

Формат А2

Типовые проектные решения 820 04-19 85

Разрез 1-1

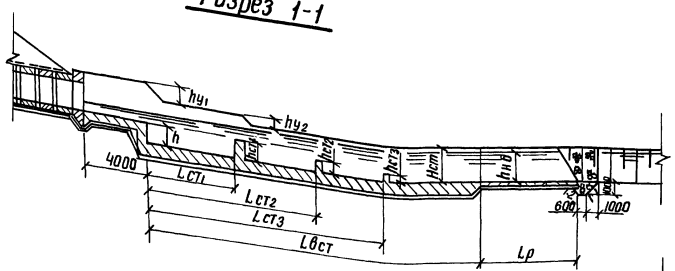

План

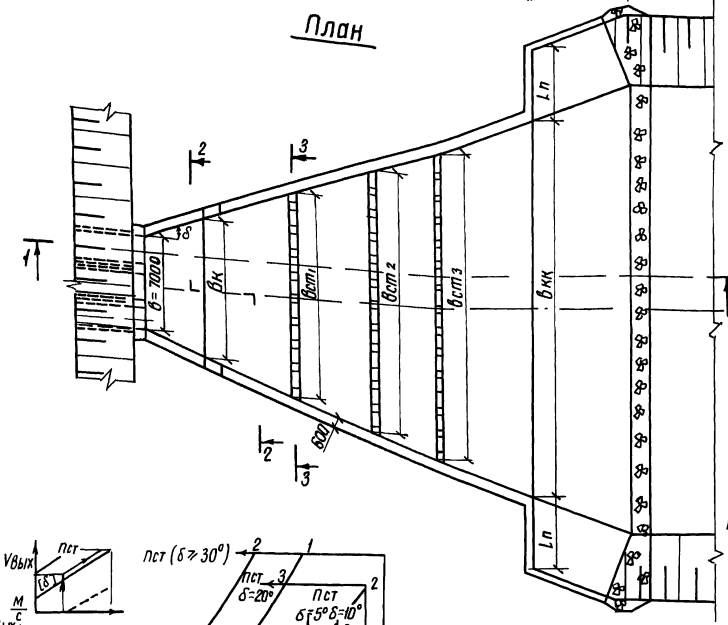

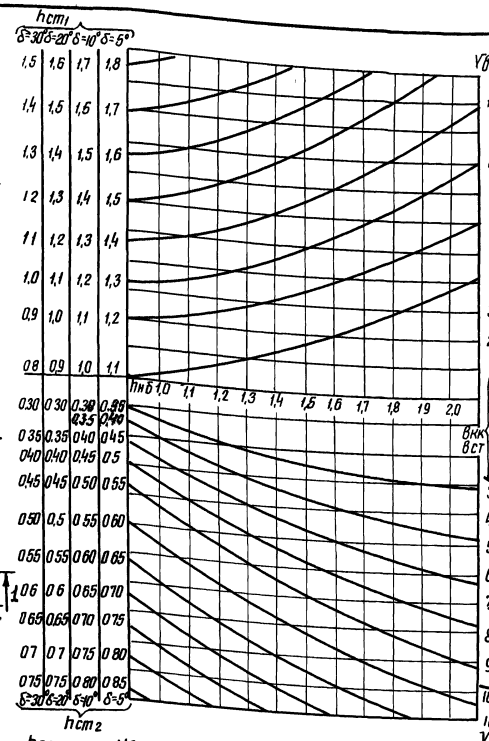

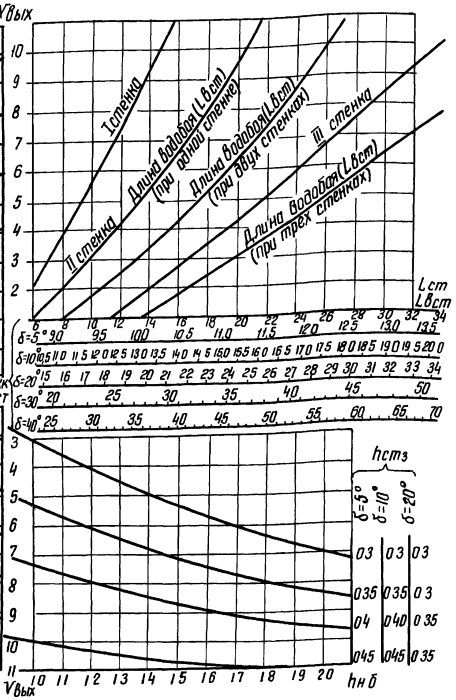

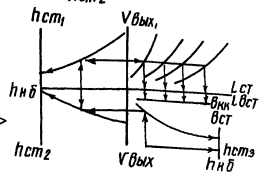

Разрез 2-2

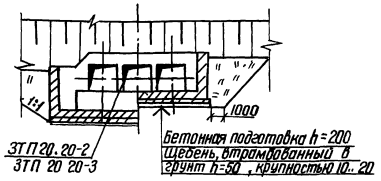

Разрез 3-3

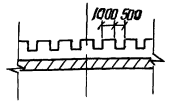

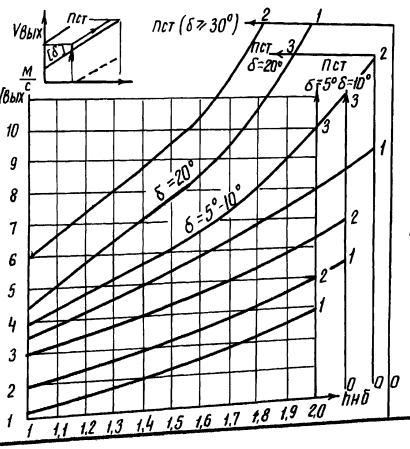

δ – допускаемое значение угла расширения водобойной части

Пст – расчетное количество водобойных стенок

Vвых – скорость на выходе из трубы

hнб – глубина воды в отводящем канале

Строительные размеры длины открылков Ln; высоты боковых стенок Hст; высоты уступов h_{y_1} и h_{y_2} указаны на чертежах схем армирования соответствующих сооружений.

9203/6

16

Разраб	Потапенко		07.09.84
Пров	Девяшин		01.11.84
Рук гр	Иоффе		01.11.84
ГИП	Франк		01.11.84
Нач отд	Писнячевский		01.11.84
Н.контр	Сильченко		02.11.84

820 - 04 - 19 85 - КЖ2

Водосбросы шахтного типа на расход воды от 50 до 110 м³/с при перепадах до 12 м

Водобойные стенки

Стадия	Лист	Листов
Р	13	

Номограммы для определения размеров и количества водобойных стенок при в=7,0 м
План разрезы 1-1 3-3 М 1:200

Укргипроводхоз г Киев

Привязан

Инв №

Формат А2

Инв № подл | Подпись и дата | Взам инв №

Альбом VI

Типовые проектные решения 820 04 19 85

Разрез 1-1

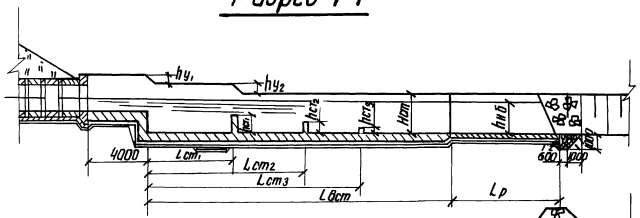

План

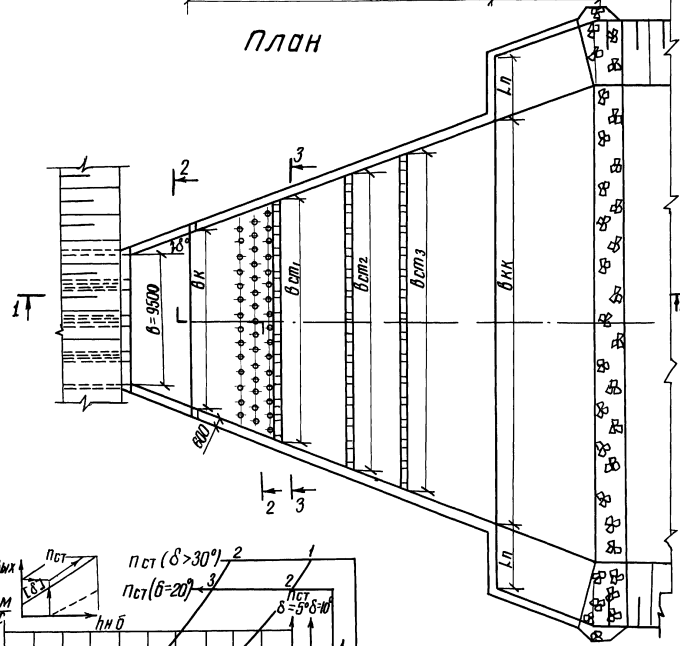

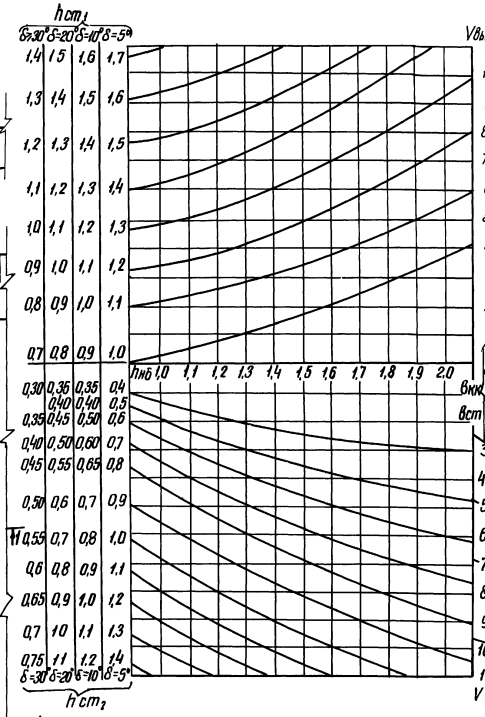

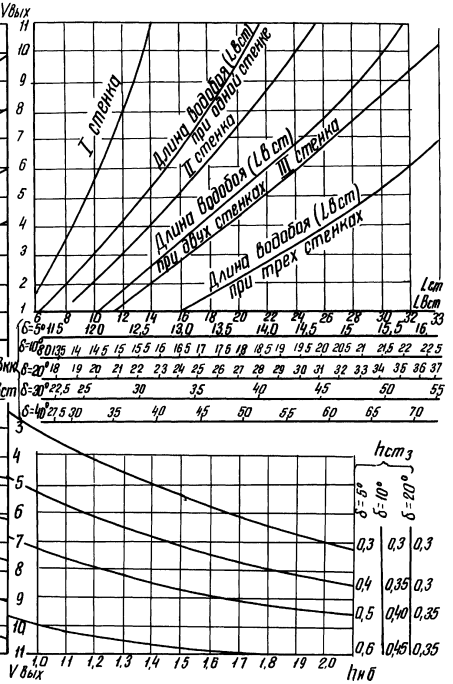

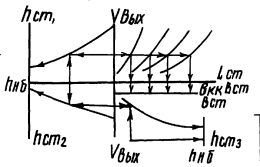

Разрез 2-2

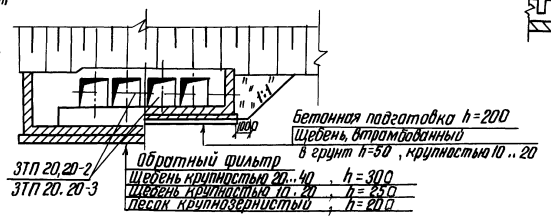

Разрез 3-3

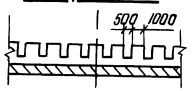

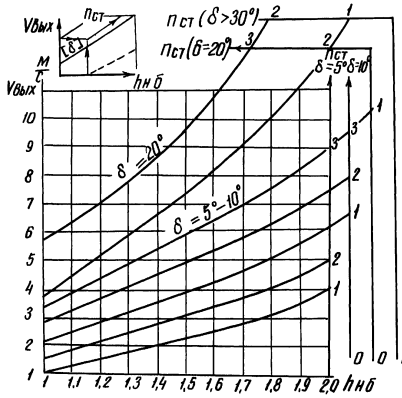

δ – допускаемое значение угла расширения водобойной части

Пст – расчетное количество водобойных стенок

Vвых – скорость на выходе из трубы

hнб – глубина воды в отводящем канале

Строительные размеры длины открылков Lп, высоты боковых стенок Hст, высоты уступов h_{y_1} и h_{y_2} указаны на чертежах схем армирования соответствующих сооружений.

9203/6 17

Разраб	Потапенко		10.09.84
Пров	Девяшин		01.11.84
Рук.гр	Иоффе		01.11.84
ГИП	Франк		01.11.84
Нач.отд	Писняневский		01.11.84
Н.контр	Сильченко		02.11.84

820-04-19 85 – КЖ2

Водосбросы шахтного типа на расход воды от 50 до 110 м³/с при перепадах до 12 м

Водобойные стенки

Стадия	Лист	Листов
Р	14	

Номограммы для определения размеров и количества водобойных стенок при в=9,5 м. План разрезы 1-1...3-3 м 1:200

Укрепроводхоз г Киев

Привязан

Инв №

Формат А2

Инв № подл. | Подпись и дата | Взам инв №

Альбом VII

Типовые проектные решения 820-04-19.85

Разрез 1-1

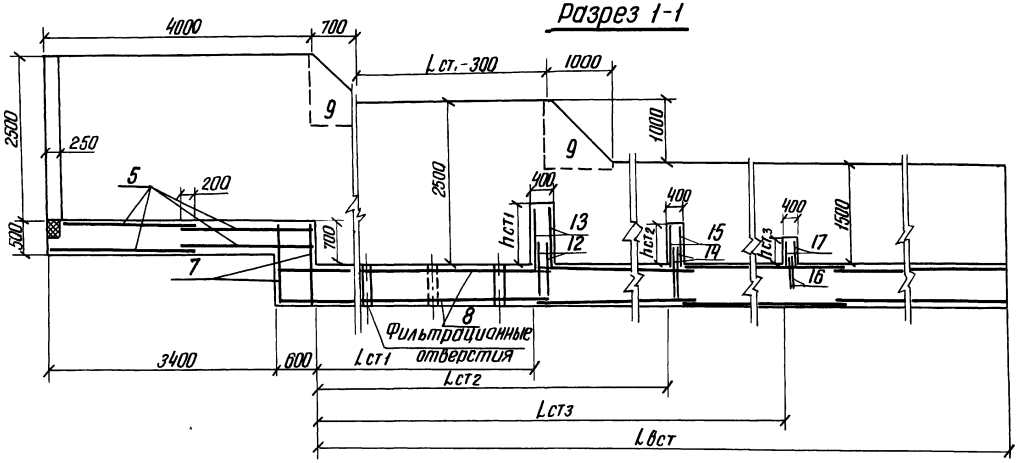

Разрез 2-2

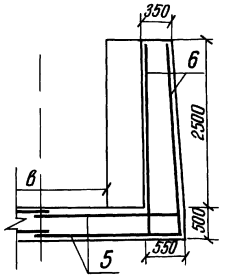

Разрез 3-3

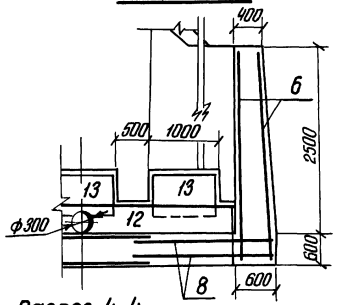

Разрез 4-4

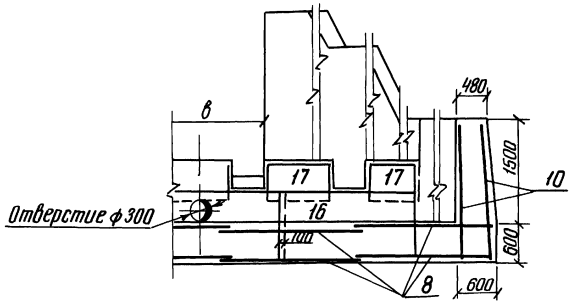

Разрез 5-5

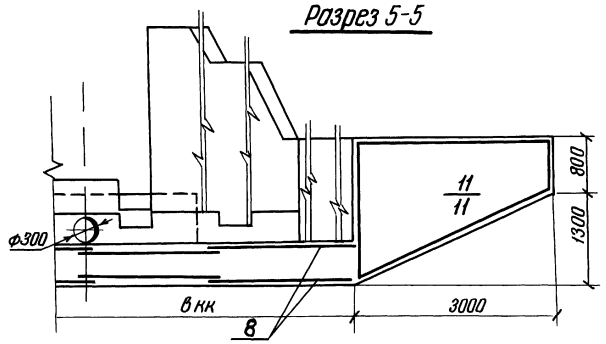

План

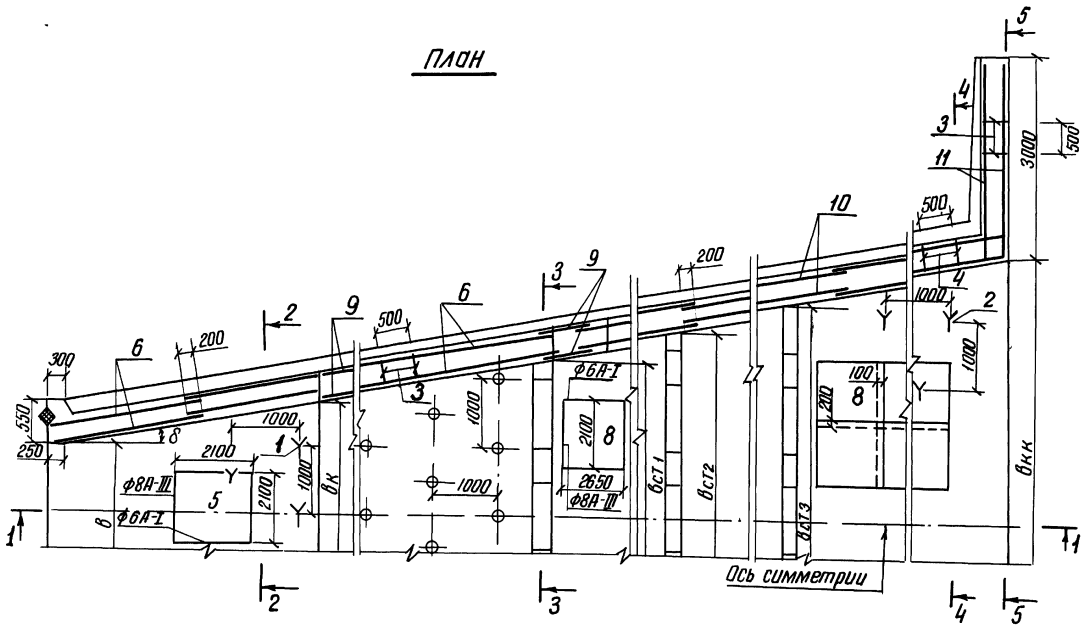

Разраб.	Котлеченко		18.01.84	820-04-19.85 - КЖ2
Пров.	Девяшин		01.11.84	
Рук. гр.	Офорг		01.11.84	Водосбросы шахтного типа на расход воды от 50 до 110 м³/с при перепадах до 12 м
Гип	Франк		01.11.84	Вариант трех водобойных стенок при $H_{нб}$=10м $B_{ст}$=70м $\delta_{ст}$=9,5м 80см (монолитный вариант)
Нач. отд.	Лисниченко		01.11.84	
Н. контр.	Сильченко		02.11.84	

Стадия	Лист	Листов
Р	15	

Схема армирования
План Разрезы 1-1 .. 5-5
м 1:50

Укргипроводхоз
г. Киев

Привязан

Инв. №

Инв. № подл. | Подпись и дата | Взам. инв. №

9203/6

18

Формат А2

Альбом VI

Типовые проектные решения 820-04-19 85

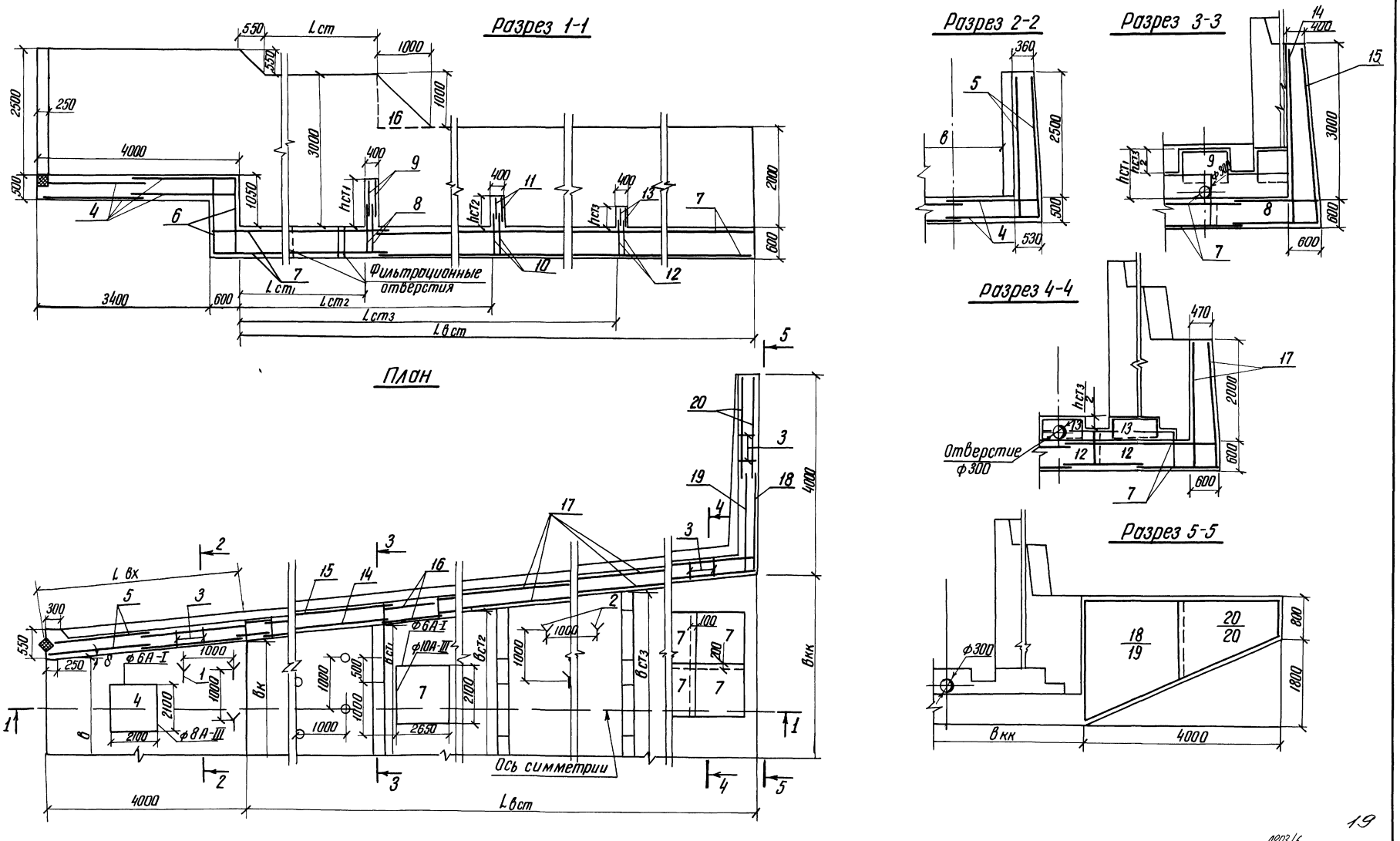

19

9203/6

Разраб	Потапенко		19.07.84
Пров	Девяшин		01.11.84
Рук гр	Иоффе		01.11.84
Гип	Франк		01.11.84
Нач отд	Писнячевский		01.11.84
Н.контр	Сильченко		12.11.84

820-04-19 85 - кж 2

Водосбросы шахтного типа на расход воды от 50 до 110 м³/с при перепадах до 12 м

Вариант трех водобойных стенок при 10м<hнб≤1,5м В=7,0м В=9,5м ВСм (монолитный вариант)

Стадия	Лист	Листов
Р	16	

Схема армирования. План. Разрезы 1-1 5-5 м 1:50

Укргипроводхоз г Киев

Привязан

Инв №

Подпись и дата

Взам инв №

Инв № подл

Формат А2

Альбом VI

Типовые проектные решения 820 04-1985

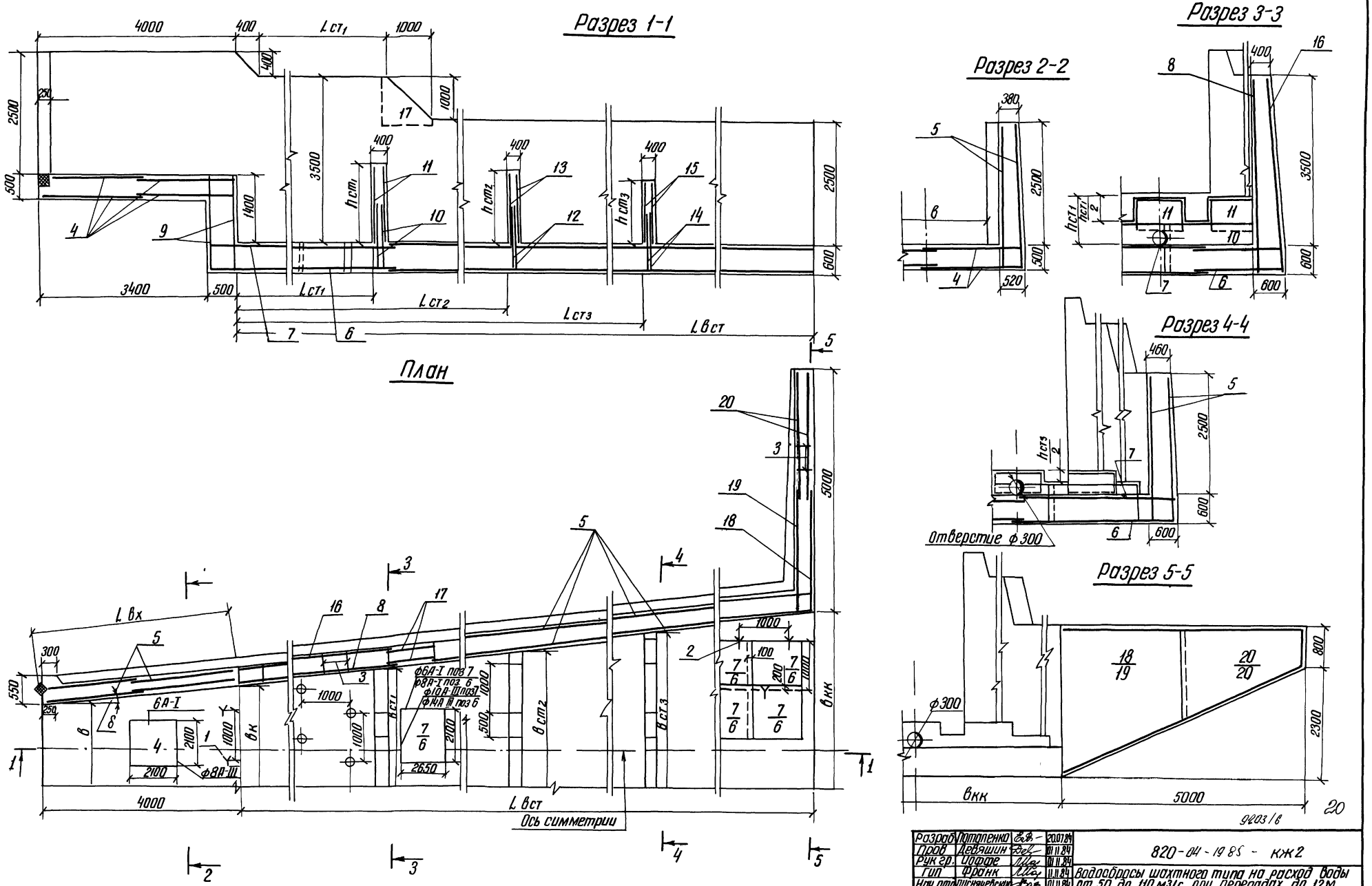

Разраб	Потапенко		20.07.84	820-04-1985 - кж2
Пров	Девяшин		01.11.84	
Рук гр.	Иоффе		01.11.84	Водосбросы шахтного типа на расход воды от 50 до 110 м³/с при перепадах до 12 м
Гип	Франк		11.11.84	
Нач отд	Писнячевский		01.11.84	Вариант трех водобойных стенок при 1,5 м < hнб ≤ 2,0 м в = 7,0 м в = 9,5 м в Ст (Монолитный вариант)
Н контр	Сильченко		02.11.84	

Стадия	Лист	Листов
Р	17	

Схема армирования
План Разрезы 1-1. 5-5
М 1:50

Укргипроводхоз
г Киев

Привязан

Инв №

Инв № подл | Подпись и дата | Взам инв №

Формат А2

Альбом VI

Типовые проектные решения 820-04-19 85

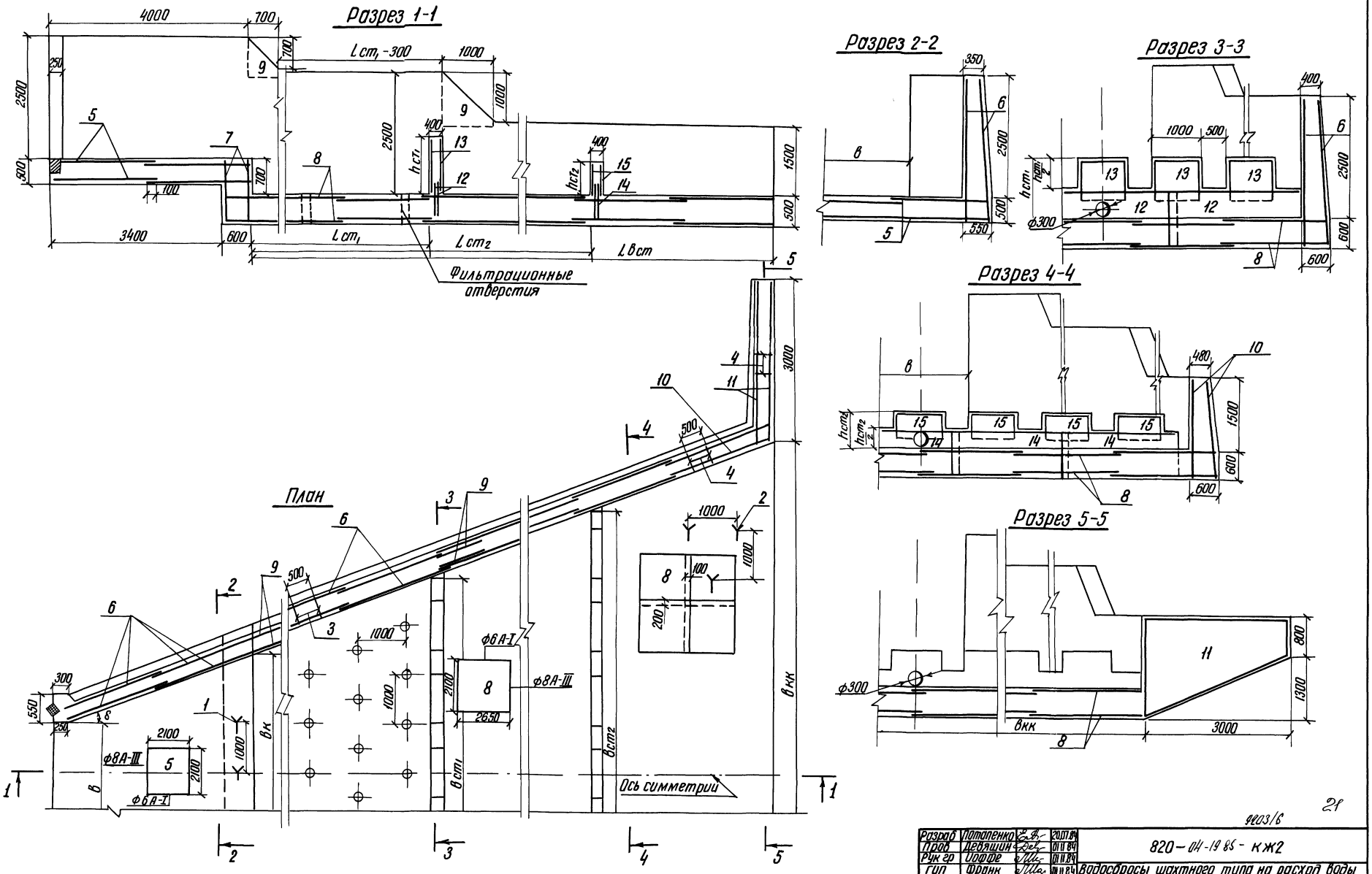

Разраб	Потапенко		20.07.84
Пров	Девяшин		01.11.84
Рук гр	Иоффе		01.11.84
Гип	Франк		01.11.84
Нач отд	Писнячевский		01.11.84
Н контр.	Сильченко		02.11.84

820-04-19 85 - КЖ2

Водосбросы шахтного типа на расход воды от 50 до 110 м³/с при перепадах до 12м

Вариант двух водобойных стенок при hнб=1,0м в=7,0м в=9,5м ВСм (Монолитный вариант)

Стадия	Лист	Листов
Р	18	

Схема армирования. План разрезы 1-1 5-5 м 1 50

Укргипроводхоз г Киев

Привязан

Инв №

Инв № подл | Подпись и дата | Взам инв №

Формат А2

9203/6

21

Альбом VI

Типовые проектные решения 820-04-19.85

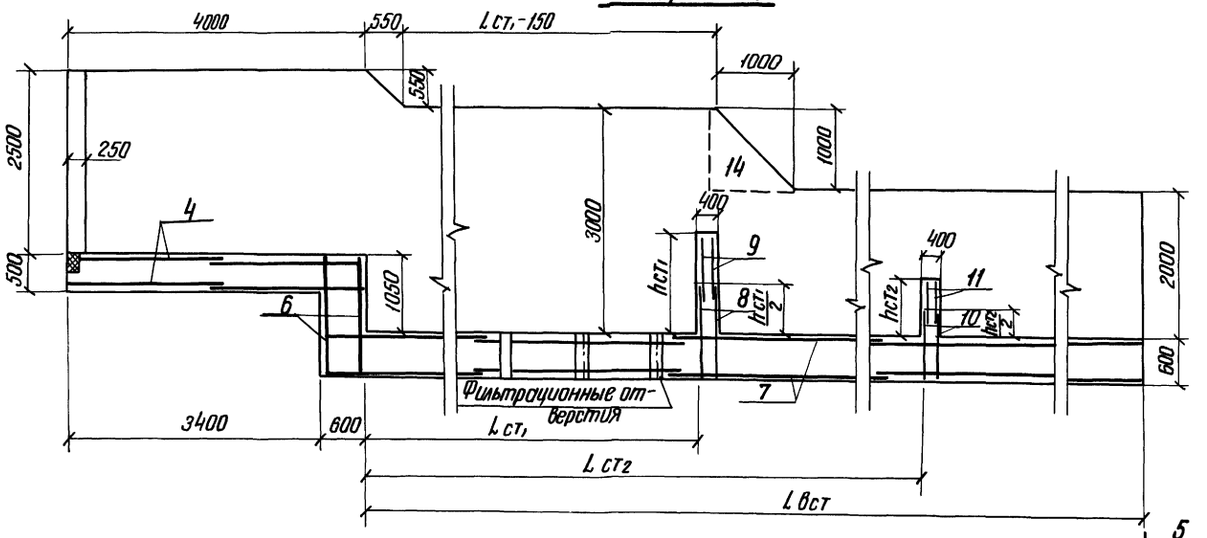

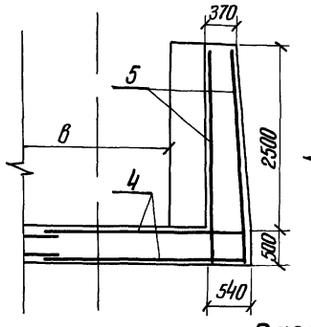

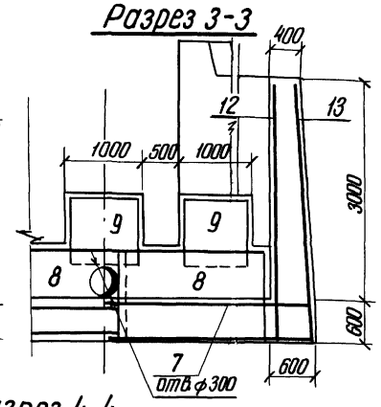

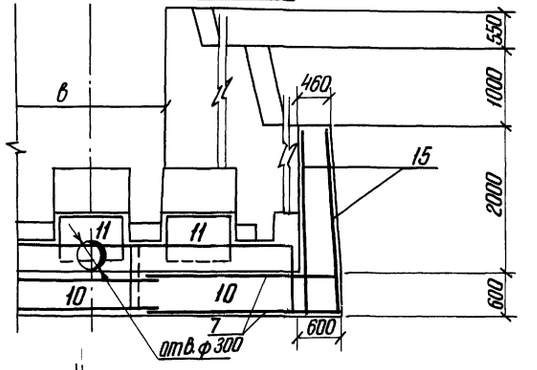

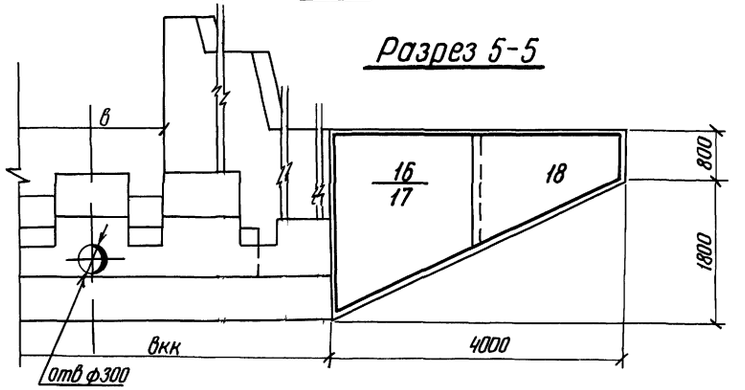

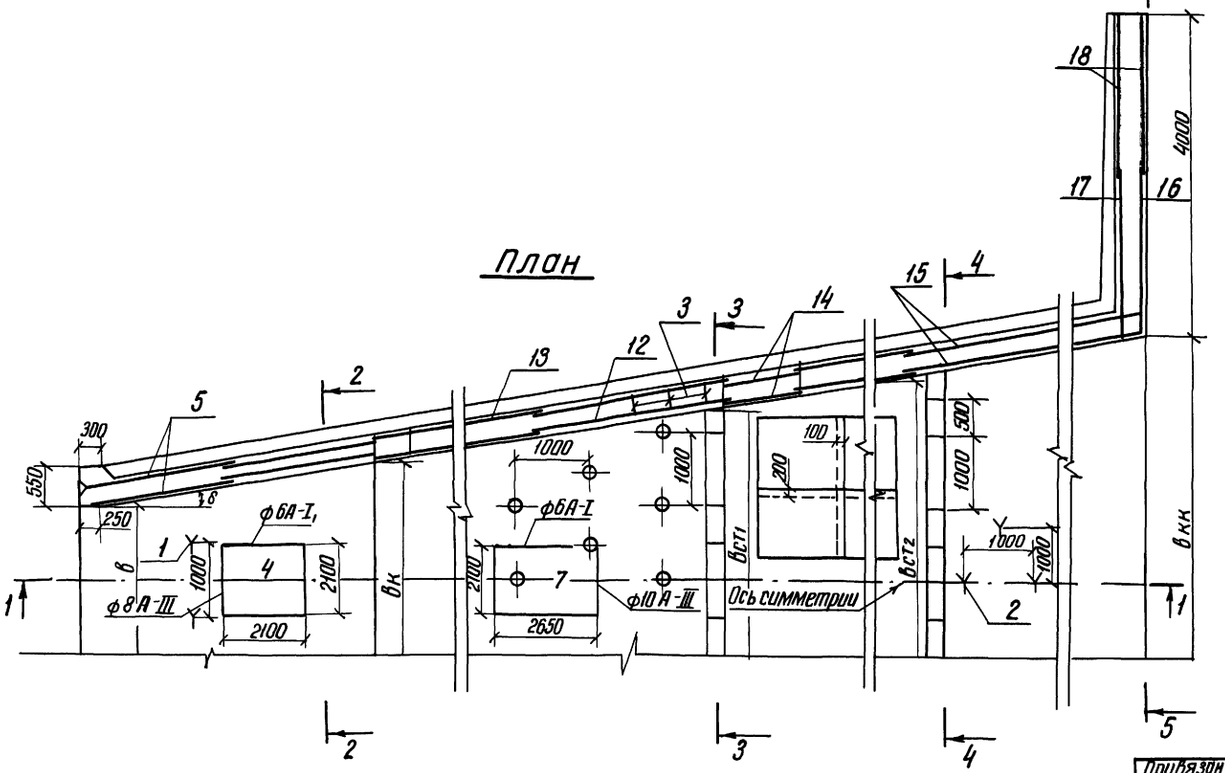

22

9203/6

Разраб	Потапенко		20.07.84
Пров	Девяшин		01.11.84
Рук гр	Иоффе		01.11.84
Гип	Франк		01.11.84
Нач отд	Писнячевский		01.11.84
Н контр	Сильченко		12.11.84

820-04-19.85 - КЖ2

Водосбросы шахтного типа на расход воды от 50 до 110м³/с при перепадах до 12 м

Вариант двух водобойных стенок при 1,0м² hнб=1,5м, в=7,0м в=9,5м ВСм (монолитный вариант)

Стадия	Лист	Листов
Р	19	

Схема армирования
План разрезы 1-1.. 5-5
М 1:50

Укргипроводхоз г Киев

Привязан

Инв №

Инв № подл | Подпись и дата | Взам инв №

Формат А2

Альбом VI

Типовые проектные решения 820 04-1985

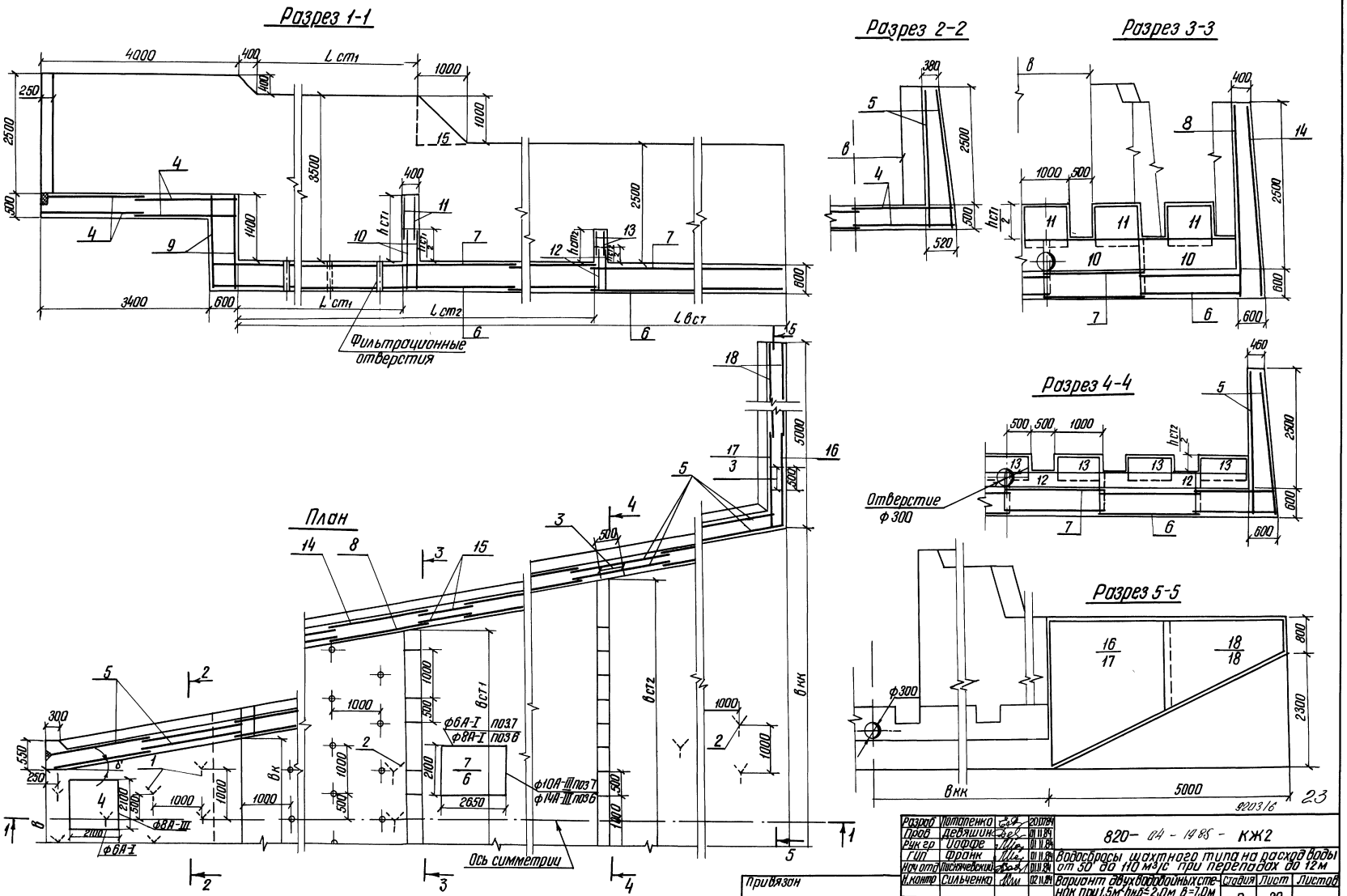

Разраб	Потапенко		20.07.84
Пров	Девяшин		01.11.84
Рук гр	Иоффе		01.11.84
ГИП	Франк		01.11.84
Нач отд	Пискачевский		01.11.84
Н. контр	Сильченко		02.11.84

820-04-1985-КЖ2

Водосбросы шахтного типа на расход воды от 50 до 110 м³/с при перепадах до 12 м

Вариант двухводобойных стенок при 1,5м² h≤2,0м в=7,0м в=9,5м ВСм (монолитный вариант)

Стадия	Лист	Листов
Р	20	

Схема армирования. План Разрезы 1-1...5-5 м 1:50

Укргипроводхоз г. Киев

Привязан

Инв. №

Инв. № подл. | Подпись и дата | Взам. инв. №

Формат А2

Альбом VI

Типовые проектные решения. 820-04-1985

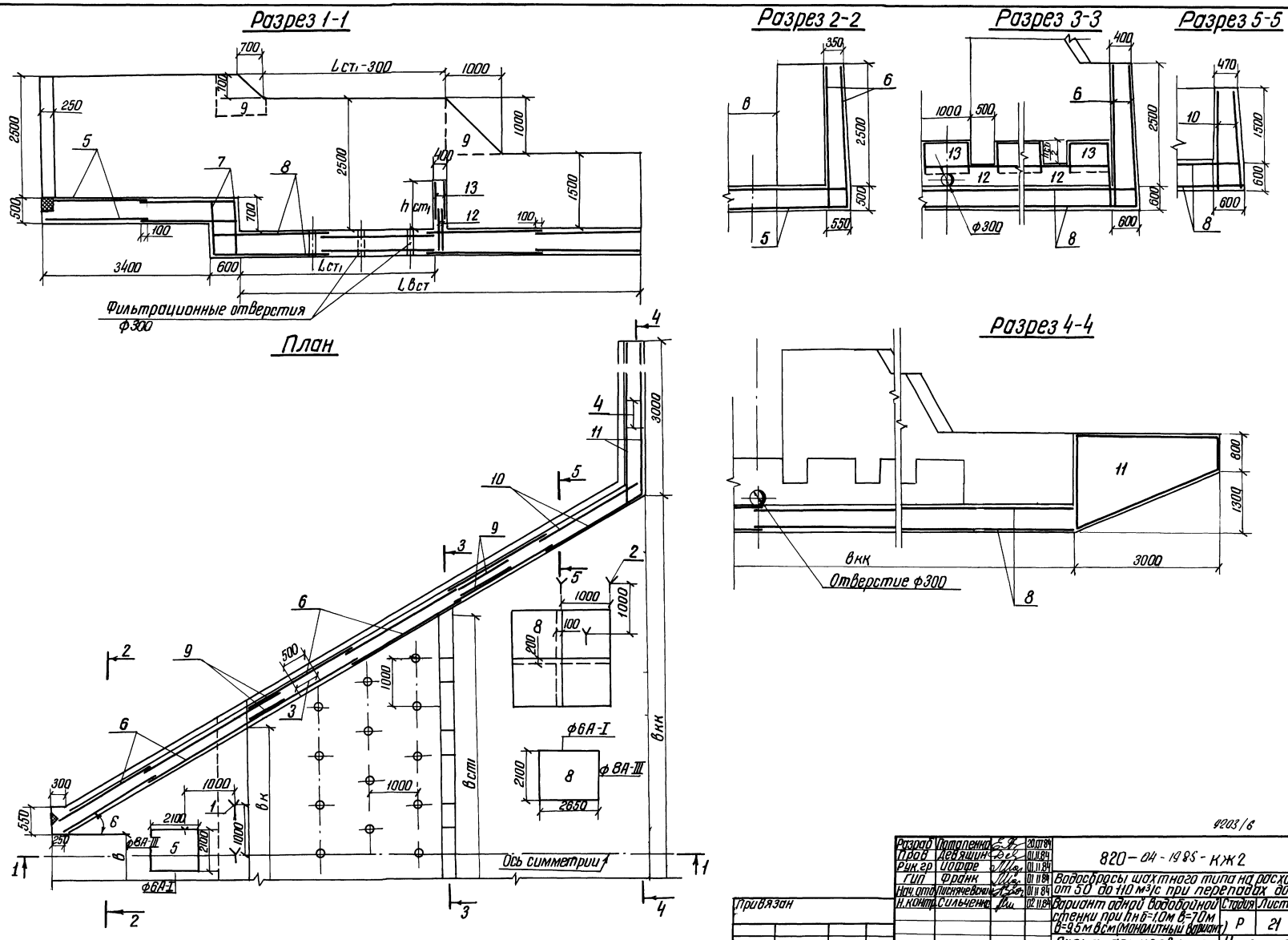

Разраб	Потапенко		20.07.84	820-04-1985-КЖ2	
Пров	Девяшин		01.11.84		
Рук.гр	Иоффе		01.11.84		
ГИП	Франк		01.11.84	Водосбросы шахтного типа на расход воды от 50 до 110 м³/с при перепадах до 12 м	
Нач.отд	Писнячевский		01.11.84		
Н.контр.	Сильченко		02.11.84	Вариант одной водобойной стенки при hнб=1,0м в=7,0м в=9,5м в см (монолитный вариант)	Стадия: Р; Лист: 21; Листов:
				Схема армирования. План разрезы 1-1...5-5 м 1:50	Укргипроводхоз г Киев

Привязан

Инв №

Инв №подл | Подпись и дата | Взам инв №

Формат А2

9203/6

24

Альбом VI

Типовые проектные решения 820-04-19.85

Инв.№ подл. | Подпись и дата | Взам. инв.№

Разрез 1-1

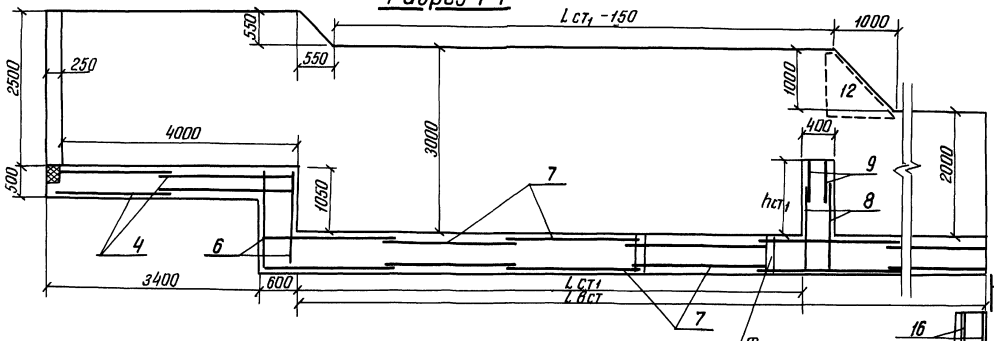

Разрез 2-2

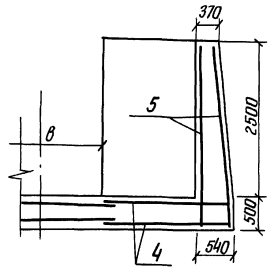

Разрез 3-3

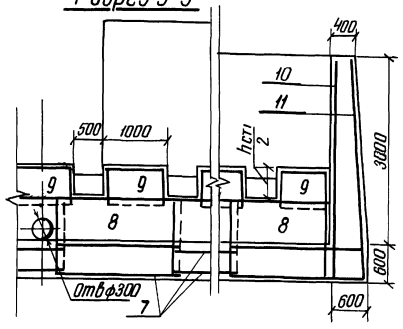

Разрез 4-4

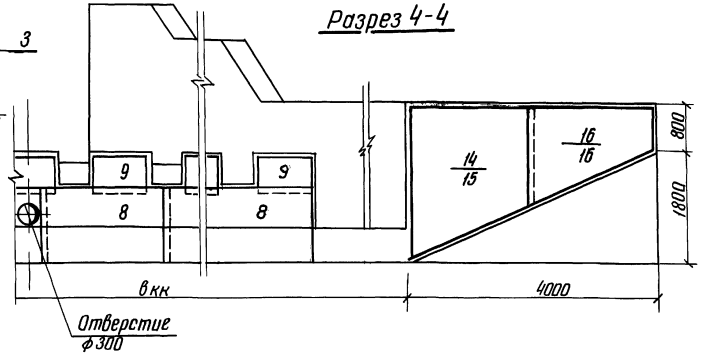

План

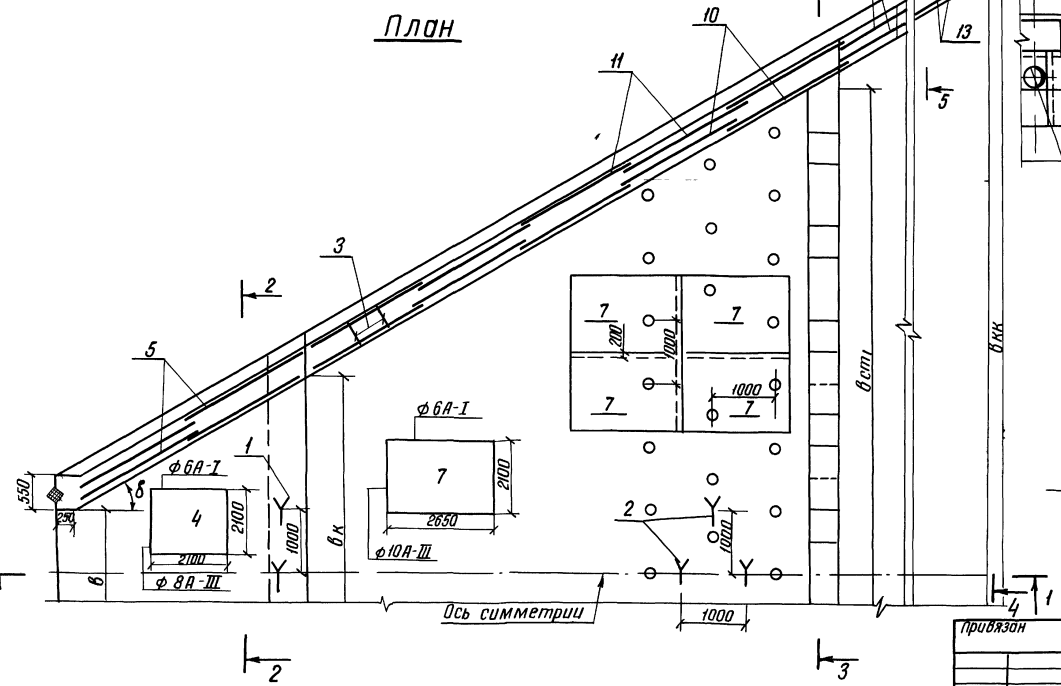

Разрез 5-5

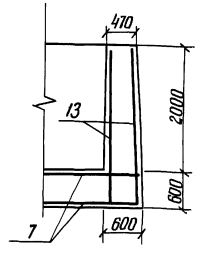

25

9203/6

Разраб	Потапенко		25.07.84	820 – 04 – 19 85 – КЖ-2	
Гл.инж	Дегтярин		03.11.84		
Рук.гр	Иоффе		01.11.84	Водосбросы шахтного типа на расход воды от 50 до 110 м³/с при перепадах до 12 м	
Гип	Франк		01.11.84		
Нач.отд	Шишневский		01.11.84	Вариант одной водобойной стенки при $L_{0м}^{2}/h_{пр}^{3} \leq 4,5$м B=10м, B=9,5м BCм (Монолитный вариант)	Стадия: Р; Лист: 22; Листов:
Н.контр	Сильченко		02.11.84		
				Схема армирования. План. Разрезы 1-1 ÷ 5-5 М 1:50	Укргипроводхоз г. Киев

Привязан

Инв.№

Формат А2

Альбом VI

Типовые проектные решения 820-04-19.85

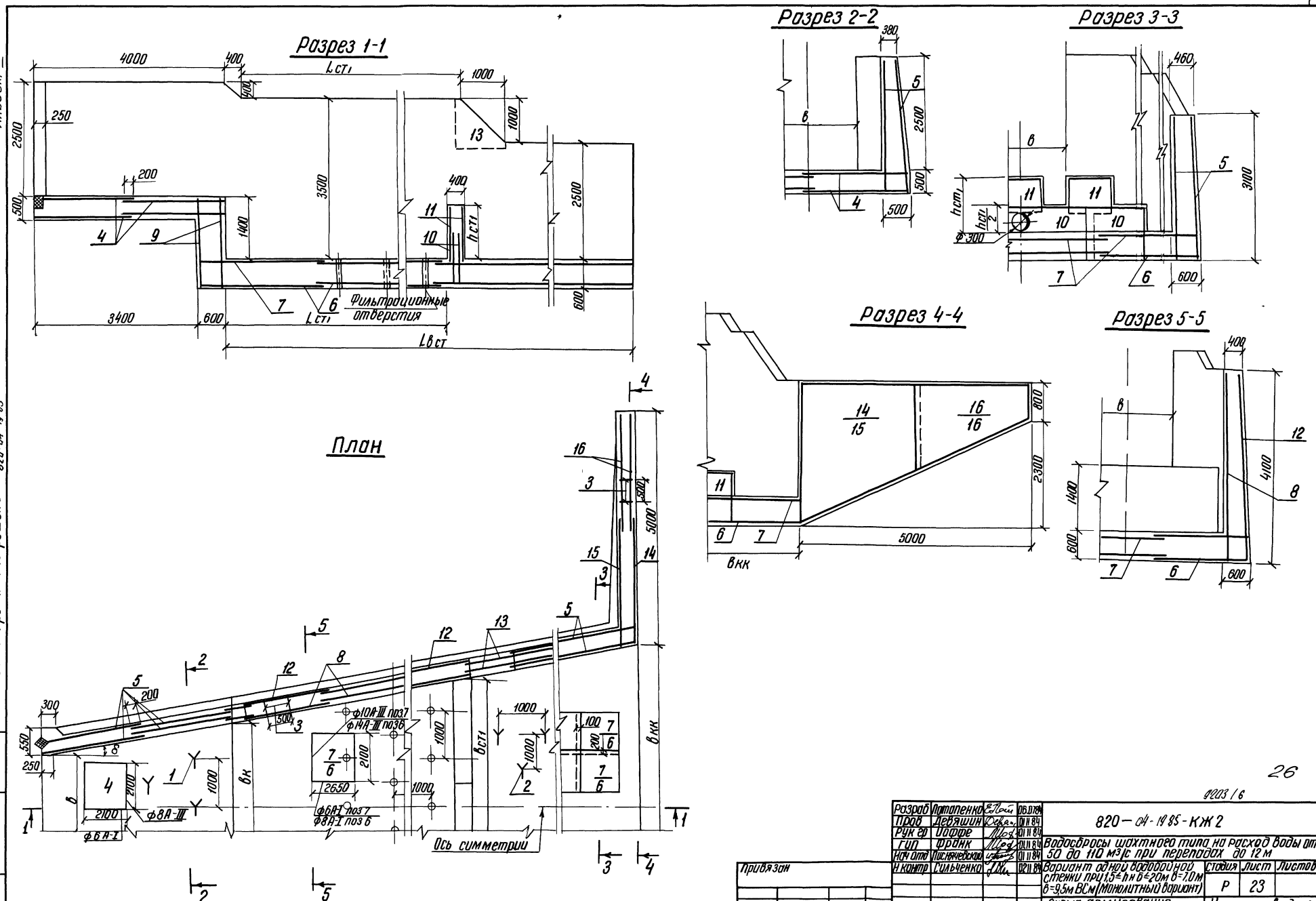

26

9203/6

Разраб	Потапенко		06.07.84
Пров	Девяшин		01.11.84
Рук гр	Иоффе		01.11.84
ГИП	Франк		01.11.84
Нач отд	Писнячевский		01.11.84
Н контр	Сильченко		02.11.84

820-04-19.85-КЖ2

Водосбросы шахтного типа на расход воды от 50 до 110 м³/с при перепадах до 12 м

Вариант одной водобойной стенки при 1,5≤hн b≤20м b=7,0м b=9,5м ВСм (Монолитный вариант)

Стадия	Лист	Листов
Р	23	

Схема армирования
План Разрезы 1-1...5-5
М 1:50

Укргипроводхоз г Киев

Привязан

Инв №

Инв № подл | Подпись и дата | Взам инв №

Формат А2

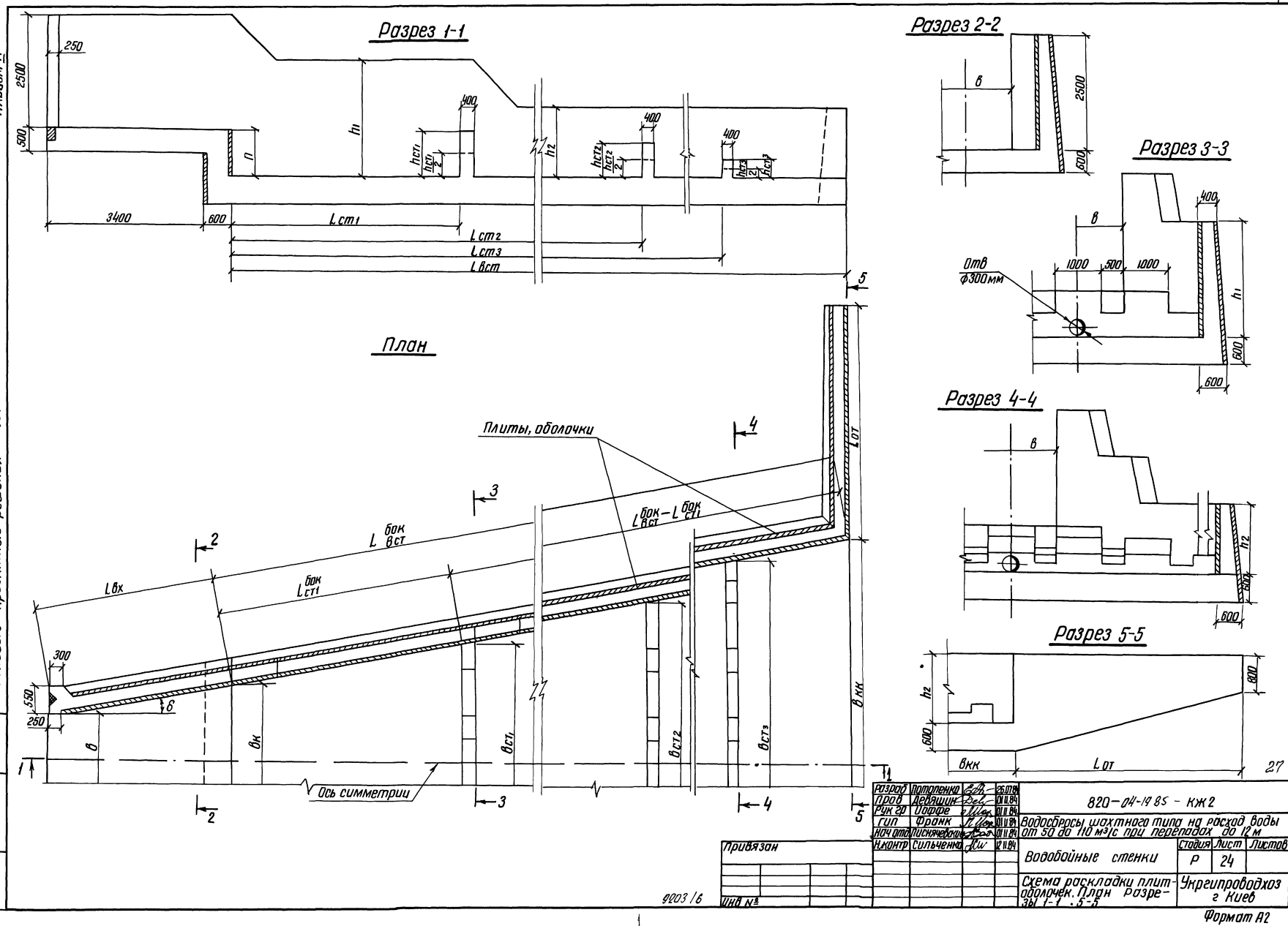
Разрез 1-1
Разрез 2-2
Разрез 3-3
Разрез 4-4
Разрез 5-5
План
Плиты, оболочки
Ось симметрии
Отв ф300мм
Альбом VI
Типовые проектные решения 820-04-19 85
Инв № подл
Подпись и дата
Взам инв №
Привязан
Инв №
9203/6
Разраб Потапенко 26.07.84
Пров Девяшин 01.11.84
Рук гр Иоффе 01.11.84
Гип Франк 01.11.84
Нач отд Писнячевский 01.11.84
Н.контр Сильченко 12.11.84
820-04-19 85 - КЖ2
Водосбросы шахтного типа на расход воды от 50 до 110 м³/с при перепадах до 12 м
Водобойные стенки
Стадия Р
Лист 24
Листов
Схема раскладки плит-оболочек. План Разрезы 1-1, 5-5
Укргипроводхоз г Киев
Формат А2

Альбом VII

Типовые проектные решения 820-04-19 85

Ведомость привязки плит-оболочек при строительстве водобойных стенок

№ п/п	Тип плит	Количество плит, шт: Внутренние и внешние (в отдельности) на участке колодца при $h=1{,}05$ м и $в_к=$																				Внутренние и внешние (в отдельности) на уступе колодца при $h=1{,}40$ м и $в_к=$																				Внутренние на входном участке при $L_{вх}$			Внешние на входном участке при $L_{вх}$		
		2.0	2.5	3.0	3.5	4.0	4.5	5.0	5.5	6.0	6.5	7.0	7.5	8.0	8.5	9.0	9.5	10.0	10.5	11.0	11.5	2.0	2.5	3.0	3.5	4.0	4.5	5.0	5.5	5.0	6.5	7.0	7.5	8.0	8.5	9.0	9.5	10.0	10.5	11.0	11.5	4.0	4.5	5.0	4.0	4.5	5.0
1	ПО 15-15																									1	1				1	1					3												
2	ПО 20-10	1				2	1				2	2					1					1																										
3	ПО 25-10		1				1	2	1		1		3	2	1		3	4	3	2	1																								2		4			
4	ПО 25-15								1	2		1		1	2	3			1	2	3		1			1		2	1		2	1	3	2	1		2	4	3	2	1	4	2	4			8
5	ПО 30-10			1	1																				1	1		1		1	2		1		1	2	3			1	2	3		2		8		
6	ПО 30-15																																													6		

Количество плит, шт

Внутренние на стенках при $h_2=1{,}5$ м на участке от первой стенки до конца водобоя при $(L^{бок}_{вст}-L^{бок}_{от})$

| № п/п | 6.0 | 6.5 | 7.0 | 7.5 | 8.0 | 8.5 | 9.0 | 9.5 | 10.0 | 10.5 | 11.0 | 11.5 | 12.0 | 12.5 | 13.0 | 13.5 | 14.0 | 14.5 | 15.0 | 15.5 | 16.0 | 16.5 | 17.0 | 17.5 | 18.0 | 18.6 | 19.0 | 19.5 | 20.0 | 20.5 | 21.0 | 21.5 | 22.0 | 22.5 | 23.0 | 23.5 | 24.0 | 24.5 | 25.0 | 25.5 | 26.0 | 26.5 | 27.0 | 27.5 | 28.0 | 28.5 | 29.0 | 29.5 | 30.0 | 30.5 | 31.0 | 31.5 | 32.0 | 32.5 | 33.0 | 33.5 | 34.0 | 34.5 | 35.0 | 35.5 | 36.0 | 36.5 | 37.0 | 37.5 | 38.0 | 38.5 | 39.0 | 39.5 | 40.0 | 40.5 | 41.0 | 41.5 | 42.0 | 42.5 | 43.0 | 43.5 | 44.0 | 44.5 | 45.0 | 45.5 | 46.0 |
|---|---|---|---|---|---|---|---|---|---|---|---|---|---|---|---|---|---|---

Альбом VI

Типовые проектные решения 820-04-1985

Инв.№ подл. | Подпись и дата | Взам. инв.№

Количество плит, шт

Nпп

Внутренние на стенках при h_1=2,5м на участке до первой стенки при $L^{бок}_{ст_1}$ =

Внутренние на стенках при h_2=2,5м на участке от первой стенки до конца водобоя при $(L^{бок}_{ст} - L^{бок}_{ст_1})$

Внешние на стенках при h_2=2,0м на участке от первой стенки до конца водобоя при $(L^{бок}_{ст} - L^{бок}_{ст_1})$

| Nпп | 6,0 | 6,5 | 7,0 | 7,5 | 8,0 | 8,5 | 9,0 | 9,5 | 10,0 | 10,5 | 11,0 | 11,5 | 12,0 | 12,5 | 13,0 | 13,5 | 14,0 | 14,5 | 15,0 | 15,5 | 16,0 | 16,5 | 17,0 | 17,5 | 18,0 | 18,5 | 19,0 | 19,5 | 20,0 | 20,5 | 21,0 | 21,5 | 22,0 | 22,5 | 23,0 | 23,5 | 24,0 | 24,5 | 25,0 | 25,5 | 26,0 | 26,5 | 27,0 | 27,5 | 28,0 | 28,5 | 29,0 | 29,5 | 30,0 | 30,5 | 31,0 | 31,5 | 32,0 | 32,5 | 33,0 | 33,5 | 34,0 | 34,5 | 35,0 | 35,5 | 36,0 | 36,5 | 37,0 | 37,5 | 38,0 | 38,5 | 39,0 | 39,5 | 40,0 | 40,5 | 41,0 | 41,5 | 42,0 | 42,5 | 43,0 | 43,5 | 44,0 | 44,5 | 45,0 | 45,5 | 46,0 |
|---|---|---

Альбом VI

Типовые проектные решения 820 04-19 85

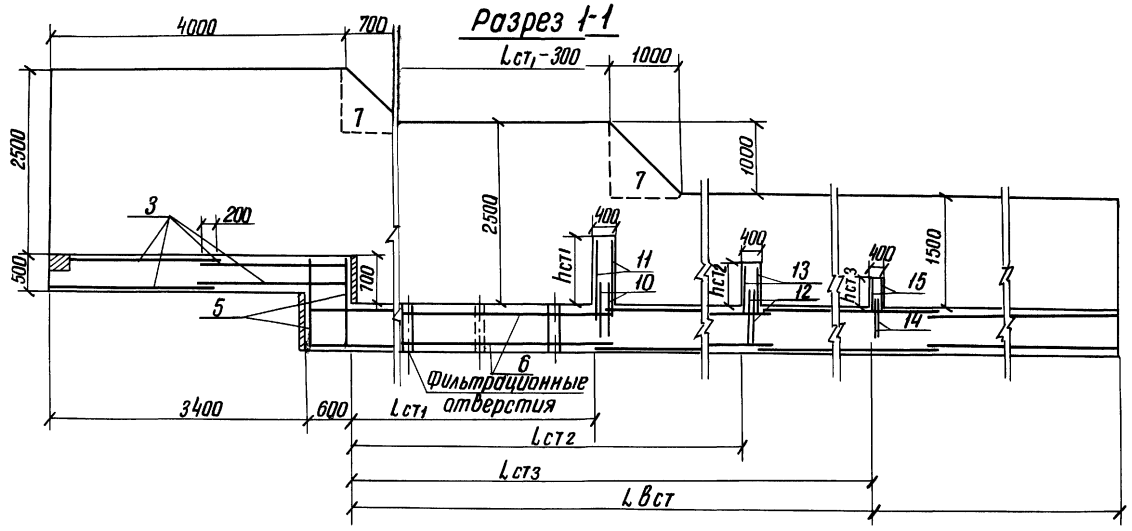

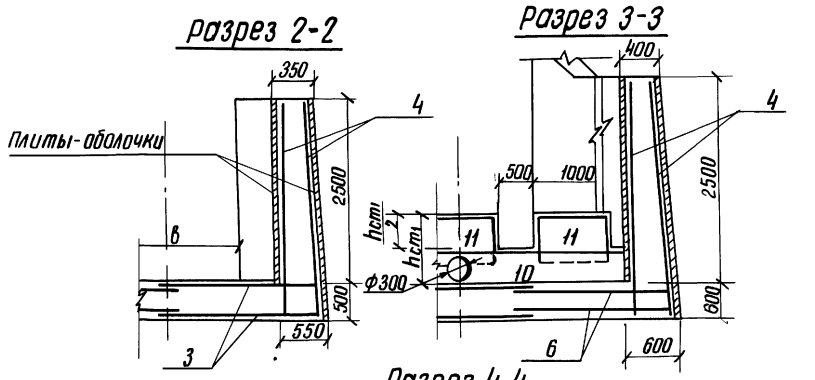

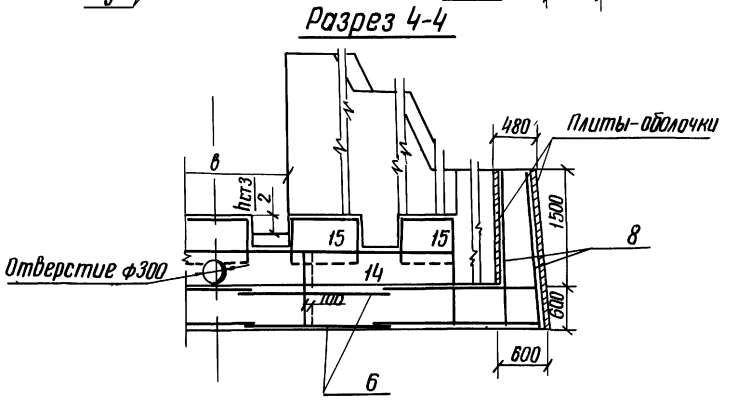

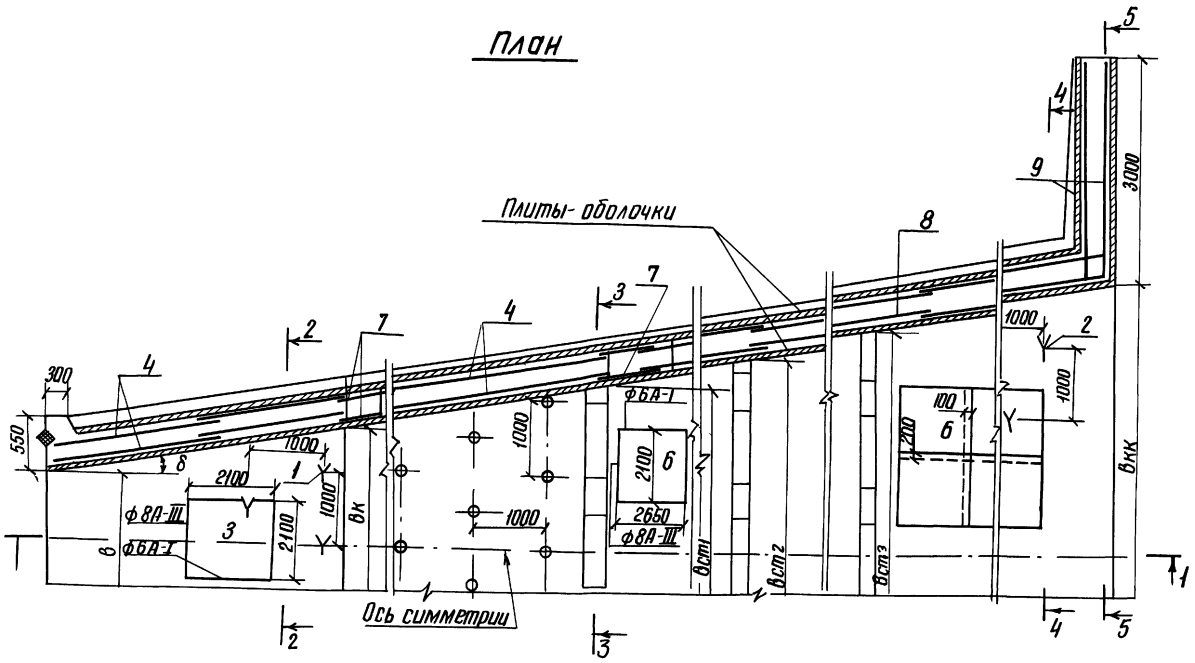

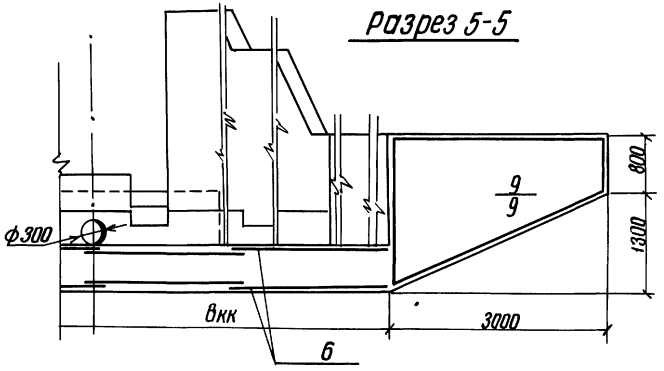

30

9203/6

Разраб	Потапенко		04.09.84
Пров	Девяшин		01.11.84
Рук гр	Иоффе		01.11.84
ГИП	Франк		01.11.84
Нач.отд	Писнячевский		01.11.84
Н контр	Сильченко		02.11.84

820-04-19 85 - КЖ2

Водосбросы шахтного типа на расход воды от 50 до 110 м³/с при перепадах до 12 м

Вариант трех водобойных стенок при h н б=1,0м в=7,0м в=9,5м ВС (Сборно-монолитный вариант)

Стадия	Лист	Листов
Р	27	

Схема армирования. План разрезы 1-1... 5-5 М 1:50

Укргипроводхоз г Киев

Привязан

Инв №

Инв № подл | Подпись и дата | Взам инв №

Формат А2

Альбом VI

Типовые проектные решения 820-04-19 85

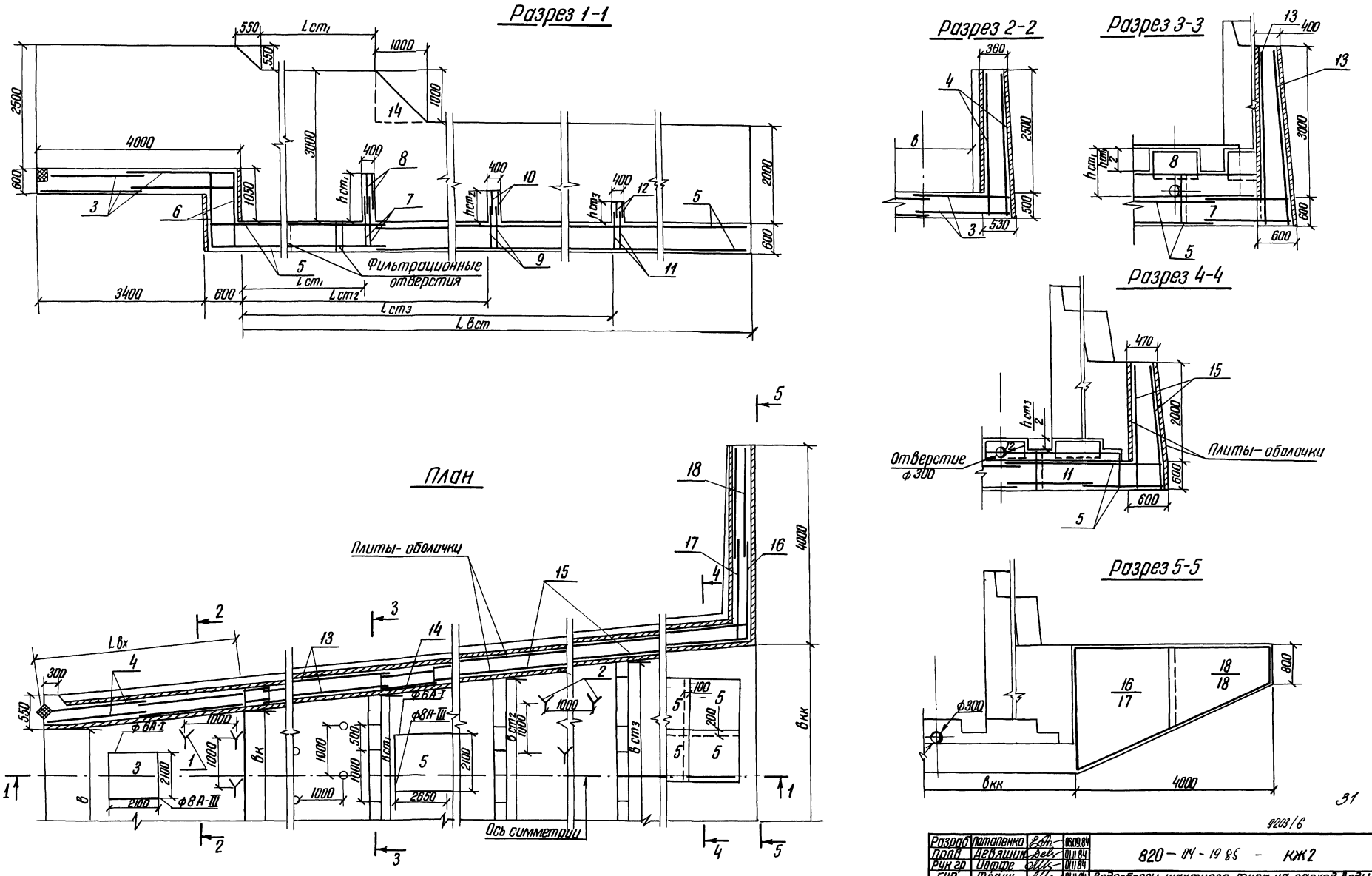

31

9203/6

Разраб	Потапенко		06.09.84	820 – 04 – 19 85 – КЖ2
Пров	Девяшин		01.11.84	
Рук гр	Иоффе		01.11.84	
Гип	Франк		01.11.84	Водосбросы шахтного типа на расход воды от 50 до 110 м³/с при перепадах до 12м
Нач отд	Писняческий		01.11.84	
Н контр	Сильченко		02.11.84	Вариант трех водобойных стенок при 1,0м<hнб≤1,5м в=7,0м в=9,5м ВС (сборно-монолитный вариант)

Стадия	Лист	Листов
Р	28	

Схема армирования
План Разрезы 1-1...5-5
м 1:50

Укргипроводхоз
г Киев

Привязан

Инв №

Инв № подл | Подпись и дата | Взам инв №

Формат А2

Альбом VII

Типовые проектные решения 820-04-14.85

Инв.№ подл. | Подпись и дата | Взам. инв.№

Разрез 1-1

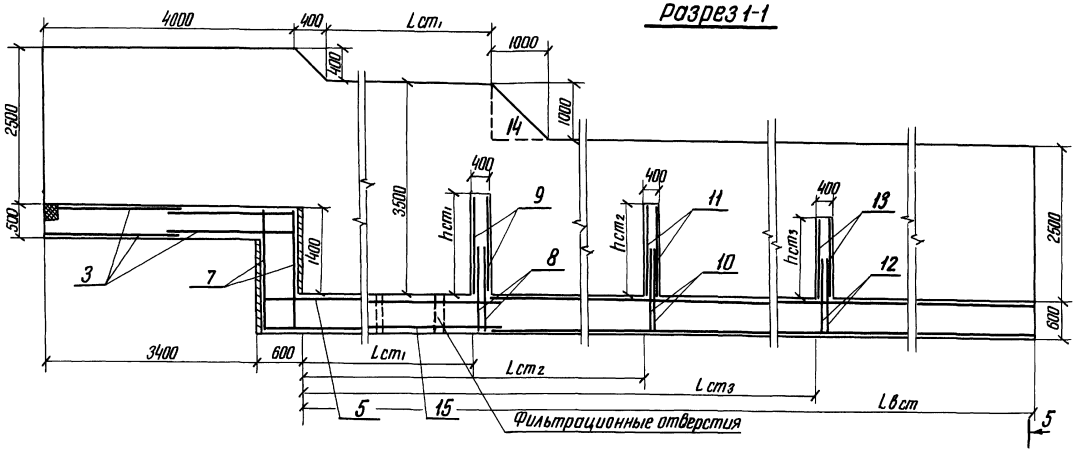

Разрез 2-2

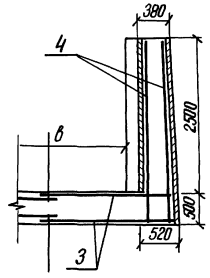

Разрез 3-3

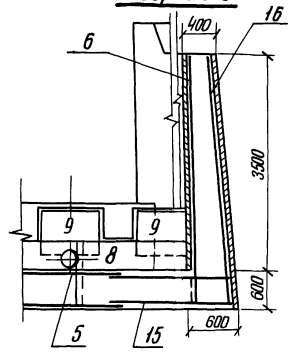

Разрез 4-4

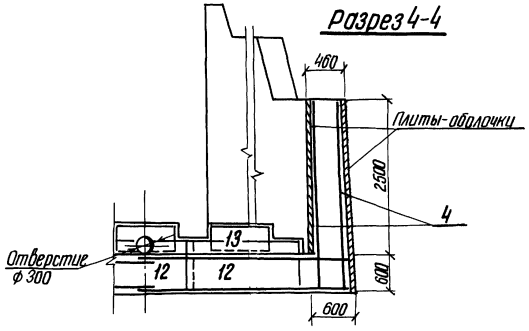

План

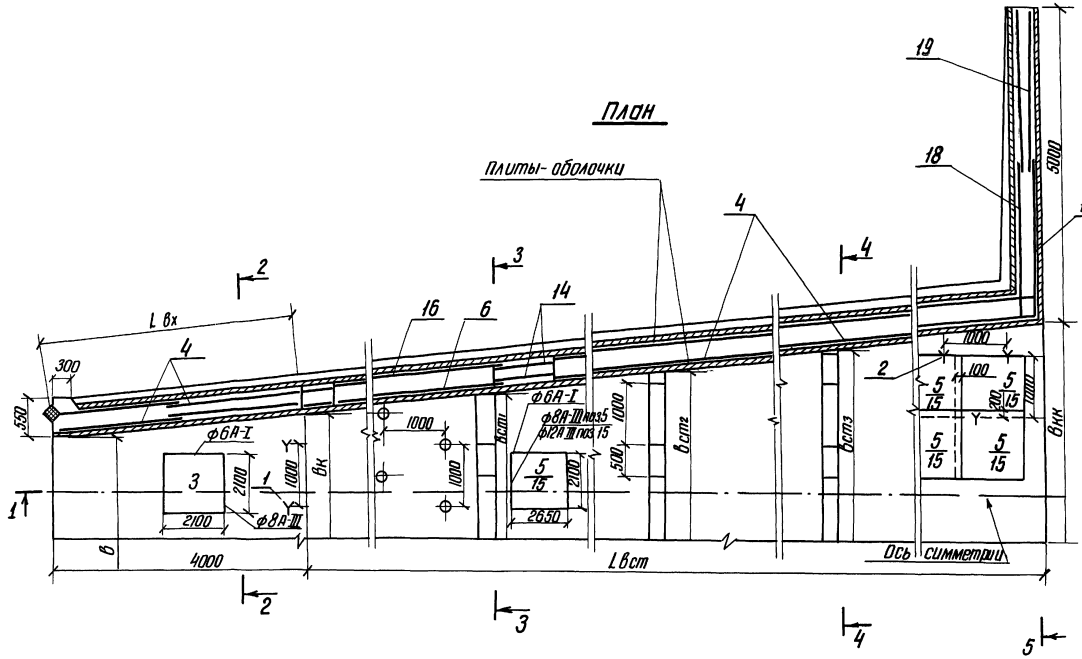

Разрез 5-5

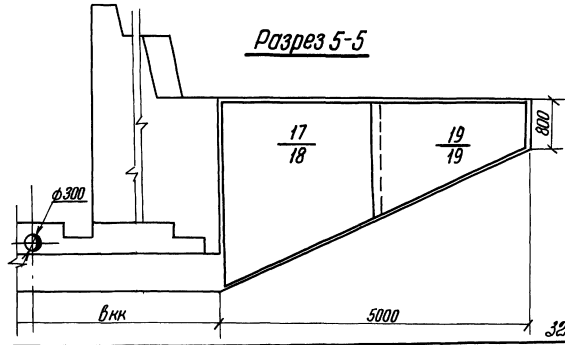

Разраб	Потапенко		05.12.84	820-04-14.85 - КЖ2
Пров	Девяшин		01.12.84	
Рук гр	Цитфе		01.12.84	Водосбросы шахтного типа на расход воды от 50 до 110 м³/с при перепадах до 12 м
ГИП	Франк		01.12.84	Вариант трех водобойных отсеков при 15 м²/м h 0-20м 8-7,0м 8-9,5м ВС (сборно-монолитный вариант)
Нач отд	Кисняческий		01.12.84	Стадия Р; Лист 29; Листов
Н контр	Сильченко		02.12.84	Схема армирования. План Разрезы 1-1...5-5 М 1:50
				Укргипроводхоз г Киев

Привязан

Инв.№

9203/6

Формат А2

Альбом VII

Типовые проектные решения 820-04-19.85

Разрез 1-1

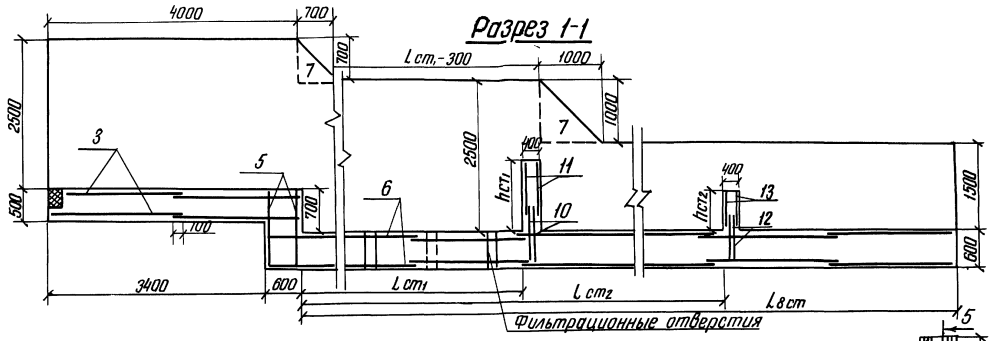

Разрез 2-2

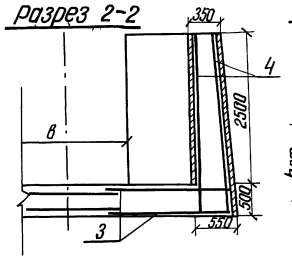

Разрез 3-3

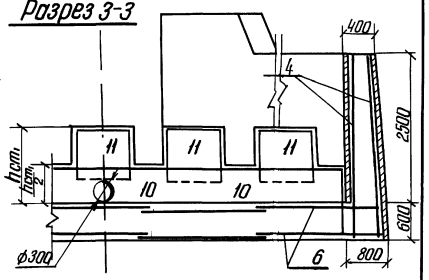

План

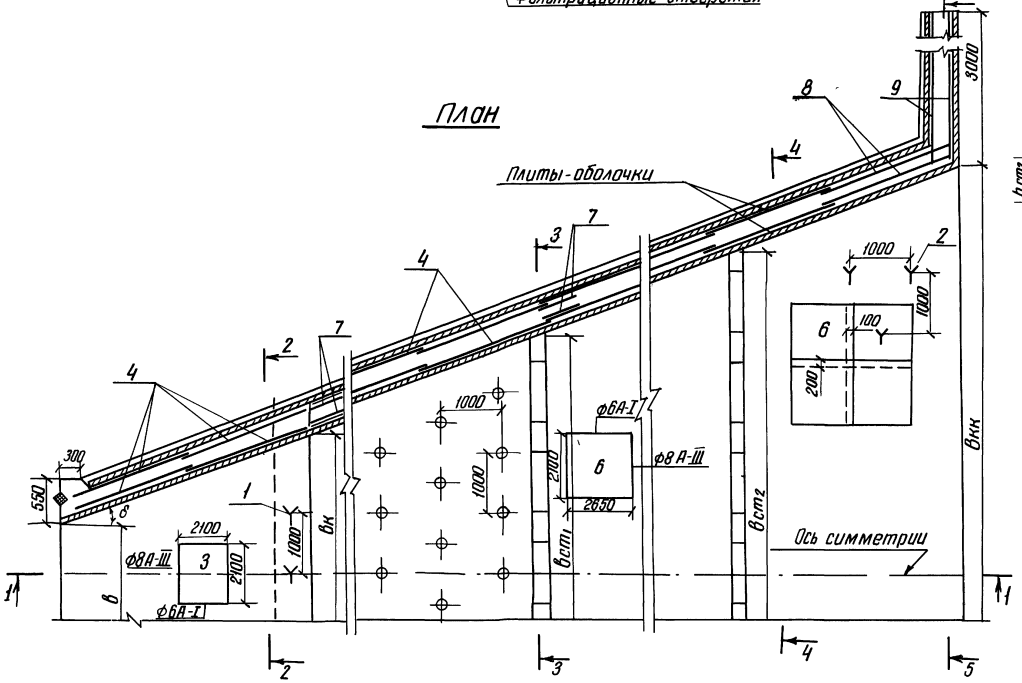

Разрез 4-4

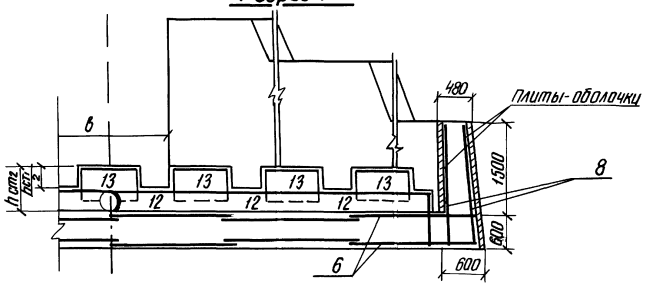

Разрез 5-5

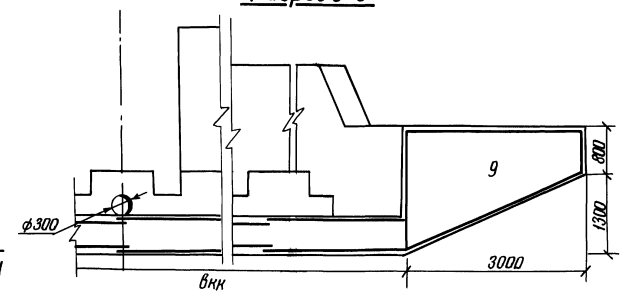

ф203/6

33

Разраб	Потапенко		06.1984	820-04-19.85 - КЖ2	
Нач.гр	Девяшик		01.1984		
Рук.гр	Осипов		01.1984		
Гип	Франк		01.1984	Водосбросы шахтного типа на расход воды от 50 до 110 м³/с при перепадах до 12м	
Нач.отд	Пистяжский		01.1984		
Н.контр	Сильченко		02.1984	Вариант двух барабайных ствол ниж при hкн=10м δ=70м δ=95м ВС (сборно-монолитный вариант)	Стадия: Р; Лист: 30; Листов:
				Схема армирования План разрезы 1-1 5-5 м 1:50	Укргипроводхоз г. Киев

Привязан

Инв. №

Инв.№ подл. | Подпись и дата | Взам. инв.№

Формат А2

Альбом VI

Типовые проектные решения 820-04-19 85

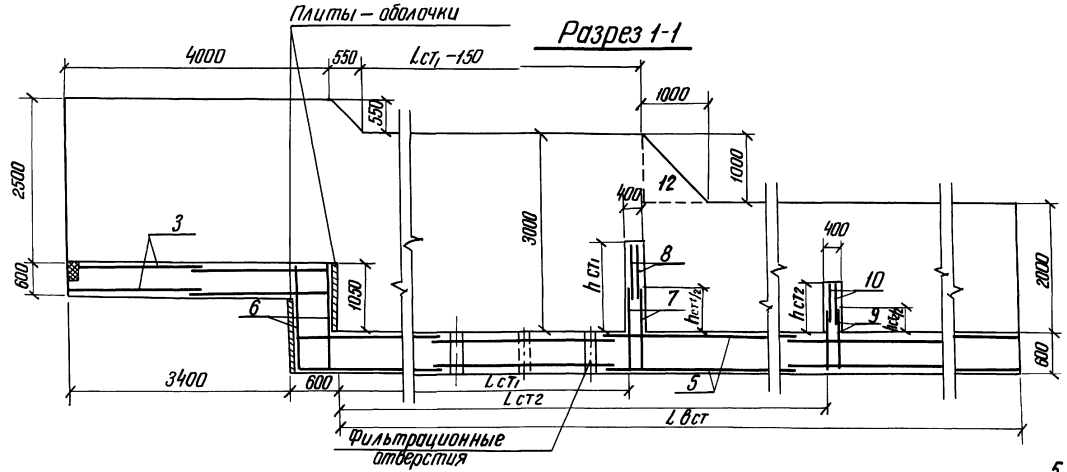

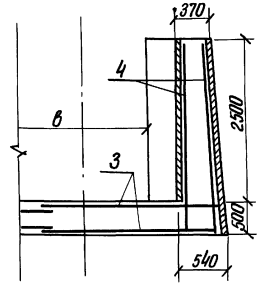

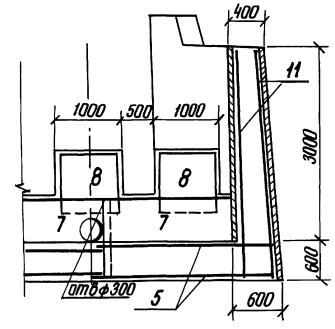

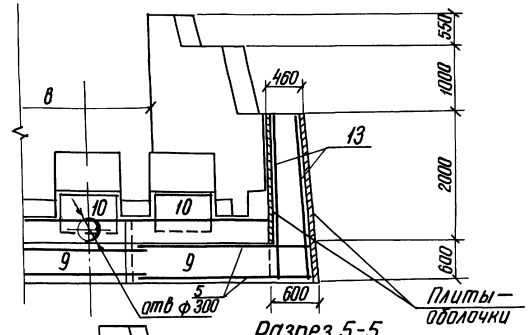

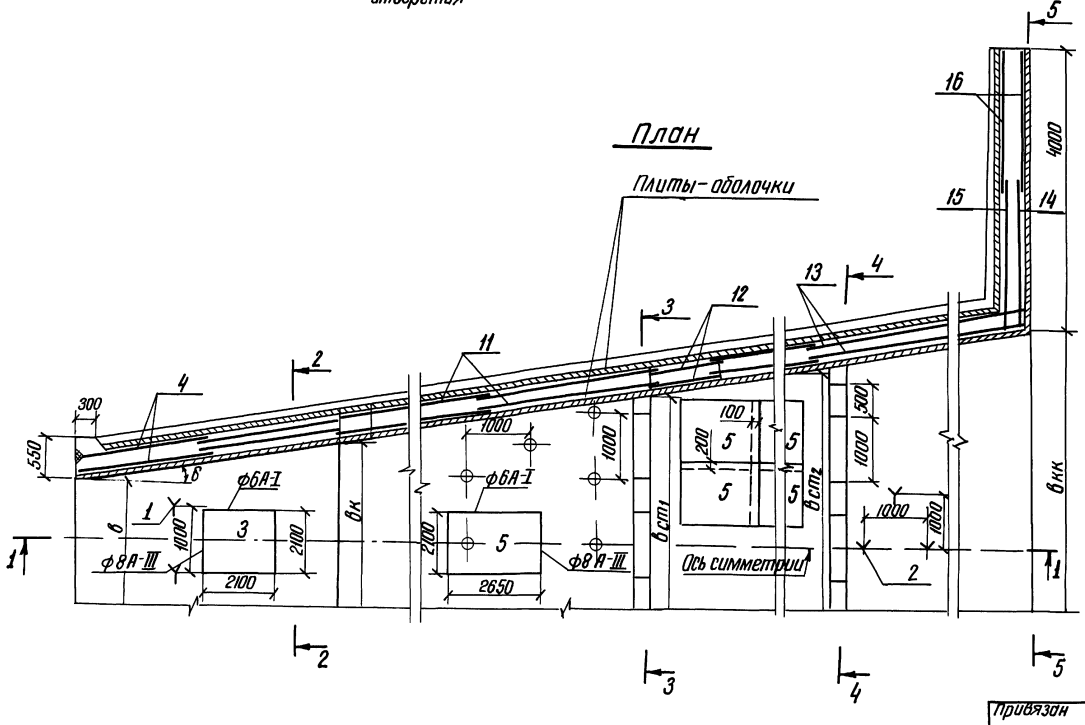

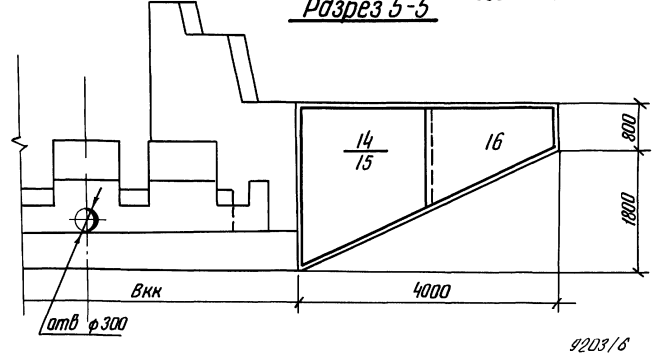

9203/6

34

Разраб	Потапенко		05.09.84	820-04-19 85 - КЖ2
Пров	Девяшин		01.11.84	
РУК гр	Иоффе		01.11.84	Водосбросы шахтного типа на расход воды от 50 до 110 м³/с при перепадах до 12 м
ГИП	Франк		01.11.84	
Нач. отд	Пискяневский		01.11.84	Вариант двух водобойных стенок при 1,0м≤h и б ≤1,5м В=7,0м б=9,5м ВС (Сборно-монолитный вариант)
Н контр	Сильченко		02.11.84	

Стадия	Лист	Листов
Р	31	

Схема армирования. План Разрезы 1-1 .. 5-5 м 1:50

Укргипроводхоз г. Киев

Привязан

Инв №

Инв. № подл | Подпись и дата | Взам инв. №

Формат А2

Альбом VII

Типовые проектные решения 820-04-19.85

Разрез 1-1

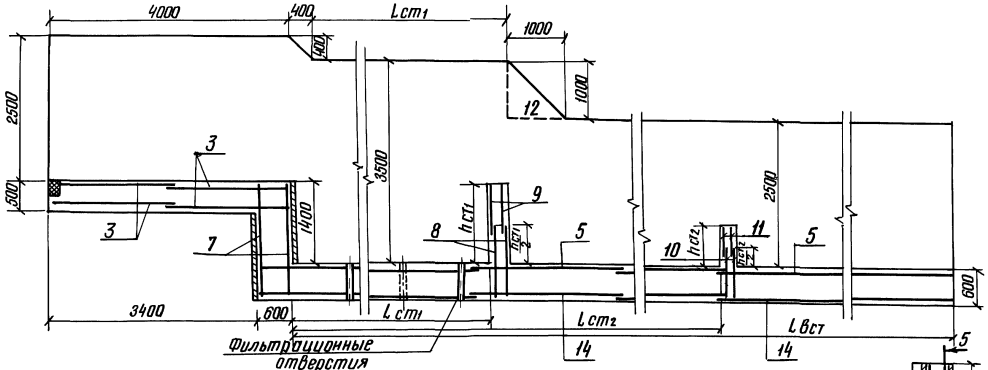

Разрез 2-2

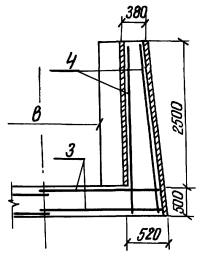

Разрез 3-3

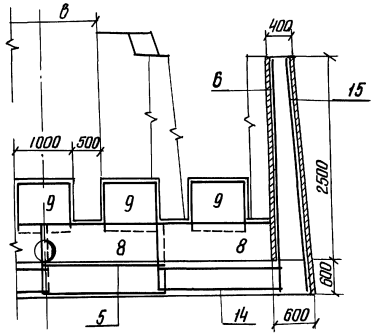

План

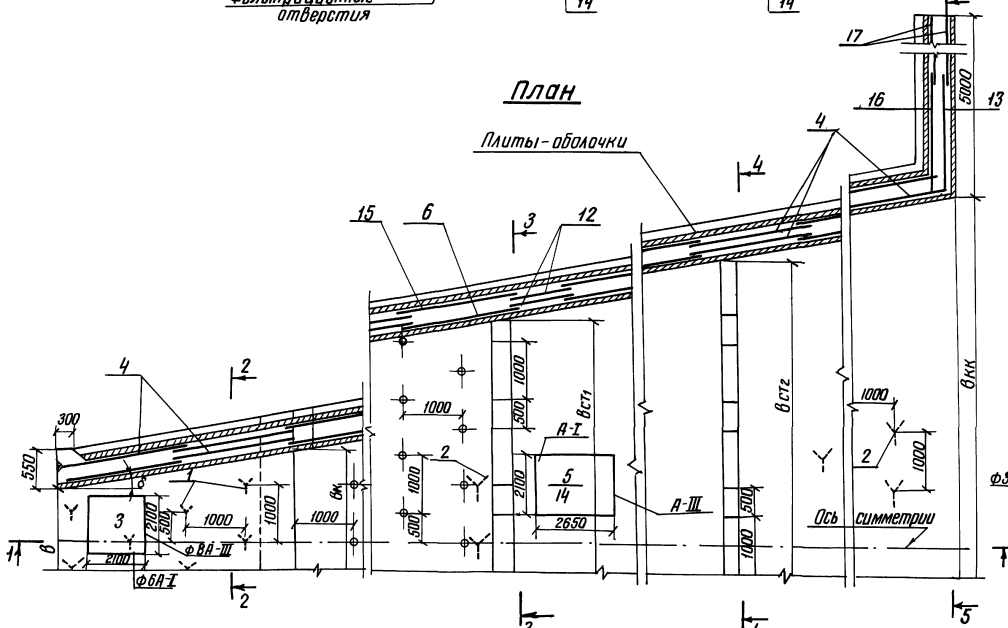

Разрез 4-4

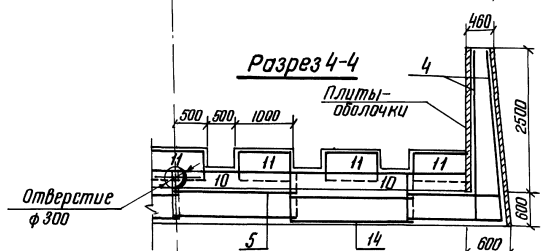

Разрез 5-5

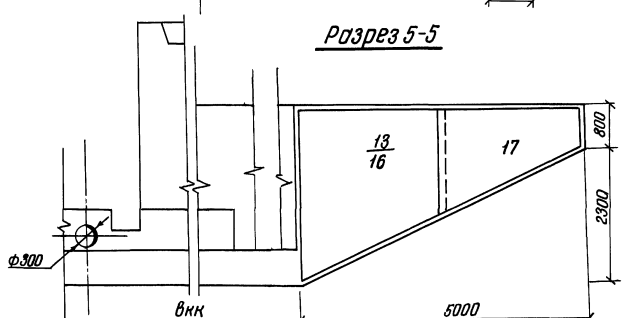

9203/6

35

Разраб.	Потапенко		06.11.84	820-04-19.85 - КЖ2	
Пров.	Дерюшин		07.11.84		
Рук. гр.	Гордов		07.11.84		
ГИП	Фрянк		07.11.84	Водосбросы шахтного типа на расход воды от 50 до 110 м³/с при перепадах до 12 м	
Нач. отд.	Пичнчевой		07.11.84	Вариант двух водобойных отв.	Стадия: Р; Лист: 32; Листов:
Н. контр.	Сильченко		07.11.84	1,5м×1м, В=20м, d=7,0м, d=9,5м (сборно-монолитный вариант)	
				Схема армирования. План. Разрезы 1-1...5-5 м 1:50	Укргипроводхоз г. Киев

Привязан

Инв. №

Инв. № подл. | Подпись и дата | Взам. инв. №

Формат А2

Альбом VII

Типовые проектные решения 820-04-19 85

Разрез 1-1

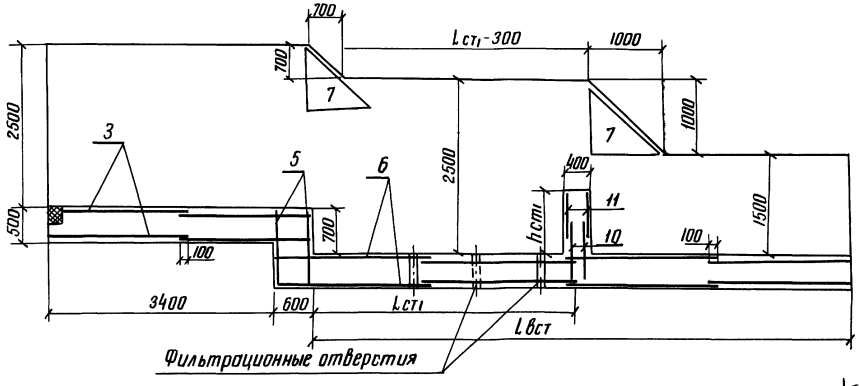

Разрез 2-2

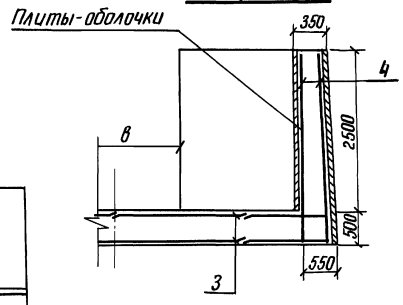

Разрез 3-3

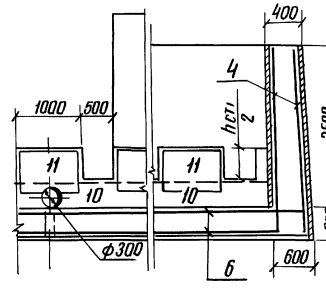

Разрез 5-5

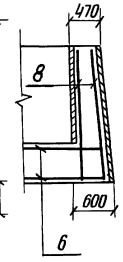

Разрез 4-4

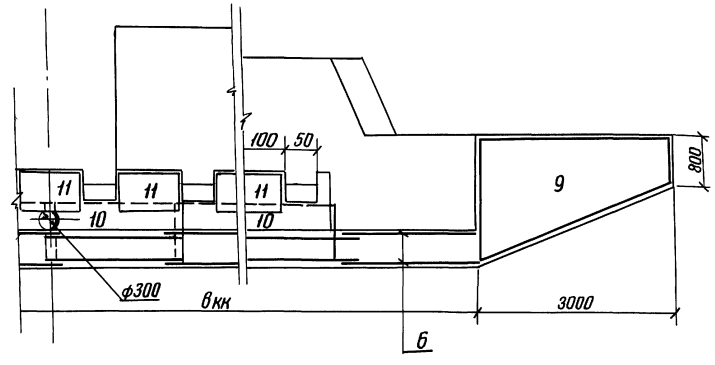

План

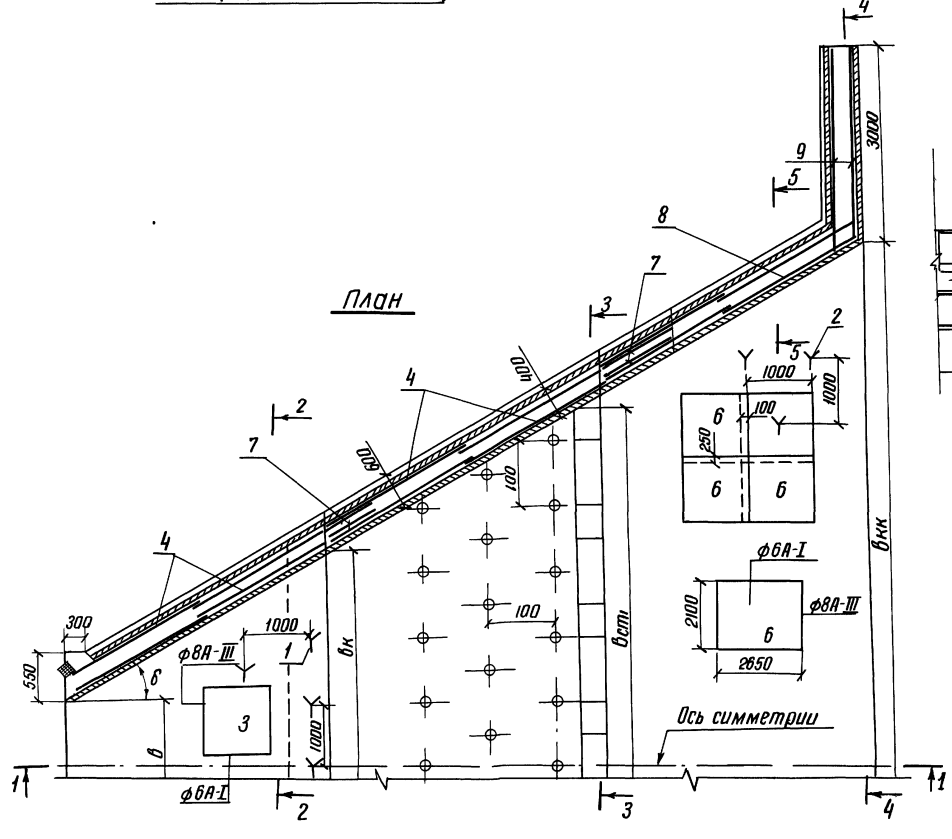

9203/6 36

Разраб.	Потапенко		06.1985	820-04-19 85 - КЖ2	
Пров.	Девяшин		01.11.84		
Рук. гр.	Иоффе		01.11.84		
ГИП	Франк		01.11.84	Водосбросы шахтного типа на расход воды от 50 до 110 м³/с при перепадах до 12 м	
Нач. отд.	Пистяковский		01.11.84	Вариант одной водобойной стенки при hв=1,0м В=7,0м В=9,5м ВС (Сборно-монолитный вариант)	Стадия: Р; Лист: 33; Листов:
Н. контр.	Сильченко		02.11.84	Схема армирования План Разрезы 1-1 5-5 М 1:50	Укргипроводхоз г. Киев

Привязан

Инв. №

Инв. № подл. | Подпись и дата | Взам. инв. №

Формат А2

Альбом VI

Типовые проектные решения 820-04-19 85

Разрез 1-1

Разрез 2-2

Разрез 3-3

Разрез 4-4

Разрез 5-5

План

Фильтрационные отверстия

Плиты-оболочки

Ось симметрии

Привязан

Инв. №

Разраб.	Потапенко			820-04-19 85 - КЖ2	
Пров.	Дерявшин			Водосбросы шахтного типа на расход воды от 30 до 110 м³/с при перепадах до 12 м	
Рук. гр.	Иоффе				
ГИП	Франк				
Нач. отд.	Лисняевский				
Н. контр.	Сильченко			Вариант одной водобойной стенки при 1,0м<hкб≤1,5м B=7,0м, B=9,5м BC (сборно-монолитный вариант)	Стадия: Р; Лист: 34; Листов:
				Схема армирования. План. Разрезы 1-1 ... 5-5 М 1:50	Укрепроводхоз г. Киев

9203/6

37

Формат А2

Альбом VI

Типовые проектные решения 820-04-19 85

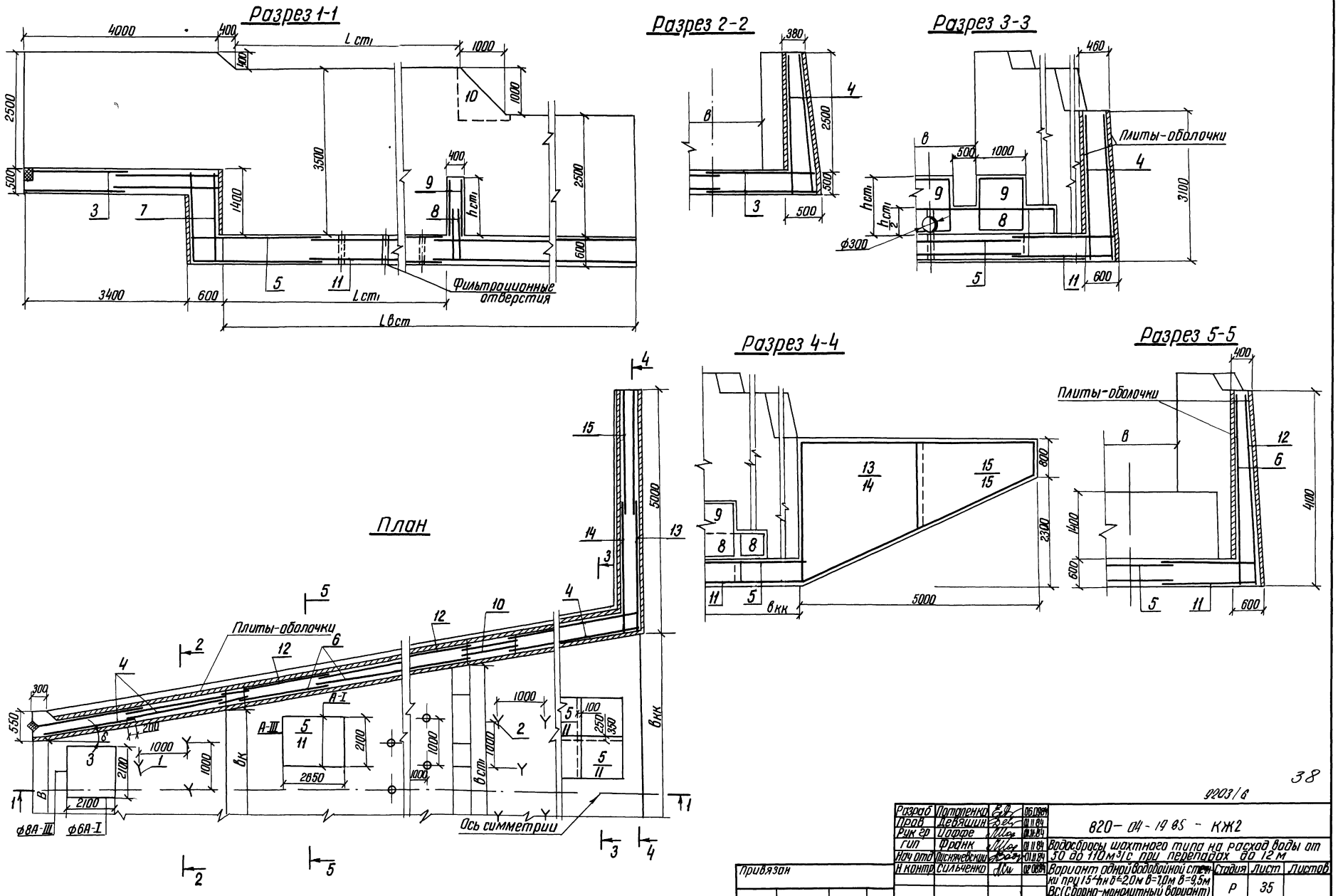

38

9203/6

Разраб	Потапенко		06.09.84	820-04-19 85 - КЖ2
Пров	Девяшин		01.11.84	
Рук гр	Иоффе		01.11.84	
Гип	Франк		01.11.84	Водосбросы шахтного типа на расход воды от 50 до 110 м³/с при перепадах до 12 м
Нач отд	Писнячевский		01.11.84	
Н контр	Сильченко		02.08.84	Вариант одной водобойной стенки при 15-4 нн в=2,0м в=7,0м в=9,5м ВС (сборно-монолитный вариант)
				Схема армирования. План Разрезы 1-1..5-5 М 1:50

Стадия	Лист	Листов
Р	35	

Укргипроводхоз г Киев

Привязан

Инв №

Инв № подл. | Подпись и дата | Взам инв №

Формат А2

Альбом VI

Типовые проектные решения 820-04-19 85

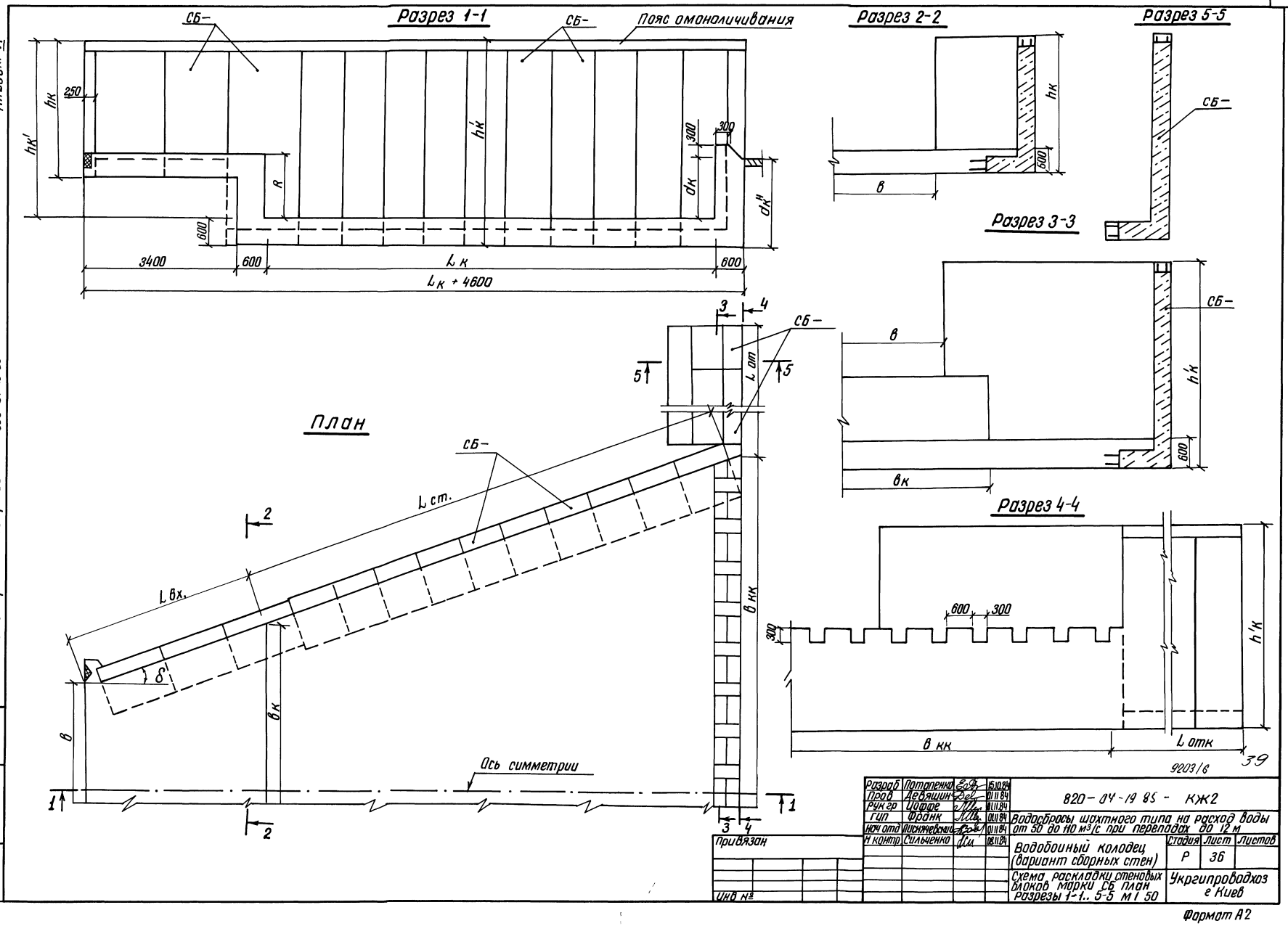

Разраб	Потапенко		15.10.84	820-04-19 85 - КЖ2	
Пров	Девяшин		01.11.84		
Рук гр	Цоффе		01.11.84		
ГИП	Франк		01.11.84	Водосбросы шахтного типа на расход воды от 50 до 110 м³/с при перепадах до 12 м	
Нач отд	Лисняжевский		01.11.84		
Н контр	Сильченко		08.11.84	Водобойный колодец (вариант сборных стен)	Стадия: Р; Лист: 36; Листов:
				Схема раскладки стеновых блоков марки СБ план разрезы 1-1.. 5-5 М 1 50	Укргипроводхоз г Киев

Привязан

Инв №

Инв № подл | Подпись и дата | Взам инв №

Формат А2

Ведомость привязки стеновых блоков СБ – при строительстве водобойных колодцев

Количество блоков шт

Продолжение →

Марка блока	δ°	при $h_к$ = 3,0 м, $L_{вх}$, м		
		4,0	4,5	5,0
при $h_к'$ = 3,8 и 4,15 м				
СБ-25, СБ-30	5°, 10°, 20°	4	—	—
		2	—	—
СБ-25, СБ-30	30°	—	4	—
		—	2	—
СБ-25, СБ-30	40°	—	—	6
		—	—	2
при $h_к'$ = 4,5 м				
СБ-25, СБ-35	5°, 10°, 20°	4	—	—
		2	—	—
СБ-25, СБ-35	30°	—	4	—
		—	2	—
СБ-25, СБ-35	40°	—	—	6
		—	—	2

Марка блока	δ°	$L_{ст}$, м																											
		5,0	6,0	7,0	8,0	9,0	10,0	11,0	12,0	13,0	14,0	15,0	16,0	17,0	18,0	19,0	20,0	21,0	22,0	23,0	24,0	25,0	26,0	27,0	28,0	29,0	30,0
при $h_к'$ = 3,8 и 4,15 м																											
СБ-35	5°, 10°	10	12	14	16	18	20	22	24	26	28	30	32	34	36	38	40	42	44	46	48	50	52	54	56	58	60
СБ-35	20°	12	14	16	18	20	22	24	26	28	30	34	36	38	40	42	44	46	48	50	52	56	58	60	62	64	66
СБ-35	30°	12	14	16	20	22	24	26	28	32	34	36	38	40	44	46	48	50	52	56	58	60	62	64	68	70	72
СБ-35	40	14	16	18	20	24	26	28	32	34	36	40	42	44	46	50	52	54	58	60	62	66	68	70	72	76	78
при $h_к'$ = 4,5 м																											
СБ-40	5°, 10°	10	12	14	16	18	20	22	24	26	28	30	32	34	36	38	40	42	44	46	48	50	52	54	56	58	60
СБ-40	20°	12	14	16	18	20	22	24	26	28	30	34	36	38	40	42	44	46	48	50	52	56	58	60	62	64	66
СБ-40	30°	12	14	16	20	22	24	26	28	32	34	36	38	40	44	46	48	50	52	56	58	60	62	64	68	70	72
СБ-40	40°	14	16	18	20	24	26	28	32	34	36	40	42	44	46	50	52	54	58	60	62	66	68	70	72	76	78

продолжение

$L_{ст}$, м															
31,0	32,0	33,0	34,0	35,0	36,0	37,0	38,0	39,0	40,0	41,0	42,0	43,0	44,0	45,0	46,0
при $h_к'$ = 3,8 и 4,15 м															
62	64	66	68	70	72	74	76	78	80	82	84	86	88	90	92
68	70	72	74	78	80	82	84	86	88	90	92	94	96	100	102
74	76	80	82	84	86	88	92	94	96	98	100	104	106	108	110
80	84	86	88	92	94	96	98	102	104	106	110	112	114	118	120
при $h_к'$ = 4,5 м															
62	64	66	68	70	72	74	76	78	80	82	84	86	88	90	92
68	70	72	74	78	80	82	84	86	88	90	92	94	96	100	102
74	76	80	82	84	86	88	92	94	96	98	100	104	106	108	110
80	84	86	88	92	94	96	98	102	104	106	110	112	114	118	120

Марка блока	$L_{отк}$, м		
	3,0	4,0	5,0
при $h_к'$ = 3,8 и 4,15 м			
СБ-35	6	8	10
при $h_к'$ = 4,5 м			
СБ-40	6	8	10

Альбом VII

Типовые проектные решения 820-04-19 85

Инв.№ подл. | Подпись и дата | Взам. инв.№

Привязан

Инв. №

Разраб.	Литвиненко		15.10.84	820 – 04 – 19 85 – КЖ2
Пров.	Деряшин		31.10.84	
Рук. гр.	Шифф		01.11.84	Водосбросы шахтного типа на расход воды от 50 до 110 м³/с при перепадах до 12 м
ГИП	Франк		01.11.84	Водобойный колодец (вариант сборных стен)
Нач. отд.	Лисневский		01.11.84	Стадия: Р; Лист: 37; Листов:
Н. контр.	Сальченко		02.11.84	Ведомость привязки стеновых блоков СБ – при строительстве водобойных колодцев
				Укргипроводхоз г. Киев

Формат А2

9203/6

Альбом VI

Типовые проектные решения 820-04-19 85

Разрез 1-1

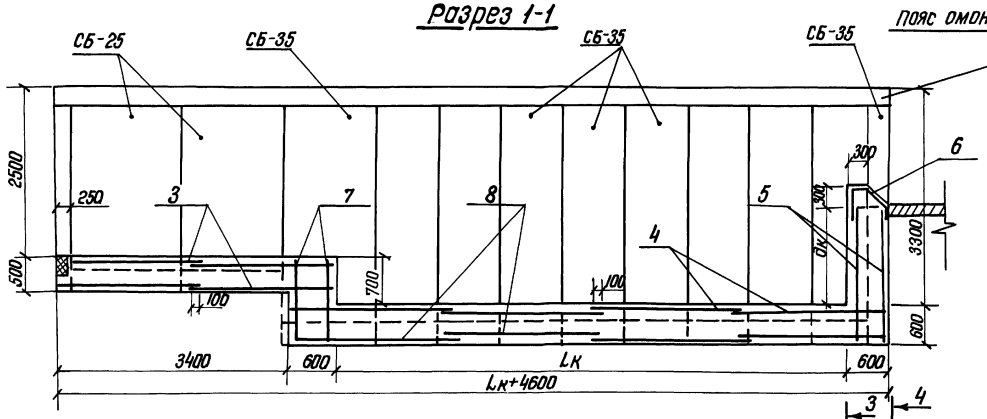

Разрез 2-2

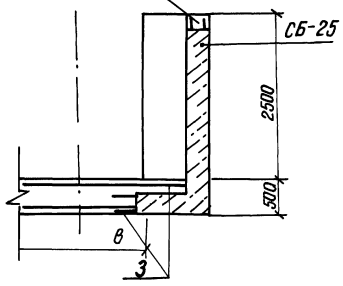

Разрез 3-3

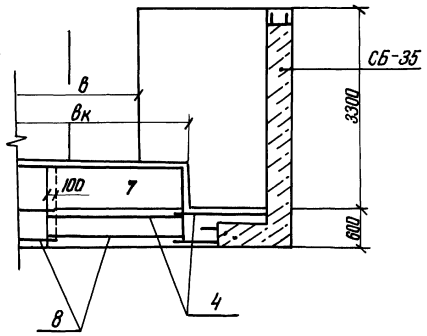

План

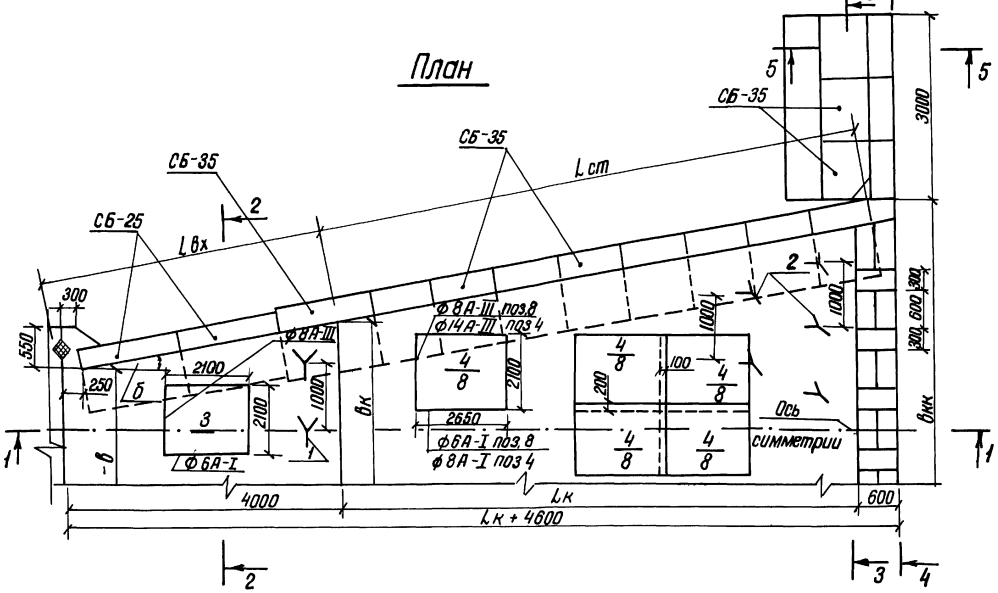

Разрез 4-4

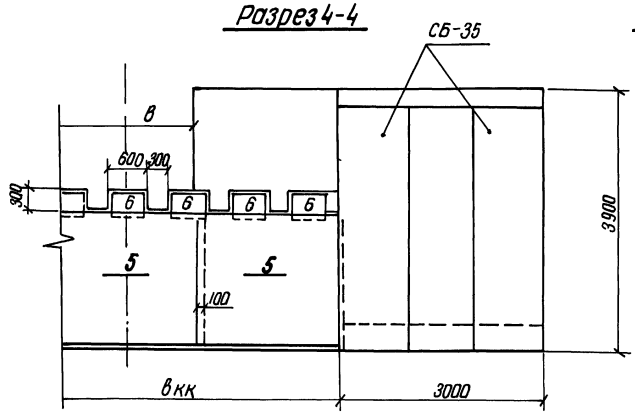

Разрез 5-5

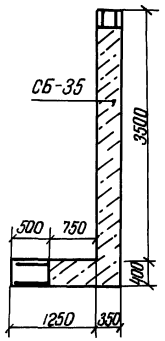

9203/6 41

Разраб	Потапенко		15.10.84	820-04 19 85 - КЖ2	
Пров	Девяшин		01.11.84		
Рук гр	Иоффе		01.11.84	Водосбросы шахтного типа на расход воды от 50 до 110 м³/с при перепадах до 12м	
ГИП	Франк		01.11.84		
Нач отд	Писнячевский		01.11.84	Водобойный колодец при hкб=1,0м В=10м В=9,5м ВКС (вариант сборных стен)	Стадия: Р; Лист: 38; Листов:
Н контр	Сильченко		02.11.84		
				Схема армирования План Разрезы 1-1...5-5 м 1:50	Укргипроводхоз г Киев

Привязан

Инв №

Инв № подл. | Подпись и дата | Взам инв. №

Формат А2

Альбом VI

Типовые проектные решения 820-04-19.85

Инв.№ подл. | Подпись и дата | Взам. инв.№

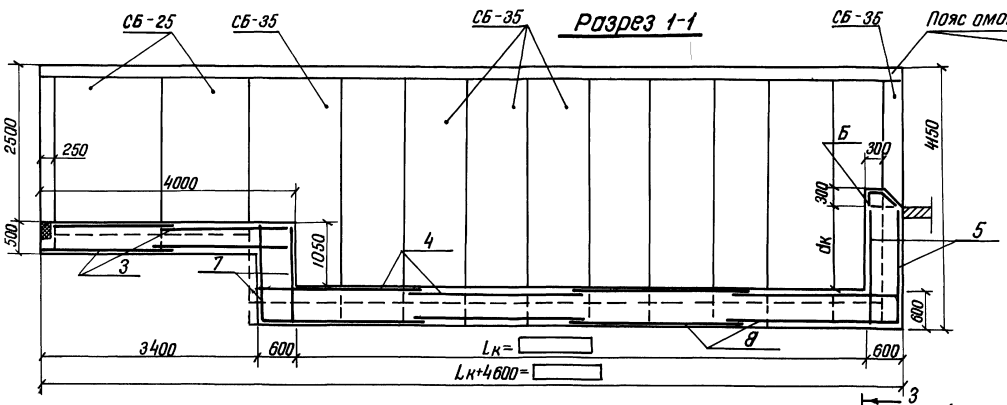

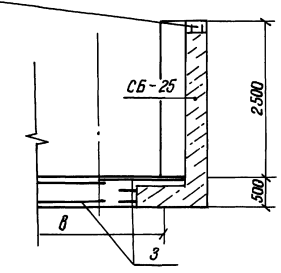

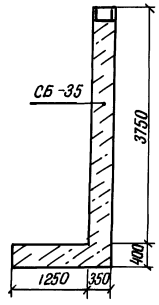

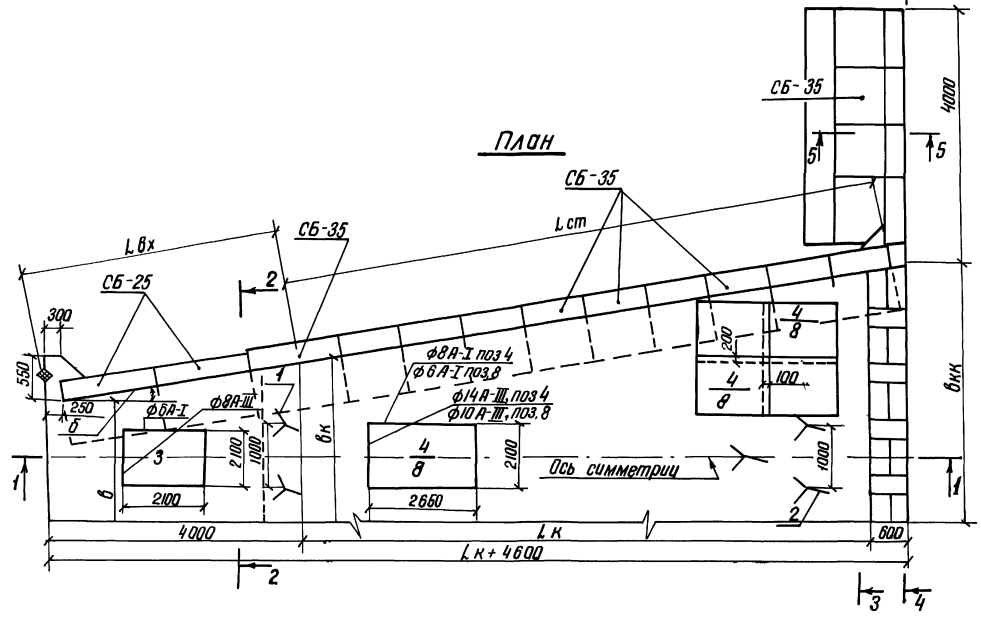

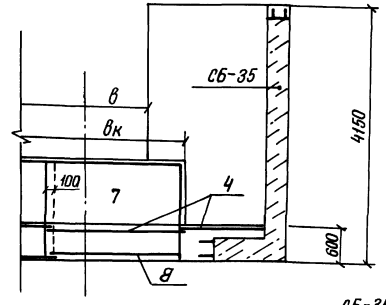

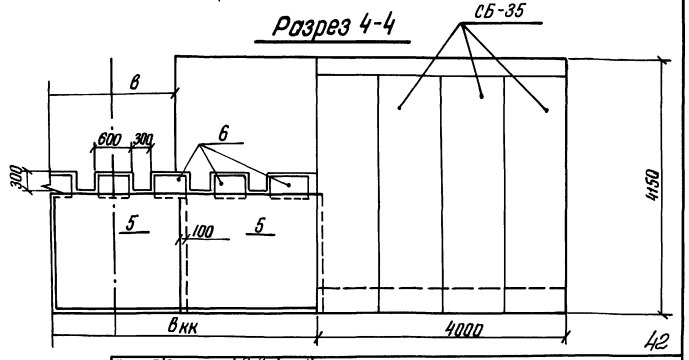

42

Разраб	Матвиенко		15.10.84	820-04-19.85 - КЖ2	
Пров	Левашин		01.11.84		
Рук гр	Шафар		01.11.84		
ГИП	Франк		06.11.84	Водосбросы шахтного типа на расход воды от 50 до 110 м³/с при перепадах до 12м	
Нач отд	Пустяковский		01.11.84		
Н контр	Сильченко		02.11.84	Водобойный колодец при hнб=1,5м в=7,0м в=9,5м Вкс (вариант сборных стен)	Стадия: Р; Лист: 39; Листов:
				Схема армирования. План разрезы 1-1.. 5-5 м 1:50	Укрепроводхоз г. Киев

Привязан

Инв.№

9203/8

Формат А2

Альбом VI

Типовые проектные решения 820-04-19 85

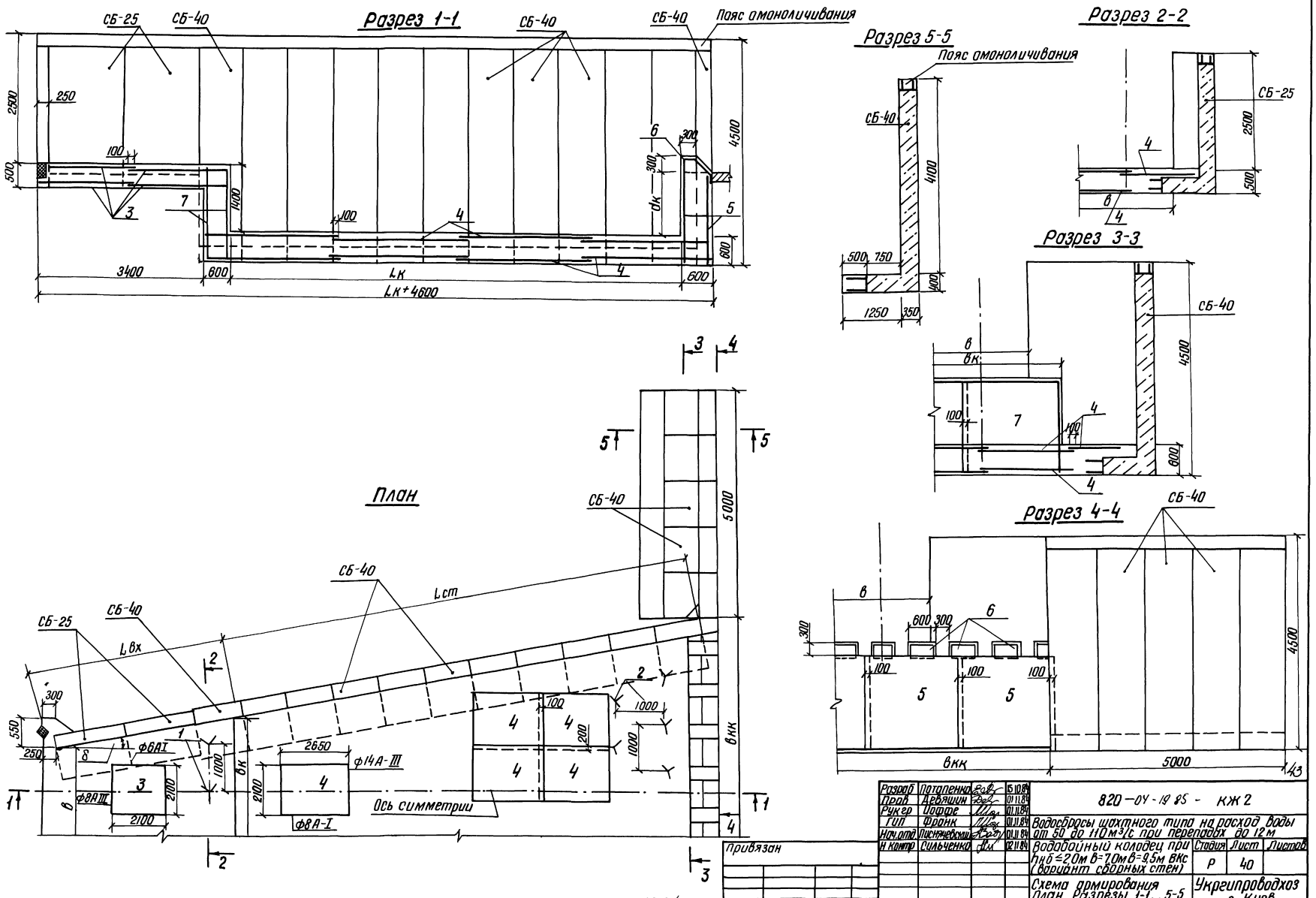

Разраб	Потапенко		15.10.84	820-04-19 85 - КЖ 2
Пров	Девяшин		01.11.84	
Рук гр	Иоффе		01.11.84	Водосбросы шахтного типа на расход воды от 50 до 110 м³/с при перепадах до 12 м
Гип	Фронк		01.11.84	
Нач.отд	Лисняневский		01.11.84	Водобойный колодец при hнб ≤ 2,0 м в=7,0 м в=9,5 м вкс (вариант сборных стен)
Н контр	Сильченко		02.11.84	Стадия: Р; Лист: 40; Листов:
				Схема армирования План Разрезы 1-1..5-5 м 1:50
				Укргипроводхоз г Киев

Формат А2

Инв. № подл | Подпись и дата | Взам. инв. №

Альбом VI

Типовые проектные решения 820-04-19.85

Разрез 1-1

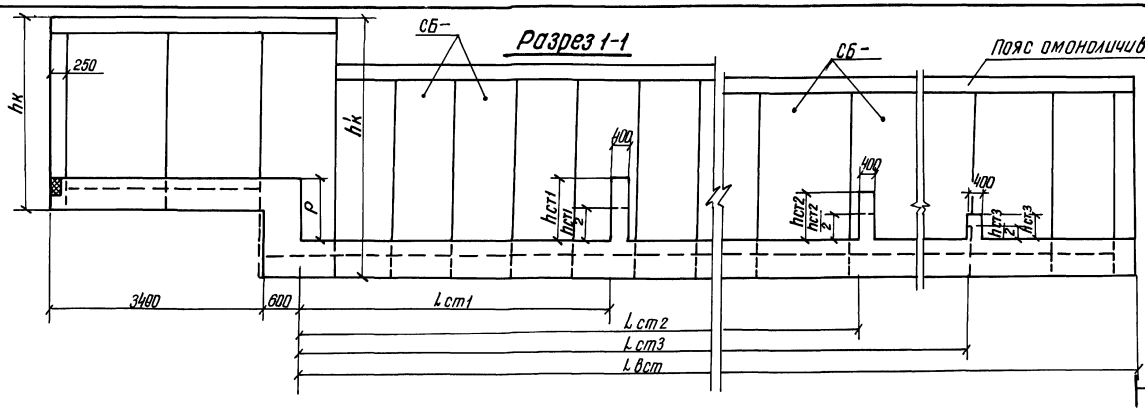

Разрез 2-2

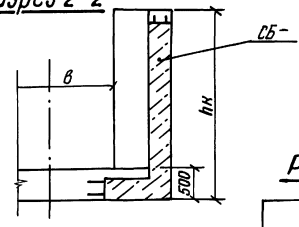

Разрез 3-3

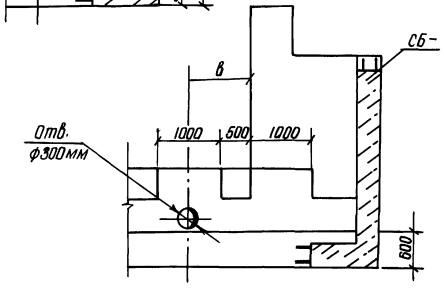

План

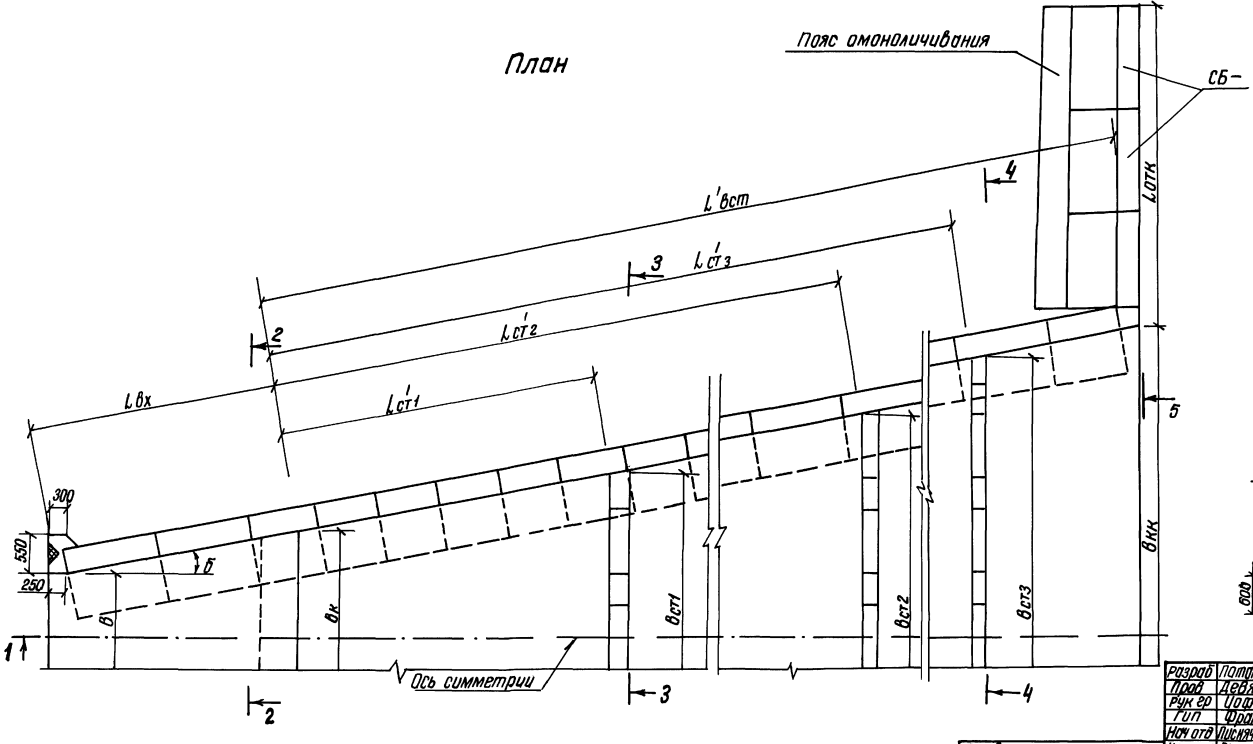

Разрез 4-4

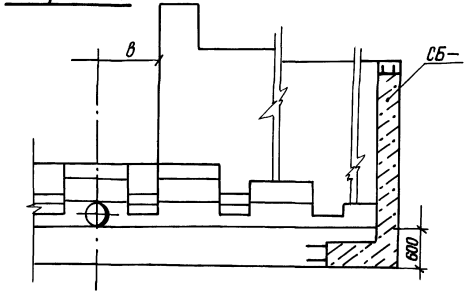

Разрез 5-5

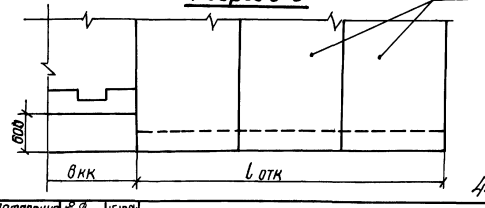

Разраб	Потапенко		15.10.84
Пров	Девяшин		01.11.84
Рук гр	Софрас		01.11.84
Гип	Франк		01.11.84
Нач отд	Лисяновский		01.11.84
Н.контр	Сильченко		02.11.84

820-04-19.85 - КЖ2

Водосбросы шахтного типа на расход воды от 50 до 110 м³/с при перепадах до 12м

Водобойные стенки (вариант сборных стен)

Стадия	Лист	Листов
Р	41	

Схема раскладки стеновых блоков марки СБ. План. Разрезы 1-1.. 5-5 М 1:50

Укргипроводхоз г. Киев

Привязан

Инв №

Инв № подл. | Подпись и дата | Взам. инв. №

4203/6

Формат А2

Альбом VI

Типовые проектные решения 820-04-19 85

Ведомость привязки стеновых блоков СБ — при строительстве водобойных стенок

Количество блоков шт

Марка блока	δ°	при $h_к$ = 3,0 м, $L_{вх}$, м		
		4,0	4,5	5,0
при $h'_к$ = 3,8 м				
СБ-25	5°, 10°, 20°	4	—	—
СБ-30		2	—	—
СБ-25	30°	—	4	—
СБ-30		—	2	—
СБ-25	40°	—	—	6
СБ-30		—	—	2
при $h'_к$ = 4,15 м				
СБ-25	5°, 10°, 20°	4	—	—
СБ-35		4	—	—
СБ-25	30°	—	4	—
СБ-35		—	4	—
СБ-25	40°	—	—	6
СБ-35		—	—	4
при $h'_к$ = 4,5 м				
СБ-25	5°, 10°, 20°	4	—	—
СБ-40		4	—	—
СБ-25	30°	—	4	—
СБ-40		—	4	—
СБ-25	40°	—	—	6
СБ-40		—	—	4

Марка блока	Вариант одной водобойной стенки, $L_{вст}$, м											
	9,0	10,0	11,0	12,0	13,0	14,0	15,0	16,0	17,0	18,0	19,0	20,0
	при $h'_к$ = 3,8 и 4,15 м											
СБ-30	12	14	14	16	18	18	20	22	22	24	26	26
	при $h'_к$ = 4,5 м											
СБ-35	18	20	22	24	26	28	30	32	34	36	38	40

Марка блоков	$L_{отк}$, м		
	3,0	4,5	6,0
СБ-25	4	6	8

Марка блока	Вариант двух водобойных стенок, $L_{вст}$, м																
	13,0	14,0	15,0	16,0	17,0	18,0	19,0	20,0	21,0	22,0	23,0	24,0	25,0	26,0	27,0	28,0	29,0
	при $h'_к$ = 3,8 и 4,15 м																
СБ-25	6	6	6	6	6	8	8	10	10	12	12	12	12	14	14	16	16
СБ-30	12	14	14	16	18	18	18	20	20	20	20	22	22	24	24	24	24
	при $h'_к$ = 4,5 м																
СБ-25	6	6	6	6	6	8	8	10	10	12	12	12	12	14	14	16	16
СБ-35	18	20	22	24	26	26	28	28	30	30	30	32	34	34	34	36	36

Марка блока	Вариант трех водобойных стенок, $L_{вст}$, м																	
	19,0	20,0	21,0	22,0	23,0	24,0	25,0	26,0	27,0	28,0	29,0	30,0	31,0	32,0	33,0	34,0	35,0	36,0
	при $h'_к$ = 3,8 и 4,15 м																	
СБ-25	8	10	10	12	12	12	12	14	14	16	16	18	18	20	22	22	24	26
СБ-30	18	20	20	20	20	22	22	24	24	24	24	24	24	24	24	24	24	24
	при $h'_к$ = 4,5 м																	
СБ-25	8	10	10	12	12	12	12	14	14	16	16	18	18	20	22	22	24	26
СБ-35	28	28	30	30	30	32	34	34	34	36	36	36	36	36	36	36	36	36

Инв № подл | Подпись и дата | Взам. инв. №

Привязан

Инв №

Разраб	Потапенко		15.10.84
Пров	Девяшин		01.11.84
Рук гр	Иоффе		01.02.84
Гип	Франк		01.11.84
Нач отд	Лисничевский		01.11.84
Н контр	Сильченко		02.11.84

9203/6 45

820-04-19 85 - КЖ2

Водосбросы шахтного типа на расход воды от 50 до 110 м³/с при перепадах до 12 м

Водобойные стенки (вариант сборных стен)

Стадия	Лист	Листов
Р	42	

Ведомость привязки стеновых блоков СБ - при строительстве водобойных стенок

Укргипроводхоз г Киев

Формат А2

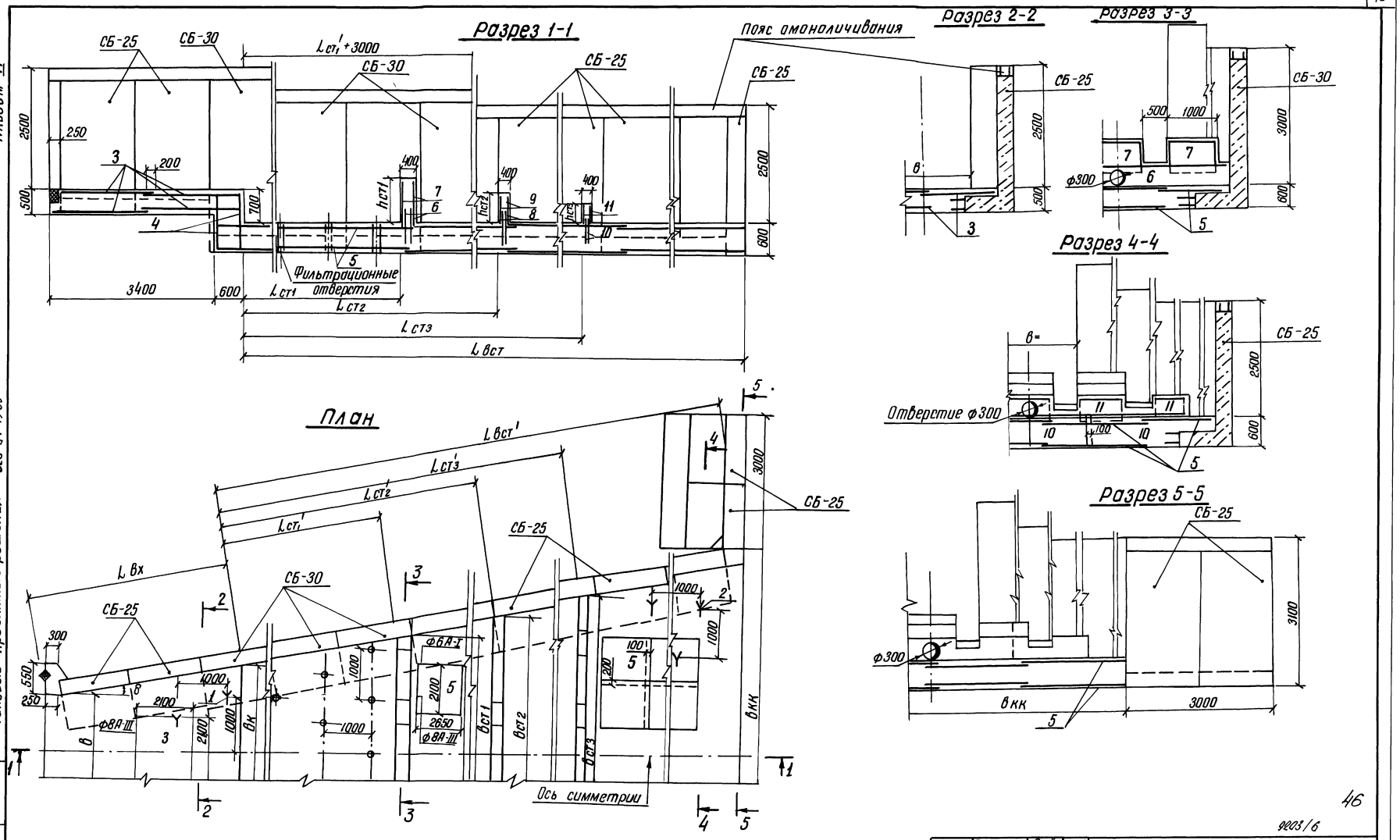

1. При привязке водобойной части с двумя или одной водобойными стенками сетки поз 8,9; поз 10,11 соответственно не учитываются.

Альбом VI

Типовые проектные решения 820-04-19 85

Инв № подл	Подпись и дата	Взам инв №

Разраб	Потапенко		15.10.84
Пров	Девяшин		01.11.84
Рук гр	Иоффе		01.11.84
ГИП	Франк		02.11.84
Нач отд	Лисняченский		01.11.84
Н контр	Сильченко		02.11.84

820 – 04 – 19 85 – КЖ2

Водосбросы шахтного типа на расход воды от 50 до 110 м³/с при перепадах до 12 м

Вариант трех водобойных стенок при hкб=1,0м в=7,0м в=9,5м ВС с (вариант сборных стен)

Стадия	Лист	Листов
Р	43	

Схема армирования План. Разрезы 1-1... 5-5 м 1:50

Укргипроводхоз г Киев

Привязан

Инв №

Формат А2

46

9203/6

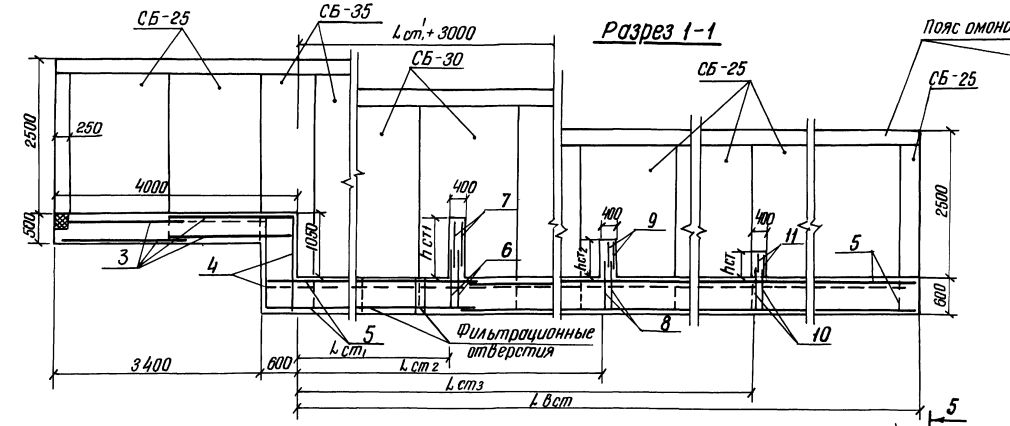

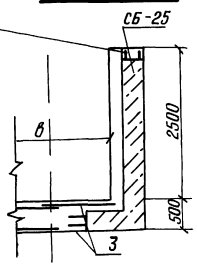

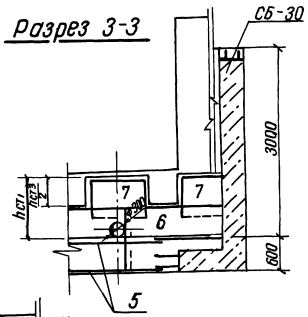

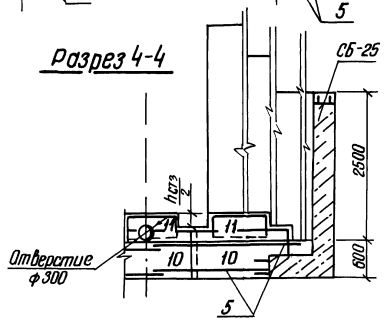

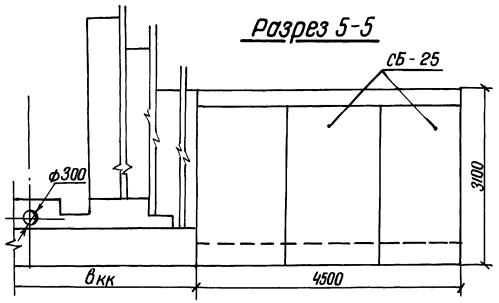

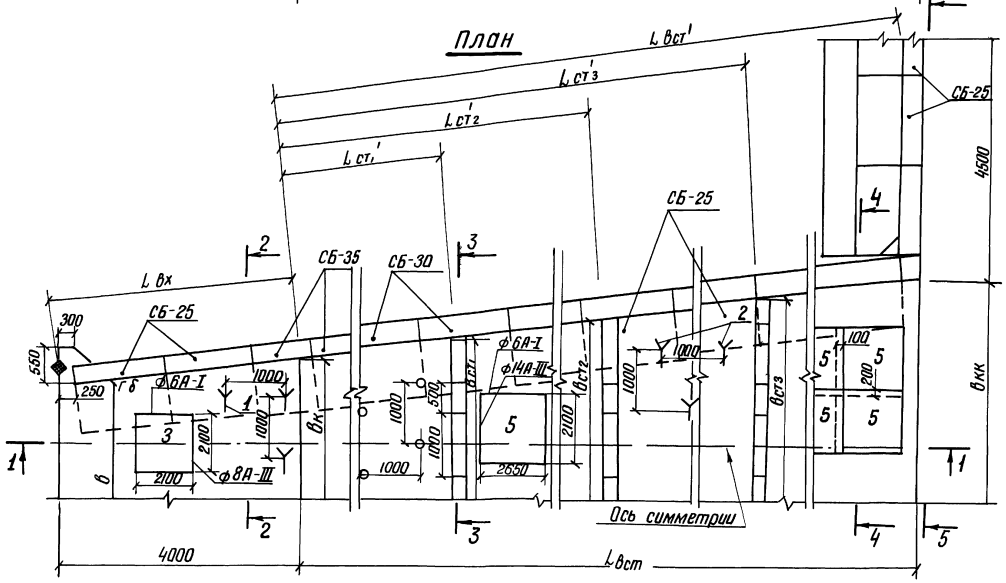

При привязке водобойной части с двумя или одной водобойными стенками сетки поз.8; 9, поз 10,11, соответственно не учитываются

47

9203/6

Разраб	Потапенко		15.10.84	820-04-19.85 - КЖ2
Прав	Девяшин		01.11.84	
Рук гр	Иоффе		01.11.84	
Гип	Франк		01.11.84	Водосбросы шахтного типа на расход воды от 50 до 110 м³/с при перепадах до 12 м
Нач отд	Чиженевский		01.11.84	
Н контр	Сильченко		01.11.84	Вариант трех водобойных стенок при 1,0м<hнб≤1,6 м 6-7,0м 6-9,5м Всс (вариант сборных стен)

Стадия	Лист	Листов
Р	44	

Схема армирования плана Разрезы 1-1.. 5-5 м 1 50

Укргипроводхоз г. Киев

Привязан

Инв №

Инв № подл | Подпись и дата | Взам инв №

Формат А2

Альбом VI

Типовые проектные решения 820-04-19 85

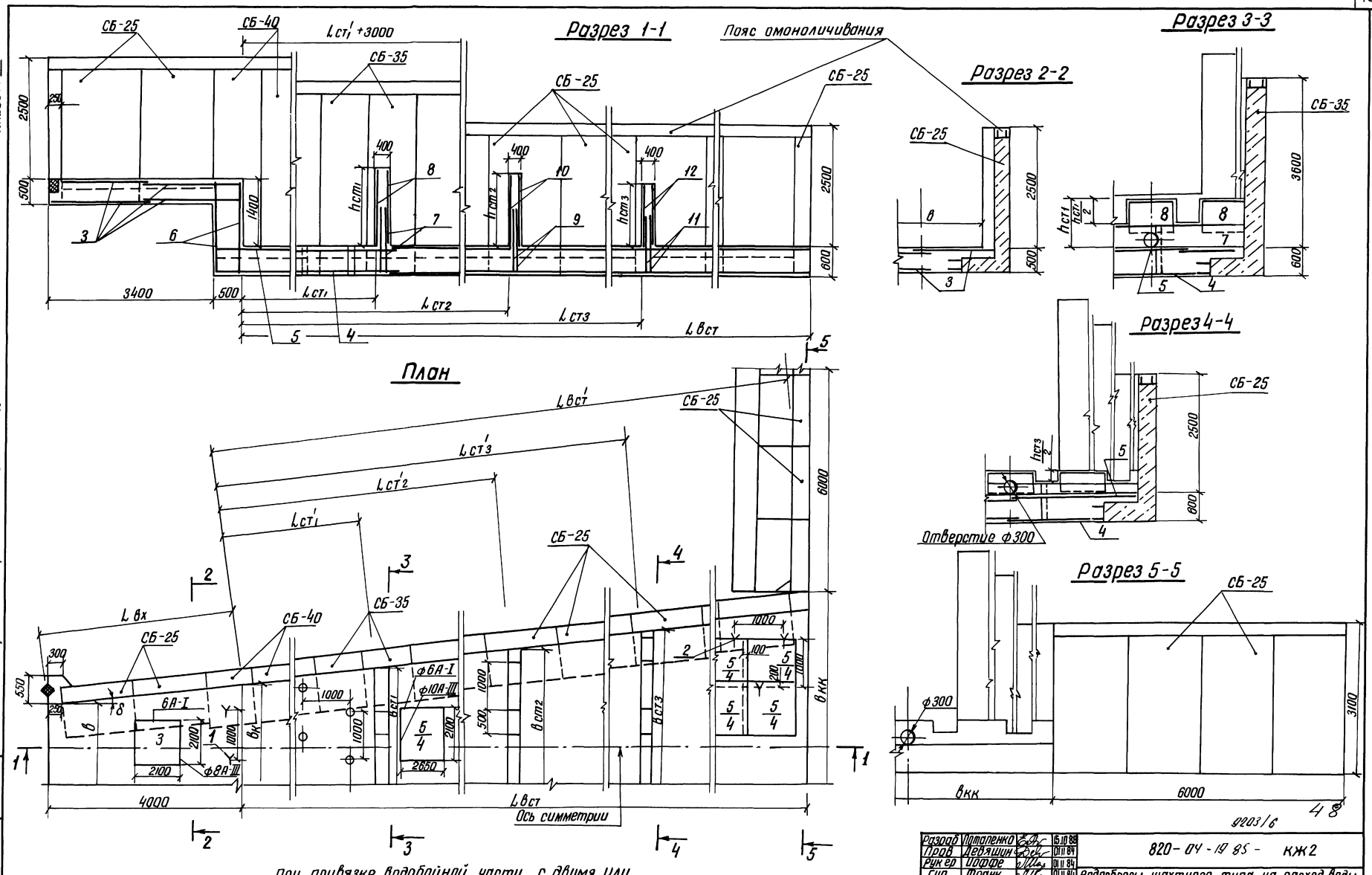

При привязке водобойной части с двумя или одной водобойными стенками сетки поз. 9,10; поз 11,12 соответственно не учитываются.

Разраб	Потапенко		15.10.88
Пров	Девяшин		01.11.84
Рук ер	Иоффе		01.11.84
Гип	Франк		01.11.84
Нач отд	Пасиячевский		01.11.84
Н контр	Сильченко		02.11.84

820-04-19 85 - КЖ2

Водосбросы шахтного типа на расход воды от 50 до 110 м³/с при перепадах до 12 м

Вариант трех водобойных стенок при 1,5м <h<б≤20м в=70м в=9,5м в.с.(вариант сборных стен)

Стадия	Лист	Листов
Р	45	

Схема армирования План Разрезы 1-1, 5-5 М 1:50

Укргипроводхоз г Киев

Привязан

Инв №

Инв № подл | Подпись и дата | Взам инв №

Формат А2

Альбом VI

Типовые проектные решения 820-04-19.85

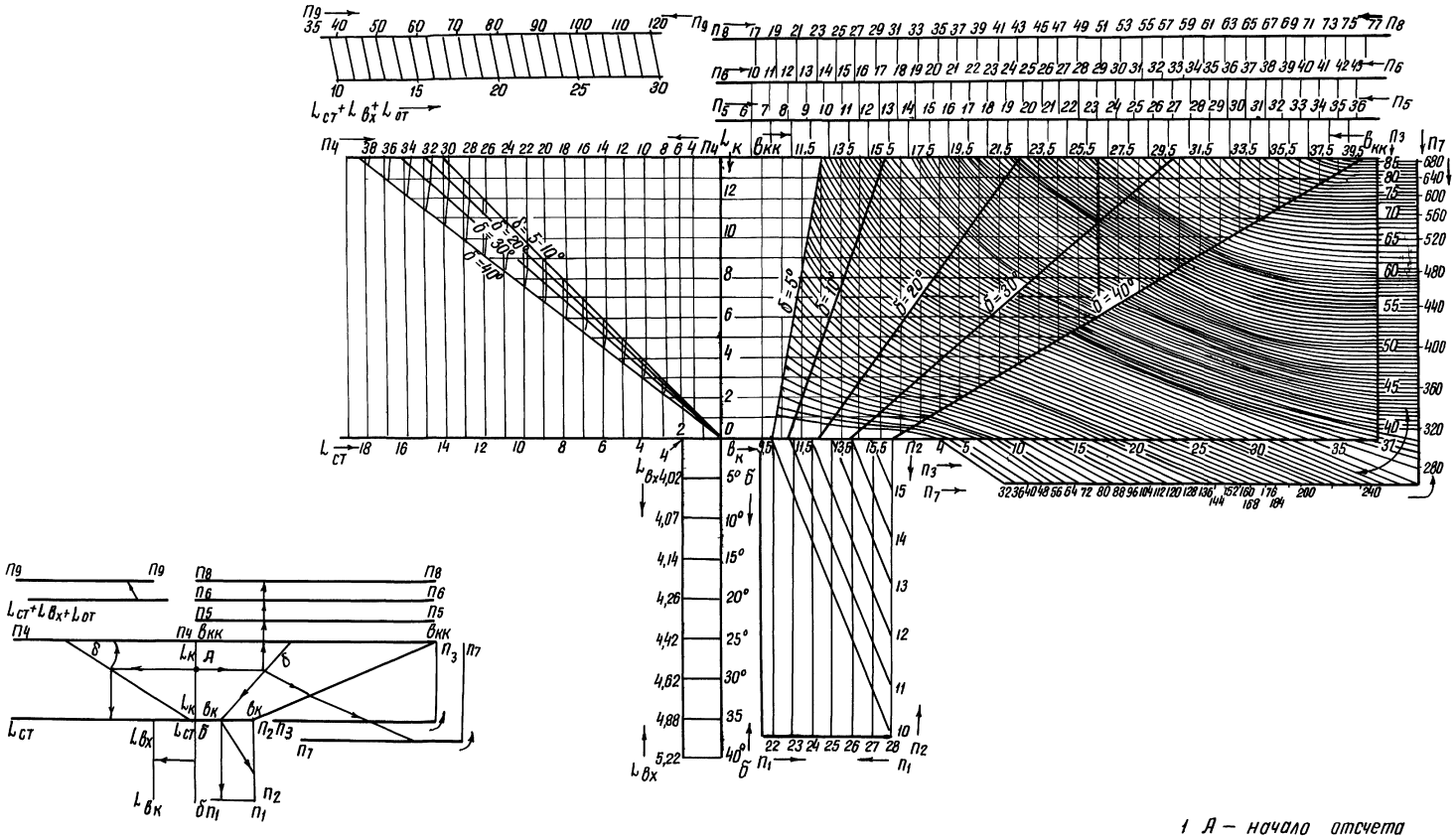

1 А — начало отсчета

2 Размеры в метрах

3 п - в штуках

49

9203/6

Разраб	Потапенко		07.09.84	820-04-19.85 - КЖ2
Пров	Девяшин		01.11.84	
Рук гр	Иоффе		01.11.84	
ГИП	Франк		01.11.84	Водосбросы шахтного типа на расход воды от 50 до 110 м³/с при перепадах до 12м
Нач отд	Писнжевский		01.11.84	
Н контр	Сильченко		02.11.84	Вариант водобойных колодцев — Стадия: Р; Лист: 46; Листов:
				Номограммы для определения количества сеток при $h_{нб}=1{,}0$м, $h_{нб}=1{,}5$м — Укргипроводхоз г Киев

Привязан

Инв.№

Инв.№ подл | Подпись и дата | Взам инв.№

Формат А2

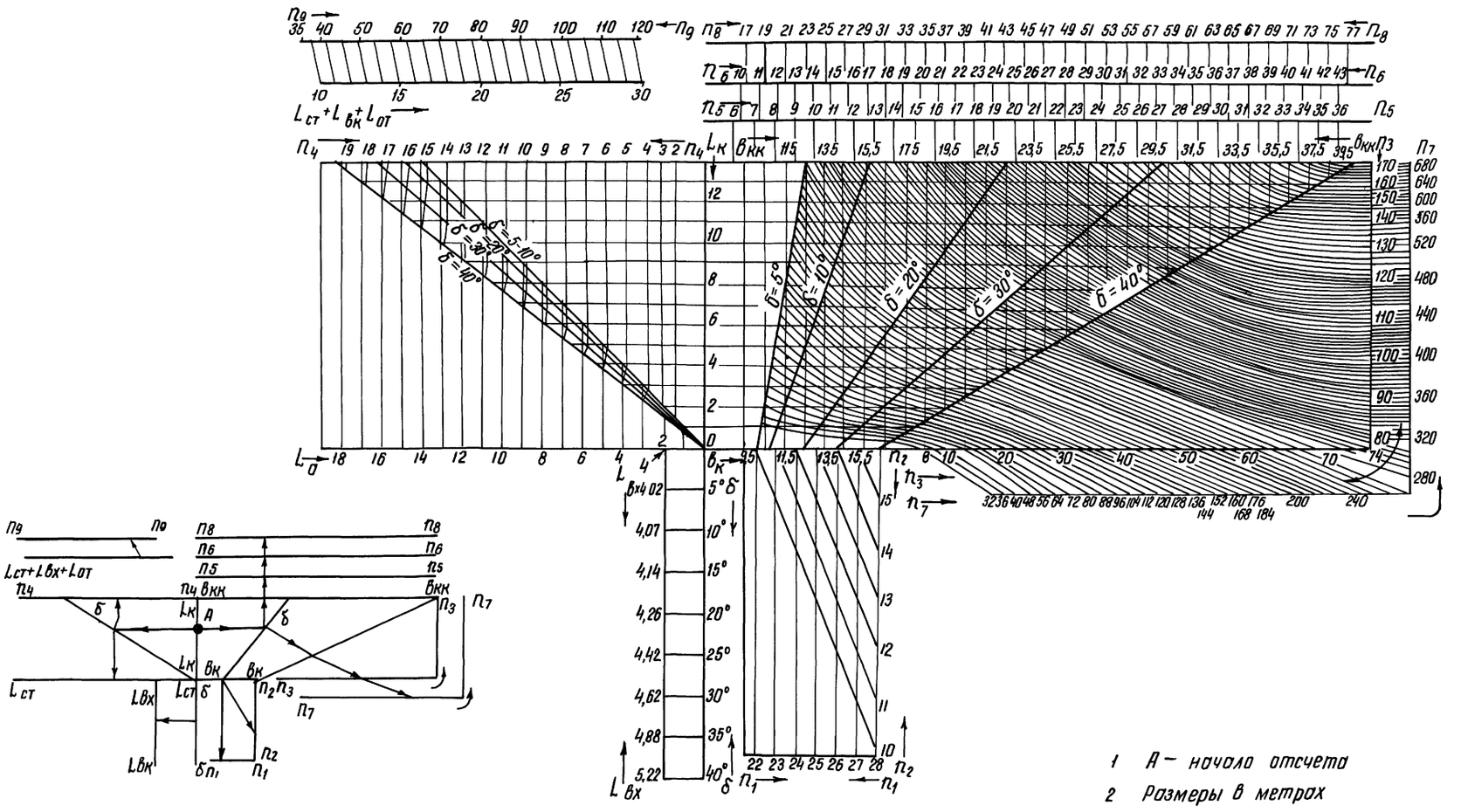

1 А – начало отсчета

2 Размеры в метрах

3 П – в штуках

50

9203/6

Разраб	Утопленко		07.09.84	820 – 04 – 19.85 – КЖ2	
Пров	Девяшин		01.11.84		
Рук гр	Иоффе		01.11.84		
ГИП	Франк		01.11.84	Водосбросы шахтного типа на расход воды от 50 до 110 м³/с при перепадах до 12 м	
Нач отд	Писаревский		01.11.84	Вариант водобойных колодцев	Стадия: Р; Лист: 47; Листов:
Н контр	Сильченко		02.11.84		
Привязан				Номограммы для определения количества сеток при hнб = 2,0 м	Укргипроводхоз г. Киев
Инв №					

Формат А2

Типовые проектные решения 820-04-19.85

Инв № подл. | Подпись и дата | Взам. инв. №

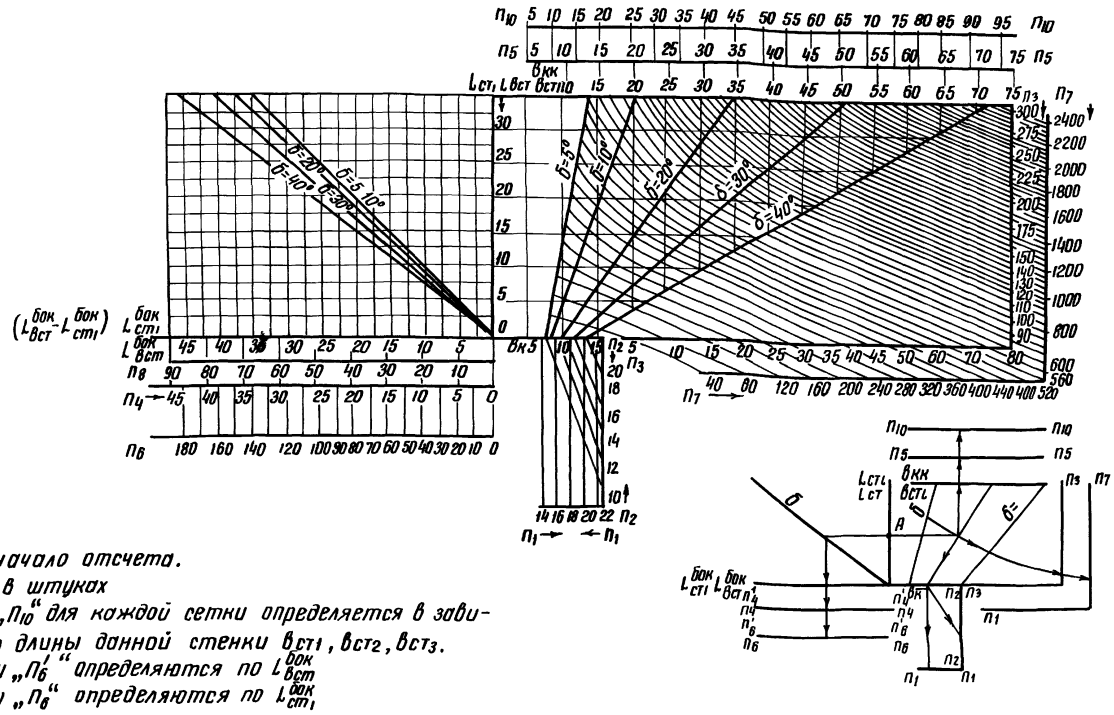

1 А - начало отсчета.
2 „П" – в штуках
3 „$П_5$" и „$П_{10}$" для каждой сетки определяется в зависимости от длины данной стенки $в_{ст1}$, $в_{ст2}$, $в_{ст3}$.
4 „$П_4$" и „$П_8$" определяются по $L^{бок}_{вст}$
5 „$П_4$" и „$П_8$" определяются по $L^{бок}_{ст1}$

9203/6

Разраб	Потапенко		10.09.84	820 – СЧ - 19 85 – КЖ2
Пров	Девяшин		01.11.84	
Рук гр	Иоффе		01.11.84	
Гип	Франк		01.11.84	Водосбросы шахтного типа на расход воды от 50 до 110 м³/с при перепадах до 12 м
Нач отд	Лисняевский		01.11.84	
Н контр	Сильченко		01.11.84	Вариант водобойных стенок

Стадия	Лист	Листов
Р	48	

Привязан

Инв №

Номограммы для определения количества сеток $h_{нб}$= 1.0м ; 1.0м< $h_{нб}$ ≤ 1.5м

Укргипроводхоз г Киев

Инв № подл | Подпись и дата | Взам инв №

Формат А3

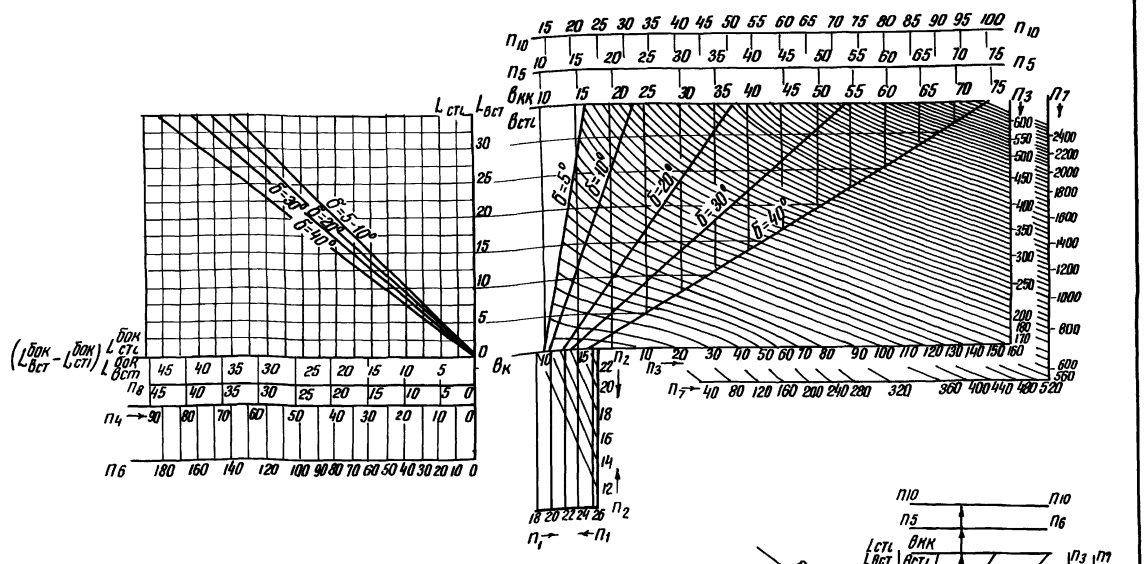

1 А – начало отсчета
2 „П" – в штуках .
3 „$П_8$" – определяется по $L^{бок}_{ст1}$
4 „$П_4$" определяется по ($L^{бок}_{вст} - L^{бок}_{ст1}$)
5 „$П_5$" и „$П_{10}$" для каждой стенки определяются в зависимости от длины данной стенки $в_{ст1}$; $в_{ст2}$
6 „$П_6$" определяется по $L^{бок}_{вст}$

51

9203/6

Разраб	Потапенко		10.09.84	820 – СЧ - 19 85 – КЖ2
Пров	Девяшин		01.11.84	
Рук гр	Иоффе		01.11.84	
Гип	Франк		01.11.84	Водосбросы шахтного типа на расход воды от 50 до 110 м³/с при перепадах до 12 м
Нач отд	Лисняевский		01.11.84	
Н контр	Сильченко		02.11.84	Вариант водобойных стенок

Стадия	Лист	Листов
Р	49	

Привязан

Инв №

Номограммы для определения количества сеток 1.5м < $h_{нб}$ ≤ 20м

Укргипроводхоз г Киев

Инв № подл | Подпись и дата | Взам инв №

Формат А3

Типовые проектные решения 820-04-19 85 Альбом VI

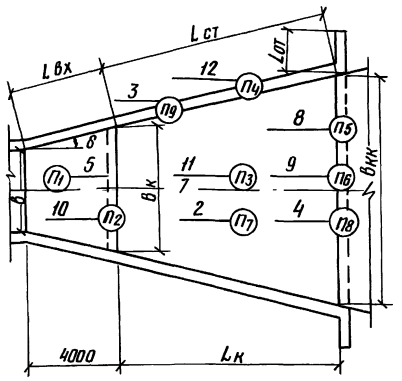

Ведомость расхода стали на элемент, кг

Марка элемента	Изделия арматурные						Общий расход
	Арматура класса						
	А-III			А-I			
	ГОСТ 5781-82						
	ф 6	ф14	Итого	ф 6	ф 8	Итого	

Формат	Зона	Поз	Обозначение	Наименование	Кол	Примечание
				Сборочные единицы		
				Каркасы пространственные		
А4		1	820 04 19 85-ВКм,ВСм,ВК,ВС-07,00	КП1	34	
А4		2	-07 00	КП2	П7	
				Каркасы плоские		
А4		3	-ВКм,ВСм-01,00	КР1	П9	
А4		4	ВКм-02,00	КР2	П8	
				Сетки арматурные		
А3		5	ВКм,ВСм,ВК,ВС-09,00	С1	П1	
А3		6	-09,00	С2	8	
А4		7	ВКм,ВК,ВСм-11 00	С3	П3	
А4		8	ВКм,ВК-08,00	С4	П5	
А4		9	-10,00	С5	П6	
А3		10	ВКм,ВК,ВС,ВСм-09,00	С6	П2	
А3		11	-09,00	С7	П3	
А4		12	ВКм,ВК- 08,00	С8	П4	
А3		13	- 12,00	С9	4	
А3		14	- 12,00	С10	4	
				Материалы		
				Бетон тяжелый		
				м 200, Мрз 150, В4		м³

9203/6

Разраб	Потапенко		25.09.84
Пров	Девяшин		01.11.84
Рук гр	Иоффе		01.11.84
Гип	Франк		01.11.84
Нач отд	Писняневский		01.11.84
Н контр	Сильченко		02.11.84

820- 04-19 85 - КЖ2

Спецификация к схеме армирования водобойного колодца при hнб=1,0м в=7,0м в=9,5м ВКм (Монолитный вариант)

Стадия	Лист	Листов
Р	50	

Укргипроводхоз г Киев

Привязан

Инв №

Инв № подл | Подпись и дата | Взам инв №

Формат А3

Типовые проектные решения 820 04-19 85 Альбом VI

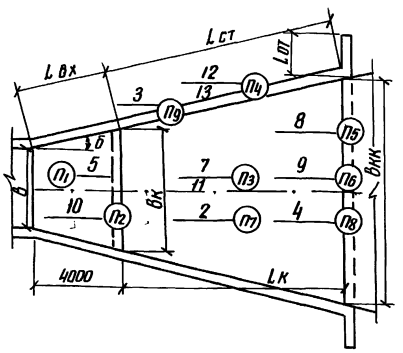

Ведомость расхода стали на элемент, кг

Марка элемента	Изделия арматурные							Общий расход
	Арматура класса							
	А-III				А-I			
	ГОСТ 5781-82							
	ф8	ф10	ф14	Итого	ф 6	ф8	Итого	

Формат	Зона	Поз	Обозначение	Наименование	Кол	Примечание
				Сборочные единицы		
			-04-19 85-	Каркасы пространственные		
А4		1	820 - ВКм,ВСм,ВК,ВС-07,00	КП1	34	
А4		2	-07 00	КП2	П7	
				Каркасы плоские		
А4		3	ВКм,ВСм-01 00	КР1	П9	
А4		4	ВКм-02 00	КР2	П8	
				Сетки арматурные		
А3		5	ВКм,ВСм,ВК,ВС 09 00	С1	П1	
А3		6	- 09,00	С2	8	
А4		7	ВКм,ВК,ВСм-11,00	С3	П3	
А4		8	ВКм,ВК-08 00	С4	П5	
А4		9	-10 00	С5	П6	
А3		10	ВКм,ВК,ВС,ВСм-09 00	С11	П2	
А3		11	- 09 00	С12	П3	
А4		12	ВКм,ВК,ВС-13 00	С13	П4	
А4		13	ВКм,ВС,ВСм-14,00	С14	П4	
А3		14	ВКм-17 00	С15	2	
А3		15	ВКм, ВК-12 00	С16	2	
А3		16	- 12 00	С17	4	
				Материалы		
				Бетон тяжелый		
				м 200, Мрз 150, В4		м³

52

9203/6

Разраб	Потапенко		25.09.84
Пров	Девяшин		01.11.84
Рук гр	Иоффе		01.11.84
Гип	Франк		01.11.84
Нач отд	Писняневский		01.11.84
Н контр	Сильченко		02.11.84

820- 04-19 85 - КЖ2

Спецификация к схеме армирования водобойного колодца при hнб≤1,5м в=7,0м, в=9,5м, ВКм (Монолитный вариант)

Стадия	Лист	Листов
Р	51	

Укргипроводхоз г Киев

Привязан

Инв №

Инв № подл | Подпись и дата | Взам инв №

Формат А3

Типовые проектные решения 820-04-19 85 Альбом VI

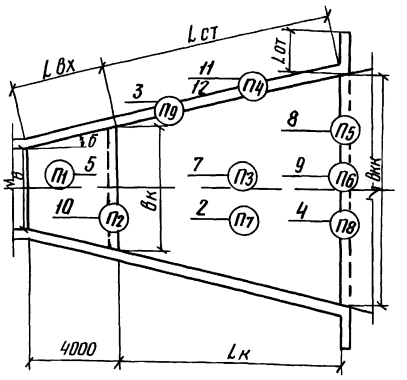

Формат	Зона	Поз.	Обозначение	Наименование	Кол	Примечание
				Сборочные единицы		
			-04-19 85-	Каркасы пространственные		
А4		1	820- ВКм, ВСм, ВК, ВС-07 00	КП1	34	
А4		2	-07 00	КП2	П7	
				Каркасы плоские		
А4		3	ВКм, ВСм- 01 00	КР1	П9	
А4		4	ВКм-02 00	КР2	П8	
				Сетки арматурные		
А3		5	ВКм, ВК, ВС, ВСм-09,00	С1	П1	
А3		6	-09,00	С2	8	
А4		7	ВКм, ВК, ВСм-11 00	С3	П3	
А4		8	ВКм, ВК-08,00	С4	П5	
А4		9	-10,00	С5	П6	
А3		10	ВКм, ВК, ВС, ВСм-09 00	С18	П2	
А4		11	ВКм-15,00	С19	П4	
А4		12	-16,00	С20	П4	
А3		13	ВКм-17,00	С21	2	
А3		14	-17,00	С22	2	
А3		15	-17,00	С23	4	
				Материалы		
				Бетон тяжелый		
				М200, Мрз150, В4		м3

Ведомость расхода стали на элемент, кг

Марка элемента	Изделия арматурные							Общий расход
	Арматура класса							
	А-III				А-I			
	ГОСТ 5781-82							
	ф8	ф10	ф14	Итого	ф6		Итого	

9203/6

Разраб	Потапенко		25 09 84
Пров	Девяшин		01 11 84
Рук гр	Иоффе		01 11 84
Гип	Франк		01 11 84
Нач отд	Писнячевская		01 11 84
Н контр	Сильченко		09 11 84

Привязан

Инв №

820-04-19 85 - КЖ2

Спецификация к схеме армирования водобойного колодца при $h_{нб} \leq 2$ Ом в=7 Ом, в=9,5 м ВКм (Монолитный вариант)

Стадия	Лист	Листов
Р	52	

Укргипроводхоз г Киев

Формат А3

Инв № подл | Подпись и дата | Взам инв №

Типовые проектные решения 820-04-19 85 Альбом VI

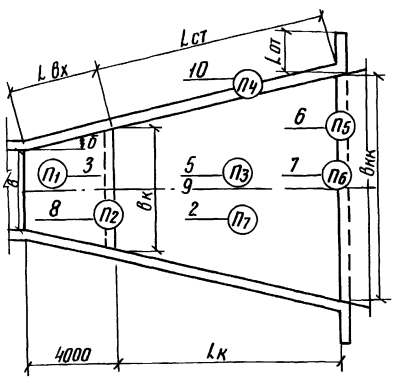

Формат	Зона	Поз	Обозначение	Наименование	Кол	Примечание
				Сборочные единицы		
			-04-19 85-	Каркасы пространственные		
А4		1	820- ВКм, ВСм, ВК, ВС-07,00	КП1	34	
А4		2	-07,00	КП2	П7	
				Сетки арматурные		
А3		3	ВКм, ВК, ВС, ВСм-09,00	С1	П1	
А3		4	-09,00	С2	8	
А4		5	ВКм, ВК, ВСм-11,00	С3	П3	
А4		6	ВКм, ВК-08 00	С4	П5	
А4		7	-10,00	С5	П6	
А3		8	ВКм, ВК, ВС, ВСм-09,00	С6	П2	
А3		9	-09,00	С7	П3	
А4		10	ВКм, ВК-08,00	С8	П4	
А3		11	-12,00	С9	4	
А3		12	-12 00	С10	4	
				Материалы		
				Бетон тяжелый		
				М200, Мрз150, В4		м3

Ведомость расхода стали на элемент, кг

Марка элемента	Изделия арматурные					Общий расход
	Арматура класса					
	А-III			А-I		
	ГОСТ 5781-82					
	ф14	ф8	Итого	ф6	Итого	

53

9203/6

Разраб	Потапенко		25 09 84
Пров	Девяшин		01 11 84
Рук гр	Иоффе		01 11 84
Гип	Франк		01 11 84
Нач отд	Писнячевская		01 11 84
Н контр	Сильченко		09 11 84

Привязан

Инв №

820-04-19 85 - КЖ2

Спецификация к схеме армирования водобойного колодца при $h_{нб} \leq 1,0$ м в=7 Ом, в=9,5 м ВК (сборно-монолитный вариант)

Стадия	Лист	Листов
Р	53	

Укргипроводхоз г Киев

Формат А3

Инв № подл | Подпись и дата | Взам инв №

Типовые проектные решения 820 04-19 85 Альбом VI

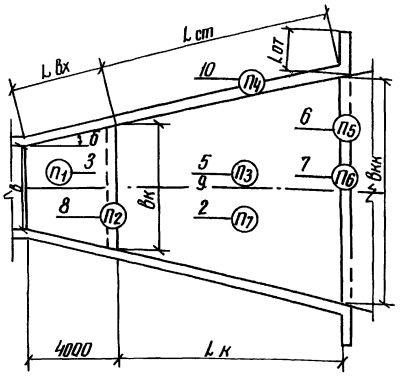

Формат	Зона	Поз	Обозначение	Наименование	Кол	Примечание
				Сборочные единицы		
			-04-19 85-	Каркасы пространственные		
А4		1	820- ВКм,ВСм,ВК,ВС-07,00	КП1	34	
А4		2	-07,00	КП2	П7	
				Сетки арматурные		
А3		3	ВКм,ВК,ВС,ВСМ-09,00	С1	П1	
А3		4	-09,00	С2	8	
А4		5	ВКм,ВК,ВСМ-11,00	С3	П3	
А4		6	ВКм,ВК-08,00	С4	П5	
А4		7	-10,00	С5	П6	
А3		8	ВКм,ВК,ВС,ВСм-09,00	С11	П2	
А3		9	-09,00	С12	П3	
А4		10	ВКм,ВК,ВС-13,00	С13	П4	
А3		11	ВКм,ВК-12,00	С16	2	
А3		12	-12,00	С17	4	
А4		13	ВК-29,00	С60	2	
				Материалы		
				Бетон тяжелый		
				М200, Мрз 150, В4		$м^3$

Ведомость расхода стали на элемент, кг

Марка элемента	Изделия арматурные							Общий расход
	Арматура класса							
	А-III				А-II			
	ГОСТ 5781-82							
	ф8	ф10	ф14	Итого	ф6	ф8	Итого	

9203/6

Разраб	Потапенко		25.09.84
Пров	Девяшин		01.11.84
Рук гр	Иоффе		01.11.84
Гип	Франк		01.11.84
Нач отд	Писнячевский		01.11.84
Н контр	Сильченко		02.11.84

820 - 04-19 85 - КЖ2

Спецификация к схеме армирования водобойного колодца при $h_{нб} \leq 15$м $в=7,0$м, $в=9,5$м ВК (Сборно-монолитный вариант)

Стадия	Лист	Листов
Р	54	

Укргипроводхоз г Киев

Привязан

Инв №

Формат А3

Типовые проектные решения 820 04-19 85 Альбом VI

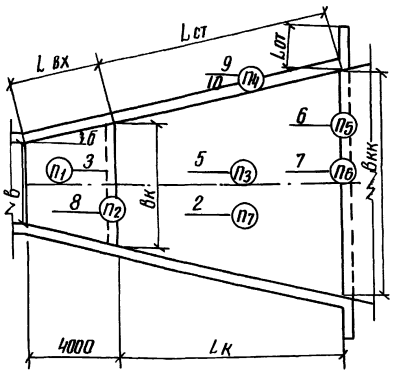

Формат	Зона	Поз	Обозначение	Наименование	Кол	Примечание
				Сборочные единицы		
			-04-19 85-	Каркасы пространственные		
А4		1	820- ВКм,ВСм,ВК,ВС-07,00	КП1	34	
А4		2	-07,00	КП2	П7	
				Сетки арматурные		
А3		3	ВКм,ВК,ВС,ВСМ-09,00	С1	П1	
А3		4	-09,00	С2	8	
А4		5	ВКм,ВК,ВСм-11,00	С3	П3	
А4		6	ВКм,ВК-08,00	С4	П5	
А4		7	-10,00	С5	П6	
А3		8	ВКм,ВК,ВС,ВСм-09,00	С18	П2	
А4		9	ВК-26,00	С48	П4	
А4		10	-26,00	С49	П4	
А3		11	-27,00	С50	2	
А3		12	-27,00	С51	2	
А3		13	-27,00	С52	4	
				Материалы		
				Бетон тяжелый		
				М 200, Мрз150, В4		$м^3$

Ведомость расхода стали на элемент, кг

Марка элемента	Изделия арматурные							Общий расход
	Арматура класса							
	А-III				А-I			
	ГОСТ 5781-82							
	ф8	ф12	ф14	Итого	ф6	ф8	Итого	

54

9203/6

Разраб	Потапенко		25.09.84
Пров	Девяшин		01.11.84
Рук гр	Иоффе		01.11.84
Гип	Франк		01.11.84
Нач отд	Писнячевский		01.11.84
Н контр	Сильченко		02.11.84

820 - 04-19 85 КЖ2

Спецификация к схеме армирования водобойного колодца при $h_{нб} \leq 20$м $в=7,0$м, $в=9,5$м, ВК (Сборно-монолитный вариант)

Стадия	Лист	Листов
Р	55	

Укргипроводхоз г Киев

Привязан

Инв №

Формат А3

Альбом VI

Типовые проектные решения 820-04-1985

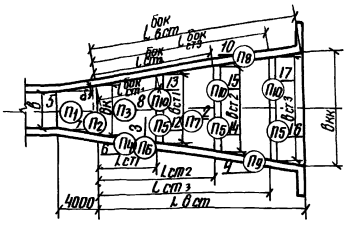

Ведомость расхода стали на элемент, кг

Марка элемента	Изделия арматурные						Общий расход
	Арматура класса						
	А-III			А-I			
	ГОСТ 5781-82						
	ф8		Итого	ф6		Итого	

Формат	Зона	Поз	Обозначение	Наименование	Кол	Примечание
				Сборочные единицы		
			-04-1985-	Каркасы пространственные		
А4		1	820- Вкм, ВСм, ВК, ВС-07,00	КП1	34	
А4		2	-07,00	КП2	П7	
				Каркасы плоские		
А4		3	— ВКм, ВСм-01,00	КР1	П6+24	
А4		4	ВСм-03,00	КР3	П9=П6-П6	
				Сетки арматурные		
А3		5	Вкм, ВК, ВС, ВСм-09,00	С1	П1	
А3		6	-09,00	С2	П4+8	
А3		7	-09,00	С6	П2	
А3		8	-09,00	С7	П3	
А4		9	ВСм, ВС-18,00	С24	8	
А3		10	-20,00	С25	П8=П4-П4	
А3		11	-21,00	С26	4	
А3		12	-20,00	С27	П5	
А3		13	-20,00	С28	П10	
А3		14	-20,00	С29	П5	
А3		15	-20,00	С30	П10	
А3		16	-20,00	С31	П5	
А3		17	-20,00	С32	П10	
				Материалы		
				Бетон тяжелый		
				М 200, Мрз 150, В4		м³

9203/6

Разраб	Потапенко		26.09.84
Пров	Девяшин		21.11.84
Рук гр	Иоффе		01.11.84
ГИП	Франк		01.11.84
Нач.отд	Лисняченко		01.11.84
Н контр	Сильченко		02.11.84

820-04-1985-КЖ2

Спецификация к схеме армирования трех водобойных стенок при $h_{нб}$=1,0м В=7,0м ВСм (Монолитный вариант)

Стадия	Лист	Листов
Р	56	

Укргипроводхоз г Киев

Привязан

Инв. №

Инв. № подл | Подпись и дата | Взам инв. №

Формат А3

Альбом VI

Типовые проектные решения 820-04-1985

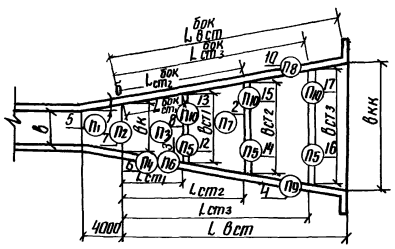

Ведомость расхода стали на элемент, кг

Марка элемента	Изделия арматурные						Общий расход
	Арматура класса						
	А-III			А-I			
	ГОСТ 5781-82						
	ф8		Итого	ф6		Итого	

Формат	Зона	Поз.	Обозначение	Наименование	Кол	Примечание
				Сборочные единицы		
			-04-1985-	Каркасы пространственные		
А4		1	820- ВКм, ВСм, ВК, ВС-07,00	КП1	76	
А4		2	-07,00	КП2	П7	
				Каркасы плоские		
А4		3	ВКм, ВСм-01,00	КР1	П6+14	
А4		4	ВСм-03,00	КР3	П9+6	
				Сетки арматурные		
А3		5	ВКм, ВС, ВК, ВСм-09,00	С1	П1	
А3		6	-09,00	С2	П4+8	
А3		7	-09,00	С6	П2	
А3		8	-09,00	С7	П3	
А4		9	ВСм, ВС-18,00	С24	8	
А3		10	-20,00	С25	П8	
А3		11	-21,00	С26	4	
А3		12	-20,00	С27	П5	
А3		13	-20,00	С28	П10	
А3		14	-20,00	С29	П5	
А3		15	-20,00	С30	П10	
А3		16	-20,00	С31	П5	
А3		17	-20,00	С32	П10	
				Материалы		
				Бетон тяжелый		
				М 200, Мрз 150, В4		м³

55

9203/6

Разраб	Потапенко		26.09.84
Пров	Девяшин		01.11.84
Рук гр	Иоффе		01.11.84
ГИП	Франк		01.11.84
Нач отд	Лисняченко		01.11.84
Н контр	Сильченко		02.11.84

820-04-1985-КЖ2

Спецификация к схеме армирования трех водобойных стенок при $h_{нб}$=1,0м В=9,5м ВСм (Монолитный вариант)

Стадия	Лист	Листов
Р	57	

Укргипроводхоз г Киев

Привязан

Инв. №

Инв. № подл | Подпись и дата | Взам инв. №

Формат А3

Альбом VI

Типовые проектные решения 820-04-19 85

Формат	Зона	Поз.	Обозначение	Наименование	Кол	Примечание
А3		17	ВСм, ВС-20,00	С36	П8	
А3		18	-21,00	С37	2	
А3		19	-21,00	С38	2	
А3		20	-21,00	С39	4	
				Материалы		
				Бетон тяжелый		
				М200, Мрз150, В4		м3

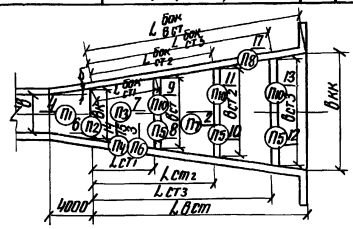

Формат	Зона	Поз	Обозначение	Наименование	Кол	Примечание
				Сборочные единицы		
				Каркасы пространственные		
А4		1	820-04-19 85-ВКм, ВСм, ВК, ВС-07,00	КП1	34	
А4		2	-07,00	КП2	П7	
				Каркас плоский		
А4		3	-ВСм-03,00	КР3	П6+28	
				Сетки арматурные		
А3		4	ВКм, ВК, ВС, ВСм-09,00	С1	П1	
А3		5	-09,00	С2	8	
А3		6	-09,00	С11	П2	
А3		7	-09,00	С12	П3	
А3		8	ВСм, ВС-20,00	С27	П5	
А3		9	-20,00	С28	П10	
А3		10	-20,00	С29	П5	
А3		11	-20,00	С30	П10	
А3		12	-20,00	С31	П5	
А3		13	-20,00	С32	П10	
А3		14	-20,00	С33	П4	
А4		15	ВСм -19,00	С34	П4	
А4		16	ВСм, ВС-18,00	С35	4	

Ведомость расхода стали на элемент, кг

Марка элемента	Изделия арматурные							Общий расход
	Арматура класса							
	А-III				А-I			
	ГОСТ 5781-82							
	ф8	ф10		Итого	ф6	ф8	Итого	

9203/6

Разраб	Потапенко		26.09.84
Пров	Девяшин		01.11.84
Рук гр.	Иоффе		01.11.84
ГИП	Франк		01.11.84
Нач отд	Писнячевский		01.11.84
Н контр.	Сильченко		02.11.84

820-04-19 85 - КЖ2

Спецификация к схеме армирования трех водобойных стенок при 1,0м<hнб≤1,5м, в=7,0м ВСм (Монолитный вариант)

Стадия	Лист	Листов
Р	58	

Укргипроводхоз г Киев

Привязан

Инв №

Формат А3

Альбом VI

Типовые проектные решения 820-04-19 85

Формат	Зона	Поз	Обозначение	Наименование	Кол.	Примечание
А3		17	ВСм, ВС-20,00	С36	П4	
А3		18	-21,00	С37	2	
А3		19	-21,00	С38	2	
А3		20	-21,00	С39	4	
				Материалы		
				Бетон тяжелый		
				М200, Мрз150, В4		м3

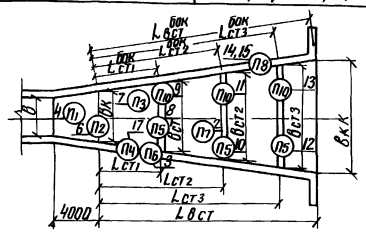

Формат	Зона	Поз	Обозначение	Наименование	Кол	Примечание
				Сборочные единицы		
				Каркасы пространственные		
А4		1	820-04-19 85-ВКм, ВСм, ВК, ВС-07,00	КП1	76	
А4		2	-07,00	КП2	П7	
				Каркас плоский		
А4		3	-ВСм-03,00	КР3	П6+24	
				Сетки арматурные		
А3		4	ВКм, ВК, ВС, ВСм-09,00	С1	П1	
А3		5	-09,00	С2	8	
А3		6	-09,00	С11	П2	
А3		7	-09,00	С12	П3	
А3		8	ВСм, ВС-20,00	С27	П5	
А3		9	-20,00	С28	П10	
А3		10	-20,00	С29	П5	
А3		11	-20,00	С30	П10	
А3		12	-20,00	С31	П5	
А3		13	-20,00	С32	П10	
А3		14	-20,00	С33	П8	
А4		15	ВСм-19,00	С34	П8	
А4		16	ВСм, ВС-18,00	С35	4	

Ведомость расхода стали на элемент, кг

Марка элемента	Изделия арматурные							Общий расход
	Арматура класса							
	А-III				А-I			
	ГОСТ 5781-82							
	ф8	ф10		Итого	ф6	ф8	Итого	

56

9203/6

Разраб	Потапенко		25.09.84
Пров	Девяшин		01.11.84
Рук гр	Иоффе		01.11.84
ГИП	Франк		01.11.84
Нач отд	Писнячевский		01.11.84
Н контр	Сильченко		02.11.84

820-04-19 85 - КЖ2

Спецификация к схеме армирования трех водобойных стенок при 1,0м<hнб≤1,5м в=9,5м ВСм (Монолитный вариант)

Стадия	Лист	Листов
Р	59	

Укргипроводхоз г Киев

Привязан

Инв №

Формат А3

Формат	Зона	Поз	Обозначение	Наименование	Кол	Примечание
				Материалы		
				Бетон тяжелый		
				М200, Мрз150, В4		м³

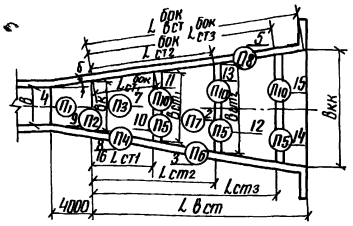

Ведомость расхода стали на элемент, кг

Марка элемента	Изделия арматурные							Общий расход
	Арматура класса							
	A-III				A-I			
	ГОСТ 5781-82							
	ф8	ф10	ф14	Итого	ф6	ф8	Итого	

Формат	Зона	Поз	Обозначение	Наименование	Кол	Примечание
				Сборочные единицы		
				Каркасы пространственные		
А4	1		820-04-19.85 ВКм ВСм ВК, ВС-07.00	КП1	34	
А4	2		- 07.00	КП2	П7	
				Каркас плоский		
А4	3		- ВСм - 05.00	КР5	П8+20	
				Сетки арматурные		
А3	4		ВКм, ВК, ВС, ВСм-09.00	С1	П1	
А3	5		- 09.00	С2	П8+8	
А4	6		ВКм, ВК, ВСм-11.00	С3	П3	
А3	7		ВКм, ВС, ВК, ВСм-09.00	С12	П3	
А4	8		ВС, ВКм, ВСм-14.00	С14	П4	
А3	9		ВКм, ВК, ВС, ВСм-09.00	С18	П2	
А3	10		ВСм, Вс - 20.00	С27	П5	
А3	11		- 20.00	С28	П10	
А3	12		- 20.00	С29	П5	
А3	13		- 20.00	С30	П10	
А3	14		- 20.00	С31	П5	
А3	15		- 20.00	С32	П10	
А4	16		ВСм - 23.00	С40	П4	
А4	17		- 22.00	С41	4	
А4	18		- 25.00	С42	2	
А4	19		+ 25.00	С43	2	
А3	20		ВС, ВСм - 24.00	С44	4	

9903/6

Разраб	Потапенко		26.09.84
Пров	Дегяшин		01.11.84
Рук гр	Иоффе		01.11.84
ГИП	Франк		01.11.84
Нач отд	Чистяковский		01.11.84
Н контр	Сильченко		02.11.84

820-04-19.85 - КЖ2

Спецификация к схеме армирования трех водобойных стенок при 1,5м≤hнб≤2,0м b=7,0м ВСм (монолитный вариант)

Стадия	Лист	Листов
Р	60	

Укргипроводхоз г Киев

Привязан

Инв №

Формат А3

Формат	Зона	Поз	Обозначение	Наименование	Кол	Примечание
				Материалы		
				Бетон тяжелый		
				М200, Мрз150, В4		м³

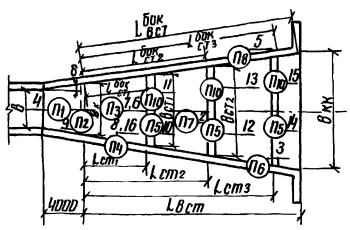

Ведомость расхода стали на элемент, кг

Марка элемента	Изделия арматурные							Общий расход
	Арматура класса							
	A-III				A-I			
	ГОСТ 5781-82							
	ф8	ф10	ф14	Итого	ф6	ф8	Итого	

Формат	Зона	Поз.	Обозначение	Наименование	Кол	Примечание
				Сборочные единицы		
				Каркасы пространственные		
А4	1		820-04-19.85 ВКм, ВСм, ВК, ВС-07.00	КП1	76	
А4	2		- 07.00	КП2	П7	
				Каркас плоский		
А4	3		ВСм - 05.00	КР5	П8+20	
				Сетки арматурные		
А3	4		ВКм, ВК, ВС, ВСм - 09.00	С1	П1	
А3	5		- 09.00	С2	П8+8	
А4	6		ВКм, ВК, ВСм-11.00	С3	П3	
А3	7		ВКм, ВС, ВК, ВСм-09.00	С12	П3	
А4	8		ВС, ВКм, ВСм - 14.00	С14	П4	
А3	9		ВКм, ВК, ВС, ВСм-09.00	С18	П2	
А3	10		ВСм, ВС- 20.00	С27	П5	
А3	11		- 20.00	С28	П10	
А3	12		- 20.00	С29	П5	
А3	13		- 20.00	С30	П10	
А3	14		- 20.00	С31	П5	
А3	15		- 20.00	С32	П10	
А4	16		ВСм - 23.00	С40	П4	
А4	17		- 22.00	С41	4	
А4	18		- 25.00	С42	2	
А4	19		- 25.00	С43	2	
А3	20		ВС, ВСм-24.00	С44	4	

9903/6 57

Разраб	Потапенко		26.09.84
Пров	Дегяшин		01.11.84
Рук гр	Иоффе		01.11.84
ГИП	Франк		01.11.84
Нач отд	Чистяковский		01.11.84
Н контр	Сильченко		02.11.84

820-04-19.85 - КЖ2

Спецификация к схеме армирования трех водобойных стенок при 1,5м≤hнб≤2,0 b=9,5м, ВСм (монолитный вариант)

Стадия	Лист	Листов
Р	61	

Укргипроводхоз г Киев

Привязан

Инв №

Формат А3

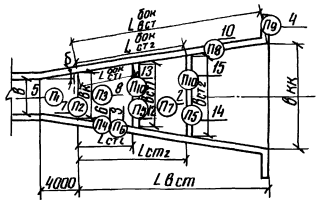

Ведомость расхода стали на элемент, кг

Марка элемента	Изделия арматурные				Общий расход
	Арматура класса				
	A-III		A-I		
	ГОСТ 5781-82				
	ф8	Итого	ф6	Итого	

Формат	Зона	Поз.	Обозначение	Наименование	Кол.	Примечание
				Сборочные единицы		
			-04-19.85-	Каркасы пространственные		
АЧ		1	820-1 ВКм,ВСм,ВК,ВС-07,00	КП1	34	
АЧ		2	-07,00	КП2	$П_7$	
				Каркасы плоские		
АЧ		3	ВКм,ВСм-01,00	КР1	$П_6$*8	
АЧ		4	ВСм-03,00	КР3	$П_9$*6	
				Сетки арматурные		
А3		5	ВКм,ВК,ВС,ВСм-09,00	С1	$П_1$	
А3		6	-09,00	С2	$П_6$*8	
А3		7	-09,00	С6	$П_2$	
А3		8	-09,00	С7	$П_3$	
АЧ		9	ВСм,ВС-18,00	С24	8	
А3		10	-20,00	С25	$П_8$	
А3		11	-21,00	С26	4	
А3		12	ВСм,ВС-20,00	С27	$П_5$	
А3		13	-20,00	С28	$П_{10}$	
А3		14	-20,00	С29	$П_5$	
А3		15	-20,00	С30	$П_{10}$	
				Материалы		
				Бетон тяжелый		
				М200, Мрз150, В4		м3

9203/6

Разраб.	Потапенко		26.09.84
Пров.	Девяшин		01.11.84
Рук.гр.	Иоффе		01.11.84
ГИП	Фронк		01.11.84
Нач.отд.	Пустовойтенко		01.11.84
Н.контр.	Сильченко		18.11.84

820-04-19.85 КЖ2

Спецификация к схеме армирования двух вводобойных стенок при hнб=1,0м б=7,0м ВСм (монолитный вариант)

Стадия	Лист	Листов
Р	62	

Укргипроводхоз г. Киев

Привязан

Инв.№

Инв.№ подл. | Подпись и дата | Взам. инв.№

Формат А3

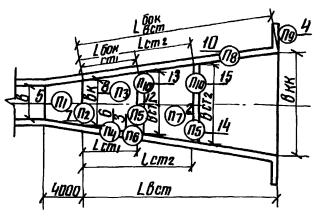

Ведомость расхода стали на элемент, кг

Марка элемента	Изделия арматурные				Общий расход
	Арматура класса				
	A-III		A-I		
	ГОСТ 5781-82				
	ф8	Итого	ф6	Итого	

Формат	Зона	Поз.	Обозначение	Наименование	Кол.	Примечание
				Сборочные единицы		
				Каркасы пространственные		
АЧ		1	820-04-19.85-ВКм,ВСм,ВК,ВС-07,00	КП1	76	
АЧ		2	-07,00	КП2	$П_7$	
				Каркасы плоские		
АЧ		3	ВКм,ВСм-01,00	КР1	$П_6$*8	
АЧ		4	ВСм-03,00	КР3	$П_9$*6	
				Сетки арматурные		
А3		5	ВКм,ВК,ВС,ВСм-09,00	С1	$П_1$	
А3		6	-09,00	С2	$П_6$*8	
А3		7	-09,00	С6	$П_2$	
А3		8	-09,00	С7	$П_3$	
АЧ		9	ВСм,ВС-18,00	С24	8	
А3		10	-20,00	С25	$П_8$	
А3		11	-21,00	С26	4	
А3		12	-20,00	С27	$П_5$	
А3		13	-20,00	С28	$П_{10}$	
А3		14	-20,00	С29	$П_5$	
А3		15	-20,00	С30	$П_{10}$	
				Материалы		
				Бетон тяжелый		
				М200, Мрз150, В4		м3

5В

9203/6

Разраб.	Потапенко		26.09.84
Пров.	Девяшин		01.11.84
Рук.гр.	Иоффе		01.11.84
ГИП	Фронк		01.11.84
Нач.отд.	Пустовойтенко		01.11.84
Н.контр.	Сильченко		18.11.84

820-04-19.85 КЖ2

Спецификация к схеме армирования двух вводобойных стенок при hнб=1,0м б=9,5м ВСм (монолитный вариант)

Стадия	Лист	Листов
Р	63	

Укргипроводхоз г. Киев

Привязан

Инв.№

Инв.№ подл. | Подпись и дата | Взам. инв.№

Формат А3

Формат	Зона	Поз.	Обозначение	Наименование	Кол.	Примечание
				Материалы		
				Бетон тяжелый		
				М200, Мрз150, В4		м³

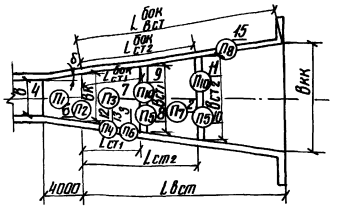
L бок
L бок
L ст2
L ст1
L ст2
L ст1
L ст2
L ст1
L ст2
L ст1
L ст2
L ст1
L ст1
L ст2
L ст1
L ст2
L ст1
L ст2
L ст1
L ст2

Альбом VI

Типовые проектные решения 820-04-19 85

Формат	Зона	Поз.	Обозначение	Наименование	Кол	Примечание
				Материалы		
				Бетон тяжелый		
				м200, Мрз 150, В4		м³

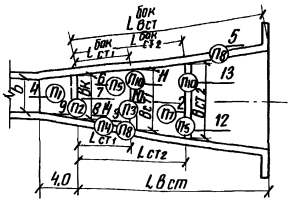

Ведомость расхода стали на элемент, кг

Марка элемента	Изделия арматурные							Общий расход
	Арматура класса							
	А-III				А-I			
	ГОСТ 5781-82							
	ф8	ф10	ф14	Итого	ф6	ф8	Итого	

Формат	Зона	Поз.	Обозначение	Наименование	Кол	Примечание
				Сборочные единицы		
				Каркасы пространственные		
А4		1	820-04-19 85 ВКм, ВСм, ВК, ВС-07,00	КП1	34	
А4		2	-07,00	КП2	П7	
				Каркас плоский		
А4		3	ВСм -05,00	КР5	П6+24	
				Сетки арматурные		
А3		4	ВКм, ВК, ВС, ВСм-09,00	С1	П1	
А3		5	-09,00	С2	П8+8	
А4		6	ВКм, ВК, ВСм-11,00	С3	П3	
А3		7	ВКм, ВК, ВС, ВСм-09,00	С12	П3	
А4		8	ВС, ВКм, ВСм-14,00	С14	П4	
А3		9	ВКм, ВК, ВС, ВСм-09,00	С18	П2	
А3		10	ВСм, ВС-20,00	С27	П5	
А3		11	-20,00	С28	П10	
А3		12	-20,00	С29	П5	
А3		13	-20,00	С30	П10	
А4		14	ВСм -23,00	С40	П4	
А4		15	-22,00	С41	4	
А3		16	ВС, ВСм-24,00	С45	2	
А3		17	-24,00	С46	2	
А3		18	-24,00	С47	4	

9203/6

Разраб	Потапенко		26.09.84
Пров	Девяшин		01.11.84
Рук гр	Иоффе		01.11.84
Гип	Франк		01.11.84
Нач отд	Лиснячевский		01.11.84
Н контр	Сильченко		02.11.84

820-04-19 85 - КЖ2

Спецификация к схеме армирования двух водобойных стенок при 1,5м < hнб ≤ 2,0м в=7,0 м ВСм (Монолитный вариант)

Стадия	Лист	Листов
Р	66	

Укргипроводхоз г Киев

Привязан

Инв №

Формат А3

Альбом VI

Типовые проектные решения 820-04-19 85

Формат	Зона	Поз.	Обозначение	Наименование	Кол	Примечание
				Материалы		
				Бетон тяжелый		
				м200, Мрз 150, В4		м³

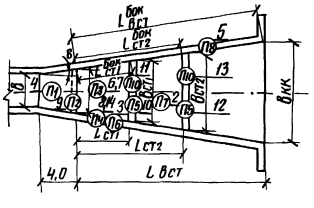

Ведомость расхода стали на элемент, кг

Марка элемента	Изделия арматурные							Общий расход
	Арматура класса							
	А-III				А-I			
	ГОСТ 5781-82							
	ф8	ф10	ф14	Итого	ф6	ф8	Итого	

Формат	Зона	Поз.	Обозначение	Наименование	Кол	Примечание
				Сборочные единицы		
				Каркасы пространственные		
А4		1	820-04-19 85 ВКм, ВСм, ВК, ВС-07,00	КП1	76	
А4		2	-07,00	КП2	П7	
				Каркас плоский		
А4		3	ВСм -05,00	КР5	П6+24	
				Сетки арматурные		
А3		4	ВКм, ВС, ВК, ВСм-09,00	С1	П1	
А3		5	-09,00	С2	П8+8	
А4		6	ВКм, ВК, ВСм-11,00	С3	П3	
А3		7	ВКм, ВК, ВС, ВСм-09,00	С12	П3	
А4		8	ВС, ВКм, ВСм-14,00	С14	П4	
А3		9	ВКм, ВК, ВС, ВСм-09,00	С18	П2	
А3		10	ВСм, ВС-20,00	С27	П5	
А3		11	-20,00	С28	П10	
А3		12	-20,00	С29	П5	
А3		13	-20,00	С30	П10	
А4		14	ВСм -23,00	С40	П4	
А4		15	-22,00	С41	4	
А3		16	ВС, ВСм-24,00	С45	2	
А3		17	-24,00	С46	2	
А3		18	-24,00	С47	4	

60

9203/6

Разраб	Потапенко		26.09.84
Пров	Девяшин		01.11.84
Рук гр	Иоффе		01.11.84
Гип	Франк		01.11.84
Нач отд	Лиснячевский		01.11.84
Н контр	Сильченко		01.11.84

820-04-19 85 - КЖ2

Спецификация к схеме армирования двух водобойных стенок при 1,5м < hнб ≤ 2,0м в=7,0 м ВСм (Монолитный вариант)

Стадия	Лист	Листов
Р	67	

Укргипроводхоз г Киев

Привязан

Инв №

Формат А3

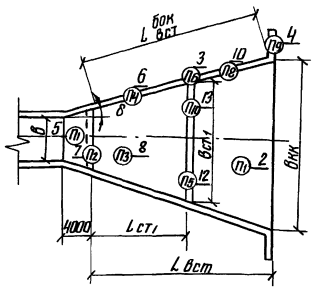

Формат	Зона	Поз	Обозначение	Наименование	Кол	Примечание
				Сборочные единицы		
				Каркасы пространственные		
А4		1	820-04-19.85 ВКм, ВСм, ВК, ВС-07.00	КП1	34	
А4		2	-07.00	КП2	П7	
				Каркасы плоские		
А4		3	ВКм, ВСм-01.00	КР1	П6+14	
А4		4	ВСм - 03.00	КР3	П9+6	
				Сетки арматурные		
А3		5	ВКм, ВК, ВС, ВСм-09.00	С1	П1	
А3		6	-09.00	С2	П4+8	
А3		7	-09.00	С6	П2	
А3		8	-09.00	С7	П3	
А4		9	ВСм, ВС-18.00	С24	8	
А3		10	-20.00	С25	П8	
А3		11	-21.00	С26	4	
А3		12	-20.00	С27	П5	
А3		13	-20.00	С28	П10	
				Материалы		
				Бетон тяжелый		
				М200, Мрз150, В4		м³

Ведомость расхода стали на элемент, кг

Марка элемента	Изделия арматурные				Общий расход
	Арматура класса				
	А-III		А-I		
	ГОСТ 5781-82				
	ф8	Итого	ф6	Итого	

9203/6

Разраб	Потапенко		25.09.84
Пров	Дедяшин		01.11.84
Рук гр	Уфаре		01.11.84
ГИП	Франк		01.11.84
Нач отд	Листниченко		01.11.84
Н контр	Сильченко		02.11.84

820-04-19.85-КЖ2

Спецификация к схеме армирования одной водосбросной стенки при h и δ = 1,0 м, B = 7,0 м, ВСм (монолитный вариант)

Стадия	Лист	Листов
Р	68	

Укргипроводхоз г. Киев

Привязан

Инв. №

Инв. № подл. | Подпись и дата | Взам. инв. №

Формат А3

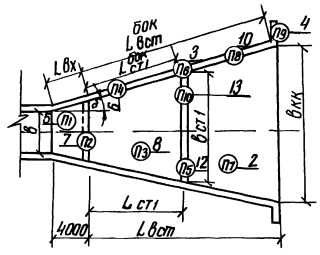

Формат	Зона	Поз	Обозначение	Наименование	Кол	Примечание
				Сборочные единицы		
				Каркасы пространственные		
А4		1	820-04-19.85 ВКм, ВСм, ВК, ВС-07.00	КП1	76	
А4		2	- 07.00	КП2	П7	
				Каркасы плоские		
А4		3	ВКм, ВСм-01.00	КР1	П6+14	
А4		4	ВСм - 03.00	КР3	П9+6	
				Сетки арматурные		
А3		5	ВКм, ВС, ВК, ВСм-09.00	С1	П1	
А3		6	- 09.00	С2	П4+8	
А3		7	- 09.00	С6	П2	
А3		8	- 09.00	С7	П3	
А3		9	ВСм, ВС - 18.00	С24	8	
А3		10	- 20.00	С25	П8	
А3		11	- 21.00	С26	4	
А3		12	- 20.00	С27	П5	
А3		13	- 20.00	С28	П10	
				Материалы		
				Бетон тяжелый		
				М200, Мрз150, В4		м³

Ведомость расхода стали на элемент, кг

Марка элемента	Изделия арматурные				Общий расход
	Арматура класса				
	А-III		А-I		
	ГОСТ 5781-82				
	ф8	Итого	ф6	Итого	

61

9203/6

Разраб	Потапенко		25.02.84
Пров	Дедяшин		01.11.84
Рук гр	Уфаре		01.11.84
ГИП	Франк		01.11.84
Нач отд	Листниченко		01.11.84
Н контр	Сильченко		02.11.84

820-04-19.85-КЖ2

Спецификация к схеме армирования одной водосбросной стенки при h и δ = 1,0 м, B = 9,5 м, ВСм (монолитный вариант)

Стадия	Лист	Листов
Р	69	

Укргипроводхоз г. Киев

Привязан

Инв. №

Инв. № подл. | Подпись и дата | Взам. инв. №

Формат А3

Альбом VI

Типовые проектные решения 820-04-19 85

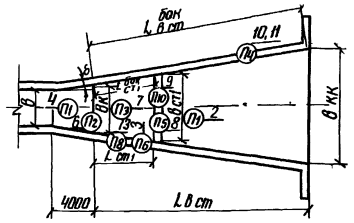

Формат	Зона	Поз	Обозначение	Наименование	Кол	Примечание
				Сборочные единицы		
				Каркасы пространственные		
А4		1	820 04-19 85 ВКм, ВСм, ВК, ВС-07,00	КП1	34	
А4		2	-07,00	КП2	П7	
				Каркас плоский		
А4		3	ВСм-04,00	КР4	П6+ +32	
				Сетки арматурные		
А3		4	ВКм, ВК, ВС, ВСм-09,00	С1	П1	
А3		5	-09,00	С2	8	
А3		6	-09,00	С11	П2	
А3		7	-09,00	С12	П3	
А3		8	ВСм, ВС -20,00	С27	П5	
А3		9	-20,00	С28	П10	
А3		10	-20,00	С33	П4	
А4		11	ВСм -19,00	С34	П4	
А4		12	ВСм, ВС-18,00	С35	4	
А3		13	-20,00	С36	П8	
А3		14	-21,00	С37	2	
А3		15	-21,00	С38	2	
А3		16	-21,00	С39	4	
				Материалы		
				Бетон тяжелый		
				М200, Мрз150, В4		м3

Ведомость расхода стали на элемент, кг

Марка элемента	Изделия арматурные						Общий расход
	Арматура класса						
	А-III			А-I			
	ГОСТ 5781-82						
	ф8	ф10	Итого	ф6	ф8	Итого	

9203/6

Разраб	Потапенко		26.09.84	820-04-19 85 - КЖ2	
Пров	Девяшин		01.11.84		
Рук гр	Иоффе		01.11.84		
Гип	Франк		01.11.84	Спецификация к схеме армирования одной водобойной стенки при 1,0м<hнб≤1,5м в=7,0м. ВСм (Монолитный вариант)	Стадия Р, Лист 70, Листов
Нач отд	Лисничевский		01.11.84		Укргипроводхоз г Киев
Н контр	Сильченко		02.11.84		

Привязан

Инв №

Формат А3

Альбом VI

Типовые проектные решения 820-04-19 85

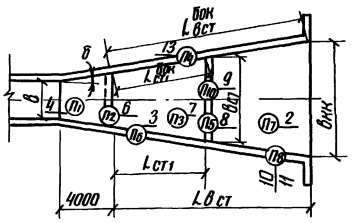

Формат	Зона	Поз	Обозначение	Наименование	Кол	Примечание
				Сборочные единицы		
				Каркасы пространственные		
А4		1	820 04-19 85 ВКм, ВСм, ВК, ВС-07,00	КП1	76	
А4		2	-07,00	КП2	П7	
				Каркас плоский		
А4		3	ВСм - 04,00	КР4	П6+ 24	
				Сетки арматурные		
А3		4	ВКм, ВК, ВС, ВСм-09,00	С1	П1	
А3		5	- 09,00	С2	8	
А3		6	- 09,00	С11	П2	
А3		7	- 09,00	С12	П3	
А3		8	ВСм, ВС- 20,00	С27	П5	
А3		9	- 20,00	С28	П10	
А3		10	- 20,00	С33	П8	
А4		11	ВСм - 19,00	С34	П8	
А4		12	ВСм, ВС - 18,00	С35	4	
А3		13	- 20,00	С36	П4	
А3		14	- 21,00	С37	2	
А3		15	- 21,00	С38	2	
А3		16	- 21,00	С39	4	
				Материалы		
				Бетон тяжелый		
				М200, Мрз150, В4		м3

Ведомость расхода стали на элемент, кг

Марка элемента	Изделия арматурные						Общий расход
	Арматура класса						
	А-III			А-I			
	ГОСТ 5781-82						
	ф8	ф10	Итого	ф6	ф8	Итого	

62

9203/6

Разраб	Потапенко		26.09.84	820-04-19 85 - КЖ2	
Пров	Девяшин		01.11.84		
Рук гр	Иоффе		01.11.84		
Гип	Франк		01.11.84	Спецификация к схеме армирования одной водобойной стенки при 1,0м<hнб≤1,5м в=9,5м. ВСм (Монолитный вариант)	Стадия Р, Лист 71, Листов
Нач отд	Лисничевский		01.11.84		Укргипроводхоз г Киев
Н контр	Сильченко		02.11.84		

Привязан

Инв №

Формат А3

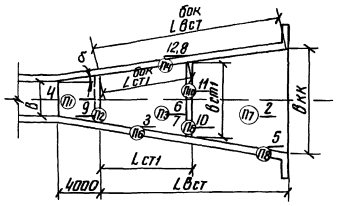

Формат	Зона	Поз.	Обозначение	Наименование	Кол	Примечание
			-04.1985	Сборочные единицы		
				Каркасы пространственные		
А4		1	820 ВКм,ВСм,ВК,ВС-07,00	КП1	34	
А4		2	-07,00	КП2	П7	
				Каркас плоский		
А4		3	ВСм-05,00	КР5	П6*32	
				Сетки арматурные		
А3		4	ВКм,ВК,ВС,ВСм-09,00	С1	П1	
А3		5	-09,00	С2	П8*8	
А4		6	ВКм,ВК,ВСм-11,00	С3	П3	
А3		7	ВКм,ВК,ВС,ВСм-09,00	С12	П3	
А4		8	ВС,ВКм,ВСм-14,00	С14	П4	
А3		9	ВКм,ВК,ВС,ВСм-09,00	С18	П2	
А3		10	ВСм,ВС -20,00	С27	П5	
А3		11	-20,00	С28	П10	
А4		12	ВСм-23,00	С40	П4	
А4		13	-22,00	С41	4	
А4		14	-25,00	С42	2	
А4		15	-25,00	С43	2	
А3		16	-24,00	С44	4	
				Материалы		
				Бетон тяжелый		
				М200, Мрз150, В4		м³

Ведомость расхода стали на элемент, кг

Марка элемента	Изделия арматурные							Общий расход
	Арматура класса							
	А-III				А-I			
	ГОСТ 5781-82							
	ф8	ф10	ф14	Итого	ф6	ф8	Итого	

9203/6

Разраб.	Потапенко		28.09.84
Пров.	Девяшин		01.11.84
Рук. гр.	Иоффе		01.11.84
ГИП	Франк		02.11.84
Нач. отд.	Чижевский		01.11.84
Н. контр.	Сильченко		02.11.84

820 — 04-1985 — КЖ2

Спецификация к схеме армирования одной воробоединой стенки при 1,5м≤hп≤20м b=70м. всм (монолитный вариант)

Стадия Р | Лист 72 | Листов

Укргипроводхоз г. Киев

Привязан

Инв. №

Инв. № подл. | Подпись и дата | Взам. инв. №

Формат А3

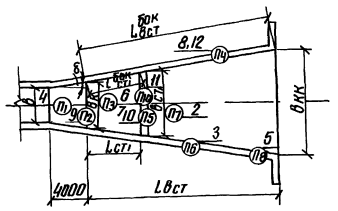

Формат	Зона	Поз.	Обозначение	Наименование	Кол	Примечание
				Сборочные единицы		
				Каркасы пространственные		
А4		1	820-04.1985 ВКм,ВСм,ВК,ВС-07,00	КП1	76	
А4		2	-07,00	КП2	П7	
				Каркас плоский		
А4		3	ВСм-05,00	КР5	П6*32	
				Сетки арматурные		
А3		4	ВКм,ВК,ВС,ВСм-09,00	С1	П1	
А3		5	-09,00	С2	П8*8	
А4		6	ВКм,ВК,ВСм-11,00	С3	П3	
А3		7	ВКм,ВК,ВС,ВСм-09,00	С12	П3	
А4		8	ВС,ВКм,ВСм-14,00	С14	П4	
А3		9	ВКм,ВК,ВС,ВСм-09,00	С18	П2	
А3		10	ВСм,ВС -20,00	С27	П5	
А3		11	-20,00	С28	П10	
А4		12	ВСм-23,00	С40	П4	
А4		13	-22,00	С41	4	
А4		14	-25,00	С42	2	
А4		15	-25,00	С43	2	
А3		16	-24,00	С44	4	
				Материалы		
				Бетон тяжелый		
				М200, Мрз150, В4		м³

Ведомость расхода стали на элемент, кг

Марка элемента	Изделия арматурные							Общий расход
	Арматура класса							
	А-III				А-I			
	ГОСТ 5781-82							
	ф8	ф10	ф14	Итого	ф6	ф8	Итого	

63

9203/6

Разраб.	Потапенко		28.09.84
Пров.	Девяшин		01.11.84
Рук. гр.	Иоффе		01.11.84
ГИП	Франк		02.11.84
Нач. отд.	Чижевский		01.11.84
Н. контр.	Сильченко		02.11.84

820 — 04-1985 — КЖ2

Спецификация к схеме армирования одной воробоединой стенки при 1,5м≤hп≤20м b=9,5м. всм (монолитный вариант)

Стадия Р | Лист 73 | Листов

Укргипроводхоз г. Киев

Привязан

Инв. №

Инв. № подл. | Подпись и дата | Взам. инв. №

Формат А3

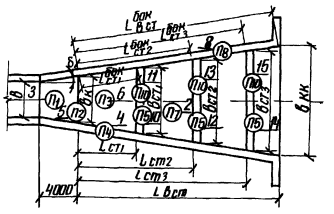

Ведомость расхода стали на элемент, кг

Марка элемента	Изделия арматурные				Общий расход
	Арматура класса				
	A-III		A-I		
	ГОСТ 5781-82				
	ф8	Итого	ф6	Итого	

Формат	Зона	Поз	Обозначение	Наименование	Кол	Примечание
				Сборочные единицы		
			-04.19.85-	Каркасы пространственные		
А4		1	820-ВКм,ВСм,ВК,ВС-07,00	КП1	34	
А4		2	-07,00	КП2	П7	
				Сетки арматурные		
А3		3	ВКм,ВК,ВС,ВСм-09,00	С1	П1	
А3		4	-09,00	С2	П4+8	
А3		5	-09,00	С6	П2	
А3		6	-09,00	С7	П3	
А4		7	ВСм,ВС-18,00	С24	8	
А3		8	-20,00	С25	П8=П4-П4	
А3		9	-21,00	С26	4	
А3		10	-20,00	С27	П5	
А3		11	-20,00	С28	П10	
А3		12	-20,00	С29	П5	
А3		13	-20,00	С30	П10	
А3		14	-20,00	С31	П5	
А3		15	-20,00	С32	П10	
				Материалы		
				Бетон тяжелый		
				М200, Мрз150, В4		м3

9003/6

Разраб	Потапенко		25.09.84
Пров	Девяшин		01.11.84
Рук гр	Иоффе		01.11.84
ГИП	Франк		01.11.84
Нач отд	Пивоваренский		01.11.84
Н контр	Сильченко		02.11.84

820-04-19 85 - КЖ2

Спецификация к схеме армирования трех водобойных стенок при hн б = 1,0м В=1,0 м Вс (сборно-монолитный вариант)

Стадия	Лист	Листов
Р	74	

Укргипроводхоз г. Киев

Привязан

Инв. № подл. | Подпись и дата | Взам. инв. №

Формат А3

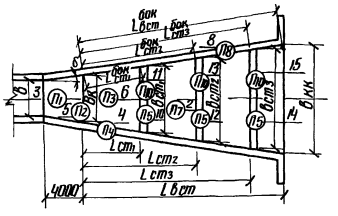

Ведомость расхода стали на элемент, кг

Марка элемента	Изделия арматурные				Общий расход
	Арматура класса				
	A-III		A-I		
	ГОСТ 5781-82				
	ф8	Итого	ф6	Итого	

Формат	Зона	Поз	Обозначение	Наименование	Кол	Примечание
				Сборочные единицы		
			-04.19.85-	Каркасы пространственные		
А4		1	820-ВКм,ВСм,ВК,ВС-07,00	КП1	76	
А4		2	-07,00	КП2	П7	
				Сетки арматурные		
А3		3	ВКм,ВК,ВС,ВСм-09,00	С1	П1	
А3		4	-09,00	С2	П4+8	
А3		5	-09,00	С6	П2	
А3		6	-09,00	С7	П3	
А4		7	ВСм,ВС-18,00	С24	8	
А3		8	-20,00	С25	П8	
А3		9	-21,00	С26	4	
А3		10	-20,00	С27	П5	
А3		11	-20,00	С28	П10	
А3		12	-20,00	С29	П5	
А3		13	-20,00	С30	П10	
А3		14	-20,00	С31	П5	
А3		15	-20,00	С32	П10	
				Материалы		
				Бетон тяжелый		
				М200, Мрз150, В4		м3

64

9003/6

Разраб	Потапенко		25.09.84
Пров	Девяшин		01.11.84
Рук гр	Иоффе		01.11.84
ГИП	Франк		01.11.84
Нач отд	Пивоваренский		01.11.84
Н контр	Сильченко		02.11.84

820-04-19 85 - КЖ2

Спецификация к схеме армирования трех водобойных стенок при hн б = 1,0м В=0,5 м Вс (сборно-монолитный вариант)

Стадия	Лист	Листов
Р	75	

Укргипроводхоз г. Киев

Привязан

Инв. № подл. | Подпись и дата | Взам. инв. №

Формат А3

Альбом VI

Типовые проектные решения 820 04-19 85

Формат	Зона	Поз.	Обозначение	Наименование	Кол	Примечание
				Материалы		
				Бетон тяжелый		
				м200, Мрз150, В4		м³

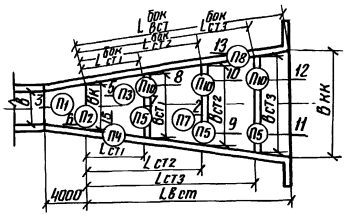

Формат	Зона	Поз	Обозначение	Наименование	Кол	Примечание
				Сборочные единицы		
			-04-19 85-	Каркасы пространственные		
А4		1	820 – ВКм,ВСм,ВК,ВС-07,00	КП1	34	
А4		2	– 07,00	КП2	П7	
				Сетки арматурные		
А3		3	ВКм,ВК,ВС,ВСм-09,00	С1	П1	
А3		4	– 09,00	С2	8	
А3		5	– 09,00	С7	П3	
А3		6	– 09,00	С11	П2	
А3		7	ВСм,ВС – 20,00	С27	П5	
А3		8	– 20,00	С28	П10	
А3		9	– 20,00	С29	П5	
А3		10	– 20,00	С30	П10	
А3		11	– 20,00	С31	П5	
А3		12	– 20,00	С32	П10	
А3		13	– 20,00	С33	2П8	
А4		14	– 18,00	С35	4	
А3		15	– 20,00	С36	П4	
А3		16	– 21,00	С37	2	
А3		17	– 21,00	С38	2	
А3		18	– 21,00	С39	4	

Ведомость расхода стали на элемент, кг

Марка элемента	Изделия арматурные					Общий расход
	Арматура класса					
	А-III		А-I			
	ГОСТ 5781-82					
	ф8	Итого	ф6	ф8	Итого	

9203/6

Разраб	Потапенко		26.09.84
Пров	Девяшин		01.11.84
Рук гр	Иоффе		01.11.84
Гип	Франк		01.11.84
Нач отд	Писнячевский		01.11.84
Н контр	Сильченко		02.11.84

820 – 04-19 85 – КЖ2

Спецификация к схеме армирования трех водобойных стенок при 1,0м < hнб ≤ 1,5м в = 7,0м ВС, (Сборно-монолитный вариант)

Стадия	Лист	Листов
Р	76	

Укргипроводхоз г Киев

Привязан

Инв № подл | Подпись и дата | Взам инв №

Формат А3

Альбом VI

Типовые проектные решения 820 04-19 85

Формат	Зона	Поз.	Обозначение	Наименование	Кол	Примечание
				Материалы		
				Бетон тяжелый		
				м200, Мрз150, В4		м³

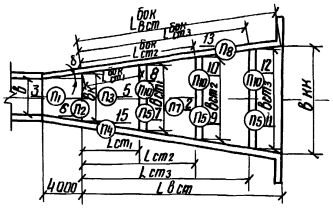

Формат	Зона	Поз	Обозначение	Наименование	Кол	Примечание
				Сборочные единицы		
			-04-19 85-	Каркасы пространственные		
А4		1	820 – ВКм,ВСм,ВК,ВС-07,00	КП1	76	
А4		2	– 07,00	КП2	П7	
				Сетки арматурные		
А3		3	ВКм,ВК,ВС,ВСм – 09,00	С1	П1	
А3		4	– 09,00	С2	8	
А3		5	– 09,00	С7	П3	
А3		6	– 09,00	С11	П2	
А3		7	ВСм,ВС – 20,00	С27	П5	
А3		8	– 20,00	С28	П10	
А3		9	– 20,00	С29	П5	
А3		10	– 20,00	С30	П10	
А3		11	– 20,00	С31	П5	
А3		12	– 20,00	С32	П10	
А3		13	– 20,00	С33	2П8	
А4		14	– 18,00	С35	4	
А3		15	– 20,00	С36	П4	
А3		16	– 21,00	С37	2	
А3		17	– 21,00	С38	2	
А3		18	– 21,00	С39	4	

Ведомость расхода стали на элемент, кг

Марка элемента	Изделия арматурные					Общий расход
	Арматура класса					
	А-III		А-I			
	ГОСТ 5781-82					
	ф8	Итого	ф6	ф8	Итого	

65

9203/6

Разраб	Потапенко		27.09.84
Пров	Девяшин		01.11.84
Рук гр	Иоффе		01.11.84
Гип	Франк		01.11.84
Нач отд	Писнячевский		01.11.84
Н. контр	Сильченко		02.11.84

820 – 04-19 85 – КЖ2

Спецификация к схеме армирования трех водобойных стенок при 1,0м < hнб ≤ 1,5м в = 9,5м ВС (Сборно-монолитный вариант)

Стадия	Лист	Листов
Р	77	

Укргипроводхоз г Киев

Привязан

Инв № подл | Подпись и дата | Взам инв №

Формат А3

Альбом VI

Типовые проектные решения 820-04-19 85

Формат	Зона	Поз	Обозначение	Наименование	Кол	Примечание
				Материалы		
				Бетон тяжелый		
				м200, Мрз150, В4		м³

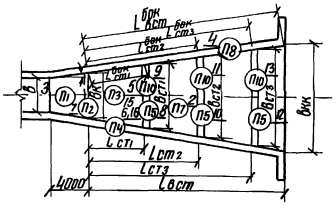

Ведомость расхода стали на элемент, кг

Марка элемента	Изделия арматурные					Общий расход
	Арматура класса					
	А-III			А-I		
	ГОСТ 5781-82					
	ф8	ф12	Итого	ф6	Итого	

Формат	Зона	Поз.	Обозначение	Наименование	Кол	Примечание
				Сборочные единицы		
			-04 19 85-	Каркасы пространственные		
А4		1	820 — ВКм,ВСм,ВК,ВС-07,00	КП1	34	
А4		2	-07,00	КП2	П7	
				Сетки арматурные		
А3		3	ВКм,ВК,ВС,ВСм-09,00	С1	П1	
А3		4	-09,00	С2	П8+8	
А3		5	-09,00	С7	П3	
А4		6	ВКм,ВК,ВС-13,00	С13	П4	
А3		7	ВКм,ВК,ВС,ВСм-09,00	С18	П2	
А3		8	ВСм,ВС-20,00	С27	П5	
А3		9	-20,00	С28	П10	
А3		10	-20,00	С29	П5	
А3		11	-20,00	С30	П10	
А3		12	-20,00	С31	П5	
А3		13	-20,00	С32	П10	
А4		14	ВСм,ВС-18,00	С35	4	
А4		15	ВС-28,00	С53	П3	
А4		16	-28,00	С54	П4	
А3		17	-30,00	С55	2	
А3		18	-30,00	С56	2	
А3		19	-30,00	С57	4	

9203/6

Разраб	Потапенко		27 09 84
Пров	Девяшин		01 11 84
Рук гр	Иоффе		01 11 84
Гип	Франк		02 11 84
Нач отд	Писнячевский		02 11 84
Н контр	Сильченко		02 11 84

820 — 04 - 19 85 - КЖ2

Спецификация к схеме армирования трех водобойных стенок при 15м < h н б ≤ 20м в = 7,0 м ВС (Сборно-монолитный вариант)

Стадия	Лист	Листов
Р	78	

Укргипроводхоз г Киев

Привязан

Инв №

Формат А3

Альбом VI

Типовые проектные решения 820-04-19 85

Формат	Зона	Поз	Обозначение	Наименование	Кол	Примечание
				Материалы		
				Бетон тяжелый		
				м200, Мрз150, В4		м³

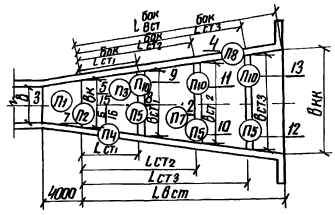

Ведомость расхода стали на элемент, кг

Марка элемента	Изделия арматурные					Общий расход
	Арматура класса					
	А-III			А-I		
	ГОСТ 5781-82					
	ф8	ф12	Итого	ф6	Итого	

Формат	Зона	Поз.	Обозначение	Наименование	Кол	Примечание
				Сборочные единицы		
			-04-19 85-	Каркасы пространственные		
А4		1	820- ВКм,ВСм,ВК,ВС-07,00	КП1	76	
А4		2	-07,00	КП2	П7	
				Сетки арматурные		
А3		3	ВКм,ВК,ВС,ВСм-09,00	С1	П1	
А3		4	-09,00	С2	П8+8	
А3		5	-09,00	С7	П3	
А4		6	ВКм,ВК,ВС-13,00	С13	П4	
А3		7	ВКм,ВК,ВС,ВСм-09,00	С18	П2	
А3		8	ВСм,ВС-20,00	С27	П5	
А3		9	-20,00	С28	П10	
А3		10	-20,00	С29	П5	
А3		11	-20,00	С30	П10	
А3		12	-20,00	С31	П5	
А3		13	-20,00	С32	П10	
А4		14	ВСм,ВС-18,00	С35	4	
А4		15	ВС-28,00	С53	П3	
А4		16	-28,00	С54	П4	
А3		17	-30,00	С55	2	
А3		18	-30,00	С56	2	
А3		19	-30,00	С57	4	

66

9203/6

Разраб	Потапенко		27 09 84
Пров	Девяшин		01 11 84
Рук гр	Иоффе		01 11 84
Гип	Франк		01 11 84
Нач отд	Писнячевский		01 11 84
Н контр	Сильченко		02 11 84

820 — 04 - 19 85 - КЖ2

Спецификация к схеме армирования трех водобойных стенок при 15м < h н б ≤ 20м в = 9,5 м ВС (Сборно-монолитный вариант)

Стадия	Лист	Листов
Р	79	

Укргипроводхоз г Киев

Привязан

Инв №

Формат А3

Типовые проектные решения 820-04-19 85 Альбом VI

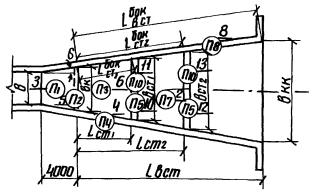

Формат	Зона	Поз	Обозначение	Наименование	Кол.	Примечание
				Сборочные единицы		
			-04 19 85-	Каркасы пространственные		
А4		1	820 – ВКм, ВСм, ВК, ВС-07,00	КП1	34	
А4		2	– 07,00	КП2	П7	
				Сетки арматурные		
А3		3	ВКм, ВК, ВС, ВСм – 09,00	С1	П1	
А3		4	– 09,00	С2	П4+8	
А3		5	– 09,00	С6	П2	
А3		6	– 09,00	С7	П3	
А4		7	ВСм, ВС – 18,00	С24	8	
А3		8	– 20,00	С25	П8	
А3		9	– 21,00	С26	4	
А3		10	– 20,00	С27	П5	
А3		11	– 20,00	С28	П10	
А3		12	– 20,00	С29	П5	
А3		13	– 20,00	С30	П10	
				Материалы		
				Бетон тяжелый		
				М 200, Мрз150, В4		м³

Ведомость расхода стали на элемент, кг

Марка элемента	Изделия арматурные				Общий расход
	Арматура класса				
	А-III		А-I		
	ГОСТ 5781-82				
	ф8	Итого	ф6	Итого	

9203/6

Разраб	Потапенко		27.09.84
Пров	Девяшин		01.11.84
Рук гр	Иоффе		01.11.84
Гип	Франк		01.11.84
Нач отд	Лисничевская		01.11.84
Н контр	Сильченко		02.11.84

820 – 04 - 19 85 – КЖ2

Спецификация к схеме армирования двух водобойных стенок при h н б = 1,0 м в = 7,0 м ВС (Сборно-монолитный вариант)

Стадия	Лист	Листов
Р	80	

Укргипроводхоз г Киев

Привязан

Инв №

Формат А3

Типовые проектные решения 820-04-19 85 Альбом VI

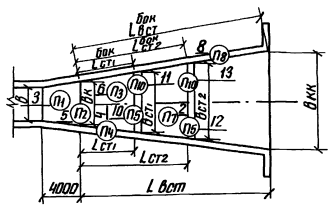

Формат	Зона	Поз.	Обозначение	Наименование	Кол	Примечание
				Сборочные единицы		
			-04 19 85-	Каркасы пространственные		
А4		1	820 – ВКм, ВСм, ВК, ВС-07,00	КП 1	76	
А4		2	– 07,00	КП2	П7	
				Сетки арматурные		
А3		3	ВКм, ВК, ВС, ВСм-09,00	С1	П1	
А3		4	– 09,00	С2	П4+8	
А3		5	– 09,00	С6	П2	
А3		6	– 09,00	С7	П3	
А4		7	ВСм, ВС – 18,00	С24	8	
А3		8	– 20,00	С25	П8	
А3		9	– 21,00	С26	4	
А3		10	– 20,00	С27	П5	
А3		11	– 20,00	С28	П10	
А3		12	– 20,00	С29	П5	
А3		13	– 20,00	С30	П10	
				Материалы		
				Бетон тяжелый		
				М 200, Мрз150, В4		м³

Ведомость расхода стали на элемент, кг

Марка элемента	Изделия арматурные				Общий расход
	Арматура класса				
	А-III		А-I		
	ГОСТ 5781-82				
	ф8	Итого	ф6	Итого	

67

9203/6

Разраб	Потапенко		27.09.84
Пров	Девяшин		01.11.84
Рук гр	Иоффе		01.11.84
Гип	Франк		01.11.84
Нач отд	Лисничевская		01.11.84
Н контр	Сильченко		02.11.84

820 – 04 - 19 85 – КЖ2

Спецификация к схеме армирования двух водобойных стенок при h н б = 1,0 м в = 9,5 м ВС (Сборно-монолитный вариант)

Стадия	Лист	Листов
Р	81	

Укргипроводхоз г Киев

Привязан

Инв №

Формат А3

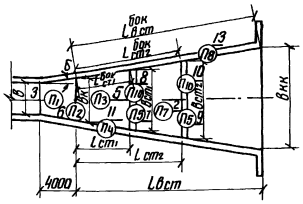

Формат	Зона	Поз	Обозначение	Наименование	Кол.	Примечание
				Сборочные единицы		
				Каркасы пространственные		
А4	1		820-04-19.85-ВКм, ВСм, ВК, ВС-07,00	КП1	34	
А4	2		-07,00	КП2	П7	
				Сетки арматурные		
А3	3		ВКм, ВК, ВС, ВСм-09,00	С1	П1	
А3	4		-09,00	С2	8	
А3	5		-09,00	С7	П3	
А3	6		-09,00	С11	П2	
А3	7		ВСм, ВС-20,00	С27	П5	
А3	8		-20,00	С28	П10	
А3	9		-20,00	С29	П6	
А3	10		-20,00	С30	П10	
А3	11		-20,00	С33	2П4	
А4	12		-18,00	С35	4	
А3	13		-20,00	С36	П8	
А3	14		-20,00	С37	2	
А3	15		-21,00	С38	2	
А3	16		-21,00	С39	4	
				Материалы		
				Бетон тяжелый		
				М200, Мрз150, В4		м³

Ведомость расхода стали на элемент, кг

Марка элемента	Изделия арматурные					Общий расход
	Арматура класса					
	А-III		А-I			
	ГОСТ 5781-82					
	ф8	Итого	ф6	ф8	Итого	

9203/6

Разраб	Потапенко		27.09.84
Пров	Девяшин		01.11.84
Рук гр	Шаффе		01.11.84
Гип	Франк		01.11.84
Нач отд	Лисниевский		01.11.84
Н контр	Сильченко		02.11.84

820-04-19.85 - КЖ2

Спецификация к схеме армирования двух бадробоиных стенок при $l_{ст1} \leq l_{ст} \leq 1,5$м, $B = 7,0$м ВС (сборно-монолитный вариант)

Стадия	Лист	Листов
Р	82	

Укргипроводхоз г. Киев

Привязан

Инв. № подл. | Подпись и дата | Взам. инв. №

Инв. № дубл.

Формат А3

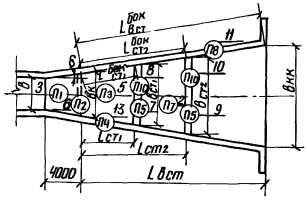

Формат	Зона	Поз	Обозначение	Наименование	Кол.	Примечание
				Сборочные единицы		
				Каркасы пространственные		
А4	1		820-04-19.85-ВКм, ВСм, ВК, ВС-07,00	КП1	76	
А4	2		-07,00	КП2	П7	
				Сетки арматурные		
А3	3		ВКм, ВК, ВС, ВСм-09,00	С1	П1	
А3	4		-09,00	С2	8	
А3	5		-09,00	С7	П3	
А3	6		-09,00	С11	П2	
А3	7		ВСм, ВС-20,00	С27	П5	
А3	8		-20,00	С28	П10	
А3	9		-20,00	С29	П5	
А3	10		-20,00	С30	П10	
А3	11		-20,00	С33	2П8	
А4	12		-18,00	С35	4	
А3	13		-20,00	С36	П4	
А3	14		-21,00	С37	2	
А3	15		-21,00	С38	2	
А3	16		-21,00	С39	4	
				Материалы		
				Бетон тяжелый		
				М200, Мрз150, В4		м³

Ведомость расхода стали на элемент, кг

Марка элемента	Изделия арматурные					Общий расход
	Арматура класса					
	А-III		А-I			
	ГОСТ 5781-82					
	ф8	Итого	ф6	ф8	Итого	

68

9203/6

Разраб	Потапенко		27.09.84
Пров	Девяшин		01.11.84
Рук гр	Шаффе		01.11.84
Гип	Франк		01.11.84
Нач отд	Лисниевский		01.11.84
Н контр	Сильченко		02.11.84

820-04-19.85 - КЖ2

Спецификация к схеме армирования двух бадробоиных стенок при $l_{ст1} \leq l_{ст} \leq 2,5$м $B = 9,5$м ВС (сборно-монолитный вариант)

Стадия	Лист	Листов
	83	

Укргипроводхоз г. Киев

Привязан

Инв. № подл. | Подпись и дата | Взам. инв. №

Инв. № дубл.

Формат А3

Формат	Зона	Поз.	Обозначение	Наименование	Кол	Примечание
				Материалы		
				Бетон тяжелый		
				М200, Мрз150, В4		м³

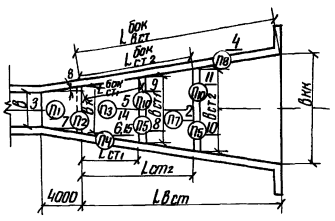

Ведомость расхода стали на элемент, кг

Марка элемента	Изделия арматурные							Общий расход
	Арматура класса							
	A-III				A-I			
	ГОСТ 5781-82							
	ф8	ф12		Итого	ф6	Итого		

Формат	Зона	Поз.	Обозначение	Наименование	Кол	Примечание
				Сборочные единицы		
				Каркасы пространственные		
АЧ	1		820-04-19.85-ВКм,ВСм,ВК,ВС-07,00	КП1	34	
АЧ	2		-07,00	КП2	П7	
				Сетки арматурные		
А3	3		ВКм,ВК,ВС,ВСм-09,00	С1	П1	
А3	4		-09,00	С2	П8*8	
А3	5		-09,00	С7	П3	
АЧ	6		ВКм,ВК,ВС- 13,00	С13	П4	
А3	7		ВКм,ВК,ВС,ВСм-09,00	С18	П2	
А3	8		ВСм,ВС-20,00	С27	П5	
А3	9		-20,00	С28	П10	
А3	10		-20,00	С29	П5	
А3	11		-20,00	С30	П10	
АЧ	12		-18,00	С35	4	
А3	13		-21,00	С38	2	
АЧ	14		ВС-28,00	С53	П3	
АЧ	15		-28,00	С54	П4	
А3	16		-30,00	С58	2	
А3	17		-30,00	С59	4	

9203/6

Разраб	Потапенко		27.09.84	820-04-19.85 - КЖ2			
Пров	Девяшин		01.11.84				
Рук гр	Иоффе		01.11.84				
Гип	Франк		01.11.84	Спецификация к схеме армирования двух вобобойных стенок при $l_{ст}$≤5м, $h_{нб}$≤20м, B=10м ВС (сборно-монолитный вариант)	Стадия	Лист	Листов
Нач отд	Пискичевский		01.11.84		Р	84	
Н контр	Сильченко		02.11.84		Укргипроводхоз г. Киев		

Привязан

Инв №

Формат А3

Формат	Зона	Поз.	Обозначение	Наименование	Кол	Примечание
				Материалы		
				Бетон тяжелый		
				М200, Мрз150, В4		м³

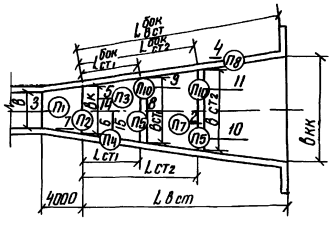

Ведомость расхода стали на элемент, кг

Марка элемента	Изделия арматурные								Общий расход
	Арматура класса								
	A-III				A-I				
	ГОСТ 5781-82								
	ф8	ф10	ф14	Итого	ф6	ф8	Итого		

Формат	Зона	Поз	Обозначение	Наименование	Кол	Примечание
				Сборочные единицы		
			-04-19.85-	Каркасы пространственные		
АЧ	1		820 ВКм,ВСм,ВК,ВС-07,00	КП1	76	
АЧ	2		-07,00	КП2	П7	
				Сетки арматурные		
А3	3		ВКм,ВК,ВС,ВСм-09,00	С1	П1	
А3	4		-09,00	С2	П8*2	
А3	5		-09,00	С12	П3	
АЧ	6		ВС,ВКм,ВСм-14,00	С14	П4	
А3	7		ВКм,ВК,ВС,ВСм-09,00	С18	П2	
А3	8		ВСм,ВС-20,00	С27	П5	
А3	9		-20,00	С28	П10	
А3	10		-20,00	С29	П5	
А3	11		-20,00	С30	П10	
АЧ	12		ВСм-22,00	С41	4	
А3	13		ВС,ВСм-24,00	С45	2	
АЧ	14		ВКм,ВК,ВСм-11,00	С3	П3	
АЧ	15		ВСм -23,00	С40	П4	
А3	16		ВС,ВСм -24,00	С46	2	
А3	17		24,00	С47	4	

69

9203/6

Разраб	Потапенко		27.09.84	820-04-19.85 - КЖ2			
Пров	Девяшин		01.11.84				
Рук гр	Иоффе		01.11.84				
Гип	Франк		01.11.84	Спецификация к схеме армирования двух вобобойных стенок при $l_{ст}$≤5м, $h_{нб}$≤20м, B=9,5м ВС (сборно-монолитный вариант)	Стадия	Лист	Листов
Нач отд	Пискичевский		01.11.84		Р	85	
Н контр	Сильченко		02.11.84		Укргипроводхоз г. Киев		

Привязан

Инв №

Формат А3

Типовые проектные решения 820-04-1985 Альбом VI

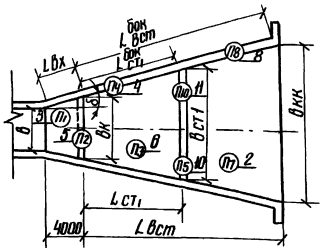

Формат	Зона	Поз	Обозначение	Наименование	Кол.	Примечание
				Сборочные единицы		
				Каркасы пространственные		
А4		1	820 ~~04-1985~~ ВКм, ВСм, ВК, ВС – 07,00	КП1	34	
А4		2	– 07,00	КП2	П7	
				Сетки арматурные		
А3		3	ВКм, ВК, ВС, ВСм – 09,00	С1	П1	
А3		4	– 09,00	С2	П4+8	
А3		5	– 09,00	С6	П2	
А3		6	– 09,00	С7	П3	
А4		7	ВСм, ВС – 18,00	С24	8	
А3		8	– 20,00	С25	П8	
А3		9	– 21,00	С26	4	
А3		10	– 20,00	С27	П5	
А3		11	– 20,00	С28	П10	
				Материалы		
				Бетон тяжелый		
				М 200, Мрз 150, В4		м³

Ведомость расхода стали на элемент, кг

Марка элемента	Изделия арматурные				Общий расход
	Арматура класса				
	А-III		А-I		
	ГОСТ 5781-82				
	ф8	Итого	ф6	Итого	

9203/6

Разраб	Потапенко		27.09.84
Пров	Девяшин		01.11.84
РУК гр	Иоффе		01.11.84
ГИП	Франк		01.11.84
Нач отд	Писнячевский		01.11.84
Н контр	Сильченко		02.11.84

820 – 04-1985 – КЖ2

Спецификация к схеме армирования одной водоборной стенки при h нб = 1,0 м в = 7,0 м ВС (Сборно-монолитный вариант)

Стадия	Лист	Листов
Р	86	

Укргипроводхоз г Киев

Привязан

Инв №

Инв № подл | Подпись и дата | Взам инв №

Формат А3

Типовые проектные решения 820-04-1985 Альбом VI

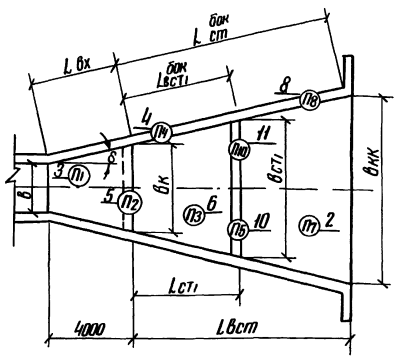

Формат	Зона	Поз.	Обозначение	Наименование	Кол	Примечание
				Сборочные единицы		
			-04-1985-	Каркасы пространственные		
А4		1	820 ВКм, ВСм, ВК, ВС – 07,00	КП1	76	
А4		2	– 07,00	КП2	П7	
				Сетки арматурные		
А3		3	ВКм, ВК, ВС, ВСм – 09,00	С1	П1	
А3		4	– 09,00	С2	П4+8	
А3		5	– 09,00	С6	П2	
А3		6	– 09,00	С7	П3	
А4		7	ВСм, ВС – 18,00	С24	8	
А3		8	– 20,00	С25	П8	
А3		9	– 21,00	С26	4	
А3		10	– 20,00	С27	П5	
А3		11	– 20,00	С28	П10	
				Материалы		
				Бетон тяжелый		
				М 200, Мрз 150		
				В4		м³

Ведомость расхода стали на элемент, кг

Марка элемента	Изделия арматурные				Общий расход
	Арматура класса				
	А-III		А-I		
	ГОСТ 5781-82				
	ф8	Итого	ф6	Итого	

70

9203/6

Разраб	Потапенко		27.09.84
Пров	Девяшин		01.11.84
РУК гр	Иоффе		01.11.84
ГИП	Франк		01.11.84
Нач отд	Писнячевский		01.11.84
Н контр	Сильченко		02.11.84

820 – 04-1985 – КЖ2

Спецификация к схеме армирования одной водоборной стенки при h нб = 1,0 м в = 9,5 м ВС (Сборно-монолитный вариант)

Стадия	Лист	Листов
Р	87	

Укргипроводхоз г Киев

Привязан

Инв №

Инв № подл | Подпись и дата | Взам инв №

Формат А3

70

Типовые проектные решения 820-04-19 85 Альбом VI

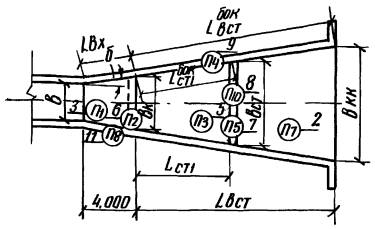

Формат	Зона	Поз	Обозначение	Наименование	Кол	Примечание
				Сборочные единицы		
			-04-19 85-	Каркасы пространственные		
А4		1	820- ВКм,ВСм,ВК,ВС-07,00	КП1	34	
А4		2	-07,00	КП2	П7	
				Сетки арматурные		
А3		3	ВКм,ВК,ВС,ВСм-09,00	С1	П1	
А3		4	-09,00	С2	8	
А3		5	-09,00	С7	П3	
А3		6	-09,00	С11	П2	
А3		7	ВСм,ВС-20,00	С27	П5	
А3		8	-20,00	С28	П10	
А3		9	-20,00	С33	2П4	
А4		10	-18,00	С35	4	
А3		11	-20,00	С36	П8	
А3		12	-21,00	С37	2	
А3		13	-21,00	С38	2	
А3		14	-21,00	С39	4	
				Материалы		
				Бетон тяжелый		
				м 200, Мрз 150, В4		м³

Ведомость расхода стали на элемент, кг

Марка элемента	Изделия арматурные					
	Арматура класса					
	А-III		А-I			
	ГОСТ 5781-82					
	ф8	Итого	ф6	ф8	Итого	

9203/6

Разраб	Потапенко		27.09.84
Пров	Девяшин		01.11.84
Рук гр	Иоффе		01.11.84
Гип	Франк		01.11.84
Нач отд	Писнячевский		01.11.84
Н контр	Сильченко		02.11.84

Привязан

Инв №

820-04-19 85 - КЖ2

Спецификация к схеме армирования одной водобойной стенки при 1,0м < hнб ≤ 1,5м в = 7,0м ВС (Сборно-монолитный вариант)

Стадия	Лист	Листов
Р	88	

Укргипроводхоз г Киев

Формат А3

Инв № подл. | Подпись и дата | Взам. инв. №

Типовые проектные решения 820-04-19 85 Альбом VI

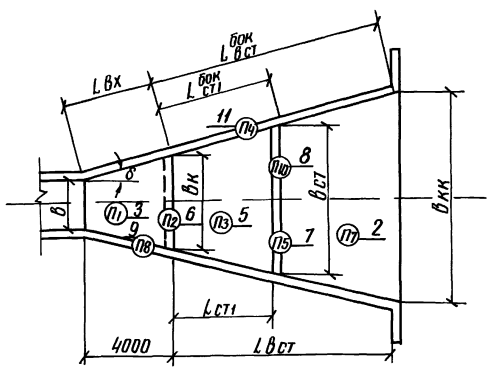

Формат	Зона	Поз	Обозначение	Наименование	Кол	Примечание
			-04-19 85-	Сборочные единицы		
А4		1	820- ВКм,ВСм,ВК,ВС-07,00	КП1	76	
А4		2	-07,00	КП2	П7	
				Сетки арматурные		
А3		3	ВКм,ВК,ВС,ВСм-09,00	С1	П1	
А3		4	-09,00	С2	8	
А3		5	-09,00	С7	П3	
А3		6	-09,00	С11	П2	
А3		7	ВСм,ВС-20,00	С27	П5	
А3		8	-20,00	С28	П10	
А3		9	-20,00	С33	2П8	
А4		10	-18,00	С35	4	
А3		11	-20,00	С36	П4	
А3		12	-21,00	С37	2	
А3		13	-21,00	С38	2	
А3		14	-21,00	С39	4	
				Материалы		
				Бетон тяжелый		
				м 200, Мрз 150, В4		м³

Ведомость расхода стали на элемент, кг

Марка элемента	Изделия арматурные					Общий расход
	Арматура класса					
	А-III		А-I			
	ГОСТ 5781-82					
	ф8	Итого	ф6	ф8	Итого	

71

9203/6

Разраб	Потапенко		27.09.84
Пров	Девяшин		01.11.84
Рук гр	Иоффе		01.11.84
Гип	Франк		01.11.84
Нач отд	Писнячевский		01.11.84
Н контр	Сильченко		02.11.84

Привязан

Инв №

820-04-19 85 - КЖ2

Спецификация к схеме армирования одной водобойной стенки при 1,0м < hнб ≤ 1,5м в = 9,5 м ВС (Сборно-монолитный вариант)

Стадия	Лист	Листов
Р	89	

Укргипроводхоз г Киев

Формат А3

Инв № подл. | Подпись и дата | Взам. инв. №

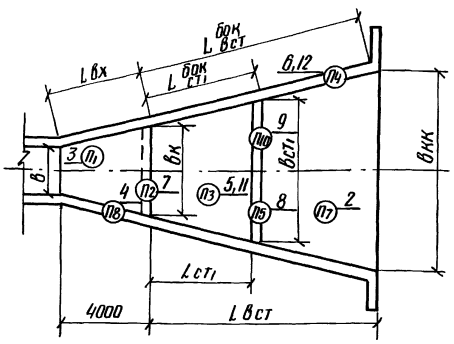

Формат	Зона	Поз	Обозначение	Наименование	Кол	Примечание
				Сборочные единицы		
			-04-19.85-	*Каркасы пространственные*		
А4		1	820- ВКм,ВСм,ВК,ВС-07,00	КП1	34	
А4		2	-07,00	КП2	П7	
				Сетки арматурные		
А3		3	ВКм,ВК,ВС,ВСм -09,00	С1	П1	
А3		4	-09,00	С2	№1*8	
А3		5	-09,00	С7	П3	
А4		6	ВКм,ВК,ВС- 13,00	С13	П4	
А3		7	ВКм,ВК,ВС,ВСм- 09,00	С18	П2	
А3		8	ВСм,ВС - 20,00	С27	П5	
А3		9	- 20,00	С28	П10	
А4		10	- 18,00	С35	4	
А4		11	ВС - 28,00	С53	П3	
А4		12	- 28,00	С54	П4	
А3		13	- 30,00	С55	2	
А3		14	- 30,00	С56	2	
А3		15	- 30,00	С57	4	
				Материалы		
				Бетон тяжелый		
				М200, Мрз150, В4		м³

Ведомость расхода стали на элемент, кг

Марка элемента	Изделия арматурные					Общий расход
	Арматура класса					
	А-III			А-I		
	ГОСТ 5781-82					
	ф8	ф12	Итого	ф6	Итого	

9203/6

Разраб	Потапенко		27.09.84
Пров	Девяшин		01.11.84
Рук гр	Иоффе		01.11.84
ГИП	Франк		01.11.84
Нач отд	Пискаревский		01.11.84
Н контр	Сильченко		02.11.84

820 – 04 – 19.85 – КЖ2

Спецификация к схеме армирования одной водобойной стенки $1,5 м \leq h н б \leq 2,0 м$, $б = 7,0 м$ ВС (сборно-монолитный вариант)

Стадия	Лист	Листов
Р	90	

Укргипроводхоз г. Киев

Привязан

Инв №

Инв № подл. | Подпись и дата | Взам. инв. №

Формат А3

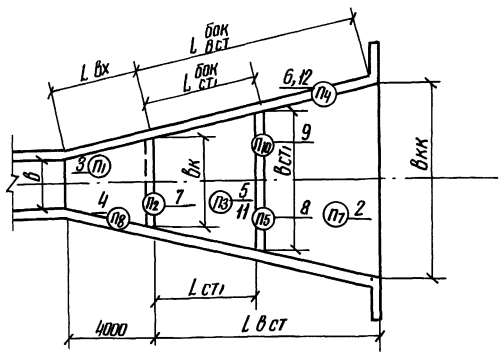

Формат	Зона	Поз	Обозначение	Наименование	Кол	Примечание
				Сборочные единицы		
			-04-19.85-	*Каркасы пространственные*		
А4		1	820- ВКм,ВСм,ВК,ВС-07,00	КП1	76	
А4		2	-07,00	КП2	П7	
				Сетки арматурные		
А3		3	ВКм,ВК,ВС,ВСм - 09,00	С1	П1	
А3		4	- 09,00	С2	№1*8	
А3		5	- 09,00	С12	П3	
А4		6	ВКм,ВК,ВС - 13,00	С13	П4	
А3		7	ВКм,ВК,ВС,ВСм - 09,00	С18	П2	
А3		8	ВСм,ВС - 20,00	С27	П5	
А3		9	-20,00	С28	П10	
А4		10	-18,00	С35	4	
А4		11	ВКм,ВК,ВСм-11,00	С3	П3	
А4		12	ВС -28,00	С54	П4	
А3		13	-30,00	С55	2	
А3		14	-30,00	С56	2	
А3		15	-30,00	С57	4	
				Материалы		
				Бетон тяжелый		
				М200, Мрз150, В4		м³

Ведомость расхода стали на элемент, кг

Марка элемента	Изделия арматурные								Общий расход
	Арматура класса								
	А-III					А-I			
	ГОСТ 5781-82								
	ф8	ф10	ф12	ф14	Итого	ф6	ф8	Итого	

72

9203/6

Разраб	Потапенко		27.09.84
Пров	Девяшин		01.11.84
Рук гр	Иоффе		01.11.84
ГИП	Франк		01.11.84
Нач отд	Пискаревский		01.11.84
Н контр	Сильченко		02.11.84

820 – 04 – 19.85 – КЖ2

Спецификация к схеме армирования одной водобойной стенки $1,5 м \leq h н б \leq 2,0 м$, $б = 9,5 м$ ВС (сборно-монолитный вариант)

Стадия	Лист	Листов
Р	91	

Укргипроводхоз г. Киев

Привязан

Инв №

Инв № подл. | Подпись и дата | Взам. инв. №

Формат А3

Альбом VI

Типовые проектные решения 820-04-19 85

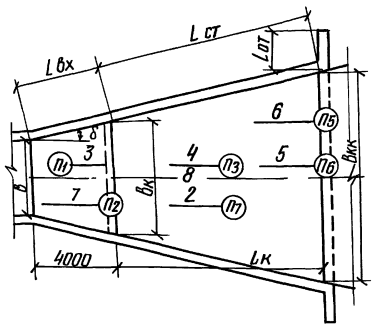

Формат	Зона	Поз.	Обозначение	Наименование	Кол	Примечание
				Сборочные единицы		
				Каркасы пространственные		
А4		1	820-04-19 85-ВКм,ВСм,ВК,ВС-07,00	КП1	34	
А4		2	-07,00	КП2	П7	
				Сетки арматурные		
А3		3	ВКм,ВК,ВС,ВСм-09,00	С1	П1	
А4		4	ВСм,ВКм,ВК-11,00	С3	П3	
А4		5	ВКм,ВК-08,00	С4	П5	
А4		6	-10,00	С5	П6	
А3		7	ВКм,ВК,ВС,ВСм-09,00	С6	П2	
А3		8	-09,00	С7	П3	
				Материалы		
				Бетон тяжелый		
				М200, Мрз 150, В4		м³

Ведомость расхода стали на элемент, кг

Марка элемента	Изделия арматурные						Общий расход
	Арматура класса						
	А-III			А-I			
	ГОСТ 5781-82						
	ф8	ф14	Итого	ф6	ф8	Итого	

9203/6

Разраб	Потапенко		10.02.84
Пров	Девяшин		13.05.84
Рук гр	Иоффе		13.05.84
Гип	Франк		15.05.84
Нач отд	Писнячевская		16.05.84
Н контр	Сильченко		16.05.84

820-04-19 85 - КЖ2

Спецификация к схеме армирования водобойного колодца при h и б = 1,0 м в = 7,0 м в = 9,5 м ВКс (вариант сборных стен)

Стадия	Лист	Листов
Р	92	

Укргипроводхоз г Киев

Формат А3

Инв № подл | Подпись и дата | Взам инв №

Альбом VI

Типовые проектные решения 820-04-19 85

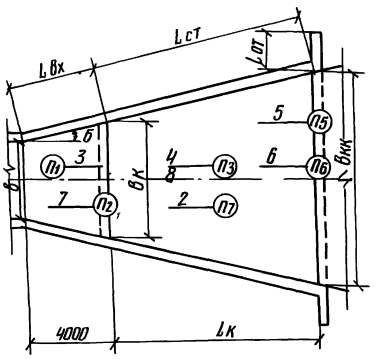

Формат	Зона	Поз	Обозначение	Наименование	Кол	Примечание
				Сборочные единицы		
				Каркасы пространственные		
А4		1	820-04-19 85-ВКм,ВСм,ВК,ВС-07,00	КП1	34	
А4		2	-07,00	КП2	П7	
				Сетки арматурные		
А3		3	ВКм,ВК,ВС,ВСм-09,00	С1	П1	
А4		4	ВКм,ВК,ВСм-11,00	С3	П3	
А4		5	ВКм,ВК-08,00	С4	П5	
А4		6	-10,00	С5	П6	
А3		7	ВКм,ВК,ВС,ВСм-09,00	С11	П2	
А3		8	-09,00	С12	П3	
				Материалы		
				Бетон тяжелый		
				М200, Мрз 150, В4		м³

Ведомость расхода стали на элемент, кг

Марка элемента	Изделия арматурные							Общий расход
	Арматура класса							
	А-III				А-I			
	ГОСТ 5781-82							
	ф8	ф10	ф14	Итого	ф6	ф8	Итого	

73

9203/6

Разраб	Потапенко		10.09.84
Пров	Девяшин		11.11.84
Рук гр	Иоффе		01.11.84
Гип	Франк		01.11.84
Нач отд	Писнячевская		01.11.84
Н контр	Сильченко		02.11.84

820-04-19 85 - КЖ2

Спецификация к схеме армирования водобойного колодца при h и б ≤ 1,5 м в = 7,0 м в = 9,5 м ВКс (вариант сборных стен)

Стадия	Лист	Листов
Р	93	

Укргипроводхоз г Киев

Формат А3

Альбом VI

Типовые проектные решения 820-04-1985

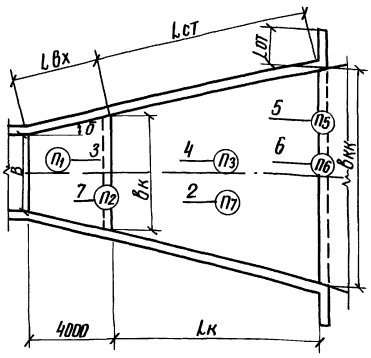

Формат	Зона	Поз	Обозначение	Наименование	Кол	Примечание
				Сборочные единицы		
				Каркасы пространственные		
А4		1	820-04-1985-ВКм,ВК,ВС,ВСм-07,00	КП1	34	
А4		2	-0700	КП2	П7	
				Сетки арматурные		
А3		3	ВКм,ВК,ВС,ВСм-09,00	С1	П1	
А4		4	ВКм,ВК,ВСм-11,00	С3	П3	
А4		5	ВКм,ВК-08,00	С4	П5	
А4		6	-10,00	С5	П6	
А3		7	ВКм,ВК,ВС,ВСм-09,00	С18	П2	
				Материалы		
				Бетон тяжелый		
				М200, Мрз150, В4		м3

Ведомость расхода стали на элемент, кг

Марка элемента	Изделия арматурные							Общий расход
	Арматура класса							
	А-III				А-I			
	ГОСТ 5781-82							
	ф8		ф14	Итого	ф6	ф8	Итого	

9203/6

Разраб	Потапенко		16.10.84
Пров	Девяшин		01.11.84
Рук гр	Иоффе		01.11.84
Гип	Франк		01.11.84
Нач отд	Лисняневский		01.11.84
Н контр	Сильченко		02.11.84

820-04-1985 - КЖ2

Спецификация к схеме армирования водобойного колодца при hнб≤2,0м в=7,0м в=9,5м ВКс (вариант сборных стен)

Стадия	Лист	Листов
Р	94	

Укргипроводхоз г Киев

Привязан

Инв № подл | Подпись и дата | Взам инв №

Формат А3

Альбом VI

Типовые проектные решения 820-04-1985

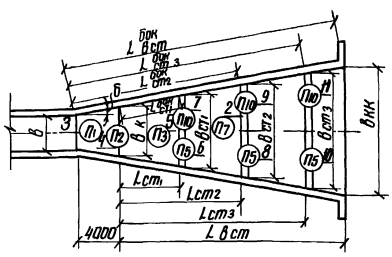

Формат	Зона	Поз	Обозначение	Наименование	Кол	Примечание
				Сборочные единицы		
				Каркасы пространственные		
А4		1	820-04-1985-ВКм,Всм,ВК,ВС-07,00	КП1	34	
А4		2	-07,00	КП2	П7	
				Сетки арматурные		
А3		3	ВКм,ВК,ВС,ВСм-09,00	С1	П1	
А3		4	-09,00	С6	П2	
А3		5	-0900	С7	П3	
А3		6	ВСм,ВС-20,00	С27	П5	
А3		7	-20,00	С28	П10	
А3		8	-20,00	С29	П5	
А3		9	-20,00	С30	П10	
А3		10	-20,00	С31	П5	
А3		11	-20,00	С32	П10	
				Материалы		
				Бетон тяжелый		
				М200, Мрз150, В4		м3

Ведомость расхода стали на элемент, кг

Марка элемента	Изделия арматурные						Общий расход
	Арматура класса						
	А-III			А-I			
	ГОСТ 5781-82						
	ф8		Итого	ф6		Итого	

74

9203/6

Разраб	Потапенко		17.10.84
Пров	Девяшин		01.11.84
Рук гр	Иоффе		01.11.84
Гип	Франк		01.11.84
Нач отд	Лисняневский		01.11.84
Н контр	Сильченко		09.11.84

820-04-1985 - КЖ2

Спецификация к схеме армирования трех водобойных стенок при hнб=1,0м в=7,0м ВС с (вариант сборных стен)

Стадия	Лист	Листов
Р	95	

Укргипроводхоз г Киев

Привязан

Инв № подл | Подпись и дата | Взам инв №

Формат А3

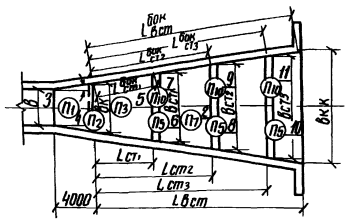

Ведомость расхода стали на элемент, кг

Марка элемента	Изделия арматурные						Общий расход
	Арматура класса						
	A-III			A-I			
	ГОСТ 5781-82						
	ф8		Итого	ф6		Итого	

Формат	Зона	Поз	Обозначение	Наименование	Кол	Примечание
				Сборочные единицы		
				Каркасы пространственные		
А4		1	820-ОЧ-19 85 ВКм,ВК,ВС,ВСм – 07,00	КП1	76	
А4		2	– 07,00	КП2	П7	
				Сетки арматурные		
А3		3	ВКм,ВС,ВК,ВСм – 09,00	С1	П1	
А3		4	– 09,00	С6	П2	
А3		5	– 09,00	С7	П3	
А3		6	ВСм,ВС – 20,00	С27	П5	
А3		7	– 20,00	С28	П10	
А3		8	– 20,00	С29	П5	
А3		9	– 20,00	С30	П10	
А3		10	– 20,00	С31	П5	
А3		11	– 20,00	С32	П10	
				Материалы		
				Бетон тяжелый		
				М200, Мрз150, В4		м³

9203/6

Разраб	Потапенко		17.10.84
Пров	Девяшин		01.11.84
Рук.гр	Ураков		01.11.84
ГИП	Фролик		01.11.84
Нач.отд	Пастернацкий		01.11.84
Н.контр	Сильченко		12.11.84

820 – ОЧ-19 85 – КЖ2

Спецификация к схеме армирования трех водобойных стенок при hнб=1,0м в=9,5м ВСс (вариант сборных стен)

Стадия	Лист	Листов
Р	96	

Укргипроводхоз г. Киев

Привязан

Инв.№

Инв.№ подл. | Подпись и дата | Взам.инв.№

Формат А3

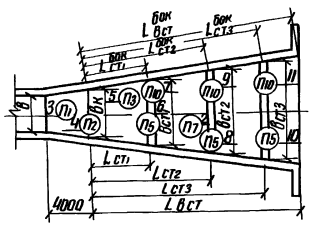

Ведомость расхода стали на элемент, кг

Марка элемента	Изделия арматурные							Общий расход
	Арматура класса							
	A-III				A-I			
	ГОСТ 5781-82							
	ф8	ф10		Итого	ф6		Итого	

Формат	Зона	Поз	Обозначение	Наименование	Кол	Примечание
				Сборочные единицы		
А4		1	820-ОЧ-19 85 ВКм,ВС,ВК,ВСм – 07,00	КП1	34	
А4		2	– 07,00	КП2	П7	
				Сетки арматурные		
А3		3	ВКм,ВК,ВС,ВСм – 09,00	С1	П1	
А3		4	– 09,00	С11	П2	
А3		5	– 09,00	С12	П3	
А3		6	ВСм,ВС – 20,00	С27	П5	
А3		7	– 20,00	С28	П10	
А3		8	– 20,00	С29	П5	
А3		9	– 20,00	С30	П10	
А3		10	– 20,00	С31	П5	
А3		11	– 20,00	С32	П10	
				Материалы		
				Бетон тяжелый		
				М200, Мрз150, В4		м³

75

9203/8

Разраб	Потапенко		17.10.84
Пров	Девяшин		01.11.84
Рук.гр	Ураков		01.11.84
ГИП	Фролик		01.11.84
Нач.отд	Пастернацкий		01.11.84
Н.контр	Сильченко		12.11.84

820 – ОЧ-19 85 – КЖ2

Спецификация к схеме армирования трех водобойных стенок при 1,0м<hнб≤1,5м в=7,0м ВСс (вариант сборных стен)

Стадия	Лист	Листов
Р	97	

Укргипроводхоз г. Киев

Привязан

Инв.№

Инв.№ подл. | Подпись и дата | Взам.инв.№

Формат А3

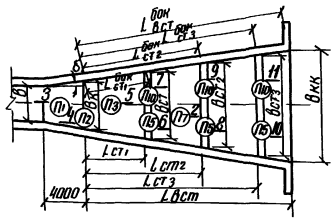

Формат	Зона	Поз.	Обозначение	Наименование	Кол.	Примечание
				Сборочные единицы		
				Каркасы пространственные		
А4		1	820-04-19.85-ВКм, ВК, ВС, ВСм-07,00	КП1	76	
А4		2	-07,00	КП2	$П_7$	
				Сетки арматурные		
А3		3	ВКм, ВК, ВС, ВСм-09,00	С1	$П_1$	
А3		4	-09,00	С11	$П_2$	
А3		5	-09,00	С12	$П_3$	
А3		6	ВСм, ВС - 20,00	С27	$П_5$	
А3		7	-20,00	С28	$П_{10}$	
А3		8	-20,00	С29	$П_5$	
А3		9	-20,00	С30	$П_{10}$	
А3		10	-20,00	С31	$П_5$	
А3		11	-20,00	С32	$П_{10}$	
				Материалы		
				Бетон тяжелый		
				М200, Мрз150, В4		$м^3$

Ведомость расхода стали на элемент, кг

Марка элемента	Изделия арматурные							Общий расход
	Арматура класса							
	А-III				А-I			
	ГОСТ 5781-82							
	ф8	ф10		Итого	ф6		Итого	

9203/6

Разраб	Потапенко		11.10.84
Пров	Девяшин		01.11.84
Рук гр	Иоффе		01.11.84
ГИП	Фролик		01.11.84
Нач отд	Пустовойтенко		01.11.84
Н контр	Сильченко		02.11.84

820 — 04-19.85 — КЖ2

Спецификация к схеме армирования трех водобойных стенок при $1,0 < h_{пр} \leq 1,5$ м, $B = 9,5$ м ВСС (вариант сборных стен)

Стадия	Лист	Листов
Р	98	

Укргипроводхоз г. Киев

Привязан

Инв. №

Инв. № подл. | Подпись и дата | Взам. инв. №

Формат А3

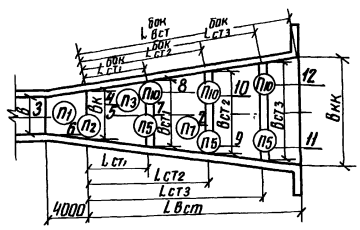

Формат	Зона	Поз.	Обозначение	Наименование	Кол.	Примечание
				Сборочные единицы		
				Каркасы пространственные		
А4		1	820-04-19.85-ВКм, ВК, ВС, ВСм-07,00	КП1	34	
А4		2	-07,00	КП2	$П_7$	
				Сетки арматурные		
А3		3	ВКм, ВК, ВС, ВСм-09,00	С1	$П_1$	
А4		4	ВКм, ВК, ВСм-11,00	С3	$П_3$	
А3		5	ВКм, ВК, ВС, ВСм-09,00	С12	$П_3$	
А3		6	-09,00	С18	$П_2$	
А3		7	ВСм, ВС - 20,00	С27	$П_5$	
А3		8	- 20,00	С28	$П_{10}$	
А3		9	- 20,00	С29	$П_5$	
А3		10	- 20,00	С30	$П_{10}$	
А3		11	- 20,00	С31	$П_5$	
А3		12	- 20,00	С32	$П_{10}$	
				Материалы		
				Бетон тяжелый		
				М200, Мрз150, В4		$м^3$

Ведомость расхода стали на элемент, кг

Марка элемента	Изделия арматурные								Общий расход
	Арматура класса								
	А-III					А-I			
	ГОСТ 5781-82								
	ф8	ф10	ф14	Итого	ф6	ф8	Итого		

76

9203/6

Разраб	Потапенко		11.10.84
Пров	Девяшин		01.11.84
Рук гр	Иоффе		01.11.84
ГИП	Фролик		01.11.84
Нач отд	Пустовойтенко		01.11.84
Н контр	Сильченко		02.11.84

820 — 04-19.85 — КЖ2

Спецификация к схеме армирования трех водобойных стенок при $1,5 < h_{пр} \leq 2,0$ м, $B = 7,0$ м ВСС (вариант сборных стен)

Стадия	Лист	Листов
Р	99	

Укргипроводхоз г. Киев

Привязан

Инв. №

Инв. № подл. | Подпись и дата | Взам. инв. №

Формат А3

Типовые проектные решения 820-04-19 85 Альбом VI

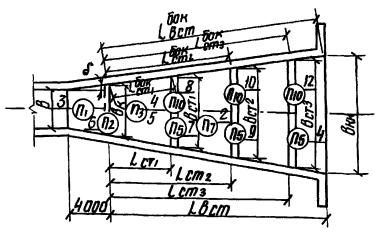

Формат	Зона	Поз	Обозначение	Наименование	Кол	Примечание
				Сборочные единицы		
				Каркасы пространственные		
А4		1	820-04-19 85-ВКм,ВК,ВС,ВСм-07,00	КП1	76	
А4		2	-07,00	КП2	П7	
				Сетки арматурные		
А3		3	ВКм,ВК,ВС,ВСм-09,00	С1	П1	
А4		4	ВКм,ВК,ВСм-11,00	С3	П3	
А3		5	ВКм,ВК,ВС,ВСм-09,00	С12	П3	
А3		6	-09,00	С18	П2	
А3		7	ВСм,ВС-20,00	С27	П5	
А3		8	-20,00	С28	П10	
А3		9	-20,00	С29	П5	
А3		10	-20,00	С30	П10	
А3		11	-20,00	С31	П5	
А3		12	-20,00	С32	П10	
				Материалы		
				Бетон тяжелый		
				М200, Мрз150, В4		м³

Ведомость расхода стали на элемент, кг

Марка элемента	Изделия арматурные							Общий расход
	Арматура класса							
	А-III				А-I			
	ГОСТ 5781-82							
	ф8	ф10	ф14	Итого	ф6	ф8	Итого	

9203/6

Разраб	Потапенко		17.00.84
Пров	Девяшин		01.11.84
Рук гр	Иоффе		01.11.84
ГИП	Франк		01.11.84
Нач отд	Писнячевский		01.11.84
Н.контр	Сильченко		02.11.84

820-04-19 85 - КЖ2

Спецификация к схеме армирования трех вододобных стенок 1,5м<hнб≤2,0м в=9,5м ВСс (вариант сборных стен)

Стадия	Лист	Листов
Р	100	

Укргипроводхоз г Киев

Привязан

Инв № подл | Подпись и дата | Взам инв №

Формат А3

Типовые проектные решения 820-04-19 85 Альбом VI

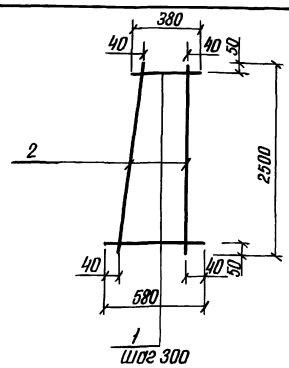

Формат	Зона	Поз	Обозначение	Наименование	Кол	Примечание
			820-04-19 85-ВКм,ВСм-01,00	КР1		
Б4		1	-01,01	ф6А-I ГОСТ 5781-82 ℓ=480	9	0,1кг
Б4		2	-01,02	ф6А-I ГОСТ 5781-82 ℓ=2500	2	0,6кг

9203/6

Привязан

Инв № подл | Подпись и дата | Взам инв №

Разраб	Николаева		21.04.84
Провер	Потапенко		05.05.84
Рук гр	Иоффе		13.05.84
ГИП	Франк		15.05.84
Нач отд	Писнячевский		16.05.84
Н.контр	Сильченко		16.05.84

820-04-19 85 - Вкм, ВСм-01,00

Каркас плоский КР1

Стадия	Масса	Масштаб
Р	2,1	—

Лист | Листов 1

Укргипроводхоз г Киев

Формат А4

Типовые проектные решения Альбом VI

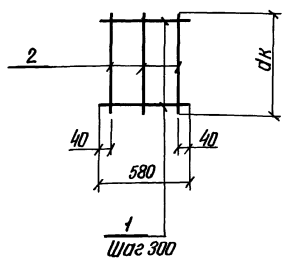

Формат	Зона	Поз	Обозначение	Наименование	Кол	Примечание
			820-04-19 85-ВКм-02,00	КР2		
Б4		1	-02,03	ф6А-I, ГОСТ 5781-82 ℓ=580		0,1кг
Б4		2	-02,04	ф6А-I, ГОСТ 5781-82 ℓ=dк	3	

9203/6 77

Привязан

Инв № подл | Подпись и дата | Взам инв №

Разраб	Потапенко		15.04.84
Провер	Николаева		08.05.84
Рук гр	Иоффе		13.05.84
ГИП	Франк		15.05.84
Нач отд	Писнячевский		16.05.84
Н контр	Сильченко		16.05.84

820-04-19 85 - ВКм-02,00

Каркас плоский КР2

Стадия	Масса	Масштаб
Р		—

Лист | Листов 1

Укргипроводхоз г Киев

Формат А4

Типовые проектные решения 820-04-19 85 Альбом VI

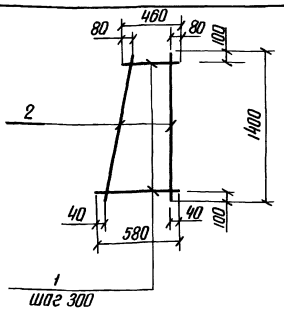

Формат	Зона	Поз	Обозначение	Наименование	Кол	Примечание
			820-04-1985- ВСм-03.00	КР3		
Б4		1	-03.01	ф6А-I ГОСТ 5781-82 ℓ=520	5	0,1кг
Б4		2	-03 02	ф6А-I ГОСТ 5781-82 ℓ=1400	2	0,3кг

9203/6

Привязан

Инв N

Инв N подл. | Подпись и дата | Взам инв N

Разраб	Уматенко		17.10.84
Провер	Девяшин		01.11.84
Рук гр	Иоффе		01.11.84
ГИП	Франк		01.11.84
Нач отд	Лисняевский		01.11.84
Н контр	Сильченко		12.11.84

820-04-1985 - ВСм-03.00

Каркас плоский КР3

Стадия	Масса	Масштаб
Р	1,1	
Лист	Листов 1	

Укргипроводхоз г. Киев

Формат А4

Типовые проектные решения 820-04-19 85 Альбом VI

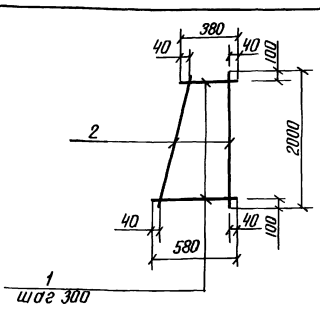

Формат	Зона	Поз	Обозначение	Наименование	Кол	Примечание
			820-04-1985- ВСм-04.00	КР4		
Б4		1	01.01	ф6А-I ГОСТ 5781-82 ℓ=480	7	0,1кг
Б4		2	04.01	ф6А-I ГОСТ 5781-82 ℓ=2000	2	0,4кг

9203/6

Привязан

Инв №

Инв N подл. | Подпись и дата | Взам инв N

Разраб	Уматенко		17.10.84
Пров	Девяшин		01.11.84
Рук гр	Иоффе		01.11.84
ГИП	Франк		01.11.84
Нач отд	Лисняевский		01.11.84
Н контр	Сильченко		12.11.84

820-04-1985 - ВСм-04.00

Каркас плоский КР4

Стадия	Масса	Масштаб
Р	1.5	
Лист	Листов 1	

Укргипроводхоз г. Киев

Формат А4

Типовые проектные решения 820-04-19 85 Альбом VI

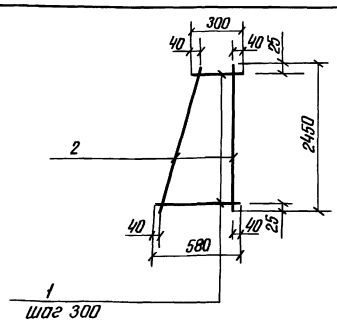

Формат	Зона	Поз.	Обозначение	Наименование	Кол	Примечание
			820-04 1985 - ВСм-05.00	КР5		
Б4		1	01 01	ф6А-I ГОСТ 5781-82 ℓ=480	9	0,1кг
Б4		2	05.01	ф6А-I ГОСТ 5781-82 ℓ=2450	2	0,5кг

9203/6

Привязан

Инв №

Инв N подл. | Подпись и дата | Взам инв N

Разраб	Уматенко		17.10.84
Провер	Девяшин		01.11.84
Рук гр	Иоффе		01.11.84
ГИП	Франк		01.11.84
Нач отд	Лисняевский		01.11.84
Н контр	Сильченко		12.11.84

820-04-1985 - ВСм-05.00

Каркас плоский КР5

Стадия	Масса	Масштаб
Р	1,9	
Лист	Листов 1	

Укргипроводхоз г. Киев

Формат А4

Типовые проектные решения 820-04-19 85 Альбом VI

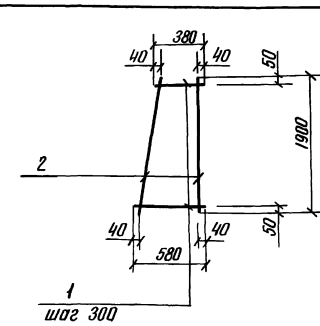

Формат	Зона	Поз.	Обозначение	Наименование	Кол	Примечание
			820-04 1985 - ВСм-06.00	КР6		
Б4		1	- 01.01	ф6А-I ГОСТ 5781-82 ℓ=480	7	0,1кг
Б4		2	- 06.01	ф6А-I ГОСТ 5781-82 ℓ=1900	2	0,4кг

78

9203/6

Привязан

Инв.№

Инв.№ подл. | Подпись и дата | Взам инв.№

Разраб	Уматенко		17.10.84
Пров	Девяшин		01.11.84
Рук гр	Иоффе		01.11.84
ГИП	Франк		01.11.84
Нач отд	Лисняевский		01.11.84
Н контр	Сильченко		12.11.84

820-04-1985 - ВСм-06.00

Каркас плоский КР6

Стадия	Масса	Масштаб
Р	15	
Лист	Листов 1	

Укргипроводхоз г. Киев

Формат А4

Альбом VI

Типовые проектные решения 820-04-19 85

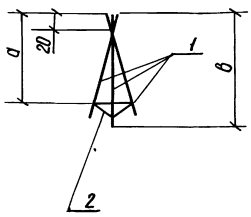

Марка	Размеры, мм		Масса, кг
	а	в	
КП1	460	480	0,8
КП2	560	580	0,8

Формат	Зона	Поз	Обозначение	Наименование	Кол	Примечание
			820-04-19 85 – ВКм, ВСм, ВК, ВС-07,00	КП1		
Б4		1	– 07,01	ф8А-III, ГОСТ 5781-82, ℓ=480	3	0,2кг
Б4		2	– 07,02	ф6А-I, ГОСТ 5781-82, ℓ=1000	1	0,2кг
			– 07,00,01	КП2		
Б4		1	– 07,03	ф8А-III, ГОСТ 5781-82, ℓ=580	3	0,2кг
Б4		2	– 07,02	ф6А-I, ГОСТ 5781-82, ℓ=1000	1	0,2кг

Привязан

Инв №

9203/6

Разраб	Потапенко		05.04.84
Пров	Николаева		08.04.84
Рук гр	Иоффе		13.05.84
гип	Франк		05.05.84
Нач отд	Пасняченская		16.05.84
Н контр	Сильченко		16.05.84

Инв. № подл. | Подпись и дата | Взам инв №

820-04-19 85 – ВКм, ВСм, ВК, ВС-07 00

Каркас пространственный кп (кп1, кп2)

Стадия	Масса	Масштаб
Р	см табл	—

Лист | Листов 1

Укргипроводхоз г. Киев

Формат А4

Альбом VI

Типовые проектные решения 820-04-19 85

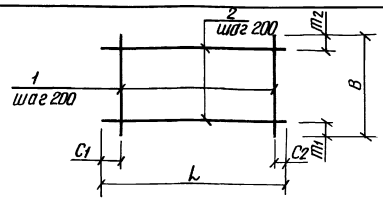

Формат	Зона	Поз	Обозначение	Наименование	Кол	Примечание
			820-04-19 85 – ВКм, Вк-08,00	С4		
Б4		1	– 08,01	ф8А-III ГОСТ 5781-82 ℓ=dк+500	9	
Б4		2	– 08,02	ф6А-I ГОСТ 5781-82 ℓ=2100		0,5кг
			– 08,00-01	С8		
Б4		1	– 08,03	ф8А-III ГОСТ 5781-82 ℓ=3560	11	1,4кг
Б4		2	– 08,02	ф6А-I ГОСТ 5781-82 ℓ=2100	15	0,5кг

Марка	Размеры, мм						Масса кг
	L	C_1	C_2	B	m_1	m_2	
С4	2100	250	250	dк+500		500	
С8	2100	50	50	3560	30	730	22,9

9203/6

Привязан

Инв №

Разраб	Николаева		20.04.84
Пров	Потапенко		05.05.84
Рук гр	Иоффе		13.05.84
гип	Франк		15.05.84
Нач отд	Пасняченская		16.05.84
Н контр	Сильченко		16.05.84

Инв. № подл. | Подпись и дата | Взам инв №

820-04-19 85 – ВКм, ВК-08,00

Сетка арматурная С (С4, С8)

Стадия	Масса	Масштаб
Р	см табл	—

Лист | Листов 1

Укргипроводхоз г. Киев

Формат А4

Альбом VI

Типовые проектные решения 820-04-19 85

Формат	Зона	Поз.	Обозначение	Наименование	Кол	Примечание
			– 09,00-05	С12		
Б4		1	– 09 08	ф10А-III ГОСТ-5781-82, L=2100	14	1,3кг
Б4		2	– 09 05	ф6А-I ГОСТ 5781-82, L=2650	11	0,6кг

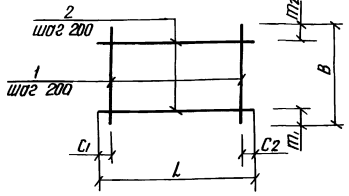

Марка	Размеры, мм						Масса кг
	L	C_1	C_2	B	m_1	m_2	
С1	2100	50	50	2100	50	50	14,3
С2	2300	150	150	2980	80	500	19,7
С6	2100	550	550	1200	500	500	2,8
С7	2650	25	25	2100	50	50	17,8
С11	2100	550	550	1600	500	500	5,6
С18	2100	550	550	1980	590	590	7,3
С12	2650	25	25	2100	50	50	24,8

Формат	Зона	Поз	Обозначение	Наименование	Кол	Примечание
			820-04-19 85-ВКм, ВК, ВС, ВСм-09,00	С1		
Б4		1	– 09,01	ф8А-III ГОСТ 5781-82 ℓ=2100	11	0,8кг
Б4		2	– 08,02	ф6А-I ГОСТ 5781-82 ℓ=2100	11	0,5кг
			– 09,00-01	С2		
Б4		1	– 09,02	ф8А-III ГОСТ 5781-82 ℓ=2980	11	1,2кг
Б4		2	– 09,03	ф6А-I ГОСТ 5781-82 ℓ=2300	13	0,5кг
			– 09,00-02	С6		
Б4		1	– 08,02	ф6А-I ГОСТ 5781-82 ℓ=2100	2	0,5кг
Б4		2	– 09,04	ф6А-I ГОСТ 5781-82 ℓ=1200	6	0,3кг
			– 09,00-03	С7		
Б4		1	– 09,01	ф8А-III ГОСТ 5781-82 ℓ=2100	14	0,8кг
Б4		2	– 09 05	ф6А-I ГОСТ 5781-82 ℓ=2650	11	0,6кг
			– 09,00-04	С11		
Б4		1	– 09,06	ф8А-III ГОСТ 5781-82 ℓ=1600	6	0,6кг
Б4		2	– 08,02	ф6А-I ГОСТ 5781-82 ℓ=2100	4	0,5кг
			– 09,00-04	С18		
Б4		1	– 09,07	ф8А-III ГОСТ 5781-82 ℓ=1980	6	0,8кг
Б4		2	– 08,02	ф6А-I ГОСТ 5781-82 ℓ=2100	5	0,5кг

Разраб	Николаева		22.04.84
Пров	Потапенко		05.05.84
Рук гр	Иоффе		13.05.84
гип	Франк		05.05.84
Нач отд	Пасняченская		16.05.84
Н контр	Сильченко		16.05.84

Инв. № подл. | Подпись и дата | Взам инв №

820-04-19 85 – ВКм, ВК, ВС, ВСм-09,00

Сетка арматурная С (С1, С2, С6, С7, С11, С18) С12

Стадия	Масса	Масштаб
Р	см табл	—

Лист | Листов 1

Укргипроводхоз г. Киев

Формат А3

Привязан

Инв №

9203/6

Альбом VI

Типовые проектные решения 820-04-19 85

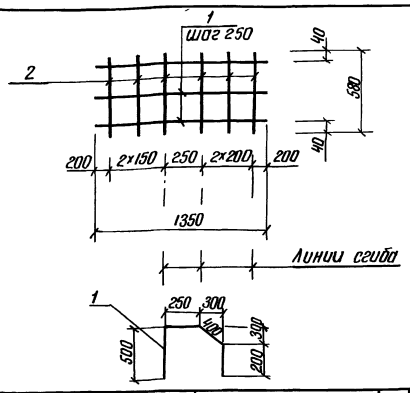

Формат	Зона	Поз.	Обозначение	Наименование	Кол	Примечание
			820-04-19 85 - ВКм, ВК-10,00	С5		
БЧ		1	- 10,01	ф8А-III ГОСТ 5781-82 ℓ=1350	3	0,5 кг
БЧ		2	- 02,03	ф6А-I ГОСТ 5781-82 ℓ=580	6	0,1 кг

9203/6

Привязан

Инв N

Разраб	Николаева		29.04.84
Провер.	Потапенко		16.05.84
Рук гр	Иоффе		08.05.84
гип	Франк		05.05.84
Нач. отд	Писнячевский		16.05.84
Н. контр	Сильченко		16.05.84

820 - 04 - 19 85 - ВКм, ВК-10,00

Сетка арматурная С5

Стадия	Масса	Масштаб
Р	2,1	—

Лист | Листов 1

Укргипроводхоз г Киев

Формат А4

Взам инв N | Подпись и дата | Инв N подл

Альбом VI

Типовые проектные решения 820-04-19 85

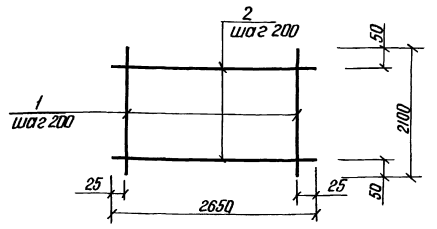

Формат	Зона	Поз.	Обозначение	Наименование	Кол	Примечание
			820-04-19 85-ВКм, ВК, ВСм-11,00	С3		
БЧ		1	- 11,01	ф14А-III ГОСТ 5781-82 ℓ=2100	14	2,5 кг
БЧ		2	- 11,02	ф8А-I ГОСТ 5781-82 ℓ=2650	11	1,0 кг

9203/6

Привязан

Инв N°

Разраб	Николаева		09.04.84
Пров	Потапенко		05.05.84
Рук гр	Иоффе		10.05.84
гип	Франк		05.05.84
Нач. отд	Писнячевский		16.05.84
Н. контр	Сильченко		16.05.84

820 - 04 - 19 85 - ВКм, ВК, ВСм - 11,00

Сетка арматурная С3

Стадия	Масса	Масштаб
Р	46,0	—

Лист | Листов 1

Укргипроводхоз г Киев

Формат А4

Взам инв N | Подпись и дата | Инв N подл

Альбом VI

Типовые проектные решения 820-04-19-85

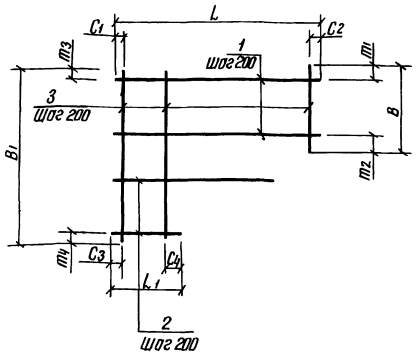

Марка	Размеры, мм												Масса, кг
	L	C_1	C_2	L_1	C_3	C_4	B	m_1	m_2	B_1	m_3	m_4	
С9	1540	470	70	750	470	80	2200	80	120	2960	80	80	10,1
С10	1540	70	70	400	70	130	760	80	80	2140	140	400	7,0
С16	2040	20	20	300	20	80	2640	20	20	4060	20	40	22,7
С17	2040	20	20	300	20	80	1260	30	30	2690	30	60	13,7

Формат	Зона	Поз.	Обозначение	Наименование	Кол	Примечание
			820-04-19 85-ВКм, ВК-12,00	С9		
БЧ		1	- 12,01	ф6А-I ГОСТ 5781-82, ℓ=1540	11	0,3 кг
БЧ		2	- 12 02	ф6А-I ГОСТ 5781-82 ℓср=1075	4	0,2 кг
БЧ		3	- 12.03	ф8А-III ГОСТ 5781-82 ℓср=2570	6	1,0 кг
			- 12,00-01	С10		
БЧ		1	- 12,01	ф6А-I ГОСТ 5781-82 ℓ=1540	4	0,3 кг
БЧ		2	- 12,04	ф6А-I ГОСТ 5781-82 ℓср=880	5	0,2 кг
БЧ		3	- 12 05	ф8А-III ГОСТ 5781-82 ℓср=1450	8	0,6 кг
			- 12,00-02	С16		
БЧ		1	- 12,06	ф6А-I ГОСТ 5781-82 ℓ=2040	14	0,5 кг
БЧ		2	- 12 07	ф6А-I ГОСТ 5781-82 ℓср=1040	7	0,2 кг
БЧ		3	- 12,08	ф8А-III ГОСТ 5781-82 ℓср=3350	11	1.3 кг
			- 12,00-03	С17		
БЧ		1	- 12 06	ф6А-I ГОСТ 5781-82 ℓ=2040	7	0,5 кг
БЧ		2	- 12 09	ф6А-I ГОСТ 5781-82 ℓср=1020	7	0,2 кг
БЧ		3	- 12 10	ф8А-III ГОСТ 5781-82 ℓср=1985	11	0,8 кг

80

9203/6

Разраб	Николаева		29.04.84
Пров	Потапенко		25.05.84
Рук гр	Иоффе		13.05.84
гип	Франк		15.05.84
Нач. отд	Писнячевский		16.05.84
Н. контр	Сильченко		16.05.84

820 - 04 - 19 85 - Вкм, ВК-12,00

Сетка арматурная С (С9, С10, С16, С17)

Стадия	Масса	Масштаб
Р	см табл	

Лист | Листов

Укргипроводхоз г Киев

Привязан

Инв N°

Взам инв N° | Подпись и дата | Инв N° подл

Формат А3

80

Типовые проектные решения 820-04-19 85 Альбом VI

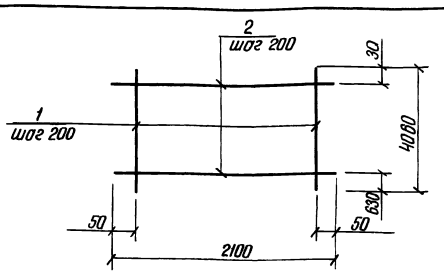

Формат	Зона	Поз.	Обозначение	Наименование	Кол	Примечание
			820-04-19 85-ВКм, ВК, ВС-13,00	С 13		
Б4		1	-13,01	ф8А-III ГОСТ 5781-82 ℓ=4060	11	1,6 кг
Б4		2	-08,02	ф6А-I ГОСТ 5781-82 ℓ=2100	18	0,5 кг

9203/6

Привязан

Инв N

Разраб	Николаева		05.05.84
Провер	Потапенко		05.05.84
Рук гр	Иоффе		03.05.84
ГИП	Франк		05.05.84
Нач отд	Лисниевский		16.05.84
Н контр	Сильченко		16.05.84

820-04-19 85 - ВКм, ВК, ВС-13,00

Сетка арматурная С 13

Стадия	Масса	Масштаб
Р	26,6	—
Лист	Листов 1	

Укргипроводхоз г Киев

Формат А4

Типовые проектные решения 820-04-19 85 Альбом VI

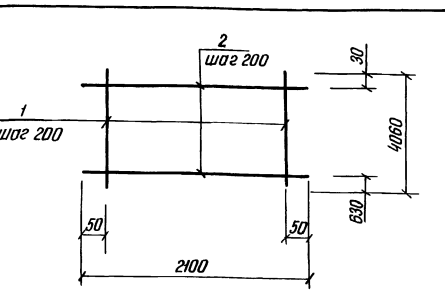

Формат	Зона	Поз	Обозначение	Наименование	Кол	Примечание
			820-04-19 85-ВС, ВКм, ВСм-14,00	С 14		
Б4		1	-14,01	ф10А-III ГОСТ 5781-82 ℓ=4060	11	2,5 кг
Б4		2	-08,02	ф6А-I ГОСТ 5781-82 ℓ=2100	18	0,5 кг

9203/6

Привязан

Инв №

Разраб	Николаева		05.05.84
Пров	Потапенко		05.05.84
Рук гр	Иоффе		03.05.84
ГИП	Франк		05.05.84
Нач отд	Лисниевский		16.05.84
Н контр	Сильченко		16.05.84

820-04-19 85 - ВС, ВКм, ВСм-14,00

Сетка арматурная С 14

Стадия	Масса	Масштаб
Р	36,5	—
Лист	Листов 1	

Укргипроводхоз г Киев

Формат А4

Типовые проектные решения 820-04-19 85 Альбом VI

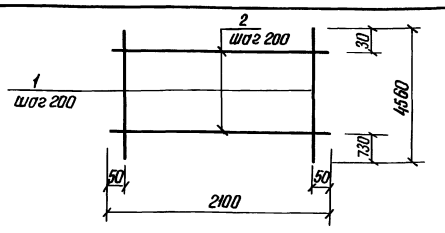

Формат	Зона	Поз	Обозначение	Наименование	Кол	Примечание
			820-04-19 85 - ВКм-15,00	С 19		
Б4	1		-15,01	ф10А-III ГОСТ 5781-82 ℓ=4560	11	2,8 кг
Б4	2		-08,02	ф6А-I ГОСТ 5781-82 ℓ=2100	20	0,5 кг

9203/6

Привязан

Инв №

Разраб	Николаева		03.05.84
Провер	Потапенко		05.05.84
Рук гр	Иоффе		03.05.84
ГИП	Франк		05.05.84
Нач отд	Лисниевский		16.05.84
Н контр	Сильченко		16.05.84

820-04-19 85 - ВКм-15,00

Сетка арматурная С 19

Стадия	Масса	Масштаб
Р	40,8	—
Лист	Листов	

Укргипроводхоз г Киев

Формат А4

Типовые проектные решения 820-04-19 85 Альбом VI

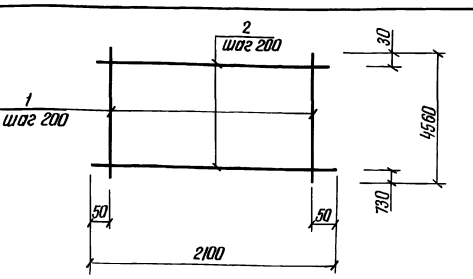

Формат	Зона	Поз.	Обозначение	Наименование	Кол	Примечание
			820-04-19 85 - ВКм-16,00	С 20		
Б4		1	-16,01	ф14А-III ГОСТ 5781-82 ℓ=4560	11	5,5 кг
Б4		2	-16,02	ф8А-I ГОСТ 5781-82 ℓ=2100	20	0,8 кг

81

9203/6

Привязан

Инв №

Разраб	Николаева		03.05.84
Пров	Потапенко		05.05.84
Рук гр	Иоффе		03.05.84
ГИП	Франк		05.05.84
Нач отд	Лисниевский		16.03.84
Н контр	Сильченко		16.05.84

820 - 04 - 19 85 - ВКм-16.00

Сетка арматурная С 20

Стадия	Масса	Масштаб
Р	76,5	—
Лист	Листов	

Укргипроводхоз г Киев

Формат А4

Типовые проектные решения 820-04-19.85 Альбом VI

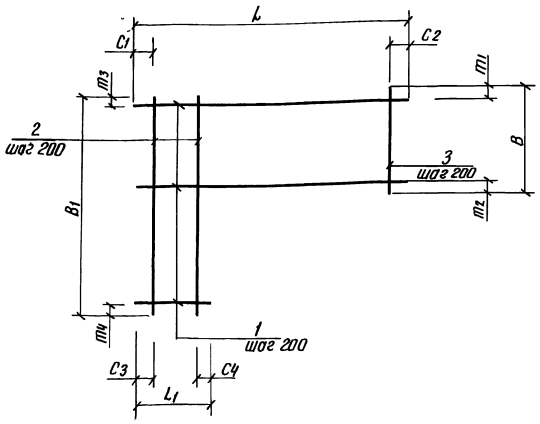

Марка	Размеры, мм												Масса кг
	L	C1	C2	L1	C3	C4	B	m1	m2	B1	m3	m4	
С21	4320	20	300	3200	20	180	1000	470	130	2540	470	70	69
С22	4520	20	100	3200	20	180	300	70	30	2540	70	70	42,9
С23	3170	20	150	1840	20	20	340	70	70	2540	70	70	27,0
С15	2040	420	20	900	420	80	2640	20	20	3800	20	180	26,5

Формат	Зона	Поз	Обозначение	Наименование	Кол	Примечание
			820-04-19.85-ВКм-17.00	С21		
Б4		1	-17.01	ф14А-III ГОСТ 5781-82 $\ell_{ср}$=3760	11	4,5кг
Б4		2	-17.02	ф8А-I ГОСТ 5781-82 ℓ=2540	16	1,0кг
Б4		3	-17.03	ф8А-I ГОСТ 5781-82 $\ell_{ср}$=1720	5	0,7кг
			-17.00-01	С22		
Б4		1	-17.04	ф10А-III ГОСТ 5781-82 $\ell_{ср}$=3860	13	24кг
Б4		2	-17.05	ф6А-I ГОСТ 5781-82 ℓ=2540	16	0,6кг
Б4		3	-17.06	ф6А-I ГОСТ 5781-82 $\ell_{ср}$=1370	7	0,3кг
			-17.00-02	С23		
Б4		1	-17.07	ф10А-III ГОСТ 5781-82 $\ell_{ср}$=2500	13	1,5кг
Б4		2	-17.05	ф6А-I ГОСТ 5781-82 ℓ=2540	9	0,6кг
Б4		3	-17.08	ф6А-I ГОСТ 5781-82 $\ell_{ср}$=1420	7	0,3кг
			-17.00-03	С15		
Б4		1	-12.06	ф6А-I ГОСТ 5781-82, ℓ=2040	14	0,5кг
Б4		2	-17.09	ф6А-I ГОСТ 5781-82 $\ell_{ср}$=1330	5	0,3кг
Б4		3	-17.10	ф10А-III ГОСТ 5781-82 $\ell_{ср}$=3220	9	2,0кг

9203/6

Привязан

Инв №

Разраб	Николаева		13.05.84
Пров	Потапенко		15.05.84
Рук гр	Цоффе		13.05.84
Гип	Франк		15.05.84
Нач отд	Лисневский		16.05.84
Н контр	Сильченко		16.05.84

820-04-19.85 -ВКм-17.00

Сетка арматурная С (С21... С23, С15)

Стадия	Масса	Масштаб
Р	см. табл	—
Лист	Листов 1	

Укргипроводхоз г Киев

Формат А3

Типовые проектные решения 820-04-19.85 Альбом VI

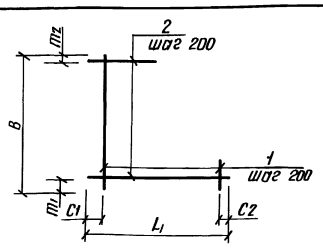

Формат	Зона	Поз	Обозначение	Наименование	Кол	Примечание
			820-04-19.85-ВСм; ВС-18.00	С24		
Б4		1	-18.01	ф8А-III ГОСТ 5781-82 $\ell_{ср}$=540	4	0,2кг
Б4		2	-18.02	ф6А-I ГОСТ 5781-82 $\ell_{ср}$=540	4	0,1кг
			-18.00-01	С35		
Б4		1	-18.03	ф8А-III ГОСТ 5781-82 $\ell_{ср}$=785	7	0,3кг
Б4		2	-18.04	ф6А-I ГОСТ 5781-82 $\ell_{ср}$=840	6	0,2кг

Марка	Размеры, мм						Масса, кг
	L_1	C1	C2	B	m1	m2	
С24	830	50	180	830	50	180	1,2
С35	1380	40	140	1280	40	240	3,3

9203/6

Привязан

Инв №

Разраб	Николаева		04.05.84
Пров	Потапенко		05.05.84
Рук гр	Цоффе		13.05.84
Гип	Франк		05.05.84
Нач отд	Лисневский		16.05.84
Н контр	Сильченко		16.05.84

820-04-19.85 -ВСм, ВС-18.00

Сетка арматурная С (С24, С35)

Стадия	Масса	Масштаб
Р	см табл	—
Лист	Листов 1	

Укргипроводхоз г Киев

Формат А4

Типовые проектные решения 820-04-19.85 Альбом VI

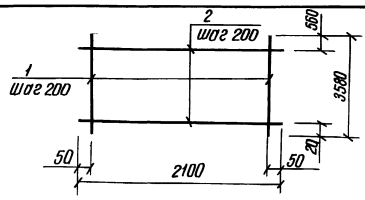

Формат	Зона	Поз	Обозначение	Наименование	Кол	Примечание
			820-04-19.85-ВСм-19.00	С34		
Б4		1	-19.01	ф10А-III ГОСТ 5781-82 ℓ=3580	11	2,2кг
Б4		2	-08.02	ф6А-I ГОСТ 5781-82 ℓ=2100	16	0,5кг

82

9203/6

Привязан

Инв №

Разраб	Николаева		04.05.84
Пров	Потапенко		05.05.84
Рук гр	Цоффе		13.05.84
Гип	Франк		05.05.84
Нач отд	Лисневский		16.05.84
Н контр	Сильченко		16.05.84

820-04-19.85 -ВСм-19.00

Сетка арматурная С34

Стадия	Масса	Масштаб
Р	32,2	—
Лист	Листов	

Укргипроводхоз г Киев

Формат А4

Типовые проектные решения 820-04-1985 Альбом VI

Формат	Зона	Поз	Обозначение	Наименование	Кол	Примечание
			−20,00-08	С36		
Б4		1	−20,10	ф8А-III ГОСТ5781-82 ℓ=2580	11	1,0кг
Б4		2	−08,02	ф6А-I ГОСТ5781-82 ℓ=2100	11	0,5кг

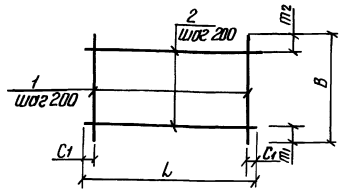

Марка	Размеры, мм						Масса, кг
	L	C_1	C_2	B	m_2	m_1	
С25	2300	150	150	2000	80	520	12,8
С27	2100	150	150	$\frac{hст1}{2}+300$	≥10	500	
С28	980	90	90	$\frac{hст1}{2}+200$	10	≥10	
С29	2100	150	150	$\frac{hст2}{2}+300$	≥10	500	
С30	980	90	90	$\frac{hст2}{2}+200$	10	≥10	
С31	2100	150	150	$\frac{hст3}{2}+300$	≥10	500	
С32	980	90	90	$\frac{hст3}{2}+200$	10	≥10	
С33	2100	50	50	3580	20	560	23,4
С36	2100	50	50	2580	20	560	16,5

Формат	Зона	Поз.	Обозначение	Наименование	Кол	Примечание
			820-04-1985-ВСм,ВС-20,00	С25		
Б4		1	−20,01	ф8А-III ГОСТ5781-82 ℓ=2000	11	0,8кг
Б4		2	−09,03	ф6А-I ГОСТ5781-82 ℓ=2300	8	0,5кг
			−20,00,01	С27		
Б4		1	−20,02	ф8А-III ГОСТ5781-82 $\ell=\frac{hст1}{2}+300$	10	
Б4		2	−08,02	ф6А-I ГОСТ5781-82 ℓ=2100		0,5кг
			−20,00-02	С28		
Б4		1	−20,03	ф8А-III ГОСТ5781-82 $\ell=\frac{hст1}{2}+200$	5	
Б4		2	−20,04	ф6А-I ГОСТ5781-82 ℓ=980		0,1кг
			−20,00-03	С29		
Б4		1	−20,05	ф8А-III ГОСТ5781-82 $\ell=\frac{hст2}{2}+300$	10	
Б4		2	−08,02	ф6А-I ГОСТ5781-82 ℓ=2100		0,5кг
			−20,00-04	С30		
Б4		1	−20,06	ф8А-III ГОСТ5781-82 $\ell=\frac{hст2}{2}+200$	5	
Б4		2	−20,04	ф6А-I ГОСТ5781-82 ℓ=980		0,5кг
			−20,00-05	С31		
Б4		1	−20,07	ф8А-III ГОСТ5781-82 $\ell=\frac{hст3}{2}+300$	10	
Б4		2	−08,02	ф6А-I ГОСТ5781-82 ℓ=2100		0,5кг
			−20,00-06	С32		
Б4		1	−20,08	ф8А-III ГОСТ5781-82 $\ell=\frac{hст3}{2}+200$	5	
Б4		2	−20,04	ф6А-I ГОСТ5781-82 ℓ=980		0,1кг
			−20,00-07	С33		
Б4		1	−20,09	ф8А-III ГОСТ5781-82 ℓ=3580	11	1,4кг
Б4		2	−08,02	ф6А-I ГОСТ5781-82 ℓ=2100	16	0,5кг

9203/6

Разраб	Николаева		07.04.84
Пров	Потапенко		07.05.84
Рук гр	Иоффе		13.05.84
гип	Франк		15.05.84
Нач отд	Лисничевская		16.05.84
Н контр.	Сильченко		16.05.84

820-04-1985 -ВСм,ВС-20,00

Сетка арматурная С (С25, С27, С33, С36)

Стадия	Масса	Масштаб
Р	см табл	—
Лист	Листов 1	

Укргипроводхоз г Киев

Привязан

Инв №

Инв № подл. | Подпись и дата | Взам инв №

Формат А3

Типовые проектные решения 820-04-1985 Альбом VI

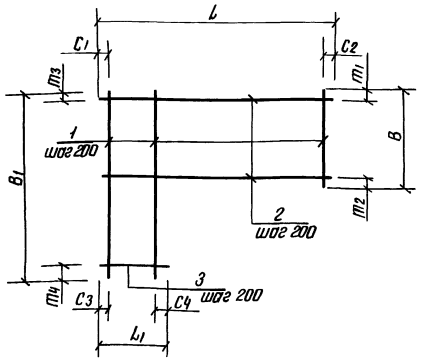

Марка	Размеры, мм												Масса кг
	L	C_1	C_2	L_1	C_3	C_4	B	m_1	m_2	B_1	m_3	m_4	
С26	2980	90	90	320	90	30	820	130	90	2020	130	90	13,6
С37	2040	20	20	640	20	20	1640	80	160	2580	300	80	17,2
С38	2040	20	20	640	20	20	1640	80	160	2580	300	80	14,0
С39	2040	20	20	440	20	20	780	80	100	1680	80	200	10,3

Формат	Зона	Поз.	Обозначение	Наименование	Кол	Примечание
			820-04-1985-ВСм,ВС-21,00	С26		
Б4		1	−21,01	ф8А-III ГОСТ5781-82 $\ell_{ср}=1420$	15	0,6кг
Б4		2	−21,02	ф6А-I ГОСТ5781-82 ℓ=2980	4	0,7кг
Б4		3	−21,03	ф6А-I ГОСТ5781-82 $\ell_{ср}=1500$	6	0,3кг
			−21,00-01	С37		
Б4		1	−21,04	ф8А-I ГОСТ5781-82 $\ell_{ср}=2110$	11	0,8кг
Б4		2	−21,05	ф8А-I ГОСТ5781-82 ℓ=2040	8	0,8кг
Б4		3	−21,06	ф8А-I ГОСТ5781-82 $\ell_{ср}=1280$	4	0,5кг
			−21,00-02	С38		
Б4		1	−21,07	ф8А-III ГОСТ5781-82 $\ell_{ср}=2110$	11	0,8кг
Б4		2	−12,06	ф6А-I ГОСТ5781-82 ℓ=2040	8	0,5кг
Б4		3	−21,08	ф6А-I ГОСТ5781-82 $\ell_{ср}=1280$	4	0,3кг
			−21,00-03	С39		
Б4		1	−21,09	ф8А-I ГОСТ5781-82 $\ell_{ср}=1230$	11	0,5кг
Б4		2	−21,05	ф8А-I ГОСТ5781-82 ℓ=2040	4	0,8кг
Б4		3	−21,10	ф8А-I ГОСТ5781-82 $\ell_{ср}=1120$	4	0,4кг

83

9203/6

Разраб	Николаева		27.04.84
Пров	Потапенко		17.05.84
Рук гр	Иоффе		13.05.84
гип	Франк		15.05.84
Нач отд	Лисничевская		16.05.84
Н контр	Сильченко		16.05.84

820-04-1985 -ВСм,ВС-21,00

Сетка арматурная С (С26, С37... С39)

Стадия	Масса	Масштаб
Р	см табл	—
Лист	Листов 1	

Укргипроводхоз г Киев

Привязан

Инв. №

Инв № подл. | Подпись и дата | Взам инв №

Формат А3

Типовые проектные решения 820-04-19 85 Альбом VI

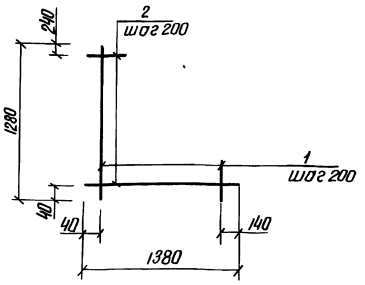

Формат	Зона	Поз	Обозначение	Наименование	Кол	Примечание
			820-04-19 85-ВСм 22,00	С 41		
Б4		1	-22,01	ф10А-III ГОСТ 5781-82 $\ell_{ср}$=785	5	0,5 кг
Б4		2	-18,04	ф6А-I ГОСТ 5781-82 $\ell_{ср}$=840	6	0,2 кг

9203/6

Привязан

Инв №

Разраб	Николаева		04.05.84
Провер	Потапенко		05.05.84
Рук гр	Иоффе		03.01.84
гип	Франк		15.05.84
Нач отд	Лисняческий		16.05.84
Н контр	Сильченко		16.05.84

820-04-19 85 - ВСм-22,00

Сетка арматурная С41

Стадия	Масса	Масштаб
Р	3,7	-

Лист | Листов

Укргипроводхоз г. Киев

Инв № подл | Подпись и дата | Взам инв №

Формат А4

Типовые проектные решения 820-04-19 85 Альбом VI

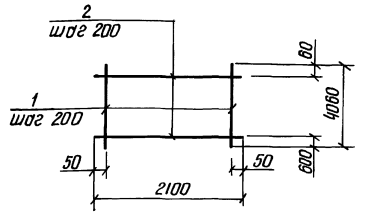

Формат	Зона	Поз	Обозначение	Наименование	Кол	Примечание
			820-04-19 85-ВСм-23,00	С 40		
Б4		1	-23,01	ф14А-III ГОСТ 5781-82 ℓ=4060	11	4,9 кг
Б4		2	-09,01	ф8А-I ГОСТ 5781-82 ℓ=2100	18	0,8 кг

9203/6

Разраб	Потапенко		05.10.84
Пров	Николаева		06.10.84
Рук гр	Иоффе		01.11.84
гип	Франк		05.10.84
Нач отд	Лисняческий		01.11.84
Н контр	Сильченко		12.11.84

820-04-19 85 - ВСм-23,00

Сетка арматурная С40

Стадия	Масса	Масштаб
Р	68,3	

Лист | Листов

Укргипроводхоз г Киев

Инв № подл | Подпись и дата | Взам инв №

Формат А4

Типовые проектные решения 820-04-19 85 Альбом VI

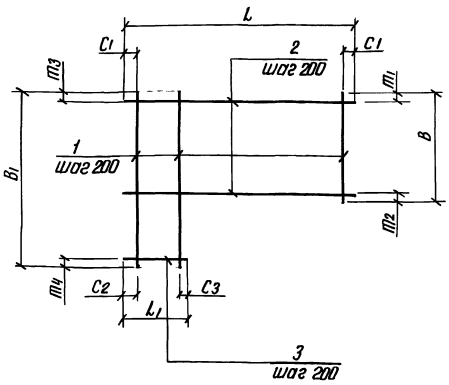

Формат	Зона	Поз	Обозначение	Наименование	Кол.	Примечание
			820-04-19 85-ВС,ВСм-24,00	С 44		
Б4		1	-24,01	ф10А-III ГОСТ 5781-82 $\ell_{ср}$=1350	13	0,8 кг
Б4		2	-17,05	ф6А-I ГОСТ 5781-82 ℓ=2540	4	0,6 кг
Б4		3	-24,02	ф6А-I ГОСТ 5781-82 $\ell_{ср}$=1490	5	0,3 кг
			-24,00-01	С 45		
Б4		1	-24,03	ф10А-III ГОСТ 5781-82 ℓ=2110	11	1,3 кг
Б4		2	-12,06	ф6А-I ГОСТ 5781-82 ℓ=2040	8	0,5 кг
Б4		3	-21,08	ф6А-I ГОСТ 5781-82 $\ell_{ср}$=1280	4	0,3 кг
			-24,00-02	С 46		
Б4		1	-24,04	ф14А-III ГОСТ 5781-82 $\ell_{ср}$=2110	11	0,3 кг
Б4		2	-21,05	ф8А-I ГОСТ 5781-82 ℓ=2040	8	0,8 кг
Б4		3	-21,06	ф8А-I ГОСТ 5781-82 $\ell_{ср}$=1280	4	0,3 кг
			-24,00-03	С 47		
Б4		1	-24,05	ф10А-III ГОСТ 5781-82 $\ell_{ср}$=1230	11	3,2 кг
Б4		2	-12,06	ф6А-I ГОСТ 5781-82 ℓ=2040	4	0,5 кг
Б4		3	-24,06	ф6А-I ГОСТ 5781-82 $\ell_{ср}$=1120	4	0,2 кг

Марка	Размеры, мм											Масса кг
	L	C_1	L_1	C_2	C_3	B	m_1	m_2	B_1	m_3	m_4	
С44	2540	70	620	70	150	780	40	140	1920	40	280	14,3
С45	2040	20	640	20	20	1640	80	160	2580	80	300	19,5
С46	2040	20	640	20	20	1640	80	160	2580	80	300	41,4
С47	2040	20	440	20	20	780	80	100	1680	80	200	38,0

84

9203/6

Разраб	Потапенко		07.05.84
Пров	Николаева		08.05.84
Рук гр	Иоффе		05.84
гип	Франк		15.05.84
Нач отд	Лисняческий		16.05.84
Н контр	Сильченко		16.05.84

820-04-19 85 - ВС,ВСм-24,00

Сетка арматурная С (С44 ... С47)

Стадия	Масса	Масштаб
Р	см. табл.	

Лист | Листов 1

Укргипроводхоз г Киев

Привязан

Инв №

Инв № подл | Подпись и дата | Взам инв №

Формат А3

Типовые проектные решения 820-04-1985 Альбом VI

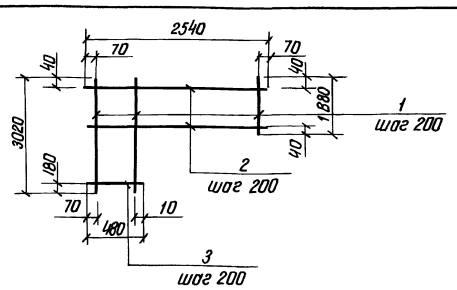

Формат	Зона	Поз	Обозначение	Наименование	Кол	Примечание
			820 04-1985-ВСм-25,00	С42		
БЧ		1	-25,01	ф10А-III ГОСТ 5781-82 $\ell_{сд}$=2450	13	1,5 кг
БЧ		2	-17,05	ф6А-I ГОСТ 5781-82 ℓ=2540	10	0,6 кг
БЧ		3	-17,09	ф6А-I ГОСТ 5781-82 $\ell_{ср}$=1330	5	0,3 кг
			-25,00-01	С43		
БЧ		1	-25,02	ф14А-III ГОСТ 5781-82 $\ell_{сд}$=2450	13	3,0 кг
БЧ		2	-17,02	ф8А-I ГОСТ 5781-82 ℓ=2540	10	1,0 кг
БЧ		3	-25,03	ф8А-I ГОСТ 5781-82 $\ell_{ср}$=1330	5	0,5 кг

9203/6

Марка	Масса кг
С42	27,0
С43	51,5

Привязан

Инв.№

Инв.№ подл. | Подпись и дата | Взам. инв.№

Разраб.	Потапенко	05.1084
Пров.	Николаева	05.1084
Рук. гр.	Иоффе	05.1084
ГИП	Франк	05.1084
Нач. отд.	Лисниченко	05.1084
Н. контр.	Сильченко	05.1084

820-04-1985-ВСм-25,00

Сетка арматурная С (С42, С43)

Стадия	Масса	Масштаб
Р	см. табл.	—

Лист | Листов

Укргипроводхоз г. Киев

Формат А4

Типовые проектные решения 820-04-1985 Альбом VI

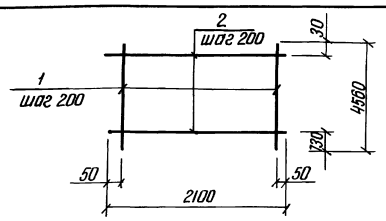

Формат	Зона	Поз	Обозначение	Наименование	Кол	Примечание
			820-04-1985-ВК-26,00	С49		
БЧ		1	-26,01	ф12А-III ГОСТ 5781-82 ℓ=4560	11	4,0 кг
БЧ		2	-08,02	ф6А-I ГОСТ 5781-82 ℓ=2100	20	0,5 кг
			-26,00-01	С48		
БЧ		1	-26,02	ф8А-III ГОСТ 5781-82 ℓ=4560	11	1,8 кг
БЧ		2	-08,02	ф6А-I ГОСТ 5781-82 ℓ=2100	20	0,5 кг

9203/6

Марка	Масса, кг
С49	54,0
С48	29,8

Привязан

Инв.№

Инв.№ подл. | Подпись и дата | Взам. инв.№

Разраб.	Николаева	05.1084
Пров.	Потапенко	05.1084
Рук. гр.	Иоффе	05.1084
ГИП	Франк	05.1084
Нач. отд.	Лисниченко	05.1084
Н. контр.	Сильченко	05.1084

820-04-1985-ВК-26,00

Сетка арматурная С (С49, С48)

Стадия	Масса	Масштаб
Р	см табл	—

Лист | Листов 1

Укргипроводхоз г. Киев

Формат А4

Типовые проектные решения 820-04-1985 Альбом VI

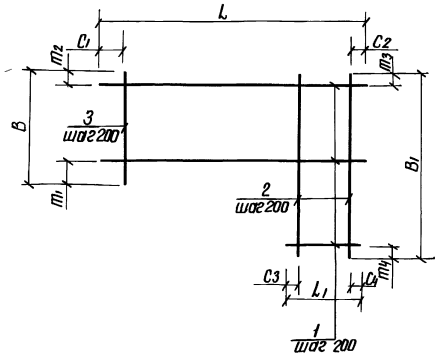

Формат	Зона	Поз	Обозначение	Наименование	Кол	Примечание
			820-04-1985-ВК-27,00	С50		
БЧ		1	-27,01	ф12А-III ГОСТ 5781-82 $\ell_{сд}$=3760	11	3,3 кг
БЧ		2	-17,05	ф6А-I ГОСТ 5781-82 ℓ=2540	16	0,6 кг
БЧ		3	-27,03	ф6А-I ГОСТ 5781-82 $\ell_{ср}$=1720	5	0,4 кг
			-27,00-01	С51		
БЧ		1	-27,04	ф8А-III ГОСТ 5781-82 $\ell_{сд}$=3860	13	1,5 кг
БЧ		2	-17,05	ф6А-I ГОСТ 5781-82 ℓ=2540	16	0,6 кг
БЧ		3	-17,06	ф6А-I ГОСТ 5781-82 $\ell_{ср}$=1370	7	0,3 кг
			-27,00-02	С52		
БЧ		1	-27,05	ф8А-III ГОСТ 5781-82 $\ell_{ср}$=2500	13	1,0 кг
БЧ		2	-17,05	ф6А-I ГОСТ 5781-82 ℓ=2540	9	0,6 кг
БЧ		3	-17,08	ф6А-I ГОСТ 5781-82 $\ell_{ср}$=1420	7	0,3 кг

Марка	Размеры, мм												Масса кг
	L	C_1	C_2	L_1	C_3	C_4	B	m_1	m_2	B_1	m_3	m_4	
С50	4320	300	20	3200	180	20	1000	470	130	2540	470	70	47,9
С51	4520	100	20	3200	180	20	300	70	30	2540	70	70	31,2
С52	3170	150	20	1840	20	20	340	70	70	2540	70	70	20,5

85

9203/6

Привязан

Инв.№

Инв.№ подл. | Подпись и дата | Взам. инв.№

Разраб.	Николаева	05.1084
Пров.	Потапенко	05.1084
Рук. гр.	Иоффе	05.1084
ГИП	Франк	05.1084
Нач. отд.	Лисниченко	05.1084
Н. контр.	Сильченко	05.1084

820-04-1985-ВК-27,00

Сетка арматурная С (С50..С52)

Стадия	Масса	Масштаб
Р	см табл	—

Лист | Листов 1

Укргипроводхоз г. Киев

Формат А3

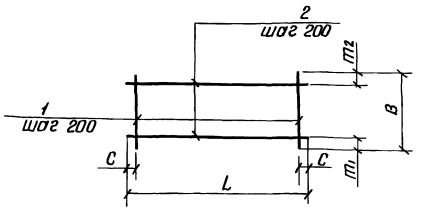

Формат	Зона	Поз.	Обозначение	Наименование	Кол.	Примечание
			820-04-19.85-ВС-28.00	С 53		
БЧ	1		-28.01	ф12А-III ГОСТ 5781-82 ℓ=2100	14	1,9кг
БЧ	2		-09.05	ф6А-I ГОСТ 5781-82 ℓ=2650	11	0,6 кг
			-28.00-01	С 54		
БЧ	1		-28.02	ф12А-III ГОСТ 5781-82 ℓ=4060	11	3,6кг
БЧ	2		-08.02	ф6А-I ГОСТ 5781-82 ℓ=2100	18	0,8кг

Марка	Размеры, мм L	C	B	m1	m2	Масса кг
С53	2650	25	2100	50	50	33,2
С54	2100	50	4080	600	60	54,0

9203/6

Привязан

Инв №

Разраб.	Потапенко		07.05.84
Пров.	Никифоров		08.05.84
Рук. гр.	Иофре		13.05.84
ГИП	Франк		15.05.84
Нач. отд.	Лисняевский		15.05.84
Н. контр.	Сильченко		15.05.84

820-04-19.85-ВС-28.00

Сетка арматурная С (С53, С54)

Стадия	Масса	Масштаб
Р	см. табл.	—
Лист	Листов 1	

Укргипроводхоз г. Киев

Формат А4

Инв. № подл. | Подпись и дата | Взам. инв. №

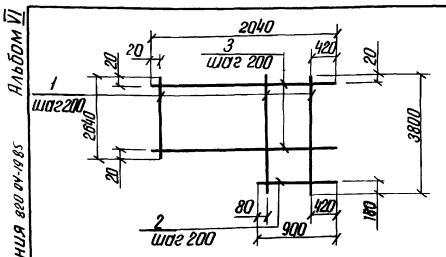

Формат	Зона	Поз.	Обозначение	Наименование	Кол.	Примечание
			820-04-19.85-ВК-29.00	С 60		
БЧ	1		-29.01	ф8А-III ГОСТ 5781-82 ℓсд=3220	9	1,3кг
БЧ	2		-17.09	ф6А-I ГОСТ 5781-82 ℓсд=1330	5	0,6 кг
БЧ	3		-12.06	ф6А-I ГОСТ 5781-82 ℓ=2040	14	0,5кг

9203/6

Привязан

Инв №

Разраб.	Потапенко		07.05.84
Пров.	Никифоров		08.05.84
Рук. гр.	Иофре		13.05.84
ГИП	Франк		15.05.84
Нач. отд.	Лисняевский		15.05.84
Н. контр.	Сильченко		15.05.84

820-04-19.85-ВК-29.00

Сетка арматурная С60

Стадия	Масса	Масштаб
Р	20,5	
Лист	Листов 1	

Укргипроводхоз г. Киев

Формат А4

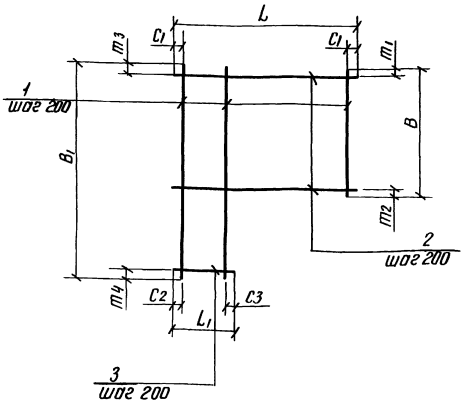

Марка	Размеры, мм L	C1	L1	C2	C3	B	m1	m2	B1	m3	m4	Масса кг
С55	2540	70	480	70	10	1880	40	40	3020	40	180	20,5
С56	2540	70	480	70	10	1880	40	40	3020	40	180	36,1
С57	2540	70	620	70	150	780	40	140	1920	40	280	37,7
С58	2040	20	640	20	20	1640	80	160	2580	80	300	26,1
С59	2040	20	440	20	20	780	80	100	1680	80	200	8,3

Формат	Зона	Поз.	Обозначение	Наименование	Кол.	Примечание
			820-04-19.85-ВС-30.00	С 55		
БЧ	1		-30.01	ф8А-III ГОСТ 5781-82 ℓсд=2450	13	1,0 кг
БЧ	2		-17.05	ф6А-I ГОСТ 5781-82 ℓ=2540	10	0,6 кг
БЧ	3		-17.09	ф6А-I ГОСТ 5781-82 ℓсд=1330	5	0,5кг
			-30.00-01	С 56		
БЧ	1		-30.02	ф12А-III ГОСТ 5781-82 ℓсд=2450	13	2,2 кг
БЧ	2		-17.05	ф6А-I ГОСТ 5781-82 ℓ=2540	10	0,6кг
БЧ	3		-17.09	ф6А-I ГОСТ 5781-82 ℓсд=1330	5	0,3 кг
			-30.00-02	С 57		
БЧ	1		-10.01	ф8А-III ГОСТ 5781-82 ℓсд=1350	13	2,6 кг
БЧ	2		-17.05	ф6А-I ГОСТ 5781-82 ℓ=2540	4	0,6 кг
БЧ	3		-30.03	ф6А-I ГОСТ 5781-82 ℓсд=1490	5	0,3кг
			-30.00-03	С 58		
БЧ	1		-30.04	ф12А-III ГОСТ 5781-82 ℓсд=2110	11	1,9кг
БЧ	2		-12.06	ф6А-I ГОСТ 5781-82 ℓ=2040	8	0,5кг
БЧ	3		-21.08	ф6А-I ГОСТ 5781-82 ℓсд=1280	4	0,3кг
			-30.00-04	С 59		
БЧ	1		-30.05	ф8А-III ГОСТ 5781-82 ℓсд=1230	11	0,5кг
БЧ	2		-12.06	ф6А-I ГОСТ 5781-82 ℓ=2040	4	2,0 кг
БЧ	3		-24.06	ф6А-I ГОСТ 5781-82 ℓсд=1120	4	0,2кг

86

9203/6

Привязан

Инв №

Разраб.	Потапенко		07.05.84
Пров.	Никифоров		08.05.84
Рук. гр.	Иофре		13.05.84
ГИП	Франк		15.05.84
Нач. отд.	Лисняевский		15.05.84
Н. контр.	Сильченко		15.05.84

820-04-19.85-ВС-30.00

Сетка арматурная С (С55 С59)

Стадия	Масса	Масштаб
Р	см. табл.	—
Лист	Листов 1	

Укргипроводхоз г. Киев

Формат А3

Инв. № подл. | Подпись и дата | Взам. инв. №

gost.e-ecolog.ru