ТИПОВЫЕ ПРОЕКТНЫЕ РЕШЕНИЯ

820-04-19.85

ВОДОСБРОСЫ ШАХТНОГО ТИПА НА РАСХОД ВОДЫ ОТ 50 ДО 110 м3/с ПРИ ПЕРЕПАДАХ ДО 12м

АЛЬБОМ IV

ВОДОСБРОСЫ НА РАСХОД ВОДЫ ДО 110 $м^3/с$ ЖЕЛЕЗОБЕТОННЫЕ КОНСТРУКЦИИ ШАХТЫ
МОНОЛИТНЫЙ ВАРИАНТ

КФ ЦИТП Инв. №9203/4

Привязан

Инв. №

gost.e-ecolog.ru

ТИПОВЫЕ ПРОЕКТНЫЕ РЕШЕНИЯ

820-04-19.85

ВОДОСБРОСЫ ШАХТНОГО ТИПА НА РАСХОД ВОДЫ ОТ 50 ДО 110 м³/с ПРИ ПЕРЕПАДАХ ДО 12 м

АЛЬБОМ IV

ВОДОСБРОСЫ НА РАСХОД ВОДЫ ДО 110 м³/с ЖЕЛЕЗОБЕТОННЫЕ КОНСТРУКЦИИ ШАХТЫ МОНОЛИТНЫЙ ВАРИАНТ

СОСТАВ ПРОЕКТНЫХ РЕШЕНИЙ

АЛЬБОМ I	ОБЩАЯ ЧАСТЬ
АЛЬБОМ II	ВОДОСБРОСЫ НА РАСХОД ВОДЫ ДО 95 м³/с ЖЕЛЕЗОБЕТОННЫЕ КОНСТРУКЦИИ ШАХТЫ МОНОЛИТНЫЙ ВАРИАНТ
АЛЬБОМ III	ВОДОСБРОСЫ НА РАСХОД ВОДЫ ДО 95 м³/с ЖЕЛЕЗОБЕТОННЫЕ КОНСТРУКЦИИ ШАХТЫ СБОРНО-МОНОЛИТНЫЙ ВАРИАНТ
АЛЬБОМ IV	ВОДОСБРОСЫ НА РАСХОД ВОДЫ ДО 110 м³/с ЖЕЛЕЗОБЕТОННЫЕ КОНСТРУКЦИИ ШАХТЫ МОНОЛИТНЫЙ ВАРИАНТ
АЛЬБОМ V	ВОДОСБРОСЫ НА РАСХОД ВОДЫ ДО 110 м³/с ЖЕЛЕЗОБЕТОННЫЕ КОНСТРУКЦИИ ШАХТЫ СБОРНО-МОНОЛИТНЫЙ ВАРИАНТ
АЛЬБОМ VI	ЖЕЛЕЗОБЕТОННЫЕ КОНСТРУКЦИИ ВОДОБОЙНЫХ КОЛОДЦЕВ И ВОДОБОЙНЫХ СТЕНОК МОНОЛИТНЫЙ И СБОРНО-МОНОЛИТНЫЙ ВАРИАНТЫ
АЛЬБОМ VII	СМЕТЫ МОНОЛИТНЫЙ ВАРИАНТ
АЛЬБОМ VIII	СМЕТЫ СБОРНО-МОНОЛИТНЫЙ ВАРИАНТ
АЛЬБОМ IX	ВЕДОМОСТИ ПОТРЕБНОСТИ В МАТЕРИАЛАХ МОНОЛИТНЫЙ ВАРИАНТ
АЛЬБОМ X	ВЕДОМОСТИ ПОТРЕБНОСТИ В МАТЕРИАЛАХ СБОРНО-МОНОЛИТНЫЙ ВАРИАНТ

РАЗРАБОТАН
институтом „Укргипроводхоз"

Главный инженер института — В Д Дупляк
Главный инженер проекта — Л Г Франк

УТВЕРЖДЕН И ВВЕДЕН В ДЕЙСТВИЕ
минводхозом СССР
Протокол №434 от 29 апреля 1985г

КФ ЦИТП Инв № 9203/4

Привязан

Инв №

Марка	Наименование	N стр
КЖ 19	Шахта Шм-3-4 (Монолитный вариант)	
	Общие данные	3
	План, Разрезы 1-1 4-4	4
	Схема армирования План Разрезы 1-1 5-5	5
	Спецификация к схеме армирования монолитной	
	шахты Шм-3-4	6
	Каркас плоский КР (Кр1, Кр2)	6
	То же (КР3)	6
	Сетка арматурная, С (С1, С2, С9, С10, С12 С18)	7
	То же (С8, С11)	7
	То же (С3 С7)	8
	Изделие закладное Мн1	8
	То же Мн2	8
КЖ 21	Шахта Шм-4-4 (Монолитный вариант)	
	Общие данные	9
	План Разрезы 1-1 4-4	10
	Схема армирования План Разрезы 1-1 5-5	11
	Спецификация к схеме армирования монолитной	
	шахты Шм-4-4	12
	Каркас плоский, КР (Кр1, Кр2)	12
	Сетка арматурная С (С1, С2, С9, С10)	12
	То же (С11, С12, С13, С15)	13
	То же (С8, С14)	13
	То же С16	13
	То же (С17 С20)	13
	" (С4 С6)	14
	" (С3, С7)	14
	Изделие закладное, Мн1	14
	То же Мн2	14
КЖ 23	Шахта Шм-5-4 (Монолитный вариант)	
	Общие данные	15
	План Разрезы 1-1 4-4	16
	Схема армирования План Разрезы 1-1 4-4	17
	То же Разрез 5-5	18
	Каркас плоский КР (Кр1, Кр2)	19
	Сетка арматурная С (С1, С2, С11)	19
	То же (С13 С18, С20, С21)	19
	" (С22 С26)	20
	" (С10, С12, С19)	20
	" (С3 С9)	21
	Изделие закладное Мн1	21
	То же Мн2	21
КЖ 25	Шахта Шм-6-4 (Монолитный вариант)	
	Общие данные	22
	План Разрез 2-2	23
	Разрезы 1-1, 3-3, 4-4	24

Марка	Наименование	N стр
КЖ 25	Схема армирования План Разрез 2-2	25
	То же Разрезы 1-1, 3-3 5-5	26
	Спецификация к схеме армирования монолитной	
	шахты Шм-6-4	27
	Каркас плоский КР1	27
	То же Кр2	27
	Сетка арматурная, С (С1, С2, С13 С18)	28
	То же (С19 С22)	28
	" (С10 С12)	29
	" (С3 С9, С30)	29
	" (С23 С29)	30
	Изделие закладное Мн1	30
	То же Мн2	30
КЖ 27	Шахта Шм-7-4 (Монолитный вариант)	
	Общие данные	31
	План Разрез 2-2	32
	Разрезы 1-1, 3-3, 4-4	33
	Схема армирования План Разрез 2-2	34
	То же Разрезы 1-1, 3-3, 4-4	35
	Разрез 5-5	36
	Спецификация к схеме армирования монолитной	
	шахты Шм-7-4	36
	Каркас плоский, Кр (Кр1, Кр2)	37
	Сетка арматурная, С (С1, С2, С31)	37
	То же (С3 С10)	38
	" (С11, С19, С20)	38
	" (С12 С17)	39
	" (С18, С21 С26)	39
	" (С27 С30)	40
	Изделие закладное Мн1	40
	То же Мн2	40
КЖ 29	Шахта Шм-8-4 (Монолитный вариант)	
	Общие данные	41
	План Разрез 2-2	42
	Разрезы 1-1, 3-3, 4-4	43
	Схема армирования План Разрез 2-2	44
	То же. Разрезы 1-1, 3-3, 4-4	45
	" Разрез 5-5	46
	Спецификация к схеме армирования монолитной	
	шахты Шм-8-4	46
	Каркас плоский, Кр (Кр1 Кр3)	47
	Сетка арматурная, С (С1, С2, С12 С14)	47
	То же (С15 С19)	48
	" (С20, С23 С26)	48
	" (С3 С10, С33)	49
	" (С11, С21, С22)	49
	" (С27 С32)	50

Марка	Наименование	N стр
КЖ 29	Изделие закладное Мн1	50
	То же Мн2	50
КЖ 31	Шахта Шм-10-4 (Монолитный вариант)	
	Общие данные	51
	План Разрез 2-2	52
	Разрезы 1-1, 3-3, 4-4	53
	Схема армирования План Разрез 2-2	54
	То же Разрезы 1-1, 3-3	55
	То же Разрезы 4-4, 5-5	56
	Каркас плоский, Кр (Кр1, Кр2, Кр3)	57
	Сетка арматурная, С (С1, С2, С3)	57
	То же (С4 С11)	57
	" (С12, С20, С21)	58
	" (С13 С17)	58
	" (С18, С19, С22, С23)	59
	" (С24, С28)	59
	" (С29 С33)	60
	Изделие закладное Мн1	60
	То же Мн2	60
КЖ 33	Шахта Шм-12-4 (Монолитный вариант)	
	Общие данные	61
	План Разрез 2-2	62
	Разрезы 1-1, 3-3, 4-4	63
	Схема армирования План Разрез 2-2	64
	То же Разрезы 1-1, 3-3	65
	То же Разрезы 4-4, 5-5	66
	Каркас плоский Кр1	67
	То же Кр2	67
	" Кр3	67
	Сетка арматурная С2	67
	То же (С1, С3, С14. С19)	68
	" (С4 С12, С34)	68
	" (С13, С22, С23)	69
	" (С20, С21, С24 С29)	69
	" (С30 С33)	70
	Изделие закладное Мн1	70
	То же Мн2	70

9203/4 2

Альбом IV

Типовые проектные решения 820-04-19 85

Инв № подл	Подпись и дата	Взам инв №

Привязан

Инв №			
Разраб	Потапенко		18.10.84
Пров	Девяшин		19.10.84
Рук гр	Иоффе		31.10.84
ГИП	Франк		31.10.84
Нач отд	Писнячевский		25.11.84
Н контр	Сильченко		25.11.84

820-04-19 85

Содержание

Стадия	Лист	Листов
Р		1

УКРГИПРОВОДХОЗ г Киев

Формат А2

Альбом IV

Типовые проектные решения 820-04-19 85

Ведомость основных комплектов

Обозначение	Наименование	Примечание
820-04-19 85 -ПЗ	Пояснительная записка	Альбом I
-АС	Архитектурно-строительные решения	
-КЖ1	Монолитные и сборные железобетонные конструкции	
-ГН	Конструкции температурно осадочных швов	
-ПО	Производство и организация работ	
-КЖ3	Шахта Шм-3-3 (Монолитный вариант)	Альбом II
-КЖ5	Шахта Шм-4-3 (Монолитный вариант)	
-КЖ7	Шахта Шм-5-3 (Монолитный вариант)	
-КЖ9	Шахта Шм-6-3 (Монолитный вариант)	
-КЖ11	Шахта Шм-7-3 (Монолитный вариант)	
-КЖ13	Шахта Шм-8-3 (Монолитный вариант)	
-КЖ15	Шахта Шм-10-3 (Монолитный вариант)	
-КЖ17	Шахта Шм-12-3 (Монолитный вариант)	
-КЖ4	Шахта Ш-3-3 (Сборно-монолитный вариант)	Альбом III
-КЖ6	Шахта Ш-4-3 (Сборно-монолитный вариант)	
-КЖ8	Шахта Ш-5-3 (Сборно-монолитный вариант)	
-КЖ10	Шахта Ш-6-3 (Сборно-монолитный вариант)	
-КЖ12	Шахта Ш-7-3 (Сборно-монолитный вариант)	
-КЖ14	Шахта Ш-8-3 (Сборно-монолитный вариант)	
-КЖ16	Шахта Ш-10-3 (Сборно-монолитный вариант)	
-КЖ18	Шахта Ш-12-3 (Сборно-монолитный вариант)	

Продолжение

Обозначение	Наименование	Примечание
820-04-19 85 -КЖ18		Альбом III
-КЖ19	Шахта Шм-3-4 (Монолитный вариант)	Альбом IV
-КЖ21	Шахта Шм-4-4 (Монолитный вариант)	
-КЖ23	Шахта Шм-5-4 (Монолитный вариант)	
-КЖ25	Шахта Шм-6-4 (Монолитный вариант)	
-КЖ27	Шахта Шм-7-4 (Монолитный вариант)	
-КЖ29	Шахта Шм-8-4 (Монолитный вариант)	
-КЖ31	Шахта Шм-10-4 (Монолитный вариант)	
-КЖ33	Шахта Шм-12-4 (Монолитный вариант)	
-КЖ20	Шахта Ш-3-4 (Сборно-монолитный вариант)	Альбом V
-КЖ22	Шахта Ш-4-4 (Сборно-монолитный вариант)	
-КЖ24	Шахта Ш-5-4 (Сборно-монолитный вариант)	
-КЖ26	Шахта Ш-6-4 (Сборно-монолитный вариант)	
-КЖ28	Шахта Ш-7-4 (Сборно-монолитный вариант)	
-КЖ30	Шахта Ш-8-4 (Сборно-монолитный вариант)	
-КЖ32	Шахта Ш-10-4 (Сборно-монолитный вариант)	
-КЖ34	Шахта Ш-12-4 (Сборно-монолитный вариант)	
-КЖ2	Водобойные колодцы и водобойные стенки	Альбом VI

Ведомость чертежей основного комплекта КЖ19

Лист	Наименование	Примечание
1	Общие данные	
2	План Разрезы 1-1 4-4	
3	Схема армирования План Разрезы 1-1 5-5	
4	Спецификация к схеме армирования монолитной шахты Шм-3-4	

Ведомость спецификаций

Лист	Наименование	Примечание
4	Спецификация к схеме армирования монолитной шахты Шм-3-4	

Ведомость ссылочных и прилагаемых документов

Обозначение	Наименование	Примечание
	Ссылочные документы	
	Нестандартное оборудование	Альбом I
	Прилагаемые документы	
820-04-19 85-Шм-3-4-01 00	Каркас плоский, КР (Кр1, Кр2)	
820-04-19 85-Шм-3-4-02 00	Каркас плоский, КР (КР3)	
820-04-19 85-Шм-3-4-03 00	Сетка арматурная, С (С1 С2, С9, С10 С12 С13)	
820-04-19 85-Шм-3-4-04 00	Сетка арматурная, С (С8, С11)	
820-04-19 85-Шм-3-4-05 00	Сетка арматурная, С (С3 С7)	
820-04-19 85-Шм-3-4-06 00	Изделие закладное Мн1	
820-04-19 85-Шм 3-4-07 00	То же Мн2	
820-04-19 85-КЖ19 ВМ	Ведомость потребности в материалах	Альбом IX

Рабочие чертежи разработаны в соответствии с действующими нормами и правилами

Главный инженер проекта ЛГ Франк

Инв № подл | Подпись и дата | Взам инв №

3

9203/4

Инв №				Привязан
Разраб	Супрунчук		25.10.84	
Пров	Девяшин		26.10.84	820-04-19 38 -КЖ19
Рук гр	Иоффе		26.10.84	
ГИП	Франк		24.04.84	Водосбросы шахтного типа на расход воды от 50 до 110 м³/с при перепадах до 12 м
Нач отд	Писначевский		21.04.84	
Н контр	Сильченко		24.05.84	Шахта Шм-3-4 (монолитный вариант)

Стадия	Лист	Листов
Р	1	4

Общие данные

УКРГИПРОВОДХОЗ г Киев

Формат А2

Альбом II

Типовые проектные решения 820-04-19 85

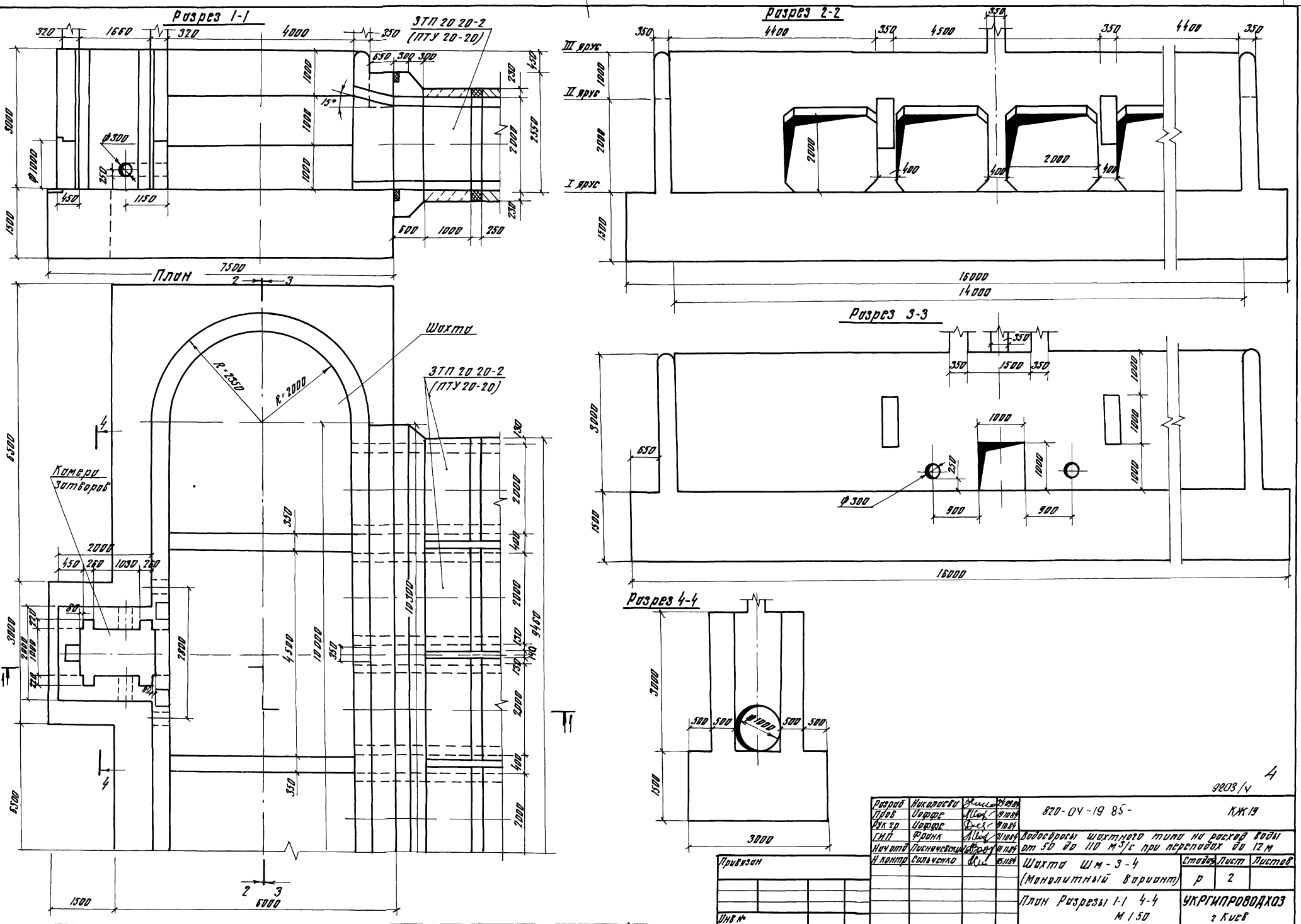

Разраб	Николаева		24.09.84	820-04-19 85-			КЖ19
Пров	Иоффе		19.10.84				
Рук гр	Иоффе		19.10.84				
ГИП	Франк		31.10.84	Водосбросы шахтного типа на расход воды от 50 до 110 м³/с при перепадах до 12 м			
Нач отд	Писначевский		01.11.84				
Н контр	Сильченко		15.11.84	Шахта Шм-3-4 (Монолитный вариант)	Стадия	Лист	Листов
					Р	2	
				План Разрезы 1-1 4-4 М 1:50	УКРГИПРОВОДХОЗ г Киев		

Привязан

Инв №

Инв № подл | Подпись и дата | Взам инв №

Формат А2

9203/4

Альбом IV

Типовые проектные решения 820-04-1985

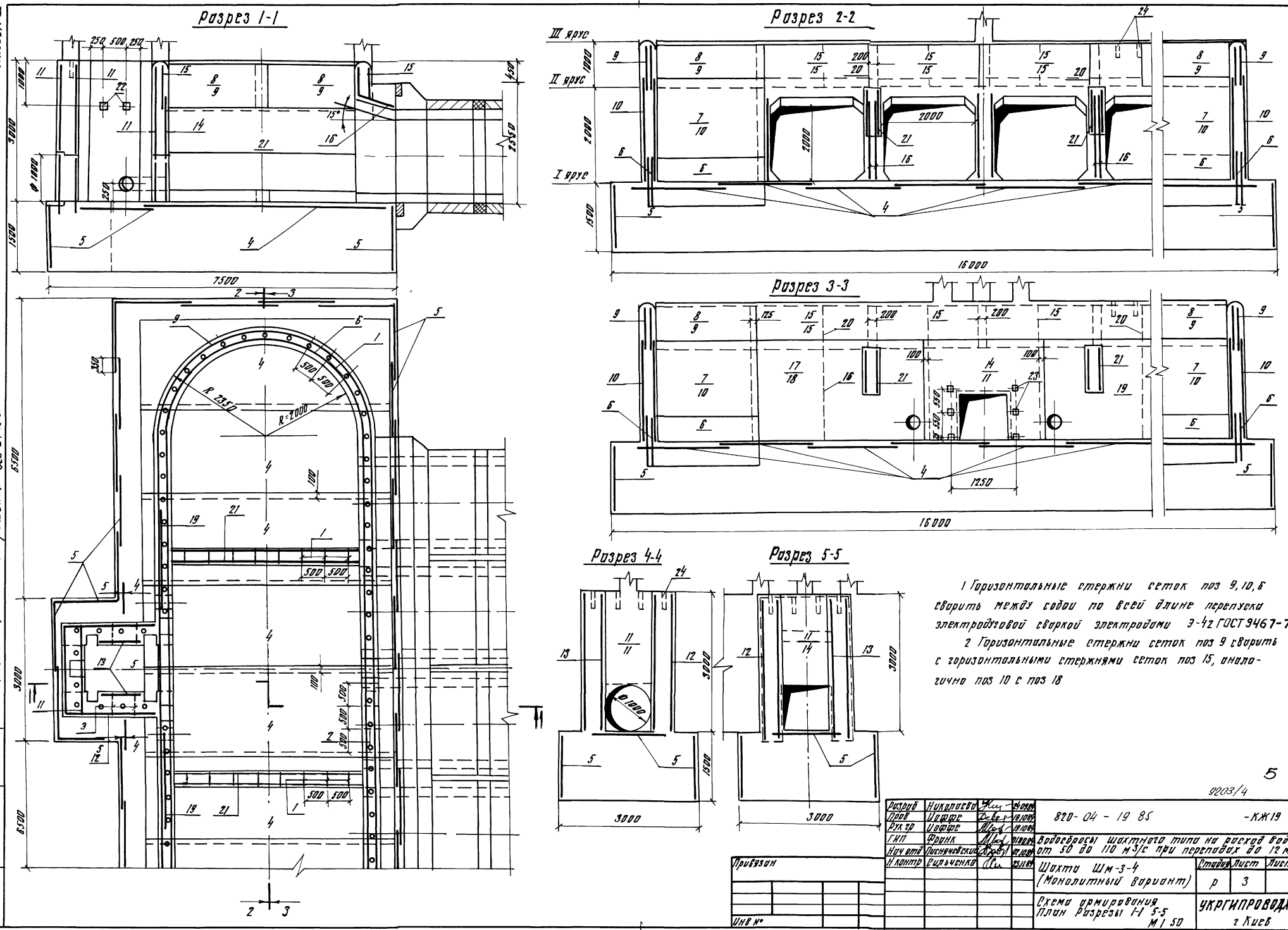

1 Горизонтальные стержни сеток поз 9, 10, 6 сварить между собой по всей длине перепуска электродуговой сваркой электродами Э-42 ГОСТ 9467-75

2 Горизонтальные стержни сеток поз 9 сварить с горизонтальными стержнями сеток поз 15, аналогично поз 10 с поз 18

5

9203/4

Разраб	Николаева		24.09.84	820-04-1985			-КЖ19
Пров	Иоффе		19.10.84				
Рук гр	Иоффе		19.10.84				
ГИП	Франк		01.10.84	Водосбросы шахтного типа на расход воды от 50 до 110 м³/с при перепадах до 12 м			
Нач отд	Лисняческий		02.10.84				
Н контр	Сильченко		23.11.84	Шахта Шм-3-4 (Монолитный вариант)	Стадия	Лист	Листов
					Р	3	
				Схема армирования План Разрезы 1-1 5-5 М 1 50	УКРГИПРОВОДХОЗ г Киев		

Привязан

Инв №

Инв № подл | Подпись и дата | Взам инв №

Формат А2

Альбом IV

Типовые проектные решения 820-04-1985

Формат	Зона	Поз	Обозначение	Наименование	Кол	Примечание
А3		13	820-04-1985-Шм-3-4-03 00	С10	2	
А3		14	-04 00	С11	1	
А3		15	-03 00	С12	14	
А3		16	-03 00	С13	12	
А3		17	-03 00	С14	2	
А3		18	-03 00	С15	2	
А3		19	-03.00	С16	2	
А3		20	-03 00	С17	4	
А3		21	-03.00	С18	4	
А4		22	-06 00	Изделия закладные Мн1	6	
А4		23	-07 00	Мн2	20	
БУ		24		Мн3 (Труба 50×3,5 ГОСТ 3262-75 Е=350)	76	17 кг
				Материалы		
				Бетон тяжелый		
		-		М200, ВБ, Мрз ≥ 150		193 8 м³

Формат	Зона	Поз	Обозначение	Наименование	Кол	Примечание
				Сборочные единицы		
				Каркасы плоские		
А4		1	820-04-1985-Шм-3-4-01 00	КР1	59	
А4		2	-01 00	КР2	20	
А4		3	-02 00	КР3	7	
				Сетки арматурные		
А3		4	-03 00	С1	8	
А3		5	-03 00	С2	34	
А3		6	-05 00	С3	8	
А3		7	-05 00	С4	4	
А3		8	-05 00	С5	4	
А3		9	-05 00	С6	4	
А3		10	-05 00	С7	4	
А3		11	-04 00	С8	3	
А3		12	-03.00	С9	2	

Ведомость расхода стали на элемент, кг

Марка элемента	Изделия арматурные								Изделия закладные									Общий расход
	Арматура класса							Всего	Арматура		Прокат марки						Всего	
	А-I			А-III					А-III		ВСт3 кп2							
	ГОСТ 5781-82			ГОСТ 5781-82					ГОСТ 5781-82		ГОСТ 8509-72		ГОСТ 19903-74		ГОСТ 3262-75			
	ф6	ф8	Итого	ф8	ф10	ф16	Итого		ф14	Итого	L70×45	Итого	-6×150	Итого	Тр 50×3,5	Итого		
Шм-3-4	190 0	1007 0	1197 0	381.0	541 0	105 0	1027 0	2224 0	6.0	6.0	3 0	3 0	11 0	11 0	129 0	129 0	149 0	2373 0

9203/4

Разраб	Штепа		11.06.84
Провер	Авромич		27.08.84
Рук гр	Иоффе		04.09.84
ГИП	Франк		31.10.84
Нач отд	Пасначевский		02.11.84
Н контр	Сильченко		05.11.84

820-04-1985 -КЖ19

Спецификация к схеме армирования монолитной шахты Шм-3-4

Стадия	Лист	Листов
Р	4	

УКРГИПРОВОДХОЗ г Киев

Формат А3

Привязан

Инв №

Подпись и дата | Взам инв №

Альбом IV

Типовые проектные решения 820-04-1985

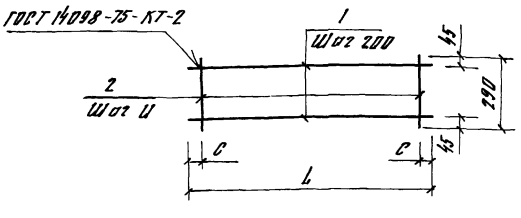

Формат	Зона	Поз	Обозначение	Наименование	Кол	Примечание
			820-04-1985-Шм-3-4-01 00	Кр1		
БУ		1	-01 01	ф8А-I ГОСТ 5781-82, С=1850	2	07 кг
БУ		2	-01 02	ф8А-I ГОСТ 5781-82, С=290	7	01 кг
			-01 00-01	Кр2		
БУ		1	-01 03	ф8А-I ГОСТ 5781-82, С=520	2	02 кг
БУ		2	-01 02	ф8А-I ГОСТ 5781-82, С=290	3	01 кг

Марка	Размеры, мм			Масса, кг
	L	C	U	
КР2	1850	25	300	21
КР3	520	10	250	07

9203/4

Привязан

Инв №

Разраб	Штепа		11.06.84
Провер	Авромич		27.08.84
Рук гр	Иоффе		04.09.84
ГИП	Франк		31.10.84
Нач отд	Пасначевский		02.11.84
Н контр	Сильченко		05.11.84

820-04-1985 -Шм-3-4-01 00

Каркас плоский КР (Кр1, КР2)

Стадия	Масса	Масштаб
Р	см табл	—

Лист | Листов 1

УКРГИПРОВОДХОЗ г Киев

Формат А4

Альбом IV

Типовые проектные решения 820-04-1985

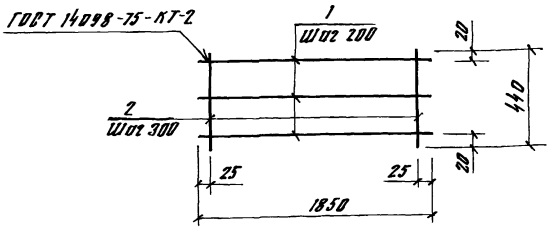

Формат	Зона	Поз	Обозначение	Наименование	Кол	Примечание
			820-04-1985-Шм-3-4-02 00	Кр3		
БУ		1	-01 01	ф8А-I ГОСТ 5781-82, С=1850	3	07 кг
БУ		2	-02 01	ф8А-I ГОСТ 5781-82, С=440	7	02 кг

Каркас изготавливать в соответствии с СН-393-78

6

9203/4

Привязан

Инв №

Разраб	Штепа		11.06.84
Провер	Авромич		27.08.84
Рук гр	Иоффе		04.09.84
ГИП	Франк		31.10.84
Нач отд	Пасначевский		02.11.84
Н контр	Сильченко		05.11.84

820-04-1985 -Шм-3-4-02 00

Каркас плоский КР (Кр3)

Стадия	Масса	Масштаб
Р	35	—

Лист | Листов 1

УКРГИПРОВОДХОЗ г Киев

Формат А4

Альбом IV

Типовые проектные решения 820-04-19.85

Формат	Зона	Поз	Обозначение	Наименование	Кол	Примечание
			-03.00-08	С-16		
БЧ	1		-03.11	ф16А-III ГОСТ 5781-82, l=2200	15	3.5кг
БЧ	2		-03.12	ф8А-I ГОСТ 5781-82 l=2200	11	0.9кг
			-03.00-09	С-17		
БЧ	1		-03.12	ф8А-I ГОСТ 5781-82, l=2200	4	0.9кг
БЧ	2		-03.09	ф8А-I ГОСТ 5781-82 l=650	11	0.3кг
			-03.00-10	С-18		
БЧ	1		-03.13	ф8А-III ГОСТ 5781-82, l=4300	5	1.7кг
БЧ	2		-03.07	ф8А-I ГОСТ 5781-82, l=950	21	0.4кг

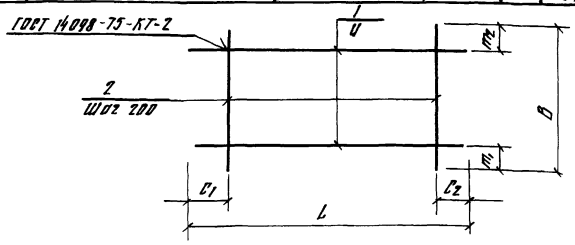

Марка	Размеры, мм							Масса, кг
	L	C1	C2	U	B	m1	m2	
С1	5430	15	15	200	1970	85	85	43.4
С2	1600	100	100	200	1470	35	35	5.6
С9	2350	85	65	200	3180	250	130	29.1
С10	950	75	75	200	3180	250	130	12.5
С12	2650	25	25	150	650	25	25	9.2
С13	2650	25	25	150	950	25	25	16.8
С15	3750	75	75	200	2420	10	10	48.9
С14	3750	75	75	200	2420	10	10	38.5
С16	2200	100	100	150	2200	50	50	62.4
С17	2200	100	100	200	650	25	25	6.9
С18	4300	150	150	200	950	75	75	16.9

Формат	Зона	Поз	Обозначение	Наименование	Кол	Примечание
			820-04-19.85-Шм-3-4.03.00	С-1		
БЧ	1		-03.01	ф8А-III ГОСТ 5781-82, l=5430	10	2.1кг
БЧ	2		-03.02	ф8А-III ГОСТ 5781-82, l=1970	28	0.8кг
			-03.00-01	С-2		
БЧ	1		-03.03	ф8А-I ГОСТ 5781-82 l=1600	8	0.4кг
БЧ	2		-03.04	ф8А-I ГОСТ 5781-82, l=1470	8	0.3кг
			-03.00-02	С-9		
БЧ	1		-03.05	ф8А-I ГОСТ 5781-82, l=2350	15	0.9кг
БЧ	2		-03.06	ф8А-I ГОСТ 5781-82 l=3180	12	1.3кг
			-03.00-03	С-10		
БЧ	1		-03.07	ф8А-I ГОСТ 5781-82, l=950	15	0.4кг
БЧ	2		-03.06	ф8А-I ГОСТ 5781-82, l=3180	5	1.3кг
			-03.00-04	С-12		
БЧ	1		-03.08	ф8А-I ГОСТ 5781-82, l=2650	5	1.0кг
БЧ	2		-03.09	ф8А-I ГОСТ 5781-82, l=650	14	0.3кг
			-03.01.05	С-13		
БЧ	1		-03.10	ф10А-III ГОСТ 5781-82, l=2650	7	1.6кг
БЧ	2		-03.07	ф8А-I ГОСТ 5781-82, l=950	14	0.4кг
			-03.00-06	С-15		
БЧ	1		-03.10	ф10А-III ГОСТ 5781-82, l=3750	13	2.3кг
БЧ	2		-03.06	ф8А-I ГОСТ 5781-82 l=2420	19	1.0кг
			-03.00-07	С-14		
БЧ	1		-03.10	ф8А-I ГОСТ 5781-82 l=3750	13	1.5кг
БЧ	2		-03.06	ф8А-I ГОСТ 5781-82, l=2420	19	1.0кг

9203/4

Разраб	Николаенко		19.11.84
Пров	Шорре		19.11.84
Рук гр	Шорре		19.11.84
ГИП	Фронк		21.11.84
Нач отд	Пастернацкий		22.11.84
Н контр	Сольченко		23.11.84

820-04-19.85 -Шм-3-4-03.00

Сетки арматурные, С (С1, С2, С9, С10, С12 С18)

Стадия	Масса	Масштаб
Р	см. табл.	
Лист	Листов	

УКРГИПРОВОДХОЗ г. Киев

Привязан

Инв. №

Инв. № подл. | Подпись и дата | Взам. инв. №

Формат А3

Альбом IV

Типовые проектные решения 820-04-19.85

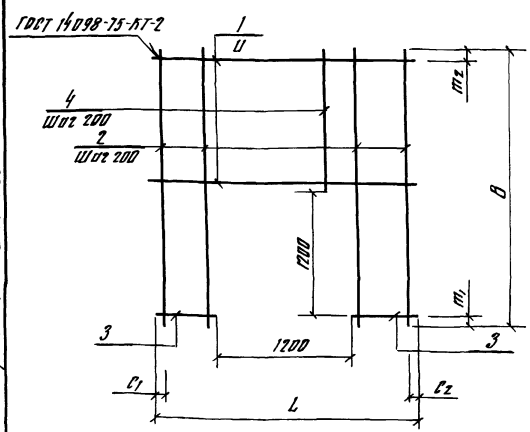

Марка	Размеры, мм							Масса, кг
	L	C1	C2	U	B	m1	m2	
С8	1980	90	90	200	3180	300	80	19.0
С11	2650	125	125	200	2420	200	20	24.4

Формат	Зона	Поз	Обозначение	Наименование	Кол	Примечание
			820-04-19.85-Шм-3-4.04.00	С-8		
БЧ	1		-04.01	ф8А-I ГОСТ 5781-82, l=1980	9	0.8кг
БЧ	2		-03.06	ф8А-I ГОСТ 5781-82, l=3180	4	1.3кг
БЧ	3		-04.02	ф8А-I ГОСТ 5781-82, l=390	12	0.2кг
БЧ	4		-04.03	ф8А-I ГОСТ 5781-82, l=1680	6	0.7кг
			-04.00-01	С-11		
БЧ	1		-03.10	ф10А-III ГОСТ 5781-82, l=2650	6	1.6кг
БЧ	2		-03.06	ф8А-I ГОСТ 5781-82, l=2420	8	1.0кг
БЧ	3		-04.04	ф10А-III ГОСТ 5781-82, l=725	12	0.4кг
БЧ	4		-04.03	ф8А-I ГОСТ 5781-82, l=1020	5	0.4кг

Сетки изготовливать в соответствии с СН-393-78

7

9203/4

Разраб	Николаенко		19.11.84
Пров	Шорре		19.11.84
Рук гр	Шорре		19.11.84
ГИП	Фронк		21.11.84
Нач отд	Пастернацкий		22.11.84
Н контр	Сольченко		23.11.84

820-04-19.85 -Шм-3-4-04.00

Сетка арматурная, С (С8, С11)

Стадия	Масса	Масштаб
Р	см. табл.	
Лист	Листов 1	

УКРГИПРОВОДХОЗ г. Киев

Привязан

Инв. №

Инв. № подл. | Подпись и дата | Взам. инв. №

Формат А3

Альбом IV

Типовые проектные решения 820-04-19 85

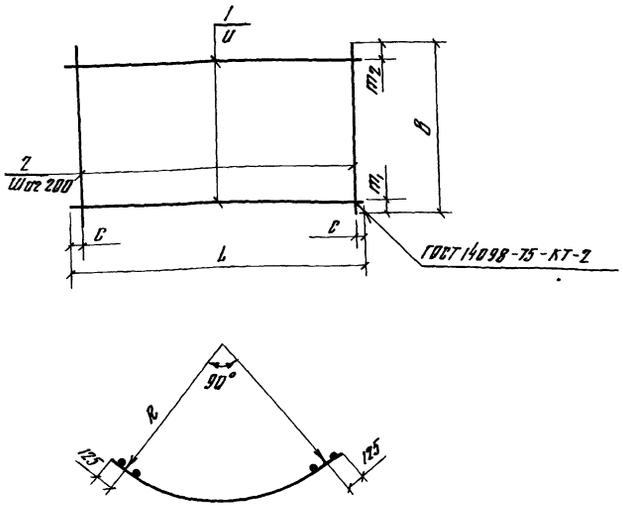

Марка	Размеры в мм							Масса, кг
	L	C	U	B	m_1	m_2	R	
С3	3890	45	150	1100	350	350	2320	236
С4	3440	20	200	2200	100	100	2030	316
С5	3440	20	200	820	10	10	2030	124
С6	3890	45	200	820	10	10	2320	135
С7	3890	45	150	2200	100	100	2320	540

Формат	Зона	Поз	Обозначение	Наименование	Кол	Примечание
			820-04 1985 Шм-3-4-05 00	С3		
БЧ		1	-05 01	ф10А-III ГОСТ 5781-82, ℓ=3890	4	24 кг
БЧ		2	-05 02	ф10А-III ГОСТ 5781-82, ℓ=1100	20	07 кг
			-05 00-01	С4		
БЧ		1	-05 03	ф8А-I ГОСТ 5781-82, ℓ=3440	11	14 кг
БЧ		2	-03 13	ф8А-I ГОСТ 5781-82, ℓ=2200	18	09 кг
			-05 00-02	С5		
БЧ		1	-05 03	ф8А-I ГОСТ 5781-82, ℓ=3440	5	14 кг
БЧ		2	-05 04	ф8А-I ГОСТ 5781-82, ℓ=820	18	03 кг
			-05 00-03	С6		
БЧ		1	-05 05	ф8А-I ГОСТ 5781-82, ℓ=3890	5	15 кг
БЧ		2	-05 04	ф8А-I ГОСТ 5781-82 ℓ=820	20	03 кг
			-05 00-04	С7		
БЧ		1	-05 01	ф10А-III ГОСТ 5781-82, ℓ=3890	15	24 кг
БЧ		2	-03 13	ф8А-I ГОСТ 5781-82, ℓ=2200	20	09 кг

Сетки изготавливать в соответствии с СН-393-78

9203/4

Разраб	Штепа		14.06.84
Провер	Аврамич		27.06.84
Рук гр	Иоффе		04.09.84
ГИП	Франк		31.10.84
Нач отд	Писнячевский		02.11.84
Н контр	Сильченко		05.11.84

Привязан

Инв №

820- Шм-3-4-05 00

Сетка арматурная, С (С3 С7)

Стадия	Масса	Масштаб
Р	см, табл	

Лист | Листов 1

УКРГИПРОВОДХОЗ г Киев

Формат А3

Альбом IV

Типовые проектные решения 820-04-19 85

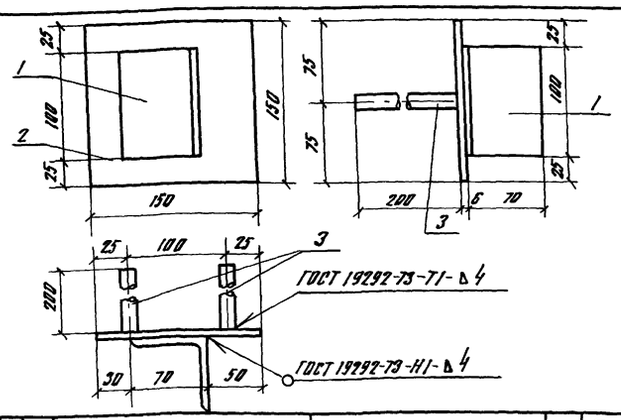

Формат	Зона	Поз	Обозначение	Наименование	Кол	Примечание
			820-04 1985-Шм-3-4-06 00	Мн1		
БЧ		1	-06 01	L 70×45 ГОСТ 8509-72, ℓ=100	1	05 кг
БЧ		2	-06 02	-6×150 ГОСТ 19903-74, ℓ=150	1	07 кг
БЧ		3	-06 03	ф14А-III ГОСТ 5781-82, ℓ=200	2	02 кг

9203/4

Привязан

Инв №

Разраб	Штепа		14.06.84
Провер	Аврамич		27.06.84
Рук гр	Иоффе		04.09.84
ГИП	Франк		31.10.84
Нач отд	Писнячевский		02.11.84
Н контр	Сильченко		05.11.84

820-04 1985-Шм-3-4-06 00

Изделие закладное Мн1

Стадия	Масса	Масштаб
Р	16	—

Лист | Листов 1

УКРГИПРОВОДХОЗ г Киев

Формат А4

Альбом IV

Типовые проектные решения

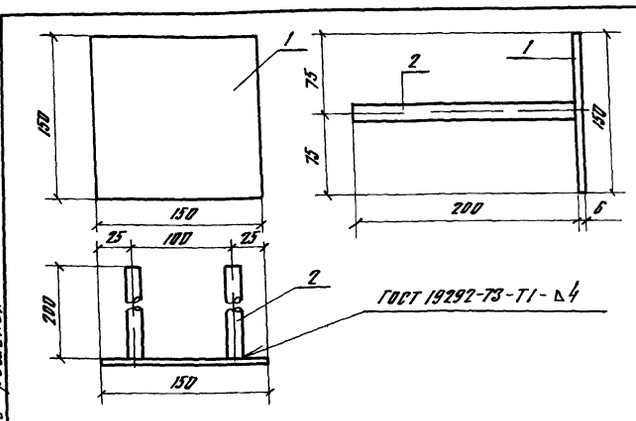

Формат	Зона	Поз	Обозначение	Наименование	Кол	Примечание
			820-04 1985 Шм-3-4-07 00	Мн2		
БЧ		1	-06 02	-6×150 ГОСТ 19903-74, ℓ=150	1	07 кг
БЧ		2	-06 03	ф14А-III ГОСТ 5781-82, ℓ=200	2	02 кг

В

9203/4

Привязан

Инв №

Разраб	Штепа		14.06.84
Провер	Аврамич		27.06.84
Рук гр	Иоффе		04.09.84
ГИП	Франк		31.10.84
Нач отд	Писнячевский		02.11.84
Н контр	Сильченко		05.11.84

820-04-19 85 - Шм-3-4-07 00

Изделие закладное Мн2

Стадия	Масса	Масштаб
Р	11	

Лист | Листов 1

УКРГИПРОВОДХОЗ г Киев

Формат А4

Альбом IV

Типовые проектные решения 820-04-19 85

Ведомость основных комплектов

Обозначение	Наименование	Примечание
820-04-19 85 -ПЗ	Пояснительная записка	Альбом I
-АС	Архитектурно-строительные решения	
-КЖ1	Монолитные и сборные железобетонные конструкции	
-ГИ	Конструкции температурно-осадочных швов	
-ПО	Производство и организация работ	
-КЖ3	Шахта Шм-3-3 (Монолитный вариант)	Альбом II
-КЖ5	Шахта Шм-4-3 (Монолитный вариант)	
-КЖ7	Шахта Шм-5-3 (Монолитный вариант)	
-КЖ9	Шахта Шм-6-3 (Монолитный вариант)	
-КЖ11	Шахта Шм-7-3 (Монолитный вариант)	
-КЖ13	Шахта Шм-8-3 (Монолитный вариант)	
-КЖ15	Шахта Шм-10-3 (Монолитный вариант)	
-КЖ17	Шахта Шм-12-3 (Монолитный вариант)	
-КЖ4	Шахта Ш-3-3 (Сборно-монолитный вариант)	Альбом III
-КЖ6	Шахта Ш-4-3 (Сборно-монолитный вариант)	
-КЖ8	Шахта Ш-5-3 (Сборно-монолитный вариант)	
-КЖ10	Шахта Ш-6-3 (Сборно-монолитный вариант)	
-КЖ12	Шахта Ш-7-3 (Сборно-монолитный вариант)	
-КЖ14	Шахта Ш-8-3 (Сборно-монолитный вариант)	
-КЖ16	Шахта Ш-10-3 (Сборно-монолитный вариант)	
-КЖ18	Шахта Ш-12-3 (Сборно-монолитный вариант)	

Продолжение

Обозначение	Наименование	Примечание
820-04-19 85 -КЖ18		Альбом III
-КЖ19	Шахта Шм-3-4 (Монолитный вариант)	Альбом IV
-КЖ21	Шахта Шм-4-4 (Монолитный вариант)	
-КЖ23	Шахта Шм-5-4 (Монолитный вариант)	
-КЖ25	Шахта Шм-6-4 (Монолитный вариант)	
-КЖ27	Шахта Шм-7-4 (Монолитный вариант)	
-КЖ29	Шахта Шм-8-4 (Монолитный вариант)	
-КЖ31	Шахта Шм-10-4 (Монолитный вариант)	
-КЖ33	Шахта Шм-12-4 (Монолитный вариант)	
-КЖ20	Шахта Ш-3-4 (Сборно-монолитный вариант)	Альбом V
-КЖ22	Шахта Ш-4-4 (Сборно-монолитный вариант)	
-КЖ24	Шахта Ш-5-4 (Сборно-монолитный вариант)	
-КЖ26	Шахта Ш-6-4 (Сборно-монолитный вариант)	
-КЖ28	Шахта Ш-7-4 (Сборно-монолитный вариант)	
-КЖ30	Шахта Ш-8-4 (Сборно-монолитный вариант)	
-КЖ32	Шахта Ш-10-4 (Сборно-монолитный вариант)	
-КЖ34	Шахта Ш-12-4 (Сборно-монолитный вариант)	
-КЖ2	Водобойные колодцы и водобойные стенки	Альбом VI

Ведомость чертежей основного комплекта КЖ 21

Лист	Наименование	Примечание
1	Общие данные	
2	План Разрезы 1-1 4-4	
3	То же Разрезы 1-1 5-5	
4	Спецификация к схеме армирования монолитной шахты Шм-4-4	

Ведомость спецификаций

Лист	Наименование	Примечание
4	Спецификация к схеме армирования монолитной шахты Шм-4-4	

Ведомость ссылочных и прилагаемых документов

Обозначение	Наименование	Примечание
	Ссылочные документы	
	Нестандартное оборудование	Альбом I
	Прилагаемые документы	
820-04 1985-Шм-4-4-01 00	Каркас плоский, КР (Кр1, Кр2)	
820 04-1985-Шм-4-4-02 00	Сетка арматурная С (С1, С2, С9, С10)	
820-04-1985-Шм-4-4-03 00	То же (С11, С12, С13, С15)	
820-04 1985-Шм-4-4-04 00	" (С8, С14)	
820-04-1985-Шм-4-4-05 00	" С16	
820-04-1985-Шм-4-4-06 00	" (С17 С20)	
820-04-1985-Шм-4-4-07 00	" (С4 С6)	
820-04 1985-Шм-4-4-08 00	" (С3, С7)	
820 04 1985-Шм-4-4-09 00	Изделие закладное Мн1	
820-04 1985-Шм-4-4-10 00	То же Мн2	
820-04 1985-КЖ 21 ВМ	Ведомость потребности в материалах	Альбом IX

9

9203/4

Рабочие чертежи разработаны в соответствии с действующими нормами и правилами

Главный инженер проекта Л Г Франк

Инв № подл	Подпись и дата	Взам инв №

Привязан

Инв №			
Разраб	Иоффе		26.01.84
Пров	Девяшин		26.01.84
Рук гр	Иоффе		26.01.84
ГИП	Франк		26.04.84
Нач отд	Пасначевский		26.04.84
Н контр	Сильченко		24.03.84

820-04-19 85 - КЖ 21

Водосбросы шахтного типа на расход воды от 50 до 110 м³/с при перепадах до 12 м

	Стадия	Лист	Листов
Шахта Шм-4-4 Монолитный вариант	Р	1	4
Общие данные	УКРГИПРОВОДХОЗ г Киев		

Формат А2

Альбом IX

Типовые проектные решения 820-04-1985

Разрез 1-1

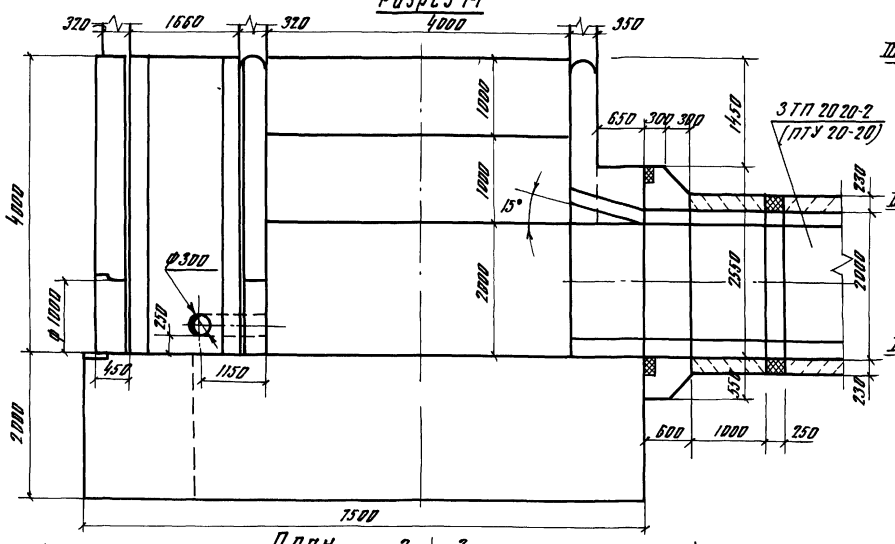

Разрез 2-2

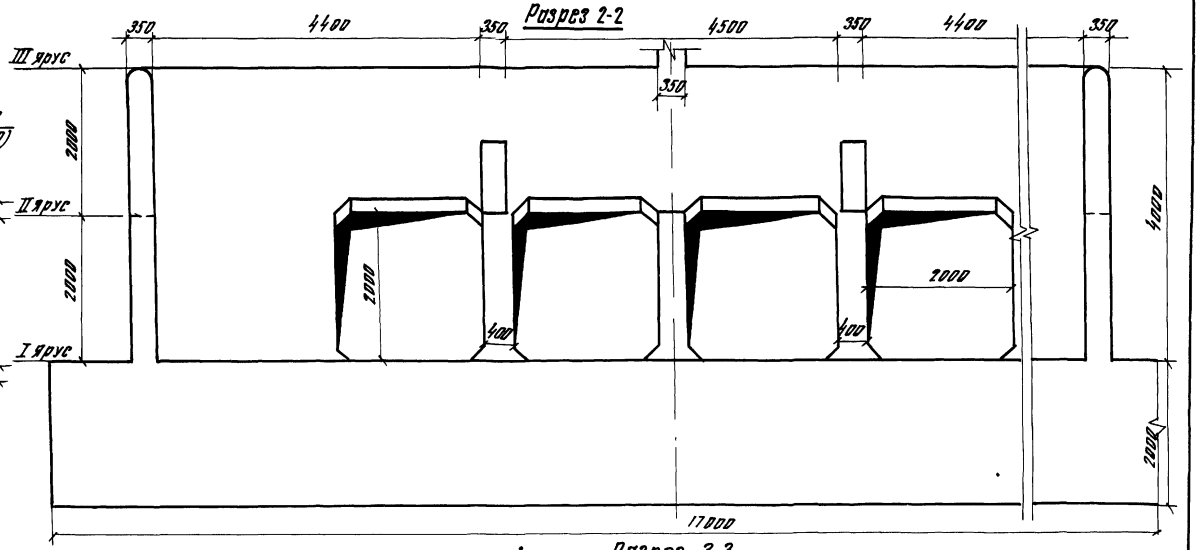

План

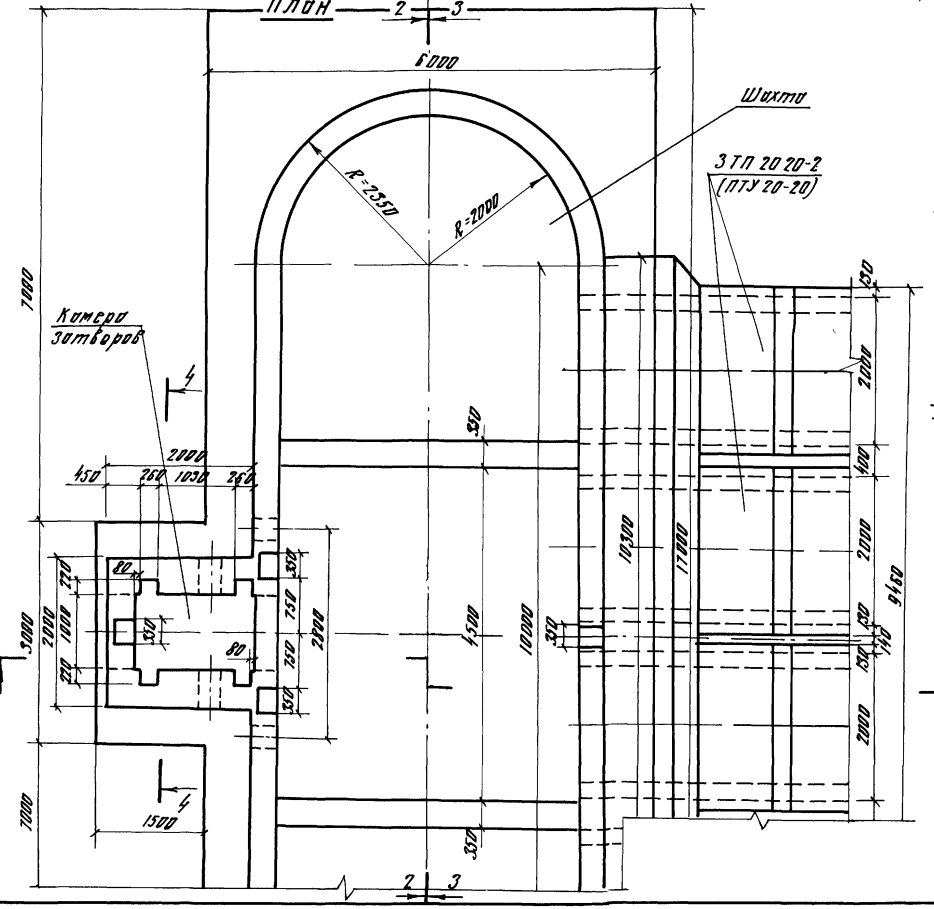
2
3
6000
Шахта
R=2350
R=2000
3 ТП 20 20-2
(ПТУ 20-20)
Камера
затворов
4
4
2000
450
250
1050
250
350
2000
1000
270
270
80
80
350
350
350
350
350
350
350
350
350
350
350
350
350
350
350
350
350
350
350
350
350
350
350
350
350
350
350
350
350
350
350
350
350
350
350
350
350
350
350
350
350
350
350
350
350
350
350
350
350
350
350
350
350
350
350
350
350
350
350
350
350
350
350
350
350
350
350
350
350
350
350
350
350
350
350
350
350
350
350
350
350
350
350
350
350
350
350
350
350
350
350
350
350
350
350
350
350
350
350
350
350
350
350
350
350
350
350
350
350
350
350
350
350
350
350
350
350
350
350
350
350
350
350
350
350
350
350
350
350
350
350
350
350
350
350
350
350
350
350
350
350
350
350
350
350
350
350
350
350
350
350
350
350
350
350
350
350
350
350
350
350
350
350
350
350
350
350
350
350
350
350
350
350
350
350
350
350
350
350
350
350
350
350
350
350
350
350
350
350
350
350
350
350
350
350
350
350
350
350
350
350
350
350
350
350
350
350
350
350
350
350
350
350
350
350
350
350
350
350
350
350
350
350
350
350
350
350
350
350
350
350
350
350
350
350
350
350
350
350
350
350
350
350
350
350
350
350
350
350
350
350
350
350
350
350
350
350
350
350
350
350
350
350
350
350
350
350
350
350
350
350
350
350
350
350
350
350
350
350
350
350
350
350
350
350
350
350
350
350
350
350
350
350
350
350
350
350
350
350
350
350
350
350
350
350
350
350
350
350
350
350
350
350
350
350
350
350
350
350
350
350
350
350
350
350
350
350
350
350
350
350
350
350
350
350
350
350
350
350
350
350
350
350
350
350
350
350
350
350
350
350
350
350
350
350
350
350
350
350
350
350
350
350
350
350
350
350
350
350
350
350
350
350
350
350
350
350
350
350
350
350
350
350
350
350
350
350
350
350
350
350
350
350
350
350
350
350
350
350
350
350
350
350
350
350
350
350
350
350
350
350
350
350
350
350
350
350
350
350
350
350
350
350
350
350
350
350
350
350
350
350
350
350
350
350
350
350
350
350
350
350
350
350
350
350
350
350
350
350
350
350
350
350
350
350
350
350
350
350
350
350
350
350
350
350
350
350
350
350
350
350
350
350
350
350
350
350
350
350
350
350
350
350
350
350
350
350
350
350
350
350
350
350
350
350
350
350
350
350
350
350
350
350
350
350
350
350
350
350
350
350
350
350
350
350
350
350
350
350
350
350
350
350
350
350
350
350
350
350
350
350
350
350
350
350
350
350
350
350
350
350
350
350
350
350
350
350
350
350
350
350
350
350
350
350
350
350
350
350
350
350
350
350
350
350
350
350
350
350
350
350
350
350
350
350
350
350
350
350
350
350
350
350
350
350
350
350
350
350
350
350
350
350
350
350
350
350
350
350
350
350
350
350
350
350
350
350
350
350
350
350
350
350
350
350
350
350
350
350
350
350
350
350
350
350
350
350
350
350
350
350
350
350
350
350
350
350
350
350
350
350
350
350
350
350
350
350
350
350
350
350
350
350
350
350
350
350
350
350
350
350
350
350
350
350
350
350
350
350
350
350
350
350
350
350
350
350
350
350
350
350
350
350
350
350
350
350
350
350
350
350
350
350
350
350
350
350
350
350
350
350
350
350
350
350
350
350
350
350
350
350
350
350
350
350
350
350
350
350
350
350
350
350
350
350
350
350
350
350
350
350
350
350
350
350
350
350
350
350
350
350
350
350
350
350
350
350
350
350
350
350
350
350
350
350
350
350
350
350
350
350
350
350
350
350
350
350
350
350
350
350
350
350
350
350
350
350
350
350
350
350
350
350
350
350
350
350
350
350
350
350
350
350
350
350
350
350
350
350
350
350
350
350
350
350
350
350
350
350
350
350
350
350
350
350
350
350
350
350
350
350
350
350
350
350
350
350
350
350
350
350
350
350
350
350
350
350
350
350
350
350
350
350
350
350
350
350
350
350
350
350
350
350
350
350
350
350
350
350
350
350
350
350
350
350
350
350
350
350
350
350
350
350
350
350
350
350
350
350
350
350
350
350
350
350
350
350
350
350
350
350
350
350
350
350
350
350
350
350
350
350
350
350
350
350
350
350
350
350
350
350
350
350
350
350
350
350
350
350
350
350
350
350
350
350
350
350
350
350
350
350
350
350
350
350
350
350
350
350
350
350
350
350
350
350
350
350
350
350
350
350
350
350
350
350
350
350
350
350
350
350
350
350
350
350
350
350
350
350
350
350
350
350
350
350
350
350
350
350
350
350
350
350
350
350
350
350
350
350
350
350
350
350
350
350
350
350
350
350
350
350
350
350
350
350
350
350
350
350
350
350
350
350
350
350
350
350
350
350
350
350
350
350
350
350
350
350
350
350
350
350
350
350
350
350
350
350
350
350
350
350
350
350
350
350
350
350
350
350
350
350
350
350
350
350
350
350
350
350
350
350
350
350
350
350
350
350
350
350
350
350
350
350
350
350
350
350
350
350
350
350
350
350
350
350
350
350
350
350
350
350
350
350
350
350
350
350
350
350
350
350
350
350
350
350
350
350
350
350
350
350
350
350
350
350
350
350
350
350
350
350
350
350
350
350
350
350
350
350
350
350
350
350
350
350
350
350
350
350
350
350
350
350
350
350
350
350
350
350
350
350
350
350
350
350
350
350
350
350
350
350
350
350
350
350
350
350
350
350
350
350
350
350
350
350
350
350
350
350
350
350
350
350
350
350
350
350
350
350
350
350
350
350
350
350
350
350
350
350
350
350
350
350
350
350
350
350
350
350
350
350
350
350
350
350
350
350
350
350
350
350
350
350
350
350
350
350
350
350
350
350
350
350
350
350
350
350
350
350
350
350
350
350
350
350
350
350
350
350
350
350
350
350
350
350
350
350
350
350
350
350
350
350
350
350
350
350
350
350
350
350
350
350
350
350
350
350
350
350
350
350
350
350
350
350
350
350
350
350
350
350
350
350
350
350
350
350
350
350
350
350
350
350
350
350
350
350
350
350
350
350
350
350
350
350
350
350
350
350
350
350
350
350
350
350
350
350
350
350
350
350
350
350
350
350
350
350
350
350
350
350
350
350
350
350
350
350
350
350
350
350
350
350
350
350
350
350
350
350
350
350
350
350
350
350
350
350
350
350
350
350
350
350
350
350
350
350
350
350
350
350
350
350
350
350
350
350
350
350
350
350
350
350
350
350
350
350
350
350
350
350
350
350
350
350
350
350
350
350
350
350
350
350
350
350
350
350
350
350
350
350
350
350
350
350
350
350
350
350
350
350
350
350
350
350
350
350
350
350
350
350
350
350
350
350
350
350
350
350
350
350
350
350
350
350
350
350
350
350
350
350
350
350
350
350
350
350
350
350
350
350
350
350
350
350
350
350
350
350
350
350
350
350
350
350
350
350
350
350
350
350
350
350
350
350
350
350
350
350
350
350
350
350
350
350
350
350
350
350
350
350
350
350
350
350
350
350
350
350
350
350
350
350
350
350
350
350
350
350
350
350
350
350
350
350
350
350
350
350
350
350
350
350
350
350
350
350
350
350
350
350
350
350
350
350
350
350
350
350
350
350
350
350
350
350
350
350
350
350
350
350
350
350
350
350
350
350
350
350
350
350
350
350
350
Ф1000
350
350
350
350
350
350
350
350
350
350
350
350
350
350
350
350
350
350
350
350
350
350
350
350
350
350
350
350
350
350
350
350
350
350
350
350
350
350
350
350
350
350
350
Ymparcy
Ymparcy
Ymparcy
Ymparcy
Ymparcy
Ymparcy
Ymparcy
Ymparcy
Ymparcy
Ymparcy
Ymparcy
Ymparcy
Ymparcy
Ymparcy
Ymparcy
Ymparcy
Ymparcy
Ymparcy
Ymparcy
Ymparcy
Ymparcy
Ymparcy
Ymparcy
Ymparcy
Ymparcy
Ymparcy
Ymparcy
Ymparcy
Ymparcy
Ymparcy
Ymparcy
Ymparcy
Ymparcy
Ymparcy
Ymparcy
Ymparcy
Ymparcy
Ymparcy
Ymparcy
Ymparcy
Ymparcy
Ymparcy
Ymparcy
Ymparcy
Ymparcy
Ymparcy
Ymparcy
Ymparcy
Ymparcy
Ymparcy
Ymparcy
Ymparcy
Ymparcy
Ymparcy
Ymparcy
Ymparcy
Ymparcy
Ymparcy
Ymparcy
Ymparcy
Ymparcy
Ymparcy
Ymparcy
Ymparcy
Ymparcy
Ymparcy
Ymparcy
Ymparcy
Ymparcy
Ymparcy
Ymparcy
Ymparcy
Ymparcy
Ymparcy
Ymparcy
Ymparcy
Ymparcy
Ymparcy
Ymparcy
Ymparcy
Ymparcy
Ymparcy
Ymparcy
Ymparcy
Ymparcy
Ymparcy
Ymparcy
Ymparcy
Ymparcy
Ymparcy
Ymparcy
Ymparcy
Ymparcy
Ymparcy
Ymparcy
Ymparcy
Ymparcy
Ymparcy
Ymparcy
Ymparcy
Ymparcy
Ymparcy
Ymparcy
Ymparcy
Ymparcy
Ymparcy
Ymparcy
Ymparcy
Ymparcy
Ymparcy
Ymparcy
Ymparcy
Ymparcy
Ymparcy
Ymparcy
Ymparcy
Ymparcy
Ymparcy
Ymparcy
Ymparcy
Ymparcy
Ymparcy
Ymparcy
Ymparcy
Ymparcy
Ymparcy
Ymparcy
Ymparcy
Ymparcy
Ymparcy
Ymparcy
Ymparcy
Ymparcy
Ymparcy
Ymparcy
Ymparcy
Ymparcy
Ymparcy
Ymparcy
Ymparcy
Ymparcy
Ymparcy
Ymparcy
Ymparcy
Ymparcy
Ymparcy
Ymparcy
Ymparcy
Ymparcy
Ymparcy
Ymparcy
Ymparcy
Ymparcy
Ymparcy
Ymparcy
Ymparcy
Ymparcy
Ymparcy
Ymparcy
Ymparcy
Ymparcy
Ymparcy
Ymparcy
Ymparcy
Ymparcy
Ymparcy
Ymparcy
Ymparcy
Ymparcy
Ymparcy
Ymparcy
Ymparcy
Ymparcy
Ymparcy
Ymparcy
Ymparcy
Ymparcy
Ymparcy
Ymparcy
Ymparcy
Ymparcy
Ymparcy
Ymparcy
Ymparcy
Ymparcy
Ymparcy
Ymparcy
Ymparcy
Ymparcy
Ymparcy
Ymparcy
Ymparcy
Ymparcy
Ymparcy
Ymparcy
Ymparcy
Ymparcy
Ymparcy
Ymparcy
Ymparcy
Ymparcy
Ymparcy
Ymparcy
Ymparcy
Ymparcy
Ymparcy
Ymparcy
Ymparcy
YmparYmparcy
Ymparcy
Ymparcy
Ymparcy
Ymparcy
Ymparcy
Ymparcy
Ymparcy
Ymparcy
Ymparcy
Ymparcy
Ymparcy
Ymparcy
Ymparcy
Ymparcy
Ymparcy
Ymparcy
Ymparcy
Ymparcy
Ymparcy
Ymparcy
Ymparcy
Ymparcy
Ymparcy
Ymparcy
Ymparcy
Ymparcy
Ymparcy
Ymparcy
Ymparcy
Ymparcy
Ymparcy
Ymparcy
Ymparcy
Ymparcy
Ymparcy
Ymparcy
Ymparcy
Ymparcy
Ymparcy
Ymparcy
Ymparcy
Ymparcy
Ymparcy
Ymparcy
Ymparcy
Ymparcy
Ymparcy
Ymparcy
Ymparcy
Ymparcy
Ymparcy
Ymparcy
Ymparcy
Ymparcy
Ymparcy
Ymparcy
Ymparcy
Ymparcy
Ymparcy
Ymparcy
Ymparcy
Ymparcy
Ymparcy
Ymparcy
Ymparcy
Ymparcy
Ymparcy
Ymparcy
Ymparcy
Ymparcy
Ymparcy
Ymparcy
Ymparcy
Ymparcy
Ymparcy
Ymparcy
Ymparcy
Ymparcy
Ymparcy
Ymparcy
Ymparcy
Ymparcy
Ymparcy
Ymparcy
Ymparcy
Ymparcy
Ymparcy
Ymparcy
Ymparcy
Ymparcy
Ymparcy
Ymparcy
Ymparcy
Ymparcy
Ymparcy
Ymparcy
Ymparcy
Ymparcy
Ymparcy
Ymparcy
Ymparcy
Ymparcy
Ymparcy
Ymparcy
Ymparcy
Ymparcy
Ymparcy
Ymparcy
Ymparcy
Ymparcy
Ymparcy
Ymparcy
Ymparcy
Ymparcy
Ymparcy
Ymparcy
Ymparcy
Ymparcy
Ymparcy
Ymparcy
Ymparcy
Ymparcy
Ymparcy
Ymparcy
Ymparcy
Ymparcy
Ymparcy
Ymparcy
Ymparcy
Ymparcy
Ymparcy
Ymparcy
Ymparcy
Ymparcy
Ymparcy
Ymparcy
Ymparcy
Ymparcy
Ymparcy
Ymparcy
Ymparcy
Ymparcy
Ymparcy
Ymparcy
Ymparcy
Ymparcy
Ymparcy
Ваш экземпляр
Подпись и дата
Инв. № подл.
Разрез 3-3
350
1000
1000
2000
4000
1000
1000
250
Ф300
2800
14000
1150
350
350
1150
Разрез 4-4
350
4000
500
500
Ф1000
500
500
3000
2000
10
9903/4
Привязан
Инв №
Разраб Пирнюк
Пров Абрамич
Рук гр Шифре
ГИП Франк
Нач отд Пилипчатский
Н контр Сильченко
820-04-1985- КЖ21
Водосбросы шахтного типа на расход воды от 50 до 110 м³/с при перепадах до 12 м
Шахта Ш-4-4 (Монолитный вариант)
Стадия Р
Лист 2
Листов
План Разрезы 1-1 4-4 М 1:50
УКРГИПРОВОДХОЗ г. Киев
Формат А2

Альбом IV

Типовые проектные решения 820-ОУ-19 85

Разрез 1-1

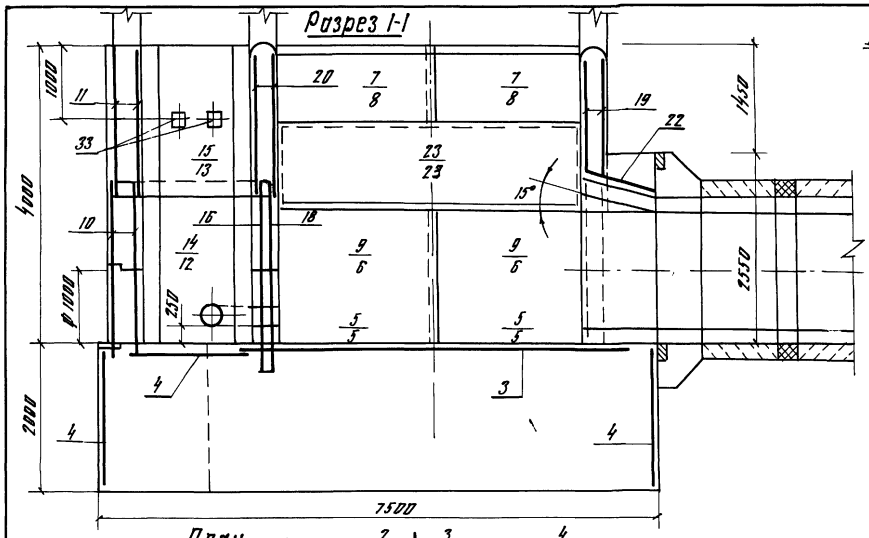

Разрез 2-2

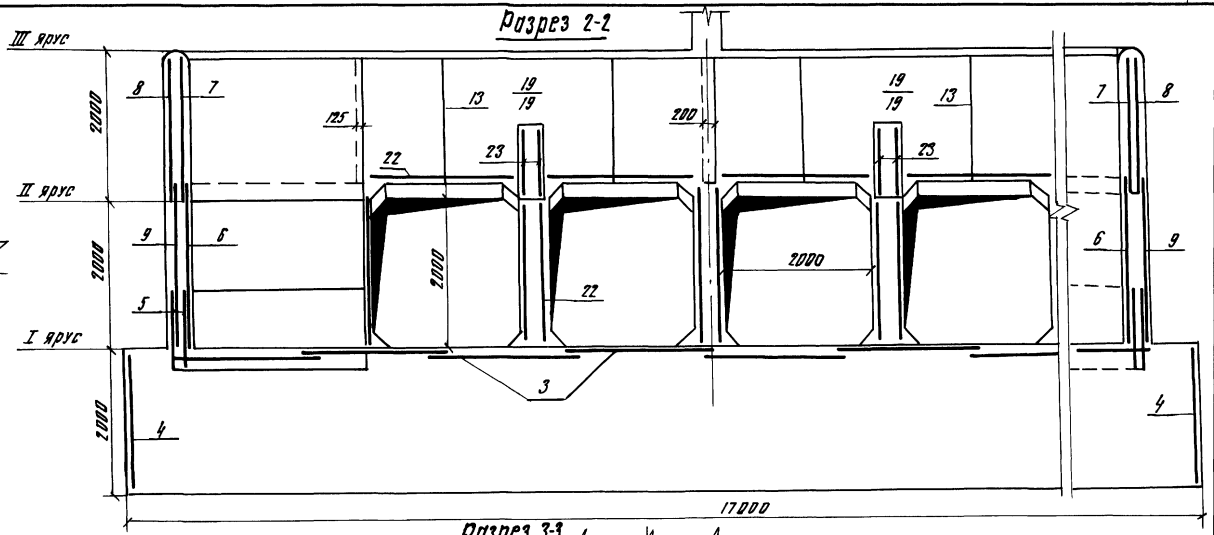

План

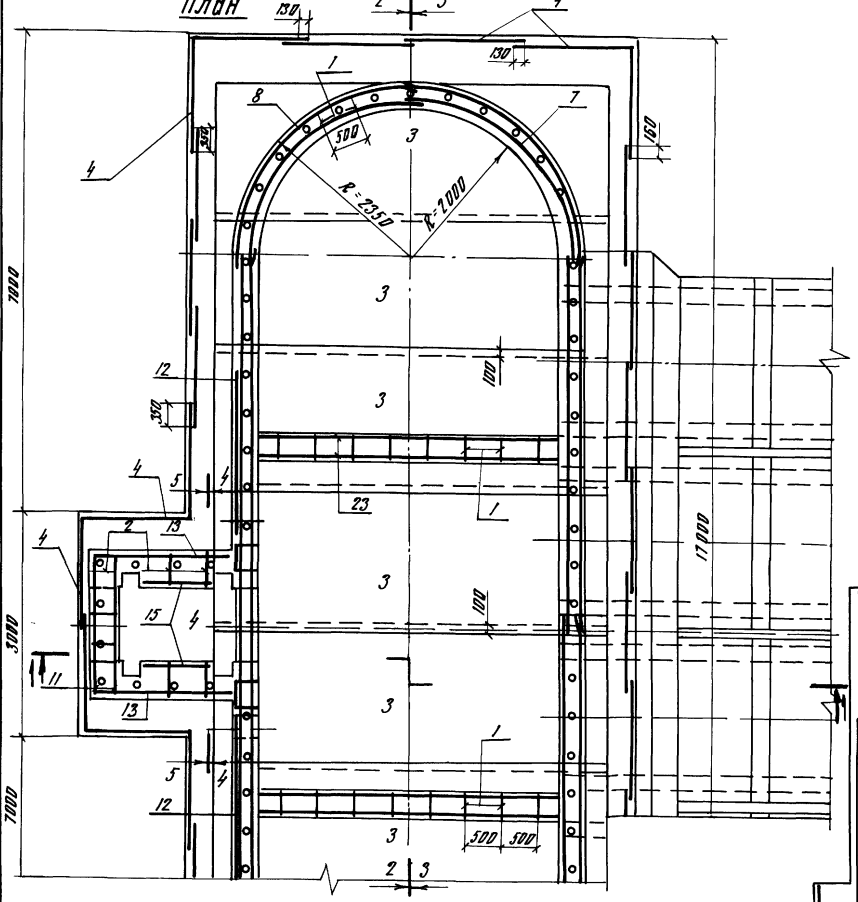

Разрез 3-3

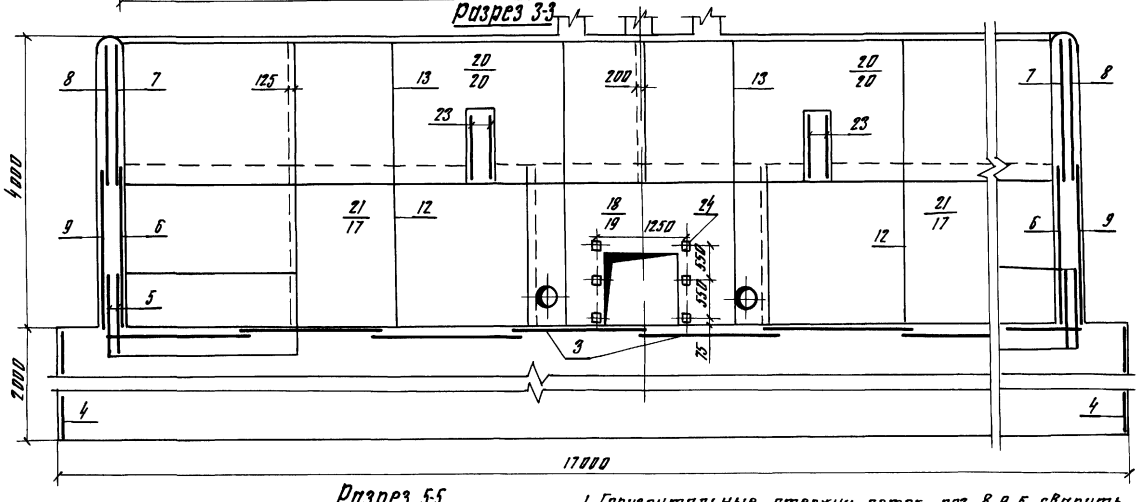

Разрез 4-4

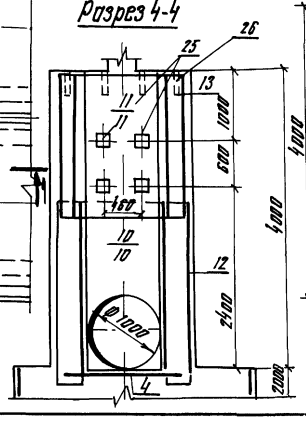

Разрез 5-5

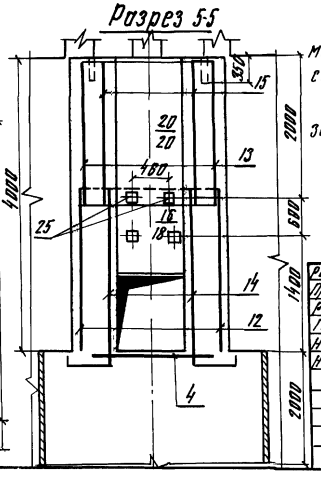

1 Горизонтальные стержни сеток поз 8, 9, 5 сварить между собой по всей длине перепуска электродуговой сваркой электродом Э-42 ГОСТ 9467-75

2 Горизонтальные стержни сетки поз 8 сварить с горизонтальными стержнями поз 19, аналогично поз 9 с поз 17

Привязан

Инв №

9903/У

Разраб	Пернюк			820-ОУ-1985 -КЖ21
Провер	Яремич			
Рук гр	Иоффе			
ГИП	Франк			Водосбросы шахтного типа на расход воды от 50 до 110 м³/с при перепадах до 12 м
Нач отд	Лисичевский			
Н контр	Ельченко			Шахта Ш-4-4 (Монолитный вариант)

Стадия	Лист	Листов
Р	3	

Схема армирования
План Разрезы 1-1 5-5
М 1:50

УКРГИПРОВОДХОЗ
г Киев

Формат А2

Альбом IV

Типовые проектные решения 820 04 19 85

Формат	Зона	Поз	Обозначение	Наименование	Кол	Примечание
				Сетки арматурные		
А4		18	820 04-19 85-Шм-4-3-05 00	С16	1	
А4		19	-06 00	С17	4	
А4		20	-06 00	С18	4	
А4		21	-06 00	С19	2	
А4		22	-06 00	С20	12	
			-06 00	С21	4	
				Изделия закладные		
А4		23	820-04-19 85-Шм-4-3-09 00	Мн1	6	
А4		24	-10 00	Мн2	10	
БУ		25		Мн3 Труба ф 50×3,5		
				ГОСТ 3262-75, L=350	76	17 кг
				Материалы		
				Бетон тяжелый		
				М 200 Мрз150 В6		276 6 м³

Формат	Зона	Поз	Обозначение	Наименование	Кол	Примечание
				Сборочные единицы		
				Каркасы плоские		
А4		1	820-04 19 85-Шм-4-4-01 00	КР1	112	
А4		2	-01 00	КР2	14	
				Сетки арматурные		
А4		3	820-04 19 85-Шм-4-4-02 00	С1	8	
А4		4	-02 00	С2	34	
А4		5	-08 00	С3	8	
А4		6	-07 00	С4	4	
А4		7	-07 00	С5	4	
А4		8	-07 00	С6	4	
А4		9	-08 00	С7	4	
А4		10	-04 00	С8	2	
А4		11	-02 00	С9	2	
А4		12	-02 00	С10	4	
А4		13	-03 00	С11	6	
А4		14	-03 00	С12	2	
А4		15	-03 00	С13	2	
А4		16	-04 00	С14	1	
А4		17	-03 00	С15	2	

Ведомость расхода стали на элемент, кг

Марка элемента	Изделия арматурные										Изделия закладные					Общий расход
	Арматура класса									Всего	Прокат марки			Арматура	Всего	
	А-III						А-I				ВСТ 3 кп 2			А-III		
	ГОСТ 5781-82						ГОСТ 5781-82				ГОСТ 3262-75	ГОСТ 19903-74	ГОСТ 8509-72	ГОСТ 5781-82		
	ф8	ф10	ф12	ф14	ф20	Итого	ф6	ф8	Итого		Тр 50×3,5	-6×150	L70×4,5	ф14		
Шм-4-4	693	-	338	192	432	1655	245	1274	1519	3174	129	11	3	6	149	3323

9203/4

Разраб	Николаева		20.08.84
Пров	Аврамич		20.08.84
Рук гр	Иоффе		30.08.84
ГИП	Франк		31.10.84
Нач отд	Писнячевский		02.11.84
Н контр	Сильченко		05.11.84

Привязан

Инв №

820-04-19 85 - КЖ 21

Спецификация к схеме армирования монолитной шахты Шм-4-4

Стадия	Лист	Листов
Р	4	

УКРГИПРОВОДХОЗ г Киев

Формат А3

Альбом IV

Типовые проектные решения 820 04-19 85

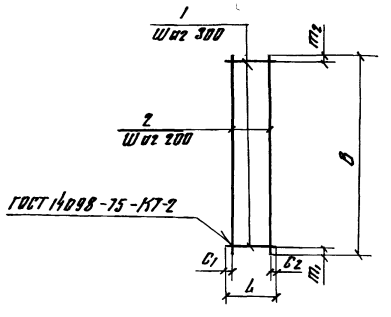

Формат	Зона	Поз	Обозначение	Наименование	Кол	Примечание
			820-04 19 85-Шм-4-4-01 00	КР1		
БУ		1	-01 01	ф8А-I ГОСТ 5781-82, С=290	7	0,1 кг
БУ		2	-01 02	ф8А-I ГОСТ 5781-82, С=1850	2	0,7 кг
			-01 00-01	КР2		
БУ		1	-01 03	ф8А-I ГОСТ 5781-82, С=440	7	0,2 кг
БУ		2	-01 02	ф8А-I ГОСТ 5781-82, С=1850	3	0,7 кг

Каркасы изготавливать в соответствии с СН 393-78

9203/4

Марка	Размеры, мм						Масса, кг
	L	C_1	C_2	B	m_1	m_2	
КР1	290	45	45	1850	25	25	21
КР2	440	20	20	1850	25	25	35

Привязан

Инв №

Разраб	Николаева		18.06.84
Провер	Аврамич		18.06.84
Рук гр	Иоффе		20.06.84
ГИП	Франк		31.10.84
Нач отд	Писнячевский		02.11.84
Н контр	Сильченко		05.11.84

820-04-19 85 - Шм-4-4-01 00

Каркас плоский, КР (КР1, КР2)

Стадия	Масса	Масштаб
Р	см табл	—

Лист | Листов 1

УКРГИПРОВОДХОЗ г Киев

Формат А4

Альбом IV

Типовые проектные решения 820 04-19 85

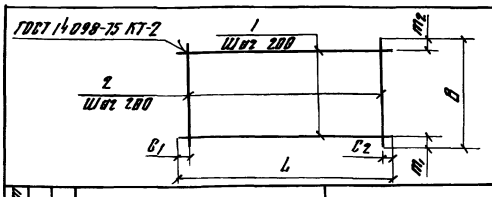

Формат	Зона	Поз	Обозначение	Наименование	Кол	Примечание
			820-04 19 85-Шм-4-4-02 00	С1		
БУ		1	-02 01	ф8А-III ГОСТ 5781-82, С=5430	10	2,1 кг
БУ		2	-02 02	ф8А-III ГОСТ 5781-82, С=1970	28	0,8 кг
			-02 00-01	С2		
БУ		1	-02 03	ф6А-I ГОСТ 5781-82, С=1600	10	0,4 кг
БУ		2	-02 04	ф6А-I ГОСТ 5781-82, С=1970	8	0,4 кг
			-02 00-02	С9		
БУ		1	-02 05	ф8А-I ГОСТ 5781-82, С=1980	10	0,8 кг
БУ		2	-02 05	ф8А-I ГОСТ 5781-82, С=1980	10	0,8 кг
			-02 00-03	С10		
БУ		1	-02 06	ф8А-I ГОСТ 5781-82, С=2330	11	0,9 кг
БУ		2	-02 07	ф8А-I ГОСТ 5781-82, С=2200	10	0,9 кг

Марка	Размеры, мм						Масса, кг
	L	C_1	C_2	B	m_1	m_2	
С1	5430	15	15	1970	85	85	43,4
С2	1600	100	100	1970	85	85	7,2
С9	1980	90	90	1980	90	90	16,0
С10	2330	20	510	2200	100	100	18,9

12

9203/4

Привязан

Инв №

Разраб	Штепа		26.10.84
Провер	Аврамич		30.10.84
Рук гр	Иоффе		30.10.84
ГИП	Франк		31.10.84
Нач отд	Писнячевский		02.11.84
Н контр	Сильченко		05.11.84

820-04 19 85 - Шм-4-4-02 00

Сетка арматурная, С (С1, С2, С9, С10)

Стадия	Масса	Масштаб
Р	см табл	—

Лист | Листов 1

УКРГИПРОВОДХОЗ г Киев

Формат А4

Альбом IV

Типовые проектные решения 820-04-1985

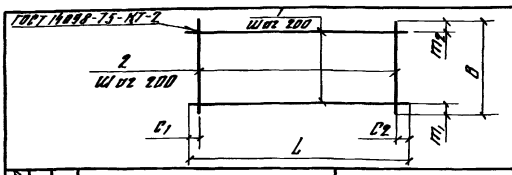

Формат	Зона	Поз	Обозначение	Наименование	Кол	Примечание
			820-04-1985-Шм-4-4-03.00	С11		
БЧ		1	-02.06	ф8А-I ГОСТ 5781-82, L=2330	10	0,9 кг
БЧ		2	-02.05	ф8А-I ГОСТ 5781-82, L=1980	10	0,8 кг
			-03.00-01	С12		
БЧ		1	-03.01	ф8А-I ГОСТ 5781-82, L=950	11	0,4 кг
БЧ		2	-02.07	ф8А-I ГОСТ 5781-82, L=2200	5	0,9 кг
			-03.00-02	С13		
БЧ		1	-03.01	ф8А-I ГОСТ 5781-82, L=950	10	0,4 кг
БЧ		2	-02.05	ф8А-I ГОСТ 5781-82, L=1980	5	0,8 кг
			-03.00-03	С15		
БЧ		1	-03.02	ф8А-I ГОСТ 5781-82, L=3750	12	1,5 кг
БЧ		2	-03.03	ф8А-I ГОСТ 5781-82, L=2420	19	1,0 кг

Марка	Размеры, мм						Масса, кг
	L	C1	C2	B	m1	m2	
С11	2330	20	510	1980	90	90	17,0
С12	950	75	75	2200	100	100	8,9
С13	950	75	75	1980	90	90	8,0
С15	3750	75	75	2420	200	20	37,0

9203/4

Привязан

Инв №

Разраб	Штепа		01.88
Провер	Яворович		01.88
Рук гр	Шорре		01.88
ГИП	Франк		01.88
Нач отд	Лисниченко		01.88
Н контр	Гильченко		01.88

820-04-1985 - Шм-4-4-03.00

Сетки арматурные, С (С11, С12, С13, С15)

Стадия	Масса	Масштаб
Р	см табл	—
Лист	Листов 1	

УКРГИПРОВОДХОЗ г. Киев

Формат А4

Альбом IV

Типовые проектные решения 820-04-1985

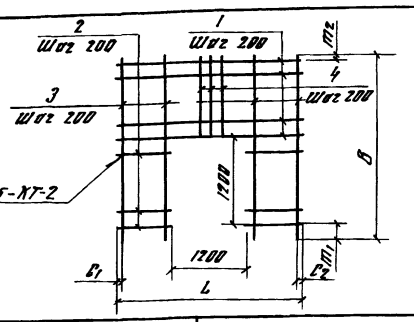

Формат	Зона	Поз	Обозначение	Наименование	Кол	Примечание
			820-04-1985-Шм-4-4-04.00	С8		
БЧ		1	-02.05	ф8А-I ГОСТ 5781-82, L=1980	6	0,8 кг
БЧ		2	-04.01	ф8А-I ГОСТ 5781-82, L=390	12	0,2 кг
БЧ		3	-03.03	ф8А-I ГОСТ 5781-82, L=2420	4	1,0 кг
БЧ		4	-04.02	ф8А-I ГОСТ 5781-82, L=1820	6	0,4 кг
			-04.00.01	С14		
БЧ		1	-04.03	ф8А-III ГОСТ 5781-82, L=2650	6	1,0 кг
БЧ		2	-04.04	ф8А-III ГОСТ 5781-82, L=725	12	0,3 кг
БЧ		3	-03.03	ф8А-I ГОСТ 5781-82, L=2420	8	1,0 кг
БЧ		4	-04.02	ф8А-I ГОСТ 5781-82, L=1020	6	0,4 кг

Марка	Размеры, мм						Масса, кг
	L	C1	C2	B	m1	m2	
С8	1980	90	90	2420	200	20	13,6
С14	2650	25	25	2420	200	20	20,0

9203/4

Привязан

Инв №

Разраб	Штепа		01.88
Пров	Яворович		01.88
Рук гр	Шорре		01.88
ГИП	Франк		01.88
Нач отд	Лисниченко		01.88
Н контр	Гильченко		01.88

820-04-1985 - Шм-4-4-04.00

Сетки арматурные, С (С8, С14)

Стадия	Масса	Масштаб
Р	см табл	—
Лист	Листов 1	

УКРГИПРОВОДХОЗ г. Киев

Формат А4

Альбом IV

Типовые проектные решения 820-04-1985

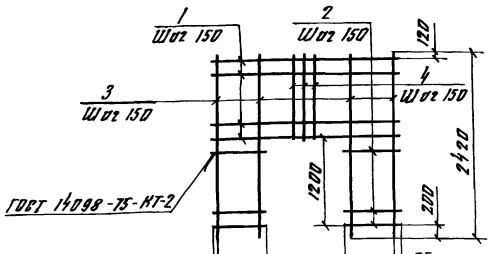

Формат	Зона	Поз	Обозначение	Наименование	Кол	Примечание
			820-04-1985-Шм-4-4-05.00	С16		
БЧ		1	-05.01	ф12А-III ГОСТ 5781-82, L=2650	7	2,4 кг
БЧ		2	-05.02	ф12А-III ГОСТ 5781-82, L=725	16	0,6 кг
БЧ		3	-05.03	ф12А-III ГОСТ 5781-82, L=2420	8	2,1 кг
БЧ		4	-05.04	ф12А-III ГОСТ 5781-82, L=1020	6	0,9 кг

9203/4

Сетки изготавливать в соответствии с СН-393-78

Привязан

Инв №

Разраб	Штепа		01.88
Провер	Яворович		01.88
Рук гр	Шорре		01.88
ГИП	Франк		01.88
Нач отд	Лисниченко		01.88
Н контр	Сильченко		01.88

820-04-1985 - Шм-4-4-05.00

Сетка арматурная С16

Стадия	Масса	Масштаб
Р	48,6	—
Лист	Листов 1	

УКРГИПРОВОДХОЗ г. Киев

Формат А4

Альбом IV

Типовые проектные решения 820-04-1985

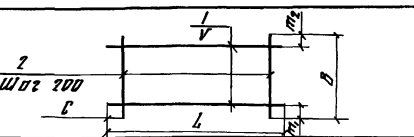

Формат	Зона	Поз	Обозначение	Наименование	Кол	Примечание
			820-04-1985-Шм-4-4-06.00	С17		
БЧ		1	-06.01	ф8А-III ГОСТ 5781-82, L=5100	9	2,0 кг
БЧ		2	-06.02	ф8А-I ГОСТ 5781-82, L=1650	26	0,6 кг
			-06.00-01	С18		
БЧ		1	-06.01	ф8А-III ГОСТ 5781-82, L=5100	13	2,0 кг
БЧ		2	-06.03	ф8А-I ГОСТ 5781-82, L=1820	26	0,7 кг
			-06.00-02	С19		
БЧ		1	-06.04	ф12А-III ГОСТ 5781-82, L=3750	12	3,3 кг
БЧ		2	-03.03	ф8А-I ГОСТ 5781-82, L=2420	19	1,0 кг
			-06.00-03	С20		
БЧ		1	-06.04	ф14А-III ГОСТ 5781-82, L=2650	5	3,2 кг
БЧ		2	-03.01	ф8А-I ГОСТ 5781-82, L=950	14	0,4 кг
			-06.00-04	С21		
БЧ		1	-06.05	ф8А-III ГОСТ 5781-82, L=4300	5	1,7 кг
БЧ		2	-03.01	ф8А-I ГОСТ 5781-82, L=950	21	0,4 кг

Марка	Размеры, мм						Масса, кг
	L	C	V	B	m1	m2	
С17	5100	50	200	1650	25	25	33,6
С18	5100	50	150	1820	18	18	44,2
С19	3750	75	200	2420	200	20	58,6
С20	950	75	200	2650	25	25	21,6
С21	950	75	200	4300	150	150	16,9

13

9203/4

Привязан

Инв №

Разраб	Штепа		01.88
Пров	Яворович		01.88
Рук гр	Шорре		01.88
ГИП	Франк		01.88
Нач отд	Лисниченко		01.88
Н контр	Сильченко		01.88

820-04-1985 - Шм-4-4-06.00

Сетки арматурные С (С17 С20)

Стадия	Масса	Масштаб
Р	см табл	—
Лист	Листов 1	

УКРГИПРОВОДХОЗ г. Киев

Формат А4

Альбом IV

Типовые проектные решения 820 04-19 85

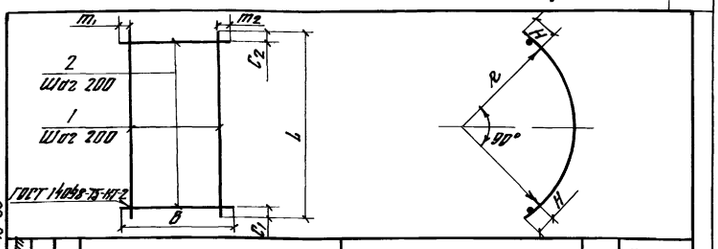

Формат	Зона	Поз	Обозначение	Наименование	Кол	Примечание
			820 04-19 85 Шм-4-4-07 00	С4		
БЧ		1	-07 01	ф8А-I ГОСТ 5781-82, Е=3440	11	14 кг
БЧ		2	-02 07	ф8А-I ГОСТ 5781-82, Е=2200	18	09 кг
			-07 00-01	С5		
БЧ		1	-07 01	ф8А-I ГОСТ 5781-82, Е=3440	10	14 кг
БЧ		2	-06 03	ф8А-I ГОСТ 5781 82, Е=1820	18	07 кг
			-07 00-02	С6		
БЧ		1	-07 02	ф8А-III ГОСТ 5781-82, Е=3890	13	15 кг
БЧ		2	-06 03	ф8А-I ГОСТ 5781-82, Е=1820	20	07 кг

Марка	Размеры, мм								Масса, кг
	L	C_1	C_2	B	m	V	R	H	
С4	3440	20	20	2200	100	200	2030	125	31 6
С5	3440	20	20	1820	10	200	2030	125	26 6
С6	3890	45	45	1820	10	150	2320	125	33 5

Сетки изготавливать в соответствии с СН-393-78

9203/4

Привязан

Инв №

Разраб	Штепа		26.10.84
Провер	Авраамич		30.10.84
Рук гр	Иоффе		30.10.84
ГИП	Франк		31.10.84
Нач отд	Писнячевский		11.11.84
Н контр	Сильченко		05.11.84

820-04-19 85 - Шм-4-4-07 00

Сетка арматурная С (С4 С6)

Стадия	Масса	Масштаб
Р	см табл	—

Лист | Листов 1

УКРГИПРОВОДХОЗ г Киев

Формат А4

Взам инв № | Подпись и дата | Инв № подл

Альбом IV

Типовые проектные решения 820-04 19 85

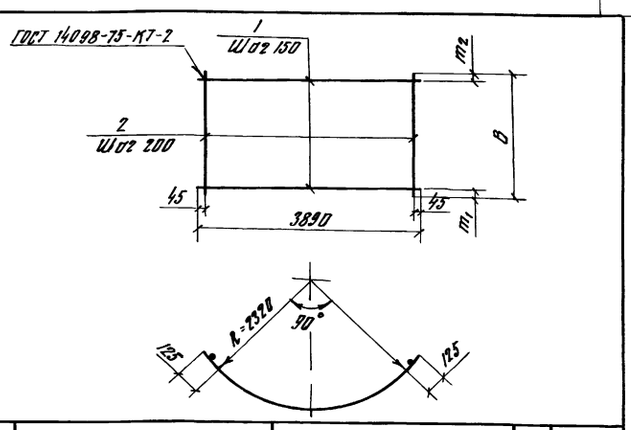

Формат	Зона	Поз	Обозначение	Наименование	Кол	Примечание
			820-04-19 85-Шм-4-4-08 00	С7		
БЧ		1	-08 01	ф12А-III ГОСТ 5781-82 Е=3890	15	3.5 кг
БЧ		2	-02 07	ф8А-I ГОСТ 5781-82 Е 2200	20	0 9 кг
			820- -08 00-01	С3		
БЧ		1	-07 02	ф8А-III ГОСТ 5781-82, Е=3890	4	15 кг
БЧ		2	-08 01	ф20А-III ГОСТ 5781-82, Е=1100	20	27 кг

Марка	Размеры, мм			Масса, кг
	B	m_1	m_2	
С7	2200	50	50	70 5
С3	1100	325	325	60 0

9203/4

Привязан

Инв №

Разраб	Штепа		26.10.84
Пров	Авраамич		30.10.84
Рук гр	Иоффе		30.10.84
ГИП	Франк		31.10.84
Нач отд	Писнячевский		11.11.84
Н контр	Сильченко		05.11.84

820-04-19 85 - Шм-4-4-08 00

Сетка арматурная С (С3, С7)

Стадия	Масса	Масштаб
Р	см табл	—

Лист | Листов 1

УКРГИПРОВОДХОЗ г Киев

Формат А4

Взам инв № | Подпись и дата | Инв № подл

Альбом IV

Типовые проектные решения 820 04 19 85

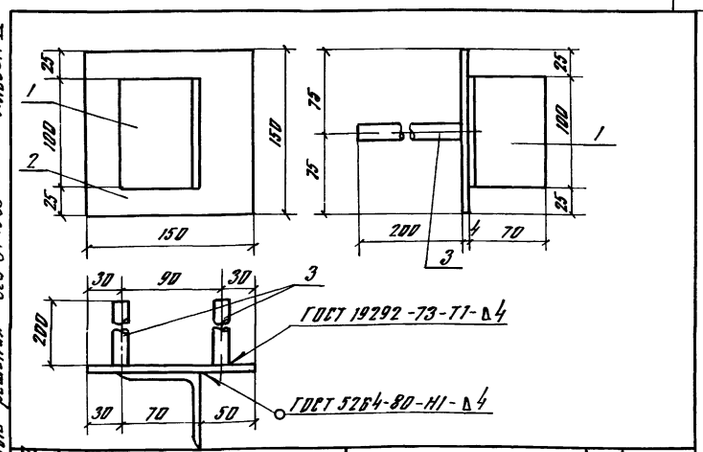

Формат	Зона	Поз	Обозначение	Наименование	Кол	Примечание
			820-04-19 85 - Шм-4-4-09 00	Мн1		
БЧ		1	-09 01	L 70×45 ГОСТ 8509-72, Е=100	1	05 кг
БЧ		2	-09 02	-6×150 ГОСТ 19903-74, Е=150	1	07 кг
БЧ		3	-09 03	ф14А-III ГОСТ 5781-82, Е=200	2	02 кг

9203/4

Привязан

Инв №

Разраб	Николаева		21.06.84
Провер	Авраамич		7.08.84
Рук гр	Иоффе		30.10.84
ГИП	Франк		31.10.84
Нач отд	Писнячевский		05.11.84
Н контр	Сильченко		05.11.84

820-04-19 85 - Шм-4-4-09 00

Изделие закладное Мн1

Стадия	Масса	Масштаб
Р	16	—

Лист | Листов 1

УКРГИПРОВОДХОЗ г Киев

Формат А4

Взам инв № | Подпись и дата | Инв № подл

Альбом IV

Типовые проектные решения 820-04 19 85

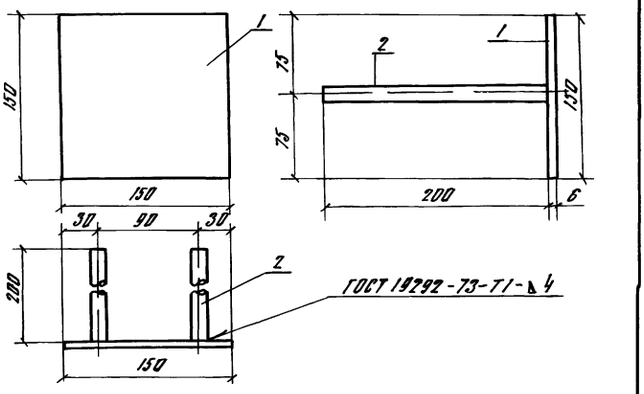

Формат	Зона	Поз	Обозначение	Наименование	Кол	Примечание
			820-04-19 85 - Шм-4-4-10 00	Мн2		
БЧ		1	-09 02	-6×150 ГОСТ 19903-74 Е=150	1	07 кг
БЧ		2	-09 03	ф14А-III ГОСТ 5781-82, Е=200	2	02

14

9203/4

Привязан

Инв №

Разраб	Николаева		21.06.84
Пров	Авраамич		7.08.84
Рук гр	Иоффе		30.10.84
ГИП	Франк		31.10.84
Нач отд	Писнячевский		05.11.84
Н контр	Сильченко		05.11.84

820-04-19 85 - Шм-4-4-10 00

Изделие закладное Мн2

Стадия	Масса	Масштаб
Р		—

Лист | Листов

УКРГИПРОВОДХОЗ г Киев

Формат А4

Взам инв № | Подпись и дата | Инв № подл

Альбом IX

Типовые проектные решения 820-04-19 85

Ведомость основных комплектов

Обозначение	Наименование	Примечание
820-04-19 85 -ПЗ	Пояснительная записка	Альбом I
-АС	Архитектурно-строительные решения	
-КЖ1	Монолитные и сборные железобетонные конструкции	
-ГИ	Конструкции температурно-осадочных швов	
-ПО	Производство и организация работ	
-КЖ3	Шахта Шм-3-3 (Монолитный вариант)	Альбом II
-КЖ5	Шахта Шм-4-3 (Монолитный вариант)	
-КЖ7	Шахта Шм-5-3 (Монолитный вариант)	
-КЖ9	Шахта Шм-6-3 (Монолитный вариант)	
-КЖ11	Шахта Шм-7-3 (Монолитный вариант)	
-КЖ13	Шахта Шм-8-3 (Монолитный вариант)	
-КЖ15	Шахта Шм-10-3 (Монолитный вариант)	
-КЖ17	Шахта Шм-12-3 (Монолитный вариант)	
-КЖ4	Шахта Ш-3-3 (Сборно-монолитный вариант)	Альбом III
-КЖ6	Шахта Ш-4-3 (Сборно-монолитный вариант)	
-КЖ8	Шахта Ш-5-3 (Сборно-монолитный вариант)	
-КЖ10	Шахта Ш-6-3 (Сборно-монолитный вариант)	
-КЖ12	Шахта Ш-7-3 (Сборно-монолитный вариант)	
-КЖ14	Шахта Ш-8-3 (Сборно-монолитный вариант)	
-КЖ16	Шахта Ш-10-3 (Сборно-монолитный вариант)	
-КЖ18	Шахта Ш-12-3 (Сборно-монолитный вариант)	Альбом III
-КЖ19	Шахта Шм-3-4 (Монолитный вариант)	Альбом IV
-КЖ21	Шахта Шм-4-4 (Монолитный вариант)	
-КЖ23	Шахта Шм-5-4 (Монолитный вариант)	
-КЖ25	Шахта Шм-6-4 (Монолитный вариант)	
-КЖ27	Шахта Шм-7-4 (Монолитный вариант)	
-КЖ29	Шахта Шм-8-4 (Монолитный вариант)	
-КЖ31	Шахта Шм-10-4 (Монолитный вариант)	
-КЖ33	Шахта Шм-12-4 (Монолитный вариант)	
-КЖ20	Шахта Ш-3-4 (Сборно-монолитный вариант)	Альбом V
-КЖ22	Шахта Ш-4-4 (Сборно-монолитный вариант)	
-КЖ24	Шахта Ш-5-4 (Сборно-монолитный вариант)	
-КЖ26	Шахта Ш-6-4 (Сборно-монолитный вариант)	
-КЖ28	Шахта Ш-7-4 (Сборно-монолитный вариант)	
-КЖ30	Шахта Ш-8-4 (Сборно-монолитный вариант)	
-КЖ32	Шахта Ш-10-4 (Сборно-монолитный вариант)	
-КЖ34	Шахта Ш-12-4 (Сборно-монолитный вариант)	
-КЖ2	Водобойные колодцы и водобойные стенки	Альбом VI

Продолжение

Ведомость чертежей основного комплекта КЖ 23

Лист	Наименование	Примечание
1	Общие данные	
2	План Разрезы 1-1 4-4	
3	Схема армирования План Разрезы 1-1 4-4	
4	Спецификация к схеме армирования монолитной шахты Шм 5-4	

Ведомость спецификаций

Лист	Наименование	Примечание
4	Спецификация к схеме армирования монолитной шахты Шм 5-4	

Ведомость ссылочных и прилагаемых документов

Обозначение	Наименование	Примечание
	Ссылочные документы	
	Нестандартное оборудование	Альбом I
	Прилагаемые документы	
820-04 1985-Шм-5-4-01 00	Каркас плоский, Кр (Кр1, Кр2)	
820-04 1985-Шм-5-4-02 00	Сетка арматурная С (С1, С2 С11)	
820-04 1985-Шм-5-4-03 00	Сетка арматурная С (С13 С18, С20, С21)	
820-04 1985-Шм-5-4-04 00	Сетка арматурная С (С22 С26)	
820-04 1985-Шм-5-4-05 00	Сетка арматурная С (С10, С12, С19)	
820-04 1985-Шм-5-4-06 00	Сетка арматурная С (С3 С9)	
820-04 1985 Шм 5-4-07 00	Изделие закладное Мн1	
820-04 1985-Шм 5-4-08 00	То же, Мн2	
820-04-1985-КЖ 23 ВМ	Ведомость потребности в материалах	Альбом IX

15

9809/4

Привязан

Инв. №

Разраб.	Супрунчук		
Пров.	Дейшин		
Рук. гр.	Шафф		
ГИП	Франк		
Нач. отд.	Пастернацкий		
Н. контр.	Ставченко		

820-04-1985 - КЖ23

Водосбросы шахтного типа на расход воды от 30 00 до 45 00 м³/с при перепадах до 12 м

Шахта Шм 5-4 (Монолитный вариант)

Стадия	Лист	Листов
Р	1	4

Общие данные

УКРГИПРОВОДХОЗ г. Киев

Формат А2

Рабочие чертежи разработаны в соответствии с действующими нормами и правилами

Главный инженер проекта Шафф Л Г Франк

Инв. № подл. | Подпись и дата | Взам. инв. №

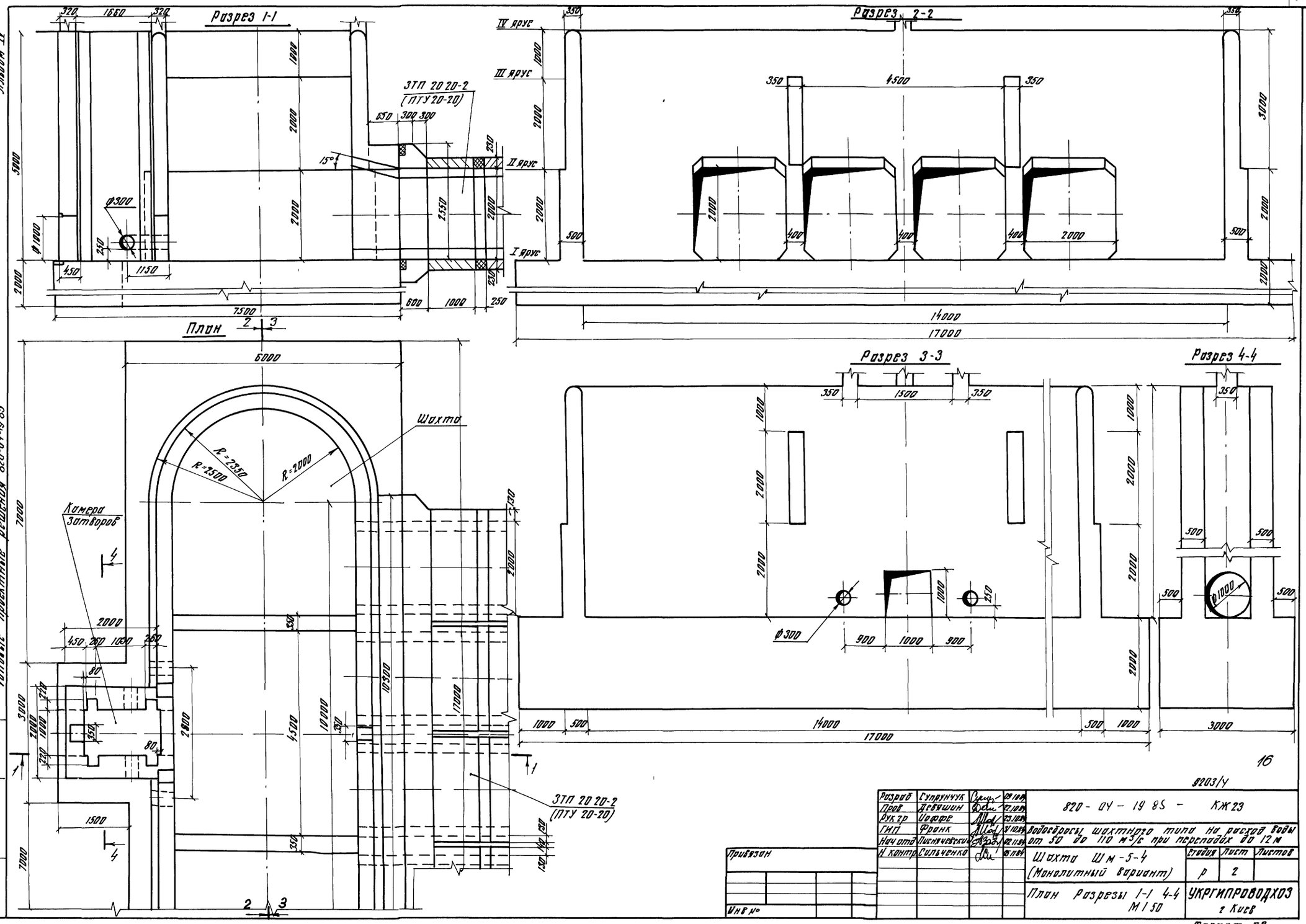

9203/4

Разраб	Супрунчук		09.10.84
Пров	Девяшин		22.10.84
Рук гр	Иоффе		23.10.84
ГИП	Франк		31.10.84
Нач отд	Лисничевский		02.11.84
Н контр	Сильченко		15.11.84

820 - 04 - 19 85 - КЖ 23

Водосбросы шахтного типа на расход воды от 50 до 110 м³/с при перепадах до 12 м

Шахта Шм-5-4 (Монолитный вариант)

Стадия	Лист	Листов
Р	2	

План Разрезы 1-1 4-4 М 1 50

УКРГИПРОВОДХОЗ г Киев

Привязан

Инв №

Формат А2

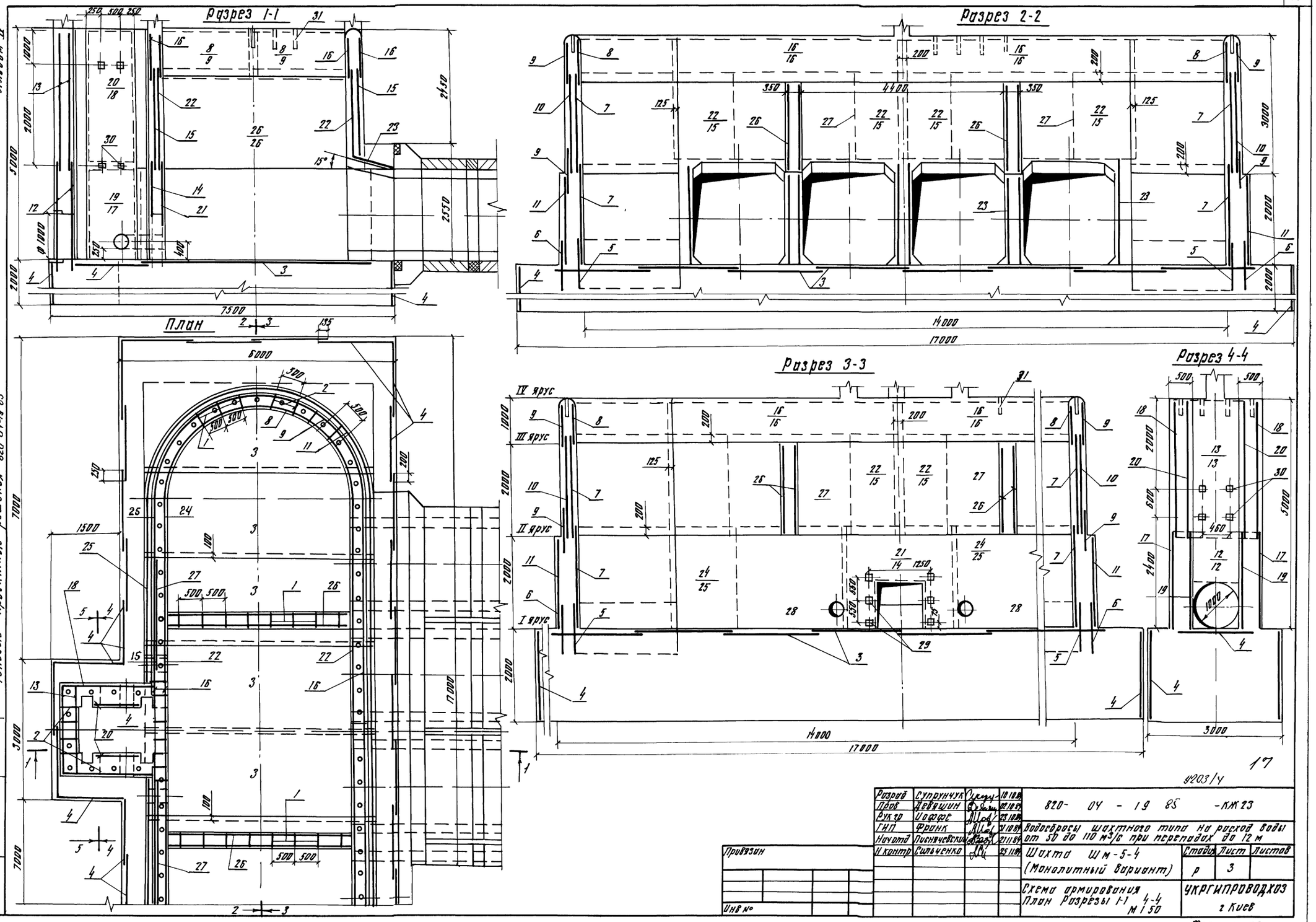

Разраб	Супрунчук		10.10.84	820- 04 - 19 85 -КЖ 23
Пров	Девяшин		02.10.84	
Рук гр	Иоффе		23.10.84	Водосбросы шахтного типа на расход воды от 50 до 110 м³/с при перепадах до 12 м
ГИП	Франк		31.10.84	
Нач отд	Писнячевский		21.11.84	Шахта Шм-5-4 (Монолитный вариант)
Н контр	Сильченко		25.11.84	Стадия: Р; Лист: 3; Листов:
Привязан				Схема армирования План Разрезы 1-1 4-4 М 1:50
Инв №				УКРГИПРОВОДХОЗ г Киев

Инв № подл. | Подпись и дата | Взам инв №

Формат А2

9203/4

Разрез 5-5

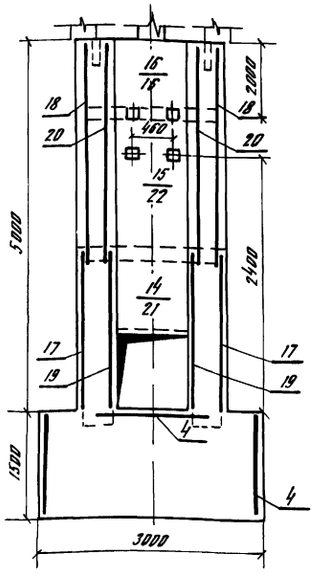

Продолжение

Формат	Зона	Поз	Обозначение	Наименование	Кол	Примечание
				Сетки арматурные		
А3		23	820-04.1985-Шм-5-4-03 00	С21	12	
А3		24	-04 00	С22	2	
А3		25	-04 00	С23	2	
А3		26	-04 00	С24	4	
А3		27	-04 00	С25	4	
А3		28	-04 00	С26	2	
				Изделия закладные		
А4		29	820-04.1985-Шм-5-4-07 00	Мн1	6	
А4		30	-08 00	Мн2	12	
Б4		31		Мн3 Труба 50×3,5 ГОСТ 3262-75, С=350	76	17 кг
				Материалы		
				Бетон тяжелый М200, Мрз 150, В6		299,6 м³

Спецификация к схеме армирования монолитной шахты Шм-5-4

Формат	Зона	Поз	Обозначение	Наименование	Кол	Примечание
				Сборочные единицы		
				Каркасы плоские		
А4		1	820-04.1985-Шм-5-4-01 00	Кр1	100	
А4		2	-01 00	Кр2	62	
				Сетки арматурные		
А4		3	820-04.1985-Шм-5-4-02 00	С1	8	
А4		4	-02 00	С2	35	
А3		5	-06 00	С3	4	
А3		6	-06 00	С4	4	
А3		7	-06 00	С5	8	
А3		8	-06 00	С6	4	
А3		9	-06 00	С7	8	
А3		10	-06 00	С8	4	
А3		11	-06 00	С9	4	
А3		12	-05 00	С10	2	
А4		13	-02 00	С11	2	
А3		14	-05 00	С12	1	
А3		15	-03 00	С13	4	
А3		16	-03 00	С14	8	
А3		17	-03 00	С15	2	
А3		18	-03 00	С16	2	
А3		19	-03 00	С17	2	
А3		20	-03 00	С18	2	
А3		21	-05 00	С19	1	
А3		22	-03 00	С20	4	

Ведомость расхода стали на элемент, кг

Марка элемента	Изделия арматурные									Изделия закладные								Общий расход
	Арматура класса								Всего	Прокат марки						Арматура класса		Всего
	А-I			А-III						В Ст3 кп2						А-III		
	ГОСТ 5781-82			ГОСТ 5781-82						ГОСТ 3262-75		ГОСТ 19903-74		ГОСТ 8509-72		ГОСТ 5781-82		
	Ø6	Ø8	Итого	Ø8	Ø10	Ø12	Ø14	Ø20	Итого	То 50×3,5	Итого	-6×150	Итого	L70×45	Итого	Ø14	Итого	
Шм-5-4	252,0	1996,0	2248,0	454,0	280,0	120,0	536,0	226,0	1676,0	392,3,0	129,0	129,0	15,0	15,0	3,0	3,0	7,0	7,0	15,2,0	4075,0

1 Горизонтальные стержни сеток поз 6, 9, 10, 11 сварить между собой по всей длине перепуска электродуговой сваркой электродами Э-42 ГОСТ 9467-75

2 Горизонтальные стержни сеток поз 9 сварить с горизонтальными стержнями сеток поз 16, аналогично поз 10 с поз 15, поз 11 с поз 25

18

9003/4

Разраб	Супрунчук		
Пров	Деревшин		
Рук гр	Иофре		
ГИП	Франк		
Нач отд	Пыскачевский		
Н контр	Силаченко		

820-04-1985 -КЖ23

Водосбросы шахтного типа на расход воды от 30 до 110 м³/с при перепадах до 12 м

Шахта Шм-5-4 (Монолитный вариант)

Стадия	Лист	Листов
Р	4	

Схема армирования Разрез 5-5 М 1:50

УКРГИПРОВОДХОЗ г. Киев

Привязан

Инв. №

Инв. № подл. | Подпись и дата | Взам. инв. №

Формат А2

Альбом IV

Типовые проектные решения 820 04 19 85

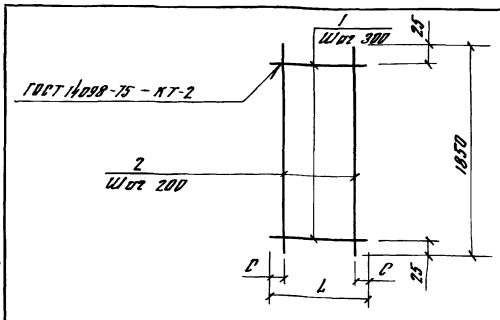

Формат	Зона	Поз	Обозначение	Наименование	Кол	Примечание
			820 - -Шм-5-4-01 00	Кр1		
БЧ		1	-01 01	ф8А-I ГОСТ 5781-82, С=290	7	0 1 кг
БЧ		2	-01 02	ф8А-I ГОСТ 5781-82, С=1850	2	0 7 кг
			-01 00-01	Кр 2		
БЧ		1	-01 03	ф8А-I ГОСТ 5781-82, С=440	7	0 2 кг
БЧ		2	-01 02	ф8А-I ГОСТ 5781-82, С=1850	3	0.7 кг

Каркасы изготавливать в соответствии с СН-393-78

Марка	Размеры в мм		Масса, кг
	L	C	
КР1	290	45	21
КР2	440	20	35

9203/4

Привязан

Инв №

Разраб	Супрунчук		11.10.84
Провер	Девяшин		12.10.84
Рук гр	Иоффе		23.10.84
ГИП	Франк		31.10.84
Нач отд	Писнячевский		02.11.84
Н контр	Сальченко		05.11.84

820 - 04-1985 - Шм-5-4-01 00

Каркас плоский, КР (КР1, КР2)

Стадия	Масса	Масштаб
Р	см табл	—

Лист | Листов 1

УКРГИПРОВОДХОЗ г Киев

Формат А4

Инв № подл | Подпись и дата | Взам инв №

Альбом IV

Типовые проектные решения 820 04-19 85

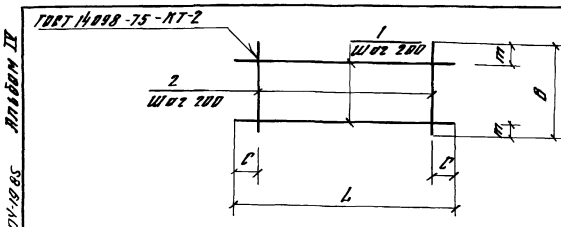

Формат	Зона	Поз	Обозначение	Наименование	Кол	Примечание
			820-04-1985-Шм-5-4-02 00	С1		
БЧ		1	-02 01	ф8А-III ГОСТ 5781-82, С=5430	10	2,1 кг
БЧ		2	-02 02	ф8А-III ГОСТ 5781-82, С=1970	28	0 8 кг
			-02 00-01	С2		
БЧ		1	-02 03	ф6А-I ГОСТ 5781-82, С=1600	10	0.4 кг
БЧ		2	-02 04	ф6А-I ГОСТ 5781-82, С=1970	8	0 4 кг
			-02 00-02	С11		
БЧ		1	-02 05	ф8А-I ГОСТ 5781-82, С=2980	10	1 2 кг
БЧ		2	-02 06	ф8А-I ГОСТ 5781-82, С=1980	15	0 8 кг

Сетки изготавливать в соответствии с СН-393-78

Марка	Размеры в мм				Масса, кг
	L	C	B	m	
С1	5430	15	1970	85	43 4
С2	1600	100	1970	85	7 2
С11	2980	90	1980	90	24 0

9203/4

Привязан

Инв №

Разраб	Супрунчук		11.10.84
Провер	Девяшин		12.10.84
Рук гр	Иоффе		23.10.84
ГИП	Франк		31.10.84
Нач отд	Писнячевский		02.11.84
Н контр	Сальченко		05.11.84

820- 04-19 85 -Шм-5-4-02 00

Сетка арматурная, С (С1, С2, С11)

Стадия	Масса	Масштаб
Р	см табл	

Лист | Листов 1

УКРГИПРОВОДХОЗ г Киев

Формат А4

Инв № подл | Подпись и дата | Взам инв №

Альбом IV

Типовые проектные решения 820 04 19 85

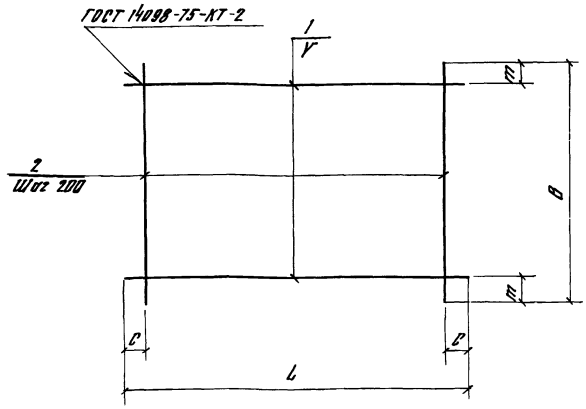

Марка	Размеры в мм					Масса, кг
	L	C	B	m	V	
С13	5100	50	2200	100	200	45 4
С14	5100	50	820	35	150	19 8
С15	2330	65	2200	100	200	20 7
С16	2330	65	2980	90	200	27 9
С17	950	75	2200	100	200	8,9
С18	950	75	2980	90	200	12 0
С20	5100	50	2200	100	200	57 5
С21	2650	225	950	75	200	20 8

Сетки изготавливать в соответствии с СН-393-78

Формат	Зона	Поз	Обозначение	Наименование	Кол	Примечание
			820 04 1985-Шм-5-4-03 00	С13		
БЧ		1	-03 01	ф8А-I ГОСТ 5781-82, С=5100	11	2 0 кг
БЧ		2	-03 02	ф8А-I ГОСТ 5781-82, С=2200	26	0 9 кг
			-03 00-01	С14		
БЧ		1	-03 01	ф8А-I ГОСТ 5781-82, С=5100	6	2 0 кг
БЧ		2	-03 03	ф8А-I ГОСТ 5781-82, С=820	26	0 3 кг
			-03 00-02	С15		
БЧ		1	-03 04	ф8А-I ГОСТ 5781-82, С=2330	11	0 9 кг
БЧ		2	-03 02	ф8А-I ГОСТ 5781-82, С=2200	12	0 9 кг
			-03 00-03	С16		
БЧ		1	-03 05	ф8А-I ГОСТ 5781-82, С=2330	15	0 9 кг
БЧ		2	-02 05	ф8А-I ГОСТ 5781-82, С=2980	12	1 2 кг
			-03 00-04	С17		
БЧ		1	-03 06	ф8А-I ГОСТ 5781-82, С=950	11	0 4 кг
БЧ		2	-03 02	ф8А-I ГОСТ 5781-82, С=2200	5	0 9 кг
			-03 00-05	С18		
БЧ		1	-03 06	ф8А-I ГОСТ 5781-82, С=950	15	0 4 кг
БЧ		2	-02 05	ф8А-I ГОСТ 5781-82, С=2980	5	1 2 кг
			-03 00-06	С20		
БЧ		1	-03 07	ф10А-III ГОСТ 5781-82, С=5100	11	3 1 кг
БЧ		2	-03 02	ф8А-I ГОСТ 5781-82, С=2200	26	0 9 кг
			-03 00-07	С21		
БЧ		1	-03 08	ф14А-III ГОСТ 5781-82, С=2650	5	3 2 кг
БЧ		2	-03 06	ф8А-I ГОСТ 5781-82, С=950	12	0 4 кг

19

9203/4

Разраб	Супрунчук		11 10 84
Провер	Девяшин		22 10 84
Рук гр	Иоффе		23 10 84
ГИП	Франк		31 10 84
Нач отд	Писнячевский		02 11 84
Н контр	Сальченко		05 11 84

820 - 04 - 19 85 -Шм-5-4-03 00

Сетка арматурная, С (С13 С18, С20, С21)

Стадия	Масса	Масштаб
Р	см табл	

Лист | Листов 1

УКРГИПРОВОДХОЗ г Киев

Формат А3

Инв № подл | Подпись и дата | Взам инв №

Альбом IV

Типовые проектные решения 820 04 19 85

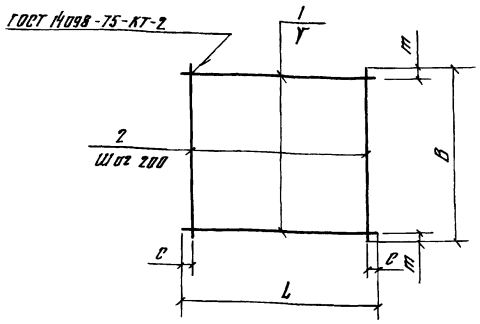

Формат	Зона	Поз	Обозначение	Наименование	Кол	Примечание
			820-04-19 85-Шм-5-4-04 00	С22		
БЧ		1	-04 01	ф12А-III ГОСТ 5781-82 ℓ=3750	15	33 кг
БЧ		2	-03 02	ф8А-I ГОСТ 5781-82 ℓ=2200	19	09 кг
			-04 00-01	С23		
БЧ		1	-04 01	ф8А-I ГОСТ 5781-82 ℓ=3750	15	15 кг
БЧ		2	-03 02	ф8А-I ГОСТ 5781-82 ℓ=2200	19	09 кг
			-04 00-02	С24		
БЧ		1	-04 02	ф8А-III ГОСТ 5781-82, ℓ=4300	10	17 кг
БЧ		2	-04 03	ф8А-I ГОСТ 5781-82 ℓ=1950	21	08 кг
			-04 00-03	С25		
БЧ		1	-03 08	ф14А-III ГОСТ 5781-82 ℓ=2650	11	32 кг
БЧ		2	-03 02	ф8А-I ГОСТ 5781-82, ℓ=2200	13	09 кг
			-04 00-04	С26		
БЧ		1	-04 04	ф14А-III ГОСТ 5781-82, ℓ=2420	11	29
БЧ		2	-03 02	ф8А-I ГОСТ 5781-82, ℓ=2200	13	09

Марка	Размеры в мм					Масса, кг
	L	C	B	m	V	
С22	3750	75	2200	50	150	666
С23	3750	75	2200	50	150	396
С24	4300	150	1950	75	200	338
С25	2650	125	2200	100	200	469
С26	2420	10	2200	100	200	436

9203/4

Разраб	Супрунчук		11.10.84
Пров	Девяшин		22.10.84
Рук гр	Иоффе		23.10.84
ГИП	Франк		31.10.84
Нач отд	Писнячевский		10.11.84
Н контр	Сильченко		15.11.84

820-04-19 85 -Шм-5-4-04 00

Сетка арматурная, С (С22 С26)

Стадия	Масса	Масштаб
Р	См табл	—

Лист | Листов 1

УКРГИПРОВОДХОЗ г Киев

Формат А3

Привязан

Инв №

Инв № подл | Подпись и дата | Взам инв №

Альбом IV

Типовые проектные решения 820-04-19 85

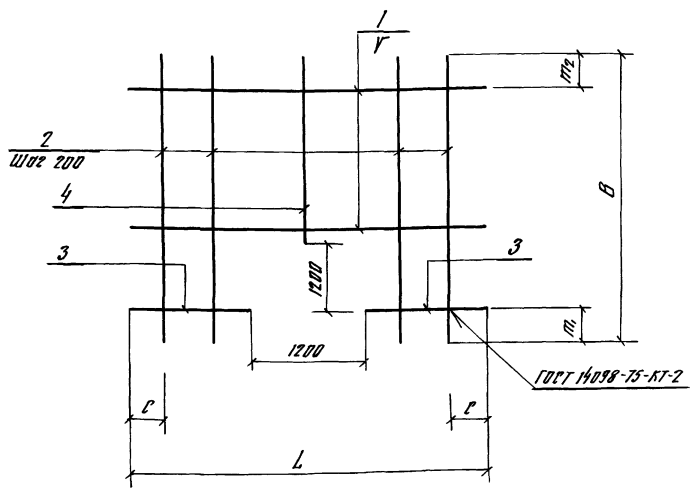

Формат	Зона	Поз	Обозначение	Наименование	Кол	Примечание
			820-04-19 85-Шм-5-4-05 00	С10		
БЧ		1	-02 06	ф8А-I ГОСТ 5781-82 ℓ=1980	6	08 кг
БЧ		2	-04 04	ф8А-I ГОСТ 5781-82, ℓ=2420	4	10 кг
БЧ		3	-05 01	ф8А-I ГОСТ 5781-82 ℓ=390	12	02 кг
БЧ		4	-05 02	ф8А-I ГОСТ 5781-82, ℓ=1020	6	04 кг
			-05 00-01	С12		
БЧ		1	-05 03	ф8А-III ГОСТ 5781-82, ℓ=2650	6	10 кг
БЧ		2	-05 04	ф8А-I ГОСТ 5781-82, ℓ=2420	8	10 кг
БЧ		3	-05 05	ф8А-III ГОСТ 5781-82 ℓ=725	12	03 кг
БЧ		4	-05 02	ф8А-I ГОСТ 5781-82, ℓ=1020	5	04 кг
			-05 00-02	С19		
БЧ		1	-05 06	ф12А-III ГОСТ 5781-82 ℓ=2650	6	25 кг
БЧ		2	-05 04	ф8А-I ГОСТ 5781-82, ℓ=2420	8	10 кг
БЧ		3	-05 07	ф12А-III ГОСТ 5781-82, ℓ=725	12	06 кг
БЧ		4	-05 02	ф8А-I ГОСТ 5781-82, ℓ=1020	5	04 кг

Марка	Размеры в мм						Масса, кг
	L	C	B	m_1	m_2	V	
С10	1980	90	2420	200	20	200	136
С12	2650	125	2420	200	20	200	196
С19	2650	125	2420	200	120	150	286

Сетки изготавливать в соответствии с СН-393-78

20

9203/4

Разраб	Супрунчук		11.10.84
Пров	Девяшин		22.10.84
Рук гр	Иоффе		23.10.84
ГИП	Франк		31.10.84
Нач отд	Писнячевский		02.11.84
Н контр	Сильченко		15.11.84

820-04-19 85 -Шм-5-4-05 00

Сетка арматурная, С (С10, С12, С19)

Стадия	Масса	Масштаб
Р	См табл	—

Лист | Листов 1

УКРГИПРОВОДХОЗ г Киев

Формат А3

Привязан

Инв №

Инв № подл | Подпись и дата | Взам инв №

Альбом IV

Типовые проектные решения 820-04-1985

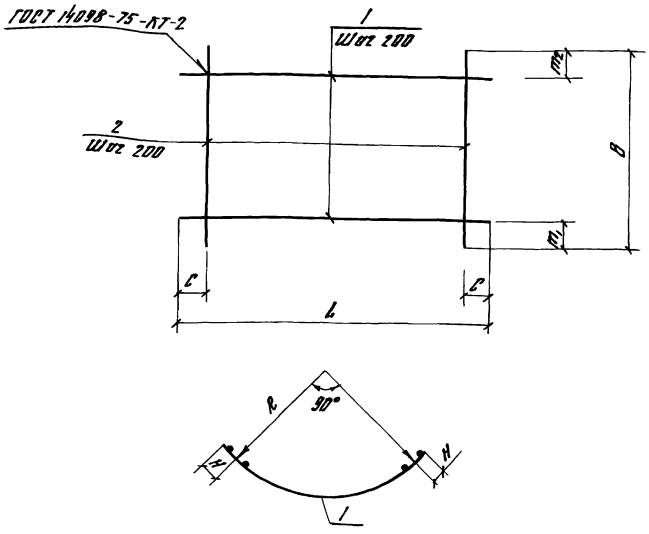

Марка	Размеры в мм							Масса, кг
	L	C_1	B	m	m_2	H	R	
С3	3440	20	1100	350	350	125	2090	11 4
С4	4130	65	1100	350	350	175	2410	61 5
С5	3440	20	2200	100	100	125	2090	31 6
С6	3440	20	820	10	10	125	2090	12 1
С7	3890	45	820	10	10	175	2260	13 5
С8	3890	45	2200	100	100	175	2260	54 0
С9	4130	65	2200	300	100	175	2410	68 9

Формат	Зона	Поз	Обозначение	Наименование	Кол	Примечание
			820-04-1985-Ш-5-4-06 00	С3		
БЧ		1	-06 01	ф8А-I ГОСТ 5781-82, ℓ=3440	3	14 кг
БЧ		2	-06 02	ф8А-III ГОСТ 5781-82, ℓ=1100	18	04 кг
			-06 00-01	С4		
БЧ		1	-06 03	ф8А-I ГОСТ 5781-82, ℓ=4130	3	16 кг
БЧ		2	-06 02	ф20А-III ГОСТ 5781-82, ℓ=1100	21	27 кг
			-06 00-02	С5		
БЧ		1	-06 01	ф8А-I ГОСТ 5781-82, ℓ=3440	11	14 кг
БЧ		2	-03 02	ф8А-I ГОСТ 5781-82, ℓ=2200	18	09 кг
			-06 00-03	С6		
БЧ		1	-06 01	ф8А-I ГОСТ 5781-82, ℓ=3440	5	14 кг
БЧ		2	-03 03	ф8А-I ГОСТ 5781-82, ℓ=820	18	03 кг
			-06 00-04	С7		
БЧ		1	-06 04	ф8А-I ГОСТ 5781-82, ℓ=3890	5	15 кг
БЧ		2	-03 03	ф8А-I ГОСТ 5781-82, ℓ=820	20	03 кг
			-06 00-05	С8		
БЧ		1	-06 05	ф10А-III ГОСТ 5781-82, ℓ=3890	15	24 кг
БЧ		2	-03 02	ф8А-I ГОСТ 5781-82, ℓ=2200	20	09 кг
			-06 00-06	С9		
БЧ		1	-06 06	ф14А-III ГОСТ 5781-82, ℓ=4130	10	50 кг
БЧ		2	-03 02	ф8А-I ГОСТ 5781-82, ℓ=2200	21	09 кг

Сетки изготавливать в соответствии с СН-393-78

9203/4

Разраб	Супрунчук		11.10.84
Провер	Девяшин		22.10.84
Рук гр	Иоффе		28.10.84
ГИП	Франк		31.10.84
Нач отд	Писнячевский		02.11.84
Н контр	Сильченко		06.11.84

820-04-1985 — Шм-5-4-06 00

Сетка арматурная, С (С3 С9)

Стадия	Масса	Масштаб
Р	см табл	

Лист | Листов 1

УКРГИПРОВОДХОЗ г Киев

Формат А3

Привязан

Инв №

Инв № подл | Подпись и дата | Взам инв №

Альбом IV

Типовые проектные решения 820-04-1985

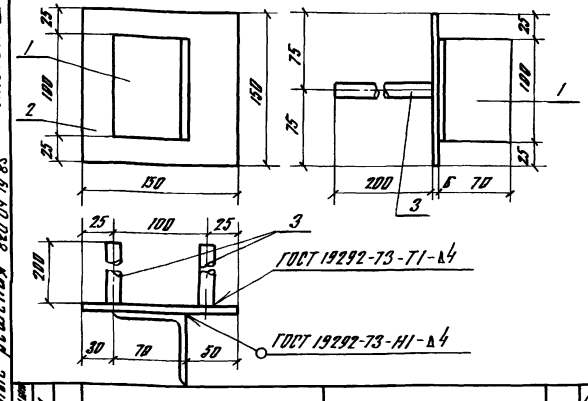

Формат	Зона	Поз	Обозначение	Наименование	Кол	Примечание
			820-04-1985-Ш-5-4-07 00	Мн1		
БЧ		1	-07 01	L 70×45 ГОСТ 8509-72 ℓ=100	1	05 кг
БЧ		2	-07 02	-6×150 ГОСТ 19903-74, ℓ=150	1	07 кг
БЧ		3	-07 03	ф14А-III ГОСТ 5781-82, ℓ=200	2	02 кг

9203/4

Привязан

Инв №

Разраб	Супрунчук		11.10.84
Провер	Девяшин		22.10.84
Рук гр	Иоффе		23.10.84
ГИП	Франк		31.10.84
Нач отд	Писнячевский		02.11.84
Н контр	Сильченко		05.11.84

820-04-1985-Шм-5-4-07 00

Изделие закладное Мн1

Стадия	Масса	Масштаб
Р	16	

Лист | Листов 1

УКРГИПРОВОДХОЗ г Киев

Формат А4

Инв № подл | Подпись и дата | Взам инв №

Альбом IV

Типовые проектные решения 820-04-1985

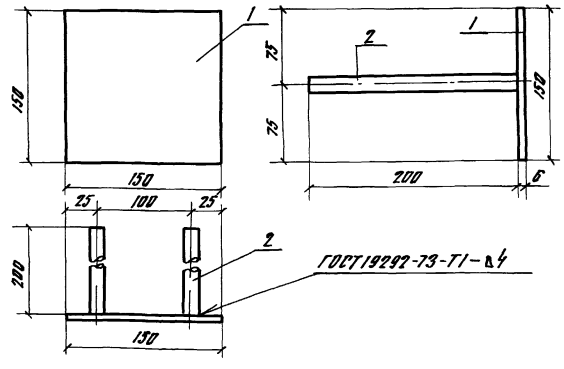

Формат	Зона	Поз	Обозначение	Наименование	Кол	Примечание
			820-04-1985-Ш-5-4-08 00	Мн2		
БЧ		1	-07 02	-6×150 ГОСТ 19903-74, ℓ=150	1	07 кг
БЧ		2	-07 03	ф14А-III ГОСТ 5781-82, ℓ=200	2	02 кг

21

9203/4

Привязан

Инв №

Разраб	Супрунчук		11.10.84
Провер	Девяшин		22.10.84
Рук гр	Иоффе		23.10.84
ГИП	Франк		31.10.84
Нач отд	Писнячевский		02.11.84
Н контр	Сильченко		05.11.84

820-04-1985-Шм-5-4-08 00

Изделие закладное Мн2

Стадия	Масса	Масштаб
Р	1,1	

Лист | Листов 1

УКРГИПРОВОДХОЗ г Киев

Формат А4

Инв № подл | Подпись и дата | Взам инв №

Альбом IV

Типовые проектные решения 820-04-1985

Ведомость основных комплектов

Обозначение	Наименование	Примечание
820-04-1985 -ПЗ	Пояснительная записка	Альбом I
-АС	Архитектурно-строительные решения	
-КЖ1	Монолитные и сборные железобетонные конструкции	
-ГИ	Конструкции температурно-осадочных швов	
-ПО	Производство и организация работ	
-КЖ3	Шахта Шм-3-3 (Монолитный вариант)	Альбом II
-КЖ5	Шахта Шм-4-3 (Монолитный вариант)	
-КЖ7	Шахта Шм-5-3 (Монолитный вариант)	
-КЖ9	Шахта Шм-6-3 (Монолитный вариант)	
-КЖ11	Шахта Шм-7-3 (Монолитный вариант)	
-КЖ13	Шахта Шм-8-3 (Монолитный вариант)	
-КЖ15	Шахта Шм-10-3 (Монолитный вариант)	
-КЖ17	Шахта Шм-12-3 (Монолитный вариант)	
-КЖ4	Шахта Ш-3-3 (Сборно-монолитный вариант)	Альбом III
-КЖ6	Шахта Ш-4-3 (Сборно-монолитный вариант)	
-КЖ8	Шахта Ш-5-3 (Сборно-монолитный вариант)	
-КЖ10	Шахта Ш-6-3 (Сборно-монолитный вариант)	
-КЖ12	Шахта Ш-7-3 (Сборно-монолитный вариант)	
-КЖ14	Шахта Ш-8-3 (Сборно-монолитный вариант)	
-КЖ16	Шахта Ш-10-3 (Сборно-монолитный вариант)	
-КЖ18	Шахта Ш-12-3 (Сборно-монолитный вариант)	

Продолжение

Обозначение	Наименование	Примечание
820-04-1985 -КЖ18		Альбом III
-КЖ19	Шахта Шм-3-4 (Монолитный вариант)	Альбом IV
-КЖ21	Шахта Шм-4-4 (Монолитный вариант)	
-КЖ23	Шахта Шм-5-4 (Монолитный вариант)	
-КЖ25	Шахта Шм-6-4 (Монолитный вариант)	
-КЖ27	Шахта Шм-7-4 (Монолитный вариант)	
-КЖ29	Шахта Шм-8-4 (Монолитный вариант)	
-КЖ31	Шахта Шм-10-4 (Монолитный вариант)	
-КЖ33	Шахта Шм-12-4 (Монолитный вариант)	
-КЖ20	Шахта Ш-3-4 (Сборно-монолитный вариант)	Альбом V
-КЖ22	Шахта Ш-4-4 (Сборно-монолитный вариант)	
-КЖ24	Шахта Ш-5-4 (Сборно-монолитный вариант)	
-КЖ26	Шахта Ш-6-4 (Сборно-монолитный вариант)	
-КЖ28	Шахта Ш-7-4 (Сборно-монолитный вариант)	
-КЖ30	Шахта Ш-8-4 (Сборно-монолитный вариант)	
-КЖ32	Шахта Ш-10-4 (Сборно-монолитный вариант)	
-КЖ34	Шахта Ш-12-4 (Сборно-монолитный вариант)	
-КЖ2	Водобойные колодцы и водобойные стенки	Альбом VI

Ведомость чертежей основного комплекта КЖ25

Лист	Наименование	Примечание
1	Общие данные	
2	План Разрез 2-2	
3	Разрезы 1-1, 3-3, 4-4	
4	Схема армирования План Разрез 2-2	
5	Схема армирования Разрезы 1-1, 3-3, 5-5	
6	Спецификация к схеме армирования монолитной шахты Шм-6-4	

Ведомость спецификаций

Лист	Наименование	Примечание
6	Спецификация к схеме армирования монолитной шахты Шм-6-4	

Ведомость ссылочных и прилагаемых документов

Обозначение	Наименование	Примечание
	Ссылочные документы	
	Нестандартное оборудование	Альбом I
	Прилагаемые документы	
820- Шм-6-4-01 00	Каркас плоский, Кр (Кр1)	
-02 00	То же Кр2	
-03 00	Сетка арматурная, С (С1, С2, С13 С18)	
-04 00	То же С19 С22	
-05 00	" С10 С12	
-06 00	" С3 С9, С30	
-07 00	" С23 С29	
-08 00	Изделие закладные Мн1	
-09 00	То же Мн2	
820- КЖ25 ВМ	Ведомость потребности в материалах	Альбом IX

22

9203/4

Рабочие чертежи разработаны в соответствии с действующими нормами и правилами

Главный инженер проекта [подпись] Л.Г. Франк

Инв № подл.	Подпись и дата	Взам инв №

Привязан

Инв №			
Разраб	Иоффе	[подпись]	8.03.84
Пров	Девяшин	[подпись]	5.03.84
Рук гр	Иоффе	[подпись]	5.03.84
ГИП	Франк	[подпись]	7.03.84
Нач отд	Лисняченко	[подпись]	7.03.84
Н контр	Сильченко	[подпись]	10.03.84

820-04-1985 - КЖ25

Водосбросы шахтного типа на расход воды от 50 до 110 м³/с при перепадах до 12 м

Шахта Шм-6-4 (Монолитный вариант)

Стадия	Лист	Листов
Р	1	6

Общие данные

УКРГИПРОВОДХОЗ г. Киев

Формат А2

Альбом IV

Типовые проектные решения 820-04-19 85

План

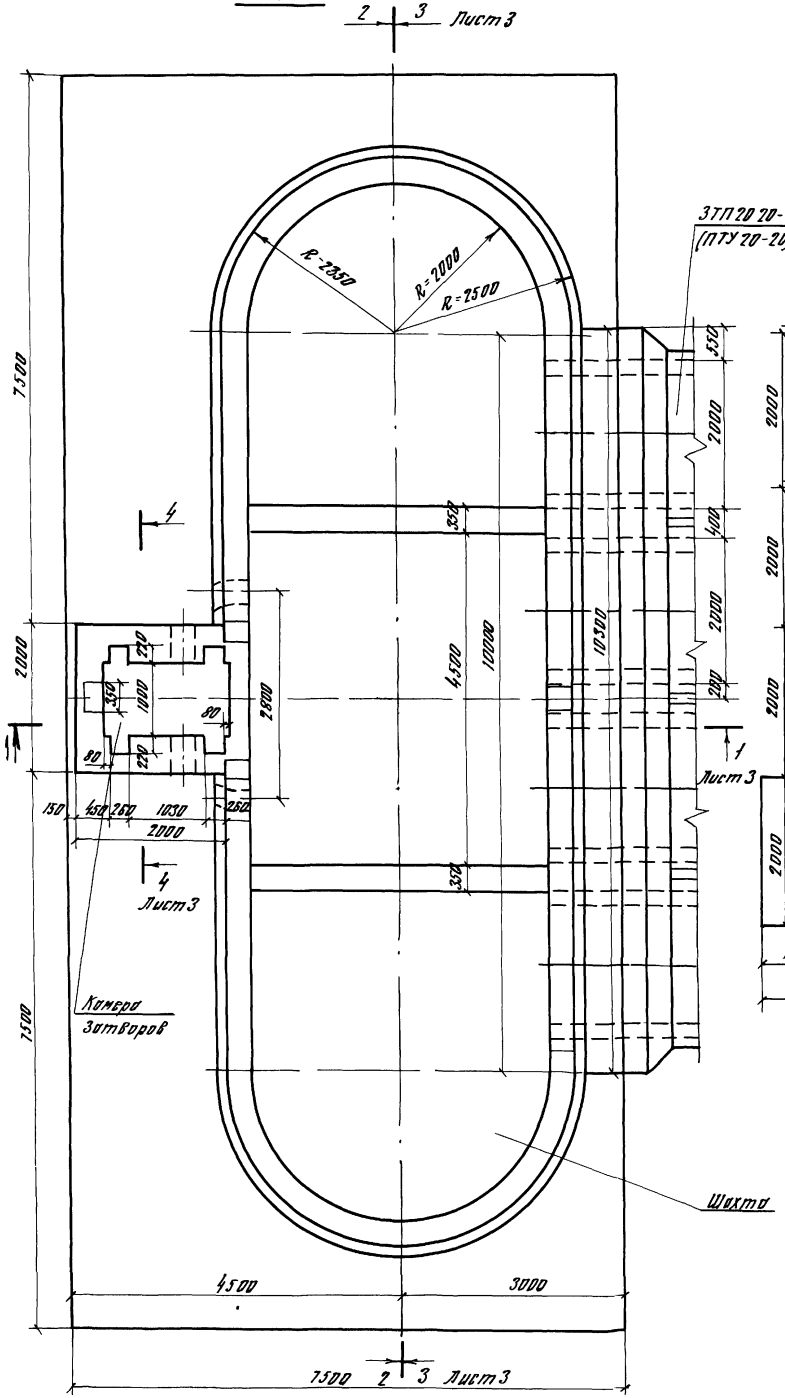

Разрез 2-2

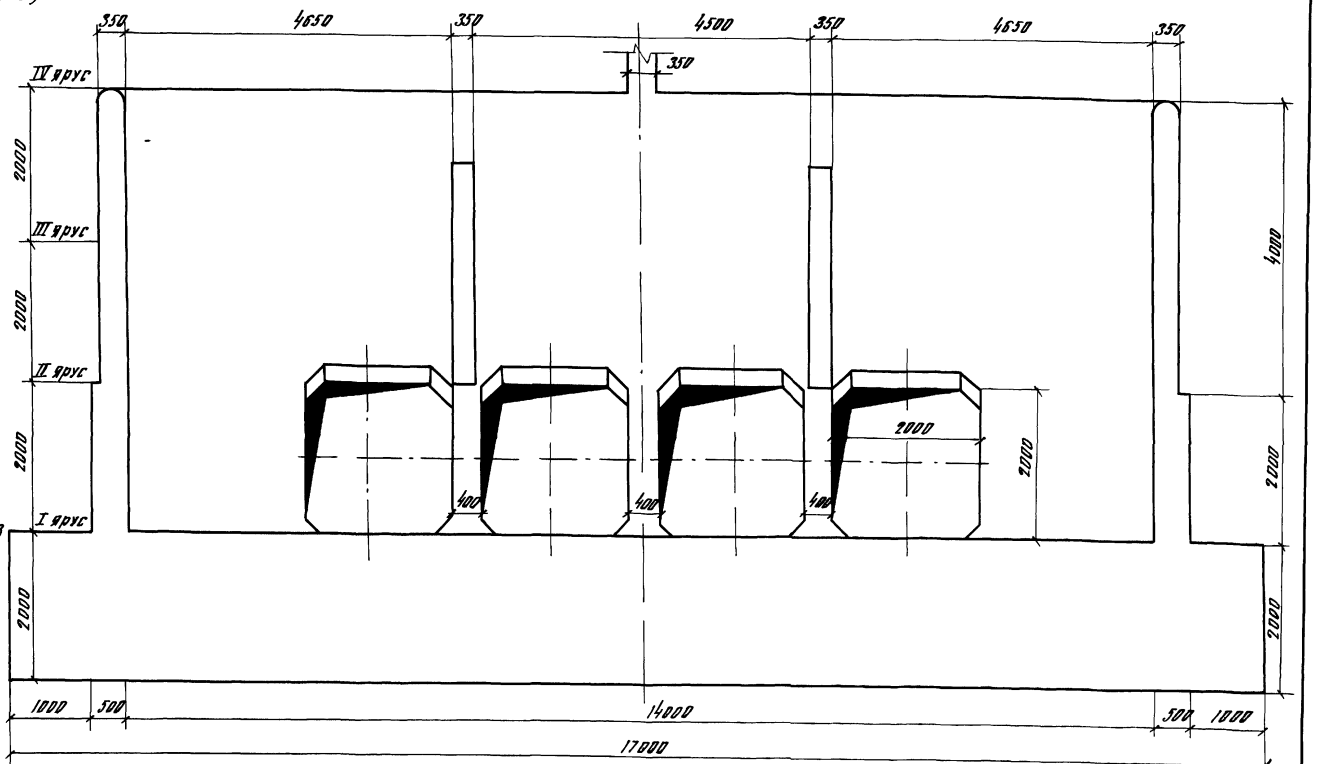

23

920314

Разраб	Парнюк		11.10.84
Пров	Девяшин		24.10.84
Рук гр	Иоффе		29.10.84
ГИП	Франк		01.10.84
Нач отд	Писнячевский		02.11.84
Н контр	Сильченко		25.11.84

820-04-19 85 - КЖ 25

Водосбросы шахтного типа на расход воды от 50 до 110 м³/с при перепадах до 12 м

Шахта Шм-6-4 (Монолитный вариант)

Стадия	Лист	Листов
Р	2	

План Разрез 2-2 М 1:50

УКРГИПРОВОДХОЗ г Киев

Формат А2

Инв № подл | Подпись и дата | Взам инв №

Привязан

Инв №

Альбом IV

Типовые проектные решения 820-04-1985

Инв. № подл. | Подпись и дата | Взам. инв. №

Разрез 1-1

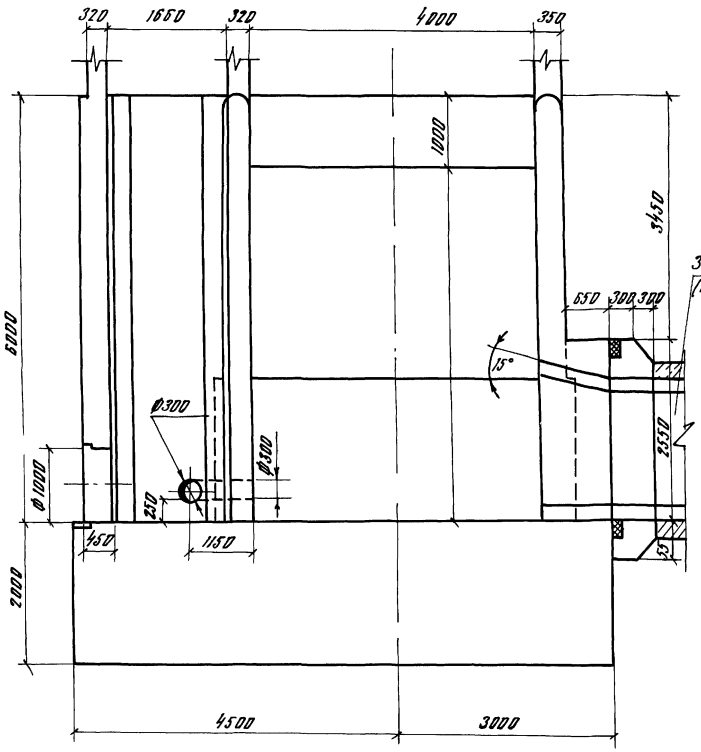

Разрез 3-3

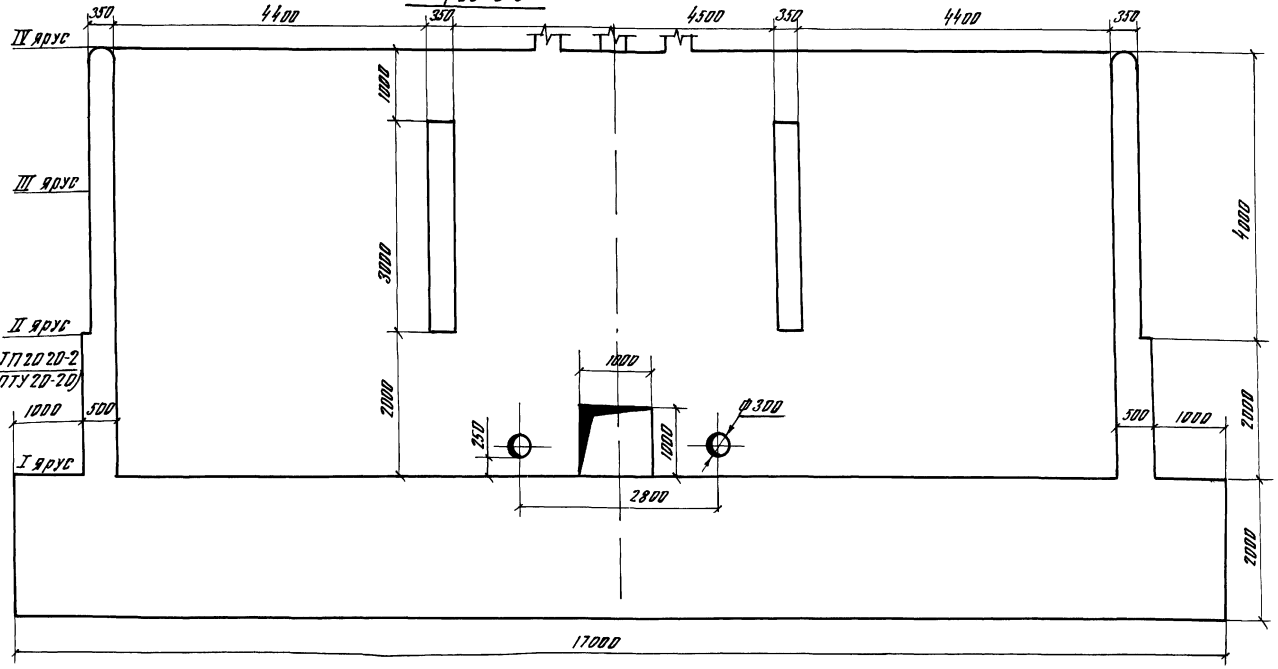

Разрез 4-4

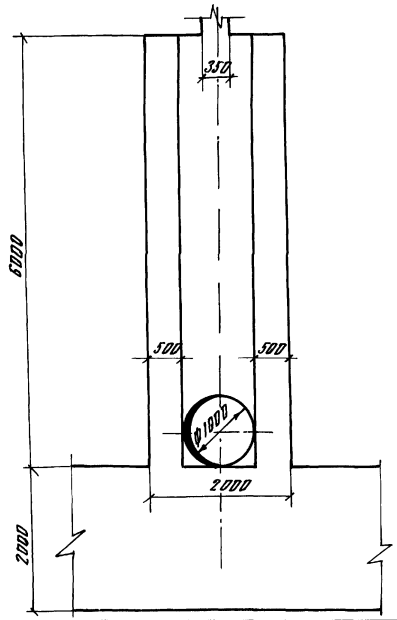

24

9003/4

Разраб	Пирнак			820-04-1985 - КЖ 25	
Пров	Девяшин			Водосбросы шахтного типа на рисовой воды от 50 до 110 м³/с при перепадах до 12 м	
Рук гр	Федюк				
ГИП	Фрынк				
Нач отд	Писаченский				
Н контр	Сильченко			Шахта Ш-6-4 (монолитный вариант)	Стадия: Р; Лист: 3; Листов:
Привязан				Разрезы 1-1, 3-3, 4-4 М 1:50	УКРГИПРОВОДХОЗ г. Киев
Инв. №					

Формат А2

План

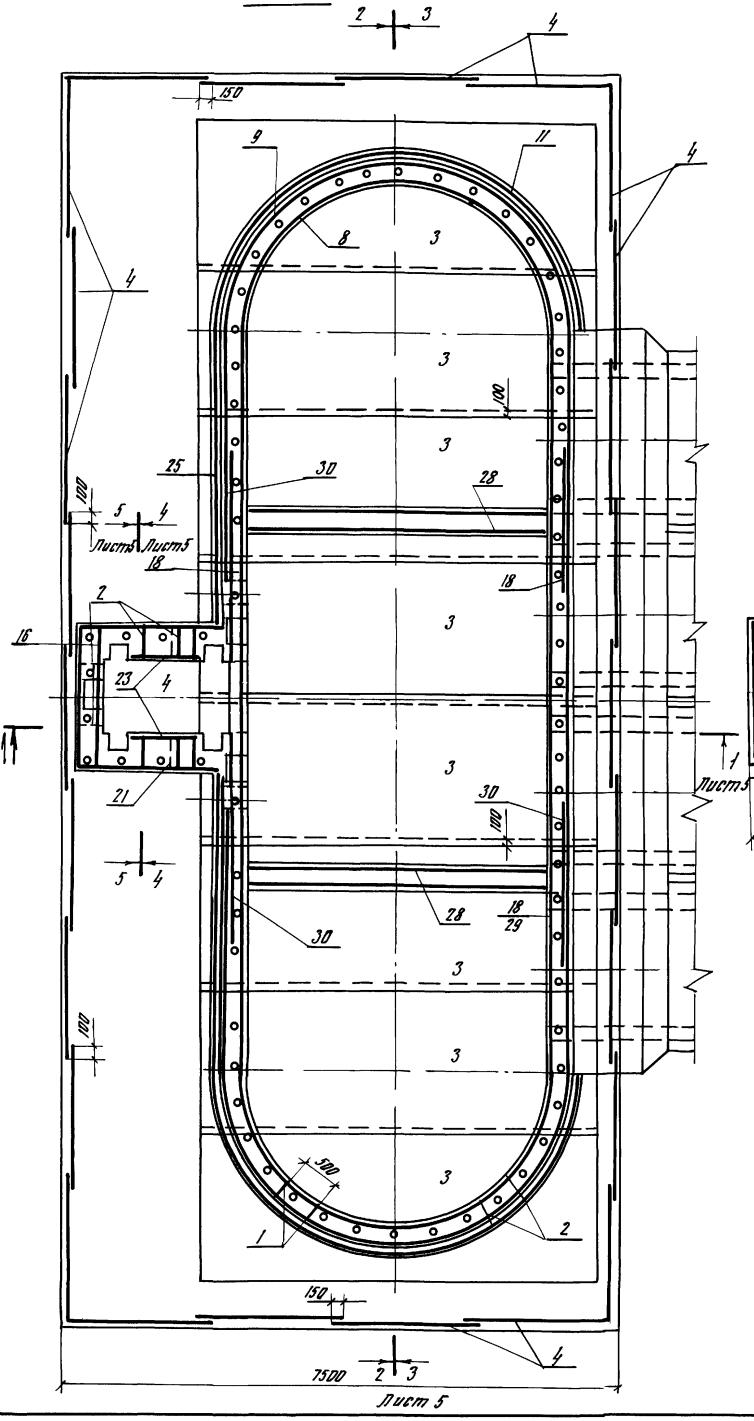

Разрез 2-2

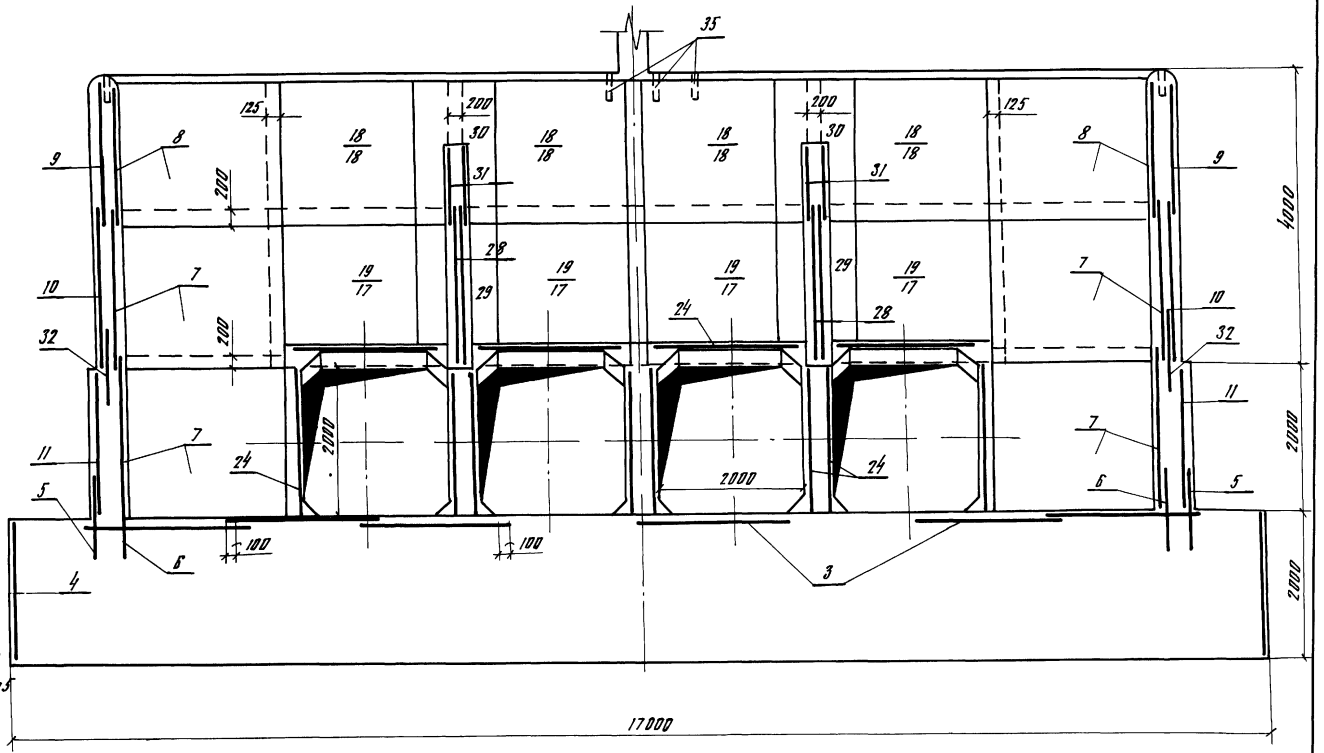

1 Горизонтальные стержни сеток поз 9, 10 11 5 сварить между собой по всей длине перепуска электродуговой сваркой электродами Э-42 ГОСТ 9467-75

2 Горизонтальные стержни поз 9 сварить с горизонтальными стержнями поз 18, аналогично поз 10 с поз 17, поз 11 с поз 25

25

9803/4

Разраб	Пирнюк			820- 04 - 1985 -КЖ 25	
Пров	Девяшин				
Рук гр	Цорфе				
ГИП	Фрянк			Водосбросы шахтного типа на расход воды от 50 до 110 м³/с при перепадах до 12 м	
Нач отд	Лисичевский				
Н контр	Сильченко			Шахта Ш-6-4 (монолитный вариант)	Стадия: Р; Лист: 4; Листов:
				Схема армирования План Разрез 2-2 М 1:50	УКРГИПРОВОДХОЗ г. Киев

Привязан

Инв №

Инв № подл. | Подпись и дата | Взам. инв. №

Формат А2

Альбом IV

Типовые проектные решения 820 04-19 85

Разрез 1-1

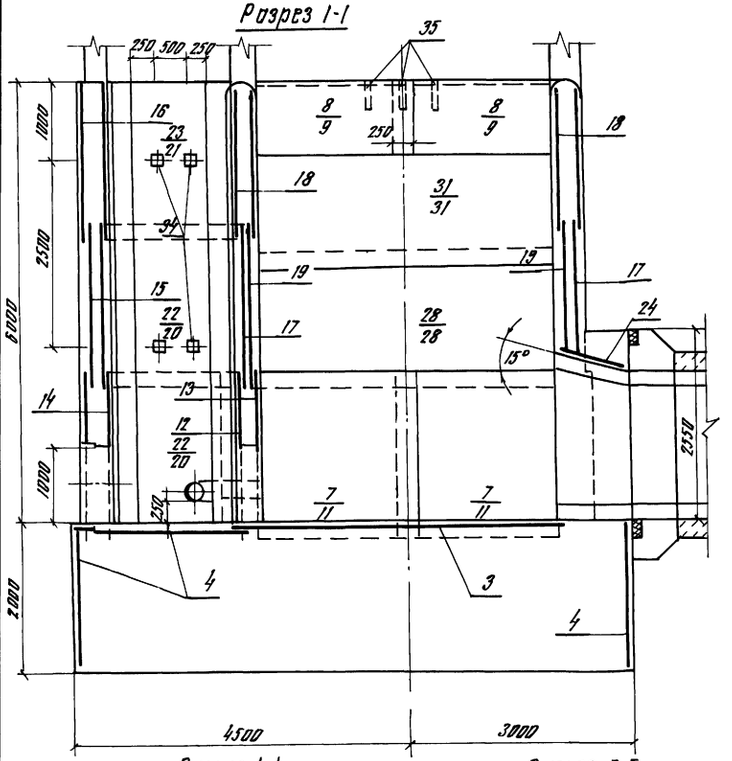

Разрез 3-3

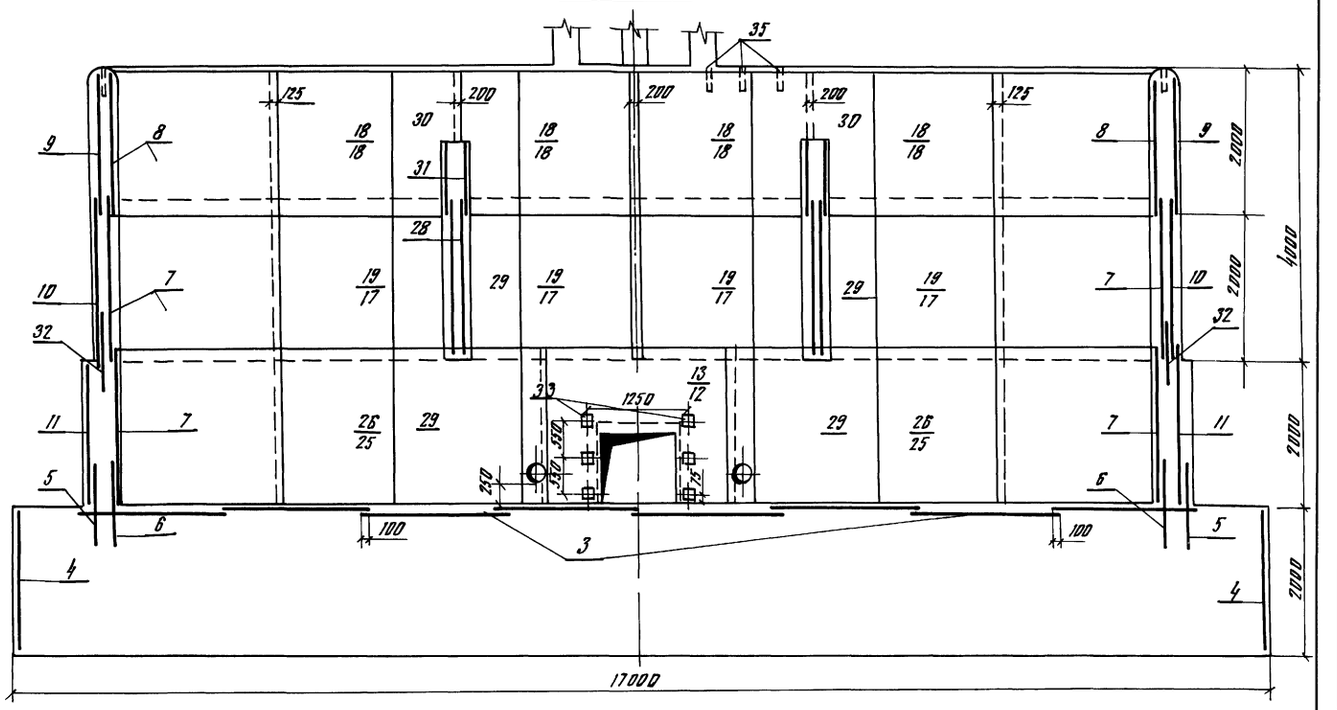

Разрез 4-4

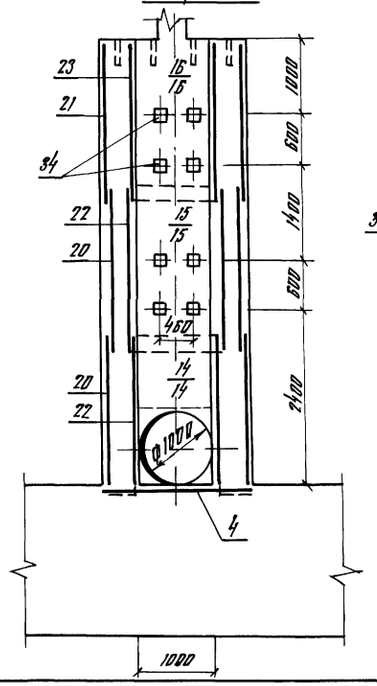

Разрез 5-5

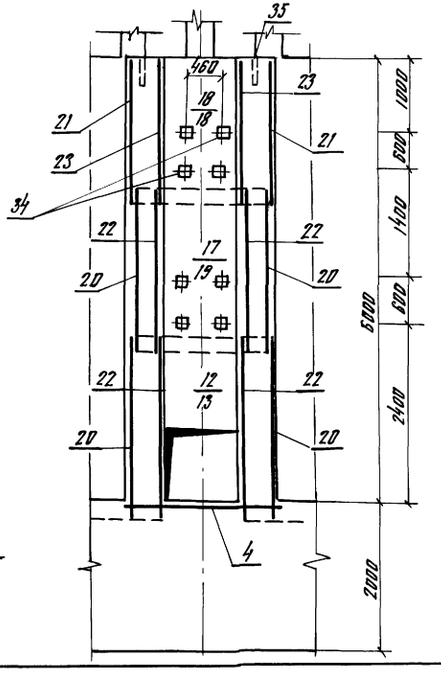

Ведомость расхода стали на элемент, кг

Марка элемента	Изделия арматурные										Изделия закладные									Общий расход
	Арматура класса									Всего	Арматура класса		Прокат марки						Всего	
	А III						А-I				А-III		В Ст 3, кп 2							
	ГОСТ 5781-82						ГОСТ 5781-82				ГОСТ 5781-82		ГОСТ 8509-72		ГОСТ 19903-74		ГОСТ 3262-75			
	Ф8	Ф12	Ф14	Ф16	Ф20	Итого	Ф6	Ф8	Итого		Ф14	Итого	∠70×45	Итого	-5×150	Итого	Труба 50×3,5	Итого		
Шм-6-4	765,0	645,0	378,0	286,0	766,0	2840,0	216,0	2275,0	2491,0	5331,0	10,0	10,0	3,0	3,0	18,0	18,0	129,0	129,0	160,0	5491,0

26

9203/4

Разраб	Парнюк		11.10.84	820 – 04 – 19 85 – КЖ25
Пров	Девяшин		11.10.84	
Рук гр	Иоффе		29.10.84	
ГИП	Франк		11.10.84	Водосбросы шахтного типа на расход воды от 50 до 110 м3/с при перепадах до 12 м
Нач отд	Писначевский		11.11.84	
Н контр	Сильченко		15.11.84	Шахта Шм-6-4 (Монолитный вариант)

Стадия	Лист	Листов
Р	5	

Схема армирования Разрезы 1-1, 3-3, 5-5 М1 50

УКРГИПРОВОДХОЗ г Киев

Привязан

Инв №

Инв № подл | Подпись и дата | Взам инв №

Формат А2

Альбом IV

Типовые проектные решения 820-04-1985

Формат	Зона	Поз	Обозначение	Наименование	Кол	Примечание
				Сетки арматурные		
А3		21	820-04 1985-Шм-6-4-04 00	С19	2	
А3		22	-04 00	С20	4	
А3		23	-04 00	С21	2	
А3		24	-04 00	С22	12	
А3		25	-07 00	С23	2	
А3		26	-07 00	С24	2	
А3		27	-07 00	С25	2	
А3		28	-07 00	С26	4	
А3		29	-07 00	С27	6	
А3		30	-07 00	С28	4	
А3		31	-07 00	С29	4	
А3		32	-06 00	С30	4	
				Изделия закладные		
А4		33	-08 00	Мн1	6	
А4		34	-09 00	Мн2	20	
Б4		35		Мн3 (Труба 50×35 ГОСТ 3262-75, С=350)	76	17 кг
				Материалы		
				Бетон тяжелый М 200, В6, Мрз≥150		362,3 м³

Формат	Зона	Поз	Обозначение	Наименование	Кол	Примечание
				Сборочные единицы		
				Каркасы плоские		
А4		1	820 04-1985-Шм-6-4-01 00	КР1	168	
А4		2	-02 00	КР2	69	
				Сетки арматурные		
А3		3	-03 00	С1	8	
А3		4	-03 00	С2	27	
А3		5	-06 00	С3	4	
А3		6	-06 00	С4	4	
А3		7	-06 00	С5	8	
А3		8	-06 00	С6	4	
А3		9	-06 00	С7	6	
А3		10	-06 00	С8	4	
А3		11	-06 00	С9	4	
А3		12	-05 00	С10	1	
А3		13	-05 00	С11	1	
А3		14	-05 00	С12	2	
А3		15	-03 00	С13	2	
А3		16	-03 00	С14	2	
А3		17	-03 00	С15	8	
А3		18	-03 00	С16	16	
А3		19	-03 00	С17	8	
А3		20	-03 00	С18	4	

9203/4

Инв № подл. | Подпись и дата | Взам инв №

Привязан

Инв №

Разраб	Девяшин		17.08.84
Пров	Авраменко		20.08.84
Рук гр	Иоффе		19.08.84
ГИП	Франк		11.11.84
Нач отд	Писнячевский		12.11.84
Н контр	Сильченко		15.11.84

820-04-1985-КЖ25

Спецификация к схеме армирования монолитной шахты Шм-6-4

Стадия	Лист	Листов
Р	6	

УКРГИПРОВОДХОЗ г Киев

Формат А3

Альбом IV

Типовые проектные решения 820-04-1985

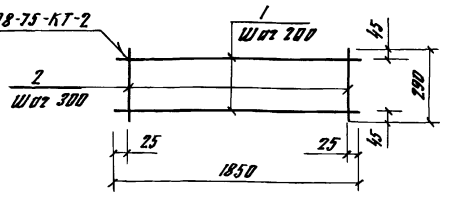

Формат	Зона	Поз	Обозначение	Наименование	Кол	Примечание
			820-04 1985-Шм-6-4-01 00	КР1		
Б4		1	-01 01	ф8А-I ГОСТ 5781-82, С=1850	2	07 кг
Б4		2	-01 02	ф8А-I ГОСТ 5781-82 С=290	7	01 кг

Каркасы изготавливать в соответствии с СН-393-78

Привязан

Инв №

Разраб	Девяшин		17.11.84
Провер	Иоффе		18.01.84
Рук гр	Иоффе		18.01.84
ГИП	Франк		04.04.84
Нач отд	Писнячевский		03.04.84
Н контр	Сильченко		25.04.84

820-04-1985-Шм-6-4-01 00

Каркас плоский КР1

Стадия	Масса	Масштаб
Р	21	—

Лист | Листов 1

УКРГИПРОВОДХОЗ г Киев

Формат А4

Альбом IV

Типовые проектные решения 820-04-1985

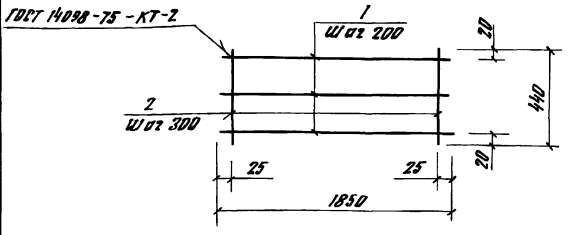

Формат	Зона	Поз	Обозначение	Наименование	Кол	Примечание
			820-04 1985-Шм-6-4-02 00	КР2		
Б4		1	-01 01	ф8А-I ГОСТ 5781-82, С=1850	3	07 кг
Б4		2	-02 01	ф8А-I ГОСТ 5781-82, С=440	7	02 кг

Каркасы изготавливать в соответствии с СН-393-78

27

9203/4

Привязан

Инв №

Разраб	Девяшин		20.12.84
Пров	Иоффе		18.01.84
Рук гр	Иоффе		18.01.84
ГИП	Франк		04.04.84
Нач отд	Писнячевский		03.04.84
Н контр	Сильченко		25.04.84

820-04-1985-Шм-6-4-02 00

Каркас плоский КР2

Стадия	Масса	Масштаб
Р	35	—

Лист | Листов 1

УКРГИПРОВОДХОЗ г Киев

Формат А4

Альбом IV

Типовые проектные решения 820 04-19 85

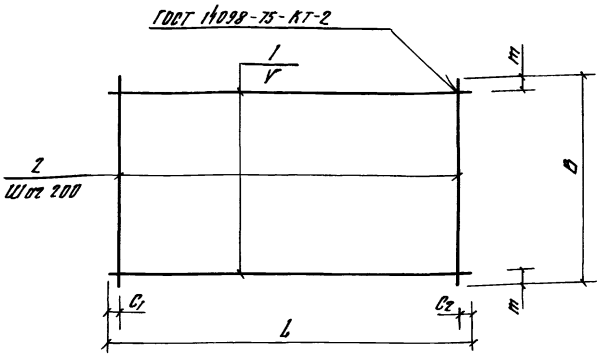

Марка	Размеры в мм						Масса, кг
	L	C_1	C_2	V	B	m	
C1	5430	15	15	200	1970	85	434
C2	1970	85	85	200	1970	85	80
C13	1980	90	90	200	2200	100	178
C14	1980	90	90	200	1980	90	160
C15	2650	125	125	150	2200	50	267
C16	2650	125	125	200	1820	10	191
C17	2500	50	50	200	2200	100	381
C18	2330	20	510	200	2200	100	189

Сетки изготавливать в соответствии с СН-393-78

Формат	Зона	Поз	Обозначение	Наименование	Кол	Примечание
			820 04-19 85-Шм 6-4-03 00	C1		
БЧ		1	-03 01	ф8А-III ГОСТ 5781-82, ℓ=5430	10	21 кг
БЧ		2	-03 02	ф8А-III ГОСТ 5781-82, ℓ=1970	28	08 кг
			-03 00-01	C2		
БЧ		1	-03 03	ф6А-I ГОСТ 5781-82, ℓ=1970	10	04 кг
БЧ		2	-03 03	ф6А-I ГОСТ 5781-82, ℓ=1970	10	04 кг
			-03 00-02	C13		
БЧ		1	-03 04	ф8А-I ГОСТ 5781-82 ℓ=1980	11	08 кг
БЧ		2	-03 05	ф8А-I ГОСТ 5781-82, ℓ=2200	10	09 кг
			-03 00-03	C14		
БЧ		1	-03 04	ф8А-I ГОСТ 5781-82, ℓ=1980	10	08 кг
БЧ		2	-03 04	ф8А-I ГОСТ 5781-82 ℓ=1980	10	08 кг
			-03 00-04	C15		
БЧ		1	-03 06	ф8А-I ГОСТ 5781-82, ℓ=2650	15	10 кг
БЧ		2	-03 05	ф8А-I ГОСТ 5781-82 ℓ=2200	13	09 кг
			-03 00-05	C16		
БЧ		1	-03 06	ф8А-I ГОСТ 5781-82, ℓ=2650	10	10 кг
БЧ		2	-03 07	ф8А-I ГОСТ 5781-82, ℓ=1820	13	07 кг
			-03 00-06	C17		
БЧ		1	-03 08	ф12А-III ГОСТ 5781-82 ℓ=2650	11	24 кг
БЧ		2	-03 05	ф8А-I ГОСТ 5781-82, ℓ=2200	13	09 кг
			-03 00-07	C18		
БЧ		1	-03 09	ф8А-I ГОСТ 7578-81, ℓ=2330	11	09 кг
БЧ		2	-03 05	ф8А-I ГОСТ 5781-82 ℓ=2200	10	09 кг

Разраб	Девяшин		26.06.84
Пров	Аврамич		31.08.84
Рук гр	Иоффе		19.09.84
ГИП	Франк		11.10.84
Нач отд	Писнячевский		12.10.84
Н контр	Сильченко		25.11.84

820-04-19 85 - Шм-6-4-03 00

Сетка арматурная, С (C1, C2, C13 C18)

Стадия	Масса	Масштаб
Р	См табл	—

Лист | Листов 1

УКРГИПРОВОДХОЗ г Киев

Формат А3

Привязан

Инв №

9203/4

Инв № подл | Подпись и дата | Взам инв №

Альбом IV

Типовые проектные решения 820 04-19 85

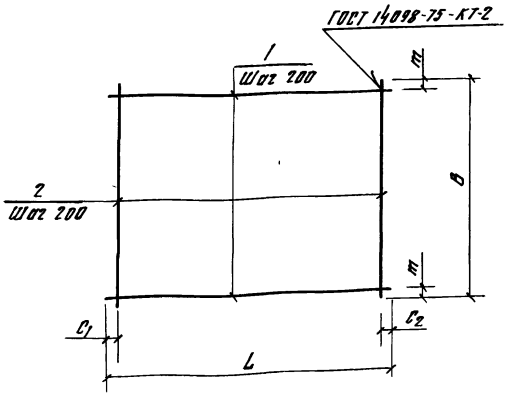

Марка	Размеры в мм					Масса, кг
	L	C_1	C_2	B	m	
C19	2330	20	510	1980	90	170
C20	950	75	75	2200	100	89
C21	950	75	75	1980	90	80
C22	950	75	75	2250	225	208

Формат	Зона	Поз	Обозначение	Наименование	Кол	Примечание
			820-04-19 85-Шм-6-4-04 00	C19		
БЧ		1	-03 09	ф8А-I ГОСТ 5781-82, ℓ=2330	10	09 кг
БЧ		2	-03 04	ф8А-I ГОСТ 5781-82 ℓ=1980	10	08 кг
			-04 00-01	C20		
БЧ		1	-04 01	ф8А-I ГОСТ 5781-82, ℓ=950	11	04 кг
БЧ		2	-03 05	ф8А-I ГОСТ 5781-82, ℓ=2200	5	09 кг
			-04 00-02	C21		
БЧ		1	-04 01	ф8А-I ГОСТ 5781-82, ℓ=950	10	04 кг
БЧ		2	-03 04	ф8А-I ГОСТ 5781-82, ℓ=1980	5	08 кг
			-04 00-03	C22		
БЧ		1	-04 01	ф8А-I ГОСТ 5781-82, ℓ=950	12	04 кг
БЧ		2	-04 02	ф14А-III ГОСТ 5781-82, ℓ=2650	5	32 кг

Сетки изготавливать в соответствии с СН-393-78

28

9203/4

Разраб	Девяшин		26.06.84
Пров	Аврамич		21.08.84
Рук гр	Иоффе		19.09.84
ГИП	Франк		11.10.84
Нач отд	Писнячевский		12.11.84
Н контр	Сильченко		25.11.84

820-04-19 85-Шм-6-4-04 00

Сетка арматурная, С (C19 C22)

Стадия	Масса	Масштаб
Р	См, табл	—

Лист | Листов 1

УКРГИПРОВОДХОЗ г Киев

Формат А3

Привязан

Инв №

Инв № подл | Подпись и дата | Взам инв №

Типовые проектные решения 820 04 1985 Альбом IV

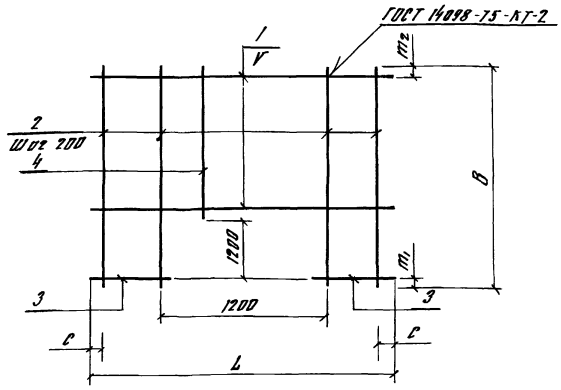

Формат	Зона	Поз	Обозначение	Наименование	Кол	Примечание
			820-04 1985 Шм-6-4-05 00	С10		
БЧ		1	-05 01	ф8А-III ГОСТ 5781-82 ℓ=2650	6	10 кг
БЧ		2	-05 02	ф8А-I ГОСТ 5781-82 ℓ=2420	8	10 кг
БЧ		3	-05 03	ф8А-III ГОСТ 5781-82, ℓ=725	12	03 кг
БЧ		4	-05 04	ф8А-I ГОСТ 5781-82, ℓ=1020	5	04 кг
			-05 00-01	С11		
БЧ		1	-04 02	ф14А-III ГОСТ 5781-82, ℓ=2650	7	32 кг
БЧ		2	-05 05	ф14А-III ГОСТ 5781-82 ℓ=2420	8	29 кг
БЧ		3	-05 06	ф14А-III ГОСТ 5781-82 ℓ=725	16	09 кг
БЧ		4	-05 07	ф14А-III ГОСТ 5781-82, ℓ=1020	5	12 кг
			-05 00-02	С12		
БЧ		1	-03 04	ф8А-I ГОСТ 5781-82 ℓ=1980	5	08 кг
БЧ		2	-05 02	ф8А-I ГОСТ 5781-82, ℓ=2420	4	10 кг
БЧ		3	-05 08	ф8А-I ГОСТ 5781-82 ℓ=390	14	02 кг
БЧ		4	-05 04	ф8А-I ГОСТ 5781-82, ℓ=1020	6	04 кг

Марка	Размеры в мм						Масса, кг
	L	C	V	B	m_1	m_2	
С10	2650	125	200	2420	200	20	196
С11	2650	125	150	2420	200	120	660
С12	1980	90	200	2420	200	20	132

Сетки изготавливать в соответствии с СН-393-78

9203/4

Разраб	Девяшин		26.06.84
Пров	Абрамич		31.06.84
Рук гр	Иоффе		20.09.84
ГИП	Франк		01.10.84
Нач отд	Писнячевский		02.11.84
Н контр	Сильченко		25.11.84

820-04-1985 -Шм-6-4-05 00

Сетка арматурная, С (С10 С12)

Стадия	Масса	Масштаб
Р	См табл	—

Лист | Листов 1

УКРГИПРОВОДХОЗ г Киев

Формат А3

Привязан

Инв №

Инв № подл | Подпись и дата | Взам инв №

Типовые проектные решения 820 04-1985 Альбом IV

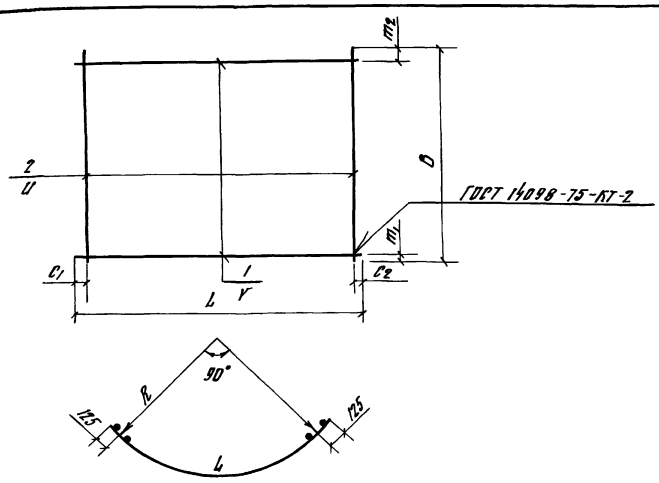

Формат	Зона	Поз	Обозначение	Наименование	Кол	Примечание
			820-04 1985 Шм-6-4-06 00	С3		
БЧ		1	-06 01	ф12А-III ГОСТ 5781-82 ℓ=4130	3	3.7 кг
БЧ		2	-06 02	ф20А-III ГОСТ 5781-82, ℓ=1100	28	25 кг
			-06 00-01	С4		
БЧ		1	-06 03	ф8А-I ГОСТ 5781-82 ℓ=3440	3	14 кг
БЧ		2	-06 04	ф14А-III ГОСТ 5781-82, ℓ=1100	23	13 кг
			-06 00-02	С5		
БЧ		1	-06 05	ф8А-III ГОСТ 5781-82 ℓ=3440	11	14 кг
БЧ		2	-03 05	ф8А-I ГОСТ 5781-82, ℓ=2200	18	09 кг
			-06 00-03	С6		
БЧ		1	-06 03	ф8А-III ГОСТ 5781-82, ℓ=3440	10	14 кг
БЧ		2	-03 07	ф8А-I ГОСТ 5781-82, ℓ=1820	18	07 кг
			-06 00-04	С7		
БЧ		1	-06 06	ф8А-III ГОСТ 5781-82, ℓ=3890	13	15 кг
БЧ		2	-03 07	ф8А-I ГОСТ 5781-82, ℓ=1820	20	07 кг
			-06 00-05	С8		
БЧ		1	-06 07	ф12А-III ГОСТ 5781-82, ℓ=3890	11	35 кг
БЧ		2	-03 05	ф8А-I ГОСТ 5781-82, ℓ=2200	20	09 кг
			-06 00-06	С9		
БЧ		1	-06 01	ф16А-III ГОСТ 5781-82, ℓ=4130	11	65 кг
БЧ		2	-03 05	ф8А-I ГОСТ 5781-82, ℓ=2200	21	09 кг
			-06 00-07	С30		
БЧ		1	-06 06	ф8А-III ГОСТ 5781-82, ℓ=3890	7	15 кг
БЧ		2	-06 08	ф8А-I ГОСТ 5781-82, ℓ=920	20	04 кг

Марка	Размеры в мм									Масса, кг
	L	C_1	C_2	V	B	m_1	m_2	U	R	
С3	4130	40	40	200	1100	350	350	150	2470	81 1
С4	3440	70	70	200	1100	350	350	150	2030	34 1
С5	3440	20	20	200	2200	100	100	200	2030	31 6
С6	3440	20	20	200	1820	10	10	200	2030	26 6
С7	3890	45	45	150	1820	10	10	200	2320	33 5
С8	3890	45	45	200	2200	100	100	200	2470	56 5
С9	4130	65	65	200	2200	100	100	200	2470	90 4
С30	3890	45	45	150	920	10	10	200	2320	18 5

Сетки изготавливать в соответствии с СН-393-78

9203/4 29

Разраб	Девяшин		27.06.84
Пров	Абрамич		31.06.84
Рук гр	Иоффе		19.09.84
ГИП	Франк		01.10.84
Нач отд	Писнячевский		02.11.84
Н контр	Сильченко		05.11.84

820-04-1985 -Шм-6-4-06 00

Сетка арматурная, С (С3 С9, С30)

Стадия	Масса	Масштаб
Р	См табл	—

Лист | Листов 1

УКРГИПРОВОДХОЗ г Киев

Формат А3

Привязан

Инв №

Инв № подл | Подпись и дата | Взам инв №

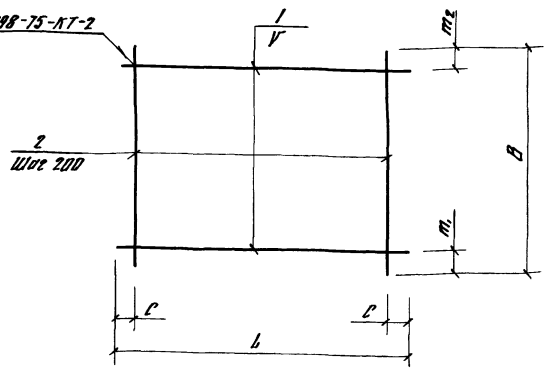

Марка	Размеры в мм						Масса, кг
	L	C	Y	B	m1	m2	
С23	3750	75	200	2200	200	200	321
С24	3750	75	150	2200	50	50	666
С25	3650	25	200	820	10	10	217
С26	4300	150	200	2200	100	100	376
С27	2200	100	150	2200	250	50	909
С28	2200	100	150	1950	75	75	348
С29	4300	150	200	950	75	75	169

Сетки изготовлять в соответствии с СН-393-78

Формат	Зона	Поз	Обозначение	Наименование	Кол	Примечание
			820-04-1985-Шм-6-4-07.00	С23		
БЧ		1	-03.05	ф8А-I ГОСТ 5781-82, l=2200	19	0,9 кг
БЧ		2	-07.01	ф8А-I ГОСТ 5781-82, l=3750	10	1,5 кг
			-07.00.01	С24		
БЧ		1	-07.02	ф12А-III ГОСТ 5781-82, l=3750	15	3,3 кг
БЧ		2	-03.05	ф8А-I ГОСТ 5781-82, l=2200	19	0,9 кг
			-07.00-02	С25		
БЧ		1	-07.03	ф12А-III ГОСТ 5781-82, l=3650	5	3,2 кг
БЧ		2	-07.04	ф8АI ГОСТ 5781-82, l=820	19	0,3 кг
			-07.00-03	С26		
БЧ		1	-07.04	ф8А-III ГОСТ 5781-82, l=4300	11	1,7 кг
БЧ		2	-03.05	ф8А-I ГОСТ 5781-82, l=2200	21	0,9 кг
			-07.00.04	С27		
БЧ		1	-07.05	ф20А-III ГОСТ 5781-82, l=2200	15	5,4 кг
БЧ		2	-03.05	ф8А-I ГОСТ 5781-82, l=2200	11	0,9 кг
			-07.00-05	С28		
БЧ		1	-07.06	ф12А-III ГОСТ 5781-82, l=2200	13	2,0 кг
БЧ		2	-07.07	ф8А-I ГОСТ 5781-82, l=1950	11	0,8 кг
			-07.00-06	С29		
БЧ		1	-07.04	ф8А-III ГОСТ 5781-82, l=4300	5	1,7 кг
БЧ		2	-04.01	ф8А-I ГОСТ 5781-82, l=950	21	0,4 кг

9203/4

Разраб	Девяшин		25.07.84
Провер	Деревич		25.07.84
Рук.гр	Иоффе		25.07.84
ГИП	Фронк		25.07.84
Нач.отд	Пономаренко		25.07.84
Н.контр	Вильченко		25.07.84

820-04-1985-Шм-6-4-07.00

Сетка арматурная С (С23 С29)

Стадия	Масса	Масштаб
Р	см. лист	—
Лист	Листов 1	

УКРГИПРОВОДХОЗ г. Киев

Привязан

Инв. №

Формат А3

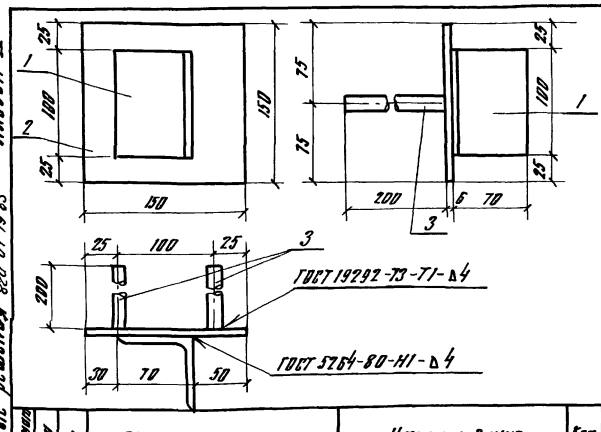

Формат	Зона	Поз	Обозначение	Наименование	Кол	Примечание
			820-04-1985-Шм-6-4-08.00	Мн1		
БЧ		1	-08.01	L 70×4,5 ГОСТ 8509-72, l=100	1	0,5 кг
БЧ		2	-08.02	-6×150 ГОСТ 19903-74, l=150	1	0,7 кг
БЧ		3	-08.03	ф14А-III ГОСТ 5781-82, l=200	2	0,2 кг

9203/4

Привязан

Инв. №

Разраб	Никаноров		25.07.84
Провер	Девяшин		25.07.84
Рук.гр	Иоффе		25.07.84
ГИП	Фронк		25.07.84
Нач.отд	Пономаренко		25.07.84
Н.контр	Вильченко		25.07.84

820-04-1985-Шм-6-4-08.00

Изделие закладное Мн1

Стадия	Масса	Масштаб
Р	1,6	—
Лист	Листов 1	

УКРГИПРОВОДХОЗ г. Киев

Формат А4

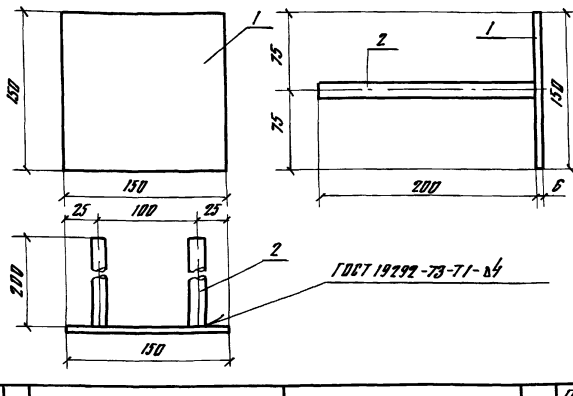

Формат	Зона	Поз	Обозначение	Наименование	Кол	Примечание
			820-04-1985-Шм-6-4-09.00	Мн2		
БЧ		1	-08.02	-6×150 ГОСТ 19903-74, l=150	1	0,7 кг
БЧ		2	-08.03	ф14А-III ГОСТ 5781-82, l=200	2	0,2 кг

30

9203/4

Привязан

Инв. №

Разраб	Никаноров		25.07.84
Провер	Девяшин		25.07.84
Рук.гр	Иоффе		25.07.84
ГИП	Фронк		25.07.84
Нач.отд	Пономаренко		25.07.84
Н.контр	Вильченко		25.07.84

820-04-1985-Шм-6-4-09.00

Изделие закладное Мн2

Стадия	Масса	Масштаб
	1,1	—
Лист	Листов 1	

УКРГИПРОВОДХОЗ г. Киев

Формат А4

Альбом IV

Типовые проектные решения 820-04-1985

Ведомость основных комплектов

Обозначение	Наименование	Примечание
820-04-1985 -ПЗ	Пояснительная записка	Альбом I
-АС	Архитектурно-строительные решения	
-КЖ1	Монолитные и сборные железобетонные конструкции	
-ГИ	Конструкции температурно-осадочных швов	
-ПО	Производство и организация работ	
-КЖ3	Шахта Шм-3-3 (Монолитный вариант)	Альбом II
-КЖ5	Шахта Шм-4-3 (Монолитный вариант)	
-КЖ7	Шахта Шм-5-3 (Монолитный вариант)	
-КЖ9	Шахта Шм-6-3 (Монолитный вариант)	
-КЖ11	Шахта Шм-7-3 (Монолитный вариант)	
-КЖ13	Шахта Шм-8-3 (Монолитный вариант)	
-КЖ15	Шахта Шм-10-3 (Монолитный вариант)	
-КЖ17	Шахта Шм-12-3 (Монолитный вариант)	
-КЖ4	Шахта Ш-3-3 (Сборно-монолитный вариант)	Альбом III
-КЖ6	Шахта Ш-4-3 (Сборно-монолитный вариант)	
-КЖ8	Шахта Ш-5-3 (Сборно-монолитный вариант)	
-КЖ10	Шахта Ш-6-3 (Сборно-монолитный вариант)	
-КЖ12	Шахта Ш-7-3 (Сборно-монолитный вариант)	
-КЖ14	Шахта Ш-8-3 (Сборно-монолитный вариант)	
-КЖ16	Шахта Ш-10-3 (Сборно-монолитный вариант)	
-КЖ18	Шахта Ш-12-3 (Сборно-	

Продолжение

Обозначение	Наименование	Примечание
820-04-1985 -КЖ18	монолитный вариант)	Альбом III
-КЖ19	Шахта Шм-3-4 (Монолитный вариант)	Альбом IV
-КЖ21	Шахта Шм-4-4 (Монолитный вариант)	
-КЖ23	Шахта Шм-5-4 (Монолитный вариант)	
-КЖ25	Шахта Шм-6-4 (Монолитный вариант)	
-КЖ27	Шахта Шм-7-4 (Монолитный вариант)	
-КЖ29	Шахта Шм-8-4 (Монолитный вариант)	
-КЖ31	Шахта Шм-10-4 (Монолитный вариант)	
-КЖ33	Шахта Шм-12-4 (Монолитный вариант)	
-КЖ20	Шахта Ш-3-4 (Сборно-монолитный вариант)	Альбом V
-КЖ22	Шахта Ш-4-4 (Сборно-монолитный вариант)	
-КЖ24	Шахта Ш-5-4 (Сборно-монолитный вариант)	
-КЖ26	Шахта Ш-6-4 (Сборно-монолитный вариант)	
-КЖ28	Шахта Ш-7-4 (Сборно-монолитный вариант)	
-КЖ30	Шахта Ш-8-4 (Сборно-монолитный вариант)	
-КЖ32	Шахта Ш-10-4 (Сборно-монолитный вариант)	
-КЖ34	Шахта Ш-12-4 (Сборно-монолитный вариант)	
-КЖ2	Водобойные колодцы и водобойные стенки	Альбом VI

Ведомость чертежей основного комплекта КЖ27

Лист	Наименование	Примечание
1	Общие данные	
2	План, разрез 2-2	
3	Разрезы 1-1, 3-3, 4-4	
4	Схема армирования План, разрез 2-2	
5	Схема армирования Разрезы 1-1, 3-3, 4-4	
6	Разрез 5-5	
7	Спецификация к схеме армирования монолитной шахты Шм-7-4	

Ведомость спецификаций

Лист	Наименование	Примечание
7	Спецификация к схеме армирования монолитной шахты Шм 7-4	

Ведомость ссылочных и прилагаемых документов

Обозначение	Наименование	Примечание
	Ссылочные документы	
	Нестандартное оборудование	Альбом I
	Прилагаемые документы	
820-04-1985-Шм-7-4-01.00	Каркас плоский, Кр (Кр1, Кр2)	
820-04-1985-Шм-7-4-02.00	Сетка арматурная С (С1, С2, С31)	
820-04-1985-Шм-7-4-03.00	То же (С3 С10)	
820-04-1985-Шм-7-4-04.00	" (С11, С19, С20)	
820-04-1985-Шм-7-4-05.00	" (С12 С17)	
820-04-1985-Шм-7-4-06.00	" (С18, С21 С26)	
820-04-1985-Шм-7-4-07.00	" (С27 С30)	
820-04-1985-Шм-7-4-08.00	Изделие закладное Мн1	
820-04-1985-Шм-7-4-09.00	То же Мн2	
820-04-1985-КЖ27 ВМ	Ведомость потребности в материалах	Альбом IX

31

9203/4

Рабочие чертежи разработаны в соответствии с действующими нормами и правилами

Главный инженер проекта ЛГ Франк

Инв № подл	Подпись и дата	Взам инв №

Привязан

Инв №			
Разраб	Цоффе	[signature]	26.01.84
Пров	Девяшин	[signature]	26.01.84
Рук гр	Цоффе	[signature]	26.01.84
ГИП	Франк	[signature]	26.01.84
Нач отд	Писмачевский	[signature]	21.01.84
Н контр	Сильченко	[signature]	26.01.84

820-04-1985 -КЖ27

Водосбросы шахтного типа на расход воды от 5 до 110 м³/с при перепадах до 12 м

Шахта Шм-7-4 (монолитный вариант)	Стадия	Лист	Листов
	Р	1	7
Общие данные	УКРГИПРОВОДХОЗ г Киев		

Формат А2

Альбом IV

Типовые проектные решения 820-04-19.85

План

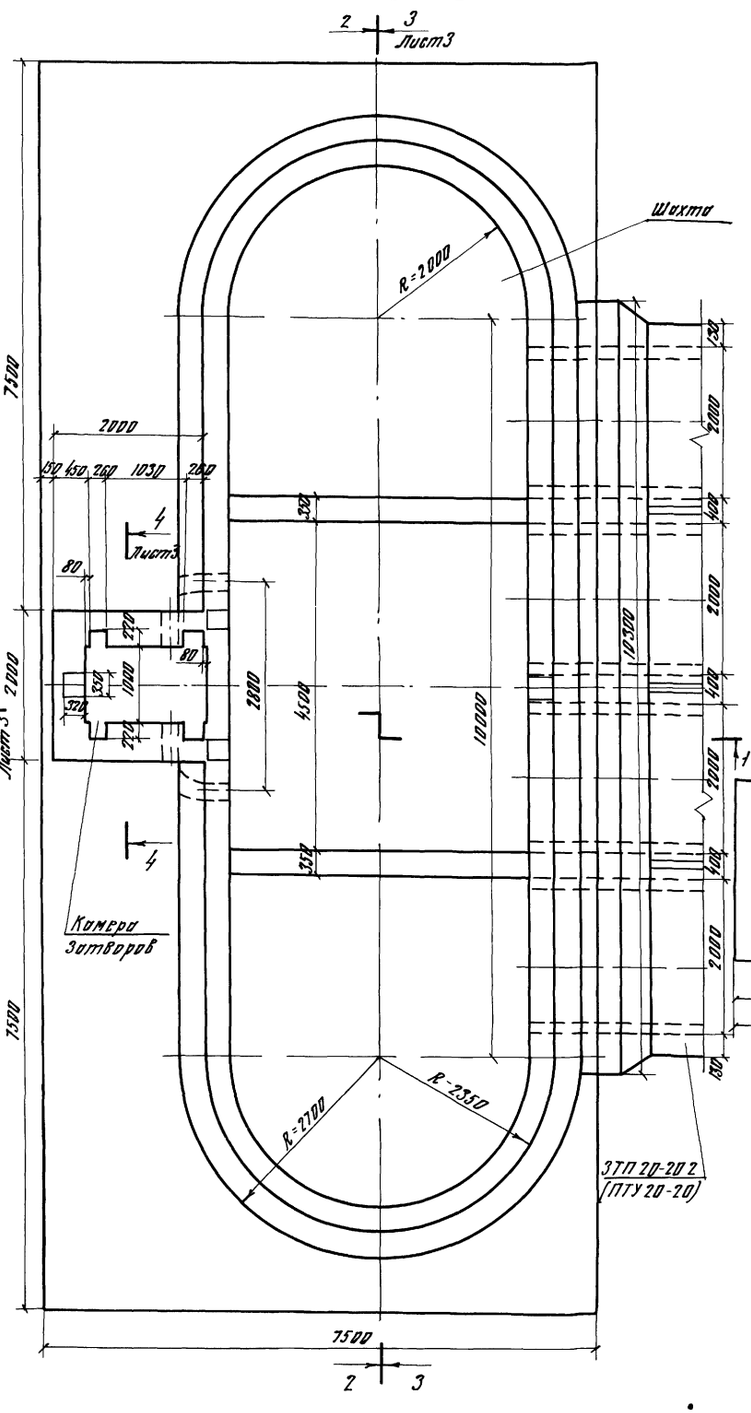

Разрез 2-2

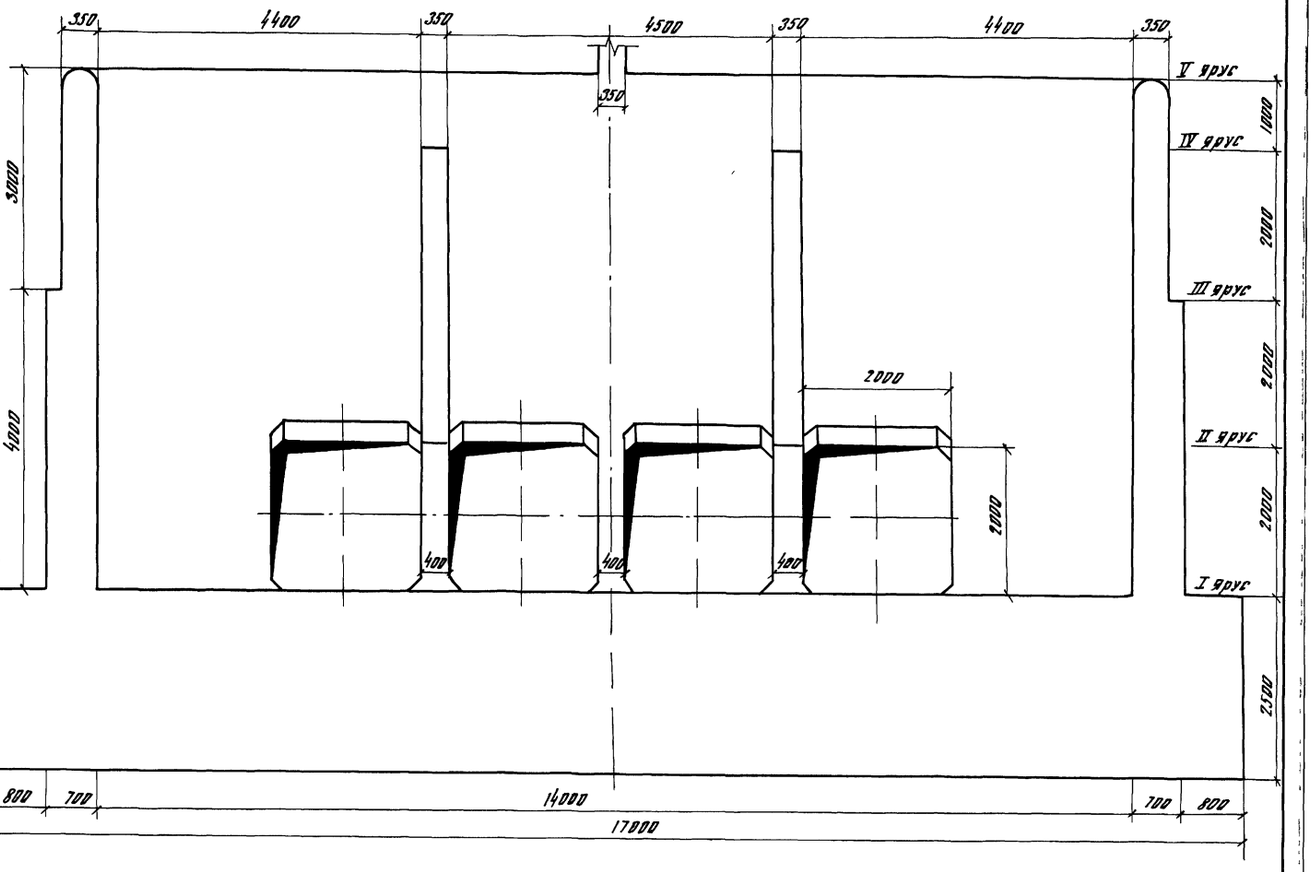

32

9203/4

Разраб	Штепа		25.10.84
Пров	Девяшин		25.10.84
Рук гр	Иоффе		25.10.84
ГИП	Франк		01.11.84
Нач отд	Лисичевский		01.11.84
Н.контр	Сольченко		25.11.84

820-04-1985 – КМ27

Водосбросы шахтного типа на расход воды от 50 до 110 м³/с при перепадах до 12 м

Шахта Ш-7-4 (Монолитный вариант)

Стадия	Лист	Листов
Р	2	

План Разрез 2-2 М 1:50

УКРГИПРОВОДХОЗ г. Киев

Привязан

Инв №

Инв № подл. | Подпись и дата | Взам. инв №

Формат А2

Альбом IV

Типовые проектные решения 820-04-19 85

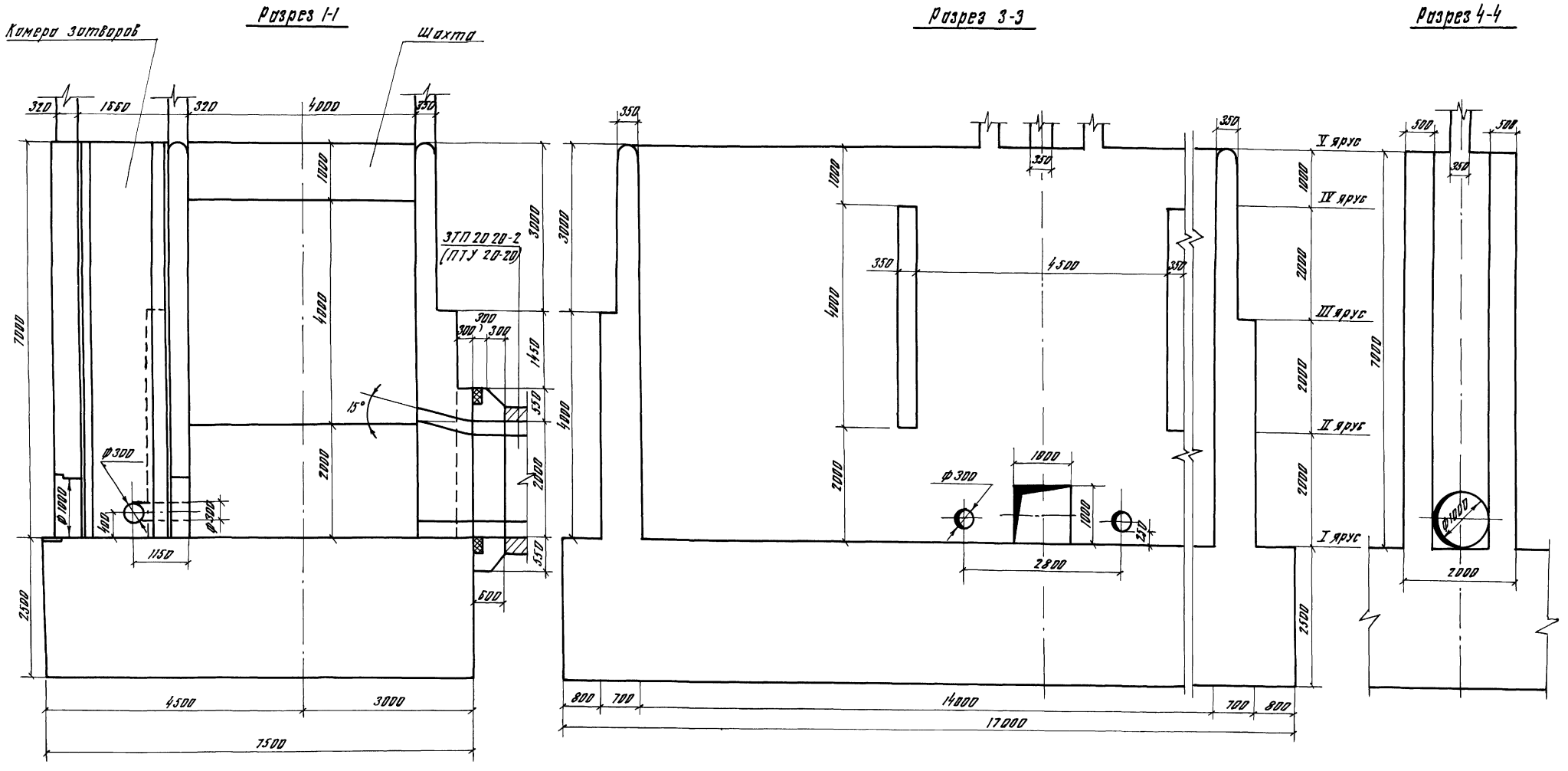

33

9203/4

Разраб	Штепа		15.11.84	820- 04 - 19 85 -КЖ 27	
Пров	Девяшин		23.11.84		
Рук гр	Иоффе		24.08.84	Водосбросы шахтного типа на расход воды от 50 до 110 м³/с при перепадах до 12 м	
ГИП	Франк		01.11.84		
Нач отд	Пионячевский		02.11.84	Шахта Шм-7-4 (Монолитный вариант)	Стадия: Р; Лист: 3; Листов:
Н контр	Сильченко		23.11.84		
Привязан				Разрезы 1-1, 3-3, 4-4 М 1:50	УКРГИПРОВОДХОЗ г Киев
Инв №					

Формат А2

Инв № подл | Подпись и дата | Взам инв №

Альбом IX

Типовые проектные решения 820-04-1985

План

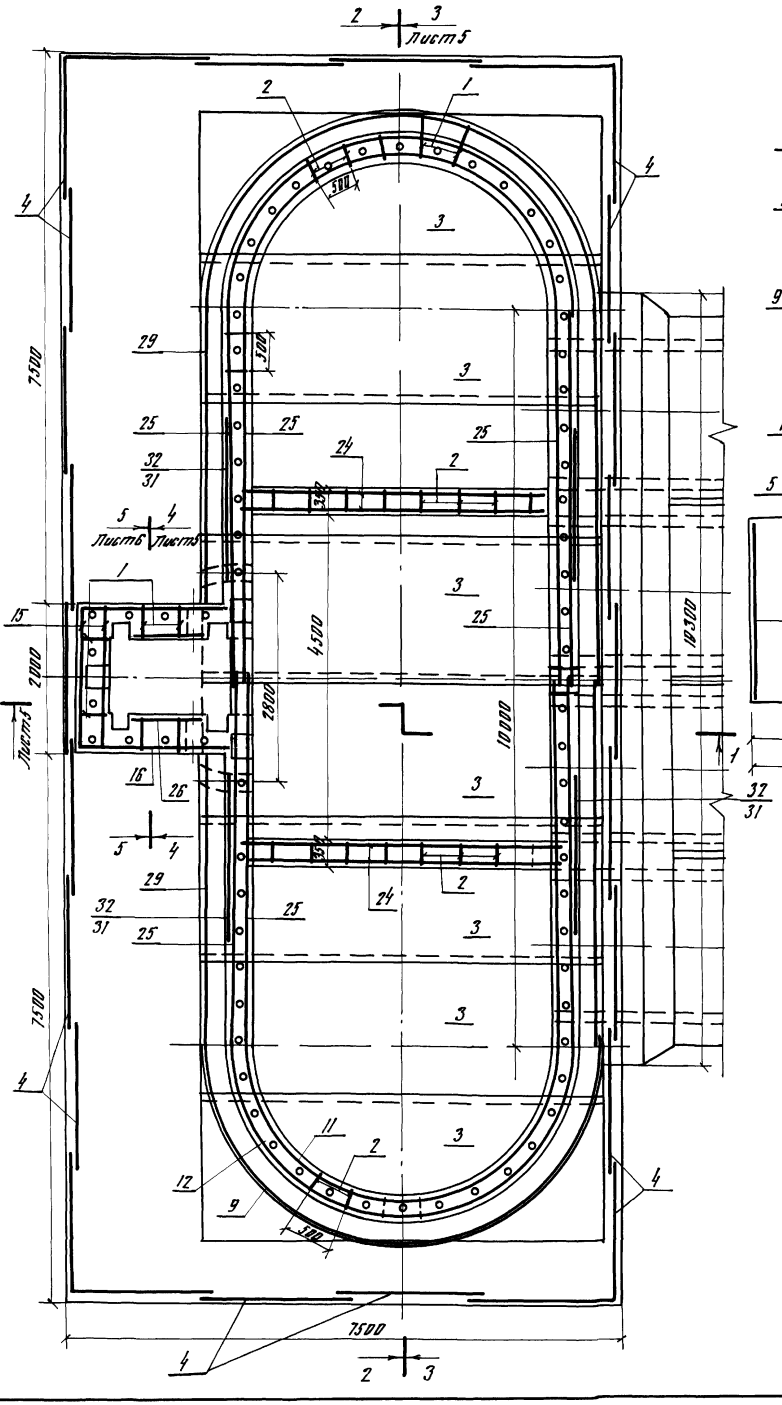

Разрез 2-2

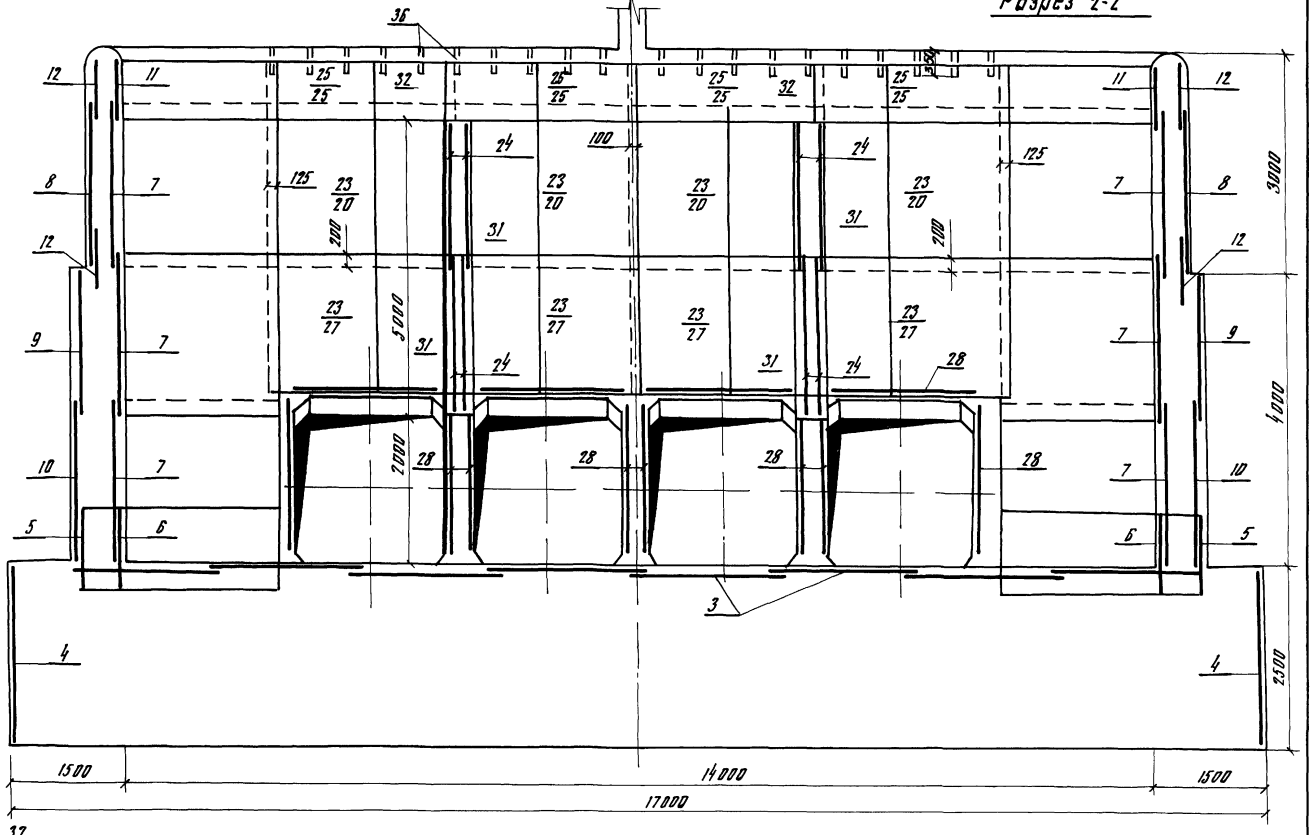

1 Горизонтальные стержни сеток поз 5, 8, 9, 10, 12, 23 сварить между собой по всей длине перепуска электродуговой сваркой электродом Э-42 ГОСТ 9467-75

2 Горизонтальные стержни сеток поз 12 сварить с горизонтальными стержнями сеток поз 25, аналогично поз 8 с поз 20, поз 9 с поз 27, поз 10 с поз 29, поз 22 с поз 30

34

9203/4

Разраб.	Штепа			820- 04 - 1985 -КЖ 27	
Пров.	Девяшин				
Рук. гр.	Шорре				
ГИП	Франк			Водосбросы шахтного типа, на расход воды от 30 до 110 м³/с при перепадах до 12 м	
Нач. отд.	Писаческий				
Н. контр.	Сильченко			Шахта Ш м-7-4 (Монолитный вариант)	Стадия: Р; Лист: 4; Листов:
				Схема армирования. План. Разрез 2-2 М 1:50	УКРГИПРОВОДХОЗ г. Киев

Привязан

Инв. №

Инв. № подл. | Подпись и дата | Взам. инв. №

Формат А2

Альбом IV

Типовые проектные решения 820-04-1985

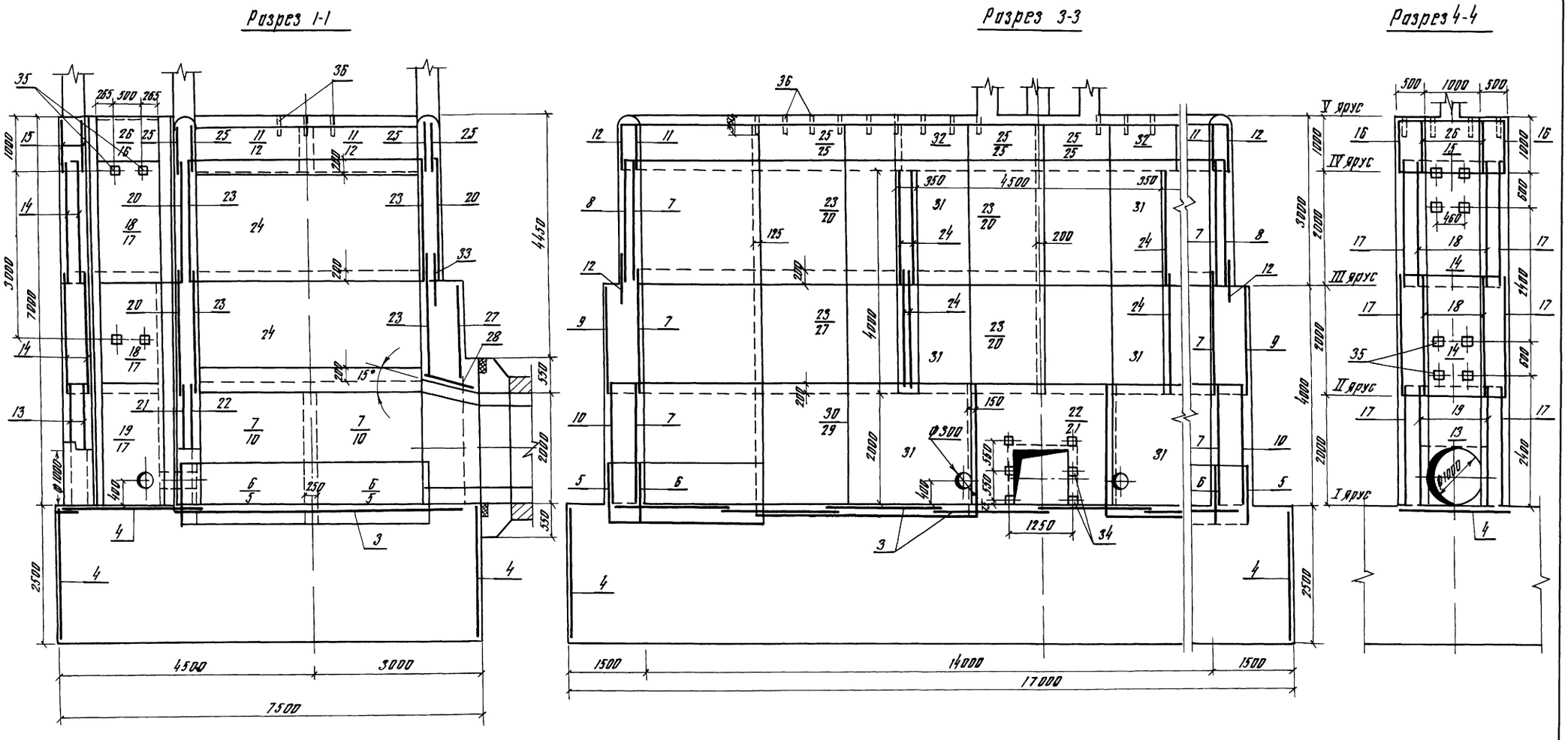

35

9203/4

Разраб	Штепа		15.10.84	820-04-1985-КЖ27
Пров	Девяшин		24.10.84	
Рук гр	Иоффе		26.10.84	
ГИП	Франк		01.11.84	Водосбросы шахтного типа на расход воды от 50 до 110 м³/с при перепадах до 12 м
Нач отд	Писнячевский		02.11.84	
Н контр	Сильченко		05.11.84	Шахта Шм-7-4 (Монолитный вариант)

Стадия	Лист	Листов
Р	5	

Схема армирования Разрезы 1-1, 3-3 4-4

УКРГИПРОВОДХОЗ г Киев

Привязан

Инв №

Инв № подл | Подпись и дата | Взам инв №

Формат А2

Альбом IV

Типовые проектные решения 820-04-1985

Разрез 5-5

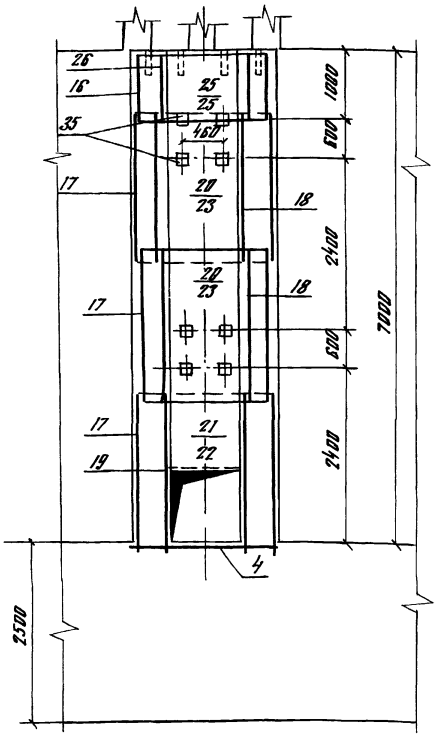

Ведомость расхода стали на элемент, кг

Марка элемента	Изделия арматурные									
	Арматура класса									Всего
	А-I			А-III						
	ГОСТ 5781-82									
	ф6	ф8	Итого	ф8	ф10	ф14	ф18	ф20	Итого	
Шм-7-4	275	2828	3103	768	789	327	660	227	2771	5874

Изделия закладные									Общий расход
Прокат марки						Арматура класса		Всего	
ВСт 3 КП 2						А-III			
ГОСТ 3262-75		ГОСТ 19903-74		ГОСТ 8509-72		ГОСТ 5781-82			
Тр 50×3,5	Итого	6×150	Итого	∠70×45	Итого	ф14	Итого		
129	129	18	18	3	3	10	10	160	6034

9203/4

Разраб	Штепа		15.10.84
Провер	Девяшин		25.10.84
Рук гр	Иоффе		29.10.84
ГИП	Франк		01.11.84
Нач отд	Писнячевский		02.11.84
Н контр	Сильченко		25.11.84

820 - 04 - 1985 -КЖ27

Водосбросы шахтного типа на расход воды от 50 до 110 м³/с при перепадах до 12 м

Шахта Шм-7-4 (Монолитный вариант)

Стадия	Лист	Листов
Р	6	

Разрез 5-5 М 1:50

УКРГИПРОВОДХОЗ г Киев

Привязан

Инв №

Формат А3

Альбом IV

Типовые проектные решения 820-04 1985

Формат	Зона	Поз	Обозначение	Наименование	Кол	Примечание
				Сетки арматурные		
А3		21	820-04 1985-Шм-7-4-04 00	С19	1	
А3		22	-04 00	С20	1	
А3		23	-06 00	С21	16	
А3		24	-06 00	С22	8	
А3		25	-06 00	С23	16	
А3		26	-06 00	С24	2	
А3		27	-06 00	С25	6	
А3		28	-06 00	С26	12	
А3		29	-07 00	С27	2	
А3		30	-07 00	С28	2	
А3		31	-07 00	С29	10	
А3		32	-07 00	С30	4	
А3		33	-02 00	С31	5	
				Изделия закладные		
А4		34	-08 00	Мн1	6	
А4		35	-09 00	Мн2	20	
Б4		36		Мн3 Труба 50×35		
				ГОСТ 3262-75, С=350	76	17 кг
				Материалы		
				Бетон тяжелый		
				М200, Мр3 150, В6		4813 м³

Формат	Зона	Поз	Обозначение	Наименование	Кол	Примечание
				Сборочные единицы		
				Каркасы плоские		
А3		1	820-04 1985-Шм-7-4-01 00	Кр1	137	
А3		2	-01 00	Кр2	116	
				Сетки арматурные		
А3		3	-02 00	С1	8	
А3		4	-02 00	С2	27	
А3		5	-03 00	С3	4	
А3		6	-03 00	С4	4	
А3		7	-03 00	С5	12	
А3		8	-03 00	С6	4	
А3		9	-03 00	С7	4	
А3		10	-03 00	С8	4	
А3		11	-03 00	С9	4	
А3		12	-03 00	С10	8	
А3		13	-04 00	С11	2	
А3		14	-05 00	С12	4	
А3		15	-05 00	С13	2	
А3		16	-05 00	С14	2	
А3		17	-05 00	С15	6	
А3		18	-05 00	С16	4	
А3		19	-05 00	С17	2	
А3		20	-06 00	С18	10	

36

9203/4

Разраб	Штепа		16.10.84
Провер	Девяшин		25.10.84
Рук гр	Иоффе		29.10.84
ГИП	Франк		01.11.84
Нач отд	Писнячевский		02.11.84
Н контр	Сильченко		05.11.84

820 - 04 - 1985 -КЖ-27

Спецификация к схеме армирования монолитной шахты Шм-7-4

Стадия	Лист	Листов
Р	7	

УКРГИПРОВОДХОЗ г Киев

Привязан

Инв №

Формат А3

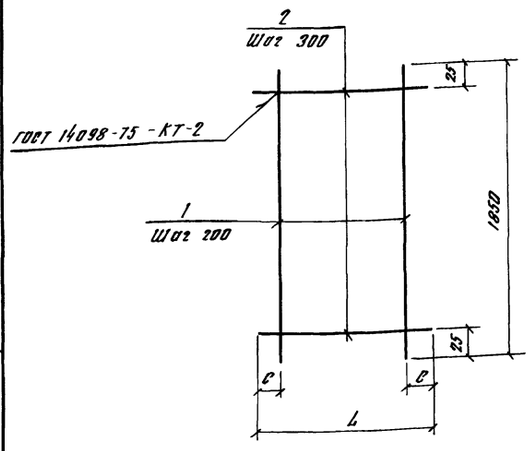

Марка	Размеры в мм L	c	Масса, кг
КР1	440	20	35
КР2	290	45	21

Формат	Зона	Поз	Обозначение	Наименование	Кол	Примечание
			820-04-1985-ШМ-7-4-01.00	КР1		
БЧ		1	-01.01	ф8А-I ГОСТ 5781-82, с=1850	3	07кг
БЧ		2	-01.02	ф8А-I ГОСТ 5781-82, с=440	7	02кг
			-01.00-01	КР2		
БЧ		1	-01.01	ф8А-I ГОСТ 5781-82, с=1850	2	07кг
БЧ		2	-01.03	ф8А-I ГОСТ 5781-82, с=290	7	01кг

Сетки изготавливать в соответствии с СН-393-78

9903/4

Разраб	Штепо		15.11.84	820-04-1985 -ШМ-7-4-01.00
Пров	Девяшин		15.11.84	
Рук гр	Иофис		15.11.84	
ГИП	Франк		15.11.84	Каркос плоский, КР (КР1, КР2)
Нач отд	Лисниченко		15.11.84	
Н контр	Сильченко		15.11.84	

Стадия: Р | Масса: см табл | Масштаб: —
Лист | Листов 1
УКРГИПРОВОДХОЗ г. Киев
Привязан
Инв №
Инв № подл | Подпись и дата | Взам инв №
Формат А3

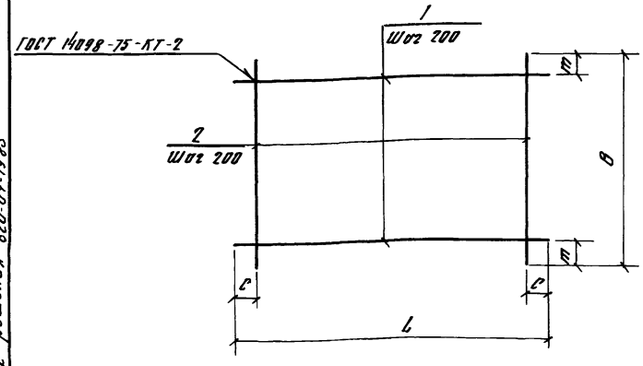

Марка	Размеры, мм L	c	B	m	Масса кг
С1	5430	15	1970	85	434
С2	1970	85	2460	30	103
С31	3650	25	950	75	146

Формат	Зона	Поз	Обозначение	Наименование	Кол	Примечание
			820-04-1985-ШМ-7-4-02.00	С1		
БЧ		1	-02.01	ф8А-III ГОСТ 5781-82 с=5430	10	21кг
БЧ		2	-02.02	ф8А-III ГОСТ 5781-82, с=1970	28	08кг
			-02.00-01	С2		
БЧ		1	-02.03	ф6А-I ГОСТ 5781-82, с=1970	13	04кг
БЧ		2	-02.04	ф6А-I ГОСТ 5781-82, с=2460	10	05кг
			-02.00-02	С31		
			-02.05	ф8А-III ГОСТ 5781-82 с=3650	5	14кг
			-02.06	ф8А-I ГОСТ 5781-82, с=950	19	04кг

Сетки изготавливать в соответствии с СН-393-78

37

9903/4

Разраб	Штепо		15.11.84	820-04-1985 -ШМ-7-4-02.00
Пров	Девяшин		15.11.84	
Рук гр	Иофис		15.11.84	
ГИП	Франк		15.11.84	Сетка арматурная, С (С1, С2, С31)
Нач отд	Лисниченко		15.11.84	
Н контр	Сильченко		15.11.84	

Стадия: Р | Масса: см табл | Масштаб: —
Лист | Листов 1
УКРГИПРОВОДХОЗ г. Киев
Привязан
Инв №
Инв № подл | Подпись и дата | Взам инв №
Формат А3

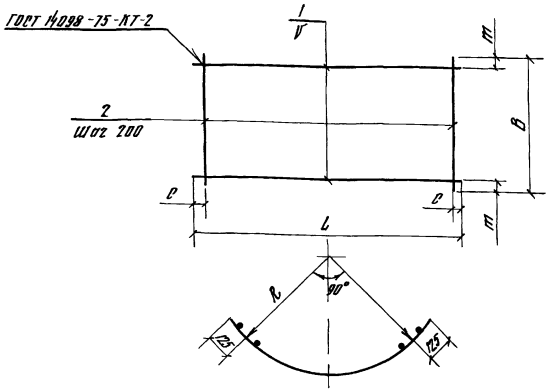

Марка	Размеры в мм						Масса, кг
	L	C	B	m	V	R	
С3	4130	65	1100	325	150	2470	667
С4	3440	20	1100	350	200	2030	114
С5	3440	20	2200	100	200	2030	316
С6	3890	45	2200	50	150	2320	540
С7	4130	65	1980	15	150	2470	518
С8	4130	65	2200	50	150	2470	564
С9	3440	20	820	10	200	2030	124
С10	3890	45	820	10	200	2320	135

Сетки изготавливать в соответствии с СН-393-78

Формат	Зона	Поз	Обозначение	Наименование	Кол	Примечание
			820-04.1985-Шм-7-4-03.00	С3		
БЧ		1	-03.01	ф10А-III ГОСТ 5781-82, ℓ=4130	4	2,5кг
БЧ		2	-03.02	ф20А-III ГОСТ 5781-82, ℓ=1100	21	27кг
			-03.00-01	С4		
БЧ		1	-03.03	ф8А-I ГОСТ 5781-82, ℓ=3440	3	1,4кг
БЧ		2	-03.04	ф8А-III ГОСТ 5781-82, ℓ=1100	18	0,4кг
			-03.00-02	С5		
БЧ		1	-03.05	ф8А-III ГОСТ 5781-82, ℓ=3440	11	1,4кг
БЧ		2	-03.06	ф8А-I ГОСТ 5781-82 ℓ=2200	18	0,9кг
			-03.00-03	С6		
БЧ		1	-03.07	ф10А-III ГОСТ 5781-82 ℓ=3890	15	2,4кг
БЧ		2	-03.06	ф8А-I ГОСТ 5781-82, ℓ=2200	20	0,9кг
			-03.00-04	С7		
БЧ		1	-03.01	ф10А-III ГОСТ 5781-82, ℓ=4130	14	2,5кг
БЧ		2	-03.08	ф8А-I ГОСТ 5781-82, ℓ=1980	21	0,8кг
			-03.00-05	С8		
БЧ		1	-03.01	ф10А-III ГОСТ 5781-82, ℓ=4130	15	2,5кг
БЧ		2	-03.06	ф8А-I ГОСТ 5781-82, ℓ=2200	21	0,9кг
			-03.00-06	С9		
БЧ		1	-03.03	ф8А-I ГОСТ 5781-82 ℓ=3440	5	1,4кг
БЧ		2	-03.09	ф8А-I ГОСТ 5781-82 ℓ=820	18	0,3кг
			-03.00-07	С10		
БЧ		1	-03.10	ф8А-I ГОСТ 5781-82, ℓ=3890	5	1,5кг
БЧ		2	-03.09	ф8А-I ГОСТ 5781-82, ℓ=820	20	0,3кг

9203/4

Разраб	Штепа		16.11.84
Пров	Девяшин		25.11.84
Рук гр	Иоффе		01.11.84
ГИП	Фронк		01.11.84
Нач отд	Пивоваренский		02.11.84
Н контр	Сильченко		05.11.84

820-04-1985-Шм-7-4-03.00

Сетки арматурные, С (С3 С10)

Стадия	Масса	Масштаб
Р	см табл	—
Лист	Листов 1	

УКРГИПРОВОДХОЗ г. Киев

Формат А3

Привязан

Инв. №

Инв. № подл. | Подпись и дата | Взам. инв. №

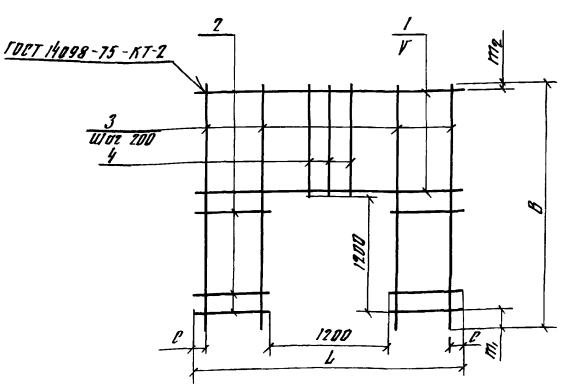

Марка	Размеры в мм						Масса, кг
	L	C	B	m_1	m_2	V	
С11	1980	90	2420	200	20	200	132
С19	2650	25	2420	200	20	200	200
С20	2650	25	2420	200	120	150	332

Формат	Зона	Поз	Обозначение	Наименование	Кол	Примечание
			820-04.1985-Шм-7-4-04.00	С11		
БЧ		1	-03.08	ф8А-I ГОСТ 5781-82, ℓ=1980	5	0,8кг
БЧ		2	-04.01	ф8А-I ГОСТ 5781-82, ℓ=390	14	0,2кг
БЧ		3	-04.02	ф8А-I ГОСТ 5781-82, ℓ=2420	4	1,0кг
БЧ		4	-04.03	ф8А-I ГОСТ 5781-82, ℓ=1020	6	0,4кг
			-04.00-01	С19		
БЧ		1	-04.04	ф8А-III ГОСТ 5781-82, ℓ=2650	6	1,0кг
БЧ		2	-04.05	ф8А-III ГОСТ 5781-82, ℓ=725	12	0,3кг
БЧ		3	-04.02	ф8А-I ГОСТ 5781-82, ℓ=2420	8	1,0кг
БЧ		4	-04.03	ф8А-I ГОСТ 5781-82, ℓ=1020	6	0,4кг
			-04.00-02	С20		
БЧ		1	-04.06	ф10А-III ГОСТ 5781-82, ℓ=2650	7	1,6кг
БЧ		2	-04.07	ф10А-III ГОСТ 5781-82, ℓ=725	16	0,4кг
БЧ		3	-04.08	ф10А-III ГОСТ 5781-82, ℓ=2420	8	1,5кг
БЧ		4	-04.09	ф10А-III ГОСТ 5781-82, ℓ=1020	6	0,6кг

Сетки изготавливать в соответствии с СН-393-78

38

9203/4

Разраб	Штепа		16.11.84
Пров	Девяшин		25.11.84
Рук гр	Иоффе		01.11.84
ГИП	Фронк		01.11.84
Нач отд	Пивоваренский		02.11.84
Н контр	Сильченко		05.11.84

820-04-1985-Шм-7-4-04.00

Сетка арматурная, С (С11, С19, С20)

Стадия	Масса	Масштаб
Р	см табл	—
Лист	Листов	

УКРГИПРОВОДХОЗ г. Киев

Формат А3

Привязан

Инв. №

Инв. № подл. | Подпись и дата | Взам. инв. №

Альбом IV

Типовые проектные решения 820-04-1985

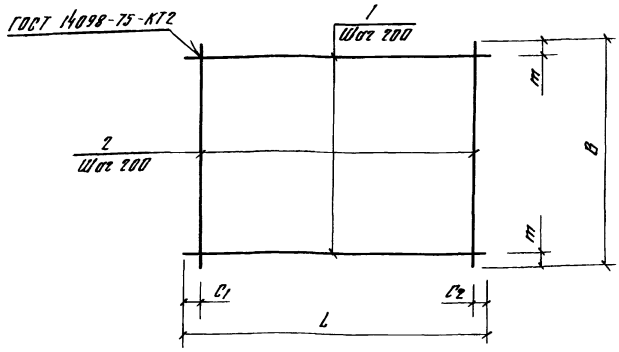

Марка	Размеры в мм					Масса, кг
	L	C_1	C_2	B	m	
C12	1980	90	90	2200	100	178
C13	1980	90	90	950	75	80
C14	2330	20	510	950	75	85
C15	2330	20	510	2200	100	189
C16	950	75	75	2200	100	89
C17	950	75	75	2200	100	89

Формат	Зона	Поз	Обозначение	Наименование	Кол	Примечание
			820-04-1985-Шм-7-4-05 00-01	C12		
БЧ		1	-03 08	ф8А-I ГОСТ 5781-82, ℓ=1980	11	0 8 кг
БЧ		2	-03 06	ф8А-I ГОСТ 5781-82 ℓ=2200	10	0 9 кг
			-05 00-02	C13		
БЧ		1	-03 08	ф8А-I ГОСТ 5781-82, ℓ=1980	5	0 8 кг
БЧ		2	-02 06	ф8А-I ГОСТ 5781-82, ℓ=950	10	0 4 кг
			-05 00-03	C14		
БЧ		1	-05 01	ф8А-I ГОСТ 5781-82, ℓ=2330	5	0 9 кг
БЧ		2	-02 06	ф8А-I ГОСТ 5781-82 ℓ=950	10	0,4 кг
			-05 00-04	C15		
БЧ		1	-05 01	ф8А-I ГОСТ 5781-82, ℓ=2330	11	0,9 кг
БЧ		2	-03 06	ф8А-I ГОСТ 5781-82, ℓ=2200	10	0 9 кг
			-05 00-05	C16		
БЧ		1	-02 06	ф8А-I ГОСТ 5781-82, ℓ=950	11	0 4 кг
БЧ		2	-03 06	ф8А-I ГОСТ 5781-82, ℓ=2200	5	0 9 кг
			-05 00-06	C17		
БЧ		1	-05 02	ф8А-III ГОСТ 5781-82, ℓ=950	11	0 4 кг
БЧ		2	-03 06	ф8А-I ГОСТ 5781-82, ℓ=2200	5	0 9 кг

Сетки изготавливать в соответствии с СН-393-78

9203/4

Разраб	Штепа		16.10.84
Пров	Девяшин		25.10.84
Рук гр	Иоффе		01.11.84
ГИП	Франк		01.11.84
Нач отд	Писнячевский		02.11.84
Н контр	Сильченко		05.11.84

820-04-1985 -Шм-7-4-05 00

Сетка арматурная, С (С12 С17)

Стадия	Масса	Масштаб
Р	См табл	

Лист | Листов 1

УКРГИПРОВОДХОЗ г Киев

Формат А3

Привязан

Инв №

Инв № подл | Подпись и дата | Взам инв №

Альбом IV

Типовые проектные решения 820-04-1985

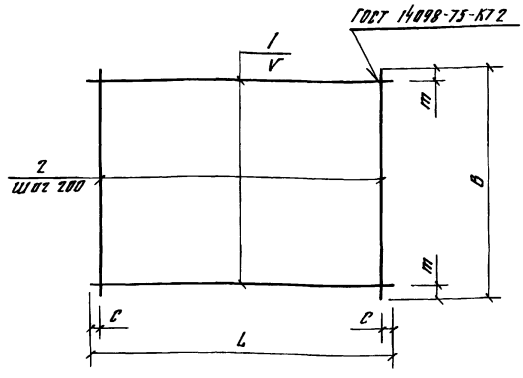

Марка	Размеры в мм					Масса, кг
	L	C	B	m	V	
C18	2650	25	2200	50	150	276
C21	2650	25	2200	50	200	302
C22	4300	150	1950	75	200	338
C23	2650	25	820	10	200	92
C24	950	75	950	75	200	40
C25	2650	25	1700	25	150	218
C26	950	75	2650	125	200	212

Формат	Зона	Поз	Обозначение	Наименование	Кол	Примечание
			820 04-1985-Шм-7-4-06 00	C18		
БЧ		1	-06 01	ф8А-I ГОСТ 5781-82, ℓ=2650	15	1 0 кг
БЧ		2	-03 06	ф8А-I ГОСТ 5781-82, ℓ=2200	14	0 9 кг
			-06 00-01	C21		
БЧ		1	-04 06	ф10А-III ГОСТ 5781-82, ℓ=2650	11	1 6 кг
БЧ		2	-03 06	ф8А-I ГОСТ 5781-82, ℓ=2200	14	0 9 кг
			-06 00-02	C22		
БЧ		1	-06 02	ф8А-III ГОСТ 5781-82, ℓ=4300	10	1 7 кг
БЧ		2	-06 03	ф8А-I ГОСТ 5781-82, ℓ=1950	21	0 8 кг
			-06 00-03	C23		
БЧ		1	-06 01	ф8А-I ГОСТ 5781-82, ℓ=2650	5	1 0 кг
БЧ		2	-03 10	ф8А-I ГОСТ 5781-82, ℓ=820	14	0 3 кг
			-06 00-04	C24		
БЧ		1	-02 06	ф8А-I ГОСТ 5781-82, ℓ=950	5	0 4 кг
БЧ		2	-02 06	ф8А-I ГОСТ 5781-82 ℓ=950	5	0 4 кг
			-06 00-05	C25		
БЧ		1	-06 01	ф8А-I ГОСТ 5781-82, ℓ=2650	12	1 0 кг
БЧ		2	-06 04	ф8А-I ГОСТ 5781-82, ℓ=1700	14	0 7 кг
			-06 00-06	C26		
БЧ		1	-02 06	ф8А-I ГОСТ 5781-82 ℓ=950	13	0 4 кг
БЧ		2	-06 05	ф14А-III ГОСТ 5781-82, ℓ=2650	5	3 2 кг

39

Сетки изготавливать в соответствии с СН-393-78

9203/4

Разраб	Штепа		16.10.84
Пров	Девяшин		23.10.84
Рук гр	Иоффе		01.11.84
ГИП	Франк		01.11.84
Нач отд	Писнячевский		02.11.84
Н контр	Сильченко		05.11.84

820-04-1985 -Шм-7-4-06 00

Сетка арматурная, С (С18, С21 С26)

Стадия	Масса	Масштаб
Р	См табл	

Лист | Листов 1

УКРГИПРОВОДХОЗ г Киев

Формат А3

Привязан

Инв №

Инв № подл | Подпись и дата | Взам инв №

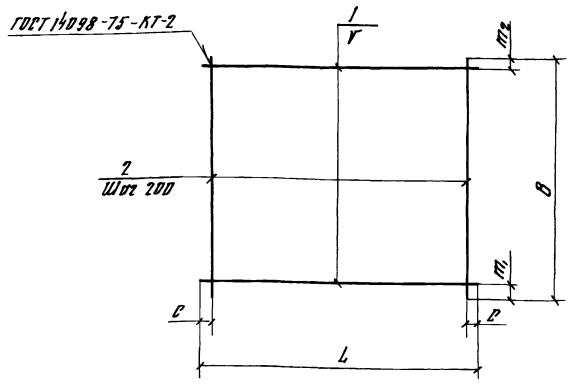

Марка	Размеры в мм						Масса, кг
	L	c	B	m1	m2	V	
С27	3750	75	2420	200	20	200	37.0
С28	3750	75	2420	200	120	150	86.5
С29	2200	100	2200	100	100	150	75.9
С30	2200	100	820	10	10	200	7.8

Формат	Зона	Поз	Обозначение	Наименование	Кол	Примечание
			820-04.1985-ШМ-7-4-07.00	С27		
Б4		1	-07.01	ф8А-I ГОСТ 5781-82, P=375.0	12	15 кг
Б4		2	-04.02	ф8А-I ГОСТ 5781-82, P=242.0	19	10 кг
			-07.00-01	С28		
Б4		1	-07.02	ф14А-III ГОСТ 5781-82, P=375.0	15	45 кг
Б4		2	-04.02	ф8А-I ГОСТ 5781-82, P=242.0	19	10 кг
			-07.00-02	С29		
Б4		1	-07.03	ф18А-III ГОСТ 5781-82, P=220.0	15	44 кг
Б4		2	-03.06	ф8А-I ГОСТ 5781-82, P=220.0	11	09 кг
			-07.00-03	С30		
Б4		1	-07.04	ф8А-III ГОСТ 5781-82, P=220.0	5	09 кг
Б4		2	-03.09	ф8А-I ГОСТ 5781-82, P=82.0	11	03 кг

Сетки изготавливать в соответствии с СН-393-78

9903/4

Разраб	Штепа		11.84
Провер	Девяшин		11.84
Рук гр	Иоффе		11.84
ГИП	Франк		11.84
Нач отд	Пономаренко		11.84
Н контр	Сильченко		11.84

820-04-1985-ШМ-7-4-07.00

Сетка арматурная, С (С27 С30)

Стадия	Масса	Масштаб
Р	см тайл	
Лист	Листов 1	

УКРГИПРОВОДХОЗ г. Киев

Привязан

Инв. №

Инв. № подл. | Подпись и дата | Взам. инв. №

Формат А3

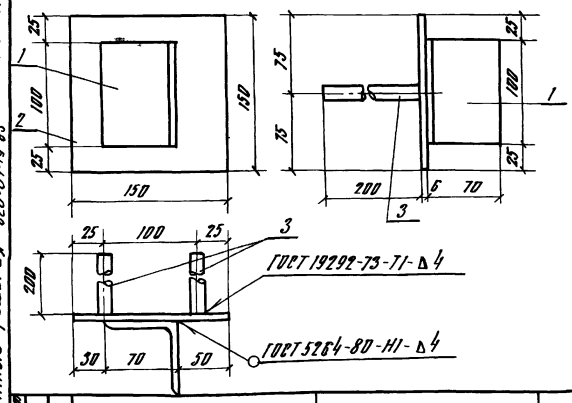

Формат	Зона	Поз	Обозначение	Наименование	Кол	Примечание
			820-04.1985-ШМ-7-4-08.00	Мн1		
Б4		1	-08.01	L 70×45 ГОСТ 8509-72, P=100	1	0.5 кг
Б4		2	-08.02	-6×150 ГОСТ 19903-74, P=150	1	0.7 кг
Б4		3	-08.03	ф14А-III ГОСТ 5781-82, P=200	2	0.2 кг

9903/4

Привязан

Инв. №

Разраб	Штепа		11.84
Провер	Девяшин		11.84
Рук гр	Иоффе		11.84
ГИП	Франк		11.84
Нач отд	Пономаренко		11.84
Н контр	Сильченко		11.84

820-04-1985-ШМ-7-4-08.00

Изделие закладное Мн1

Стадия	Масса	Масштаб
Р	1.6	—
Лист	Листов 1	

УКРГИПРОВОДХОЗ г. Киев

Инв. № подл. | Подпись и дата | Взам. инв. №

Формат А4

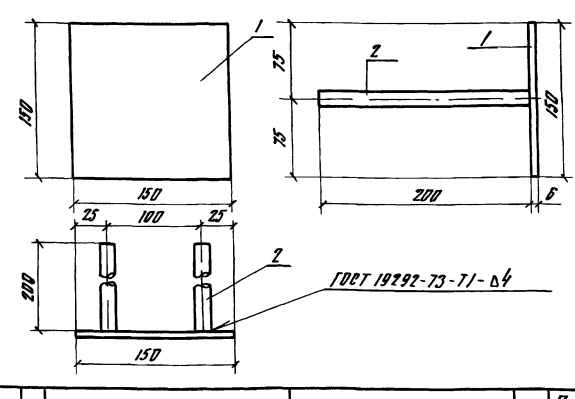

Формат	Зона	Поз	Обозначение	Наименование	Кол	Примечание
			820-04.1985-ШМ-7-4-09.00	Мн2		
Б4		1	-08.02	-6×150 ГОСТ 19903-74, P=150	1	0.7 кг
Б4		2	-08.03	ф14А-III ГОСТ 5781-82, P=200	2	0.2 кг

40

9903/4

Привязан

Инв. №

Разраб	Штепа		11.84
Провер	Девяшин		11.84
Рук гр	Иоффе		11.84
ГИП	Франк		11.84
Нач отд	Пономаренко		11.84
Н контр	Сильченко		11.84

820-04-1985-ШМ-7-4-09.00

Изделие закладное Мн2

Стадия	Масса	Масштаб
Р	1.1	—
Лист	Листов 1	

УКРГИПРОВОДХОЗ г. Киев

Инв. № подл. | Подпись и дата | Взам. инв. №

Формат А4

Альбом IV

Типовые проектные решения 820-04-19 85

Ведомость основных комплектов

Обозначение	Наименование	Примечание
820-04-19 85 -ПЗ	Пояснительная записка	Альбом I
-АС	Архитектурно-строительные решения	
-КЖ1	Монолитные и сборные железобетонные конструкции	
-ГИ	Конструкции температурно-осадочных швов	
-ПО	Производство и организация работ	
-КЖ3	Шахта Шм-3-3 (Монолитный вариант)	Альбом II
-КЖ5	Шахта Шм-4-3 (Монолитный вариант)	
-КЖ7	Шахта Шм-5-3 (Монолитный вариант)	
-КЖ9	Шахта Шм-6-3 (Монолитный вариант)	
-КЖ11	Шахта Шм-7-3 (Монолитный вариант)	
-КЖ13	Шахта Шм-8-3 (Монолитный вариант)	
-КЖ15	Шахта Шм-10-3 (Монолитный вариант)	
-КЖ17	Шахта Шм-12-3 (Монолитный вариант)	
-КЖ4	Шахта Ш-3-3 (Сборно-монолитный вариант)	Альбом III
-КЖ6	Шахта Ш-4-3 (Сборно-монолитный вариант)	
-КЖ8	Шахта Ш-5-3 (Сборно-монолитный вариант)	
-КЖ10	Шахта Ш-6-3 (Сборно-монолитный вариант)	
-КЖ12	Шахта Ш-7-3 (Сборно-монолитный вариант)	
-КЖ14	Шахта Ш-8-3 (Сборно-монолитный вариант)	
-КЖ16	Шахта Ш-10-3 (Сборно-монолитный вариант)	
-КЖ18	Шахта Ш-12-3 (Сборно-	

Продолжение

Обозначение	Наименование	Примечание
820-04-19 85 -КЖ18	монолитный вариант)	Альбом III
-КЖ19	Шахта Шм-3-4 (Монолитный вариант)	Альбом IV
-КЖ21	Шахта Шм-4-4 (Монолитный вариант)	
-КЖ23	Шахта Шм-5-4 (Монолитный вариант)	
-КЖ25	Шахта Шм-6-4 (Монолитный вариант)	
-КЖ27	Шахта Шм-7-4 (Монолитный вариант)	
-КЖ29	Шахта Шм-8-4 (Монолитный вариант)	
-КЖ31	Шахта Шм-10-4 (Монолитный вариант)	
-КЖ33	Шахта Шм-12-4 (Монолитный вариант)	
-КЖ20	Шахта Ш-3-4 (Сборно-монолитный вариант)	Альбом V
-КЖ22	Шахта Ш-4-4 (Сборно-монолитный вариант)	
-КЖ24	Шахта Ш-5-4 (Сборно-монолитный вариант)	
-КЖ26	Шахта Ш-6-4 (Сборно-монолитный вариант)	
-КЖ28	Шахта Ш-7-4 (Сборно-монолитный вариант)	
-КЖ30	Шахта Ш-8-4 (Сборно-монолитный вариант)	
-КЖ32	Шахта Ш-10-4 (Сборно-монолитный вариант)	
-КЖ34	Шахта Ш-12-4 (Сборно-монолитный вариант)	
-КЖ2	Водобойные колодцы и водобойные стенки	Альбом VI

Ведомость чертежей основного комплекта КЖ29

Лист	Наименование	Примечание
1	Общие данные	
2	План Разрез 2-2	
3	Разрезы 1-1, 3-3, 4-4	
4	Схема армирования План Разрез 2-2	
5	Схема армирования. Разрез 1-1, 3-3, 4-4	
6	Схема армирования Разрез 5-5	
7	Спецификация к схеме армирования монолитной шахты Шм-8-4	

Ведомость спецификаций

Лист	Наименование	Примечание
7	Спецификация к схеме армирования монолитной шахты Шм-8-4	

Ведомость ссылочных и прилагаемых документов

Обозначение	Наименование	Примечание
	Ссылочные документы	
	Нестандартное оборудование	Альбом I
	Прилагаемые документы	
820-04 19 85-Шм-8-4-01 00	Каркас плоский, Кр(Кр1 Кр3)	
820-04-19 85-Шм-8-4-02 00	Сетка арматурная, С(С1, С2, С12 С14)	
820-04 19 85-Шм-8-4-03 00	Сетка арматурная, С(С15 С19)	
820-04 19 85-Шм-8-4-04 00	Сетка арматурная, С(С20 С23 С26)	
820-04-19 85-Шм-8-4-05 00	Сетка арматурная, С(С3 С10, С23)	
820-04-19 85-Шм-8-4-06 00	Сетка арматурная, С(С11, С21, С23)	
820-04-19 85-Шм-8-4-07 00	Сетка арматурная, С(С27 С32)	
820-04 19 85-Шм-8-4-08 00	Изделие закладное Мн1	
820-04-19 85-Шм-8-4-09 00	Изделие закладное Мн2	
820-04 19 85-КЖ29 ВМ	Ведомость потребности в материалах	Альбом IX

9203/4 41

Рабочие чертежи разработаны в соответствии с действующими нормами и правилами

Главный инженер проекта [подпись] Л Г Франк

Инв № подл | Подпись и дата | Взам инв №

Привязан

Инв №			
Разраб	Иоффе	[подпись]	26.03.84
Пров	Девяшин	[подпись]	26.03.84
Рук гр	Иоффе	[подпись]	26.03.84
ГИП	Франк	[подпись]	24.04.84
Нач отд	Писначевский	[подпись]	28.04.84
Н контр	Сильченко	[подпись]	24.05.84

820-04-19 85 - КЖ29

Водосбросы шахтного типа на расход воды от 50 до 110 м³/с при перепадах до 12 м

Шахта Шм-8-4 (Монолитный вариант)	Стадия	Лист	Листов
	Р	1	
Общие данные	УКРГИПРОВОДХОЗ г Киев		

Формат А2

Альбом IV

Типовые проектные решения 820-04-19 85

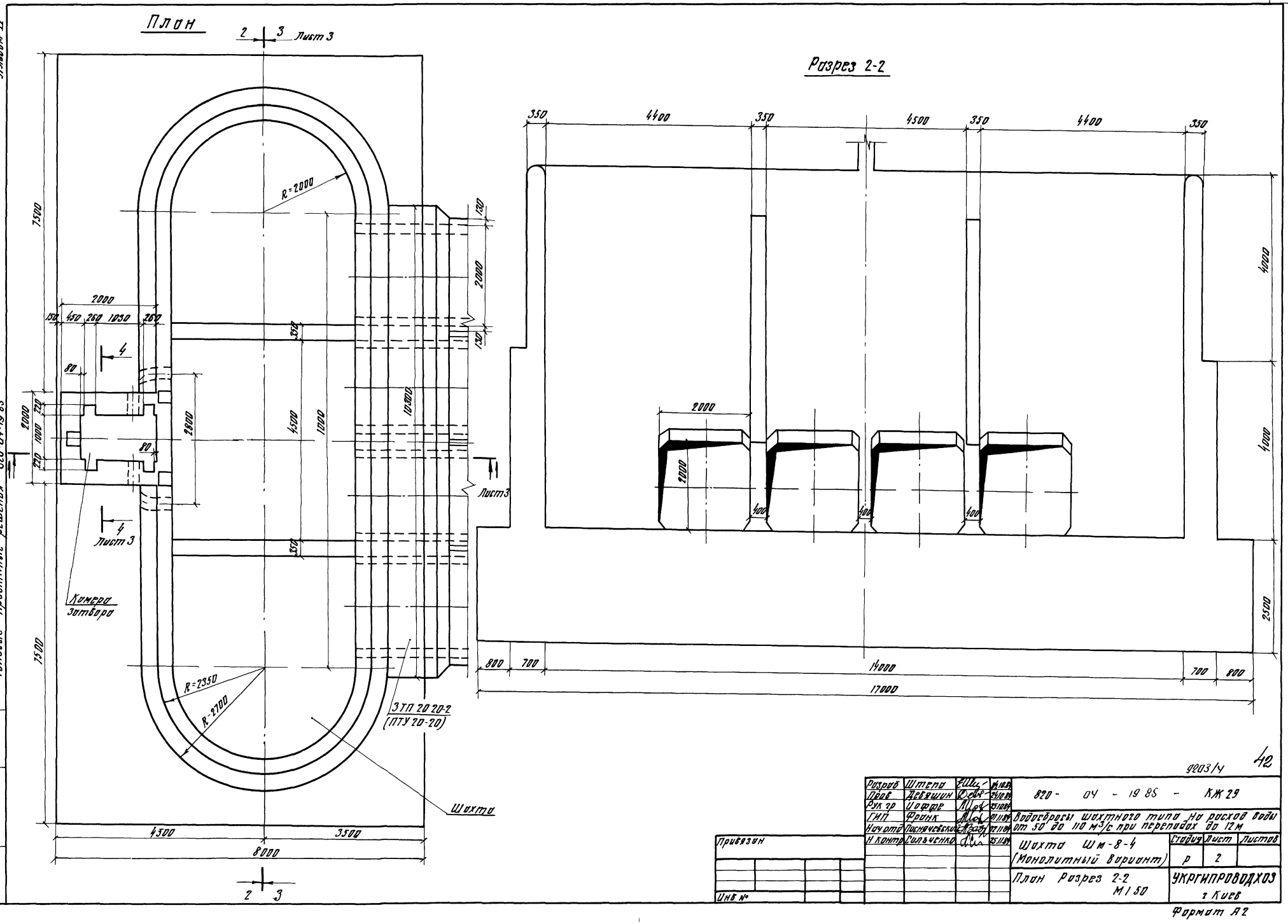

9203/4

42

Разраб	Штепа		04.10.84	820 - 04 - 19 85 - КЖ 29
Пров	Девяшин		24.10.84	
Рук гр	Цоффе		25.10.84	Водосбросы шахтного типа на расход воды от 50 до 110 м³/с при перепадах до 12 м
ГИП	Фронк		01.11.84	
Нач отд	Писначевский		02.11.84	Шахта Шм-8-4 (Монолитный вариант) — Стадия: Р; Лист: 2; Листов:
Н контр	Сольченко		25.11.84	
Привязан				План Разрез 2-2 М 1:50 — УКРГИПРОВОДХОЗ г Киев
Инв №				

Формат А2

Инв № подл | Подпись и дата | Взам инв №

Альбом IX

Типовые проектные решения 820-04-19.85

Разрез 1-1

Разрез 3-3

Разрез 4-4

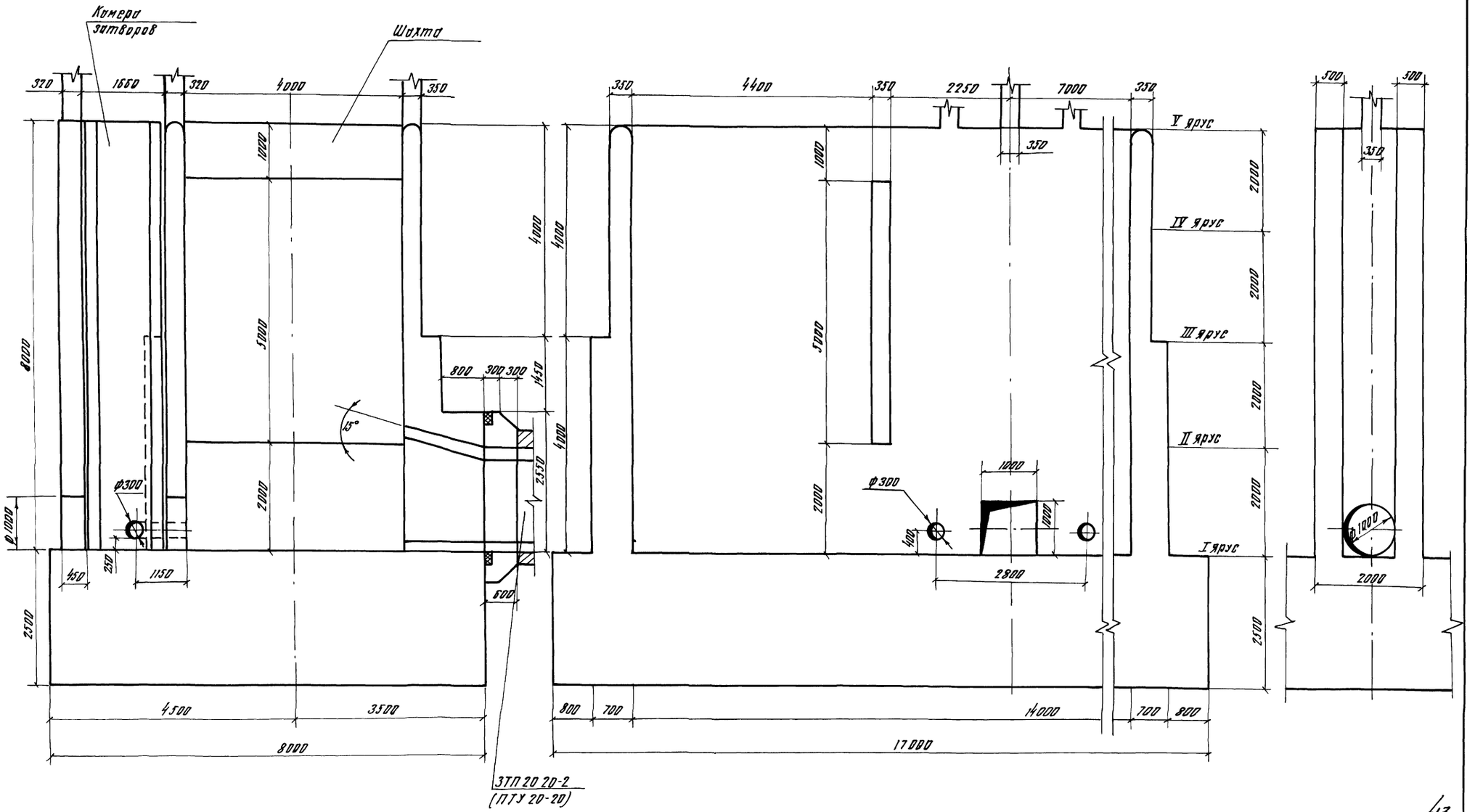

43

9203/4

Разраб.	Штепа			820- 04 - 19 85 -КЖ29	
Пров.	Девяшин				
Рук гр.	Иоффе			Водосбросы шахтного типа на расход воды от 50 до 110 м³/с при перепадах до 12 м	
ГИП	Франк				
Нач. отд.	Лисниченко				
Н. контр.	Сильченко			Шахта Ш-8-4 (Монолитный вариант)	Стадия: Р; Лист: 3; Листов:
				Разрезы 1-1, 3-3, 4-4 М 1:50	УКРГИПРОВОДХОЗ г. Киев

Привязан

Инв. №

Инв. № подл. | Подпись и дата | Взам. инв. №

Формат А2

Альбом IV

Типовые проектные решения 820-04-19 85

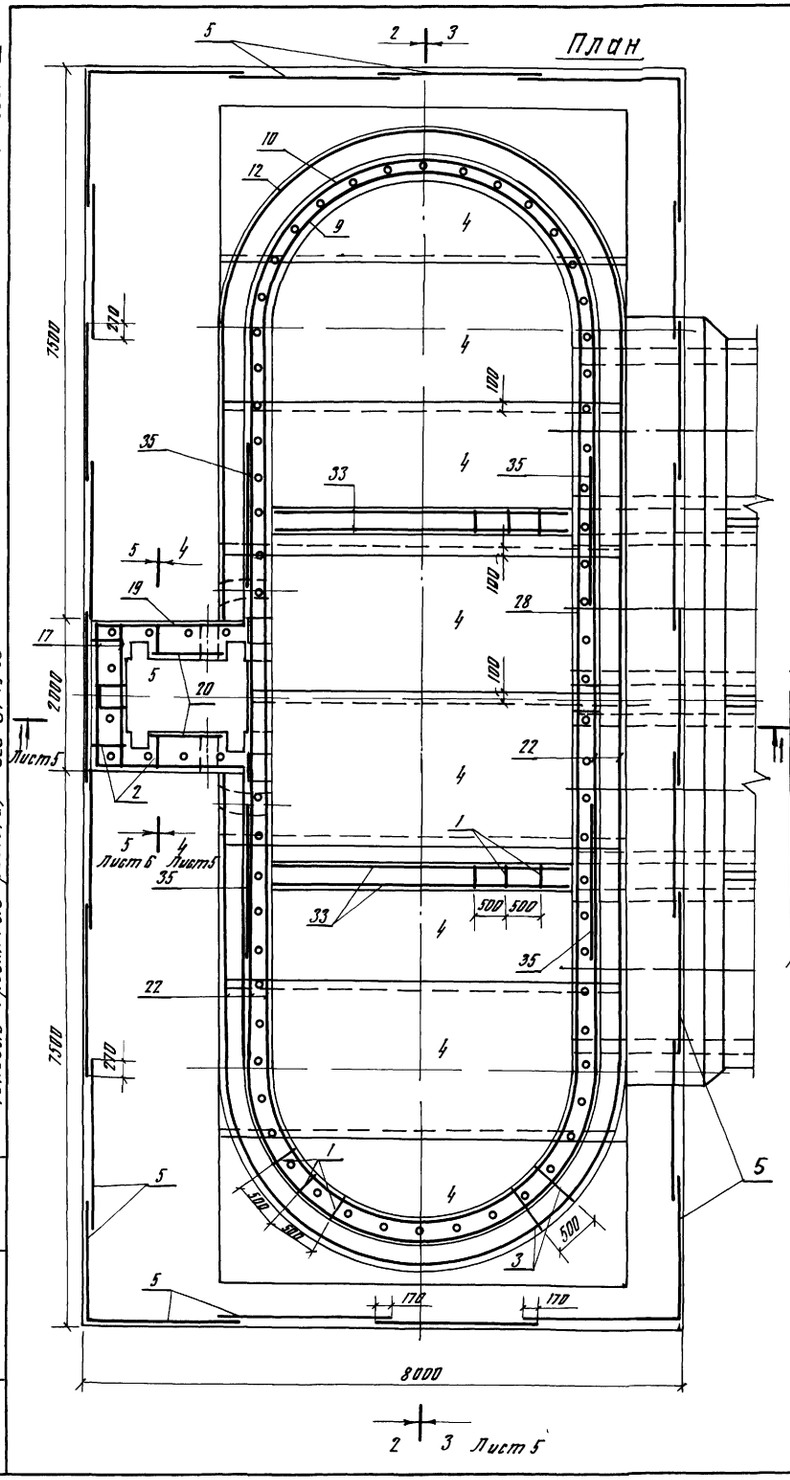

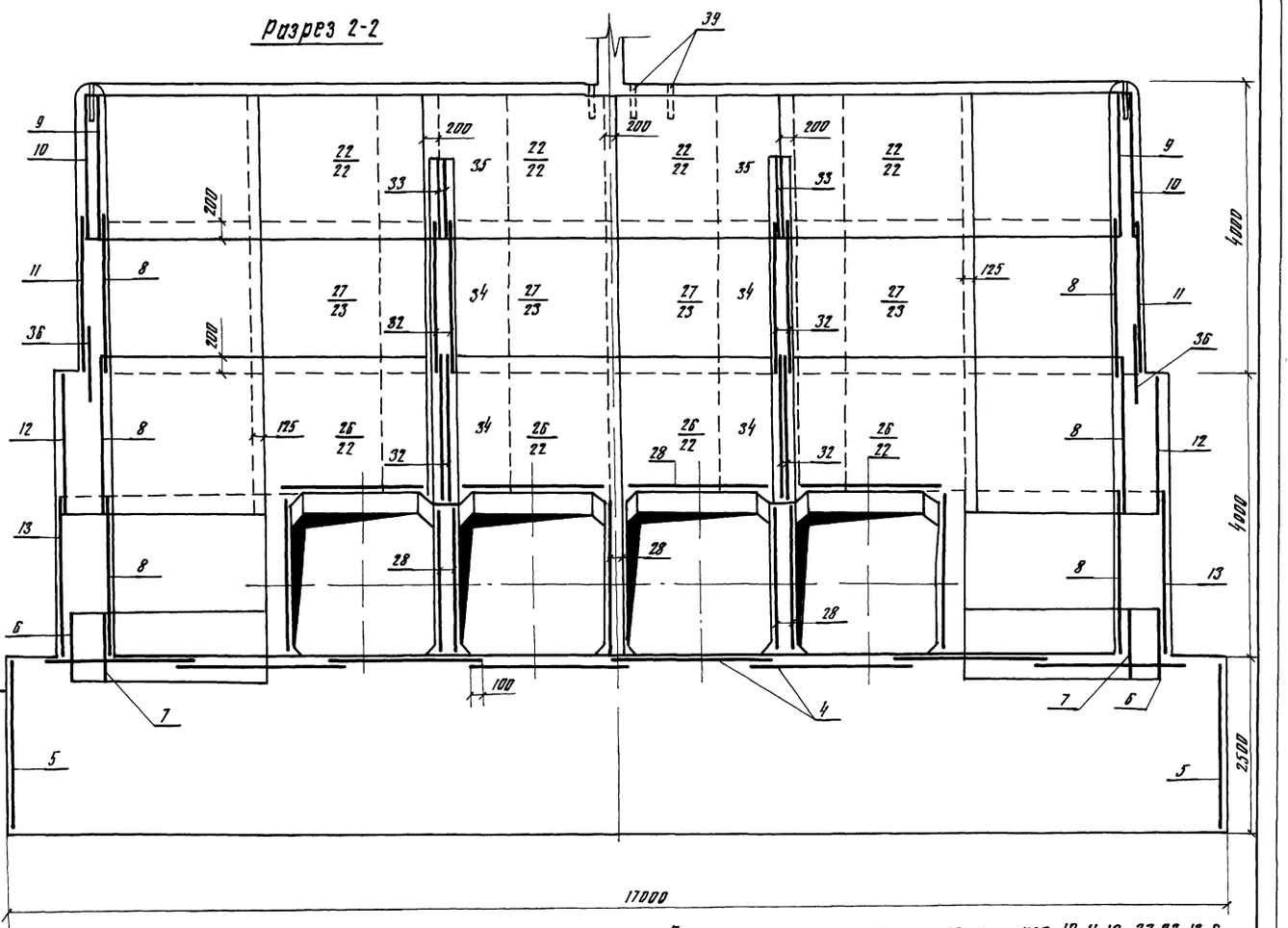

1 Горизонтальные стержни сеток поз 10, 11, 12, 22, 23, 13, 6 сварить между собой на всей длине перепуска электродуговой сваркой электродом Э-42 ГОСТ 9467-75

2 Горизонтальные стержни сетки поз 10 сварить с горизонтальными стержнями сетки поз 22, аналогично поз 11 с поз 23, поз 12 с поз 22, поз 13 с поз 29, поз 25 с поз 30

44

9203/4

Разраб	Штепа		04.10.84	820- 04 - 19 85 -КЖ29
Пров	Девяшин		04.10.84	
Рук гр	Иоффе		25.10.84	
ГИП	Франк		01.11.84	Водосбросы шахтного типа на расход воды от 50 до 110 м³/с при перепадах до 12 м
Нач отд	Писнячевский		02.11.84	
Н контр	Сильченко		29.11.84	Шахта Шм-8-4 (Монолитный вариант)

Стадия	Лист	Листов
Р	4	

Схема армирования
План Разрез 2-2 М 1:50

УКРГИПРОВОДХОЗ г Киев

Привязан

Инв №

Инв № подл | Подпись и дата | Взам инв №

Формат А2

Альбом IV

Типовые проектные решения 820-04-1985

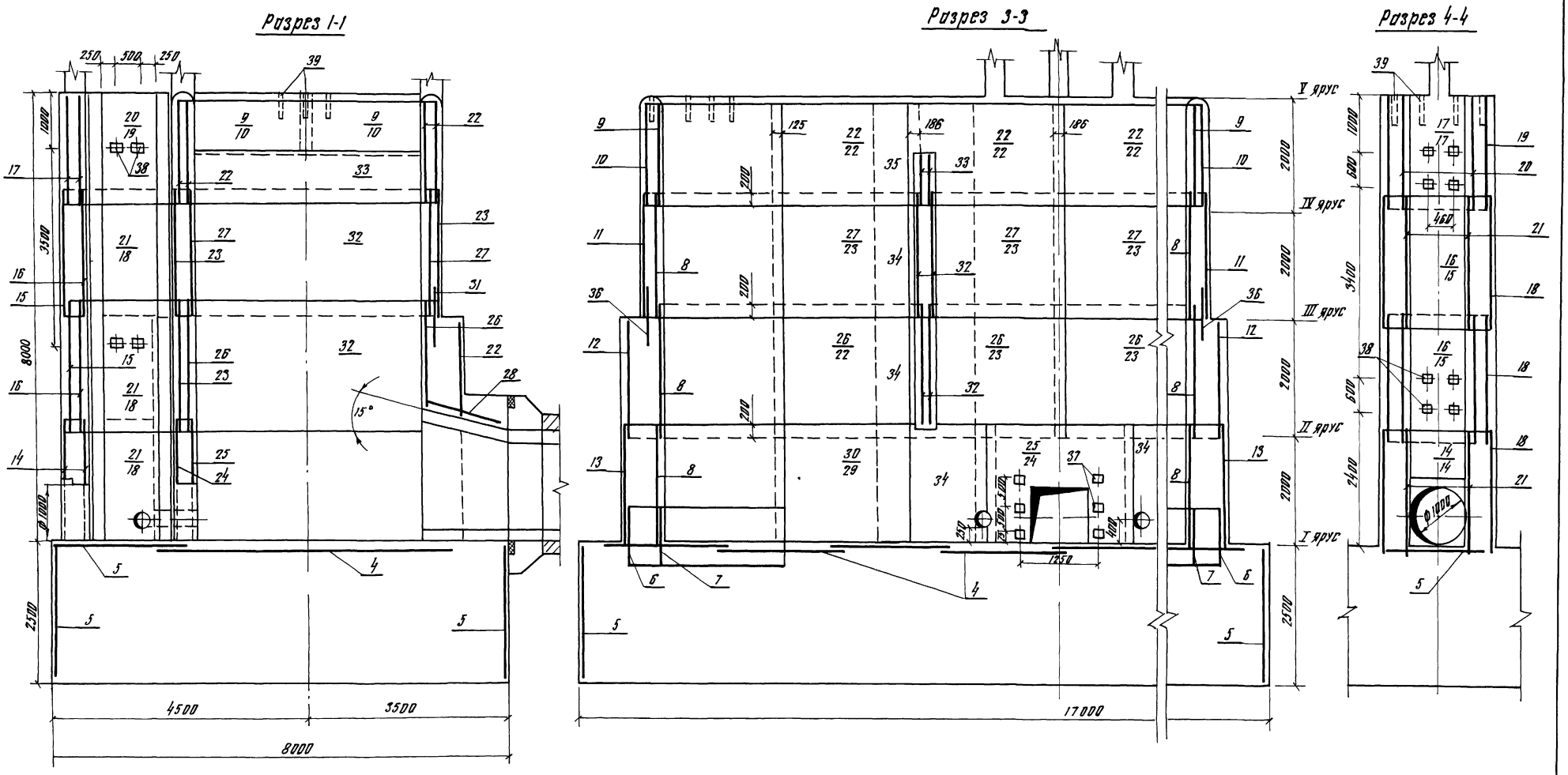

45

9203/4

Разраб	Штепа		14.10.84	820- 04 - 1985 - КЖ29
Пров	Девяшин		14.10.84	
Рук гр	Иоффе		15.10.84	
ГИП	Франк		11.11.84	Водосбросы шахтного типа на расход воды от 50 до 110 м³/с при перепадах до 12 м
Нач.отд	Пасначевский		11.11.84	
Н контр	Сильченко		15.11.84	Шахта Шм-8-4 (Монолитный вариант)

Стадия	Лист	Листов
Р	5	

Схема армирования Разрез 1-1, 3-3, 4-4 М 1:50

УКРГИПРОВОДХОЗ г Киев

Привязан

Инв №

Инв № подл | Подпись и дата | Взам инв №

Формат А2

Альбом IV

Типовые проектные решения 820 04-19 85

Разрез 5-5

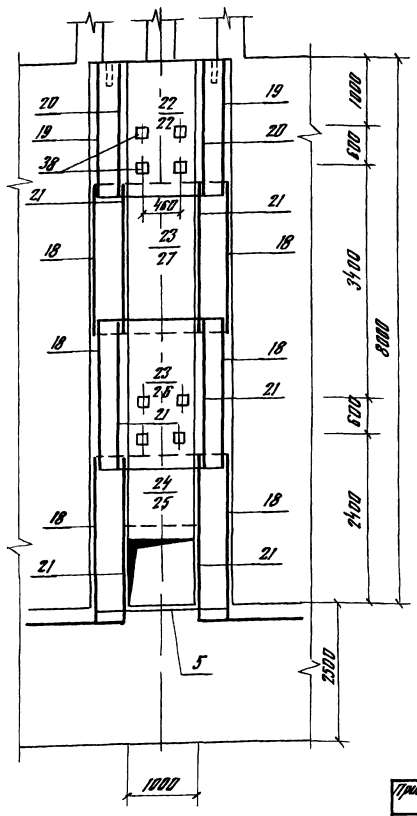

Ведомость расхода стали на элемент, кг

Марка элемента	Изделия арматурные											Всего
	Арматура класса											
	А-III							А-I				
	ГОСТ 5781-82							ГОСТ 5781-82				
	ф8	ф10	ф12	ф14	ф20	ф22	Итого	ф6	ф8	ф10	Итого	
Шм-8-4	1298	123	1289	192	810	304	4016	324	3082		3406	7422

Продолжение

Изделия закладные									Общий расход
Арматура класса		Прокат марки						Всего	
А-III		ВСт 3 кп 2							
ГОСТ 5781-82		ГОСТ 8509-72		ГОСТ 19903-74		ГОСТ 3262-75			
ф14	Итого	∠70×45	Итого	-4×150	Итого	Труба 50×3.5	Итого		
10	10	3	3	18	18	129	129	160	7582

9203/4

Разраб	Штепа		12.10.84	820 - 04 - 19 85 -КЖ
Провер	Девяшин		25.10.84	
Рук гр	Иоффе		25.10.84	
ГИП	Франк		11.11.84	Водосбросы шахтного типа на расход воды от 50 до 110 м³/с при перепадах до 12 м
Нач отд	Писнячевский		12.11.84	
Н контр	Сильченко		15.11.84	Шахта Шм-8-4 (Монолитный вариант) — Стадия Р, Лист 6, Листов
Привязан				Схема армирования Разрез 5-5, М1 50 — УКРГИПРОВОДХОЗ г Киев
Инв №				Формат А3

Альбом IV

Типовые проектные решения 820-04 19 85

Формат	Зона	Поз	Обозначение	Наименование	Кол	Примечание
				Сетки арматурные		
А3		23	-04 00	С20	10	
А3		24	-06 00	С21	1	
А3		25	-06 00	С22	1	
А3		26	-04 00	С23	8	
А3		27	-04 00	С24	8	
А3		28	-04 00	С25	12	
А3		29	-04 00	С26	2	
А3		30	-07 00	С27	2	
А3		31	-07 00	С28	5	
А3		32	-07 00	С29	8	
А3		33	-07 00	С30	4	
А3		34	-07 00	С31	10	
А3		35	-05 00	С32	4	
А3		36	-05 00	С33	4	
				Изделия закладные		
А4		37	-08 00	Мн1	6	
А4		38	-09 00	Мн2	20	
Бч		39		Мн3 (Труба		
				50×3.5 ГОСТ 3262-75, С-350)	76	17 кг
				Материалы		
				Бетон тяжелый		
				М 200, В6 Мр3 ≥ 150		5183 м³

Формат	Зона	Поз	Обозначение	Наименование	Кол	Примечание
				Сборочные единицы		
				Каркасы плоские		
А3		1	820-04 19 85-Шм-8-4-01 00	КР1	184	
А3		2	-01 00	КР2	28	
А3		3	-01 00	КР3	136	
А3		4	-02 00	Сетки арматурные С1	8	
А3		5	-02 00	С2	27	
А3		6	-05 00	С3	4	
А3		7	-05 00	С4	4	
А3		8	-05 00	С5	12	
А3		9	-05 00	С6	4	
А3		10	-05 00	С7	4	
А3		11	-05 00	С8	4	
А3		12	-05 00	С9	4	
А3		13	-05 00	С10	4	
А3		14	-06 00	С11	2	
А3		15	-02 00	С12	2	
А3		16	-02 00	С13	2	
А3		17	-02 00	С14	2	
А3		18	-03 00	С15	6	
А3		19	-03 00	С16	2	
А3		20	-03 00	С17	2	
А3		21	-03 00	С18	6	
А3		22	-03 00	С19	22	

46

9203/4

Разраб	Штепа		12.10.84	820 - 04 - 19 85 -КЖ 29
Провер	Девяшин		25.10.84	
Рук гр	Иоффе		25.10.84	
ГИП	Франк		11.11.84	Спецификация к схеме армирования монолитной шахты Шм-8-4 — Стадия Р, Лист 7, Листов
Нач отд	Писнячевский		12.11.84	
Н контр	Сильченко		15.11.84	УКРГИПРОВОДХОЗ г Киев
Привязан				Формат А3
Инв №				

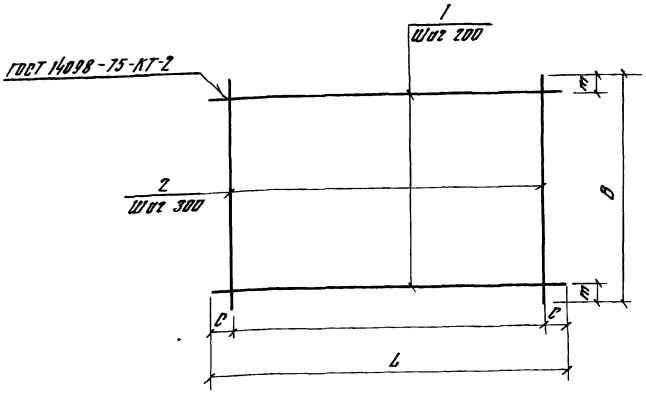

Марка	Размеры, мм				Масса, кг
	L	C	B	m	
КР1	1850	25	290	45	21
КР2	1850	25	440	20	35
КР3	1850	25	640	20	49

Формат	Зона	Поз	Обозначение	Наименование	Кол	Примечание
			820-04-1985-ШМ-8-4-0100	КР1		
БЧ		1	-0101	ф8А-I ГОСТ 5781-82, С=1850	2	07кг
БЧ		2	-0102	ф8А-I ГОСТ 5781-82, С=290	7	01кг
			-0100-01	КР2		
БЧ		1	-0101	ф8А-I ГОСТ 5781-82, С=1850	3	07кг
БЧ		2	-0103	ф8А-I ГОСТ 5781-82, С=440	7	02кг
			-0100-02	КР3		
БЧ		1	-0101	ф8А-I ГОСТ 5781-82, С=1850	4	07кг
БЧ		2	-0104	ф8А-I ГОСТ 5781-82, С=640	7	03кг

Каркасы изготавливать в соответствии с СН-393-78

9203/4

Разраб	Штепа			820-04-1985-ШМ-8-4-0100
Пров	Девяшин			
Рук.гр	Иоффе			
ГИП	Франк			Каркас плоский, КР (КР1 КР3)
Нач.отд	Лисичанский			Стадия: Р; Масса: см тобл; Масштаб: —
Н.контр	Сипаченко			Лист; Листов 1
Привязан				УКРГИПРОВОДХОЗ г. Киев
Инв.№				Формат А3

Инв.№ подл. | Подпись и дата | Взам.инв.№

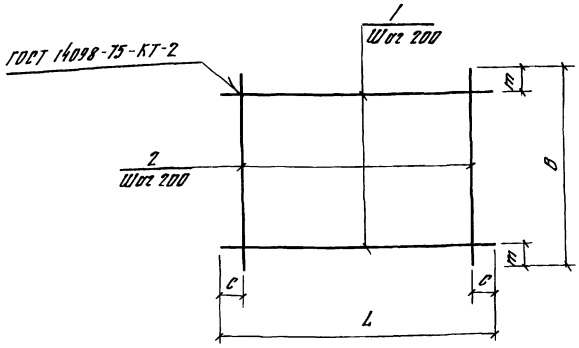

Марка	Размеры, мм				Масса, кг
	L	C	B	m	
С1	5430	15	1970	85	434
С2	2120	60	2460	30	120
С12	1980	90	2200	100	178
С13	1980	90	2200	100	178
С14	1980	90	1980	90	160

Формат	Зона	Поз	Обозначение	Наименование	Кол	Примечание
			820.04-1985-ШМ-8-4-0200	С1		
БЧ		1	-0201	ф8А-III ГОСТ 5781-82, С=5430	10	21кг
БЧ		2	-0202	ф8А-III ГОСТ 5781-82, С=1970	28	08кг
			-0200-01	С2		
БЧ		1	-0203	ф6А-I ГОСТ 5781-82, С=2120	13	05кг
БЧ		2	-0204	ф6А-I ГОСТ 5781-82, С=2460	11	05кг
			-0200-02	С12		
БЧ		1	-0205	ф8А-I ГОСТ 5781-82, С=1980	11	08кг
БЧ		2	-0206	ф8А-I ГОСТ 5781-82 С=2200	10	09кг
			-0200-03	С13		
БЧ		1	-0207	ф8А-III ГОСТ 5781-82 С=1980	11	08кг
БЧ		2	-0206	ф8А-I ГОСТ 5781-82, С=2200	10	09кг
			-0200-04	С14		
БЧ		1	-0205	ф8А-I ГОСТ 5781-82, С=1980	10	08кг
БЧ		2	-0205	ф8А-I ГОСТ 5781-82 С=1980	10	08кг

Сетки изготавливать в соответствии с СН-393-78

9203/4

Разраб	Штепа			820-04-1985-ШМ-8-4-0200
Пров	Девяшин			
Рук.гр	Иоффе			
ГИП	Франк			Сетка арматурная, С (С1, С2, С12 С14)
Нач.отд	Лисичанский			Стадия: Р; Масса: см тобл; Масштаб: —
Н.контр	Сипаченко			Лист; Листов 1
Привязан				УКРГИПРОВОДХОЗ г. Киев
Инв.№				Формат А3

Инв.№ подл. | Подпись и дата | Взам.инв.№

Альбом IV

Типовые проектные решения 820-04-85

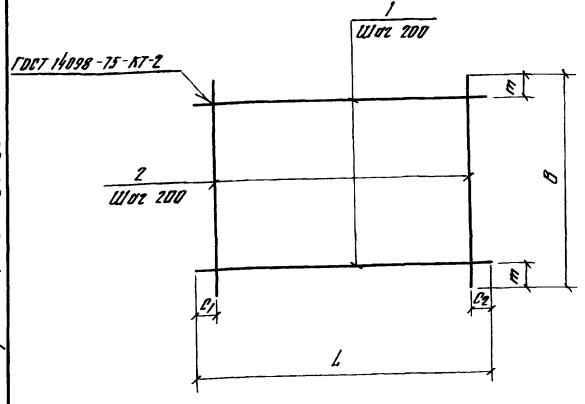

Марка	Размеры, мм					Масса, кг
	L	C1	C2	B	m	
С15	2330	20	510	2200	100	189
С16	2330	20	510	1980	90	170
С17	1980	90	90	950	75	80
С18	2200	100	100	950	75	89
С19	2650	125	125	1820	10	191

Формат	Зона	Поз	Обозначение	Наименование	Кол	Примечание
			820-04.1985-ШМ-8-4-03.00	С15		
БЧ		1	-03.01	ф8А-I ГОСТ 5781-82, С-2330	11	0,9кг
БЧ		2	-02.06	ф8А-I ГОСТ 5781-82 С=2200	10	0,9кг
			-03.00-01	С16		
БЧ		1	-03.01	ф8А-I ГОСТ 5781-82, С=2330	10	0,9кг
БЧ		2	-02.05	ф8А-I ГОСТ 5781-82, С=1980	10	0,8кг
			-03.00-02	С17		
БЧ		1	-02.05	ф8А-I ГОСТ 5781-82, С-1980	5	0,8кг
БЧ		2	-03.02	ф8А-I ГОСТ 5781-82, С=950	10	0,4кг
			-03.00-03	С18		
БЧ		1	-02.06	ф8А-I ГОСТ 5781-82, С=2200	5	0,9кг
БЧ		2	-03.03	ф8А-III ГОСТ 5781-82, С=950	11	0,4кг
			-03.00-04	С19		
БЧ		1	-03.04	ф8А-III ГОСТ 5781-82, С=2650	10	1,0кг
БЧ		2	-03.05	ф8А-I ГОСТ 5781-82 С=1820	13	0,7кг

Сетки изготавливать в соответствии с СН-393-78

9903/4

Разраб	Штепа		11.84
Пров	Девяшин		05.84
Рук.гр	Иоффе		05.84
ГИП	Франк		11.84
Нач.отд	Пилипчевский		12.84
Н.контр	Сильченко		05.84

820-04.1985-ШМ-8-4-03.00

Сетки арматурные, С (С15 С19)

Стадия	Масса	Масштаб
Р	см табл	—
Лист	Листов	

УКРГИПРОВОДХОЗ г.Киев

Формат А3

Привязан

Инв.№

Инв.№ подл. | Подпись и дата | Взам.инв.№

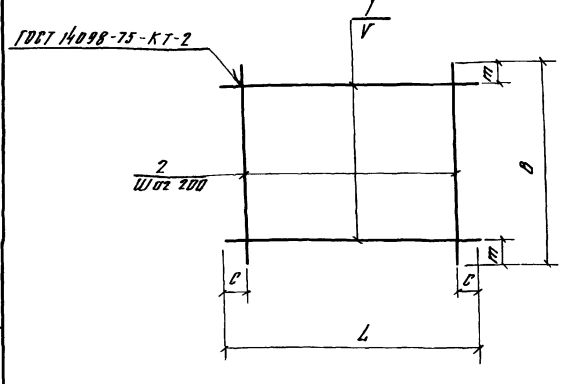

Марка	Размеры, мм					Масса, кг
	L	C	B	m	V	
С20	2650	125	2200	100	200	227
С23	2650	25	2200	100	200	390
С25	2650	325	950	75	200	204
С24	2650	25	2200	50	150	486
С26	3750	75	2420	110	200	370

Формат	Зона	Поз	Обозначение	Наименование	Кол	Примечание
			820-04.1985-ШМ-8-4-04.00-00	С20		
БЧ		1	-03.04	ф8А-III ГОСТ 5781-82, С=2650	11	1,0кг
БЧ		2	-02.06	ф8А-I ГОСТ 5781-82, С=2200	13	0,9кг
			-04.00-01	С23		
БЧ		1	-04.01	ф12А-III ГОСТ 5781-82 С=2650	11	2,4кг
БЧ		2	-02.06	ф8А-I ГОСТ 5781-82, С=2200	14	0,9кг
			-04.00-02	С25		
БЧ		1	-04.02	ф14А-III ГОСТ 5781-82, С=2650	5	3,2кг
БЧ		2	-03.02	ф8А-I ГОСТ 5781-82, С=950	11	0,4кг
			-04.00-03	С24		
БЧ		1	-04.01	ф12А-III ГОСТ 5781-82, С=2650	15	2,4кг
БЧ		2	-02.06	ф8А-I ГОСТ 5781-82, С=2200	14	0,9кг
			-04.00-04	С25		
БЧ		1	-04.03	ф8А-I ГОСТ 5781-82, С=3750	12	1,5кг
БЧ		2	-04.04	ф8А-I ГОСТ 5781-82, С=2420	19	1,0кг

Сетки изготавливать в соответствии с СН-393-78

48

9903/4

Разраб	Штепа		11.84
Пров	Девяшин		05.84
Рук.гр	Иоффе		05.84
ГИП	Франк		11.84
Нач.отд	Пилипчевский		12.84
Н.контр	Сильченко		05.84

820-04-1985-ШМ-8-4-04.00

Сетки арматурные, С (С20, С23 С26)

Стадия	Масса	Масштаб
Р	см табл	—
Лист	Листов 1	

УКРГИПРОВОДХОЗ г.Киев

Формат А3

Привязан

Инв.№

Инв.№ подл. | Подпись и дата | Взам.инв.№

Типовые проектные решения 820-04-1985 Альбом IV

Формат	Зона	Поз	Обозначение	Наименование	Кол	Примечание
			-05.00-08	С33		
БЧ	1		-0505	ф8А-III ГОСТ 5781-82, ℓ=3890	5	15кг
БЧ	2		-0506	ф8А-I ГОСТ 5781-82, ℓ=920	20	04кг

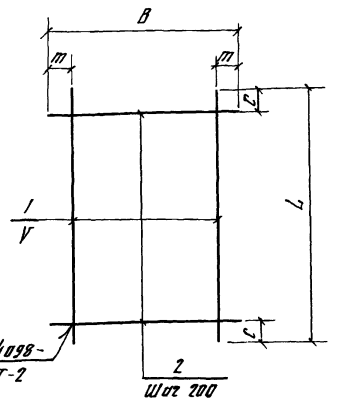

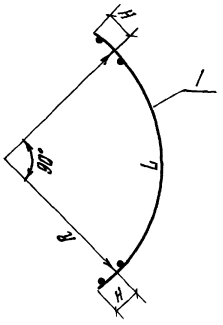

Формат	Зона	Поз	Обозначение	Наименование	Кол	Примечание
			820.04.1985-Шм-8-4-05.00	С3		
БЧ	1		-0501	ф12А-III ГОСТ 5781-82, ℓ=4450	4	40кг
БЧ	2		-0502	ф22А-III ГОСТ 5781-82, ℓ=1100	23	33кг
			-05.00-01	С4		
БЧ	1		-0503	ф8А-I ГОСТ 5781-82, ℓ=3440	3	14кг
БЧ	2		-0504	ф10А-III ГОСТ 5781-82, ℓ=1100	18	07кг
			-05.00-02	С5		
БЧ	1		-0505	ф8А-III ГОСТ 5781-82, ℓ=3440	11	14кг
БЧ	2		-0206	ф8А-I ГОСТ 5781-82, ℓ=2200	18	09кг
			-05.00-03	С6		
БЧ	1		-0505	ф8А-III ГОСТ 5781-82, ℓ=3440	10	14кг
БЧ	2		-0305	ф8А-I ГОСТ 5781-82, ℓ=1820	18	07кг
			-05.00-04	С7		
БЧ	1		-0506	ф8А-III ГОСТ 5781-82, ℓ=3890	13	15кг
БЧ	2		-0305	ф8А-I ГОСТ 5781-82, ℓ=1820	20	07кг
			-05.00-05	С8		
БЧ	1		-0507	ф12А-III ГОСТ 5781-82, ℓ=3890	15	34кг
БЧ	2		-0206	ф8А-I ГОСТ 5781-82, ℓ=2200	20	09кг
			-05.00-06	С9		
БЧ	1		-0501	ф12А-III ГОСТ 5781-82 ℓ=4450	12	40кг
БЧ	2		-0205	ф8А-I ГОСТ 5781-82, ℓ=1980	23	08кг
			-05.00.07	С10		
БЧ	1		-0501	ф12А-III ГОСТ 5781-82, ℓ=4450	15	40кг
БЧ	2		-0206	ф8А-I ГОСТ 5781-82, ℓ=2200	23	09кг

Марка	Размеры, мм							Масса, кг
	L	c	B	m	V	R	H	
С3	4450	25	1100	325	150	2670	125	919
С4	3440	20	1100	350	200	2050	125	168
С5	3440	20	2200	100	200	2030	125	316
С6	3440	20	1820	10	200	2030	125	266
С7	3890	45	1820	10	150	2320	125	335
С8	3890	45	2200	50	150	2320	125	690
С9	4450	25	1980	90	200	2670	125	584
С10	4450	25	2200	50	150	2670	125	807
С33	3890	45	920	60	200	2320	125	155

Привязан 9203/4

Инв.№

Разраб	Штепа		11.84
Пров	Девашин		25.11.84
Рук.гр	Иоффе		25.11.84
ГИП	Фроик		01.11.84
Нач.отд	Пилипчевский		05.11.84
Н.контр	Сильченко		25.11.84

820-04-1985 -Шм-8-4-05.00

Сетки арматурные, С (С3 С10, С33)

Стадия	Масса	Масштаб
Р	См. табл	—
Лист	Листов 1	

УКРГИПРОВОДХОЗ г.Киев

Формат А3

Типовые проектные решения 820-04-1985 Альбом IV

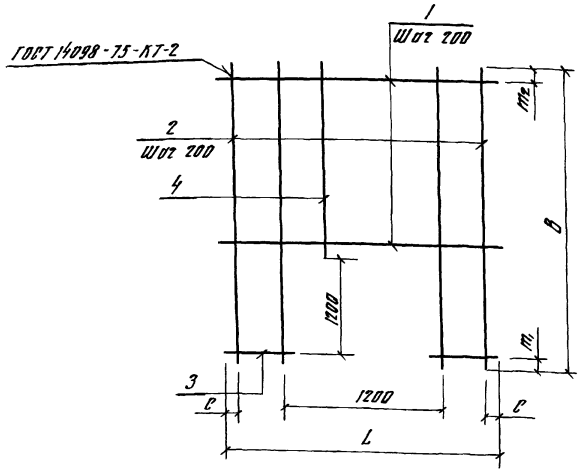

Формат	Зона	Поз	Обозначение	Наименование	Кол	Примечание
			820-04.1985-Шм-8-4-06.00	С11		
БЧ	1		-0205	ф8А-I ГОСТ 5781-82, ℓ=1980	5	08кг
БЧ	2		-0405	ф8А-I ГОСТ 5781-82, ℓ=2420	4	10кг
БЧ	3		-0601	ф8А-I ГОСТ 5781-82 ℓ=390	14	02кг
БЧ	4		-0602	ф8А-I ГОСТ 5781-82, ℓ=1020	6	04кг
			-06.00-01	С21		
БЧ	1		-0304	ф8А-III ГОСТ 5781-82, ℓ=2650	6	10кг
БЧ	2		-0405	ф8А-I ГОСТ 5781-82, ℓ=2420	8	10кг
БЧ	3		-0603	ф8А-III ГОСТ 5781-82, ℓ=725	12	03кг
БЧ	4		-0602	ф8А-I ГОСТ 5781-82, ℓ=1020	5	04кг
			-06.00-02	С22		
БЧ	1		-0401	ф12А-III ГОСТ 5781-82, ℓ=2650	6	24кг
БЧ	2		-0604	ф12А-III ГОСТ 5781-82, ℓ=2420	8	21кг
БЧ	3		-0605	ф12А-III ГОСТ 5781-82 ℓ=725	12	06кг
БЧ	4		-0606	ф12А-III ГОСТ 5781-82, ℓ=1020	5	09кг

Марка	Размеры, мм					Масса, кг
	L	c	B	m,	m2	
С11	1980	90	2420	200	20	132
С21	2650	125	2420	200	20	196
С22	2650	125	2420	200	20	429

Сетки изготавливать в соответствии с СН-393-78

49

9203/4

Привязан

Инв.№

Разраб	Штепа		11.84
Пров	Девашин		25.11.84
Рук.гр	Иоффе		25.11.84
ГИП	Фроик		01.11.84
Нач.отд	Пилипчевский		05.11.84
Н.контр	Сильченко		25.11.84

820-04-1985 -Шм-8-4-06.00

Сетки арматурные, С (С11, С21, С22)

Стадия	Масса	Масштаб
Р	См. табл	—
Лист	Листов 1	

УКРГИПРОВОДХОЗ г.Киев

Формат А3

Альбом IV

Типовые проектные решения 820 04-19 85

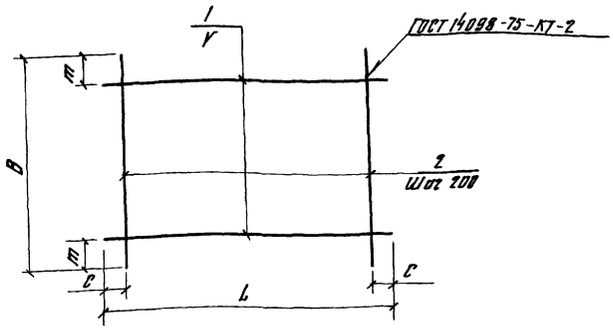

Марка	Размеры, мм					Масса, кг
	L	C	B	m	V	
C27	3750	75	2420	110	200	58 6
C28	3650	25	950	75	200	14 6
C29	4300	150	2200	100	200	37 6
C30	4300	150	950	75	200	16 9
C31	2200	100	2200	50	150	90 9
C32	2200	100	1980	90	150	27 0

Формат	Зона	Поз	Обозначение	Наименование	Кол	Примечание
			820-04-19 85-Шм-8-4-07 00	C27		
БЧ		1	-07 01	ф12А-III ГОСТ 5781-82, ℓ=3750	12	3 3 кг
БЧ		2	-04 05	ф8А-I ГОСТ 5781-82, ℓ=2420	19	1 0 кг
			-07 00-01	C23		
БЧ		1	-07 02	ф8А-III ГОСТ 5781-82, ℓ=3650	5	1 4 кг
БЧ		2	-03 02	ф8А-I ГОСТ 5781-82 ℓ=950	19	0 4 кг
			-07 00-02	C29		
БЧ		1	-07 03	ф8А-III ГОСТ 5781-82, ℓ=4300	11	1.7 кг
БЧ		2	-02 06	ф8А-I ГОСТ 5781-82, ℓ=2200	21	0 9 кг
			-07 00 02	C30		
БЧ		1	-07 03	ф8А-III ГОСТ 5781-82 ℓ=4300	5	1 7 кг
БЧ		2	-03 02	ф8А-I ГОСТ 5781-82, ℓ=950	21	0 4 кг
			-07 00-03	C31		
БЧ		1	-07 04	ф20А-III ГОСТ 5781-82, ℓ=2200	15	5 4 кг
БЧ		2	-02 06	ф8А-I ГОСТ 5781-82, ℓ=2200	11	0 9 кг
				C32		
БЧ		1	-07 05	ф10А-III ГОСТ 5781-82, ℓ=2200	13	1 4 кг
БЧ		2	-02 05	ф8А-I ГОСТ 5781-82, ℓ=1980	11	0 8 кг

Сетки изготавливать в соответствии с СН-393-78

9203/4

Разраб	Штепа		11.09.84
Провер	Девяшин		25.10.84
Рук гр	Иоффе		25.10.84
ГИП	Франк		01.11.84
Нач отд	Писначевский		02.11.84
Н контр	Сильченко		05.11.84

820-04-19 85 - Шм-8-4-07 00

Сетка арматурная, С (С27 С32)

Стадия	Масса	Масштаб
Р	СМ табл	—

Лист | Листов 1

УКРГИПРОВОДХОЗ г Киев

Формат А3

Привязан

Инв № подл | Подпись и дата | Взам инв №

Альбом IV

Типовые проектные решения 820 04-19 85

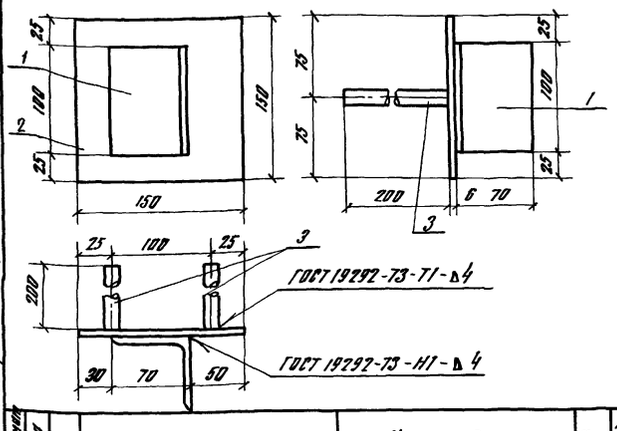

Формат	Зона	Поз	Обозначение	Наименование	Кол	Примечание
			820 04-19 85-Шм-8-3-08 00	Мн1		
БЧ		1	-08 01	L 70×4 5 ГОСТ 8509-72, ℓ=100	1	0 5 кг
БЧ		2	-08 02	-6×150 ГОСТ 19903-74, ℓ=150	1	0 7 кг
БЧ		3	-08 03	ф14А-III ГОСТ 5781-82, ℓ=200	2	0 2 кг

Привязан

Инв № подл | Подпись и дата | Взам инв №

9203/4

Разраб	Штепа		11.09.84
Провер	Девяшин		25.10.84
Рук гр	Иоффе		25.10.84
ГИП	Франк		01.11.84
Нач отд	Писначевский		02.11.84
Н контр	Сильченко		05.11.84

820-04-19 85 - Шм-8-4-08 00

Изделие закладное Мн1

Стадия	Масса	Масштаб
Р	16	—

Лист | Листов 1

УКРГИПРОВОДХОЗ г Киев

Формат А4

Альбом IV

Типовые проектные решения 820-04-19 85

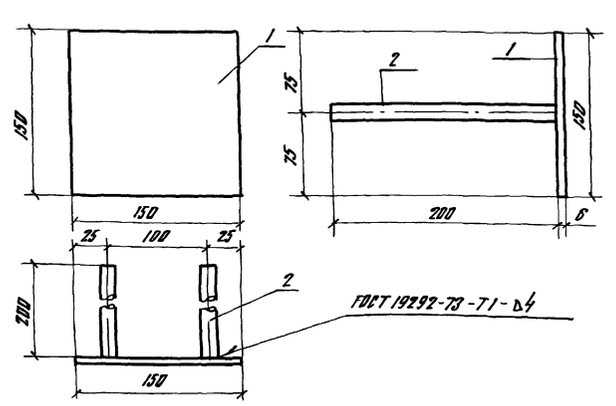

Формат	Зона	Поз	Обозначение	Наименование	Кол	Примечание
			820 04-19 85-Шм-8-3-09 00	Мн2		
БЧ		1	-08 02	-6×150 ГОСТ 19903-74, ℓ=150	1	0 7 кг
БЧ		2	-08 03	ф14А-III ГОСТ 5781-82, ℓ=200	2	0 2 кг

9203/4 50

Привязан

Инв № подл | Подпись и дата | Взам инв №

Разраб	Штепа		11.09.84
Провер	Девяшин		25.10.84
Рук гр	Иоффе		25.10.84
ГИП	Франк		01.11.84
Нач отд	Писначевский		02.11.84
Н контр	Сильченко		05.11.84

820-04-19 85 - Шм-8-4-09 00

Изделие закладное Мн2

Стадия	Масса	Масштаб
Р	11	—

Лист | Листов 1

УКРГИПРОВОДХОЗ г Киев

Формат А4

Альбом IV

Типовые проектные решения 820-04-19 85

Ведомость основных комплектов

Обозначение	Наименование	Примечание
820-04-19 85 -ПЗ	Пояснительная записка	Альбом I
-АС	Архитектурно-строительные решения	
-КЖ1	Монолитные и сборные железобетонные конструкции	
-ГИ	Конструкции температурно-осадочных швов	
-ПО	Производство и организация работ	
-КЖ3	Шахта Шм-3-3 (Монолитный вариант)	Альбом II
-КЖ5	Шахта Шм-4-3 (Монолитный вариант)	
-КЖ7	Шахта Шм-5-3 (Монолитный вариант)	
-КЖ9	Шахта Шм-6-3 (Монолитный вариант)	
-КЖ11	Шахта Шм-7-3 (Монолитный вариант)	
-КЖ13	Шахта Шм-8-3 (Монолитный вариант)	
-КЖ15	Шахта Шм-10-3 (Монолитный вариант)	
-КЖ17	Шахта Шм-12-3 (Монолитный вариант)	
-КЖ4	Шахта Ш-3-3 (Сборно-монолитный вариант)	Альбом III
-КЖ6	Шахта Ш-4-3 (Сборно-монолитный вариант)	
-КЖ8	Шахта Ш-5-3 (Сборно-монолитный вариант)	
-КЖ10	Шахта Ш-6-3 (Сборно-монолитный вариант)	
-КЖ12	Шахта Ш-7-3 (Сборно-монолитный вариант)	
-КЖ14	Шахта Ш-8-3 (Сборно-монолитный вариант)	
-КЖ16	Шахта Ш-10-3 (Сборно-монолитный вариант)	
-КЖ18	Шахта Ш-12-3 (Сборно-монолитный вариант)	

Продолжение

Обозначение	Наименование	Примечание
820-04-19 85 -КЖ18		Альбом III
-КЖ19	Шахта Шм-3-4 (Монолитный вариант)	Альбом IV
-КЖ21	Шахта Шм-4-4 (Монолитный вариант)	
-КЖ23	Шахта Шм-5-4 (Монолитный вариант)	
-КЖ25	Шахта Шм-6-4 (Монолитный вариант)	
-КЖ27	Шахта Шм-7-4 (Монолитный вариант)	
-КЖ29	Шахта Шм-8-4 (Монолитный вариант)	
-КЖ31	Шахта Шм-10-4 (Монолитный вариант)	
-КЖ33	Шахта Шм-12-4 (Монолитный вариант)	
-КЖ20	Шахта Ш-3-4 (Сборно-монолитный вариант)	Альбом V
-КЖ22	Шахта Ш-4-4 (Сборно-монолитный вариант)	
-КЖ24	Шахта Ш-5-4 (Сборно-монолитный вариант)	
-КЖ26	Шахта Ш-6-4 (Сборно-монолитный вариант)	
-КЖ28	Шахта Ш-7-4 (Сборно-монолитный вариант)	
-КЖ30	Шахта Ш-8-4 (Сборно-монолитный вариант)	
-КЖ32	Шахта Ш-10-4 (Сборно-монолитный вариант)	
-КЖ34	Шахта Ш-12-4 (Сборно-монолитный вариант)	
-КЖ2	Водобойные колодцы и водобойные стенки	Альбом VI

Ведомость чертежей основного комплекта КЖ31

Лист	Наименование	Примечание
1	Общие данные	
2	План Разрез 2-2	
3	Разрезы 1-1; 3-3, 4-4	
4	Схема армирования План Разрез 2-2	
5	Схема армирования. Разрезы 1-1, 3-3	
6	Схема армирования Разрезы 4-4, 5-5	

Ведомость спецификаций

Лист	Наименование	Примечание
6	Спецификация к схеме армирования монолитной шахты Шм-10-4	

Ведомость ссылочных и прилагаемых документов

Обозначение	Наименование	Примечание
	Ссылочные документы	
	Нестандартное оборудование	Альбом I
	Прилагаемые документы	
820-04 19 85 -Шм-10-4-01 00	Каркас плоский, Кр (Кр1, Кр2, Кр3)	
820-04 19 85 -Шм-10-4-02 00	Сетка арматурная, С (С1, С2, С3)	
820-04 19 85 -Шм-10-4-03 00	Сетка арматурная, С (С4 С11)	
820-04 19 85 -Шм-10-4-04 00	Сетка арматурная, С (С12 С20 С21)	
820-04 19 85 -Шм-10-4-05 00	Сетка арматурная, С (С13 С17)	
820-04-19 85 -Шм-10-4-06 00	Сетка арматурная, С (С18, С19, С22, С23)	
820-04-19 85 -Шм-10-4-07 00	Сетка арматурная, С (С24 С28)	
820-04 19 85 -Шм-10-4-08 00	Сетка арматурная, С (С29 С33)	
820-04 19 85 -Шм-10-4-09 00	Изделие закладное Мн 1	
820-04 19 85 -Шм-10-4-10 00	Изделие закладное Мн 2	
820-04-19 85 -КЖ31 ВМ	Ведомость потребности в материалах	Альбом IX

9203/4 51

Рабочие чертежи разработаны в соответствии с действующими нормами и правилами

Главный инженер проекта [подпись] Л Г Франк

Инв № подл	Подпись и дата	Взам инв №

Привязан

Инв №			
Разраб	Иоффе	[подпись]	26.0.84
Пров	Девяшин	[подпись]	26.0.84
Рук гр	Иоффе	[подпись]	26.0.84
ГИП	Франк	[подпись]	24.04.84
Нач отд	Лисничевский	[подпись]	28.04.84
Н контр	Сипченко	[подпись]	24.05.84

820-04-19 85 -КЖ31

Водосбросы шахтного типа на расход воды от 50 до 110 м³/с при перепадах до 12 м

Шахта Шм-10-4 (Монолитный вариант)	Стадия	Лист	Листов
	Р	1	6
Общие данные	УКРГИПРОВОДХОЗ г Киев		

Формат А2

Альбом IX

Типовые проектные решения 820-04-1985

План

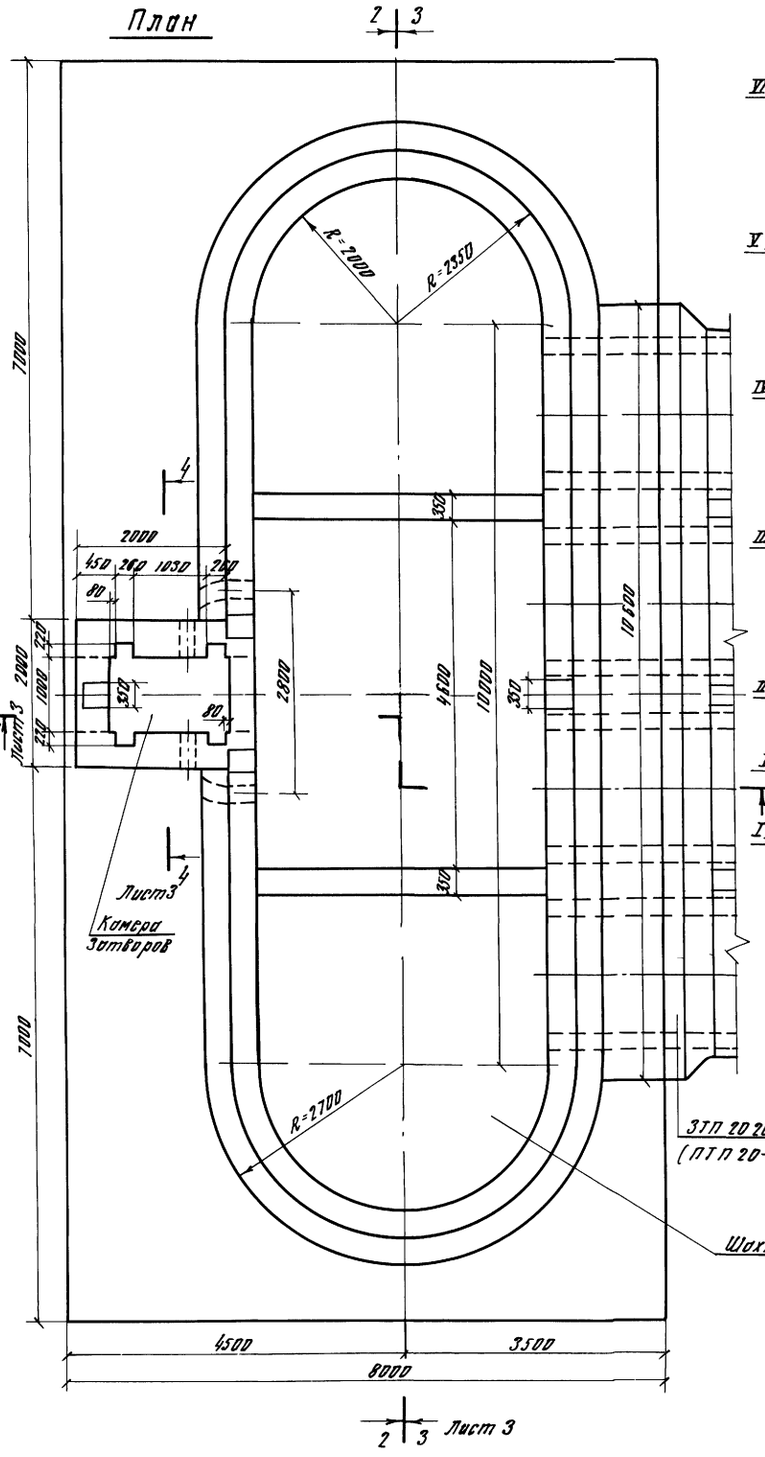

Разрез 2-2

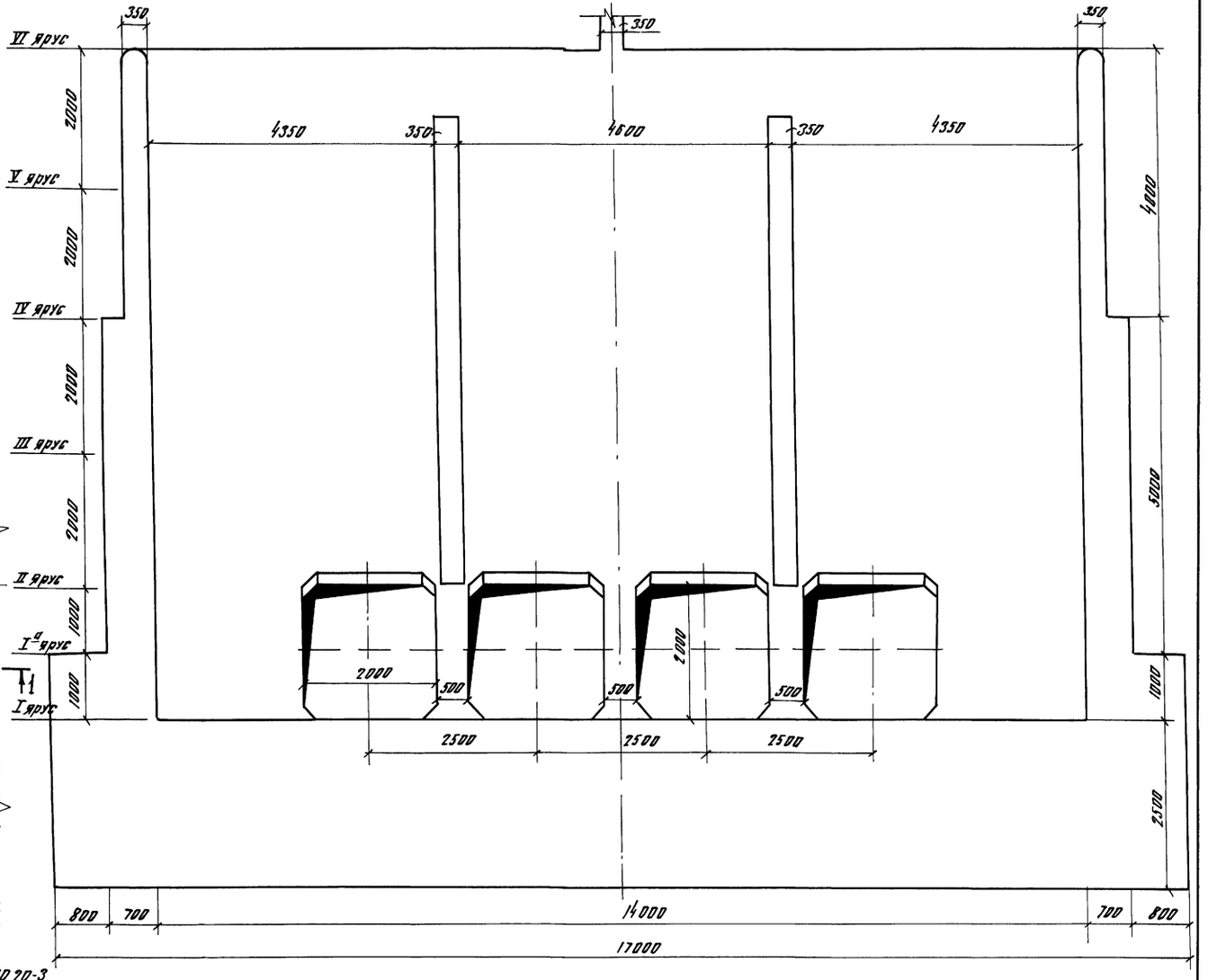

52

9203/4

Разраб	Девашин			820 - 04 - 1985 - КЖ 31	
Пров	Иоффе				
Рук гр	Иоффе			Водосбросы шахтного типа на рубеж воды от 50 до 110 м³/с при перепадах до 12 м	
ГИП	Франк				
Нач отд	Писаревский			Шахта Ш-10-4 (Монолитный вариант)	Стадия: Р; Лист: 2; Листов:
Н контр	Сильченко				
Привязан				План Разрез 2-2 М 1:50	УКРГИПРОВОДХОЗ г. Киев
Инв №					

Формат А2

Альбом IV

Типовые проектные решения 820-04 1985

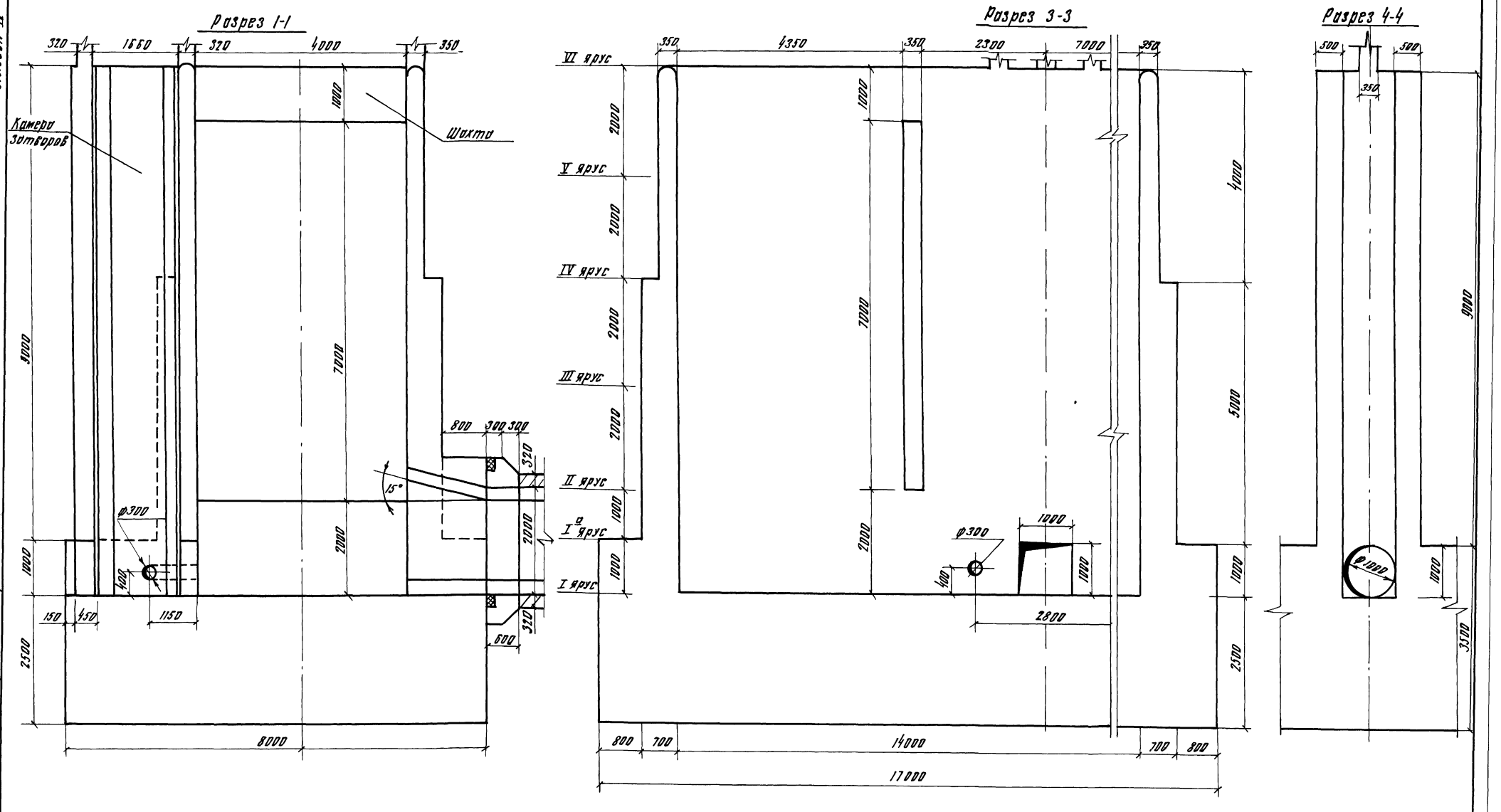

53

9203/4

Разраб	Довяшин		16.10.84	820 - 04 - 19 85 - КЖ 31
Пров	Иоффе		22.10.84	
Рук гр	Иоффе		22.10.84	
ГИП	Франк		1.11.84	Водосбросы шахтного типа на расход воды от 50 до 110 м³/с при перепадах до 12 м
Нач отд	Писнячевский		2.11.84	
Н контр	Сильченко		28.11.84	Шахта Ш м - 10-4 (Монолитный вариант)

Стадия	Лист	Листов
Р	3	

Разрезы 1-1, 3-3, 4-4 М 1:50

УКРГИПРОВОДХОЗ г Киев

Привязан

Инв №

Инв № подл | Подпись и дата | Взам инв №

Формат А2

Альбом IV

Типовые проектные решения 820-04-19 85

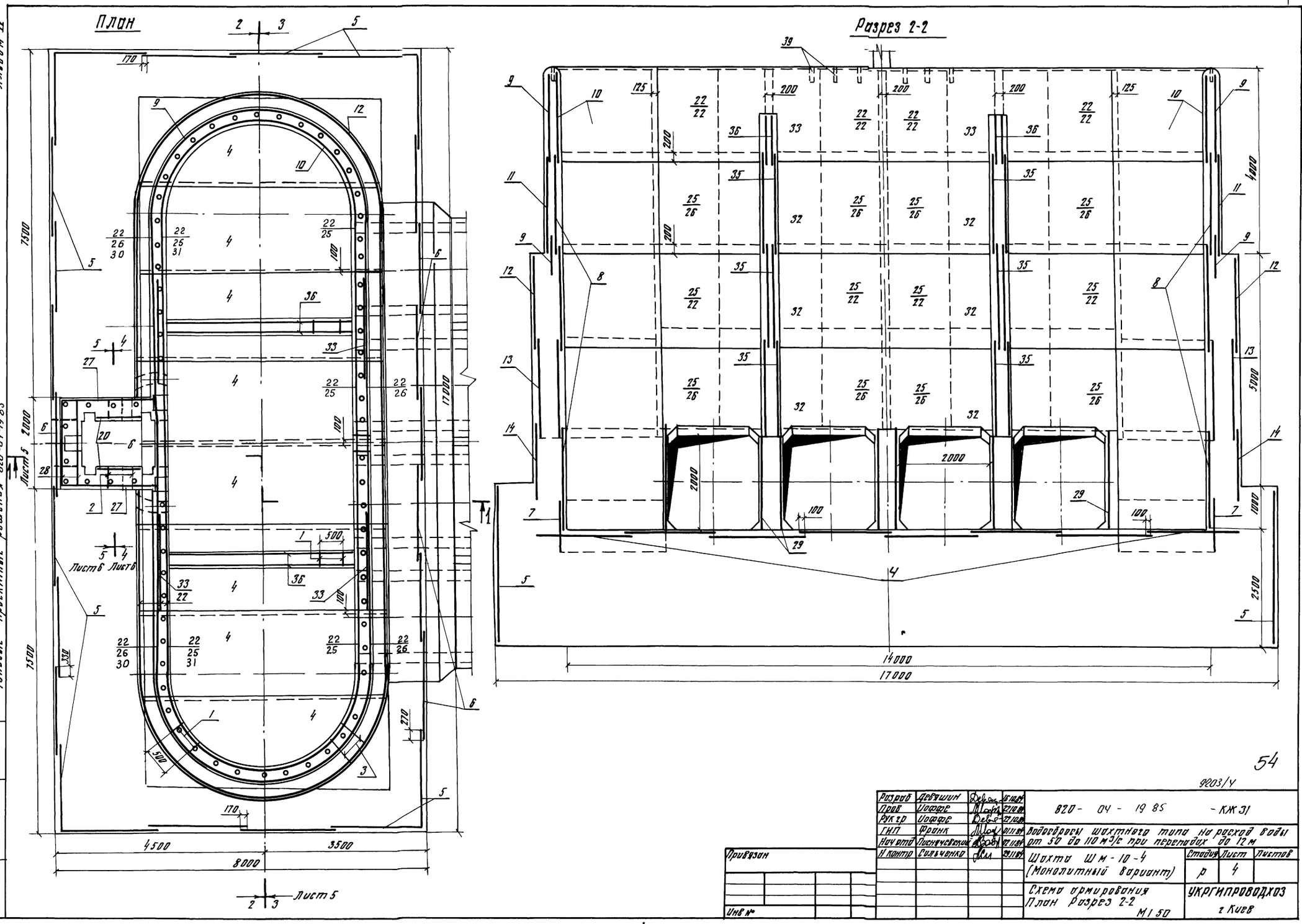

54

9203/4

Разраб	Девяшин		16.10.84	820 - 04 - 19 85 - КЖ 31
Пров	Иоффе		22.10.84	
Рук гр	Иоффе		22.10.84	
ГИП	Франк		01.11.84	Водосбросы шахтного типа на расход воды от 50 до 110 м³/с при перепадах до 12 м
Нач отд	Писнячевский		02.11.84	
Н контр	Сольченко		29.11.84	Шахта Ш м - 10 - 4 (Монолитный вариант)

Стадия	Лист	Листов
Р	4	

Схема армирования
План Разрез 2-2
М 1 50

УКРГИПРОВОДХОЗ
г Киев

Привязан

Инв №

Формат А2

Разрез 1-1

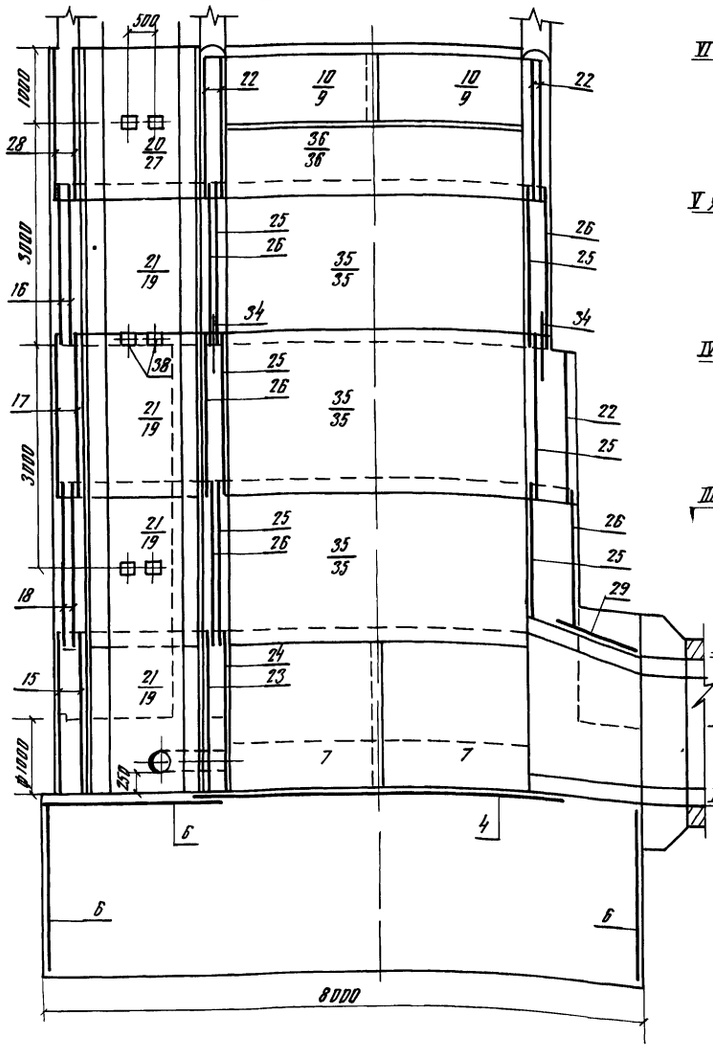

Разрез 3-3

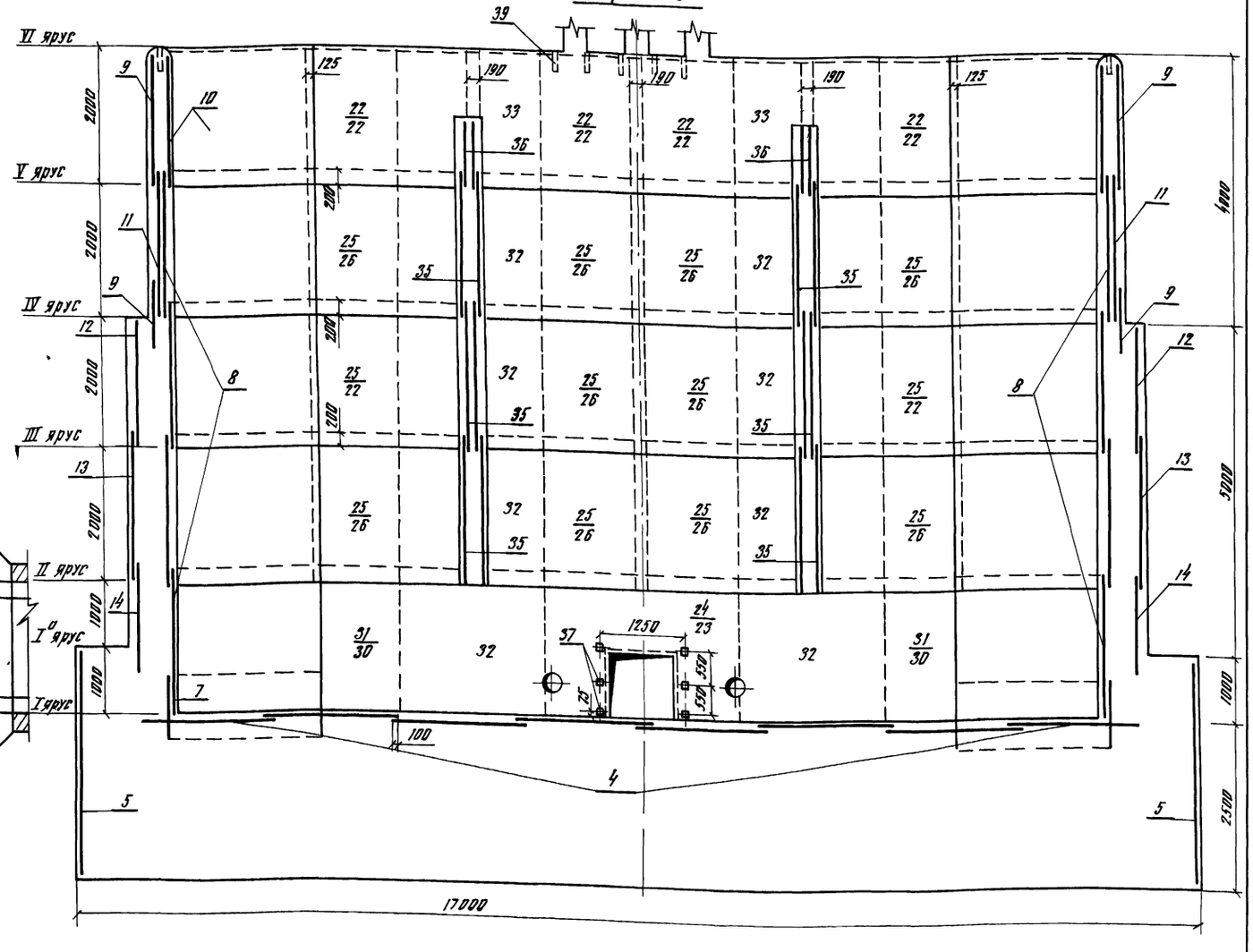

1 Горизонтальные стержни сеток поз 9, 11, 12, 13, 14, 22, 26, 30 сварить между собой по всей длине перепуска электродуговой сваркой электродами Э-42 ГОСТ 9467-75

2 Горизонтальные стержни сеток поз 9 сварить с горизонтальными стержнями сеток поз 22, аналогично поз 11 с поз 26 поз 12 с поз 22, поз 13 с поз 26, поз 14 с поз 30, поз 24 с поз 31

55

9023/4

Разраб	Девяшин			820 - 04 - 1985 - КЖ-31	
Пров	Цефре				
Рук гр	Цефре				
ГИП	Фронк			Водосбросы шахтного типа на расход воды от 50 до 110 м³/с при перепадах до 12 м	
Нач отд	Писаревский				
Н контр	Сидоченко			Шахта Ш-10-4 (Монолитный вариант)	Стадия: Р; Лист: 5; Листов:
				Схема армирования разрезы 1-1, 3-3 М 1:50	УКРГИПРОВОДХОЗ г. Киев

Привязан

Инв. №

Инв. № подл. | Подпись и дата | Взам. инв. №

Формат А2

Альбом IV

Типовые проектные решения 820-04 1985

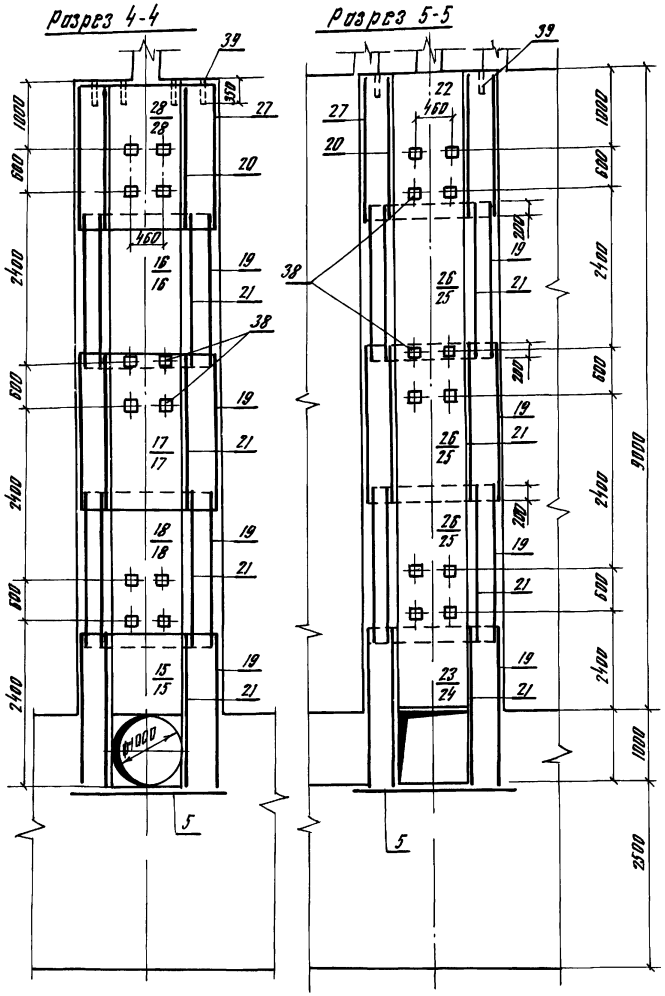

Продолжение

Формат	Зона	Поз	Обозначение	Наименование	Кол.	Примечание
				Сетки арматурные		
А3		23	820-04 1985-Шм-10-4-04 00	С20	1	
А3		24	-04 00	С21	1	
А3		25	-06 00	С22	24	
А3		26	-06 00	С23	18	
А3		27	-07 00	С24	2	
А3		28	-07 00	С25	2	
А3		29	-07 00	С26	12	
А3		30	-07 00	С27	2	
А3		31	-07 00	С28	2	
А3		32	-08 00	С29	14	
А3		33	-08 00	С30	4	
А3		34	-08 00	С31	5	
А3		35	-08 00	С32	12	
А3		36	-08 00	С33	4	
				Изделия закладные		
А4		37	-09 00	Мн1	6	
А4		38	-10 00	Мн2	30	
БЧ		39		Мн3 (Труба 50×35		
				ГОСТ 3262-75 Е=350)	76	17 кг
				Материалы		
				Бетон тяжелый		
				М200, В6 Мрз≥150		

Спецификация к схеме армирования монолитной шахты Шм-10-4

Формат	Зона	Поз	Обозначение	Наименование	Кол.	Примечание
				Сборочные единицы		
				Каркасы плоские		
А4		1	820-04 1985-Шм-10-4-01 00	КР1	200	
А4		2	-01 00	КР2	35	
А4		3	-01 00	КР3	136	
				Сетки арматурные		
А4		4	-02 00	С1	8	
А4		5	-02 00	С2	18	
А4		6	-02 00	С3	9	
А3		7	-03 00	С4	4	
А3		8	-03 00	С5	16	
А3		9	-03 00	С6	8	
А3		10	-03 00	С7	4	
А3		11	-03 00	С8	4	
А3		12	-03 00	С9	4	
А3		13	-03 00	С10	4	
А3		14	-03 00	С11	4	
А3		15	-04 00	С12	2	
А3		16	-05 00	С13	2	
А3		17	-05 00	С14	2	
А3		18	-05 00	С15	2	
А3		19	-05 00	С16	8	
А3		20	-05 00	С17	2	
А3		21	-06 00	С18	8	
А3		22	-06 00	С19	22	

Ведомость расхода стали на элемент, кг

Марка элемента	Изделия арматурные									Изделия закладные									Общий расход
	Арматура класса								Всего	Прокат марки						Арматура класса		Всего	
	А-I			А-III						ВСт3 КП2						А-III			
	ГОСТ 5781-82									ГОСТ 3262-75		ГОСТ 19903-74		ГОСТ 8509-72		ГОСТ 5781-82			
	ф6	ф8	Итого	ф8	ф12	ф14	ф20	Итого		Тр 50×35	Итого	-6×150	Итого	L70×45	Итого	ф14	Итого		
Шм-10-4	428 0	3630 0	4058 0	1630 0	1818 0	307 0	832 0	4587 0	8645 0	129 0	129 0	25 0	25 0	3 0	3 0	14 0	14 0	171 0	8816 0

56

9203/4

Разраб	Девяшин		16.10.84
Пров	Иоффе		22.10.84
Рук гр	Иоффе		22.10.84
ГИП	Франк		01.11.84
Нач отд	Пясначевский		02.11.84
Н контр	Сильченко		25.11.84

820-04-1985-КЖ31

Водосбросы шахтного типа на расход воды от 50 до 110 м³/с при перепадах до 12 м

Шахта Шм-10-4 (Монолитный вариант)

Стадия	Лист	Листов
Р	6	

Схема армирования Разрезы 4-4, 5-5 М1 50

УКРГИПРОВОДХОЗ г Киев

Формат А2

Привязан

Инв №

Инв № подл | Подпись и дата | Взам инв №

Альбом IV

Типовые проектные решения 820 04 1985

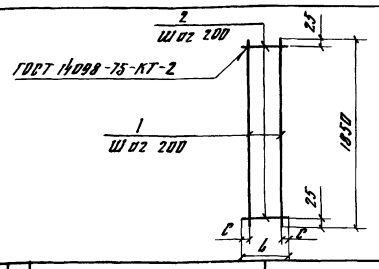

Формат	Зона	Поз	Обозначение	Наименование	Кол	Примечание
			820-04 1985-Шм-10-4-01 00	КР1		
БЧ		1	-01 01	ф8А-I ГОСТ 5781-82, С=1850	2	0 7 кг
БЧ		2	-01-02	ф8А-I ГОСТ 5781-82 С=290	7	0 1 кг
			-01 00-01	КР2		
БЧ		1	-01 01	ф8А-I ГОСТ 5781-82, С=1850	3	0 7 кг
БЧ		2	-01 03	ф8А-I ГОСТ 5781-82, С=440	7	0 2 кг
			-01 00-02	КР3		
БЧ		1	-01 01	ф8А-I ГОСТ 5781-82, С=1850	4	0 7 кг
БЧ		2	-01 04	ф8А-I ГОСТ 5781-82, С=640	7	0 3 кг

Марка	Размеры в мм		Масса, кг
	L	C	
КР1	290	45	2,1
КР2	440	20	3 5
КР3	640	20	4 9

9203/4

Привязан

Инв №

Разраб	Аврамич		10.07.84
Провер	Иоффе		03.09.84
Рук гр	Иоффе		03.09.84
ГИП	Франк		01.11.84
Нач отд	Писнячевский		02.11.84
Н контр	Сильченко		05.11.84

820-04-1985 -Шм-10-4-01 00

Каркас плоский, КР (КР1, КР2, КР3)

Стадия	Масса	Масштаб
Р	См табл	—

Лист | Листов 1

УКРГИПРОВОДХОЗ г Киев

Формат А4

Взам инв № | Подпись и дата | Инв № подл

Альбом IV

Типовые проектные решения 820 04 1985

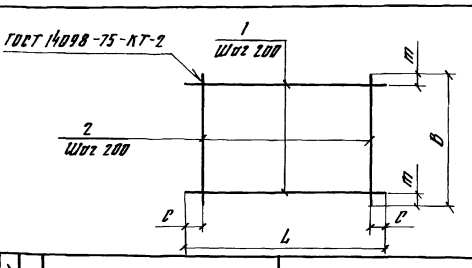

Формат	Зона	Поз	Обозначение	Наименование	Кол	Примечание
			820-04 1985-Шм-10-4-02 00	С1		
БЧ		1	-02 01	ф8А-III ГОСТ 5781-82, С=5430	10	2 1 кг
БЧ		2	-02 02	ф8А-III ГОСТ 5781-82, С=1970	28	0 8 кг
			-02 00-01	С2		
БЧ		1	-02 03	ф6А-I ГОСТ 5781-82, С=3480	11	0 8 кг
БЧ		2	-02 03	ф6А-I ГОСТ 5781-82, С=2120	18	0 5 кг
			-02 00-02	С3		
БЧ		1	-02 03	ф6А-I ГОСТ 5781-82, С=2120	13	0 5 кг
БЧ		2	-02 04	ф6А-I ГОСТ 5781-82, С=2480	11	0 5 кг

Марка	Размеры, в мм				Масса, кг
	L	C	B	m	
С1	5430	15	1970	85	43 4
С2	3480	40	2120	60	17 8
С3	2120	60	2480	40	12 0

9203/4

Привязан

Инв №

Разраб	Аврамич		10.07.84
Провер	Иоффе		03.09.84
Рук гр	Иоффе		03.09.84
ГИП	Франк		01.11.84
Нач отд	Писнячевский		02.11.84
Н контр	Сильченко		05.11.84

820-04-1985 -Шм-10-4-02 00

Сетка арматурная, С (С1, С2, С3)

Стадия	Масса	Масштаб
Р	См табл	—

Лист | Листов 1

УКРГИПРОВОДХОЗ г Киев

Формат А4

Взам инв № | Подпись и дата | Инв № подл

Альбом IV

Типовые проектные решения 820 04 1985

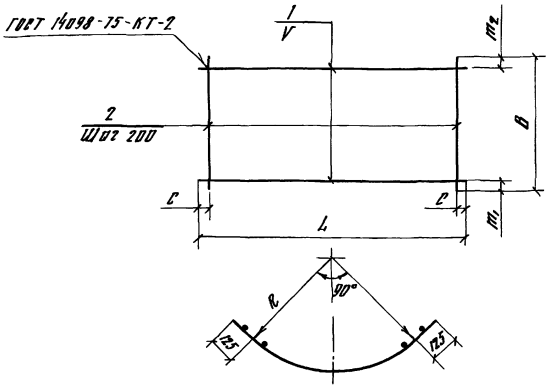

Марка	Размеры в мм							Масса, кг
	L	C	B	m_1	m_2	V	R	
С4	3440	20	1100	350	350	200	2030	11 4
С5	3440	20	2200	100	100	200	2030	31 6
С6	3890	45	1820	10	10	200	2320	29 0
С7	3440	20	1820	10	10	200	2030	26 6
С8	3890	45	2200	50	50	150	2320	70 5
С9	4450	25	1980	90	90	200	2670	58 4
С10	4450	25	2200	50	50	150	2670	80 7
С11	4450	25	1500	280	20	150	2670	49 8

Сетки изготавливать в соответствии с СН-393-78

Формат	Зона	Поз	Обозначение	Наименование	Кол	Примечание
			820-04-1985-Шм-10-4-03 00	С4		
БЧ		1	-03 01	ф8А-III ГОСТ 5781-82, С=3440	9	14 кг
БЧ		2	-03 02	ф8А-III ГОСТ 5781-82, С=1100	18	04 кг
			-03 00-01	С5		
БЧ		1	-03 01	ф8А-III ГОСТ 5781-82, С=3440	11	14 кг
БЧ		2	-03 03	ф8А-I ГОСТ 5781-82, С=2200	18	09 кг
			-03 00-02	С6		
БЧ		1	-03 04	ф8А-III ГОСТ 5781-82, С=3890	10	15 кг
БЧ		2	-03 05	ф8А-I ГОСТ 5781-82, С=1820	20	07 кг
			-03 00-03	С7		
БЧ		1	-03 01	ф8А-III ГОСТ 5781-82, С=3440	10	14 кг
БЧ		2	-03 05	ф8А-I ГОСТ 5781-82, С=1820	18	07 кг
			-03 00-04	С8		
БЧ		1	-03 06	ф12А-III ГОСТ 5781-82, С=3890	15	35 кг
БЧ		2	-03 03	ф8А-I ГОСТ 5781-82, С=2200	20	09 кг
			-03 00-05	С9		
БЧ		1	-03 07	ф12А-III ГОСТ 5781-82, С=4450	10	40 кг
БЧ		2	-03 08	ф8А-I ГОСТ 5781-82, С=1980	23	08 кг
			-03 00-06	С10		
БЧ		1	-03 07	ф12А-III ГОСТ 5781-82 С=4450	15	40 кг
БЧ		2	-03 03	ф8А-I ГОСТ 5781-82, С=2200	23	09 кг
			-03 00-07	С11		
БЧ		1	-03 07	ф12А-III ГОСТ 5781-82, С=4450	9	40 кг
БЧ		2	-03 09	ф8А-I ГОСТ 5781-82, С=1500	23	06 кг

57

9203/4

Разраб	Аврамич		31.07.84
Провер	Иоффе		03.09.84
Рук гр	Иоффе		03.09.84
ГИП	Франк		01.11.84
Нач отд	Писнячевский		02.11.84
Н контр	Сильченко		05.11.84

820-04-1985-Шм-10-4-03 00

Сетка арматурная, С (С4 С11)

Стадия	Масса	Масштаб
Р	См табл	

Лист | Листов 1

УКРГИПРОВОДХОЗ г Киев

Формат А3

Взам инв № | Подпись и дата | Инв № подл

Привязан

Инв №

Типовые проектные решения 820 04 1985 Альбом IV

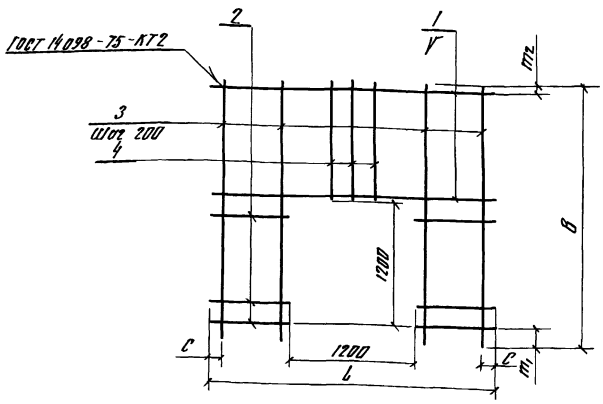

Формат	Зона	Поз	Обозначение	Наименование	Кол	Примечание
			820-04-1985-Шм-10-4-04 00	С12		
БЧ		1	-04 01	ф8А-III ГОСТ 5781-82 ℓ=1980	8	0 8 кг
БЧ		2	-04 02	ф8А-III ГОСТ 5781-82, ℓ=390	14	0 2 кг
БЧ		3	-04 03	ф8А-I ГОСТ 5781-82, ℓ=2420	4	1 0 кг
БЧ		4	-04 04	ф8А-I ГОСТ 5781-82, ℓ=1020	6	0 4 кг
			-04 00-01	С20		
БЧ		1	-04 05	ф8А-III ГОСТ 5781-82, ℓ=2650	6	1 0 кг
БЧ		2	-04 06	ф8А-III ГОСТ 5784-82, ℓ=725	12	0 3 кг
БЧ		3	-04 03	ф8А-I ГОСТ 5781-82, ℓ=2420	8	1 0 кг
БЧ		4	-04 04	ф8А-I ГОСТ 5781-82, ℓ=1020	5	0 4 кг
			-04 00-02	С21		
БЧ		1	-04 07	ф12А-III ГОСТ 5781-82, ℓ=2650	7	2 4 кг
БЧ		2	-04 08	ф12А-III ГОСТ 5781-82, ℓ=725	16	0 6 кг
БЧ		3	-04 09	ф12А-III ГОСТ 5781-82, ℓ=2420	8	2 1 кг
БЧ		4	-04 10	ф12А-III ГОСТ 5781-82, ℓ=1020	5	0 9 кг

Марка	Размеры в мм						Масса, кг
	L	C	B	m_1	m_2	V	
С12	1980	90	2420	200	120	150	15 6
С20	2650	125	2420	200	20	200	19 6
С21	2650	125	2420	200	120	150	47 7

Сетки изготавливать в соответствии с СН-393-78

9203/4

Разраб	Аврамич		31.07.84
Пров	Иоффе		03.09.84
Рук гр	Иоффе		03.09.84
ГИП	Франк		01.11.84
Нач отд	Писнячевский		02.11.84
Н контр	Сильченко		05.11.84

820-04-1985 -Шм-10-4-04 00

Сетка арматурная, С (С12, С20, С21)

Стадия	Масса	Масштаб
Р	См табл	—
Лист	Листов 1	

УКРГИПРОВОДХОЗ г Киев

Формат А3

Привязан

Инв №

Инв № подл | Подпись и дата | Взам инв №

Типовые проектные решения 820 04 1985 Альбом IV

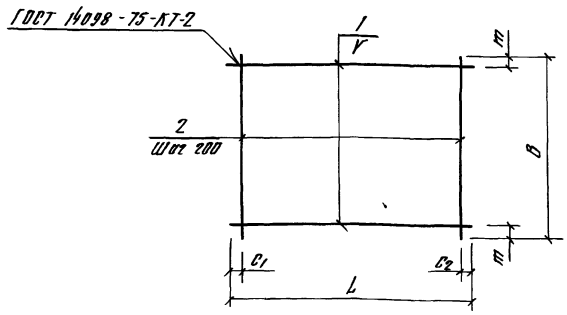

Формат	Зона	Поз	Обозначение	Наименование	Кол	Примечание
			820-04-1985-Шм-10-4-05 00	С13		
БЧ		1	-03 07	ф8А-I ГОСТ 5781-82, ℓ=1980	11	0 8 кг
БЧ		2	-03 03	ф8А-I ГОСТ 5781-82 ℓ=2200	10	0 9 кг
			-05 00-01	С14		
БЧ		1	-02 02	ф8А-III ГОСТ 5781-82, ℓ=1970	11	0 8 кг
БЧ		2	-03 03	ф8А-I ГОСТ 5781-82, ℓ=2200	10	0 9 кг
			-05 00-02	С15		
БЧ		1	-02 02	ф8А-III ГОСТ 5781-82, ℓ=1970	15	0 8 кг
БЧ		2	-03 03	ф8А-I ГОСТ 5781-82, ℓ=2200	10	0 9 кг
			-05 00-03	С16		
БЧ		1	-05 01	ф8А-I ГОСТ 5781-82, ℓ=2330	11	0 9 кг
БЧ		2	-03 03	ф8А-I ГОСТ 5781-82 ℓ=2200	10	0 9 кг
			-05 00-04	С17		
БЧ		1	-05 02	ф8А-I ГОСТ 5781-82, ℓ=950	10	0 4 кг
БЧ		2	-03 07	ф8А-I ГОСТ 5781-82, ℓ=1980	5	0 8 кг

Марка	Размеры в мм						Масса, кг
	L	C_1	C_2	B	m	V	
С13	1980	90	90	2200	100	200	17 8
С14	1970	85	85	2200	100	200	17 8
С15	1970	85	85	2200	50	150	21 0
С16	2330	20	510	2200	100	200	18 9
С17	950	75	75	1980	90	200	8 0

Сетки изготавливать в соответствии с СН-393-78

58

9203/4

Разраб	Аврамич		31.07.84
Пров	Иоффе		03.09.84
Рук гр	Иоффе		03.09.84
ГИП	Франк		01.11.84
Нач отд	Писнячевский		02.11.84
Н контр	Сильченко		05.11.84

820-04-1985- Шм-10-4-05 00

Сетка арматурная, С (С13 С17)

Стадия	Масса	Масштаб
Р	См табл	—
Лист	Листов 1	

УКРГИПРОВОДХОЗ г Киев

Формат А3

Привязан

Инв №

Инв № подл | Подпись и дата | Взам инв №

Альбом IV

Типовые проектные решения 820-04-1985

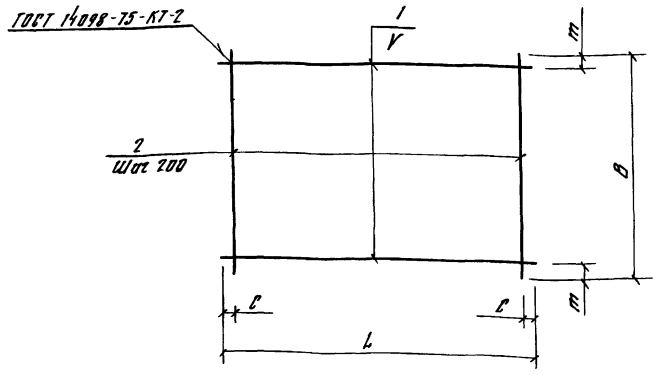

Формат	Зона	Поз	Обозначение	Наименование	Кол	Примечание
			820-04-1985-Шм-10-4-06 00	С18		
БЧ		1	-06 01	ф8А-III ГОСТ 5781-82 С=950	11	04кг
БЧ		2	-03 03	ф8А-I ГОСТ 5781-82 С=2200	5	09кг
			-06 00-01	С19		
БЧ		1	-04 05	ф8А-III ГОСТ 5781-82, С=2650	10	10кг
БЧ		2	-03 05	ф8А-I ГОСТ 5781-82, С=1820	13	07кг
			-06 00-02	С22		
БЧ		1	-04 07	ф12А-III ГОСТ 5781-82, С=2650	15	24кг
БЧ		2	-03 03	ф8А-I ГОСТ 5781-82, С=2200	13	09кг
			-06 00-03	С23		
БЧ		1	-04 05	ф8А-III ГОСТ 5781-82, С=2650	11	10кг
БЧ		2	-03 03	ф8А-I ГОСТ 5781-82, С=2200	13	09кг

Марка	Размеры в мм					Масса, кг
	L	C	B	m	V	
С18	950	75	2200	100	200	89
С19	2650	125	1820	10	200	191
С22	2650	125	2200	50	150	477
С23	2650	125	2200	100	200	227

Сетки изготавливать в соответствии с СН-393-78

9203/4

Разраб	Аврамич		31.07.84
Провер	Иоффе		03.09.84
Рук гр	Иоффе		03.09.84
ГИП	Франк		01.11.84
Нач отд	Писнячевский		02.11.84
Н контр	Сильченко		05.11.84

820-04-1985 -Шм-10-4-06 00

Сетка арматурная, С (С18, С19, С22, С23)

Стадия	Масса	Масштаб
Р	См табл	

Лист | Листов 1

УКРГИПРОВОДХОЗ г Киев

Формат А3

Привязан

Инв №

Инв № подл | Подпись и дата | Взам инв №

Альбом IV

Типовые проектные решения 820-04-1985

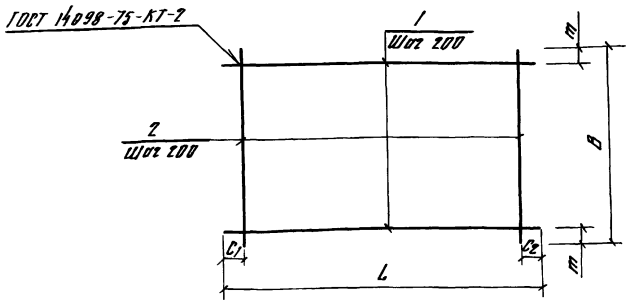

Формат	Зона	Поз	Обозначение	Наименование	Кол	Примечание
			820-04-1985-Шм-10-4-07 00	С24		
БЧ		1	-05 01	ф8А-I ГОСТ 5781-82, С=2330	10	0.9кг
БЧ		2	-03 07	ф8А-I ГОСТ 5781-82, С=1980	10	08кг
			-07 00-01	С25		
БЧ		1	-03 07	ф8А-I ГОСТ 5781-82, С=1980	10	08кг
БЧ		2	-03 07	ф8А-I ГОСТ 5781-82, С=1980	10	08кг
			-07 00-02	С26		
БЧ		1	-07 01	ф8А-I ГОСТ 5781-82, С=1450	12	06кг
БЧ		2	-07 02	ф14А-III ГОСТ 5781-82, С=2650	8	32кг
			-07 00-03	С27		
БЧ		1	-07 03	ф8А-I ГОСТ 5781-82 С=3750	11	15кг
БЧ		2	-04 03	ф8А-I ГОСТ 5781-82, С=2420	19	10кг
			-07 00-04	С28		
БЧ		1	-07 04	ф12А-III ГОСТ 5781-82, С=3750	11	35кг
БЧ		2	-04 03	ф8А-I ГОСТ 5781-82, С=2420	19	10кг

Марка	Размеры в мм					Масса, кг
	L	C_1	C_2	B	m	
С24	2330	20	510	1980	90	170
С25	1980	90	90	1980	90	160
С26	1450	25	25	2650	225	328
С27	3750	75	75	2420	210	355
С28	3750	75	75	2420	210	553

Сетки изготавливать в соответствии с СН-393-78

59

9203/4

Разраб	Аврамич		11.08.84
Пров	Иоффе		03.09.84
Рук гр	Иоффе		03.09.84
ГИП	Франк		01.11.84
Нач отд	Писнячевский		02.11.84
Н контр	Сильченко		05.11.84

820-04-1985 - Шм-10-4-07 00

Сетка арматурная, С (С24 С28)

Стадия	Масса	Масштаб
Р	См табл	

Лист | Листов 1

УКРГИПРОВОДХОЗ г Киев

Формат А3

Привязан

Инв №

Инв № подл | Подпись и дата | Взам инв №

Альбом IV

Типовые проектные решения 820-04-1985

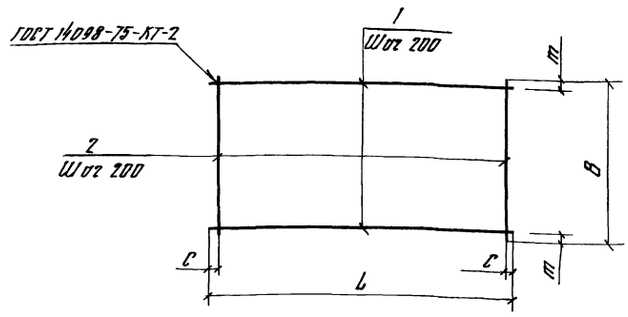

Марка	Размеры в мм				Масса, кг
	L	C	B	m	
C29	2200	100	2200	100	69 3
C30	2200	100	1820	10	27 7
C31	3650	25	820	10	12 7
C32	4300	50	2200	100	38 5
C33	4300	50	950	75	17 3

Формат	Зона	Поз	Обозначение	Наименование	Кол	Примечание
			820-04-1985-Шм-10-4-08 00	C29		
БЧ		1	-08 01	ф20А-III ГОСТ 5781-82, ℓ=2200	11	54 кг
БЧ		2	-03 03	ф8А-I ГОСТ 5781-82, ℓ=2200	11	09 кг
				C30		
БЧ		1	-08 02	ф12А-III ГОСТ 5781-82, ℓ=2200	10	20 кг
БЧ		2	-03 05	ф8А-I ГОСТ 5781-82, ℓ=1820	11	07 кг
				C31		
БЧ		1	-08 03	ф8А-III ГОСТ 5781-82, ℓ=3650	5	14 кг
БЧ		2	-08 04	ф8А-I ГОСТ 5781-82, ℓ=820	19	03 кг
				C32		
БЧ		1	-08 05	ф8А-III ГОСТ 5781-82, ℓ=4300	11	17 кг
БЧ		2	-03 03	ф8А-I ГОСТ 5781-82 ℓ=2200	22	09 кг
				C23		
БЧ		1	-08 05	ф8А-III ГОСТ 5781-82 ℓ=4300	5	17 кг
БЧ		2	-05 02	ф8А-I ГОСТ 5781-82, ℓ=950	22	04 кг

Сетки изготавливать в соответствии с СН-393-78

9203/4

Разраб	Аврамич		11.08.84
Провер	Иоффе		03.09.84
Рук гр	Иоффе		03.09.84
ГИП	Франк		11.11.84
Нач отд	Писнячевский		02.11.84
Н контр	Сильченко		05.11.84

820-04-19 85- Шм-10-4-08 00

Сетка арматурная, С (С29 . С33)

Стадия	Масса	Масштаб
Р	См табл	—

Лист | Листов 1

УКРГИПРОВОДХОЗ г Киев

Формат А3

Привязан

Инв №

Инв № подл | Подпись и дата | Взам инв №

Альбом IV

Типовые проектные решения 820-04-1985

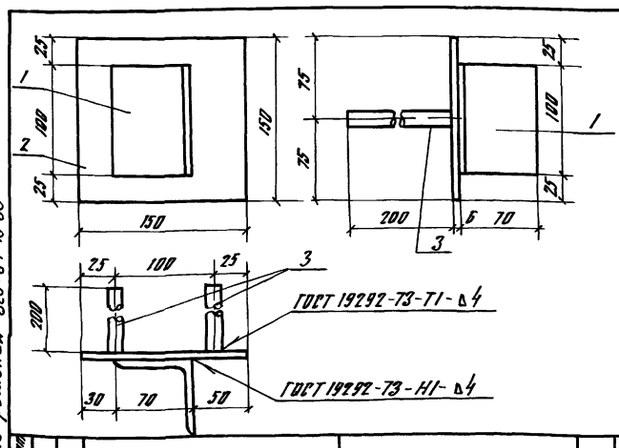

Формат	Зона	Поз	Обозначение	Наименование	Кол	Примечание
			820-04-1985-Шм-10-4-09 00	Мн1		
БЧ		1	-09 01	L 70×4,5 ГОСТ 8509-72, ℓ=100	1	05 кг
БЧ		2	-09 02	-6×150 ГОСТ 19903-74, ℓ=150	1	0.7 кг
БЧ		3	-09 03	ф14А-III ГОСТ 5781-82, ℓ=200	2	02 кг

9203/4

Привязан

Инв №

Разраб	Аврамич		11.08.84
Провер	Иоффе		03.09.84
Рук гр	Иоффе		03.09.84
ГИП	Франк		11.11.84
Нач отд	Писнячевский		02.11.84
Н контр	Сильченко		05.11.84

820-04-19 85-Шм-10-4-09 00

Изделие закладное Мн1

Стадия	Масса	Масштаб
Р	16	—

Лист | Листов 1

УКРГИПРОВОДХОЗ г Киев

Формат А4

Инв № подл | Подпись и дата | Взам инв №

Альбом IV

Типовые проектные решения 820-04-1985

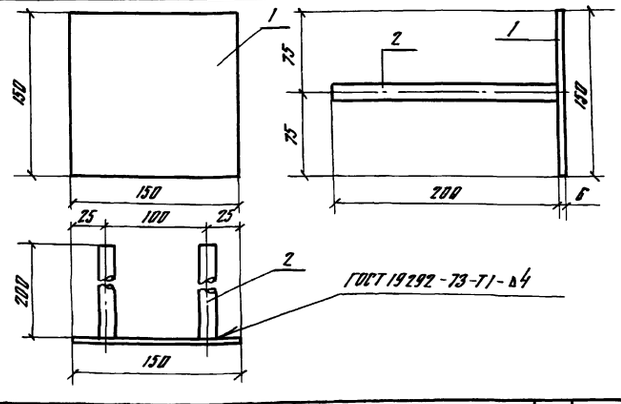

Формат	Зона	Поз	Обозначение	Наименование	Кол	Примечание
			820-04-1985-Шм-10-4-10 00	Мн2		
БЧ		1	-09 02	-6×150 ГОСТ 19903-74, ℓ=150	1	07 кг
БЧ		2	-09 03	ф14А-III ГОСТ 5781-82, ℓ=200	2	02 кг

60

9203/4

Привязан

Инв №

Разраб	Аврамич		11.08.84
Провер	Иоффе		03.09.84
Рук гр	Иоффе		03.09.84
ГИП	Франк		11.11.84
Нач отд	Писнячевский		02.11.84
Н контр	Сильченко		05.11.84

820-04-19 85-Шм-10-4-10 00

Изделие закладное Мн2

Стадия	Масса	Масштаб
Р	11	—

Лист | Листов 1

УКРГИПРОВОДХОЗ г Киев

Формат А4

Инв № подл | Подпись и дата | Взам инв №

Альбом IV

Типовые проектные решения 820-04-1985

Ведомость основных комплектов

Обозначение	Наименование	Примечание
820-04-1985 -ПЗ	Пояснительная записка	Альбом I
-АС	Архитектурно-строительные решения	
-КЖ1	Монолитные и сборные железобетонные конструкции	
-ГИ	Конструкции температурно-осадочных швов	
-ПО	Производство и организация работ	
-КЖ3	Шахта Шм-3-3 (Монолитный вариант)	Альбом II
-КЖ5	Шахта Шм-4-3 (Монолитный вариант)	
-КЖ7	Шахта Шм-5-3 (Монолитный вариант)	
-КЖ9	Шахта Шм-6-3 (Монолитный вариант)	
-КЖ11	Шахта Шм-7-3 (Монолитный вариант)	
-КЖ13	Шахта Шм-8-3 (Монолитный вариант)	
-КЖ15	Шахта Шм-10-3 (Монолитный вариант)	
-КЖ17	Шахта Шм-12-3 (Монолитный вариант)	
-КЖ4	Шахта Ш-3-3 (Сборно-монолитный вариант)	Альбом III
-КЖ6	Шахта Ш-4-3 (Сборно-монолитный вариант)	
-КЖ8	Шахта Ш-5-3 (Сборно-монолитный вариант)	
-КЖ10	Шахта Ш-6-3 (Сборно-монолитный вариант)	
-КЖ12	Шахта Ш-7-3 (Сборно-монолитный вариант)	
-КЖ14	Шахта Ш-8-3 (Сборно-монолитный вариант)	
-КЖ16	Шахта Ш-10-3 (Сборно-монолитный вариант)	
-КЖ18	Шахта Ш-12-3 (Сборно-	

Рабочие чертежи разработаны в соответствии с действующими нормами и правилами

Главный инженер проекта [подпись] Л Г Франк

Инв № подл | Подпись и дата | Взам инв №

Продолжение

Обозначение	Наименование	Примечание
820-04-1985 -КЖ18	Монолитный вариант	Альбом III
-КЖ19	Шахта Шм-3-4 (Монолитный вариант)	Альбом IV
-КЖ21	Шахта Шм-4-4 (Монолитный вариант)	
-КЖ23	Шахта Шм-5-4 (Монолитный вариант)	
-КЖ25	Шахта Шм-6-4 (Монолитный вариант)	
-КЖ27	Шахта Шм-7-4 (Монолитный вариант)	
-КЖ29	Шахта Шм-8-4 (Монолитный вариант)	
-КЖ31	Шахта Шм-10-4 (Монолитный вариант)	
-КЖ33	Шахта Шм-12-4 (Монолитный вариант)	
-КЖ20	Шахта Ш-3-4 (Сборно-монолитный вариант)	Альбом V
-КЖ22	Шахта Ш-4-4 (Сборно-монолитный вариант)	
-КЖ24	Шахта Ш-5-4 (Сборно-монолитный вариант)	
-КЖ26	Шахта Ш-6-4 (Сборно-монолитный вариант)	
-КЖ28	Шахта Ш-7-4 (Сборно-монолитный вариант)	
-КЖ30	Шахта Ш-8-4 (Сборно-монолитный вариант)	
-КЖ32	Шахта Ш-10-4 (Сборно-монолитный вариант)	
-КЖ34	Шахта Ш-12-4 (Сборно-монолитный вариант)	
-КЖ2	Водобойные колодцы и водобойные стенки	Альбом VI

Ведомость чертежей основного комплекта КЖ33

Лист	Наименование	Примечание
1	Общие данные	
2	План Разрез 2-2	
3	Разрезы 1-1, 3-3, 4-4	
4	Схема армирования План Разрез 2-2	
5	Схема армирования Разрезы 1-1, 3-3	
6	Схема армирования Разрезы 4-4, 5-5	

Ведомость спецификаций

Лист	Наименование	Примечание
6	Спецификация к схеме армирования монолитной шахты Шм-12-4	

Ведомость ссылочных и прилагаемых документов

Обозначение	Наименование	Примечание
	Ссылочные документы	
	Нестандартное оборудование	Альбом I
	Прилагаемые документы	
820-04-1985-Шм-12-4-01.00	Каркас плоский Кр1	
820-04-1985-Шм-12-4-02.00	Каркас плоский Кр2	
820-04-1985-Шм-12-4-03.00	Каркас плоский Кр3	
820-04-1985-Шм-12-4-04.00	Сетка арматурная С2	
820-04-1985-Шм-12-4-05.00	Сетка арматурная С(С1, С3, С14, 19)	
820-04-1985-Шм-12-4-06.00	Сетка арматурная С(С4, С12, С34)	
820-04-1985-Шм-12-4-07.00	Сетка арматурная С(С13, С22, С23)	
820-04-1985-Шм-12-4-08.00	Сетка арматурная С(С20, С21, С24, С29)	
820-04-1985-Шм-12-4-09.00	Сетка арматурная С(С30, С33)	
820-04-1985-Шм-12-4-10.00	Изделие закладное Мн1	
820-04-1985-Шм-12-4-11.00	То же Мн2	
820-04-1985 -КЖ33 ВМ	Ведомость потребности в материалах	Альбом IX

61

9203/4

				Привязан	
Инв №					
Разраб	Супрунчук	[подпись]	26.10.84	820-04-1985 -КЖ33	
Пров	Девяшин	[подпись]	26.04.84		
Рук гр	Иоффе	[подпись]	26.03.84		
ГИП	Франк	[подпись]	26.04.84	Водосбросы шахтного типа на расход воды от 50 до 110 м³/с при перепадах до 12 м	
Нач отд	Писнячевский	[подпись]	26.04.84		
Н контр	Сильченко	[подпись]	26.04.84	Шахта Шм-12-4 (Монолитный вариант)	Стадия: Р; Лист: 1; Листов: 6
				Общие данные	УКРГИПРОВОДХОЗ г Киев

Формат А2

Альбом IV

Типовые проектные решения 820-04-19 85

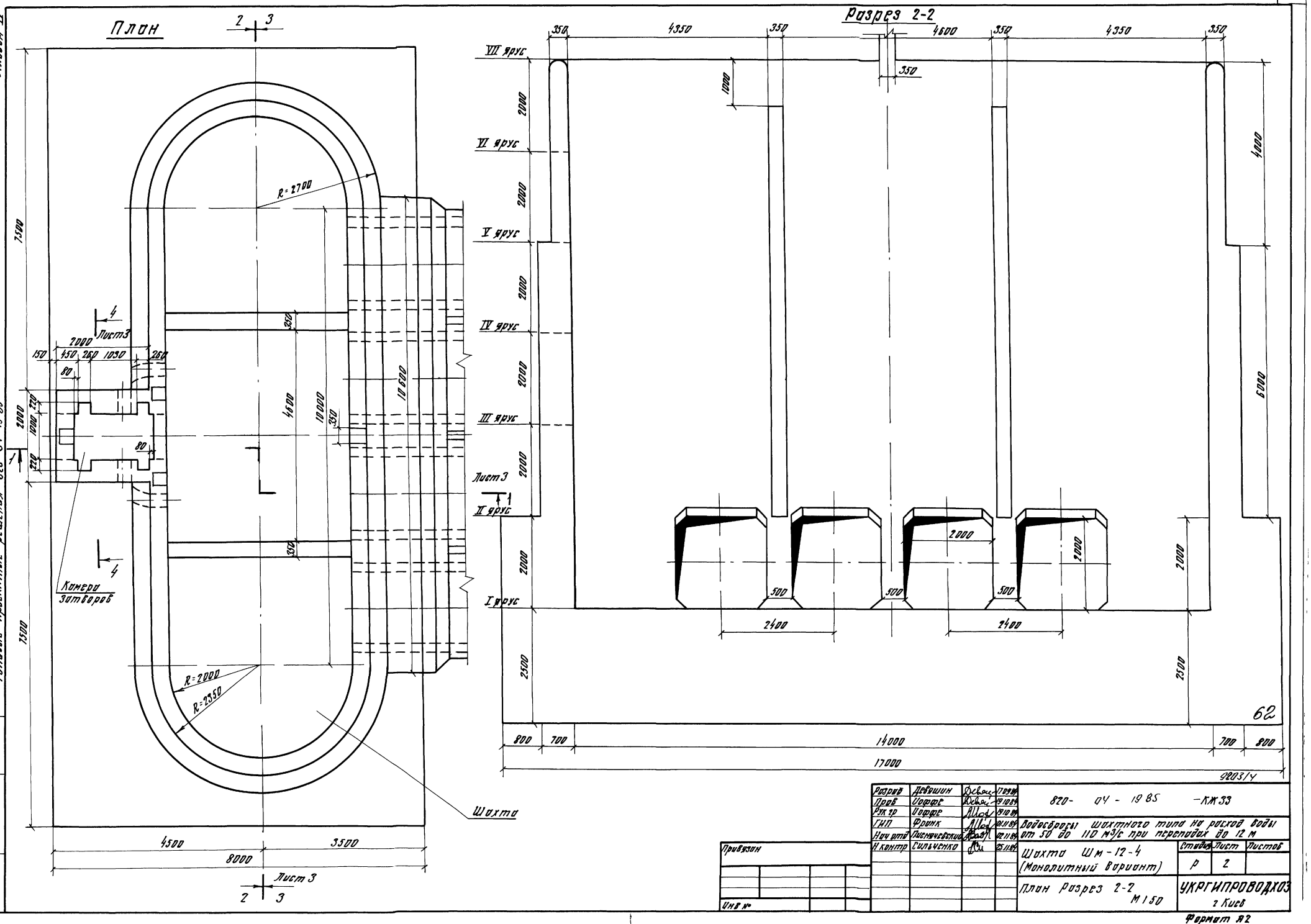

Разраб	Девяшин		17.09.84
Пров	Иоффе		19.10.84
Рук гр	Иоффе		19.10.84
ГИП	Франк		01.11.84
Нач отд	Писмичевский		02.11.84
Н контр	Сильченко		25.11.84

820- 04 - 19 85 -КЖ33

Водосбросы шахтного типа на расход воды от 50 до 110 м³/с при перепадах до 12 м

Шахта Шм-12-4 (Монолитный вариант)

Стадия	Лист	Листов
Р	2	

План Разрез 2-2 М 1:50

УКРГИПРОВОДХОЗ г Киев

Привязан

Инв №

Инв № подл | Подпись и дата | Взам инв №

Формат А2

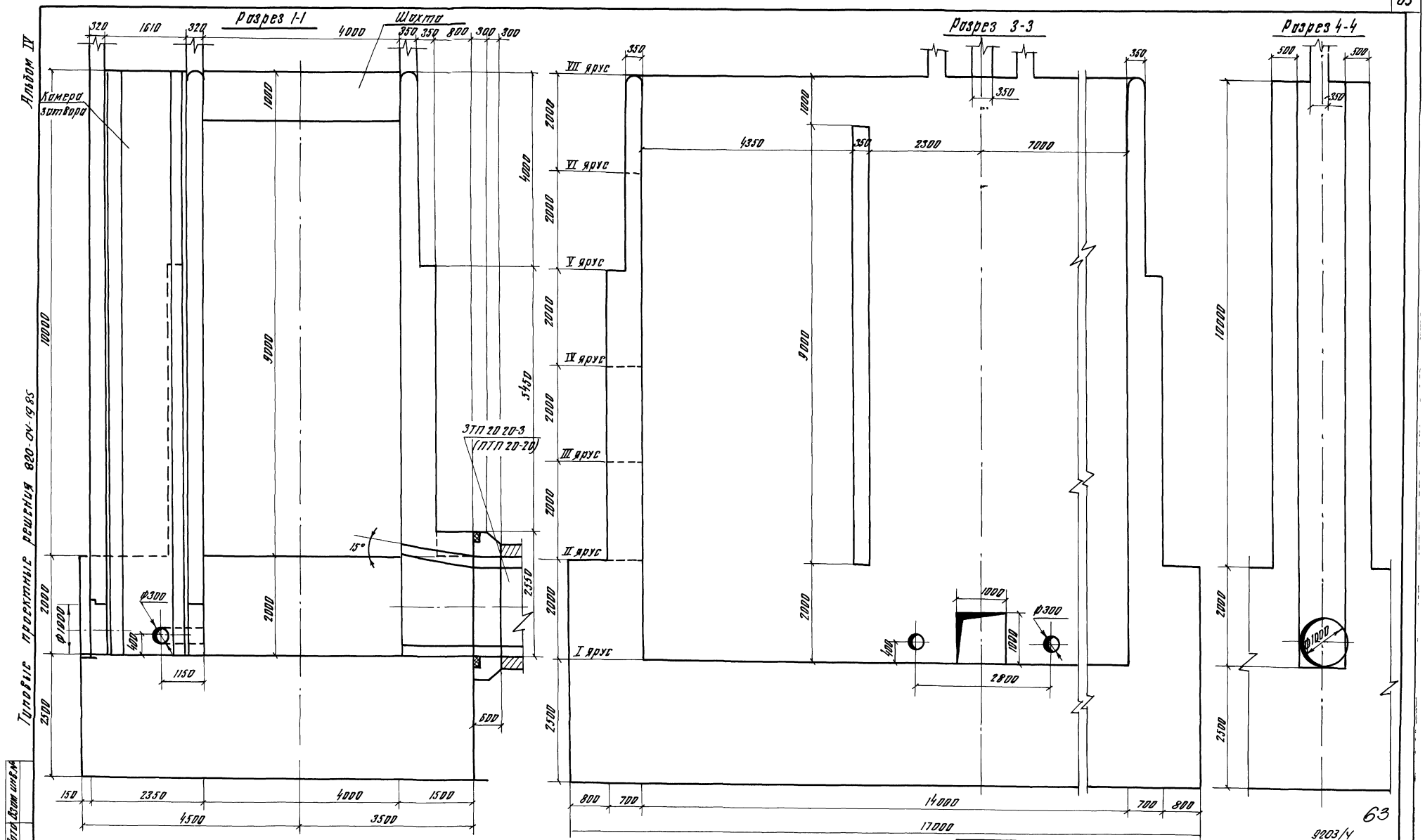

Разраб	Девяшин	Дев	17.09.84	820 - 04 - 19 85 - КЖ 33
Пров	Иоффе	Дев	19.10.84	
Рук гр	Иоффе	[illegible]	19.10.84	Водосбросы шахтного типа на расход воды от 50 до 110 м³/с при перепадах до 12 м
ГИП	Франк	[illegible]	21.11.84	
Нач отд	Писнячевский	[illegible]	22.11.84	Шахта ШМ-12-4 (Монолитный вариант)
Н контр	Вильченко	[illegible]	11.84	Разрезы 1-1, 3-3, 4-4 М 1 50

Стадия	Лист	Листов
Р	3	

УКРГИПРОВОДХОЗ г Киев

Привязан

Инв №

Инв № подл | Подпись и дата | Взам инв №

Формат А2

Альбом IV

Типовые проектные решения 820-04-1985

План

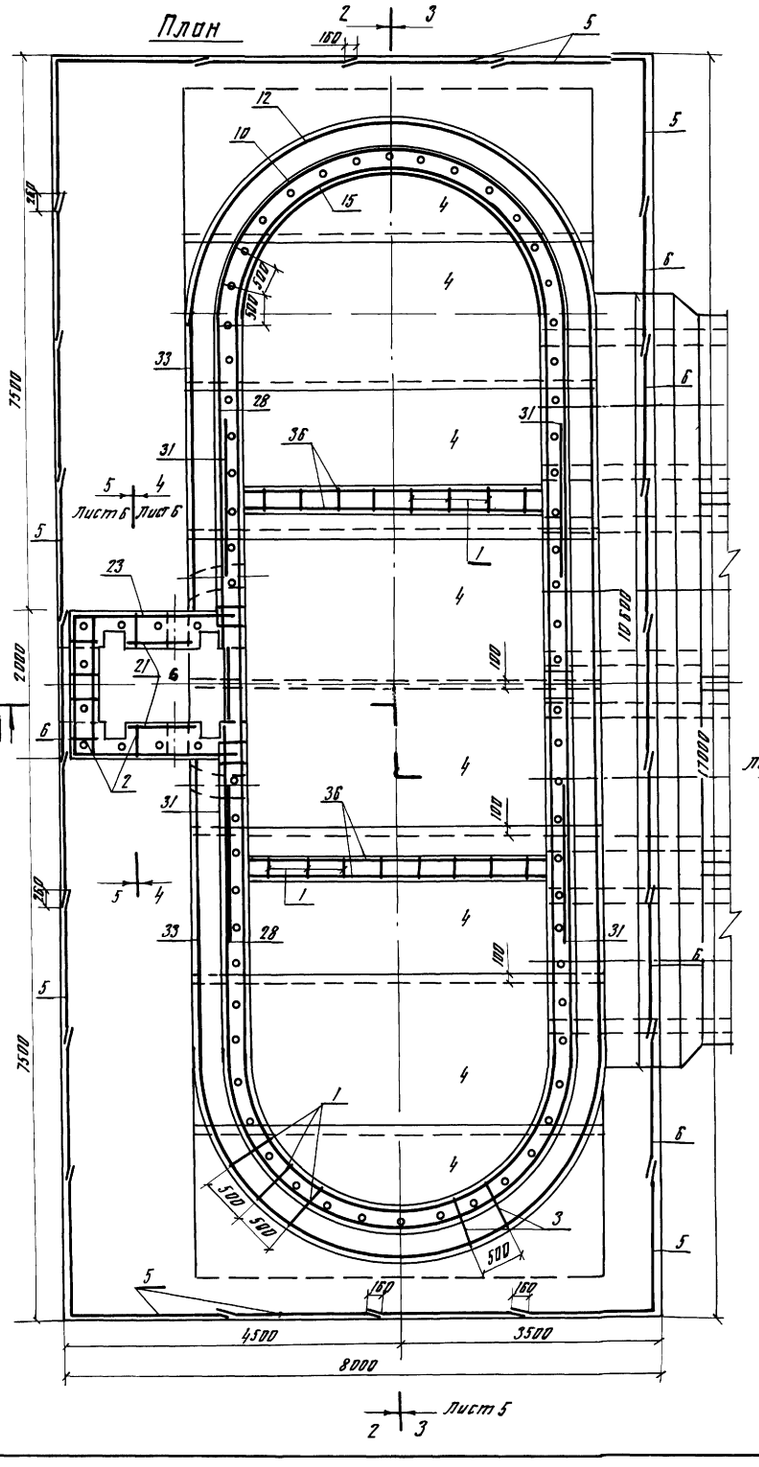

Разрез 2-2

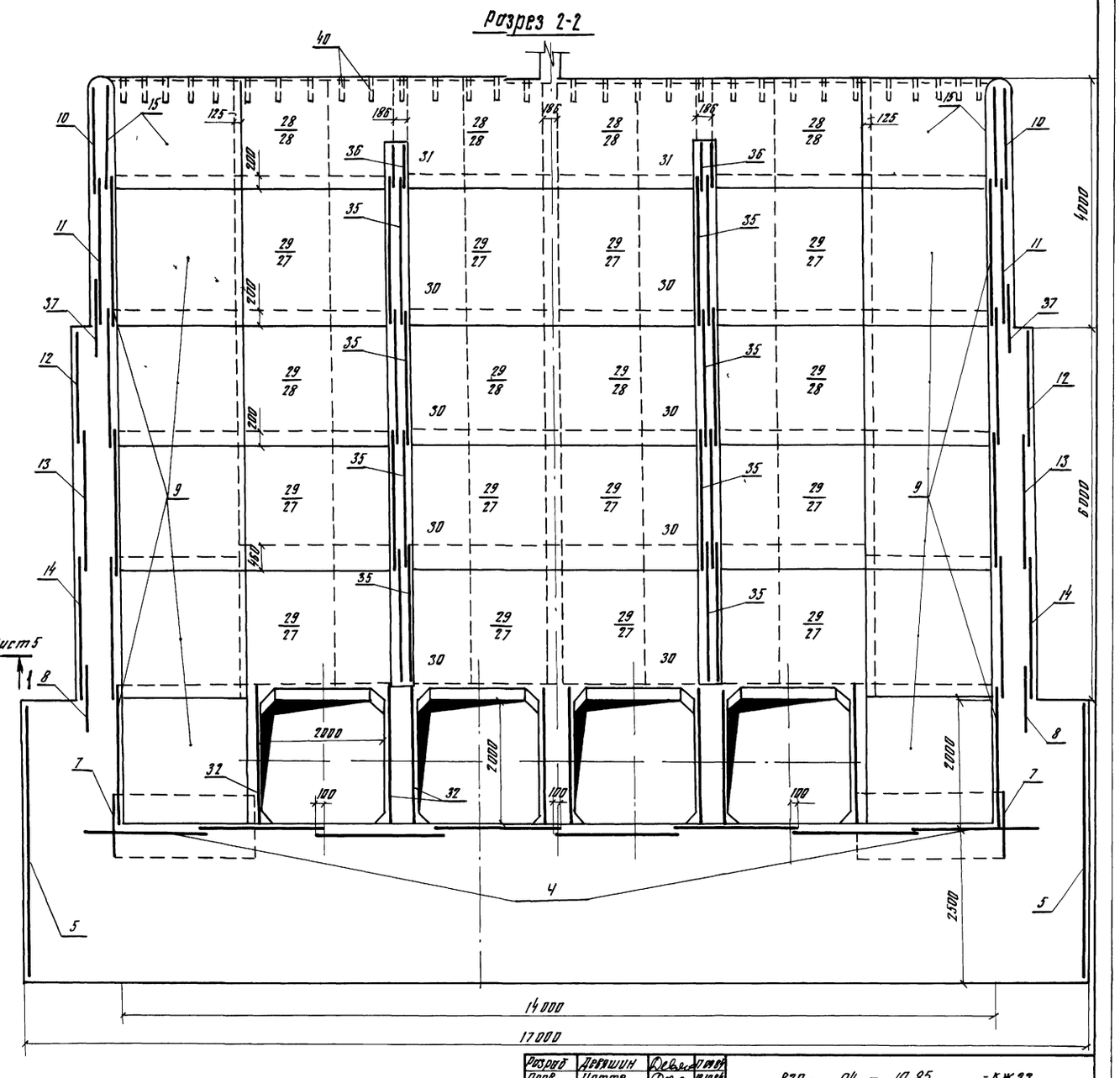

Разраб	Дегтяшин			820 - 04 - 1985 -КЖ33	
Пров	Удодов				
Рук гр	Удодов				
ГИП	Фрянк			Водосбросы шахтного типа на расход воды от 50 до 110 м³/с при перепадах до 12 м	
Нач отд	Писаревский				
Н контр	Сильченко			Шахта Ш-12-4 (монолитный вариант)	Стадия: Р; Лист: 4; Листов:
				Схема армирования План Разрез 2-2 М 1:50	УКРГИПРОВОДХОЗ г. Киев

64

Привязан

Инв №

9003/4

Инв № подл. | Подпись и дата | Взам. инв. №

Формат А2

Альбом IV

Типовые проектные решения 820 04-19 85

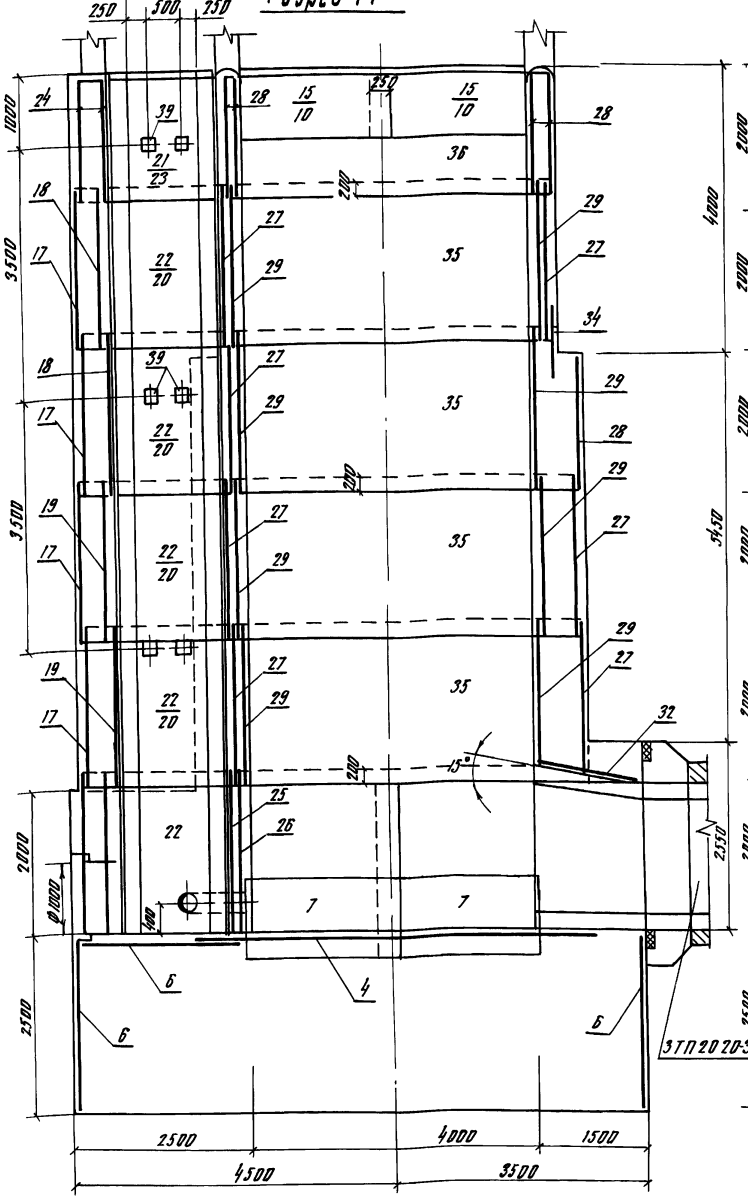

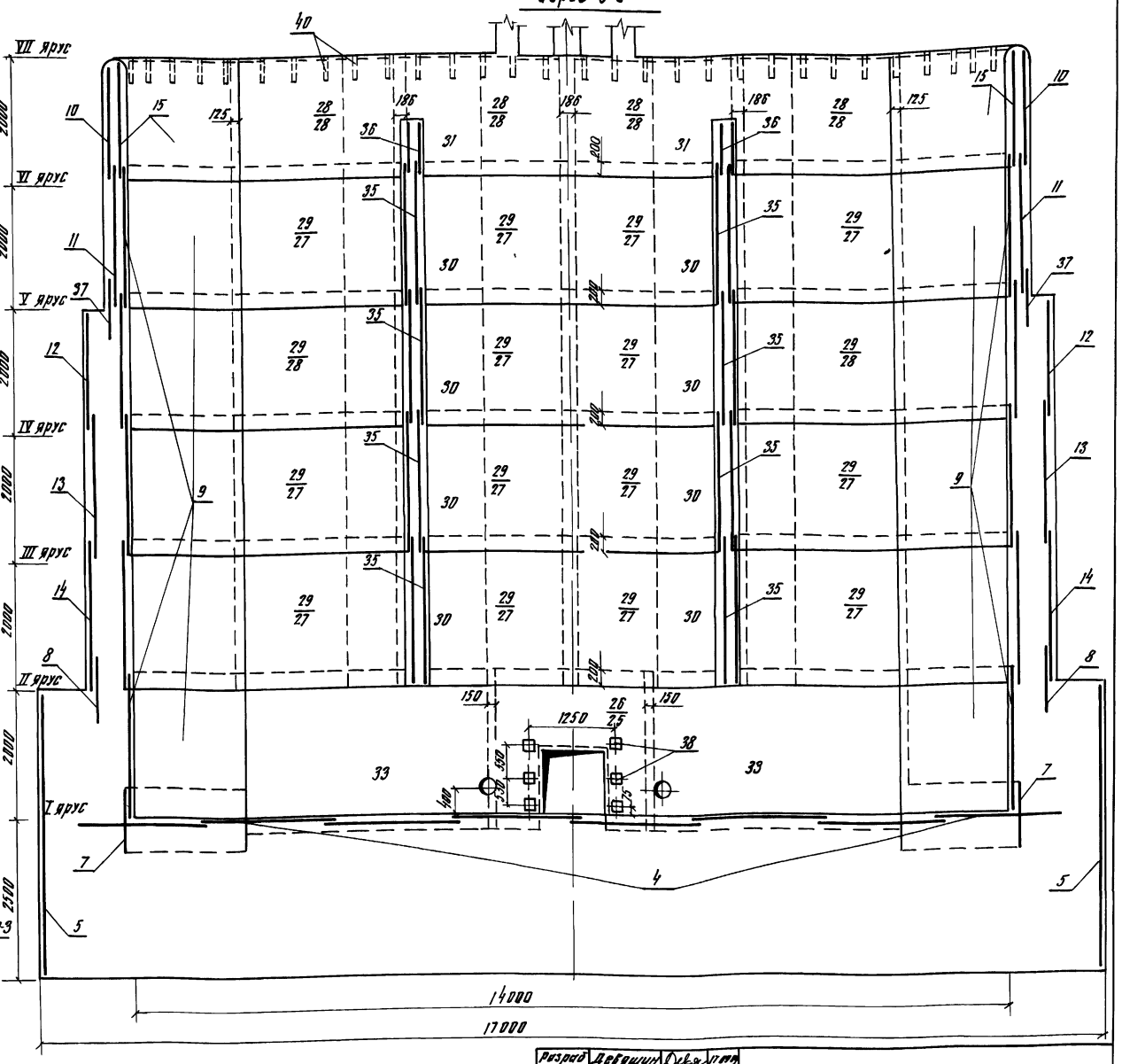

1 Горизонтальные стержни сеток поз 8, 10, 11, 12, 13, 14, 27, 28, 29, 33 сварить между собой по всей длине перепуска электродуговой сваркой электродами Э-42 ГОСТ 9467-75

2 Горизонтальные стержни сеток поз 10 сварить с горизонтальными стержнями сеток поз 28, аналогично поз 11 с поз 27, поз 12 с поз 28, поз 13 с поз 27, поз 14 с поз 27, поз 26 с поз 33

9203/4

Разраб	Девяшин		17.09.84
Пров	Иоффе		19.10.84
Рук гр	Иоффе		19.10.84
ГИП	Франк		01.11.84
Нач отд	Писначевский		02.11.84
Н контр	Сильченко		05.11.84

820- 04 - 19 85 - КЖ 33

Водосбросы шахтного типа на расход воды от 50 до 110 м³/с при перепадах до 12 м

Шахта Шм-12-4 (Монолитный вариант)

Стадия	Лист	Листов
Р	5	

Схема армирования Разрезы 1-1, 3-3 М 1:50

УКРГИПРОВОДХОЗ г Киев

Привязан

Инв №

Инв № подл | Подпись и дата | Взам инв №

Формат А2

Альбом IV

Типовые проектные решения 820-04-19 85

Разрез 4-4

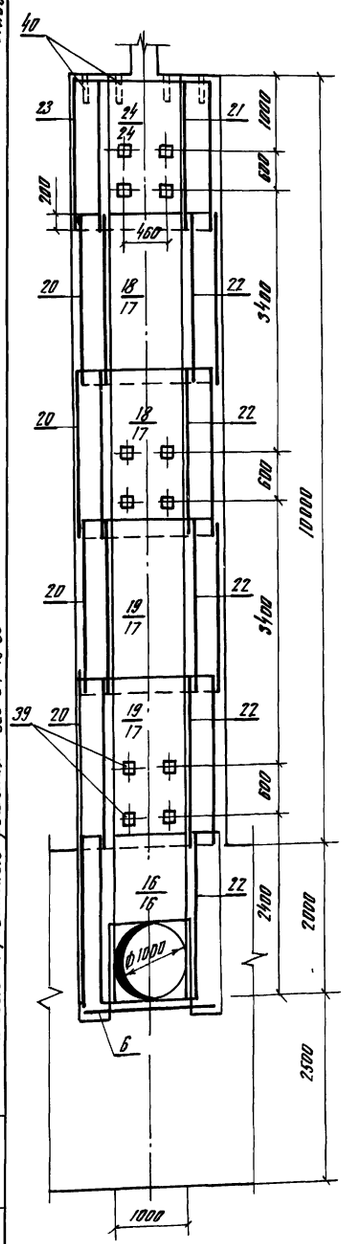

Разрез 5-5

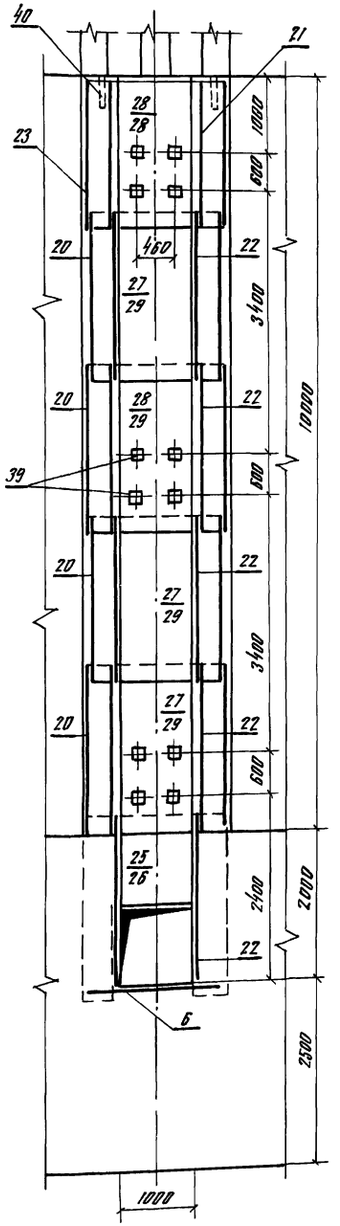

Продолжение

Формат	Зона	Поз	Обозначение	Наименование	Кол	Примечание
				Сетки арматурные		
А3		26	820 04 19 85-Шм-12-4-07 00	С23	1	
А3		27	-08 00	С24	26	
А3		28	-08 00	С25	22	
А3		29	-08 00	С26	32	
А3		30	-08 00	С27	16	
А3		31	-08 00	С28	4	
А3		32	-08 00	С29	12	
А3		33	-09 00	С30	2	
А3		34	-09 00	С31	5	
А3		35	-09 00	С32	16	
А3		36	-09 00	С33	4	
А3		37	-06 00	С34	4	
				Изделия закладные		
А4		38	-10 00	Мн1	6	
А4		39	-11 00	Мн2	30	
БЧ		40		Мн3 (Труба 50×35		
				ГОСТ 3262-75 ℓ=350)	76	17 кг
				Материалы		
				Бетон тяжелый		
				М 200, В6 Мрз ≥150		723 м³

Спецификация к схеме армирования монолитной шахты Шм-12-4

Формат	Зона	Поз	Обозначение	Наименование	Кол	Примечание
				Сборочные единицы		
				Каркасы плоские		
А4		1	820 04 19 85-Шм-12-4-01 00	КР1	216	
А4		2	-02 00	КР2	35	
А4		3	-03 00	КР3	210	
				Сетки арматурные		
А3		4	-05 00	С1	8	
А4		5	-04 00	С2	18	
А3		6	-05 00	С3	9	
А3		7	-06 00	С4	4	
А3		8	-06 00	С5	4	
А3		9	-06 00	С6	20	
А3		10	-06 00	С7	4	
А3		11	-06 00	С8	4	
А3		12	-06 00	С9	4	
А3		13	-06 00	С10	4	
А3		14	-06 00	С11	4	
А3		15	-06 00	С12	4	
А3		16	-07 00	С13	2	
А3		17	-05 00	С14	4	
А3		18	-05 00	С15	2	
А3		19	-05 00	С16	2	
А3		20	-05 00	С17	8	
А3		21	-05 00	С18	2	
А3		22	-05 00	С19	10	
А3		23	-08 00	С20	2	
А3		24	-08 00	С21	2	
А3		25	-07 00	С22	1	

Ведомость расхода стали на элемент, кг

Марка элемента	Изделия арматурные									Изделия закладные									Общий расход
	Арматура класса								Всего	Арматура класса		Прокат марки						Всего	
	А-III					А-I				А-III		В Ст3 кл 2							
	ГОСТ 5781-82					ГОСТ 5781-82				ГОСТ 5781-82		ГОСТ 8509-72		ГОСТ 19903-74		ГОСТ 3262-75			
	ф8	ф12	ф14	ф22	Итого	ф6	ф8	Итого		ф14	Итого	L70×45	Итого	-6×150	Итого	Труба 50×35	Итого		
Шм-12-4	1822.0	1685.0	307.0	2686.0	6500.0	513.0	4375.0	4888.0	11388.0	14.0	14.0	3.0	3.0	25.0	25.0	129.0	129.0	171.0	11559.0

66

9203/4

Разраб	Девяшин	Девяш	17.09.84
Пров	Иоффе	Девяш	19.10.84
Рук гр	Иоффе	[illegible]	19.10.84
ГИП	Франк	[illegible]	01.11.84
Нач отд	Лисничевский	[illegible]	02.11.84
Н контр	Сильченко	[illegible]	05.11.84

820- 04 - 19 85 -КЖ33

Водосбросы шахтного типа на расход воды от 50 до 110 м³/с при перепадах до 12 м

Шахта Шм-12-4 (Монолитный вариант)

Стадия	Лист	Листов
Р	6	

Схема армирования Разрезы 4-4, 5-5 М 1 50

УКРГИПРОВОДХОЗ г Киев

Формат А2

Привязан

Инв №

Инв № подл | Подпись и дата | Взам инв №

Альбом IV

Типовые проектные решения 820-04-1985

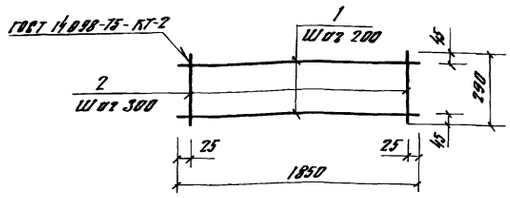

Формат	Зона	Поз	Обозначение	Наименование	Кол	Примечание
			820-04-1985 Шм-12-4-01 00	Кр1		
БУ		1	-01 01	ф8А-I ГОСТ 5781-82, С=1850	2	0 7 кг
БУ		2	-01 02	ф8А-I ГОСТ 5781-82, С=290	7	0 1 кг

Каркасы изготавливать в соответствии с СН-393-78

9203/4

Привязан

Инв №

Разраб	Девяшин		
Провер	Потапенко		
Рук гр	Иоффе		
ГИП	Франк		
Нач отд	Писнячевский		
Н контр	Сильченко		

820-04-1985-Шм-12-4-01 00

Каркас плоский Кр1

Стадия	Масса	Масштаб
Р	21	—

Лист | Листов 1

УКРГИПРОВОДХОЗ г Киев

Формат А4

Инв № подл | Подпись и дата | Взам инв №

Альбом IV

Типовые проектные решения 820-04-1985

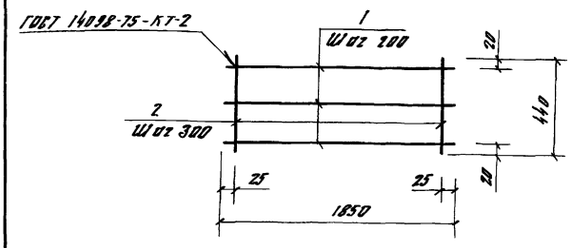

Формат	Зона	Поз	Обозначение	Наименование	Кол	Примечание
			820-04-1985-Шм-12-4-02 00	Кр 2		
БУ		1	-01 01	ф8А-I ГОСТ 5781-82, С=1850	3	0 7 кг
БУ		2	-02 01	ф8А-I ГОСТ 5781-82, С=440	7	0 2 кг

Каркасы изготавливать в соответствии с СН-393-78

9203/4

Привязан

Инв №

Разраб	Девяшин		
Пров	Потапенко		
Рук гр	Иоффе		
ГИП	Франк		
Нач отд	Писнячевский		
Н контр	Сильченко		

820-04-1985-Шм-12-4-02 00

Каркас плоский Кр2

Стадия	Масса	Масштаб
Р	35	—

Лист | Листов 1

УКРГИПРОВОДХОЗ г Киев

Формат А4

Инв № подл | Подпись и дата | Взам инв №

Альбом IV

Типовые проектные решения 820-04-1985

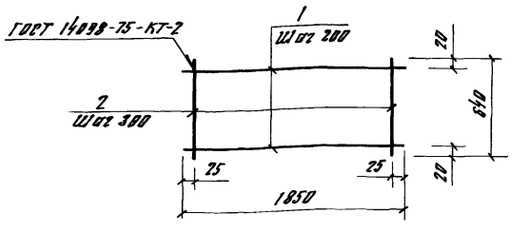

Формат	Зона	Поз	Обозначение	Наименование	Кол	Примечание
			820 04 1985-Шм-12-4-03 00	Кр3		
БУ		1	-01 01	ф8А-I ГОСТ 5781-82, С=1850	4	0 7 кг
БУ		2	-03 01	ф8А-I ГОСТ 5781-82, С=640	7	0 3 кг

Каркасы изготавливать в соответствии с СН-393-78

9203/4

Привязан

Инв №

Разраб	Девяшин		
Провер	Потапенко		
Рук гр	Иоффе		
ГИП	Франк		
Нач отд	Писнячевский		
Н контр	Сильченко		

820-04-1985-Шм-12-4-03 00

Каркас плоский Кр3

Стадия	Масса	Масштаб
Р	49	—

Лист | Листов 1

УКРГИПРОВОДХОЗ г Киев

Формат А4

Инв № подл | Подпись и дата | Взам инв №

Альбом IV

Типовые проектные решения 820 04 1985

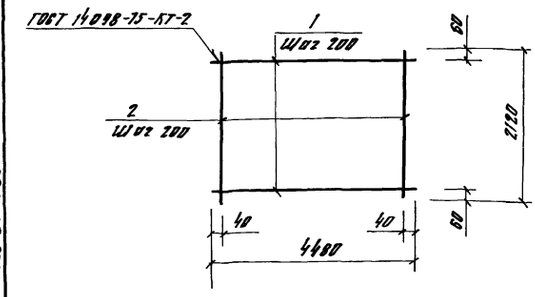

Формат	Зона	Поз	Обозначение	Наименование	Кол	Примечание
			820-04-1985-Шм-12-4-04 00	С2		
БУ		1	-04 01	ф6А-I ГОСТ 5781-82, С=4480	11	1 0 кг
БУ		2	-04 02	ф6А-I ГОСТ 5781-82 С=2120	23	0 5 кг

Сетки изготавливать в соответствии с СН-393-78

67

9203/4

Привязан

Инв №

Разраб	Девяшин		
Пров	Потапенко		
Рук гр	Иоффе		
ГИП	Франк		
Нач отд	Писнячевский		
Н контр	Сильченко		

820-04-1985-Шм-12-4-04 00

Сетка арматурная С2

Стадия	Масса	Масштаб
Р	225	—

Лист | Листов 1

УКРГИПРОВОДХОЗ г Киев

Формат А4

Инв № подл | Подпись и дата | Взам инв №

Альбом IV

Типовые проектные решения 820-04-1985

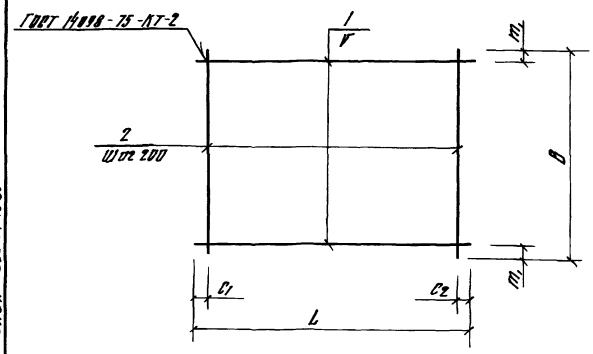

Марка	Размеры в мм						Масса, кг
	L	C_1	C_2	V	B	m_1	
C1	5430	15	15	200	1970	85	43 4
C3	2120	60	60	200	2470	35	12 0
C14	2200	100	100	200	1980	90	17 8
C15	1970	85	85	200	2200	100	17 8
C16	1970	85	85	150	2200	50	21 0
C17	2330	20	510	200	2200	100	18 9
C18	950	75	75	200	1980	90	8 0
C19	950	75	75	200	2200	100	8 9

Сетки изготавливать в соответствии с СН-393-78

9203/4

Формат	Зона	Поз	Обозначение	Наименование	Кол	Примечание
			820 04-1985-Шм-12-4-05 00	C1		
БЧ		1	-05 01	ф8А-III ГОСТ 5781-82, ℓ=5430	10	2 1кг
БЧ		2	-05 02	ф8А-III ГОСТ 5781-82, ℓ=1970	28	0 8кг
			-05 00-01	C3		
БЧ		1	-04 02	ф6А-I ГОСТ 5781-82, ℓ=2120	13	0 5кг
БЧ		2	-05 03	ф6А-I ГОСТ 5781-82, ℓ=2470	11	0 5кг
			-05 00-02	C14		
БЧ		1	-05 04	ф8А-I ГОСТ 5781-82 ℓ=2200	10	0 9кг
БЧ		2	-05 05	ф8А-I ГОСТ 5781-82 ℓ=1980	11	0 8кг
			-05 00-03	C15		
БЧ		1	-05 02	ф8А-III ГОСТ 5781-82, ℓ=1970	11	0 8кг
БЧ		2	-05 04	ф8А-I ГОСТ 5781-82, ℓ=2200	10	0 9кг
			-05 00-04	C16		
БЧ		1	-05 02	ф8А-III ГОСТ 5781-82, ℓ=1970	15	0 8кг
БЧ		2	-05 04	ф8А-I ГОСТ 5781-82, ℓ=2200	10	0 9кг
			-05 00-05	C17		
БЧ		1	-05 06	ф8А-I ГОСТ 5781-82, ℓ=2330	11	0 9кг
БЧ		2	-05 04	ф8А-I ГОСТ 5781-82, ℓ=2200	10	0 9кг
			-05 00-06	C18		
БЧ		1	-05 07	ф8А-I ГОСТ 5781-82, ℓ=950	10	0 4кг
БЧ		2	-05 05	ф8А-I ГОСТ 5781-82, ℓ=1980	5	0 8кг
			-05 00-07	C19		
БЧ		1	-05 08	ф8А-III ГОСТ 5781-82, ℓ=950	11	0 4кг
БЧ		2	-05 04	ф8А-I ГОСТ 5781-82, ℓ=2200	5	0 9кг

Разраб	Девяшин		30.03.84
Пров	Аврамич		21.03.84
Рук гр	Иоффе		19.10.84
ГИП	Франк		01.11.84
Нач отд	Пионячевский		02.11.84
Н контр	Сильченко		05.11.84

820-04-19 85 - Шм-12-4-05 00

Сетка арматурная, С (C1, C3, C14 C19)

Стадия	Масса	Масштаб
Р	См табл	—
Лист	Листов 1	

УКРГИПРОВОДХОЗ г Киев

Формат А3

Привязан

Инв №

Инв № подл | Подпись и дата | Взам инв №

Альбом IV

Типовые проектные решения 820-04-1985

Формат	Зона	Поз	Обозначение	Наименование	Кол	Примечание
			820-04-1985-Шм-12-4-06 00-08	C12		
БЧ		1	-06 01	ф8А-III ГОСТ 5781-82, ℓ=3440	10	1 4кг
БЧ		2	-06 06	ф8А-I ГОСТ 5781-82, ℓ=1820	18	0 7кг
			-06 00-09	C34		
БЧ		1	-06 05	ф8А-III ГОСТ 5781-82, ℓ=3890	5	1 5кг
БЧ		2	-06 09	ф8А-I ГОСТ 5781-82, ℓ=920	20	0 4кг

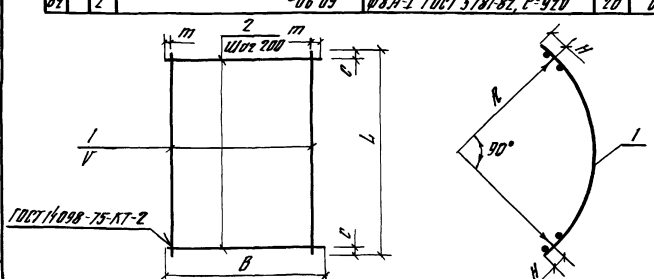

Марка	Размеры в мм					R	H	Масса, кг
	L	C	V	B	m			
C4	3440	20	200	1100	350	2030	125	11 4
C5	4450	25	200	1100	350	2670	125	87 9
C6	3440	20	200	2200	100	2030	125	31 6
C7	3890	45	200	1820	10	2320	125	29 0
C8	3890	45	200	2200	100	2320	125	56 5
C9	4450	25	200	1980	90	2670	125	58 4
C10	4450	25	200	2200	100	2670	125	64 7
C11	4450	25	150	2200	50	2670	125	220 2
C12	3440	20	200	1820	10	2030	125	26 6
C34	3890	45	200	920	60	2320	125	15 5

Сетки изготавливать в соответствии с СН-393-78

9203/4

Формат	Зона	Поз	Обозначение	Наименование	Кол	Примечание
			820-04-19 85-Шм-12-4-06 00	C4		
БЧ		1	-06 01	ф8А-III ГОСТ 5781-82, ℓ=3440	3	1 4кг
БЧ		2	-06 02	ф8А-III ГОСТ 5781-82, ℓ=1100	18	0 4кг
			-06 00-01	C5		
БЧ		1	-06 03	ф12А-III ГОСТ 5781-82, ℓ=4450	3	4 0кг
БЧ		2	-06 04	ф22А-III ГОСТ 5781-82 ℓ=1100	23	3 3кг
			-06 00-02	C6		
БЧ		1	-06 01	ф8А-III ГОСТ 5781-82, ℓ=3440	11	1 4кг
БЧ		2	-05 04	ф8А-I ГОСТ 5781-82, ℓ=2200	18	0 9кг
			-06 00-03	C7		
БЧ		1	-06 05	ф8А-III ГОСТ 5781-82, ℓ=3890	10	1 5кг
БЧ		2	-06 06	ф8А-I ГОСТ 5781-82, ℓ=1820	20	0 7кг
			-06 00-04	C8		
БЧ		1	-06 07	ф12А-III ГОСТ 5781-82, ℓ=3890	11	3 5кг
БЧ		2	-05 04	ф8А-I ГОСТ 5781-82 ℓ=2200	20	0 9кг
			-06 00-05	C9		
БЧ		1	-06 03	ф12А-III ГОСТ 5781-82, ℓ=4450	10	4 0кг
БЧ		2	-05 05	ф8А-I ГОСТ 5781-82, ℓ=1980	23	0 8кг
			-06 00-06	C10		
БЧ		1	-06 03	ф12А-III ГОСТ 5781-82, ℓ=4450	11	4 0кг
БЧ		2	-05 04	ф8А-I ГОСТ 5781-82, ℓ=2200	23	0 9кг
			-06 00-07	C11		
БЧ		1	-06 08	ф22А-III ГОСТ 5781-82, ℓ=4450	15	13 3кг
БЧ		2	-05 04	ф8А-I ГОСТ 5781-82, ℓ=2200	23	0 9кг

Разраб	Девяшин		30.07.84
Пров	Аврамич		14.09.84
Рук гр	Иоффе		19.10.84
ГИП	Франк		01.11.84
Нач отд	Пионячевский		02.11.84
Н контр	Сильченко		05.11.84

820-04-19.85-Шм-12-4-06 00

Сетка арматурная, С (C4 C12, C34)

Стадия	Масса	Масштаб
Р	См табл	—
Лист	Листов 1	

УКРГИПРОВОДХОЗ г Киев

Формат А3

Привязан

Инв №

Инв № подл | Подпись и дата | Взам инв №

Альбом IV

Типовые проектные решения 820-04-1985

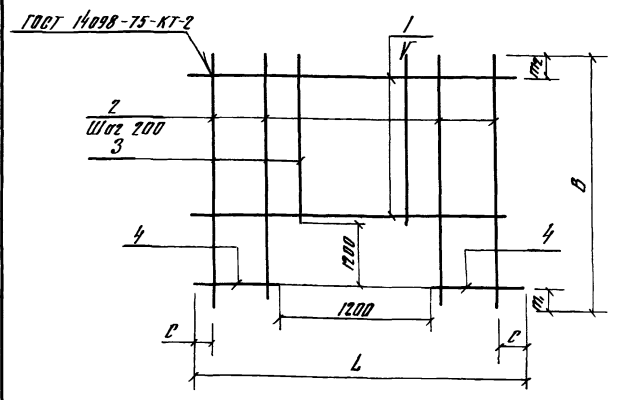

Формат	Зона	Поз	Обозначение	Наименование	Кол	Примечание
			820 04-1985-Шм-12-4-07 00	С13		
БЧ		1	-07 01	ф8А-III ГОСТ 5781-82, ℓ=1980	7	0 8 кг
БЧ		2	-07 02	ф8А-I ГОСТ 5781-82, ℓ=2420	4	1 0 кг
БЧ		3	-07 03	ф8А-I ГОСТ 5781-82, ℓ=1020	6	0 4 кг
БЧ		4	-07 04	ф8А-III ГОСТ 5781-82, ℓ=390	16	0 2 кг
			-07 00-01	С22		
БЧ		1	-07 05	ф8А-III ГОСТ 5781-82, ℓ=2650	6	1 0 кг
БЧ		2	-07 02	ф8А-I ГОСТ 5781-82, ℓ=2420	8	1 0 кг
БЧ		3	-07 03	ф8А-I ГОСТ 5781-82 ℓ=1020	6	0 4 кг
БЧ		4	-07 06	ф8А-III ГОСТ 5781-82 ℓ=725	12	0 3 кг
			-07 00-02	С23		
БЧ		1	-07 07	ф12А-III ГОСТ 5781-82, ℓ=2650	6	2 4 кг
БЧ		2	-07 08	ф12А-III ГОСТ 5781-82, ℓ=2420	8	2 1 кг
БЧ		3	-07 09	ф12А-III ГОСТ 5781-82, ℓ=1020	6	0 9 кг
БЧ		4	-07 10	ф12А-III ГОСТ 5781-82, ℓ=725	12	0 6 кг

Марка	Размеры в мм						Масса, кг
	L	C	V	B	m_1	m_2	
С13	1980	90	150	2420	200	120	15 2
С22	2650	25	200	2420	200	20	20 0
С23	2650	25	150	2420	200	120	43 8

Сетки изготавливать в соответствии с СН-393-78

9203/4

Разраб	Девяшин	Девя	30 07 84
Пров	Абрамич	Абрам	14 09 84
Рук гр	Иоффе	Иоф	19 10 84
ГИП	Франк	Фрак	01 11 84
Нач отд	Писнячевский	Писн	02 11 84
Н контр	Сильченко	Сил	05 11 84

820-04-1985-Шм-12-4-07 00

Сетка арматурная, С (С13, С22, С23)

Стадия	Масса	Масштаб
Р	См табл	—

Лист | Листов 1

УКРГИПРОВОДХОЗ г Киев

Формат А3

Привязан

Инв №

Инв № подл | Подпись и дата | Взам инв №

Альбом IV

Типовые проектные решения 820-04-1985

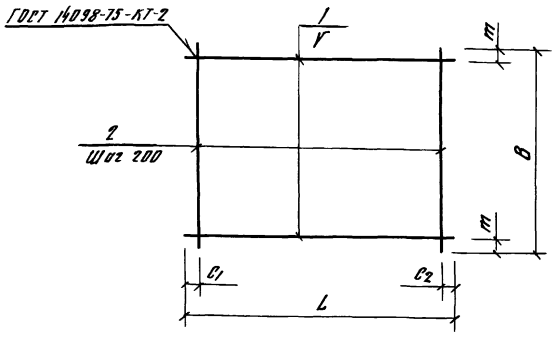

Формат	Зона	Поз	Обозначение	Наименование	Кол	Примечание
			820 04-1985-Шм-12-4-08 00	С20		
БЧ		1	-05 06	ф8А-I ГОСТ 5781-82, ℓ=2330	10	0 9 кг
БЧ		2	-05 05	ф8А-I ГОСТ 5781-82, ℓ=1980	10	0 8 кг
			-08 00-01	С21		
БЧ		1	-05 05	ф8А-I ГОСТ 5781-82, ℓ=1980	10	0 8 кг
БЧ		2	-05 05	ф8А-I ГОСТ 5781-82 ℓ=1980	10	0 8 кг
			-08 00-02	С24		
БЧ		1	-07 05	ф8А-III ГОСТ 5781-82, ℓ=2650	11	1 0 кг
БЧ		2	-05 04	ф8А-I ГОСТ 5781-82, ℓ=2200	14	0 9 кг
			-08 00-03	С25		
БЧ		1	-07 05	ф8А-III ГОСТ 5781-82, ℓ=2650	10	1 0 кг
БЧ		2	-06 06	ф8А-I ГОСТ 5781-82, ℓ=1820	14	0 7 кг
			-08 00-04	С26		
БЧ		1	-07 07	ф12А-III ГОСТ 5781-82 ℓ=2650	11	2 4 кг
БЧ		2	-05 04	ф8А-I ГОСТ 5781-82 ℓ=2200	14	0 9 кг
			-08 00-05	С27		
БЧ		1	-08 01	ф22А-III ГОСТ 5781-82, ℓ=2200	15	6 6 кг
БЧ		2	-05 04	ф8А-I ГОСТ 5781-82, ℓ=2200	11	0 9 кг
			-08 00-06	С28		
БЧ		1	-08 02	ф12А-III ГОСТ 5781-82, ℓ=2200	10	2 0 кг
БЧ		2	-06 06	ф8А-I ГОСТ 5781-82, ℓ=1820	11	0 7 кг
			-08 00-07	С29		
БЧ		1	-08 03	ф14А-III ГОСТ 5781-82 ℓ=2650	8	3 2 кг
БЧ		2	-08 04	ф8А-I ГОСТ 5781-82, ℓ=1450	13	0 6 кг

Марка	Размеры в мм						Масса, кг
	L	C_1	C_2	V	B	m	
С20	2330	20	510	200	1980	90	17 0
С21	1980	90	90	200	1980	90	16 0
С24	2650	25	25	200	2200	100	23 6
С25	2650	25	25	200	1820	10	19 8
С26	2650	25	25	200	2200	100	39 0
С27	2200	100	100	150	2200	50	108 9
С28	2200	100	100	200	1820	10	27 7
С29	2650	125	125	200	1450	25	33 4

Сетки изготавливать в соответствии с СН-393-78

69

Разраб	Девяшин	Девя	30 07 84
Пров	Абрамич	Абрам	14 09 84
Рук гр	Иоффе	Иоф	19 10 84
ГИП	Франк	Фрак	01 11 84
Нач отд	Писнячевский	Писн	02 11 84
Н контр	Сильченко	Сил	05 11 84

820-04-1985-Шм-12-4-08 00

Сетка арматурная, С (С20, С21, С24 С29)

Стадия	Масса	Масштаб
Р	См табл	—

Лист | Листов 1

УКРГИПРОВОДХОЗ г Киев

Формат А3

Привязан

Инв №

Инв № подл | Подпись и дата | Взам инв №

9203/4

Альбом IV

Типовые проектные решения 820-04-1985

ГОСТ 14098-75-КТ-2

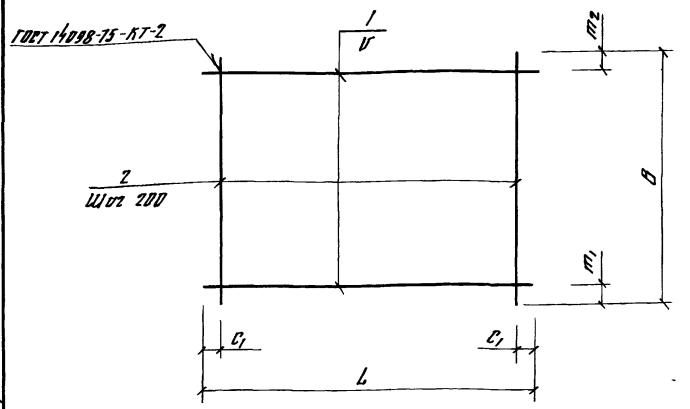

Марки	Размеры в мм						Масса, кг
	L	c_1	V	B	m_1	m_2	
С30	3750	75	150	2420	200	120	894
С31	3650	25	200	820	10	10	107
С32	4300	150	200	2200	100	100	376
С33	4300	150	200	950	100	100	169

Сетки изготовлять в соответствии с СН-393-78

Формат	Зона	Поз	Обозначение	Наименование	Кол	Примечание
			820-04-1985-Шм-12-4-09 00	С30		
БЧ		1	-09 01	ф12 А-III ГОСТ 5781-82, ℓ=3750	15	33 кг
БЧ		2	-07 08	ф12 А-III ГОСТ 5781-82, ℓ=2420	19	21 кг
			-09 00-01	С31		
БЧ		1	-09 02	ф8 А III ГОСТ 5781-82, ℓ=3650	5	10 кг
БЧ		2	-09 03	ф8 А-I ГОСТ 5781-82, ℓ=820	19	03 кг
			-09 00-02	С32		
БЧ		1	-09 04	ф8 А-III ГОСТ 5781-82, ℓ=4300	11	17 кг
БЧ		2	-05 04	ф8 А-I ГОСТ 5781-82, ℓ=2200	21	09 кг
			-09 00-03	С33		
БЧ		1	-09 04	ф8 А-III ГОСТ 5781-82, ℓ=4300	5	17 кг
БЧ		2	-09 05	ф8 А-I ГОСТ 5781-82, ℓ=950	21	04 кг

9203/4

Разраб	Девяшин		
Провер	Абромич		
Рук гр	Иоффе		
ГИП	Фрянк		
Нач отд	Писнячевский		
Н контр	Сильченко		

820-04-1985-Шм-12-4-09 00

Сетка арматурная, С (С30 С33)

Стадия	Масса	Масштаб
Р	См табл	
Лист	Листов 1	

УКРГИПРОВОДХОЗ г Киев

Привязан

Инв №

Инв № подл. | Подпись и дата | Взам. инв. №

Формат А3

Альбом IV

Типовые проектные решения 820-04-1985

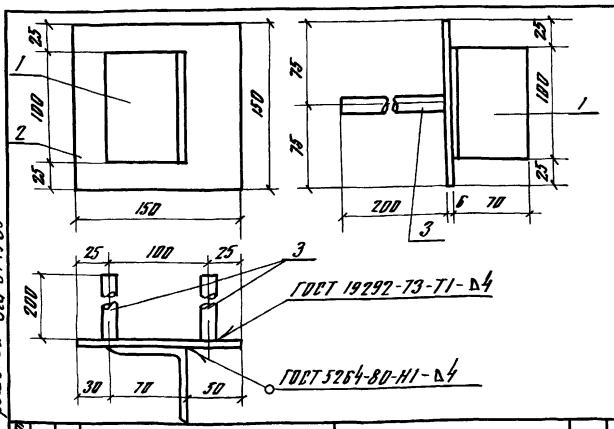

Формат	Зона	Поз	Обозначение	Наименование	Кол	Примечание
			820-04-1985-Шм-12-4-10 00	Мн1		
БЧ		1	-10 01	L 70×45 ГОСТ 8509-72, ℓ=100	1	05 кг
БЧ		2	-10 02	-6×150 ГОСТ 19903-74, ℓ=150	1	07 кг
БЧ		3	-10 03	ф14 А-III ГОСТ 5781-82, ℓ=200	2	02 кг

9203/4

Разраб	Абромич		
Провер	Девяшин		
Рук гр	Иоффе		
ГИП	Фрянк		
Нач отд	Писнячевский		
Н контр	Сильченко		

820-04-1985-Шм-12-4-10 00

Изделие закладное Мн1

Стадия	Масса	Масштаб
Р	16	—
Лист	Листов 1	

УКРГИПРОВОДХОЗ г Киев

Привязан

Инв №

Инв № подл. | Подпись и дата | Взам. инв. №

Формат А4

Альбом IV

Типовые проектные решения 820-04-1985

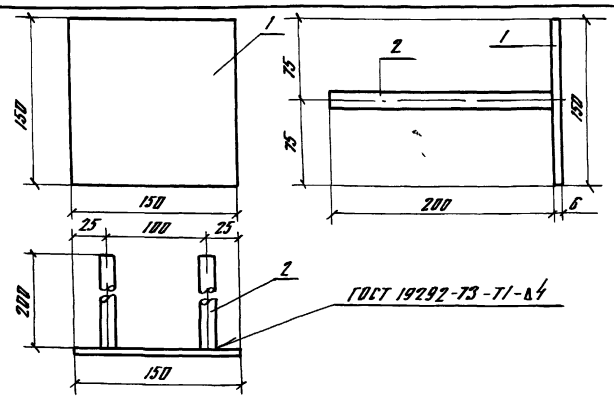

Формат	Зона	Поз	Обозначение	Наименование	Кол	Примечание
			820-04-1985-Шм-12-4-11 00	Мн2		
БЧ		1	-10 02	-6×150 ГОСТ 19903-74, ℓ=150	1	07 кг
БЧ		2	-10 03	ф14 А-III ГОСТ 5781-82, ℓ=200	2	02 кг

70

9203/4

Разраб	Девяшин		
Провер	Абромич		
Рук гр	Иоффе		
ГИП	Фрянк		
Нач отд	Писнячевский		
Н контр	Сильченко		

820-04-1985-Шм-12-4-11 00

Изделие закладное Мн2

Стадия	Масса	Масштаб
Р	11	—
Лист	Листов 1	

УКРГИПРОВОДХОЗ г Киев

Привязан

Инв №

Инв № подл. | Подпись и дата | Взам. инв. №

Формат А4

gost.e-ecolog.ru