ТИПОВЫЕ ПРОЕКТНЫЕ РЕШЕНИЯ

820-04-19.85

ВОДОСБРОСЫ ШАХТНОГО ТИПА НА РАСХОД ВОДЫ ОТ 50 ДО 110 м3/с ПРИ ПЕРЕПАДАХ ДО 12м

АЛЬБОМ III

ВОДОСБРОСЫ НА РАСХОД ВОДЫ ДО 95 $м^3/с$ ЖЕЛЕЗОБЕТОННЫЕ КОНСТРУКЦИИ ШАХТЫ СБОРНО-МОНОЛИТНЫЙ ВАРИАНТ

КФ ЦИТП инв N 9203/3

Привязан

Инв.№

gost.e-ecolog.ru

ТИПОВЫЕ ПРОЕКТНЫЕ РЕШЕНИЯ

820-04-19.85

ВОДОСБРОСЫ ШАХТНОГО ТИПА НА РАСХОД ВОДЫ ОТ 50 ДО 110 м³/с ПРИ ПЕРЕПАДАХ ДО 12 м

АЛЬБОМ III

ВОДОСБРОСЫ НА РАСХОД ВОДЫ ДО 95 м³/с ЖЕЛЕЗОБЕТОННЫЕ КОНСТРУКЦИИ ШАХТЫ СБОРНО-МОНОЛИТНЫЙ ВАРИАНТ

СОСТАВ ПРОЕКТНЫХ РЕШЕНИЙ

АЛЬБОМ I	ОБЩАЯ ЧАСТЬ
АЛЬБОМ II	ВОДОСБРОСЫ НА РАСХОД ВОДЫ ДО 95 м³/с ЖЕЛЕЗОБЕТОННЫЕ КОНСТРУКЦИИ ШАХТЫ МОНОЛИТНЫЙ ВАРИАНТ
АЛЬБОМ III	ВОДОСБРОСЫ НА РАСХОД ВОДЫ ДО 95 м³/с ЖЕЛЕЗОБЕТОННЫЕ КОНСТРУКЦИИ ШАХТЫ СБОРНО-МОНОЛИТНЫЙ ВАРИАНТ
АЛЬБОМ IV	ВОДОСБРОСЫ НА РАСХОД ВОДЫ ДО 110 м³/с ЖЕЛЕЗОБЕТОННЫЕ КОНСТРУКЦИИ ШАХТЫ МОНОЛИТНЫЙ ВАРИАНТ
АЛЬБОМ V	ВОДОСБРОСЫ НА РАСХОД ВОДЫ ДО 110 м³/с ЖЕЛЕЗОБЕТОННЫЕ КОНСТРУКЦИИ ШАХТЫ СБОРНО-МОНОЛИТНЫЙ ВАРИАНТ
АЛЬБОМ VI	ЖЕЛЕЗОБЕТОННЫЕ КОНСТРУКЦИИ ВОДОБОЙНЫХ КОЛОДЦЕВ И ВОДОБОЙНЫХ СТЕНОК МОНОЛИТНЫЙ И СБОРНО-МОНОЛИТНЫЙ ВАРИАНТЫ
АЛЬБОМ VII	СМЕТЫ МОНОЛИТНЫЙ ВАРИАНТ
АЛЬБОМ VIII	СМЕТЫ СБОРНО-МОНОЛИТНЫЙ ВАРИАНТ
АЛЬБОМ IX	ВЕДОМОСТИ ПОТРЕБНОСТИ В МАТЕРИАЛАХ МОНОЛИТНЫЙ ВАРИАНТ
АЛЬБОМ X	ВЕДОМОСТИ ПОТРЕБНОСТИ В МАТЕРИАЛАХ СБОРНО-МОНОЛИТНЫЙ ВАРИАНТ

РАЗРАБОТАН
институтом „Укргипроводхоз"

Главный инженер института В Д Дупляк
Главный инженер проекта ЛГ Франк

УТВЕРЖДЕН И ВВЕДЕН В ДЕЙСТВИЕ
минводхозом СССР
Протокол №434 от 29 апреля 1985г

КФ ЦИТП инв № 9203/3

9203/3
Н цена 5-47 10-94

Привязан
Инв №

Альбом III

Типовые проектные решения 820-04-19 85

Марка	Наименование	N стр
КЖ4	Шахта Ш-3-3 (Сборно-монолитный вариант)	
	Общие данные	3
	План. Разрезы 1-1 3-3	4
	Схема армирования План Разрезы 1-1. 5-5	5
	Разрез 4-4	6
	Спецификация к схеме армирования сборно-монолитной шахты Ш-3-3	6
	Сетка арматурная, С (С1, С2, С9, С10, С12, С13)	7
	Сетка арматурная, С (С8, С11)	7
	Сетка арматурная, С (С3 С7)	8
	Изделие закладное Мн1	8
	Изделие закладное Мн-2	8
КЖ6	Шахта Ш-4-3 (Сборно-монолитный вариант)	
	Общие данные	9
	План Разрезы 1-1, 4-4	10
	Разрезы 2-2, 3-3	11
	Схема армирования План Разрезы 1-1, 4-4, 5-5	12
	Схема армирования Разрезы 2-2, 3-3	13
	Спецификация к схеме армирования сборно-монолитной шахты Ш-4-3	14
	Сетка арматурная, С (С1, С2, С9, С10)	14
	Сетка арматурная, С (С11, С12, С13, С15)	14
	Сетка арматурная, С (С8, С14)	15
	Сетка арматурная, С 16	15
	Сетка арматурная, С (С17 С19)	15
	Сетка арматурная, С20	15
	Сетка арматурная, С (С3 С6)	16
	Сетка арматурная, С7	16
	Изделие закладное Мн1	16
	Изделие закладное Мн2	16
КЖ8	Шахта Ш-5-3 (Сборно-монолитный вариант)	
	Общие данные	17
	План Разрезы 1-1, 4-4	18
	Разрезы 2-2, 3-3	19
	Схема армирования План Разрезы 1-1, 4-4	20
	Схема армирования Разрезы 2-2, 3-3, 5-5	21
	Спецификация к схеме армирования сборно-монолитной шахты Ш-5-3	22
	Сетка арматурная, С (С1, С2, С11, С13 С17)	22
	Сетка арматурная, С (С18, С20 С25)	23
	Сетка арматурная, С (С10, С12, С19)	23
	Сетка арматурная, С (С3 С9)	24
	Изделие закладное Мн1	24
	Изделие закладное Мн2	24
КЖ10	Шахта Ш-6-3 (Сборно-монолитный вариант)	
	Общие данные	25
КЖ10	План Разрезы 2-2, 4-4	26
	Разрезы 1-1, 3-3	27
	Схема армирования План Разрез 2-2	28
	Разрезы 1-1, 3-3 5-5	29
	Спецификация к схеме армирования сборно-монолитной шахты Ш-6-3	30
	Сетка арматурная, С (С1, С2, С13, С14)	30
	Сетка арматурная, С (С15 С18)	31
	Сетка арматурная, С (С19 С22)	31
	Сетка арматурная, С (С10 С12)	32
	Сетка арматурная, С (С3 С9, С30)	32
	Сетка арматурная, С (С23 С29)	33
	Изделие закладное Мн1	33
	Изделие закладное Мн2	33
КЖ12	Шахта Ш-7-3 (Сборно-монолитный вариант)	
	Общие данные	34
	План Разрез 2-2	35
	Разрезы 1-1, 3-3, 4-4	36
	Схема армирования План Разрез 2-2	37
	Схема армирования Разрезы 1-1, 3-3, 4-4, 5-5	38
	Спецификация к схеме армирования сборно-монолитной шахты Ш-7-3	39
	Сетка арматурная, С1	39
	Сетка арматурная, С2	39
	Сетка арматурная, С (С3 С10)	40
	Сетка арматурная, С (С11, С19, С20)	40
	Сетка арматурная, С (С12 С17)	41
	Сетка арматурная, С (С18, С21 С26)	41
	Сетка арматурная, С (С27 С30)	42
	Изделие закладное Мн1	42
	Изделие закладное Мн2	42
КЖ14	Шахта Ш-8-3 (Сборно-монолитный вариант)	
	Общие данные	43
	План Разрез 2-2	44
	Разрезы 1-1, 3-3, 4-4	45
	Схема армирования План Разрез 2-2	46
	Схема армирования Разрезы 1-1, 3-3, 4-4	47
	Схема армирования. Разрез 5-5	48
	Спецификация к схеме армирования сборно-монолитной шахты Ш-8-3	48
	Сетка арматурная, С (С1, С2, С14, С16 С19)	49
	Сетка арматурная, С (С25, С27 С31)	49
	Сетка арматурная, С (С12, С13, С15, С20, С23, С24, С26)	50
	Сетка арматурная, С (С11, С21, С22)	50
	Сетка арматурная, С (С3 С10, С32)	51
	Изделие закладное Мн1	51
КЖ14	Изделие закладное Мн2	51
КЖ16	Шахта Ш-10-3 (Сборно-монолитный вариант)	
	Общие данные	52
	План Разрез 2-2	53
	Разрезы 1-1, 3-3, 4-4	54
	Схема армирования План Разрез 2-2	55
	Схема армирования Разрезы 1-1, 3-3	56
	Схема армирования Разрезы 4-4, 5-5	57
	Сетка арматурная, С1	58
	Сетка арматурная, С3	58
	Сетка арматурная, С (С4 С11)	58
	Сетка арматурная, С (С12, С20, С21)	59
	Сетка арматурная, С (С13 С17)	59
	Сетка арматурная, С (С18, С19, С22 С24)	60
	Сетка арматурная, С (С25 С29)	60
	Сетка арматурная, С (С30 С34)	61
	Изделие закладное Мн1	61
	Изделие закладное Мн2	61
КЖ18	Шахта Ш-12-3 (Сборно-монолитный вариант)	
	Общие данные	62
	План Разрез 2-2	63
	Разрезы 1-1, 3-3, 4-4	64
	Схема армирования План Разрез 2-2	65
	Схема армирования Разрезы 1-1, 3-3	66
	Схема армирования Разрезы 4-4, 5-5	67
	Сетка арматурная, С (С1, С3, С14 С19)	68
	Сетка арматурная, С (С4 С12, С35)	68
	Сетка арматурная, С (С13, С22, С23)	69
	Сетка арматурная, С (С20, С21, С24 С29)	69
	Сетка арматурная, С (С30 С34)	70
	Изделие закладное Мн1	70
	Изделие закладное Мн2	70

9003/3 2

Привязан

Инв № подл. | Подпись и дата | Взам инв №

Инв №

Разраб.	Абрамич		9.10.84
Пров.	Потапенко		9.10.84
Рук гр	Иоффе		9.10.84
ГИП	Франк		9.10.84
Нач отд	Лисняевский		05.11.84
Н контр	Сильченко		05.11.84

820-04-19 85

Содержание

Стадия	Лист	Листов
Р	1	

Укргипровадхоз г. Киев

Формат А2

Альбом III

Типовые проектные решения 820-04-1985

Ведомость основных комплектов

Обозначение	Наименование	Примечание
820-04-1985 -ПЗ	Пояснительная записка	Альбом I
-АС	Архитектурно-строительные решения	
-КЖ1	Монолитные и сборные железобетонные конструкции	
-ГИ	Конструкции температурно-осадочных швов	
-ПО	Производство и организация работ	
-КЖ3	Шахта Шм-3-3 (Монолитный вариант)	Альбом II
-КЖ5	Шахта Шм-4-3 (Монолитный вариант)	
-КЖ7	Шахта Шм-5-3 (Монолитный вариант)	
-КЖ9	Шахта Шм-6-3 (Монолитный вариант)	
-КЖ11	Шахта Шм-7-3 (Монолитный вариант)	
-КЖ13	Шахта Шм-8-3 (Монолитный вариант)	
-КЖ15	Шахта Шм-10-3 (Монолитный вариант)	
-КЖ17	Шахта Шм-12-3 (Монолитный вариант)	
-КЖ4	Шахта Ш-3-3 (Сборно-монолитный вариант)	Альбом III
-КЖ6	Шахта Ш-4-3 (Сборно-монолитный вариант)	
-КЖ8	Шахта Ш-5-3 (Сборно-монолитный вариант)	
-КЖ10	Шахта Ш-6-3 (Сборно-монолитный вариант)	
-КЖ12	Шахта Ш-7-3 (Сборно-монолитный вариант)	
-КЖ14	Шахта Ш-8-3 (Сборно-монолитный вариант)	
-КЖ16	Шахта Ш-10-3 (Сборно-монолитный вариант)	
-КЖ18	Шахта Ш-12-3 (Сборно-монолитный вариант)	Альбом III
-КЖ19	Шахта Шм-3-4 (Монолитный вариант)	Альбом IV
-КЖ21	Шахта Шм-4-4 (Монолитный вариант)	
-КЖ23	Шахта Шм-5-4 (Монолитный вариант)	
-КЖ25	Шахта Шм-6-4 (Монолитный вариант)	
-КЖ27	Шахта Шм-7-4 (Монолитный вариант)	
-КЖ29	Шахта Шм-8-4 (Монолитный вариант)	
-КЖ31	Шахта Шм-10-4 (Монолитный вариант)	
-КЖ33	Шахта Шм-12-4 (Монолитный вариант)	
-КЖ20	Шахта Ш-3-4 (Сборно-монолитный вариант)	Альбом V
-КЖ22	Шахта Ш-4-4 (Сборно-монолитный вариант	
-КЖ24	Шахта Ш-5-4 (Сборно-монолитный вариант)	
-КЖ26	Шахта Ш-6-4 (Сборно-монолитный вариант)	
-КЖ28	Шахта Ш-7-4 (Сборно-монолитный вариант)	
-КЖ30	Шахта Ш-8-4 (Сборно-монолитный вариант)	
-КЖ32	Шахта Ш-10-4 (Сборно-монолитный вариант)	
-КЖ34	Шахта Ш-12-4 (Сборно-монолитный вариант)	
-КЖ2	Водобойные колодцы и водобойные стенки	Альбом VI

Рабочие чертежи разработаны в соответствии с действующими нормами и правилами

Главный инженер проекта Л.Франк - Л.Г.Франк

Ведомость чертежей основного комплекта КЖ4

Лист	Наименование	Примечание
1	Общие данные	
2	План Разрезы 1-1 3-3	
3	Схема армирования План Разрезы 1-1 5-5	
4	Разрез 4-4 Схема соединения плит-оболочек	
5	Спецификация к схеме армирования сборно-монолитной шахты Ш-3-3	

Ведомость спецификаций

Лист	Наименование	Примечание
5	Спецификация к схеме армирования сборно-монолитной шахты Ш-3-3	

Ведомость ссылочных и прилагаемых документов

Обозначение	Наименование	Примечание
	Ссылочные документы	
820-04/1985-КЖ1 ПО, ПКО	Плиты оболочки ПО, ПКО	Альбом I
	Нестандартное оборудование	Альбом I
	Прилагаемые документы	
820-04/1985-Ш-3-3-01 00	Сетка арматурная С (С1, С2, С9, С10, С12, С13)	
820-04/1985-Ш-3-3-02 00	Сетка арматурная, С (С8, С11)	
820-04/1985-Ш-3-3-03 00	Сетка арматурная, С (С3, С7)	
820-04/1985-Ш-3-3-04 00	Изделие закладное Мн1	
820-04/1985-Ш-3-3-05 00	Изделие закладное Мн2	
820-04/1985-КЖ4 ВМ	Ведомость потребности в материалах	Альбом X

9203/3

3

Привязан

Инв. №

Разраб	Иоффе		26.03.85
Пров	Девяшин		26.03.85
Рук.гр	Иоффе		26.03.85
ГИП	Франк		26.03.85
Нач.отд	Лисичевский		26.03.85
Н.контр	Сильченко		26.03.85

820-04/1985-КЖ4

Водосбросы шахтного типа на расход воды от 50 до 110 м³/с при перепадах до 12м

Шахта Ш-3-3 (Сборно-монолитный вариант)

Стадия	Лист	Листов
Р	1	5

Общие данные

Укргипроводхоз г.Киев

Формат А2

Инв.№ подл. | Подпись и дата | Взам.инв.№

Альбом III

Типовые проектные решения 820-04-19.85

Разрез 1-1

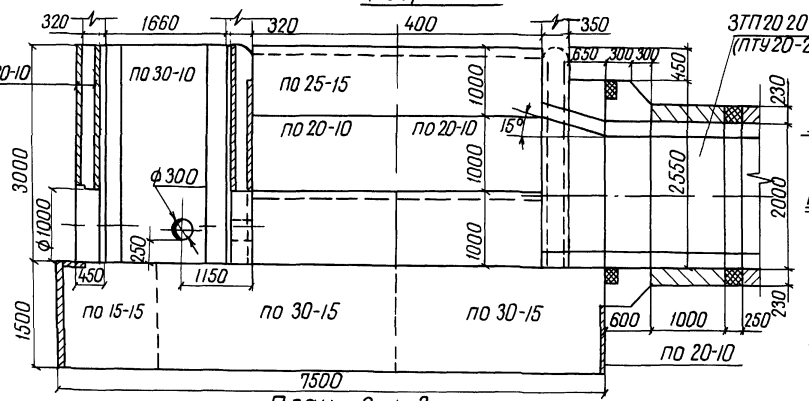

План 2 | 3

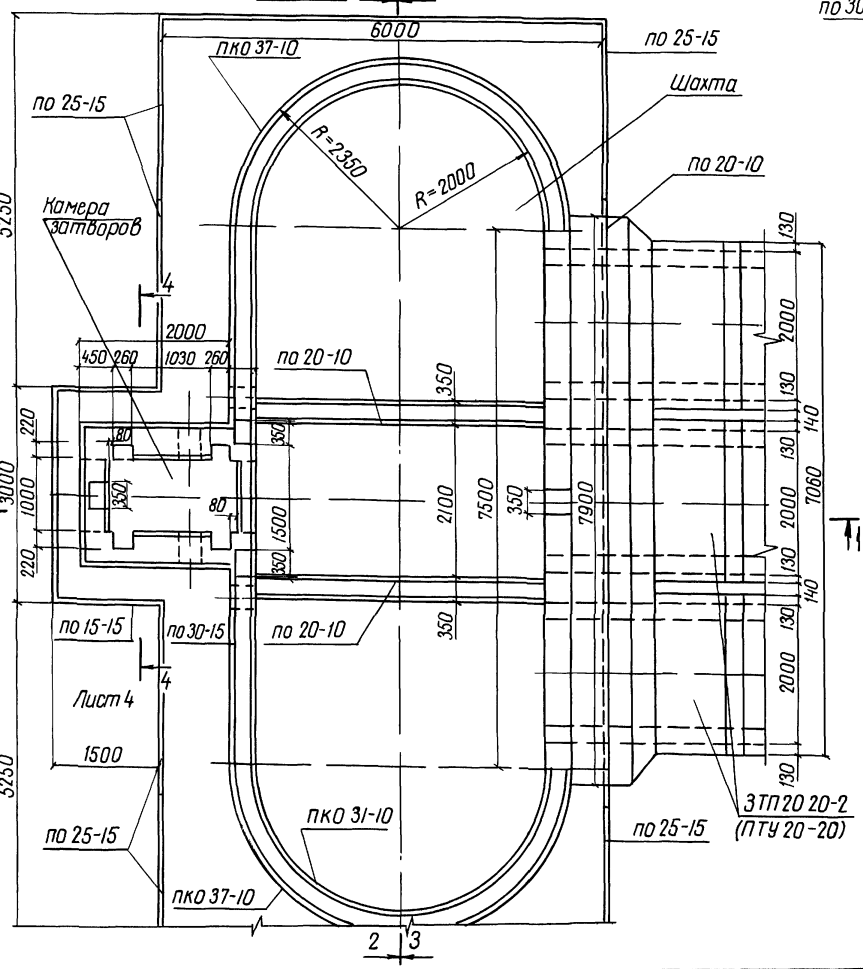

Разрез 2-2

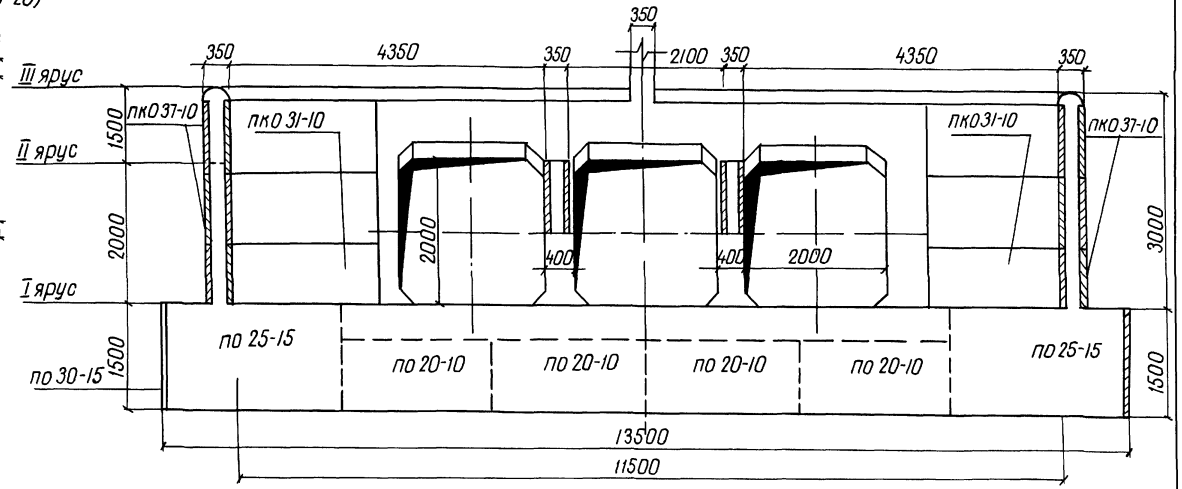

Разрез 3-3

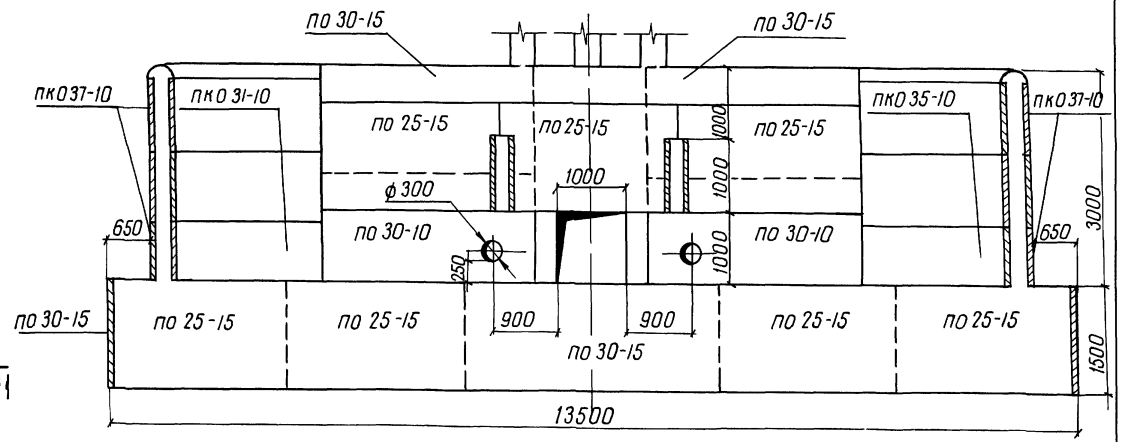

Разраб	Штепа		20.06.84	820-04-19 85 – КЖ4	
Пров	Авраменч		21.06.84		
Рук гр	Шаффе		04.09.84		
ГИП	Франк		01.11.84	Водосбросы шахтного типа на расход воды от 50 до 110 м³/с при перепадах до 12м	
Нач отд	Лисняевский		02.11.84	Шахта Ш-3-3(Сборно-монолитный вариант)	Стадия: Р; Лист: 2; Листов:
Н.контр	Сильченко		05.11.84	План Разрезы 1-1 3-3 м 1:50	Укргипроводхоз г. Киев

Привязан

Инв №

Инв № подл | Подпись и дата | Взам инв №

9203/3

4

Формат А2

Альбом III

Типовые проектные решения 820-04-19 85

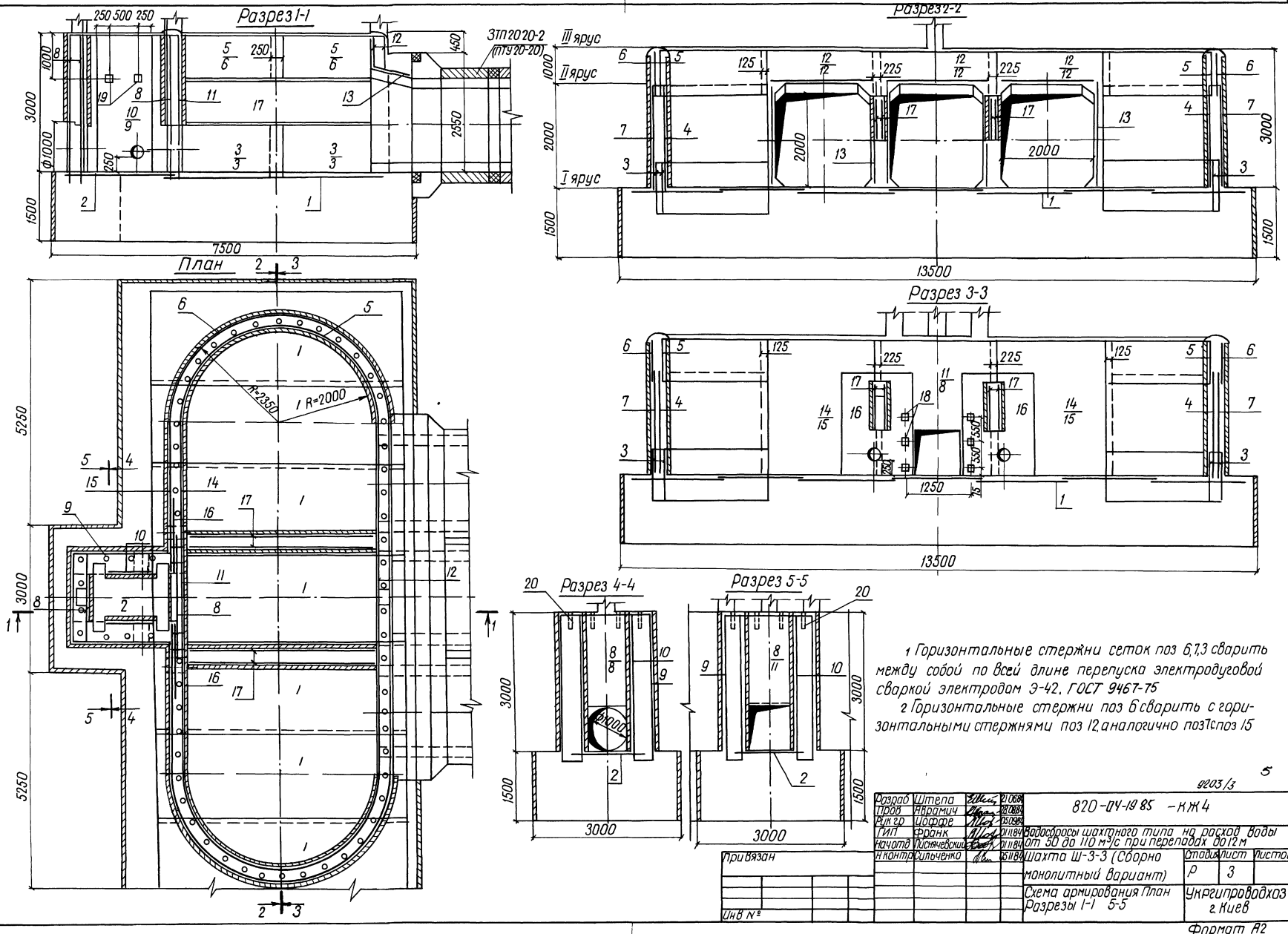

1 Горизонтальные стержни сеток поз 6,7,3 сварить между собой по всей длине перепуска электродуговой сваркой электродом Э-42. ГОСТ 9467-75

2 Горизонтальные стержни поз 6 сварить с горизонтальными стержнями поз 12, аналогично поз 7 с поз 15

5

9203/3

Разраб	Штепа		21.06.84	820-04-19 85 - КЖ 4
Пров	Абрамич		28.08.84	
Рук гр	Цоффе		05.09.84	
ГИП	Франк		01.11.84	Водосбросы шахтного типа на расход воды от 50 до 110 м³/с при перепадах до 12 м
Нач отд	Лисняческий		01.11.84	
Н контр	Сильченко		05.11.84	Шахта Ш-3-3 (Сборно монолитный вариант)
				Схема армирования План Разрезы 1-1 5-5

Стадия	Лист	Листов
Р	3	

Укргипроводхоз г. Киев

Формат А2

Инв № подл | Подпись и дата | Взам инв №

Привязан

Инв №

Разрез 4-4

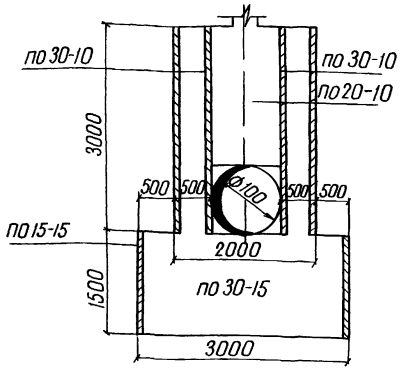

Схема соединения плит-оболочек

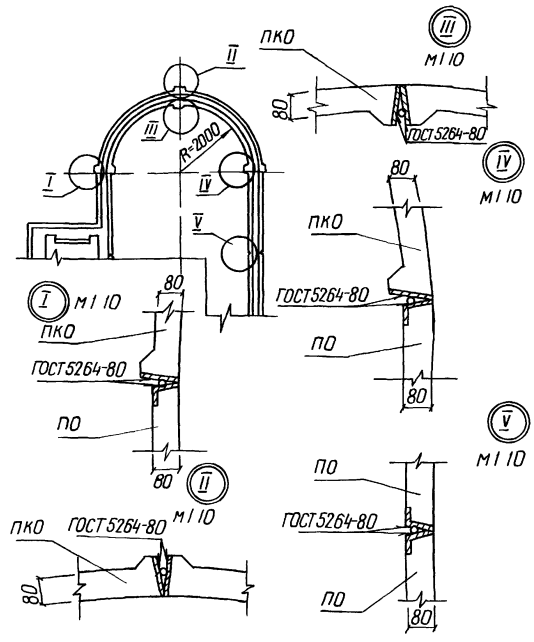

Спецификация сборных железобетонных элементов

Марка	Обозначение	Наименование	Кол	Масса ед кг	Примечание
ПО 15-15	820-04-1985-КЖ1-ПО 15-15	Плита-оболочка	2	450	
ПО 20-10	820-04-1985-КЖ1-ПО 20-10	То же	16	400	
ПО 25-15	820-04-1985-КЖ1-ПО 25-15	"	9	750	
ПО 30-10	820-04-1985-КЖ1-ПО 30-10	"	8	600	
ПО 30-15	820-04-1985-КЖ1-ПО 30-15	"	9	900	
ПКО 31-10	820-04-1985-КЖ1-ПКО 31-10	"	12	700	
ПКО 37-10	820-04-1985-КЖ1-ПКО 37-10	"	12	775	

9203/3

Разраб	Штепа		26.11.84	820-04-1985 -КЖ4	
Пров	Авраамич		30.11.84		
Рук гр	Иоффе		05.12.84		
ГИП	Франк		01.11.84	Водосбросы шахтного типа на расход воды от 50 до 110 м³/с при перепадах до 12 м	
Нач отд	Писняевский		01.11.84		
Н контр	Ольченко		05.11.84	Шахта Ш-3-3 (Сборно-монолитный вариант)	Стадия Р; Лист 4; Листов
				Разрез 4-4 м 1:50	Укргипроводхоз г Киев

Привязан

Инв №

Инв № подл. | Подпись и дата | Взам. инв. №

Формат А3

Спецификация к схеме армирования сборно-монолитной шахты Ш-3-3

Формат	Зона	Поз	Обозначение	Наименование	Кол	Примечание
				Сетки арматурные		
А3		13	-0100	С13	9	
А3		14	-0100	С14	2	
А3		15	-0100	С15	2	
А3		16	-0100	С16	2	
А3		17	-0100	С17	4	
				Изделия закладные		
А4		18	-0400	Мн1	6	
А4		19	-0500	Мн2	2	
Б4		20		Мн3 (Труба 50×3,5 ГОСТ 3262-75, L=350)	66	1,7 кг
				Материалы		
				Бетон тяжелый М200, Мрз 150, В6		147,4 м³

Формат	Зона	Поз	Обозначение	Наименование	Кол	Примечание
				Сборочные единицы		
				Сетки арматурные		
А3		1	820-04-1985-Ш-3-3-0100	С1	7	
А3		2	-0100	С2	1	
А3		3	-0300	С3	8	
А3		4	-0300	С4	4	
А3		5	-0300	С5	4	
А3		6	-0300	С6	4	
А3		7	-0300	С7	4	
А3		8	-0200	С8	3	
А3		9	-0100	С9	2	
А3		10	-0100	С10	2	
А3		11	-0200	С11	1	
А3		12	-0100	С12	6	

Ведомость расхода стали на элемент, кг

Марка элемента	Изделия арматурные						Изделия закладные								Общий расход
	Арматура класса					Всего	Арматура класса	Прокат марки						Всего	
	А-I			А-III			А-III	В Ст3кп2							
	ГОСТ 5781-82			ГОСТ 5781-82			ГОСТ 5781-82	ГОСТ 3262-75		ГОСТ 19903-74		ГОСТ 8509-72			
	–	ф8	Итого	ф8	Итого		ф14	Итого	Ур 50×3,5	Итого	6×150	Итого	L70×5	Итого	
Ш 3-3	–	762	762	596	596	1358	3	3	112	112	6	6	3	3	124	1482

6

9203/3

Разраб	Штепа		26.11.84	820-04-1985 -КЖ4	
Пров	Авраамич		29.11.84		
Рук гр	Иоффе		05.12.84		
ГИП	Франк		01.11.84	Спецификация к схеме армирования сборно-монолитной шахты Ш-3-3	Стадия Р; Лист 5; Листов
Нач отд	Писняевский		01.11.84		
Н контр	Ольченко		05.11.84		Укргипроводхоз г Киев

Привязан

Инв №

Инв № подл. | Подпись и дата | Взам. инв. №

Формат А3

Типовые проектные решения 820-04-1985 Альбом III

Формат	Зона	Поз	Обозначение	Наименование	Кол	Примечание
				С16		
Б4		1	820-04-1985-Ш-3-3-01 11	ф8 А-III ГОСТ 5781-82 ℓ=1750	15	0,7 кг
Б4		2	-01 12	ф8 А-I ГОСТ 5781-82 ℓ=2200	9	0,9 кг
				С17		
Б4		1	-01 13	ф8 А-III ГОСТ 5781-82 ℓ=4300	5	1,7 кг
Б4		2	-01 07	ф8 А-I ГОСТ 5781-82 ℓ=950	21	0,4 кг

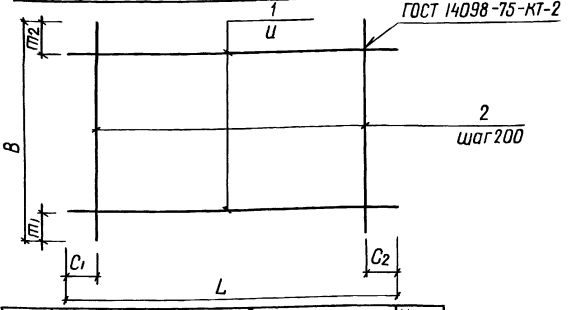

Марка	Размеры в мм							Масса кг
	L	C1	C2	И	В	m1	m2	
С1	5430	15	15	200	1970	85	85	43,4
С2	1600	100	100	200	1470	35	35	9,6
С9	2330	65	65	200	3180	250	130	29 1
С10	950	75	75	200	3180	200	180	12 5
С12	2650	25	25	150	650	25	25	9,2
С13	2650	25	25	150	950	25	25	12,6
С14	2650	25	25	200	3180	90	90	34 2
С15	2650	25	25	200	3180	90	90	34 2
С16	1750	75	75	150	2200	50	50	18 6
С17	4300	150	150	200	950	75	75	16 9

Формат	Зона	Поз	Обозначение	Наименование	Кол	Примечание
			820-04-1985-Ш-3-3-01 00	С1		
Б4		1	-01 01	ф8 А-III ГОСТ 5781-82 ℓ=5430	10	2,1 кг
Б4		2	-01 02	ф8 А-III ГОСТ 5781-82 ℓ=1970	28	0,8 кг
			-01 00-01	С2		
Б4		1	-01 03	ф8 А-I ГОСТ 5781-82 ℓ=1600	8	0,6 кг
Б4		2	-01 04	ф8 А-I ГОСТ 5781-82 ℓ=1470	8	0,6 кг
			-01 00-02	С9		
Б4		1	-01 05	ф8 А-I ГОСТ 5781-82 ℓ=2330	15	0,9 кг
Б4		2	-01 06	ф8 А-I ГОСТ 5781-82 ℓ=3180	12	1,3 кг
			-01 00-03	С10		
Б4		1	-01 07	ф8 А-I ГОСТ 5781-82 ℓ=950	15	0,4 кг
Б4		2	-01 06	ф8 А-I ГОСТ 5781-82 ℓ=3180	5	1,3 кг
			-01 00-04	С12		
Б4		1	-01 08	ф8 А-I ГОСТ 5781-82 ℓ=2650	5	1,0 кг
Б4		2	-01 09	ф8 А-I ГОСТ 5781-82 ℓ=650	14	0,3 кг
			-01 00-05	С13		
Б4		1	-01 10	ф8 А-III ГОСТ 5781-82 ℓ=2650	7	1,0 кг
Б4		2	-01 07	ф8 А-I ГОСТ 5781-82 ℓ=950	14	0,4 кг
				С14		
Б4		1	-01 10	ф8 А-III ГОСТ 5781-82 ℓ=2650	16	1,0 кг
Б4		2	-01 06	ф8 А-I ГОСТ 5781-82 ℓ=3180	14	1,3 кг
				С15		
Б4		1	-01 08	ф8 А-I ГОСТ 5781-82 ℓ=2650	16	1,0 кг
Б4		2	-01 06	ф8 А-I ГОСТ 5781-82 ℓ=3180	14	1,3 кг

Разраб	Штела		21.06.84
Пров	Абрамич		28.06.84
Рук гр	Цаффе		05.09.84
ГИП	Франк		01.11.84
Нач отд	Лисниченко		02.11.84
Н контр	Сильченко		05.11.84

820-04-1985 -Ш-3-3-01 00

Сетка арматурная, С (С1, С2, С9, С10, С12, С13)

Стадия	Масса	Масштаб
Р	см табл	—
Лист	Листов 1	

Укргипроводхоз г Киев

9203/3

Привязан

Инв №

Инв № подл | Подпись и дата | Взам инв №

Формат А3

Типовые проектные решения 820-04-1985 Альбом III

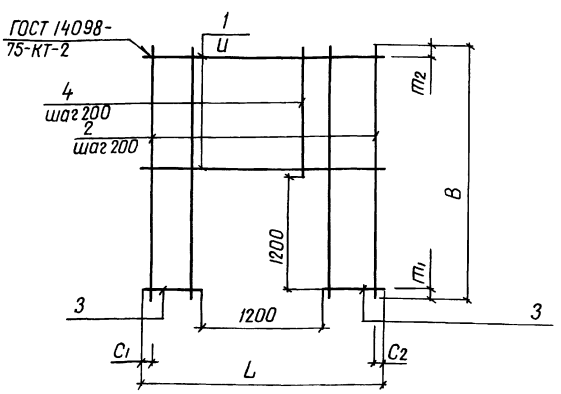

Марка	Размеры в мм							Масса кг
	L	C1	C2	И	В	m1	m2	
С8	1980	90	90	200	3180	300	80	19,0
С11	2650	125	125	200	3180	300	80	26,5

Поз	Обозначение	Наименование	Кол	Примечание
	820-04-1985-Ш-3-1-02 00	С8		
1	-02 01	ф8 А-I ГОСТ 5781-82 ℓ=1980	9	0,8 кг
2	-01 06	ф8 А-I ГОСТ 5781-82 ℓ=3180	4	1,3 кг
3	-02 02	ф8 А-I ГОСТ 5781-82 ℓ=390	12	0,2 кг
4	-02 03	ф8 А-I ГОСТ 5781-82 ℓ=1680	6	0,7 кг
	-02 00-01	С11		
1	-01 10	ф8 А-III ГОСТ 5781-82 ℓ=2650	9	1,0 кг
2	-01 06	ф8 А-I ГОСТ 5781-82 ℓ=3180	8	1,3 кг
3	-0204	ф8 А-III ГОСТ 5781-82 ℓ=725	12	0,3 кг
4	-02 03	ф8 А-I ГОСТ 5781-82 ℓ=1680	5	0,7 кг

Сетки изготавливать в соответствии с СН-393-78

7

9203/3

Разраб	Штела		21.06.84
Пров	Абрамич		28.06.84
Рук гр	Цаффе		05.09.84
ГИП	Франк		01.11.84
Нач отд	Лисниченко		02.11.84
Н контр	Сильченко		05.11.84

820-04-1985 - Ш-3-3-02 00

Сетка арматурная С (С8, С11)

Стадия	Масса	Масштаб
Р	см табл	—
Лист	Листов 1	

Укргипроводхоз г Киев

Привязан

Инв №

Инв № подл | Подпись и дата | Взам инв №

Формат А3

Типовые проектные решения 820-04-19.85 Альбом III

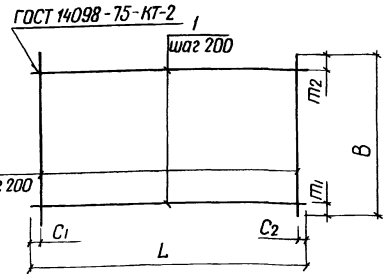

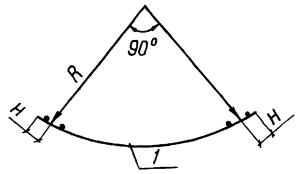

Марка	Размеры в мм								Масса кг
	L	C1	C2	B	m1	m2	R	H	
С3	3890	45	45	1100	350	350	2260	175	12,5
С4	3520	60	60	2200	100	100	2090	125	31,6
С5	3520	60	60	820	10	10	2090	125	124
С6	3890	45	45	820	10	10	2260	175	13,5
С7	3890	45	45	2200	100	100	2260	175	34,5

Формат	Зона	Поз	Обозначение	Наименование	Кол	Примечание
			820-04-19,85-Ш-3-1-03 00	С3		
Б4		1	-03 01	ф8А-I ГОСТ 5781-82 ℓ=3890	3	1,5 кг
Б4		2	-03 02	ф8А-III ГОСТ 5781-82 ℓ=1100	20	0,4 кг
			-03 00 01	С4		
Б4		1	-03 03	ф8А-I ГОСТ 5781-82 ℓ=3520	11	1,4 кг
Б4		2	-0112	ф8А-I ГОСТ 5781-82 ℓ=2200	18	0,9 кг
			-03 00-02	С5		
Б4		1	-03 03	ф8А-I ГОСТ 5781-82 ℓ=3520	5	1,4 кг
Б4		2	-03 04	ф8А-I ГОСТ 5781-82 ℓ=820	18	0,3 кг
			-03 00-03	С6		
Б4		1	-03 01	ф8А-I ГОСТ 5781-82 ℓ=3890	5	1,5 кг
Б4		2	-03 04	ф8А-I ГОСТ 5781-82 ℓ=820	20	0,3 кг
			-03 00-04	С7		
Б4		1	-03 05	ф8А-III ГОСТ 5781-82 ℓ=3890	11	1,5 кг
Б4		2	-0112	ф8А-I ГОСТ 5781-82 ℓ=2200	20	0,9 кг

Сетки изготавливать в соответствии с СН-393-78

9203/3

Разраб	Штепа		21.06.84
Пров	Абрамич		05.09.84
Рук гр	Иоффе		05.09.84
ГИП	Франк		01.11.84
Нач отд	Писняевский		02.11.84
Н контр	Сильченко		05.11.84

820-04-19,85-Ш-3-3-03 00

Сетка арматурная, с (С3 С7)

Стадия	Масса	Масштаб
Р	См табл	—
Лист	Листов 1	

Укргипроводхоз г. Киев

Привязан

Инв №

Подпись и дата | Взам инв № | Инв № подл

Формат А3

Типовые проектные решения 820-04-19 85 Альбом III

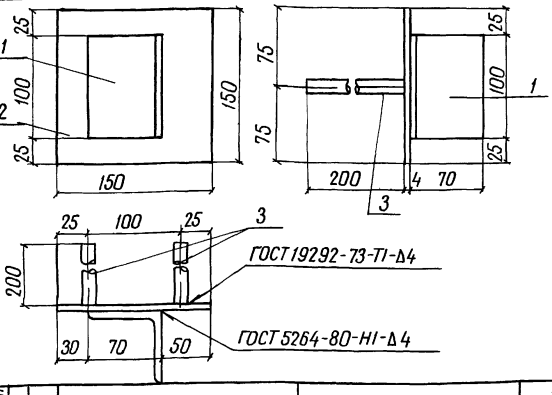

Формат	Зона	Поз	Обозначение	Наименование	Кол	Примечание
			820-04-19 85 -Ш-3-1-04 00	МН1		
Б4		1	-04 01	L70×4,5 ГОСТ 8509-72, ℓ=100	1	0,5 кг
Б4		2	-04 02	-6×150 ГОСТ 19903-74, ℓ=150	1	0,7 кг
Б4		3	-04 03	ф14А-III ГОСТ 5781-82, ℓ=200	2	0,2 кг

Привязан

Инв N

9203/3

Разраб	Штепа		21.06.84
Пробер	Абрамич		05.09.84
Рук гр	Иоффе		05.09.84
ГИП	Франк		01.11.84
Нач отд	Писняевский		02.11.84
Н контр	Сильченко		05.11.84

820-04-19 85 -Ш-3-3-04 00

Изделие закладное МН1

Стадия	Масса	Масштаб
Р	1,6	—
Лист	Листов 1	

Укргипроводхоз г. Киев

Инв N подл | Подпись и дата | Взам инв N

Формат А4

Типовые проектные решения Альбом III

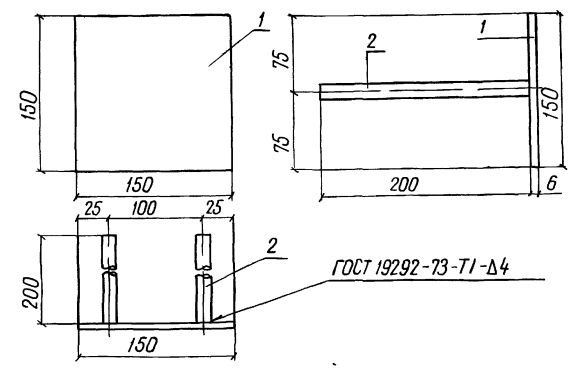

Формат	Зона	Поз	Обозначение	Наименование	Кол	Примечание
			820-04-1985-Ш-3-1-05 00	МН2		
Б4		1	-04 02	-6×150 ГОСТ 19903-74, ℓ=150	1	0,7 кг
Б4		2	-04 03	ф14А-III ГОСТ 5781-82, ℓ=200	2	0,2 кг

Привязан

В

9203/3

Инв №

Разраб	Штепа		21.06.84
Пров	Абрамич		05.09.84
Рук гр	Иоффе		05.09.84
ГИП	Франк		01.11.84
Нач отд	Писняевский		02.11.84
Н контр	Сильченко		05.11.84

820-04-19 85 -Ш-3-3-05 00

Изделие закладное, МН2

Стадия	Масса	Масштаб
Р	1,1	—
Лист	Листов 1	

Укргипроводхоз г. Киев

Инв N подл | Подпись и дата | Взам инв N

Формат А4

Типовые проектные решения 820-04-19 85

Альбом III

Ведомость основных комплектов

Обозначение	Наименование	Примечание
820-04-19 85 -ПЗ	Пояснительная записка	Альбом I
-АС	Архитектурно-строительные решения	
-КЖ1	Монолитные и сборные железобетонные конструкции	
-ГИ	Конструкции температурно-осадочных швов	
-ПО	Производство и организация работ	
-КЖ3	Шахта Шм-3-3 (Монолитный вариант)	Альбом II
-КЖ5	Шахта Шм-4-3 (Монолитный вариант)	
-КЖ7	Шахта Шм-5-3 (Монолитный вариант)	
-КЖ9	Шахта Шм-6-3 (Монолитный вариант)	
-КЖ11	Шахта Шм-7-3 (Монолитный вариант)	
-КЖ13	Шахта Шм-8-3 (Монолитный вариант)	
-КЖ15	Шахта Шм-10-3 (Монолитный вариант)	
-КЖ17	Шахта Шм-12-3 (Монолитный вариант)	
-КЖ4	Шахта Ш-3-3 (Сборно-монолитный вариант)	Альбом III
-КЖ6	Шахта Ш-4-3 (Сборно-монолитный вариант)	
-КЖ8	Шахта Ш-5-3 (Сборно-монолитный вариант)	
-КЖ10	Шахта Ш-6-3 (Сборно-монолитный вариант)	
-КЖ12	Шахта Ш-7-3 (Сборно-монолитный вариант)	
-КЖ14	Шахта Ш-8-3 (Сборно-монолитный вариант)	
-КЖ16	Шахта Ш-10-3 (Сборно-монолитный вариант)	
-КЖ18	Шахта Ш-12-3 (Сборно-монолитный вариант)	

Продолжение

Обозначение	Наименование	Примечание
820-04-19 85 -КЖ18		Альбом III
-КЖ19	Шахта Шм-3-4 (Монолитный вариант)	Альбом IV
-КЖ21	Шахта Шм-4-4 (Монолитный вариант)	
-КЖ23	Шахта Шм-5-4 (Монолитный вариант)	
-КЖ25	Шахта Шм-6-4 (Монолитный вариант)	
-КЖ27	Шахта Шм-7-4 (Монолитный вариант)	
-КЖ29	Шахта Шм-8-4 (Монолитный вариант)	
-КЖ31	Шахта Шм-10-4 (Монолитный вариант)	
-КЖ33	Шахта Шм-12-4 (Монолитный вариант)	
-КЖ20	Шахта Ш-3-4 (Сборно-монолитный вариант)	Альбом V
-КЖ22	Шахта Ш-4-4 (Сборно-монолитный вариант)	
-КЖ24	Шахта Ш-5-4 (Сборно-монолитный вариант)	
-КЖ26	Шахта Ш-6-4 (Сборно-монолитный вариант)	
-КЖ28	Шахта Ш-7-4 (Сборно-монолитный вариант)	
-КЖ30	Шахта Ш-8-4 (Сборно-монолитный вариант)	
-КЖ32	Шахта Ш-10-4 (Сборно-монолитный вариант)	
-КЖ34	Шахта Ш-12-4 (Сборно-монолитный вариант)	
-КЖ2	Водобойные колодцы и водобойные стенки	Альбом VI

Ведомость чертежей основного комплекта КЖ6

Лист	Наименование	Примечание
1	Общие данные	
2	План Разрезы 1-1, 4-4	
3	Разрезы 2-2, 3-3	
4	Схема армирования План Разрезы 1-1, 4-4, 5-5	
5	Схема армирования Разрезы 2-2, 3-3	
6	Спецификация к схеме армирования сборно-монолитной шахты Ш-4-3	

Ведомость спецификаций

Лист	Наименование	Примечание
6	Спецификация к схеме армирования сборно-монолитной шахты Ш-4-3	

Ведомость ссылочных и прилагаемых документов

Обозначение	Наименование	Примечание
	Ссылочные документы	
820-04-1985-КЖ 1 ПО, ПКО	Плиты оболочки ПО, ПКО	Альбом I
	Нестандартное оборудование	Альбом I
	Прилагаемые документы	
820-04-1985-Ш-4-3-01 00	Сетка арматурная С(С1, С2, С9, С10)	
820-04-1985-Ш-4-3-02 00	Сетка арматурная, С(С11, С12, С13, С15)	
820-04-1985-Ш-4-3-03 00	Сетка арматурная, С(С8, С14)	
820-04-1985-Ш-4-3-04 00	Сетка арматурная С16	
820-04-19,85-Ш-4-3-05 00	Сетка арматурная, С(С17 С19)	
820-04-1985-Ш-4-3-06 00	Сетка арматурная, С20	
820-04-1985-Ш-4-3-07 00	Сетка арматурная, С(С3 С6)	
820-04-1985-Ш-4-3-08 00	Сетка арматурная, С7	
820-04-1985-Ш-4-3-09 00	Изделие закладное Мн1	
820-04-1985-Ш-4-3-10 00	Изделие закладное Мн2	
820-04-1985-КЖ6 ВМ	Ведомость потребности в материалах	Альбом X

9

Рабочие чертежи разработаны в соответствии с действующими нормами и правилами

Главный инженер проекта ЛГФранк

Инв № подл	Подпись и дата	Взам инв №

9203/3

Инв №				Привязан
Разраб	Иоффе		26.03.84	820-04-19.85-КЖ6
Пров	Девяшин		26.03.84	
Рук гр	Иоффе		26.03.84	
ГИП	Франк		26.03.84	Водосбросы шахтного типа на расход воды от 50 до 110 м³/с при перепадах до 12 м
Нач отд	Писнячевский		24.05.84	
Н контр	Сильченко		24.05.84	Шахта Ш-4-3 (Сборно-монолитный вариант)

Стадия	Лист	Листов
Р	1	6

Общие данные

Укргипроводхоз г Киев

Формат А2

Альбом III

Типовые проектные решения 820-04-19.85

Разрез 1-1

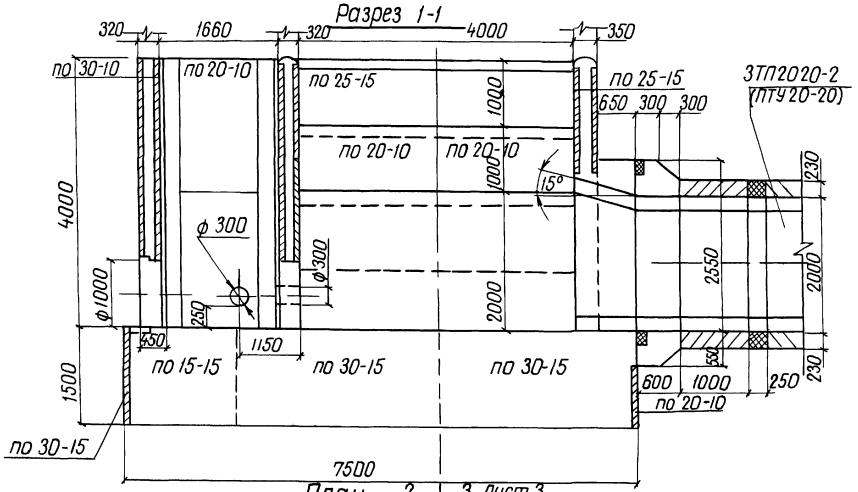

Разрез 4-4

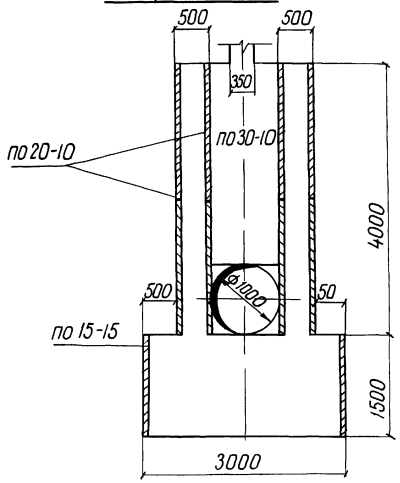

План

2 лист 3 Лист 3

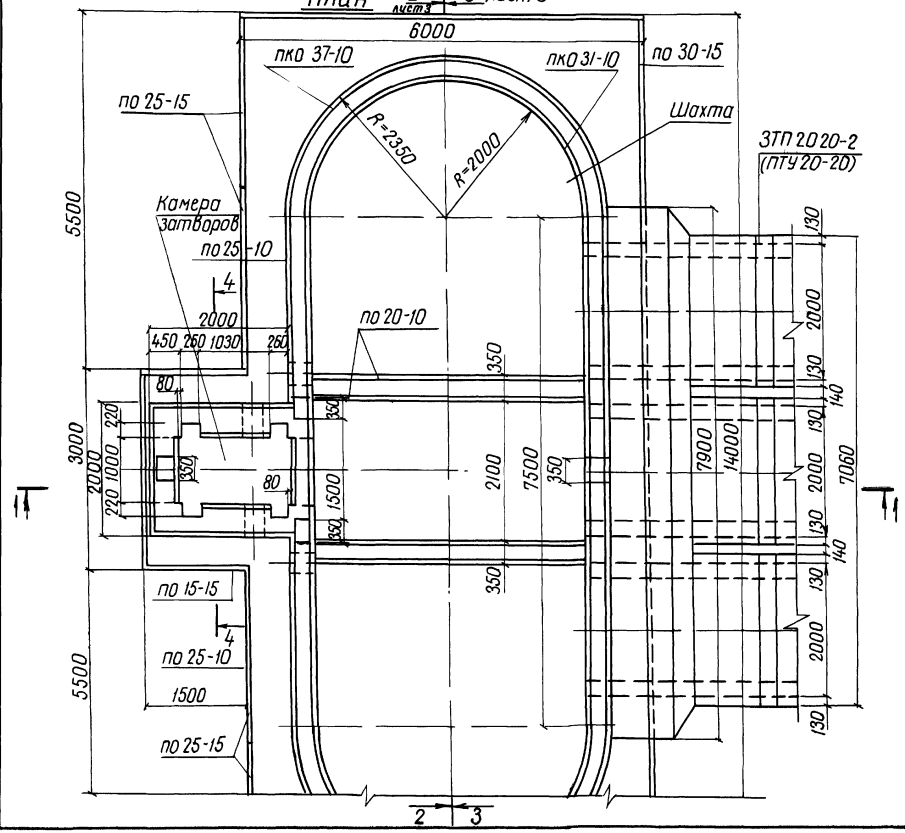

Спецификация сборных железобетонных элементов

Марка поз	Обозначение	Наименование	Кол	Масса ед кг	Приме-чание
по 15-15	820-04-1985-КЖ1-по 15-15	Плита-оболочка	2	450	
по 20-10	820-04-1985-КЖ1-по 20-10	То же	24	400	
по 25-10	820-04-1985-КЖ1-по 25-10	"	2	500	
по 25-15	820-04-1985-КЖ1-по 25-15	"	20	750	
по 30-10	820-04-1985-КЖ1-по 30-10	"	6	600	
по 30-15	820-04-1985-КЖ1-по 30-15	"	7	900	
пко 31-10	820-04-1985-КЖ1-пко 31-10	"	16	700	
пко 37-10	820-04-1985-КЖ1-пко 37-10	"	16	775	

10

9203/3

Разраб	Николаева		8.06.84	820-04-19.85 – КЖ СБ	
Пров.	Абрамич		20.08.84		
Рук гр	Иоффе		20.08.84		
ГИП	Франк		01.11.84	Водосбросы шахтного типа на расход воды от 50 до 110 м³/с при перепадах до 12м	
Нач отд	Писаревский		05.11.84		
Н контр	Сильченко		05.11.84	Шахта Ш-4-3 (Сборно-монолитный вариант)	Стадия Р; Лист 2; Листов
				План Разрезы 1-1, 4-4 м 1:50	Укргипроводхоз г. Киев

Привязан

Инв №

Инв № подл | Подпись и дата | Взам инв №

Формат А2

Альбом III

Типовые проектные решения 820-04-1985

Разрез 2-2

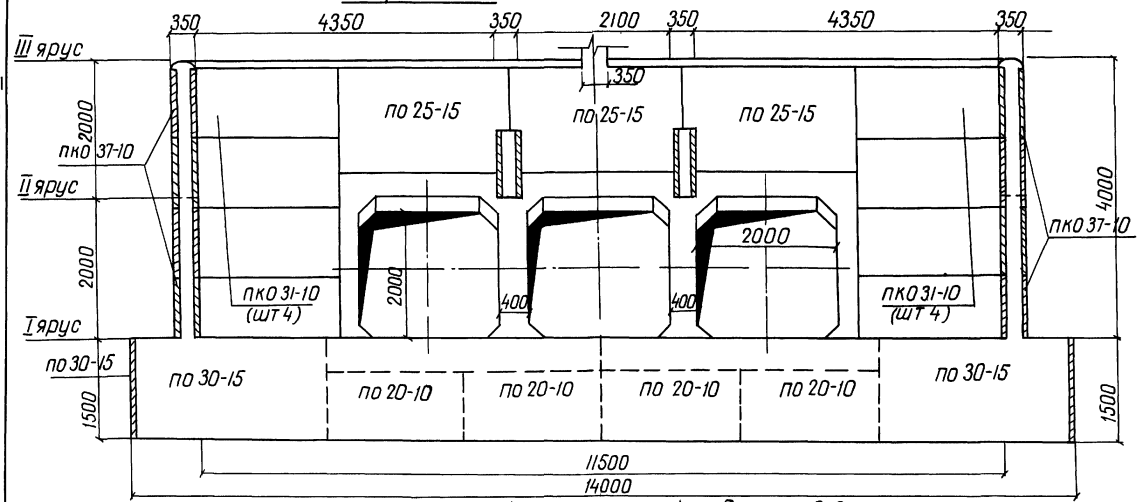

Разрез 3-3

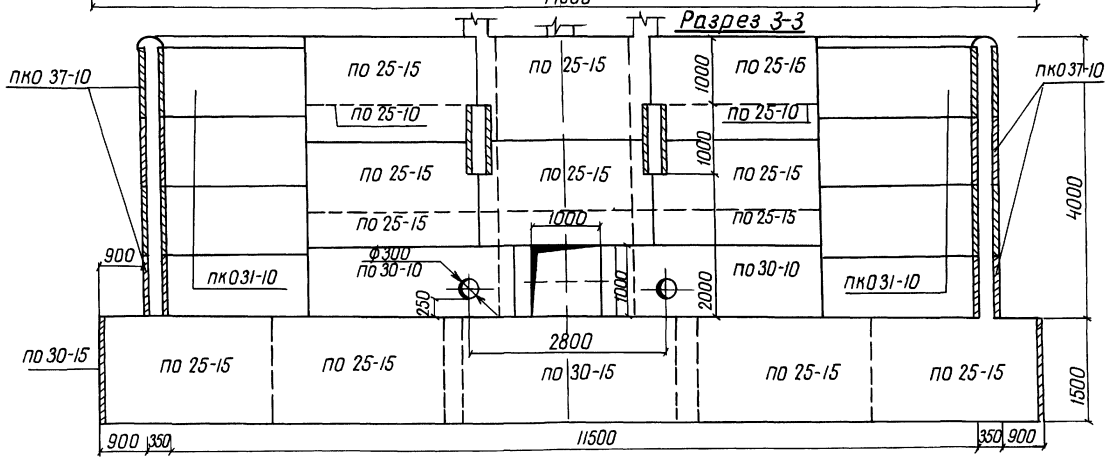

Схемы соединения плит-оболочек

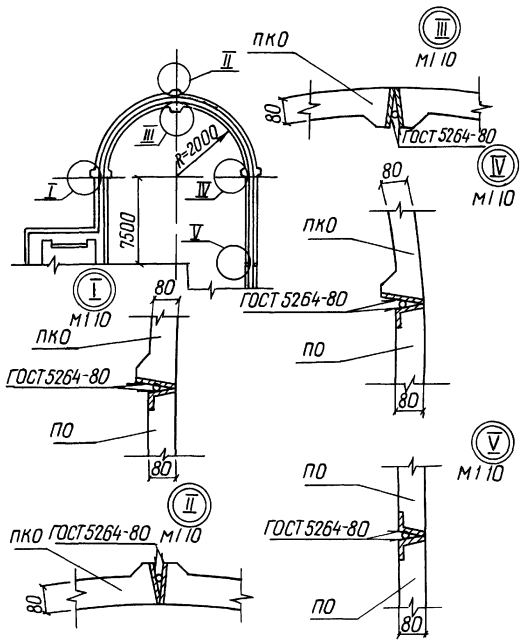

11

9203/3

Разраб	Николаева		06.08.84	820-04-1985 -КЖ 6	
Пров	Нарамич		20.08.84		
Рук гр	Цаффе		30.08.84	Водосбросы шахтного типа на расход воды от 50 до 110 м³/с при перепадах до 12 м	
ГИП	Франк		01.11.84		
Начотд	Кисячевский		02.11.84	Шахта Ш-4-3 (сборно-монолитный вариант)	Стадия: Р; Лист: 3; Листов:
Н.контр	Сильченко		05.11.84		
				Разрезы 2-2, 3-3	Укргипроводхоз г. Киев

Привязан

Инв №

Инв № подл | Подпись и дата | Взам инв

Формат А2

Альбом III

Типовые проектные решения 820-04-19.85

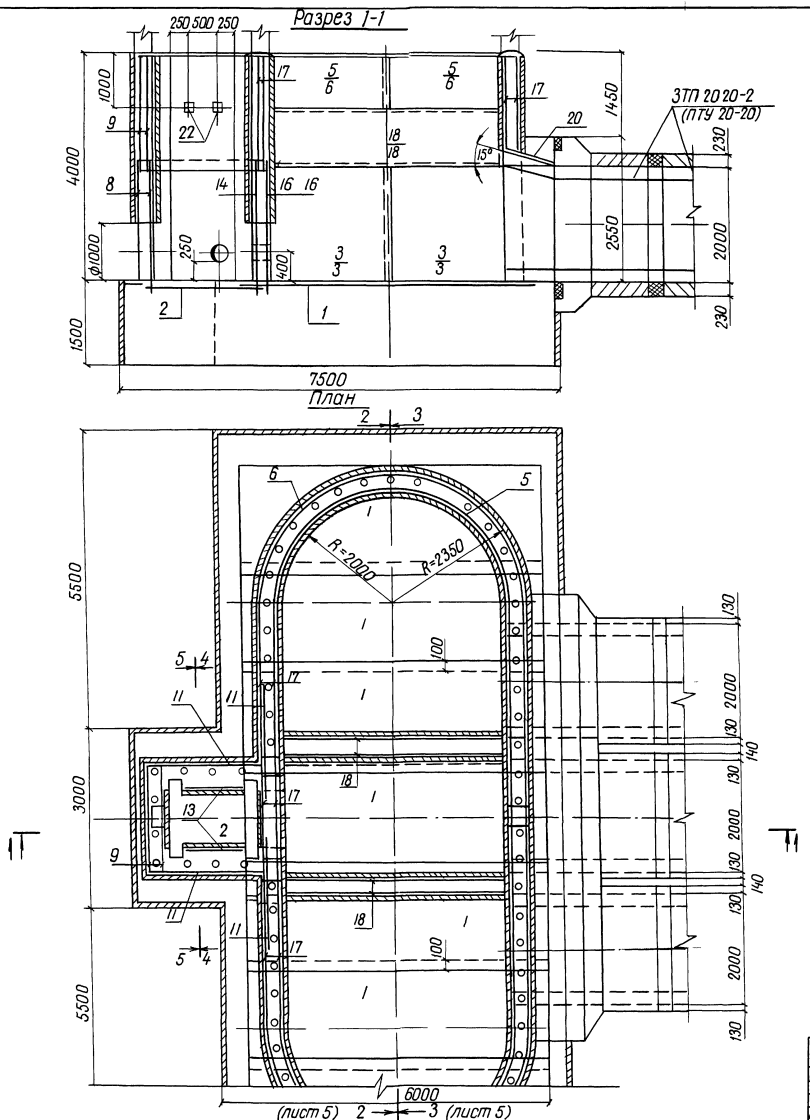

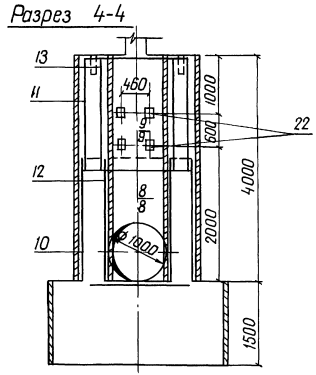

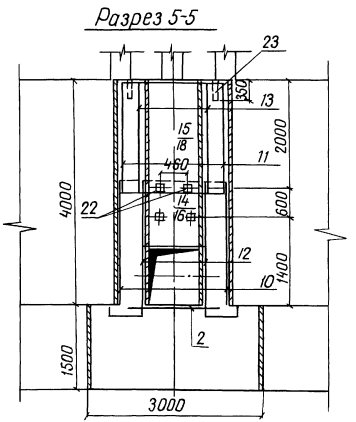

12

9203/3

Разраб	Николаева		21.08.84	820-04-19.85 - КЖ6
Пров	Абрамич		21.08.84	
Рук гр	Иоффе		30.08.84	
ГИП	Франк		01.11.84	Водосбросы шахтного типа на расход воды от 50 до 110 м³/с при перепадах до 12м
Нач отд	Писнячевский		02.11.84	
Н контр	Сильченко		05.11.84	Шахта Ш-4-3 (Сборно-монолитный вариант)

Стадия	Лист	Листов
Р	4	

Схема армирования
План Разрезы 1-1, 4-4, 5-5 М1 50

Укргипроводхоз г Киев

Привязан

Инв №

Инв № подл | Подпись и дата | Взам инв №

формат А2

Альбом III

Типовые проектные решения 820-04-19.85

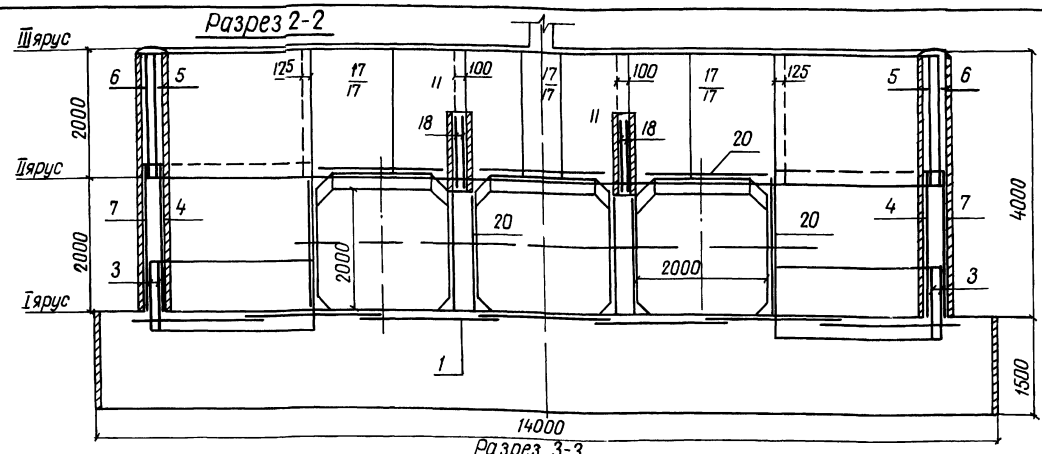

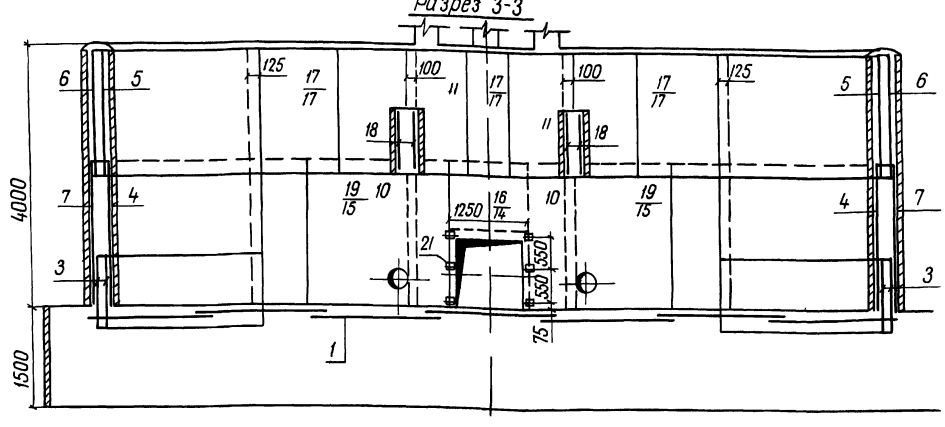

Ведомость расхода стали на элемент, кг

Марка элемента	Изделия арматурные						Изделия закладные									Общий расход
	Арматура класса					Всего	Прокат марки						Арматура		Всего	
	А-III			А-I			ВСт3 кп2						А-III			
	ГОСТ 5781-82			ГОСТ 5781-82			ГОСТ 3262-75		ГОСТ 19003-74		ГОСТ 8509-75		ГОСТ 5781-82			
	ф8	ф12	Итого	ф8	Итого		ТР 50×35	Итого	6×150	Итого	170×4,5	Итого	ф14	Итого		
Ш-4-3	5910	2680	859,0	1062,0	1062,0	1921,0	112,0	112,0	11,0	11,0	30	3,0	6,0	6,0	132,0	2053,0

1 Горизонтальные стержни сеток поз 6,7,3 сварить между собой по всей длине перепуска электродуговой сваркой электродом Э-42 ГОСТ 9467-75

2 Горизонтальные стержни поз 6 сварить с горизонтальными стержнями поз 17, аналогично поз 7 с поз 15

13

9203/3

Разраб	Николаева		13.07.84
Пров	Аврамич		01.08.84
Рук гр	Иоффе		30.08.84
ГИП	Франк		1.11.84
Начотд	Писнячевский		02.11.84
Н.контр	Сильченко		05.11.84

820-04-19.85-КЖ6

Водосбросы шахтного типа на расход воды от 50 до 110 м³/с при перепадах до 12м

Шахта Ш-4-3 (Сборно-монолитный вариант)

Стадия	Лист	Листов
Р	5	

Схема армирования Разрезы 2-2, 3-3 м 1 50

Укргипроводхоз г Киев

Привязан

Инв №

Инв.№подл | Подпись и дата | Взам.инв.№

Формат А2

Типовые проектные решения 820-04-1985 Альбом III

Формат	Зона	Поз	Обозначение	Наименование	Кол	Примечание
				Сборочные единицы		
				Сетки арматурные		
А4		1	820-04-1985-Ш-4-3-01.00	С1	7	
А4		2	-01.00	С2	1	
А4		3	-07.00	С3	8	
А4		4	-07.00	С4	4	
А4		5	-07.00	С5	4	
А4		6	-07.00	С6	4	
А4		7	-08.00	С7	4	
А4		8	-03.00	С8	2	
А4		9	-01.00	С9	2	
А4		10	-01.00	С10	4	
А4		11	-02.00	С11	6	
А4		12	-02.00	С12	2	
А4		13	-02.00	С13	2	
А4		14	-03.00	С14	1	
А4		15	-02.00	С15	2	
А4		16	820-04-1985-Ш-4-3-04.00	С16	1	
А4		17	-05.00	С17	12	
А4		18	-05.00	С18	4	
А4		19	-05.00	С19	2	
А4		20	-06.00	С20	9	
				Изделия закладные		
А4		21	-09.00	Мн1	6	
А4		22	-10.00	Мн2	10	
Б4		23		Мн3 Труба 50×3,5 ГОСТ 3262-75, L=350	66	1,7кг
				Материалы		
				Бетон тяжелый М200 Мрз 150, В6		167,3м³

Привязан

Инв №

9203/3

Разраб	Абрамич		01.08.84
Провер	Иоффе		27.08.84
Рук гр	Иоффе		27.08.84
ГИП	Франк		30.08.84
Нач отд	Писнячевский		24.09.84
Н контр	Сильченко		27.09.84

820-04-1985 -КЖ6

Спецификация к схеме армирования сборно-монолитной шахты Ш-4-3

Стадия	Лист	Листов
Р	6	

Укргипроводхоз г Киев

Формат А3

Типовые проектные решения 820-04-1985 Альбом III

ГОСТ 14098-75-КТ-2

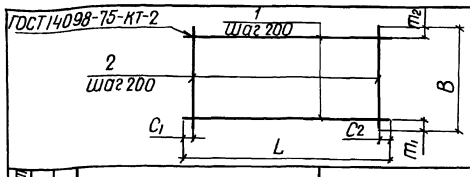

Формат	Зона	Поз	Обозначение	Наименование	Кол	Примечание
			820-04-1985-Ш-4-3-01.00	С1		
Б4		1	-01.01	ф8А-III ГОСТ 5781-82, ℓ=5430	10	2,1кг
Б4		2	-01.02	ф8А-III ГОСТ 5781-82, ℓ=1970	28	0,8кг
			-01.00-01	С2		
Б4		1	-01.03	ф8А-I ГОСТ 5781-82, ℓ=1600	8	0,6кг
Б4		2	-01.04	ф8А-I ГОСТ 5781-82, ℓ=1470	8	0,6кг
			-01.00-02	С9		
Б4		1	-01.05	ф8А-I ГОСТ 5781-82, ℓ=1980	10	0,8кг
Б4		2	-01.05	ф8А-I ГОСТ 5781-82, ℓ=1980	10	0,8кг
			-01.00-03	С10		
Б4		1	-01.06	ф8А-I ГОСТ 5781-82, ℓ=2330	11	0,9кг
Б4		2	-01.07	ф8А-I ГОСТ 5781-82, ℓ=2200	10	0,9кг

Марка	Размеры, мм						Масса, кг
	L	C1	C2	B	m1	m2	
С1	5430	15	15	1970	85	85	43,4
С2	1600	100	100	1470	35	35	9,6
С9	1980	90	90	1980	90	90	16,0
С10	2330	20	510	2200	100	100	18,9

9203/3

Привязан

Инв №

Разраб	Николаева		25.06.84
Провер	Абрамич		30.08.84
Рук гр	Иоффе		30.08.84
ГИП	Франк		01.11.84
Нач отд	Писнячевский		02.11.84
Н контр	Сильченко		05.11.84

820-04-1985 -Ш-4-3-01.00

Сетка арматурная, С (С1, С2, С9, С10)

Стадия	Масса	Масштаб
Р	см табл	-

Лист	Листов 1

Укргипроводхоз г Киев

Формат А4

Типовые проектные решения 820-04-1985 Альбом III

ГОСТ 14098-75-КТ-2

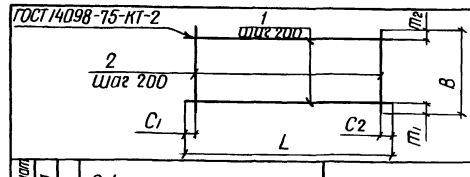

Формат	Зона	Поз	Обозначение	Наименование	Кол	Примечание
			820-04-1985-Ш-4-3-02.00	С11		
Б4		1	-01.06	ф8А-I ГОСТ 5781-82, ℓ=2330	10	0,9кг
Б4		2	-01.05	ф8А-I ГОСТ 5781-82, ℓ=1980	10	0,8кг
			-02.00-01	С12		
Б4		1	-02.01	ф8А-I ГОСТ 5781-82, ℓ=950	11	0,4кг
Б4		2	-01.07	ф8А-I ГОСТ 5781-82 ℓ=2200	5	0,9кг
			-02.00-02	С13		
Б4		1	-02.01	ф8А-I ГОСТ 5781-82, ℓ=950	10	0,4кг
Б4		2	-01.05	ф8А-I ГОСТ 5781-82, ℓ=1980	5	0,8кг
			-02.00-03	С15		
Б4		1	-02.02	ф8А-I ГОСТ 5781-82, ℓ=2650	12	1,0кг
Б4		2	-02.03	ф8А-I ГОСТ 5781-82, ℓ=2420	14	1,0кг

Марка	Размеры, мм						Масса, кг
	L	C1	C2	B	m1	m2	
С11	2330	20	510	1980	90	90	17,0
С12	950	75	75	2200	100	100	8,9
С13	950	75	75	1980	90	90	8,0
С15	2650	25	25	2420	200	20	26,0

14

9203/3

Привязан

Инв №

Разраб	Николаева		23.07.84
Пров	Абрамич		30.08.84
Рук гр	Иоффе		30.08.84
ГИП	Франк		01.11.84
Нач отд	Писнячевский		02.11.84
Н контр	Сильченко		05.11.84

820-04-1985-Ш-4-3-02.00

Сетка арматурная, С (С11, С12, С13, С15)

Стадия	Масса	Масштаб
Р	см табл	-

Лист	Листов 1

Укргипроводхоз г Киев

Формат А4

Альбом III

Типовые проектные решения 820-04-19.85

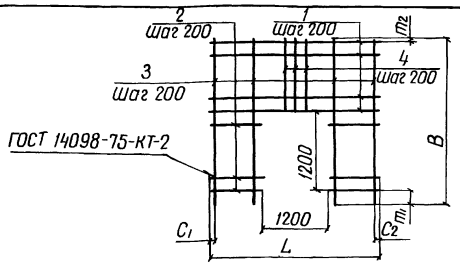

Формат	Зона	Поз	Обозначение	Наименование	Кол	Примечание
			820-04-19.85 -Ш-4-3-03.00	С 8		
Б4		1	-01.05	ф8А-I ГОСТ 5781-82, ℓ=1980	6	0,8 кг
Б4		2	-03.01	ф8А-I ГОСТ 5781-82 ℓ=390	12	0,2 кг
Б4		3	-03.02	ф8А-I ГОСТ 5781-82, ℓ=2420	4	1,0 кг
Б4		4	-03.03	ф8А-I ГОСТ 5781-82, ℓ=1020	6	0,4 кг
			-03.00-01	С 14		
Б4		1	-03.04	ф8А-III ГОСТ 5781-82, ℓ=2650	6	1,0 кг
Б4		2	-03.05	ф8А-III ГОСТ 5781-82, ℓ=725	12	0,3 кг
Б4		3	-03.06	ф8А-III ГОСТ 5781-82 ℓ=2420	8	1,0 кг
Б4		4	-03.07	ф8А-III ГОСТ 5781-82, ℓ=1020	6	0,4 кг

Марка	Размеры, мм L	C1	C2	B	m1	m2	Масса кг
С 8	1980	90	90	2420	200	20	13,6
С 14	2650	25	25	2420	200	20	20,0

Привязан

Инв. №

Подпись и дата | Взам. инв. № | Инв. № подл.

Разраб.	Николаева		23.07.84
Провер.	Абрамич		27.08.84
Рук. гр.	Иоффе		30.08.84
ГИП	Франк		01.11.84
Нач. отд.	Лисняченкий		02.11.84
Н. контр.	Сильченко		05.11.84

820-04-19.85 -Ш-4-3-03.00

Сетка арматурная, С (С 8, С 14)

Стадия	Масса	Масштаб
Р	см табл	–
Лист	Листов 1	

Укргипроводхоз г. Киев

Формат А4

Альбом III

Типовые проектные решения 820-04-19.85

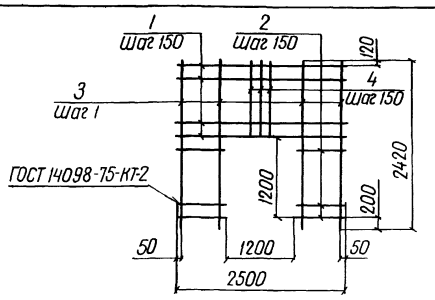

Формат	Зона	Обозначение	Наименование	Кол	Примечание
		820-04-19.85-Ш-4-3-04.00	С 16		
Б4	1	-03.04	ф8А-III ГОСТ 5781-82 ℓ=2650	7	1,0 кг
Б4	2	-03.05	ф8А-III ГОСТ 5781-82, ℓ=725	16	0,3 кг
Б4	3	-04.03	ф8А-III ГОСТ 5781-82, ℓ=2420	10	1,0 кг
Б4	4	-04.04	ф8А-III ГОСТ 5781-82, ℓ=1020	8	0,4 кг

Сетки изготавливать в соответствии с СН 393-78

9203/3

Привязан

Инв. №

Подпись и дата | Взам. инв. № | Инв. № подл.

Разраб.	Николаева		23.07.84
Пров.	Абрамич		27.08.84
Рук. гр.	Иоффе		30.08.84
ГИП	Франк		01.11.84
Нач. отд.	Лисняченкий		02.11.84
Н. контр.	Сильченко		05.11.84

820-04-19.85 -Ш-4-3-04.00

Сетка арматурная С 16

Стадия	Масса	Масштаб
Р	25,0	–
Лист	Листов 1	

Укргипроводхоз г. Киев

Формат А4

Альбом III

Типовые проектные решения 820-04-19.85

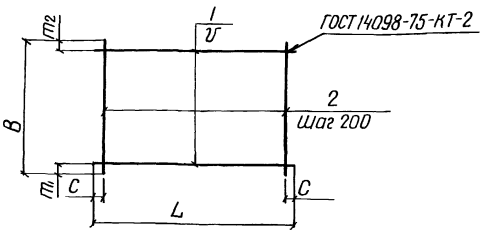

Формат	Зона	Поз	Обозначение	Наименование	Кол	Примечание
			820-04-19.85-Ш-4-3-05.00	С 17		
Б4		1	-02.02	ф8А-I ГОСТ 5781-82, ℓ=2650	9	1,0 кг
Б4		2	-05.01	ф8А-I ГОСТ 5781-82, ℓ=1650	14	0,6 кг
			-05.00-01	С 18		
Б4		1	-03.04	ф8А-III ГОСТ 5781-82, ℓ=4300	5	1,7 кг
Б4		2	-05.02	ф8А-I ГОСТ 5781-82, ℓ=950	21	0,4 кг
			-05.00-02	С 19		
Б4		1	-03.04	ф8А-III ГОСТ 5781-82 ℓ=2650	15	1,0 кг
Б4		2	-05.03	ф8А-III ГОСТ 5781-82, ℓ=2420	14	1,0 кг

Марка	Размеры, мм L	C	V	B	m1	m2	Масса, кг
С 17	2650	25	200	1650	25	25	17,4
С 18	4300	150	200	950	75	75	16,9
С 19	2650	25	150	2420	200	120	29,0

Привязан

Инв. №

Подпись и дата | Взам. инв. № | Инв. № подл.

Разраб.	Николаева		23.07.84
Провер.	Абрамич		27.08.84
Рук. гр.	Иоффе		30.08.84
ГИП	Франк		01.11.84
Нач. отд.	Лисняченкий		02.11.84
Н. контр.	Сильченко		05.11.84

820-04-1985-Ш-4-3-05.00

Сетка арматурная, С (С 17 С 19)

Стадия	Масса	Масштаб
Р	см табл	–
Лист	Листов 1	

Укргипроводхоз г. Киев

Формат А4

Альбом III

Типовые проектные решения

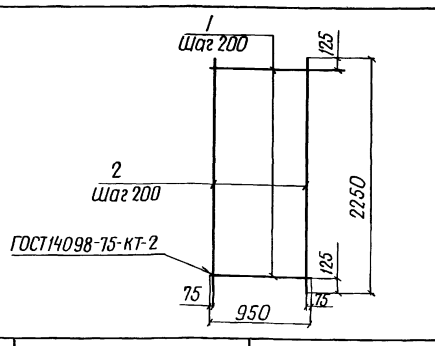

Формат	Зона	Поз	Обозначение	Наименование	Кол	Примечание
			820-04-19.85 -Ш-4-3-06.00	С 20		
Б4		1	-02.01	ф8А-I ГОСТ 5781-82 ℓ=950	13	0,4 кг
Б4		2	-06.01	ф12А-III ГОСТ 5781-82, ℓ=2650	5	2,4 кг

Сетки изготавливать в соответствии с СН 393-78

15

9203/3

Привязан

Инв. №

Подпись и дата | Взам. инв. № | Инв. № подл.

Разраб.	Николаева		23.07.84
Пров.	Абрамич		27.08.84
Рук. гр.	Иоффе		30.08.84
ГИП	Франк		01.11.84
Нач. отд.	Лисняченкий		02.11.84
Н. контр.	Сильченко		05.11.84

820-04-19.85 -Ш-4-3-06.00

Сетка арматурная С 20

Стадия	Масса	Масштаб
Р	17,2	–
Лист	Листов 1	

Укргипроводхоз г. Киев

Формат А4

Альбом III

Типовые проектные решения 820-04-19.85

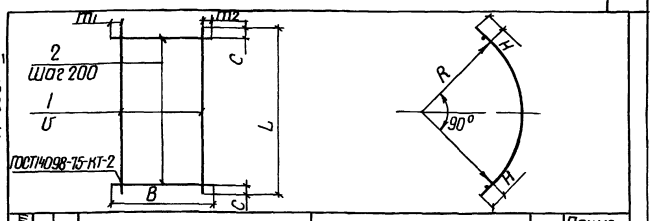

Формат	Зона	Поз	Обозначение	Наименование	Кол	Примечание
			820-04-19.85-Ш-4-3-07.00	С3		
Б4		1	-07.01	ф8А-I ГОСТ 5781-82, ℓ=3890	4	1,5кг
Б4		2	-07.02	ф12А-III ГОСТ 5781-82 ℓ=1100	20	1,0кг
			-07.00-01	С4		
Б4		1	-07.03	ф8А-I ГОСТ 5781-82, ℓ=3520	11	1,4кг
Б4		2	-01.07	ф8А-I ГОСТ 5781-82 ℓ=2200	18	0,9кг
			-07.00-02	С5		
Б4		1	-07.03	ф8А-I ГОСТ 5781-82, ℓ=3520	10	1,4кг
Б4		2	-02.03	ф8А-I ГОСТ 5781-82, ℓ=1820	18	0,7кг
			-07.00-03	С6		
Б4		1	-07.04	ф8А-III ГОСТ 5781-82, ℓ=3890	10	1,5кг
Б4		2	-05.02	ф8А-I ГОСТ 5781-82, ℓ=1820	20	0,7кг

Марка	Размеры, мм								Масса кг
	L	C	U	B	m_1	m_2	R	H	
С3	3890	45	150	1100	325	325	2260	175	26,0
С4	3520	60	200	2200	100	100	2090	125	31,6
С5	3520	60	200	1820	10	10	2090	125	26,6
С6	3890	45	200	1820	10	10	2260	175	29,0

Привязан

Инв N

Взам инв N | Подпись и дата | Инв N подл

Разраб	Николаева		20.07.84
Провер	Абрамич		27.08.84
Рук гр	Иоффе		30.08.84
ГИП	Франк		01.11.84
Начотд	Лисняевский		02.11.84
Н контр	Сильченко		05.11.84

820-04-19.85 - Ш-4-3-07.00

Сетка арматурная, С(С3 С6)

Стадия	Масса	Масштаб
Р	см табл	-

Лист | Листов 1

Укргипроводхоз г Киев

Формат А4

Альбом III

Типовые проектные решения 820-04-19.85

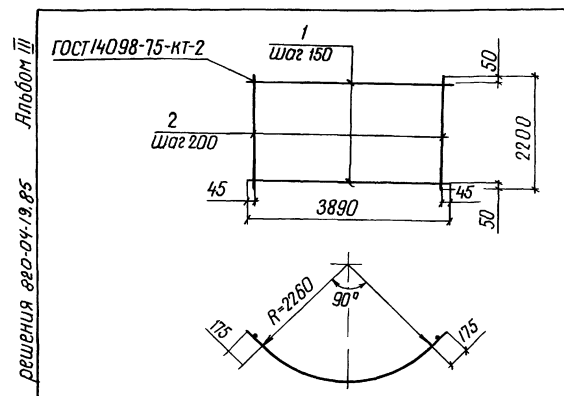

Формат	Зона	Поз	Обозначение	Наименование	Кол	Примечание
			820-04-19.85-Ш-4-3-08.00	С7		
Б4		1	-08.01	ф8А-III ГОСТ 5781-82, ℓ=3890	15	1,5кг
Б4		2	-01.07	ф8А-I ГОСТ 5781-82, ℓ=2200	20	0,9кг

Сетки изготавливать в соответствии с СН 393-78

Привязан

9203/3 Инв №

Взам инв N | Подпись и дата | Инв N подл

Разраб	Николаева		20.07.84
Пров	Абрамич		27.08.84
Рук гр	Иоффе		30.08.84
ГИП	Франк		01.11.84
Начотд	Лисняевский		02.11.84
Н контр	Сильченко		05.11.84

820-04-1985 - Ш-4-3-08.00

Сетка арматурная С7

Стадия	Масса	Масштаб
Р	40,5	-

Лист | Листов 1

Укргипроводхоз г Киев

Формат А4

Альбом III

Типовые проектные решения 820-04-19.85

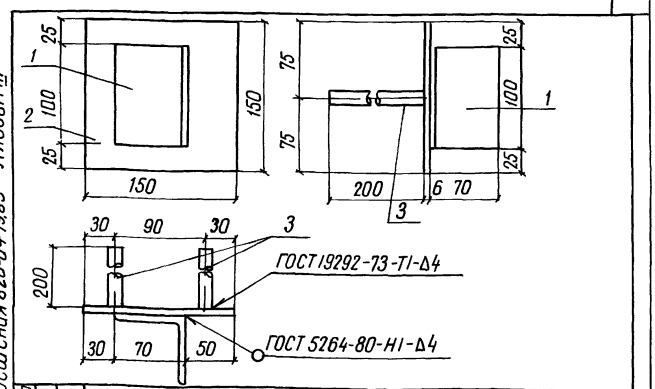

Формат	Зона	Поз	Обозначение	Наименование	Кол	Примечание
			820-04-19.85-Ш-4-3-09.00	Мн1		
Б4		1	-09.01	L70×4,5 ГОСТ 8509-72, ℓ=100	1	0,5кг
Б4		2	-09.02	-6×150 ГОСТ 19903-74, ℓ=150	1	0,7кг
Б4		3	-09.03	ф14А-III ГОСТ 5781-82, ℓ=200	2	0,2кг

Привязан

9203/3 Инв №

Взам инв N | Подпись и дата | Инв N подл

Разраб	Николаева		20.07.84
Провер	Абрамич		27.08.84
Рук гр	Иоффе		30.08.84
ГИП	Франк		01.11.84
Начотд	Лисняевский		02.11.84
Н контр	Сильченко		05.11.84

820-04-19.85 - Ш-4-3-09.00

Изделие закладное Мн1

Стадия	Масса	Масштаб
Р	1,6	-

Лист | Листов 1

Укргипроводхоз г Киев

Формат А4

Альбом III

Типовые проектные решения 820-04-19.85

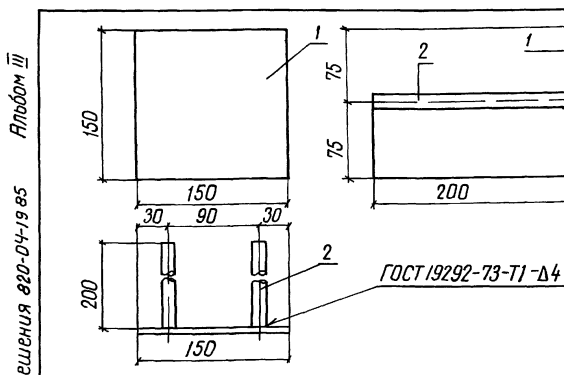

Формат	Зона	Поз	Обозначение	Наименование	Кол	Примечание
			820-04-19.85-Ш-4-3-10.00	Мн2		
Б4		1	-09.02	-6×150 ГОСТ 19903-74, ℓ=150	1	0,7кг
Б4		2	-09.03	ф14А-III ГОСТ 5781-82, ℓ=200	2	0,2кг

Привязан

16

9203/3 Инв №

Взам инв N | Подпись и дата | Инв N подл

Разраб	Николаева		20.07.84
Пров	Абрамич		27.08.84
Рук гр	Иоффе		30.08.84
ГИП	Франк		01.11.84
Начотд	Лисняевский		02.11.84
Н контр	Сильченко		05.11.84

820-04-19.85 - Ш-4-3-10.00

Изделие закладное Мн2

Стадия	Масса	Масштаб
Р	11	-

Лист | Листов 1

Укргипроводхоз г Киев

Формат А4

Альбом III

Типовые проектные решения 820-04-19 85

Ведомость основных комплектов

Обозначение	Наименование	Примечание
820-04-19 85 -ПЗ	Пояснительная записка	Альбом I
-АС	Архитектурно-строительные решения	
-КЖ1	Монолитные и сборные железобетонные конструкции	
-ГИ	Конструкции температурно-осадочных швов	
-ПО	Производство и организация работ	
-КЖ3	Шахта Шм-3-3 (Монолитный вариант)	Альбом II
-КЖ5	Шахта Шм-4-3 (Монолитный вариант)	
-КЖ7	Шахта Шм-5-3 (Монолитный вариант)	
-КЖ9	Шахта Шм-6-3 (Монолитный вариант)	
-КЖ11	Шахта Шм-7-3 (Монолитный вариант)	
-КЖ13	Шахта Шм-8-3 (Монолитный вариант)	
-КЖ15	Шахта Шм-10-3 (Монолитный вариант)	
-КЖ17	Шахта Шм-12-3 (Монолитный вариант)	
-КЖ4	Шахта Ш-3-3 (Сборно-монолитный вариант)	Альбом III
-КЖ6	Шахта Ш-4-3 (Сборно-монолитный вариант)	
-КЖ8	Шахта Ш-5-3 (Сборно-монолитный вариант)	
-КЖ10	Шахта Ш-6-3 (Сборно-монолитный вариант)	
-КЖ12	Шахта Ш-7-3 (Сборно-монолитный вариант)	
-КЖ14	Шахта Ш-8-3 (Сборно-монолитный вариант)	
-КЖ16	Шахта Ш-10-3 (Сборно-монолитный вариант)	
-КЖ18	Шахта Ш-12-3 (Сборно-	

Рабочие чертежи разработаны в соответствии с действующими нормами и правилами

Главный инженер проекта Л.Г. Франк

Продолжение

Обозначение	Наименование	Примечание
820-04-19,85 -КЖ18	монолитный вариант)	Альбом III
-КЖ19	Шахта Шм-3-4 (Монолитный вариант)	Альбом IV
-КЖ21	Шахта Шм-4-4 (Монолитный вариант)	
-КЖ23	Шахта Шм-5-4 (Монолитный вариант)	
-КЖ25	Шахта Шм-6-4 (Монолитный вариант)	
-КЖ27	Шахта Шм-7-4 (Монолитный вариант)	
-КЖ29	Шахта Шм-8-4 (Монолитный вариант)	
-КЖ31	Шахта Шм-10-4 (Монолитный вариант)	
-КЖ33	Шахта Шм-12-4 (Монолитный вариант)	
-КЖ20	Шахта Ш-3-4 (Сборно-монолитный вариант)	Альбом V
-КЖ22	Шахта Ш-4-4 (Сборно-монолитный вариант)	
-КЖ24	Шахта Ш-5-4 (Сборно-монолитный вариант)	
-КЖ26	Шахта Ш-6-4 (Сборно-монолитный вариант)	
-КЖ28	Шахта Ш-7-4 (Сборно-монолитный вариант)	
-КЖ30	Шахта Ш-8-4 (Сборно-монолитный вариант)	
-КЖ32	Шахта Ш-10-4 (Сборно-монолитный вариант)	
-КЖ34	Шахта Ш-12-4 (Сборно-монолитный вариант)	
-КЖ2	Водобойные колодцы и водобойные стенки	Альбом VI

Ведомость чертежей основного комплекта КЖ8

Лист	Наименование	Примечание
1	Общие данные	
2	План Разрезы 1-1, 4-4	
3	Разрезы 2-2, 3-3	
4	Схема армирования План Разрезы 1-1, 4-4	
5	Схема армирования Разрезы 2-2, 3-3, 5-5	
6	Спецификация к схеме армирования Сборно-монолитной шахты Ш-5-3	

Ведомость спецификаций

Лист	Наименование	Примечание
6	Спецификация к схеме армирования сборно-монолитной шахты Ш-5-3	

Ведомость ссылочных и прилагаемых документов

Обозначение	Наименование	Примечание
	Ссылочные документы	
820-04 19 85- КЖ1 ПО, ПКО	Плиты оболочки ПО, ПКО	Альбом I
	Нестандартное оборудование	Альбом I
	Прилагаемые документы	
820-04-19,85 - Ш-5-3-01 00	Сетка арматурная, С/С1, С2, С11, С13, С17	
820-04-19 85-Ш-5-3-02 00	Сетка арматурная, С/С18, С20, С25)	
820-04-19 85 - Ш-5-3-03 00	Сетка арматурная, С/С10, С12, С19)	
820-04-19 85-Ш-5-3-04 00	Сетка арматурная, С/С3 С9)	
820-04-19 85-Ш-5-3-05 00	Изделие закладное Мн 1	
820-04-19,85-Ш-5-3-06 00	Изделие закладное Мн 2	
820-04-19 85-КЖ8 ВМ	Ведомость потребности в материалах	Альбом X

17

9203/3

Инв №			
Разраб	Цаффе		26.03.84
Пров	Девяшин		26.03.84
Рук. гр	Цаффе		26.03.84
ГИП	Франк		27.04.84
Нач отд	Лисняческий		28.04.84
Н контр	Сильченко		26.05.84

Привязан

820 -04-19.85 - КЖ8

Водосбросы шахтного типа на расход воды от 50 до 110 м³/с при перепадах до 12м

Шахта Ш-5-3 Сборно-монолитный вариант	Стадия	Лист	Листов
	Р	1	6

Общие данные

Укргипроводхоз г. Киев

Формат А2

Инв № подл | Подпись и дата | Взам инв №

Альбом III

Типовые проектные решения 820-04-19.85

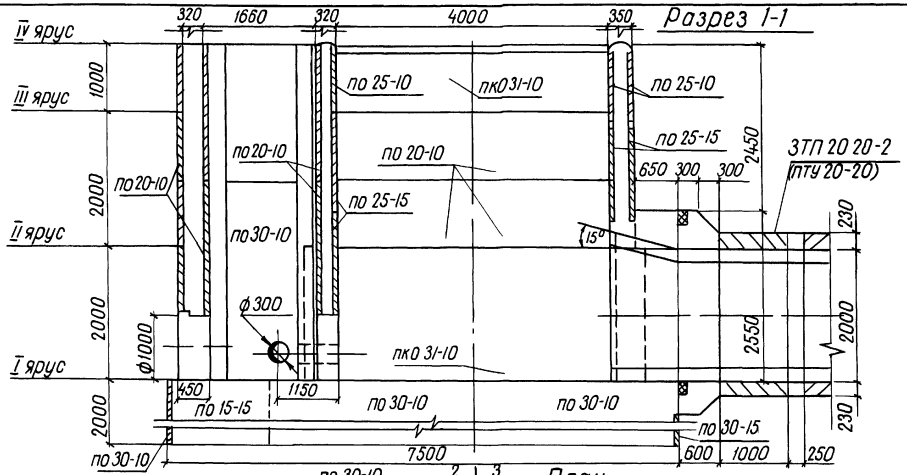

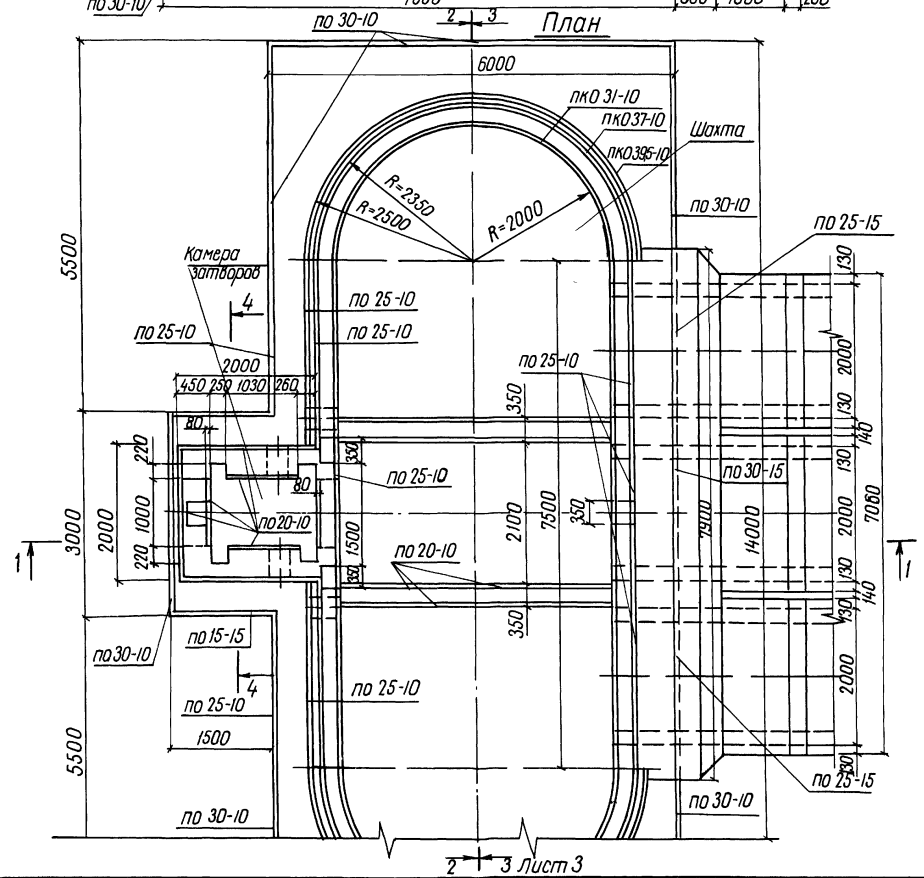

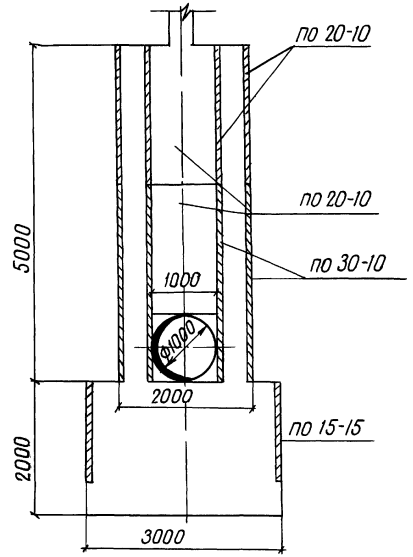

Спецификация сборных железобетонных элементов

Марка поз	Обозначение	Наименование	Кол	Масса ед кг	Примечание
по15-15	820-04-19.85-КЖ1 по 15-15	Плиты-оболочки	2	450	
по20-10	820-04-19.85-КЖ1 по 20-10	То же	34	400	
по25-10	820-04-19.85-КЖ1 по 25-10	"	23	500	
по25-15	820-04-19.85-КЖ1 по 25-15	"	14	750	
по30-10	820-04-19.85-КЖ1 по 30-10	"	26	600	
по30-15	820-04-19.85-КЖ1 по 30-15	"	1	900	
пк031-10	820-04-19.85-КЖ1 пк031-10	"	20	700	
пк037-10	820-04-19.85-КЖ1 пк037-10	"	12	775	
пк0395-10	820-04-19.85-КЖ1 пк0395-10	"	8	825	

18

9203/3

Разраб	Аврамич		25.06.84	820-04-19.85 -КЖ 8
Пров	Иоффе		25.06.84	
Рук гр	Иоффе		25.06.84	
ГИП	Франк		21.11.84	Водосбросы шахтного типа на расход воды от 50 до 110 м³/с при перепадах до 12 м
Нач отд	Чисняевский		21.11.84	Шахта Ш-5-3 (Сборно-монолитный вариант)
Н контр	Сильченко		05.11.84	План Разрезы 1-1, 4-4 М 1:50

Стадия	Лист	Листов
Р	2	

Укргипроводхоз г. Киев

Привязан

Инв №

Инв № подл | Подпись и дата | Взам инв №

Формат А2

Альбом III

Типовые проектные решения 820-04-19.85

Разрез 2-2

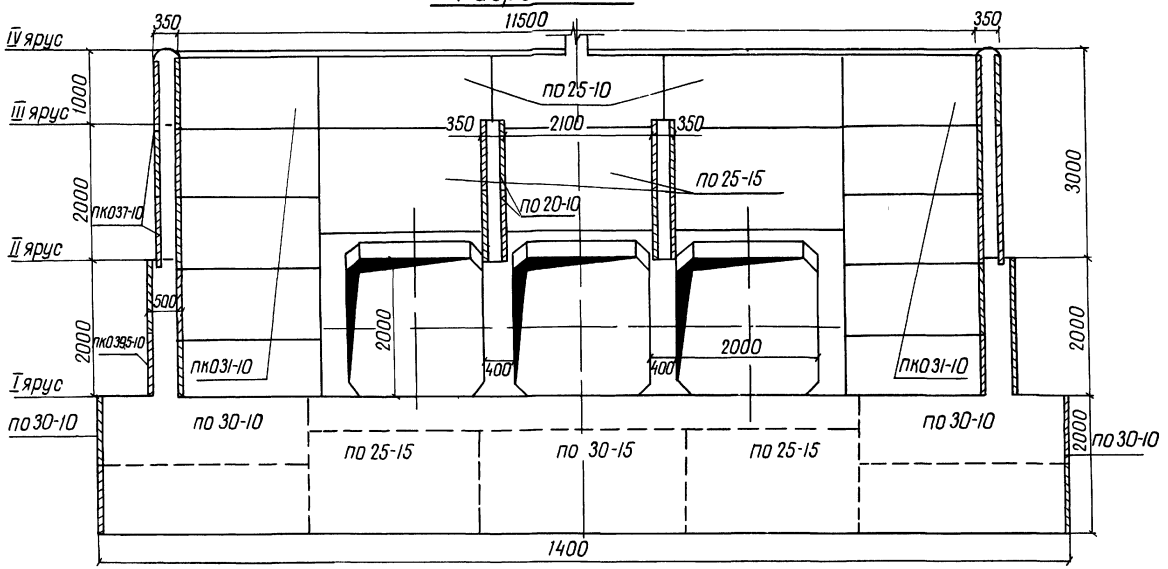

Разрез 3-3

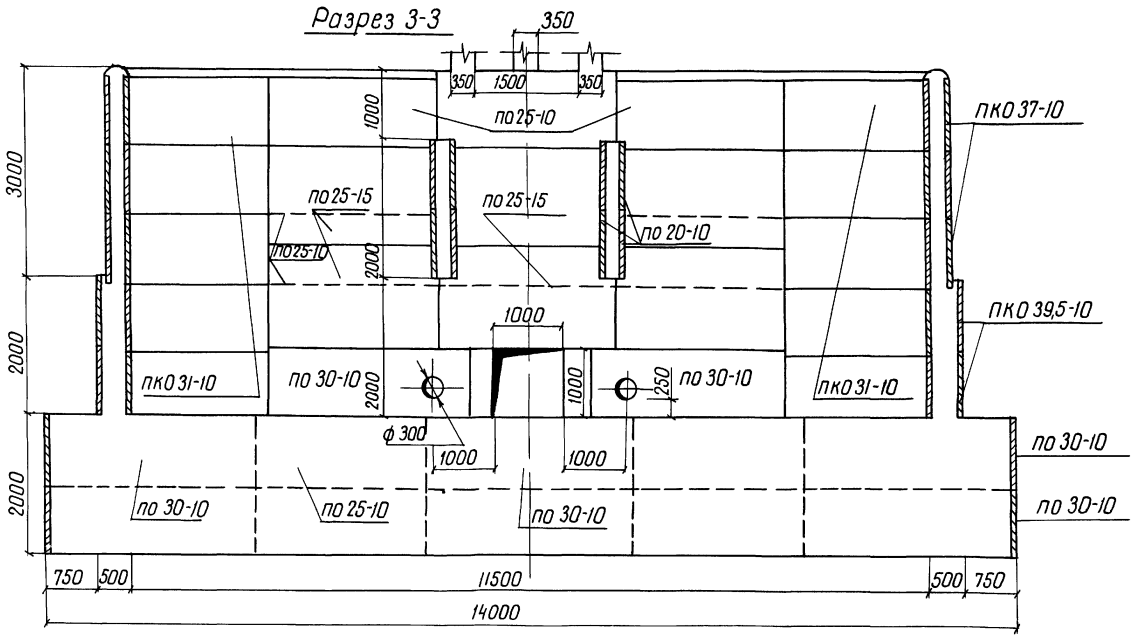

Схемы соединения плит-оболочек

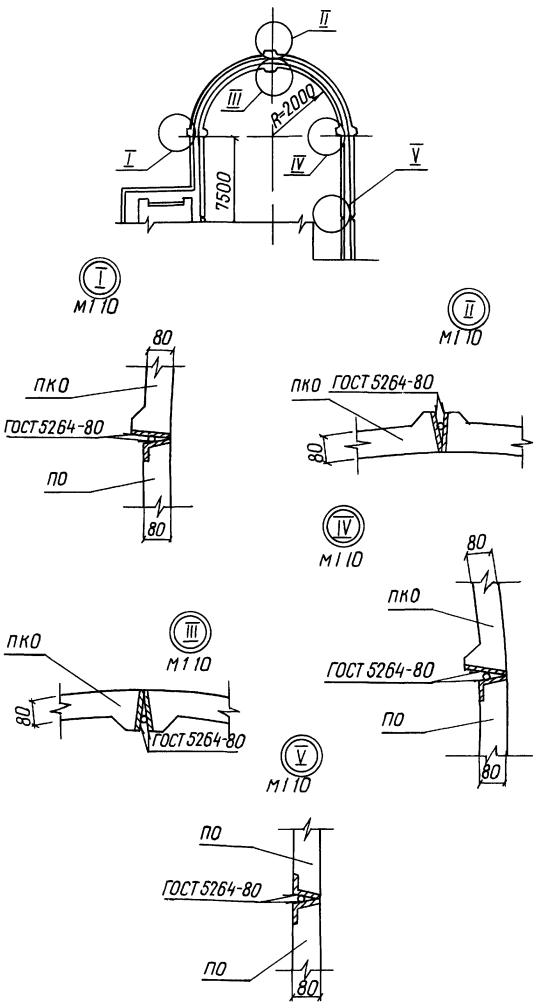

19

9203/3

Разраб.	Аврамич		05.08.84	820-04-19,85-КЖ 8
Пров.	Иоффе		05.08.84	
Рук. гр.	Иоффе		05.08.84	
ГИП	Франк		20.11.84	Водосбросы шахтного типа на расход воды от 30 до 110 м³/с при перепадах до 12 м
Нач. отд.	Лисичевский		20.11.84	
Н. контр.	Сильченко		05.11.84	Шахта Ш-5-3 (сборно-монолитный вариант)
				Разрезы 2-2, 3-3 М 1:50

Стадия	Лист	Листов
Р	3	

Укргипроводхоз г. Киев

Привязан

Инв. №

Инв. № подл. | Подпись и дата | Взам. инв. №

Формат А2

Альбом III

Типовые проектные решения 820-04-19.85

Разрез 1-1

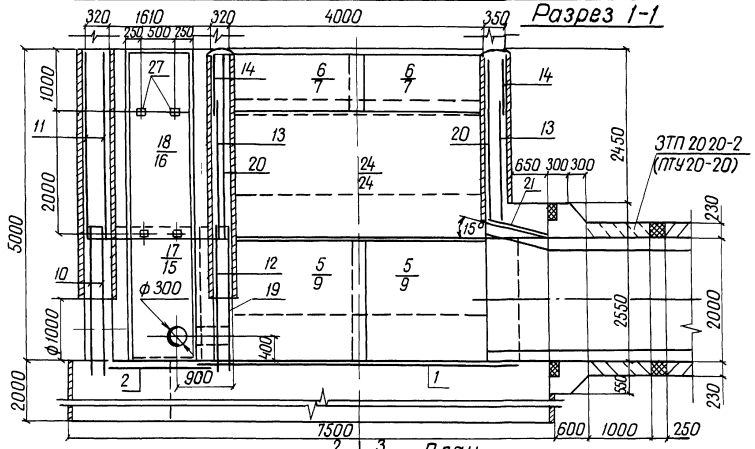

План

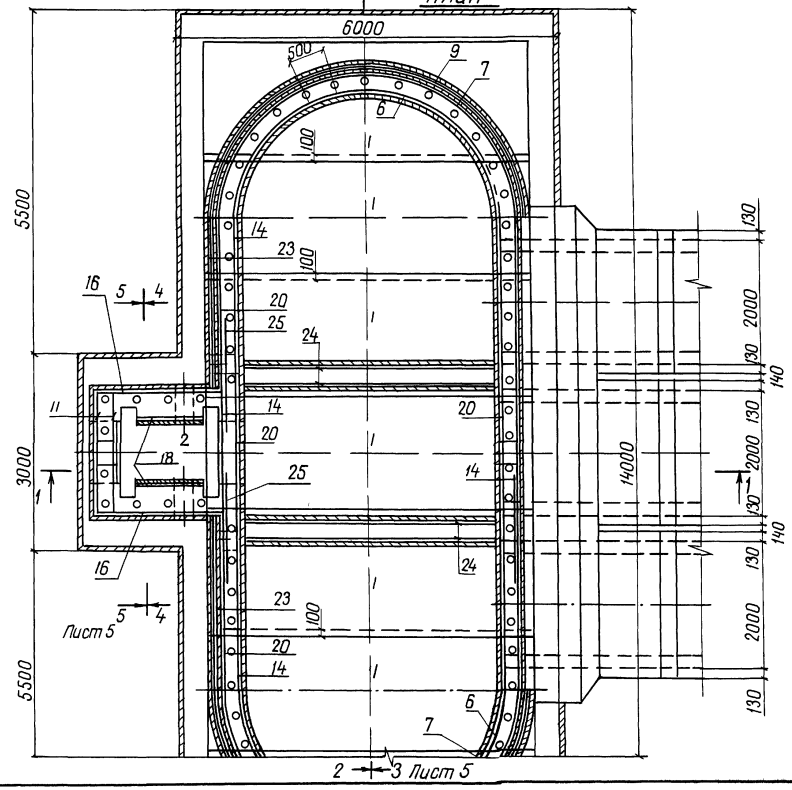

Разрез 4-4

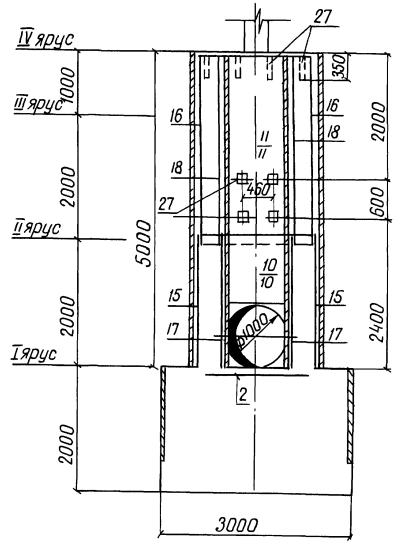

1 Горизонтальные стержни сеток поз 8,9,4 сварить между собой по всей длине перепуска электродуговой сваркой электродом Э-42 ГОСТ 9467-75

2 Горизонтальные стержни поз 7 сварить с горизонтальными стержнями поз 20, аналогично поз 8 с поз 20, поз 9 с поз 22

20

9203/3

Разраб	Абрамич		12.08.84	820-04-19.85-КЖ 8	
Пров	Иоффе		15.08.84		
Рук гр	Иоффе		15.08.84		
ГИП	Франк		01.11.84	Водосбросы шахтного типа на расход воды от 30 до 110 м³/с при перепадах до 12м	
Нач отд	Пинтяевский		01.11.84		
Н контр	Сильченко		05.11.84	Шахта Ш-5-3 (Сборно-монолитный вариант)	Стадия Р; Лист 4; Листов
				Схема армирования План Разрезы 1-1, 4-4 м 1:50	Укргипроводхоз г. Киев

Привязан

Инв. №

Инв. № подл. | Подпись и дата | Взам. инв. №

Формат А2

Альбом III

Типовые проектные решения 820-04-19.85

Инв № подл. | Подпись и дата | Взам. инв. №

Разрез 2-2

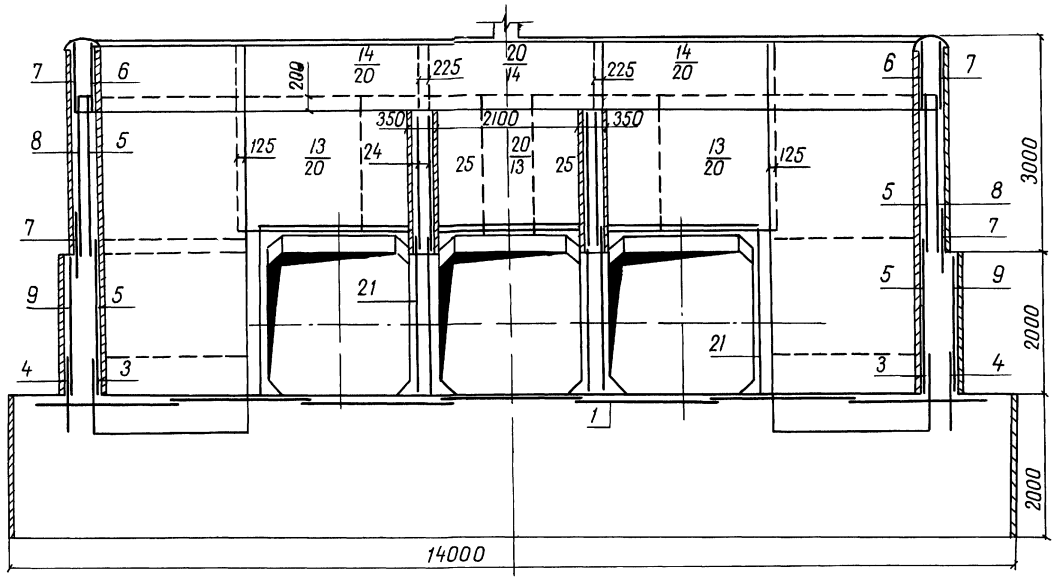

Разрез 5-5

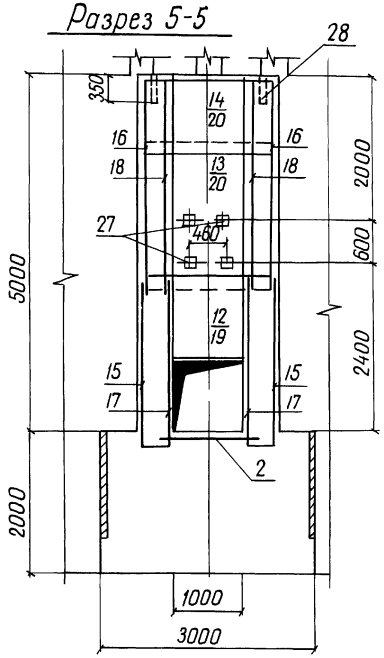

Разрез 3-3

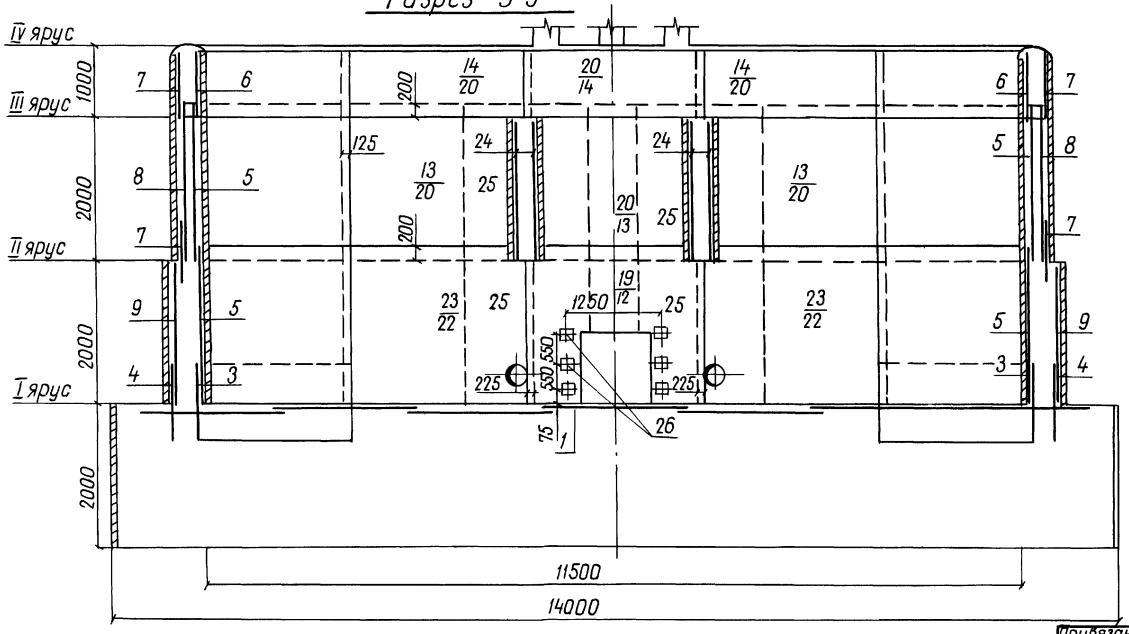

21

9203/3

Разраб	Абрамич		27.06.84	820-04-1985 -КЖ8
Пров	Иоффе		15.08.84	
Рук гр	Иоффе		15.08.84	Водосбросы шахтного типа на расход воды от 50 до 110 м³/с при перепадах до 12м
ГИП	Франк		1.11.84	
Нач отд	Писячевский		28.11.84	Шахта Ш-5-3 (Сборно-монолитный вариант)
Н контр	Сильченко		05.11.84	
				Схема армирования Разрезы 2-2, 3-3, 5-5 М 1:50

Стадия	Лист	Листов
Р	5	

Укргипроводхоз г. Киев

Привязан

Инв №

Формат А2

Типовые проектные решения 820-04-1985 Альбом III

Формат	Зона	Поз	Обозначение	Наименование	Кол	Примечание
				Сетки арматурные		
А3		18	820-04-1985-Ш-5-3-02.00	С18	2	
А3		19	-03.00	С19	1	
А3		20	-02.00	С20	6	
А3		21	-02.00	С21	9	
А3		22	-02.00	С22	2	
А3		23	-02.00	С23	2	
А3		24	-02.00	С24	4	
А3		25	-02.00	С25	6	
				Изделия закладные		
А4		26	-05.00	Мн 1	6	
А4		27	-06.00	Мн 2	12	
Б4		28		Мн 3 Труба 50×3,5 ГОСТ 3262-75, ℓ = 350	66	1,7 кг
				Материалы		
				Бетон тяжелый М200, Мрз 150, В6		219,2 м³

Формат	Зона	Поз	Обозначение	Наименование	Кол	Примечание
				Сборочные единицы		
				Сетки арматурные		
А3		1	820-04-1985-Ш-5-3-01.00	С1	7	
А3		2	-01.00	С2	1	
А3		3	-04.00	С3	4	
А3		4	-04.00	С4	4	
А3		5	-04.00	С5	8	
А3		6	-04.00	С6	4	
А3		7	-04.00	С7	8	
А3		8	-0400	С8	4	
А3		9	-04.00	С9	4	
А3		10	-03.00	С10	2	
А3		11	-01.00	С11	2	
А3		12	-03.00	С12	1	
А3		13	-01 00	С13	6	
А3		14	-01.00	С14	6	
А3		15	-01.00	С15	2	
А3		16	-01.00	С16	2	
А3		17	-01.00	С17	2	

Ведомость расхода стали на элемент, кг

Марка элемента	Изделия арматурные						Всего	Изделия закладные								Общий расход
	Арматура класса							Прокат марки						Арматура класса		
	А-I		А-III					В Ст3 кп 2						А-III		
	ГОСТ 5781-82							ГОСТ 3262-75		ГОСТ 19903-74		ГОСТ 8509-72		ГОСТ 5781-82		
	ф 8	Итого	ф 8	ф 12	ф 14	Итого		Тр 50×3,5	Итого	-6×150	Итого	L70×4,5	Итого	ф 14	Итого	
Ш-5-3	1331,0	1331,0	741	129,0	109,0	979,0	2310,0	112,0	112,0	13,0	13,0	3,0	3,0	7,0	7,0	135,0	2445,0

9газ/3

Привязан

Инв. №

Разраб	Абрамич		28.06.84
Пров	Иоффе		15.08.84
Рук гр	Иоффе		15.08.84
ГИП	Франк		01.11.84
Нач отд	Пилятчевский		02.11.84
Н.контр	Сильченко		05.11.84

820-04-1985-КЖ 8

Спецификация к схеме армирования сборно-монолитной шахты Ш-5-3

Стадия	Лист	Листов
Р	6	

Укргипроводхоз г. Киев

Формат А3

Типовые проектные решения 820-04-1985 Альбом III

ГОСТ 14098-75-КТ-2

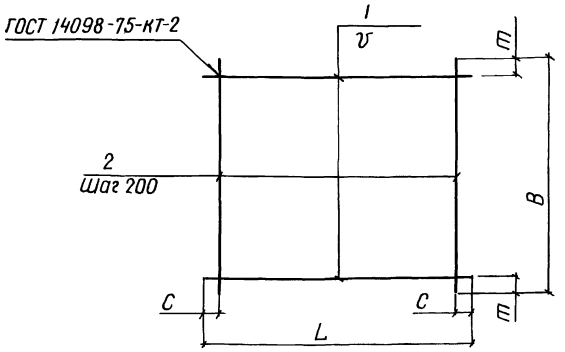

Марка	Размеры в мм					Масса, кг
	L	С	В	т	v	
С1	5430	15	1970	85	200	43,4
С2	1600	100	1970	85	200	12,4
С11	1980	90	2980	90	200	24,0
С13	2650	125	2200	100	200	22,7
С14	2650	125	820	10	150	9,9
С15	2330	65	2200	100	200	20,7
С16	2330	65	2980	90	200	27,9
С17	2200	100	950	75	200	8,9

Сетки изготавливать в соответствии с СН-393-78

Формат	Зона	Поз	Обозначение	Наименование	Кол	Примечание
			820-04-1985-Ш-5-3-01.00	С1		
Б4		1	-01.01	ф8А-III ГОСТ 5781-82, ℓ = 5430	10	2,1 кг
Б4		2	-01.02	ф8А-III ГОСТ 5781-82, ℓ = 1970	28	0,8 кг
			-01.00-01	С2		
Б4		1	-01.03	ф8А-I ГОСТ 5781-82 ℓ = 1600	10	0,6 кг
Б4		2	-01.02	ф8А-I ГОСТ 5781-82, ℓ = 1970	8	0,8 кг
			-01.00-02	С11		
Б		4	-01.04	ф8А-I ГОСТ 5781-82, ℓ = 1980	15	0,8 кг
Б4		2	-01.05	ф8А-I ГОСТ 5781-82, ℓ = 2980	10	1,2 кг
			-01.00-03	С13		
Б4		1	-01.06	ф8А-I ГОСТ 5781-82, ℓ = 2650	11	1,0 кг
Б4		2	-01 07	ф8А-I ГОСТ 5781-82, ℓ = 2200	13	0,9 кг
			-01.00-04	С14		
Б4		1	-01.06	ф8А-I ГОСТ 5781-82 ℓ = 2650	6	1,0 кг
Б4		2	-01.08	ф8А-I ГОСТ 5781-82, ℓ = 820	13	0,3 кг
			-01.00-05	С15		
Б4		1	-01 09	ф8А-I ГОСТ 5781-82 ℓ = 2330	11	0,9 кг
Б4		2	-01.07	ф8А-I ГОСТ 5781-82, ℓ = 2200	12	0,9 кг
			-01.00-06	С16		
Б4		1	-01.09	ф8А-I ГОСТ 5781-82, ℓ = 2330	15	0,9 кг
Б4		2	-01.05	ф8А-I ГОСТ 5781-82, ℓ = 2980	12	1,2 кг
			-01.00-07	С17		
Б4		1	-01.07	ф8А-I ГОСТ 5781-82 ℓ = 2200	5	0,9 кг
Б4		2	-01 10	ф8А-I ГОСТ 5781-82 ℓ = 950	11	0,4 кг

9газ/3

Привязан

Инв. №

Разраб	Абрамич		28.06.84
Пров	Иоффе		15.08.84
Рук гр	Иоффе		15.08.84
ГИП	Франк		01.11.84
Нач отд	Пилятчевский		02.11.84
Н.контр	Сильченко		05.11.84

820-04-1985-Ш-5-3-01.00

Сетка арматурная, С(С1, С2, С11, С13 С17)

Стадия	Масса	Масштаб
Р	см табл	
Лист	Листов 1	

Укргипроводхоз г. Киев

Формат А3

Типовые проектные решения 820-04-1985 Альбом III

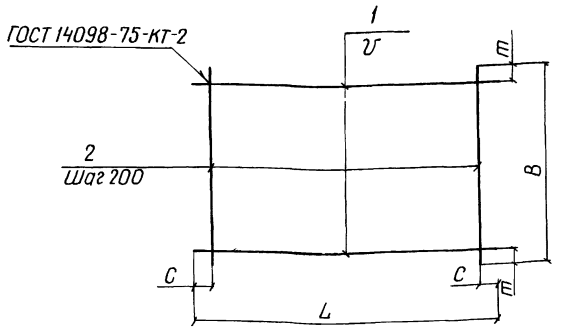

Марка	Размеры в мм					Масса, кг
	L	C	B	m	v	
С18	2980	90	950	75	200	120
С20	2650	125	2750	75	200	283
С21	2650	225	950	75	200	98
С22	2650	125	2420	10	150	538
С23	2650	125	2420	10	150	300
С24	4300	150	1950	75	200	338
С25	1750	75	2200	100	200	158

Формат	Зона	Поз	Обозначение	Наименование	Кол	Примечание
			820-04-1985-Ш-5-3-02.00	С18		
Б4		1	-0105	ф8А-I ГОСТ 5781-82, ℓ=2980	5	12 кг
Б4		2	-0110	ф8А-I ГОСТ 5781-82, ℓ=950	15	04 кг
			-0200-01	С20		
Б4		1	-0201	ф8А-III ГОСТ 5781-82, ℓ=2650	14	10 кг
Б4		2	-0202	ф8А-I ГОСТ 5781-82, ℓ=2750	13	11 кг
			-0200-02	С21		
Б4		1	-0201	ф8А-III ГОСТ 5781-82, ℓ=2650	5	10 кг
Б4		2	-0110	ф8А-I ГОСТ 5781-82, ℓ=950	12	04 кг
			-0200-03	С22		
Б4		1	-0203	ф12А-III ГОСТ 5781-82, ℓ=2650	17	24 кг
Б4		2	-0204	ф8А-III ГОСТ 5781-82, ℓ=2420	13	10 кг
			-0200-04	С23		
Б4		1	-0106	ф8А-I ГОСТ 5781-82, ℓ=2650	17	10 кг
Б4		2	-0205	ф8А-I ГОСТ 5781-82, ℓ=2420	13	10 кг
			-0200-05	С24		
Б4		1	-0206	ф8А-III ГОСТ 5781-82, ℓ=4300	10	17 кг
Б4		2	-0207	ф8А-I ГОСТ 5781-82, ℓ=1950	21	08 кг
			-0200-06	С25		
Б4		1	-0208	ф8А-III ГОСТ 5781-82, ℓ=1750	11	07 кг
Б4		2	-0107	ф8А-I ГОСТ 5781-82, ℓ=2200	9	09 кг

Сетки изготавливать в соответствии с СН-393-78

Разраб	Аврамич		12.07.84
Пров	Иоффе		15.08.84
Рук гр	Иоффе		15.08.84
ГИП	Франк		01.11.84
Начотд	Лисняевский		02.11.84
Н.контр	Сильченко		05.11.84

820-04-1985-Ш-5-3-02.00

Сетка арматурная, С (С18, С20 С25)

Стадия	Масса	Масштаб
Р	см табл	
Лист	Листов 1	

Укргипроводхоз г. Киев

9203/3

Привязан

Инв №

Инв № подл. | Подпись и дата | Взам. инв. №

Формат А3

Типовые проектные решения 820-04-1985 Альбом III

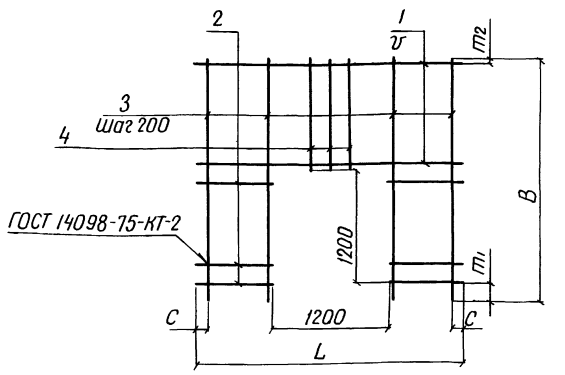

Марка	Размеры в мм						Масса, кг
	L	C	B	m1	m2	v	
С10	1980	90	2420	200	20	200	136
С12	2650	125	2420	200	20	200	196
С19	2650	125	2420	200	120	150	477

Формат	Зона	Поз	Обозначение	Наименование	Кол	Примечание
			820-04-1985-Ш-5-3-03.00	С10		
Б4		1	-0301	ф8А-I ГОСТ 5781-82, ℓ=1980	6	08 кг
Б4		2	-0302	ф8А-I ГОСТ 5781-82, ℓ=390	12	02 кг
Б4		3	-0303	ф8А-I ГОСТ 5781-82, ℓ=2420	4	10 кг
Б4		4	-0304	ф8А-I ГОСТ 5781-82, ℓ=1020	6	04 кг
			-0300-01	С12		
Б4		1	-0201	ф8А-III ГОСТ 5781-82, ℓ=2650	6	10 кг
Б4		2	-0305	ф8А-III ГОСТ 5781-82 ℓ=725	12	03 кг
Б4		3	-0303	ф8А-I ГОСТ 5781-82, ℓ=2420	8	10 кг
Б4		4	-0304	ф8А-I ГОСТ 578-82, ℓ=1020	5	04 кг
			-0300-02	С19		
Б4		1	-0203	ф12А-III ГОСТ 5781-82, ℓ=2650	7	24 кг
Б4		2	-0306	ф12А-III ГОСТ 5781-82, ℓ=725	16	06 кг
Б4		3	-0307	ф12А-III ГОСТ 5781-82, ℓ=2420	8	21 кг
Б4		4	-0308	ф12А-III ГОСТ 5781-82, ℓ=1020	5	09 кг

Сетки изготавливать в соответствии с СН-393-78

23

9203/3

Разраб	Аврамич		12.07.84
Пров	Иоффе		15.08.84
Рук гр	Иоффе		15.08.84
ГИП	Франк		01.11.84
Начотд	Лисняевский		02.11.84
Н.контр	Сильченко		05.11.84

820-04-1985-Ш-5-3-03.00

Сетка арматурная, с(С10, С12, С19)

Стадия	Масса	Масштаб
Р	см табл	
Лист	Листов 1	

Укргипроводхоз г. Киев

Привязан

Инв №

Инв № подл. | Подпись и дата | Взам. инв. №

Формат А3

Типовые проектные решения 820-04-1985 Альбом III

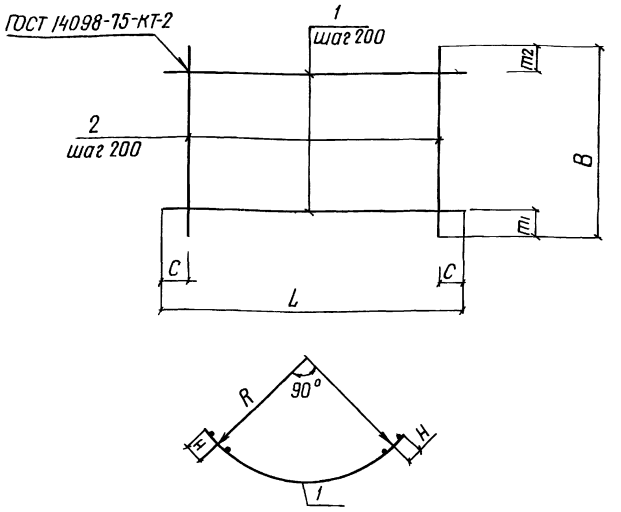

Марка	Размеры в мм							Масса, кг
	L	C1	B	m1	m2	H	R	
С3	3520	60	1100	350	350	125	2090	114
С4	4130	65	1100	350	350	175	2410	321
С5	3520	60	2200	100	100	125	2090	316
С6	3520	60	820	10	10	125	2090	124
С7	3890	45	820	10	10	175	2260	135
С8	3890	45	2200	100	100	175	2260	345
С9	4130	65	2200	300	100	175	2410	349

Формат	Зона	Поз	Обозначение	Наименование	Кол	Примечание
			820-04-1985-Ш-5-3-04.00	С3		
Б4	1		-0401	ф8 А-I ГОСТ 5781-82 ℓ=3520	3	1,4 кг
Б4	2		-0402	ф8 А-III ГОСТ 5781-82 ℓ=1100	18	0,4 кг
			-04.00-01	С4		
Б4	1		-0403	ф8 А-I ГОСТ 5781-82 ℓ=4130	3	1,6 кг
Б4	2		-0404	ф14 А-III ГОСТ 5781-82 ℓ=1100	21	1,3 кг
			-04.00-02	С5		
Б4	1		-0401	ф8 А-I ГОСТ 5781-82 ℓ=3520	11	1,4 кг
Б4	2		-0107	ф8 А-I ГОСТ 5781-82 ℓ=2200	18	0,9 кг
			-04.00-03	С6		
Б4	1		-0401	ф8 А-I ГОСТ 5781-82 ℓ=3520	5	1,4 кг
Б4	2		-0108	ф8 А-I ГОСТ 5781-82 ℓ=820	18	0,3 кг
			-04.00-04	С7		
Б4	1		-0405	ф8 А-I ГОСТ 5781-82 ℓ=3890	5	1,5 кг
Б4	2		-0108	ф8 А-I ГОСТ 5781-82 ℓ=820	20	0,3 кг
			-04.00-05	С8		
Б4	1		-0406	ф8 А-III ГОСТ 5781-82 ℓ=3890	11	1,5 кг
Б4	2		-0107	ф8 А-I ГОСТ 5781-82 ℓ=2200	20	0,9 кг
			-04.00-06	С9		
Б4	1		-0407	ф8 А-III ГОСТ 5781-82 ℓ=4130	10	1,6 кг
Б4	2		-0107	ф8 А-I ГОСТ 5781-82 ℓ=2200	21	0,9 кг

Сетки изготавливать в соответствии с СН-393-78

Разраб.	Абрамич		12.01.84
Пров.	Иоффе		15.08.84
Рук. гр.	Иоффе		15.08.84
ГИП	Франк		01.11.84
Нач. отд.	Лисняевский		02.11.84
Н. контр.	Сильченко		05.11.84

820-04-19.85 -Ш-5-3-04.00

Сетка арматурная, С (С3 С9)

Стадия	Масса	Масштаб
Р	см табл	
Лист	Листов 1	

Укргипроводхоз г. Киев

Привязан

Инв. № подл. | Подпись и дата | Взам. инв. №

9603/3 Инв. №

Формат А3

Типовые проектные решения 820-04-1985 Альбом III

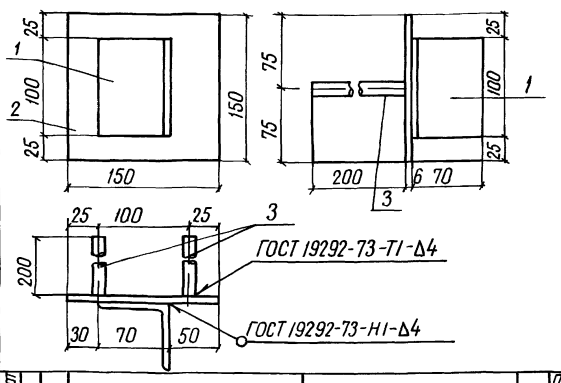

Формат	Зона	Поз	Обозначение	Наименование	Кол	Примечание
			820-04-1985-Ш.53-05.00	Мн1		
Б4	1		-0501	L 70×4,5 ГОСТ 8509-72 ℓ=100	1	0,5 кг
Б4	2		-0502	-6×150 ГОСТ 19903-74 ℓ=150	1	0,7 кг
Б4	3		-0503	ф14 А-III ГОСТ 5781-82 ℓ=200	2	0,2 кг

Разраб.	Абрамич		12.01.84
Пров.	Иоффе		15.08.84
Рук. гр.	Иоффе		15.08.84
ГИП	Франк		01.11.84
Нач. отд.	Лисняевский		02.11.84
Н. контр.	Сильченко		05.11.84

820-04-1985-Ш-5-3-05.00

Изделие закладное Мн1

Стадия	Масса	Масштаб
Р	16	
Лист	Листов 1	

Укргипроводхоз г. Киев

Привязан

Инв. № подл. | Подпись и дата | Взам. инв. №

9603/3 Инв. №

Формат А4

Типовые проектные решения Альбом III

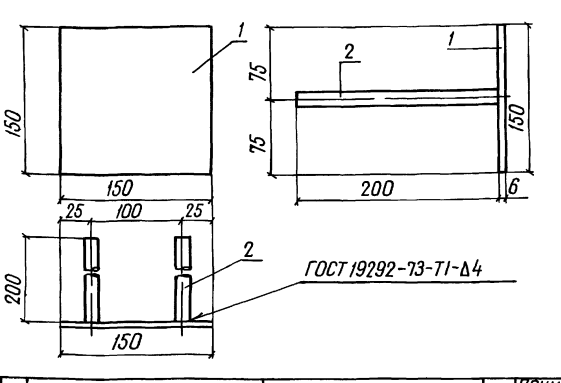

Формат	Зона	Поз	Обозначение	Наименование	Кол	Примечание
			820-04-1985-Ш-5-3-06.00	Мн2		
Б4	1		-0502	-6×150 ГОСТ 19903-74 ℓ=150	1	0,7 кг
Б4	2		-0503	ф14 А-III ГОСТ 5781-82 ℓ=200	2	0,2 кг

Разраб.	Абрамич		12.01.84
Пров.	Иоффе		15.08.84
Рук. гр.	Иоффе		15.08.84
ГИП	Франк		01.11.84
Нач. отд.	Лисняевский		02.11.84
Н. контр.	Сильченко		05.11.84

820-04-1985-Ш-5-3-06.00

Изделие закладное Мн2

Стадия	Масса	Масштаб
Р	1,1	
Лист	Листов 1	

Укргипроводхоз г. Киев

Привязан

24

Инв. № подл. | Подпись и дата | Взам. инв. №

9603/3 Инв. №

Формат А4

Альбом III

Типовые проектные решения 820-04-19.85

Ведомость основных комплектов

Обозначение	Наименование	Примечание
820-04-19.85 -ПЗ	Пояснительная записка	Альбом I
-АС	Архитектурно-строительные решения	
-КЖ1	Монолитные и сборные железобетонные конструкции	
-ГИ	Конструкции температурно-осадочных швов	
-ПО	Производство и организация работ	
-КЖ 3	Шахта Шм-3-3 (Монолитный вариант)	Альбом II
-КЖ 5	Шахта Шм-4-3 (Монолитный вариант)	
-КЖ 7	Шахта Шм-5-3 (Монолитный вариант)	
-КЖ 9	Шахта Шм-6-3 (Монолитный вариант)	
-КЖ 11	Шахта Шм-7-3 (Монолитный вариант)	
-КЖ 13	Шахта Шм-8-3 (Монолитный вариант)	
-КЖ 15	Шахта Шм-10-3 (Монолитный вариант)	
-КЖ 17	Шахта Шм-12-3 (Монолитный вариант)	
-КЖ 4	Шахта Ш-3-3 (Сборно-монолитный вариант)	Альбом III
-КЖ 6	Шахта Ш-4-3 (Сборно-монолитный вариант)	
-КЖ 8	Шахта Ш-5-3 (Сборно-монолитный вариант)	
-КЖ 10	Шахта Ш-6-3 (Сборно-монолитный вариант)	
-КЖ 12	Шахта Ш-7-3 (Сборно-монолитный вариант)	
-КЖ 14	Шахта Ш-8-3 (Сборно-монолитный вариант)	
-КЖ 16	Шахта Ш-10-3 (Сборно-монолитный вариант)	
-КЖ 18	Шахта Ш-12-3 (Сборно-монолитный вариант)	

Продолжение

Обозначение	Наименование	Примечание
820-04-19.85 -КЖ 18	Шахта Шм-3-4 (Монолитный вариант)	Альбом III
-КЖ 19	Шахта Шм-3-4 (Монолитный вариант)	Альбом IV
-КЖ 21	Шахта Шм-4-4 (Монолитный вариант)	
-КЖ 23	Шахта Шм-5-4 (Монолитный вариант)	
-КЖ 25	Шахта Шм-6-4 (Монолитный вариант)	
-КЖ 27	Шахта Шм-7-4 (Монолитный вариант)	
-КЖ 29	Шахта Шм-8-4 (Монолитный вариант)	
-КЖ 31	Шахта Шм-10-4 (Монолитный вариант)	
-КЖ 33	Шахта Шм-12-4 (Монолитный вариант)	
-КЖ 20	Шахта Ш-3-4 (Сборно-монолитный вариант)	Альбом V
-КЖ 22	Шахта Ш-4-4 (Сборно-монолитный вариант)	
-КЖ 24	Шахта Ш-5-4 (Сборно-монолитный вариант)	
-КЖ 26	Шахта Ш-6-4 (Сборно-монолитный вариант)	
-КЖ 28	Шахта Ш-7-4 (Сборно-монолитный вариант)	
-КЖ 30	Шахта Ш-8-4 (Сборно-монолитный вариант)	
-КЖ 32	Шахта Ш-10-4 (Сборно-монолитный вариант)	
-КЖ 34	Шахта Ш-12-4 (Сборно-монолитный вариант)	
-КЖ 2	Водобойные колодцы и водобойные стенки	Альбом VI

Рабочие чертежи разработаны в соответствии с действующими нормами и правилами

Главный инженер проекта Шеф Л.Г.Франк

Ведомость чертежей основного комплекта КЖ 10

Лист	Наименование	Примечание
1	Общие данные	
2	План Разрезы 2-2, 4-4	
3	Разрезы 1-1, 3-3	
4	Схема армирования План Разрез 2-2	
5	Разрезы 1-1, 3-3 5-5	
6	Спецификация к схеме армирования сборно-монолитной шахты Ш-6-3	

Ведомость спецификаций

Лист	Наименование	Примечание
6	Спецификация к схеме армирования сборно-монолитной шахты Ш-6-3	

Ведомость ссылочных и прилагаемых документов

Обозначение	Наименование	Примечание
	Ссылочные документы	
820-04-19.85-КЖ 1 ПО, ПКО	Плиты оболочки ПО, ПКО	Альбом I
	Нестандартное оборудование	Альбом I
	Прилагаемые документы	
820-04-19.85-Ш-6-3-01 00	Сетка арматурная, С(С1; С2, С13(С14)	
820-04-19.85-Ш-6-3-02 00	Сетка арматурная, С(С15 С18)	
820-04-19.85-Ш-6-3-03 00	Сетка арматурная, С(С19 С22)	
820-04-19.85-Ш-6-3-04 00	Сетка арматурная, С(С10 С12)	
820-04-19.85-Ш-6-3-05 00	Сетка арматурная, С(С3 С9, С30)	
820-04-19.85-Ш-6-3-06 00	Сетка арматурная, С(С23 С29)	
820-04-19.85-Ш-6-3-07 00	Изделие закладное Мн 1	
820-04-19.85-Ш-6-3-08 00	Изделие закладное Мн 2	
820-04-19.85-КЖ 10 ВМ	Ведомость потребности в материалах	Альбом X

25

9203/3

Привязан

Инв №

Разраб	Иоффе		26.09.85
Пров	Девяшин		26.09.85
Рук гр	Иоффе		26.09.85
ГИП	Франк		26.09.85
Нач отд	Пискачевский		26.09.85
Н.контр	Сильченко		26.09.85

820-04-19.85-НЖ 10

Водосбросы шахтного типа на расход воды от 50 до 110 м³/с при перепадах до 12 м

Шахта Ш-6-3 (Сборно-монолитный вариант)

Стадия	Лист	Листов
Р	1	6

Общие данные

Укргипроводхоз г. Киев

Инв № подл. | Подпись и дата | Взам. инв. №

Формат А2

Альбом III

Типовые проектные решения 820-04-19.85

План

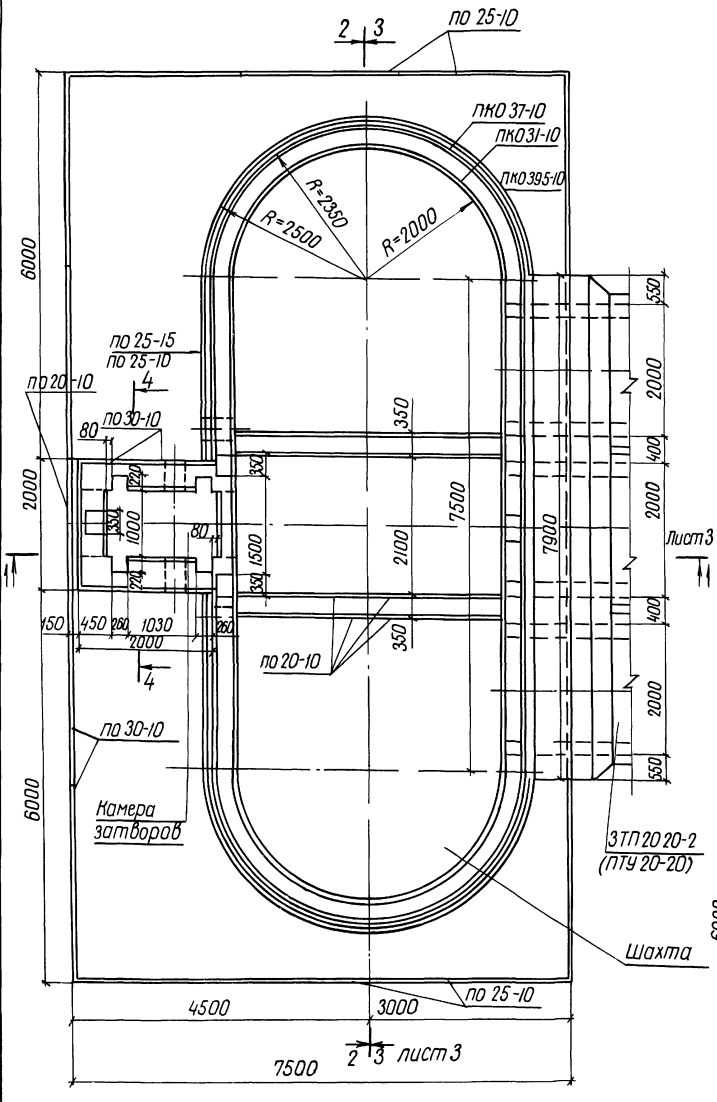

Разрез 2-2

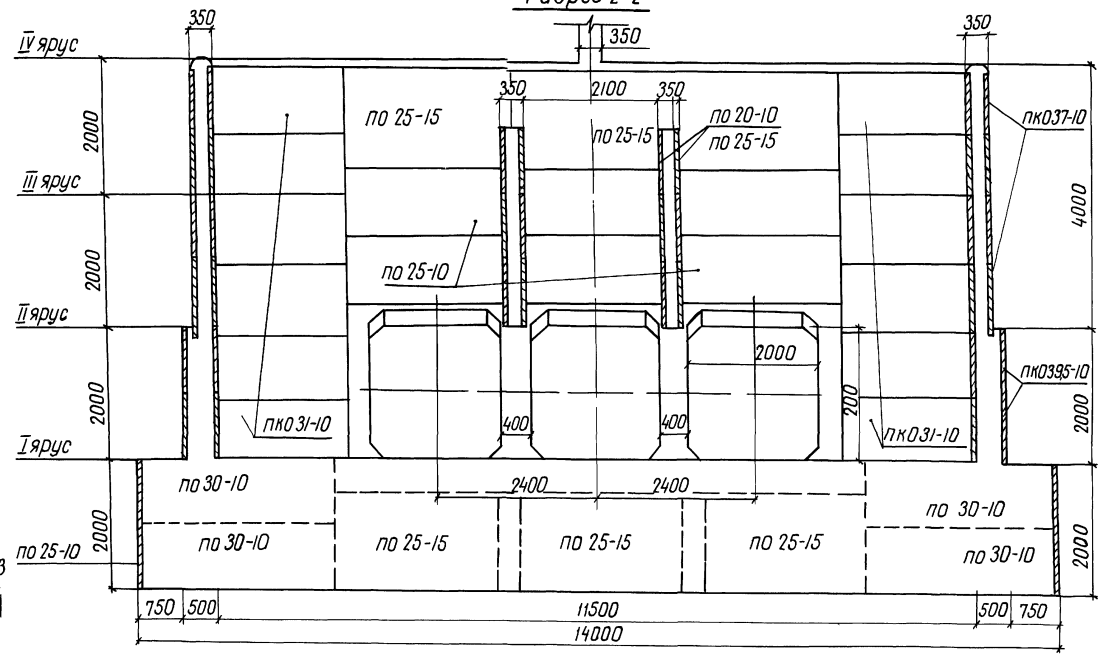

Разрез 4-4

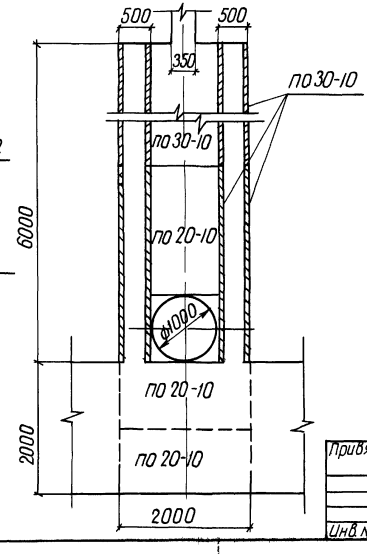

26

9203/3

Разраб	Девяшин		18.07.84	820-04-19.85-КЖ10
Пров	Аврамич		23.09.84	
Рук гр	Иоффе		19.09.84	
ГИП	Франк		01.11.84	Водосбросы шахтного типа на расход воды от 50 до 110 м³/с при перепадах до 12 м
Нач отд	Писнячевский		11.11.84	
Н контр	Сильченко		05.11.84	Шахта Ш-6-3 (Сборно-монолитный вариант)

Стадия	Лист	Листов
Р	2	

План Разрезы 2-2, 4-4 М 1:50

Укргипроводхоз г Киев

Привязан

Инв. №

Инв № подл | Подпись и дата | Взам инв №

Формат А2

Альбом III

Типовые проектные решения 820-04-19.85

Разрез 1-1

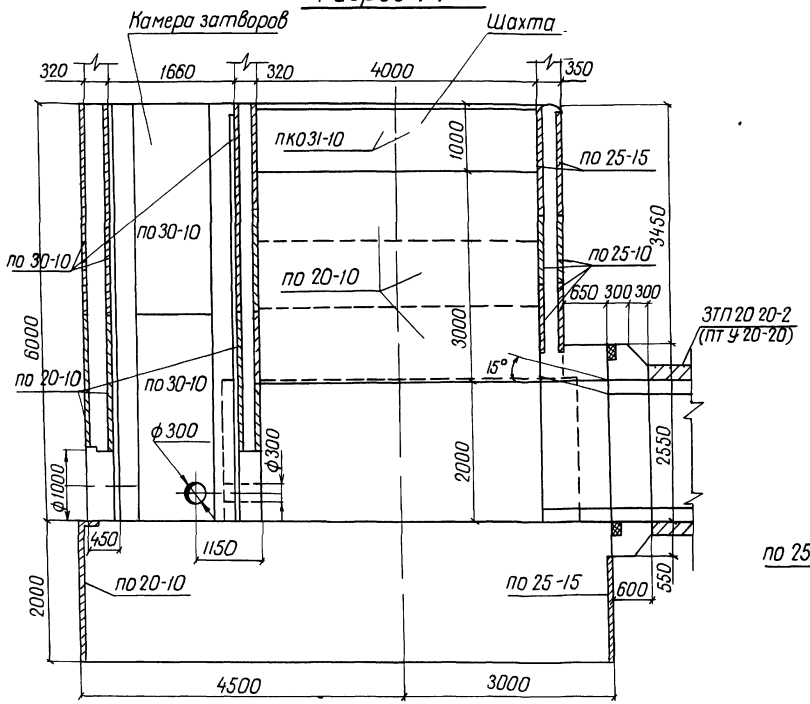

Разрез 3-3

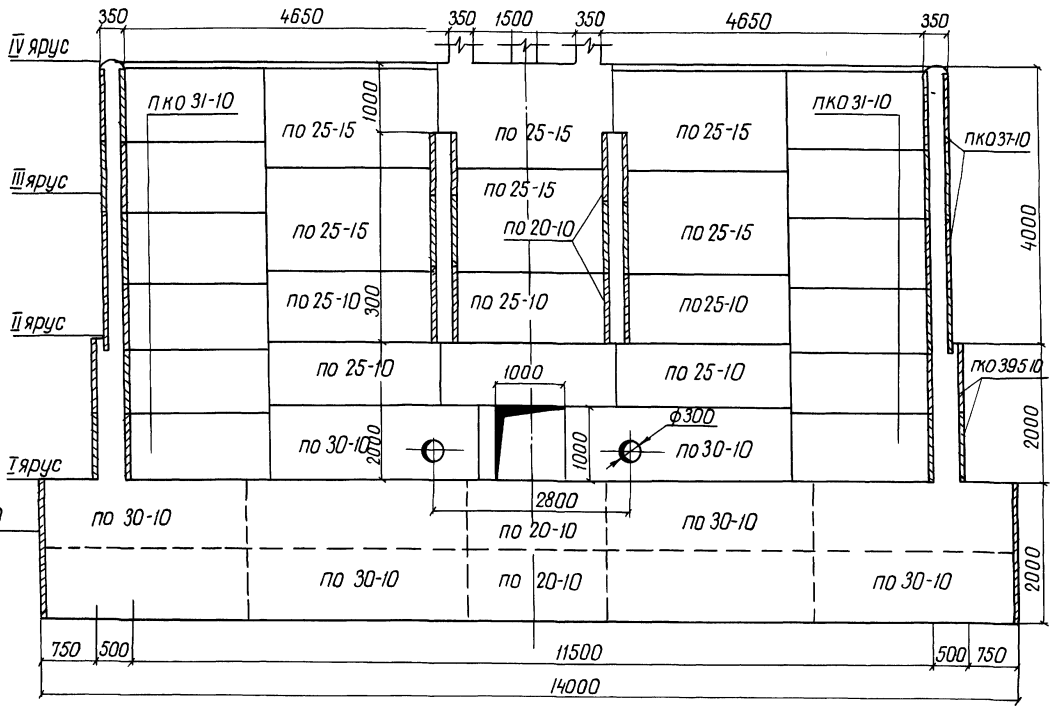

Схемы соединения плит-оболочек

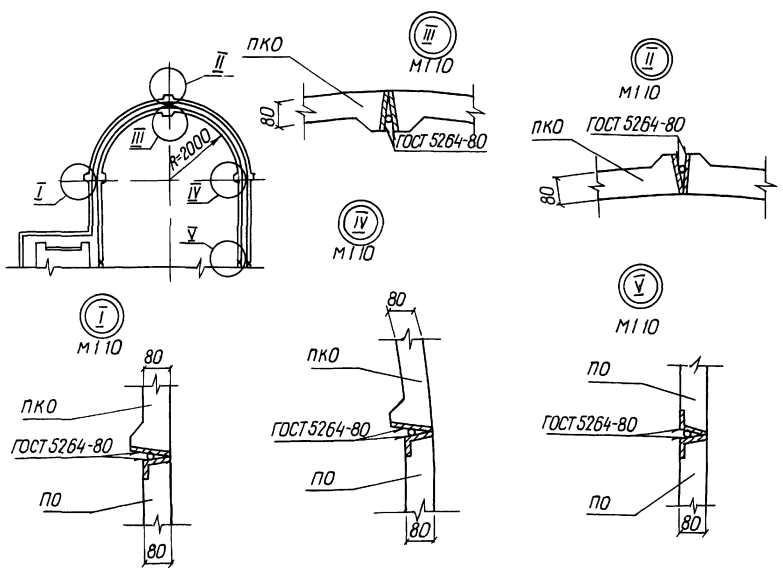

Спецификация сборных железобетонных элементов

Марка, поз	Обозначение	Наименование	Кол	Масса ед кг	Примечание
по20-10	820-04-19.85-КЖ1по20-10	Плиты-оболочки	30	400	
по25-10	820-04-19.85-КЖ1по25-10	То же	36	500	
по25-15	820-04-19.85-КЖ1по25-15	"	15	750	
по30-10	820-04-19.85-КЖ1по30-10	"	30	600	
пко31-10	820-04-19.85-КЖ1пко31-10	"	24	700	
пко37-10	820-04-19.85-КЖ1пко37-10	"	16	775	
пко39,5 10	820-04-19.85-КЖ1пко39,5-10	"	8	825	

27

9203/3

Разраб	Девяшин		13.01.84
Пров	Абрамич		04.09.84
Рук гр	Иоффе		19.09.84
ГИП	Франк		01.10.84
Начотд	Лисняченский		01.11.84
Н контр	Сильченко		05.11.84

820-04-19.85-КЖ10

Водосбросы шахтного типа на расход воды от 50 до 110 м³/с при переходах до 12м

Шахта Ш-6-3 (Сборно-монолитный вариант)

Стадия	Лист	Листов
Р	3	

Разрезы 1-1, 3-3 М 1 50

Укргипроводхоз г Киев

Привязан

Инв №

Инв № подл | Подпись и дата | Взам инв №

Формат А2

Альбом III

Типовые проектные решения 820-04-1985

План

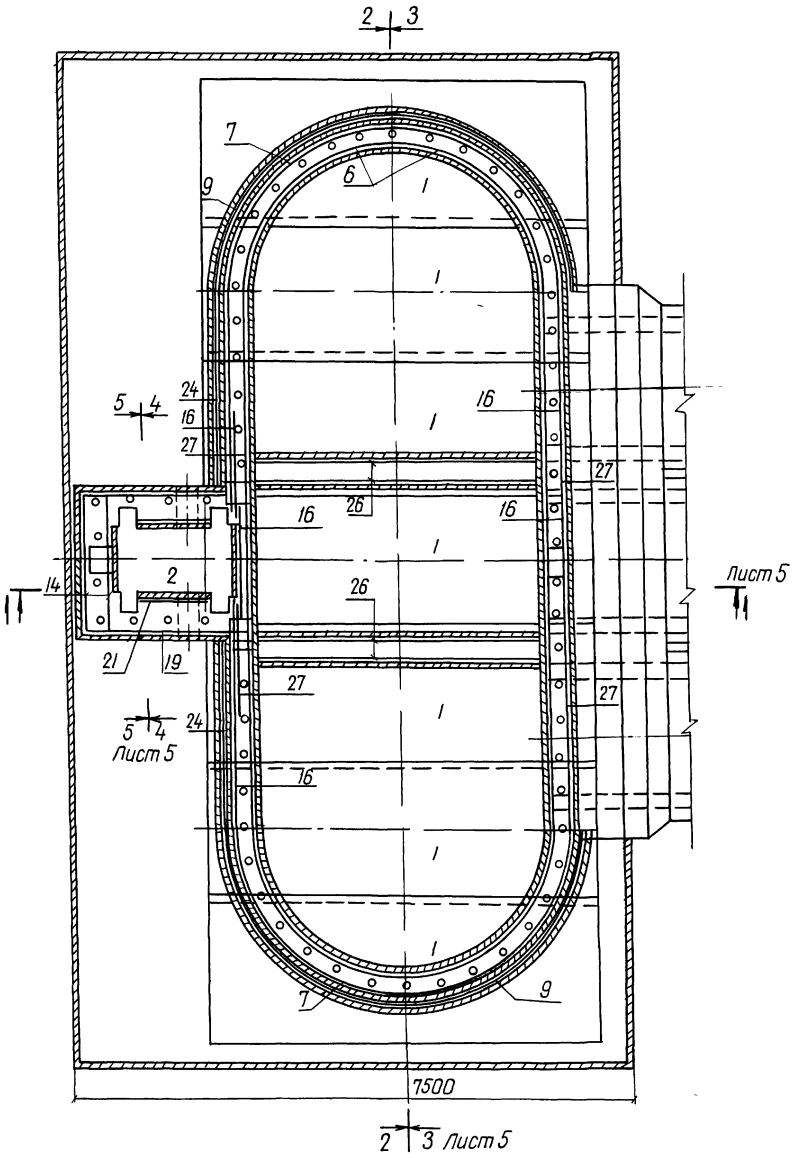

Разрез 2-2

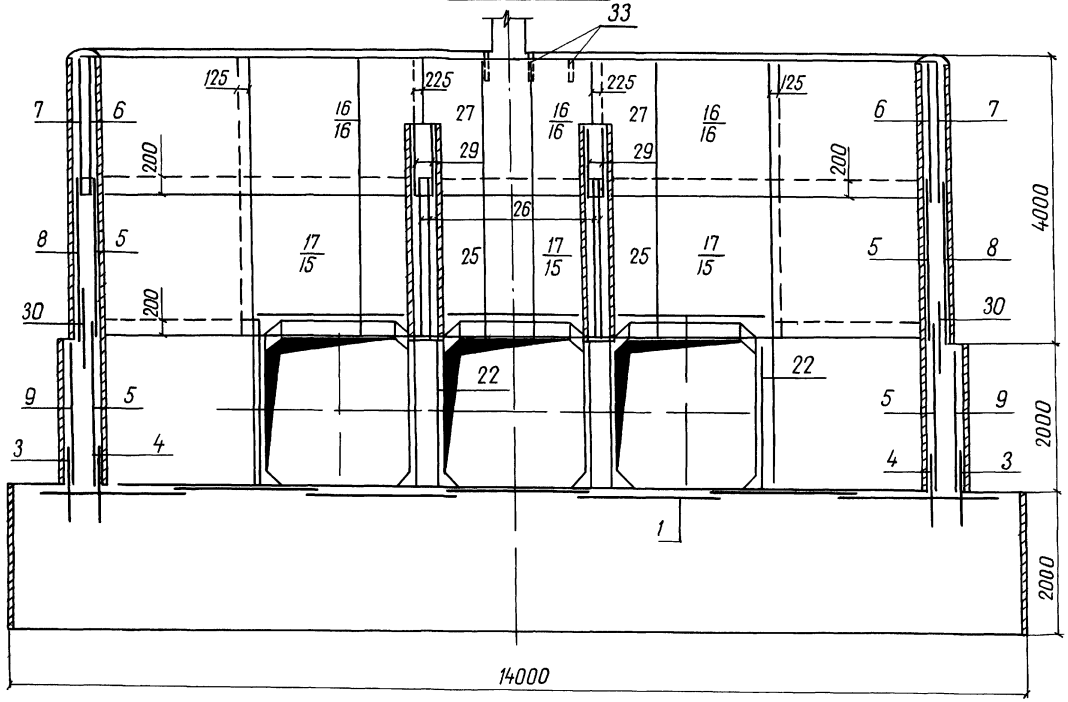

Ведомость расхода стали на элемент, кг

Марка элемента	Изделия арматурные								Изделия закладные									
	Арматура класса							Всего	Арматура класса	Прокат марки							Всего	Общий расход
	A-III					A-I			A-III	ВСт3 кп2								
	ГОСТ 5781-82					ГОСТ 5781-82			ГОСТ 5781-82	ГОСТ 8509-72		ГОСТ 19903-74		ГОСТ 3262-75				
	ф8	ф10	ф12	ф14	Итого	ф8	Итого		ф14	Итого	70×4,5	Итого	6×150	Итого	Труба 50×3,5	Итого		
Ш-6-3	763,0	178,0	156,0	272,0	1369,0	1649,0	1649,0	3018,0	10,0	10,0	3,0	3,0	18,0	18,0	112,0	112,0	143,0	3161,0

28

9203/3

Разраб	Девяшин		19.01.84	820-04-1985 - КЖ 10	
Пров	Аврамич		26.09.84		
Рук гр	Иоффе		19.09.84		
ГИП	Франк		01.11.84	Водосбросы шахтного типа на расход воды от 50 до 110 м³/с при перепадах до 12 м	
Нач отд	Писнячевский		01.11.84		
Н контр	Сильченко		05.11.84	Шахта Ш-6-3 (сборно-монолитный вариант)	Стадия: Р; Лист: 4; Листов:
				Схема армирования План Разрез 2-2 м 1:50	Укргипроводхоз г. Киев

Привязан

Инв №

Инв № подл | Подпись и дата | Взам инв №

Формат А2

Альбом III

Типовые проектные решения 820-04-19.85

Разрез 1-1

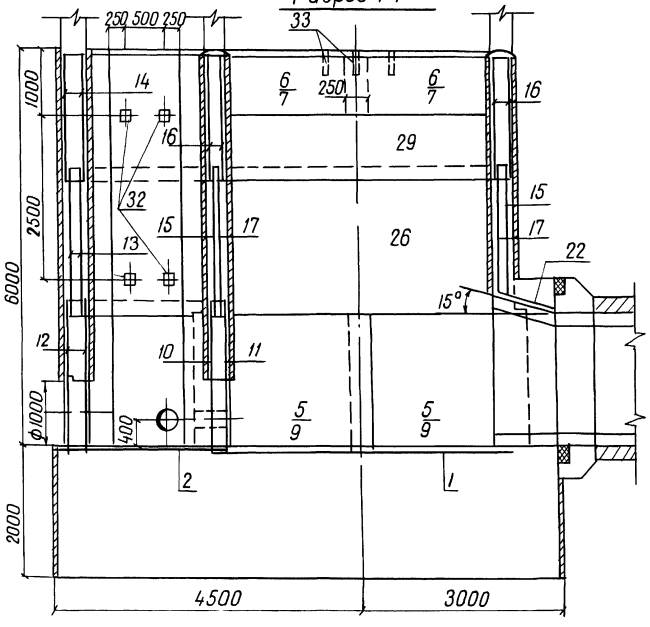

Разрез 3-3

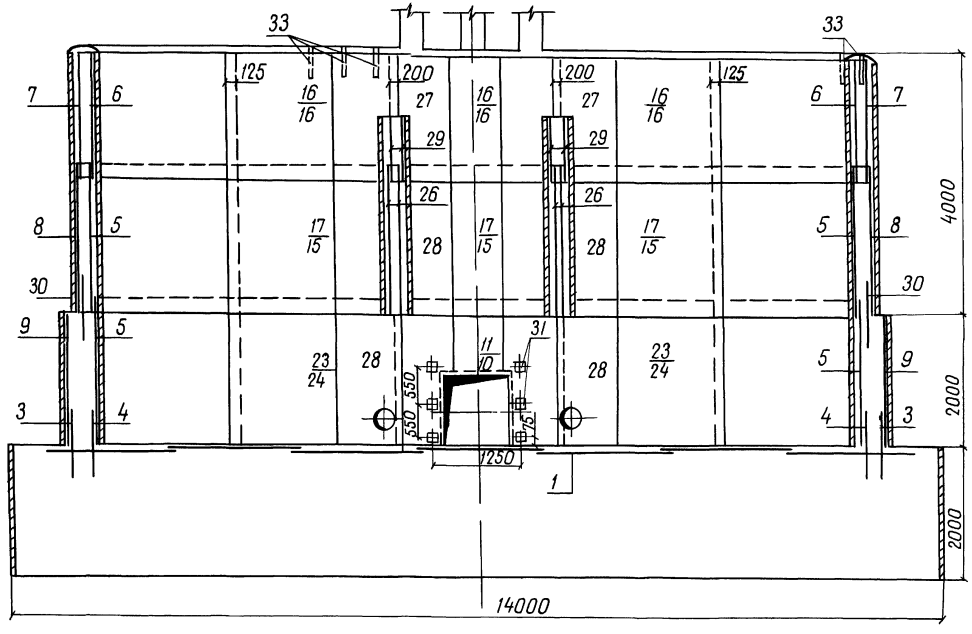

Разрез 4-4

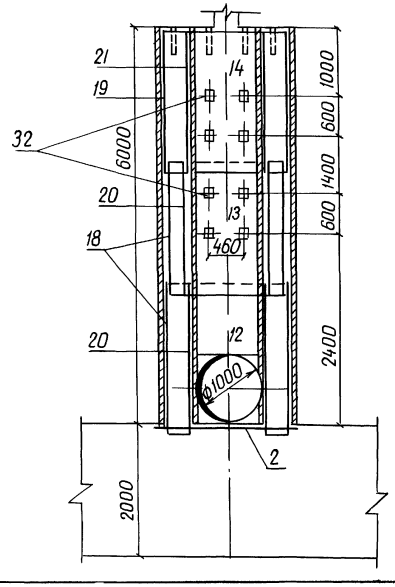

Разрез 5-5

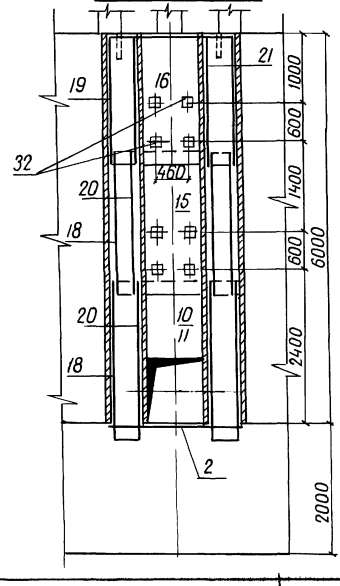

1 Горизонтальные стержни сеток поз 7,8,9,3 сварить между собой по всей длине перепуска электродуговой сваркой электродом Э-42 ГОСТ 9467-75

2 Горизонтальные стержни сеток поз 7 сварить с горизонтальными стержнями сеток поз 16, аналогично поз 8 с поз 15, поз 9 с поз 24

29

9203/3

Разраб	Девяшин			820-04-19.85 - КЖ 10
Пров	Абрамич			
Рук гр	Иоффе			
ГИП	Франк			Водосбросы шахтного типа на расход воды от 50 до 110 м³/с при перепадах до 12 м
Нач отд	Писнячевский			
Н контр	Сильченко			Шахта Ш-6-3
				Сборно-монолитный вариант
				Разрезы 1-1, 3-3 5-5 М 1:50

Стадия	Лист	Листов
Р	5	

Укргипроводхоз г. Киев

Привязан

Инв №

Инв № подл | Подпись и дата | Взам инв №

Формат А2

Формат	Зона	Поз	Обозначение	Наименование	Кол	Примечание
				Сетки арматурные		
А3		19	820-04-1985-Ш-6-3-03,00	С19	2	
А3		20	-03,00	С20	4	
А3		21	-03,00	С21	2	
А3		22	-03,00	С22	9	
А3		23	-06,00	С23	2	
А3		24	-06,00	С24	2	
А3		25	-06,00	С25	2	
А3		26	-06,00	С26	4	
А3		27	-06,00	С27	4	
А3		28	-06,00	С28	4	
А3		29	-06,00	С29	4	
А3		30	-05,00	С30	4	
				Изделия закладные		
А4		31	-07,00	Мн1	6	
А4		32	-08,00	Мн2	20	
Б4		33		Мн3 (Труба 50×3,5 ГОСТ 3262-75 ℓ=350)	66	1,7кг
				Материалы		
				Бетон тяжелый М200, В6, Мрз≥150		262,8кг

Формат	Зона	Поз	Обозначение	Наименование	Кол	Примечание
				Сборочные единицы		
				Сетки арматурные		
А3		1	820-04-1985-Ш-6-3-01,00	С1	7	
А3		2	-01,00	С2	1	
А3		3	-05,00	С3	4	
А3		4	-05,00	С4	4	
А3		5	-05,00	С5	8	
А3		6	-05,00	С6	4	
А3		7	-05,00	С7	4	
А3		8	-05,00	С8	4	
А3		9	-05,00	С9	4	
А3		10	-04,00	С10	1	
А3		11	-04,00	С11	1	
А3		12	-04 00	С12	2	
А3		13	-01,00	С13	2	
А3		14	-01,00	С14	2	
А3		15	-02,00	С15	6	
А3		16	-02,00	С16	12	
А3		17	-02,00	С17	6	
А3		18	-02,00	С18	4	

Инв.№ подл. | Подпись и дата | Взам.инв.№

9203/3

Привязан

Инв.№

Разраб	Первушин		19.07.84
Пров	Абрамич		05.09.84
Рук.гр	Иоффе		19.09.84
ГИП	Франк		01.11.84
Нач.отд	Лисняевский		01.11.84
Н.контр	Сильченко		05.11.84

820-04-19,85 -КЖ 10

Спецификация к схеме армирования сборно-монолитной шахты Ш-6-3

Стадия	Лист	Листов
Р	6	6

Укргипроводхоз г. Киев

Формат А3

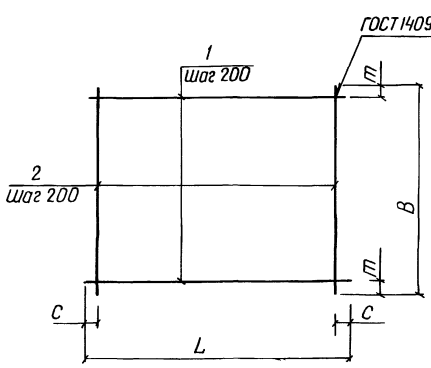

Марка	Размеры в мм				Масса, кг
	L	C	B	m	
С1	5430	15	1970	85	43,4
С2	1970	85	1970	85	16,0
С13	1980	90	2200	100	17,8
С14	1980	90	1980	90	16,0

Сетки изготавливать в соответствии с СН-393-78

Формат	Зона	Поз	Обозначение	Наименование	Кол	Примечание
			820-04-1985-Ш-6-3-01 00	С1		
Б4		1	-01 01	ф8 А-III ГОСТ 5781-82 ℓ=5430	10	2,1 кг
Б4		2	-0102	ф8 А-III ГОСТ 5781-82 ℓ=1970	28	0,8 кг
			-01 00-01	С2		
Б4		1	-01 03	ф8 А-I ГОСТ 5781-82 ℓ=1970	10	0,8 кг
Б4		2	-01 03	ф8 А-I ГОСТ 5781-82 ℓ=1970	10	0,8 кг
			-01 00-02	С13		
Б4		1	-01 04	ф8 А-I ГОСТ 5781-82 ℓ=1980	11	0,8 кг
Б4		2	-01 05	ф8 А-I ГОСТ 5781-82 ℓ=2200	10	0 9 кг
			-01 00-03	С14		
Б4		1	-01 04	ф8 А-I ГОСТ 5781-82 ℓ=1980	10	0,8 кг
Б4		2	-01 04	ф8 А-I ГОСТ 5781-82 ℓ=1980	10	0 8 кг

Инв.№ подл. | Подпись и дата | Взам.инв.№

30

9203/3

Привязан

Инв.№

Разраб	Первушин		20.07.84
Пров	Абрамич		05.09.84
Рук.гр	Иоффе		19.09.84
ГИП	Франк		01.11.84
Нач.отд	Лисняевский		01.11.84
Н.контр	Сильченко		05.11.84

820-04-1985-Ш-6-3-01 00

Сетка арматурная С (С1, С2, С13, С14)

Стадия	Масса	Масштаб
Р	См. табл	—
Лист	Листов 1	

Укргипроводхоз г. Киев

Формат А3

Типовые проектные решения 820-04-1985 Альбом III

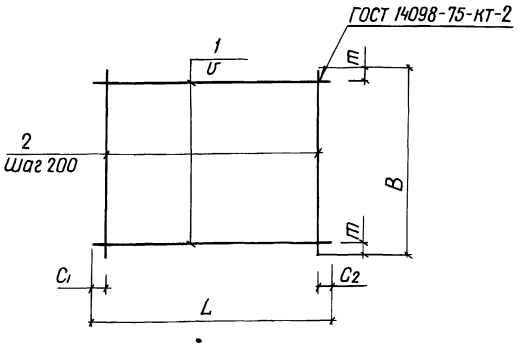

Марка	Размеры в мм						Масса кг
	L	C1	C2	У	B	m	
С15	2650	125	125	150	2200	50	26,7
С16	2650	125	125	200	1820	10	19,1
С17	2650	125	125	200	2200	100	29,3
С18	2330	20	510	200	2200	100	18,9

Формат	Зона	Поз	Обозначение	Наименование	Кол	Примечание
			820-04-19.85-Ш-6-3-02.00	С15		
Б4		1	-02.01	ф8 А-I ГОСТ 5781-82 ℓ=2650	15	1,0 кг
Б4		2	-01.05	ф8 А-I ГОСТ 5781-82 ℓ=2200	13	0,9 кг
			-02.00-01	С16		
Б4		1	-02.01	ф8 А-I ГОСТ 5781-82 ℓ=2650	10	1,0 кг
Б4		2	-02.02	ф8 А-I ГОСТ 5781-82 ℓ=1820	13	0,7 кг
			-02.00-02	С17		
Б4		1	-02.03	ф10 А-III ГОСТ 5781-82 ℓ=2650	11	1,6 кг
Б4		2	-01.05	ф8 А-I ГОСТ 5781-82 ℓ=2200	13	0,9 кг
			-02.00-03	С18		
Б4		1	-02.04	ф8 А-I ГОСТ 5781-82 ℓ=2330	11	0,9 кг
Б4		2	-01.05	ф8 А-I ГОСТ 5781-82 ℓ=2200	10	0,9 кг

Сетки изготавливать в соответствии с СН-393-78

9203/3

Разраб	Девяшин		23.01.84
Пров	Абрамич		06.09.84
Рук гр	Иоффе		19.09.84
ГИП	Франк		01.11.84
Начотд	Лисняевский		01.11.84
Н.контр	Сильченко		05.11.84

820-04-19.85-Ш-6-3-02.00

Сетка арматурная, С (С15 с18)

Стадия	Масса	Масштаб
Р	См табл	—
Лист	Листов 1	

Укргипроводхоз г. Киев

Привязан

Инв №

Инв.№ подл. | Подпись и дата | Взам.инв.№

Формат А3

Типовые проектные решения 820-04-1985 Альбом III

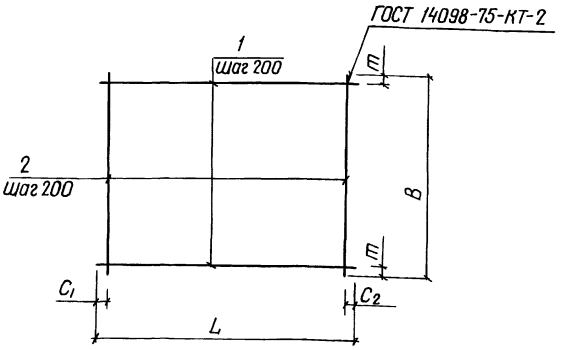

Марка	Размеры в мм					Масса, кг
	L	C1	C2	B	m	
С19	2330	20	510	1980	90	17,0
С20	950	75	75	2200	100	8,9
С21	950	75	75	1980	90	8,0
С22	950	75	75	2650	225	16,8

Формат	Зона	Поз	Обозначение	Наименование	Кол	Примечание
			820-04-1985-Ш-6-3-03.00	С19		
Б4		1	-02.04	ф8 А-I ГОСТ 5781-82 ℓ=2330	10	0,9 кг
Б4		2	-01.04	ф8 А-I ГОСТ 5781-82 ℓ=1980	10	0,8 кг
			-03.00-01	С20		
Б4		1	-03.01	ф8 А-I ГОСТ 5781-82 ℓ=950	11	0,4 кг
Б4		2	01.05	ф8 А-I ГОСТ 5781-82 ℓ=2200	5	0,9 кг
			-03.00-02	С21		
Б4		1	-03.01	ф8 А-I ГОСТ 5781-82 ℓ=950	10	0,4 кг
Б4		2	-01.04	ф8 А-I ГОСТ 5781-82 ℓ=1980	5	0,8 кг
			-03.00-03	С22		
Б4		1	-03.01	ф8 А-I ГОСТ 5781-82 ℓ=950	12	0,4 кг
Б4		2	-03.02	ф12 А-III ГОСТ 5781-82 ℓ=2650	5	2,4 кг

Сетки изготавливать в соответствии с СН-373-78

31

9203/3

Разраб	Девяшин		23.01.84
Пров	Абрамич		06.09.84
Рук гр	Иоффе		19.09.84
ГИП	Франк		01.11.84
Начотд	Лисняевский		01.11.84
Н.контр	Сильченко		05.11.84

820-04-19.85-Ш-6-3-03.00

Сетка арматурная, С (С19 с22)

Стадия	Масса	Масштаб
Р	См табл	—
Лист	Листов 1	

Укргипроводхоз г. Киев

Привязан

Инв №

Инв.№ подл. | Подпись и дата | Взам.инв.№

Формат А3

Типовые проектные решения 820-04 19.85 Альбом III

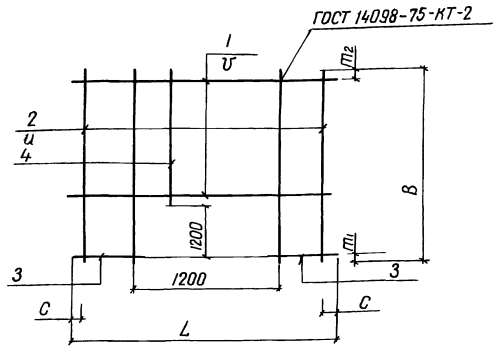

Марка	Размеры в мм							Масса, кг
	L	C	v	B	m_1	m_2	u	
C10	2650	125	200	2420	200	20	200	19,6
C11	2650	125	150	2420	200	120	200	47,7
C12	1980	90	200	2420	200	20	200	132

Формат	Зона	Поз	Обозначение	Наименование	Кол	Примечание
			820-04 19.85-Ш-6-3-04 00	C10		
Б4		1	-04 01	ф8 А-III ГОСТ 5781-81 ℓ=2650	6	1,0 кг
Б4		2	-04 02	ф8 А-I ГОСТ 5781-81 ℓ=2420	8	1,0 кг
Б4		3	-04 03	ф8 А-III ГОСТ 5781-81 ℓ=725	12	0,3 кг
Б4		4	-04 04	ф8 А-I ГОСТ 5781-81 ℓ=1020	5	0,4 кг
			-04 00-01	C11		
Б4		1	-03 02	ф12 А-III ГОСТ 5781-81 ℓ=2650	7	2,4 кг
Б4		2	-04 05	ф12 А-III ГОСТ 5781-81 ℓ=2420	8	2,1 кг
Б4		3	-04 06	ф12 А III ГОСТ 5781-81 ℓ=725	16	0,6 кг
Б4		4	-04 07	ф12 А-III ГОСТ 5781-81 ℓ=1020	5	0,9 кг
			-04 00-02	C12		
Б4		1	-01 04	ф8 А-I ГОСТ 5781-81 ℓ=1980	5	0,8 кг
Б4		2	-04 02	ф8 А-I ГОСТ 5781-81 ℓ=2420	4	1,0 кг
Б4		3	-04 08	ф8 А-I ГОСТ 5781-81 ℓ=390	14	0,2 кг
Б4		4	-04 04	ф8 А-I ГОСТ 5781-81 ℓ=1020	6	0,4 кг

Сетки изготавливать в соответствии с СН-393-78

9203/3

Разраб	Девяшин		13.07.84
Пров	Абрамич		06.09.84
Рук гр	Иоффе		19.09.84
ГИП	Франк		01.11.84
Нач отд	Писнячевский		04.11.84
Н контр	Сильченко		05.11.84

820-04 19.85-Ш-6-3-04 00

Сетка арматурная, С (С10 С12)

Стадия	Масса	Масштаб
Р	См табл	–

Лист Листов 1

Укргипроводхоз г Киев

Привязан

Инв №

Инв № подл | Подпись и дата | Взам инв №

Формат А3

Типовые проектные решения 820-04 19.85 Альбом III

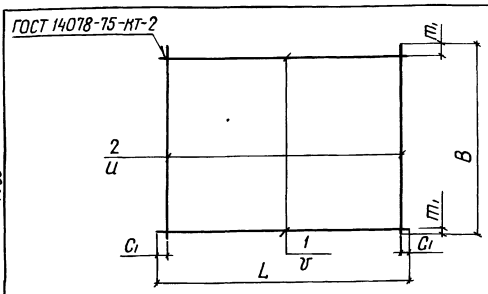

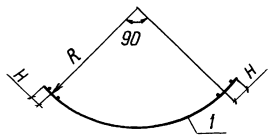

Марка	Размеры в мм								Масса кг
	L	C_1	v	B	m_1	u	R	H	
C3	4130	40	200	1100	350	150	2410	175	41,2
C4	3520	110	200	1100	350	150	2090	125	134
C5	3520	60	200	2200	100	200	2090	125	31,6
C6	3520	60	200	1820	10	200	2090	125	26,6
C7	3890	45	150	1820	10	200	2260	175	33,5
C8	3890	45	200	2200	100	200	2410	175	34,5
C9	4130	65	200	2200	100	200	2410	175	36,5
C30	3890	45	150	920	10	200	2260	175	18,5

Сетки изготавливать в соответствии с СН-393-78

Формат	Зона	Поз	Обозначение	Наименование	Кол	Примечание
			820-04-19.85-Ш-6-3-05 00	C3		
Б4		1	-05 01	ф8 А-III ГОСТ 5781-82 ℓ=4130	3	1,6 кг
Б4		2	-05 02	ф14 А-III ГОСТ 5781-82 ℓ=1100	28	1,3 кг
			-05 00-01	C4		
Б4		1	-05 03	ф8 А-I ГОСТ 5781-82 ℓ=3520	3	1,4 кг
Б4		2	-05 04	ф8 А-III ГОСТ 5781-82 ℓ=1100	23	0,4 кг
			-05 00-02	C5		
Б4		1	-05 05	ф8 А-III ГОСТ 5781-8 L=3520	11	1,4 кг
Б4		2	-01 05	ф8 А-I ГОСТ 5781-8 ℓ=2200	18	0,9 кг
			-05 00-03	C6		
Б4		1	-05 03	ф8 А-I ГОСТ 5781-82 ℓ=3520	10	1,4 кг
Б4		2	-02 03	ф8 А-I ГОСТ 5781-82 ℓ=1820	18	0,7 кг
			-05 00-04	C7		
Б4		1	-05 06	ф8 А-I ГОСТ 5781-82 ℓ=3890	13	1,5 кг
Б4		2	-02 03	ф8 А-I ГОСТ 5781-82 ℓ=1820	20	0,7 кг
			-05 00-05	C8		
Б4		1	-05 07	ф8 А-III ГОСТ 5781-82 ℓ=3890	11	1,5 кг
Б4		2	-01 05	ф8 А-I ГОСТ 5781-82 ℓ=2200	20	0,9 кг
			-05 00-06	C9		
Б4		1	-05 01	ф8 А-III ГОСТ 5781-82, ℓ=4130	11	1,6 кг
Б4		2	-01 05	ф8 А-I ГОСТ 5781-82, ℓ=2200	21	0,9 кг
			-05 00-07	C30		
Б4		1	-05 06	ф8 А-I ГОСТ 5781-82, ℓ=3890	7	1,5 кг
Б4		2	-06 07	ф8 А-I ГОСТ 5781-82, ℓ=920	20	0,4 кг

32

9203/3

Разраб	Девяшин		13.07.84
Пров	Абрамич		06.09.84
Рук гр	Иоффе		19.09.84
ГИП	Франк		01.11.84
Нач отд	Писнячевский		05.11.84
Н контр	Сильченко		05.11.84

820-04-19.85-Ш-6-3-05 00

Сетка арматурная, С (С3 С9, С30

Стадия	Масса	Масштаб
Р	См табл	–

Лист Листов 1

Укргипроводхоз г Киев

Привязан

Инв №

Инв № подл | Подпись и дата | Взам инв №

Формат А3

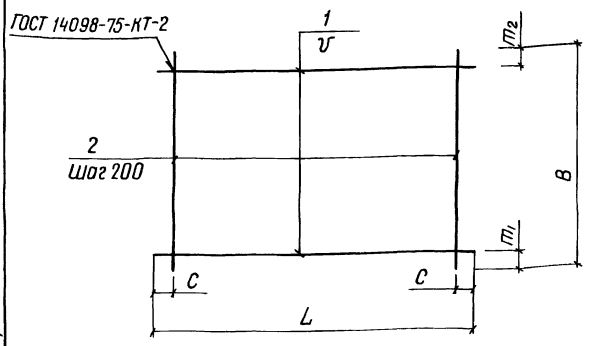

Марка	Размеры в мм						Масса, кг
	L	C	U	B	m1	m2	
С 23	2650	125	150	2420	220	100	37,0
С 24	2650	125	200	2420	220	200	24,0
С 25	2200	100	200	1750	75	75	20,2
С 26	4300	150	200	2200	100	100	37,6
С 27	1820	110	200	1750	75	75	12,6
С 28	1750	75	150	2200	50	50	39,6
С 29	4300	150	200	950	75	75	16,9

Сетки изготавливать в соответствии с СН-393-78

Формат	Зона	Поз	Обозначение	Наименование	Кол	Примечание
			820-04-19.85-Ш-6-3-06.00	С 23		
Б4		1	-02.03	ф10 А-III ГОСТ 5781-82 ℓ=2650	15	1,6 кг
Б4		2	-04.02	ф8 А-I ГОСТ 5781-82 ℓ=2420	13	1,0 кг
			-06.00-01	С 24		
Б4		1	-02.01	ф8 А-I ГОСТ 5781-82 ℓ=2650	11	1,0 кг
Б4		2	-04.02	ф8 А-I ГОСТ 5781-82 ℓ=2420	13	1,0 кг
			-06.00-02	С 25		
Б4		1	-01.05	ф8 А-I ГОСТ 5781-82 ℓ=2200	9	0,9 кг
Б4		2	-06.01	ф10 А-III ГОСТ 5781-82 ℓ=1750	11	1,1 кг
			-06.00-03	С 26		
Б4		1	-06.02	ф8 А-III ГОСТ 5781-82 ℓ=4300	11	1,7 кг
Б4		2	-01.05	ф8 А-I ГОСТ 5781-82 ℓ=2200	21	0,9 кг
			-06.00-04	С 27		
Б4		1	-02.02	ф8 А-I ГОСТ 5781-82 ℓ=1820	9	0,7 кг
Б4		2	-06.03	ф8 А-III ГОСТ 5781-82 ℓ=1750	9	0,7 кг
			-06.00-05	С 28		
Б4		1	-06.04	ф14 А-III ГОСТ 5781-82 ℓ=1750	15	2,1 кг
Б4		2	-01.05	ф8 А-I ГОСТ 5781-82 ℓ=2200	9	0,9 кг
			-06.00-06	С 29		
Б4		1	-06.02	ф8 А-III ГОСТ 5781-82 ℓ=4300	5	1,7 кг
Б4		2	-03.01	ф8 А-I ГОСТ 5781-82 ℓ=950	21	0,4 кг

9203/3

Разраб	Девяшин		23.07.84
Пров	Авдомич		06.09.84
Рук гр	Иоффе		19.09.84
ГИП	Франк		01.11.84
Нач отд	Лисняевский		05.11.84
Н контр	Сильченко		05.11.84

820-04-1985-Ш-6-3-06.00

Сетка арматурная, С (С 23 С 29)

Стадия	Масса	Масштаб
Р	См табл	–
Лист	Листов 1	

Укргипроводхоз г. Киев

Привязан

Инв. №

Инв. № подл. | Подпись и дата | Взам. инв. №

Формат А3

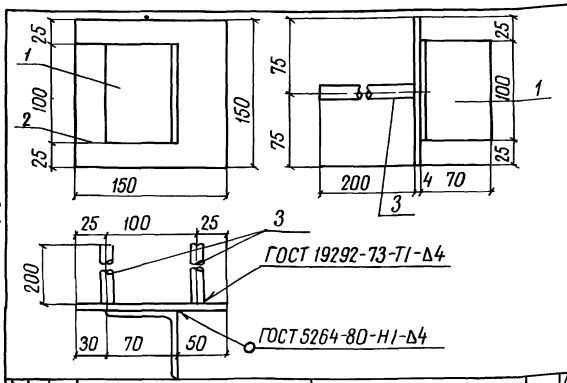

Формат	Зона	Поз	Обозначение	Наименование	Кол	Примечание
			820- -Ш-6-3-07.00	Мн 1		
Б4		1	-07.01	L 70×4,5 ГОСТ 8509-72, ℓ=100	1	0,5 кг
Б4		2	-07.02	-6×150 ГОСТ 19903-74, ℓ=150	1	0,1 кг
Б4		3	-07.03	ф14 А-III ГОСТ 5781-82 ℓ=200	2	0,2 кг

Привязан

Инв. №

9203/3

Разраб	Николаева		25.08.83
Провер	Девяшин		25.08.83
Рук гр	Иоффе		27.01.84
ГИП	Франк		27.01.84
Нач отд	Лисняевский		24.04.84
Н контр	Сильченко		27.05.84

820-04-1985-Ш-6-3-07.00

Изделие закладное Мн 1

Стадия	Масса	Масштаб
Р	1,6	–
Лист	Листов 1	

Укргипроводхоз г. Киев

Инв. № подл. | Подпись и дата | Взам. инв. №

Формат А4

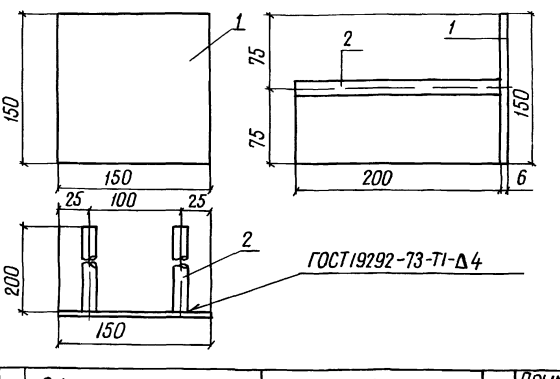

Формат	Зона	Поз	Обозначение	Наименование	Кол	Примечание
			820-04-1985-Ш-6-3-08.00	Мн 2		
Б4		1	-07.02	-6×150 ГОСТ 19903-74, ℓ=150	1	0,7 кг
Б4		2	-07.03	ф14 А-III ГОСТ 5781-82, ℓ=200	2	0,2 кг

Привязан

33

Инв. №

9203/3

Разраб	Николаева		25.08.83
Пров	Девяшин		25.08.83
Рук гр	Иоффе		27.01.84
ГИП	Франк		27.01.84
Нач отд	Лисняевский		24.04.84
Н контр	Сильченко		27.05.84

820-04-1985-Ш-6-3-08.00

Изделие закладное Мн 2

Стадия	Масса	Масштаб
Р	1,1	–
Лист	Листов 1	

Укргипроводхоз г. Киев

Инв. № подл. | Подпись и дата | Взам. инв. №

Формат А4

Типовые проектные решения 820-04-19.85 Альбом III

Ведомость основных комплектов

Обозначение	Наименование	Примечание
820-04-19 85 -ПЗ	Пояснительная записка	Альбом I
-АС	Архитектурно-строительные решения	
-кж1	Монолитные и сборные железобетонные конструкции	
-ГИ	Конструкции температурно-осадочных швов	
-ПО	Производство и организация работ	
-кж3	Шахта Шм-3-3 (Монолитный вариант)	Альбом II
-кж5	Шахта Шм-4-3 (Монолитный вариант)	
-кж7	Шахта Шм-5-3 (Монолитный вариант)	
-кж9	Шахта Шм-6-3 (Монолитный вариант)	
-кж11	Шахта Шм-7-3 (Монолитный вариант)	
-кж13	Шахта Шм-8-3 (Монолитный вариант)	
-кж15	Шахта Шм-10-3 (Монолитный вариант)	
-кж17	Шахта Шм-12-3 (Монолитный вариант)	
-кж4	Шахта Шм-3-3 (Сборно-монолитный вариант)	Альбом III
-кж6	Шахта Ш-4-3 (Сборно-монолитный вариант)	
-кж8	Шахта Ш-5-3 (Сборно-монолитный вариант)	
-кж10	Шахта Ш-6-3 (Сборно-монолитный вариант)	
-кж12	Шахта Ш-7-3 (Сборно-монолитный вариант)	
-кж14	Шахта Ш-8-3 (Сборно-монолитный вариант)	
-кж16	Шахта Ш-10-3 (Сборно-монолитный вариант)	
-кж18	Шахта Ш-12-3 (Сборно-монолитный вариант)	

Продолжение

Обозначение	Наименование	Примечание
820-04-19.85 -кж18	Шахта Шм-3-4 (Монолитный вариант)	Альбом III
-кж19	Шахта Шм-4-4 (Монолитный вариант)	Альбом IV
-кж21	Шахта Шм-5-4 (Монолитный вариант)	
-кж23	Шахта Шм-6-4 (Монолитный вариант)	
-кж25	Шахта Шм-7-4 (Монолитный вариант)	
-кж27	Шахта Шм-8-4 (Монолитный вариант)	
-кж29	Шахта Шм-10-4 (Монолитный вариант)	
-кж31	Шахта Шм-12-4 (Монолитный вариант)	
-кж33	Шахта Ш-3-4 (Сборно-монолитный вариант)	Альбом V
-кж20	Шахта Ш-4-4 (Сборно-монолитный вариант)	
-кж22	Шахта Ш-5-4 (Сборно-монолитный вариант)	
-кж24	Шахта Ш-6-4 (Сборно-монолитный вариант)	
-кж26	Шахта Ш-7-4 (Сборно-монолитный вариант)	
-кж28	Шахта Ш-8-4 (Сборно-монолитный вариант)	
-кж30	Шахта Ш-10-4 (Сборно-монолитный вариант)	
-кж32	Шахта Ш-12-4 (Сборно-монолитный вариант)	
-кж34	Водобойные колодцы и водобойные стенки	Альбом VI

Ведомость чертежей основного комплекта чертежей КЖ12

Лист	Наименование	Примечание
1	Общие данные	
2	План Разрез 2-2	
3	Разрезы 1-1, 3-3, 4-4	
4	Схема армирования План Разрез 2-2	
5	То же Разрезы 1-1, 3-3, 4-4	
6	Спецификация к схеме армирования сборно-монолитной шахты Ш-7-3	

Ведомость спецификаций

Лист	Наименование	Примечание
6	Спецификация к схеме армирования сборно-монолитной шахты Ш-7-3	

Ведомость ссылочных и прилагаемых документов

Обозначение	Наименование	Примечание
	Ссылочные документы	
820-04-1985-кж1 ПО, ПКО	Плиты оболочки ПО, ПКО	Альбом I
	Нестандартное оборудование	Альбом I
	Прилагаемые документы	
820-04-19.85 -Ш-7-3-01 00	Сетка арматурная, С1	
820-04-19 85-Ш-7-3-02 00	Сетка арматурная, С2	
820-04-19 85-Ш-7-3-03 00	То же С (С3 С10)	
820-04-19 85-Ш-7-3-04 00	То же С (С11, С19, С20)	
820-04-19.85-Ш-7-3-05 00	То же С (С12 С17)	
820-04-19.85-Ш-7-3-06 00	То же С (С18, С21 С26)	
820-04-19.85-Ш-7-3-07 00	То же С (С27 С30)	
820-04-19.85-Ш-7-3-08 00	Изделие закладное Мн1	
820-04-19.85-Ш-7-3-09 00	То же Мн2	
820-04-19.85-КЖ12 ВМ	Ведомость потребности в материалах	Альбом X

34

9203/3

Рабочие чертежи разработаны в соответствии с действующими нормами и правилами

Главный инженер проекта Л Г Франк

Инв № подл	Подпись и дата	Взам инв №

Привязан

Инв №			
Разраб	Иоффе		26.03.84
Пров	Девяшин		26.03.84
Рук гр	Иоффе		26.03.84
ГИП	Франк		26.03.84
Нач отд	Лисняченский		24.05.84
Н контр	Сильченко		24.05.84

820-04-1985 - кж12

Водосбросы шахтного типа на расход воды от 50 до 110 м³/с при перепадах до 12м

Шахта Ш-7-3 (Сборно-монолитный вариант)	Стадия	Лист	Листов
	Р	1	6
Общие данные	Укргипроводхоз г Киев		

Формат А2

Альбом III

Типовые проектные решения 820-04-19,85

План

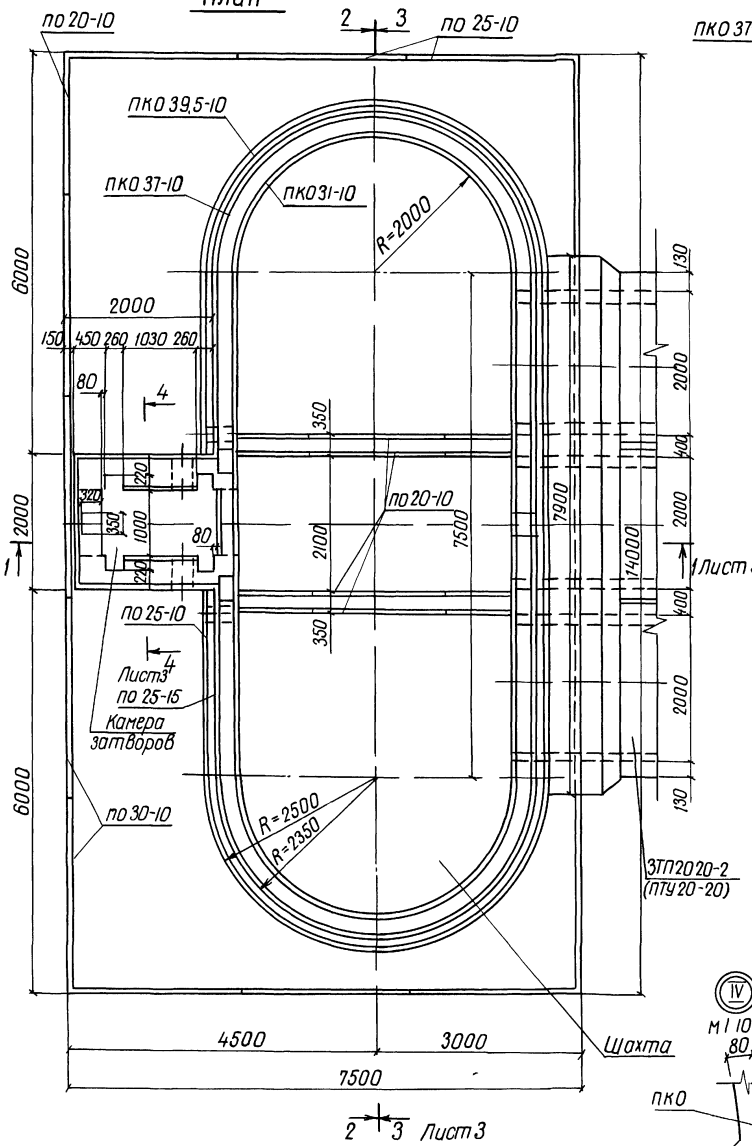

Разрез 2-2

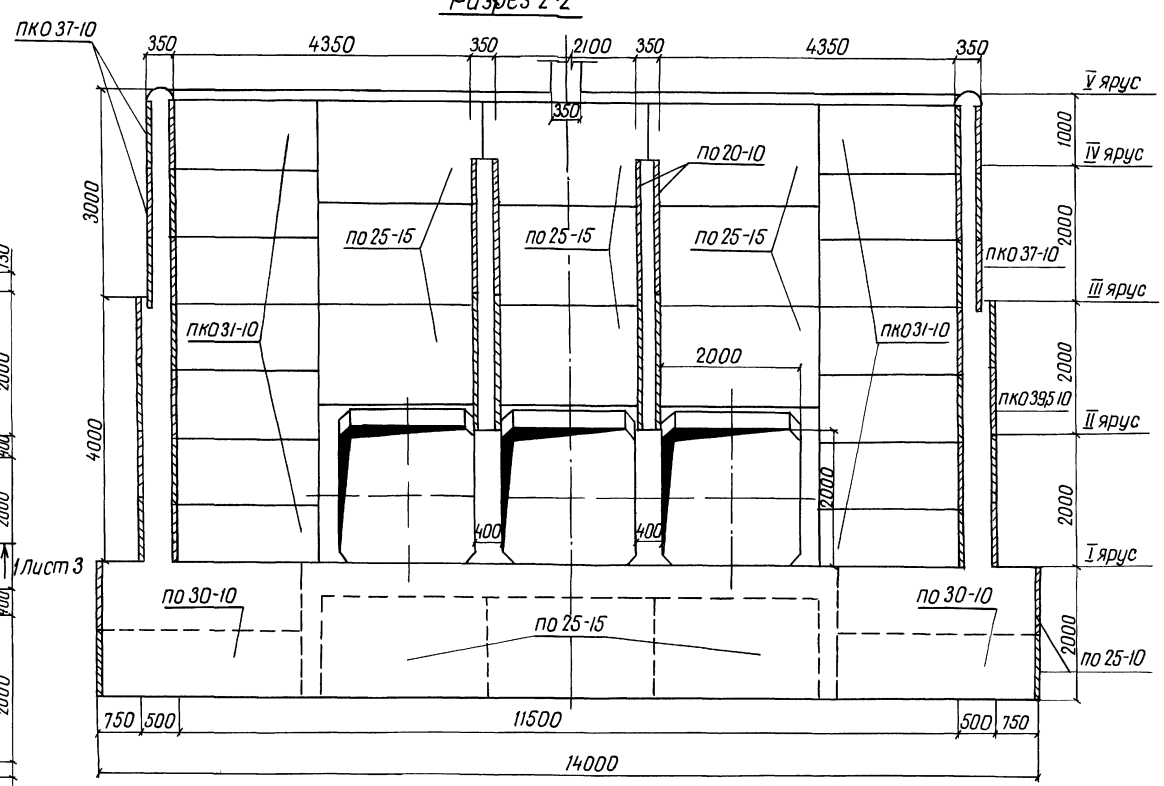

Схемы соединения плит оболочек

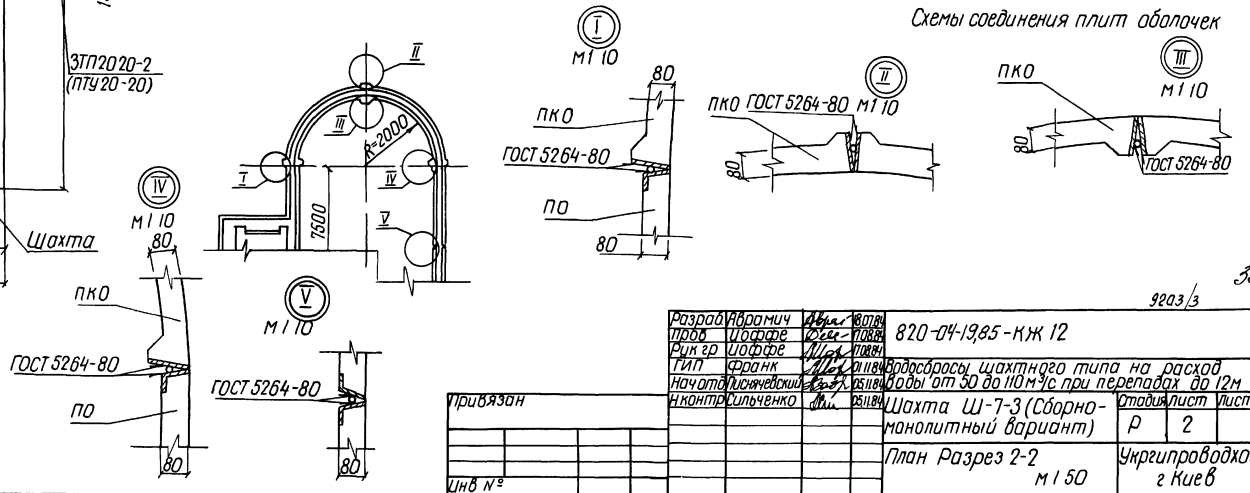

35

9203/3

Разраб.	Абрамич		18.07.84	820-04-19,85-КЖ 12
Пров.	Иоффе		17.08.84	
Рук гр	Иоффе		17.08.84	
ГИП	Франк		01.11.84	Водосбросы шахтного типа на расход воды от 50 до 110 м³/с при перепадах до 12м
Нач отд	Лисняченский		05.11.84	
Н контр	Сильченко		05.11.84	Шахта Ш-7-3 (Сборно-монолитный вариант)

Стадия	Лист	Листов
Р	2	

План Разрез 2-2 М 1 50

Укргипроводхоз г Киев

Привязан

Инв №

Инв № подл | Подпись и дата | Взам инв №

Формат А2

Альбом III

Типовые проектные решения 820-04-19.85

Разрез 1-1

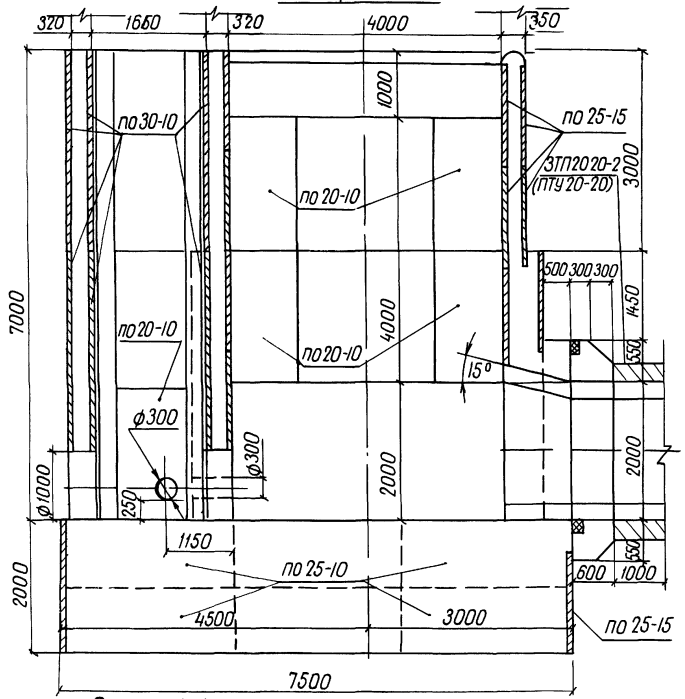

Разрез 3-3

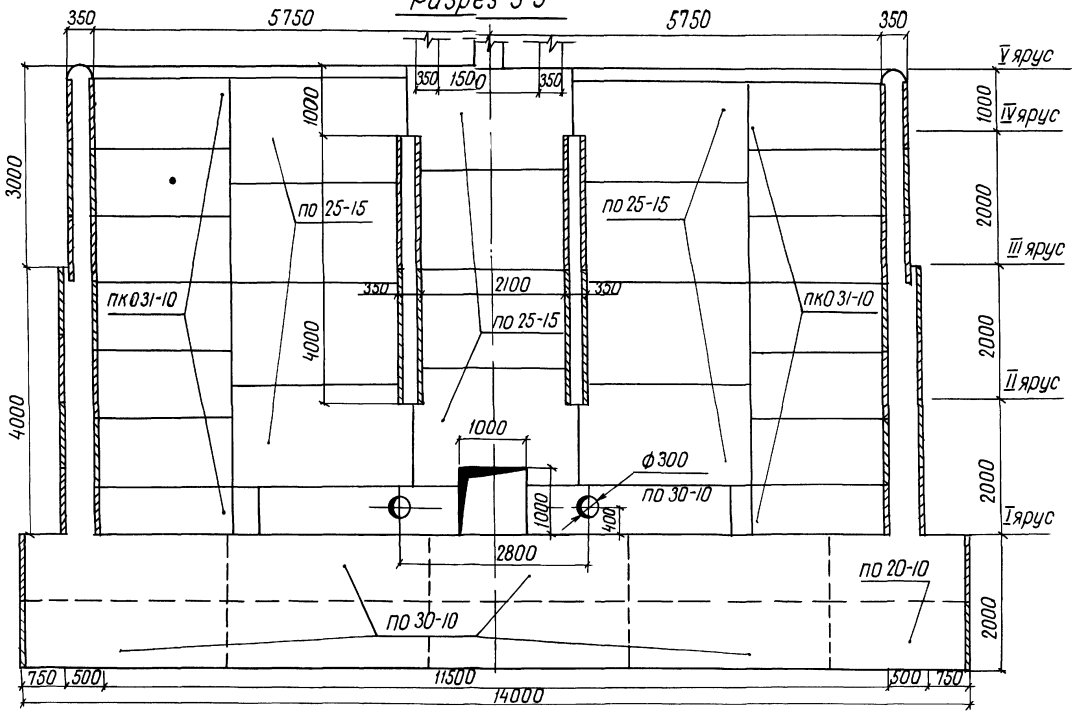

Разрез 4-4

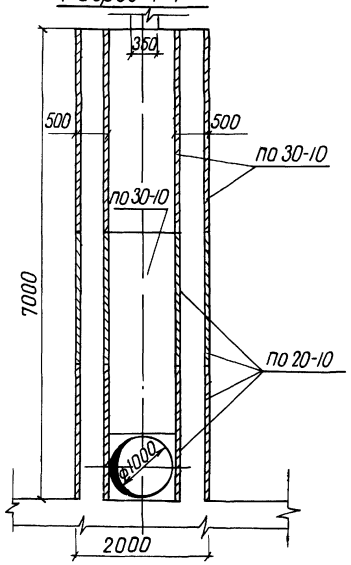

Спецификация сборных железобетонных элементов

Марка поз	Обозначение	Наименование	Кол	Масса ед кг	Примечание
по20-10	820-04-1985-КЖ1 по 20-10	Плиты-оболочки	46	400	
по25-10	820-04-1985-КЖ1 по 25-10	"	14	500	
по25-15	820-04-1985-КЖ1 по 25-15	"	41	750	
по30-10	820-04-1985-КЖ1 по 30-10	"	28	600	
пк031-10	820-04-1985-КЖ1 пк031-10	"	28	700	
пк037-10	820-04-1985-КЖ1 пк037-10	"	12	775	
пк039,5-10	820-04-1985-КЖ1 пк039,5-10	"	16	825	

36

9203/3

Разраб	Аврамич		18.07.84	820-04-19.85-КЖ 12
Пров	Иоффе		17.08.84	
Рук гр	Иоффе		17.08.84	
ГИП	Франк		01.11.84	Водосбросы шахтного типа на расход воды от 50 до 110 м³/с при перепадах до 12 м
Нач отд	Лисничевский		05.11.84	
Н.контр	Сильченко		05.11.84	Шахта Ш-7-3 (Сборно-монолитный вариант)

Стадия	Лист	Листов
Р	3	

Разрезы 1-1, 3-3, 4-4 м 1:50

Укргипроводхоз г Киев

Привязан

Инв №

Инв № подл | Подпись и дата | Взам инв №

Формат А2

Альбом III

Типовые проектные решения 820-04-19.85

Инв.№ подл. | Подпись и дата | Взам.инв.№

План

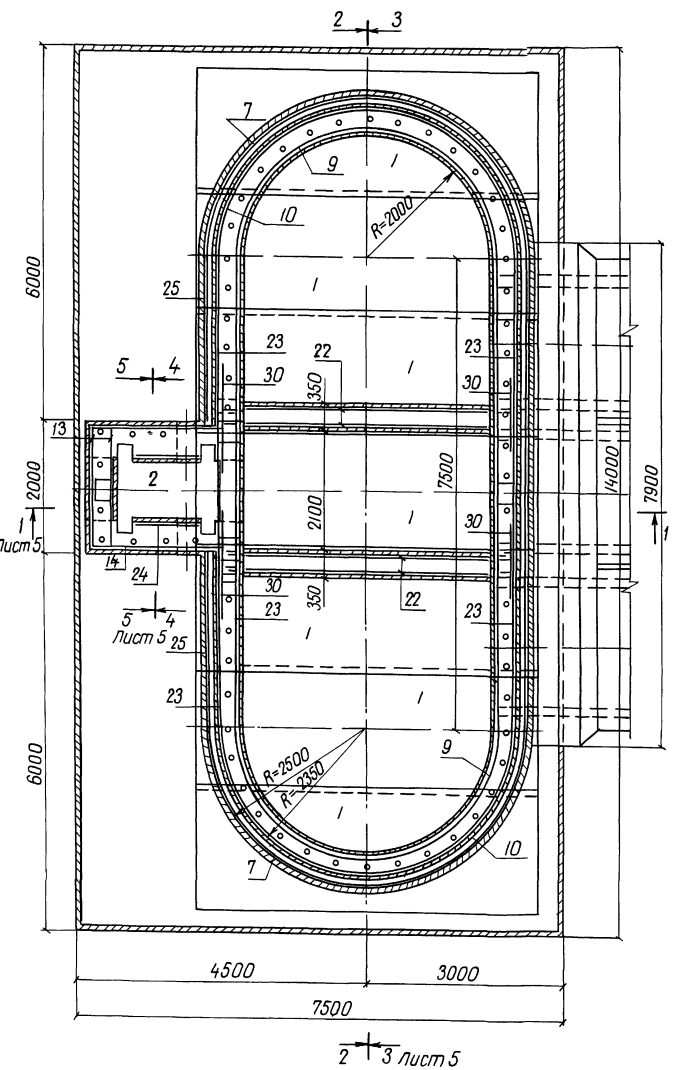

Разрез 2-2

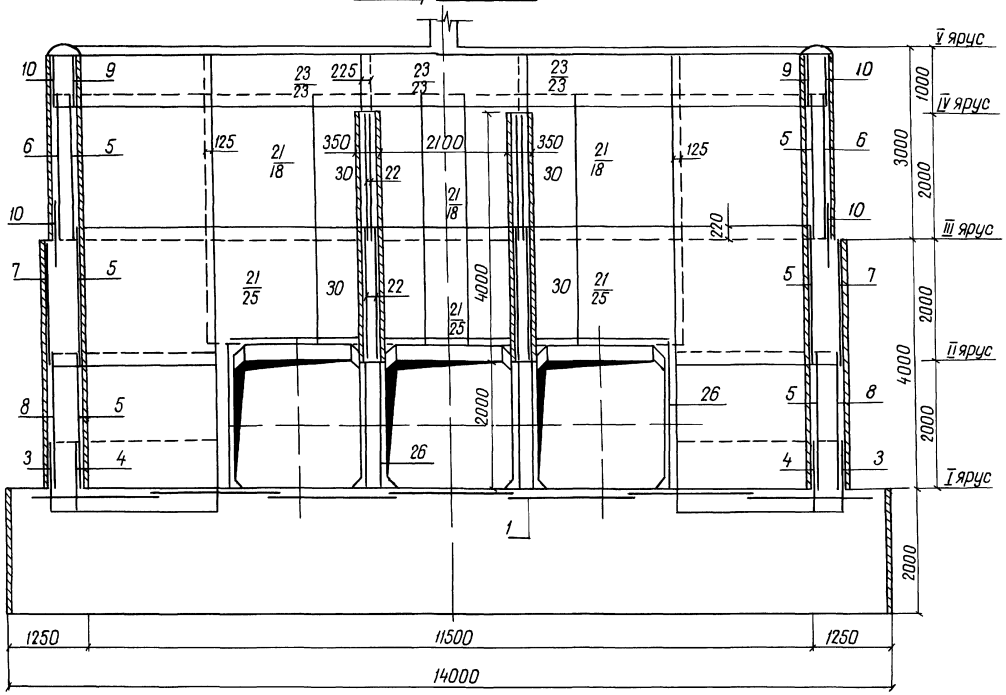

1 Горизонтальные стержни сеток поз 10,6,7,8,3 сварить между собой по всей длине перепуска электродуговой сваркой электродом Э-42 ГОСТ 9467-75

2 Горизонтальные стержни сетки поз 10 сварить с горизонтальными стержнями сетки поз 23, аналогично поз 6 с поз 18, поз 7 с поз 25, поз 8 с поз 27

37

9203/в

Разраб	Абрамич		8.07.86	820-04-19.85-КЖ 12	
Пров	Иоффе		28.09.86		
Рукгр	Иоффе		28.09.86	Водосбросы шахтного типа на расход воды от 50 до 110 м³/с при перепадах до 12 м	
ГИП	Франк		01.11.84		
Нач.отд	Лисняевский		05.11.84	Шахта Ш-7-3 (Сборно-монолитный вариант)	Стадия: Р; Лист: 4; Листов:
Н.контр	Сильченко		05.11.84		
				Схема армирования План Разрез 2-2 М 1:50	Укргипроводхоз г. Киев

Привязан

Инв.№

Формат А2

Альбом III

Типовые проектные решения 820-04-1985

Разрез 1-1

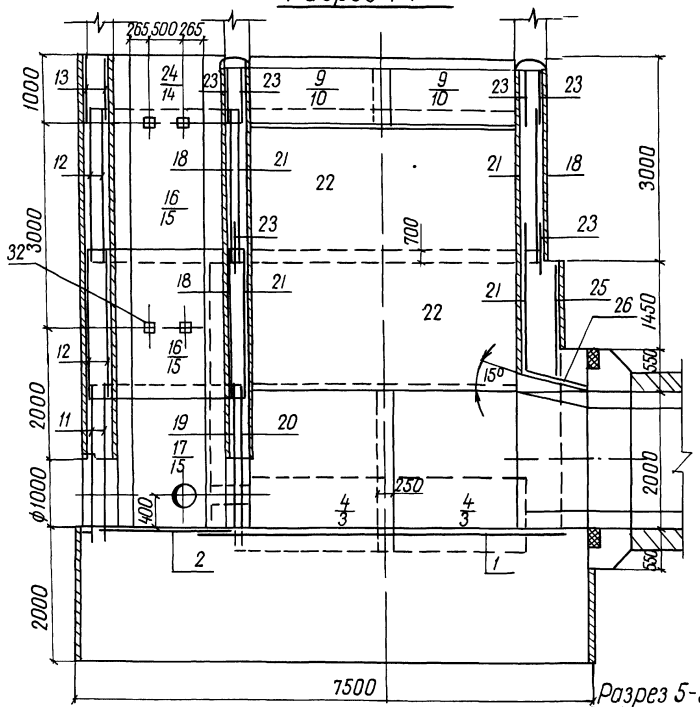

Разрез 3-3

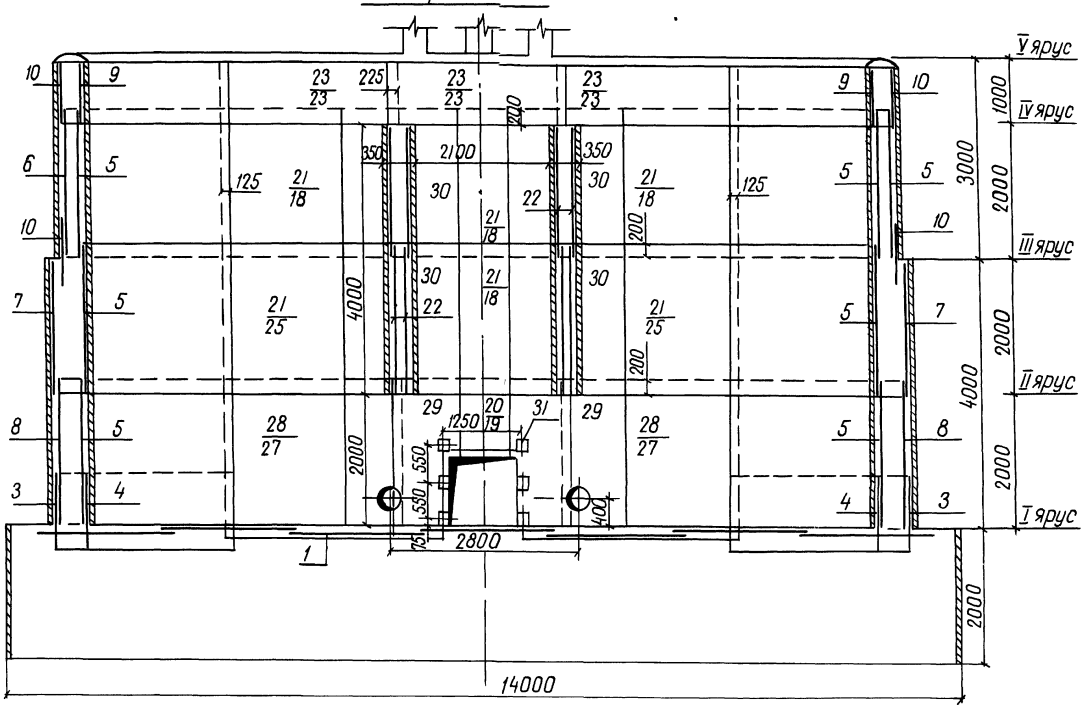

Разрез 4-4

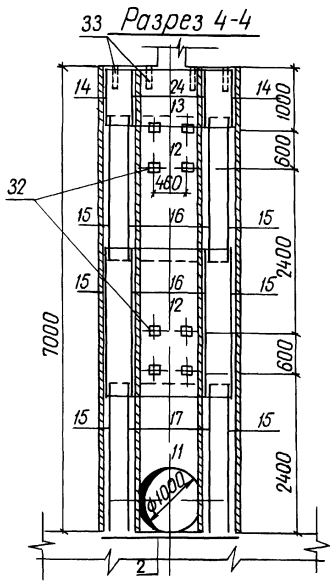

Разрез 5-5

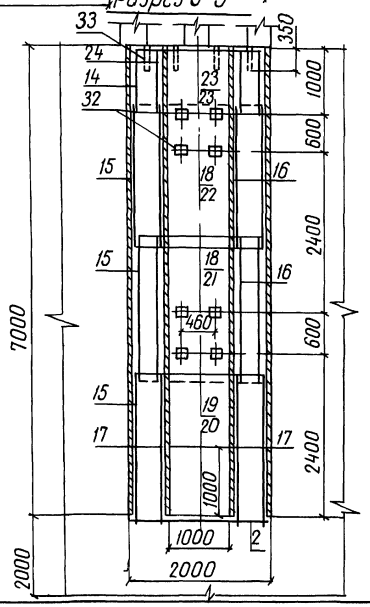

Ведомость расхода стали на элемент, кг

Марка элемента	Изделия арматурные							Изделия закладные									Общий расход
	Арматура класса						Всего	Прокат марки						Арматура класса		Всего	
	А-I		А-III					В Ст 3 кп 2						А-III			
	ГОСТ 5781-82							ГОСТ 3262-75		ГОСТ 19903-74		ГОСТ 8509-72		ГОСТ 5781-82			
	ф8	Итого	ф8	ф12	ф20	Итого		Тр50×3,5	Итого	-6×150	Итого	∠70×4,5	Итого	ф14	Итого		
Ш-7-3	1860,0	1860,0	1071,0	421,0	321,0	1813,0	3673,0	112,0	112,0	18,0	18,0	3,0	3,0	10,0	10,0	143,0	3816,0

38

9203/3

Разраб	Абрамич		18.07.84	820-04-19.85-КЖ 12
Пров	Иоффе		17.07.84	
Рук гр	Иоффе		17.08.84	
ГИП	Франк		01.11.84	Водосбросы шахтного типа на расход воды от 50 до 110 м³/с при перепадах до 12 м
Нач отд	Пасиячевский		05.11.84	
Н контр	Сильченко		05.11.84	Шахта Ш-7-3 (Сборно-монолитный вариант)

Стадия	Лист	Листов
Р	5	

Схема армирования Разрезы 1-1, 3-3, 4-4, 5-5 м1 50

Укргипроводхоз г Киев

Привязан

Инв №

Инв № подл | Подпись и дата | Взам инв №

Формат А2

Типовые проектные решения 820-04-1985 Альбом III

Формат	Зона	Поз	Обозначение	Наименование	Кол	Примечание
				Сетки арматурные		
А3		19	820-04-1985-Ш-7-3-04.00	С 19	1	
А3		20	-04.00	С 20	1	
А3		21	-06.00	С 21	12	
А3		22	-06.00	С 22	8	
А3		23	-06.00	С 23	17	
А3		24	-06.00	С 24	2	
А3		25	-06.00	С 25	5	
А3		26	-06.00	С 26	9	
А3		27	-07.00	С 27	2	
А3		28	-07.00	С 28	2	
А3		29	-07.00	С 29	2	
А3		30	-07.00	С 30	8	
				Изделия закладные		
А4		31	-08.00	Мн 1	6	
А4		32	-09.00	Мн 2	20	
Б4		33		Мн 3 Труба 50×3.5 ГОСТ 3262-75, ℓ=350	66	17кг
				Материалы		
				Бетон тяжелый М200, Мрз 150 В6		30.45м³

Формат	Зона	Поз	Обозначение	Наименование	Кол	Примечание
				Сборочные единицы		
				Сетки арматурные		
А4		1	820-04-1985-Ш-7-3-01.00	С1	7	
А4		2	-02.00	С2	1	
А3		3	-03.00	С3	4	
А3		4	-03.00	С4	4	
А3		5	-03.00	С5	12	
А3		6	-03.00	С6	4	
А3		7	-03.00	С7	4	
А3		8	-03.00	С8	4	
А3		9	-03.00	С9	4	
А3		10	-03.00	С10	8	
А3		11	-04.00	С11	2	
А3		12	-05.00	С12	4	
А3		13	-05.00	С13	2	
А3		14	-05.00	С14	2	
А3		15	-05.00	С15	6	
А3		16	-05.00	С16	4	
А3		17	-05.00	С17	2	
А3		18	-06.00	С18	7	

9гоз/3

Разраб	Абрамич		10.11.84
Пров	Иоффе		10.11.84
Рук гр	Иоффе		10.11.84
ГИП	Франк		01.11.84
Начотд	Пискяевский		05.11.84
Н.контр	Сильченко		05.11.84

820-04-1985-НЖ 12

Спецификация к схеме армирования сборно-монолитной шахты Ш-7-3

Стадия	Лист	Листов
Р	6	

Укргипроводхоз г Киев

Привязан

Инв №

Инв.№ подл. | Подпись и дата | Взам.инв.№

Формат А3

Типовые проектные решения 820-04-19.85 Альбом III

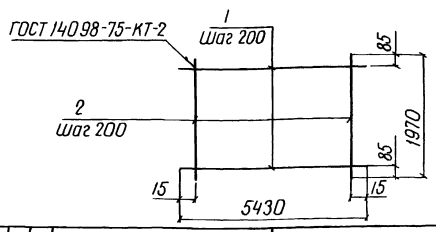

Формат	Зона	Поз	Обозначение	Наименование	Кол	Примечание
			820-04-1985-Ш-7-3-01.00	С1		
Б4		1	-01.01	ф8А-III ГОСТ 5781-82, ℓ=5430	10	2.1кг
Б4		2	-01.02	ф8А-III ГОСТ 5781-82, ℓ=1970	28	0.8кг

Сетки изготавливать в соответствии с СН-393-78

9гоз/3

Разраб	Абрамич		10.11.84
Пров	Иоффе		10.11.84
Рук гр	Иоффе		10.11.84
ГИП	Франк		01.11.84
Начотд	Пискяевский		05.11.84
Н.контр	Сильченко		05.11.84

820-04-1985-Ш-7-3-01.00

Сетка арматурная С1

Стадия	Масса	Масштаб
Р	43.4	

Лист | Листов 1

Укргипроводхоз г Киев

Привязан

Инв №

Инв.№ подл. | Подпись и дата | Взам.инв.№

Формат А4

Типовые проектные решения 820-04-19.85 Альбом III

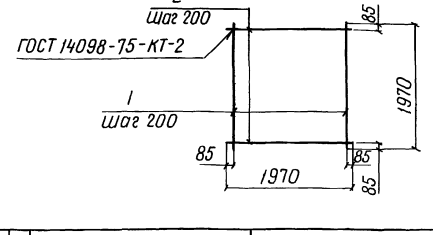

Формат	Зона	Поз	Обозначение	Наименование	Кол	Примечание
			820-04-1985-Ш-7-3-02.00	С2		
Б4		1	-02.01	ф8А-I ГОСТ 5781-82, ℓ=1970	10	0.8кг
Б4		2	-02.01	ф8А-I ГОСТ 5781-82, ℓ=1970	10	0.8кг

Сетки изготавливать в соответствии с СН-393-78

39

9гоз/3

Разраб	Абрамич		10.11.84
Провер	Иоффе		10.11.84
Рук гр	Иоффе		10.11.84
ГИП	Франк		01.11.84
Нач отд	Пискяевский		05.11.84
Н.контр	Сильченко		05.11.84

820-04-1985-Ш-7-3-02.00

Сетка арматурная С2

Стадия	Масса	Масштаб
Р	16.0	

Лист | Листов 1

Укргипроводхоз г Киев

Привязан

Инв N

Инв.№ подл. | Подпись и дата | Взам.инв.№

Формат А4

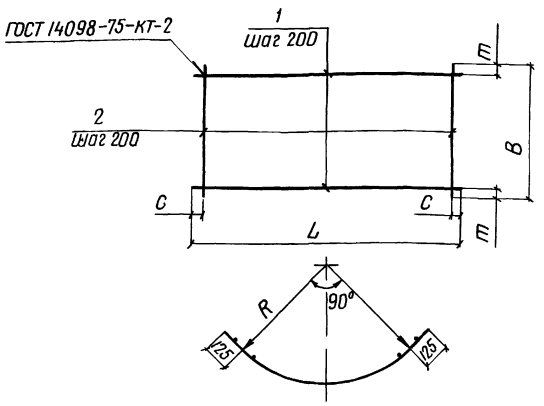

Марка	Размеры в мм					Масса, кг
	L	C	B	m	R	
С3	4130	65	1100	350	2410	61,5
С4	3520	60	1100	350	2090	11,4
С5	3520	60	2200	100	2090	31,6
С6	3890	45	2200	100	2260	34,5
С7	4130	65	1980	90	2410	32,8
С8	4130	65	2200	100	2410	36,5
С9	3520	60	820	10	2090	12,4
С10	3890	45	820	10	2260	13,5

Сетки изготавливать в соответствии с СН-393-78

Формат	Зона	Поз	Обозначение	Наименование	Кол	Примечание
			820-04-19.85-Ш-7-3-03.00	С3		
БЧ	1		-03.01	ф8 А-III ГОСТ 5781-82, ℓ=4130	3	1,6 кг
БЧ	2		-03.02	ф20А-III ГОСТ 5781-82, ℓ=1100	21	2,7 кг
			-03.00-01	С4		
БЧ	1		-03.03	ф8А-I ГОСТ 5781-82 ℓ=3520	3	1,4 кг
БЧ	2		-03.04	ф8А-III ГОСТ 5781-82, ℓ=1100	18	0,4 кг
			-03.00-02	С5		
БЧ	1		-03.05	ф8А-III ГОСТ 5781-82 ℓ=3520	11	1,4 кг
БЧ	2		-03.06	ф8А-I ГОСТ 5781-82, ℓ=2200	18	0,9 кг
			-03.00-03	С6		
БЧ	1		-03.07	ф8А-III ГОСТ 5781-82, ℓ=3890	11	1,5 кг
БЧ	2		-03.06	ф8А-I ГОСТ 5781-82, ℓ=2200	20	0,9 кг
			-03.00-04	С7		
БЧ	1		-03.01	ф8А-III ГОСТ 5781-82, ℓ=4130	10	1,6 кг
БЧ	2		-03.08	ф8А-I ГОСТ 5781-82, ℓ=1980	21	0,8 кг
			-03.00-05	С8		
БЧ	1		-03.01	ф8А-III ГОСТ 5781-82, ℓ=4130	11	1,6 кг
БЧ	2		-03.06	ф8А-I ГОСТ 5781-82, ℓ=2200	21	0,9 кг
			-03.00-06	С9		
БЧ	1		-03.03	ф8А-I ГОСТ 5781-82, ℓ=3520	5	1,4 кг
БЧ	2		-03.09	ф8А-I ГОСТ 5781-82, ℓ=820	18	0,3 кг
			-03.00-07	С10		
БЧ	1		-03.10	ф8А-I ГОСТ 5781-82, ℓ=3890	5	1,5 кг
БЧ	2		-03.09	ф8А-I ГОСТ 5781-82, ℓ=820	20	0,3 кг

9203/3

Разраб	Аврамич		25.07.84
Пров	Иоффе		7.08.84
Рук гр	Иоффе		7.08.84
ГИП	Франк		7.11.84
Нач отд	Писаревский		05.11.84
Н контр	Сильченко		05.11.84

820-04-19.85-Ш-7-3-03.00

Сетка арматурная, С (С3 С10)

Стадия	Масса	Масштаб
Р	См табл	
Лист	Листов 1	

Укргипроводхоз г. Киев

Привязан

Инв. №

Инв. № подл. | Подпись и дата | Взам. инв. №

Формат А3

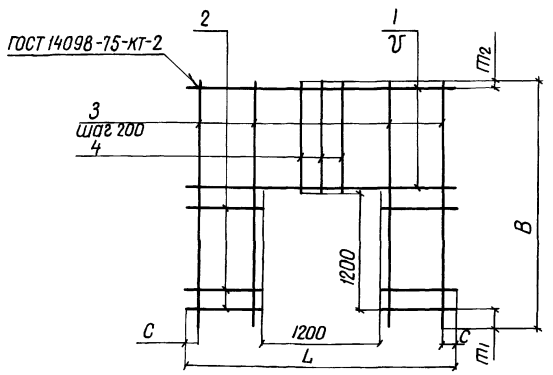

Марка	Размеры в мм						Масса, кг
	L	C	B	m1	m2	У	
С11	1980	90	2420	200	20	200	13,6
С19	2650	25	2420	200	20	200	20,0
С20	2650	25	2420	200	120	150	48,6

Формат	Зона	Поз	Обозначение	Наименование	Кол	Примечание
			820-04-19.85-Ш-7-3-04.00	С11		
БЧ	1		-03.08	ф8А-I ГОСТ 5781-82, ℓ=1980	6	0,8 кг
БЧ	2		-04.01	ф8А-I ГОСТ 5781-82, ℓ=390	12	0,2 кг
БЧ	3		-04.02	ф8А-I ГОСТ 5781-82, ℓ=2420	4	1,0 кг
БЧ	4		-04.03	ф8А-I ГОСТ 5781-82, ℓ=1020	6	0,4 кг
			-04.00-01	С19		
БЧ	1		-04.04	ф8А-III ГОСТ 5781-82, ℓ=2650	6	1,0 кг
БЧ	2		-04.05	ф8А-III ГОСТ 5781-82, ℓ=725	12	0,3 кг
БЧ	3		-04.02	ф8А-I ГОСТ 5781-82, ℓ=2420	8	1,0 кг
БЧ	4		-04.03	ф8А-I ГОСТ 5781-82, ℓ=1020	6	0,4 кг
			-04.00-02	С20		
БЧ	1		-04.06	ф12А-III ГОСТ 5781-82, ℓ=2650	7	2,4 кг
БЧ	2		-04.07	ф12А-III ГОСТ 5781-82, ℓ=725	16	0,6 кг
БЧ	3		-04.08	ф12А-III ГОСТ 5781-82, ℓ=2420	8	2,1 кг
БЧ	4		-04.09	ф12А-III ГОСТ 5781-82, ℓ=1020	6	0,9 кг

Сетки изготавливать в соответствии с СН-393-78

9203/3

Разраб	Аврамич		25.07.84
Пров	Иоффе		7.08.84
Рук гр	Иоффе		7.08.84
ГИП	Франк		7.11.84
Нач отд	Писаревский		05.11.84
Н контр	Сильченко		05.11.84

820-04-19.85-Ш-7-3-04.00

Сетка арматурная, С (С11, С19, С20)

Стадия	Масса	Масштаб
Р	См табл	
Лист	Листов 1	

Укргипроводхоз г. Киев

Привязан

Инв. №

Инв. № подл. | Подпись и дата | Взам. инв. №

Формат А3

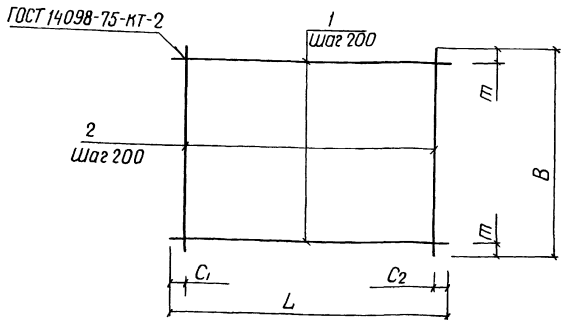

Марка	Размеры в мм					Масса, кг
	L	C1	C2	B	m	
С12	1980	90	90	2200	100	17,8
С13	1980	90	90	950	75	8,0
С14	2330	20	510	950	75	8,5
С15	2330	20	510	2200	100	18,9
С16	950	75	75	2200	100	8,9
С17	950	75	75	2200	100	8,9

Формат	Зона	Поз	Обозначение	Наименование	Кол	Примечание
			820-04-1985-Ш-7-3-05.00-01	С12		
Б4		1	-03.08	ф8 А-I ГОСТ 5781-82 ℓ=1980	11	0,8 кг
Б4		2	-03.06	ф8 А-I ГОСТ 5781-82 ℓ=2200	10	0,9 кг
			-05.00-02	С13		
Б4		1	-03.08	ф8 А-I ГОСТ 5781-82 ℓ=1980	5	0,8 кг
Б4		2	-05.01	ф8 А-I ГОСТ 5781-82 ℓ=950	10	0,4 кг
			-05.00-03	С14		
Б4		1	-05.02	ф8 А-I ГОСТ 5781-82 ℓ=2330	5	0,9 кг
Б4		2	-05.01	ф8 А-I ГОСТ 5781-82 ℓ=950	10	0,4 кг
			-05.00-04	С15		
Б4		1	-05.02	ф8 А-I ГОСТ 5781-82 ℓ=2330	11	0,9 кг
Б4		2	-03.06	ф8 А-I ГОСТ 5781-82 ℓ=2200	10	0,9 кг
			-05.00-05	С16		
Б4		1	-05.01	ф8 А-I ГОСТ 5781-82 ℓ=950	11	0,4 кг
Б4		2	-03.06	ф8 А-I ГОСТ 5781-82 ℓ=2200	5	0,9 кг
			-05.00-06	С17		
Б4		1	-05.03	ф8 А-III ГОСТ 5781-82 ℓ=950	11	0,4 кг
Б4		2	-03.06	ф8 А-I ГОСТ 5781-82 ℓ=2200	5	0,9 кг

Сетки изготавливать в соответствии с СН-393-78

9203/3

Разраб	Абрамич		2.01.84
Пров	Иоффе		1.01.84
Рук.гр	Иоффе		1.01.84
ГИП	Франк		1.11.84
Нач.отд	Лисняческий		05.11.84
Н.контр	Сильченко		05.11.84

820-04-1985-Ш-7-3-05.00

Сетка арматурная, С (С12 С17)

Стадия	Масса	Масштаб
Р	См табл	

Лист Листов 1

Укргипроводхоз г. Киев

Привязан

Инв №

Инв.№ подл. | Подпись и дата | Взам.инв.№

Формат А3

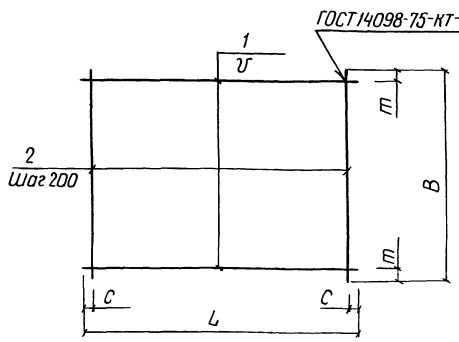

Марка	Размеры в мм					Масса, кг
	L	C	B	m	У	
С18	2650	25	2200	50	150	27,6
С21	2650	25	2200	50	150	27,6
С22	4300	150	1950	75	200	33,8
С23	2650	25	820	10	200	9,2
С24	950	75	950	75	200	4,0
С25	2650	25	1700	25	150	21,8
С26	950	75	2650	125	200	17,2

Формат	Зона	Поз	Обозначение	Наименование	Кол	Примечание
			820-04-1985-Ш-7-3-06.00	С18		
Б4		1	-04.04	ф8 А-I ГОСТ 5781-82 ℓ=2650	15	1,0 кг
Б4		2	-03.06	ф8 А-I ГОСТ 5781-82 ℓ=2200	14	0,9 кг
			-06.00-01	С21		
Б4		1	-06.01	ф8 А-III ГОСТ 5781-82 ℓ=2650	15	1,0 кг
Б4		2	-03.06	ф8 А-I ГОСТ 5781-82 ℓ=2200	14	0,9 кг
			-06.00-02	С22		
Б4		1	-06.02	ф8 А-III ГОСТ 5781-82 ℓ=4300	10	1,7 кг
Б4		2	-06.03	ф8 А-I ГОСТ 5781-82 ℓ=1950	21	0,8 кг
			-06.00-03	С23		
Б4		1	-04.04	ф8 А-I ГОСТ 5781-82 ℓ=2650	5	1,0 кг
Б4		2	-03.10	ф8 А-I ГОСТ 5781-82 ℓ=820	14	0,3 кг
			-06.00-04	С24		
Б4		1	-05.01	ф8 А-I ГОСТ 5781-82 ℓ=950	5	0,4 кг
Б4		2	-05.01	ф8 А-I ГОСТ 5781-82 ℓ=950	5	0,4 кг
			-06.00-05	С25		
Б4		1	-04.04	ф8 А-I ГОСТ 5781-82 ℓ=2650	12	1,0 кг
Б4		2	-06.04	ф8 А-I ГОСТ 5781-82 ℓ=1700	14	0,7 кг
			-06.00-06	С26		
Б4		1	-05.01	ф8 А-I ГОСТ 5781-82 ℓ=950	13	0,4 кг
Б4		2	-04.06	ф12 А-III ГОСТ 5781-82 ℓ=2650	5	2,4 кг

Сетки изготавливать в соответствии с СН-393-78

9203/3

Разраб	Абрамич		2.01.84
Пров	Иоффе		1.08.84
Рук.гр	Иоффе		1.08.84
ГИП	Франк		1.11.84
Нач.отд	Лисняческий		05.11.84
Н.контр	Сильченко		05.11.84

820-04-1985-Ш-7-3-06.00

Сетка арматурная, С (С18, С21 С26)

Стадия	Масса	Масштаб
Р	См табл	

Лист Листов 1

Укргипроводхоз г. Киев

Привязан

Инв №

Инв.№ подл. | Подпись и дата | Взам.инв.№

Формат А3

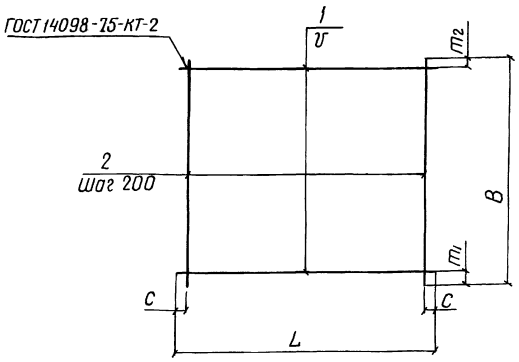

Марка	Размеры в мм						Масса, кг
	L	C	B	m1	m2	V	
С 27	2650	25	2420	200	20	200	260
С 28	2650	25	2420	200	120	150	500
С 29	1750	75	2200	100	100	200	550
С 30	1750	75	2200	50	50	150	320

Формат	Зона	Поз	Обозначение	Наименование	Кол	Примечание
			820-04-19.85-Ш-7-3-07.00	С 27		
Б4	1		-04.04	ф8 А-I ГОСТ 5781-82, ℓ=2650	12	1,0 кг
Б4	2		-04.02	ф8 А-I ГОСТ 5781-82, ℓ=2420	14	1,0 кг
			-07.00-01	С 28		
Б4	1		-04.06	ф12 А-III ГОСТ 5781-82, ℓ=2650	15	2,4 кг
Б4	2		-04.02	ф8 А-I ГОСТ 5781-82, ℓ=2420	14	1,0 кг
			-07.00-02	С 29		
Б4	1		-07.01	ф20 А-III ГОСТ 5781-82, ℓ=1750	11	4,3 кг
Б4	2		-03.06	ф8 А-I ГОСТ 5781-82, ℓ=2200	9	0,9 кг
			-07.00-03	С 30		
Б4	1		-07.02	ф12 А-III ГОСТ 5781-82, ℓ=1750	15	1,6 кг
Б4	2		-03.06	ф8 А-I ГОСТ 5781-82, ℓ=2200	9	0,9 кг

Сетки изготавливать в соответствии с СН-393-78.

9гоз/3

Разраб	Абрамич		27.07.84
Пров	Иоффе		17.08.84
Рук гр	Иоффе		17.08.84
ГИП	Франк		07.11.84
Нач отд	Пижневский		05.11.84
Н контр	Сильченко		05.11.84

820-04-19.85-Ш-7-3-07.00

Сетка арматурная, С (С 27 С 30)

Стадия	Масса	Масштаб
Р	См табл	

Лист Листов 1

Укргипроводхоз г Киев

Привязан

Инв

Инв № подл | Подпись и дата | Взам инв №

Формат А3

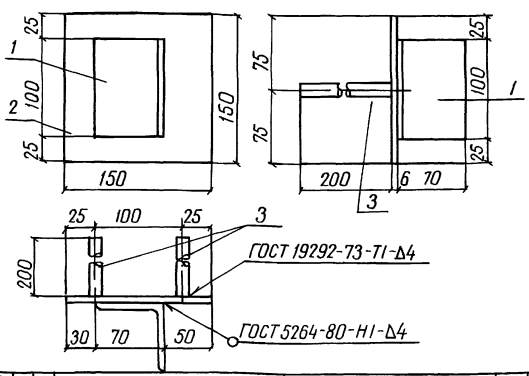

Формат	Зона	Поз	Обозначение	Наименование	Кол	Примечание
			820-04-19.85-Ш-7-3-08.00	Мн 1		
Б4	1		-08.01	L 70×4,5 ГОСТ 8509-72 ℓ=100	1	0,5 кг
Б4	2		-08.02	-6×150 ГОСТ 19903-74, ℓ=150	1	0,7 кг
Б4	3		-08.03	ф14 А-III ГОСТ 5781-82, ℓ=200	2	0,2 кг

Привязан

9гоз/3

Инв №

Разраб	Абрамич		10.07.84
Провер	Иоффе		17.08.84
Рук гр	Иоффе		17.08.84
ГИП	Франк		07.11.84
Нач отд	Пижневский		05.11.84
Н контр	Сильченко		05.11.84

820-04-19.85-Ш-7-3-08.00

Изделие закладное Мн 1

Стадия	Масса	Масштаб
Р	1,6	-

Лист Листов 1

Укргипроводхоз г Киев

Инв № подл | Подпись и дата | Взам инв №

Формат А4

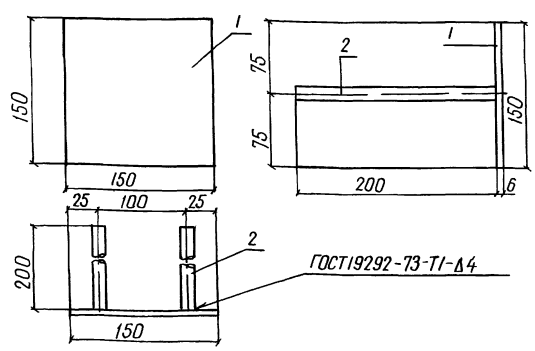

Формат	Зона	Поз	Обозначение	Наименование	Кол	Примечание
			820-04-19.85-Ш-7-3-09.00	Мн 2		
Б4	1		-08.02	-6×150 ГОСТ 19903-74, ℓ=150	1	0,7 кг
Б4	2		-08.03	ф14 А-III ГОСТ 5781-82, ℓ=200	2	0,2 кг

42

Привязан

9гоз/3

Инв №

Разраб	Абрамич		10.07.84
Пров	Иоффе		17.08.84
Рук гр	Иоффе		17.08.84
ГИП	Франк		07.11.84
Нач отд	Пижневский		05.11.84
Н контр	Сильченко		05.11.84

820-04-19.85-Ш-7-3-09.00

Изделие закладное Мн 2

Стадия	Масса	Масштаб
Р	1,1	

Лист Листов 1

Укргипроводхоз г Киев

Инв № подл | Подпись и дата | Взам инв №

Формат А4

Альбом III

Типовые проектные решения 820-04-19.85

Ведомость основных комплектов

Обозначение	Наименование	Примечание
820-04-19.85 -ПЗ	Пояснительная записка	Альбом I
-АС	Архитектурно-строительные решения	
-кж1	Монолитные и сборные железобетонные конструкции	
-ГИ	Конструкции температурно-осадочных швов	
-ПО	Производство и организация работ	
-кж3	Шахта Шм-3-3 (Монолитный вариант)	Альбом II
-кж 5	Шахта Шм-4-3 (Монолитный вариант)	
-кж 7	Шахта Шм-5-3 (Монолитный вариант)	
-кж 9	Шахта Шм-6-3 (Монолитный вариант)	
-кж 11	Шахта Шм-7-3 (Монолитный вариант)	
-кж 13	Шахта Шм-8-3 (Монолитный вариант)	
-кж 15	Шахта Шм-10-3 (Монолитный вариант)	
-кж 17	Шахта Шм-12-3 (Монолитный вариант)	
-кж 4	Шахта Ш-3-3 (Сборно-монолитный вариант)	Альбом III
-кж 6	Шахта Ш-4-3 (Сборно-монолитный вариант)	
-кж 8	Шахта Ш-5-3 (Сборно-монолитный вариант)	
-кж 10	Шахта Ш-6-3 (Сборно-монолитный вариант)	
-кж 12	Шахта Ш-7-3 (Сборно-монолитный вариант)	
-кж 14	Шахта Ш-8-3 (Сборно-монолитный вариант)	
-кж 16	Шахта Ш-10-3 (Сборно-монолитный вариант)	
-кж 18	Шахта Ш-12-3 (Сборно-монолитный вариант)	

Продолжение

Обозначение	Наименование	Примечание
820-04-19.85 -кж 18	Шахта Шм-3-4 (Монолитный вариант)	Альбом III
-кж 19	Шахта Шм-3-4 (Монолитный вариант)	Альбом IV
-кж 21	Шахта Шм-4-4 (Монолитный вариант)	
-кж 23	Шахта Шм-5-4 (Монолитный вариант)	
-кж 25	Шахта Шм-6-4 (Монолитный вариант)	
-кж 27	Шахта Шм-7-4 (Монолитный вариант)	
-кж 29	Шахта Шм-8-4 (Монолитный вариант)	
-кж 31	Шахта Шм-10-4 (Монолитный вариант)	
-кж 33	Шахта Шм-12-4 (Монолитный вариант)	
-кж 20	Шахта Ш-3-4 (Сборно-монолитный вариант)	Альбом V
-кж 22	Шахта Ш-4-4 (Сборно-монолитный вариант)	
-кж 24	Шахта Ш-5-4 (Сборно-монолитный вариант)	
-кж 26	Шахта Ш-6-4 (Сборно-монолитный вариант)	
-кж 28	Шахта Ш-7-4 (Сборно-монолитный вариант)	
-кж 30	Шахта Ш-8-4 (Сборно-монолитный вариант)	
-кж 32	Шахта Ш-10-4 (Сборно-монолитный вариант)	
-кж 34	Шахта Ш-12-4 (Сборно-монолитный вариант)	
-кж 2	Водобойные колодцы и водобойные стенки	Альбом VI

Ведомость чертежей основного комплекта чертежей кж14

Лист	Наименование	Примечание
1	Общие данные	
2	План Разрез 2-2	
3	Разрезы 1-1, 3-3, 4-4	
4	Схема армирования План Разрез 2-2	
5	То же Разрезы 1-1, 3-3, 4-4	
6	То же Разрез 5-5	
7	Спецификация к схеме армирования сборно-монолитной шахты Ш-8-3	

Ведомость спецификаций

Лист	Наименование	Примечание
7	Спецификация к схеме армирования сборно-монолитной шахты Ш-8-3	

Ведомость ссылочных и прилагаемых документов

Обозначение	Наименование	Примечание
	Ссылочные документы	
820-04-19.85 - кж 1 ПО, ПКО	Плиты оболочки ПО, ПКО	Альбом I
	Нестандартное оборудование	Альбом I
	Прилагаемые документы	
820-04-19.85 - Ш-8-3-01.00	Сетка арматурная, С(С1, С2, С14, С16 С19)	
820-04-19.85 - Ш-8-3-02.00	То же С (С25, С27 С3)	
820-04-19.85 - Ш-8-3-03.00	То же С (С12, С13, С15, С20, С23, С24, С26)	
820-04-19.85 - Ш-8-3-04.00	То же С (С11, С21, С22)	
820-04-19.85 - Ш-8-3-05.00	То же С (С3 С10, С32)	
820-04-19.85 - Ш-8-3-06.00	Изделие закладное Мн1	
820-04-19.85 - Ш-8-3-07.00	Изделие закладное Мн2	
820-04-19.85 - кж 14 ВН	Ведомость потребности в материалах	Альбом X

43

9203/3

Рабочие чертежи разработаны в соответствии с действующими нормами и правилами

Главный инженер проекта Л Г Франк

Инв № подл	Подпись и дата	Взам инв №

Привязан

Инв №			
Разраб	Иоффе		26.03.84
Пров	Девяшин		26.03.84
Рук гр	Иоффе		26.03.84
ГИП	Франк		26.03.84
Нач.отд.	Пасняченский		25.05.84
Н контр	Сильченко		26.05.84

820-04-19.85 - кж 14

Водосбросы шахтного типа на расход воды от 50 до 110 м³/с при перепадах до 12 м

Шахта Ш-8-3 (Сборно-монолитный вариант)	Стадия	Лист	Листов
	Р	1	7
Общие данные	Укргипроводхоз г Киев		

Формат А2

Альбом III

Типовые проектные решения 820-04-1985

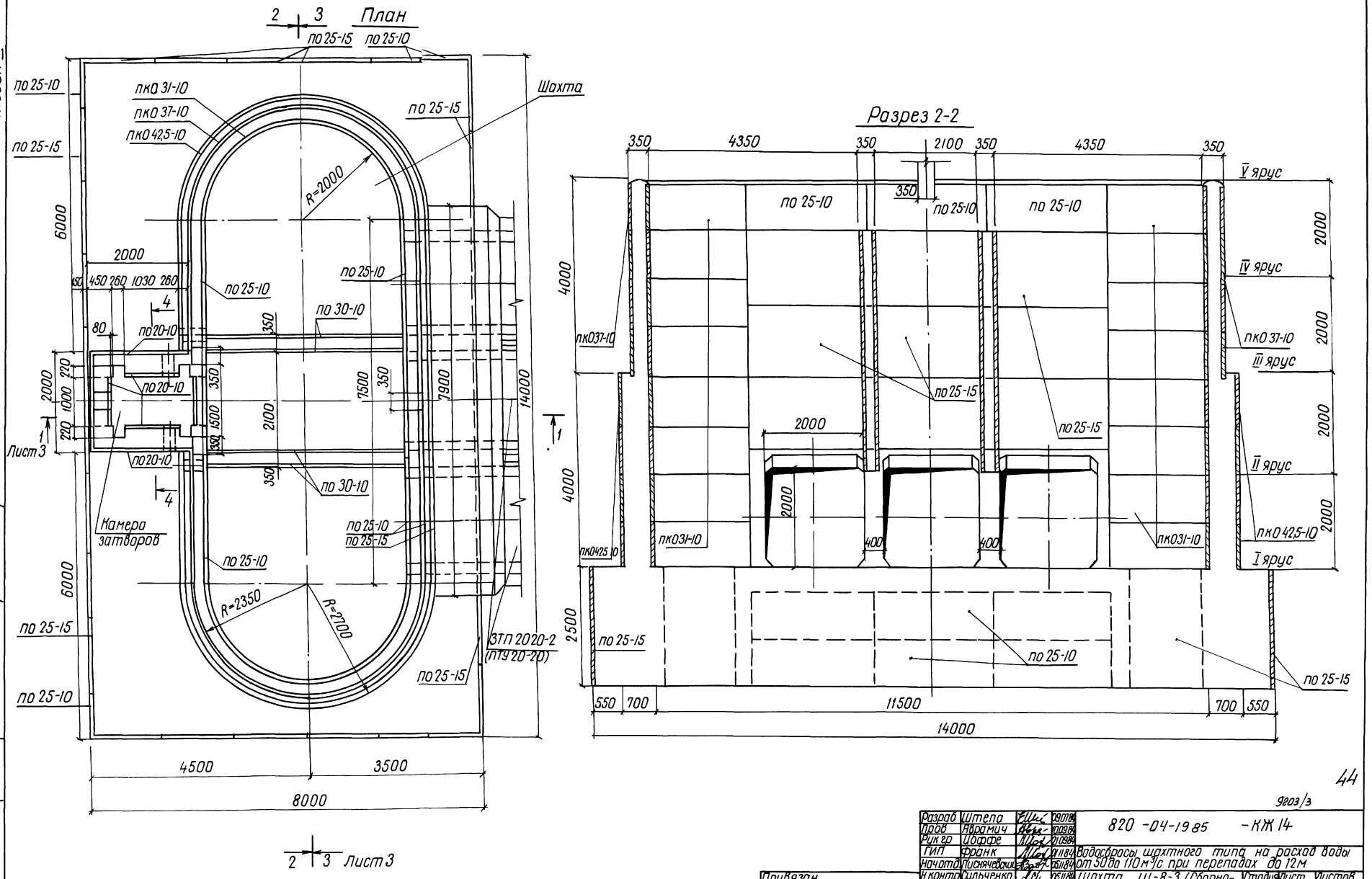

44

9203/3

Разраб	Штепа		09.07.84	820-04-1985 -КЖ 14
Пров	Аврамич		10.09.84	
Рук гр	Иоффе		01.09.84	
ГИП	Франк		01.11.84	Водосбросы шахтного типа на расход воды от 50 до 110 м³/с при перепадах до 12 м
Нач отд	Писнячевский		05.11.84	
Н контр	Сильченко		05.11.84	Шахта Ш-8-3 (Сборно-монолитный вариант)

Стадия	Лист	Листов
Р	2	

План Разрез 2-2 м 1:50

Укргипроводхоз г Киев

Привязан

Инв №

Инв № подл | Подпись и дата | Взам инв №

Формат А2

Альбом III

Типовые проектные решения 820-04-19.85

Камера затворов

Шахта

Разрез 1-1

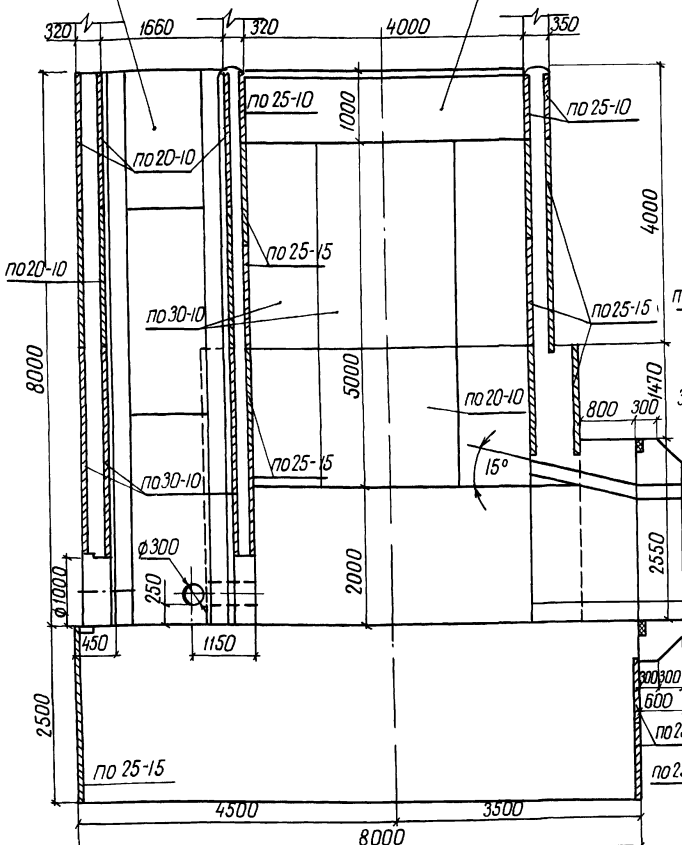

Разрез 3-3

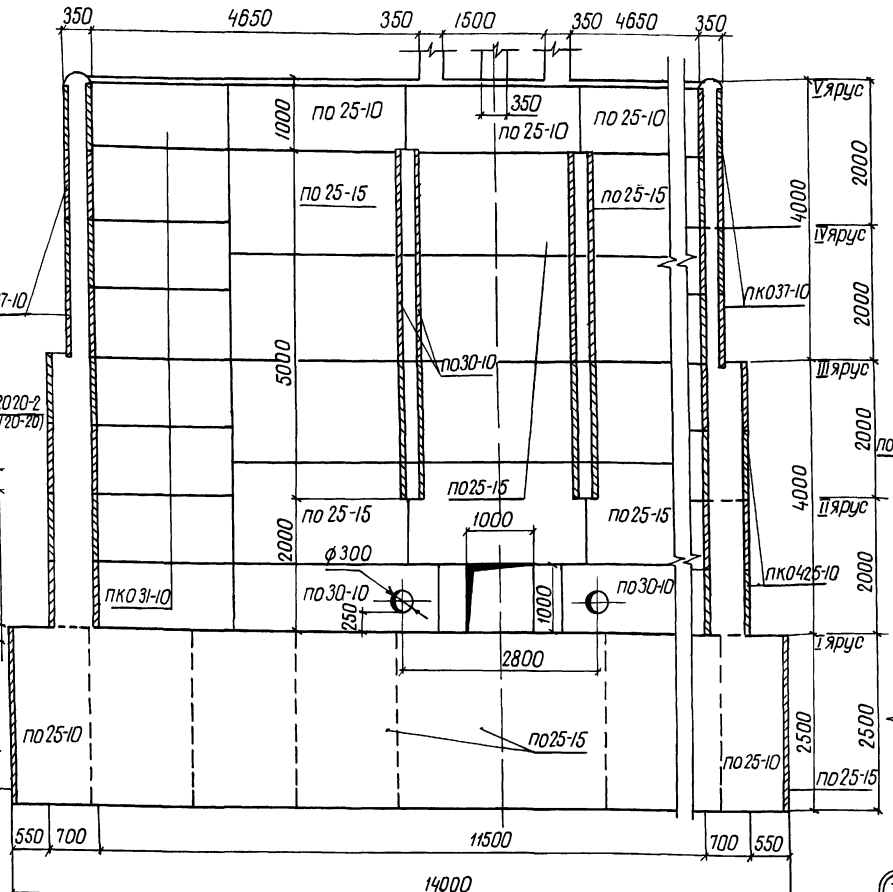

Разрез 4-4

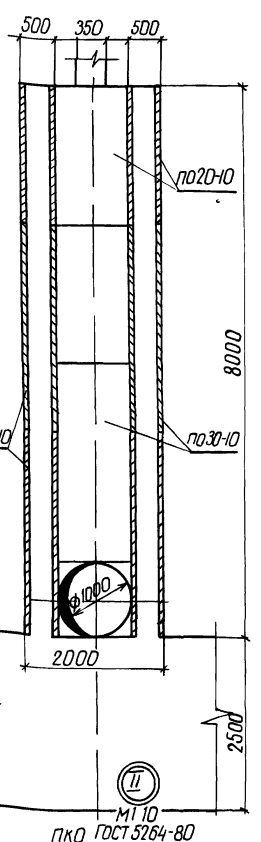

Спецификация сборных железобетонных элементов

Марка поз	Обозначение	Наименование	Кол	Масса, ед кг	Примечание
по 20-10	820-04-19.85-КЖ1 по 20-10	Плиты оболочки	30	400	
по 25-10	820-04-19.85-КЖ1 по 25-10	То же	25	500	
по 25-15	820-04-19.85-КЖ1 по 25-15	"	58	750	
по 30-10	820-04-19.85-КЖ1 по 30-10	"	34	600	
пко 31-10	820-04-19.85-КЖ1 пко 31-10	"	32	700	
пко 37-10	820-04-19.85-КЖ пко 37-10	"	16	775	
пко 42,5-10	820-04-19.85-КЖ пко 42,5-10	"	16	900	

Схемы соединения плит-оболочек

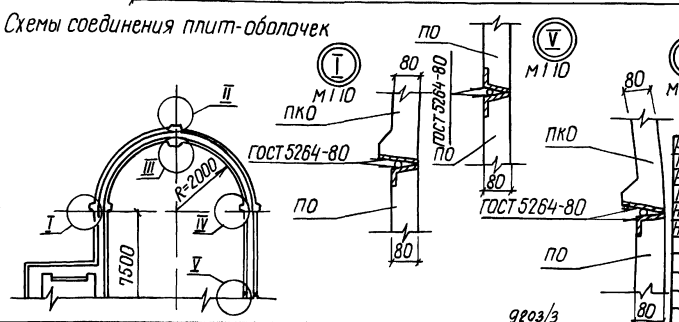

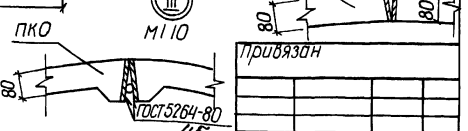

Разраб	Штепа		09.11.84	820-04-19.85 – КЖ 14
Пров	Авдамич		10.11.84	
Рук гр	Иоффе		10.11.84	
ГИП	Франк		10.11.84	Водосбросы шахтного типа на расход воды от 3000 110 м³/с при перепадах до 12 м
Нач отд	Лисячевский		05.11.84	Шахта Ш-8-3 (сборно-монолитный вариант)
Н контр	Сильченко		05.11.84	Разрезы 1-1, 3-3, 4-4 М 1:50

Стадия	Лист	Листов
Р	3	

Укргипроводхоз г. Киев

Инв. № подл. | Подпись и дата | Взам. инв. №

Инв. №

Формат А2

Альбом III

Типовые проектные решения 820-04-19.85

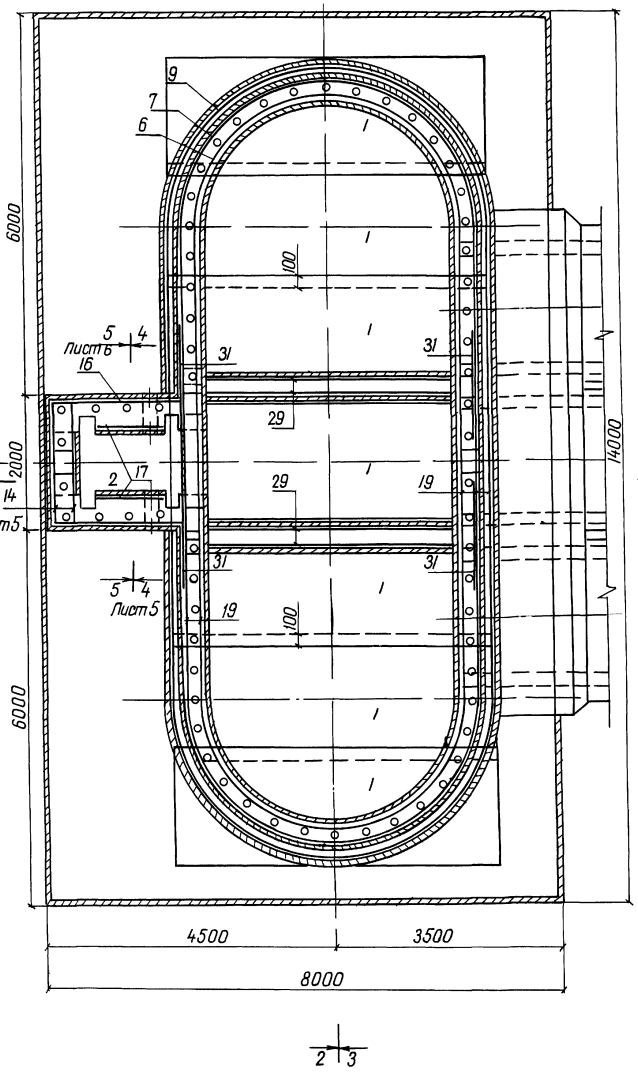

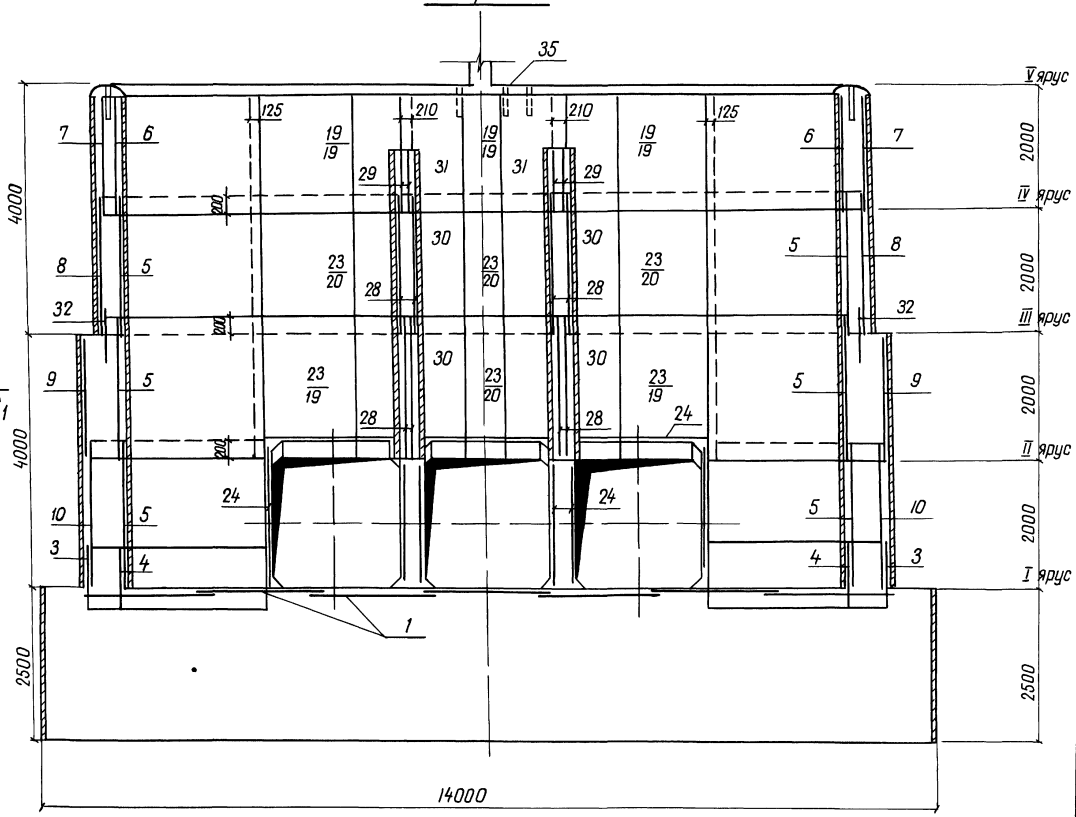

46

9203/3

Разраб	Штепа		10.07.84	820 -04-19.85 - КЖ 14
Пров	Абрамич		10.09.84	
Рук гр	Иоффе		21.09.84	
ГИП	Франк		01.11.84	Водосбросы шахтного типа на расход воды от 50 до 110 м³/с при переходах до 12 м
Нач отд	Лисняческий		05.11.84	
Н контр	Сильченко		05.11.84	Шахта Ш-8-3 (Сборно-монолитный вариант)

Стадия	Лист	Листов
Р	4	

Схема армирования
План Разрез 2-2, м 1:50

Укргипроводхоз г Киев

Привязан

Инв. №

Инв. № подл. | Подпись и дата | Взам. инв. №

Формат А2

Альбом III

Типовые проектные решения 820-04-19 85

Разрез 1-1

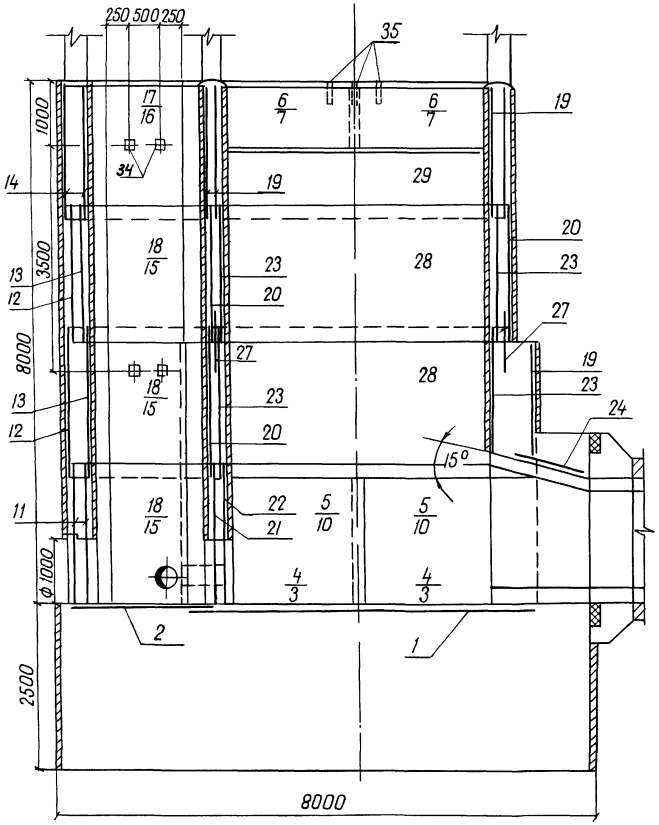

Разрез 3-3

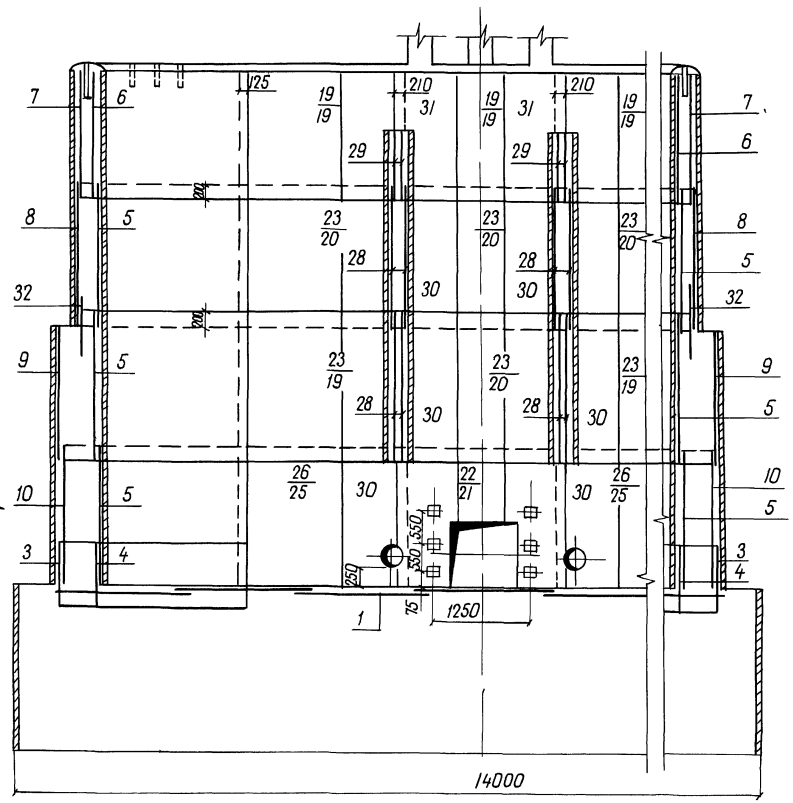

Разрез 4-4

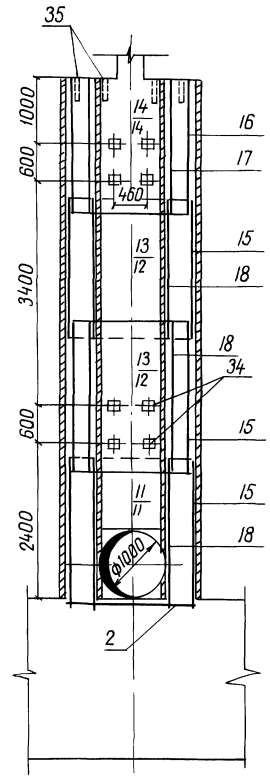

1 Горизонтальные стержни сеток поз 7,8,9,10 сварить между собой по всей длине перепуска электродуговой сваркой электродом Э-42 ГОСТ 9467-75

2 Горизонтальные стержни поз 7 сварить с горизонтальными стержнями поз 19, аналогично поз 8 с поз 20, поз 9 с поз 19, поз 10 с поз 25

Разраб	Штела		10.07.84	820-04-19 85 – КЖ 14	
Пров	Абрамич		10.08.84		
Рук гр	Иоффе		21.08.84		
ГИП	Франк		01.11.84	Водосбросы шахтного типа на расход воды от 50 м³/с до 110 м³/с при перепадах до 12м	
Начотд	Лисняческий		05.11.84	Шахта Ш-8-3 (Сборно-монолитный вариант)	Стадия: Р; Лист: 5; Листов:
Н.контр	Сильченко		05.11.84	Схема армирования Разрезы 1-1, 3-3, 4-4 М 1:50	Укргипроводхоз г. Киев

Привязан

Инв №

Инв № подл | Подпись и дата | Взам. инв. №

9203/3

47

Формат А2

Разрез 5-5

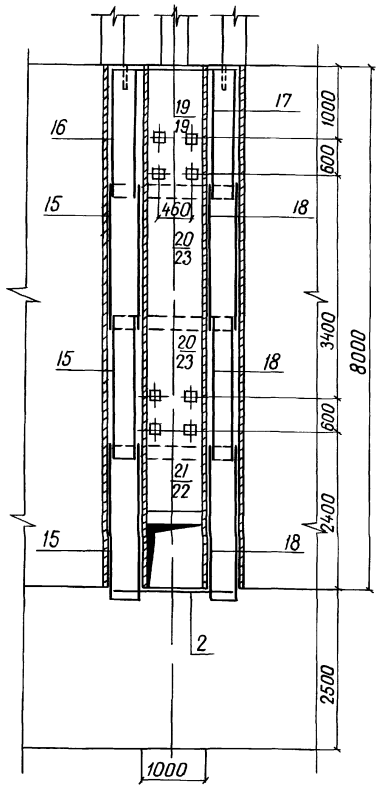

Ведомость расхода стали на элемент, кг

Марка элемента	Изделия арматурные						
	Арматура класса						Всего
	A-III				A-I		
	ГОСТ 5781-82						
	ф8	ф12	ф16	Итого	ф8	Итого	
Ш-8-3	1722,0	108,0	464,0	2294,0	1725,0	1725,0	40190

Продолжение

Изделия закладные									
Арматура класса	Прокат марки							Всего	Общий расход
A-III	Вст3 кп2								
ГОСТ 5781-82	ГОСТ 8509-72			ГОСТ 19903-74					
ф14	Итого	L70×45	Итого	6×150	Итого	Труба 50×3,5	Итого		
100	100	3,0	3,0	18,0	18,0	1120	1120	143,0	41620

9203/3

Разраб	Штела		03.09.84	820-04-1985 -КЖ 14
Пров	Абрамич		11.09.84	
Рук гр	Иоффе		24.09.84	
ГИП	Франк		01.11.84	Водосбросы шахтного типа на расход воды до 110 м³/с при перепадах до 12 м
Нач отд	Лисняевский		05.11.84	
Н контр	Сильченко		05.11.84	Шахта Ш-8-3 (Сборно-монолитный вариант)

Стадия	Лист	Листов
Р	6	

Схема армирования Разрез 5-5 м 1:50

Укргипроводхоз г. Киев

Привязан

Инв №

Формат А3

Формат	Зона	Поз	Обозначение	Наименование	Кол	Примечание
				Сетки арматурные		
А3		19	-01 00	С 19	17	
А3		20	-03 00	С 20	7	
А3		21	-04 00	С 21	1	
А3		22	-04 00	С 22	1	
А3		23	-03 00	С 23	12	
А3		24	-03 00	С 24	9	
А3		25	-02 00	С 25	2	
А3		26	-03 00	С 26	2	
А3		27	-02 00	С 27	5	
А3		28	-02 00	С 28	8	
А3		29	-02 00	С 29	4	
А3		30	-02 00	С 30	10	
А3		31	-02 00	С 31	4	
А3		32	-05 00	С 32	4	
				Изделия закладные		
А4		33	-06 00	Мн 1	6	
А4		34	-07 00	Мн 2	20	
Б4		35		Мн 3 (Труба 50×3,5 ГОСТ 3262, L=350)	66	1,7 кг
				Материалы		
				Бетон тяжелый М 200, Мрз ≥ 150, В6		377,5 м³

Формат	Зона	Поз	Обозначение	Наименование	Кол	Примечание
				Сборочные единицы		
				Сетки арматурные		
А3		1	820-04-1985 Ш-8-1-01 00	С 1	7	
А3		2	-01 00	С 2	1	
А3		3	-05 00	С 3	4	
А3		4	-05 00	С 4	4	
А3		5	-05 00	С 5	12	
А3		6	-05 00	С 6	4	
А3		7	-05 00	С 7	4	
А3		8	-05 00	С 8	4	
А3		9	-05 00	С 9	4	
А3		10	-05 00	С 10	4	
А3		11	-04 00	С 11	2	
А3		12	-03 00	С 12	2	
А3		13	-03 00	С 13	2	
А3		14	-01 00	С 14	2	
А3		15	-03 00	С 15	6	
А3		16	-01 00	С 16	2	
А3		17	-01 00	С 17	2	
А3		18	-01 00	С 18	6	

4Б

9203/3

Разраб	Штела		03.09.84	820-04-1985 -КЖ 14
Пров	Абрамич		11.09.84	
Рук гр	Иоффе		24.09.84	
ГИП	Франк		01.11.84	Спецификация к схеме армирования сборно-монолитной шахты Ш-8-3
Нач отд	Лисняевский		05.11.84	
Н контр	Сильченко		05.11.84	

Стадия	Лист	Листов
Р	7	

Укргипроводхоз г. Киев

Привязан

Инв №

Формат А3

Типовые проектные решения 820-04-1985 Альбом III

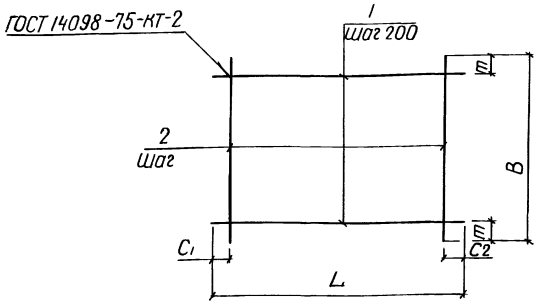

Марка	Размеры, мм					Масса, кг
	L	C1	C2	B	m	
С1	5430	15	15	1970	85	43 4
С2	2120	60	60	2460	30	21 4
С14	1980	90	90	1980	90	16 0
С16	2330	20	510	1980	90	17 0
С17	1980	90	90	950	75	8 0
С18	2200	100	100	950	75	8 9
С19	2650	125	125	1820	10	19 1

Сетки изготавливать в соответствии с СН-393-78

Формат	Зона	Поз	Обозначение	Наименование	Кол	Примечание
			820-04-1985-Ш-8-3-01 00	С1		
Б4		1	-01 01	ф8А-III, ГОСТ 5781-82, ℓ=5430	10	21 кг
Б4		2	-01 02	ф8А-III, ГОСТ 5781-82 ℓ=1970	28	08 кг
			-01 00-01	С2		
Б4		1	-01 03	ф8А-I, ГОСТ 5781-82, ℓ=2460	11	10 кг
Б4		2	-01 04	ф8А-I, ГОСТ 5781-82, ℓ=2120	13	08 кг
			-01 00-02	С14		
Б4		1	-01 05	ф8А-I, ГОСТ 5781-82 ℓ=1980	10	08 кг
Б4		2	-01 05	ф8А-I, ГОСТ 5781-82, ℓ=1980	10	08 кг
			-01 00-03	С16		
Б4		1	-01 06	ф8А-I, ГОСТ 5781-82, ℓ=2330	10	09 кг
Б4		2	-01 05	ф8А-I, ГОСТ 5781-82, ℓ=1980	10	08 кг
			-01 00-04	С17		
			-01 05	ф8А-I ГОСТ 5781-82 ℓ=1980	5	08 кг
			-01 07	ф8А-I ГОСТ 5781-82 ℓ=950	10	04 кг
			-01 00-05	С18		
			-01 08	ф8А-I ГОСТ 5781-82, ℓ=2200	5	09 кг
			-01 09	ф8А-III ГОСТ 5781-82, ℓ=950	11	04 кг
			-01 00-06	С19		
			-01 10	ф8А-III ГОСТ 5781-82, ℓ=2650	10	1.0 кг
			-01 11	ф8А-I ГОСТ 5781-82, ℓ=1820	13	07 кг

9203/3

Разраб	Витела		06 09 84
Пров	Абрамич		10 09 84
Рук гр	Иоффе		21 09 84
ГИП	Франк		01 11 84
Нач отд	Писаревский		05 11 84
Н контр	Сильченко		05 11 84

820-04-19.85 -Ш-8-3-01 00

Сетка арматурная, С (С1, С2, С14, С16 С19)

Стадия	Масса	Масштаб
Р	См табл	—
Лист	Листов 1	

Укргипропродхоз г. Киев

Привязан

Инв. №

Инв. № подл. | Подпись и дата | Взам. инв. №

Формат А3

Типовые проектные решения 820-04-1985 Альбом III

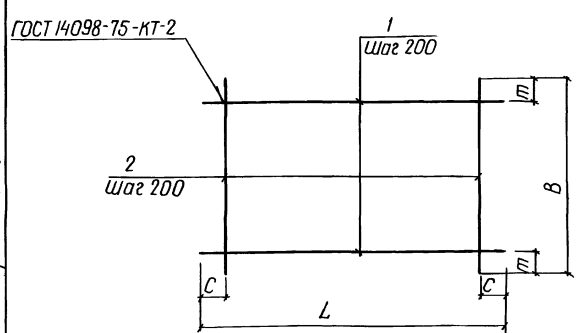

Марка	Размеры, мм				Масса кг
	L	C	B	m	
С25	2650	125	2420	110	25 0
С27	2650	125	1550	75	10 2
С28	4300	150	2200	100	37 6
С29	4300	150	950	75	16 9
С30	1750	75	2200	100	38 9
С31	1750	75	1980	90	14 2

Сетки изготавливать в соответствии с СН-393-78

Формат	Зона	Поз	Обозначение	Наименование	Кол	Примечание
			820-04-19.85-Ш-8-3-02 00	С25		
Б4		1	-01 01	ф8А-I ГОСТ 5781-82, ℓ=2650	12	10 кг
Б4		2	-02 02	ф8А-I ГОСТ 5781-82, ℓ=2420	13	10 кг
			-02 00-01	С27		
Б4		1	-01 10	ф8А-III ГОСТ 5781-82, ℓ=2650	5	1.0 кг
Б4		2	-01 07	ф8-I ГОСТ 5781-82, ℓ=950	13	04 кг
			-02 00-02	С28		
Б4		1	-02 03	ф8А-III ГОСТ 5781-82 ℓ=4300	11	1.7 кг
Б4		2	-01 08	ф8А-I ГОСТ 5781-82, ℓ=2200	21	09 кг
			-02 00-03	С29		
Б4		1	-02 03	ф8А-III ГОСТ 5781-82 ℓ=4300	5	17 кг
Б4		2	-01 07	ф8А-I ГОСТ 5781-82, ℓ=950	21	04 кг
			-02 00-04	С30		
Б4		1	-02 04	ф16А-III ГОСТ 5781-82, ℓ=1750	11	28 кг
Б4		2	-01 08	ф8А-I ГОСТ 5781-82, ℓ=2200	9	09 кг
			-02 00-05	С31		
Б4		1	-02 05	ф8А-III ГОСТ 5781-82, ℓ=1750	10	07 кг
Б4		2	-01 05	ф8А-I ГОСТ 5781-82, ℓ=1980	9	08 кг

9203/3

Разраб	Витела		06 09 84
Пров	Абрамич		10 09 84
Рук гр	Иоффе		24 09 84
ГИП	Франк		01 11 84
Нач отд	Писаревский		05 11 84
Н контр	Сильченко		05 11 84

820-04-19 85 -Ш-8-3-02 00

Сетка арматурная, С (С25, С27 С31)

Стадия	Масса	Масштаб
Р	См табл	—
Лист	Листов 1	

Укргипропродхоз г. Киев

Привязан

Инв. №

Инв. № подл. | Подпись и дата | Взам. инв. №

Формат А3

Типовые проектные решения 820-04-1985 Альбом III

ГОСТ 14098-75-КТ-2

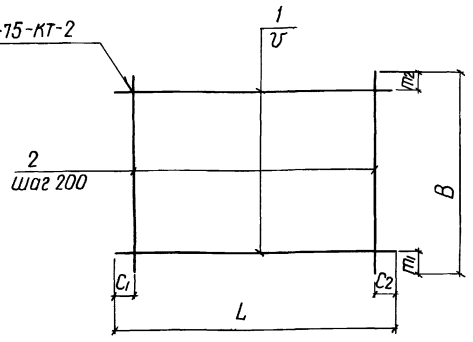

Марка	Размеры, мм							Масса, кг
	L	C_1	C_2	У	B	m_1	m_2	
С12	2200	100	100	200	1980	90	90	17,8
С13	2200	100	100	200	1970	85	85	17,8
С15	2330	20	510	200	2200	100	100	18,9
С20	2650	125	125	200	2200	100	100	22,7
С23	2650	125	125	150	2200	50	50	26,7
С24	2650	325	325	200	950	75	75	16,4
С26	2650	125	125	150	2420	200	120	28,0

Сетки изготавливать в соответствии с СН-393-78

Формат	Зона	Поз	Обозначение	Наименование	Кол	Примечание
			820-04-1985-Ш-8-3-03.00	С12		
Б4		1	-01 08	ф8 А-I ГОСТ 5781-82 ℓ=2200	10	0,9 кг
Б4		2	-01 05	ф8 А-I ГОСТ 5781-82 ℓ=1980	11	0,8 кг
			-03.00-01	С13		
Б4		1	-01 08	ф8 А-I ГОСТ 5781-82 ℓ=2200	10	0,9 кг
Б4		2	-01 02	ф8 А-III ГОСТ 5781-82 ℓ=1970	11	0,8 кг
			-03.00-02	С15		
Б4		1	-01 06	ф8 А-I ГОСТ 5781-82 ℓ=2330	11	0,9 кг
Б4		2	-01 08	ф8 А-I ГОСТ 5781-82 ℓ=2200	10	0,9 кг
			-03.00-03	С20		
Б4		1	-01 10	ф8 А-III ГОСТ 5781-82 ℓ=2650	11	1,0 кг
Б4		2	-01 08	ф8 А-I ГОСТ 5781-82 ℓ=2200	13	0,9 кг
			-03.00-04	С23		
Б4		1	-01 10	ф8 А-III ГОСТ 5781-82 ℓ=2650	15	1,0 кг
Б4		2	-01 08	ф8 А-I ГОСТ 5781-82 ℓ=2200	13	0,9 кг
			-03.00-05	С24		
Б4		1	-03 01	ф12 А-III ГОСТ 5781-82 ℓ=2650	5	2,4 кг
Б4		2	-01 07	ф8 А-I ГОСТ 5781-82 ℓ=950	11	0,4 кг
			-03.00-06	С26		
Б4		1	-01 10	ф8 А-III ГОСТ 5781-82 ℓ=2650	15	1,0 кг
Б4		2	-02 02	ф8 А-I ГОСТ 5781-82 ℓ=2420	13	1,0 кг

9203/3

Разраб	Штепа		06.09.84
Пров	Абрамич		11.09.84
Рук гр	Иоффе		24.09.84
ГИП	Франк		01.11.84
Нач отд	Писняевский		05.11.84
Н контр	Сильченко		05.11.84

820-04-1985 -Ш-8-3-03.00

Сетка арматурная, С (С12, С13, С15, С20, С23, С24, С26)

Стадия	Масса	Масштаб
Р	см табл	—
Лист	Листов 1	

Укргипроводхоз г. Киев

Привязан

Инв №

Инв № подл | Подпись и дата | Взам инв №

Формат А3

Типовые проектные решения 820-04-1985 Альбом III

ГОСТ 14098-75-КТ-2

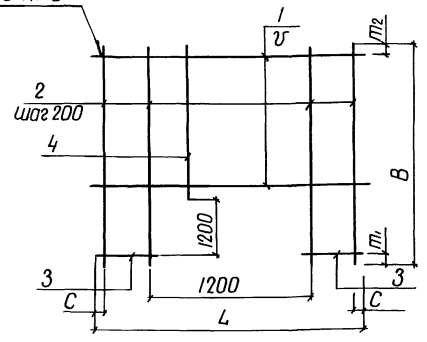

Марка	Размеры, мм						Масса, кг
	L	C	У	B	m_1	m_2	
С11	1980	90	200	2420	200	20	13,2
С21	2650	125	200	2420	200	20	19,6
С22	2650	125	150	2420	200	120	21,8

Сетки изготавливать в соответствии с СН-393-78

Формат	Зона	Поз	Обозначение	Наименование	Кол	Примечание
			820-04-1985-Ш-8-3-04.00	С11		
Б2		1	-01 05	ф8 А-I, ГОСТ 5781-82, ℓ=1980	5	0,8 кг
Б2		2	-02 02	ф8 А-I, ГОСТ 5781-82, ℓ=2420	4	1,0 кг
Б2		3	-04 01	ф8 А-I, ГОСТ 5781-82, ℓ=390	14	0,2 кг
Б2		4	-04 02	ф8 А-I, ГОСТ 5781-82, ℓ=1020	6	0,4 кг
			-04.00-01	С21		
Б2		1	-01 10	ф8 А-III, ГОСТ 5781-82, ℓ=2650	6	1,0 кг
Б2		2	-02 02	ф8 А-I, ГОСТ 5781-82, ℓ=2420	8	1,0 кг
Б2		3	-04 03	ф8 А-III, ГОСТ 5781-82, ℓ=725	12	0,3 кг
Б2		4	-04 02	ф8 А-I, ГОСТ 5781-82 ℓ=1020	5	0,4 кг
			-04.00-02	С22		
Б2		1	-01 10	ф8 А-III, ГОСТ 5781-82 ℓ=2650	7	1,0 кг
Б2		2	-04 04	ф8 А-III, ГОСТ 5781-82, ℓ=2420	8	1,0 кг
Б2		3	-04 03	ф8 А-III, ГОСТ 5781-82, ℓ=725	16	0,3 кг
Б2		4	-04 05	ф8 А-III, ГОСТ 5781-82 ℓ=1020	5	0,4 кг

50

9203/3

Разраб	Штепа		06.09.84
Пров	Абрамич		11.09.84
Рук гр	Иоффе		24.09.84
ГИП	Франк		01.11.84
Нач отд	Писняевский		05.11.84
Н контр	Сильченко		05.11.84

820-04-1985 -Ш-8-3-04.00

Сетка арматурная, С (С11, С21, С22)

Стадия	Масса	Масштаб
Р	см табл	—
Лист	Листов 1	

Укргипроводхоз г. Киев

Привязан

Инв №

Инв № подл | Подпись и дата | Взам инв №

Формат А3

Типовые проектные решения 820-04-19.85 Альбом III

Продолжение

Формат	Зона	Поз	Обозначение	Наименование	Кол	Примечание
			-05 00-08	С 32		
Б2	1		-05 07	ф8 А-III, ГОСТ 5781-82 ℓ=3890	5	1,5 кг
Б4	2		-05 08	ф8 А-I, ГОСТ 5781-82, ℓ=920	20	0,4 кг

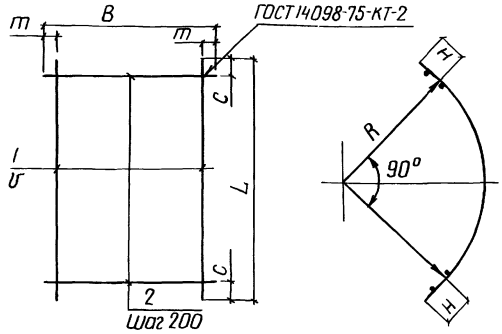

Марка	Размеры в мм							Масса, кг
	L	C	U	B	m	R	H	
С3	4450	25	200	1100	350	2610	175	44,5
С4	3520	60	200	1100	350	2090	125	11,4
С5	3520	60	200	2200	100	2090	125	31,6
С6	3520	60	200	1820	10	2090	125	26,6
С7	3890	45	200	1820	10	2260	175	29,0
С8	3890	45	150	2200	50	2260	175	40,5
С9	4450	25	200	1980	90	2610	175	36,4
С10	4450	25	150	2200	50	2610	175	47,7
С32	3890	45	200	920	60	2260	175	15,5

Сетки изготавливать в соответствии с СН-393-78

Формат	Зона	Поз	Обозначение	Наименование	Кол	Примечание
			820-04-19.85-Ш-8-3-05 00	С 3		
Б2	1		-05 01	ф8 А-III, ГОСТ 5781-82, ℓ=4450	3	1,8 кг
Б2	2		-05 02	ф16 А III, ГОСТ 5781-82, ℓ=1100	23	1,7 кг
			-05 00-01	С 4		
Б2	1		-05 03	ф8 А-I, ГОСТ 5781-82 ℓ=3520	3	1,4 кг
Б2	2		-05 04	ф8 А-III, ГОСТ 5781-82, ℓ=1100	18	0,4 кг
			-05 00-02	С 5		
Б2	1		-05 03	ф8 А-III, ГОСТ 5781-82, ℓ=3520	11	1,4 кг
Б2	2		-01 08	ф8 А-I, ГОСТ 5781-82, ℓ=2200	18	0,9 кг
			-05 00-03	С 6		
Б2	1		-05 05	ф8 А-III, ГОСТ 5781-82, ℓ=3520	10	1,4 кг
Б2	2		-01 11	ф8 А-I, ГОСТ 5781-82, ℓ=1820	18	0,7 кг
			-05 00-04	С 7		
Б2	1		-05 06	ф8 А-III, ГОСТ 5781-82 ℓ=3890	10	1,5 кг
Б2	2		-01 11	ф8 А-I, ГОСТ 5781-82, ℓ=1820	20	0,7 кг
			-05 00-05	С 8		
Б2	1		-05 06	ф8 А-III, ГОСТ 5781-82 ℓ=3890	15	1,5 кг
Б2	2		-01 08	ф8 А-I, ГОСТ 5781-82, ℓ=2200	20	0,9 кг
			-05 00-06	С 9		
Б2	1		-05 01	ф8 А-III, ГОСТ 5781-82, ℓ=4450	10	1,8 кг
Б2	2		-01 05	ф8 А-I, ГОСТ 5781-82, ℓ=1980	23	0,8 кг
			-05 00-07	С 10		
Б2	1		-05 01	ф8 А-III, ГОСТ 5781-82, ℓ=4450	15	1,8 кг
Б2	2		-01 08	ф8 А-I, ГОСТ 5781-82 ℓ=2200	23	0,9 кг

Привязан

Инв №

9гоз/3

Разраб	Штепа		06.09.84
Пров	Абрамич		18.09.84
Рук гр	Иоффе		24.09.84
ГИП	Франк		01.11.84
Нач отд	Писячевский		05.11.84
Н контр	Сильченко		05.11.84

820-04-19.85 -Ш-8-3-0500

Сетка арматурная, С (С3 С10, С32)

Стадия	Масса	Масштаб
Р	см табл	–
Лист	Листов 1	

Укргипроводхоз г Киев

Формат А3

Типовые проектные решения 820-04-19.85 Альбом III

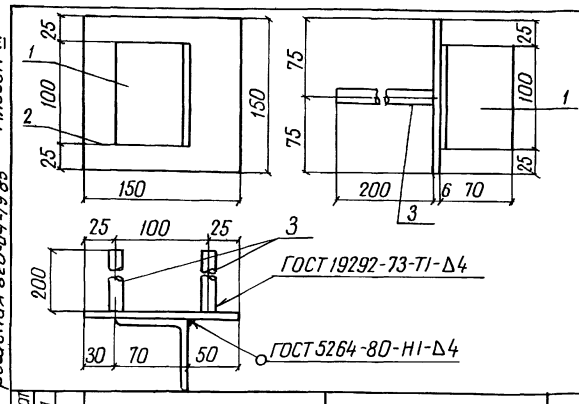

Формат	Зона	Поз	Обозначение	Наименование	Кол	Примечание
			820-04-19.85-Ш-8-3-06 00	Мн 1		
Б4	1		-06 01	L 70×45 ГОСТ 8509-72, ℓ=100	1	0,5 кг
Б4	2		-06 02	-6×150 ГОСТ 19903-74, ℓ=150	1	0,7 кг
Б4	3		-06 03	ф14 А-III ГОСТ 5781-82, ℓ=200	2	0,2 кг

Привязан

Инв N

9гоз/3

Разраб	Штепа		06.09.84
Провер	Абрамич		17.09.84
Рук гр	Иоффе		24.09.84
ГИП	Франк		01.11.84
Нач отд	Писячевский		05.11.84
Н контр	Сильченко		05.11.84

820-04-19.85 -Ш-8-3-06 00

Изделие закладное, Мн 1

Стадия	Масса	Масштаб
Р	1,6	–
Лист	Листов 1	

Укргипроводхоз г Киев

Формат А4

Типовые проектные решения Альбом III

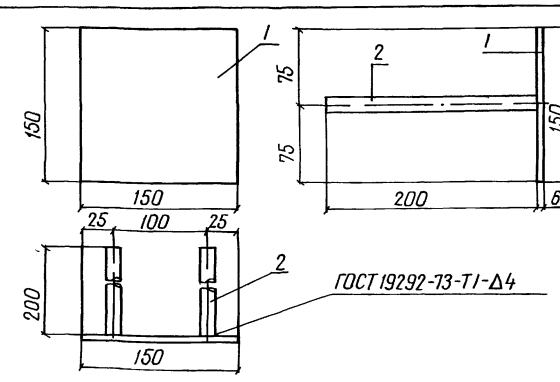

Формат	Зона	Поз	Обозначение	Наименование	Кол	Примечание
			820-04-19.85 Ш-8-3-07 00	Мн 2		
Б4	1		-06 02	-6×150 ГОСТ 19903-74 ℓ=150	1	0,7 кг
Б4	2		-06 03	ф14 А-III ГОСТ 5781-82 ℓ=200	2	0,2 кг

Привязан

51

Инв №

9гоз/3

Разраб	Штепа		06.09.84
Пров	Абрамич		17.09.84
Рук гр	Иоффе		24.09.84
ГИП	Франк		01.11.84
Нач отд	Писячевский		05.11.84
Н контр	Сильченко		05.11.84

820-04-19.85 -Ш-8-3-07 00

Изделие закладное, Мн 2

Стадия	Масса	Масштаб
Р	1,1	–
Лист	Листов 1	

Укргипроводхоз г Киев

Формат А4

Инв N подл | Подпись и дата | Взам инв N | Инв N дубл | Подпись и дата | Взам инв N

Альбом III

Типовые проектные решения 820-04-1985

Ведомость основных комплектов

Обозначение	Наименование	Примечание
820-04-1985 -ПЗ	Пояснительная записка	Альбом I
-АС	Архитектурно-строительные решения	
-КЖ1	Монолитные и сборные железобетонные конструкции	
-ГИ	Конструкции температурно-осадочных швов	
-ПО	Производство и организация работ	
-КЖ3	Шахта Шм-3-3 (Монолитный вариант)	Альбом II
-КЖ5	Шахта Шм-4-3 (Монолитный вариант)	
-КЖ7	Шахта Шм-5-3 (Монолитный вариант)	
-КЖ9	Шахта Шм-6-3 (Монолитный вариант)	
-КЖ11	Шахта Шм-7-3 (Монолитный вариант)	
-КЖ13	Шахта Шм-8-3 (Монолитный вариант)	
-КЖ15	Шахта Шм-10-3 (Монолитный вариант)	
-КЖ17	Шахта Шм-12-3 (Монолитный вариант)	
-КЖ4	Шахта Ш-3-3 (Сборно-монолитный вариант)	Альбом III
-КЖ6	Шахта Ш-4-3 (Сборно-монолитный вариант)	
-КЖ8	Шахта Ш-5-3 (Сборно-монолитный вариант)	
-КЖ10	Шахта Ш-6-3 (Сборно-монолитный вариант)	
-КЖ12	Шахта Ш-7-3 (Сборно-монолитный вариант)	
-КЖ14	Шахта Ш-8-3 (Сборно-монолитный вариант)	
-КЖ16	Шахта Ш-10-3 (Сборно-монолитный вариант)	
-КЖ18	Шахта Ш-12-3 (Сборно-монолитный вариант)	Альбом III
-КЖ19	Шахта Шм-3-4 (Монолитный вариант)	Альбом IV
-КЖ21	Шахта Шм-4-4 (Монолитный вариант)	
-КЖ23	Шахта Шм-5-4 (Монолитный вариант)	
-КЖ25	Шахта Шм-6-4 (Монолитный вариант)	
-КЖ27	Шахта Шм-7-4 (Монолитный вариант)	
-КЖ29	Шахта Шм-8-4 (Монолитный вариант)	
-КЖ31	Шахта Шм-10-4 (Монолитный вариант)	
-КЖ33	Шахта Шм-12-4 (Монолитный вариант)	
-КЖ20	Шахта Ш-3-4 (Сборно-монолитный вариант)	Альбом V
-КЖ22	Шахта Ш-4-4 (Сборно-монолитный вариант)	
-КЖ24	Шахта Ш-5-4 (Сборно-монолитный вариант)	
-КЖ26	Шахта Ш-6-4 (Сборно-монолитный вариант)	
-КЖ28	Шахта Ш-7-4 (Сборно-монолитный вариант)	
-КЖ30	Шахта Ш-8-4 (Сборно-монолитный вариант)	
-КЖ32	Шахта Ш-10-4 (Сборно-монолитный вариант)	
-КЖ34	Шахта Ш-12-4 (Сборно-монолитный вариант)	
-КЖ2	Водобойные колодцы и водобойные стенки	Альбом VI

Рабочие чертежи разработаны в соответствии с действующими нормами и правилами

Главный инженер проекта ЛГФранк

Ведомость чертежей основного комплекта КЖ 16

Лист	Наименование	Примечание
1	Общие данные	
2	План Разрез 2-2	
3	Разрезы 1-1, 3-3; 4-4	
4	Схема армирования План Разрез 4-4	
5	Схема армирования Разрезы 1-1, 3-3	
6	Схема армирования Разрезы 4-4; 5-5	

Ведомость спецификаций

Лист	Наименование	Примечание
6	Спецификация к схеме армирования сборно-монолитной шахты Ш-10-3	

Ведомость ссылочных и прилагаемых документов

Обозначение	Наименование	Примечание
	Ссылочные документы	
820-04-1985-КЖ1 ПО,ПКО	Плиты оболочки ПО, ПКО	Альбом I
	Нестандартное оборудование	Альбом I
	Прилагаемые документы	
820-04-1985-Ш-10-3-01.00	Сетка арматурная, С1	
820-04-1985-Ш-10-3-02.00	Сетка арматурная, С3	
820-04-1985-Ш-10-3-03.00	Сетка арматурная, С (С4 С11)	
820-04-1985-Ш-10-3-04.00	То же, (С12, С20, С21)	
820-04-1985-Ш-10-3-05.00	" (С13 С17)	
820-04-1985-Ш-10-3-06.00	" (С18, С19, С22 С24)	
820-04-1985-Ш-10-3-07.00	" (С25 С29)	
820-04-1985-Ш-10-3-08.00	" (С30 С34)	
820-04-1985-Ш-10-3-09.00	Изделие закладное, Мн1	
820-04-1985-Ш-10-3-10.00	То же, Мн2	
820-04-1985-КЖ16 ВМ	Ведомость потребности в материалах	Альбом X

52

9603/3

Привязан

Инв. №

Разраб.	Иоффе		06.08.84
Пров.	Девяшин		06.08.84
Рук. гр.	Иоффе		06.08.84
ГИП	Франк		06.08.84
Нач. отд.	Пасичневский		06.08.84
Н. контр.	Силюченко		06.08.84

820-04-1985 -КЖ 16

Водосбросы шахтного типа на расход воды от 50 до 110 м³/с при переходах до 12м

Шахта Ш-10-3 (Сборно-монолитный вариант)

Стадия	Лист	Листов
Р	1	6

Общие данные

Укргипроводхоз г. Киев

Формат А2

Инв. № подл. | Подпись и дата | Взам. инв. №

Альбом III

Типовые проектные решения 820-04-13.85

План 2 | 3 (лист 3)

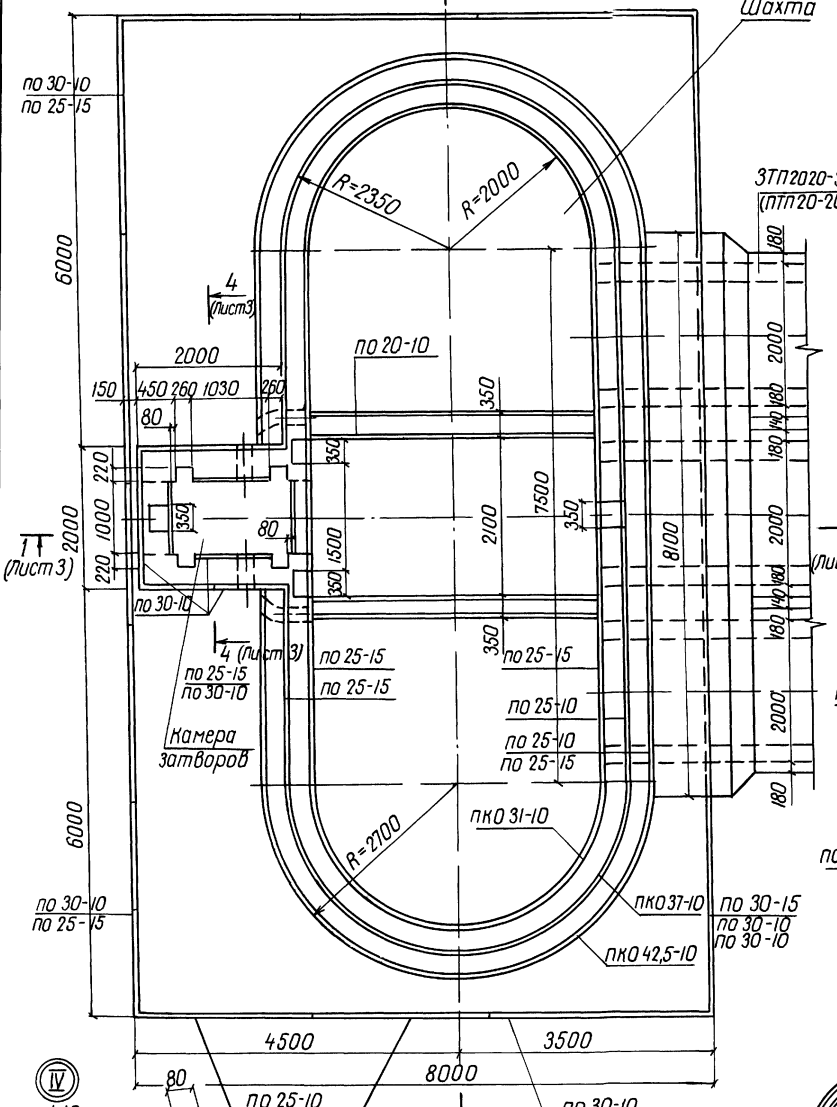

Разрез 2-2

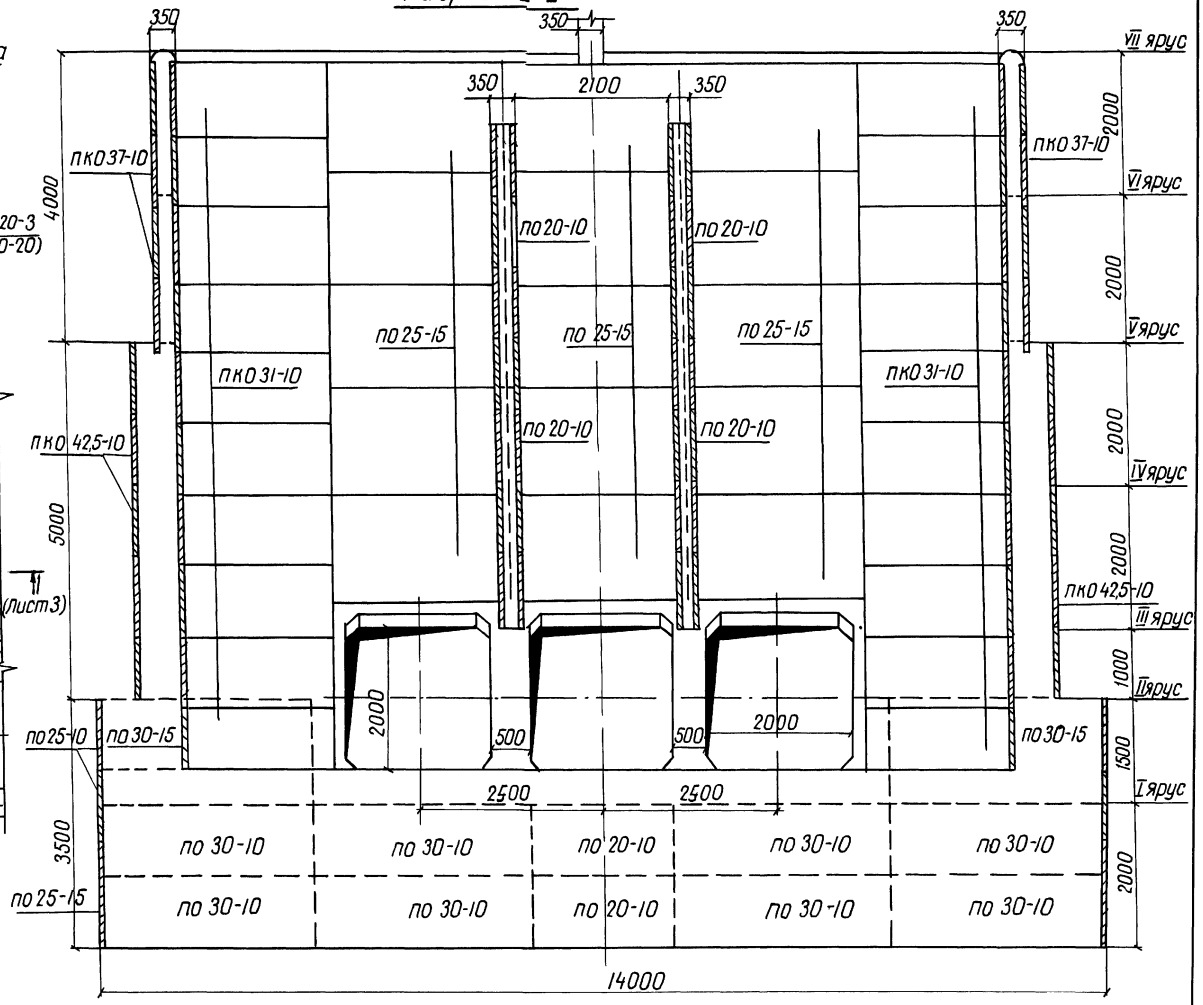

Схемы соединения плит оболочек

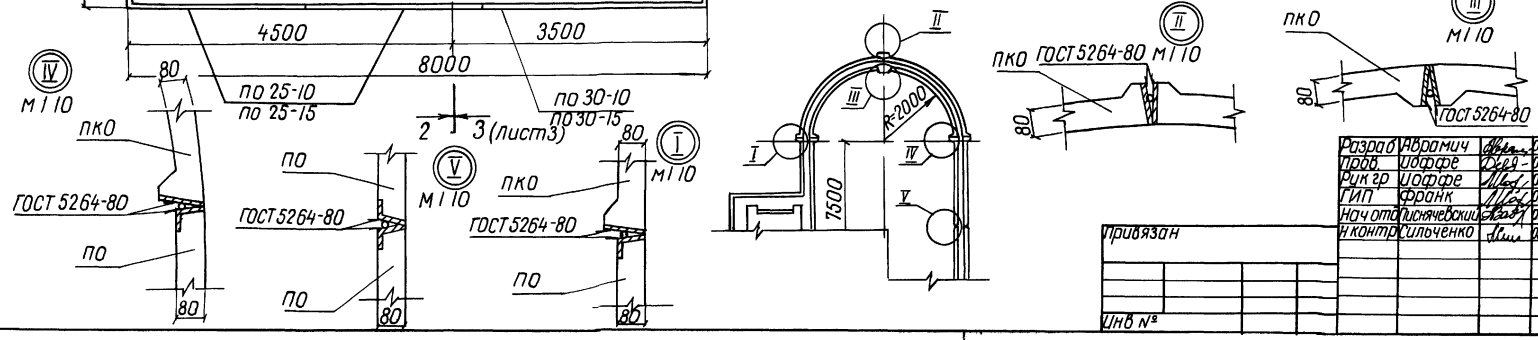

Разраб	Абрамич		06.1984	820-04-13.85-КЖ 16	
Пров	Иоффе		06.1984		
Рук гр	Иоффе		06.1984		
ГИП	Франк		06.1984	Водосбросы шахтного типа на расход воды от 50 до 110 м³/с при перепадах до 12 м	
Нач отд	Лисячевский		06.1984	Шахта Ш-10-3 (Сборно-монолитный вариант)	Стадия: Р; Лист: 2; Листов:
Н контр	Сильченко		06.1984	План Разрез 2-2 М 1:50	Укргипроводхоз г. Киев

Привязан

Инв №

Инв № подл. | Подпись и дата | Взам. инв №

Формат А2

Альбом III

Типовые проектные решения 820-04-1985

Разрез 1-1

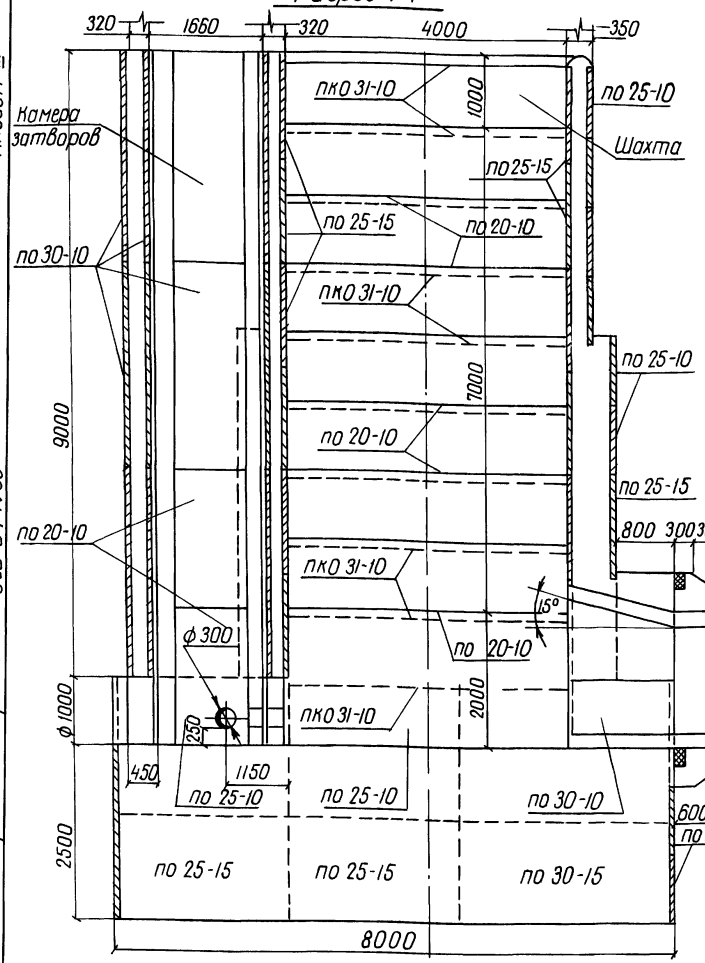

Разрез 3-3

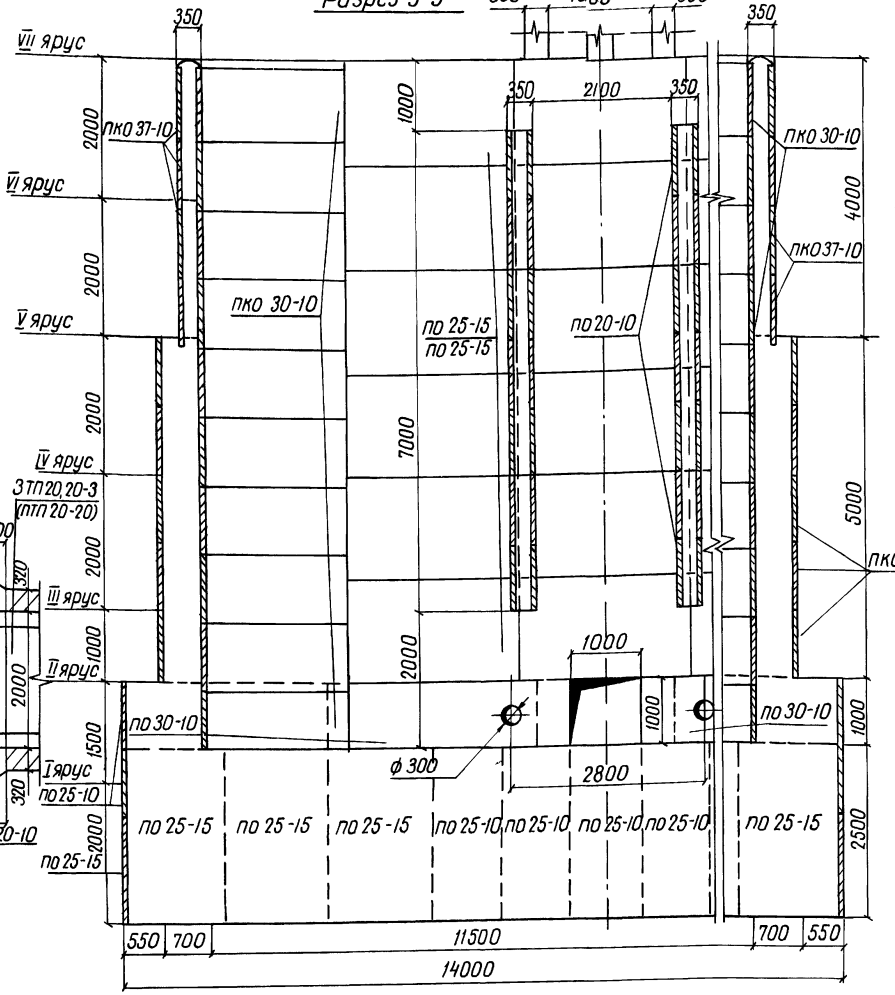

Разрез 4-4

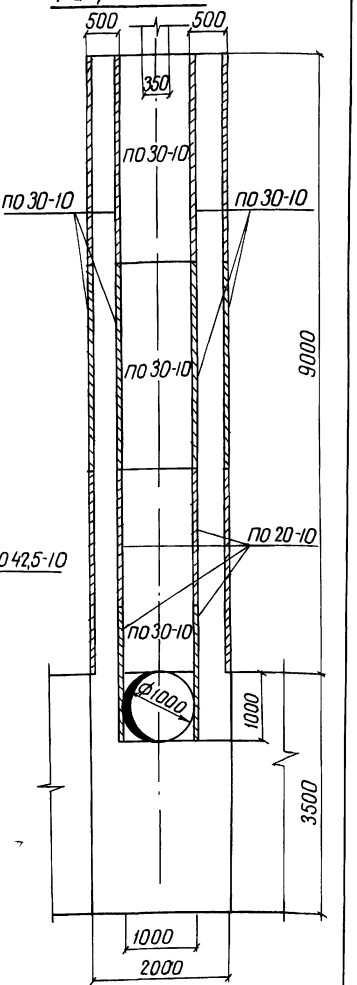

Спецификация сборных железобетонных элементов

Марка поз	Обозначение	Наименование	Кол	Масса ед кг	Примечание
по 20-10	820-04-1985-КЖ I по 20-10	Плиты-оболочки	62	400	
по 25-10	820-04-1985-КЖ I по 25-10	"	31	500	
по 25-15	820-04-1985-КЖ I по 25-15	"	58	750	
по 30-10	820-04-1985-КЖ I по 30-10	"	44	600	
по 30-15	820-04-1985-КЖ I по 30-15	"	4	900	
пко 31-10	820-04-1985-КЖ I пко 31-10	"	40	700	
пко 37-10	820-04-1985-КЖ I пко 37-10	"	16	775	
пко 42,5-10	820-04-1985-КЖ I пко 42,5-10	"	20	900	

54

9203/3

Разраб	Аврамич		01.1984	820-04-1985-КЖ 16
Пров.	Иоффе		03.1984	Водосбросы шахтного типа на расход воды от 30 до 110 м³/с при перепадах до 12 м
Рук. гр.	Иоффе		03.1984	
ГИП	Франк		01.1984	Шахта Ш-10-3 (Сборно-монолитный вариант)
Нач. отд.	Писаченко		01.1984	
Н. контр.	Сильченко		05.1984	Разрезы 1-1, 3-3, 4-4 м 1:50

Стадия	Лист	Листов
Р	3	

Укргипроводхоз г. Киев

Привязан

Инв. №

Инв. № подл. | Подпись и дата | Взам. инв. №

Формат А2

Альбом III

Типовые проектные решения 820-04-19.85

План

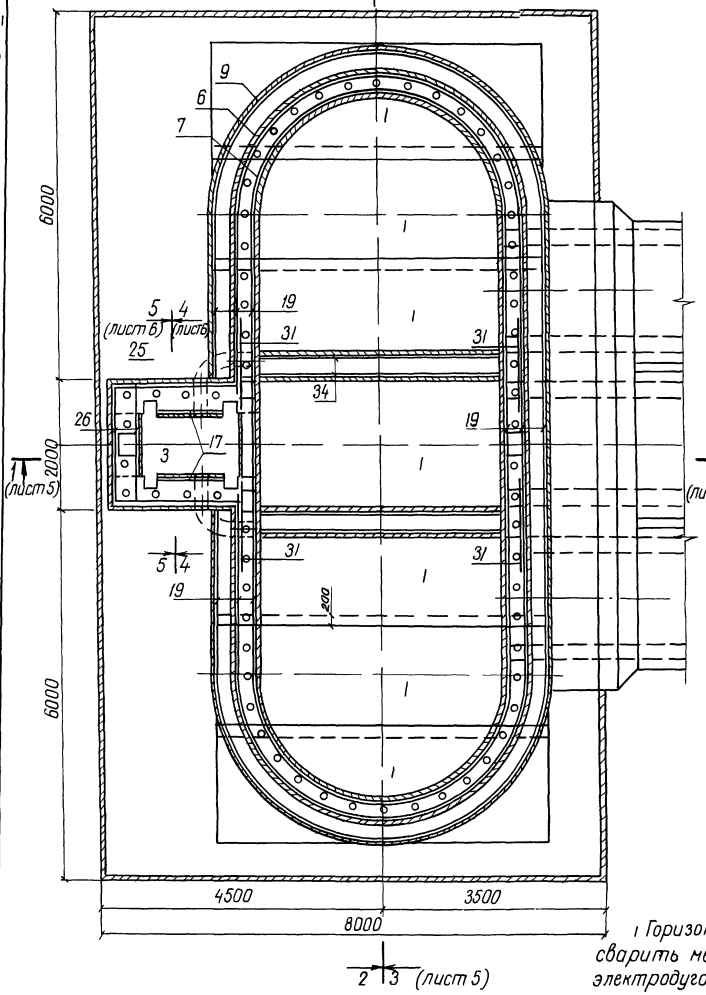

Разрез 2-2

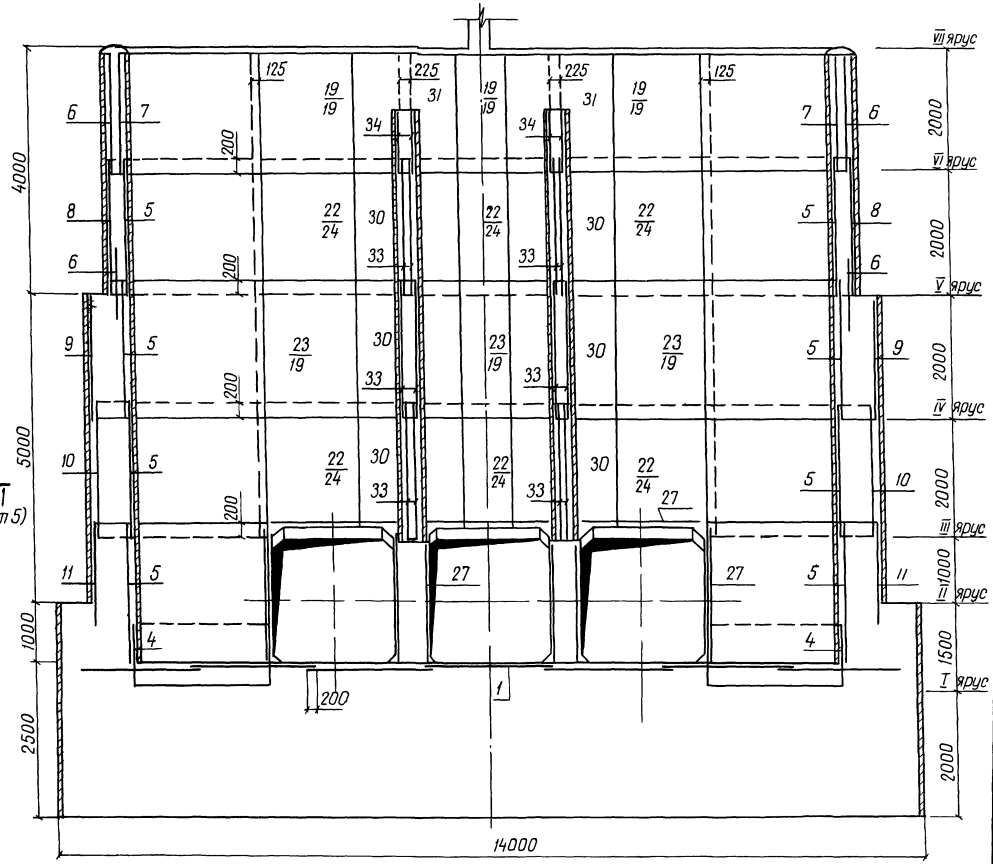

1 Горизонтальные стержни сеток поз 6,8,9,10,11 сварить между собой по всей длине перепуска электродуговой сваркой электродом Э-42 ГОСТ 9467-75

2 Горизонтальные стержни поз 6 сварить с горизонтальными стержнями поз 19, аналогично поз 8 с поз 24, поз 9 с поз 19, поз 10 с поз 24, поз 11 с поз 28

55

Разраб.	Аврамич			820-04-19.85 -КЖ 16	
Пров.	Иоффе				
Рук. гр.	Иоффе				
ГИП	Франк			Водосбросы шахтного типа на расход воды от 30 до 110 м³/с при перепадах до 12м	
Нач. отд.	Лисневский				
Н. контр.	Сильченко			Шахта Ш-10-3 (сборно-монолитный вариант)	Стадия: Р; Лист: 4; Листов:
				Схема армирования План Разрез 2-2 М 1:50	Укргипроводхоз г. Киев

Привязан

Инв. №

Инв. № подл. | Подпись и дата | Взам. инв. №

Формат А2

Альбом III

Типовые проектные решения 820-04-1985

Разрез 1-1

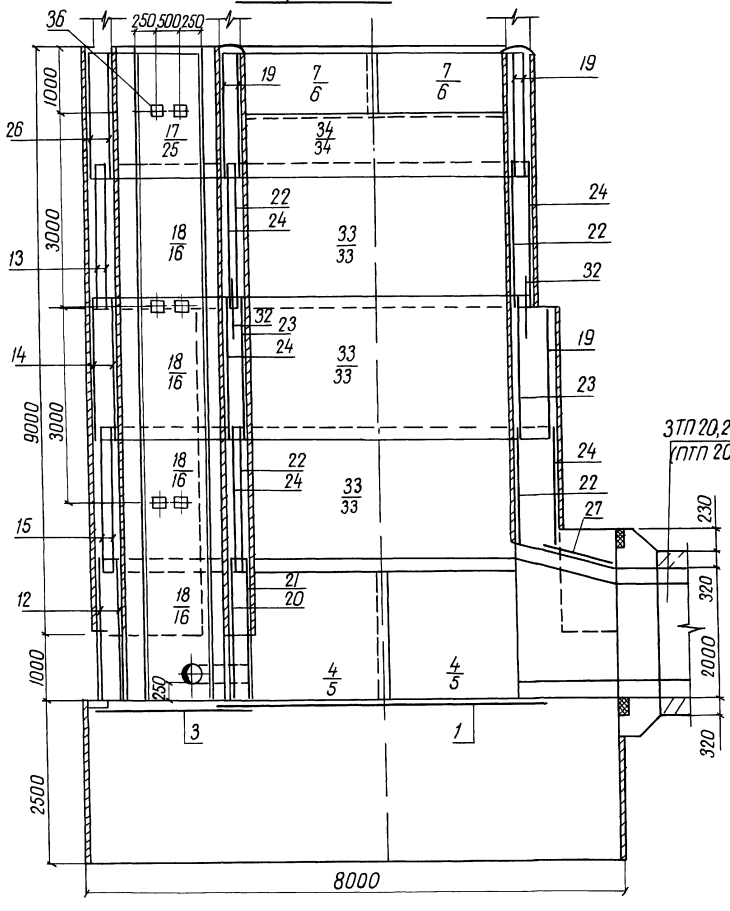

Разрез 3-3

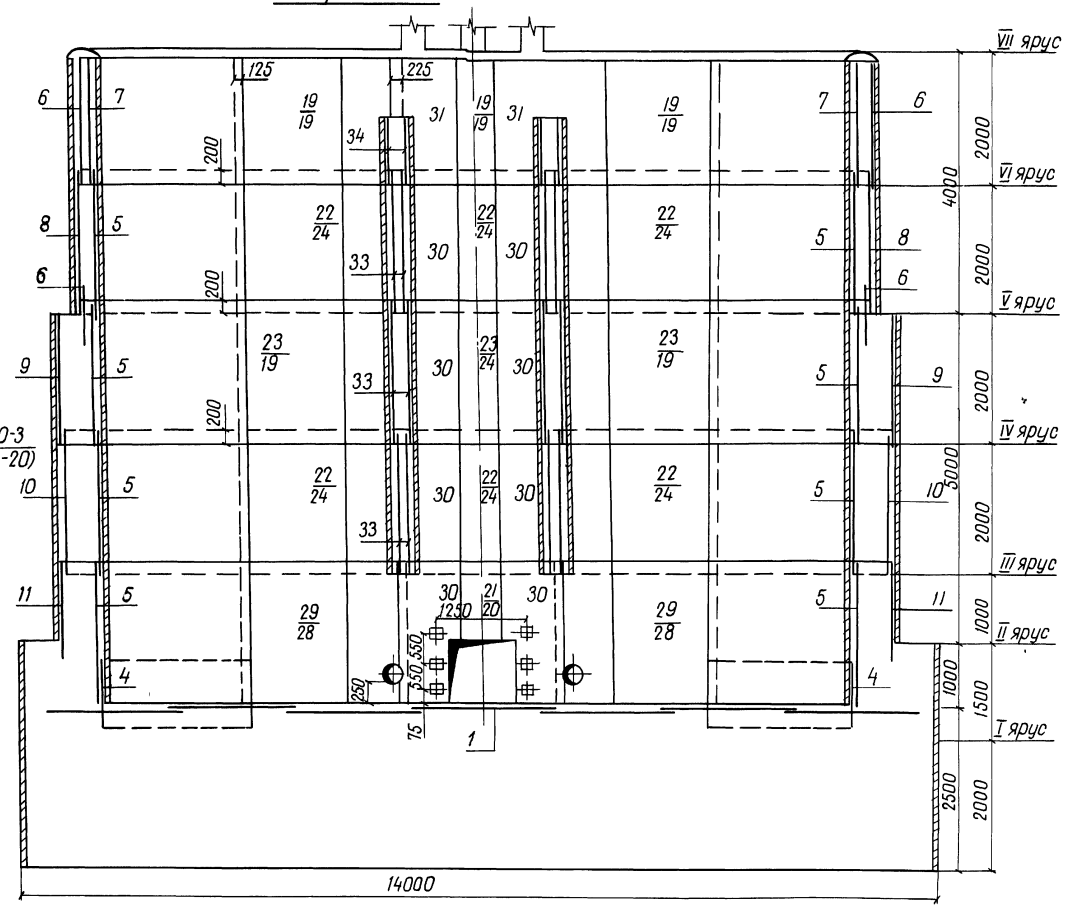

Разраб	Абрамич			820-04-1985-КЖ 16
Пров	Иоффе			
Рук гр	Иоффе			Водосбросы шахтного типа на расход воды от 30 до 110 м³/с при перепадах до 12м
ГИП	Франк			
Нач отд	Лисняевский			Шахта Ш-10-3 (сборно-монолитный вариант)
Н контр	Силюченко			Схема армирования Разрезы 1-1, 3-3 М 1:50

Стадия	Лист	Листов
Р	5	

Укргипроводхоз г. Киев

Привязан

Инв №

Инв № подл. | Подпись и дата | Взам. инв. №

Формат А2

56

9203/3

Альбом III

Типовые проектные решения 820-04-19.85

Разрез 4-4

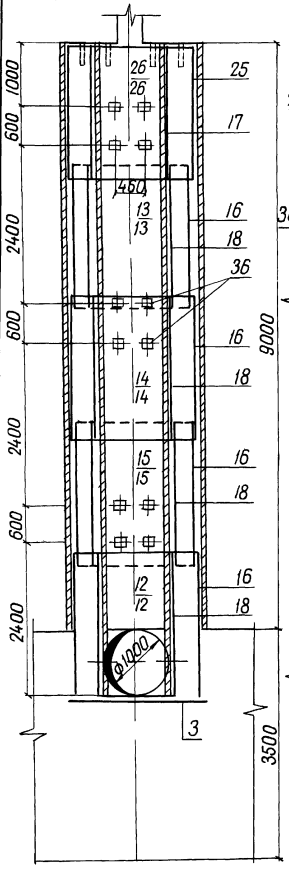

Разрез 5-5

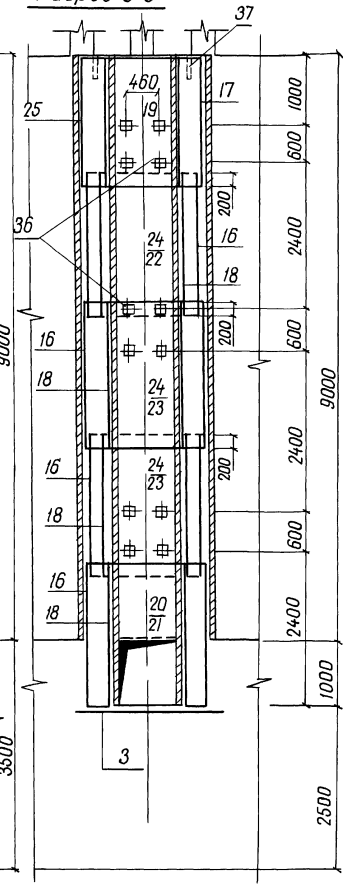

Продолжение

Формат	Зона	Поз	Обозначение	Наименование	Кол	Примечание
				Сетки арматурные		
А3		22	820-04-19.85 -Ш-10-3-06.00	С 22	12	
А3		23	-06.00	С 23	6	
А3		24	-06.00	С 24	13	
А3		25	-07.00	С 25	2	
А3		26	-07.00	С 26	2	
А3		27	-07.00	С 27	9	
А3		28	-07.00	С 28	2	
А3		29	-07.00	С 29	2	
А3		30	-08.00	С 30	14	
А3		31	-08.00	С 31	4	
А3		32	-08.00	С 32	5	
А3		33	-08.00	С 33	12	
А3		34	-08.00	С 34	4	
				Изделия закладные		
А4		35	820- -Ш-10-3-09.00	Мн 1	6	
А4		36	-10.00	Мн 2	30	
Б4		37		Мн 3 Труба 50×3,5 ГОСТ 3262-75, ℓ = 350	66	1,7 кг
				Материалы		
				Бетон тяжелый М 200, Мрз 150, В6		452,2 м³

Спецификация
к схеме армирования сборно-монолитной шахты Ш-10-3

Формат	Зона	Поз	Обозначение	Наименование	Кол	Примечание
				Сборочные единицы		
				Сетки арматурные		
А4		1	820-04-19.85 -Ш-10-3-01.00	С 1	7	
А4		3	-02.00	С 3	1	
А3		4	-03.00	С 4	4	
А3		5	-03.00	С 5	16	
А3		6	-03.00	С 6	8	
А3		7	-03.00	С 7	4	
А3		8	-03.00	С 8	4	
А3		9	-03.00	С 9	4	
А3		10	-03.00	С 10	4	
А3		11	-03.00	С 11	4	
А3		12	-04.00	С 12	2	
А3		13	-05.00	С 13	2	
А3		14	-05.00	С 14	2	
А3		15	-05.00	С 15	2	
А3		16	-05.00	С 16	8	
А3		17	-05.00	С 17	2	
А3		18	-06.00	С 18	8	
А3		19	-06.00	С 19	17	
А3		20	-04.00	С 20	1	
А3		21	-04.00	С 21	1	

Ведомость расхода стали на элемент, кг

Марка элемента	Изделия арматурные								Изделия закладные									Общий расход
	Арматура класса							Всего	Прокат марки						Арматура класса		Всего	
	А-I	А-III							В Ст 3 КП 2						А-III			
	ГОСТ 5781-82								ГОСТ 3262-75		ГОСТ 19903-74		ГОСТ 8509-72		ГОСТ 5781-82			
	ф8	Итого	ф8	ф10	ф12	ф14	Итого		Св×3,5	Итого	-6×150	Итого	L10×4,5	Итого	ф14	Итого		
Ш-10-3	2080,0	2080,0	1944,0	326,0	108,0	489,0	2867,0	4947,0	112,0	112,0	25,0	25,00	3,0	3,0	14,0	14,0	154,0	5101,0

57

9209/3

Разраб	Абрамич		19.08.84	820-04.19.85 -КЖ 16
Пров	Иоффе		27.09.84	
Рук гр	Иоффе		27.09.84	
ГИП	Франк		01.11.84	Водосбросы шахтного типа на расход воды от 50 до 110 м³/с при перепадах до 12 м
Нач отд	Пискачевский		01.11.84	
Н контр	Сильченко		05.11.84	Шахта Ш-10-3 (Сборно-монолитный вариант)
				Схема армирования Разрезы 4-4, 5-5 М 1:50

Стадия	Лист	Листов
Р	6	

Укргипроводхоз г. Киев

Привязан

Инв. №

Инв. № подл. | Подпись и дата | Взам. инв. №

Формат А2

Типовые проектные решения 820-04-1985 Альбом III

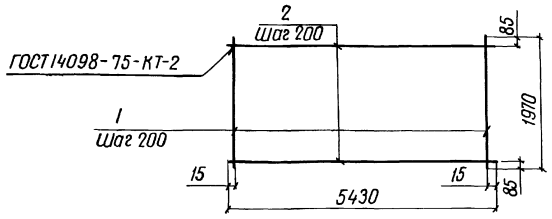

Формат	Зона	Поз	Обозначение	Наименование	Кол	Примечание
			820-04-1985-Ш-10-3-01.00	С1		
Б4		1	-01.01	ф8А-III ГОСТ 5781-82, ℓ=5430	10	2,1 кг
Б4		2	-02	ф8А-III ГОСТ 5781-82, ℓ=1970	28	0,8 кг

Сетки изготавливать в соответствии с СН-393-78

9203/3

Привязан

Инв N

Инв N подл. | Подпись и дата | Взам. инв N

Разраб.	Иврамич		01.08.84
Пров.	Иоффе		01.08.84
Рук. гр.	Иоффе		01.08.84
ГИП	Франк		01.11.84
Нач. отд.	Лисняевский		01.11.84
Н. контр.	Сильченко		05.11.84

820-04-1985 - Ш-10-3-01.00

Сетка арматурная С1

Стадия	Масса	Масштаб
Р	43,4	—

Лист | Листов 1

Укргипроводхоз г. Киев

Формат А4

Типовые проектные решения 820-04-1985 Альбом III

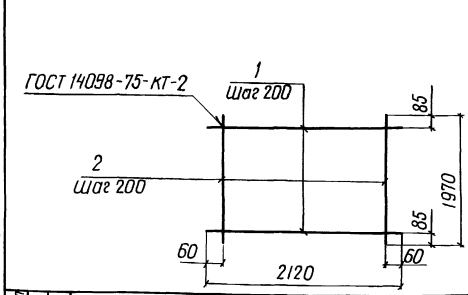

Формат	Зона	Поз	Обозначение	Наименование	Кол	Примечание
			820-04-1985-Ш-10-3-02.00	С3		
Б4		1	-02.01	ф8А-I ГОСТ 5781-82, ℓ=2120	10	0,8 кг
Б4		2	-02.02	ф8А-I ГОСТ 5781-82, ℓ=1970	11	0,8 кг

Сетки изготавливать в соответствии с СН-393-78

9203/3

Привязан

Инв №

Инв N подл. | Подпись и дата | Взам. инв N

Разраб.	Иврамич		01.08.84
Пров.	Иоффе		01.08.84
Рук. гр.	Иоффе		01.08.84
ГИП	Франк		01.11.84
Нач. отд.	Лисняевский		01.11.84
Н. контр.	Сильченко		05.11.84

820-04-1985 - Ш-10-3-02.00

Сетка арматурная, С3

Стадия	Масса	Масштаб
Р	16,8	—

Лист | Листов 1

Укргипроводхоз г. Киев

Формат А4

Типовые проектные решения 820-04-1985 Альбом III

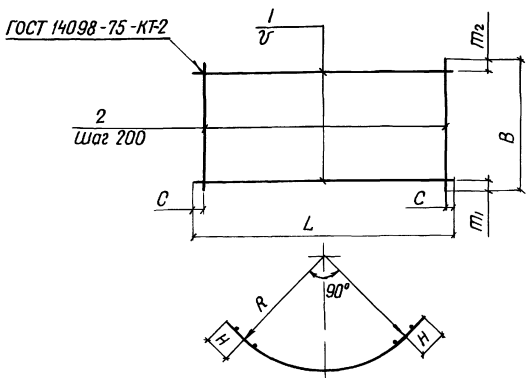

Марка	Размеры в мм								Масса, кг
	L	C	B	m1	m2	v	R	H	
С4	3520	60	1100	350	350	200	2090	125	11,4
С5	3520	60	2200	100	100	200	2090	125	31,6
С6	3890	45	1820	10	10	200	2260	175	29,0
С7	3520	60	1820	10	10	200	2090	125	26,6
С8	3890	45	2200	50	50	150	2260	175	40,5
С9	4450	25	1980	90	90	200	2610	175	36,4
С10	4450	25	2200	50	50	150	2610	175	47,7
С11	4450	25	1500	280	20	150	2610	175	65,7

Сетки изготавливать в соответствии с СН-393-78

Формат	Зона	Поз	Обозначение	Наименование	Кол	Примечание
			820-04-1985-Ш-10-3-03.00	С4		
Б4		1	-03.01	ф8А-III ГОСТ 5781-82 ℓ=3520	3	1,4 кг
Б4		2	-03.02	ф8А-III ГОСТ 5781-82, ℓ=1100	18	0,4 кг
			-03.00-01	С5		
Б4		1	-03.01	ф8А-III ГОСТ 5781-82, ℓ=3520	11	1,4 кг
Б4		2	-03.03	ф8А-I ГОСТ 5781-82, ℓ=2200	18	0,9 кг
			-03.00-02	С6		
Б4		1	-03.04	ф8А-III ГОСТ 5781-82, ℓ=3890	10	1,5 кг
Б4		2	-03.05	ф8А-I ГОСТ 5781-82, ℓ=1820	20	0,7 кг
			-03.00-03	С7		
Б4		1	-03.01	ф8А-III ГОСТ 5781-82, ℓ=3520	10	1,4 кг
Б4		2	-03.05	ф8А-I ГОСТ 5781-82, ℓ=1820	18	0,7 кг
			-03.00-04	С8		
Б4		1	-03.04	ф8А-III ГОСТ 5781-82, ℓ=3890	15	1,5 кг
Б4		2	-03.03	ф8А-I ГОСТ 5781-82, ℓ=2200	20	0,9 кг
			-03.00-05	С9		
Б4		1	-03.06	ф8А-III ГОСТ 5781-82, ℓ=4450	10	1,8 кг
Б4		2	-03.07	ф8А-I ГОСТ 5781-82, ℓ=1980	23	0,8 кг
			-03.00-06	С10		
Б4		1	-03.06	ф8А-III ГОСТ 5781-82, ℓ=4450	15	1,8 кг
Б4		2	-03.03	ф8А-I ГОСТ 5781-82, ℓ=2200	23	0,9 кг
			-03.00-07	С11		
Б4		1	-03.08	ф10А-III ГОСТ 5781-82, ℓ=4450	9	2,7 кг
Б4		2	-03.09	ф14А-III ГОСТ 5781-82 ℓ=1500	23	1,8 кг

58

9203/3

Привязан

Инв №

Инв N подл. | Подпись и дата | Взам. инв N

Разраб.	Иврамич		01.08.84
Пров.	Иоффе		01.08.84
Рук. гр.	Иоффе		01.08.84
ГИП	Франк		01.11.84
Нач. отд.	Лисняевский		01.11.84
Н. контр.	Сильченко		05.11.84

820-04-1985 - Ш-10-3-03.00

Сетка арматурная, с(С4 С11)

Стадия	Масса	Масштаб
Р	см. табл.	

Лист | Листов 1

Укргипроводхоз г. Киев

Формат А3

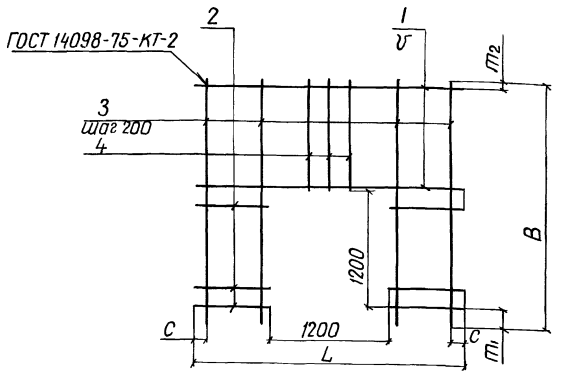

Марка	Размеры в мм						Масса, кг
	L	C	B	m_1	m_2	V	
С12	1980	90	2420	200	120	150	15,6
С30	2650	125	2420	200	20	200	19,6
С21	2650	125	2420	200	120	150	21,8

Формат	Зона	Поз	Обозначение	Наименование	Кол	Примечание
			820-04-1985-Ш-10-3-04.00	С12		
Б4		1	-0401	ф8 А-III ГОСТ 5781-82, ℓ=1980	8	0,8 кг
Б4		2	-0402	ф8 А-III ГОСТ 5781-82, ℓ=390	14	0,2 кг
Б4		3	-0403	ф8 А-I ГОСТ 5781-82, ℓ=2420	4	1,0 кг
Б4		4	-0404	ф8 А-I ГОСТ 5781-82, ℓ=1020	6	0,4 кг
			-0400-01	С20		
Б4		1	-0405	ф8 А-III ГОСТ 5781-82, ℓ=2650	6	1,0 кг
Б4		2	-0406	ф8 А-III ГОСТ 5781-82, ℓ=725	12	0,3 кг
Б4		3	-0403	ф8 А-I ГОСТ 5781-82, ℓ=2420	8	1,0 кг
Б4		4	-0404	ф8 А-I ГОСТ 5781-82, ℓ=1020	5	0,4 кг
			-0400-02	С21		
Б4		1	-0405	ф8 А-III ГОСТ 5781-82, ℓ=2650	7	1,0 кг
Б4		2	-0406	ф8 А-III ГОСТ 5781-82, ℓ=725	16	0,3 кг
Б4		3	-0407	ф8 А-III ГОСТ 5781-82, ℓ=2420	8	1,0 кг
Б4		4	-0408	ф8 А-III ГОСТ 5781-82, ℓ=1020	5	0,4 кг

Сетки изготавливать в соответствии с СН-393-78

9203/3

Разраб	Иврамич		10.08.84
Пров	Иоффе		04.09.84
Рук гр	Иоффе		04.09.84
ГИП	Франк		01.11.84
Нач отд	Лисняевский		01.11.84
Н контр	Сильченко		05.11.84

820-04-1985 - Ш-10-3-04.00

Сетка арматурная, С (С12, С20, С21)

Стадия	Масса	Масштаб
Р	см табл	
Лист	Листов 1	

Укргипроводхоз г. Киев

Привязан

Инв №

Инв № подл. | Подпись и дата | Взам. инв. №

Формат А3

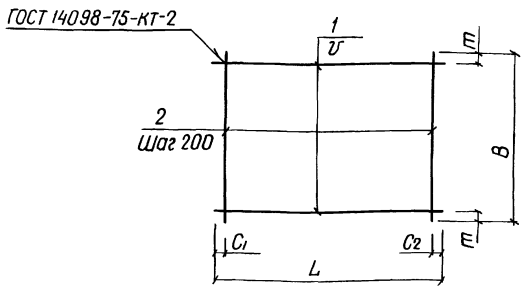

Марка	Размеры в мм						Масса, кг
	L	C_1	C_2	B	m	V	
С13	1980	90	90	2200	100	200	17,8
С14	1970	85	85	2200	100	200	17,8
С15	1970	85	85	2200	50	150	21,0
С16	2330	20	510	2200	100	200	18,9
С17	950	75	75	1980	90	200	8,0

Формат	Зона	Поз	Обозначение	Наименование	Кол	Примечание
			820-04-1985-Ш-10-3-05.00	С13		
Б4		1	-0307	ф8 А-I ГОСТ 5781-82, ℓ=1980	11	0,8 кг
Б4		2	-0303	ф8 А-I ГОСТ 5781-82, ℓ=2200	10	0,9 кг
			-0500-01	С14		
Б4		1	-0202	ф8 А-III ГОСТ 5781-82, ℓ=1970	11	0,8 кг
Б4		2	-0303	ф8 А-I ГОСТ 5781-82, ℓ=2200	10	0,9 кг
			-0500-02	С15		
Б4		1	-0202	ф8 А-III ГОСТ 5781-82, ℓ=1970	15	0,8 кг
Б4		2	-0303	ф8 А-I ГОСТ 5781-82, ℓ=2200	10	0,9 кг
			-0500-03	С16		
Б4		1	-0501	ф8 А-I ГОСТ 5781-82, ℓ=2330	11	0,9 кг
Б4		2	-0303	ф8 А-I ГОСТ 5781-82, ℓ=2200	10	0,9 кг
			-0500-04	С17		
Б4		1	-0502	ф8 А-I ГОСТ 5781-82, ℓ=950	10	0,4 кг
Б4		2	-0307	ф8 А-I ГОСТ 5781-82, ℓ=1980	5	0,8 кг

Сетки изготавливать в соответствии с СН-393-78

59

9203/3

Разраб	Иврамич		10.08.84
Пров	Иоффе		04.09.84
Рук гр	Иоффе		04.09.84
ГИП	Франк		01.11.84
Нач отд	Лисняевский		01.11.84
Н контр	Сильченко		05.11.84

820-04-1985 - Ш-10-3-05.00

Сетка арматурная, С (С13 С17)

Стадия	Масса	Масштаб
Р	см табл	
Лист	Листов 1	

Укргипроводхоз г. Киев

Привязан

Инв №

Инв № подл. | Подпись и дата | Взам. инв. №

Формат А3

Типовые проектные решения 820-04-1985 Альбом III

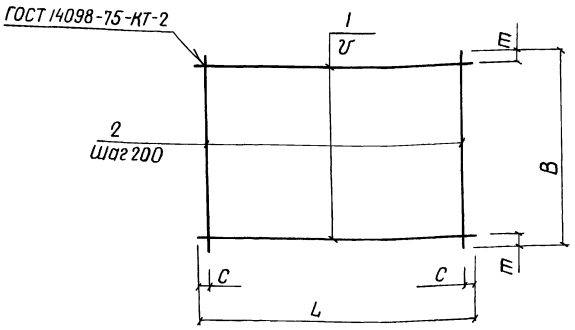

Марка	Размеры в мм					Масса, кг
	L	C	B	T	V	
С18	950	75	2200	100	200	89
С19	2650	125	1820	10	200	191
С22	2650	125	2200	50	150	267
С23	2650	125	2200	100	200	227
С24	2650	125	2200	100	200	293

Формат	Зона	Поз	Обозначение	Наименование	Кол	Примечание
			820-04-1985-Ш-10-3-06 00	С18		
Б4		1	-06 01	ф8А-III ГОСТ 5781-82, ℓ=950	11	0,4 кг
Б4		2	-03 03	ф8А-I ГОСТ 5781-82, ℓ=2200	5	0,9 кг
			-06 00-01	С19		
Б4		1	-04 05	ф8А-III ГОСТ 5781-82 ℓ=2650	10	1,0 кг
Б4		2	-03 05	ф8А-I ГОСТ 5781-82, ℓ=1820	13	0,7 кг
			-06 00-02	С22		
Б4		1	-04 05	ф8А-III ГОСТ 5781-82, ℓ=2650	15	1,0 кг
Б4		2	-03 03	ф8А-I ГОСТ 5781-82, ℓ=2200	13	0,9 кг
			-06 00-03	С23		
Б4		1	-04 05	ф8А-III ГОСТ 5781-82, ℓ=2650	11	1,0 кг
Б4		2	-03 03	ф8А-I ГОСТ 5781-82, ℓ=2200	13	0,9 кг
			-06 00-04	С24		
Б4		1	-06 02	ф10А-III ГОСТ 5781-82, ℓ=2650	11	1,6 кг
Б4		2	-03 03	ф8А-I ГОСТ 5781-82, ℓ=2200	13	0,9 кг

Сетки изготавливать в соответствии с СН-393-78

9203/3

Разраб	Абрамич		31.08.84
Пров	Иоффе		04.09.84
Рук гр	Иоффе		04.09.84
ГИП	Франк		01.11.84
Нач отд	Лисяневский		01.11.84
Н контр	Сильченко		05.11.84

820-04-1985 -Ш-10-3-06 00

Сетка арматурная, С (С18, С19, С22 С24)

Стадия	Масса	Масштаб
Р	см табл	
Лист	Листов 1	

Укргипроводхоз г Киев

Привязан

Инв. №

Инв. № подл. | Подпись и дата | Взам. инв. №

Формат А3

Типовые проектные решения 820-04-1985 Альбом III

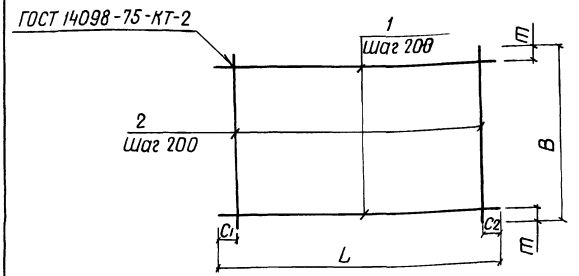

Марка	Размеры в мм					Масса, кг
	L	C1	C2	B	T	
С25	2330	20	510	1980	90	17,0
С26	1980	90	90	1980	90	16,0
С27	950	75	75	2650	225	16,8
С28	2650	125	125	2420	210	24,0
С29	2650	125	125	2420	210	24,0

Формат	Зона	Поз	Обозначение	Наименование	Кол	Примечание
			820-04-1985Ш-10-3-07 00	С25		
Б4		1	-05 01	ф8А-I ГОСТ 5781-82 ℓ=2330	10	0,9 кг
Б4		2	-03 07	ф8А-I ГОСТ 5781-82 ℓ=1980	10	0,8 кг
			-07 00-01	С26		
Б4		1	-03 07	ф8А-I ГОСТ 5781-82 ℓ=1980	10	0,8 кг
Б4		2	-03 07	ф8А-I ГОСТ 5781-82 ℓ=1980	10	0,8 кг
			-07 00-02	С27		
Б4		1	-05 02	ф8А-I ГОСТ 5781-82 ℓ=950	12	0,4 кг
Б4		2	-07 01	ф12А-III ГОСТ 5781-82 ℓ=2650	5	2,4 кг
			-07 00-03	С28		
Б4		1	-07 02	ф8А-I ГОСТ 5781-82, ℓ=2650	11	1,0 кг
Б4		2	-04 03	ф8А-I ГОСТ 5781-82, ℓ=2420	13	1,0 кг
			-07 00-04	С29		
Б4		1	-04 05	ф8А-III ГОСТ 5781-82 ℓ=2650	11	1,0 кг
Б4		2	-04 07	ф8А-III ГОСТ 5781-82, ℓ=2420	13	1,0 кг

Сетки изготавливать в соответствии с СН-393-78

60

9203/3

Разраб	Абрамич		31.08.84
Пров	Иоффе		04.09.84
Рук гр	Иоффе		04.09.84
ГИП	Франк		01.11.84
Нач отд	Лисяневский		01.11.84
Н контр	Сильченко		05.11.84

820-04-1985-Ш-10-3-07 00

Сетка арматурная, с (с25 с29)

Стадия	Масса	Масштаб
Р	см табл	
Лист	Листов 1	

Укргипроводхоз г Киев

Привязан

Инв. №

Инв. № подл. | Подпись и дата | Взам. инв. №

Формат А3

Типовые проектные решения 820-04-1985 Альбом III

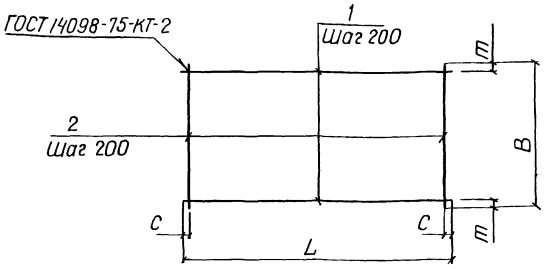

Марка	Размеры в мм				масса, кг
	L	C	B	m	
С30	1750	75	2200	100	31,2
С31	1750	75	1950	75	14,2
С32	2650	125	950	75	10,2
С33	4300	50	2200	100	38,5
С34	4300	50	950	75	17,3

Формат	Зона	Поз	Обозначение	Наименование	Кол	Примечание
			820-04-1985-Ш-10-3-08.00	С30		
Б4		1	-0801	ф14А-III ГОСТ 5781-82, ℓ=1750	11	21 кг
Б4		2	-0303	ф8А-I ГОСТ 5781-82, ℓ=2200	9	0,9 кг
				С31		
Б4		1	-08.02	ф8А-III ГОСТ 5781-82, ℓ=1750	10	0,7 кг
Б4		2	-08.03	ф8А-I ГОСТ 5781-82, ℓ=1950	9	0,8 кг
				С32		
Б4		1	-04.05	ф8А-III ГОСТ 5781-82, ℓ=2650	5	1,0 кг
Б4		2	-05.02	ф8А-I ГОСТ 5781-82, ℓ=950	13	0,4 кг
				С33		
Б4		1	-08.04	ф8А-III ГОСТ 5781-82, ℓ=4300	11	1,7 кг
Б4		2	-03.03	ф8А-I ГОСТ 5781-82, ℓ=2200	22	0,9 кг
				С34		
Б4		1	-08.04	ф8А-III ГОСТ 5781-82 ℓ=4300	5	1,7 кг
Б4		2	-05.02	ф8А-I ГОСТ 5781-82, ℓ=950	22	0,4 кг

Сетки изготавливать в соответствии с СН-393-78

Инв. № подл. | Подпись и дата | Взам. инв. №

9003/3

Разраб	Абрамич		01.08.84
Пров	Иоффе		29.10.84
Рук гр	Иоффе		29.10.84
ГИП	Франк		01.11.84
Нач отд	Писнячевский		01.11.84
Н контр	Сильченко		05.11.84

820-04-1985-Ш-10-3-0800

Сетка арматурная, С(С30 С34)

Стадия	Масса	Масштаб
Р	см. табл	
Лист	Листов 1	

Укргипроводхоз г. Киев

Привязан

Инв №

Формат А3

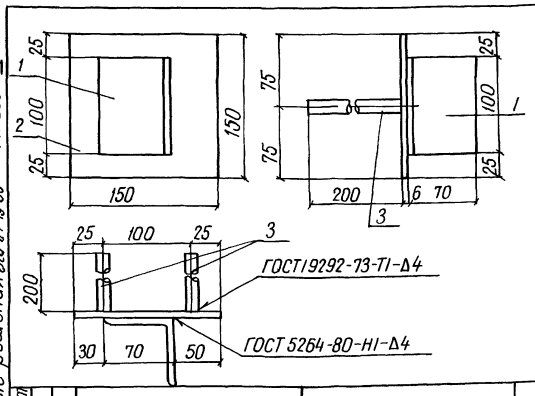

Формат	Зона	Поз	Обозначение	Наименование	Кол	Примечание
			820-04-1985-Ш-10-3-09.00	Мн 1		
Б4		1	-09.01	L 70×4,5 ГОСТ 8509-72 ℓ=100	1	0,5 кг
Б4		2	-09.02	-6×150 ГОСТ 19903-74, ℓ=150	1	0,7 кг
Б4		3	-0903	ф14А-III ГОСТ 5781-82, ℓ=200	2	0,2 кг

9003/3

Привязан

Инв №

Разраб	Абрамич		01.08.84
Пров	Иоффе		29.10.84
Рук гр	Иоффе		29.10.84
ГИП	Франк		01.11.84
Нач отд	Писнячевский		01.11.84
Н контр	Сильченко		05.11.84

820-04-1985-Ш-10-3-0900

Изделие закладное, Мн 1

Стадия	Масса	Масштаб
Р	1,6	—
Лист	Листов 1	

Укргипроводхоз г. Киев

Формат А4

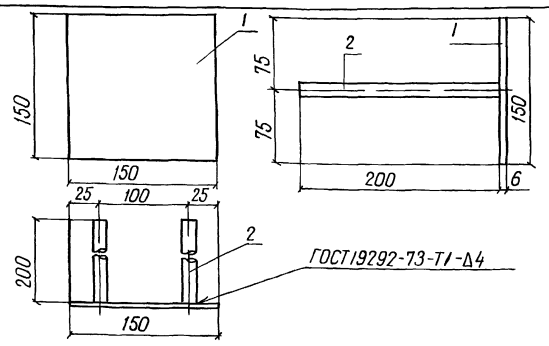

Формат	Зона	Поз	Обозначение	Наименование	Кол	Примечание
			820-04-1985-Ш-10-3-10.00	Мн 2		
Б4		1	-09.02	-6×150 ГОСТ 19903-74, ℓ=150	1	0,7 кг
Б4		2	-09.03	ф14А-III ГОСТ 5781-82, ℓ=200	2	0,2 кг

61

9003/3

Привязан

Инв №

Разраб	Абрамич		01.08.84
Пров	Иоффе		29.10.84
Рук гр	Иоффе		29.10.84
ГИП	Франк		01.11.84
Нач отд	Писнячевский		01.11.84
Н контр	Сильченко		05.11.84

820-04-1985-Ш-10-3-1000

Изделие закладное, Мн 2

Стадия	Масса	Масштаб
Р	1,1	—
Лист	Листов 1	

Укргипроводхоз г. Киев

Формат А4

Типовые проектные решения 820-04-1985

Альбом III

Ведомость основных комплектов

Обозначение	Наименование	Примечание
820-04-1985 -ПЗ	Пояснительная записка	Альбом I
-АС	Архитектурно-строительные решения	
-КЖ1	Монолитные и сборные железобетонные конструкции	
-ГИ	Конструкции температурно-осадочных швов	
-ПО	Производство и организация работ	
-КЖ3	Шахта Шм-3-3 (Монолитный вариант)	Альбом II
-КЖ5	Шахта Шм-4-3 (Монолитный вариант)	
-КЖ7	Шахта Шм-5-3 (Монолитный вариант)	
-КЖ9	Шахта Шм-6-3 (Монолитный вариант)	
-КЖ11	Шахта Шм-7-3 (Монолитный вариант)	
-КЖ13	Шахта Шм-8-3 (Монолитный вариант)	
-КЖ15	Шахта Шм-10-3 (Монолитный вариант)	
-КЖ17	Шахта Шм-12-3 (Монолитный вариант)	
-КЖ4	Шахта Ш-3-3 (Сборно-монолитный вариант)	Альбом III
-КЖ6	Шахта Ш-4-3 (Сборно-монолитный вариант)	
-КЖ8	Шахта Ш-5-3 (Сборно-монолитный вариант)	
-КЖ10	Шахта Ш-6-3 (Сборно-монолитный вариант)	
-КЖ12	Шахта Ш-7-3 (Сборно-монолитный вариант)	
-КЖ14	Шахта Ш-8-3 (Сборно-монолитный вариант)	
-КЖ16	Шахта Ш-10-3 (Сборно-монолитный вариант)	
-КЖ18	Шахта Ш-12-3 (Сборно-	

Продолжение

Обозначение	Наименование	Примечание
820-04-1985 -КЖ18	монолитный вариант)	Альбом III
-КЖ19	Шахта Шм-3-4 (Монолитный вариант)	Альбом IV
-КЖ21	Шахта Шм-4-4 (Монолитный вариант)	
-КЖ23	Шахта Шм-5-4 (Монолитный вариант)	
-КЖ25	Шахта Шм-6-4 (Монолитный вариант)	
-КЖ27	Шахта Шм-7-4 (Монолитный вариант)	
-КЖ29	Шахта Шм-8-4 (Монолитный вариант)	
-КЖ31	Шахта Шм-10-4 (Монолитный вариант)	
-КЖ33	Шахта Шм-12-4 (Монолитный вариант)	
-КЖ20	Шахта Ш-3-4 (Сборно-монолитный вариант)	Альбом V
-КЖ22	Шахта Ш-4-4 (Сборно-монолитный вариант)	
-КЖ24	Шахта Ш-5-4 (Сборно-монолитный вариант)	
-КЖ26	Шахта Ш-6-4 (Сборно-монолитный вариант)	
-КЖ28	Шахта Ш-7-4 (Сборно-монолитный вариант)	
-КЖ30	Шахта Ш-8-4 (Сборно-монолитный вариант)	
-КЖ32	Шахта Ш-10-4 (Сборно-монолитный вариант)	
-КЖ34	Шахта Ш-12-4 (Сборно-монолитный вариант)	
-КЖ2	Водобойные колодцы и водобойные стенки	Альбом VI

Ведомость чертежей основного комплекта КЖ18

Лист	Наименование	Примечание
1	Общие данные	
2	План Разрез 2-2	
3	Разрезы 1-1, 3-3, 4-4	
4	Схема армирования План Разрез 2-2	
5	Схема армирования Разрезы 1-1, 3-3	
6	Схема армирования Разрезы 4-4, 5-5	

Ведомость спецификаций

Лист	Наименование	Примечание
6	Спецификация к схеме армирования сборно-монолитной шахты Ш-12-3	

Ведомость ссылочных и прилагаемых документов

Обозначение	Наименование	Примечание
	Ссылочные документы	
820-04 1985-КЖ1 ПО, ПКО	Плиты оболочки ПО, ПКО	Альбом I
	Нестандартное оборудование	Альбом I
	Прилагаемые документы	
820-04 1985 - Ш-12-3-01 00	Сетка арматурная, С(С1, С3, С14-С19)	
820-04 1985 - Ш-12-3-02 00	То же (С4 С12, С35)	
820-04 1985 - Ш-12-3-03 00	" (С13, С22, С23)	
820-04 1985 - Ш-12-3-04 00	" (С20, С21, С24 С29)	
820-04 1985 - Ш-12-3-05 00	" (С30 С34)	
820-04 1985 - Ш-12-3-06 00	Изделие закладное, Мн1	
820-04 1985 - Ш-12-3-07 00	То же, Мн2	
820-04 1985 - КЖ 18 ВМ	Ведомость потребности в материалах	Альбом X

62

9203/3

Рабочие чертежи разработаны в соответствии с действующими нормами и правилами

Главный инженер проекта Л.Г. Франк

Инв № подл	Подпись и дата	Взам инв №

Привязан

Инв №			
Разраб	Иоффе		26.03.84
Пров.	Девяшин		26.03.84
Рук гр	Иоффе		26.03.84
ГИП	Франк		24.04.84
Нач отд	Лисняченский		28.05.84
Н контр	Сильченко		28.05.84

820-04 1985 - КЖ 18

Водосбросы шахтного типа на расход воды от 50 до 110 м³/с при переподах до 12 м

Шахта Ш-12-3 (Сборно-монолитный вариант)	Стадия	Лист	Листов
	Р	1	6
Общие данные	Укргипроводхоз г Киев		

Формат А2

Альбом III

Типовые проектные решения 820-04-19.85

Инв.№подл. | Подпись и дата | Взам.инв.№

План Шахта

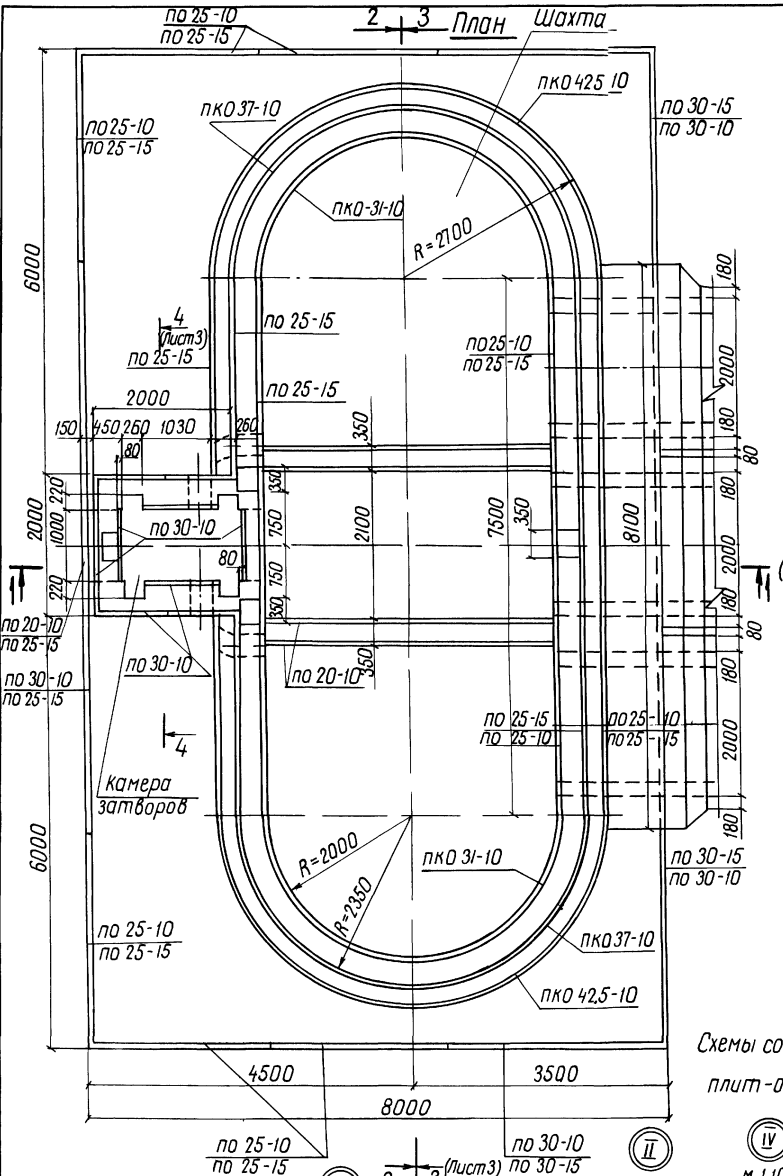

Разрез 2-2

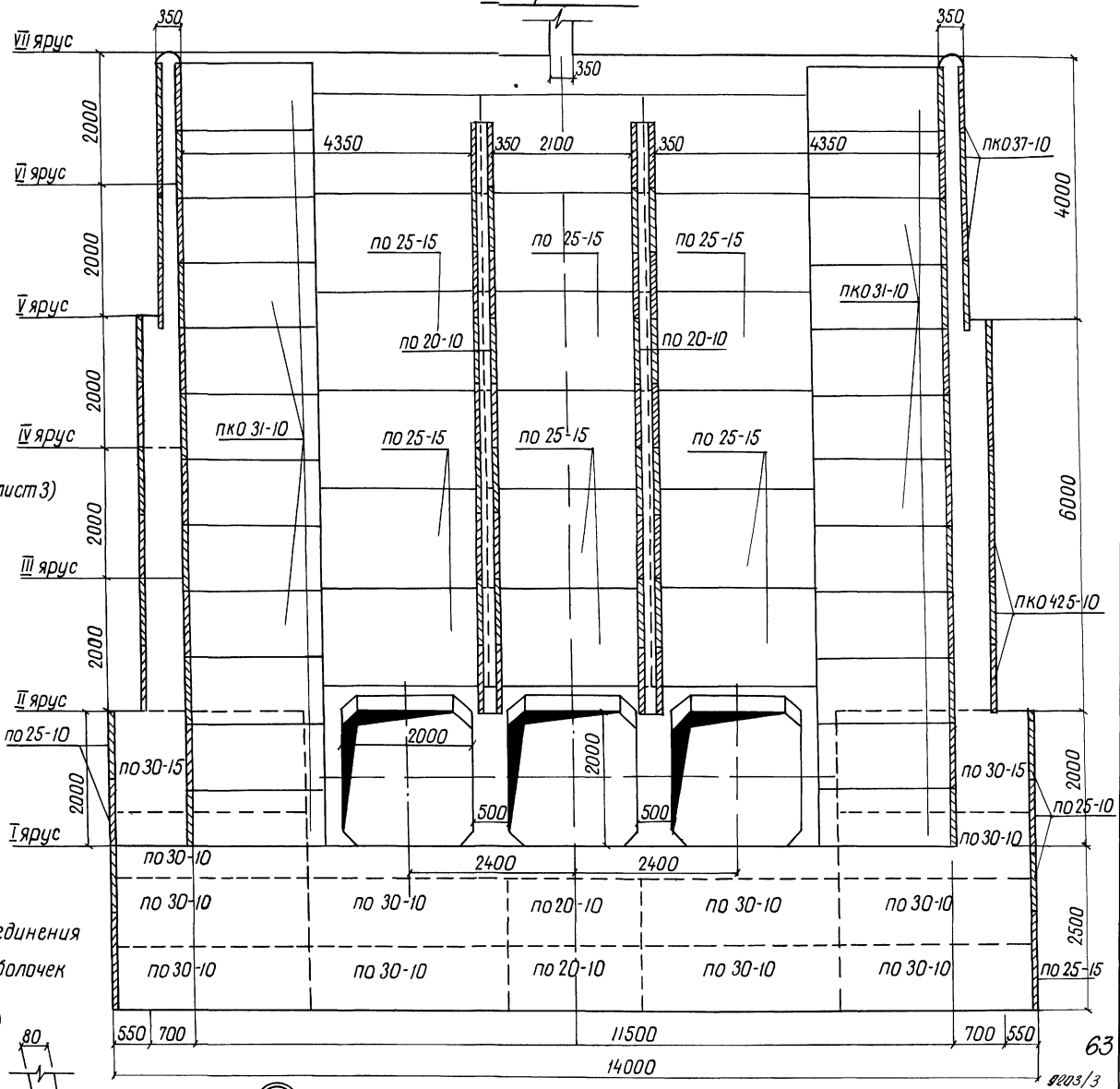

Схемы соединения плит-оболочек

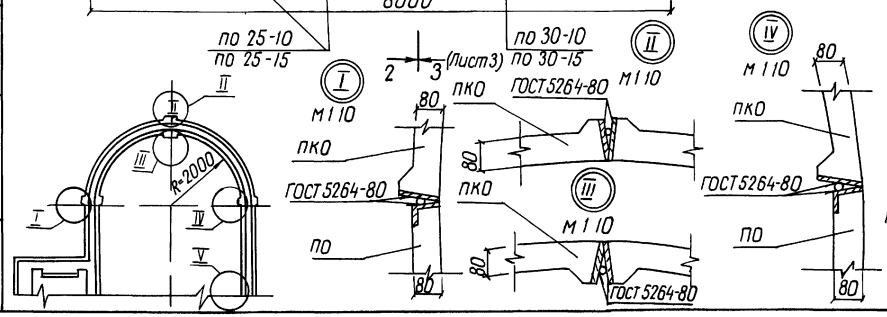

Разраб	Девяшин		07.09.84	820-04-19.85-КЖ 18
Пров	Абрамич		07.09.84	
Рук гр	Иоффе		07.09.84	Водосбросы шахтного типа на расход воды от 50 до 110 м³/с при перепадах до 12м
ГИП	Франк		01.11.84	
Нач отд	Писнячевский		05.11.84	Шахта Ш-12-3 (Сборно-монолитный вариант)
Н контр	Сильченко		05.11.84	План Разрез 2-2 М 1:50

Стадия Р | Лист 2 | Листов

Укргипроводхоз г. Киев

Привязан

Инв №

Формат А2

Альбом III

Типовые проектные решения 820-04-19.85

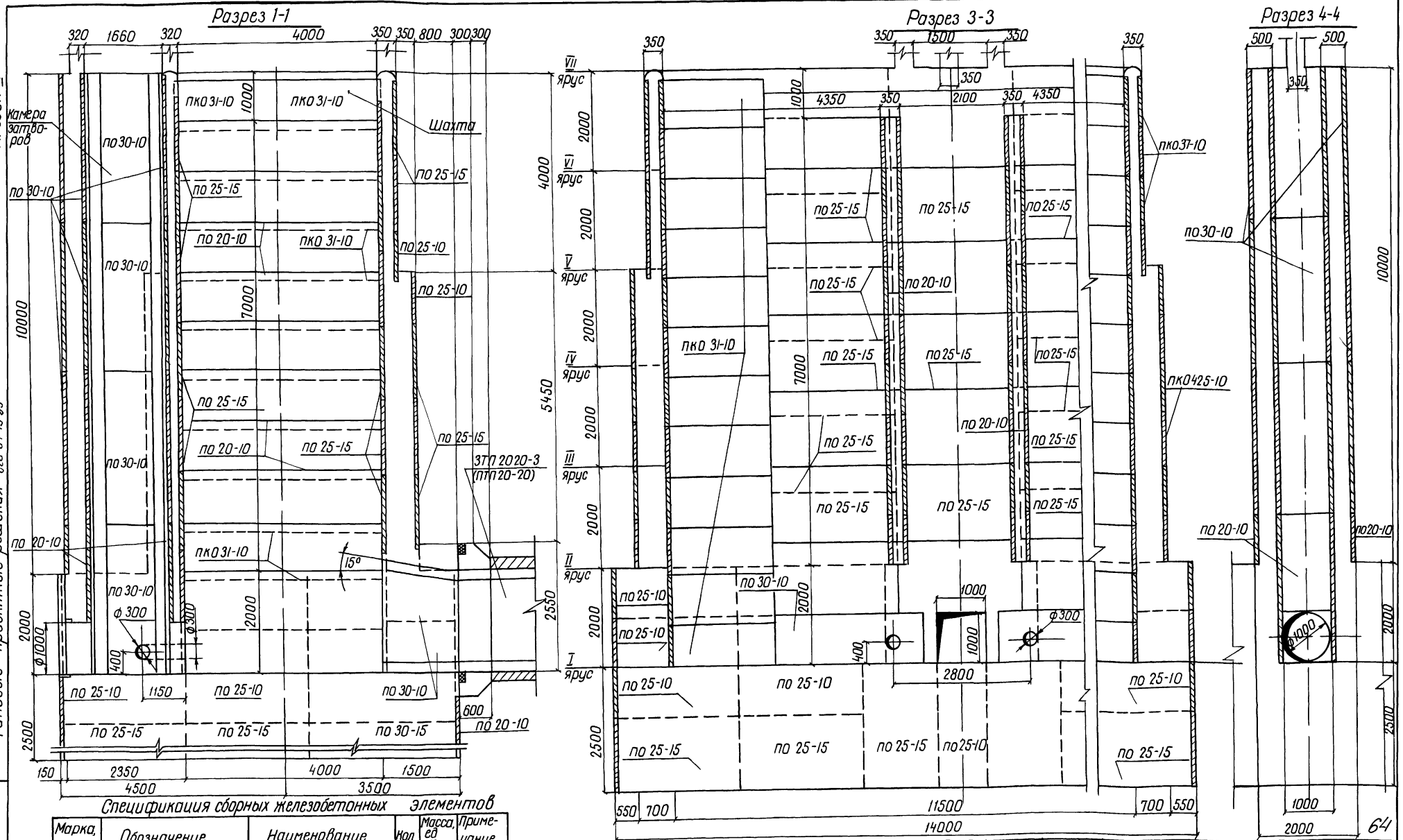

Спецификация сборных железобетонных элементов

Марка, поз	Обозначение	Наименование	Кол	Масса, ед кг	Примечание
по 20-10	820- -кж1 по 20-10	Плита - оболочка	79	400	
по 25-10	820- -кж1 по 25-10	То же	29	500	
по 25-15	820- -кж1 по 25-15	"	76	750	
по 30-10	820- -кж1 по 30-10	"	54	600	
по 30-15	820- -кж1 по 30-15	"	4	900	
пко 31-10	820- -кж1 по 031-10	"	48	700	
пко 37-10	820- -кж1 пк037-10	"	16	775	
пко 425-10	820- -кж1 пк0425-10	"	24	900	

Разраб	Девяшин		10.09.84
Пров	Аврамич		11.09.84
Рук гр	Иоффе		20.09.84
ГИП	Франк		01.11.84
Нач отд	Лисняченский		05.11.84
Н контр	Сильченко		05.11.84

820-04-19.85-КЖ 18

Водосбросы шахтного типа на расход воды от 50 до 110 м³/с при перепадах до 12 м

Шахта Ш-12-3 (Сборно-монолитный вариант)

Стадия	Лист	Листов
Р	3	

Разрезы 1-1, 3-3, 4-4 м 1:50

Укргипроводхоз г Киев

Формат А2

Инв № подл | Подпись и дата | Взам инв №

Привязан

Инв №

9203/3

Альбом III

Типовые проектные решения 820-04-19 85

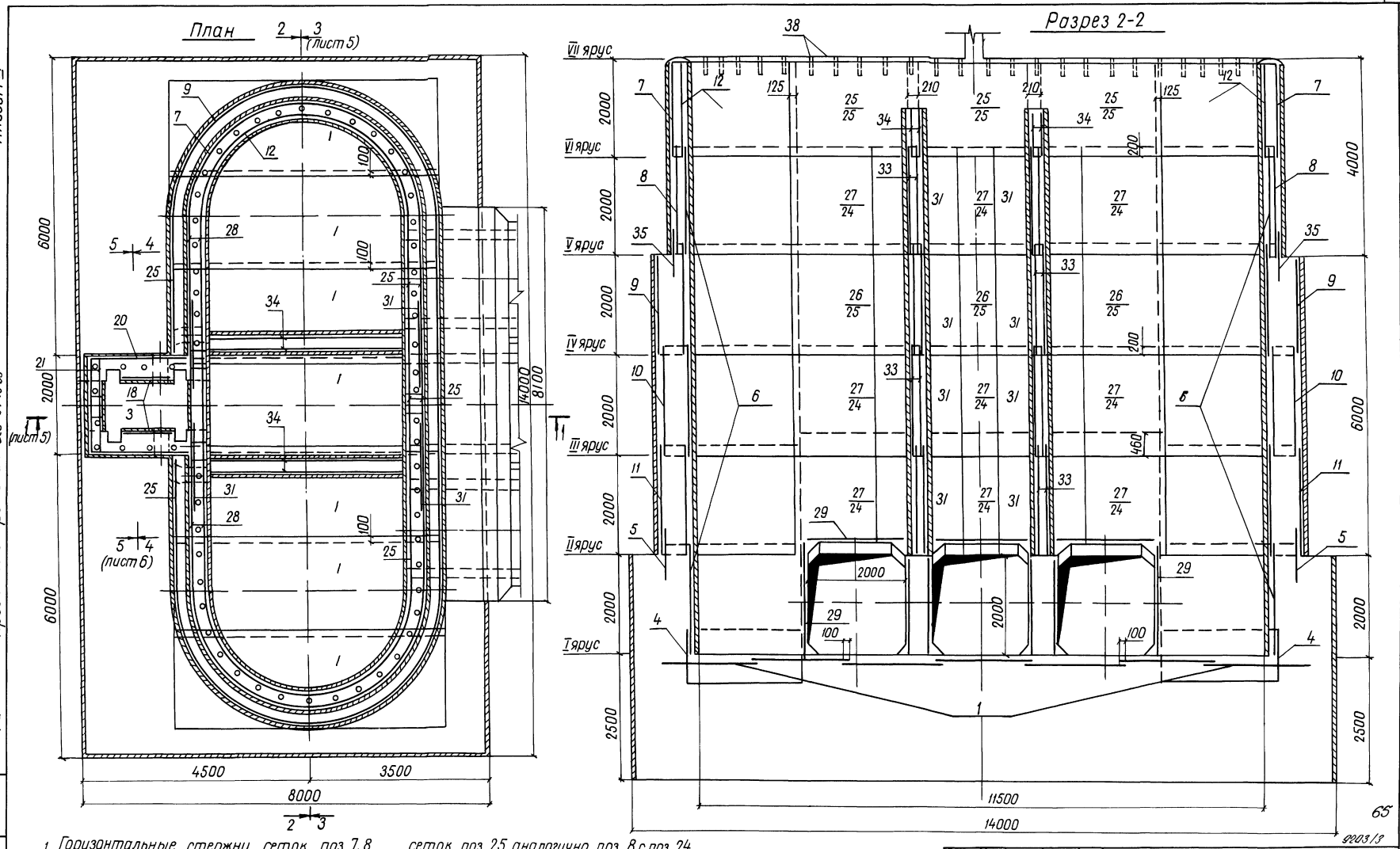

1 Горизонтальные стержни сеток поз 7, 8, 9, 10, 11, 5 сварить между собой по всей длине перепуска электродуговой сваркой электродами Э-42 ГОСТ 9467-75

2 Горизонтальные стержни сеток поз 7 сварить с горизонтальными стержнями сеток поз 25, аналогично поз 8 с поз 24 поз 9 с поз 25, поз 10 с поз 24, поз 11 с поз 24

Разраб	Девяшин		060984
Пров	Абрамич		070984
Рук гр	Иоффе		200984
ГИП	Франк		011184
Нач отд	Писнячевский		051184
Н контр	Сильченко		051184

820-04-19 85 - КЖ 18

Водосбросы шахтного типа на расход воды от 50 до 110 м³/с при перепадах до 12 м

Шахта Ш-12-3 (Сборно-монолитный вариант)

Схема армирования План Разрез 2-2 м 1 50

Стадия	Лист	Листов
Р	4	

Укргипроводхоз г Киев

Привязан

Инв №

Инв № подл | Подпись и дата | Взам инв №

Формат А2

9203/3

Альбом III

Типовые проектные решения 820-04-19 85

Разрез 1-1

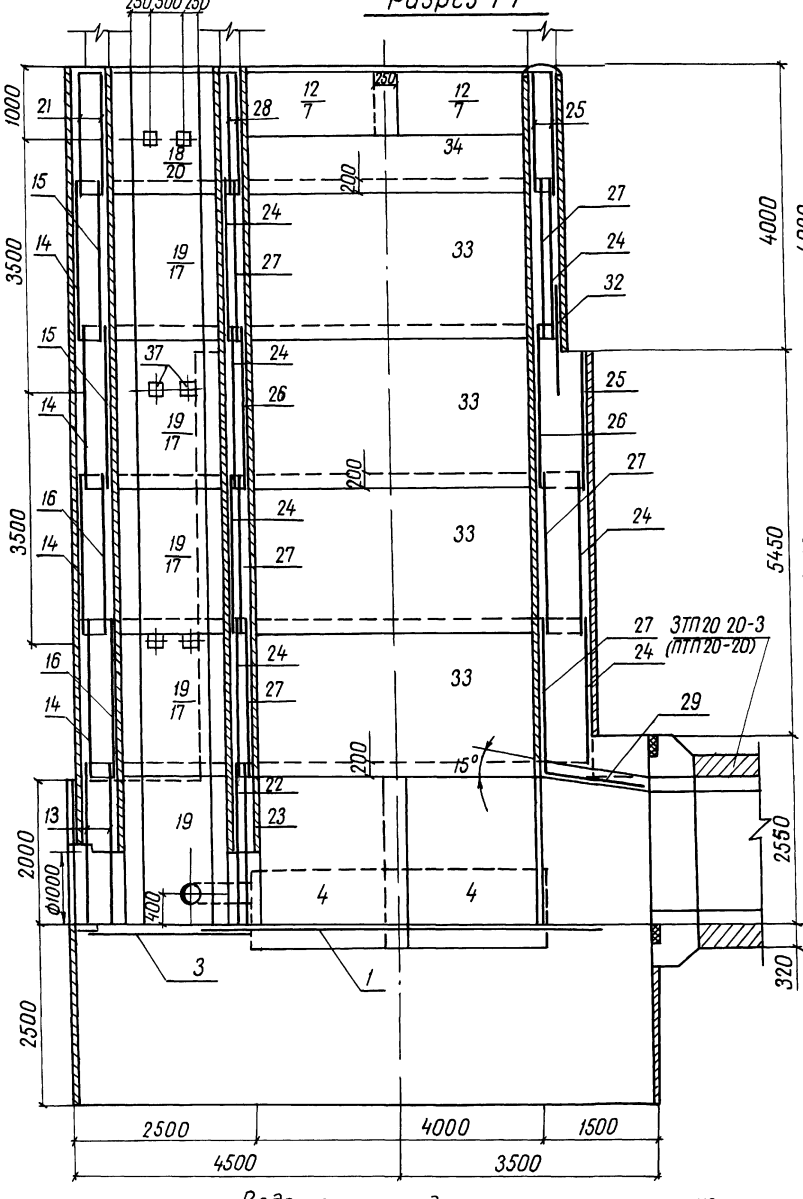

Разрез 3-3

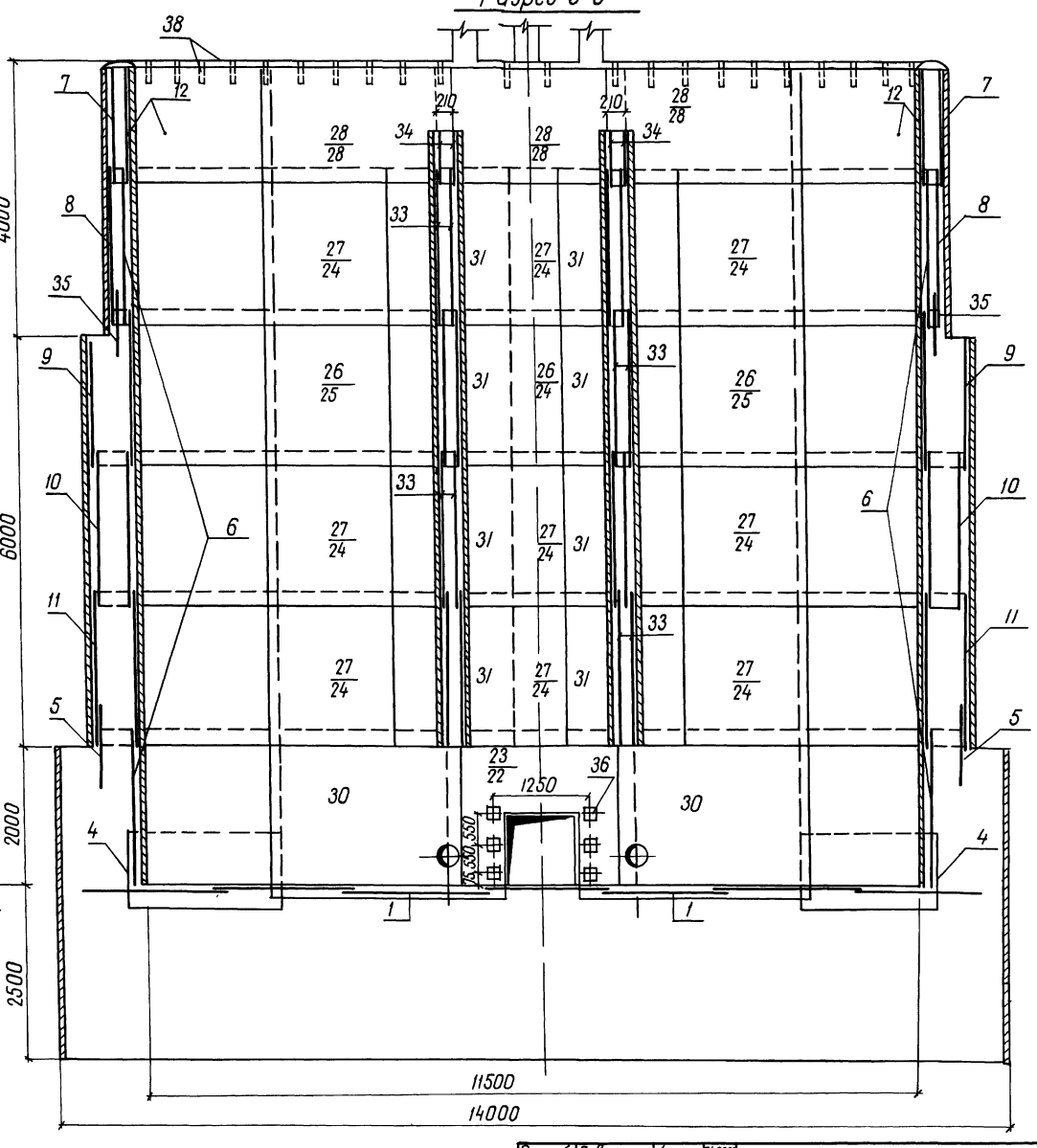

66

9203/3

Ведомость расхода стали на элемент, кг

Марка элемента	Изделия арматурные								Изделия закладные								Общий расход
	Арматура класса							Все-го	Арматура класса	Прокат марки						Все-го	
	A-III					A-I			A-III	В Ст 3 кп 2							
	ГОСТ 5781-82					ГОСТ 5781-82			ГОСТ 5781-82	ГОСТ 8509-72		ГОСТ 19903-74		ГОСТ 3262-75			
	ф 8	ф 12	ф 14	ф 16	Итого	ф 8	Итого		ф 14	Итого	10×45	Итого	-6×150	Итого	Труба 50×35	Итого		
Ш-12-3	2282,0	1730	5040	576,0	3535,0	2461	2461	5996	140	140	30	30	250	250	112,0	112,0	154,0	61500

Привязан

Инв. №

Разраб	Девяшин		01.1984
Пров	Авраамич		01.1984
Рук гр	Иоффе		01.1984
ГИП	Франк		01.1984
Начотд	Тисячевский		01.1984
Н контр	Сильченко		01.1984

820-04-19 85 - КЖ 18

Водосбросы шахтного типа на расход воды от 50 до 110 м³/с при перепадах до 12м

Шахта Ш-12-3 (Сборно-монолитный вариант)

Стадия	Лист	Листов
Р	5	

Схема армирования

Разрезы 1-1, 3-3 м 1 50

Укргипроводхоз г. Киев

Формат А2

Инв. № подл. | Подпись и дата | Взам. инв. №

Альбом III

Типовые проектные решения 820-04-1985

Разрез 5-5

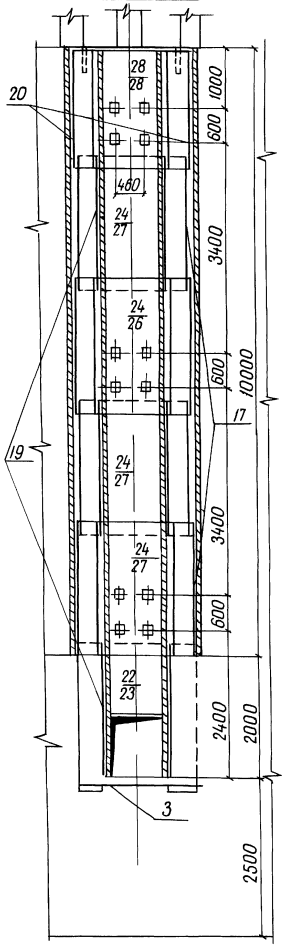

Разрез 4-4

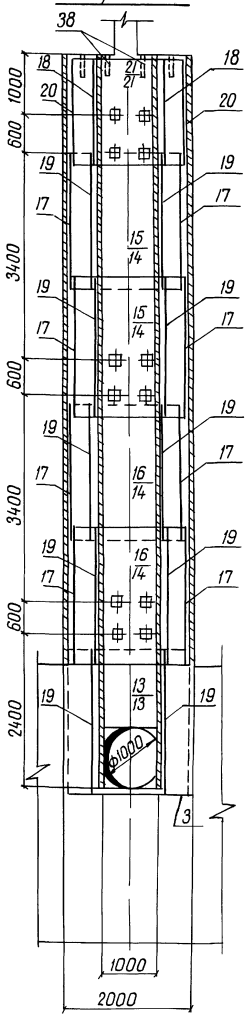

Продолжение

Формат	Зона	Поз	Обозначение	Наименование	Кол	Примечание
				Сетки арматурные		
А3		27	820-04-1985 Ш-12-3-0400	С27	18	
А3		28	-0400	С28	6	
А3		29	-0400	С29	9	
А3		30	-0500	С30	2	
А3		31	-0500	С31	16	
А3		32	-0500	С32	5	
А3		33	-0500	С33	16	
А3		34	-0500	С34	4	
А3		35	-0200	С35	4	
				Изделия закладные		
А4		36	-0600	Мн1	6	
А4		37	-0700	Мн2	30	
Б4		38		Мн3 (Труба 50×35	66	17кг
				ГОСТ 3262-75 ℓ=350)		
				Материалы		
				Бетон тяжелый		
				м200 В6, Мрз ≥150		526,9м³

Спецификация к схеме армирования сборно-монолитной шахты Ш-12-3

Формат	Зона	Поз	Обозначение	Наименование	Кол	Примечание
				Сборочные единицы		
				Сетки арматурные		
А3		1	820-04-1985 Ш-12-3-0100	С1	7	
А3		3	-0100	С3	1	
А3		4	-0200	С4	4	
А3		5	-0200	С5	4	
А3		6	-0200	С6	20	
А3		7	-0200	С7	4	
А3		8	-0200	С8	4	
А3		9	-0200	С9	4	
А3		10	-0200	С10	4	
А3		11	-0200	С11	4	
А3		12	-0200	С12	4	
А3		13	-0300	С13	2	
А3		14	-0100	С14	4	
А3		15	-0100	С15	2	
А3		16	-0100	С16	2	
А3		17	-0100	С17	8	
А3		18	-0100	С18	2	
А3		19	-0100	С19	10	
А3		20	-0400	С20	2	
А3		21	-0400	С21	2	
А3		22	-0300	С22	1	
А3		23	-0300	С23	1	
А3		24	-0400	С24	19	
А3		25	-0400	С25	11	
А3		26	-0400	С26	6	

67

9203/3

Разраб	Девяшин		04.09.84
Пров	Абрамич		20.09.84
Рук гр	Иоффе		20.09.84
ГИП	Франк		01.11.84
Нач отд	Писнячевский		05.11.84
Н контр	Сильченко		05.11.84

820-04-1985 - КЖ 18

Водосбросы шахтного типа на расход воды от 50 до 110 м³/с при перепадах до 12м

Шахта Ш-12-3 (Сборно-монолитный вариант)

Схема армирования Разрезы 4-4, 5-5 м 1:50

Стадия	Лист	Листов
Р	6	

Укргипроводхоз г Киев

Привязан

Инв №

Инв № подл | Подпись и дата | Взам инв №

Формат А2

Типовые проектные решения 820-04-19.85 Альбом III

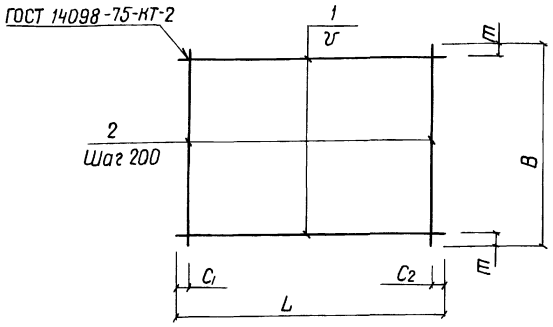

Марка	Размеры в мм						Масса, кг
	L	C1	C2	v	B	m	
C1	5430	15	15	200	1970	85	43,4
C3	2120	60	60	200	2470	35	21,4
C14	2200	100	100	200	1980	90	17,8
C15	1970	85	85	200	2200	100	17,8
C16	1970	85	85	150	2200	50	21,0
C17	2330	20	510	200	2200	100	18,9
C18	950	75	75	200	1980	90	8,0
C19	950	75	75	200	2200	100	8,9

Сетки изготавливать в соответствии с СН-393-78

Формат	Зона	Поз	Обозначение	Наименование	Кол	Примечание
			820-04-19.85-Ш-12-3-01 00	C1		
Б4		1	-01,01	ф8А-III ГОСТ 5781-82 ℓ=5430	10	21 кг
Б4		2	-01,02	ф8А-III ГОСТ 5781-82 ℓ=1970	28	0,8 кг
			-01,00-01	C3		
Б4		1	-01,03	ф8А-I ГОСТ 5781-82 ℓ=2120	13	0,8 кг
Б4		2	-01,04	ф8А-I ГОСТ 5781-82 ℓ=2470	11	1,0 кг
			-01,00-02	C14		
Б4		1	-01,05	ф8А-I ГОСТ 5781-82 ℓ=2200	10	0,9 кг
Б4		2	-01,06	ф8А-I ГОСТ 5781-82 ℓ=1980	11	0,8 кг
			-01,00-03	C15		
Б4		1	-01,02	ф8А-III ГОСТ 5781-82 ℓ=1970	11	0,8 кг
Б4		2	-01,05	ф8А-I ГОСТ 5781-82 ℓ=2200	10	0,9 кг
			-01,00-04	C16		
Б4		1	-01,02	ф8А-III ГОСТ 5781-82 ℓ=1970	15	0,8 кг
Б4		2	-01,05	ф8А-I ГОСТ 5781-82 ℓ=2200	10	0,9 кг
			-01,00-05	C17		
Б4		1	-01,07	ф8А-I ГОСТ 5781-82 ℓ=2330	11	0,9 кг
Б4		2	-01,05	ф8А-I ГОСТ 5781-82 ℓ=2200	10	0,9 кг
			-01,00-06	C18		
Б4		1	-01,08	ф8А-I ГОСТ 5781-82 ℓ=950	10	0,4 кг
Б4		2	-01,06	ф8А-I ГОСТ 5781-82 ℓ=1980	5	0,8 кг
			-01,00-07	C19		
Б4		1	-01,08	ф8А-I ГОСТ 5781-82 ℓ=950	11	0,4 кг
Б4		2	-01,05	ф8А-I ГОСТ 5781-82 ℓ=2200	5	0,9 кг

Разраб	Девяшин		31.07.84
Пров	Аврамич		12.09.84
Рук гр	Иоффе		20.09.84
ГИП	Франк		01.11.84
Нач отд	Писнячевский		05.11.84
Н контр	Сильченко		05.11.84

820-04-19.85-Ш-12-3-01 00

Сетка арматурная С (С1, С3, С14 С19)

Стадия	Масса	Масштаб
Р	См табл	—

Лист | Листов 1

Укргипроводхоз г Киев

9203/3

Привязан

Инв №

Инв № подл | Подпись и дата | Взам инв №

Формат А3

Типовые проектные решения 820-04-19.85 Альбом III

Формат	Зона	Поз	Обозначение	Наименование	Кол	Примечание
			820- -Ш-12-3-02 00-08	C12		
Б4		1	-02,01	ф8А-III ГОСТ 5781-82 ℓ=3520	10	1,4 кг
Б4		2	-02,06	ф8А-I ГОСТ 5781-82 ℓ=1820	18	0,7 кг
			-02,00-09	C35		
Б4		1	-02,05	ф8А-III ГОСТ 5781-82 ℓ=3890	5	1,5 кг
Б4		2	-02,08	ф8А-I ГОСТ 5781-82 ℓ=920	20	0,4 кг

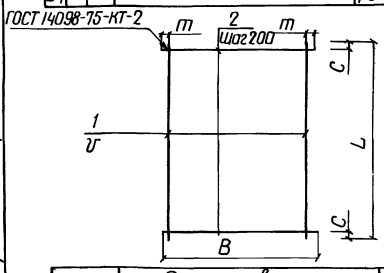

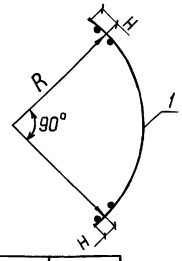

Марка	Размеры в мм					R	H	Масса, кг
	L	C	v	B	m			
C4	3520	60	200	1100	350	2090	125	11,4
C5	4450	25	200	1100	350	2610	175	44,5
C6	3520	60	200	2200	100	2090	125	31,6
C7	3890	45	200	1820	10	2260	175	29,0
C8	3890	45	200	2200	100	2260	175	34,5
C9	4450	25	200	1980	90	2610	175	36,4
C10	4450	25	200	2200	100	2610	175	40,5
C11	4450	25	150	2200	50	2610	175	125,7
C12	3520	60	200	1820	10	2090	125	26,6
C35	3890	45	200	920	60	2260	175	15,5

Сетки изготавливать в соответствии с СН-393-78

Формат	Зона	Поз	Обозначение	Наименование	Кол	Примечание
			820-04-19.85-Ш-12-3-02 00	C4		
Б4		1	-02,01	ф8А-III ГОСТ 5781-82 ℓ=3520	3	1,4 кг
Б4		2	-02,02	ф8А-III ГОСТ 5781-82 ℓ=1100	18	0,4 кг
			-02,00-01	C5		
Б4		1	-02,03	ф8А-III ГОСТ 5781-82 ℓ=4450	3	1,8 кг
Б4		2	-02,04	ф16А-III ГОСТ 5781-82 ℓ=1100	23	1,7 кг
			-02,00-02	C6		
Б4		1	-02,01	ф8А-III ГОСТ 5781-82 ℓ=3520	11	1,4 кг
Б4		2	-01,05	ф8А-I ГОСТ 5781-82 ℓ=2200	18	0,9 кг
			-02,00-03	C7		
Б4		1	-02,05	ф8А-III ГОСТ 5781-82 ℓ=3890	10	1,5 кг
Б4		2	-02,06	ф8А-I ГОСТ 5781-82 ℓ=1820	20	0,7 кг
			-02,00-04	C8		
Б4		1	-02,05	ф8А-III ГОСТ 5781-82 ℓ=3890	11	1,5 кг
Б4		2	-01,05	ф8А-I ГОСТ 5781-82 ℓ=2200	20	0,9 кг
			-02,00-05	C9		
Б4		1	-02,03	ф8А-III ГОСТ 5781-82 ℓ=4450	10	1,8 кг
Б4		2	-01,06	ф8А-I ГОСТ 5781-82 ℓ=1980	23	0,8 кг
			-02,00-06	C10		
Б4		1	-02,03	ф8А-III ГОСТ 5781-82 ℓ=4450	11	1,8 кг
Б4		2	-01,05	ф8А-I ГОСТ 5781-82 ℓ=2200	23	0,9 кг
			-02,00-07	C11		
Б4		1	-02,07	ф16А-III ГОСТ 5781-82 ℓ=4450	15	7,0 кг
Б4		2	-01,05	ф8А-I ГОСТ 5781-82 ℓ=2200	23	0,9 кг

6в

Разраб	Девяшин		31.07.84
Пров	Аврамич		12.09.84
Рук гр	Иоффе		20.09.84
ГИП	Франк		01.11.84
Нач отд	Писнячевский		05.11.84
Н контр	Сильченко		05.11.84

820-04-19.85-Ш-12-3-02 00

Сетка арматурная, С (С4 С12, С35)

Стадия	Масса	Масштаб
Р	См табл	

Лист | Листов 1

Укргипроводхоз г Киев

9203/3

Привязан

Инв №

Инв № подл | Подпись и дата | Взам инв №

Формат А3

Типовые проектные решения 820-04-1985 Альбом III

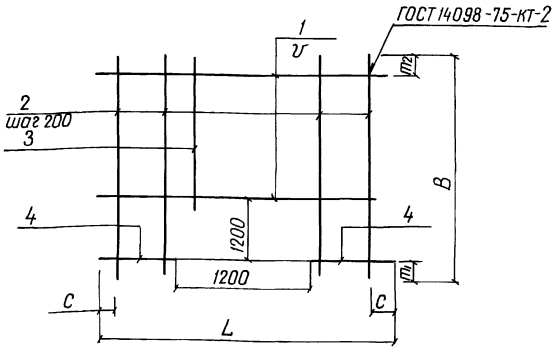

Марка	Размеры в мм						Масса кг
	L	С	У	В	m_1	m_2	
С13	1980	90	150	2420	200	120	15,2
С22	2650	25	200	2420	200	20	20,0
С23	2650	25	150	2420	200	120	22,2

Формат	Зона	Поз	Обозначение	Наименование	Кол	Примечание
			820-04-1985-Ш-12-3-03.00	С13		
Б4		1	-01,06	ф8А-III ГОСТ 5781-82 ℓ=1980	7	0,8 кг
Б4		2	-03.01	ф8А-I ГОСТ 5781-82 ℓ=2420	4	1,0 кг
Б4		3	-03.02	ф8А-I ГОСТ 5781-82 ℓ=1020	6	0,4 кг
Б4		4	-03.03	ф8А-III ГОСТ 5781-82 ℓ=390	16	0,2 кг
			-03.00-01	С22		
Б4		1	-03.04	ф8А-III ГОСТ 5781-82 ℓ=2650	6	1,0 кг
Б4		2	-03.01	ф8А-I ГОСТ 5781-82 ℓ=2420	8	1,0 кг
Б4		3	-03.02	ф8А-I ГОСТ 5781-82 ℓ=1020	6	0,4 кг
Б4		4	-03.05	ф8А-III ГОСТ 5781-82 ℓ=725	12	0,3 кг
			-03.00-02	С23		
Б4		1	-03.06	ф8А-III ГОСТ 5781-82 ℓ=2650	7	1,0 кг
Б4		2	-03.07	ф8А-III ГОСТ 5781-82 ℓ=2420	8	1,0 кг
Б4		3	-03.08	ф8А-III ГОСТ 5781-82 ℓ=1020	6	0,4 кг
Б4		4	-03.09	ф8А-III ГОСТ 5781-82 ℓ=725	16	0,3 кг

Сетки изготавливать в соответствии с СН-393-78

9203/3

Разраб	Девяшин		01.08.84
Пров	Абрамич		20.09.84
Рук гр	Иоффе		01.08.84
ГИП	Франк		01.11.84
Нач отд	Писнячевский		05.11.84
Н контр	Сильченко		05.11.84

820-04-1985-Ш-12-3-03.00

Сетка арматурная, С (С13, С22, С23)

Стадия	Масса	Масштаб
Р	См табл	–
Лист	Листов 1	

Укргипроводхоз г. Киев

Привязан

Инв №

Инв № подл | Подпись и дата | Взам инв №

Формат А3

Типовые проектные решения 820-04-1985 Альбом III

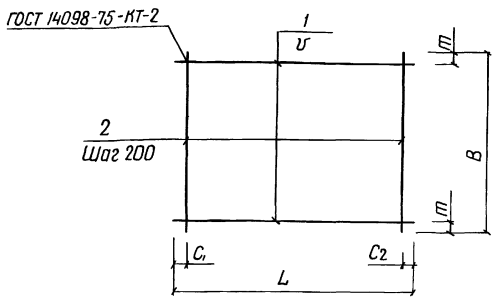

Марка	Размеры в мм						Масса, кг
	L	C_1	C_2	У	В	m	
С20	2330	20	510	200	1980	90	17,0
С21	1980	90	90	200	1980	90	16,0
С24	2650	125	125	200	2200	100	22,7
С25	2650	125	125	200	1820	10	19,1
С26	2650	125	125	200	2200	100	22,7
С27	2650	125	125	150	2200	50	26,7
С28	2650	125	125	150	1820	10	22,1
С29	2650	125	125	200	1450	25	27,0

Формат	Зона	Поз	Обозначение	Наименование	Кол	Примечание
			820-04-1985-Ш-12-3-04.00	С20		
Б4		1	-04.01	ф8А-I ГОСТ 5781-82 ℓ=2330	10	0,9 кг
Б4		2	-01.06	ф8А-I ГОСТ 5781-82 ℓ=1980	10	0,8 кг
			-04.00-01	С21		
Б4		1	-01.06	ф8А-I ГОСТ 5781-82, ℓ=1980	10	0,8 кг
Б4		2	-01.06	ф8А-I ГОСТ 5781-82, ℓ=1980	10	0,8 кг
			-04.00-02	С24		
Б4		1	-03.06	ф8А-III ГОСТ 5781-82, ℓ=2650	11	1,0 кг
Б4		2	-01.05	ф8А-I ГОСТ 5781-82, ℓ=2200	13	0,9 кг
			-04.00-03	С25		
Б4		1	-03.06	ф8А-III ГОСТ 5781-82 ℓ=2650	10	1,0 кг
Б4		2	-02.06	ф8А-I ГОСТ 5781-82 ℓ=1820	13	0,7 кг
			-04.00-04	С26		
Б4		1	-03.06	ф8А-III ГОСТ 5781-82 ℓ=2650	11	1,0 кг
Б4		2	-01.05	ф8А-I ГОСТ 5781-82 ℓ=2200	13	0,9 кг
			-04.00-05	С27		
Б4		1	-03.06	ф8А-III ГОСТ 5781-82 ℓ=2650	15	1,0 кг
Б4		2	-01.05	ф8А-I ГОСТ 5781-82 ℓ=2200	13	0,9 кг
			-04.00-06	С28		
Б4		1	-03.06	ф8А-III ГОСТ 5781-82 ℓ=2650	13	1,0 кг
Б4		2	-02.06	ф8А-I ГОСТ 5781-82 ℓ=1820	13	0,7 кг
			-04.00-07	С29		
Б4		1	-04.02	ф12А-III ГОСТ 5781-82 ℓ=2650	8	2,4 кг
Б4		2	-04.03	ф8А-I ГОСТ 5781-82 ℓ=1450	13	0,6 кг

Сетки изготавливать в соответствии с СН-593-78

69

9203/3

Разраб	Девяшин		01.08.84
Пров	Абрамич		20.09.84
Рук гр	Иоффе		20.09.84
ГИП	Франк		01.11.84
Нач отд	Писнячевский		05.11.84
Н контр	Сильченко		05.11.84

820-04-1985-Ш-12-3-04.00

Сетка арматурная, С (С20, С21, С24 С29)

Стадия	Масса	Масштаб
Р	См табл	–
Лист	Листов 1	

Укргипроводхоз г. Киев

Привязан

Инв №

Инв № подл | Подпись и дата | Взам инв №

Формат А3

Типовые проектные решения 820-04-19.85 Альбом III

ГОСТ 14098-75-КТ-2

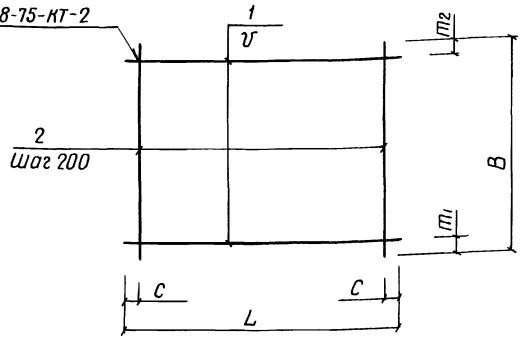

Марка	Размеры в мм						Масса, кг
	L	С	У	В	m1	m2	
С 30	2650	25	150	2420	200	120	29,0
С 31	1750	75	150	2200	50	50	39,6
С 32	2650	125	200	820	10	10	8,9
С 33	4300	150	200	2200	100	100	37,6
С 34	4300	150	200	950	75	75	16,9

Формат	Зона	Поз	Обозначение	Наименование	Кол	Примечание
			820-04-19.85-Ш-12-3-05.00	С 30		
Б4	1		-03.06	ф8 А-III ГОСТ 5781-82 ℓ=2650	15	10 кг
Б4	2		-03.07	ф8 А-III ГОСТ 5781-82 ℓ=2420	14	10 кг
			-05.00-01	С 31		
Б4	1		-05.01	ф 14 А-III ГОСТ 5781-82 ℓ=1750	15	2,1 кг
Б4	2		-01,05	ф8 А-I ГОСТ 5781-82 ℓ=2200	9	0,9 кг
			-05.00-02	С 32		
Б4	1		-03.06	ф8 А-III ГОСТ 5781-82 ℓ=2650	5	1,0 кг
Б4	2		-05,02	ф8 А-I ГОСТ 5781-82 ℓ=820	13	0,3 кг
			-05.00-03	С 33		
Б4	1		-05.03	ф 8 А-III ГОСТ 5781-82 ℓ=4300	11	1,7 кг
Б4	2		-01,05	ф8 А-I ГОСТ 5781-82 ℓ=2200	21	0,9 кг
			-05,00-04	С 34		
Б4	1		-05.03	ф8 А-III ГОСТ 5781-82 ℓ=4300	5	1,7 кг
Б4	2		-01,08	ф8 А-I ГОСТ 5781-82 ℓ=950	21	0,4 кг

Сетки изготавливать в соответствии с СН-393-78

9203/3

Разраб	Девяшин		10.09.84
Пров	Абрамич		20.09.84
Рук гр	Иоффе		20.09.84
ГИП	Франк		01.11.84
Начотд	Лисняевский		05.11.84
Н контр	Сильченко		05.11.84

820-04-19.85-Ш-12-3-05.00

Сетка арматурная, С (С 30 С 34)

Стадия	Масса	Масштаб
Р	См табл	–

Лист Листов 1

Укргипроводхоз г. Киев

Привязан

Инв №

Инв № подл | Подпись и дата | Взам инв №

Формат А3

Типовые проектные решения 820-04-19.85 Альбом III

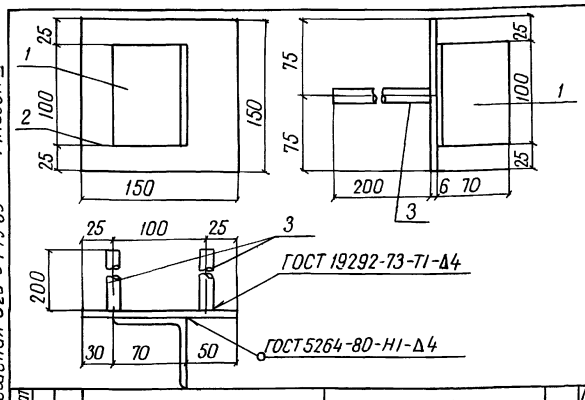

Формат	Зона	Поз	Обозначение	Наименование	Кол	Примечание
			820-04-19.85-Ш-12-3-06.00	Мн 1		
Б4	1		-06.01	L 70×4,5 ГОСТ 8509-72 ℓ=100	1	0,5 кг
Б4	2		-06.02	-6×150 ГОСТ 19903-74 ℓ=150	1	0,7 кг
Б4	3		-06.03	ф14 А-III ГОСТ 5781-82 ℓ=200	2	0,2 кг

Привязан

Инв №

Разраб	Николаева		25.09.84
Пров	Девяшин		04.10.84
Рук гр	Иоффе		25.09.84
ГИП	Франк		04.10.84
Начотд	Лисняевский		04.10.84
Н контр	Сильченко		04.10.84

820-04-19.85-Ш-12-3-06.00

Изделие закладное Мн 1

Стадия	Масса	Масштаб
Р	1,6	–

Лист Листов 1

Укргипроводхоз г. Киев

Инв № подл | Подпись и дата | Взам инв №

Формат А4

Типовые проектные решения 820-04-19.85 Альбом III

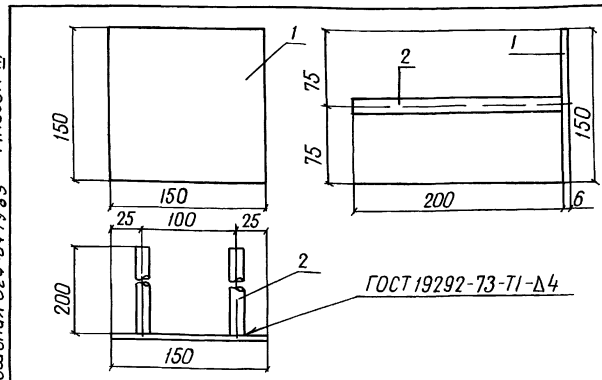

Формат	Зона	Поз	Обозначение	Наименование	Кол	Примечание
			820-04-19.85-Ш-12-3-07.00	Мн 2		
Б4	1		-06.02	-6×150 ГОСТ 19903-74 ℓ=150	1	0,7 кг
Б4	2		-06.03	ф14 А-III ГОСТ 5781-82 ℓ=200	2	0,2 кг

(70)

Привязан

Инв №

Разраб	Николаева		20.09.84
Пров	Девяшин		04.10.84
Рук гр	Иоффе		20.09.84
ГИП	Франк		04.10.84
Начотд	Лисняевский		04.10.84
Н контр	Сильченко		04.10.84

820-04-19.85-Ш-12-3-07.00

Изделие закладное Мн 2

Стадия	Масса	Масштаб
Р	1,1	–

Лист Листов 1

Укргипроводхоз г. Киев

Инв № подл | Подпись и дата | Взам инв №

Формат А4

gost.e-ecolog.ru