ТИПОВЫЕ ПРОЕКТНЫЕ РЕШЕНИЯ

820-04-19.85

ВОДОСБРОСЫ ШАХТНОГО ТИПА НА РАСХОД ВОДЫ ОТ 50 ДО 110 м3/с ПРИ ПЕРЕПАДАХ ДО 12м

АЛЬБОМ II

ВОДОСБРОСЫ НА РАСХОД ВОДЫ ДО 95 м³/с ЖЕЛЕЗОБЕТОННЫЕ КОНСТРУКЦИИ ШАХТЫ МОНОЛИТНЫЙ ВАРИАНТ

КФ ЦИТП Инв. №9203/2

Привязан

Инв. №

gost.e-ecolog.ru

ТИПОВЫЕ ПРОЕКТНЫЕ РЕШЕНИЯ

820-04-19.85

ВОДОСБРОСЫ ШАХТНОГО ТИПА НА РАСХОД ВОДЫ ОТ 50 ДО 110 м³/с ПРИ ПЕРЕПАДАХ ДО 12м

АЛЬБОМ II

ВОДОСБРОСЫ НА РАСХОД ВОДЫ ДО 95 м³/с ЖЕЛЕЗОБЕТОННЫЕ КОНСТРУКЦИИ ШАХТЫ МОНОЛИТНЫЙ ВАРИАНТ

СОСТАВ ПРОЕКТНЫХ РЕШЕНИЙ

АЛЬБОМ I	ОБЩАЯ ЧАСТЬ
АЛЬБОМ II	ВОДОСБРОСЫ НА РАСХОД ВОДЫ ДО 95м³/с ЖЕЛЕЗОБЕТОННЫЕ КОНСТРУКЦИИ ШАХТЫ МОНОЛИТНЫЙ ВАРИАНТ
АЛЬБОМ III	ВОДОСБРОСЫ НА РАСХОД ВОДЫ ДО 95 м³/с ЖЕЛЕЗОБЕТОННЫЕ КОНСТРУКЦИИ ШАХТЫ СБОРНО-МОНОЛИТНЫЙ ВАРИАНТ
АЛЬБОМ IV	ВОДОСБРОСЫ НА РАСХОД ВОДЫ ДО 110м³/с ЖЕЛЕЗОБЕТОННЫЕ КОНСТРУКЦИИ ШАХТЫ МОНОЛИТНЫЙ ВАРИАНТ
АЛЬБОМ V	ВОДОСБРОСЫ НА РАСХОД ВОДЫ ДО 110м³/с ЖЕЛЕЗОБЕТОННЫЕ КОНСТРУКЦИИ ШАХТЫ СБОРНО-МОНОЛИТНЫЙ ВАРИАНТ
АЛЬБОМ VI	ЖЕЛЕЗОБЕТОННЫЕ КОНСТРУКЦИИ ВОДОБОЙНЫХ КОЛОДЦЕВ И ВОДОБОЙНЫХ СТЕНОК МОНОЛИТНЫЙ И СБОРНО-МОНОЛИТНЫЙ ВАРИАНТЫ
АЛЬБОМ VII	СМЕТЫ МОНОЛИТНЫЙ ВАРИАНТ
АЛЬБОМ VIII	СМЕТЫ СБОРНО-МОНОЛИТНЫЙ ВАРИАНТ
АЛЬБОМ IX	ВЕДОМОСТИ ПОТРЕБНОСТИ В МАТЕРИАЛАХ МОНОЛИТНЫЙ ВАРИАНТ
АЛЬБОМ X	ВЕДОМОСТИ ПОТРЕБНОСТИ В МАТЕРИАЛАХ СБОРНО-МОНОЛИТНЫЙ ВАРИАНТ

РАЗРАБОТАН
институтом „Укргипроводхоз"

Главный инженер института — В Д Дупляк
Главный инженер проекта — Л Г Франк

УТВЕРЖДЕН И ВВЕДЕН В ДЕЙСТВИЕ
минводхозом СССР
Протокол №434 от 29 апреля 1985 г

КФ ЦИТП инв №9203/2

Привязан

Инв №

© КФ ЦИТП Госстроя СССР, 1988 г.

Альбом II

Типовые проектные решения 820-04-19.85

Содержание

Марка	Наименование	N стр
КЖ 3	Шахта Шм-3-3 (Монолитный вариант)	
	Общие данные	3
	План Разрезы 1-1 4-4	4
	Схема армирования План Разрезы, 1-1 5-5	5
	Спецификация к схеме армирования моно-	
	литной шахты Шм-3-3	6
	Каркас плоский, КР (КР1, КР2)	6
	Каркас плоский КР3	6
	Сетка арматурная, С (С1, С2, С9, С10, С12 С17)	7
	Сетка арматурная, С (С8, С11)	7
	Сетка арматурная, С (С3 С7)	8
	Изделие закладное Мн1	8
	Изделие закладное Мн2	8
КЖ 5	Шахта Шм-4-3 (Монолитный вариант)	
	Общие данные	9
	План Разрезы 1-1 4-4	10
	Схема армирования План Разрезы 1-1 5-5	11
	Спецификация к схеме армирования монолитной	
	шахты Шм-4-3	12
	Каркас плоский, КР (КР1, КР2)	12
	Сетка арматурная, С (С1, С2, С9, С10)	12
	Сетка арматурная, С (С11, С12, С13, С15)	13
	Сетка арматурная, С (С8, С14)	13
	Сетка арматурная, С 16	13
	Сетка арматурная, С (С17 С20)	13
	Сетка арматурная, С (С4 С6)	14
	Сетка арматурная, С (С3, С7)	14
	Изделие закладное Мн1	14
	Изделие закладное Мн2	14
КЖ 7	Шахта Шм-5-3 (Монолитный вариант)	
	Общие данные	15
	План Разрезы 1-1 4-4	16
	Схема армирования План Разрезы 1-1 4-4	17
	Схема армирования Разрез 5-5	18
	Каркас плоский, КР (КР1, КР2)	19
	Сетка арматурная, С (С1, С2, С11)	19
	Сетка арматурная, С (С13 С20, С21)	19
	Сетка арматурная, С (С22 С25)	20
	Сетка арматурная, С (С10, С12, С19)	20
	Сетка арматурная, С (С3 С9)	21
	Изделие закладное Мн1	21
	Изделие закладное Мн2	21
КЖ 9	Шахта Шм-6-3 (Монолитный вариант)	
	Общие данные	22
	План Разрез 2-2	23
	Разрезы 1-1, 3-3, 4-4	24
	Схема армирования, План Разрез 2-2	25

Продолжение

Марка	Наименование	N стр
КЖ 9	Схема армирования, Разрезы 1-1, 3-3 5-5	26
	Спецификация к схеме армирования	
	монолитной шахты Шм-6-3	27
	Каркас плоский КР1	27
	Каркас плоский КР2	27
	Сетка арматурная, С (С1, С2, С13 С18)	28
	Сетка арматурная, С (С19 С22)	28
	Сетка арматурная, С (С10 С12)	29
	Сетка арматурная, С (С3 С9, С30)	29
	Сетка арматурная, С (С23 С29)	30
	Изделие закладное Мн1	30
	Изделие закладное Мн2	30
КЖ 11	Шахта Шм-7-3 (Монолитный вариант)	
	Общие данные	31
	План Разрез 2-2	32
	Разрезы 1-1, 3-3, 4-4	33
	Схема армирования, План Разрез 2-2	34
	Схема армирования Разрезы 1-1, 3-3, 4-4, 5-5	35
	Спецификация к схеме армирования моно-	
	литной шахты Шм-7-3	36
	Каркас плоский, КР (КР1, КР2)	36
	Сетка арматурная, С (С1, С2)	36
	Сетка арматурная, С (С3 С10)	37
	Сетка арматурная, С (С11, С19, С20)	37
	Сетка арматурная, С (С12 С17)	38
	Сетка арматурная, С (С18, С21 С26)	38
	Сетка арматурная, С (С27 С30)	39
	Изделие закладное Мн1	39
	Изделие закладное Мн2	39
КЖ 13	Шахта Шм-8-3 (Монолитный вариант)	
	Общие данные	40
	План Разрез 2-2	41
	Разрезы 1-1, 3-3 4-4	42
	Схема армирования План Разрез 2-2	43
	Схема армирования Разрезы 1-1, 3-3, 4-4	44
	Схема армирования Разрез 5-5	45
	Спецификация к схеме армирования монолит-	
	ной шахты Шм-8-3	45
	Каркас плоский, КР (КР1 КР3)	46
	Сетка арматурная, С (С1, С2, С12 С14)	46
	Сетка арматурная, С (С15 С19)	47
	Сетка арматурная, С (С20, С23 С26)	47
	Сетка арматурная, С (С2 С10, С32)	48
	Сетка арматурная, С (С11, С21, С22)	48
	Сетка арматурная, С (С27 С31)	49
	Изделие закладное Мн1	49
	Изделие закладное Мн2	49

Продолжение

Марка	Наименование	N стр
КЖ 15	Шахта Шм-10-3 (Монолитный вариант)	
	Общие данные	50
	План Разрез 2-2	51
	Разрезы 1-1, 3-3, 4-4	52
	Схема армирования, План Разрез 2-2	53
	Схема армирования, Разрезы 1-1, 3-3	54
	Схема армирования Разрезы 4-4, 5-5	55
	Каркас плоский, КР (КР1, КР2, КР3)	56
	Сетка арматурная, С (С1, С2, С3)	56
	Сетка арматурная, С (С4 С11)	56
	Сетка арматурная, С (С12, С20, С21)	57
	Сетка арматурная, С (С13 С17)	57
	Сетка арматурная, С (С18, С19, С22 С24)	58
	Сетка арматурная, С (С25 С29)	58
	Сетка арматурная, С (С30 С34)	59
	Изделие закладное Мн1	59
	Изделие закладное Мн2	59
КЖ 17	Шахта Шм-12-3 (Монолитный вариант)	
	Общие данные	60
	План Разрез 2-2	61
	Разрезы 1-1, 3-3, 4-4	62
	Схема армирования План Разрез 2-2	63
	Схема армирования Разрезы 1-1, 3-3	64
	Схема армирования Разрезы 4-4, 5-5	65
	Каркас плоский КР1	66
	Каркас плоский КР2	66
	Каркас плоский КР3	66
	Сетка арматурная, С2	66
	Сетка арматурная, С (С1, С3, С14 С19)	67
	Сетка арматурная, С (С4 С12, С35)	67
	Сетка арматурная, С (С13, С22, С23)	68
	Сетка арматурная, С (С20, С21, С24 С29)	68
	Сетка арматурная, С (С30 С34)	69
	Изделие закладное Мн1	69
	Изделие закладное Мн2	69

9203/2

2

Привязан

Инв. №

Разраб.	Абрамич		8.10.85
Пров.	Потапенко		8.10.85
Рук. гр.	Иоффе		8.10.85
ГИП	Франк		8.10.85
Нач. отд.	Пономаренко		8.10.85
Н. контр.	Сильченко		8.10.85

820-04-19.85

Содержание

Стадия	Лист	Листов
Р	1	

УКРГИПРОВОДХОЗ
г. Киев

Формат А2

Инв. № подл. | Подпись и дата | Взам. инв. №

Альбом II

Типовые проектные решения 820-04-19 85

Ведомость основных комплектов

Обозначение	Наименование	Примечание
820-04-19 85 -ПЗ	Пояснительная записка	Альбом I
-АС	Архитектурно-строительные решения	
-КЖ1	Монолитные и сборные железобетонные конструкции	
-ГИ	Конструкции температурно-осадочных швов	
-ПО	Производство и организация работ	
-КЖ3	Шахта ШМ-3-3 (Монолитный вариант)	Альбом II
-КЖ5	Шахта ШМ-4-3 (Монолитный вариант)	
-КЖ7	Шахта ШМ-5-3 (Монолитный вариант)	
-КЖ9	Шахта ШМ-6-3 (Монолитный вариант)	
-КЖ11	Шахта ШМ-7-3 (Монолитный вариант)	
-КЖ13	Шахта ШМ-8-3 (Монолитный вариант)	
-КЖ15	Шахта ШМ-10-3 (Монолитный вариант)	
-КЖ17	Шахта ШМ-12-3 (Монолитный вариант)	
-КЖ4	Шахта Ш-3-3 (Сборно-монолитный вариант)	Альбом III
-КЖ6	Шахта Ш-4-3 (Сборно-монолитный вариант)	
-КЖ8	Шахта Ш-5-3 (Сборно-монолитный вариант)	
-КЖ10	Шахта Ш-6-3 (Сборно-монолитный вариант)	
-КЖ12	Шахта Ш-7-3 (Сборно-монолитный вариант)	
-КЖ14	Шахта Ш-8-3 (Сборно-монолитный вариант)	
-КЖ16	Шахта Ш-10-3 (Сборно-монолитный вариант)	
-КЖ18	Шахта Ш-12-3 (Сборно-монолитный вариант)	

Продолжение

Обозначение	Наименование	Примечание
820-04-19.85 -КЖ18	Шахта ШМ-3-4 (Монолитный вариант)	Альбом III
-КЖ19	Шахта ШМ-3-4 (Монолитный вариант)	Альбом IV
-КЖ21	Шахта ШМ-4-4 (Монолитный вариант)	
-КЖ23	Шахта ШМ-5-4 (Монолитный вариант)	
-КЖ25	Шахта ШМ-6-4 (Монолитный вариант)	
-КЖ27	Шахта ШМ-7-4 (Монолитный вариант)	
-КЖ29	Шахта ШМ-8-4 (Монолитный вариант)	
-КЖ31	Шахта ШМ-10-4 (Монолитный вариант)	
-КЖ33	Шахта ШМ-12-4 (Монолитный вариант)	
-КЖ20	Шахта Ш-3-4 (Сборно-монолитный вариант)	Альбом V
-КЖ22	Шахта Ш-4-4 (Сборно-монолитный вариант)	
-КЖ24	Шахта Ш-5-4 (Сборно-монолитный вариант)	
-КЖ26	Шахта Ш-6-4 (Сборно-монолитный вариант)	
-КЖ28	Шахта Ш-7-4 (Сборно-монолитный вариант)	
-КЖ30	Шахта Ш-8-4 (Сборно-монолитный вариант)	
-КЖ32	Шахта Ш-10-4 (Сборно-монолитный вариант)	
-КЖ34	Шахта Ш-12-4 (Сборно-монолитный вариант)	
-КЖ2	Водобойные колодцы и водобойные стенки	Альбом VI

Ведомость чертежей основного комплекта КЖ3

Лист	Наименование	Примечание
1	Общие данные	
2	План Разрезы 1-1 4-4	
3	Схема армирования План Разрезы 1-1 5-5	
4	Спецификация к схеме армирования монолитной шахты ШМ-3-3	

Ведомость спецификаций

Лист	Наименование	Примечание
4	Спецификация к схеме армирования монолитной шахты ШМ-3-3	

Ведомость ссылочных и прилагаемых документов

Обозначение	Наименование	Примечание
	Ссылочные документы	
	Нестандартное оборудование	Альбом I
	Прилагаемые документы	
820-04-1985 ШМ-3-3-01 00	Каркас плоский КР (КР1, КР2)	
-02 00	То же КР3	
-03 00	Сетка арматурная С (С1, С2, С9, С10, С12, С11)	
-04 00	То же С8 С11	
-05.00	" С3 С7	
-06.00	Изделие закладное Мн1	
-07 00	То же Мн2	
-КЖ3 ВМ	Ведомость потребности в материалах	Альбом IX

3

Рабочие чертежи разработаны в соответствии с действующими нормами и правилами

Главный инженер проекта Л Г Франк

Инв. № подл.	Подпись и дата	Взам. инв. №

Инв. №				Привязан
Разраб.	Цоффе		26.03.84	820-04-19 85- КЖ3
Пров.	Девяшин		26.03.84	
Рук гр.	Цоффе		26.03.84	
ГИП	Франк		24.04.84	Водосбросы шахтного типа на расход воды от 50 до 110 м³/с при перепадах до 12 м
Нач отд.	Писнячевский		24.04.84	
Н контр.	Сильченко		24.05.84	Шахта ШМ-3-3 (монолитный вариант) — Стадия: Р; Лист: 1; Листов: 4
				Общие данные — УКРГИПРОВОДХОЗ г Киев

9203/2

Формат А2

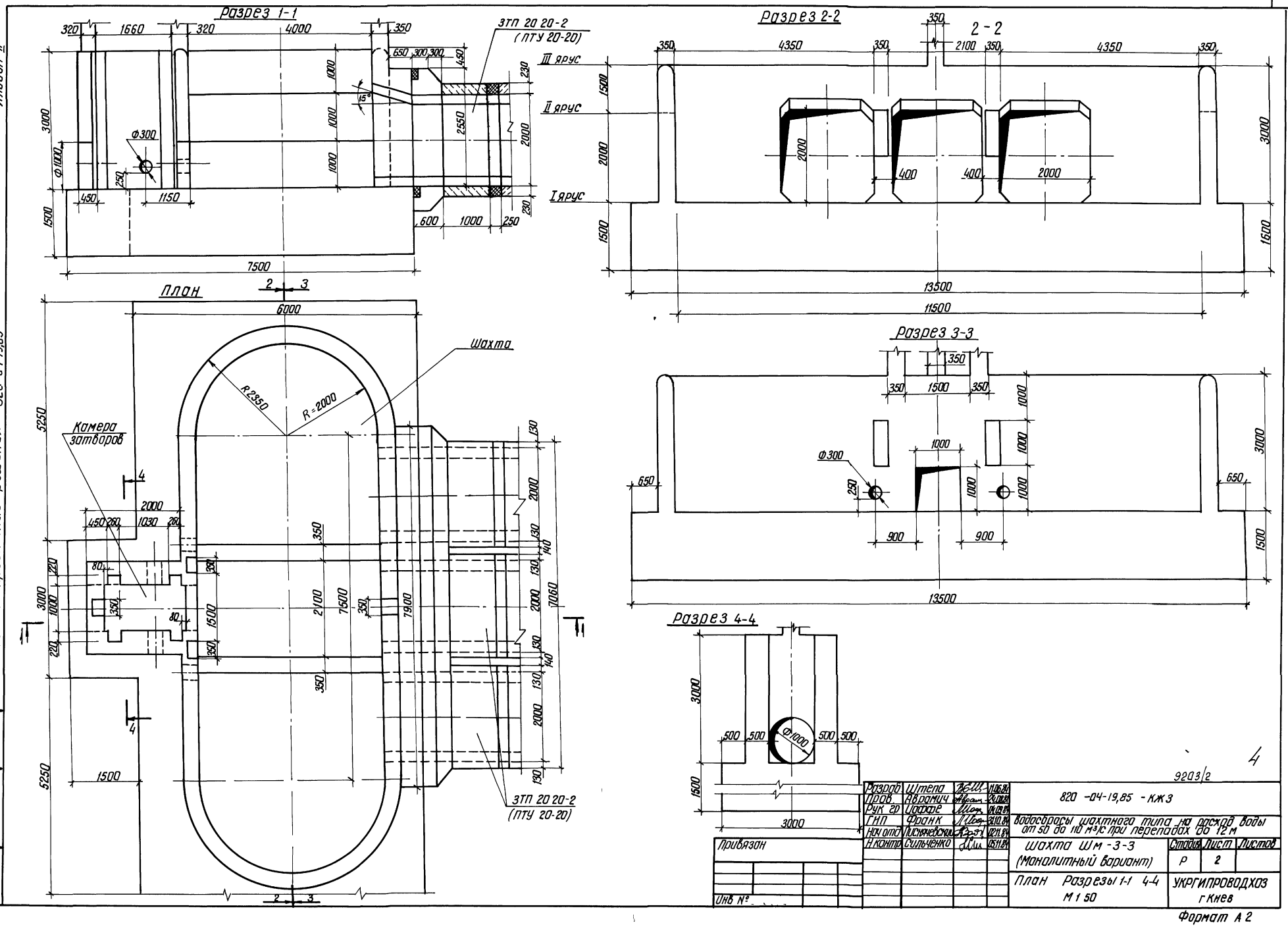
Разрез 1-1
ЗТП 20 20-2
(ПТУ 20-20)
III ярус
II ярус
I ярус
Ф300
Ф1000
7500
План
Шахта
Камера затворов
R2350
R=2000
6000
5250
3000
1500
2100
7500
7900
7060
ЗТП 20 20-2
(ПТУ 20-20)
Разрез 2-2
2 - 2
13500
11500
Разрез 3-3
Ф300
13500
Разрез 4-4
Ф1000
3000
1500
Альбом II
Типовые проектные решения 820-04-19,85
Инв.№ подл. | Подпись и дата | Взам. инв.№
Разраб. Штепа
Пров. Аврамич
Рук. гр. Иоффе
ГИП Франк
Нач. отд. Лисняченский
Н. контр. Сильченко
Привязан
Инв. №
820-04-19,85 - КЖ3
Водосбросы шахтного типа на расход воды от 50 до 110 м³/с при перепадах до 12 м
Шахта Шм-3-3
(Монолитный вариант)
Стадия Р
Лист 2
Листов
План Разрезы 1-1 4-4
М 1 50
УКРГИПРОВОДХОЗ
г. Киев
Формат А 2
9203/2

Альбом II

Типовые проектные решения 820-04-19.85

Разрез 1-1

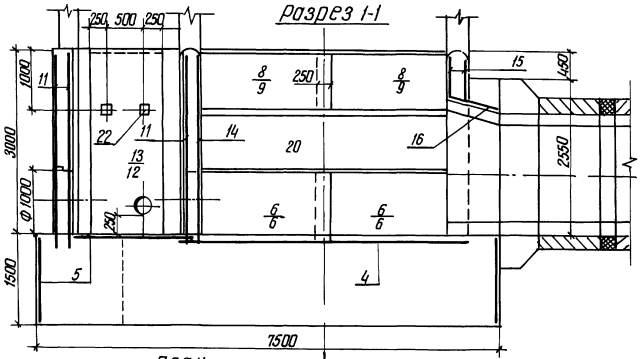

Разрез 2-2

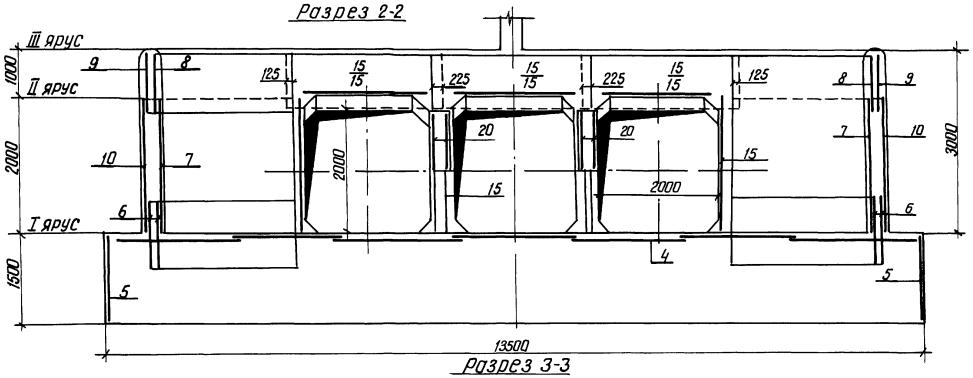

План

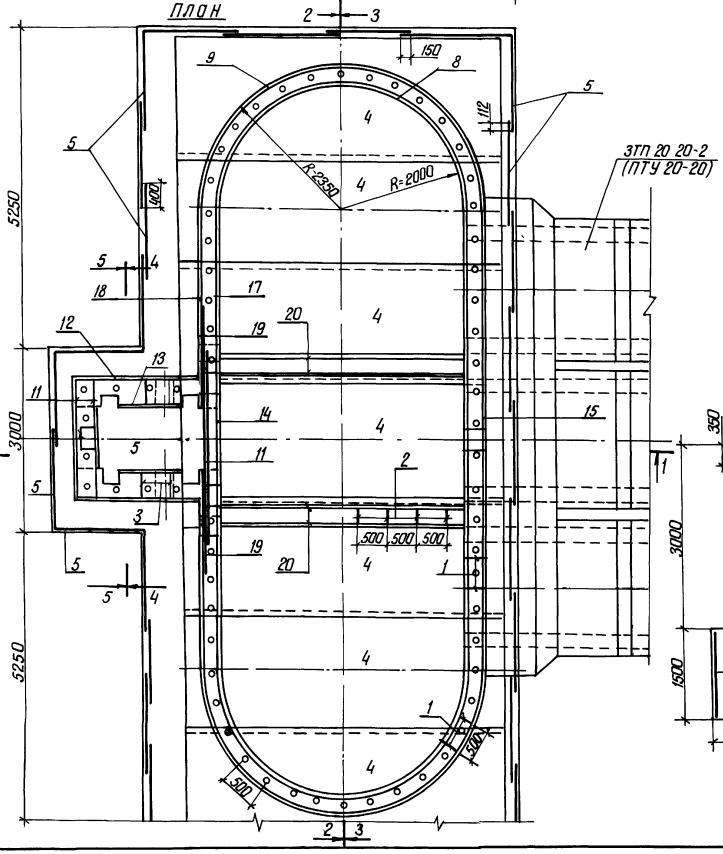

Разрез 3-3

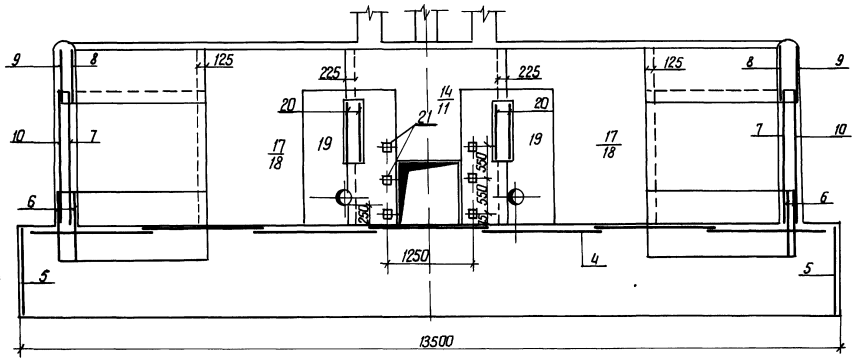

Разрез 4-4

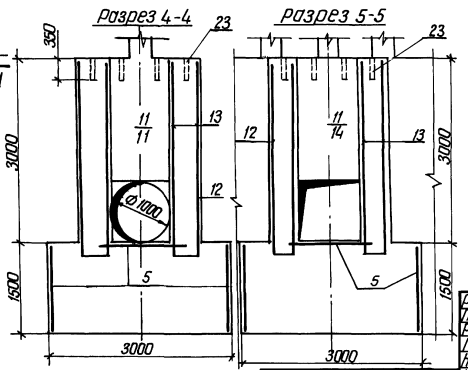

Разрез 5-5

ЗТП 20 20-2 (ПТУ 20-20)

1 Горизонтальные стержни сеток поз 9 10, 6 сварить между собой по всей длине перепуска электродуговой сваркой электродом Э-42 ГОСТ 9467-75

2 Горизонтальные стержни сеток поз 9 сварить с горизонтальными стержнями поз 15, аналогично поз 10 с поз 18

5

Разраб.	Штепа			820-04-19 85-КЖ3	
Пров.	Авраменко				
Рук гр.	Иоффе				
ГИП	Франк			Водосбросы шахтного типа на расход воды от 50 до 110 м³/с при перепадах до 12м	
Нач. отд.	Пинчевский			Шахта ШМ-3-3 (монолитный вариант)	Стадия: Р; Лист: 3; Листов:
Н. контр.	Сипченко			Схема армирования План Разрезы 1-1 5-5 М 1:50	УКРГИПРОВОДХОЗ г. Киев

Привязан

Инв. №

Инв. № подл. | Подпись и дата | Взам. инв. №

Формат А2

Типовые проектные решения 820-04-1985 Альбом II

Формат	Зона	Поз	Обозначение	Наименование	Кол	Примечание
				Сетки арматурные		
А3		13	820-04-1985-ШМ-3-3-03 00	С10	2	
А3		14	-04 00	С11	1	
А3		15	-03 00	С12	6	
А3		16	-03 00	С13	9	
А3		17	-03 00	С14	2	
А3		18	-03 00	С15	2	
А3		19	-03 00	С16	2	
А3		20	-03 00	С17	4	
А4		21	-06 00	Изделия закладные Мн1	6	
А4		22	-07 00	Мн2	2	
Б4		23		Мн3 (Труба 50х35 ГОСТ 3262-75 В 338)	66	17кг
				Материалы		
				Бетон тяжелый		
				М200, В6, Мр3 ≥ 150		165 2м³

Формат	Зона	Поз	Обозначение	Наименование	Кол	Примечание
				Сборочные единицы		
				Каркасы плоские		
А4		1	820-04-1985-ШМ 3-3-0100	КР 1	56	
А4		2	-01 00	КР 2	16	
А4		3	-02 00	КР 3	7	
				Сетки арматурные		
А3		4	-03 00	С1	7	
А3		5	-03 00	С2	30	
А3		6	-05 00	С3	8	
А3		7	-05 00	С4	4	
А3		8	-05 00	С5	4	
А3		9	-05 00	С6	4	
А3		10	-05 00	С7	4	
А3		11	-04 00	С8	3	
А3		12	-03 00	С9	2	

Ведомость расхода стали на элемент, кг

Марка элемента	Изделия арматурные							Изделия закладные								Общий расход
	Арматура класса						Всего	Арматура		Прокат марки						
	А-I			А-III				А-III		В Ст3 кп2						
	ГОСТ 5781-82			ГОСТ 5781-82				ГОСТ 5781-82		ГОСТ 8509-72		ГОСТ 19903-74		ГОСТ 3262-75		
	Ф6	Ф8	Итого	Ф8	Ф10	Итого		Ф14	Итого	L70х4,5	Итого	6х150	Итого	Ip 50х3,5	Итого	
ШМ-3-3	168	906	1074	404	316	720	1794	3	3	3	3	6	6	112	112	124	1918

9203/2

| Привязан | | | | | | | |

Типовые проектные решения 820-04-1985 Альбом II

Формат	Зона	Поз	Обозначение	Наименование	Кол	Примечание
			-03 00-08	С 16		
Б4	1		-03 11	Ф10А-III ГОСТ 5781-82 ℓ=1750	15	1,1 кг
Б4	2		-03 12	Ф8А-I ГОСТ 5781-82 ℓ=2200	9	0,9 кг
			-03 00-09	С 17		
Б4	1		-03 13	Ф8А-III ГОСТ 5781-82 ℓ=4300	5	1,7 кг
Б4	2		-03 07	Ф8А-I ГОСТ 5781-82 ℓ=950	21	0,4 кг

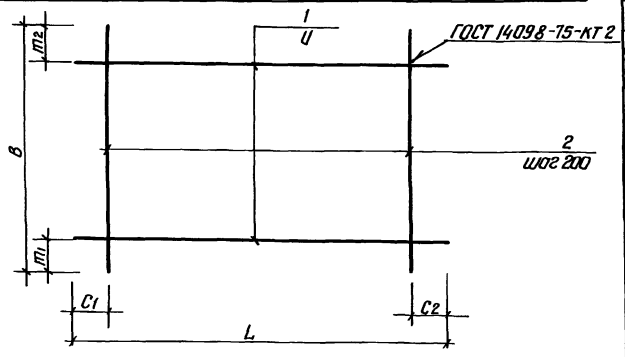

Марка	Размеры, мм							Масса, кг
	L	C1	C2	U	B	m1	m2	
С1	5430	15	15	200	1970	85	85	43,4
С2	1600	100	100	200	1470	35	35	5,6
С9	2330	65	65	200	3180	250	130	29,1
С10	950	75	75	200	3180	250	130	12,5
С12	2650	25	25	150	650	25	25	9,2
С13	2650	25	25	150	950	25	25	16,8
С14	2650	25	25	200	3180	90	90	43,8
С15	2650	25	25	200	3180	90	90	34,2
С16	1750	75	75	150	2200	50	50	24,6
С17	4300	150	150	200	950	75	75	16,9

Формат	Зона	Поз	Обозначение	Наименование	Кол	Примечание
			820-04-19,85-ШМ-3-3-03 00	С 1		
Б4	1		-03 01	Ф8А-III ГОСТ 5781-82 ℓ=5430	10	2,1 кг
Б4	2		-03 02	Ф8А-III ГОСТ 5781-82 ℓ=1910	28	0,8 кг
			-03 00-01	С 2		
Б4	1		-03 03	Ф6А-I ГОСТ 5781-82 ℓ=1600	8	0,4 кг
Б4	2		-03 04	Ф6А-I ГОСТ 5781-82 ℓ=1470	8	0,3 кг
			-03 00-02	С 9		
Б4	1		-03 05	Ф8А-I ГОСТ 5781-82 ℓ=2330	15	0,9 кг
Б4	2		-03 06	Ф8А-I ГОСТ 5781-82 ℓ=3180	12	1,3 кг
			-03 00-03	С 10		
Б4	1		-03 07	Ф8А-I ГОСТ 5781-82 ℓ=950	15	0,4 кг
Б4	2		-03 06	Ф8А-I ГОСТ 5781-82 ℓ=3180	5	1,3 кг
			-03 00-04	С 12		
Б4	1		-03 08	Ф8А-I ГОСТ 5781-82 ℓ=2650	5	1,0 кг
Б4	2		-03 09	Ф8А-I ГОСТ 5781-82 ℓ=650	14	0,3 кг
			-03 00-05	С 13		
Б4	1		-03 10	Ф10А-III ГОСТ 5781-82 ℓ=2650	7	1,6 кг
Б4	2		-03 07	Ф8А-I ГОСТ 5781-82 ℓ=950	14	0,4 кг
			-03 00-06	С 14		
Б4	1		-03 10	Ф10А-III ГОСТ 5781-82 ℓ=2650	16	1,6 кг
Б4	2		-03 06	Ф8А-I ГОСТ 5781-82 ℓ=3180	14	1,3 кг
			-03 00-07	С 15		
Б4	1		-03 08	Ф8А-I ГОСТ 5781-82 ℓ=2650	16	1,0 кг
Б4	2		-03 06	Ф8А-I ГОСТ 5781-82 ℓ=3180	14	1,3 кг

Сетки изготавливать в соответствии с СН-393-78

Разраб.	Штепа		13.06.84
Пров.	Авраменч		21.08.84
Рук. гр.	Иоффе		04.09.84
ГИП	Франк		31.10.84
Нач. отд.	Лисичевский		12.11.84
Н. контр.	Сильченко		15.11.84

820-04-1985 - ШМ-3-3-03 00

Сетка арматурная С (С1, С2, С9, С10, С12 С17)

Стадия	Масса	Масштаб
Р	см табл	-
Лист	Листов 1	

УКРГИПРОВОДХОЗ г. Киев

9203/2

Привязан

Инв. №

Взам. инв. №

Подпись и дата

Инв. № подл.

Формат А3

Типовые проектные решения 820-04-1985 Альбом II

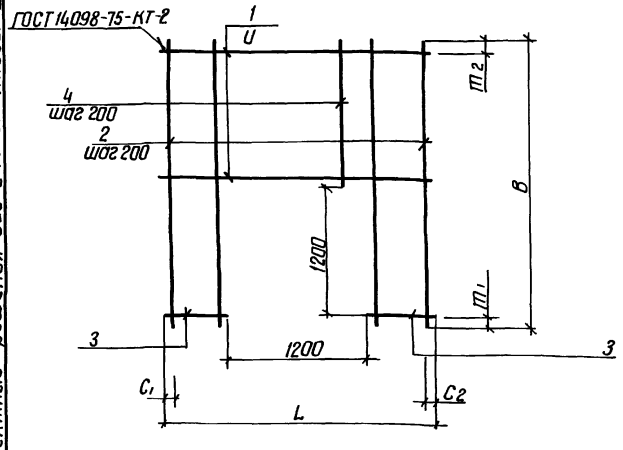

Марка	Размеры, мм							Масса, кг
	L	C1	C2	U	B	m1	m2	
С8	1980	90	90	200	3180	300	80	19,0
С11	2650	125	125	200	3180	300	80	33,1

Формат	Зона	Поз	Обозначение	Наименование	Кол	Примечание
			820-04-1985-ШМ 3-3-04 00	С 8		
Б4	1		-04 01	Ф8А-I ГОСТ 5781-82 ℓ=1980	9	0,8 кг
Б4	2		-03 06	Ф8А-I ГОСТ 5781-82 ℓ=3180	4	1,3 кг
Б4	3		-04 02	Ф8А-I ГОСТ 5781-82 ℓ=390	12	0,2 кг
Б4	4		-04 03	Ф8А-I ГОСТ 5781-82 ℓ=1680	6	0,7 кг
			-04 00-01	С 11		
Б4	1		-03 10	Ф10А-III ГОСТ 5781-82 ℓ=2650	9	1,6 кг
Б4	2		-03 06	Ф8А-I ГОСТ 5781-82 ℓ=3180	8	1,3 кг
Б4	3		-04 04	Ф10А-III ГОСТ 5781-82 ℓ=725	12	0,4 кг
Б4	4		-04 03	Ф8А-I ГОСТ 5781-82 ℓ=1680	5	0,7 кг

Сетки изготавливать в соответствии с СН-393-78

Разраб.	Штепа		13.06.84
Пров.	Авраменч		21.08.84
Рук. гр.	Иоффе		04.09.84
ГИП	Франк		31.10.84
Нач. отд.	Лисичевский		12.11.84
Н. контр.	Сильченко		15.11.84

820-04-1985 - ШМ-3-3-04 00

Сетка арматурная С (С8, С11)

Стадия	Масса	Масштаб
Р	см табл	-
Лист	Листов 1	

УКРГИПРОВОДХОЗ г. Киев

9203/2

Привязан

Инв. №

Взам. инв. №

Подпись и дата

Инв. № подл.

Формат А3

Типовые проектные решения 820-04-1985 Альбом II

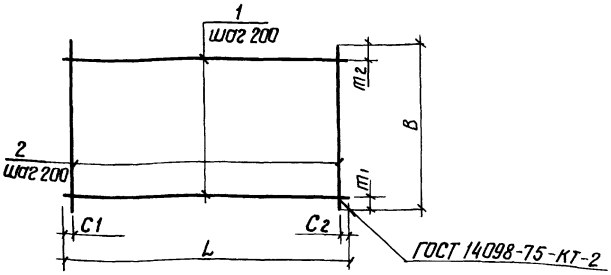

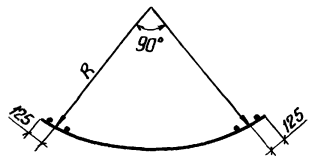

Марка	Размеры в мм							Масса кг
	L	C_1	C_2	B	m_1	m_2	R	
С3	3890	45	45	1100	350	350	2320	18,5
С4	3440	20	20	2200	100	100	2030	31 6
С5	3440	20	20	820	10	10	2030	12,4
С6	3890	45	45	820	10	10	2320	13 5
С7	3890	45	45	2200	100	100	2320	34 5

Формат	Зона	Поз	Обозначение	Наименование	Кол	Примечание
			820-04-1985 Шм 3-3-05 00	С3		
Б4		1	-05 01	ф8А-I ГОСТ 5781-82 ℓ=3890	3	1,5кг
Б4		2	-05 02	ф10А-III ГОСТ 5781-82 ℓ=1100	20	0,7кг
			-05 00-01	С4		
Б4		1	-05 03	ф8А-I ГОСТ 5781-82 ℓ=3440	11	1,4кг
Б4		2	-03 13	ф8А-I ГОСТ 5781-82 ℓ=2200	18	0 9кг
			-05 00-02	С 5		
Б4		1	-05 03	ф8А-I ГОСТ 5781-82 ℓ=3440	5	1 4кг
Б4		2	-05 04	ф8А-I ГОСТ 5781-82 ℓ=820	18	0 3кг
			-05 00-03	С 6		
Б4		1	-05 05	ф8А-I ГОСТ 5781-82 ℓ=3890	5	1,5кг
Б4		2	-05 04	ф8А-I ГОСТ 5781-82 ℓ=820	20	0 3кг
			-05 00-04	С 7		
Б4		1	-05 06	ф8А-III ГОСТ 5781-82 ℓ=3890	11	1,5кг
Б4		2	-03,13	ф8А-I ГОСТ 5781-82 ℓ=2200	20	0 9кг

Сетки изготавливать в соответствии с СН-393-78

9203/2

Разраб.	Штепа		4.05.84
Пров.	Абрамич		27.08.84
Рук гр	Иоффе		04.09.84
ГИП	Франк		21.10.84
Нач отд	Лисниевский		12.11.84
Н контр	Сильченко		15.11.84

820-04-1985-Шм-3-3-05 00

Сетка арматурная С (С3 С7)

Стадия	Масса	Масштаб
Р	см табл	
Лист	Листов 1	

УКРГИПРОВОДХОЗ г Киев

Привязан

Инв №

Инв № подл. | Подпись и дата | Взам. инв. №

Формат А3

Типовые проектные решения 820-04-1985 Альбом II

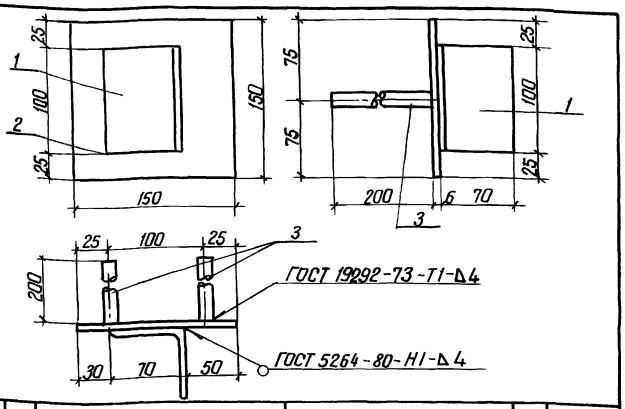

Формат	Зона	Поз	Обозначение	Наименование	Кол	Примечание
			820-04-1985 Шм-3-3-06 00	Мн 1		
Б4		1	-06 01	L 70×4 5 ГОСТ 8509-72 ℓ=100	1	0,5кг
Б4		2	-06 02	-6×150 ГОСТ 19903-74 ℓ=150	1	0 7кг
Б4		3	-06 03	ф14А-III ГОСТ 5781-82 ℓ=200	2	0 2кг

Привязан

Инв №

9203/2

Разраб.	Штепа		4.05.84
Пров.	Абрамич		27.08.84
Рук гр	Иоффе		04.09.84
ГИП	Франк		21.10.84
Нач отд	Лисниевский		12.11.84
Н контр	Сильченко		15.11.84

820-04-1985-Шм-3-3-06 00

Изделие закладное Мн 1

Стадия	Масса	Масштаб
Р	1 6	-
Лист	Листов 1	

УКРГИПРОВОДХОЗ г Киев

Инв № подл. | Подпись и дата | Взам. инв. №

Формат А4

Типовые проектные решения 820-04-1985 Альбом II

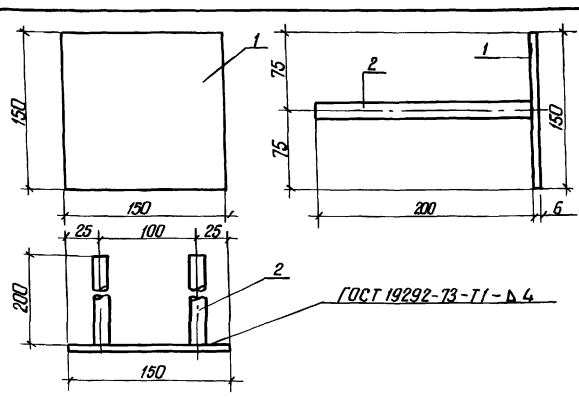

Формат	Зона	Поз	Обозначение	Наименование	Кол	Примечание
			820-04-1985 Шм-3-3-07 00	Мн 2		
Б4		1	-06 02	-6×150 ГОСТ 19903-74 ℓ=150	1	0,1кг
Б4		2	-06 03	ф14А-III ГОСТ 5781-82 ℓ=200	2	0,2 кг

Привязан

Инв №

9203/2

Разраб.	Штепа		4.05.84
Пров.	Абрамич		27.08.84
Рук гр	Иоффе		04.09.84
ГИП	Франк		21.10.84
Нач отд	Лисниевский		12.11.84
Н контр	Сильченко		15.11.84

820-04-1985-Шм-3-3-07 00

Изделие закладное Мн 2

Стадия	Масса	Масштаб
Р	11	-
Лист	Листов 1	

УКРГИПРОВОДХОЗ г Киев

Инв № подл. | Подпись и дата | Взам. инв. №

Формат А4

Альбом II

Типовые проектные решения 820-04-19 85

Ведомость основных комплектов

Обозначение	Наименование	Примечание
820-04-19 85 -ПЗ	Пояснительная записка	Альбом I
-АС	Архитектурно-строительные решения	
-КЖ 1	Монолитные и сборные железобетонные конструкции	
-ГИ	Конструкции температурно-осадочных швов	
-ПО	Производство и организация работ	
-КЖ3	Шахта Шм-3-3 (монолитный вариант)	Альбом II
-КЖ5	Шахта Шм-4-3 (монолитный вариант)	
-КЖ7	Шахта Шм 5-3 (монолитный вариант)	
-КЖ9	Шахта Шм-6-3 (монолитный вариант)	
-КЖ11	Шахта Шм-7-3 (монолитный вариант)	
-КЖ13	Шахта Шм-8-3 (монолитный вариант)	
-КЖ15	Шахта Шм-10-3 (монолитный вариант)	
-КЖ17	Шахта Шм-12-3 (монолитный вариант)	
-КЖ4	Шахта Ш-3-3 (сборно-монолитный вариант)	Альбом III
-КЖ6	Шахта Ш-4-3 (сборно-монолитный вариант)	
-КЖ8	Шахта Ш-5-3 (сборно-монолитный вариант)	
-КЖ10	Шахта Ш-6-3 (сборно-монолитный вариант)	
-КЖ12	Шахта Ш-7-3 (сборно-монолитный вариант)	
-КЖ14	Шахта Ш-8-3 (сборно-монолитный вариант)	
-КЖ16	Шахта Ш-10-3 (сборно-монолитный вариант)	
-КЖ18	Шахта Ш-12-3 (сборно-моно	

Продолжение

Обозначение	Наименование	Примечание
820-04-19 85 -КЖ 18	литный вариант	Альбом III
-КЖ 19	Шахта Шм-3-4 (монолитный вариант)	Альбом IV
-КЖ 21	Шахта Шм-4-4 (монолитный вариант)	
-КЖ 23	Шахта Шм-5-4 (монолитный вариант)	
-КЖ 25	Шахта Шм-6-4 (монолитный вариант)	
-КЖ 27	Шахта Шм-7-4 (монолитный вариант)	
-КЖ 29	Шахта Шм-8-4 (монолитный вариант	
-КЖ 31	Шахта Шм-10-4 (монолитный вариант)	
-КЖ 33	Шахта Шм-12-4 (монолитный вариант)	
-КЖ 20	Шахта Ш-3-4 (сборно-монолитный вариант)	Альбом V
-КЖ 22	Шахта Ш-4-4 (сборно-монолитный вариант)	
-КЖ 24	Шахта Ш-5-4 (сборно-монолитный вариант)	
-КЖ 26	Шахта Ш-6-4 (сборно-монолитный вариант)	
-КЖ 28	Шахта Ш-7-4 (сборно-монолитный вариант)	
-КЖ 30	Шахта Ш-8-4 (сборно-монолитный вариант)	
-КЖ 32	Шахта Ш-10-4 (сборно-монолитный вариант)	
-КЖ 34	Шахта Ш-12-4 (сборно-монолитный вариант)	
-КЖ 2	Водобойные колодцы и водобойные стенки	Альбом VI

Ведомость чертежей основного комплекта КЖ 5

Лист	Наименование	Примечание
1	Общие данные	
2	План Разрезы 1-1 4-4	
3	Схема армирования План Разрезы 1-1 5-5	
4	Спецификация к схеме армирования монолитной шахты Шм-4-3	

Ведомость спецификаций

Лист	Наименование	Примечание
4	Спецификация к схеме армирования монолитной шахты Шм-4-3	

Ведомость ссылочных и прилагаемых документов

Обозначение	Наименование	Примечание
	Ссылочные документы	
	Нестандартное оборудование	Альбом I
	Прилагаемые документы	
820-04-1985-Шм-4-3-01 00	Каркас плоский КР (КР1, КР2)	
-02 00	Сетка арматурная С (С1, С2, С9 С10)	
-03 00	То же С11, С12, С13, С15	
-04 00	— " — С8, С14	
-05 00	— " — С16	
-06 00	— " — С17 С20	
-07 00	— " — С4 С6	
-08 00	— " — С3, С7	
-09 00	Изделие закладное Мн 1	
-10 00	То же Мн 2	
820-04-1985-КЖ 5 ВМ	ведомость потребности в материалах	Альбом IX

Рабочие чертежи разработаны в соответствии с действующими нормами и правилами

Главный инженер проекта Шарф ЛГ Франк

9203/2

Инв. № подл.	Подпись и дата	Взам. инв. №			
Привязан					
Инв. №					
Разраб.	Цаффе			820-04-19 85 -КЖ 5	
Нач. ОВ	Девяшин				
Рук. гр.	Цаффе				
ГИП	Франк			Водосбросы шахтного типа на расход воды от 50 до 110 м³/с при перепадах до 12 м	
Нач. отд.	Лисичанский				
Н. контр.	Сильченко			Шахта Шм-4-3 (монолитный вариант)	Стадия: Р; Лист: 1; Листов: 4
				Общие данные	УКРГИПРОВОДХОЗ г. Киев

Формат А2

Альбом II

Типовые проектные решения 820-04-19 85

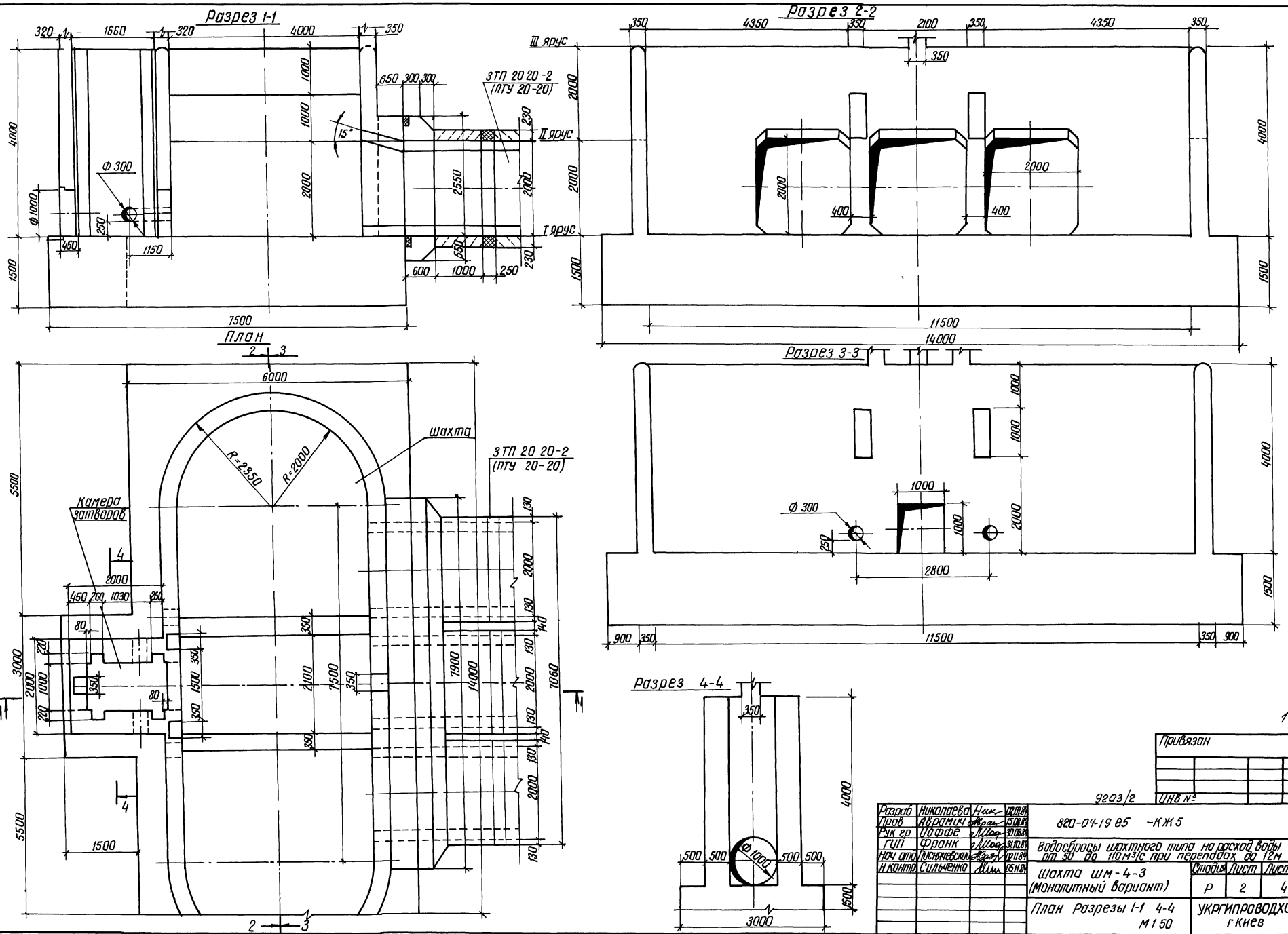

Разраб	Николаева	Ник	02.07.84
Пров	Авраамич	Авраам	15.08.84
Рук гр	Иоффе	Иоф	30.08.84
ГИП	Франк	Франк	31.10.84
Нач отд	Писнячевский	Писнячевский	02.11.84
Н контр	Сильченко	Сильч	05.11.84

Привязан

Инв № 9203/2

820-04-19 85 -КЖ5

Водосбросы шахтного типа на расход воды от 50 до 110 м³/с при перепадах до 12м

Шахта ШМ-4-3 (Монолитный вариант)

Стадия	Лист	Листов
Р	2	4

План Разрезы 1-1 4-4 М 1 50

УКРГИПРОВОДХОЗ г Киев

Формат А 2

Инв № подл | Подпись и дата | Взам инв №

Альбом II

Типовые проектные решения 820-04-19.85

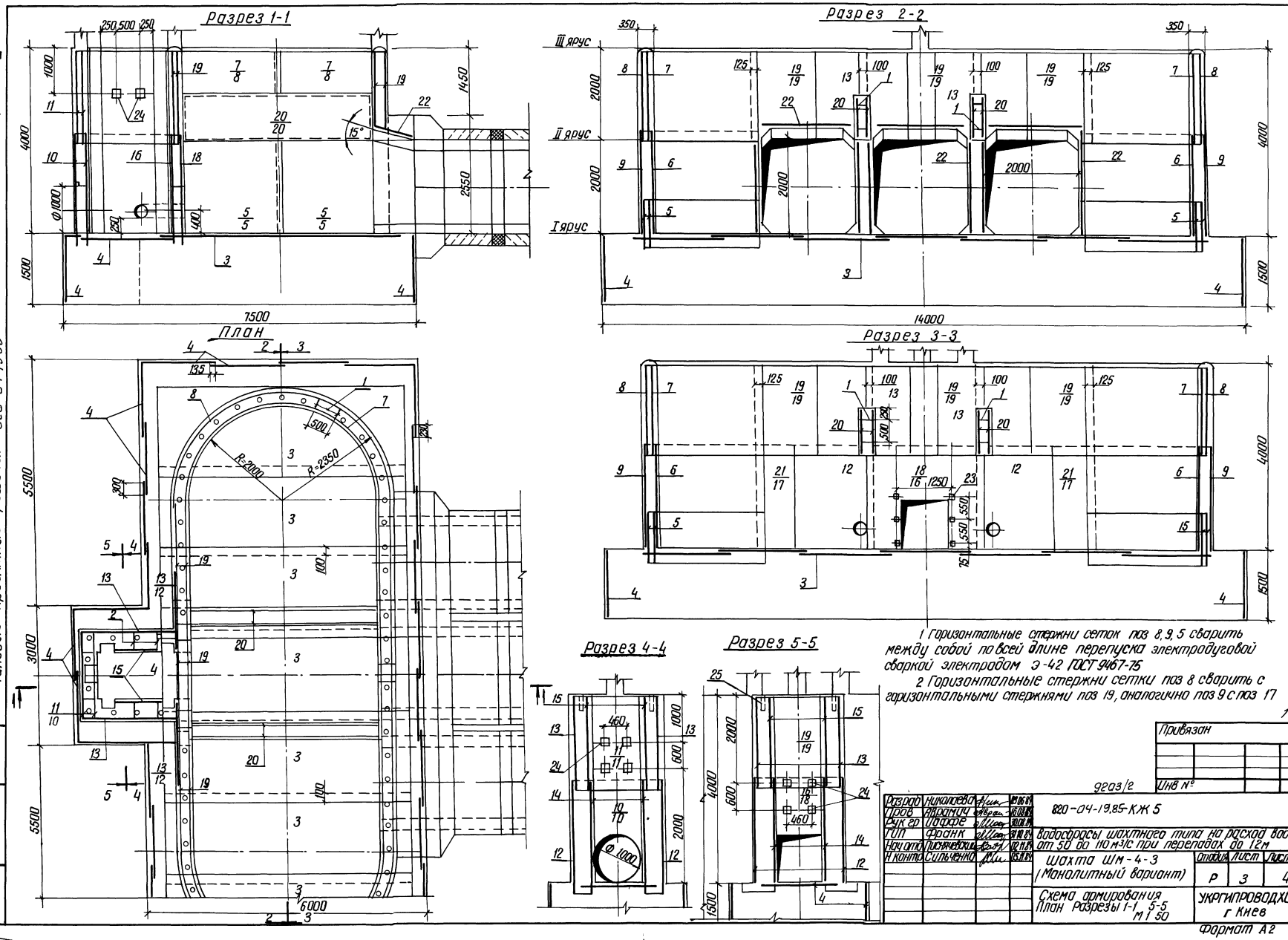

1 Горизонтальные стержни сеток поз 8, 9, 5 сварить между собой по всей длине перепуска электродуговой сваркой электродом Э-42 ГОСТ 9467-75

2 Горизонтальные стержни сетки поз 8 сварить с горизонтальными стержнями поз 19, аналогично поз 9 с поз 17

11

Разраб	Николаева		19.06.84
Пров	Аврамич		16.08.84
Рук гр	Иоффе		30.08.84
ГИП	Франк		31.10.84
Нач отд	Писмяченко		02.11.84
Н контр	Сильченко		05.11.84

9203/2

Привязан

Инв №

820-04-19.85-КЖ 5

Водосбросы шахтного типа на расход воды от 50 до 110 м³/с при перепадах до 12м

Шахта Шм-4-3 (Монолитный вариант)

Стадия	Лист	Листов
Р	3	4

Схема армирования
План Разрезы 1-1 5-5
М 1 50

УКРГИПРОВОДХОЗ г Киев

Формат А2

Инв № подл | Подпись и дата | Взам инв №

Типовые проектные решения 820-04-19 85 Альбом II

Формат	Зона	Поз	Обозначение	Наименование	Кол	Примечание
				Сетки арматурные		
А4		18	820-04-19 85 - Шм-4-3-05 00	С16	1	
А4		19	-06 00	С17	12	
А4		20	-06 00	С18	4	
А4		21	-06 00	С19	2	
А4		22	-06 00	С20	9	
				Изделия закладные		
А4		23	820-04-19 85 -Шм-4-3-09 00	Мн1	6	
А4		24	-10 00	Мн2	10	
БЧ		25		Мн3 Труба Ф50×3 5		
				ГОСТ 3262-75, L=350	66	17кг
				Материалы		
				Бетон тяжелый		
				М200 Мрз 150 В6		189,1 м³

Формат	Зона	Поз	Обозначение	Наименование	Кол	Примечание
				Сборочные единицы		
				Каркасы плоские		
А4		1	820-04-19 85- Шм-4-3-01 00	КР1	109	
А4		2	- 01 00	КР2	14	
				Сетки арматурные		
А4		3	820-04-19 85- Шм-4-3-02 00	С1	7	
А4		4	-02 00	С2	31	
А4		5	-08 00	С3	8	
А4		6	-07 00	С4	4	
А4		7	-07 00	С5	4	
А4		8	-07 00	С6	4	
А4		9	-08 00	С7	4	
А4		10	-04 00	С8	2	
А4		11	-02 00	С9	2	
А4		12	-02 00	С10	4	
А4		13	-03 00	С11	6	
А4		14	-03 00	С12	2	
А4		15	-03 00	С13	2	
А4		16	-04 00	С14	1	
А4		17	-03 00	С15	2	

Ведомость расхода стали на элемент, кг

Марка элемента	Изделия арматурные							Изделия закладные					Общий расход
	Арматура класса						Всего	Прокат марки			Арматура	Всего	
	А-III			А-I				В СТ 3 КП2			А-III		
	ГОСТ 5781-82			ГОСТ 5781-82				ГОСТ 3262-75	ГОСТ 19903-74	ГОСТ 8509-72	ГОСТ 5781-82		
	Ф8	Ф10	Ф14	Ф6	Ф8	Итого		Гр 50×3,5	-6×150	L70×4,5	Ф14		
Шм-4-3	508 0	127 0	352 0	174 0	1299,0	1473,0	2460,0	112,0	11 0	30	6 0	132 0	2592 0

Взам инв № | Подпись и дата | Инв № подл

Привязан

Инв №

9203/2

Разраб	Николаева		20.08.84
Пров	Абрамич		30.08.84
Рук гр	Иоффе		30.08.84
ГИП	Франк		31.10.84
Нач отд	Писнячевский		02.11.84
Н контр	Сильченко		05.11.84

820-04-19 85 -кж 5

Спецификация к схеме армирования монолитной шахты Шм-4-3

Стадия	Лист	Листов
Р	4	4

Укргипроводхоз г Киев

Формат А3

Типовые проектные решения 820-04-19 85 Альбом II

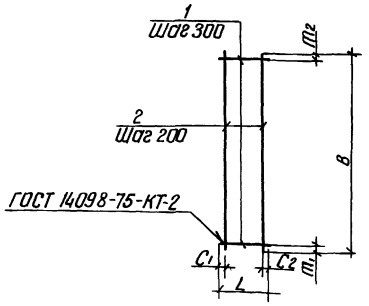

Формат	Зона	Поз	Обозначение	Наименование	Кол	Примечание
			820-04-19 85- Шм-4-3-01 00	КР1		
БЧ		1	- 01 01	Ф8А-I ГОСТ 5781-82 ℓ=290	7	01кг
БЧ		2	-01 02	Ф8А-I ГОСТ 5781-82, ℓ=1850	2	07кг
			-01 00-01	КР 2		
БЧ		1	- 01 03	Ф8А-I ГОСТ 5781-82, ℓ=440	7	02кг
БЧ		2	-01 02	Ф8А-I ГОСТ 5781-82, ℓ=1850	3	07кг

Каркасы изготавливать в соответствии с СН 393-78

Марка	Размеры, мм						Масса, кг
	L	C_1	C_2	B	m_1	m_2	
КР1	290	45	45	1850	25	25	21
КР2	440	20	20	1850	25	25	3,5

9203/2

Привязан

Инв №

Взам инв № | Подпись и дата | Инв № подл

Разраб	Николаева		18.06.84
Провер	Абрамич		16.08.84
Рук гр	Иоффе		30.08.84
ГИП	Франк		31.10.84
Нач отд	Писнячевский		02.11.84
Н контр	Сильченко		05.11.84

820-04-19,85 - Шм-4-3-01 00

Каркас плоский, КР (КР1, КР2)

Стадия	Масса	Масштаб
Р	см табл	-

Лист | Листов 1

Укргипроводхоз г Киев

Формат А4

Типовые проектные решения 820-04-19 85 Альбом II

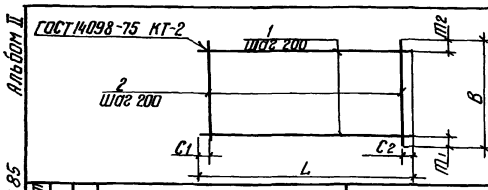

Формат	Зона	Поз	Обозначение	Наименование	Кол	Примечание
			820-04-19 85- Шм-4-3-02 00	С1		
БЧ		1	-02 01	Ф8А-III ГОСТ 5781-82, ℓ=5430	10	21кг
БЧ		2	-02 02	Ф8А-III ГОСТ 5781-82, ℓ=1970	28	08кг
			- 02 00-01	С2		
БЧ		1	- 02,03	Ф6А-I ГОСТ 5781-82, ℓ=1600	8	0,4кг
БЧ		2	- 02 04	Ф6А-I ГОСТ 5781-82, ℓ=1470	8	03кг
			- 02 00-02	С9		
БЧ		1	-02 05	Ф8А-I ГОСТ 5781-82, ℓ=1980	10	08кг
БЧ		2	-02 05	Ф8А-I ГОСТ 5781-82, ℓ=1980	10	08кг
			-02 00-03	С10		
БЧ		1	-02 06	Ф8А-I ГОСТ 5781-82 ℓ 2330	11	09кг
БЧ		2	- 02 07	Ф8А-I ГОСТ 5781-82, ℓ=2200	10	09кг

12

Марка	Размеры, мм						Масса, кг
	L	C_1	C_2	B	m_1	m_2	
С1	5430	15	15	1970	85	85	43,4
С2	1600	100	100	1470	35	35	5,6
С9	1980	90	90	1980	90	90	160
С10	2330	20	510	2200	100	100	189

9203/2

Привязан

Инв №

Взам инв № | Подпись и дата | Инв № подл

Разраб	Николаева		18.06.84
Пров.	Абрамич		16.08.84
Рук.гр.	Иоффе		30.08.84
ГИП	Франк		31.10.84
Нач отд	Писнячевский		02.11.84
Н контр	Сильченко		05.11.84

820-04-19,85 - Шм-4-3-02 00

Сетка арматурная, С (С1, С2, С9, С10)

Стадия	Масса	Масштаб
Р	см табл	-

Лист | Листов 1

Укргипроводхоз г Киев

Формат А4

Альбом II

Типовые проектные решения 820-04-1985

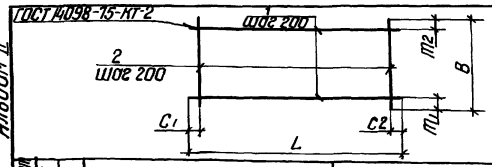

Формат	Зона	Поз	Обозначение	Наименование	Кол	Примечание
			820-04-1985-ШМ-4-3-03.00	С 11		
Б4		1	-02.06	Ф8А-I ГОСТ 5781-82, ℓ=2330	10	0,9 кг
Б4		2	-02.05	Ф8А-I ГОСТ 5781-82, ℓ=1980	10	0,8 кг
			-03.00-01	С 12		
Б4		1	-03.01	Ф8А-I ГОСТ 5781-82, ℓ=950	11	0,4 кг
Б4		2	-02.07	Ф8А-I ГОСТ 5781-82, ℓ=2200	5	0,9 кг
			-03.00-02	С 13		
Б4		1	-03.01	Ф8А-I ГОСТ 5781-82, ℓ=950	10	0,4 кг
Б4		2	-02.05	Ф8А-I ГОСТ 5781-82 ℓ=1980	5	0,8 кг
			-03.00-03	С 15		
Б4		1	-03.02	Ф8А-I ГОСТ 5781-82, ℓ=2650	12	1,0 кг
Б4		2	-03.03	Ф8А-I ГОСТ 5781-82, ℓ=2420	14	1,0 кг

Марка	Размеры, мм						Масса, кг
	L	C1	C2	B	m1	m2	
С11	2330	20	510	1980	90	90	17,0 кг
С12	950	75	75	2200	100	100	8,9 кг
С13	950	75	75	1980	90	90	8,0 кг
С15	2650	25	25	2420	200	20	26,0 кг

9203/2

Привязан

Инв N

Взам инв N | Подпись и дата | Инв N подл.

Разраб	Николаева		18.11.84
Провер	Абромич		17.08.84
Рук гр	Иоффе		31.08.84
ГИП	Фронк		31.10.84
Нач отд	Лисниевский		12.11.84
Н контр	Сильченко		15.11.84

820-04-1985 -ШМ-4-3-03.00

Сетка арматурная, С (С11, С12, С13, С15)

Стадия	Масса	Масштаб
Р	см табл	-
Лист	Листов 1	

УКРГИПРОВОДХОЗ г Киев

Формат А4

Альбом II

Типовые проектные решения 820-04-1985

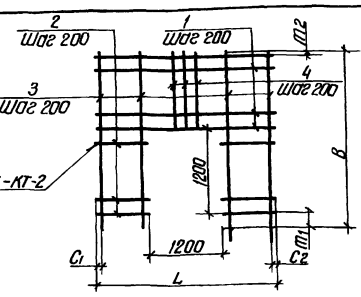

Формат	Зона	Поз	Обозначение	Наименование	Кол	Примечание
			820-04-1985-ШМ-4-3-04.00	С 8		
Б4		1	-02.05	Ф8А-I ГОСТ 5781-82, ℓ=1980	6	0,8 кг
Б4		2	-04.01	Ф8А-I ГОСТ 5781-82, ℓ=390	12	0,2 кг
Б4		3	-03.03	Ф8А-I ГОСТ 5781-82, ℓ=2420	4	1,0 кг
Б4		4	-04.02	Ф8А-I ГОСТ 5781-82, ℓ=1020	6	0,4 кг
			-04.00-01	С 14		
Б4		1	-04.03	Ф8А-III ГОСТ 5781-82, ℓ=2650	6	1,0 кг
Б4		2	-04.04	Ф8А-III ГОСТ 5781-82, ℓ=725	12	0,3 кг
Б4		3	-04.05	Ф8А-III ГОСТ 5781-82, ℓ=2420	8	1,0 кг
Б4		4	-04.02	Ф8А-III ГОСТ 5781-82, ℓ=1020	6	0,4 кг

Марка	Размеры, мм						Масса, кг
	L	C1	C2	B	m1	m2	
С8	1980	90	90	2420	200	20	13,6
С14	2650	25	25	2420	200	20	20,0

9203/2

Привязан

Инв N

Взам инв N | Подпись и дата | Инв N подл.

Разраб	Николаева		18.11.84
Провер.	Абромич		17.08.84
Рук гр	Иоффе		31.08.84
ГИП	Фронк		31.10.84
Нач отд	Лисниевский		12.11.84
Н контр	Сильченко		15.11.84

820-04-1985 -ШМ-4-3-04.00

Сетка арматурная, С (С8, С14)

Стадия	Масса	Масштаб
Р	см табл	-
Лист	Листов 1	

УКРГИПРОВОДХОЗ г Киев

Формат А4

Альбом II

Типовые проектные решения 820-04-1985

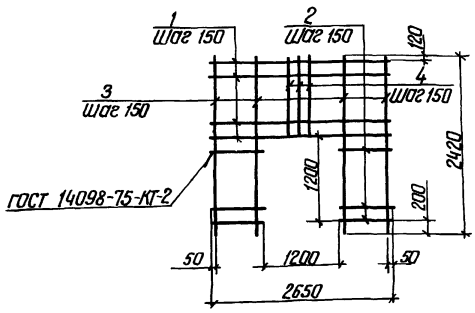

Формат	Зона	Поз	Обозначение	Наименование	Кол	Примечание
			820-04-1985-ШМ-4-3-05.00	С 16		
Б4		1	-05.01	Ф10А-III ГОСТ 5781-82, ℓ=2650	7	1,6 кг
Б4		2	-05.02	Ф10А-III ГОСТ 5781-82, ℓ=725	16	0,4 кг
Б4		3	-05.03	Ф10А-III ГОСТ 5781-82, ℓ=2420	10	1,5 кг
Б4		4	-05.04	Ф10А-III ГОСТ 5781-82, ℓ=1020	8	0,6 кг

Сетки изготовливать в соответствии с СН-393-78

9203/2

Привязан

Инв N

Взам инв N | Подпись и дата | Инв N подл.

Разраб	Николаева		18.11.84
Провер	Абромич		17.08.84
Рук гр	Иоффе		31.08.84
ГИП	Фронк		31.10.84
Нач отд	Лисниевский		12.11.84
Н контр	Сильченко		15.11.84

820-04-1985 -ШМ-4-3-05.00

Сетка арматурная С16

Стадия	Масса	Масштаб
Р	37,4	-
Лист	Листов 1	

УКРГИПРОВОДХОЗ г Киев

Формат А4

Альбом II

Типовые проектные решения 820-04-1985

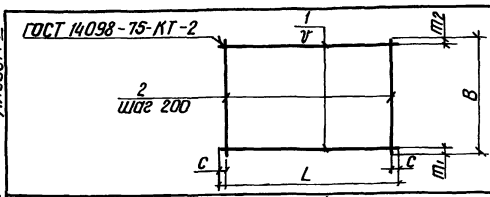

Формат	Зона	Поз	Обозначение	Наименование	Кол	Примечание
			820-04-1985-ШМ-4-3-06.00	С 17		
Б4		1	-03.02	Ф8А-I ГОСТ 5781-82, ℓ=2650	9	1,0 кг
Б4		2	-06.01	Ф8А-I ГОСТ 5781-82, ℓ=1650	14	0,6 кг
			-06.00-01	С 18		
Б4		1	-06.02	Ф8А-III ГОСТ 5781-82, ℓ=4300	5	1,7 кг
Б4		2	-03.01	Ф8А-I ГОСТ 5781-82, ℓ=950	21	0,4 кг
			-06.00-02	С 19		
Б4		1	-05.01	Ф10А-III ГОСТ 5781-82, ℓ=2650	15	1,6 кг
Б4		2	-05.03	Ф10А-III ГОСТ 5781-82, ℓ=2420	14	1,5 кг
			-06.00-03	С 20		
Б4		1	-03.01	Ф8А-I ГОСТ 5781-82, ℓ=950	13	0,4 кг
Б4		2	-06.03	Ф14А-III ГОСТ 5781-82, ℓ=2650	5	3,2 кг

13

Марка	Размеры, мм						Масса, кг
	L	C	V	B	m1	m2	
С17	2650	25	200	1650	25	25	17,4
С18	4300	150	200	950	75	75	16,9
С19	2650	25	150	2420	200	120	45,0
С20	950	75	200	2650	125	25	21,2

9203/2

Привязан

Инв N

Взам инв N | Подпись и дата | Инв N подл.

Разраб	Николаева		18.11.84
Пров	Абромич		17.08.84
Рук гр	Иоффе		31.08.84
ГИП	Фронк		31.10.84
Нач отд	Лисниевский		12.11.84
Н контр	Сильченко		15.11.84

820-04-1985 -ШМ-4-3-06.00

сетка арматурная С (С17 С20)

Стадия	Масса	Масштаб
Р	см табл	-
Лист	Листов 1	

УКРГИПРОВОДХОЗ г Киев

Формат А4

Альбом II

Типовые проектные решения 820-04-19.85

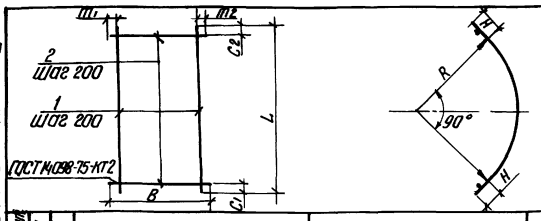

Формат	Зона	Поз	Обозначение	Наименование	Кол	Примечание
			820-04-19 85 - Шм-4-3-07 00-	С 4		
Б4		1	-07 01	Ф8А-I ГОСТ 5781-82, ℓ=3440	11	1.4 кг
Б4		2	-02 07	Ф8А-I ГОСТ 5781-82, ℓ=2200	18	0.9 кг
			-07 00-01	С 5		
Б4		1	-07 01	Ф8А-I ГОСТ 5781-82, ℓ=3440	10	1.4 кг
Б4		2	-07 02	Ф8А-I ГОСТ 5781-82, ℓ=1820	18	0.7 кг
			-07 00-02	С 6		
Б4		1	-07 03	Ф8А-III ГОСТ 5781-82, ℓ=3890	10	1.5 кг
Б4		2	-07 02	Ф8А-I ГОСТ 5781-82, ℓ=1820	20	0.7 кг

Марка	Размеры, мм								Масса, кг
	L	C_1	C_2	B	m_1	m_2	R	H	
С 4	3440	20	20	2200	100	100	2030	125	31.6
С 5	3440	20	20	1820	10	10	2030	125	26.6
С 6	3890	45	45	1820	10	10	2320	125	29.0

Сетки изготавливать в соответствии с СН-393-78

9203/2

Привязан

Инв №

Разраб	Николаева		19.06.84
Провер	Авраамич		17.08.84
Рук гр	Иоффе		30.08.84
ГИП	Франк		31.10.84
Нач отд	Лисняевский		02.11.84
Н контр	Сильченко		05.11.84

820-04-19 85 - Шм-4-3-07 00

Сетка арматурная С (С4 С6)

Стадия	Масса	Масштаб
Р	см табл	-

Лист | Листов 1

УКРГИПРОВОДХОЗ г Киев

Формат А4

Взам инв № | Подпись и дата | Инв № подл

Альбом II

Типовые проектные решения 820-04-19.85

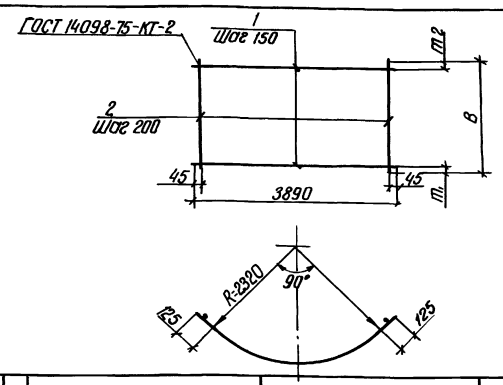

Формат	Зона	Поз	Обозначение	Наименование	Кол	Примечание
			820-04-19 85 - Шм-4-3-08 00	С 7		
Б4		1	-07 03	Ф8А-III ГОСТ 5781-82 ℓ=3890	15	1.5 кг
Б4		2	-02 07	Ф8А-I ГОСТ 5781-82, ℓ=2200	20	0.9 кг
			820- -08 00-01	С 3		
Б4		1	-08 01	Ф8А-I ГОСТ 5781-82, ℓ=3890	4	1.5 кг
Б4		2	-08 02	Ф14А-III ГОСТ 5781-82, ℓ=1100	20	1.3 кг

Марка	Размеры, мм			Масса, кг
	B	m_1	m_2	
С7	2200	50	50	40.5
С3	1100	325	325	32.0

9203/2

Привязан

Инв №

Разраб	Николаева		19.06.84
Пров	Авраамич		17.08.84
Рук гр	Иоффе		30.08.84
ГИП	Франк		31.10.84
Нач отд	Лисняевский		02.11.84
Н контр	Сильченко		05.11.84

820-04-19 85 - Шм-4-3-08 00

Сетка арматурная, С (С3, С7)

Стадия	Масса	Масштаб
Р	см табл	-

Лист | Листов 1

УКРГИПРОВОДХОЗ г Киев

Формат А4

Взам инв № | Подпись и дата | Инв № подл

Альбом II

Типовые проектные решения 820-04-19.85

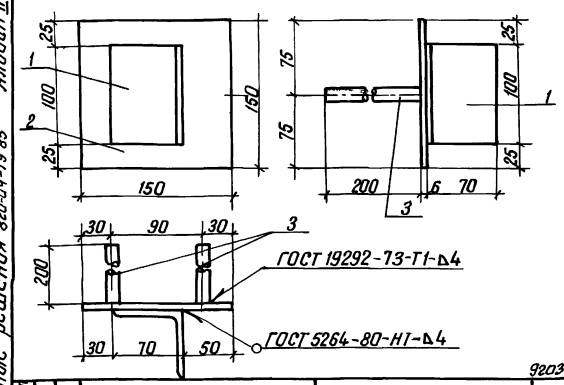

9203/2

Формат	Зона	Поз	Обозначение	Наименование	Кол	Примечание
			820-04-19 85 - Шм-4-3-09 00	Мн 1		
Б4		1	-09 01	L 70×4.5 ГОСТ 8509-72, ℓ=100	1	0.5 кг
Б4		2	-09 02	-6×150 ГОСТ 19903-74, ℓ=150	1	0.7 кг
Б4		3	-09 03	Ф14А-III ГОСТ 5781-82, ℓ=200	2	0.2 кг

Привязан

Инв №

Разраб	Николаева		21.06.84
Провер	Авраамич		17.08.84
Рук гр	Иоффе		30.08.84
ГИП	Франк		31.10.84
Нач отд	Лисняевский		02.11.84
Н контр	Сильченко		05.11.84

820-04-19 85 - Шм-4-3-09 00

Изделие закладное Мн 1

Стадия	Масса	Масштаб
Р	1.6	-

Лист | Листов 1

УКРГИПРОВОДХОЗ г Киев

Формат А4

Взам инв № | Подпись и дата | Инв № подл

Альбом II

Типовые проектные решения 820-04-19.85

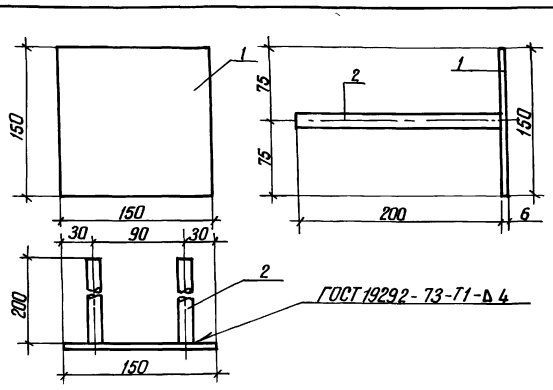

Формат	Зона	Поз	Обозначение	Наименование	Кол	Примечание
			820-04-19.85 - Шм-4-3-10 00	Мн 2		
Б4		1	-09 02	-6×150 ГОСТ 19903-74, ℓ=150	1	0.7 кг
Б4		2	-09 03	Ф14А-III ГОСТ 5781-82, ℓ=200	2	0.2

9203/2

Привязан

Инв №

14

Разраб	Николаева		21.06.84
Пров	Авраамич		17.08.84
Рук гр	Иоффе		30.08.84
ГИП	Франк		31.10.84
Нач отд	Лисняевский		02.11.84
Н контр	Сильченко		05.11.84

820-04-19 85 - Шм-4-3-10 00

Изделие закладное Мн 2

Стадия	Масса	Масштаб
Р	1.1	-

Лист | Листов

УКРГИПРОВОДХОЗ г Киев

Формат А4

Взам инв № | Подпись и дата | Инв № подл

Альбом II

Типовые проектные решения 820-04-19.85

Ведомость основных комплектов

Обозначение	Наименование	Примечание
820-04-19.85 -ПЗ	Пояснительная записка	Альбом I
-АС	Архитектурно-строительные решения	
-КЖ1	Монолитные и сборные железобетонные конструкции	
-ГИ	Конструкции температурно-осадочных швов	
-ПО	Производство и организация работ	
-КЖ3	Шахта Шм-3-3 (Монолитный вариант)	Альбом II
-КЖ5	Шахта Шм-4-3 (монолитный вариант)	
-КЖ7	Шахта Шм-5-3 (Монолитный вариант)	
-КЖ9	Шахта Шм-6-3 (Монолитный вариант)	
-КЖ11	Шахта Шм-7-3 (монолитный вариант)	
-КЖ13	Шахта Шм-8-3 (монолитный вариант)	
-КЖ15	Шахта Шм-10-3 (монолитный вариант)	
-КЖ17	Шахта Шм-12-3 (Монолитный вариант)	
-КЖ4	Шахта Ш-3-3 (Сборно-монолитный вариант)	Альбом III
-КЖ6	Шахта Ш-4-3 (Сборно-монолитный вариант)	
-КЖ8	Шахта Ш-5-3 (Сборно-монолитный вариант)	
-КЖ10	Шахта Ш-6-3 (Сборно-монолитный вариант)	
-КЖ12	Шахта Ш-7-3 (Сборно-монолитный вариант)	
-КЖ14	Шахта Ш-8-3 (Сборно-монолитный вариант)	
-КЖ16	Шахта Ш-10-3 (Сборно-монолитный вариант)	
-КЖ18	Шахта Ш-12-3 (Сборно-монолитный вариант)	Альбом III
820-04-19.85 -КЖ19	Шахта Шм-3-4 (Монолитный вариант)	Альбом IV
-КЖ21	Шахта Шм-4-4 (монолитный вариант)	
-КЖ23	Шахта Шм-5-4 (Монолитный вариант)	
-КЖ25	Шахта Шм-6-4 (монолитный вариант)	
-КЖ27	Шахта Шм-7-4 (монолитный вариант)	
-КЖ29	Шахта Шм 8-4 (Монолитный вариант)	
-КЖ31	Шахта Шм-10-4 (монолитный вариант)	
-КЖ33	Шахта Шм-12-4 (Монолитный вариант	
-КЖ20	Шахта Ш-3-4 (Сборно-монолитный вариант)	Альбом V
-КЖ22	Шахта Ш-4-4 (Сборно-монолитный вариант)	
-КЖ24	Шахта Ш-5-4 (Сборно-монолитный вариант)	
-КЖ26	Шахта Ш-6-4 (Сборно-монолитный вариант)	
-КЖ28	Шахта Ш-7-4 (Сборно-монолитный вариант)	
-КЖ30	Шахта Ш-8-4 (Сборно-монолитный вариант)	
-КЖ32	Шахта Ш-10-4 (Сборно-монолитный вариант)	
-КЖ34	Шахта Ш-12-4 (Сборно-монолитный вариант)	
-КЖ2	Водобойные колодцы и водобойные стенки	Альбом VI

Ведомость чертежей основного комплекта КЖ 7

Лист	Наименование	Примечание
1	Общие данные	
2	План Разрезы 1-1 4-4	
3	Схема армирования План Разрезы 1-1 4-4	
4	То же Разрез 5-5	

Ведомость спецификаций

Лист	Наименование	Примечание
4	Спецификация к схеме армирования монолитной шахты Шм-5-3	

Ведомость ссылочных и прилагаемых документов

Обозначение	Наименование	Примечание
	Ссылочные документы	
	Нестандартное оборудование	Альбом I
	Прилагаемые документы	
820-04-19.85 Шм-5-3-01.00	Каркас плоский, КР (КР1, КР2)	
-02.00	Сетка арматурная, С (С1, С2, С11)	
-03.00	То же С13 С18, С20, С21	
-04.00	" С22 С25	
-05.00	" С10 С12, С19	
-06.00	" С3 С9	
-07.00	Изделие закладное Мн 1	
-08.00	То же Мн 2	
	Ведомость потребности	
- КЖ7 ВМ	в материалах	Альбом IX

15

9203/2

Рабочие чертежи разработаны в соответствии с действующими нормами и правилами

Главный инженер проекта Франк Л Г

Инв. № подл. | Подпись и дата | Взам. инв. №

Привязан

Инв. №

Разраб	Иоффе		
Пров	Девяшин		
Рук гр	Иоффе		
ГИП	Франк		
Нач отд	Лисичевский		
Н контр	Сильченко		

820-04-19 85 -КЖ 7

Водосбросы шахтного типа на расход воды от 50 до 110 м³/с при переливах до 12м

Шахта Шм-5-3 (монолитный вариант)	Стадия	Лист	Листов
	Р	1	4

Общие данные

УКРГИПРОВОДХОЗ г Киев

Формат А2

Альбом II

Типовые проектные решения 820-04-19 85

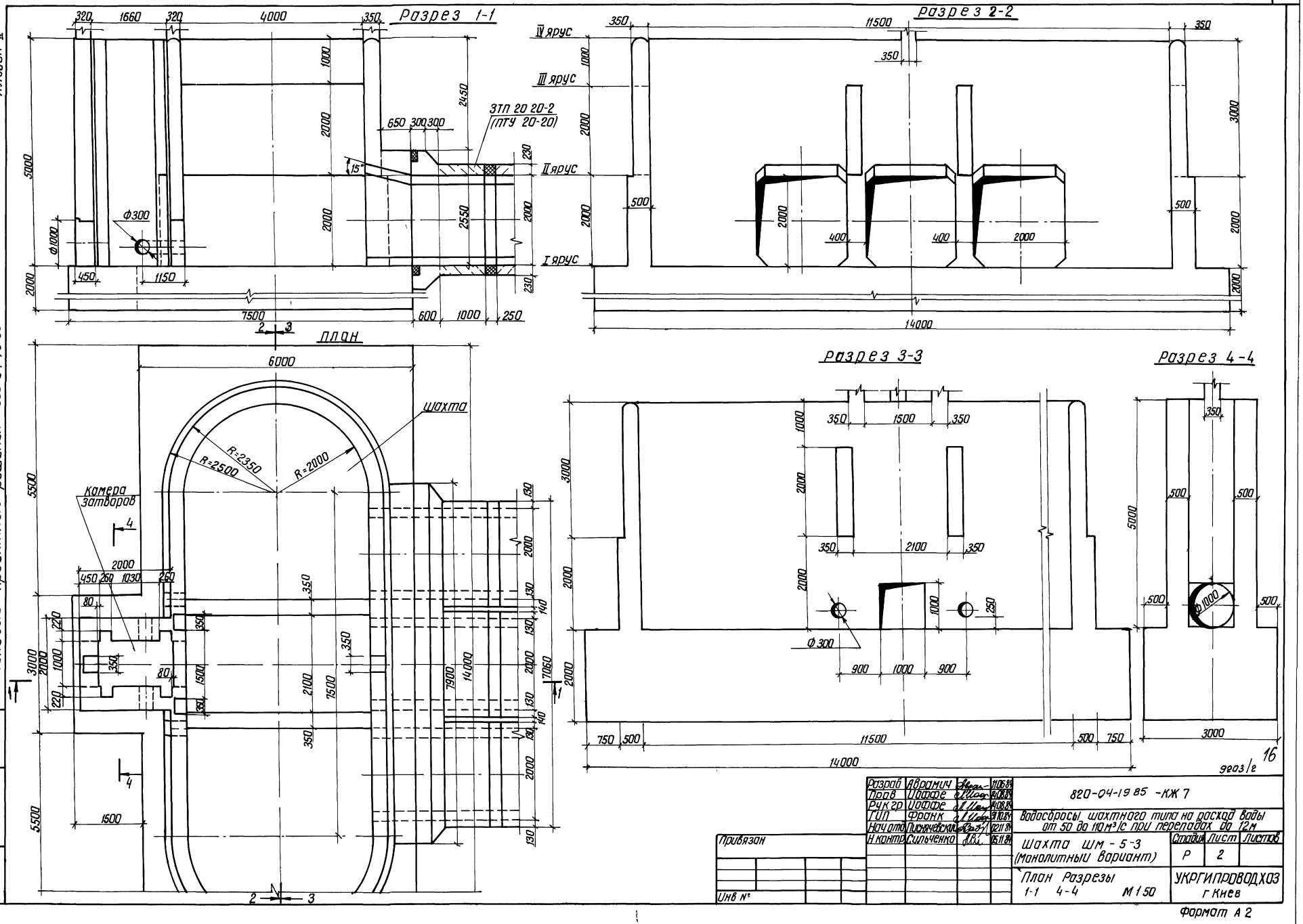

Разраб	Аврамич		11.06.84	820-04-19 85 -КЖ 7
Пров	Иоффе		14.08.84	
Рук гр	Иоффе		14.08.84	Водосбросы шахтного типа на расход воды от 50 до 110 м³/с при перепадах до 12 м
ГИП	Франк		31.10.84	
Нач отд	Писнячевский		02.11.84	Шахта ШМ-5-3 (Монолитный вариант)
Н контр	Сильченко		05.11.84	

Стадия	Лист	Листов
Р	2	

План Разрезы 1-1 4-4 М 1:50

УКРГИПРОВОДХОЗ г Киев

Привязан

Инв №

Инв. № подл. | Подпись и дата | Взам. инв. №

Формат А 2

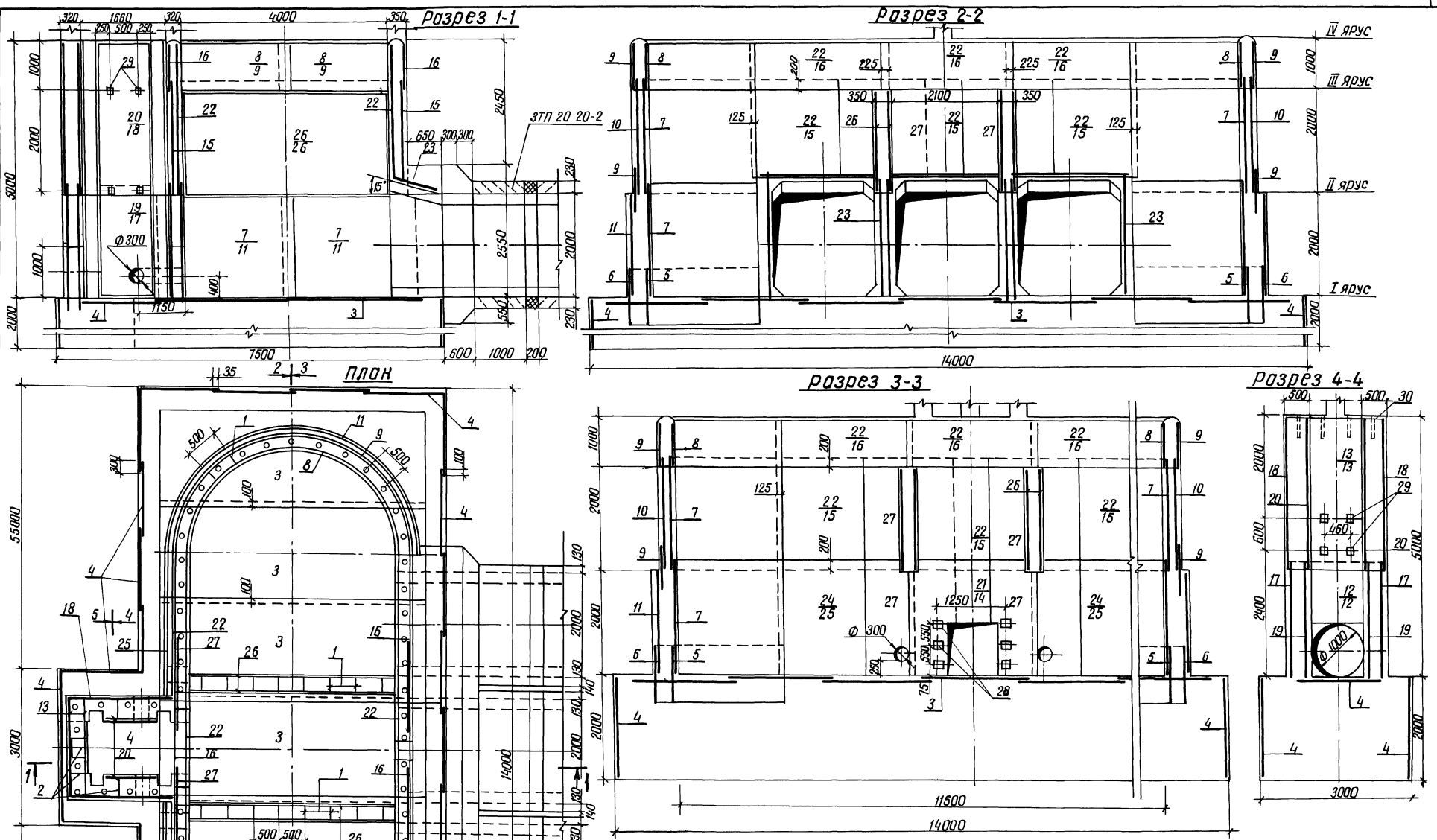

Альбом II

Типовые проектные решения 820-04-19.85

Инв.№ подл. | Подпись и дата | Взам.инв.№

17

9203/2

Разраб.	Аврамич		15.06.84
Пров.	Иоффе		14.08.84
Рук. гр.	Иоффе		14.08.84
ГИП	Франк		31.08.84
Нач. отд.	Писнячевский		02.11.84
Н. контр.	Сильченко		05.11.84

820-04-19.85 - КЖ7

Водосбросы шахтного типа на расход воды от 50 до 110м³/с при перепадах до 12м

Шахта ШМ-5-3 (монолитный вариант)

Стадия	Лист	Листов
Р	3	

Схема армирования
План Разрезы 1-1 4-4
М 1:50

УКРГИПРОВОДХОЗ
г. Киев

Привязан

Инв №

Формат А2

Альбом II

Типовые проектные решения 820-04-19.85

Разрез 5-5

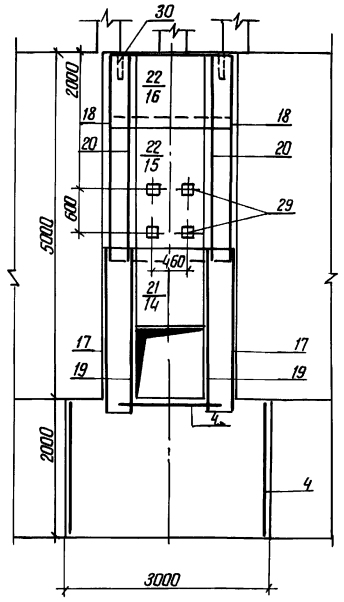

Продолжение

Формат	Зона	Поз	Обозначение	Наименование	Кол	Примечание
				Сетки арматурные		
А3		23	820-04-1985-Шм-5-3-03.00	С21	9	
А3		24	-04 00	С22	2	
А3		25	-04 00	С23	2	
А3		26	-04 00	С24	4	
А3		27	-04 00	С25	6	
				Изделия закладные		
А4		28	820-04-1985-Шм-5-3-07 00	Мн1	6	
А4		29	-08 00	Мн2	12	
Б4		30		Мн3 Труба 50×35		
				ГОСТ 3262-75, ℓ=350	66	1,7кг
				Материалы		
				Бетон тяжелый		
				М 200 Мрз150, В6		253 6 м³

Спецификация к схеме армирования монолитной шахты Шм-5-3

Формат	Зона	Поз	Обозначение	Наименование	Кол	Примечание
				Сборочные единицы		
				Каркасы плоские		
А4		1	820-04-1985-Шм-5-3-01 00	Кр1	90	
А4		2	-01 00	Кр2	57	
				Сетки арматурные		
А4		3	820-04-1985-Шм-5-3-02 00	С1	7	
А4		4	-02 00	С2	30	
А3		5	-06 00	С3	4	
А3		6	-06 00	С4	4	
А3		7	-06 00	С5	8	
А3		8	-06 00	С6	4	
А3		9	-06 00	С7	8	
А3		10	-06 00	С8	4	
А3		11	-06 00	С9	4	
А3		12	-05 00	С10	2	
А4		13	-02 00	С11	2	
А3		14	-05 00	С12	1	
А3		15	-03 00	С13	6	
А3		16	-03 00	С14	6	
А3		17	-03 00	С15	2	
А3		18	-03 00	С16	2	
А3		19	-03 00	С17	2	
А3		20	-03 00	С18	2	
А3		21	-05 00	С19	1	
А3		22	-03 00	С20	6	

Ведомость расхода стали на элемент, кг

Марка элемента	Изделия арматурные									Изделия закладные									Общий расход
	Арматура класса								Всего	Прокат марки						Арматура класса		Всего	
	А-I			А-III						ВСТ3 КП2						А-III			
	ГОСТ 5781-82			ГОСТ 5781-82						ГОСТ 3262-75		ГОСТ 19903-74		ГОСТ 8509-72		ГОСТ 5781-82			
	Ф6	Ф8	Итого	Ф8	Ф10	Ф14	Ф16	Итого		Тр50×3,5	Итого	-6×150	Итого	L70×45	Итого	Ф14	Итого		
Шм-5-3	216 0	1698 0	1914 0	586 0	173 0	319 0	143 0	1221 0	3135 0	112 0	112 0	13 0	13 0	30	30	70	70	135 0	3270 0

1 Горизонтальные стержни сеток поз 9, 10, 11, 6 сварить между собой по всей длине перепуска электродуговой сваркой электродами Э-42 ГОСТ 9467-75

2 Горизонтальные стержни поз 9 сварить с горизонтальными стержнями поз 16, аналогично поз 10 с поз 15, поз 11 с поз 25

18

9203/2

Разраб	Аврамич		18.06.84
Пров	Иоффе		14.08.84
Рук гр	Иоффе		14.08.84
ГИП	Франк		31.10.84
Нач отд	Пискячевский		02.11.84
Н контр	Сильченко		05.11.84

820-04-1985-КЖ7

Водосбросы шахтного типа на расход воды от 50 до 110 м³/с при перепадах до 12 м

Шахта Шм-5-3 (Монолитный вариант

Стадия	Лист	Листов
Р	4	

Схема армирования Разрез 5-5 М 1 50

УКРГИПРОВОДХОЗ г Киев

Формат А 2

Привязан

Инв №

Инв № подл | Подпись и дата | Взам инв №

Типовые проектные решения 820-04-19.85 Альбом II

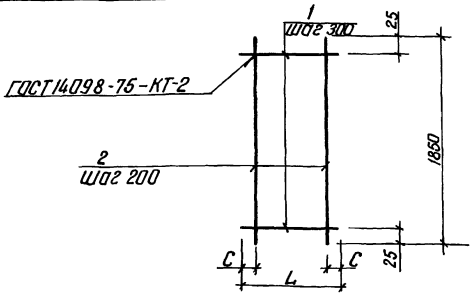

Формат	Зона	Поз	Обозначение	Наименование	Кол	Примечание
			820 04-1985 -ШМ-5-3-01 00	КР 1		
Б4		1	-01 01	Ф8А-I ГОСТ 5781-82 ℓ=290	7	01кг
Б4		2	-01 02	Ф8А-I ГОСТ 5781-82 ℓ=1850	2	07кг
			-01 00-01	КР 2		
Б4		1	-01 03	Ф8А I ГОСТ 5781-82 ℓ=440	7	0,2кг
Б4		2	-01 02	Ф8А-I ГОСТ 5781-82 ℓ=1850	3	0,7кг

Каркасы изготовливать в соответствии с СН-393-78

Марка	Размеры в мм		Масса,
	L	С	кг
КР1	290	45	2,1
КР2	440	20	3,5

9203/2

Привязан

Инв №

Взам инв №

Подпись и дата

Инв № подл

Разраб	Авдамич		19.06.84
Пров	Иоффе		4.08.84
Рук гр	Иоффе		4.08.84
ГИП	Франк		31.10.84
Нач отд	Лисяковский		12.11.84
Н контр	Сильченко		15.11.84

820-04-1985-ШМ-5-3-01 00

Каркас плоский, КР (КР1, КР2)

Стадия	Масса	Масштаб
Р	см табл	
Лист	Листов 1	

УКРГИПРОВОДХОЗ г Киев

Формат А4

Типовые проектные решения 820-04-19.85 Альбом II

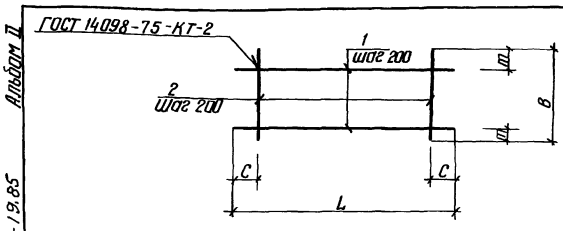

Формат	Зона	Поз	Обозначение	Наименование	Кол	Примечание
			820 04-1985 -ШМ-5-3-02 00	С 1		
Б4		1	-02 01	Ф8А-III ГОСТ 5781-82 ℓ=5430	10	21кг
Б4		2	-02 02	Ф8А-III ГОСТ 5781-82 ℓ=1970	28	08кг
			-02 00-01	С 2		
Б4		1	-02 03	Ф6А-I ГОСТ 5781-82 ℓ=1600	10	04кг
Б4		2	-02 04	Ф6А-I ГОСТ 5781-82 ℓ=1970	8	04кг
			-02 00-02	С 11		
Б4		1	-02 05	Ф8А-I ГОСТ 5781-82 ℓ=2980	10	12кг
Б4		2	-02 06	Ф8А-I ГОСТ 5781-82 ℓ=1980	15	08кг

Сетки изготовливать в соответствии с СН-393-78

Марка	Размеры в мм				Масса,
	L	С	В	m	кг
С1	5430	15	1970	85	43,4
С2	1600	100	1970	85	7,2
С11	2980	90	1980	90	24,0

9203/2

Привязан

Инв №

Взам инв №

Подпись и дата

Инв № подл

Разраб	Авдамич		19.06.84
Пров	Иоффе		4.08.84
Рук гр	Иоффе		4.08.84
ГИП	Франк		31.10.84
Нач отд	Лисяковский		12.11.84
Н контр	Сильченко		15.11.84

820-04-1985-ШМ-5-3-02 00

Сетка арматурная, С (С1, С2, С11)

Стадия	Масса	Масштаб
Р	см табл	
Лист	Листов 1	

УКРГИПРОВОДХОЗ г Киев

Формат А4

Типовые проектные решения 820-04-19.85 Альбом II

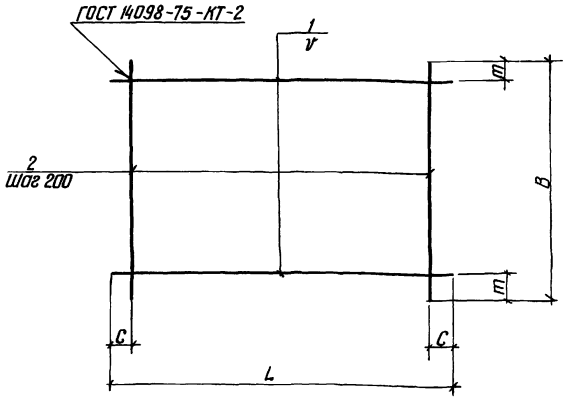

Марка	Размеры, в мм					Масса,
	L	С	В	m	V	кг
С 13	2650	125	2200	100	200	227
С 14	2650	125	820	35	150	99
С 15	2330	65	2200	100	200	207
С 16	2330	65	2980	90	200	279
С 17	950	75	2200	100	200	89
С 18	950	75	2980	90	200	120
С 20	2650	125	2750	75	200	367
С 21	2650	225	950	75	200	208

Сетки изготовливать в соответствии с СН-393-78

Формат	Зона	Поз	Обозначение	Наименование	Кол	Примечание
			820 04-1985 -ШМ-5-3-03 00	С 13		
Б4		1	-03 01	Ф8А-I ГОСТ 5781-82 ℓ=2650	11	10кг
Б4		2	-03 02	Ф8А-I ГОСТ 5781-82 ℓ=2200	13	09кг
			-03 00-01	С 14		
Б4		1	-03 01	Ф8А-I ГОСТ 5781-82 ℓ=2650	6	10кг
Б4		2	-03 03	Ф8А-I ГОСТ 5781-82 ℓ=820	13	03кг
			-03 00-02	С 15		
Б4		1	-03 04	Ф8А-I ГОСТ 5781-82 ℓ=2330	11	09кг
Б4		2	-03 02	Ф8А-I ГОСТ 5781-82 ℓ=2200	12	09кг
			-03 00-03	С 16		
Б4		1	-03 05	Ф8А-I ГОСТ 5781-82 ℓ=2330	15	09кг
Б4		2	-03 06	Ф8А-I ГОСТ 5781-82 ℓ=2980	12	12кг
			-03 00-04	С 17		
Б4		1	-03 07	Ф8А-I ГОСТ 5781-82 ℓ=950	11	04кг
Б4		2	-03 02	Ф8А-I ГОСТ 5781-82 ℓ=2200	5	09кг
			-03 00-05	С 18		
Б4		1	-03 07	Ф8А-I ГОСТ 5781-82 ℓ=950	15	04кг
Б4		2	-03 06	Ф8А-I ГОСТ 5781-82 ℓ=2980	5	1,2кг
			-03 00-06	С 20		
Б4		1	-03 08	Ф10А-III ГОСТ 5781-82 ℓ=2650	14	1,6кг
Б4		2	-03 09	Ф8А-I ГОСТ 5781-82 ℓ=2750	13	11кг
			-03 00-07	С 21		
Б4		1	-03 10	Ф14А-III ГОСТ 5781-82 ℓ=2650	5	32кг
Б4		2	-03 07	Ф8А-I ГОСТ 5781-82 ℓ=950	12	04кг

9203/2

Привязан

Инв №

Взам инв №

Подпись и дата

Инв № подл

Разраб	Авдамич		19.06.84
Пров	Иоффе		4.08.84
Рук гр	Иоффе		4.08.84
ГИП	Франк		31.10.84
Нач отд	Лисяковский		12.11.84
Н контр	Сильченко		15.11.84

820-04-1985-ШМ-5-3-03 00

Сетка арматурная, С (С13 С18, С20, С21)

Стадия	Масса	Масштаб
Р	см табл	
Лист	Листов 1	

УКРГИПРОВОДХОЗ г Киев

Формат А3

Типовые проектные решения 820-04-1985 Альбом II

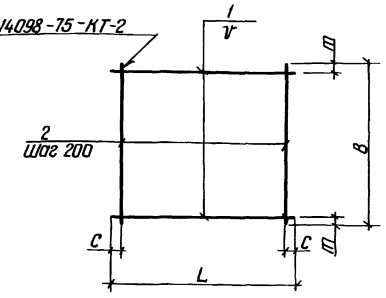

Марка	Размеры в мм					Масса, кг
	L	C	B	m	V	
С22	2650	125	2420	10	150	73 9
С23	2650	125	2420	10	150	30 0
С24	4300	150	1950	75	200	33 8
С25	1750	75	2200	100	200	15 8

Формат	Зона	Поз	Обозначение	Наименование	Кол	Примечание
			820-04-1985-ШМ-5-3-04 00	С 22		
64		1	-03 10	ф14А-III ГОСТ 5781-82, ℓ=2650	17	32 кг
64		2	-04 01	ф10А-III ГОСТ 5781-82, ℓ2420	13	15 кг
			-04 00-01	С 23		
64		1	-03 01	ф8А-I ГОСТ 5781-82, ℓ=2650	17	10 кг
64		2	-04 02	ф8А-I ГОСТ 5781-82, ℓ=2420	13	10 кг
			-04 00-02	С 24		
64		1	-04 03	ф8А-III ГОСТ 5781-82, ℓ=4300	10	17 кг
64		2	-04 04	ф8А-I ГОСТ 5781-82, ℓ=1950	21	08 кг
			-04 00-03	С 25		
64		1	-04 05	ф8А-III ГОСТ 5781-82, ℓ=1750	11	07 кг
64		2	-03 02	ф8А-I ГОСТ 5781-82, ℓ=2200	9	09 кг

Сетки изготавливать в соответствии с СН-393-78

9203/2

Разраб	Авдамич		20.06.84
Провер	Иоффе		14.08.84
Рук гр	Иоффе		14.08.84
ГИП	Франк		31.10.84
Нач отд	Лисичевский		02.11.84
Н контр	Сильченко		05.11.84

820-04-1985 -ШМ-5-3-04 00

Сетка арматурная, с (С22 С25)

Стадия	Масса	Масштаб
Р	см. табл	
Лист	Листов 1	

УКРГИПРОВОДХОЗ г Киев

Привязан

Инв №

Инв №подл | Подпись и дата | Взам инв №

Формат А3

Типовые проектные решения 820-04-1985 Альбом II

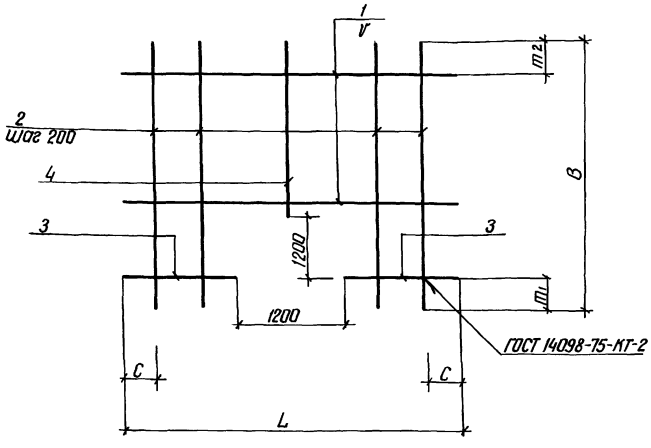

Марка	Размеры в мм						Масса, кг
	L	C	B	m1	m2	V	
С10	1980	90	2420	200	20	200	13 6
С12	2650	125	2420	200	20	200	19 6
С19	2650	125	2420	200	120	150	66 0

Формат	Зона	Поз	Обозначение	Наименование	Кол	Примечание
			820-04-1985-ШМ-5-3-05 00	С 10		
64		1	-02 06	ф8А-I ГОСТ 5781-82 ℓ=1980	6	08 кг
64		2	-04 02	ф8А-I ГОСТ 5781-82 ℓ=2420	4	10 кг
64		3	-05 01	ф8А-I ГОСТ 5781-82 ℓ=390	12	02 кг
64		4	-05 02	ф8А-I ГОСТ 5781-82 ℓ=1020	6	04 кг
			-05 00-01	С 12		
64		1	-05 03	ф8А-III ГОСТ 5781-82 ℓ=2650	6	10 кг
64		2	-04 02	ф8А-I ГОСТ 5781-82 ℓ=2420	8	10 кг
64		3	-05 04	ф8А-III ГОСТ 5781-82 ℓ=725	12	03 кг
64		4	-05 02	ф8А-I ГОСТ 5781-82 ℓ=1020	5	04 кг
			-05 00-02	С 19		
64		1	-03 10	ф14А-III ГОСТ 5781-82 ℓ=2650	7	32 кг
64		2	-05 05	ф14А-III ГОСТ 5781-82 ℓ=2420	8	29 кг
64		3	-05 06	ф14А-III ГОСТ 5781-82 ℓ=725	16	09 кг
64		4	-05 07	ф14А-III ГОСТ 5781-82 ℓ=1020	5	1.2 кг

20

Сетки изготавливать в соответствии с СН-393-78

9203/2

Разраб	Авдамич		20.06.84
Пров	Иоффе		14.08.84
Рук гр	Иоффе		14.08.84
ГИП	Франк		31.10.84
Нач отд	Лисичевский		02.11.84
Н контр	Сильченко		05.11.84

820-04-1985 ШМ-5-3-05 00

Сетка арматурная, с /С10, С12 С19/

Стадия	Масса	Масштаб
Р	см. табл	–
Лист	Листов 1	

УКРГИПРОВОДХОЗ г Киев

Привязан

Инв №

Инв № подл | Подпись и дата | Взам инв №

Формат А3

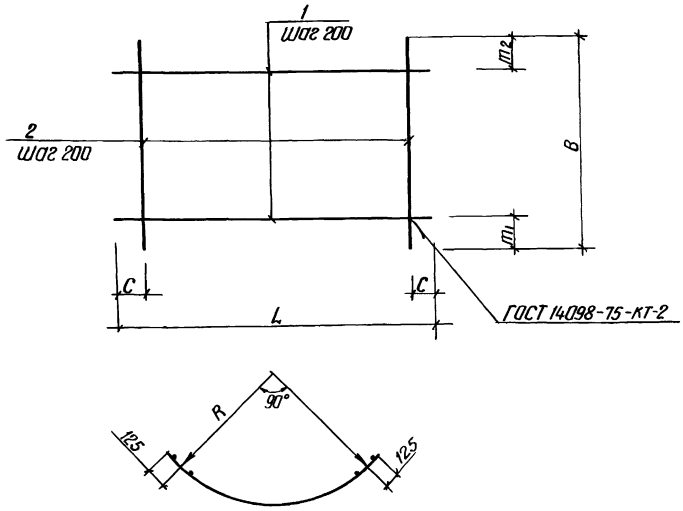

Марка	Размеры в мм						Масса, кг
	L	C1	B	m1	m2	R	
С3	3440	20	1100	350	350	2030	11 4
С4	4130	65	1100	350	350	2470	40 5
С5	3440	20	2200	100	100	2030	30 5
С6	3440	20	820	10	10	2030	12 4
С7	3890	45	820	10	10	2320	13 5
С8	3890	45	2200	100	100	2320	34 5
С9	4130	65	2200	300	100	2470	34 9

Формат	Зона	Поз	Обозначение	Наименование	Кол	Примечание
			820-04-19.85-ШМ-5-3-06 00	С 3		
64		1	-06 01	ф8А-I ГОСТ 5781-82 ℓ=3440	3	1,4 кг
64		2	-06 02	ф 8А-III ГОСТ 5781-82 ℓ=1100	18	0 4 кг
			-06 00-01	С 4		
64		1	-06 03	ф8А-I ГОСТ 5781-82 ℓ=4130	3	1.6 кг
64		2	-06 04	ф16А-III ГОСТ 5781-82 ℓ=1100	21	1,7 кг
			-06 00-02	С 5		
64		1	-06 01	ф8А-I ГОСТ 5781-82 ℓ=3440	11	1,3 кг
64		2	-03 02	ф8А-I ГОСТ 5781-82 ℓ=2200	18	0 9 кг
			-06 00-03	С 6		
64		1	-06 01	ф8А-I ГОСТ 5781-82 ℓ=3440	5	1,4 кг
64		2	-06 05	ф8А-I ГОСТ 5781-82 ℓ=820	18	0 3 кг
			-06 00-04	С 7		
64		1	-06 06	ф8А-I ГОСТ 5781-82 ℓ=3890	5	1,5 кг
64		2	-06 05	ф8А-I ГОСТ 5781-82 ℓ=820	20	0 3 кг
			-06 00-05	С 8		
64		1	-06 07	ф 8А-III ГОСТ 5781-82 ℓ=3890	11	1,5 кг
64		2	-03 02	ф8А-I ГОСТ 5781-82 ℓ=2200	20	0 9 кг
			-06 00-06	С 9		
64		1	-06 08	ф 8А-III ГОСТ 5781-82 ℓ=4130	10	1,6 кг
64		2	-03 02	ф8АI ГОСТ 5781-82 ℓ= 2200	21	0 9 кг

Сетки изготавливать в соответствии с СН-393-78

Разраб	Авдамич		21.06.84	820-04-19.85-ШМ-5-3-06 00
Пров	Иоффе		14.08.84	
Рук гр	Иоффе		14.08.84	
ГИП	Франк		31.10.84	Сетка арматурная, с (С3 С9)
Нач отд	Лисниченко		12.11.84	
Н контр	Силиченко		15.11.84	

Стадия	Масса	Масштаб
Р	см табл	
Лист	Листов 1	

УКРГИПРОВОДХОЗ г Киев

Привязан

9203/2 Инв. №

Инв. № подл. | Подпись и дата | Взам. инв. №

Формат А3

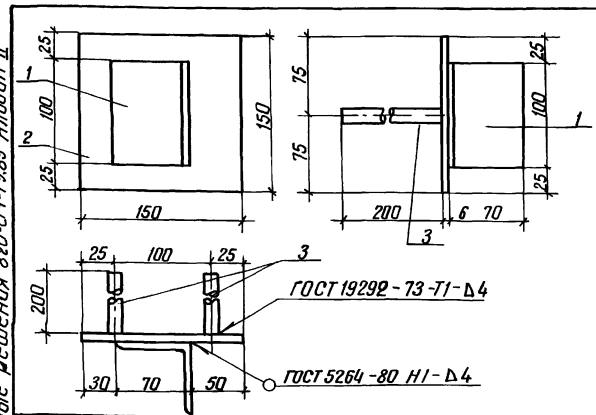

Формат	Зона	Поз	Обозначение	Наименование	Кол	Примечание
			820 04-19.85-ШМ-5-3-07 00	Мн 1		
64		1	-07 01	L 70×4 5 ГОСТ 8509-72, ℓ=100	1	0,5 кг
64		2	-07 02	– 6×150 ГОСТ 19903-74, ℓ=150	1	07 кг
64		3	-07 03	ф14А-III ГОСТ 5781-82 ℓ=200	2	02 кг

Привязан

9203/2 Инв. №

Разраб	Авдамич		21.06.84	820-04-19.85-ШМ-5-3-07 00
Пров	Иоффе		14.08.84	
Рук гр	Иоффе		14.08.84	
ГИП	Франк		31.10.84	Изделие закладное Мн 1
Нач отд	Лисниченко		12.11.84	
Н контр	Силиченко		15.11.84	

Стадия	Масса	Масштаб
Р	16	
Лист	Листов 1	

УКРГИПРОВОДХОЗ г Киев

Инв. № подл. | Подпись и дата | Взам. инв. №

Формат А4

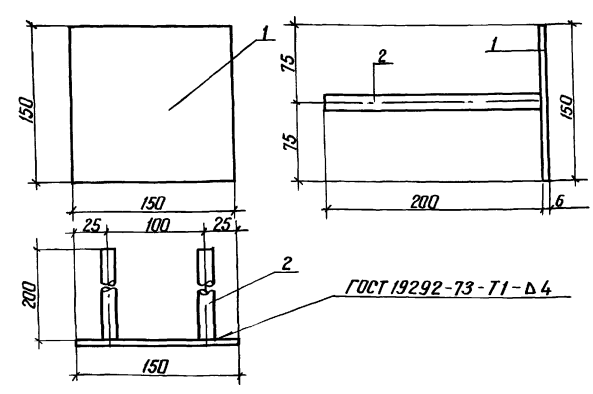

Формат	Зона	Поз	Обозначение	Наименование	Кол	Примечание
			820-04-19.85-ШМ-5-3 08 00	Мн 2		
64		1	-07 02	-6×150 ГОСТ 19903-74 ℓ=150	1	07 кг
64		2	-07 03	ф14А-III ГОСТ 5781-82 ℓ=200	2	02 кг

Привязан

21

9203/2 Инв. №

Разраб	Авдамич		21.06.84	820-04-19.85-ШМ-5-3-08 00
Пров	Иоффе		14.08.84	
Рук гр	Иоффе		14.08.84	
ГИП	Франк		31.10.84	Изделие закладное Мн 2
Нач отд	Лисниченко		12.11.84	
Н контр	Силиченко		15.11.84	

Стадия	Масса	Масштаб
Р	11	
Лист	Листов 1	

УКРГИПРОВОДХОЗ г Киев

Инв. № подл. | Подпись и дата | Взам. инв. №

Формат А4

Альбом II

Типовые проектные решения 820-04-1985

Ведомость основных комплектов

Обозначение	Наименование	Примечание
820-04-1985 -ПЗ	Пояснительная записка	Альбом I
-АС	Архитектурно-строительные решения	
-КЖ1	Монолитные и сборные железобетонные конструкции	
-ГИ	Конструкции температурно-осадочных швов	
-ПО	Производства и организация работ	
-КЖ3	Шахта Шм-3-3 (Монолитный вариант)	Альбом II
-КЖ5	Шахта Шм-4-3 (Монолитный вариант)	
-КЖ7	Шахта Шм-5-3 (Монолитный вариант)	
-КЖ9	Шахта Шм-6-3 (Монолитный вариант)	
-КЖ11	Шахта Шм-7-3 (Монолитный вариант)	
-КЖ13	Шахта Шм-8-3 (Монолитный вариант)	
-КЖ15	Шахта Шм-10-3 (Монолитный вариант)	
-КЖ17	Шахта Шм-12-3 (Монолитный вариант)	
-КЖ4	Шахта Ш-3-3 (Сборно-монолитный вариант)	Альбом III
-КЖ6	Шахта Ш-4-3 (Сборно-монолитный вариант)	
-КЖ8	Шахта Ш-5-3 (Сборно-монолитный вариант)	
-КЖ10	Шахта Ш-6-3 (Сборно-монолитный вариант)	
-КЖ12	Шахта Ш-7-3 (Сборно-монолитный вариант)	
-КЖ14	Шахта Ш-8-3 (Сборно-монолитный вариант)	
-КЖ16	Шахта Ш-10-3 (Сборно-монолитный вариант)	
-КЖ18	Шахта Ш-12-3 (Сборно-	

Продолжение

Обозначение	Наименование	Примечание
820-04-1985 -КЖ18	монолитный вариант)	Альбом III
-КЖ19	Шахта Шм-3-4 (Монолитный вариант)	Альбом IV
-КЖ21	Шахта Шм-4-4 (Монолитный вариант)	
-КЖ23	Шахта Шм-5-4 (Монолитный вариант)	
-КЖ25	Шахта Шм-6-4 (Монолитный вариант)	
-КЖ27	Шахта Шм-7-4 (Монолитный вариант)	
-КЖ29	Шахта Шм-8-4 (Монолитный вариант)	
-КЖ31	Шахта Шм-10-4 (Монолитный вариант)	
-КЖ33	Шахта Шм-12-4 (Монолитный вариант)	
-КЖ20	Шахта Ш-3-4 (Сборно-монолитный вариант)	Альбом V
-КЖ22	Шахта Ш-4-4 (Сборно-монолитный вариант)	
-КЖ24	Шахта Ш-5-4 (Сборно-монолитный вариант)	
-КЖ26	Шахта Ш-6-4 (Сборно-монолитный вариант)	
-КЖ28	Шахта Ш-7-4 (Сборно-монолитный вариант)	
-КЖ30	Шахта Ш-8-4 (Сборно-монолитный вариант)	
-КЖ32	Шахта Ш-10-4 (Сборно-монолитный вариант)	
-КЖ34	Шахта Ш-12-4 (Сборно-монолитный вариант)	
-КЖ2	Водобойные колодцы и водобойные стенки	Альбом VI

Ведомость чертежей основного комплекта КЖ9

Лист	Наименование	Примечание
1	Общие данные	
2	План Разрез 2-2	
3	Разрезы 1-1, 3-3, 4-4	
4	Схема армирования План Разрез 2-2	
5	То же Разрезы 1-1, 3-3 5-5	
6	Спецификация к схеме армирования монолитной шахты Шм-6-3	

Ведомость спецификации

Лист	Наименование	Примечание
6	Спецификация к схеме армирования монолитной шахты Шм-6-3	

Ведомость ссылочных и прилагаемых документов

Обозначение	Наименование	Примечание
	Ссылочные документы	
	Нестандартное оборудование	Альбом I
	Прилагаемые документы	
820-04-1985 Шм-6-3-01 00	Каркас плоский КР1	
-02 00	То же КР2	
-03 00	Сетка арматурная С(С1,С2,С13 С18)	
-04 00	То же С19 С22	
-05 00	" С10 С12	
-06 00	" С3 С9,С30	
-07 00	" С23 С29	
-08 00	Изделие закладное Мн1	
-09 00	То же Мн2	
-КЖ9 ВМ	Ведомость потребности в материалах	Альбом IX

22

Рабочие чертежи разработаны в соответствии с действующими нормами и правилами

Главный инженер проекта ЛГ Франк

Инв. № подл.	Подпись и дата	Взам. инв. №

9203/2

Инв №				Привязан
Разраб	Иоффе		26.03.84	820-04-1985 -КЖ9
Пров	Девяшин		26.03.85	
Рук гр	Иоффе		26.03.84	Водосбросы шахтного типа на расход воды от 50 до 110м³/с при перепадах до 12 м
ГИП	Франк		24.04.84	
Нач отд	Лисняевский		24.04.84	
Н.контр	Сильченко		24.05.84	Шахта Шм-6-3 (монолитный вариант) — Стадия: Р; Лист: 1; Листов: 6
				Общие данные — УКРГИПРОВОДХОЗ Г Киев

Формат А2

Альбом II

Типовые проектные решения 820-04-19.85

План

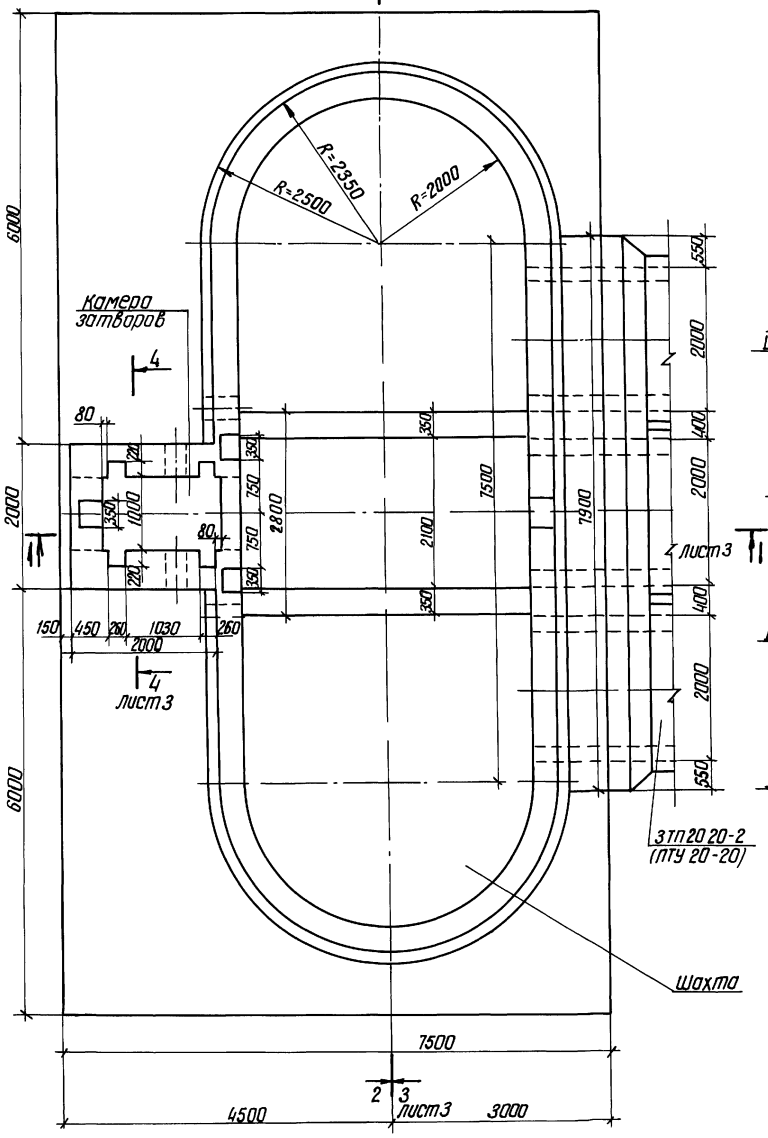

Разрез 2-2

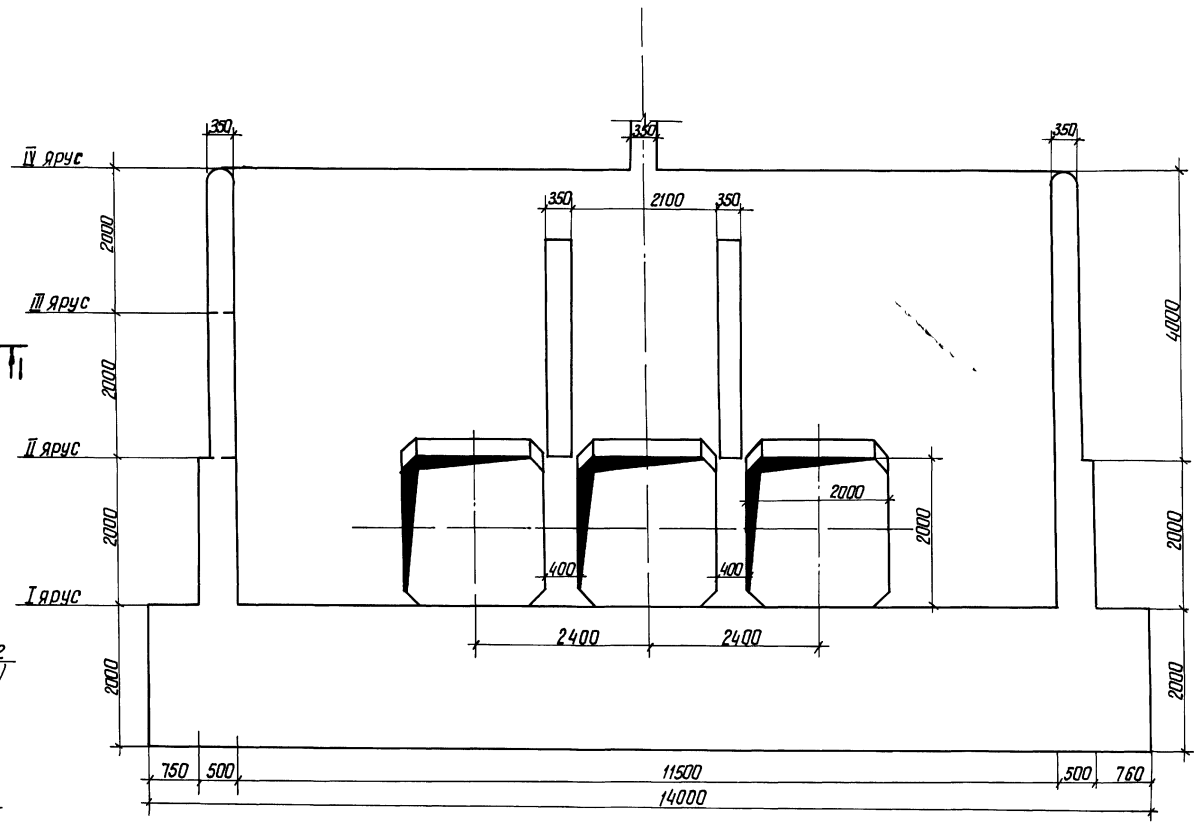

23

9203/2

Разраб.	Девяшина		27.08.84
Пров.	Абрамич		30.08.84
Рук. гр.	Иоффе		01.09.84
ГИП	Франк		29.10.84
Нач. отд.	Лисниевская		12.11.84
Н. контр.	Сильченко		05.11.84

820-04-19.85 -КЖ 9

Водосбросы шахтного типа на расход воды от 50 до 110 м³/с при перепадах до 12 м

Шахта ШМ-6-3 (монолитный вариант)

Стадия	Лист	Листов
Р	2	

План Разрез 2-2 М 1:50

УКРГИПРОВОДХОЗ г. Киев

Привязан

Инв. №

Инв. № подл. | Подпись и дата | Взам. инв. №

Формат А 2

Альбом II

Типовые проектные решения 820-04-19.85

Разрез 1-1

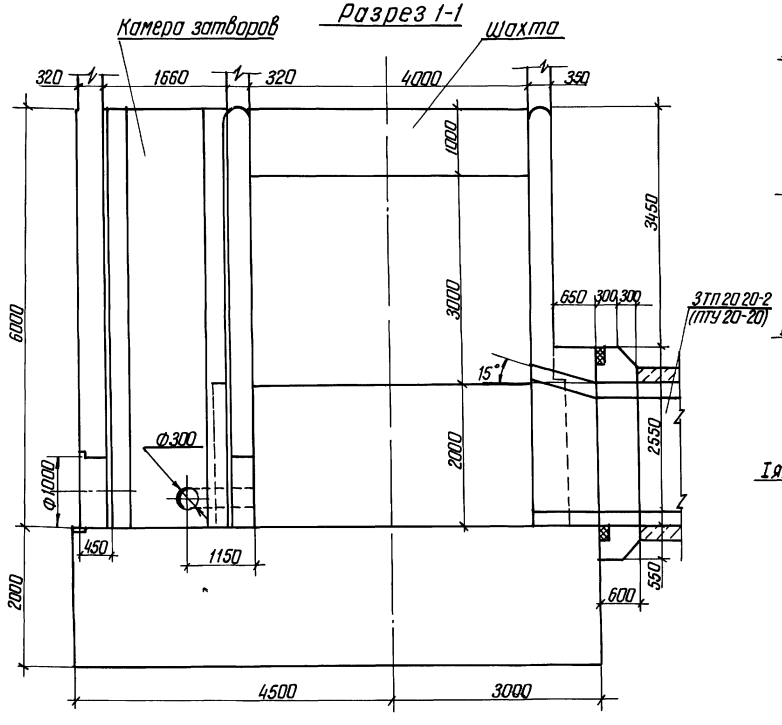

Разрез 3-3

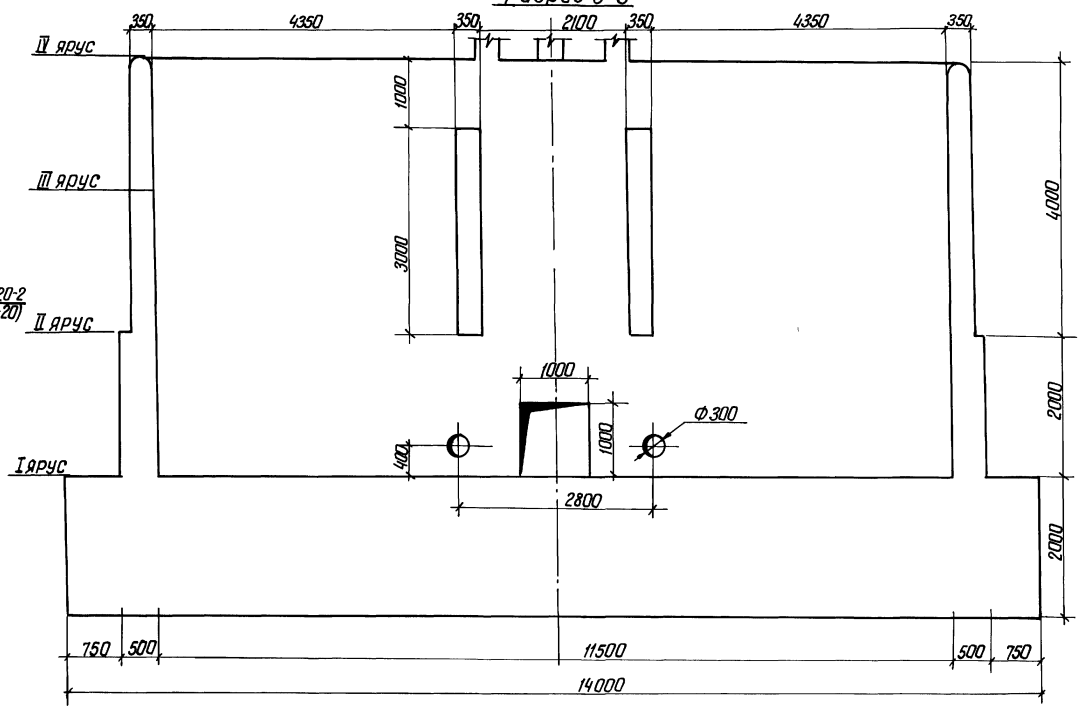

Разрез 4-4

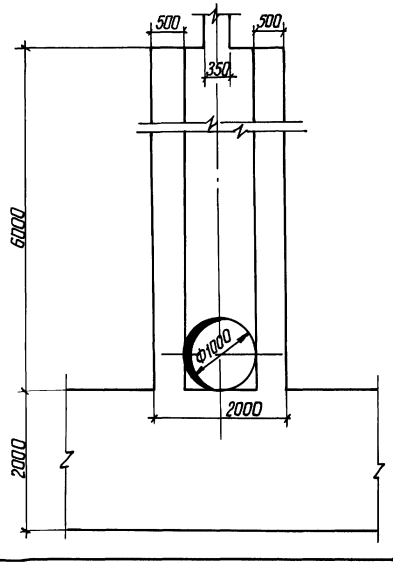

24

9203/2

Разраб	Девяшин			12.85
Пров	Абрамич			12.85
Рук гр	Иоффе			12.85
ГИП	Франк			12.85
Нач отд	Писаревский			12.85
Н контр	Сильченко			12.85

820-04-19.85-КЖ 9

Водосбросы шахтного типа на расход воды от 50 до 110 м³/с при переборах до 12 м

Шахта ШМ-6-3 (монолитный вариант)

Стадия	Лист	Листов
Р	3	

Разрезы 1-1, 3-3, 4-4

М 1:50

УКРГИПРОВОДХОЗ г. Киев

Привязан

Инв. №

Инв. № подл. | Подпись и дата | Взам. инв. №

Формат А 2

Альбом II

Типовые проектные решения 820-04-1985

Инв.№подл. | Подпись и дата | Взам.инв.№

План

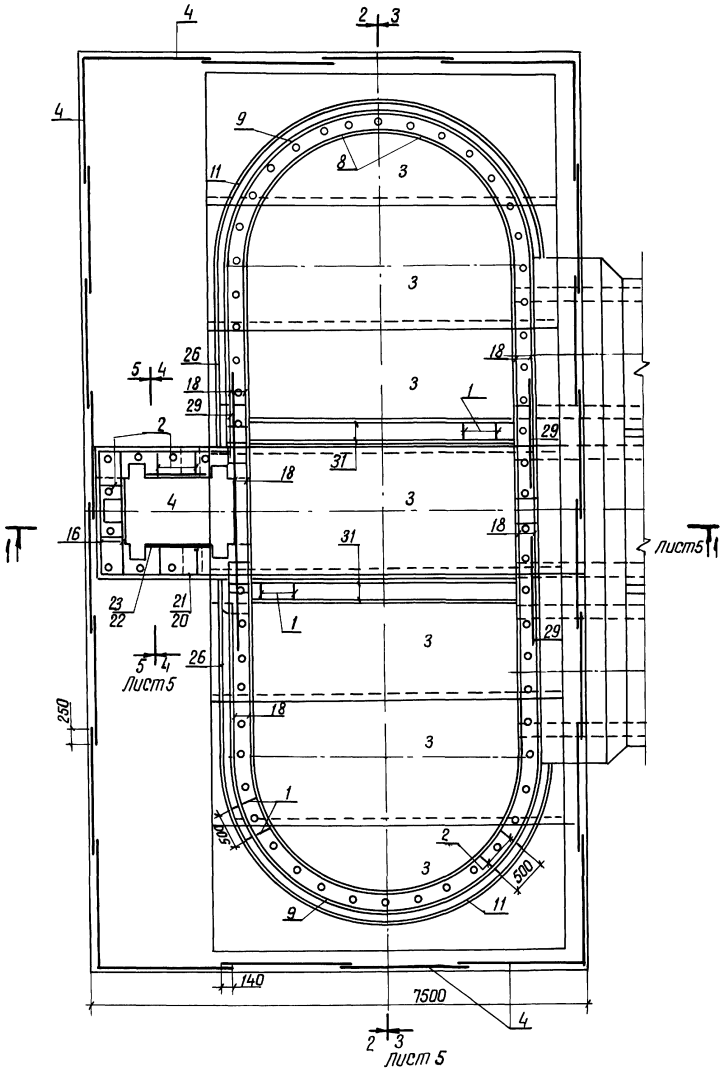

Разрез 2-2

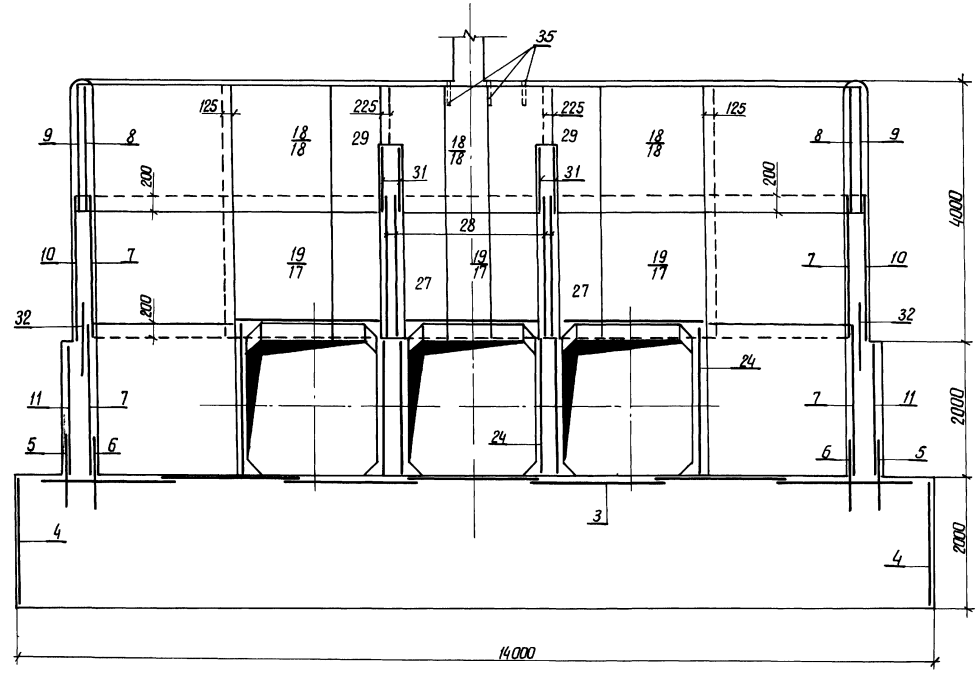

1 Горизонтальные стержни сеток поз 9, 10, 11, 5 сварить между собой по всей длине перепуска электродуговой сваркой электродами Э-42 ГОСТ 9467-75

2 Горизонтальные стержни поз 9 сварить с горизонтальными стержнями поз 18, аналогично поз 10 с поз 17, поз 11 с поз 26

25

9203/2

Разраб.	Девяшин			820-04-1985 -КЖ9	
Провер.	Авраменко				
Рук гр.	Цаффе				
ГИП	Франк			Водосбросы шахтного типа на расход воды от 50 до 110 м³/с при перепадах до 12м	
Нач.отд.	Лисичевский				
Н.контр.	Сильченко			Шахта Шм-6-3 (монолитный вариант)	Стадия: Р; Лист: 4; Листов:
				Схема армирования План Разрез 2-2 М1:50	Укргипроводхоз г. Киев

Привязан

Инв.№

Формат А2

Альбом II

Типовые проектные решения 820-04-1985

Инв.№ подл. | Подпись и дата | Взам. инв.№

Разрез 1-1

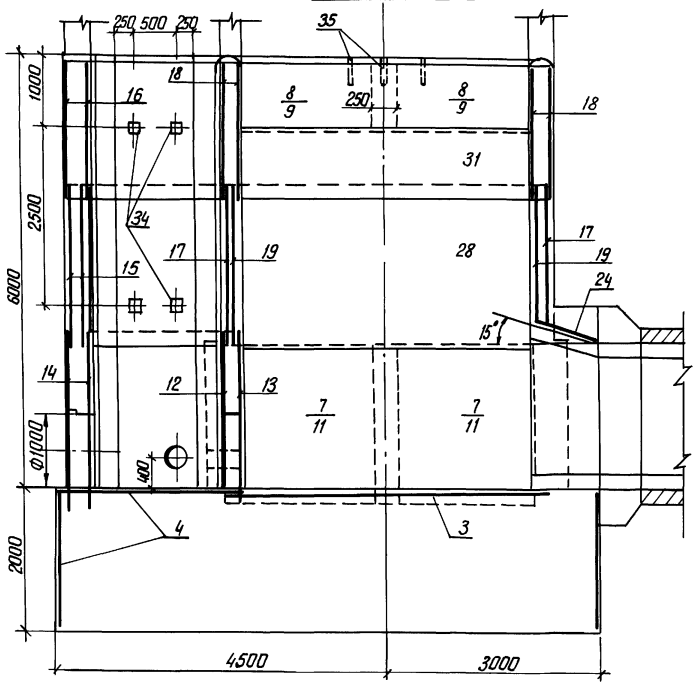

Разрез 3-3

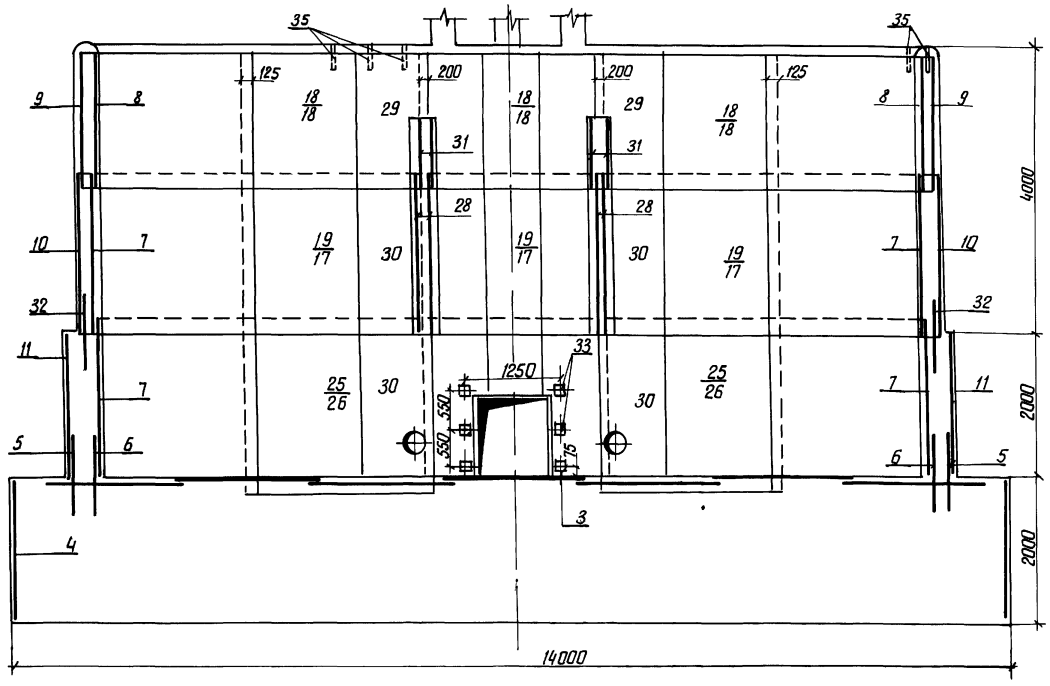

Разрез 4-4

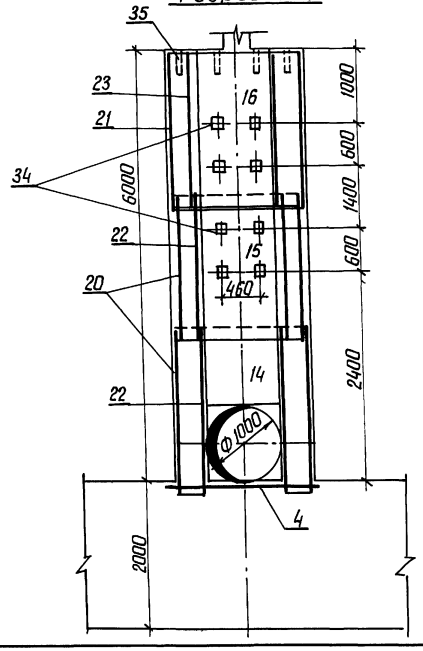

Разрез 5-5

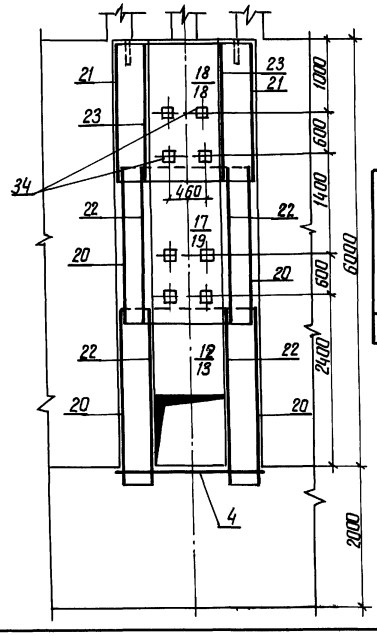

Ведомость расхода стали на элемент, кг

Марка элемента	Изделия арматурные									Изделия закладные,									Общий расход
	Арматура класса								Все го	Арматура класса	Прокат марки							Все го	
	A-III					A-I				A-III	ВСТ3кп2								
	ГОСТ 5781-82					ГОСТ 5781-82				ГОСТ 5781-82	ГОСТ 8509-72		ГОСТ 19903-74		ГОСТ 3262-75				
	ф8	ф12	ф14	ф16	Итого	ф6	ф8	Итого		ф14	Уголок 70×45	Итого	Лист 6×150	Итого	Труба 50×3,5	Итого			
Шм-6-3	763.0	266.0	210.0	358.0	1597.0	200.0	2169.0	2369.0	3966.0	10.0	10.0	30	30	18.0	18.0	112.0	112.0	143.0	4109.0

26

9203/2

Разраб.	Девяшин		
Пров.	Абрамич		
Рук гр.	Цоффе		
ГИП	Франк		
Нач. отд.	Писаревский		
Н. контр.	Сильченко		

820-04-1985 - КЖ9

Водосбросы шахтного типа на расход воды от 50 до 110 м³/с при перепадах до 12 м

Шахта Шм-6-3 (Монолитный вариант)

Схема армирования. Разрезы 1-1, 3-3, 5-5 М1:50

Стадия	Лист	Листов
Р	5	

УКРГИПРОВОДХОЗ г. Киев

Привязан

Инв.№

Формат А2

Формат	Зона	Поз	Обозначение	Наименование	Кол	Примечание
				Сетки арматурные		
А3		21	820-04-1985 Шм-6-3-04 00	С 19	2	
А3		22	-04 00	С 20	4	
А3		23	-04 00	С 21	2	
А3		24	-04 00	С 22	9	
А3		25	-07 00	С 23	2	
А3		26	-07 00	С 24	2	
А3		27	-07 00	С 25	2	
А3		28	-07 00	С 26	4	
А3		29	-07 00	С 27	4	
А3		30	-07 00	С 28	4	
А3		31	-07 00	С 29	4	
А3		32	-06 00	С 30	4	
				Изделия закладные		
А4		33	-08 00	Мн 1	6	
А4		34	-09 00	Мн 2	20	
Б4		35		Мн 3 (Труба 50×3,5 ГОСТ 3262-75 ℓ=350)	66	1,7кг
				Материалы		
				Бетон тяжелый М200, В6, Мрз≥150		303,3м³

Формат	Зона	Поз	Обозначение	Наименование	Кол	Примечание
				Сварочные единицы		
				Каркасы плоские		
А4		1	820-04-1985-Шм-6-3-01 00	КР 1	148	
А4		2	-02 00	КР 2	64	
				Сетки арматурные		
А3		3	-03 00	С 1	7	
А3		4	-03 00	С 2	25	
А3		5	-06 00	С 3	4	
А3		5	-06 00	С 4	4	
А3		7	-06 00	С 5	8	
А3		8	-06 00	С 6	4	
А3		9	-06 00	С 7	4	
А3		10	-06 00	С 8	4	
А3		11	-06 00	С 9	4	
А3		12	-05 00	С 10	1	
А3		13	-05 00	С 11	1	
А3		14	-05 00	С 12	2	
А3		15	-03 00	С 13	2	
А3		16	-03 00	С 14	2	
А3		17	-03 00	С 15	6	
А3		18	-03 00	С 16	12	
А3		19	-03 00	С 17	6	
А3		20	-03 00	С 18	4	

Инв. № подл. | Подпись и дата | Взам. инв. №

Привязан

Инв. №:

9203/2

Разраб.	Девяшин		27.08.84
Пров.	Авраамич		30.08.84
Рук. гр.	Иоффе		19.09.84
ГИП	Франк		3.10.84
Нач. отд.	Лисичевский		12.10.84
Н. контр.	Сильченко		15.10.84

820-04-19,85 – КЖ9

Спецификация к схеме армирования монолитной шахты Шм-6-3

Стадия	Лист	Листов
Р	6	6

УКРГИПРОВОДХОЗ г. Киев

Формат А3

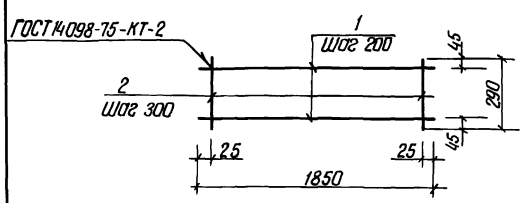

Формат	Зона	Поз	Обозначение	Наименование	Кол	Примечание
			820-04-1985 -Шм-6-3-01 00	КР 1		
Б4		1	-01 01	Ф8А-I ГОСТ 5781-82 ℓ=1850	2	0,7кг
Б4		2	-01 02	Ф8А-I ГОСТ 5781-82 ℓ=290	7	0,1кг

Каркасы изготавливать в соответствии с СН-393-78

Привязан

Инв. №

9203/2

Разраб.	Девяшин		27.08.84
Провер.	Иоффе		30.08.84
Рук. гр.	Иоффе		30.08.84
ГИП	Франк		3.10.84
Нач. отд.	Лисичевский		12.10.84
Н. контр.	Сильченко		15.10.84

820-04-1985 Шм-6-3-01 00

Каркас плоский КР 1

Стадия	Масса	Масштаб
Р	21	–

Лист | Листов 1

УКРГИПРОВОДХОЗ г. Киев

Формат А4

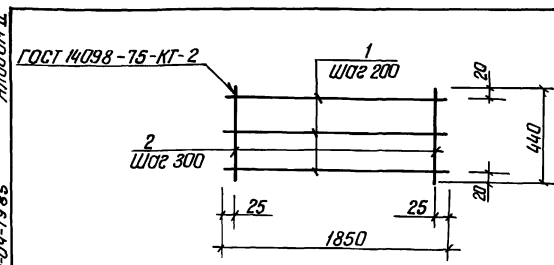

Формат	Зона	Поз	Обозначение	Наименование	Кол	Примечание
			820-04-1985-Шм-6-3-02 00	КР 2		
Б4		1	-01 01	Ф8А-I ГОСТ 5781-82 ℓ=1850	3	0,7кг
Б4		2	-02 01	Ф8А-I ГОСТ 5781-82 ℓ=440	7	0,2кг

Каркасы изготавливать в соответствии с СН-393-78

Привязан

27

9203/2 Инв. №

Разраб.	Девяшин		27.08.84
Пров.	Иоффе		30.08.84
Рук. гр.	Иоффе		30.08.84
ГИП	Франк		3.10.84
Нач. отд.	Лисичевский		12.10.84
Н. контр.	Сильченко		15.10.84

820-04-1985-Шм-6-3-02 00

Каркас плоский КР 2

Стадия	Масса	Масштаб
Р	35	–

Лист | Листов 1

УКРГИПРОВОДХОЗ г. Киев

Формат А4

Типовые проектные решения 820-04-1985 Альбом III

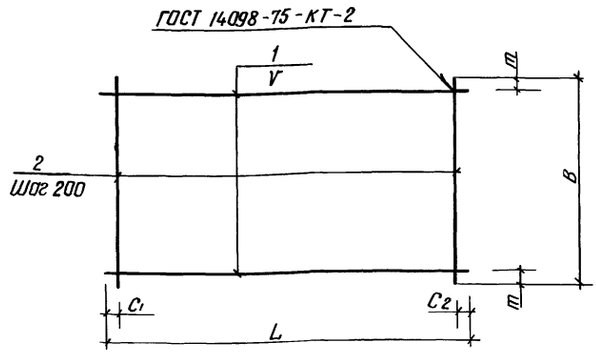

Марка	Размеры в мм						Масса, кг
	L	C1	C2	V	B	m	
С1	5430	15	15	200	1970	85	434
С2	1970	85	85	200	1970	85	80
С13	1980	90	90	200	2200	100	17,8
С14	1980	90	90	200	1980	90	160
С15	2650	125	125	150	2200	50	267
С16	2650	125	125	200	1820	10	19,1
С17	2500	50	50	200	2200	100	381
С18	2330	20	510	200	2200	100	18,9

Сетки изготавливать в соответствии с СН-393-78

Формат	Зона	Поз	Обозначение	Наименование	Кол	Примечание
			820-04-1985-Шм-6-3-03 00	С1		
Б4		1	-03 01	ф 8 А-III ГОСТ 5781-82 ℓ=5430	10	2,1 кг
Б4		2	-03 02	ф 8 А-III ГОСТ 5781-82 ℓ=1970	28	0,8 кг
			-03 00-01	С2		
Б4		1	-03 03	ф 6 А-I ГОСТ 5781-82 ℓ=1970	10	0,4 кг
Б4		2	-03 03	ф 6 А-I ГОСТ 5781-82 ℓ=1970	10	0,4 кг
			-03 00-02	С 13		
Б4		1	-03 04	ф 8 А-I ГОСТ 5781-82 ℓ=1980	11	0,8 кг
Б4		2	-03 05	ф 8 А-I ГОСТ 5781-82 ℓ=2200	10	0,9 кг
			-03 00-03	С 14		
Б4		1	-03 04	ф 8 А-I ГОСТ 5781-82 ℓ=1980	10	0,8 кг
Б4		2	-03 04	ф 8 А-I ГОСТ 5781-82 ℓ=1980	10	0,8 кг
			-03 00-04	С 15		
Б4		1	-03 06	ф 8 А-I ГОСТ 5781-82 ℓ=2650	15	1,0 кг
Б4		2	-03 05	ф 8 А-I ГОСТ 5781-82 ℓ=2200	13	0,9 кг
			-03 00-05	С 16		
Б4		1	-03 06	ф 8 А-I ГОСТ 5781-82 ℓ=2650	10	1,0 кг
Б4		2	-03 07	ф 8 А-I ГОСТ 5781-82 ℓ=1820	13	0,7 кг
			-03 00-06	С 17		
Б4		1	-03 08	ф 12 А-III ГОСТ 5781-82 ℓ=2650	11	2,4 кг
Б4		2	-03 05	ф 8 А-I ГОСТ 5781-82 ℓ=2200	13	0,9 кг
			-03 00-07	С 18		
Б4		1	-03 09	ф 8 А-I ГОСТ 5781-82 ℓ=2330	11	0,9 кг
Б4		2	-03 05	ф 8 А-I ГОСТ 5781-82 ℓ=2200	10	0,9 кг

Разраб	Девяшина		26.06.84
Пров	Авраменко		31.08.84
Рук гр	Иоффе		19.09.84
ГИП	Франк		31.10.84
Нач отд	Лисичевский		02.11.84
Н контр	Сильченко		05.11.84

820-04-1985 - Шм-6-3-03 00

Сетка арматурная, С (С1, С2, С13 С18)

Стадия	Масса	Масштаб
Р	см табл	-
Лист	Листов 1	

УКРГИПРОВОДХОЗ г Киев

9203/2

Привязан

Инв №

Взам инв №

Подпись и дата

Инв № подл

Формат А3

Типовые проектные решения 820-04-1985 Альбом III

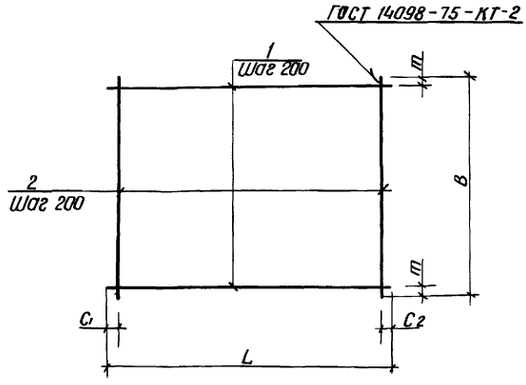

Марка	Размеры в мм					Масса, кг
	L	C1	C2	B	m	
С19	2330	20	510	1980	90	17,0
С20	950	75	75	2200	100	8,9
С21	950	75	75	1980	90	8,0
С22	950	75	75	2250	225	20,8

Формат	Зона	Поз	Обозначение	Наименование	Кол	Примечание
			820-04-1985-Шм-6-3-04 00	С 19		
Б4		1	-03 09	ф 8 А-I ГОСТ 5781-82 ℓ=2330	10	0,9 кг
Б4		2	-03 04	ф 8 А-I ГОСТ 5781-82 ℓ=1980	10	0,8 кг
			-04 00-01	С 20		
Б4		1	-04 01	ф 8 А-I ГОСТ 5781-82 ℓ=950	11	0,4 кг
Б4		2	-03 05	ф 8 А-I ГОСТ 5781-82 ℓ=2200	5	0,9 кг
			-04 00-02	С 21		
Б4		1	-04 01	ф 8 А-I ГОСТ 5781-82 ℓ=950	10	0,4 кг
Б4		2	-03 04	ф 8 А-I ГОСТ 5781-82 ℓ=1980	5	0,8 кг
			-04 00-03	С 22		
Б4		1	-04 01	ф 8 А-I ГОСТ 5781-82 ℓ=950	12	0,4 кг
Б4		2	-04 02	ф 14 А-III ГОСТ 5781-82 ℓ=2650	5	3,2 кг

Сетки изготавливать в соответствии с СН-393-78

28

9203/2

Разраб	Девяшина		26.06.84
Пров	Авраменко		31.08.84
Рук гр	Иоффе		19.09.84
ГИП	Франк		31.10.84
Нач отд	Лисичевский		02.11.84
Н контр	Сильченко		05.11.84

820-04-1985 - Шм-6-3-04 00

Сетка арматурная, С (С19 С22)

Стадия	Масса	Масштаб
Р	см табл	-
Лист	Листов 1	

УКРГИПРОВОДХОЗ г Киев

Привязан

Инв №

Взам инв №

Подпись и дата

Инв № подл

Формат А3

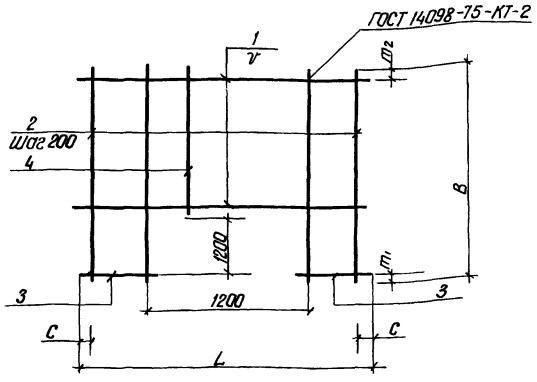

Марка	Размеры в мм						Масса, кг
	L	C	V	B	m1	m2	
С 10	2650	125	200	2420	200	20	19 6
С 11	2650	125	150	2420	200	120	66 0
С 12	1980	90	200	2420	200	20	13 6

Сетки изготавливать в соответствии с СН-393-78

Формат	Зона	Поз	Обозначение	Наименование	Кол	Примечание
			820-04-1985Шм 6-1-05 00	С 10		
Б4		1	-05 01	ф8А-III ГОСТ 5781-82 ℓ=2650	6	10кг
Б4		2	-05, 02	ф8А-I ГОСТ 5781-82 ℓ=2420	8	10кг
Б4		3	-05. 03	ф8А-III ГОСТ 5781-82 ℓ= 725	12	03кг
Б4		4	-05 04	ф8А-I ГОСТ 5781-82 ℓ=1020	5	04кг
			- 05 00-01	С 11		
Б4		1	-04 02	ф14А-III ГОСТ 5781-82 ℓ= 2650	7	3,2кг
Б4		2	-05 05	ф14А-III ГОСТ 5781-82 ℓ= 2420	8	2,9кг
Б4		3	-05 06	ф14А-III ГОСТ 5781-82 ℓ= 725	16	09кг
Б4		4	-05 07	ф14А-III ГОСТ 5781-82 ℓ= 1020	5	12кг
			-05 00-02	С 12		
Б4		1	-03 04	ф8А-I ГОСТ 5781-82 ℓ=1980	6	0,8кг
Б4		2	-05 02	ф8А-I ГОСТ 5781-82 ℓ=2420	4	10кг
Б4		3	-05 08	ф8А-I ГОСТ 5781-82 ℓ=390	12	02кг
Б4		4	-05 04	ф8А-I ГОСТ 5781-82 ℓ=1020	6	04кг

9203/2

Разраб	Девяшин		26.06.84
Пров	Абрамич		31.08.84
Рук гр	Иоффе		20.09.84
ГИП	Франк		31.10.84
Нач отд	Лисневская		22.11.84
Н контр	Сильченко		15.11.84

820-04-1985-Шм-6-3-05 00

Сетка арматурная, С (С 10 С 12)

Стадия	Масса	Масштаб
Р	См табл	–
Лист	Листов 1	

УКРГИПРОВОДХОЗ г Киев

Привязан

Инв №

Формат А3

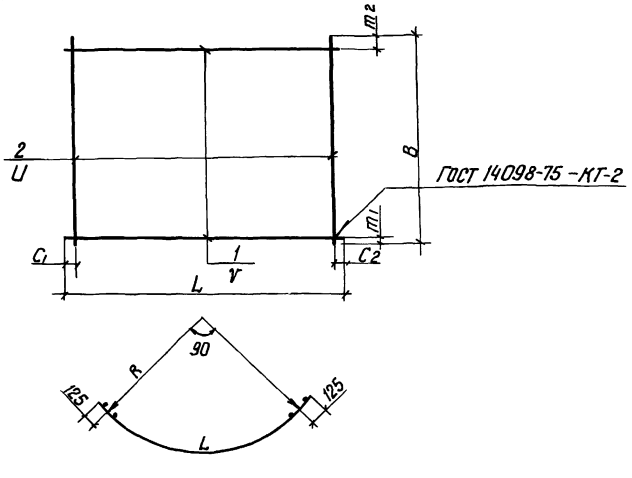

Марка	Размеры в мм									Масса, кг
	L	C1	C2	V	B	m1	m2	U	R	
С 3	4130	40	40	200	1100	350	350	150	2470	52,4
С 4	3440	70	70	200	1100	350	350	150	2030	13 4
С 5	3440	20	20	200	2200	100	100	200	2030	31 6
С 6	3440	20	20	200	1820	10	10	200	2030	26 6
С 7	3890	45	45	150	1820	10	10	200	2320	33 5
С 8	3890	45	45	200	2200	100	100	200	2470	34,5
С 9	4130	65	65	200	2200	100	100	200	2470	36 5
С 30	3890	45	45	150	920	10	10	200	2320	18 5

Сетки изготавливать в соответствии с СН-393-78

Формат	Зона	Поз	Обозначение	Наименование	Кол	Примечание
			820-04-1985Шм-6-1-06 00	С 3		
Б4		1	-06 01	ф8А-III ГОСТ 5781-82 ℓ= 4130	3	1.6кг
Б4		2	-06 02	ф16А-III ГОСТ 5781-82 ℓ=1100	28	1.7кг
			-06 00-01	С 4		
Б4		1	-06 03	ф8А-I ГОСТ 5781-82, ℓ=3440	3	14кг
Б4		2	-06 04	ф8А-III ГОСТ 5781-82 ℓ=1100	23	04кг
			-06 00-02	С 5		
Б4		1	-06 05	ф8А-III ГОСТ 5781-82 ℓ=3440	11	14кг
Б4		2	-03 05	ф8А-I ГОСТ 5781-82 ℓ=2200	18	0.9кг
			-06 00-03	С 6		
Б4		1	-06 03	ф8А-I ГОСТ 5781-82 ℓ=3440	10	14кг
Б4		2	-03 07	ф8А-I ГОСТ 5781-82 ℓ=1820	18	07кг
			-06 00-04	С 7		
Б4		1	-06 06	ф8А-I ГОСТ 5781-82 ℓ=3890	13	15кг
Б4		2	-03 07	ф8А-I ГОСТ 5781-82 ℓ=1820	20	0,7кг
			-06 00-05	С 8		
Б4		1	-06 07	ф8А-III ГОСТ 5781-82 ℓ=3890	11	1.5кг
Б4		2	-03 05	ф8А-I ГОСТ 5781-82 L=2200	20	0.9кг
			-06 00-06	С 9		
Б4		1	-06 01	ф8А-III ГОСТ 5781-82 ℓ= 4130	11	1.6кг
Б4		2	-03 05	ф8А-I ГОСТ 5781-82 ℓ=2200	21	0.9кг
			-06 00-07	С 30		
Б4		1	-06 06	ф8А-I ГОСТ 5781-82 ℓ=3890	7	1.5кг
Б4		2	-06 08	ф8А-I ГОСТ 5781-82 ℓ=920	20	04кг

Разраб	Девяшин		27.06.84
Пров	Абрамич		31.08.84
Рук гр	Иоффе		19.09.84
ГИП	Франк		31.10.84
Нач отд	Лисневская		22.11.84
Н контр	Сильченко		15.11.84

820-04-1985-ШМ-6-3-06 00

Сетка арматурная, С (С3 С9, С30)

Стадия	Масса	Масштаб
Р	См табл	–
Лист	Листов 1	

УКРГИПРОВОДХОЗ г Киев

Привязан

29

9203/2

Инв №

Формат А3

Типовые проектные решения 820-04-1985 Альбом II

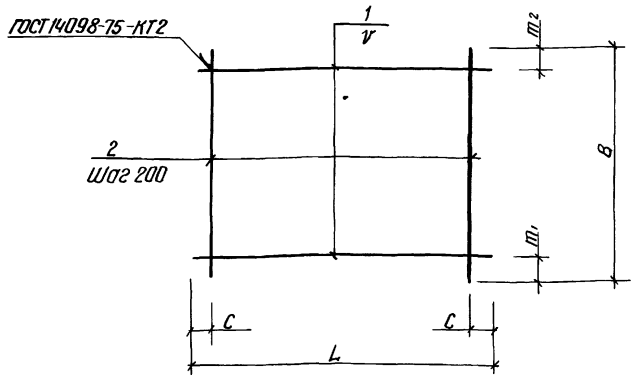

Марка	Размеры в мм						Масса, кг
	L	C	V	B	m_1	m_2	
С 23	2650	125	150	2420	220	100	49 0
С 24	2650	125	200	2420	220	200	24 0
С 25	2200	100	200	1750	75	75	25 7
С 26	4300	150	200	2200	100	100	37 6
С 27	1820	110	200	1750	75	75	12 6
С 28	1750	75	150	2200	50	50	50 1
С 29	4300	150	200	950	75	75	16 9

Сетки изготавливать в соответствии с СН-393-78

Формат	Зона	Поз	Обозначение	Наименование	Кол	Примечание
			820-04-1985-ШМ-6-3-07 00	С 23		
Б4		1	-07 01	Ф12А-III ГОСТ 5781-82 ℓ=2650	15	2 4 кг
Б4		2	-05 02	Ф8А-I ГОСТ 5781-82 ℓ=2420	13	1 0 кг
			-07 00-01	С 24		
Б4		1	-03 06	Ф8А-I ГОСТ 5781-82 ℓ=2650	11	1 0 кг
Б4		2	-05 02	Ф8А-I ГОСТ 5781-82 ℓ 2420	13	1,0 кг
			-07 00-02	С 25		
Б4		1	-03 05	Ф 8А-I ГОСТ 5781-82 ℓ=2200	9	0 9 кг
Б4		2	-07 02	Ф 12А-III ГОСТ 5781-82 ℓ=1750	11	1,6 кг
			-07 00-03	С 26		
Б4		1	-07 03	Ф8А-III ГОСТ 5781-82 ℓ=4300	11	1 7 кг
Б4		2	-03 05	Ф8А-I ГОСТ 5781-82 ℓ=2200	21	0 9 кг
			-07 00-04	С 27		
Б4		1	-03 07	Ф8А-I ГОСТ 5781-82 ℓ=1820	9	0 7 кг
Б4		2	-07 04	Ф8А-III ГОСТ 5781-82 ℓ=1750	9	0 7 кг
			-07 00-05	С 28		
Б4		1	-07 05	Ф16А-III ГОСТ 5781-82 ℓ=1750	15	2,8 кг
Б4		2	-03 05	Ф 8А-I ГОСТ 5781-82 ℓ=2200	9	0 9 кг
			-07 00-06	С 29		
Б4		1	-07 03	Ф8А-III ГОСТ 5781-82 ℓ=4300	5	1 7 кг
Б4		2	-04 01	Ф8А-I ГОСТ 5781-82 ℓ=950	21	0 4 кг

9203/2

Разраб.	Девяшин		27.06.84
Пров.	Авраменко		31.08.84
Рук гр	Иоффе		19.08.84
ГИП	Франк		31.08.84
Нач отд	Лисниевский		12.11.84
Н контр	Сильченко		05.11.84

820-04-19,85 -ШМ-6-3-07 00

Сетка арматурная, С (С 23 С 29)

Стадия	Масса	Масштаб
Р	См табл	–
Лист	Листов 1	

УКРГИПРОВОДХОЗ г Киев

Привязан

Инв №

Подпись и дата | Взам инв №

Инв № подл

Формат А3

Типовые проектные решения 820-04-1985 Альбом II

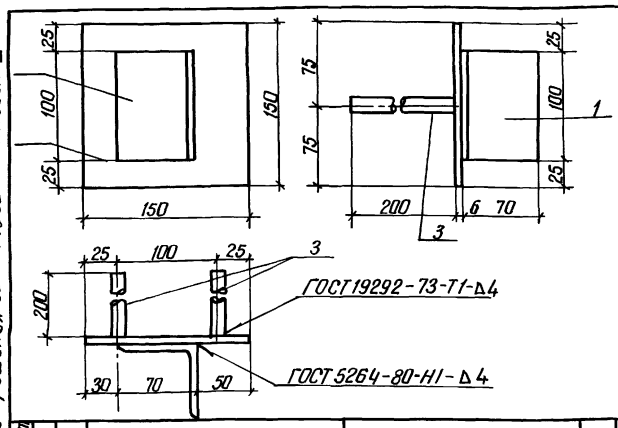

Формат	Зона	Поз	Обозначение	Наименование	Кол	Примечание
			820-04-1985-ШМ-6-3-08 00	Мн 1		
Б4		1	-08 01	L 70×4 5 ГОСТ 8509-72 ℓ=100	1	0 5 кг
Б4		2	-08 02	– 6×150 ГОСТ 19903-74, ℓ=150	1	0,7 кг
Б4		3	-08 03	Ф14А-III ГОСТ 5781-82 ℓ=200	2	0 2 кг

Привязан

30

9203/2

Инв №

Разраб	Николаева		25.12.83
Пров	Девяшин		25.12.83
Рук гр	Иоффе		11.01.84
ГИП	Франк		24.01.84
Нач отд	Лисниевский		20.04.84
Н контр	Сильченко		04.05.84

820-04-1985-ШМ-6-3-08 00

Изделие закладное Мн 1

Стадия	Масса	Масштаб
Р	1.6	–
Лист	Листов 1	

УКРГИПРОВОДХОЗ г Киев

Формат А4

Типовые проектные решения 820-04-1985 Альбом II

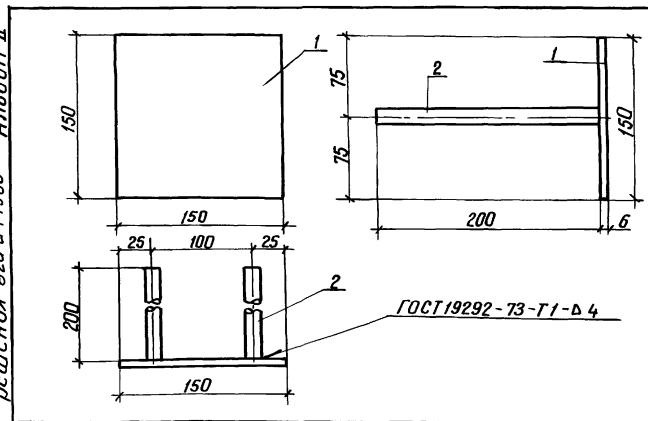

Формат	Зона	Поз	Обозначение	Наименование	Кол	Примечание
			820-04-1985-ШМ-6-3-09 00	Мн 2		
Б4		1	-08 02	– 6×150 ГОСТ 19903-74 ℓ=150	1	0 7 кг
Б4		2	-08 03	Ф14А-III ГОСТ 5781-82 ℓ=200	2	0 2 кг

Привязан

30

9203/2

Инв №

Разраб	Николаева		25.12.83
Пров	Девяшин		25.12.83
Рук гр	Иоффе		11.01.84
ГИП	Франк		24.01.84
Нач отд	Лисниевский		20.04.84
Н контр	Сильченко		25.04.84

820-04-1985-ШМ-6-3-09 00

Изделие закладное Мн 2

Стадия	Масса	Масштаб
Р	1,1	–
Лист	Листов 1	

УКРГИПРОВОДХОЗ г Киев

Формат А4

Альбом II

Типовые проектные решения 820-04-19 85

Ведомость основных комплектов

Обозначение	Наименование	Примечание
820-04-19 45 -ПЗ	Пояснительная записка	Альбом I
-АС	Архитектурно-строительные решения	
-КЖ1	Монолитные и сборные железобетонные конструкции	
-ГИ	Конструкции температурно-осадочных швов	
-ПО	Производство и организация работ	
-КЖ3	Шахта Шм-3-3 (Монолитный вариант)	Альбом II
-КЖ5	Шахта Шм-4-3 (Монолитный вариант)	
-КЖ7	Шахта Шм-5-3 (Монолитный вариант)	
-КЖ9	Шахта Шм-6-3 (Монолитный вариант)	
-КЖ11	Шахта Шм-7-3 (Монолитный вариант)	
-КЖ13	Шахта Шм-8-3 (Монолитный вариант)	
-КЖ15	Шахта Шм-10-3 (Монолитный вариант)	
-КЖ17	Шахта Шм-12-3 (Монолитный вариант)	
-КЖ4	Шахта Ш-3-3 (Сборно-монолитный вариант)	Альбом III
-КЖ6	Шахта Ш-4-3 (Сборно-монолитный вариант)	
-КЖ8	Шахта Ш-5-3 (Сборно-монолитный вариант)	
-КЖ10	Шахта Ш-6-3 (Сборно-монолитный вариант)	
-КЖ12	Шахта Ш-7-3 (Сборно-монолитный вариант)	
-КЖ14	Шахта Ш-8-3 (Сборно-монолитный вариант)	
-КЖ16	Шахта Ш-10-3 (Сборно-монолитный (вариант)	
-КЖ18	Шахта Ш-12-3 (Сборно-	

Продолжение

Обозначение	Наименование	Примечание
820-04-19.85 -КЖ18	монолитный вариант)	Альбом III
-КЖ19	Шахта Шм-3-4 (Монолитный вариант)	Альбом IV
-КЖ21	Шахта Шм-4-4 (Монолитный вариант)	
-КЖ23	Шахта Шм-5-4 (Монолитный вариант)	
-КЖ25	Шахта Шм-6-4 (Монолитный вариант)	
-КЖ27	Шахта Шм-7-4 (Монолитный вариант)	
-КЖ29	Шахта Шм-8-4 (Монолитный вариант)	
-КЖ31	Шахта Шм-10-4 (Монолитный вариант)	
-КЖ33	Шахта Шм-12-4 (Монолитный вариант)	
-КЖ20	Шахта Ш-3-4 (Сборно-монолитный вариант	Альбом V
-КЖ22	Шахта Ш-4-4 (Сборно-монолитный вариант)	
-КЖ24	Шахта Ш-5-4 (Сборно-монолитный вариант)	
-КЖ26	Шахта Ш-6-4 (Сборно-монолитный вариант)	
-КЖ28	Шахта Ш-7-4 (Сборно-монолитный вариант)	
-КЖ30	Шахта Ш-8-4 (Сборно-монолитный вариант)	
-КЖ32	Шахта Ш-10-4 (Сборно-монолитный вариант)	
-КЖ34	Шахта Ш-12-4 (Сборно-монолитный вариант)	
-КЖ2	Водобойные колодцы и водобойные стенки	Альбом VI

Ведомость чертежей основного комплекта КЖ 11

Лист	Наименование	Примечание
1	Общие данные	
2	План Разрез 2-2	
3	Разрезы 1-1, 3-3, 4-4	
4	Схема армирования План Разрез 2-2	
5	То же Разрезы 1-1, 3-3 4-4, 5-5	
6	Спецификация к схеме армирования монолитной шахты Шм-7-3	

Ведомость спецификаций

Лист	Наименование	Примечание
6	Спецификация к схеме армирования монолитной шахты Шм-7-3	

Ведомость ссылочных и прилагаемых документов

Обозначение	Наименование	Примечание
	Ссылочные документы	
	Нестандартное оборудование	Альбом I
	Прилагаемые документы	
820-04-19.85 Шм-7-3-01 00	Каркас плоский КР (КР1, КР2)	
-02 00	Сетка арматурная С (С1, С2)	
-03 00	То же С3 С10	
-04 00	То же С11, С19, С20	
-05 00	—"— С12 С17	
-06 00	—"— С18, С21 С26	
-07 00	—"— С27 С30	
-08 00	Изделие закладное Мн1	
-09 00	То же Мн2	
-КЖ11 ВМ	Ведомость потребности в материалах	Альбом IX

31

Рабочие чертежи разработаны в соответствии с действующими нормами и правилами

Главный инженер проекта Л Г Франк

Инв № подл	Подпись и дата	Взам инв №

9203/2

Инв №				Привязан
Разраб	Иоффе		26.03.84	820-04-19,85 -КЖ 11
Пров	Девяшин		26.03.84	
Рук гр	Иоффе		26.03.84	
Гип	Франк		26.03.84	Водосбросы шахтного типа на расход воды от 50 до 110м³/с при перепадах до 12м
Нач отд	Писнячевский		24.04.84	
Н.контр.	Сильченко		24.05.84	Шахта Шм-7-3 (монолитный вариант)

Стадия	Лист	Листов
Р	1	6

Общие данные

УКРГИПРОВОДХОЗ Г Киев

Формат А2

Альбом II

Типовые проектные решения 820-04-19.85

План

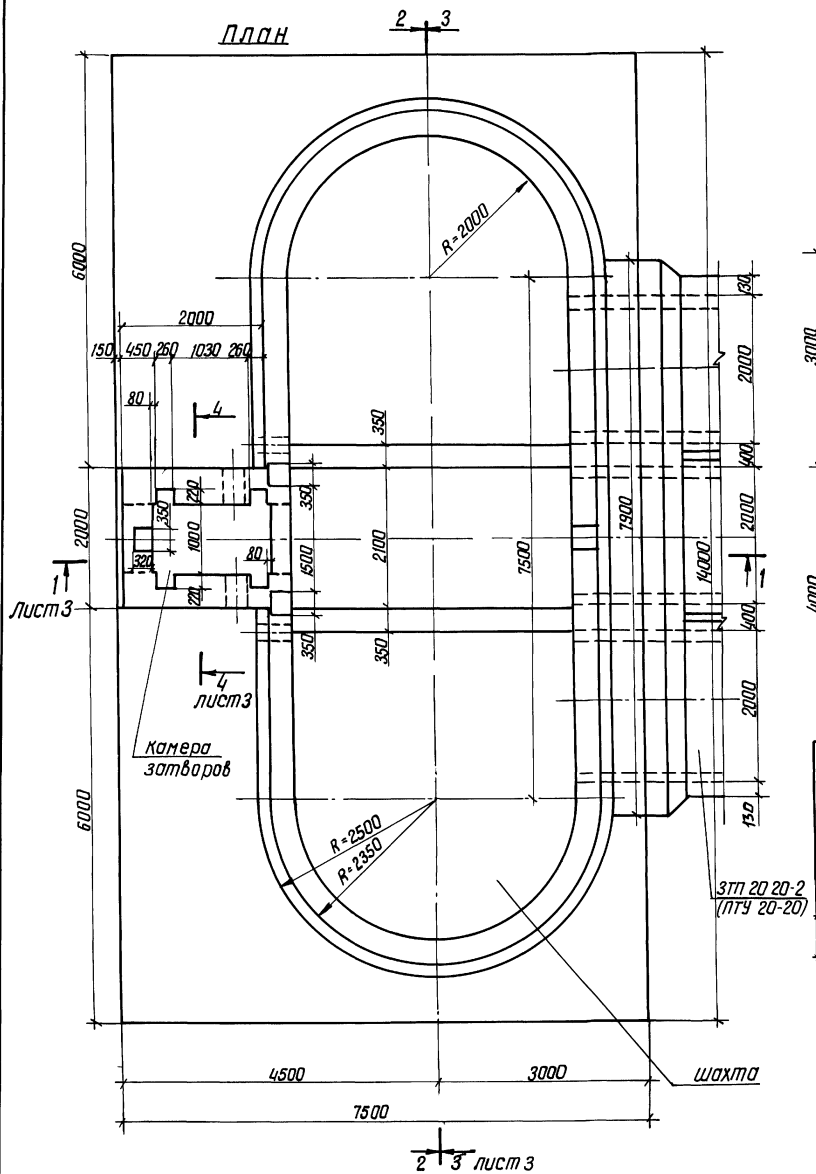

Разрез 2-2

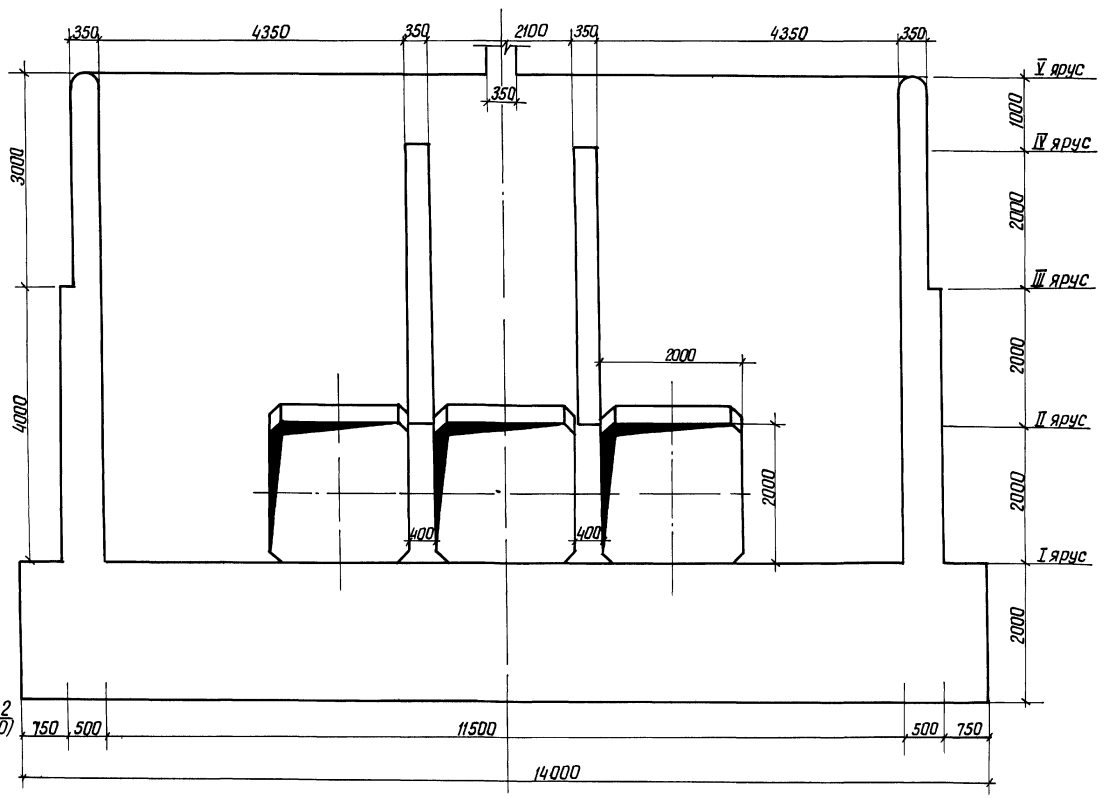

32

9203/2

Разраб	Абрамич			15.08.84	820-04-19,85-КЖ 11
Пров	Цаффе			15.08.84	
Рук гр	Цаффе			15.08.84	
ГИП	Франк			12.11.84	Водосбросы шахтного типа на расход воды от 50 до 110 м³/с при перепадах до 12 м
Нач отд	Пономаренко			12.11.84	
Н контр	Сильченко			12.11.84	Шахта Шм-7-3 (монолитный вариант)

Стадия	Лист	Листов
Р	2	

План Разрез 2-2 М 1:50

УКРГИПРОВОДХОЗ г Киев

Привязан

Инв №

Инв № подл | Подпись и дата | Взам инв №

Формат А2

Альбом II

Типовые проектные решения 820-04-1985

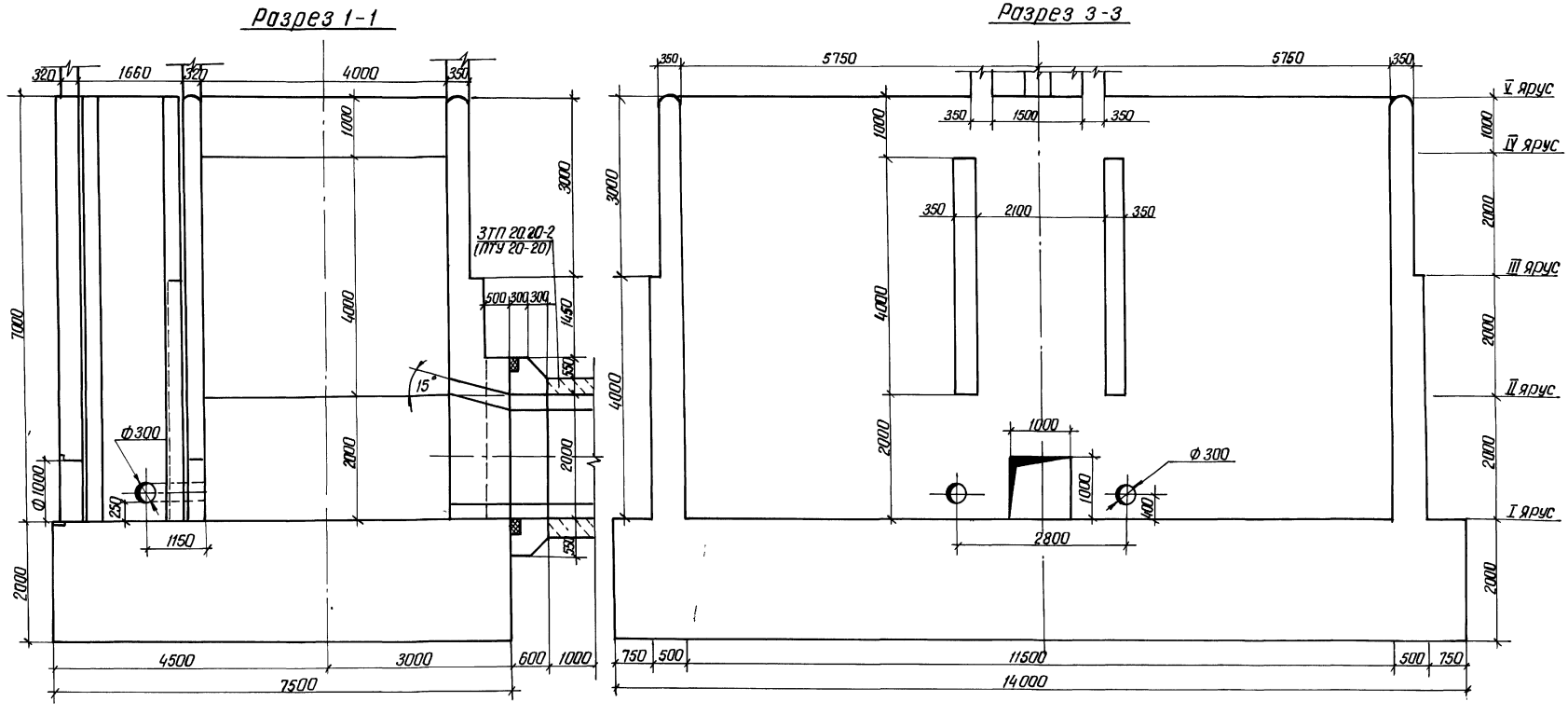

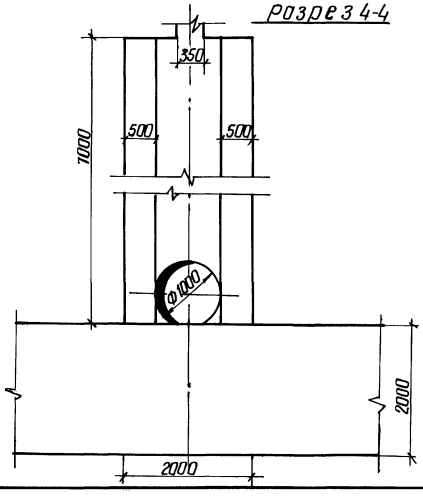

33

9203/2

Разраб.	Абрамич		05.11.84	820-04-1985-КЖ 11
Пров.	Иоффе		28.09.84	
Рук гр	Иоффе		28.09.84	
ГИП	Франк		02.11.84	Водосбросы шахтного типа на расход воды от 50 до 110 м³/с при перепадах до 12 м
Нач отд	Лисичевский		02.11.84	
Н контр	Сильченко		05.11.84	Шахта ШМ-7-3 (Монолитный вариант)

Стадия	Лист	Листов
Р	3	

Разрезы 1-1, 3-3, 4-4
М1 50

УКРГИПРОВОДХОЗ
г Киев

Формат А2

Инв. № подл. | Подпись и дата | Взам. инв. №

Привязан

Инв. №

Альбом II

Типовые проектные решения 820-04-1985

План

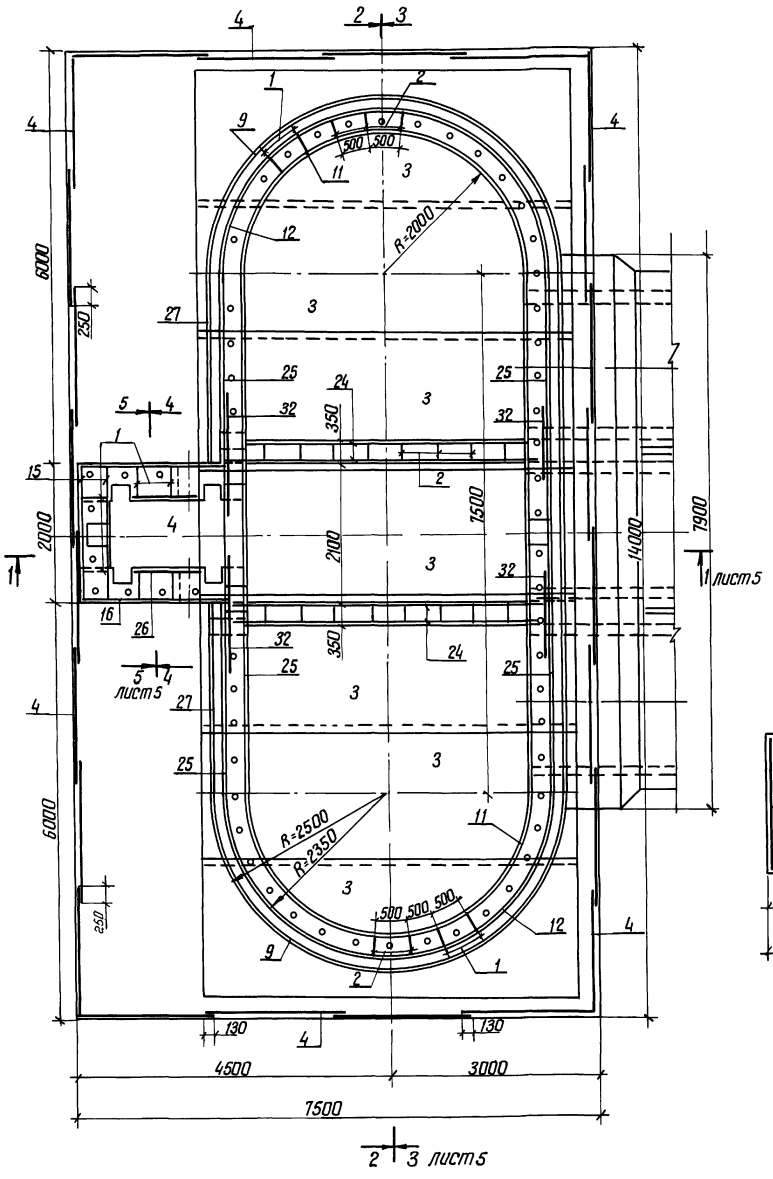

Разрез 2-2

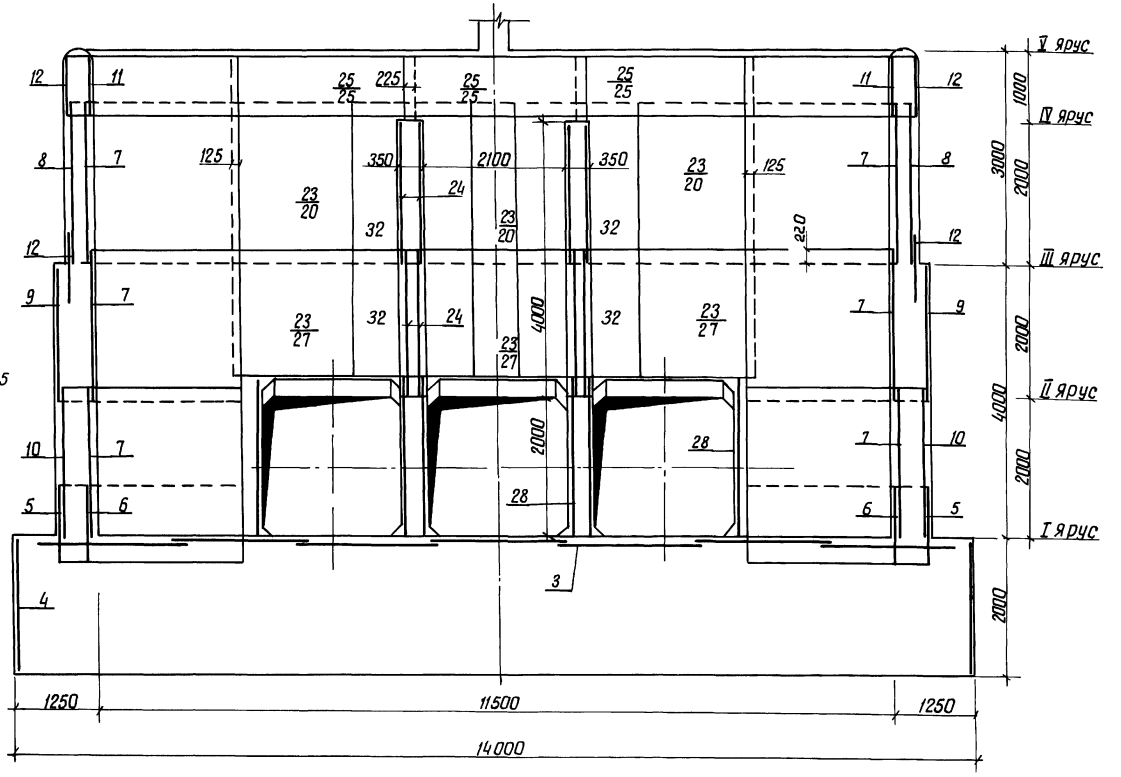

34

9203/2

Разраб	Аврамич		16.07.84	820-04-1985-КЖ 11
Пров	Иоффе		16.08.84	
Рук гр	Иоффе		16.08.84	Водосбросы шахтного типа на расход воды от 50 до 110 м³/с при перепадах до 12 м
ГИП	Франк		31.10.84	
Нач отд	Лисячевский		02.11.84	
Н контр	Сильченко		05.11.84	Шахта Шм-7-3 (Монолитный вариант)

Стадия	Лист	Листов
Р	4	

Схема армирования
План Разрез 2-2
М1 50

УКРГИПРОВОДХОЗ
г. Киев

Привязан

Инв №

Инв № подл | Подпись и дата | Взам инв №

Формат А 2

Альбом II

Типовые проектные решения 820-04-19.85

Разрез 1-1

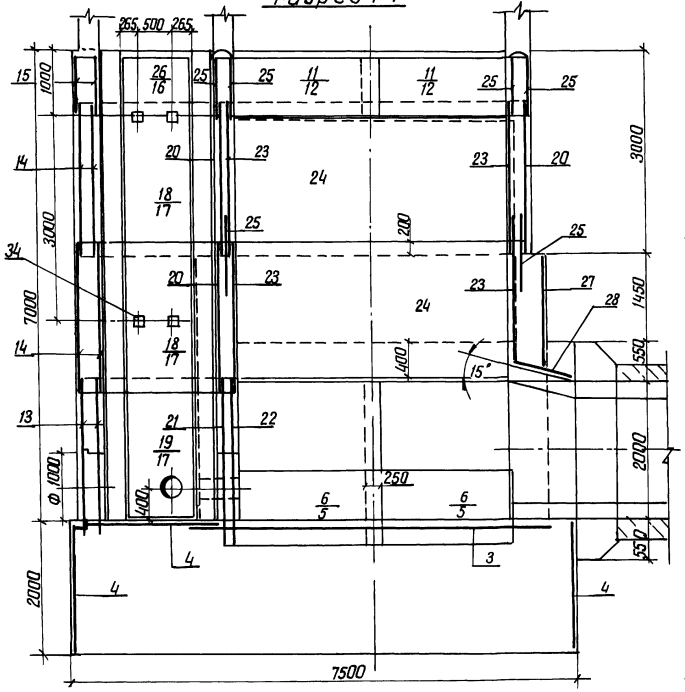

Разрез 3-3

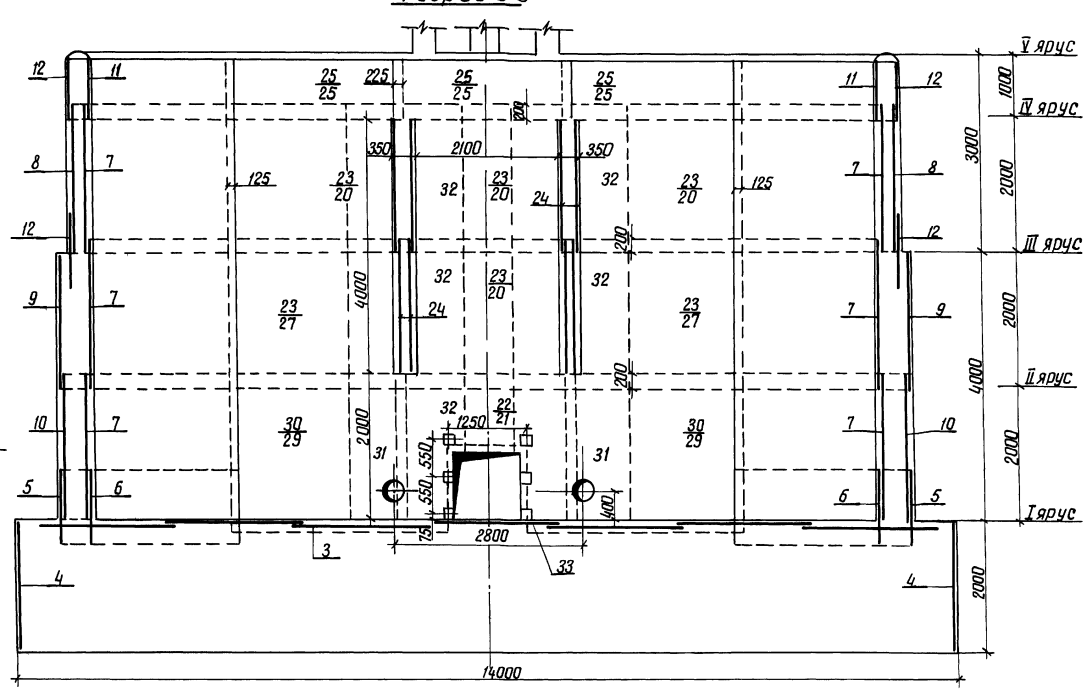

Разрез 4-4

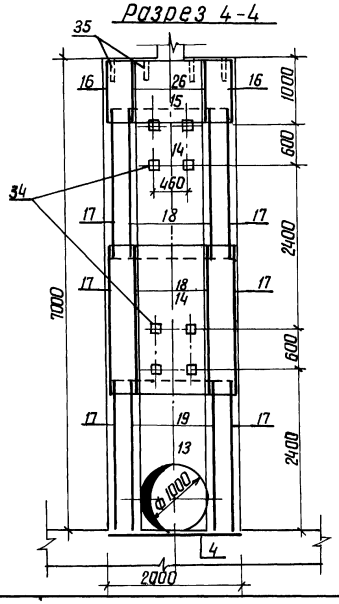

Разрез 5-5

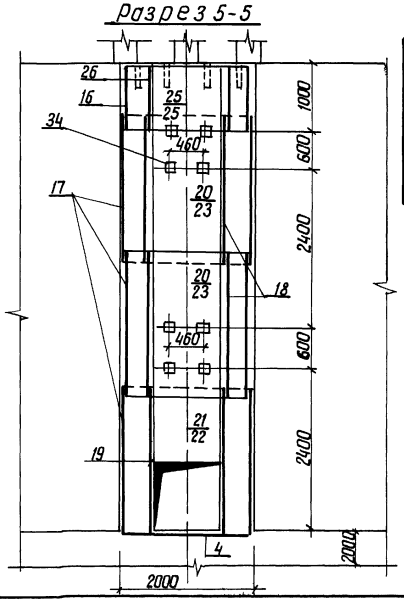

Ведомость расхода стали на элемент, кг

Марка элемента	Изделия арматурные									Изделия закладные									Общий расход
	Арматура класса								Всего	Прокат марки						Арматура класса		Всего	
	А-I			А-III						В Ст 3 кп 2						А-III			
	ГОСТ 5781-82									ГОСТ 3262-75		ГОСТ 19903-74		ГОСТ 8509-72		ГОСТ 5781-82			
	ф 6	ф 8	Итого	ф 8	ф 10	ф 14	ф 22	Итого		Тр 50×3,5	Итого	-6×150	Итого	L 70×4,5	Итого	ф 14	Итого		
ШМ-7-3	200,0	2493,0	2693,0	802,0	428,0	559,0	392,0	2181,0	4874,0	112,0	112,0	18,0	18,0	3,0	3,0	10,0	10,0	143,0	5017,0

1 Горизонтальные стержни сеток поз 12,8,9,5,10 сварить между собой по всей длине перепуска электродуговой сваркой электродом Э-42 ГОСТ 9467-75

2 Горизонтальные стержни сетки поз 12 сварить с горизонтальными стержнями сетки поз 25, аналогично поз 8 с поз 20, поз 9 с поз 27, поз 10 с поз 29

35

9203/2

Разраб.	Абрамич		06.07.84	820-04-19.85-КЖ 11
Пров.	Иоффе		16.08.84	
Рук гр.	Иоффе		16.08.84	
ГИП	Франк		31.10.84	Водосбросы шахтного типа на расход воды от 50 до 110 м³/с при перепадах до 12м
Нач. отд.	Писнячевский		02.11.84	
Н. контр.	Сильченко		05.11.84	Шахта ШМ-7-3 (монолитный вариант)

Стадия	Лист	Листов
Р	5	

Схема армирования Разрезы 1-1, 3-3, 4-4, 5-5 М 1:50

УКРГИПРОВОДХОЗ г Киев

Привязан

Инв №

Инв № подл. | Подпись и дата | Взам инв №

Формат А2

Типовые проектные решения 820-04-1985 Альбом II

Формат	Зона	Поз	Обозначение	Наименование	Кол	Примечание
				Сетки арматурные		
А3		21	820-04-1985-ШМ-7-3-04 00	С 19	1	
А3		22	-04 00	С 20	1	
А3		23	-06 00	С 21	12	
А3		24	-06 00	С 22	8	
А3		25	-06 00	С 23	17	
А3		26	-06 00	С 24	2	
А3		27	-06 00	С 25	5	
А3		28	-06 00	С 26	9	
А3		29	-07 00	С 27	2	
А3		30	-07 00	С 28	2	
А3		31	-07 00	С 29	2	
А3		32	-07 00	С 30	8	
				Изделия закладные		
А4		33	-08 00	МН 1	6	
А4		34	-09 00	МН 2	20	
Б4		35		МН 3 Труба 50×3 5		
				ГОСТ 3262-75, ℓ=350	66	1,7 кг
				Материалы		
				Бетон тяжелый		
				М200, Мрз 150		351,8 м³
				В 6		

Формат	Зона	Поз	Обозначение	Наименование	Кол	Примечание
				Сборочные единицы		
				Каркасы плоские		
А4		1	820-04-1985-ШМ-7-3-01 00	КР 1	122	
А4		2	-01 00	КР 2	106	
				Сетки арматурные		
А4		3	-02 00	С 1	7	
А4		4	-02 00	С 2	25	
А3		5	-03 00	С 3	4	
А3		6	-03 00	С 4	4	
А3		7	-03 00	С 5	12	
А3		8	-03 00	С 6	4	
А3		9	-03 00	С 7	4	
А3		10	-03 00	С 8	4	
А3		11	-03 00	С 9	4	
А3		12	-03 00	С 10	8	
А3		13	-04 00	С 11	2	
А3		14	-05 00	С 12	4	
А3		15	-05 00	С 13	2	
А3		16	-05 00	С 14	2	
А3		17	-05 00	С 15	6	
А3		18	-05 00	С 16	4	
А3		19	-05 00	С 17	2	
А3		20	-06 00	С 18	7	

Инв № подл. | Подпись и дата | Взам. инв. №

9203/2

Привязан

Инв №

Разраб.	Аврамич		10.11.87
Пров.	Иоффе		16.08.87
Рук. гр.	Иоффе		16.08.87
ГИП	Франк		31.10.87
Нач. отд.	Лисниевский		12.11.87
Н. контр.	Сильченко		15.11.87

820-04-1985 -КЖ 11

Спецификация к схеме армирования монолитной шахты ШМ-7-3

Стадия	Лист	Листов
Р	6	6

УКРГИПРОВОДХОЗ г. Киев

Формат А3

Типовые проектные решения Альбом II

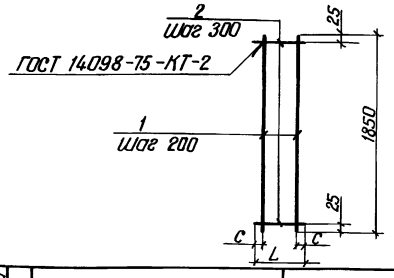

Формат	Зона	Поз	Обозначение	Наименование	Кол	Примечание
			820-04-1985-ШМ-7-3-01 00	КР1		
Б4		1	-01 01	ФВА-I ГОСТ 5781-82, ℓ=1850	3	07 кг
Б4		2	-01 02	ФВА-I ГОСТ 5781-82, ℓ=440	7	02 кг
			-01 00-01	КР2		
Б4		1	-01 01	ФВА-I ГОСТ 5781-82, ℓ=1850	2	07 кг
Б4		2	-01 03	ФВА-I ГОСТ 5781-82, ℓ=290	7	01 кг

Сетки изготавливать в соответствии с СН-393-78

Марка	Размеры в мм L	Размеры в мм С	Масса, кг
КР1	440	20	3,5
КР2	290	45	2,1

9203/2

Привязан

Инв №

Разраб.	Аврамич		10.11.87
Пров.	Иоффе		16.08.87
Рук. гр.	Иоффе		16.08.87
ГИП	Франк		31.10.87
Нач. отд.	Лисниевский		12.11.87
Н. контр.	Сильченко		15.11.87

820-04-1985 -ШМ-7-3-01 00

Каркас плоский, КР (КР1, КР2)

Стадия	Масса	Масштаб
Р	см табл	

Лист	Листов 1

УКРГИПРОВОДХОЗ г. Киев

Формат А4

Типовые проектные решения Альбом II

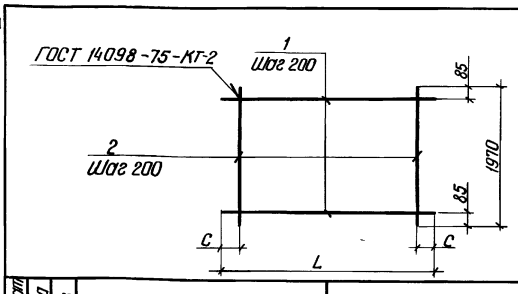

Формат	Зона	Поз	Обозначение	Наименование	Кол	Примечание
			820-04-1985-ШМ-7-3-02 00	С1		
Б4		1	-02 01	ФВА-III ГОСТ 5781-82, ℓ=5430	10	21 кг
Б4		2	-02 02	ФВА-III ГОСТ 5781-82 ℓ=1970	28	08 кг
			-02 00-01	С2		
Б4		1	-02 03	ФБА-I ГОСТ 5781-82, ℓ=1970	10	04 кг
Б4		2	-02 03	ФБА-I ГОСТ 5781-82, ℓ=1970	10	04 кг

Сетки изготавливать в соответствии с СН-393-78

Марка	Размеры в мм L	Размеры в мм С	Масса, кг
С1	5430	15	434
С2	1970	85	80

36

9203/2

Привязан

Инв №

Разраб.	Аврамич		10.11.87
Пров.	Иоффе		16.08.87
Рук. гр.	Иоффе		16.08.87
ГИП	Франк		31.10.87
Нач. отд.	Лисниевский		12.11.87
Н. контр.	Сильченко		15.11.87

820-04-1985-ШМ-7-3-02 00

Сетка арматурная, С (С1, С2)

Стадия	Масса	Масштаб
Р	см табл	

Лист	Листов 1

УКРГИПРОВОДХОЗ г. Киев

Формат А4

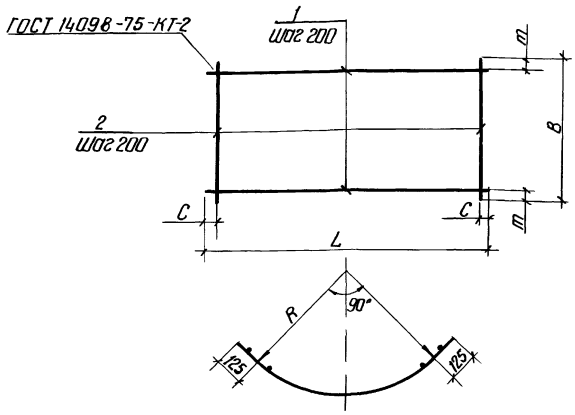

Марка	Размеры в мм					Масса, кг
	L	C	B	m	R	
С3	4130	65	1100	350	2470	76,8
С4	3440	20	1100	350	2030	11,4
С5	3440	20	2200	100	2030	31,6
С6	3890	45	2200	100	2320	34,5
С7	4130	65	1980	90	2470	32,8
С8	4130	65	2200	100	2470	46,4
С9	3440	20	820	10	2030	12,4
С10	3890	45	820	10	2320	13,5

Сетки изготавливать в соответствии с СН-393-78

Формат	Зона	Поз	Обозначение	Наименование	Кол	Примечание
			820-04-1985-ШМ-7-3-03.00	С3		
Б4		1	-03.01	Ф10А-III ГОСТ 5781-82, ℓ=4130	3	2,5 кг
Б4		2	-03.02	Ф22А-III ГОСТ 5781-82, ℓ=1100	21	3,3 кг
			-03.00-01	С4		
Б4		1	-03.03	Ф8А-I ГОСТ 5781-82, ℓ=3440	3	1,4 кг
Б4		2	-03.04	Ф8А-III ГОСТ 5781-82, ℓ=1100	18	0,4 кг
			-03.00-02	С5		
Б4		1	-03.05	Ф8А-III ГОСТ 5781-82, ℓ=3440	11	1,4 кг
Б4		2	-03.06	Ф8А-I ГОСТ 5781-82 ℓ=2200	18	0,9 кг
			-03.00-03	С6		
Б4		1	-03.07	Ф8А-III ГОСТ 5781-82, ℓ=3890	11	1,5 кг
Б4		2	-03.06	Ф8А-I ГОСТ 5781-82, ℓ=2200	20	0,9 кг
			-03.00-04	С7		
Б4		1	-03.08	Ф8А-III ГОСТ 5781-82, ℓ=4130	10	1,6 кг
Б4		2	-03.09	Ф8А-I ГОСТ 5781-82, ℓ=1980	21	0,8 кг
			-03.00-05	С8		
Б4		1	-03.01	Ф10А-III ГОСТ 5781-82, ℓ=4130	11	2,5 кг
Б4		2	-03.06	Ф8А-I ГОСТ 5781-82, ℓ=2200	21	0,9 кг
			-03.00-06	С9		
Б4		1	-03.03	Ф8А-I ГОСТ 5781-82 ℓ=3440	5	1,4 кг
Б4		2	-03.10	Ф8А-I ГОСТ 5781-82, ℓ=820	18	0,3 кг
			-03.00-07	С10		
Б4		1	-03.11	Ф8А-I ГОСТ 5781-82, ℓ=3890	5	1,5 кг
Б4		2	-03.10	Ф8А-I ГОСТ 5781-82, ℓ=820	20	0,3 кг

9203/2

Разраб.	Абрамич		VIII.84
Пров.	Иоффе		16.08.84
Рук. гр.	Иоффе		16.08.84
ГИП	Франк		31.10.84
Нач. отд.	Пилиневская		02.11.84
Н. контр.	Сильченко		15.11.84

820-04-1985-ШМ-7-3-03.00

Сетка арматурная, С (С3 С10)

Стадия	Масса	Масштаб
Р	См. табл.	
Лист	Листов 1	

УКРГИПРОВОДХОЗ г. Киев

Привязан

Инв. №

Инв. № подл. | Подпись и дата | Взам. инв. №

Формат А3

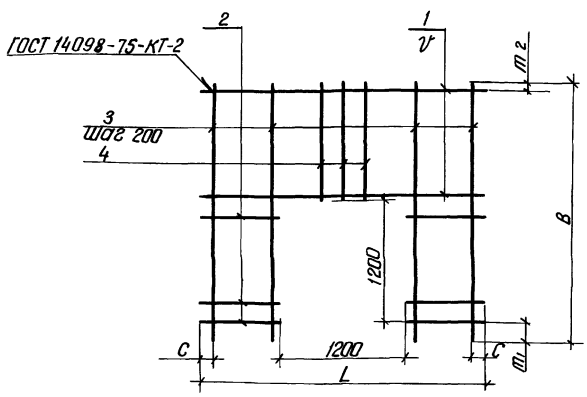

Марка	Размеры в мм						Масса, кг
	L	C	B	m_1	m_2	V	
С11	1980	90	2420	200	20	200	13,6
С19	2650	25	2420	200	20	200	20,0
С20	2650	25	2420	200	120	150	67,2

Формат	Зона	Поз	Обозначение	Наименование	Кол	Примечание
			820-04-1985-ШМ-7-3-04.00	С11		
Б4		1	-03.09	Ф8А-I ГОСТ 5781-82, ℓ=1980	6	0,8 кг
Б4		2	-04.01	Ф8А-I ГОСТ 5781-82, ℓ=390	12	0,2 кг
Б4		3	-04.02	Ф8А-I ГОСТ 5781-82, ℓ=2420	4	1,0 кг
Б4		4	-04.03	Ф8А-I ГОСТ 5781-82, ℓ=1020	6	0,4 кг
			-04.00-01	С19		
Б4		1	-04.04	Ф8А-III ГОСТ 5781-82, ℓ=2650	6	1,0 кг
Б4		2	-04.05	Ф8А-III ГОСТ 5781-82, ℓ=725	12	0,3 кг
Б4		3	-04.02	Ф8А-I ГОСТ 5781-82, ℓ=2420	8	1,0 кг
Б4		4	-04.03	Ф8А-I ГОСТ 5781-82, ℓ=1020	6	0,4 кг
			-04.00-02	С20		
Б4		1	-04.06	Ф14А-III ГОСТ 5781-82, ℓ=2650	7	3,2 кг
Б4		2	-04.07	Ф14А-III ГОСТ 5781-82, ℓ=725	16	0,9 кг
Б4		3	-04.08	Ф14А-III ГОСТ 5781-82, ℓ=2420	8	2,9 кг
Б4		4	-04.09	Ф14А-III ГОСТ 5781-82, ℓ=1020	6	1,2 кг

37

Сетки изготавливать в соответствии с СН-393-78

9203/2

Разраб.	Абрамич		VIII.84
Пров.	Иоффе		16.08.84
Рук. гр.	Иоффе		16.08.84
ГИП	Франк		31.10.84
Нач. отд.	Пилиневская		02.11.84
Н. контр.	Сильченко		15.11.84

820-04-19.85-ШМ-7-3-04.00

Сетка арматурная, С (С11, С19, С20)

Стадия	Масса	Масштаб
Р	См. табл.	
Лист	Листов 1	

УКРГИПРОВОДХОЗ г. Киев

Привязан

Инв. №

Инв. № подл. | Подпись и дата | Взам. инв. №

Формат А3

Типовые проектные решения 820-04-19.85 Альбом II

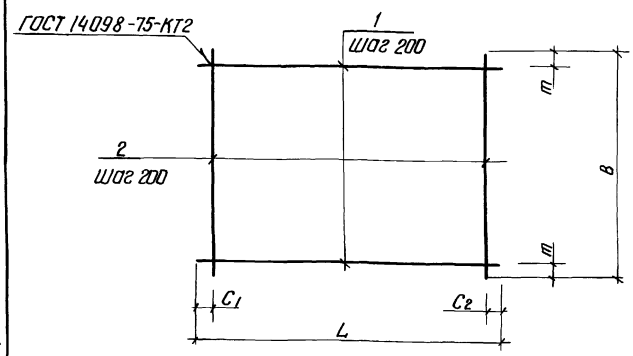

Марка	Размеры в мм					Масса, кг
	L	C1	C2	B	m	
С12	1980	90	90	2200	100	17.8
С13	1980	90	90	950	75	8.0
С14	2330	20	510	950	75	8.5
С15	2330	20	510	2200	100	18.9
С16	950	75	75	2200	100	8.9
С17	950	75	75	2200	100	8.9

Формат	Зона	Поз	Обозначение	Наименование	Кол	Примечание
			820-04-19.85 ШМ-7-3-05.00-01	С12		
БЧ		1	-03.09	ф8 А-I ГОСТ 5781-82 ℓ=1980	11	0.8 кг
БЧ		2	-03.06	ф8 А-I ГОСТ 5781-82 ℓ=2200	10	0.9 кг
			-05.00-02	С13		
БЧ		1	-03.09	ф8 А-I ГОСТ 5781-82 ℓ=1980	5	0.8 кг
БЧ		2	-05.01	ф8 А-I ГОСТ 5781-82 ℓ=950	10	0.4 кг
			-05.00-03	С14		
БЧ		1	-05.02	ф8 А-I ГОСТ 5781-82 ℓ=2330	5	0.9 кг
БЧ		2	-05.01	ф8 А-I ГОСТ 5781-82 ℓ=950	10	0.4 кг
			-05.00-04	С15		
БЧ		1	-05.02	ф8 А-I ГОСТ 5781-82 ℓ=2330	11	0.9 кг
БЧ		2	-03.06	ф8 А-I ГОСТ 5781-82 ℓ=2200	10	0.9 кг
			-05.00-05	С16		
БЧ		1	-05.01	ф8 А-I ГОСТ 5781-82 ℓ=950	11	0.4 кг
БЧ		2	-03.06	ф8 А-I ГОСТ 5781-82 ℓ=2200	5	0.9 кг
			-05.00-06	С17		
БЧ		1	-05.03	ф8 А-III ГОСТ 5781-82 ℓ=950	11	0.4 кг
БЧ		2	-03.06	ф8 А-I ГОСТ 5781-82 ℓ=2200	5	0.9 кг

Сетки изготавливать в соответствии с СН-393-78

9203/2

Разраб.	Абрамич		11.01.84
Пров.	Иоффе		16.01.84
Рук. гр.	Иоффе		16.01.84
ГИП	Франк		31.10.84
Нач. отд.	Лисичевский		02.11.84
Н. контр.	Сильченко		05.11.84

820-04-19.85 – ШМ-7-3-05.00

Сетка арматурная, С (С12 С17)

Стадия	Масса	Масштаб
Р	см. табл.	
Лист	Листов 1	

УКРГИПРОВОДХОЗ г. Киев

Привязан

Инв. №

Инв. № подл. | Подпись и дата | Взам. инв. №

Формат А3

Типовые проектные решения 820-04-19.85 Альбом II

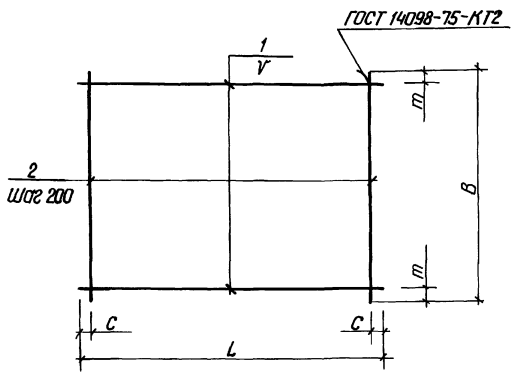

Марка	Размеры в мм					Масса, кг
	L	C	B	m	V	
С18	2650	25	2200	50	150	27.6
С21	2650	25	2200	50	150	36.6
С22	4300	150	1950	75	200	33.8
С23	2650	25	820	10	200	9.2
С24	950	75	950	75	200	4.0
С25	2650	25	1700	25	150	21.8
С26	950	75	2650	125	200	21.2

Сетки изготавливать в соответствии с СН-393-78

Формат	Зона	Поз	Обозначение	Наименование	Кол	Примечание
			820-04-19.85 ШМ-7-3-06.00	С18		
БЧ		1	-04.04	ф8 А-I ГОСТ 5781-82 ℓ=2650	15	1.0 кг
БЧ		2	-03.06	ф8 А-I ГОСТ 5781-82 ℓ=2200	14	0.9 кг
			-06.00-01	С21		
БЧ		1	-06.01	ф10 А-III ГОСТ 5781-82 ℓ=2650	15	1.6 кг
БЧ		2	-03.06	ф8 А-I ГОСТ 5781-82 ℓ=2200	14	0.9 кг
			-06.00-02	С22		
БЧ		1	-06.02	ф8 А-III ГОСТ 5781-82 ℓ=4300	10	1.7 кг
БЧ		2	-06.03	ф8 А-I ГОСТ 5781-82 ℓ=1950	21	0.8 кг
			-06.00-03	С23		
БЧ		1	-04.04	ф8 А-I ГОСТ 5781-82 ℓ=2650	5	1.0 кг
БЧ		2	-03.10	ф8 А-I ГОСТ 5781-82 ℓ=820	14	0.3 кг
			-06.00-04	С24		
БЧ		1	-05.01	ф8 А-I ГОСТ 5781-82 ℓ=950	5	0.4 кг
БЧ		2	-05.01	ф8 А-I ГОСТ 5781-82 ℓ=950	5	0.4 кг
			-06.00-05	С25		
БЧ		1	-04.04	ф8 А-I ГОСТ 5781-82 ℓ=2650	12	1.0 кг
БЧ		2	-06.04	ф8 А-I ГОСТ 5781-82 ℓ=1700	14	0.7 кг
			-06.00-06	С26		
БЧ		1	-05.01	ф8 А-I ГОСТ 5781-82 ℓ=950	13	0.4 кг
БЧ		2	-04.06	ф14 А-III ГОСТ 5781-82 ℓ=2650	5	3.2 кг

38

9203/2

Разраб.	Абрамич		11.01.84
Пров.	Иоффе		16.01.84
Рук. гр.	Иоффе		16.01.84
ГИП	Франк		31.10.84
Нач. отд.	Лисичевский		02.11.84
Н. контр.	Сильченко		05.11.84

820-04-19.85 – ШМ-7-3-06.00

Сетка арматурная, С (С18, С21 С26)

Стадия	Масса	Масштаб
Р	см. табл.	
Лист	Листов 1	

УКРГИПРОВОДХОЗ г. Киев

Привязан

Инв. №

Инв. № подл. | Подпись и дата | Взам. инв. №

Формат А3

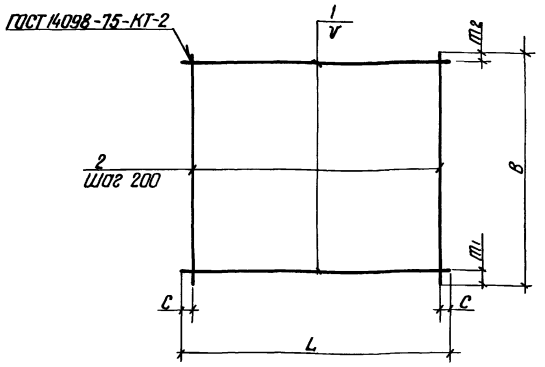

Марка	Размеры в мм						Масса, кг
	L	C	B	m_1	m_2	V	
С 27	2650	25	2420	200	20	200	26 0
С 28	2650	25	2420	200	120	150	62 0
С 29	1750	75	2200	100	100	200	65 3
С 30	1750	75	2200	50	50	150	39 6

Формат	Зона	Поз	Обозначение	Наименование	Кол	Примечание
			820-04-19.85-ШМ-7-3-07 00	С 27		
Б4	1		-04 04	ф 8 А-I ГОСТ 5781-82, ℓ=2650	12	10 кг
Б4	2		-04 02	ф 8 А-I ГОСТ 5781-82, ℓ=2420	14	10 кг
			-07 00-01	С 28		
Б4	1		-04 06	ф 14 А-III ГОСТ 5781-82, ℓ=2650	15	3,2 кг
Б4	2		-04 02	ф 8 А-I ГОСТ 5781-82, ℓ=2420	14	10 кг
			-07 00-02	С 29		
Б4	1		-07 01	ф 22 А-III ГОСТ 5781-82, ℓ=1750	11	5 2 кг
Б4	2		-03 06	ф 8 А-I ГОСТ 5781-82, ℓ=2200	9	0 9 кг
			-07 00-03	С 30		
Б4	1		-07 02	ф 14 А-III ГОСТ 5781-82, ℓ=1750	15	2,1 кг
Б4	2		-03 06	ф 8 А-I ГОСТ 5781-82, ℓ=2200	9	0 9 кг

Сетки изготавливать в соответствии с СН-393-78

Привязан

Инв №

9203/2

Разраб.	Аврамич		11.07.84
Пров.	Иоффе		15.08.84
Рук гр	Иоффе		15.08.84
ГИП	Франк		31.10.84
Нач отд	Лисичевский		02.11.84
Н контр	Сильченко		05.11.84

820-04-19,85-ШМ-7-3-07 00

Сетка арматурная, С (С 27 С 30)

Стадия	Масса	Масштаб
Р	См чертёж	

Лист Листов 1

УКРГИПРОВОДХОЗ г Киев

Формат А3

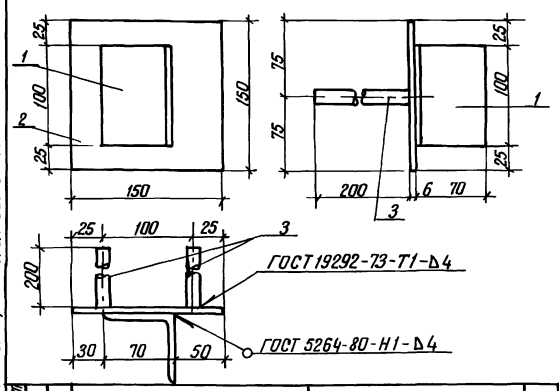

Формат	Зона	Поз	Обозначение	Наименование	Кол	Примечание
			820- -ШМ-7-3-08 00	Мн 1		
Б4	1		-08 01	L 70×4,5 ГОСТ 8509-72, ℓ=100	1	0,5 кг
Б4	2		-08 02	-6×150 ГОСТ 19903-74, ℓ=150	1	0 7 кг
Б4	3		-08 03	ф 14 А-III ГОСТ 5781-82 ℓ=200	2	0 2 кг

Привязан

Инв №

9203/2

Разраб.	Аврамич		11.07.84
Пров.	Иоффе		15.08.84
Рук гр	Иоффе		15.08.84
ГИП	Франк		31.10.84
Нач отд	Лисичевский		02.11.84
Н контр	Сильченко		05.11.84

820-04-19.85 -ШМ-7-3-08 00

Изделие закладное Мн 1

Стадия	Масса	Масштаб

Лист Листов 1

УКРГИПРОВОДХОЗ г Киев

Формат А4

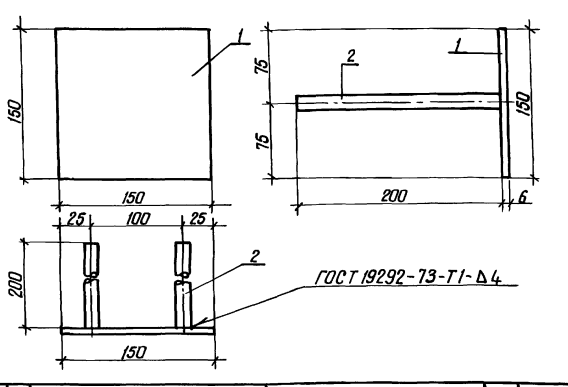

Формат	Зона	Поз	Обозначение	Наименование	Кол	Примечание
			820-04-19.85 ШМ-7-3- 09 00	Мн 2		
Б4	1		-08 02	-6×150 ГОСТ 19903-74, ℓ=150	1	0,7 кг
Б4	2		-08 03	ф 14 А-III ГОСТ 5781-82, ℓ=200	2	0,2 кг

Привязан

39

Инв №

9203/2

Разраб.	Аврамич		11.07.84
Пров.	Иоффе		15.08.84
Рук гр	Иоффе		15.08.84
ГИП	Франк		31.10.84
Нач отд	Лисичевский		02.11.84
Н контр	Сильченко		05.11.84

820-04-19.85 -ШМ-7-3-09 00

Изделие закладное Мн 2

Стадия	Масса	Масштаб
Р	11	

Лист Листов 1

УКРГИПРОВОДХОЗ г Киев

Формат А4

Альбом II

Типовые проектные решения 820-04-19.85

Ведомость основных комплектов

Обозначение	Наименование	Примечание
820-04-19,85 -ПЗ	Пояснительная записка	Альбом I
-АС	Архитектурно - строительные решения	
-КЖ 1	Монолитные и сборные железобетонные конструкции	
-ГИ	Конструкции температурно-осадочных швов	
-ПО	Производство и организация работ	
-КЖ 3	Шахта Шм-3-3 (монолитный вариант)	Альбом II
-КЖ 5	Шахта Шм-4-3 (монолитный вариант)	
-КЖ 7	Шахта Шм-5-3 (монолитный вариант)	
-КЖ 9	Шахта Шм-6-3 (монолитный вариант)	
-КЖ 11	Шахта Шм-7-3 (монолитный вариант)	
-КЖ 13	Шахта Шм-8-3 (монолитный вариант)	
-КЖ 15	Шахта Шм-10-3 (монолитный вариант)	
-КЖ 17	Шахта Шм-12-3 (монолитный вариант)	
-КЖ 4	Шахта Ш-3-3 (сборно-монолитный вариант)	Альбом III
-КЖ 6	Шахта Ш-4-3 (сборно-монолитный вариант)	
-КЖ 8	Шахта Ш-5-3 (сборно-монолитный вариант)	
-КЖ 10	Шахта Ш-6-3 (сборно-монолитный вариант)	
-КЖ 12	Шахта Ш-7-3 (сборно-монолитный вариант)	
-КЖ 14	Шахта Ш-8-3 (сборно-монолитный вариант)	
-КЖ 16	Шахта Ш-10-3 (сборно-монолитный вариант)	
-КЖ 18	Шахта Ш-12-3 (сборно-монолитный вариант)	

Продолжение

Обозначение	Наименование	Примечание
820-04-19 85 -КЖ 18	литный вариант)	Альбом III
-КЖ 19	Шахта Шм-3-4 (монолитный вариант)	Альбом IV
-КЖ 21	Шахта Шм-4-4 (монолитный вариант)	
-КЖ 23	Шахта Шм-5-4 (монолитный вариант)	
-КЖ 25	Шахта Шм-6-4 (монолитный вариант)	
-КЖ 27	Шахта Шм-7-4 (монолитный вариант)	
-КЖ 29	Шахта Шм-8-4 (монолитный вариант)	
-КЖ 31	Шахта Шм-10-4 (монолитный вариант)	
-КЖ 33	Шахта Шм-12-4 (монолитный вариант)	
-КЖ 20	Шахта Ш-3-4 (сборно-монолитный вариант)	Альбом V
-КЖ 22	Шахта Ш-4-4 (сборно-монолитный вариант)	
-КЖ 24	Шахта Ш-5-4 (сборно-монолитный вариант)	
-КЖ 26	Шахта Ш-6-4 (сборно-монолитный вариант)	
-КЖ 28	Шахта Ш-7-4 (сборно-монолитный вариант)	
-КЖ 30	Шахта Ш-8-4 (сборно-монолитный вариант)	
-КЖ 32	Шахта Ш-10-4 (сборно-монолитный вариант)	
-КЖ 34	Шахта Ш-12-4 (сборно монолитный вариант)	
-КЖ 2	водобойные колодцы и водобойные стенки	Альбом VI

Рабочие чертежи разработаны в соответствии с действующими нормами и правилами

Главный инженер проекта Шарк Л Г Франк

Ведомость чертежей основного комплекта КЖ 13

Лист	Наименование	Примечание
1	Общие данные	
2	План Разрез 2-2	
3	Разрезы 1-1, 3-3 4-4	
4	Схема армирования План Разрез 2-2	
5	Разрез 1-1, 3-3, 4-4	
6	Разрез 5-5	
7	Спецификация к схеме армирования монолитной шахты Шм-8-3	

Ведомость спецификация

Лист	Наименование	Примечание
7	Спецификация к схеме армирования монолитной шахты Шм-8-3	

Ведомость ссылочных и прилагаемых документов

Обозначение	Наименование	Примечание
	Ссылочные документы	
	Нестандартное оборудование	Альбом I
	Прилагаемые документы	
820-04-19,85 -ШМ-8-3-01 00	Каркас плоский, КР (КР1 КР3)	
820-04-19,85 -ШМ-8-3-02 00	Сетка арматурная, С (С1, С2, С12 СМ)	
820-04-19,85 -ШМ-8-3-03 00	То же, (С15 С19)	
820-04-19,85 -ШМ-8-3-04 00	" (С20, С23 С26)	
820-04-19 85 -ШМ-8-3-05 00	" (С3 10, С32)	
820-04-19 85 -ШМ-8-3-06 00	" (С11, С21, С22)	
820-04-19 85 -ШМ-8-3-07 00	" (С27 С31)	
820-04-19,85 -ШМ-8-3-08 00	Изделие закладное Мн-1	
820-04 19,85 -ШМ-8-3-09 00	То же Мн-2	
820-04-19 85 КЖ 13 ВМ	Ведомость потребности в материалах	Альбом IX

40

9203/2

Привязан

Инв. №

Разраб.	Иоффе		
Пров.	Левяшин		
Рук гр	Иоффе		
ГИП	Франк		
Нач отд	Лисичкин		
Н. контр.	Сильченко		

820-04-19,85 -КЖ 13

Водосбросы шахтного типа на расход воды от 50 до 100 м³/с при перепадах до 12 м

Шахта Шм-8-3 (монолитный вариант)

Стадия	Лист	Листов
Р	1	7

Общие данные

УКРГИПРОВОДХОЗ г Киев

Формат А2

Альбом II

Типовые проектные решения 820-04-19.85

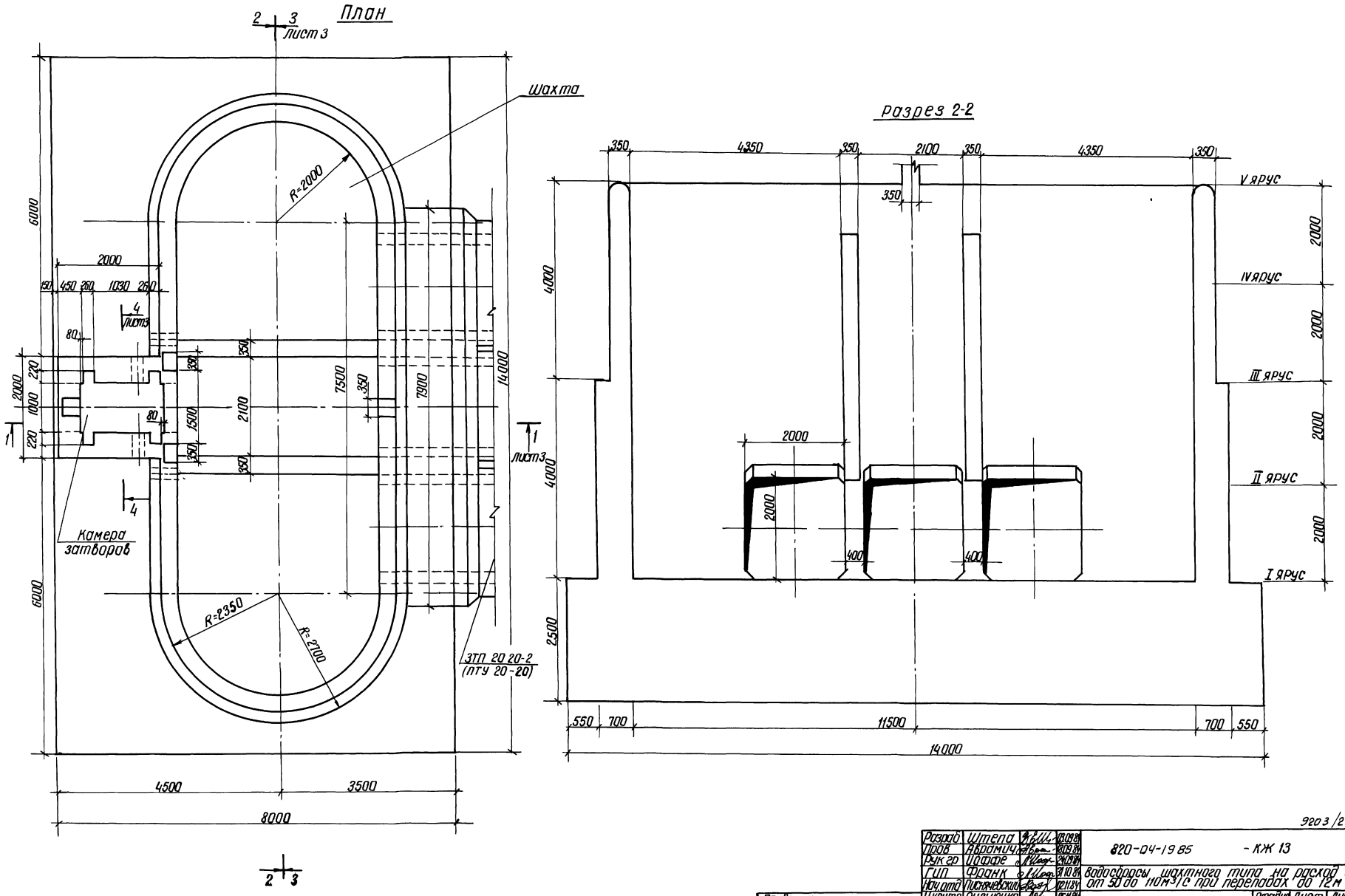

41

9203/2

Разраб	Штепа		03.09.84	820-04-19.85 - КЖ 13
Пров	Авраамич		18.09.84	
Рук гр	Иоффе		24.09.84	Водосбросы шахтного типа на расход воды от 50 до 110 м³/с при перепадах до 12 м
ГИП	Франк		31.10.84	
Нач.отд	Писнячевский		02.11.84	
Н.контр	Сильченко		05.11.84	Шахта Шм-8-3 (Монолитный вариант)

Стадия	Лист	Листов
Р	2	

План Разрез 2-2 М 1 50

УКРГИПРОВОДХОЗ Г Киев

Привязан

Инв №

Инв.№ подл | Подпись и дата | Взам инв №

Формат А 2

Альбом II

Типовые проектные решения 820-04-19 85

Инв. № подл. | Подпись и дата | Взам. инв. №

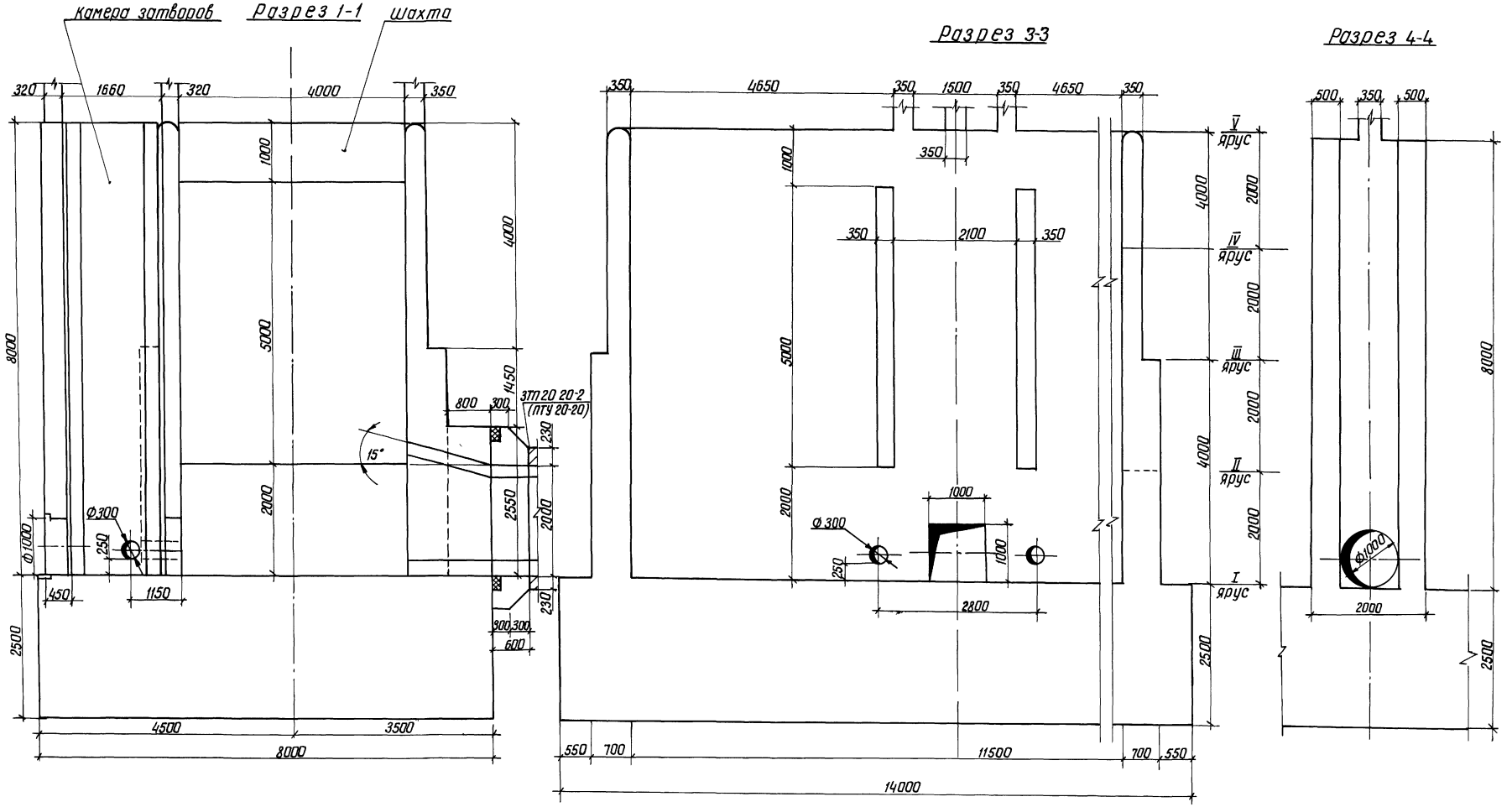

42

9203/2

Разраб.	Штепа		01.08.84	820-04-19 85 -КЖ 13	
Пров.	Абрамич		01.08.84		
Рук гр	Иоффе		01.08.84		
ГИП	Франк		01.08.84	Водосбросы шахтного типа на расход воды от 50 до 110 м³/с при перепадах до 12 м	
Нач отд	Лисичевский		02.11.84		
Н контр	Сильченко		02.11.84	Шахта ШМ-8-3 (монолитный вариант)	Стадия: Р; Лист: 3; Листов:
				Разрезы 1-1, 3-3, 4-4 М 1:50	УКРГИПРОВОДХОЗ г. Киев

Привязан

Инв. №

Формат А2

Альбом II

Типовые проектные решения 820-04-19.85

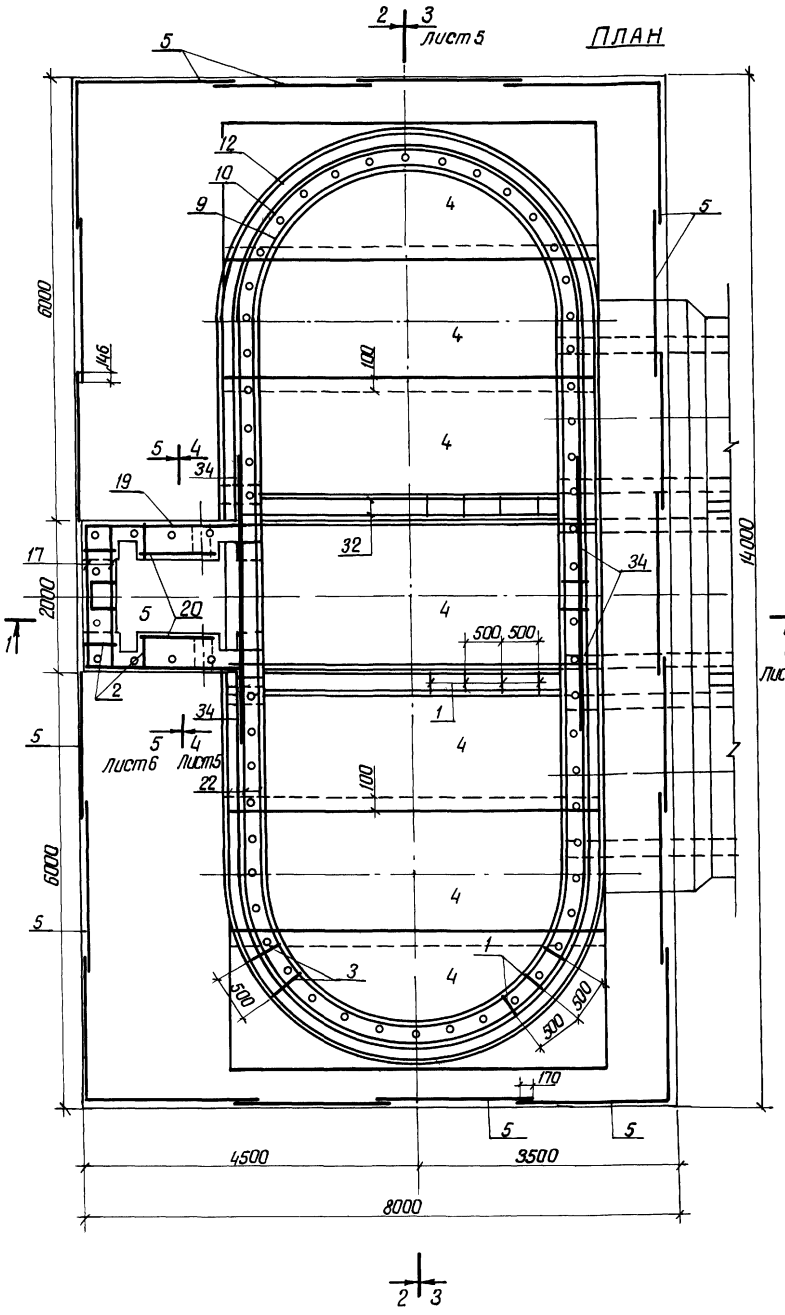

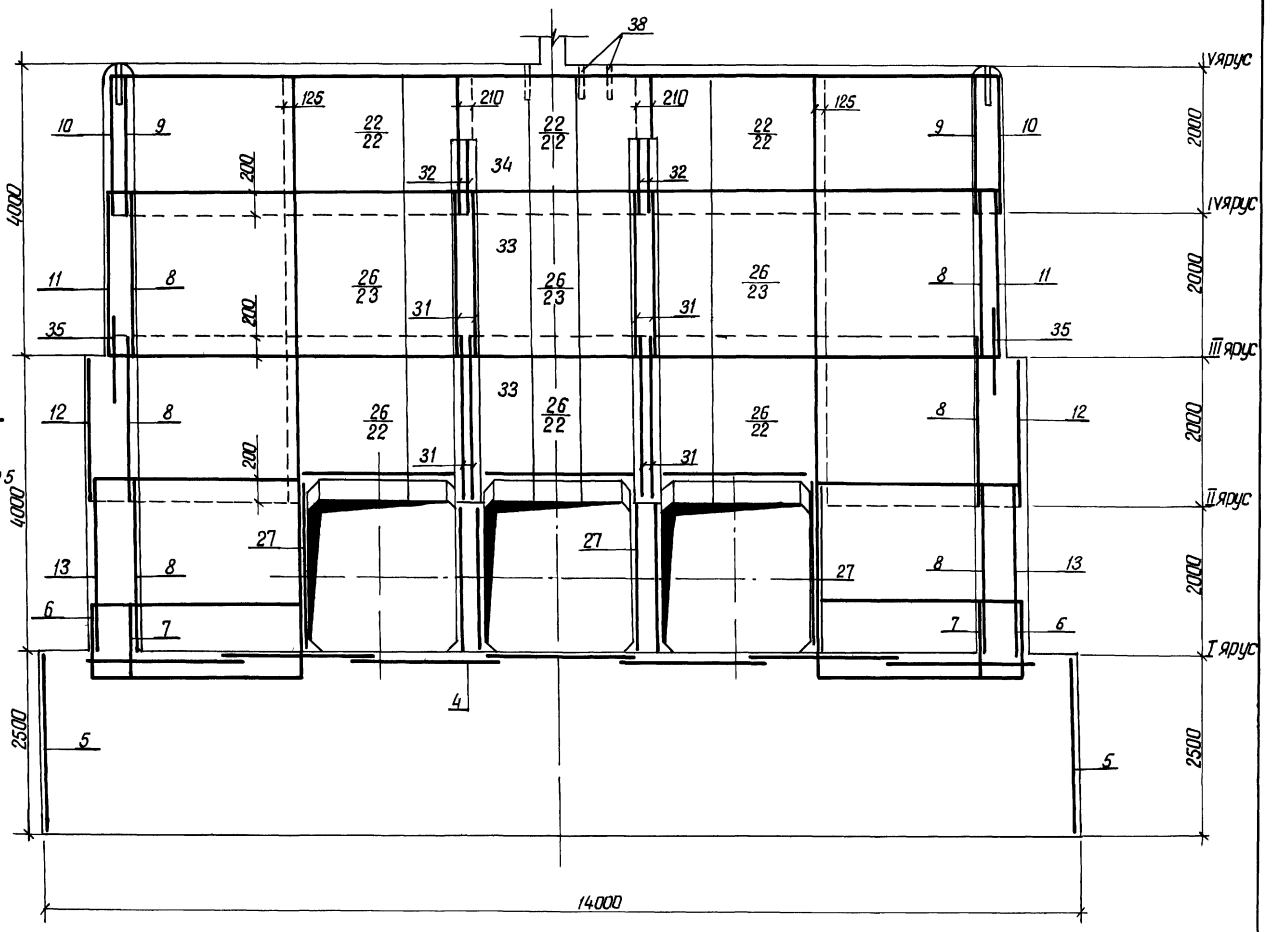

43

9203/2

Разраб	Штепа		03.09.84	820-04-19.85 -КЖ 13			
Пров.	Абрамич		18.09.84				
Рук гр	Шаффе		26.09.84				
ГИП	Франк		21.10.84	Водосбросы шахтного типа на расход воды от 50 до 110 м³/с при перепадах до 12 м			
Нач отд	Лисничевский		02.11.84				
Н контр	Сильченко		05.11.84	Шахта Шм-8-3 (Монолитный вариант)	Стадия	Лист	Листов
					Р	4	
				Схема армирования План Разрез 2-2 М 1:50	УКРГИПРОВОДХОЗ г Киев		

Привязан

Инв №

Инв № подл | Подпись и дата | Взам инв №

Формат А2

Альбом II

Типовые проектные решения 820-04-19 85

Разрез 1-1

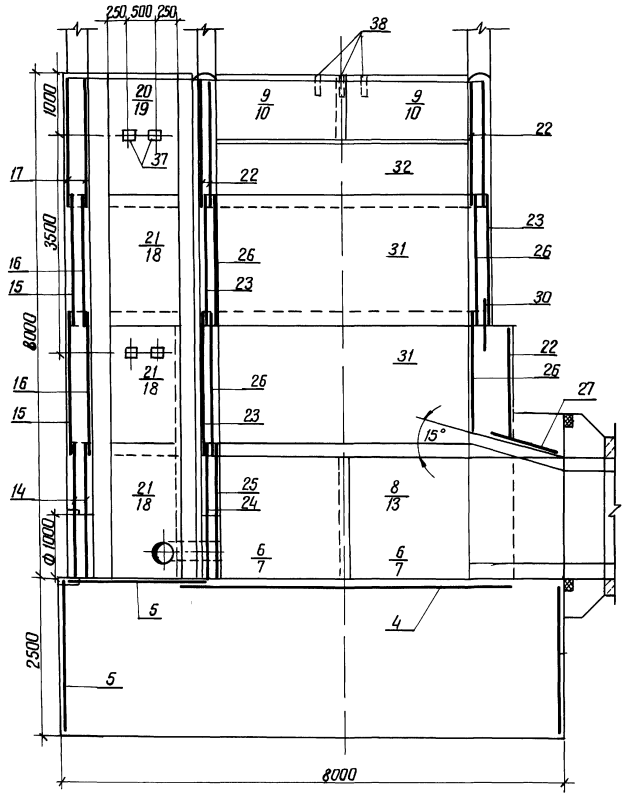

Разрез 3-3

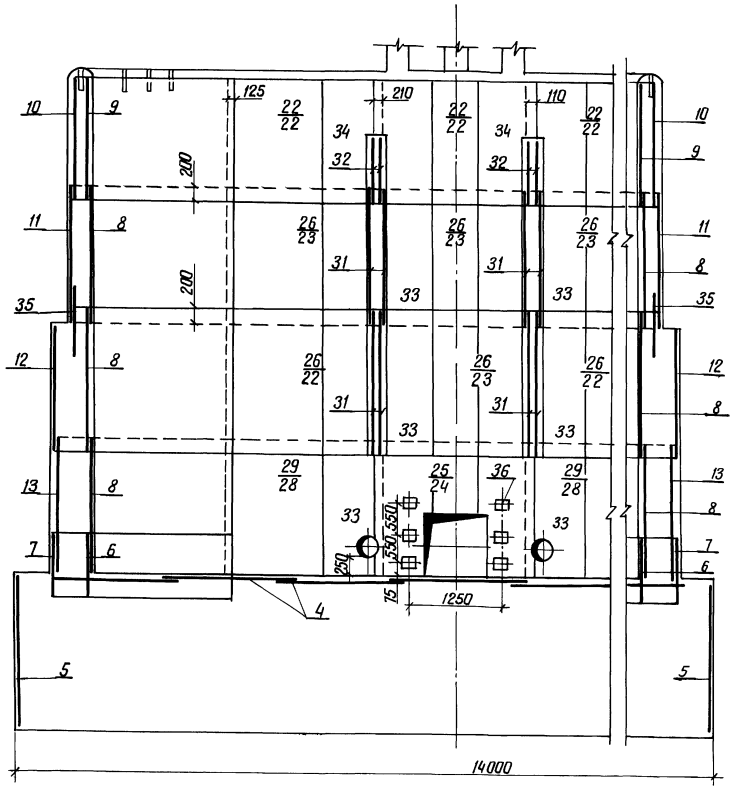

Разрез 4-4

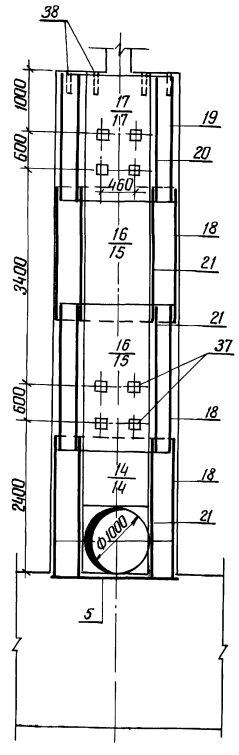

1 Горизонтальные стержни сеток поз 10, 11, 12, 13, 7 сварить между собой по всей длине перепуска электродуговой сваркой электродом Э-42 ГОСТ 9467-75

2 Горизонтальные стержни поз 10 сварить с горизонтальными стержнями поз 22, аналогично поз 11 с поз 23, поз 12 с поз 22, поз 13 с поз 28

44

9203/2

Разраб	Штепа		03.09.84	820-04-19 85 -КЖ 13
Пров	Аврамич		03.09.84	
Рук гр	Иоффе		03.09.84	Водосбросы шахтного типа на расход воды от 50м³/с до 110м³/с при перепадах до 12 м
ГИП	Франк		31.10.84	
Нач отд	Лисняевский		02.11.84	
Н контр	Сильченко		15.11.84	Шахта Шм-8-3 (Монолитный вариант)

Стадия	Лист	Листов
Р	5	

Схема армирования Разрезы 1-1, 3-3, 4-4 М 1:50

УКРГИПРОВОДХОЗ г Киев

Формат А2

Привязан

Инв №

Инв № подл | Подпись и дата | Взам инв №

Альбом II

Типовые проектные решения 820-04-19.85

Разрез 5-5

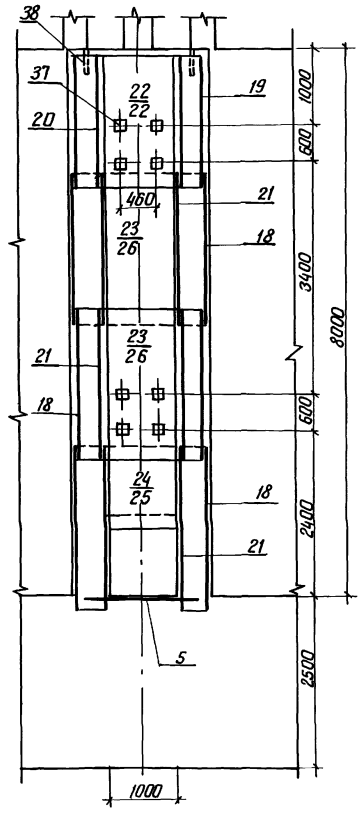

Ведомость расхода стали на элемент, кг

Марка элемента	Изделия арматурные								
	Арматура класса								Всего
	А-III					А-I			
	ГОСТ 5781-82					ГОСТ 5781-82			
	Ф 8	Ф 10	Ф 14	Ф 18	Итого	Ф 6	Ф 8	Итого	
Шм-8-3	1450,0	463,0	144,0	587,0	2644,0	276,0	2698,0	2974,0	5618,0

Продолжение

Изделия закладные									Общий расход
Арматура класса		Прокат марки						Всего	
А-III		В Ст 3 кп 2							
ГОСТ 5781-82		ГОСТ 8509-72		ГОСТ 19903-74		ГОСТ 3262-75			
Ф 14	Итого	L70×4,5	Итого	-6×150	Итого	Труба 50×3,5	Итого		
10,0	10,0	3,0	3,0	18,0	18,0	112,0	112,0	143,0	5761,0

9203/2

Разраб	Штепа		17.09.84	820-04-19.85 -КЖ 13
Пров	Аврамич		19.09.84	
Рук гр	Иоффе		28.09.84	
ГИП	Франк		31.10.84	Водосбросы шахтного типа на расход воды от 5 до 110 м³/с при перепадах до 12 м
Нач отд	Писнячевский		02.11.84	
Н контр	Сильченко		05.11.84	Шахта Шм-8-3 (Монолитный вариант) — Стадия: Р; Лист: 6; Листов: 7
				Схема армирования Разрез 5-5 М 1:50 — УКРГИПРОВОДХОЗ г Киев

Привязан

Инв №

Формат А3

Альбом II

Типовые проектные решения 820-04-19.85

Формат	Зона	Поз	Обозначение	Наименование	Кол	Примечание
А3		23	-04 00	С 20	7	
А3		24	-06 00	С 21	1	
А3		25	-06 00	С 22	1	
А3		26	-04 00	С 23	12	
А3		27	-04 00	С 24	9	
А3		28	-04 00	С 25	2	
А3		29	-04 00	С 26	2	
А3		30	-07 00	С 27	5	
А3		31	-07 00	С 28	8	
А3		32	-07 00	С 29	4	
А3		33	-07 00	С 30	10	
А3		34	-07 00	С 31	4	
А3		35	-05 00	С 32	4	
А4		36	-08 00	Изделия закладные Мн 1	6	
А4		37	-09 00	Мн 2	20	
Б4		38		Мн 3 (Труба		
				50×3,5 ГОСТ 3262-75, ℓ=350)	66	1,7 кг
				Материалы		
				Бетон тяжелый		
				М200, В6, Мрз ≥ 150		433,9 м³

Формат	Зона	Поз	Обозначение	Наименование	Кол	Примечание
				Сборочные единицы		
				Каркасы плоские		
А3		1	820-04-19.85 Шм-8-3-01 00	КР 1	164	
А3		2	-01 00	КР 2	28	
А3		3	-01 00	КР 3	116	
А3		4	-02 00	Сетки арматурные С1	7	
А3		5	-02 00	С 2	23	
А3		6	-05 00	С 3	4	
А3		7	-05 00	С 4	4	
А3		8	-05 00	С 5	12	
А3		9	-05 00	С 6	4	
А3		10	-05 00	С 7	4	
А3		11	-05 00	С 8	4	
А3		12	-05 00	С 9	4	
А3		13	-05 00	С 10	4	
А3		14	-06 00	С 11	2	
А3		15	-02 00	С 12	2	
А3		16	-02 00	С 13	2	
А3		17	-02 00	С 14	2	
А3		18	-03 00	С 15	6	
А3		19	-03 00	С 16	2	
А3		20	-03 00	С 17	2	
А3		21	-03 00	С 18	6	
А3		22	-03 00	С 19	17	

45

9203/2

Разраб	Штепа		19.09.84	820-04-19.85 -КЖ 13
Пров	Аврамич		20.09.84	
Рук гр	Иоффе		28.09.84	
ГИП	Франк		31.10.84	Спецификация к схеме армирования монолитной шахты Шм-8-3 — Стадия: Р; Лист: 7; Листов:
Нач отд	Писнячевский		02.11.84	
Н контр	Сильченко		05.11.84	УКРГИПРОВОДХОЗ г Киев

Привязан

Инв №

Формат А3

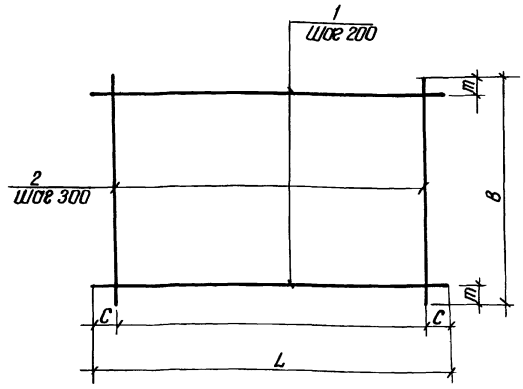

Марка	Размеры, мм				Масса, кг
	L	C	B	m	
КР1	1850	25	290	45	21
КР2	1850	25	440	20	3.5
КР3	1850	25	640	20	4.9

Формат	Зона	Поз	Обозначение	Наименование	Кол	Примечание
			820-04-1985-ШМ-8-3-01.00	КР1		
БЧ		1	-01.01	ф8 А-I ГОСТ 5781-82 ℓ=1850	2	0.7 кг
БЧ		2	-01.02	ф8 А-I ГОСТ 5781-82 ℓ=290	7	0.1 кг
			-01.00-01	КР2		
БЧ		1	-01.01	ф8 А-I ГОСТ 5781-82, ℓ=1850	3	0.7 кг
БЧ		2	-01.03	ф8 А-I ГОСТ 5781-82, ℓ=440	7	0.2 кг
			-01.00-02	КР3		
БЧ		1	-01.01	ф8 А-I ГОСТ 5781-82 ℓ=1850	4	0.7 кг
БЧ		2	-01.04	ф8 А-I ГОСТ 5781-82 ℓ=640	7	0.3 кг

9203/2

Разраб	Штепа		18.09.84
Пров	Авраамич		20.09.84
Рук гр	Иоффе		21.09.84
ГИП	Франк		21.10.84
Нач отд	Лисняевский		02.11.84
Н контр	Сильченко		05.11.84

820-04-1985 -ШМ-8-3-01.00

Каркас плоский, КР (КР1 КР3)

Стадия	Масса	Масштаб
Р	См табл	-
Лист	Листов 1	

УКРГИПРОВОДХОЗ г. Киев

Привязан

Инв. №

Инв. № подл. | Подпись и дата | Взам. инв. №

Формат А3

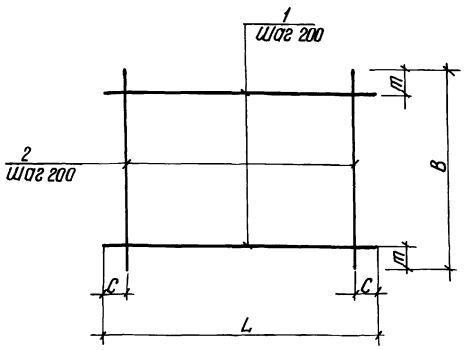

Марка	Размеры, мм				Масса, кг
	L	C	B	m	
С1	5430	15	1970	85	43.4
С2	2120	60	2460	30	12.0
С12	1980	90	2200	100	17.8
С13	1970	85	2200	100	17.8
С14	1980	90	1980	90	16.0

Формат	Зона	Поз	Обозначение	Наименование	Кол	Примечание
			820-04-1985-ШМ-8-3-02.00	С1		
БЧ		1	-02.01	ф8 А-III ГОСТ 5781-82, ℓ=5430	10	2.1 кг
БЧ		2	-02.02	ф8 А-III ГОСТ 5781-82 ℓ=1970	28	0.8 кг
			-02.00-01	С2		
БЧ		1	-02.03	ф6 А-I ГОСТ 5781-82 ℓ=2120	13	0.5 кг
БЧ		2	-02.04	ф6 А-I ГОСТ 5781-82, ℓ=2460	11	0.5 кг
			-02.00-02	С12		
БЧ		1	-02.05	ф8 А-I ГОСТ 5781-82, ℓ=1980	11	0.8 кг
БЧ		2	-02.06	ф8 А-I ГОСТ 5781-82, ℓ=2200	10	0.9 кг
			-02.00-03	С13		
БЧ		1	-02.02	ф8 А-III ГОСТ 5781-82, ℓ=1970	11	0.8 кг
БЧ		2	-02.06	ф8 А-I ГОСТ 5781-82, ℓ=2200	10	0.9 кг
			-02.00-04	С14		
БЧ		1	-02.05	ф8 А-I ГОСТ 5781-82, ℓ=1980	10	0.8 кг
БЧ		2	-02.05	ф8 А-I ГОСТ 5781-82 ℓ=1980	10	0.8 кг

46

9203/2

Разраб	Штепа		18.09.84
Пров	Авраамич		20.09.84
Рук гр	Иоффе		21.09.84
ГИП	Франк		21.10.84
Нач отд	Лисняевский		02.11.84
Н контр	Сильченко		05.11.84

820-04-19.85 -ШМ-8-3-02.00

Сетка арматурная, С (С1, С2, С12 С14)

Стадия	Масса	Масштаб
Р	См табл	-
Лист	Листов 1	

УКРГИПРОВОДХОЗ г. Киев

Привязан

Инв. №

Инв. № подл. | Подпись и дата | Взам. инв. №

Формат А3

Типовые проектные решения 820-04-19.85 Альбом II

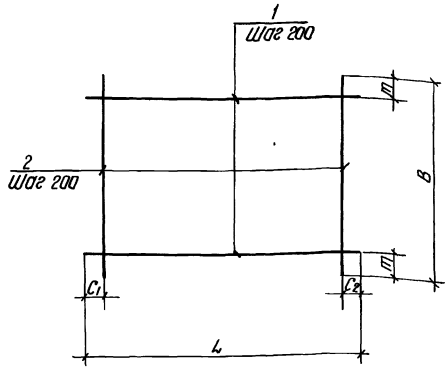

Марка	Размеры мм					Масса, кг
	L	C_1	C_2	B	m	
С 15	2330	20	510	2200	100	18 9
С 16	2330	20	510	1980	90	17 0
С 17	1980	90	90	950	75	8 0
С 18	2200	100	100	950	75	8 9
С 19	2650	125	125	1820	10	19 1

Формат	Зона	Поз	Обозначение	Наименование	Кол	Примечание
			820-04-19.85-ШМ-8-3-03 00	С 15		
Б4		1	-03 01	ф8 А-I ГОСТ 5781-82 ℓ=2330	11	0 9кг
Б4		2	-02 06	ф8 А-I ГОСТ 5781-82 ℓ=2200	10	0 9кг
			-03 00-01	С 16		
Б4		1	-03 01	ф8 А-I ГОСТ 5781-82 ℓ=2330	10	0 9кг
Б4		2	-02 05	ф8 А-I ГОСТ 5781-82 ℓ=1980	10	0 8кг
			-03 00-02	С 17		
Б4		1	-02 05	ф8 А-I ГОСТ 5781-82 ℓ=1980	5	0 8кг
Б4		2	-03 02	ф8 А-I ГОСТ 5781-82 ℓ=950	10	0 4кг
			-03 00-03	С 18		
Б4		1	-02 06	ф8 А-I ГОСТ 5781-82 ℓ=2200	5	0 9кг
Б4		2	-03 03	ф8 А-III ГОСТ 5781-82 ℓ=950	11	0 4кг
			-03 00-04	С 19		
Б4		1	-03 04	ф8 А-III ГОСТ 5781-82 ℓ-2650	10	1 0кг
Б4		2	-03 05	ф8 А-I ГОСТ 5781-82 ℓ-1820	13	0 7кг

9203/2

Разраб	Штепа		18.09.84
Пров	Аврамич		20.09.84
Рук гр	Иоффе		21.09.84
ГИП	Франк		31.10.84
Нач отд	Лисичевский		02.11.84
Н.контр	Сильченко		05.11.84

820-04-19.85 - Шм-8-3-03 00

Сетка арматурная, С (С15 С19)

Стадия	Масса	Масштаб
Р	См табл	–
Лист	Листов 1	

УКРГИПРОВОДХОЗ г Киев

Привязан

Инв.№

Инв.№ подл. | Подпись и дата | Взам.инв.№

Формат А3

Типовые проектные решения 820-04-19.85 Альбом II

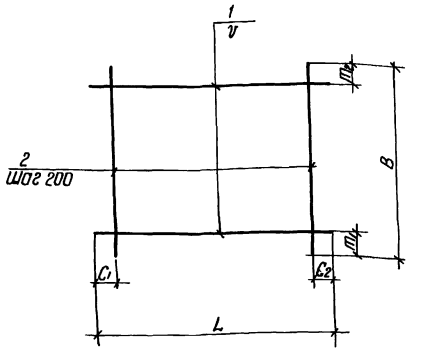

Марка	Размеры, мм						Масса, кг
	L	C	B	m_1	m_2	V	
С20	2650	125	2200	100	100	200	22.7
С23	2650	125	2200	50	50	150	35 7
С24	2650	325	950	75	75	200	20 4
С25	2650	125	2420	110	110	200	25 0
С26	2650	125	2420	200	120	150	37 0

Формат	Зона	Поз	Обозначение	Наименование	Кол	Примечание
			820-04-19.85ШМ-8-3-04 00-00	С 20		
Б4		1	-03 04	ф8 А-III ГОСТ 5781-82 ℓ-2650	11	1 0кг
Б4		2	-02 06	ф8 А-I ГОСТ 5781-82 ℓ=2200	13	0 9кг
			-04 00-01	С 23		
Б4		1	-04 01	ф10А-III ГОСТ 5781-82 ℓ=2650	15	1 6кг
Б4		2	-02 06	ф8 А-I ГОСТ 5781-82 ℓ=2200	13	0 9 кг
			-04 00-02	С 24		
Б4		1	-04 02	ф14 А-III ГОСТ 5781-82 ℓ-2650	5	3,2кг
Б4		2	-03 02	ф8 А-I ГОСТ 5781-82 ℓ=950	11	0 4кг
			-04 00-03	С 25		
Б4		1	-04 03	ф8 А-I ГОСТ 5781-82 ℓ-2650	12	1 0кг
Б4		2	-04 04	ф8 А-I ГОСТ 5781-82 ℓ-2420	13	1 0кг
			-04 00-04	С 26		
Б4		1	-04 05	ф10 А-III ГОСТ 5781-82 ℓ-2650	15	1,6кг
Б4		2	-04 04	ф8 А-I ГОСТ 5781-82 ℓ-2420	13	1 0кг

47

9203/2

Разраб	Штепа		18.09.84
Пров	Аврамич		20.09.84
Рук гр	Иоффе		21.09.84
ГИП	Франк		31.10.84
Нач отд	Лисичевский		02.11.84
Н.контр	Сильченко		05.11.84

820-04-19.85 -Шм-8-3-04 00

Сетка арматурная, С (С20, С23 С26)

Стадия	Масса	Масштаб
Р	См табл	–
Лист	Листов 1	

УКРГИПРОВОДХОЗ г Киев

Привязан

Инв.№

Инв.№ подл. | Подпись и дата | Взам.инв.№

Формат А3

Альбом III

Типовые проектные решения 820-04-1985

Формат	Зона	Поз	Обозначение	Наименование	Кол	Примечание
			820-04-1985-Шм 8-3-05 00-08	С 32		
БЧ		1	-05 05	Ф8 А-III ГОСТ 5781-82 ℓ=3890	5	1.5 кг
БЧ		2	-05 06	Ф8 А-I ГОСТ 5781-82 ℓ=920	20	0.4 кг

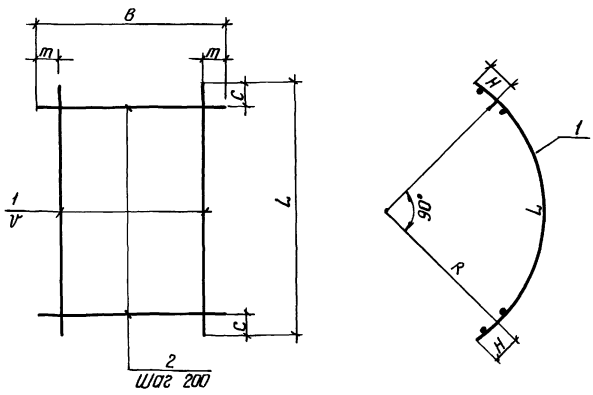

Марка	Размеры, мм							Масса, кг
	L	C	B	m	V	R	H	
С3	4450	25	1100	350	200	2670	125	56.0
С4	3440	20	1100	350	200	2030	125	16.8
С5	3440	20	2200	100	200	2030	125	31.6
С6	3440	20	1820	10	200	2030	125	26.6
С7	3890	45	1820	10	200	2320	125	29.0
С8	3890	45	2200	50	150	2320	125	40.5
С9	4450	25	1980	90	200	2670	125	36.4
С10	4450	25	2200	50	150	2670	125	47.7
С32	3890	45	920	60	200	2320	125	15.5

Взам инв № | Подпись и дата | Инв № подл

Формат	Зона	Поз	Обозначение	Наименование	Кол	Примечание
			820-04-1985-Шм-8-3-05 00	С 3		
БЧ		1	-05 01	Ф8 А-III ГОСТ 5781-82 ℓ=4450	3	1.8 кг
БЧ		2	-05 02	Ф18 А-III ГОСТ 5781-82 ℓ=1100	23	2.2 кг
			-05 00-01	С 4		
БЧ		1	-05 03	Ф8 А-III ГОСТ 5781-82 ℓ=3440	3	1.4 кг
БЧ		2	-05 04	Ф10 А-III ГОСТ 5781-82 ℓ=1100	18	0.7 кг
			-05 00-02	С 5		
БЧ		1	-05 03	Ф8 А-III ГОСТ 5781-82 ℓ=3440	11	1.4 кг
БЧ		2	-02 06	Ф8 А-I ГОСТ 5781-82 ℓ=2200	18	0.9 кг
			-05 00-03	С 6		
БЧ		1	-05 03	Ф8 А-III ГОСТ 5781-82 ℓ=3440	10	1.4 кг
БЧ		2	-03 05	Ф8 А-I ГОСТ 5781-82 ℓ=1820	18	0.7 кг
			-05 00-04	С 7		
БЧ		1	-05 05	Ф8 А-III ГОСТ 5781-82 ℓ=3890	10	1.5 кг
БЧ		2	-03 05	Ф8 А-I ГОСТ 5781-82 ℓ=1820	20	0.7 кг
			-05 00-05	С 8		
БЧ		1	-05 05	Ф8 А-III ГОСТ 5781-82 ℓ=3890	15	1.5 кг
БЧ		2	-02 06	Ф8 А-I ГОСТ 5781-82 ℓ=2200	20	0.9 кг
			-05 00-06	С 9		
БЧ		1	-05 01	Ф8 А-III ГОСТ 5781-82 ℓ=4450	10	1.8 кг
БЧ		2	-02 05	Ф8 А-I ГОСТ 5781-82 ℓ=1980	23	0.8 кг
			-05 00-07	С 10		
БЧ		1	-05 01	Ф8 А-III ГОСТ 5781-82 ℓ=4450	15	1.8 кг
БЧ		2	-02 06	Ф8 А-I ГОСТ 5781-82 ℓ=2200	23	0.9 кг

Разраб	Штепа		20.09.84
Пров	Авраменко		20.09.84
Рук гр	Иоффе		26.09.84
ГИП	Франк		31.10.84
Нач отд	Лисичевский		02.11.84
Н контр	Сильченко		05.11.84

820 - - Шм - 8 - 3 - 05 00

Сетка арматурная, С (С3 С10, С32)

Стадия	Масса	Масштаб
Р	См табл	—
Лист	Листов 1	

УКРГИПРОВОДХОЗ г Киев

9203/2

Привязан

Инв №

Формат А3

Альбом III

Типовые проектные решения 820-04-1985

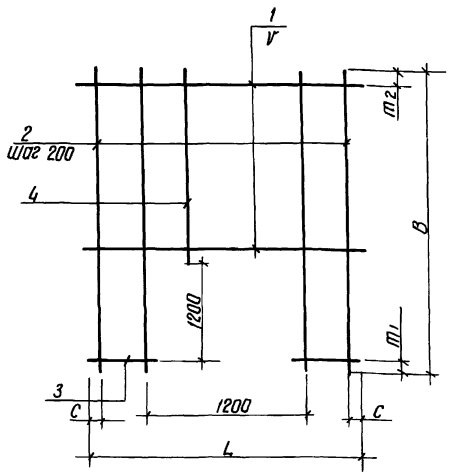

Марка	Размеры, мм						Масса, кг
	L	C	V	B	m_1	m_2	
С11	1980	90	200	2420	200	20	13.2
С21	2650	125	200	2420	200	20	19.6
С22	2650	125	150	2420	200	120	32.6

Взам инв № | Подпись и дата | Инв № подл

Формат	Зона	Поз	Обозначение	Наименование	Кол	Примечание
			820-04-1985-Шм 8-3-06 00	С 11		
БЧ		1	-02 05	Ф8 А-I ГОСТ 5781-82 ℓ=1980	5	0.8 кг
БЧ		2	-04 04	Ф8 А-I ГОСТ 5781-82 ℓ=2420	4	1.0 кг
БЧ		3	-06 01	Ф8 А-I ГОСТ 5781-82 ℓ=390	14	0.2 кг
БЧ		4	-06 02	Ф8 А-I ГОСТ 5781-82 ℓ=1020	6	0.4 кг
			-06 00-01	С 21		
БЧ		1	-03 04	Ф8 А-III ГОСТ 5781-82 ℓ=2650	6	1.0 кг
БЧ		2	-04 04	Ф8 А-I ГОСТ 5781-82 ℓ=2420	8	1.0 кг
БЧ		3	-06 03	Ф8 А-III ГОСТ 5781-82 ℓ=725	12	0.3 кг
БЧ		4	-06 02	Ф8 А-I ГОСТ 5781-82 ℓ=1020	5	0.4 кг
			-06 00-02	С 22		
БЧ		1	-04 01	Ф10 А-III ГОСТ 5781-82 ℓ=2650	7	1.6 кг
БЧ		2	-06 04	Ф10 А-III ГОСТ 5781-82 ℓ=2420	8	1.5 кг
БЧ		3	-06 05	Ф10 А-III ГОСТ 5781-82 ℓ=725	16	0.4 кг
БЧ		4	-06 06	Ф10 А-III ГОСТ 5781-82 ℓ=1020	5	0.6 кг

48

9203/2

Разраб	Штепа		17.09.84
Пров	Авраменко		20.09.84
Рук гр	Иоффе		26.09.84
ГИП	Франк		31.10.84
Нач отд	Лисичевский		02.11.84
Н контр	Сильченко		05.11.84

820-04-1985 - Шм - 8 - 3 - 06 00

Сетка арматурная, С (С11, С21, С22)

Стадия	Масса	Масштаб
Р	См табл	—
Лист	Листов 1	

УКРГИПРОВОДХОЗ г Киев

Привязан

Инв №

Формат А3

Типовые проектные решения 820-04-19.85 Альбом III

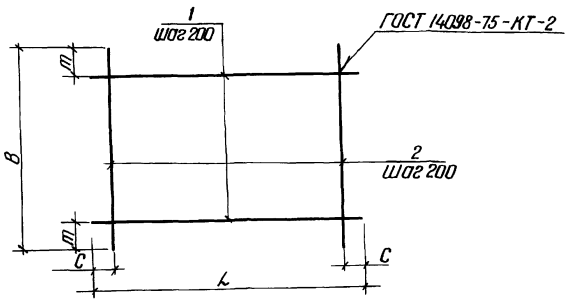

Марка	Размеры, мм				Масса, кг
	L	C	B	m	
С 27	2650	125	950	75	10 2
С 28	4300	150	2200	100	37 6
С 29	4300	150	950	75	16 9
С 30	1750	75	2200	100	4 6 6
С 31	1750	75	1980	90	18,2

Формат	Зона	Поз	Обозначение	Наименование	Кол	Примечание
			820-04-1985-Шм-8-3-07 00	С 27		
Б4		1	-03 04	Ф8А-III ГОСТ 5781-82 ℓ=2650	5	10 кг
Б4		2	-03 02	Ф8А-I ГОСТ 5781-82 ℓ=950	13	0,4 кг
			-07 00-01	С 28		
Б4		1	-07 01	Ф8А-III ГОСТ 5781-82 ℓ=4300	11	17 кг
Б4		2	-02 06	Ф8А-I ГОСТ 5781-82 ℓ=2200	21	0,9 кг
			-07 00-02	С 29		
Б4		1	-07 01	Ф8А-III ГОСТ 5781-82 ℓ=4300	5	17 кг
Б4		2	-03 02	Ф8А-I ГОСТ 5781-82 ℓ=950	21	0 4 кг
			-07 00-02	С 30		
Б4		1	-07 02	Ф18А-III ГОСТ 5781-82 ℓ=1750	11	3,5 кг
Б4		2	-02 06	Ф8А-I ГОСТ 5781-82 ℓ=2200	9	0,9 кг
			-07 00-03	С 31		
Б4		1	-07 03	Ф10А-III ГОСТ 5781-82 ℓ=1750	10	1,1 кг
Б4		2	-02 05	Ф8А-I ГОСТ 5781-82 ℓ=1980	9	0 8 кг

Сетки изготавливать в соответствии с СН-393-78

9203/2

Разраб	Штепа		11.08.84
Пров	Абрамич		21.08.84
Рук гр	Иоффе		28.09.84
ГИП	Франк		31.10.84
Нач отд	Лисняевская		02.11.84
Н контр	Сильченко		05.11.84

820-04-19,85 -Шм-8-3-07 00

Сетка арматурная, с (С 27 С31)

Стадия	Масса	Масштаб
Р	см табл	–
Лист	Листов 1	

УКРГИПРОВОДХОЗ г Киев

Привязан

Инв №

Подпись и дата | Взам инв № | Инв № подл

Формат А3

Типовые проектные решения 820-04-19.85 Альбом III

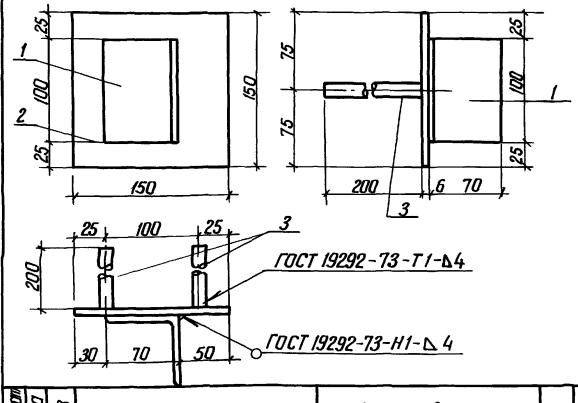

Формат	Зона	Поз	Обозначение	Наименование	Кол	Примечание
			820-04-1985-Шм-8-3-08 00	Мн 1		
Б4	1		-08 01	L 70×45 ГОСТ 8509-72, ℓ=100	1	0,5 кг
Б4	2		-08 02	–6×150 ГОСТ 19903-74 ℓ=150	1	0 7 кг
Б4	3		-08 03	Ф14А-III ГОСТ 5781-82, ℓ=200	2	0 2 кг

Привязан

Инв №

9203/2

Разраб	Штепа		11.08.84
Пров	Абрамич		21.08.84
Рук гр	Иоффе		28.09.84
ГИП	Франк		31.10.84
Нач отд	Лисняевская		02.11.84
Н контр	Сильченко		05.11.84

820-04-19 85 -Шм - 8 - 3 - 08.00

Изделие закладное, Мн 1

Стадия	Масса	Масштаб
Р	1,6	–
Лист	Листов 1	

УКРГИПРОВОДХОЗ г Киев

Формат А4

Типовые проектные решения 820-04-19.85 Альбом III

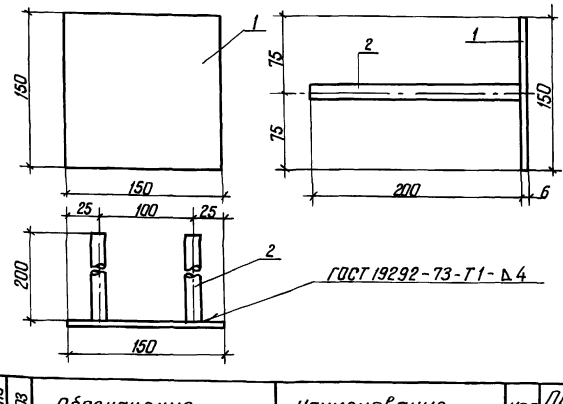

Формат	Зона	Поз	Обозначение	Наименование	Кол	Примечание
			820-04-1985-Шм-8-3-09 00	Мн 2		
Б4	1		-08 02	–6×150 ГОСТ 19903-74, ℓ=150	1	0,1 кг
Б4	2		-08 03	Ф14А-III ГОСТ 5781-82 ℓ=200	2	0,2 кг

Привязан

49

9203/2

Инв №

Разраб	Штепа		11.08.84
Пров	Абрамич		21.08.84
Рук гр	Иоффе		28.09.84
ГИП	Франк		31.10.84
Нач отд	Лисняевская		02.11.84
Н контр	Сильченко		05.11.84

820-04-19 85 -Шм - 8 - 3 - 09 00

Изделие закладное Мн2

Стадия	Масса	Масштаб
Р	1,1	–
Лист	Листов 1	

УКРГИПРОВОДХОЗ г Киев

Формат А4

Альбом II

Типовые проектные решения 820-04-19.85

Ведомость основных комплектов

Обозначение	Наименование	Примечание
820-04-19.85 -ПЗ	Пояснительная записка	Альбом I
-АС	Архитектурно-строительные решения	
-КЖ1	Монолитные и сборные железобетонные конструкции	
-ГИ	Конструкции температурно-осадочных швов	
-ПО	Производство и организация работ	
-КЖ3	Шахта ШМ-3-3 (Монолитный вариант)	Альбом II
-КЖ 5	Шахта ШМ-4-3 (Монолитный вариант)	
-КЖ 7	Шахта ШМ-5-3 (Монолитный вариант)	
-КЖ 9	Шахта ШМ-6-3 (Монолитный вариант)	
-КЖ 11	Шахта ШМ-7-3 (Монолитный вариант	
-КЖ 13	Шахта ШМ-8-3 (Монолитный вариант)	
-КЖ 15	Шахта ШМ-10-3 (Монолитный вариант	
-КЖ 17	Шахта ШМ-12-3 (Монолитный вариант)	
-КЖ 4	Шахта Ш-3-3 (Сборно-монолитный вариант)	Альбом III
-КЖ 6	Шахта Ш-4-3 (Сборно-монолитный вариант)	
-КЖ 8	Шахта Ш-5-3 (Сборно-монолитный вариант)	
-КЖ 10	Шахта Ш-6-3 (Сборно монолитный вариант)	
-КЖ 12	Шахта Ш-7-3 (Сборно-монолитный вариант)	
-КЖ 14	Шахта Ш-8-3 (Сборно-монолитный вариант)	
-КЖ 16	Шахта Ш-10-3 (Сборно-монолитный вариант)	
-КЖ 18	Шахта Ш-12-3 (Сборно-	

Продолжение

Обозначение	Наименование	Примечание
820-04-19.85 -КЖ 18	монолитный вариант)	Альбом III
-КЖ 19	Шахта ШМ-3-4 (Монолитный вариант)	Альбом IV
-КЖ 21	Шахта ШМ-4-4 (Монолитный вариант	
-КЖ 23	Шахта ШМ-5-4 (Монолитный вариант)	
-КЖ 25	Шахта ШМ-6-4 (Монолитный вариант)	
-КЖ 27	Шахта ШМ-7-4 (Монолитный вариант)	
-КЖ 29	Шахта ШМ-8-4 (Монолитный вариант)	
-КЖ 31	Шахта ШМ-10-4 (Монолитный вариант	
-КЖ 33	Шахта ШМ-12-4 (Монолитный вариант)	
-КЖ 20	Шахта Ш-3-4 (Сборно-монолитный вариант)	Альбом V
-КЖ 22	Шахта Ш-4-4 (Сборно-монолитный вариант)	
-КЖ 24	Шахта Ш-5-4 (Сборно-монолитный вариант)	
-КЖ 26	Шахта Ш-6-4 (Сборно-монолитный вариант)	
-КЖ 28	Шахта Ш-7-4 (Сборно-монолитный вариант)	
-КЖ 30	Шахта Ш-8-4 (Сборно-монолитный вариант)	
-КЖ 32	Шахта Ш-10-4 (Сборно монолитный вариант)	
-КЖ 34	Шахта Ш-12-4 (Сборно-монолитный вариант)	
-КЖ 2	Водобойные колодцы и водобойные стенки	Альбом VI

Ведомость чертежей основного комплекта КЖ 15

Лист	Наименование	Примечание
1	Общие данные	
2	План Разрез 2-2	
3	Разрезы 1-1, 3-3, 4-4	
4	Схема армирования План Разрез 2-2	
5	Схема армирования Разрез 1-1 3-3	
6	Схема армирования Разрез 4-4, 5-5	

Ведомость спецификаций

Лист	Наименование	Примечание
6	Спецификация к схеме армирования монолитной шахты ШМ-10-3	

Ведомость ссылочных и прилагаемых документов

Обозначение	Наименование	Примечание
	Ссылочные документы	
	Нестандартное оборудование	Альбом I
	Прилагаемые документы	
820-04-19.85-ШМ-10-3-01 00	Каркас плоский, КР (КР1, КР2, КР3)	
820-04-19.85-ШМ-10-3-02 00	Сетка арматурная, С (С1, С2, С3)	
820-04-19.85-ШМ-10-3-03 00	Сетка арматурная, С (С4 С11)	
820-04-19.85-ШМ-10-3-04 00	Сетка арматурная, С (С12, С20, С21)	
820-04-19.85-ШМ-10-3-05 00	Сетка арматурная, С (С13 С17)	
820-04-19.85-ШМ-10-3-06 00	Сетка арматурная С(С18, С19, С22 С24)	
820-04-19.85-ШМ-10-3-07 00	Сетка арматурная С(С25 С29)	
820-04-19.85-ШМ-10-3-08 00	Сетка арматурная С(С30 С34)	
820-04-19.85-ШМ-10-3-09 00	Изделие закладное Мн1	
820-04-19.85-ШМ-10-3-10 00	Изделие закладное Мн2	
820-04-19.85 КЖ 15 ВМ	ведомость потребности в материалах	Альбом IX

50

9203/2

Рабочие чертежи разработаны в соответствии с действующими нормами и правилами

Главный инженер проекта Шоффе л г франк

Инв. № подл. | Подпись и дата | Взам. инв. №

Привязан

Инв. №

Разраб	Шаффе		26.13.85
Пров	Девяшин		26.13.85
Рук. гр	Шаффе		26.13.85
ГИП	Франк		26.13.85
Нач. отд	Пинчевский		26.13.85
Н. контр	Сильченко		26.13.85

820-04-19,85 -КЖ 15

Водосбросы шахтного типа на расход воды от 50 до 110 м³/с при переладах до 12 м

Шахта ШМ-10-3 (монолитный вариант)

Стадия	Лист	Листов
Р	1	6

Общие данные

УКРГИПРОВОДХОЗ г Киев

Формат А2

Альбом II

Типовые проектные решения 820-04-19.85

План

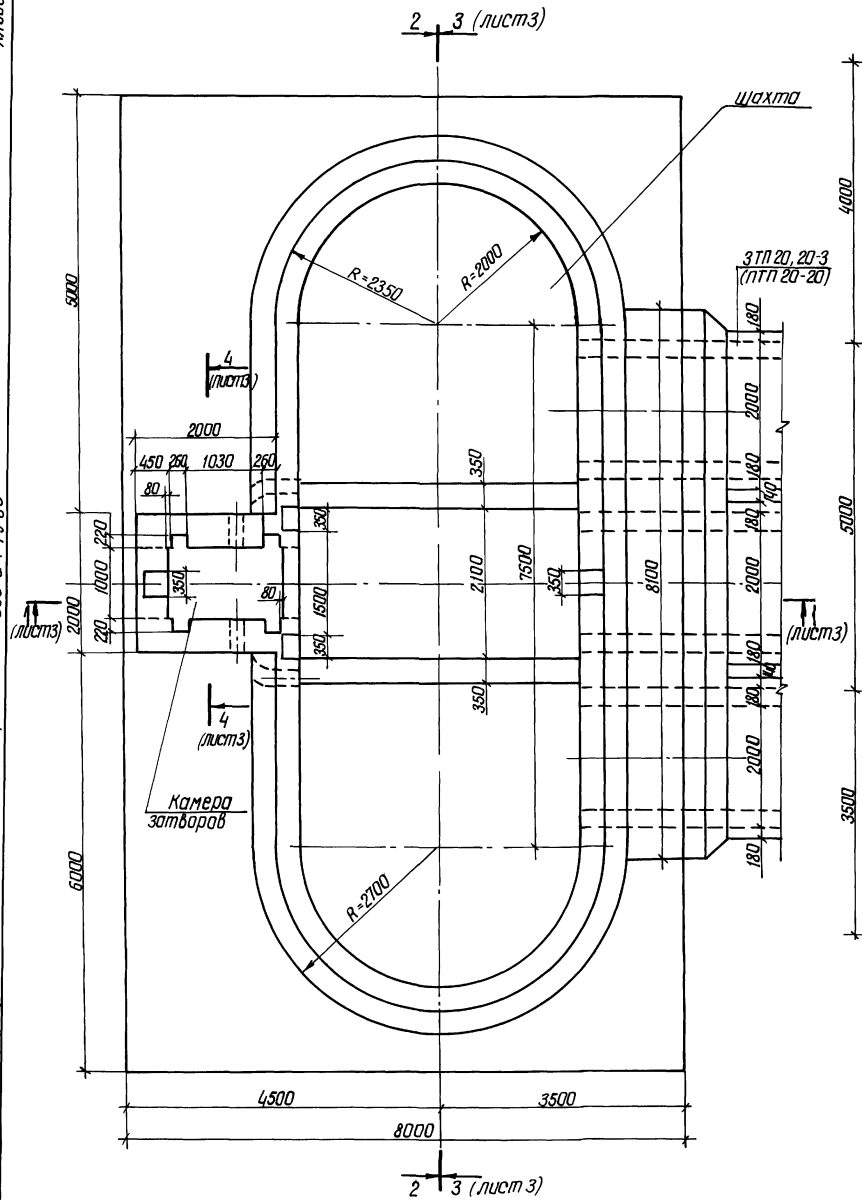

Разрез 2-2

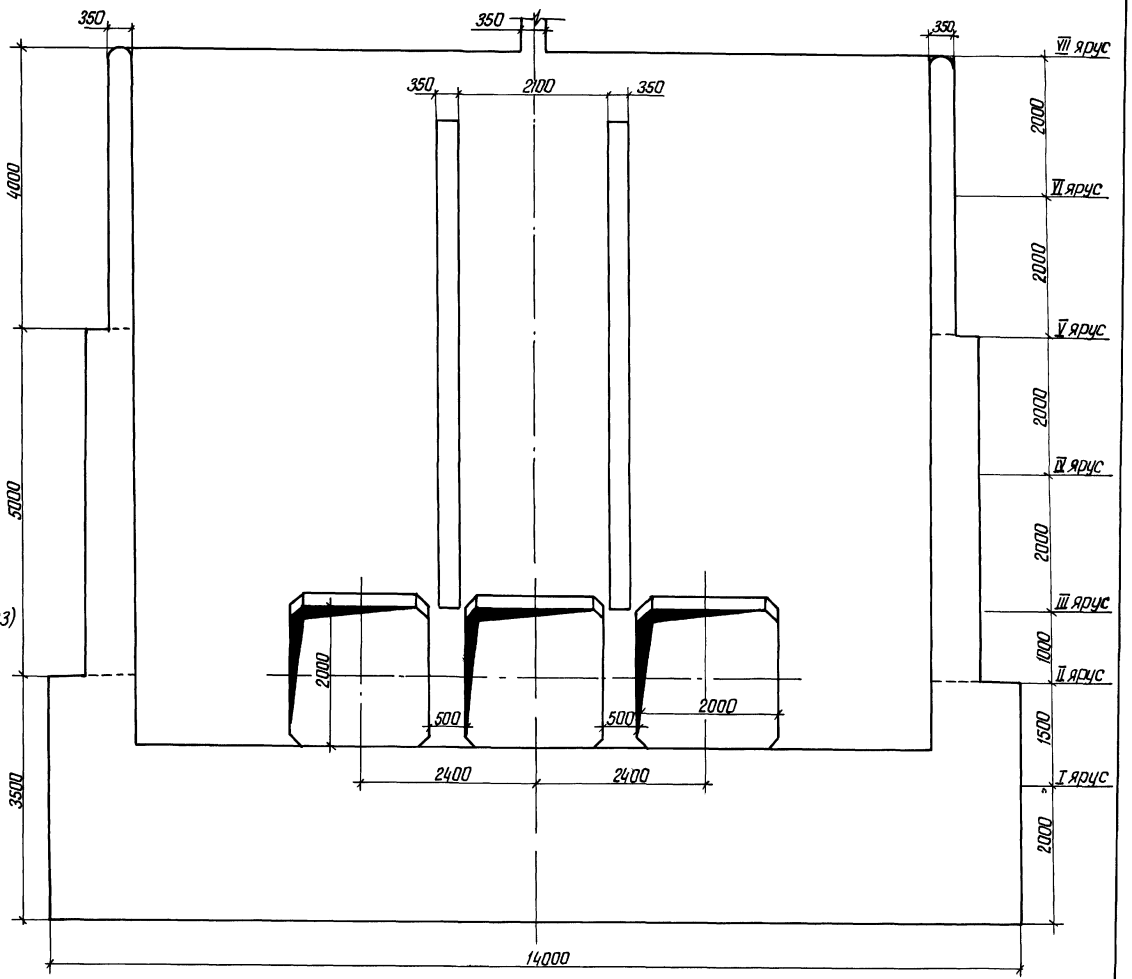

51

9203/2

Разраб	Абрамич		28.11.84	820-04-1985-КЖ 15
Пров	Иоффе		30.11.84	
Рук гр	Иоффе		30.11.84	
ГИП	Франк		31.10.84	Водосбросы шахтного типа на расход воды от 50 до 110 м³/с при перепадах до 12 м
Нач отд	Лисняевский		02.11.84	Шахта Шм-10-3 (монолитный вариант)
Н контр	Сильченко		15.11.84	План Разрез 2-2 М 1:50

Стадия	Лист	Листов
Р	2	

УКРГИПРОВОДХОЗ г Киев

Привязан

Инв № подл. | Подпись и дата | Взам инв №

Инв №

Формат А2

Альбом II

Типовые проектные решения 820-04-1985

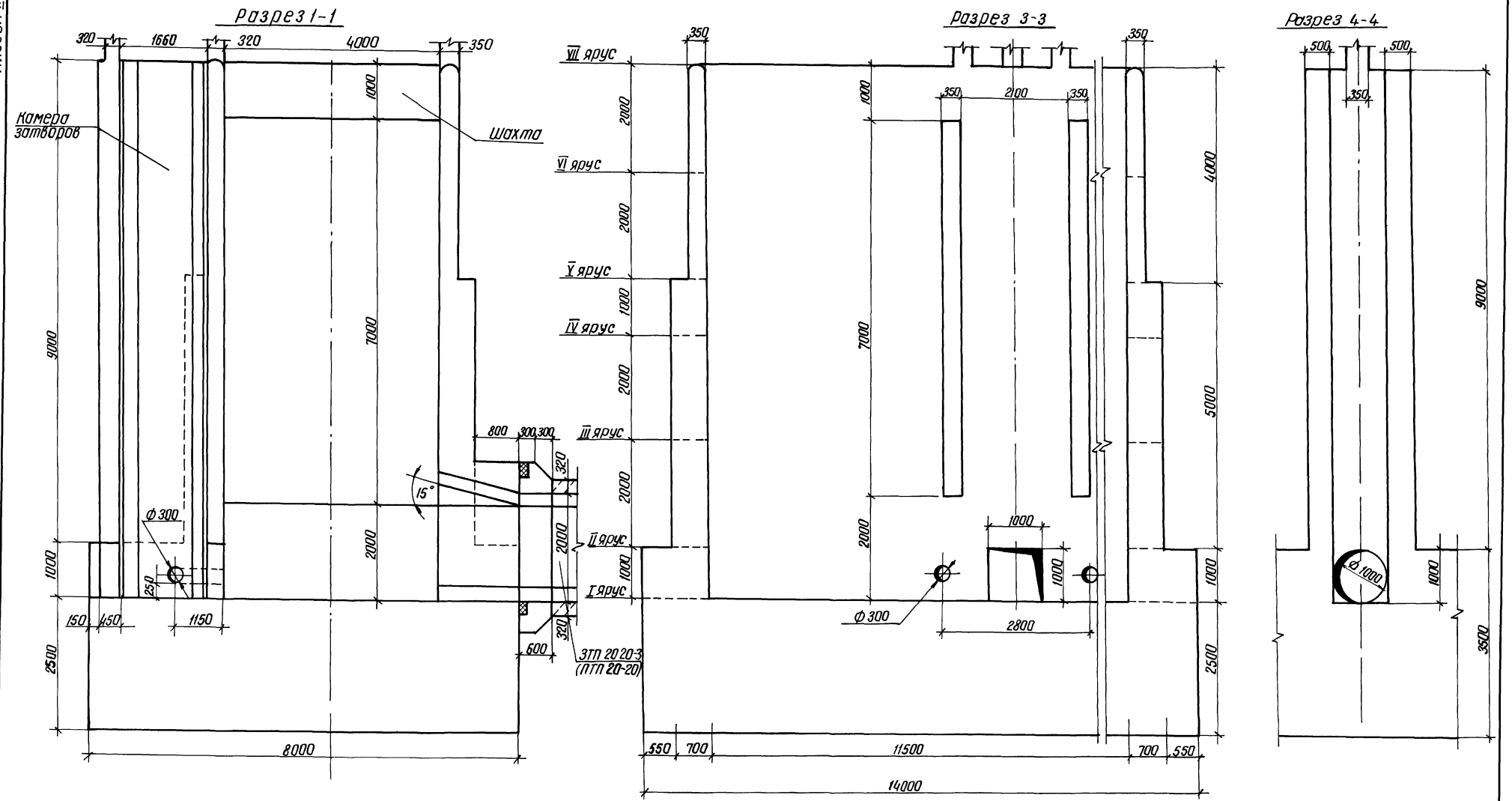

52

9203/2

Разраб	Аврамич		23.07.84
Пров	Иоффе		31.08.84
Рук гр	Иоффе		31.08.84
ГИП	Франк		31.10.84
Начотд	Писнячевский		02.11.84
Н контр	Сильченко		05.11.84

820-04-19,85-КЖ 15

водосбросы шахтного типа на расход воды от 50 до 110 м³/с при перепадах до 12м

Шахта Шм-10-3 (Монолитный вариант)

Стадия	Лист	Листов
Р	3	

Разрезы 1-1, 3-3, 4-4 М 1:50

УКРГИПРОВОДХОЗ г Киев

Привязан

Инв №

Формат А2

Инв № подл | Подпись и дата | Взам инв №

Альбом III

Типовые проектные решения 820-04-1985

План

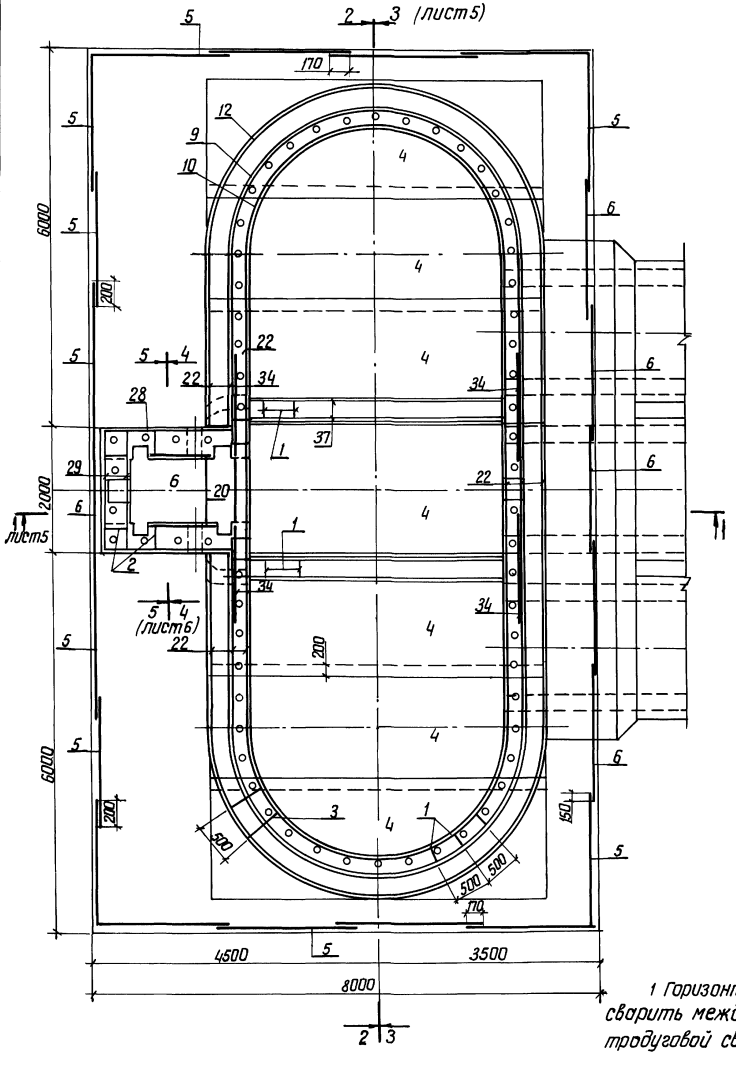

Разрез 2-2

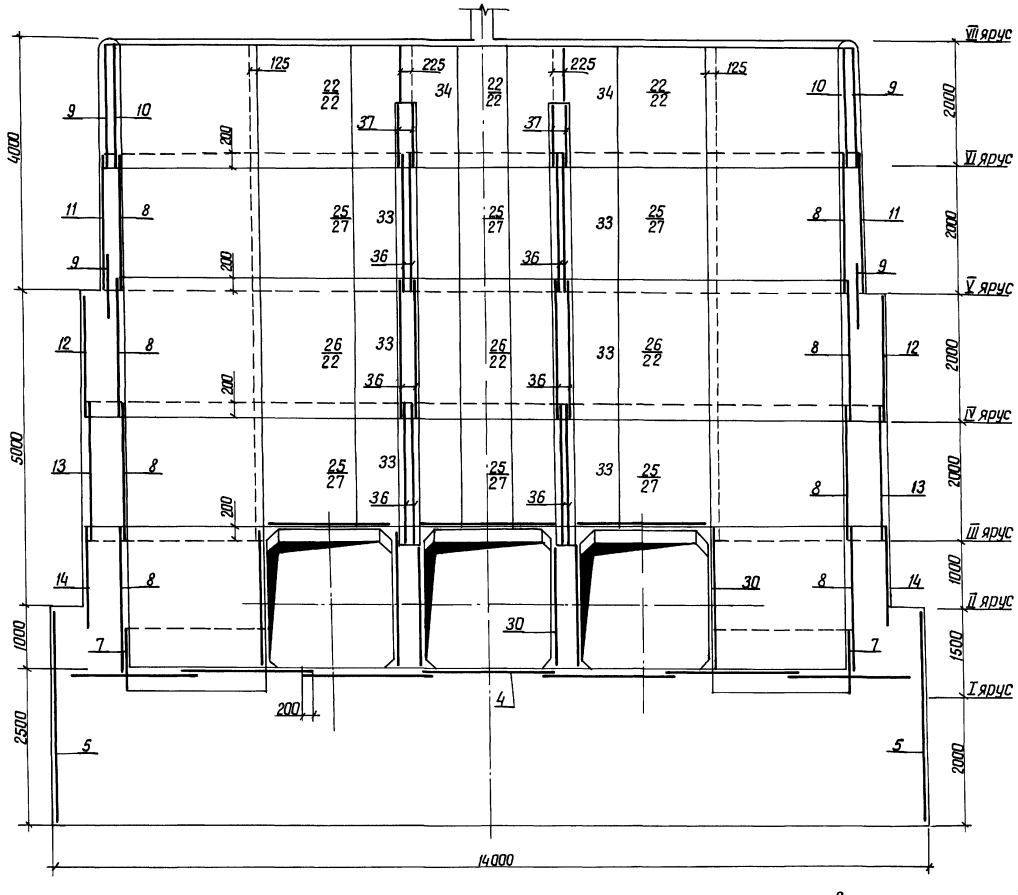

1 Горизонтальные стержни сеток поз 9, 11, 12, 13 14 сварить между собой по всей длине перепуска электродуговой сваркой электродом э-42 ГОСТ 9467-75

2 Горизонтальные стержни поз 9 сварить с горизонтальными стержнями поз 22, аналогично поз 11 с поз 27, поз 12 с поз 22, поз 13 с поз 27, поз 14 с поз 32

53

9203/2

Разраб.	Авдонин			820-04-1985-КЖ 15	
Пров.	Иоффе				
Рук. гр.	Иоффе				
ГИП	Франк			Водосбросы шахтного типа на расход воды от 50 до 110 м³/с при перепадах до 12 м	
Нач. отд.	Пилиневский				
Н. контр.	Сильченко			Шахта ШМ-10-3 (монолитный вариант)	Стадия: Р; Лист: 4; Листов:
				Схема армирования План разрез 2-2 М 1:50	УКРГИПРОВОДХОЗ г. Киев

Привязан

Инв. №

Инв. № подл. | Подпись и дата | Взам. инв. №

Формат А2

Альбом II

Типовые проектные решения 820-04-19 85

Разрез 1-1

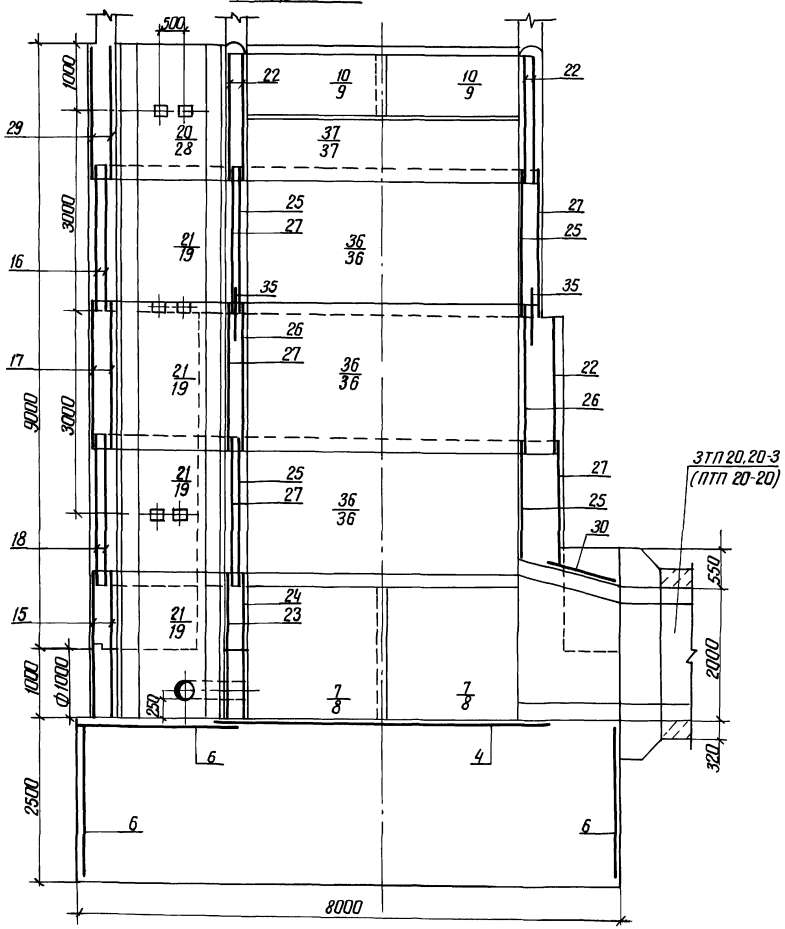

Разрез 3-3

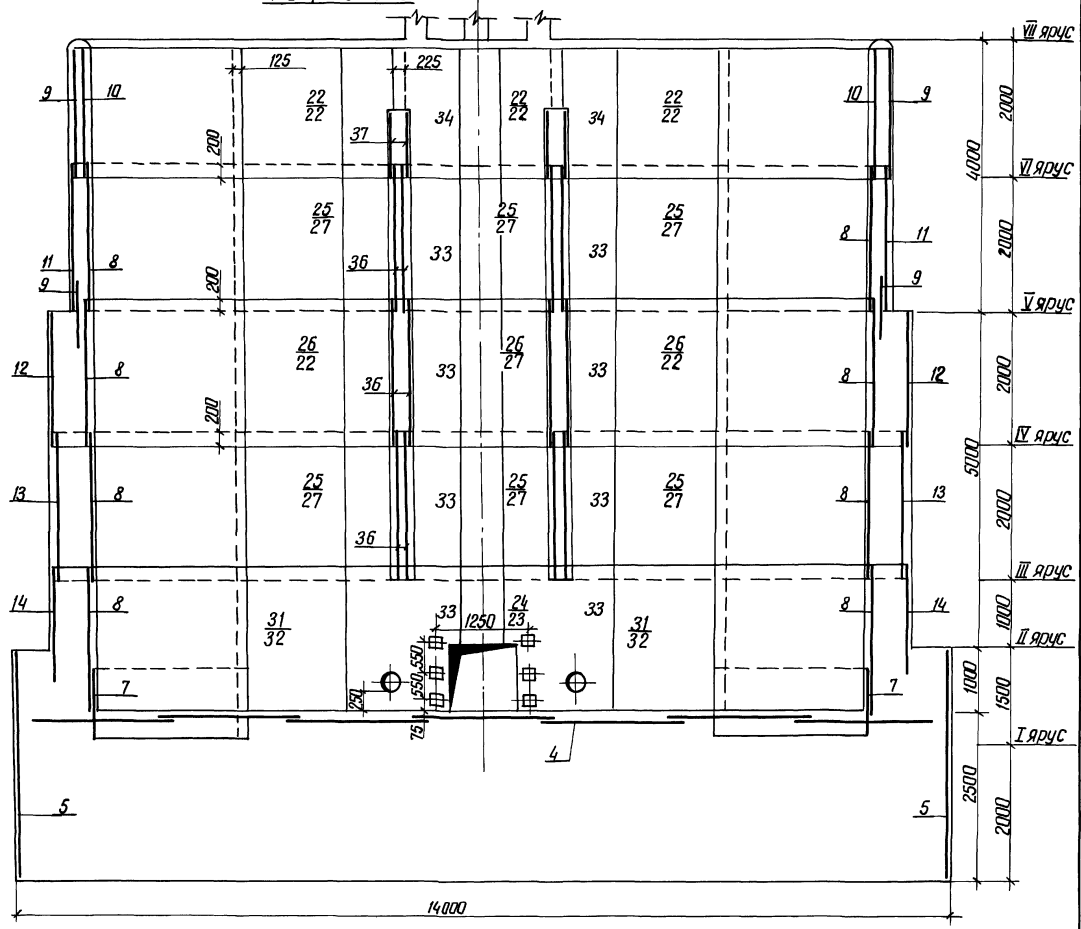

54

9203/2

Разраб.	Абрамич			820-04-19 85 -КЖ 15
Пров.	Иоффе			
Рук. гр.	Иоффе			Водосбросы шахтного типа на расход воды от 50 до 110 м³/с при перепадах до 12м
ГИП	Франк			
Нач. отд.	Цыганенко			Шахта ШМ-10-3 (монолитный вариант)
Н. контр.	Ситниченко			Схема армирования Разрезы 1-1, 3-3 М 1:50

Стадия	Лист	Листов
Р	5	

УКРГИПРОВОДХОЗ г. Киев

Привязан

Инв. №

Инв. № подл. | Подпись и дата | Взам. инв. №

Формат А2

Альбом II

Типовые проектные решения 820-04-19.85

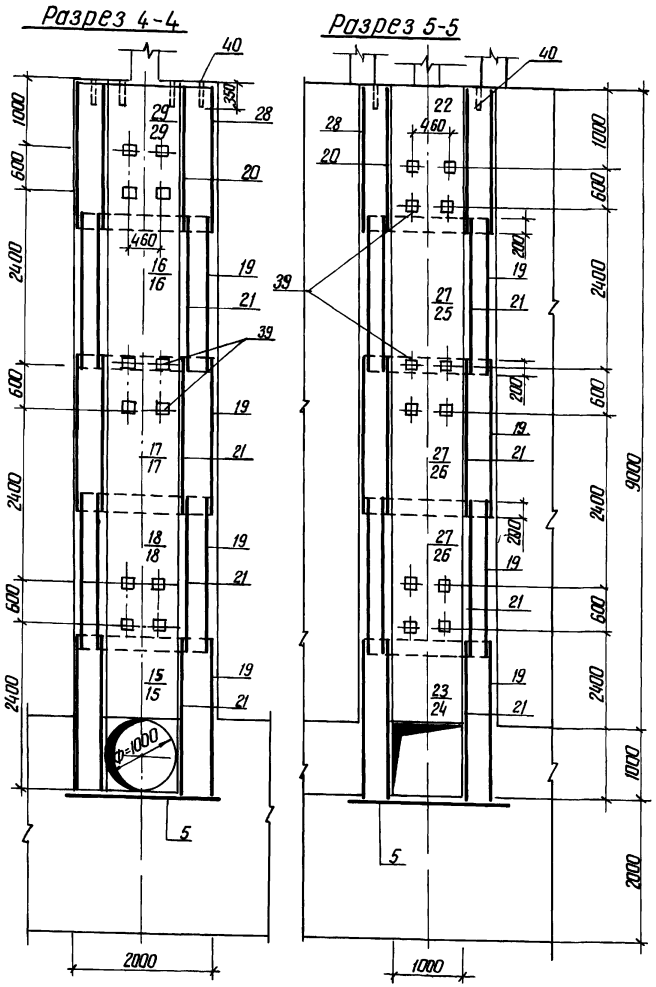

Продолжение

Формат	Зона	Поз	Обозначение	Наименование	Кол.	Примечание
				Сетки арматурные		
А3		22	820-04-19.85-ШМ-10-3-06 00	С 19	17	
А3		23	04 00	С 20	1	
А3		24	04 00	С 21	1	
А3		25	06 00	С 22	12	
А3		26	06 00	С 23	6	
А3		27	06 00	С 24	13	
А3		28	07 00	С 25	2	
А3		29	07 00	С 26	2	
А3		30	07 00	С 27	9	
А3		31	07 00	С 28	2	
А3		32	07 00	С 29	2	
А3		33	08 00	С 30	14	
А3		34	08 00	С 31	4	
А3		35	08 00	С 32	5	
А3		36	08 00	С 33	12	
А3		37	08 00	С 34	4	
А3				Изделия закладные		
А4		38	09 00	Мн 1	6	
А4		39	10 00	Мн 2	30	
Б4		40		Мн 3 Труба 50×3 5		
				ГОСТ 3262-75, ℓ=350	66	17 кг
				Материалы		
				Бетон тяжелый		
				М 200, Мр 3 150, В 6		521 9 м³

Спецификация к схеме армирования монолитной шахты ШМ-10-3

Формат	Зона	Поз	Обозначение	Наименование	Кол.	Примечание
				Сборочные единицы		
				Каркасы плоские		
А4		1	820-04-19.85 ШМ-10-3-01 00	Кр 1	180	
А4		2	01 00	Кр 2	35	
А4		3	01 00	Кр 3	116	
				Сетки арматурные		
А4		4	02 00	С 1	7	
А4		5	02 00	С 2	16	
А4		6	02 00	С 3	7	
А3		7	03 00	С 4	4	
А3		8	03 00	С 5	16	
А3		9	03 00	С 6	8	
А3		10	03 00	С 7	4	
А3		11	03 00	С 8	4	
А3		12	03 00	С 9	4	
А3		13	03 00	С 10	4	
А3		14	03 00	С 11	4	
А3		15	04 00	С 12	2	
А3		16	05 00	С 13	2	
А3		17	05 00	С 14	2	
А3		18	05 00	С 15	2	
А3		19	05 00	С 16	8	
А3		20	05 00	С 17	2	
А3		21	06 00	С 18	8	

Ведомость расхода стали на элемент, кг

Марка элемента	Изделия арматурные										Изделия закладные									Общий расход
	Арматура класса									Всего	Прокат марки						Арматура класса		Всего	
	А-I			А-III							В СТ 3 КП 2						А-III			
	ГОСТ 5781-82										ГОСТ 3262 75		ГОСТ 19903-74		ГОСТ 8509-72		ГОСТ 5781-82			
	Ф 6	Ф 8	Итого	Ф 8	Ф 10	Ф 14	Ф 16	Ф 18	Итого		Тр 50×3 5	Итого	-6×150	Итого	L 70×4 5	Итого	Ф 14	Итого		
ШМ-10-3	351 0	3132 0	3483 0	1743 0	642 0	144 0	431 0	276 0	3236 0	6719 0	112 0	112 0	25 0	25 0	3 0	3 0	14 0	14 0	154 0	6873 0

55

9203/2

Разраб.	Аврамич		02.08.84
Пров.	Иоффе		01.10.84
Рук гр.	Иоффе		01.10.84
ГИП	Франк		31.10.84
Нач отд.	Писнячевский		02.11.84
Н контр.	Сильченко		05.11.84

820-04-19.85 -КЖ 15

Водосбросы шахтного типа на расход воды от 50 до 110 м³/с при перепадах до 12 м

Шахта ШМ-10-3 (монолитный вариант)

Стадия	Лист	Листов
Р	6	

Схема армирования Разрезы 4-4, 5-5 М 1 50

УКРГИПРОВОДХОЗ г Киев

Привязан

Инв №

Инв № подл. | Подпись и дата | Взам инв №

Формат А 2

Типовые проектные решения 820-04-1985 Альбом II

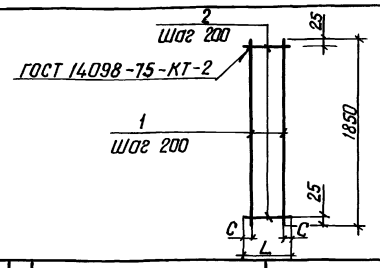

Формат	Зона	Поз	Обозначение	Наименование	Кол	Примечание
			820-04-1985-ШМ-10-3-01 00	КР1		
Б4	1		-01 01	Ф8А-I ГОСТ 5781-82, ℓ=1850	2	0,7кг
Б4	2		-0 02	Ф8А-I ГОСТ 5781-82, ℓ=290	7	0,1кг
			-01 00-01	КР2		
Б4	1		-01 01	Ф8А-I ГОСТ 5781-82, ℓ=1850	3	0,7кг
Б4	2		-01 03	Ф8А-I ГОСТ 5781-82, ℓ=440	7	0,2кг
			-01 00-02	КР3		
Б4	1		-01 01	Ф8А-I ГОСТ 5781-82, ℓ=1850	4	0,7кг
Б4	2		-01 04	Ф8А-I ГОСТ 5781-82 ℓ=640	7	0,3кг

Марка	Размеры в мм L	C	Масса, кг
КР1	290	45	21
КР2	440	20	3,5
КР3	640	20	4,9

9203/2

Привязан

Инв. №

Инв. № подл. | Подпись и дата | Взам. инв. №

Разраб.	Абромич		01.11.84
Пров.	Иоффе		01.11.84
Рук. гр.	Иоффе		01.11.84
ГИП	Франк		01.11.84
Нач. отд.	Пилявский		12.11.84
Н. контр.	Сильченко		15.11.84

820-04-19.85-ШМ-10-3-01 00

Каркас плоский, КР (КР1, КР2, КР3)

Стадия	Масса	Масштаб
Р	см табл	
Лист	Листов 1	

УКРГИПРОВОДХОЗ г. Киев

Формат А4

Типовые проектные решения 820-04-1985 Альбом II

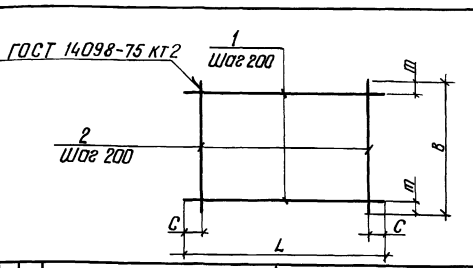

Формат	Зона	Поз	Обозначение	Наименование	Кол	Примечание
			820-04-1985-ШМ-10-3-02 00	С1		
Б4	1		-02 01	Ф8А-III ГОСТ 5781-82, ℓ=5430	10	2,1кг
Б4	2		-02 02	Ф8А-III ГОСТ 5781-82, ℓ=1970	28	0,8кг
			-02 00-01	С2		
Б4	1		-02 03	Ф6А-I ГОСТ 5781-82 ℓ=3480	11	0,8кг
Б4	2		-02 03	Ф6А-I ГОСТ 5781-82, ℓ=2120	18	0,5кг
			-02 00-02	С3		
Б4	1		-02 03	Ф6А-I ГОСТ 5781-82, ℓ=2120	10	0,5кг
Б4	2		-02 04	Ф6А-I ГОСТ 5781-82, ℓ=1970	11	0,4кг

Марка	Размеры в мм L	C	B	m	Масса, кг
С1	5430	15	1970	85	43,4
С2	3480	40	2120	60	17,8
С3	2120	60	1970	85	9,4

9203/2

Привязан

Инв. №

Инв. № подл. | Подпись и дата | Взам. инв. №

Разраб.	Абромич		01.11.84
Пров.	Иоффе		01.11.84
Рук. гр.	Иоффе		01.11.84
ГИП	Франк		01.11.84
Нач. отд.	Пилявский		12.11.84
Н. контр.	Сильченко		15.11.84

820-04-19.85-ШМ-10-3-02 00

Сетка арматурная, С (С1, С2, С3)

Стадия	Масса	Масштаб
Р	см табл	
Лист	Листов 1	

УКРГИПРОВОДХОЗ г. Киев

Формат А4

Типовые проектные решения 820-04-1985 Альбом II

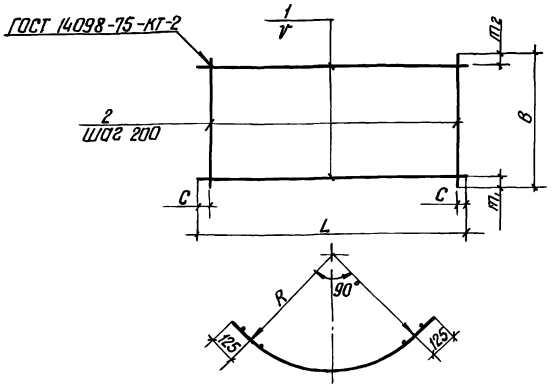

Марка	Размеры в мм L	C	B	m1	m2	V	R	Масса, кг
С4	3440	20	1100	350	350	200	2030	11,4
С5	3440	20	2200	100	100	200	2030	31,6
С6	3890	45	1820	10	10	200	2320	29,0
С7	3440	20	1820	10	10	200	2030	26,6
С8	3890	45	2200	50	50	150	2320	40,5
С9	4450	25	1980	90	90	200	2670	36,4
С10	4450	25	2200	50	50	150	2670	47,7
С11	4450	25	1500	280	20	150	2670	93,3

Сетки изготавливать в соответствии с СН-393-78

Формат	Зона	Поз	Обозначение	Наименование	Кол	Примечание
			820-04-1985-ШМ-10-3-03 00	С4		
Б4	1		-03 01	Ф8А-III ГОСТ 5781-82 ℓ=3440	3	1,4кг
Б4	2		-03 02	Ф8А-III ГОСТ 5781-82, ℓ=1100	18	0,4кг
			-03 00-01	С5		
Б4	1		-03 01	Ф8А-III ГОСТ 5781-82, ℓ=3440	11	1,4кг
Б4	2		-03 03	Ф8А-I ГОСТ 5781-82, ℓ=2200	18	0,9кг
			-03 00-02	С6		
Б4	1		-03 04	Ф8А-III ГОСТ 5781-82, ℓ=3890	10	1,5кг
Б4	2		-03 05	Ф8А-I ГОСТ 5781-82, ℓ=1820	20	0,7кг
			-03 00-03	С7		
Б4	1		-03 01	Ф8А-III ГОСТ 5781-82, ℓ=3440	10	1,4кг
Б4	2		-03 05	Ф8А-I ГОСТ 5781-82, ℓ=1820	18	0,7кг
			-03 00-04	С8		
Б4	1		-03 04	Ф8А-III ГОСТ 5781-82, ℓ=3890	15	1,5кг
Б4	2		-03 03	Ф8А-I ГОСТ 5781-82 ℓ=2200	20	0,9кг
			-03 00-05	С9		
Б4	1		-03 06	Ф8А-III ГОСТ 5781-82, ℓ=4450	10	1,8кг
Б4	2		-03 07	Ф8А-I ГОСТ 5781-82 ℓ=1980	23	0,8кг
			-03 00-06	С10		
Б4	1		-03 06	Ф8А-III ГОСТ 5781-82, ℓ=4450	15	1,8кг
Б4	2		-03 03	Ф8А-I ГОСТ 5781-82, ℓ=2200	23	0,9кг
			-03 00-07	С11		
Б4	1		-03 08	Ф10А-III ГОСТ 5781-82, ℓ=4450	9	2,7кг
Б4	2		-03 09	Ф18А-III ГОСТ 5781-82, ℓ=1500	23	3,0кг

56

9203/2

Привязан

Инв. №

Инв. № подл. | Подпись и дата | Взам. инв. №

Разраб.	Абромич		01.11.84
Пров.	Иоффе		01.11.84
Рук. гр.	Иоффе		01.11.84
ГИП	Франк		01.11.84
Нач. отд.	Пилявский		12.11.84
Н. контр.	Сильченко		15.11.84

820-04-19.85-ШМ-10-3-03 00

Сетка арматурная, С (С4 С11)

Стадия	Масса	Масштаб
Р	см табл	
Лист	Листов 1	

УКРГИПРОВОДХОЗ г. Киев

Формат А3

Типовые проектные решения 820-04-1985 Альбом II

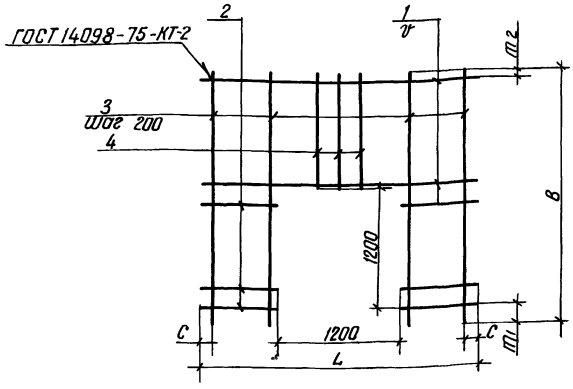

Марка	Размеры в мм						Масса, кг
	L	C	в	m1	m2	V	
С12	1980	90	2420	200	120	150	15 6
С20	2650	125	2420	200	20	200	19 6
С21	2650	125	2420	200	120	150	32.6

Формат	Зона	Поз	Обозначение	Наименование	Кол	Примечание
			820-04-1985-ШМ-10-3-04 00	С12		
БЧ		1	-03 01	ф8А-III ГОСТ 5781-82 ℓ=1980	8	0 8 кг
БЧ		2	-04 02	ф8А-III ГОСТ 5781-82, ℓ=390	14	02 кг
БЧ		3	-04 03	ф8 А-I ГОСТ 5781-82, ℓ=2420	4	10 кг
БЧ		4	-04 04	ф8 А-I ГОСТ 5781-82, ℓ=1020	6	04 кг
			-04 00-01	С 20		
БЧ		1	-04 05	ф8 А-III ГОСТ 5781-82, ℓ=2650	6	10 кг
БЧ		2	-04 06	ф8 А-III ГОСТ 5781-82, ℓ=725	12	03 кг
БЧ		3	-04 03	ф8 А-I ГОСТ 5781-82, ℓ=2420	8	10 кг
БЧ		4	-04 04	ф8 А-I ГОСТ 5781-82 ℓ=1020	5	04 кг
			-04 00-02	С 21		
БЧ		1	-04 07	ф10 А-III ГОСТ 5781-82, ℓ=2650	7	16 кг
БЧ		2	-04 08	ф10 А-III ГОСТ 5781-82 ℓ=725	16	04 кг
БЧ		3	-04 09	ф10 А-III ГОСТ 5781-82 ℓ=2420	8	15 кг
БЧ		4	-04 10	ф10 А-III ГОСТ 5781-82 ℓ=1020	5	06 кг

Сетки изготавливать в соответствии с СН-393-78

9203/2

Разраб	Авраамич		31.07.84
Пров	Иоффе		03.08.84
Рук гр	Иоффе		15.08.84
ГИП	Франк		31.10.84
Нач отд	Лисичевский		02.11.84
Н.контр	Сильченко		05.11.84

820-04-1985 - ШМ - 10 - 3 - 04 00

Сетка арматурная, С (С12, С20, С21)

Стадия	Масса	Масштаб
Р	СМ табл	
Лист	Листов 1	

УКРГИПРОВОДХОЗ г Киев

Привязан

Инв №

Инв № подл | Подпись и дата | Взам инв №

Формат А3

Типовые проектные решения 820-04-1985 Альбом II

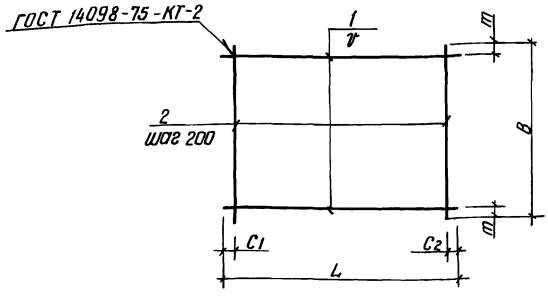

Марка	Размеры в мм						Масса, кг
	L	C1	C2	в	m	V	
С13	1980	90	90	2200	100	200	17 8
С14	1970	85	85	2200	100	200	17 8
С15	1970	85	85	2200	50	150	21 0
С16	2330	20	510	2200	100	200	18 9
С17	950	75	75	1980	90	200	8 0

Формат	Зона	Поз	Обозначение	Наименование	Кол	Примечание
			820-04-1985 -ШМ-10-3-05 00	С13		
БЧ		1	-03 07	ф8 А-I ГОСТ 5781-82 ℓ=1980	11	0 8 кг
БЧ		2	-03 03	ф 8 А-I ГОСТ 5781-82 ℓ=2200	10	0 9 кг
			-05 00-01	С 14		
БЧ		1	-02 02	ф8 А-III ГОСТ 5781-82 ℓ=1970	11	0 8 кг
БЧ		2	-03 03	ф8 А-I ГОСТ 5781-82 ℓ=2200	10	0 9 кг
			-05 00-02	С 15		
БЧ		1	-02 02	ф8 А-III ГОСТ 5781-82 ℓ=1970	15	0 8 кг
БЧ		2	-03 03	ф8 А-I ГОСТ 5781-82 ℓ=2200	10	0 9 кг
			-05 00-03	С 16		
БЧ		1	-05 01	ф8 А-I ГОСТ 5781-82 ℓ=2330	11	0 9 кг
БЧ		2	-03 03	ф8 А-I ГОСТ 5781-82 ℓ=2200	10	0 9 кг
			-05 00-04	С 17		
БЧ		1	-05 02	ф8 А-I ГОСТ 5781-82 ℓ=950	10	04 кг
БЧ		2	-03 07	ф8 А-I ГОСТ 5781-82 ℓ=1980	5	0 8 кг

Сетки изготавливать в соответствии с СН-393-78

57

9203/2

Разраб	Авраамич		31.07.84
Пров	Иоффе		03.08.84
Рук гр	Иоффе		15.08.84
ГИП	Франк		31.10.84
Нач отд	Лисичевский		02.11.84
Н.контр	Сильченко		05.11.84

820-04-1985-ШМ - 10 - 3 - 05 00

Сетка арматурная, С (С13 С17)

Стадия	Масса	Масштаб
Р	СМ табл	
Лист	Листов 1	

УКРГИПРОВОДХОЗ г Киев

Привязан

Инв №

Инв № подл | Подпись и дата | Взам инв №

Формат А3

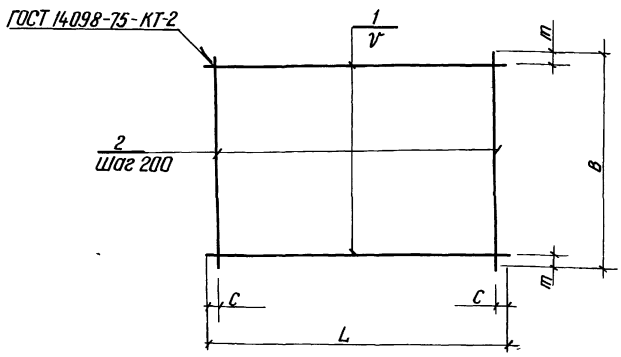

Марка	Размеры в мм					Масса, кг
	L	C	B	m	V	
С18	950	75	2200	100	200	8,9
С19	2650	125	1820	10	200	19,1
С22	2650	125	2200	50	150	35,7
С23	2650	125	2200	100	200	29,3
С24	2650	125	2200	100	200	22,7

Формат	Зона	Поз	Обозначение	Наименование	Кол	Примечание
			820-04-19.85-ШМ-10-3-06.00	С18		
Б4		1	-06.01	ф8А-III ГОСТ 5781-82 ℓ=950	11	0,4 кг
Б4		2	-03.03	ф8А-I ГОСТ 5781-82 ℓ=2200	5	0,9 кг
			-06.00-01	С19		
Б4		1	-04.05	ф8А-III ГОСТ 5781-82 ℓ=2650	10	1,0 кг
Б4		2	-03.05	ф8А-I ГОСТ 5781-82, ℓ=1820	13	0,7 кг
			-06.00-02	С22		
Б4		1	-04.07	ф10А-III ГОСТ 5781-82, ℓ=2650	15	1,6 кг
Б4		2	-03.03	ф8А-I ГОСТ 5781-82, ℓ=2200	13	0,9 кг
			-06.00-03	С23		
Б4		1	-04.07	ф10А-III ГОСТ 5781-82, ℓ=2650	11	1,6 кг
Б4		2	-03.03	ф8А-I ГОСТ 5781-82, ℓ=2200	13	0,9 кг
			-06.00-04	С24		
Б4		1	-04.05	ф8А-III ГОСТ 5781-82 ℓ=2650	11	1,0 кг
Б4		2	-03.03	ф8А-I ГОСТ 5781-82, ℓ=2200	13	0,9 кг

Сетки изготавливать в соответствии с СН-393-78

9203/2

Разраб	Авдонич		31.08.84
Пров	Иоффе		13.08.84
Рук гр	Иоффе		13.08.84
ГИП	Франк		31.10.84
Нач отд	Лисняевский		02.11.84
Н.контр	Сильченко		03.11.84

820-04-19.85-ШМ-10-3-06.00

Сетка арматурная, С (С18, С19, С22 С24)

Стадия	Масса	Масштаб
Р	См. табл	
Лист	Листов 1	

УКРГИПРОВОДХОЗ г. Киев

Привязан

Инв. №

Инв. № подл. | Подпись и дата | Взам. инв. №

Формат А3

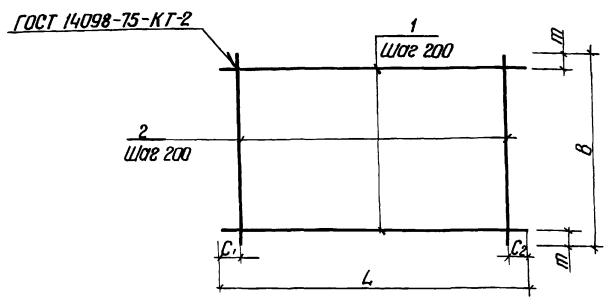

Марка	Размеры в мм					Масса, кг
	L	C1	C2	B	m	
С25	2330	20	510	1980	90	17,0
С26	1980	90	90	1980	90	16,0
С27	950	75	75	2650	225	20,8
С28	2650	125	125	2420	210	24,0
С29	2650	125	125	2420	210	37,1

Формат	Зона	Поз	Обозначение	Наименование	Кол	Примечание
			820-04-19.85-ШМ-10-3-07.00	С25		
Б4		1	-05.01	ф8А-I ГОСТ 5781-82 ℓ=2330	10	0,9 кг
Б4		2	-03.07	ф8А-I ГОСТ 5781-82 ℓ=1980	10	0,8 кг
			-07.00-01	С26		
Б4		1	-03.07	ф8А-I ГОСТ 5781-82 ℓ=1980	10	0,8 кг
Б4		2	-03.07	ф8А-I ГОСТ 5781-82 ℓ=1980	10	0,8 кг
			-07.00-02	С27		
Б4		1	-05.02	ф8А-I ГОСТ 5781-82 ℓ=950	12	0,4 кг
Б4		2	-07.01	ф14А-III ГОСТ 5781-82 ℓ=2650	5	3,2 кг
			-07.00-03	С28		
Б4		1	-07.02	ф8А-I ГОСТ 5781-82, ℓ=2650	11	1,0 кг
Б4		2	-04.03	ф8А-I ГОСТ 5781-82, ℓ=2420	13	1,0 кг
			-07.00-04	С29		
Б4		1	-04.07	ф10А-III ГОСТ 5781-82, ℓ=2650	11	1,6 кг
Б4		2	-04.09	ф10А-III ГОСТ 5781-82, ℓ=2420	13	1,5 кг

Сетки изготавливать в соответствии с СН-393-78

58

9203/2

Разраб	Авдонич		31.08.84
Пров	Иоффе		13.08.84
Рук гр	Иоффе		13.08.84
ГИП	Франк		31.10.84
Нач отд	Лисняевский		02.11.84
Н.контр	Сильченко		05.11.84

820-04-19.85-ШМ-10-3-07.00

Сетка арматурная С (С25 С29)

Стадия	Масса	Масштаб
Р	См. табл	
Лист	Листов 1	

УКРГИПРОВОДХОЗ г. Киев

Привязан

Инв. №

Инв. № подл. | Подпись и дата | Взам. инв. №

Формат А3

Альбом II

Типовые проектные решения 820-04-19.85

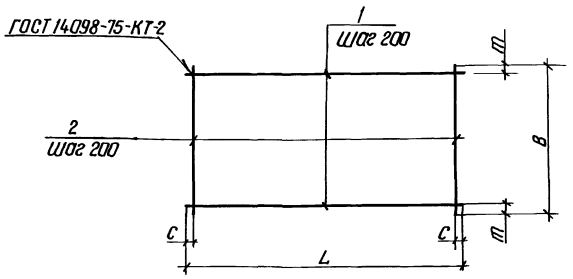

Марка	Размеры в мм				Масса, кг
	L	C	B	m	
С 30	1750	75	2200	100	38,9
С 31	1750	75	1950	75	18,2
С 32	2650	125	950	75	10,2
С 33	4300	50	2200	100	38,5
С 34	4300	50	950	75	17,3

Формат	Зона	Поз	Обозначение	Наименование	Кол	Примечание
			820-04-19.85-ШМ-10-3-08.00	С 30		
Б4	1		-08.01	ф16А-III ГОСТ 5781-82, ℓ=1750	11	2,8 кг
Б4	2		-03.03	ф8А-I ГОСТ 5781-82 ℓ=2200	9	0,9кг
				С 31		
Б4	1		-08.02	ф10А-III ГОСТ 5781-82 ℓ=1750	10	1,1кг
Б4	2		-08.03	ф8А-I ГОСТ 5781-82, ℓ=1950	9	0,8кг
				С 32		
Б4	1		-04.05	ф8А-III ГОСТ 5781-82, ℓ=2650	5	1,0кг
Б4	2		-05.02	ф8А-I ГОСТ 5781-82, ℓ= 950	13	0,4кг
				С 33		
Б4	1		-08.04	ф8А-III ГОСТ 5781-82, ℓ=4300	11	1,7кг
Б4	2		-03.03	ф8А-I ГОСТ 5781-82, ℓ= 2200	22	0,9кг
				С 34		
Б4	1		-08.04	ф8А-III ГОСТ 5781-82 ℓ= 4300	5	1,7кг
Б4	2		-05.02	ф8А-I ГОСТ 5781-82, ℓ=950	22	0,4кг

Сетки изготавливать в соответствии с СН-393-78

9203/2

Разраб.	Абрамич		12.11.84
Пров.	Иоффе		15.11.84
Рук гр.	Иоффе		15.11.84
ГИП	Франк		30.11.84
Нач.отд.	Лисниевский		12.11.84
Н.контр.	Сильченко		15.11.84

820-04-19.85-ШМ-10-3-08.00

Сетка арматурная, С (С30 С34)

Стадия	Масса	Масштаб
Р	см. табл.	
Лист	Листов 1	

УКРГИПРОВОДХОЗ г.Киев

Привязан

Инв. №

Инв. № подл. | Подпись и дата | Взам. инв. №

Формат А3

Альбом II

Типовые проектные решения 820-04-19.85

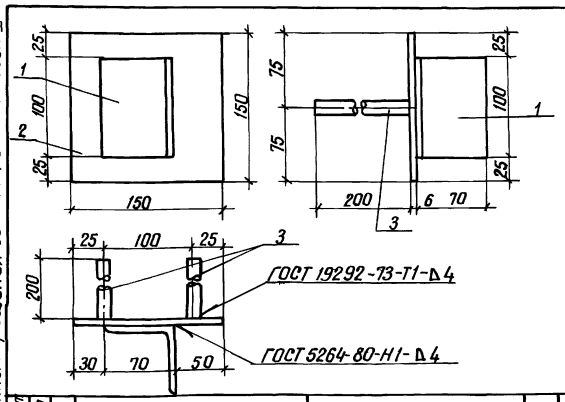

Формат	Зона	Поз	Обозначение	Наименование	Кол	Примечание
			820-04-19.85-ШМ-10-3-09.00	МН 1		
Б4	1		-09.01	L 70×4,5 ГОСТ 8509-72, ℓ=100	1	0,5кг
Б4	2		-09.02	-6×150 ГОСТ 19903-74, ℓ=150	1	0,7кг
Б4	3		-09.03	ф14А-III ГОСТ 5781-82, ℓ=200	2	0,2кг

Привязан

9203/2

Инв. №

Разраб.	Абрамич		12.11.84
Пров.	Иоффе		15.11.84
Рук гр.	Иоффе		15.11.84
ГИП	Франк		30.11.84
Нач.отд.	Лисниевский		12.11.84
Н.контр.	Сильченко		15.11.84

820-04-19.85-ШМ-10-3-09.00

Изделие закладное МН 1

Стадия	Масса	Масштаб
Р	1,6	—
Лист	Листов 1	

УКРГИПРОВОДХОЗ г.Киев

Инв. № подл. | Подпись и дата | Взам. инв. №

Формат А4

Альбом II

Типовые проектные решения

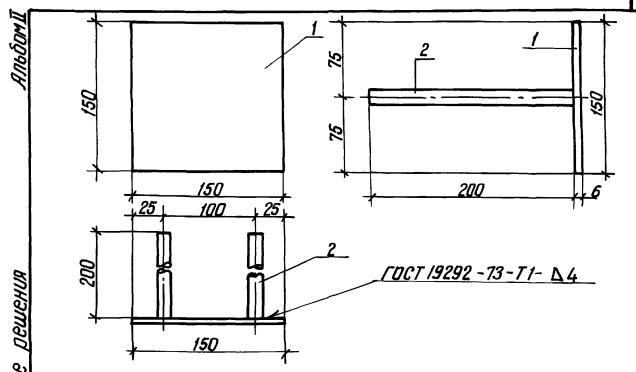

Формат	Зона	Поз	Обозначение	Наименование	Кол	Примечание
			820-04-19.85-ШМ-10-3-10.00	МН 2		
Б4	1		-09.02	-6×150 ГОСТ 19903-74, ℓ=150	1	0,7кг
Б4	2		-09.03	ф14А-III ГОСТ 5781-82 ℓ=200	2	0,2кг

Привязан

59

9203/2

Инв. №

Разраб.	Абрамич		12.11.84
Пров.	Иоффе		15.11.84
Рук гр.	Иоффе		15.11.84
ГИП	Франк		30.11.84
Нач.отд.	Лисниевский		12.11.84
Н.контр.	Сильченко		15.11.84

820-04-19.85-ШМ-10-3-10.00

Изделие закладное МН 2

Стадия	Масса	Масштаб
Р	1,1	—
Лист	Листов 1	

УКРГИПРОВОДХОЗ г.Киев

Инв. № подл. | Подпись и дата | Взам. инв. №

Формат А4

Альбом II

Типовые проектные решения 820-04-19.85

Ведомость основных комплектов

Обозначение	Наименование	Примечание
820-04-19.85 -ПЗ	Пояснительная записка	Альбом I
-АС	Архитектурно-строительные решения	
-КЖ1	Монолитные и сборные железобетонные конструкции	
-ГИ	Конструкции температурно-осадоных швов	
-ПО	Производство и организация работ	
-КЖ3	Шахта Шм-3-3 (Монолитный вариант)	Альбом II
-КЖ5	Шахта Шм-4-3 (Монолитный вариант)	
-КЖ7	Шахта Шм-5-3 (Монолитный вариант)	
-КЖ9	Шахта Шм-6-3 (Монолитный вариант)	
-КЖ11	Шахта Шм-7-3 (Монолитный вариант)	
-КЖ13	Шахта Шм-8-3 (Монолитный вариант)	
-КЖ15	Шахта Шм-10-3 (Монолитный вариант)	
-КЖ17	Шахта Шм-12-3 (Монолитный вариант)	
-КЖ4	Шахта Ш-3-3 (Сборно-монолитный вариант	Альбом III
-КЖ6	Шахта Ш-4-3 (Сборно-монолитный вариант)	
-КЖ8	Шахта Ш-5-3 (Сборно-монолитный вариант)	
-КЖ10	Шахта Ш-6-3 (Сборно-монолитный вариант	
-КЖ12	Шахта Ш-7-3 (Сборно-монолитный вариант)	
-КЖ14	Шахта Ш-8-3 (Сборно-монолитный вариант)	
-КЖ16	Шахта Ш-10-3 (Сборно-монолитный вариант	
-КЖ18	Шахта Ш-12-3 (Сборно-моно-	

Продолжение

Обозначение	Наименование	Примечание
820-04-19.85 -КЖ18	литный вариант)	Альбом III
-КЖ19	Шахта Шм-3-4 (Монолитный вариант)	Альбом IV
-КЖ21	Шахта Шм-4-4 (Монолитный вариант)	
-КЖ23	Шахта Шм-5-4 (Монолитный вариант)	
-КЖ25	Шахта Шм-6-4 (Монолитный вариант	
-КЖ27	Шахта Шм-7-4 (Монолитный вариант)	
-КЖ29	Шахта Шм-8-4 (Монолитный вариант)	
-КЖ31	Шахта Шм-10-4 (Монолитный вариант)	
-КЖ33	Шахта Шм-12-4 (Монолитный вариант)	
-КЖ20	Шахта Ш-3-4 (Сборно-монолитный вариант)	Альбом V
-КЖ22	Шахта Ш-4-4 (Сборно-монолитный вариант)	
-КЖ24	Шахта Ш-5-4 (Сборно-монолитный вариант)	
-КЖ26	Шахта Ш-6-4 (Сборно-монолитный вариант)	
-КЖ28	Шахта Ш-7-4 (Сборно-монолитный вариант)	
-КЖ30	Шахта Ш-8-4 (Сборно-монолитный вариант)	
-КЖ32	Шахта Ш-10-4 (Сборно-монолитный вариант)	
-КЖ34	Шахта Ш-12-4 (Сборно-монолитный вариант)	
-КЖ2	Водобойные колодцы и водобойные стенки	Альбом VI

Ведомость чертежей основного комплекта КЖ 17

Лист	Наименование	Примечание
1	Общие данные	
2	План Разрез 2-2	
3	Разрезы 1-1, 3-3, 4-4	
4	Схема армирования План Разрез 2-2	
5	То же Разрез 1-1, 3-3	
6	—"— Разрез 4-4, 5-5	

Ведомость спецификаций

Лист	Наименование	Примечание
6	Спецификация к схеме армирования монолитной шахты Шм-12-1	

Ведомость ссылочных и прилагаемых документов

Обозначение	Наименование	Примечание
	Ссылочные документы	
	Нестандартное оборудование	Альбом I
	Прилагаемые документы	
820-04-19.85-Шм-12-1-01.00	Каркас плоский КР1	
-02.00	То же КР2	
-03.00	—"— КР3	
-04.00	Сетка арматурная С2	
-05.00	То же С1, С3, С14 С19	
-06.00	—"— С4 С12, С35	
-07.00	—"— С13, С22, С23	
-08.00	—"— С12, С21, С24 С29	
-09.00	—"— С30 С34	
-10.00	Изделие закладное Мн1	
-11.00	То же Мн2	
-КЖ17 ВМ	Ведомость потребности в материалах	Альбом IX

60

Рабочие чертежи разработаны в соответствии с действующими нормами и правилами

Главный инженер проекта Л.Г. Франк

Инв. № подл.	Подпись и дата	Взам. инв. №

Инв. №			
Разраб.	Иоффе		26.03.84
Пров.	Девяшин		26.03.84
Рук.гр.	Иоффе		26.03.84
ГИП	Франк		24.04.84
Нач.отд.	Пусняковский		28.04.84
Н.контр.	Сильченко		24.05.84

Привязан

820-04-19.85 -КЖ17

Водосбросы шахтного типа на расход воды от 50 до 110м³/с при перепадах до 12м

Шахта Шм 12-3 (монолитный вариант)	Стадия	Лист	Листов
	Р	1	6
Общие данные	УКРГИПРОВОДХОЗ Г.Киев		

9203/2

Формат А2

Альбом II

Типовые проектные решения 820-04-19.85

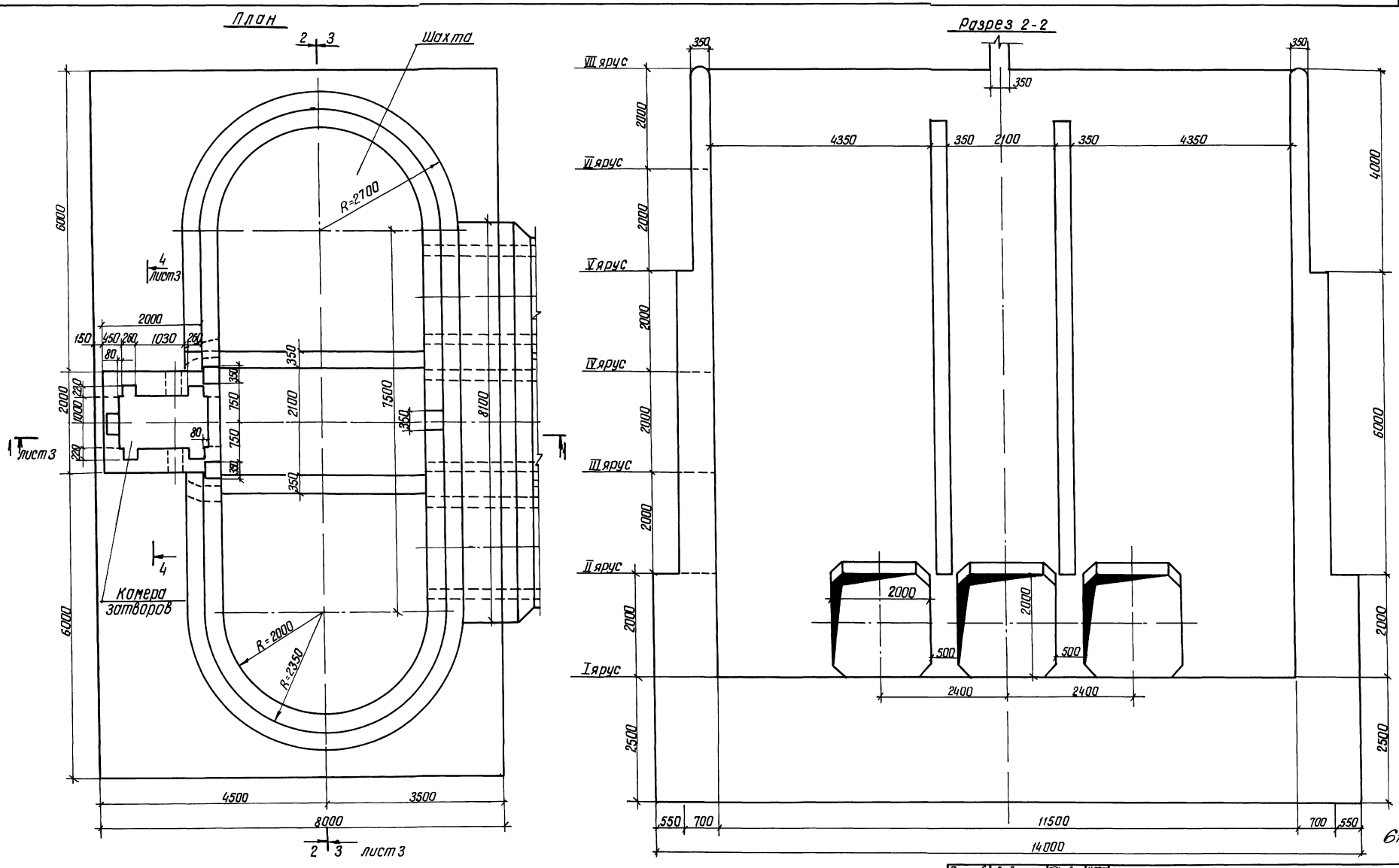

Разраб	Девяшин		11.09.84	820-04-19,85 - КЖ 17
Пров	Аврамич		15.09.84	
Рук гр	Цоффе		20.08.84	Водосбросы шахтного типа на расход воды от 50 до 110м³/с при перепадах до 12м
ГИП	Франк		31.10.84	
Нач отд	Лисняческий		02.11.84	Шахта ШМ - 12-3 (монолитный вариант)
Н.контр	Сильченко		05.11.84	

Стадия	Лист	Листов
Р	2	

План Разрез 2-2 М 1 50

УКРГИПРОВОДХОЗ г Киев

Привязан

Инв №

9203/2

Формат А 2

Инв № подл | Подпись и дата | Взам инв №

Альбом II

Типовые проектные решения 820-04-19.85

Разрез 1-1

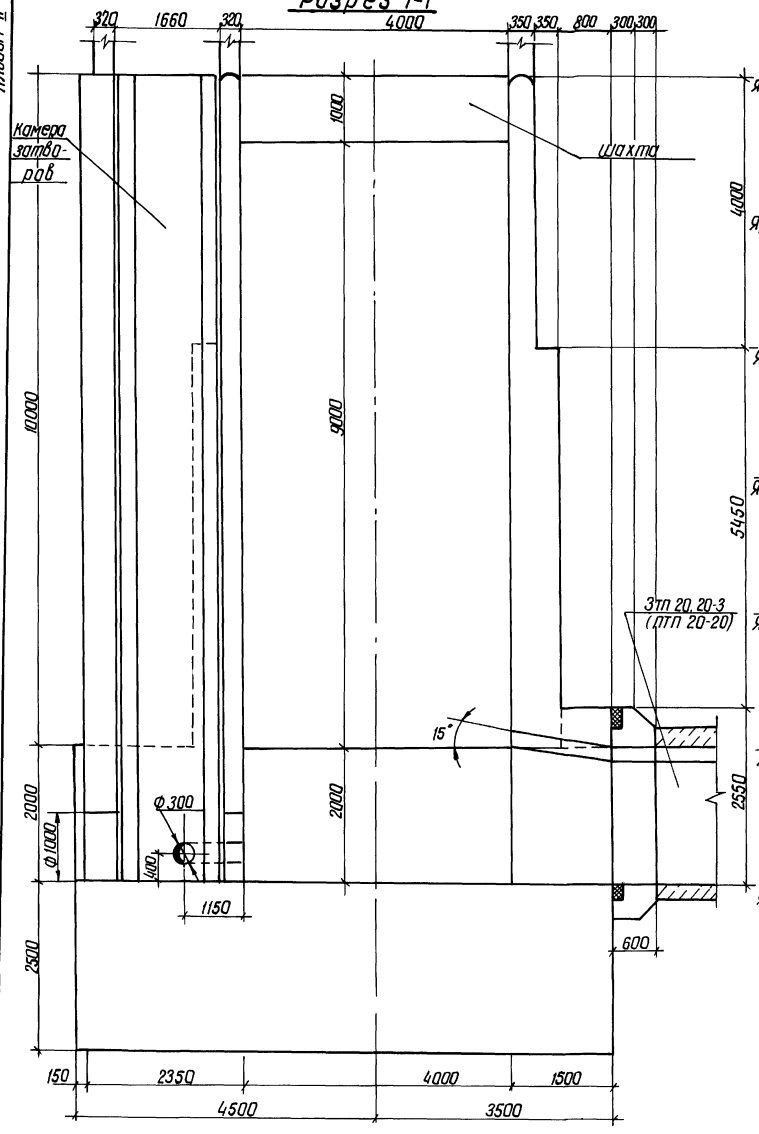

Разрез 3-3

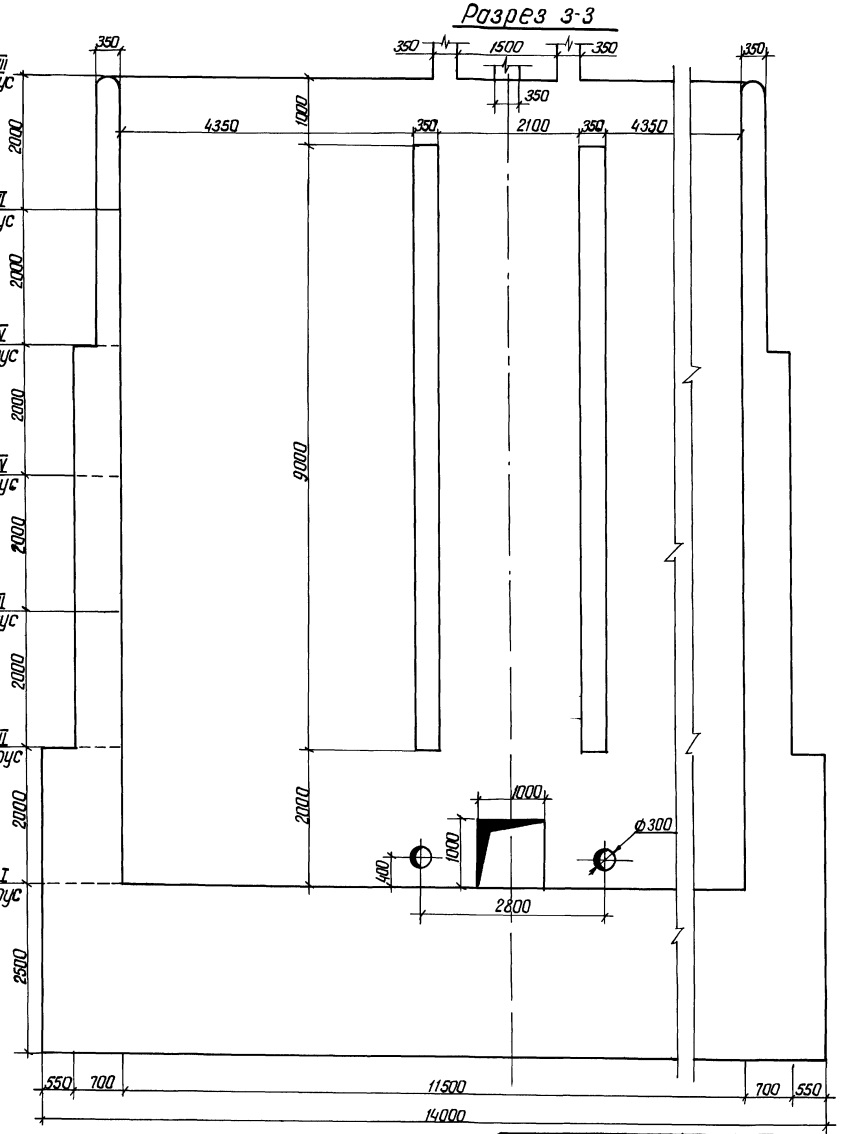

Разрез 4-4

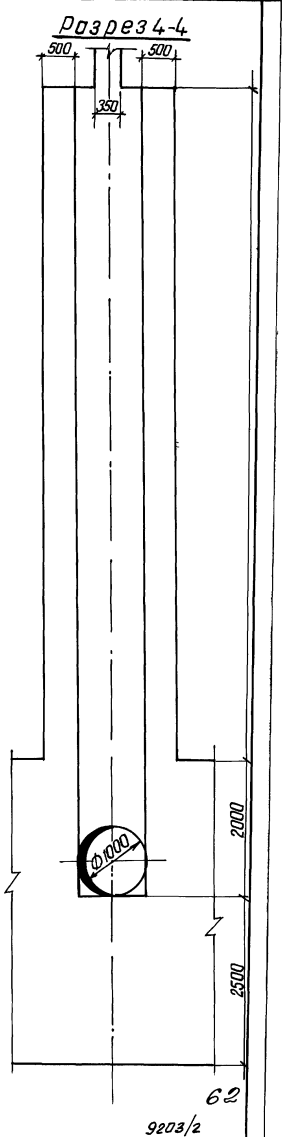

62

9203/2

Разраб	Девяшин		12.01.84	820-04-19.85-КЖ 17	
Пров	Аврамич		15.01.84		
Рук гр	Урфье		20.01.84		
ГИП	Франк		31.01.84	водосбросы шахтного типа на расход воды от 50 до 110 м³/с при переливах до 12 м	
Нач отд	Пилипчевский		12.11.84		
Н контр	Сильченко		25.11.84	Шахта Шм-12-3 (монолитный вариант)	Стадия Р; Лист 3; Листов
				Разрезы 1-1, 3-3, 4-4 М 1:50	УКРГИПРОВОДХОЗ г Киев

Привязан

Инв №

Инв № подл. | Подпись и дата | Взам. инв. №

Формат А2

Альбом II

Типовые проектные решения 820-04-19.85

План

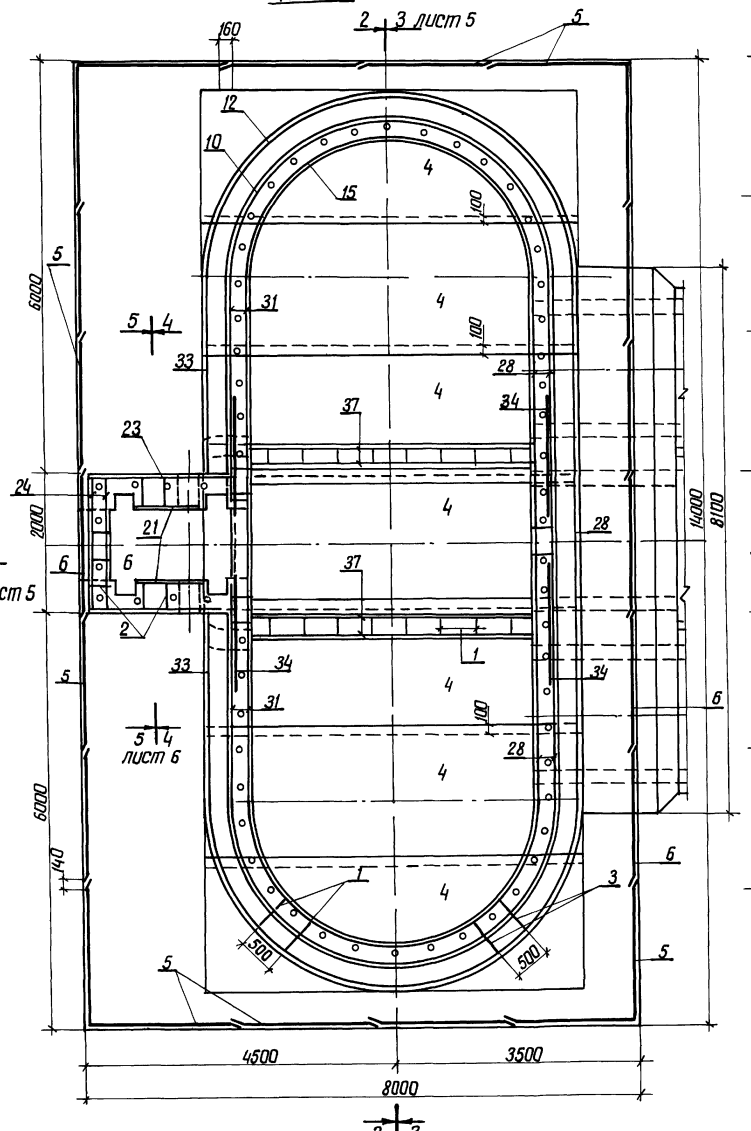

Разрез 2-2

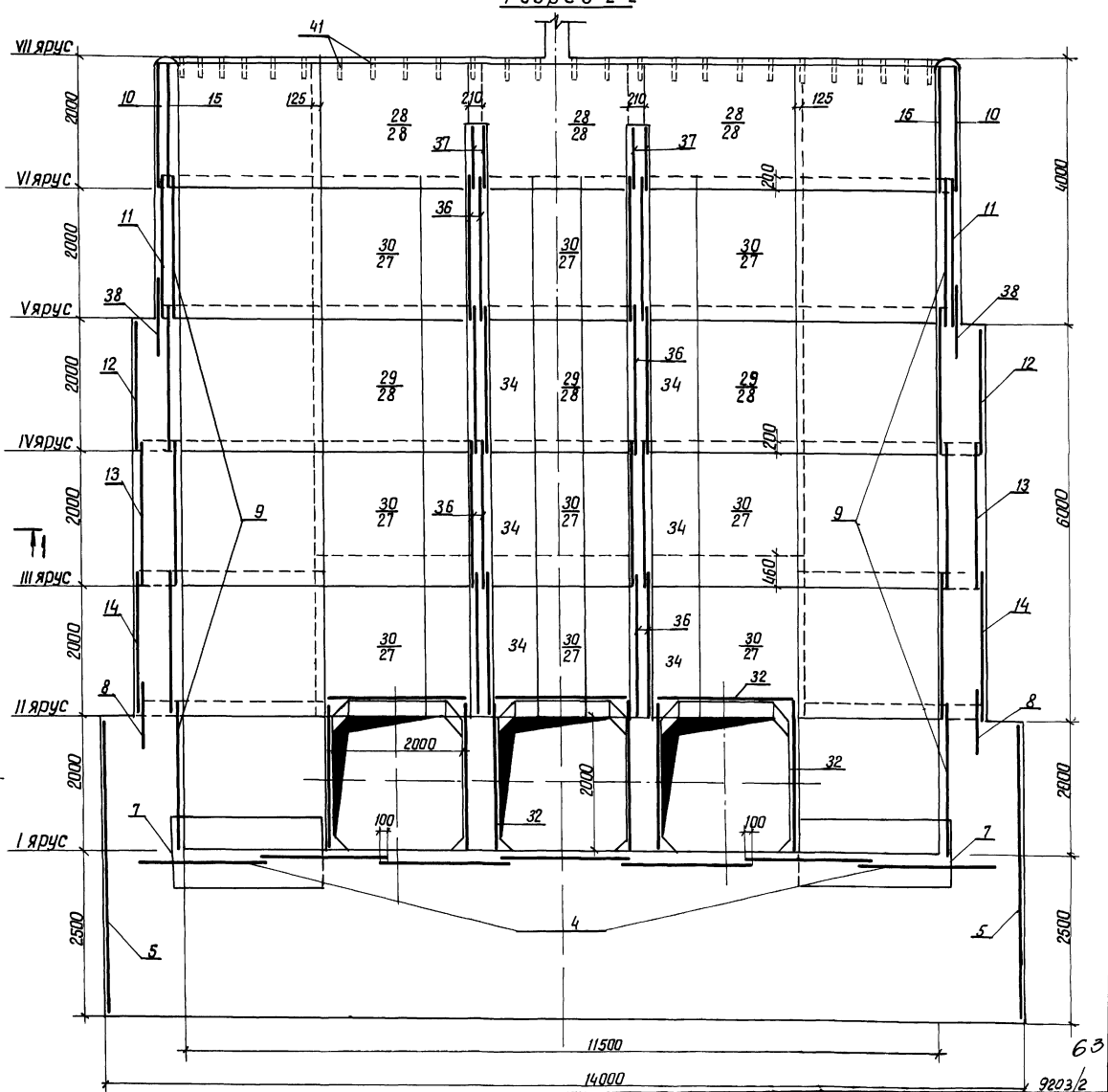

Ведомость расхода стали на элемент, кг

Марка элемента	Изделия арматурные										Изделия закладные									Общий расход
	Арматура класса									всего	Арматура класса		Прокат марки						всего	
	А-III						А-I				А-III		В Ст 3 кп 2							
	ГОСТ 5781-82						ГОСТ 5781-82				ГОСТ 5781-82		ГОСТ 8509-72		ГОСТ 19903-74		ГОСТ 3262-75			
	ф8	ф10	ф14	ф16	ф18	Итого	ф6	ф8	Итого		ф14	Итого	L70×4,5	Итого	-6×150	Итого	Труба 50×3,5	Итого		
Шм-12-3	1787,0	780,0	230,0	672,0	736,0	4205,0	444,0	3906,0	4350,0	8555,0	14,0	14,0	30	30	25,0	25,0	112,0	112,0	154,0	8709,0

Инв № подл. | Подпись и дата | Взам инв №

Привязан

Инв №

Разраб	Девяшин		11.09.84
Пров	Аврамич		13.09.84
Рук гр	Иоффе		20.09.84
ГИП	Франк		30.10.84
Нач отд	Лисняченко		02.11.84
Н.контр	Сильченко		05.11.84

820-04-19.85-КЖ 17

Водосбросы шахтного типа на расход воды от 50 до 110м³/с при переходах до 12м

Шахта Шм-12-3 (монолитный вариант)

Стадия	Лист	Листов
Р	4	

Схема армирования План Разрез 2-2 М1:50

УКРГИПРОВОДХОЗ г Киев

Формат А2

63

9203/2

Альбом II

Типовые проектные решения 820-04-1985

Инв.№ подл. | Подпись и дата | Взам.инв.№

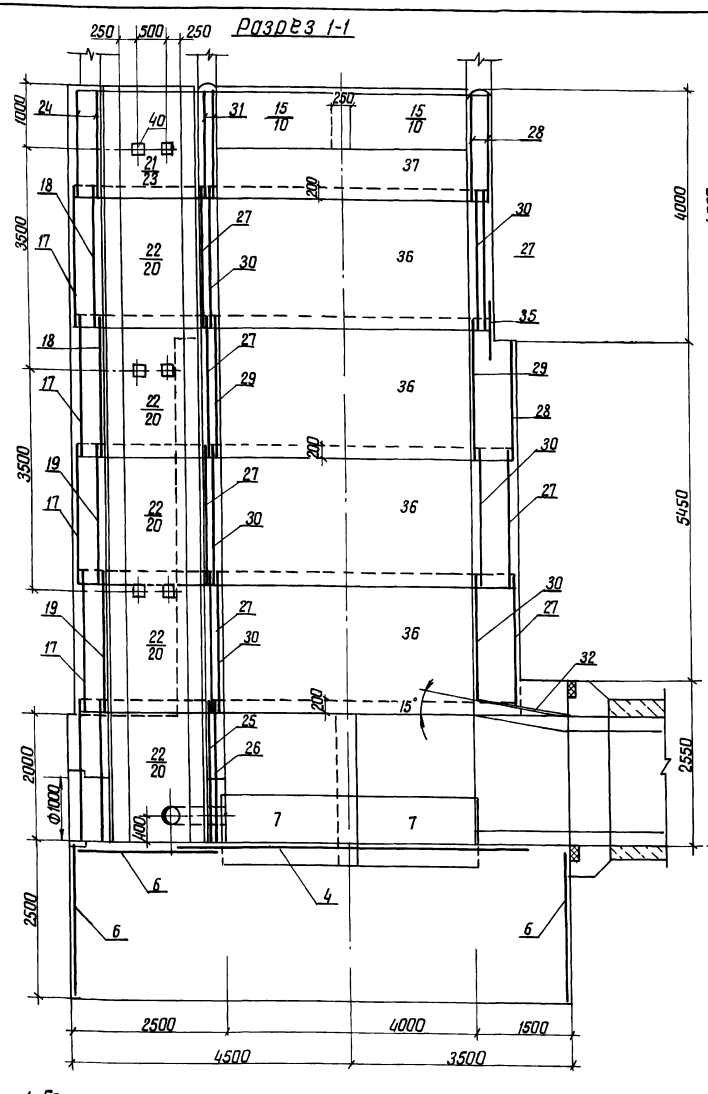

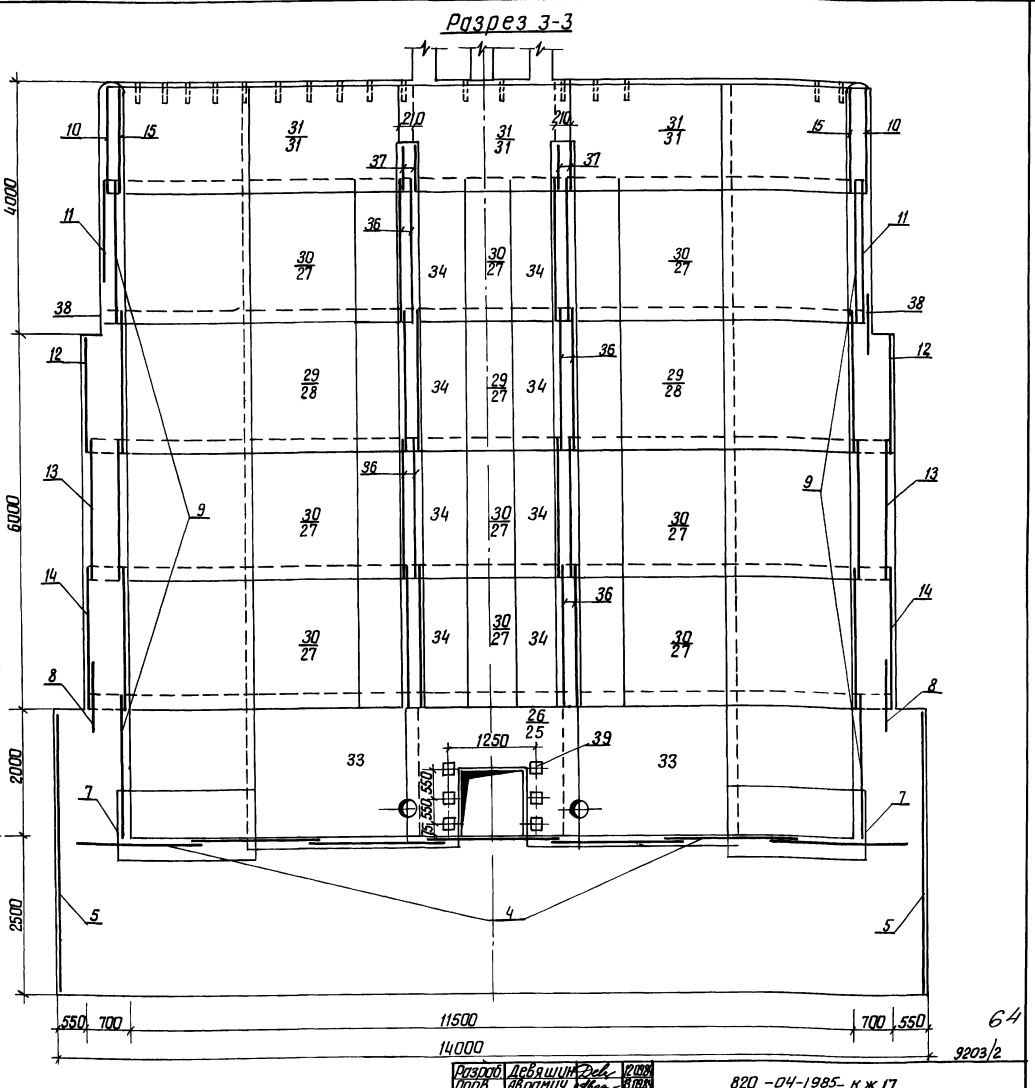

1 Горизонтальные стержни сеток поз 10, 11, 12; 13, 14, 8 сварить между собой по всей длине перепуска электрадуговой сваркой электродами Э-42 ГОСТ 9467-75

2 Горизонтальные стержни сеток поз 10 сварить с горизонтальными стержнями сеток поз 31, аналогично поз 11 с поз 27, поз 12 с поз 28, поз 13 с поз 27, поз 14 с поз 27

Разраб.	Девяшин		12.85
Пров.	Авраменко		12.85
Рук. гр.	Цифоре		12.85
ГИП	Франк		12.85
Нач. отд.	Писаревский		12.85
Н. контр.	Сильченко		12.85

820-04-1985-КЖ17

Водосбросы шахтного типа на расход воды от 50 до 110 м³/с при перепадах до 12 м

Шахта ШМ-12-3 (монолитный вариант)

Стадия	Лист	Листов
Р	5	

Схема армирования. Разрезы 1-1, 3-3 М 1:50

УКРГИПРОВОДХОЗ г. Киев

Привязан

Инв. №

Формат А2

64

9203/2

Альбом II

Типовые проектные решения 820-04-19.85

Разрез 4-4

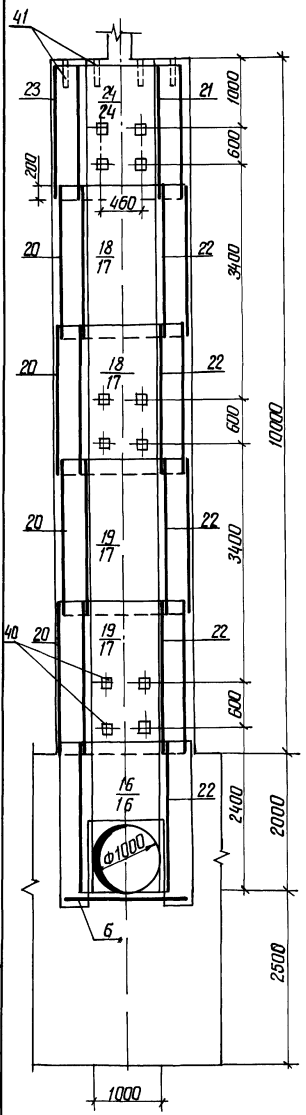

Разрез 5-5

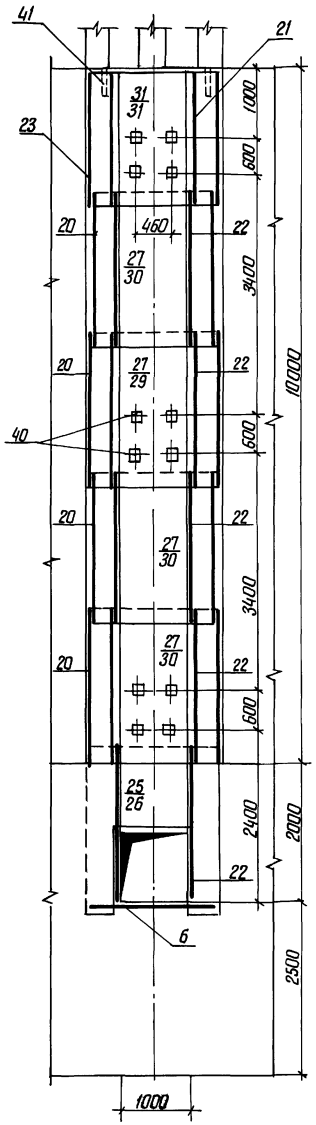

Продолжение

Формат	Зона	Поз	Обозначение	Наименование	Кол	Примечание
				Сетки арматурные		
А3		29	820-04-1985ШМ-12-3-08 00	С 26	6	
А3		30	-08 00	С 27	18	
А3		31	-08 00	С 28	6	
А3		32	-08 00	С 29	9	
А3		33	-09 00	С 30	2	
А3		34	-09 00	С 31	16	
А3		35	-09 00	С 32	5	
А3		36	-09 00	С 33	16	
А3		37	-09 00	С 34	4	
А3		38	-06 00	С 35	4	
				Изделия закладные		
А4		39	-10 00	Мн 1	6	
А4		40	-11 00	Мн 2	30	
Б4		41		Мн 3 (Труба 50х3,5 ℓ=350) ГОСТ 3262-75	66	1.7кг
				Материалы		
				Бетон тяжелый М200, В6, Мрз ≥ 150		611 2м³

Спецификация к схеме армирования монолитной шахты Шм-12-3

Формат	Зона	Поз	Обозначение	Наименование	Кол	Примечание
				Сборочные единицы		
				Каркасы плоские		
А4		1	820-04-1985Шм-12-3-01 00	КР 1	196	
А4		2	-02 00	КР 2	35	
А4		3	-03 00	КР 3	180	
				Сетки арматурные		
А3		4	-05 00	С 1	7	
А4		5	-04 00	С 2	16	
А3		6	-05 00	С 3	7	
А3		7	-06 00	С 4	4	
А3		8	-06 00	С 5	4	
А3		9	-06 00	С 6	20	
А3		10	-06 00	С 7	4	
А3		11	-06 00	С 8	4	
А3		12	-06 00	С 9	4	
А3		13	-06 00	С 10	4	
А3		14	-06 00	С 11	4	
А3		15	-06 00	С 12	4	
А3		16	-07 00	С 13	2	
А3		17	-05 00	С 14	4	
А3		18	-05 00	С 15	2	
А3		19	-05 00	С 16	2	
А3		20	-05 00	С 17	8	
А3		21	-05 00	С 18	2	
А3		22	-05 00	С 19	10	
А3		23	-08 00	С 20	2	
А3		24	-08 00	С 21	2	
А3		25	-07 00	С 22	1	
А3		26	-07 00	С 23	1	
А3		27	-08 00	С 24	19	
А3		28	-08 00	С 25	11	

Инв.№ подл. | Подпись и дата | Взам. инв.№

Привязан

Инв.№

Разраб.	Девяшин			820-04-19.85 -КЖ 17
Провер.	Авраменко			
Рук. гр.	Иоффе			
ГИП	Франк			Водосбросы шахтного типа на расход воды от 50 до 110м³/с при перепадах до 12м
Нач. отд.	Лисниченко			
Н. контр.	Сильченко			Шахта Шм-12-3 (монолитный вариант)
				Схема армирования Разрезы 4-4, 5-5 М 1:50

Стадия	Лист	Листов
Р	6	

УКРГИПРОВОДХОЗ г. Киев

65

9203/2

Формат А2

Альбом II

Типовые проектные решения 820-04-19.85

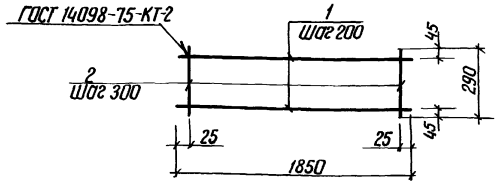

Формат	Зона	Поз	Обозначение	Наименование	Кол	Примечание
			820-04-19.85 Шм-12-3-01 00	КР 1		
Б4		1	-01 01	ф8 А-I ГОСТ 5781-82 ℓ=1850	2	0,7 кг
Б4		2	-01 02	ф8 А-I ГОСТ 5781-82 ℓ=290	7	0,1 кг

Каркасы изготавливать в соответствии с СН-393-78

9203/2

Привязан

Инв N

Разраб	Девяшин		27.01.85
Провер	Потапенко		27.01.85
Рук гр	Иоффе		27.01.85
ГИП	Франк		27.01.85
Нач отд	Лисичевский		27.01.85
Н контр	Сильченко		27.01.85

820-04-19.85 Шм-12-3-01 00

Каркас плоский КР 1

Стадия	Масса	Масштаб
Р	2,1	-

Лист | Листов 1

УКРГИПРОВОДХОЗ г. Киев

Формат А4

Альбом II

Типовые проектные решения 820-04-19.85

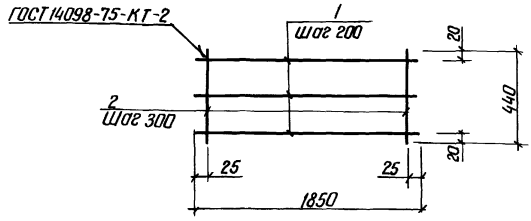

Формат	Зона	Поз	Обозначение	Наименование	Кол	Примечание
			820- -Шм-12-3-02 00	КР 2		
Б4		1	-01 01	ф8 А-I ГОСТ 5781-82 ℓ=1850	3	0,7 кг
Б4		2	-02 01	ф8 А-I ГОСТ 5781-82 ℓ=440	7	0,2 кг

Каркасы изготавливать в соответствии с СН-393-78

9203/2

Привязан

Инв №

Разраб	Девяшин		27.01.85
Пров	Потапенко		27.01.85
Рук гр	Иоффе		27.01.85
ГИП	Франк		27.01.85
Нач отд	Лисичевский		27.01.85
Н контр	Сильченко		27.01.85

820-04-19.85 Шм-12-3-02 00

Каркас плоский КР 2

Стадия	Масса	Масштаб
Р	3,5	-

Лист | Листов 1

УКРГИПРОВОДХОЗ г. Киев

Формат А4

Альбом II

Типовые проектные решения 820-04-19.85

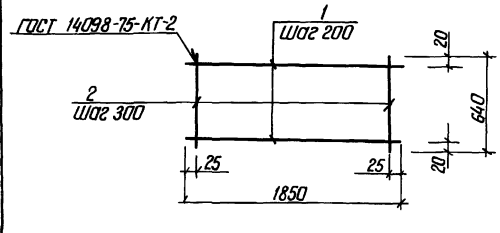

Формат	Зона	Поз	Обозначение	Наименование	Кол	Примечание
			820-04-19.85 Шм-12-3-03 00	КР 3		
Б4		1	-01 01	ф8 А-I ГОСТ 5781-82 ℓ=1850	4	0,7 кг
Б4		2	-03 01	ф8 А-I ГОСТ 5781-82 ℓ=640	7	0,3 кг

Каркасы изготавливать в соответствии с СН-393-78

9203/2

Привязан

Инв №

Разраб	Девяшин		27.01.85
Провер	Потапенко		27.01.85
Рук гр	Иоффе		27.01.85
ГИП	Франк		27.01.85
Нач отд	Лисичевский		27.01.85
Н контр	Сильченко		27.01.85

820-04-19.85 Шм-12-3-03 00

Каркас плоский КР 3

Стадия	Масса	Масштаб
Р	4,9	-

Лист | Листов 1

УКРГИПРОВОДХОЗ г. Киев

Формат А4

Альбом II

Типовые проектные решения 820-04-19.85

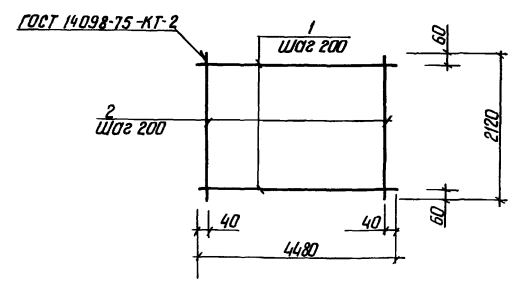

Формат	Зона	Поз	Обозначение	Наименование	Кол	Примечание
			820- -Шм-12-3-04 00	С 2		
Б4		1	-04 01	ф6 А-I ГОСТ 5781-82 ℓ=4480	11	1,0 кг
Б4		2	-04 02	ф6 А-I ГОСТ 5781-82 ℓ=2120	23	0,5 кг

Сетки изготавливать в соответствии с СН-393-78

66

9203/2

Привязан

Инв №

Разраб	Девяшин		27.01.85
Пров	Потапенко		27.01.85
Рук гр	Иоффе		27.01.85
ГИП	Франк		27.01.85
Нач отд	Лисичевский		27.01.85
Н контр	Сильченко		27.01.85

820-04-19.85 Шм-12-3-04 00

Сетка арматурная С2

Стадия	Масса	Масштаб
Р	22,5	-

Лист | Листов 1

УКРГИПРОВОДХОЗ г. Киев

Формат А4

Типовые проектные решения 820-04-19.85 Альбом II

ГОСТ 14098-75-КТ-2

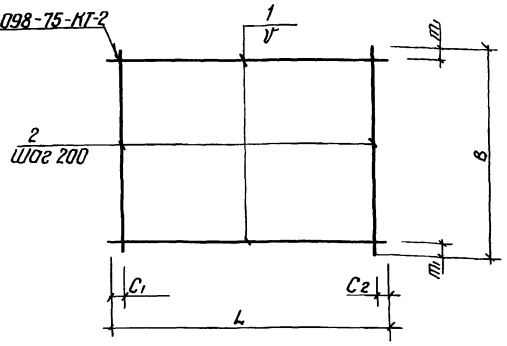

Марка	Размеры в мм						Масса, кг
	L	C1	C2	V	B	m	
С1	5430	15	15	200	1970	85	43.4
С3	2120	60	60	200	2470	35	12.0
С14	2200	100	100	200	1980	90	17.8
С15	1970	85	85	200	2200	100	17.8
С16	1970	85	85	150	2200	50	21.0
С17	2330	20	510	200	2200	100	18.9
С18	950	75	75	200	1980	90	8.0
С19	950	75	75	200	2200	100	8.9

Сетки изготавливать в соответствии с СН-393-78

Формат	Зона	Поз	Обозначение	Наименование	Кол	Примечание
			820-04-19.85-Шм-12-3-05.00	С1		
Б4		1	-05.01	ф8А-III ГОСТ 5781-82 ℓ=5430	10	2.1кг
Б4		2	-05.02	ф8А-III ГОСТ 5781-82 ℓ=1970	28	0.8кг
			-05.00-01	С3		
Б4		1	-04.02	ф6А-I ГОСТ 5781-82 ℓ=2120	13	0.5кг
Б4		2	-05.03	ф6А-I ГОСТ 5781-82 ℓ=2470	11	0.5кг
			-05.00-02	С14		
Б4		1	-05.04	ф8А-I ГОСТ 5781-82 ℓ=2200	10	0.9кг
Б4		2	-05.05	ф8А-I ГОСТ 5781-82 ℓ=1980	11	0.8кг
			-05.00-03	С15		
Б4		1	-05.02	ф8А-III ГОСТ 5781-82 ℓ=1970	11	0.8кг
Б4		2	-05.04	ф8А-I ГОСТ 5781-82 ℓ=2200	10	0.9кг
			-05.00-04	С16		
Б4		1	-05.02	ф8А-III ГОСТ 5781-82 ℓ=1970	15	0.8кг
Б4		2	-05.04	ф8А-I ГОСТ 5781-82 ℓ=2200	10	0.9кг
			-05.00-05	С17		
Б4		1	-05.06	ф8А-I ГОСТ 5781-82 ℓ=2330	11	0.9кг
Б4		2	-05.04	ф8А-I ГОСТ 5781-82 ℓ=2200	10	0.9кг
			-05.00-06	С18		
Б4		1	-05.07	ф8А-I ГОСТ 5781-82 ℓ=950	10	0.4кг
Б4		2	-05.05	ф8А-I ГОСТ 5781-82 ℓ=1980	5	0.8кг
			-05.00-07	С19		
Б4		1	-05.08	ф8А-III ГОСТ 5781-82 ℓ=950	11	0.4кг
Б4		2	-05.04	ф8А-I ГОСТ 5781-82 ℓ=2200	5	0.9кг

Разраб.	Девяшин		30.11.84
Пров.	Абдомич		14.12.84
Рук. гр.	Иоффе		20.12.84
ГИП	Франк		31.12.84
Нач. отд.	Пономаренко		12.11.84
Н. контр.	Сильченко		05.11.84

820-04-19.85-Шм-12-3-05.00

Сетка арматурная, С (С1, С3, С14 С19)

Стадия	Масса	Масштаб
Р	См табл	-
Лист	Листов 1	

УКРГИПРОВОДХОЗ г. Киев

9203/2

Привязан

Инв. №

Инв. № подл. | Подпись и дата | Взам. инв. №

Формат А3

Типовые проектные решения 820-04-19.85 Альбом II

ГОСТ 14098-75-КТ-2

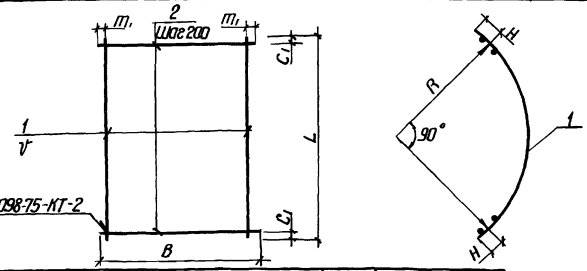

Марка	Размеры в мм					R	H	Масса, кг
	L	C1	V	B	m			
С4	3440	20	200	1100	350	2030	125	11.4
С5	4450	25	200	1100	350	2670	125	56.0
С6	3440	20	200	2200	100	2030	125	31.6
С7	3890	45	200	1820	10	2320	125	29.0
С8	3890	45	200	2200	100	2320	125	34.5
С9	4450	25	200	1980	90	2670	125	36.4
С10	4450	25	200	2200	100	2670	125	50.4
С11	4450	25	150	2200	50	2670	125	154.2
С12	3440	20	200	1820	10	2030	125	26.6
С35	3890	45	200	920	60	2320	125	15.5

Сетки изготавливать в соответствии с СН-393-78

Формат	Зона	Поз	Обозначение	Наименование	Кол	Примечание
			820-04-19.85-Шм-12-3-06.00-08	С12		
Б4		1	-06.01	ф8А-III ГОСТ 5781-82 ℓ=3440	10	1.4кг
Б4		2	-06.05	ф8А-I ГОСТ 5781-82 ℓ=1820	18	0.7кг
			-06.00-09	С35		
Б4		1	-06.09	ф8А-III ГОСТ 5781-82 ℓ=3890	5	1.5кг
Б4		2	-06.10	ф8А-I ГОСТ 5781-82 ℓ=920	20	0.4кг
			820-04-19.85-Шм-12-3-06.00	С4		
Б4		1	-06.01	ф8А-III ГОСТ 5781-82 ℓ=3440	3	1.4кг
Б4		2	-06.02	ф8А-III ГОСТ 5781-82 ℓ=1100	18	0.4кг
			-06.00-01	С5		
Б4		1	-06.03	ф8А-III ГОСТ 5781-82 ℓ=4450	3	1.8кг
Б4		2	-06.04	ф18А-III ГОСТ 5781-82 ℓ=1100	23	2.2кг
			-06.00-02	С6		
Б4		1	-06.01	ф8А-III ГОСТ 5781-82 ℓ=3440	11	1.4кг
Б4		2	-05.04	ф8А-I ГОСТ 5781-82 ℓ=2200	18	0.9кг
			-06.00-03	С7		
Б4		1	-06.05	ф8А-III ГОСТ 5781-82 ℓ=3890	10	1.5кг
Б4		2	-06.06	ф8А-I ГОСТ 5781-82 ℓ=1820	20	0.7кг
			-06.00-04	С8		
Б4		1	-06.05	ф8А-III ГОСТ 5781-82 ℓ=3890	11	1.5кг
Б4		2	-05.04	ф8А-I ГОСТ 5781-82 ℓ=2200	20	0.9кг
			-06.00-05	С9		
Б4		1	-06.03	ф8А-III ГОСТ 5781-82 ℓ=4450	10	1.8кг
Б4		2	-06.05	ф8А-I ГОСТ 5781-82 ℓ=1980	23	0.8кг
			-06.00-06	С10		
Б4		1	-06.07	ф10А-III ГОСТ 5781-82 ℓ=4450	11	2.7кг
Б4		2	-05.04	ф8А-I ГОСТ 5781-82 ℓ=2200	23	0.9кг
			-06.00-07	С11		
Б4		1	-06.08	ф18А-III ГОСТ 5781-82 ℓ=4450	15	8.9кг
Б4		2	-05.04	ф8А-I ГОСТ 5781-82 ℓ=2200	23	0.9кг

Разраб.	Девяшин		30.11.84
Пров.	Абдомич		14.12.84
Рук. гр.	Иоффе		20.12.84
ГИП	Франк		31.12.84
Нач. отд.	Пономаренко		12.11.84
Н. контр.	Сильченко		05.11.84

820-04-19.85-Шм-12-3-06.00

Сетка арматурная, С (С4 С12, С35)

Стадия	Масса	Масштаб
Р	См табл	-
Лист	Листов 1	

УКРГИПРОВОДХОЗ г. Киев

9203/2

Привязан

Инв. №

Инв. № подл. | Подпись и дата | Взам. инв. №

Формат А3

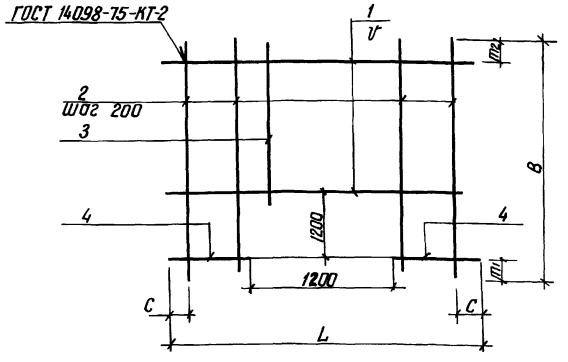

Марка	Размеры в мм						Масса, кг
	L	C	V	B	m1	m2	
С 13	1980	90	150	2420	200	120	15.2
С 22	2650	25	200	2420	200	20	20.0
С 23	2650	25	150	2420	200	120	33.2

Формат	Зона	Поз	Обозначение	Наименование	Кол	Примечание
			820-04-1985-ШМ-12-3-07.00	С 13		
Б4		1	-07.01	Ф8 А-III ГОСТ 5781-82 ℓ=1980	7	0.8 кг
Б4		2	-07.02	Ф8 А-I ГОСТ 5781-82 ℓ=2420	4	1.0 кг
Б4		3	-07.03	Ф8 А-I ГОСТ 5781-82 ℓ=1020	6	0.4 кг
Б4		4	-07.04	Ф8 А-III ГОСТ 5781-82 ℓ=390	16	0.2 кг
			-07.00-01	С 22		
Б4		1	-07.05	Ф8 А-III ГОСТ 5781-82 ℓ=2650	6	1.0 кг
Б4		2	-07.02	Ф8 А-I ГОСТ 5781-82 ℓ=2420	8	1.0 кг
Б4		3	-07.03	Ф8 А-I ГОСТ 5781-82 ℓ=1020	6	0.4 кг
Б4		4	-07.06	Ф8 А-III ГОСТ 5781-82 ℓ=725	12	0.3 кг
			-07.00-02	С 23		
Б4		1	-07.07	Ф 10А-III ГОСТ 5781-82 ℓ=2650	7	1.6 кг
Б4		2	-07.08	Ф10А-III ГОСТ 5781-82 ℓ=2420	8	1.5 кг
Б4		3	-07.09	Ф 10А-III ГОСТ 5781-82 ℓ=1020	6	0.6 кг
Б4		4	-07.10	Ф 10А-III ГОСТ 5781-82 ℓ=725	16	0.4 кг

Сетки изготавливать в соответствии с СН-393-78

9203/2

Разраб	Девяшин		30.11.84
Пров	Авдомич		01.12.84
Рук гр	Иоффе		20.12.84
ГИП	Франк		31.12.84
Нач отд	Лисичевский		02.11.84
Н.контр	Сильченко		05.11.84

820-04-1985-ШМ-12-3-07.00

Сетка арматурная, С (С13, С22, С23)

Стадия	Масса	Масштаб
Р	см табл	–
Лист	Листов 1	

УКРГИПРОВОДХОЗ г Киев

Привязан

Инв. № подл. | Подпись и дата | Взам. инв. №

Инв. №

Формат А3

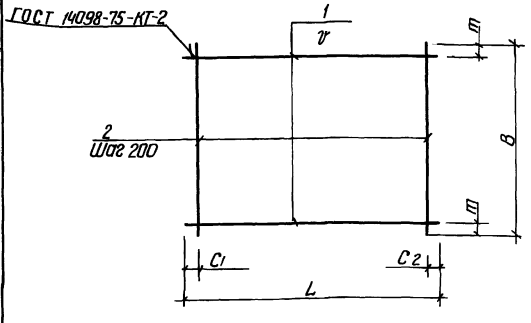

Марка	Размеры в мм						Масса, кг
	L	C1	C2	V	B	m	
С 20	2330	20	510	200	1980	90	17.0
С 21	1980	90	90	200	1980	90	16.0
С 24	2650	25	25	200	2200	100	23.6
С 25	2650	25	25	200	1820	10	19.8
С 26	2650	25	25	200	2200	100	30.2
С 27	2650	25	25	150	2200	50	36.6
С 28	2650	25	25	150	1820	10	22.8
С 29	2650	125	125	200	1450	25	33.4

Формат	Зона	Поз	Обозначение	Наименование	Кол	Примечание
			820-04-1985-ШМ-12-3-08.00	С 20		
Б4		1	-05.06	Ф8 А-I ГОСТ 5781-82 ℓ=2330	10	0.9 кг
Б4		2	-05.05	Ф8 А-I ГОСТ 5781-82 ℓ=1980	10	0.8 кг
			-08.00-01	С 21		
Б4		1	-05.05	Ф8 А-I ГОСТ 5781-82 ℓ=1980	10	0.8 кг
Б4		2	-05.05	Ф8 А-I ГОСТ 5781-82 ℓ=1980	10	0.8 кг
			-08.00-02	С 24		
Б4		1	-07.05	Ф8 А-III ГОСТ 5781-82 ℓ=2650	11	1.0 кг
Б4		2	-05.04	Ф8 А-I ГОСТ 5781-82 ℓ=2200	14	0.9 кг
			-08.00-03	С 25		
Б4		1	-07.05	Ф8 А-III ГОСТ 5781-82 ℓ=2650	10	1.0 кг
Б4		2	-06.06	Ф8 А-I ГОСТ 5781-82 ℓ=1820	14	0.7 кг
			-08.00-04	С 26		
Б4		1	-07.07	Ф 10А-III ГОСТ 5781-82 ℓ=2650	11	1.6 кг
Б4		2	-05.04	Ф8 А-I ГОСТ 5781-82 ℓ=2200	14	0.9 кг
			-08.00-05	С 27		
Б4		1	-07.07	Ф 10А-III ГОСТ 5781-82 ℓ=2650	15	1.6 кг
Б4		2	-0504	Ф8 А-I ГОСТ 5781-82 ℓ=2200	14	0.9 кг
			-08.00-06	С 28		
Б4		1	-07.05	Ф8 А-III ГОСТ 5781-82 ℓ=2650	13	1.0 кг
Б4		2	-06.06	Ф8 А-I ГОСТ 5781-82 ℓ=1820	14	0.7 кг
			-08.00-07	С 29		
Б4		1	-0801	Ф14А-III ГОСТ 5781-82 ℓ=2650	8	3.2 кг
Б4		2	-0802	Ф8 А-I ГОСТ 5781-82 ℓ=1450	13	0.6 кг

Сетки изготавливать в соответствии с СН-393-78

9203/2

Разраб	Девяшин		30.11.84
Пров	Авдомич		01.12.84
Рук гр	Иоффе		20.12.84
ГИП	Франк		31.12.84
Нач отд	Лисичевский		02.11.84
Н.контр	Сильченко		05.11.84

820-04-1985-ШМ-12-3-08.00

Сетка арматурная, С (С20, С21, С24 С29)

Стадия	Масса	Масштаб
Р	см табл	–
Лист	Листов 1	

УКРГИПРОВОДХОЗ г Киев

Привязан

Инв. № подл. | Подпись и дата | Взам. инв. №

Инв. №

Формат А3

Типовые проектные решения 820-04-19.85 Альбом II

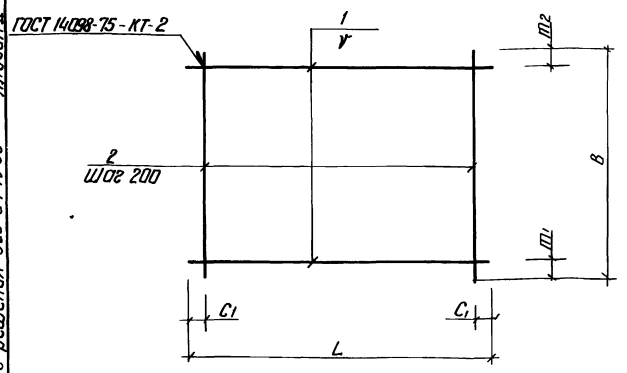

Марка	Размеры в мм						Масса, кг
	L	C_1	V	B	m_1	m_2	
С30	2650	25	150	2420	200	120	45.0
С31	1750	75	150	2200	50	50	50.1
С32	2650	125	200	820	10	10	8.9
С33	4300	150	200	2200	100	100	37.6
С34	4300	150	200	950	75	75	16.9

Сетки изготовливать в соответствии с СН-393-78

Формат	Зона	Поз	Обозначение	Наименование	Кол	Примечание
			820-04-19.85 ШМ-12-3-09.00	С30		
Б4		1	-07.07	ф10А-III ГОСТ 5781-82 ℓ=2650	15	16 кг
Б4		2	-07.08	ф10А-III ГОСТ 5781-82 ℓ=2420	14	1.5 кг
			-09.00-01	С31		
Б4		1	-09.01	ф16А-III ГОСТ 5781-82, ℓ=1750	15	2.8 кг
Б4		2	-05.04	ф8А-I ГОСТ 5781-82, ℓ=2200	9	0.9 кг
			-09.00-02	С32		
Б4		1	-07.05	ф8А-III ГОСТ 5781-82, ℓ=2650	5	1.0 кг
Б4		2	-09.02	ф8А-I ГОСТ 5781-82 ℓ=820	13	0.3 кг
			-09.00-03	С33		
Б4		1	-09.03	ф8А-III ГОСТ 5781-82, ℓ=4300	11	1.7 кг
Б4		2	-05.04	ф8А-I ГОСТ 5781-82 ℓ=2200	21	0.9 кг
			-09.00-04	С34		
Б4		1	-09.03	ф8А-III ГОСТ 5781-82, ℓ=4300	5	1.7 кг
Б4		2	-05.07	ф8А-I ГОСТ 5781-82, ℓ=950	21	0.4 кг

9203/2

Разраб	Девяшин		30.07.84
Пров	Абромич		14.08.84
Рук гр	Иоффе		20.08.84
ГИП	Франк		31.08.84
Нач отд	Пономаренко		02.11.84
Н контр	Сильченко		05.11.84

820-04-19.85-ШМ-12-3-09.00

Сетка арматурная, С (С30 С34)

Стадия	Масса	Масштаб
Р	см. табл.	–
Лист	Листов 1	

УКРГИПРОВОДХОЗ г. Киев

Привязан

Инв. №

Подпись и дата | Взам. инв. № | Инв. № подл.

Формат А3

Типовые проектные решения 820-04-19.85 Альбом II

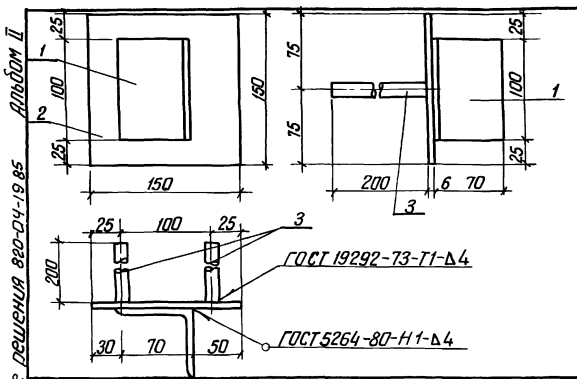

Формат	Зона	Поз	Обозначение	Наименование	Кол	Примечание
			820-04-19.85 ШМ-12-3-10.00	МН1		
Б4	1		-10.01	L 70×45 ГОСТ 8509-72 ℓ=100	1	0.5 кг
Б4	2		-10.02	–6×150 ГОСТ 19903-74, ℓ=150	1	0.7 кг
Б4	3		-10.03	ф14А-III ГОСТ 5781-82, ℓ=200	2	0.2 кг

9203/2

Разраб	Абромич		14.08.84
Провер	Девяшин		14.08.84
Рук гр	Иоффе		20.08.84
ГИП	Франк		31.08.84
Нач отд	Пономаренко		02.11.84
Н контр	Сильченко		05.11.84

820-04-19.85 ШМ-12-3-10.00

Изделие заклодное МН1

Стадия	Масса	Масштаб
Р	1.6	–
Лист	Листов 1	

УКРГИПРОВОДХОЗ г. Киев

Привязан

Инв. №

Подпись и дата | Взам. инв. № | Инв. № подл.

Формат А4

Типовые проектные решения 820-04-19.85 Альбом II

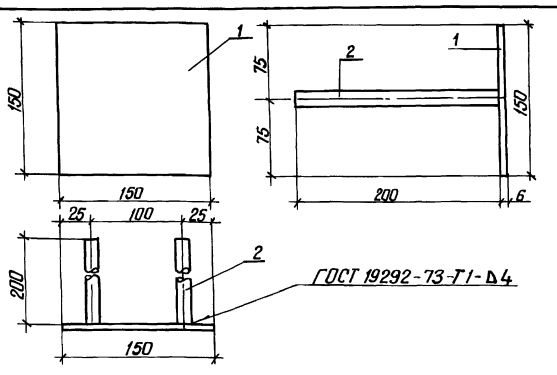

Формат	Зона	Поз	Обозначение	Наименование	Кол	Примечание
			820-04-19.85 ШМ-12-3-11.00	МН2		
Б4	1		-10.02	–6×150 ГОСТ 19903-74 ℓ=150	1	0.7 кг
Б4	2		-10.03	ф14А-III ГОСТ 5781-82, ℓ=200	2	0.2 кг

69

9203/2

Разраб	Девяшин		30.07.84
Пров	Абромич		14.08.84
Рук гр	Иоффе		20.08.84
ГИП	Франк		31.08.84
Нач отд	Пономаренко		02.11.84
Н контр	Сильченко		05.11.84

820-04-19.85-ШМ-12-3-11.00

Изделие заклодное МН2

Стадия	Масса	Масштаб
Р	1.1	–
Лист	Листов 1	

УКРГИПРОВОДХОЗ г. Киев

Привязан

Инв. №

Подпись и дата | Взам. инв. № | Инв. № подл.

Формат А4

gost.e-ecolog.ru