ТИПОВОЙ ПРОЕКТ
290-1-21

ТРЕНИРОВОЧНОЕ ФУТБОЛЬНОЕ ПОЛЕ

СОСТАВ ПРОЕКТА:

АЛЬБОМ I АРХИТЕКТУРНО-СТРОИТЕЛЬНАЯ ЧАСТЬ
АЛЬБОМ II ЗАДАНИЕ ЗАВОДУ-ИЗГОТОВИТЕЛЮ НА СПОРТИВНОЕ ОБОРУДОВАНИЕ
АЛЬБОМ III С М Е Т Ы

АЛЬБОМ II

Утвержден Госгражданстроем на стадии технорабочего проекта приказом № 197 от 17 июня 1973г

Разработан и введен в действие институтом „Союзспортпроект" приказом № 115 от 26/X-1973 г.

gost.e-ecolog.ru

Т.п. 290-1-21 Ал.II

№№ п/п	Наименование листа	№ стр.
1	Содержание альбома	2
	Ворота футбольные металлические	
2	Спецификация. Ворота футбольные металлические. Стакан малый. Стакан малый. Стакан большой	3
3	Ворота футбольные металлические	4
4	Ворота футбольные металлические	5
5	Петля. Втулка. Стяжка. нижняя. Уголь ник	6
6	Стакан большой. Штанга боковая Штанга верхняя	7
7	Тройник. Корпус. Стойка. Бобышка	8
	Ворота футбольные деревянные	
8	Спецификация. Ворота футбольные деревянные. Крышка малая. Стакан малый	9
9	Спецификация. Стакан большой. Крышка большая Ворота футбольные деревянные	10
10	Ворота футбольные деревянные	11

Изм. Кол.уч. Лист № докум. Подп. Дата
Разраб. Соловьева
Провер. Парина
Н.контр.
Утв.

Содержание альбома

Лит. | Лист 1 | Листов 3

Союзспартпроект

Копировал Формат 11

№№ п/п	Наименование листа	№ стр.
11	Стакан большой. Крышка большая. Стакан малый. Крышка малая	12
12	Прокладка ворот. Шпилька. Сборочный чертеж. Шест	13
13	Стойка ворот. Крючок. Петля	14
14	Уголь ник. Рым. Крюк. Втулка	15

Изм. Кол.уч. Лист № докум. Подп. Дата
Содержание альбома
Лист 2

Копировал Формат 11

№№ п/п	Наименование листа	№ стр.

Изм. Кол.уч. Лист № докум. Подп. Дата
Содержание альбома
Лист 3

Копировал Формат 11

Формат	Зона	Поз.	Обозначение	Наименование	Кол.	Примечание
				Документация		
			СО10-0-00 СБ	Сборочный чертеж		
				Сборочные единицы		
Н		1	СО10-1-00	Стакан малый	2	
12		2	СО10-2-00	Стакан большой	2	
11		3	СО10-3-00	Тройник	2	
				Детали		
11		4	СО10-0-01	Штанга боковая правая и левая	2	
11		5	СО10-0-02	Штанга верхняя	1	
11		6	СО10-0-03	Стойка	2	
11		7	СО10-0-04	Стойка нижняя	1	
БЧ		8	СО10-0-05	Стяжка боковая	2	
11		9	СО10-0-06	Уголь ник	2	
11		10	СО10-0-07	Втулка	2	
11		11	СО10-0-08	Петля	200	
				Стандартные изделия		
		12	ГОСТ 10300-68	Заклепка 10×60	15	
		13	ГОСТ 10300-68	Заклепка 16×140	16	

Первичное применение

Инв. № подл. | Подп. и дата | Взам. инв. № | Инв. № дубл. | Подпись и дата

Изм.	Лист	№ докум.	Подп.	Дата
Разраб.		Соловьева		
Провер.		Парина		
Н. контр.				
Утв.				

СО10-00-00

Ворота футбольные металлические

Литер.	Лист	Листов
		1

Союзспортпроект

Формат	Зона	Поз.	Обозначение	Наименование	Кол.	Примечание
				Документация		
			СО10-1-00 СБ	Сборочный чертеж		
				Детали		
БЧ		1	СО10-1-01	Труба	1	
				Труба 90×5×500-10 ГОСТ 8734-58		
БЧ		2	СО10-2-01	Крыло	4	
				Полоса Ст.3 ГОСТ 103-57 Ст.3 ГОСТ 535-58		
БЧ		3	СО10-2-03	Опора	1	
				Круг 180 ГОСТ 2590-71 Ст.3 ГОСТ 535-58		

Первичное примен.

Инв. № подл. | Подпись и дата | Взам. инв. № | Инв. № дубл. | Подпись и дата

Изм.	Лист	№ докум.	Подп.	Дата
Разраб.		Соловьева		
Провер.		Парина		
Н. контр.				
Утв.				

СО10-1-00

Стакан малый

Литер.	Лист	Листов
		1

Союзспортпроект

Первичное примен. СО10-0-00 СБ

СО10-1-00 СБ

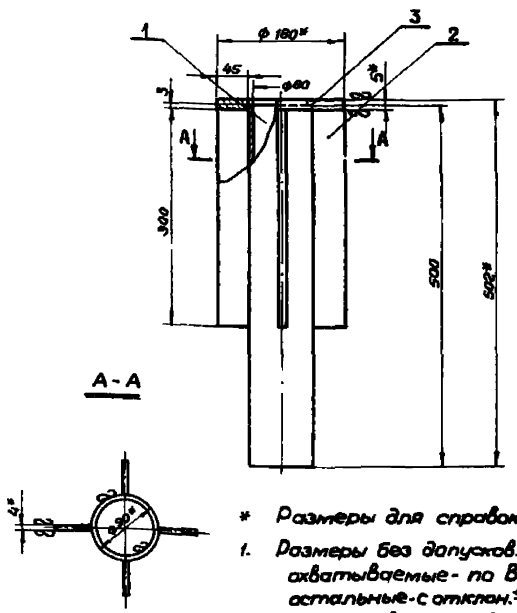

* Размеры для справок.

1. Размеры без допусков: охватываемые - по B_1, остальные - с отклон. ±1/2 доп 8кл.
2. Детали сварить. Все швы △3.
3. Сварные швы зачистить.
4. Шероховатость обрабатываемых поверхностей - ▽4.
5. Покрытие: лак

Т.п. 290-1-21 Ал. II

Инв. № подл. | Подп. и дата | Взам. инв. № | Инв. № дубл. | Подпись и дата

Изм.	Лист	№ док.	Подп.	Дата
Разраб.		Соловьева		
Провер.		Парина		
Т. контр.				
Н. контр.				
Утв.				

СО10-1-00 СБ

Стакан малый

Литер.	Масса	Масшт.
	6,2	1:5
Лист	Листов 1	

Союзспортпроект

Формат	Зона	Поз.	Обозначение	Наименование	Кол.	Примечание
				Документация		
			СО10-2-00 СБ	Сборочный чертеж		
				Детали		
БЧ		1	СО10-2-01	Труба	1	
				Труба 90×5×800-10 ГОСТ 8734-58		
БЧ		2	СО10-2-08	Крыло	4	
				Полоса Ст.3 ГОСТ 103-57 Ст.3 ГОСТ 535-58		
БЧ		3	СО10-2-03	Опора	1	
				Круг 180 ГОСТ 2590-71 Ст.3 ГОСТ 535-58		

Первичное примен.

Инв. № подл. | Подпись и дата | Взам. инв. № | Инв. № дубл. | Подпись и дата

Изм.	Лист	№ докум.	Подп.	Дата
Разраб.		Соловьева		
Провер.		Парина		
Н. контр.				
Утв.				

СО10-2-00

Стакан большой

Литер.	Лист	Листов
		1

Союзспортпроект

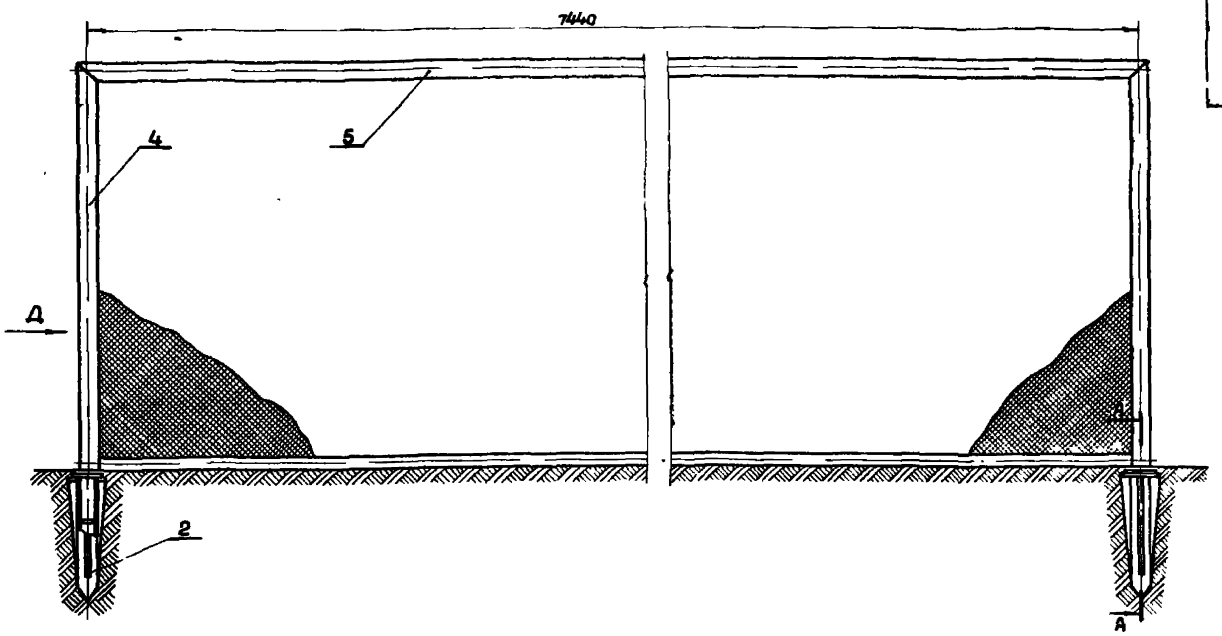

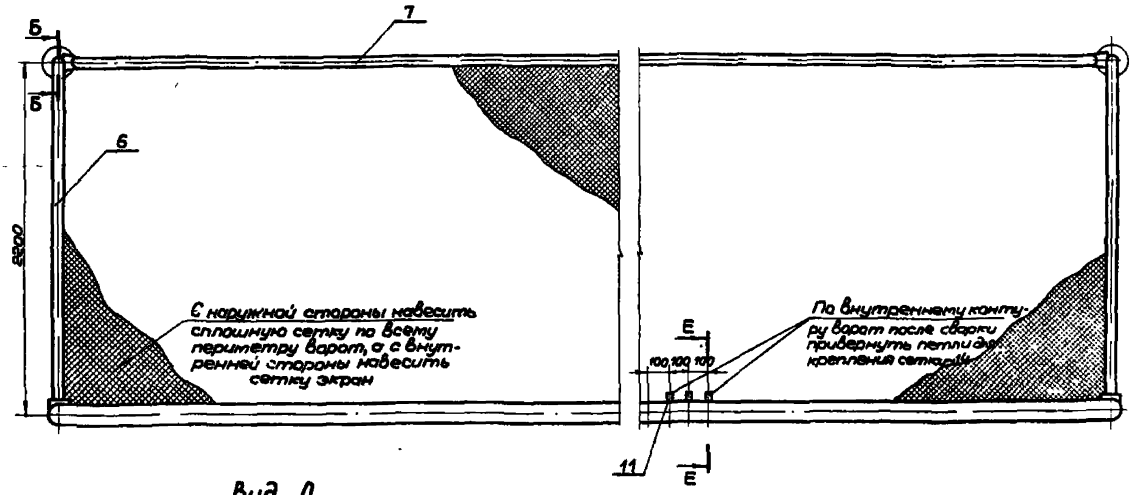

Вид Д

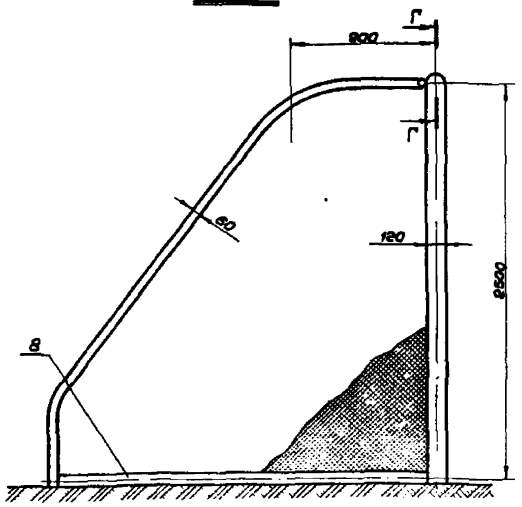

1. Размеры без допусков:
   охватывающие - по А8,
   охватываемые - по В8,
   остальные с отклонением ±1/2 А оп. 8кл.
2. Сетку крепить по всему периметру элементов ворот.
3. Места соединения элементов, кроме клепки, сварить сплошным швом ∠4 по всему периметру их соприкосновения.
4. Ворота футбольные окрасить нитро-эмалевой краской белого цвета.
5. Материал дет. поз. 8: Труба ∅60×4 ГОСТ 1947-56* Д 16 ГОСТ 4784-65*

						С010-0-00 СБ	
Изм.	Лист	№ докум.	Подп.	Дата	Ворота футбольные металлические	Литера	Масса	Масштаб
Разраб.		Соловьева						1:20
Провер.		Ларина				Лист 1	Листов 2	
Т. контр.						Союзспортпроект		
Гл. спец.		Полинин						
Н. контр.								
Утв.		Кузнецов						

Инв. № подл. | Подп. и дата | Взам. инв. № | Инв. № дубл. | Подпись и дата

т.п. 290-1-21 Ал. II

Первичное применение

А-А
М 1:2

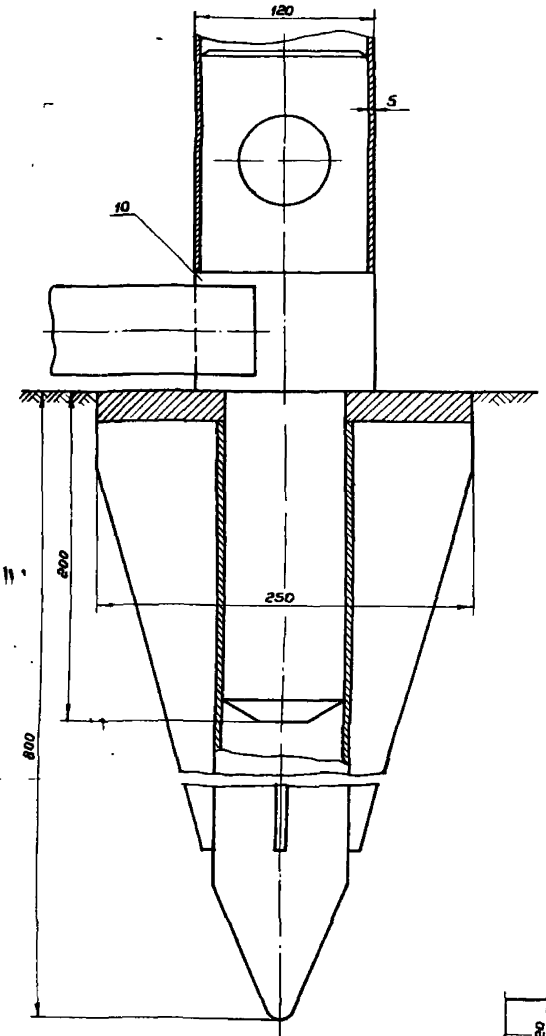

Б-Б
М 1:2

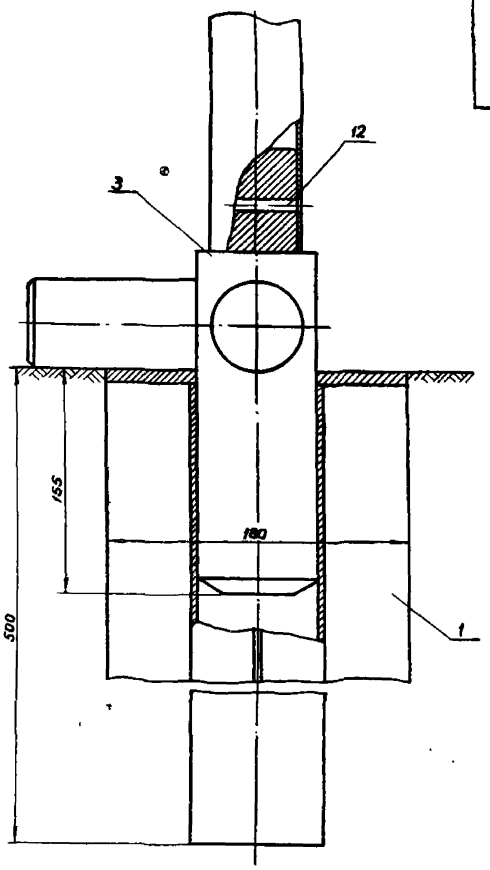

Г-Г
М 1:5

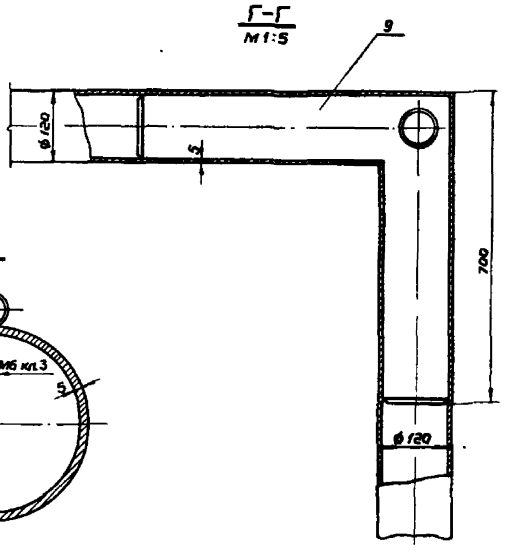

Стяжка боковая С010-0-05
поз. 8

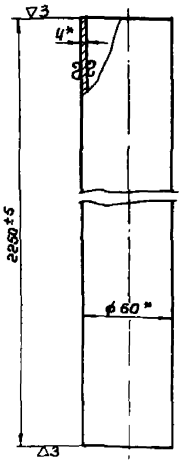

Е-Е
М 1:2

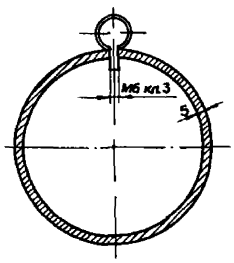

Изм.	Лист	№ докум.	Подп.	Дата	С010-0-00 СБ	
Разраб.		Соловьева			Ворота футбольные металлические	Лит. / Масса / Масштаб: 1:20
Провер.		Ларина				Лист 2 / Листов
Т.контр.						Союзспортпроект
Гл.спец.		Ларионин				
Н.контр.						
Утв.		Кузнецов				

Инв. № подл. | Подпись и дата | Взам. инв. № | Инв. № дубл. | Подпись и дата

Т.п. 290-1-21 Ал. II

Первичн. примен.

Перв. примен. С010-0-00 СБ

С010-0-08

▽4 (▽)

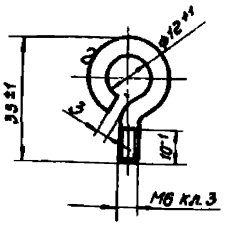

1 Размеры без допусков ± ½ доп. 8 кл.
2 Покрытие: Ц.9хр

Изм.	Лист	№ докум.	Подпись	Дата	С010-0-08		
Разраб.		Домина			Петля	Лит.	Масса 0,02	Масшт. 1:1
Провер.		Ларина				Лист	Листов 1	
Т.контр.					Круг 6 ГОСТ 2590-71 / Ст.3 ГОСТ 535-58	Союзспортпроект		
Н.контр.								
Утв.								

Инв.№ подл. | Подп. и дата | Взам. инв.№ | Инв.№ дубл. | Подпись и дата

Перв. примен. С010-0-00 СБ

С010-0-07

▽4 (▽)

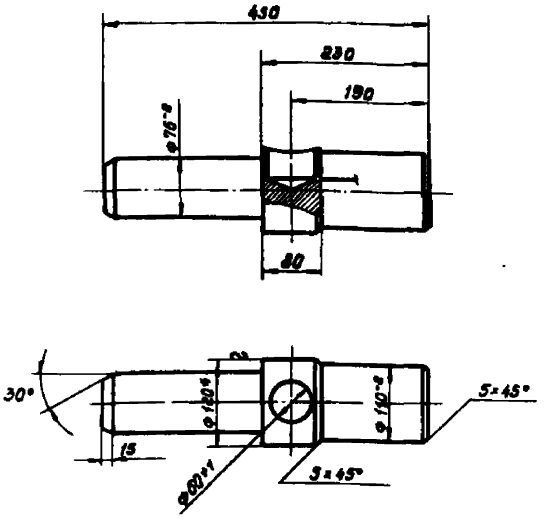

* Размер для справок
1 Размеры без допусков: охватывающие - по А7, охватываемые - по В7, остальные - с отклон. ± ½ доп. 8 кл.
2 Покрытие: Ц.9хр

Изм.	Лист	№ докум.	Подпись	Дата	С010-0-07		
Разраб.		Домина			Втулка	Лит.	Масса 9,0	Масшт. 1:5
Провер.		Ларина				Лист	Листов 1	
Т.контр.					Круг 120 ГОСТ 2590-71 / Ст.3 ГОСТ 535-58	Союзспортпроект		
Н.контр.								
Утв.								

Инв.№ подл. | Подп. и дата | Взам. инв.№ | Инв.№ дубл. | Подпись и дата

Перв. примен. С010-0-00 СБ

Т.п. 290-1-21 Ал II

С010-0-04

(▽) ⌓

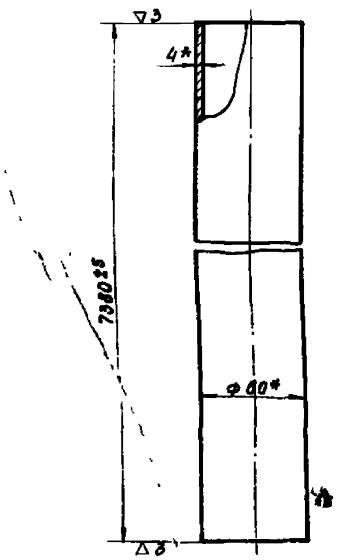

* Размеры для справок

Изм.	Лист	№ докум.	Подпись	Дата	С010-0-04		
Разраб.		Домина			Стяжка нижняя	Лит.	Масса 26,0	Масшт. 1:2
Провер.		Ларина				Лист	Листов 1	
Т.контр.					Труба 60×4 ГОСТ 1947-56 / 316 ГОСТ 4784-65	Союзспортпроект		
Н.контр.								
Утв.								

Инв.№ подл. | Подпись и дата | Взам. инв.№ | Инв.№ дубл. | Подпись и дата

Перв. примен. С010-0-00 СБ

С010-0-06

(▽) ⌓

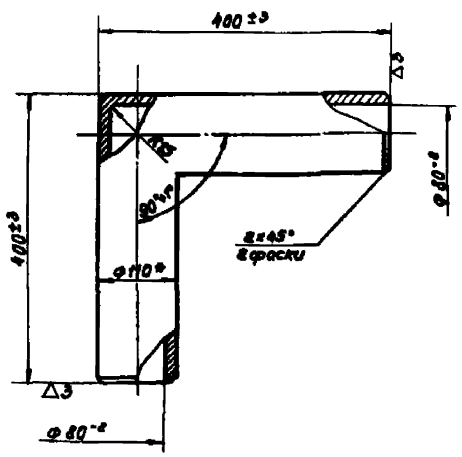

* Размер для справок

Изм.	Лист	№ докум.	Подпись	Дата	С010-0-06		
Разраб.		Домина			Угольник	Лит.	Масса 8,5	Масшт. 1:5
Провер.		Ларина				Лист	Листов 1	
Т.контр.					Труба 110×5 ГОСТ 1947-56 / 316 ГОСТ 4784-65	Союзспортпроект		
Н.контр.								
Утв.								

Инв.№ подл. | Подпись и дата | Взам. инв.№ | Инв.№ дубл. | Подпись и дата

Первичн. применяем СО10-0-00 СБ

СО10-2-00 СБ

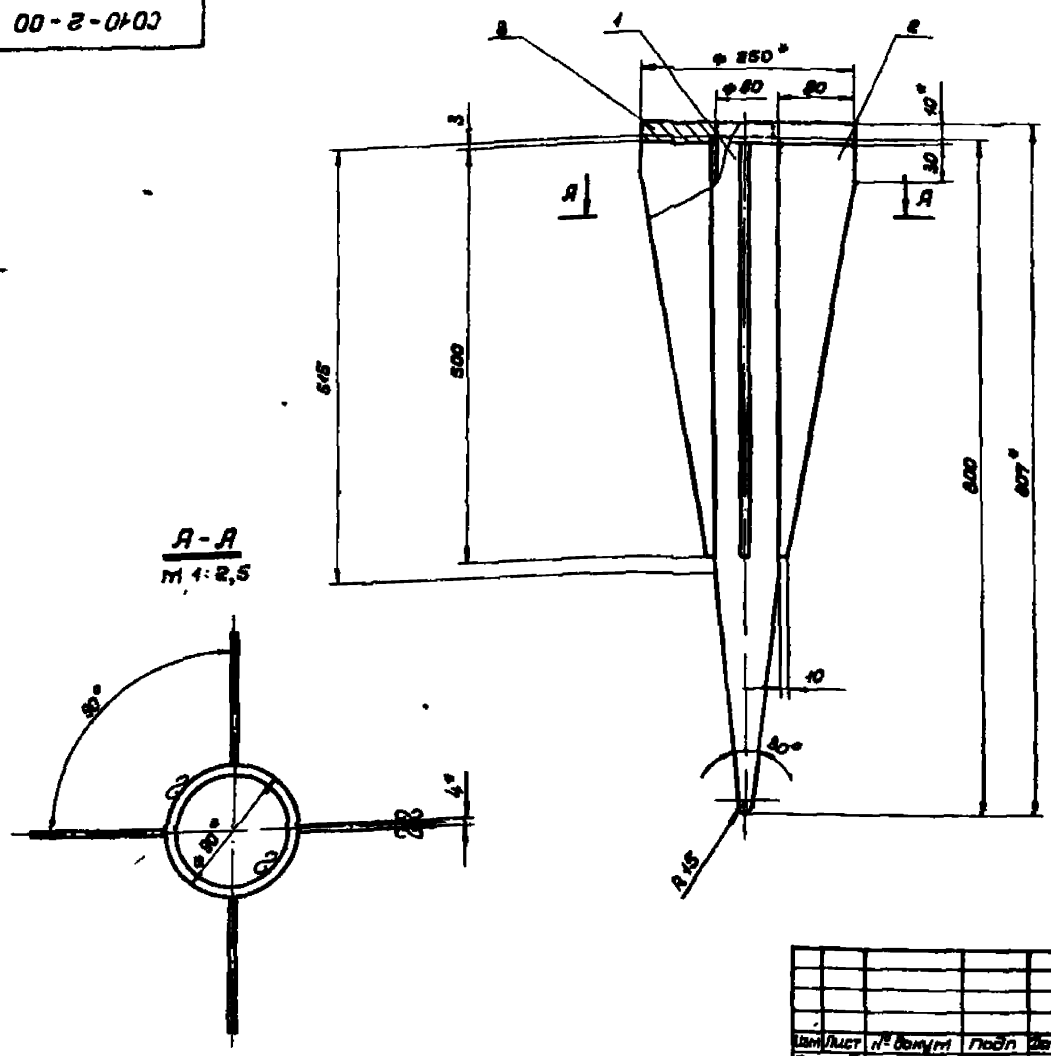

* Размеры для справок

1. Размеры без допусков: охватываемые - по B_7, остальные - с отклон. ± 1/2 доп 8 кл
2. Детали сварить.
3. Сварные швы зачистить ▽3
4. Шероховатость обрабатываемых поверхностей - ▽4.
5. Покрытие: лак.

					СО10-2-00 СБ			
Изм	Лист	№ докум	Подп	Дата	Стакан большой	Лит	Масса	Масшт
Разраб		Домина					13,29	1:5
Провер.		Ларина				Лист	Листов 1	
Т.контр.								
Н.контр.						Союзспортпроект		
Утв.								

Инв.№ подл. | Подп. и дата | Взам.инв.№ | Инв.№ дубл. | Подп. и дата

Первичн. применяем СО10-0-00 СБ

СО10-0-01

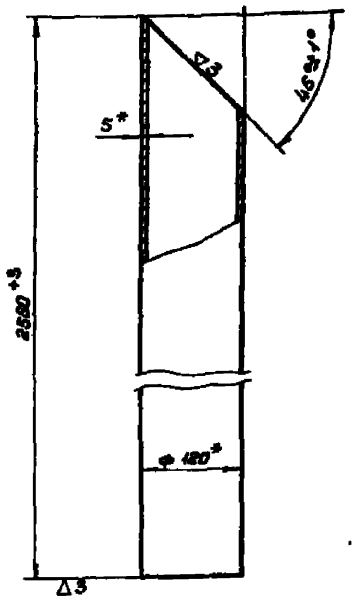

* Размеры для справок.

					СО10-0-01			
Изм	Лист	№ докум	Подп	Дата	Штанга боковая	Лит	Масса	Масшт
Разраб		Домина					12,7	1:5
Провер.		Ларина				Лист	Листов 1	
Т.контр.								
Н.контр.					Труба 120×5 ГОСТ 1947-56 / Д16 ГОСТ 4784-65*	Союзспортпроект		
Утв.								

Инв.№ подл. | Подп. и дата | Взам.инв.№ | Инв.№ дубл. | Подп. и дата

Первичн. применяем СО10-0-00 СБ

СО10-0-02

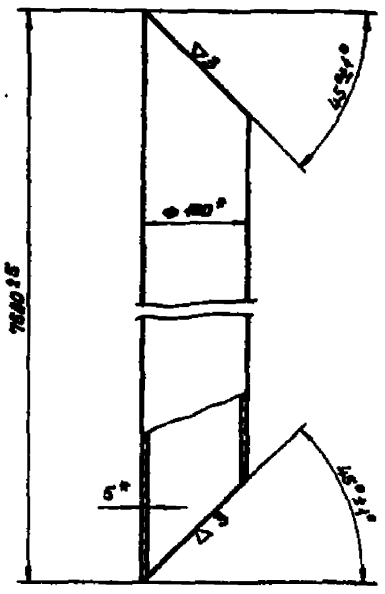

* Размеры для справок.

					СО10-0-02			
Изм	Лист	№ докум	Подп	Дата	Штанга верхняя	Лит	Масса	Масшт
Разраб		Домина					37,8	1:5
Провер.		Ларина				Лист	Листов 1	
Т.контр.								
Н.контр.					Труба 120×5 ГОСТ 1947-56 / Д16 ГОСТ 4784-65	Союзспортпроект		
Утв.								

Инв.№ подл. | Подп. и дата | Взам.инв.№ | Инв.№ дубл. | Подп. и дата

Первичн. применяем С010-0-00 СБ

С010-3-00 СБ

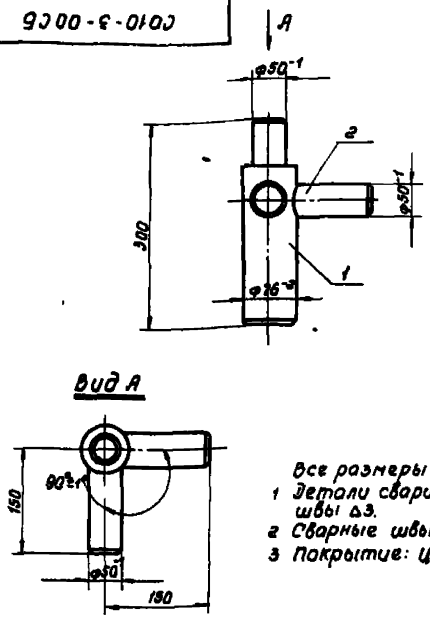

Все размеры для справок
1 Детали сварить. Все сварные швы Δ3.
2 Сварные швы зачистить.
3 Покрытие: Ц.9хр

Формат	Зона	Поз.	Обозначение	Наименование	Кол-во	Примечание
		1	С010-3-01	Корпус	1	
		2	С010-3-02	Бобышка	2	

С010-3-00 СБ

Изм	Лист	№ докум.	Подпись	Дата	Тройник	Лит	Масса	Масшт.
Разраб		Домина					3,73	1:5
Провер.		Ларина				Лист	Листов 1	
Т.контр.								
Н.контр.								
Утв.								

Союзспортпроект

Инв. № подл. | Подп. и дата | Взам. инв. № | Инв. № дубл. | Подпись и дата

Первичн. применяем С010-0-00 СБ

С010-3-01

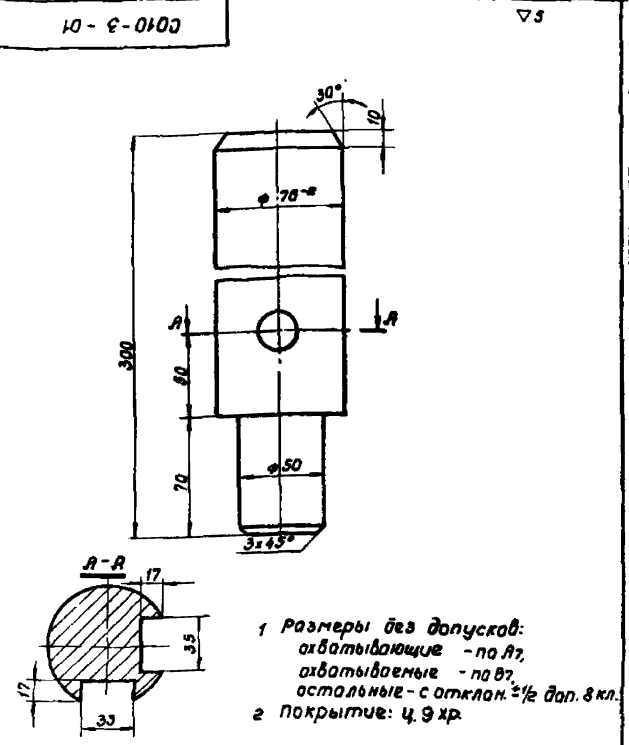

1 Размеры без допусков:
охватывающие - по А7,
охватываемые - по В7,
остальные - с отклон. ±1/2 доп. 8 кл.
2 Покрытие: Ц.9хр.

С010-3-01

Изм	Лист	№ докум.	Подпись	Дата	Корпус	Лит	Масса	Масшт
Разраб		Домина					2,45	1:2
Провер.		Ларина				Лист	Листов 1	
Т.контр.								
Н.контр.								
Утв.								

Сталь. Ст.3 ГОСТ 535-58 | Союзспортпроект

Инв. № подл. | Подпись и дата | Взам. инв. № | Инв. № дубл. | Подпись и дата

Первичн. применяем С010-0-00 СБ

С010-0-03

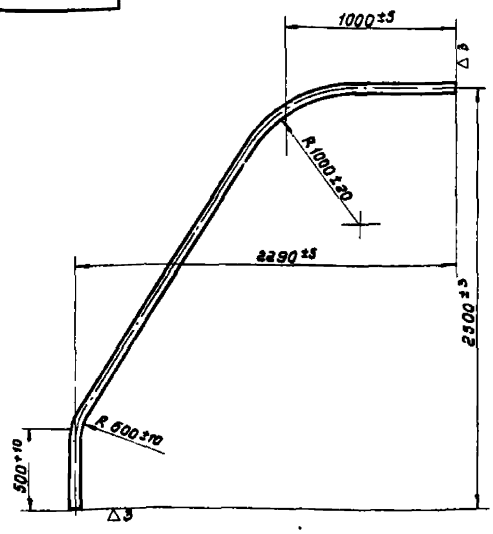

С010-0-03

Изм	Лист	№ докум	Подпись	Дата	Стойка	Лит	Масса	Масшт.
Разраб		Домина					7,4	1:20
Провер		Ларина				Лист	Листов 1	
Т.контр.								
Н.контр.								
Утв								

Труба 60×4 ГОСТ 1947-56, 318 ГОСТ 4784-65 | Союзспортпроект

Инв. № подл. | Подпись и дата | Взам. инв. № | Инв. № дубл. | Подпись и дата

Первичн. применяем С010-0-00 СБ

С010-3-02

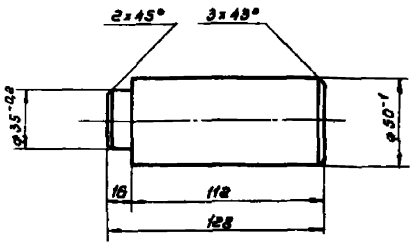

* Размер для справок.
1 Размеры без допусков:
охватываемые - по В7,
остальные - с отклон. ±1/2 доп. 8 кл

С010-3-02

Изм	Лист	№ докум	Подпись	Дата	Бобышка	Лит	Масса	Масшт.
Разраб		Домина					0,64	1:2
Провер.		Ларина				Лист	Листов 1	
Т.контр.								
Н.контр.								
Утв								

Сталь Ст 3 ГОСТ 535-58 | Союзспортпроект

Инв. № подл. | Подпись и дата | Взам. инв. № | Инв. № дубл. | Подпись и дата

т.п 290-1-21 Ал.II

Формат	Зона	Поз.	Обозначение	Наименование	Кол.	Примечание
				Документация		
24			СО11 – 0 – 00 СБ	Сборочный чертеж		
				Сборочные единицы		
11		1	СО11 – 1 – 00	Стакан малый	2	
11		2	СО11 – 2 – 00	Стакан большой	2	
11		3	СО11 – 3 – 00	Крышка большая	2	
11		4	СО11 – 4 – 00	Крышка малая	2	
11		5	СО11 – 5 – 00	Шпилька	27	см. черт.
				Детали		
12		6	СО11 – 0 – 01	Стойка ворот	2	
12		7	СО11 – 0 – 02	Перекладина ворот	1	
11		8	СО11 – 0 – 03	Шест	2	
11		9	СО11 – 0 – 04	Петля	2	
11		10	СО11 – 0 – 05	Рым	2	
11		11	СО11 – 0 – 06	Крючок	51	
11		12	СО11 – 0 – 07	Угольник	4	
11		13	СО11 – 0 – 08	Крюк	27	
11		14	СО11 – 0 – 09	Втулка	2	
БЧ		15		Сетка	1	ТУ 66
БЧ		16		Веревка натяжная ф12 пенька		

Первичн. примен.

Инв. № подл. | Подпись и дата | Взам. инв. № | Инв. № дубл. | Подпись и дата

Изм. Лист № докум. Подпись Дата

Разраб. Соловьева

Провер. Ларина

Н. контр.

Утв.

СО11 – 0 – 00

Ворота футбольные деревянные

Литера | Лист 1 | Листов 2

Союзспортпроект

Формат	Зона	Поз.	Обозначение	Наименование	Кол.	Примечание
				Стандартные изделия		
		17	ГОСТ 1759 – 70	Болт М10×120	12	
		18	ГОСТ 5927 – 70	Гайка М10	14	
		19	ГОСТ 11371 – 68	Шайба 10	14	

Первичн. примен.

Инв. № подл. | Подпись и дата | Взам. инв. № | Инв. № дубл. | Подпись и дата

СО11 – 0 – 00

Лист 2

Формат	Зона	Поз.	Обозначение	Наименование	Кол.	Примечание
				Документация		
11			СО11 – 4 – 00 СБ	Сборочный чертеж		
				Детали		
БЧ		1	СО11 – 4 – 01	Крышка	1	
				Лист 3 ГОСТ 3680 – 57 / Ст. 3 ГОСТ 535 – 58		
БЧ		2	СО11 – 4 – 02	Ушко	1	
				Лист 3 ГОСТ 3680 – 57 / Ст. 3 ГОСТ 535 – 58		
БЧ		3	СО11 – 4 – 03	Стакан	1	
				Труба 53×3 – 10 ГОСТ 8734 – 67. ℓ = 40		

Первичн. примен. СО11 – 0 – 00

Т.п. 290 – 1 – 21 Ал. II

Инв. № подл. | Подпись и дата | Взам. инв. № | Инв. № дубл. | Подпись и дата

Изм. Лист № докум. Подпись Дата

Разраб. Соловьева

Провер. Ларина

Н. контр.

Утв.

СО11 – 4 – 00

Крышка малая

Литера | Лист 1 | Листов 1

Союзспортпроект

Формат	Зона	Поз.	Обозначение	Наименование	Кол.	Примечание
				Документация		
11			СО11 – 1 – 00 СБ	Сборочный чертеж		
				Детали		
БЧ		1	СО11 – 1 – 01	Стакан	1	
				Труба 56×3,5 – 10 ГОСТ 8734 – 67. ℓ = 500		
БЧ		2	СО11 – 1 – 02	Фланец	1	
				Полоса 5×100×100 ГОСТ 103 – 57 / Ст. 3 ГОСТ 535 – 58		

Первичн. примен. СО11 – 0 – 00

Инв. № подл. | Подпись и дата | Взам. инв. № | Инв. № дубл. | Подпись и дата

Изм. Лист № докум. Подп. Дата

Разраб. Соловьева

Провер. Ларина

Н. контр.

Утв.

СО11 – 1 – 00

Стакан малый

Литера | Лист 1 | Листов 1

Союзспортпроект

Первичное применение СО 11-0-00

Поз.	Обозначение	Наименование	Кол	Примечание
		Документация		
11	СО 11-2-00СБ	Сборочный чертеж		
		Детали		
1	СО 11-2-01	Стакан Труба 130×5-10 ГОСТ 8734-58*, ℓ=1000	1	
2	СО 11-2-02	Фланец Полоса 8×800×800 ГОСТ 103-57 Ст.3 ГОСТ 535-58	1	

Изм.	Лист	N докум.	Подп.	Дата
Разраб.		Пяренкова		
Провер.		Парина		
Н. контр.				
Утв.				

СО 11-2-00

Стакан большой

Литера	Лист	Листов
		1

Союзспортпроект

Первичное применение СО 11-0-00

Поз.	Обозначение	Наименование	Кол.	Примечание
		Документация		
11	СО 11-3-00 СБ	Сборочный чертеж		
		Детали		
1	СО 11-3-01	Крышка Лист 3 ГОСТ 3680-57 Ст.3 ГОСТ 535-58	1	
2	СО 11-3-02	Дно Лист 3 ГОСТ 3680-57 Ст.3 ГОСТ 535-58	1	
3	СО 11-3-03	Стакан Труба 125×25-10 ГОСТ 8734-67, ℓ=50	1	

Изм.	Лист	N докум.	Подп.	Дата
Разраб.		Пяренкова		
Провер.		Парина		
Н. контр.				
Утв.				

СО 11-3-00

Крышка большая

Литера	Лист	Листов
		1

Союзспортпроект

Инв. № подл. | Подп. и дата | Взам. инв. № | Инв. № дубл. | Подп. и дата

Первичн. применен.

Т.П. 290-1-21 Ал. II

СО 11-0-00 СБ

Вид Г
М1:2

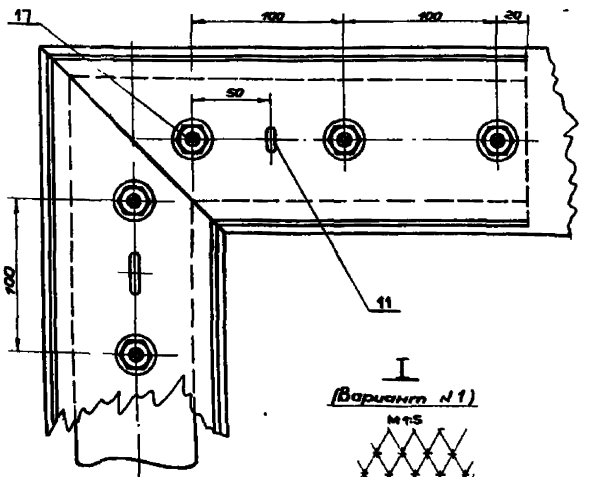

I
(Вариант №1)
М1:5

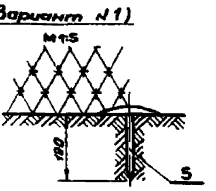

I
(Вариант №2)
М1:5

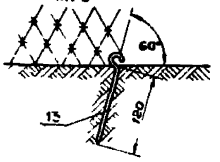

Б-Б
М1:2

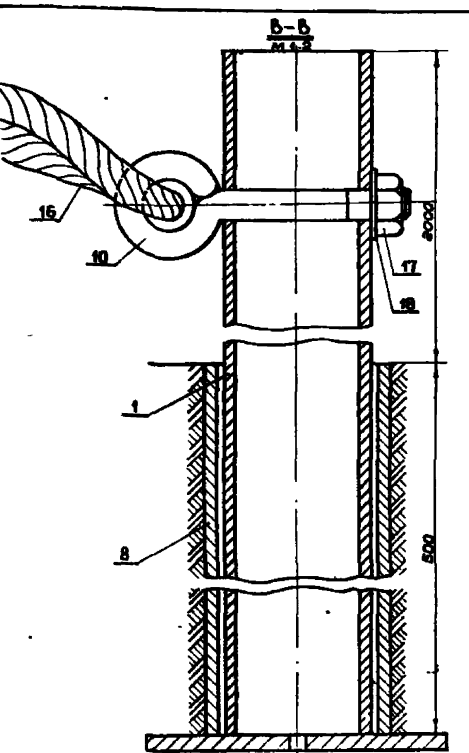

Изм.	Лист	N докум.	Подп.	Дата
Разраб.		Соловьева		
Провер.		Парина		
Т. контр.				
Гл. констр.		Палунин		
Н. контр.				
Утв.		Кузнецов		

СО 11-0-00 СБ

Ворота футбольные деревянные

Литера	Масса	Масштаб
		1:20

Лист 21 Листов

Союзспортпроект

СО 11-0-00 СБ

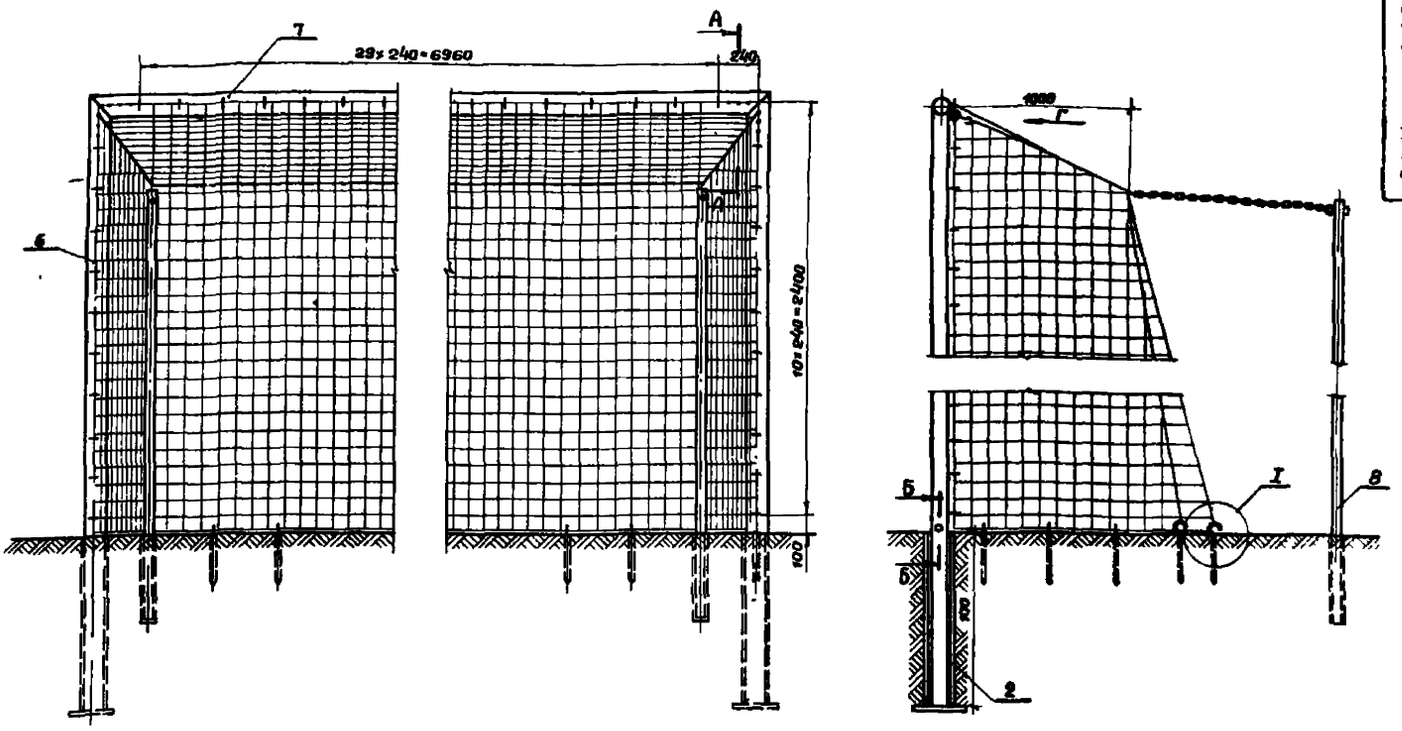

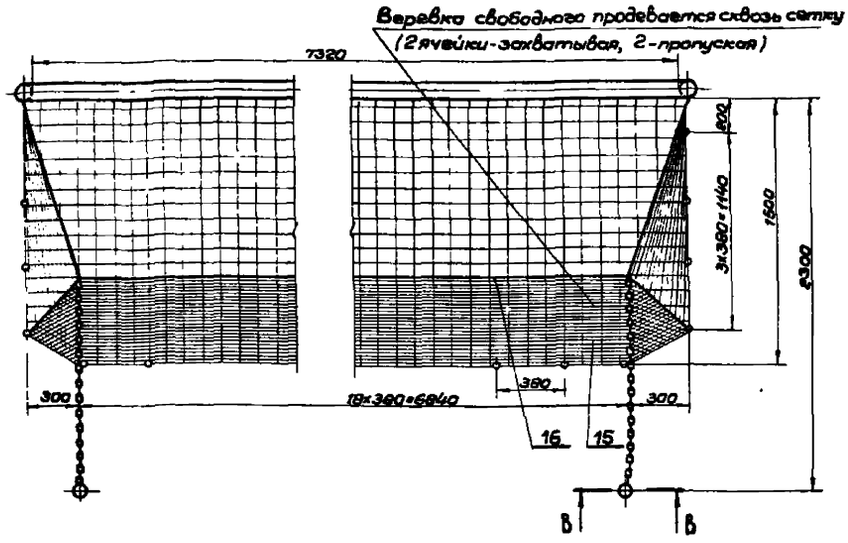

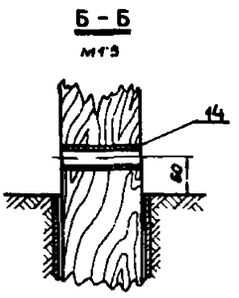

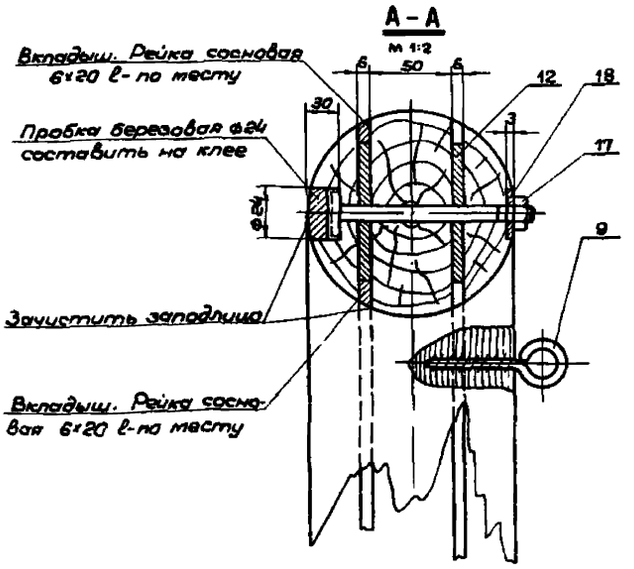

1. Размеры без допусков:
   охватывающие - по Аг,
   охватываемые - по Вг,
   остальные - с отклонениями ±1/2 доп. 9 кл.
2. Крышки дет. поз. 3 и 4 для защиты стаканов на чертеже не показаны.
3. Перекладину, стойки и шесты красить белой нитроэмалью.
4. Документация разработана на основании чертежей Всесоюзного проектно-технологического и экспериментально-конструкторского института по спортивным и туристским изделиям на ворота футбольные деревянные

					СО 11-0-00 СБ			
Изм	Лист	N докум	Подп	Дата	Ворота футбольные деревянные	Литер	Масса	Масш
Разраб		Соловьева						1:20
Провер		Ларина				Лист	Листов 1	
Т.контр						Союзспортпроект		
Гл.спец		Полунин						
Н.контр								
Утв		Кузнецов						

Первичное применен

Т.П. 290-1-21 Ал. II

Инв. N дубл. | Подп. и дата | Взам. инв. N | Инв. N дубл. | Подп. и дата

Перв. применен. СО 11-0-00СБ

СО11-2-00СБ

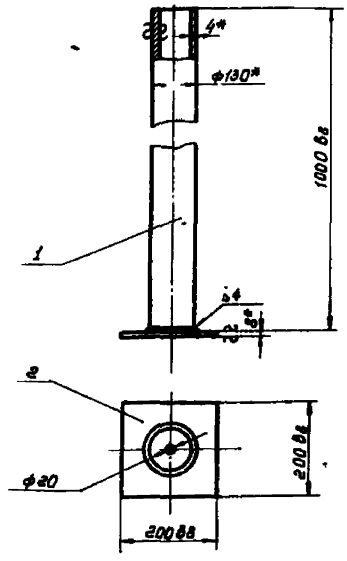

* Размеры для справок

Изм.	Лист	№ докум.	Подпись	Дата	СО11-2-00СБ			
Разраб.		Тюренкова			Стакан большой	Литера	Масса	Масшт
Провер.		Ларина					21,3	1:1
Т. контр.						Лист	Листов 1	
Н. контр.					Союзспортпроект			
Утв.								

Перв. применен. СО 11-0-00СБ

СО11-3-00СБ

12

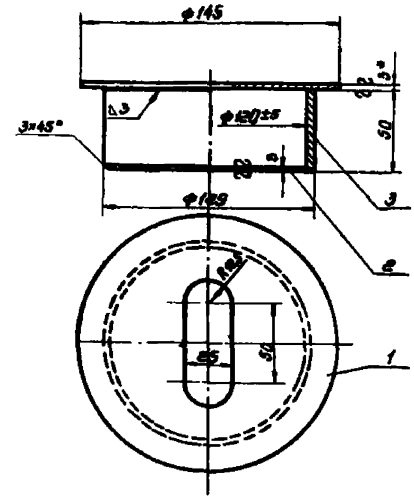

* Размер для справок
1 Размеры без допусков: охватывающие - по А7
охватываемые - по В7.
остальные - с отклонениями ±1/2 доп. 8 кл.
2 Шероховатость обрабатываемой поверхности ▽4
3 Сварные швы зачистить.

Изм.	Лист	№ докум.	Подпись	Дата	СО11-3-00СБ			
Разраб.		Тюренкова			Крышка большая	Литера	Масса	Масшт
Провер.		Ларина					0,83	1:2
Т. контр.						Лист	Листов 1	
Н. контр.					Союзспортпроект			
Утв.								

Перв. применен. СО 11-0-00СБ

СО11-1-00СБ

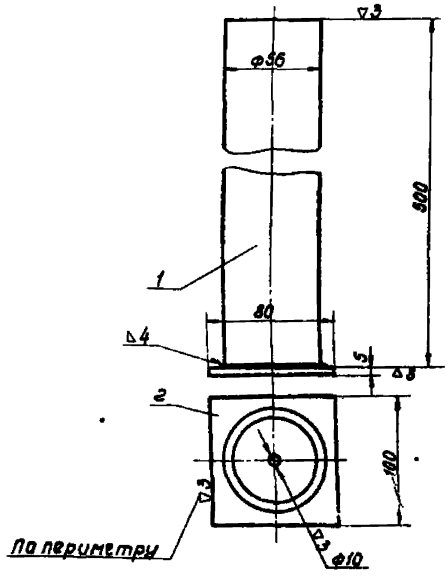

Все размеры для справок

Изм.	Лист	№ докум.	Подпись	Дата	СО11-1-00СБ			
Разраб.		Тюренкова			Стакан малый	Литера	Масса	Масшт
Провер.		Ларина					3,0	1:2,5
Т. контр.						Лист	Листов 1	
Н. контр.					Союзспортпроект			
Утв.								

Перв. применен. СО 11-0-00СБ

СО11-4-00СБ

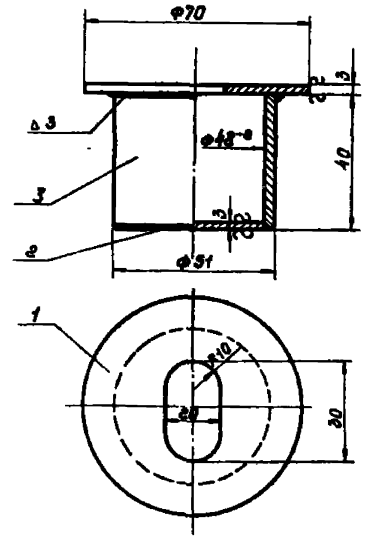

* Размер для справок
1 Размеры без допусков: охватывающие - по А7
охватываемые - по В7
остальные - с отклонениями ±1/2 доп. 8 кл.
2 Шероховатость обрабатываемой поверхности ▽4
3 Сварные швы зачистить

Изм.	Лист	№ докум.	Подпись	Дата	СО11-4-00СБ			
Разраб.		Тюренкова			Крышка малая		Масса	Масшт
Провер.		Ларина						1:1
Т. контр.						Лист	Листов 1	
Н. контр.					Союзспортпроект			
Утв.								

Первичное применение С011-0-00 С6

С011-0-02

▽4 д

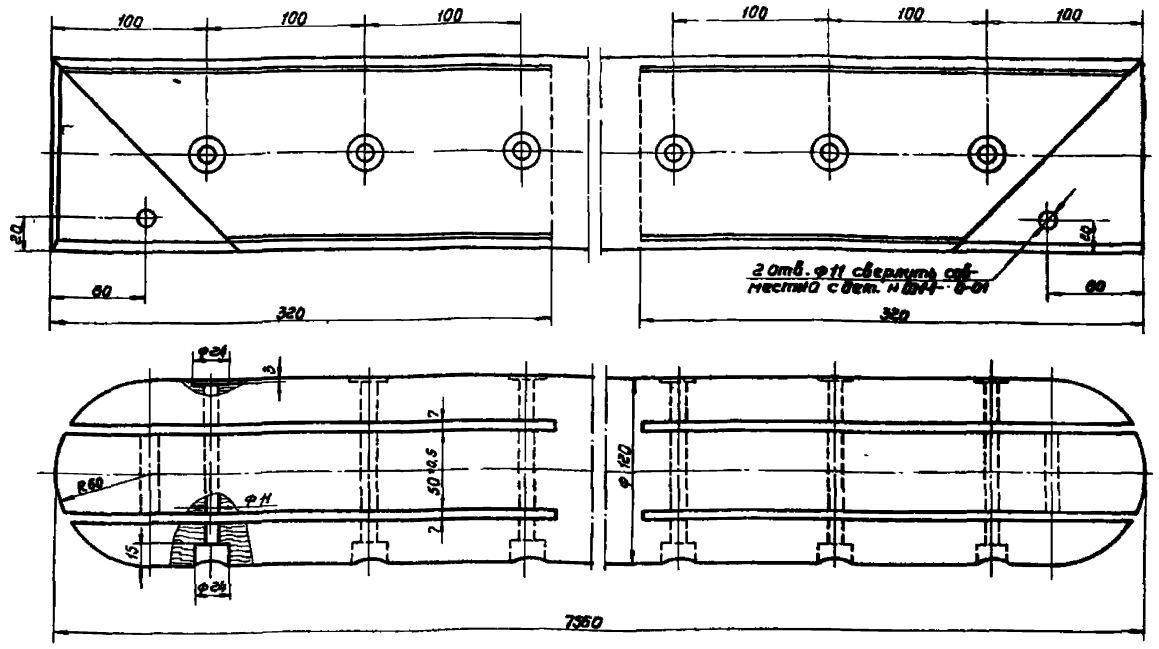

1 Размеры без допусков:
охватывающие - по Ав
охватываемые - по Вв
остальные - с отклонением ±1/2 доп 9кл

2 Строгать поверхности чисто

Изм.	Лист	N докум.	Подпись	Дата	С011-0-02		
Разраб		Домина			Перекладина ворот	Литер	Масса 42,5	Масшт 1:2
Провер		Ларина				Лист	Листов 1
Т.контр.							
Н.контр.					Сосна ГОСТ 8486-66	Союзспортпроект	
Утв							

Перв. применен С011-0-00 С6

С011-5-00СБ

▽3 (▽)

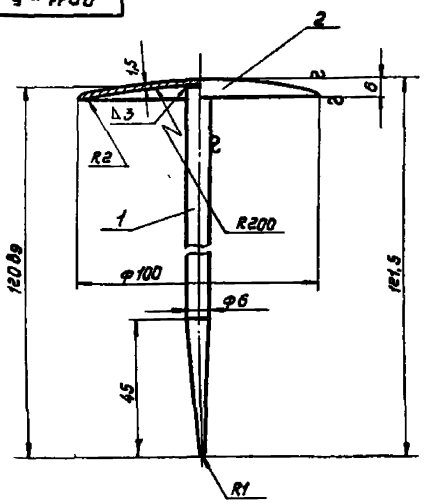

Все размеры для справок.
После сборки оцинковать

Формат	Зона	Поз.	Обозначение	Наименование	Кол.	Примечание
А4		1	С011-5-01	Стержень	1	
А4		2	С011-5-02	Головка	1	

Изм.	Лист	N докум.	Подпись	Дата	С011-5-00СБ		
Разраб		Домина			Шпилька сборочный чертеж	Литер	Масса	Масшт 1:2,5
Провер		Ларина				Лист	Листов 1
Т.контр.							
Н.контр.						Союзспортпроект	
Утв							

Первичное применение С011-0-00 С5

С011-0-03

▽4 (▽)

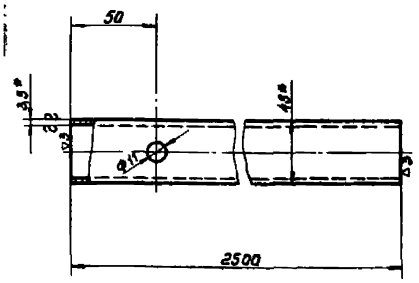

* Размеры для справок.

1 Размеры без допусков:
охватывающие - по А7,
охватываемые - по В7,
остальные - с отклонением ±1/2 доп. 8 кл.

Изм.	Лист	N докум.	Подп.	Дата	С011-0-03		
Разраб		Домина			Шест	Литер	Масса	Масшт 1:2
Провер		Ларина				Лист	Листов 1
Т.контр.							
Н.контр.					Труба 45×3 ГОСТ 8734-67	Союзспортпроект	
Утв							

Первичное примен.

СО 11-0-01

Вид А

▽4 д

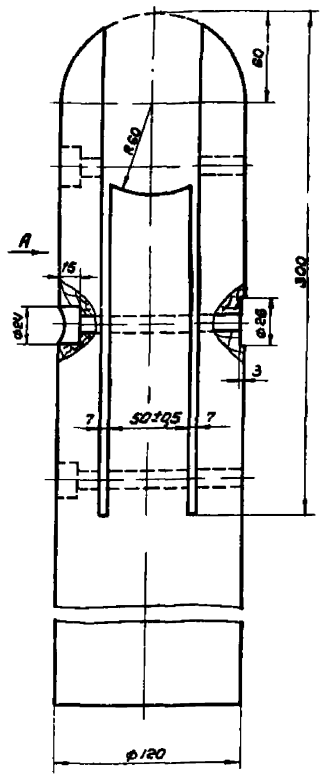

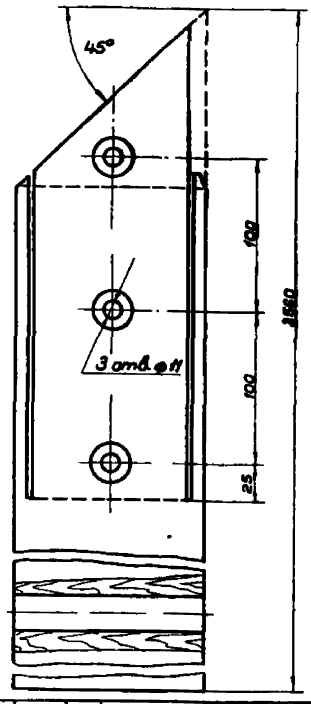

1. Размеры без допусков:
   охватывающие - по Ав,
   охватываемые - по Вв,
   остальные - отклон ±1/2 доп. 9 кл.
2. Делать зенковку Ø24 на одной стойке - с левой стороны и на другой стойке - с правой стороны. Строгать чисто.

Изм.	Лист	N докум.	Подп.	Дата	СО 11-0-01			
Разраб.		Домина			Стойка ворот	Литер	Масса	Масшт.
Провер.		Ларина					22,5	1:2
Т.контр.						Лист	Листов 1	
Н.контр.					Сосна ГОСТ 8486-66	Союзспортпроект		
Утв.								

Инв. N подл. | Подп. и дата | Взам. инв. N | Инв. N дубл. | Подп. и дата

Первичное примен. СО 11-0-00 СБ

СО 11-0-06

▽4 (▽)

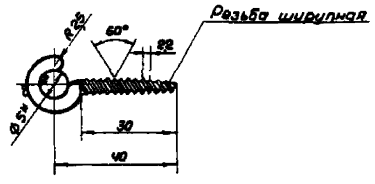

* Размер для справок.
1. Размеры без допусков:
   охватывающие - по А7,
   остальные - с отклонениями ±1/2 допуска 8 кл.
2. Длина развертки - 70.
3. Покрытие: Ц. 9Хр.

Изм.	Лист	N докум.	Подп.	Дата	СО 11-0-06			
Разраб.		Соловьева			Крючок	Литер	Масса	Масшт.
Провер.		Ларина					0,08	1:1
Т.контр.						Лист	Листов 1	
Н.контр.					Круг 5 ГОСТ 2590-71 / Ст. 3 ГОСТ 535-58	Союзспортпроект		
Утв.								

Т.П. 290-1-21 Ал.II

Инв. N подл. | Подп. и дата | Взам. инв. N | Инв. N дубл. | Подпись и дата

Первичное примен. СО 11-0-00 СБ

СО 11-0-04

▽5 (▽)

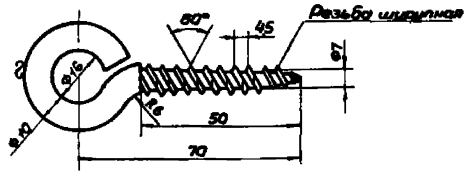

* Размер для справок.
1. Размеры без допусков:
   охватывающие - по А7,
   охватываемые - по В7,
   остальные - с отклон. ± 1/2 доп. 8 кл.
2. Длина развертки - 135.
3. Покрытие: Ц. 9Хр.

Изм.	Лист	N докум.	Подп.	Дата	СО 11-0-04			
Разраб.		Домина			Петля	Литер	Масса	Масшт.
Провер.		Ларина					0,08	1:1
Т.контр.						Лист	Листов 1	
Н.контр.					Круг 10 ГОСТ 2590-71 / Ст. 3 ГОСТ 535-58	Союзспортпроект		
Утв.								

Инв. N подл. | Подп. и дата | Взам. инв. N | Инв. N дубл. | Подп. и дата

Первичное применен. СО 11-0-00 СБ

СО 11-0-07

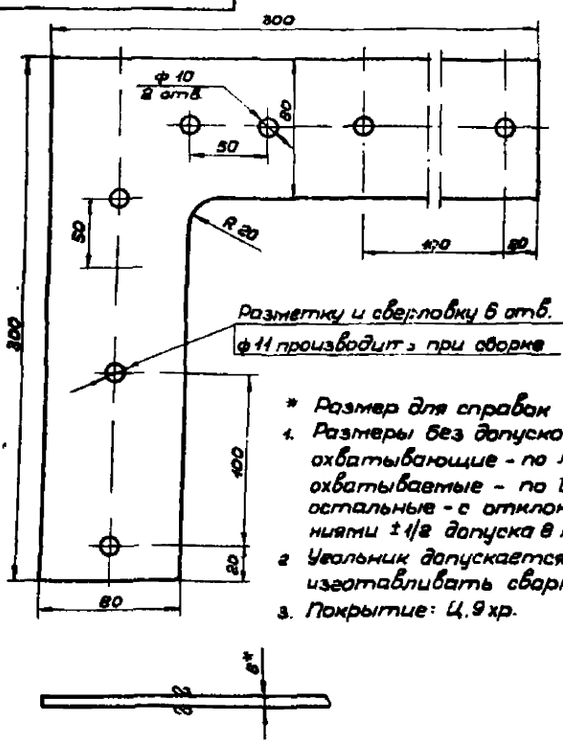

* Размер для справок

1. Размеры без допусков: охватывающие - по A_7, охватываемые - по B_7, остальные - с отклонениями ±1/2 допуска 8 кл
2. Уголь ник допускается изготавливать сваркой
3. Покрытие: Ц.9 хр.

Изм.	Лист	№ докум.	Подп.	Дата	СО 11-0-07	
Разраб.		Соловьева			Уголь ник	Литер: — Масса: 1,25 Масшт.: 1:2
Провер.		Ларина				Лист: — Листов: 1
Т.контр.						
Н.контр.					Ст 3 ГОСТ 535-58	Союзспортпроект
Утв.						

Инв.№ подл. | Подп. и дата | Взам.инв.№ | Инв.№ дубл. | Подпись и дата

Первичное применен. СО 11-0-00 СБ

СО 11-0-05

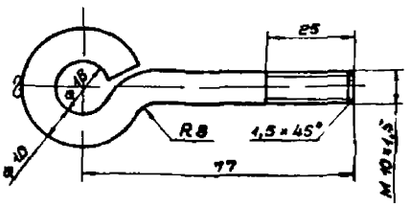

* Размер для справок

1. Размеры без допусков охватывающие - по A_7, остальные - с отклонениями ±1/2 допуска 8 кл
2. Длина развертки - 142
3. Покрытие - Ц.9 хр.

Изм.	Лист	№ докум.	Подп.	Дата	СО 11-0-05	
Разраб.		Соловьева			Рым	Литер: — Масса: 0,085 Масшт.: 1:1
Провер.		Ларина				Лист: — Листов: 1
Т.контр.						
Н.контр.					Круг ø ГОСТ 2590-71 / Ст 3 ГОСТ 535-58	Союзспортпроект
Утв.						

Инв.№ подл. | Подп. и дата | Взам.инв.№ | Инв.№ дубл. | Подпись и дата

Первичн. применен. СО 11-0-00 СБ

Т.п. 290-1-21 Ал.II

СО 11-0-08

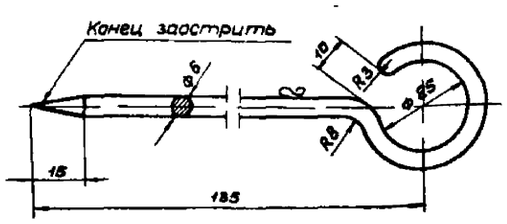

1. Размеры без допусков: охватывающие - по A_7, охватываемые - по B_7, остальные - с отклон. ±1/2 доп. 8 кл.
2. Покрытие: Ц.9 хр.

Изм.	Лист	№ докум.	Подп.	Дата	СО 11-0-08	
Разраб.		Соловьева			Крюк	Литер: — Масса: 0,15 Масшт.: 1:1
Провер.		Ларина				Лист: — Листов: 1
Т.контр.						
Н.контр.					Круг ø ГОСТ 2590-71 / Ст 3 ГОСТ 535-58	Союзспортпроект
Утв.						

Инв.№ подл. | Подп. и дата | Взам.инв.№ | Инв.№ дубл. | Подпись и дата

Первичное применен. СО 11-0-00 СБ

СО 11-0-09

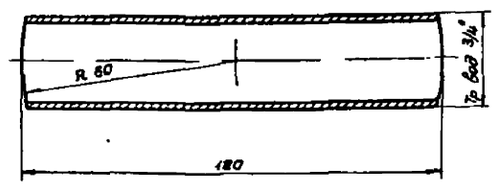

1. Разрезы без допусков охватывающие - по A_7, охватываемые - по B_7, остальные - с отклон. ±1/2 доп 8 кл
2. Покрытие - Ц.9 хр.

Изм.	Лист	№ докум.	Подп.	Дата	СО 11-0-09	
Разраб.		Соловьева			Втулка	Литер: — Масса: — Масшт.: 1:1
Провер.		Ларина				Лист: — Листов:
Т.контр.						
Н.контр.					Труба 20 ГОСТ 3262-62	Союзспортпроект
Утв.						

Инв.№ подл. | Подп. и дата | Взам.инв.№ | Инв.№ дубл. | Подпись и дата

gost.e-ecolog.ru