ВНИПИ труда в строительстве
Госстроя СССР

Альбом

организационной оснастки рабочих мест для строительных работ

Часть I

Москва 1982

gost.e-ecolog.ru

ВСЕСОЮЗНЫЙ НАУЧНО-ИССЛЕДОВАТЕЛЬСКИЙ
И ПРОЕКТНЫЙ ИНСТИТУТ ТРУДА В СТРОИТЕЛЬСТВЕ
(ВНИПИ ТРУДА В СТРОИТЕЛЬСТВЕ)
ГОССТРОЯ СССР

АЛЬБОМ

ОРГАНИЗАЦИОННОЙ ОСНАСТКИ РАБОЧИХ МЕСТ ДЛЯ СТРОИТЕЛЬНЫХ РАБОТ

Часть I

МОСКВА СТРОЙИЗДАТ 1982

УДК 69.05:658.512.6(084)

Рекомендован к изданию решением ученого совета ВНИПИ труда в строительстве Госстроя СССР.

Альбом организационной оснастки рабочих мест для строительных работ. Ч. I / ВНИПИ труда в строительстве Госстроя СССР. — М.: Стройиздат. 1982. — 119 с.

В альбом включено до 200 видов рациональной оргоснастки на средства, улучшающие рабочую позу, облегчающие подъем тяжестей и на средства для хранения на рабочем месте инструмента и материалов, разработанные и внедренные основными строительными министерствами и ведомствами.

Для широкого круга строителей, в том числе для инженерно-технических работников трестов Оргтехстрой (Оргстрой) и институтов, занимающихся вопросами разработки технической документации для строительного производства.

Табл. 9, ил. 188.

А $\frac{3204000000-458}{047(01)-82}$ Инструкт.-нормат., 1 вып. — 36—81

© Стройиздат, 1982

ПРЕДИСЛОВИЕ

Производство строительно-монтажных работ тесно связано с применением оргоснастки рабочих мест, которая оказывает существенное влияние на технологию, производительность труда, сроки строительства, расход материалов и улучшение организации рабочих мест.

Оргоснастка является важным элементом технологического обеспечения строительного производства, одним из определяющих факторов производительности труда.

От того, как организован труд на рабочем месте, во многом зависит и производительность труда, и качество выпускаемой продукции, и степень удовлетворенности человека своим трудом.

Организационная оснастка — это технические средства, предназначенные для улучшения организации и условий труда рабочих на рабочем месте.

Обеспечение рабочих мест рациональной оргоснасткой позволяет повысить производительность труда, например, на отделочных работах до 20% и снизить травматизм на 10—20%.

В I часть «Альбома оргоснастки рабочих мест для строительных работ» вошли три вида рациональных средств:

средства, улучшающие рабочую позу работающего,

средства, облегчающие подъем тяжестей,

средства для хранения на рабочем месте инструмента и материала.

В перечне рациональных видов оргоснастки даны: наименование, нормативный документ или рабочий чертеж организации-калькодержателя, по которым они могут быть изготовлены.

В Альбоме на каждое средство сообщаются следующие сведения: назначение, краткая техническая характеристика, применяемый материал, конструктивное исполнение, а также указана организация, разработавшая и имеющая чертеж на их изготовление.

На отдельные виды оргоснастки в I части Альбома приведено несколько вариантов средств, отличных друг от друга по конструктивному исполнению и другим параметрам.

Это дает возможность строительным организациям выбора наиболее приемлемых для них конструкций в зависимости от производственных возможностей и условий.

Кроме того, следует учитывать, что только часть оргоснастки изготовляется централизованно на специализированных предприятиях, а в основном оргоснастка изготовляется строительными организациями в мастерских или непосредственно на объектах.

Альбом оргоснастки рабочих мест для строительных работ подготовлен отделом строительного инструмента ВНИПИ труда в строительстве (канд. техн. наук Э. М. Дубов, инж. Н. А. Помазков) под общим руководством заслуженного строителя РСФСР, лауреата Государственной премии СССР инж. Ф. И. Мальцева.

Замечания и предложения по содержанию Альбома просим направлять во ВНИПИ труда в строительстве по адресу: 107078, Москва, ул. Новая Басманная, 21.

Перечень рациональных видов оргоснастки рабочих мест строительных работ

Наименование и функциональное назначение видов оргоснастки	Нормативный документ, рабочий чертеж (р. ч.) организации-калькодержателя	Страница Альбома
1	2	3
Средства, улучшающие рабочую позу		
Стол-подмости инвентарный	Р. ч. № К-877-00 треста Ленинградоргстрой Главленинградстроя	15
Столик складной двухвысотный	Р. ч. № 805-00-00 УМОР Главмосстроя	15
Столик облегченный	Р. ч. № 3501.03.00 ЦНИИОМТП	16
Столик складной универсальный	Р. ч. № 2115-00-00 УМОР Главмосстроя	16
Столик двухвысотный с ограждением и полкой	Р. ч. № 3241.07.000 ЦНИИОМТП	17
Столик отделочника СО-1 с лестницей и полкой	Р. ч. № СО-1.000.ПО Строймаш Минпромстроя БССР	17
Столик складной универсальный	Р. ч. № И 272-00 треста Ленинградоргстрой Главленинградстроя	18
Столик универсальный облегченный	Р. ч. № 3501.01.000 ЦНИИОМТП	18
Столик складной универсальный	Р. ч. № 5М-73 треста Оргтехстрой Главзапстроя	19
Столик универсальный с полкой	Р. ч. № 3241.08.000 ЦНИИОМТП	19
Столик отделочника универсальный СОУ-1	Р. ч. № СОУ-1.000 ПО Строймаш Минпромстроя БССР	20
Столик для отделочных работ	Р. ч. № 5370.000 треста Оргтехстрой МС ЛитССР	20
Столик-подмости трехвысотный	Р. ч. № 325.00.00.000 ИОМТПС Минстроя СССР	21
Столик трехступенчатый	Р. ч. № ОРШ-23 института Оргтяжстрой Минтяжстроя СССР	21
Столик-лестница универсальный	Р. ч. № ИСМ-10.00.00.000 треста Калининградоргтехстрой Минстроя СССР	22
Столик отделочника двухвысотный	Р. ч. № 5М-84 треста Оргтехстрой Главзапстроя	23
Столик складной типа СО	Р. ч. № СО-0.00 треста Оргтехстрой Ивановского ТУС	26

Продолжение

Наименование и функциональное назначение видов оргоснастки	Нормативный документ, рабочий чертеж (р. ч.) организации-калькодержателя	Страница Альбома
1	2	3
Столик складной	Р. ч. № И 68-00 треста Оргтехстрой Минпромстроя СССР	24
Столик складной	Р. ч. № ШИ-37-00-00 треста Оргтехстрой Главсредуралстроя	24
Столик-козелок складной	Р. ч. № 1065 УМОР Главмосстроя	25
Подмости инвентарные деревянные	Р. ч. № 15510 треста Укроргтехсельстрой Минсельстроя УССР	25
Скамейка-столик	Р. ч. № И321.00 треста Ленинградоргстрой Главленинградстроя	26
Столик складной типа СП	Р. ч. № СП001.00.00 института Кубаньоргтехводстрой Минводхоза СССР	26
Столик-тумбочка деревянный	Р. ч. № 15552 треста Укроргтехсельстрой Минсельстроя УССР	27
Столик инвентарный маляра	Р. ч. треста Оргтехстрой Минпромстроя БССР	27
Столик для сортировки клепок	Мастерские строительных организаций	28
Стол-верстак разборный деревянный	Р. ч. треста Мосоргстрой Главмосстроя	29
Столик плиточника с инструментальным ящиком	Р. ч. № СП-00-00 треста Оргтехстрой Главсредуралстроя	29
Столик специальный	Р. ч. института Гипрооргсельстрой Минсельстроя СССР	29
Столик складной телескопический	Р. ч. № НШ 34-00.000 треста Оргтехстрой Минпромстроя БССР	30
Столик складной	Р. ч. № ШИ 37-00 треста Оргтехстрой Главсредуралстроя	30
Столик складной инвентарный типа С1-41	Р. ч. комбината Харьковжилстрой Минпромстроя УССР	31
Столик типа ШС-01	То же	31
Столик-козелок с раздвижным настилом	Р. ч. № 01334.00.00 ПТО Мосспецпромпроект Главмосмонтажспецстроя	32
Столик шарнирный разновысотный	Р. ч. № ТС-394.00.00 треста Гражданстрой Минстроя МССР	32

Продолжение

Наименование и функциональное назначение видов оргоснастки	Нормативный документ, рабочий чертеж (р. ч.) организации-калькодержателя	Страница Альбома
1	2	3
Столик с изменяемой высотой настила	Р. ч. № ИШМ-25.00-00 треста Доноргтехстрой Минтяжстроя УССР	33
Лестница-стремянка с карманом	Р. ч. № ОМ 207.00.000 треста Оргтехстрой Минстроя МССР	33
Столик-стремянка	Р. ч. № 894.00-00 УМОР Главмосстроя	34
Лестница-стремянка деревянная	Р. ч. № 0472.00.00 ПТО Мосспецпромпроект Главмосмонтажспецстроя	34
Столик-стремянка универсальный	Р. ч. № 69-3-011 ЦНТИ Верхневолгоэлектромонтаж Минэнерго СССР	35
Лестница-стремянка	Р. ч. № 3257.04.000 ЦНИИОМТП	35
Лестница-стремянка типа ЛСМ	Р. ч. № 77-093-030 новокузнецкого опытного завода электромонтажных механизмов	36
Лестница-стремянка деревянная	Р. ч. № 3499 треста Оргтехстрой ЛитССР	37
Лестница с площадкой	Р. ч. треста Мосоргстрой Главмосстроя	38
Лестница-стремянка	Р. ч. № КБ-68030 института Гипрооргсельстрой Минсельстроя СССР	38
Стремянка дюралюминиевая	Р. ч. № К-1100-00 треста Ленинградоргстрой Главленинградстроя	39
Стремянка	Р. ч. № 169.00.00 УМОР Главмосстроя	39
Лестница-ходуля	Р. ч. № МИ-478.00 треста Ленинградоргстрой Главленинградстроя	40
Лестница-ходуля	Р. ч. треста Оргтехстрой Главсредуралстроя	40
Столик-стремянка	Р. ч. № 2577 треста Мосоргстрой Главмосстроя	41
Столик-стремянка	Р. ч. № 894-00-00 УМОР Главмосстроя	41
Лестница складная	Р. ч. № НКР-01.00.000 треста Калининградоргтехстрой	42

Продолжение

Наименование и функциональное назначение видов оргоснастки	Нормативный документ, рабочий чертеж (р. ч.) организации-калькодержателя	Страница Альбома
1	2	3
Лестницы приставные	Р. ч. № 15058 института Промстальконструкция	42
Лестницы приставные деревянные	Р. ч. № 15058 института Оргтехстрой ЛитССР	43
Лестница приставная	Р. ч. № 3257.04.100 ЦНИИОМТП	43
Лестница приставная деревянная	Р. ч. № 298-000 треста Ленинградоргстрой Главленинградстроя	44
Лестница навесная	Р. ч. № 15058 института Промстальконструкция	44
Лестница навесная	Р. ч. № 3579А треста Оргтехстрой Минстроя ЛитССР	45
Лестница навесная	Р. ч. № 15747Р института Промстальконструкция	45
Лестница навесная	Р. ч. № 15058 института Промстальконструкция	46
Лестница навесная	Р. ч. треста Оргтехстрой Минстроя ЛитССР	46
Лестница с навесными площадками	Мастерские строительных организаций	47
Люлька навесная	Р. ч. № 15747Р института Промстальконструкция	48
Скамейка складная	Р. ч. № 893-00-00 УМОР Главмосстроя	48
Скамейка с мягким сидением	Р. ч. № ТЭ222.00.00 треста Оргтехстрой Минстроя ЭССР	49
Стульчик	Р. ч. треста Ленинградоргстрой Главленинградстроя	49
Подставка монтажная	Р. ч. № 3229К треста Мосоргстрой Главмосстроя	50
Тумба монтажная	Р. ч. № К-606-00 треста Ленинградоргстрой Главленинградстроя	50
Стол поворотный для сварочных работ	Р. ч. треста № 37 Главзапстроя	51
Средства, облегчающие подъем тяжестей		
Домкрат реечный ДР-5М	ТУ 36-123-77	51
Домкрат реечный ДР-8	Р. ч. № 2692-00-00-00 Рыбинского завода гидромеханизации Минэнерго СССР	52

Продолжение

Наименование и функциональное назначение видов оргоснастки	Нормативный документ, рабочий чертеж (р. ч.) организации-калькодержателя	Альбома Страница
1	2	3
Домкрат реечный ДР-8М	Р. ч. № ДР-8М-00-000 Армавирского завода железнодорожного машиностроения	52
Домкрат реечный специальный ДРС-5	Р. ч. № И398-5-00-00-00 института Гипромонтажиндустрия Минмонтажспецстроя СССР	53
Домкрат клиновой	Р. ч. Пронского механического завода Минэнерго СССР	54
Подкладка клиновая регулируемая	Р. ч. Пермского завода монтажных изделий и средств автоматизации	54
Домкрат клиновой	То же	55
Домкрат установочный с упругим элементом	Р. ч. № 1589.00.00.000 ВНИИМонтажспецстрой Минмонтажспецстроя СССР	55
Домкрат винтовой	Р. ч. № КБ-68026 института Гипрооргсельстрой Минсельстроя СССР	56
Домкрат винтовой малогабаритный	Р. ч. № 393688 института Энергомонтажпроект Минэнерго СССР	56
Домкрат винтовой с лапой	Р. ч. № 43-00 треста Мособлоргтехстрой Главмособлстроя	57
Домкрат винтовой монтажный ДМ	Р. ч. Пермского завода монтажных изделий и средств автоматизации	58
Домкрат винтовой кабельный	Р. ч. № 351217 института Энергомонтажпроект Минэнерго СССР	58
Домкрат винтовой колонковый ДВ-10	ТУ 36-204-76	59
Домкрат винтовой с лапой ДЛ-10	Р. ч. треста Промстальконструкция Минмонтажспецстроя СССР	59
Домкрат гидравлический	Р. ч. треста Энергомеханизация Минэнерго СССР	60
Домкрат гидравлический облегченный	Р. ч. треста Востокметаллургмонтаж Минмонтажспецстроя СССР	61
Домкрат гидравлический ДГО-2М	Р. ч. Ногинского опытного завода монтажных приспособлений	62

Продолжение

Наименование и функциональное назначение видов оргоснастки	Нормативный документ, рабочий чертеж (р. ч.) организации-калькодержателя	Страница Альбома
1	2	3
Домкрат гидравлический малогабаритный	Р. ч. Ногинского опытного завода монтажных приспособлений	62
Талреп гидравлический	Р. ч. предприятий Министерства судостроительной промышленности	63
Домкрат гидравлический высокого давления	То же	63
Домкрат гидравлический облегченный	Р. ч. треста Востокметаллургмонтаж Минмонтажспецстроя СССР	64
Домкрат гидравлический	Р. ч. Ногинского опытного завода монтажных приспособлений	65
Таль ручная червячная	ГОСТ 1107—62	66
Таль-стяжка ручная рычажная РТ-2М	Р. ч. № 14-18.00.00.000 института Энергомонтажпроект Минэнерго СССР	67
Таль ручная рычажная ТР-1	Р. ч. № 1810-000-00 Ногинского опытного завода монтажных приспособлений	68
Тали шестеренчатые с планетарным механизмом	Р. ч. № 26-7327 (28) и Р. ч. № 24-22888 Министерства тяжелого и транспортного машиностроения	69
Таль ручная монтажная ТРМ-2	Р. ч. № 14-27.00.000А ВНИИПТМаша	70
Таль шестеренчатая с планетарным механизмом	Р. ч. № 44-7472 ВНИИПТМаша	70
Лебедка ручная с цевочным зацеплением	Р. ч. № СТД 999/4 треста Сантехдеталь Главпромвентиляции Минмонтажспецстроя СССР	71
Лебедка ручная для тросовых проводок	Р. ч. № ОГК-17А Московского опытного завода электромонтажной техники Минмонтажспецстроя СССР	71
Лебедка ручная ЛР-0,5М	Р. ч. строительно-сварочной лаборатории треста Востокметаллургмонтаж Минмонтажспецстроя СССР	72
Лебедка червячная ручная	Р. ч. № СТД 999/1-00.000 ПКБ треста Сантехдеталь Главпромвентиляции Минмонтажспецстроя СССР	72

Продолжение

Наименование и функциональное назначение видов оргоснастки	Нормативный документ, рабочий чертеж (р. ч.) организации-калькодержателя	Страница Альбома
1	2	3
Лебедка червячная ручная ЛЧР-0,5	Р. ч. Киевского экспериментального механического завода	73
Лебедка червячная ручная	Р. ч. № 78521-310-72 московского завода им. Орджоникидзе	73
Лебедка ручная рычажная	Р. ч. туапсинского механического завода им. XI годовщины Октябрьской революции	74
Стойка распорная монтажная	Р. ч. № СТД 977/3-00.000 ПКБ треста Сантехдеталь Главпромвентиляции Минмонтажспецстроя СССР	75
Подъемник стоечный	Р. ч. № 440 треста Востокметаллургмонтаж Минмонтажспецстроя СССР	76
Подъемник ножной педальный	Р. ч. № 0130.00 ПТО Мосспецпромпроект Главмосмонтажспецстроя	77
Подъемник ножной педальный	Р. ч. № 162-4.00.000 ЦНИИОМТП	77
Рычаг педальный	Р. ч. № 4482.04.000 ЦНИИОМТП	78
Рычаг ножной	Р. ч. № И 479.00 треста Ленинградоргстрой Главленинградстроя	78
Подъемник винтовой	Р. ч. № К-111-00-00 треста Ленинградоргстрой Главленинградстроя	79
Балансирная подвеска Б-1	ТУ 36-920-76	79
Балансирная подвеска Б-2	ТУ 36-920-76	80
Клещи монтажные	Р. ч. № 4505/4 СКБ Мосстрой Главмосстроя	80
Вакуум-присос однотарельчатый	Р. ч. треста Оргтехстрой Главнижневолжскстроя Минпромстроя СССР	81
Вакуум-присос двухтарельчатый	ТУ 22-3896-77	81
Вакуум-присос трехтарельчатый	Р. ч. треста Севастопольстрой Главчерноморскстроя	82
Захват ручной	Р. ч. № 3346-6.00.000 ЦНИИОМТП	82

Продолжение

Наименование и функциональное назначение видов оргоснастки	Нормативный документ, рабочий чертеж (р. ч.) организации-калькодержателя	Страница Альбома
1	2	3
Бордюроукладчик Обшарова	Р. ч. № М126.00.000 УС Татэнергострой Минэнерго СССР	83
Захват для облицовочных плит	Р. ч. № 5418 СКБ Мосстрой Главмосстроя	83
Средства для хранения на рабочем месте инструмента и материалов		
Ящик металлический 0,01 м³ для шпаклевки	Р. ч. № 0-62047 института Гипрооргсельстрой Минсельстроя СССР	84
Ящик деревянный 0,04 м³	Р. ч. треста Оргтехстрой Минпромстроя БССР	84
Ящик передвижной плиточника-облицовщика	Р. ч. треста Оргтехстрой Главсредуралстроя	85
Ящик штукатурный малый 0,045 м³	Р. ч. № И18-00-00 треста Оргтехстрой Главзападуралстроя	85
Ящик облицовщика универсальный 0,06 м³	Р. ч. треста Отделстрой Минпромстроя БССР	86
Ящик на ножках 0,07 м³	Р. ч. № РП-4-33А треста Ленинградоргстрой Главленинградстроя	86
Ящик на ножках 0,07 м³	Р. ч. № И 39-00-00 треста Оргтехстрой Главзападуралстроя	87
Ящик-столик 0,075 м³	Р. ч. треста Краматорскжилстрой Минтяжстроя УССР	87
Ящик-контейнер 0,09 м³	Р. ч. № КБ-63075 института Гипрооргсельстрой Минсельстроя СССР	88
Тележка емкостью 0,09 м³ для раствора	Р. ч. 3294.62.000 ЦНИИОМТП	88
Ящик растворный 0,1 м³	Р. ч. 362.000 треста Мособлоргтехстрой Главмособлстроя	89
Ящик растворный 0,1 м³	Р. ч. № НКШ-16.000 треста Калининградоргтехстрой Минстроя СССР	89
Ящик на ножках 0,1 м³	Р. ч. № 0-63068 института Гипрооргсельстрой Минсельстроя СССР	90
Ящик-тележка 0,1 м³ типа ЯШ	Р. ч. № ЯШ-00 комбината Харьковжилстрой Минстроя УССР	90

Продолжение

Наименование и функциональное назначение видов оргоснастки	Нормативный документ, рабочий чертеж (р. ч.) организации-калькодержателя	Страница Альбома
1	2	3
Ящик-тележка 0,1 м³	Р. ч. № 0-65022 института Гипрооргсельстрой Минсельстроя СССР	91
Тележка со съемной емкостью 0,1 м³	Р. ч. № РТ-00-00 ВГПТИ Союзоргтехводстрой Минводхоза СССР	91
Тележка на пневмоколесном ходу Т-200 емкостью 0,12 м³	Р. ч. № 2751-00-00 СКБ Мосстрой Главмосстроя	92
Тележка со съемными контейнерами	Р. ч. № С-63075 института Гипрооргсельстрой Минсельстроя СССР	92
Ящик растворный 0,24 м³	Р. ч. № 3241.42.000 ЦНИИОМТП	93
Ящик каменщика ЯР-1 0,25 м³	Р. ч. № ЯР-1.000 ПО Строймаш Минпромстроя БССР	93
Ящик для кладочного раствора 0,25 м³	Р. ч. № К-1129-00-00 треста Ленинградоргстрой Главленинградстроя	94
Ящик-контейнер 0,28 м³	Р. ч. № 3182 треста Мосоргстрой Главмосстроя	94
Ящик-контейнер утепленный 0,3 м³	Р. ч. № 1643М треста Мосоргстрой Главмосстроя	95
Емкость для раствора 0,35 м³	Р. ч. № 315.00.00 УМОР Главмосстроя	95
Емкость для краски 0,005 м³	Р. ч. № МС 50.41.000 треста Оргтехстрой Минстроя МССР	96
Емкость металлическая для кистей	Р. ч. № Р-VI-126-18М КТИ Минпромстроя СССР	96
Бачок изолировщика 0,015 м³	Р. ч. № 3347.01.000 ЦНИИОМТП	97
Бачок емкостью 0,018 м³	Р. ч. треста Оргтехстрой Главсредуралстроя	97
Ведро с крышкой 0,025 м³	Р. ч. № 3294.75.000 ЦНИИОМТП	98
Ведро с цельной крышкой 0,03 м³	Р. ч. УМОР Главмосстроя	98
Бак для шпаклевок 0,05 м³	Р. ч. № 0-68017 института Гипрооргсельстроя Минсельстроя СССР	99
Контейнер герметичный для электродов	Р. ч. № К-271-00 треста Ленинградоргстрой Главленинградстроя	100

Продолжение

Наименование и функциональное назначение видов оргоснастки	Нормативный документ, рабочий чертеж (р. ч.) организации-калькодержателя	Страница Альбома
1	2	3
Пенал для электродов	Р. ч. № К-272-00 треста Ленинградоргстрой Главленинградстроя	100
Пенал для электродов	Р. ч. № К-1124-00-00 треста Ленинградоргстрой Главленинградстроя	101
Бачок конусный 0,04 м³	Р. ч. № 0-68017 института Гипрооргсельстрой Минсельстроя СССР	99
Чемодан паркетчика	Р. ч. треста Оргтехстрой Минпромстроя БССР	101
Ящик инструментальный сварщика	Р. ч. № 166.00.00.00 треста Ленинградоргстрой Главленинградстроя	102
Ящик инструментальный трехсекционный	Р. ч. № 1.111.00.00.000 Пермского завода монтажных изделий и средств автоматизации	102
Ящик инструментальный пятисекционный	Р. ч. № 14353-00-00 Пермского завода монтажных изделий и средств автоматизации	103
Ящик инструментальный типа ЯМД	ТУ 36-1037-75	103
Этажерка-стеллаж	Р. ч. № ШИ-62.00 треста Оргтехстрой Главсредуралстроя	104
Ящик-сиденье инструментальный ЯСК	ТУ 36-1037-75	104
Ящик-контейнер маляра	Р. ч. треста Оргтехстрой Минпромстроя БССР	105
Обойма-контейнер для газовых баллонов	Р. ч. № 3618 треста Оргтехстрой Минстроя ЛитССР	105
Контейнер для облицовочных плиток	Р. ч. треста Оргтехстрой Минпромстроя БССР	106
Контейнер для облицовочных плиток	Р. ч. треста Ленинградоргстрой Главленинградстроя	106
Контейнер проволочный облегченный КП-93	Р. ч. № К-093 треста Ленинградоргстрой Главленинградстроя	107
Контейнер для плиточника-облицовщика	Р. ч. № КТ-00-00 треста Оргтехстрой Главсредуралстроя	107
Ящик-контейнер дощатый для стекла	ГОСТ 4295—80	108

Продолжение

Наименование и функциональное назначение видов оргоснастки	Нормативный документ, рабочий чертеж (р. ч.) организации-калькодержателя	Страница Альбома
1	2	3
Ящик дощатый решетчатый для стекла	ГОСТ 4295—80	109
Ящик дощатый	ГОСТ 4295—80	110
Пирамида для стекла	Р. ч. УПТК Каунасского ТСТ Минсельстроя ЛитССР	111
Ящик для компонентов	Р. ч. № ЭР-31-00-00 треста Укроргтехсельстрой Минсельстроя УССР	111
Сумка специальная закрытая	Р. ч. ЦПКБ треста Электромонтажконструкция Минмонтажспецстроя СССР	112
Сумка специальная раскладная	То же	112
Сумки (чемоданы) для индивидуальных наборов инструмента типа ИС	ТУ 22-1953-70	113—115
Ящик для паркетных гвоздей	Р. ч. треста Оргтехстрой Минпромстроя БССР	116
Ящик для гипса	Р. ч. № МС-50-24.00 треста Оргтехстрой Минстроя МССР	116
Пенал для комбинированных заклепок	Мастерские строительных организаций	117
Пояс специальный для ручного инструмента	Р. ч. ЦПКБ Электромонтажконструкция Минмонтажспецстроя СССР	117
Подставка для паркетчика	Р. ч. треста Оргтехстрой Минпромстроя БССР	118
Тележка-подставка для паркетчика	Р. ч. НИС № 14 Главприокскстроя	118

СРЕДСТВА, УЛУЧШАЮЩИЕ РАБОЧУЮ ПОЗУ РАБОТАЮЩЕГО

СТОЛ-ПОДМОСТИ ИНВЕНТАРНЫЙ

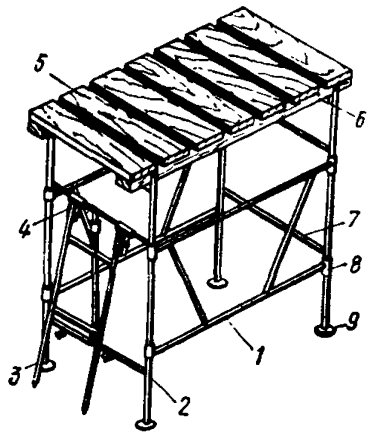

Предназначен для производства отделочных работ внутри помещений высотой 2,5—2,7 м. Конструктивные элементы столика выполнены из стальных газопроводных труб диаметром 15 мм. Дощатый настил столика установлен на высоте 1000 мм. При транспортировке столик складывается, настил снимается, лестница закрепляется на поперечной связи.

Рис. 1

1 — секция; *2* — стойка; *3* — лестница; *4* — подвеска шарнирная; *5* — настил; *6* — скоба; *7* — связь поперечная; *8* — муфта; *9* — основание

Техническая характеристика

Габариты, мм:			
длина	1050	Допускаемая	
ширина	650	нагрузка, кгс*	100
высота	1000	Масса, кг	28,4

Организация-калькодержатель: трест Ленинградоргстрой Главленинградстроя, (190121, Ленинград, Набережная реки Мойки, 122).

СТОЛИК СКЛАДНОЙ ДВУХВЫСОТНЫЙ

Предназначен для внутренних отделочных работ в помещениях высотой до 3 м. Столик представляет собой разборную конструкцию, сваренную из труб 22×1,2 мм, с деревянным настилом, который устанавливается на высоте 700 и 900 мм от поверхности пола. Для большей устойчивости ножки столика согнуты под углом 90°. Для подъема на настил столик снабжен лестницей, которая при транспортировании навешивается на поперечную связь.

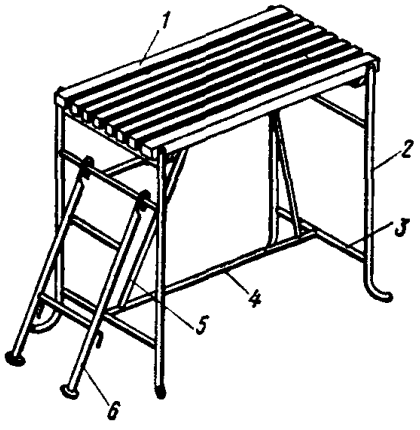

Рис. 2

1 — настил дощатый; *2* — стойка; *3* — связь поперечная; *4* — связь продольная; *5* — подкос; *6* — лестница навесная

Техническая характеристика

Габариты, мм:			
длина	1156	Допускаемая	
ширина	656	нагрузка, кгс	120
высота	900	Масса, кг	13

Организация-калькодержатель: Управление механизации отделочных работ Главмосстроя (129344, Москва, Кольская ул., 12).

* При переводе единиц физических величин в систему СИ следует учитывать, что 1 кгс=9,80665 Н.

СТОЛИК ОБЛЕГЧЕННЫЙ

Предназначен для подмащивания при производстве отделочных работ в помещениях высотой 2,5—2,7 м. Столик представляет собой разборную конструкцию собранную на болтах из стоек и секций, изготовленных из дюралюминиевых труб 22×2 мм. Настил устанавливается на высоте 700 и 900 мм. В транспортном положении столик легко складывается, настил снимается.

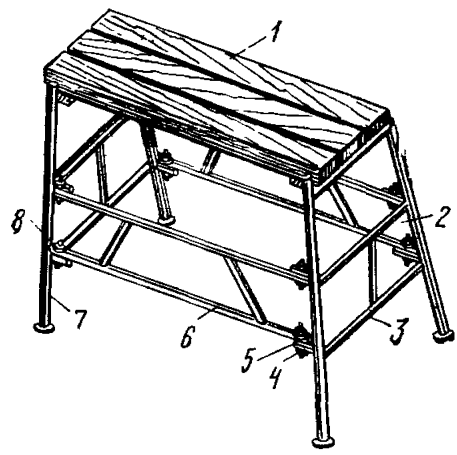

Рис. 3

1 — настил; *2* — стойка правая; *3* — связь поперечная; *4* — болт; *5* — кронштейн; *6* — связь продольная; *7* — стойка левая; *8* — гайка

Техническая характеристика

Габариты, мм.			
ширина	1190	Допускаемая нагрузка, кгс	120
длина	780	Размер рабочей площадки, мм	1070×560
высота	900	Масса, кг	13,5

Организация-калькодержатель: ЦНИИОМТП Госстроя СССР (127434, Москва, Дмитровское шоссе, 9).

СТОЛИК СКЛАДНОЙ УНИВЕРСАЛЬНЫЙ

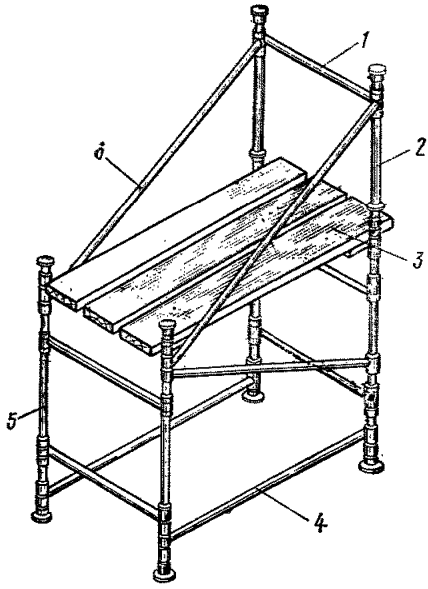

Предназначен для производства отделочных работ в помещениях высотой 2,5—2,7 м, а также для работ в лестничных клетках. Конструктивные элементы столика выполнены из тонкостенных труб 22×1,2 мм. Дощатый настил столика может устанавливаться на высоте 700 и 900 мм. Стойки столика попарно разновысокие, что дает возможность устанавливать его на лестничном марше. При транспортировке столик складывается, настил снимается.

Рис. 4

1 — связь поперечная; *2* — стойка удлиненная; *3* — настил; *4* — связь продольная; *5* — стойка короткая; *6* — раскос

Техническая характеристика

Габариты, мм:			
длина	1000	Допускаемая нагрузка, кгс	120
ширина	500	Масса, кг	20 2
высота	1360		

Организация-калькодержатель: Управление механизации отделочных работ (УМОР) Главмосстроя (129344, Москва, Кольская ул., 12).

СТОЛИК ДВУХВЫСОТНЫЙ С ОГРАЖДЕНИЕМ И ПОЛКОЙ

Предназначен для производства внутренних отделочных работ в помещениях до 2,7 м. Конструктивно столик представляет собой разборную конструкцию, сваренную из тонкостенных стальных труб 22×1,2 мм.

Деревянный настил устанавливается на высоте 670 и 900 мм от уровня пола. Для большей устойчивости ножки столика отогнуты под углом 90°.

При транспортировке столик складывается, ограждение и полка снимаются, лестница навешивается на одну из поперечных связей секции.

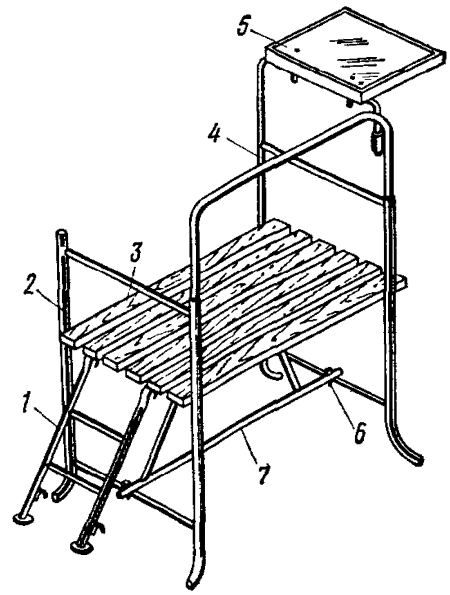

Рис. 5

1 — лестница; *2* — стойка; *3* — настил дощатый; *4* — ограждение; *5* — полка; *6* — шарнир; *7* — секция

Техническая характеристика

Габариты, мм:
- длина с полкой и лестницей 1550
- ширина 756
- высота с ограждением и полкой 1500

Размер рабочей площадки, мм . . . . 1000×600
Допускаемая нагрузка, кгс 120
Масса, кг 21,6

Организация-калькодержатель: ЦНИИОМТП Госстроя СССР. (127434, Москва, Дмитровское шоссе, 9).

СТОЛИК ОТДЕЛОЧНИКА СО-1 С ЛЕСТНИЦЕЙ И ПОЛКОЙ

Предназначен для производства отделочных работ в помещениях высотой 2,5—2,7 м. Конструктивные элементы столика выполнены из тонкостенных труб 22×1,2 мм. Дощатый настил столика может устанавливаться на высоте 685 и 885 мм. При транспортировке столик складывается, настил с полкой снимаются, лестница навешивается на поперечную связь столика.

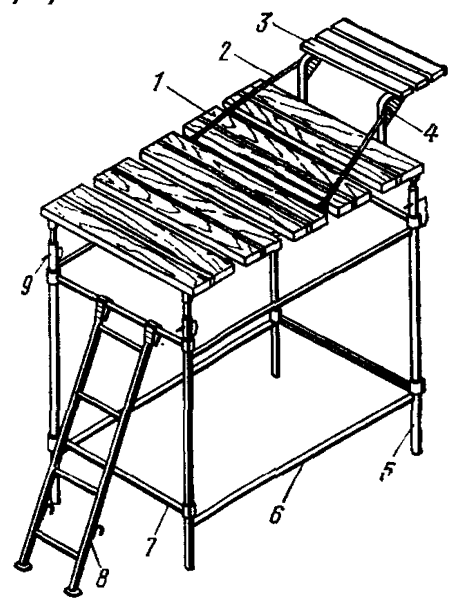

Рис. 6

1 — настил; *2* — растяжка; *3* — полочка; *4* — косынка; *5* — стойка; *6* — связь продольная; *7* — связь поперечная; *8* — лестница; *9* — фиксатор с тросом

Техническая характеристика

Габариты, мм:
- длина 900
- ширина 700
- высота без полки 885

Допускаемая нагрузка, кгс 100
Масса, кг 19,7

Организация-калькодержатель: конструкторское бюро ПО Стройдормаш Минпромстроя БССР (220033, Минск, ул. Рыбалко, 26).

СТОЛИК СКЛАДНОЙ УНИВЕРСАЛЬНЫЙ

Предназначен для производства отделочных работ в лестничных клетках, а также для работ в помещениях высотой 2,5—2,7 м. Для работ в помещениях столик предварительно должен быть повернут на 180°. Конструктивные элементы столика выполнены из тонкостенных труб 22×1,2 мм. Столик имеет попарно разновысокие стойки. Дощатый настил столика устанавливается на две рабочие высоты — 700 и 900 мм.

При транспортировке столик складывается в одну плоскость благодаря шарнирным связям, ограждение и настил снимаются.

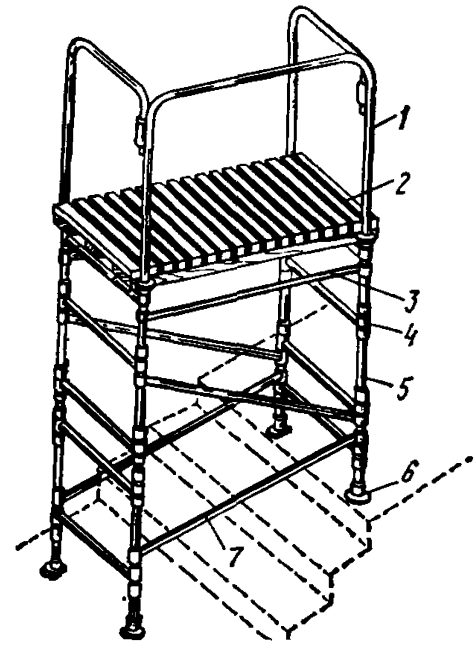

Рис. 7

1 — ограждение; *2* — настил; *3* — связь поперечная; *4* — соединение шарнирное; *5* — стойка короткая; *6* — пята; *7* — связь продольная

Техническая характеристика

Габариты, мм:

Длина	1060
ширина	560
высота при работе:	
в помещениях	1360
на лестничном марше	2200
Допустимая нагрузка, кгс	100
Масса с ограждением и настилом, кг	23.5
Масса без ограждения и настила, кг	10

Организация-калькодержатель: трест Ленинградоргстрой Главленинградстроя (190121, Ленинград, Набережная реки Мойки, 122).

СТОЛИК УНИВЕРСАЛЬНЫЙ ОБЛЕГЧЕННЫЙ

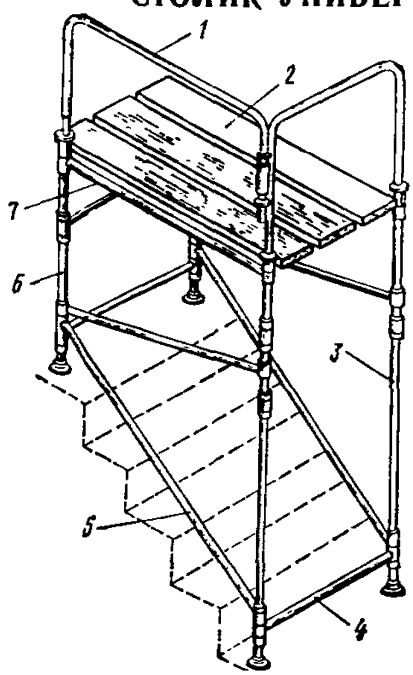

Предназначен для подмащивания при производстве внутренних отделочных работ в помещениях высотой до 2,7 м и в лестничных клетках.

Конструктивно облегченный столик выполнен из дюралюминиевых труб 22×2 мм и представляет собой складную конструкцию. Дощатый настил располагается на высоте 900 и 1356 мм (при работе в лестничных клетках). При транспортировке столик складывается, ограждение и настил снимаются.

Рис. 8

1 — ограждение; *2* — настил; *3* — стойка; удлиненная; *4* — связь поперечная; *5* — раскос; *6* — стойка короткая; *7* — связь продольная

Техническая характеристика

Габариты, мм:

длина	1070
ширина	650
высота:	
с ограждением	2360
без ограждения	1360
Размер рабочей площадки, мм	1070×560
Допустимая нагрузка, кгс	120
Масса кг	16

Организация-калькодержатель: ЦНИИОМТП Госстроя СССР (127434, Москва, Дмитровское шоссе, 9).

СТОЛИК СКЛАДНОЙ УНИВЕРСАЛЬНЫЙ

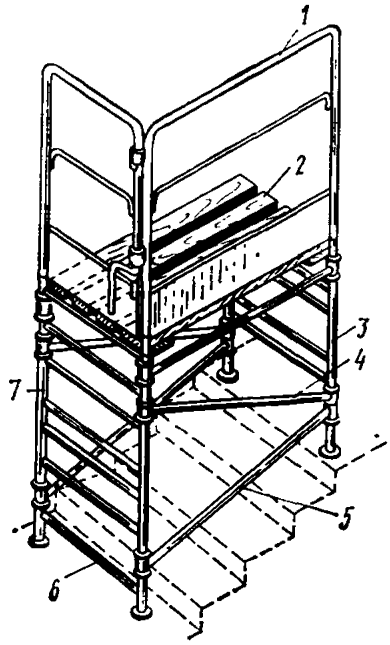

Предназначен для выполнения отделочных работ на лестничных клетках и в помещениях высотой до 3 м. Конструктивные элементы столика выполнены из труб 22×1,2 мм. Дощатый настил устанавливается на высоте 900 и 1300 мм. Стойки столика попарно разновысокие, что дает возможность устанавливать его на лестничном марше.

Рис. 9

1 — ограждение; *2* — настил дощатый; *3* — стойка укороченная; *4* — раскос; *5* — связь продольная; *6* — связь поперечная; *7* — стойка удлиненная

Техническая характеристика

Габариты, мм:	
длина	1000
ширина	560
высота	2360
Допускаемая нагрузка, кгс	120
Масса, кг	46

Организация-калькодержатель: трест Оргтехстрой Главзапстроя (190000, Ленинград, ул. Герцена, 31).

СТОЛИК УНИВЕРСАЛЬНЫЙ С ПОЛКОЙ

Предназначен для производства внутренних отделочных работ в помещениях высотой до 2,7 м, а также для работы в лестничных клетках. Конструктивно столик выполнен из тонкостенных стальных труб 22×1,2 мм и имеет попарно разновысокие стойки, что дает возможность (после переворота) устанавливать его на лестничном марше. Дощатый настил может устанавливаться на уровне 705 и 905 мм от пола. При транспортировке столик складывается, полка, ограждение и настил снимаются.

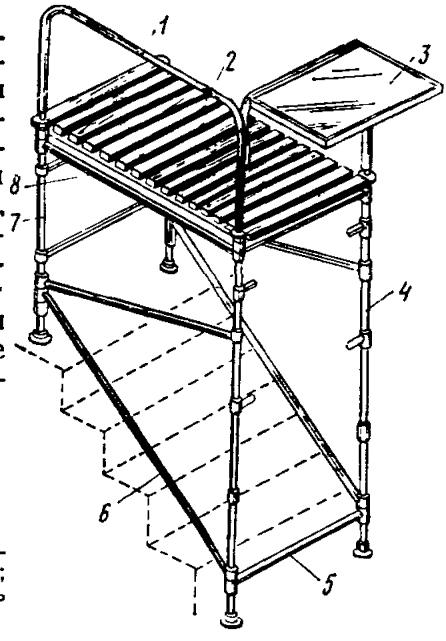

Рис. 10

1 — ограждение; *2* — настил; *3* — полка; *4* — стойка удлиненная; *5* — связь поперечная; *6* — раскос; *7* — стойка короткая; *8* — связь продольная

Техническая характеристика

Габариты, мм:			
длина с полкой	1332	Размер рабочей площадки, мм	1000×600
ширина	660	Допускаемая нагрузка, кгс	120
высота с ограждением	3400	Масса, кг	25

Организация-калькодержатель: ЦНИИОМТП Госстроя СССР (127434, Москва, Дмитровское шоссе, 9).

СТОЛИК ОТДЕЛОЧНИКА УНИВЕРСАЛЬНЫЙ СОУ-1

Предназначен для отделочных работ внутри помещений высотой до 3 м, а также для работ на лестничных клетках. Конструктивные элементы столика выполнены из стальных труб 22×1,2 мм. Дощатый настил столика может устанавливаться на высоте 925÷1125 мм. При транспортировке столик складывается, настил, полочка и ограждение снимаются, лестница навешивается на поперечную связь столика.

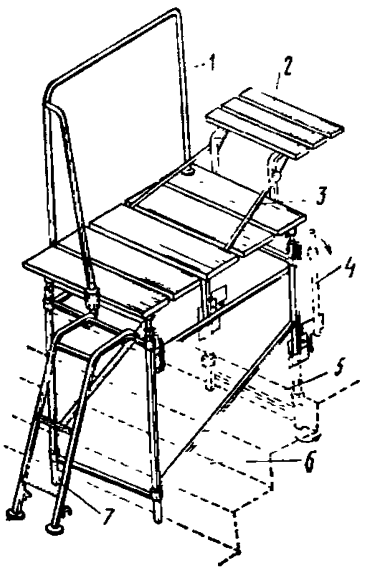

Рис. 11

1 — ограждение; *2* — полка; *3* — растяжка; *4* — стойка шарнирная; *5* — связь поперечная; *6* — связь диагональная; *7* — лестница

Техническая характеристика

Габариты, мм:	В рабочем положении	В нерабочем положении
длина	1675	900
ширина	700	700
высота	2125 (с ограждением)	885
Допускаемая нагрузка, кгс	10	(без полки и ограждения
Масса, кг	25	25

Организация-калькодержатель: конструкторское бюро ПО Стройдормаш Минпромстроя БССР (220033, Минск, ул. Рыбалко, 26).

СТОЛИК ДЛЯ ОТДЕЛОЧНЫХ РАБОТ

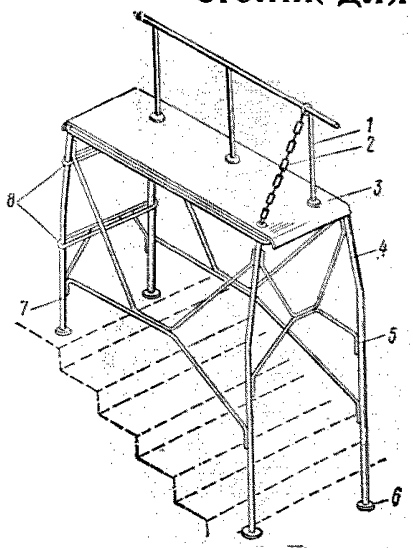

Предназначается для производства отделочных работ на лестничных клетках строящихся зданий.

Конструктивно столик выполнен из тонкостенных газовых труб диаметром 18×1,2; 25×2 и 32×3 мм.

Металлический настил закреплен на раме и установлен на высоте 1430 мм. Стойки основания попарно разной высоты, что дает возможность устанавливать его на лестничном марше.

При транспортном положении ограждение снимается.

Рис. 12

1 — ограждение; *2* — цепь; *3* — площадка; *4* — стойка удлиненная; *5* — связь; *6* — подпятник; *7* — стойка короткая *8* — ступеньки

Техническая характеристика

Габариты, мм:			
длина	1670	высота	2430
ширина	925	Допускаемая нагрузка, кгс	150
		Масса, кг	42

Организация-калькодержатель: трест Оргтехстрой Минстроя ЛитССР (232000, Вильнюс, ул. Пшевальского, 7).

СТОЛИК-ПОДМОСТИ ТРЕХВЫСОТНЫЙ

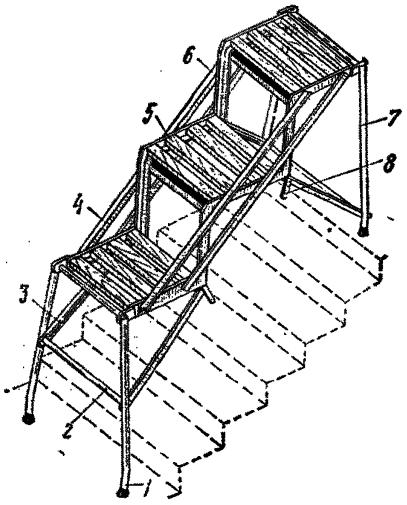

Предназначен для производства отделочных работ на лестничных клетках промышленных и гражданских зданий. Конструктивно столик выполнен из дюралюминиевого уголкового профиля 38×22×5 мм и труб диаметром 25 мм и имеет попарно разновысокие стойки.
Дощатый настил устанавливается на высоте 800, 1100 и 1400 мм от уровня пола.
При транспортировке столик складывается, раскосы снимаются.

Рис. 13

1 — стойка удлиненная; *2* — связь поперечная; *3* — раскос левый; *4* — стяжка; *5* — настил; *6* — рама; *7* — стойка укороченная; *8* — зажим

Техническая характеристика

Габариты, мм:		высота	1400
длина	1360	Допускаемая нагрузка, кгс	100
ширина	635	Масса, кг	16

Организация-калькодержатель: ИОМТПС Минстроя СССР (150024, Ярославль, ул. Щапова, 20).

СТОЛИК ТРЕХСТУПЕНЧАТЫЙ

Предназначен для выполнения отделочных работ на лестничных клетках. Конструктивные элементы столика выполнены из круглой стали диаметром 12 и 10 мм. Дощатые настилы столика устанавливаются на высоте 500, 900 и 1300 мм. При транспортировке столик не складывается, настилы снимаются.

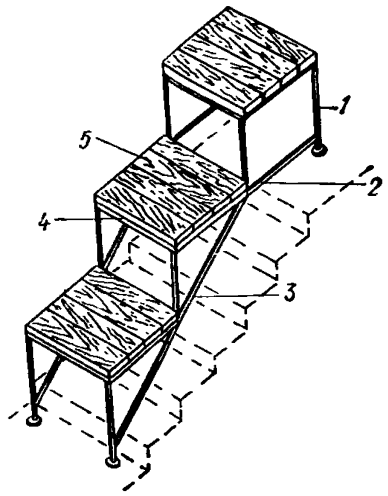

Рис. 14

1 — стойка; *2* — связь продольная; *3* — раскос; *4* — связь поперечная; *5* — растил

Техническая характеристика

Габариты, мм:		высота	1300
длина	1350	Допускаемая нагрузка, кгс	100
ширина	500	Масса, кг	25

Организация-калькодержатель: институт Оргтяжстрой Минтяжстроя СССР (344006, Ростов-на-Дону, Пушкинская ул., 104/32).

СТОЛИК-ЛЕСТНИЦА УНИВЕРСАЛЬНЫЙ

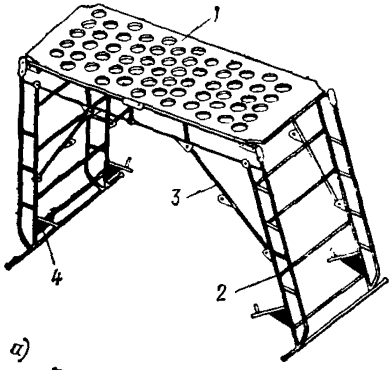

а)

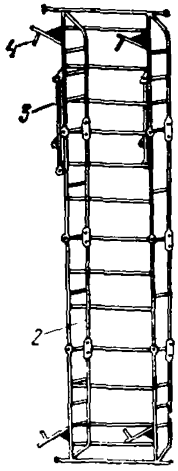

б)

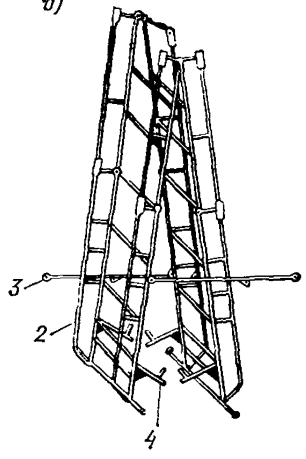

Применяется для внутренних отделочных работ в помещениях высотой от 2,5 до 3 м. Конструктивные элементы столика-лестницы выполнены из легких пространственных трубчатых ферм на шарнирных соединениях. Настил из многослойной фанеры установлен на высоте 980 мм от уровня пола. Столик-лестница трансформируется в лестницу (*а*) или стремянку (б). При транспортировке столик-лестница складывается, настил снимается.

Техническая характеристика

Габариты, мм:

длина	1800
ширина	550
высота	980
Допускаемая нагрузка, кгс	100
Масса, кг	15,3

Организация-калькодержатель: трест Калининградоргтехстрой Минстроя СССР (Калининград областной, ул. Генделя, 3а).

Рис. 15

а — лестница; *б* — стремянка; *1* — настил; *2* — ферма пространственная; *3* — раскос; *4* — зацеп

СТОЛИК ОТДЕЛОЧНИКА ДВУХВЫСОТНЫЙ

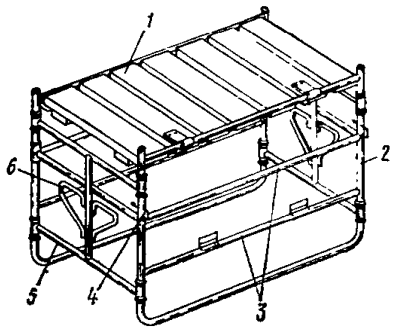

Предназначен для производства отделочных работ в помещениях высотой до 2,7 м. Конструктивные элементы столика выполнены из двухдюймовых труб и уголка. Дощатый настил столика устанавливается на высоте 800 мм. Поворотом настила на 270° и столика на 90° устанавливают настил на высоту 525 мм. При транспортировке столик складывается, настил удерживается петлями на продольной связи.

Рис. 16

1 — настил; *2* — каркас; *3* — связи продольные; *4* — фиксатор; *5* — связь поперечная; *6* — ступенька

Техническая характеристика

Габариты, мм:		высота	800
длина . . .	1000	Допускаемая нагрузка, кгс	100
ширина . . .	540	Масса, кг	25

Организация-калькодержатель: трест Оргтехстрой Главзапстроя Минстроя СССР (190000, Ленинград, ул. Герцена, 31).

СТОЛИК СКЛАДНОЙ ТИПА СО

Предназначен для выполнения отделочных работ внутри помещений высотой до 3 м. Конструктивные элементы столика выполнены из газовых труб 22×1,2 мм и уголкового профиля. Дощатый настил столика установлен на высоте 750 мм от пола. При транспортировке столик складывается, настил снимается.

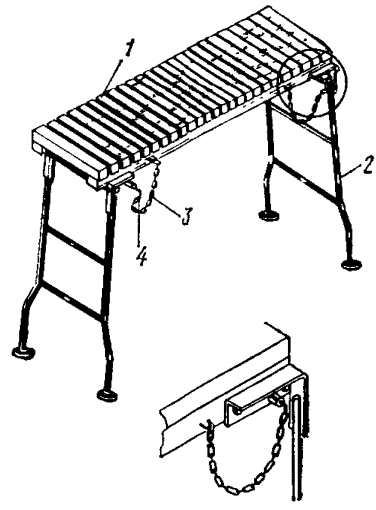

Рис. 17

1 — настил; *2* — рама, правая; *3* — цепь; *4* — фиксатор

Техническая характеристика

Габариты, мм:			
длина	1530	Допустимая нагрузка, кгс	100
ширина	610		
высота	750	Масса, кг	15,3

Организация-калькодержатель: трест Оргтехстрой Ивановского территориального управления строительства (153032, Иваново, ул. Дежневская, 138а).

СТОЛИК СКЛАДНОЙ

Предназначен для внутренних отделочных работ в помещениях высотой до 3 м. Конструктивные элементы столика выполнены из труб диаметром 12 мм и уголкового профиля 25×25 мм. Дощатый настил (крышка) столика установлен на высоте 800 мм и фиксируется стопором.

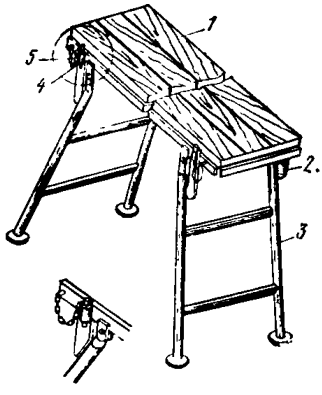

Рис. 18

1 — крышка; *2* — упор; *3* — стойка; *4* — фиксатор; *5* — цепь специальная

Техническая характеристика

Габариты, мм:			
длина	1350	Допустимая нагрузка, кгс	100
ширина	600	Масса, кг	14
высота	800		

Организация-калькодержатель: трест Оргтехстрой Минпромстроя СССР (614600, Пермь, просп. Ленина, 90).

СТОЛИК СКЛАДНОЙ

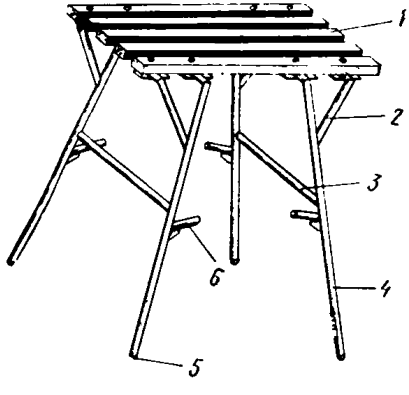

Предназначен для внутренних отделочных работ в помещениях высотой до 3 м. Конструктивные элементы столика выполнены из дюралюминиевых труб 40×3 мм. Настил из брусков сечением 30×40 мм установлен на высоте 900 мм. При транспортировке столик складывается, настил не снимается.

Рис. 19.

1 — настил деревянный; *2* — раскос; *3* — связь поперечная; *4* — стойка; *5* — подпятник; *6* — упор

Техническая характеристика

Габариты, мм:			
длина	1000	Допускаемая нагрузка, кгс	100
ширина	630	Масса (без настила), кг	11,5
высота	900		

Организация-калькодержатель: трест Оргтехстрой Главсреду ралстроя (620081, Свердловск, ул. Мамина-Сибиряка, 38).

СТОЛИК-КОЗЕЛОК СКЛАДНОЙ ДВУХВЫСОТНЫЙ

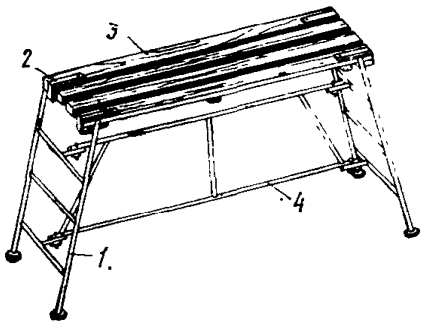

Предназначен для внутренних отделочных работ в помещениях высотой до 3 м. Конструктивные элементы столика-козелка выполнены из дюралюминиевых труб 22×2 мм.

Дощатый настил столика может устанавливаться на высоте 700 и 900 мм.

При транспортировке столик складывается, настил снимается.

Рис. 20

1 — стойка; *2* — кронштейн; *3* — настил; *4* — секция съемная

Техническая характеристика

Габариты, мм:			
длина	1840	Допускаемая нагрузка, кгс	100
ширина	540		
высота	900	Масса со щитом, кг	16,3

Организация-калькодержатель: Управление механизации отделочных работ (УМОР) Главмосстроя (129344, Москва, Кольская ул. 12).

ПОДМОСТИ ИНВЕНТАРНЫЕ ДЕРЕВЯННЫЕ

Применяются для внутренних отделочных работ в помещениях высотой до 4 м.

Конструктивные элементы подмостей выполнены из сухих пиломатериалов хвойных пород дерева.

Дощатый настил подмостей в зависимости от высоты помещений устанавливается на высоте 900, 1300 и 1700 мм.

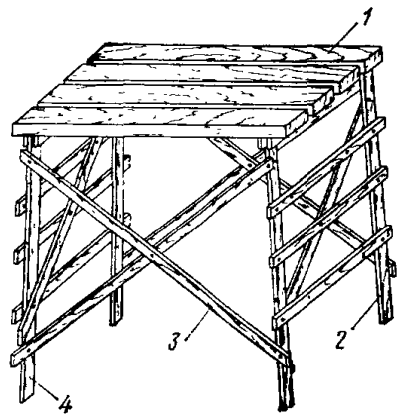

Рис. 21

1 — настил; *2* — стойка рамная правая; *3* — связь диагональная; *4* — стойка рамная левая

Техническая характеристика

Габариты, мм:	
длина	2000
ширина	850
высота максимальная	1700
Допускаемая нагрузка, кгс	200
Масса, кг	12

Организация-калькодержатель: трест Укроргтехсельстрой Минсельстроя УССР (252025, Киев, Житомирская ул., 32).

СКАМЕЙКА-СТОЛИК

Применяется для намазывания обоев клейстером при обойных работах и используется при отделочных работах внутри помещений высотой 2,5 м. Конструктивные элементы скамейки-столика выполнены из газовых труб 12, 16 и 20 мм. Дощатый настил скамейки-столика закреплен на рамах на высоте 850 мм от уровня пола.

При транспортировании столик складывается, перекладина со стойками снимаются.

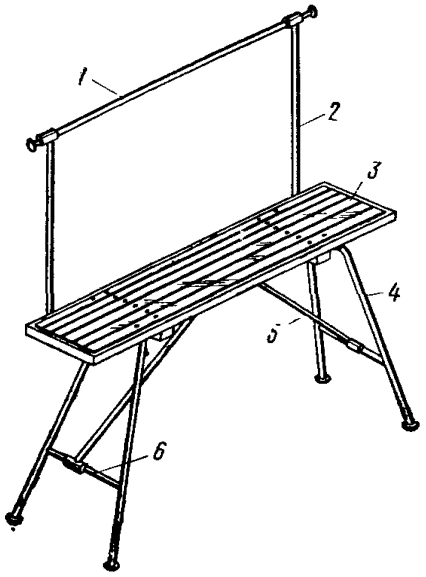

Рис. 22

1 — перекладина; *2* — стойка; *3* — настил; *4* — рама правая; *5* — подкос; *6* — связь поперечная

Техническая характеристика

Габариты, мм:			
длина	1500	столика	1645
ширина	570	Допускаемая нагрузка, кгс	100
высота:			
скамейки	850	Масса, кг	19

Организация-калькодержатель: трест Ленинградоргстрой Главленинградстроя (190121, Ленинград, Набережная реки Мойки, 122).

СТОЛИК СКЛАДНОЙ ТИПА СП

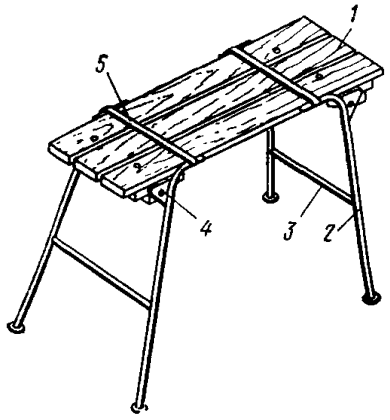

Предназначен для отделочных работ внутри помещений высотой 2,5 м. Конструктивные элементы столика выполнены из стальных тонкостенных труб 25×2 мм и уголкового профиля 32×32×3 мм. Дощатый настил установлен на высоте 800 мм.

При транспортировке столик складывается, настил не снимается.

Рис. 23

1 — настил; *2* — стойка; *3* — перемычка; *4* — косынка; *5* — стяжка

Техническая характеристика

Габариты, мм:			
длина	1260	Допускаемая нагрузка, кгс	100
ширина	545		
высота	800	Масса, кг	15,2

Организация-калькодержатель: проектно-технологический институт Кубаньоргтехводстрой Минводхоза СССР (350040, Краснодар, ул. Таманская, 180).

СТОЛИК-ТУМБОЧКА ДЕРЕВЯННЫЙ

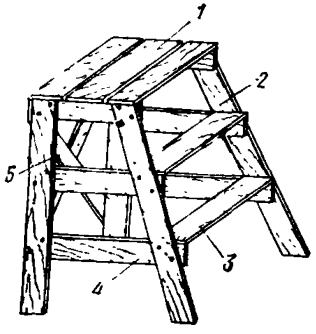

Применяется для внутренних отделочных работ в помещениях высотой 2,5 м. Конструктивные элементы столика выполнены из сухих пиломатериалов хвойных пород дерева. Крышка столика расположена на высоте 800 мм от пола. При транспортировании столик-тумбочка не складывается.

Рис. 24

1 — крышка; *2* — стойка; *3* — связь поперечная; *4* — связь продольная; *5* — связь диагональная

Техническая характеристика

Габариты. мм:	
длина	700
ширина	560
высота	800
Допускаемая нагрузка, кгс	100
Масса, кг	5

Организация-калькодержатель: трест Укроргтехсельстрой Минсельстроя УССР (252025, Киев, Житомирская ул., 32).

СТОЛИК ИНВЕНТАРНЫЙ МАЛЯРА

Предназначен для внутренних отделочных работ в помещениях высотой до 2,5 м. Столик изготовлен из газовых труб 22×1,2 мм.

Настил дощатый установлен на высоте 750 мм.

При транспортировании столик складывается после снятия стяжки.

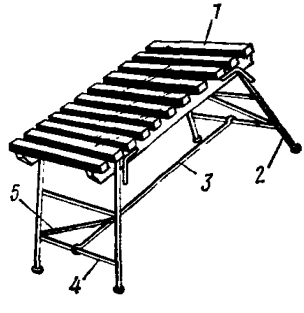

Рис. 25

1 — настил дощатый; *2* — опора; *3* — стяжка; *4* — связь поперечная; *5* — раскос

Техническая характеристика

Габариты, мм:	
длина	2300
ширина	780
высота	750
Допускаемая нагрузка, кгс	100
Масса, кг	14

Организация-калькодержатель: трест Оргтехстрой Минпромстроя БССР (220797, Минск, Ленинский проспект, 9).

СТОЛИК ДЛЯ СОРТИРОВКИ КЛЕПОК (ПЛАНОК)

Предназначен для сортировки паркетных планок по длине и ширине при устройстве полов из штучного паркета. Конструктивно столик состоит из двух деревянных козелков и щита с укрепленными ограничителями.

При транспортировке столик разбирается и перевозится раздельно.

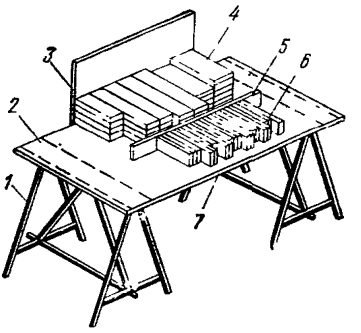

Рис. 26

1 — козелок, *2* — место для нестандартных планок; *3, 5* — ограничители; *4* — планки, сортируемые по ширине; *6* — планки; сортируемые по длине; *7* — щит деревянный

Техническая характеристика

Габариты, мм:	
длина	1300
ширина	700
высота	930
Масса, кг	15

Организация-калькодержатель: мастерские строительных организаций.

СТОЛИК-ВЕРСТАК РАЗБОРНЫЙ ДЕРЕВЯННЫЙ

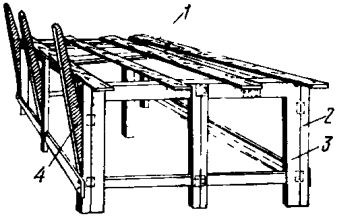

Рис. 27

1 — крышка решетчатая; *2* — рама продольная; *3* — рама поперечная; *4* — упор

Предназначается для раскроя листов сухой гипсовой штукатурки (СГШ) при облицовке внутренних поверхностей и монтаже внутренних ограждающих конструкций (перегородок) по каркасам (металлическому, асбоцементному и деревянному). Конструктивные элементы стола выполнены из сухих досок шириной 80 мм и толщиной 40 мм и шарнирно соединены в пространственную конструкцию. Высота опорной части стола 600 мм. При транспортировке стол-верстак складывается, решетчатая крышка размером 2700×1200 мм снимается.

Техническая характеристика

Габариты, мм:	
длина	2700
ширина	1200
высота	800
Масса, кг	20

Организация-калькодержатель: трест Мосоргстрой Главмосстроя (113095, Москва, ул. Б. Полянка, 51а).

СТОЛ ПЛИТОЧНИКА С ИНСТРУМЕНТАЛЬНЫМ ЯЩИКОМ

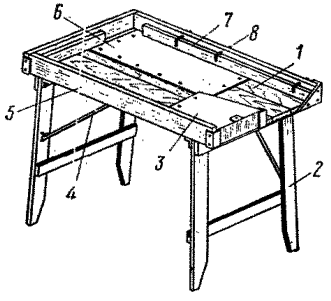

Предназначен для резки керамических глазурованных, метлахских и плиток ПВХ при устройстве полов и облицовочных работах. Конструктивно столик выполнен из сухих сосновых досок различной толщины и состоит из столешницы, инструментального ящика и двух пар ног, зафиксированных крючками. При транспортировке столик складывается в одну плоскость.

Рис. 28

1 — столешница; *2* — стойка; *3* — ящик инструментальный; *4* — крючок; *5* — коробка; *6* — лист металлический; *7* — линейка; *8* — гвозди крепежные

Техническая характеристика

Габариты, мм:	
длина	1095
ширина	592
высота	760
Масса, кг	20

Организация-калькодержатель: трест Оргтехстрой Главсреднралстроя Минпромстроя СССР (614600, Пермь, просп. Ленина, 90).

СТОЛИК СПЕЦИАЛЬНЫЙ

Применяется для производства отделочных работ внутри помещений при высоте не более 2,5 м. Конструктивные элементы столика выполнены из газовых труб диаметром $^1/_2''$ и уголка 20×20 мм. Дощатый настил установлен на высоте 600 мм от пола. Ступеньки крепятся шарнирно и в транспортном положении складываются.

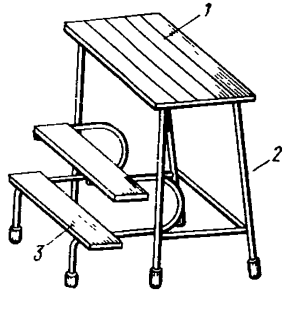

Рис. 29

1 — настил дощатый; *2* — стойка рамы; *3* — ступенька

Техническая характеристика

Габариты, мм:	
длина	450
ширина	540
высота	600
Масса, кг	8

Организация-калькодержатель: институт Гипрооргсельстрой Минсельстроя СССР (117571, Москва, Ленинский просп., 156).

СТОЛИК СКЛАДНОЙ ТЕЛЕСКОПИЧЕСКИЙ

Предназначен для производства отделочных работ внутри помещений высотой 2,5 и 2,7 м. Конструктивные элементы столика выполнены из газоводопроводных труб 38×4 мм и уголкового профиля 40×25×3 мм. Дощатый настил столика может быть установлен на высоте 600 и 810 мм от пола.
При транспортировке столик складывается по горизонтали и вертикали, настил снимается.

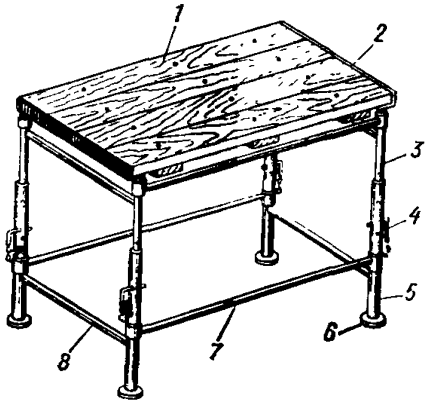

Рис. 30

1 — настил; *2* — уголок; *3* — стойка выдвижная; *4* — фиксатор; *5* — стойка нижняя; *6* — пята опорная; *7* — связь продольная; *8* — связь поперечная

Техническая характеристика

Габариты, мм:			
длина	1000	Допускаемая нагрузка, кгс	150
ширина	550	Масса, кг	55
высота максимальная	810		

Организация-калькодержатель: трест Оргтехстрой Минпромстроя БССР (220797, Минск, Ленинский просп. 9).

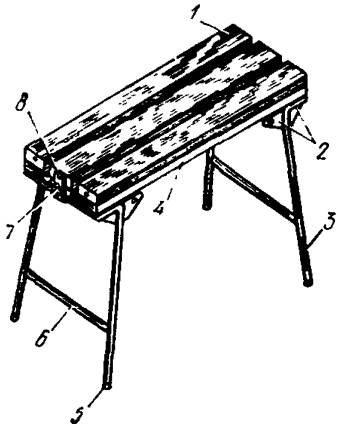

СТОЛИК СКЛАДНОЙ

Предназначен для отделочных работ внутри помещений высотой 2,5—2,7 м. Конструктивные элементы столика выполнены из труб 25×2 мм и уголкового профиля 40×40×3,5 мм. Дощатый настил установлен на высоте 800 мм. При транспортировке столик складывается, настил снимается.

Рис. 31

1 — настил; *2* — косынки; *3* — стойка; *4* — рама; *5* — подпятник; *6* — связь поперечная; *7* — винт-барашек; *8* — петля

Техническая характеристика

Габариты, мм:	
длина	1350
ширина	500
высота	800
Допускаемая нагрузка, кгс	100
Масса, кг	19,4

Организация-калькодержатель: трест Оргтехстрой Главсредуралстроя (620081, Свердловск, ул. Мамина-Сибиряка, 38).

СТОЛИК СКЛАДНОЙ ИНВЕНТАРНЫЙ ТИПА СІ-41

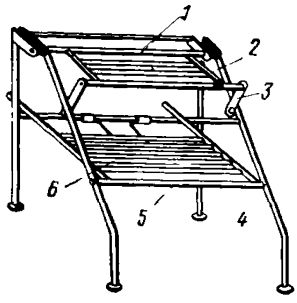

Предназначен для отделочных работ внутри помещений высотой 2,5—2,7 м. Конструктивные элементы столика выполнены из тонкостенных металлических труб и круглой стали. Столик представляет собой пространственную шарнирную конструкцию. Площадки от пола находятся на уровне 800 и 400 мм соответственно.

В транспортном положении столик складывается.

Рис. 32:

1 — ось площадки верхней; *2* — площадка верхняя; *3* — защелка; *4* — стойка; *5* — ось площадки нижней; *6* — площадка нижняя

Техническая характеристика

Габариты, мм:	
длина	800
ширина	620
высота	800
Допускаемая нагрузка. кгс	100
Масса, кг	9,5

Организация-калькодержатель: комбинат Харьковжилстрой Минпромстроя УССР (310006, Харьков, ул. Кирова, 5).

СТОЛИК МОДЕЛИ ШС-01

Предназначен для отделочных работ внутри помещений высотой 2,5—2,7 м. Конструктивные элементы столика выполнены из уголкового профиля. Две боковые рамы соединены на сварке настилом и площадкой. Высота рабочего настила и площадки постоянны и находятся от пола на уровне 800 и 400 мм соответственно.

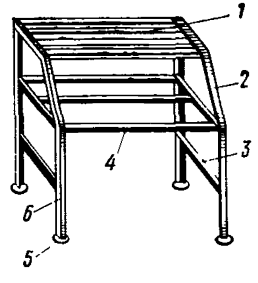

Рис. 33

1 — настил; *2* — рама правая; *3* — связь; *4* — площадка; *5* — пята опорная; *6* — рама левая

Техническая характеристика

Габариты, мм:	
длина	800
ширина	450
высота	800
Допускаемая нагрузка, кг	100
Масса, кг	18

Организация-калькодержатель: комбинат Харьковжилстрой Минпромстроя УССР (310006, Харьков, ул. Кирова, 5).

СТОЛИК-КОЗЕЛОК С РАЗДВИЖНЫМ НАСТИЛОМ

Предназначен для выполнения работ при устройстве перегородок из листов сухой гипсовой штукатурки (СГШ), а также применяется для отделочных работ в помещениях высотой до 3 м. Конструктивные элементы столика-козелка выполнены из сухой древесины лиственных пород. Настил деревянный устанавливается на высоте 900 и 1300 мм. При транспортировке настил снимается и сдвигается, козелки складываются.

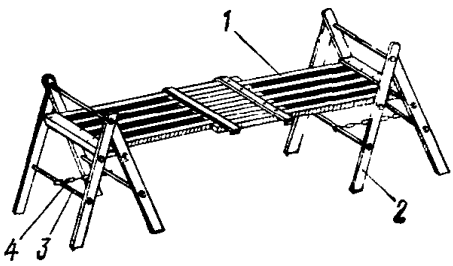

Рис. 34.

1 — настил раздвижной; *2* — стойка козелка; *3* — стяжка; *4* — цепь-ограничитель

Техническая характеристика

Габариты, мм:		высота	1320
длина максимальная	3000	Допускаемая нагрузка, кгс	100
длина минимальная	2038	Масса, кг	20,7
ширина	594		

Организация-калькодержатель: ПТО Мосспецпромпроект Главмонтажспецстроя (123557, Москва, ул. Малая Грузинская, 27).

СТОЛИК ШАРНИРНЫЙ РАЗНОВЫСОТНЫЙ

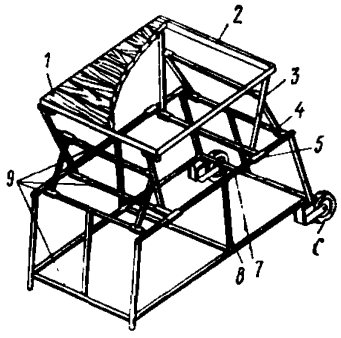

Рис. 35.

1 — настил; *2* — рама; *3* — стойка; *4* — распорка; *5* — втулка; *6* — колесо; *7* — направляющая; *8* — стойка; *9* — распорки

Предназначается для кладки кирпичных перегородок под перекрытием, а также может быть использован для отделочных работ внутри помещений. Конструктивные элементы столика выполнены из уголкового профиля 40×40×4 мм, труб круглых диаметром 26,8 мм и труб прямоугольных 30×20×2 мм и 60×40×2,5 мм. Настил дощатый может быть поднят на высоту 1800 мм. На столике работают с ограждением. При транспортировке столик складывается по вертикали, ограждение снимается.

Техническая характеристика

Габариты, мм:		Допускаемая нагрузка, кгс	150
длина	2450	Масса столика без ограждения и настила, кг	12
ширина	1300		
высота:			
с ограждением .	2800		
без ограждения	1800		

Организация-калькодержатель: трест Гражданстрой Минстроя МССР (277001, Кишинев, ул. Искры, 23).

СТОЛИК С ИЗМЕНЯЕМОЙ ВЫСОТОЙ НАСТИЛА

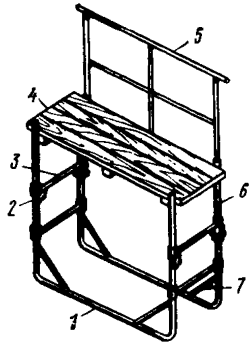

Предназначен для выполнения отделочных работ внутри помещений высотой до 3 м. Конструктивные элементы столика выполнены из цельнотянутых труб диаметром 22 и 32 мм. Дощатый настил может устанавливаться на высоте 1000 и 1300 мм. При транспортировании столик складывается, ограждение и настил снимаются.

Рис. 36

1 — рама, *2* — фиксатор, *3* — связь поперечная, *4* — настил, *5* — ограждение, *6* — стойка выдвижная, *7* — раскос

Техническая характеристика

Габариты, мм:	
длина	1680
ширина	1050
высота с ограждением	2300
Допускаемая нагрузка, кгс	100
Масса, кг	44

Организация-калькодержатель: трест Доноргтехстрой Минтяжстроя УССР (340048, Донецк, ул. Университетская, 80).

ЛЕСТНИЦА-СТРЕМЯНКА С КАРМАНОМ

Применяется для подмащивания при выполнении отделочных и электромонтажных работ внутри помещений высотой до 3 м. Конструктивно лестница-стремянка состоит из двух стальных трубчатых рам и откидной рабочей площадки. Лестница-стремянка имеет карман для инструмента и электродов. При транспортировании лестница-стремянка складывается.

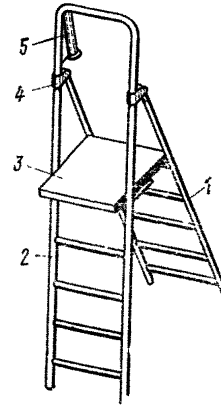

Рис. 37.

1 — рама опорная, *2* — стойка, *3* — площадка рабочая, *4* — хомут, *5* — карман

Техническая характеристика

Габариты, мм:	
длина	750
ширина	420
высота	1650
Допускаемая нагрузка, кгс	150
Масса, кг	13

Организация-калькодержатель: трест Оргтехстрой Минстроя МССР (277943, Кишинев, ул. Воссоединения, 6/1).

СТОЛИК-СТРЕМЯНКА

Предназначен для выполнения отделочных работ внутри помещений высотой до 3 м. Конструктивные элементы столика-стремянки выполнены из тонкостенных труб 22×1,2 мм. Настил складной рабочей площадки (стола) выполнен из многослойной фанеры толщиной 8—10 мм. За счет откидывающейся части рабочей площадки столик легко трансформируется в стремянку.

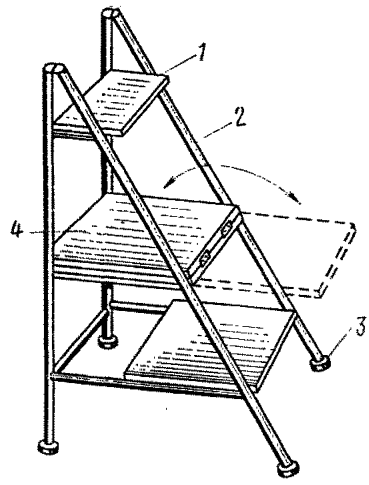

Рис. 38

1 — площадка стремянки, *2* — стойка, *3* — башмак *4* — откидывающаяся часть рабочей площадки стремянки

Техническая характеристика

Наименование	Длина, мм	Ширина, мм	Высота, мм	Размер стола, мм	Размер площадки в сложенном виде, мм	Масса, кг
Столик	600	500	510	980×500	—	8
Стремянка	600	500	1200	—	490×500	8

Организация-калькодержатель: Управление механизации отделочных работ Главмосстроя (129344, Москва, Кольская ул., 12).

ЛЕСТНИЦА-СТРЕМЯНКА ДЕРЕВЯННАЯ

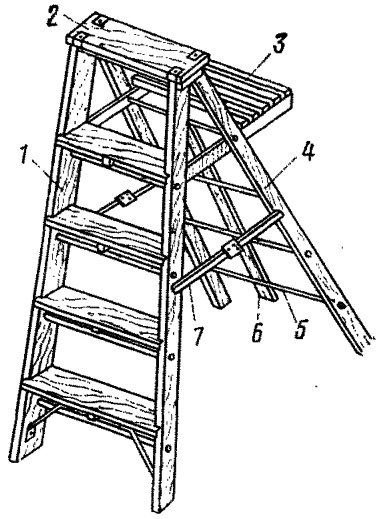

Предназначена для монтажа элементов каркаса из листов сухой гипсовой штукатурки при устройстве перегородок в помещениях площадью до 5 м², а также применяется для отделочных работ внутри помещений высотой до 3 м. Конструктивные элементы лестницы-стремянки выполнены из сухой древесины лиственных пород. При транспортировке лестница-стремянка складывается, полка опускается.

Рис. 39

1 — лестница, *2* — ступенька, *3* — площадка рабочая, *4* — стойка, *5* — стяжка, *6* — планка, *7* — распорка

Техническая характеристика

Габариты, мм:		высота	1450
длина в рабочем положении . . .	930	Допускаемая нагрузка, кгс	100
ширина	530	Масса, кг	7,3

Организация-калькодержатель: ПТО Мосспецпромпроект Главмонтажспецстроя (123557, Москва, ул. Малая Грузинская, 27).

СТОЛ-СТРЕМЯНКА УНИВЕРСАЛЬНЫЙ

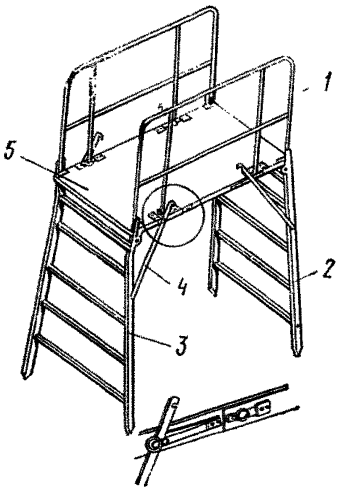

Предназначается для производства отделочных работ внутри помещений высотой 3—4 м, а также может быть использован для ремонтных и специальных работ. Конструктивные элементы лестницы-стремянки выполнены из профиля таврового сечения и тонкостенных труб 22×1,2 мм. Настил из бакелитовой фанеры установлен на высоте 1500 мм. При транспортном положении стол-стремянка складывается, ограждение снимается.

Рис. 40

1 — ограждение *2* — лестница правая, *3* — лестница левая, *4* — подкос, *5* — настил

Техническая характеристика

Габариты, мм:

длина	1300	Допускаемая нагрузка, кгс	150
ширина	720	Масса, кг	25
высота	2600		

Организация-калькодержатель: ЦНТИ Верхневолгоэлектромонтаж Минэнерго СССР (603600, Горький, ул. Студеная, 8).

ЛЕСТНИЦА-СТРЕМЯНКА

Предназначается для монтажных и электрогазосварочных работ, а также может быть использована для выполнения отделочных работ внутри помещений высотой до 4 м. Конструктивные элементы лестницы-стремянки выполнены из труб диаметром 36 мм и уголкового профиля 32×32×3 мм. От скольжения лестница на конце имеет резиновые наконечники.

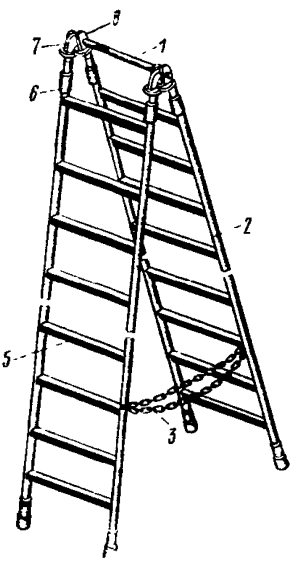

Рис. 41

1 — ось, *2* — стойка лестницы, *3* — цепь с карабином, *4* — наконечник резиновый, *5*— поперечина (ступенька), *6* — муфта, *7* — проушина, *8* — вилка

Техническая характеристика

Габариты, мм:

длина	1515	высота	3260
ширина	600	Масса, кг	56

Организация-калькодержатель: ЦНИИОМТП Госстроя СССР (127434, Москва, Дмитровское шоссе, 9).

ЛЕСТНИЦА-СТРЕМЯНКА ТИПА ЛСМ

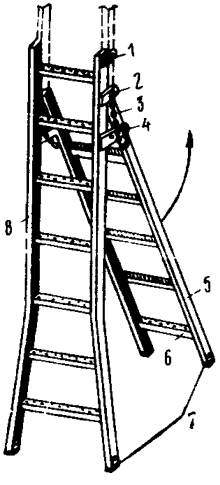

Предназначена для производства монтажных и электрогазосварочных работ, стремянка — для ведения отделочных работ внутри помещений высотой от 3 м и более. Передняя и задняя лестницы выполнены из дюралюминиевой трубы прямоугольного сечения 30×50 мм, ступеньки-ящики — из алюминиевых сплавов. Верхняя ступенька стремянки находится на высоте 2020 мм, лестницы — на высоте 3180 мм. Стремянка легко трансформируется в лестницу.

Рис. 42

1 — серьга монтажная, *2* — ось, *3* — цепь, *4* — палец с кольцом и флажком, *5* — лестница задняя, *6* — ступенька, *7* — оконцеватели, *8* — лестница передняя

Техническая характеристика

	Стремянка	Лестница
Габариты, мм:		
длина	1170	3300
ширина	750	750
высота	2210	—
Грузоподъемность, кг	100	100
Масса, кг	16,6	16,6

Организация-калькодержатель: Новокузнецкий опытный завод электромонтажных механизмов Минмонтажспецстроя СССР (654020, Новокузнецк Кемеровской обл., Защитная ул., 113а).

ЛЕСТНИЦА-СТРЕМЯНКА ДЕРЕВЯННАЯ

Предназначается для производства малярных работ внутри помещений высотой не более 5 м, а также может быть использована при выполнении мелких штукатурных работ. Конструктивные элементы лестниц-стремянок выполнены из четырех прямоугольных деревянных брусков, связанных ступенями и двумя металлическими стяжками. В транспортном положении лестницы-стремянки складываются, распорка убирается.

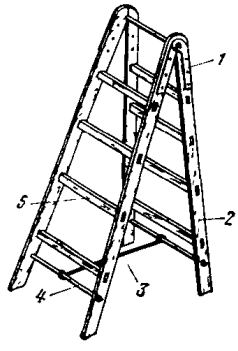

Техническая характеристика

Габариты, мм:	
высота	2200
ширина:	
вверху	400
внизу	750
Грузоподъемность, кг	100
Масса, кг	14

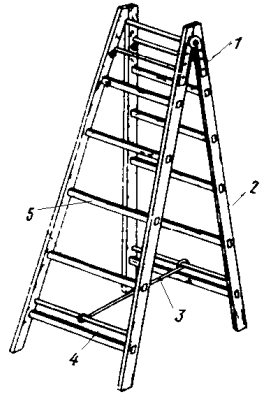

Организация-калькодержатель: трест Оргтехстрой ЛитССР (232000, Вильнюс, ул. Пшевальского, 7).

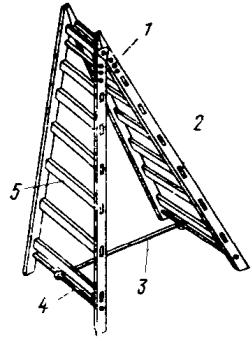

Рис. 43
1 — петля, *2* — стойка (тетива), *3* — распорка, *4* — стяжка, *5* — ступень

ЛЕСТНИЦА С ПЛОЩАДКОЙ

Предназначена для отделочных работ внутри помещений высотой до 3 м и производства монтажно-сварочных работ, а также применяются на складах при строповке и растроповке блоков и панелей.

Конструктивные элементы лестниц выполнены из газовых труб 22×1,2 мм. Дощатый настил устанавливается на высоте 1200 и 2000 мм соответственно типоразмеру.

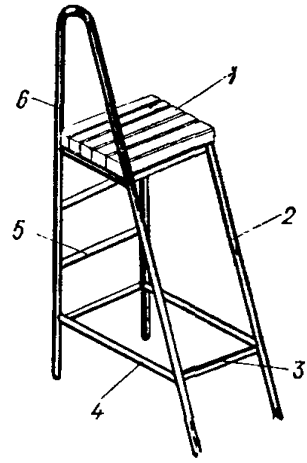

Рис. 44

1 — настил, *2* — стойка, *3* — связь поперечная, *4* — связь продольная, *5* — ступенька, *6* — рама боковая

Техническая характеристика

№ чертежа	Высота общая, мм	Высота до настила, мм	Длина, мм	Ширина, мм	Масса, кг
5010	2200	1200	1000	500	14
3195	3000	2000	1200	500	15

Организация-калькодержатель: трест Мосоргстрой Главмосстроя (113095, Москва, ул. Б. Полянка, 51а).

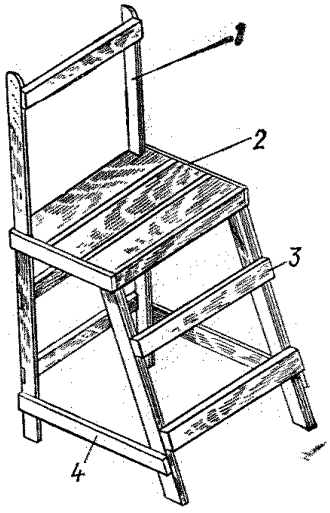

ЛЕСТНИЦА-СТРЕМЯНКА

Используется для расстроповки крупнопанельных перегородок, легких стеновых панелей при их монтаже укрупненными элементами (картинами, блоками) и при заделке стыков перегородок с перекрытием.

Конструктивные элементы лестницы-стремянки выполнены из пиломатериалов лиственных пород и соединены на клею и нагелях. При транспортировке лестница-стремянка не разбирается.

Рис. 45

1 — стойка, *2* — площадка, *3* — связь продольная (ступенька), *4* — связь поперечная

Техническая характеристика

Габариты, мм:

длина	1000	высота	1800
ширина	850	Масса, кг	9,5

Организация-калькодержатель: институт Гипрооргсельстрой Минсельстроя СССР (117571, Москва, Ленинский просп., 156).

СТРЕМЯНКА

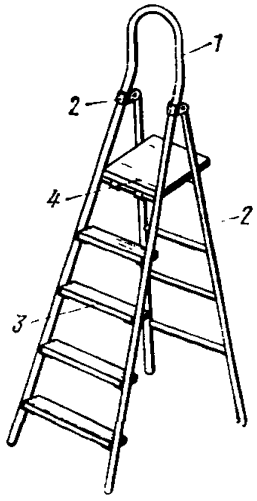

Применяется для подмащивания при выполнении отделочных и электромонтажных работ внутри помещений высотой до 3 м. Конструктивно стремянка состоит из двух дюралюминиевых трубчатых рам и откидной рабочей площадки. В рабочем положении площадка крючками-полупальцами ложится на поперечину опорной рамы. При транспортировании стремянка складывается.

Рис. 46

1 — стойка, *2* — рама опорная *3* — ступенька, *4* — площадка рабочая, *5* — хомут

Техническая характеристика

Габариты, мм:		Высота от пола до	
длина	850	нижней ступеньки, мм .	285
ширина	525	Допускаемая нагрузка, кгс	100
высота	1670	Масса, кг	8
Высота до рабочей площадки, мм . . .	1085		

Организация-калькодержатель: Управление механизации отделочных работ Главмосстроя (129344, Москва, Кольская ул., 12).

СТРЕМЯНКА ДЮРАЛЮМИНИЕВАЯ

Применяется для подмащивания при выполнении монтажных и отделочных работ внутри помещений высотой до 3 м. Конструктивные элементы стремянки выполнены из дюралюминиевых труб диаметром 22 мм. Откидная площадка стремянки расположена на высоте 1770 мм от пола. При транспортировании стремянка складывается.

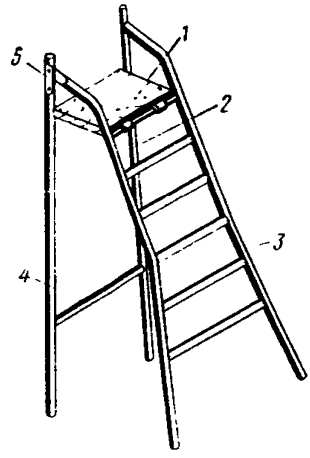

Рис. 47

1 — площадка, *2* — стойка, *3* — лестница, *4* — связь поперечная, *5* — соединение шарнирное

Техническая характеристика

Габариты, мм:		высота	2050
длина	1090	Грузоподъемность. кг .	100
ширина	1140	Масса, кг	8,2

Организация-калькодержатель: трест Ленинградоргстрой Главленинградстроя (190121, Ленинград, Набережная реки Мойки, 122).

ЛЕСТНИЦА-ХОДУЛЯ

Предназначена для работы в предпотолочной зоне при монтаже перегородок из сухой гипсовой штукатурки (СГШ) по каркасам, а также может быть использована при выполнении отделочных работ.

Конструктивные элементы лестницы-ходули выполнены из стальных труб 22×1,2 мм или дюралюминиевых 24×2,5 мм. Металлический настил ступенек установлен на высоте 720 мм от уровня пола.

На лестнице-ходуле работают в двух положениях: стоя на ступеньках или сидя на площадке.

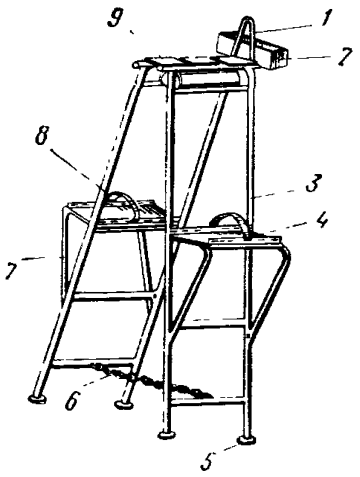

Рис. 48

1 — ограничитель, *2* — ящик инструментальный, *3* — стойка, *4* — ступенька, *5* — подпятник, *6* — цепь, *7* — подкос, *8* — ремень ножной, *9* — площадка

Техническая характеристика

Габариты, мм:		Число работающих, чел.	1
длина	780	Масса (из стальных труб), кг	11,1
ширина	530		
высота	1500		

Организация-калькодержатель: трест Ленинградоргстрой Главленинградстроя (190121, Ленинград, Набережная реки Мойки, 122).

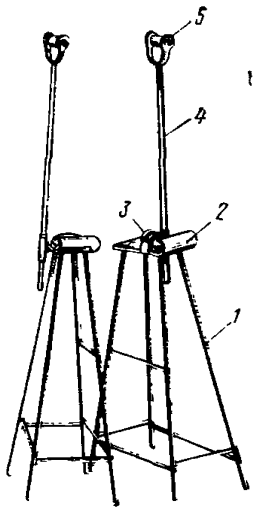

ЛЕСТНИЦА-ХОДУЛЯ

Предназначается для работы в предпотолочной зоне при выполнении отделочных работ, а также может быть использована при монтаже перегородок из сухой гипсовой штукатурки (СГШ) по металлическому или деревянному каркасу. Конструктивные элементы лестницы-ходули выполнены из дюралюминиевых труб 24×2,5 мм. Деревянная площадка установлена на высоте 700 мм от пола. На лестнице-ходуле работает один человек (стоя на площадке).

Рис. 49

1 — рама, *2* — ограничитель площадки, *3* — ремень ножной, *4* — стойка, *5* — ручка

Техническая характеристика

Габариты, мм:		высота с ручками	1500
длина опоры внизу	800	Число работающих, чел.	1
общая ширина	1000	Масса, кг	12

Организация-калькодержатель: трест Оргтехстрой Главсредуралстроя (620081, Свердловск, ул. Мамина-Сибиряка, 38).

СТОЛИК-СТРЕМЯНКА

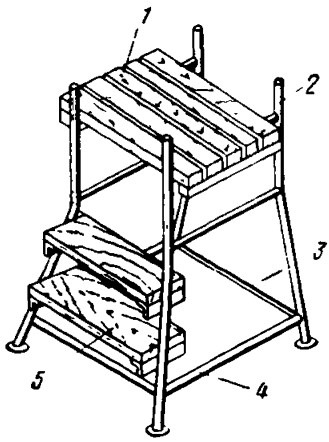

Предназначен для внутренних отделочных работ в помещениях высотой 2,5—2,7 м и, в частности, для разделки внутренних стыков зданий. Конструктивные элементы столика выполнены из труб 22×1,2 мм. Дощатый настил столика может устанавливаться на высоте 700 и 900 мм.

Рис. 50
1 — настил дощатый, *2* — стойка, *3* — связь поперечная, *4* — связь продольная, *5* — ступенька

Техническая характеристика

Габариты, мм:		Размер рабочей площадки, мм	450×300
длина	800	Допускаемая нагрузка, кгс	100
ширина	439	Масса, кг	12.5
высота	925		

Организация-калькодержатель: трест Мосоргстрой Главмосстроя (113095, Москва, ул. Б. Полянка, 51а).

СТОЛИК-СТРЕМЯНКА

Применяется для производства отделочных работ внутри помещений при высоте не более 2,5 м.
Конструктивные элементы столика-стремянки выполнены из газовых труб 22×1,2 мм, площадки — из многослойной фанеры толщиной 10 мм.
Настил устанавливается на высоте 500 и 900 мм от пола.

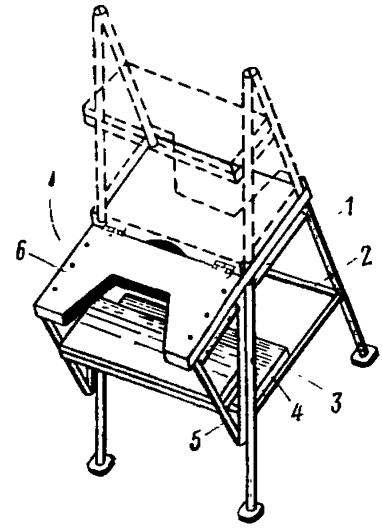

Рис. 51
1 — стойка, *2* — связь продольная, *3* — связь поперечная, *4* — площадка, *5* — кронштейн, *6* — площадка откидная

Техническая характеристика

Габариты, мм:		минимальная	500
длина	550	максимальная	920
ширина	450	Грузоподъемность, кг	100
высота:		Масса, кг	8

Организация-калькодержатель: Управление механизации отделочных работ (УМОР) Главмосстроя (129344, Москва, Кольская ул., 12).

ЛЕСТНИЦА СКЛАДНАЯ

Применяется для монтажных и электрогазосварочных работ, а также при работе с подмостями. Стойки (тетивы) лестницы выполнены из газовых труб диаметром 32 мм, поперечные связи (ступени) — из газовых труб меньшего диаметра. В транспортном положении лестница складывается за счет шарнирного соединения.

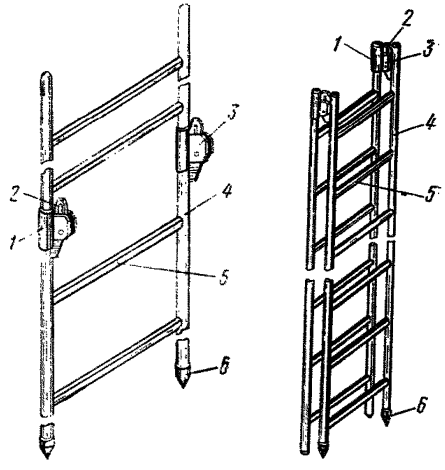

Рис. 52

1 — стакан, *2*— планка с прорезью, *3* — ушко, *4* — стойка, *5* — связь поперечная, *6* — наконечник

Техническая характеристика

Габариты, мм:
длина:
в рабочем положении . 2500
в транспортном положении 1250
ширина 400
Масса, кг 14

Организация-калькодержатель: трест Калининградоргтехстрой Минстроя СССР (Калининград областной, ул. Генделя, 3а).

ЛЕСТНИЦЫ ПРИСТАВНЫЕ

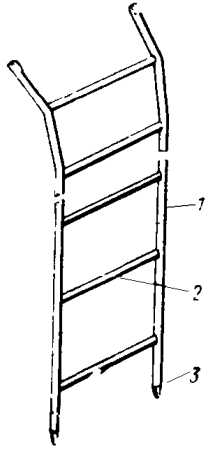

Применяются для монтажных и электрогазосварочных работ. Конструктивно лестницы выполнены из водопроводных труб диаметром 32 и 58 мм.

Концы лестниц от скольжения заканчиваются наконечниками.

Рис. 53

1 — стойка, *2* — ступенька, *3* — наконечник

Техническая характеристика

Марка лестницы	Длина, мм	Ширина, мм	Масса, кг
Л-16	5040	400	41
Л-17	4020	400	33

Организация-калькодержатель: институт Промстальконструкция (125080, Москва, Волоколамское шоссе, 1).

ЛЕСТНИЦЫ ПРИСТАВНЫЕ ДЕРЕВЯННЫЕ

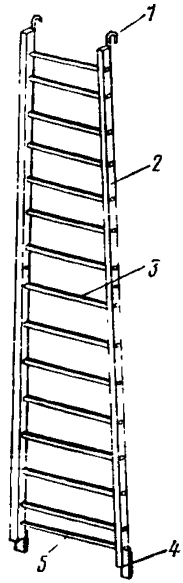

Предназначаются для производства монтажных работ, а также могут использоваться для отделочных работ внутри помещений. Конструктивные элементы лестницы выполнены из двух прямоугольных деревянных брусков, связанных между собой деревянными ступеньками и двумя металлическими стяжками. Лестница зацепами закрепляется за конструкции здания.

Техническая характеристика

Чертеж	Допускаемая нагрузка, кгс	Длина, мм	Ширина понизу, мм	Ширина поверху, мм	Масса, кг
3577	100	3200	1000	600	25
3578	100	5000	1200	600	35

Рис. 54

1 — зацеп, *2* — стойка (тетива), *3* — перекладина, *4* — упор, *5* — стяжка

Организация-калькодержатель: трест Оргтехстрой ЛитССР (232000, Вильнюс, ул. Пшевальского, 7).

ЛЕСТНИЦА ПРИСТАВНАЯ

Предназначается для производства монтажных и электрогазосварочных работ на высоте до 4 м. Конструктивные элементы лестницы выполнены из труб диаметром 36 мм и уголкового профиля 32×32×3 мм. Первая ступенька от пола находится на высоте 300 мм. Нижний торец лестницы заканчивается упорами в виде острых металлических шипов, препятствующих скольжению лестницы по поверхности пола.

Техническая характеристика

Габариты, мм:
- ширина 600
- высота (длина) 3360

Масса, кг 24

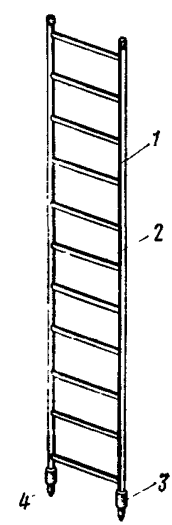

Рис. 55

1 — стойка (тетива), *2* — ступенька (перекладина), *3* — втулка, *4* — упор

Организация-калькодержатель: ЦНИИОМТП Госстроя СССР (127434, Москва, Дмитровское шоссе, 9).

ЛЕСТНИЦА ПРИСТАВНАЯ ДЕРЕВЯННАЯ

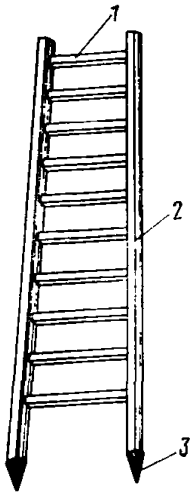

Применяется для монтажных и отделочных работ внутри помещений высотой до 3 м. Лестница выполнена из прямоугольных брусков хвойных пород дерева, связанных шестью или девятью ступенями. Лестница на концах имеет металлические наконечники, препятствующие скольжению.

Рис. 56

1 — перекладина, *2* — тетива, *3* — наконечник металлический

Техническая характеристика

Общая длина, мм	Ширина внизу, мм	Ширина вверху, мм	Масса, кг
2500	650	450	11
3300	650	450	14

Организация-калькодержатель: ДСК-4 Главленинградстроя (Колпино Ленинградской обл., ул. Ленина, 1).

ЛЕСТНИЦА НАВЕСНАЯ

Применяется при монтажных и электросварочных работах. Конструктивно выполнена из водопроводных труб диаметром 32 и 38 мм, имеет зацеп для закрепления к конструктивным элементам, а также наконечники при использовании лестницы как приставной.

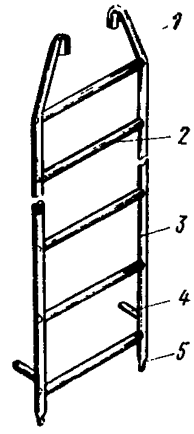

Техническая характеристика

Марка лестницы	Длина, мм	Ширина, мм	Масса, кг
Л-13	1840	400	14
Л-14	3200	400	23
Л-15	4220	400	30

Организация-калькодержатель: институт Промстальконструкция (125080, Москва, Волоколамское шоссе, 1).

Рис. 57

1 — зацеп, *2* — ступенька, *3* — стойка, *4* — ограничитель, *5* — наконечник

ЛЕСТНИЦА НАВЕСНАЯ

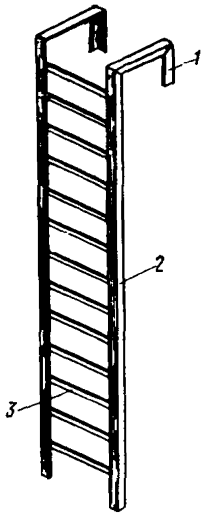

Предназначена для выполнения монтажно-сварочных работ.

Лестница навешивается на элементы крепления, приваренные к колоннам или конструкциям. Конструктивно представляет собой две стойки, выполненные из уголкового профиля и скрепленные между собой связями (ступеньками) из круглой стали.

Техническая характеристика

Габариты, мм:	
длина	4000
ширина	600
Масса, кг	30

Рис. 58

1 — зацеп, *2* — стойка, *3* — перекладина (ступенька)

Организация-калькодержатель: трест Оргтехстрой Минстроя ЛитССР (232000, Вильнюс, ул. Пшевальского, 7).

ЛЕСТНИЦА НАВЕСНАЯ

Предназначается для выполнения монтажных и электрогазосварочных работ.

Конструкция лестницы выполнена из уголкового профиля и круглых стальных стержней.

При работе лестница навешивается на хомуты или элементы крепления, приваренные к ригелям или колоннам.

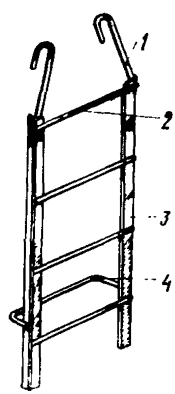

Рис. 59

1 — зацеп, *2* — ступенька, *3* — стойка, *4* — ограничитель

Техническая характеристика

Габариты, мм:		Расстояние от пола до первой ступеньки, мм	150
длина	1490	из стали	15
ширина	480	из алюминиевых сплавов	6
Расстояние между ступеньками, мм	340		

Организация-калькодержатель: институт Промстальконструкция (125080, Москва, Волоколамское шоссе, 1).

ЛЕСТНИЦА НАВЕСНАЯ

Предназначается для выполнения монтажных и электрогазосварочных работ. Конструкция лестницы выполнена из уголкового профиля и круглых стальных стержней.
При работе лестница навешивается на хомуты или элементы крепления, приваренные к ригелям или колоннам.

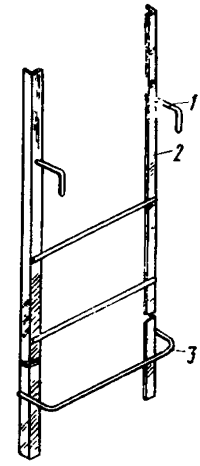

Рис. 60
1 — зацеп, *2* — стойка, *3* — ограничитель

Техническая характеристика

Габариты, мм:	
длина	2450
ширина	480
Масса, кг	20

Организация-калькодержатель: институт Промстальконструкция (125080, Москва, Волоколамское шоссе, 1).

ЛЕСТНИЦА НАВЕСНАЯ

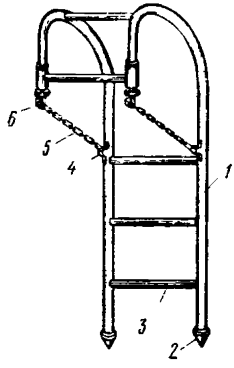

Предназначена для выполнения монтажных и электрогазосварочных работ При работе навешивается на элементы конструкции и фиксируется цепью.
Конструктивно представляет собой две стойки, выполненные из труб 50×3 мм и соединенные между собой поперечинами (ступеньками) из труб 22×2 мм.

Рис. 61
1 — стойка, *2* — упор, *3* — поперечина, *4* — петля, *5* — цепь, *6* — крючок

Техническая характеристика

Габариты, мм:	
длина	4000
ширина	600
высота	650
Масса, кг	40

Организация-калькодержатель: трест Оргтехстрой Минстроя ЛитССР (232000, Вильнюс, ул. Пшевальского, 7).

ЛЕСТНИЦА С НАВЕСНЫМИ ПЛОЩАДКАМИ

Предназначена для внутренних отделочных работ в помещениях высотой до 3 м и может быть использована при различных ремонтных работах. Конструктивные элементы лестницы выполнены из древесины твердых пород, стальной полосы толщиной 1,5 мм и уголкового профиля. Навесные площадки могут навешиваться на различной высоте. При транспортировке лестницы навесные площадки снимаются и складываются.

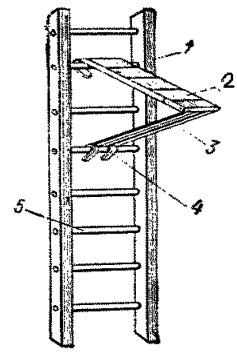

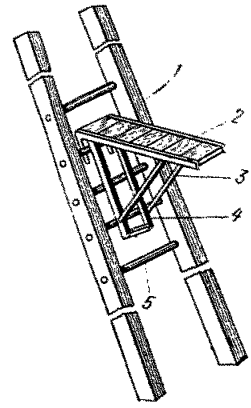

Рис. 62
1 — тетива, *2* — площадка, *3* — подкос, *4* — рама опорная, *5* — поперечина

Техническая характеристика

Габариты, мм:	
длина	2500
ширина:	
внизу	650
вверху	450
Грузоподъемность площадки, кг	200
Масса лестницы с площадкой, кг	19

Организация-калькодержатель: мастерские строительных организаций.

ЛЮЛЬКА НАВЕСНАЯ

Предназначается для выполнения монтажных и электрогазосварочных работ. Люлька представляет собой пространственную сварную конструкцию. Рама люльки выполнена из уголкового профиля, ограждение и площадка выполнены из листовой стали.

При работе люлька навешивается на металлические лестницы, хомуты или элементы крепления, приваренные к колоннам.

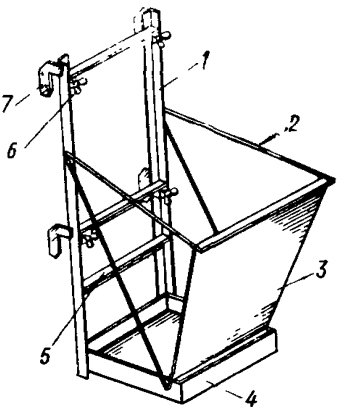

Рис. 63

1 — рама, *2* — раскос, *3* — ограждение, *4* — площадка, *5* — связь поперечная, *6* — винт-барашек, *7* — зацеп

Техническая характеристика

Габариты, мм:	
длина	700
ширина	700
высота	1470
Грузоподъемность, кгс	200
Масса, кг	14

Организация-калькодержатель: институт Промстальконструкция (125080, Москва, Волоколамское шоссе, 1).

СКАМЕЙКА СКЛАДНАЯ

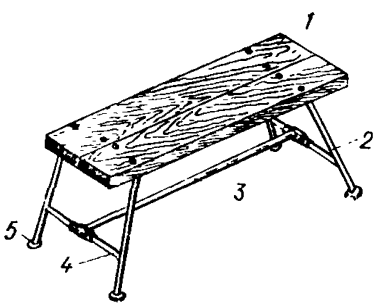

Применяется для производства отделочных работ внутри помещений. Конструктивные элементы скамейки выполнены из газовых труб диаметром 12, 22 и 25 мм. Дощатый настил размером 1000×300 мм установлен на высоте 480 мм и закреплен на болтах. При транспортировании скамейка складывается за счет поворота опор внутрь при снятой продольной связи.

Рис. 64

1 — настил деревянный, *2* — опора, *3* — связь продольная, *4* — связь поперечная, *5* — подпятник

Техническая характеристика

Габариты, мм:	
длина	1000
ширина	400
высота	480
Допускаемая нагрузка, кгс	100
Масса, кг	11,3

Организация-калькодержатель: Управление механизации отделочных работ Главмосстроя (129344, Москва, Кольская ул., 12).

СКАМЕЙКА С МЯГКИМ СИДЕНЬЕМ

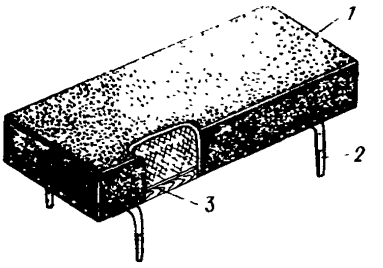

Предназначена для сидения при устройстве полов из метлахских плиток, укладываемых по свежему слою раствора из цементно-песчаной смеси. Конструктивно скамейка состоит из деревянного основания, на котором закреплено сидение из поролона и дерматина. Скамейка имеет две пары металлических острых опор, которые не нарушают при работе свежеуложенный слой раствора.

Рис. 65

1 — сиденье, *2* — опора; *3* — основание

Техническая характеристика

Габариты, мм:	
длина	620
ширина	210
высота	215
Масса, кг	4

Организация-калькодержатель: трест Оргтехстрой Минстроя ЭССР (200105, Таллин, ул. Эндла, 8).

СТУЛЬЧИК

Используется для удобства ведения работ при устройстве полов из керамической или ПВХ плитки, укладываемых на цементно-песчаный раствор или мастику соответственно. Стульчик конструктивно представляет сварную пространственную конструкцию из металлических труб диаметром 15 мм и мягкое сиденье из брезента.

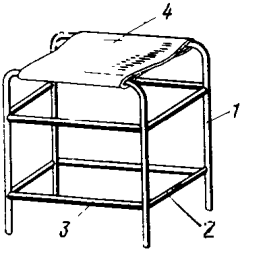

Рис. 66

1 — стойка, *2* — связь поперечная, *3* — связь продольная, *4* — сиденье мягкое

Техническая характеристика

Габариты, мм:	
длина	250
ширина	250
высота	250
Масса, кг	4

Организация-калькодержатель: трест Ленинградоргстрой Главленинградстроя (190121, Ленинград, Набережная реки Мойки, 122).

ПОДСТАВКА МОНТАЖНИКА

Предназначается для подмащивания на небольшую высоту при временном и постоянном закреплении панелей во время выполнения монтажных работ. Подставка представляет собой сварную конструкцию из газопроводных тонкостенных труб с площадкою наверху из тонкостенных стальных стержней.

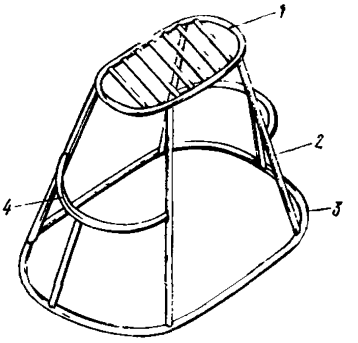

Рис. 67

1 — площадка, *2* — стойка, *3* — основание, *4* — связь поперечная

Техническая характеристика

Габариты, мм:	
длина	800
ширина	600
высота	750
Размер площадки, мм	300×200
Допускаемая нагрузка, кгс	150
Масса, кг	6

Организация-калькодержатель: трест Мосоргстрой Главмосстроя (113095, Москва, ул. Б. Полянка, 51а).

ТУМБА МОНТАЖНАЯ

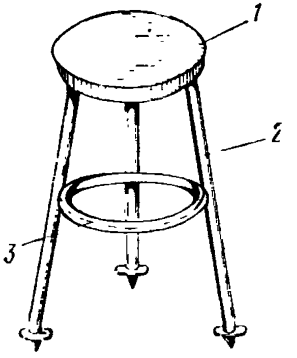

Предназначена для производства монтажных работ, а также может использоваться для отделочных работ внутри помещений высотой до 2,5 м. Конструктивно тумба представляет собой сварную конструкцию из газопроводных труб диаметром 16 и 22 мм и тонколистовой стали.

Рис. 68

1 — крышка, *2* — стойка, *3* — связь

Техническая характеристика

Габариты, мм:	
диаметр крышки	500
диаметр внизу	360
высота	700
Масса, кг	8

Организация-калькодержатель: трест Ленинградоргстрой Глав. ленинградстроя (190121, Ленинград, Набережная реки Мойки, 122).

СТОЛ ПОВОРОТНЫЙ ДЛЯ СВАРОЧНЫХ РАБОТ

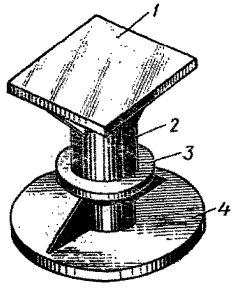

Предназначен для улучшения условий работы сварщика при резке и сварке металла. Конструктивно элементы стола выполнены на сварке из толстолистовой стали.

Рис. 69
1 — столешница, *2* — втулка, *3* — поясок, *4* — основание

Техническая характеристика

Габариты, мм:	
диаметр основания	1000
размер столешницы	1000×1000
высота	600
Масса, кг	30

Организация-калькодержатель: трест № 37 Главзапстроя (196002. Ленинград, Набережная реки Фонтанки, 50).

СРЕДСТВА, ОБЛЕГЧАЮЩИЕ ПОДЪЕМ ТЯЖЕСТЕЙ

ДОМКРАТ РЕЕЧНЫЙ ДР-5М

Предназначен для монтажа санитарно-технических систем, а также для подъема, наведения и фиксации гипсобетонных перегородок и легких стеновых панелей при монтаже их укрупненными элементами. Конструктивные элементы домкрата выполнены сварными из листовой углеродистой стали обыкновенного качества.

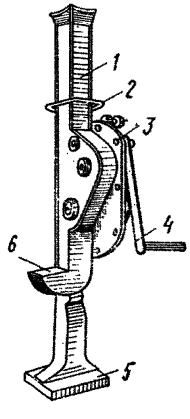

Рис. 70
1 — корпус, *2* — ручка, *3* — редуктор, *4* — рукоятка, *5* — основание, *6* — лапа

Техническая характеристика

Габариты, мм:	
длина	175
ширина	150
высота	695
Грузоподъемность, т	5
Высота подъема, мм	350
Высота лапы, мм	70
Масса, кг	35

Организация-калькодержатель: Пермский завод монтажных изделий и средств автоматизации Минмонтажспецстроя СССР (614022, Пермь, ул. Теплопроводная).

ДОМКРАТ РЕЕЧНЫЙ ДР-8

Применяется для монтажа и демонтажа строительных машин и оборудования при их перебазировке с объекта на объект, а также при монтаже санитарно-технических систем. Домкрат может работать как струбцина, используя накидной упор. Конструктивные элементы домкрата выполнены сварными из листовой углеродистой стали обыкновенного качества.

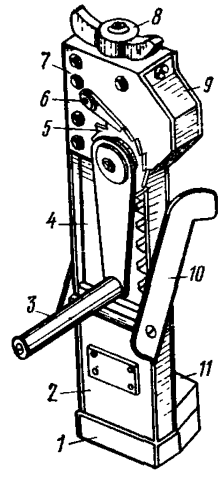

Рис. 71

1 — основание; *2* — корпус; *3* — ручка; *4* — рейка зубчатая; *5* — колесо храповое; *6* — собачка; *7* — щека передняя; *8* — вертлюг; *9* — кожух; *10* — упор накидной; *11* — упор неподвижный

Техническая характеристика

Габариты, мм:		Высота подъема, мм	400
длина	215	Усилие на рукоятке, кгс	20
ширина	370	Максимальная сила сжатия, кгс	5
высота	712	Масса, кг	38
Грузоподъемность, т	5		

Организация-калькодержатель: Рыбинский завод гидромеханизации треста Энергомеханизация Минэнерго СССР (152916, Рыбинск Ярославской обл.).

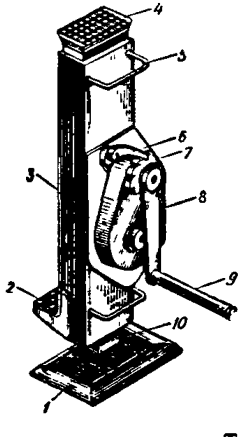

ДОМКРАТ РЕЕЧНЫЙ ДР-8М (ВАРИАНТ)

Предназначен для монтажных работ и используется для подъема, наведения и фиксации гипсобетонных перегородок и легких стеновых панелей при установке их укрупненными элементами (блоками). Подъем груза производится лапой, расположенной на уровне 85 мм от пола, на высоту 500 мм, а также пятой. Конструктивные элементы домкрата выполнены сварными из углеродистой стали обыкновенного качества.

Рис. 72

1 — основание; *2* — лапа; *3* — корпус; *4* — пята; *5* — ручка; *6* — собачка; *7* — храповик; *8* — кожух редуктора; *9* — рукоятка; *10* — рейка

Техническая характеристика

Габариты, мм:		Грузоподъемность, т	5
длина	340	Высота подъема, мм	500
ширина	290	Усилие на рукоятке, кгс	20
высота	1090	Масса, кг	38

Организация-калькодержатель: Армавирский завод железнодорожного машиностроения Министерства тяжелого и транспортного машиностроения (352922, Армавир, ул. Маркова, 36).

ДОМКРАТ РЕЕЧНЫЙ СПЕЦИАЛЬНЫЙ ДРС-5

Предназначен для монтажа и демонтажа строительных машин и сантехнического оборудования, а также используется для подъема, наведения и фиксации гипсобетонных перегородок и легких стеновых панелей при монтаже их укрупненными элементами. Подъем груза производится лапой, расположенной от основания пола на высоте 93 мм, на высоту 350 мм, а также пятой.

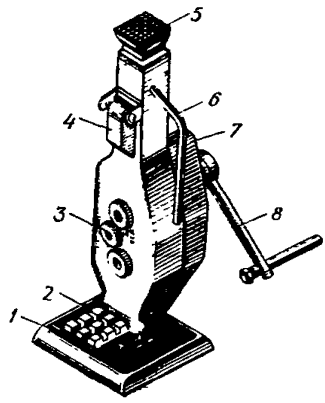

Рис. 73

1 — основание; *2* — лапа; *3* — корпус; *4* — палец откидной; *5* — пята; *6* — ручка; *7* — кожух редуктора; *8* — рукоятка

Техническая характеристика

Габариты, мм:	
длина	347
ширина	245
высота	660
Грузоподъемность, т	5
Высота подъема, мм	350
Усилие на рукоятке, кгс	15
Масса, кг	32

Организация-калькодержатель: институт Гипромонтажиндустрия Минмонтажспецстроя СССР (109088, Москва, 1-я ул. Машиностроения, 5).

ДОМКРАТ КЛИНОВОЙ

Предназначен для выверки и регулировки оборудования при установке его на фундамент при монтаже сантехнических систем. Конструктивные элементы домкрата выполнены из конструкционной стали. Клинья соединены с плитами способом «ласточкин хвост».

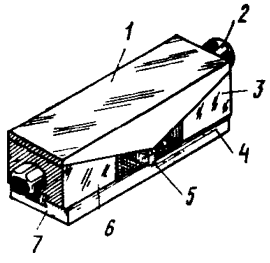

Рис. 74

1 — плита верхняя; *2* — винт; *3* — клин правый; *4* — плита нижняя; *5* — шпонка; *6* — клин левый; *7* — соединение «ласточкин хвост»

Техническая характеристика

Габариты, мм:	
длина	410
ширина	100
высота	90
Грузоподъемность, кг	10 000
Высота подъема, мм	8
Масса, кг	18

Организация-калькодержатель: Пронский механический завод Минэнерго СССР (391090, Пронск Рязанской обл.).

ПОДКЛАДКА КЛИНОВАЯ РЕГУЛИРУЕМАЯ

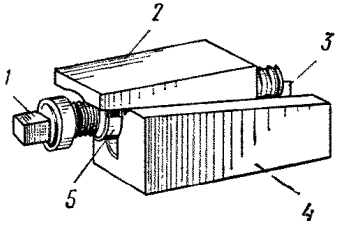

Предназначается для точной выверки и регулировки положения оборудования при установке на фундамент при монтаже сантехнических систем. Подъем груза производится верхним клином, скользящим по нижнему при вращении винта ходового в нарезной втулке.

Рис. 75

1 — винт ходовой; *2* — клин подвижный верхний; *3* — упор; *4* — клин неподвижный нижний; *5* — втулка нарезная

Техническая характеристика

	ПР-3	ПР-5	ПР-10
Габариты, мм:			
длина	135	235	335
ширина	80	80	80
высота	56	62	60
Грузоподъемность, т	3	5	10
Высота подъема, мм	12	12	16
Усилие на рукоятке, кгс	25	25	30
Масса, кг	3,7	5,24	6,25

Организация-калькодержатель: Пермский завод монтажных изделий и средств автоматизации Минмонтажспецстроя СССР (614022, Пермь, ул. 3-я Теплопроводная).

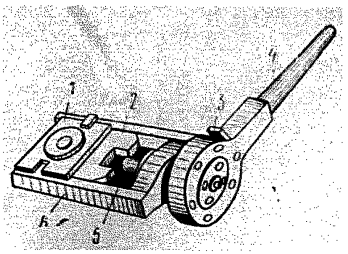

Рис. 76

1 — платформа грузовая; *2* — клин верхний подвижный; *3* — собачка; *4* — рукоятка; *5* — винт; *6* — корпус

ДОМКРАТ КЛИНОВОЙ

Применяется для точной выверки оборудования при установке его на фундамент при монтаже сантехнических систем. Малые габариты домкрата позволяют пользоваться им в труднодоступных местах. Подъем грузов производится сферической шайбой, расположенной на подвижном клине. При транспортировке трещоточный ключ снимается.

Техническая характеристика

Габариты, мм:		Грузоподъемность, т	20
длина	357	Высота подъема, мм	5
ширина	160	Усилие на рукоятке, кгс	45
высота	35	Масса с ключом, кг	14,4

Организация-калькодержатель: Пермский завод монтажных изделий и средств автоматизации Минмонтажспецстроя СССР (614022, Пермь, ул. 3-я Теплопроводная).

ДОМКРАТ УСТАНОВОЧНЫЙ С УПРУГИМ ЭЛЕМЕНТОМ

Предназначен для установки оборудования в проектное положение при монтаже санитарно-технических систем и используется в качестве опорного элемента (подкладок) между оборудованием и фундаментом до момента подливки и твердения бетонной смеси. Подъем и опускание груза, расположенного на лапе, производится вращением шестигранной гайки, находящейся в верхней части стакана.

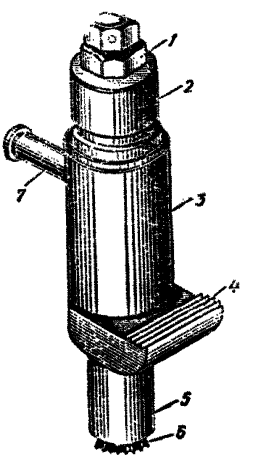

Рис. 77

1 — гайка шестигранная; *2* — стакан; *3* — корпус; *4* — лапа; *5* — стойка упорная; *6* — подпятник; *7* — рукоятка

Техническая характеристика

Габариты, мм:		Диапазон перемещения по высоте, мм	30—200
ширина (с рукояткой)	200	Деформация упругого элемента, мм	40
высота	500	Масса, кг	12
Грузоподъемность, тс	1,5		

Организация-калькодержатель: ВНИИМонтажспецстрой Минмонтажспецстроя СССР (111141, Москва, 2-й пр. Перова поля, 9).

ДОМКРАТ ВИНТОВОЙ

Предназначен для подъема, наведения и фиксации гипсобетонных перегородок, легких стеновых (асбоцементных экструзионных, многослойных и др.) панелей при монтаже их укрупненными элементами (картинами, блоками). Конструктивные элементы домкрата выполнены из конструкционной стали. Для выверки перегородок и панелей используются два и более домкрата одновременно.

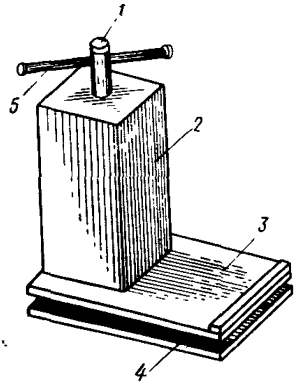

Рис. 78

1 — винт; *2* — корпус; *3* — консоль; *4* — площадка опорная; *5* — вороток

Техническая характеристика

Габариты, мм:	
длина	220
ширина	140
высота	300
Грузоподъемность, т	1,5
Высота подъема, мм	160
Усилие на рукоятке, кгс	20
Масса, кг	11

Организация-калькодержатель: институт Гипрооргсельстрой Минсельстроя СССР (117571, Москва, Ленинский просп., 156).

ДОМКРАТ ВИНТОВОЙ МАЛОГАБАРИТНЫЙ

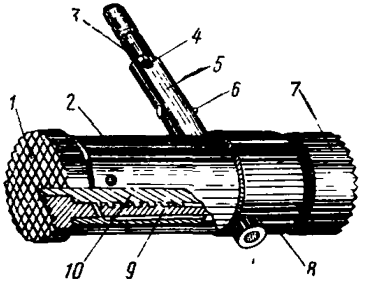

Используется при монтаже санитарно-технических систем. Конструктивные элементы домкратов выполнены из конструкционных сталей. Домкрат работает в горизонтальном и вертикальном положениях.

Рис. 79

1 — пята опорная; *2* — кожух; *3* — ручка; *4* — заклепка; *5* — вилка; *6* — ось собачки; *7* — пята упорная; *8* — втулка; *9* — гильза; *10* — винт

Техническая характеристика

	ВД-2-50	ВД-2-100	ВД-2-200
Габариты, мм:			
длина	155	205	305
ширина	50	50	50
высота с ручкой	139	139	139
Грузоподъемность, т	2	2	2
Ход домкрата, мм	60	100	200
Усилие на рукоятке, кгс	25	25	25
Масса, кг	2,82	3,4	4,30

Организация-калькодержатель: институт Энергомонтажпроект Минэнерго СССР (101000, Москва, пр. Серова, 3/6, стр. 2).

ДОМКРАТ ВИНТОВОЙ С ЛАПОЙ

Применяется для подъема, наведения и фиксации гипсобетонных перегородок толщиной до 100 мм и легких стеновых панелей (асбоцементные экструзионные, многослойные типа «сэндвич» и др.) при монтаже их укрупненными элементами. Подъем перегородок осуществляется подъемной лапой на высоту до 125 мм. Конструктивные элементы домкрата выполнены из конструкционной стали и газопроводных труб.

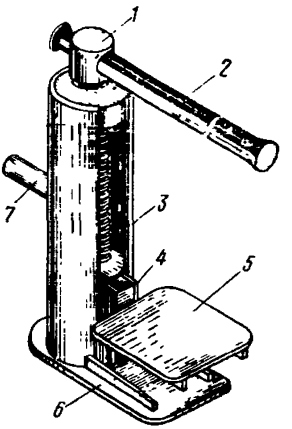

Рис. 80

1 — винт; *2* — рукоятка; *3* — корпус;; *4* — ползун-гайка; *5* — лапа подъемная, *6* — основание; *7* — ручка

Техническая характеристика

Габариты, мм:

длина	290
ширина	110
высота	285
Грузоподъемность, т	2,5
Ход винта, мм	125
Усилие на рукоятке. кгс	20
Масса, кг	7

Организация-калькодержатель: трест Мособлоргтехстрой при Мособлисполкоме (123022, Москва, ул. Кирова, 24, стр. 3).

ДОМКРАТЫ ВИНТОВЫЕ МОНТАЖНЫЕ ТИПА ДМ

Предназначаются для подъема станков, машин и другого оборудования при их установке и выверке, а также применяются для монтажа и демонтажа строительных машин, оборудования и санитарно-технических систем. Домкраты комплектуются двумя опорными наконечниками и удлинителем для увеличения высоты.

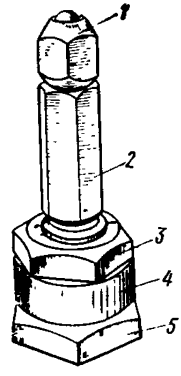

Рис. 81

1 — наконечник опорный; *2* — удлинитель; *3* — гайка опорная; *4* — корпус; *5* — основание

Техническая характеристика

Марка	Высота домкрата без удлинителя, мм	Высота с удлинителем, мм	Высота подъема, мм	Грузоподъемность, кгс	Масса, кг
ДМ-3	60	120	17	3000	1,11
ДМ-5	94	162	40	5000	3,54

Организация-калькодержатель: Пермский завод монтажных изделий и средств автоматизации Минмонтажспецстроя СССР (614022, Пермь, ул. Теплопроводная).

ДОМКРАТ ВИНТОВОЙ КАБЕЛЬНЫЙ

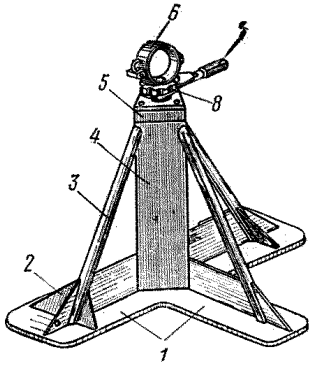

Предназначается для установки и подъема кабельных барабанов диаметром до 2 м при выполнении электромонтажных работ. Домкрат представляет собой сварную пространственную конструкцию с расположенным внутри корпуса винтом и трещоточным устройством для его выдвижения.

Рис. 82

1 — основание, *2* — ребро жесткости, *3* — подсос, *4* — корпус, *5* — крышка, *6* — дер-, жавка, *7* — руксятка трещотки, *8* — храповик

Техническая характеристика

Габариты, мм:	
длина	610
ширина	400
высота	571
Грузоподъемность, т	3
Высота подъема, мм	от 500 до 1000
Усилие на рукоятке трещотки, кгс	20
Масса, кг	25,4

Организация-калькодержатель: институт Энергомонтажпроект Главтеплоэнергомонтажа Минэнерго СССР (101000, Москва, пр. Серова, 3/6, стр. 2).

ДОМКРАТ ВИНТОВОЙ ДВ-10

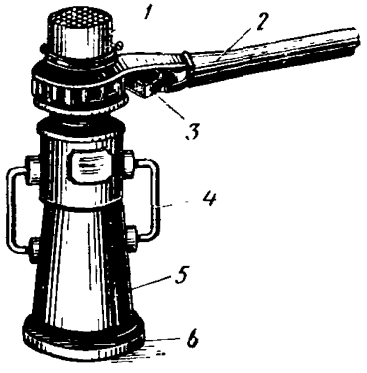

Применяется для монтажа и демонтажа строительных машин и оборудования при их перебазировке с объекта на объект, а также при монтаже сантехнических систем.

Конструктивные элементы домкрата выполнены из чугуна (корпус) и конструктивной стали.

Рис. 83

1 — наконечник опорный; *2* — рукоятка трещоточная; *3* — собачка; *4* — ручка; *5* — корпус; *6* — основание

Техническая характеристика

Габариты, мм:		Грузоподъемность, т	10
длина	210	Высота подъема, мм	200
ширина	150	Длина рукоятки, мм	до 1000
высота	415	Масса, кг	30

Организация-калькодержатель: Ногинский опытный завод монтажных приспособлений Минмонтажспецстроя СССР (142400, Ногинск, Московская обл., ул. Карла Либкнехта, 12).

ДОМКРАТ ВИНТОВОЙ С ЛАПОЙ ДЛ-10

Предназначен для подъема оборудования и конструкций при монтаже сантехнических систем, а также используется для подъема и фиксации гипсобетонных перегородок и легких стеновых панелей при монтаже их укрупненными элементами. Подъем осуществляется вертикально лапой с помощью грузового винта.

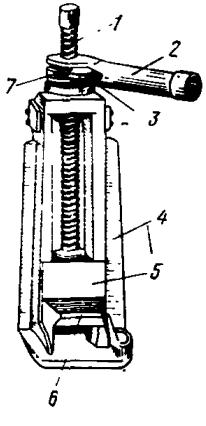

Рис. 84

1 — винт; *2* — рукоятка; *3* — собачка; *4* — корпус; *5* — гайка; *6* — лапа; *7* — колесо храповое

Техническая характеристика

Габариты, мм:		Усилие на рукоятке, кгс	20
длина	185	Ход винта с лапой, мм	300
ширина	190	Высота лапы, мм	50
высота	550	Масса, кг	31
Грузоподъемность, т	10		

Организация-калькодержатель: трест Промстальконструкция Минмонтажспецстроя УССР (310078, Харьков, ул. Дзержинская, 63).

ДОМКРАТ ГИДРАВЛИЧЕСКИЙ

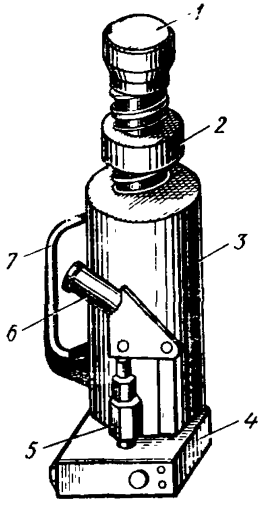

Предназначен для подъема грузов за одну установку на высоту 140—150 мм массой от 5 до 10 т при различных ремонтно-монтажных работах, а также используется для подъема станков, строительных машин и оборудования после их перебазирования с объекта на объект и при монтаже сантехнических систем. Домкрат гидравлический состоит из собственного домкрата и встроенного плунжерного насоса для питания домкрата. В качестве рабочей жидкости применяется масло индустриальное 12.

Рис. 85

1 — пята опорная; *2* — гайка фиксирующая; *3* — корпус; *4* — резервуар; *5* — корпус насоса; *6* — рукоятка насоса; *7* — ручка

Техническая характеристика

	ДГС-1	ДГС-2
Габариты, мм:		
длина	190	165
ширина	170	100
высота	300	245
Грузоподъемность, т	10	5
Высота подъема, мм	150	140
Усилие на рукоятке, кгс	25	23
Емкость резервуара, л	0,9	0,25
Масса, кг	17,3	8,7

Организация-калькодержатель: Пронский механический завод треста Энергомеханизация Минэнерго СССР (391090, Пронск, Рязанская обл.).

ДОМКРАТ ГИДРАВЛИЧЕСКИЙ ОБЛЕГЧЕННЫЙ

Предназначен для подъема, установки и выверки монтируемого технологического и сантехнического оборудования, а также используется для монтажа гипсобетонных перегородок и стеновых панелей. Домкраты гидравлические состоят из собственного домкрата и плунжерного насоса НРД-400, соединенного с домкратом рукавами высокого давления.

В качестве рабочей жидкости используется масло индустриальное 20.

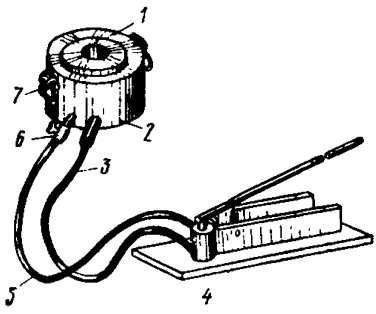

Рис. 86

1 — поршень; *2* — корпус; *3* — рукав высокого давления; *4* — насос плунжерный; *5* — рукав сливной; *6* — вентиль; *7* — ручка

Техническая характеристика

	ДГ-5сп	ДГ-15сп	ДГ-25сп
Габариты домкрата, мм:			
диаметр	82	130	165
высота	100	100	100
Габариты насоса, мм:			
длина	370	370	370
ширина	105	105	105
высота	95	95	95
Грузоподъемность, т	5	15	25
Высота подъема, мм	60	60	60
Усилие на рукоятке, кгс	15	20	25
Давление жидкости, кгс/см²*	250	250	250
Масса, кг:			
домкрата	1	3,1	4,5
насоса	2,6	2,6	2,6

Организация-калькодержатель: трест Востокметаллургмонтаж Минмонтажспецстроя СССР (454073, Челябинск, просп. Ленина, 81).

* При переводе единиц физических величин в систему СИ следует учитывать, что 1 кгс/см² = 9,80665 Па.

ДОМКРАТ ГИДРАВЛИЧЕСКИЙ ДГО-20М

Применяется для подъема и опускания строительных машин и оборудования при монтаже и демонтаже после их перебазирования с объекта на объект, а также для подъема различных грузов при строительно-монтажных работах и монтаже сантехнических систем. Конструктивно домкрат представляет собой корпус, внутри которого находится цилиндр с плунжером и подъемным винтом. Для питания домкрата имеется встроенный плунжерный насос.

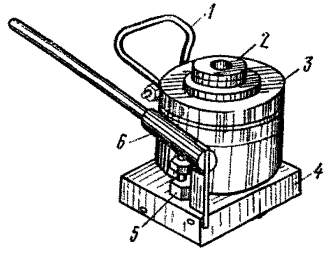

Рис. 87

1 — ручка; *2* — поршень; *3* — корпус; *4* — резервуар; *5* — корпус насоса; *6* — рукоятка насоса

Техническая характеристика

Габариты, мм:		Высота подъема, мм	90
длина	188	Усилие на рукоятке, кгс	25
ширина	150	Давление масла, кгс/см²	320
высота	170	Емкость резервуара, л	1
Грузоподъемность, т	20	Масса (с маслом), кг	20

Организация-калькодержатель: Ногинский опытный завод монтажных приспособлений Минмонтажспецстроя СССР (142400, Ногинск, ул. К. Либкнехта, 12).

ДОМКРАТ ГИДРАВЛИЧЕСКИЙ МАЛОГАБАРИТНЫЙ

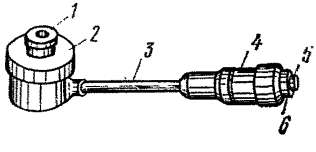

Рис. 88

1 — плунжер; *2* — гидроцилиндр; *3* — направляющая; *4* — цилиндр подающего поршня; *5* — винт ходовой; *6* — гайка

Применяется для подъема строительных машин, технологического и сантехнического оборудования при установке и выверке их на монтаже. Конструктивно домкрат представляет собой гидроцилиндр с подъемным плунжером, цилиндр подачи поршня и ходового винта с гайкой. Домкрат должен поставляться в комплекте с трещоточным ключом для вращения гайки. В качестве рабочей жидкости применяется солидол УС-3.

Техническая характеристика

Габариты, мм:		Высота подъема, мм	20
длина	680	Усилие на рукоятке, кгс	30
ширина	125	Рабочее давление, кгс/см²	320
высота	62	Масса (без жидкости), кг	4,6
Грузоподъемность, т	20		

Организация-калькодержатель: Московский опытный завод электромонтажной техники Минмонтажспецстроя СССР (107082, Москва, ул. Б. Почтовая, 40).

ТАЛРЕП ГИДРАВЛИЧЕСКИЙ

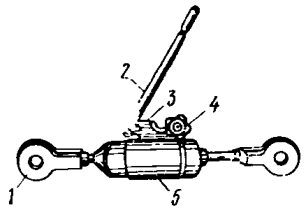

Рис. 89

1 — вилка; *2* — рукоятка; *3* — резервуар насоса; *4* — вентиль перепускной; *5* — цилиндр

Предназначен для обжатия и стяжки узлов листовых и решетчатых металлоконструкций при монтаже, а также используется для перемещения на небольшие расстояния грузов в горизонтальном и наклонном положениях на погрузо-разгрузочных и ремонтных работах. Талреп конструктивно представляет собой цилиндры одностороннего действия с двумя раздельными рабочими полостями, подвижного и неподвижного поршней со штоками и встроенного плунжерного насоса высокого давления. В качестве рабочей жидкости применяется масло индустриальное или веретенное.

Техническая характеристика

	Типоразмер I	Типоразмер II
Габариты, мм:		
длина	190	210
ширина	100	115
высота	480	690
Тяговое усилие, тс	5	15
Максимальный ход поршня, мм	60	90
Максимальная толщина обжимаемого листового материала, мм	8	24
Масса, кг	8	15

Организация-калькодержатель: предприятия Министерства судостроительной промышленности СССР.

ДОМКРАТ ГИДРАВЛИЧЕСКИЙ ВЫСОКОГО ДАВЛЕНИЯ

Применяется для подъема и выверки различных конструкций, строительных машин и оборудования при монтаже после их перебазирования с объекта на объект, а также для подъема различных грузов при монтаже сантехнических систем. Конструктивно домкрат представляет собой корпус металлический с встроенным плунжерным насосом, цилиндр, поршень со штоком и опорной пятой. В домкратах применяется высокопрочные материалы и фторопластовые уплотнения.

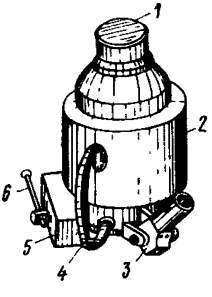

Рис. 90

1 — пята опорная; *2* — корпус; *3* — насос плунжерный; *4* — ручка; *5* — устройство перепускное; *6* — ручка запорной иглы перепускного устройства

Техническая характеристика

	Типоразмер I	Типоразмер II
Грузоподъемность, т	25	50
Высота подъема, мм	70	75
Рабочее давление масла, кгс/см²	1200	1500
Усилие на рукоятке, кгс	30	25
Масса (без масла), кг	15	24,6

Организация-калькодержатель: предприятия Министерства судостроительной промышленности СССР.

ДОМКРАТ ГИДРАВЛИЧЕСКИЙ ОБЛЕГЧЕННЫЙ

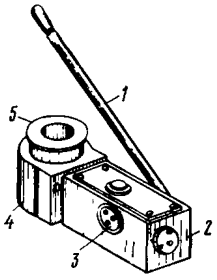

Применяется для подъема, установки и выверки монтируемого технологического оборудования, строительных машин и сантехнических систем. Конструктивно домкрат состоит из корпуса, поршня, резервуара и встроенного в резервуар плунжерного насоса. В качестве рабочей жидкости применяется профильтрованное масло индустриальное 12 или веретенное 2.

Рис. 91

1 — рукоятка; *2* — резервуар; *3* — крышка; *4* — корпус; *5* — поршень

Техническая характеристика

	Типоразмер I	Типоразмер II
Габариты, мм:		
длина	460	550
ширина	225	250
высота	134	139
Грузоподъемность, т	50	100
Высота подъема, мм	60	60
Усилие на рукоятке, кгс	30	30
Давление жидкости, кгс/см^2	360	360
Масса, кг	18,5	24

Организация-калькодержатель: трест Востокметаллургмонтаж Минмонтажспецстроя СССР (454073, Челябинск, просп. Ленина, 81).

ДОМКРАТ ГИДРАВЛИЧЕСКИЙ

Используется для подъема, установки и выверки монтируемого тяжеловесного технологического и сантехнического оборудования, а также при демонтаже и монтаже строительных машин после их перебазирования с объекта на объект. Конструктивно домкрат представляет собой корпус, в котором размещены цилиндр с поршнем, резервуар и ручной насос. Резервуар представляет собой герметически закрытую камеру, в которой размещены насос, кулачковый вал, всасывающий и нагнетательный клапаны.

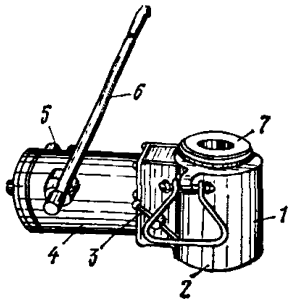

Рис. 92?

1 — корпус; *2* — ручка; *3* — ручка запорной иглы; *4* — резервуар; *5* — пробка входного отверстия; *6* — рукоятка

Техническая характеристика

	ДГО-50	ДГО-100	ДГО-200
Габариты, мм:			
длина	460	598	700
ширина	313	375	470
высота	220	285	304
Грузоподъемность, т .	50	100	200
Высота подъема, мм . .	100	155	155
Давление масла, кгс/см²	410	390	410
Масса, кг	63	125	209

Организация-калькодержатель: Ногинский опытный завод монтажных приспособлений Минмонтажспецстроя СССР (142400, Ногинск, ул. К. Либкнехта, 12).

ТАЛЬ РУЧНАЯ ЧЕРВЯЧНАЯ

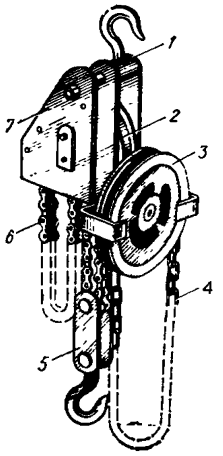

Применяется для подъема грузов при выполнении ремонтных и монтажных операций при производстве различных видов строительных работ. Таль представляет собой червячный редуктор, совмещенный с грузовой звездочкой, которая поднимает грузовой крюк с помощью тягового колеса. Таль на рабочем месте подвешивается стационарно или на передвижную кошку при горизонтальном перемещении поднимаемых грузов.

Рис. 93

1 — траверса верхняя с крюком; *2* — шестерня червячная со звездочкой; *3* — колесо тяговое с червяком; *4* — цепь тяговая; *5* — обойма; *6* — цепь грузовая; *7* — корпус

Техническая характеристика

	I	II	III
Габариты, мм:			
минимальное расстояние между крюками .	430	860	1200
ширина	180	360	460
высота	205	350	440
Грузоподъемность, т .	1	5	8
Высота подъема, м . .	—	—	—
Усилие на тяговой цепи, кгс	30	75	75
Масса, кг	—	—	—

Организация-калькодержатель: Красногвардейский крановый завод (623770, Артемьевский, пос. Красногвардейский Свердловской обл.).

ТАЛЬ-СТЯЖКА РУЧНАЯ РЫЧАЖНАЯ РТ-2М

Применяется для подъема и опускания грузов и стяжки конструкций при монтаже санитарно-технических систем. Конструктивно таль представляет собой шестеренчатый редуктор с тормозным устройством фрикционного типа и совмещенной с ним грузовой звездочкой, которая поднимает и опускает обойму с грузовым крюком с помощью рукоятки. Таль подвешивается за крюк, траверса которого жестко закреплена на корпусе. Перемещение грузового крюка без нагрузки осуществляется маховичком.

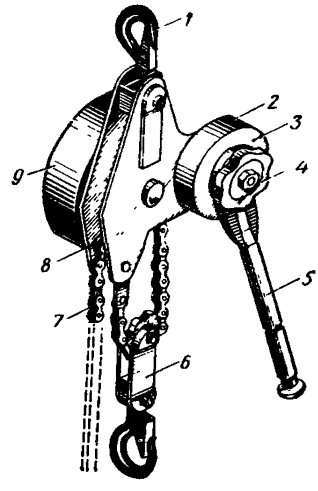

Рис. 94

1 — верхняя подвеска с крюком, *2* — корпус тормозного устройства, *3* — корпус храпового механизма, *4* — маховичок, *5* — рукоятка, *6* — обойма с грузовым крюком, *7* — цепь пластинчатая, *8* — корпус, *9* — корпус редуктора

Техническая характеристика

Габариты, мм:	
минимальное расстояние между крюками	630
ширина	213
высота	180
Грузоподъемность, т	2
Высота подъема, м	3
Усилие на рукоятке, кгс	18
Масса, кг	35

Организация-калькодержатель: институт Энергомонтажпроект Минэнерго СССР (101000, Москва, пр. Серова, 3/6, стр. 2).

ТАЛЬ РУЧНАЯ РЫЧАЖНАЯ ТР-1

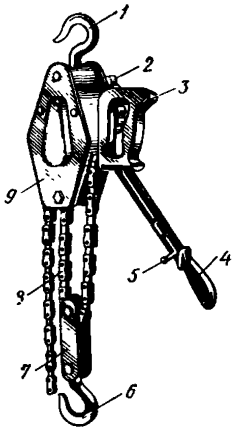

Применяется для подъема и опускания оборудования при монтаже санитарно-технических систем. Конструктивно таль представляет собой шестеренчатый редуктор с тормозным устройством фрикционного действия и звездочкой, с помощью которой происходит подъем и опускание грузового крюка. Таль подвешивается за крюк, траверса которого жестко закреплена на корпусе. Перемещение грузового крюка без нагрузки осуществляется штурвалом.

Рис. 95

1 — верхняя подвеска с крюком; *2* — штурвал; *3* — ручка; *4* — рычаг; *5* — защелка; *6* — крюк грузовой; *7* — обойма; *8* — цепь втулочно-роликовая; *9* — корпус

Техническая характеристика

Габариты, мм:	
длина	650
ширина	210
высота	145
Грузоподъемность, т	2
Высота подъема, м	3
Усилие на рукоятку, кгс	20
Масса, кг	19

Организация-калькодержатель: Ногинский опытный завод монтажных приспособлений (142400, Ногинск, ул. К. Либкнехта, 12).

ТАЛЬ ШЕСТЕРЕНЧАТАЯ С ПЛАНЕТАРНЫМ МЕХАНИЗМОМ

Применяется для подъема и опускания оборудования и воздуховодов при монтаже санитарно-технических систем и систем кондиционирования воздуха. Конструктивно таль представляет собой цилиндрический планетарный редуктор, совмещенный с грузовой звездочкой, которая с помощью тягового колеса поднимает грузовой крюк. Таль подвешивается за крюк, смонтированный на траверсе, жестко закрепленной в корпусе.

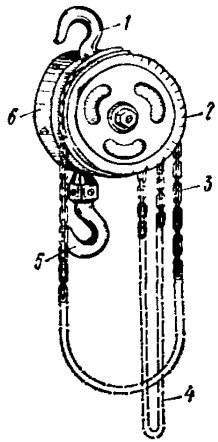

Рис. 96

1 — подвеска верхняя с крюком; *2* — колесо тяговое; *3* — цепь тяговая; *4* — цепь грузовая; *5* — подвеска нижняя с крюком; *6* — кожух редуктора

Техническая характеристика

	I	II	III
Габариты, мм:			
минимальное расстояние между крюками .	320	360	470
ширина	200	240	275
высота	175	200	250
Грузоподъемность, кгс .	0,5	1	2
Высота подъема, м . .	3	3	3
Тяговое усилие, кгс . .	22	24	48
Скорость подъема, м/мин	1	0,6	0,46
Масса, кг	20	30	50

Организация-калькодержатель: ВНИИПТмаш (103012, Москва, пр. Куйбышева, 6).

ТАЛЬ РУЧНАЯ МОНТАЖНАЯ ТРМ-2

Применяется для подъема и опускания оборудования при монтаже санитарно-технических систем. Конструктивно таль представляет собой двухступенчатый цилиндрический редуктор со встроенным тормозным устройством и совмещенной грузовой звездочкой, с помощью которой осуществляется подъем и опускание груза, приводимой в движение тяговым колесом. Таль подвешивается за крюк, смонтированный на траверсе, жестко закрепленной на корпусе.

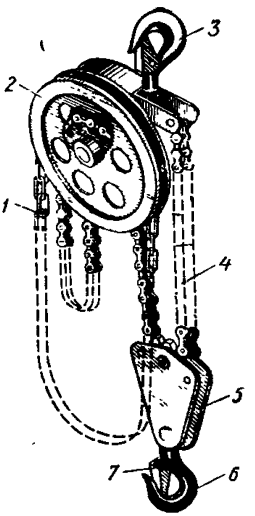

Рис. 97

1 — цепь тяговая; *2* — колесо тяговое; *3* — верхняя подвеска с крюком; *4* — цепь грузовая; *5* — обойма; *6* — крюк грузовой; *7* — защелка

Техническая характеристика

Габариты, мм:		Грузоподъемность, т	2
минимальное расстояние		Высота подъема, м	3
между крюками	580	Усилие на цепи механизма	
ширина	220	подъема, кгс	50
высота	250	Масса, кг	46

Организация-калькодержатель: институт Энергомонтажпроект Минэнерго СССР (101000, Москва, пр. Серова, 3/6, стр. 2).

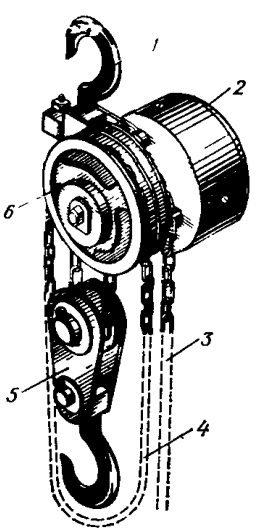

ТАЛЬ ШЕСТЕРЕНЧАТАЯ С ПЛАНЕТАРНЫМ МЕХАНИЗМОМ

Применяется для подъема и опускания оборудования и воздуховодов при монтаже санитарно-технических систем и систем кондиционирования воздуха. Конструктивно таль представляет собой цилиндрический планетарный редуктор, совмещенный с грузовой звездочкой, которая с помощью тягового колеса поднимает грузовой крюк. Таль подвешивается за крюк, смонтированный на траверсе, жестко закрепленной в корпусе.

Рис. 98

1 — верхняя подвеска с крюком; *2* — кожух редуктора; *3* — цепь грузовая; *4* — цепь тяговая; *5* — подвеска нижняя; *6* — колесо тяговое

Техническая характеристика

Габариты, мм:		Грузоподъемность, т	3,2
минимальное расстояние		Высота подъема, м	3
между крюками	1680	Тяговое усилие, кгс	40
ширина	314	Скорость подъема, м/мин	0,23
высота	250	Масса, кг	40

Организация-калькодержатель: ВНИИПТмаш (103012, Москва пр. Куйбышева, 6).

ЛЕБЕДКА РУЧНАЯ С ЦЕВОЧНЫМ ЗАЦЕПЛЕНИЕМ

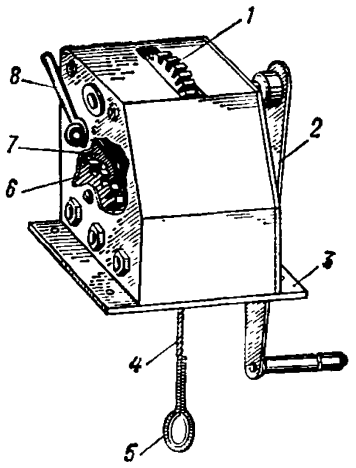

Используется для комплектования стоечных подъемников при монтаже воздуховодов (блоков) систем кондиционирования. Лебедка имеет цепочное зацепление и храповой механизм, позволяющий производить остановки при подъеме и опускании груза в любом положении.

Рис. 99

1 — венец зубчатый; *2* — ручка приводная; *3* — основание; *4* — трос; *5* — коуш; *6* — колесо храповое; *7* — собачка; *8* — ручка собачки

Техническая характеристика

Габариты, мм:		высота	340
длина	280	Грузоподъемность, кг .	250
ширина	115	Масса, кг	4,5

Организация-калькодержатель: ПКБ треста Сантехдеталь Главпромвентиляции Минмонтажспецстроя СССР (125167, Москва, ул. Викторенко, 16а).

ЛЕБЕДКА РУЧНАЯ ДЛЯ ТРОСОВЫХ ПРОВОДОК

Предназначена для натяжения тросовых проводок при монтаже линий электропередач, а также используется для поджатия укрупненного элемента к ранее установленному в проектное положение при монтаже зданий из облегченных стеновых панелей (многослойные, асбоцементные экструзионные и др.). Расположенные в ручках собачки попеременно приводят во вращение храповик барабана, на который наматывается стальной канат.

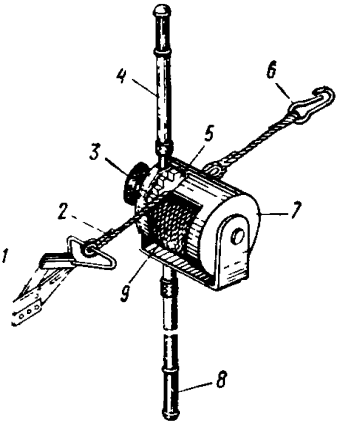

Рис. 100

1 — захват, *2* — трос, *3* — маховик, *4* — ручка верхняя укороченная, *5* — колесо храповое, *6* — карабин, *7* — корпус, *8* — ручка нижняя удлиненная, *9* — барабан лебедки

Техническая характеристика

Габариты, мм:		Усилие на рукоятке, кгс	24
длина	90	Диаметр каната, мм .	3,9
ширина	200	Канатоемкость, мм .	2500
высота	620	Масса, кг	3,2
Тяговые усилие, кгс . .	300		

Организация-калькодержатель: Московский опытный завод электромонтажной техники Минмонтажспецстроя СССР (107082, Москва, ул. Б. Почтовая, 40).

ЛЕБЕДКА РУЧНАЯ ЛР-0,5М

Является тяговым механизмом и предназначена для подъема и перемещения грузов в горизонтальном и наклонном положениях при погрузо-разгрузочных и ремонтных работах, а также используется для монтажа укрупненных элементов из легких стеновых панелей. Конструктивно лебедка выполнена из двух вилок — приводной и грузовой, между которыми расположены барабан лебедки, тормозные собачки и храповые колеса.

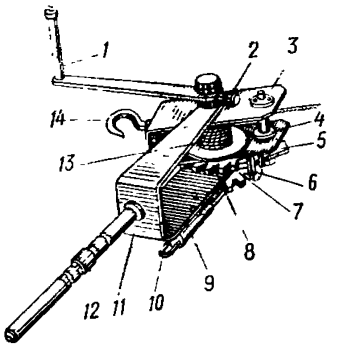

Рис. 101

1 — ручка барабана; *2* — винт стопорный; *3* — вилка грузовая; *4* — ролик обводной; *5* — собачка; *6* — пружина собачки; *7* — колесо храповое приводное; *8* — колесо храповое; *9* — стакан с приводной собачкой; *10* — кольцо собачки; *11* — вилка приводная; *12* — рычаг приводной; *13* — барабан лебедки; *14* — крюк

Техническая характеристика

Габариты, мм:

длина с рычагом . .		Тяговое усилие, тс . .	0,5
приводным . . .	1237	Длина троса, мм . .	15,5
ширина	440	Диаметр троса, мм . .	5,7
высота	167	Масса, кг	12,1

Организация-калькодержатель: строительно-сварочная лаборатория треста Востокметаллургмонтаж Главметаллургмонтажа Минмонтажспецстроя СССР (455000, Магнитогорск, ул. Гагарина, 35).

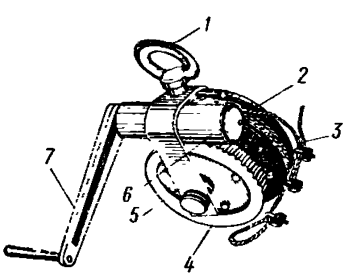

Рис. 102

1 — рым-болт, *2* — барабан, *3* — канат, *4* — колесо червячное, *5* — корпус, *6* — червяк, *7* — рукоятка

ЛЕБЕДКА ЧЕРВЯЧНАЯ РУЧНАЯ

Применяется для подъема грузов на рабочем месте при монтаже сантехнических систем и воздуховодов систем кондиционирования. Конструктивные элементы лебедки выполнены из конструкционной стали и стали углеродистой обыкновенного качества. Лебедка имеет однозаходный самотормозящийся червяк.

Техническая характеристика

Габариты, мм:

длина	285	Канатоемкость, м . .	20
ширина	144	Диаметр каната, мм . .	4
высота	350	Грузоподъемность, кг .	500
		Масса, кг	15

Организация-калькодержатель: ПКБ треста Сантехдеталь Главпромвентиляции Минмонтажспецстроя СССР (125167, Москва, ул. Викторенко, 16а).

ЛЕБЕДКА ЧЕРВЯЧНАЯ РУЧНАЯ ЛЧР-0,5

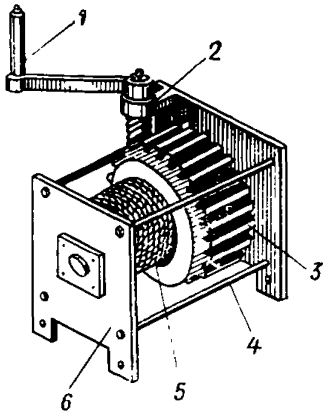

Предназначается для использования при производстве работ на линиях электропередачи, а также применяется на монтаже санитарно-технических систем и демонтаже строительных машин и оборудования. Конструктивно лебедка состоит из червячной передачи и ручного привода.

Рис. 103

1 — рукоятка, *2* — червяк однозаходный самотормозящийся, *3* — колесо червячное, *4* — шпилька стяжная, *5* — барабан, *6* — стойка

Техническая характеристика

Габариты, мм:
- длина 285
- ширина 180
- высота 305

Грузоподъемность, кг . 500

Высота подъема груза, м 12
Диаметр каната, мм . 6,5
Усилие на рукоятке, кгс 15
Масса, кг 13

Организация-калькодержатель: Киевский экспериментальный механический завод треста Энергомеханизация Минэнерго СССР (252655, Киев, ул. Фрунзе, 69).

ЛЕБЕДКА ЧЕРВЯЧНАЯ РУЧНАЯ

Применяется для подъема и опускания грузов при устройстве систем кондиционирования и монтаже санитарно-технических систем, а также используется для подтягивания грузов и затягивания тросов и кабелей в трубы при выполнении электромонтажных работ. Конструктивно барабан лебедки и червячная пара выполнены в одном корпусе из стали и алюминиевого сплава. При транспортировке лебедки рукоятка поворачивается внутрь на 180°.

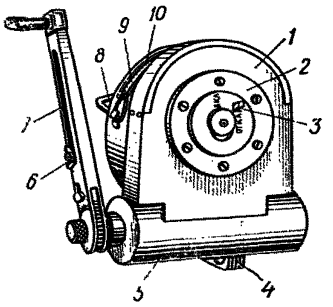

Рис. 104

1 — корпус, *2* — механизм выключения, *3* — кнопка механизма, *4* — зацеп, *5* — корпус червяка, *6* — винг-барашек; *7* — рукоятка привода, *8* — ручка, *9* — корпус барабана лебедки, *10* — трос

Техническая характеристика

Габариты, мм:
- длина 176
- ширина 188
- высота 202

Грузоподъемность, кгс 600, 1500

Диаметр каната, мм . 4; 6,2
Канатоемкость, м . . 5; 9
Усилие на рукоятке, кгс 20
Масса, кг 4,8

Организация-калькодержатель: московский станкостроительный завод им. С. Орджоникидзе (117419, Москва, ул. Орджоникидзе, 11).

ЛЕБЕДКА РУЧНАЯ РЫЧАЖНАЯ

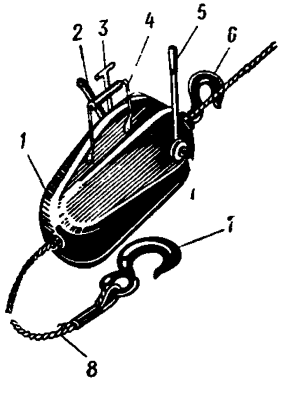

Рис. 105

1 — корпус, *2* — ручка реверса, *3* — оттяжка, *4* — ручка для переноски, *5* — рукоятка рабочая, *6* — крюк для крепления лебедки к опоре, *7* — крюк грузовой, *8* — трос

Является тяговым механизмом и предназначена для подъема и перемещения грузов в горизонтальном и наклонном положениях на погрузо-разгрузочных и ремонтных работах, а также используется для поджатия укрупненных элементов при монтаже зданий из легких стеновых панелей (многослойные с металлической обшивкой, асбоцементные экструзионные и др.).

Лебедки имеют два крюка — грузовой и для крепления за элементы конструкций. При транспортировке трос сматывается в бухту или на обойму и перевозится в комплекте с лебедкой.

Техническая характеристика

Тяговое усилие, тс	Длина, мм	Ширина, мм	Высота, мм	Длина каната, мм	Диаметр каната, мм	Масса, кг
0,75	495	130	270	20	7,5	17
1,5	620	150	320	12	12	28
3	718	155	340	12	17	51,5

Организация-калькодержатель: туапсинский механический завод им. XI годовщины Октябрьской революции (352800, Туапсе, ул. Индустриальная 17).

СТОЙКА РАСПОРНАЯ МОНТАЖНАЯ

Используется внутри помещения для подъема собранных плетей воздуховодов при монтаже систем кондиционирования, для подъема грузов на подмости, а также для подъема различного оборудования при монтаже сантехнических систем. Стойка распорная имеет монтажную лестницу и лебедку ручную марки СТД 991/1 с тяговым усилием 0,25 тс.

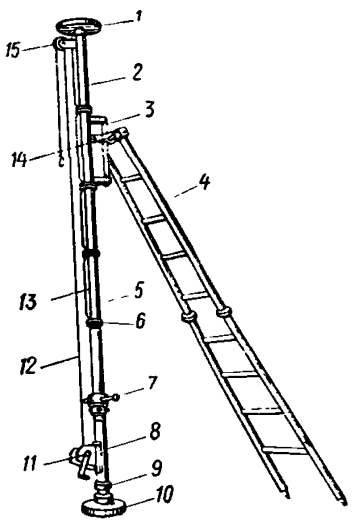

Рис. 106

1 — башмак верхний, *2* — стойка верхняя, *3* — кронштейн, *4* — лестница составная, *5* — стойка основная, *6* — фланец, *7* — механизм подъема, *8* — стойка нижняя, *9* — опора шаровая, *10* — башмак нижний, *11* — лебедка ручная, *12* — трос, *13* — ребро жесткости, *14* — хомут, *15* — блок грузовой

Техническая характеристика

Габариты, мм:	
длина	480
ширина	450
высота максимальная	4000
Грузоподъемность, кг	250
Высота подъема, м	3
Масса, кг	37

Организация-калькодержатель: ПКБ треста Сантехдеталь Минмонтажспецстроя СССР (125167, Москва, ул. Викторенко. 16а).

ПОДЪЕМНИК СТОЕЧНЫЙ

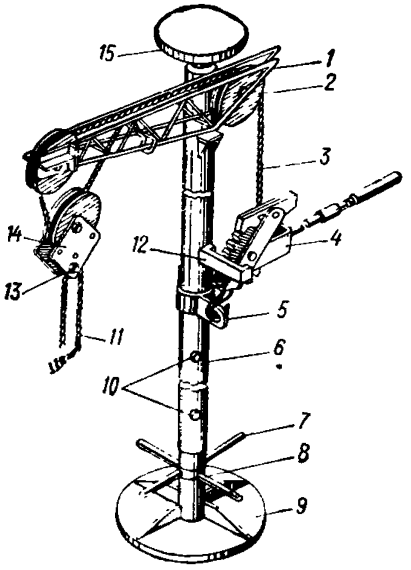

Используется внутри помещений для подъема собранных плетей воздуховодов при монтаже систем кондиционирования, ящиков и тележек с раствором на подмости при производстве каменных и отделочных работ, а также для подъема различного оборудования при монтаже сантехнических систем. Подъемник имеет поворотную стрелу решетчатой конструкции и ручную лебедку типа ЛР-0,5м или СТД 991/1 с тяговым усилием 0,5 или 0,25 тс соответственно.

Рис. 107

1 — стрела поворотная, *2* — ролик обводной, *3* — канат лебедки, *4* — лебедка тяговая ЛР-0,5М, *5* — проушина, *6* — стойка подвижная, *7* — талреп, *8* — стойка неподвижная, *9* — башмак нижний, *10* — пальцы, *11* — строп, *12* — упор, *13* — палец грузовой, *14* — блок подвижный, *15* — башмак верхний

Техническая характеристика

Габариты, мм:	
длина	750
ширина	300
высота	2500
Грузоподъемность максимальная, кг	500
Вылет стрелы, мм	550
Высота подъема, м	2,2—2,7
Расстояние между башмаками, м	2,5—3
Масса, кг	49

Организация-калькодержатель: трест Востокметаллургмонтаж Минмонтажспецстроя СССР (454073, Челябинск, просп. Ленина, 81).

ПОДЪЕМНИК НОЖНОЙ ПЕДАЛЬНЫЙ

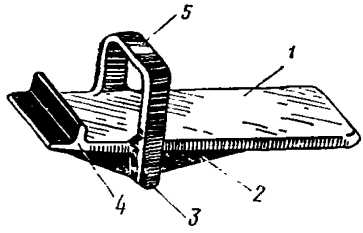

Рис 108

1 — платформа, *2* — ребро жесткости, *3* — опора, *4* — ограничитель, *5* — скоба

Предназначается для подъема и фиксации листов сухой гипсовой штукатурки (СГШ) при устройстве легких ограждающих конструкций (перегородок) по металлическому, асбоцементному и деревянному каркасу, а также при отделке стен плитами из ДСП и ДВП. Подъемник представляет собой литую из алюминиевых сплавов конструкцию. При работе подъемник надевается на ногу.

Техническая характеристика

Габариты, мм:	
длина	350
ширина	120
высота	100
Грузоподъемность, кг	50
Масса, кг	1,2

Организация-калькодержатель: ПТО Мосспецпромпроект Главмосмонтажспецстроя (123557, Москва, ул. М. Грузинская, 27).

ПОДЪЕМНИК НОЖНОЙ ПЕДАЛЬНЫЙ

Предназначается для подъема и фиксации листов сухой гипсовой штукатурки при устройстве легких ограждающих конструкций (перегородок) по металлическому, асбоцементному или деревянному каркасу. Конструкция подъемника педального сварная. При работе он надевается на ногу.

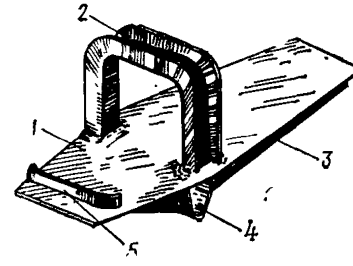

Рис. 109

1 — платформа, *2* — скоба, *3* — ребро, *4* — опора, *5* — ограничитель

Техническая характеристика

Габариты, мм:	
длина	340
ширина	136
высота	100
Грузоподъемность, кг	50
Масса, кг	1

Организация-калькодержатель: ЦНИИОМТП Госстроя СССР (127434, Москва, Дмитровское шоссе, 9).

РЫЧАГ ПЕДАЛЬНЫЙ

Предназначен для подъема и фиксации листов сухой гипсовой штукатурки (СГШ) при устройстве легких ограждающих конструкций (перегородок) по металлическому, асбоцементному и деревянному каркасу. Конструкция рычага педального гарантирует строго вертикальный подъем листа СГШ. Рычаг педальный работает по принципу рычага I рода.

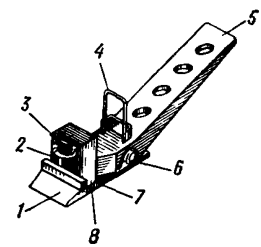

Рис. 110

1 — подхват, *2* — втулка, *3* — палец направляющий, *4* — ручка, *5* — педаль, *6* — палец, *7* — основание, *8* — кожух

Техническая характеристика

Габариты, мм:	
длина	520
ширина	130
высота	135
Грузоподъемность, кг	80
Масса, кг	3,8

Организация-калькодержатель: ЦНИИОМТП Госстроя СССР (127434, Москва, Дмитровское шоссе, 9).

РЫЧАГ НОЖНОЙ

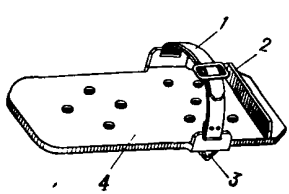

Рис. 111

1 — ремень, *2* — ограничитель, *3* — упор, *4* — основание

Предназначен для подъема и поджатия листов сухой гипсовой штукатурки (СГШ) к потолку при устройстве легких ограждающих конструкций по каркасу. Конструктивно рычаг представляет собой сварную конструкцию из стального листа толщиной 5 мм. При работе рычаг надевается на ногу и удерживается ремнем.

Техническая характеристика

Габариты, мм:	
длина	330
ширина	140
высота	48
Масса, кг	1,7

Организация-калькодержатель: трест Ленинградоргстрой Главленинградстроя (190121, Ленинград, Набережная реки Мойки, 122).

ПОДЪЕМНИК ВИНТОВОЙ

Предназначен для подъема труб диаметром до 320 мм и их центровки перед сваркой при монтаже сантехнических систем. Рама подъемника изготовлена из труб диаметром 33,5 мм, остальные детали изготовлены из конструкционной стали и уголкового профиля.

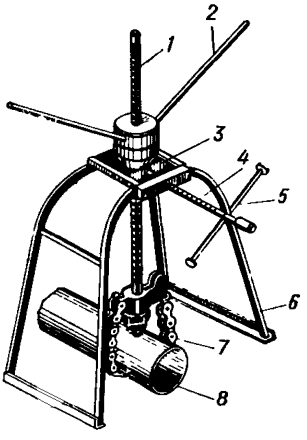

Рис. 112

1 — винт, *2* — штурвал, *3* — каретка, *4* — винт каретки, *5* — вороток, *6* — рама, *7* — цепь, *8* — труба

Техническая характеристика

Габариты, мм:

длина	700	Ход винта, мм	450
ширина	400	Грузоподъемность, кг	400
высота	800	Масса, кг	26

Организация-калькодержатель: трест Ленинградоргстрой Главленинградстроя (190121, Ленинград, Набережная реки Мойки, 122).

БАЛАНСИРНАЯ ПОДВЕСКА Б-1

Используется для подвешивания механизированного инструмента и приспособлений на рабочем месте монтажника и служит в качестве уравновешивающего механизма. Корпус балансира отлит из алюминиевого сплава и имеет подвеску. Внутри корпуса имеется пластинчатая пружина, которая возвращает барабан с тросом в исходное положение при снятии нагрузки.

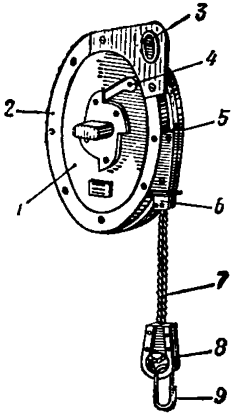

Рис. 113

1 — крышка левая, *2* — храповик, *3* — подвеска, *4* — собачка, *5* — крышка правая, *6* — направляющие, *7* — трос, *8* — коуш, *9* — карабин

Техническая характеристика

Габариты, мм:

длина	245	Грузоподъемность, кг	5—12,5
ширина	198	Рабочий ход, мм	2000
высота	95	Масса, кг	3,5

Организация-калькодержатель: Ногинский опытный завод монтажных приспособлений Минмонтажспецстроя СССР (142400, Ногинск Московской обл., ул. К. Либкнехта, 12).

БАЛАНСИРНАЯ ПОДВЕСКА Б-2

Предназначена для снижения утомляемости рабочего при работе с механизированным инструментом или приспособлением за счет их уравновешивания при выполнении монтажных работ. Корпус балансира отлит из алюминиевого сплава Внутри корпуса имеется пластинчатая пружина, которая возвращает барабан с тросом в исходное положение при снятии нагрузки.

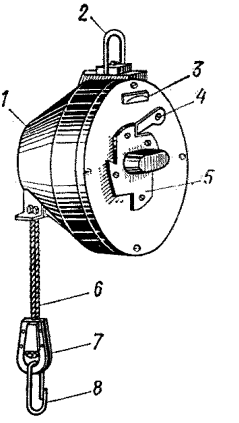

Рис. 114

1 — корпус, *2* — подвеска, *3* — крышка, *4* — собачка, *5* — храповик, *6* — трос, *7* — коуш, *8* — карабин

Техническая характеристика

Габариты, мм:	
длина	265
ширина	225
высота	118
Грузоподъемность, кг	12,5—20
Рабочий ход, мм	2000
Масса, кг	7

Организация-калькодержатель: Ногинский опытный завод монтажных приспособлений Минмонтажспецстроя СССР (142400, Ногинск Московской обл., ул. К. Либкнехта, 12).

КЛЕЩИ МОНТАЖНЫЕ

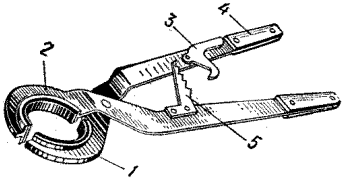

Предназначаются для удерживания и монтажа канализационных стояков в сантехкабинах при выполнении сантехнических работ. Конструктивные элементы выполнены из листовой стали толщиной 5 мм, резины технической и пластмассы.

Рис. 115

1 — рычаг правый, *2*— рычаг левый, *3* — собачка, *4* — ручка, *5* — сектор зубчатый

Техническая характеристика

Габариты, мм:	
длина	410
ширина	165
высота	30
Диаметр монтируемых труб, мм	100
Масса, кг	1,3

Организация-калькодержатель: СКБ Мосстрой Главмосстроя (123007, Москва, Хорошевское шоссе, 35/2, стр. 1).

ВАКУУМ-ПРИСОС ОДНОТАРЕЛЬЧАТЫЙ

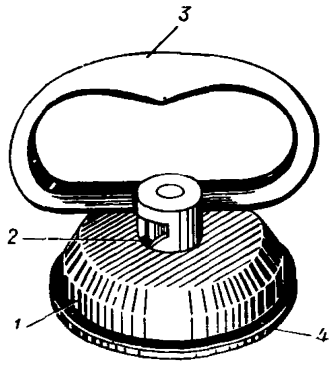

Предназначен для извлечения стекла из тары, укладки его на стол и переноски к месту установки при остеклении обычным оконным стеклом. Вакуум-присос работает на принципе создания вакуума между стеклом и диафрагмой поднятием штока, связанного с диафрагмой и кулачковым механизмом. Диафрагма представляет собой шайбу, армированную износоустойчивым и эластичным полиуретаном.

Рис. 116

1 — корпус, *2* — механизм кулачковый, *3* — ручка, *4* — диафрагма

Техническая характеристика

Габариты, мм:

диаметр	115	Грузоподъемность, кг	15
высота	106	Масса, кг	0,3

Организация-калькодержатель: трест Оргтехстрой Главнижневолжскстроя (400007, Волгоград, просп. Ленина, 100).

ВАКУУМ-ПРИСОС ДВУХТАРЕЛЬЧАТЫЙ

Предназначен для извлечения стекла из тары, укладки его на стол и переноски к месту установки при остеклении обычным оконным стеклом. Вакуум-присос работает на принципе создания вакуума между стеклом и диафрагмой поднятием штока, связанного с диафрагмой и ручкой. Диафрагма, в которую залиты стальные фланцы для соединения со штоком, отливается из пластиката поливинилхлоридного.

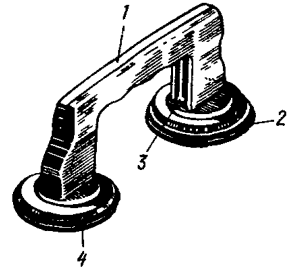

Рис. 117

1 — ручка корпуса, *2* — диафрагма *3* — устройство для разгерметизации; *4* —фланцы металлические

Техническая характеристика

Габариты, мм:

длина	244
ширина	58
высота	83
Грузоподъемность при температуре окружающего воздуха не ниже 5°С, кг	15
Масса, кг	0,3

Организация-калькодержатель: Минский филиал ВНИИИСМ Минстройдормаша (220030, Минск, ул. Энгельса, 34).

ВАКУУМ-ПРИСОС ТРЕХТАРЕЛЬЧАТЫЙ

Предназначен для захвата, подъема, переноса и установки крупноразмерных стекол и стеклоконструкций при остеклении витрин и витражей. Вакуум-присос представляет собой сборную конструкцию из литого алюминиевого корпуса, диафрагм и эксцентриковых механизмов. Вакуумприсос работает на принципе создания вакуума между стеклом и диафрагмой из полиуретана.

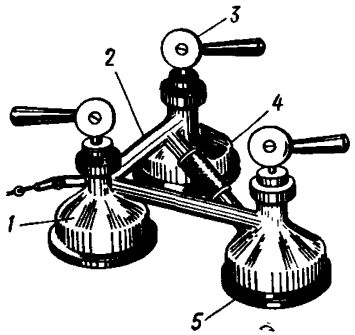

Рис. 118

1 — корпус, *2* — рама, *3* — механизм эксцентриковый, *4* — ручка, *5* — диафрагма

Техническая характеристика

Габариты, мм:

длина	340	Грузоподъемность, кг	40
ширина	240	Число мест присоса	3
высота	75	Масса, кг	2,25

Организация-калькодержатель: трест Севастопольжилстрой Главчерноморскстроя (Одесса, Приморский бульвар, 1).

ЗАХВАТ РУЧНОЙ

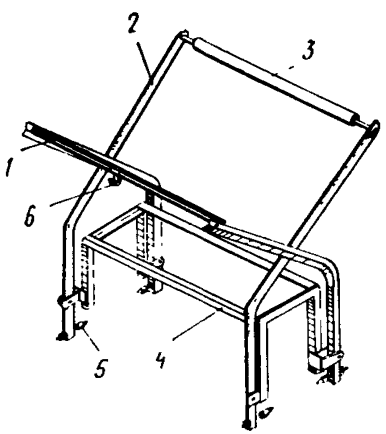

Предназначен для захвата, подъема и переноски двумя рабочими бордюрных камней массой 100 кг к рабочему месту (на расстояние до 50 м) при производстве дорожных работ. Захват представляет собой пространственную конструкцию, выполненную из уголкового профиля 25×25 мм и листовой стали. В транспортном положении ручки рычагов соединяются между собой и фиксируются крюком.

Рис. 119

1 — рычаг левый, *2* — рычаг правый, *3* — ручка обрезиненная, *4* — рама, *5* — штырь, *6* — крюк

Техническая характеристика

Габариты, мм:

длина	567	Число обслуживающих, чел.	2
ширина	690	Масса, кг	10,8
высота	610		

Организация-калькодержатель: ЦНИИОМТП Госстроя СССР (127434, Москва, Дмитровское шоссе, 9).

БОРДЮРОУКЛАДЧИК ОБШАРОВА

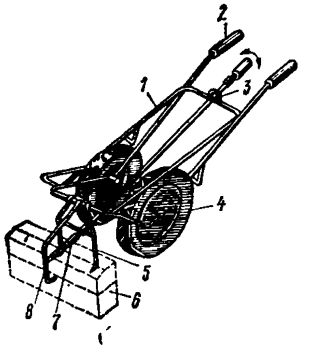

Предназначен для подъема, перевозки и укладки бордюрных камней при производстве дорожных работ и устройстве подъездных путей к строительным объектам. Бордюроукладчик представляет собой пространственную конструкцию, изготовленную из труб диаметром 25 и 32 мм. Колеса используются от мотоцикла или самосвальной тележки.

Рис. 120

1 — рама, *2* — ручка, *3* — рукоятка, *4* — колесо, *5* — захват задний, *6* — бордюрный камень, *7* — стяжка, *8* — захват передний

Техническая характеристика

Габариты, мм:	
длина	1860
ширина	690
высота	510
Грузоподъемность, кг	200
Масса, кг	40

Организация-калькодержатель: Управление строительства Татэнергостроя Главзападспецстроя Минэнерго СССР (423550, Нижнекамск, ТАССР, просп. Строителей, 2).

ЗАХВАТ ДЛЯ ОБЛИЦОВОЧНЫХ ПЛИТ

Предназначен для подъема прислонных облицовочных плит размером 300×300, 350×350, 400×400, 450×450 и 500×500 мм и переноски их на рабочее место при облицовке наружных стен зданий. Захват накладывается на плиту сверху и при подъеме захватывает плиту за счет заклинивания качающихся пластин.

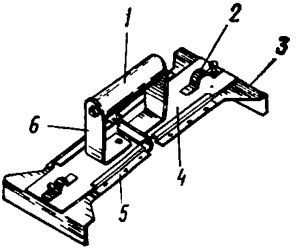

Рис. 121

1 — ручка, *2* — пружина с фиксатором, *3* — захват, *4* — пластина, *5* — направляющая, *6* — скоба

Техническая характеристика

Габариты, мм:	
длина минимальная (максимальная)	308(508)
ширина	146
высота	85
Грузоподъемность, кг	4
Масса, кг	0,3

Организация-калькодержатель: СКБ Мосстрой Главмосстроя (123007, Москва, Хорошевское шоссе, 35/2, корпус 1).

СРЕДСТВА ДЛЯ ХРАНЕНИЯ НА РАБОЧЕМ МЕСТЕ ИНСТРУМЕНТА И МАТЕРИАЛОВ

ЯЩИК МЕТАЛЛИЧЕСКИЙ 0,01 м³

Предназначен для хранения шпаклевочных составов на рабочем месте при выполнении малярных работ. Ящик выполнен из листового железа. Для придания жесткости конструкции ящик по периметру окантован уголковым профилем. Для облегчения выбора шпаклевки из ящика днище его выполнено по радиусу.

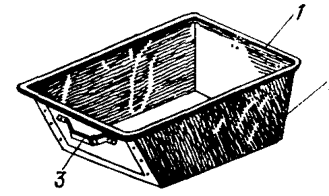

Рис. 122
1 — каркас, 2 — обшивка, 3— ручка

Техническая характеристика

Габариты, мм:	
наибольший	340×200×140
наименьший	280×150×140
Емкость, м³	0,01
Масса, кг	0,9

Организация-калькодержатель: институт Гипрооргсельстрой Минсельстроя СССР (117571, Москва, Ленинский просп., 156).

ЯЩИК ДЕРЕВЯННЫЙ 0,04 м³

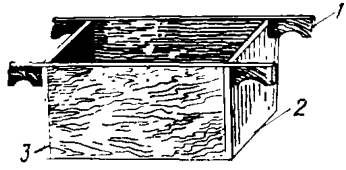

Предназначен для переноски и хранения шпаклевки на рабочем месте. Ящик изготовлен из древесины хвойных пород и имеет окантовку из полосовой тонколистовой стали.

Рис. 123
1 — ручка, 2 — корпус, 3 — окантовка

Техническая характеристика

Габариты, мм:	
длина	500
ширина	320
высота	260
Емкость, м³	0,04
Масса, кг	3

Организация-калькодержатель: трест Оргтехстрой Минпромстроя БССР (220797, Минск, Ленинский просп., 9).

ЯЩИК ПЕРЕДВИЖНОЙ ПЛИТОЧНИКА-ОБЛИЦОВЩИКА

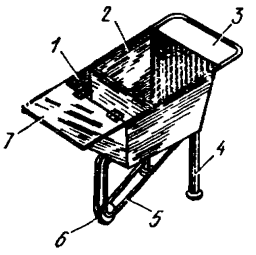

Предназначен для транспортирования и хранения на рабочем месте раствора, воды и керамической плитки при выполнении облицовочных работ, а также может быть использован при выполнении штукатурных работ. Для придания жесткости конструкции ящик по периметру обрамлен круглой сталью. Ящик имеет шарнирно закрепленную полку для хранения керамической плитки. Для облегчения передвижения ящика в пределах этажа он имеет колесо.

Рис 124

1 — емкость для воды, *2* — емкость для раствора, *3* — ручка, *4* — стойка, *5* — кронштейн, *6* — колесо, *7* — полка для плитки и инструмента

Техническая характеристика

Габариты мм:	
длина	840
ширина	500
высота	800
Емкость для воды, м³	0,016
Емкость для раствора, м³	0,04
Масса, кг	12,4

Организация-калькодержатель: трест Оргтехстрой Главсредуралстроя Минтяжстроя СССР (620081, Свердловск, ул. Мамина-Сибиряка, 38).

ЯЩИК ШТУКАТУРНЫЙ МАЛЫЙ 0,045 м³

Предназначен для хранения раствора на рабочем месте при выполнении штукатурных работ и может быть использован для других отделочных работ. Конструктивно ящик представляет собой емкость сварной конструкции, имеющую ручки для переноса.

Для придания жесткости ящик имеет каркас из круглой стали.

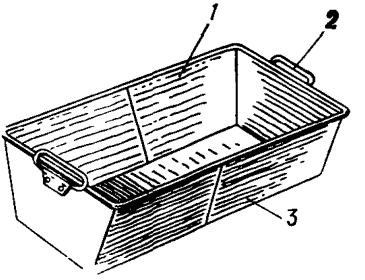

Рис. 125

1 — каркас, *2* — ручка, *3* — обшивка

Техническая характеристика

Габариты, мм:	
максимальные	600×380×200
минимальные	500×280×200
Емкость, м³	0,045
Масса, кг	3,2

Организация-калькодержатель: трест Оргтехстрой Главзападуралстроя Минпромстроя СССР (614600, Пермь, просп. Ленина, 90).

ЯЩИК ОБЛИЦОВЩИКА УНИВЕРСАЛЬНЫЙ 0,06 м³

Применяется для хранения на рабочем месте раствора и керамической плитки при выполнении облицовочных работ, а также может использоваться для штукатурных работ и хранения инструмента после его очистки от раствора. Ящик изготовлен из тонколистовой стали и имеет откидную крышку, служащую столиком для плитки.

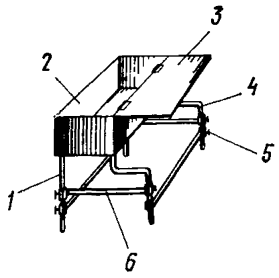

Рис. 126

1 — опора задняя, *2* — емкость, *3* — полка откидная, *4* — опора передняя, *5* — фиксатор, *6* — поперечина

Техническая характеристика

Габариты, мм:	
длина	600
ширина	650
высота	750
Емкость, м³	0,06
Масса, кг	13,5

Организация-калькодержатель: трест Отделстрой Минпромстроя БССР (220012, Минск, Калининградский пер., 19).

ЯЩИК НА НОЖКАХ 0,07 м³

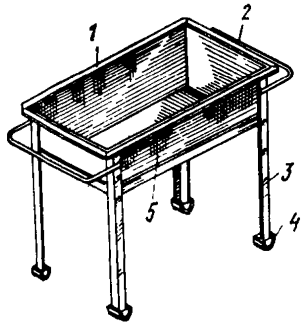

Предназначен для хранения раствора на рабочем месте штукатура. Конструктивно ящик представляет собой емкость сварной конструкции, установленную на четыре стойки. Для придания жесткости конструкции ящик по периметру обрамлен уголковым профилем. Ящик имеет ручки для переноски.

Рис. 127

1 — каркас, *2* — ручка, *3* — стойка, *4* — пята, *5* — обшивка

Техническая характеристика

Габариты, мм:	
длина	850
ширина	535
высота	555
Емкость, м³	0,07
Масса, кг	27,7

Организация-калькодержатель: трест Ленинградоргстрой Главленинградстроя (190121, Ленинград, Набережная реки Мойки, 122).

ЯЩИК НА НОЖКАХ 0,07 м³ (ВАРИАНТ)

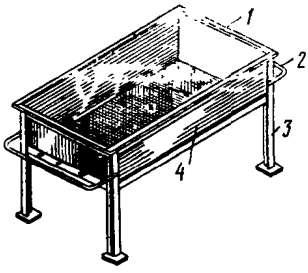

Предназначен для хранения раствора на рабочем месте при производстве штукатурных работ. Конструктивно ящик представляет собой емкость сварной конструкции, опирающуюся на четыре стойки. Для придания жесткости конструкции ящик по периметру обрамлен уголком. Для удобства очистки ящика от раствора днище выполнено по радиусу. Ящик имеет ручки для переноски.

Рис. 128

1 — каркас, *2* — ручка, *3* — стойка, *4* — обшивка

Техническая характеристика

Габариты, мм:	
длина	900
ширина	560
высота	750
Емкость, м³	0,07
Масса, кг	17,3

Организация-калькодержатель: трест Оргтехстрой Главзападуралстроя Минпромстроя СССР (614600, Пермь, просп. Ленина, 90).

ЯЩИК-СТОЛИК 0,075 м³

Применяется для хранения на рабочем месте раствора, воды и керамических плиток при облицовочных работах, а также может использоваться для штукатурных работ внутри помещений. Конструктивно ящик-столик представляет собой обычный штукатурный ящик на ножках, к которому шарнирно прикреплена полка с отверстиями-шаблонами для плитки. При транспортировке боковая полка убирается внутрь ящика и закрепляется чекой.

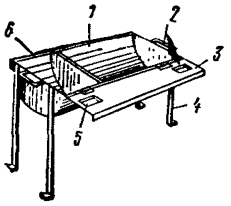

Рис. 129

1 — емкость для раствора, *2* — ручка, *3* — полка откидная, *4* — ножка, *5* — отверстие-шаблон, *6* — емкость для воды

Техническая характеристика

Габариты, мм:	
длина	850
ширина открытой полки	650
высота	600
Емкость для раствора, м³	0,075
Емкость для воды, м³	0,035
Масса, кг	14

Организация-калькодержатель: трест Краматорскжилстрой Минтяжстроя УССР (343913, Краматорск, ул. Богдана Хмельницкого, 4).

ЯЩИК-КОНТЕЙНЕР 0,09 м³

Предназначен для хранения раствора на рабочем месте монтажника и каменщика. Конструктивные элементы ящика-контейнера выполнены из уголкового профиля и листовой стали. Конструкция сварная. Монтажные петли заделаны в каркасе и приварены к обшивке. Транспортирование ящиков-контейнеров производится в кузове машины, уложенных один в один.

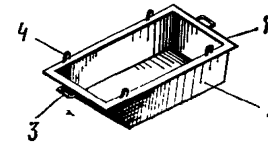

Рис. 130

1 — каркас, *2* — обшивка корпуса, *3* — ручка, *4* — петля монтажная

Техническая характеристика

Габариты, мм:	
длина	895
ширина	595
высота	250
Емкость, м³	0,09
Масса, кг	14

Организация-калькодержатель: институт Гипрооргсельстрой Минсельстроя СССР (117571, Москва, Ленинский просп., 156).

ТЕЛЕЖКА С ЕМКОСТЬЮ 0,09 м³ ДЛЯ РАСТВОРА

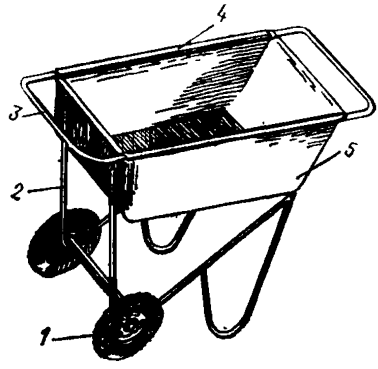

Предназначается для доставки и хранения на рабочем месте раствора при выполнении штукатурных работ и может быть использована при облицовочных работах. Конструктивные элементы тележки с емкостью выполнены из круглой (каркас) и листовой (обшивка) стали. Для маневренности и легкости передвижения тележка снабжена обрезиненными колесами на шарикоподшипниках.

Рис. 131

1 — колесо, *2* — рама, *3* — ручка, *4* — каркас, *5* — обшивка

Техническая характеристика

Габариты, мм:	
длина	1000
ширина	540
высота	650
Емкость, м³	0,09
Масса, кг	23,7

Организация-калькодержатель: ЦНИИОМТП Госстроя СССР (127434, Москва, Дмитровское шоссе, 3).

ЯЩИК РАСТВОРНЫЙ 0,1 м³

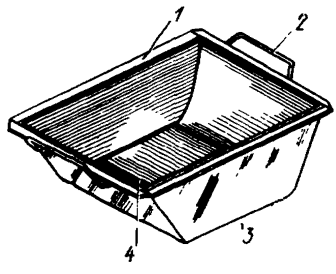

Предназначен для приема и хранения раствора на рабочем месте штукатура. Конструктивно ящик представляет собой емкость, сваренную из тонколистовой стали и уголкового профиля 20×20×4 мм. Для придания жесткости конструкции ящик по периметру обрамлен уголком. Ящик имеет две ручки из круглой стали для переноски

Рис 132
1 — каркас, *2* — ручка, *3* — обшивка, *4* — днище

Техническая характеристика

Габариты, мм:	
длина	1000
ширина	600
высота	300
Емкость, м³	0,1
Масса, кг	21,5

Организация-калькодержатель: трест Мособлоргтехстрой Главмособлстроя (123022, Москва, ул. Кирова, 24, стр. 3).

ЯЩИК РАСТВОРНЫЙ 0,1 м³ (ВАРИАНТ)

Предназначен для приема, переноски и хранения раствора на рабочем месте штукатура. Конструктивно ящик представляет собой емкость, сваренную из тонколистовой стали, уголкового профиля 25×25×2 мм и имеющую две пары ручек из стальной трубы диаметром 26 мм для переноса. Для придания жесткости ящик поверху имеет металлическую рамку из уголкового профиля.

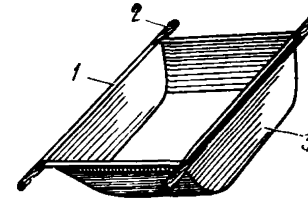

Рис 133
1 — каркас, *2* — ручка, *3* — обшивка

Техническая характеристика

Габариты, мм:	
длина	915
ширина	580
высота	222
Емкость, м³	0,1
Масса, кг	12,7

Организация-калькодержатель: трест Калининградоргтехстрой Минстроя СССР (Калининград областной, ул. Генделя, 3а).

ЯЩИК НА НОЖКАХ 0,1 м³ (ВАРИАНТ)

Предназначен для хранения раствора на рабочем месте при выполнении штукатурных работ. Для придания жесткости конструкции ящик по всему периметру обрамлен угольковым профилем. Ящик поднят на высоту 600 мм от поверхности пола за счет ножек для удобства работы.

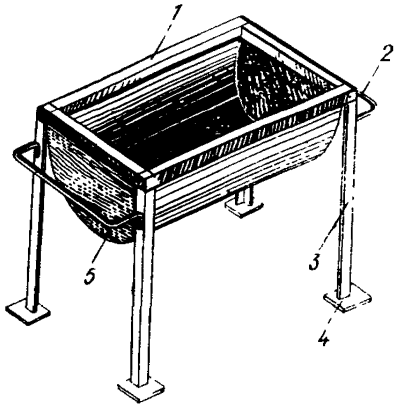

Рис. 134

1 — каркас, *2* — ручка, *3* — ножка, *4* — пята, *5* — обшивка корпуса

Техническая характеристика

Габариты, мм	
длина	1000
ширина	600
высота	600
Емкость, м³	0,1
Масса, кг	26,5

Организация-калькодержатель: институт Гипрооргсельстрой Минсельстроя СССР (117571, Москва, Ленинский просп., 156).

ЯЩИК-ТЕЛЕЖКА ТИПА ЯШ 0,1 м³ (ВАРИАНТ)

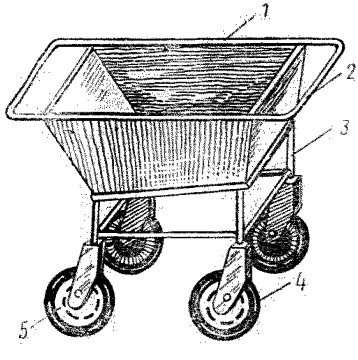

Предназначается для доставки и хранения на рабочем месте раствора при выполнении штукатурных работ и может быть использован при облицовочных работах. Конструктивно ящик выполнен из круглой (каркас) и листовой (обшивка) стали.

Для облегчения выбора раствора из ящика дно его с двух сторон выполнено по радиусу. Ящик-тележка снабжен обрезиненными колесами на «рояльной» подвеске для маневренности и легкости передвижения.

Рис 135

1 — каркас, *2* — ручка, *3* — рама, *4* — подвеска, *5* — колесо обрезиненное

Техническая характеристика

Габариты, мм.	
длина	1100
ширина	500
высота	700
Емкость, м³	0,1
Масса, кг	18

Организация-калькодержатель: комбинат Харьковжилстрой Минстроя УССР (310006, Харьков, ул. Кирова, 5).

ЯЩИК-ТЕЛЕЖКА 0,1 м³ (ВАРИАНТ)

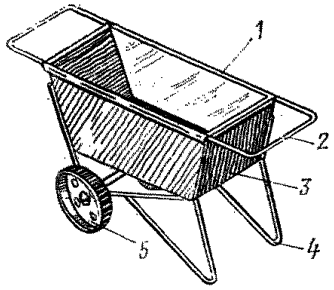

Рис. 136
1 — каркас, *2* — ручка, *3* — обшивка корпуса, *4* — упор задний, *5* — колесо металлическое

Предназначен для перемещения и хранения на рабочем месте раствора при выполнении штукатурных работ и может быть использован при облицовочных работах. Для придания жесткости конструкции ящик по периметру обрамлен круглой сталью. Для облегчения выбора раствора из ящика дно его с двух сторон закруглено. Ящик-тележка для перемещения имеет ручки и колеса.

Техническая характеристика

Габариты, мм:	
длина	1000
ширина	525
высота	690
Емкость, м³	0,1
Масса, кг	26,5

Организация-калькодержатель: институт Гипрооргсельстрой Минсельстроя СССР (117571, Москва, Ленинский просп., 156).

ТЕЛЕЖКА СО СЪЕМНОЙ ЕМКОСТЬЮ 0,1 м³ (ВАРИАНТ)

Предназначается для доставки и хранения на рабочем месте раствора при выполнении штукатурных и облицовочных работ. Конструктивные элементы емкости выполнены из круглой (каркас) и листовой (обшивка) стали. Емкость съемная и устанавливается на тележке. Для легкости передвижения тележка снабжена одной парой колес на шариковых подшипниках.

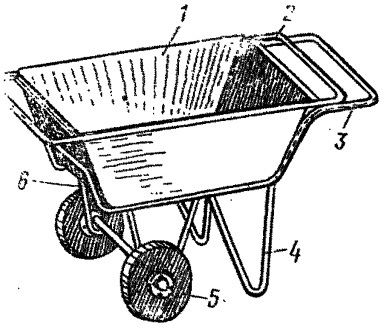

Рис. 137
1 — емкость съемная, *2* — ручка емкости, *3* — ручка тележки, *4* — упор задний, *5* — колесо, *6* — рама

Техническая характеристика

Габариты, мм:	
длина	1090
ширина	650
высота	722
Емкость, м³	0,1
Масса, кг	40

Организация-калькодержатель: ВГПТИ Союзоргтехводстрой Минводхоза СССР (105318, Москва, ул. Ибрагимова, 12).

ТЕЛЕЖКА НА ПНЕВМОКОЛЕСНОМ ХОДУ ТИПА Т-200 СО СЪЕМНЫМ КУЗОВОМ 0,12 м³

Предназначена для перевозки раствора, штучных и сыпучих материалов, мозаичной и бетонной смеси в пределах этажа, а также используется как стационарная емкость для хранения раствора при выполнении отделочных работ, устройстве полов и кровель. Конструктивно тележка состоит из сварной рамы на колесах и емкости. Колеса используются от мотоцикла.

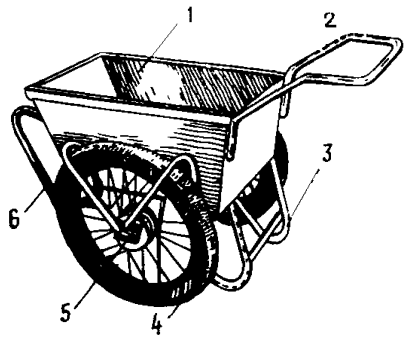

Рис 138.

1 — кузов, *2* — ручка, *3* — упор задний, *4* — колесо, *5* — ось, *6* — упор передний

Техническая характеристика

Габариты, мм:			
длина	1250	Грузоподъемность, кг	200
ширина	770	Емкость, м³	0,12
высота	950	Масса, кг	53

Организация-калькодержатель: СКБ Мосстрой Главмосстроя (123007, Москва, Хорошевское шоссе, 35/2, корпус 1).

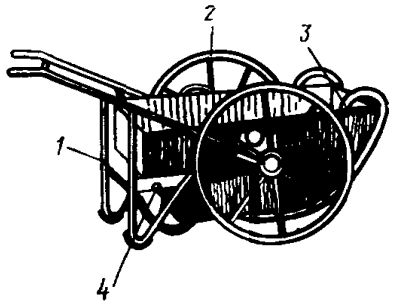

ТЕЛЕЖКА СО СЪЕМНЫМИ КОНТЕЙНЕРАМИ

Предназначена для перевозки и хранения на рабочем месте раствора, плиток и мастики при производстве штукатурных, облицовочных работ и устройстве паркетных полов. Тележка имеет сменные контейнеры, изготовленные из листового материала и различных профилей.

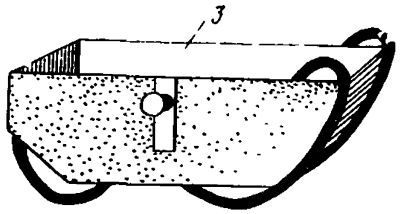

Рис. 139

1 — рама рычажная с ручками и опорами, *2* — колесо, *3* — коонтейнер сменный для раствора, *4* — замок

Техническая характеристика

Габариты, мм:			
длина	1240	Масса без контейнера, кг	27
ширина	620	Масса с одним контейне-	
высота	715	ром, кг	37
Грузоподъемность, кг	200		

щика. Конструктивно ящик

Организация-калькодержатель: институт Гипрооргсельстрой Минсельстроя СССР (117571, Москва, Ленинский просп., 156).

ЯЩИК РАСТВОРНЫЙ 0,24 м³

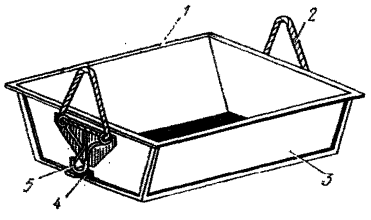

Рис. 140
1 — каркас, *2* — строп канатный, *3* — обшивка, *4* — упор, *5* — петля

Предназначен для подачи и хранения раствора на рабочем месте каменщика. Конструктивно ящик представляет собой емкость, сваренную из листовой стали толщиной 2 и 3 мм, уголкового профиля 45×45×4 мм и снабженную двумя парами строповочных петель и двумя упорами. На верхних петлях имеются канатные стропы, позволяющие поднимать гирлянду ящиков.

Техническая характеристика

Габариты, мм:	
размер поверху	1090×882
размер понизу	990×782
высота	350
Емкость, м³	0,24
Масса, кг	52

Организация-калькодержатель: ЦНИИОМТП Госстроя СССР (127434, Москва, Дмитровское шоссе, 9).

ЯЩИК КАМЕНЩИКА ЯР-1 0,25 м³

Предназначен для подачи и хранения кладочного раствора на рабочем месте каменщика. Конструктивно ящик представляет собой емкость, сваренную из листовой стали и уголкового профиля и имеющую пару строповочных петель и крюков. На верхних петлях имеются стропы, позволяющие поднимать гирлянду ящиков. Для удобства очистки ящика от раствора днище выполнено по радиусу.

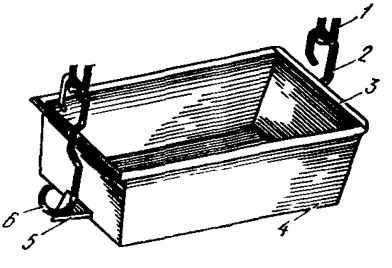

Рис. 141
1 — строп цепной, *2* — петля, *3* — каркас, *4* — обшивка, *5* — упор, *6* — крюк

Техническая характеристика

Габариты, мм:	
длина	1455
ширина	660
высота	450
Емкость, м³	0,25
Масса, кг	50

Организация-калькодержатель: конструкторское бюро ПО Стройдормаш Минпромстроя БССР (220033, Минск, ул. Рыбалко, 26).

ЯЩИК ДЛЯ КЛАДОЧНОГО РАСТВОРА 0,25 м³ (ВАРИАНТ)

Предназначен для подачи и хранения раствора на рабочем месте каменщика. Конструктивно ящик представляет собой емкость, сваренную из листовой стали и снабженную двумя строповочными петлями из цепи. Для придания жесткости ящик по периметру обрамлен уголковым профилем.

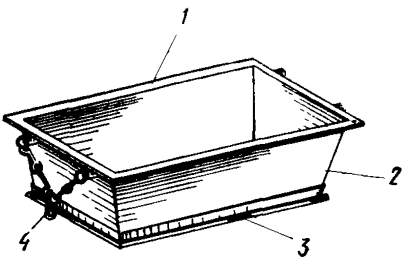

Рис. 142

1 — каркас, 2 — обшивка, 3 — днище, 4 — петля строповочная

Техническая характеристика

Габариты, мм:	
длина	1510 (1050)
ширина	756 (540)
высота	450
Емкость, м³	0,25
Масса, кг	70

Организация-калькодержатель: трест Ленинградоргстрой Главленинградстроя (190121, Ленинград, Набережная реки Мойки, 122).

ЯЩИК-КОНТЕЙНЕР 0,28 м³

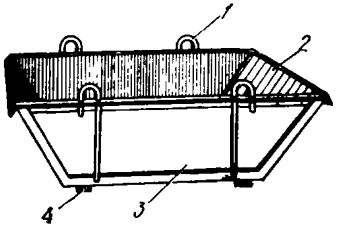

Рис 143

1 — петля грузовая, 2 — корпус, 3 — обшивка, 4 — ребро жесткости

Предназначается для транспортировки и хранения кладочного раствора на рабочем месте при производстве каменных работ. Конструктивно ящик представляет собой сварную емкость из листовой стали, снабженную двумя парами грузовых петель. Для придания жесткости ящик имеет каркас из уголкового профиля.

Техническая характеристика

Габариты, мм:	
длина поверху	1660
ширина поверху	730
высота	400
Емкость, м³	0,28
Масса, кг	55

Организация-калькодержатель: трест Мосоргстрой Главмосстроя (113095, Москва, ул. Б. Полянка, 51а).

ЯЩИК-КОНТЕЙНЕР УТЕПЛЕННЫЙ 0,3 м³

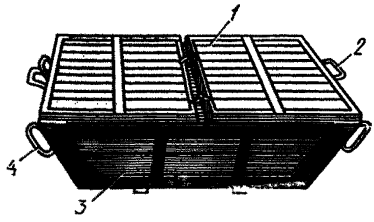

Рис 144
1 — крышка, *2* — ручка, *3* — обшивка, *4* — петля грузовая

Предназначен для транспортировки и хранения зимой раствора на рабочем месте каменщика при строительстве жилых домов. Конструктивно ящик представляет собой емкость, корпус которого сварен из уголкового профиля, обшивка изготовлена из пиломатериалов лиственных пород дерева. Ящик-контейнер имеет две откидывающиеся на шарнирах крышки.

Техническая характеристика

Габариты, мм:	
длина поверху	1530
ширина поверху	830
высота	450
Емкость, м³	0,3
Масса, кг	90

Организация-калькодержатель: трест Мосоргстрой Главмосстроя (113095, Москва, ул. Б. Полянка, 51а).

ЕМКОСТЬ ДЛЯ РАСТВОРА 0,35 м³

Предназначается для хранения раствора на рабочем месте каменщика. Конструктивно ящик представляет собой емкость, сваренную из листовой стали (обшивка) и уголкового профиля (обвязка) и снабженную двумя ручками из круглой стали.

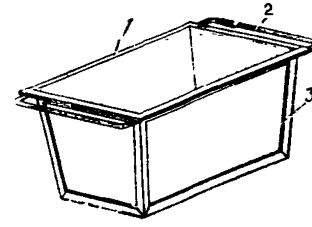

Рис 145
1 — каркас, *2* — ручка, *3* — обшивка

Техническая характеристика

Габариты, мм:	
длина поверху	1322
ширина поверху	646
высота	650
Емкость, м³	0,35
Масса, кг	44

Организация-калькодержатель: Управление механизации отделочных работ Главмосстроя (129344, Москва, Кольская ул., 12).

ЕМКОСТЬ ДЛЯ КРАСКИ 0,005 м³

Используется для переноски и хранения краски на рабочем месте маляра. Емкость изготовлена из оцинкованной стали толщиной 0,8 мм.

Для жесткости конструкции емкость снизу и сверху имеет обечайки.

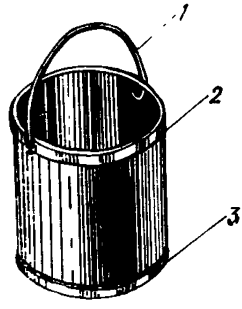

Рис 146
1 — ручка, *2* — обечайка, *3* — дно

Техническая характеристика

Габариты, мм:	
диаметр	150
высота без ручки	160
высота с ручкой	205
Емкость, м³	0,005
Масса, кг	1,53

Организация-калькодержатель: трест Оргтехстрой Минстроя МССР (277043, Кишинев, ул. Воссоединения, 6/1).

ЕМКОСТЬ ДЛЯ КИСТЕЙ МЕТАЛЛИЧЕСКАЯ

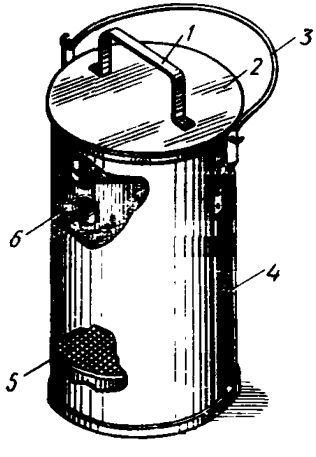

Предназначается для хранения малярных кистей на рабочем месте или в кладовой после окончания работы. Конструктивно емкость выполнена из оцинкованного железа в виде цилиндра с крышкой. Внутри емкости по всему периметру расположены гнезда из стальной полосы для размещения в них кистей. Внизу имеется сетка. Емкость заполняется водой или соответствующим растворителем красок.

Рис. 147
1 — ручка крышки, *2* — крышка, *3* — ручка для переноски, *4* — корпус, *5* — сетка, *6* — гнезда

Техническая характеристика

Габариты, мм:	
высота	370
диаметр	220
Объем, м³	0,01
Масса, кг	3,8

Организация-калькодержатель: Конструкторско-технологический институт Минпромстроя СССР (300600, Тула, просп. Ленина, 108).

БАЧОК ИЗОЛИРОВЩИКА 0,015 м³

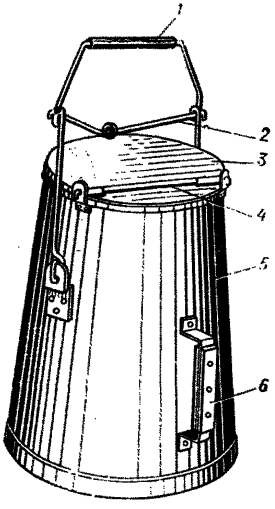

Предназначен для переноски и кратковременного хранения предварительно разогретой мастики при выполнении изоляционных работ, а также при устройстве полов из штучного паркета и синтетических материалов. Бачок представляет собой емкость, изготовленную из листовой стали с самозакрывающейся крышкой с помощью системы рычагов.

Рис 148

1 — ручка для переноски, *2* — дуга упорная, *3* — крышка, *4* — ось вращения крышки, *5* — корпус, *6* — ручка вспомогательная

Техническая характеристика

Габариты, мм:	
диаметр нижний	260
диаметр верхний	152
высота емкости	300
общая высота	485
Емкость, м³	0,015
Масса, кг	3,5

Организация-калькодержатель: ЦНИИОМТП Госстроя СССР (127434, Москва, Дмитровское шоссе, 9).

БАЧОК ЕМКОСТЬЮ 0,018 м³

Предназначен для хранения и ручной переноски мастик и сыпучих материалов, применяемых при производстве отделочных работ. Конструктивные элементы бачка выполнены из полиэтилена высокой плотности и стальной ленты размером 30×30 мм. Бачок имеет ручку для переноски.

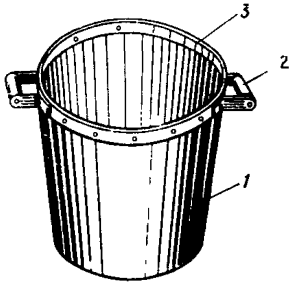

Рис. 149

1 — корпус, *2* — ручка, *3* — обруч

Техническая характеристика

Габариты, мм:	
наибольший диаметр	706
наименьший диаметр	600
высота	600
Масса, кг	11

Организация-калькодержатель: трест Оргтехстрой Главсредуралстроя (620081, Свердловск, ул. Мамина-Сибиряка, 38).

ВЕДРО С КРЫШКОЙ 0,025 м³

Предназначается для переноски и временного хранения колерного состава при выполнении малярных работ. Ведро представляет собой емкость, изготовленную из листовой оцинкованной стали.

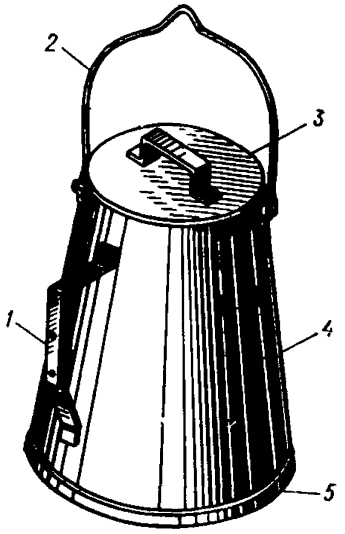

Рис 150

1 — ручка рабочая, *2* — ручка транспортная *3* — крышка, *4* — корпус, *5* — днище

Техническая характеристика

Габариты, мм:		общая высота с ручкой	625
диаметр нижний	400	Емкость, м³	0,025
диаметр верхний	300	Масса, кг	5,6
высота емкости	450		

Организация-калькодержатель: ЦНИИОМТП Госстроя СССР (127434, Москва, Дмитровское шоссе, 9).

ВЕДРО С ЦЕЛЬНОЙ КРЫШКОЙ 0,03 м³

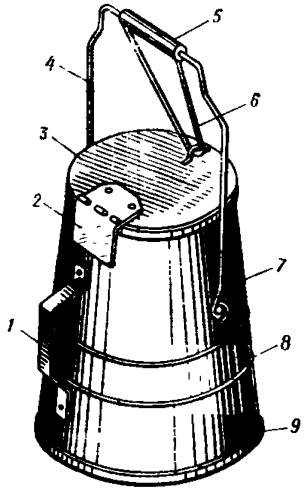

Предназначено для переноски и кратковременного хранения битумной мастики при выполнении изоляционных работ, а также при устройстве кровель, полов из штучного паркета и синтетических материалов. Ведро представляет собой емкость, изготовленную из листовой оцинкованной стали с самозакрывающейся крышкой с помощью системы рычагов.

Рис 151

1 — ручка, *2* — петля, *3* — крышка верхняя, *4* — дужка в сборе, *5* — рукоятка, *6* — дужка упорная, *7* — корпус, *8* — ребро жесткости, *9* — днище

Техническая характеристика

Габариты, мм:			
диаметр нижний	310	общая высота	440
диаметр верхний	210	Емкость, м³	0,03
высота емкости	300	Масса, кг	2,55

Организация-калькодержатель: Управление механизации отделочных работ Главмосстроя (129344, Москва, Кольская ул., 12).

БАЧОК КОНУСНЫЙ 0,04 м³

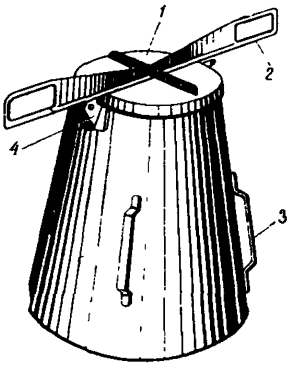

Предназначен для переноски и непродолжительного хранения горячей мастики на рабочем месте при выполнении кровельно-изоляционных работ и устройстве паркетных полов. Конструктивной особенностью бачка является наличие зажима, который при поднятии бачка за ручки плотно закрывает крышку. Бачок переносится двумя рабочими.

Рис. 152
1 — крышка, *2* — ручка основания, *3* — ручка вспомогательная, *4* — зажим

Техническая характеристика

Габариты, мм:	
ширина при горизонтальном положении ручек	760
верхний диаметр	270
нижний диаметр	400
высота	535
Емкость, м³	0,04
Масса, кг	12,4

Организация-калькодержатель: институт Гипрооргсельстрой Минсельстроя СССР (117571, Москва, Ленинский просп. 156).

БАК ДЛЯ ШПАКЛЕВОК 0,05 м³

Предназначен для доставки и хранения на рабочем месте шпаклевок, меловых паст и замазок при выполнении малярных и стекольных работ. Для придания жесткости конструкции бак сверху и снизу по диаметру обрамлен круглой сталью.

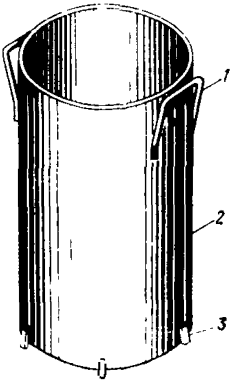

Рис. 153
1 — ручка, *2* — корпус, *3* — опора

Техническая характеристика

Габариты, мм:	
высота	700
диаметр	300
Емкость, м³	0,05
Масса, кг	9,6

Организация-калькодержатель: институт Гипрооргсельстрой Минсельстроя СССР (117571, Москва, Ленинский просп.. 156).

КОНТЕЙНЕР ГЕРМЕТИЧНЫЙ ДЛЯ ЭЛЕКТРОДОВ

Предназначен для доставки и хранения на рабочем месте электросварщика электродов. Конструктивно контейнер представляет собой емкость, изготовленную из тонколистовой оцинкованной стали и имеющую ручку для переноски и замок.

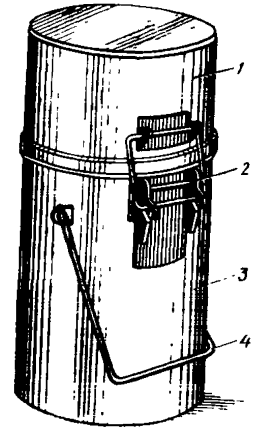

Рис. 154
1 — крышка, *2* — замок, *3* — корпус, *4* — ручка

Техническая характеристика

Габариты, мм:	
диаметр	219
высота	465
Вместимость, шт.	100
Масса, кг	6

Организация-калькодержатель: трест Ленинградоргстрой Главленинградстроя (190121, Ленинград, Набережная реки Мойки, 122).

ПЕНАЛ ДЛЯ ЭЛЕКТРОДОВ

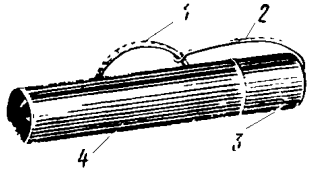

Предназначен для переноски и хранения электродов на рабочем месте электросварщика. Конструктивно пенал представляет собой полиэтиленовую трубу диаметром 76 мм с ручкой и тесьмой.

Рис. 155
1 — ручка, *2* — тесьма, *3* — крышка, *4* — корпус

Техническая характеристика

Габариты, мм:	
длина	*480*
диаметр	76
Емкость, кг	5
Масса без электродов, кг	0,73

Организация-калькодержатель: трест Ленинградоргстрой Главленинградстроя (190121, Ленинград, Набережная реки Мойки, 122).

ПЕНАЛ ДЛЯ ЭЛЕКТРОДОВ

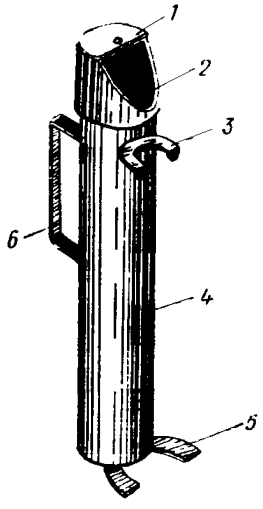

Предназначен для переноски и хранения электродов на рабочем месте электросварщика. Пенал изготовлен из тонколистовой углеродистой стали и представляет собой цилиндр диаметром 70 мм, имеющий с одной из сторон шарнирную крышку с заглушкой.

Техническая характеристика

Габариты, мм:	
длина	475
диаметр корпуса	70
диаметр крышки	73
Вместимость, шт.	100
Масса, кг	1,75

Рис. 156

1 — заглушка крышки, *2* — крышка, *3* — опора передняя, *4* — корпус, *5* — опора задняя, *6* — ручка

Организация-калькодержатель: трест Ленинградоргстрой Главленинградстроя (190121, Ленинград, Набережная реки Мойки, 122).

ЧЕМОДАН ПАРКЕТЧИКА

Предназначен для переноски и хранения набора ручных инструментов паркетчика для устройства полов из штучного паркета. Конструктивно чемодан выполнен из пиломатериалов хвойных пород. На крышке чемодан имеет карман для мелкого инструмента.

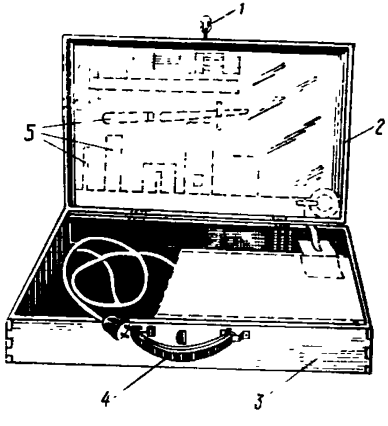

Рис. 157

1 — петля, *2* — крышка, *3* — корпус, *4* — ручка, *5* — инструмент

Техническая характеристика

Габариты, мм:	
длина	500
ширина	310
высота	140
Масса с набором инструмента (электропила дисковая, молоток, цикля, добойник, брусок, напильник, шнур разметочный, метр складной деревянный, рубанок, ящик для гвоздей), кг	12

Организация-калькодержатель: трест Оргтехстрой Минпромстроя БССР (220029, Минск, Ленинский просп., 8).

ЯЩИК ИНСТРУМЕНТАЛЬНЫЙ СВАРЩИКА

Предназначен для переноски и хранения на рабочем месте ручного инструмента, электродов и закладных деталей при выполнении электросварочных и строительно-монтажных работ. Конструктивно ящик выполнен в виде чемодана, у которого с одной стороны имеется окно, с другой стороны—дверца. Внутри чемодана имеются отсеки и выдвижной ящик для электродов.

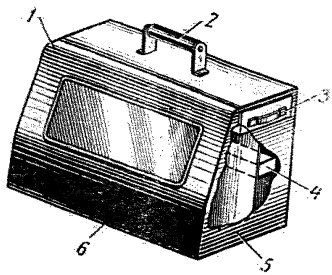

Рис. 158

1 — корпус, *2* — ручка, *3* — ящик выдвижной, *4* — ящик внутренний, *5* — стенка левая, *6* — окно загрузочное

Техническая характеристика

Габариты, мм.	
длина	495
ширина	202
высота	231
Масса, кг	2,5

Организация-калькодержатель: трест Ленинградоргстрой Главленинградстроя (190121, Ленинград, Набережная реки Мойки, 122).

ЯЩИК ИНСТРУМЕНТАЛЬНЫЙ ТРЕХСЕКЦИОННЫЙ

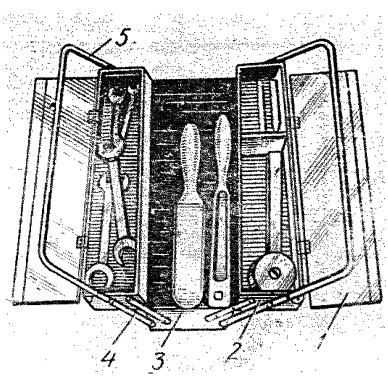

Предназначается для переноски и хранения на рабочем месте инструментов при выполнении электромонтажных, сантехнических, арматурных, кровельных, электрогазосварочных и отделочных работ. Ящик изготавливается из листовой оцинкованной стали. В транспортном положении все три секции закрываются: верхний ящик — крышками, нижний ящик— верхними ящиками, образуя чемодан с ручкой.

Рис. 159

1 — крышка ящика верхнего, *2* — ящик верхний, *3* — ящик нижний; *4* — система рычагов, *5* — ручка

Техническая характеристика

Габариты, мм:	
длина	350
ширина	170
высота:	
открытого	130
закрытого	260
Масса, кг	3

Организация-калькодержатель: Пермский завод монтажных изделий и средств автоматизации Минмонтажспецстроя СССР (614022, Пермь, ул. 3-я Теплопроводная).

ЯЩИК ИНСТРУМЕНТАЛЬНЫЙ ПЯТИСЕКЦИОННЫЙ

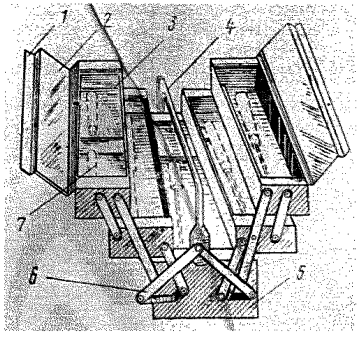

Рис. 160

1 — козырек крышки, *2*— крышка верхняя, *3* — ящик верхний, *4* — ручка, *5* — ящик нижний, *6* — система рычагов, *7* — инструмент

Предназначен для переноски и хранения на рабочем месте инструмента при выполнении электромонтажных, сантехнических, арматурных, кровельных, электрогазосварочных и отделочных работ. Конструктивно ящик представляет собой шарнирную конструкцию и изготовлен из листовой оцинкованной стали. В транспортном положении все пять секций закрываются: верхний ящик — крышками, нижний ящик — верхними ящиками, образуя чемодан с ручкой.

Техническая характеристика

Габариты, мм:	
длина	420
ширина	200
высота в закрытом виде:	
с ручкой	300
без ручки	200
Масса, кг	4

Организация-калькодержатель: Пермский завод монтажных изделий и средств автоматизации Минмонтажспецстроя СССР (614022, Пермь, ул. 3-я Теплопроводная).

ЯЩИК ИНСТРУМЕНТАЛЬНЫЙ ТИПА ЯМД

Предназначается для хранения и ручной переноски инструментов и мелких деталей во время проведения электромонтажных работ. Ящик изготавливается из листовой оцинкованной стали. Ящик в верхней секции имеет три ячейки, а в нижней — четыре.

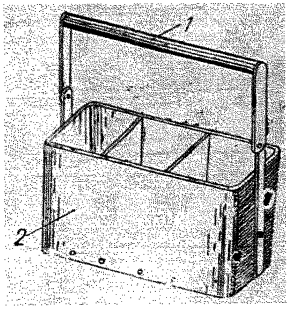

Рис. 161

1 — ручка, *2* — корпус

Техническая характеристика

Габариты, мм:	
длина	350
ширина	120
высота	340
Масса, кг	1,9

Организация-калькодержатель: ЦПКБ Электромонтажконструкция (123308, Москва, просп. маршала Жукова, 2).

ЭТАЖЕРКА-СТЕЛЛАЖ

Предназначается для хранения на рабочем месте инструмента и приспособлений для отделочных работ. Конструктивные элементы этажерки выполнены из стального уголка 20×20×3 мм и полосы 30×3 мм. Стеллаж имеет полки и крючки для укладки инструмента и приспособлений и навешивания шлангов, кабеля и электропроводов. При транспортировке этажерка разбирается на отдельные секции.

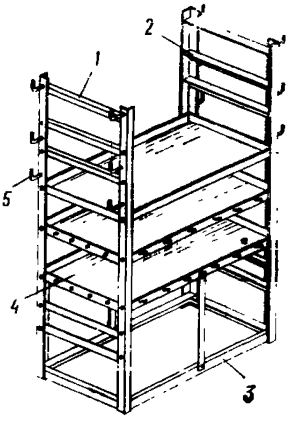

Рис. 162
1 — секция левая, *2* — секция правая, *3* — секция нижняя, *4* — полка, *5* — крючок

Техническая характеристика

Габариты, мм:	
длина	1200
ширина	666
высота	1760
Масса, кг	57

Организация-калькодержатель: трест Оргтехстрой Главсредуралстроя (620081, Свердловск, ул. Мамина-Сибиряка, 38).

ЯЩИК-СИДЕНЬЕ ИНСТРУМЕНТАЛЬНЫЙ ЯСК

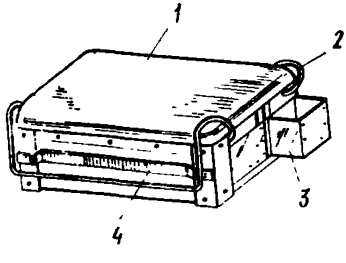

Предназначается для переноски и хранения на рабочем месте инструментов и мелких деталей для электромонтажных работ (коммутатчика), а также для сидения рабочего при выполнении работ. Ящик изготовляется из листовой оцинкованной стали; имеет две выдвижные секции и полумягкое сиденье и используется как переносный стул.

Рис. 163
1 — сиденье полумягкое, *2* — ручка, *3* — секция выдвижная, *4* — окантовка

Техническая характеристика

Габариты, мм:	
длина	340
ширина	196
высота	221
Масса, кг	3,8

Организация-калькодержатель: ЦПКБ Электромонтажконструкция (123308, Москва, просп. маршала Жукова, 2).

ЯЩИК-КОНТЕЙНЕР МАЛЯРА

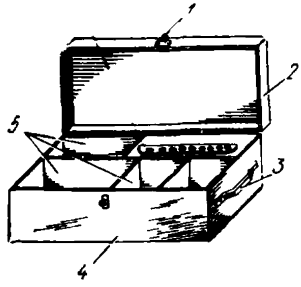

Предназначен для переноски и хранения на рабочем месте ручного инструмента маляра. Конструктивно ящик выполнен сварной конструкции из тонколистовой стали. Ящик имеет отсеки для хранения шлангов от краскопульта, шпателей, ванночки с валиками, кистей и др.

Рис 164

1 — петля замка, *2* — крышка, *3* — ручка, *4* — корпус, *5* — отсеки для инструмента

Техническая характеристика

Габариты, мм:	
длина	1400
ширина	750
высота	560
Масса, кг	5

Организация-калькодержатель: трест Оргтехстрой Минпромстроя БССР (220797, Минск, Ленинский просп., 9).

ОБОЙМА-КОНТЕЙНЕР ДЛЯ ГАЗОВЫХ БАЛЛОНОВ

Предназначена для хранения на рабочем месте газосварщика баллонов с горючим газом (кислорода, бутана, пропана, пропилена и др.). Конструктивно обойма представляет собой стойку с укрепленными на ней опорами и прижимами. Баллон в обойме устанавливается несколько под углом, опираясь на плиту.

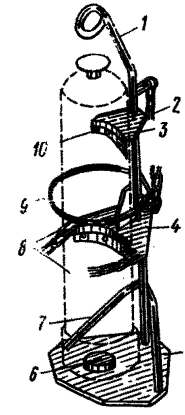

Рис. 165

1 — стойка, *2* — цепь, *3* — опора верхняя, *4* — опора нижняя, *5* — плита, *6* — стакан, *7* — раскос, *8* — петля, *9* — прижим, *10* — прокладка резиновая

Техническая характеристика

Габариты, мм:	
длина	400
ширина	370
высота	1750
Количество устанавливаемых баллонов одновременно, шт.	1
Масса, кг	17

Организация-калькодержатель: трест Оргтехстрой Минстроя ЛитССР (232000, Вильнюс, ул. Пшевальского, 7).

КОНТЕЙНЕР ДЛЯ ОБЛИЦОВОЧНЫХ РАБОТ

Предназначен для переноски и хранения на рабочем месте до 100 шт. керамических плиток и плиток ПВХ при устройстве полов на цементно-песчаном растворе и мастиках соответственно. Конструктивно контейнер представляет собой ящик, закрытый с двух сторон стенками из многослойной фанеры. Каркас ящика выполнен из уголковых профилей 25×25 мм.

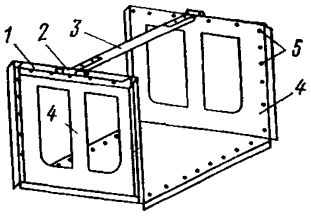

Рис. 166
1 — каркас, *2* — зажим, *3* — ручка, *4* — стенка боковая, *5* — шурупы

Техническая характеристика

Габариты, мм:	
длина	220
ширина	220
высота	300
Емкость, шт.	100
Масса, кг	1,5

Организация-калькодержатель: трест Оргтехстрой Минпромстроя БССР (220797, Минск, Ленинский просп., 9).

КОНТЕЙНЕР ДЛЯ ОБЛИЦОВОЧНЫХ ПЛИТОК

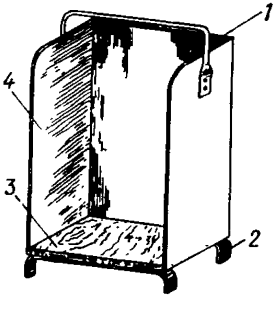

Предназначен для переноски и хранения на рабочем месте до 100 шт. керамических плиток размером 100×100×10 мм при устройстве полов на цементно-песчаном растворе. Конструктивно контейнер представляет собой ящик, закрытый с трех сторон стенками из оцинкованной стали с деревянным днищем толщиной 40 мм.

Рис. 167
1 — ручка, *2* — скоба опорная, *3* — днище, *4* — стенка

Техническая характеристика

Габариты, мм:	
длина	215
ширина	215
высота	380
Емкость, шт.	100
Масса с плиткой (100 шт.), кг	27

Организация-калькодержатель: трест Ленинградоргстрой Главленинградстроя (190121, Ленинград, Набережная реки Мойки, 122).

КОНТЕЙНЕР ПРОВОЛОЧНЫЙ ОБЛЕГЧЕННЫЙ КП-93

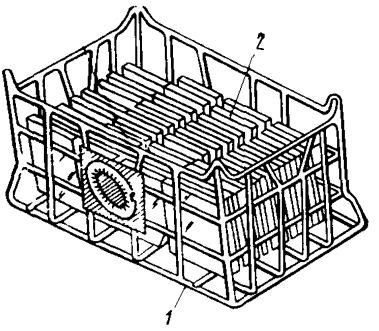

Предназначается для перемещения и хранения на рабочем месте керамической плитки при выполнении облицовочных работ. Контейнер изготовлен из проволоки.

Рис 168
1 — корпус, *2* — плита

Техническая характеристика

Габариты, мм.	
длина	375
ширина	375
высота	180
Масса без плитки, кг	2,9

Организация-калькодержатель: трест Ленинградоргстрой Главленинградстроя (190121, Ленинград, Набережная реки Мойки, 122).

КОНТЕЙНЕР ДЛЯ ПЛИТОЧНИКА-ОБЛИЦОВЩИКА

Предназначается для переноски и хранения плитки на рабочем месте плиточника при устройстве полов и облицовочных работах. Конструктивно контейнер выполнен из листовой и круглой стали. Днище корпуса имеет отверстия для уменьшения массы.

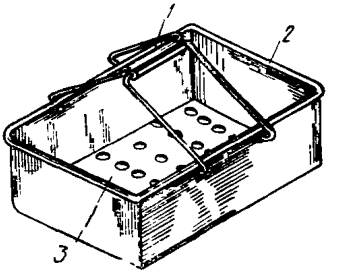

Рис. 169
1 — ручка, *2* — корпус, *3* — днище

Техническая характеристика

Габариты, мм:	
длина	412
ширина	232
высота	160
Емкость, шт.	50
Масса, кг	1,4

Организация-калькодержатель: трест Оргтехстрой Гласредуралстроя Минпромстроя СССР (614600, Пермь, просп. Ленина, 90).

ЯЩИК-КОНТЕЙНЕР ДОЩАТЫЙ ДЛЯ СТЕКЛА

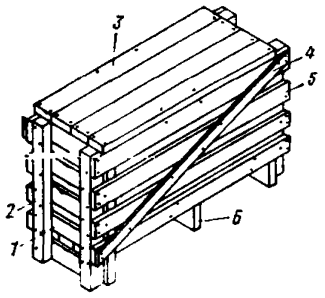

Предназначен для транспортирования и хранения на рабочем месте стекольщика листового оконного стекла. В ящик-контейнер упаковывают стекло площадью более 0,3 м² большой номенклатуры Просветы между стопками стекла, стеклом и стенками, дном и крышкой плотно заполняются древесной стружкой. Ящик-контейнер выполнен на гвоздях из брусков и досок хвойных пород дерева.

Рис. 170

1 — головка, *2* — планка головки, *3* — крышка, *4* — планка стенки боковой, *5* — доска стенки боковой, *6* — брусок дна

Техническая характеристика

Габариты, мм:

длина 1500

ширина 600

высота 1000

Вместимость, м²:

25 при толщине стекла 2 мм

17 » » » 3 »

13 » » » 4 »

11 » » » 5 »

8 » » » 6 »

Масса, кг 10

Ящик-контейнер выпускается по ГОСТ 4295—80.

ЯЩИК ДОЩАТЫЙ РЕШЕТЧАТЫЙ ДЛЯ СТЕКЛА

Предназначен для транспортирования и хранения на рабочем месте стекольщика листового оконного стекла. В ящик решетчатый упаковывают стекло площадью листа более 0,3 м², причем вместо стружки применяют амортизаторы из гофрированного картона, гарантирующие сохранность стекла. Ящик выполнен на гвоздях из брусков и досок хвойных пород дерева.

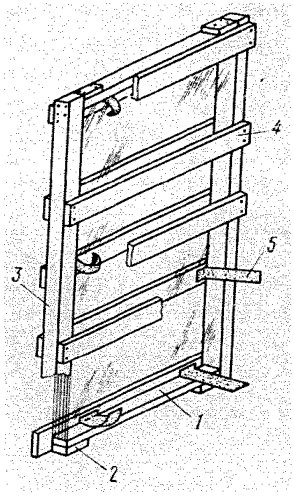

Рис. 171
1 — планка торцовая, *2* — планка крепежная, *3* — стойка вертикальная, *4* — планка поперечная, *5* — амортизатор

Техническая характеристика

Габариты, мм:

длина	1000
ширина	300
высота	1500

Вместимость, м²:

15 при толщине стекла 2 мм

11 » » » 3 »

8 » » » 4 »

Масса, кг	7

Ящик выпускается по ГОСТ 4295—80.

ЯЩИК ДОЩАТЫЙ

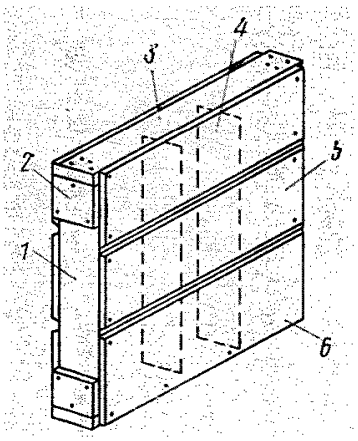

Предназначен для транспортировки и хранения на рабочем месте стекольщика листового оконного стекла. В ящик упаковывают стекло стопками площадью листа до 0,3 м². Ящик выполнен на гвоздях из пиломатериалов хвойных пород дерева.

Рис. 172

1 — головка, *2* — планка головки, *3* — крышка, *4* — перегородка, *5* — доска стенки боковой, *6* — гвоздь

Техническая характеристика

Габариты, мм:

длина	1000
ширина	700
высота	600

Вместимость, м²:

12 при толщине стекла 2 мм

7 » » » 3 »

6 » » » 4 »

Масса, кг	5

Ящик выпускается по ГОСТ 4295—80.

ПИРАМИДА ДЛЯ СТЕКЛА

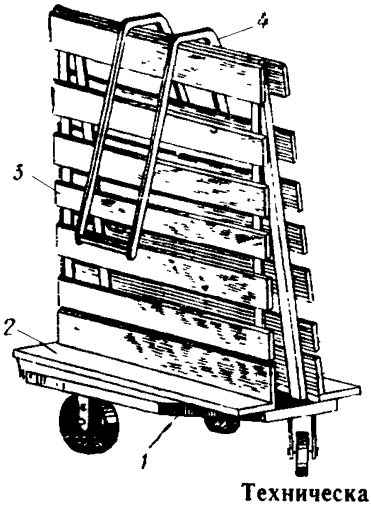

Предназначается для перевозки и хранения стекла на рабочем месте стекольщика. Конструктивно элементы пирамиды выполнены из уголкового профиля и пиломатериалов хвойных пород дерева. Пирамида может быть установлена на тележке для транспортирования стекла в пределах строительной площадки.

Рис. 173
1 — тележка, *2* — основание, *3* — рама, *4* — прижим

Техническая характеристика

Габариты, мм:		высота	1500
длина	1200	Грузоподъемность, кг	200
ширина	500	Масса, кг	8

Организация-калькодержатель: УПТК Каунасского территориального строительного треста Минсельстроя ЛитССР (233000, Каунас, ул. Данилайтиса, 52).

ЯЩИК ДЛЯ КОМПОНЕНТОВ 0,25 м³

Предназначен для переноски и хранения на рабочем месте сыпучих материалов и различных компонентов для приготовления кладочных растворов и бетонной смеси. Ящик сварной конструкции, выполнен из листовой стали обыкновенного качества, уголкового профиля 32×32 и 40×40 мм. Ящик имеет плотно закрывающуюся крышку и устройство для строповки при переноске.

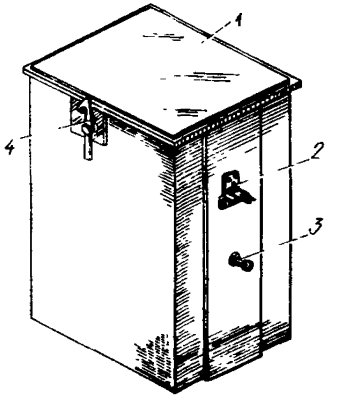

Рис. 174
1 — крышка, *2* — ограничитель, *3* — палец, *4* — замок

Техническая характеристика

Габариты, мм:		высота	1100
длина	930	Емкость, м³	0,25
ширина	500	Масса, кг	35

Организация-калькодержатель: трест Укроргтехсельстрой Минсельстроя УССР (252025, Киев, ул. Житомирская, 32).

СУМКА СПЕЦИАЛЬНАЯ ЗАКРЫТАЯ

Предназначается для хранения на рабочем месте и переноски ручных инструментов (набор инструментов типа НИК-4) при выполнении электромонтажных работ по коммутационным, вторичным цепям, силовым и осветительным сетям. Сумка выполняется из дермантина или искусственной кожи. Инструмент размещается в специальных отсеках, карманах, пазухах, футлярах.

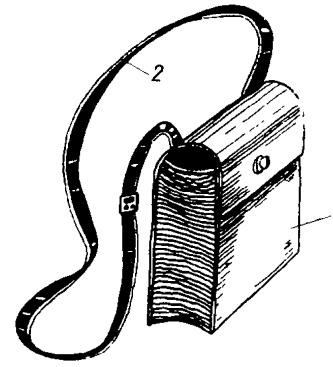

Рис. 175
1 — корпус, *2* — ремень плечевой

Техническая характеристика

Габариты, мм:	
длина	450
ширина	260
высота	150
Масса, кг	1,5

Организация-калькодержатель: ЦПКБ треста Электромонтаж-конструкция (123308, Москва, просп. маршала Жукова, 2).

СУМКА СПЕЦИАЛЬНАЯ РАСКЛАДНАЯ

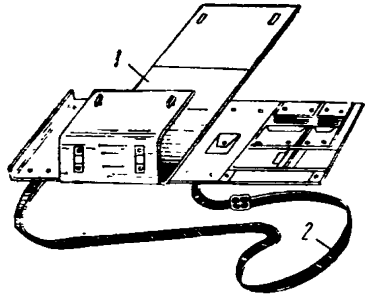

Предназначается для хранения на рабочем месте и переноски ручных инструментов (набор инструментов типа ИН) при выполнении электромонтажных работ по осветительным, силовым сетям и вторичным цепям. Сумка выполняется из дерматина или искусственной кожи. Инструмент размещается в специальных отсеках, карманах, футлярах.

Рис. 176
1 — корпус, *2* — ремень плечевой

Техническая характеристика

Габариты, мм:	
длина	400
ширина	400
высота	150
Масса, кг	1,5

Организация-калькодержатель: ЦПКБ треста Электромонтаж-конструкция (123308, Москва, просп. маршала Жукова, 2).

СУМКА ДЛЯ ИНДИВИДУАЛЬНЫХ НАБОРОВ ИНСТРУМЕНТА ТИПА ИС-1 И ИС-40

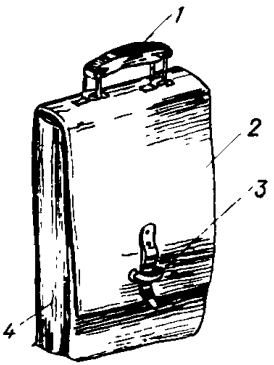

Предназначена для переноса и хранения на рабочем месте ручного строительного инструмента, применяемого при выполнении арматурных и сантехнических работ. Сумка выполнена из кожзаменителя с отсеками и карманами для инструмента.

Рис. 177
1 — ручка, *2* — крышка, *3* — замок, *4* — корпус

Техническая характеристика

Габариты, мм	
длина	465
ширина	260
высота	85
Количество отсеков под инструмент, шт.	5; 10
Масса (без инструмента), кг	1,05; 1,1

Организация-калькодержатель: завод МВД ЛатвССР.

СУМКА ДЛЯ ИНДИВИДУАЛЬНЫХ НАБОРОВ ИНСТРУМЕНТА ТИПОВ ИС-3, ИС-29 И ИС-33

Предназначена для переноса и хранения на рабочем месте ручного строительного инструмента, применяемого при выполнении стекольных, кровельных и малярных работ. Сумка выполнена из кожзаменителя с карманами для инструмента.

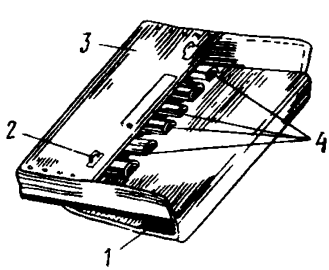

Рис. 178
1 — крышка, *2* — замок, *3* — корпус, *4* — карманы для инструмента

Техническая характеристика

Габариты, мм.	
длина	512
ширина	415
высота	50
Количество карманов под инструмент, шт.	7; 10
Масса (без инструмента), кг	1,5; 1,8

Организация-калькодержатель: завод МВД ЛатвССР.

СУМКА ДЛЯ ИНДИВИДУАЛЬНОГО НАБОРА РУЧНОГО ИНСТРУМЕНТА ТИПА ИС-5

Предназначена для переноса и хранения на рабочем месте ручного строительного инструмента, применяемого при выполнении плиточных работ. Сумка изготовлена из кожзаменителя с карманами и отсеками для инструмента.

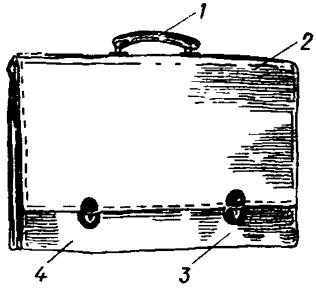

Рис. 179
1 — ручка, *2* — крышка, *3* — замок, *4* — корпус

Техническая характеристика

Габариты, мм:	
длина	520
ширина	420
высота	85
Количество отсеков и карманов под инструмент, шт.	15
Масса (без инструмента), кг	1,8

Организация-калькодержатель: завод МВД ЛатвССР.

СУМКА ДЛЯ ИНДИВИДУАЛЬНЫХ НАБОРОВ РУЧНОГО ИНСТРУМЕНТА ТИПА ИС-7 И ИС-36

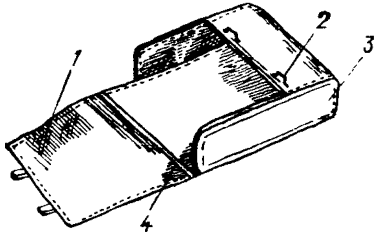

Предназначена для переноса и хранения на рабочем месте ручного строительного инструмента, применяемого при устройстве полов паркетных и выполнении штукатурных работ. Сумка изготовляется из кожзаменителя и снабжена крышкой и ручкой для переноски.

Рис. 180
1 — крышка, *2* — замок, *3* — корпус, *4* — отсек

Техническая характеристика

Габариты, мм:	
длина	520
ширина	440
высота	85
Масса (без инструмента), кг	1,8
Количество отсеков под инструмент, шт.	7

Организация-калькодержатель: завод МВД ЛатвССР.

СУМКА ДЛЯ ИНДИВИДУАЛЬНОГО НАБОРА РУЧНОГО ИНСТРУМЕНТА ТИПА ИС-10

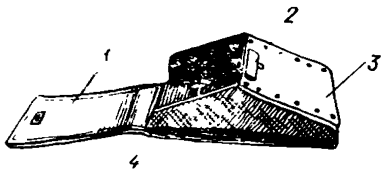

Предназначена для переноса и хранения на рабочем месте ручного строительного инструмента при производстве каменных работ. Сумка изготовляется из кожзаменителя и снабжена крышкой и ручкой для переноса.

Рис. 181
1 — крышка, *2* — замок, *3* — корпус, *4* — отсек

Техническая характеристика

Габариты, мм:	
длина	440
ширина	260
высота	120
Масса (без инструмента), кг	0,95

Организация-калькодержатель: завод МВД ЛатвССР.

ЯЩИК ДЛЯ ИНДИВИДУАЛЬНЫХ НАБОРОВ РУЧНОГО ИНСТРУМЕНТА ИС-14 И ИС-22/24

Предназначается для переноски и хранения на рабочем месте ручных инструментов при выполнении столярных и плотнично-опалубочных работ. Ящик изготовляется из многослойной фанеры и досок и скрепляется гвоздями.

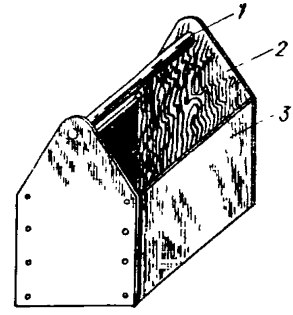

Рис 182
1 — ручка, *2* — отсек, *3* — корпус

Техническая характеристика

Габариты, мм:	
длина	400
ширина	200
высота	250
Вместимость ящика, шт.	7—15
Масса (без инструмента), кг	1

Организация-калькодержатель: мастерские строительных организаций.

ЯЩИК ДЛЯ ПАРКЕТНЫХ ГВОЗДЕЙ 0,008 м³

Предназначен для хранения гвоздей, используемых для крепления паркетных клепок при устройстве полов. Ящик изготовлен из многослойной фанеры и имеет два отсека для мелких и крупных гвоздей.

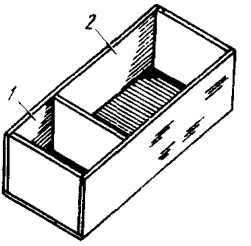

Рис 183
1 — отсек для мелких гвоздей, *2* — отсек для крупных гвоздей

Техническая характеристика

Габариты, мм:	
длина	400
ширина	200
высота	100
Емкость, м³	0,008
Масса, кг	2

Организация-калькодержатель: трест Оргтехстрой Минпромстроя БССР (220797, Минск, Ленинский просп., 9).

ЯЩИК ДЛЯ ГИПСА 0,08 м³

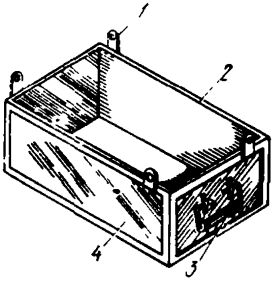

Предназначен для переноски и хранения гипса и мелкоштучных материалов на рабочем месте при выполнении отделочных работ. Конструктивно ящик представляет собой емкость сварной конструкции, имеющую ручки для переноски и проушины для строповки. Для жесткости конструкции каркас ящика выполнен из уголкового профиля 20×20×3 мм.

Рис. 184
1 — проушина, *2* — каркас, *3* — ручка, *4* — обшивка

Техническая характеристика

Габариты, мм:	
длина	600
ширина	400
высота	340
Емкость, м³	0,08
Масса, кг	11

Организация-калькодержатель: трест Оргтехстрой Минстроя МССР (277943, Кишинев, ул. Воссоединения, 6/1).

ПЕНАЛ ДЛЯ КОМБИНИРОВАННЫХ ЗАКЛЕПОК

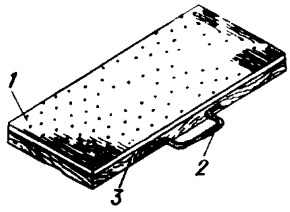

Рис. 185
1 — пластина резиновая, *2* — ручка, *3* — основание

Предназначен для переноски и хранения комбинированных заклепок на рабочем месте, используемых для соединения перфорированных листов при устройстве кровель, установке перегородок и стеновых панелей. Конструктивно элементы пенала выполнены из древесины хвойных пород и резины технической. Заклепки хранятся в специальных отверстиях, просверленных в резиновой пластине и деревянном основании.

Техническая характеристика

Габариты, мм:	
длина	500
ширина	250
высота	25
Емкость, шт.	1000
Масса без заклепок, кг	0,5

Организация-калькодержатель: мастерские строительных организаций.

ПОЯС СПЕЦИАЛЬНЫЙ ДЛЯ РУЧНОГО ИНСТРУМЕНТА

Предназначен для переноски и хранения на рабочем месте ручного инструмента при выполнении электромонтажных, сантехнических, арматурных, кровельных и облицовочных работ. Пояс выполнен из искусственной кожи или парусины. Инструмент размещается в специальных футлярах, закрепленных на ремне.

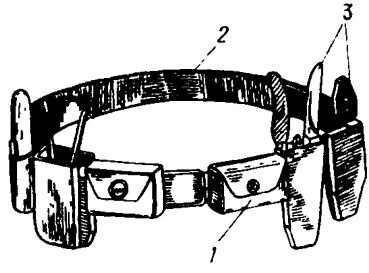

Рис. 186
1 — футляр для инструмента, *2* — ремень, *3* — инструмент

Техническая характеристика

Габариты, мм:	
длина	1500
ширина	70
Количество футляров, шт.	до 10
Масса, кг	1,5

Организация-калькодержатель: ЦПКБ треста Электромонтажконструкция (123308, Москва, просп. маршала Жукова, 2).

ПОДСТАВКА ДЛЯ ПАРКЕТЧИКА

Предназначается для сортировки и хранения паркетных клепок (планок) на рабочем месте паркетчика при устройстве полов из штучного паркета. Подставка выполнена из пиломатериалов хвойных пород дерева Вместимость подставки до 50 шт. клепок (планок).

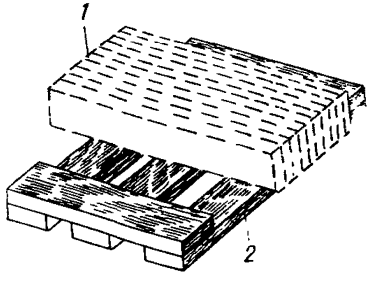

Рис 187
1 — планки паркетные (клепки), *2* — подставка

Техническая характеристика

Габариты. мм:	
длина	800
ширина	500
высота	40
Емкость, шт.	50
Масса, кг	2

Организация-калькодержатель: трест Оргтехстрой Минпромстроя БССР (220797. Минск, Ленинский просп., 9).

ТЕЛЕЖКА-ПОДСТАВКА ДЛЯ ПАРКЕТЧИКА

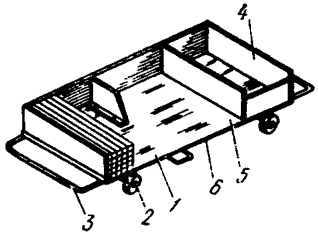

Предназначается для сортировки и хранения паркетных планок (клепок) на рабочем месте паркетчика при устройстве полов из штучного паркета. Конструктивно подставка представляет собой тележку с платформой и ручками для ее переноски.

Рис. 188
1 — отделение для пазовых паркетных планок (клепок), *2* — колесо, *3* — ручка, *4* — отделение для стружки и бракованных планок, *5* — отделение для шиповых паркетных планок, *6* — рама

Техническая характеристика

Габариты. мм:	
длина	1130
ширина	510
высота	280
Масса, кг	3,5

Организация-калькодержатель: нормативно-исследовательская станция № 14 Главпромкокскстроя Минпромстроя СССР (300600, Тула, просп. Ленина, 57).

СОДЕРЖАНИЕ

	Стр.
Предисловие	3
Перечень рациональных видов оргоснастки рабочих мест строительных работ	4
Средства, улучшающие рабочую позу работающего . .	15
Средства, облегчающие подъем тяжестей	51
Средства для хранения на рабочем месте инструмента и материалов	84

ВНИПИ труда в строительстве
Госстроя СССР

**АЛЬБОМ
ОРГАНИЗАЦИОННОЙ ОСНАСТКИ РАБОЧИХ МЕСТ
ДЛЯ СТРОИТЕЛЬНЫХ РАБОТ**

Часть I

Редакция инструктивно-нормативной литературы
Зав редакцией *Г. А. Жигачева*
Редактор *О. Г. Дриньяк*
Мл. редакторы *Л. Н. Козлова, Л. И. Месяцева*
Технический редактор *Ю. Л. Циханкова*
Корректор *Н. П. Чугунова*

Н/К

Сдано в набор 29 04.82 Подписано в печать 05.07.82 Т-132
Формат 84×108¹/₃₂. Бумага типографская №
Гарнитура «Литературная» Печать высокая Усл. печ. л. 6,
Усл. кр.-отт 6,51 Уч.-изд. л. 6,69 Тираж 40 000 экз. Изд № XII—94
Зак № 197 Цена 35 к.

Стройиздат
101442, Москва, Каляевская, 23а

Подольский филиал ПО «Периодика» Союзполиграфпрома
Государственного комитета СССР по делам издательств,
полиграфии и книжной торговли.
г. Подольск, ул. Кирова, 25.

gost.e-ecolog.ru