МИНИСТЕРСТВО ЗДРАВООХРАНЕНИЯ СССР

ГИПРОНИИЗДРАВ

КАТАЛОГ ОБОРУДОВАНИЯ УЧРЕЖДЕНИЙ ЗДРАВООХРАНЕНИЯ

ТОМ III

gost.e-ecolog.ru

МОСКВА 1981

МИНИСТЕРСТВО ЗДРАВООХРАНЕНИЯ СССР

ГОСУДАРСТВЕННЫЙ ПРОЕКТНЫЙ И НАУЧНО-ИССЛЕДОВАТЕЛЬСКИЙ
ИНСТИТУТ ПО ПРОЕКТИРОВАНИЮ УЧРЕЖДЕНИЙ ЗДРАВООХРАНЕНИЯ
(Г И П Р О Н И И З Д Р А В)

К А Т А Л О Г
ОБОРУДОВАНИЯ УЧРЕЖДЕНИЙ ЗДРАВООХРАНЕНИЯ

Т О М III

УСТАНОВОЧНЫЕ СХЕМЫ МОНТИРУЕМОГО ОБОРУДОВАНИЯ

Специализированный информационный центр
Гипронииздрава

Москва - 1981

СОДЕРЖАНИЕ

Стр.

Пояснительная записка 4

Перечень монтируемого оборудования, включенного в состав установочных чертежей в 1979-1980 гг. ... 6

ПОЯСНИТЕЛЬНАЯ ЗАПИСКА

При пользовании установочными схемами монтируемого оборудования необходимо учитывать следующее:

I. Расположение оборудования в помещениях лечебно-профилактических учреждений определяется при разработке технологической части проекта.

2. На оборудование, требующее технологических подводок, дается схематическое изображение оборудования в плане с указанием габаритов, точек подвода инженерных коммуникаций с привязкой к габаритам или осям оборудования, а также в случае необходимости - минимально допустимое расстояние до стен помещений. На оборудование, которое требует установки на фундамент, в схемах указан размер фундамента в плане с привязкой осей фундаментных болтов.

3. В соответствии со СНиП П-69-78 прокладка коммуникаций выполняется скрытно. Трубопроводы в прачечных должны прокладываться открытым способом.

4. Заземление аппаратуры выполняется в соответствии с правилами устройства электроустановок, а также с инструкцией по защитному заземлению электромедицинской аппаратуры в учреждениях системы Министерства здравоохранения СССР.

5. В схемах приняты следующие условные обозначения:

⊖	- рабочее место	$Д_у$	- условный проход трубы
Э	- подвод электроэнергии	К	- отвод в канализацию
ХВ	- подвод холодной воды	$К_р$	- отвод в канализацию с разрывом струи
ГВ	- подвод горячей воды	ОК	- отвод конденсата
П	- подвод пара	СК	- спец. канализация
Ф	- фазность тока	$Э_{осв}$	- подвод электроэнергии для освещения
h	- высота подводок от чистого пола	ВВ	- вытяжная вентиляция
АП	- автоматический выключатель	Сж.в	- сжатый воздух

МП – магнитный пускатель

СУ – станция управления

ШУ – щит управления

ЭЩ – электрощит

УЧП – уровень чистого пола

ЭШ – электрошкаф

 – розетка силовая двухполюсная

 – розетка двухполюсная с заземляющим контактом

Г – газ

При разработке установочных схем были использованы следующие материалы:

I. Заводские описания, чертежи и паспорта на оборудование, инструкции по эксплуатации.

2. Эскизы натурных обмеров по изделиям, для которых не удалось получить техническую документацию.

3. Каталог-справочник "Оборудование для оснащения предприятий по стирке белья и химической чистке одежды". Том I.

4. "Альбом торгового механического, холодильного и подъемно-транспортного оборудования для предприятий торговли и общественного питания". ГИПРОТОРГ.

5. Справочник-каталог "Защитная техника". В/О "Изотоп".

6. Альбомы ГИПРОНИИ АН СССР по рабочим чертежам на лабораторное оборудование.

В разработке данного альбома участвовали:
отдел медицинской технологии и комплексного оснащения :

- начальник отдела – Ганзбург А.Л.;
- главный инженер проекта – Колмаков Э.А. (ответственный исполнитель);
- ведущий инженер – Тузова Н.Н.;

отдел технологических и экономических исследований :

- начальник отдела – Бакулин Ю.И.;
- зам. начальника отдела – Волков Р.А. (руководитель темы);
- ведущий инженер – Карягина Е.И.

П Е Р Е Ч Е Н Ь

монтируемого оборудования, включенного в состав установочных чертежей в 1979-1980 гг.

№ п/п	Наименование, марка	Шифр Гипронииздрава Обозначение на черт.	Стр.
I	2	3	4
I.	Светильник медицинский 4-рефлекторный стационарный СМ-29	01.03.012 0-31	I6а
2.	Светильник медицинский 7-рефлекторный стационарный с аварийным питанием СМ-36	01.03.021 0-32	I7
3.	Светильник медицинский 7-рефлекторный стационарный СМ-35	01.03.022 0-30	I8
4.	Светильник медицинский 9-рефлекторный стационарный СМ-40	01.03.031 0-62	I9
5.	Светильник медицинский I5-рефлекторный стационарный с телевизионной установкой ПТУ-30-2-I. СМТ-34	01.03.035 0-33	20
6.	Стол анатомический СА	05.01.001 0-79	2I
7.	Установка ингаляционная стационарная УИ-I	09.01.080 Е-II	22
8.	Деминерализатор	II.09.011 Г-34	23
9.	Установка для промывания полости рта УШР-I	I2.01.7I С-I	24
I0.	Установка стоматологическая УС-30	I2.02.010 С-28	25
II.	Бормашина электрическая с осветителем БЭО-30-2	I2.02.020 С-9	26
I2.	Установка высокочастотная ВЧИ9-I0/0,44-УЧ	I2.03.02I С-48	27

I	2	3	4
I3.	Шкаф вытяжной зубоврачебный ВШЗМ-I	I2.07.002 С-30	28
I4.	Устройство для проведения гальванизации в четырехкамерных ваннах ГК-2	I3.0I.090 Ф-4	29
I5.	Кафедра водолечебная с душами ВК-3	I3.04.004 Ф-26	30
I6.	Аппарат для подводных кишечных промываний АПКП	I3.04.0I3 Ф-I7	3I
I7.	Шкаф сушильно-вытяжной СВШ-I	I3.09.090 Ф-46	32
I8.	Стол-штатив поворотный с излучателем (без решетки) ПСШ-3-I	I5.0I.030г Р-67г	33
I9.	Аппарат рентгеновский диагностический флюорографический крупнокадровый „Флюар-I" (I2Ф4)	I5.03.004 Р-37	34
20.	Баки для обработки рентгенограмм БР-I	I5.05.00I Р-II	35
2I.	Ротационно-конвергентный гамма-терапевтический аппарат „Рокус-М"	I6.0I.004 R-I56	36
22.	Бокс настольный на одно рабочее место 6БПI-НЖ	I6.04.006 R-2	37
23.	Бокс моечный на одно рабочее место IБПI-НЖ	I6.04.0I5 R-I2	38
24.	Шкаф вытяжной на одно рабочее место ШI-НЖ	I6.04.023 R-2I	39
25.	Шкаф вытяжной на два рабочих места Ш2-НЖ	I6.04.024 R-22	40
26.	Шкаф вытяжной на три рабочих места Ш3-НЖ	I6.04.025 R-23	4I
27.	Шитла защитная палатная (правая) ШЗПГ-ПП	I6.04.046 R-390	42

I	2	3	4
28.	Ширма защитная палатная (левая) ШЗПЛ-II	I6.04.047 R-39I	43
29.	Ширма защитная палатная (правая) ШЗПП-II	I6.04.048 R-394	44
30.	Ширма защитная палатная (левая) ШЗПП-II	I6.04.049 R-395	45
3I.	Установка для мойки закрытых радиоактивных источников	I6.04.07I R-I37	46
32.	Установка для дезинфекции закрытых радиоактивных источников	I6.04.075 R-6I	47
33.	Сейф защитный СЗ	I6.05.00I R-49	48
34.	Аквадистиллятор ДЭ-4	I7.02.00I Б-24	49
35.	Аквадистиллятор ДЭ-25	I7.02.004 Б-30	50
36.	Аквадистиллятор апирогенный АЭВ-I0	I7.02.005 Б-8	5I
37.	Сборник для дистиллированной или обессоленной воды С-6	I7.02.04I Б-32	52
38.	Сборник для дистиллированной или обессоленной воды С-I6	I7.02.042 Б-36	53
39.	Сборник для дистиллированной или обессоленной воды С-40	I7.02.043 Б-53	54
40.	Сборник для дистиллированной или обессоленной воды С-I00	I7.02.044 Б-I03	55
4I.	Сборник для дистиллированной или обессоленной воды С-250	I7.02.045 Б-I04	56
42.	Сборник воды для инъекций СИ-40	I7.02.050 Б-55	57

1	2	3	4
43.	Сборник воды для инъекций СИ-100	I7.02.05I Б-56	58
44.	Машина для мойки рецептурной посуды МРП	I7.04.00I Б-64	59
45.	Стерилизатор паровой ГП-400	I8.0I.00I А-20	60
46.	Стерилизатор паровой ГПС-560	I8.0I.002 А-I8	6I
47.	Стерилизатор паровой ГПД-560	I8.0I.004 А-I7	62
48.	Стерилизатор паровой ВК-30	I8.0I.008 А-2	63
49.	Стерилизатор паровой ВК-75	I8.0I.009 А-7	64
50.	Стерилизатор паровой ГК-100-2	I8.0I.0II А-8	65
5I.	Стерилизатор паровой ГП-360-1М	I8.0I.0I3 А-9	66
52.	Стерилизатор паровой ГПД-400	I8.0I.025 А-9I	67
53.	Стерилизатор паровой ГК-100-3	I8.0I.026 А-24	68
54.	Стерилизатор сухожаровой СС-I	I8.0I.03I А-27	69
55.	Стерилизатор сухожаровой СС-200М	I8.0I.032 А-28	70
56.	Стерилизатор для хирургических перчаток с автоматическим управлением СХП	I8.0I.060 А-26	7I
57.	Установка централизованная стерилизационная с 4-камерным паровым стерилизатором ЦСУ-1000-2	I8.0I.073 А-6I	72

I	2	3	4
58.	Установка централизованная стерилизационная с 3-камерным паровым стерилизатором и воздушным стерилизатором ЦСУ-I000-4	I8.0I.075 А-62	73
59.	Кипятильник дезинфекционный Э-67А	I8.02.052 А-I2	74
60.	Аппарат для мойки и чистки игл и шприцев АМШ	I8.03.00I А-56	75
6I.	Машина моечная для шприцев и игл С-500/I000	I8.03.003 А-60	76
62.	Машина моечная для хирургических инотрументов МХИ-0I	I8.03.0I0 А-58	77
63.	Аппарат для мойки пипеток	I9.04.00I Л-22	78
64.	Аппарат для мойки капиллярной лабораторной посуды	I9.04.005 Л-3I9	79
65.	Машина для мойки лабораторной посуды ММЛП-I	I9.04 02I Л-I62	80
66.	Машина для мойки лабораторной посуды Ц2I78 (большая модель)	I9.04.022 Л-I63	8I
67.	Мойка лабораторная МЛ-2	I9.04.03I Л-43I	82
68.	Шкаф сушильно-стерилизационный ШСС-80п	I9.06.00I Л-75	83
69.	Шкаф сушильно-стерилизационный ШССп-I000п	I9.06.004 Л-I79	84
70.	Шкаф сушильно-стерилизационный проходной ШСС-250пр	I9.06.0II Л-I78	85
7I.	Шкаф сушильно-стерилизационный проходной ШСС-500пр	I9.06.0I2 Л-I07	86

I	2	3	4
72.	Шкаф сушильный вакуумный ШСВ-45К	I9.06.025 Л-I77	87
73.	Шкаф универсальный лабораторный ШУЛ-2	I9.06.03I Л-273	88
74.	Стол-зонт	I9.06.04I Л-27I	89
75.	Шкаф вытяжной лабораторный ШВЛ-I	I9.06.05I Л-272	90
76.	Шкаф вытяжной ШВ-3,3	I9.06.066 Л-406	9I
77.	Стол лабораторный химический пристенный СТХ-I	I9.07.0II Л-7II	92
78.	Стол лабораторный химический пристенный СТХ-2	I9.07.0I2 Л-7I2	93
79.	Стол лабораторный химический пристенный СТХ-3	I9.07.0I3 Л-7I3	94
80.	Стол лабораторный физический СТФ-I	I9.07.03I Л-73I	95
8I.	Стол лабораторный физический пристенный СТФ-2	I9.07.033 Л-733	96
82.	Стол лабораторный биологический пристенный СТБ-I	I9.07.05I Л-75I	97
83.	Стол лабораторный биологический пристенный СТБ-2	I9.07.052 Л-752	98
84.	Стол лабораторный биологический пристенный СТБ-3	I9.07.053 Л-753	99
85.	Стол лабораторный физический пристенный СТФ-3	I9.07.09I Л-79I	I00
86.	Камера дезинфекционная пароформалиновая ВОС-5/2,6 (КДФ-5А)	20.0I.003 Ц-I03	I0I

I	2	3	4
87.	Камера дезинфекционная паровая КС-3 (КПД-3)	20.0I.004 Ц-9	I02
88.	Камера дезинфекционная стационарная пароформалиновая цельнометаллическая ВФС-3/I,8 (КДФ-3)	20.0I.005 Ц-I8	I03
89.	Камера дезинфекционная пароформалиновая электрическая ЦНИДИ объемом I,8 м³ - ВФЭ-2/0,9	20.0I.006 Ц-3	I04
90.	Стерилизатор паровой для молочных кухонь ГПД-700	24.0I.00I Н-I0I	I05
9I.	Стерилизатор Г2-ОСА	24.0I.002 Н-I02	I06
92.	Установка автоматизированная для циркуляционной мойки танков и молокопроводов В2-ОЦУ	24.0I.05I Н-I5I	I07
93.	Машина для мойки детских молочных бутылочек МБ-I200	24.0I.052 Н-I52	I08
94.	Пропариватель мелкого инвентаря СП	24.0I.07I Н-I7I	I09
95.	Оборудование творожное ТО-I	24.02.00I Н-20I	II0
96.	Оборудование творожное ТО-2,5	24.02.002 Н-202	III
97.	Ванна пастеризационная Г6-ОПА-600	24.02.03I Н-23I	II2
98.	Ванна длительной пастеризации молока ВДП-300	24.02.04I Н-24I	II3
99.	Резервуар для хранения молока вертикальный В2-ОМВ-2,5	24.03.0I2 Н-3I2	II4
I00.	Плита электрическая, секционная, модулированная, 4-конфорочная с жарочным шкафом ПЭСМ-4ШБ	25.0I.00I К-I0I	II5

I	2	3	4
I0I.	Плита электрическая, секционная, модулированная, 4-конфорочная ПЭСМ-4М	25.0I.002 К-I02	II6
I02.	Плита электрическая секционная, модулированная ПЭСМ-2	25.0I.003 К-I03	II7
I03.	Плита 4-конфорочная ЭП-4	25.0I.006 К-I06	II8
I04.	Плита ЭП-7М	25.0I.007 К-I07	II9
I05.	Сковорода электрическая, секционная, модулированная СЭСМ-0,5	25.0I.030 К-I30	I20
I06.	Сковорода электрическая, секционная, модулированная СЭСМ-0,2	25.0I.03I К-I3I	I2I
I07.	Фритюрница электрическая, секционная, модулированная ФЭСМ-20	25.0I.032 К-I32	I22
I08.	Шкаф пекарский ЭШ-3М	25.0I.042 К-I42	I23
I09.	Шкаф жарочный электрический, секционный, модулированный, 2-камерный ШЭСМ-2К	25.0I.043 К-I43	I24
II0.	Аппарат пароварочный электрический АПЭСМ-2	25.0I.045 К-I45	I25
III.	Секция-вставка к тепловому оборудованию с краном-смесителем ВКСМ	25.0I.063 К-I63	I26
II2.	Котел пищеварочный электрический со станцией управления КПЭ-60	25.02.004 К-204	I27
II3.	Котел пищеварочный электрический, секционный, модулированный КПЭСМ-60М	25.02.005 К-205	I28
II4.	Котел пищеварочный электрический со станцией управления КПЭ-40	25.02.006 К-206	I29
II5.	Электрокипятильник непрерывного действия с автоматикой КПЭ-50	25.02.02I К-22I	I30

I	2	3	4
II6.	Электрокипятильник непрерывного действия с автоматикой КНЭ-I00Б	25.02.023 К-223	I3I
II7.	Стойка раздаточная, секционная, модулированная с подогревом СРТЭСМ	25.03.00I К-30I	I32
II8.	Плита мармитная ЭПМ-5М	25.03.0I0 К-3I0	I33
II9.	Электроплита мармитная ЭПМ-3	25.03.0II К-3II	I34
I20.	Мармит стационарный электрический, секционный, модулированный для вторых блюд МСЭСМ-60	25.03.0I3 К-3I3	I35
I2I.	Мясорубка кухонная М-2	25.04.04I К-44I	I36
I22.	Машина для формовки и панировки котлет МФК-2240	25.04.046 К-446	I37
I23.	Машина тестомесильная ТММ-IМ	25.04.06I К-46I	I38
I24.	Машина взбивальная МВ-35	25.04.07I К-47I	I39
I25.	Стол со встроенной моечной ванной, секционный, модулированный СМВСМ	25.06.006 К-606	I40
I26.	Шкаф холодильный ШХ-0,56	25.09.002 Х-II6	I4I
I27.	Шкаф холодильный ШХ-0,80М	25.09.003 Х-I03	I42
I28.	Шкаф холодильный ШХ-I,I2	25.09.004 Х-I25	I43
I29.	Прилавок-витрина школьный ПВ-Ш	25.09.05I Х-33I	I44
I30.	Прилавок низкотемпературный ПН-0,4 (ПХН-Х-0,4М)	25.09.052 Х-3I3	I45

I	2	3	4
I3I.	Стол с охлаждаемым шкафом электрический, секционный, модулированный СОЭСМ-2	25.09.057 Х-30I	I46
I32.	Стол с охлаждаемым шкафом и горкой электрический, секционный, модулированный СОЭСМ-3	25.09.058 Х-302	I47
I33.	Камера холодильная НКР-IМ	25.09.076 Х-402	I48
I34.	Льдогенератор "Торос-2" ЛГ-350	25.09.[illegible]0I Х-538	I49
I35.	Машина стиральная СМТ-25к	26.0I.004 П-32	I50
I36.	Машина стиральная СМ-IOА	26.0I.0I0 П-I8	I5I
I37.	Машина стиральная автоматизированная АСМТ-25	26.0I.0I2 П-76	I52
I38.	Машина стиральная КП-0II	26.0I.0I3 П-77	I53
I39.	Машина стиральная автоматизированная с электрообогревом КП-II4А	26.0I.0I4 П-78	I54
I40.	Машина стиральная КП-II3А	26.0I.0I5 П-43	I55
I4I	Машина стиральная автоматизированная с окончательным отжимом КП-III	26.0I.0I7 П-45	I56
I42.	Барабан сушильный автоматизированный КП-306	26.02.00I П-3I	I57
I43.	Барабан сушильный автоматизированный с паровым обогревом КП-305	26.02.002 П-200	I58
I44.	Барабан сушильный автоматизированный с электрообогревом КП-307	26.02.0II П-54	I59
I45.	Вакуум-каток сушильно-гладильный с паровым обогревом КП-407	26.02.02I П-22I	I60

I	2	3	4
I4€.	Вакуум-каток сушильно-гладильный с электрообогревом КП-408	26.02.022 П-23I	I6I
I47.	Вакуум-каток сушильно-гладильный СТВК-50	26.02.028 П-72	I62
I48.	Пресс гладильный автоматизированный КП-508	26.02.052 П-27	I63
I49.	Пресс гладильный автоматизированный КП-5I2	26.02.053 П-37	I64
I50.	Пресс гладильный КП-5I3	26.02.060 П-38	I65
I5I.	Центрифуга автоматизированная ПК-3А	26.03.003 П-6€	I66
I52.	Центрифуга КП-2II	26.03.005 П-64	I67
I53.	Реактор с рубашкой с рамной мешалкой РКР-3Т-250-00	26.06.00I П-I	I68
I54.	То же, РКР-3Т-40С-00	26.06.002 П-2	I69
I55.	То же, РКР-3Т-630-00	26.06.003 П-3	I70
I56.	То же, РКР-3Т-I000-00	26.06.004 П-4	I7I
I57.	Установка паровая УП-I3м	26.09.002 П-902	I72
I58.	Станок универсальный токарно-винторезный ИI6IIII	29.0I.00I Ж-I0I	I73
I59.	Станок точильно-шлифовальный 3Б634	29.0I.034 Ж-I34	I74
I60.	Станок круглопильный универсальный Ц6-2	29.02.007 Ж-207	I75

АКОУЗ	ШИФР ГИПРОНИИЗДРАВА – 01.03.012 ОБОЗНАЧЕНИЕ НА ЧЕРТЕЖЕ – 0-31
НАИМЕНОВАНИЕ, ТИП, МАРКА, МОДЕЛЬ.	Светильник медицинский 4-рефлекторный стационарный СМ-29

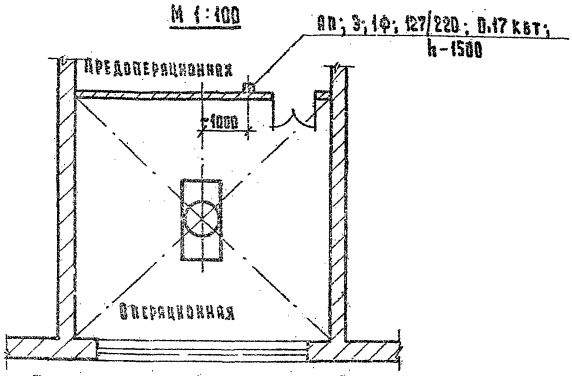

План расположения крепежных потолочных болтов

М 1:10

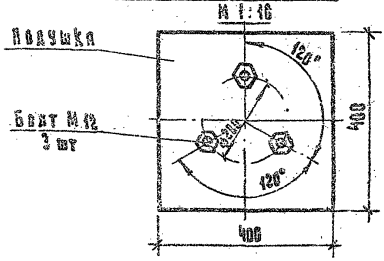

1. Упор устанавливается вдоль операционного стола.
2. При монтаже светильника в полу верхнего этажа над операционной необходимо пробить отверстия ф 18 мм для прохода болтов М 12 и закрепить подушку.
3. Вся электропроводка выполняется скрытым способом в борозде и по перекрытию.

МИНИСТЕРСТВО ЗДРАВООХРАНЕНИЯ СССР.
ИНСТИТУТ "ГИПРОНИИЗДРАВ".

АКОУЗ	ШИФР ГИПРОМИЗДРАВА – 01.03.021 ОБОЗНАЧЕНИЕ НА ЧЕРТЕЖЕ – 0-32
НАИМЕНОВАНИЕ, ТИП, МАРКА, МОДЕЛЬ.	Светильник медицинский 7-рефлекторный стационарный с аварийным питанием СМ-3С

М 1:100

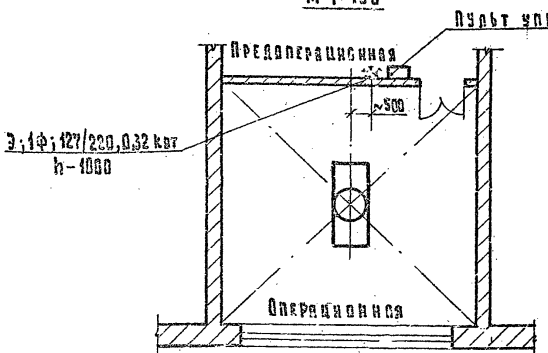

План расположения крепежных потолочных болтов

М 1:10

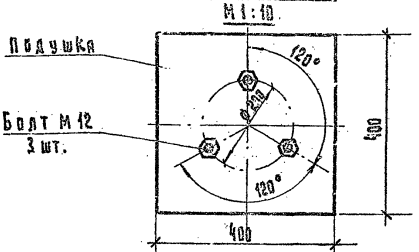

1. Упор устанавливается вдоль операционного стола.
2. При монтаже светильника в полу верхнего этажа над операционной необходимо пробить отверстия ф 12 20 мм. для прохода болтов М 12 и закрепить подушку.
3. Пульт управления снабжен двумя кабелями. Одним кабелем через 3-х гнездную розетку пульт управления подключается к сети, а другим кабелем через 5-ти гнездную розетку он соединяется с кабелем светильника.
4. Вся электропроводка выполняется скрытым способом в борозде и по перекрытию.

МИНИСТЕРСТВО ЗДРАВООХРАНЕНИЯ СССР.
ИНСТИТУТ "ГИПРОМИЗДРАВ".

АКОУЗ	ШИФР ГИПРОНИЗДРАВА – 64.03.022 ОБОЗНАЧЕНИЕ НА ЧЕРТЕЖЕ – 0-30
НАИМЕНОВАНИЕ, ТИП, МАРКА, МОДЕЛЬ.	Светильник медицинский 7-рефлекторный стационарный СМ-35.

М 1:100

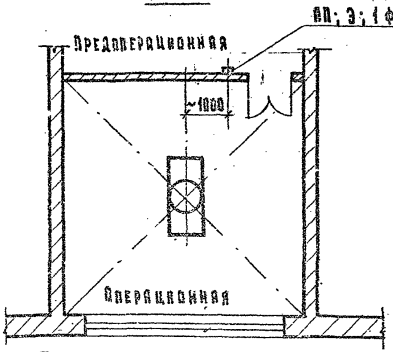

План расположения крепежных потолочных болтов. М 1:10

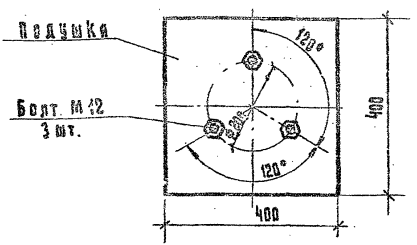

1. Упор устанавливается вдоль операционного стола.
2. При монтаже светильника в полу верхнего этажа над операционной необходимо пробить отверстия ф 18-20 мм. для пропуска болтов М 12 и закрепить подушку.
3. Вся электропроводка выполняется скрытым способом в борозде и по перекрытию.

АКОУЗ	ШИФР ГИПРОНИИЗДРАВА – 01.03.031 ОБОЗНАЧЕНИЕ НА ЧЕРТЕЖЕ – 0-62
НАИМЕНОВАНИЕ, ТИП, МАРКА, МОДЕЛЬ.	Светильник медицинский 9-рефлекторный стационарный СМ-40

М 1:100

НП; 9; 1Ф; 127/220; 0,4 квт; h-1500

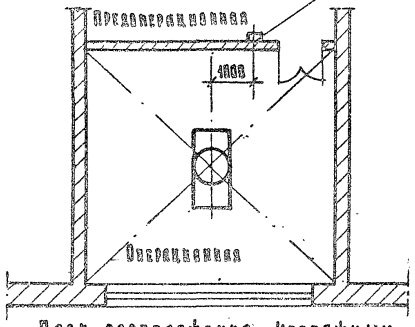

План расположения крепежных потолочных шпилек.

М 1:10

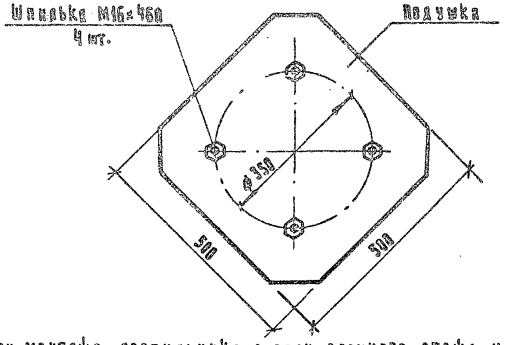

1. При монтаже светильника в полу верхнего этажа над операционной необходимо пробить отверстия ф 20 для прохода шпилек М16 и закрепить подушки.
2. Вид электропроводки выполняется скрытым способом в борозде и по перекрытию.

МИНИСТЕРСТВО ЗДРАВООХРАНЕНИЯ СССР.
ИНСТИТУТ "ГИПРОНИИЗДРАВ".

АКОУЗ	ШИФР ГИПРОНИИЗДРАВА – 01.03.035 ОБОЗНАЧЕНИЕ НА ЧЕРТЕЖЕ – 0-33
НАИМЕНОВАНИЕ, ТИП, МАРКА, МОДЕЛЬ.	Светильник медицинский 15-рефлекторный стационарный с телевизионной установкой ПТУ-30-2-1. СМТ-34

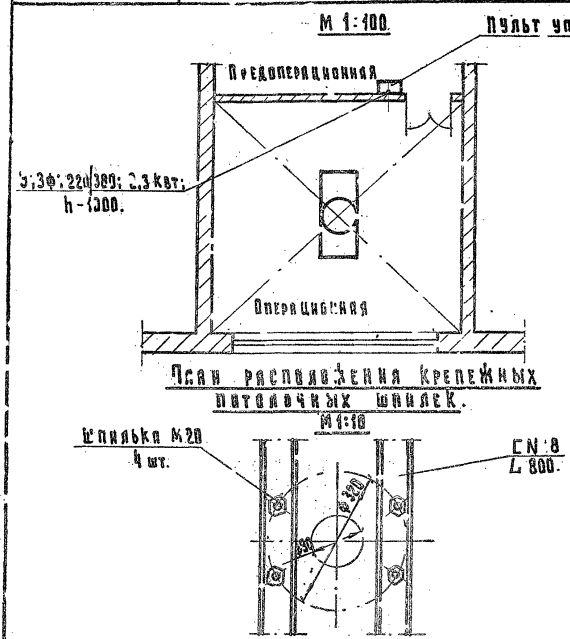

1. При монтаже светильника в полу верхнего этажа над операционной необходимо пробить отверстия ф 25-30 мм для прохода шпилек М20 и предусмотреть места для укладки швеллеров.
2. Для прохода подъемных тросов и кабелей в центре перекрытия пробить отверстие ф 90 мм.
3. Передвижной пульт управления имеет два кабеля. Один кабель подсоединяется к клеммным болтам на силовом щитке, другой – к светильнику.
4. Вся электропроводка выполняется скрытым способом в борозде и по перекрытию.

АКОУЗ	ШИФР ГИПРОНИИЗДРАВА – 0501.001 ОБОЗНАЧЕНИЕ НА ЧЕРТЕЖЕ – 0-79
НАИМЕНОВАНИЕ, ТИП, МАРКА, МОДЕЛЬ.	Стол анатомический СА

М 1:50

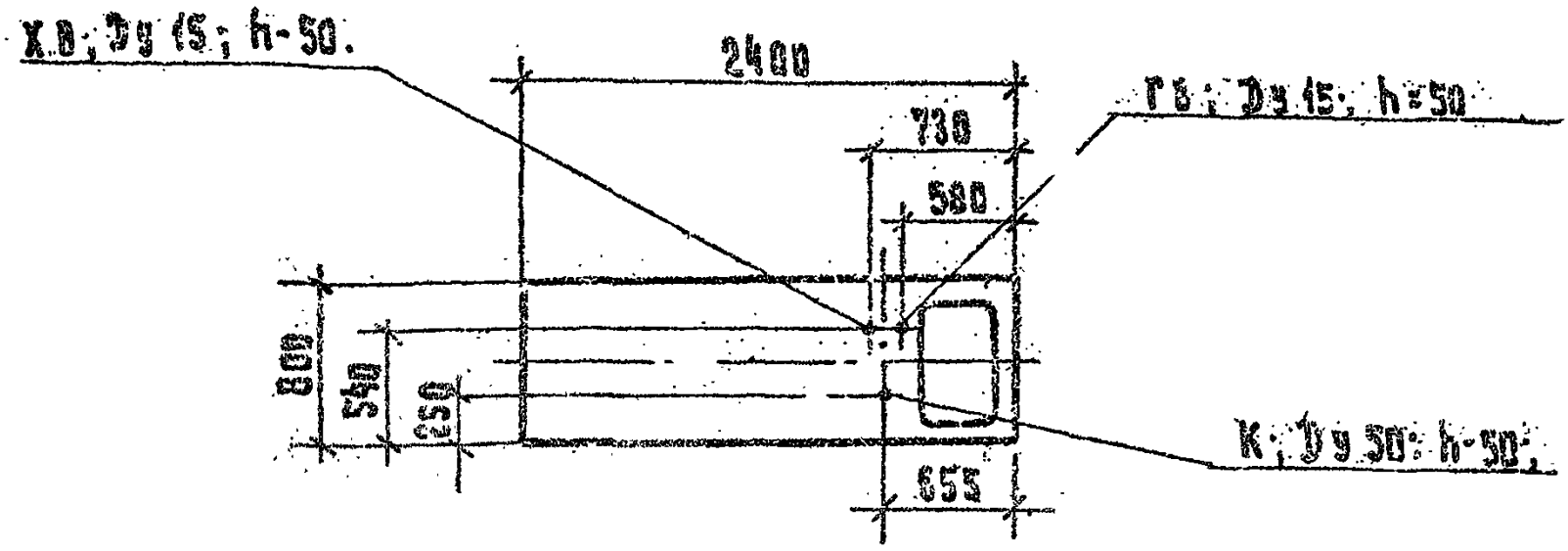

План расположения фундаментных болтов

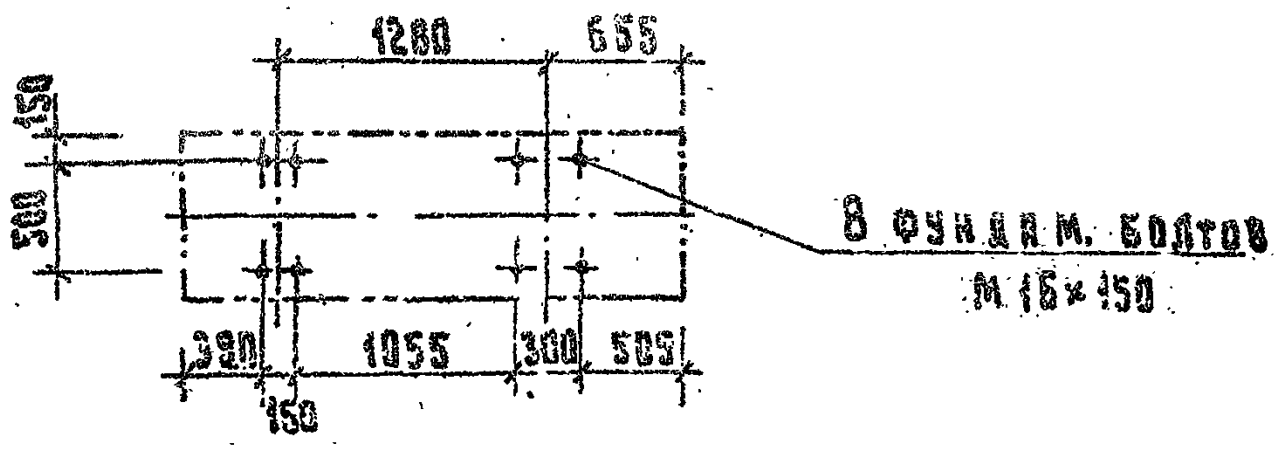

МИНИСТЕРСТВО ЗДРАВООХРАНЕНИЯ СССР.
ИНСТИТУТ "ГИПРОНИИЗДРАВ".

АКОУЗ	ШИФР ГИПРОНИИЗДРАВА — 09.01.080 ОБОЗНАЧЕНИЕ НА ЧЕРТЕЖЕ — Е-11.
НАИМЕНОВАНИЕ, ТИП, МАРКА, МОДЕЛЬ.	Установка ингаляционная стационарная ЬИ-1

М 1:50

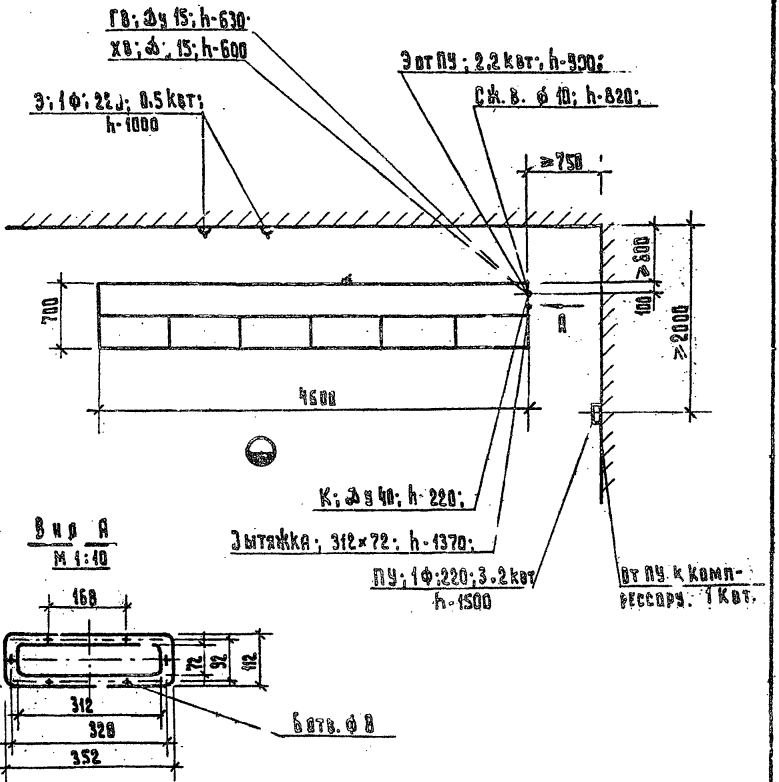

Вид А
М 1:10

Количество розеток от 2 до 6 шт. (используются при ремонтных работах.)
Компрессоры устанавливаются в смежном помещении.

МИНИСТЕРСТВО ЗДРАВООХРАНЕНИЯ СССР.
ИНСТИТУТ "ГИПРОНИИЗДРАВ".

АКОУЗ	ШИФР ГИПРОНИИЗДРАВА – 11.69.0М ОБОЗНАЧЕНИЕ НА ЧЕРТЕЖЕ – Г-36
НАИМЕНОВАНИЕ, ТИП, МАРКА, МОДЕЛЬ.	Деминерализатор

М 1:50

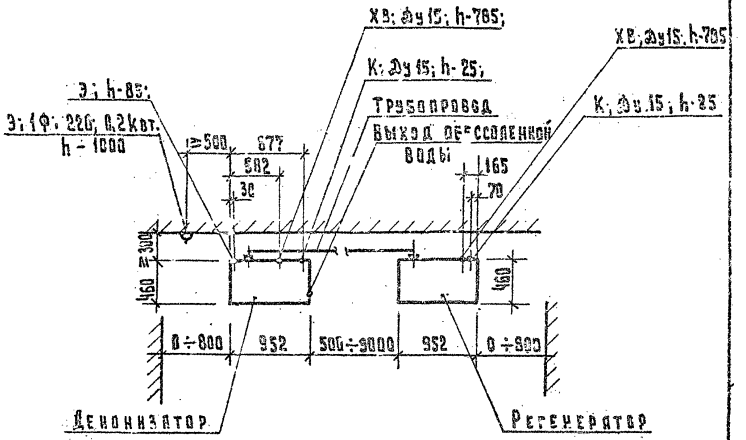

АКОУЗ	ШИФР ГИПРОНИИЗДРАВА – 12.01.071 ОБОЗНАЧЕНИЕ НА ЧЕРТЕЖЕ – 0-1
НАИМЕНОВАНИЕ, ТИП, МАРКА, МОДЕЛЬ.	Установка для промывания полости рта УППР-1

М 1:20

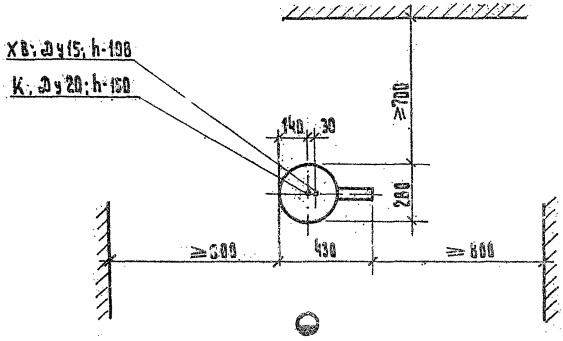

План расположения фундаментных болтов

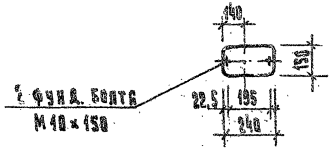

АКОУЗ	ШИФР ГИПРОНИИЗДРАВА – 12.02.010 ОБОЗНАЧЕНИЕ НА ЧЕРТЕЖЕ – С-28
НАИМЕНОВАНИЕ, ТИП, МАРКА, МОДЕЛЬ.	Установка стоматологическая УС-30

М 1:50

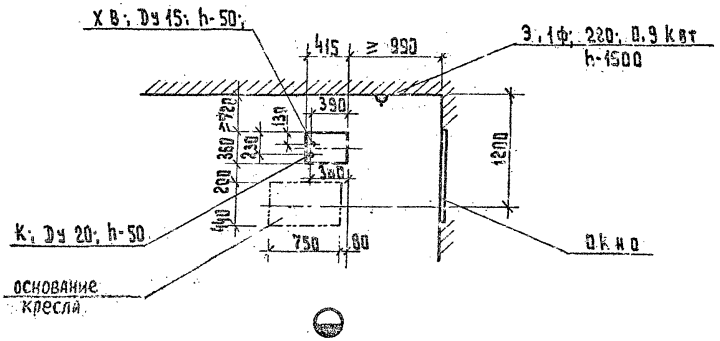

Схема расположения фундаментных болтов

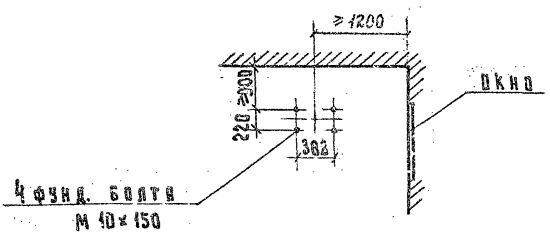

АКОУЗ	ШИФР ГИПРОНИИЗДРАВА – 12.02.020 ОБОЗНАЧЕНИЕ НА ЧЕРТЕЖЕ – С-9
НАИМЕНОВАНИЕ, ТИП, МАРКА, МОДЕЛЬ.	Бормашина электрическая с осветителем БЭО-30-2

М 1:20

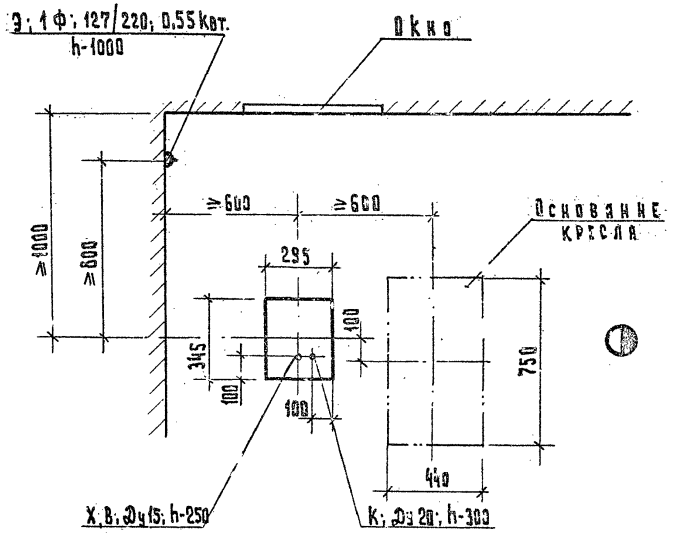

План расположения фундаментных болтов

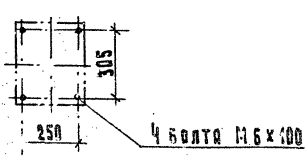

АКОУЗ	ШИФР ГИПРОНИИЗДРАВА - 12.03.021 ОБОЗНАЧЕНИЕ НА ЧЕРТЕЖЕ - С-48
НАИМЕНОВАНИЕ, ТИП, МАРКА, МОДЕЛЬ.	Установка высокочастотная ВЧИ 3-10/0,44-44

Монтажная схема

М 1:50

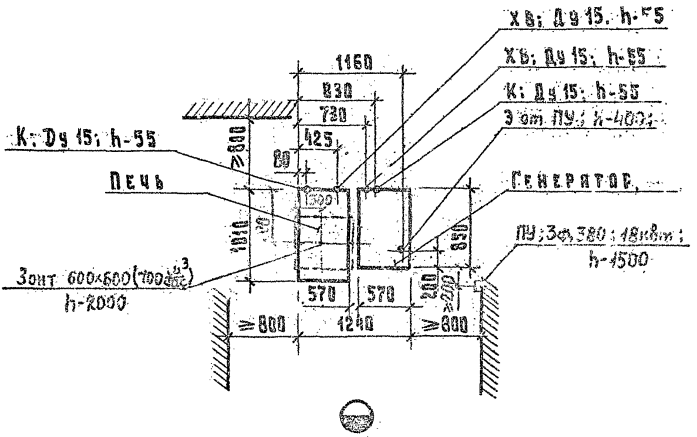

АКОУЗ	ШИФР ГИПРОНИИЗДРАВА — 12.07.202 ОБОЗНАЧЕНИЕ НА ЧЕРТЕЖЕ — С-30
НАИМЕНОВАНИЕ, ТИП, МАРКА, МОДЕЛЬ.	Шкаф вытяжной зубоврачебный ВШЗМ-1

М 1:50

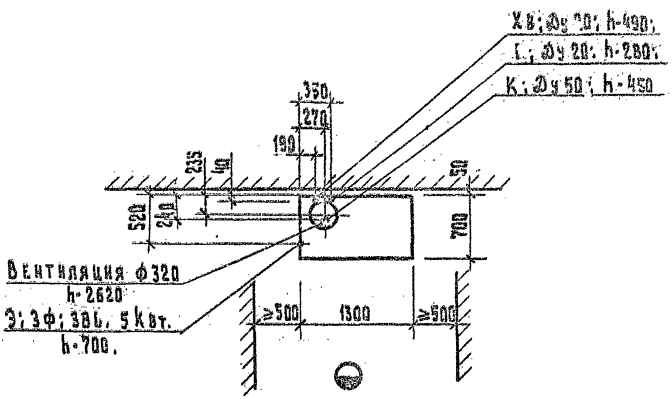

АКОУЗ	ШИФР ГИПРОНИЗДРАВА -13.81.850 ОБОЗНАЧЕНИЕ НА ЧЕРТЕЖЕ - ф-4
НАИМЕНОВАНИЕ, ТИП, МАРКА, МОДЕЛЬ.	Устройство для проведения гальванизации в четырехкамерных ваннах ГК-2

М 1:50

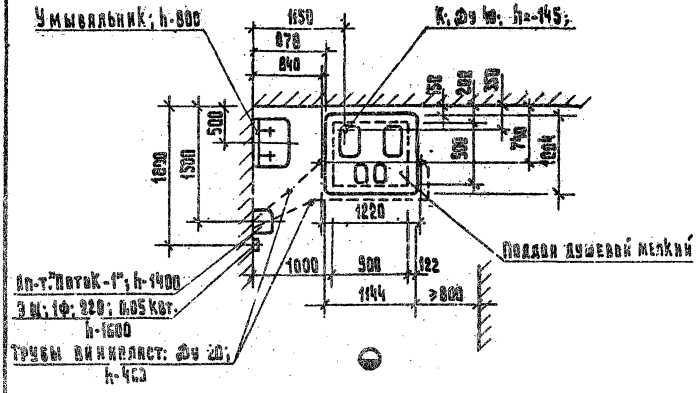

План основания

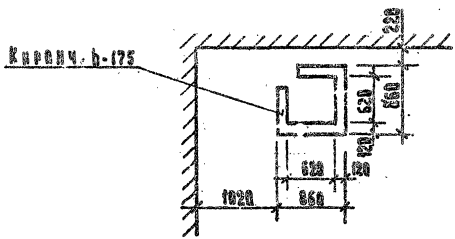

АКОУЗ	ШИФР ГИПРОНИИЗДРАВА – 13.04.004 ОБОЗНАЧЕНИЕ НА ЧЕРТЕЖЕ – Ф-26
НАИМЕНОВАНИЕ, ТИП, МАРКА, МОДЕЛЬ.	Кафедра водолечебная с душами БК-3

М 1:20

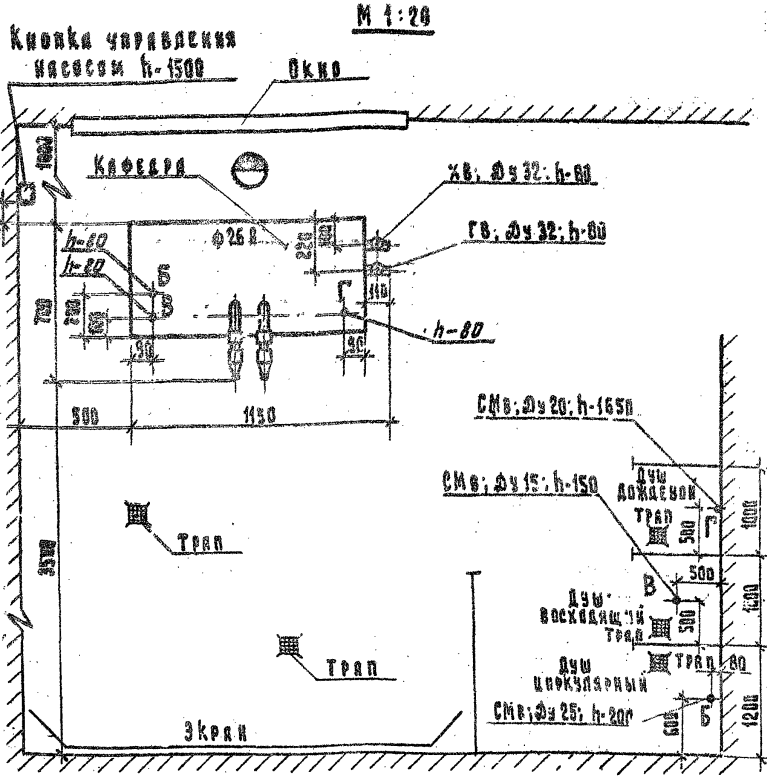

МИНИСТЕРСТВО ЗДРАВООХРАНЕНИЯ СССР.
ИНСТИТУТ "ГИПРОНИИЗДРАВ".

АКОУЗ	ШИФР ГИПРОНИИЗДРАВА — 13.04.013 ОБОЗНАЧЕНИЕ НА ЧЕРТЕЖЕ — Ф-17
НАИМЕНОВАНИЕ, ТИП, МАРКА, МОДЕЛЬ.	Аппарат для подводных кишечных промываний АПКП

М 1:50

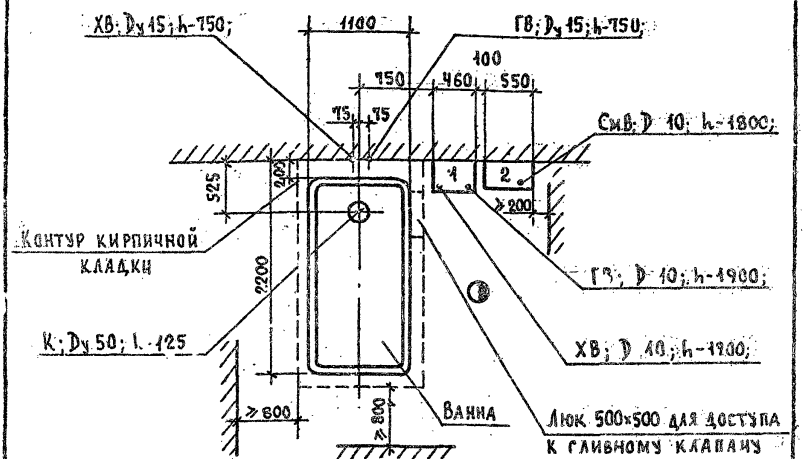

Расположения болтов для крепления баков:

1. Бак промывной
2. Бак для лекарственных вод

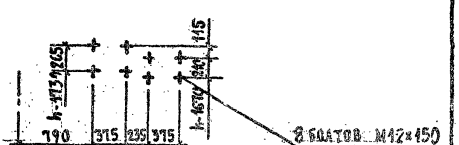

МИНИСТЕРСТВО ЗДРАВООХРАНЕНИЯ СССР.
ИНСТИТУТ "ГИПРОНИИЗДРАВ".

АКОУЗ	ШИФР ГИПРОНИЗДРАВА – 13.09.090 ОБОЗНАЧЕНИЕ НА ЧЕРТЕЖЕ – Ф-46
НАИМЕНОВАНИЕ, ТИП, МАРКА, МОДЕЛЬ.	Шкаф сушильно-вытяжной СВШ-1

М 1:50

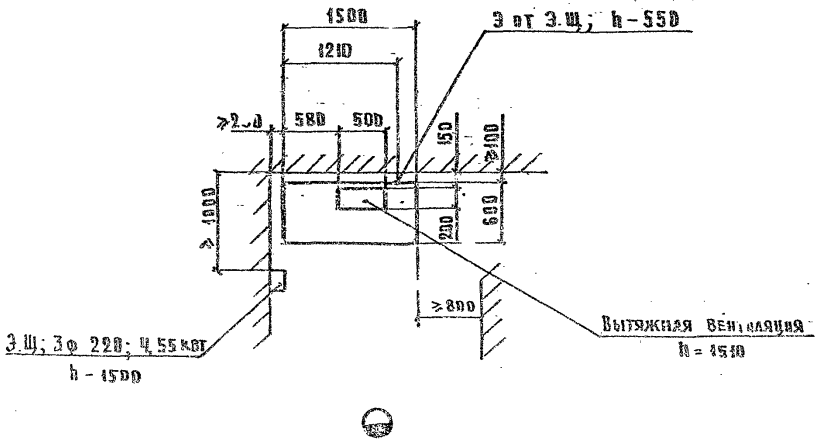

АКОУЗ	ШИФР ГИПРОНИИЗДРАВА – 15.04.030 г ОБОЗНАЧЕНИЕ НА ЧЕРТЕЖЕ – Р-67 г
НАИМЕНОВАНИЕ, ТИП, МАРКА, МОДЕЛЬ.	Стол-штатив поворотный с излучателем (без решетки) ПСШ-3-1

М 1:50

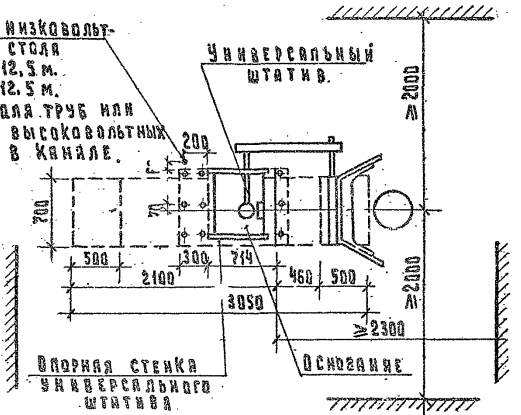

Основание с опорной плитой

М 1:20

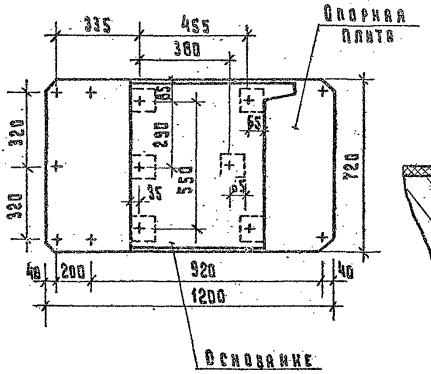

Крепление рельса к полу (показано условно)

М 1:5

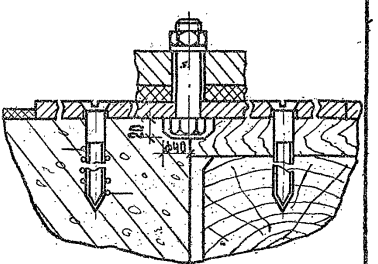

МИНИСТЕРСТВО ЗДРАВООХРАНЕНИЯ СССР.
ИНСТИТУТ "ГИПРОНИИЗДРАВ".

АКОУЗ	ШИФР ГИПРОЧИЗДРАВА – 15.02.004 ОБОЗНАЧЕНИЕ НА ЧЕРТЕЖЕ – Р-37
НАИМЕНОВАНИЕ, ТИП, МАРКА, МОДЕЛЬ.	Аппарат рентгеновский диагностический флюорографический крупнокадровый Флюар-1. (12ф4)

М 1:50

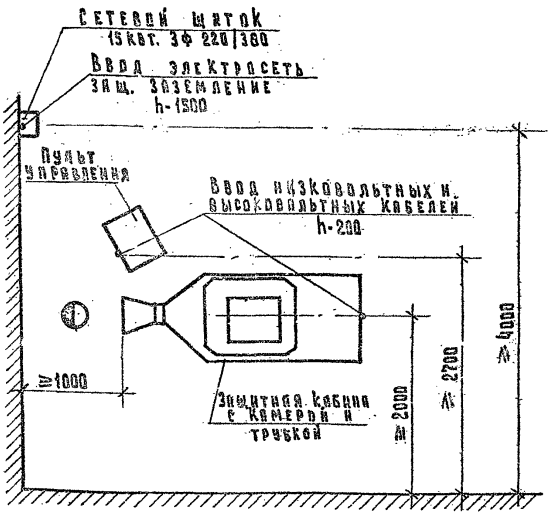

АКОУЗ	ШИФР ГИПРОНИЗДРАВА – 15-85.004 ОБОЗНАЧЕНИЕ НА ЧЕРТЕЖЕ – Р-Н
НАИМЕНОВАНИЕ, ТИП, МАРКА, МОДЕЛЬ.	Баки для обработки рентгенограмм БР-1

М 1:50

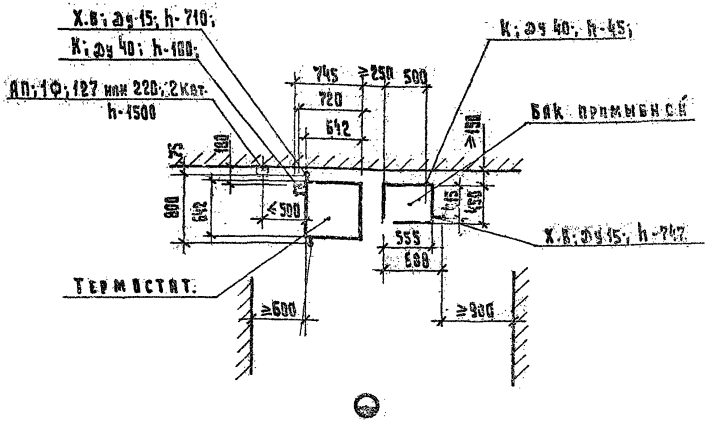

Термостат подключается к электросети через АП (в комплект не входит) и присоединяется к магистрали заземления или через розетку с заземляющим контактом. (розетка устанавливается на месте монтажа.)

АКОУЗ	ШИФР ГИПРОНИЗДРАВА – 16.01.004 ОБОЗНАЧЕНИЕ НА ЧЕРТЕЖЕ – R-156
НАИМЕНОВАНИЕ, ТИП, МАРКА, МОДЕЛЬ.	Ротационно – Конвергентный гамма – терапевтический аппарат „РОКУС-М"

М 1:50

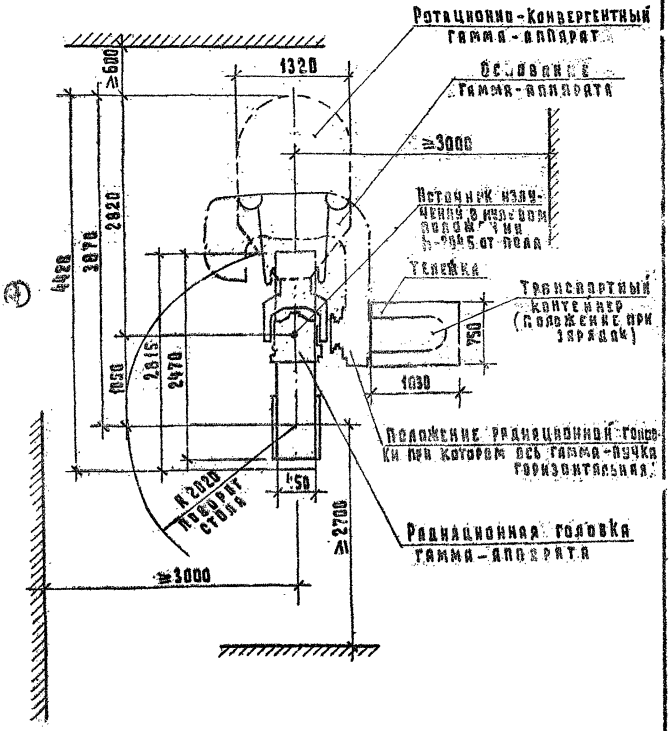

МИНИСТЕРСТВО ЗДРАВООХРАНЕНИЯ СССР.
„ИНСТИТУТ ГИПРОНИЗДРАВ".

АКОУЗ	ШИФР ГИПРОНИИЗДРАВА – 16.34.006 ОБОЗНАЧЕНИЕ НА ЧЕРТЕЖЕ – 8-2
НАИМЕНОВАНИЕ, ТИП, МАРКА, МОДЕЛЬ.	Бокс настольный на одно рабочее место 6501-МЖ

М 1:50

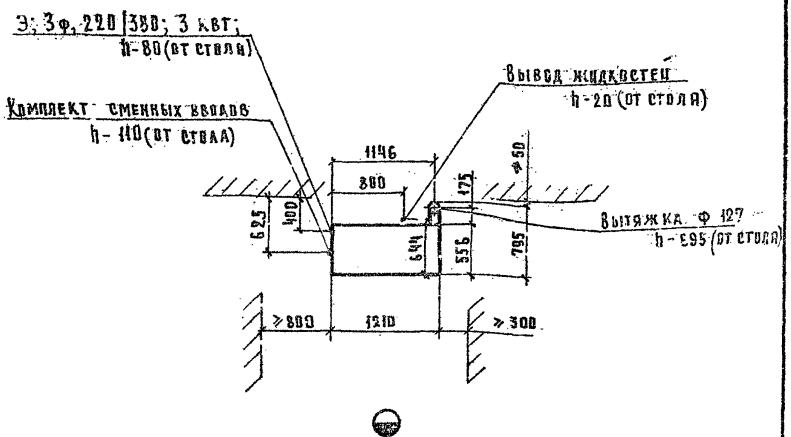

Устанавливается на столе.

АКОУЗ	ШИФР ГИПРОНИИЗДРАВА — 16.01.015 ОБОЗНАЧЕНИЕ НА ЧЕРТЕЖЕ — К-12
НАИМЕНОВАНИЕ, ТИП, МАРКА, МОДЕЛЬ.	Бокс моечный на одно рабочее место 16П1-НЙ

М 1:50

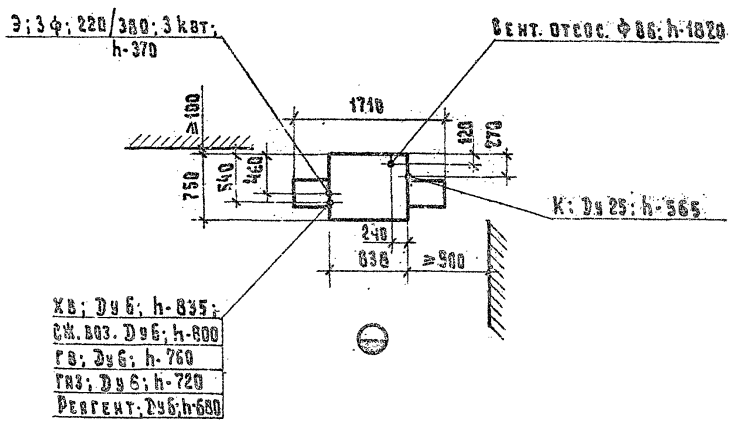

АКОУЗ	ШИФР ГИПРОНИИЗДРАВА - 16.94.021 ОБОЗНАЧЕНИЕ НА ЧЕРТЕЖЕ - R-21
НАИМЕНОВАНИЕ, ТИП, МАРКА, МОДЕЛЬ.	Шкаф вытяжной на одно рабочее место Ш1-ИЗ

М 1:50

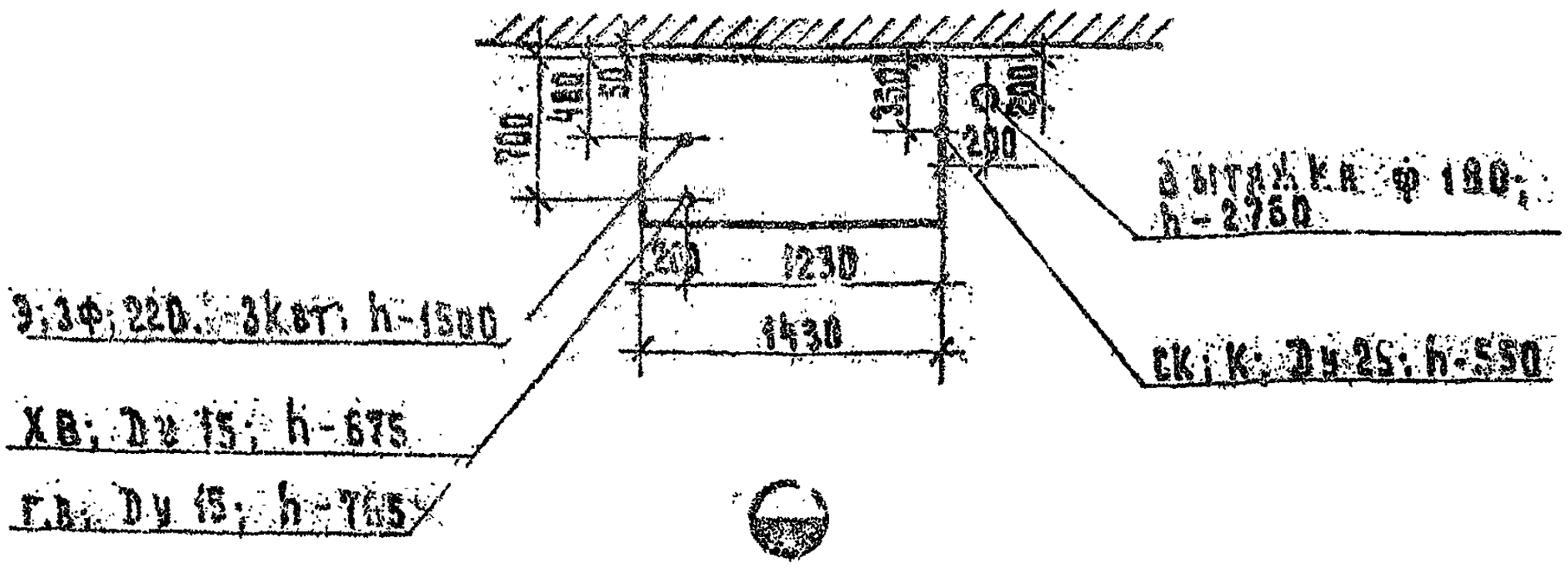

МИНИСТЕРСТВО ЗДРАВООХРАНЕНИЯ СССР.
ИНСТИТУТ "ГИПРОНИИЗДРАВ".

АКОУЗ	ШИФР ГИПРОНИИЗДРАВА – 16.04.024 ОБОЗНАЧЕНИЕ НА ЧЕРТЕЖЕ – R-22
НАИМЕНОВАНИЕ, ТИП, МАРКА, МОДЕЛЬ.	ШКАФ ВЫТЯЖНОЙ НА ДВА РАБОЧИХ МЕСТА Ш 2 - НЖ

М 1:50

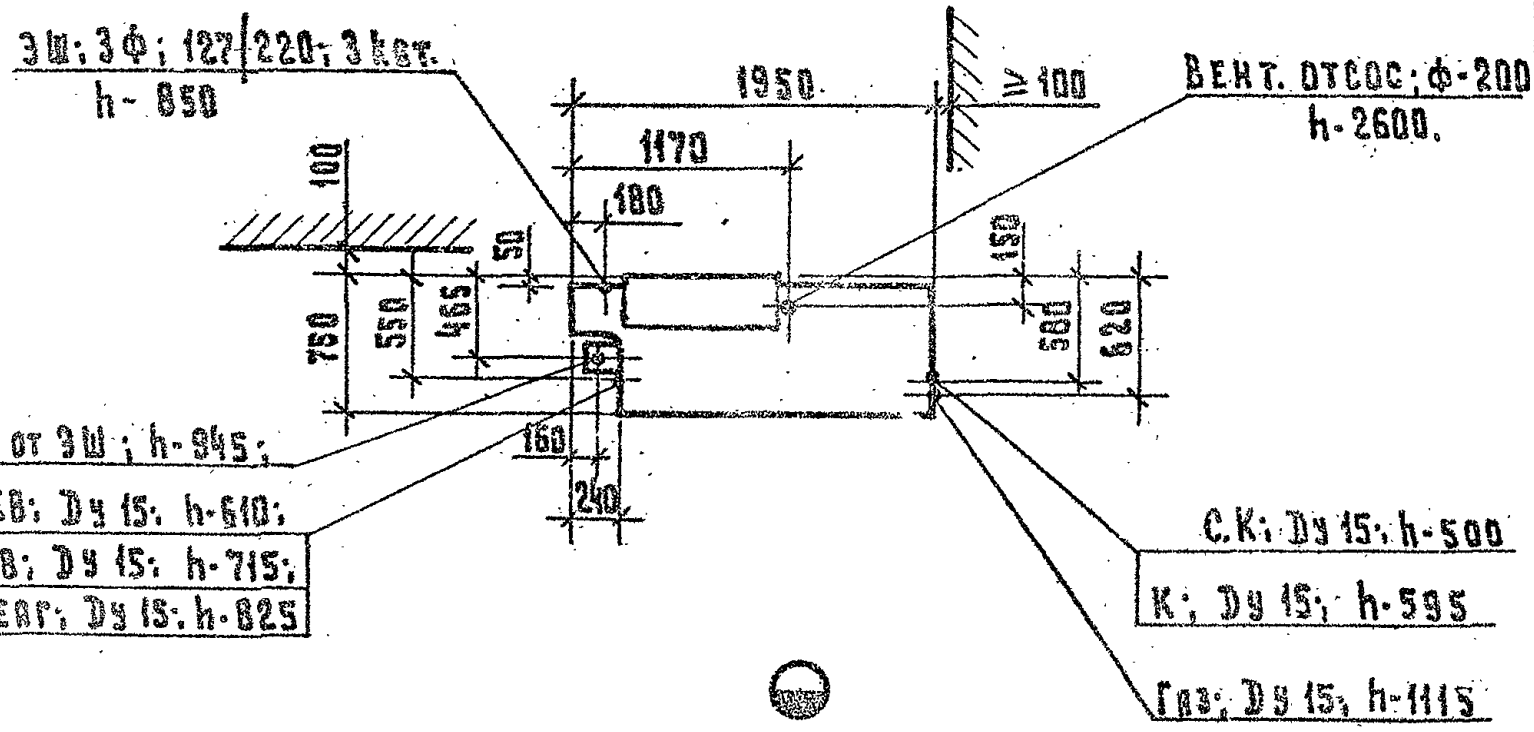

АКОУЗ	ШИФР ГИПРОНИИЗДРАВА – 15.04.025 ОБОЗНАЧЕНИЕ НА ЧЕРТЕЖЕ – R-23
НАИМЕНОВАНИЕ, ТИП, МАРКА, МОДЕЛЬ.	ШКАФ ВЫТЯЖНОЙ НА ТРИ РАБОЧИХ МЕСТА Ш3-НЖ

М 1:50

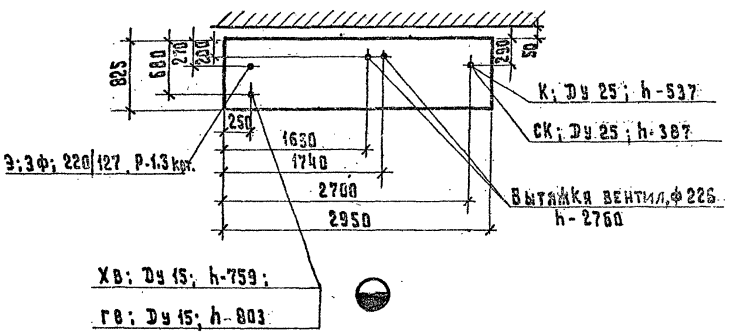

АКОУЗ	ШИФР ГИПРОНИИЗДРАВА – 1604046 ОБОЗНАЧЕНИЕ НА ЧЕРТЕЖЕ – К-390
НАИМЕНОВАНИЕ, ТИП, МАРКА, МОДЕЛЬ.	ШИРМА ЗАЩИТНАЯ ПАЛАТНАЯ (ПРАВАЯ) ШЗПГ-1П

М 1:50

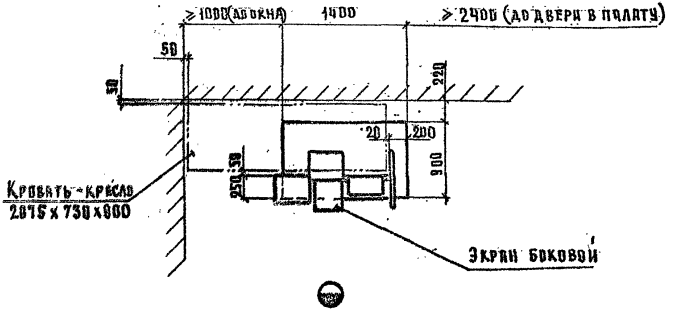

План расположения фундаментных болтов

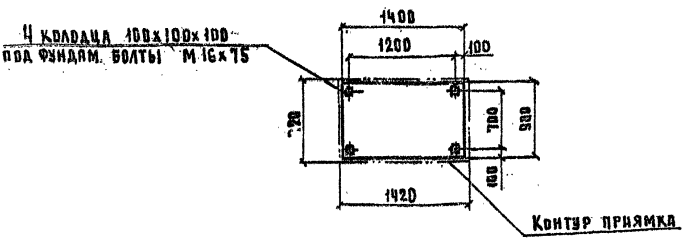

АКОУЗ	ШИФР ГИПРОНИИЗДРАВА – 1604047 ОБОЗНАЧЕНИЕ НА ЧЕРТЕЖЕ – К-391
НАИМЕНОВАНИЕ, ТИП, МАРКА, МОДЕЛЬ.	Ширма защитная палатная (левая) ШЗПГ-1Л

М 1:50

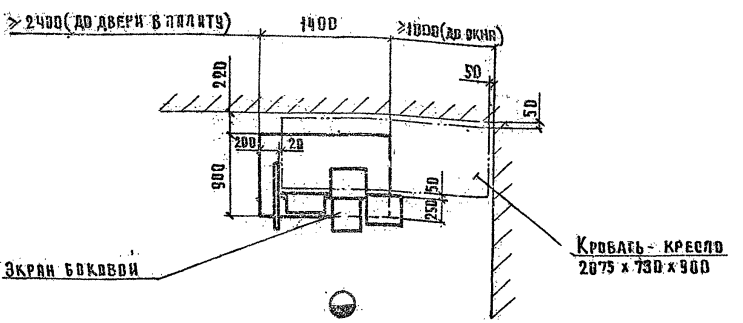

План расположения фундаментных болтов

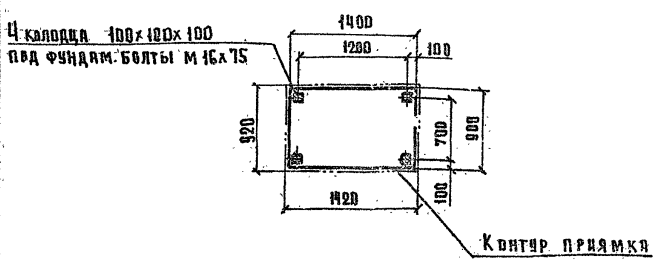

КОУЗ	ШИФР ГИПРОНИИЗДРАВА – 1604048 ОБОЗНАЧЕНИЕ НА ЧЕРТЕЖЕ – R-394
НАИМЕНОВАНИЕ, ТИП, МАРКА, МОДЕЛЬ	Ширма защитная палатная (правая) ШЗПХ-1П

М1:50

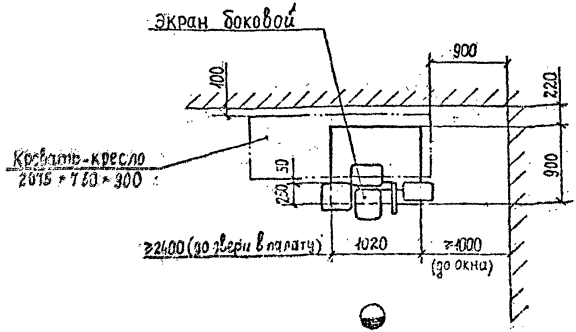

План расположения фундаментных болтов

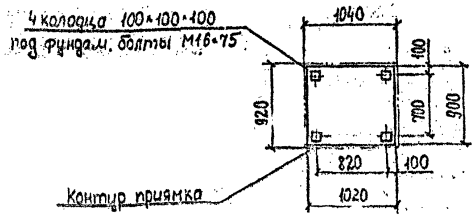

КОУЗ

ШИФР ГИПРОНИИЗДРАВА – 160.4.049
ОБОЗНАЧЕНИЕ НА ЧЕРТЕЖЕ – К-595

НАИМЕНОВАНИЕ, ТИП, МАРКА, МОДЕЛЬ

Ширма защитная палатная (левая) ШЗПХ-1Л

М1:50

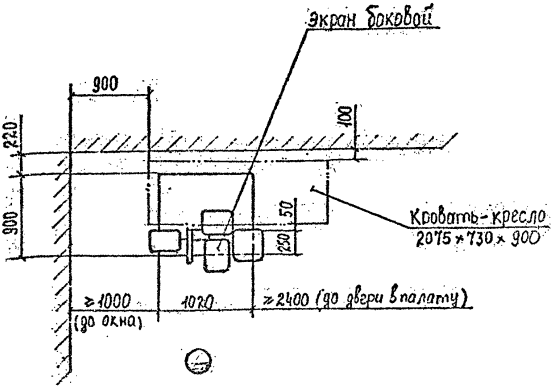

План расположения фундаментных болтов

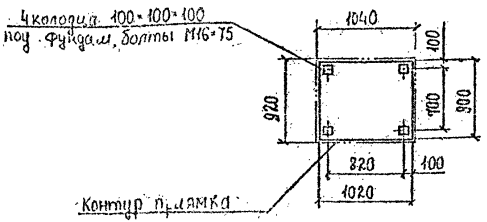

МИНИСТЕРСТВО ЗДРАВООХРАНЕНИЯ СССР.
ИНСТИТУТ "ГИПРОНИИЗДРАВ".

АКОУЗ	ШИФР ГИПРОНИИЗДРАВА — 16.04.071 ОБОЗНАЧЕНИЕ НА ЧЕРТЕЖЕ — h-137
НАИМЕНОВАНИЕ, ТИП, МАРКА, МОДЕЛЬ.	Установка для мойки закрытых радиоактивных источников

М 1:50

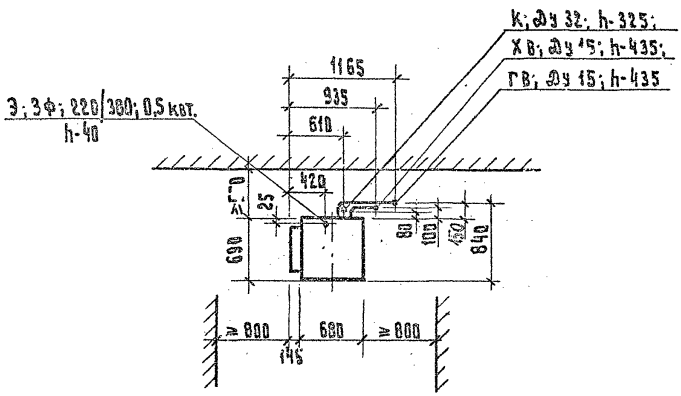

План расположения фундаментных болтов

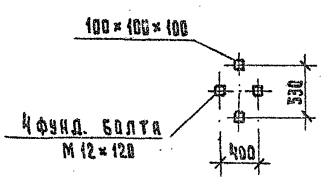

МИНИСТЕРСТВО ЗДРАВООХРАНЕНИЯ СССР.
ИНСТИТУТ "ГИПРОНИИЗДРАВ".

АКОУЗ	ШИФР ГИПРОНИИЗДРАВА – 16.84.075 ОБОЗНАЧЕНИЕ НА ЧЕРТЕЖЕ – R-61
НАИМЕНОВАНИЕ, ТИП, МАРКА, МОДЕЛЬ.	Установка для дезинфекции закрытых радиоактивных источников

М 1:50

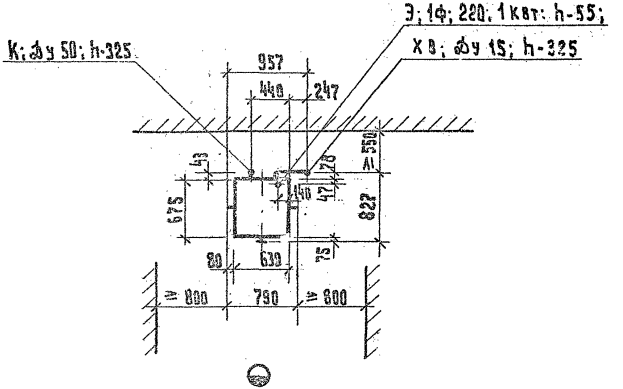

План расположения фундаментных болтов

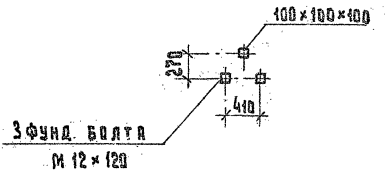

АКОУЗ	ШИФР ГИПРОНИИЗДРАВА – 1505.001 ОБОЗНАЧЕНИЕ НА ЧЕРТЕЖЕ – R-49
НАИМЕНОВАНИЕ, ТИП, МАРКА, МОДЕЛЬ.	Сейф защитный СЗ.

M 1:20

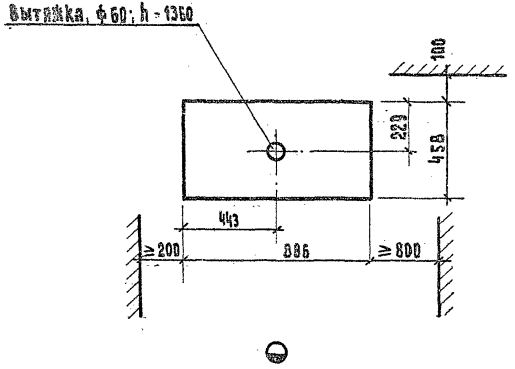

АКОУЗ	ШИФР ГИПРОНИЗДРАВА – 17.02.001 ОБОЗНАЧЕНИЕ НА ЧЕРТЕЖЕ – 5-24
НАИМЕНОВАНИЕ, ТИП, МАРКА, МОДЕЛЬ.	Аквадистиллятор ДЭ-4

М 1:10

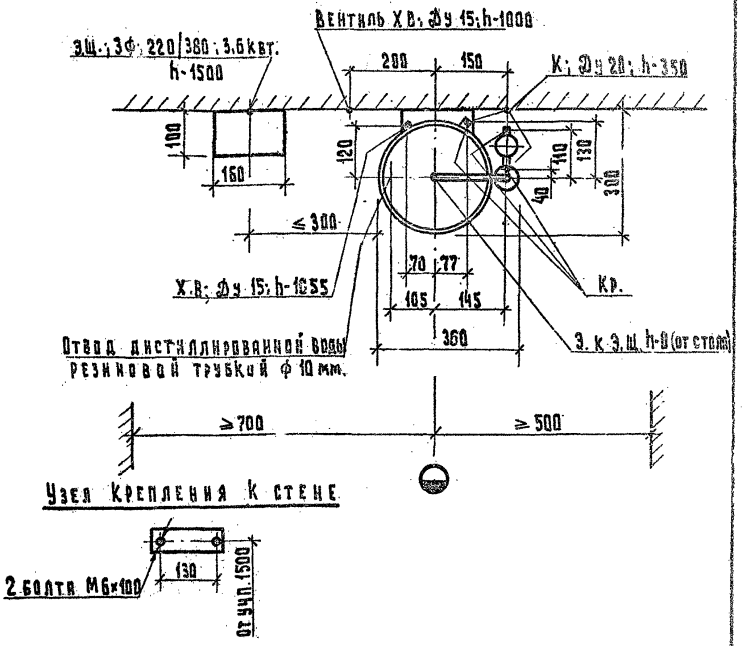

Узел крепления к стене

Подвод и отвод воды осуществляются резиновыми шлангами.

АКОУЗ	ШИФР ГИПРОНИИЗДРАВА – 17.02.004 ОБОЗНАЧЕНИЕ НА ЧЕРТЕЖЕ – 6-30
НАИМЕНОВАНИЕ, ТИП, МАРКА, МОДЕЛЬ.	Аквадистиллятор Д 9-25.

М 1:20

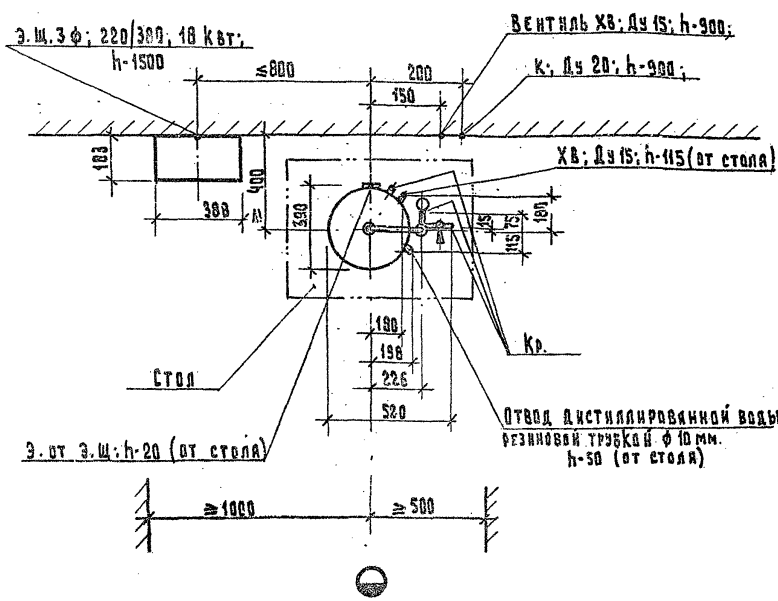

Подвод и отвод воды осуществляется резиновым шлангом.

АКОУЗ	ШИФР ГИПРОНИИЗДРАВА — 17.02.005 ОБОЗНАЧЕНИЕ НА ЧЕРТЕЖЕ — 5-8
НАИМЕНОВАНИЕ, ТИП, МАРКА, МОДЕЛЬ.	Аквадистиллятор апирогенный АЭВ-10

М 1:10

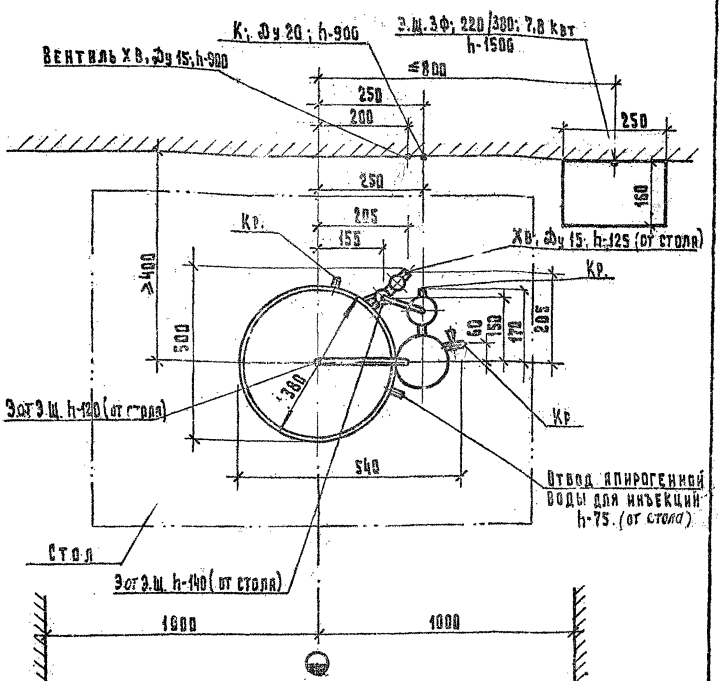

Подвод и отвод воды осуществляются резиновыми шлангами.

АКОУЗ	ШИФР ГИПРОНИИЗДРАВА – 17.02.041 ОБОЗНАЧЕНИЕ НА ЧЕРТЕЖЕ – Б-32
НАИМЕНОВАНИЕ, ТИП, МАРКА, МОДЕЛЬ.	Сборник для дистиллированной или обессоленной воды С-6.

М 1:10

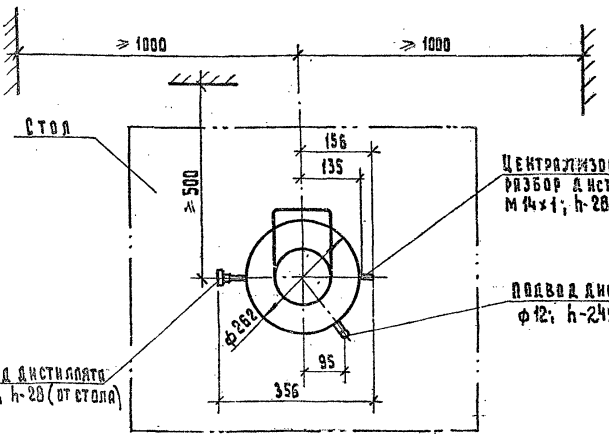

1. Сборник установить так, чтобы вода из дистиллятора подавалась самотеком.
2. Подвод дистиллятара производить с помощью поливинилхлоридной трубки ф 10×1.

АКОУЗ	ШИФР ГИПРОНИИЗДРАВА – 17.02.042 ОБОЗНАЧЕНИЕ НА ЧЕРТЕЖЕ – 5-35
НАИМЕНОВАНИЕ, ТИП, МАРКА, МОДЕЛЬ.	Сборник для дистиллированной или обессоленной воды С-16

М 1:10

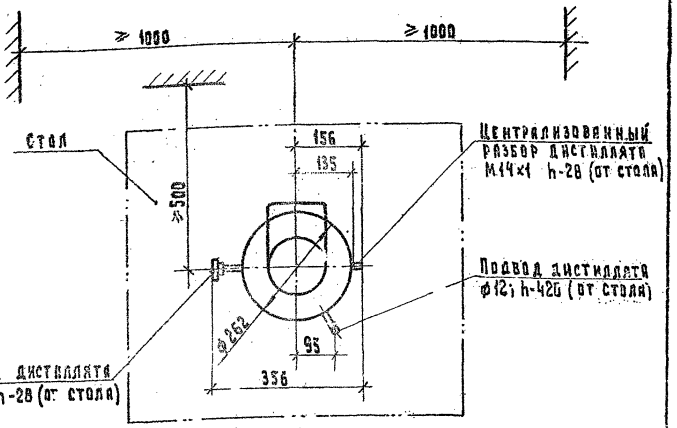

1. Сборник установить так, чтобы вода из дистиллятора подавалась самотеком.
2. Подвод дистиллята производить с помощью поливинилхлоридной трубки ф10×1.

АКОУЗ	ШИФР ГИПРОНИИЗДРАВА – 17.02.043 ОБОЗНАЧЕНИЕ НА ЧЕРТЕЖЕ – Б-53
НАИМЕНОВАНИЕ, ТИП, МАРКА, МОДЕЛЬ.	Сборник для дистиллированной или обессоленной воды С-40

М 1:10

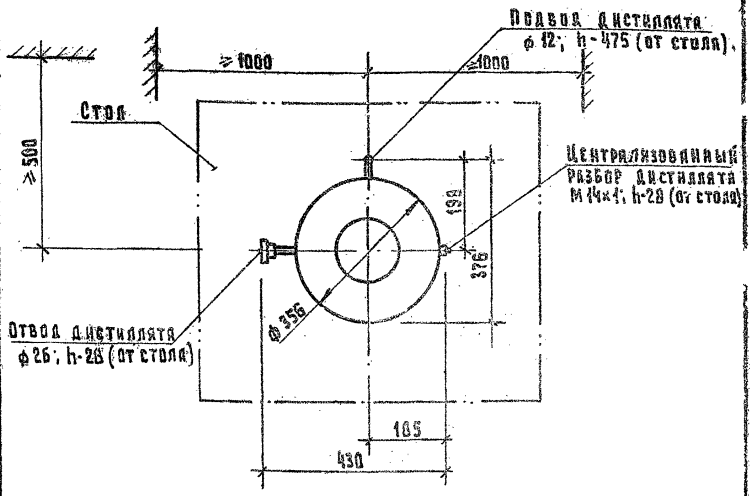

1. Сборник установить так, чтобы вода из дистиллятора подавалась самотеком.
2. Подвод дистиллята производить с помощью поливинилхлоридной трубки ф 18×1.

АКОУЗ	ШИФР ГИПРОНИИЗДРАВА – 17.02.044 ОБОЗНАЧЕНИЕ НА ЧЕРТЕЖЕ – 5-103
НАИМЕНОВАНИЕ, ТИП, МАРКА, МОДЕЛЬ.	Сборник для дистиллированной или обессоленной воды С-100.

М 1:50

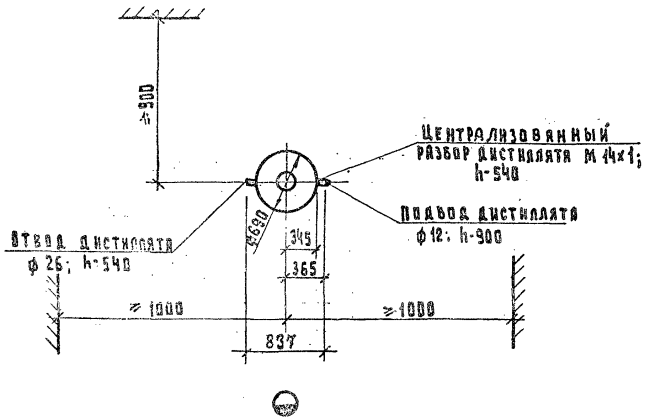

1. Сборник установить так, чтобы вода из дистиллятора подавалась самотеком.
2. Подвод дистиллята производить с помощью поливинилхлоридной трубки ф 10×1.

АКОУЗ	ШИФР ГИПРОНИИЗДРАВА – 17.02.045 ОБОЗНАЧЕНИЕ НА ЧЕРТЕЖЕ – 5-104
НАИМЕНОВАНИЕ, ТИП, МАРКА, МОДЕЛЬ.	Сборник для дистиллированной или обессоленной воды С-250

1:50

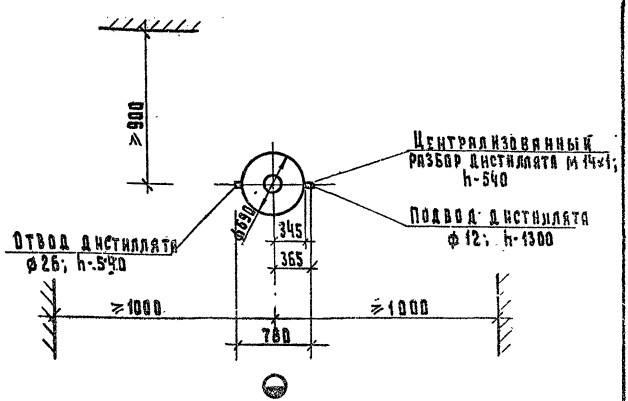

1. Сборник установить так, чтобы вода из дистиллятора подавалась самотеком.
2. Подвод дистиллята производить с помощью поливинилхлоридной трубки ⊄ 10×1.

АКОУЗ	ШИФР ГИПРОНИИЗДРАВА – 17.02.050 ОБОЗНАЧЕНИЕ НА ЧЕРТЕЖЕ – 5-55
НАИМЕНОВАНИЕ, ТИП, МАРКА, МОДЕЛЬ.	Сборник воды для инъекций СИ-40

М 1:20

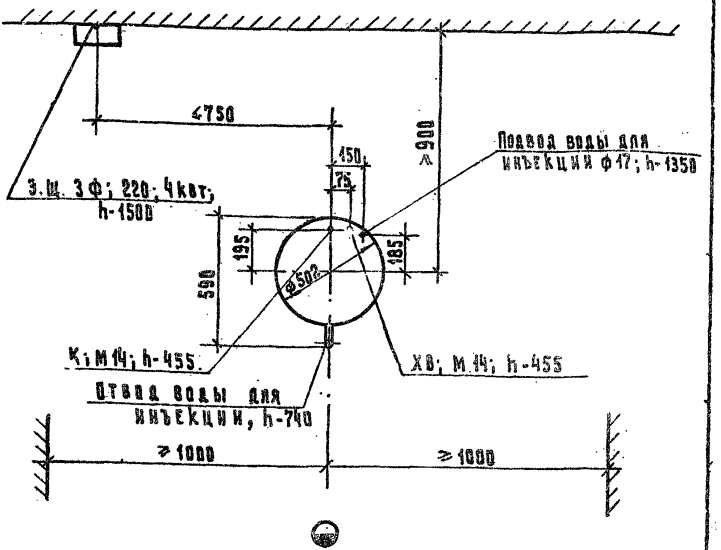

1. Сборник установить так, чтобы вода из аппарата для получения апирогенной воды подавалась самотеком.
2. Подвод воды для инъекции производить с помощью поливинилхлоридной трубки ф 14×1.

АКОУЗ	ШИФР ГИПРОНИИЗДРАВА – 17.02.051 ОБОЗНАЧЕНИЕ НА ЧЕРТЕЖЕ – Б-56
НАИМЕНОВАНИЕ, ТИП, МАРКА, МОДЕЛЬ.	Сборник воды для инъекции СИ-100

М 1:50

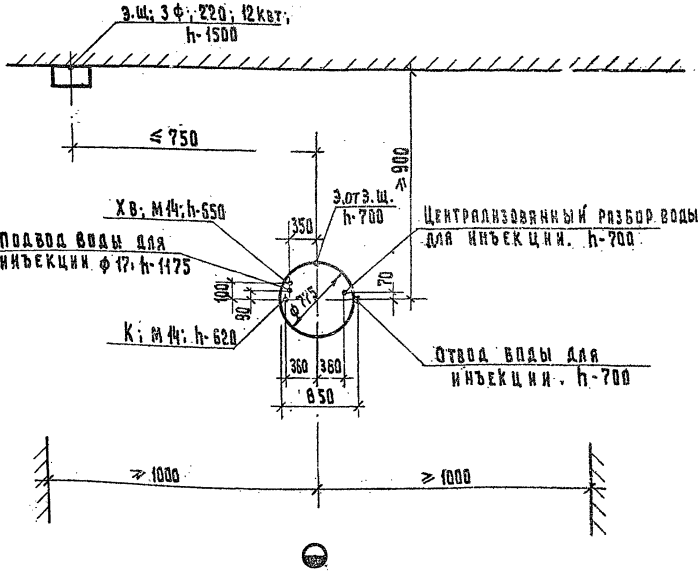

1. Сборник установить так, чтобы вода из аппарата для получения апирогенной воды подавалась самотеком.
2. Подвод воды для инъекций производить с помощью поливинилхлоридной трубки ф 14×1.

АКОУЗ	ШИФР ГИПРОНИИЗДРАВА – 17.04.001 ОБОЗНАЧЕНИЕ НА ЧЕРТЕЖЕ – Б-64
НАИМЕНОВАНИЕ, ТИП, МАРКА, МОДЕЛЬ.	Машина для мойки рецептурной посуды МРП

М 1 : 50

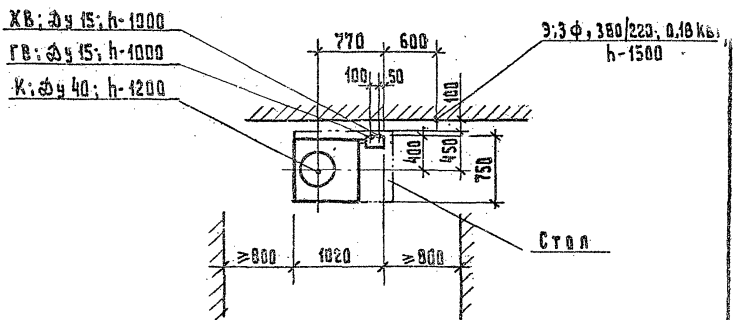

АКОУЗ	ШИФР ГИПРОНИИЗДРАВА – 18.01.001 ОБОЗНАЧЕНИЕ НА ЧЕРТЕЖЕ – 8-20
НАИМЕНОВАНИЕ, ТИП, МАРКА, МОДЕЛЬ.	Стерилизатор паровой ГП-400

М 1:50

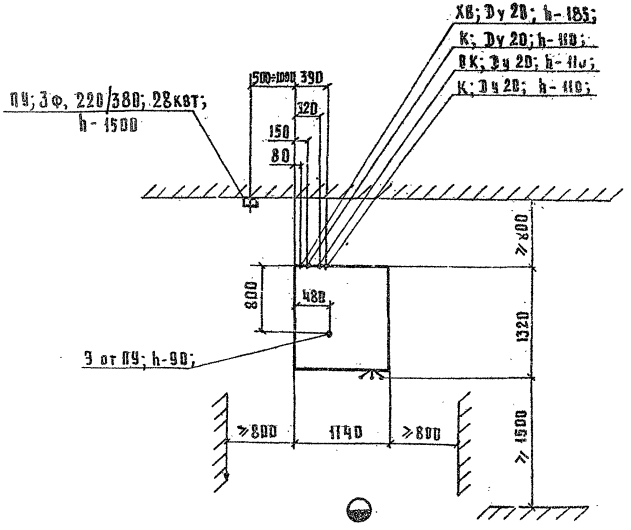

АКОУЗ	ШИФР ГИПРОНИИЗДРАВА – 180-1002 ОБОЗНАЧЕНИЕ НА ЧЕРТЕЖЕ – А-18
НАИМЕНОВАНИЕ, ТИП, МАРКА, МОДЕЛЬ.	Стерилизатор паровой ГПС-560

М 1:50

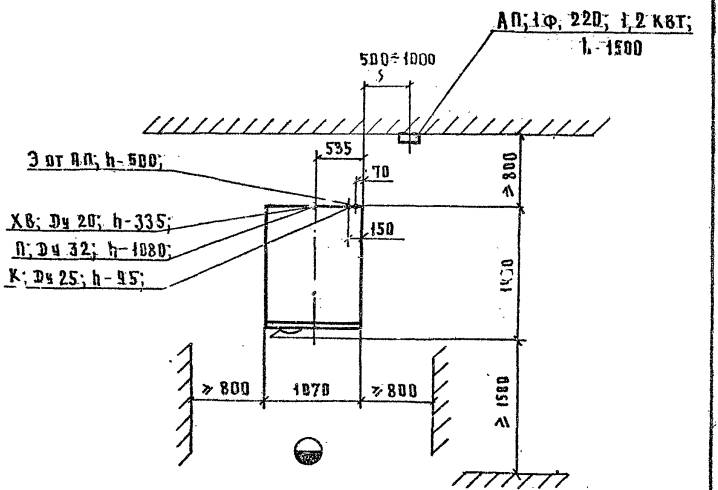

АКОУЗ	ШИФР ГИПРОНИЗДРАВА – 18.0.1004 ОБОЗНАЧЕНИЕ НА ЧЕРТЕЖЕ – 8 - 17
НАИМЕНОВАНИЕ, ТИП, МАРКА, МОДЕЛЬ.	Стерилизатор паровой ГПД-560

М 1:50

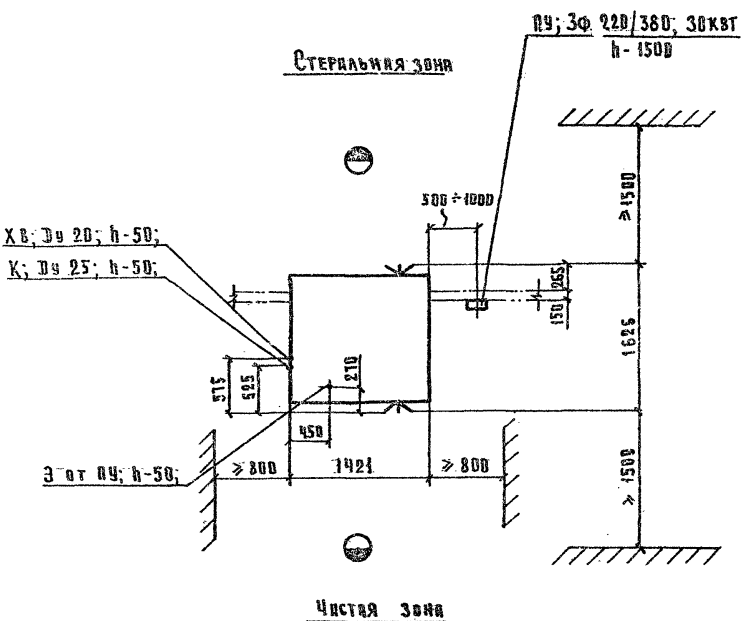

АКОУЗ	ШИФР ГИПРОНИИЗДРАВА – 18.01.008 ОБОЗНАЧЕНИЕ НА ЧЕРТЕЖЕ – А-2
НАИМЕНОВАНИЕ, ТИП, МАРКА, МОДЕЛЬ.	Стерилизатор паровой ВК-30

М 1:20

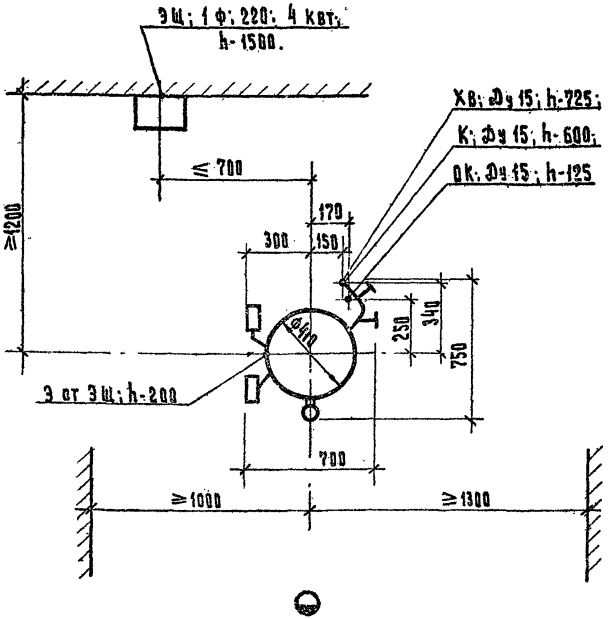

АКОУЗ	ШИФР ГИПРОНИИЗДРАВА — 16.01.003 ОБОЗНАЧЕНИЕ НА ЧЕРТЕЖЕ — 8-7
НАИМЕНОВАНИЕ, ТИП, МАРКА, МОДЕЛЬ.	Стерилизатор паровой ВК-75

М 1:20.

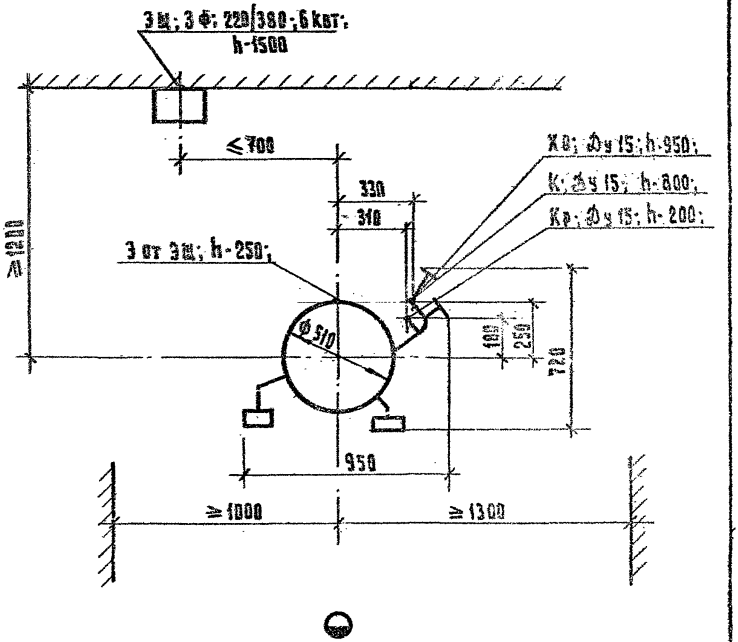

АКОУЗ	ШИФР ГИПРОНИЗДРАВА – 19.01.011 ОБОЗНАЧЕНИЕ НА ЧЕРТЕЖЕ – 8-8
НАИМЕНОВАНИЕ, ТИП, МАРКА, МОДЕЛЬ.	Стерилизатор паровой ГК-100-2

М 1:50

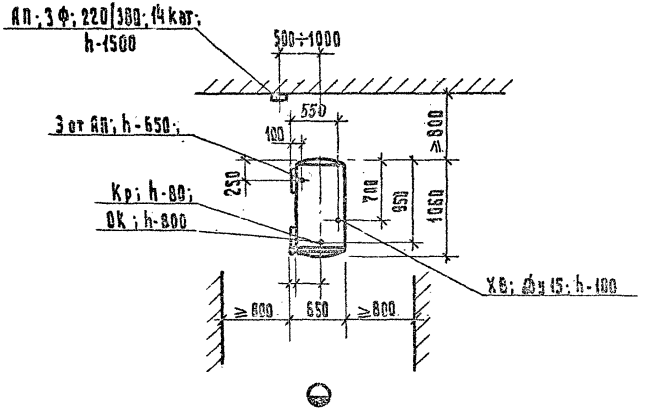

Слив в канализацию и отвод конденсата осуществляются резиновой трубкой Ф вн.-8 мм.

АКОУЗ	ШИФР ГИПРОНИИЗДРАВА — 18.01.013 ОБОЗНАЧЕНИЕ НА ЧЕРТЕЖЕ — П-9
НАИМЕНОВАНИЕ, ТИП, МАРКА, МОДЕЛЬ.	Стерилизатор паровой ГП-360-1М

М 1:50

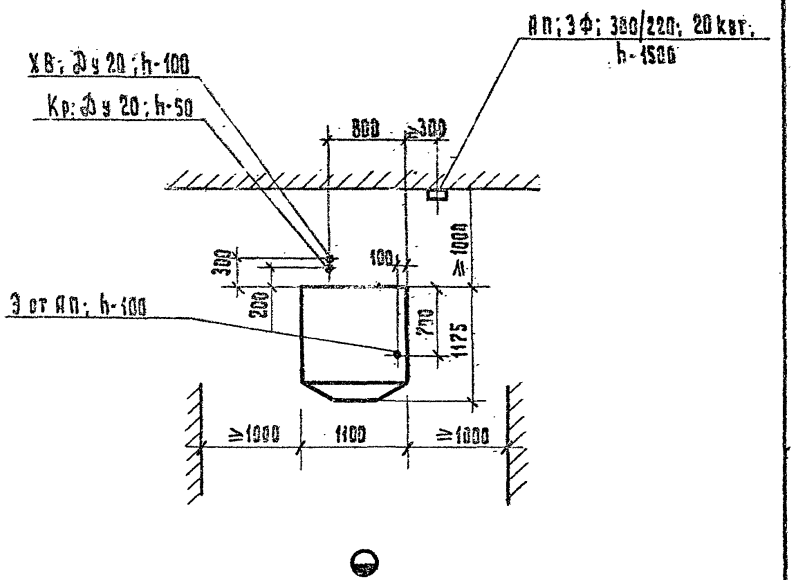

АКОУЗ	ШИФР ГИПРОНИИЗДРАВА – 18.01.025 ОБОЗНАЧЕНИЕ НА ЧЕРТЕЖЕ – 8-91
НАИМЕНОВАНИЕ, ТИП, МАРКА, МОДЕЛЬ.	Стерилизатор паровой ГПД-400

М 1:50

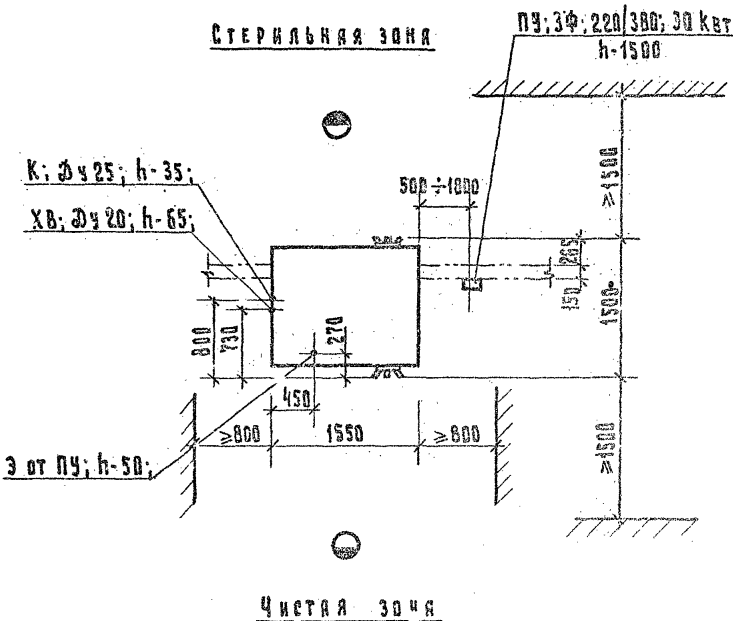

АКОУЗ	ШИФР ГИПРОНИИЗДРАВА – 18.04.026 ОБОЗНАЧЕНИЕ НА ЧЕРТЕЖЕ – К-24
НАИМЕНОВАНИЕ, ТИП, МАРКА, МОДЕЛЬ.	Стерилизатор паровой ГК-100-3

М 1:50

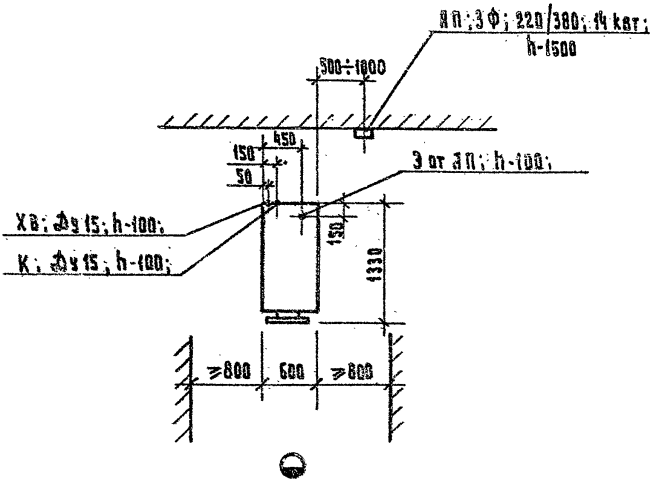

АКОУЗ	ШИФР ГИПРОНИИЗДРАВА – 13.01.031 ОБОЗНАЧЕНИЕ НА ЧЕРТЕЖЕ – А-27
НАИМЕНОВАНИЕ, ТИП, МАРКА, МОДЕЛЬ.	Стерилизатор сухожаровой СС-1

М 1:50

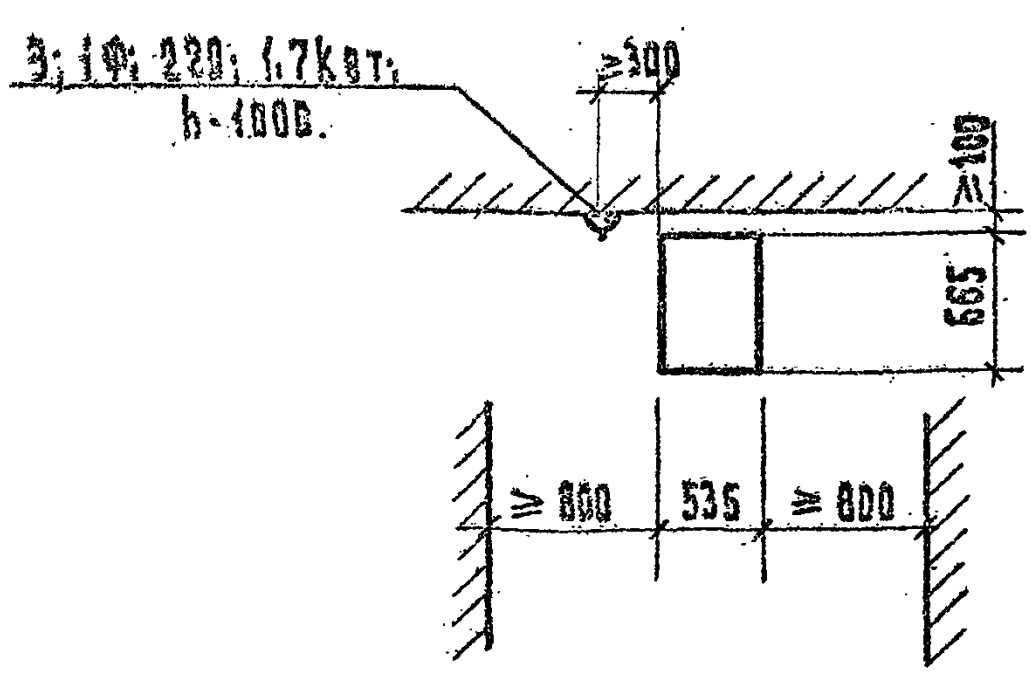

АКОУЗ	ШИФР ГИПРОНИИЗДРАВА – 18.01.032 ОБОЗНАЧЕНИЕ НА ЧЕРТЕЖЕ – А-28
НАИМЕНОВАНИЕ, ТИП, МАРКА, МОДЕЛЬ.	Стерилизатор сухожаровой СС-200 М

М 1:50

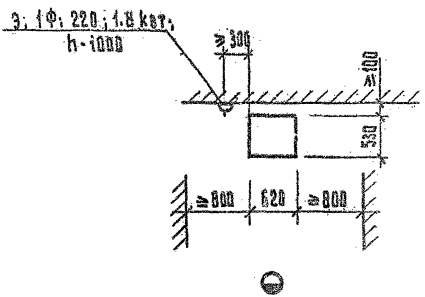

МИНИСТЕРСТВО ЗДРАВООХРАНЕНИЯ СССР.
ИНСТИТУТ "ГИПРОНИИЗДРАВ".

АКОУЗ	ШИФР ГИПРОНИИЗДРАВА – 18.01.060 ОБОЗНАЧЕНИЕ НА ЧЕРТЕЖЕ – А-25
НАИМЕНОВАНИЕ, ТИП, МАРКА, МОДЕЛЬ.	Стерилизатор для хирургических перчаток с автоматическим управлением СХП.

М 1:50

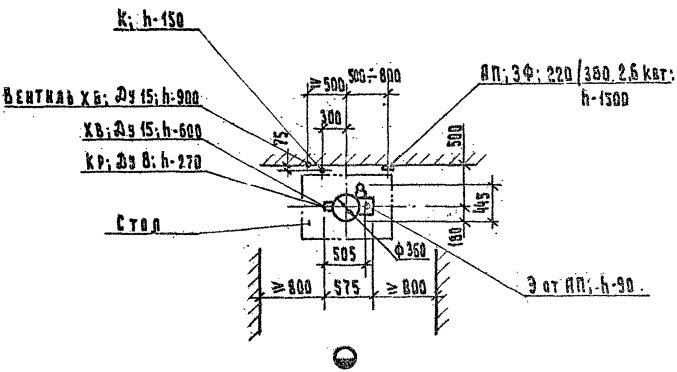

АКОУЗ	ШИФР ГИПРОНИИЗДРАВА – 18.02.052 ОБОЗНАЧЕНИЕ НА ЧЕРТЕЖЕ – 8-12
НАИМЕНОВАНИЕ, ТИП, МАРКА, МОДЕЛЬ.	Кипятильник дезинфекционный Э-67А

М 1:50

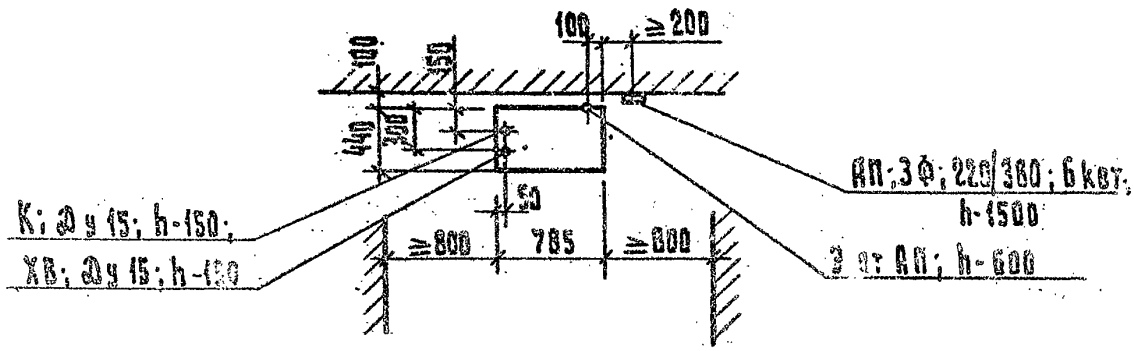

АКОУЗ	ШИФР ГИПРОНИИЗДРАВА – 18.85.01 ОБОЗНАЧЕНИЕ НА ЧЕРТЕЖЕ – 1-56
НАИМЕНОВАНИЕ, ТИП, МАРКА, МОДЕЛЬ.	Аппарат для мойки и чистки игл и шприцев АМШ

М 1:50

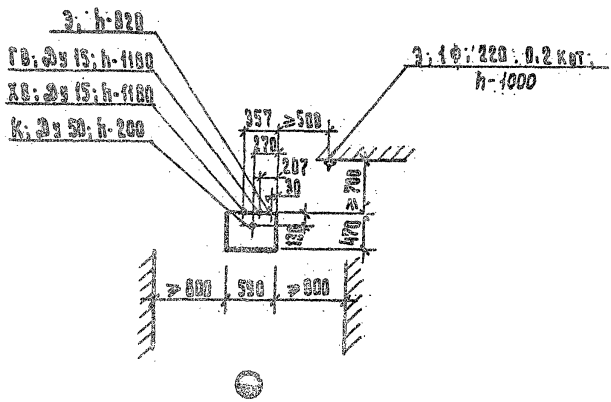

АКОУЗ	ШИФР ГИПРОНИИЗДРАВА – 18.03.003 ОБОЗНАЧЕНИЕ НА ЧЕРТЕЖЕ – А-60
НАИМЕНОВАНИЕ, ТИП, МАРКА, МОДЕЛЬ.	Машина моечная для шприцев и игл С-500/1000

М 1:50

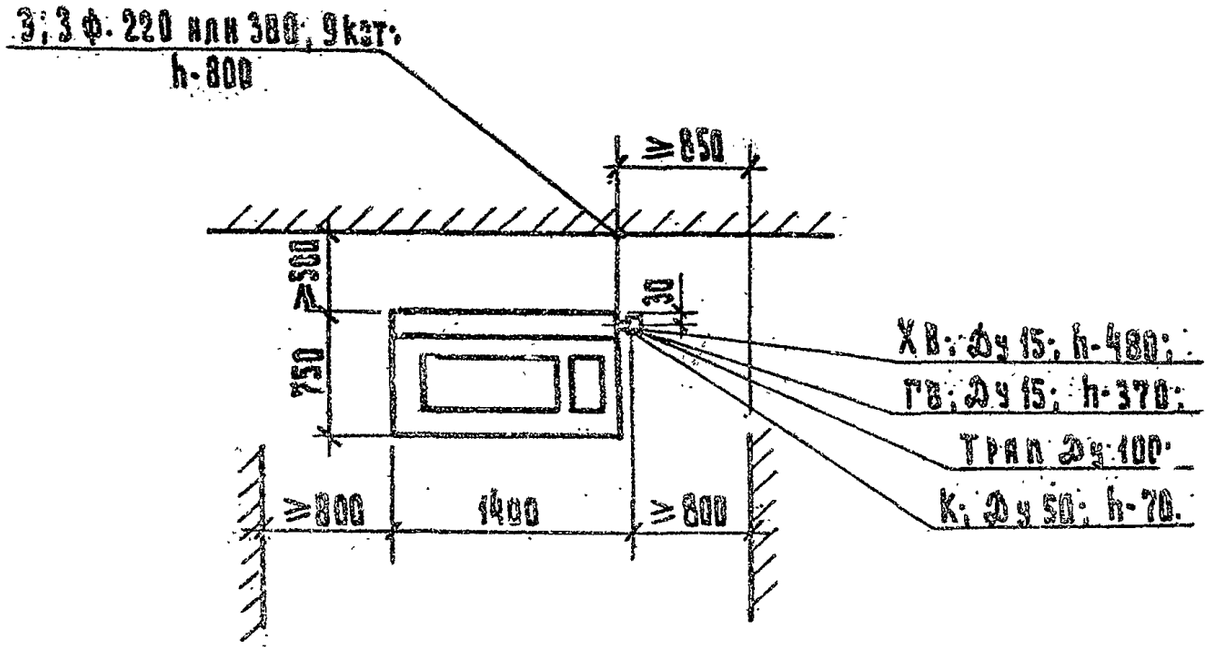

АКОУЗ	ШИФР ГИПРОНИИЗДРАВА – 18.03.010 ОБОЗНАЧЕНИЕ НА ЧЕРТЕЖЕ – А-58
НАИМЕНОВАНИЕ, ТИП, МАРКА, МОДЕЛЬ.	Машина моечная для хирургических инструментов МХИ-01

М 1:50

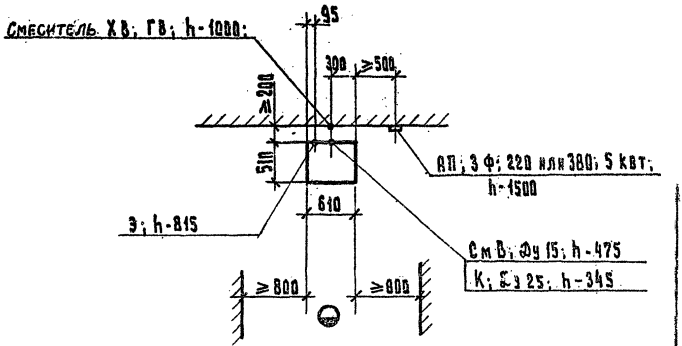

Подвод и отвод воды осуществляются резиновыми шлангами.

АКОУЗ	ШИФР ГИПРОНИИЗДРАВА – 19.04.001 ОБОЗНАЧЕНИЕ НА ЧЕРТЕЖЕ – Л-22
НАИМЕНОВАНИЕ, ТИП, МАРКА, МОДЕЛЬ.	Аппарат для мойки пипеток

М 1:20

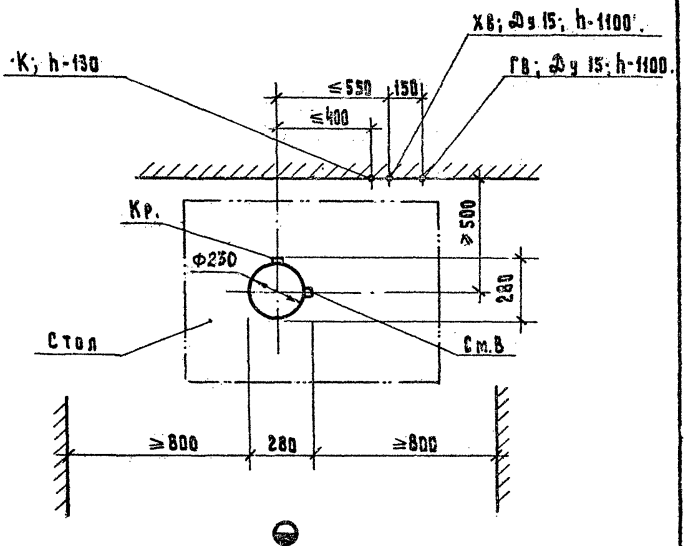

АКОУЗ	ШИФР ГИПРОНИИЗДРАВА – 19.84-005 ОБОЗНАЧЕНИЕ НА ЧЕРТЕЖЕ – Л-349
НАИМЕНОВАНИЕ, ТИП, МАРКА, МОДЕЛЬ.	Аппарат для мойки капиллярной лабораторной посуды

М 1:50

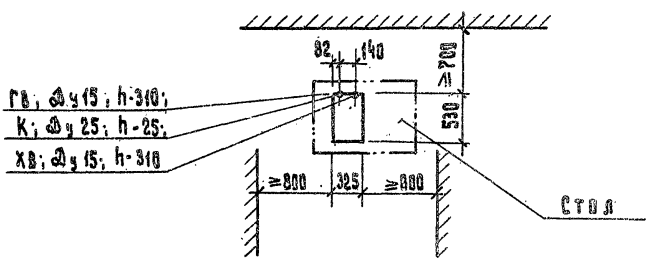

АКОУЗ	ШИФР ГИПРОНИИЗДРАВА – 19.84.021 ОБОЗНАЧЕНИЕ НА ЧЕРТЕЖЕ – Д-162
НАИМЕНОВАНИЕ, ТИП, МАРКА, МОДЕЛЬ.	Машина для мойки лабораторной посуды ММЛП-1

М 1:50

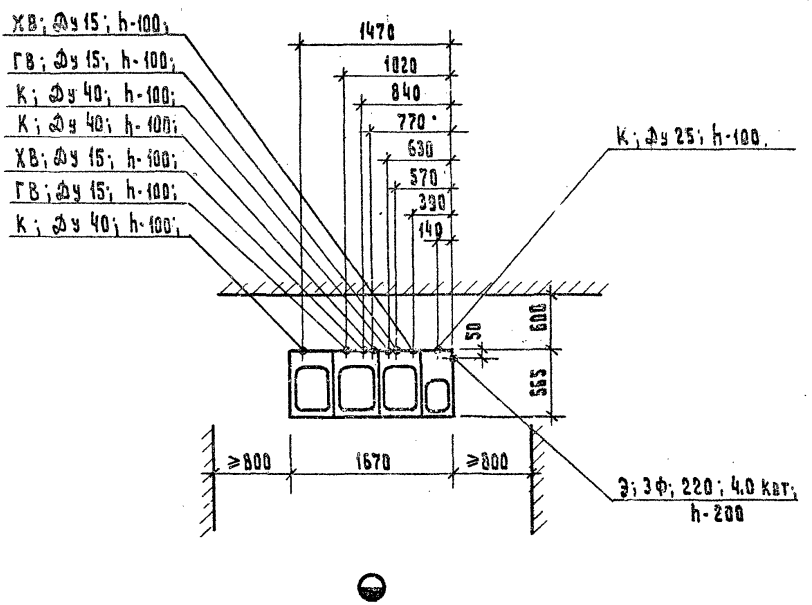

АКОУЗ	ШИФР ГИПРОИЗДРАВА – 19.04.022 ОБОЗНАЧЕНИЕ НА ЧЕРТЕЖЕ – Л-163
НАИМЕНОВАНИЕ, ТИП, МАРКА, МОДЕЛЬ.	Машина для мойки лабораторной посуды Ц 2178 (большая модель)

М 1:50

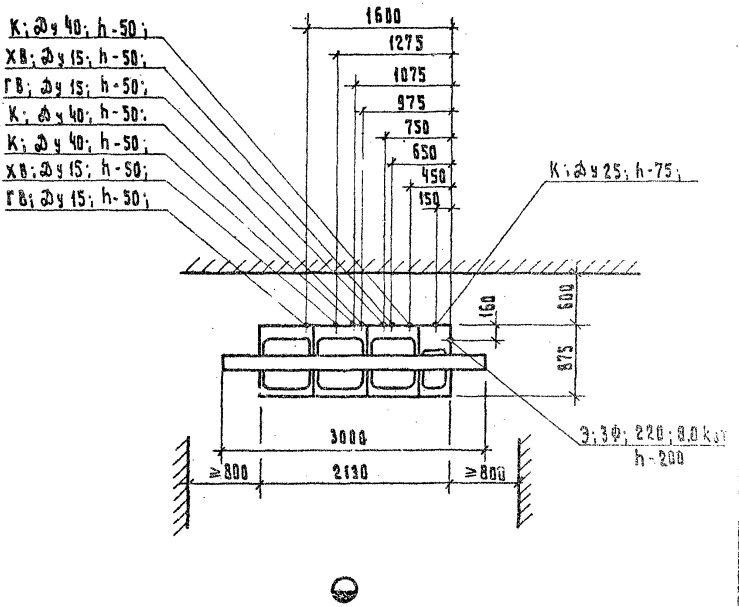

АКОУЗ	ШИФР ГИПРОНИИЗДРАВА - 19.04.031 ОБОЗНАЧЕНИЕ НА ЧЕРТЕЖЕ - Л-431
НАИМЕНОВАНИЕ, ТИП, МАРКА, МОДЕЛЬ.	Мойка лабораторная МЛ-2

М 1:20

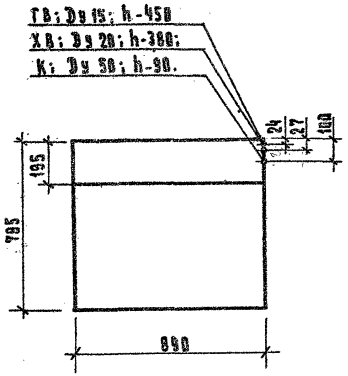

АКОУЗ	ШИФР ГИПРОНИИЗДРАВА – 19.06.001 ОБОЗНАЧЕНИЕ НА ЧЕРТЕЖЕ – Л-75
НАИМЕНОВАНИЕ, ТИП, МАРКА, МОДЕЛЬ.	Шкаф сушильно - стерилизационный ШСС-80 п

М 1:50

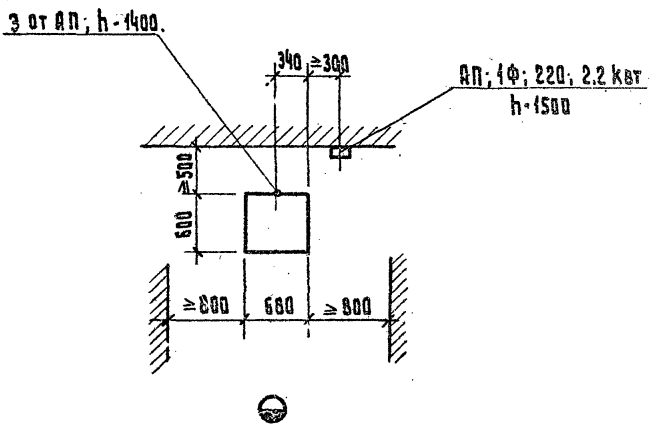

АКОУЗ	ШИФР ГИПРОНИИЗДРАВА – 12.86.004 ОБОЗНАЧЕНИЕ НА ЧЕРТЕЖЕ – Л-179
НАИМЕНОВАНИЕ, ТИП, МАРКА, МОДЕЛЬ.	Шкаф сушильно-стерилизационный ШССц-1000п

М 1:50

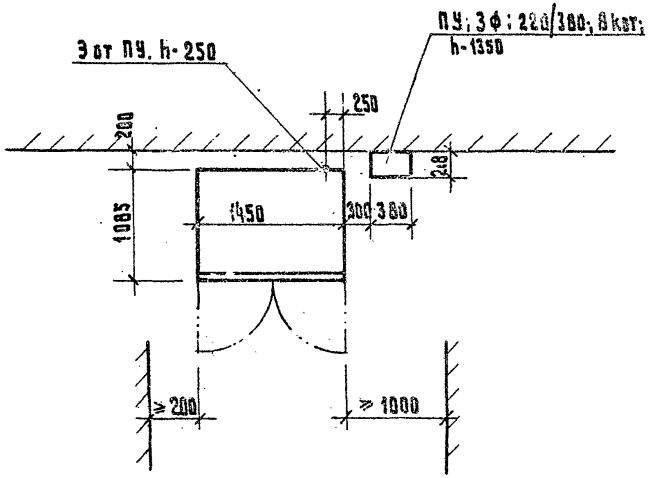

МИНИСТЕРСТВО ЗДРАВООХРАНЕНИЯ СССР.
ИНСТИТУТ «ГИПРОНИИЗДРАВ».

АКОУЗ	ШИФР ГИПРОНИИЗДРАВА – 19.06-011 ОБОЗНАЧЕНИЕ НА ЧЕРТЕЖЕ – Л-178
НАИМЕНОВАНИЕ, ТИП, МАРКА, МОДЕЛЬ.	ШКАФ СУШИЛЬНО-СТЕРИЛИЗАЦИОННЫЙ ПРОХОДНОЙ ШСС-250 пр

М 1:50

Стерильная зона

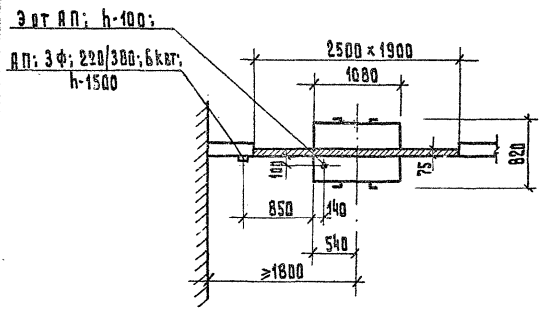

Чистая зона.

АКОУЗ	ШИФР ГИПРОНИИЗДРАВА — 19.06.012 ОБОЗНАЧЕНИЕ НА ЧЕРТЕЖ. — Л-107
НАИМЕНОВАНИЕ, ТИП, МАРКА, МОДЕЛЬ.	Шкаф сушильно-стерилизационный проходной ШСС-500 пр

М 1:50

Стерильная зона

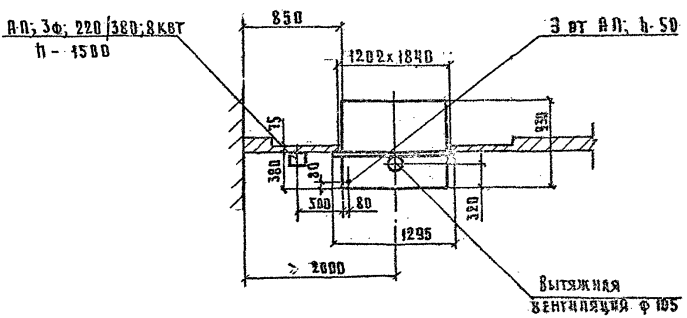

Чистая зона

АКОУЗ	ШИФР ГИПРОНИИЗДРАВА - 19.06.025 ОБОЗНАЧЕНИЕ НА ЧЕРТЕЖЕ - Я-177
НАИМЕНОВАНИЕ, ТИП, МАРКА, МОДЕЛЬ.	Шкаф сушильный вакуумный ШСВ-45 К.

М 1:50

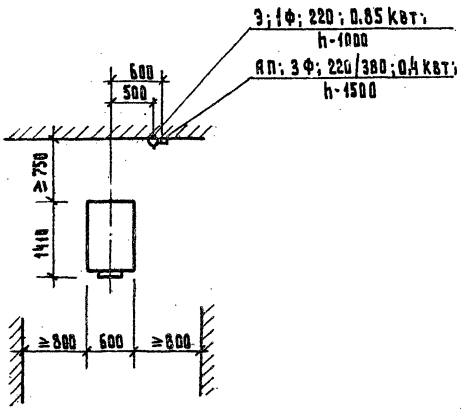

АКОУЗ	ШИФР. ГИПРОНИИЗДРАВА – 19.06.831 ОБОЗНАЧЕНИЕ НА ЧЕРТЕЖЕ – Л-273
НАИМЕНОВАНИЕ, ТИП, МАРКА, МОДЕЛЬ.	Шкаф универсальный лабораторный ШУЛ-2

М 1:50

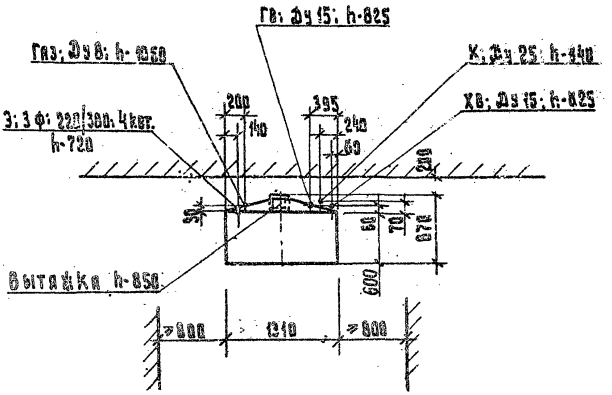

Фланец вытяжного патрубка
М 1:10

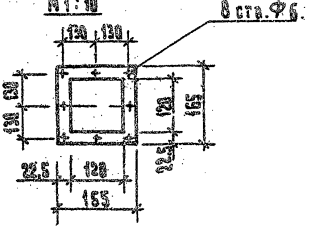

АКОУЗ	ШИФР ГИПРОНИИЗДРАВА - 19.86.041 ОБОЗНАЧЕНИЕ НА ЧЕРТЕЖЕ - Л-271
НАИМЕНОВАНИЕ, ТИП, МАРКА, МОДЕЛЬ.	Стол-зонт

М 1:50

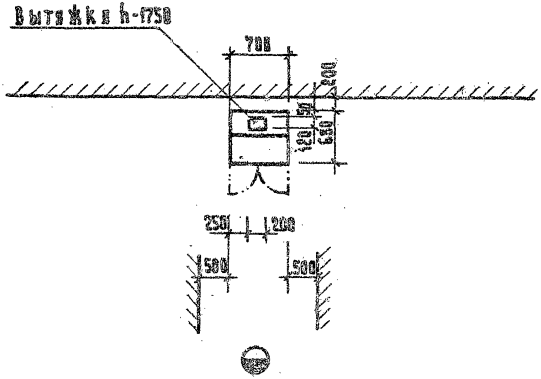

АКОУЗ	ШИФР ГИПРОНИИЗДРАВА – 19.86.051 ОБОЗНАЧЕНИЕ НА ЧЕРТЕЖЕ – Л-272
НАИМЕНОВАНИЕ, ТИП, МАРКА, МОДЕЛЬ.	Шкаф вытяжной лабораторный ШВЛ-1

М 1:50

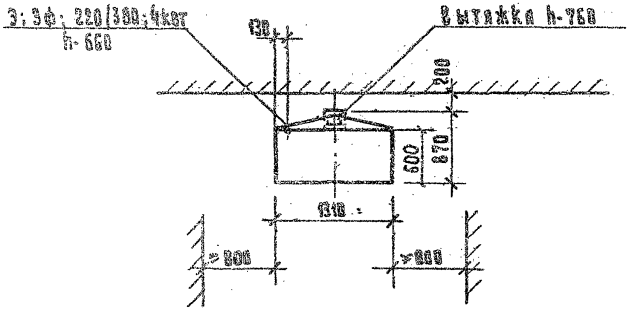

Фланец вытяжного патрубка

М 1:10

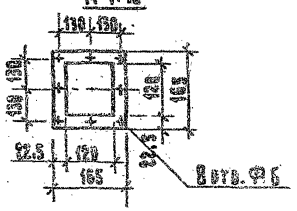

АКОУЗ	ШИФР ГИПРОНИИЗДРАВА – 19.86.066 ОБОЗНАЧЕНИЕ НА ЧЕРТЕЖЕ – Л-406
НАИМЕНОВАНИЕ, ТИП, МАРКА, МОДЕЛЬ.	Шкаф вытяжной ШВ-3,3

М 1:20

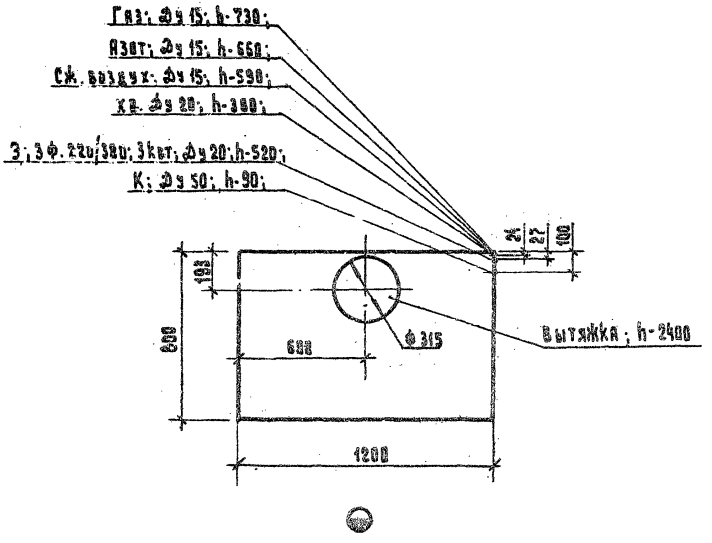

АКОУЗ	ШИФР ГИПРОНИИЗДРАВА -19.07.ОК ОБОЗНАЧЕНИЕ НА ЧЕРТЕЖЕ - 3-711
НАИМЕНОВАНИЕ, ТИП, МАРКА, МОДЕЛЬ.	Стол лабораторный химический пристенный СТХ-1

М 1:20

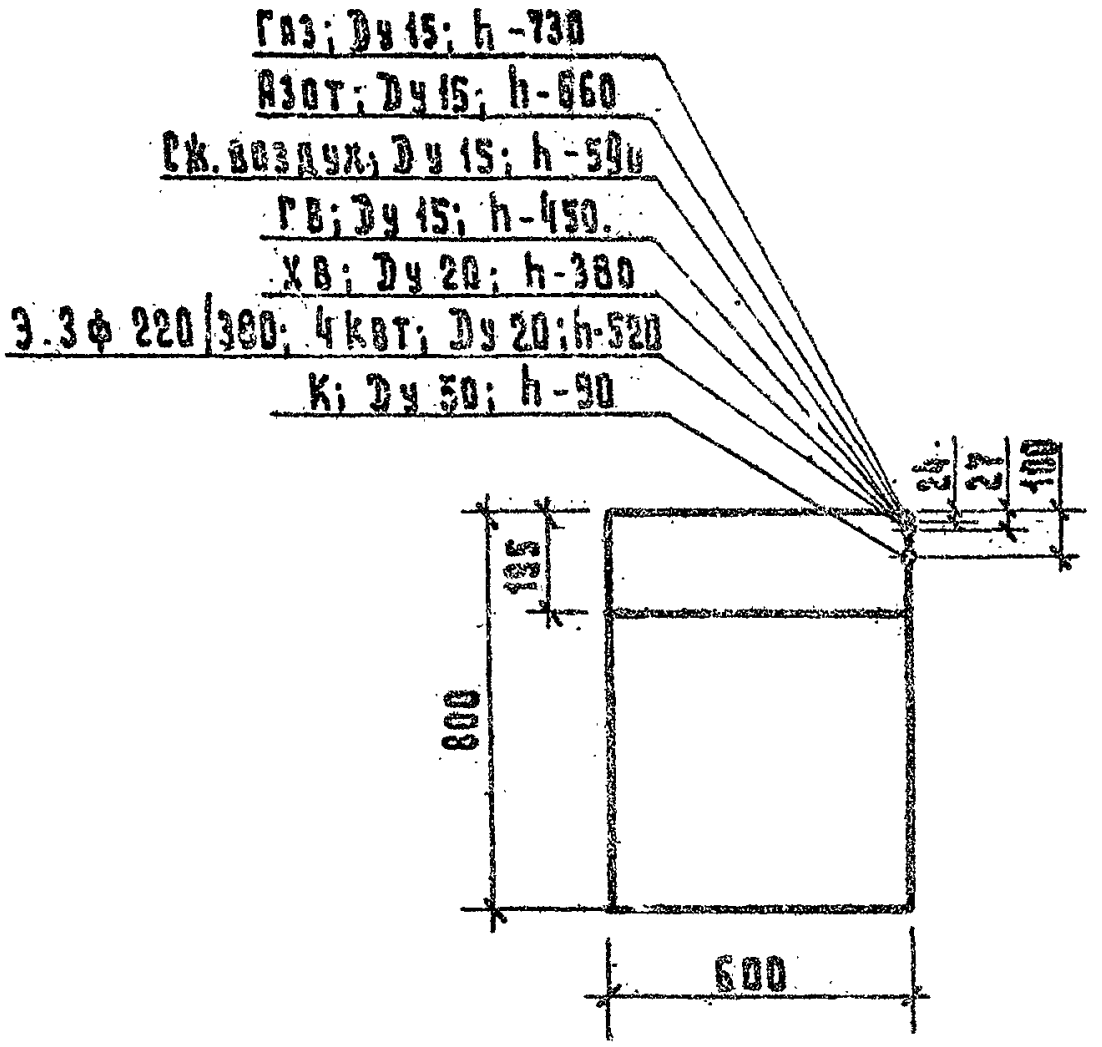

МИНИСТЕРСТВО ЗДРАВООХРАНЕНИЯ СССР.
ИНСТИТУТ "ГИПРОНИИЗДРАВ".

АКОУЗ	ШИФР ГИПРОНИИЗДРАВА – 19.87.6.12 ОБОЗНАЧЕНИЕ НА ЧЕРТЕЖЕ – Л-712
НАИМЕНОВАНИЕ, ТИП, МАРКА, МОДЕЛЬ.	Стол лабораторный химический пристенный СТХ-2

М 1:20

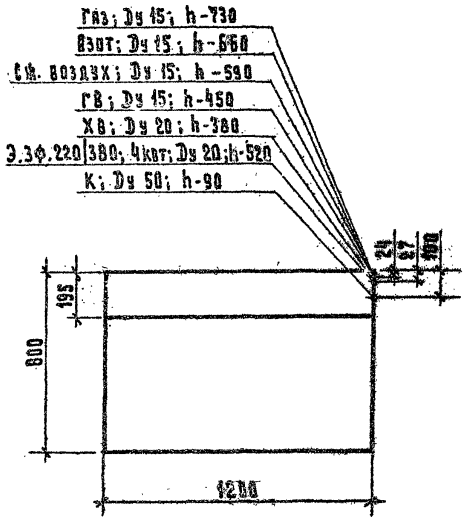

АКОУЗ	ШИФР ГИПРОНИИЗДРАВА – 19.07.013 ОБОЗНАЧЕНИЕ НА ЧЕРТЕЖЕ – Л-713
НАИМЕНОВАНИЕ, ТИП, МАРКА, МОДЕЛЬ.	Стол лабораторный химический пристенный СТХ-3

М 1:20

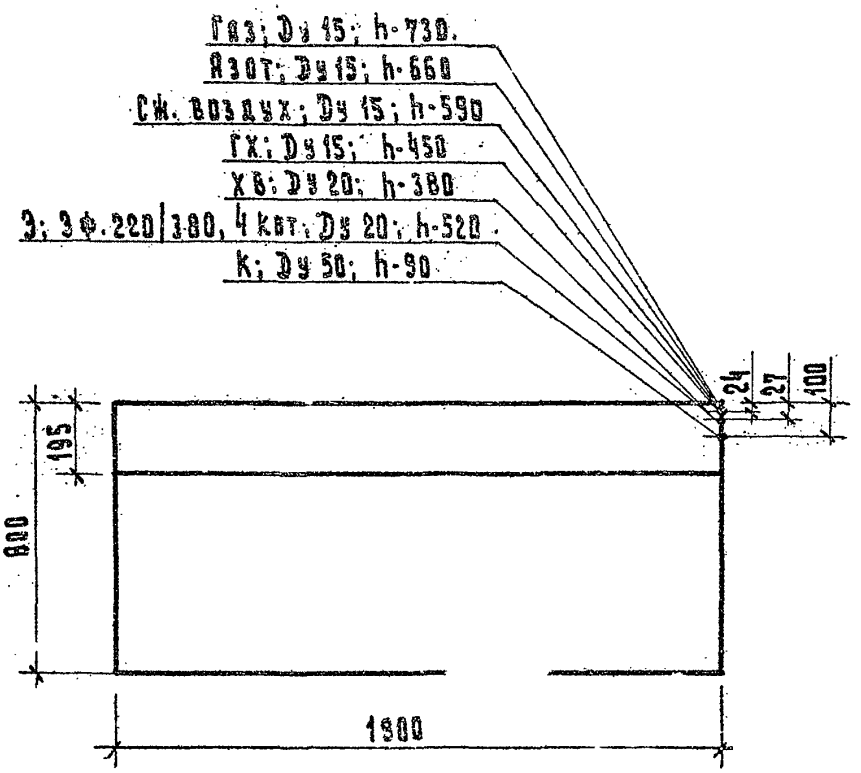

МИНИСТЕРСТВО ЗДРАВООХРАНЕНИЯ СССР.
ИНСТИТУТ "ГИПРОНИИЗДРАВ".

АКОУЗ	ШИФР ГИПРОНИИЗДРАВА – 19.07.031 ОБОЗНАЧЕНИЕ НА ЧЕРТЕЖЕ – Л 731
НАИМЕНОВАНИЕ, ТИП, МАРКА, МОДЕЛЬ.	Стол лабораторный физический СТФ-1

М 1:20

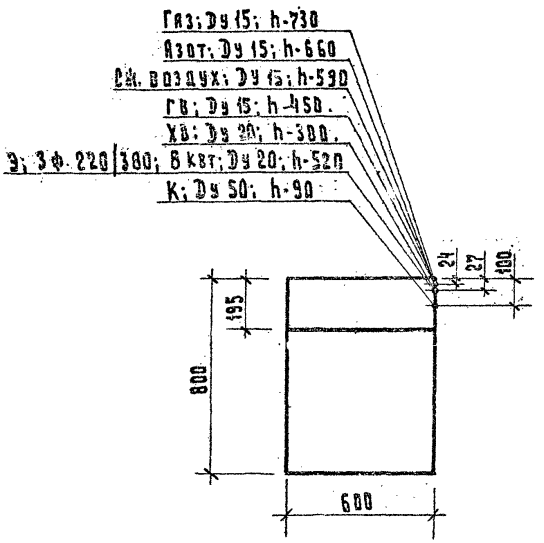

АКОУЗ	ШИФР ГИПРОНИИЗДРАВА – 19.07.033 ОБОЗНАЧЕНИЕ НА ЧЕРТЕЖЕ – Л-733
НАИМЕНОВАНИЕ, ТИП, МАРКА, МОДЕЛЬ.	Стол лабораторный физический пристенный СТФ-2

М 1:20

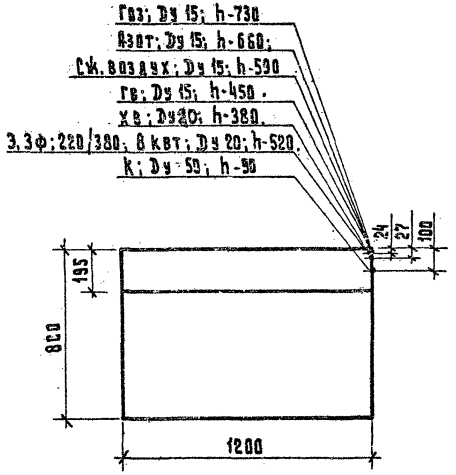

МИНИСТЕРСТВО ЗДРАВООХРАНЕНИЯ СССР.
ИНСТИТУТ "ГИПРОНИИЗДРАВ".

АКОУЗ	ШИФР ГИПРОНИИЗДРАВА – 19.07.051 ОБОЗНАЧЕНИЕ НА ЧЕРТЕЖЕ – Л-751
НАИМЕНОВАНИЕ, ТИП, МАРКА, МОДЕЛЬ.	Стол лабораторный биологический пристенный СТБ-1

М 1:20

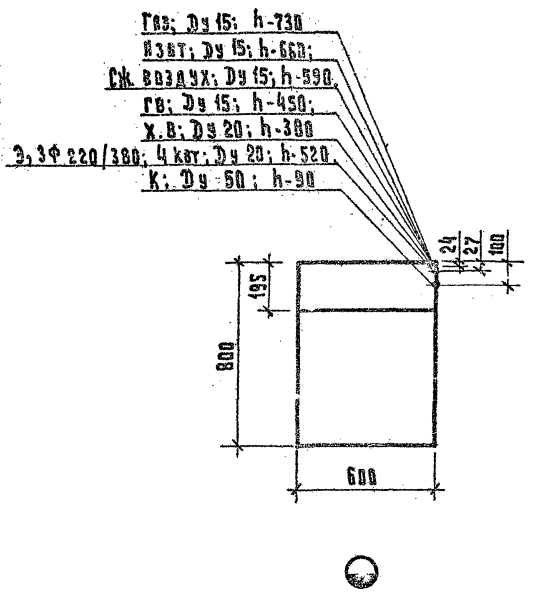

АКОУЗ	ШИФР ГИПРОНИИЗДРАВА – 19.07.052 ОБОЗНАЧЕНИЕ НА ЧЕРТЕЖЕ – Л-752
НАИМЕНОВАНИЕ, ТИП, МАРКА, МОДЕЛЬ.	Стол лабораторный биологический пристенный СТБ-2

М 1:20

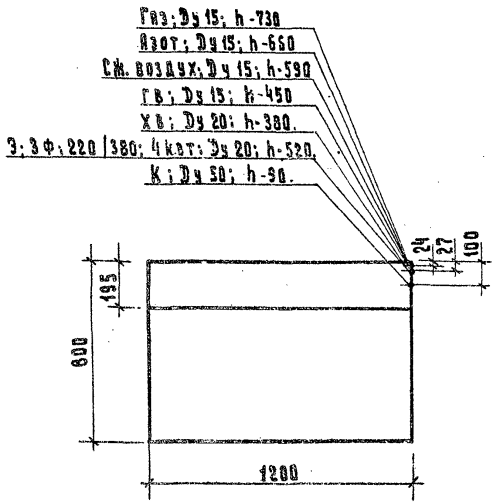

АКОУЗ	ШИФР ГИПРОНИИЗДРАВА - 19.07.053 ОБОЗНАЧЕНИЕ НА ЧЕРТЕЖЕ - Л-753
НАИМЕНОВАНИЕ, ТИП, МАРКА, МОДЕЛЬ.	Стол лабораторный биологический пристенный СТБ-3

М 1:20

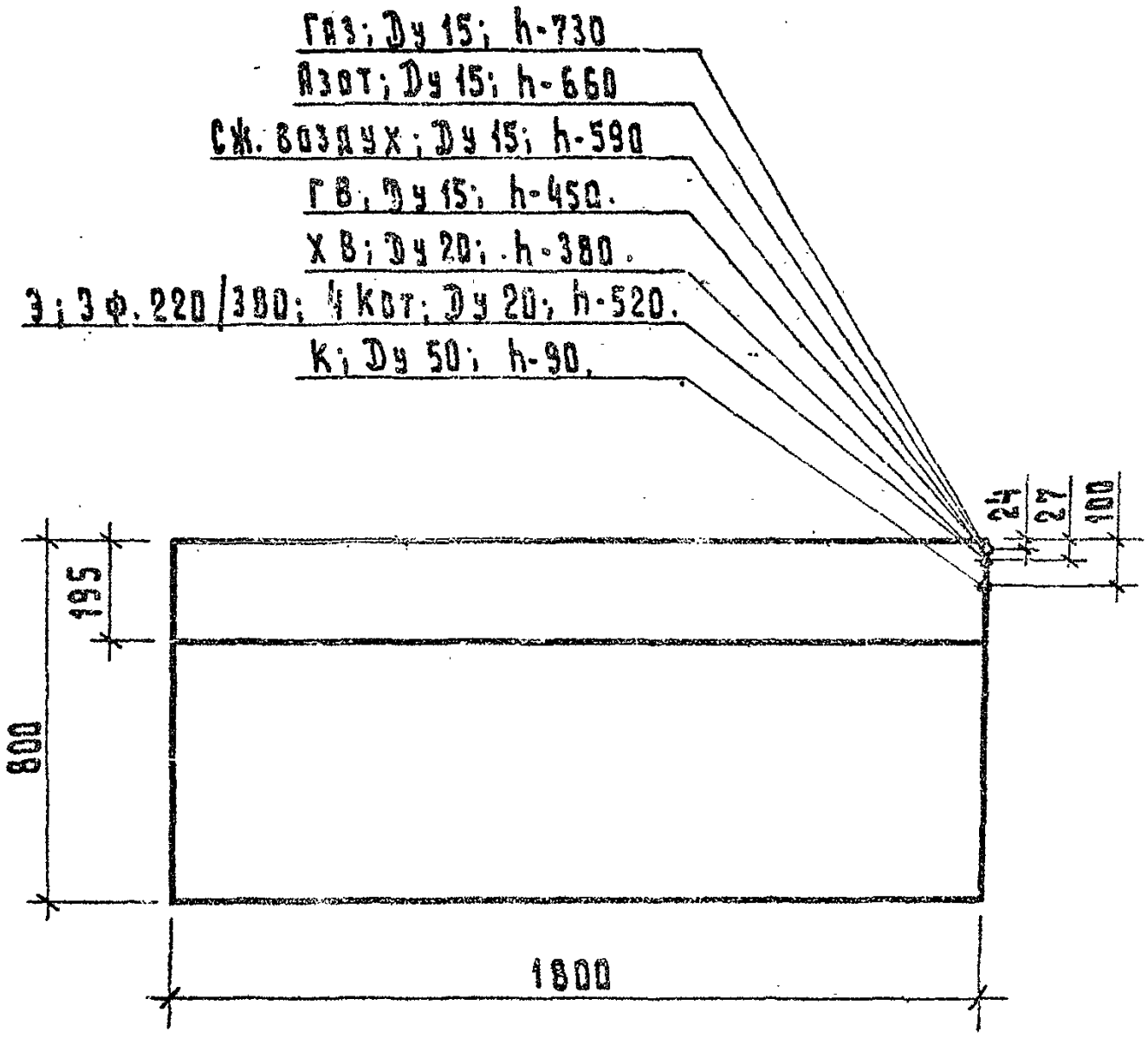

АКОУЗ	ШИФР ГИПРОНИИЗДРАВА – 19.07.891 ОБОЗНАЧЕНИЕ НА ЧЕРТЕЖЕ – Л-791
НАИМЕНОВАНИЕ, ТИП, МАРКА, МОДЕЛЬ.	Стол лабораторный физический пристенный СТФ-3

М 1:20

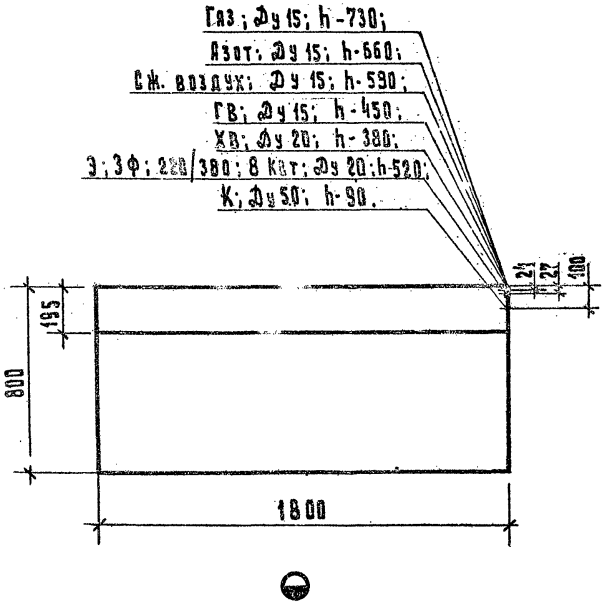

АКОУЗ	ШИФР ГИПРОНИИЗДРАВА — 20.86.003 ОБОЗНАЧЕНИЕ НА ЧЕРТЕЖЕ — Ц-103
НАИМЕНОВАНИЕ, ТИП, МАРКА, МОДЕЛЬ.	Камера дезинфекционная пароформалиновая КФС-5/2,6 (КФФ-5П)

М 1:50

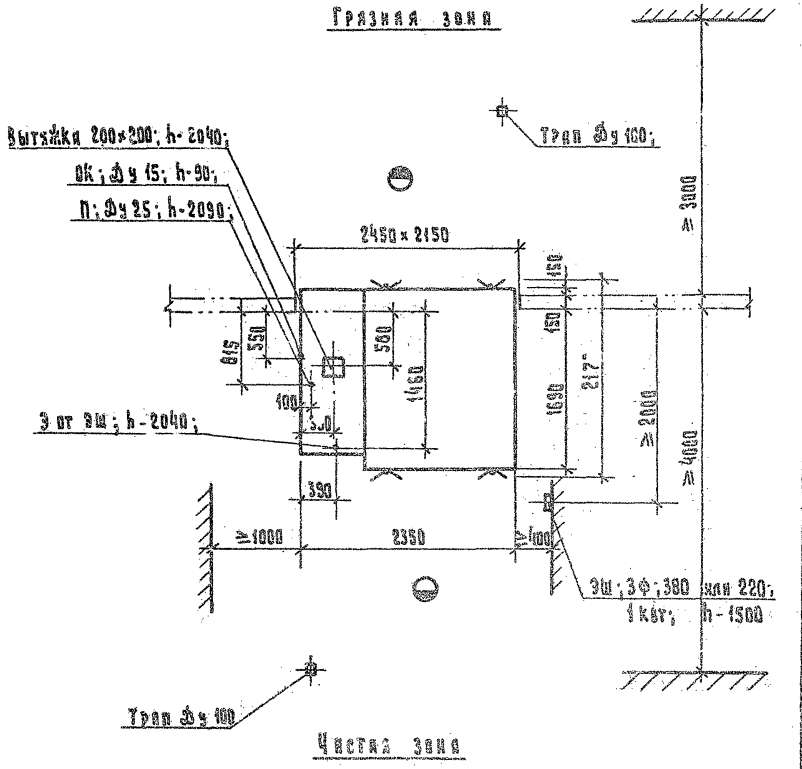

АКОУЗ	ШИФР ГИПРОНИИЗДРАВА – 20.84.004 ОБОЗНАЧЕНИЕ НА ЧЕРТЕЖЕ – Ц-9
НАИМЕНОВАНИЕ, ТИП, МАРКА, МОДЕЛЬ.	Камера дезинфекционная паровая КС-3 (КПД-3)

М 1:50

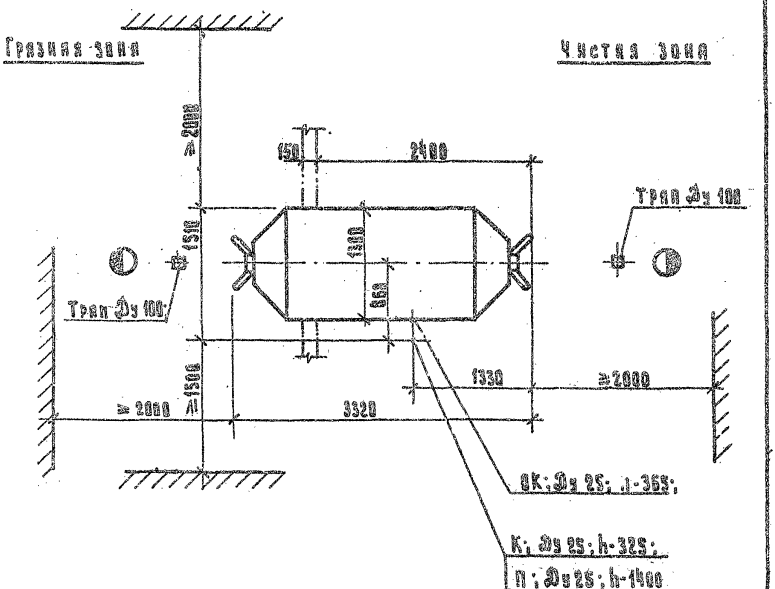

АКОУЗ	ШИФР ГИПРОНИИЗДРАВА – 20.01.005 ОБОЗНАЧЕНИЕ НА ЧЕРТЕЖЕ – Ц-16
НАИМЕНОВАНИЕ, ТИП, МАРКА, МОДЕЛЬ.	Камера дезинфекционная стационарная пароформалиновая цельнометаллическая ВРС-3/1,8. (КДФ-3)

М 1:50

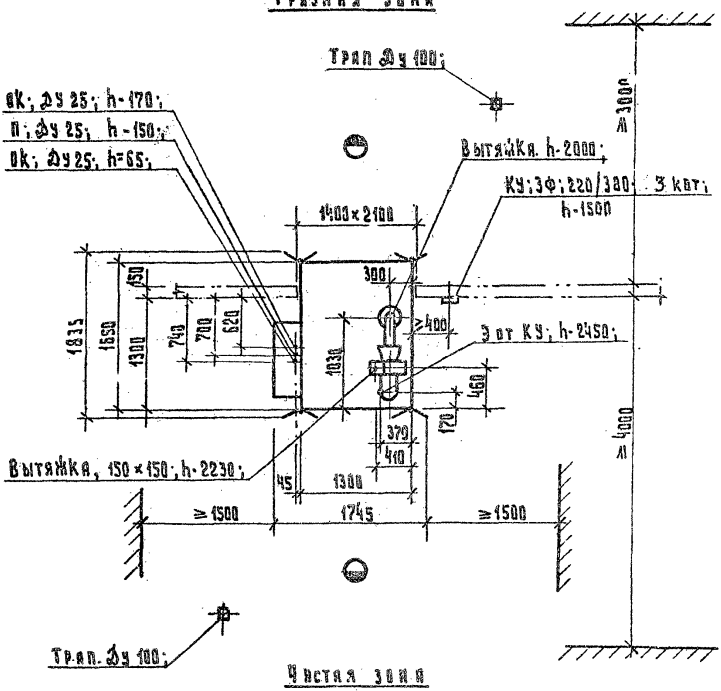

МИНИСТЕРСТВО ЗДРАВООХРАНЕНИЯ СССР.
ИНСТИТУТ "ГИПРОНИИЗДРАВ".

АКОУЗ	ШИФР ГИПРОНИИЗДРАВА – 20.01.005 ОБОЗНАЧЕНИЕ НА ЧЕРТЕЖЕ – Ц-3
НАИМЕНОВАНИЕ, ТИП, МАРКА, МОДЕЛЬ.	Камера дезинфекционная парформалиновая электрическая ЦНИДИ объемом 1,8 м³ – ЭФЭ-2/0,9

№ 1:50

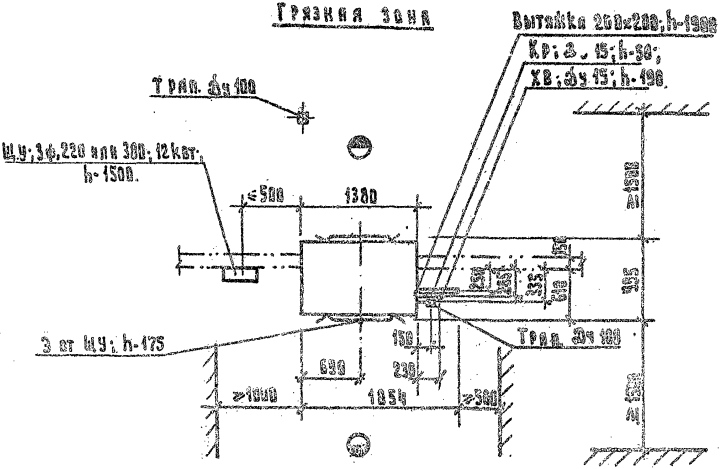

Чистая зона

АКОУЗ	ШИФР ГИПРОНИИЗДРАВА — 24.01.004 ОБОЗНАЧЕНИЕ НА ЧЕРТЕЖЕ — М-101
НАИМЕНОВАНИЕ, ТИП, МАРКА, МОДЕЛЬ.	Стерилизатор паровой для молочных кухонь ГПД-700

М 1:50

Грязная зона

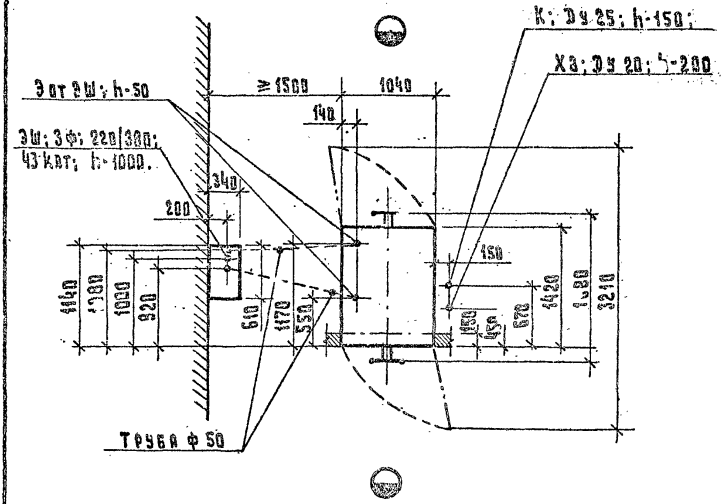

Чистая зона.

АКОУЗ	ШИФР ГИПРОРИЗДРАВА – 24.01.002 ОБОЗНАЧЕНИЕ НА ЧЕРТЕЖЕ – П.102
НАИМЕНОВАНИЕ, ТИП, МАРКА, МОДЕЛЬ.	Стерилизатор Г2-ОСО

М 1:50.

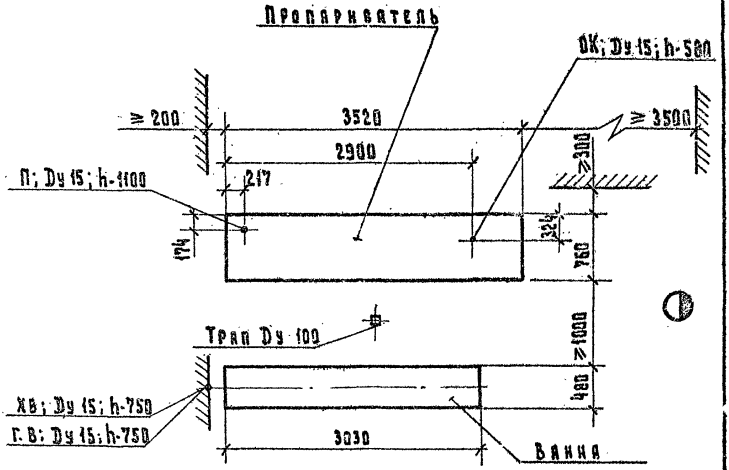

АКОУЗ	ШИФР ГИПРОНИИЗДРАВА – 24.01.051 ОБОЗНАЧЕНИЕ НА ЧЕРТЕЖЕ – Н-151
НАИМЕНОВАНИЕ, ТИП, МАРКА, МОДЕЛЬ.	Установка автоматизированная для циркуляционной мойки танков молокопроводов Б2-ОЦУ

М 1:100

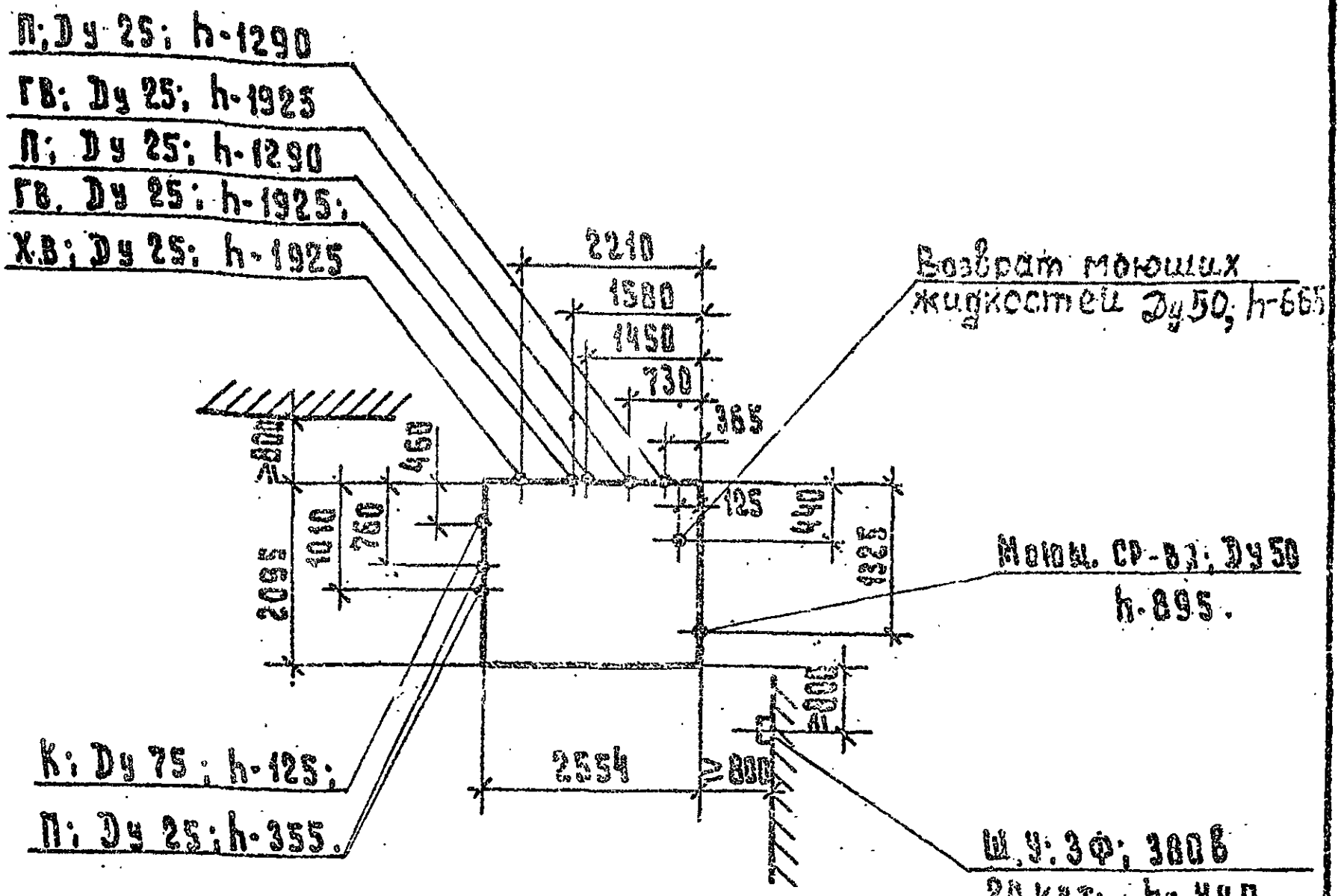

АКОУЗ	ШИФР ГИПРОНИИЗДРАВА – 24.01.052 ОБОЗНАЧЕНИЕ НА ЧЕРТЕЖЕ – И-152
НАИМЕНОВАНИЕ, ТИП, МАРКА, МОДЕЛЬ.	Машина для мойки детских молочных бутылочек МБ-1200

М 1:50

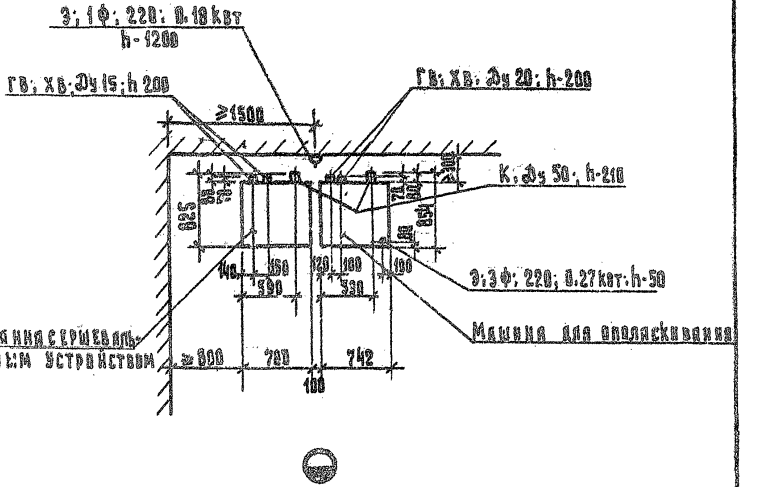

АКОУЗ	ШИФР ГИПРОНИИЗДРАВА – 24.01.071 ОБОЗНАЧЕНИЕ НА ЧЕРТЕЖЕ – Н-171.
НАИМЕНОВАНИЕ, ТИП, МАРКА, МОДЕЛЬ...	Препаровательный мелкого инвентаря СП

М 1:50

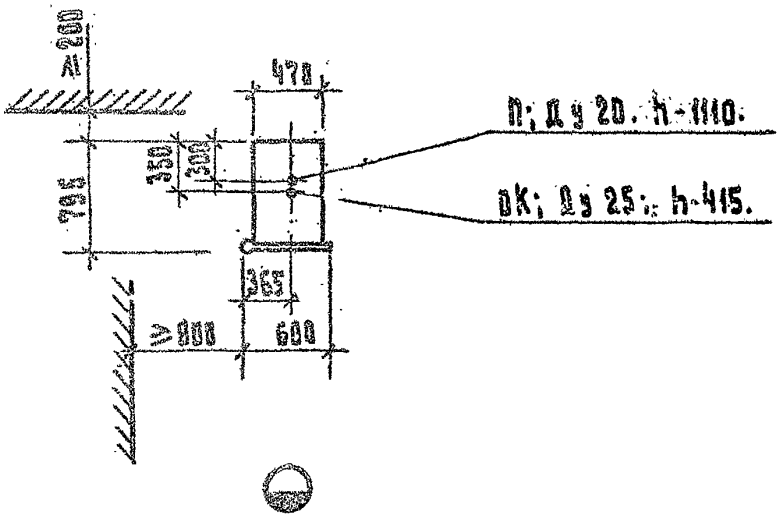

Установить на сварном основании

АКОУЗ	ШИФР ГИПРОНИИЗДРАВА — 24.02.001 ОБОЗНАЧЕНИЕ НА ЧЕРТЕЖЕ — К-201
НАИМЕНОВАНИЕ, ТИП, МАРКА, МОДЕЛЬ.	Оборудование технологическое ТО-1

М 1:50

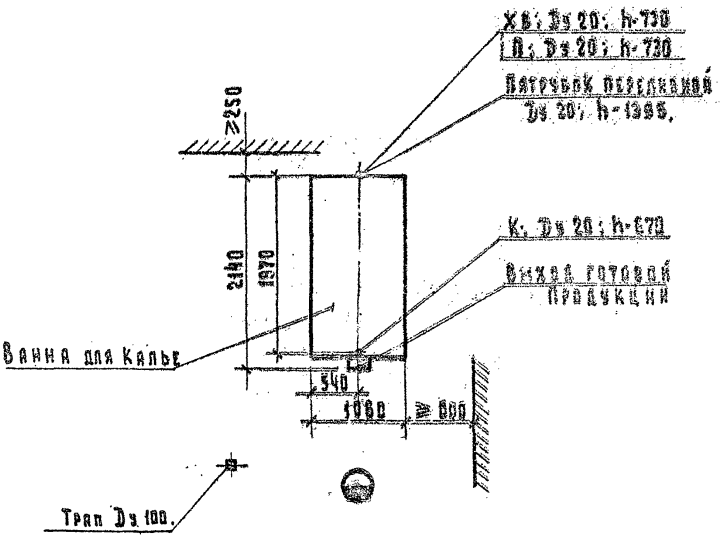

Устанавливается на фундаментные столбы h-700.

МИНИСТЕРСТВО ЗДРАВООХРАНЕНИЯ СССР.
ИНСТИТУТ "ГИПРОНИИЗДРАВ".

АКОУЗ	ШИФР ГИПРОНИИЗДРАВА - 24.02.882 ОБОЗНАЧЕНИЕ НА ЧЕРТЕЖЕ - Н-282
НАИМЕНОВАНИЕ, ТИП, МАРКА, МОДЕЛЬ.	Оборудование творожное ТО-2,5

М 1:50

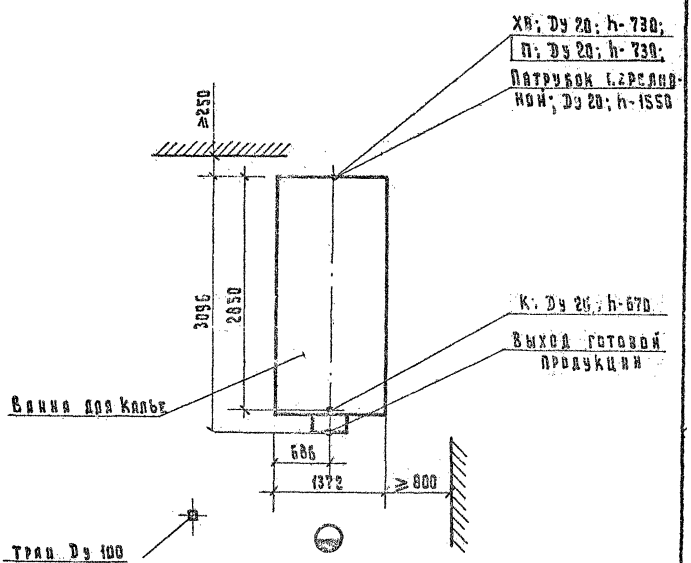

Устанавливается на фундаментные столбы h-700.

АКОУЗ	ШИФР ГИПРОНИЗДРАВА – 24. 02. 031 ОБОЗНАЧЕНИЕ НА ЧЕРТЕЖЕ – Н-231
НАИМЕНОВАНИЕ, ТИП, МАРКА, МОДЕЛЬ.	Ванна пастеризационная ГБ – ОПА – 600

М 1:50

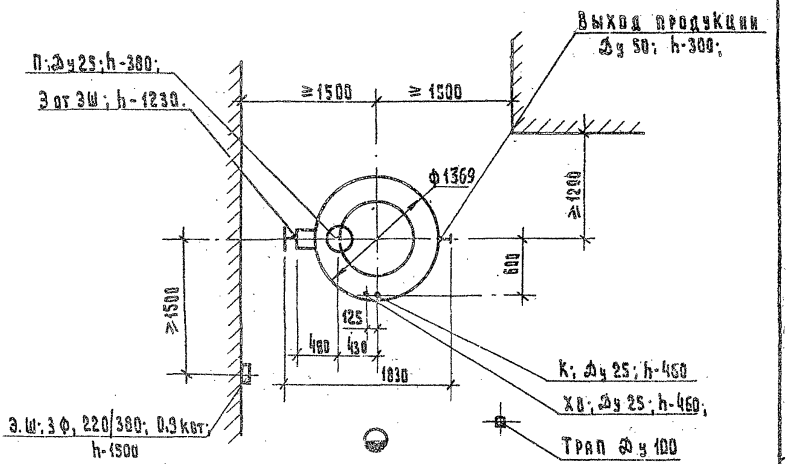

План расположения фундаментных болтов

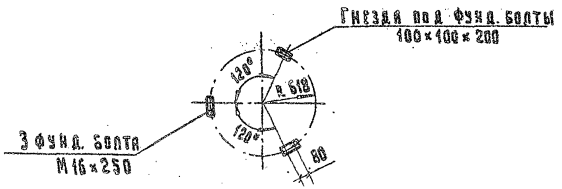

АКОУЗ	ШИФР ГИПРОНИИЗДРАВА – 24.02.041 ОБОЗНАЧЕНИЕ НА ЧЕРТЕЖЕ – И-241
НАИМЕНОВАНИЕ, ТИП, МАРКА, МОДЕЛЬ.	Ванна длительной пастеризации молока ВДП-300

Монтажная схема

М 1:50

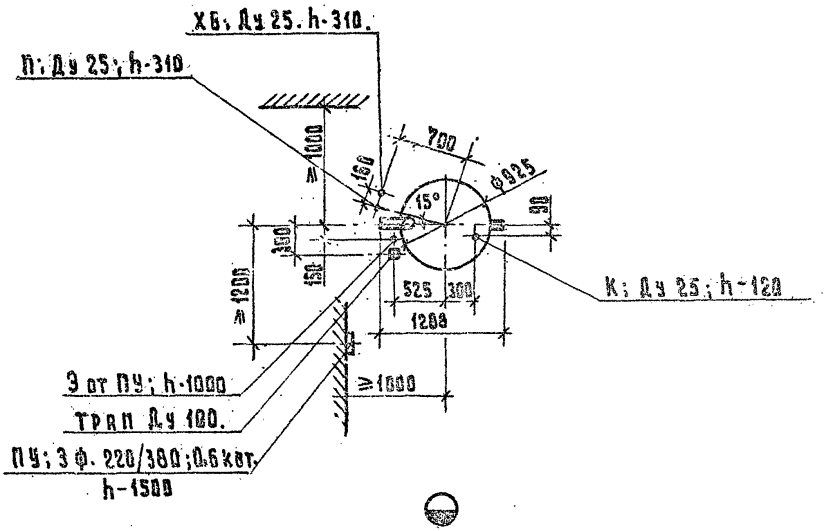

АКОУЗ	ШИФР ГИПРОНИИЗДРАВА – 24.03.012 ОБОЗНАЧЕНИЕ НА ЧЕРТЕЖЕ – Н-312
НАИМЕНОВАНИЕ, ТИП, МАРКА, МОДЕЛЬ.	Резервуар для хранения молока вертикальный В2-ОМВ-2,5

М 1:50

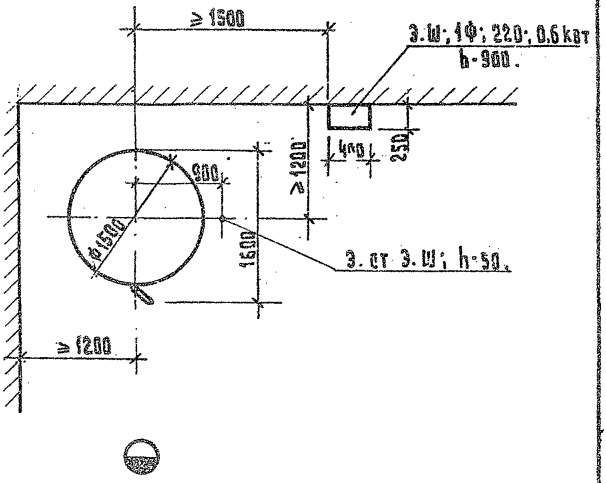

АКОУЗ	ШИФР ГИПРОНИИЗДРАВА – 25.01.001 ОБОЗНАЧЕНИЕ НА ЧЕРТЕЖЕ – К-401
НАИМЕНОВАНИЕ, ТИП, МАРКА, МОДЕЛЬ.	Плита электрическая секционная, модулированная четырехконфорочная с жарочным шкафом ПЭСМ-4шб

М 1:50

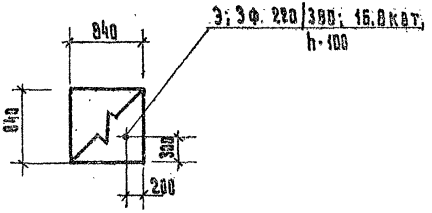

Предусмотреть вентиляционный отсос.

АКОУЗ	ШИФР ГИПРОНИИЗДРАВА – 25.01.002 ОБОЗНАЧЕНИЕ НА ЧЕРТЕЖЕ – К-102
НАИМЕНОВАНИЕ, ТИП, МАРКА, МОДЕЛЬ.	Плита электрическая секционная, модулированная 4-конфорочная ПЭСМ-4М

М 1:50

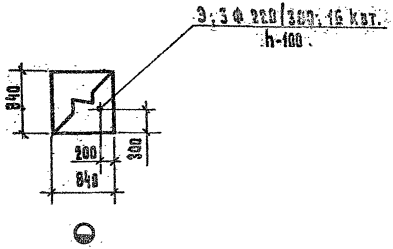

Предусмотреть вентиляционный отсос.

АКОУЗ	ШИФР ГИПРОНИИЗДРАВА – 25.01.003 ОБОЗНАЧЕНИЕ НА ЧЕРТЕЖЕ – К-103
НАИМЕНОВАНИЕ, ТИП, МАРКА, МОДЕЛЬ.	Плиты электрические секционные, модулированные ПЭСМ-2.

М 1:50.

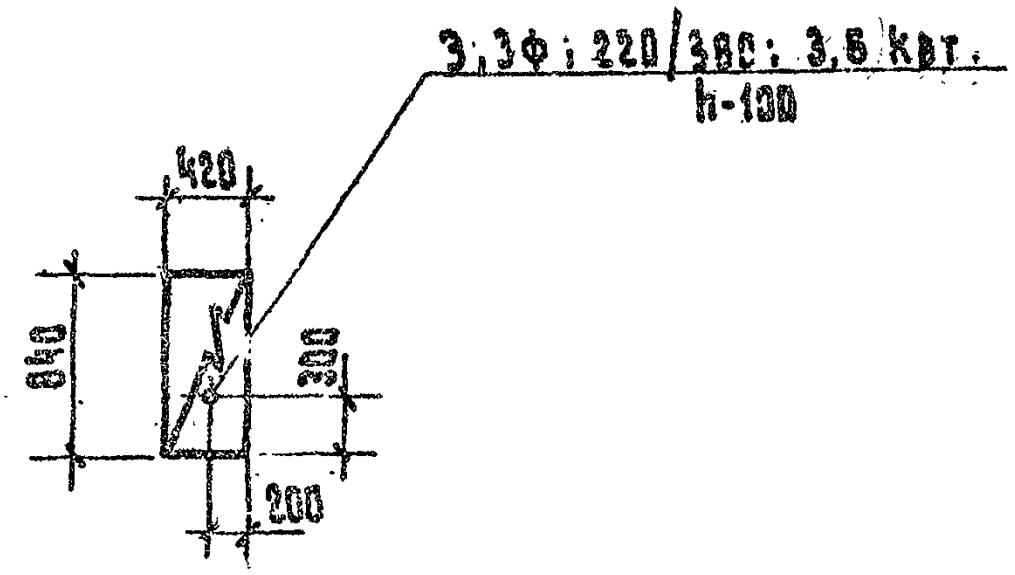

Предусмотреть вентиляционный отсос.

АКОУЗ	ШИФР ГИПРОНИИЗДРАВА – 25.01.006 ОБОЗНАЧЕНИЕ НА ЧЕРТЕЖЕ – К-106
НАИМЕНОВАНИЕ, ТИП, МАРКА, МОДЕЛЬ.	Плита четырехконфорочная. ЭП-4

Монтажная схема.

М 1:50.

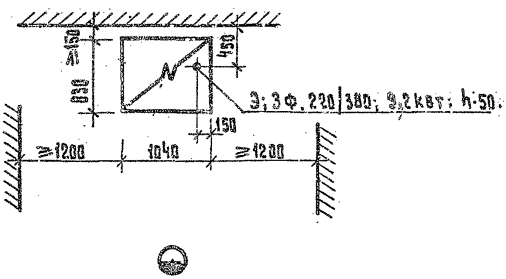

Предусмотреть вентиляционный отсос.

АКОУЗ	ШИФР ГИПРОНИИЗДРАВА - 25.01.007 ОБОЗНАЧЕНИЕ НА ЧЕРТЕЖЕ - К-107
НАИМЕНОВАНИЕ, ТИП, МАРКА, МОДЕЛЬ.	Плита ЭП-7М

М 1:50

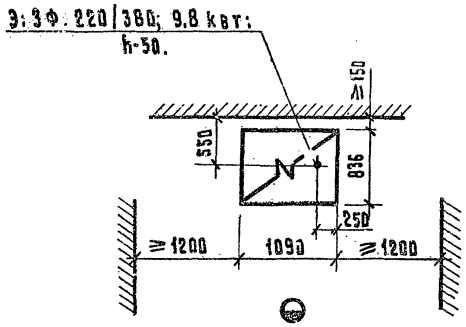

Предусмотреть вентиляционный отсос.

АКОУЗ	ШИФР ГИПРОНИИЗДРАВА – 25.01.030 ОБОЗНАЧЕНИЕ НА ЧЕРТЕЖЕ – К-130
НАИМЕНОВАНИЕ, ТИП, МАРКА, МОДЕЛЬ.	Сковородка электрическая, секционная, модулированная СЭСМ-0,5

М 1:50

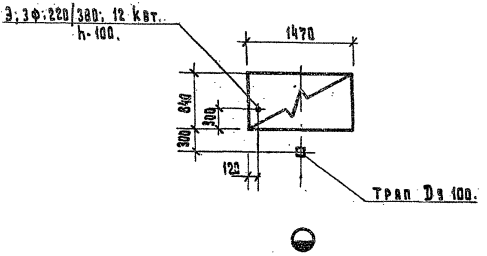

Предусмотреть вентиляционный отвод.

АКОУЗ	ШИФР ГИПРОНИИЗДРАВА – 25.01.331 ОБОЗНАЧЕНИЕ НА ЧЕРТЕЖЕ – К-131
НАИМЕНОВАНИЕ, ТИП, МАРКА, МОДЕЛЬ.	Сковорода электрическая секционная, модулированная СЭСМ-0,2

М 1:50.

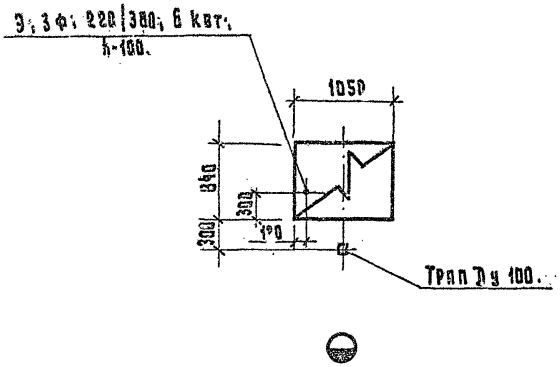

Предусмотреть вентиляционный отсос.

АКОУЗ	ШИФР ГИПРОНИИЗДРАВА – 25 01. 032 ОБОЗНАЧЕНИЕ НА ЧЕРТЕЖЕ – К-132
НАИМЕНОВАНИЕ, ТИП, МАРКА, МОДЕЛЬ.	Фритюрница электрическая, секционная, модулированная ФЭСМ-20.

М 1:50

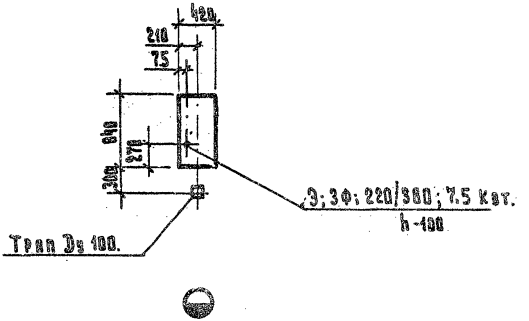

Предусмотреть вентиляционный отсос.

АКОУЗ	ШИФР ГИПРОНИИЗДРАВА – 25.01.642 ОБОЗНАЧЕНИЕ НА ЧЕРТЕЖЕ – К-142.
НАИМЕНОВАНИЕ, ТИП, МАРКА, МОДЕЛЬ.	ШКАФ ПЕКАРСКИЙ ЭШ-3М

М 1:50

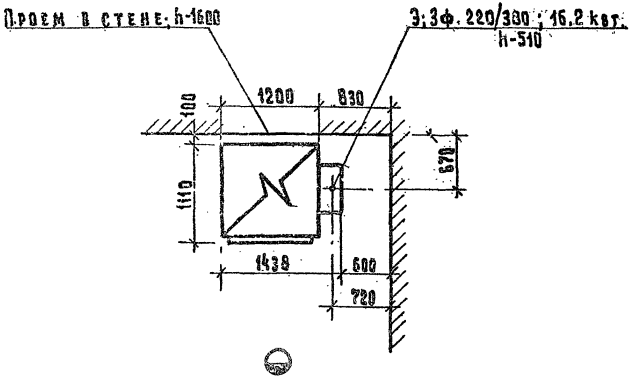

Предусмотреть вентиляционный отсос.

Проем в стене закрывается съемным щитом или дверцами.

АКОУЗ	ШИФР ГИПРОНИИЗДРАВА – 25.01.043 ОБОЗНАЧЕНИЕ НА ЧЕРТЕЖЕ – К-143
НАИМЕНОВАНИЕ, ТИП, МАРКА, МОДЕЛЬ.	Шкаф жарочный электрический, секционный модулированный 2 — камерный ШЖЭСМ-2К

М 1:50.

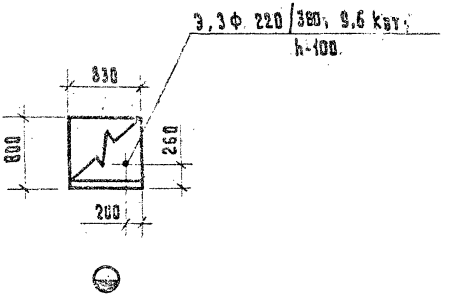

Предусмотреть вентиляционный отсос.

АКОУЗ	ШИФР ГИПРОНИИЗДРАВА 4-25.01.045 ОБОЗНАЧЕНИЕ НА ЧЕРТЕЖЕ - К-145
НАИМЕНОВАНИЕ, ТИП, МАРКА, МОДЕЛЬ.	Аппарат пароварочный электрический АПЭСМ-2

М 1:50

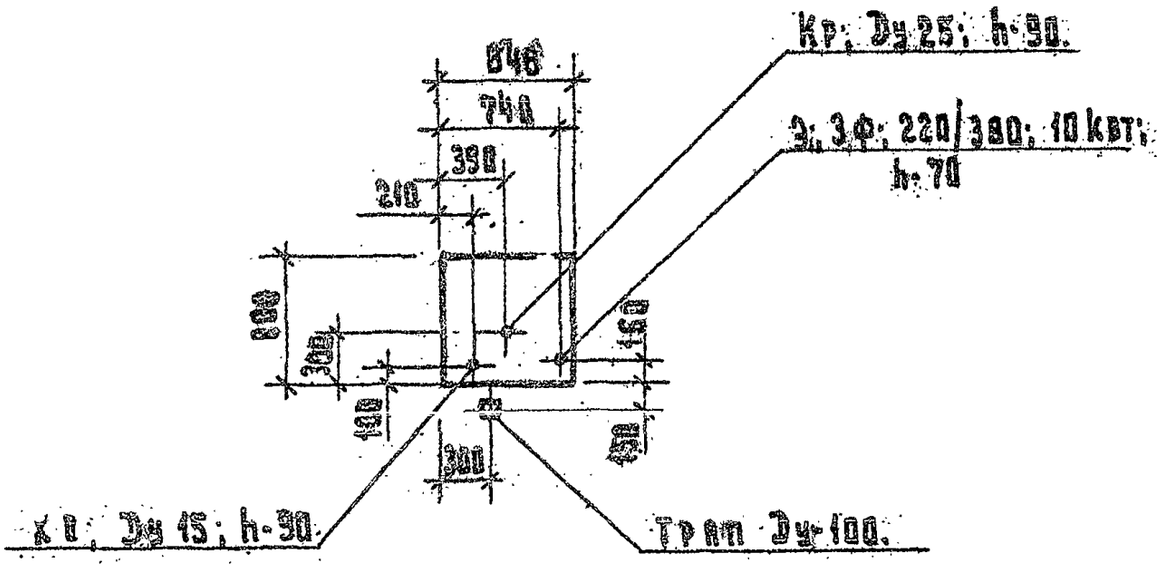

Аппарат устанавливается на расстоянии 150 мм от других видов оборудования.
Предусмотреть вентиляционный отсос.

АКОУЗ	ШИФР ГИПРОНИИЗДРАВА – 25.04.063 ОБОЗНАЧЕНИЕ НА ЧЕРТЕЖЕ – К-153.
НАИМЕНОВАНИЕ, ТИП, МАРКА, МОДЕЛЬ.	СЕКЦИЯ – ВСТАВКА К ТЕПЛОВОМУ ОБОРУДОВАНИЮ С КРАНОМ-СМЕСИТЕЛЕМ ВКСМ

М 1:50.

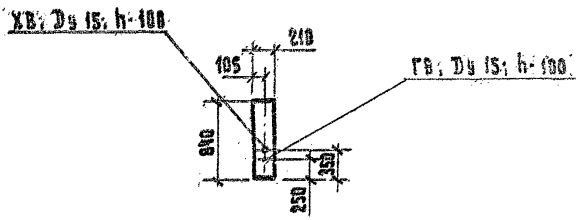

МИНИСТЕРСТВО ЗДРАВООХРАНЕНИЯ СССР.
ИНСТИТУТ "ГИПРОНИИЗДРАВ".

АКОУЗ	ШИФР ГИПРОНИИЗДРАВА – 25.02.004 ОБОЗНАЧЕНИЕ НА ЧЕ. ТЕЖЕ – К-204
НАИМЕНОВАНИЕ, ТИП, МАРКА, МОДЕЛЬ.	Котел пищеварочный электрический со станцией управления КПЭ-60

М 1:50

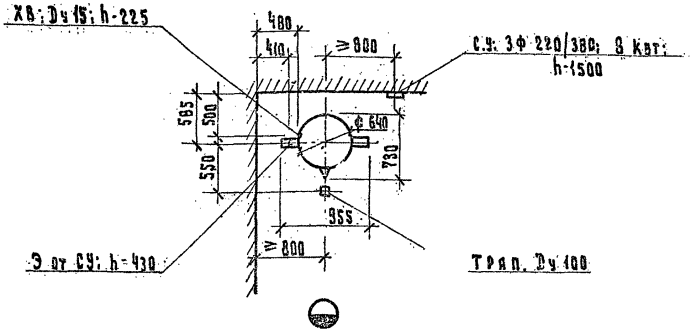

План фундамента

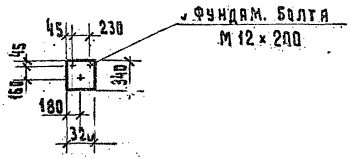

1. При размещении двух котлов допустим один трап между ними.
2. Предусмотреть вентиляционный отсос.

АКОУЗ	ШИФР ГИПРОНИИЗДРАВА – 25.02.005 ОБОЗНАЧЕНИЕ НА ЧЕРТЕЖЕ – К-205
НАИМЕНОВАНИЕ, ТИП, МАРКА, МОДЕЛЬ.	Котел пищеварочный электрический, секционный, модулированный КПЭСМ-60М

М 1:50

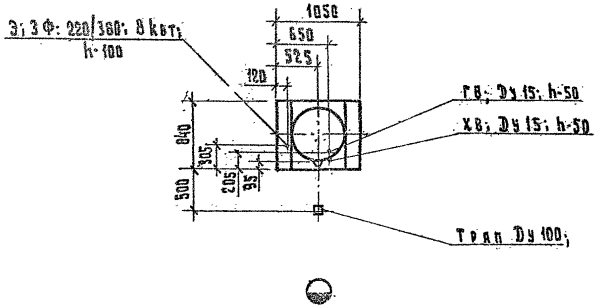

Предусмотреть вентиляционный отсос.

АКОУЗ	ШИФР ГИПРОНИЗДРАВА – 25.02.006 ОБОЗНАЧЕНИЕ НА ЧЕРТЕЖЕ – К-206
НАИМЕНОВАНИЕ, ТИП, МАРКА, МОДЕЛЬ.	Котел пищеварочный электрический со станцией управления КПЭ-40

М 1:50

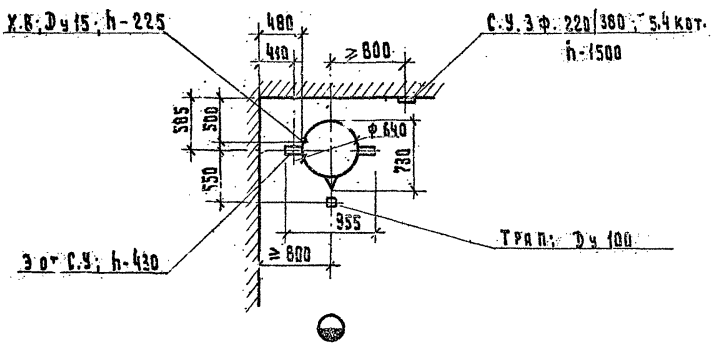

План фундамента

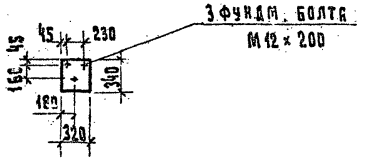

1. При размещении двух котлов допустим один трап между ними.
2. Предусмотреть вентиляционный отсос.

АКОУЗ	ШИФР ГИПРОНИИЗДРАВА – 25.02.021 ОБОЗНАЧЕНИЕ НА ЧЕРТЕЖЕ – К-221
НАИМЕНОВАНИЕ, ТИП, МАРКА, МОДЕЛЬ.	Электрокипятильник непрерывного действия с автоматикой КИЭ-50

М 1:50

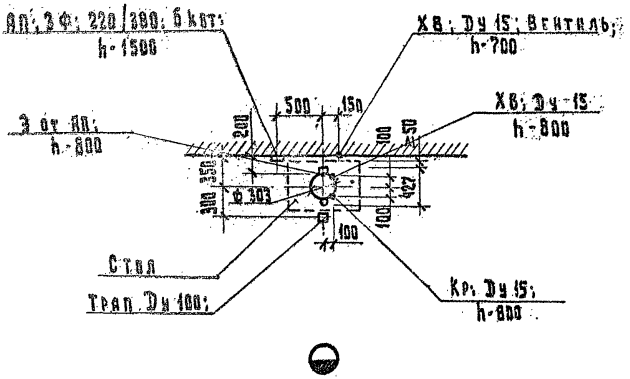

Кипятильник устанавливается на столе или специальной подставке.

АКОУЗ	ШИФР ГИПРОНИИЗДРАВА – 25.02.023 ОБОЗНАЧЕНИЕ НА ЧЕРТЕЖЕ – К-223
НАИМЕНОВАНИЕ, ТИП, МАРКА, МОДЕЛЬ.	Электрокипятильник непрерывного действия с автоматикой. КНЭ-100Б

М 1:50.

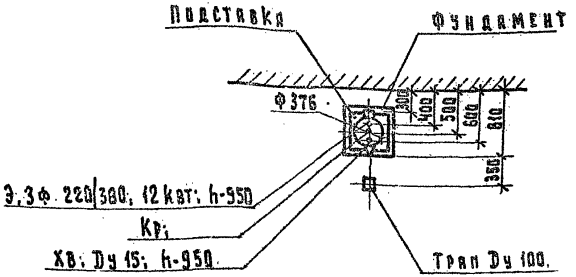

Установить на подставку h-500, в которой предусмотреть отверстие ф 260 мм для ввода Э; ХВ и Кр.

На выходе ХВ под подставкой установить вентиль.

При размещении в моечном отделении кипятильник с подставкой установить на фундамент 500×500×600.

Слив осуществить в трап или в канализационную сеть с разрывом струи.

МИНИСТЕРСТВО ЗДРАВООХРАНЕНИЯ СССР.
ИНСТИТУТ "ГИПРОНИИЗДРАВ".

АКОУ3	ШИФР ГИПРОНИИЗДРАВА – 25.03.061 ОБОЗНАЧЕНИЕ НА ЧЕРТЕЖЕ – К-301
НАИМЕНОВАНИЕ, ТИП, МАРКА, МОДЕЛЬ.	Стойка раздаточная секционная, модулированная с подогревом СРТЭСМ

М 1:50

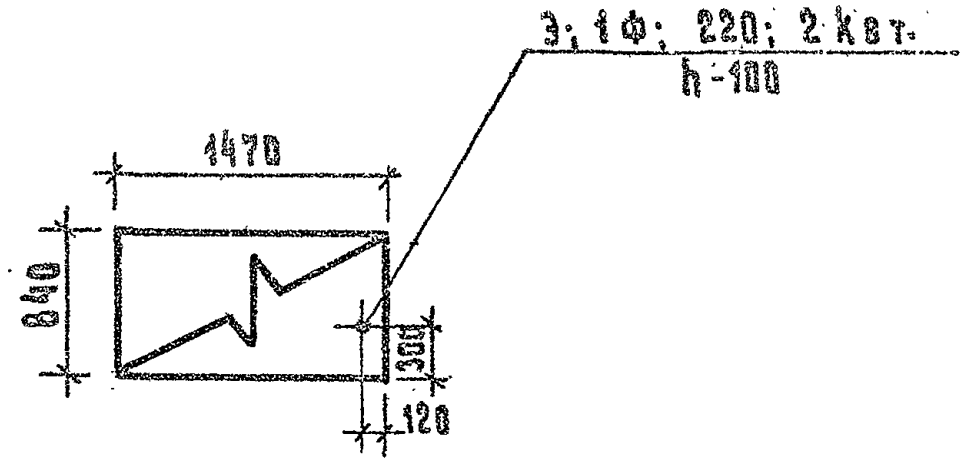

МИНИСТЕРСТВО ЗДРАВООХРАНЕНИЯ СССР.
ИНСТИТУТ "ГИПРОНИИЗДРАВ".

АКОУЗ	ШИФР ГИПРОНИИЗДРАВА – 25.03.010 ОБОЗНАЧЕНИЕ НА ЧЕРТЕЖЕ – К-310
НАИМЕНОВАНИЕ, ТИП, МАРКА, МОДЕЛЬ.	Плита мармитная ЭПМ-5М

М 1:50

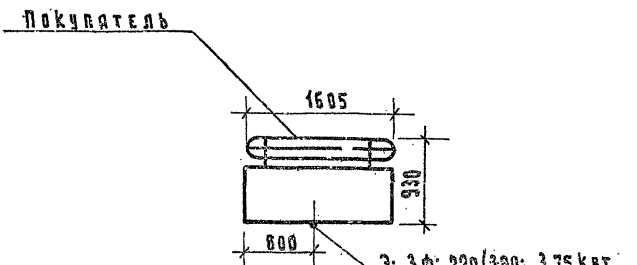

МИНИСТЕРСТВО ЗДРАВООХРАНЕНИЯ СССР.
ИНСТИТУТ "ГИПРОНИИЗДРАВ".

АКОУЗ	ШИФР ГИПРОНИИЗДРАВА – 25.03.011 ОБОЗНАЧЕНИЕ НА ЧЕРТЕЖЕ – К-311
НАИМЕНОВАНИЕ, Т.П., МАРКА, МОДЕЛЬ.	Электроплита мармитная ЭПМ-3М

Монтажная схема

М 1:50

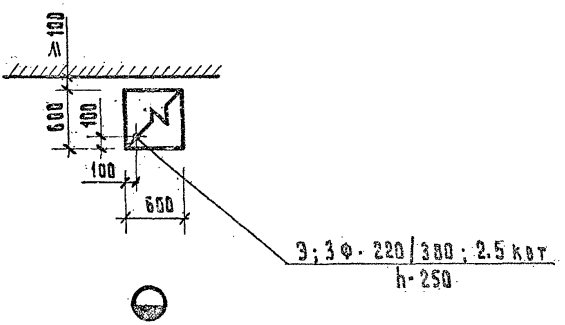

АКОУЗ	ШИФР ГИПРОНИИЗДРАВА – 25.03.013 ОБОЗНАЧЕНИЕ НА ЧЕРТЕЖЕ – К-313.
НАИМЕНОВАНИЕ, ТИП, МАРКА, МОДЕЛЬ.	Мармит стационарный, электрический секционный, модулированный для второго блюда МСЭСМ-60

М 1:50

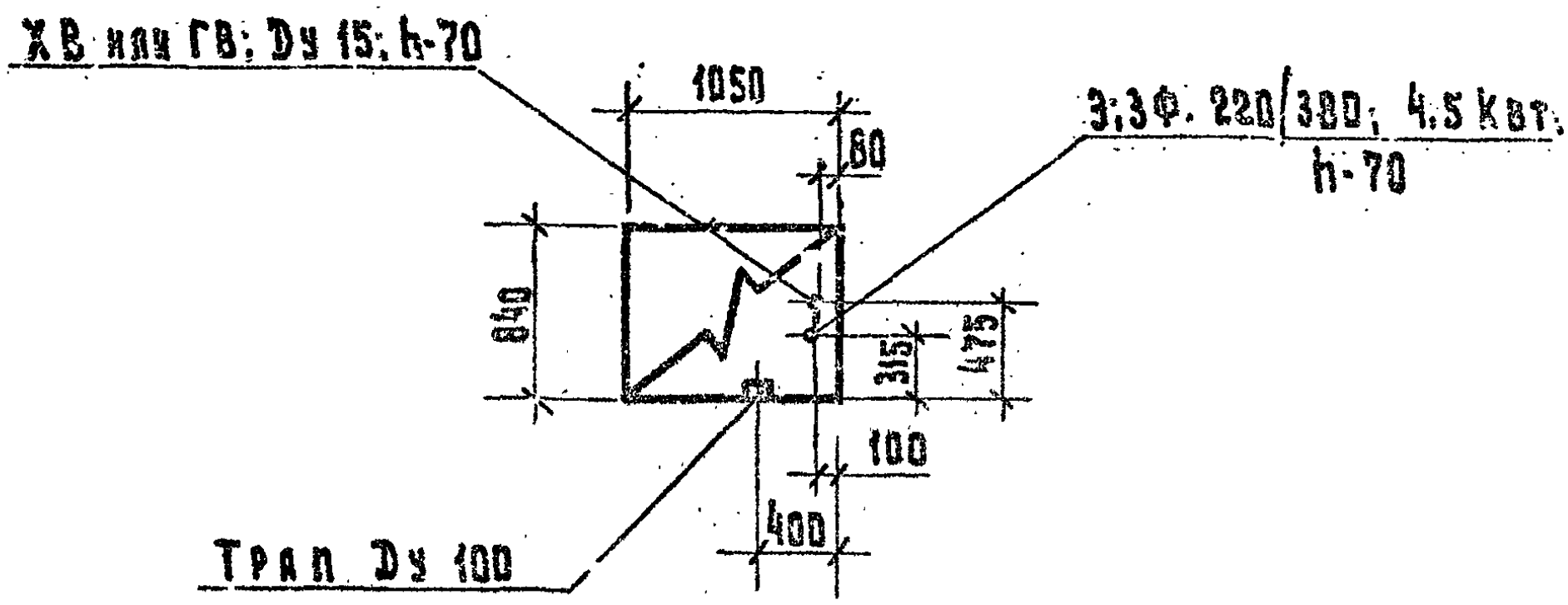

Предусмотреть вентиляционный отсос.

АКОУЗ	ШИФР ГИПРОНИЗДРАВА – 25.04.041 ОБОЗНАЧЕНИЕ НА ЧЕРТЕЖЕ – К-441
НАИМЕНОВАНИЕ, ТИП, МАРКА, МОДЕЛЬ.	Мясорубка кухонная М-2

М 1:50

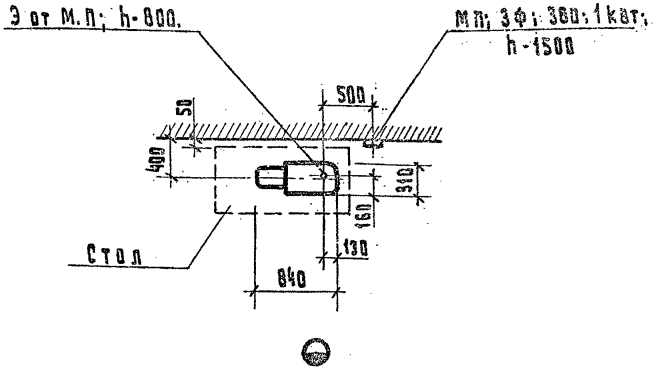

Магнитный пускатель входит в комплект.
Мясорубка крепится к столу по месту.

АКОУЗ	ШИФР ГИПРОНИИЗДРАВА – 25.04.046 ОБОЗНАЧЕНИЕ НА ЧЕРТЕЖЕ – К-046
НАИМЕНОВАНИЕ, ТИП, МАРКА, МОДЕЛЬ.	Машина для формовки и панировки котлет МФК-2240

М 1:50

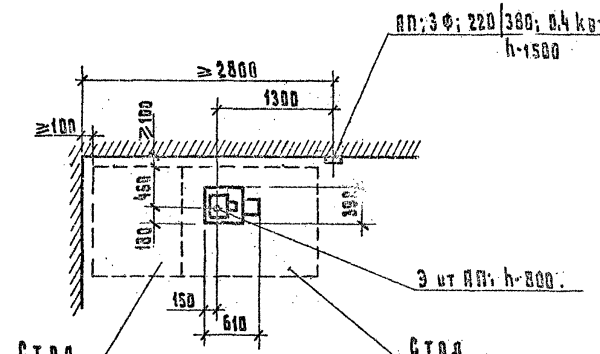

АКОУЗ	ШИФР ГИПРОНИИЗДРАВА – 25.04-061 ОБОЗНАЧЕНИЕ НА ЧЕРТЕЖЕ – К-461
НАИМЕНОВАНИЕ, ТИП, МАРКА, МОДЕЛЬ.	Машина тестомесильная ТММ-1М

М 1:50

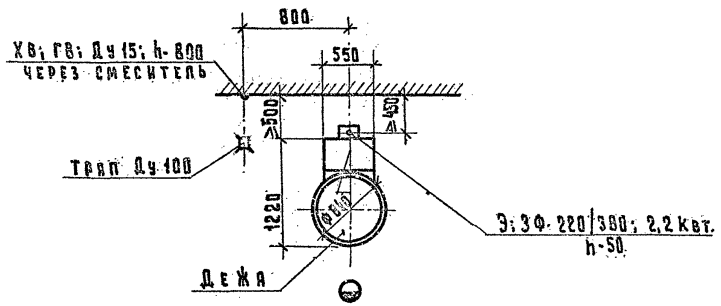

План расположения фундаментных болтов.

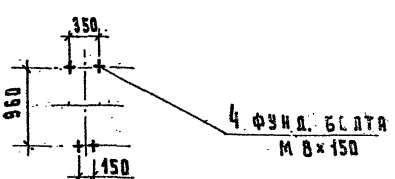

Предусмотреть площадь для безопасной скатки дежи.

АКОУЗ	ШИФР ГИПРОНИИЗДРАВА – 25.04.071 ОБОЗНАЧЕНИЕ НА ЧЕРТЕЖЕ – К-471
НАИМЕНОВАНИЕ, ТИП, МАРКА, МОДЕЛЬ.	Машина взбивальная МВ-35

М 1:50

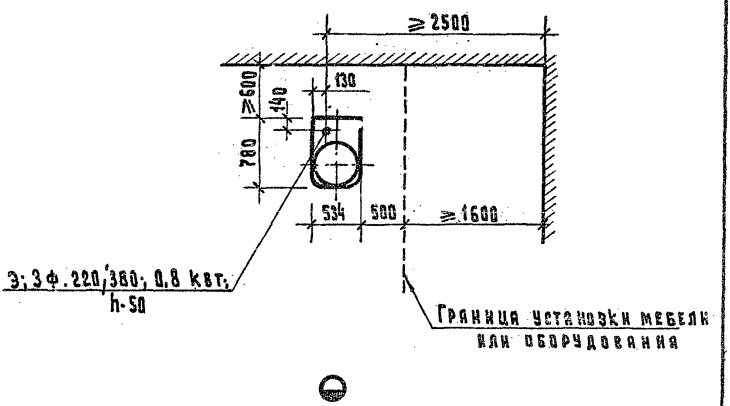

МИНИСТЕРСТВО ЗДРАВООХРАНЕНИЯ СССР.
ИНСТИТУТ "ГИПРОНИИЗДРАВ".

АКОУЗ	ШИФР ГИПРОНИЗДРАВА — 25.05.006 ОБОЗНАЧЕНИЕ НА ЧЕРТЕЖЕ — К-606
НАИМЕНОВАНИЕ, ТИП, МАРКА, МОДЕЛЬ.	Стол со встроенной моечной ванной секционный, модулированный СМВСМ

М 1:50.

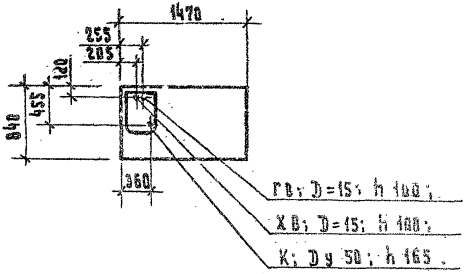

АКОУЗ	ШИФР ГИПРОНИИЗДРАВА – 25.09. 002 ОБОЗНАЧЕНИЕ НА ЧЕРТЕЖЕ – Х-110
НАИМЕНОВАНИЕ, ТИП, МАРКА, МОДЕЛЬ.	Шкаф холодильный ШХ – 0,56

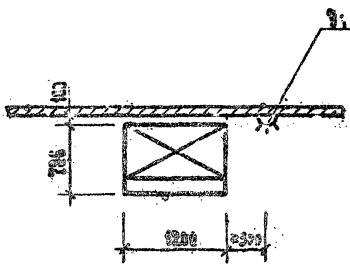

АКОУЗ	ШИФР ГИПРОНИИЗДРАВА – 25.09.903 ОБОЗНАЧЕНИЕ НА ЧЕРТЕЖЕ – Х-103
НАИМЕНОВАНИЕ, ТИП, МАРКА, МОДЕЛЬ.	Шкаф холодильный ШХ - 0,80 м

М 1:50

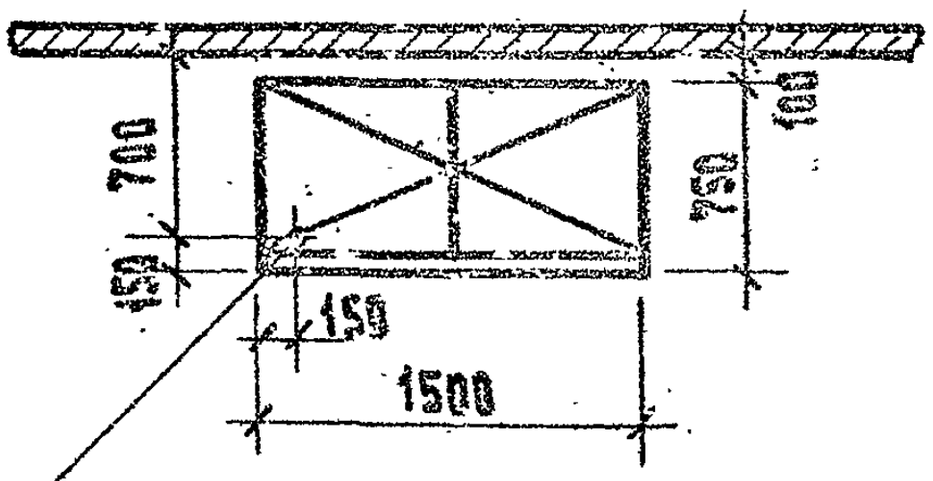

3; 3Ф; 220/380; 0,3 кВт
h-50.

МИНИСТЕРСТВО ЗДРАВООХРАНЕНИЯ СССР.
ИНСТИТУТ "ГИПРОНИИЗДРАВ".

АКОУЗ	ШИФР ГИПРОНИЗДРАВА – 25.69.004 ОБОЗНАЧЕНИЕ НА ЧЕРТЕЖЕ – Х-125
НАИМЕНОВАНИЕ, ТИП, МАРКА, МОДЕЛЬ.	Шкаф холодильный ШХ-1,12

М 1:50

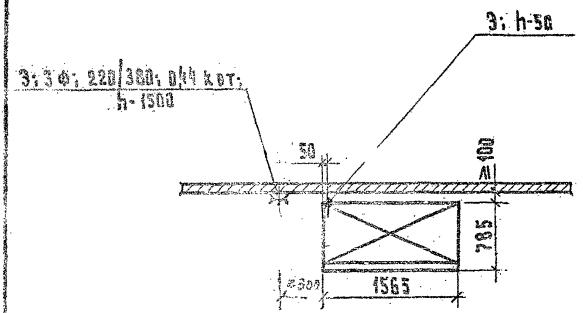

АКОУЗ	ШИФР ГИПРОНИЗДРАВА — 25.09.051 ОБОЗНАЧЕНИЕ НА ЧЕРТЕЖЕ — Х-351
НАИМЕНОВАНИЕ, ТИП, МАРКА, МОДЕЛЬ.	Прилавок — витрина школьный ПВ - Ш

М 1:50

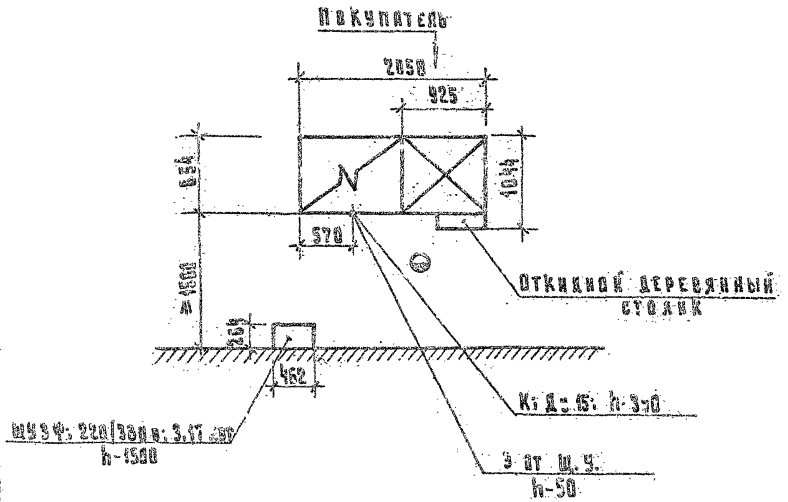

АКОУЗ	ШИФР ГИПРОНИИЗДРАВА – 25.09.052 ОБОЗНАЧЕНИЕ НА ЧЕРТЕЖЕ – Х-113
НАИМЕНОВАНИЕ, ТИП, МАРКА, МОДЕЛЬ.	ПРИБОР НИЗКОТЕМПЕРАТУРНЫЙ ПН-0,4 (ПХН-1-0,4 М)

М 1:50

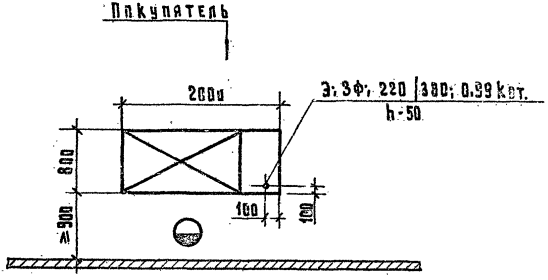

АКОУЗ	ШИФР ГИПРОНИИЗДРАВА – 25.09.057 ОБОЗНАЧЕНИЕ НА ЧЕРТЕЖЕ – Х-301
НАИМЕНОВАНИЕ, ТИП, МАРКА, МОДЕЛЬ.	Стол с охлаждаемым шкафом, электрический, секционный, модулированный ЭОЭСМ-2

Монтажная схема

М 1:50

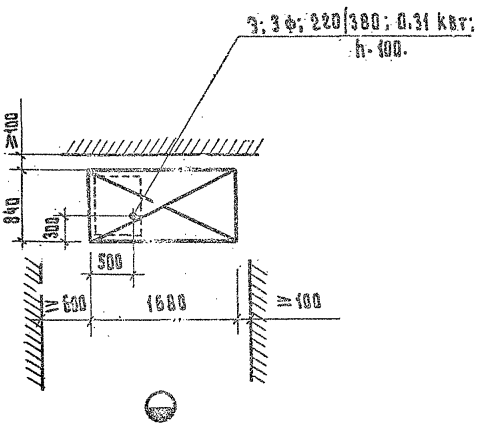

АКОУЗ	ШИФР ГИПРОНИИЗДРАВА – 25.09.058 ОБОЗНАЧЕНИЕ НА ЧЕРТЕЖЕ – Х-302
НАИМЕНОВАНИЕ, ТИП, МАРКА, МОДЕЛЬ.	Стол с охлаждаемым шкафом и горкой электрический, секционный, модульрованный СОЭСМ-3

Монтажная схема

М 1:50

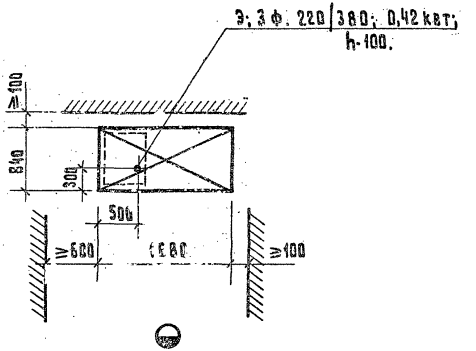

АКОУЗ	ШИФР ГИПРОНИИЗДРАВА - 25.09.076 ОБОЗНАЧЕНИЕ НА ЧЕРТЕЖЕ - Х-402
НАИМЕНОВАНИЕ, ТИП, МАРКА, МОДЕЛЬ.	Камера холодильная низкотемпературная сборно-разборная НКР-1М

М 1:100

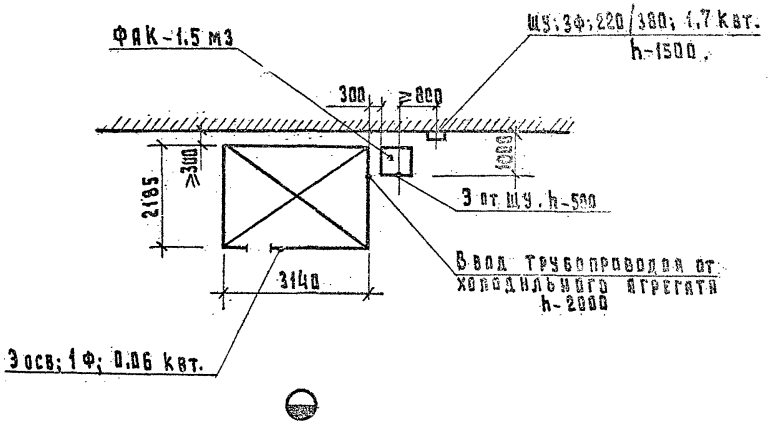

АКОУЗ	ШИФР ГИПРОНИИЗДРАВА – 25.09. 161 ОБОЗНАЧЕНИЕ НА ЧЕРТЕЖЕ – Х-530.
НАИМЕНОВАНИЕ, ТИП, МАРКА, МОДЕЛЬ.	Льдогенератор „Торос 2", ЛГ-350

М 1:50

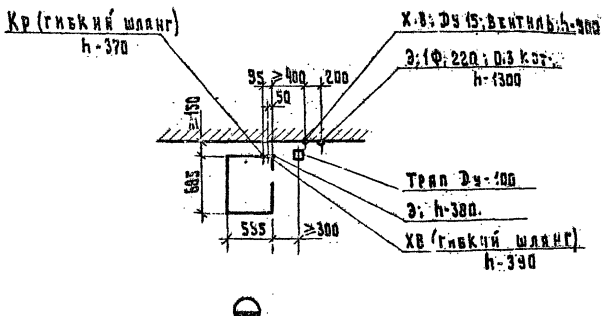

АКОУЗ	ШИФР ГИПРОНИИЗДРАВА – 26.01.004 ОБОЗНАЧЕНИЕ НА ЧЕРТЕЖЕ – П-32
НАИМЕНОВАНИЕ, ТИП, МАРКА, МОДЕЛЬ.	Машина стиральная СМТ-25К

М 1:50

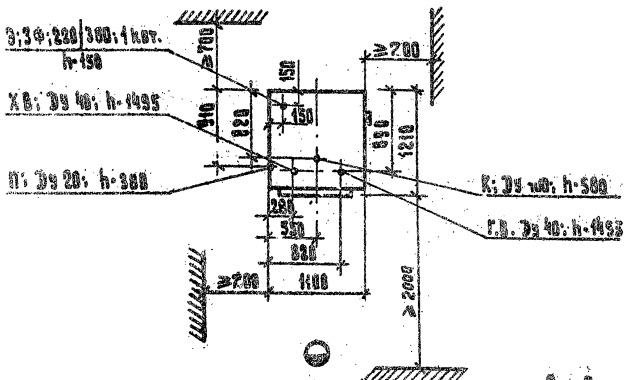

А – А
М 1:20

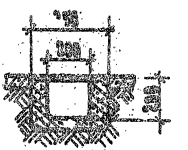

Линии фундамента

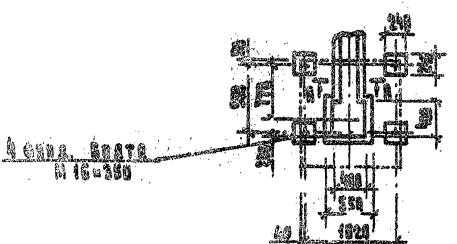

АКОУЗ	ШИФР ГИПРОНИИЗДРАВА – 26.01.013 ОБОЗНАЧЕНИЕ НА ЧЕРТЕЖЕ – П-18
НАИМЕНОВАНИЕ, ТИП, МАРКА, МОДЕЛЬ.	Машина стиральная СМ-100

М 1:50

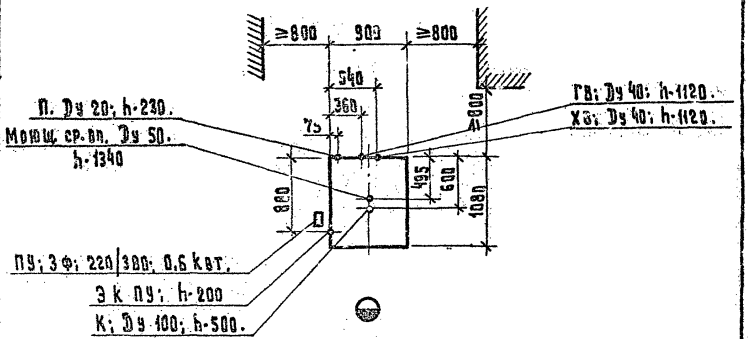

План фундамента

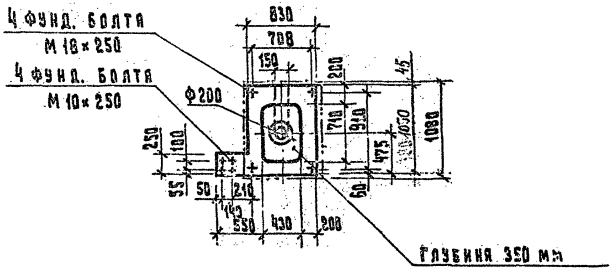

АКОУЗ	ШИФР ГИПРОНИИЗДРАВА – 25.01.012 ОБОЗНАЧЕНИЕ НА ЧЕРТЕЖЕ – П-76
НАИМЕНОВАНИЕ, ТИП, МАРКА, МОДЕЛЬ.	Машина стиральная автоматизированная ВСМТ-25

М 1:50

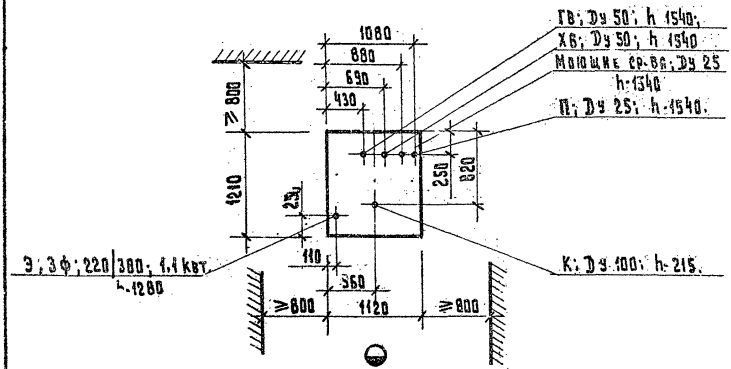

План фундамента

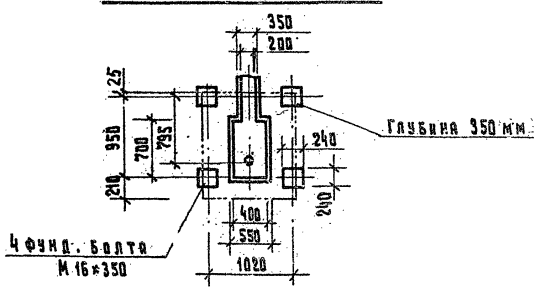

АКОУЗ	ШИФР ГИПРОНИИЗДРАВА – 26.01.010 ОБОЗНАЧЕНИЕ НА ЧЕРТЕЖЕ – П-77
НАИМЕНОВАНИЕ, ТИП, МАРКА, МОДЕЛЬ.	Машина стиральная КП-ОИ

Машина стиральная

М 1:50

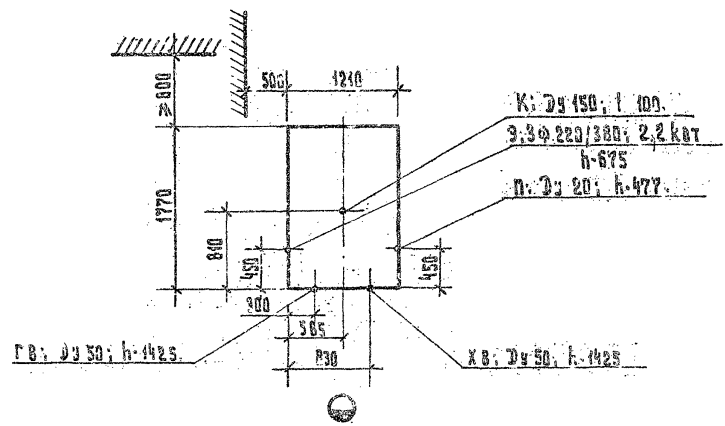

План фундамента

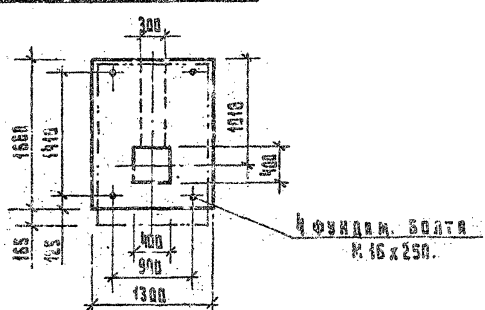

АКОУЗ	ШИФР ГИПРОНИИЗДРАВА – 26.04.014 ОБОЗНАЧЕНИЕ НА ЧЕРТЕЖЕ – П.78
НАИМЕНОВАНИЕ, ТИП, МАРКА, МОДЕЛЬ.	Машина стиральная электрическая КП-114А

М 1:50

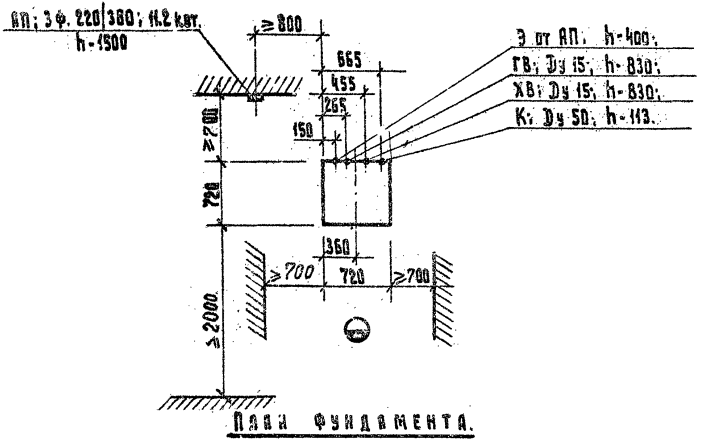

План фундамента.

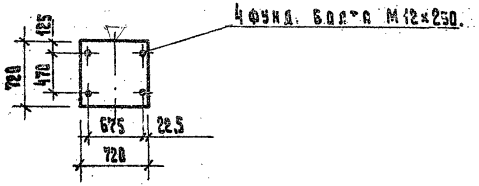

АКОУЗ	ШИФР ГИПРОМИЗДРАВА – 26.01.015 ОБОЗНАЧЕНИЕ НА ЧЕРТЕЖЕ – П-43
НАИМЕНОВАНИЕ, ТИП, МАРКА, МОДЕЛЬ.	Машина стиральная КП-113 П

М 1:50

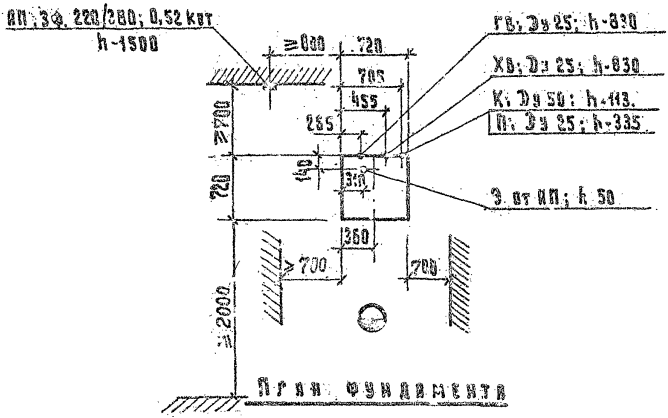

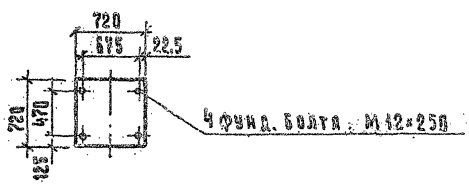

АКОУЗ	ШИФР ГИПРОНИИЗДРАВА – 26.01.017 ОБОЗНАЧЕНИЕ НА ЧЕРТЕЖЕ – П-45.
НАИМЕНОВАНИЕ, ТИП, МАРКА, МОДЕЛЬ.	Машина стиральная автоматизированная с окончательным отжимом. КП-111.

М 1:50

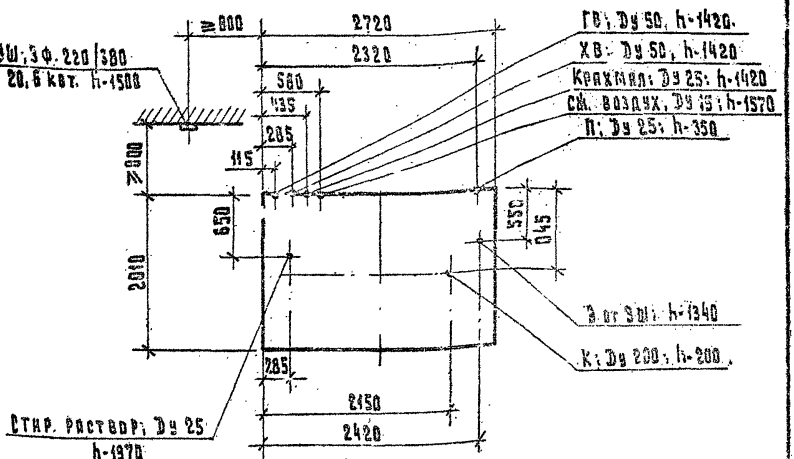

План расположения фундаментных болтов

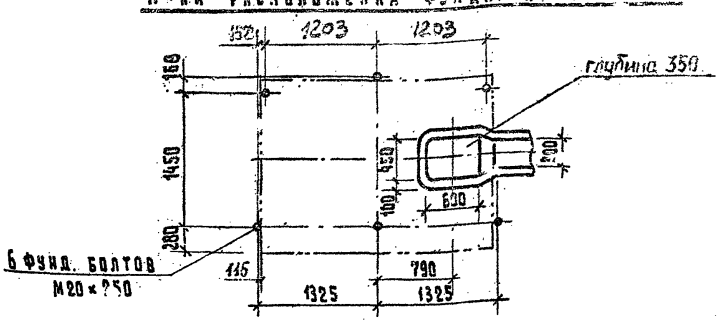

АКОУЗ	ШИФР ГИПРОНИИЗДРАВА – 26.02.004 ОБОЗНАЧЕНИЕ НА ЧЕРТЕЖЕ – П-31
НАИМЕНОВАНИЕ, ТИП, МАРКА, МОДЕЛЬ.	Барабан сушильный автоматизированный КП-30

М 1:50.

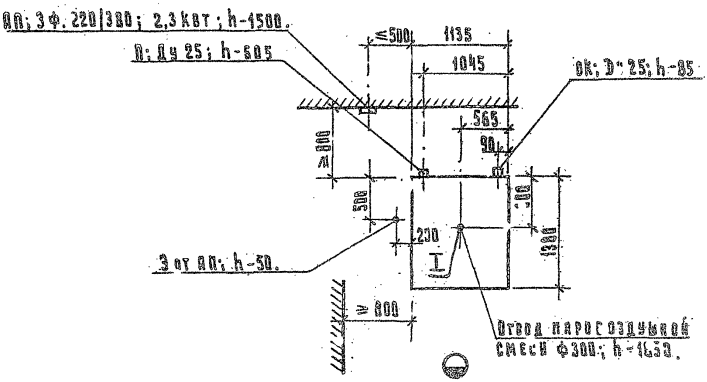

План фундаментов

I
М 1:20

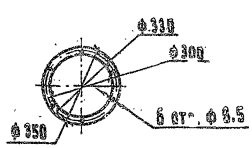

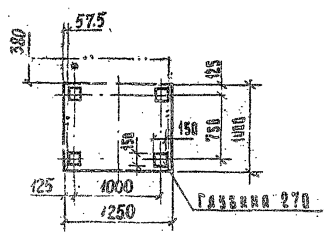

АКОУЗ	ШИФР ГИПРОНИИЗДРАВА – 26.02.002 ОБОЗНАЧЕНИЕ НА ЧЕРТЕЖЕ – П-230
НАИМЕНОВАНИЕ, ТИП, МАРКА, МОДЕЛЬ.	Барабан сушильный автоматизированный с паровым обогревом КП-305

Монтажная схема

М 1:50

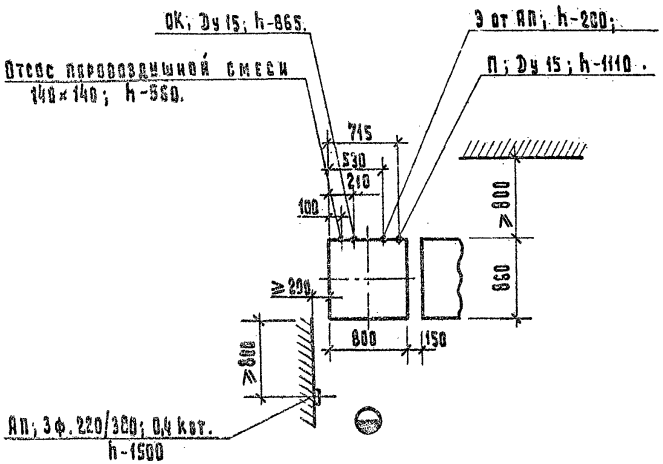

План фундамента

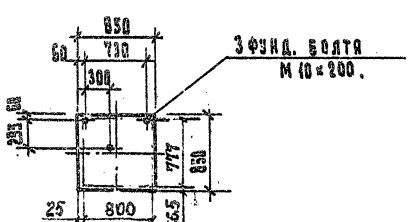

АКОУЗ	ШИФР ГИПРОМИЗДРАВА -25.02.04 ОБОЗНАЧЕНИЕ НА ЧЕРТЕЖЕ - П-54
НАИМЕНОВАНИЕ, ТИП, МАРКА, МОДЕЛЬ.	Барабан сушильный автоматизированный с электрообогревом КП-307.

М 1:50

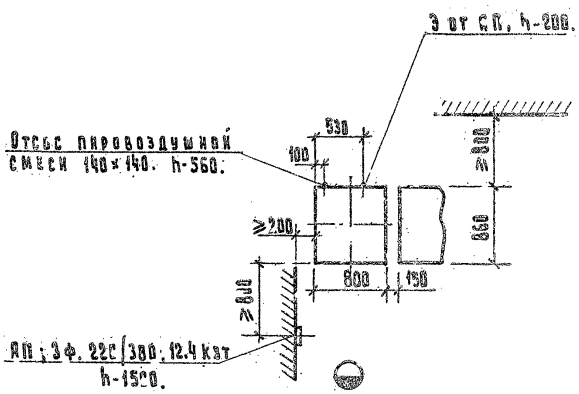

План фундамента

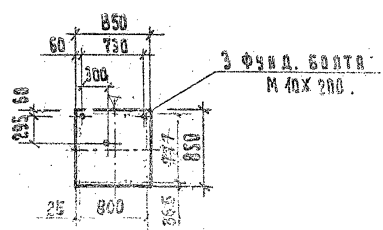

АКОУЗ	ШИФР ГИПРОНИИЗДРАВА – 26.02.021 ОБОЗНАЧЕНИЕ НА ЧЕРТЕЖЕ – П-221
НАИМЕНОВАНИЕ, ТИП, МАРКА, МОДЕЛЬ.	Вакуум-Каток сушильно-глядильный с паровым обогревом КП-407.

М 1:100

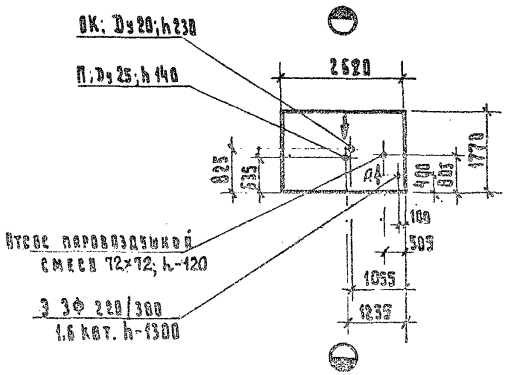

I
М 1:20

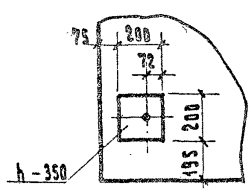

План фундамента

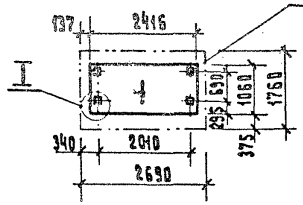

Вид А
М 1:10

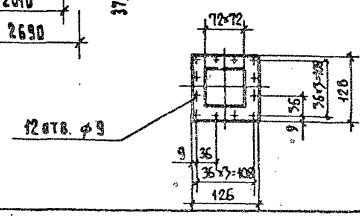

АКОУЗ	ШИФР ГИПРОНИИЗДРАВА -26.32.022 ОБОЗНАЧЕНИЕ НА ЧЕРТЕЖЕ -П-231
НАИМЕНОВАНИЕ, ТИП, МАРКА, МОДЕЛЬ.	Вакуум-каток сушильно-гладильный с электрообогревом КП-400.

М 1:100

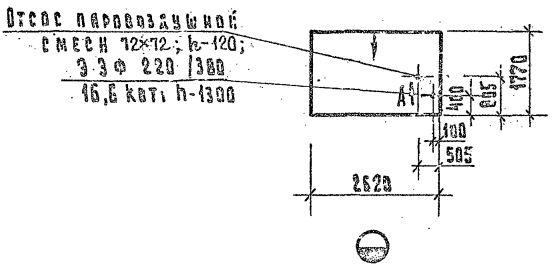

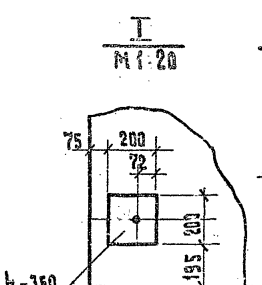

План фундамента

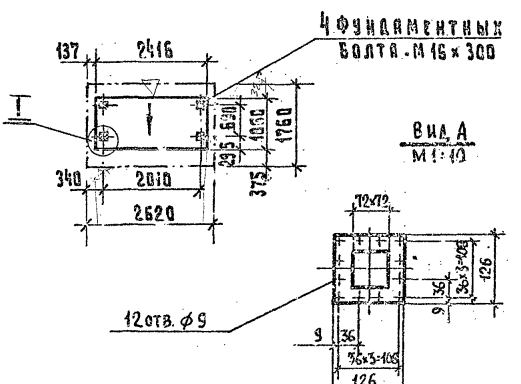

АКОУЗ	ШИФР ГИПРОНИЗДРАВА – 26.02.028 ОБОЗНАЧЕНИЕ НА ЧЕРТЕЖЕ – П-72
НАИМЕНОВАНИЕ, ТИП, МАРКА, МОДЕЛЬ.	Вакуум – каток сушильно – гладильный. СГВК-50

М 1:100

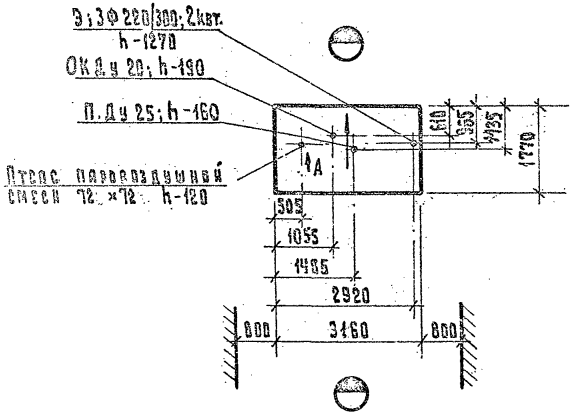

Вид А
М1:10

План фундамента

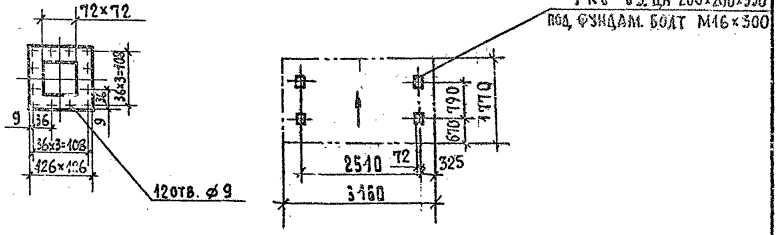

АКОУЗ	ШИФР ГИПРОНИИЗДРАВА -26.03.052 ОБОЗНАЧЕНИЕ НА ЧЕРТЕЖЕ - П-27
НАИМЕНОВАНИЕ, ТИП, МАРКА, МОДЕЛЬ.	Пресс гладильный автоматизированный КП-508

М 1:50

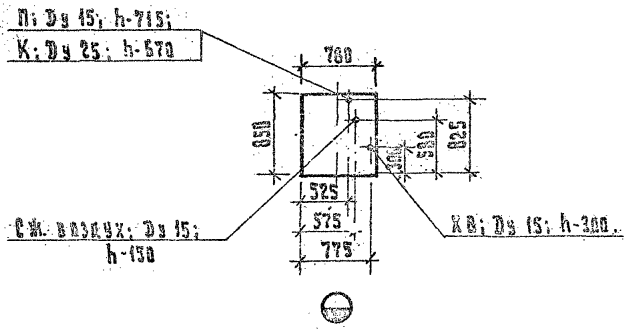

План фундамента

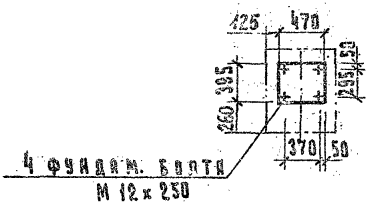

МИНИСТЕРСТВО ЗДРАВООХРАНЕНИЯ СССР.
ИНСТИТУТ "ГИПРОНИИЗДРАВ".

АКОУЗ	ШИФР ГИПРОНИИЗДРАВА – 26.02.053 ОБОЗНАЧЕНИЕ НА ЧЕРТЕЖЕ – П-37
НАИМЕНОВАНИЕ, ТИП, МАРКА, МОДЕЛЬ.	ПРЕСС ГЛАДИЛЬНЫЙ АВТОМАТИЗИРОВАННЫЙ КП-512

М 1:50

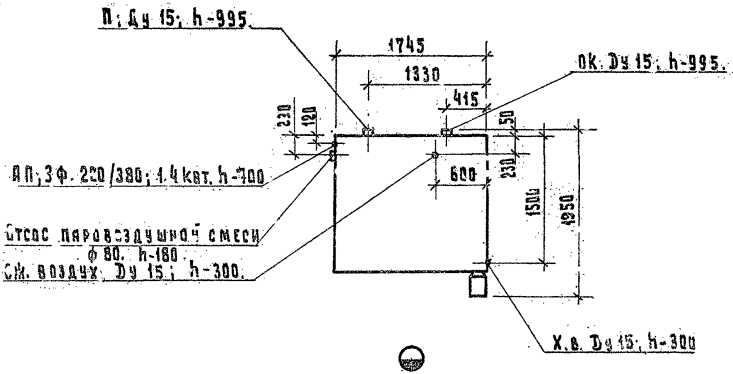

План фундамента

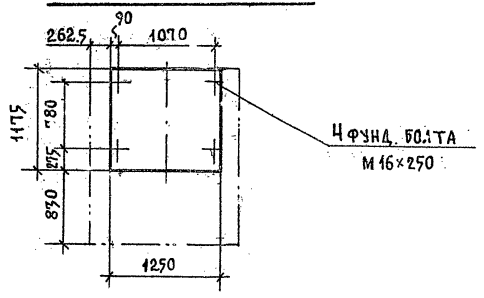

АКОУЗ	ШИФР ГИПРОНИИЗДРАВА – 25 02. 060 ОБОЗНАЧЕНИЕ НА ЧЕ. ТЕЖЕ – П-38
НАИМЕНОВАНИЕ, ТИП, МАРКА, МОДЕЛЬ.	Пресс гладильный КП-513.

М 1:50

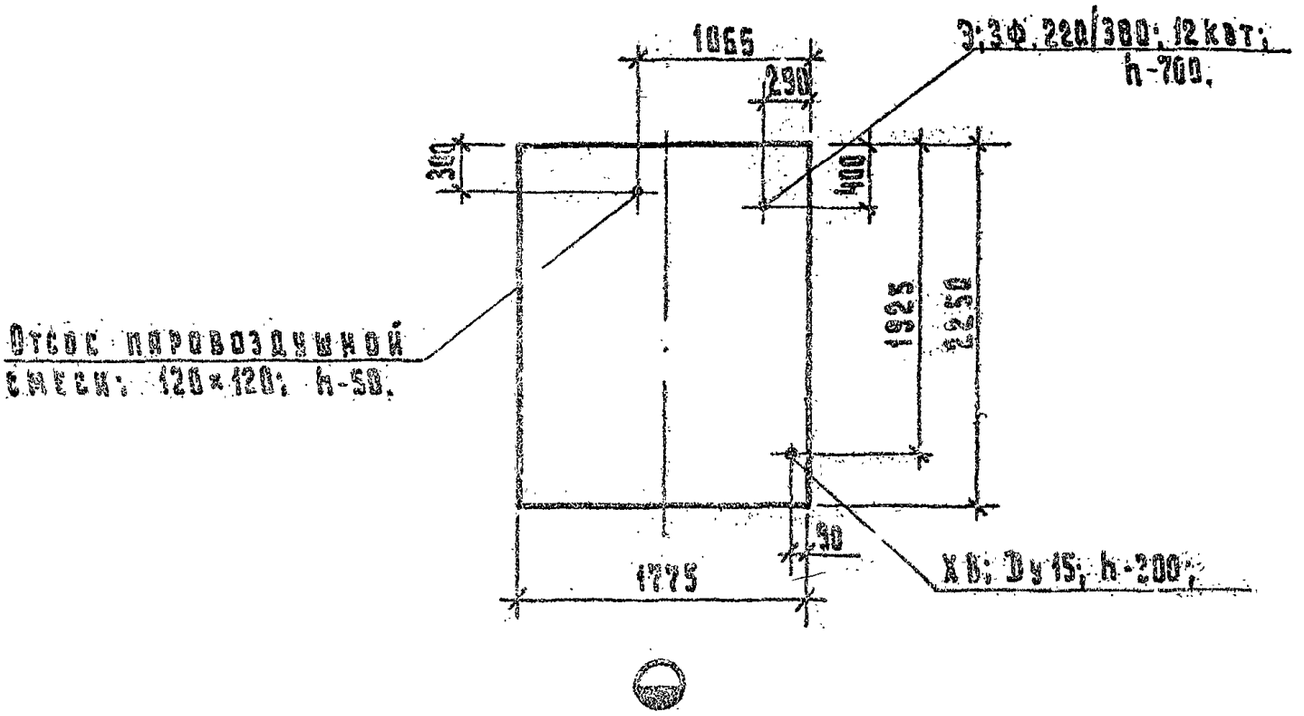

План фундамента

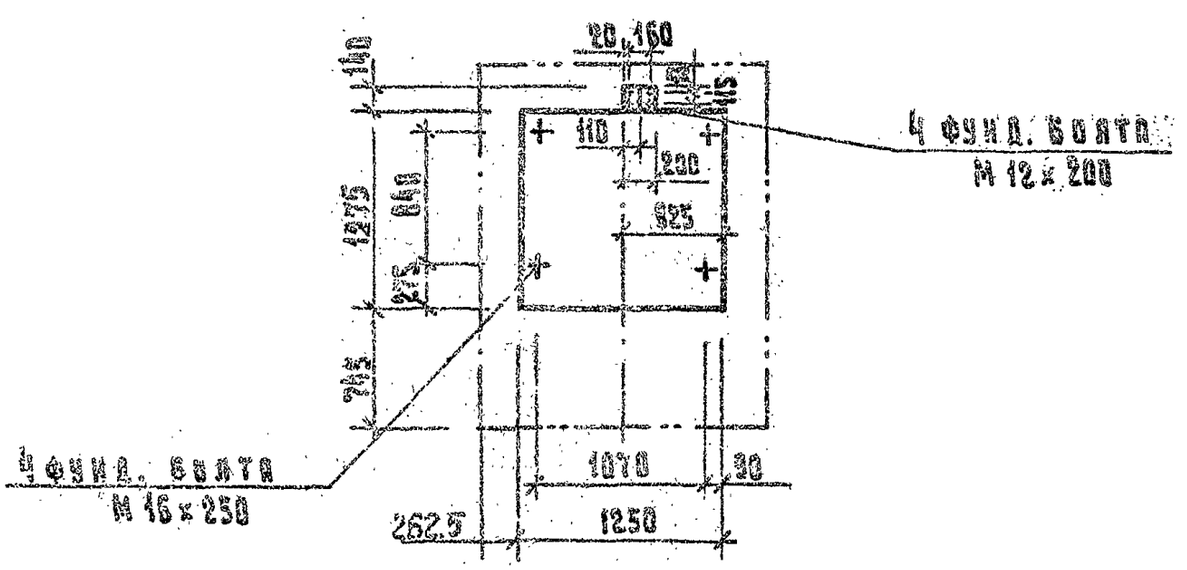

АКОУЗ	ШИФР ГИПРОНИИЗДРАВА – 26.03.003 ОБОЗНАЧЕНИЕ НА ЧЕРТЕЖЕ – П-68
НАИМЕНОВАНИЕ, ТИП, МАРКА, МОДЕЛЬ.	Центрифуга автоматизированная ПК-3Я

Монтажная схема М 1:50

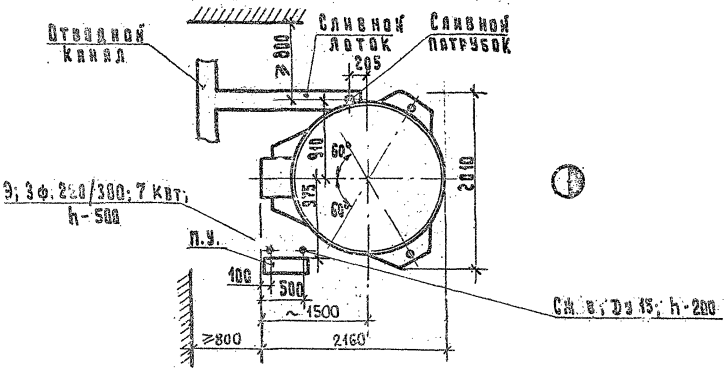

План фундамента

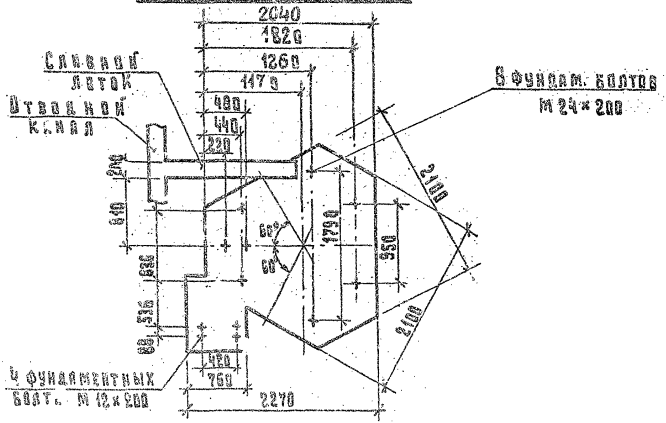

АКОУЗ	ШИФР ТИПОИЗДРАВА — 26.03.005 ОБОЗНАЧЕНИЕ НА ЧЕРТЕЖЕ — П-64
НАИМЕНОВАНИЕ, ТИП, МАРКА, МОДЕЛЬ.	Центрифуга КП-2М

М 1:50

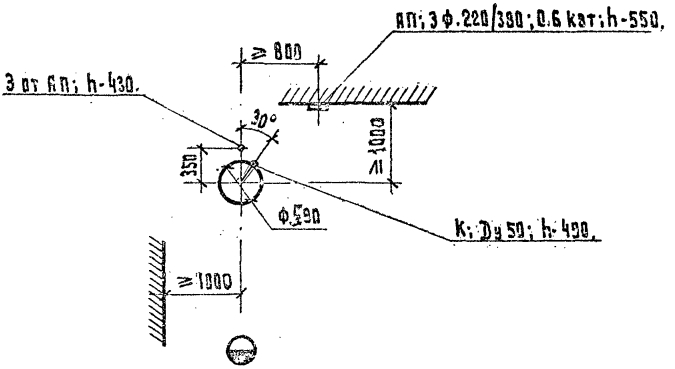

План фундамента

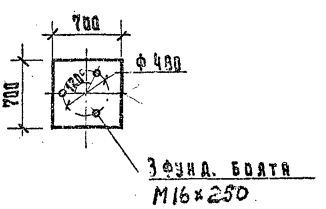

При изготовлении фундамента предусмотреть сливной лоток.

АКОУЗ	ШИФР ГИПРОНИИЗДРАВА – 26.06.001 ОБОЗНАЧЕНИЕ НА ЧЕРТЕЖЕ – П-1
НАИМЕНОВАНИЕ, ТИП, МАРКА, МОДЕЛЬ.	Реактор с рубашкой с рамной мешалкой РКР-Ш Т-250-80

м 1:50

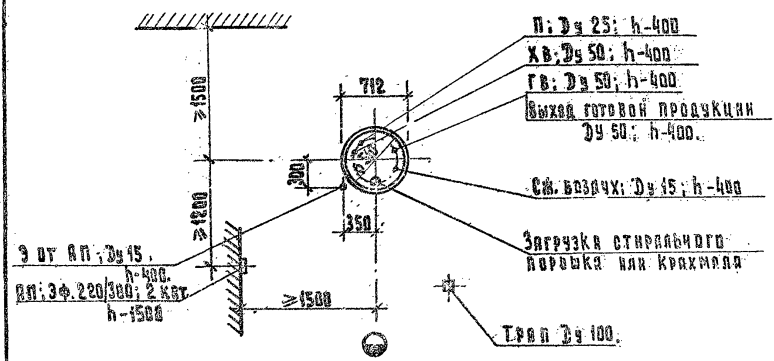

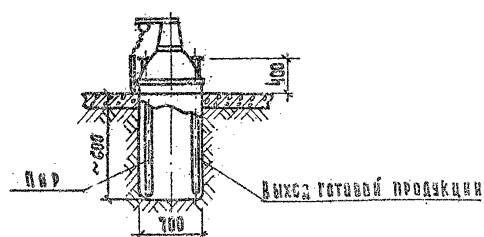

МИНИСТЕРСТВО ЗДРАВООХРАНЕНИЯ СССР.
ИНСТИТУТ "ГИПРОНИИЗДРАВ".

АКОУЗ	ШИФР ГИПРОНИИЗДРАВА – 25.06.002 ОБОЗНАЧЕНИЕ НА ЧЕРТЕЖЕ – П-2
НАИМЕНОВАНИЕ, ТИП, МАРКА, МОДЕЛЬ.	Реактор с рубашкой, с рамной мешалкой РКР-3т-400-00

М 1:50

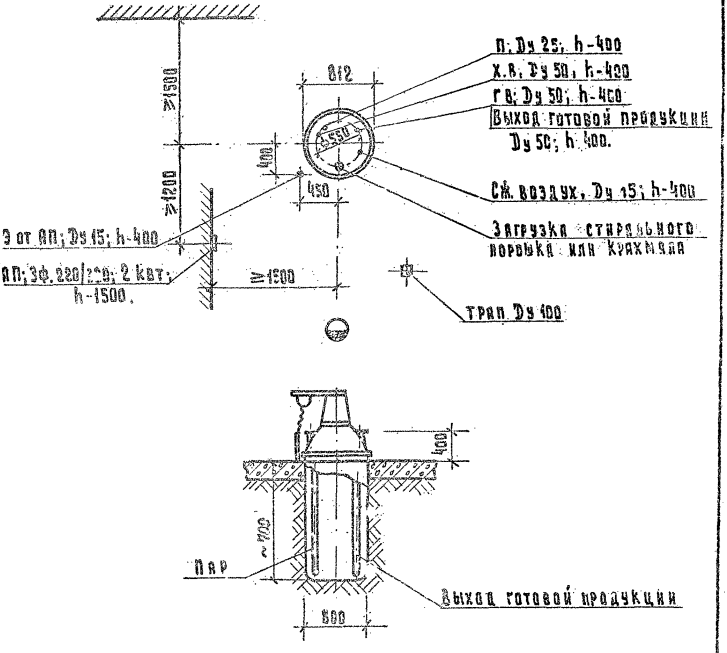

КОУЗ	ШИФР ГИПРОНИЗДРАВА – 25.06.003 ОБОЗНАЧЕНИЕ НА ЧЕРТЕЖЕ – П-3
НАИМЕНОВАНИЕ, ТИП, МАРКА, МОДЕЛЬ.	Реактор с рубашкой с резиновой мешалкой РКР-3т-630-00

М 1:50

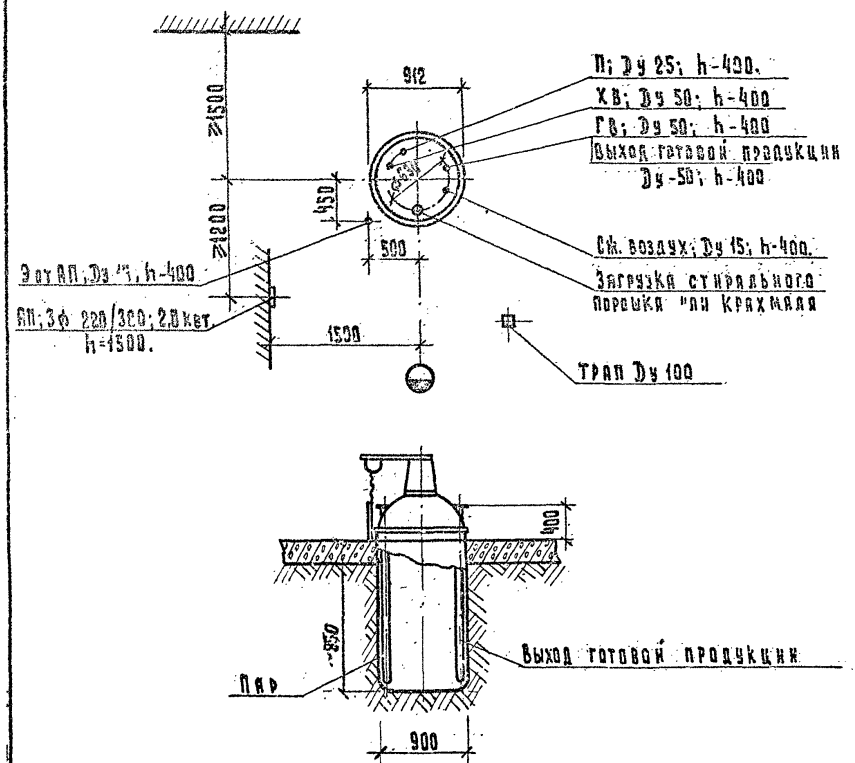

АКОУЗ	ШИФР ГИПРОНИИЗДРАВА = 25.06.004 ОБОЗНАЧЕНИЕ НА ЧЕРТЕЖЕ = П-4
НАИМЕНОВАНИЕ, ТИП, МАРКА, МОДЕЛЬ.	Реактор с рубашкой с рамной мешалкой РКР-3 т-1000-80

М 1.50

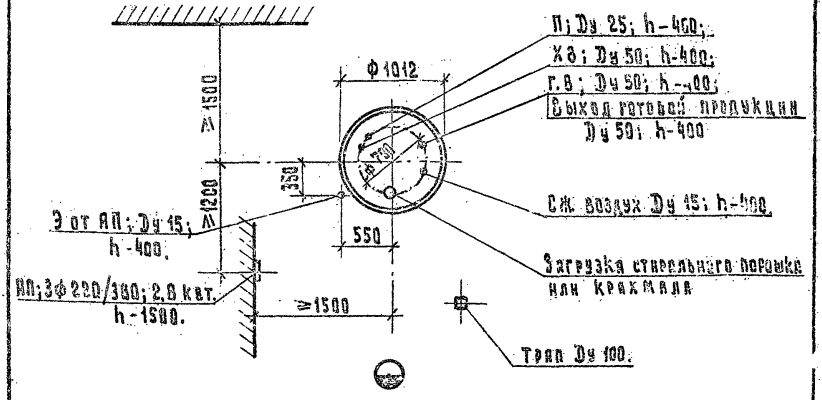

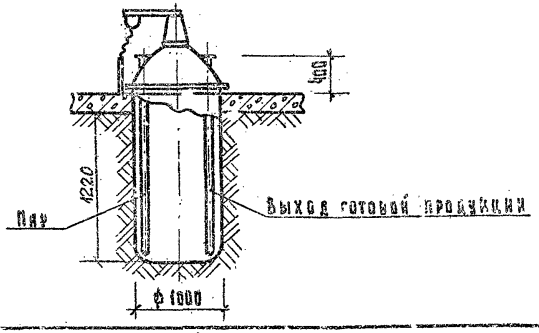

МИНИСТЕРСТВО ЗДРАВООХРАНЕНИЯ СССР.
ИНСТИТУТ "ГИПРОНИИЗДРАВ".

АКОУЗ	ШИФР ГИПРОМИЗДРАВА – 25.09.002 ОБОЗНАЧЕНИЕ НА ЧЕРТЕЖЕ – П-902
НАИМЕНОВАНИЕ, ТИП, МАРКА, МОДЕЛЬ.	Установка паровая УП-15М

М 1:50

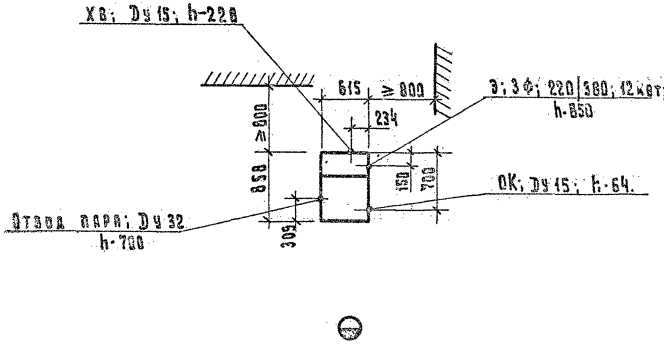

АКОУЗ	ШИФР ГИПРОМИЗДРАВА – 20.01.091 ОБОЗНАЧЕНИЕ НА ЧЕРТЕЖЕ – Ж-101
НАИМЕНОВАНИЕ, ТИП, МАРКА, МОДЕЛЬ.	Станок универсальный токарно-винторезный 1К 61 П

М 1:50

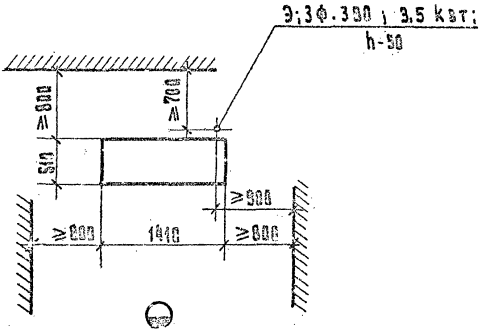

План расположения фундаментных болтов

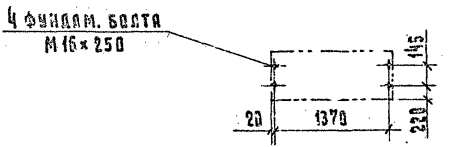

АКОУЗ	ШИФР ГИПРОНИИЗДРАВА – 29.01.034 ОБОЗНАЧЕНИЕ НА ЧЕРТЕЖЕ – Ж-134
НАИМЕНОВАНИЕ, ТИП, МАРКА, МОДЕЛЬ.	Станок точильно – шлифовальный 3Б 634

М 1:50

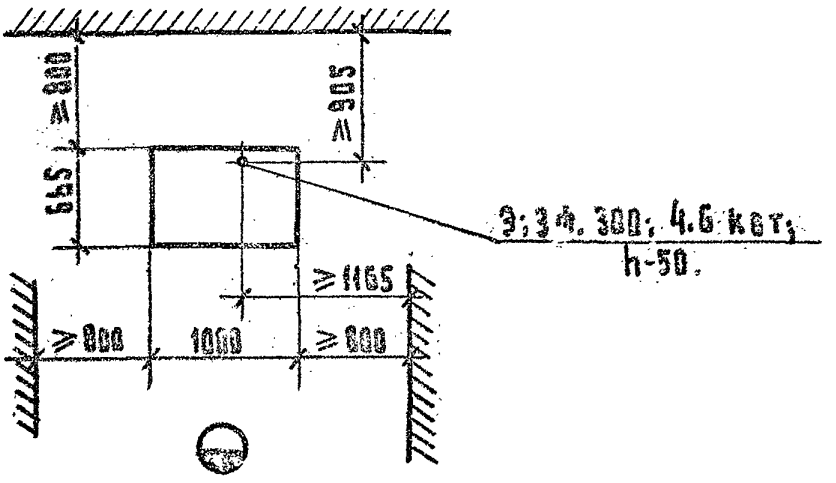

План фундамента

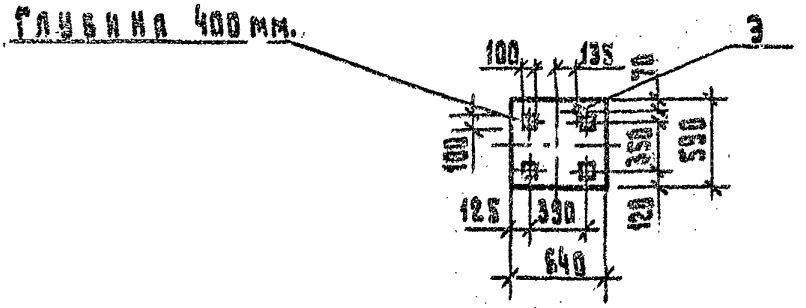

Предусмотреть вентиляционный отсос.

МИНИСТЕРСТВО ЗДРАВООХРАНЕНИЯ СССР.
ИНСТИТУТ "ГИПРОНИИЗДРАВ".

АКОУЗ	ШИФР ГИПРОНИИЗДРАВА – 29.02.007 ОБОЗНАЧЕНИЕ НА ЧЕРТЕЖЕ – К-257
НАИМЕНОВАНИЕ, ТИП, МАРКА, МОДЕЛЬ.	Станок круглопильный универсальный Ц6-2

М 1:50

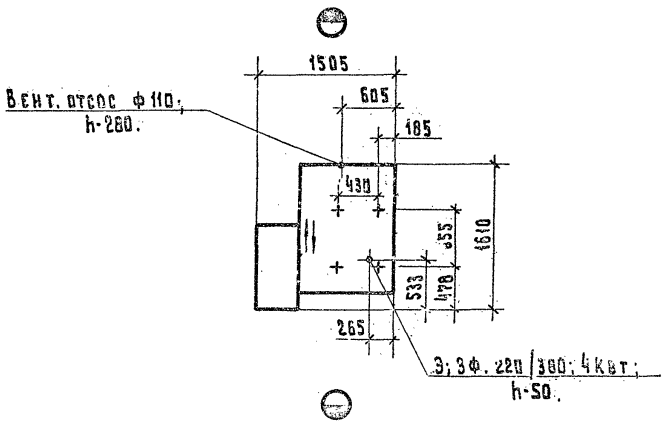

План фундамента

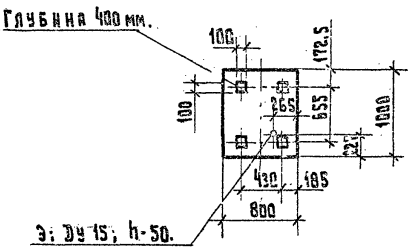

КАТАЛОГ ОБОРУДОВАНИЯ УЧРЕЖДЕНИЙ ЗДРАВООХРАНЕНИЯ

Том III
Установочные схемы монтируемого оборудования

Редактор М.Ф. Кузьмичев

Технический редактор И.Г. Рутман

Л-78414 Разрешено к печати 16.03.1981 г.
Формат 60х84 1/8 Объем 22 п.л. Зак. 213/205
тираж 2000 экз. Цена 3 руб. 30 коп.

Отпечатано в Издательском бюро и светографии института "Гипронииздрав". 117802, г.Москва, Научный проезд, д. 12

gost.e-ecolog.ru