ТИПОВОЙ ПРОЕКТ

411-2-187.88

ЦЕХ ПО ПРОИЗВОДСТВУ ПАРКЕТНЫХ ЩИТОВ МОЩНОСТЬЮ 100 тыс. м² в год

СТЕНЫ ПАНЕЛЬНЫЕ

Альбом 7

Часть 2

НО - ЧЕРТЕЖИ НЕСТАНДАРТИЗИРОВАННОГО ОБОРУДОВАНИЯ

СТР. 50-99

gost.e-ecolog.ru

ЦЕНТРАЛЬНЫЙ ИНСТИТУТ ТИПОВОГО ПРОЕКТИРОВАНИЯ
ГОССТРОЯ СССР
КИЕВСКИЙ ФИЛИАЛ
г. Киев-57 ул. Эжена Потье № 12

58/9
Заказ № 6317 Инв № 23302-09 Тираж 100

Сдано в печать 9/8 1989 Цена 7-90

Альбом 7

Формат	Зона	Поз.	Обозначение	Наименование	Кол.	Примечание
				Документация		
А2			Н019.11.00.000 СБ	Сборочный чертеж		
А2			Н019.11.00.000 ЭЗ	Схема электрическая принципиальная		
				Сборочные единицы		
А4		1	Н019.11.02.000	Рама верхняя	1	
А4		2	Н019.11.03.000	Рычаг	2	
А4		3	Н019.11.04.000	Рычаг	2	
А4		4	Н019.11.05.000	Гайка-толкатель	1	
А4		5	Н019.11.06.000	Корпус подшипника	2	
А4		6	Н019.11.07.000	Ось толкателя	2	
				Детали		
А4		10	Н019.11.00.001	Винт	1	
А4		11	Н019.11.00.002	Втулка	2	
А4		12	Н019.11.00.003	Прокладка	1	
		13	-01	Прокладка	4	
А4		14	Н019.11.00.004	Крышка	6	
А4		15	Н019.11.00.005	Ось	4	

Подп. и дата | Инв. № дубл. | Взам. инв. № | Подп. и дата | Инв. № подл.

Изм.	Лист	№ докум.	Подп.	Дата
Разраб.	Глебова			
Пров.	Спиридонов			
Рук. гр.	Глебова			
Н. контр.	Спиридонов			
Утв.	Рогачов			

ТП 411-2-187.88 Н019.11.00.000

Стол подъемный

Лит.	Лист	Листов
	1	6

СОЮЗГИПРОЛЕСХОЗ

Копировал Тиекуя

Формат А4

Альбом 7

Формат	Зона	Поз.	Обозначение	Наименование	Кол.	Примечание
			Переменные данные	для исполнений		
				Н019.11.00.000		
				Сборочные единицы		
		56	Н019.11.01.000	Рама нижняя	1	
				Детали		
		57	Н019.11.00.011	Фланок	2	
				Стандартные изделия		
		58		Мотор-редуктор 1МП$_3$2-40-110-Т-У3; 380В; ГОСТ 21355-75*	1	Копрз г. Киев
		59		Муфта упругая втулочно пальцевая 250-35-I.1-У3 ГОСТ 21424-75*	1	
				Прочие изделия		
		61		Выключатель ВПК 2111АУ2 ступень 2 ТУ16-526.433	2	
			Устанавливают при электромонтаже			
				Прочие изделия		
		64		Коробка соединительная У614АУ2; ТУ36.-12-80	1	КК
		65		Пост управления кнопочный ПКЕ222-2; ТУ16-526.216-78	1	SB1÷SB2
		66		Пускатель магнитный ПМЛ161102; ТУ16-526.437-78	1	КМ1÷КМ2
		67		Коробка тройниковая КТ-3/4" У3,5; ТУ36-2435-81	1	ПК
				Материалы		
		68		Провод ПВ1-1,0-380В ГОСТ 6323-79	25	м
		69		Труба Д-М-15×2,8 ГОСТ 3262-75	9	м

Подп. и дата | Инв. № дубл. | Взам. инв. № | Подп. и дата | Инв. № подл.

Изм.	Лист	№ докум.	Подп.	Дата

ТП 411-2-187.88 Н019.11.00.000 Лист 4

Копировал Тиекуя

Формат А4

Альбом 7

Формат	Зона	Поз.	Обозначение	Наименование	Кол.	Примечание
А4		16	Н019.11.00.006	Ось	2	
А4		17	Н019.11.00.007	Настил	1	
А4		18	Н019.11.00.008	Ограждение	1	
А4		19	Н019.11.00.009	Крышка	8	
А4		20	Н019.11.00.011	Крышка	1	
		21	-01	Крышка	2	
				Стандартные изделия		
		26		Кольцо СП-52-39-5 ГОСТ 6308-71*	1	
		27		Кольцо СП-57-44-5 ГОСТ 6308-71*	1	
		28		Крышка 21-80 ГОСТ 18511-73*	1	
		29		Подшипник 306 ГОСТ 8338-75	14	
		30		Подшипник 7508 ГОСТ 333-79	2	
		31		Масленка 1.3.Ухл1 ГОСТ 19853-74	2	
		32		Болт М12×40.58.05 ГОСТ 7798-70*	4	
		33		Болт М12×50.58.05 ГОСТ 7798-70*	8	
		34		Винт М6×16.58.05 ГОСТ 17475-80*	15	

Подп. и дата | Инв. № дубл. | Взам. инв. № | Подп. и дата | Инв. № подл.

Изм.	Лист	№ докум.	Подп.	Дата

ТП 411-2-187.88 Н019.11.00.000 Лист 2

Формат А2

Альбом 7

Формат	Зона	Поз.	Обозначение	Наименование	Кол.	Примечание
		35		Винт М5×50.58.05 ГОСТ 17473-80*	4	
				Винты ГОСТ 1491-80*		
		36		М6×12.58.05	50	
		37		М8×12.58.05	24	
		38		Винт М8×12.58.05 ГОСТ 1476-84	7	
				Гайки ГОСТ 5915-70*		
		39		М12.6.05	12	
		40		М16.6.05	8	
		41		М20.6.05	2	
				Шайбы ГОСТ 6402-70*		
		42		Шайба 5.65Г.05	4	
		43		Шайба 6.65Г.05	50	
		44		Шайба 8.65Г.05	24	
		45		Шайба 12.65Г.05	12	
				Шайбы ГОСТ 11371-78*		
		46		Шайба 12.02.05	4	
		47		Шайба 16.02.05	8	
		48		Шайба 20.02.05	2	
				Шпильки ГОСТ 22032-76*		
		49		М12-6q×30.58	4	
		50		М16-6q×55.58	8	
		51		Шпонка 10×8×70 ГОСТ 23360-78*	1	
		52		Штифт 6Н×16 ГОСТ 3128-70*	4	
		53		Болт 1.1 М16×300 ВСТ3пс ГОСТ 24379.1-80	4	
				Прочие изделия		
		54		Шина роликовая Шр-1 ТУ56-82-77	2	Брянский ОЭЗ «Лесхозмаш».
				23302-09		

Подп. и дата | Инв. № дубл. | Взам. инв. № | Подп. и дата | Инв. № подл.

Изм.	Лист	№ докум.	Подп.	Дата

ТП 411-2-187.88 Н019.11.00.000 Лист 3

Копировал Тиекуя

Формат А4

Альбом 7

Формат	Зона	Поз.	Обозначение	Наименование	Кол.	Примечание
А4		19	Н019.11.01.018	Настил	1	
А4		20	Н019.11.01.019	Фланец	1	
А4		21	Н019.03.01.005-03	Ребро	2	
		22	-04	Ребро	1	
		23	-05	Ребро	1	
		24	Н019.11.01.023	Плита		
				Лист Б-ПН-5 ГОСТ 19903-74*		
				Ст3пс ГОСТ 14637-79		
				(80×120) h 14	2	0,38 кг

Подп. и дата | Инв. № дубл. | Взам. инв. № | Подп. и дата | Инв. № подл.

Изм.	Лист	№ докум.	Подп.	Дата	ТП 411-2-187.88	Н019.11.01.000	Лист 3

Копировал Фирсова — Формат А4

Альбом 7

Формат	Зона	Поз.	Обозначение	Наименование	Кол.	Примечание
				Документация		
А4			Н019.11.07.000 СБ	Сборочный чертеж		
				Детали		
А4		1	Н019.11.07.001	Ось	1	
А4		2	Н019.11.07.002	Фланец	1	

Подп. и дата | Инв. № дубл. | Взам. инв. № | Подп. и дата | Инв. № подл.

Изм.	Лист	№ докум.	Подп.	Дата	ТП 411-2-187.88	Н019.11.07.000	
Разраб.		Булыгина			Ось толкателя	Лит.	Лист	Листов 1
Пров.		Глебова						
Рук. гр.		Глебова				СОЮЗГИПРОЛЕСХОЗ	
Н. контр.		Спиридонов					
Утв.		Спиридонов					

Копировал Фирсова — Формат А4

Альбом 7

Формат	Зона	Поз.	Обозначение	Наименование	Кол.	Примечание
		70		Труба Д-М-20×2,8 ГОСТ 3262-75	3	
				Н019.11.00.008-01		
				Сборочный чертеж		
А4		56	Н019.11.01.000-01	Рама нижняя	1	
				Детали		
А4		57	Н019.11.00.012	Флажок	1	
А4		62	Н019.11.00.013	Флажок	1	
				Стандартные изделия		
		59		Муфта упругая втулочно-		
				пальцевая 250-40-I.1-35-I.1		
				-У3 ГОСТ 21424-75*	1	
				Прочие изделия		
		58		Мотор-редуктор		3-д Томбов
				МП02-10ф-28,2-1,5/50-		полимер маш
				В 8084-У3	1	
		61		Выключатель ВПВ-1114У5		3-д Электро-
				ТУ16-526.366-74	1	аппарат г. Зеленокумск
		63		Выключатель ВПВ-1121 4У5		-"-
				ТУ16-526.366-74	1	-"-

Подп. и дата | Инв. № дубл. | Взам. инв. № | Подп. и дата | Инв. № подл.

Изм.	Лист	№ докум.	Подп.	Дата	ТП 411-2-187.88	Н019.11.00.000	Лист 5

Копировал Фирсова — Формат А4

Альбом 7

Формат	Зона	Поз.	Обозначение	Наименование	Кол.	Примечание
			Устанавливают при электромонтаже			
				Прочие изделия		
		64		Коробка соединительная		
				У614АУ2, ТУ36-12-80	1	кк
		65		Пост управления кнопочный		
				КУ-92 ВВГ, ТУ16-526.201-75	1	SB1÷SB2
		66		Пускатель магнитный		
				ПМП 161102; ТУ16-526.437-78	1	КМ1÷КМ2
		67		Коробка тройниковая		
				КТ-3/4" У3,5; ТУ36-2435-81	1	пк
				Материалы		
		68		Провод ПВ1-1-380В		
				ГОСТ 6323-79	25	м
		69		Труба Д-М-15×2,8		
				ГОСТ 3262-75	6	м
		70		Труба Д-М-20×2,8		
				ГОСТ 3262-75	3	м

Подп. и дата | Инв. № дубл. | Взам. инв. № | Подп. и дата | Инв. № подл.

23302-09

Изм.	Лист	№ докум.	Подп.	Дата	ТП 411-2-187.88	Н019.11.00.000	Лист 6

Копировал Фирсова — Формат А4

Рис.1

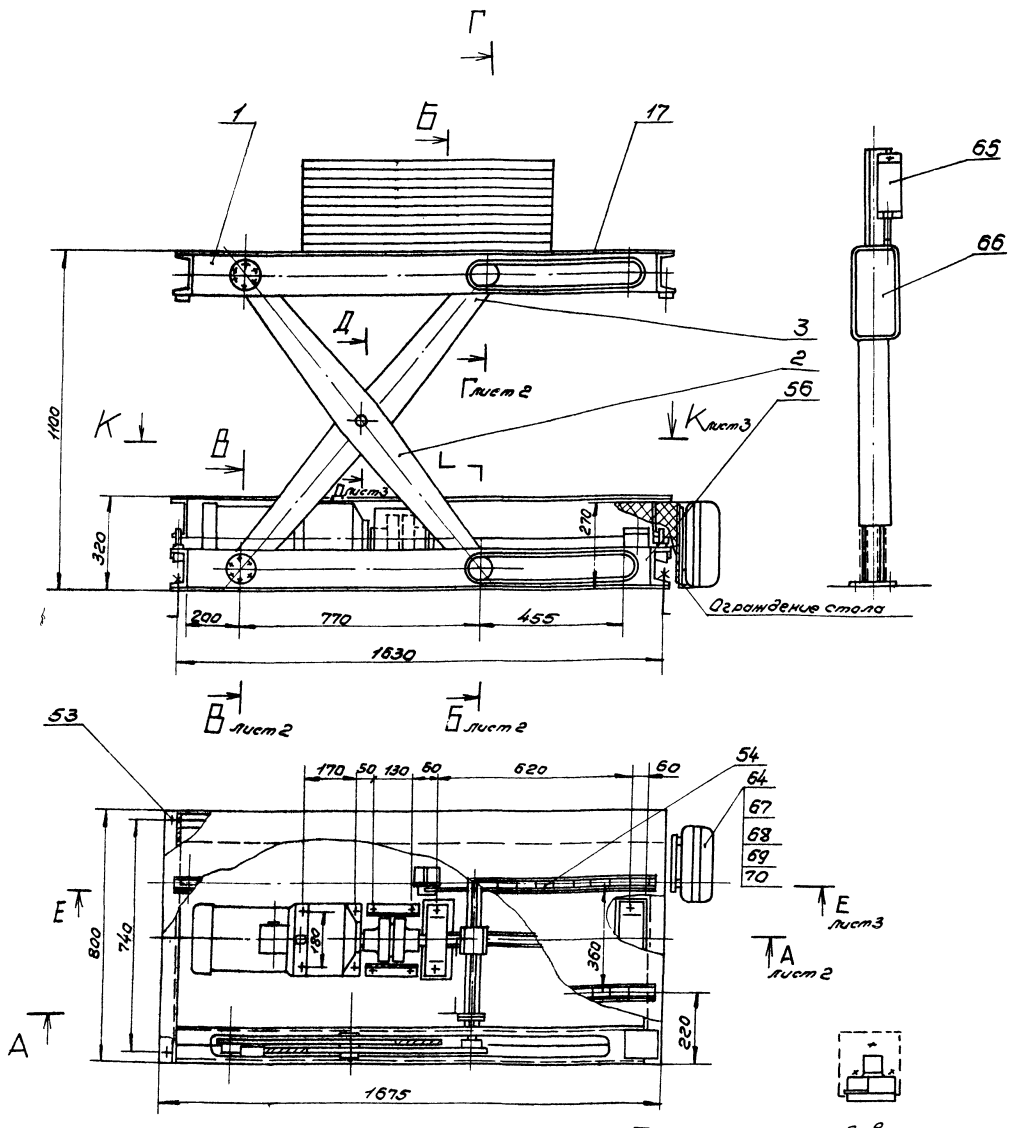

Техническая характеристика.

1. Предназначен для механизации загрузки и разгрузки деревообрабатывающих станков путем поддержания постоянного уровня загрузки или разгрузки станков в процессе их работы.
2. Размеры верхней платформы:
   длина, мм 1675
   ширина, мм 800
3. Высота подъема платформы, мм 780
4. Грузоподъемность, кгс 500
5. Скорость подъема платформы, мм/с 10
6. Привод:
   мотор-редуктор 1 МПЗ-2-40-56-1107-У3, 3808 ГОСТ 21356-75* (комплектация основного исполнения)
   мотор-редуктор МП02-10Ф-28,2-1,5/5а В8084-У
   мощность, кВт 1,5.

Технические требования.

1. Размеры для справок.
2. Электромонтаж проводов и разводку трубопроводов произвести по схеме электрической принципиальной Н019.11.00.000 Э3. Длина и кабели уточняются в проекте эм. Места установки пускателя поз.66 и кнопочного поста управления поз.65 определяется в проекте эм. Установку коробки соединительной поз.64 коробки тройниковой по 67 выполнить по месту.
3. Точность установки стола подъемного 0,5 на 1000 мм.
4. Подъем и опускание платформы должны происходить плавно, без рывков и заеданий.
5. Окраску произвести в соответствии с СН 181-70 по технологии завода-изготовителя.
6. Ограждение стола высотой не менее 270 мм выполнить по месту.

Обозначение	Рис.	Примечание
Н019.11.00.000 -01	1	
	2	Для установки в помещении категории А по СНиП II-Г2-72

23302-09

ТП 411-2-18788 Н019.11.00.000 СБ

Изм.	Лист	№ докум.	Подп.	Дата
Разраб.		Гребова		
Пров.		Спиридонов		
Рук. гр.		Гребова		
Рук. сект.		Спиридонов		
Н. контр.		Спиридонов		
Утв.		Рогачев		

Стол подъемный. Сборочный чертеж.

Лит.	Масса	Масштаб
	630	1:10
Лист 1	Листов 5	

СОЮЗГИПРОЛЕСХОЗ

Копировал Гребова

Формат А2

Инв. № подл. | Подп. и дата | Взам. инв. № | Инв. № дубл. | Подп. и дата

А-А
М1:2 лист1

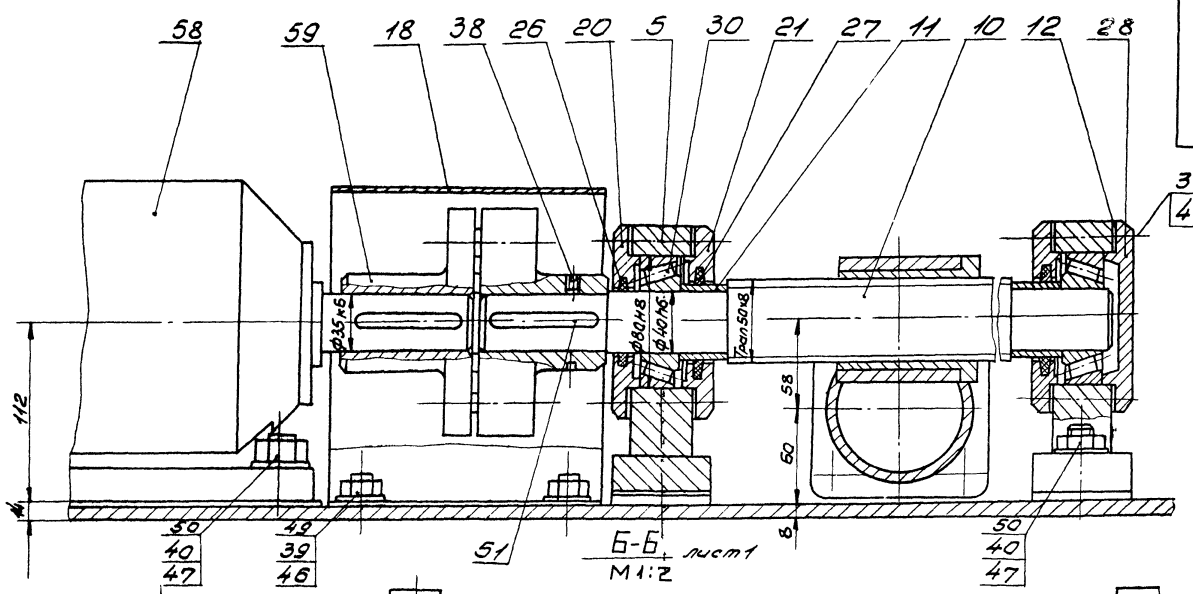

Б-Б
М1:2 лист1

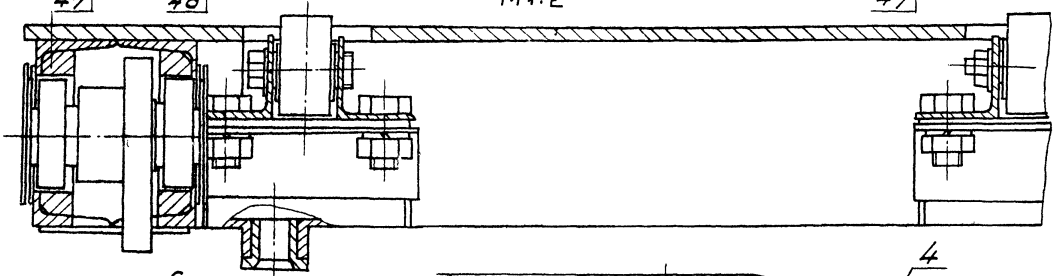

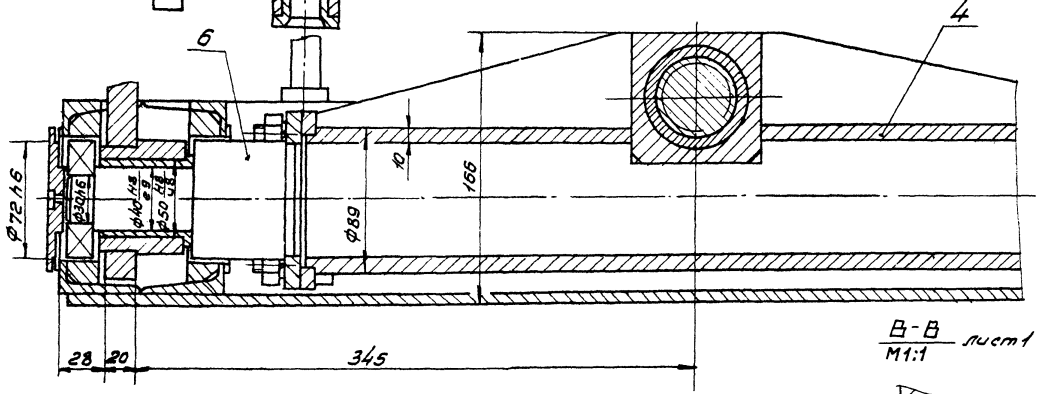

В-В
М1:1 лист1

Г-Г
М1:1 лист1

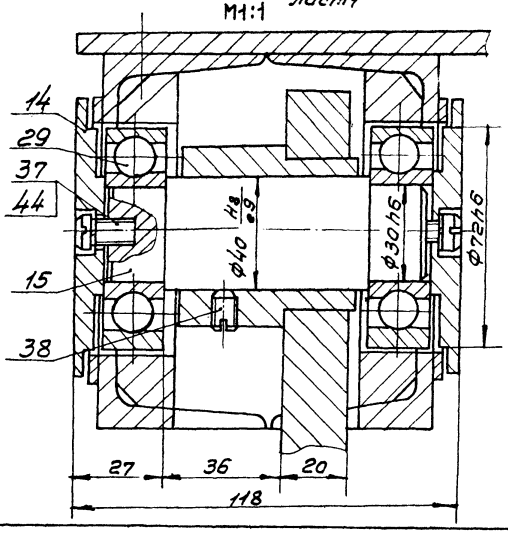

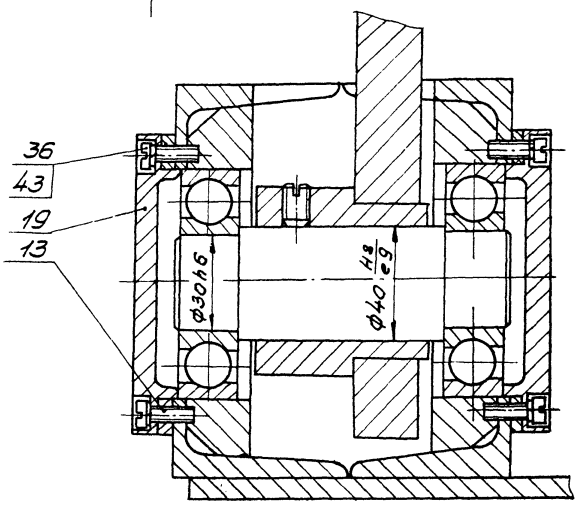

23302-09

Изм.	Лист	№докум.	Подп.	Дата	ТП411-2-187.88 Н019.11.00.000СБ	Лист 2
					Копировал Формат А2	

Инв.№подл. | Подп.и дата | Взам.инв.№ | Инв.№дубл. | Подп.и дата

Е-Е лист 1
М1:2

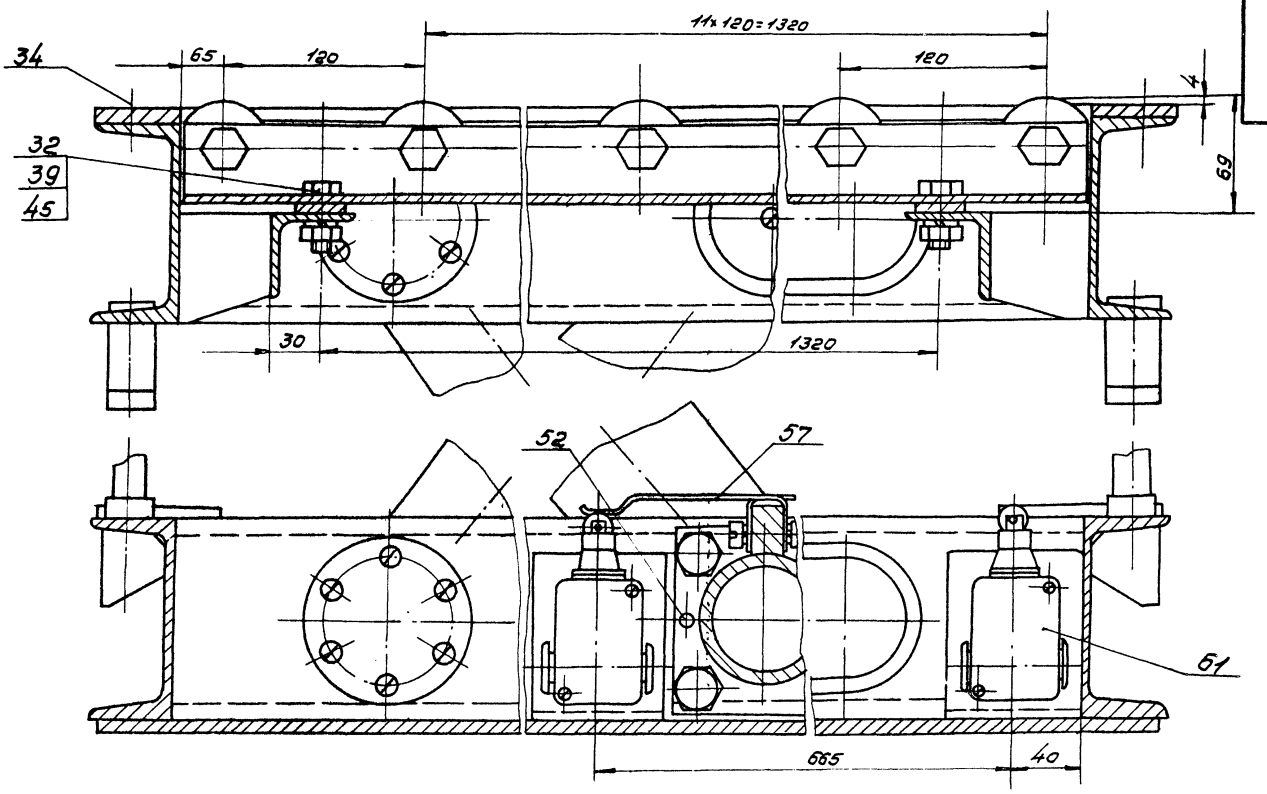

К-К лист 1
М1:2

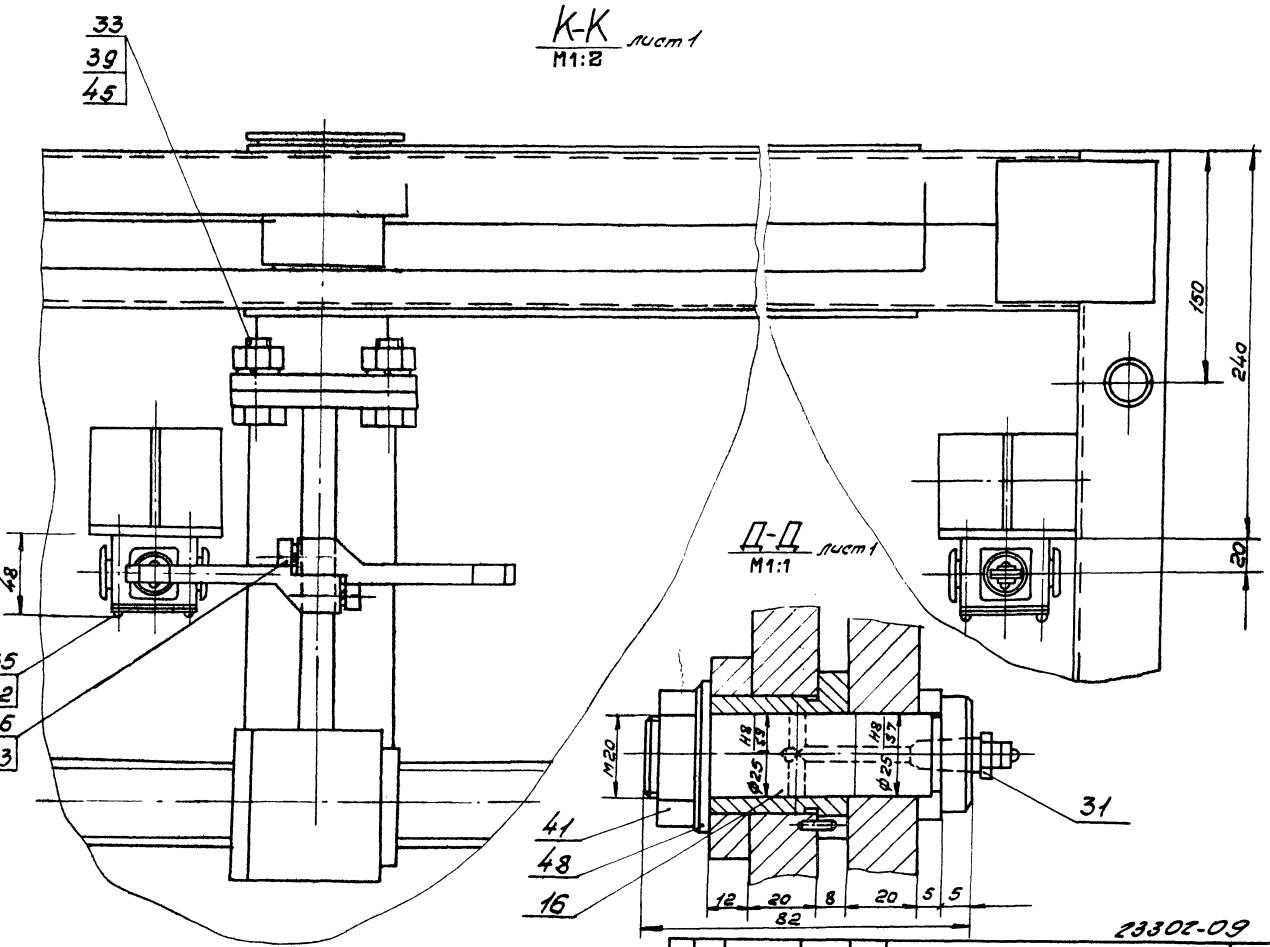

Д-Д лист 1
М1:1

23302-09

А-А
М1:2

Рис. 2 Остальное см. Рис. 1

(Рама верхняя в крайнем нижнем положении)

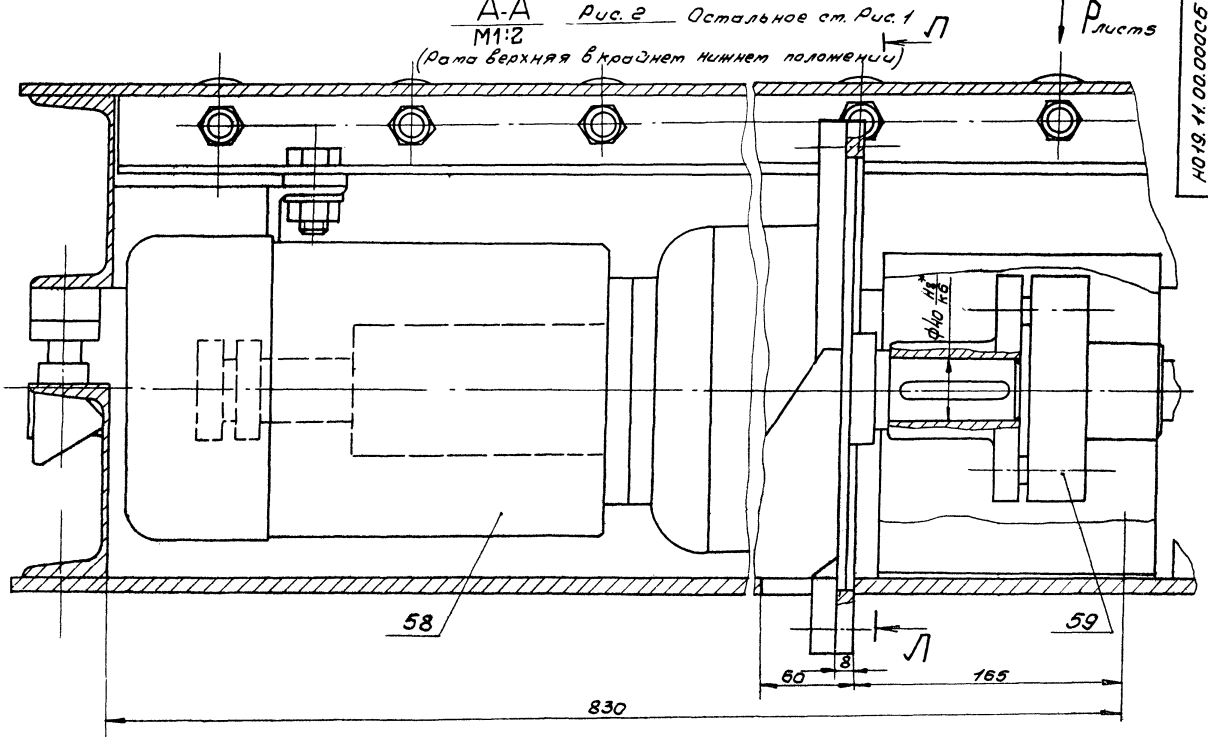

Л-Л
М1:2

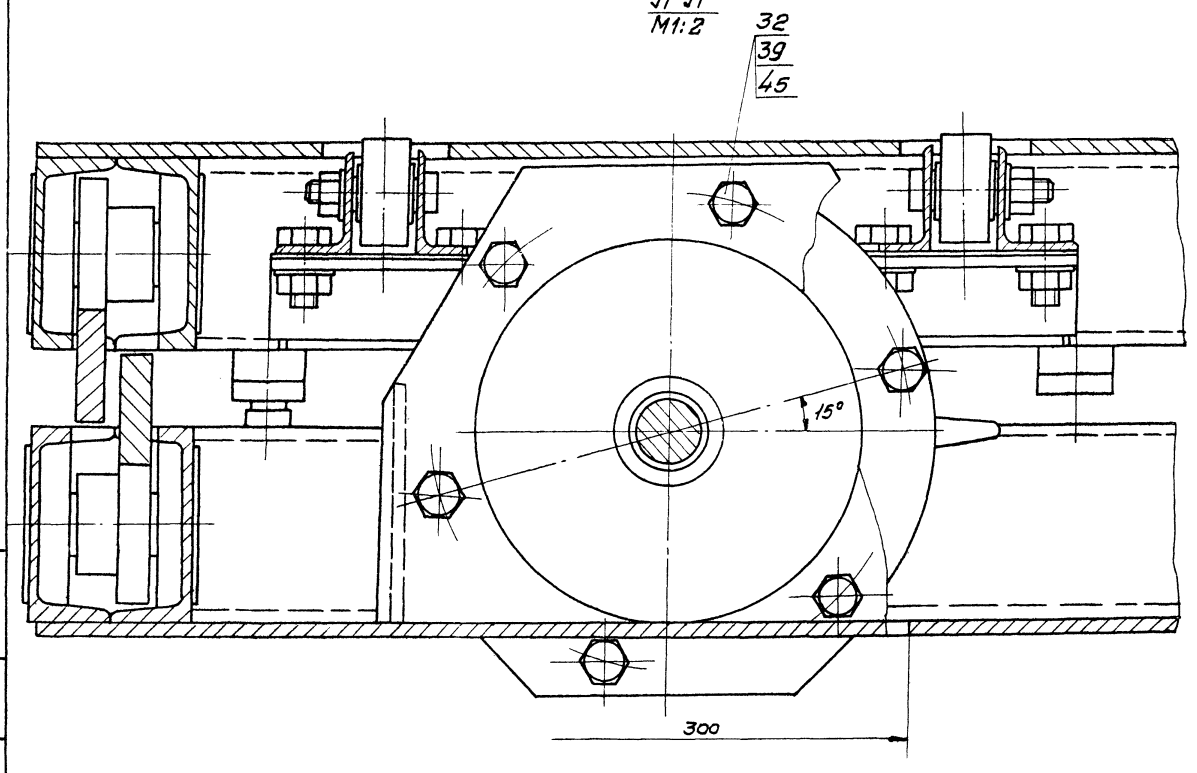

М М
М1:2

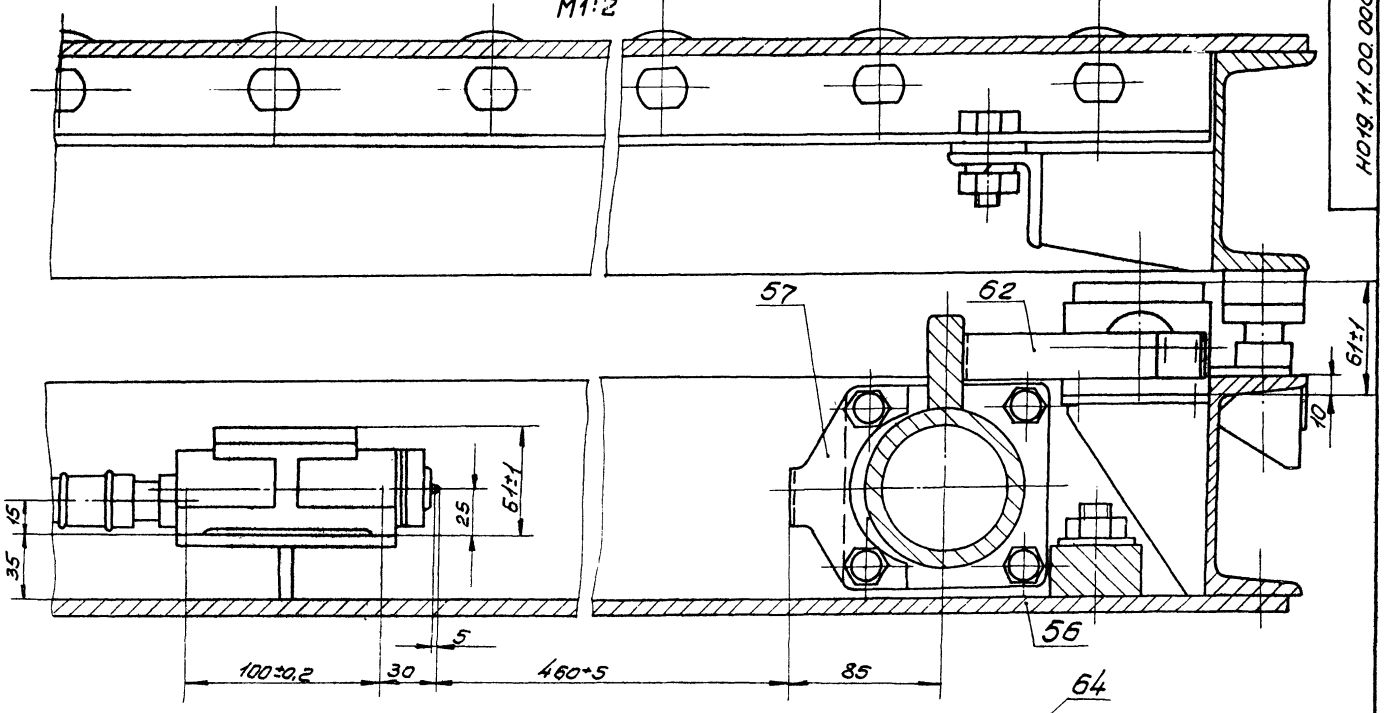

Вид Р лист 4. Остальное см. Рис.1
М1:2

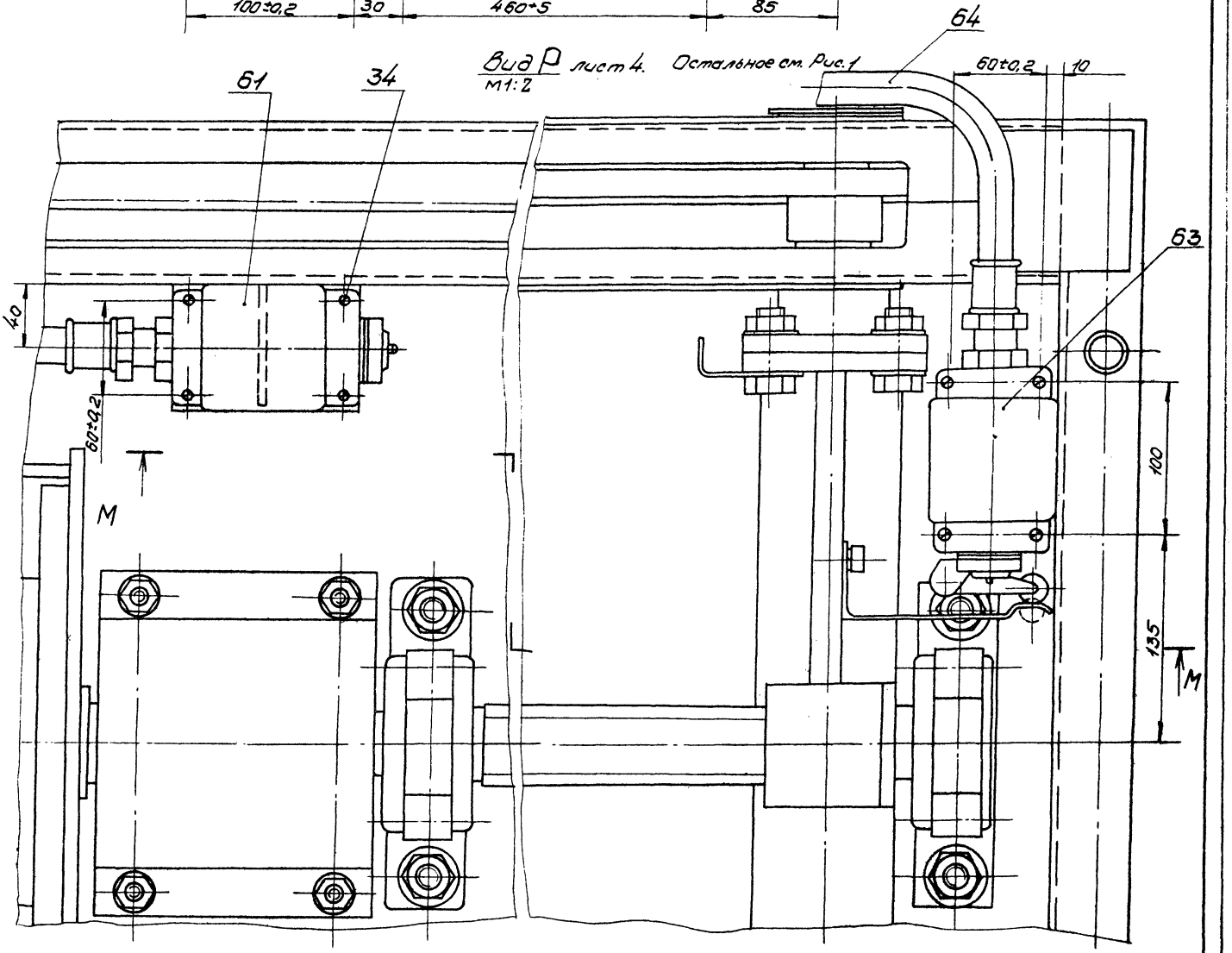

Инв.№ подл. | Подп. и дата | Взам. инв.№ | Инв.№ дубл. | Подп. и дата

Альбом 7

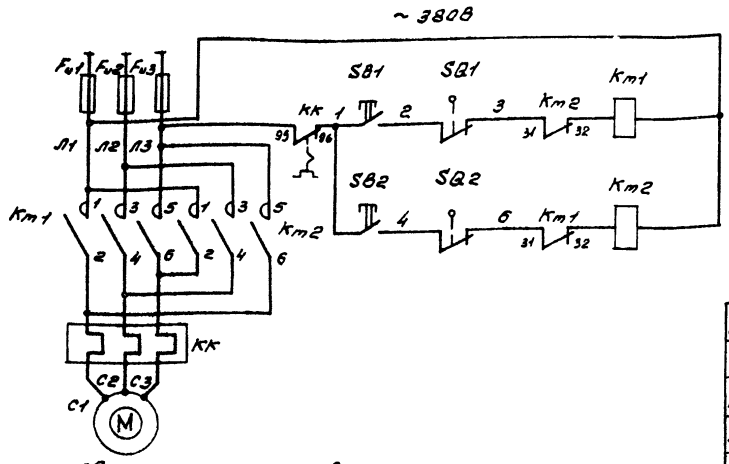

Эл. двигатель механизмов поз. 35-1; 35-2; 42 N=1,5 кВт

Управление эл. двигателем подъемного стола	
	Вверх
	Вниз

Таблица

Обозначение / Обозн. по принц. эл. схеме	SB1÷SB2	SQ1÷SQ2
Н019.11.00.000	ПКЕ 222-2	ВПК 2111АУ2
-01	КУ-92 ВЗГ	ВПК 11114У ВПВ 11214У2

Н019.11.00.00033

Поз. Обознач.	Наименование	Кол.	Примечание
	Аппаратура по месту		
Fu1÷Fu3	Предохранители в ШР	3	См. проект электротехнич. части пр-та Альбом 1
SB1÷SB2	Пост управления кнопочный (см. табл.)	1	
Km1÷Km2	Пускатель магнитный ПМЛ-162102	1	
SQ1÷SQ2	Выключатель конечный (см. табл.)	2	

Схема подключения для подъемного стола

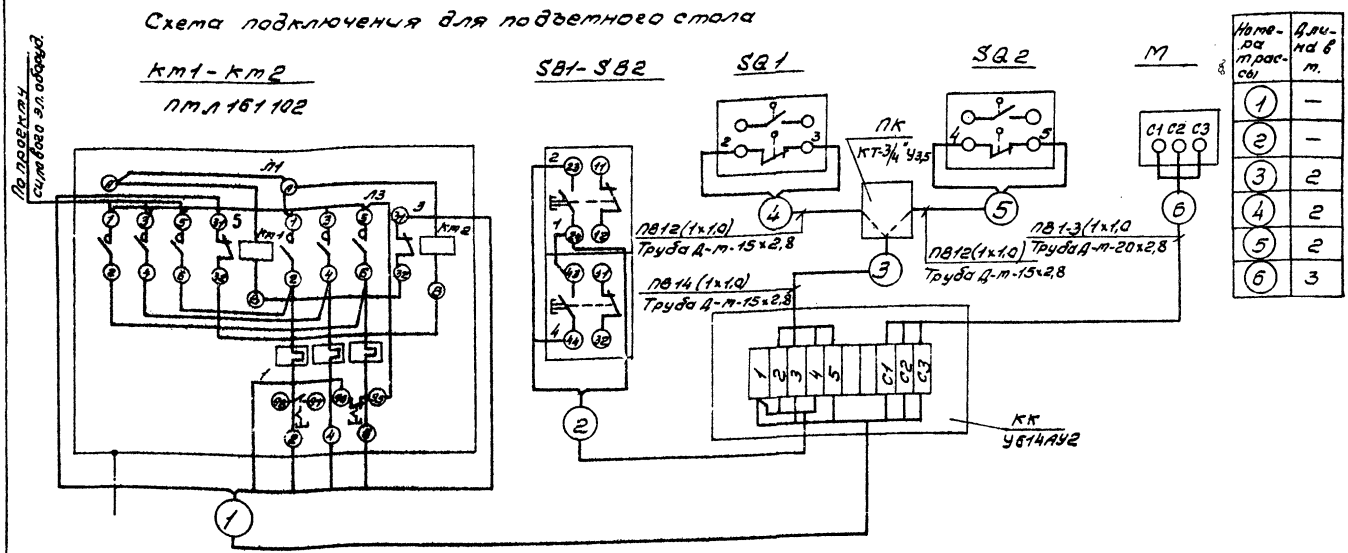

Номера трассы	Длина в м.
1	—
2	—
3	2
4	2
5	2
6	3

Поз. Обозн.	Наименование	Кол.	Примечание
1	Провод ПВ1-1,0-380В ГОСТ 6323-79	25	
2	Коробка соединительная У614АУ2	1	
3	Коробка тройниковая КТ-3/4"У3,5	1	
4	Труба Д-м-15×2,8 ГОСТ 3262-77	6	
5	Труба Д-м-20×2,8 ГОСТ 3262-77	3	

1. Размещение электрических и трубных проводок уточнить по месту.
2. Элементы трасс № 1, 2 (провода, трубы) в комплект поставки данного изделия не входят и выбираются в электротехнической части проекта.

23302-09

Изм.	Лист	№ докум.	Подп.	Дата
Разраб.		Ильин		
Пров.		Абросимов		
Рук. гр.		Ильин		
Рук. сект.		Спиридонов		11.07.88
Н. контр.		Петунин		
Утв.		Рогачев		

ТП 411-2-187.88 Н019.11.00.00033

Стол подъемный. Схема электрическая принципиальная

Лит.	Масса	Масштаб

Лист | Листов 1

СОЮЗГИПРОЛЕСХОЗ

Инв. № подл. | Подп. и дата | Взам. инв. № | Инв. № дубл. | Подп. и дата

Копировал [illegible]

Формат А2

Альбом 7

НО19.11.00.003

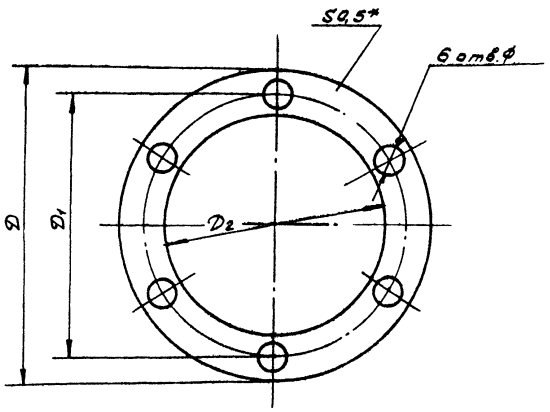

Обозначение	Размеры, мм D	D1	D2	Ф	Масса, кг
НО19.11.00.003	120	105	81	9	0,003
-01	95	80	73	7	0,002

1.* Размер для справок.
2. Размеры обеспеч. инстр..

ТП411-2-187.88 НО19.11.00.003

Изм.	Лист	№ докум.	Подп.	Дата
Разраб.		Гуреякова		
Пров.		Гребова		
Рук.гр.		Гребова		
Рук.сект.		Спиридонов		
Н.контр.		Спиридонов		
Утв.		Спиридонов		

Прокладка

Лит.	Масса	Масштаб
	ст. табл.	1:1
Лист	Листов 1	

Паронит ПОН-0,5 ГОСТ 481-80*

СОЮЗГИПРОЛЕСХОЗ

Копировал Фитцура Формат А4

Альбом 7

НО19.11.00.002

12,5

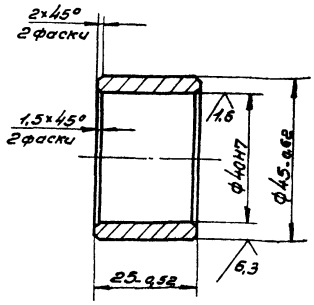

ТП411-2-187.88 НО19.11.00.002

Изм.	Лист	№ докум.	Подп.	Дата
Разраб.		Гуреякова		
Пров.		Гребова		
Рук.гр.		Гребова		
Рук.сект.		Спиридонов		
Н.контр.		Спиридонов		
Утв.		Спиридонов		

Втулка

Лит.	Масса	Масштаб
	0,1	1:1
Лист	Листов 1	

Ст3пс2 ГОСТ 380-71*

СОЮЗГИПРОЛЕСХОЗ

Копировал Фитцура Формат А4

Альбом 7

НО19.11.00.004

12,5

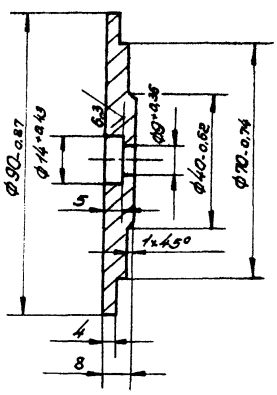

1. 240... 270 НВ.
2. Предельные отклонения размеров $\pm \frac{IT14}{2}$.
3. Острые кромки притупить.

ТП411-2-187.88 НО19.11.00.004

Изм.	Лист	№ докум.	Подп.	Дата
Разраб.		Гуреякова		
Пров.		Гребова		
Рук.гр.		Гребова		
Рук.сект.		Спиридонов		
Н.контр.		Спиридонов		
Утв.		Спиридонов		

Крышка

Лит.	Масса	Масштаб
	0,26	1:1
Лист	Листов 1	

Сталь 45 ГОСТ 1050-74**

СОЮЗГИПРОЛЕСХОЗ

Копировал Фитцура Формат А4

Альбом 7

НО19.11.00.009

12,5

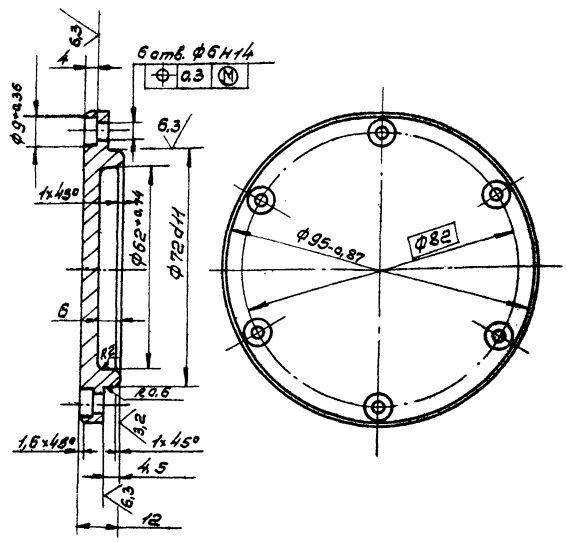

1. 240... 270 НВ
2. Предельные отклонения размеров $\pm \frac{IT14}{2}$.

23302.09

ТП411-2-187.88 НО19.11.00.009

Изм.	Лист	№ докум.	Подп.	Дата
Разраб.		Гуреякова		
Пров.		Гребова		
Рук.гр.		Гребова		
Рук.сект.		Спиридонов		
Н.контр.		Спиридонов		
Утв.		Спиридонов		

Крышка

Лит.	Масса	Масштаб
	0,42	1:1
Лист	Листов 1	

Сталь 45 ГОСТ 1050-74**

СОЮЗГИПРОЛЕСХОЗ

Копировал Фитцура Формат А4

Альбом 7

НО19.11.00.005

12,5

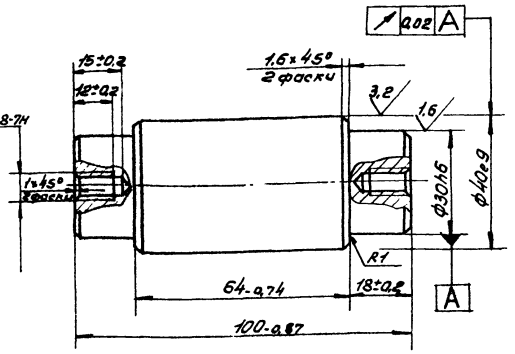

42...50 HRCэ.

						ТП411-2-187.88	НО19.11.00.005		
Изм.	Лист	№ докум.	Подп.	Дата		Ось	Лит.	Масса	Масштаб
Разраб.		Булыгина						0,81	1:1
Пров.		Гребова					Лист	Листов 1	
Рук. гр.		Гребова							
Рук. сект.		Спиридонов							
Н. контр.		Спиридонов				Сталь 45 ГОСТ 1050-74**	СОЮЗГИПРОЛЕСХОЗ		
Утв.		Спиридонов							

Копировал Гребова

Формат А4

Альбом 7

НО19.11.00.006

12,5

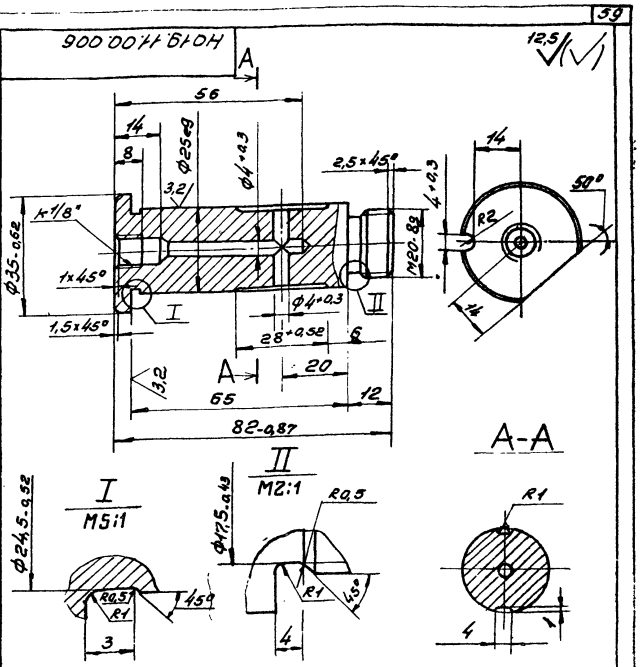

1. 42...50 HRCэ.

2. Неуказанные предельные отклонения размеров - $\pm \frac{IT14}{2}$.

						ТП411-2-187.88	НО19.11.00.006		
Изм.	Лист	№ докум.	Подп.	Дата		Ось	Лит.	Масса	Масштаб
Разраб.		Булыгина						0,33	1:1
Пров.		Гребова					Лист	Листов 1	
Рук. гр.		Гребова							
Рук. сект.		Спиридонов							
Н. контр.		Спиридонов				Сталь 45 ГОСТ 1050-74**	СОЮЗГИПРОЛЕСХОЗ		
Утв.		Спиридонов							

Копировал Гребова

Формат А4

Альбом 7

НО19.11.00.007

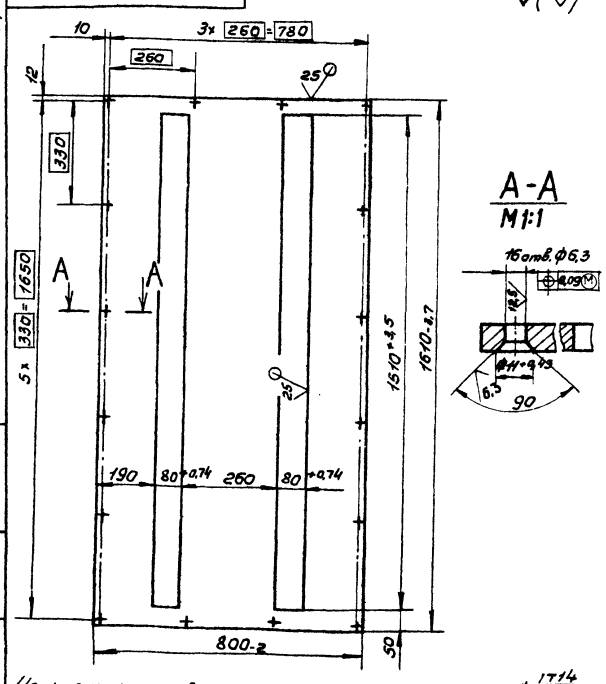

Неуказанные предельные отклонения размеров - $\pm \frac{IT14}{2}$.

						ТП411-2-187.88	НО19.11.00.007		
Изм.	Лист	№ докум.	Подп.	Дата		Настил	Лит.	Масса	Масштаб
Разраб.		Булыгина						82	1:10
Пров.		Гребова					Лист	Листов 1	
Рук. гр.		Гребова							
Рук. сект.		Спиридонов				6-ПН-4 ГОСТ 19903-74*			
Н. контр.		Спиридонов				Лист Ст3пс ГОСТ 14637-79	СОЮЗГИПРОЛЕСХОЗ		
Утв.		Спиридонов							

Копировал Гребова

Формат А4

Альбом 7

НО19.11.00.008

25

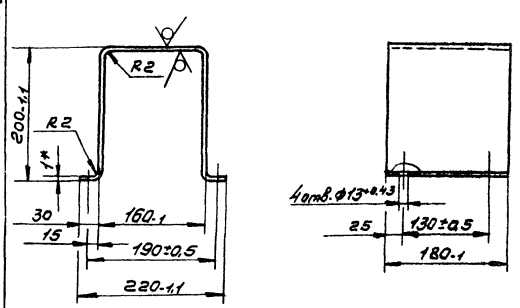

1.* Размер для справок.

2. Длина заготовки - 620мм.

3. Неуказанные предельные отклонения размеров - $\pm \frac{IT14}{2}$.

23302-09

						ТП411-2-187.88	НО19.11.00.008		
Изм.	Лист	№ докум.	Подп.	Дата		Ограждение	Лит.	Масса	Масштаб
Разраб.		Булыгина						0,6	1:5
Пров.		Гребова					Лист	Листов 1	
Рук. гр.		Гребова							
Рук. сект.		Спиридонов				6-ПН-1 ГОСТ 19903-74*			
Н. контр.		Спиридонов				Лист 2-IV-Ст3пс ГОСТ 16523-70*	СОЮЗГИПРОЛЕСХОЗ		
Утв.		Спиридонов							

Копировал Гребова

Формат А4

Альбом 7

Н019.12.07.002

25 √(√)

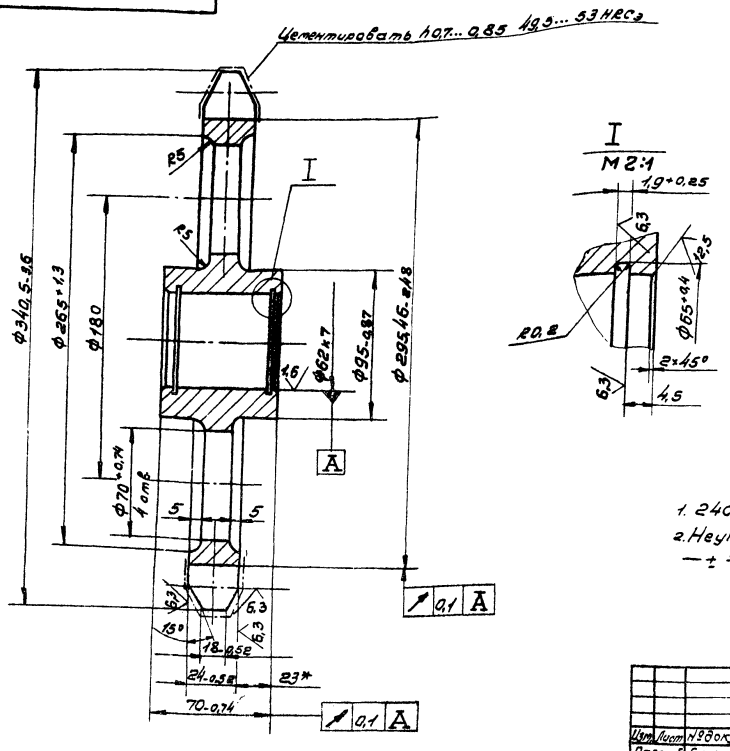

Цепь	m80-2-100-1	
Число зубьев	z	10
Величина смещения центров дуг впадин	e	2,5
Радиус впадин зубьев	r	10
Радиус закругления головки зуба	r_1	85
Высота прямолинейной поверхности зуба	h	16,25
Угол впадин	β	66°
Профиль зуба	Без смещения	
Степень точности	2 по ГОСТ 592-81	
Диаметр делительной окружности	dд	323,61

1. 240... 270 НВ.
2. Неуказанные предельные отклонения размеров — $\pm \frac{IT14}{2}$

					ТП411-2-187.88	Н019.12.07.002		
Изм.	Лист	№ докум.	Подп.	Дата	Звездочка	Лит.	Масса	Масштаб
Разраб.	Бурыгина						12	1:2
Пров.	Глебова					Лист	Листов 1	
Рук.гр.	Глебова							
Рук.сект.	Спиридонов				Сталь 45 ГОСТ 1050-74**	СОЮЗГИПРОЛЕСХОЗ		
Н.контр.	Спиридонов							
Утв.	Спиридонов							

Копировал Пикрин

Формат А3

Инв. № подл. | Подп. и дата | Взам. инв. № | Инв. № дубл. | Подп. и дата

Альбом 7

Н019.11.00.001

25 √(√)

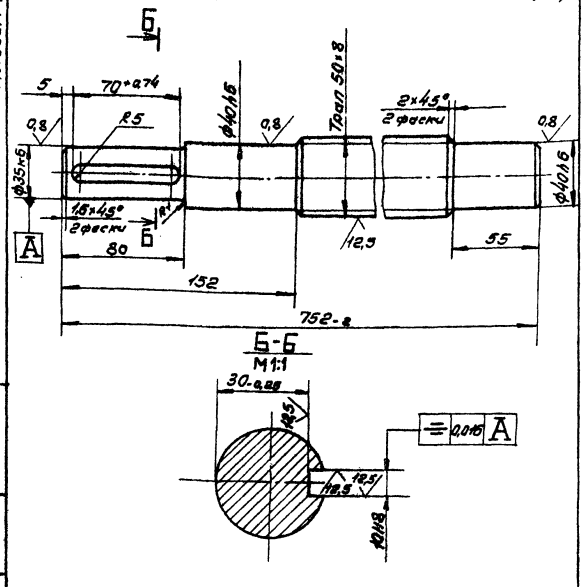

1. 240... 270 НВ.
2. Неуказанные предельные отклонения размеров — $\pm \frac{IT14}{2}$

					ТП411-2-187.88	Н019.11.00.001		
Изм.	Лист	№ докум.	Подп.	Дата	Винт	Лит.	Масса	Масштаб
Разраб.	Гурьякова						9,4	1:2
Пров.	Глебова					Лист	Листов 1	
Рук.гр.	Глебова							
Рук.сект.	Спиридонов				Сталь 45 ГОСТ 1050-74**	СОЮЗГИПРОЛЕСХОЗ		
Н.контр.	Спиридонов							
Утв.	Спиридонов							

Копировал Пикрин

Формат А4

Альбом 7

Н019.11.00.011

25 √(√)

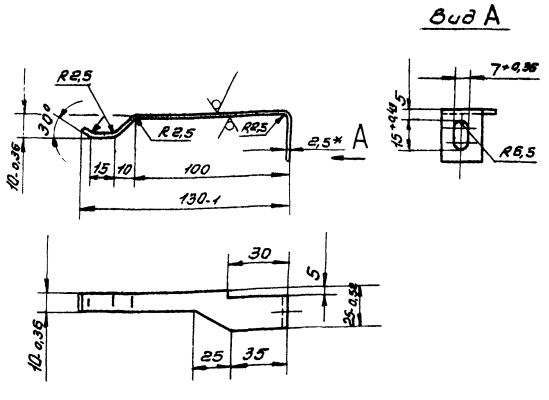

1.* Размер для справок.
2. Длина заготовки - 140 мм
3. Неуказанные предельные отклонения размеров — $\pm \frac{IT14}{2}$.

23302-09

					ТП411-2-187.88	Н019.11.00.011		
Изм.	Лист	№ докум.	Подп.	Дата	Флажок	Лит.	Масса	Масштаб
Разраб.	Гурьякова						0,02	1:2
Пров.	Глебова					Лист	Листов 1	
Рук.гр.	Глебова							
Рук.сект.	Спиридонов				Лист 6-ЛН-2,5 ГОСТ 19903-74* / 2-IV-Ст3пс ГОСТ 16523-70*	СОЮЗГИПРОЛЕСХОЗ		
Н.контр.	Спиридонов							
Утв.	Спиридонов							

Копировал Пикрин

Формат А4

Инв. № подл. | Подп. и дата | Взам. инв. № | Инв. № дубл. | Подп. и дата

Альбом 7

Формат	Зона	Поз.	Обозначение	Наименование	Кол.	Примечание
				Документация		
*)			НО19.11.01.000 СБ	Сборочный чертеж		*) А2, А3
				Детали		
Б4		1	НО19.11.01.001	Балка		
				Швеллер 12 ГОСТ 8240-72* / Ст3пс-I-ГОСТ 535-79*		
				L = 800 h14	2	8,3 кг
А4		2	НО19.11.01.002	Балка	2	
		3	-01	Балка	1	
		4	-02	Балка	1	
Б4		5	НО19.11.01.003	Платик		
				Лист 6-ПН-5 ГОСТ 19903-74* / Ст3пс ГОСТ 14637-79		
				(93×95) h14	4	0,36 кг
Б4		6	НО19.11.01.004	Платик		
				Лист 6-ПН-6 ГОСТ 19903-74* / Ст3пс ГОСТ 14637-79		
				(30×210) h14	1	0,8 кг
А4		7	НО19.11.01.005	Фиксатор	4	
А4		8	НО19.11.01.006	Платик	4	
А4		9	НО19.11.01.007	Платик	4	
А4		10	НО19.11.01.008	Платик	4	
А4		11	НО19.11.01.009	Платик	4	
А4		12	НО19.11.01.011	Бобышка	4	
А4		13	НО19.11.01.012	Бобышка	4	

Инв.№ подл. | Подп. и дата | Взам. инв.№ | Инв.№ дубл. | Подп. и дата

Изм.	Лист	№ докум.	Подп.	Дата
Разраб.	Булыгина			
Пров.	Гребова			
Рук. гр.	Гребова			
Н. контр.	Спиридонов			
Утв.	Спиридонов			

ТП 411-2-187.88 НО19.11.01.000

Рама нижняя

Лит.	Лист	Листов
	1	3

СОЮЗГИПРОЛЕСХОЗ

Копировал | Формат А4

Альбом 7

Формат	Зона	Поз.	Обозначение	Наименование	Кол.	Примечание
				Документация		
*)			НО19.11.02.000 СБ	Сборочный чертеж		*) А2, А3
				Детали		
А4		1	НО19.11.01.002	Балка	2	
		2	-01	Балка	1	
		3	-02	Балка	1	
А4		4	НО19.11.01.011	Платик	4	
А4		5	НО19.11.01.012	Платик	2	
		6	НО19.11.01.013	Платик	4	
		7	НО19.11.01.014	Платик	4	
Б4		8	НО19.11.02.001	Балка		
				Швеллер 12 ГОСТ 8240-72* / Ст3пс-I-ГОСТ 535-79*		
				L = 800 h14	2	8,3 кг
Б4		9	НО19.11.02.002	Платик		
				Лист 6-ПН-5 ГОСТ 19903-74* / Ст3пс ГОСТ 14637-79		
				(95×95) h14	4	0,36 кг
Б4		10	НО19.11.02.003	Опора		
				Уголок 50×50×5-Б-ГОСТ 8509-86 / Ст3пс-I-ГОСТ 535-79*		
				L = 140 h14	4	0,5 кг
А4		11	НО19.11.02.004	Ребро	8	
А4		12	НО19.11.02.005	Втулка	4	
А4		13	НО19.11.02.006	Бобышка	4	

Инв.№ подл. | Подп. и дата | Взам. инв.№ | Инв.№ дубл. | Подп. и дата

Изм.	Лист	№ докум.	Подп.	Дата
Разраб.	Булыгина			
Пров.	Гребова			
Рук. гр.	Гребова			
Н. контр.	Спиридонов			
Утв.	Спиридонов			

ТП 411-2-187.88 НО19.11.02.000

Рама верхняя

Лит.	Лист	Листов
	1	

СОЮЗГИПРОЛЕСХОЗ

Копировал | Формат А4

Альбом 7

Формат	Зона	Поз.	Обозначение	Наименование	Кол.	Примечание
				Стандартные изделия		
		15		Шайба 16.01.05 ГОСТ 10906-78*		
				Переменные данные для исполнений		
				НО19.11.01.000		
				Детали		
А4		16	НО19.03.01.005-02	Ребро	2	
Б4		17	НО19.11.01.015	Платик		
				Лист 6-ПН-8 ГОСТ 19903-74* / Ст3пс ГОСТ 14637-79		
				(280×230) h14	1	3,2 кг
Б4		18	НО19.11.01.016	Кронштейн		
				Уголок 100×63×6-Б-ГОСТ 8510-86 / Ст3пс-I-ГОСТ 535-79*		
				L = 80 h14	2	0,6 кг
Б4		19	НО19.11.01.017	Настил		
				Лист 6-ПН-8 ГОСТ 19903-74* / Ст3пс ГОСТ 14637-79		
				(790×1660) h14	1	84 кг
				НО19.11.01.000-01		

Инв.№ подл. | Подп. и дата | Взам. инв.№ | Инв.№ дубл. | Подп. и дата

Изм.	Лист	№ докум.	Подп.	Дата

ТП 411-2-187.88 НО19.11.01.000

Лист 2

Копировал | Формат А4

Альбом 7

Формат	Зона	Поз.	Обозначение	Наименование	Кол.	Примечание
				Документация		
А3			НО19.11.05.000 СБ	Сборочный чертеж		
				Детали		
А4		1	НО19.11.05.001	Ребро	2	
А4		2	НО19.11.05.002	Бобышка	1	
А4		3	НО19.11.05.003	Фланец	2	
А4		4	НО19.11.05.004	Гайка	1	
А4		5	НО19.11.05.005	Патрубок	1	
				23302-09		

Инв.№ подл. | Подп. и дата | Взам. инв.№ | Инв.№ дубл. | Подп. и дата

Изм.	Лист	№ докум.	Подп.	Дата
Разраб.	Булыгина			
Пров.	Гребова			
Рук. гр.	Гребова			
Н. контр.	Спиридонов			
Утв.	Спиридонов			

ТП 411-2-187.88 НО19.11.05.000

Гайка-толкатель

Лит.	Лист	Листов
	1	

СОЮЗГИПРОЛЕСХОЗ

Копировал | Формат А4

Альбом 7

Н019.11.01.000СБ

Рис.1.

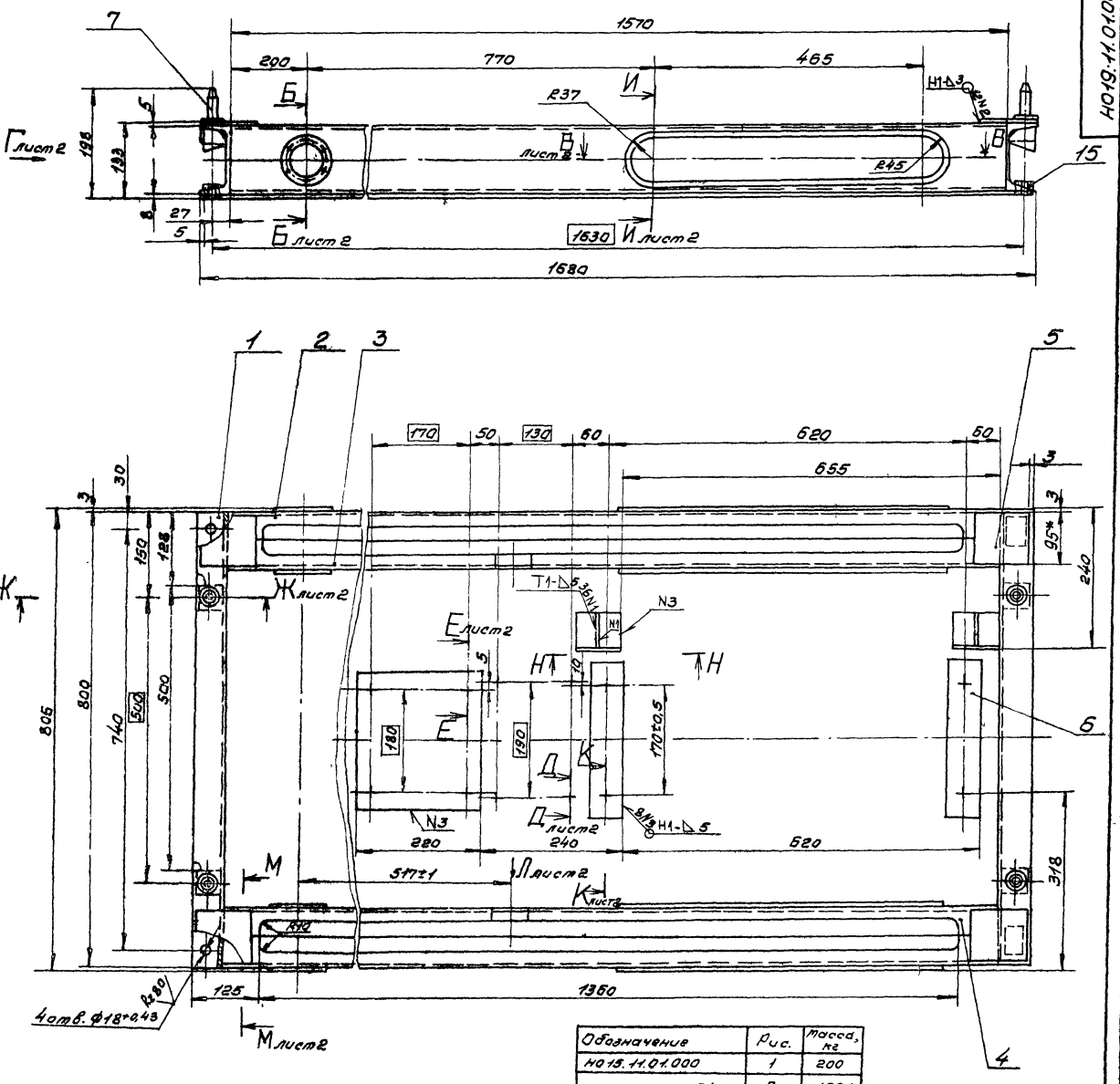

Обозначение	Рис.	Масса, кг
Н015.11.01.000	1	200
-01	2	198

1.* Размеры для справок.

2. Шероховатость обрабатываемых поверхностей деталей БЧ — 50/.

3. Неуказанные предельные отклонения размеров — ± IT14/2.

4. Сварные швы по ГОСТ 5264-80, кроме шва N5.

5. Сварка шва N5 по ГОСТ 11534-75.

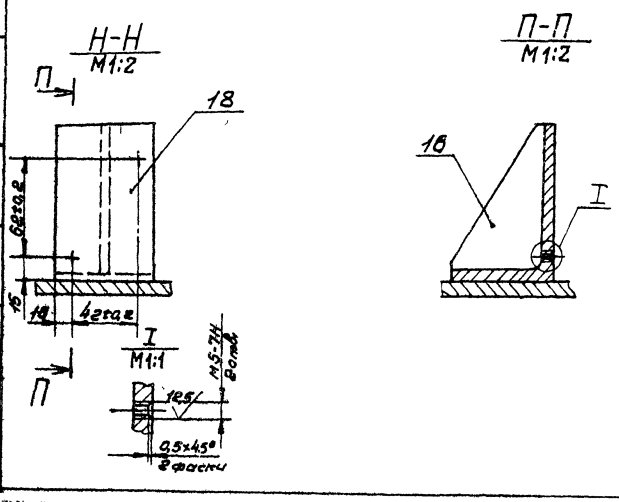

23302.09

ТП411-2-187.88 Н019.11.01.000СБ

Изм.	Лист	№ докум.	Подп.	Дата
Разраб.		Булыгина		
Пров.		Глебова		
Рук.гр.		Глебова		
Рук.сект.		Спиридонов		
Н.контр.		Спиридонов		
Утв.		Спиридонов		

Рама нижняя. Сборочный чертеж

Лит.	Масса	Масштаб
	Ст. табл.	1:5

Лист 1 Листов 2

СОЮЗГИПРОЛЕСХОЗ

Копировал

Формат А2

Инв.№ подл. | Подп. и дата | Взам. инв.№ | Инв.№ дубл. | Подп. и дата

Б-Б
М1:2 лист 1

В-В
М1:4 лист 1

Вид П
М1:4 лист 1

Ж-Ж
М1:2

Е-Е
М1:1 лист 1

И-И
М1:2 лист 1

Вид Г
М1:5 лист 1

Д-Д
М1:1 лист 1

К-К
М1:1 лист 1

М-М
М1:5 повернуто, лист 1

Рис. 2

Остальное см. - Рис. 1

Н-Н
М1:5 повернуто

П-П
М1:2 повернуто

Р-Р
М1:2

Вид Ю
М1:5

Альбом 7

НО19.11.01.002

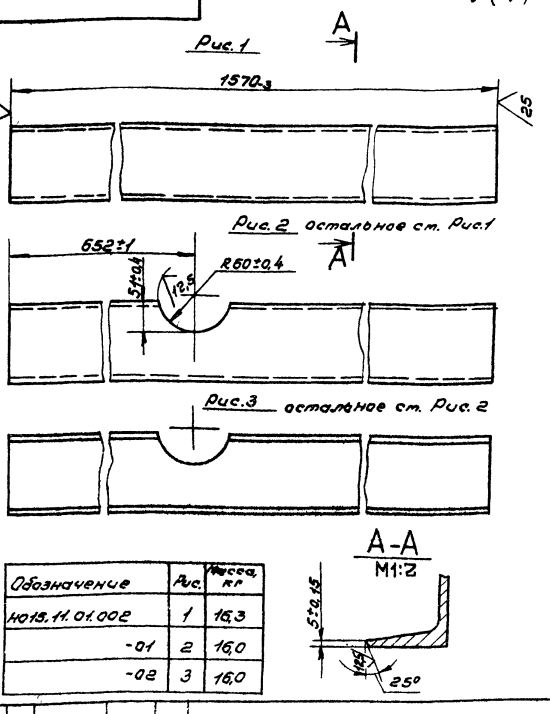

Обозначение		Рис.	Масса, кг
НО19.11.01.002		1	16,3
	-01	2	16,0
	-02	3	16,0

ТП411-2-187.88 НО19.11.01.002

Балка

Швеллер 12 ГОСТ 8240-72* / Ст3пс-I-ГОСТ 535-79*

Лит. | Масса | Масштаб: — | — | 1:5

Лист | Листов 1

СОЮЗГИПРОЛЕСХОЗ

Копировал | Формат А4

Альбом 7

НО19.11.01.005

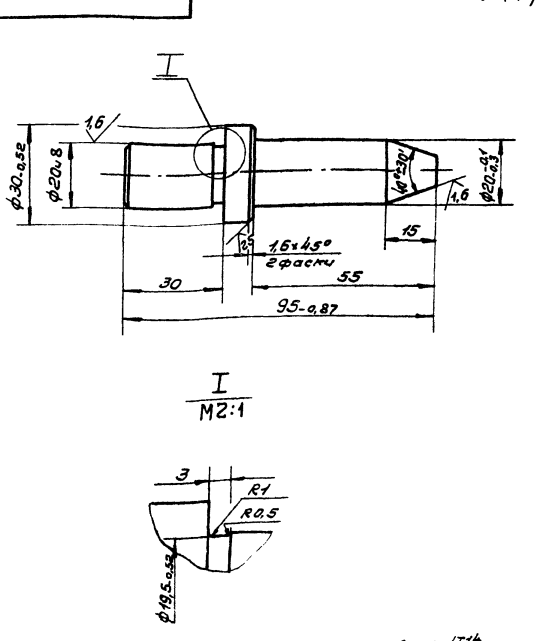

Неуказанные предельные отклонения размеров — ±IT14/2

ТП411-2-187.88 НО19.11.01.005

Фиксатор

Лит. | Масса: 0,23 | Масштаб: 1:1

Лист | Листов 1

Сталь 45 ГОСТ 1050-74** | СОЮЗГИПРОЛЕСХОЗ

Копировал | Формат А4

Альбом 7

НО19.11.00.011

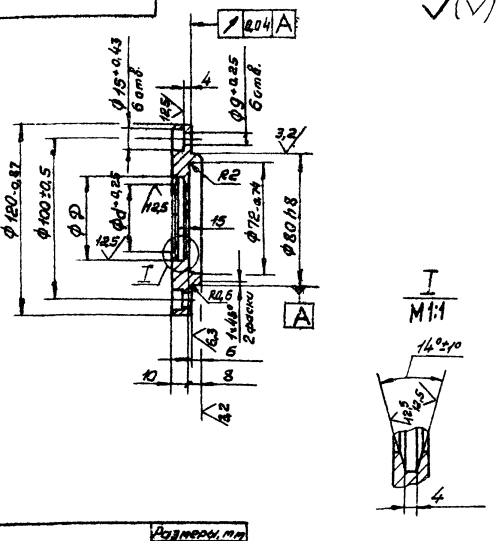

Обозначение		Размеры, мм d	D
НО19.11.00.011		41	53
	-01	46	58

Неуказанные предельные отклонения размеров — ±IT14/2

ТП411-2-187.88 НО19.11.00.011

Крышка

Лит. | Масса: 0,74 | Масштаб: 1:2

Лист | Листов 1

Ст3пс2 ГОСТ 380-71* | СОЮЗГИПРОЛЕСХОЗ

Копировал | Формат А4

Альбом 7

НО19.00.00.001

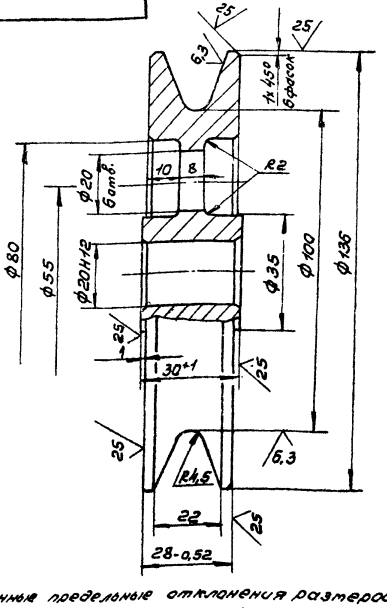

1. Неуказанные предельные отклонения размеров — ±IT14/2
2. Разрешается выполнить сварной.
3. Технические требования по ГОСТ 13688-76.*

23302.09

ТП411-2-187.88 НО19.00.00.001

Ролик

Лит. | Масса: 1,8 | Масштаб: 1:1

Лист | Листов 1

Чугун СЧ18-36 ГОСТ 1412-85 | СОЮЗГИПРОЛЕСХОЗ

Копировал | Формат А4

Альбом 7

НО19.11.01.008

25

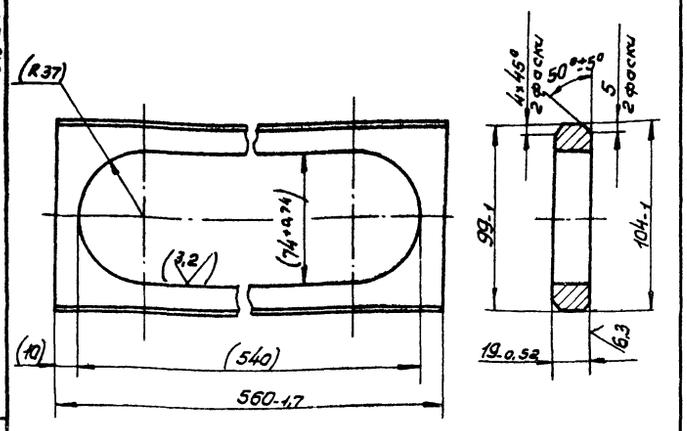

1. Размеры в скобках — после сборки.
2. Неуказанные предельные отклонения размеров — ± IT14/2

ТП411-2-187.88 НО19.11.01.008

Изм.	Лист	№ докум.	Подп.	Дата
Разраб.		Булычина		
Пров.		Следова		
Рук.гр.		Следова		
Рук.сект.		Спиридонов		
Н.контр.		Спиридонов		
Утв.		Спиридонов		

Платик

Лит.	Масса	Масштаб
	2,8	1:2
Лист	Листов 1	

ВСт3пс2 ГОСТ 380-71*

СОЮЗГИПРОЛЕСХОЗ

Копировал Формат А4

Альбом 7

НО19.11.01.011

25

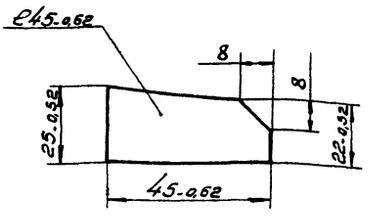

Неуказанные предельные отклонения размеров — ± IT14/2

ТП411-2-187.88 НО19.11.01.011

Изм.	Лист	№ докум.	Подп.	Дата
Разраб.		Булычина		
Пров.		Следова		
Рук.гр.		Следова		
Рук.сект.		Спиридонов		
Н.контр.		Спиридонов		
Утв.		Спиридонов		

Бобышка

Лит.	Масса	Масштаб
	0,3	1:1
Лист	Листов 1	

ВСт3пс2 ГОСТ 380-71*

СОЮЗГИПРОЛЕСХОЗ

Копировал Формат А4

Альбом 7

НО19.11.01.012

12,5

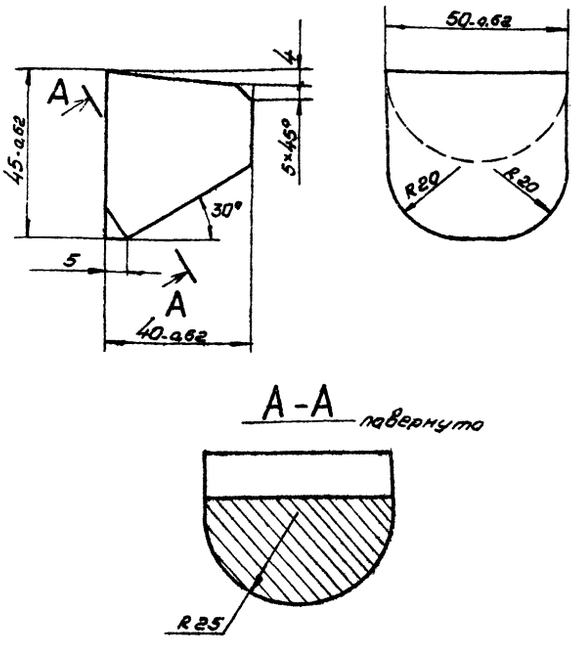

Неуказанные предельные отклонения размеров — ± IT14/2

ТП411-2-187.88 НО19.11.01.012

Изм.	Лист	№ докум.	Подп.	Дата
Разраб.		Гурьянова		
Пров.		Следова		
Рук.гр.		Следова		
Рук.сект.		Спиридонов		
Н.контр.		Спиридонов		
Утв.		Спиридонов		

Бобышка

Лит.	Масса	Масштаб
	0,4	1:1
Лист	Листов 1	

ВСт3пс2 ГОСТ 380-71*

СОЮЗГИПРОЛЕСХОЗ

Копировал Формат А4

Альбом 7

НО19.11.01.009

25

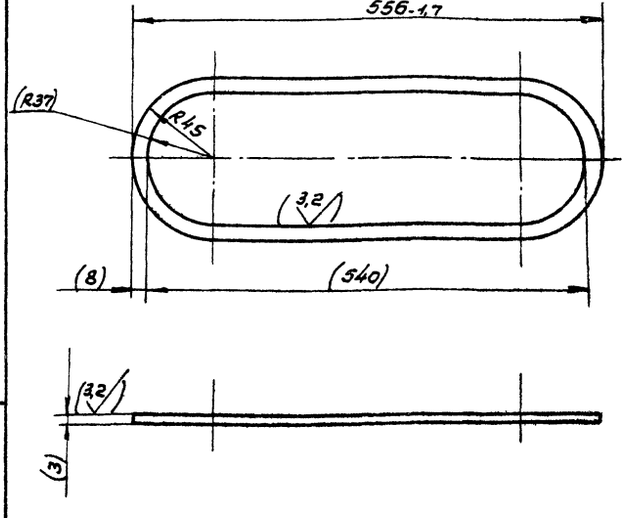

1. Размеры в скобках — после сборки.
2. Неуказанные предельные отклонения размеров — ± IT14/2

23302-09

ТП411-2-187.88 НО19.11.01.009

Изм.	Лист	№ докум.	Подп.	Дата
Разраб.		Булычина		
Пров.		Следова		
Рук.гр.		Следова		
Рук.сект.		Спиридонов		
Н.контр.		Спиридонов		
Утв.		Спиридонов		

Платик

Лит.	Масса	Масштаб
	0,3	1:2
Лист	Листов 7	

ВСт3пс2 ГОСТ 380-71*

СОЮЗГИПРОЛЕСХОЗ

Копировал Формат А4

Альбом 7

Н019.11.02.000СБ

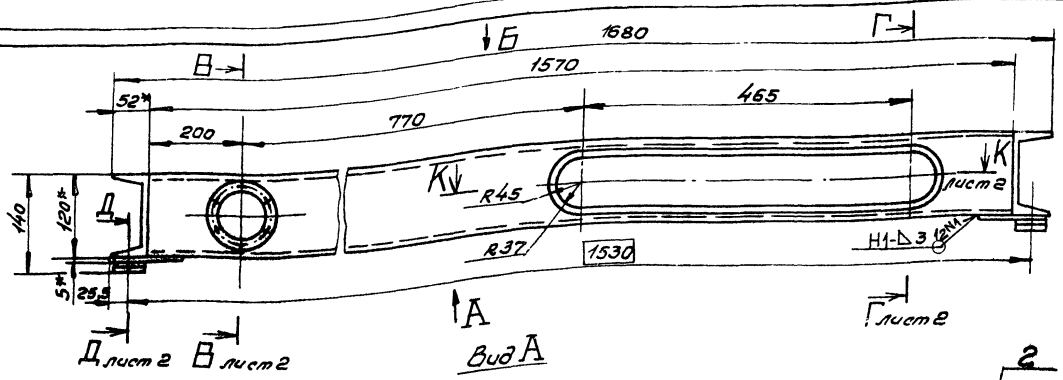

Вид А

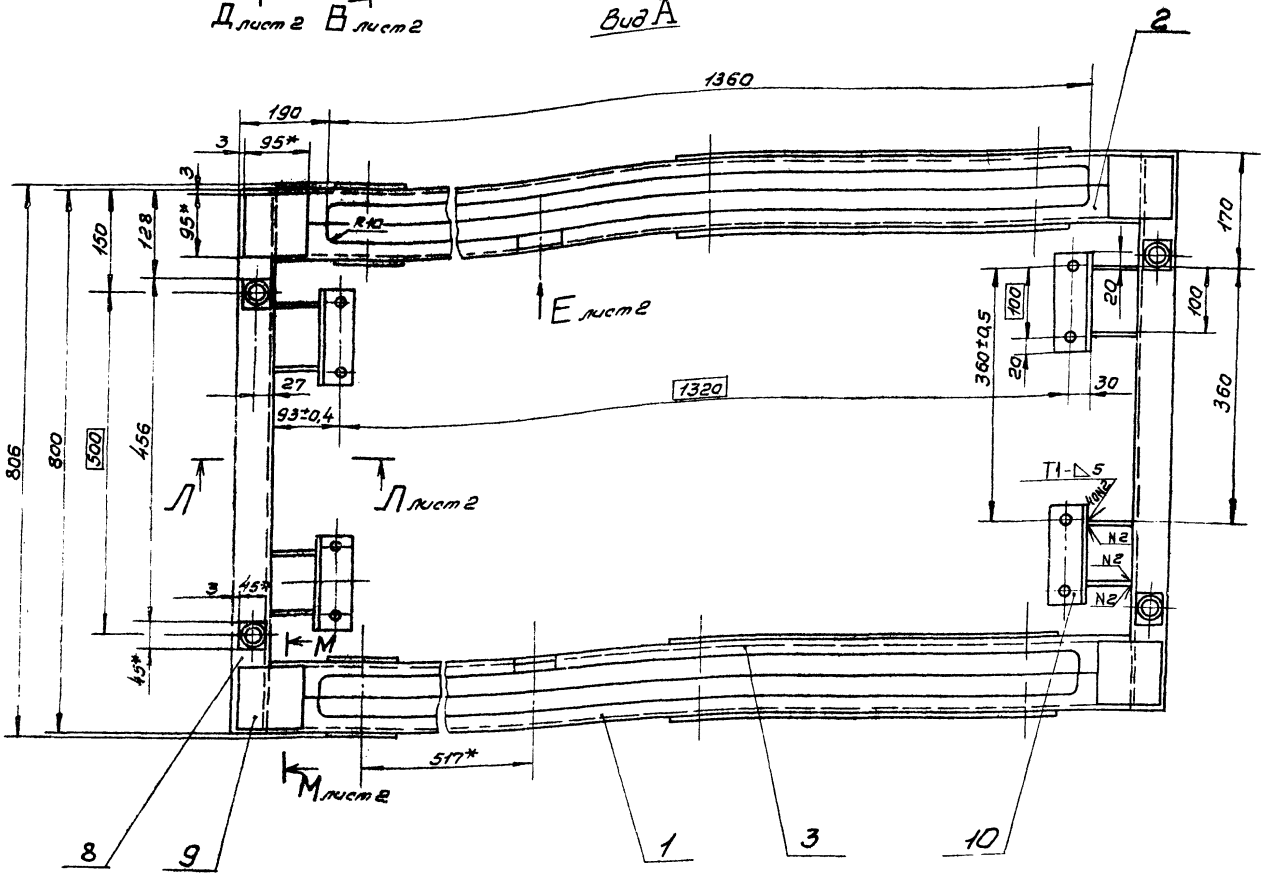

Вид Б
М1:10

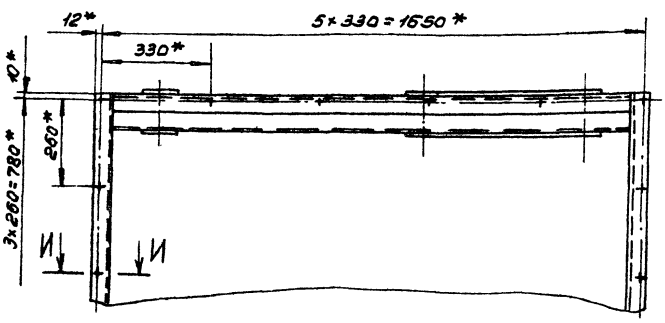

И-И
М1:2

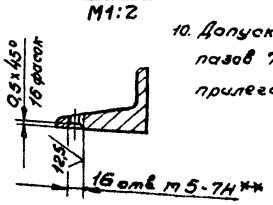

1.* Размеры для справок.

2.** Обработать по сопрягаемой детали Н015.11.00.011.

3. Шероховатость обрабатываемых поверхностей деталей ВЧ – 50√

4. Неуказанные предельные отклонения размеров – ± IT14/2

5. Сварные швы по ГОСТ 5264-80, кроме шва Н.5.

6. Сварка шва Н5 по ГОСТ 11534-75.

7. Допуск перпендикулярности оси отв. Ø72 к 6 и пазов 74мм относительно поверхности Т 0,1мм.

8. Допуск параллельности поверхн. Н и Р 0,1мм, поверхн. У и П 0,5мм, поверхн. С и Т 0,2мм.

9. Допуск соосности отв. 72 к 6 и пазов 74мм относительно их общих осей 0,08мм.

10. Допуск плоскостности поверхн. пазов 74мм. относительно общей прилегающей плоскости 0,06мм.

23302-09

					ТП411-2-187.88 Н019.11.02.000СБ		
Изм.	Лист	№ докум.	Подп.	Дата	Рама верхняя. Сборочный чертеж.	Лит.	Масса	Масштаб
Разраб.		Булыгина					110	1:5
Пров.		Глебова				Лист 1	Листов 2
Рук. гр.		Глебова					
Рук. сект.		Спиридонов				СОЮЗГИПРОЛЕСХОЗ	
Н. контр.		Спиридонов					
Утв.		Спиридонов					

Инв. № подл. | Подп. и дата | Взам. инв. № | Инв. № дубл. | Подп. и дата

Копировал

Формат А2

Альбом 7

НО19.11.02.000СБ

В-В
М1:2 лист 1

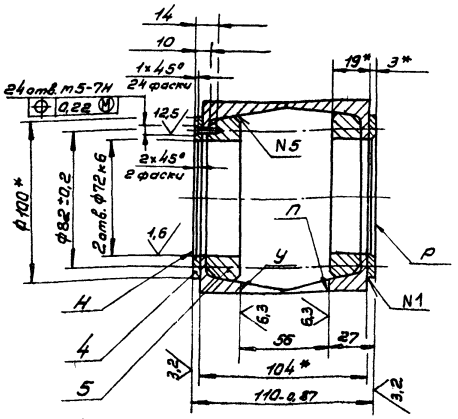

К-К
М1:4 лист 1

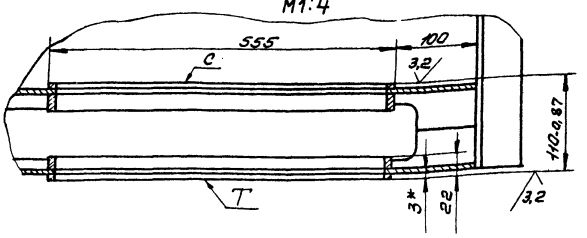

Вид Е
М1:4 лист 1

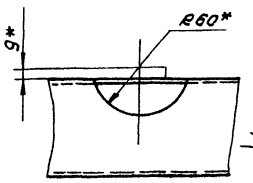

Д-Д
М1:2 лист 1

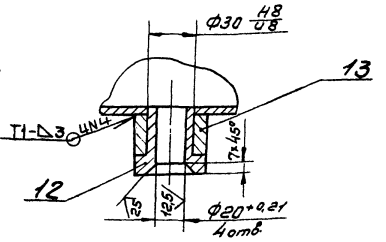

Л-Л
М1:2 лист 1

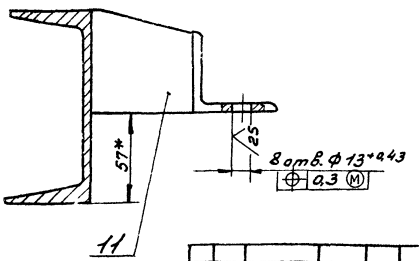

Г-Г
М1:2 лист 1

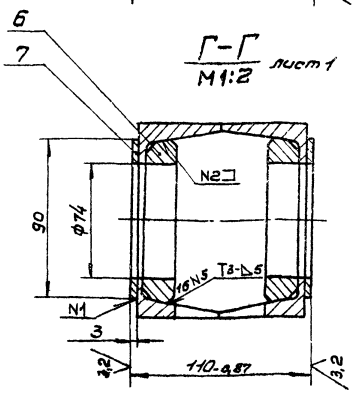

М-М
М1:5 повернуто, лист 1

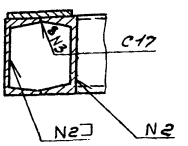

Изм.	Лист	№докум.	Подп.	Дата	ТП411-2-187.88 НО19.11.02.000СБ	Лист 2

Копировал Формат А3

Альбом 7

НО19.11.02.006

25 √(√)

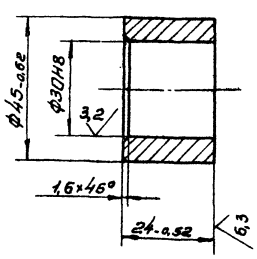

ТП411-2-187.88 НО19.11.02.006

Изм.	Лист	№докум.	Подп.	Дата	Бобышка	Лит.	Масса	Масштаб
Разраб.	Уразгалова						0,2	1:1
Пров.	Гредова					Лист	Листов 1	
Рук.гр.	Гредова							
Рук.сект.	Спиридонов				8Ст3пс2 ГОСТ 380-71*	СОЮЗГИПРОЛЕСХОЗ		
Н.контр.	Спиридонов							
Утв.	Спиридонов							

Копировал Формат А4

Альбом 7

НО19.11.02.005

25 √(√)

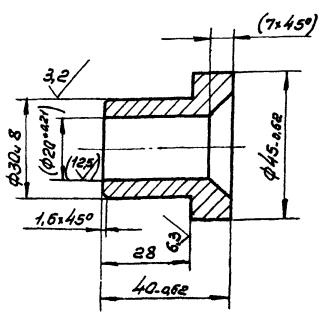

1. Размеры в скобках - после сборки.
2. Неуказанные предельные отклонения размеров - ± IT14/2

23302.09

ТП411-2-187.88 НО19.11.02.005

Изм.	Лист	№докум.	Подп.	Дата	Втулка	Лит.	Масса	Масштаб
Разраб.	Уразгалова						0,13	1:1
Пров.	Гредова					Лист	Листов 1	
Рук.гр.	Гредова							
Рук.сект.	Спиридонов				Сталь 45 ГОСТ 1050-74**	СОЮЗГИПРОЛЕСХОЗ		
Н.контр.	Спиридонов							
Утв.	Спиридонов							

Копировал Формат А4

Альбом 7

НО19.11.03.000СБ

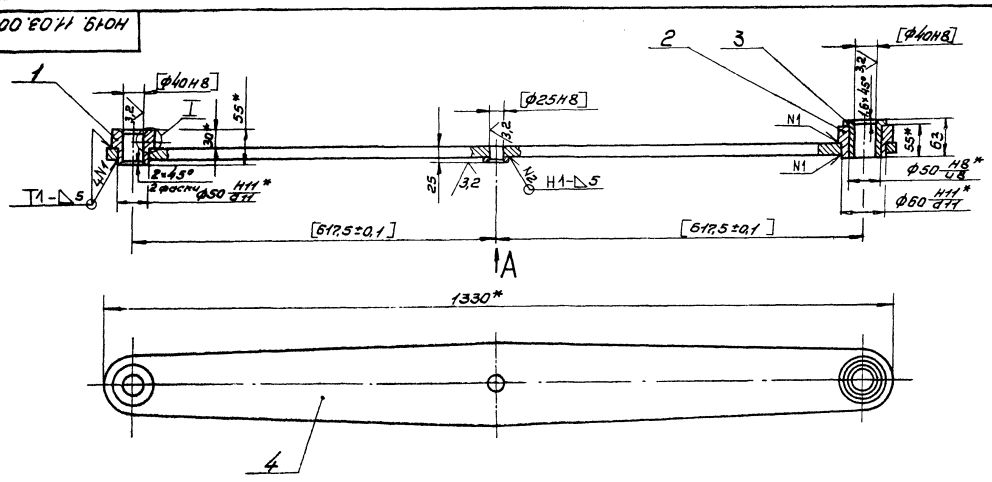

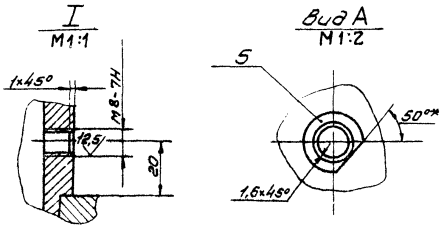

1.* Размеры для справок.
2. Неуказанные предельные отклонения размеров – $\pm \frac{IT14}{2}$
3. Сварные швы по ГОСТ 5264-80.
4. Обработку по размерам в квадратных скобках производить совместно с НО15.11.04.000СБ.
5. Узлы применять совместно.

					ТП411-2-187.88	НО19.11.03.000СБ		
Изм.	Лист	№ докум.	Подп.	Дата	Рычаг		Лит.	Масса	Масштаб
Разраб.		Булыгина						25	1:5
Пров.		Федова			Сборочный чертеж		Лист	Листов 1	
Рук. гр.		Федова							
Рук. сект.		Спиридонов					СОЮЗГИПРОЛЕСХОЗ		
Н. контр.		Спиридонов							
Утв.		Спиридонов							

Копировал Формат А3

Альбом 7

НО19.11.04.000СБ

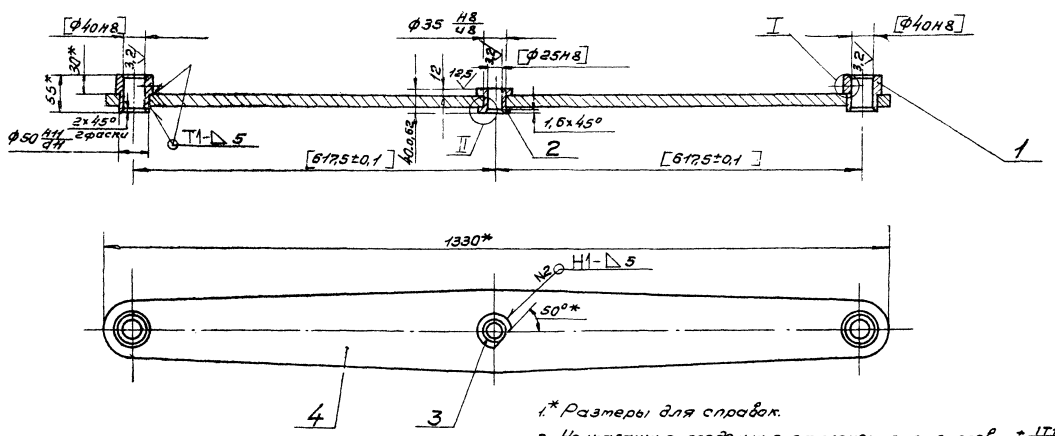

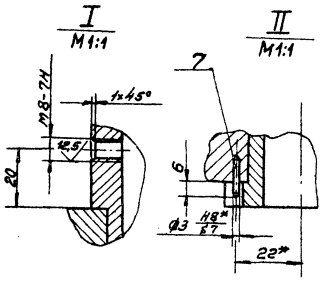

1.* Размеры для справок.
2. Неуказанные предельные отклонения размеров – $\pm \frac{IT14}{2}$
3. Сварные швы по ГОСТ 5264-80.
4. Обработку по размерам в квадратных скобках производить совместно с НО15.11.02.000СБ.
5. Узлы применять совместно.

23302-09

					ТП411-2-187.88	НО19.11.04.000СБ		
Изм.	Лист	№ докум.	Подп.	Дата	Рычаг		Лит.	Масса	Масштаб
Разраб.		Булыгина						24,5	1:5
Пров.		Федова			Сборочный чертеж		Лист	Листов 1	
Рук. гр.		Федова							
Рук. сект.		Спиридонов					СОЮЗГИПРОЛЕСХОЗ		
Н. контр.		Спиридонов							
Утв.		Спиридонов							

Копировал Формат А3

Альбом 7

НО19.11.03.003

12,5 (√)

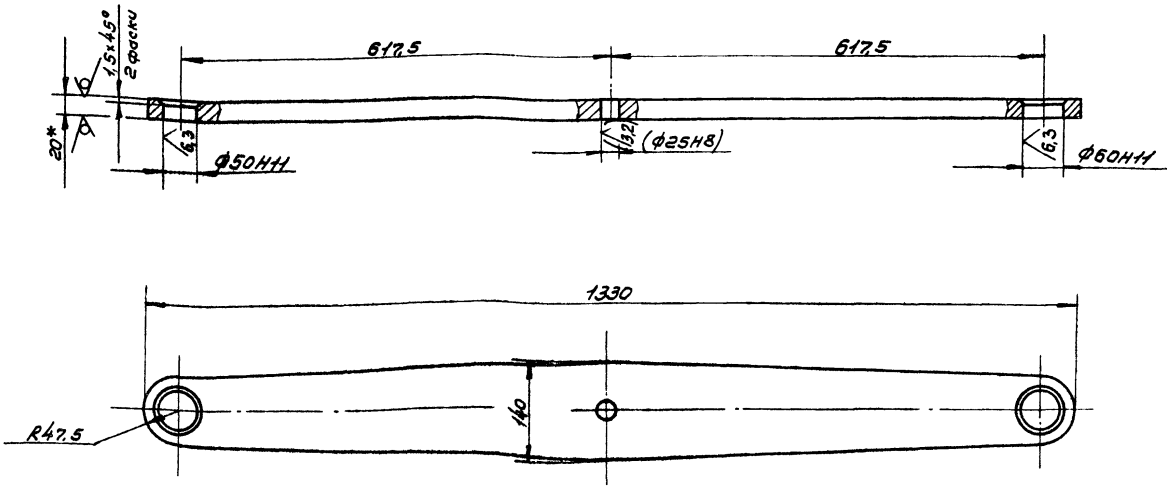

1.* Размер для справок.
2. Неуказанные предельные отклонения размеров - $\pm \frac{IT14}{2}$
3. Размеры в скобках — после сборки.

					ТП411-2-187.88 НО19.11.03.003			
Изм.	Лист	№докум.	Подп.	Дата	Рычаг	Лит.	Масса	Масштаб
Разраб.		Булыгина					22,2	1:5
Пров.		Гредова				Лист	Листов 1	
Рук.гр.		Гредова						
Рук.сект.		Спиридонов			6-ЛН-20 ГОСТ 19903.74*			
Н.контр.		Спиридонов			Лист Ст3пс ГОСТ 14637-79	СОЮЗГИПРОЛЕСХОЗ		
Утв.		Спиридонов						

Копировал Формат А3

Альбом 7

НО19.11.03.001

12,5 (√)

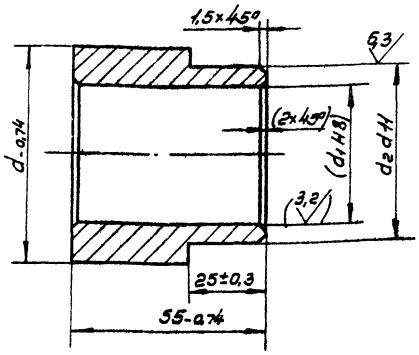

Обозначение	Размеры, мм			Масса, кг
	d	d_1	d_2	
НО19.11.03.001	60	40	50	0,64
-01	70	50	60	0,72

1. Размеры и шероховатость поверхности в скобках — после сборки.
2. Острые кромки притупить.

					ТП411-2-187.88 НО19.11.03.001			
Изм.	Лист	№докум.	Подп.	Дата	Втулка	Лит.	Масса	Масштаб
Разраб.		Булыгина					См. табл.	1:1
Пров.		Гредова				Лист	Листов 1	
Рук.гр.		Гредова						
Рук.сект.		Спиридонов			Сталь 35 ГОСТ 1050-74**	СОЮЗГИПРОЛЕСХОЗ		
Н.контр.		Спиридонов						
Утв.		Спиридонов						

Копировал Формат А4

Альбом 7

НО19.11.03.004

12,5 (√)

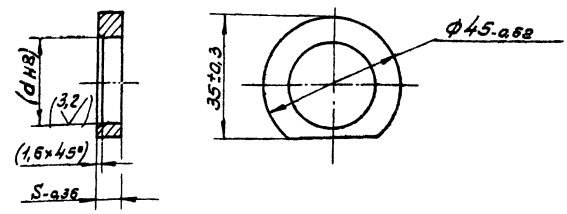

Обозначение	d мм	S мм	
НО19.11.03.004	25	7	0,05
-01	35	14	0,04

Размеры и шероховатость поверхности в скобках — после сборки.

23302-09

					ТП411-2-187.88 НО19.11.03.004			
Изм.	Лист	№докум.	Подп.	Дата	Платик	Лит.	Масса	Масштаб
Разраб.		Булыгина					См. табл.	1:1
Пров.		Гредова				Лист	Листов 1	
Рук.гр.		Гредова						
Рук.сект.		Спиридонов			8Ст3пс2 ГОСТ 380-71*	СОЮЗГИПРОЛЕСХОЗ		
Н.контр.		Спиридонов						
Утв.		Спиридонов						

Копировал Формат А4

Альбом 7

Н019.11.04.001

12,5 √(√)

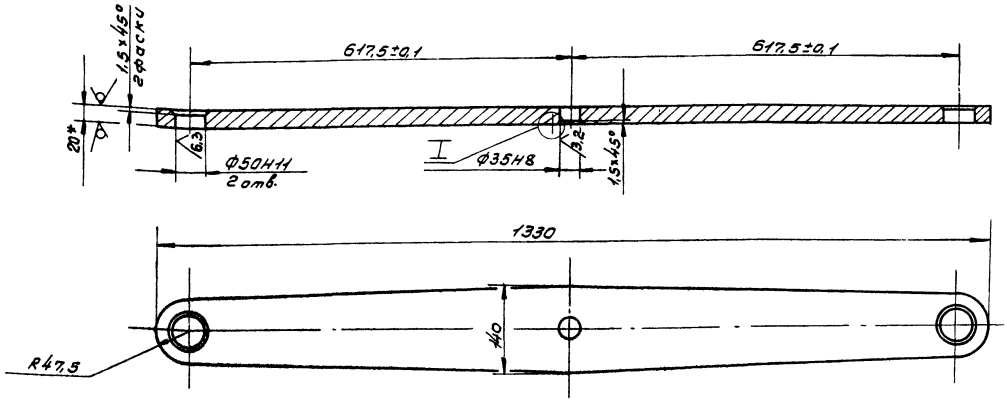

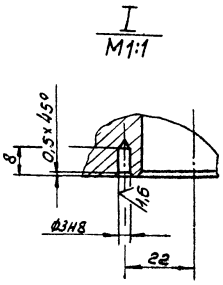

1.* Размер для справок.

2. Неуказанные предельные отклонения размеров — $\pm \frac{IT14}{2}$

					ТП411-2-187.88	Н019. 11. 04. 001		
Изм.	Лист	№ докум.	Подп.	Дата	Рычаг	Лит.	Масса	Масштаб
Разраб.		Булыгина					22,2	1:5
Пров.		Глебова				Лист	Листов 1	
Рук. гр.		Глебова						
Рук. сект.		Спиридонов		16.06.77	Лист 6-ПН-20 ГОСТ 19903-74 *	СОЮЗГИПРОЛЕСХОЗ		
Н. контр.		Спиридонов		16.06.77	Ст3пс ГОСТ 14637-79			
Утв.		Спиридонов		16.06.77				

Копировал Пискунов

Формат А4

Инв. № подл. | Подп. и дата | Взам. инв. № | Инв. № дубл. | Подп. и дата

Альбом 7

Н019.11.03.002

12,5 √(√)

Рис. 1

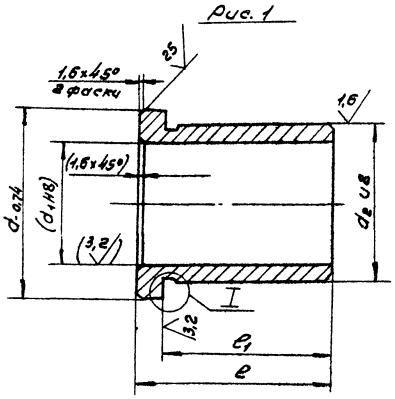

Рис. 2

Остальное - см. рис.1

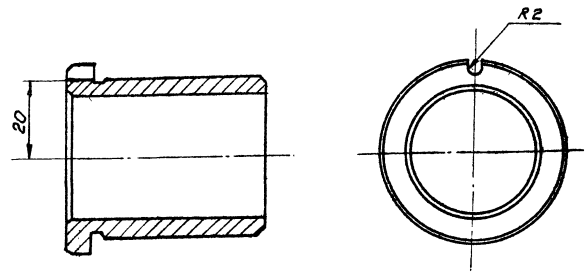

Обозначение	Рис.	Размеры, мм								Масса кг
		d	d_1	d_2	d_3	l	Пред. откл.	l_1	Пред. откл.	
Н019-11.03.002	1	60	40	50	49,5	63	-0,74	55	-0,6	0,4
-01	2	50	25	35	34,5	40	-0,62	32	-0,5	0,2

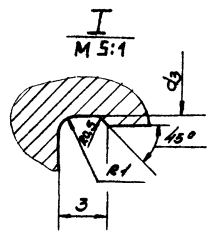

1. Неуказанные предельные отклонения размеров — $\pm \frac{IT14}{2}$

2. Размеры в скобках после сборки.

23302-09

					ТП411-2-187.88	Н019. 11. 03. 002		
Изм.	Лист	№ докум.	Подп.	Дата	Втулка	Лит.	Масса	Масштаб
Разраб.		Булыгина					Ст. табл.	1:1
Пров.		Глебова				Лист	Листов 1	
Рук. гр.		Глебова						
Рук. сект.		Спиридонов		16.06.77	Бр. ОЦС 5-5-5 ГОСТ 613-79	СОЮЗГИПРОЛЕСХОЗ		
Н. контр.		Спиридонов		16.06.77				
Утв.		Спиридонов		16.06.77				

Копировал Пискунов

Формат А3

Инв. № подл. | Подп. и дата | Взам. инв. № | Инв. № дубл. | Подп. и дата

Альбом 7

НО19.11.05.000СБ

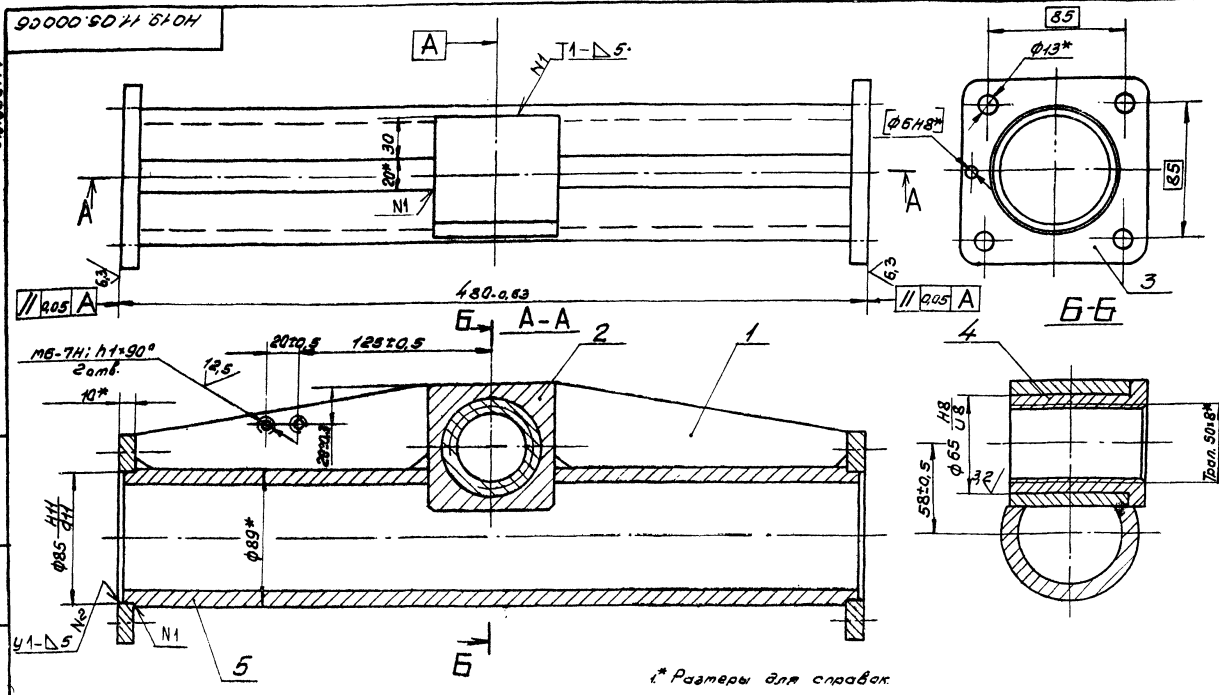

1.* Размеры для справок.

2. Обработку по размерам в квадратных скобках производить совместно с узлом НО15.11.07.000СБ.
3. Сварные швы N1 по ГОСТ 5264-80.
4. Сварные швы N2 по ГОСТ 15037-80.

				ТП411-2-187.88 НО19.11.05.000СБ			
Изм.	Лист	№ докум.	Подп.	Дата			
Разраб.		Бутыгина			Гайка-толкатель. Сборочный чертеж	Лит.	Масса 13	Масштаб 1:2
Пров.		Гребова				Лист	Листов 1	
Рук. гр.		Гребова				СОЮЗГИПРОЛЕСХОЗ		
Рук. сект.		Спиридонов						
Н. контр.		Спиридонов						
Утв.		Спиридонов						

Копировал

Формат А3

Альбом 7

НО19.11.05.001

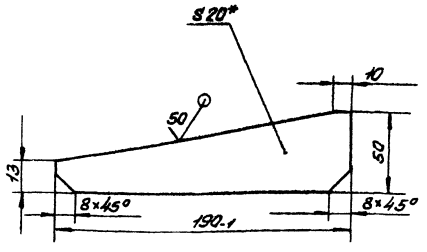

1.* Размер для справок.
2. Неуказанные предельные отклонения размеров — $\pm \frac{IT14}{2}$.

				ТП411-2-187.88 НО19.11.05.001			
Изм.	Лист	№ докум.	Подп.	Дата			
Разраб.		Гуровакова			Ребро	Лит.	Масса 1,0	Масштаб 1:2
Пров.		Гребова				Лист	Листов 1	
Рук. гр.		Гребова				СОЮЗГИПРОЛЕСХОЗ		
Рук. сект.		Спиридонов						
Н. контр.		Спиридонов						
Утв.		Спиридонов						

Б-ЛН-20 ГОСТ 19903-74*
Лист Ст3лс ГОСТ 14637-79

Копировал

Формат А4

Альбом 7

НО19.11.05.003

25

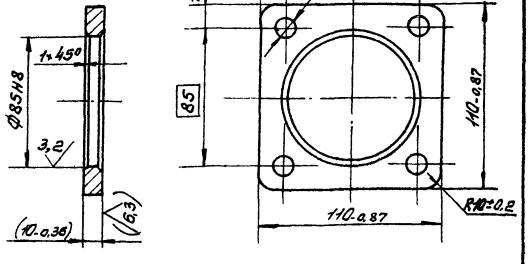

Размер и шероховатость поверхности в скобках — после сборки.

23302-09

				ТП411-2-187.88 НО19.11.05.003			
Изм.	Лист	№ докум.	Подп.	Дата			
Разраб.		Гуровакова			Фланец	Лит.	Масса 0,5	Масштаб 1:2
Пров.		Гребова				Лист	Листов 1	
Рук. гр.		Гребова				СОЮЗГИПРОЛЕСХОЗ		
Рук. сект.		Спиридонов						
Н. контр.		Спиридонов						
Утв.		Спиридонов						

Вст3пс2 ГОСТ 380-71*

Копировал

Формат А4

Альбом 7

НО19.11.05.005

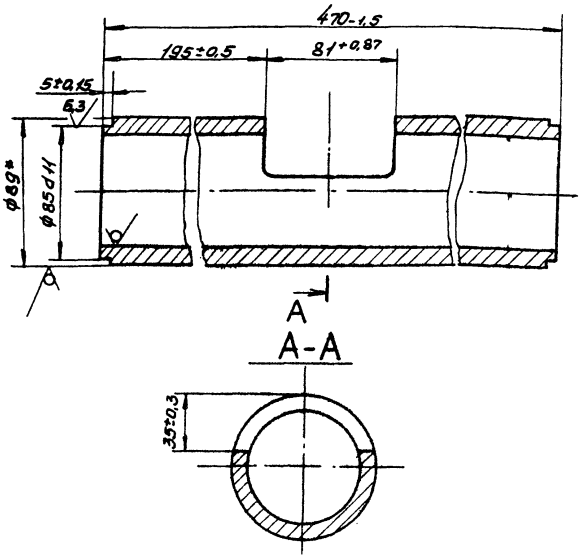

Изм.	Лист	№ докум.	Подп.	Дата	ТП411-2-187.88 НО19.11.05.005			
Разраб.		Булыгина			Патрубок	Лит.	Масса	Масштаб
Пров.		Следова					7,2	1:2
Рук. гр.		Следова				Лист	Листов 1	
Рук. сект.		Спиридонов			Труба 89×10 ГОСТ 8732-78* / Ст3пс ГОСТ 8731-74*	СОЮЗГИПРОЛЕСХОЗ		
Н. контр.		Спиридонов						
Утв.		Спиридонов						

Копировал Формат А4

Альбом 7

НО19.11.05.004

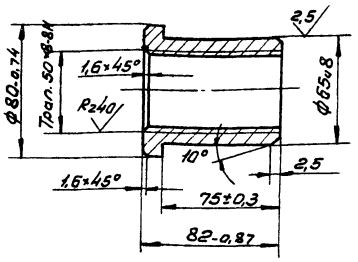

Изм.	Лист	№ докум.	Подп.	Дата	ТП411-2-187.88 НО19.11.05.004			
Разраб.		Булыгина			Гайка	Лит.	Масса	Масштаб
Пров.		Следова					0,8	1:2
Рук. гр.		Следова				Лист	Листов 1	
Рук. сект.		Спиридонов			ВСт3пс2 ГОСТ 380-71*	СОЮЗГИПРОЛЕСХОЗ		
Н. контр.		Спиридонов						
Утв.		Спиридонов						

Копировал Формат А4

Альбом 7

НО19.11.02.004

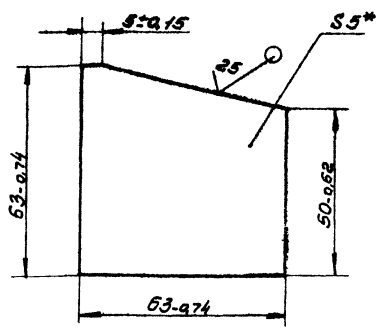

* Размер для справок.

Изм.	Лист	№ докум.	Подп.	Дата	ТП411-2-187.88 НО19.11.02.004			
Разраб.		Булыгина			Ребро	Лит.	Масса	Масштаб
Пров.		Следова					0,14	1:1
Рук. гр.		Следова				Лист	Листов 1	
Рук. сект.		Спиридонов			6-Пн-5 ГОСТ 19903-74* / Лист Ст3пс ГОСТ 14637-79	СОЮЗГИПРОЛЕСХОЗ		
Н. контр.		Спиридонов						
Утв.		Спиридонов						

Копировал Формат А4

Альбом 7

НО19.11.05.002

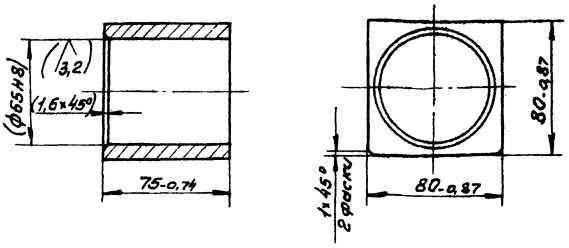

Размеры и шероховатость поверхности в скобках — после сборки.

2330-09

Изм.	Лист	№ докум.	Подп.	Дата	ТП411-2-187.88 НО19.11.05.002			
Разраб.		Булыгина			Бобышка	Лит.	Масса	Масштаб
Пров.		Следова					2,0	1:2
Рук. гр.		Следова				Лист	Листов 1	
Рук. сект.		Спиридонов			ВСт3пс2 ГОСТ 380-71*	СОЮЗГИПРОЛЕСХОЗ		
Н. контр.		Спиридонов						
Утв.		Спиридонов						

Копировал Формат А4

Альбом 7

Н019.11.06.000 СБ

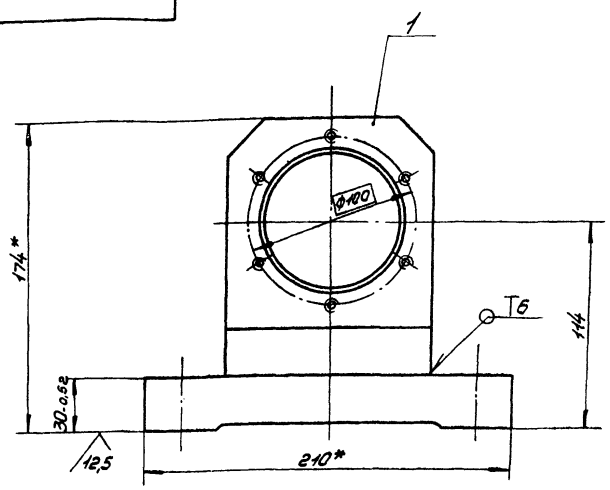

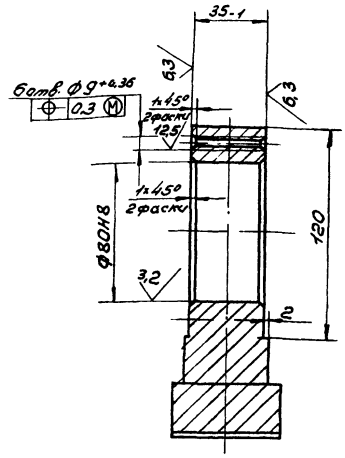

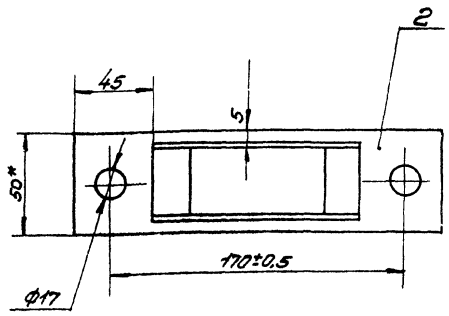

1.* Размеры для справок.
2. Сварной шов по ГОСТ 5264-80.
3. Неуказанные предельные отклонения размеров — $\pm \frac{IT14}{2}$

Изм.	Лист	№ докум.	Подп.	Дата	ТП 411-2-187.88 Н019.11.06.000 СБ	Лит.	Масса	Масштаб
Разраб.		Булыгина			Корпус подшипника. Сборочный чертеж		7,0	1:2
Пров.		Глебова				Лист	Листов 1	
Рук. гр.		Глебова						
Рук. сект.		Спиридонов				СОЮЗГИПРОЛЕСХОЗ		
Н. контр.		Спиридонов						
Утв.		Спиридонов						

Копировал

Формат А3

Инв. № подл. | Подп. и дата | Взам. инв. № | Инв. № дубл. | Подп. и дата

Альбом 7

Н019.11.06.001

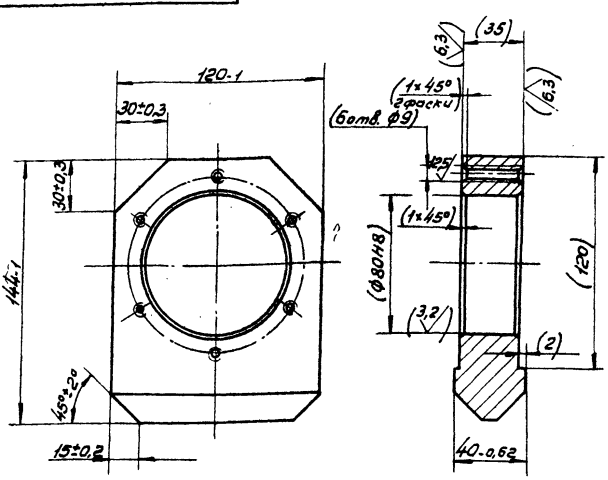

Размеры в скобках — после сборки.

Изм.	Лист	№ докум.	Подп.	Дата	ТП 411-2-187.88 Н019.11.06.001	Лит.	Масса	Масштаб
Разраб.		Булыгина			Корпус		4,2	1:2
Пров.		Глебова				Лист	Листов 1	
Рук. гр.		Глебова						
Рук. сект.		Спиридонов			ВСт3пс2 ГОСТ 380-71*	СОЮЗГИПРОЛЕСХОЗ		
Н. контр.		Спиридонов						
Утв.		Спиридонов						

Копировал

Формат А4

Альбом 7

Н019.11.06.002

25 √(√)

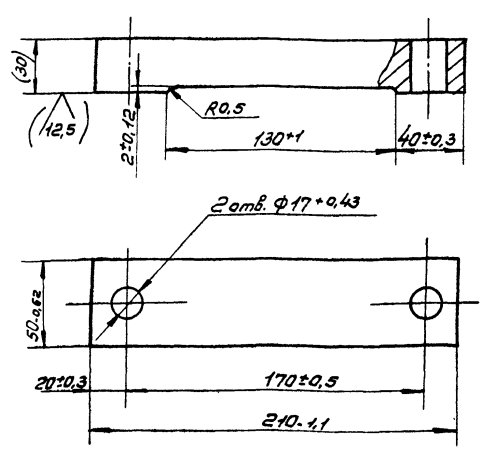

Размеры в скобках — после сборки

23302-09

Изм.	Лист	№ докум.	Подп.	Дата	ТП 411-2-187.88 Н019.11.06.002	Лит.	Масса	Масштаб
Разраб.		Булыгина			Основание		2,5	1:2
Пров.		Глебова				Лист	Листов 1	
Рук. гр.		Глебова						
Рук. сект.		Спиридонов			ВСт3пс2 ГОСТ 380-71*	СОЮЗГИПРОЛЕСХОЗ		
Н. контр.		Спиридонов						
Утв.		Спиридонов						

Копировал

Формат А4

Альбом 7

Н019.11.07.001

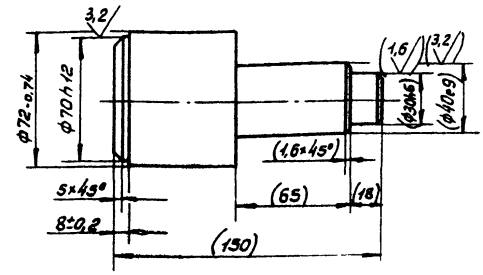

1. 240... 270 НВ.
2. Размеры и шероховатость поверхности в скобках — после сборки.

Изм.	Лист	№ докум.	Подп.	Дата	ТП411-2-187.88	Н019.11.07.001	
Разраб.		Булыгина			Ось	Лит.	Масса 2,9	Масштаб 1:2
Пров.		Глебова				Лист	Листов 1
Рук.гр.		Глебова					
Рук.сект.		Спиридонов			Сталь 45 ГОСТ 1050-74**	СОЮЗГИПРОЛЕСХОЗ	
Н.контр.		Спиридонов					
Утв.		Спиридонов					

Копировал Фигурин — Формат А4

Подп. и дата | Инв. № дубл. | Взам. инв. № | Подп. и дата | Инв. № подл.

Н019.11.07.000

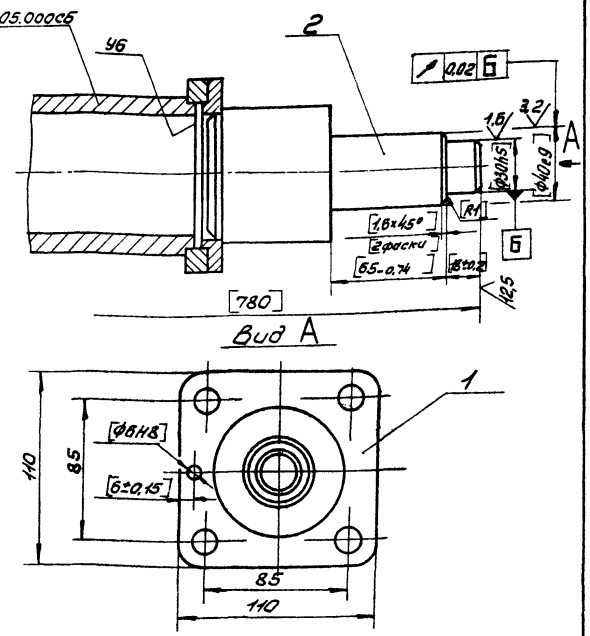

1.* Размер для справок.
2. Обработку по размерам в квадратных скобках производить совместно с узлом Н015.11.05.000СБ.
3. Сварной шов по ГОСТ 5264-80.

Изм.	Лист	№ докум.	Подп.	Дата	ТП411-2-187.88	Н019.11.07.000	
Разраб.		Булыгина			Ось толкателя. Сборочный чертеж.	Лит.	Масса 3,5	Масштаб 1:2
Пров.		Глебова				Лист	Листов 1
Рук.гр.		Глебова					
Рук.сект.		Спиридонов				СОЮЗГИПРОЛЕСХОЗ	
Н.контр.		Спиридонов					
Утв.		Спиридонов					

Копировал Фигурин — Формат А4

Подп. и дата | Инв. № дубл. | Взам. инв. № | Подп. и дата | Инв. № подл.

Н019.11.00.012

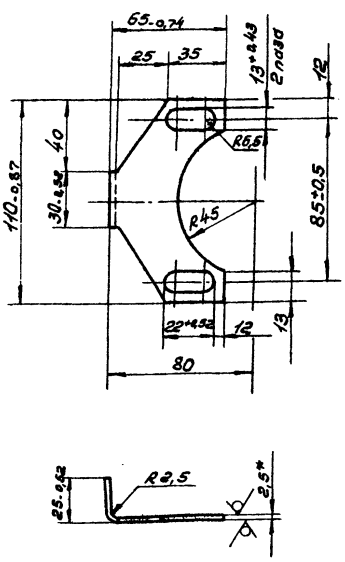

1.* Размер для справок.
2. Неуказанные предельные отклонения размеров — $\pm \frac{IT14}{2}$.

Изм.	Лист	№ докум.	Подп.	Дата	ТП411-2-187.88	Н019.11.00.012	
Разраб.		Булыгина			Флажок	Лит.	Масса 0,08	Масштаб 1:2
Пров.		Глебова				Лист	Листов 1
Рук.гр.		Глебова					
Рук.сект.		Спиридонов			Лист Б-ЛН-2,5 ГОСТ 19903-74* 2-IV-Ст3пс ГОСТ 16523-70	СОЮЗГИПРОЛЕСХОЗ	
Н.контр.		Спиридонов					
Утв.		Спиридонов					

Копировал Фигурин — Формат А4

Подп. и дата | Инв. № дубл. | Взам. инв. № | Подп. и дата | Инв. № подл.

Н019.11.07.002

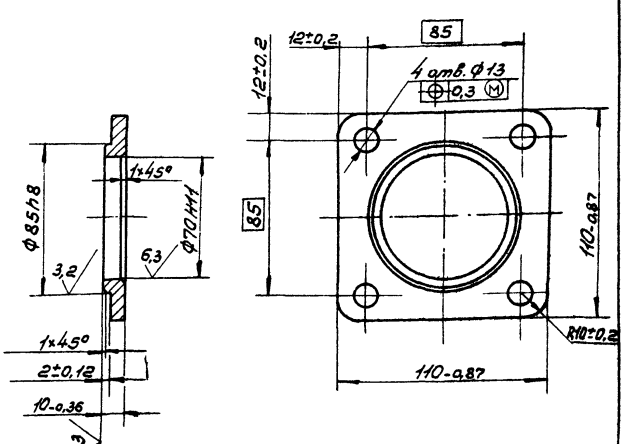

23302-09

Изм.	Лист	№ докум.	Подп.	Дата	ТП411-2-187.88	Н019.11.07.002	
Разраб.		Булыгина			Фланец	Лит.	Масса 0,6	Масштаб 1:2
Пров.		Глебова				Лист	Листов 1
Рук.гр.		Глебова					
Рук.сект.		Спиридонов			ВСт3пс2 ГОСТ 380-71*	СОЮЗГИПРОЛЕСХОЗ	
Н.контр.		Спиридонов					
Утв.		Спиридонов					

Копировал Фигурин — Формат А4

Подп. и дата | Инв. № дубл. | Взам. инв. № | Подп. и дата | Инв. № подл.

Альбом 7

Формат	Зона	Поз.	Обозначение	Наименование	Кол.	Примечание
				Документация		
*)			Н019.12.00.000СБ	Сборочный чертеж		*) А2, А3
А3			Н019.12.00.000ВП	Ведомость покупных изделий		
				Сборочные единицы		
А4		1	Н019.12.01.000	Привод	1	
А4		2	Н019.12.02.000	Вал приводной	1	
А4		3	Н019.12.03.000	Станция натяжная	1	
А4		4	Н019.12.04.000	Секция начальная	1	
А4		5	Н019.12.05.000	Секция конечная	1	
А4		6	Н019.12.06.000	Секция промежуточная	1	
А4		7	Н019.12.07.000	Звездочка поддерживающая	1	
				Детали		
А4		11	Н019.12.00.001	Ось	22	
А4		12	Н019.12.00.002	Ролик	22	
А4		13	Н019.12.00.003	Кронштейн	22	
А4		14	Н019.12.00.004	Упор	13	
Б4		15	Н019.12.00.005	Упор		
				Уголок 50×50×5-Б-ГОСТ 8509-86 / Ст3пс-I-ГОСТ 535-79*		
				L=50 h 14	14	0,2 кг

Подп. и дата | Инв. № дубл. | Взам. инв. № | Подп. и дата | Инв. № подл.

Изм.	Лист	№ докум.	Подп.	Дата
Разраб.	Булыгина			
Пров.	Глебова			
Рук. гр.	Глебова			
Н. контр.	Спиридонов			
Утв.	Рогачев			

ТП411-2-187.88 Н019.12.00.000

Конвейер загрузочный

Лит.	Лист	Листов
	1	4

СОЮЗГИПРОЛЕСХОЗ

Копировал Гиекция — Формат А4

Альбом 7

Формат	Зона	Поз.	Обозначение	Наименование	Кол.	Примечание
				Документация		
А2			Н019.12.06.000СБ	Сборочный чертеж		
				Детали		
А4		1	Н019.12.04.006	Ребро	2	
А4		2	Н019.12.06.001	Стойка	2	
Б4		3	Н019.12.06.002	Балка		
				Швеллер 12 ГОСТ 8240-72* / Ст3пс-I-ГОСТ 535-79*		
				L=1600 h 14	2	16,6 кг
Б4		4	Н019.12.06.003	Стойка		
				Швеллер 12 ГОСТ 8240-72* / Ст3пс-I-ГОСТ 535-79*		
				L=675 h 14	4	7,2 кг
Б4		5	Н019.12.06.004	Связь		
				Уголок 63×63×5-Б-ГОСТ 8509-86 / Ст3пс-I-ГОСТ 535-79*		
				L=1990 h 14	2	10 кг
Б4		6	Н019.12.06.005	Связь		
				Швеллер 12 ГОСТ 8240-72* / Ст3пс-I-ГОСТ 535-79*		
				L=140 h 14	1	1,5 кг
Б4		7	Н019.12.06.006	Связь		
				Швеллер 12 ГОСТ 8240-72* / Ст3пс-I-ГОСТ 535-79*		
				L=2100 h 14	2	21,8 кг

Подп. и дата | Инв. № дубл. | Взам. инв. № | Подп. и дата | Инв. № подл.

Изм.	Лист	№ докум.	Подп.	Дата
Разраб.	Булыгина			
Пров.	Глебова			
Рук. гр.	Глебова			
Н. контр.	Спиридонов			
Утв.	Спиридонов			

ТП411-2-187.88 Н019.12.06.000

Секция промежуточная

Лит.	Лист	Листов
		1

СОЮЗГИПРОЛЕСХОЗ

Копировал Гиекция — Формат А4

Альбом 7

Формат	Зона	Поз.	Обозначение	Наименование	Кол.	Примечание
Б4		16	Н019.12.00.006	Направляющая		
				Швеллер 10 ГОСТ 8240-72* / Ст3пс-I ГОСТ 535-79*		
				L=1600 h 14	3	13,7 кг
Б4		17	Н019.12.00.007	Направляющая		
				Лист 6-ПН-6 ГОСТ 19903-74* / Ст3пс ГОСТ 14637-79		
				(30×1600) h 14	3	2,2 кг
Б4		18	Н019.12.00.008	Платик		
				Лист 6-ПН-15 ГОСТ 19903-74* / Ст3пс ГОСТ 14637-79		
				(40×40) h 14	32	0,19
				Стандартные изделия		
		22		Болт М12×30.58.05		
				ГОСТ 7798-70*	78	
		23		Болт М16×50.58.05		
				ГОСТ 7798-70*	36	
		24		Болт М20×75.58.05		
				ГОСТ 7798-70*	8	
		25		Винт В.2М8-6g×70.58.05		
				ГОСТ 17475-80*	7	
		26		Гайка 8.5.05		
				ГОСТ 5915-70*	7	
		27		Гайка 12.5.05		
				ГОСТ 5915-70*	78	
		28		Гайка 16.5.05		
				ГОСТ 5915-70*	58	

Подп. и дата | Инв. № дубл. | Взам. инв. № | Подп. и дата | Инв. № подл.

Изм.	Лист	№ докум.	Подп.	Дата

ТП411-2-187.88 Н019.12.00.000 — Лист 2

Копировал Гиекция — Формат А4

Альбом 7

Формат	Зона	Поз.	Обозначение	Наименование	Кол.	Примечание
		29		Гайка 20.5.05		
				ГОСТ 5915-70*	8	
		30		Шайба 8.65Г.05		
				ГОСТ 6402-70*	7	
		31		Шайба 12.65Г.05		
				ГОСТ 6402-70*	78	
		32		Шайба 16.65Г.05		
				ГОСТ 6402-70*	58	
		33		Шайба 20.65Г.05		
				ГОСТ 6402-70*	8	
		34		Шайба 12.01.05		
				ГОСТ 10906-78*	84	
		35		Шайба 16.01.05		
				ГОСТ 10906-78*	4	
		36		Шайба 20.01.05		
				ГОСТ 10906-78	8	
		37		Шайба 12.01.05		
				ГОСТ 11371-78*	44	
		38		Шайба 16.01.05		
				ГОСТ 11371-78*	64	
		39		Шайба 20.01.05		
				ГОСТ 11371-78*	22	
		40		Цепь М80-2-100-1		
				ГОСТ 588-81		
				L=9 m	1	
		41		Цепь ПР38,1-12700		
				ГОСТ 13568-75*		
				L=2,7 m	1	
		42		Звено С-ПР38,1-12700		
				ГОСТ 13568-75*	1	
				23302-09		

Подп. и дата | Инв. № дубл. | Взам. инв. № | Подп. и дата | Инв. № подл.

Изм.	Лист	№ докум.	Подп.	Дата

ТП411-2-187.88 Н019.12.00.000 — Лист 3

Копировал Гиекция — Формат А4

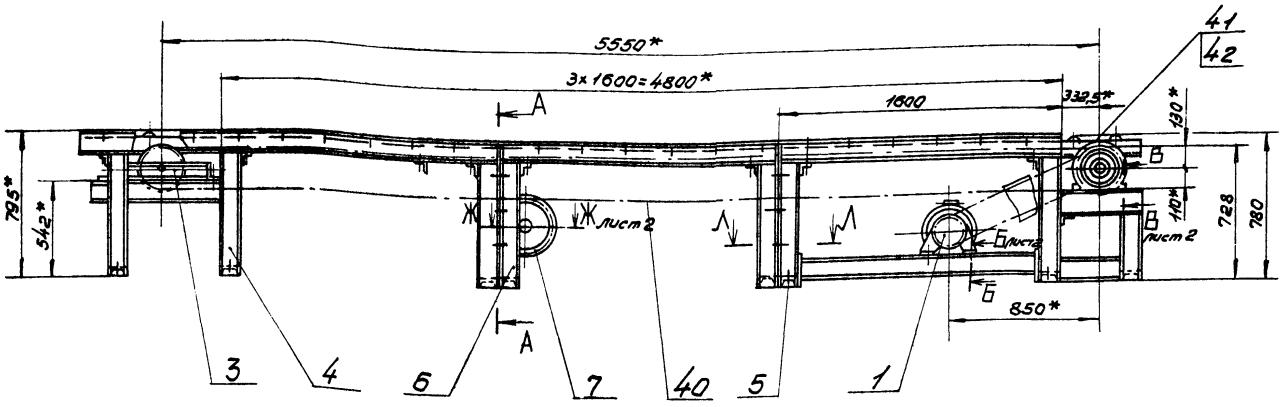

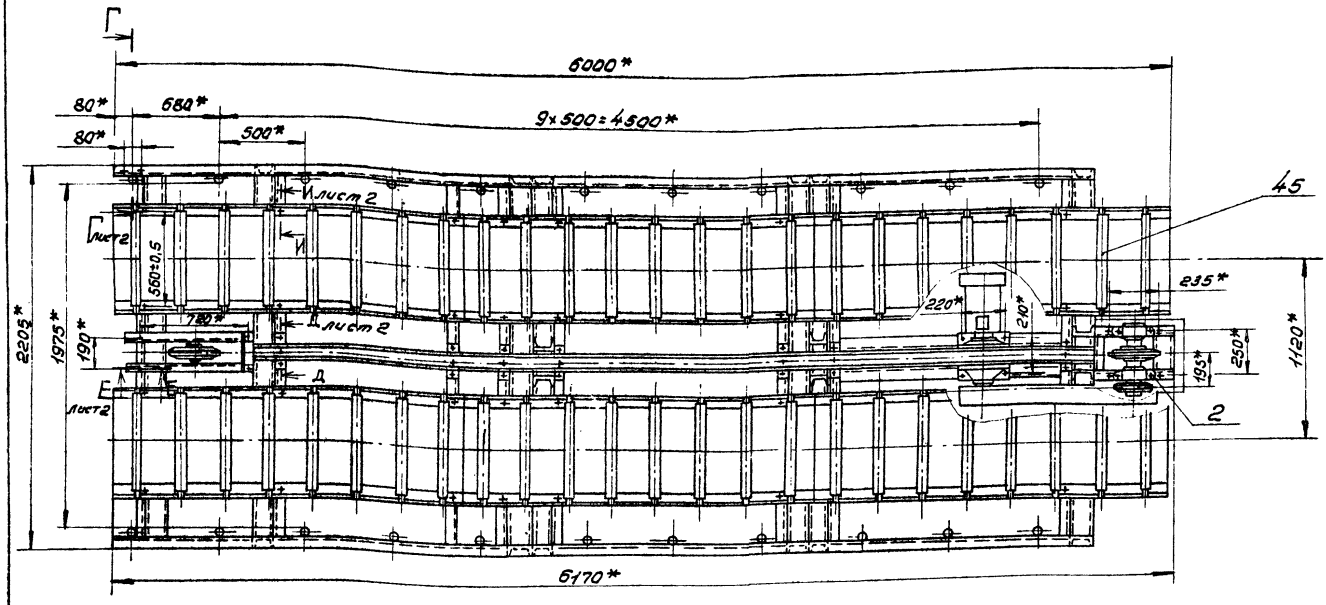

А-А
М 1:10

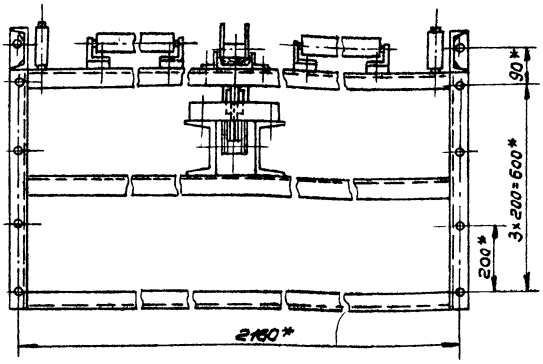

Л-Л
М 1:2

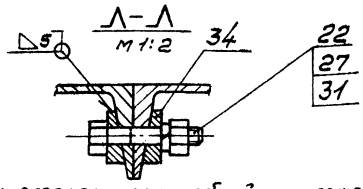

7. Регулировку плоскостности общей прилегающей плоскости роликов производить установкой шайб поз. 38.
Допуск плоскостности 1,5 мм.

Техническая характеристика

1. Количество рабочих мест	3
2. Шаг расположения упоров, мм	1600
3. Скорость перемещения упоров, м/с	0,3
4. Мощность привода, квт	1,5

Технические требования

1. * Размеры для справок.
2. Сварные швы по ГОСТ 5264-80.
3. Подгонку настила поз. 46 выполнить по месту.
4. Ограждение цепной передачи выполнить при монтаже.
5. Цепные контуры, подшипниковые узлы, ролики смазать универсальной среднеплавкой смазкой УС-2 ГОСТ 1033-79.*
6. Обеспечить перемещение поддонов без перекосов и заеданий. Регулировку производить с помощью кронштейнов поз. 13.

23302-09

					ТП411-2-187.88	НО19.12.00.000СБ	
Изм.	Лист	№ докум.	Подп.	Дата	Конвейер загрузочный. Сборочный чертеж.	Лит.	Масса / Масштаб
Разраб.		Булыгина					1280 / 1:20
Пров.		Гаврова				Лист 1	Листов 2
Рук. гр.		Гаврова					
Рук. сект.		Спиридонов				СОЮЗГИПРОЛЕСХОЗ	
Н. контр.		Спиридонов					
Утв.		Рогачев					

Копировал
Формат А2

Инв. № подл. | Подп. и дата | Взам. инв. № | Инв. № дубл. | Подп. и дата

Альбом 7

Н019.12.00.000СБ

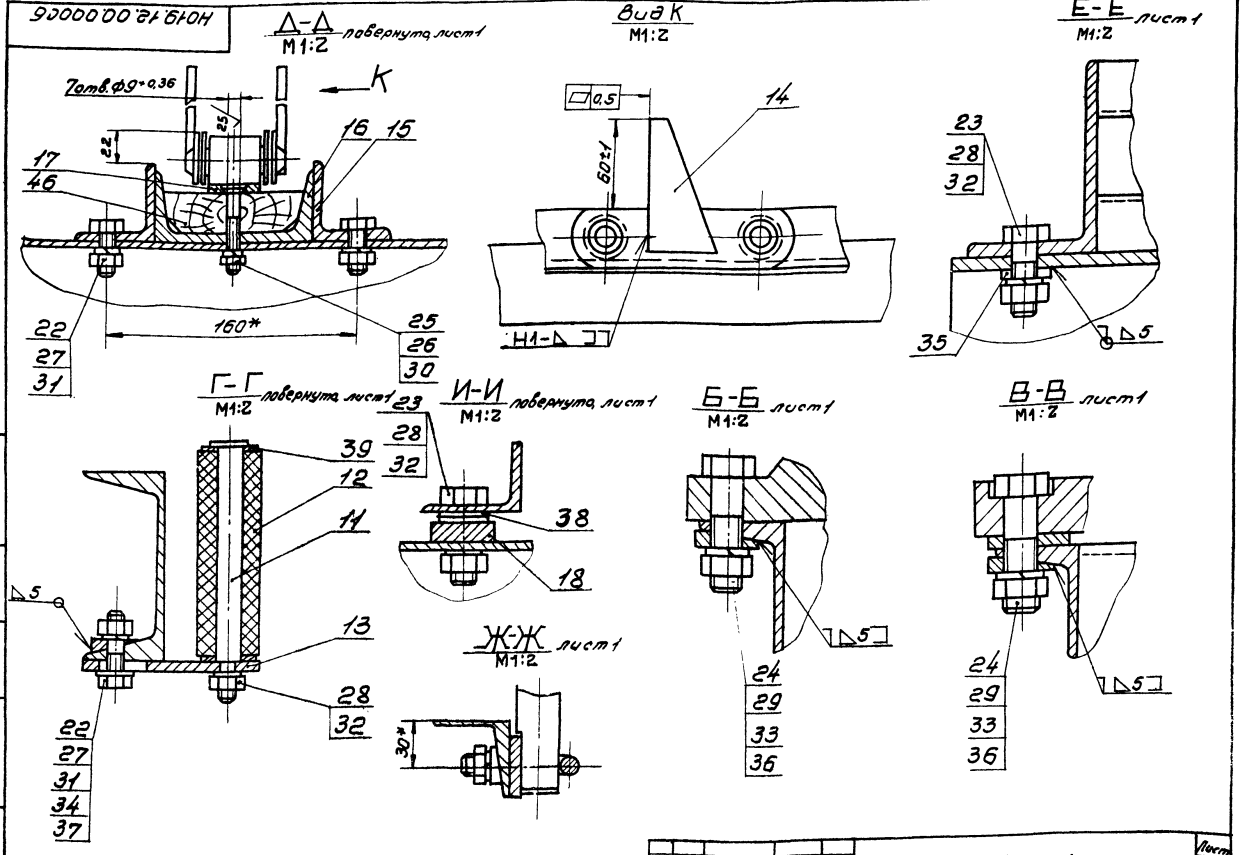

Инв.	Лист	№ докум.	Подп.	Дата	ТП411-2-187.88	Н015.12.00.000СБ	Лист 2

Копировал Пиекуш

Формат А3

Альбом 7

Н019.12.00.001

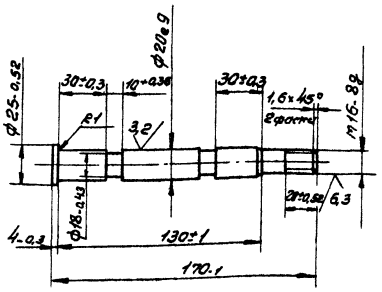

240... 270 НВ

Изм.	Лист	№ докум.	Подп.	Дата	ТП411.2-187.88	Н019.12.00.001		
Разраб.		Булыгина			Ось	Лит.	Масса 0,4	Масштаб 1:2
Пров.		Глебова				Лист	Листов 1	
Рук. гр.		Глебова						
Рук. сект.		Спиридонов			Сталь 45 ГОСТ 1050-74**	СОЮЗГИПРОЛЕСХОЗ		
Н. контр.		Спиридонов						
Утв.		Спиридонов						

Копировал Пиекуш

Формат А4

Альбом 7

Н019.12.00.002

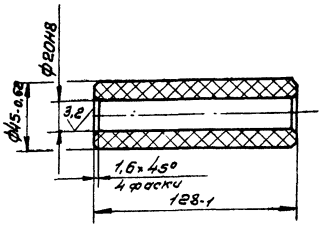

23302.09

Изм.	Лист	№ докум.	Подп.	Дата	ТП411-2-187.88	Н019.12.00.002		
Разраб.		Булыгина			Ролик	Лит.	Масса 0,2	Масштаб 1:2
Пров.		Глебова				Лист	Листов 1	
Рук. гр.		Глебова						
Рук. сект.		Спиридонов			Текстолит ПТ ГОСТ 5-78Е	СОЮЗГИПРОЛЕСХОЗ		
Н. контр.		Спиридонов						
Утв.		Спиридонов						

Копировал Пиекуш

Формат А4

Альбом 7

№ строки	Наименование	Код ОКП	Обозначение документа на поставку	Поставщик	Куда входит (обозначение)	Количество: на изделие	в комплекты	на регулир.	всего	Примечание
1	Мотор-редуктор									
2	МПз 2-50-22,4-Цуз		ГОСТ 21356-75*		НО19.12.01.000	1			1	
3	N = 1,5 кВт									
4	Натяжное устрой-			3-д „Северный комму-						
5	ство р 100-12			нар" г. Вологда	НО19.12.03.000	1			1	
6										
7	Секция роликовая			Воронежский экспе-						
8	КРН-18			риментт. тех. з-д	НО19.12.00.000	6			6	
9										
10	Закрепительная									
11	втулка Н314		ГОСТ 24208-80		НО19.12.02.000	2			2	
12										
13	Корпус УП140		ГОСТ 13218.3-80		НО19.12.02.000	2			2	
14	Крышка ГН140		ГОСТ 13219.2-81		НО19.12.02.000	1			1	
15	Крышка нс 140х60		ГОСТ 13219.14-81		НО19.12.02.000	3			3	
16										
17	Подшипник		ГОСТ 7242-81*							
18	60206				НО19.12.07.000	2			2	
19	60210				НО19.12.03.000	2			2	
20	Подшипник 11312		ГОСТ 8545-75		НО19.12.02.000	2			2	
21										
22	Цепь т80-2-100-1		ГОСТ 588-81		НО19.12.00.000	9м			9м	
23	Цепь ПР38,1-12700		ГОСТ 13568-75*		——— " ———	2,7м			2,7м	
24	Звено С-ПР38,1-12700		——— " ———		——— " ———	1			1	
25										

Инв.№ подл. | Подп. и дата | Взам. инв.№ | Инв.№ дубл. | Подп. и дата

ТП411-2-187.88 НО19.12.00.000 ВП

Изм.	Лист	№ докум.	Подп.	Дата
Разраб.	Булычева			
Пров.	Спиридонов			
Рук. гр.	Гребова			
Н. контр.	Спиридонов			
Утв.	Рогачев			

Конвейер загрузочный. Ведомость покупных изделий

Лит. | Лист 1 | Листов 3

СОЮЗГИПРОЛЕСХОЗ

Копировал Ушакова Формат А3

Альбом 7

№ строки	Наименование	Код ОКП	Обозначение документа на поставку	Поставщик	Куда входит (обозначение)	Количество: На изделие	В комплекты	На регулир.	Всего	Примечание
1	Крепежные изделия									
2										
3	Болт		ГОСТ 7798-70*							
4	М12х30.58.05				НО19.12.00.000	78			78	
5	М12х90.58.05				НО19.12.02.000	8			8	
6	М16х50.58.05				НО19.12.00.000	36			36	
7	М20х75.58.05				——— " ———	8			8	
8										
9	Винт В.2М8-6gх70.58.05		ГОСТ 17475-80*		НО19.12.00.000	7			7	
10	Винт		ГОСТ 1476-84							
11	М10х12.58.05				НО19.12.01.000	1			1	
12					НО19.12.02.000	1			1	
13									2	
14	Гайка		ГОСТ 5915-70*							
15	М8.5.05				НО19.12.00.000	7			7	
16	М12.5.05				НО19.12.00.000	78			78	
17					НО19.12.02.000	8			8	
18					НО19.12.07.000	4			4	
19									90	
20	М16.5.05				НО19.12.00.000	58			58	
21	М20.5.05				——— " ———	8			8	
22	Гайка 60		ГОСТ 8725-83		НО19.12.02.000	2			2	
23										
24	Кольцо А30		ГОСТ 13943-68*		НО19.12.07.000	2			2	
25	Кольцо 60		ГОСТ 2833-77*		НО19.12.01.000	1			1	
26					НО19.12.02.000	1			1	
27									2	
28	Кольцо А90		ГОСТ 13943-68*		НО19.12.03.000	2			2	
29										

Инв.№ подл. | Подп. и дата | Взам. инв.№ | Инв.№ дубл. | Подп. и дата

23302-09

ТП411-2-187.88 НО19.12.00.000 ВП Лист 2

Изм.	Лист	№ докум.	Подп.	Дата

Копировал Ушакова Формат А3

Альбом 7

Н019.13.00.000 СБ

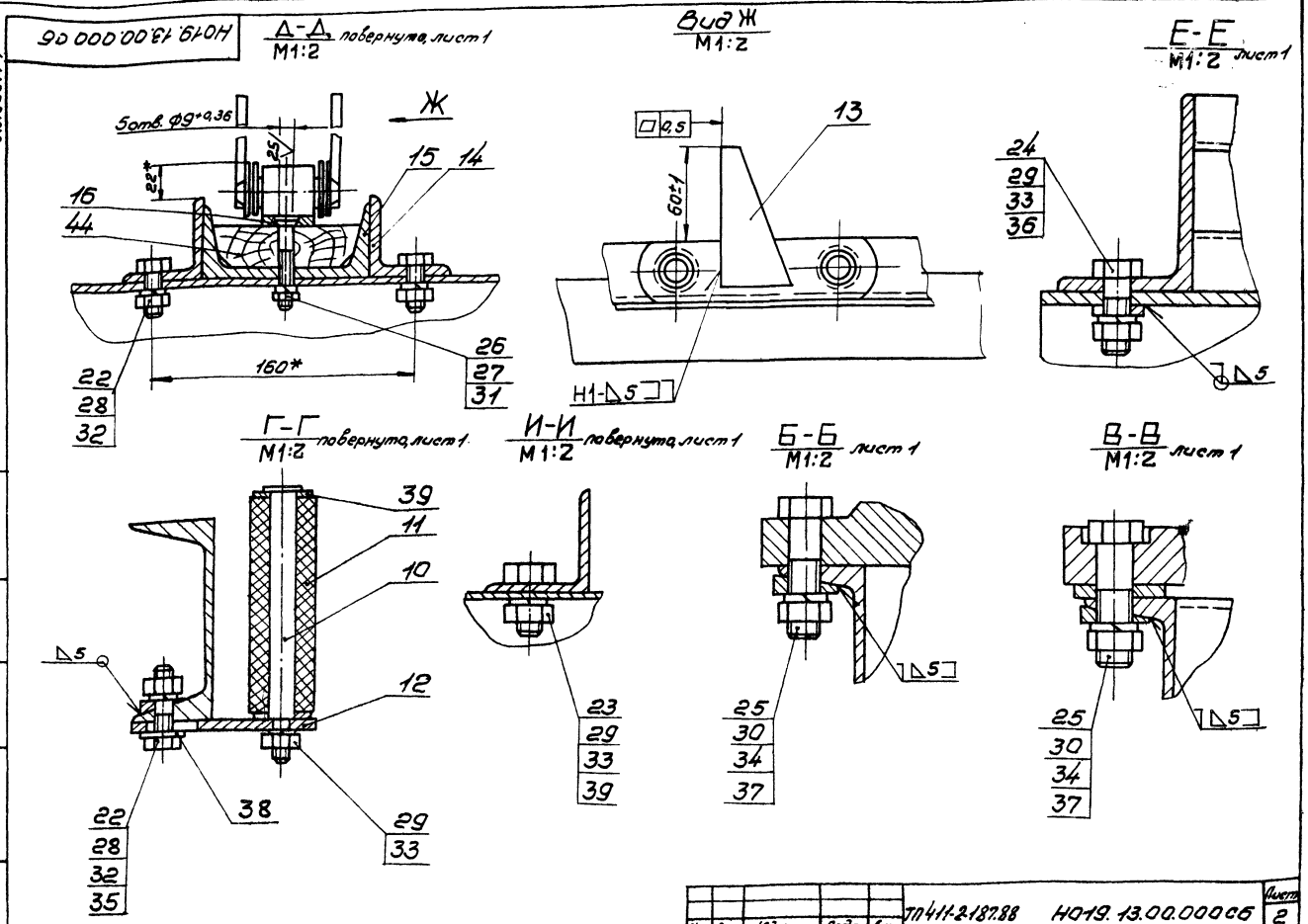

Изм.	Лист	№ докум.	Подп.	Дата	ТП411-2-187.88	Н019.13.00.000 СБ	Лист 2

Копировал Гиркуш

Формат А3

Инв. № подл. | Подп. и дата | Взам. инв. № | Инв. № дубл. | Подп. и дата

Альбом 7

Н019.12.00.004

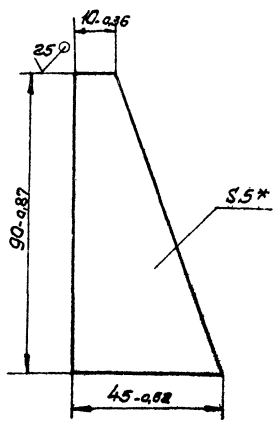

* Размер для справок.

Изм.	Лист	№ докум.	Подп.	Дата	ТП411-2-187.88	Н019.12.00.004		
Разраб.		Гурьякова			Упор	Лит.	Масса 0,2	Масштаб 1:1
Пров.		Глебова				Лист	Листов 1	
Рук.гр.		Глебова						
Рук.сект.		Спиридонов			Лист 6-ПН-5 ГОСТ 19903-74* Ст3пс ГОСТ 14637-79	СОЮЗГИПРОЛЕСХОЗ		
Н.контр.		Спиридонов						
Утв.		Спиридонов						

Копировал Гиркуш

Формат А4

Инв. № подл. | Подп. и дата | Взам. инв. № | Инв. № дубл. | Подп. и дата

Альбом 7

Н019.12.00.003

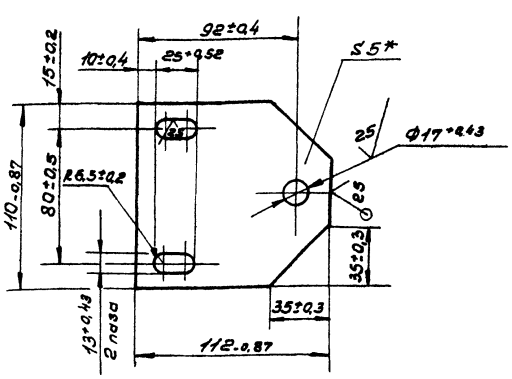

* Размер для справок.

23302-09

Изм.	Лист	№ докум.	Подп.	Дата	ТП411-2-187.88	Н019.12.00.003		
Разраб.		Гурьякова			Кронштейн	Лит.	Масса 0,35	Масштаб 1:2
Пров.		Глебова				Лист	Листов 1	
Рук.гр.		Глебова						
Рук.сект.		Спиридонов			Лист 6-ПН-5 ГОСТ 19903-74* Ст3пс ГОСТ 14637-79	СОЮЗГИПРОЛЕСХОЗ		
Н.контр.		Спиридонов						
Утв.		Спиридонов						

Копировал Гиркуш

Формат А4

Инв. № подл. | Подп. и дата | Взам. инв. № | Инв. № дубл. | Подп. и дата

Альбом 7

Формат	Зона	Поз.	Обозначение	Наименование	Кол.	Примечание
				Документация		
А2			Н019.12.03.000СБ	Сборочный чертеж		
				Детали		
А3		1	Н019.12.03.001	Звездочка	1	
А4		2	Н019.12.03.002	Ось	1	
А4		3	Н019.12.03.003	Крышка	2	
				Стандартные изделия		
		4		Подшипник 60210		
				ГОСТ 7242-81*	2	
		5		Кольцо А90		
				ГОСТ 13943-68*	2	
				Прочие изделия		
		6		Натяжное устройство Р.100-12	1	3-д. "Северный коммунар" г. Вологда

Подп. и дата | Инв. № дубл. | Взам. инв. № | Подп. и дата | Инв. № подл.

Изм.	Лист	№ докум.	Подп.	Дата
Разраб.	Булыгина			
Пров.	Глебова			
Рук. гр.	Глебова			
Н. контр.	Спиридонов			
Утв.	Спиридонов			

ТП411-2-187.88 Н019.12.03.000

Станция натяжная

Лит.	Лист	Листов
		1

СОЮЗГИПРОЛЕСХОЗ

Копировал [illegible] Формат А4

Альбом 7

Формат	Зона	Поз.	Обозначение	Наименование	Кол.	Примечание
				Документация		
А3			Н019.12.07.000СБ	Сборочный чертеж		
				Детали		
А4		1	Н019.12.03.003-01	Крышка	2	
А4		2	Н019.12.07.001	Ось	1	
А3		3	Н019.12.07.002	Звездочка	1	
А4		4	Н019.12.07.003	Прокладка	2	
А4		5	Н019.12.07.004	Скоба	2	
				Стандартные изделия		
		6		Гайка М12.5.05		
				ГОСТ 5915-70*	4	
		7		Шайба 12.01.05		
				ГОСТ 10906-78*	4	
		8		Шайба 12.65Г.05		
				ГОСТ 6402-70*	4	
		9		Кольцо А30		
				ГОСТ 13943-68*	2	
		10		Подшипник 60206		
				ГОСТ 7242-81*	2	

Подп. и дата | Инв. № дубл. | Взам. инв. № | Подп. и дата | Инв. № подл.

Изм.	Лист	№ докум.	Подп.	Дата
Разраб.	Булыгина			
Пров.	Глебова			
Рук. гр.	Глебова			
Н. контр.	Спиридонов			
Утв.	Спиридонов			

ТП411-2-187.88 Н019.12.07.000

Звездочка поддерживающая

Лит.	Лист	Листов
		1

СОЮЗГИПРОЛЕСХОЗ

Копировал [illegible] Формат А4

Альбом 7

Формат	Зона	Поз.	Обозначение	Наименование	Кол.	Примечание
				Документация		
А3			Н019.12.01.000СБ	Сборочный чертеж		
				Сборочные единицы		
А4		1	Н019.12.01.100	Звездочка	1	
				Стандартные изделия		
		2		Винт М10×12.58.05		
				ГОСТ 1476-84	1	
		3		Кольцо 60		
				ГОСТ 2833-77*	1	
		4		Мотор-редуктор МПз2-50-22,4-ЦУЗ		КОПРЗ
				ГОСТ 21356-75*	1	

Подп. и дата | Инв. № дубл. | Взам. инв. № | Подп. и дата | Инв. № подл.

Изм.	Лист	№ докум.	Подп.	Дата
Разраб.	Гурьякова			
Пров.	Глебова			
Рук. гр.	Глебова			
Н. контр.	Спиридонов			
Утв.	Спиридонов			

ТП411-2-187.88 Н019.12.01.000

Привод

Лит.	Лист	Листов
		1

СОЮЗГИПРОЛЕСХОЗ

Копировал [illegible] Формат А4

Альбом 7

Формат	Зона	Поз.	Обозначение	Наименование	Кол.	Примечание
				Прочие изделия		
		45		Секция роликовая КРН-18		
				Материалы		
				Пиломатериалы		
				Сосна ГОСТ 8486-86Е	0,01	$м^3$
		46		Доска 25×90		

Подп. и дата | Инв. № дубл. | Взам. инв. № | Подп. и дата | Инв. № подл.

23302-09

Изм.	Лист	№ докум.	Подп.	Дата

ТП411-2-187.88 Н019.12.00.000

Лист 4

Копировал [illegible] Формат А4

Альбом 7

НО19.12.01.000СБ

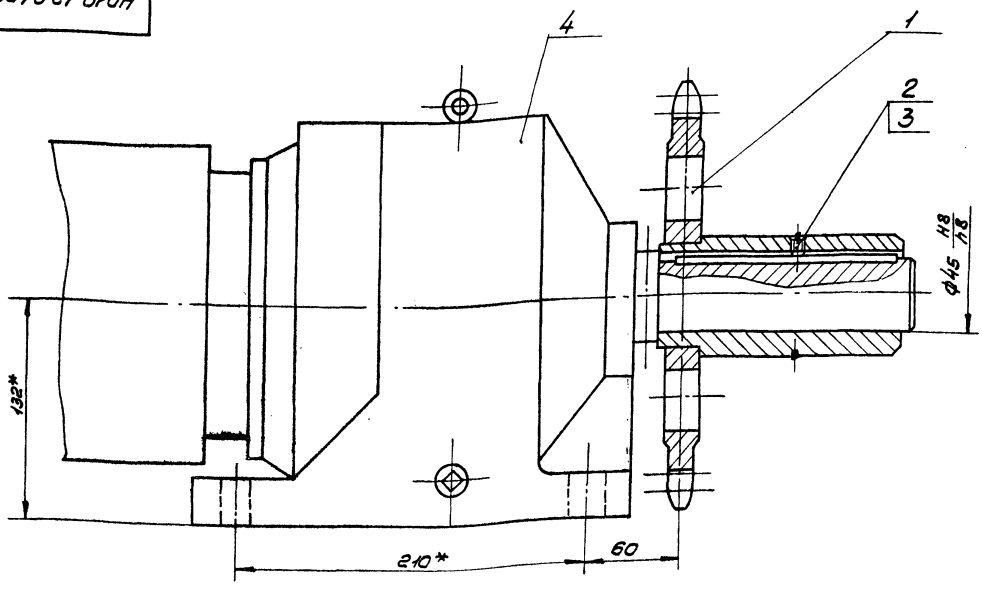

* Размеры для справок.

ТП411-2-187.88 НО19.12.01.000СБ							
Привод					Лит.	Масса	Масштаб
Сборочный чертеж						95	1:2
Изм. Лист Nдокум. Подп. Дата					Лист	Листов 1	
Разраб. Булыгина					СОЮЗГИПРОЛЕСХОЗ		
Пров. Гредова							
Рук.гр. Гредова							
Рук.сект. Спиридонов							
Н.контр. Спиридонов							
Утв. Спиридонов							

Копировал Фишер

Формат А3

Альбом 7

НО19.12.02.003

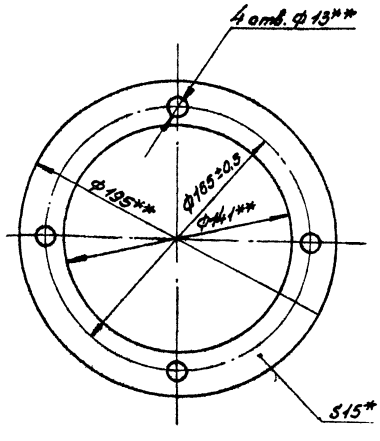

1.* Размер для справок.
2.** Размеры обеспечить инструментом.

ТП411-2-187.88 НО19.12.02.003							
Прокладка					Лит.	Масса	Масштаб
						0,07	1:2
Изм. Лист Nдокум. Подп. Дата					Лист	Листов 1	
Разраб. Булыгина					СОЮЗГИПРОЛЕСХОЗ		
Пров. Гредова							
Рук.гр. Гредова							
Рук.сект. Спиридонов							
Н.контр. Спиридонов							
Утв. Спиридонов							
Картон А 1,5 ГОСТ 9347-74*							

Копировал Фишер

Формат А4

Альбом 7

НО19.12.02.004

12,5

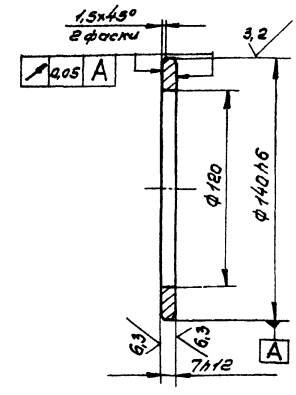

1. 240... 270 НВ.
2. Неуказанные предельные отклонения размеров — $\pm\frac{IT14}{2}$

23302.09

ТП411-2-187.88 НО19.12.02.004							
Кольцо					Лит.	Масса	Масштаб
						0,2	1:2
Изм. Лист Nдокум. Подп. Дата					Лист	Листов 1	
Разраб. Гуреакова					СОЮЗГИПРОЛЕСХОЗ		
Пров. Гредова							
Рук.гр. Гредова							
Рук.сект. Спиридонов							
Н.контр. Спиридонов							
Утв. Спиридонов							
Сталь 45 ГОСТ 1050-74**							

Копировал Фишер

Формат А4

Альбом 7

Н019.12.01.100СБ

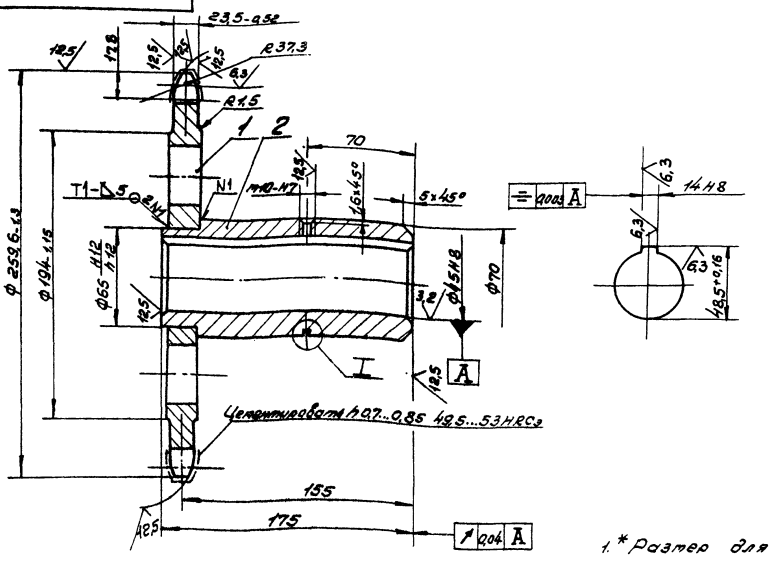

Число зубьев		z	20
Сопрягаемая цепь	Шаг	t	38,1
	Диаметр ролика	D	22,23
Профиль зуба по ГОСТ 591-69*		—	Без смещения
Класс точности по ГОСТ 591-69*		—	3
Диаметр окружности впадин		D_i	221,11-0,46
Допуск на разность шагов		δt	0,32
Радиальное биение окружности впадин		E_0	0,63
Торцовое биение зубчатого венца		—	0,63
Диаметр делительной окружности		$d_д$	243,55
Сопрягаемая цепь	Ширина внутренней пластины	в	36,2
	Расстояние между внутренними пластинами	$B_{вн}$	25,4

1. * Размер для справок.
2. Неуказанные предельные отклонения размеров — $\pm \frac{IT14}{2}$
3. Сварные швы по ГОСТ 5264-80.
4. 230...250 HB.

I
M 2:1

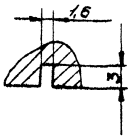

Изм.	Лист	№ докум.	Подп.	Дата	ТП411-2-187.88	Н019.12.01.100СБ		
Разраб.		Булыгина			Звездочка	Лит.	Масса	Масштаб
Пров.		Глебова			Сборочный чертеж		9,2	1:2
Рук.гр.		Глебова				Лист	Листов 1	
Рук.сект.		Спиридонов				СОЮЗГИПРОЛЕСХОЗ		
Н.контр.		Спиридонов						
Утв.		Спиридонов						

Инв. № подл. | Подп. и дата | Взам. инв. № | Инв. № дубл. | Подп. и дата

Копировал Гиперин

Формат А3

Альбом 7

Н019.12.01.101

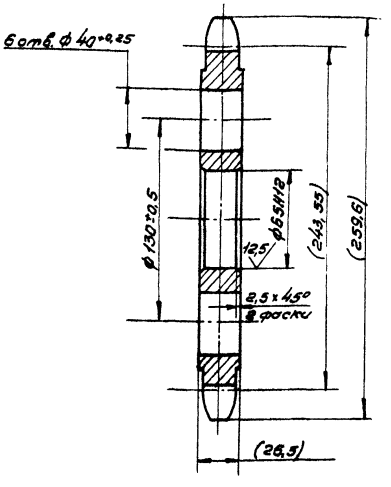

Размеры в скобках — после сборки.

Изм.	Лист	№ докум.	Подп.	Дата	ТП411-2-187.88	Н019.12.01.101		
Разраб.		Гуряякова			Венец	Лит.	Масса	Масштаб
Пров.		Глебова					6,7	1:2
Рук.гр.		Глебова				Лист	Листов 1	
Рук.сект.		Спиридонов			Сталь 45 ГОСТ 1050-74**	СОЮЗГИПРОЛЕСХОЗ		
Н.контр.		Спиридонов						
Утв.		Спиридонов						

Инв. № подл. | Подп. и дата | Взам. инв. № | Инв. № дубл. | Подп. и дата

Копировал Гиперин

Формат А4

Альбом 7

Н019.12.01.102

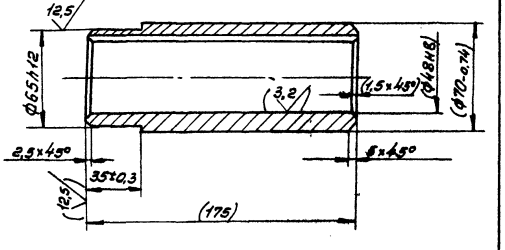

Размеры в скобках — после сборки.

23302-09

Изм.	Лист	№ докум.	Подп.	Дата	ТП411-2-187.88	Н019.12.01.102		
Разраб.		Гуряякова			Ступица	Лит.	Масса	Масштаб
Пров.		Глебова					2,5	1:2
Рук.гр.		Глебова				Лист	Листов 1	
Рук.сект.		Спиридонов			Сталь 35 ГОСТ 1050-74**	СОЮЗГИПРОЛЕСХОЗ		
Н.контр.		Спиридонов						
Утв.		Спиридонов						

Инв. № подл. | Подп. и дата | Взам. инв. № | Инв. № дубл. | Подп. и дата

Копировал Гиперин

Формат А4

Альбом 7

Формат	Зона	Поз.	Обозначение	Наименование	Кол.	Примечание
				Документация		
А2			НО19.12.02.000СБ	Сборочный чертеж		
				Сборочные единицы		
А4		1	НО19.12.01.100	Звездочка	1	
				Детали		
А3		2	НО19.12.02.001	Звездочка	1	
А3		3	НО19.12.02.002	Вал	1	
А4		4	НО19.12.02.003	Прокладка	4	
А4		5	НО19.12.02.004	Кольцо	1	
				Стандартные изделия		
		6		Болт М12×90.58.05		
				ГОСТ 7798-70*	8	
		7		Винт М10×12.58.05		
				ГОСТ 1476-84	1	
		8		Закрепительная втулка		
				Н314		
				ГОСТ 24208-80	2	
		9		Гайка М12.5.05		
				ГОСТ 5915-70*	8	

Инв.№подл. | Подп. и дата | Взам.инв.№ | Инв.№дубл. | Подп. и дата

Изм.	Лист	№докум.	Подп.	Дата	ТП411-2-187.88 НО19.12.02.000			
Разраб.		Булыгина			Вал приводной	Лит.	Лист 1	Листов 2
Пров.		Гребова				СОЮЗГИПРОЛЕСХОЗ		
Рук.гр.		Гребова						
Н.контр.		Спиридонов						
Утв.		Спиридонов						

Копировал Фомина | Формат А4

Альбом 7

НО19.12.07.004

12,5 (√)

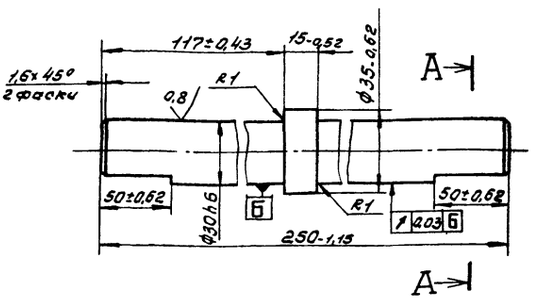

А-А

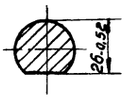

240... 270 НВ

Инв.№подл. | Подп. и дата | Взам.инв.№ | Инв.№дубл. | Подп. и дата

Изм.	Лист	№докум.	Подп.	Дата	ТП411-2-187.88 НО19.12.07.001			
Разраб.		Суровцова			Ось	Лит.	Масса 1,3	Масштаб 1:1
Пров.		Гребова						
Рук.гр.		Гребова				Лист	Листов 1	
Рук.сект.		Спиридонов			Сталь 45 ГОСТ 1050-74**	СОЮЗГИПРОЛЕСХОЗ		
Н.контр.		Спиридонов						
Утв.		Спиридонов						

Копировал Фомина | Формат А4

Альбом 7

Формат	Зона	Поз.	Обозначение	Наименование	Кол.	Примечание
		10		Гайка 60		
				ГОСТ 8725-83	2	
		11		Кольцо 60		
				ГОСТ 2833-77*	1	
		12		Корпус УМ140		
				ГОСТ 13218.3-80	2	
		13		Крышка ГН 140		
				ГОСТ 13219.2-81	1	
		14		Крышка МС 140×60		
				ГОСТ 13219.14-81	3	
		15		Подшипник 11312		
				ГОСТ 8545-75	2	
		16		Шайба 12.65Г.05		
				ГОСТ 6402-70*	8	
		17		Шайба 60		
				ГОСТ 8725-83	2	
		18		Шпонка 14×9×140		
				ГОСТ 23360-78	1	
		19		Шпонка 18×11×70		
				ГОСТ 23360-78*	1	

Инв.№подл. | Подп. и дата | Взам.инв.№ | Инв.№дубл. | Подп. и дата

Изм.	Лист	№докум.	Подп.	Дата	ТП411-2-187.88 НО19.12.02.000	Лист 2

Копировал Фомина | Формат А4

Альбом 7

НО19.12.07.004

(√)

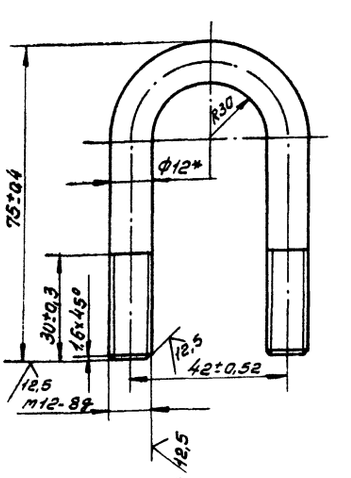

* Размер для справок.

23302-09

Инв.№подл. | Подп. и дата | Взам.инв.№ | Инв.№дубл. | Подп. и дата

Изм.	Лист	№докум.	Подп.	Дата	ТП411-2-187.88 НО19.12.07.004			
Разраб.		Суровцова			Скоба	Лит.	Масса 0,15	Масштаб 1:1
Пров.		Гребова						
Рук.гр.		Гребова				Лист	Листов 1	
Рук.сект.		Спиридонов			Круг 12-В-ГОСТ 2590-71* / Ст3пс-I-ГОСТ 535-79*	СОЮЗГИПРОЛЕСХОЗ		
Н.контр.		Спиридонов						
Утв.		Спиридонов						

Копировал Фомина | Формат А4

Н019.12.02.000СБ

Альбом 7

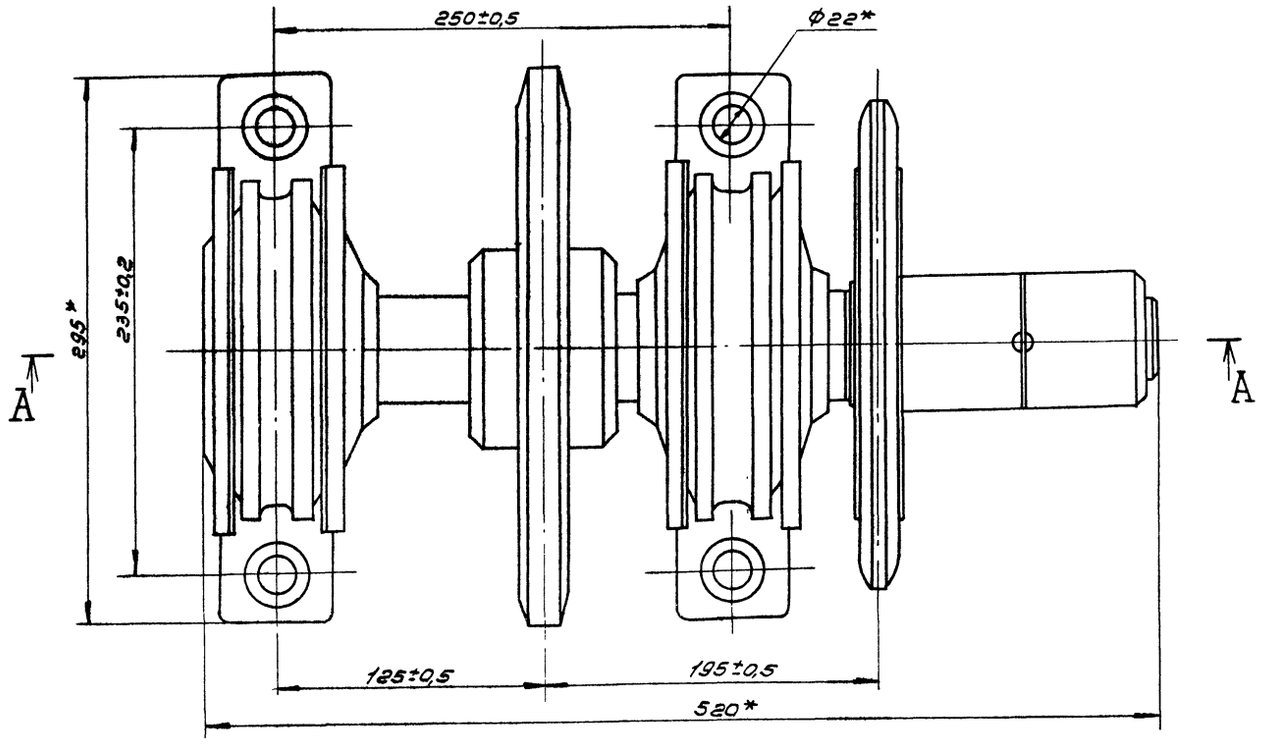

А-А

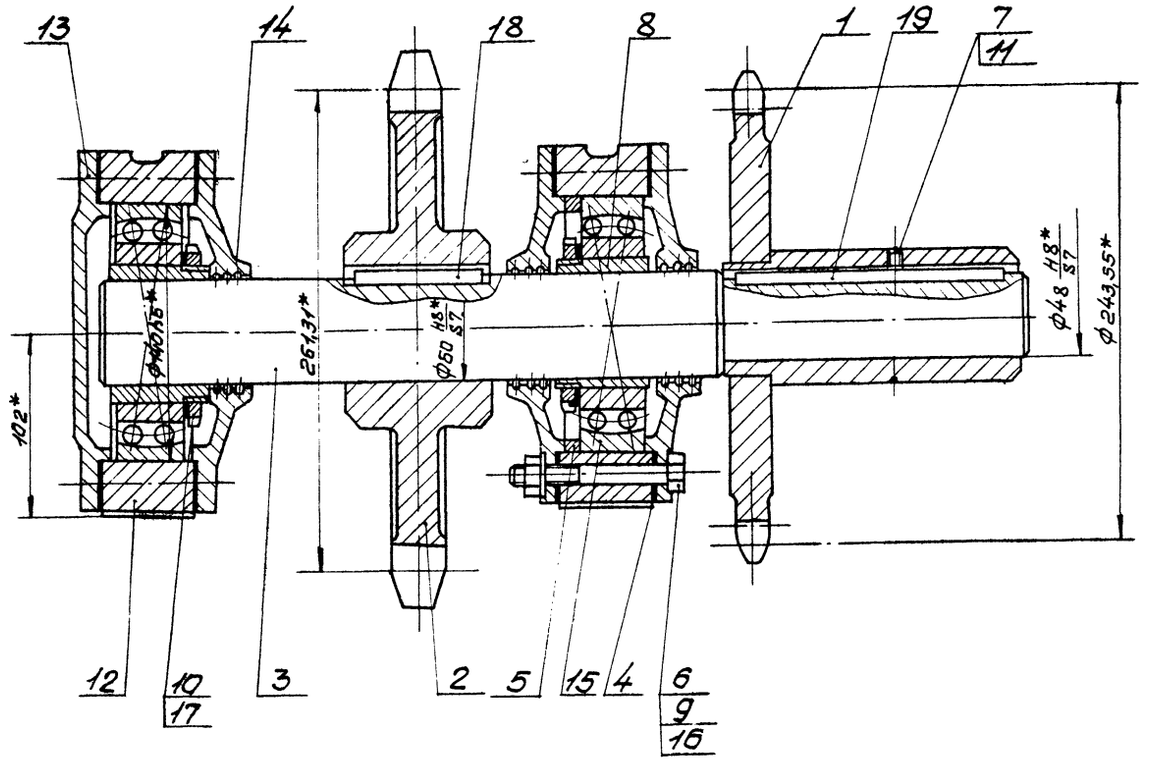

* Размеры для справок.

23302-09

					ТП411-2-187.88 Н019.12.02.000СБ			
Изм.	Лист	№ докум.	Подп.	Дата	Вал приводной. Сборочный чертеж.	Лит.	Масса	Масштаб
Разраб.		Булыгина					57	1:2
Пров.		Глебова				Лист	Листов 1	
Рук.гр.		Глебова						
Рук.сект.		Спиридонов				СОЮЗГИПРОЛЕСХОЗ		
Н.контр.		Спиридонов						
Утв.		Спиридонов						

Копировал

Формат А2

Инв.№ подл. | Подп. и дата | Взам.инв.№ | Инв.№ дубл. | Подп. и дата

Альбом 7

Н019.12.02.001

25 (√)

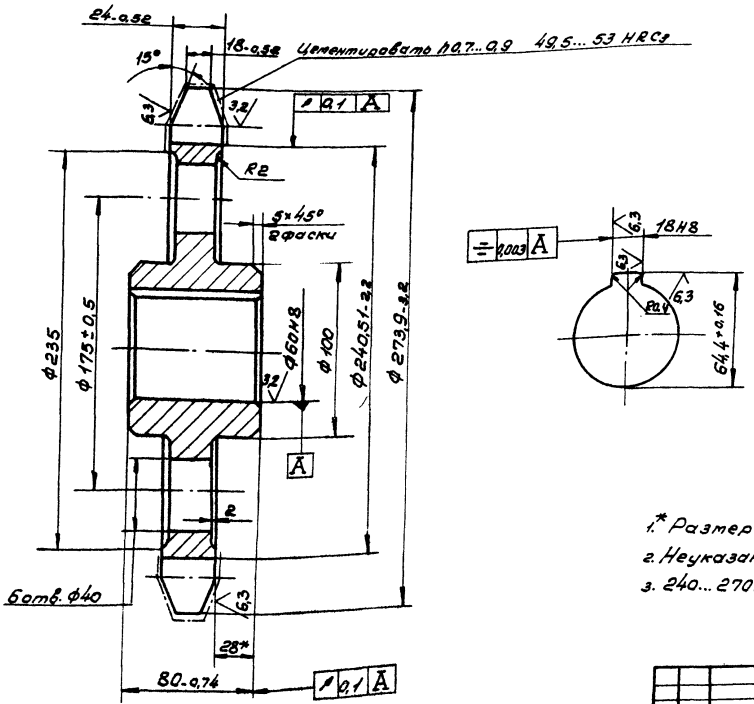

Цепь М80-2-100-1 ГОСТ 588-81		
Число зубьев	z	8
Величина смещения центров дуг впадин	e	2,5
Радиус впадин зубьев	r	10
Радиус закругления головки зуба	r_1	—
Высота прямолинейной поверхности зуба	h	16,25
Угол впадин	β	80°
Профиль зуба		Без смещения
Степень точности		2 по ГОСТ 592-75
Диаметр делительной окружности	$d_д$	261,31

1.* Размер для справок.
2. Неуказанные предельные отклонения размеров — $\pm \frac{IT14}{2}$
3. 240...270 HB.

Изм.	Лист	№ докум.	Подп.	Дата	ТП411-2-187.88 Н019.12.02.001	Лит.	Масса	Масштаб
Разраб.		Гурьякова			Звездочка		8,5	1:2
Пров.		Глебова				Лист	Листов 1	
Рук. гр.		Глебова						
Рук. сект.		Спиридонов			Сталь 45 ГОСТ 1050-74**	СОЮЗГИПРОЛЕСХОЗ		
Н. контр.		Спиридонов						
Утв.		Спиридонов						

Копировал

Формат А3

Инв. № подл. | Подп. и дата | Взам. инв. № | Инв. № дубл. | Подп. и дата

Альбом 7

Н019.12.02.002

25 (√)

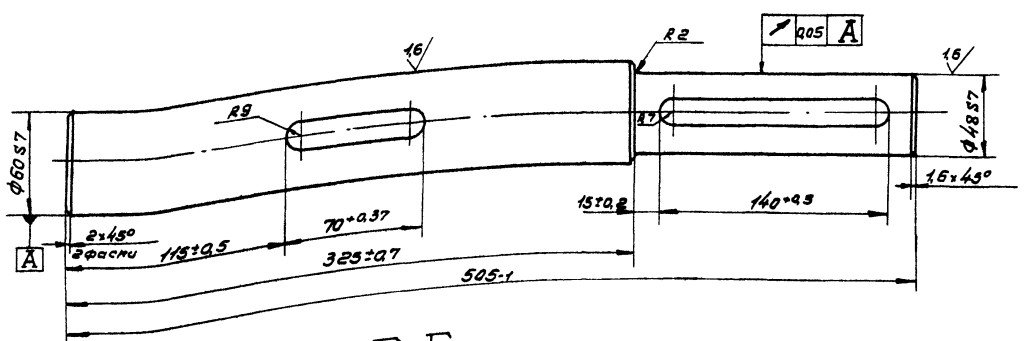

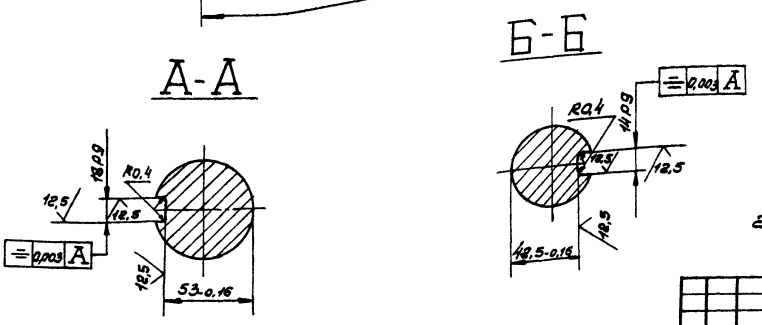

240... 270 HB

23302-09

Изм.	Лист	№ докум.	Подп.	Дата	ТП411-2-187.88 Н019.12.02.002	Лит.	Масса	Масштаб
Разраб.		Гурьякова			Вал		9,8	1:2
Пров.		Глебова				Лист	Листов 1	
Рук. гр.		Глебова						
Рук. сект.		Спиридонов			Сталь 45 ГОСТ 1050-74**	СОЮЗГИПРОЛЕСХОЗ		
Н. контр.		Спиридонов						
Утв.		Спиридонов						

Формат А3

Инв. № подл. | Подп. и дата | Взам. инв. № | Инв. № дубл. | Подп. и дата

Альбом 7

НО19.12.03.000СБ

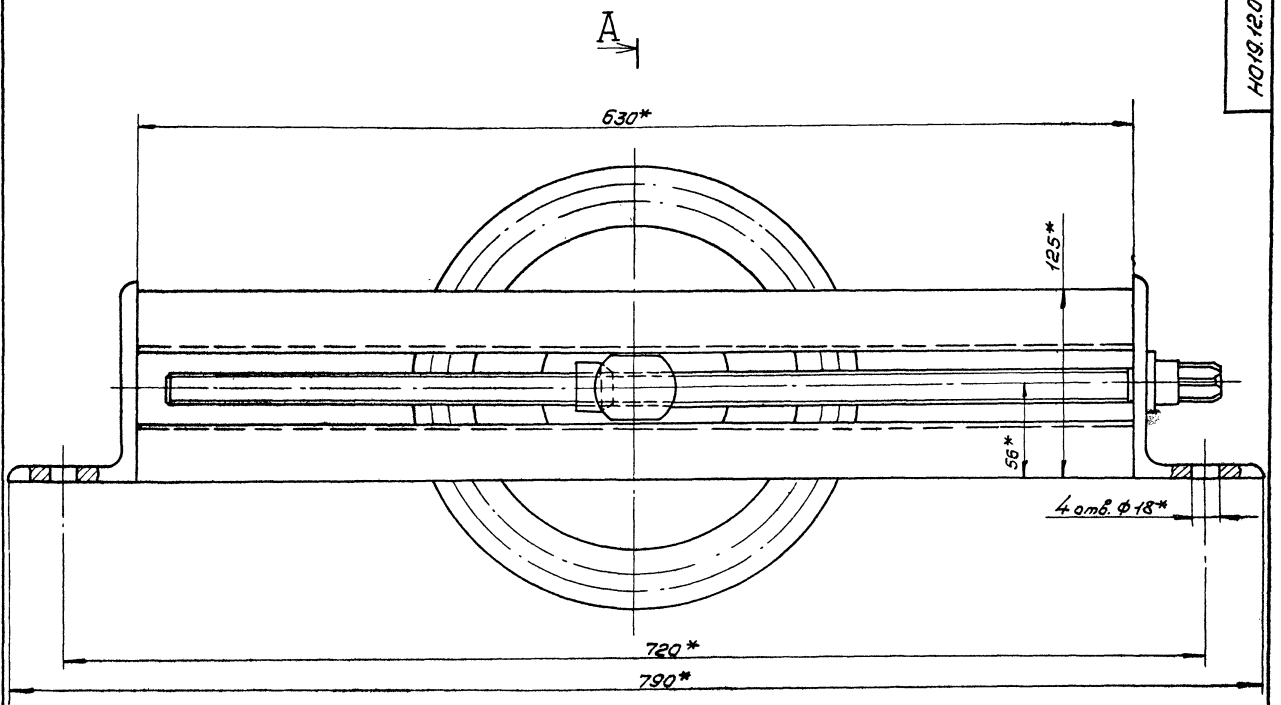

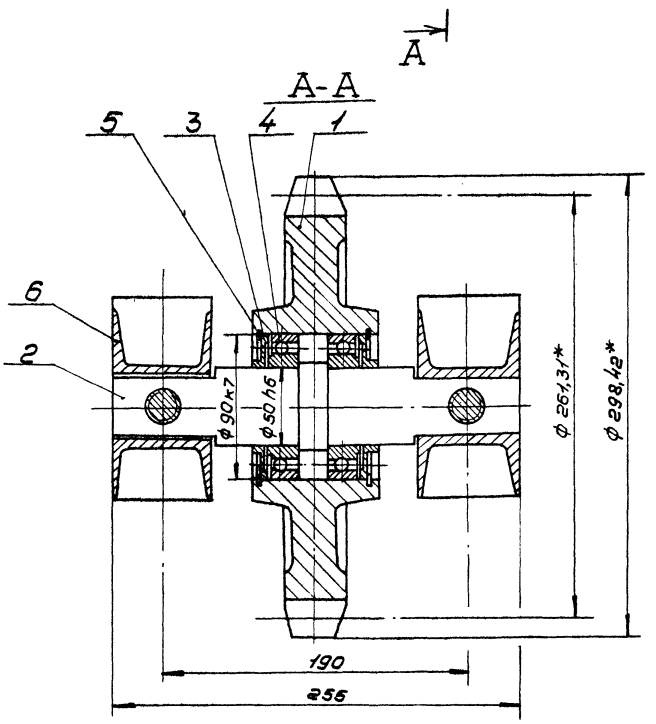

Размеры для справок

23302.09

ТП411-2-187.88 НО19.12.03.000СБ

Изм.	Лист	№ докум.	Подп.	Дата
Разраб.		Бурыгина		
Пров.		Гребова		
Рук.гр.		Гребова		
Рук.сект.		Спиридонов		
Н.контр.		Спиридонов		
Утв.		Спиридонов		

Станция натяжная. Сборочный чертеж

Лит.	Масса	Масштаб
	40	1:2
Лист	Листов 1	

СОЮЗГИПРОЛЕСХОЗ

Копировал

Формат А2

Инв. № подл. | Подп. и дата | Взам. инв. № | Инв. № дубл. | Подп. и дата

Альбом 7

НО19.12.03.001

$\sqrt{25}$ ($\sqrt{}$)

Цементировать h0,7... 0,85 42,5... 53 HRCэ

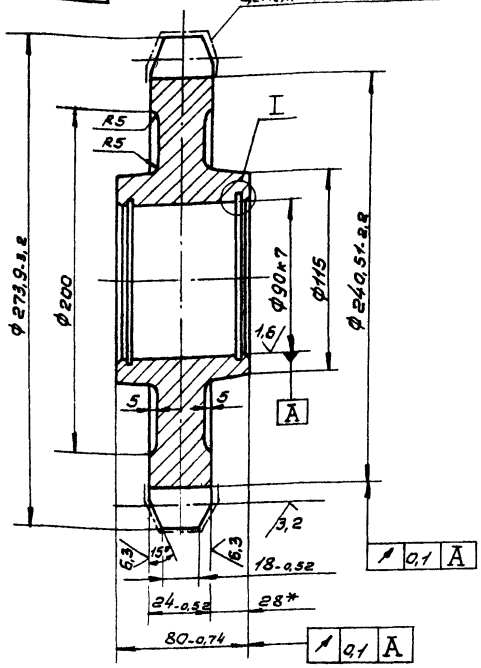

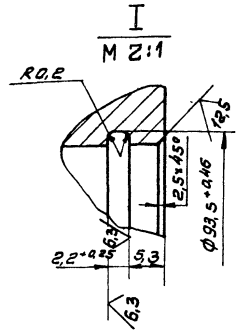

Цепь m80-2-100-1 ГОСТ 588-81		
Число зубьев	z	8
Величина смещения центров дуг впадин	e	2,5
Радиус впадин зубьев	r	10
Радиус закругления головки зуба	r_1	—
Высота прямолинейной поверхности зуба	h	16,25
Угол впадин	β	80°
Профиль зуба		без смещения
Степень точности		2 по ГОСТ 592-75
Диаметр делительной окружности	$d_д$	261,31

1. 240... 270 НВ.
2. Неуказанные предельные отклонения размеров — $\pm \frac{IT14}{2}$

ТП411-2-187.88 НО19.12.03.001

Изм.	Лист	№ докум.	Подп.	Дата
Разраб.		Бубыгина		
Пров.		Гребова		
Рук. гр.		Гребова		
Рук. сект.		Спиридонов		
Н. контр.		Спиридонов		
Утв.		Спиридонов		

Звездочка

Лит.	Масса	Масштаб
	9	1:2
Лист	Листов 1	

Сталь 45 ГОСТ 1050-74**

СОЮЗГИПРОЛЕСХОЗ

Копировал Фигура

Формат А3

НО19.12.03.002

$\sqrt{12,5}$ ($\sqrt{}$)

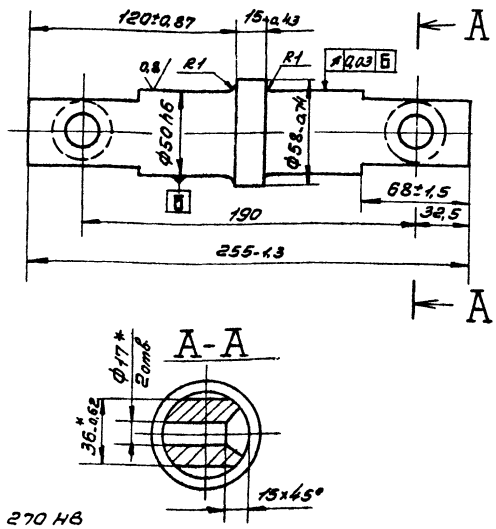

1. 240... 270 НВ.
2. Неуказанные предельные отклонения размеров — $\pm \frac{IT14}{2}$
3. * Уточнить по натяжному устройству поз. 6 черт. НО15.12.03.000СБ.

ТП411-2-187.88 НО19.12.03.002

Изм.	Лист	№ докум.	Подп.	Дата
Разраб.		Бурякова		
Пров.		Гребова		
Рук. гр.		Гребова		
Рук. сект.		Спиридонов		
Н. контр.		Спиридонов		
Утв.		Спиридонов		

Ось

Лит.	Масса	Масштаб
	3,6	1:2
Лист	Листов 1	

Сталь 45 ГОСТ 1050-74**

СОЮЗГИПРОЛЕСХОЗ

Копировал

Формат А4

Альбом 7

НО19.12.04.006

$\sqrt{}$ ($\sqrt{}$)

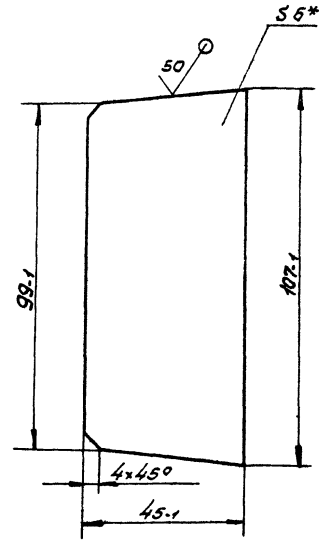

* Размер для справок.

23302-09

ТП411-2-187.88 НО19.12.04.006

Изм.	Лист	№ докум.	Подп.	Дата
Разраб.		Бубыгина		
Пров.		Гребова		
Рук. гр.		Гребова		
Рук. сект.		Спиридонов		
Н. контр.		Спиридонов		
Утв.		Спиридонов		

Ребро

Лит.	Масса	Масштаб
	0,23	1:1
Лист	Листов 1	

Лист 6-ПН-6 ГОСТ 19903-74* Ст3пс ГОСТ 14637-79

СОЮЗГИПРОЛЕСХОЗ

Копировал Фигура

Формат А4

Альбом 7

Формат	Зона	Поз.	Обозначение	Наименование	Кол.	Примечание
				Документация		
А2			НО19.12.04.000СБ	Сборочный чертеж		
				Детали		
Б4		1	НО19.12.04.001	Опора		
				Уголок 63х63х5-Б-ГОСТ 8509-86 / Ст3пс-I-ГОСТ 535-79*		
				L = 1990 h 14	4	10кг
Б4		2	НО19.12.04.002	Балка		
				Швеллер 12 ГОСТ 8240-72* / Ст3пс-I-ГОСТ 535-79*		
				L = 2520 h 14	2	26кг
Б4		3	НО19.12.04.003	Опора		
				Швеллер 12 ГОСТ 8240-72* / Ст3пс-I-ГОСТ 535-79*		
				L = 930 h 14	2	10,8кг
Б4		4	НО19.12.04.004	Стойка		
				Швеллер 12 ГОСТ 8240-72* / Ст3пс-I-ГОСТ 535-79*		
				L = 675 h 14	6	7,4кг
Б4		5	НО19.12.04.005	Опора		
				Швеллер 12 ГОСТ 8240-72* / Ст3пс-I-ГОСТ 535-79*		
				L = 2100 h 14	5	21,8кг

Инв.№подл. | Подп. и дата | Взам.инв.№ | Инв.№дубл. | Подп. и дата

Изм.	Лист	№докум.	Подп.	Дата
Разраб.		Булыгина		
Пров.		Гребова		
Рук.гр.		Гребова		
Н.контр.		Свиридонов		
Утв.		Свиридонов		

ТП 411-2-187.88 НО19.12.04.000

Секция начальная

Лит.	Лист	Листов
	1	2

СОЮЗГИПРОЛЕСХОЗ

Копировал Гнедина

Формат А4

Альбом 7

Формат	Зона	Поз.	Обозначение	Наименование	Кол.	Примечание
				Документация		
А2			НО19.12.05.000СБ	Сборочный чертеж		
				Детали		
Б4		1	НО19.12.04.006	Ребро	2	
А1		2	НО19.09.02.002-02	Косынка	2	
Б4		3	НО19.12.05.002	Стойка		
				Швеллер 12 ГОСТ 8240-72* / Ст3пс-I-ГОСТ 535-79*		
				L = 675 h 14	4	7,2кг
Б4		4	НО19.12.05.003	Балка		
				Швеллер 12 ГОСТ 8240-72* / Ст3пс-I-ГОСТ 535-79*		
				L = 1500 h 14	2	16,6кг
Б4		5	НО19.12.05.004	Связь	1	
		6	-01	Связь	1	
Б4		7	НО19.12.05.005	Связь		
				Швеллер 12 ГОСТ 8240-72* / Ст3пс-I-ГОСТ 535-79*		
				L = 330 h 14	2	3,5кг
Б4		8	НО19.12.05.006	Стойка		
				Швеллер 12 ГОСТ 8240-72* / Ст3пс-I-ГОСТ 535-79*		
				L = 362 h 14	2	3,7кг

Инв.№подл. | Подп. и дата | Взам.инв.№ | Инв.№дубл. | Подп. и дата

Изм.	Лист	№докум.	Подп.	Дата
Разраб.		Булыгина		
Пров.		Гребова		
Рук.гр.		Гребова		
Н.контр.		Свиридонов		
Утв.		Свиридонов		

ТП 411-2-187.88 НО19.12.05.000

Секция конечная

Лит.	Лист	Листов
	1	2

СОЮЗГИПРОЛЕСХОЗ

Копировал Гнедина

Формат А4

Альбом 7

Формат	Зона	Поз.	Обозначение	Наименование	Кол.	Примечание
А4		6	НО19.12.04.006	Ребро	2	
Б4		7	НО19.12.04.008	Связь		
				Швеллер 12 ГОСТ 8240-72* / Ст3пс-I-ГОСТ 535-79*		
				L = 130 h 14	2	1,2кг

Инв.№подл. | Подп. и дата | Взам.инв.№ | Инв.№дубл. | Подп. и дата

Изм.	Лист	№докум.	Подп.	Дата

ТП 411-2-187.88 НО19.12.04.000 Лист 2

Копировал Гнедина

Альбом 7

Формат	Зона	Поз.	Обозначение	Наименование	Кол.	Примечание
Б4		9	НО19.12.05.007	Балка		
				Швеллер 12 ГОСТ 8240-72* / Ст3пс-I-ГОСТ 535-79*		
				L = 450 h 14	2	4,7кг
Б4		10	НО19.12.05.008	Связь		
				Швеллер 12 ГОСТ 8240-72* / Ст3пс-I-ГОСТ 535-79*		
				L = 180 h 14	3	2кг
Б4		11	НО19.12.05.009	Платик		
				Лист Б-ПН-8 ГОСТ 19903-74* / Ст3пс ГОСТ 14637-79		
				(50х30) h 14	4	0,13кг
Б4		12	НО19.12.05.011	Связь		
				Уголок 63х63х5-Б-ГОСТ 8509-86 / Ст3пс-I-ГОСТ 535-79*		
				L = 1990 h 14	2	10кг
Б4		13	НО19.12.05.012	Балка		
				Швеллер 12 ГОСТ 8240-72* / Ст3пс-I-ГОСТ 535-79*		
				L = 2100 h 14	2	21,8кг
Б4		14	НО19.12.05.013	Стойка		
				Швеллер 12 ГОСТ 8240-72* / Ст3пс-I-ГОСТ 535-79*		
				L = 620 h 14	4	6,2кг
Б4		15	НО19.12.05.014	Опора		
				Уголок 63х63х5-Б-ГОСТ 8509-86 / Ст3пс-I-ГОСТ 535-79*		
				L = 290 h 14	1	1,4кг
				23302-09		

Инв.№подл. | Подп. и дата | Взам.инв.№ | Инв.№дубл. | Подп. и дата

Изм.	Лист	№докум.	Подп.	Дата

ТП 411-2-187.88 НО19.12.05.000 Лист 2

Копировал Гнедина

Формат А4

Альбом 7

Н019.12.04.000СБ

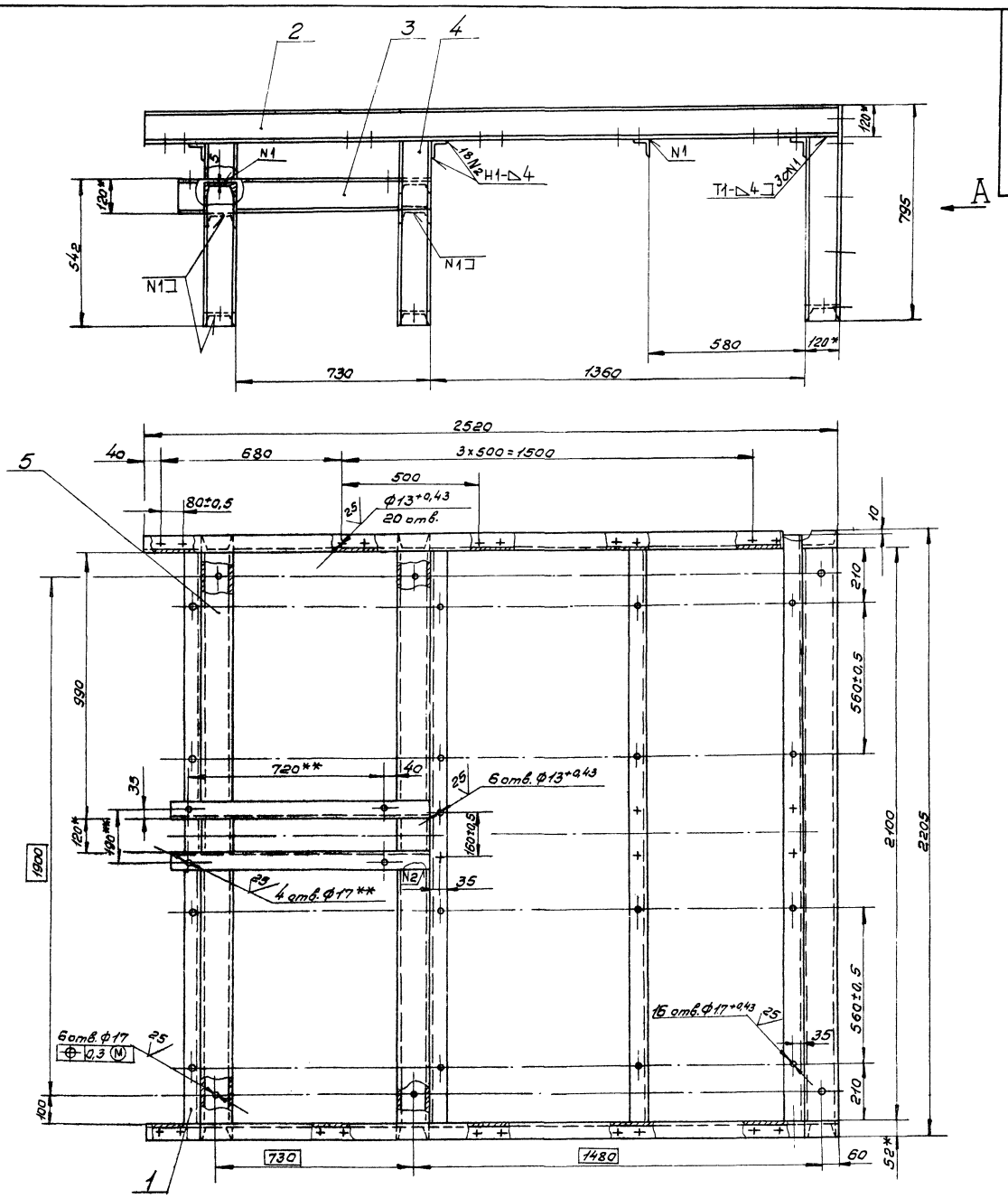

Вид А

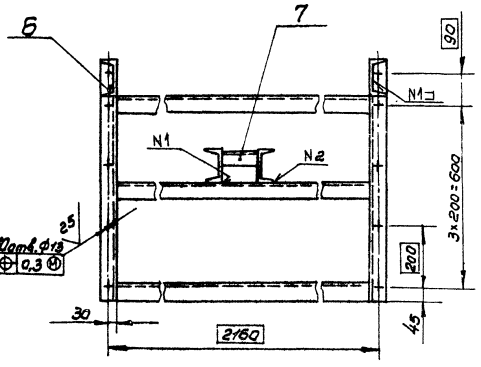

1.* Размер для справок.

2.** Размер уточнить по натяжной станции Р-100-12.

3. Шероховатость обрабатываемых поверхностей деталей "64- 50.

4. Неуказанные предельные отклонения размеров – ± 1т14/2

5. Сварные швы по ГОСТ 5264-80.

6. Покрытие: грунтовка ГФ-021 ГОСТ 25129-82, эталь ПФ-115, серая, ГОСТ 6465-76*, III Сэ.

7. Отверстия от покрытия предохранить.

23302-09

					ТП411-2-187.88 Н019.12.04.000СБ			
Изм.	Лист	№ докум.	Подп.	Дата	Секция начальная. Сборочный чертеж.	Лит.	Масса 280	Масштаб 1:10
Разраб.		Булыгина						
Пров.		Глебова				Лист	Листов 1	
Рук. гр.		Глебова						
Рук. сект.		Спиридонов				СОЮЗГИПРОЛЕСХОЗ		
Н. контр.		Спиридонов						
Утв.		Спиридонов						

Копировал Пилюгин

Формат А2

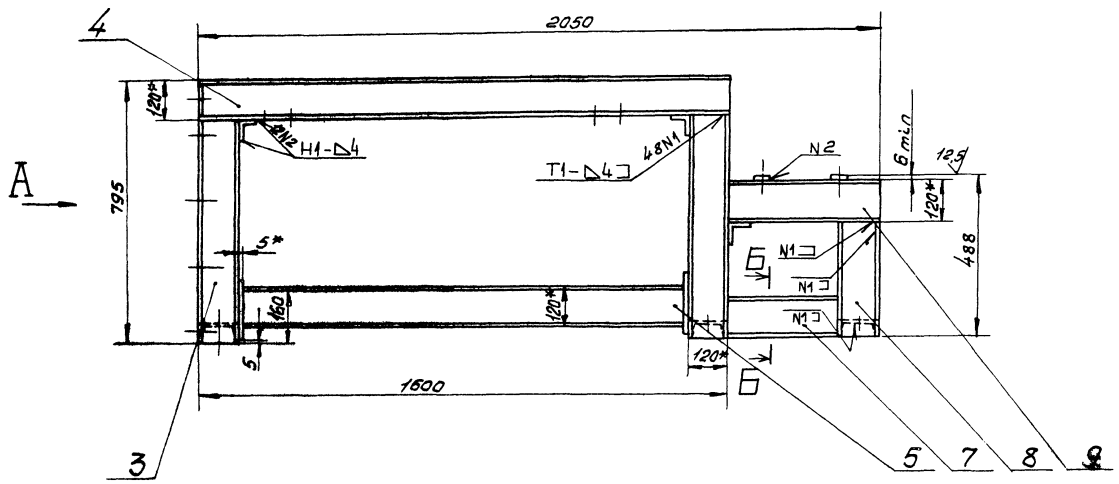

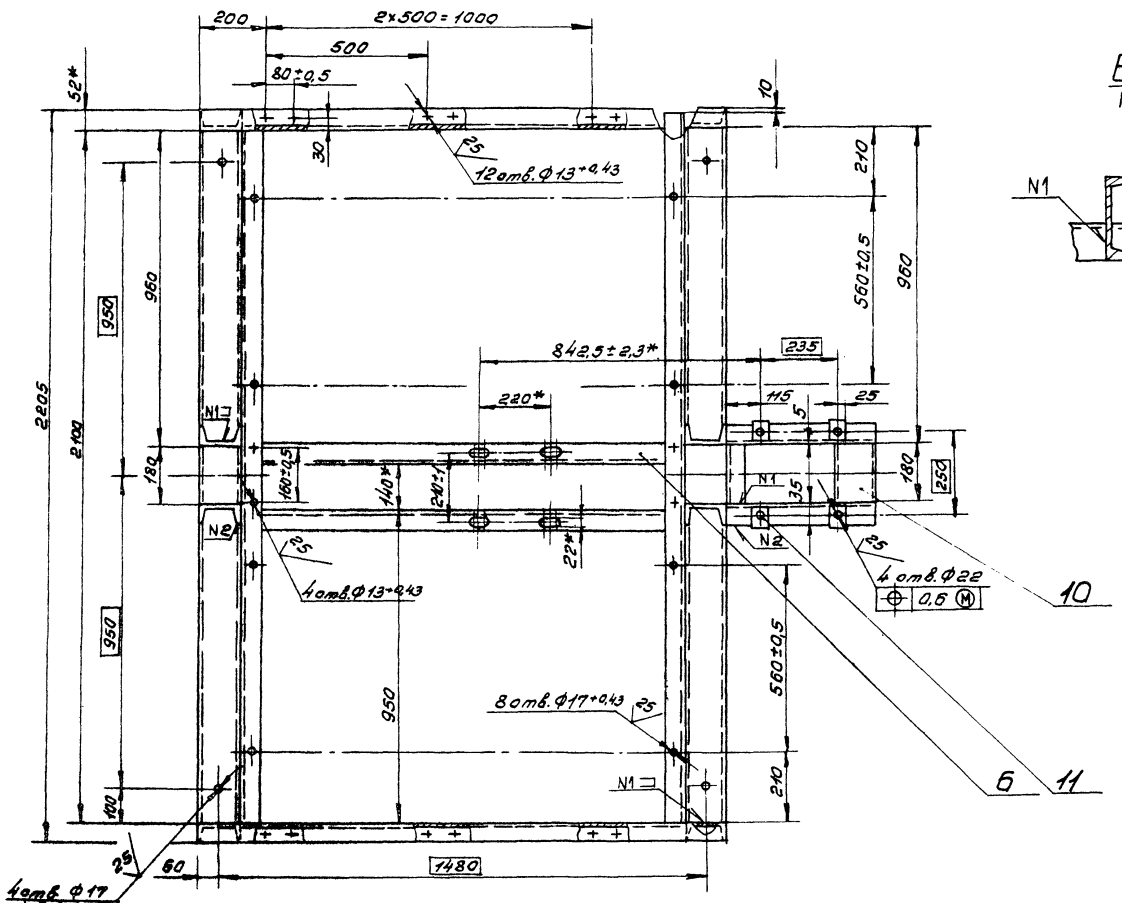

Б-Б
М1:5

Вид А

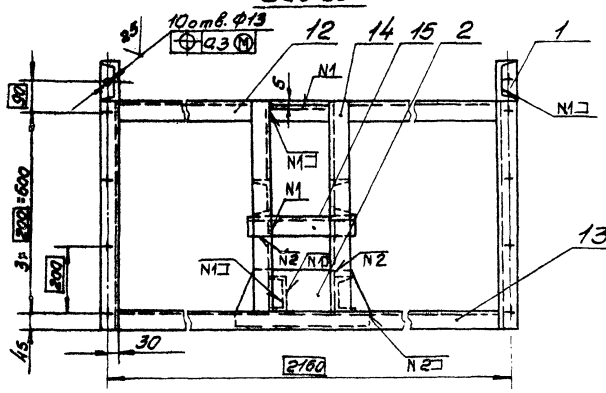

1.* Размеры для справок.

2. Шероховатость обрабатываемых поверхностей деталей Б4 — 50.

3. Неуказанные предельные отклонения размеров — $\pm \frac{IT14}{2}$

4. Сварные швы по ГОСТ 5264-80.

5. Покрытие: грунтовка ГФ-021 ГОСТ 25129-82, эмаль ПФ-115, серая, ГОСТ 6465-76*, III Сз.

6. Отверстия от покрытия предохранить.

28302-09

ТП 411-2-187.88 Н019.12.05.00006

Изм.	Лист	Недокум.	Подп.	Дата
Разраб.		Булыгина		
Пров.		Гледова		
Рук. гр.		Гледова		
Рук. сект.		Стриданов		
Н. контр.		Стриданов		
Утв.		Стриданов		

Секция конечная. Сборочный чертеж

Лит.	Масса	Масштаб
	220	1:10
Лист	Листов 1	

СОЮЗГИПРОЛЕСХОЗ

Копировал

Формат А2

Инв.№ подл. | Подп. и дата | Взам. инв.№ | Инв.№ дубл. | Подп. и дата

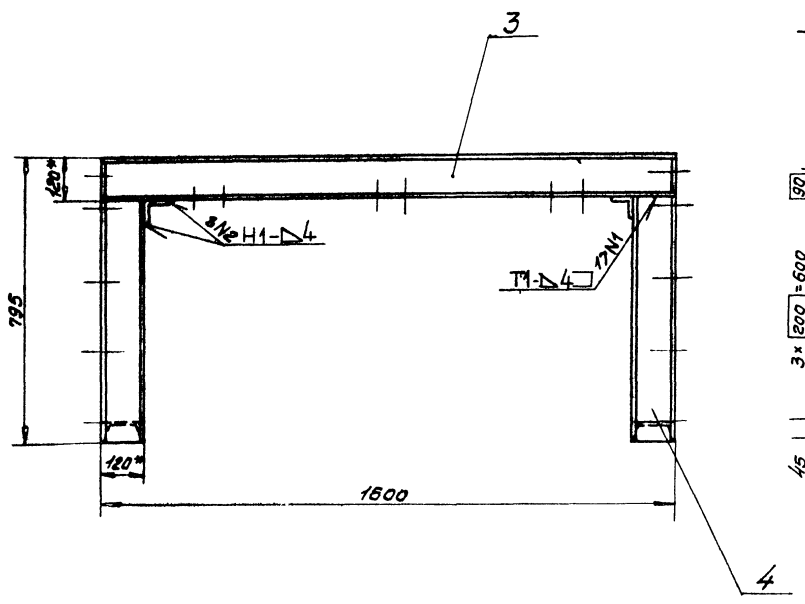

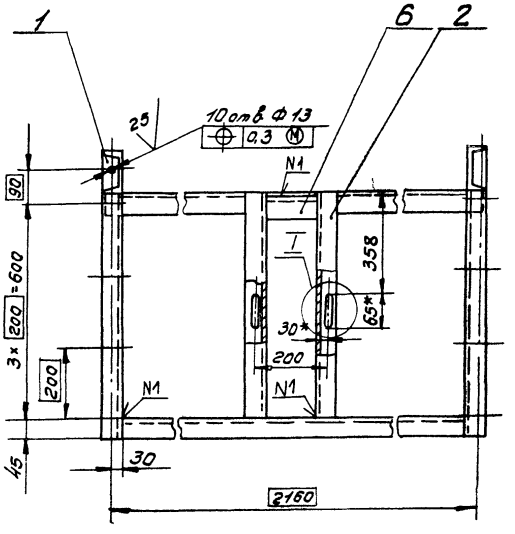

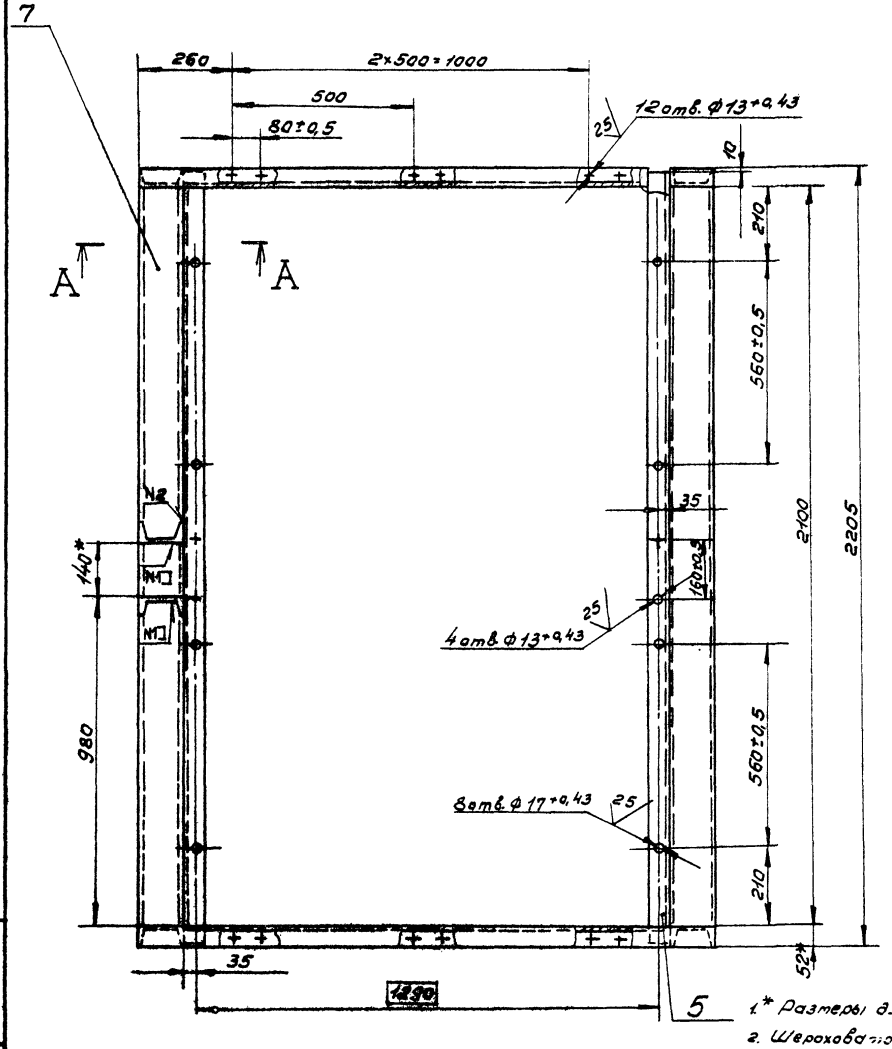

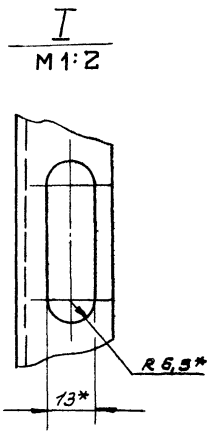

А-А
М1:5

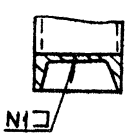

1* Размеры для справок.

2. Шероховатость обрабатываемых поверхностей деталей Б4 — 50

3. Неуказанные предельные отклонения размеров — $\pm \frac{IT14}{2}$

4. Сварные швы по ГОСТ 5264-80.

5. Покрытие: грунтовка ГФ-021 ГОСТ 25129-82, эмаль ПФ-115, серая, ГОСТ 6465-76*, III Сэ.

6. Отверстия от покрытия предохранить.

23302-09

ТП 411-2-187.88 Н019.12.06.000 СБ

Изм.	Лист	№ докум.	Подп.	Дата
Разраб.		Бурыгина		
Пров.		Гребова		
Рук. гр.		Гребова		
Рук. сект.		Спиридонов		11.1988
Н. контр.		Спиридонов		11.1988
Утв.		Спиридонов		11.1988

Секция протяжуточная. Сборочный чертеж.

Лит.	Масса	Масштаб
	142	1:10
Лист	Листов 1	

СОЮЗГИПРОЛЕСХОЗ

Копировал

Формат А2

Альбом 7

Н019.12.07.000С6

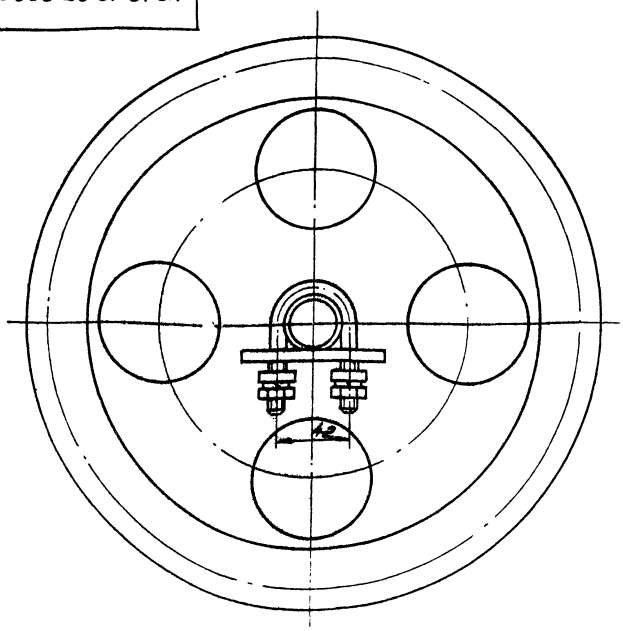

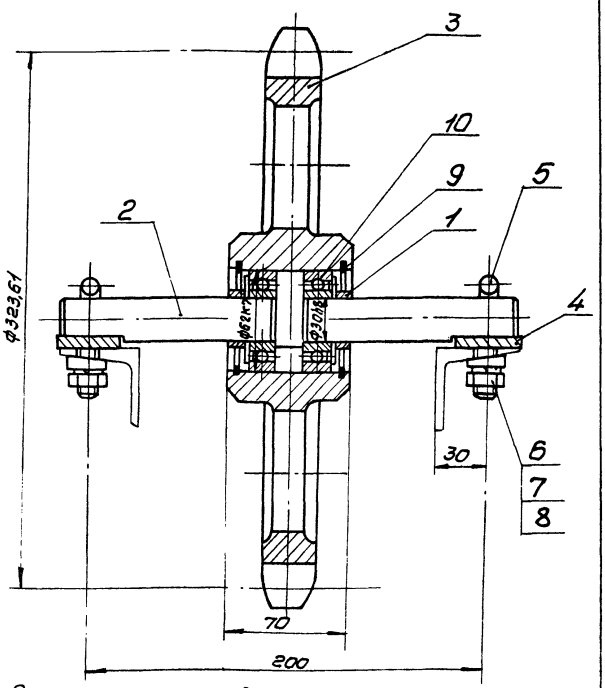

Размеры для справок.

					ТП411-2-187.88	Н019.12.07.000С6		
Изм.	Лист	№ докум.	Подп.	Дата	Звездочка поддерживающая. Сборочный чертеж	Лит.	Масса	Масштаб
Разраб.		Булыгина					15	1:2
Пров.		Глебова				Лист	Листов 1	
Рук.гр.		Глебова						
Рук.сект.		Спиридонов				СОЮЗГИПРОЛЕСХОЗ		
Н.контр.		Спиридонов						
Утв.		Спиридонов						

Инв.№подл. | Подп.и дата | Взам.инв.№ | Инв.№дубл. | Подп.и дата

Копировал Фиксуна

Формат А3

Альбом 7

Н019.12.03.003

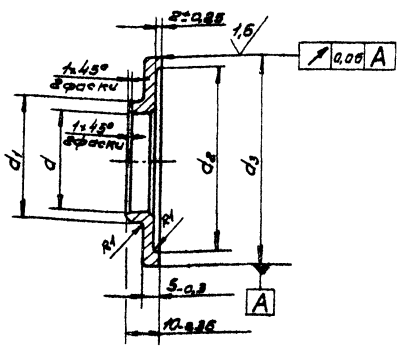

Обозначение	Размеры, мм								Масса кг
	d	Пред. откл.	d_1	Пред. откл.	d_2	Пред. откл.	d_3	Пред. откл.	
Н019.12.03.003	50	+0,25	56	-0,74	86	+0,87	90	-0,87	0,1
-01	30	+0,21	36	-0,62	56	+0,74	62	-0,74	0,08

					ТП411-2-187.88	Н019.12.03.003		
Изм.	Лист	№ докум.	Подп.	Дата	Крышка	Лит.	Масса	Масштаб
Разраб.		Булыгина					Ст. табл.	1:1
Пров.		Глебова				Лист	Листов 1	
Рук.гр.		Глебова						
Рук.сект.		Спиридонов			ВСт3пс2 ГОСТ 380-71*	СОЮЗГИПРОЛЕСХОЗ		
Н.контр.		Спиридонов						
Утв.		Спиридонов						

Инв.№подл. | Подп.и дата | Взам.инв.№ | Инв.№дубл. | Подп.и дата

Копировал Фиксуна

Формат А4

Альбом 7

Н019.12.07.003

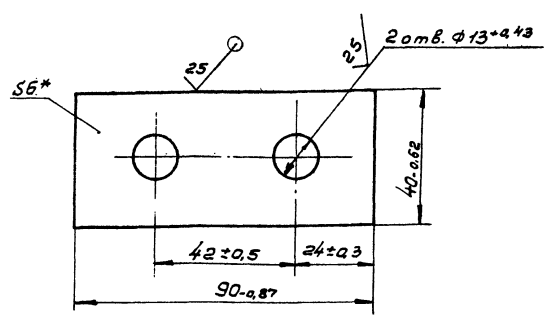

* Размер для справок.

23302-09

					ТП411-2-187.88	Н019.12.07.003		
Изм.	Лист	№ докум.	Подп.	Дата	Прокладка	Лит.	Масса	Масштаб
Разраб.		Булыгина					0,15	1:1
Пров.		Глебова				Лист	Листов 1	
Рук.гр.		Глебова						
Рук.сект.		Спиридонов			Лист Б-ПН-6 ГОСТ 19903-74* Ст3пс ГОСТ 14637-79	СОЮЗГИПРОЛЕСХОЗ		
Н.контр.		Спиридонов						
Утв.		Спиридонов						

Инв.№подл. | Подп.и дата | Взам.инв.№ | Инв.№дубл. | Подп.и дата

Копировал Фиксуна

Формат А4

Альбом 7

Формат	Зона	Поз.	Обозначение	Наименование	Кол.	Примечание
				Документация		
А3			НО19.13.00.000СБ	Сборочный чертеж		*) А2, А3
А3			НО19.12.00.000 ВП	Ведомость покупных изделий		
				Сборочные единицы		
А4	1		НО19.12.01.000	Привод	1	
А4	2		НО19.12.02.000	Вал приводной	1	
А4	3		НО19.12.03.000	Станция натяжная	1	
А4	4		НО19.12.04.000	Секция начальная	1	
А4	5		НО19.12.05.000	Секция конечная	1	
				Детали		
А4	10		НО19.12.00.001	Ось	16	
А4	11		НО19.12.00.002	Ролик	16	
А4	12		НО19.12.00.003	Кронштейн	16	
А4	13		НО19.12.00.004	Упор	8	
А4	14		НО19.13.00.001	Упор		
				Уголок 50×50×5-Б-ГОСТ 8509-86 / Ст3пс-Т-ГОСТ 535-79*		
				L = 50 h14	10	0,2 кг
А4	15		НО19.13.00.002	Направляющая		
				Швеллер 10 ГОСТ 8240-72* / Ст3пс-Т-ГОСТ 535-79*		
				L = 1600 h14	2	13,7 кг

Инв.№ подл. | Подп. и дата | Взам.инв.№ | Инв.№ дубл. | Подп. и дата

Изм.	Лист	№ докум.	Подп.	Дата	ТП 411-2-187.88 НО19.13.00.000			
Разраб.		Булыгина			Конвейер разгрузочный	Лит.	Лист 1	Листов 3
Пров.		Гребова				СОЮЗГИПРОЛЕСХОЗ		
Рук. гр.		Гребова						
Н. контр.		Спиридонов						
Утв.		Рогачев						

Копировал | Формат А4

Альбом 7

Формат	Зона	Поз.	Обозначение	Наименование	Кол.	Примечание
				Документация		
А3			НО19.12.01.100СБ	Сборочный чертеж		
				Детали		
А4	1		НО19.12.01.101	Венец	1	
А4	2		НО19.12.01.102	Ступица	1	

Инв.№ подл. | Подп. и дата | Взам.инв.№ | Инв.№ дубл. | Подп. и дата

Изм.	Лист	№ докум.	Подп.	Дата	ТП 411-2-187.88 НО19.12.01.100			
Разраб.		Булыгина			Звездочка	Лит.	Лист 1	Листов 1
Пров.		Гребова				СОЮЗГИПРОЛЕСХОЗ		
Рук. гр.		Гребова						
Н. контр.		Спиридонов						
Утв.		Спиридонов						

Копировал | Формат А4

Альбом 7

Формат	Зона	Поз.	Обозначение	Наименование	Кол.	Примечание
		16	НО19.13.00.003	Направляющая		
				Б-лн.Б ГОСТ 19903-74* / Лист Ст3пс ГОСТ 14637-79		
				(30×1600) h14	2	2,2 кг
				Стандартные изделия		
		22		Болт М12×30.58.05		
				ГОСТ 7798-70*	52	
		23		Болт М16×30.58.05		
				ГОСТ 7798-70*	24	
		24		Болт М16×50.58.05		
				ГОСТ 7798-70*	4	
		25		Болт М20×75.58.05		
				ГОСТ 7798-70*	8	
		26		Винт 2.2Н8-6g×70.58.05		
				ГОСТ 17475-80*	5	
		27		Гайка М8.5.05		
				ГОСТ 5915-70*	5	
		28		Гайка М12.5.05		
				ГОСТ 5915-70*	52	
		29		Гайка М16.5.05		
				ГОСТ 5915-70*	44	
		30		Гайка М20.5.05		
				ГОСТ 5915-70*	8	
		31		Шайба 8.65Г.05		
				ГОСТ 6402-70*	5	

Инв.№ подл. | Подп. и дата | Взам.инв.№ | Инв.№ дубл. | Подп. и дата

Изм.	Лист	№ докум.	Подп.	Дата	ТП 411-2-187.88 НО19.13.00.000	Лист 2

Копировал | Формат А4

Альбом 7

Формат	Зона	Поз.	Обозначение	Наименование	Кол.	Примечание
		32		Шайба 12.65Г.05		
				ГОСТ 6402-70*	42	
		33		Шайба 16.65Г.05		
				ГОСТ 6402-70*	44	
		34		Шайба 20.65Г.05		
				ГОСТ 6402-70*	8	
		35		Шайба 12.01.05		
				ГОСТ 10906-78*	52	
		36		Шайба 16.01.05		
				ГОСТ 10906-78*	4	
		37		Шайба 20.01.05		
				ГОСТ 10906-78*	8	
		38		Шайба 12.01.05		
				ГОСТ 11371-78*	32	
		39		Шайба 20.01.05		
				ГОСТ 11371-78*	56	
		40		Цепь М80-2-100-1		
				ГОСТ 588-81		
				L = 12 м	1	
		41		Цепь ПР38,1-12700		
				ГОСТ 13568-75*		
				L = 2,7 м	1	
		42		Звено С-ПР38,1-12700		
				ГОСТ 13568-75*	1	
				Прочие изделия		
		43		Секция роликовая КРН-18	4	Вторичный элемент перм. поз. 3-3
				Материалы		
		44		Пиломатериалы		
				Сосна ГОСТ 8486-86Е		
			23302-09	Доска 25×90	0,005 м³	

Инв.№ подл. | Подп. и дата | Взам.инв.№ | Инв.№ дубл. | Подп. и дата

Изм.	Лист	№ докум.	Подп.	Дата	ТП 411-2-187.88 НО19.13.00.000	Лист 3

Копировал | Формат А4

Альбом 7.

Н019.13.00.000СБ

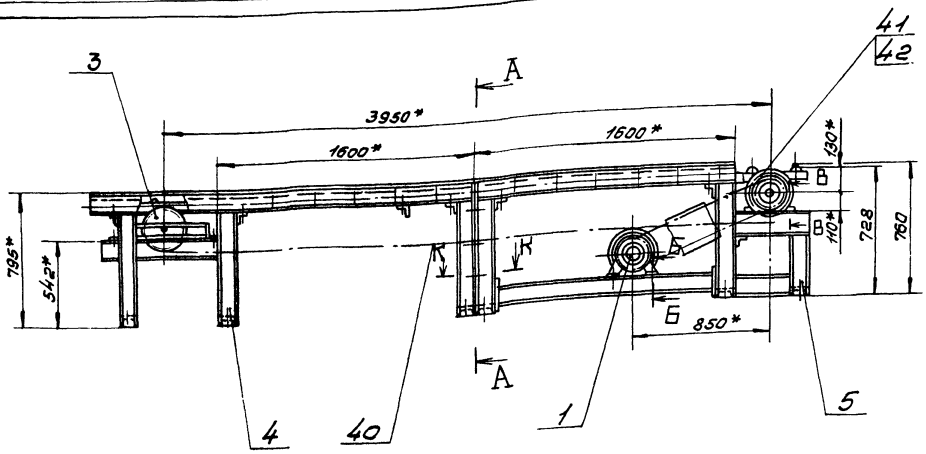

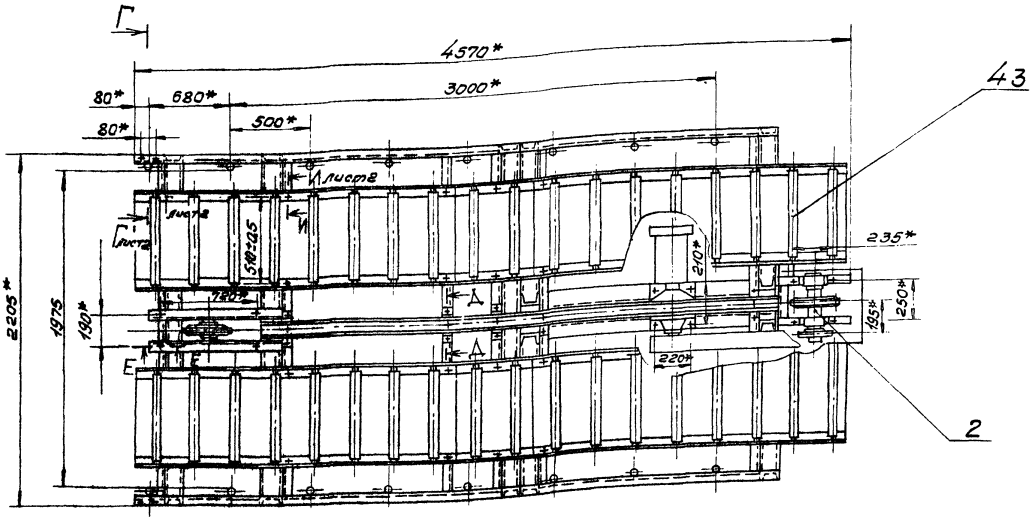

А-А
М1:10

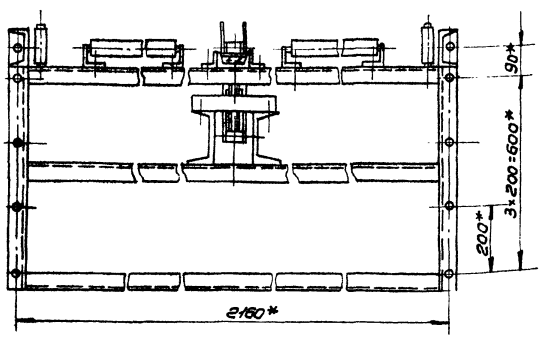

К-К
М1:2

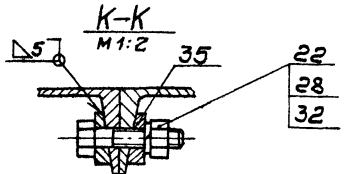

7. Регулировку плоскостности общей прилегающей плоскости роликов производить установкой шайб поз. 39. Количество шайб на одно место не более двух. Допуск плоскостности 1,5 мм.

Техническая характеристика

1. Количество рабочих мест	2
2. Шаг расположения упоров, мм	1600
3. Скорость перемещения упоров, м/с	0,3
4. Мощность привода, кВт	1,5

Технические требования

1. *Размеры для справок.
2. Сварные швы по ГОСТ 5264-80.
3. Подгонку настила поз. 44 выполнить по месту.
4. Ограждение цепной передачи выполнить при монтаже.
5. Цепные контуры, подшипниковые узлы, ролики смазать универсальной среднеплавкой смазкой УС-2 ГОСТ 1033-79.*
6. Обеспечить перемещение поддонов без перекосов и заеданий. Регулировку производить с помощью кронштейнов поз. 12.

23302-09

Изм.	Лист	№ докум.	Подп.	Дата
Разраб.		Булыгина		
Пров.		Глебова		
Рук. гр.		Глебова		
Рук. сект.		Спиридонов		
Н. контр.		Спиридонов		
Утв.		Рогачев		

ТП411-2-187.88 Н019.13.00.000 СБ

Конвейр разгрузочный. Сборочный чертеж

Лит.	Масса	Масштаб
	1080	1:20

Лист 1 Листов 2

СОЮЗГИПРОЛЕСХОЗ

Формат А2

Копировал

Инв. № подл. | Подп. и дата | Взам. инв. № | Инв. № дубл. | Подп. и дата

Альбом 7

Формат	Зона	Поз.	Обозначение	Наименование	Кол.	Примечание
				Документация		
А3			НО19.14.00.000СБ	Сборочный чертеж		
				Детали		
А4		1	НО19.14.00.001	Венец	1	
А4		2	НО19.14.00.002	Ступица	1	
				Стандартные изделия		
		3		Винт М6х16.58.05 ГОСТ 1477-84.	1	

Инв.№подл. | Подп. и дата | Взам.инв.№ | Инв.№дубл. | Подп. и дата

Изм.	Лист	№докум.	Подп.	Дата	ТП411-2-187.88 НО19.14.00.000			
Разраб.		Булыгина			Звездочка	Лит.	Лист	Листов
Пров.		Спиридонов						1
Рук.гр.		Гредова				СОЮЗГИПРОЛЕСХОЗ		
Н.контр.		Спиридонов						
Утв.		Спиридонов						

Копировал Фомина Формат А4

Альбом 7

Формат	Зона	Поз.	Обозначение	Наименование	Кол.	Примечание
				Документация		
А3			НО19.15.00.000СБ	Сборочный чертеж		
				Детали		
А4		1	НО19.14.00.001-01	Венец	1	
А4		2	НО19.15.00.001	Ступица	1	

Инв.№подл. | Подп. и дата | Взам.инв.№ | Инв.№дубл. | Подп. и дата

Изм.	Лист	№докум.	Подп.	Дата	ТП411-2-187.88 НО19.15.00.000			
Разраб.		Булыгина			Звездочка	Лит.	Лист	Листов
Пров.		Спиридонов						1
Рук.гр.		Гредова				СОЮЗГИПРОЛЕСХОЗ		
Н.контр.		Спиридонов						
Утв.		Спиридонов						

Копировал Фомина Формат А4

Альбом 7

Формат	Зона	Поз.	Обозначение	Наименование	Кол.	Примечание
				Документация		
А3			НО19.11.04.000СБ	Сборочный чертеж		
				Детали		
А4		1	НО19.11.03.001	Втулка	2	
А3		2	НО19.11.03.002-01	Втулка	1	
А4		3	НО19.11.03.004-01	Планка	1	
А3		4	НО19.11.04.001	Рычаг	1	
				Стандартные изделия		
		7		Штифт 3С3х14 ГОСТ 3128-70*	1	

Инв.№подл. | Подп. и дата | Взам.инв.№ | Инв.№дубл. | Подп. и дата

Изм.	Лист	№докум.	Подп.	Дата	ТП411-2-187.88 НО19.11.04.000			
Разраб.		Булыгина			Рычаг	Лит.	Лист	Листов
Пров.		Гредова						1
Рук.гр.		Гредова				СОЮЗГИПРОЛЕСХОЗ		
Н.контр.		Спиридонов						
Утв.		Спиридонов						

Копировал Фомина Формат А4

Альбом 7

Формат	Зона	Поз.	Обозначение	Наименование	Кол.	Примечание
				Документация		
А3			НО19.11.06.000СБ	Сборочный чертеж		
				Детали		
А4		1	НО19.11.06.001	Корпус	1	
А4		2	НО19.11.06.002	Основание	1	

2330с.09

Инв.№подл. | Подп. и дата | Взам.инв.№ | Инв.№дубл. | Подп. и дата

Изм.	Лист	№докум.	Подп.	Дата	ТП411-2-187.88 НО19.11.06.000			
Разраб.		Булыгина			Корпус подшипника	Лит.	Лист	Листов
Пров.		Гредова						1
Рук.гр.		Гредова				СОЮЗГИПРОЛЕСХОЗ		
Н.контр.		Спиридонов						
Утв.		Спиридонов						

Копировал Фомина Формат А4

Н019.14.00.000 СБ

Альбом 7

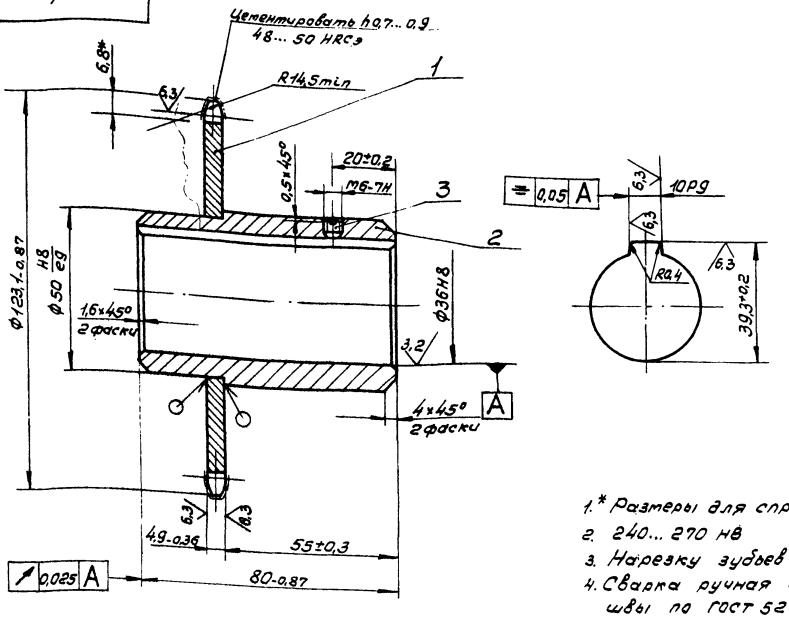

12,5 √(√)

Число зубьев		z	29
Сопрягаемая цепь	Шаг	t	12,7
	Диаметр ролика	Dp	8,51
Профиль зуба по ГОСТ 591-69*		—	Без смещения
Класс точности по ГОСТ 591-69*		—	3
Диаметр окружности впадин		Di	108,81-0,34
Допуск на разность шагов		δt	0,16
Радиальное биение окружности впадин		Eo	0,5
Торцовое биение зубчатого венца		—	0,6
Диаметр делительной окружности		da	117,46
Сопрягаемая цепь	Ширина внутренней пластины	h	11,8
	Расстояние между внутренними пластинами	Bвн	5,4

1.* Размеры для справок.
2. 240... 270 НВ
3. Нарезку зубьев произвести после сварки.
4. Сварка ручная электродуговая. Сварные швы по ГОСТ 5264-80.

					ТП411-2-187.88	Н019.14.00.000 СБ		
Изм.	Лист	№ докум.	Подп.	Дата	Звездочка	Лит.	Масса	Масштаб
Разраб.		Булыгина					1,1	1:1
Пров.		Спиридонов			Сборочный чертеж	Лист	Листов 1	
Рук.гр.		Глебова						
Рук.сект.		Спиридонов				СОЮЗГИПРОЛЕСХОЗ		
Н.контр.		Спиридонов						
Утв.		Рогачев						

Инв.№подл. | Подп. и дата | Взам.инв.№ | Инв.№дубл. | Подп. и дата

Копировал Фиерция — Формат А3

Н019.14.00.002

Альбом 7

25 √(√)

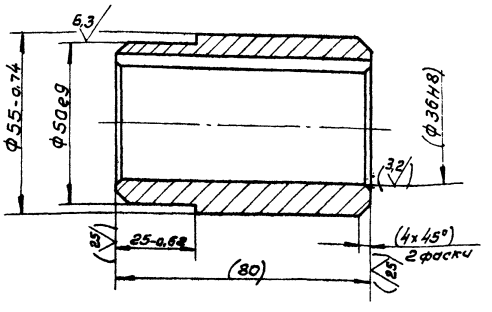

Размеры и шероховатость поверхности в скобках — после сборки.

					ТП411-2-187.88	Н019.14.00.002		
Изм.	Лист	№ докум.	Подп.	Дата	Ступица	Лит.	Масса	Масштаб
Разраб.		Булыгина					0,7	1:1
Пров.		Спиридонов				Лист	Листов 1	
Рук.гр.		Глебова						
Рук.сект.		Спиридонов			Сталь 45 ГОСТ 1050-74**	СОЮЗГИПРОЛЕСХОЗ		
Н.контр.		Спиридонов						
Утв.		Спиридонов						

Инв.№подл. | Подп. и дата | Взам.инв.№ | Инв.№дубл. | Подп. и дата

Копировал Фиерция — Формат А4

Альбом 7

Формат	Зона	Поз.	Обозначение	Наименование	Кол.	Примечание
				Документация		
А3			Н019.11.03.000 СБ	Сборочный чертеж		
				Детали		
А4		1	Н019.11.03.001	Втулка	1	
		2	-01	Втулка	1	
А3		3	Н019.11.03.002	Втулка	1	
А3		4	Н019.11.03.003	Рычаг	1	
А4		5	Н019.11.03.004	Платик	1	

23302.09

					ТП411-2-187.88	Н019.11.03.000		
Изм.	Лист	№ докум.	Подп.	Дата	Рычаг	Лит.	Лист	Листов
Разраб.		Булыгина						1
Пров.		Глебова						
Рук.гр.		Глебова						
Н.контр.		Спиридонов				СОЮЗГИПРОЛЕСХОЗ		
Утв.		Спиридонов						

Инв.№подл. | Подп. и дата | Взам.инв.№ | Инв.№дубл. | Подп. и дата

Копировал Фиерция — Формат А4

Альбом 7

НО19.15.00.000 СБ

12,5 √(√)

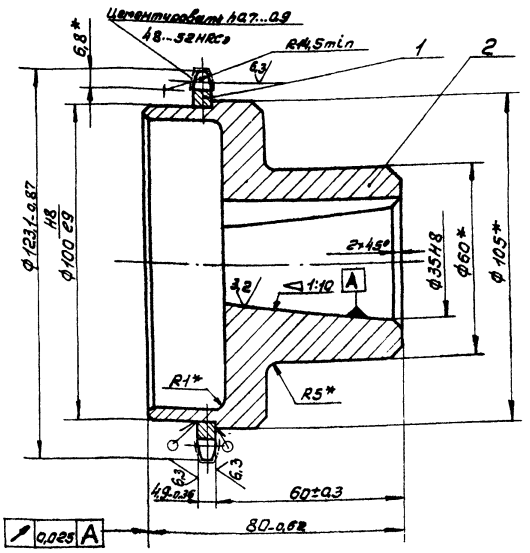

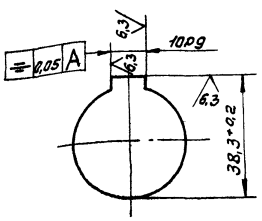

Число зубьев		z	29
Сопрягаемая цепь	Шаг	t	12,7
	Диаметр ролика	Dр	8,51
Профиль зуба по ГОСТ 591-69*		–	без смещения
Класс точности по ГОСТ 591-69*		–	3
Диаметр окружности впадин		Di	108,81-0,34
Допуск на разность шагов		δt	0,16
Радиальное биение окружности впадин		Es	0,5
Торцовое биение зубчатого венца		–	0,6
Диаметр делительной окружности		dд	117,46
Сопрягаемая цепь	Ширина внутренней пластины	h	11,8
	Расстояние между внутренними пластинами	Bвн	5,4

1.* Размеры для справок.
2. 240...270 НВ
3. Нарезку зубьев произвести после сварки.
4. Сварка ручная электродуговая. Сварные швы по ГОСТ 5264-80.

						ТП411-2-187.88	НО19.15.00.000 СБ		
Изм.	Лист	№докум.	Подп.	Дата			Лит.	Масса	Масштаб
Разраб.		Булычева			Звездочка. Сборочный чертеж			1,4	1:1
Пров.		Спиридонов					Лист	Листов 1	
Рук.гр.		Гладова							
Рук.сект.		Спиридонов		4.04.88			СОЮЗГИПРОЛЕСХОЗ		
Н.контр.		Спиридонов		4.04.88					
Утв.		Рогачев							

Копировал Филиппов

Альбом 7

НО19.15.00.001

25 √(√)

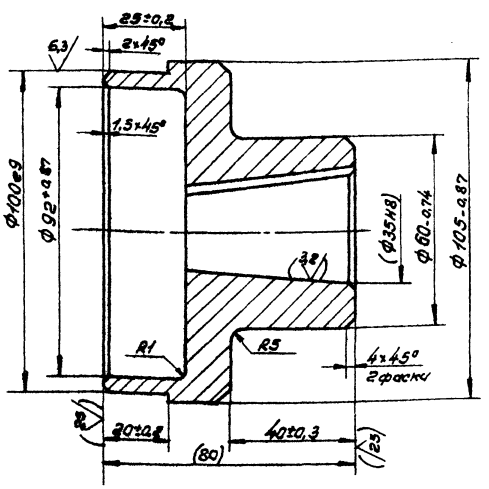

Размеры и шероховатость поверхности в скобках — после сборки.

						ТП411-2-187.88	НО19.15.00.001		
Изм.	Лист	№докум.	Подп.	Дата			Лит.	Масса	Масштаб
Разраб.		Булычева			Ступица			1,2	1:1
Пров.		Спиридонов					Лист	Листов 1	
Рук.гр.		Гладова							
Рук.сект.		Спиридонов		4.04.88			СОЮЗГИПРОЛЕСХОЗ		
Н.контр.		Спиридонов		4.04.88	Сталь 45 ГОСТ 1050-74**				
Утв.		Спиридонов		4.04.88					

Копировал Филиппов Формат А4

Альбом 7

НО19.14.00.001

25 √(√)

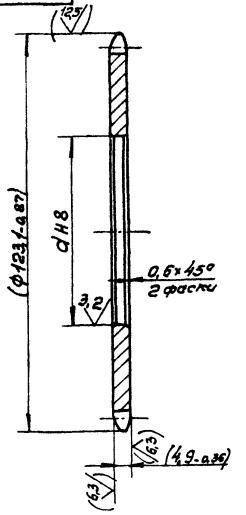

Обозначение	d	Масса, кг
НО19.14.00.001	50	0,38
-01	100	0,16

Размеры и шероховатость поверхности в скобках — после сборки. 23302-09

						ТП411-2-187.88	НО19.14.00.001		
Изм.	Лист	№докум.	Подп.	Дата			Лит.	Масса	Масштаб
Разраб.		Булычева			Венец			См. подл.	1:1
Пров.		Спиридонов					Лист	Листов 1	
Рук.гр.		Гладова							
Рук.сект.		Спиридонов		4.04.88			СОЮЗГИПРОЛЕСХОЗ		
Н.контр.		Спиридонов		4.04.88	Сталь 45 ГОСТ 1050-74**				
Утв.		Спиридонов		4.04.88					

Копировал Филиппов Формат А4

Альбом 7

№ строки	Наименование	Код окп	Обозначение документа на поставку	Поставщик	Куда входит (обозначение)	Количество: На изделие	В компл.	На регул.	Всего	Примечание
1	Мотор-редуктор									
2	МЗ2-50-22,4 Ц У3									
3	N=1,5 кВт		ГОСТ 21356-75*		Н019.12.01.000	1			1	
4	Натяжное			3-д, Северный комму-						
5	устройство Р100-12			нар" г. Вологда	Н019.12.03.000	1			1	
6										
7	Секция роликовая			Воронежский экспе-						
8	КРН-18			рим. мех. з-д	Н019.13.00.000	4			4	
9										
10	Закрепительная									
11	втулка Н314		ГОСТ 24208-80		Н019.12.02.000	2			2	
12										
13	Корпус УТ 140		ГОСТ 13218.3-80		Н019.12.02.000	2			2	
14	Крышка ГН 140		ГОСТ 13219.2-81		Н019.12.02.000	1			1	
15	Крышка ЖС 140×60		ГОСТ 13219.14-81		Н019.12.02.000	3			3	
16										
17	Подшипник 60210		ГОСТ 7242-81*		Н019.12.03.000	2			2	
18	Подшипник 11312		ГОСТ 8545-75		Н019.12.02.000	2			2	
19										
20	Цепь М80-2-100-1		ГОСТ 588-81		Н019.13.00.000	12м			12м	
21	Цепь ПР38,1-12700		ГОСТ 13568-75*		Н019.13.00.000	2,7м			2,7м	
22	Звено С-ПР38,1-12700		ГОСТ 13568-75*		Н019.13.00.000	1			1	
23	Крепежные изделия									
24	Болт М12×30.58.05		ГОСТ 7798-70*		Н019.13.00.000	52			52	
25	Болт М12×90.58.05		ГОСТ 7798-70*		Н019.12.02.000	8			8	

Инв.№ подл. | Подп. и дата | Взам. инв.№ | Инв.№ дубл. | Подп. и дата

ТП411-2.18788 Н019.13.00.000 ВП

Изм.	Лист	№ докум.	Подп.	Дата
Разраб.		Булыгина		
Пров.		Спиридонов		
Рук. гр.		Гребова		
Н. контр.		Спиридонов		
Утв.		Родичев		

Конвейер разгрузочный.

Ведомость покупных изделий.

Лит.	Лист	Листов
	1	3

СОЮЗГИПРОЛЕСХОЗ

Копировал Фивейская

Формат А3

Альбом 7

№ строки	Наименование	Код окп	Обозначение документа на поставку	Поставщик	Куда входит (обозначение)	Количество: На изделие	В компл.	На регул.	Всего	Примечание
1	Болт		ГОСТ 7798-70*							
2	М16×30.58.05				Н019.13.00.000	24			24	
3	М16×50.58.05				——— " ———	4			4	
4	М20×75.58.05				——— " ———	8			8	
5	Винт В.2М8-6g×70.58.05		ГОСТ 17475-80*		——— " ———	5			5	
6	Винт М10×12.58.05		ГОСТ 1476-84		Н019.12.01.000	1			1	
7	Гайка		ГОСТ 5915-70*							
8	М8.5.05				Н019.13.00.000	5			5	
9	М12.5.05				Н019.13.00.000	52			52	
10					Н019.12.02.000	8			8	
11									60	
12	М16.5.05				Н019.13.00.000	44			44	
13	М20.5.05				——— " ———	8			8	
14	Гайка 60		ГОСТ 8725-83		Н019.12.02.000	2			2	
15	Кольца 60		ГОСТ 2833-77*		Н019.12.01.000	1			1	
16					Н019.12.02.000	1			1	
17									2	
18	Кольца А90		ГОСТ 13943-68*		Н019.12.03.000	2			2	
19	Шайба		ГОСТ 6402-70*							
20	8.65Г.05				Н019.13.00.000	5			5	
21	12.65Г.05				Н019.13.00.000	42			42	
22					Н019.12.02.000	8			8	
23									50	
24	16.65Г.05				Н019.13.00.000	44			44	
25	20.65Г.05				——— " ———	8			8	
26	Шайба		ГОСТ 11371-78*							
27	12.01.05				Н019.13.00.000	32			32	
28	20.01.05				——— " ———	56			56	
29										

Инв.№ подл. | Подп. и дата | Взам. инв.№ | Инв.№ дубл. | Подп. и дата

23302-09

ТП411-2.18788 Н019.13.00.000 ВП Лист 2

Изм. Лист № докум. Подп. Дата

Копировал Фивейская

Формат А3

Альбом 7

№ строки	Наименование	Код ОКП	Обозначение документа на поставку	Поставщик	Куда входит (обозначение)	Количество: На изделие	Количество: В компл.	Количество: На регул. р-р	Количество: Всего	Примечание
1	Шайба		ГОСТ 10906-78*		НО19. 13.00.000	52			52	
2	12.01.05				——— " ———	4			4	
3	16.01.05		———		——— " ———	8			8	
4	20.01.05		ГОСТ 8725-83		НО19.12.02.000	2			2	
5	Шайба 60		ГОСТ 23360-78*		НО19.12.02.000	1			1	
6	Шпонка				——— " ———					
7	14х9х140									
8	18х11х70									
9										
10										
11										
12										
13										
14										
15										
16										
17										
18										
19										
20										
21										
22										
23										
24										
25										
26										
27										
28										
29										

Инв.№ подл. | Подп. и дата | Взам. инв.№ | Инв.№ дубл. | Подп. и дата

Изм. Лист № докум. Подп. Дата

ТП 411-2-187.88 НО.19.13.00.00005

Лист 3

Копировал Группа

Формат А3

gost.e-ecolog.ru