ТИПОВОЙ ПРОЕКТ
ЧИ-2-187 88

ЦЕХ ПО ПРОИЗВОДСТВУ ПАРКЕТНЫХ ЩИТОВ МОЩНОСТЬЮ 100 тыс. м² в год

СТЕНЫ ПАНЕЛЬНЫЕ

Альбом 7

ЧАСТЬ 1

НО – ЧЕРТЕЖИ НЕСТАНДАРТИЗИРОВАННОГО ОБОРУДОВАНИЯ СТР. 2-49

gost.e-ecolog.ru

ЦЕНТРАЛЬНЫЙ ИНСТИТУТ ТИПОВОГО ПРОЕКТИРОВАНИЯ
ГОССТРОЯ СССР
КИЕВСКИЙ ФИЛИАЛ
г. Киев-57 ул. Эжена Потье № 12

58/8
Заказ № 6316 Инв № 23302-08 Тираж 100

Сдано в печать 9/8 1989 Цена 2·75

ТИПОВОЙ ПРОЕКТ
411-2-187.

ЦЕХ ПО ПРОИЗВОДСТВУ ПАРКЕТНЫХ ЩИТОВ МОЩНОСТЬЮ 100 тыс. м² в год

СТЕНЫ ПАНЕЛЬНЫЕ

Альбом 7

Часть 1

НО – ЧЕРТЕЖИ НЕСТАНДАРТИЗИРОВАННОГО ОБОРУДОВАНИЯ

Разработан институтом "Союзгипролесхоз"

Главный инженер института В.М. Нагаев

Главный инженер проекта Т.А. Сергеева

Утвержден Госкомлесом СССР протокол от 20 июня 1988 г. № 16

Введен в действие институтом "Союзгипролесхоз" приказ от 27 июня 1988 г. № 77

© Госстрой СССР 1989 г.

№ 23302-08

Содержание альбома

Наименование	Обозначение	Стр.
Этажерка. Лист 1	Н019.02.00.000	4
Лист 2		4
Поддон	Н019.02.01.000	4
Опора	Н019.02.02.000	4
Этажерка. Сборочный чертеж	Н019.02.00.000СБ	5
Балка	Н019.02.00.001	6
Косынка	Н019.02.00.002	6
Поддон. Сборочный чертеж	Н019.02.01.000СБ	6
Опора. Сборочный чертеж	Н019.02.02.000СБ	6
Кассета	Н019.03.00.000	7
Платик	Н019.11.01.005	7
Траверса	Н019.03.01.000	7
Каркас	Н019.03.02.000	7
Кассета. Сборочный чертеж	Н019.03.00.000СБ	8
Планка.	Н019.03.00.001	9
Ось	Н019.03.00.002	9
Втулка	Н019.03.02.004	9
Платик	Н019.03.02.005	9
Скоба	Н019.03.01.001	10
Балка	Н019.03.01.002	10
Косынка	Н019.03.01.005	10
Ручка	Н019.03.02.001	10
Траверса. Сборочный чертеж	Н019.03.01.000СБ	11
Стенка.	Н019.03.01.003	11
Бобышка	Н019.03.01.004	11
Каркас. Сборочный чертеж	Н019.03.02.000СБ	12
Опора	Н019.03.02.100	12
Балка	Н019.04.01.003	12
Опора. Сборочный чертеж	Н019.03.02.100СБ	13
Бабышка	Н019.03.02.002	13
Стенка	Н019.03.02.003	13
Тележка	Н019.04.00.000	14
Рама	Н019.04.01.000	14
Станина	Н019.05.01.000	14
Станина	Н019.05.02.000	14
Тележка. Сборочный чертеж	Н019.04.00.000СБ	15
Ось	Н019.04.00.001	16
Оседержатель	Н019.04.00.002	16
Крышка	Н019.04.00.003	16
Каток	Н019.04.00.004	16
Рама. Сборочный чертеж	Н019.04.01.000СБ	17
Поддон.	Н019.02.01.001	17
Стойка	Н019.12.06.001	17
Стол роликовый. Лист 1	Н019.05.00.000	18
Лист 2		18
Лист 3		18
Опора	Н019.05.01.007	18
Стол роликовый. Сборочный чертеж	Н019.05.00.000СБ	19
Станина. Сборочный чертеж	Н019.05.01.000СБ	20
Опора	Н019.05.01.005	21
Опора	Н019.05.01.006	21
Станина. Сборочный чертеж	Н019.05.02.000СБ	21
Стол роликовый с откидной	Н019.06.00.000	
секцией. Лист 1,2		22
Секция	Н019.06.01.000	22
Ухо	Н019.06.00.001	22
Стол роликовый с откидной		
секцией. Сборочный чертеж.	Н019.06.00.000СБ	23
Секция. Сборочный чертеж.	Н019.06.01.000СБ	23
Рольганг приводной. Лист 1	Н019.07.00.000	24
Лист 2		25
Привод Лист 1	Н019.07.01.000	24
Лист 2	Н019.07.01.000	24
Рольганг приводной. Сборочный		
чертеж. Лист 1	Н019.07.00.000СБ	25
Лист 2		26
Рольганг приводной. Ведомость	Н019.07.00.000ВП	
покупных изделий. Лист 1, 2		27
Лист 3		28

Наименование	Обозначение	Стр.
Конвейер загрузочный. Ведомость		
покупных изделий. Лист 3	Н019.12.00.000ВП	28
Привод. Сборочный чертеж	Н019.07.01.000СБ	29
Шайба	Н019.07.01.003	29
Балка	Н019.07.01.101	29
Рама. Сборочный чертеж	Н019.07.01.100СБ	30
Звездочка	Н019.07.01.001	30
Ось	Н019.07.00.002	31
Крышка	Н019.07.03.006	31
Кожух	Н019.07.01.002	31
Крышка	Н019.07.00.003	31
Ограждение	Н019.07.02.001	32
Ограждение. Сборочный чертеж.	Н019.07.02.000СБ	32
Стойка	Н019.07.02.002	32
Платик	Н019.11.01.007	33
Рама	Н019.07.01.100	33
Ролик Лист 1,2	Н019.07.03.000	33
Ролик. Сборочный чертеж	Н019.07.03.000СБ	34
Корпус	Н019.07.03.004	35
Крышка	Н019.07.03.003	35
Диск	Н019.07.03.103	36
Труба	Н019.07.03.104	36
Каток	Н019.07.03.100	36
Ограждение	Н019.07.02.000	36
Каток. Сборочный чертеж	Н019.07.03.100СБ	37
Связь	Н019.07.04.001	38
Крышка	Н019.07.03.001	38
Кольцо	Н019.07.03.002	38
Стойка	Н019.09.02.004	38
Упор	Н019.07.05.000	39
Рама	Н019.07.04.000	39
Ось	Н019.07.03.101	39
Опора	Н019.07.05.002	39
Рама. Сборочный чертеж.	Н019.07.04.000СБ	40
Раскос	Н019.07.04.003	41
Звездочка	Н019.07.03.005	41
Втулка	Н019.07.04.004	41
Звездочка	Н019.07.00.001	42
Упор. Сборочный чертеж	Н019.07.05.000СБ	42
Ось	Н019.07.05.001	42
Секция	Н019.08.01.000	43
Патрубок	Н019.08.03.000	43
Зонт вытяжной	Н019.08.00.000	43
Секция	Н019.08.02.000	43
Зонт вытяжной. Сборочный		
чертеж	Н019.08.00.000СБ	44
Секция. Сборочный чертеж	Н019.08.01.000СБ	45
Балка	Н019.08.01.001	45
Стенка	Н019.08.01.002	45
Секция. Сборочный чертеж	Н019.08.02.000СБ	46
Балка	Н019.08.02.004	46
Балка	Н019.08.02.001	46
Ухо	Н019.08.00.001	47
Ручка	Н019.04.01.002	47
Косынка	Н019.04.01.004	47
Стенка	Н019.08.02.002	47
Крышка	Н019.08.03.001	48
Патрубок. Сборочный чертеж.	Н019.08.03.000СБ	48
Патрубок.	Н019.08.03.002	48
Настил	Н019.11.01.018	49
Связь	Н019.12.05.004	49
Фланок	Н019.11.00.013	49
Фланец	Н019.11.01.019	49
Стол подметный. Лист 1	Н019.11.00.000	50
Лист 2		50
Лист 3		50
Лист 4		50
Лист 5		51
Лист 6		51
Рама нижняя Лист 3	Н019.11.01.000	51

Альбом 7

Типовой проект 411-2-187.88

23302.08

Содержание альбома

Наименование	Обозначение	Стр.
Ось толкателя	Н019.11.07.000	51
Стол подающий. Сборочный чертеж. Лист 1	Н019.11.00.000СБ	52
Лист 2		53
Лист 3		54
Лист 4		55
Лист 5		56
Стол подающий. Схема электрическая принципиальная	Н019.11.00.000Э3	57
Прокладка	Н019.11.00.003	58
Втулка	Н019.11.00.002	58
Крышка	Н019.11.00.004	58
Крышка	Н019.11.00.009	58
Ось	Н019.11.00.005	59
Ось	Н019.11.00.006	59
Настил	Н019.11.00.007	59
Ограждение	Н019.11.00.008	59
Звездочка	Н019.12.07.002	60
Винт	Н019.11.00.001	60
Флажок	Н019.11.00.011	60
Рама нижняя Лист 1,2	Н019.11.01.000	61
Рама верхняя Лист 1	Н019.11.02.000	61
Гайка-толкатель	Н019.11.05.000	61
Рама нижняя. Сборочный чертеж Лист 1	Н019.11.01.000	62
Лист 2		63
Балка	Н019.11.01.002	64
Крышка	Н019.11.00.011	64
Фиксатор	Н019.11.01.005	64
Ролик	Н019.00.00.001	64
Платик	Н019.11.01.008	65
Бобышка	Н019.11.01.011	65
Бобышка	Н019.11.01.012	65
Платик	Н019.11.01.009	65
Рама верхняя. Сборочный чертеж Лист 1	Н019.11.02.000СБ	66
Лист 2		67
Бобышка	Н019.11.02.006	67
Втулка	Н019.11.02.005	67
Рычаг. Сборочный чертеж	Н019.11.03.000СБ	68
Рычаг. Сборочный чертеж	Н019.11.04.000СБ	68
Рычаг	Н019.11.03.003	69
Втулка	Н019.11.03.001	69
Платик	Н019.11.03.004	69
Рычаг	Н019.11.04.001	70
Втулка	Н019.11.03.002	70
Гайка-толкатель. Сборочный чертеж	Н019.11.05.000СБ	71
Ребро	Н019.11.05.001	71
Фланец	Н019.11.05.003	71
Патрубок	Н019.11.05.005	72
Гайка	Н019.11.05.004	72
Ребро	Н019.11.02.004	72
Бобышка	Н019.11.05.002	72
Корпус подшипника. Сборочный чертеж	Н019.11.06.000СБ	73
Корпус	Н019.11.06.001	73
Основание	Н019.11.06.002	73
Ось	Н019.11.07.001	74
Ось толкателя. Сборочный чертеж	Н019.11.07.000	74
Флажок	Н019.11.00.012	74
Фланец	Н019.11.07.002	74
Конвейер загрузочный. Лист 1	Н019.12.00.000	75
Лист 2		75
Лист 3		75
Секция промежуточная	Н019.12.06.000	75

Наименование	Обозначение	Стр.
Конвейер загрузочный. Сборочный чертеж. Лист 1	Н019.12.00.000СБ	76
Лист 2		77
Ось	Н019.12.00.001	77
Ролик	Н019.12.00.002	77
Конвейер загрузочный. Лист 1,2	Н019.12.00.000ВП	78
Конвейер разгрузочный. Сборочный чертеж. Лист 2	Н019.13.00.000СБ	79
Упор	Н019.12.00.004	79
Кронштейн	Н019.12.00.003	79
Станция натяжная.	Н019.12.03.000	80
Звездочка поддерживающая	Н019.12.07.000	80
Привод	Н019.12.01.000	80
Конвейер загрузочный. Лист 4	Н019.12.00.000	80
Привод. Сборочный чертеж	Н019.12.01.000СБ	81
Прокладка	Н019.12.02.003	81
Кольцо	Н019.12.02.004	81
Звездочка. Сборочный чертеж	Н019.12.01.100СБ	82
Венец	Н019.12.01.101	82
Ступица	Н019.12.01.102	82
Вал приводной. Лист 1,2	Н019.12.02.000	83
Ось	Н019.12.07.001	83
Скоба	Н019.12.07.004	83
Вал приводной. Сборочный чертеж	Н019.12.02.000СБ	84
Звездочка	Н019.12.02.001	85
Вал	Н019.12.02.002	85
Станция натяжная. Сборочный чертеж	Н019.12.03.000СБ	86
Звездочка	Н019.12.03.001	87
Ось	Н019.12.03.002	87
Ребро	Н019.12.03.006	87
Секция начальная. Лист 1	Н019.12.04.000	88
Лист 2		88
Секция конечная. Лист 1	Н019.12.05.000	88
Лист 2		88
Секция начальная. Сборочный чертеж	Н019.12.04.000СБ	89
Секция конечная. Сборочный чертеж	Н019.12.05.000СБ	90
Секция промежуточная. Сборочный чертеж	Н019.12.06.000СБ	91
Звездочка поддерживающая. Сборочный чертеж.	Н019.12.07.000СБ	92
Крышка	Н019.12.03.003	92
Прокладка	Н019.12.07.003	92
Конвейер разгрузочный. Лист 1	Н019.13.00.000	93
Лист 2		93
Лист 3		93
Звездочка	Н019.12.01.100	93
Конвейер разгрузочный. Сборочный чертеж Лист 1	Н019.13.00.000СБ	94
Звездочка	Н019.14.00.000	95
Звездочка	Н019.15.00.000	95
Рычаг	Н019.11.04.000	95
Корпус подшипника	Н019.11.06.000	95
Звездочка. Сборочный чертеж	Н019.14.00.000СБ	96
Ступица	Н019.14.00.002	96
Рычаг	Н019.11.03.000	96
Звездочка. Сборочный чертеж	Н019.13.00.000СБ	97
Ступица	Н019.13.00.001	97
Венец	Н019.14.00.001	97
Конвейер разгрузочный. Ведомость покупных изделий. Лист 1,2	Н019.13.00.000ВП	98
Лист 3	Н019.13.00.000ВП	99

Альбом 7

Типовой проект 411-2-187.88

Альбом 7

Формат	Зона	Поз.	Обозначение	Наименование	Кол.	Примечание
				Документация		
А2			Н019.02.00.000 СБ	Сборочный чертеж		
				Сборочные единицы		
А4		1	Н019.02.01.000	Поддон	1	
А4		2	Н019.02.02.000	Опора	2	
				Детали		
А4		3	Н019.02.00.001	Балка	2	
А4		4	Н019.02.00.002	Косынка	16	
		5	-01	Косынка	4	
		6	-02	Косынка	4	
Б4		7	Н019.02.00.003	Планка		
				Лист Б-ПН-5 ГОСТ 19903-74* / Ст3пс ГОСТ 14637-79		
				(100×150) h14	4	0,6кг
Б4		8	Н019.02.00.004	Планка		
				Лист Б-ПН-10 ГОСТ 19903-74* / Ст3пс ГОСТ 14637-79		
				(80×450) h14	2	2,9кг
Б4		9	Н019.02.00.005	Связь		
				Уголок 25×25×5-Б-ГОСТ 8509-86 / Ст3пс-I-ГОСТ 535-79*		
				L=30 h14	6	0,03кг

Подп. и дата | Инв. № дубл. | Взам. инв. № | Подп. и дата | Инв. № подл.

Изм.	Лист	№ докум.	Подп.	Дата
Разраб.	Булыгина			
Пров.	Глебова			
Рук. гр.	Глебова			
Н. контр.	Спиридонов			
Утв.	Спиридонов			

ТП411-2-187.88 Н019.02.00.000

Этажерка

Лит.	Лист	Листов
	1	2

СОЮЗГИПРОЛЕСХОЗ

Копировал Пискуля

Формат А4

4

Альбом 7

Формат	Зона	Поз.	Обозначение	Наименование	Кол.	Примечание
				Документация		
А4			Н019.02.02.000 СБ	Сборочный чертеж		
				Детали		
А4		1	Н019.02.00.001-01	Балка	1	
Б4		2	Н019.02.02.001	Ребро		
				Лист Б-ПН-5 ГОСТ 19903-74* / Ст3пс ГОСТ 14637-79		
				(30×122) h14	2	0,15кг

Подп. и дата | Инв. № дубл. | Взам. инв. № | Подп. и дата | Инв. № подл.

Изм.	Лист	№ докум.	Подп.	Дата
Разраб.	Булыгина			
Пров.	Глебова			
Рук. гр.	Глебова			
Н. контр.	Спиридонов			
Утв.	Спиридонов			

ТП411-2-187.88 Н019.02.02.000

Опора

Лит.	Лист	Листов
		1

СОЮЗГИПРОЛЕСХОЗ

Копировал Пискуля

Формат А4

Альбом 7

Формат	Зона	Поз.	Обозначение	Наименование	Кол.	Примечание
Б4		10	Н019.02.00.006	Связь		
				Уголок 56×56×5-Б-ГОСТ 8509-86 / Ст3пс-I-ГОСТ 535-79*		
				L=150 h14	2	0,6кг
Б4		11	Н019.02.00.007	Опора		
				Швеллер 12 ГОСТ 8240-72* / Ст3пс-I-ГОСТ 535-79*		
				L=2378 h14	2	23,7кг
Б4		12	Н019.02.00.008	Стойка		
				Швеллер 16 ГОСТ 8240-72* / Ст3пс-I-ГОСТ 535-79*		
				L=1070 h14	2	15,2кг
				Стандартные изделия		
		15		Болт 1.1 М16×300		
				ВСт3пс2 ГОСТ 24379.1-80	4	

Подп. и дата | Инв. № дубл. | Взам. инв. № | Подп. и дата | Инв. № подл.

Изм.	Лист	№ докум.	Подп.	Дата

ТП411-2-187.88 Н019.02.00.000

Лист
2

Копировал Пискуля

Формат А4

Альбом 7

Формат	Зона	Поз.	Обозначение	Наименование	Кол.	Примечание
				Документация		
А4			Н019.02.01.000 СБ	Сборочный чертеж		
				Детали		
А4		1	Н019.02.01.001	Поддон	1	
Б4		2	Н019.02.01.002	Лоток		
				Уголок 40×40×3-Б-ГОСТ 8509-86 / Ст3пс-I-ГОСТ 535-79*		
				L=100 h14	1	0,18кг
Б4		3	Н019.02.01.003	Окантовка		
				Уголок 40×40×3-Б-ГОСТ 8509-86 / Ст3пс-I-ГОСТ 535-79*		
				L=50 h14	1	0,09кг

23302-08

Подп. и дата | Инв. № дубл. | Взам. инв. № | Подп. и дата | Инв. № подл.

Изм.	Лист	№ докум.	Подп.	Дата
Разраб.	Булыгина			
Пров.	Глебова			
Рук. гр.	Глебова			
Н. контр.	Спиридонов			
Утв.	Спиридонов			

ТП411-2-187.88 Н019.02.01.000

Поддон

Лит.	Лист	Листов
		1

СОЮЗГИПРОЛЕСХОЗ

Копировал Пискуля

Формат А4

Вид А

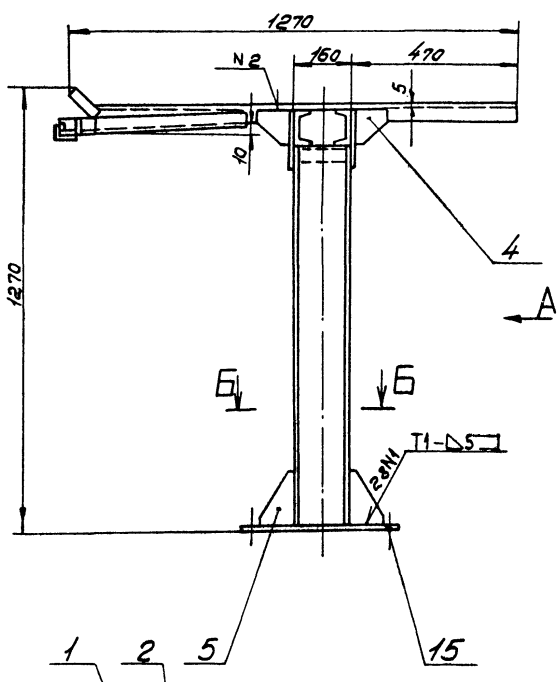

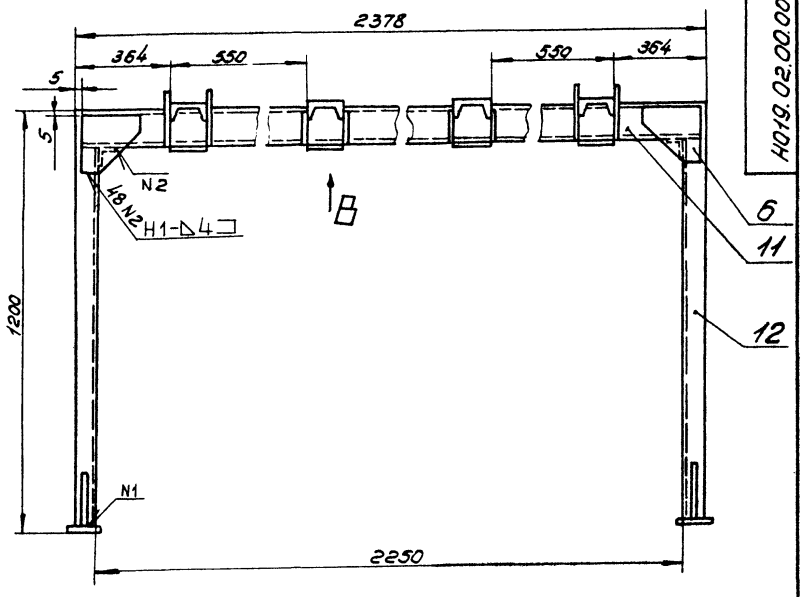

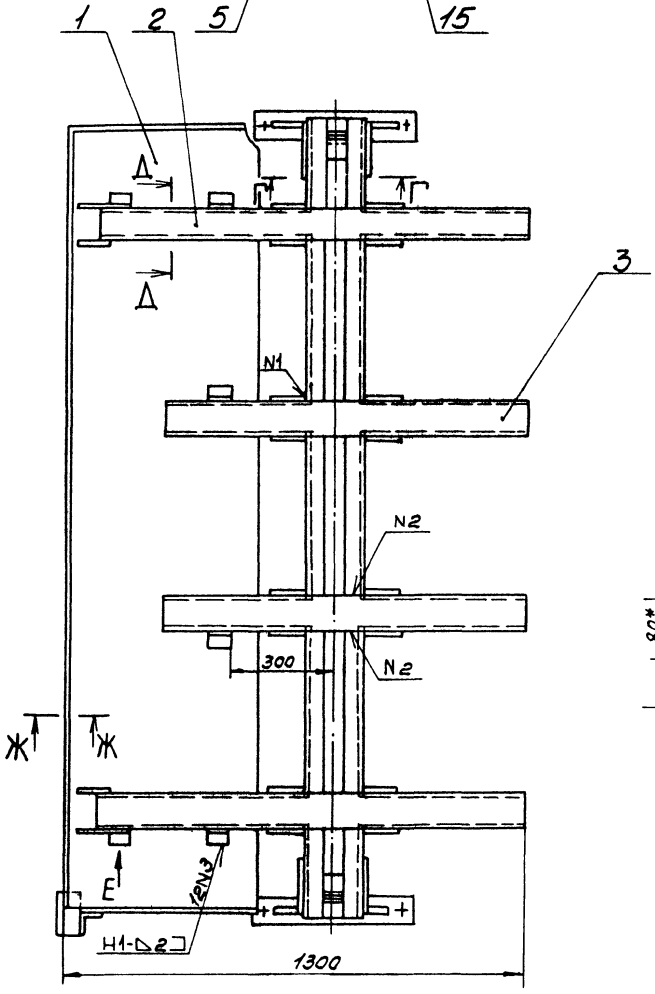

Вид Е
М1:2

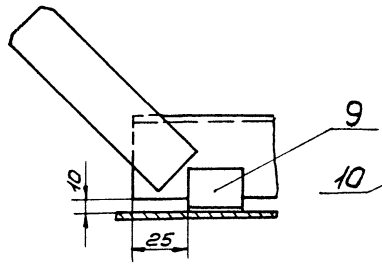

Г-Г
М1:5

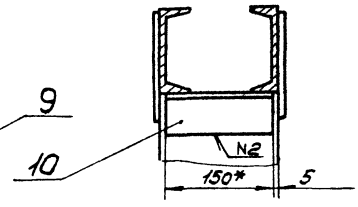

Д-Д
М1:5

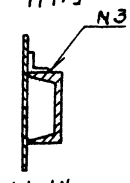

Ж-Ж
М1:1

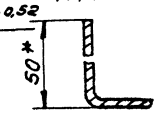

Б-Б
М1:5

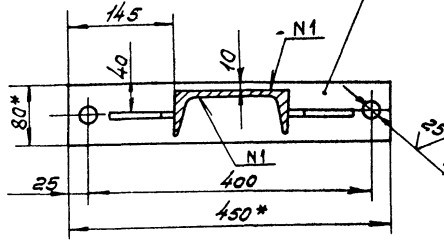

1.* Размеры для справок.

2. Шероховатость обрабатываемых поверхностей деталей 64 — $\frac{50}{}$

3. Неуказанные предельные отклонения размеров — $\pm \frac{IT14}{2}$

4. Сварные швы по ГОСТ 5264-80.

5. Покрытие: грунтовка ГФ-021 ГОСТ 25129-82, эмаль ПФ-115, серая, ГОСТ 6465-76* III Сэ.

Вид В
М1:9

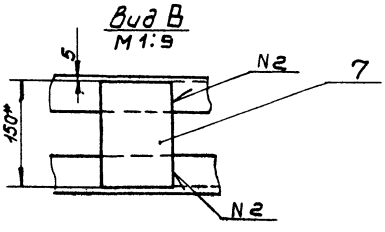

23302-08

						ТП411-2-187.88 НО19.02.00.000СБ		
Изм.	Лист	№докум.	Подп.	Дата				
Разраб.		Булыгина			Этажерка. Сборочный чертеж	Лит.	Масса	Масштаб
Пров.		Следова					170	1:10
Рук.гр.		Следова				Лист	Листов 1	
Рук.сект.		Стридонов						
Н.контр.		Стридонов				СОЮЗГИПРОЛЕСХОЗ		
Утв.		Рогачев						

Копировал Фирсова

Формат А2

Альбом 7

Н019.02.02.000СБ

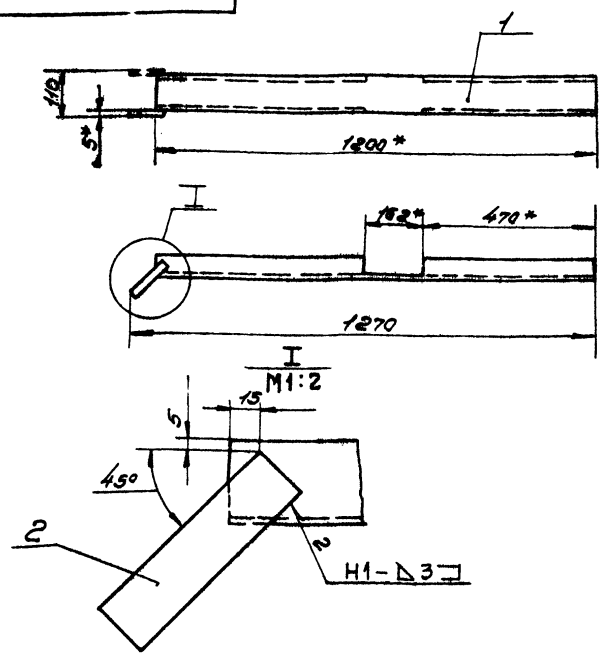

1.* Размеры для справок.
2. Шероховатость обрабатываемых поверхностей деталей БЧ – 50
3. Предельные отклонения размеров – ± IT14/2
4. Сварные швы по ГОСТ 5264-80.

Изм.	Лист	№ докум.	Подп.	Дата
Разраб.		Булыгина		
Пров.		Глебова		
Рук. гр.		Глебова		
Рук. сект.		Спиридонов		16.06.88
Н. контр.		Спиридонов		16.06.88
Утв.		Спиридонов		16.06.88

ТП411-2-187.88 Н019.02.02.000СБ

Опора
Сборочный чертеж

Лит.	Масса	Масштаб
	11	1:10

Лист | Листов 1

СОЮЗГИПРОЛЕСХОЗ

Копировал Фиекуш | Формат А4

Инв. № подл. | Подп. и дата | Взам. инв. № | Инв. № дубл. | Подп. и дата

Альбом 7

Н019.02.00.001

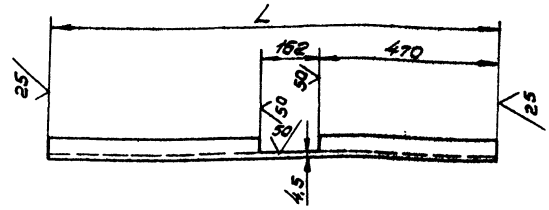

Обозначение	L, мм	Масса, кг
Н019.02.00.001	1100	9,4
-01	1200	10,3

Предельные отклонения размеров – ± IT14/2

Изм.	Лист	№ докум.	Подп.	Дата
Разраб.		Булыгина		
Пров.		Глебова		
Рук. гр.		Глебова		
Рук. сект.		Спиридонов		16.06.88
Н. контр.		Спиридонов		16.06.88
Утв.		Спиридонов		16.06.88

ТП411-2-187.88 Н019.02.00.001

Балка

Лит.	Масса	Масштаб
	Ст. табл.	1:10

Лист | Листов 1

Швеллер 10 ГОСТ 8240-72* / Ст3пс-I-ГОСТ 535-79*

СОЮЗГИПРОЛЕСХОЗ

Копировал Фиекуш | Формат А4

Инв. № подл. | Подп. и дата | Взам. инв. № | Инв. № дубл. | Подп. и дата

Альбом 7

Н019.02.00.002

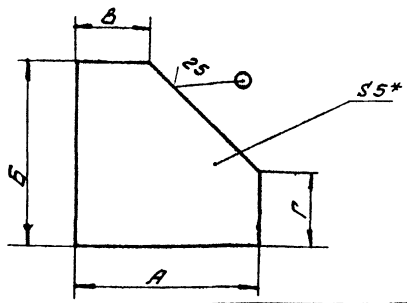

Обозначение	Размеры, мм								Масса, кг
	А	Пред. откл.	Б	Пред. откл.	В	Пред. откл.	Г	Пред. откл.	
Н019.02.00.002	100	-0,87	100	-0,87	40	±0,3	40	±0,3	0,4
-01	90	-0,87	150	-1	10	±0,2	10	±0,2	0,3
-02	150	-1	150	-1	60	±0,3	60	±0,3	0,8
-03	160	-1	130	-1	50	±0,3	45	±0,3	0,7
-04	100	-0,87	100	-0,87	20	±0,2	20	±0,2	0,2
-05	150	-1	150	-1	55	±0,3	55	±0,3	0,7
-06	100	-1	45	-0,62	10	±0,2	30	±0,3	0,1
-07	100	-1	100	-1	30	±0,3	30	±0,3	0,25
-08	150	-1	150	-1	100	±0,3	100	±0,3	0,4

* Размер для справок.

Изм.	Лист	№ докум.	Подп.	Дата
Разраб.		Булыгина		
Пров.		Глебова		
Рук. гр.		Глебова		
Рук. сект.		Спиридонов		16.06.88
Н. контр.		Спиридонов		16.06.88
Утв.		Спиридонов		16.06.88

ТП411-2-187.88 Н019.02.00.002

Косынка

Лит.	Масса	Масштаб
	Ст. табл.	

Лист | Листов 1

Лист Б-ПН-5 ГОСТ 19903-74* / Ст3пс ГОСТ 14637-79

СОЮЗГИПРОЛЕСХОЗ

Копировал Фиекуш | Формат А4

Инв. № подл. | Подп. и дата | Взам. инв. № | Инв. № дубл. | Подп. и дата

Альбом 7

Н019.02.01.000СБ

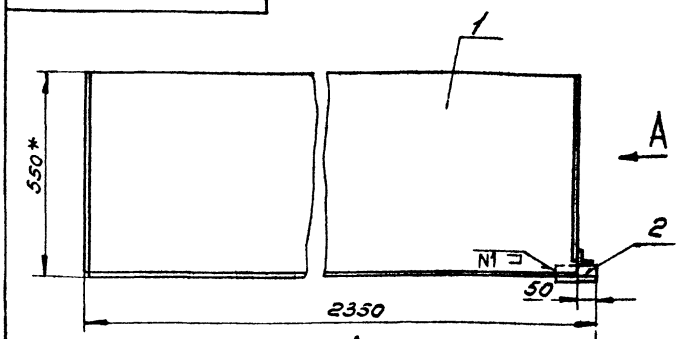

Вид А
M1:2

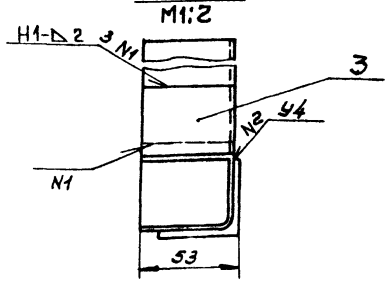

1.* Размер для справок.
2. Шероховатость обрабатываемых поверхностей деталей БЧ – 50
3. Предельные отклонения размеров ± IT14/2
4. Сварные швы по ГОСТ 5264-80.

23302-08

Изм.	Лист	№ докум.	Подп.	Дата
Разраб.		Булыгина		
Пров.		Глебова		
Рук. гр.		Глебова		
Рук. сект.		Спиридонов		16.06.88
Н. контр.		Спиридонов		16.06.88
Утв.		Спиридонов		16.06.88

ТП411-2-187.88 Н019.02.01.000СБ

Поддон
Сборочный чертеж

Лит.	Масса	Масштаб
	22	1:10

Лист | Листов 1

СОЮЗГИПРОЛЕСХОЗ

Копировал Фиекуш | Формат А4

Инв. № подл. | Подп. и дата | Взам. инв. № | Инв. № дубл. | Подп. и дата

Альбом 7

Формат	Зона	Поз.	Обозначение	Наименование	Кол.	Примечание
				Документация		
А2			Н019.03.00.000СБ	Сборочный чертеж		
				Сборочные единицы		
А4		1	Н019.03.01.000	Траверса	1	
А4		2	Н019.03.02.000	Каркас	1	
				Детали		
А4		3	Н019.03.00.001	Планка	4	
А4		4	Н019.03.00.002	Ось	4	
				Стандартные изделия		
		5		Болт М12×80.58 ГОСТ 7798-70*	2	
		6		Гайка 2М 12.5.05 ГОСТ 5918-73*	2	
		7		Шайба 12.01.05 ГОСТ 6958-78*	4	
		8		Ось 2.1.36В 12×75Ст.3 ГОСТ 9650-80*	2	
		9		Рукоятка 7061-001 ГОСТ 3055-69*	4	
		10		Штифт 4×25.88 ГОСТ 10774-80	4	
		11		Шплинт 2,5×25-001 ГОСТ 397-79*	2	

Подп. и дата | Инв. № дубл. | Взам. инв. № | Подп. и дата | Инв. № подл.

Изм.	Лист	№ докум.	Подп.	Дата
Разраб.		Гурьякова		
Пров.		Глебова		
Рук. гр.		Глебова		
Н. контр.		Спиридонов		
Утв.		Спиридонов		

ТП411-2-187.88 Н019.03.00.000

Кассета

Лит. | Лист | Листов 1

СОЮЗГИПРОЛЕСХОЗ

Копировал Фиксуя

Формат А4

Альбом 7

Формат	Зона	Поз.	Обозначение	Наименование	Кол.	Примечание
				Документация		
А3			Н019.03.01.000СБ	Сборочный чертеж		
				Детали		
А4		1	Н019.03.01.001	Скоба	1	
А4		2	Н019.03.01.002	Балка	1	
А4		3	Н019.03.01.003	Стенка	2	
А4		4	Н019.03.01.004	Бобышка	2	
А4		5	Н019.03.01.005	Косынка	2	
				Стандартные изделия		
				Шайба 16.01.05 ГОСТ 10906-78*	2	

Подп. и дата | Инв. № дубл. | Взам. инв. № | Подп. и дата | Инв. № подл.

Изм.	Лист	№ докум.	Подп.	Дата
Разраб.		Гурьякова		
Пров.		Глебова		
Рук. гр.		Глебова		
Н. контр.		Спиридонов		
Утв.		Спиридонов		

ТП411-2-187.88 Н019.03.01.000

Траверса

Лит. | Лист | Листов 1

СОЮЗГИПРОЛЕСХОЗ

Копировал Фиксуя

Формат А3

Альбом 7

Н019.11.01.006

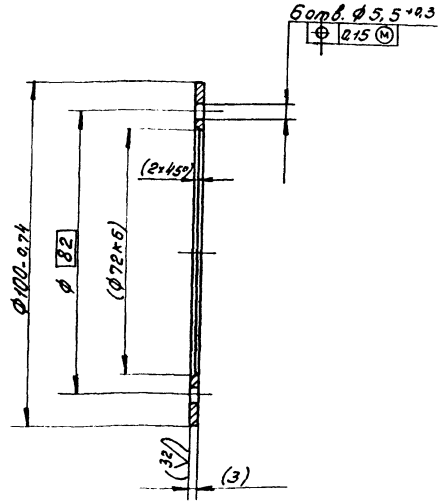

Размеры и шероховатость поверхности в скобках — после сборки.

Подп. и дата | Инв. № дубл. | Взам. инв. № | Подп. и дата | Инв. № подл.

Изм.	Лист	№ докум.	Подп.	Дата
Разраб.		Булыгина		
Пров.		Глебова		
Рук. гр.		Глебова		
Рук. сект.		Спиридонов		
Н. контр.		Спиридонов		
Утв.		Спиридонов		

ТП411-2-187.88 Н019.11.01.006

Платик

Лит. | Масса 0,05 | Масштаб 1:1

Лист | Листов 1

ВСт3пс2 ГОСТ 380-71*

СОЮЗГИПРОЛЕСХОЗ

Копировал Фиксуя

Формат А4

Альбом 7

Формат	Зона	Поз.	Обозначение	Наименование	Кол.	Примечание
				Документация		
А3			Н019.03.02.000СБ	Сборочный чертеж		
				Сборочные единицы		
А4		1	Н019.03.02.100	Опора	1	
				Детали		
А4		2	Н019.03.01.005-01	Косынка	2	
А4		3	Н019.03.02.001	Ручка	2	
А4		4	Н019.03.02.002	Бобышка	2	
А4		5	Н019.03.02.003	Стенка	2	
А4		6	Н019.03.02.004	Втулка	2	
А4		7	Н019.03.02.005	Платик	2	
Б4		8	Н019.03.02.006	Ограничитель		
				Труба 28×3 ГОСТ 8732-78* / А20 ГОСТ 8731-74*		
				L = 2020 h 14	1	3,7кг

Подп. и дата | Инв. № дубл. | Взам. инв. № | Подп. и дата | Инв. № подл.

23302-08

Изм.	Лист	№ докум.	Подп.	Дата
Разраб.		Гурьякова		
Пров.		Глебова		
Рук. гр.		Глебова		
Н. контр.		Спиридонов		
Утв.		Спиридонов		

ТП411-2-187.88 Н019.03.02.000

Каркас

Лит. | Лист | Листов 1

СОЮЗГИПРОЛЕСХОЗ

Копировал Фиксуя

Формат А4

Альбом 7

НО19.03.00.000 СБ

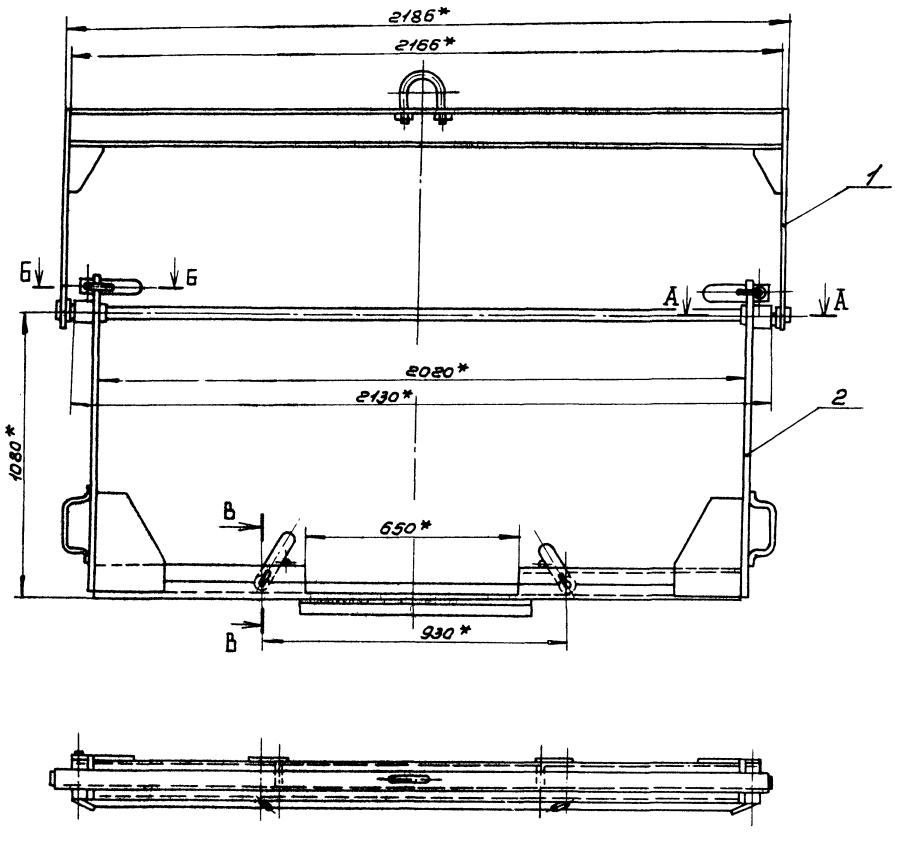

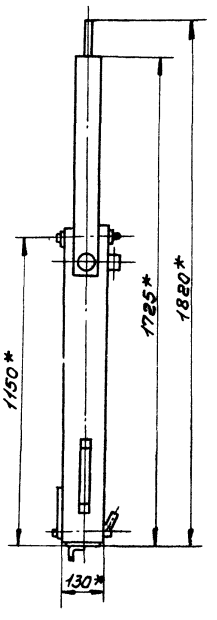

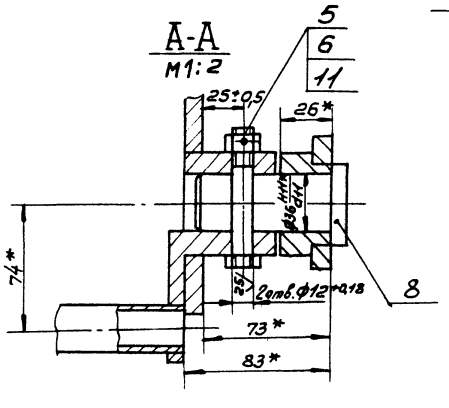

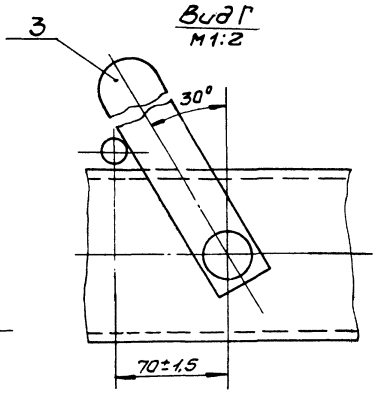

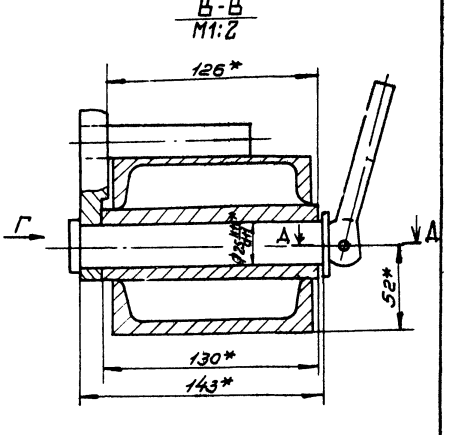

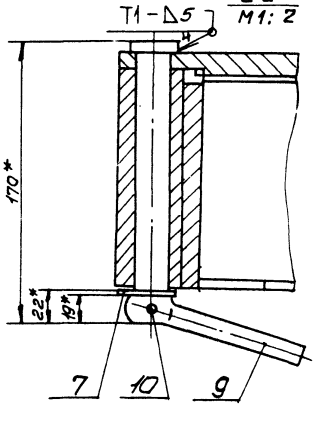

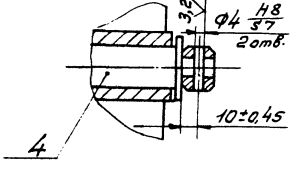

1.* Размеры для справок.

2. Сварные швы по ГОСТ 5264-80.

3. Покрытие: грунтовка ГФ-021 ГОСТ 25129-82,
эмаль ПФ-115, серая, ГОСТ 6465-76* III Сэ.

4. Отверстия от покрытия предохранить.

23302-08

						ТП411-2-187.88	НО19.03.00.000 СБ		
Изм.	Лист	№ докум.	Подп.	Дата					
Разраб.		Гурьякова			Кассета. Сборочный чертеж		Лит.	Масса	Масштаб
Пров.		Гледова						105	1:10
Рук.гр.		Гледова					Лист	Листов 1	
Рук.сект.		Сливидонов							
Н. контр.		Сливидонов					СОЮЗГИПРОЛЕСХОЗ		
Утв.		Рогачев							

Копировал Гледова

Формат А2

Инв.№подл. | Подп. и дата | Взам.инв.№ | Инв.№дубл. | Подп. и дата

Альбом 7

НО19.03.00.001

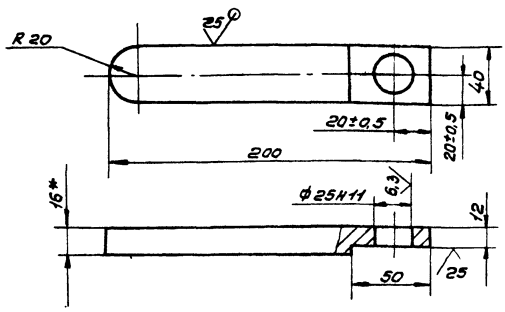

1.* Размер для справок.

2. Неуказанные предельные отклонения размеров $\pm \frac{IT14}{2}$

					ТП411-2-187.88 НО19.03.00.001			
Изм.	Лист	№ докум.	Подп.	Дата	Планка	Лит.	Масса	Масштаб
Разраб.		Гуряшкова					1	1:2
Пров.		Гледова				Лист	Листов 1	
Рук.гр.		Гледова						
Рук.сект.		Спиридонов						
Н.контр.		Спиридонов			6-ПН-16 ГОСТ 19903-74* / Ст3пс ГОСТ 14637-79	СОЮЗГИПРОЛЕСХОЗ		
Утв.		Спиридонов						

Копировал Формат А4

Альбом 7

НО19.03.00.002

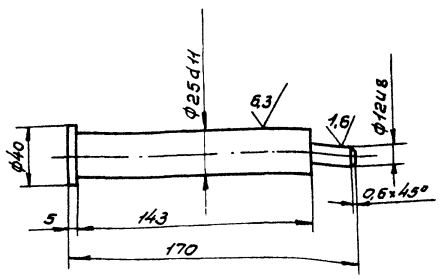

1. 240... 270 НВ.

2. Неуказанные предельные отклонения размеров $\pm \frac{IT14}{2}$

					ТП411-2-187.88 НО19.03.00.002			
Изм.	Лист	№ докум.	Подп.	Дата	Ось	Лит.	Масса	Масштаб
Разраб.		Гуряшкова					0,58	1:2
Пров.		Гледова				Лист	Листов 1	
Рук.гр.		Гледова						
Рук.сект.		Спиридонов						
Н.контр.		Спиридонов			Сталь 45 ГОСТ 1050-74**	СОЮЗГИПРОЛЕСХОЗ		
Утв.		Спиридонов						

Копировал Формат А4

Альбом 7

НО19.03.02.004

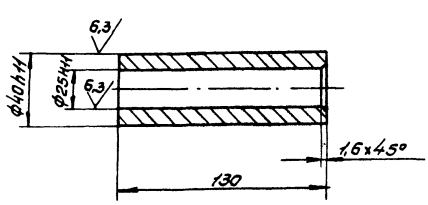

Неуказанные предельные отклонения размеров $\pm \frac{IT14}{2}$

					ТП411-2-187.88 НО19.03.02.004			
Изм.	Лист	№ докум.	Подп.	Дата	Втулка	Лит.	Масса	Масштаб
Разраб.		Гуряшкова					0,78	1:2
Пров.		Гледова				Лист	Листов 1	
Рук.гр.		Гледова						
Рук.сект.		Спиридонов						
Н.контр.		Спиридонов			ВСт3пс2 ГОСТ 380-71*	СОЮЗГИПРОЛЕСХОЗ		
Утв.		Спиридонов						

Копировал Формат А4

Альбом 7

НО19.03.02.005

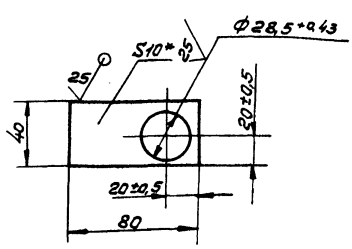

1.* Размер для справок.

2. Неуказанные предельные отклонения размеров $\pm \frac{IT14}{2}$

23302-08

					ТП 411-2-187.88 НО19.03.02.005			
Изм.	Лист	№ докум.	Подп.	Дата	Платик	Лит.	Масса	Масштаб
Разраб.		Гуряшкова					0,18	1:2
Пров.		Гледова				Лист	Листов 1	
Рук.гр.		Гледова						
Рук.сект.		Спиридонов						
Н.контр.		Спиридонов			6-ПН-10 ГОСТ 19903-74* / Ст3пс ГОСТ 14637-79	СОЮЗГИПРОЛЕСХОЗ		
Утв.		Спиридонов						

Копировал Формат А4

Альбом 7

НО19.03.01.001

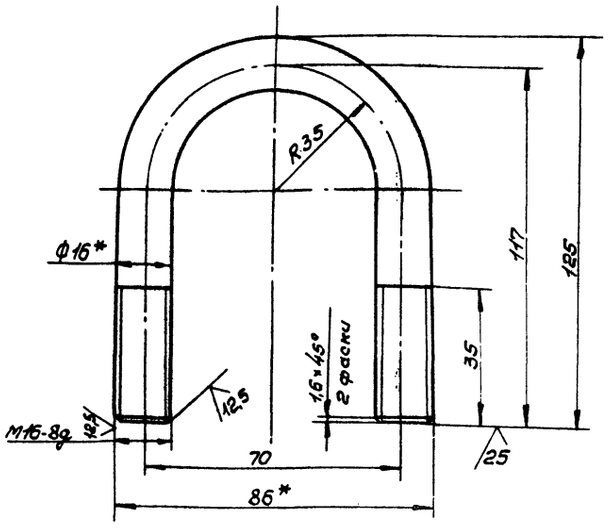

1.* Размеры для справок.

2. Неуказанные предельные отклонения размеров $\pm \frac{IT14}{2}$.

3. Длина развертки $\mathcal{L}$ = 275мм.

ТП411-2-187.88 НО19.03.01.001

Изм.	Лист	№ докум.	Подп.	Дата
Разраб.		Гурьякова		
Пров.		Гледова		
Рук. гр.		Гледова		
Рук. сект.		Спиридонов		
Н. контр.		Спиридонов		
Утв.		Спиридонов		

Скоба

Лит.	Масса	Масштаб
	0,4	1:1
Лист	Листов 1	

Круг 16-В ГОСТ 2590-71* / Ст3пс-I-ГОСТ 535-79*

СОЮЗГИПРОЛЕСХОЗ

Копировал Фигура

Формат А4

Альбом 7

НО19.03.02.001

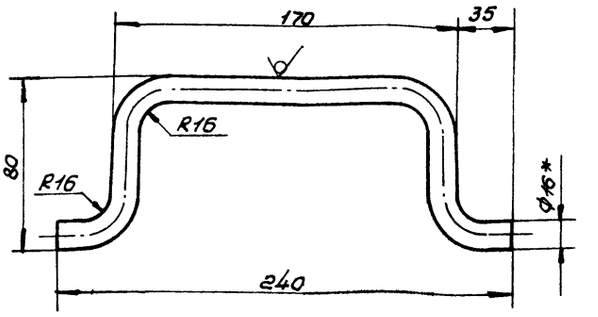

1.* Размер для справок.

2. Предельные отклонения размеров $\pm \frac{IT14}{2}$

3. Длина развертки $\mathcal{L}$ = 347мм.

ТП411-2-187.88 НО19.03.02.001

Изм.	Лист	№ докум.	Подп.	Дата
Разраб.		Гурьякова		
Пров.		Гледова		
Рук. гр.		Гледова		
Рук. сект.		Спиридонов		
Н. контр.		Спиридонов		
Утв.		Спиридонов		

Ручка

Лит.	Масса	Масштаб
	0,5	1:2
Лист	Листов 1	

Круг 16-В ГОСТ 2590-71* / Ст3пс-I-ГОСТ 535-79*

СОЮЗГИПРОЛЕСХОЗ

Копировал Фигура

Формат А4

Альбом 7

НО19.03.01.005

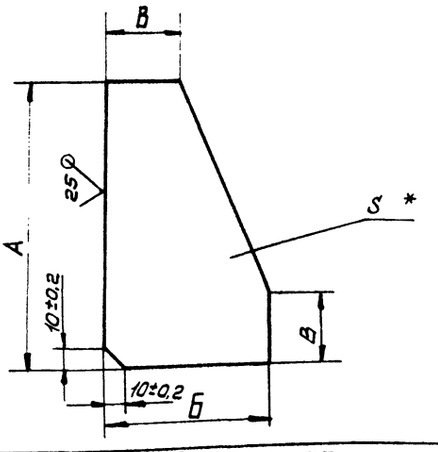

Обозначение	Размеры, мм А	Пред. откл.	Б	Пред. откл.	В	S	Масса кг
НО19.03.01.005	90	-0,87	150	-1	40	6	0,5
-01	200	-1,15	300	-1,3	50	6	0,7
-02	100	-0,87	63	-0,74	5	5	0,12
-03	150	-1,0	100	-0,87	10	8	0,4
-04	105	-0,87	75	-0,37	10	5	0,15
-05	30	-0,52	75	-0,37	10	5	0,05

* Размер для справок.

ТП411-2-187.88 НО19.03.01.005

Изм.	Лист	№ докум.	Подп.	Дата
Разраб.		Гурьякова		
Пров.		Гледова		
Рук. гр.		Гледова		
Рук. сект.		Спиридонов		
Н. контр.		Спиридонов		
Утв.		Спиридонов		

Косынка

Лит.	Масса	Масштаб
	См. табл.	—
Лист	Листов 1	

Лист Ст3пс ГОСТ 14637-79 / 6-ПН-S ГОСТ 19903-74*

СОЮЗГИПРОЛЕСХОЗ

Копировал Фигура

Формат А4

Альбом 7

НО19.03.01.002

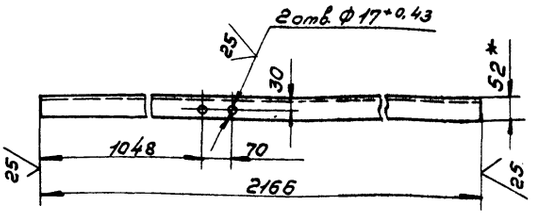

1.* Размер для справок.

2. Неуказанные предельные отклонения размеров $\pm \frac{IT14}{2}$

23.302-08

ТП411-2-187.88 НО19.03.01.002

Изм.	Лист	№ докум.	Подп.	Дата
Разраб.		Гурьякова		
Пров.		Гледова		
Рук. гр.		Гледова		
Рук. сект.		Спиридонов		
Н. контр.		Спиридонов		
Утв.		Спиридонов		

Балка

Лит.	Масса	Масштаб
	22,5	1:10
Лист	Листов 1	

Швеллер 12-ГОСТ 8240-72* / Ст3пс-I-ГОСТ 535-79*

СОЮЗГИПРОЛЕСХОЗ

Копировал Фигура

Формат А4

Альбом 7

Н019.03.01.000СБ

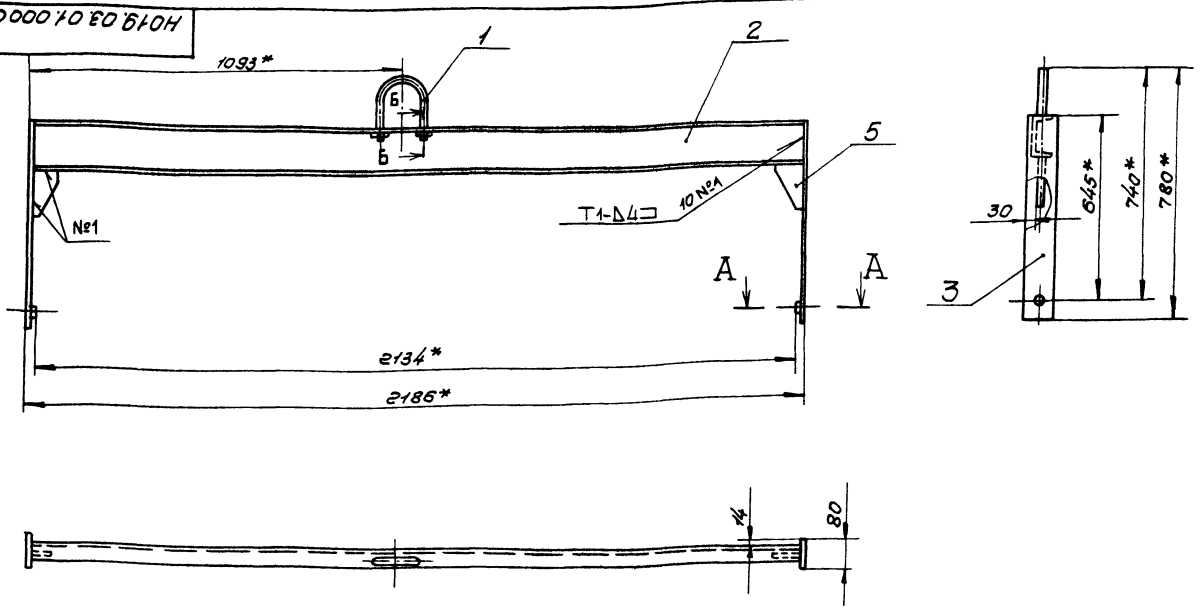

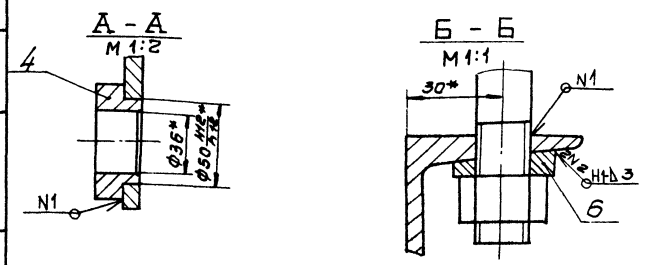

1.* Размеры для справок.
2. Сварные швы по ГОСТ 5264-80.
3. Неуказанные предельные отклонения размеров $\pm \frac{IT14}{2}$

					ТП411-2-187.88	Н019.03.01.000СБ		
Изм.	Лист	№докум.	Подп.	Дата	Траверса. Сборочный чертеж	Лит.	Масса	Масштаб
Разраб.		Гурьякова					31	1:10
Пров.		Глебова				Лист	Листов 1	
Рук.гр.		Глебова						
Рук.сект.		Спиридонов		16.06.87		СОЮЗГИПРОЛЕСХОЗ		
Н.контр.		Спиридонов		16.06.87				
Утв.		Спиридонов		16.06.87				

Копировал Фиедрия

Формат А3

Инв.№подл. | Подп. и дата | Взам.инв.№ | Инв.№дубл. | Подп. и дата

Альбом 7

Н019.03.01.004

12,5 √(√)

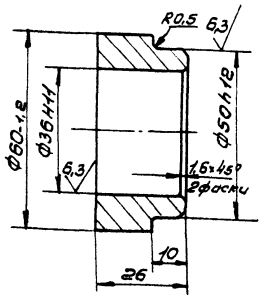

Неуказанные предельные отклонения размеров $\pm \frac{IT14}{2}$

					ТП411-2-187.88	Н019.03.01.004		
Изм.	Лист	№докум.	Подп.	Дата	Бобышка	Лит.	Масса	Масштаб
Разраб.		Гурьякова					0,1	1:1
Пров.		Глебова				Лист	Листов 1	
Рук.гр.		Глебова						
Рук.сект.		Спиридонов		16.06.87	ВСт3пс2 ГОСТ 380-71*	СОЮЗГИПРОЛЕСХОЗ		
Н.контр.		Спиридонов		16.06.87				
Утв.		Спиридонов		16.06.87				

Копировал Фиедрия

Формат А4

Инв.№подл. | Подп. и дата | Взам.инв.№ | Инв.№дубл. | Подп. и дата

Альбом 7

Н019.03.01.003

√(√)

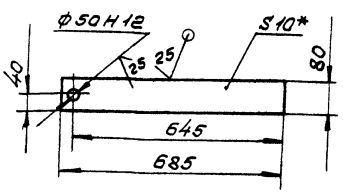

1.* Размер для справок.
2. Предельные отклонения размеров $\pm \frac{IT14}{2}$

23302-08

					ТП411-2-187.88	Н019.03.01.003		
Изм.	Лист	№докум.	Подп.	Дата	Стенка	Лит.	Масса	Масштаб
Разраб.		Гурьякова					3,7	1:10
Пров.		Глебова				Лист	Листов 1	
Рук.гр.		Глебова						
Рук.сект.		Спиридонов		16.06.87	Лист 6-ПН-10 ГОСТ 19903-74*	СОЮЗГИПРОЛЕСХОЗ		
Н.контр.		Спиридонов		16.06.87	Ст3пс ГОСТ 14637-79			
Утв.		Спиридонов		16.06.87				

Копировал Фиедрия

Формат А4

Инв.№подл. | Подп. и дата | Взам.инв.№ | Инв.№дубл. | Подп. и дата

Альбом 7

Н019.03.02.000СБ

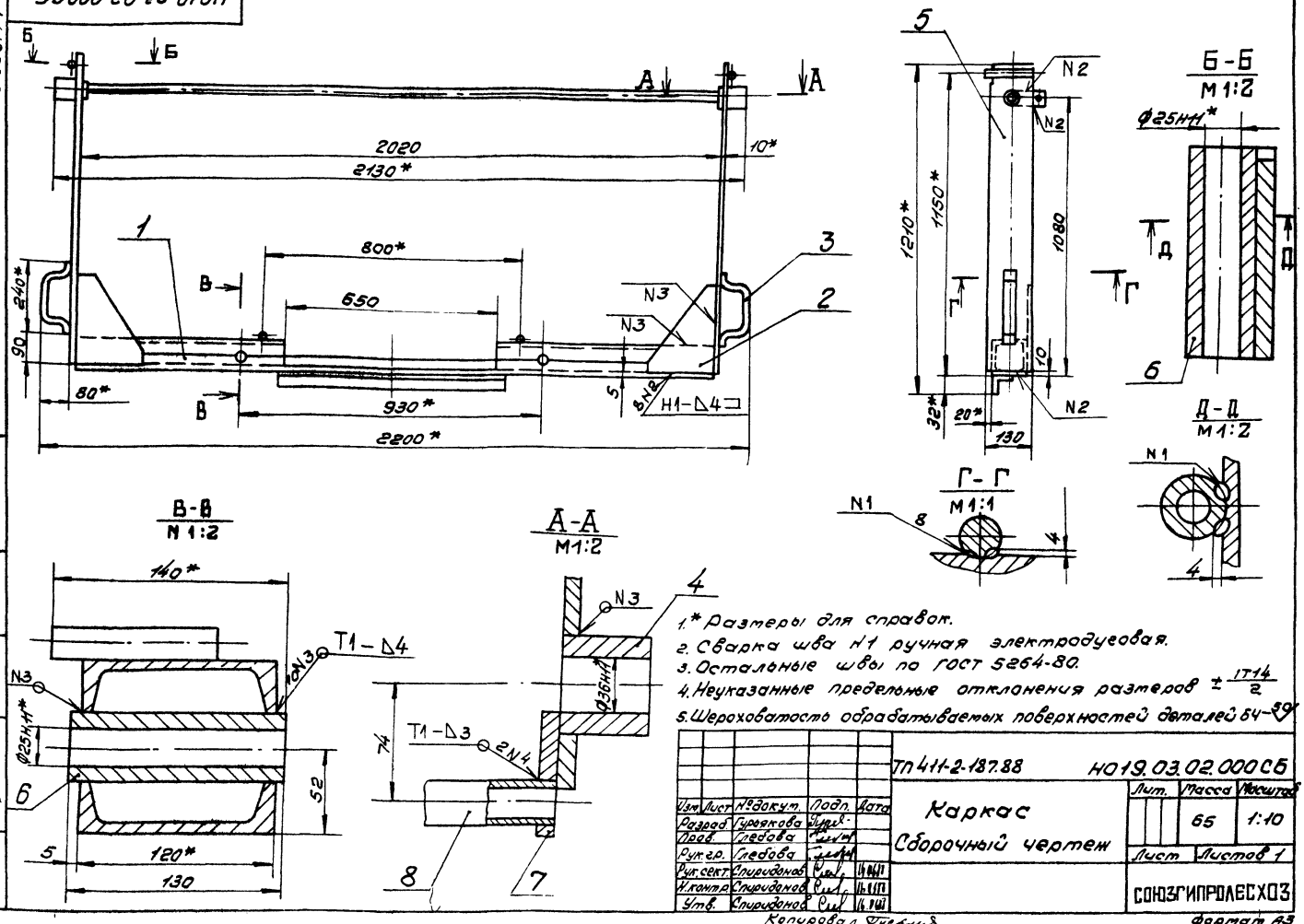

1.* Размеры для справок.
2. Сварка шва Н1 ручная электродуговая.
3. Остальные швы по ГОСТ 5264-80.
4. Неуказанные предельные отклонения размеров $\pm\frac{IT14}{2}$
5. Шероховатость обрабатываемых поверхностей деталей Б4-59

Изм	Лист	№ докум.	Подп.	Дата	ТП411-2-187.88	Н019.03.02.000СБ		
Разраб.	Гурьякова				Каркас	Лит.	Масса	Масштаб
Пров.	Глебова				Сборочный чертеж		65	1:10
Рук.гр.	Глебова					Лист	Листов 1	
Рук.сект.	Спиридонов					СОЮЗГИПРОЛЕСХОЗ		
Н.контр.	Спиридонов							
Утв.	Спиридонов							

Копировал Пискуня

Формат А3

Инв.№подл. | Подп. и дата | Взам.инв.№ | Инв.№дубл. | Подп. и дата

Альбом 7

Формат	Зона	Поз.	Обозначение	Наименование	Кол.	Примечание
				Документация		
А3			Н019.03.02.100СБ	Сборочный чертеж		
				Детали		
Б4		1	Н019.03.02.101	Балка		
				Швеллер 12 ГОСТ 8240-72* / Ст3пс-I-ГОСТ 535-79*		
				L = 2020 h14	1	20,8кг
Б4		2	Н019.03.02.102	Балка		
				Швеллер 12 ГОСТ 8240-72* / Ст3пс-I-ГОСТ 535-79*		
				L = 685 h14	2	7кг
Б4		3	Н019.03.02.103	Опора		
				Уголок 32×32×4-Б-ГОСТ 8509-86 / Ст3пс-I-ГОСТ 535-79*		
				L = 700 h14	1	1,4кг
Б4		4	Н019.03.02.104	Пруток		
				Круг 20-В-ГОСТ 2590-71* / Ст3пс-I-ГОСТ 535-79*		
				L = 100 h14	2	0,2кг

Изм	Лист	№ докум.	Подп.	Дата	ТП411-2-187.88	Н019.03.02.100		
Разраб.	Гурьякова				Опора	Лит.	Лист	Листов
Пров.	Глебова							1
Рук.гр.	Глебова					СОЮЗГИПРОЛЕСХОЗ		
Н.контр.	Спиридонов							
Утв.	Спиридонов							

Копировал Пискуня

Формат А4

Инв.№подл. | Подп. и дата | Взам.инв.№ | Инв.№дубл. | Подп. и дата

Альбом 7

Н019.14.01.003

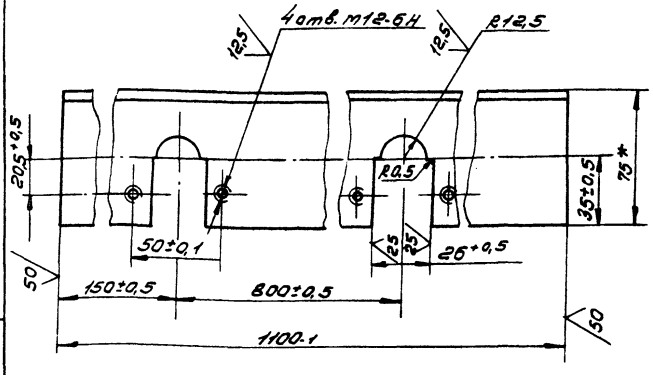

* Размер для справок.

23302-08

Изм	Лист	№ докум.	Подп.	Дата	ТП411-2-187.87	Н019.14.01.003		
Разраб.	Гурьякова				Балка	Лит.	Масса	Масштаб
Пров.	Глебова						5,2	1:2
Рук.гр.	Глебова					Лист	Листов 1	
Рук.сект.	Спиридонов				Уголок 75×50×5-Б-ГОСТ 8510-86 / Ст3пс-I-ГОСТ 535-79*	СОЮЗГИПРОЛЕСХОЗ		
Н.контр.	Спиридонов							
Утв.	Спиридонов							

Копировал Пискуня

Формат А4

Инв.№подл. | Подп. и дата | Взам.инв.№ | Инв.№дубл. | Подп. и дата

Альбом 7

Н019.03.02.100СБ

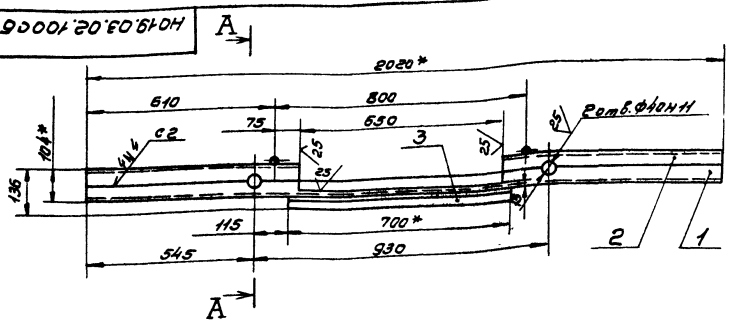

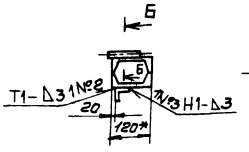

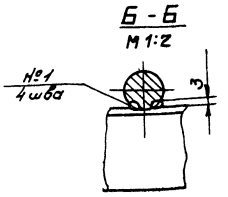

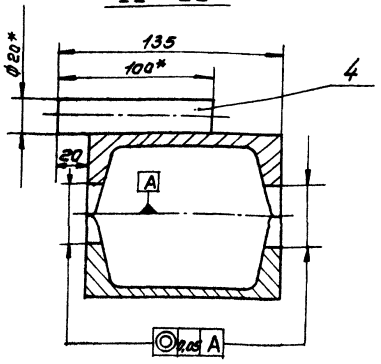

1.* Размеры для справок.

2. Шероховатость обрабатываемых поверхностей деталей Б4 — 50√

3. Неуказанные предельные отклонения размеров ± $\frac{IT14}{2}$

4. Сварка швов Н1 ручная электродуговая.

5. Остальные швы по ГОСТ 5264-80.

					ТП411-2-187.88	Н019.03.02.100СБ		
Изм.	Лист	№докум.	Подп.	Дата	Опора	Лит.	Масса	Масштаб
Разраб.		Гурьякова			Сборочный чертеж		37	1:10
Пров.		Глебова				Лист	Листов 1	
Рук.гр.		Глебова						
Рук.сект.		Спиридонов				СОЮЗГИПРОЛЕСХОЗ		
Н.контр.		Спиридонов						
Утв.		Спиридонов						

Копировал Пиекуня

Формат А3

Инв.№подл. | Подп. и дата | Взам.инв.№ | Инв.№дубл. | Подп. и дата

Альбом 7

Н019.03.02.002

6,3√

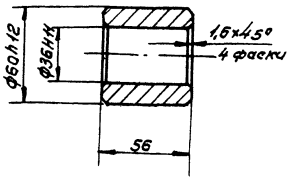

Неуказанные предельные отклонения размеров ± $\frac{IT14}{2}$

					ТП411-2-187.88	Н019.03.02.002		
Изм.	Лист	№докум.	Подп.	Дата	Бобышка	Лит.	Масса	Масштаб
Разраб.		Гурьякова					0,8	1:2
Пров.		Глебова				Лист	Листов 1	
Рук.гр.		Глебова						
Рук.сект.		Спиридонов			ВСт3пс2 ГОСТ 380-71*	СОЮЗГИПРОЛЕСХОЗ		
Н.контр.		Спиридонов						
Утв.		Спиридонов						

Копировал Пиекуня

Формат А4

Инв.№подл. | Подп. и дата | Взам.инв.№ | Инв.№дубл. | Подп. и дата

Альбом 7

Н019.03.02.003

√(√)

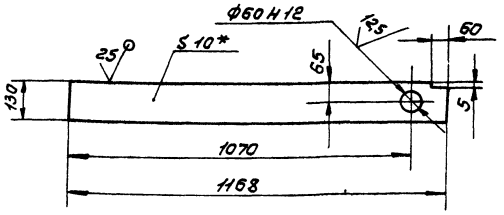

1.* Размер для справок.

2. Неуказанные предельные отклонения размеров ± $\frac{IT14}{2}$

23302-08

					ТП411-2-187.88	Н019.03.02.003		
Изм.	Лист	№докум.	Подп.	Дата	Стенка	Лит.	Масса	Масштаб
Разраб.		Гурьякова					9,5	1:10
Пров.		Глебова				Лист	Листов 1	
Рук.гр.		Глебова						
Рук.сект.		Спиридонов			Лист Б-ПН-10 ГОСТ 19903-74*	СОЮЗГИПРОЛЕСХОЗ		
Н.контр.		Спиридонов			Ст3пс ГОСТ 14637-79			
Утв.		Спиридонов						

Копировал Пиекуня

Формат А4

Инв.№подл. | Подп. и дата | Взам.инв.№ | Инв.№дубл. | Подп. и дата

Альбом 7

Формат	Зона	Поз.	Обозначение	Наименование	Кол.	Примечание
				Документация		
А2			НО19.05.01.000СБ	Сборочный чертеж		
				Детали		
Б4		1	НО19.05.01.001	Балка		
				Уголок 75×50×5-Б-ГОСТ 8510-86 Ст3пс-I-ГОСТ 535-79*		
				L = 8200 h14	2	39,4 кг
Б4		2	НО19.05.01.002	Стойка		
				Уголок 50×50×5-Б-ГОСТ 8509-86 Ст3пс-I-ГОСТ 535-79*		
				L = 700 h14	18	2,7 кг
Б4		3	НО19.05.01.003	Связь		
				Уголок 50×50×5-Б-ГОСТ 8509-86 Ст3пс-I-ГОСТ 535-79*		
				L = 1220 h14	10	4,6 кг
Б4		4	НО19.05.01.004	Опора		
				Уголок 50×50×5-Б-ГОСТ 8509-86 Ст3пс-I-ГОСТ 535-79*		
				L = 410 h14	9	1,5 кг
А4		5	НО19.05.01.005	Опора	9	
А4		6	НО19.05.01.006	Опора	28	
А4		7	НО19.05.01.007	Опора	27	

Инв.№ подл. | Подп. и дата | Взам. инв.№ | Инв.№ дубл. | Подп. и дата

Изм.	Лист	№ докум.	Подп.	Дата
Разраб.		Булыгина		
Пров.		Следова		
Рук.гр.		Следова		
Н.контр.		Спиридонов		
Утв.		Спиридонов		

ТП411-2-187.88 НО19.05.01.000

Станина

Лит.	Лист	Листов
		1

СОЮЗГИПРОЛЕСХОЗ

Копировал Фигура

Формат А4

Альбом 7

Формат	Зона	Поз.	Обозначение	Наименование	Кол.	Примечание
				Документация		
А3			НО19.05.02.000СБ	Сборочный чертеж		
				Детали		
А4		1	НО19.05.01.005-01	Опора	3	
А4		2	НО19.05.01.006	Опора	7	
А4		3	НО19.05.01.007-01	Опора	6	
Б4		4	НО19.05.02.001	Балка		
				Уголок 90×56×6-Б-ГОСТ 8510-86 Ст3пс-I-ГОСТ 535-79*		
				L = 1960 h14	2	13,1 кг
Б4		5	НО19.05.02.002	Связь		
				Уголок 50×50×5-Б-ГОСТ 8509-86 Ст3пс-I-ГОСТ 535-79*		
				L = 1070 h14	4	3,8 кг
Б4		6	НО19.05.02.003	Стойка		
				Уголок 50×50×5-Б-ГОСТ 8509-86 Ст3пс-I-ГОСТ 535-79*		
				L = 665 h14	6	2,7 кг
Б4		7	НО19.05.02.004	Опора		
				Уголок 50×50×5-Б-ГОСТ 8509-86 Ст3пс-I-ГОСТ 535-79*		
				L = 460 h14	3	1,7 кг

Инв.№ подл. | Подп. и дата | Взам. инв.№ | Инв.№ дубл. | Подп. и дата

Изм.	Лист	№ докум.	Подп.	Дата
Разраб.		Булыгина		
Пров.		Следова		
Рук.гр.		Следова		
Н.контр.		Спиридонов		
Утв.		Спиридонов		

ТП411-2-187.88 НО19.05.02.000

Станина

Лит.	Лист	Листов
		1

СОЮЗГИПРОЛЕСХОЗ

Копировал Фигура

Формат А4

Альбом 7

Формат	Зона	Поз.	Обозначение	Наименование	Кол.	Примечание
				Документация		
А2			НО19.04.00.000СБ	Сборочный чертеж		
				Сборочные единицы		
А4		1	НО19.04.01.000	Тележка	1	
				Детали		
А4		2	НО19.04.00.001	Ось	4	
А4		3	НО19.04.00.002	Оседержатель	8	
А4		4	НО19.04.00.003	Крышка	8	
А4		5	НО19.04.00.004	Каток	4	
				Стандартные изделия		
		6		Болт М10×16.58.05 ГОСТ 7798-70*	16	
		7		Кольца 1А52 ГОСТ 13941-68*	8	
		8		Подшипник 205 ГОСТ 8338-75*	8	
				Прочие изделия		
		9		Секция роликовая КРН-18		Вариант. см. л. 22. Справочно. Масса 1 м 5,9 кг

Инв.№ подл. | Подп. и дата | Взам. инв.№ | Инв.№ дубл. | Подп. и дата

Изм.	Лист	№ докум.	Подп.	Дата
Разраб.		Гуровякова		
Пров.		Следова		
Рук.гр.		Следова		
Н.контр.		Спиридонов		
Утв.		Розанов		

ТП411-2-187.88 НО19.04.00.000

Тележка

Лит.	Лист	Листов
		1

СОЮЗГИПРОЛЕСХОЗ

Копировал Фигура

Формат А4

Альбом 7

Формат	Зона	Поз.	Обозначение	Наименование	Кол.	Примечание
				Документация		
А3			НО19.04.01.000СБ	Сборочный чертеж		
				Детали		
А4		1	НО19.02.00.002-03	Косынка	4	
А4		2	НО19.04.01.002	Ручка	1	
А4		3	НО19.04.01.003	Балка	4	
А4		4	НО19.04.01.004	Косынка	4	
Б4		5	НО19.04.01.005	Связь		
				Уголок 75×50×5-Б-ГОСТ 8510-86 Ст3пс-I-ГОСТ 535-79*		
				L = 940 h14	2	4,4 кг

23302.08

Инв.№ подл. | Подп. и дата | Взам. инв.№ | Инв.№ дубл. | Подп. и дата

Изм.	Лист	№ докум.	Подп.	Дата
Разраб.		Гуровякова		
Пров.		Следова		
Рук.гр.		Следова		
Н.контр.		Спиридонов		
Утв.		Спиридонов		

ТП411-2-187.88 НО19.04.01.000

Рама

Лит.	Лист	Листов
		1

СОЮЗГИПРОЛЕСХОЗ

Копировал Фигура

Формат А4

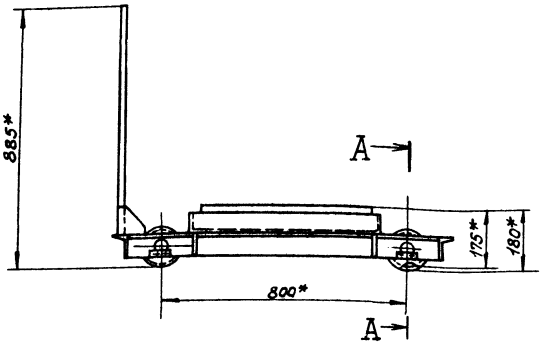

В-В повернуто

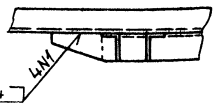

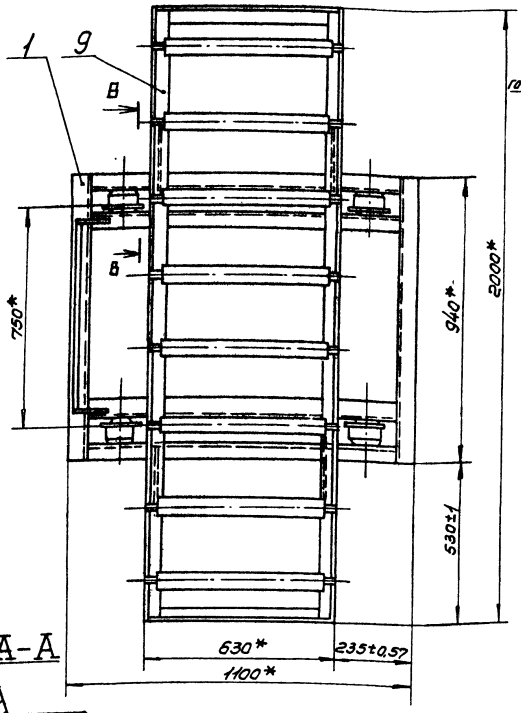

А-А

Вид Б

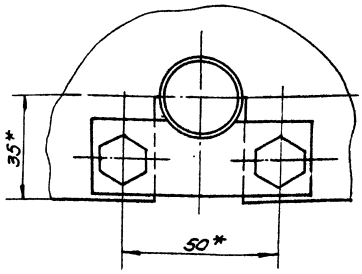

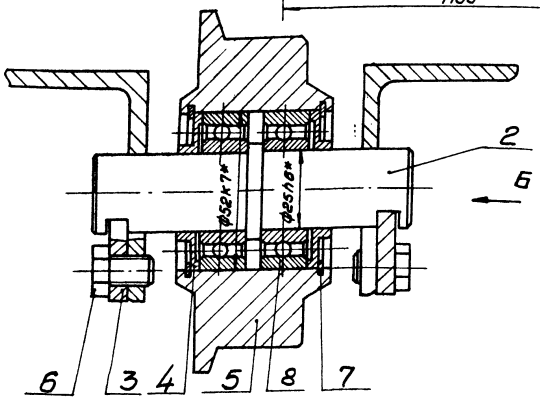

Техническая характеристика

1. Грузоподъемность, кг	960
2. Тип рельсового пути	- рельс Р51 ГОСТ 19240-73*
3. Колея, мм	770
4. База, мм	750 х 800
5. Высота погрузки, мм	175
6. Габариты, мм	
длина	1100
ширина	2000
высота	885

Технические требования

1. * Размеры для справок.
2. Допуск плоскостности общей прилегающей плоскости роликов при установки на раму тележки ± 2,5 мм относительно базовой поверхности катков поз. 5.
3. Подшипниковые узлы заполнить смазкой УС-2 ГОСТ 1033-79.*
4. Катки должны вращаться свободно, без стука и заеданий.
5. Роликовую секцию КРН-18 доработать согласно данному чертежу.

23308-08

					ТП 411-2-187.88	НО19.04.00.000 СБ	
Изм.	Лист	N док.	Подп.	Дата			
Разраб.		Уроткова			Тележка. Сборочный чертеж	Лит.	Масса / Масштаб
Пров.		Гребова				100	1:10
Рук. гр.		Гребова				Лист	Листов 1
Рук. сект.		Спиридонов		11.88			
Н. контр.		Спиридонов		11.88		СОЮЗГИПРОЛЕСХОЗ	
Утв.		Рогачев					

Копировал

Формат А4

Инв. № подл. | Подп. и дата | Взам. инв. № | Инв. № дубл. | Подп. и дата

Альбом 7

Н019.04.00.003

12,5 (√)

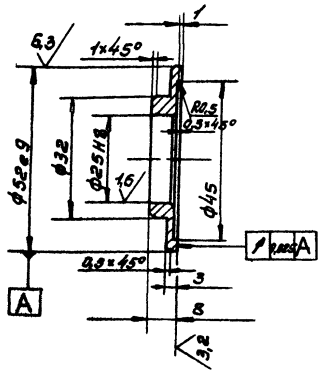

Неуказанные предельные отклонения размеров ± IT14/2

Изм.	Лист	№ докум.	Подп.	Дата	
Разраб.		Гурьякова			ТП411-2-187.88 Н019.04.00.003
Пров.		Глебова			Крышка
Рук. гр.		Глебова			Лит. / Масса 0,03 / Масштаб 1:1
Рук. сект.		Спиридонов			Лист / Листов 1
Н. контр.		Спиридонов			Ст3пс2 ГОСТ 380-71*
Утв.		Спиридонов			СОЮЗГИПРОЛЕСХОЗ

Копировал Фигура

Формат А4

Альбом 7

Н019.04.00.002

(√)А

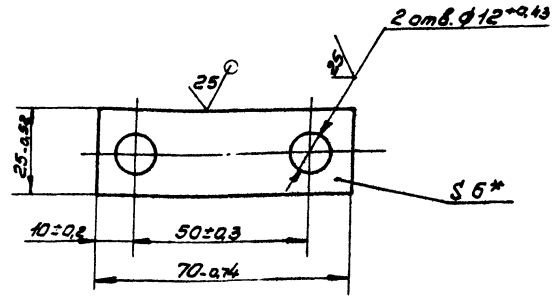

* Размер для справок.

Изм.	Лист	№ докум.	Подп.	Дата	
Разраб.		Гурьякова			ТП411-2-187.88 Н019.04.00.002
Пров.		Глебова			Оседержатель
Рук. гр.		Глебова			Лит. / Масса 0,08 / Масштаб 1:1
Рук. сект.		Спиридонов			Лист / Листов 1
Н. контр.		Спиридонов			Б-ЛН-6 ГОСТ 19903-74* / Ст3пс ГОСТ 14637-79
Утв.		Спиридонов			СОЮЗГИПРОЛЕСХОЗ

Копировал Фигура

Формат А4

Альбом 7

Н019.04.00.004

12,5 (√)

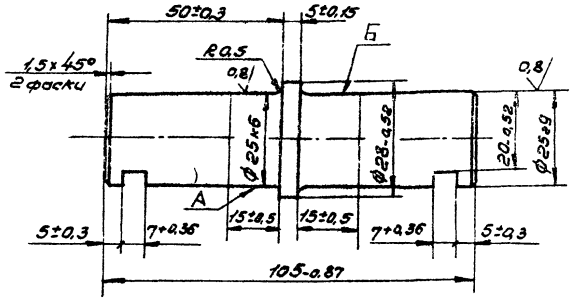

Допуск радиального биения поверхностей А и Б относительно общей оси не более 0,03.

Изм.	Лист	№ докум.	Подп.	Дата	
Разраб.		Гурьякова			ТП411-2-187.88 Н019.04.00.001
Пров.		Глебова			Ось
Рук. гр.		Глебова			Лит. / Масса 0,3 / Масштаб 1:1
Рук. сект.		Спиридонов			Лист / Листов 1
Н. контр.		Спиридонов			Сталь 45 ГОСТ 1050-74**
Утв.		Спиридонов			СОЮЗГИПРОЛЕСХОЗ

Копировал Фигура

Формат А4

Альбом 7

Н019.04.00.004

25 (√)

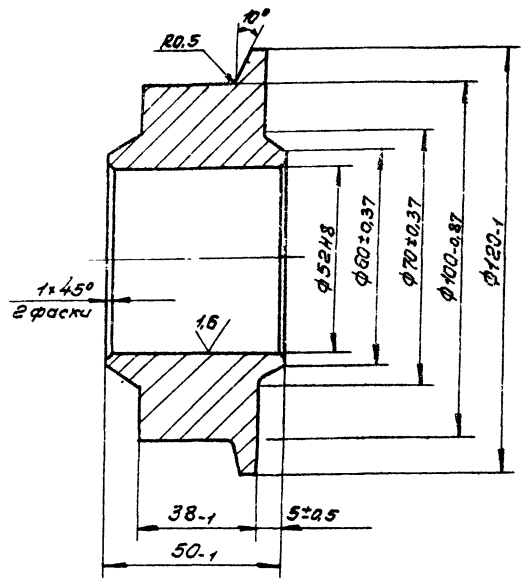

240... 270 нв

23302.08

Изм.	Лист	№ докум.	Подп.	Дата	
Разраб.		Гурьякова			ТП411-2-187.88 Н019.04.00.004
Пров.		Глебова			Каток
Рук. гр.		Глебова			Лит. / Масса 1,9 / Масштаб 1:1
Рук. сект.		Спиридонов			Лист / Листов 1
Н. контр.		Спиридонов			Сталь 45 ГОСТ 1050-74**
Утв.		Спиридонов			СОЮЗГИПРОЛЕСХОЗ

Копировал Фигура

Альбом 7

Н019.04.01.000СБ

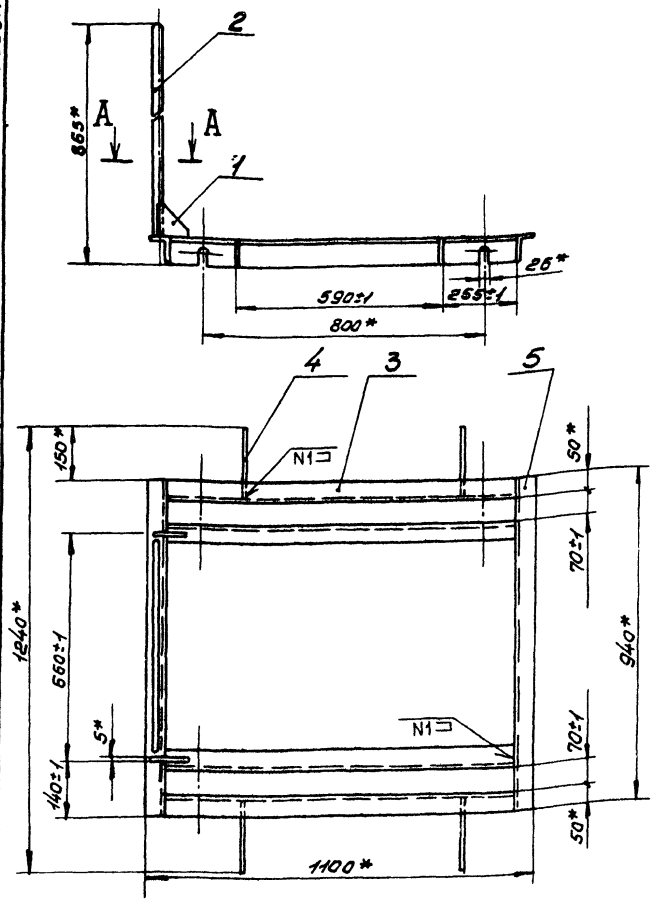

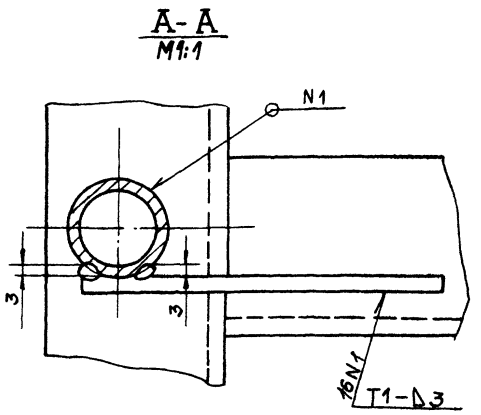

1.* Размеры для справок.

2. Сварные швы по ГОСТ 5264-80, кроме мест указанных особо.

3. Шероховатость обрабатываемых поверхностей деталей 6Ч — 50/

4. Покрытие: грунтовка ГФ-021 ГОСТ 25129-82, эмаль ПФ-115, серая, ГОСТ 6465-76* III Сэ.

5. Пазы от покрытия предохранить.

					ТП411-2-187.88 Н019.04.01.000СБ			
Изм.	Лист	№ докум.	Подп.	Дата	Рама. Сборочный чертеж	Лит.	Масса	Масштаб
Разраб.	Гурьякова						40	1:10
Пров.	Глебова					Лист	Листов 1	
Рук. гр.	Глебова							
Рук. сект.	Спиридонов					СОЮЗГИПРОЛЕСХОЗ		
Н. контр.	Спиридонов							
Утв.	Спиридонов							

Копировал Фигурин

Формат А3

Инв. № подл. | Подп. и дата | Взам. инв. № | Инв. № дубл. | Подп. и дата

Альбом 7

Н019.02.01.001

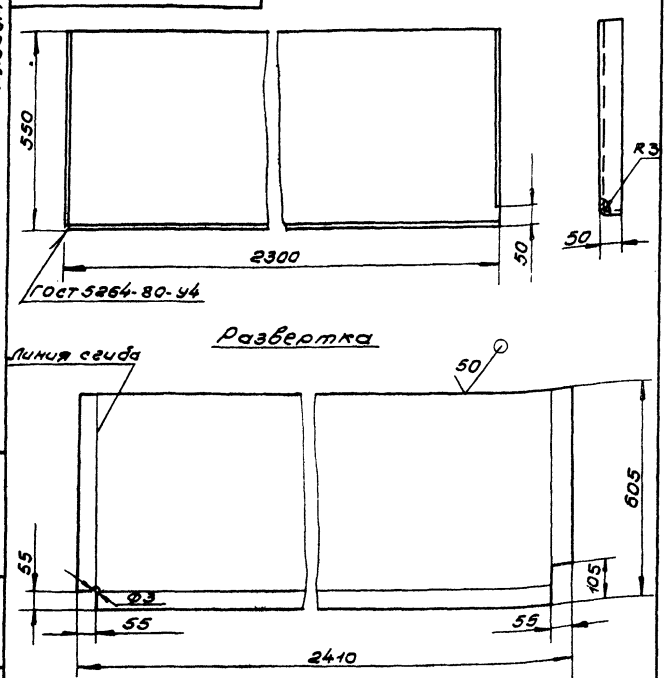

Предельные отклонения размеров — $\pm \frac{IT14}{2}$

					ТП411-2-187.88 Н019.02.01.001			
Изм.	Лист	№ докум.	Подп.	Дата	Поддон	Лит.	Масса	Масштаб
Разраб.	Булыгина						21	1:10
Пров.	Глебова					Лист	Листов 1	
Рук. гр.	Глебова							
Рук. сект.	Спиридонов				Лист 6-ПН-2 ГОСТ 19903-74* 2-IV-Ст3пс ГОСТ 16523-70*	СОЮЗГИПРОЛЕСХОЗ		
Н. контр.	Спиридонов							
Утв.	Спиридонов							

Копировал Фигурин

Формат А4

Альбом 7

Н019.12.06.001

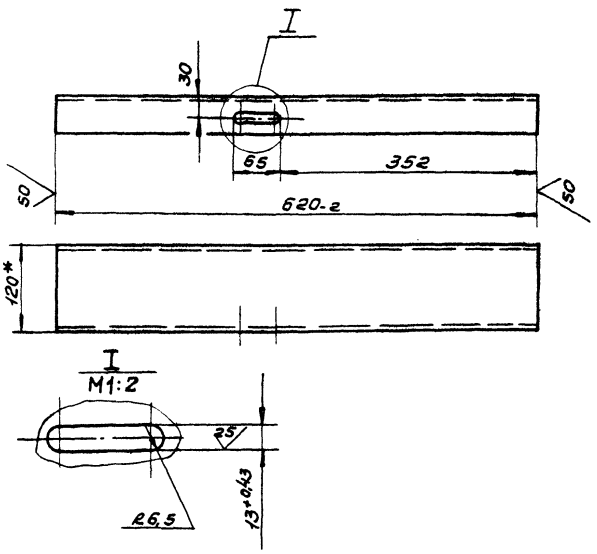

1.* Размер для справок.

2. Неуказанные предельные отклонения размеров — $\pm \frac{IT14}{2}$

23302-08

					ТП411-2-187.88 Н019.12.06.001			
Изм.	Лист	№ докум.	Подп.	Дата	Стойка	Лит.	Масса	Масштаб
Разраб.	Булыгина						6,2	1:5
Пров.	Глебова					Лист	Листов 1	
Рук. гр.	Глебова							
Рук. сект.	Спиридонов				Швеллер 12 ГОСТ 8240-72* Ст3пс-I-ГОСТ 535-79*	СОЮЗГИПРОЛЕСХОЗ		
Н. контр.	Спиридонов							
Утв.	Спиридонов							

Копировал Фигурин

Формат А4

Инв. № подл. | Подп. и дата | Взам. инв. № | Инв. № дубл. | Подп. и дата

Формат	Зона	Поз.	Обозначение	Наименование	Кол.	Примечание
				Документация		
А2			НО19.05.00.000 СБ	Сборочный чертеж		
				Переменные данные для исполнений		
				НО19.05.00.000		
				Сборочные единицы		
А4		1	НО19.05.01.002	Станина	1	
				Стандартные изделия		
		3		Болт М6х14.58.05		
				ГОСТ 7798-70*	56	
		4		Болт 1.2.М12х300.88 Ст3пс2		
				ГОСТ 24379.1-80	18	
		5		Винт М12х16.58.05		
				ГОСТ 17473-80*	152	
		6		Шайба 6.65Г.05		
				ГОСТ 6402-70*	56	
		7		Шайба 12.01.05		
				ГОСТ 11371-78*	152	
				Гвозди К2,5х60		
				ГОСТ 4028-63*	0,5	кг

Изм.	Лист	№ докум.	Подп.	Дата	ТП 411-2-187.88 НО19.05.00.000			
Разраб.		Булычина			Стол роликовый	Лит.	Лист	Листов
Пров.		Следова					1	3
Рук. гр.		Следова				СОЮЗГИПРОЛЕСХОЗ		
Н. контр.		Спиридонов						
Утв.		Спиридонов						

Копировал Филиппов — Формат А4

НО19.05.01.007

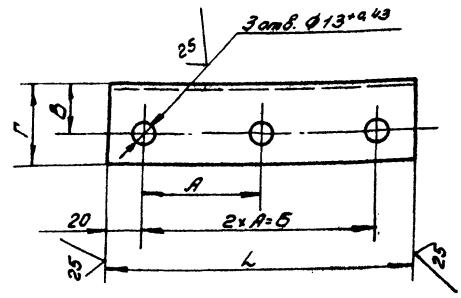

Обозначение	L	А	Б	В	Г	Материал	Масса кг
	мм						
НО19.05.01.007	200	80	160	22	40	Уголок 50х32х4-Б-ГОСТ 8510-86 / Ст3пс2-Г-ГОСТ 535-79*	0,38
-01	170	65	130	30	50	Уголок 50х32х4-Б-ГОСТ 8510-86 / Ст3пс2-Г-ГОСТ 535-79*	0,4

Неуказанные предельные отклонения размеров — $\pm \frac{IT14}{2}$

Изм.	Лист	№ докум.	Подп.	Дата	ТП 411-2-187.88 НО19.05.01.007			
Разраб.		Булычина			Опора	Лит.	Масса	Масштаб
Пров.		Следова					См. табл.	1:2
Рук. гр.		Следова				Лист	Листов 1	
Рук. сект.		Спиридонов						
Н. контр.		Спиридонов			См. табл.	СОЮЗГИПРОЛЕСХОЗ		
Утв.		Спиридонов						

Копировал Филиппов — Формат А4

Формат	Зона	Поз.	Обозначение	Наименование	Кол.	Примечание
				Прочие изделия		
		12		Ролик неприводной		г. Суда з-д. Красный пресс
				Р-350	28	
				Материалы		
				Пиломатериалы		
				Сосна ГОСТ 8486-86Е		
		14		Доска 25х100	0,03	м³
		15		Доска 25х200	0,02	м³
		16		Доска 25х130	0,04	м³
			НО19.05.00.000-01			
				Сборочные единицы		
А4		1	НО19.05.02.000	Станина		
				Стандартные изделия		
		3		Болт М6х14.58.05		
				ГОСТ 7798-70*	14	
		4		Болт 1.2.М12х300.88 Ст3пс2		
				ГОСТ 24379.1-80	6	
		5		Винт М12х16.58.05		
				ГОСТ 17473-80*	36	
		6		Шайба 6.65Г.05		
				ГОСТ 6402-70*	14	

Изм.	Лист	№ докум.	Подп.	Дата	ТП 411-2-187.88 НО19.05.00.000	Лист 2

Копировал Филиппов — Формат А4

Формат	Зона	Поз.	Обозначение	Наименование	Кол.	Примечание
		7		Шайба 12.01.05		
				ГОСТ 11371-78*	36	
		8		Гвозди К2,5х60		
				ГОСТ 4028-63*	0,3	кг
				Прочие изделия		
		12		Ролик неприводной		г. Суда з-д. Красный пресс
				Р-400	7	
				Материалы		
				Пиломатериалы		
				Сосна ГОСТ 8486-86Е		
		14		Доска 40х200	0,02	м³
		15		Доска 25х90	0,02	м³

23304-08

Изм.	Лист	№ докум.	Подп.	Дата	ТП 411-2-187.88 НО19.05.00.000	Лист 3

Копировал Филиппов — Формат А4

НО 19.05.00.000

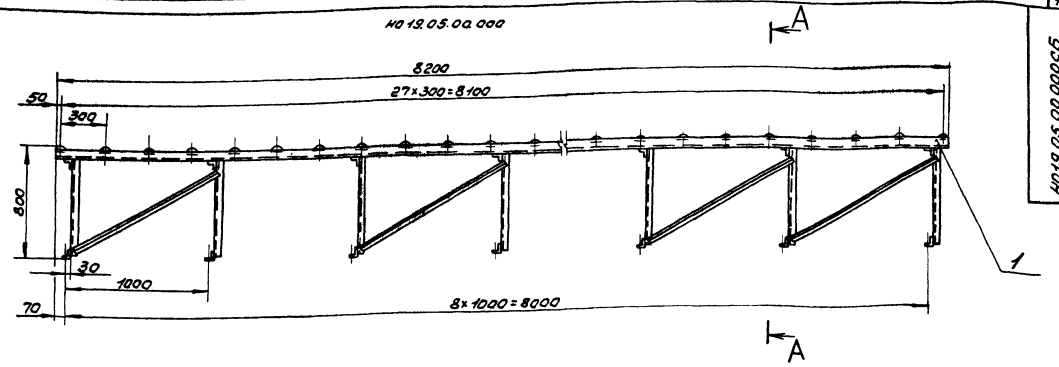

НО 19.05.00.000-01

Остальное- см. НО 19.05.00.000

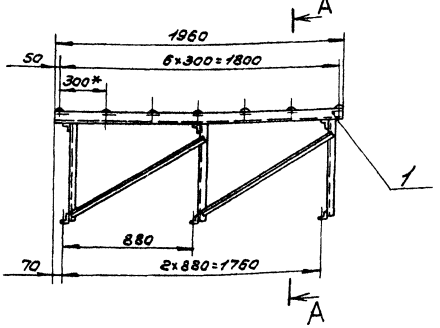

Б-Б

М1:5

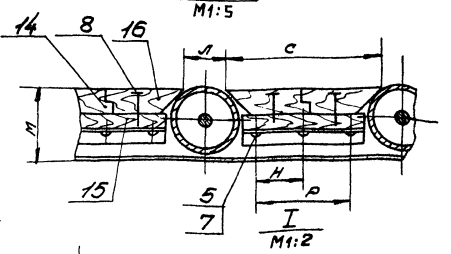

В-В

М1:2

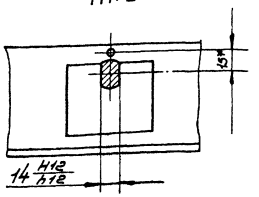

I

М1:2

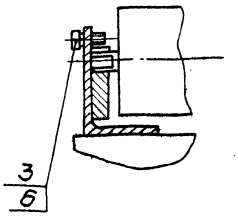

А-А

М1:5

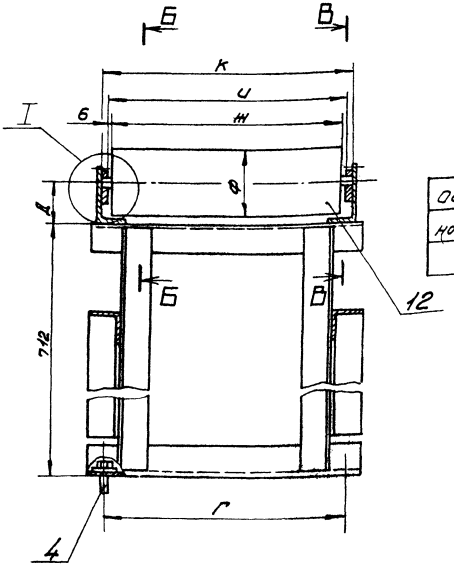

Обозначение	Г	Д	Ж	И	К	Л	М	Н	Р	С	Ф	Масса, кг
	мм											
НО19.05.00.000	350	50	350	362	386	70	85	80	160	230	76	4,35
-01	400	68	400	412	436	100	118	65	130	200	114	155

1. *Размеры для справок.
2. Допуск параллельности осей роликов в общей плоскости 2мм.
3. Допуск перекоса осей роликов 2мм.
4. Деревянные щиты между роликами выполнить при монтаже.

23302-08

					ТП 411-2-187.88 НО19.05.00.000 СБ		
Изм.	Лист	№ докум.	Подп.	Дата	Стол роликовый. Сборочный чертеж.	Лит.	Масса
Разраб.		Былинина					Масштаб
Пров.		Гребова				См. подл.	1:20
Рук.гр.		Гребова				Лист	Листов 1
Рук.сект.		Спиридонов					
Н.контр.		Спиридонов				СОЮЗГИПРОЛЕСХОЗ	
Утв.		Рогачев					

Копировал Формат А2

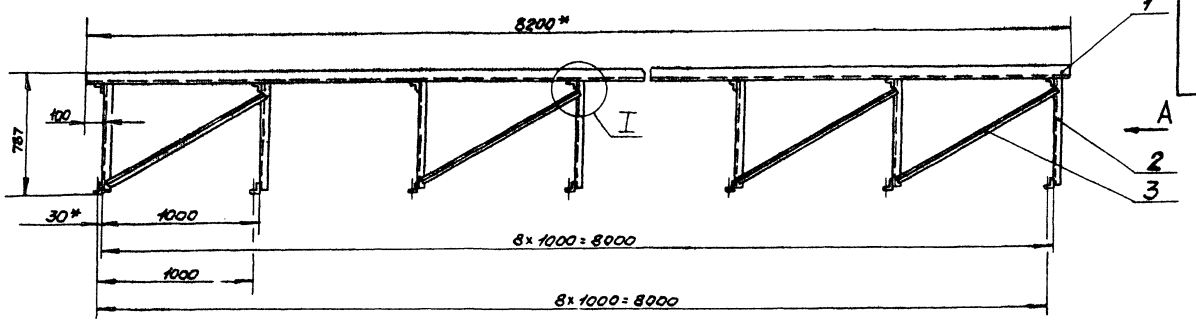

Вид А
М1:5

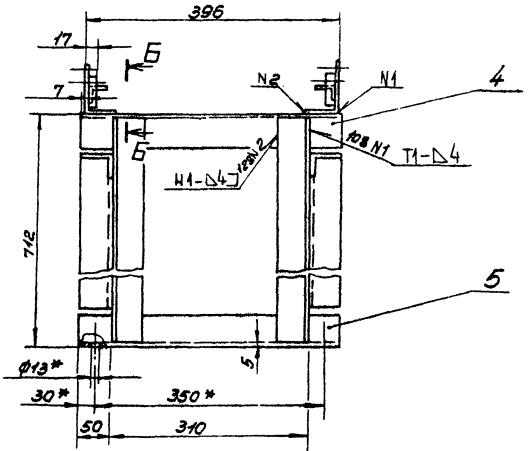

II
М1:2

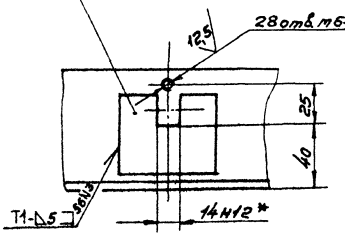

I
М1:2

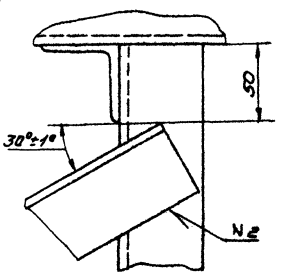

Б-Б
М1:5

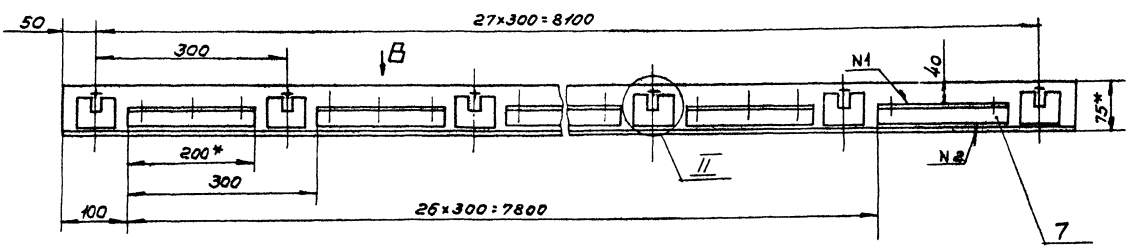

Вид В
М1:5

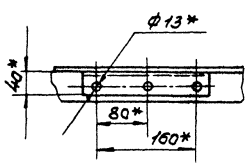

1.* Размеры для справок.

2. Шероховатость обрабатываемых поверхностей деталей Б4 — 50

3. Неуказанные предельные отклонения размеров — ± IT14/2

4. Сварные швы по ГОСТ 5264-80.

5. Покрытие: грунтовка ГФ-021 ГОСТ 25129-82, эмаль ПФ-115, серая, ГОСТ 6465-76* III Сэ.

23302-08

ТП 411-2-187.88 НО19.05.01.000СБ

Изм.	Лист	№докум.	Подп.	Дата
Разраб.		Булыгина		
Пров.		Гребова		
Рук. гр.		Гребова		
Рук. сект.		Спиридонов		
Н. контр.		Спиридонов		
Утв.		Спиридонов		

Станина. Сборочный чертеж.

Лит.	Масса	Масштаб
	220	1:20
Лист	Листов 1	

СОЮЗГИПРОЛЕСХОЗ

Копировал

Формат А2

Инв.№подл. | Подп. и дата | Взам.инв.№ | Инв.№дубл. | Подп. и дата

Альбом 7

Н019.05.02.000С6

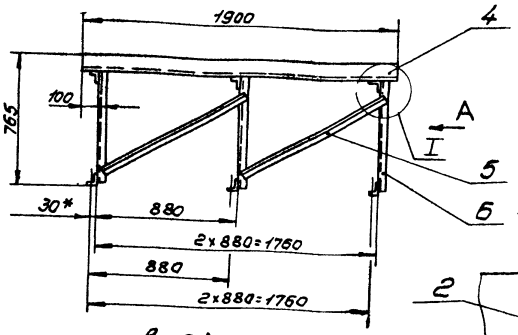

Б-Б
М1:5

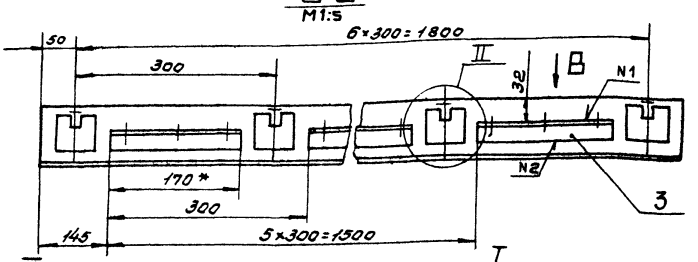

II
М1:5

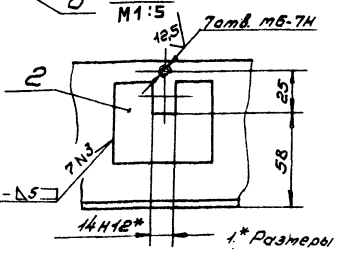

I
М1:5

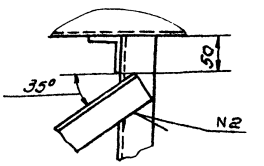

Вид А
М1:5

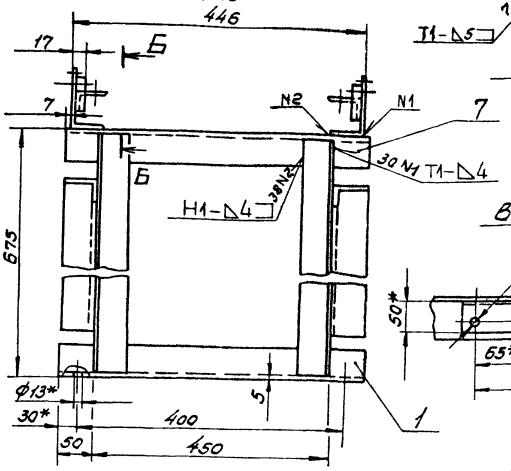

Вид В
М1:5

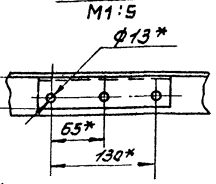

1.* Размеры для справок.
2. Шероховатость обрабатываемых поверхностей деталей бч — 50/.
3. Неуказанные предельные отклонения размеров — ± IT14/2.
4. Сварные швы по ГОСТ 5264-80.
5. Покрытие: грунтовка ГФ-021 ГОСТ 25129-82, эмаль ПФ-115, серая, ГОСТ 6465-76*, III Сэ.

ТП411-2-187.88 Н019.05.02.000С6

Изм.	Лист	№ докум.	Подп.	Дата	Станина сборочный чертеж	Лит.	Масса	Масштаб
Разраб.		Булыгина					55	1:20
Пров.		Гредова				Лист	Листов 1	
Рук.гр.		Гредова						
Рук.сект.		Спиридонов				СОЮЗГИПРОЛЕСХОЗ		
Н.контр.		Спиридонов						
Утв.		Спиридонов						

Копировал Формат А3

Альбом 7

Н019.05.01.006

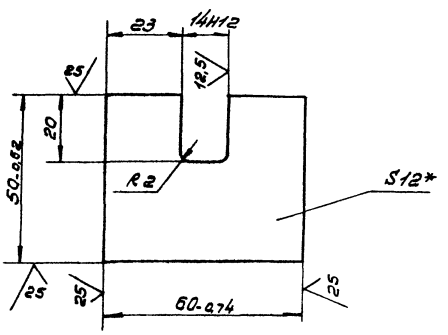

1.* Размер для справок.
2. Неуказанные предельные отклонения размеров — ± IT14/2.

ТП411-2-187.88 Н019.05.01.006

Изм.	Лист	№ докум.	Подп.	Дата	Опора	Лит.	Масса	Масштаб
Разраб.		Булыгина					0,25	1:1
Пров.		Гредова				Лист	Листов 1	
Рук.гр.		Гредова						
Рук.сект.		Спиридонов			Лист 6-ПН-12 ГОСТ 19903-74* Ст3пс ГОСТ 14637-79	СОЮЗГИПРОЛЕСХОЗ		
Н.контр.		Спиридонов						
Утв.		Спиридонов						

Копировал Формат А4

Альбом 7

Н019.05.01.005

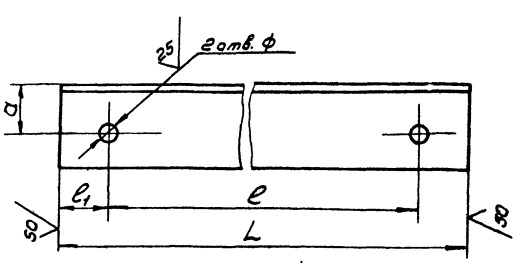

Обозначение	Размеры, мм L	ℓ	ℓ_1	a	ф	Материал	Масса кг
Н019.05.01.005	410	350	30	30	13±2,43	Уголок 50×50×5-Б-ГОСТ 8509-86 Ст3пс-2-ГОСТ 535-79*	1,5
-01	460	400	30	30	13+2,43		1,7
-02	490	450	40	35	17+2,43	Уголок 63×63×5-Б-ГОСТ 8509-86 Ст3пс-2-ГОСТ 535-79*	2,4
-03	220	140	40	35	17+2,43		1,1
-04	120	60	30	35	13+2,43		0,6
-05	140	70	35	30	13+2,43		0,6
-06	760	600	80	30	13+2,43	Уголок 50×50×5-Б-ГОСТ 8509-86 Ст3пс-2-ГОСТ 535-79*	2,8
-07	120	60	30	35	13+2,43	Уголок 63×63×5-Б-ГОСТ 8509-86 Ст3пс-2-ГОСТ 535-79*	0,6
-08	220	140	40	35	17+2,43		1,1

Неуказанные предельные отклонения размеров — ± IT14/2.

23302-08

ТП411-2-187.88 Н019.05.01.005

Изм.	Лист	№ докум.	Подп.	Дата	Опора	Лит.	Масса	Масштаб
Разраб.		Булыгина					Ст. табл.	
Пров.		Гредова				Лист	Листов 1	
Рук.гр.		Гредова						
Рук.сект.		Спиридонов			Ст. табл.	СОЮЗГИПРОЛЕСХОЗ		
Н.контр.		Спиридонов						
Утв.		Спиридонов						

Копировал Формат А4

Альбом 7

Формат	Зона	Поз.	Обозначение	Наименование	Кол.	Примечание
				Документация		
А3			Н019.06.00.000СБ	Сборочный чертеж		
				Сборочные единицы		
А4		1	Н019.06.01.000СБ	Секция		
				Детали		
А4		2	Н019.05.01.005-02	Опора	2	
А4		3	Н019.06.00.001	Ухо	2	
Б4		4	Н019.06.00.002	Балка		
				Уголок 80×50×5-Б-ГОСТ 8510-86 / ВСт3пс-I-ГОСТ 535-79*		
				L=2000 h14	2	10кг
Б4		5	Н019.06.00.003	Стойка		
				Швеллер 8 ГОСТ 8240-72* / ВСт3пс-I-ГОСТ 535-79*		
				L=700 h14	2	4,9кг
Б4		6	Н019.06.00.004	Стойка		
				Швеллер 8 ГОСТ 8240-72* / ВСт3пс-I-ГОСТ 535-79*		
				L=760 h14	2	5,4кг

Подп. и дата | Инв. № дубл. | Взам. инв. № | Подп. и дата | Инв. № подл.

Изм.	Лист	№ докум.	Подп.	Дата
Разраб.		Булыгина		
Пров.		Спиридонов		
Рук. гр.		Глебова		
Н. контр.		Спиридонов		
Утв.		Спиридонов		

ТП 411-2-187.88 Н019.06.00.000

Стол роликовый с откидной секцией.

Лит.	Лист	Листов
	1	2

СОЮЗГИПРОЛЕСХОЗ

Копировал Пискуна — Формат А4

Альбом 7

Формат	Зона	Поз.	Обозначение	Наименование	Кол.	Примечание
				Документация		
А3			Н019.06.01.000СБ	Сборочный чертеж		
				Материалы		
		1		Уголок 50×50×5-Б-ГОСТ 8509-86 / ВСт3пс-I-ГОСТ 535-79*	2,95м	11,2кг
		2		Уголок 80×50×5-Б-ГОСТ 8510-86 / ВСт3пс-I-ГОСТ 535-79*	2м	10кг

Подп. и дата | Инв. № дубл. | Взам. инв. № | Подп. и дата | Инв. № подл.

Изм.	Лист	№ докум.	Подп.	Дата
Разраб.		Булыгина		
Пров.		Спиридонов		
Рук. гр.		Глебова		
Н. контр.		Спиридонов		
Утв.		Спиридонов		

ТП 411-2-187.88 Н019.06.01.000

Секция

Лит.	Лист	Листов
		1

СОЮЗГИПРОЛЕСХОЗ

Копировал Пискуна — Формат А4

Альбом 7

Формат	Зона	Поз.	Обозначение	Наименование	Кол.	Примечание
				Стандартные изделия		
		11		Ось 22-16Х3×25-28 ГОСТ 9650-80*	2	
		12		Шайба 16.01.05 ГОСТ 9640-85	2	
		13		Шплинт 4×25-001 ГОСТ 397-79*	2	
				Прочие изделия		
		16		Секция роликовая КРН-18	2	Воронежский экспериментальный мех. з-д.

Подп. и дата | Инв. № дубл. | Взам. инв. № | Подп. и дата | Инв. № подл.

Изм.	Лист	№ докум.	Подп.	Дата

ТП 411-2-187.88 Н019.06.00.000 — Лист 2

Копировал Пискуна — Формат А4

Альбом 7

Н019.06.00.001

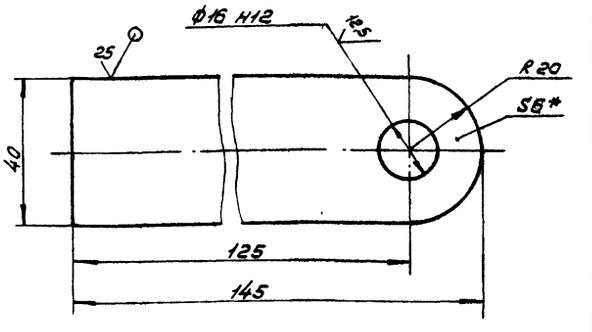

1.* Размер для справок.

2 Неуказанные предельные отклонения размеров — $\pm \frac{IT14}{2}$.

23302-08

Подп. и дата | Инв. № дубл. | Взам. инв. № | Подп. и дата | Инв. № подл.

Изм.	Лист	№ докум.	Подп.	Дата
Разраб.		Булыгина		
Пров.		Спиридонов		
Рук. гр.		Глебова		
Рук. сект.		Спиридонов		
Н. контр.		Спиридонов		
Утв.		Спиридонов		

ТП 411-2-187.88 Н019.06.00.001

Ухо

Лит.	Масса	Масштаб
	0,3	1:1

Лист 6-ПН-6 ГОСТ 19903-74* / ВСт3пс ГОСТ 14637-79

Листов 1

СОЮЗГИПРОЛЕСХОЗ

Копировал Пискуна — Формат А4

Альбом 7

Н019.06.00.000 СБ

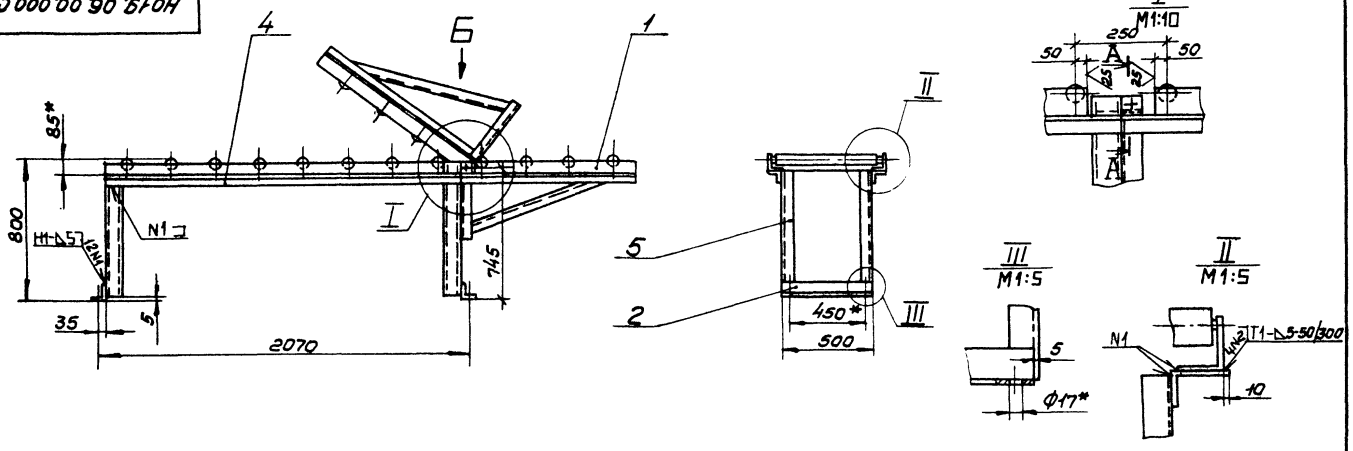

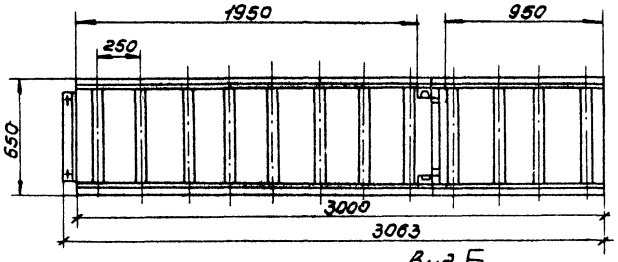

1.* Размеры для справок.
2. Секции роликовые КРН-18 Воронежского экспериментально-механического завода доработать в соответствии с чертежом.
3. Шероховатость обрабатываемых поверхностей деталей БЧ – 50
4. Неуказанные предельные отклонения размеров – $\pm \frac{IT14}{2}$
5. Сварные швы по ГОСТ 5264-80.
6. Покрытие: грунтовка ГФ-021 ГОСТ 25129-82, эталь ПФ-115, серая, ГОСТ 6465-76, III Сэ.

Ролики от покрытия предохранить.

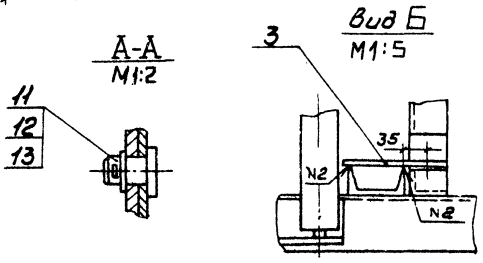

					ТП411-2-187.88 Н019.06.00.000 СБ			
Изм.	Лист	№ докум.	Подп.	Дата	Стол роликовый с откидной секцией. Сборочный чертеж.	Лит.	Масса	Масштаб
Разраб.		Булыгина					110	1:20
Пров.		Спиридонов				Лист	Листов 1	
Рук.гр.		Глебова						
Рук.сект.		Спиридонов				СОЮЗГИПРОЛЕСХОЗ		
Н.контр.		Спиридонов						
Утв.		Спиридонов						

Копировал Фиекуш

Формат А3

Альбом 7

Н019.06.01.000 СБ

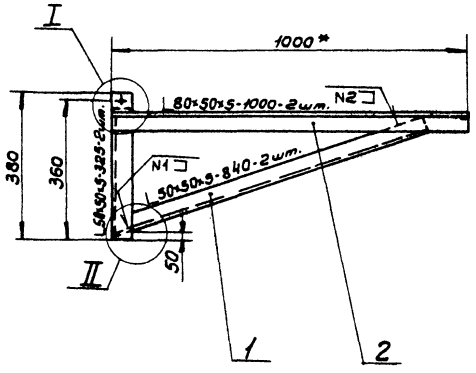

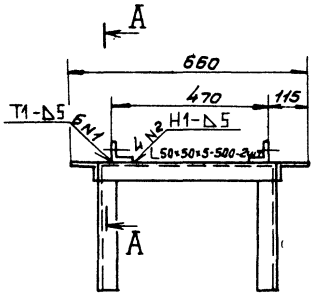

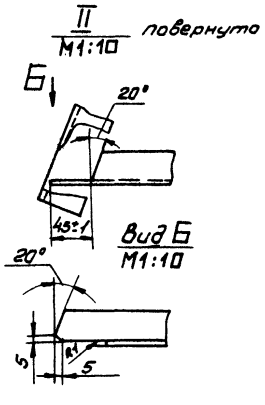

1.* Размер для справок.
2. Неуказанные предельные отклонения размеров – $\pm \frac{IT14}{2}$
3. Шероховатость обрабатываемых поверхностей деталей – 50
4. Сварные швы по ГОСТ 5264-80.
5. Покрытие: грунтовка ГФ-021 ГОСТ 25129-82, эталь ПФ-115, серая, ГОСТ 6465-76 III Сэ.

Отверстия от покрытия предохранить.

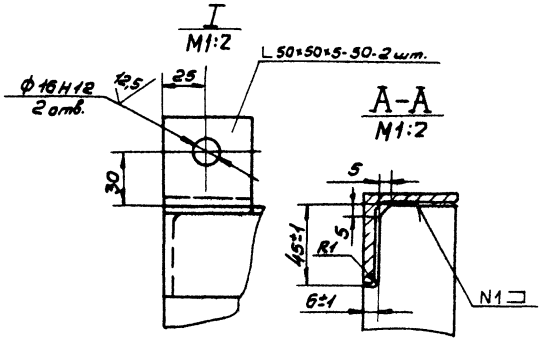

23302-08

					ТП411-2-187.88 Н019.06.01.000 СБ			
Изм.	Лист	№ докум.	Подп.	Дата	Секция Сборочный чертеж	Лит.	Масса	Масштаб
Разраб.		Булыгина					22	1:10
Пров.		Спиридонов				Лист	Листов 1	
Рук.гр.		Глебова						
Рук.сект.		Спиридонов				СОЮЗГИПРОЛЕСХОЗ		
Н.контр.		Спиридонов						
Утв.		Спиридонов						

Копировал Фиекуш

Формат А3

Альбом 7

Формат	Зона	Поз.	Обозначение	Наименование	Кол.	Примечание
				Документация		
А2			Н019.07.00.000 СБ	Сборочный чертеж		
А3			Н019.07.00.000 ВП	Ведомость покупных изделий		
				Сборочные единицы		
А4		1	Н019.07.01.000	Привод	1	
А4		2	Н019.07.02.000	Ограждение	1	
А4		3	Н019.07.03.000	Ролик	9	
		4	-01	Ролик	2	
А4		5	Н019.07.04.000	Рама	1	
А4		6	Н019.07.05.000	Упор	1	
				Детали		
А3		9	Н019.07.00.001	Звездочка	12	
А4		10	Н019.07.00.002	Ось	12	
А4		11	Н019.07.00.003	Крышка	12	
				Стандартные изделия		
				Болт ГОСТ 7798-70*		
		13		м8×35.58.05	6	
		14		м12×45.58.05	44	

Подп. и дата | Инв. № дубл. | Взам. инв. № | Подп. и дата | Инв. № подл.

Изм.	Лист	№ докум.	Подп.	Дата
Разраб.		Гурьянова		
Пров.		Глебова		
Рук. гр.		Глебова		
Н. контр.		Спиридонов		
Утв.		Рогачев		

ТП 411-2-187.88 Н019.07.00.000

Рольгане приводной

Лит.	Лист	Листов
	1	2

СОЮЗГИПРОЛЕСХОЗ

Копировал [illegible] Формат А4

Альбом 7

Формат	Зона	Поз.	Обозначение	Наименование	Кол.	Примечание
				Документация		
А3			Н019.07.01.000 СБ	Сборочный чертеж		
				Сборочные единицы		
А4		1	Н019.07.01.100	Рама	1	
				Детали		
А4		2	Н019.07.01.001	Звездочка	1	
А3		3	Н019.07.01.002	Кожух	1	
А4		4	Н019.07.01.003	Шайба	1	
				Стандартные изделия		
				Болты ГОСТ 7798-70*		
		5		м6×25.58.05	1	
		6		м10×40.58.05	4	
		7		м12×20.58.05	4	
		8		м12×40.58.05	4	
				Гайки ГОСТ 5915-70*		
		9		м10.5.05	4	
		10		м12.5.05	8	

Подп. и дата | Инв. № дубл. | Взам. инв. № | Подп. и дата | Инв. № подл.

Изм.	Лист	№ докум.	Подп.	Дата
Разраб.		Гурьянова		
Пров.		Глебова		
Рук. гр.		Глебова		
Н. контр.		Спиридонов		
Утв.		Спиридонов		

ТП411-2-187.88 Н019.07.01.000

Привод

Лит.	Лист	Листов
	1	2

СОЮЗГИПРОЛЕСХОЗ

Копировал [illegible] Формат А4

Альбом 7

Формат	Зона	Поз.	Обозначение	Наименование	Кол.	Примечание
		15		Болт 1.1 М12×300 ВСт3пс2		
				ГОСТ 24379.1-80	8	
				Гайка ГОСТ 5915-70*		
		16		м8.5.05	6	
		17		м12.5.05	44	
		18		м16.5.05	12	
		19		Кольцо 1612 ГОСТ 13940-68*	12	
		20		Кольцо 1632 ГОСТ 13941-68*	12	
				Шайба ГОСТ 11371-78*		
		21		8.01.05	6	
		22		16.01.05	12	
		23		Шайба 12.65Г.05		
				ГОСТ 6402-70*	44	
		24		Подшипник 201		
				ГОСТ 8338-75*	12	
		25		Цепь ПР-12,7-1820-2		
				ГОСТ 13568-75* L=8м		
		26		Звено С-ПРЛ-12,7-1820		
				ГОСТ 13568-75*	1	
		27		Звено П-ПРЛ-12,7-1820		
				ГОСТ 13568-75*	1	

Подп. и дата | Инв. № дубл. | Взам. инв. № | Подп. и дата | Инв. № подл.

Изм.	Лист	№ докум.	Подп.	Дата

ТП 411-2-187.88 Н019.07.00.000 Лист 2

Копировал [illegible] Формат А4

Альбом 7

Формат	Зона	Поз.	Обозначение	Наименование	Кол.	Примечание
				Шайбы ГОСТ 11371-78*		
		12		10.01.05	4	
		13		12.01.05	4	
				Шайбы ГОСТ 6402-70*		
		14		10.65Г.05	4	
		15		12.65Г.05	8	
		16		Муфта упругая втулочно-пальцевая		
				63-22-I-1-22-II-1-У3		
				ГОСТ 21424-75*	1	
		17		Редуктор		Механич.
				4-63-10-52-1-2-У3		завод
				ГОСТ 25456-82*	1	г. Нежин.
		18		Электродвигатель		
				4А80 В6 У3		
				ГОСТ 19523-81* Е	1	

Подп. и дата | Инв. № дубл. | Взам. инв. № | Подп. и дата | Инв. № подл.

23308-08

Изм.	Лист	№ докум.	Подп.	Дата

ТП411-2-187.88 Н019.07.01.000 Лист 2

Копировал [illegible] Формат А4

Альбом Т

Н019.07.00.000СБ

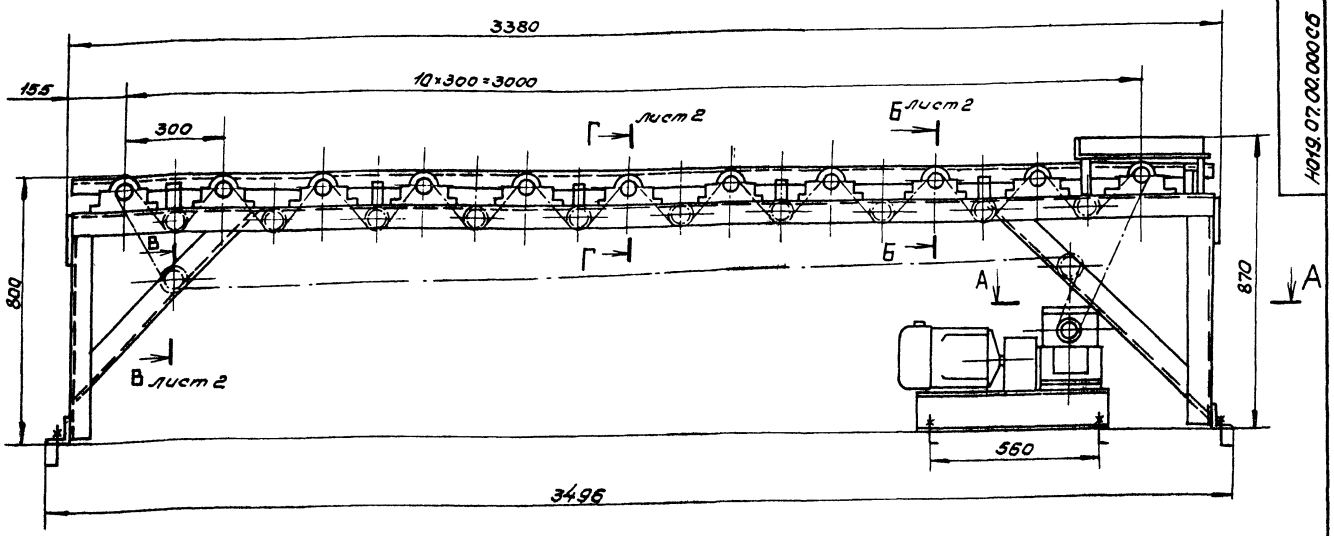

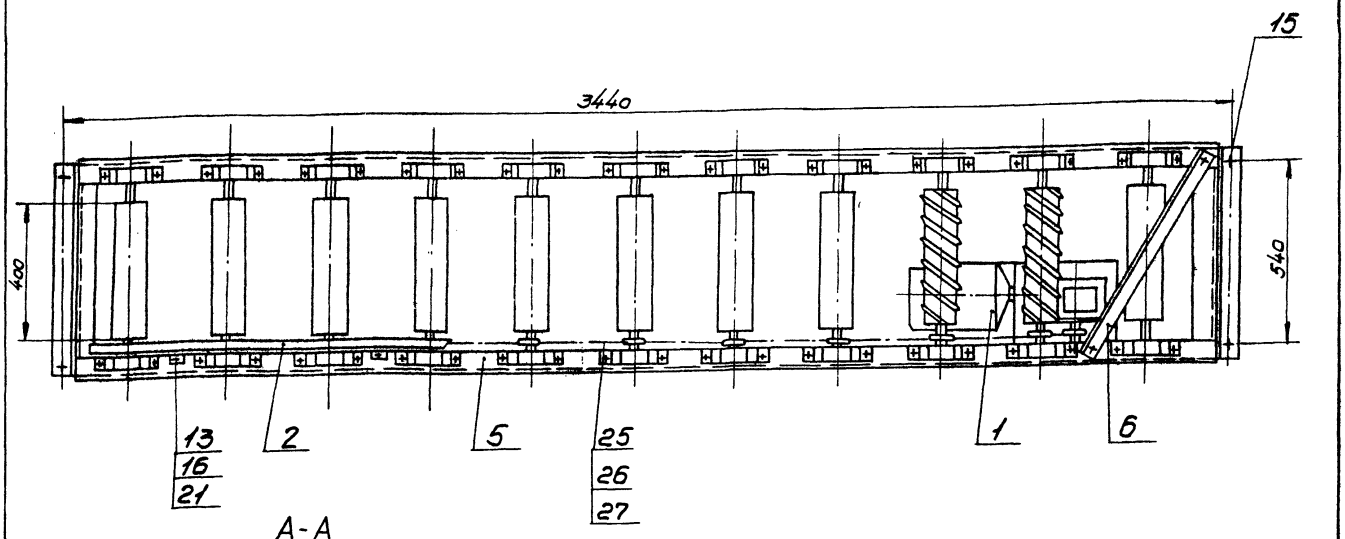

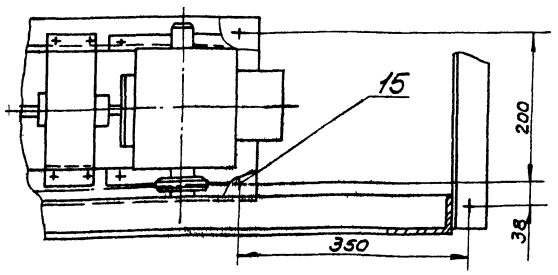

Технические требования.

1. Размеры для справок.
2. Допуск параллельности осей роликов в общей плоскости - 2мм.
3. Допуск перекоса осей роликов - 2мм.
4. Отклонение контура цепи привода от плоскости - 1мм.
5. Ролики должны вращаться без толчков и заеданий.
6. Не допускается набегание цепи. Регулировку натяжения цепи произвести дет. поз. 9.
7. Подшипниковые узлы и цепи заполнить смазкой ЦИАТИМ-202 ГОСТ 11110-75*

Техническая характеристика

1. Окружная скорость роликов, м/с - 0,52
2. Длина ролика, мм - 400
3. Диаметр ролика, мм - 106
4. Мощность привода, квт - 1,1.

23302-08

					ТП411-2-187.88	Н019.07.00.000СБ		
Изм.	Лист	№ докум.	Подп.	Дата	Рольганг приводной. Сборочный чертеж.	Лит.	Масса	Масштаб
Разраб.		Гурьякова					470	1:10
Пров.		Глебова				Лист 1	Листов 2	
Рук. гр.		Глебова						
Рук. сект.		Спиридонов				СОЮЗГИПРОЛЕСХОЗ		
Н. контр.		Спиридонов						
Утв.		Рогачев						

Инв. № подл. | Подп. и дата | Взам. инв. № | Инв. № дубл. | Подп. и дата

Копировал Фигуля

Формат А2

Г-Г
М1:1
Лист 1

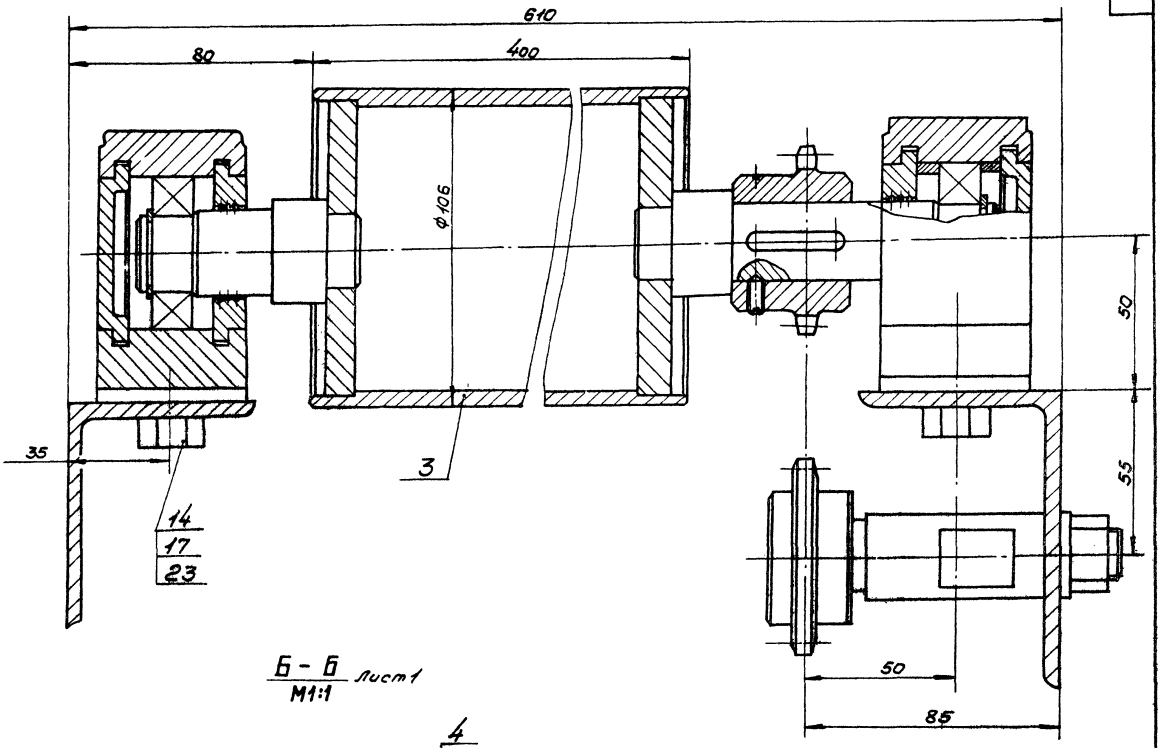

Б-Б
М1:1
Лист 1

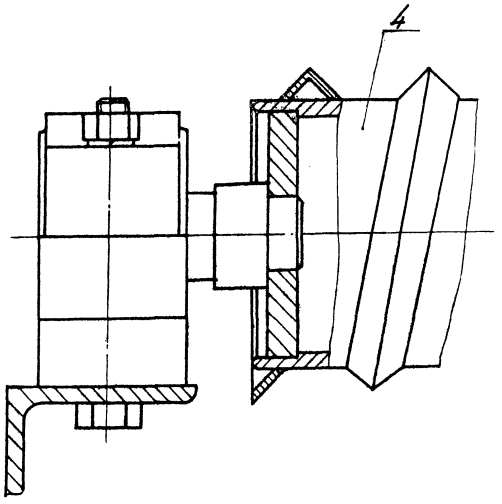

В-В
М1:1

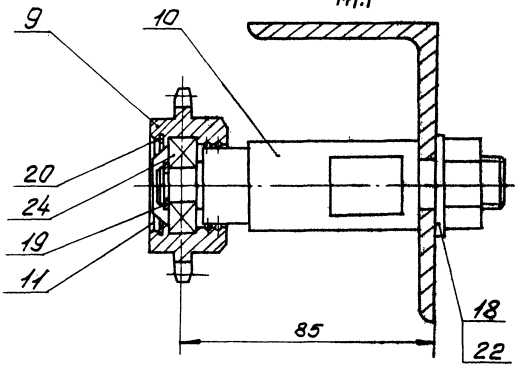

Альбом 7

№ строки	Наименование	Код ОКП	Обозначение документа на поставку	Поставщик	Куда входит (обозначение)	Количество: На изделие	В комплекте	На регулирование	Всего	Примечание
1	Редуктор			Механический						
2	4-63-10-52-1-2-У3		ГОСТ 25456-82*	завод г. Нежин	Н019.07.01.000	1			1	
3										
4	Электродвигатель									
5	4А80В6У3; N=1,1 кВт									
6	n=1000 об/мин		ГОСТ 19523-81* Е		Н019.07.01.000	1			1	
7										
8	Муфта упругая									
9	втулочно-пальцевая									
10	63-22-I.1-22-II.1-У3		ГОСТ 21424-75*		Н019.07.01.000	1			1	
11										
12	Подшипник 201		ГОСТ 8338-75*		Н019.07.00.000	12			12	
13	Подшипник 1205		ГОСТ 5720-75*		Н019.07.03.000	2			18	
14					-01	2			4	
15									22	
16	Цепь ПР-12,7-1820-2		ГОСТ 13568-75*		Н019.07.00.000	8			8	м
17	Звено С-ПРЛ-12,7-1820		—"—		—"—	1			1	
18	Звено П-ПРЛ-12,7-1820		—"—		—"—	1			1	
19										
20	Крепежные изделия									
21										
22	Болт		ГОСТ 7798-70*							
23	М6×25.58.05				Н019.07.01.000	1			1	
24	М8×35.58.05				Н019.07.00.000	6			6	
25	М10×40.58.05				Н019.07.01.000	4			4	

Подп. и дата | Инв. № дубл. | Взам. инв. № | Подп. и дата | Инв. № подл.

Изм.	Лист	№ докум.	Подп.	Дата
Разраб.	Булыгина			
Пров.	Спиридонов			16.11.88
Рук. гр.	Глебова			
Н. контр.	Спиридонов			16.11.88
Утв.	Рогачев			

ТП 411-2-187.88 Н019.07.00.000 ВП

Рольганг приводной. Ведомость покупных изделий.

Лит.	Лист	Листов
	1	3

СОЮЗГИПРОЛЕСХОЗ

Копировал Фиксуна

Формат А3

Альбом 7

№ строки	Наименование	Код ОКП	Обозначение документа на поставку	Поставщик	Куда входит (обозначение)	Количество: На изделие	В комплекты	На регулир.	Всего	Примечание
1	Болт		ГОСТ 7798-70*							
2	М12×20.58.05				Н019.07.01.000	4			4	
3	М12×40.58.05				—"—	4			4	
4	М12×45.58.05				Н019.07.00.000	44			44	
5	Болт 1.1М12×300ВСт3									
6	пс 2		ГОСТ 24379.1-80		Н019.07.00.000	8			8	
7										
8	Винт М6×8.58.05		ГОСТ 1476-84		Н019.07.03.000	1			9	
9					-01	1			2	
10									11	
11	Гайка		ГОСТ 5915-70*							
12	М8.5.05				Н019.07.00.000	6			6	
13	М10.5.05				Н019.07.01.000	4			4	
14					Н019.07.03.000	4			36	
15					-01	4			8	
16									48	
17	М12.5.05				Н019.07.00.000	44			44	
18					Н019.07.01.000	8			8	
19									52	
20	М16.5.05				Н019.07.00.000	12			12	
21										
22	Кольцо		ГОСТ 13940-68*							
23	1Б12				Н019.07.00.000	12			12	
24	1Б25				Н019.07.03.000	2			18	
25					-01	2			4	
26									22	
27	Кольцо 1Б32		ГОСТ 13941-68*		Н019.07.00.000	12			12	
28										
29										

Подп. и дата | Инв. № дубл. | Взам. инв. № | Подп. и дата | Инв. № подл.

23302-08

Изм.	Лист	№ докум.	Подп.	Дата

ТП411-2-187.88 Н019.07.00.000 ВП

Лист 2

Копировал Фиксуна

Формат А3

Альбом 7

№ строки	Наименование	Код ОКП	Обозначение документа на поставку	Поставщик	Куда входит (обозначение)	Количество: На изделие	В комплекты	На регулир.	Всего	Примечание
1	Кольцо 45		ГОСТ 2833-77*		Н019.07.03.000	1			9	
2					-01	1			2	
3									11	
4	Шайба		ГОСТ 11371-78*							
5	8.01.05				Н019.07.00.000	6			6	
6	10.01.05				Н019.07.01.000	4			4	
7	12.01.05				—— " ——	4			4	
8	16.01.05				Н019.07.00.000	12			12	
9	Шайба		ГОСТ 6402-70*							
10	10.65Г.05				Н019.07.01.000	4			4	
11					Н019.07.03.000	4			36	
12					-01	4			8	
13									48	
14	12.65Г.05				Н019.07.00.000	44			44	
15					Н019.07.01.000	8			8	
16									52	
17	Шайба		ГОСТ 10906-78*							
18	10.01.05				Н019.07.01.100	4			4	
19	12.01.05				—— " ——	8			8	
20										
21	Шпилька									
22	М10-8g×40.58.05		ГОСТ 22032-76*		Н019.07.03.000	4			36	
23					-01	4			8	
24									44	
25	Шпонка 10×8×32		ГОСТ 23360-78*		Н019.07.03.000	1			9	
26					-01	1			2	
27									11	
28										
29										

Инв. № подл. | Подп. и дата | Взам. инв. № | Инв. № дубл. | Подп. и дата

Изм. | Лист | № докум. | Подп. | Дата

ТП411-2-187.88 Н019.07.00.000 ВП

Лист 3

Копировал [signature] Формат А3

Альбом 7

№ строки	Наименование	Код ОКП	Обозначение документа на поставку	Поставщик	Куда входит (обозначение)	Количество: На изделие	В комплекты	На регулир.	Всего	Примечание
1	Шайба		ГОСТ 6402-70*							
2	8.65Г.05				Н019.12.00.000	7			7	
3	12.65Г.05				Н019.12.00.000	78			78	
4					Н019.12.07.000	4			4	
5					Н019.12.02.000	8			2	
6									90	
7	16.65Г.05				Н019.12.00.000	58			58	
8	20.65Г.05				—— " ——	8			8	
9	Шайба		ГОСТ 11371-78*							
10	12.01.05				Н019.12.00.000	44			44	
11	16.01.05				—— " ——	64			64	
12	20.01.05				—— " ——	22			22	
13	Шайба		ГОСТ 10906-78*							
14	12.01.05				Н019.12.00.000	84			84	
15					Н019.12.07.000	4			4	
16									88	
17	16.01.05				Н019.12.00.000	4			4	
18	20.01.05				—— " ——	8			8	
19	Шайба 60		ГОСТ 8725-83		Н019.12.02.000	2			2	
20										
21	Шпонка		ГОСТ 23360-78*							
22	14×9×140				Н019.12.02.000	1			1	
23	18×11×70				—— " ——	1			1	
24										
25										
26										
27										
28										
29										

Инв. № подл. | Подп. и дата | Взам. инв. № | Инв. № дубл. | Подп. и дата

23302-08

Изм. | Лист | № докум. | Подп. | Дата

ТП411-2-187.88 Н019.12.00.000ВП

Лист 3

Копировал [signature] Формат А3

Альбом 7

НО19.07.01.000СБ

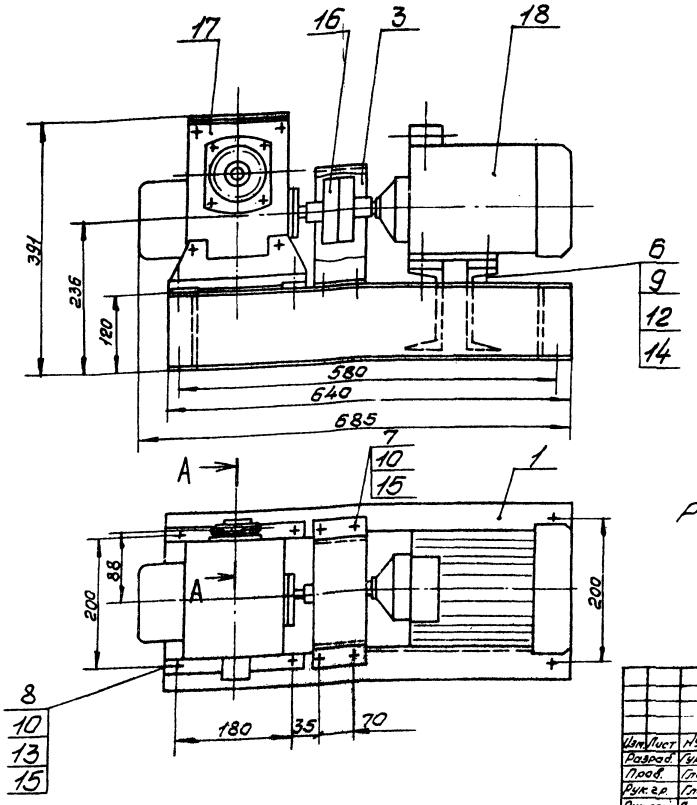

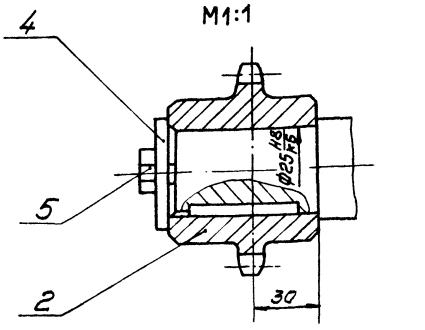

Размеры для справок.

Изм.	Лист	№ докум.	Подп.	Дата	ТП411-2-187.88 НО19.07.01.000СБ	Лит.	Масса	Масштаб
Разраб.		Гурьякова			Привод. Сборочный чертеж.		60	1:5
Пров.		Глебова				Лист	Листов 1	
Рук. гр.		Глебова						
Рук. сект.		Спиридонов				СОЮЗГИПРОЛЕСХОЗ		
Н. контр.		Спиридонов						
Утв.		Спиридонов						

Копировал

Формат А3

Инв. № подл. | Подп. и дата | Взам. инв. № | Инв. № дубл. | Подп. и дата

Альбом 7

НО19.07.01.003

25

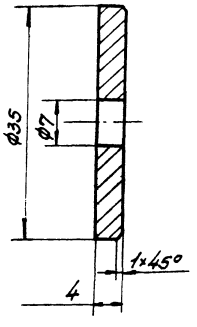

Предельные отклонения размеров $- \pm \frac{IT14}{2}$

Изм.	Лист	№ докум.	Подп.	Дата	ТП411-2-187.88 НО19.07.01.003	Лит.	Масса	Масштаб
Разраб.		Гурьякова			Шайба		0,02	2:1
Пров.		Глебова				Лист	Листов 1	
Рук. гр.		Глебова			ВСт3пс2 ГОСТ 380-71*	СОЮЗГИПРОЛЕСХОЗ		
Рук. сект.		Спиридонов						
Н. контр.		Спиридонов						
Утв.		Спиридонов						

Копировал

Формат А4

Инв. № подл. | Подп. и дата | Взам. инв. № | Инв. № дубл. | Подп. и дата

Альбом 7

НО19.07.01.101

А (√)

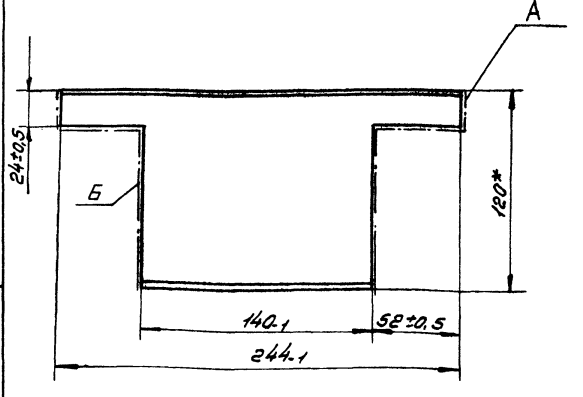

1.* Размер для справок.

2. Шероховатость поверхности А и Б — 50

23302-08

Изм.	Лист	№ докум.	Подп.	Дата	ТП411-2-187.88 НО19.07.01.101	Лит.	Масса	Масштаб
Разраб.		Гурьякова			Балка		1,8	1:2
Пров.		Глебова				Лист	Листов 1	
Рук. гр.		Глебова						
Рук. сект.		Спиридонов			Швеллер 12 ГОСТ 8240-72* Ст3пс-I-ГОСТ 535-79*	СОЮЗГИПРОЛЕСХОЗ		
Н. контр.		Спиридонов						
Утв.		Спиридонов						

Копировал

Формат А4

Инв. № подл. | Подп. и дата | Взам. инв. № | Инв. № дубл. | Подп. и дата

Альбом 7

Н019.07.01.100СБ

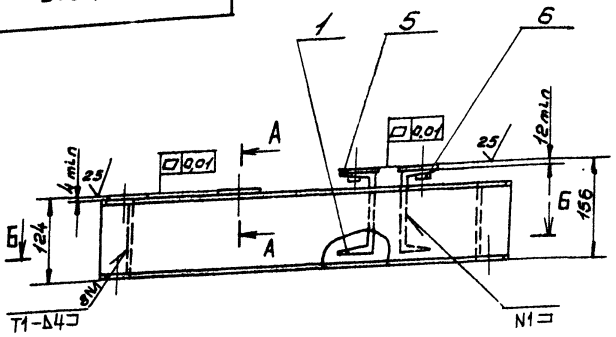

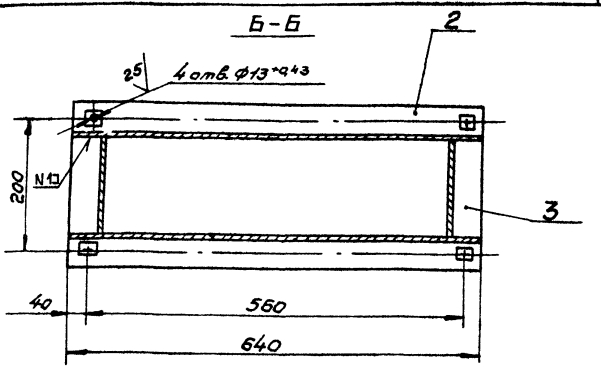

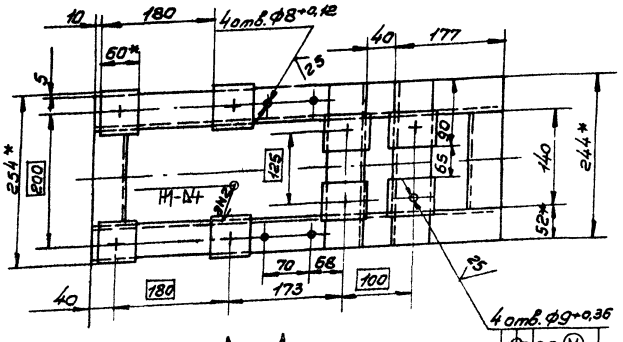

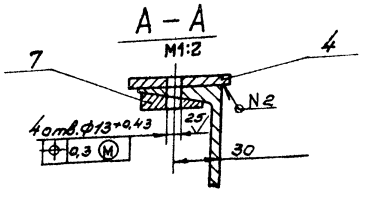

1.* Размеры для справок.

2. Неуказанные предельные отклонения размеров $\pm \frac{IT14}{2}$

3. Шероховатость обрабатываемых поверхностей деталей 6ч – 50√.

4. Сварные швы по ГОСТ 5264-80

5. Покрытие: грунтовка ГФ-021 ГОСТ 25129-82, эталь ПФ-115, серая, ГОСТ 6465-76*, III Сз.

6. Отверстия от покрытия предохранить.

					ТП411-2-187.88 Н019.07.01.100СБ			
Изм.	Лист	№ докум.	Подп.	Дата	Рама Сборочный чертеж	Лит.	Масса	Масштаб
Разраб.		Гурьякова					22	1:5
Пров.		Глебова				Лист	Листов 1	
Рук. гр.		Глебова						
Рук. сект.		Спиридонов				СОЮЗГИПРОЛЕСХОЗ		
Н. контр.		Спиридонов						
Утв.		Спиридонов						

Копировал

Формат А2

Подп. и дата | Взам. инв. № | Инв. № дубл. | Подп. и дата

Альбом 7

Н019.07.01.001

12,5 √(√)

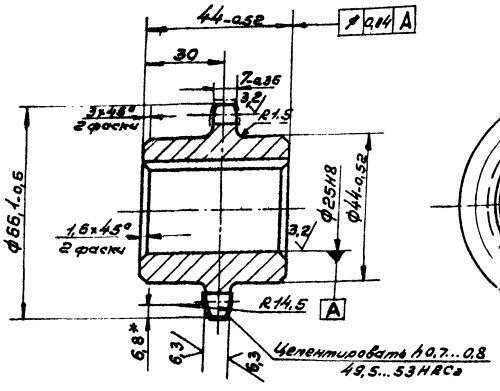

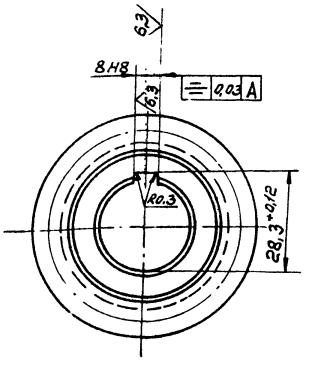

Число зубьев		z	15
Сопрягаемая цепь	Шаг	t	12,7
	Диаметр ролика	D	8,51
Профиль зуба по ГОСТ 591-69*		—	Со смещением
Класс точности по ГОСТ 591-69*		—	2
Диаметр окружности впадин		Di	59,43-0,34
Допуск на разность шагов		δt	0,06
Радиальное биение окружности впадин		Eo	0,2
Торцовое биение зубчатого венца		—	0,2
Диаметр делительной окружности		dд	61,08
Сопрягаемая цепь	Ширина внутренней пластины	h	11,8
	Расстояние между внутренними пластинами	Bвн	7,75

1.* Размер для справок.

2. 240... 270 НВ.

3. Неуказанные предельные отклонения размеров $\pm \frac{IT14}{2}$.

23302-08

					ТП411-2-187.88 Н019.07.01.001			
Изм.	Лист	№ докум.	Подп.	Дата	Звездочка	Лит.	Масса	Масштаб
Разраб.		Гурьякова					0,6	1:2
Пров.		Глебова				Лист	Листов 1	
Рук. гр.		Глебова						
Рук. сект.		Спиридонов			Сталь 45 ГОСТ 1050-74**	СОЮЗГИПРОЛЕСХОЗ		
Н. контр.		Спиридонов						
Утв.		Спиридонов						

Копировал

Формат А3

Подп. и дата | Взам. инв. № | Инв. № дубл. | Подп. и дата

Альбом 7

Н019.07.03.006

25 √(√)

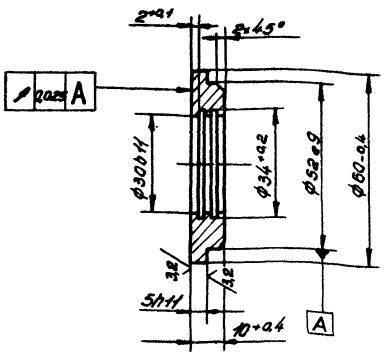

Изм.	Лист	№ докум.	Подп.	Дата
Разраб.		Гурьякова		
Пров.		Глебова		
Рук. гр.		Глебова		
Рук. сект.		Спиридонов		
Н. контр.		Спиридонов		
Утв.		Спиридонов		

ТП411-2-187.88 Н019.07.03.006

Крышка

Лит.	Масса	Масштаб
	0,16	1:1

Лист | Листов 1

ВСт3пс2 ГОСТ 380-71*

СОЮЗГИПРОЛЕСХОЗ

Копировал Гиберт

Формат А4

Альбом 7

Н019.07.01.002

А (√)

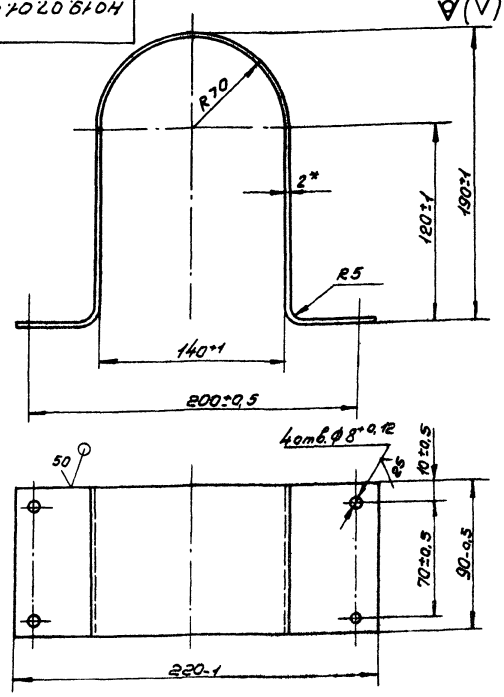

* Размер для справок.

Изм.	Лист	№ докум.	Подп.	Дата
Разраб.		Гурьякова		
Пров.		Глебова		
Рук. гр.		Глебова		
Рук. сект.		Спиридонов		
Н. контр.		Спиридонов		
Утв.		Спиридонов		

ТП411-2-187.88 Н019.07.01.002

Кожух

Лит.	Масса	Масштаб
	0,8	1:2

Лист | Листов 1

Лист 6-ПН-2 ГОСТ 19903-74* / 2-IV-Ст3пс ГОСТ 16523-70*

СОЮЗГИПРОЛЕСХОЗ

Копировал Гиберт

Формат А4

Альбом 7

Н019.07.00.002

12,5 √(√)

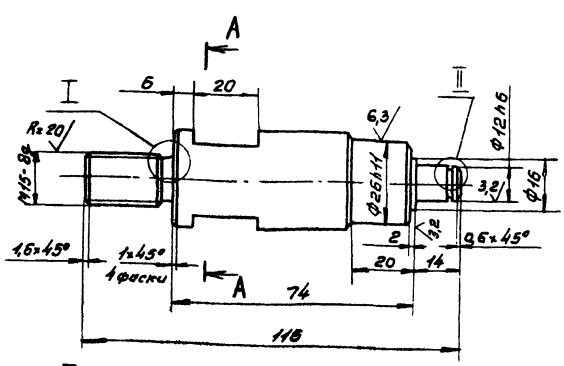

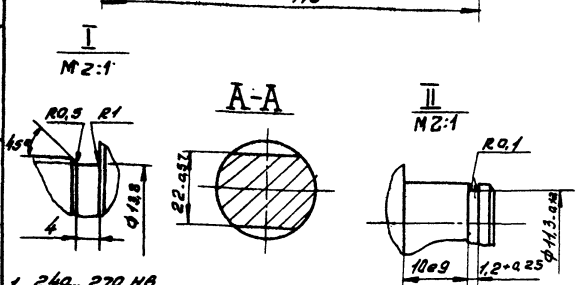

1. 240...270 НВ.
2. Неуказанные предельные отклонения размеров $\pm \frac{IT14}{2}$

Изм.	Лист	№ докум.	Подп.	Дата
Разраб.		Гурьякова		
Пров.		Глебова		
Рук. гр.		Глебова		
Рук. сект.		Спиридонов		
Н. контр.		Спиридонов		
Утв.		Спиридонов		

ТП411-2-187.88 Н019.07.00.002

Ось

Лит.	Масса	Масштаб
	0,45	1:1

Лист | Листов 1

Сталь 45 ГОСТ 1050-74**

СОЮЗГИПРОЛЕСХОЗ

Копировал Гиберт

Формат А4

Альбом 7

Н019.07.00.003

25 √(√)

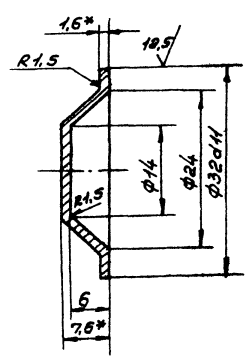

1.* Размеры для справок.
2. Неуказанные предельные отклонения размеров $\pm \frac{IT14}{2}$.

23302-08

Изм.	Лист	№ докум.	Подп.	Дата
Разраб.		Гурьякова		
Пров.		Глебова		
Рук. гр.		Глебова		
Рук. сект.		Спиридонов		
Н. контр.		Спиридонов		
Утв.		Спиридонов		

ТП411-2-187.88 Н019.07.00.003

Крышка

Лит.	Масса	Масштаб
	0,02	2:1

Лист | Листов 1

Лист 6-ПН-1,6 ГОСТ 19903-74* / 2-IV-Ст3пс ГОСТ 16523-70*

СОЮЗГИПРОЛЕСХОЗ

Копировал Гиберт

Формат А4

Альбом 7

НО19.07.02.000С6

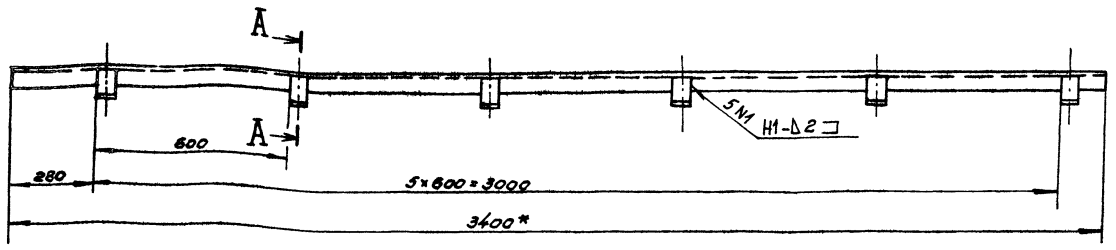

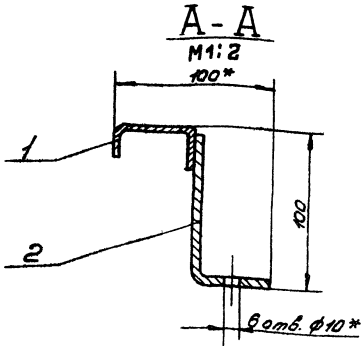

1.* Размер для справок.

2. Предельные отклонения размеров $\pm \frac{IT14}{2}$

3. Сварные швы по ГОСТ 5264-80.

4. Покрытие: грунтовка ГФ-021 ГОСТ 25129-82, эмаль ПФ-115, серая, ГОСТ 6465-76* III Сэ.

5. Отверстия от покрытия предохранить.

Изм.	Лист	№ докум.	Подп.	Дата	ТП411-2-187.88 НО19.07.02.000С6			
Разраб.		Гурьякова			Ограждение Сборочный чертеж	Лит.	Масса	Масштаб
Пров.		Глебова					5,3	1:10
Рук.гр.		Глебова				Лист	Листов 1	
Рук.сект.		Спиридонов				СОЮЗГИПРОЛЕСХОЗ		
Н.контр.		Спиридонов						
Утв.		Спиридонов						

Копировал Гиндин

Формат А3

Инв.№подл. | Подп. и дата | Взам.инв.№ | Инв.№дубл. | Подп. и дата

Альбом 7

НО19.07.02.001

25 √ (√)

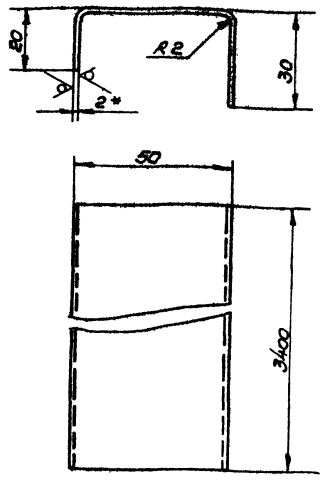

1.* Размер для справок.

2. Предельные отклонения размеров – $\pm \frac{IT14}{2}$

3. Длина развертки L = 110 мм.

Изм.	Лист	№ докум.	Подп.	Дата	ТП411-2-187.88 НО19.07.02.001			
Разраб.		Гурьякова			Ограждение	Лит.	Масса	Масштаб
Пров.		Глебова					4,8	1:1
Рук.гр.		Глебова				Лист	Листов 1	
Рук.сект.		Спиридонов			Лист 6-ПН-2 ГОСТ 19903-74* 2-IV-Ст3пс ГОСТ 16523-70*	СОЮЗГИПРОЛЕСХОЗ		
Н.контр.		Спиридонов						
Утв.		Спиридонов						

Копировал Гиндин

Формат А4

Инв.№подл. | Подп. и дата | Взам.инв.№ | Инв.№дубл. | Подп. и дата

Альбом 7

НО19.07.02.002

25 √ (√)

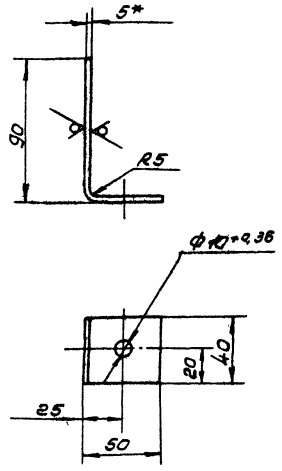

1.* Размер для справок.

2. Неуказанные предельные отклонения размеров – $\pm \frac{IT14}{2}$

3. Длина развертки L = 145 мм.

23302-08

Изм.	Лист	№ докум.	Подп.	Дата	ТП411-2-187.88 НО19.07.02.002			
Разраб.		Гурьякова			Стойка	Лит.	Масса	Масштаб
Пров.		Глебова					0,2	1:2
Рук.гр.		Глебова				Лист	Листов 1	
Рук.сект.		Спиридонов			Лист 6-ПН-5 ГОСТ 19903-74* Ст3пс ГОСТ 14637-79	СОЮЗГИПРОЛЕСХОЗ		
Н.контр.		Спиридонов						
Утв.		Спиридонов						

Копировал Гиндин

Формат А4

Инв.№подл. | Подп. и дата | Взам.инв.№ | Инв.№дубл. | Подп. и дата

Альбом 7

Формат	Зона	Поз.	Обозначение	Наименование	Кол.	Примечание
				Документация		
А3			Н019.07.01.100СБ	Сборочный чертеж		
				Детали		
А4		1	Н019.07.01.101	Балка	2	
Б4		2	Н019.07.01.102	Опора		
				12 ГОСТ 8240-72*		
				Швеллер Ст3пс-I-ГОСТ 535-79*		
				L = 640 h 14	2	6,4 кг
Б4		3	Н019.07.01.103	Связь		
				12 ГОСТ 8240-72*		
				Швеллер Ст3пс-I-ГОСТ 535-79*		
				L = 140 h 14	2	1,4 кг
Б4		4	Н019.07.01.104	Платик		
				6-ПН-6 ГОСТ 19903-74*		
				Лист Ст3пс ГОСТ 14637-79		
				(60×60) h 14	4	0,2 кг
Б4		5	Н019.07.01.105	Платик		
				6-ПН-16 ГОСТ 19903-74*		
				Лист Ст3пс ГОСТ 14637-79		
				(60×60) h 14	4	0,48 кг
				Стандартные изделия		
				Шайба ГОСТ 10906-78*		
		6		10.01.05	4	
		7		12.01.05	8	

Инв.№ подл. | Подп. и дата | Взам. инв.№ | Инв.№ дубл. | Подп. и дата

ТП 411-2-187.88 Н019.07.01.100

Изм.	Лист	№ докум.	Подп.	Дата
Разраб.		Сурокова		
Пров.		Следова		
Рук. гр.		Следова		
Н. контр.		Спиридонов		
Утв.		Спиридонов		

Рама

Лит.	Лист	Листов
		1

СОЮЗГИПРОЛЕСХОЗ

Копировал Фицкуш — Формат А4

Альбом 7

Формат	Зона	Поз.	Обозначение	Наименование	Кол.	Примечание
				Документация		
А2			Н.19.07.03.000СБ	Сборочный чертеж		
				Детали		
А4		1	Н019.07.03.001	Крышка	2	
А4		2	Н019.07.03.002	Кольцо	2	
А3		3	Н019.07.03.003	Крышка	2	
А3		4	Н019.07.03.004	Корпус	2	
А3		5	Н019.07.03.005	Звездочка	1	
А4		6	Н019.07.03.006	Крышка	2	
				Стандартные изделия		
		8		Винт М8×8.58.05		
				ГОСТ 1476-84	1	
		9		Гайка М10.5.05		
				ГОСТ 5915-70*	4	
		10		Шайба 10.65.05		
				ГОСТ 6402-70*	4	
		11		Шпилька М10-8g×40.58.05		
				ГОСТ 22032-76*	4	

Инв.№ подл. | Подп. и дата | Взам. инв.№ | Инв.№ дубл. | Подп. и дата

ТП 411-2-187.88 Н019.07.03.000

Изм.	Лист	№ докум.	Подп.	Дата
Разраб.		Сурокова		
Пров.		Следова		
Рук. гр.		Следова		
Н. контр.		Спиридонов		
Утв.		Спиридонов		

Ролик

Лит.	Лист	Листов
	1	2

СОЮЗГИПРОЛЕСХОЗ

Копировал Фицкуш — Формат А4

Альбом 7

Н019.11.01.007

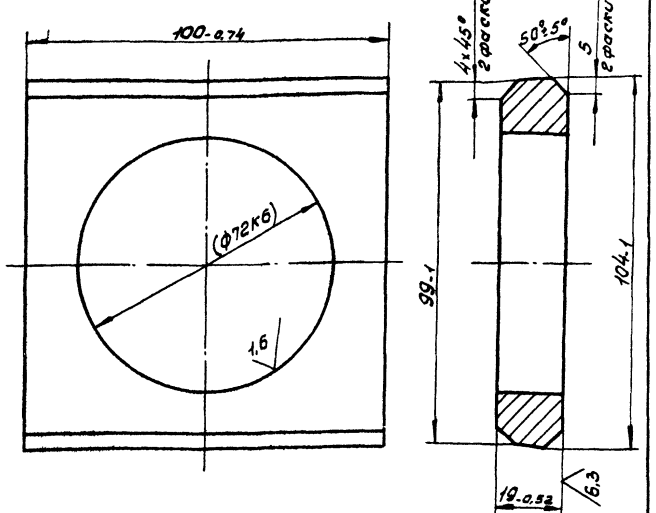

1. Размеры и шероховатость поверхности в скобках — после сборки.
2. Неуказанные предельные отклонения размеров — $\pm \frac{IT14}{2}$

Инв.№ подл. | Подп. и дата | Взам. инв.№ | Инв.№ дубл. | Подп. и дата

ТП 411-2-187.88 Н019.11.01.007

Изм.	Лист	№ докум.	Подп.	Дата
Разраб.		Булычина		
Пров.		Следова		
Рук. гр.		Следова		
Рук. сект.		Спиридонов		
Н. контр.		Спиридонов		
Утв.		Спиридонов		

Платик

Лит.	Масса	Масштаб
	0,5	1:1
Лист	Листов 1	

ВСт3пс2 ГОСТ 380-71*

СОЮЗГИПРОЛЕСХОЗ

Копировал Фицкуш — Формат А4

Альбом 7

Формат	Зона	Поз.	Обозначение	Наименование	Кол.	Примечание
		12		Шпонка 10×8×32		
				ГОСТ 23360-78*	1	
		13		Кольцо 16 25		
				ГОСТ 13940-68*	2	
		14		Кольцо 45		
				ГОСТ 2833-77*	1	
		15		Шарикоподшипник 1205		
				ГОСТ 5720-75*	2	
				Переменные данные для исполнений		
				Н015.07.03.000		
				Сборочные единицы		
А4		16	Н019.07.03.100	Каток	1	
				Н015.07.03.000-01		
				Сборочные единицы		
		16	Н019.07.03.100-01	Каток	1	

23302-08

Инв.№ подл. | Подп. и дата | Взам. инв.№ | Инв.№ дубл. | Подп. и дата

ТП 411-2-187.88 Н019.07.03.000

Лист 2

Изм.	Лист	№ докум.	Подп.	Дата

Копировал Фицкуш — Формат А4

Альбом 7

Н019.07.03.000 СБ

Рис. 1

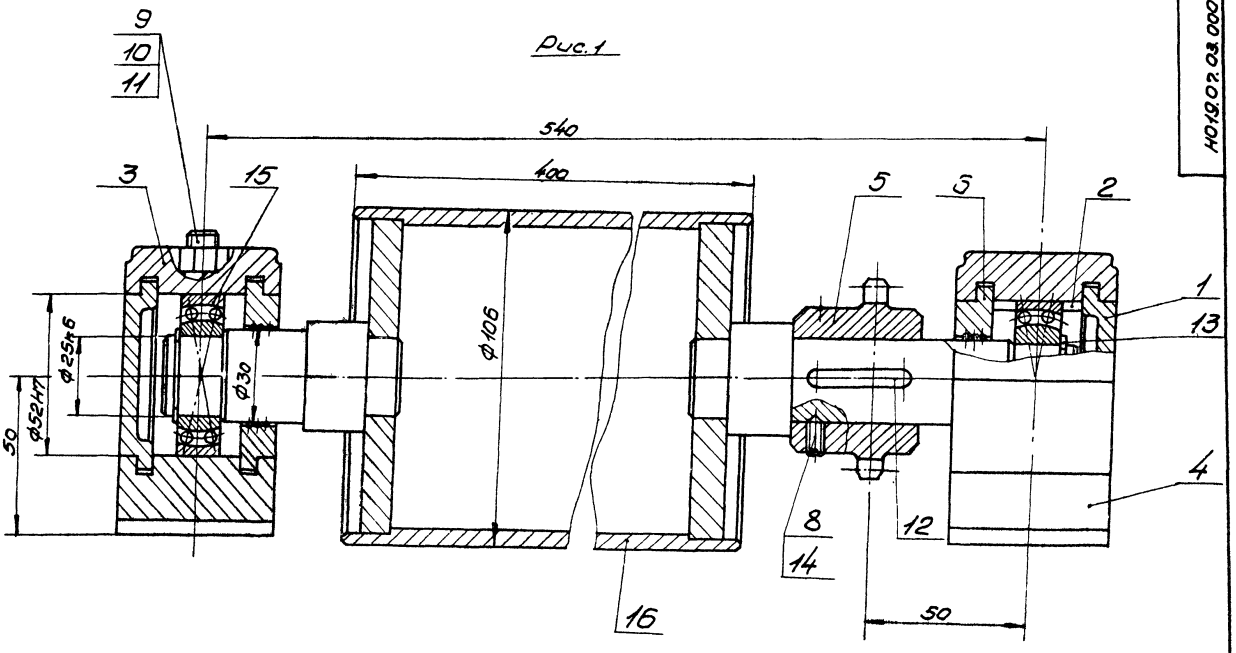

Рис. 2
Остальное - ст. Рис. 1

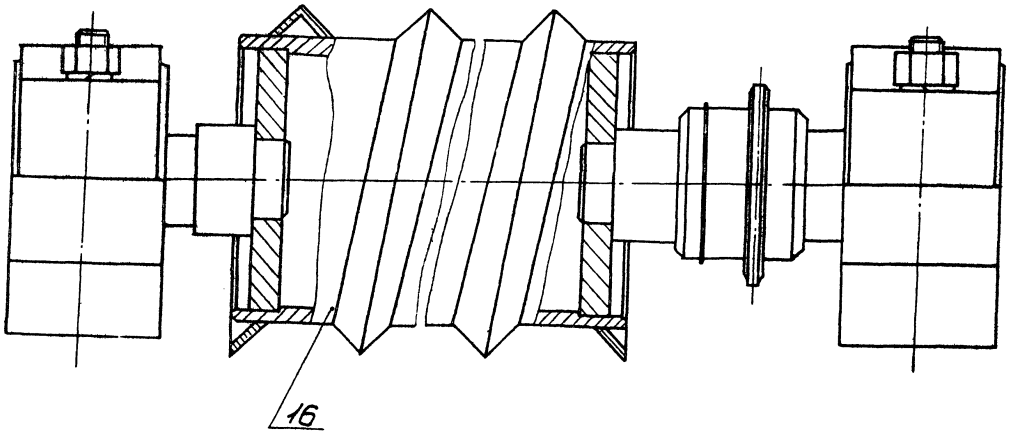

Размеры для справок.

Обозначение	Рис.	Масса, кг
Н015.07.05.000	1	18
-01	2	20

23302.08

					ТП411-2.187.88	Н019.07.03.000 СБ		
Изм.	Лист	№ докум.	Подп.	Дата	Ролик Сборочный чертеж	Лит.	Масса	Масштаб
Разраб.		Гурьякова					Ст. табл.	1:1
Пров.		Глебова				Лист	Листов 1	
Рук. гр.		Глебова						
Рук. сект.		Спиридонов				СОЮЗГИПРОЛЕСХОЗ		
Н. контр.		Спиридонов						
Утв.		Спиридонов						

Копировал

Формат А2

Инв. № подл. | Подп. и дата | Взам. инв. № | Инв. № дубл. | Подп. и дата

Альбом 7

Н019.0703.004

25 √(√)

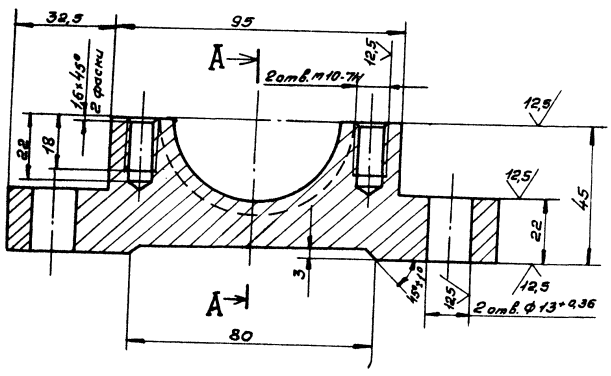

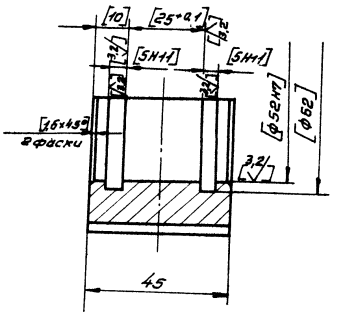

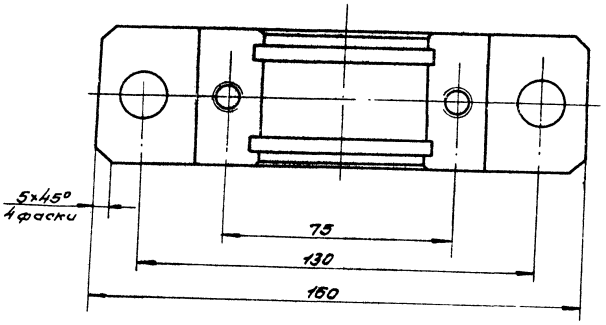

1. Неуказанные предельные отклонения размеров $\pm \frac{IT14}{2}$
2. Обработку по размерам в квадратных скобках производить совместно с дет. Н015.07.03.008.

						ТП411-2-187.88	Н019.07.03.004		
Изм.	Лист	№докум.	Подп.	Дата			Лит.	Масса	Масштаб
Разраб.		Гуреянова			Корпус			2	1:1
Пров.		Гледова					Лист	Листов 1	
Рук. гр.		Гледова							
Рук. сект.		Спиридонов							
Н. контр.		Спиридонов				ВСт3пс2 ГОСТ 380-71*	СОЮЗГИПРОЛБС.ХОЗ		
Утв.		Спиридонов							

Копировал

Формат А3

Альбом 7

Н019.0703.003

25 √(√)

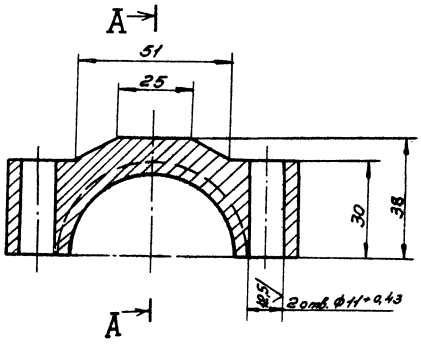

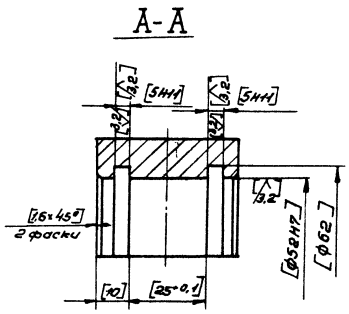

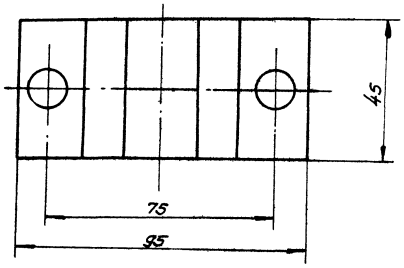

1. Неуказанные предельные отклонения размеров $\pm \frac{IT14}{2}$
2. Обработку по размерам в квадратных скобках производить совместно с дет. Н015.07.03.004.

23306-08

						ТП411-2-187.88	Н019.07.03.003		
Изм.	Лист	№докум.	Подп.	Дата			Лит.	Масса	Масштаб
Разраб.		Гуреянова			Крышка			1,8	1:1
Пров.		Гледова					Лист	Листов 1	
Рук. гр.		Гледова							
Рук. сект.		Спиридонов							
Н. контр.		Спиридонов				ВСт3пс2 ГОСТ 380-71*	СОЮЗГИПРОЛБС.ХОЗ		
Утв.		Спиридонов							

Копировал

Формат А3

Альбом 7

Н019.07.03.103

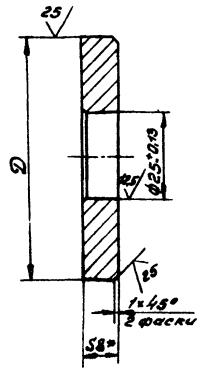

Обозначение	D	Масса, кг
Н015.07.05.103	100-0,22	0,3
-01	70-0,19	0,21

* Размер для справок.

ТП 411-2-187.88 Н019.07.03.103

Изм	Лист	№ докум.	Подп.	Дата
Разраб.		Гурьякова		
Пров.		Глебова		
Рук.гр.		Глебова		
Рук.сект.		Спиридонов		
Н.контр.		Спиридонов		
Утв.		Спиридонов		

Диск

Лит. | Масса: Ст. табл. | Масштаб: 1:1

Лист | Листов 1

Лист 6-ПН-8 ГОСТ 19903-74*
Ст3пс ГОСТ 14637-79

СОЮЗГИПРОЛЕСХОЗ

Копировал Пикуля — Формат А4

Альбом 7

Н019.07.03.104

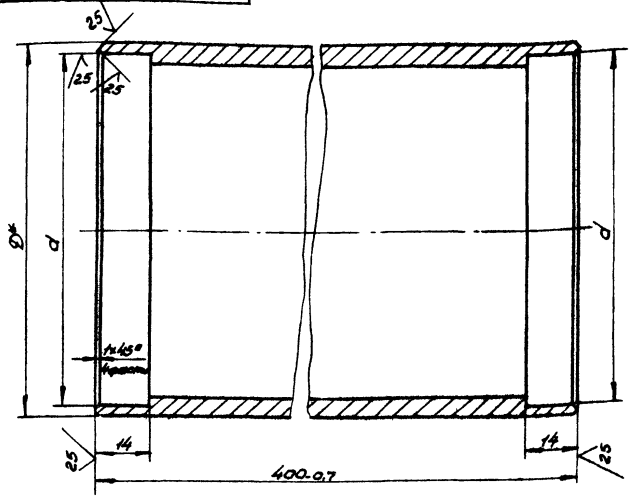

Обозначение	Размеры, мм D	Размеры, мм d	Материал	Масса, кг
Н015.07.05.104	108	100+0,22	Труба 108×6 ГОСТ 8732-78* / 610 ГОСТ 8731-74*	6,3
-01	76	70+0,19	Труба 76×6 ГОСТ 8732-78* / 610 ГОСТ 8731-74*	4,2

1.* Размер для справок.
2. Неуказанные предельные отклонения размеров $\pm \frac{IT14}{2}$.

ТП 411-2-187.88 Н019.07.03.104

Изм	Лист	№ докум.	Подп.	Дата
Разраб.		Гурьякова		
Пров.		Глебова		
Рук.гр.		Глебова		
Рук.сект.		Спиридонов		
Н.контр.		Спиридонов		
Утв.		Спиридонов		

Труба

Лит. | Масса: Ст. табл. | Масштаб: 1:1

Лист | Листов 1

Ст. табл.

СОЮЗГИПРОЛЕСХОЗ

Копировал Пикуля — Формат А4

Альбом 7

Формат	Зона	Поз.	Обозначение	Наименование	Кол.	Примечание
				Документация		
А2			Н019.07.03.100 СБ	Сборочный чертеж		
				Детали		
А4		1	Н019.07.03.101	Ось	1	
		2	-01	Ось	1	
			Переменные данные для исполнений			
				Н015.07.05.100		
				Детали		
А4		3	Н019.07.03.103	Диск	2	
А4		4	Н019.07.03.104	Труба	1	
				Н015.07.05.100-01		
				Детали		
А4		5	Н019.07.03.103-01	Диск	2	
А4		6	Н019.07.03.104-01	Труба	1	
Б4		7	Н019.07.03.105	Направляющая		
				Уголок 20×20×4-Б ГОСТ 8509-86 / Ст3пс-I ГОСТ 535-79*		
				L=5000 h 14	1	6 кг

ТП 411-2-187.88 Н019.07.03.100

Изм	Лист	№ докум.	Подп.	Дата
Разраб.		Гурьякова		
Пров.		Глебова		
Рук.гр.		Глебова		
Н.контр.		Спиридонов		
Утв.		Спиридонов		

Каток

Лит. | Лист | Листов 1

СОЮЗГИПРОЛЕСХОЗ

Копировал Пикуля — Формат А4

Альбом 7

Формат	Зона	Поз.	Обозначение	Наименование	Кол.	Примечание
				Документация		
А3			Н019.07.02.000 СБ	Сборочный чертеж		
				Детали		
А4		1	Н019.07.02.001	Ограждение	1	
А4		2	Н019.07.02.002	Стойка	6	

23302-08

ТП 411-2-187.88 Н019.07.02.000

Изм	Лист	№ докум.	Подп.	Дата
Разраб.		Гурьякова		
Пров.		Глебова		
Рук.гр.		Глебова		
Н.контр.		Спиридонов		
Утв.		Спиридонов		

Ограждение

Лит. | Лист | Листов 1

СОЮЗГИПРОЛЕСХОЗ

Копировал Пикуля — Формат А4

Н019.07.03.100СБ

Альбом 7

Рис. 1

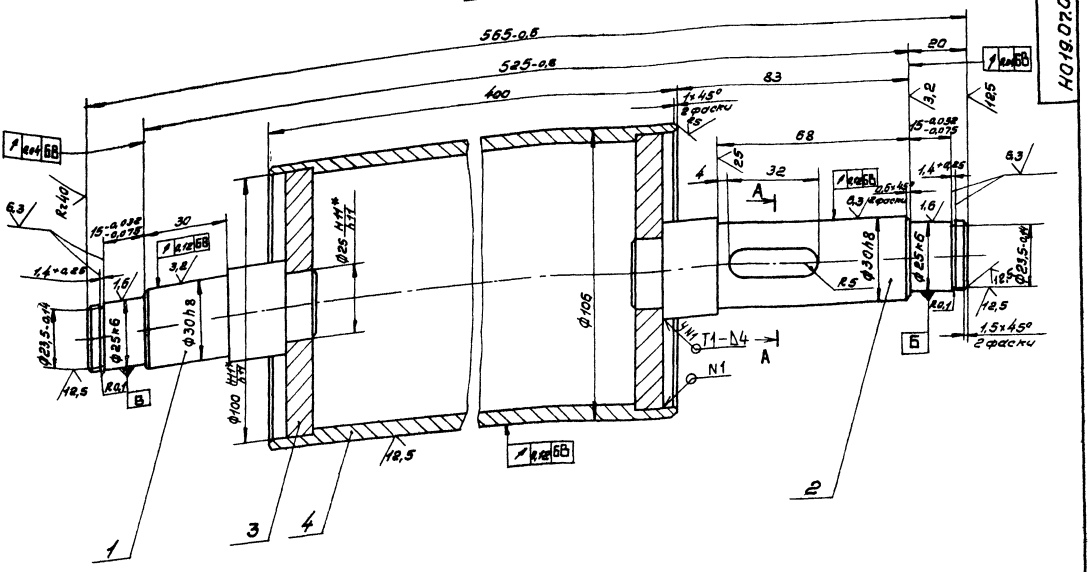

Рис. 2

Остальное - см. Рис. 1

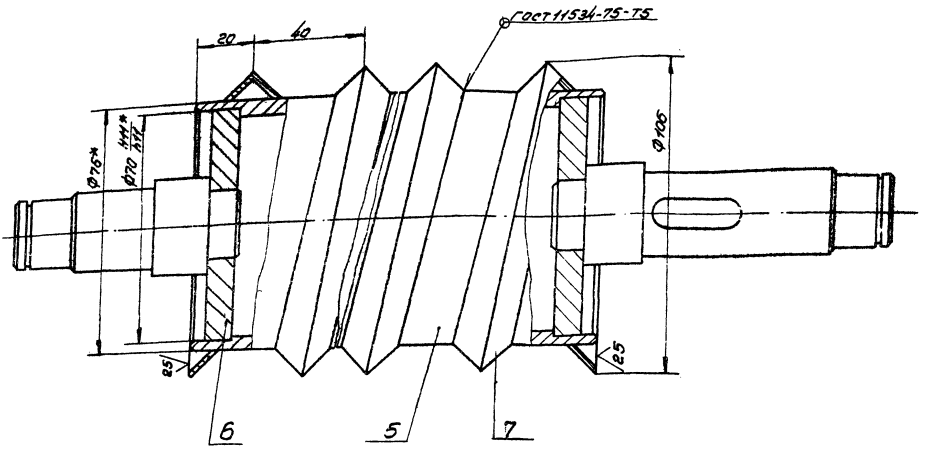

А - А

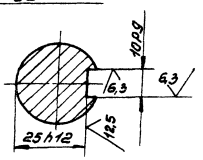

1.* Размеры для справок.

2. Сварка по ГОСТ 5264-80, кроме мест, указанных особо.

3. Неуказанные предельные отклонения размеров — $\pm \frac{IT14}{2}$.

Обозначение	Рис.	Масса кг
Н019.07.05.100	1	10,4
-01	2	14,4

23302-08

ТП411-2-187.88 Н019.07.03.100СБ

Изм.	Лист	№ докум.	Подп.	Дата
Разраб.		Гурьякова		
Пров.		Глебова		
Рук. ср.		Глебова		
Рук. сект.		Спиридонов		
Н. контр.		Спиридонов		
Утв.		Спиридонов		

Каток. Сборочный чертеж

Лит.	Масса	Масштаб
	Ст. табл.	1:1
Лист	Листов 1	

СОЮЗГИПРОЛЕСХОЗ

Копировал

Формат А2

Инв. № подл. | Подп. и дата | Взам. инв. № | Инв. № дубл. | Подп. и дата

Альбом 7

НО19.07.03.001

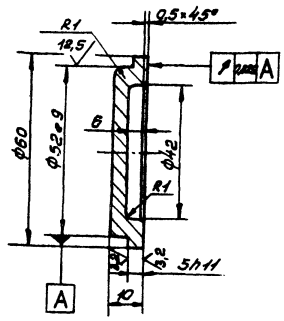

Неуказанные предельные отклонения размеров – $\pm \frac{IT14}{2}$.

					ТП411-2-187.88 НО19.07.03.001			
Изм.	Лист	№ докум.	Подп.	Дата		Лит.	Масса	Масштаб
Разраб.		Суряпкова			Крюшка		0,16	1:1
Пров.		Гребова				Лист	Листов 1	
Рук. гр.		Гребова						
Рук. сект.		Спиридонов						
Н. контр.		Спиридонов			Ст3пс2 ГОСТ 380-71*	СОЮЗГИПРОЛЕСХОЗ		
Утв.		Спиридонов						

Копировал Формат А4

Альбом 7

НО19.07.03.002

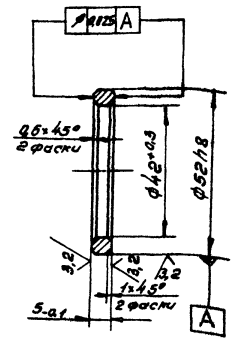

					ТП411-2-187.88 НО19.07.03.002			
Изм.	Лист	№ докум.	Подп.	Дата		Лит.	Масса	Масштаб
Разраб.		Суряпкова			Кольцо		0,03	1:1
Пров.		Гребова				Лист	Листов 1	
Рук. гр.		Гребова						
Рук. сект.		Спиридонов						
Н. контр.		Спиридонов			Ст3пс2 ГОСТ 380-71*	СОЮЗГИПРОЛЕСХОЗ		
Утв.		Спиридонов						

Копировал Формат А4

Альбом 7

НО19.07.04.001

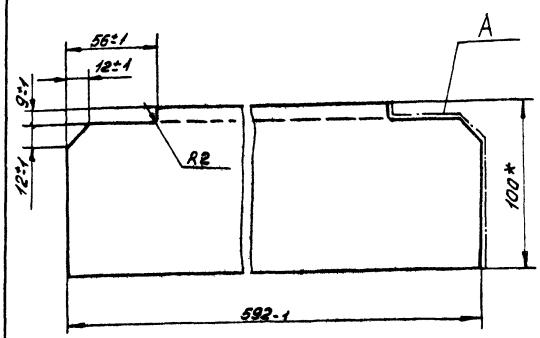

1.* Размер для справок.

2. Шероховатость поверхности А – 50 мкм.

					ТП411-2-187.88 НО19.07.04.001			
Изм.	Лист	№ докум.	Подп.	Дата		Лит.	Масса	Масштаб
Разраб.		Суряпкова			Скоба		6	1:2
Пров.		Гребова				Лист	Листов 1	
Рук. гр.		Гребова						
Рук. сект.		Спиридонов						
Н. контр.		Спиридонов			Уголок 100×63×8-Б-ГОСТ 8510-86 Ст3пс-I-ГОСТ 535-79*	СОЮЗГИПРОЛЕСХОЗ		
Утв.		Спиридонов						

Копировал Формат А4

Альбом 7

НО19.09.02.004

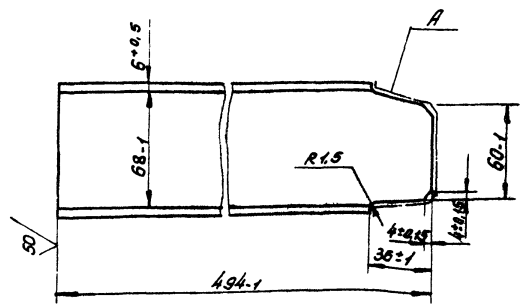

Шероховатость поверхности А – 50 мкм.

23302-08

					ТП411-2-187.88 НО19.09.02.004			
Изм.	Лист	№ докум.	Подп.	Дата		Лит.	Масса	Масштаб
Разраб.		Суряпкова			Стойка		3,5	1:2
Пров.		Гребова				Лист	Листов 1	
Рук. гр.		Гребова						
Рук. сект.		Спиридонов						
Н. контр.		Спиридонов			8 ГОСТ 8240-72* Швеллер Ст3пс-I-ГОСТ 535-79*	СОЮЗГИПРОЛЕСХОЗ		
Утв.		Спиридонов						

Копировал Формат А4

Альбом 7

Формат	Зона	Поз.	Обозначение	Наименование	Кол.	Примечание
				Документация		
А2			Н019.07.04.000СБ	Сборочный чертеж		
				Детали		
А4		1	Н019.02.00.002-05	Косынка	4	
А4		2	Н019.07.04.002	Связь	2	
А4		3	Н019.07.04.003	Раскос	4	
А4		4	Н019.07.04.004	Втулка	2	
Б4		5	Н019.07.04.005	Стойка		
				Уголок 100×63×8-Б-ГОСТ 8510-86 Ст3пс-I-ГОСТ 535-79*		
				L = 670 h14	4	6,7кг
Б4		6	Н019.07.04.006	Опора		
				Уголок 100×63×8-Б-ГОСТ 8510-86 Ст3пс-I-ГОСТ 535-79*		
				L = 590 h14	2	6кг
Б4		7	Н019.07.04.007	Балка		
				Уголок 100×63×8-Б-ГОСТ 8510-86 Ст3пс-I-ГОСТ 535-79*		
				L = 3370 h14	2	34кг

Подп. и дата | Инв. № дубл. | Взам. инв. № | Подп. и дата | Инв. № подл.

Изм.	Лист	№ докум.	Подп.	Дата
Разраб.		Гурьякова		
Пров.		Глебова		
Рук. гр.		Глебова		
Н. контр.		Спиридонов		
Утв.		Спиридонов		

ТП411-2-187.88 Н019.07.04.000

Рама

Лит.	Лист	Листов
		1

СОЮЗГИПРОЛЕСХОЗ

Копировал Фиксер

Формат А4

Альбом 7

Н019.07.03.101

29 √(√)

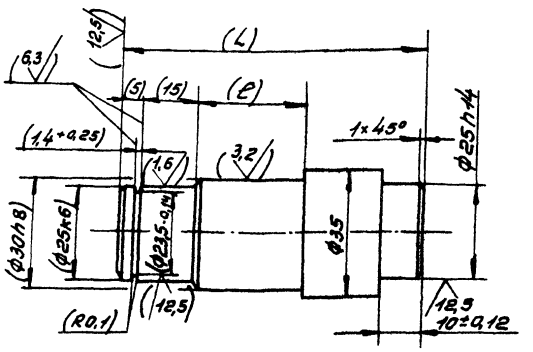

Обозначение	Размеры, мм L	Размеры, мм ℓ	Масса, кг
Н019.07.03.101	80	30	0,3
-01	122	68	0,5

Размеры в скобках — после сборки.

Подп. и дата | Инв. № дубл. | Взам. инв. № | Подп. и дата | Инв. № подл.

Изм.	Лист	№ докум.	Подп.	Дата
Разраб.		Гурьякова		
Пров.		Глебова		
Рук. гр.		Глебова		
Рук. сект.		Спиридонов		
Н. контр.		Спиридонов		
Утв.		Спиридонов		

ТП411-2-187.88 Н019.07.03.101

Ось

Лит.	Масса	Масштаб
	Ст. табл.	1:1

Лист | Листов 1

Сталь 45 ГОСТ 1050-74**

СОЮЗГИПРОЛЕСХОЗ

Копировал Фиксер

Формат А4

Альбом 7

Формат	Зона	Поз.	Обозначение	Наименование	Кол.	Примечание
				Документация		
А4			Н019.07.05.000СБ	Сборочный чертеж		
				Детали		
А4		1	Н019.07.05.001	Ось	2	
А4		2	Н019.07.05.002	Опора	1	

Подп. и дата | Инв. № дубл. | Взам. инв. № | Подп. и дата | Инв. № подл.

Изм.	Лист	№ докум.	Подп.	Дата
Разраб.		Гурьякова		
Пров.		Глебова		
Рук. гр.		Глебова		
Н. контр.		Спиридонов		
Утв.		Спиридонов		

ТП411-2-187.88 Н019.07.05.000

Упор

Лит.	Лист	Листов
		1

СОЮЗГИПРОЛЕСХОЗ

Копировал Фиксер

Формат А4

Альбом 7

Н019.07.05.002

√(√)

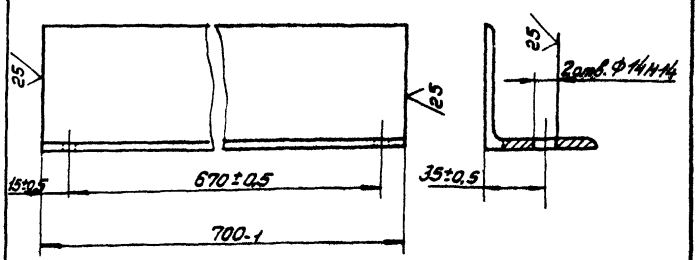

23302-08

Подп. и дата | Инв. № дубл. | Взам. инв. № | Подп. и дата | Инв. № подл.

Изм.	Лист	№ докум.	Подп.	Дата
Разраб.		Гурьякова		
Пров.		Глебова		
Рук. гр.		Глебова		
Рук. сект.		Спиридонов		
Н. контр.		Спиридонов		
Утв.		Спиридонов		

ТП411-2-187.88 Н019.07.05.002

Опора

Лит.	Масса	Масштаб
	2,8	1:2

Лист | Листов 1

Уголок 63×63×5-Б-ГОСТ 8509-86 Ст3пс-I-ГОСТ 535-79*

СОЮЗГИПРОЛЕСХОЗ

Копировал Фиксер

Формат А4

Альбом 7

НО19.07.04.000СБ

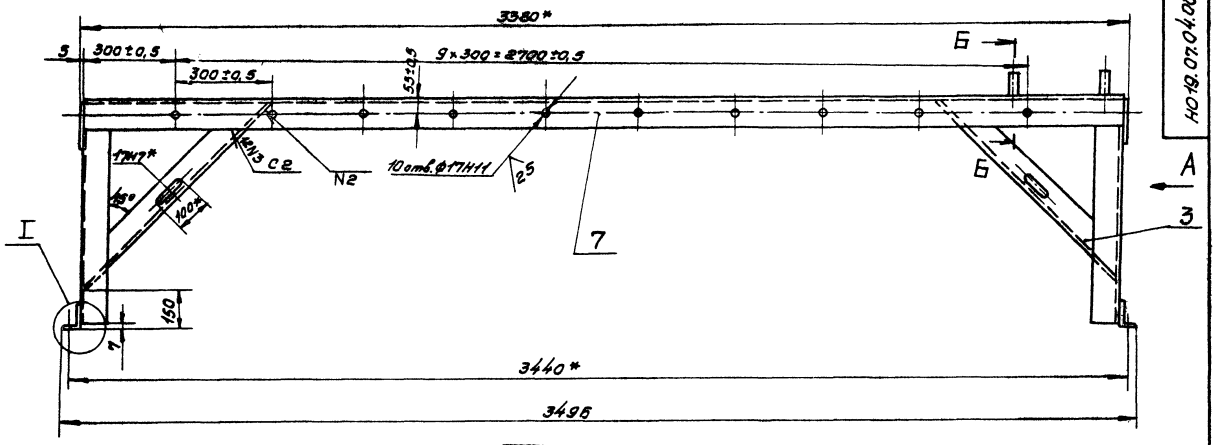

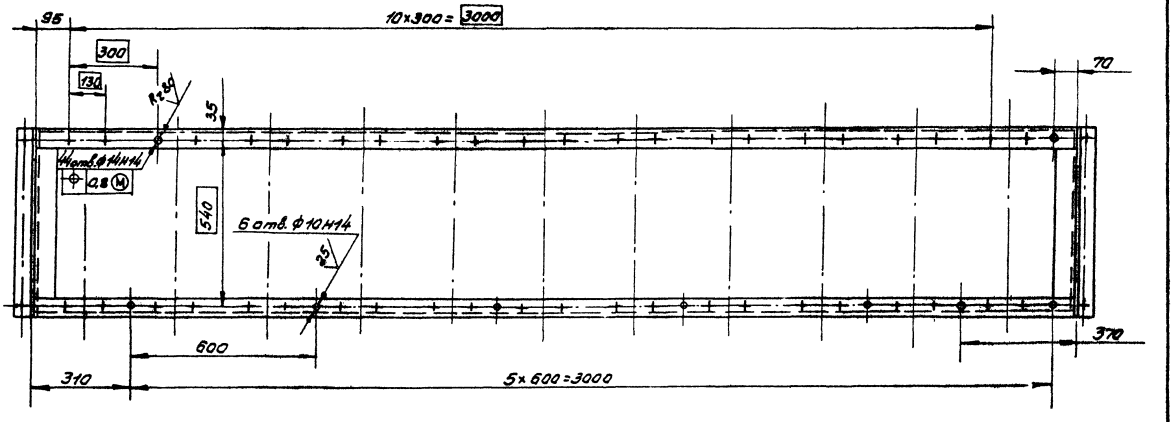

Вид А

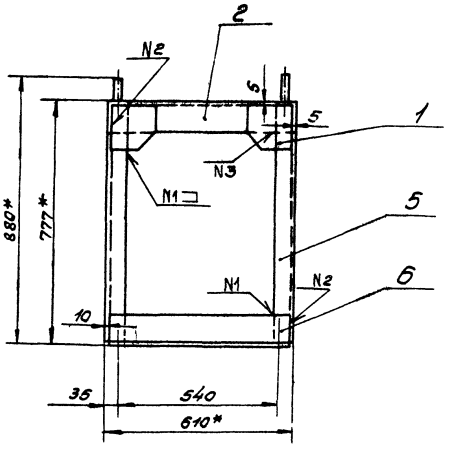

Б-Б
М1:2

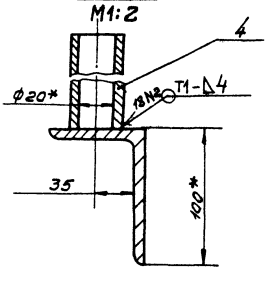

I
М1:2

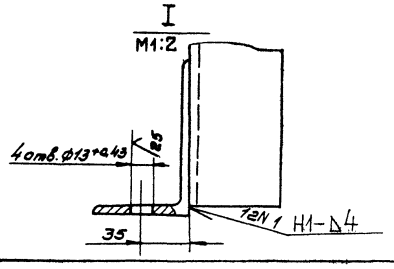

1. * Размеры для справок.
2. Неуказанные предельные отклонения размеров – $\pm \frac{IT14}{2}$
3. Шероховатость обрабатываемых поверхностей деталей Б4 – $\frac{25}{}$
4. Сварные швы по ГОСТ 5264-80.
5. Покрытие: грунтовка ГФ-021 ГОСТ 25129-82, эмаль ПФ-115, серая, ГОСТ 6465-76* III Сэ.

Отверстия от покрытия предохранить.

23302-08

ТП411-2-187.88 НО19.07.04.000СБ

Изм.	Лист	№докум.	Подп.	Дата	Рама. Сборочный чертеж.	Лит.	Масса	Масштаб
Разраб.		Чурякова					145	1:10
Пров.		Гребова				Лист	Листов 1	
Рук.гр.		Гребова						
Рук.сект.		Спиридонов				СОЮЗГИПРОЛЕСХОЗ		
Н.контр.		Спиридонов						
Утв.		Спиридонов						

Копировал

Формат А2

Инв.№ подл. | Подп. и дата | Взам.инв.№ | Инв.№ дубл. | Подп. и дата

Альбом 7

Н019.07.04.003

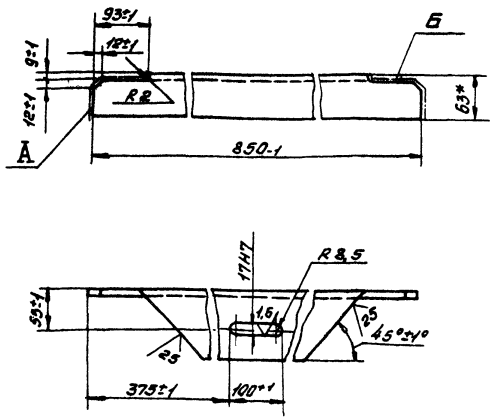

1.* Размеры для справок.

2. Шероховатость поверхности А и Б – 25

Изм.	Лист	№ докум.	Подп.	Дата	ТП411-2-187.88 Н019.07.04.003			
Разраб.		Гурьякова			Раскос	Лит.	Масса	Масштаб
Пров.		Глебова					8	1:2
Рук.гр.		Глебова				Лист	Листов 1	
Рук.сект.		Спиридонов			Уголок 100×63×8-Б-ГОСТ 8510-86 Ст3пс-I-ГОСТ 535-79*	СОЮЗГИПРОЛЕСХОЗ		
Н.контр.		Спиридонов						
Утв.		Спиридонов						

Копировал Формат А4

Альбом 7

Н019.07.04.004

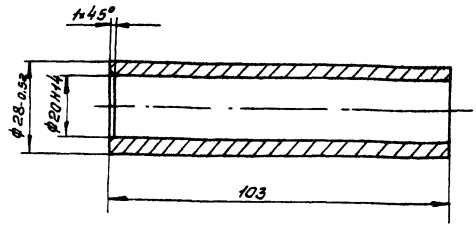

Неуказанные предельные отклонения размеров $\pm \frac{IT14}{2}$.

Изм.	Лист	№ докум.	Подп.	Дата	ТП411-2-187.88 Н019.07.04.004			
Разраб.		Гурьякова			Втулка	Лит.	Масса	Масштаб
Пров.		Глебова					0,2	1:1
Рук.гр.		Глебова				Лист	Листов 1	
Рук.сект.		Спиридонов			ВСт3пс2 ГОСТ 380-71*	СОЮЗГИПРОЛЕСХОЗ		
Н.контр.		Спиридонов						
Утв.		Спиридонов						

Копировал Формат А4

Альбом 7

Н019.07.03.005

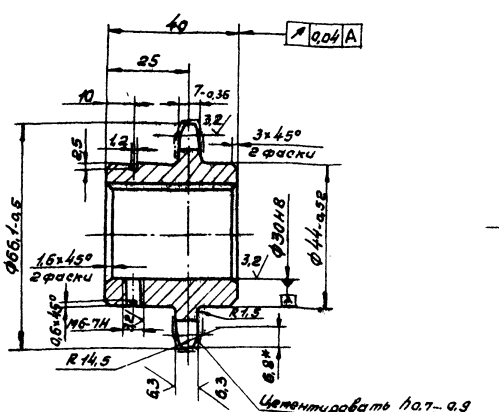

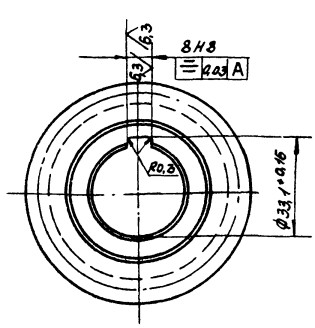

Число зубьев		z	15
Сопрягаемая цепь	Шаг	t	12,7
	Диаметр ролика	D	8,51
Профиль зуба по ГОСТ 591-69*		—	Со смещением
Класс точности по ГОСТ 591-69*		—	2
Диаметр окружности впадин		Di	52,43-0,34
Допуск на разность шагов		δt	0,06
Радиальное биение окружности впадин		Eo	0,2
Торцовое биение зубчатого венца		-	0,2
Диаметр делительной окружности		da	61,08
Сопрягаемая цепь	Ширина внутренней пластины	h	11,8
	Расстояние между внутренними пластинами	Bвн	7,75

1.* Размер для справок.

2. 240... 270 НВ.

3. Неуказанные предельные отклонения размеров $\pm \frac{IT14}{2}$.

23302-08

Изм.	Лист	№ докум.	Подп.	Дата	ТП411-2-187.88 Н019.07.03.005			
Разраб.		Гурьякова			Звездочка	Лит.	Масса	Масштаб
Пров.		Глебова					0,6	1:1
Рук.гр.		Глебова				Лист	Листов 1	
Рук.сект.		Спиридонов			Сталь 45 ГОСТ 1050-74**	СОЮЗГИПРОЛЕСХОЗ		
Н.контр.		Спиридонов						
Утв.		Спиридонов						

Копировал Формат А3

Альбом 7

НО19.07.00.001

12,5 (√)

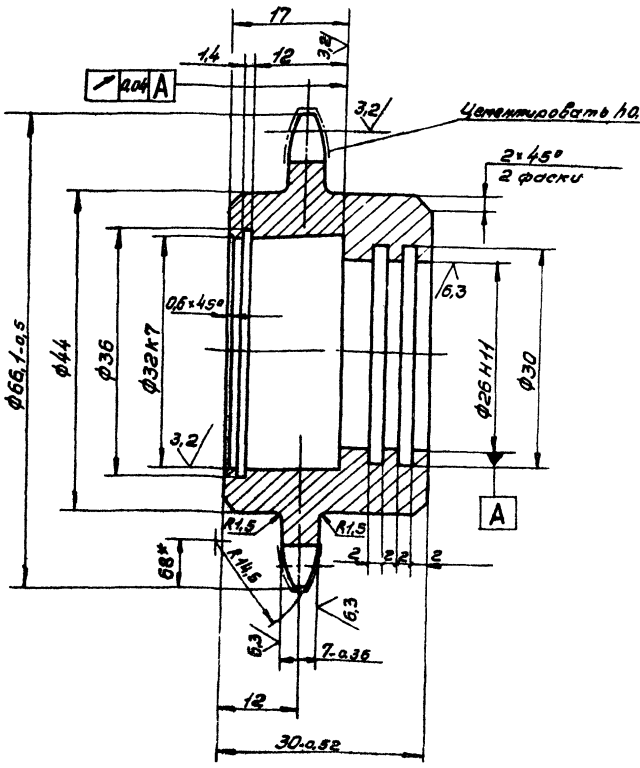

Число зубьев		z	15
Сопрягаемая цепь	Шаг	t	12,7
	Диаметр ролика	D	8,51
Профиль зуба по ГОСТ 591-69*		—	Со смещением
Класс точности по ГОСТ 591-69*		—	2
Диаметр окружности впадин		Di	52,43-0,34
Допуск на разность шагов		δt	0,06
Радиальное биение окружности впадин		Fo	0,2
Торцовое биение зубчатого венца		—	0,2
Диаметр делительной окружности		d₃	61,08
Сопрягаемая цепь	Ширина внутренней пластины	h	11,8
	Расстояние между внутренними пластинами	bвн	7,75

1.* Размер для справок.

2. 240... 270 НВ.

3. Неуказанные предельные отклонения размеров $\pm \frac{IT14}{2}$.

					ТП411-2-187.88	НО19.07.00.001	
Изм.	Лист	№докум.	Подп.	Дата			
Разраб.		Гуреякова			Звездочка	Лит.	Масса 0,8	Масштаб 2:1
Пров.		Гледова				Лист	Листов 1
Рук. гр.		Гледова					
Рук. сект.		Спиридонов			Сталь 45 ГОСТ 1050-74**	СОЮЗГИПРОАЭСХОЗ	
Н. контр.		Спиридонов					
Утв.		Спиридонов					

Копировал

Формат А3

Альбом 7

НО19.07.05.000СБ

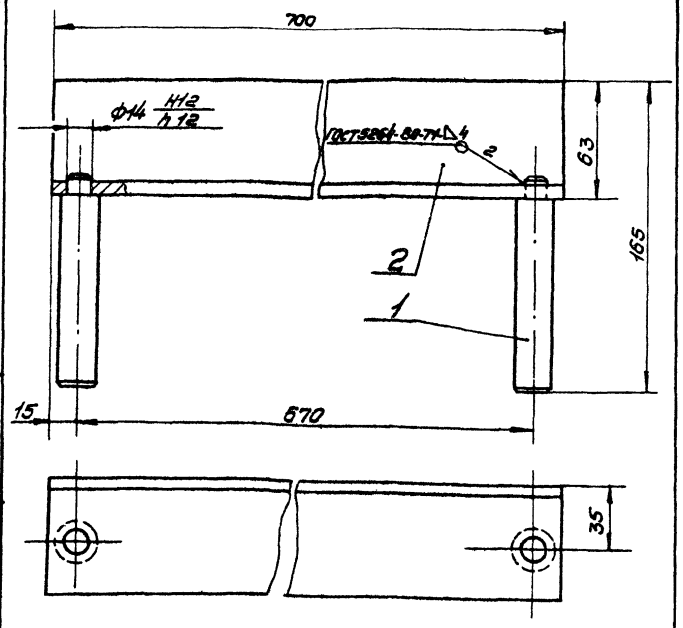

Размеры для справок.

					ТП411-2-187.88	НО19.07.05.000СБ	
Изм.	Лист	№докум.	Подп.	Дата			
Разраб.		Гуреякова			Упор	Лит.	Масса 3	Масштаб 1:2
Пров.		Гледова			Сборочный чертеж	Лист	Листов 1
Рук. гр.		Гледова					
Рук. сект.		Спиридонов				СОЮЗГИПРОАЭСХОЗ	
Н. контр.		Спиридонов					
Утв.		Спиридонов					

Копировал

Формат А4

Альбом 7

НО19.07.05.001

25 (√)

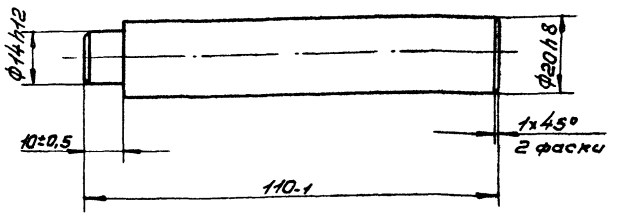

23302-08

					ТП411-2-187.88	НО19.07.05.001	
Изм.	Лист	№докум.	Подп.	Дата			
Разраб.		Гуреякова			Ось	Лит.	Масса 0,2	Масштаб 1:1
Пров.		Гледова				Лист	Листов 1
Рук. гр.		Гледова					
Рук. сект.		Спиридонов			ВСт3пс2 ГОСТ 380-71*	СОЮЗГИПРОАЭСХОЗ	
Н. контр.		Спиридонов					
Утв.		Спиридонов					

Копировал

Формат А4

Альбом 7

Формат	Зона	Поз.	Обозначение	Наименование	Кол.	Примечание
				Документация		
А3			НО19.08.03.000СБ	Сборочный чертеж		
				Детали		
А4		1	НО19.08.03.001	Крышка	1	
А4		2	НО19.08.03.002	Патрубок	2	

Инв.№подл. | Подп. и дата | Взам.инв.№ | Инв.№дубл. | Подп. и дата

Изм.	Лист	№ докум.	Подп.	Дата
Разраб.		Урюпкова		
Пров.		Следова		
Рук.гр.		Следова		
Н.контр.		Спиридонов		
Утв.		Спиридонов		

Т.П.411-2-187.88 НО19.08.03.000

Патрубок

Лит.	Лист	Листов
		1

СОЮЗГИПРОЛЕСХОЗ

Копировал Формат А4

Альбом 7

Формат	Зона	Поз.	Обозначение	Наименование	Кол.	Примечание
				Документация		
А2			НО19.08.00.000СБ	Сборочный чертеж		
				Сборочные единицы		
А4		1	НО19.08.01.000	Секция	2	
А4		2	НО19.08.02.000	Секция	2	
		3	-01	Секция	2	
А4		4	НО19.08.03.000	Патрубок	1	
				Детали		
А4		5	НО19.08.00.001	Ухо	24	
Б4		6	НО19.08.00.002	Планка		
				Уголок 40×40×4-Б-ГОСТ 8509-86 Ст3пс-I-ГОСТ 535-79*		
				L=1000 h14	2	2,4кг
				Стандартные изделия		
		7		Болт М12×25.58.05 ГОСТ 7798-70*	56	
		8		Гайка М12.5.05 ГОСТ 5915-70*	56	
		9		Шайба 12.65Г.05 ГОСТ 6402-70*	56	

Инв.№подл. | Подп. и дата | Взам.инв.№ | Инв.№дубл. | Подп. и дата

Изм.	Лист	№ докум.	Подп.	Дата
Разраб.		Урюпкова		
Пров.		Следова		
Рук.гр.		Следова		
Н.контр.		Спиридонов		
Утв.		Спиридонов		

Т.П.411-2-187.88 НО19.08.00.000

Зонт вытяжной

Лит.	Лист	Листов
		1

СОЮЗГИПРОЛЕСХОЗ

Копировал Формат А4

Альбом 7

Формат	Зона	Поз.	Обозначение	Наименование	Кол.	Примечание
				Документация		
А3			НО19.08.01.000СБ	Сборочный чертеж		
				Детали		
А4		1	НО19.08.01.001	Балка	1	
		2	-01	Балка	1	
А4		3	НО19.08.01.002	Стенка	1	
Б4		4	НО19.08.01.003	Балка		
				Уголок 40×40×4-Б-ГОСТ 8509-86 Ст3пс-I-ГОСТ 535-79*		
				L=3520 h14	1	8,4кг
Б4		5	НО19.08.01.004	Балка		
				Уголок 40×40×4-Б-ГОСТ 8509-86 Ст3пс-I-ГОСТ 535-79*		
				L=680 h14	1	1,4кг

Инв.№подл. | Подп. и дата | Взам.инв.№ | Инв.№дубл. | Подп. и дата

Изм.	Лист	№ докум.	Подп.	Дата
Разраб.		Урюпкова		
Пров.		Следова		
Рук.гр.		Следова		
Н.контр.		Спиридонов		
Утв.		Спиридонов		

Т.П.411-2-187.88 НО19.08.01.000

Секция

Лит.	Лист	Листов
		1

СОЮЗГИПРОЛЕСХОЗ

Копировал Формат А4

Альбом 7

Формат	Зона	Поз.	Обозначение	Наименование	Кол.	Примечание
				Документация		
А3			НО19.08.02.000СБ	Сборочный чертеж		
				Детали		
А4		1	НО19.08.02.001	Балка	1	
А4		2	НО19.08.02.002	Стенка	1	
Б4		3	НО19.08.02.003	Балка		
				Уголок 40×40×4-Б-ГОСТ 8509-86 Ст3пс-I-ГОСТ 535-79*		
				L=2710 h14	1	6,8кг
			Переменные	данные для исполнений		
				НО15.08.02.000		
А4		4	НО19.08.02.004	Балка	1	
				НО15.08.02.000-01		
А4		4	НО19.08.02.004-01	Балка	1	

23302-08

Инв.№подл. | Подп. и дата | Взам.инв.№ | Инв.№дубл. | Подп. и дата

Изм.	Лист	№ докум.	Подп.	Дата
Разраб.		Урюпкова		
Пров.		Следова		
Рук.гр.		Следова		
Н.контр.		Спиридонов		
Утв.		Спиридонов		

Т.П.411-2-187.88 НО19.08.02.000

Секция

Лит.	Лист	Листов
		1

СОЮЗГИПРОЛЕСХОЗ

Копировал Формат А4

Альбом 7

НО19.08.00.000СБ

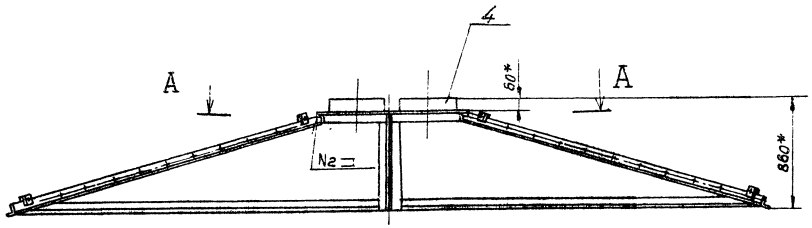

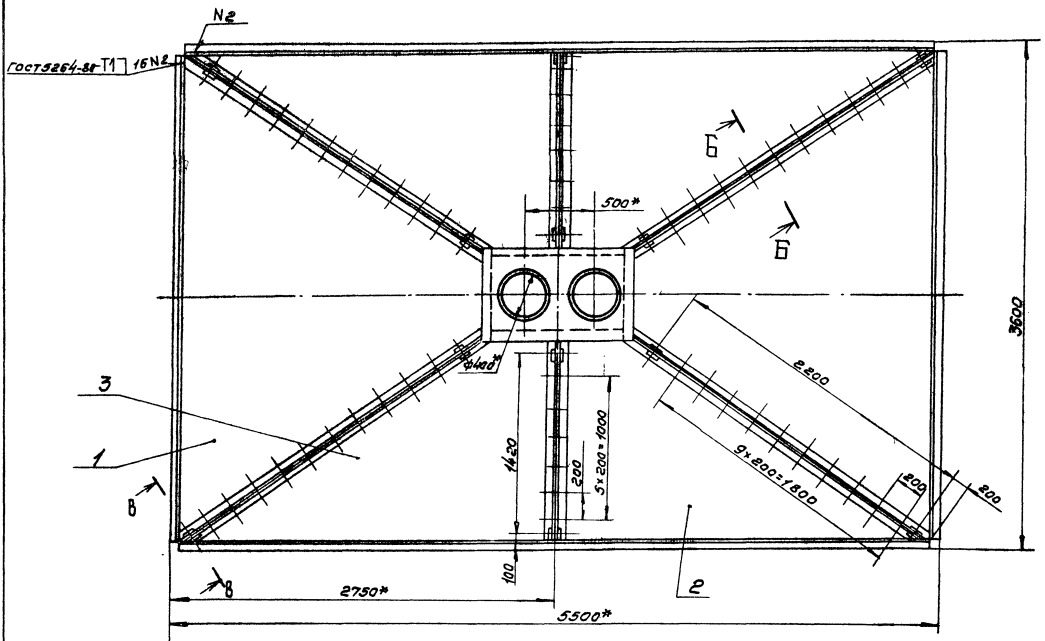

А - А
М1:10

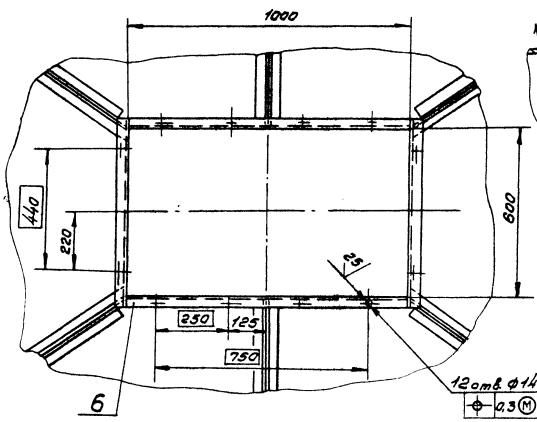

В - В
М1:2

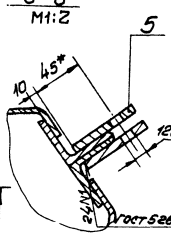

Б - Б
М1:2

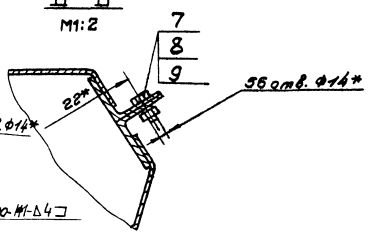

1.* Размеры для справок.
2.** Обработать по сопрягаемой детали НО15.08.03.001.
3. Покрытие: грунтовка ГФ-021 ГОСТ 25129-82,
эталь ПФ-115, серая, ГОСТ 6465-76* III Сэ.
4. Отверстия от покрытия предохранить.

23302-08

					ТП411-2-187.88 НО19.08.00.000СБ			
Изм.	Лист	№ докум.	Подп.	Дата	Зонт вытяжной. Сборочный чертеж.	Лит.	Масса	Масштаб
Разраб.		Гурьякова					230	1:20
Пров.		Глебова				Лист	Листов 1	
Рук.гр.		Глебова						
Рук.сект.		Спиридонов				СОЮЗГИПРОЛЕСХОЗ		
Н.контр.		Спиридонов						
Утв.		Рогачев						

Копировал

Формат А2

Инв. № подл. | Подп. и дата | Взам. инв. № | Инв. № дубл. | Подп. и дата

Альбом 7

Н019.08.01.000 СБ

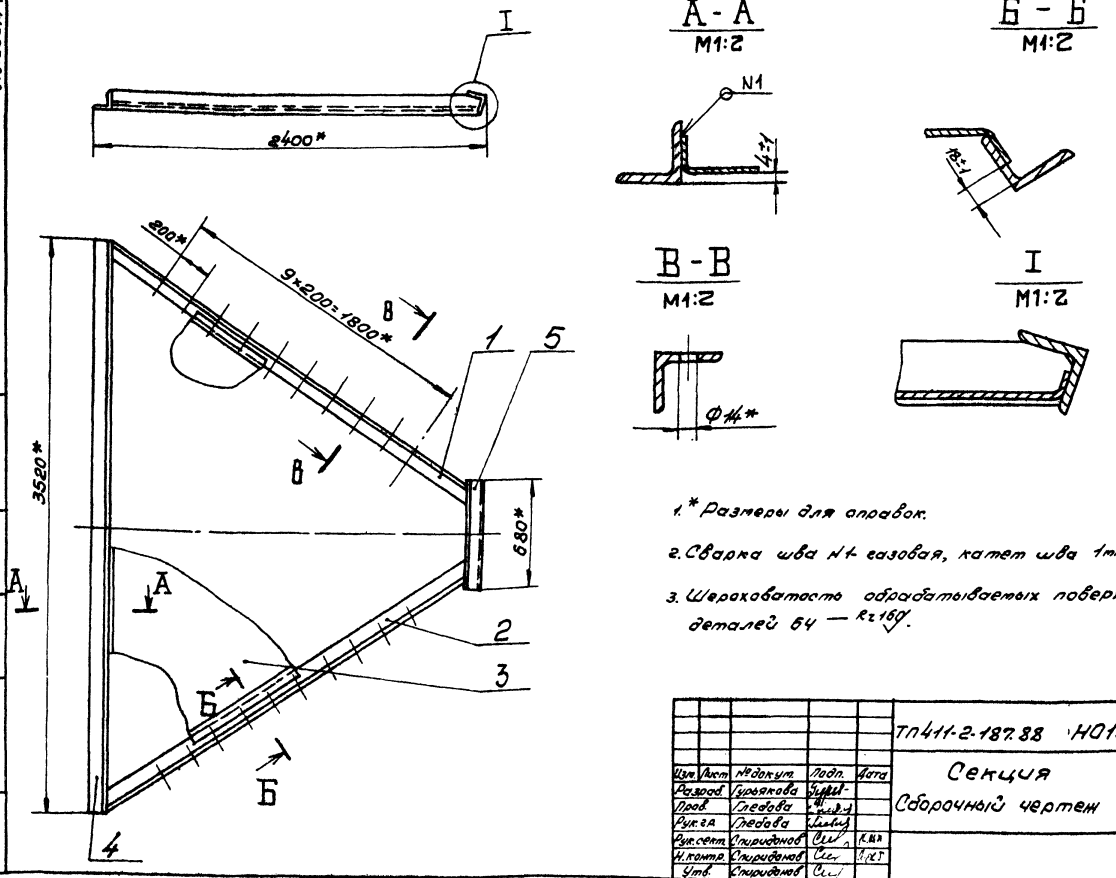

1.* Размеры для справок.

2. Сварка шва N1- газовая, катет шва 1мм.

3. Шероховатость обрабатываемых поверхностей деталей 64 — Rz160.

Изм.	Лист	№ докум.	Подп.	Дата	ТП411-2-187.88 Н019.08.01.000 СБ	Лит.	Масса	Масштаб
Разраб.		Гурьякова			Секция		57	1:20
Пров.		Глебова			Сборочный чертеж	Лист	Листов 1	
Рук.гр.		Глебова						
Рук.сект.		Спиридонов				СОЮЗГИПРОЛЕСХОЗ		
Н.контр.		Спиридонов						
Утв.		Спиридонов						

Копировал

Формат А3

Альбом 7

Н019.08.01.001

Н015.08.01.001

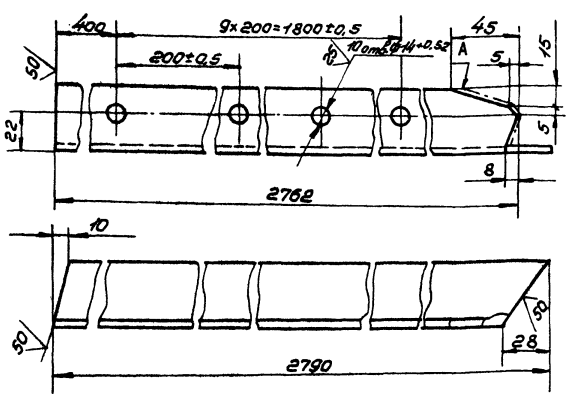

Н015.08.01.001-01- зеркальное отражение.

Остальное - ст. Н015.08.01.001.

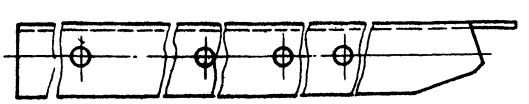

1. Неуказанные предельные отклонения размеров - ± IT14/2.

2. Шероховатость поверхности А — 50.

Изм.	Лист	№ докум.	Подп.	Дата	ТП411-2-187.88 Н019.08.01.001	Лит.	Масса	Масштаб
Разраб.		Гурьякова			Балка		6,7	1:1
Пров.		Глебова				Лист	Листов 1	
Рук.гр.		Глебова						
Рук.сект.		Спиридонов			Уголок 40×40×4-Б-ГОСТ 8509-86 / Ст3пс-I-ГОСТ 535-79*	СОЮЗГИПРОЛЕСХОЗ		
Н.контр.		Спиридонов						
Утв.		Спиридонов						

Копировал

Формат А4

Альбом 7

Н019.08.01.002

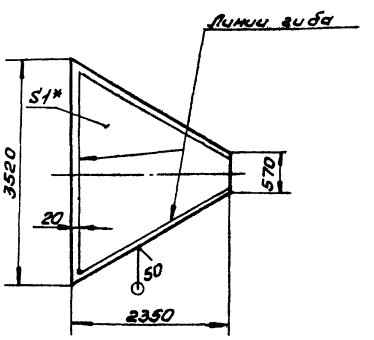

1.* Размер для справок.

2. Предельные отклонения размеров - ± IT14/2.

3. Отогнуть на месте.

23302-08

Изм.	Лист	№ докум.	Подп.	Дата	ТП411-2-187.88 Н019.08.01.002	Лит.	Масса	Масштаб
Разраб.		Гурьякова			Стенка		34	1:50
Пров.		Глебова				Лист	Листов 1	
Рук.гр.		Глебова						
Рук.сект.		Спиридонов			Лист 6-ПН-1 ГОСТ 19903-74* / 2-IV-Ст3пс ГОСТ 16523-70*	СОЮЗГИПРОЛЕСХОЗ		
Н.контр.		Спиридонов						
Утв.		Спиридонов						

Формат А4

Альбом 7

НО19.08.02.000СБ

НО19.08.02.000СБ-01-зеркальное отражение
Остальное- ст. НО15.08.02.000СБ

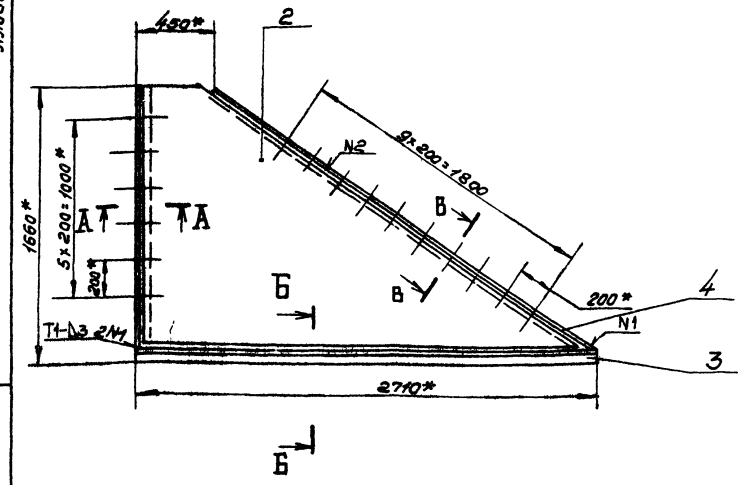

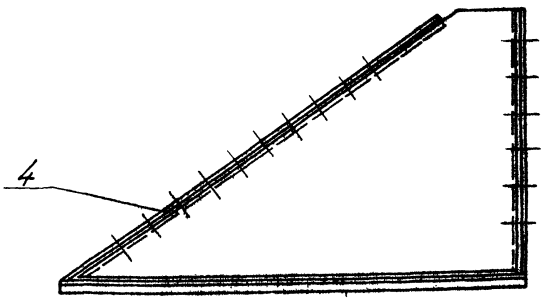

1.* Размеры для справок.

2. Сварка шва N2 - газовая, катет шва 1мм.

3. Остальные швы по ГОСТ 5264-80.

4. Шероховатость обрабатываемых поверхностей деталей БЧ- 25/.

А-А
М1:2

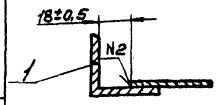

Б-Б
М1:2

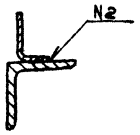

В - В повернуто
М1:2

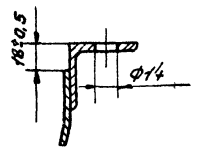

Изм.	Лист	№ докум.	Подп.	Дата	ТП411-2-187.88 НО19.08.02.000СБ			
Разраб.		Гурьякова			Секция Сборочный чертеж	Лит.	Масса	Масштаб
Пров.		Глебова					23	1:20
Рук. гр.		Глебова				Лист	Листов 1	
Рук. сект.		Спиридонов				СОЮЗГИПРОЛЕСХОЗ		
Н. контр.		Спиридонов						
Утв.		Спиридонов						

Копировал Пиксуна

Формат А3

Инв. № подл. | Подп. и дата | Взам. инв. № | Инв. № дубл. | Подп. и дата

Альбом 7

НО19.08.02.004

НО19.08.02.004

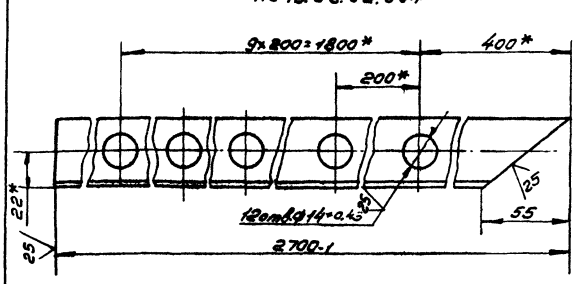

НО19.08.02.004-01- зеркальное отражение.
Остальное- ст. НО15.08.02.004

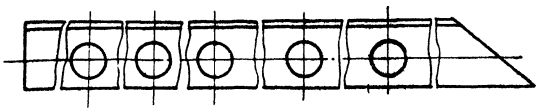

1.* Размеры для справок.

2. Неуказанные предельные отклонения размеров - ± IT14/2.

3. Обработать по сопрягаемой детали НО15.08.01.001.

Изм.	Лист	№ докум.	Подп.	Дата	ТП411-2-187.88 НО19.08.02.004			
Разраб.		Гурьякова			Балка	Лит.	Масса	Масштаб
Пров.		Глебова					58	1:2
Рук. гр.		Глебова				Лист	Листов 1	
Рук. сект.		Спиридонов			Уголок 40×40×4-Б-ГОСТ 8509-86 / Ст3пс-I-ГОСТ 535-79*	СОЮЗГИПРОЛЕСХОЗ		
Н. контр.		Спиридонов						
Утв.		Спиридонов						

Копировал Пиксуна

Формат А4

Альбом 7

НО19.08.02.001

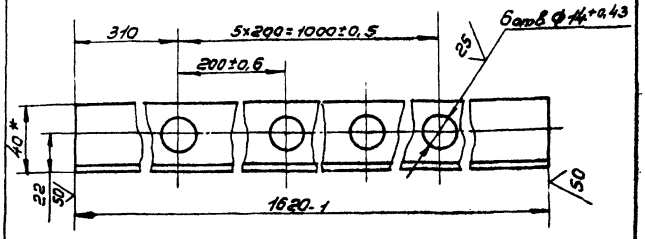

1.* Размер для справок.

2. Неуказанные предельные отклонения размеров ± IT14/2.

23302-08

Изм.	Лист	№ докум.	Подп.	Дата	ТП411-2-187.88 НО19.08.02.001			
Разраб.		Гурьякова			Балка	Лит.	Масса	Масштаб
Пров.		Глебова					3,8	1:2
Рук. гр.		Глебова				Лист	Листов 1	
Рук. сект.		Спиридонов			Уголок 40×40×4-Б-ГОСТ 8509-86 / Ст3пс-I-ГОСТ 535-79*	СОЮЗГИПРОЛЕСХОЗ		
Н. контр.		Спиридонов						
Утв.		Спиридонов						

Копировал Пиксуна

Формат А4

Инв. № подл. | Подп. и дата | Взам. инв. № | Инв. № дубл. | Подп. и дата

Альбом 7

НО19.04.01.002

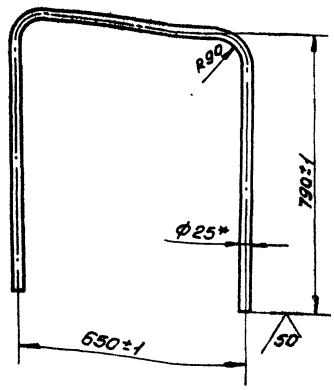

1. * Размер для справок.
2. Длина развертки L = 2150 мм.

Изм.	Лист	№ докум.	Подп.	Дата	ТП 411-2-187.88 НО19.04.01.002	
Разраб.		Гуряткова			Ручка	Лит. / Масса 4 / Масштаб 1:10
Пров.		Гледова				Лист / Листов 1
Рук. гр.		Гледова			Труба 25х4 ГОСТ 8732-78* / Б10 ГОСТ 8731-74*	СОЮЗГИПРОЛЕСХОЗ
Рук. сект.		Спиридонов				
Н. контр.		Спиридонов				
Утв.		Спиридонов				

Копировал

Формат А4

Альбом 7

НО19.04.01.004

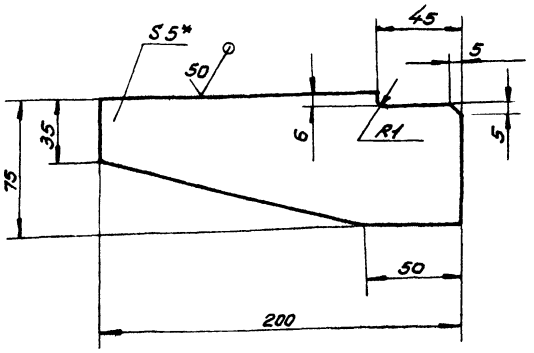

1. * Размер для справок.
2. Предельные отклонения размеров – ± IT14/2

Изм.	Лист	№ докум.	Подп.	Дата	ТП 411-2-187.88 НО19.04.01.004	
Разраб.		Гуряткова			Косынка	Лит. / Масса 1,5 / Масштаб 1:2
Пров.		Гледова				Лист / Листов 1
Рук. гр.		Гледова			Б-ПН-5 ГОСТ 19903-74* / Лист Ст3пс ГОСТ 14637-79	СОЮЗГИПРОЛЕСХОЗ
Рук. сект.		Спиридонов				
Н. контр.		Спиридонов				
Утв.		Спиридонов				

Копировал

Альбом 7

НО19.08.00.001

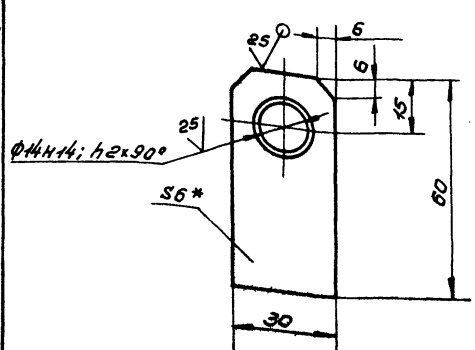

1. * Размер для справок.
2. Неуказанные предельные отклонения размеров – ± IT14/2.

Изм.	Лист	№ докум.	Подп.	Дата	ТП 411-2-187.88 НО19.08.00.001	
Разраб.		Гуряткова			Ухо	Лит. / Масса 0,09 / Масштаб 1:1
Пров.		Гледова				Лист / Листов 1
Рук. гр.		Гледова			Б-ПН-6 ГОСТ 19903-74* / Лист Ст3пс ГОСТ 14637-79	СОЮЗГИПРОЛЕСХОЗ
Рук. сект.		Спиридонов				
Н. контр.		Спиридонов				
Утв.		Спиридонов				

Копировал

Формат А4

Альбом 7

НО19.08.02.002

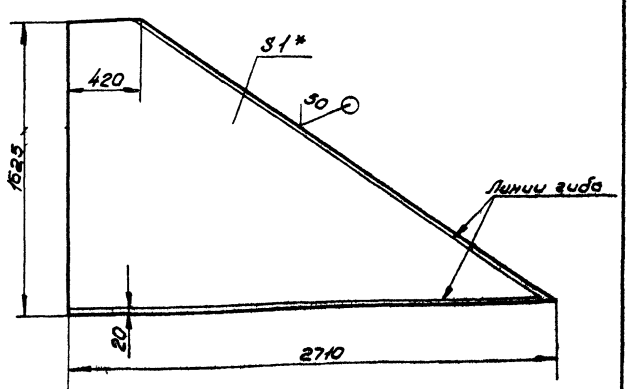

1. * Размер для справок.
2. Предельные отклонения размеров – ± IT14/2.
3. Отогнуто по месту.

23902-08

Изм.	Лист	№ докум.	Подп.	Дата	ТП 411-2-187.88 НО19.08.02.002	
Разраб.		Гуряткова			Стенка	Лит. / Масса 8,5 / Масштаб 1:20
Пров.		Гледова				Лист / Листов
Рук. гр.		Гледова			6-ПН-1 ГОСТ 19903-74* / Лист 2-IV-Ст3пс ГОСТ 16523-70*	СОЮЗГИПРОЛЕСХОЗ
Рук. сект.		Спиридонов				
Н. контр.		Спиридонов				
Утв.		Спиридонов				

Копировал

Формат А4

Альбом 7

Н019.08.03.000С6

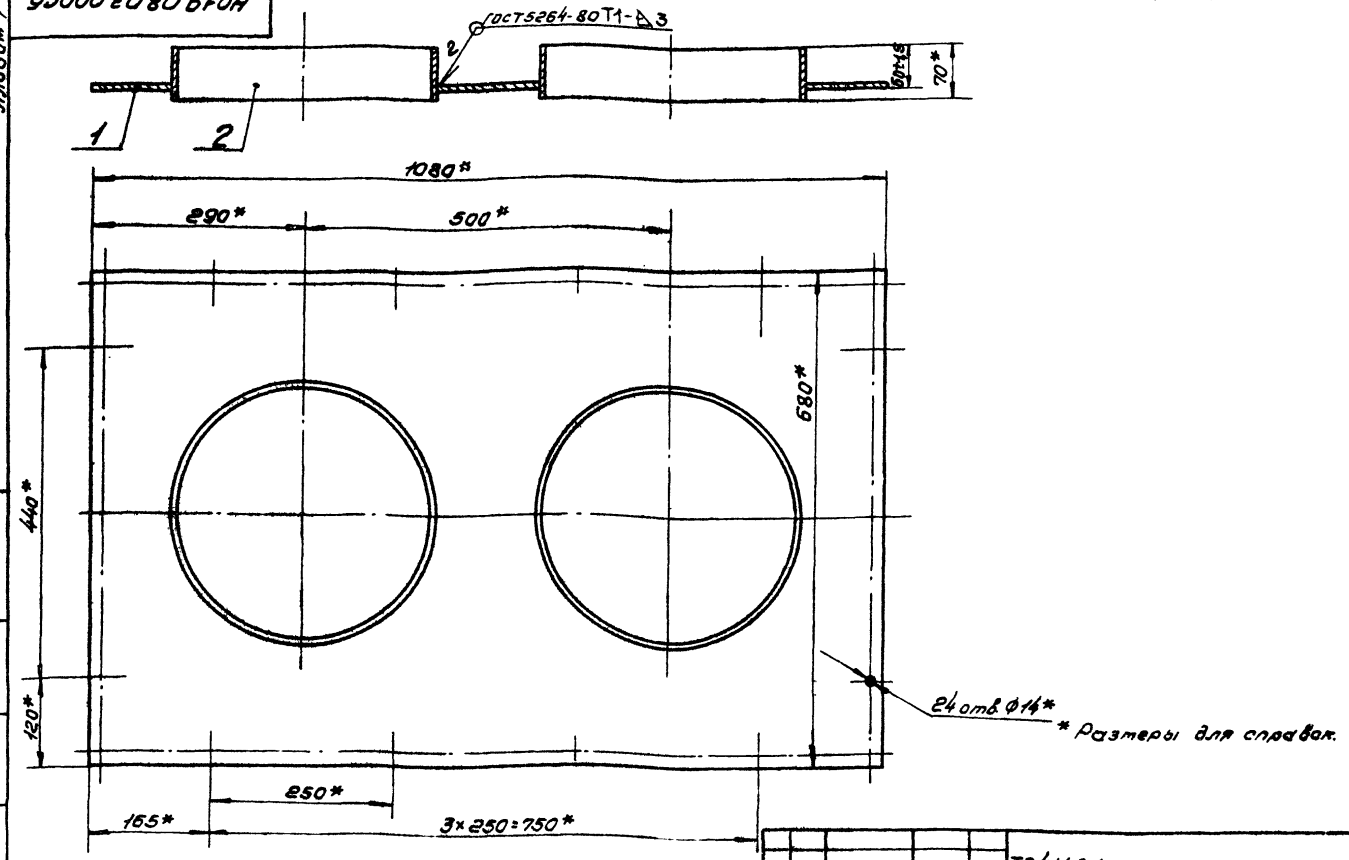

					ТП411-2-187.88	Н019.08.03.000С6		
Изм.	Лист	№ докум.	Подп.	Дата	Патрубок. Сборочный чертеж.	Лит.	Масса 122	Масштаб 1:5
Разраб.		Гурьякова				Лист	Листов 1	
Пров.		Глебова						
Рук. гр.		Глебова						
Рук. сект.		Спиридонов				СОЮЗГИПРОЛЕСХОЗ		
Н. контр.		Спиридонов						
Утв.		Спиридонов						

Копировал

Формат А3

Инв. № подл. | Подп. и дата | Взам. инв. № | Инв. № дубл. | Подп. и дата

Альбом 7

Н019.08.03.001

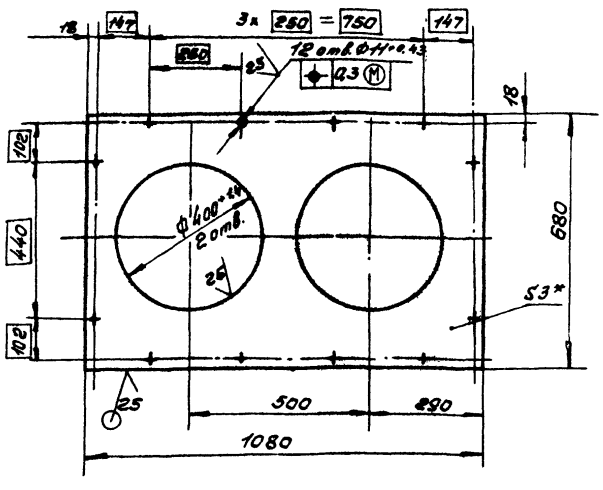

1.* Размер для справок.

2. Неуказанные предельные отклонения размеров — $\pm \frac{IT14}{2}$

					ТП411-2-187.88	Н019.08.03.001		
Изм.	Лист	№ докум.	Подп.	Дата	Крышка	Лист	Масса 8	Масштаб 1:10
Разраб.		Гурьякова				Листов	Листов 1	
Пров.		Глебова						
Рук. гр.		Глебова						
Рук. сект.		Спиридонов			Лист 6-ПН-3 ГОСТ 19903-74* 2-IV-Ст3пс ГОСТ16523-70*	СОЮЗГИПРОЛЕСХОЗ		
Н. контр.		Спиридонов						
Утв.		Спиридонов						

Копировал

Формат А4

Альбом 7

Н019.08.03.002

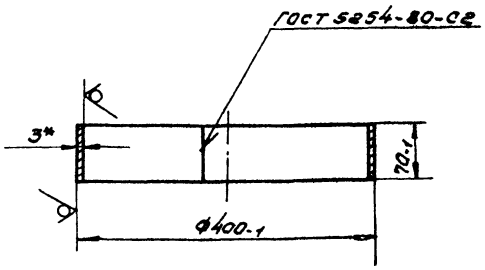

* Размер для справок.

23302-08

					ТП411-2-187.88	Н019.08.03.002		
Изм.	Лист	№ докум.	Подп.	Дата	Патрубок	Лит.	Масса 2	Масштаб 1:5
Разраб.		Гурьякова				Лист	Листов 1	
Пров.		Глебов						
Рук. гр.		Глебов						
Рук. сект.		Спиридонов			Лист 6-ПН-3 ГОСТ 19903-74* 2-IV-Ст3пс ГОСТ16523-70*	СОЮЗГИПРОЛЕСХОЗ		
Н. контр.		Спиридонов						
Утв.		Спиридонов						

Копировал

Формат А4

Альбом 7

НО19.11.01.018

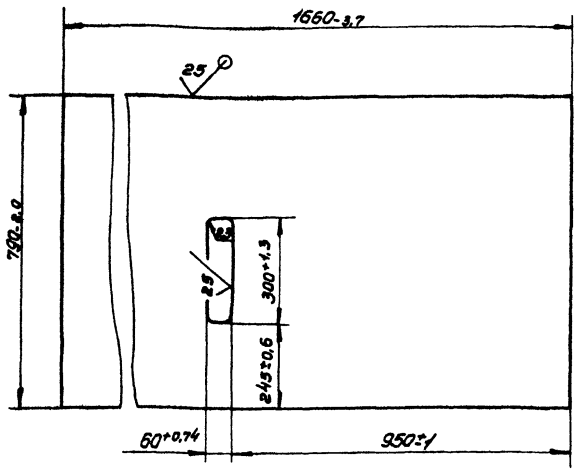

					ТП411-2-187.88 НО19.11.01.018		
Изм.	Лист	№ докум.	Подп.	Дата			
Разраб.		Булыгина			Настил	Масса	Масштаб
Пров.		Гледова				82,7	1:10
Рук. гр.		Гледова				Лист	Листов 1
Рук. сект.		Спиридонов			6-ПН-8 ГОСТ 19903-74* / Ст3пс ГОСТ 14637-79	СОЮЗГИПРОЛЕСХОЗ	
Н. контр.		Спиридонов					
Утв.		Спиридонов					

Копировал Гледова — Формат А4

Альбом 7

НО19.12.05.004

НО19.12.05.004

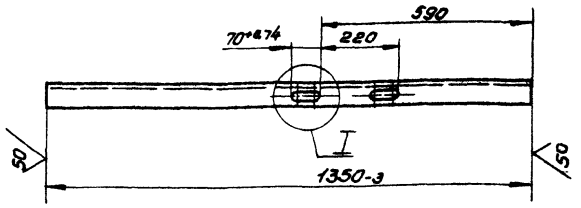

НО19.12.05.004-01-зеркальное отражение.
Остальное - см. НО19.12.05.004



I
М1:2

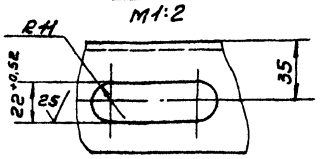

Неуказанные предельные отклонения размеров - ± IT14/2

					ТП411-2-187.88 НО19.12.05.004		
Изм.	Лист	№ докум.	Подп.	Дата			
Разраб.		Булыгина			Связь	Масса	Масштаб
Пров.		Гледова				14,0	1:10
Рук. гр.		Гледова				Лист	Листов 1
Рук. сект.		Спиридонов			6 НО19	СОЮЗГИПРОЛЕСХОЗ	
Н. контр.		Спиридонов			Швеллер 12 ГОСТ 8240-72* / Ст3пс-I-ГОСТ 535-79*		
Утв.		Спиридонов			1/2 НО19		

Копировал Гледова — Формат А4

Альбом 7

НО19.11.00.013

25

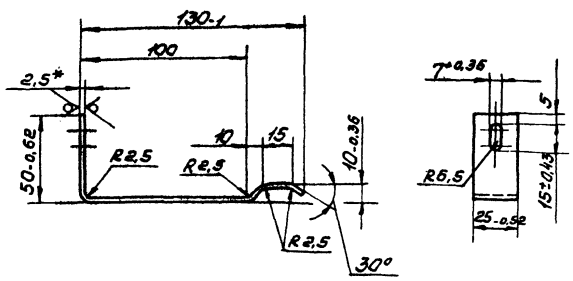

1.* Размер для справок.
2. Длина заготовки - 190мм.
3. Неуказанные предельные отклонения размеров ± IT14/2.

					ТП411-2-187.88 НО19.11.00.013		
Изм.	Лист	№ докум.	Подп.	Дата			
Разраб.		Булыгина			Фланок	Масса	Масштаб
Пров.		Гледова				0,07	1:2
Рук. гр.		Гледова				Лист	Листов 1
Рук. сект.		Спиридонов			6-ПН-25 ГОСТ 19903-74* / 2-IV-Ст3пс ГОСТ 16523-70*	СОЮЗГИПРОЛЕСХОЗ	
Н. контр.		Спиридонов					
Утв.		Спиридонов					

Копировал Гледова — Формат А4

Альбом 7

НО19.11.01.019

25

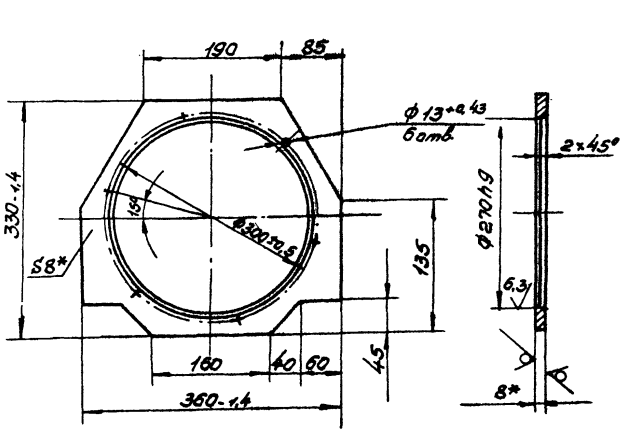

1.* Размер для справок.
2. Неуказанные предельные отклонения размеров - ± IT14/2.

23302-08

					ТП411-2-187.88 НО19.11.01.019		
Изм.	Лист	№ докум.	Подп.	Дата			
Разраб.		Булыгина			Фланец	Масса	Масштаб
Пров.		Гледова				1,9	1:5
Рук. гр.		Гледова				Лист	Листов 1
Рук. сект.		Спиридонов			6-ПН-8 ГОСТ 19903-74* / Ст3пс ГОСТ 14637-79	СОЮЗГИПРОЛЕСХОЗ	
Н. контр.		Спиридонов					
Утв.		Спиридонов					

Копировал Гледова — Формат А4

gost.e-ecolog.ru