ТИПОВОЙ ПРОЕКТ
411-2-187.88

ЦЕХ ПО ПРОИЗВОДСТВУ ПАРКЕТНЫХ ЩИТОВ МОЩНОСТЬЮ 100 ТЫС. $м^2$ В ГОД

СТЕНЫ ПАНЕЛЬНЫЕ

Альбом 5

КЖИ-ЧЕРТЕЖИ СТРОИТЕЛЬНЫХ ИЗДЕЛИЙ

СТР. 2-29

23302-06
Н. ЧЕНО: 2-36

gost.e-ecolog.ru

ТИПОВОЙ ПРОЕКТ
411-2-187.88

ЦЕХ ПО ПРОИЗВОДСТВУ ПАРКЕТНЫХ ЩИТОВ МОЩНОСТЬЮ 100 тыс.м^2 В ГОД

СТЕНЫ ПАНЕЛЬНЫЕ

Альбом 5
КЖИ- Чертежи строительных изделий

Разработан институтом "Союзгипролесхоз"

Зам. Главный инженер института В.М. Нагаев

Главный инженер проекта Т.А. Сергеева

© рф ЦИТП Госстроя СССР 1989г.

Утвержден Госкомлесом СССР
протокол от 20 июня 1988 г. №16

Введен в действие институтом "Союзгипролесхоз"
приказ от 27 июня 1988 г. №77

№ 23302-06

Альбом 5

Типовой проект 411-2-137.88

Содержание альбома

Шифр	Наименование	Стр.
	Содержание альбома	2
КЖИ-ТУ	Технические условия	3
КЖИ-0100	Балка 1БДР18-3АIVТα	4
КЖИ-0100СБ	Балка 1БДР18-3АIVТα. Сборочный чертеж	4
КЖИ-0200	Балка (1БДР18-4АIVТа; 1БДР18-4АIVТб; 1БДР18-4АIVТв)	5
КЖИ-0200СБ	Балка (1БДР18-4АIVТа; 1БДР18-4АIVТб; 1БДР18-4АIVТв) Сборочный чертеж	6
КЖИ-0300	Балка (1БДР18-4АIVТг; 1БДР18-4АIVТд; 1БДР18-4АIVТе)	7
КЖИ-0300СБ	Балка (1БДР18-4АIVТг; 1БДР18-4АIVТд; 1БДР18-4АIVТе) Сборочный чертеж	8
КЖИ-0400	Балка 1БДР18-4АIVТж	9
КЖИ-0400СБ	Балка 1БДР18-4АIVТж. Сборочный чертеж	9
КЖИ-0500	Колонна (К60-10а; К60-10б; К60-10в; К60-10г; К60-10д; К60-10ж)	10
КЖИ-0500СБ	Колонна (К60-10а; К60-10б; К60-10в)	11
КЖИ-0500СБ	Колонна (К60-10г; К60-10д; К60-10е; К60-10ж). Сборочный чертеж	12
КЖИ-0600	Колонна (6КФ73-1-Н1; 6КФ73-1-Н2)	13
КЖИ-0600СБ	Колонна (6КФ73-1-Н1; 6КФ73-1-Н2)	14
КЖИ-0700	Плита (ПР6-60.15а; ПР6-60.15б; ПР6-60.15в)	15
КЖИ-0700СБ	Плита (ПР6-60.15а; ПР6-60.15б; ПР6-60.15в) Сборочный чертеж	16
КЖИ-0800	Опорная подушка ОП1	17
КЖИ-0810	Сетка С1	18
КЖИ-0820	Петля П1	18
КЖИ-0900	Изделие закладное (МН1÷МН3)	19
КЖИ-0001	Уголок (обрамление)	20
КЖИ-0900СБ	Изделие закладное (МН1÷МН3). Сборочный чертеж	20
КЖИ-1000	Изделие закладное (МН4÷МН6)	21
КЖИ-0002	Швеллер (обрамление)	21
КЖИ-1000СБ	Изделие закладное (МН4÷МН6). Сборочный чертеж	22
КЖИ-1100	Изделие закладное (МН7	23
КЖИ-1200СБ	Анкер А3÷А4. Сборочный чертеж	23
КЖИ-1300СБ	Анкер А5. Сборочный чертеж	24
КЖИ-1400СБ	Анкер А6. Сборочный чертеж	24
КЖИ-1500	Балка металлическая Мб1	25
КЖИ-1503	Изделие соединительное МС-1	25
КЖИ-1600	Колонна К20-1а	26
КЖИ-1700	Каркас плоский КР1	27
КЖИ-1800	Каркас плоский КР2	27
КЖИ-1900	Каркас плоский КР3	28
КЖИ-2000	Решетка МР1	29

Альбом 5

Технические условия к изготовлению арматурных, закладных и сборных железобетонных изделий.

Арматурные, закладные и сборные железобетонные изделия надлежит выполнять в точном соответствии с рабочими чертежами.

Арматурные и закладные сварные изделия должны соответствовать требованиям ГОСТ 10922-75, сборные железобетонные изделия - требованиям ГОСТ 13015.1-81.

Приварку элементов изделий следует выполнять:

а) при соединении в тавр дуговой сваркой под слоем флюса на сварочных автоматах в соответствии с указаниями по сварке соединений арматуры и закладных деталей железобетонных конструкций СН 393-78 и ГОСТ 14098-85.

При отсутствии оборудования для автоматической сварки допускается применение сварки под слоем флюса на оборудовании с ручным приводом.

б) для арматуры каркасов контактно-точечной сваркой по ГОСТ 14098-85 во всех пересечениях стержней.

Для изготовления изделий надлежит применять сталь марки ВСт3:

для проката КП2 по ТУ 14-1-3023-80

для арматуры СП и ПС по ГОСТ 380-71* и ТУ 14-1-3023-80.

Для сварочных работ следует применять электроды типа Э42 по ГОСТ 9467-75.

ГИП	Сергеева		
Нач.отд.	Росачев		
Н.контр.	Соколов		
Гл.спец.	Сергеева		
Рук.гр.	Сафина		
Ст.инж.	Стерликова		

ТП 411-2-187.88 КЖИ-ТУ

23302-06

Технические условия.

Стадия	Лист	Листов
Р	1	1

СОЮЗГИПРОЛЕССХОЗ

Инв.№ подл. | Подп. и дата | Взам.инв.№

Формат	Зона	Поз	Обозначение	Наименование	Кол.	Примечание
				Документация		
11			КЖИ-0100СБ	Сборочный чертеж		
				Сборочные единицы		
12			1.462.1-3/80, Вып. 1	Балка 1БДР18-3АIVТ		
11		1	1.400-6/76, Вып. 1	Изделие закладное т4.1-2	4	1,40 кг
11		2	То же	То же т4-3-3	4	2,40 кг

ГИП	Сергеева		ТП 411-2-187.88	КЖИ-0100	
Нач.отд	Рогачев				
Н.контр.	Соколов				
Гл.спец.	Сергеева		Балка 1БДР18-3АIVТа	Стадия: Р; Лист: 1; Листов: 1	
Рук.гр.	Сафина				
Ст.инж.	Стерликова			СОЮЗГИПРОЛЕСХОЗ	

Инв.№ подл. | Подп. и дата | Взам. инв.№

Рис. 1

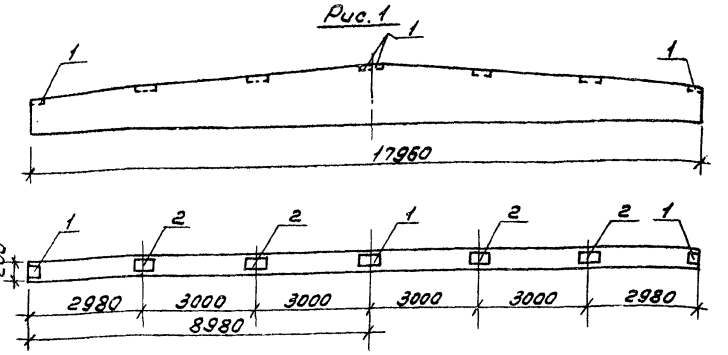

Ведомость расхода стали на дополнительные закладные изделия, кг

Марка	Изделия закладные										Всего
	Арматура класса AIII ГОСТ 5781-82*					Профильная сталь Вст3кп2 ГОСТ 380-71* ГОСТ 8510-86					
	Ø8	Ø10		Итого		140×8	180×10			Итого	
1БДР18-3АIVТа	1,2			1,2		5,2	8,8			14,0	15,2

23302-06

ГИП	Сергеева		ТП 411-2-187.88	КЖИ-0100 СБ	
Нач.отд	Рогачев				
Н.контр.	Соколов				
Гл.спец.	Сергеева		Балка 1БДР18-3АIVТа Сборочный чертеж	Стадия: Р; Масса: см. табл.; Масштаб:	
Рук.гр.	Сафина			Лист 1; Листов 1	
Ст.инж.	Стерликова			СОЮЗГИПРОЛЕСХОЗ	

Инв.№ подл. | Подп. и дата | Взам. инв.№

Альбом 5

Формат	Зона	Поз.	Обозначение	Наименование	Кол.	Приме-чание
				Документация		
12			КНИ-0200СБ	Сборочный чертеж		
				Сборочные единицы		
12			1.462.1-3/80, Вып. 1	Балка 15ДР18-4АIVТ		
				Переменные данные для исполнений		
				КНИ-0200 (15ДР18-4АIVТ^{а})		
11	1		1.400-6/76, Вып. 1	Изделие закладное М4.1-2	4	1,40кг
11	2		То же	То же М4-3-3	4	2,40кг
11	3		"	" М4-22	3	5,80кг
				КНИ-0200-01 (15ДР18-4АIVТ^{б})		
11	1		1.400-6/76, Вып. 1	Изделие закладное М4.1-2	4	1,40кг
11	2		То же	То же М4-3-3	4	2,40кг
11	3		"	" М4-22	4	5,80кг

Инв.№ подл. | Подп. и дата | Взам. инв.№

ГИП	Сергеева	
Нач.отд.	Рогачев	
Н.контр.	Роколов	
Гл.спец.	Сергеева	
Рук.гр.	Сафина	
Ст.инж.	Стерликова	

ТП 411-2-187.88 КНИ-0200

Балка
15ДР18-4АIVТ^{а},
15ДР18-4АIVТ^{б},
15ДР18-4АIVТ^{в}

Стадия	Лист	Листов
Р	1	2

СОЮЗГИПРОЛЕСХОЗ

Альбом 5

Формат	Зона	Поз.	Обозначение	Наименование	Кол.	Приме-чание
				КНИ-0200-02 (15ДР18-4IVТ^{в})		
11	1		1.400-6/76, Вып. 1	Изделие закладное М4.1-2	4	1,40кг
11	2		То же	То же М4-3-3	4	2,40кг
11	3		"	" М4-22	3	5,80кг

23302-06

ТП 411-2-187.88 КНИ-0200 Лист 2

Рис. 2 (остальное по рис. 1)

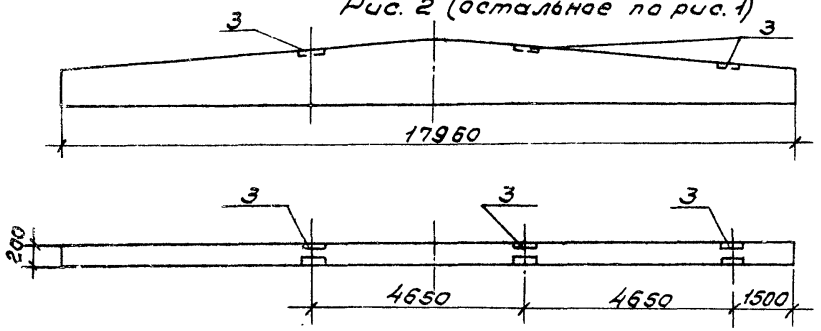

Рис. 3 (остальное по рис. 1)

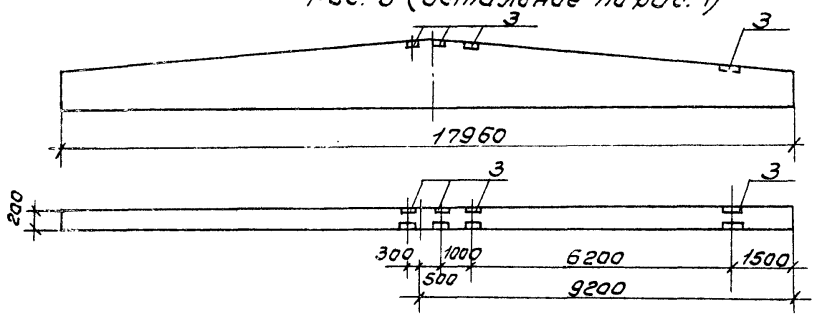

Рис. 4 (остальное по рис. 1)

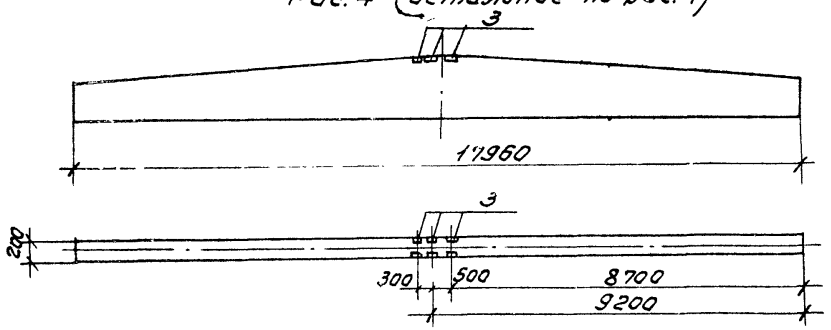

Обозначение		Марка	Рис.
тп	КНИ-0200	1БДР18-4АIVТа	2
	-01	1БДР18-4АIVТб	3
	-02	1БДР18-4АIVТв	4

Ведомость расхода стали на дополнительные закладные изделия, кг

Марка	Изделия закладные										Всего
	Арматура класса Класс AIII ГОСТ 5781-82*				Профильная сталь ВСт3кп2 ГОСТ 380-71* / ГОСТ 8510-86						
	ф8	ф10		Итого		-140х6	-190х6		∠110х70х8		Итого
1БДР18-4АIVТа	2,4	0,6		3,0		5,2	8,8		15,6		29,6	32,6
1БДР18-4АIVТб	2,8	0,8		3,6		5,2	8,8		20,8		34,8	38,4
1БДР18-4АIVТв	2,4	0,6		3,0		5,2	8,8		15,6		29,6	32,6

23302-06

ГИП	Сергеева	
Нач. отд.	Рогачев	
Н. контр.	Соколов	
Гл. спец.	Сергеева	
Рук. гр.	Сафина	
Ст. инж.	Стерликова	

ТП 411-2-187.88 КНИ-0200 сб

Балка
1БДР 18-4А IV Та
1БДР 18-4А IV Тб
1БДР 18-4А IV Тв
Сборочный чертеж

Стадия	Масса	Масштаб
Р	см. табл.	

Лист 1 Листов 1

СОЮЗГИПРОДЕСХОЗ

Альбом 5

Формат	Зона	Поз.	Обозначение	Наименование	Кол.	Примечание
				Документация		
12			КЖИ-0300СБ	Сборочный чертеж		
				Сборочные единицы		
12			1.462.1-3/80. Вып. 1	Балка 1БДР18-4АIVТ		
				Переменные данные для исполнения		
				КЖИ-0300 (1БДР18-4АIVТ²)		
11		1	1.400-6/76, Вып. 1	Изделие закладное М4.1-2	4	1,40кг
11		2	То же	То же М4-3-3	4	2,40кг
11		3		» М4-22	1	5,80кг
				КЖИ-0300-01 (1БДР18-4АIVТ³)		
11		1	1.400-6/76, Вып. 1	Изделие закладное М4.1-2	4	1,40кг
11		2	То же	То же М4-3-3	4	2,40кг
11		3		» М4-22	4	5,80кг

Инв. № подл. | Подпись и дата | Взам. инв. №

ГИП	Сергеева		ТП 411-2-187.88 КЖИ-0300
Начотд	Рогачев		
Н.контр	Соколов		Балка 1БДР18-4АIVТ²; 1БДР18-4АIVТ³; 1БДР18-4АIVТ⁴
Ст.спец	Сергеева		Стадия: Р; Лист: 1; Листов: 2
Рук.гр.	Сафина		СОЮЗГИПРОЛЕСХОЗ
Ст.инж.	Стерликова		

Альбом 5

Формат	Зона	Поз.	Обозначение	Наименование	Кол.	Примечание
				КЖИ-0300-02 (1БДР18-4АIVТ⁴)		
11		1	1.400-6/76, Вып. 1	Изделие закладное М4.1-2	4	1,40кг
11		2	То же	То же М4-3-3	4	2,40кг
11		3	»	» М4-22	3	5,80кг

Альбом 5

Рис. 5 (остальное по рис. 1)

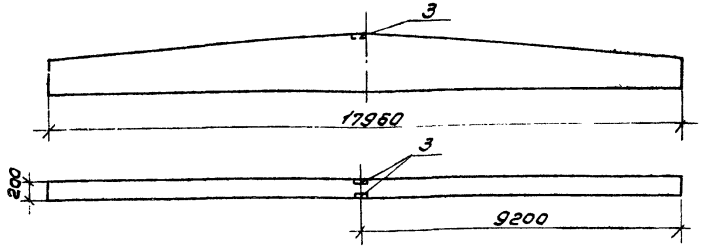

Рис. 6 (остальное по рис. 1)

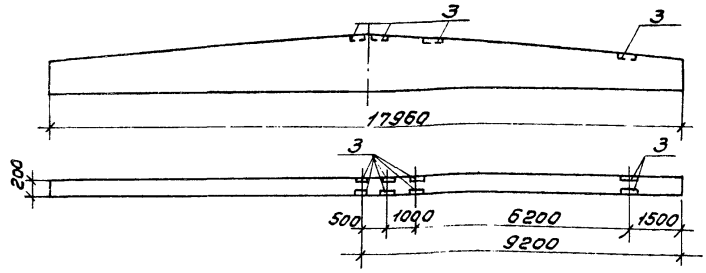

Рис. 7 (остальное по рис. 1)

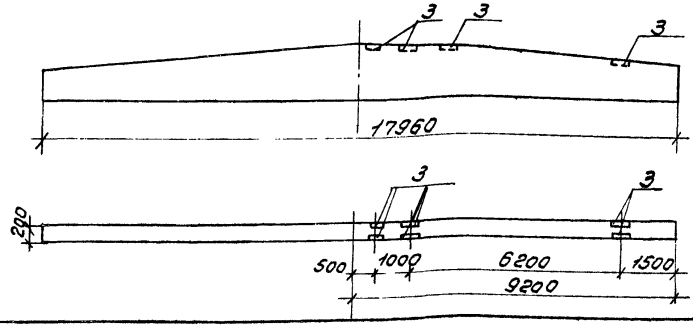

Обозначение		Марка	Рис.
Т.п.	КЖИ-0300	1БДР18-4АIVТ^{г}	5
	-01	1БДР18-4АIVТ^{д}	6
	-02	1БДР18-4АIVТ^{е}	7

Ведомость расхода стали на дополнительные закладные изделия, кг

Марка	Изделия закладные										Всего
	Арматура класса				Профильная сталь						
	Класс AIII				Ст3кп2						
	ГОСТ 5781-82*				ГОСТ 380-71*			ГОСТ 8510-86			
	Ø8	Ø10		Итого	-пр-х12	-пр-х16	Итого	-пр-х12	-пр-х16	Итого	
1БДР18-4АIVТ^{г}	1,6	0,2		1,8	5,2	8,8	14,0	5,2		5,2	21,0
1БДР18-4АIVТ^{д}	2,8	0,8		3,6	5,2	8,8	14,0	20,8		20,8	38,4
1БДР18-4АIVТ^{е}	2,4	0,6		3,0	5,2	8,8	14,0	15,6		15,6	32,6

ГИП	Сергеева	
Нач.отд.	Рагачев	
Н.контр.	Соколов	
Гл.спец.	Сергеева	
Рук.гр.	Сафина	
Ст.инж.	Стерликова	

23302-06

ТП 411-2-187.88 КЖИ-0300СБ

Балка
1БДР18-4АIVТ^{г}
1БДР18-4АIVТ^{д}
1БДР18-4АIVТ^{е}
Сборочный чертеж

Стадия	Лист	Листов
Р	см. табл.	

Лист 1 Листов 1

СОЮЗГИПРОЛЕСХОЗ

Инв.№ подл. | Подп. и дата | Взам.инв.№

Альбом 5

Формат	Зона	Поз.	Обозначение	Наименование	Кол.	Примечание
				Документация		
11			КЖИ-0400СБ	Сборочный чертеж		
				Сборочные единицы		
11			1.462.1-3/80, вып. 1	Балка 1БДР18-4АIVТ		
11		1	1.400-6/76, вып. 1	Изделие закладное		
				М4-1-2	4	1,40кг
11		2		М4-3-3	4	2,40кг
11		3	"	М4-22	3	5,80кг

ГИП	Сергеева	
Нач.отд.	Рогачев	
Н.контр.	Соколов	
Гл.спец.	Сергеева	
Рук.гр.	Сафина	
Ст.инж.	Стерликова	

ТП 411-2-187.88 КЖИ-0400

Балка 1БДР18-4АIVТ ж

Стадия	Лист	Листов
Р	1	1

СОЮЗГИПРОЛЕСХОЗ

Инв. № подл. | Подп. и дата | Взам. инв. №

Альбом 5

Рис. 8 (остальное по рис. 1)

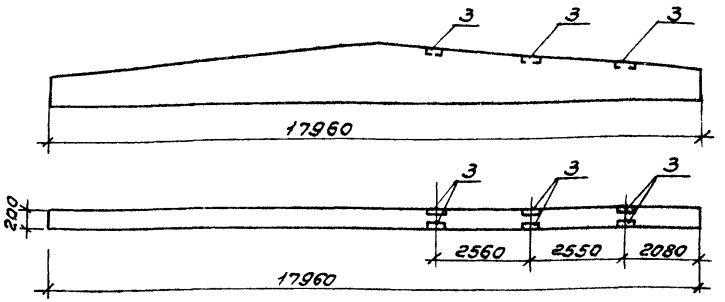

Ведомость расхода стали на дополнительные закладные изделия, кг

Марка	Изделия закладные											Всего
	Арматура класса А-III					Профильная сталь ВСт 3 кп 2						
	ГОСТ 5781-82*					ГОСТ 380-71*			ГОСТ 8510-86			
	ф8	ф10		Итого		-110×6	-190×6	Итого	∠110×70×8		Итого	
1БДР18-4АIVТ ж	2,4	0,6		3,0		5,2	8,8	14,0	15,6		29,6	32,60

23302-06

ГИП	Сергеева	
Нач.отд.	Рогачев	
Н.контр.	Соколов	
Гл.спец.	Сергеева	
Рук.гр.	Сафина	
Ст.инж.	Стерликова	

ТП 411-2-187.88 КЖИ-0400СБ

Балка 1БДР18-4АIVТ ж. Сборочный чертеж.

Стадия	Масса	Масштаб
Р	Ст. табл.	

Лист 1 | Листов 1

СОЮЗГИПРОЛЕСХОЗ

Инв. № подл. | Подп. и дата | Взам. инв. №

Формат	Зона	Поз.	Обозначение	Наименование	Кол.	Примечание
				Документация		
12			КЖИ-0500 СБ	Сборочный чертеж		
				Сборочные единицы		
12			1.423-3, Вып. 1	Колонна К60-10		
				Переменные данные для исполнения		
				КЖИ-0500 (К60-10в)		
11		1	1.423-3, Вып. 2	Изделие закладное НМ1-5	2	10,1 кг
11		2	То же	То же М1-13	5	1,68 кг
				КЖИ-0500-01 (К60-10д)		
11		1	1.423-3, Вып. 2	Изделие закладное НМ1-5	1	10,1 кг
11		2	1.423-3, Вып. 2	То же М1-13	5	1,68 кг
				КЖИ-0500-02 (К60-10е)		
11		1	1.423-3, Вып. 2	Изделие закладное НМ1-5	2	10,1 кг
11		2	То же	То же М1-13	2	1,68 кг
11		3	"	" М1-12	1	6,0 кг

Инв. № подл. | Подп. и дата | Взам. инв. №

ГИП	Сергеева	
Нач. отд.	Гогачев	
Н. контр.	Соколов	
Гл. спец.	Сергеева	
Рук. гр.	Сафонина	
Ст. инж.	Стерлитова	

ТП 411-2-187.88 КЖИ-0500

Колонна К60-10в; К60-10д; К60-10е; К60-10ж; К60-10м

Стадия	Лист	Листов
Р	1	2

СОЮЗГИПРОЛЕСХОЗ

Формат	Зона	Поз.	Обозначение	Наименование	Кол.	Примечание
				КЖИ-0500-03 (К60-10з)		
11		3	1.423-3, Вып. 2	Изделие закладное М1-12	3	6,0 кг
				КЖИ-0500-04 (К60-10и)		
11		1	1.423-3, Вып. 2	Изделие закладное НМ1-5	2	10,1 кг
11		2	То же	То же М1-13	5	1,68 кг
				КЖИ-0500-05 (К60-10к)		
11		1	1.423-3, Вып. 2	Изделие закладное НМ1-5	2	10,1 кг
11		3	То же	То же М1-12	2	6,0 кг
				КЖИ-0500-06 (К60-10л)		
11		1	1.423-3, Вып. 2	Изделие закладное НМ1-5	2	10,1 кг
11		3	То же	То же М1-12	2	6,0 кг

23302-06

ТП 411-2-187.88 КЖИ-0500 Лист 2

Альбом 5

Рис.1

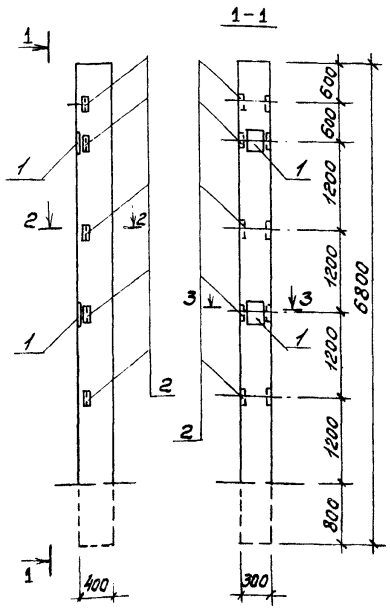

Рис.2

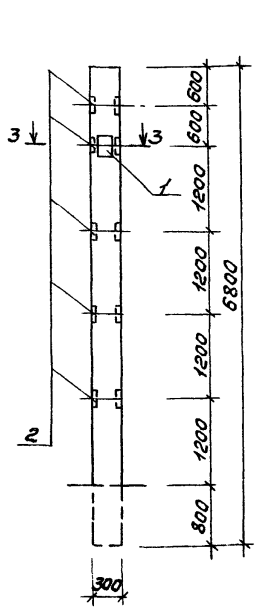

Рис.3

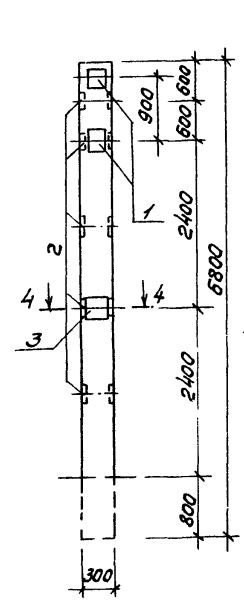

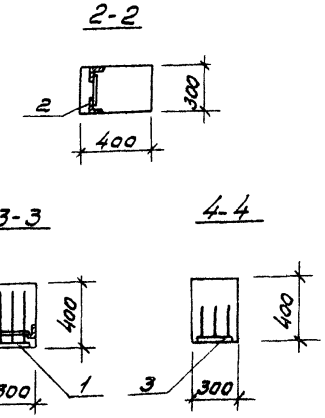

Обозначение	Марка	Рис.
КЖИ-0500	К60-10[а]	1
-01	К60-10[б]	2
-02	К60-10[в]	3

Ведомость расхода стали на дополнительные закладные изделия, кг

Марка	Изделия закладные											Всего
	Арматура класса							Профильная сталь				
	AI			AIII				Ст3кп2				
	ГОСТ5781-82*			ГОСТ5781-82*				ГОСТ380-71*		ГОСТ8510-86		
	ф6		Итого	ф12	ф14	ф22	Итого	-200х х10	-250х х10	∠63х5	Итого	
К60-10[а]	0,4		0,4	1,2	5,6	2,8	9,6	—	11,4	7,2	18,5	28,5
К60-10[б]	0,2		0,2	1,2	2,8	1,4	5,4	—	5,7	7,2	12,9	18,5
К60-10[в]	0,4		0,4	2,62	5,6	2,8	11,02	4,6	11,4	7,2	23,2	34,62

ГИП	Сергеева	
Нач.отд	Рогачев	
Н.контр.	Соколов	
Гл.спец.	Сергеева	
Рук.гр.	Сафина	
Ст.инж.	Стрелкова	

23302-06

ТП 411-2-187.88 КЖИ-0500 СБ

Колонна К60-10[а]; К60-10[б]; К60-10[в] Сборочный чертеж.

Стадия	Масса	Масштаб
Р	см. табл.	
Лист 1	Листов 2	

СОЮЗГИПРОЛЕСХОЗ

Инв.№ подл. | Подп. и дата | Взам.инв.№

Альбом 5

Рис. 4

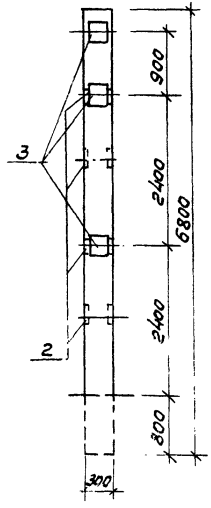

Рис. 5

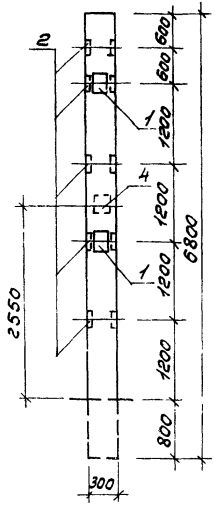

Рис. 6

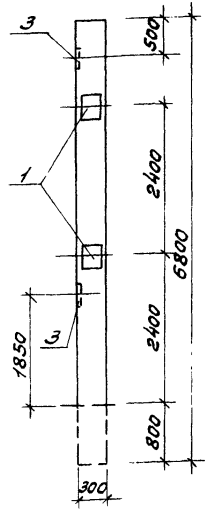

Рис. 7

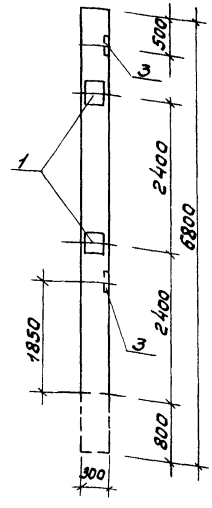

Обозначение	Марка	Рис.
КЖИ-0500-03	К60-10 г	4
-04	К60-10 д	5
-05	К60-10 е	6
-06	К60-10 ж	7

Ведомость расхода стали на дополнительные закладные изделия, кг

Марка	Изделия закладные										Всего
	Арматура класса						Прокатная сталь				
	AI		AIII				Вст3кп2				
	ГОСТ 5781-82*		ГОСТ 5781-82*				ГОСТ 380-71*			ГОСТ 8510-86	
	ф6	Итого	ф12	ф14	ф22	Итого	-200х10	-250х10	-300х10	-63х5	Итого	
К60-10 г	—	—	5,16	—	—	5,16	13,8	—		5,76	19,56	24,72
К60-10 д	0,6	0,6	1,2	8,4	4,2	13,8	—	11,4	6,8	7,2	25,4	39,8
К60-10 е	0,4	0,4	2,8	5,6	2,8	11,2	9,2	11,4		—	20,6	32,2
К60-10 ж	0,4	0,4	2,8	5,6	2,8	11,2	9,2	11,4		—	20,6	32,2

ГИП	Сергеева		23302-06	
Нач. отд.	Рогачев			
Н. контр.	Соколов		ТП 411-2-187.88	КЖИ-0500 сб
Гл. спец.	Сергеева		Колонна К60-10 г; К60-10 д; К60-10 е; К60-10 ж. Сборочный чертеж	Стадия: — Масса: см. табл. Масштаб:
Рук. гр.	Сафина			Лист 2 Листов 2
Ст. инж.	Стерликова			СОЮЗГИПРОЛЕСХОЗ

Инв. № подл. | Подп. и дата | Взам. инв. №

Альбом 5

Формат	Зона	Поз.	Обозначение	Наименование	Кол.	Примечание
				Документация		
12			КЖИ-0600СБ	Сборочный чертеж		
				Сборочные единицы		
12			1.427.1-3, Вып. 1	Колонна 6КФ73-1-Н		
			Переменные данные для исполнений			
				КЖИ-0600 (6КФ73-1-Н2)		
11		1	1.427.1-3, Вып. 2	Изделие закладное МН1	1	7,80кг
11		2	То же	То же МН2	1	6,80кг
11		3	"	" МН20	2	6,0кг
11		4	"	" МН28	4	1,64кг
11		5	"	" МН7	1	4,70кг
				КЖИ-0600-01(6КФ73-1-Н1)		
11		1	1.427.1-3, Вып. 2	Изделие закладное МН1	1	7,80кг
11		2	То же	То же МН2	1	6,80кг
11		3	"	" МН20	2	6,0кг
11		4	"	" МН28	5	1,64кг
11		5	"	" МН7	1	4,70кг

Взам. инв. №

Подп. и дата

Инв. № подл.

ГИП	Сергеева		
Нач. отд.	Ровачёв		
Н. контр.	Соколов		
Гл. спец.	Сергеева		
Рук. гр.	Сафина		
Ст. инж.	Стерликова		

ТП411-2-187.88 КЖИ-0600

Колонна
6КФ73-1-Н1
6КФ73-1-Н2

Стадия	Лист	Листов
Р	1	1

СОЮЗГИПРОЛЕСХОЗ

23302-06

Альбом 5

Рис. 1

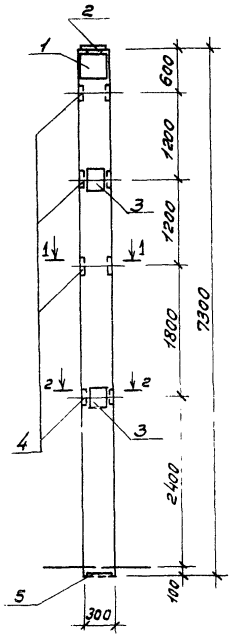

Рис. 2

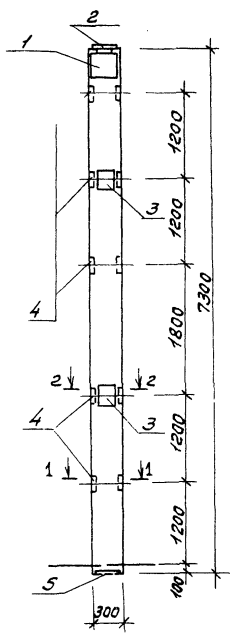

1-1

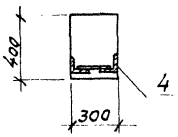

2-2

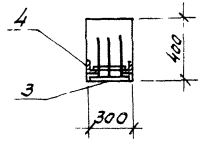

Обозначение	Марка	Рис.	Масса
КЖИ-0600	6КФ73-1-Н2	1	
-01	6КФ73-1-Н1	2	

Ведомость расхода стали на дополнительные закладные изделия, кг

Марка	Изделия закладные											Всего
	Арматура класса А-III ГОСТ 5781-82*					Профильная сталь Ст3кп2 ГОСТ 380-71*			ГОСТ 8510-86			
	Ф10	Ф12	Ф14		Итого	-250×10	-200×8	-300×10	∠63×5	∠90×6	Итого	
6КФ73-1-Н2	2,6	5,2	2,1		9,9	7,8	5,7	4,7	5,6	4,2	28,0	37,90
6КФ73-1-Н1	2,6	5,4	2,1		10,1	7,8	5,7	4,7	7,0	4,2	29,4	39,50

23302-06

ГИП	Сергеева		
Нач.отд.	Рогачев		
Н.контр.	Соколов		
Гл.спец.	Сергеева		
Рук.гр.	Сафина		
Ст.инж.	Стерликова		

ТП 411-2-187.88 КЖИ-0600 СБ

Колонна 6КФ73-1-Н2 6КФ73-1-Н1. Сборочный чертеж.

Стадия	Масса	Масштаб
Р	Ст. табл.	
Лист 1	Листов 1	

СОЮЗГИПРОЛЕСХОЗ

Инв.№ подл. | Подп. и дата | Взам. инв.№

Альбом 5

Формат	Зона	Поз.	Обозначение	Наименование	Кол.	Примечание
				Документация		
			ТП КЖИ-0700СБ	Сборочный чертеж		
				Сборочные единицы и детали		
12			182-82, Вып. 4-1	Плита ПР6-60.15		
				Переменные данные для исполнений		
				КЖИ-0700		
12			182-82, Вып. 4-1	(ПР6-60.15а)		
				Детали		
			КЖИ-0701	ф10АIII ГОСТ 5781-82*		
БЧ		1		ℓ=1450	4	0,89кг
БЧ		2	КЖИ-0702	ℓ=1140	2	0,71кг
				КЖИ-0700-01		
12			182-82, Вып. 4-1	(ПР6-60.15б)		
				Детали		
				ф10АIII ГОСТ 5781-82*		
БЧ		1	КЖИ-0701	ℓ=1450	2	0,89кг
БЧ		3	КЖИ-0703	ℓ=800	2	0,5кг

Взам. инв. №

Подп. и дата

Инв. № подл.

ГИП	Сергеева		ТП 411-2-187.88 КЖИ-0700
Нач. отд.	Розачев		
Н. контр.	Соколов		Плита ПР6-60.15а ПР6-60.15б ПР6-60.15в
Гл. спец.	Сергеева		Стадия Р, Лист 1, Листов 2
Рук. гр.	Сафина		
Ст. инж.	Стерликова		СОЮЗГИПРОЛЕСХОЗ

Альбом 5

Формат	Зона	Поз.	Обозначение	Наименование	Кол.	Примечание
				КЖИ-0700-02		
12			182-82, Вып. 4-1	(ПР6-60.15в)		
				Детали		
				ф10АIII ГОСТ 5781-82*		
БЧ		1	КЖИ-0701	ℓ=1450	4	0,89кг
БЧ		4	КЖИ-0704	ℓ=1200	2	0,74кг

23302-06

Альбом 5

Рис. 1

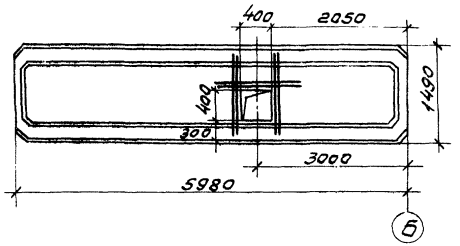

Рис. 2

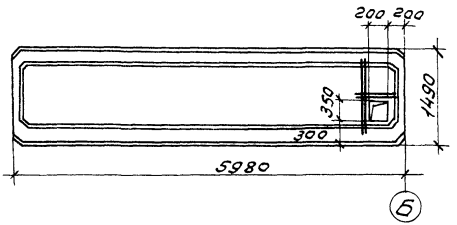

Рис. 3

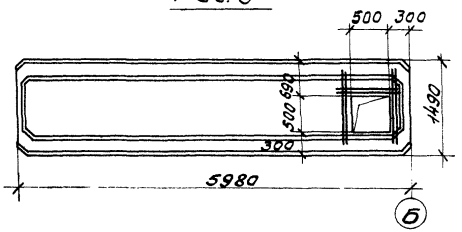

Обозначение	Марка	Рис.
КЖИ-0700	ПРБ-60.15а	1
-01	ПРБ-60.15д	2
-02	ПРБ-60.15в	3

Ведомость расхода стали на один элемент, кг

Марка	Изделия закладные. Арматура класса Класса AIII ГОСТ 5781-82*				Всего
		Ф10	Итого		
ПРБ-60.15а		5,0	5,0		5,0
ПРБ-60.15д		2,8	2,8		2,8
ПРБ-60.15в		5,1	5,1		5,1

23302-06

ГИП	Сергеева		ТП 411-2-187.88 КЖИ-0700 СБ
Нач. отд.	Рогачев		Плита ПРБ-60.15а; ПРБ-60.15д ПРБ-60.15в. Сборочный чертеж
Н. контр.	Соколов		
Гл. спец.	Сергеева		
Рук. гр.	Сафина		
Ст. инж.	Стерликов		

Стадия	Масса	Масштаб
Р	см. табл.	
Лист 1	Листов 1	

СОЮЗГИПРОЛЕСХОЗ

Инв. № подл. | Подп. и дата | Взам. инв. №

Альбом 5

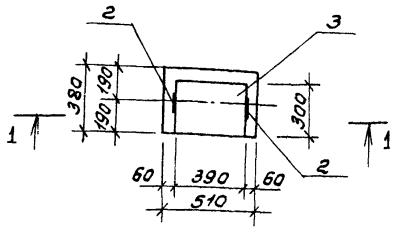

1-1

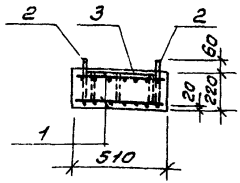

Формат	Зона	Поз.	Обозначение	Наименование	Кол.	Примечание
				Документация		
12			КЖИ-ТУ	Технические условия		
				Сборочные единицы		
11		1	КЖИ-0810	Сетка С1	2	3,1 кг
11		2	КЖИ-0801	Петля П1	2	0,2 кг
11		3	1.400-6/76, Вып. 1	Изделие закладное М1-1-5	1	11,6 кг
				Материалы		
				Бетон класса В15		0,04 м³

Ведомость расхода стали на элемент, кг

Марка элемента	Изделия арматурные						Изделия закладные						Общий расход
	Арматура класса					Всего	Арматура класса	Прокат марки				Всего	
	AI			AII			AIII	ВСт3кп2					
	ГОСТ 5781-82*						ГОСТ 5781-82*	ГОСТ 19903-74*					
	ф6		Итого	ф10	Итого		ф14	Итого		δ=10	Итого		
ОП 1	0,4		0,4	6,2	6,2	6,6	1,2	1,2		10,4	10,4	11,6	18,2

23302.06

ГИП	Сергеева		ТП 411-2-187.88 КЖИ-0800
Нач.отд.	Рогачев		
Н.контр.	Соколов		
Гл.спец.	Сергеева		Опорная подушка ОП1.
Рук.гр.	Сафина		
Ст.инж.	Стерликова		

Стадия	Масса	Масштаб
Р	1020	1:20
Лист 1	Листов 1	

СОЮЗГИПРОЛЕСХОЗ

Инв.№ подл. | Подп. и дата | Взам.инв.№

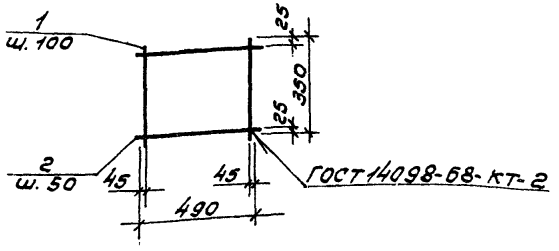

Формат	Зона	Поз.	Обозначение	Наименование	Кол.	Примечание
				Документация		
12			КЖИ-ТУ	Технические условия		
				Детали		
				ФЮАIII ГОСТ 5781-82*		
Б4		1	КЖИ-0811	ℓ=350	5	0,2кг
Б4		2	КЖИ-0812	ℓ=490	7	0,3кг

Инв.№подл. | Подп. и дата | Взам.инв.№

ГИП	Сергеева		ТП411-2-187.88 КЖИ-0810
Нач.отд.	Рогачев		
Н.контр.	Соколов		Сетка С1.
Гл.спец.	Сергеева		
Рук.гр.	Сафина		
Ст.инж.	Стерликова		

Стадия	Масса	Масштаб
Р	3,1кг	б/м
Лист 1	Листов 1	

СОЮЗГИПРОЛЕСХОЗ

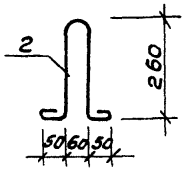

Длина развертки 770мм.

23302-06

Инв.№подл. | Подп. и дата | Взам.инв.№

ГИП	Сергеева		ТП411-2-187.88 КЖИ-0801
Нач.отд.	Рогачев		
Н.контр.	Соколов		Петля П1.
Гл.спец.	Сергеева		
Рук.гр.	Сафина		
Ст.инж.	Стерликова		

Стадия	Масса	Масштаб
Р	0,2кг	1:10
Лист 1	Листов 1	

ФбАI ГОСТ 5781-82* СОЮЗГИПРОЛЕСХОЗ

Альбом 5

Рис. 1

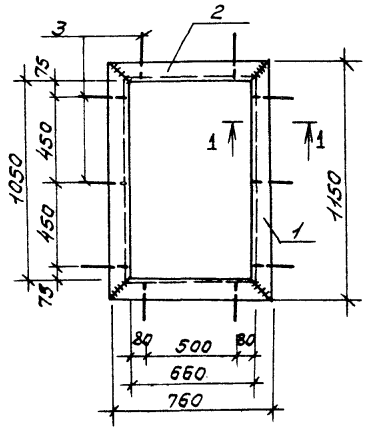

1-1

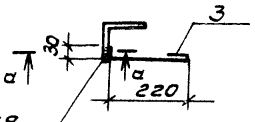

а-а

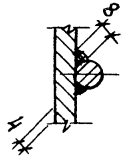

Рис. 2

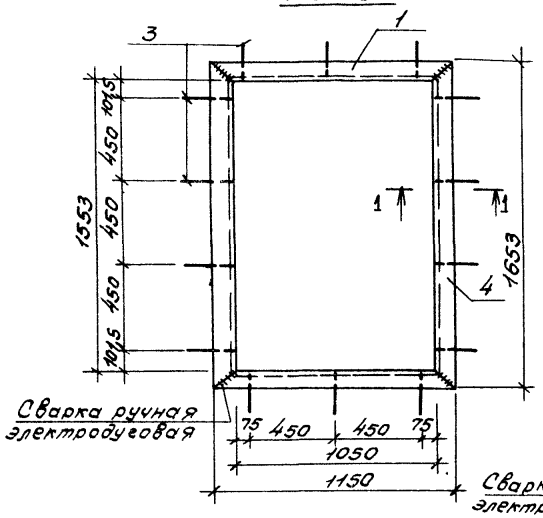

Рис. 3

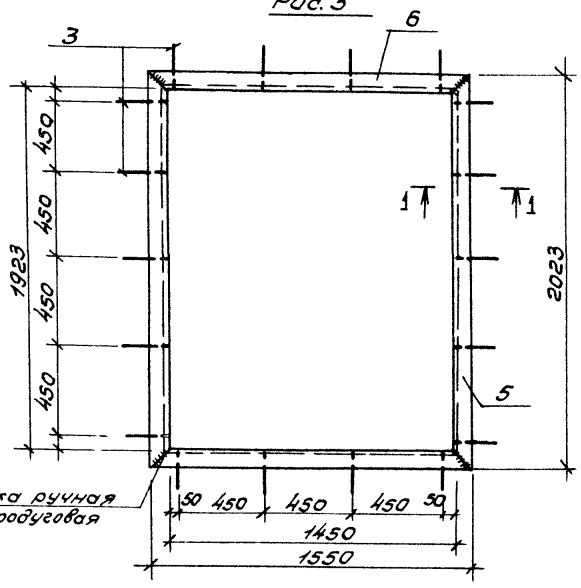

Обозначен.	Марка	Рис.	Масса, кг
КЖИ-090006	МН1	1	15,64
-01	МН2	2	22,89
-02	МН3	3	29,21

23306-06

ГИП	Сергеева	
Нач.отд	Рогачев	
Н.контр.	Соколов	
Гл.спец.	Сергеева	
Рук.гр.	Сафина	
Ст.инж.	Стерликова	

ТП 411-2-187.88 КЖИ-090006

Изделие закладное МН1÷МН3. Сборочный чертеж

Стадия	Масса	Масштаб
Р	Ст. табл.	1:20
Лист 1	Листов 1	

СОЮЗГИПРОЛЕСХОЗ

Инв.№ подл. | Подп. и дата | Взам.инв.№

Формат	Зона	Поз.	Обозначение	Наименование	Кол.	Примечание
				Документация		
12			КЖИ-ТУ	Технические условия		
			КЖИ-0900 СБ	Сборочный чертеж		
				КЖИ-0900 (мн1)		
				Детали		
				Уголок 50×5 ГОСТ 8509-86 Ст.3 ГОСТ 535-79*		
11		1	КЖИ-0001	ℓ=1145	2	4,32кг
11		2	-01	ℓ=755	2	2,85кг
64		3	КЖИ-0901	ФВАI ГОСТ 5781-82*; ℓ=330	10	0,13кг
				КЖИ-0900-01(мн2)		
				Детали		
				Уголок 50×5 ГОСТ 8509-86 Ст3 ГОСТ 535-79*		
11		4	КЖИ-0001-02	ℓ=1648	2	6,21кг
11		1	-03	ℓ=1145	2	4,32кг
64		3	КЖИ-0901	ФВАI ГОСТ 5781-82*; ℓ=330	14	0,13кг
				КЖИ-0900-02(мн3)		
				Детали		
				Уголок 50×5 ГОСТ 8509-86 Ст3 ГОСТ 535-79*		
11		5	КЖИ-0001-04	ℓ=2018	2	7,61кг
11		6	-05	ℓ=1545	2	5,82кг
64		3	КЖИ-0901	ФВАI ГОСТ 5781-82*; ℓ=330	18	0,13кг

Инв.№ подл. | Подп. и дата | Взам.инв.№

ГИП	Сергеева	
Нач.отд.	Рогачев	
Н.контр.	Соколов	
Гл.спец.	Сергеева	
Рук.гр.	Сафина	
Ст.инж.	Стерликова	

ТП 411-2-187.88 КЖИ-0900

Изделие закладное мн1÷мн3.

Стадия	Лист	Листов
Р	1	1

СОЮЗГИПРОЛЕСХОЗ

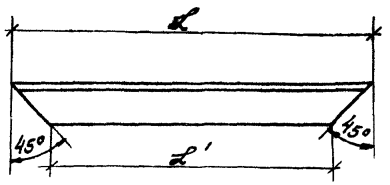

Размеры в мм

Обозначение	ℓ	ℓ'	Масса кг
КЖИ-0001	1145	1045	4,32
-01	755	655	2,85
-02	1648	1548	6,21
-03	1145	1045	4,32
-04	2018	1918	7,61
-05	1545	1445	5,82

23506-06

Инв.№ подл. | Подп. и дата | Взам.инв.№

ГИП	Сергеева	
Нач.отд.	Рогачев	
Н.контр.	Соколов	
Гл.спец.	Сергеева	
Рук.гр.	Сафина	
Ст.инж.	Стерликова	

ТП 411-2-187.88 КЖИ-0001

Уголок (обрамление)

Стадия	Масса	Масштаб
Р	см. табл.	
Лист 1	Листов 1	

Уголок 50×5 ГОСТ 8509-86 Ст3 ГОСТ 535-79*

СОЮЗГИПРОЛЕСХОЗ

Альбом 5

Формат	Зона	Поз	Обозначение	Наименование	Кол	Примечание
				Документация		
			КЖИ-ТУ	Технические условия		
12			КЖИ-1000СБ	Сборочный чертеж		
				КЖИ-1000 (мн4)		
				Детали		
				Швеллер [10 ГОСТ 8240-72* / Вст3кп2 ГОСТ 535-79*		
11		1	КЖИ-0002	ℓ=1137	2	9,77кг
11		2	-01	ℓ=747	2	6,42кг
Б4		3	КЖИ-1002	ФВАI ГОСТ 5781-82*; ℓ=330	10	0,13кг
				КЖИ-1000-01 (мн5)		
				Детали		
				Швеллер [10 ГОСТ 8240-72* / Вст3кп2 ГОСТ 535-79*		
11		4	КЖИ-0002-02	ℓ=617	2	5,30кг
11		5	-03	ℓ=590	2	5,07кг
Б4		6	КЖИ-1002	ФВАI ГОСТ 5781-82*; ℓ=330	8	0,13кг
				КЖИ-1000-02 (мн6)		
				Детали		
				Швеллер [10 ГОСТ 8240-72* / Вст3кп2 ГОСТ 535-79*		
11		6	КЖИ-0002-04	ℓ=637	4	5,47кг
Б4		3	КЖИ-1002	ФВАI ГОСТ 5781-82*; ℓ=330	8	0,13кг

Инв.№подл. | Подп. и дата | Взам.инв.№

ГИП	Сергеева	
Нач.отд	Рогачев	
Н.контр.	Соколов	
Гл.спец.	Сергеева	
Рук.гр.	Сафина	
Ст.инж.	Стерликова	

ТП 411-2-187.88 КЖИ-1000

Изделие закладное (мн 4 ÷ мн 6)

Стадия	Лист	Листов
Р	1	1

СОЮЗГИПРОЛЕСХОЗ

Альбом 5

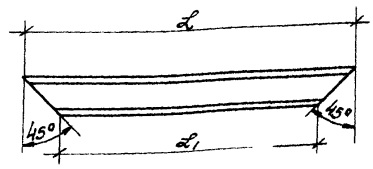

Размеры в мм

Обозначение	ℓ	ℓ1	масса, кг
КЖИ-0002	1131	1031	9,77
-01	747	647	6,42
-02	617	517	5,30
-03	590	490	5,07
-04	637	537	5,47

23302-06

ГИП	Сергеева	
Нач.отд	Рогачев	
Н.контр.	Соколов	
Гл.спец.	Сергеева	
Рук.гр.	Сафина	
Ст.инж.	Стерликова	

ТП 411-2-187.88 КЖИ-0002

Швеллер (обратление)

Стадия	Масса	Масштаб
Р	ст. табл	б/м
Лист 1	Листов 1	

Швеллер [10 ГОСТ 8240-72* / Вст3кп2 ГОСТ 535-79*

СОЮЗГИПРОЛЕСХОЗ

Альбом 5

Рис. 4

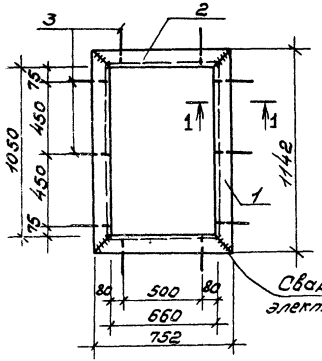

Рис. 5

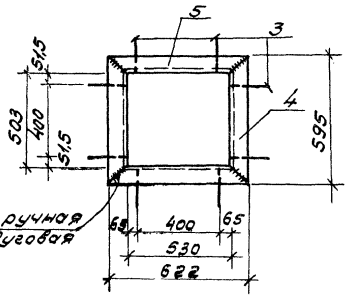

Рис. 6

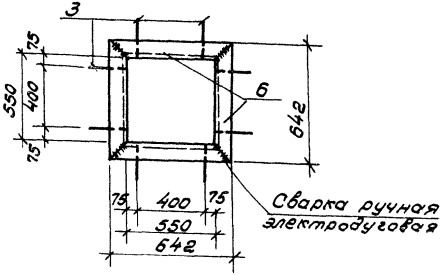

1-1

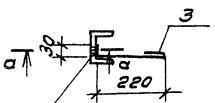

а-а

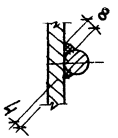

Обозначен.	Марка	Рис.	Масса, кг
КЖИ-1000	МН4	4	33,68
-01	МН5	5	21,80
-02	МН6	6	22,92

23302.06

ГИП	Сергеева		
Нач.отд.	Рогачев		
Н.контр.	Соколов		
Гл.спец.	Сергеева		
Рук.гр.	Сафина		
Ст.инж.	Стерликова		

ТП411-2-187.88 КЖИ-1000 СБ

Изделие закладное МН4 ÷ МН6. Сборочный чертеж.

Стадия	Масса	Масштаб
Р	см. табл.	1:20

Лист 1 Листов 1

СОЮЗГИПРОЛЕСХОЗ

Инв.№ подл. | Подп. и дата | Взам. инв.№

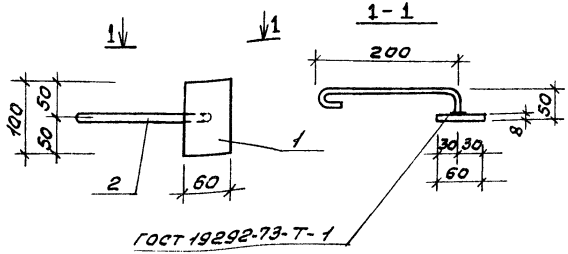

Формат	Зона	Поз.	Обозначение	Наименование	Кол.	Примечание
				Документация		
12			КЖИ-ТУ	Технические условия		
				Детали		
11		1	КЖИ-1101	Полоса -60×8 ГОСТ 103-76* Ст3 ГОСТ 535-79*		
				ℓ=100	1	0,38кг
11		2	КЖИ-1102	ф10 AI ГОСТ 5781-82* ℓ=320	1	0,20кг

ГИП	Сергеева		ТП 411-2-187.88 КЖИ-1100
Нач.отд	Рогачев		
Н.контр.	Соколов		Изделие закладное МН7
Гл.спец.	Сергеева		
Рук.гр.	Сафина		
Ст.инж.	Стерликова		

Стадия	Масса	Масштаб
Р	0,58кг	б/м
Лист 1	Листов 1	

СОЮЗГИПРОЛЕСХОЗ

Инв.№подл. | Подп. и дата | Взам.инв.№

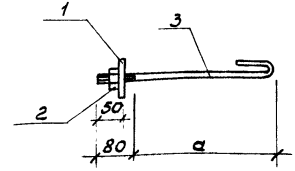

Обозначен.	Марка	а	Масса кг
- КЖИ-	А3	400	0,54
-01	А4	570	0,69

Формат	Зона	Поз.	Обозначение	Наименование	Кол.	Примечание
				Документация		
11			КЖИ-1200СБ	Сборочный чертеж		
				Стандартные изделия		
Б4		1		Шайба 12.01 ГОСТ 11371-78*	1	0,01кг
Б4		2		Гайка М12 ГОСТ 5915-70*	1	0,02кг
			Переменные данные для исполнений			
				КЖИ-1200 (А3)		
				Детали		
11		3	КЖИ-1201	ф12 AI ГОСТ 5781-82* ℓ=570	1	0,51кг
				КЖИ-1200-01 (А4)		
				Детали		
11		3	КЖИ-1202	ф12 AI ГОСТ 5781-82* ℓ=740	1	0,66кг

23302-06

ГИП	Сергеева		ТП 411-2-187.88 КЖИ-1200СБ
Нач.отд	Рогачев		
Н.контр.	Соколов		Анкер А3; А4 Сборочный чертеж
Гл.спец.	Сергеева		
Рук.гр.	Сафина		
Ст.инж.	Стерликова		

Стадия	Масса	Масштаб
Р	См. табл	б/м
Лист 1	Листов 1	

СОЮЗГИПРОЛЕСХОЗ

Инв.№подл. | Подп. и дата | Взам.инв.№

Альбом 5

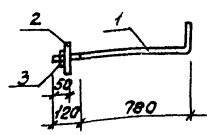

Формат	Зона	Поз.	Обозначение	Наименование	Кол.	Примечание
				Документация		
12			КНИ-ТУ	Технические условия		
11			КНИ-1300СБ	Сборочные единицы		
				Детали		
11		1	КНИ-1301	ф22АI ГОСТ 5781-82*		
				ℓ=1000	1	3,0 кг
				Стандартные изделия		
БЧ		2		Шайба 22.01Н ГОСТ 11371-78*	1	0,01 кг
БЧ		3		Гайка М22 ГОСТ 5915-70*	1	0,04 кг

Инв.№ подл. | Подп. и дата | Взам.инв.№

ГИП	Сергеева		
Нач.отд.	Рогачев		
Н.контр.	Соколов		
Гл.спец.	Сергеева		
Рук.гр.	Сафина		
Ст.инж.	Стерликова		

ТП 411-2-187.88 КНИ-1300СБ

Анкер А5 Сборочный чертеж

Стадия	Масса	Масштаб
Р	3,1кг	б/м
Лист 1	Листов 1	

СОЮЗГИПРОЛЕСХОЗ

Альбом 5

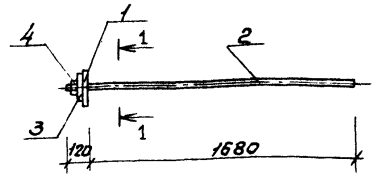

Формат	Зона	Поз.	Обозначение	Наименование	Кол.	Примечание
				Документация		
12			КНИ-ТУ	Технические условия		
11			КНИ-1400СБ	Сборочные единицы		
				Детали		
11		1	КНИ-1401	Полоса $\frac{-100\times6\ \text{ГОСТ}\ 103\text{-}76^*}{\text{Ст3}\ \text{ГОСТ}\ 535\text{-}79^*}$		
				ℓ=100	1	0,47кг
11		2	КНИ-1402	ф12АI ГОСТ 5781-82*, ℓ=1800	1	1,6 кг
				Стандартные изделия		
БЧ		3		Шайба косая 12.01 ГОСТ 10906-78*	1	0,03кг
БЧ		4		Гайка М24 ГОСТ 5915-70*	1	0,02кг

23302.06

Инв.№ подл. | Подп. и дата | Взам.инв.№

ГИП	Сергеева		
Нач.отд.	Рогачев		
Н.контр.	Соколов		
Гл.спец.	Сергеева		
Рук.гр.	Сафина		
Ст.инж.	Стерликова		

ТП 411-2-187.88 КНИ-1400СБ

Анкер А6 Сборочный чертеж

Стадия	Масса	Масштаб
Р	2,12кг	б/м
Лист 1	Листов 1	

СОЮЗГИПРОЛЕСХОЗ

Альбом 5

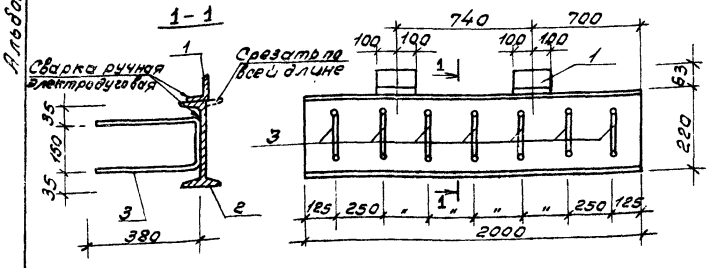

Формат	Зона	Поз	Обозначение	Наименование	Кол	Примечание
				Документация		
12			КЖИ-ТУ	Технические условия		
				Детали		
64		1	КЖИ-1501	Уголок 63х5 ГОСТ 8509-86 Ст3 ГОСТ 535-79*		
				ℓ=2000	2	0,96кг
64		2	КЖИ-1502	Двутавр 22 ГОСТ 8239-72* Ст3кп2 ГОСТ 535-79*		
				ℓ=2000	1	48,0кг
64		3	КЖИ-1503	Изделие соединительное МС-1	8	0,37кг

Инв.№подл. | Подп. и дата | Взам.инв.№

ГИП	Сергеева	
Нач.отд.	Рогачев	
Н.контр.	Соколов	
Гл.спец.	Сергеева	
Рук.гр.	Сафина	
Ст.инж.	Стерликова	

ТП 411-2-187.88 КЖИ-1500

Балка металлическая МБ1

Стадия	Масса	Масштаб
Р	50,29	1:10
Лист 1	Листов 1	

СОЮЗГИПРОЛЕСХОЗ

Альбом 5

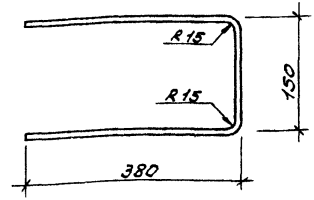

Длина развертки 910 мм.

23302-06

Инв.№подл. | Подп. и дата | Взам.инв.№

ГИП	Сергеева	
Нач.отд.	Рогачев	
Н.контр.	Соколов	
Гл.спец.	Сергеева	
Рук.гр.	Сафина	
Ст.инж.	Стерликова	

ТП 411-2-187.88 КЖИ-1503

Изделие соединительное МС-1

Стадия	Масса	Масштаб
Р	0,37кг	1:5
Лист 1	Листов 1	

ФВАIII ГОСТ 5781-82*

СОЮЗГИПРОЛЕСХОЗ

Альбом 5

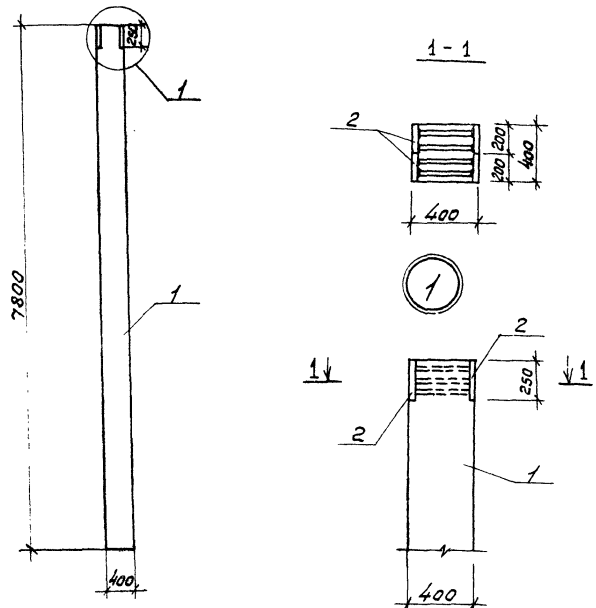

Формат	Зона	Поз.	Обозначение	Наименование	Кол.	Примечание
				Сборочные единицы		
11		1	3.015-1/82, вып. II-1	Колонна К20-1	1	
11		2	1.427.1-3, вып. 2	Изделие закладное МН-14	1	8,5

Ведомость расхода стали на дополнительные закладные изделия, кг

Марка	Изделия закладные										Всего
	Арматура класса					Профильная сталь					
	Класс А III					С 38/23					
	ГОСТ 5781-82*					ГОСТ 103-76*					
		Ф12		Итого		-200 х 8	Пластина		Итого		
К20-1а		4,2		4,2		12,8			12,8		17,0

23302 06

ГИП	Сергеева	[signature]		ТП 411-2-187.88	КЖИ-1600	
Нач.отд.	Рогачев	[signature]				
Н.контр.	Соколов	[signature]		Колонна К20-1а	Стадия	Масса	Масштаб
Гл.спец.	Сергеева	[signature]			Р	Ст. табл.	
Рук.гр.	Сафина	[signature]					
Ст.инж.	Стерликова	[signature]			Лист 1	Листов 1	
					СОЮЗГИПРОЛЕСХОЗ		

Инв.№ подл. | Подп. и дата | Взам.инв.N

Альбом 5

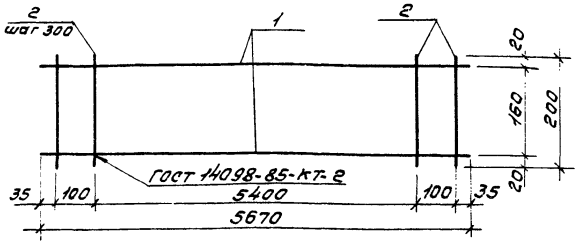

Формат	Зона	Поз.	Обозначение	Наименование	Кол.	Примечание
				Документация		
12			КЖИ-ТУ	Технические условия		
				Детали		
БЧ		1	КЖИ-1701	Ф12АI ГОСТ 5781-82* ℓ=5670	2	5,05кг
БЧ		2	КЖИ-1701	Ф5ВI ГОСТ 6727-80* ℓ=200	21	0,03кг

Инв.№подл. | Подп. и дата | Взам.инв.№

ГИП	Сергеева		ТП 411-2-187.88 КЖИ-1700
Нач.отд.	Рогачев		
Н.контр.	Соколов		Каркас плоский Кр 1
Ст.техн.	Сергеева		Стадия: Р; Масса: 10,7кг; Масштаб: б/м
Рук.гр.	Сафина		Лист 1; Листов 1
Инж.	Артаманова		СОЮЗГИПРОЛЕСХОЗ

Альбом 5

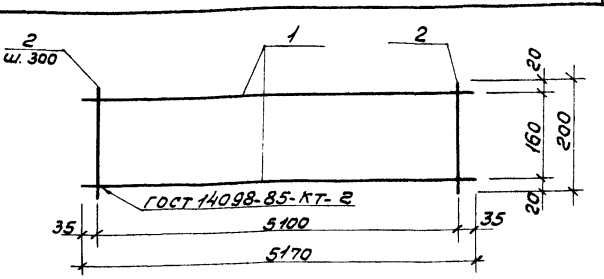

Формат	Зона	Поз.	Обозначение	Наименование	Кол.	Примечание
				Документация		
12			КЖИ-ТУ	Технические условия		
				Детали		
БЧ		1	КЖИ-1801	Ф12АI ГОСТ 5781-82* ℓ=5170	2	4,6кг
БЧ		2	КЖИ-1802	Ф5ВI ГОСТ 6727-80* ℓ=200	18	0,03кг

23302-06

Инв.№подл. | Подп. и дата | Взам.инв.№

ГИП	Сергеева		ТП 411-2-187.88 КЖИ-1800
Нач.отд.	Рогачев		
Н.контр.	Соколов		Каркас плоский Кр 2
Ст.техн.	Сергеева		Стадия: Р; Масса: 9,7; Масштаб: б/м
Рук.гр.	Сафина		Лист 1; Листов 1
Инж.	Артаманова		СОЮЗГИПРОЛЕСХОЗ

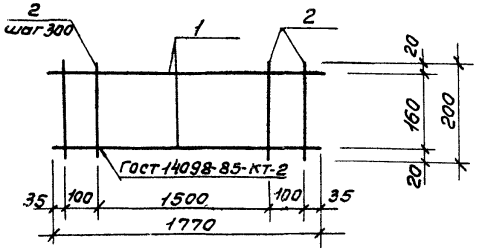

Формат	Зона	Поз.	Обозначение	Наименование	Кол.	Примечание
				Документация		
12			КЖИ-ТУ	Технические условия		
				Детали		
64		1	КЖИ-1901	ф12AI ГОСТ 5781-82*, ℓ=1770	2	1,57кг
64		2	КЖИ-1902	ф5BI ГОСТ 6727-80*, ℓ=200	8	0,03кг

Инв. № подл. | Подп. и дата | Взам. инв. №

ГИП	Сергеева		ТП 411-2-187.88 КЖИ-1900
Нач. отд.	Рагачев		
Н. контр.	Соколов		
Гл. спец.	Сергеева		Каркас плоский КР3
Рук. гр.	Сафина		Стадия: Р; Масса: 3,4кг; Масштаб: б/м
Инж.	Артамонова		Лист 1; Листов 1
			СОЮЗГИПРОЛЕСХОЗ

23302-06

Альбом 5

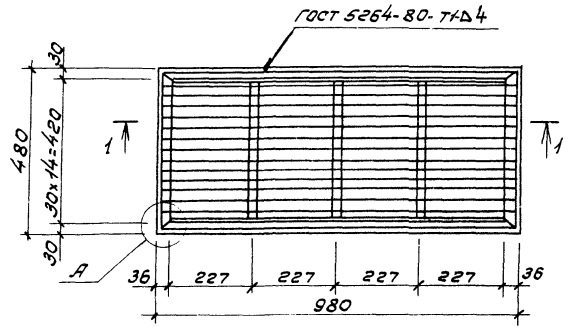

1-1

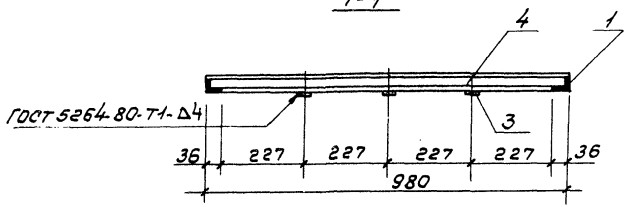

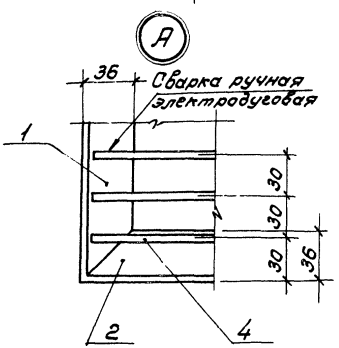

Поз. 1, 2

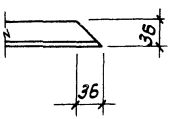

Формат	Зона	Поз.	Обозначение	Наименование	Кол.	Примечание
				Документация		
А2			КЖИ-ТУ	Технические условия		
				Детали		
Б4		1	КЖИ-2001	Уголок 36х4 ГОСТ 8509-72* Ст3 ГОСТ 535-79*		
				ℓ=975	2	2,12 кг
Б4		2	-01	ℓ=475	2	1,04 кг
Б4		3	КЖИ-2002	Полоса 18х4 ГОСТ 103-76* Ст3 ГОСТ 535-79*		
				ℓ=408	3	0,23 кг
Б4		4	КЖИ-2003	Полоса 30х5 ГОСТ 103-76* Ст3 ГОСТ 535-79*		
				ℓ=970	17	1,14 кг

Решетку окрасить за два раза лаком ПФ-170 ГОСТ 15907-70* по грунтовке ПФ-020 ГОСТ 18186-79*

ГИП	Сергеева	
Нач.отд.	Рогачев	
Н.контр.	Соколов	
Гл.спец.	Сергеева	
Рук.гр.	Сафина	
Инж.	Артамонова	

23302.06

ТП 411-2-187.88 КЖИ-2000

Решетка Р1

Стадия	Масса	Масштаб
Р	28,30	б/м
Лист 1	Листов 1	

СОЮЗГИПРОЛЕСХОЗ

Инв.№ подл. | Подп. и дата | Взам.инв.№

ЦЕНТРАЛЬНЫЙ ИНСТИТУТ ТИПОВОГО ПРОЕКТИРОВАНИЯ
ГОССТРОЯ СССР
КИЕВСКИЙ ФИЛИАЛ
г. Киев-57 ул. Эжена Потье № 12

5 8/6

Заказ № 6314 Инв. № 23302-06 Тираж 100

Сдано в печать 6/8 1989 Цена 2-36

gost.e-ecolog.ru