ТИПОВОЙ ПРОЕКТ
411-2-187.88

# ЦЕХ ПО ПРОИЗВОДСТВУ ПАРКЕТНЫХ ЩИТОВ МОЩНОСТЬЮ 100 ТЫС. М$^2$ В ГОД

СТЕНЫ ПАНЕЛЬНЫЕ

## АЛЬБОМ 3


ВК – ВНУТРЕННИЕ ВОДОПРОВОД И КАНАЛИЗАЦИЯ СТР. 3-8

ОВ – ОТОПЛЕНИЕ И ВЕНТИЛЯЦИЯ СТР. 7-37

ОВН – ЧЕРТЕЖИ ОБЩИХ ВИДОВ НЕТИПОВЫХ КОНСТРУКЦИЙ СИСТЕМ ОТОПЛЕНИЯ И ВЕНТИЛЯЦИИ СТР. 38-41


23302-04
Н ЦЕНО. 6-54

ГСФ ЦИТР № 23302-04

gost.e-ecolog.ru

ЦЕНТРАЛЬНЫЙ ИНСТИТУТ ТИПОВОГО ПРОЕКТИРОВАНИЯ
ГОССТРОЯ СССР
КИЕВСКИЙ ФИЛИАЛ
г Киев-57 ул. Эжена Потье № 12

58/4
Заказ № 6312 Инв № 23302-04 Тираж 100

Сдано в печать 9/8 1985 Цена 6·54

ТИПОВОЙ ПРОЕКТ

411-2-187.88

# ЦЕХ ПО ПРОИЗВОДСТВУ ПАРКЕТНЫХ ЩИТОВ МОЩНОСТЬЮ 100 ТЫС. М$^2$ В ГОД

СТЕНЫ ПАНЕЛЬНЫЕ

## АЛЬБОМ 3

ПЕРЕЧЕНЬ АЛЬБОМОВ:

| | | | |
|---|---|---|---|
| АЛЬБОМ | 1 | ПЗ | ОБЩАЯ ПОЯСНИТЕЛЬНАЯ ЗАПИСКА |
| | | ТХ | ТЕХНОЛОГИЧЕСКИЕ РЕШЕНИЯ |
| АЛЬБОМ | 2 | АР | АРХИТЕКТУРНЫЕ РЕШЕНИЯ |
| ЧАСТЬ | 1 | КЖ | КОНСТРУКЦИИ ЖЕЛЕЗОБЕТОННЫЕ |
| ЧАСТЬ | 2 | КМ | КОНСТРУКЦИИ МЕТАЛЛИЧЕСКИЕ |
| | | КД | КОНСТРУКЦИИ ДЕРЕВЯННЫЕ |
| АЛЬБОМ | 3 | ВК | ВНУТРЕННИЕ ВОДОПРОВОД И КАНАЛИЗАЦИЯ |
| | | ОВ | ОТОПЛЕНИЕ И ВЕНТИЛЯЦИЯ |
| | | ОВН | ЧЕРТЕЖИ ОБЩИХ ВИДОВ НЕТИПОВЫХ КОНСТРУКЦИЙ СИСТЕМ ОТОПЛЕНИЯ И ВЕНТИЛЯЦИИ |
| АЛЬБОМ | 4 | ЭМ | СИЛОВОЕ ЭЛЕКТРООБОРУДОВАНИЕ |
| | | ЭО | ЭЛЕКТРИЧЕСКОЕ ОСВЕЩЕНИЕ |
| | | СС | СВЯЗЬ И СИГНАЛИЗАЦИЯ |
| | | АОВ | АВТОМАТИЗАЦИЯ САНИТАРНО-ТЕХНИЧЕСКИХ СИСТЕМ |
| АЛЬБОМ | 5 | КЖИ | ЧЕРТЕЖИ СТРОИТЕЛЬНЫХ ИЗДЕЛИЙ |
| АЛЬБОМ | 6 | АОО | ЧЕРТЕЖИ ЗАДАНИЙ ЗАВОДАМ-ИЗГОТОВИТЕЛЯМ |
| АЛЬБОМ ЧАСТЬ 1 И 2 | 7 | НО | ЧЕРТЕЖИ НЕСТАНДАРТИЗИРОВАННОГО ОБОРУДОВАНИЯ |
| АЛЬБОМ | 8 | СО | СПЕЦИФИКАЦИИ ОБОРУДОВАНИЯ |
| АЛЬБОМ | 9 | ВМ | ВЕДОМОСТИ ПОТРЕБНОСТИ В МАТЕРИАЛОВ |
| АЛЬБОМ КНИГА 1,2 | 10 | С | СМЕТЫ |

РАЗРАБОТАН
ИНСТИТУТОМ "СОЮЗГИПРОЛЕСХОЗ"
ГЛАВНЫЙ ИНЖЕНЕР ИНСТИТУТА В.М. НАГАЕВ
ГЛАВНЫЙ ИНЖЕНЕР ПРОЕКТА Т.А. СЕРГЕЕВА

УТВЕРЖДЕН ГОСКОМЛЕСОМ СССР
ПРОТОКОЛ ОТ 20 ИЮНЯ 1988 г. №16
ВВЕДЕН В ДЕЙСТВИЕ ИНСТИТУТОМ "СОЮЗГИПРОЛЕСХОЗ"
ПРИКАЗ ОТ 27 ИЮНЯ 1988г. №77

© Гоф. цитп Госстроя СССР 1989г

N 23302-04

# СОДЕРЖАНИЕ АЛЬБОМА №3


| NN листов | Наименование листа | Стр. |
|---|---|---|
| 1 | 2 | 3 |
| | Титульный лист | 1 |
| | Содержание альбома | 2 |
| | | |
| | Внутренние водопроводи канализация 411-2-187.88-ВК | |
| | | |
| 1 | Общие данные | 3 |
| 2 | План на отм. 0,000 в осях 1-17; А-Г с системати В1, К1. | |
| | Схема систем К1, К3 | 4 |
| 3 | План на отм. 0,000 и 3,000 в осях 10-13, Г-Ж с системати В1, Т3, К1 | 5 |
| 4 | Схемы систем В1, Т3, Т4. | 6 |
| | | |
| | Отопление и вентиляция 411-2-187.88-ОВ | |
| | | |
| 1 | Общие данные (начало) | 7 |
| 2 | Общие данные (продолжение) | 8 |
| 3 | Общие данные (продолжение) | 9 |
| 4 | Общие данные (продолжение) | 10 |
| 5 | Общие данные (продолжение) | 11 |
| 6 | Общие данные (продолжение) | 12 |
| 7 | Общие данные (окончание) | 13 |
| 8 | Отопление. План на отм. 0,000. Планы на отм. 3,300 между осями 1÷3 и А-Б; 11÷14 и Б/1÷Г | 14 |
| 9 | Теплоснабжение. План на отм. 0,000. Планы на отм. 3,300 между осями 1÷3 и А-Б; 11÷14 и В-Г. Схема системы теплоснабжения установок П1÷П8, У1÷У4. | 15 |
| 10 | Вентиляция. План на отм. 0,000. План на отм. 3,300 между осями 1÷3 и А-Б, 11÷14, и Г-В. | 16 |

| 1 | 2 | 3 |
|---|---|---|
| 11 | Местные отсосы от технологического оборудования | 17 |
| 12 | Местные отсосы от технологического оборудования | 18 |
| 13 | Схема системы отопления 1. Узлы 1÷4 | 19 |
| 14 | Схема системы отопления 2 Узлы 1÷13 | 20 |
| 15 | Схема системы теплоснабжения установок. Узлы 1,2,4,6,7 | 21 |
| 16 | Схема системы теплоснабжения установок. Узлы 3,5,8÷12 | 22 |
| 17 | Схема узла управления | 23 |
| 18 | Схемы систем П1-П8, В15-В20. У4; ВЕ1÷ВЕ3. | 24 |
| 19 | Схемы систем В1-В14. | 25 |
| 20 | Установки систем П1, П7, П8, У4; В10 | 26 |
| 21 | Установки систем П2÷П6, В11, В13, В14 | 27 |
| 22 | Установки систем П1, П7, П8, У4, В10 | 28 |
| 23 | Установки систем П2, П3, П4 | 29 |
| 24 | Установки систем П3, П6, В11, В13, В14 | 30 |
| 25 | Установки систем В12, В15-В20 | 31 |
| 26 | Установки систем В12, В15-В20 | 32 |
| 27 | Установки систем В1, В2, В3 | 33 |
| 28 | Установки систем В4, В5 | 34 |
| 29 | План на отм. 0,000 между осями 10÷13, Г-Ж. План на отм. 3,000 между осями 10÷13, Г÷Ж | 35 |
| 30 | Схема системы отопления 3. Схема системы теплоснабжения установки П9. Узел 1. Схемы систем П9, В21÷В27 | |
| 31 | Установки систем П9, В21÷В27 | 37 |

| 1 | 2 | 3 |
|---|---|---|
| | Чертежи общих видов нетиповых конструкций систем отопления и вентиляции 411-2-187.88-ОВН | |
| | Титульный лист | 38 |
| | Содержание альбома | 38 |
| 1 | Уловитель крупных отходов | 39 |
| 2 | Рамка | 39 |
| 3 | Диффузор | 39 |
| 4 | Коробка распределительная. Чертеж общего вида | 39 |
| 5 | Воздуховод разгаточный | 40 |
| 6 | Воздуховод асбестоцементный. Чертеж общего вида | 40 |
| 7 | Унифицированный узел прохода б воздуховодов. Общий вид. Детали. | 41 |
| 8 | Зонт вытяжной. Чертеж общего вида | 41 |
| 9 | Факельный выброс. Чертеж общего вида. | 41 |

Альбом 3

## Ведомость чертежей основного комплекта марки ВК

| Лист | Наименование | Примечание |
|---|---|---|
| 1 | Общие данные. | |
| 2 | План на отм. 0,000 в осях 1-17; А-Г с системами В1, Т3, К3. Схемы систем К1; К3. | |
| 3 | План на отм. 0,000 и 3,000 в осях 10-13; Г-Ж с системами В1; Т3; К1. | |
| 4 | Схемы систем В1; Т3; Т4. | |

## Основные показатели по чертежам водопровода и канализации.

| Наименование системы | Потребный напор на вводе, м | Расчетный расход м³/сут. | м³/ч | л/с | при пожаре, л/с | Установленная мощн. электродвигателей, кВт | Примечание |
|---|---|---|---|---|---|---|---|
| Хозяйственно-питьевой, производственный | | | | | | | Расход воды на полив территории составит: 5,25 м³/сут. |
| противопожарный | | | | | | | |
| Водопровод | 24,5 | 4,51 | 2,73 | 2,18 | 5,44 | | |
| Горячее водоснабжение | 12,0 | 4,56 | 2,48 | 1,75 | | | |
| Канализация бытовая | | 8,19 | 4,89 | 4,80 | | | |
| Канализация производствен. | | 0,88 | 0,32 | 0,73 | | | |

## Ведомость ссылочных и прилагаемых документов

| Обозначение | Наименование | Примечание |
|---|---|---|
| | Ссылочные документы | |
| Серия 5.901-1 | Водомерные узлы | |
| Серия 4.900-10 | Альбом оборудования фасонных частей и арматуры для сетей и сооружений водопровода и канализации. | |
| Серия 4.900-9 | Узлы и изделия трубопроводов из пластмассовых труб для систем водоснабжения и канализации. | |
| Серия 4.904-69 | Детали крепления санитарно-технических приборов и трубопроводов. | |
| | Прилагаемые документы | |
| ВК. СО | Спецификация оборудования | |
| ВК. ВМ | Ведомость потребности в материалах | |

## Данные по производственному водопотреблению и водоотведению.

| № потребителя по плану | Наименование потребителя | Количество потребителей | Количество часов работы в сутки | Водопотребление: Требования к качеству воды | Потребный напор у потребителя, м | Режим водопотребления | Расход воды на одного потребителя, м³/ч | Из хозяйственно-питьевого водопровода м³/сут. | м³/ч | л/с | Водоотведение: Характеристика сточных вод | Режим водоотведения | В бытовую канализацию м³/сут. | м³/ч | л/с | Концентрация загрязнений сточных вод после локальных очистных сооружений, мг/л | Примечание |
|---|---|---|---|---|---|---|---|---|---|---|---|---|---|---|---|---|---|
| 52 | Ванна для мойки | 1 | 15 мин. | Вода питьев. | 3,0 | 2 раза в смену | 0,280 / 0,220 | 0,28 / 0,22 | 0,07 / 0,055 | 0,2 / 0,2 | Клей марки КФМ | 2 раза в смену | 0,5 | 0,125 | 0,4 | Состав клея марки КФМ | |
| | посуды | | | | | | | | | | | | | | | | |
| 62 | Мойка лабораторная | 1 | 30 мин. | — " — | 3,0 | 1 раз в смену | 0,06 / 0,06 | 0,06 / 0,06 | 0,03 / 0,03 | 0,09 / 0,09 | Клей марки КФ111 | 1 раз в смену | 0,12 | 0,06 | 0,18 | 1. Сухой остаток 1550 мг/л | |
| 25 | Мойка оборудования | 1 | 30 мин. | — " — | 3,0 | 1 раз в | | 0,02 / 0,02 | 0,01 / 0,01 | — | Клей | 1 раз в | 0,04 | 0,02 | — | | |
| 46 | Ванна | 1 | 30 мин. | — " — | 3,0 | стену | | 0,06 / 0,06 | 0,03 / 0,03 | — | марки КФМ | стену | 0,12 | 0,06 | — | 2. Формальдегид 4,0 г/л | |
| | Раковина в цехе | 3 | 20 мин. | — " — | 3,0 | 1 раз в смену | 0,05 | 0,1 | 0,05 | 0,15 | | 1 раз в смену | 0,1 | 0,05 | 0,15 | | |
| | | | | | | | | | | | | | | | | | |
| | Итого | | | | | | | 0,52 / 0,36 | 0,19 / 0,125 | 0,44 / 0,29 | | | 0,88 | 0,315 | 0,73 | | |

В числителе - расход холодной воды
в знаменателе - расход горячей воды.

Трубопроводы холодного и горячего водоснабжения окрашиваются масляной краской за 2 раза.
Монтаж систем водопровода производить в соответствии с требованиями СНиП 3.05.01-85.
Расчет систем водопровода и канализации произведен согласно СНиП 2.04.01-85.

Типовой проект разработан в соответствии с действующими нормами и правилами и предусматривает мероприятия, обеспечивающие взрывную, взрывопожарную и пожарную безопасность при эксплуатации здания.

Главный инженер проекта Т.А. Сергеева

23302-04

Привязан

Инв. №

| | | |
|---|---|---|
| ГИП | Сергеева | |
| Нач.отд. | Березина | |
| Н.контр. | Булатов | |
| Гл.спец. | Булатов | |
| Рук.гр. | Комарова | |

ТП 411-2-187.88 ВК

Цех по производству паркетных щитов мощностью 100 тыс. м² в год

| Стадия | Лист | Листов |
|---|---|---|
| Р | 1 | 4 |

Общие данные

СОЮЗГИПРОЛЕСХОЗ

Альбом 3

# План на отм. 0,000

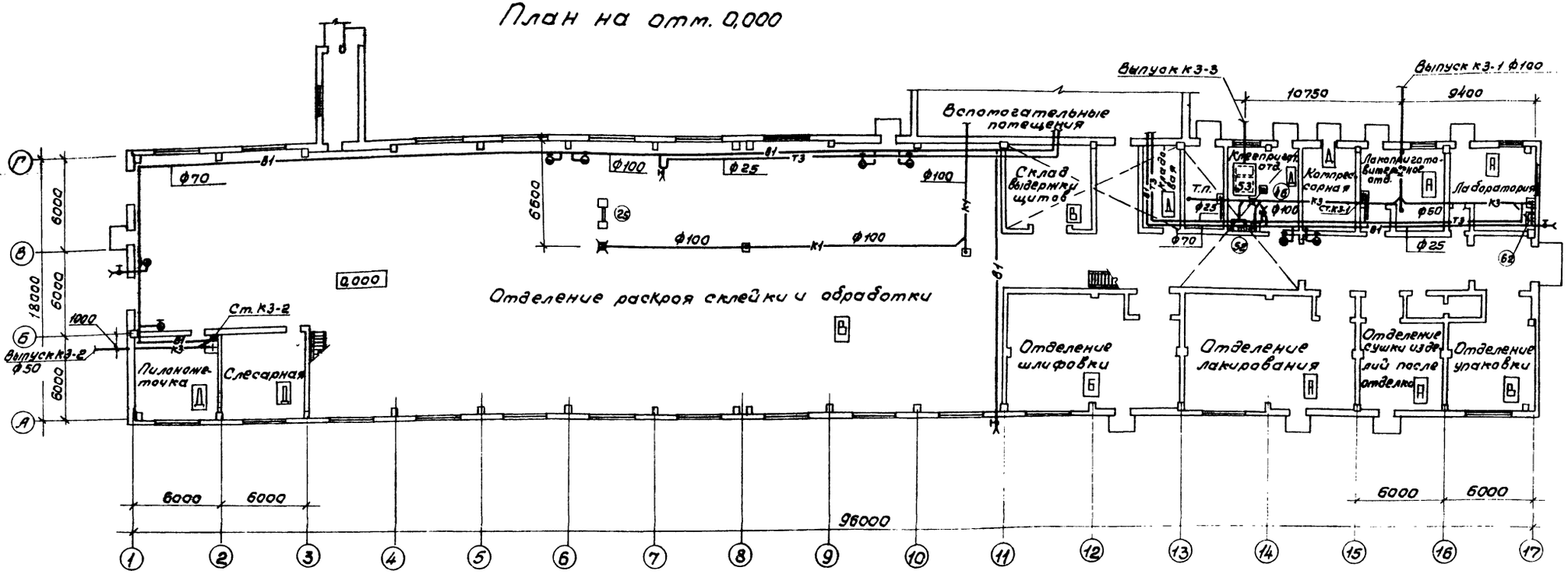


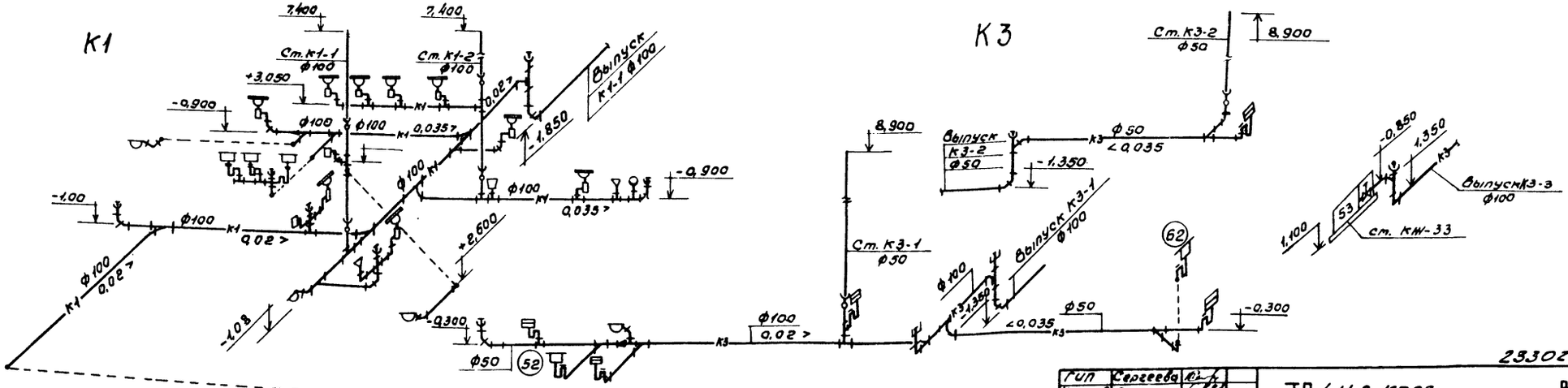


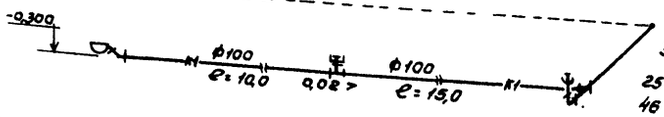


Экспликация технологического оборудования.

25 Станок клеенаносящий
46 Мешалка для приготовления клея.
52 Ванна для мойки посуды.
53 Отстойник для клея.
62 Мойка лабораторная.

23302-04

| | | | | | |
|---|---|---|---|---|---|
| ГИП | Сергеева | | ТП 411-2-187.88 | | ВК |
| Нач.отд. | Бережина | | | | |
| Н.контр. | Булатов | | | | |
| Гл.спец. | Булатов | | | | |
| Рук.гр. | Котлярова | | | | |
| | | | Цех по производству паркетных щитов мощностью 100 тыс. м²в год | Стадия: Р | Лист: 2 | Листов: |
| | | | План на отм. 0,000 в осях 1-17; А-Г с системами В1,Т3,М Схемы систем К1, К3. | СОЮЗГИПРОЛЕСХОЗ | | |

Привязан

Инв. №

Инв. № подл. | Подпись и дата | Взам. инв. №

Альбом 3

## План на отм. 0,000

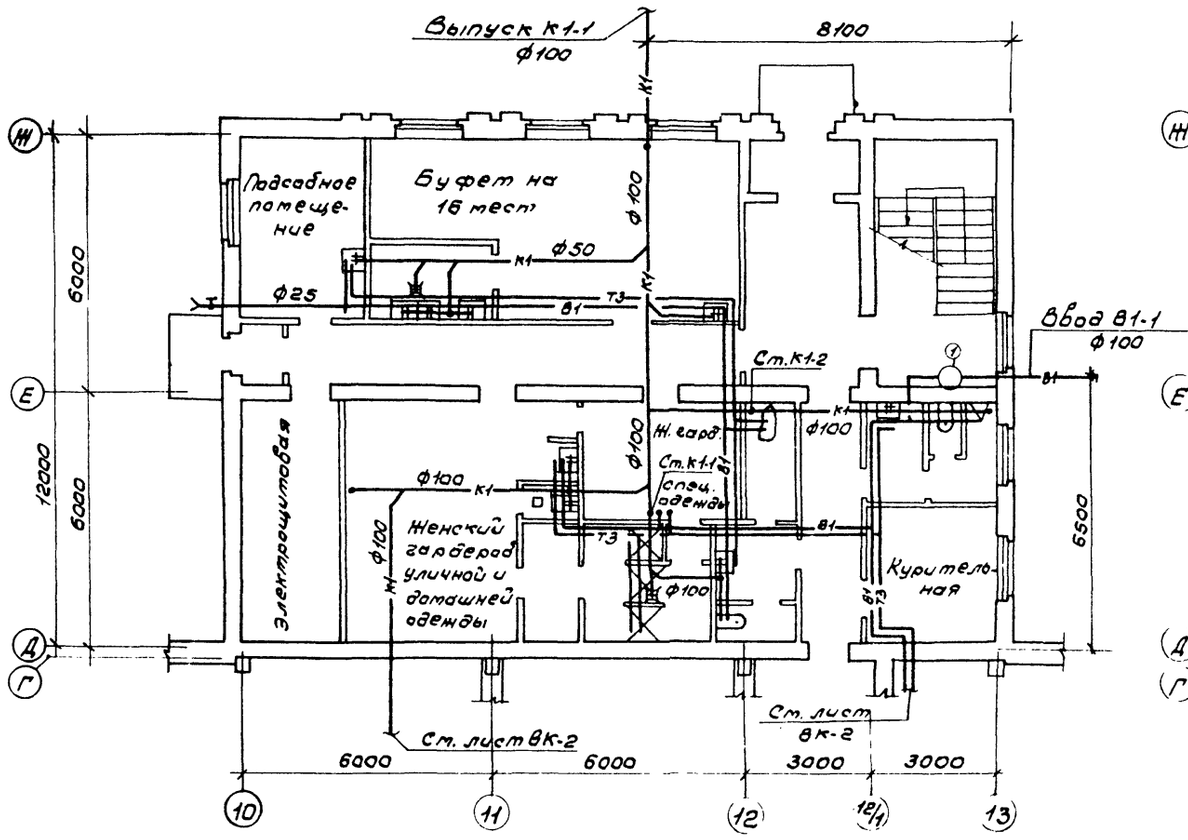


## План на отм. 3,000

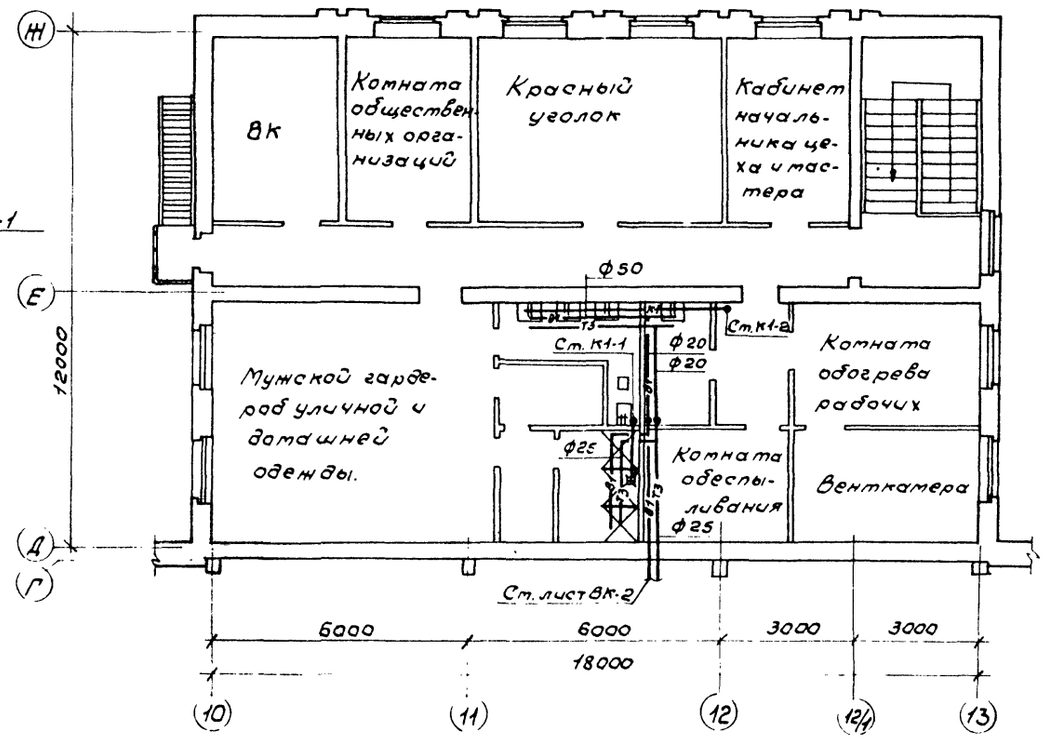


Согласовано.

Инв. № подл. | Подпись и дата | Взам. инв. №

23302-04

| | | | | |
|---|---|---|---|---|
| ГИП | Сергеева | | ТП 411-2-187.88 | ВК |
| Нач. отд. | Береснина | | | |
| Н. контр. | Булатов | | | |
| Гл. спец. | Булатов | | | |
| Рук. гр. | Катарова | | | |
| Привязан | | | Цех по производству паркетных щитов мощностью 100 тыс. м²в год | Стадия: Р; Лист: 3; Листов: |
| Инв. № | | | План на отм. 0,000 и 3,000 в осях 10-13; Г-Ж с системами В1, Т3, К1. | СОЮЗГИПРОЛЕСХОЗ |

# В1, Т3

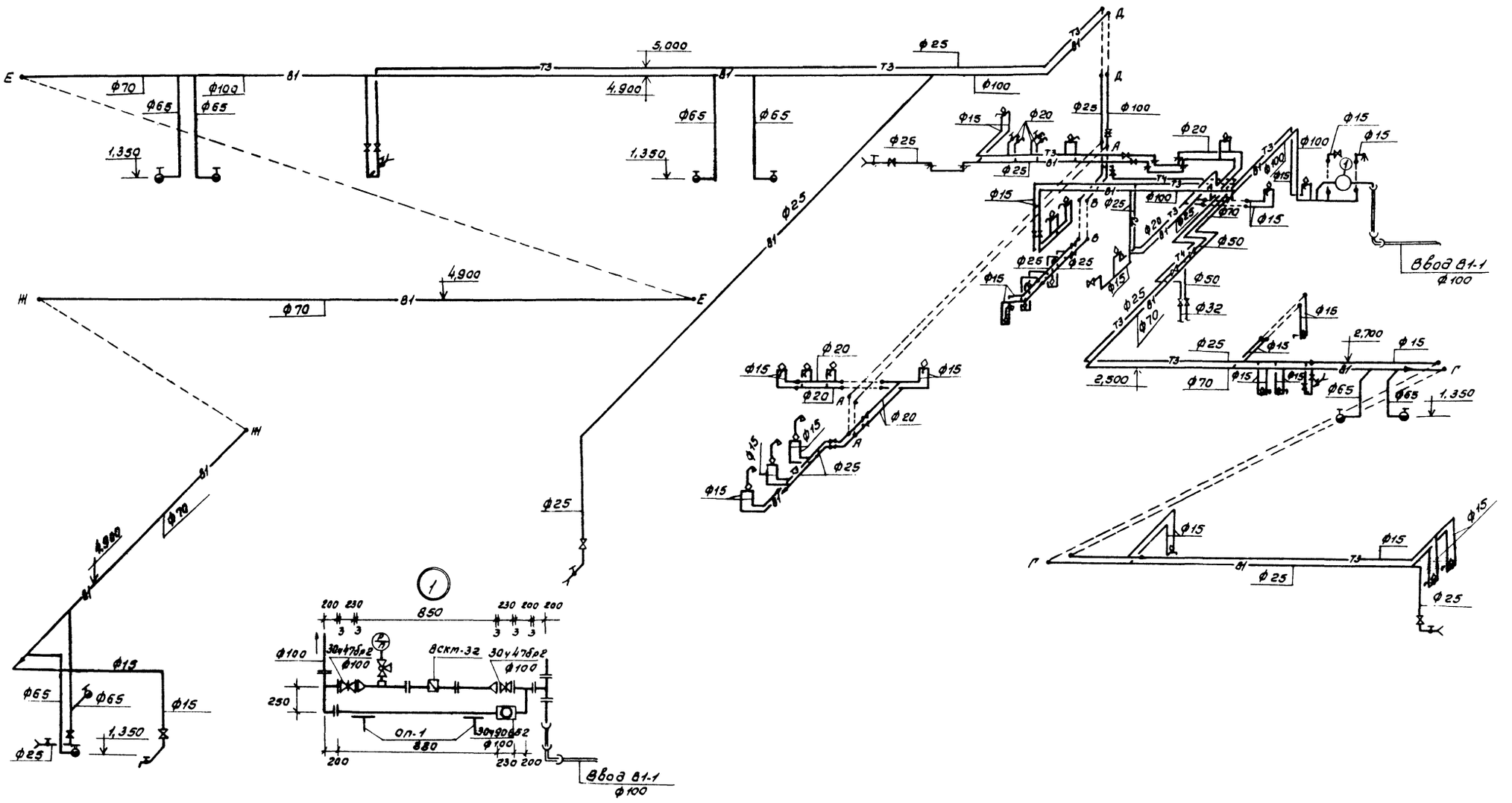


23302-04

| | | | | |
|---|---|---|---|---|
| ГИП | Сергеева | | ТП 411-2-187.88 | ВК |
| Нач.отд. | Березина | | | |
| Н.контр. | Булатов | | | |
| Гл.спец. | Булатов | | | |
| Рук.гр. | Катарова | | | |
| Привязан | | | Цех по производству паркетных щитов мощностью 100 тыс.м² в год | Стадия: Р; Лист: 4; Листов: |
| Инв.№ | | | Схемы систем В1, Т3, Т4. | СОЮЗГИПРОАГРОСПЕЦСХОЗ |

Альбом 8

# Ведомость рабочих чертежей основного комплекта

| Лист | Наименование | Примечание |
|---|---|---|
| 1 | Общие данные (начало) | |
| 2 | Общие данные (продолжение) | |
| 3 | Общие данные (продолжение) | |
| 4 | Общие данные (продолжение) | |
| 5 | Общие данные (продолжение) | |
| 6 | Общие данные (продолжение) | |
| 7 | Общие данные (окончание) | |
| 8 | Отопление. План на отм. 0.000 | |
| | Планы на отм. 3.300 между осями 1÷3 и | |
| | А-Б, 11÷14 и Г-В | |
| 9 | Теплоснабжение. План на отм. 0.000 | |
| | Планы на отм. 3.300 между осями 1÷3 и А-Б, | |
| | 11÷14 и Б-Г. Схема системы теплоснабжения | |
| | установок П1÷П8; У1÷У3 | |
| 10 | Вентиляция. План на отм. 0.000. План на | |
| | отм. 3.300 между осями 1÷3 и А-Б, 11÷14 и Г-В | |
| 11 | Местные отсосы от технологического | |
| | оборудования | |
| 12 | Местные отсосы от технологического | |
| | оборудования | |
| 13 | Схема системы отопления 1 | |
| | Узлы 1÷4 | |
| 14 | Схема системы отопления 2 | |
| | Узлы 1÷16 | |
| 15 | Схема системы теплоснабжения | |
| | установок. Узлы 1, 2, 4, 6, 7 | |
| 16 | Схема системы теплоснабжения | |
| | установок. Узлы 3, 5, 8 ÷ 12. | |
| 17 | Схема узла управления. | |
| 18 | Схема систем П1- П8, В15- В20, УЧ, | |
| | ВЕ1÷ ВЕ3 | |
| | | |
| | | |

| Лист | Наименование | Примечание |
|---|---|---|
| 19 | Схемы систем В1 ÷ В4 | |
| 20 | Установка систем П1, П7, П8, УЧ, В10 | |
| 21 | Установки систем П2÷ П6, В11, В13, В14 | |
| 22 | Установки систем П1, П7, П8, УЧ, В10 | |
| 23 | Установки систем П2÷ П4 | |
| 24 | Установки систем П5, П6, В11, В13, В14 | |
| 25 | Установки систем В12, В15÷ В20 | |
| 26 | Установки систем В12, В15÷ В20 | |
| 27 | Установки систем В1÷ В3 | |
| 28 | Установки систем В4- В5 | |
| 29 | Планы на отм. 0.000 и 3.000 между осями | |
| | 10÷13 и Г÷Ж | |
| 30 | Схема системы отопления 3. | |
| | Схема системы теплоснабжения установки | |
| | П8. Узел 1 | |
| | Схемы систем П9, В21÷ В25 | |
| 31 | Установки систем П9, В21÷ В26 | |
| | | |

## Ведомость ссылочных и прилагаемых документов

| Обозначение | Наименование | Примечание |
|---|---|---|
| | Ссылочные документы | |
| 5.904-12 | Приточные вентиляционные | |
| | камеры производительностью | |
| | от 3,5 до 125 тыс. м³/час. | |
| Вып. 0 | -технические характеристики | |
| | и данные для подбора камер | |
| | типа 2ПК 10- 2ПК 125 А | |
| Вып. 1-1 | Рабочие чертежи соединитель- | |
| Вып. 1-2 | ной секции для приточных | |
| Вып. 1-3 | камер 2ПК 10; 2ПК 20; | |
| Вып. 1-4 | 2ПК 31,5; 2ПК 40 | |
| Вып. 1-35 | Рабочие чертежи унифициро- | |
| | ванных узлов | |

## Ведомость ссылочных и прилагаемых документов

| Обозначение | Наименование | Примечан. |
|---|---|---|
| Вып. 1-15 | Рабочие чертежи калориферной | |
| Вып. 1-16 | секции для приточных камер | |
| Вып. 1-17, 1-18 | 2ПК-10; 2ПК 20; 2ПК 31,5; 2ПК-40 | |
| Вып. 1-28 | -рабочие чертежи приемной | |
| Вып. 1-29 | секции для приточных | |
| Вып. 1-30 | секций 2ПК 10; 2ПК 20; | |
| Вып. 1-31 | 2ПК 31,5; 2ПК 40 | |
| 1.494-10 | Решетки щелевые регулирую- | |
| | щие тип Р | |
| 1.494-8 | Решетки воздухоприточные. | |
| | Тип РР | |
| 1.494-32 | Зонты и дефлекторы | |
| | вентиляционных систем | |
| 5.904-4 | Двери и люки для вентиляцион- | |
| | ных камер | |
| 5.904-38 | Гибкие вставки к центробежным | |
| | вентиляторам | |
| 4.904-25 | Подставки под калориферы | |
| 1.494-21 | Крепления решеток воздухо- | |
| | приточных типа „РР" | |
| | и щелевых регулирующих | |
| | типа „Р" к воздуховодам и | |
| | строительным конструк- | |
| | циям | |
| 1.494-25 | Подставки под калориферы | |
| Гипродревпром ал. I, 614-829 | Циклон типа „К" №22 К22.00.000* | |
| Гипродревпром ал. I, 614-778 | Циклон типа „К" №14 К14.00.000* | |
| Гипродревпром ал. II, 614-1891 | Опоры под циклоны и бункеры* | |
| Гипродревпром ал. IV, 614-1891 | Люк для чистки воздуховодов Л1* | |
| Гипродревпром ал. IV, 614-1913 | Люк для чистки воздуховодов Л2* | |
| Гипродревпром ал. IV, 614-2041 | Напольный отсос тип I* | |
| Гипродревпром ал. IV | Установка ниппеля и заглушки в | |
| 614-1604, 614-1608 | лючке для замеров давления* | |
| | | |

* Институт „Гипродревпром" является кальководержателем рабочих чертежей шифр 614, разработанных в соответствии с ЕСКД и распространяемых по просьбе заказчика. Указанные чертежи можно приобрести за дополнительную плату по адресу: г. Москва, ул. Полковая, 17.

Проект разработан в соответствии с действующими нормами и правилами и предусматривает мероприятия, обеспечивающие взрывную, взрывопожарную и пожарную безопасность при эксплуатации здания.

Главный инженер проекта Т.А.Сергеева

23302-04

Привязан

Инв.№

Привязан

Инв.№

| | | |
|---|---|---|
| ГИП | Сергеева | |
| Нач.отд. | Рогачев | |
| Н.контр. | Родунова | |
| Гл.спец. | Сергеева | |
| Рук.гр. | Шамис | |
| Инж. | Ловчинский | |

ТП 411-2.187.88 ОВ

Цех по производству паркетных щитов мощностью 100 тыс. м² в год

| Стадия | Лист | Листов |
|---|---|---|
| Р | 1 | 31 |

Общие данные (начало)

Союзгипролесхоз

# Ведомость ссылочных и прилагаемых документов

| Обозначение | Наименование | Примечание |
|---|---|---|
| 4.904-69 | Детали крепления санитарно-технических приборов и трубопроводов | |
| 5.903-2, Вып. 0,1 | Воздухосборники для систем отопления и теплоснабжения вентиляционных установок | |
| 5.903-1 | Узлы обвязки регулирующих клапанов на трубопроводах теплоснабжения калориферных установок | |
| 1.494-24, Вып. 1 | Стаканы для крепления крышных вентиляторов и зонтов | |
| 1.494-2 | Воздушно-тепловые завесы для ворот промышленных зданий | |
| Вып. 10 | Унифицированный агрегат воздушно-тепловой завесы типа А5 для технологических проемов | |
| Вып. 11 | Техническое описание и рекомендации по выбору и применению | |
| 4.903-10 в.8 | Изделия и детали трубопроводов для тепловых сетей | |
| 1.494-27 | Воздухоприемные устройства с подвесными утепленными клапанами | |
| Вып. 7 | Воздухоприемные устройства к окнам для зданий промышленных предприятий по ГОСТ 12506-67 | |
| 5.907-1, Вып. 1 | Циклоны Сиат (сухие) | |
| Вып. 3 | Емкие бункеры к циклонам Сиат | |
| 5.904-31 | Унифицированные душирующие воздухораспределители с увлажнением и без увлажнения воздуха | |

| Обозначение | Наименование | Примечание |
|---|---|---|
| 5.904-6 | Воздухораспределители перфорированные круглые | |
| Вып. 0 | Указанные по выбору и расчету | |
| Вып. 1 | Рабочие чертежи | |
| 5.904-41 | Клапаны обратные общего назначения | |
| 3.904-18 | Клапаны и заслонки для вентиляционных систем взрывоопасных производств | |
| 7.903.9-2 | Тепловая изоляция трубопроводов с положительными температурами | |
| Вып. 1 | Тепловая изоляция трубопроводов | |
| Вып. 2 | Тепловая изоляция арматуры и фланцевых соединений | |
| 5.904-10 | Узлы прохода вентиляционных шахт через покрытия зданий | |
| | Узлы прохода общего назначения | |
| 1.469-7 | Покрытие зданий с крышными вентиляторами для бесфонарных зданий и зданий с зенитными фонарями | |
| Вып. 5 | Монтажные чертежи вентиляторов, устанавливаемых на стальные стаканы | |
| | Материалы для проектирования. | |
| 5.904-1 | Детали крепления воздуховодов | |
| Вып. 0 | Указания по выбору и компановке крепления | |
| Вып. 1 | Рабочие чертежи (часть I и 2) | |
| 5.904-41 | Клапаны обратные общего назначения | |
| | | |
| | Прилагаемые документы | |
| ОВН-1 | Уловитель крупных отходов | |
| ОВН-2 | Рамка | |
| ОВН-3 | Диффузор | |

| Обозначение | Наименование | Примечание |
|---|---|---|
| ОВН-4 | Коробка распределительная | |
| ОВН-5 | Воздуховод раздаточный | |
| ОВН-6 | Воздуховод асбестоцементный | |
| ОВН-7 | Унифицированный узел прохода в воздуховодов | |
| ОВН-8 | Зонт вытяжной | |
| ОВН-9 | Факельный выброс | |
| ОВ.СО | Спецификация оборудования | |
| ОВ.ВМ | Ведомость потребности в материалах | |

23302-04

| | | | | |
|---|---|---|---|---|
| ГИП | Сергеева | | ТП 411-2-187.88 | ОВ |
| Исполн. | Розанов | | | |
| Н.контр. | Годунова | | | |
| Гл.спец. | Сергеева | | | |
| Рук.гр. | Шатис | | Цех по производству перфорированных щитов мощностью 100 тыс. м² в год | Стадия: Р; Лист: 2; Листов: |
| Инж. | Побединская | | Общие данные (продолжение) | СОЮЗГИПРОЛЕСХОЗ |

Привязан

Инв. №

Альбом 3

## Условные обозначения и изображения

— Узел прохода вентиляционных шахт через покрытия промышленных зданий

Н.о. — Напольный отсос

— Шайба дроссельная

— Установка циклонов.

## Общие указания

1. Проект разработан для условий строительства в районах с расчетной температурой наружного воздуха -20°, -30°, -40°С.
2. Расчет систем отопления и вентиляции произведен согласно СНиП 2.04.05-86, СНиП II-92-76, СНиП II-3-79.**
3. Основные показатели по чертежам отопления и вентиляции приведены в таблице

| Наименование здания (сооружения), помещения | Объем, м³ | Период года при tн, °С | Расход тепла, Вт (ккал/час) | | | | Расход холода Вт (ккал/ч) | Установленная тощн. эл. двигател. кВт |
|---|---|---|---|---|---|---|---|---|
| | | | На отопление | На вентиляцию | На горячее водоснабжение | Общий | | |
| Производственная часть | | Холодный | 543158 | 1256990* | 10208 | 1810356 | — | 228,57 |
| | | - 20 | (468240) | (1083633)* | (8800) | (1560673) | — | |
| | | -30 | 681785 | 1596755* | 10208 | 2288748 | — | 228,57 |
| | | | (587746) | (1376500)* | (8800) | (1973046) | — | |
| | | - 40 | 774445 | 1936318* | 10208 | 2944978 | — | 228,57 |
| | | | (667625) | (1669365)* | (8800) | (2345790) | — | |
| Вспомогательная часть | | Холодный | 24537 | 34568 | 148016 | 207121 | — | 1,34 |
| | | - 20 | (21153) | (29800) | (127600) | (178553) | — | |
| | | -30 | 27878 | 43674 | 148016 | 219568 | — | 1,34 |
| | | | (24033) | (37650) | (127600) | (189283) | — | |
| | | -40 | 30597 | 52780 | 148016 | 231393 | — | 1,34 |
| | | | (26377) | (45500) | (127600) | (199477) | — | |

*С учетом воздушно-тепловых завес.

4. Расчетная температура внутреннего воздуха в холодный период года принята:
- во всех производственных помещениях корпуса 17°С, в помещениях электрощитовой и венткамерах 10°С.
- во вспомогательных помещениях по СНиП II-92-76.
5. Теплоснабжение здания осуществляется от наружных тепловых сетей.
6. В качестве теплоносителя принята горячая вода с параметрами:
- для теплоснабжения здания температура в подающем трубопроводе 130°С, в обратном трубопроводе 70°С.
- для системы отопления отделений: раскроя, склейки и обработки, пилопожеточки, слесарной, электрощитовой температура в подающем трубопроводе (Т1) 130°С, в обратном трубопроводе (Т2) 70°С. Расчетное давление 120 кПа (1,2 кгс/см²).
- для системы отопления отделений: склада выдержки деталей, клееприготовительного, лаборатории, лакоприготовительного, компрессорной, упаковки, сушки изделий после отделки, лакирования, шлифовального температура в подающем трубопроводе (Т11) 105°С, в обратном трубопроводе (Т21) 70°С. Расчетное давление 100 кПа (1,0 кгс/см²).
- для системы отопления вспомогательных помещений температура в подающем трубопроводе (Т11) 105°С, в обратном трубопроводе (Т21) 70°С. Расчетное давление 100 кПа (1,0 кгс/см²).
- для системы теплоснабжения отопительно-вентиляционных установок и воздушно-тепловых завес температура в подающем трубопроводе (Т1) 130°С, в обратном трубопроводе (Т21) 70°С. Расчетное давление 120 кПа (1,2 кгс/см²).
7. Воздуховоды систем П1÷П8, У1, В10÷В20 изготовить из листовой стали по ГОСТ 19903-74, толщину стали принять по СНиП 2.04.05-86 в зависимости от размера воздуховода. Воздуховоды систем В1÷В5 до вентустановок изготовить из листовой стали по ГОСТ 19903-74.* Толщину стали принять S=1,6мм. После вентустановок воздуховоды изготовить из листовой стали по ГОСТ 19903-74, толщину стали принять S = 2,0мм.
Воздуховоды вспомогательных помещений - асбестоцементные короба и воздуховоды из листовой стали по ГОСТ 19904-74.
8. Воздуховоды систем П1, П2, П3, У1, У2, У3, У4, В6÷В14, В20 окрасить снаружи масляной краской по ГОСТ 8292-85 за 2 раза.
9. Воздуховоды систем В15÷В18 покрыть изнутри грунтом ХС-010 по ТУМХ 228950 в 2 слоя и лаком ХВ-784 по ГОСТ 7313-75 в один слой и снаружи - лаком 177 по ГОСТ 5631-79* в один слой с последующим покрытием эмалью БТ-577 по ГОСТ 5631-79* в 2 слоя.
10. Трубопроводы систем отопления и теплоснабжения изготавить из электросварных труб по ГОСТ 10704-76,* гнутые участки трубопроводов, участки соединений с арматурой и отопительными приборами, трубопроводы, прокладываемые в подпольных каналах, изготовить из водогазопроводных труб по ГОСТ 3262-75.
11. Трубопроводы отопления, прокладываемые в подпольных каналах и вблизи ворот, а также трубопроводы теплоснабжения изолировать полуцилиндрами минераловатными на синтетическом связующем ГОСТ 23208-83 с покровным слоем из пленки винипластовой каландированной ГОСТ 16398-81.
12. Неизолированные трубопроводы систем отопления, теплоснабжения и нагревательные приборы окрасить масляной краской по ГОСТ 8292-85 за 2 раза.
13. Воздуховоды системы В20 изолировать полуцилиндрами минераловатными на синтетическом связующем ГОСТ 23208-83.
14. В помещении электрощитовой нагревательные приборы и соединения трубопроводов произвести на сварке.
15. Вентиляторы систем В15÷В18 из разнородных металлов, электродвигатели взрывозащищенные.
16. Электродвигатели систем В1÷В9, В11, В14, В19, В20 во влагоморозостойком исполнении.
17. Для подъемно транспортных работ при монтаже вентиляционного оборудования применяется передвижная однобарабанная таль с тяговым усилием каната 49 кН-Т-145Т.
18. Транзитные воздуховоды систем П2÷П4, П6 изолировать асбестоцементным раствором по стальной сетке.

23302-04

| | | | | | |
|---|---|---|---|---|---|
| ГИП | Сергеева | | ТП 411-2-187.88 | ОВ | |
| Нач.отд. | Рогачев | | | | |
| Инженер | Годунова | | | | |
| Гл.спец. | Сергеева | | | | |
| Рук.гр. | Шатис | | | | |
| Инж. | Лойканидзе | | Цех по производству паркетных щитов мощностью 100 тыс. м² в год. | Стадия: Р; Лист: 3; Листов: | |
| Привязан | | | Общие данные (продолжение) | СОЮЗГИПРОЛЕСХОЗ | |
| Инв.№ | | | | | |

Альбом 3

# Характеристика отопительно-вентиляционных систем

| Обозначение системы | Кол. систем | Наименование обслуживаемого помещения (технологического оборудования) | Тип установки, агрегата | Вентилятор: Тип исполн. взрывозащите | Вентилятор: № | Вентилятор: Схема исполнен. | Вентилятор: Положение | Вентилятор: L, м³/ч | Вентилятор: P, Па (кгс/м²) | Вентилятор: n, об/мин | Электродвигатель: Тип исполнение по взрывозащите | Электродвигатель: N квт | Электродвигатель: n об/мин | Воздухонагреватель: Тип | Воздухонагреватель: № | Воздухонагреватель: Кол. | Воздухонагреватель: Т-ра нагрева °С от | Воздухонагреватель: Т-ра нагрева °С до | Воздухонагреватель: Расход тепла, Вт (ккал/час) | Воздухонагреватель: ΔP, Па (кгс/м²) | Примечание |
|---|---|---|---|---|---|---|---|---|---|---|---|---|---|---|---|---|---|---|---|---|---|
| П1 | 1 | Отделение раскроя, | 2пк 31,5 | В-Ц4-70 | 10 | 6 | Л90° | 31000 | 920 | 975 | 4А160М6 | 15 | 970 | КВБб-ПУ3 | 12 | 1 | -20 | 23 | 383200 | 84 | |
| | | склейки и обработки | | | | | | | (92) | | | | | | | | | | (330340) | (8,5) | |
| | | | | | | | | | | | | | | КВСб-ПУ3 | 11 | 2 | -30 | 23 | 486760 | 79 | |
| | | | | | | | | | | | | | | | | | | | (419620) | (8) | |
| | | | | | | | | | | | | | | КВБб-ПУ3 | 11 | 2 | -40 | 23 | 590330 | 103 | |
| | | | | | | | | | | | | | | | | | | | (508900) | (10,5) | |
| П2 | 1 | Отделение раскроя, | 2пк 40 | В-Ц4-70 | 12,5 | 6 | Пр90° | 40100 | 1372 | 930 | 4А200L6 | 30 | 980 | КВБб-ПУ3 | 12 | 1 | -20 | 23 | 495680 | 128 | |
| | | склейки и обработки | | | | | | | (140) | | | | | | | | | | (427310) | (13) | |
| | | | | | | | | | | | | | | КВБб-ПУ3 | 11 | 2 | -30 | 23 | 629650 | 147 | |
| | | | | | | | | | | | | | | | | | | | (542800) | (15) | |
| | | | | | | | | | | | | | | КВБб-ПУ3 | 11 | 2 | -40 | 23 | 763610 | 147 | |
| | | | | | | | | | | | | | | | | | | | (658280) | (15) | |
| П3 | 1 | Отделение шли- | 2пк 10 | В-Ц4-70 | 6,3 | 1 | Л0° | 4400 | 1078 | 1425 | 4А100L84 | 4 | 1425 | КВБб-ПУ3 | 10 | 2 | -20 | 17 | 54390 | 235 | |
| | | фовальное | | | | | | | (110) | | | | | | | | | | (46890) | (24) | |
| | | | | | | | | | | | | | | КВБб-ПУ3 | 10 | 2 | -30 | 17 | 69090 | 235 | |
| | | | | | | | | | | | | | | | | | | | (59560) | (18) | |
| | | | | | | | | | | | | | | КВБб-ПУ3 | 10 | 2 | -40 | 17 | 83790 | 235 | |
| | | | | | | | | | | | | | | | | | | | (72230) | (18) | |
| П4 | 1 | Лаборатория, отделе- | 2пк 20 | В-Ц4-70 | 8 | 1 | Л90° | 19700 | 1176 | 975 | 4А160S6 | 11 | 975 | КВСб-ПУ3 | 10 | 2 | -20 | 17 | 243510 | 294 | |
| | | ние лакоприготовитель- | | | | | | | (120) | | | | | | | | | | (209923) | (30) | |
| | | ное, сушки изделий пос- | | | | | | | | | | | | КВБб-ПУ3 | 10 | 2 | -30 | 17 | 309325 | 314 | |
| | | ле отделки, лакирования | | | | | | | | | | | | | | | | | (266660) | (32) | |
| | | | | | | | | | | | | | | КВБб-ПУ3 | 10 | 2 | -40 | 17 | 375138 | 314 | |
| | | | | | | | | | | | | | | | | | | | (323395) | (32) | |
| П5 | 2 | Тамбуры- шлюзы | А3.15095-2 | В-Ц4-70 | 3,15 | 1 | Пр0° | 2250 | 1078 | 2860 | 4А80А2 | 1,5 | 2860 | КВСб-ПУ3 | 6 | 1 | -20 | 17 | 27800 | 24,9 | |
| | | | | | | | Л0° | | (110) | | | | | | | | | | (23980) | (3) | |
| | | | | | | | | | | | | | | КВБб-ПУ3 | 6 | 1 | -30 | 17 | 35330 | 30 | |
| | | | | | | | | | | | | | | | | | | | (30460) | (3) | |
| | | | | | | | | | | | | | | КВСб-ПУ3 | 6 | 2 | -40 | 17 | 42850 | 59 | |
| | | | | | | | | | | | | | | | | | | | (36940) | (6) | |
| П6 | 1 | Клееприготовитель- | А2,5095-2б | В-Ц4-70 | 2,5 | 1 | Пр0° | 1050 | 588 | 2800 | 4АА63А2 | 0,37 | 2800 | КВСб-ПУ3 | 6 | 1 | -20 | 17 | 12980 | 10 | |
| | | ное отделение, теп- | | | | | | | (60) | | | | | | | | | | (11190) | (1) | |
| | | ловой пункт | | | | | | | | | | | | КВСб-ПУ3 | 6 | 1 | -30 | 17 | 16500 | 10 | |
| | | | | | | | | | | | | | | | | | | | (14220) | (1) | |
| | | | | | | | | | | | | | | КВСб-ПУ3 | 6 | 1 | -40 | 17 | 20000 | 10 | |
| | | | | | | | | | | | | | | | | | | | (17240) | (1) | |

23302.04

| | | |
|---|---|---|
| ГИП | Сергеева | |
| Нач. отд. | Рогачев | |
| Н. контр. | Годунова | |
| Гл. спец. | Сергеева | |
| Рук. гр. | Шамис | |
| Инж. | Лобжанидзе | |

ТП 411-2-187.88 ОВ

Цех по производству паркетных щитов мощностью 100 тыс. м² в год

| Стадия | Лист | Листов |
|---|---|---|
| Р | 4 | |

Общие данные (продолжение)

Союзгипролесхоз

Привязан

Инв. №

Согласовано

Рук. гр. ЭМ Разумова

Альбом 3

## Характеристика отопительно-вентиляционных систем

| Обозначение системы | Кол. систем | Наименование обслуживаемого помещения (технологического оборудования) | Тип установки, агрегата | Вентилятор: Тип исполн. взрыва защите | № | Схема исполнен. | Положение | L, м³/ч | P, Па (кгс/м²) | n об/мин | Электродвигатель: Тип, исполнение по взрыво защите | N, квт | n об/мин | Воздухонагреватель: Тип | № | Кол. | Т-ра нагрева, РС от | до | Расход тепла, вт (ккал/ч) | ΔP, Па (кгс/м²) | Примечан. |
|---|---|---|---|---|---|---|---|---|---|---|---|---|---|---|---|---|---|---|---|---|---|
| П7 | 1 | Пилоножеточка, | А3,15100-2а | В-Ц4-70 | 3,15 | 1 | Пр0° | 2150 | 1078 | 2860 | 4А80В4 | 1,5 | 2860 | КВСБ-ПУ3 | 6 | 1 | -20 | 17 | 26560 | 30 | |
| | | слесарная | | | | | | | (110) | | | | | | | | | | (22910) | (3) | |
| | | | | | | | | | | | | | | КВСБ-ПУ3 | 6 | 1 | -30 | 17 | 33760 | 30 | |
| | | | | | | | | | | | | | | | | | | | (29100) | (3) | |
| | | | | | | | | | | | | | | КВСБ-ПУ3 | 6 | 2 | -40 | 17 | 40940 | 59 | |
| | | | | | | | | | | | | | | | | | | | (35300) | (6) | |
| П8 | 1 | Отделение раскроя, | А2,5105-2 | В-Ц4-70 | 2,5 | 1 | Пр0° | 1040 | 900 | 2810 | 4А71А2 | 0,75 | 2810 | КВСБ-ПУ3 | 6 | 1 | -20 | 17 | 12870 | 10 | |
| | | склейки и обра- | | | | | | | (90) | | | | | | | | | | (11090) | (1) | |
| | | ботки | | | | | | | | | | | | КВСБ-ПУ3 | 6 | 1 | -30 | 17 | 16340 | 10 | |
| | | | | | | | | | | | | | | | | | | | (14080) | (1) | |
| | | | | | | | | | | | | | | КВСБ-ПУ3 | 6 | 2 | -40 | 17 | 19960 | 10 | |
| | | | | | | | | | | | | | | | | | | | (17080) | (1) | |
| П9 | 1 | Бытовые помещения | А3,15095-1 | В-Ц4-70 | 3,15 | 1 | Пр0° | 2725 | 921 | 1400 | 4АА63А4 | 0,25 | 1400 | КВСБ-ПУ3 | 6 | 2 | -20 | 18 | 34600 | 88 | |
| | | | | | | | | | (94) | | | | | | | | | | (29820) | (9) | |
| | | | | | | | | | | | | | | КВСБ-ПУ3 | 6 | 2 | -30 | 18 | 43700 | 88 | |
| | | | | | | | | | | | | | | | | | | | (37670) | (9) | |
| | | | | | | | | | | | | | | КВСБ-ПУ3 | 6 | 2 | -40 | 18 | 52800 | 88 | |
| | | | | | | | | | | | | | | | | | | | (45520) | (9) | |
| У1, У2 | 2 | Отделение раскроя, | Е5.105-2а | В-Ц4-75 | 5 | 1 | П180 | 4850 | 784 | 1425 | 4А90LА4 | 2,2 | 1425 | КВСБ-ПУ3 | 7 | 2 | 12 | 40 | 45370 | 177 | в щели = 0,03м |
| | | склейки и обработки | | | | | | | (80) | | | | | | | | | | (39100) | (18) | 1.494-2, в.10 |
| | | | | | | | | | | | | | | КВСБ-ПУ3 | 7 | 2 | 12 | 50 | 61570 | 177 | |
| | | | | | | | | | | | | | | | | | | | (53080) | (18) | |
| | | | | | | | | | | | | | | КВСБ-ПУ3 | 7 | 2 | 12 | 58 | 72140 | 177 | |
| | | | | | | | | | | | | | | | | | | | (64250) | (18) | |
| У1, У2 | 2 | Отделение раскроя, | Е5.105-2а | В-Ц4-75 | 5 | 1 | Л180 | 4850 | 784 | 1425 | 4А90LА4 | 2,2 | 1425 | КВСБ-ПУ3 | 7 | 2 | 12 | 40 | 45370 | 177 | в щели = 0,03м |
| | | склейки и обработки | | | | | | | (80) | | | | | | | | | | (39100) | (18) | 1.494-2, в.10 |
| | | | | | | | | | | | | | | КВСБ-ПУ3 | 7 | 2 | 12 | 50 | 61570 | 177 | |
| | | | | | | | | | | | | | | | | | | | (53080) | (18) | |
| | | | | | | | | | | | | | | КВСБ-ПУ3 | 7 | 2 | 12 | 58 | 72140 | 177 | |
| | | | | | | | | | | | | | | | | | | | (64250) | (18) | |
| У3 | 1 | Отделение упаковки | Е5.105-2а | В-Ц4-75 | 5 | 1 | Л180 | 4850 | 784 | 1425 | 4А90LА4 | 2,2 | 1425 | КВСБ-ПУ3 | 7 | 3 | 12 | 40 | 45370 | 265 | в щели = 0,03м |
| | | | | | | | | | (80) | | | | | | | | | | (39100) | (27) | 1.494-2, в.10 |
| | | | | | | | | | | | | | | КВСБ-ПУ3 | 7 | 3 | 12 | 50 | 61570 | 265 | |
| | | | | | | | | | | | | | | | | | | | (53080) | (27) | |
| | | | | | | | | | | | | | | КВСБ-ПУ3 | 7 | 3 | 12 | 58 | 72140 | 265 | |
| | | | | | | | | | | | | | | | | | | | (64250) | (27) | |

23302-04

| | | |
|---|---|---|
| ГИП | Сергеева | |
| Нач. отд. | Рогачев | |
| Н. контр. | Родинова | |
| Гл. спец. | Сергеева | |
| Рук. пр. | Шамис | |
| Инж. | Лобжанидзе | |

ТП 411-2-187.88 ОВ

Цех по производству паркетных щитов мощностью 10 тыс. м² в год

Стадия: Р | Лист: 5 | Листов:

Общие данные (продолжение)

Союзгипролесхоз

Привязан:

Инв. N

Согласовано: Рук. пр. ЗМ | Разуваева

Альбом 3

## Характеристика отопительно-вентиляционных систем

| Обозначение системы | Кол. систем | Наименование обслуживаемого помещения (технологического оборудования) | Тип установки агрегата | Вентилятор: Тип исполн. взрывозащ. | № | Схема исполнения | Положение | L, м³/ч | P, Па (кгс/м²) | n, об/мин | Электродвигатель: Тип исполнение по взрывозащите | № кВт | n, об/мин | Воздухонагреватель: Тип | № | Кол. | Т-ра нагрева, °С от | до | Расход тепла Вт (ккал/ч) | ΔP, Па (кгс/м²) | Фильтр: Тип | № | Кол | ΔP, Па (кгс/м²) | Концентрация мг/м³ Начальная | Конечная | Примечание |
|---|---|---|---|---|---|---|---|---|---|---|---|---|---|---|---|---|---|---|---|---|---|---|---|---|---|---|---|
| У3 | 1 | Отделение упаковки | Е5.105-2а | В-Ц4-75 | 5 | 1 | ПР180 | 4850 | 784 | 1420 | 4А90L4А4 | 2,2 | 1425 | КВСБ-ПЗ | 7 | 3 | 12 | 40 | 45370 | 265 | | | | | | | В щели=0,03м |
| | | | | | | | | | (80) | | | | | | | | | | (39100) | (27) | | | | | | | 1.494-2, Б.10 |
| | | | | | | | | | | | | | | КВСБ-ПЗ | 7 | 3 | 12 | 50 | 61570 | 265 | | | | | | | |
| | | | | | | | | | | | | | | | | | | | (53080) | (27) | | | | | | | |
| | | | | | | | | | | | | | | КВСБ-ПЗ | 7 | 3 | 12 | 58 | 72140 | 265 | | | | | | | |
| | | | | | | | | | | | | | | | | | | | (64250) | (27) | | | | | | | |
| У4 | 1 | Отделение раскроя, склейки и обработки (подземная галерея) | А2.5105-2 | В-Ц4-70 | 2,5 | 1 | Л0° | 1200 | 784 | 2810 | 4А71А2 | 0,75 | 2810 | КВСБ-ПЗ | 6 | 1 | 17 | 40 | 9220 | 160 | | | | | | | |
| | | | | | | | | | (80) | | | | | | | | | | (7950) | (16) | | | | | | | |
| | | | | | | | | | | | | | | КВСБ-ПЗ | 6 | 1 | 17 | 50 | 13230 | 160 | | | | | | | |
| | | | | | | | | | | | | | | | | | | | (11400) | (16) | | | | | | | |
| | | | | | | | | | | | | | | КВСБ-ПЗ | 6 | 1 | 17 | 58 | 16440 | 160 | | | | | | | |
| | | | | | | | | | | | | | | | | | | | (14170) | (16) | | | | | | | |
| В1 | 1 | Отделение раскроя, склейки и обработки (поз. н. ит. 10, 11, 4, 5) | П8-3а | В-Ц15-45 | 8 | 6 | Пр0° | 14903 | 2600 | 1615 | 4А180М4У2 | 30 | 1470 | | | | | | | | | „К" | 22 | | | 4039 | 98 | |
| | | | | | | | | | (250) | | | | | | | | | | | | | | | | | | |
| В2 | 1 | Отделение раскроя, склейки и обработки | П8-3б | В-Ц16-45 | 8 | 6 | Пр0° | 11920 | 3000 | 1650 | 4А200М4У2 | 37 | 1475 | | | | | | | | | „К" | 22 | | | 3622 | 76 | |
| | | | | | | | | | (300) | | | | | | | | | | | | | | | | | | |
| В3 | 1 | Отделение раскроя, склейки и обработки (поз. 33, 36) | П8-3б | В-Ц16-45 | 8 | 6 | Л0° | 12280 | 3000 | 1650 | 4А200М4У2 | 37 | 1475 | | | | | | | | | „К" | 22 | | | | 86 | |
| | | | | | | | | | (300) | | | | | | | | | | | | | | | | | | |
| В4 | 1 | Пилоножеточка (поз. 73, 74, 75) | Р5-2а | В-Ц17-40 | 5 | 6 | Пр0° | 1850 | 1650 | 1755 | 4А112М4У2 | 5,5 | 1450 | | | | | | | | | СИОТ | 2 | | | | | |
| | | | | | | | | | (165) | | | | | | | | | | | | | | | | | | |
| В5 | 1 | Шлифовальное отделение (поз. 38) | | ВВД | 9к | 6 | | 3675 | 4070 | 1470 | 4А180S4У2 | 22 | 1470 | | | | | | | | | „К" | 14 | | | | 46 | |
| | | | | | | | | | (407) | | | | | | | | | | | | | УЦ-38 | 11 | | | | | |
| В6 | 1 | Отделение раскроя, склейки и обработки | | ВКР | 4 | 8 | — | 3200 | 20 | 910 | 4А71А6У2 | 0,37 | 910 | | | | | | | | | | | | | | | |
| | | | | | | | | | (2) | | | | | | | | | | | | | | | | | | |
| В9 | 1 | Отделение раскроя, склейки и обработки | | ВКР | 4 | 8 | — | 3200 | 20 | 910 | 4А71А6У2 | 0,37 | 910 | | | | | | | | | | | | | | | |
| | | | | | | | | | (2) | | | | | | | | | | | | | | | | | | |
| В8 | 1 | Отделение раскроя, склейки и обработки | | ВКР | 6,3 | 8 | — | 14000 | 20 | 950 | 4А100L6У2 | 2,2 | 950 | | | | | | | | | | | | | | | теплый период |
| | | | | | | | | | (2) | | | | | | | | | | | | | | | | | | |
| В7 | 1 | Отделение раскроя, склейки и обработки | | ВКР | 6,3 | 8 | — | 14000 | 20 | 950 | 4А100L6У2 | 2,2 | 950 | | | | | | | | | | | | | | | теплый период |
| | | | | | | | | | (2) | | | | | | | | | | | | | | | | | | |
| В10 | 1 | Пилоножеточка, слесарная | А2.5895-1 | В-Ц4-70 | 2,5 | 1 | Л0° | 300 | 147 | 1400 | 4АА56А4 | 0,12 | 1400 | | | | | | | | | | | | | | | |
| | | | | | | | | | (15) | | | | | | | | | | | | | | | | | | |

Согласовано: Инв. № подл. | Подпись и дата | Взам. инв. №

Привязан

Инв. №

| | | |
|---|---|---|
| ГИП | Сергеева | |
| Нач. отд. | Рогачев | |
| Н. контр. | Годунова | |
| Гл. спец. | Сергеева | |
| Рук. гр. | Шатие | |
| Инж. | Лобжанидзе | |

23302-04

ТП 411-2-187.88 ОВ

Цех по производству паркетных щитов мощностью 100 тыс. м² в год.

| Стадия | Лист | Листов |
|---|---|---|
| Р | 6 | |

Общие данные (продолжение)

СОЮЗГИПРОЛЕСХОЗ

## Характеристика отопительно-вентиляционных систем

| Обозначение системы | Кол. систем | Наименование обслуживаемого помещения (технологического оборудования) | Тип установки агрегата | Вентилятор: Тип исполн. взрывозащите | № | Схема исполнен. | Положение | L, м³/ч | P Па (кгс/м²) | n об/мин | Электродвигатель: Тип исполнение по взрывозащите | N, квт | n, об/мин | Примечание |
|---|---|---|---|---|---|---|---|---|---|---|---|---|---|---|
| В 11 | 1 | Склад выдержки щитов | А5090-2 | В-Ц4-70 | 5 | 1 | ПрО° | 6000 | 450 (45) | 1400 | 4А80В4 | 1,5 | 1410 | |
| В 12 | 1 | Шлифовальное отделение | | В-Ц4-70 | 2,5 | 1 | ПрО° | 625 | 157 (16) | 1370 | В63А4У2 | 0,25 | 1370 | |
| В 13 | 1 | Клееприготовительное отделение (поз. 51) | А2,5106-1 | В-Ц4-70 | 2,5 | 1 | ЛО° | 400 | 216 (22) | 1400 | 4АА56А4 | 0,12 | 1400 | |
| В 14 | 1 | Клееприготовительное отделение, тепловой пункт | А2,5105-1 | В-Ц4-70 | 2,5 | 1 | ЛО° | 600 | 206 (21) | 1400 | 4АА56А4 | 0,12 | 1400 | |
| В 15 | 1 | Лаборатория (поз. 56, 63), лакоприготовительное отделение (поз. 72) | | В-Ц4-70 | 2,5 | 1 | ПРО° | 1200 | 608 (62) | 2775 | В63В2У2 1ExdII T618 | 0,55 | 2775 | |
| В 16 | 1 | Лаборатория, лакоприготовительное отделение | | В-Ц4-70 | 5 | 1 | ЛО° | 4600 | 745 (76) | 1400 | В90L4У2 1ExdII T618 | 2,2 | 1400 | |
| В 17 | 1 | Отделения: сушки изделий после отделки, лакирования | | В-Ц4-70 | 2,5 | 1 | ЛО° | 1400 | 568 (58) | 2775 | В63В2У2 1ExdII T618 | 0,55 | 2775 | |
| В 18 | 1 | Отделение лакирования (поз. 39) | | В-Ц4-75 | 6,3 | 1 | ЛО° | 9300 | 1600 (160) | 950 | В100L6У2 1ExdII 618 | 2,2 | 950 | |
| В 19 | 1 | Отделение раскроя, склейки и обработки (поз. 30) | А10-2 | В-Ц4-70 | 10 | 6 | ПрО° | 20000 | 588 (60) | 600 | 4А132S6У2 | 5,5 | 960 | |
| В 20 | 1 | Отделение раскроя, склейки и обработки (поз. 25) | А4.100-2 | В-Ц4-70 | 4 | 1 | ПрО° | 3200 | 451 (46) | 1390 | 4А71В4У2 | 0,75 | 1390 | |
| В 21 | 1 | Буфет, подсобное помещение | А2,5105-1 | В-Ц4-70 | 2,5 | 1 | ПрО° | 450 | 216 (22) | 1400 | 4АА56А4 | 0,12 | 1400 | |
| В 22 | 1 | Души | А2,5105-1 | В-Ц4-70 | 2,5 | 1 | ПрО° | 450 | 216 (22) | 1400 | 4АА56А4 | 0,12 | 1400 | |
| В 23 | 1 | Санузлы | А2,5105-1 | В-Ц4-70 | 2,5 | 1 | ПрО° | 445 | 216 (22) | 1400 | 4АА56А4 | 0,12 | 1400 | |
| В 24 | 1 | Комната общественных организаций, красный уголок | А3,15095-1 | В-Ц4-70 | 3,15 | 1 | ПрО° | 600 | 255 (26) | 1380 | 4АА63А4 | 0,25 | 1380 | |
| В 25 | 1 | Мужской гардероб уличной, домашней и спецодежды (отсос от шкафчиков обеспыливания) | А2,5095-1 | В-Ц4-70 | 2,5 | 1 | ПрО° | 300 | 137 (14) | 1400 | 4АА56А4 | 0,12 | 1400 | |
| В 26 | 1 | Мойка (поз. 89, 90) | А2,5095-1 | В-Ц4-70 | 2,5 | 1 | ЛО° | 300 | 137 (14) | 1400 | 4АА56А4 | 0,12 | 1400 | |
| В 27 | 1 | Комната обеспыливания | А2,5105-1 | В-Ц4-70 | 2,5 | 1 | ПрО° | 80 | | 1400 | 4АА56А4 | 0,12 | 1400 | |
| В 28 | 1 | Курительная | | В-06-300 | 4А | — | — | 310 | — | 1375 | 4А56А4 | 0,12 | 1375 | |

План - схема

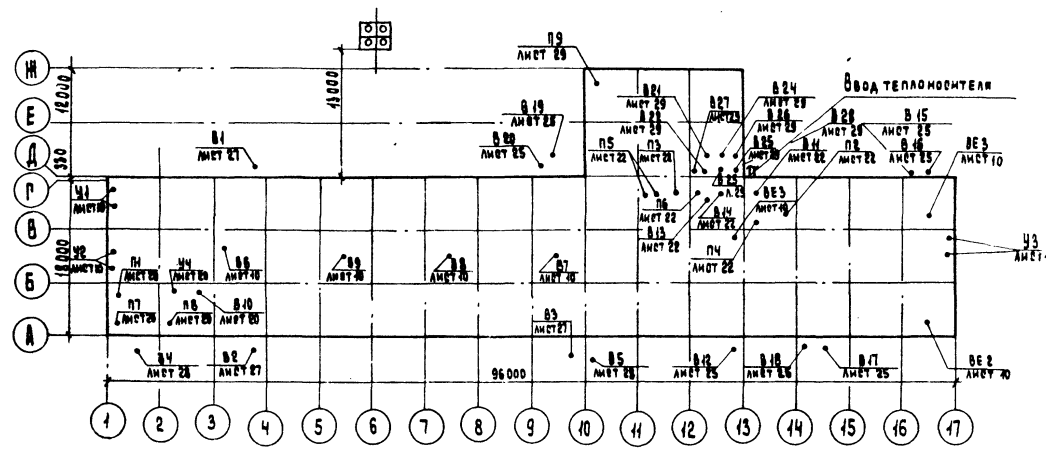


23302-04

| | | | |
|---|---|---|---|
| ГИП | Сергеева | | ТП 411-2-187.88 ОВ |
| Нач. отд. | Рогачев | | |
| Н. контр. | Годунова | | |
| Гл. спец. | Сергеева | | |
| Рук. гр. | Шамис | | |
| Инж. | Лобжанидзе | | |

Привязан

Инв. N

Цех по производству паркетных щитов мощностью 100 тыс. м² в год

| Стадия | Лист | Листов |
|---|---|---|
| Р | 7 | |

Общие данные (окончание)

Союзгипролесхоз

Согласовано

Инв. № 314 | Разрешено

Альбом 3

План на отм. 3.300 между осями 11÷14 и Б/1-Г

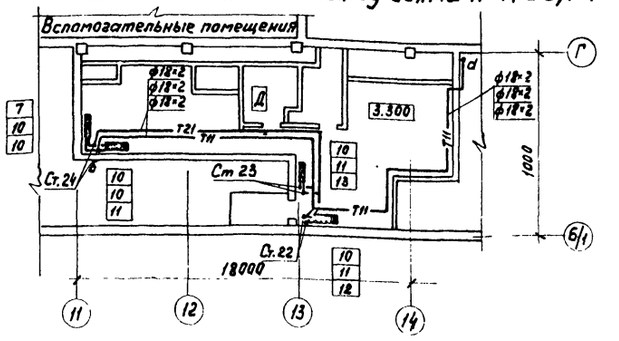


План на отм. 0.000

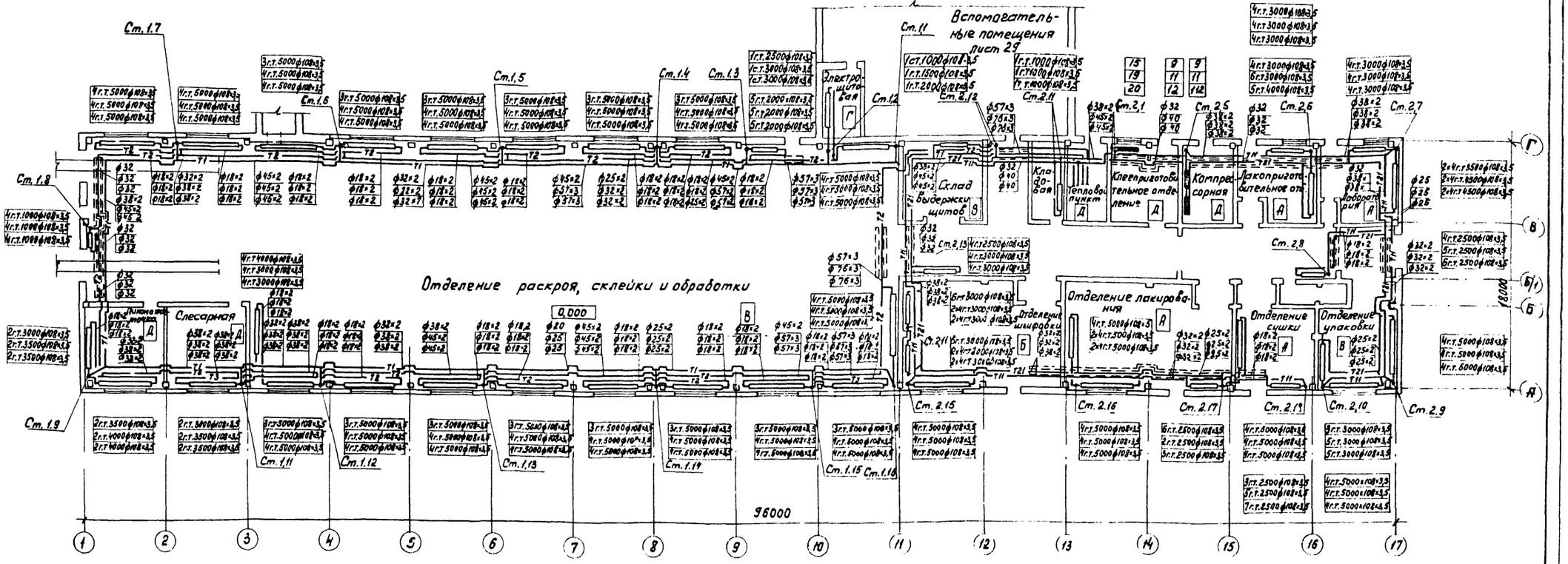


План на отм. 3.300 между осями 1÷3 и А-Б

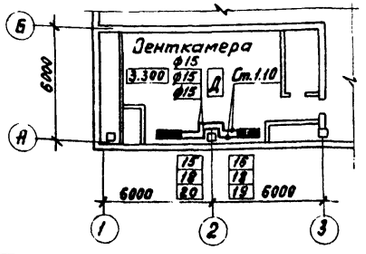


Согласовано

| | | |
|---|---|---|
| Рук. гр. 1.9 | Синадский | |
| Рук. гр. 9М | Разуваева | |

23302-04

| | | |
|---|---|---|
| ГИП | Сергеева | |
| Нач. отд. | Рогачев | |
| Н. контр. | Годунова | |
| Гл. спец. | Сергеева | |
| Рук. гр. | Шамис | |
| Инж. | Лобжанидзе | |

Привязан

Инв. №

ТП 411-2-187.88 ОВ

Цех по производству паркетных щитов мощностью 100 тыс. м² в год.

| Стадия | Лист | Листов |
|---|---|---|
| Р | 8 | |

Отопление. План на отм. 0.000. Планы на отм. 3.300, между осями 1÷3 и А-Б, 11-14 и Б/1÷Г.

СОЮЗГИПРОЛЕСХОЗ

## План на отм. 3,300 между осями 11-14, В-Г

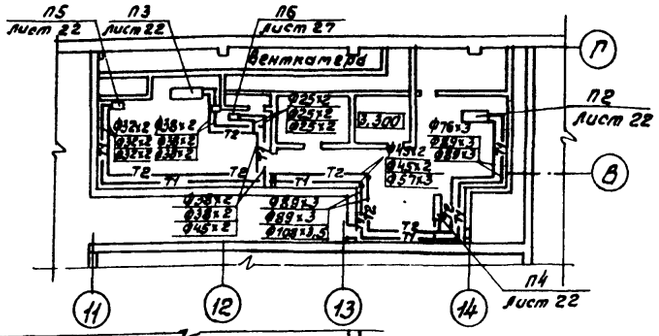


## План на отм. 0,000

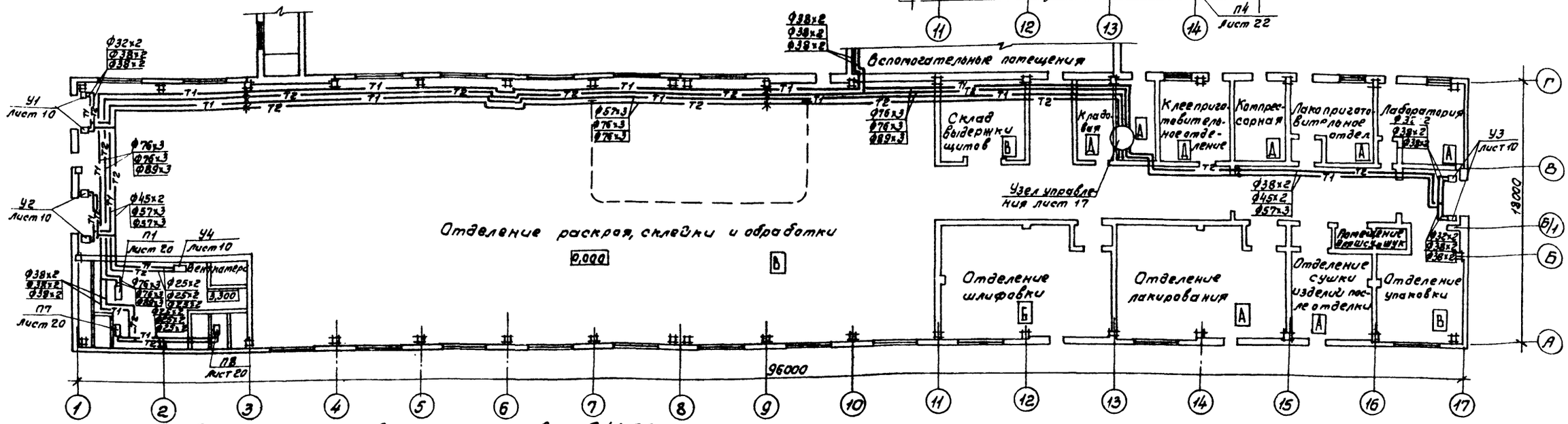


## Система теплоснабжения установок П1÷П8

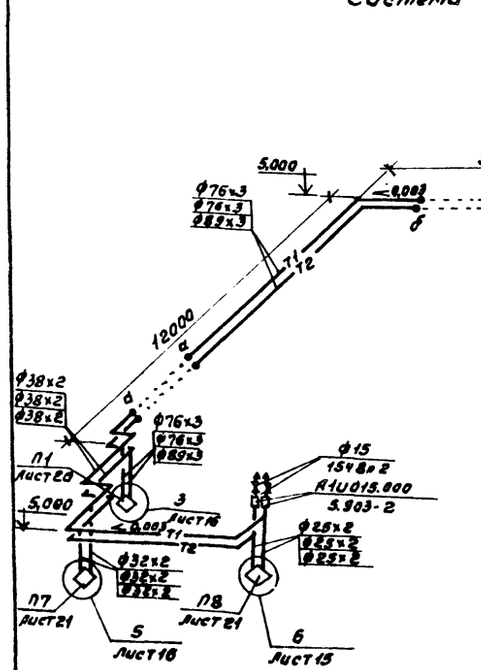


## Система теплоснабжения установок У1÷У4

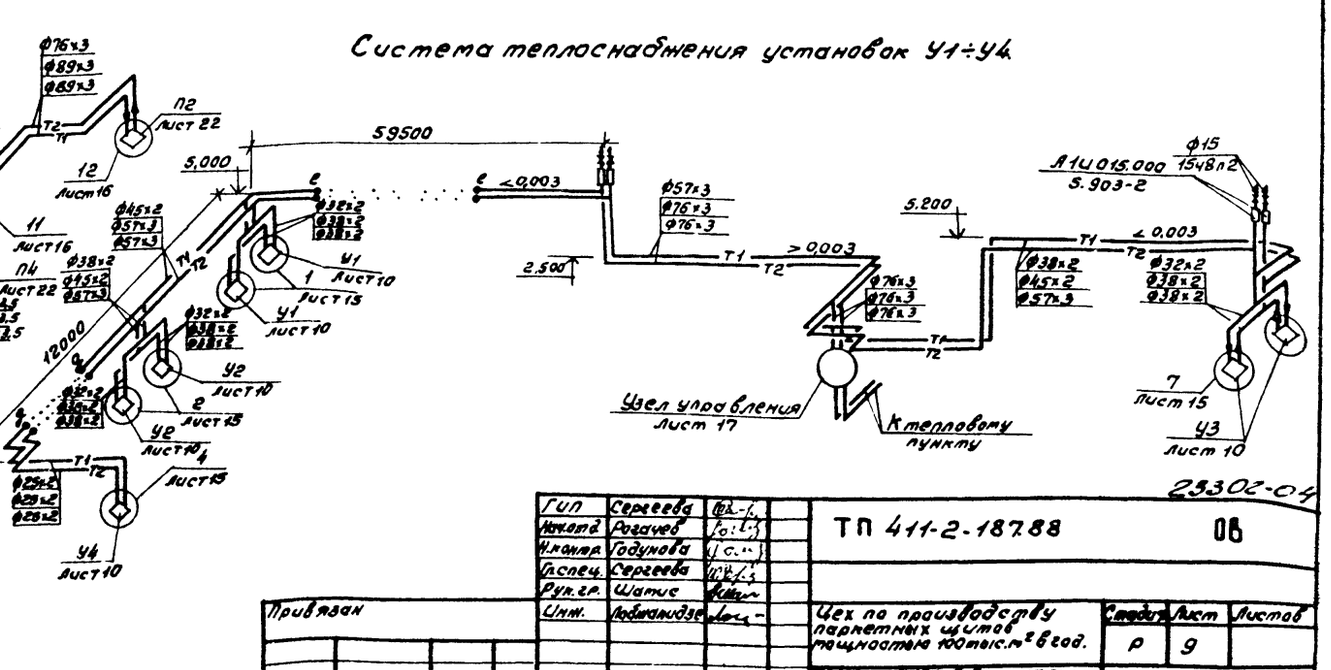


25302-04

| | | | | |
|---|---|---|---|---|
| ГИП | Сергеева | | ТП 411-2-18788 | 06 |
| Начатд | Рогачев | | | |
| Н.контр. | Годунова | | | |
| Гл.спец. | Сергеева | | | |
| Рук.гр. | Шатис | | | |
| Инж. | Лобжанидзе | | | |

Привязан

Инв.№

| Цех по производству паркетных щитов толщиной 100 мм с $m^2$ в год. | Стадия | Лист | Листов |
|---|---|---|---|
| | Р | 9 | |
| Теплоснабжение. План на отм. 0,000. План на отм. 3,300 между осями 1-3 и А-Б; 11-14 и В-Г. Схемы системы теплоснабжения установок П1÷П8; У1÷У4 | СОЮЗГИПРОЛЕССХОЗ | | |

Альбом 3

## План на отм. 0,000

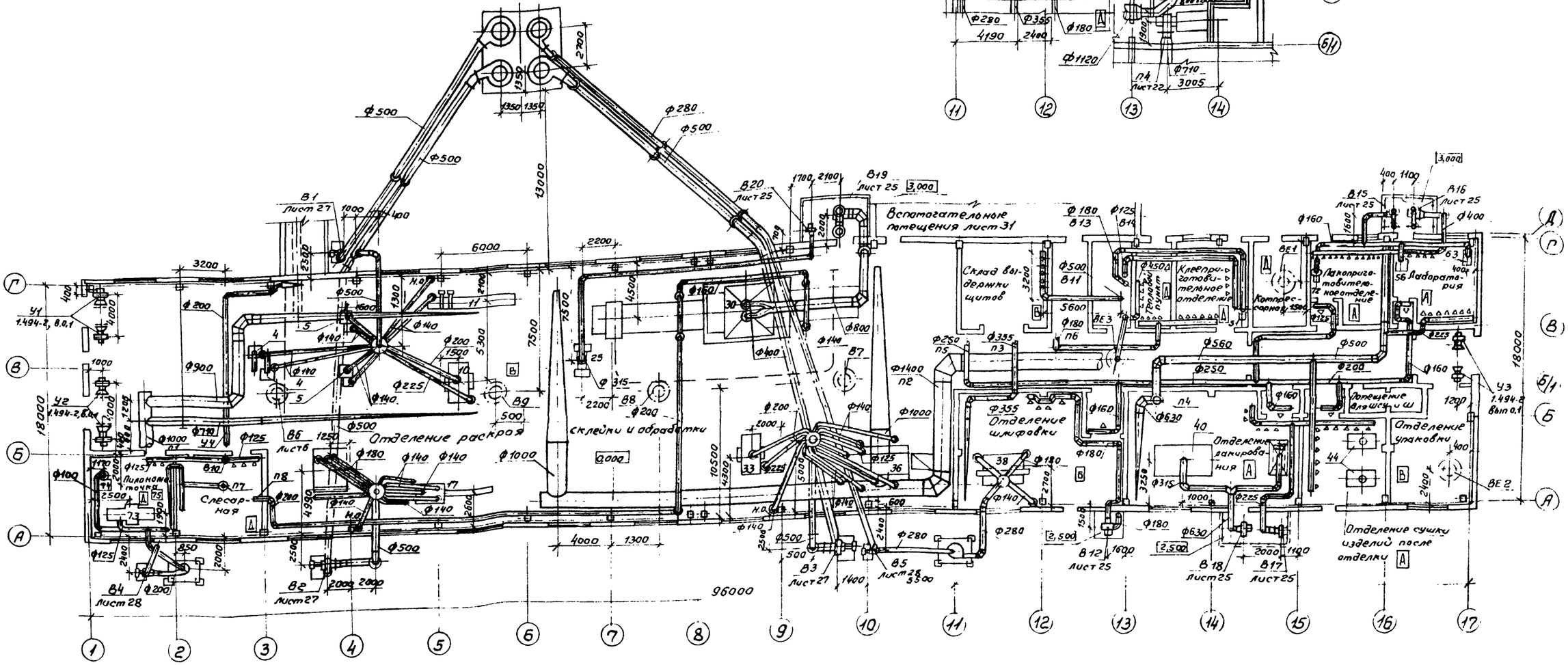


## План на отм. 3,300

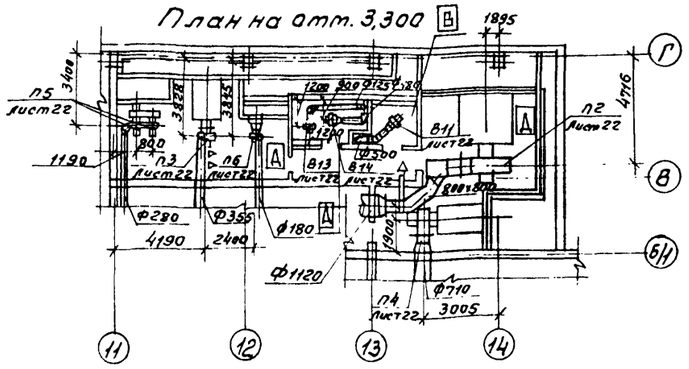


## План на отм. 3,300

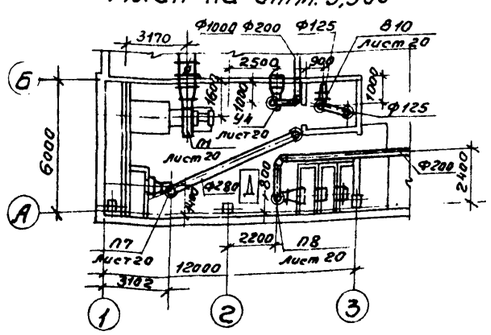


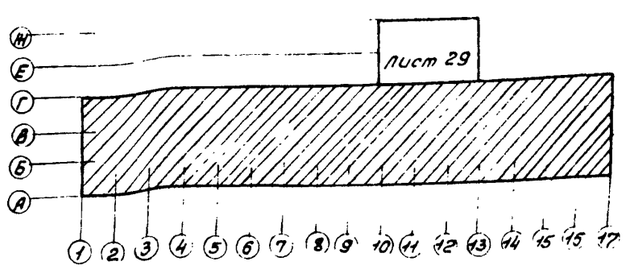


Согласовано:
Рук. гр. ЭП Гинзбург 6.VI.88
Рук. гр. ЭМ Гаврилов

23302-04

| | | | |
|---|---|---|---|
| ГИП | Сергеева | | |
| Нач. отд | Рогачев | | |
| Н. контр. | Годунова | | |
| Гл. спец. | Сергеева | | |
| Рук. гр. | Шатис | | |
| Инж. | Лобжанидзе | | |

ТП 411-2-18.88 ОВ

Цех по производству паркетных щитов мощностью 100 тыс. м² в год.

| Стадия | Лист | Листов |
|---|---|---|
| Р | 10 | |

Вентиляция. План на отм. 0,000. Планы на отм. 3,300 между осями 1-3 и А-Б, 11-14 и Г-В.

СОЮЗГИПРОЛЕСХОЗ

Привязан

Инв. №

Альбом 3

## Местные отсосы от технологического оборудования

| Технологическое оборудование | | | Характеристика выделяющихся вредностей | Объем вытяжки, м³/ч | | Характеристика местного отсоса | | Обозначение системы | Примечание |
|---|---|---|---|---|---|---|---|---|---|
| Поз. | Наименование | Кол. | | На един. оборуд. | Всего | Обозначение | Применяемые документы | | |
| 4 | Станок торцовочный ЦПА-40 | 2 | Опилки | 975 | 1950 | Встроенный отсос | Поставляется с технологическим оборудованием | В1 | |
| | Станок торцовочный ЦПА-40 | | Опилки | 985 | 985 | —"— | —"— | В1 | |
| 5 | Станок прирезной ЦДК-5-2 | | | | | | | В1 | |
| | отсос нижний | 2 | Опилки | 1086 | 2172 | —"— | —"— | В1 | |
| | верхний отсос | 2 | Опилки | 1130 | 2260 | —"— | —"— | В1 | |
| 10 | Станок рейстусный С2Р12-2 | | | | | | | | |
| | отсос верхний | 1 | Стружка | 2408 | 2408 | —"— | —"— | В1 | |
| | отсос нижний | 1 | Стружка | 2718 | 2718 | —"— | —"— | В1 | |
| 11 | Станок для набора щита 2076 | 1 | Опилки, стружка | 986 | 986 | —"— | —"— | В1 | |
| | Напольный отсос | 1 | Опилки, стружка | 1014 | 1014 | —"— | —"— | В1 | Периодический |
| 14 | Станок барабанный | | | | | | | | |
| | торцовочный 2084 | | | | | | | | |
| | Левый отсос | 1 | Опилки | 1960 | 1960 | Встроенный отсос | Поставляется с технологическим оборудованием | В2 | |
| | Средний отсос | 1 | Опилки | 1982 | 1982 | —"— | —"— | В2 | |
| | Правый отсос | 1 | Опилки | 1990 | 1990 | —"— | —"— | В2 | |
| | Напольный отсос | 1 | Опилки, стружка | 1175 | 1175 | —"— | —"— | В2 | Периодический |
| 17 | Станок строгальный | | | | | | | | |
| | четырехсторонний пар- | | | | | | | | |
| | кетный ПАРК-9 | | | | | | | | |
| | отсос на отм. 0,400 | 1 | Опилки, стружка | 1125 | 1125 | Встроенный отсос | Поставляется с технологическим оборудованием | В2 | |
| | отсос на отм. 1,200 | 1 | Опилки, стружка | 1120 | 1120 | —"— | —"— | В2 | |
| | отсос на отм. 0,900 | 1 | Опилки, стружка | 1125 | 1125 | —"— | —"— | В2 | |
| | отсос на отм. 1,200 | 1 | Опилки, стружка | 1142 | 1142 | —"— | —"— | В2 | |
| | отсос на отм. 0,450 | 1 | Опилки, стружка | 1476 | 1476 | —"— | —"— | В2 | |
| 33 | Станок рейстусный С2Р12-2 | 1 | | | | | | | |
| | отсос на отм. 1,200 | 1 | Стружка | 2915 | 2915 | —"— | —"— | В3 | |
| | отсос на отм. 2,00 | 1 | Стружка | 2465 | 2465 | —"— | —"— | В3 | |
| 36 | Станок для обработки | | | | | | | | |
| | щитов проект 2079 | | | | | | | | |
| | отсос А | 1 | Опилки | 1031 | 1031 | Встроенный отсос | Поставляется с технологическим оборудованием | В3 | |
| | отсос Б | 1 | Опилки | 1108 | 1108 | —"— | —"— | В3 | |
| | отсос В | 1 | Опилки | 987 | 987 | —"— | —"— | В3 | |
| | отсос Г | 1 | Опилки | 1042 | 1042 | —"— | —"— | В3 | |

23802-04

| | | |
|---|---|---|
| ГИП | Сергеева | [signature] |
| Нач.отд. | Рогачев | [signature] |
| Н.контр. | Годунова | [signature] |
| Гл.спец. | Сергеева | [signature] |
| Рук.гр. | Шатис | [signature] |
| Инж. | Лобжанидзе | [signature] |

Привязан

Инв. №

ТП 411-2-187.88 ОВ

Цех по производству паркетных щитов мощностью 100 тыс. м² в год.

| Стадия | Лист | Листов |
|---|---|---|
| Р | 11 | |

Местные отсосы от технологического оборудования.

СОЮЗГИПРОЛЕСХОЗ

## Местные отсосы от технологического оборудования

| Технологическое оборудование | | | Характеристика выделяющихся вредностей | Объем вытяжки, м³/ч | | Характеристика местного отсоса | | Обозначение системы | Примечание |
|---|---|---|---|---|---|---|---|---|---|
| Поз. | Наименование | Кол. | | На един. оборуд. | Всего | Обозначение | Применяемые документы | | |
| | отсос Д | 1 | Опилки | 790 | 790 | Встроенный отсос | Поставляется с оборудованием | В3 | |
| | отсос Е | 1 | Опилки | 990 | 990 | — " — | — " — | В3 | |
| | отсос Ж | 1 | Опилки | 980 | 980 | — " — | — " — | В3 | |
| | отсос З | 1 | Опилки | 1000 | 1000 | — " — | — " — | В3 | |
| | Напольный отсос | 1 | Опилки, стружки | 1000 | 1000 | — " — | — " — | В3 | периодический |
| 73 | Станок полуавтоматичес- | | | | | | Поставляется с техноло- | | |
| | кий для заточки ножей Тч Н21-5 | 1 | Пыль абразивная | 800 | 800 | приемник | гическим оборудованием | В4 | |
| 74 | Универсальный заточной | | | | | | Поставляется с техноло- | | |
| | станок Тч ПА-В | 1 | Пыль абразивная | 395 | 395 | приемник | гическим оборудованием | В4 | |
| 75 | Полуавтомат для заточ- | | | | | | Поставляется с техноло- | | |
| | ки фрез Тч ФА2 | 1 | Пыль абразивная | 650 | 650 | приемник | гическим оборудованием | В4 | |
| 38 | Станок шлифовальный | | | | | | Поставляется с техноло- | | |
| | ленточный ШлПС-7 | 1 | Пыль шлифовальная | 3675 | 3675 | приемник | гическим оборудованием | В5 | |
| 51 | Шкаф для хранения | | пары столы КФ-Ж | | | шкафное | | | |
| | материалов | 1 | | 400 | 400 | укрытие | — " — | В13 | |
| 56 | Шкаф для лаборатор- | | Пары: лака М4-270, кислоты серной, спирта | | | шкафное | | | |
| | ных работ | 1 | бутилового, уайт-спирита, столы КФ-Ж | 400 | 400 | укрытие | — " — | В15 | |
| 63 | Шкаф для хранения | | Пары: лака М4-270, кислоты серной, спирта | | | шкафное | | | |
| | материалов | 1 | бутилового, уайт-спирита, столы КФ-Ж | 400 | 400 | укрытие | — " — | В15 | |
| 72 | Шкаф для хранения | | Пары: лака М4-270, кислоты серной, | | | шкафное | | | |
| | материалов | 1 | спирта бутилового, уайт-спирита | 400 | 400 | укрытие | — " — | В15 | |
| 39 | Этажерка-вагонетка | | Пары лака М4-270, спирта бу- | | | | | | |
| | со щитами после отделки | 1 | тилового, уайт-спирита | 4300 | 4300 | Зонт | ОВН-8 | В18 | |
| 40 | Машина наливочная | | Пары лака М4-270, спирта | | | | | | |
| | для нанесения лака | | бутилового, уайт-спирита | | | | Поставляется с техно- | | |
| | ЛМ 140-1 | 1 | | 5000 | 5000 | Зонт | логическим оборудованием | В18 | |
| 30 | Пресс гидравлический | | | | | | | | |
| | Д А.4436 | 1 | Пары формальдегида | 20000 | 20000 | Зонт | см. ТХ-11 | В19 | |
| 25 | Клеевые вальцы | 1 | Пары столы | 3200 | 3200 | Зонт | ОВН-8 | В20 | |
| 44 | Шкаф сушильный | | Пары лака М4-270, спирта | | | шкафное | Поставляется с технологи- | — | Технологичес- |
| | ПЛ 304015 | 2 | бутилового, уайт-спирита | 100 | 200 | укрытие | ческим оборудованием | | кая вытяжка |
| | | | | | | | | | |
| | | | | | | | | | |
| | | | | | | | | | |

23302-04

| | | | |
|---|---|---|---|
| ГИП | Сергеева | | ТП 411-2-187.88 ОВ |
| Нач.отд | Рогачев | | |
| Н.контр. | Гадунава | | |
| Гл.спец. | Сергеева | | |
| Рук.гр. | Шатис | | |
| Инж. | Лобжанидзе | | Цех по производству паркетных щитов мощностью 100 тыс. м² в год |

| Стадия | Лист | Листов |
|---|---|---|
| Р | 12 | |

Местные отсосы от технологического оборудования.

СОЮЗГИПРОЛЕСХОЗ

Привязан

Инв. №

Альбом 8

# Система отопления 1

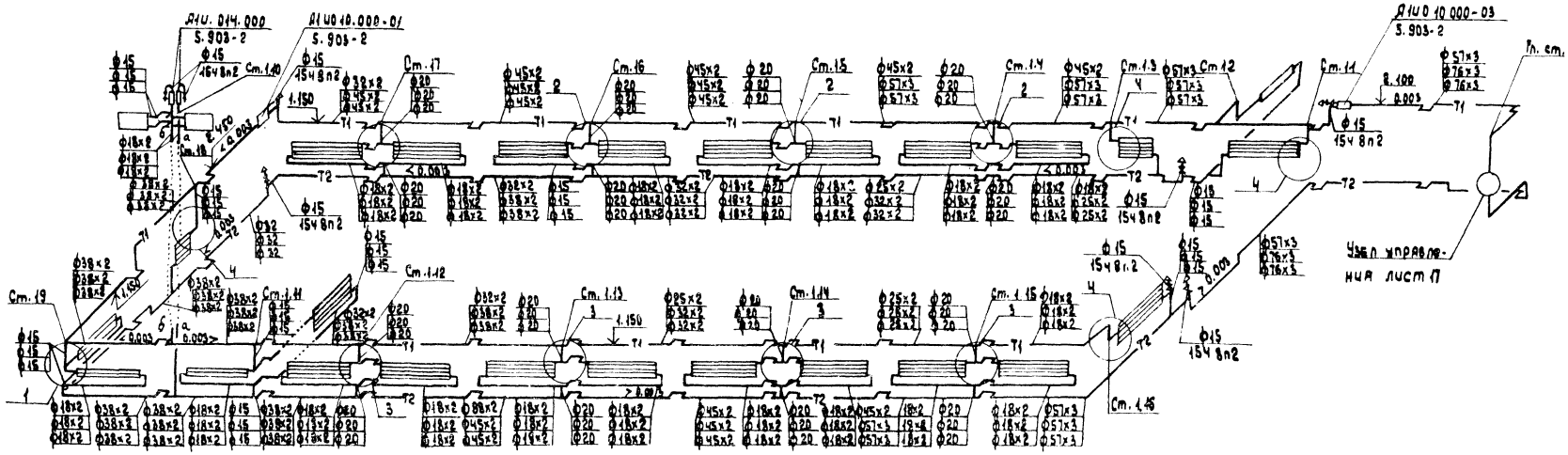


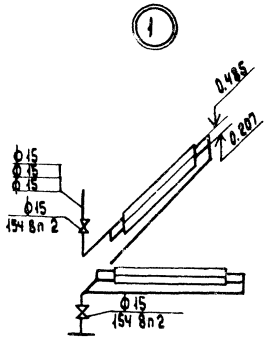


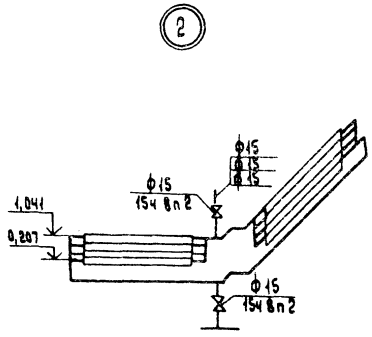


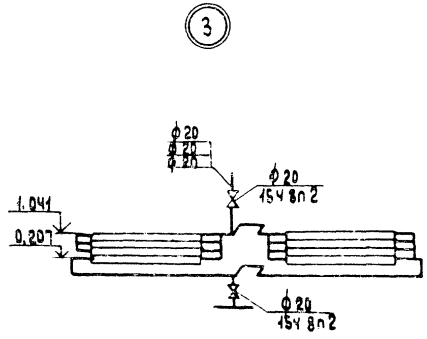


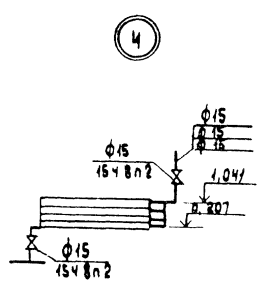


23302.04

| | | | | |
|---|---|---|---|---|
| ГИП | Сергеева | | ТП 411-2-187.88 | ОВ |
| Нач.отд. | Ратачев | | | |
| Н.контр. | Родунова | | | |
| Рук.гр. | Сергеева | | | |
| Рук.мр. | Шамис | | | |
| Инж. | Обманиязе | | Цех по производству паркетных щитов мощностью 100 тыс. м² в год. | Стадия: Р; Лист: 13; Листов: |
| Привязан | | | Схема системы отопления 1. Узлы 1-4. | СОЮЗГИПРОЛЕСХОЗ |
| Инв.№ | | | | |

Альбом 3

# Система отопления 2.

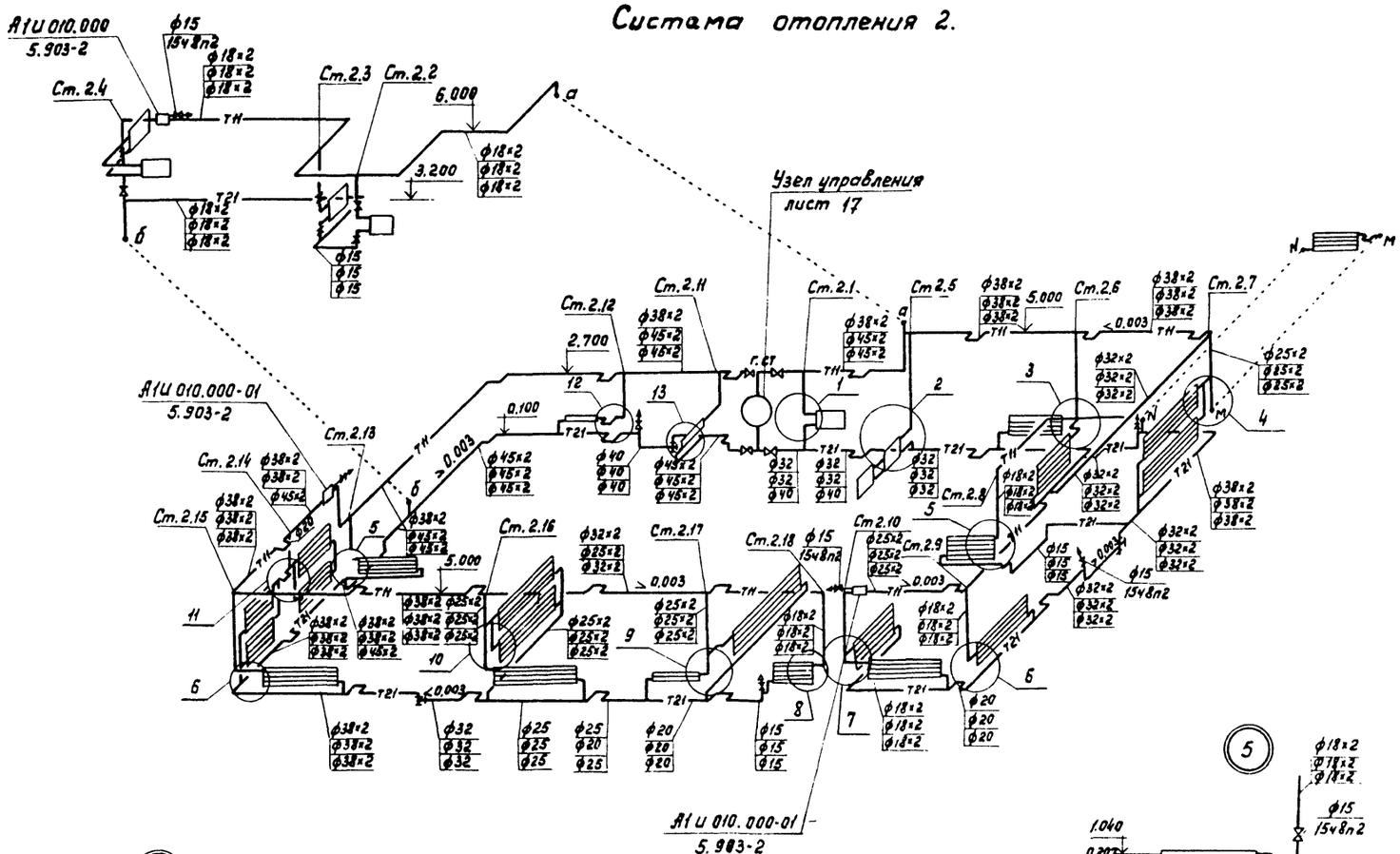


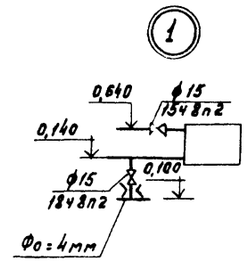


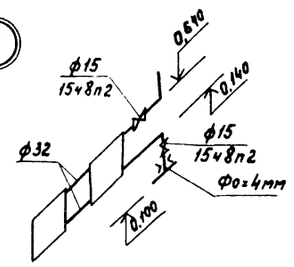


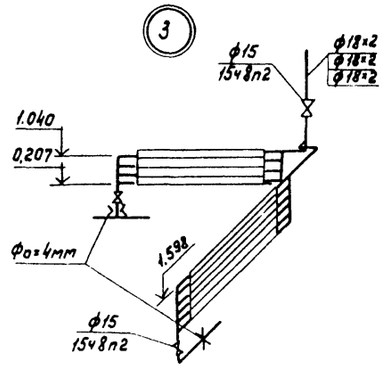


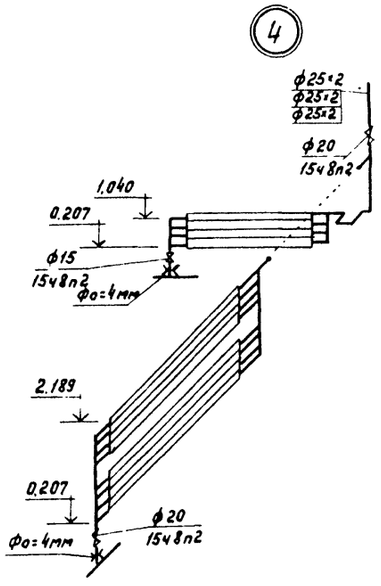





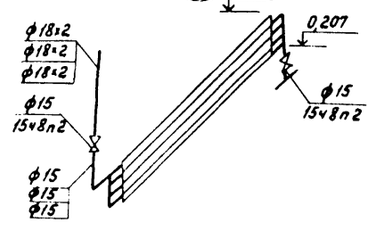


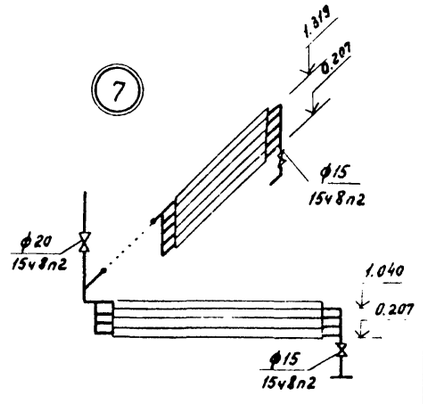


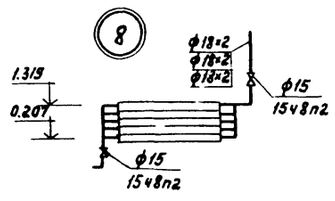


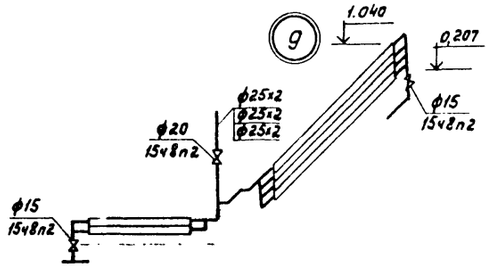


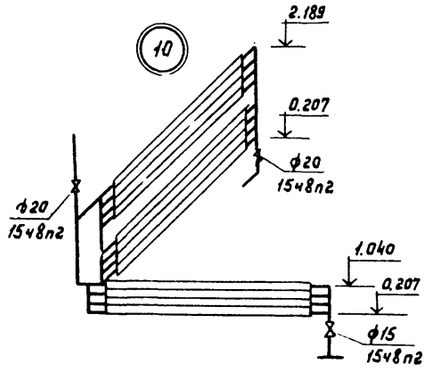


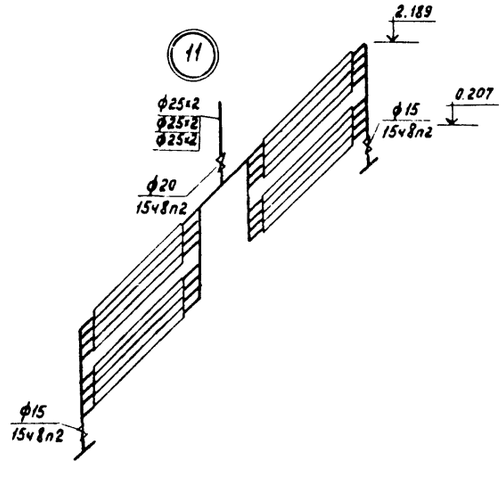


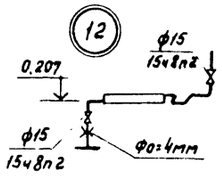


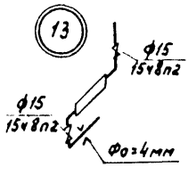


23302-04

| | | | | |
|---|---|---|---|---|
| ГИП | Сергеева | | ТП 411-2-187.88 ОВ | |
| Начотд | Рогачев | | | |
| Н.контр. | Годунова | | | |
| Гл.спец. | Сергеева | | | |
| Рук.гр. | Шамис | | | |
| Инж. | Кобжанидзе | | Цех по производству паркетных щитов мощностью 100 тыс.м² в год. | Стадия: Р; Лист: 14; Листов: |
| Привязан | | | Схема системы отопления 2. Узлы 1÷13 | СОЮЗГИПРОЛЕСХОЗ |
| Инв.№ | | | | |

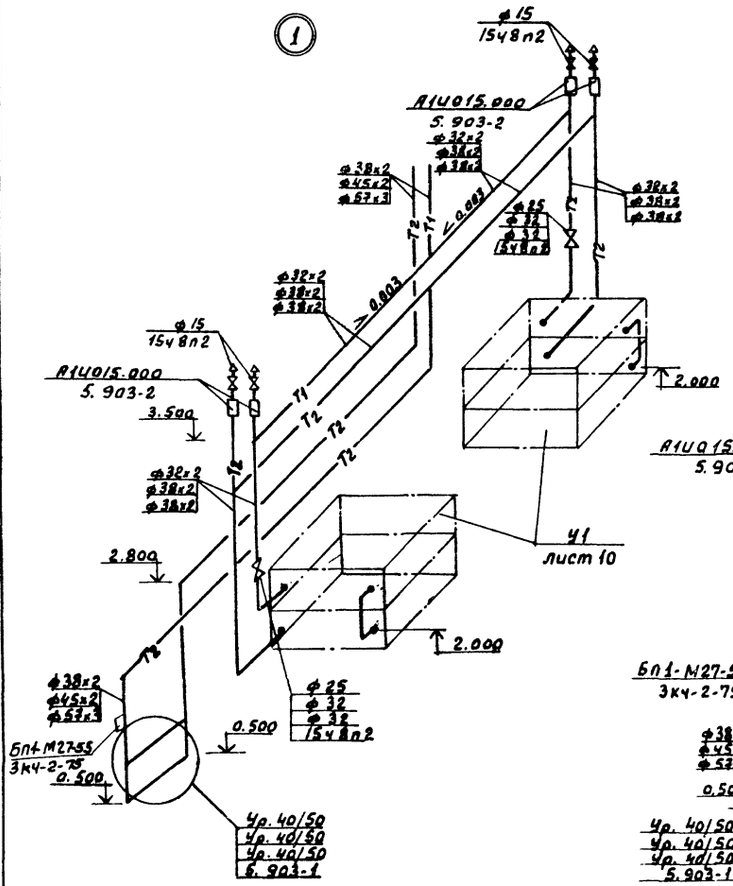


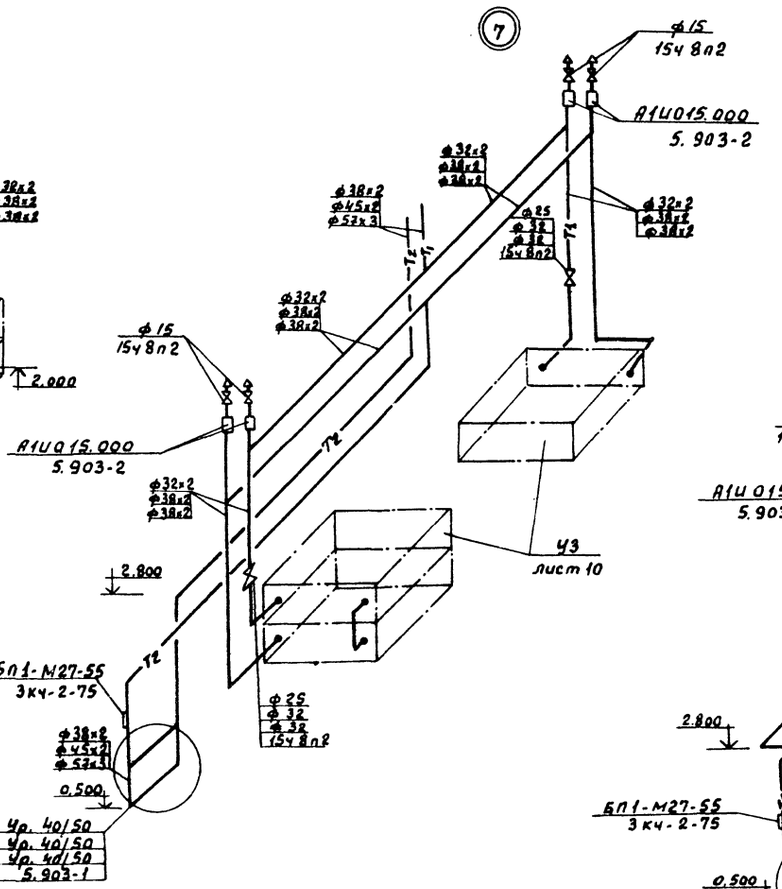


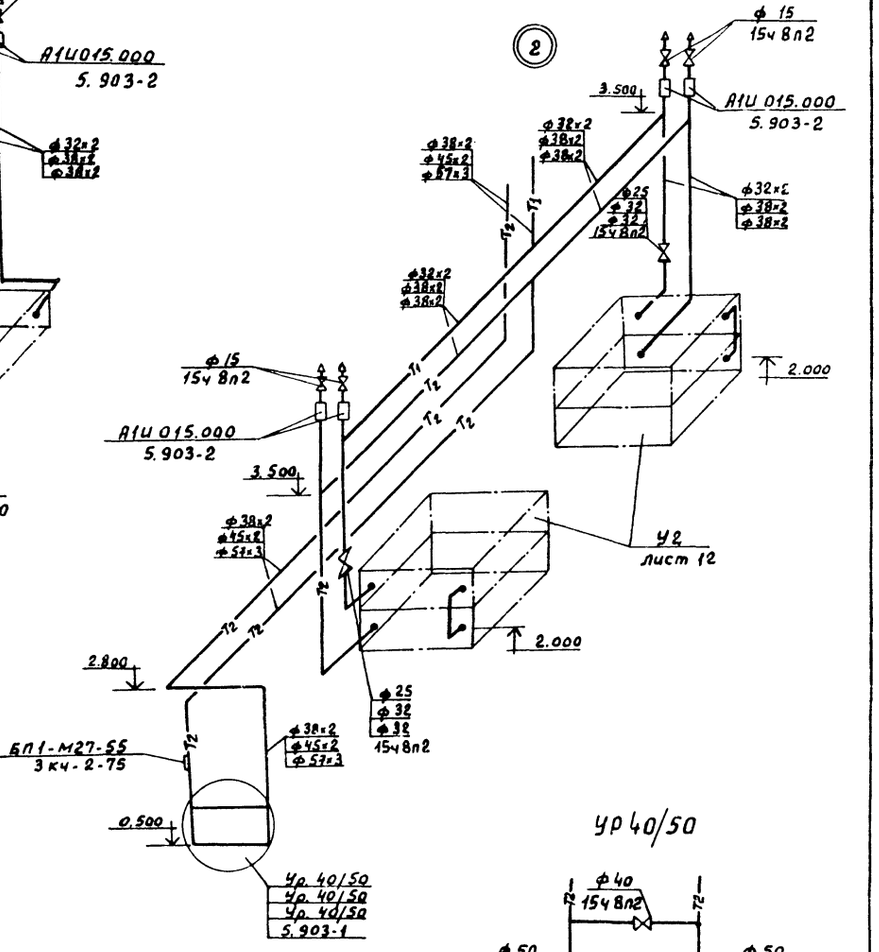


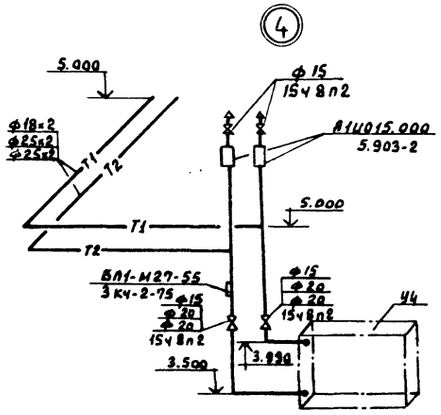


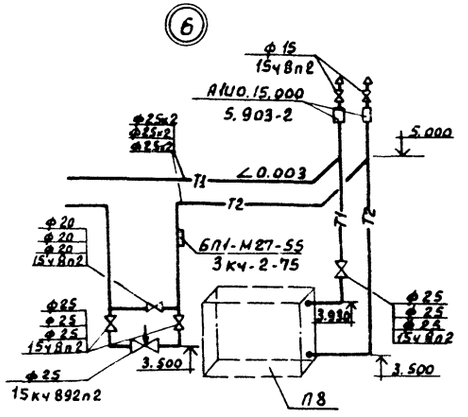


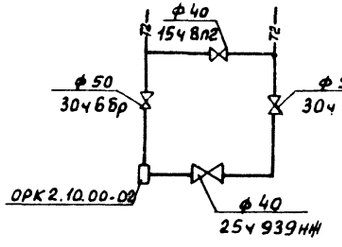


27302-04

| | | | |
|---|---|---|---|
| ГИП | Сергеева | | ТП 411-2-187.88 ОВ |
| Нач.отд. | Рогачев | | |
| Н.контр. | Гончарова | | |
| Гл.спец. | Сергеева | | Цех по производству паркетных щитов мощностью 100 тыс.м²в год. Схема системы теплоснабжения установок. Узлы 1, 2, 4, 6, 7 |
| Рук.гр. | Шамис | | |
| Инж. | Восканидзе | | |

| Стадия | Лист | Листов |
|---|---|---|
| Р | 15 | |

Союзгипролесхоз

Привязан:

Инв. №

Альбом 3

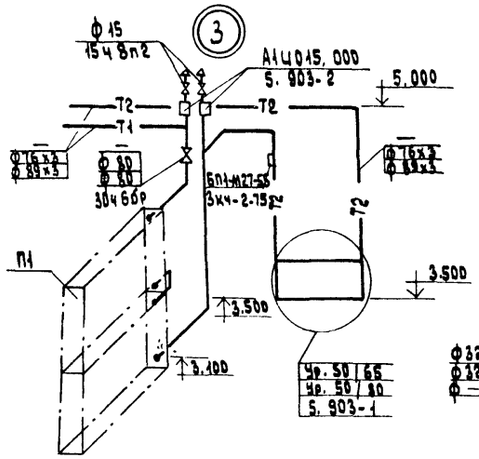


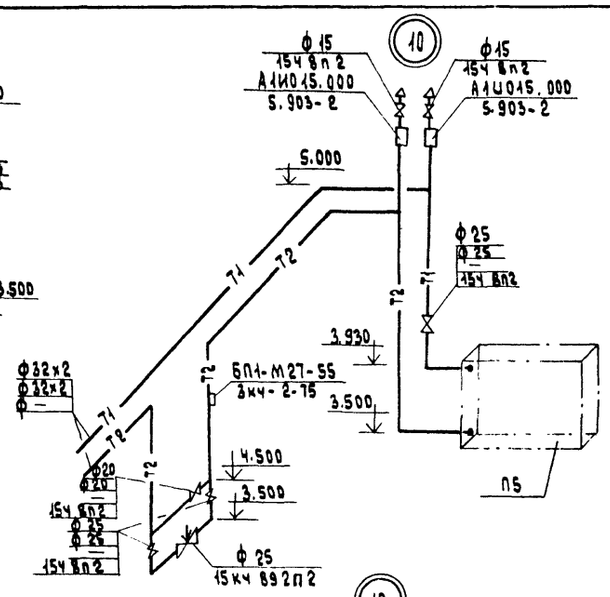


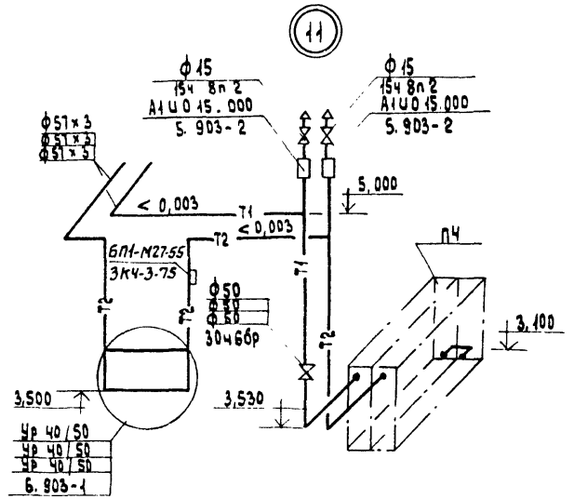


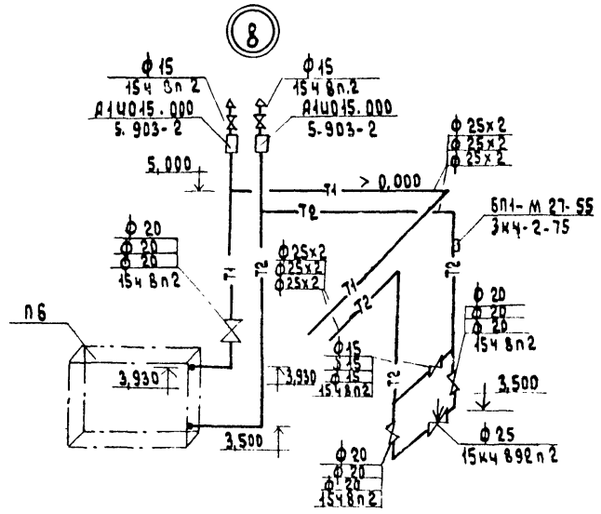


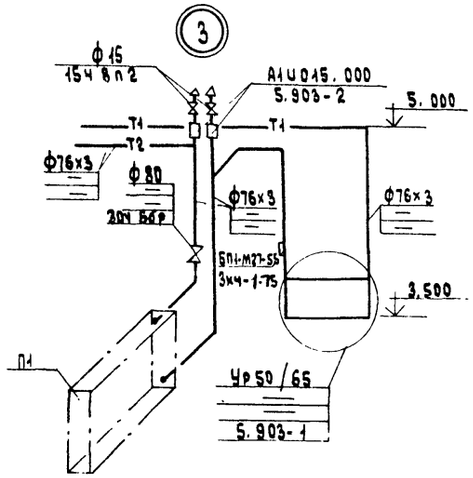


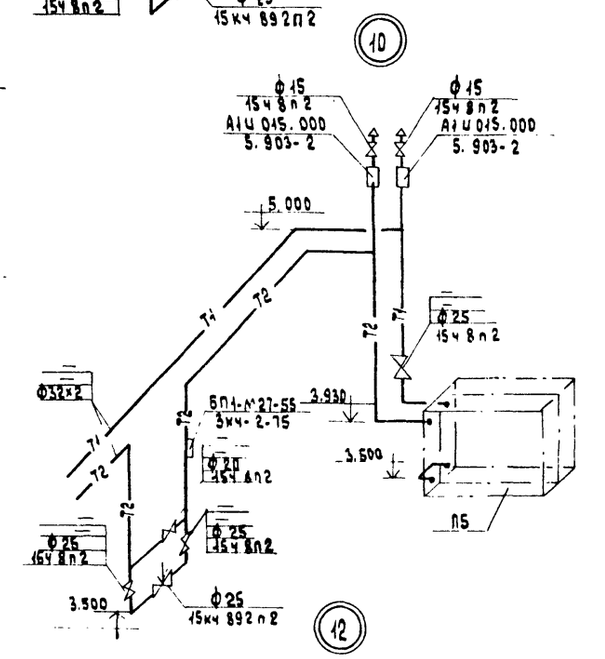


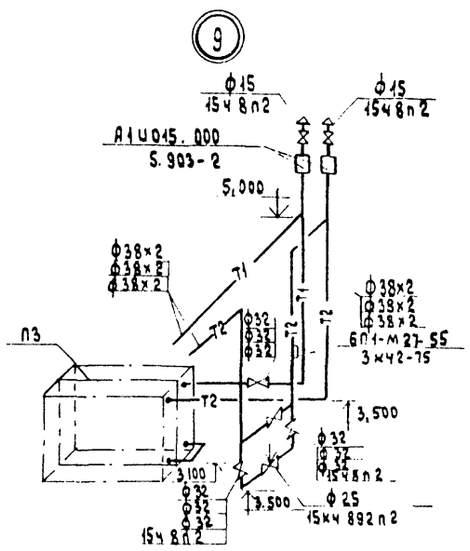


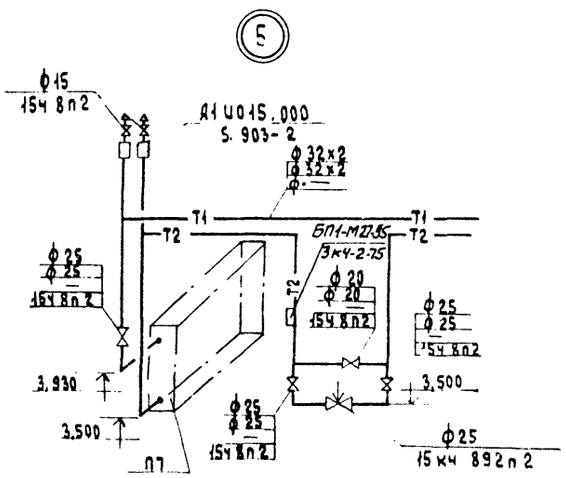


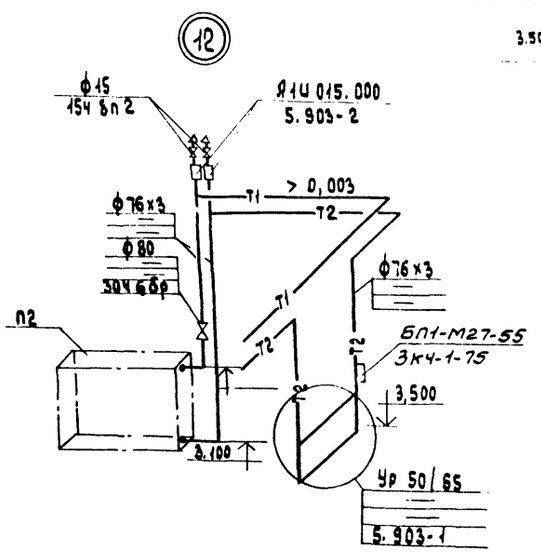


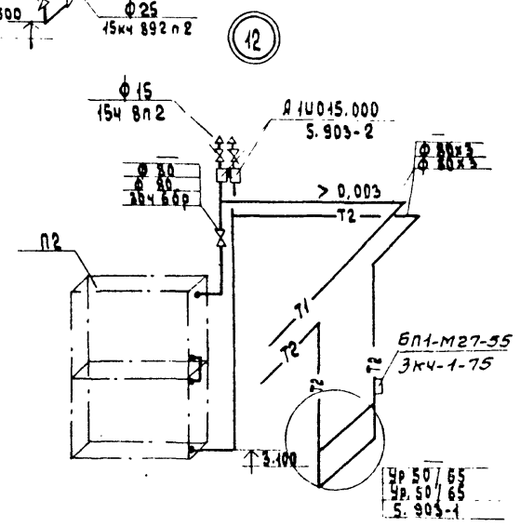


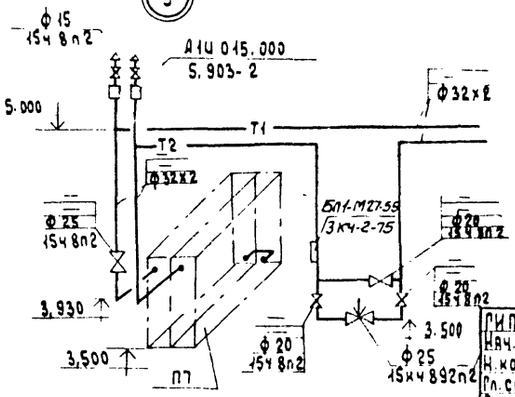


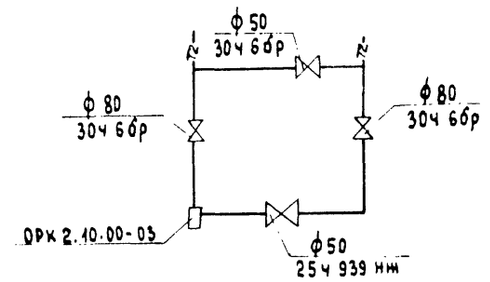


23302-04

| | | | | | |
|---|---|---|---|---|---|
| ГИП | Сергеева | | ТП 411-2-187.88 ОВ | | |
| Нач. отд | Рогачев | | | | |
| Н. контр. | Годунова | | | | |
| Гл. спец. | Сергеева | | | | |
| Рук. пр. | Шамис | | | | |
| Инж. | Лобжанидзе | | Цех по производству паркетных щитов мощностью 100 тыс м² в год | Стадия: Р; Лист: 16; Листов: | |
| Привязан | | | Схема системы теплоснабжения установок. Узлы 3, 5, 8 ÷ 12. | Союзгипролесхоз | |
| Инв. № | | | | | |

Альбом 3

# Схема узла управления

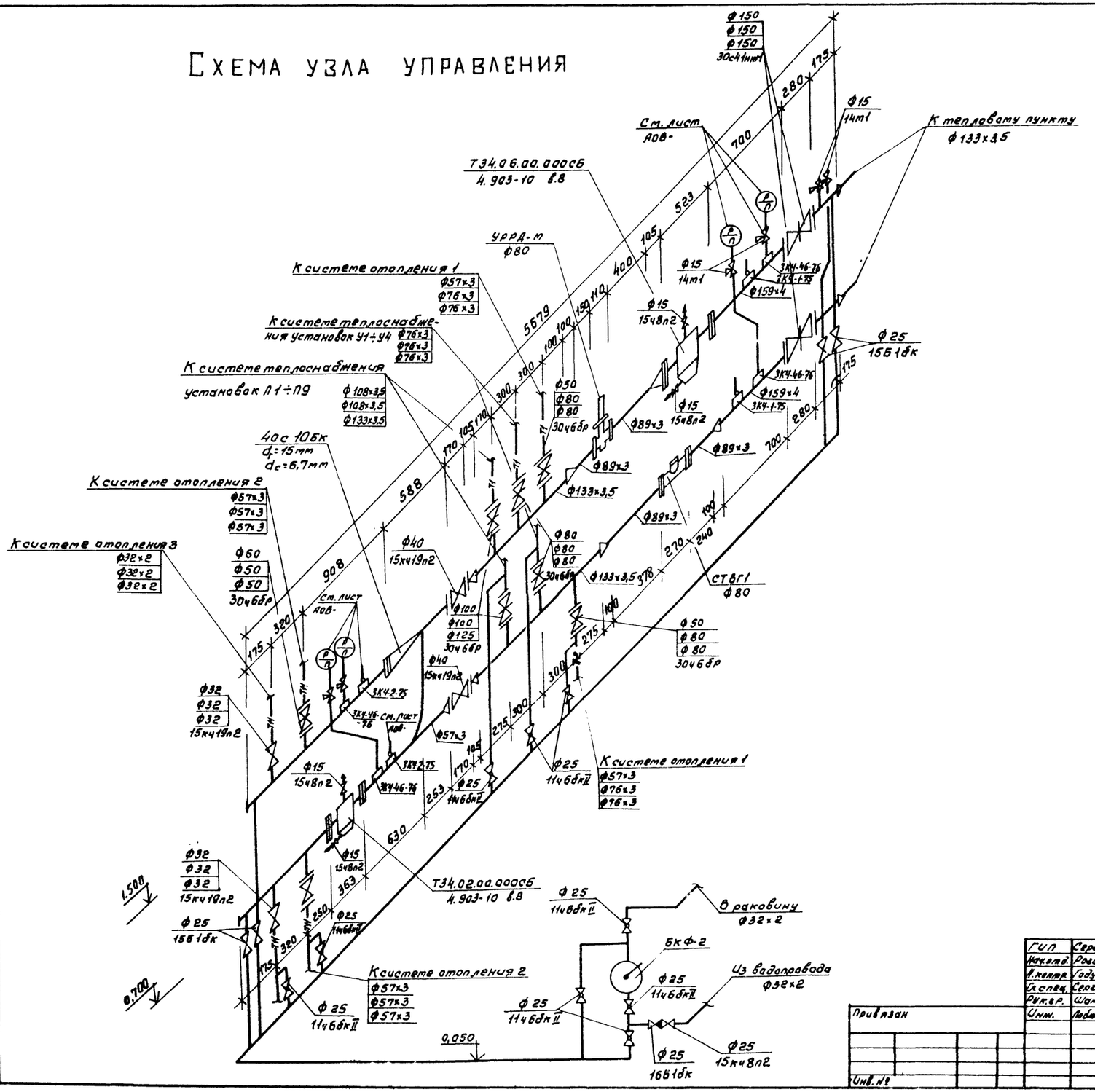


23302-04

| | | | | | |
|---|---|---|---|---|---|
| ГИП | Сергеева | | | ТП 411-2-187.88 | ОВ |
| Нач.отд. | Родичев | | | | |
| Гл.констр. | Годунова | | | | |
| Гл.спец. | Сергеева | | | | |
| Рук.гр. | Шотис | | | | |
| Инж. | Любимцева | | | Цех по производству паркетных щитов мощностью 100 тыс. м² в год. | Стадия: Р; Лист: 17; Листов: |
| Привязан | | | | Схема узла управления | СОЮЗГИПРОЛЕСХОЗ |
| Инв. № | | | | | |

П1

ВПК2.00.000-04
5.904-6

5,140
Ф900
L 20000
Ф710
L 11000
ВПК2.00.000-04
5.904-6
ЛП1
СТД 82-81
4,640
Ф1000
L 31000
П1
лист 20

В15 Факельный выброс ОВН-9

7,800
Ф200
L 1200
5,00
4,150
Ф140
L 400
2,000
Ф200
L 1200
ЛП
3,393
Ф140
L 400
72
56
63
Ф140
L 380
11Р200
1.494-10
4Р150
1.494-10
2Р200
1.494-10
0,600

В16 Факельный выброс ОВН-9

7,800
Ф400
L 4600
5,000
Ф400
L 4600
ЛП
3,680
В16
лист 25

В17

Факельный выброс ОВН-9
7,800
ОВН
L 450
2Р150
1.494-10
Ф180
L 700
ОВН
L 650
Ф200
L 900
3Р150
1.494-10
5Р150
1.494-10
Ф225
L 1400
5,95
Ф225
L 1400
ЛП
2,893
В17
лист 25

П2

ВПК3.00.000-01
5.904-6
ВПК3.00.000-01
5.904-6
Ф1000
L 20050
Ф1000
L 20050
5,050
Ф1000
Р150
1.494-10
Ф800
L 40100
5,050
Р150
1.494-10
Ф1400
L 40100
П2
лист 22

В18

Факельный выброс ОВН-9
7,800
Ф315
L 5000
40
Ф630
L 9500
3,00
Ф630
L 9500
ЛП
ЛП1
СТД 82-81
3,180
В18
лист 25
Ф315
L 4300
2,000
39

В19

7,800
Факельный выброс ОВН-9
Ф800
L 20000
5,500
ЛП1
Д00.000-02
1,494-32
4,342
Ф400
L 10000
В19
лист 23
6,500
ЛП1
3,480
5,500
Ф800
L 20000
36
3,480
ОВН-8
Ф400
L 10000
30

ВЕ1

7,800
7,200
Ф400
L 200

П3

АЗЕ028.000-03
3.904-18, в.1
6,350
Ф355
L 4400
ЛП1
4,130
ВПК3.00.000-03
5.904-6
Ф355
L 4300
2Р150
1.494-10
П3
лист 22

П5

6,240
Ко
5.904-41
П5
лист 22
4,140
Ф250
L 2250
Ф250
L18000
2,700
Ф160
L 450
Ф160
L 450
Ф160
L 450
Ф160
L 450
Ф160
L 450
Р150
1.494-10
Р150
1.494-10
Ф200
L 300
2Р150
1.494-10
Р150
1.494-10

В20

7,800
Факельный выброс ОВН-9
Ф315
L 3200
ЛП1
СТД 82-81
3,568
3,568
ЛП1
В20
лист 25
5,700
Ф315
L 3200
2,000
25

У4

5,700
Ф200
L 1200
2,500
Раздаточный коров ОВН-5
5,700
ЛП1
3,693
У4
лист 20

П4

П4
лист 22
АЗЕ028.000-03
3.904-18, в.1
5,100
ЛП
Ф710
L 13900
Ф560
L 6700
2,700
ВПК3.00.000-03
5.904-6
Ф630
L 13000
ВПК3.00.000-03
5.904-6
5,700
Ф500
L 4800
7Р150
1.494-10
Ф225
L = 1000
Ф200
L 1100
6Р150
1.494-10

П6

П6
лист 22
4,450
ЛП1
3,393
4Р150
1.494-10
6Р150
1.494-10
Ф200
L 1050
Ф140
L 450
Ф200
L 600
2,800
6,600
5,700
Ф160
L 520
Ф125
L 260
Ф200
L 1040
Ф140
L 260
Ф125
L 260
Ф140
L 260

ВЕ3

Д00.000-02
1.494-32
7,800
Ф450
L 400
2,800
Ур2-05
5.904-10
Ф450
L 400
7,200
4Р150
1.494-10

ВЕ2

Д00.000-02
1.494-32
Ур2-04
5.904-10
Ф400
L 360
7,800
7,200

П7

ВПК3.00.000.03
5.904-6
Ф280
L 2150
Ф200
L 2000
3,750
ЛП1
СТД 82-81
3Р150
1.494-10
Ф125
L 150
П7
лист 20

П8

Ф200
L 1040
5,700
2,800
ЛП
3,610
П8
лист 20
6,600

23302-04

| | | | |
|---|---|---|---|
| ГИП | Сергеева | | ТП 411-2-187.88 ОВ |
| Нач.отд. | Рогачев | | |
| Н.контр. | Годумова | | |
| Гл.спец. | Сергеева | | |
| Рук.гр. | Шапиро | | |
| Инж. | Лойчанская | | Цех по производству паркетных щитов мощностью 100тыс.м²в год. |

| Стадия | Лист | Листов |
|---|---|---|
| Р | 18 | |

Привязан

Инв.№

Схемы систем П1÷П8, В15÷В20, У4, ВЕ1÷ВЕ3.

СОЮЗГИПРОАВСХОЗ

Альбом 3

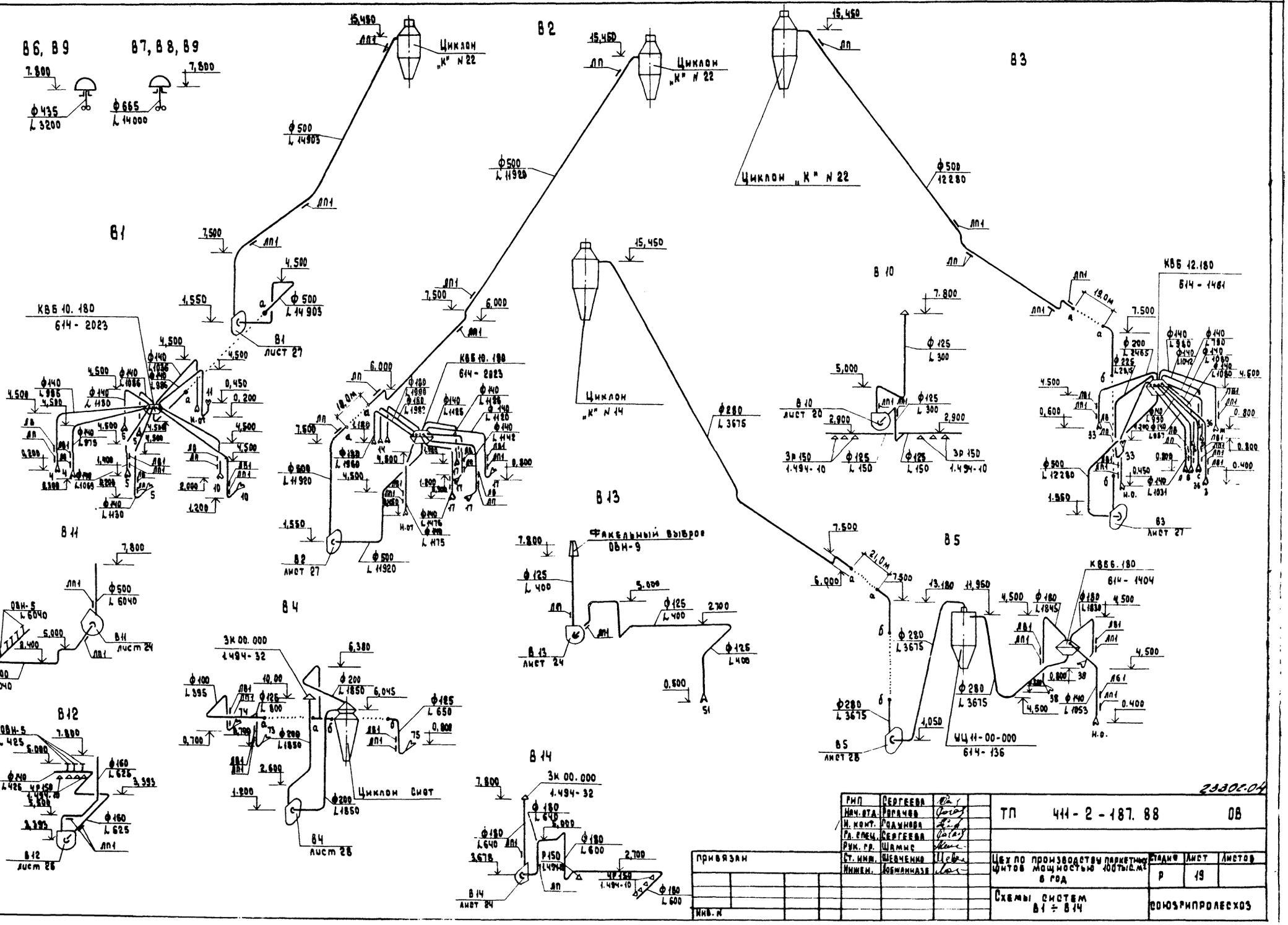
В6, В9
В7, В8, В9
В1
В2
В3
В4
В5
В10
В11
В12
В13
В14
Циклон „К" N 22
Циклон „К" N 14
КВБ 10.180
614-2023
КВБ 12.180
614-1461
КВБ.180
614-1404
Факельный выброс ОВН-9
Циклон Сист
ЦЦ 11-00-000
614-136
ТП 411-2-187.88
Цех по производству паркетных щитов мощностью 100 тыс.м² в год
Схемы систем В1 ÷ В14
Союзгипролесхоз

Альбом 3

## Разрез 3-3

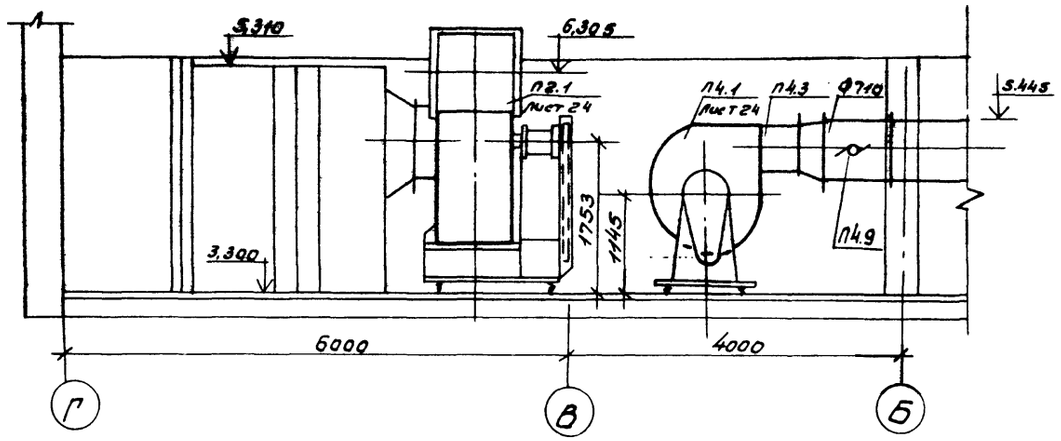


## Разрез 1-1

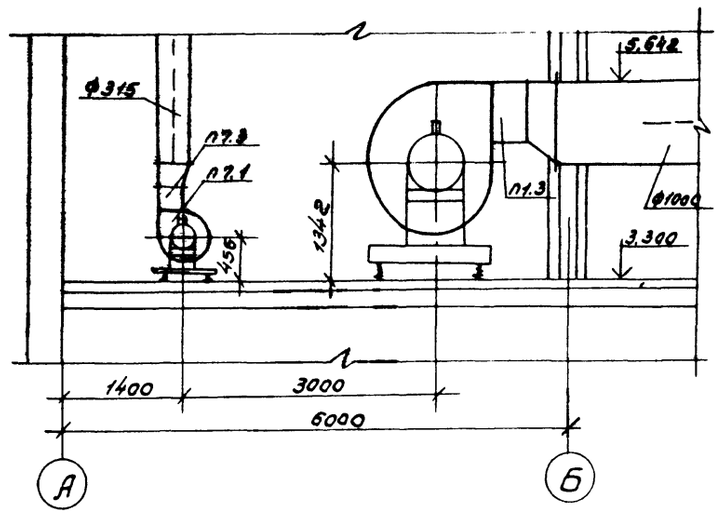


## План

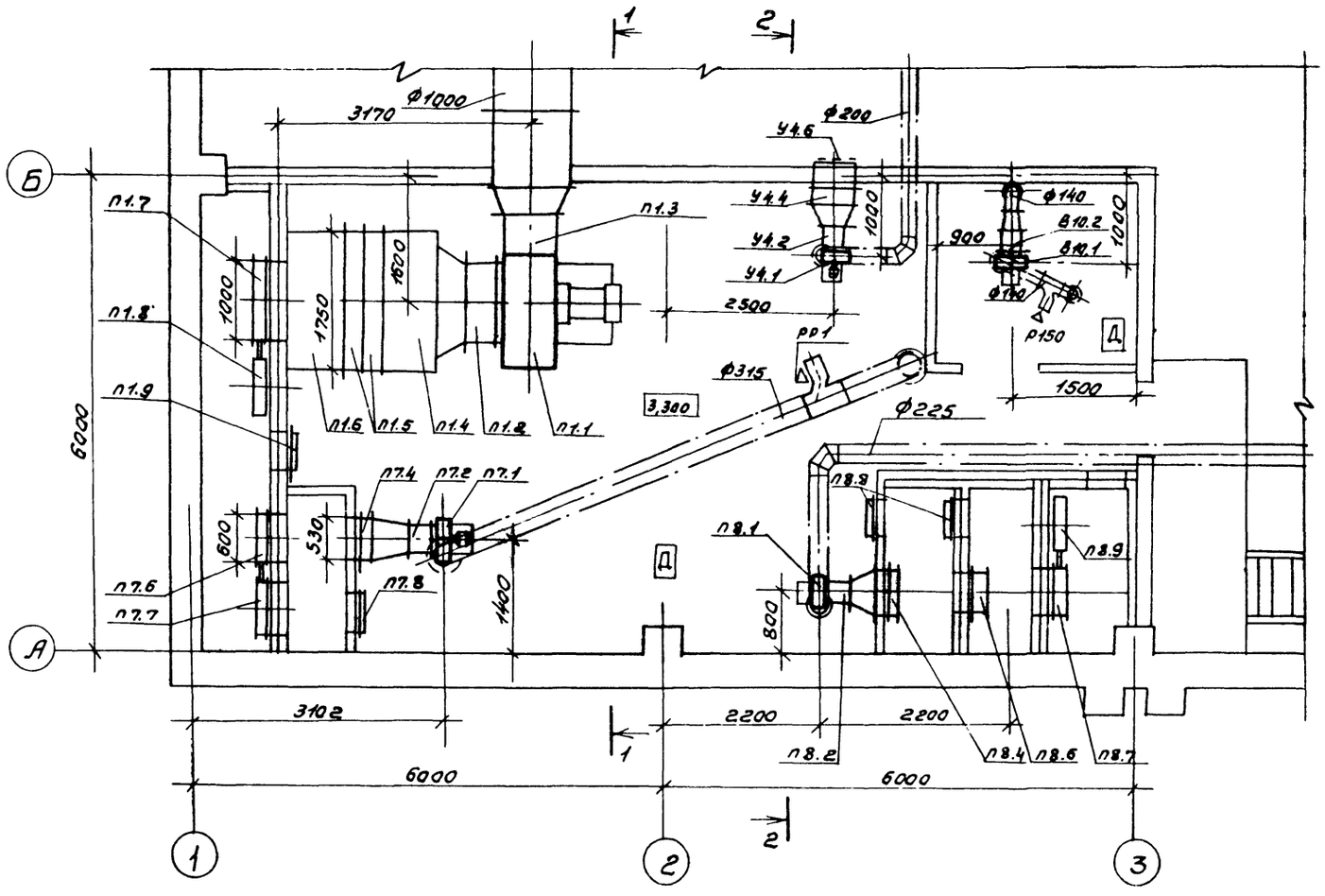


## Разрез 2-2

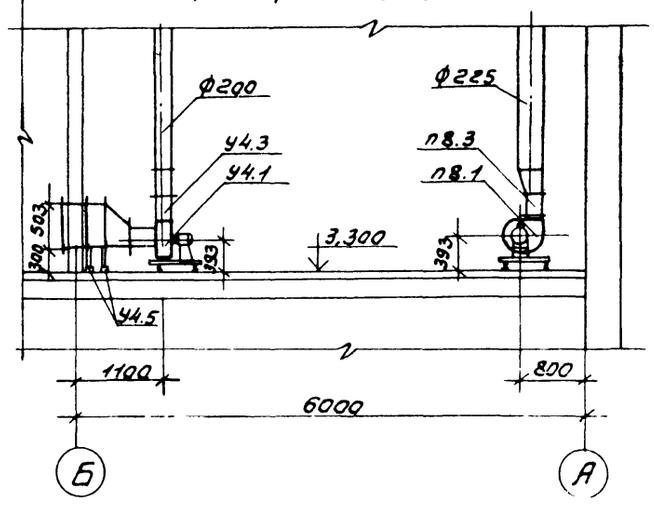


23302.04

| | | | | |
|---|---|---|---|---|
| ГИП | Сергеева | | ТП 411-2-187.88 | ОВ |
| Нач.отд. | Розачев | | | |
| Н.контр. | Годунова | | | |
| Гл.спец. | Сергеева | | | |
| Рук.гр. | Шатис | | | |
| Инж. | Лобачинская | | Цех по производству паркетных щитов мощностью 100 тыс.м² в год. | Стадия: Р; Лист: 20; Листов: |
| Привязан | | | Установки систем П1, П7, П8, У4, В10. | СОЮЗГИПРОЛЕСХОЗ |
| Инв.№ | | | | |

## Разрез 4-4

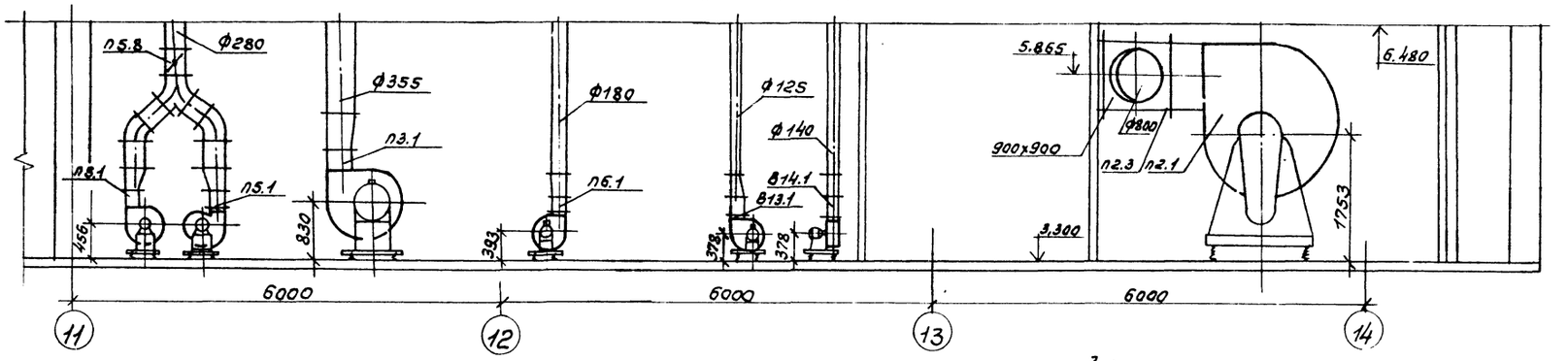


## План

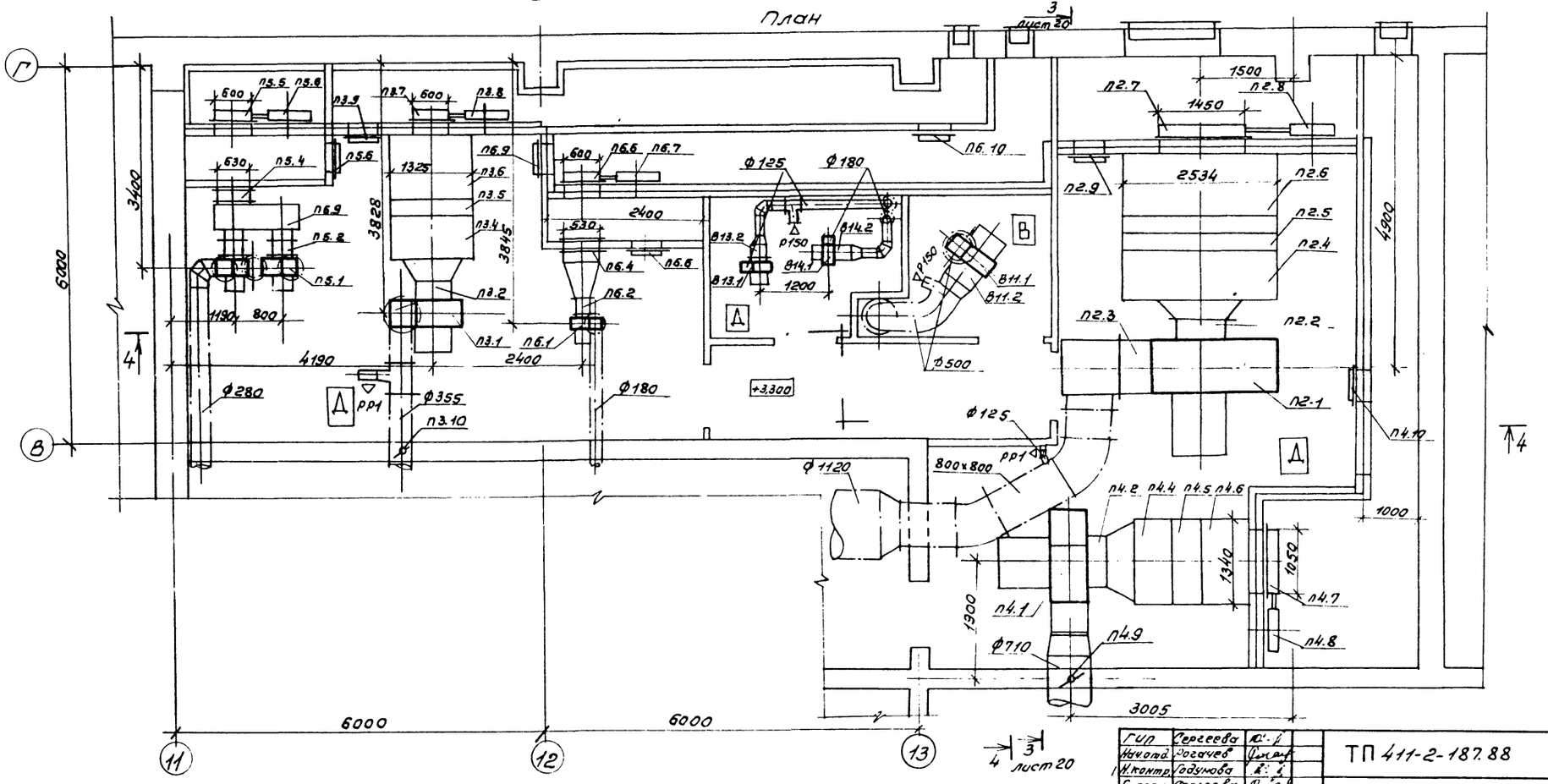


23302-04

| | | | | |
|---|---|---|---|---|
| ГИП | Сергеева | | | ТП 411-2-187.88 ОВ |
| Нач.отд. | Логачев | | | |
| Н.контр. | Гадунова | | | |
| Гл.спец. | Сергеева | | | |
| Рук.гр. | Шатис | | | Цех по производству паркетных щитов мощностью 100 тыс. м² в год. |
| Инж. | Подманова | | | Установки систем П2-П6; В11; В13; В14. |

| Стадия | Лист | Листов |
|---|---|---|
| Р | 21 | |

СОЮЗГИПРОЛЕСХОЗ

Привязан

Инв №

Альбом 3

| Марка поз. | Обозначение | Наименование | Кол. | Масса ед.кг | Примечание |
|---|---|---|---|---|---|
| | | П1 (2ПК 31,5 левого | | | |
| | | исполнения) | | | |
| П1.1 | | Агрегат вентиляторный А10-5, компл: | 1 | 707 | |
| | | а) вентилятор радиальный В-Ц4-70 N 10 исполнение 6, положение Л90° | 1 | | |
| | | б) электродвигатель 4А160М6, 975 об/мин., 15 кВт | | | |
| П1.2 | 5.904-38 | Вставка гибкая В00.00-15 | 1 | 3,42 | |
| П1.3 | 5.904-38 | Вставка гибкая Н00.00-19 | 1 | 3,47 | |
| П1.4 | 5.904-12 в.1-3 | Секция соединительная А1А 182.000 | 1 | | |
| П1.5 | 5.904-12 вып. 1-17 | Секции калориферные А1А 190.000, А1А 190.000-01, 2 рядные с калориферами КАБ 12Б-ПУ3, КВС 11Б-ПУ3 | 2 | 1610 | |
| П1.6 | 5.904-12 | Секция приемная без фильтра А1А 226.000 | | | |
| П1.7 | | Заслонка утепленная КВУ 1000х1600 АУ2 с исполнительным механизмом МЭО-40/63-0,63 | 1 | | |
| П1.8 | 5.904-12 вып. 1-35 | Привод утепленной заслонки вынесенный в отапливаемое помещение АЗД 124.000-01 | 1 | 107,1 | |
| П1.9 | 5.904-4 | Дверь герметическая утепленная Дус. 125х0,5 | 1 | 33,6 | |
| | | П8 | | | |
| П8.1 | | Агрегат вентиляторный А2,5 105-2, компл: | 1 | 36,8 | |
| | | а) вентилятор радиальный В-Ц4-70 N 2,5 исполнение 1, положение Пр0° | 1 | | |
| | | б) электродвигатель 4А71А2, 2810 об/мин. 0,75 кВт | 1 | | |
| П8.2 | 5.904-38 | Вставка гибкая В.00.00-03 | 1 | 0,91 | |
| П8.3 | 5.904-38 | Вставка гибкая Н.00.00-03 | 1 | 0,86 | |

| Марка поз. | Обозначение | Наименование | Кол. | Масса ед.кг | Примечание |
|---|---|---|---|---|---|
| П8.4 | | Калорифер многоходовой КВС 6Б-ПУ3 | 1 | | |
| П8.5 | 1.494-25 | Подставки под калорифер тип I | 4 | 0,8 | |
| П8.6 | | Фильтр масляный типа ФЯР | 1 | 7,9 | |
| П8.7 | | Заслонка утепленная КВУ 600х1000 АУ2 с исполнительным механизмом МЭО-1,6/25-0,25 и | 1 | | |
| П8.8 | 5.904-4 | Дверь герметическая утепленная Дус. 1.25х0,5 | 1 | 33,6 | |
| П8.9 | 5.904-12 вып. 1-35 | Привод утепленной заслонки АЗД. 121.000 | 1 | 91,5 | |
| | | П7 | | | |
| П7.1 | | Агрегат вентиляторный А3,15.100-2а, компл: | 1 | 49 | |
| | | а) вентилятор радиальный В-Ц4-70 N 3,15 исполнение 1, положение Пр0° | 1 | | |
| | | б) электродвигатель 4А80В4, 2860 об/мин. 1,5 кВт | 1 | | |
| П7.2 | 5.904-38 | Вставка гибкая В.00.00-05 | 1 | 1,24 | |
| П7.3 | 5.904-38 | Вставка гибкая Н.00.00-07 | 1 | 1,14 | |
| П7.4 | | Калорифер многоходовой КВ 6Б-ПУ3 | 1 | | |
| П7.5 | 4.904-25 | Подставки под калорифер h=500 | 4 | 2,0 | |
| П7.6 | | Заслонка утепленная КВУ 600х1000 АУ2 с исполнительным механизмом МЭО 16/25-0,25 и | 1 | | |
| П7.7 | 5.904-12, вып. 1-35 | Привод утепленной заслонки вынесенный в отапливаемое помещение АЗД 121.000 | 1 | 91,5 | |
| П7.8 | 5.904-4 | Дверь герметическая Дус 1,25х0,5 | 1 | 33,6 | |

| Марка поз. | Обозначение | Наименование | Кол. | Масса ед.кг | Примечание |
|---|---|---|---|---|---|
| | | У4 | | | |
| У4.1 | | Агрегат вентиляторный А2,5 105-2, компл: | 1 | 36,8 | |
| | | а) вентилятор радиальный В-Ц4-70 N 2,5 исполнение 1, положение Л0° | 1 | | |
| | | б) электродвигатель 4А71А2, 2810 об/мин. 0,75 кВт | 1 | | |
| У4.2 | 5.904-38 | Вставка гибкая В.00.00-03 | 1 | 0,91 | |
| У4.3 | 5.904-38 | Вставка гибкая Н.00.00-03 | 1 | 0,86 | |
| У4.4 | ГОСТ 7201-80 | Калорифер многоходовой КВС 6-ПУ3 | 1 | | |
| У4.5 | 1.494-25 | Подставки под калорифер тип I | 4 | 0,8 | |
| У4.6 | ГОСТ 6613-73 | Сетка металлическая N 10-1.2 | | | |
| | | В10 | | | |
| В10.1 | | Агрегат вентиляторный А2,5 095-1, компл. | 1 | 26,2 | |
| | | а) вентилятор радиальный В-Ц4-70 N 2,5 | 1 | | |
| | | б) электродвигатель 4АА56А4, 1400 об/мин, 0,12 кВт | 1 | | |
| В10.2 | 5.904-38 | Вставка гибкая В.00.00-03 | 1 | 0,91 | |
| В10.3 | 5.904-38 | Вставка гибкая Н.00.00-03 | 1 | 0,86 | |

23302-04

| | | |
|---|---|---|
| ГИП | Сергеева | |
| Нач.отд. | Рогачев | |
| Н.контр. | Горунова | |
| Гл.спец. | Сергеева | |
| Рук.гр. | Шамис | |
| Инж. | Лобжанидзе | |

ТП 411-2-187.88 ОВ

Цех по производству паркетных щитов мощностью 100 тыс. м2 в год

Установки систем П1, П7, П8, У4, В10

| Стадия | Лист | Листов |
|---|---|---|
| Р | 22 | |

СОЮЗГИПРОЛЕСХОЗ

Привязан

Инв. N

Альбом 3

| Марка поз. | Обозначение | Наименование | Кол. | Масса ед., кг | Примечание |
|---|---|---|---|---|---|
| | | П4 (2ПК20 левого | | | |
| | | исполнения) | | | |
| П4.1 | | Агрегат вентиляторный | | | |
| | | А8105-1, компл.: | 1 | 625 | |
| | | а)вентилятор центробежный | | | |
| | | В-Ц4-70 №8, исполнение 1, | | | |
| | | положение Л90° | 1 | | |
| | | б)электродвигатель | | | |
| | | 4А160S6, 975об/мин, 11кВт | 1 | | |
| П4.2 | 5.904-38 | Вставка гибкая В.00.00-14 | 1 | 2,69 | |
| П4.3 | 5.904-38 | Вставка гибкая Н.00.00-17 | 1 | 2,83 | |
| П4.4 | 5.904-12, Вып. 1-12 | Секция соединительная | | | |
| | | А1А 181.000 | 1 | 750 | |
| П4.5 | 5.904-12, Вып.1-15 | Секция калориферная | | | |
| | | А1А 189.000-09 | 1 | 680 | |
| | | с калориферами | | | |
| | | КВБ 106-ПУ3 | 2 | | |
| П4.6 | 5.904-12, Вып.1-30 | Секция приемная | | | |
| | | А1А 226.000 | 1 | 148,5 | |
| П4.7 | | Заслонка утепленная | | | |
| | | КВУ 1000х1600 АУ2 с испол- | | | |
| | | нительным механизмом | | | |
| | | МЭО-40/63-0,63 | 1 | | |
| П4.8 | 5.904-12, Вып. 1-35 | Привод утепленной за- | | | |
| | | слонки, вынесенный в | | | |
| | | отапливаемое поме- | | | |
| | | щение А3Д. 121.000 | 1 | 91,5 | ($t_н$=-40°) |
| П4.9 | 3.904-18, Вып.1 | Автоматический обратный | | | |
| | | клапан А3Е 028.000-09 | 1 | 40,6 | |
| П4.10 | 5.904-4 | Дверь герметическая | 1 | | |
| | | утепленная Дус 1,25х0,5 | 1 | 36,0 | |

| Марка поз. | Обозначение | Наименование | Кол. | Масса ед., кг | Примечание |
|---|---|---|---|---|---|
| | | П3 (2ПК10 правого | | | |
| | | исполнения) | | | |
| П3.1 | | Агрегат вентиляторный | | | |
| | | А6 3095-2б, компл.: | 1 | 197 | |
| | | а)вентилятор центро- | | | |
| | | бежный В-Ц4-75 №6,3 | | | |
| | | исполнение 1, положе- | | | |
| | | ние Л0° | 1 | | |
| | | б)электродвигатель | | | |
| | | 4А100L84 1425об/мин | | | |
| | | 4,0 кВт | 1 | | |
| П3.2 | 5.904-38 | Вставка гибкая В.00.00-12 | 1 | 2,09 | |
| П3.3 | 5.904-38 | Вставка гибкая Н.00.00-15 | 1 | 2,11 | |
| П3.4 | 5.904-12, Вып.1-1 | Секция соединительная | | | |
| | | А1А 180.000-02 | 1 | 338 | |
| П3.5 | 5.904-12, Вып. 1-15 | Секция калориферная | | | |
| | | А1А 188.000-03 | 1 | 347 | |
| | | с калориферами | | | |
| | | КВБ 106-ПУ3 | 2 | | |
| П3.6 | | Секция приемная | | | |
| | | А1А 223.000 | 1 | 130,5 | |
| П3.7 | 5.904-12, Вып.1-35 | Заслонка утепленная | | | |
| | | КВУ 600х1000 АУ2 с | | | |
| | | исполнительным меха- | | | |
| | | низмом МЭО-16/25-025И | 1 | 79,3 | |
| П3.8 | 5.904-12 | Привод утепленной | | | |
| | Вып. 1-35 | заслонки, вынесенный | | | |
| | | в отапливаемое помеще- | | | |
| | | ние А3Д 121.000 | 1 | 91,5 | ($t_н$=-40°) |
| П3.9 | 5.904-4 | Дверь герметическая | | | |
| | | утепленная Дус. 1,25х0,5 | 2 | 36,0 | |
| П3.10 | 3.904-18 | Автоматический | | | |
| | | обратный клапан | | | |
| | | А3Б028.000-03 | 1 | 14,5 | |
| П3.11 | 5.904-38 | Вставка гибкая В.00.00-12 | 1 | 2,09 | |
| П3.12 | 5.904-38 | Вставка гибкая Н.00.00-15 | 1 | 2,11 | |

| Марка поз. | Обозначение | Наименование | Кол. | Масса ед., кг | Примечание |
|---|---|---|---|---|---|
| | | П2 (2ПК-40 правого | | | |
| | | исполнения) | | | |
| П2.1 | | Агрегат вентилятор- | | | |
| | | ный А12,5-6 компл.: | 1 | 1415 | |
| | | а)вентилятор центро- | | | |
| | | бежный В-Ц4-70 №12,5 | | | |
| | | исполнение 6, | | | |
| | | положение Пр.90° | | | |
| | | б)электродвигатель | | | |
| | | 4А 200L6 980об/мин. | | | |
| | | 30 кВт | | | |
| П2.2 | 5.904-38 | Вставка гибкая В.00.00-16 | 1 | 4,34 | |
| П2.3 | 5.904-38 | Вставка гибкая Н.00.00-21 | 1 | 4,57 | |
| П2.4 | 5.904-12, Вып. 1-4 | Секция соединитель- | | | |
| | | ная А1А 183.000 | 1 | 1636 | |
| П2.5 | 5.904-12, Вып.1-18 | Секция калориферная | | | |
| | | А1А 191.000-05 с | 1 | 2915 | |
| | | калориферами | | | |
| | | КВБ 116-ПУ3 | 2 | | |
| П2.6 | 5.904-12, Вып. 1-31 | Секция приемная | | | |
| | | А1А 228.000 | 1 | 244,5 | |
| | | Заслонка утепленная | | | |
| | | КВУ 1800х1400 АУ2 с испол- | | | |
| | | нительным механизмом | | | |
| | | МЭО-100/25-0,25-68 | | | |
| П2.8 | 5.904-12, Вып. 1-35 | Привод утепленной за- | | | |
| | | слонки вынесенный в | | | |
| | | отапливаемое поме- | | | |
| | | щение А3Д. 124.000-01 | 1 | 107,1 | ($t_н$=-40°) |
| П2.9 | 5.904-4 | Дверь герметическая | | | |
| | | утепленная | 1 | 36,0 | |

23302-04

| | | | |
|---|---|---|---|
| ГИП | Сергеева | | |
| Нач.отд | Рогачев | | |
| Н.контр | Годунова | | |
| Гл.спец. | Сергеева | | |
| Рук.гр. | Шатис | | |
| Инж. | Лобжанидзе | | |

Привязан

Инв. №

ТП 411-2-187.88 ОВ

Цех по производству паркетных щитов мощностью 100 тыс. м² в год.

| Стадия | Лист | Листов |
|---|---|---|
| Р | 23 | |

Установки систем П2, П3, П4

СОЮЗГИПРОЛЕСХОЗ

| Марка поз. | Обозначение | Наименование | Кол. | Масса ед., кг | Примечание |
|---|---|---|---|---|---|
| | | П5 | | | |
| П5.1 | | Агрегат вентиляторный | | | |
| | | А3, 15095-2 компл.: | 1 | 45 | |
| | | а) вентилятор центробежный В-Ц4-70 № 3,15 | | | |
| | | исполнение 1, положение Л0° | 1 | | |
| | | б) электродвигатель | | | |
| | — | 4А80А2 2860 об/мин, | | | |
| | | 1,5 кВт | 1 | | |
| П5.1 | | Агрегат вентиляторный А3, 15095-2 компл.: | 1 | 4,5 | |
| | | а) вентилятор центробежный В-Ц4-70 №3,15 | | | |
| | | исполнение 1, положение П0° | 1 | | |
| | | б) электродвигатель | | | |
| | | 4А80А2 2860 об/мин, | | | |
| | | 1,5 кВт | 1 | | |
| П5.2 | 5.904-5 | Вставка гибкая В.00.00-05 | 2 | 1,24 | |
| П5.3 | 5.904-5 | Вставка гибкая Н.00.00-07 | 2 | 1,14 | |
| П5.4 | | Калорифер КВБ6Б-ПУ3 | 1 | | |
| | | по ГОСТ 7201-80 $t_н$=-30° | 1 | | |
| П5.5 | | Заслонка утепленная | | | |
| | | КВУ 600×1000 АУ2 | | | |
| | | с исполнительным механизмом М30-6,3/25- | | | |
| | | -0,25У | 1 | 79,3 | |
| П5.6 | 5.904-1.2 вып. 1-35 | Привод утепленной | | | |
| | | заслонки вынесенной | | | |
| | | в отапливаемое помещение А3Д 121.000 | 1 | 91,5 | |
| П5.7 | 1.494-25 | Подставка под калориферы тип I | 4 | 3,2 | |
| П5.9 | ОВН-4 | Воздухораспределительная коробка К1 | 1 | 52,1 | |

| Марка поз. | Обозначение | Наименование | Кол. | Масса ед., кг | Примечание |
|---|---|---|---|---|---|
| | | П6 | | | |
| П6.1 | | Агрегат вентиляторный А2.5095-2б. компл.: | 1 | | |
| | | а) вентилятор центробежный В-Ц4-70 № 2,5 | | | |
| | | исполнение 1, положение П0°. | | | |
| | | б) электродвигатель | | | |
| | | 4АА63А2, 2800 об/мин | | | |
| | | 0,37 кВт | | | |
| П6.2 | 5.904-5 | Вставка гибкая В.00.00-03 | 1 | 0,91 | |
| П6.3 | 5.904-5 | Вставка гибкая Н.00.00-03 | 1 | 0,86 | |
| П6.4 | | Калорифер КВС6Б-ПУ3 | | | |
| | | ГОСТ 7201-80 $t_н$=-30° | 1 | | |
| П6.5 | 1.494-25 | Подставка под калорифер тип I | 4 | 3,2 | |
| П5.6 | | Заслонка утепленная | | | |
| | | КВУ 600×1000 АУ2 с исполнительным механизмом М30-6,3/25-025У | 1 | | |
| П6.7 | 5.904-12, вып. 1-35 | Привод утепленной | | | |
| | | заслонки вынесенный в отапливаемое | | | |
| | | помещение А3Д 121.000 | 1 | 91,5 | |
| П6.9 | 5.904-4 | Дверь герметическая | | | |
| | | утепленная | 1 | 36 | |
| П6.10 | 5.904-4 | Дверь неутепленная | 1 | | |
| | | В11 | | | |
| В11.1 | | Агрегат вентиляторный А5090-2, компл. | 1 | 117 | |
| | | а) вентилятор центробежный В-Ц4-70 №5 | | | |
| | | исполнение 1, положение П0° | | | |
| | | б) электродвигатель | | | |
| | | 4А80В4, 1440 об/мин, | | | |
| | | 1,5 кВт | | | |
| В11.2 | 5.904-5 | Вставка гибкая В.00.00-09 | 1 | 1,71 | |
| В11.3 | 5.904-5 | Вставка гибкая Н.00.00-11 | 1 | 1,64 | |

| Марка поз. | Обозначение | Наименование | Кол. | Масса ед., кг | Примечание |
|---|---|---|---|---|---|
| | | В13 | | | |
| В13.1 | | Агрегат вентиляторный А2,5105-1, компл.: | 1 | 26 | |
| | | а) вентилятор центробежный В-Ц4-70 № 2,5 | | | |
| | | исполнение 1, положение Л0° | | | |
| | | б) электродвигатель | | | |
| | | 4АА56А4, 1400 об/мин, | | | |
| | | 0,12 кВт | | | |
| В13.2 | 5.904-38 | Вставка гибкая В.00.00-03 | 1 | 0,91 | |
| В13.3 | 5.904-38 | Вставка гибкая Н.00.00-03 | 1 | 0,86 | |
| | | В14 | | | |
| В14.1 | | Агрегат вентиляторный А2.5105-1, компл.: | 1 | 26 | |
| | | а) вентилятор центробежный В-Ц4-70 № 2,5 | | | |
| | | исполнение 1, положение Л0° | | | |
| | | б) электродвигатель | | | |
| | | 4АА56А4, 1400 об/мин, | | | |
| | | 0,12 кВт | | | |
| В14.2 | 5.904-38 | Вставка гибкая В.00.00-03 | 1 | 0,91 | |
| В14.3 | 5.904-38 | Вставка гибкая Н.00.00-03 | 1 | 0,86 | |

Привязан

Инв. №

| | | | |
|---|---|---|---|
| ГИП | Сергеева | | |
| Нач. отд. | Рогачев | | |
| Н. контр. | Годунова | | |
| Гл. спец. | Сергеева | | |
| Рук. гр. | Шатис | | |
| Инж. | Подчинина | | |

23302-04

ТП 411-2-187.88 ОВ

Цех по производству паркетных щитов мощностью 100 тыс. м² в год

| Стадия | Лист | Листов |
|---|---|---|
| Р | 24 | |

Установки систем П5, П6, В11, В13, В14.

СОЮЗГИПРОЛЕСХОЗ

Альбом 3

## Разрез 1-1

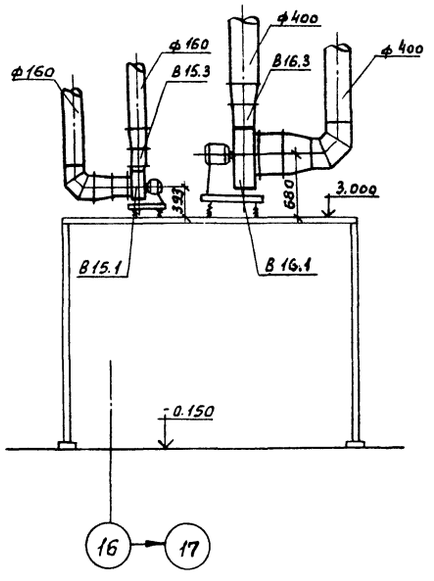


## Разрез 2-2

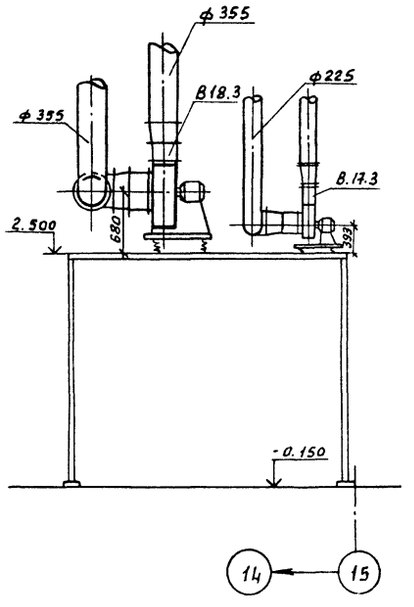


## Разрез 3-3

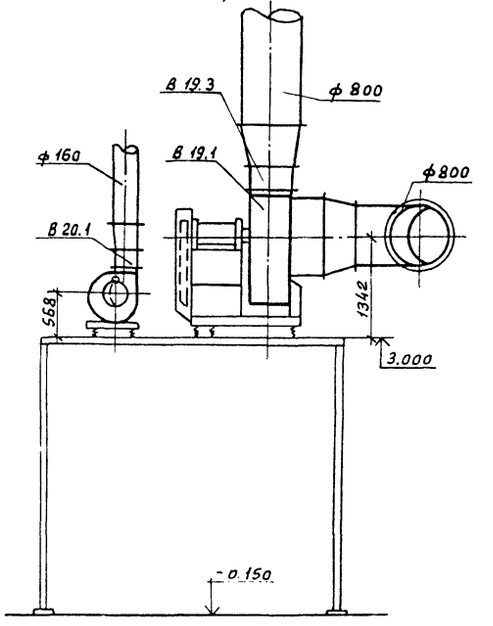


## Разрез 4-4

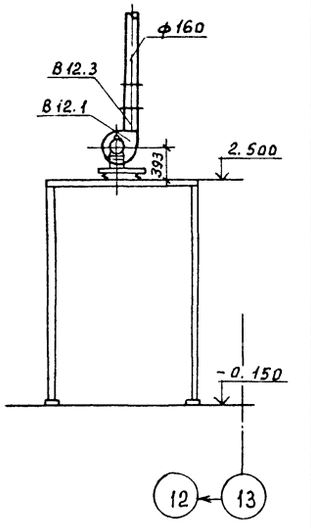


## План

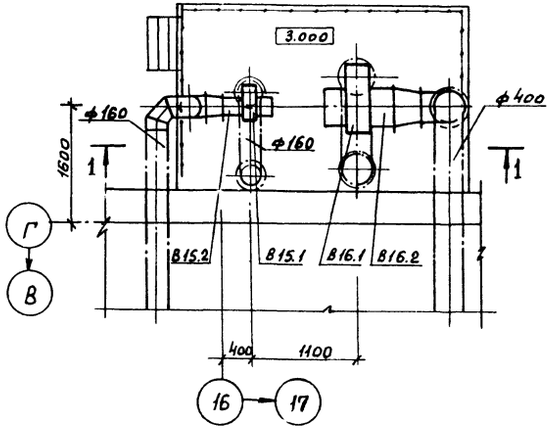


## План

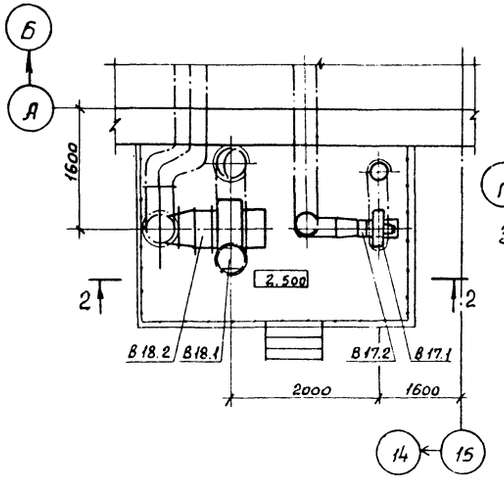


## План

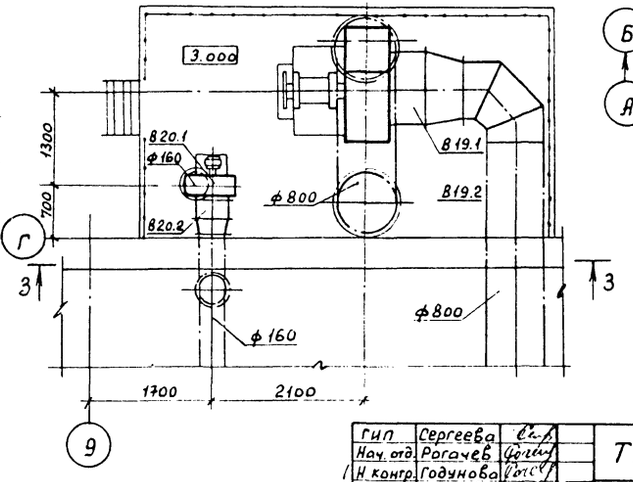


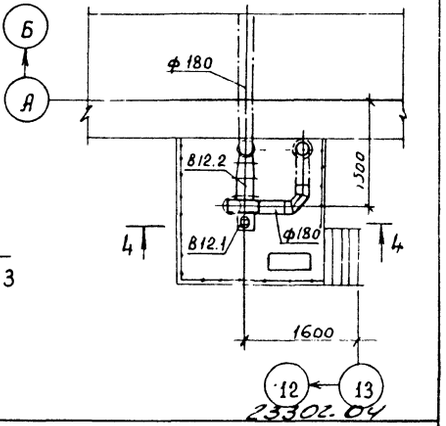


23302.04

| | | | | |
|---|---|---|---|---|
| ГИП | Сергеева | | ТП 411-2-187.88 | ОВ |
| Нач. отд. | Рогачев | | | |
| Н. контр. | Годунова | | | |
| Гл. спец. | Сергеева | | | |
| Рук. гр. | Шамис | | | |
| Инж. | Лобжанидзе | | Цех по производству паркетных щитов мощностью 100 тыс. м² в год | Стадия: Р; Лист: 25; Листов: |
| Привязан | | | Установки систем В12; В15 - В20. | СОЮЗГИПРОЛЕСХОЗ |
| Инв. № | | | | |

# Спецификация вентиляционного оборудования

| Марка поз. | Обозначение | Наименование | Кол. | Масса ед. кг | Примечание |
|---|---|---|---|---|---|
| | | В 12 | | | |
| В 12.1 | | а) вентилятор радиальный В-Ц4-70 №2,5 исполнение, 1 положение Пр 0° | 1 | 21,6 | |
| | | б) электродвигатель 4А63А4У2, 1370 об/мин, 0,25 кВт | 1 | 18,5 | |
| В 12.2 | 5.904-38 | Вставка гибкая В.00.00-03 | 1 | 0,91 | |
| В 12.3 | 5.904-38 | Вставка гибкая Н.00.00-03 | 1 | 0,86 | |
| | | В 15 | | | |
| В 15.1 | | а) Вентилятор радиальный В-Ц4-70 №2,5 исполнение 1, положение Пр 0° | 1 | 21,6 | |
| | | б) Электродвигатель 4А63В2У2, 2775 об/мин, 0,55 кВт. | 1 | 18,5 | |
| В 15.2 | 5.904-38 | Вставка гибкая В.00.00-03 | 1 | 0,91 | |
| В 15.3 | 5.904-38 | Вставка гибкая Н.00.00-03 | 1 | 0,86 | |
| | | В 16 | | | |
| В 16.1 | | а) вентилятор радиальный В-Ц4-70 №5 исполнение 1, положение Л0° | 1 | 76,0 | |
| | | б) электродвигатель 4В90L4У2, 1400 об/мин, 2,2 кВт | 1 | 62,0 | |
| В 16.2 | 5.904-38 | Вставка гибкая В.00.00-05 | 1 | 1,71 | |
| В 16.3 | 5.904-38 | Вставка гибкая Н.00.00-Н | 1 | 1,64 | |

| Марка поз. | Обозначение | Наименование | Кол. | Масса ед. кг | Примечание |
|---|---|---|---|---|---|
| | | В 17 | | | |
| В 17.1 | | а) вентилятор радиальный В-Ц4-70 №2,5, исполнение 1, положение Л0° | 1 | 21,6 | |
| | | б) электродвигатель 4В63В2У2, 2775 об/мин., 0,55 кВт | 1 | 18,5 | |
| В 17.2 | 5.904-38 | Вставка гибкая В.00.00-03 | 1 | 0,91 | |
| В 17.3 | 5.904-38 | Вставка гибкая Н.00.00-03 | 1 | 0,86 | |
| | | В 18 | | | |
| В 18.1 | | а) вентилятор радиальный В-Ц4-70 №5 исполнение 1, положение Л0° | 1 | 76,0 | |
| | | б) Электродвигатель 4В90L4У2, 1400 об/мин, 2,2 кВт | 1 | 62,00 | |
| В 18.2 | 5.904-38 | Вставка гибкая В.00.00-05 | 1 | 1,71 | |
| В 18.3 | 5.904-38 | Вставка гибкая Н.00.00-Н | 1 | 1,64 | |

| Марка поз. | Обозначение | Наименование | Кол. | Масса ед. кг | Примечание |
|---|---|---|---|---|---|
| | | В 19 | | | |
| В 19.1 | Учреждение Ц40-400/4 | Агрегат вентиляторный Ц4 0-2 компл.: | 1 | 807,0 | |
| | | а) вентилятор центробежный В-Ц4-70 №10 исполнение 6, положение Пр 0° | 1 | | |
| | | б) электродвигатель 4А 132S6, 960 об/мин, 5,5 кВт | | | |
| В 19.2 | 5.904-38 | Вставка гибкая В.00.00-15 | 1 | 3,42 | |
| В 19.3 | 5.904-38 | Вставка гибкая Н.00.00-19 | 1 | 3,47 | |
| | | В 20 | | | |
| В 20.1 | Учреждение Ц40-400/4 | Агрегат вентиляторный Ц4 100-2, компл: | 1 | 73,0 | |
| | | а) вентилятор центробежный В-Ц4-70 №4, исполнение 1, положение Пр 0° | 1 | | |
| | | б) электродвигатель 4А71В4, 1390 об/мин, 0,75 кВт | 1 | | |
| В 20.2 | 5.904-38 | Вставка гибкая В.00.00-08 | 1 | 1,59 | |
| В 20.3 | 5.904-38 | Вставка гибкая Н.00.00-08 | 1 | 1,34 | |

23301.04

| | | | |
|---|---|---|---|
| ГИП | Сергеева | | ТП 411-2-187.88 ОВ |
| Нач. отд. | Рогачев | | |
| Н. контр. | Рабунова | | |
| Гл. спец. | Сергеева | | |
| Рук. гр. | Шамис | | |
| Инж. | Кабанищев | | Цех по производству паркетных щитов мощностью 100 тыс. м²/год |

| Стадия | Лист | Листов |
|---|---|---|
| Р | 26 | |

Установки систем В 12; В 15 - В 20

СОЮЗГИПРОЛЕСХОЗ

Привязан

Инв. №

Альбом 3

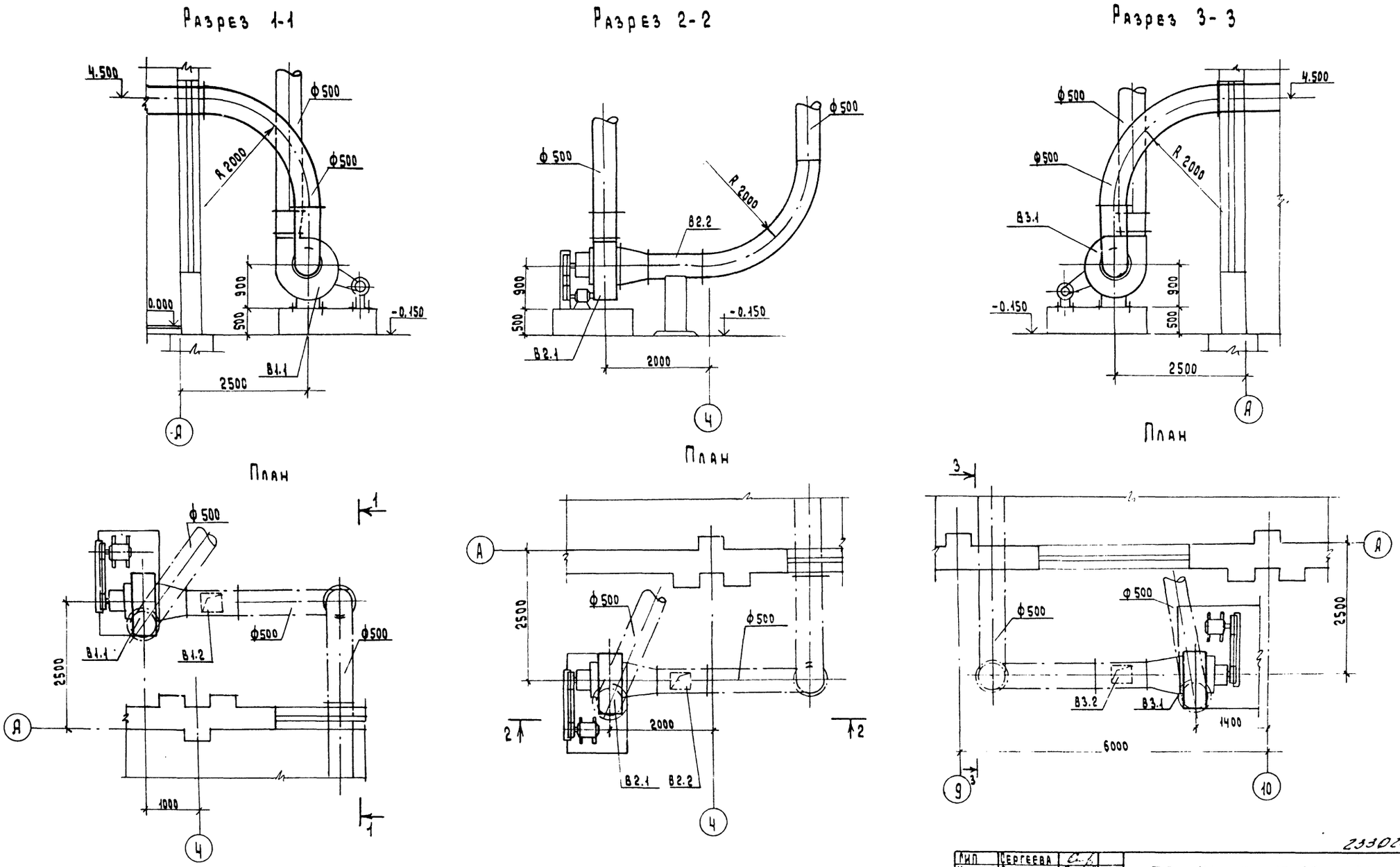


23302-04

| | | | |
|---|---|---|---|
| ГИП | Сергеева | | ТП 411-2-187.88 ОВ |
| Нач.отд. | Рогачев | | |
| Н.контр. | Годунова | | |
| Гл.спец. | Сергеева | | |
| Рук.гр. | Шамис | | |
| Ст.инж. | Шевченко | | Цех по производству паркетных щитов мощностью 100тыс.м² в год |
| Инж. | Лобжанидзе | | |

| Стадия | Лист | Листов |
|---|---|---|
| Р | 27 | |

Установки систем В1, В2, В3

Союзгипролесхоз

Привязан

Инв. N

Альбом 3

## Разрез 1-1

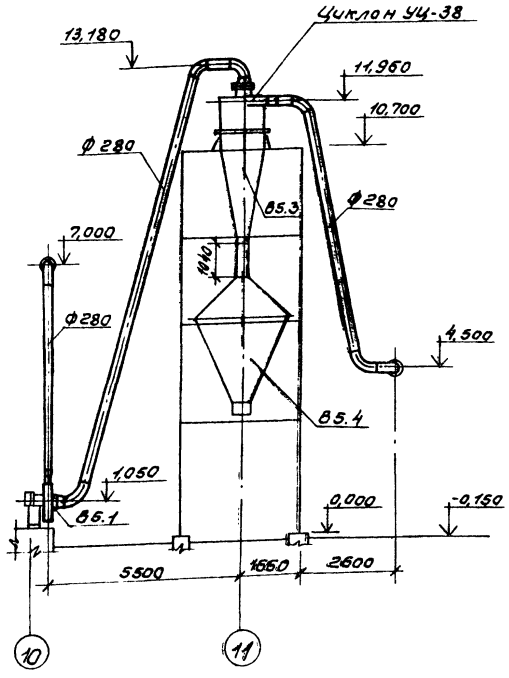


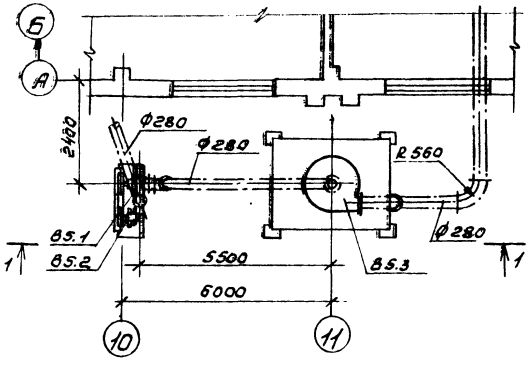


## Разрез 2-2

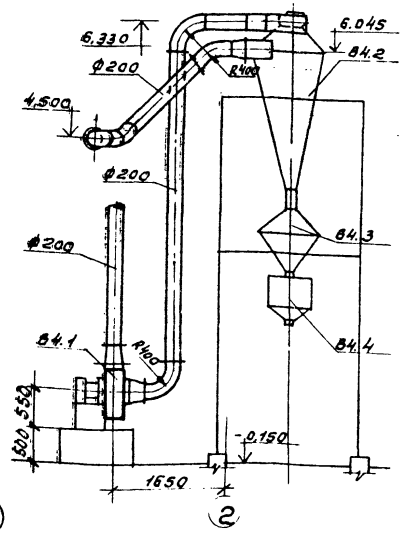


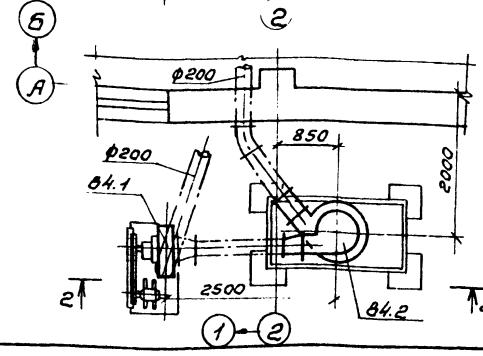


### Спецификация

| Марка поз. | Обозначение | Наименование | Кол. | Масса ед.кг | Примечание |
|---|---|---|---|---|---|
| В4.3 | 08-02-99, вып.3 | Бункер V=0,25м³ | 1 | 158,4 | |
| В4.4 | 08-02-99, вып.3 | Пылевой затвор ф70 | | | |
| | | „Мигалка" Т-120510 | 1 | 14,6 | |
| | | **В5** | | | |
| | | Вентиляторная установка: | | | |
| В5.1 | | Вентилятор радиальный | | | |
| | | высокого давления | | | |
| | | ВВД-9х-01, исполнение 6 | | | |
| | | положение Пр 0° | 1 | 252 | |
| В5.2 | | Электродвигатель | | | |
| | | 4А180S4, 1470об/мин, 22кВт | 1 | 67,7 | |
| В5.3 | Гипродревпром 614-136, вып.1 | Циклон УЦ-38 Н11 (УЦН-00.000) | 1 | 233,0 | |
| В5.4 | Гипродревпром | Бункер Н2 V=9,0 м³ | 1 | 508,0 | |
| | 614-1570, вып. IV | Затвор челюстной 500×500 | 1 | 143,0 | |

### Спецификация

| Марка поз. | Обозначение | Наименование | Кол. | Масса ед.кг | Примечание |
|---|---|---|---|---|---|
| | | **В1** | | | |
| В1.1 | | Вентиляторная установка П8-3а; компл.: | 1 | 790 | |
| | | а) Вентилятор радиальный пылевой В-Ц6-45-8 исполнение 6, положение Пр 0° | 1 | | |
| | | б) Электродвигатель 4А180М4, 1470об/мин, 30кВт | 1 | | |
| | | **В2** | | | |
| В2.1 | | Вентиляторная установка П8-3б: компл.: | 1 | 885 | |
| | | а) Вентилятор радиальный пылевой В-Ц6-45-8 исполнение 6, положение Лр 0° | 1 | | |
| | | б) Электродвигатель 4А200М4, 1475об/мин, 37кВт | 1 | | |
| В1.2 В2.2 | ОВН-1 | Уловитель крупных магнитных отходов | 2 | 26,0 | |
| | | **В3** | | | |
| В3.1 | | Вентиляторная установка П8-3б, компл.: | 1 | 885 | |
| | | а) Вентилятор радиальный пылевой В-Ц6-45-8 исполнение 6, положение Л0° | 1 | | |
| | | б) Электродвигатель 4А200М4, 1475об/мин, 37кВт | 1 | | |
| В3.2 | ОВН-1 | Уловитель крупных магнитных отходов | 1 | 26,0 | |
| | | **В4** | | | |
| В4.1 | | Вентиляторная установка Р5-2а, компл.: | 1 | 165 | |
| | | а) Вентилятор радиальный пылевой В-Ц17-40 №5 исполнение 6, положение Пр0° | 1 | | |
| | | б) Электродвигатель 4А112М4, 1450об/мин, 5,5кВт | 1 | | |
| В4.2 | 5.907.1 | Циклон Сиот 2 Ф001, правого исполнения | 1 | 102,0 | |

| | | |
|---|---|---|
| ГИП | Сергеева | |
| Нач.отд. | Рогачев | |
| Н.контр. | Гофунова | |
| Гл.спец. | Сергеева | |
| Рук.гр. | Шатис | |
| Инж. | Подчинская | |

23502-04

Привязан

Инв.№

**ТП 411-2-187.88** ОВ

Цех по производству паркетных щитов мощностью 100тыс. м² в год

Установки систем В4, В5.

| Стадия | Лист | Листов |
|---|---|---|
| Р | 28 | |

СОЮЗГИПРОЛЕСХОЗ

Альбом 3

## План на отм. 0,000

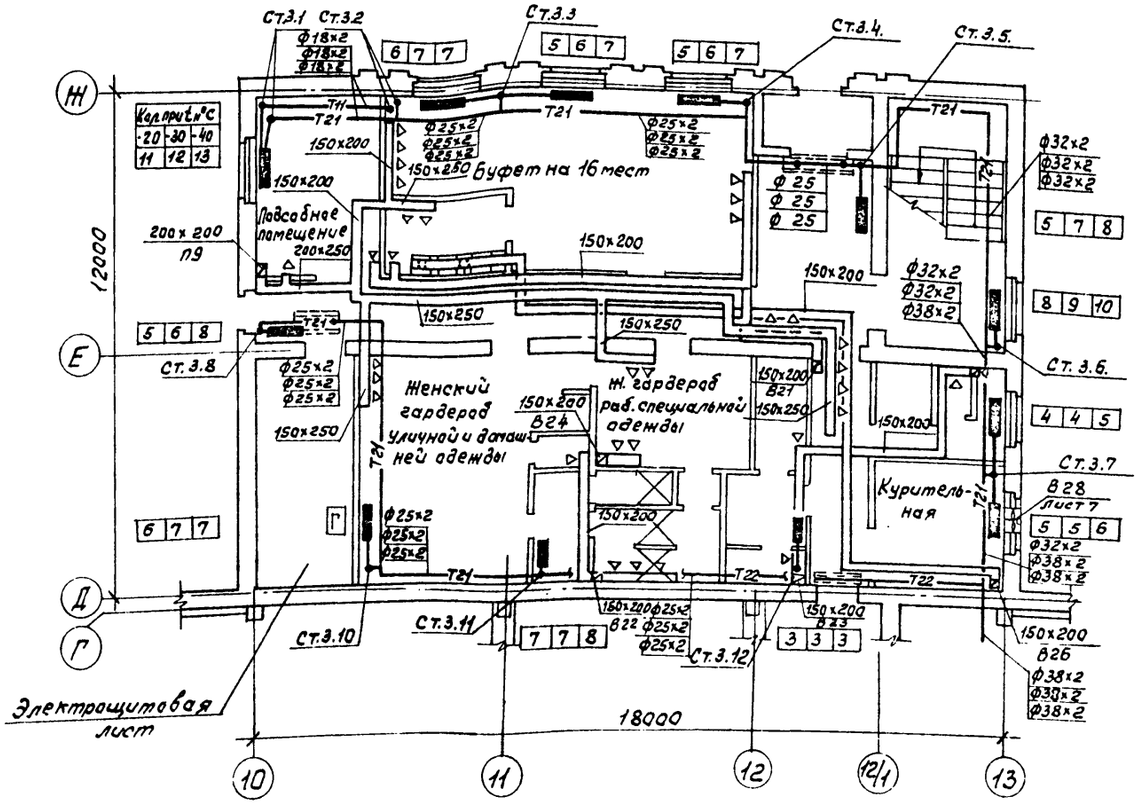


## План на отм. 3,000

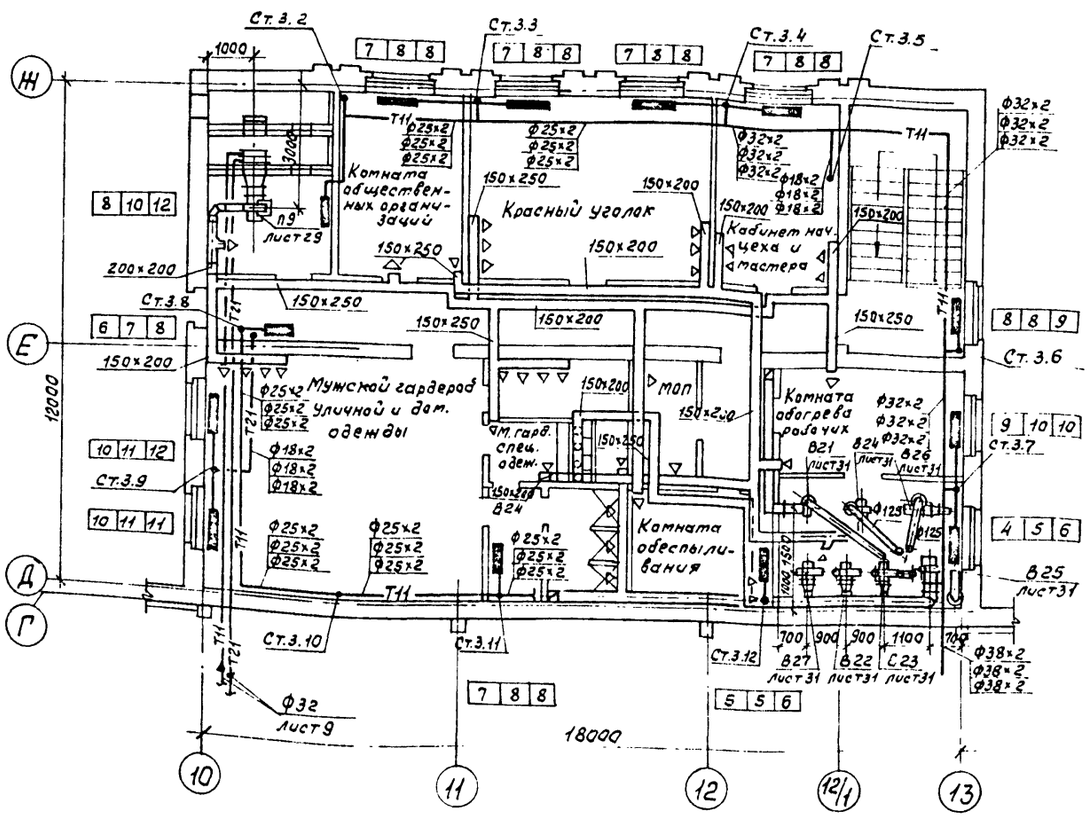


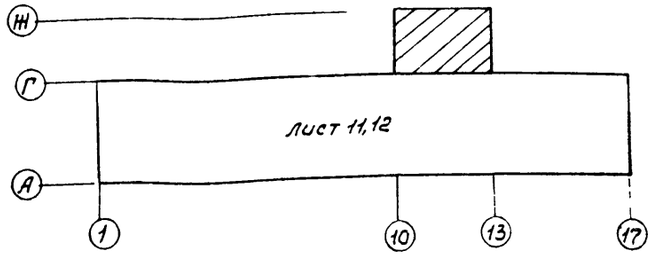


23302-04

| | | | |
|---|---|---|---|
| ГИП | Сергеева | | |
| Нач.отд. | Рогачев | | |
| Н.контр. | Годунова | | |
| Гл.спец. | Сергеева | | |
| Рук.гр. | Шатис | | |
| Инж. | Лобжанидзе | | |

ТП 411-2-187.88 ОВ

Цех по производству паркетных щитов мощностью 100 тыс. м² в год.

| Стадия | Лист | Листов |
|---|---|---|
| Р | 29 | |

План на отм. 0,000 между осями 10÷13; Г÷Ж. План на отм. 3,000 между осями 10÷13; Г÷Ж.

СОЮЗГИПРОЛЕСХОЗ

Привязан

Инв. №

Согласовано:
Рук.гр.ПД Синадский 1988
Рук.гр.ЭМ Разуваева

Альбом 3

# Система отопления 3

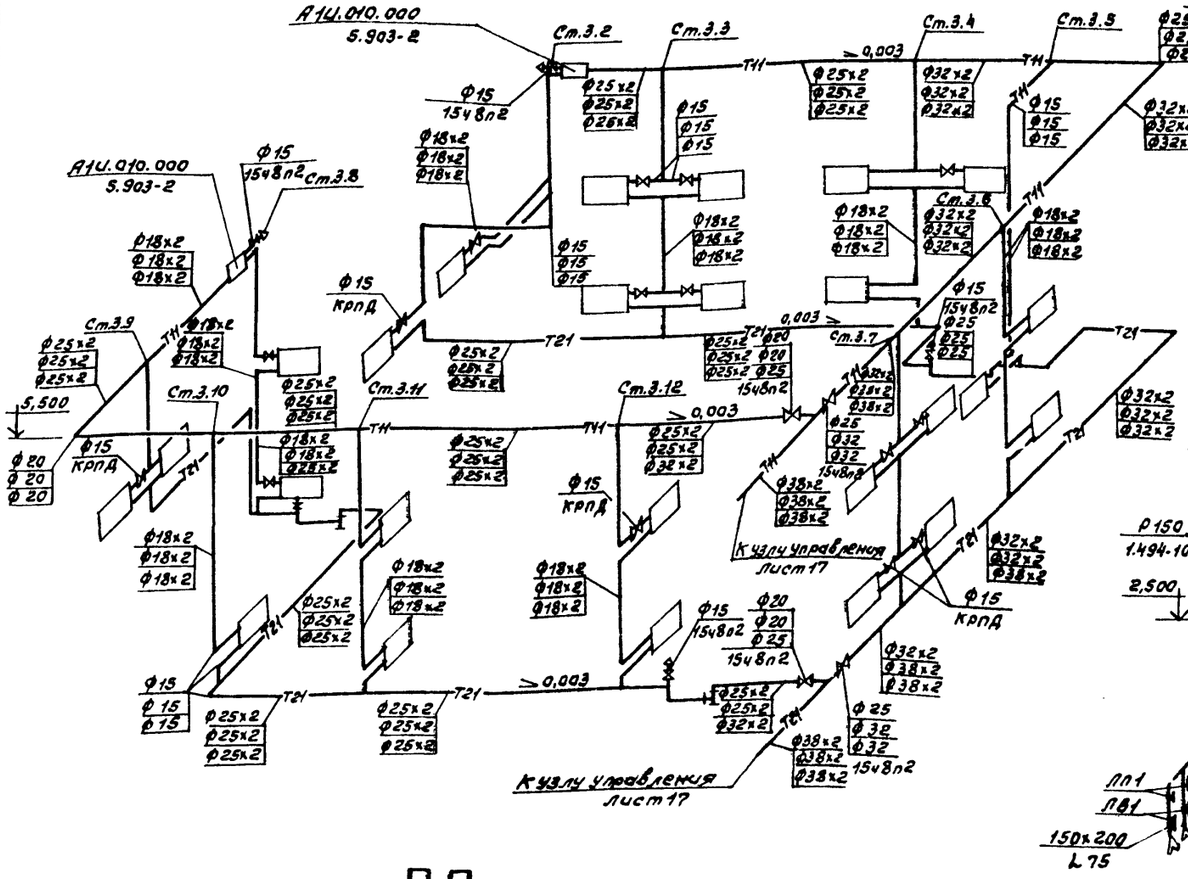


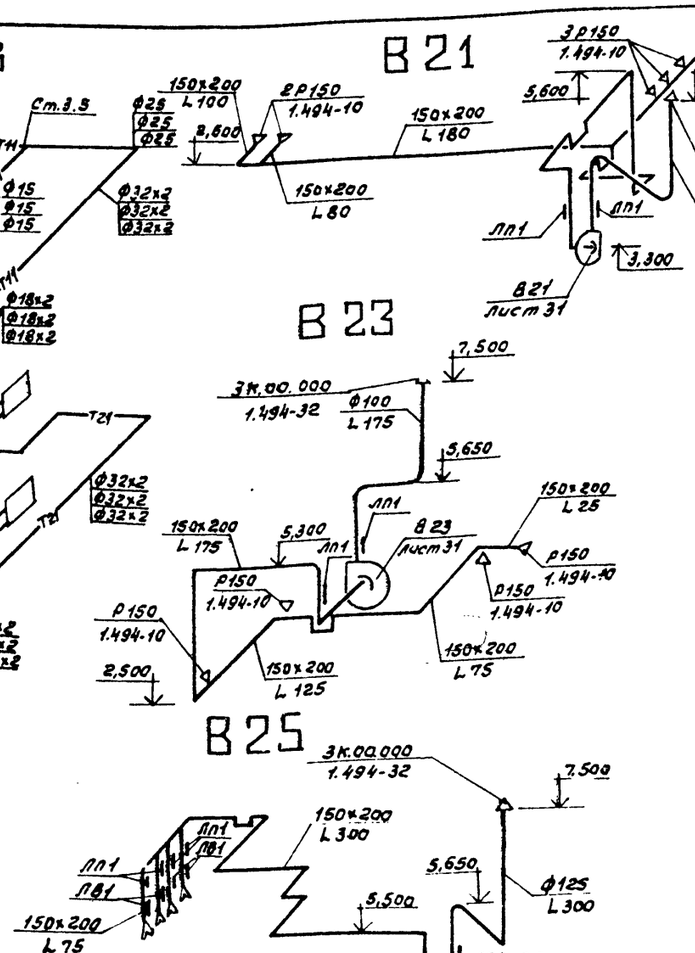


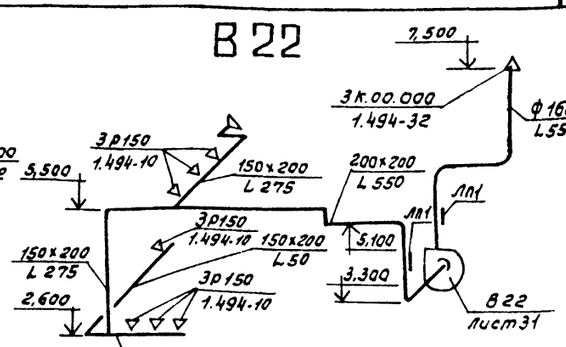





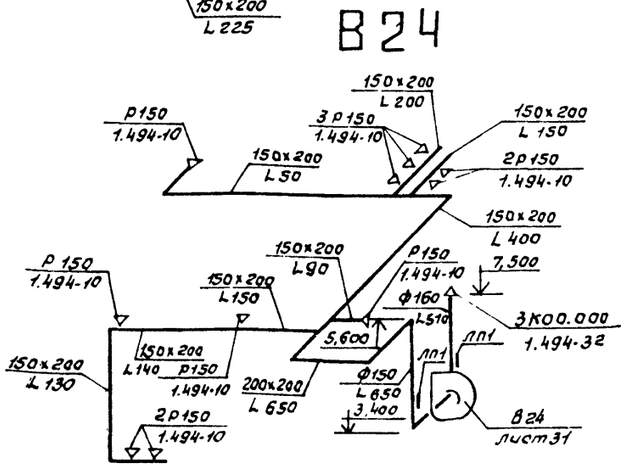





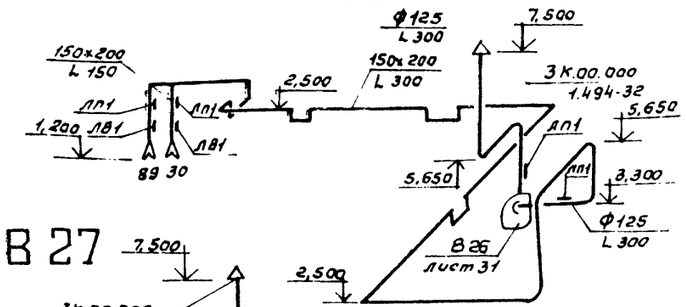


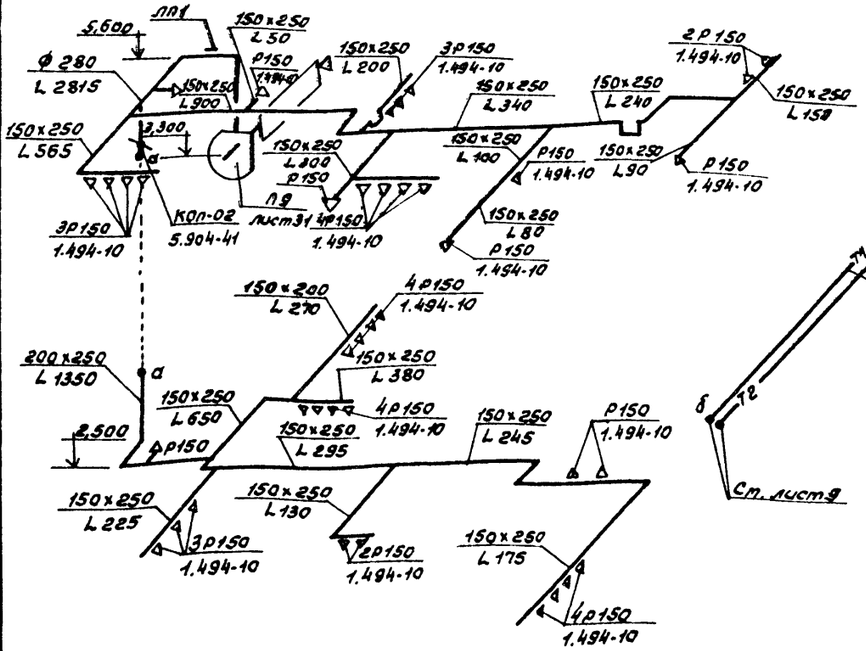


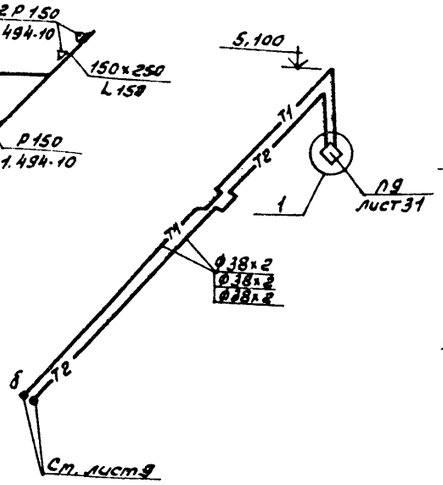


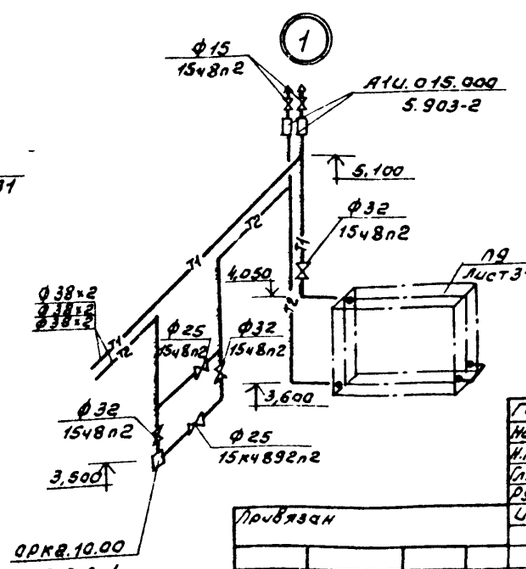


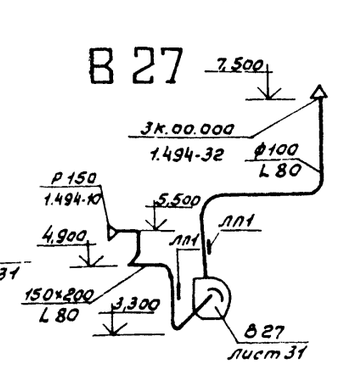


23302-04

| | | | |
|---|---|---|---|
| ГИП | Сергеева | | |
| Нач.отд. | Розанов | | |
| Н.контр. | Годунова | | |
| Гл.спец. | Сергеева | | |
| Рук.гр. | Шамис | | |
| Инж. | Лобжанидзе | | |

Привязан

Инв.№

ТП 411-2-187.88 ОВ

Цех по производству паркетных щитов мощностью 100 тыс.м² в год.
Схема системы отопления 3. Схема системы теплоснабжения установки П9. Узел 1. Схемы систем П9, В21÷В27.

| Стадия | Лист | Листов |
|---|---|---|
| Р | 30 | |

СФЮЗГИПРОЛЕСХОЗ

Альбом 3

## Разрез 2-2

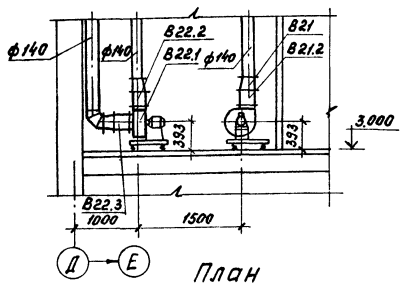


План

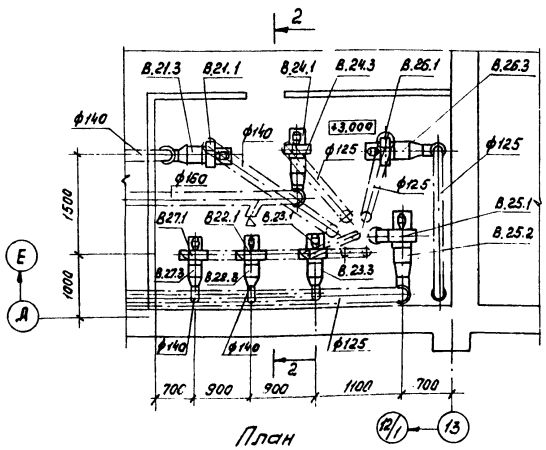


План

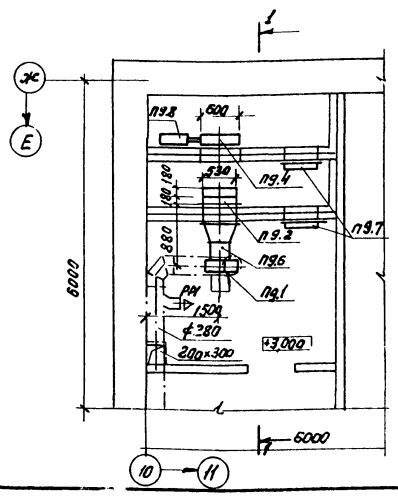


| Марка поз. | Обозначение | Наименование | Кол. | Масса ед.кг | Примечание |
|---|---|---|---|---|---|
| | | В24 | | | |
| В24.1 | | Агрегат вентиляторный А3,15095-1, компл. | 1 | 37,8 | |
| | | а) Вентилятор радиальный В-Ц4-70 н3,15 исполнение 1, положение Пр0° | 1 | | |
| | | б) Электродвигатель 4АА63А4, 1380об/мин, 0,25кВт | 1 | | |
| В24.2 | 5.904-38 | Вставка гибкая В.00.00-05 | 1 | 1,24 | |
| В24.3 | 5.904-38 | Вставка гибкая Н.00.00-07 | 1 | 1.14 | |
| | | В25 | | | |
| В25.1 | | Агрегат вентиляторный А2,5095-1 компл: | 1 | 26,0 | |
| | | а) Вентилятор радиальный В-Ц4-70 N2,5 исполнение 1, положение Пр0° | 1 | | |
| | | б) Электродвигатель 4АА56А4, 1400об/мин. 0,12 | 1 | | |
| В25.2 | 5.904-38 | Вставка гибка В.00.00-03 | 1 | 0,91 | |
| В25.3 | 5.904-38 | Вставка гибкая Н.00.00-03 | 1 | 0,86 | |
| | | В26 | | | |
| В26.1 | | Агрегат вентиляторный А2,5095-1, компл: | 1 | 26,0 | |
| | | а) Вентилятор радиальный В-Ц4-70 н2,5 исполнение 1, положение Л0° | | | |
| | | б) Электродвигатель 4АА56А4, 1400об/мин, 0,12кВт | 1 | | |
| В26.2 | 5.904-38 | Вставка гибкая В.00.00-03 | 1 | 0,91 | |
| В26.3 | 5.904-38 | Вставка гибкая Н.00.00-03 | 1 | 0,86 | |

## Разрез 1-1

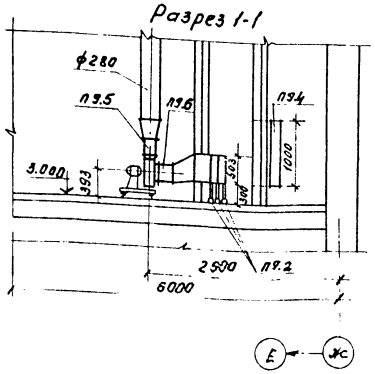


| Марка поз. | Обозначение | Наименование | Кол. | Масса ед.кг | Примечание |
|---|---|---|---|---|---|
| | | П9 | | | |
| П9.1 | | Агрегат вентиляторный А3,15095-1, компл: | 1 | 37,8 | |
| | | а) Вентилятор радиальный В-Ц4-70 N3,15 исполнение 1, положение Пр0° | 1 | | |
| | | б) Электродвигатель 4АА63А4; 1400об/мин. 0,25кВт | 1 | | |
| П9.2 | | Калорифер многоходовой КВСБ-6ПУ3 по ТУ 22-4459-84 | 2 | 55.0 | |
| П9.3 | 1.494-25 | Подставка под калориферы тип I h=300 | 6 | 0,8 | |
| П9.4 | | Заслонка утепленная КВУ600×1000АУ2 с исполнительным механизмом М30-1,6/25-025И | 1 | 79,3 | |
| П9.5 | 5.904-38 | Вставка гибкая В.00.00-05 | 1 | 1,24 | |
| П9.6 | 5.904-38 | Вставка гибкая Н.00.00-03 | 1 | 1,14 | |
| П9.7 | 5.904-4 | Дверь герметическая утепленная Дус 1,25×0,5 | 2 | 36,0 | |
| П9.8 | | Привод утепленной заслонки вынесенный в отапливаемое помещение | 1 | | |
| | | В21, В22, В23, В27 | | | |
| В21.1 | | Агрегат вентиляторный А2,5105-1, компл: | 4 | 25,0 | |
| В22.1 | | а) Вентилятор радиальный В-Ц4-70 N2,5 исполнение 1, положение Пр0° | 4 | | |
| В23.1 | | б) Электродвигатель 4АА56А4, 1400об/мин. 0,12кВт | 4 | | |
| В27.1 | | | | | |
| В21.2÷В23.5 В27.2 | 5.904-38 | Вставка гибкая В.00.00-03 | 4 | 0,91 | |
| В21.3÷В23.5 В.27.3 | 5.904-38 | Вставка гибкая Н.00.00-03 | 4 | 0,86 | |

| | | |
|---|---|---|
| ГИП | Сергеева | |
| Нач.отд. | Рогачев | |
| Н.контр. | Годунова | |
| Гл.спец. | Сергеева | |
| Рук.гр. | Шамис | |
| Инж. | Лобжанидзе | |

ТП 411-2-187.88 ОВ

23302-04

Привязан

Инв №

Цех по производству паркетных щитов мощностью 100тыс.м² в год

| Стадия | Лист | Листов |
|---|---|---|
| Р | 31 | |

Установки систем П9; В21÷В27

СОЮЗГИПРОЛЕСХОЗ

# ТИПОВОЙ ПРОЕКТ

411-2-187.88

Цех по производству паркетных щитов мощностью 100 тыс. м² в год

Стены панельные

# ЧЕРТЕЖИ ОБЩИХ ВИДОВ НЕТИПОВЫХ КОНСТРУКЦИЙ СИСТЕМ ОТОПЛЕНИЯ И ВЕНТИЛЯЦИИ

Альбом 3

| Обозначение | Наименование | Примечание |
|---|---|---|
| ОВН-1 | Уловитель крупных отходов | |
| ОВН-2 | Рамка | |
| ОВН-3 | Диффузор | |
| ОВН-4 | Коробка распределительная | |
| ОВН-5 | Воздуховод раздаточный | |
| ОВН-6 | Воздуховод асбестоцементный | |
| ОВН-7 | Унифицированный узел | |
| | прохода воздуховодов | |
| ОВН-8 | Зонт вытяжной | |
| ОВН-9 | Факельный выброс | |

| | | | |
|---|---|---|---|
| ГИП | Сергеева | | ТП 411-2-187.88 ОВН |
| Нач.отд | Рогачев | | |
| Н.контр | Годунова | | Содержание альбома |
| Гл.спец. | Сергеева | | Стадия Р; Лист; Листов 1 |
| Рук.гр. | Шамис | | Союзгипролеохоз |
| Инж. | Лабманидзе | | |

Альбом 3

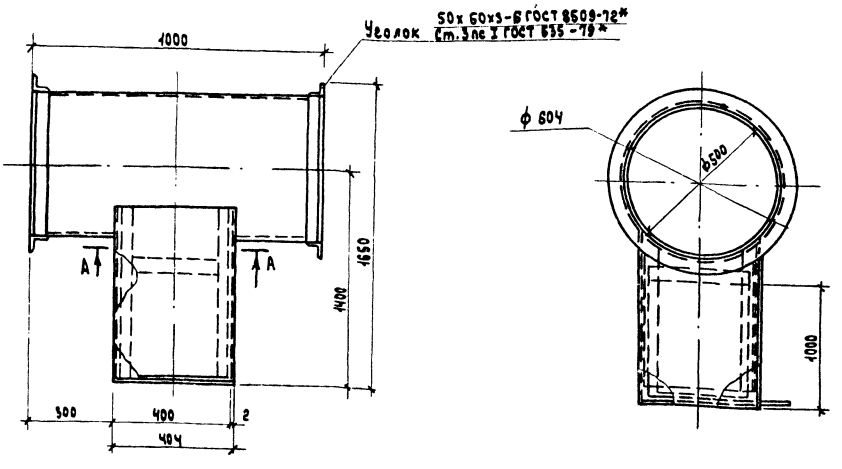


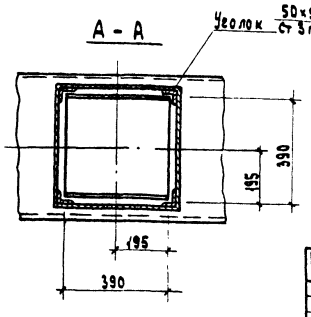


1. Конструкция сварная из тонколистовой углеродистой стали S=4,6мм по ГОСТ 19903-74
2. Среда не агрессивная.
3. Покрытие масляной краской.
4. Масса ≈ 50кг.

38

23302-04

Привязан

Инв. N

| | | | |
|---|---|---|---|
| ГИП | Сергеева | | Т.П. 411-2-187.88 ОВН-1 |
| Нач.отд | Рогачев | | |
| Н.конт. | Годунова | | Уловитель крупных отходов |
| Гл.спец | Сергеева | | Стадия Р; Лист; Листов 1 |
| Рук.гр. | Шамис | | Союзгипролеохоз |
| Инж. | Лабманидзе | | |

Альбом 3

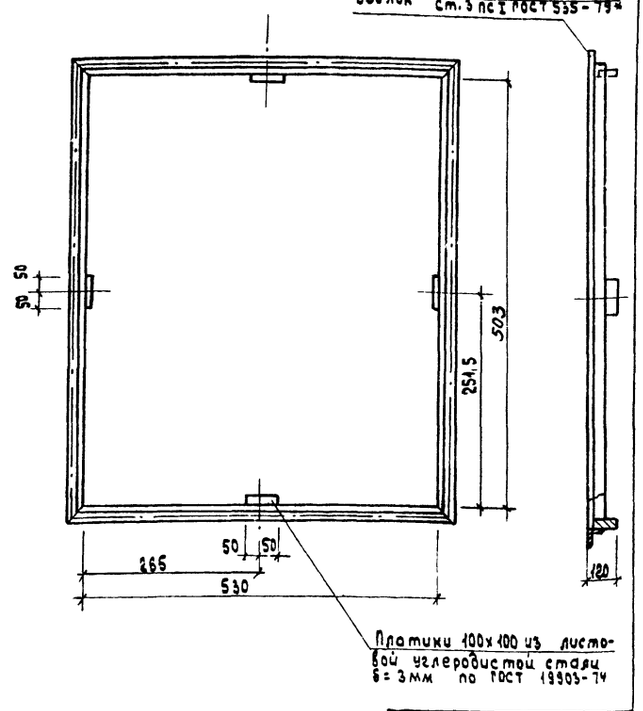


Масса - 8кг

Привязан

Инв.№

| | | |
|---|---|---|
| ГИП | Сергеева | |
| Нач.отд. | Гогачев | |
| Н.контр. | Гобунова | |
| Гл.спец. | Сергеева | |
| Рук.гр. | Шамис | |
| Инж. | Гобжанидзе | |

Т.П. 411-2-187.88 ОВН-2

Рамка

| Стадия | Лист | Листов |
|---|---|---|
| Р | | 1 |

СОЮЗГИПРОЛЕСХОЗ

Альбом 3

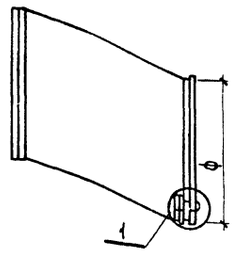


| № Вентилятора | ф |
|---|---|
| 2,5 | 250 |
| 3,2 | 315 |

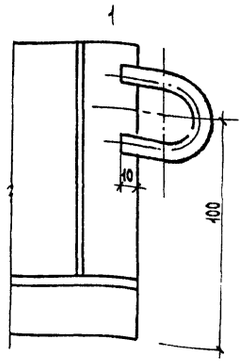


1. Конструкция сварная из тонколистовой углеродистой стали по ГОСТ 19903-74 δ=1,6 мм.
2. Среда не агрессивная.
3. Покрытие масляной краской.
4. Ориентировочная масса - 3кг.

Привязан

Инв.№

| | | |
|---|---|---|
| ГИП | Сергеева | |
| Нач.отд. | Гогачев | |
| Н.контр. | Гобунова | |
| Гл.спец. | Сергеева | |
| Рук.гр. | Шамис | |
| Инж. | Гобжанидзе | |

Т.П. 411-2-187.88 ОВН3

Диффузор

| Стадия | Лист | Листов |
|---|---|---|
| Р | | 1 |

СОЮЗГИПРОЛЕСХОЗ

Формат А4

Альбом 3

Вид А

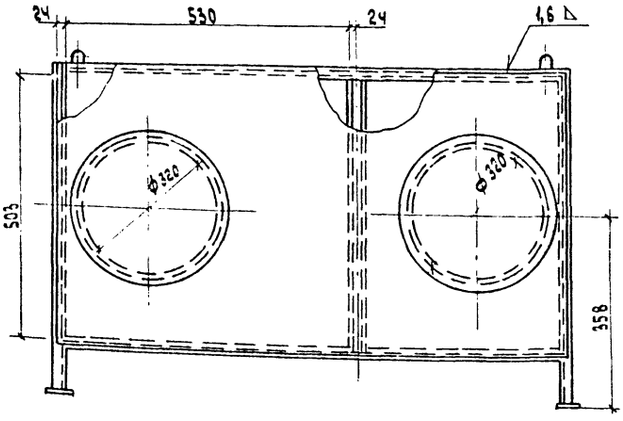


Вид Б

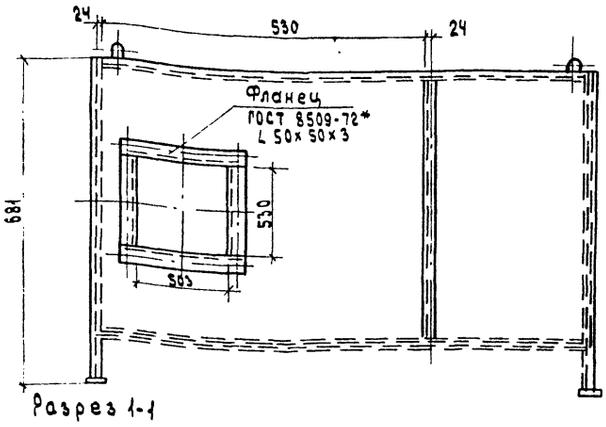


Разрез 1-1

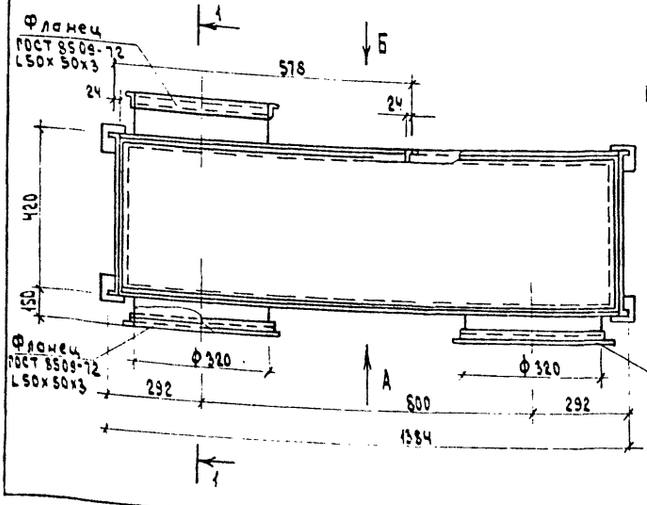


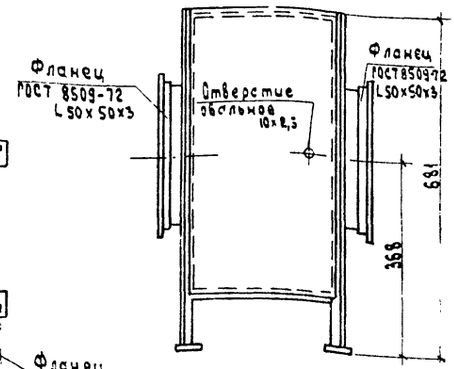


1. Конструкция сварная из тонколистовой углеродистой стали по ГОСТ 19903-74 δ=1.6 мм.
2. Среда не агрессивная.
3. Покрытие масляной краской
4. Ориентировочная масса - 50кг.

39

23302.04

Привязан

Инв.№

| | | |
|---|---|---|
| ГИП | Сергеева | |
| Нач.отд. | Гогачев | |
| Н.контр. | Гобунова | |
| Гл.спец. | Сергеева | |
| Рук.гр. | Шамис | |
| Инж. | Гобжанидзе | |

Т.П. 411-2-187.88 ОВН-4

Коробка распределительная. Чертеж общего вида

| Стадия | Лист | Листов |
|---|---|---|
| Р | | 1 |

СОЮЗГИПРОЛЕСХОЗ

Формат А3

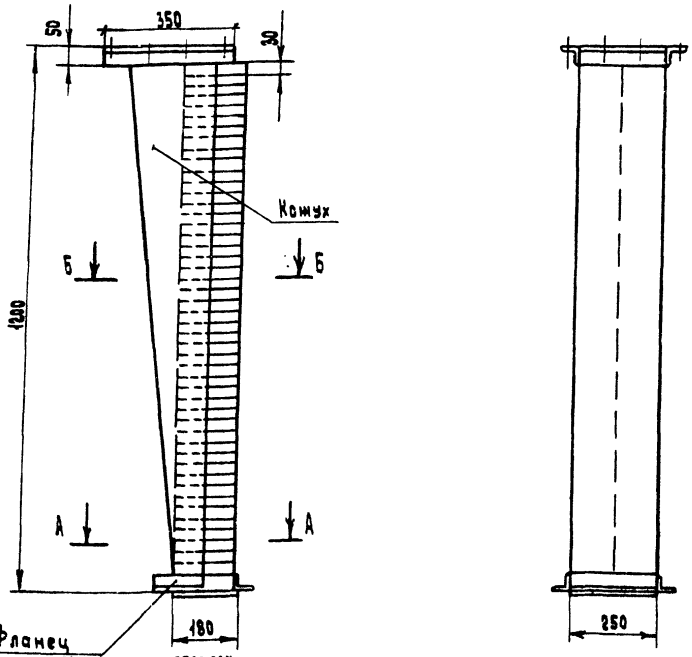





Б-Б
М 1:5

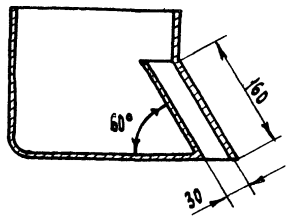


А-А

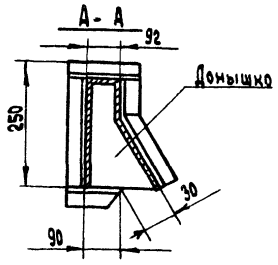


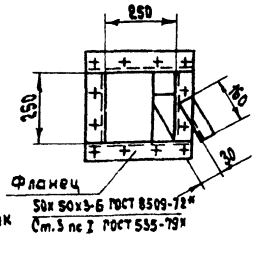


1. Конструкция сварная из тонколистовой углеродистой стали $S \geq 1{,}6$ мм обыкновенного качества марки Ст. 3.
2. Среда не агрессивная.
3. Покрытие масляной краской.
4. Масса ≈ 32 кг

| | | | | | |
|---|---|---|---|---|---|
| Привязан | ГИП | Сергеева | | тп 411-2-187.88 | ОВН 5 |
| | Нач. отд. | Рогачев | | | |
| | Н. контр. | Гайнова | | Воздуховод разда точный | Стадия: Р; Лист: ; Листов: 1 |
| | Гл. спец. | Сергеева | | | |
| | Рук. гр. | Шамис | | | Союзгипролесхоз |
| Инв. № | Инж. | Лобманидзе | | | |

Формат А3

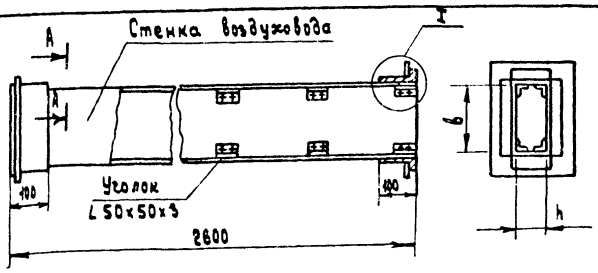


I
М 1:2

А-А
М 1:2,5

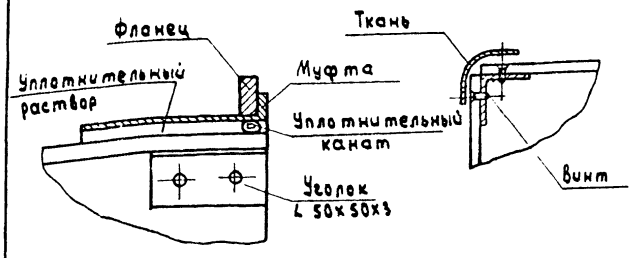


| Обозначение | Размеры, мм | |
|---|---|---|
| | b | h |
| ОВН-6 | 150 | 200 |
| ОВН-6н | 200 | 200 |

1. Монтаж асбестоцементных воздуховодов производит специализированная организация. Смонтированные воздуховоды подвергаются испытанию на разгерметизацию стыков. Подсос или утечка воздуха в размере 10% от расчетной производительности в соответствии со СНиП III-33-75 не допускается.
2. Муфта перед ее установкой внутри и торец воздуховода снаружи оклеиваются тканью на водостойком клее, дающем надежную склейку металла и ткани. Закрепление муфты на воздуховоде производится в соответствии с п. 5.65 СНиП III-28-75 путем уплотнения зазора между муфтой и воздуховодом пеньковым канатом, смоченным казеиновым клеем и асбестоцементным раствором, с добавлением в него казеинового клея, с последующим заполнением зазора асбоцементным раствором более густой консистенции, замешанным на расширяющемся цементе с добавлением казеинового клея.
3. В качестве материала стенок принять асбоцементный лист (асбопанель) толщиной 8 и 10 мм. Воздуховод допускается выполнять из составных листов по длине воздуховода Шов заделывать – см. п. 2.
4. При монтаже крепление воздуховодов осуществляется аналогично креплению металлических воздуховодов по типовым чертежам серии 5.904-1 в. 0.4 1и2. Крепление звена воздуховодов с размерами сеч. от 100×200 ÷ 200×250, осуществляется в двух точках таким образом, чтобы опоры располагались по обе стороны от шва на равных расстояниях от него и от фланцевого соединения.
5. Масса ≈ ОВН-6 20кг
ОВН-6н 27кг

40

23302-04

| | | | | | |
|---|---|---|---|---|---|
| Привязан | ГИП | Сергеева | | тп 411-2-187.88 | ОВН 6 |
| | Нач. отд. | Рогачев | | | |
| | Н. контр. | Гайнова | | Воздуховод асбестоцементный Чертеж общего вида | Стадия: Р; Лист: ; Листов: 1 |
| | Гл. спец. | Сергеева | | | |
| | Рук. гр. | Шамис | | | Союзгипролесхоз |
| Инв. № | Инж. | Лобманидзе | | | |

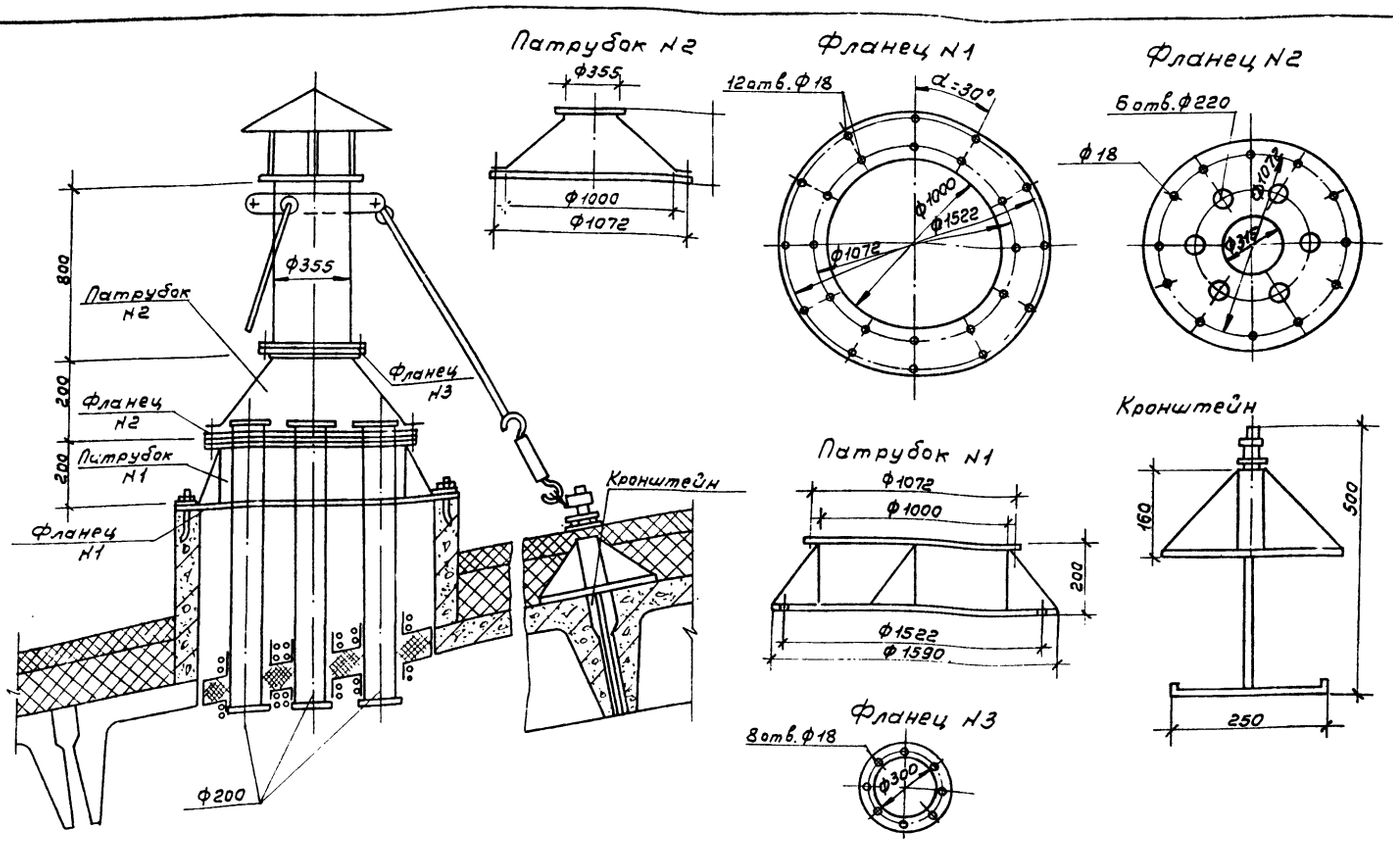


1. Конструкция сборная на фланцах из углеродистой стали по ГОСТ 19903-74 δ=1,6 мм.

| | | | |
|---|---|---|---|
| ГИП | Сергеева | | ТП 411-2-187.88 ОВН 7 |
| Нач.отд. | Рогачев | | |
| Н.контр. | Годунова | | |
| Гл.спец. | Сергеева | | Унифицированный узел прохода Б воздуховодов. Общий вид. |
| Рук.гр. | Шатис | | Стадия: Р; Лист: ; Листов: 1 |
| Инж. | Лобжанидзе | | СОЮЗГИПРОЛЕСХОЗ |

Привязан

Инв. №

Копировал Тиекуев

Формат А3

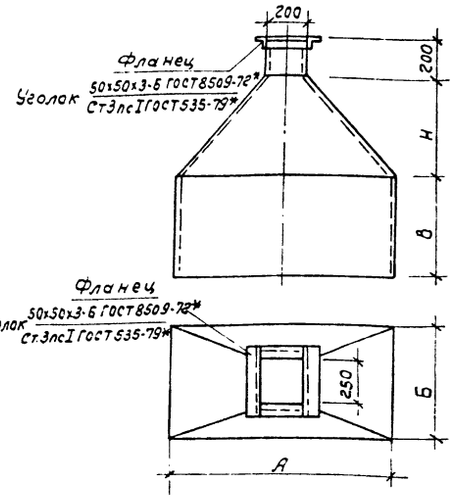


| Обозначение систем | Размеры, мм | | | | Масса кг |
|---|---|---|---|---|---|
| | А | Б | В | Н | |
| В20 | 1500 | 1000 | 500 | 500 | 60,0 |
| | | | | | |

1. Конструкция сварная из тонколистовой стали по ГОСТ 19903-74, δ=1,6 мм.
2. Среда не агрессивная.
3. Покрытие масляной краской.
4. Масса ≈ 60 кг.

Привязан

Инв. №

| | | | |
|---|---|---|---|
| ГИП | Сергеева | | ТП 411-2-187.88 ОВН 8 |
| Нач.отд. | Рогачев | | |
| Н.контр. | Годунова | | |
| Рук.гр. | Шатис | | Зонт вытяжной. Чертеж общего вида. |
| Инж. | Лобжанидзе | | Стадия: Р; Лист: ; Листов: 1 |
| | | | СОЮЗГИПРОЛЕСХОЗ |

Копировал Тиекуев

Формат А4

Альбом 3

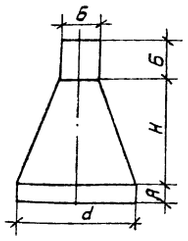


| Обозначение систем | Размеры | | | | Масса (кг) |
|---|---|---|---|---|---|
| | А | Н | Б | d | |
| В19 | 300 | 800 | 400 | 800 | 39,0 |
| В20 | 100 | 300 | 100 | 315 | 15,5 |
| В15 | 100 | 200 | 100 | 200 | 13,0 |
| В16 | 100 | 400 | 200 | 400 | 16,0 |
| В17 | 100 | 200 | 100 | 225 | 13,0 |
| В18 | 300 | 600 | 315 | 630 | 35,0 |

(41)

23302-04

1. Конструкция сварная из тонколистовой стали по ГОСТ 19903-74.
2. Среда не агрессивная.
3. Покрытие масляной краской.

Привязан

Инв. №

| | | | |
|---|---|---|---|
| ГИП | Сергеева | | ТП 411-2-187.88 ОВН 9 |
| Нач.отд. | Рогачев | | |
| Н.контр. | Годунова | | |
| Гл.спец. | Сергеева | | Факельный выброс. Чертеж общего вида. |
| Рук.гр. | Шатис | | Стадия: Р; Лист: ; Листов: 1 |
| Инж. | Лобжанидзе | | СОЮЗГИПРОЛЕСХОЗ |

Копировал Тиекуев

Формат А4

(41)

gost.e-ecolog.ru