ТИПОВОЙ ПРОЕКТ
411-2-187.88

ЦЕХ ПО ПРОИЗВОДСТВУ ПАРКЕТНЫХ ЩИТОВ МОЩНОСТЬЮ 100 ТЫС.М^2 В ГОД

СТЕНЫ ПАНЕЛЬНЫЕ

АЛЬБОМ 2

ЧАСТЬ 1

АР – АРХИТЕКТУРНЫЕ РЕШЕНИЯ СТР.3-15

КЖ – КОНСТРУКЦИИ ЖЕЛЕЗОБЕТОННЫЕ СТР.18-69

23302-02
Н. ЦЕНО: 10-79

ВФ. ЦИТИ N 23302-02

gost.e-ecolog.ru

ЦЕНТРАЛЬНЫЙ ИНСТИТУТ ТИПОВОГО ПРОЕКТИРОВАНИЯ
ГОССТРОЯ СССР
КИЕВСКИЙ ФИЛИАЛ
г Киев-57 ул. Эжена Потье № 12

58/2
Заказ № 6310 Инв № 23302-02 Тираж 100

Сдано в печать 9/8 1989 Цена 10-79

ТИПОВОЙ ПРОЕКТ

411-2-187.88

ЦЕХ ПО ПРОИЗВОДСТВУ ПАРКЕТНЫХ ЩИТОВ МОЩНОСТЬЮ 100 тыс. м^2 в год

СТЕНЫ ПАНЕЛЬНЫЕ

АЛЬБОМ 2

ПЕРЕЧЕНЬ АЛЬБОМОВ:

Альбом	1	ПЗ	Общая пояснительная записка
		ТХ	Технологические решения
Альбом	2	АР	Архитектурные решения
часть	1	КЖ	Конструкции железобетонные
		КМ	Конструкции металлические
часть	2	КД	Конструкции деревянные
Альбом	3	ВК	Внутренние водопровод и канализация
		ОВ	Отопление и вентиляция
		ОВН	Чертежи общих видов нетиповых конструкций систем отопления и вентиляции
Альбом	4	ЭМ	Силовое электрооборудование
		ЭО	Электрическое освещение
		СС	Связь и сигнализация
		АОВ	Автоматизация санитарно-технических систем
Альбом	5	КЖИ	Чертежи строительных изделий
Альбом	6	АОО	Чертежи заданий заводам-изготовителям
Альбом	7	НО	Чертежи нестандартизированного оборудования
часть 1 и 2			
Альбом	8	СО	Спецификации оборудования
Альбом	9	ВМ	Ведомости потребности в материалов
Альбом	10	С	С м е т ы
книга 1, 2			

РАЗРАБОТАН
институтом "Союзгипролесхоз"

Главный инженер института В.М. НАГАЕВ

Главный инженер проекта Т.А. Сергеева

© Госстрой СССР 1989г.

УТВЕРЖДЕН Госкомлесом СССР
протокол от 20 июня 1988 г. №16

ВВЕДЕН В ДЕЙСТВИЕ институтом
"Союзгипролесхоз"
приказ от 27 июня 1988г. №77

№23302-02

Альбом 2 часть 1

Типовой проект 411-2-187.88

СОДЕРЖАНИЕ АЛЬБОМА №2

№№ листов	Наименование листа	Стр.
1	2	3
	Титульный лист	1
	Содержание альбома	2
	Архитектурные решения 411-2-187.88-АР	
1	Общие данные (начало)	3
2	Общие данные (окончание)	4
3	Планы на отм. 0,000 и 3,300.	5
4	Фрагменты плана 1; 2. Разрез 5-5.	6
5	Вспомогательные помещения. Планы на отм. 0,000 и 3,300	7
7	Разрезы 1-1; 2-2; 3-3; 4-4.	8
8	Детали с 1÷14	9
9	Планы расположения отверстий, ниш.	10
10	Фасады	11
11	Планы полов и кровли. Экспликация полов.	
	Деталь. Фрагменты плана.	12
12	Спецификация. Ведомость проемов дверей. Схемы	
	расположения элементов оконных проемов и	
	жалюзийных решеток	13
13	Ведомость перемычек. Спецификация перемычек	14
14	Ведомость перемычек. Спецификация перемычек	
	для наружной температуры -20° и -40°С.	15
	Конструкции железобетонные 411-2-187.88-КЖ	
1	Общие данные (начало)	16
2	Общие данные (окончание)	17
3	Схема расположения фундаментов и фундаментных балок	18
4	Сечения 1-1÷7-7. Узлы 1,2.	19
5	Узлы 3÷6	20
6	Фундаменты Фм1, Фм2, Фм3	21
7	Фундаменты Фм 4, Фм 5	22
8	Фундаменты Фм 6, Фм 7	23
9	Бытовые помещения. Схема расположения фундаментов	24
10	Бытовые помещения. Схема расположения сбор-	
	ных фундаментов (вариант)	25
11	Раскладка блоков по осям Е-Ж; 10; 12/1; 13	26
12	Схема расположения фундаментов под ленточ-	
	ный конвейер. Фундаменты Фм 9, Фм 10.	27
13	Схема расположения фундаментов под опоры	
	пневмотранспорта.	28
14	Фундаменты под опоры пневмотранспорта Фм11, Фм12	29
15	Схема расположения фундаментов под оборудо-	
	вание в осях 1-9.	30
16	Схема расположения фундаментов под оборудо-	
	вание в осях 9-17.	31
17	Схема расположения узкоколейного пути. Сечение 1-1÷3-3	32
18	Сечения 4-4÷9-9	33
19	Схемы расположения фундаментов под оборудование	
	в траншее Т1, подпольных каналов в бытовых помещениях	34
20	Фундаменты Фм1÷Фм16	35
21	Фундаменты Фм7÷Фм9	36
22	Фундаменты Фм 10÷Фм 12	37
23	Фундамент под пресс Фм 13. Опалубка	38
24	Фундамент Фм 13. Армирование подошвы фундамента	39
25	Фундамент Фм 13. Армирование сетей.	40
26	Фундамент Фм 13. Разрезы 1-1; 4-4.	41
27	Фундамент Фм 13. Разрезы 5-5; 6-6.	42
28	Фундамент Фм 13. Разрез 7-7. Спецификация.	43
29	Фундаменты Фм 14÷Фм 16	44
30	Фундаменты Фм 17÷Фм 21	45
31	Фундаменты Фм 22÷Фм 24	46
32	Фундаменты Фм 25÷Фм 27	47
33	Схема расположения отстойника для клея	48
34	Схема расположения колонн	49
35	Схема расположения балок и плит	50
36	Разрезы 1-1; 2-2. Схема расположения плит	
	перекрытия на отм. 3,300.	51
37	Схемы расположения плит перекрытия на отм. 3,300	
	монолитные участки ум1, ум2	52
38	Бытовые помещения. Схемы расположения	
	панелей перекрытия и покрытия	53
39	Схема расположения панелей по осям А,Г; 1,17	54
40	Фрагменты крепления панелей 1-13	55
41	Спецификация к схеме расположения панелей	56
42	Спецификация к схеме расположения и крепле-	
	ния панелей	57
43	Спецификация элементов крепления панелей	58
44	Схема расположения элементов железобетонной лестницы	59
45	Схема расположения венткамеры ВК1	60
46	Разрезы 1-1÷4-4	61
47	Разрезы 5-5÷8-8	62
48	Схемы расположения венткамер ВК2, ВК3	63
49	Разрезы 1-1, 2-2.	64
50	Разрезы 3-3÷7-7.	65
51	Спецификация элементов венткамер ВК1, ВК2, ВК3	66
52	Схема расположения подвесок воздуховодов в осях 1-9	67
53	Схема расположения подвесок воздуховодов в осях 9-17	68
54	Схема расположения опор пневмотранспорта	69
	Конструкции металлические 411-2-187.88-КМ	
1	Общие данные (начало)	70
2	Общие данные (продолжение)	71
3	Общие данные (окончание)	72
4	Схемы расположения светных щитов и балок	
	перекрытия траншеи	73
5	Схема расположения балок и щитов перекры-	
	тия фундамента Фм 13.	74
6	Разрезы 1-1; 2-2. Узлы 1÷8.	75
7	Схемы расположения балок, монорелься по оси	
	2 и между осями 7-10.	76
8	Схема расположения балок монорелься между осями 11-12	77
9	Узлы 1÷5	78
10	Схемы расположения элементов площадок П1 и П2	79
11	Схемы расположения элементов площадки П3 и	
	элементов ограждения площадки П4.	80
12	Схемы расположения элементов площадок П5 и П6	
	и элементов лестницы Л1	81
13	Схема расположения элементов площадок П7 и П8	82
14	Узлы 1; 2; 3	83
15	Опора под циклон СИОТ-2	84
16	Опора под циклон СИОТ-2 Узлы.	85
17	Схема расположения металлических опор под	
	трубопроводы пневмотранспорта.	86
18	Разрезы 1-1 и 2-2	87
19	Траверсы Т1 и Т2. Опоры металлические Ом1÷Ом8.	88
	Конструкции деревянные 411-2-187.88-КД	
1	Общие данные	89
2	Монтажная схема эстакады. Разрезы 1-1÷3-3. Узлы 1÷4.	90
3	Конструкции опоры под бункер. План балок	
	площадки на отм. 5,850	91
4	Деревянный бункер. Узлы А÷Г	92
5	Короб ленточного конвейера	93

Альбом 2 г.1

Ведомость рабочих чертежей основного комплекта

Лист	Наименование	Примечание
1	Общие данные (начало)	
2	Общие данные (окончание)	
3	Планы на отм. 0.000 и 3.300	
4	Фрагменты плана 1:2. Разрез 5-5.	
5	Вспомогательные помещения. Планы на отм. 0.000 и 3.000	
6	Разрезы 1-1; 2-2; 3-3; 4-4	
7	Детали с 1÷14	
8	Планы расположения отверстий, ниш	
9	Фасады	
10	Планы полов и кровли. Экспликация полов. Деталь. Фрагменты планы.	
11	Спецификации. Ведомость проемов дверей. Схемы расположения элементов	
	оконных проемов и жалюзийных решеток.	
12	Ведомость перемычек. Спецификация перемычек.	
13	Ведомость перемычек. Спецификация перемычек для наружной температуры	
	-20°С и -40°С.	

Технические характеристики

Наименование	Ед. изм.	Производств. помещения	Бытовые помещения	Всего
Строительный объем	$м^3$	13829,8	1397,0	15226,8
Площадь застройки	$м^2$	1812,1	236,0	2048,1
Общая площадь	$м^2$	1975,2	413,4	2388,6

Типовой проект разработан в соответствии с действующими нормами и правилами и предусматривает мероприятия, обеспечивающие взрывную, взрывопожарную и пожарную безопасность при эксплуатации здания.

Главный инженер проекта Т.А. Сергеева

Ведомость ссылочных и прилагаемых документов

Обозначение	Наименование	Примечание
	Ссылочные документы	
Серия 2.435-6 выпуски 1 и 2	Противопожарные двери и ворота промышленных зданий	Выпуск 2 противопожарные двери искрогасящие
Серия 1.136.5-19	Двери деревянные наружные для жилых и общественных зданий	
Серия 1.136-10	Двери деревянные внутренние для жилых и общественных зданий	
Серия 2.460-19 вып. 0 и 1	Узлы легкосбрасываемых покрытий одноэтажных зданий промышленных предприятий со взрывоопасными производствами	
ГОСТ 12506-81	Окна деревянные для производственных зданий	
ГОСТ 11214-86	Окна и балконные двери деревянные с двойным остеклением для жилых и общественных организаций	
ГОСТ 16289-86	Окна и балконные двери деревянные стройиным остеклением для жилых и общественных зданий.	
Серия 1.136.1-13 вып. 1	Плиты подоконные для жилых и общественных зданий.	
Серия 1.038.1-1 вып. 1	Перемычки железобетонные для зданий с кирпичными стенами.	
Серия 2.460-18 вып. 2	Узлы покрытий одноэтажных производственных зданий с рулонными кровлями и железобетонными плитами.	
Серия 2.430-20 вып. 0,1,2	Узлы стен из кирпича одноэтажных зданий промышленных предприятий.	
Серия 1.494-27 вып. 7	Воздухоприемные устройства с подвесными утепленными клапанами	
Серия 1.238-1, вып. 2	Железобетонные козырьки входов и парапетные плиты общественных зданий	
	Прилагаемые документы	
Альбом 9	Ведомости потребности в материалах	

Ведомость спецификаций

Лист	Наименование	Примечание
11	Спецификация элементов заполнения проемов	
12,13	Спецификации перемычек	

Условные обозначения

— Отверстия

— Порядковый номер детали

52 / 2.460-18.2 — Номер типового узла / Серия рабочих чертежей типовых узлов

1 / лист 8 — Номер детали по проекту / Номер листа, на котором деталь изображена.

— Шкафы для грязной и чистой одежды.

23302-02

Привязан

Инв. №

ГИП	Сергеева		
Нач. отд.	Рогачев		
Н. контр.	Екатеринев		1988
Гл. спец.	Сергеева		
Рук. гр.	Синайский		1988
Ст. инж.	Еленкова		

ТП 411-2-187.88 -ДР

Цех по производству паркетных щитов мощностью 100 тыс. м² в год.

Стадия	Лист	Листов
Р	1	13

Общие данные (начало)

СОЮЗГИПРОЛЕСХОЗ

Альбом 2 г. 1

Вид отделки помещений

Наименование или номер помещения	Потолок: Площадь	Потолок: Вид отделки	Стены или перегородки: Площадь	Стены или перегородки: Вид отделки	Низ стен или перегородок (панель): Площадь	Низ стен или перегородок (панель): Вид отделки	Низ стен или перегородок (панель): Высота, мм	Примечания
Отделение раскроя, склейки и обработки, технологический проезд, пилоножеточка, отделения шлифовки, сушки изделий, склад, выдержки щитов, помещение для ЩСУ и ЩУК, электрощитовая, слесарная, отделение упаковки, пристройка для транспортера.	2353,0	Затирка швов. Известковая побелка	691,2	Затирка швов	—	—	—	Затирка швов для панельных стен.
			1744,7	Расшивка швов				Расшивка швов для кирпичных стен.
			2306,5	Клеевая покраска на всю высоту	—	—	—	
Лакоприготовительное отделение, лаборатория, отделение лакирования, компрессорная			94,4	Затирка швов	258,5	Масляная покраска	2000	
			647,3	Расшивка швов				
			545,2	Клеевая покраска				
Траншея, венткамеры. Тепловой пункт			868,4	Известковая побелка	—	—	—	
Буфет на 16 мест, красный уголок, комната общественных организаций, кабинет нач. цеха и мастера, курительная	263,5	Затирка швов. Клеевая покраска	106,9	Затирка швов	217,6	Окраска водоэмульсионной краской с добавлением красителей	2650	50мм по периметру стен. Улучшенная клеевая поделка - 4,4 м²
			96,9	Гипсовая сухая штукатурка				
Вестибюль, коридоры, гардеробные, тамбура, кладовая			72,7	Затирка швов	268,0	Окраска водоэмульсионной краской с добавлением пигмента	2000	Расшивка швов для кирпичных стен кладовой
			47,0	Расшивка швов				
			270,0	Гипсовая сухая штукатурка				
			159,2	Окраска клеевой краской				
Комнаты обогрева, обеспыливания, МОП			5,0	Затирка швов	61,2	Масляная покраска	2000	
			82,0	Гипсовая сухая штукатурка				
			24,8	Водоэмульсионная покраска				
Лестничная клетка			41,4	Расшивка швов	26,6	Окраска водоэмульсионной краской с добавлением пигмента	2000	
			14,8	Окраска клеевой краской				
Мойка, подсобное помещение	16,8	Затирка швов. Водоэмульсионная покраска	62,8	Улучшенная мокрая штукатурка	41,8	Глазурованная плитка	1800	
			21,0	Водоэмульсионная покраска				
Уборные, комнаты гигиены женщин	29,9	Затирка швов. Клеевая покраска	30,0	Затирка швов	55,8	Глазурованная плитка	1500	
			88,4	Мокрая штукатурка				
Гардеробы спецодежды			47,3	Водоэмульсионная покраска				
Ножные ванны. Душевые, преддушевые	20,5	Затирка швов. Масляная покраска	117,7	Мокрая штукатурка	74,8	Глазурованная плитка	1800	
			42,8	Масляная покраска				

Общие указания.

Архитектурная часть проекта разработана на основании технологического задания.
Степень огнестойкости здания - II.
За условную отметку 0,000 принят уровень чистого пола первого этажа производственной части здания и вспомогательных помещений.
Кирпичные вставки и внутренние стены производственной части цеха, наружные, внутренние стены и перегородки вспомогательных помещений выполнять из кератического рядового пустотелого кирпича М100 по ГОСТ'у 530-80 на цементно-песчаном растворе М25.
В дверных и оконных проемах, в кирпичной кладке, с двух сторон проема заложить деревянные пробки 250×120×65 через 1000мм по высоте, но не менее двух на откос.
Горизонтальная гидроизоляция кирпичных стен на отм. -0,030 и -0,350 - из цементно-песчаного раствора состава 1:2 толщиной 30мм.
Вокруг здания запроектирована асфальтовая отмостка шириной -750мм на щебеночном основании.
Планировочная отметка земли - 0,150.

Наружная отделка.

Стеновые панели окрашиваются силикатными красками светлых тонов.
Кирпичные вставки с фасадной стороны выкладываются в пустошовку с последующей штукатуркой и покраской под стеновую панель.

Отделку фасадов вспомогательных помещений выполнить с подбором кирпича и расшивкой швов. Цоколь оштукатуривается цементным раствором марки „50" с последующей покраской силикатными красками.
Оконные и дверные откосы штукатурятся известково-цементным раствором с последующей покраской.
Все столярные изделия окрашиваются масляной краской за 2 раза.

Таблица толщин стен и утеплителя

Наружная расчетная t° н.в.С	Материал стен	Толщина стен мм	Предельная расчетная наружная температура для стен	Материал утеплителя *	Толщина утеплителя, мм	Предельная расчетная наружная температура для утеплителя
Производственная часть						
-20°	Навесные керамзитобетонные панели γ=900 кг/м³ / Кирпичные вставки из кирпича кератического пустотелого КРП 100/1400/25 ГОСТ 530-80	200 / 380	-24° / -34,5°	Ячеистый бетон γ=400 кг/м³ / Минераловатные плиты на синтетическом связующем δ=200 кг/м³	60 / 40	-29° / до -53°
-30°		250 / 380	-34° / -34,5°		80 / 40	-39,5° / до -53°
-40°		300 / 510	-42° / -48°		100 / 40	-47,5 / до -53°
Вспомогательные помещения						
-20°	Кирпич кератический, рядовой, пустотелый КРП 100/1400/25 ГОСТ 530-80	380	-29°	Ячеистый бетон γ=400 кг/м³ / Минераловатные плиты на синтетическом связующем (ГОСТ 22950-78) δ=200 кг/м³.	80 / 40	-29° / до -39°
-30°		510	-43,5°		100 / 40	-37,5° / до -39°
-40°		510	-43,5°		120 / 50	-44° / до -51,7°

* Выбор материала утеплителя покрытия определяется при привязке проекта.
В покрытии над помещениями душевых и преддушевых толщины утеплителя увеличиваются соответственно на 40мм и 20мм.

23302-02

ГИП	Сергеева	[signature]	
Нач.отд.	Рогачев	[signature]	
Н.контр.	Евстигнеев	[signature]	1988
Гл.спец.	Сергеева	[signature]	
Рук.гр.	Синадский	[signature]	1988
Ст.инж.	Челенкова	[signature]	1988г.

ТП 411-2-187.88 АР

Цех по производству паркетных щитов мощностью 100 тыс. м² в год.

Стадия	Лист	Листов
Р	2	

Общие данные (окончание).

СОЮЗГИПРОЛЕСХОЗ

Привязан

Инв. №

Согласовано: Рук.гр. ОД Шатис

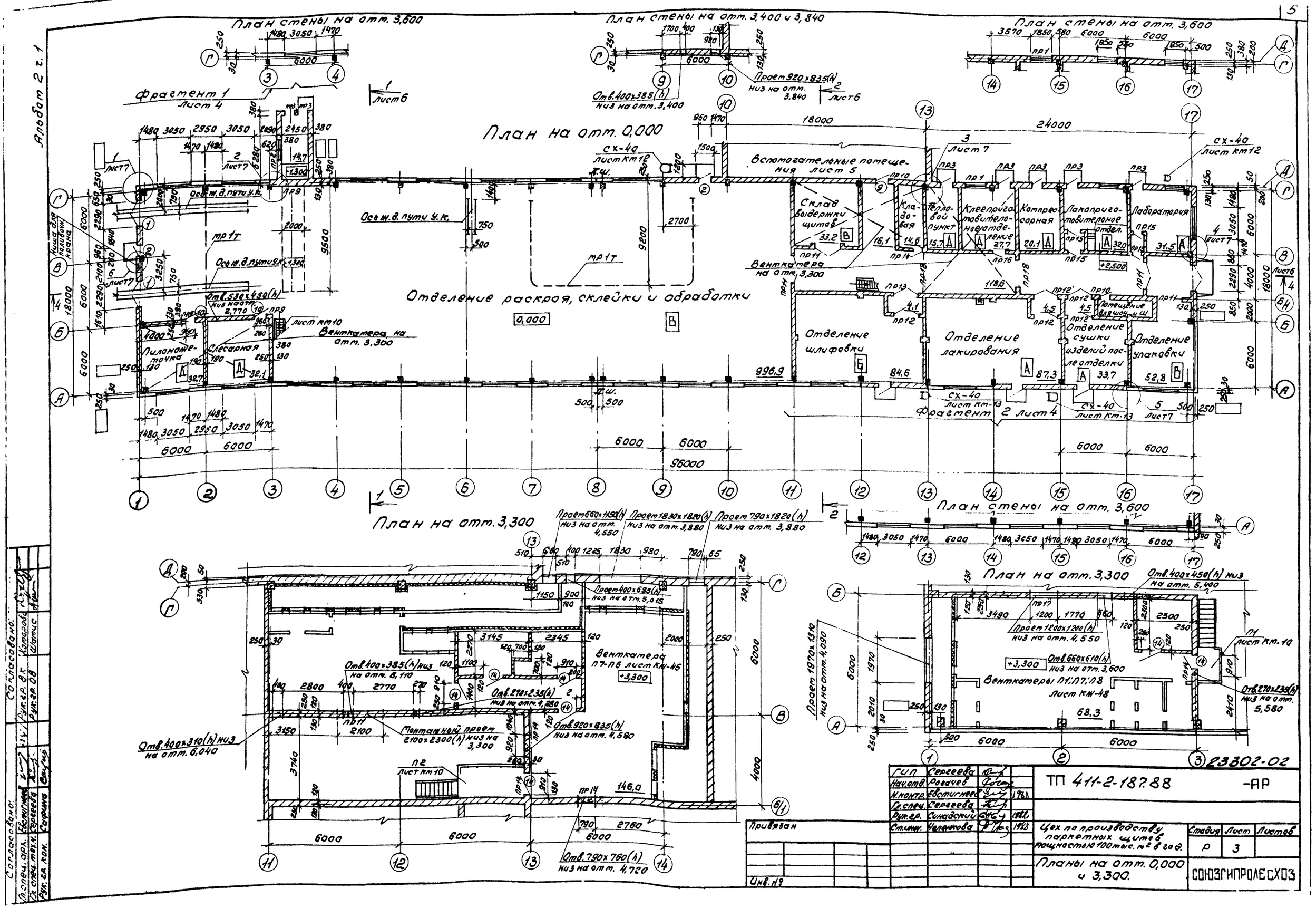

Альбом 2 г. 1
План стены на отм. 3,600
План стены на отм. 3,400 и 3,840
План стены на отм. 3,600
Фрагмент 1 лист 4
План на отм. 0,000
Вспомогательные помещения лист 5
Склад выдержки щитов
Кладовая
Тепловой пункт
Клеепригатовительное отделение
Компрессорная
Лакопригатовительное отдел.
Лаборатория
Отделение раскроя, склейки и обработки
Отделение шлифовки
Отделение лакирования
Отделение сушки изделий после отделки
Отделение упаковки
Пиланожеточка
Слесарная
Венткамера на отм. 3,300
Фрагмент 2 лист 4
План на отм. 3,300
План стены на отм. 3,600
План на отм. 3,300
Венткамера П7-П6 лист КЖ-45
Венткамеры П1;П7;П8 лист КЖ-48
Монтажный проем 2100×2300(h) низ на 3,300
Отв. 400×310(h) низ на отм. 6,040
Отв. 790×760(h) низ на отм. 4,720
Отв. 400×385(h) низ на отм. 6,110
Отв. 270×235(h) низ на отм. 4,280
Отв. 920×835(h) низ на отм. 4,580
Отв. 400×450(h) низ на отм. 5,400
Отв. 660×610(h) низ на отм. 3,600
Отв. 270×235(h) низ на отм. 5,580
Проем 1200×1200(h) низ на отм. 4,550
Проем 1970×1310 низ на отм. 4,090
23302-02
ТП 411-2-187.88 -АР
Цех по производству паркетных щитов мощностью 100 тыс. м² в год.
Планы на отм. 0,000 и 3,300.
Стадия Р
Лист 3
СОЮЗГИПРОЛЕСХОЗ
Привязан
Инв. №
Согласовано:
Согласовано:

Альбом 2 г.1

Фрагмент 1

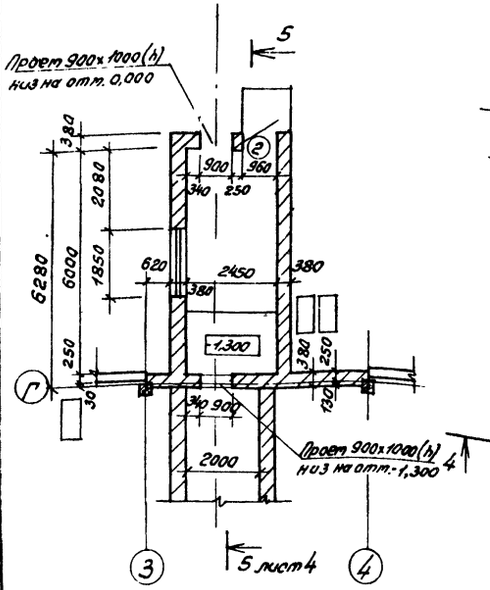

Фрагмент 2

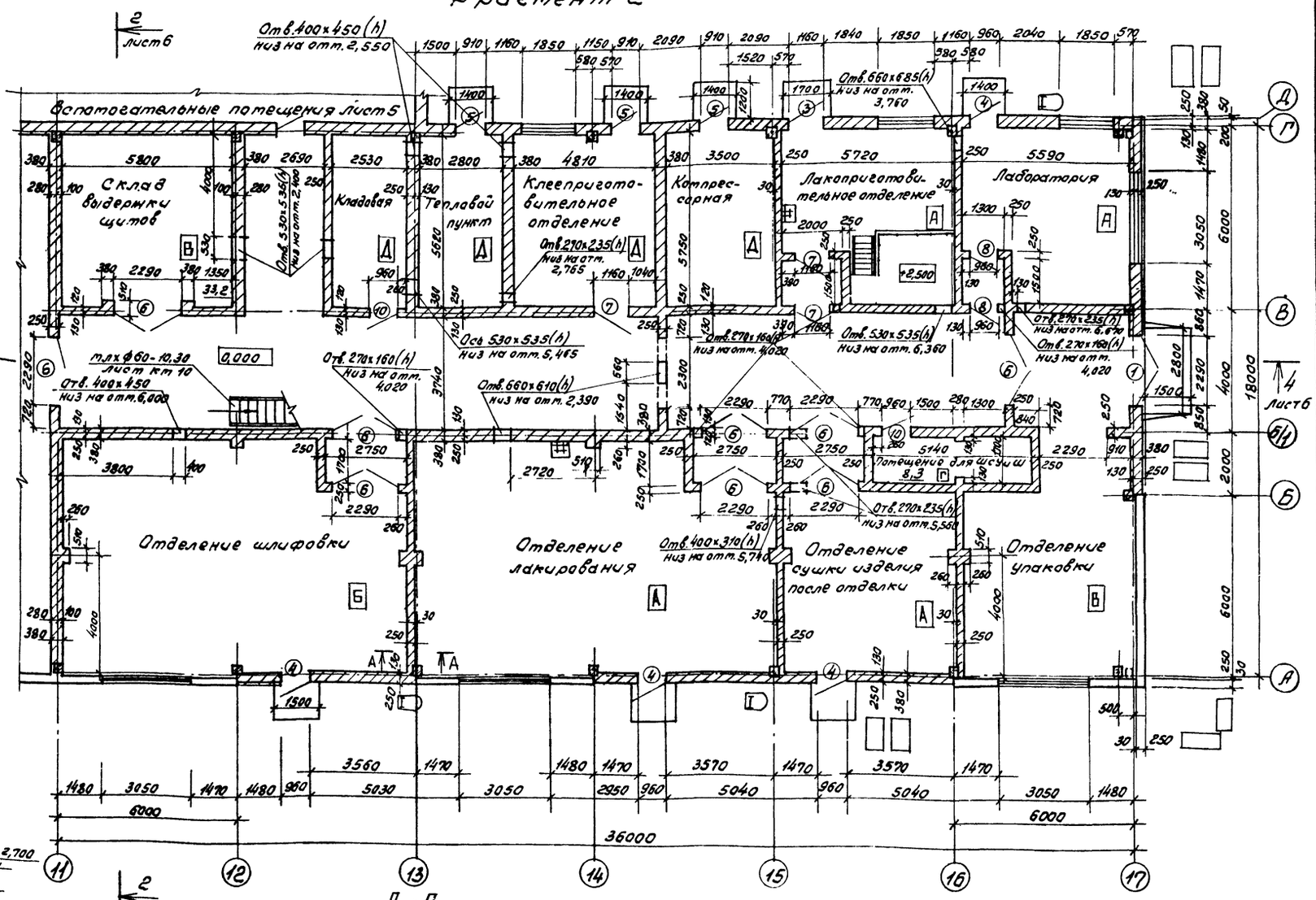

Разрез 5-5

1 слой гравия втопленный в битумную мастику
4 слоя рубероида на битумной мастике
Цементно-песчаный раствор м50 от 0÷20
Сборные ж.-б. плиты

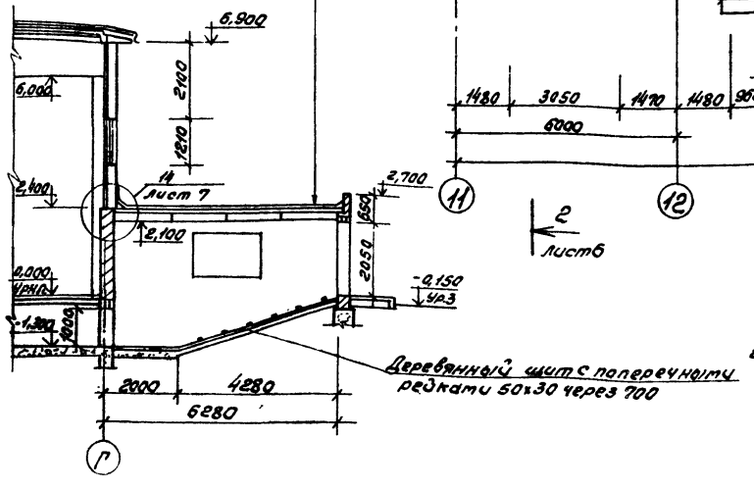

А-А

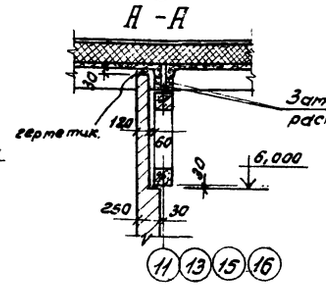

Перемычки замаркированы на плане, ст. лист 3.

23302-02

ГИП	Сергеева		
Нач.отд.	Рогачев		
Н.контр.	Евстигнеев		1988
Гл.спец.	Сергеева		
Рук.гр.	Синадский		1988
Ст.инж.	Челенкова		1988

ТП 411-2-187.88 АР

Цех по производству паркетных щитов мощностью 100 тыс. м² в год

Стадия	Лист	Листов
Р	4	

Фрагменты плана 1,2. Разрез 5-5

СОЮЗГИПРОЛЕСХОЗ

Привязан

Инв. №9

Согласовано:
Гл.спец.арх. Евстигнеев 1988
Гл.спец.техн. Сергеева
Рук.кон.гр. Сафина
Согласовано:
Рук.гр.ОВ Шамис

Альбом 2 г.т.

План на отм. 0,000

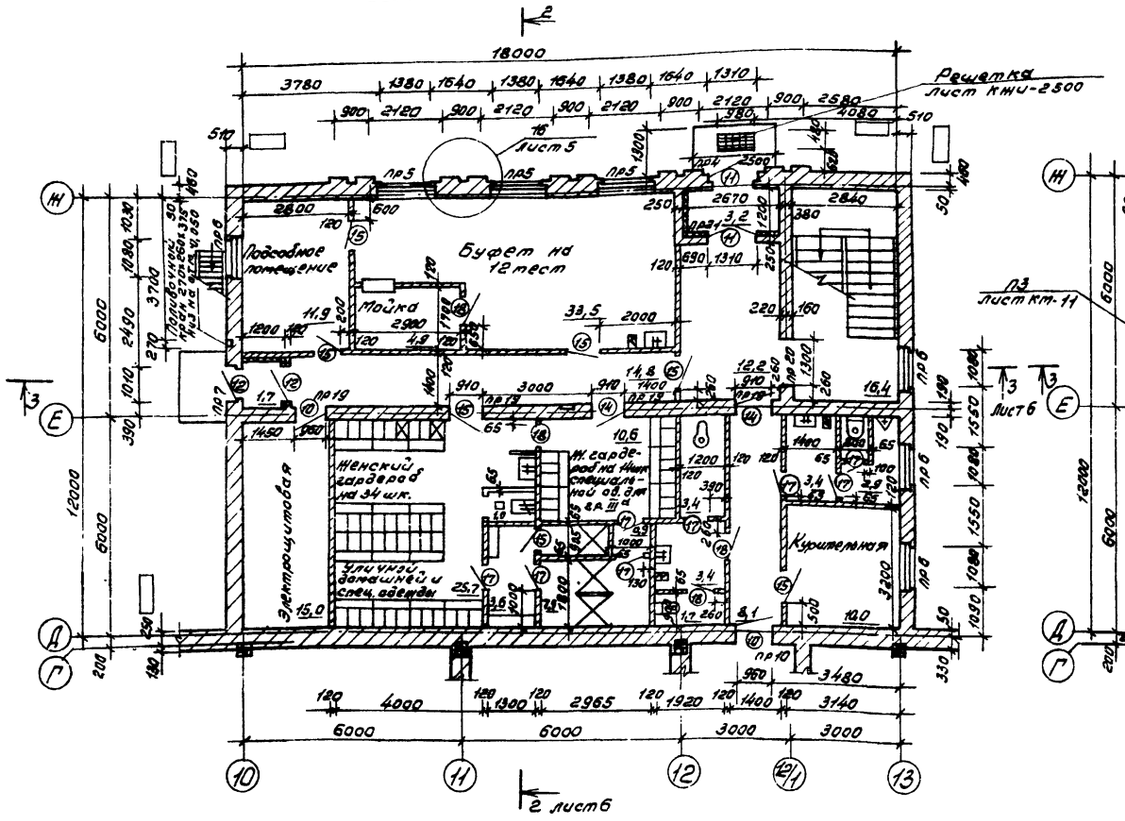

План на отм. 3,000

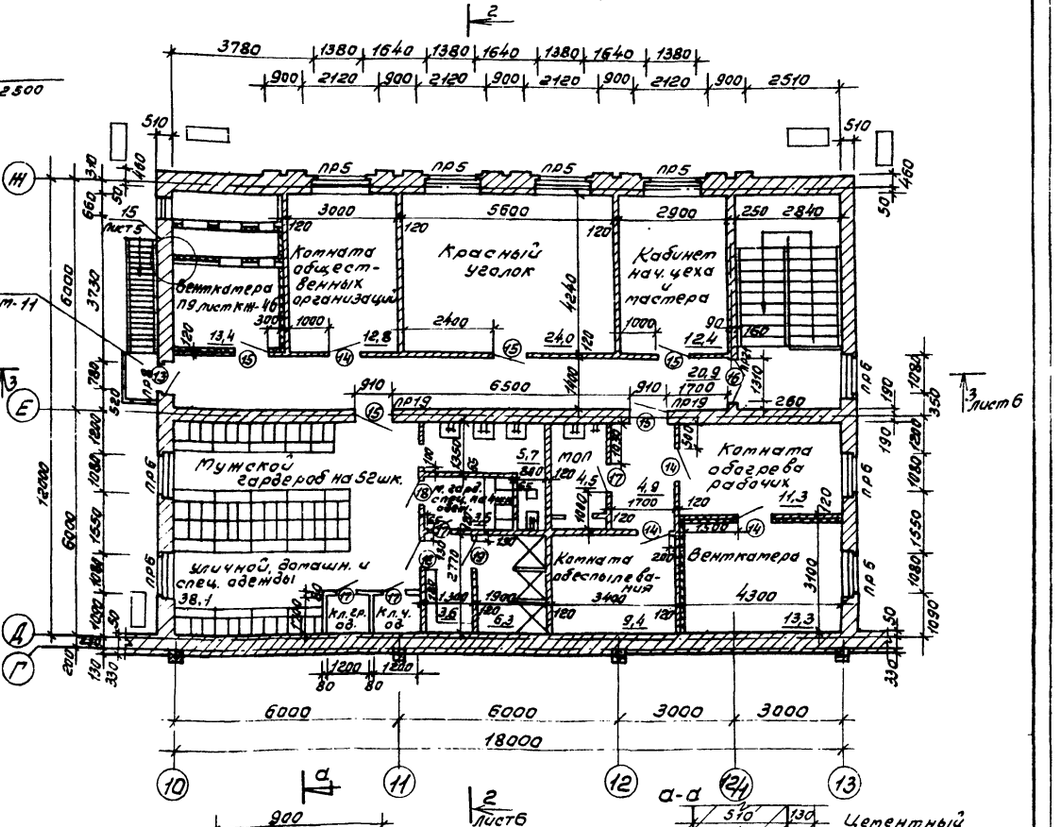

Вариант входа при t -40°С

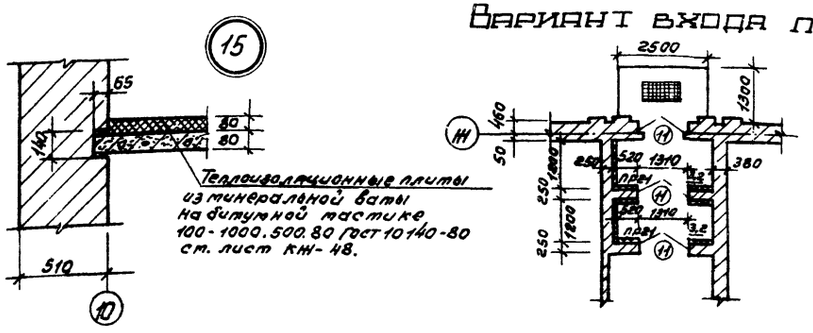

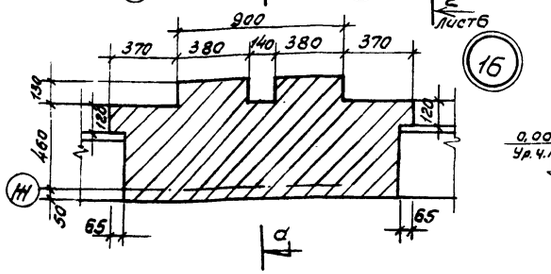

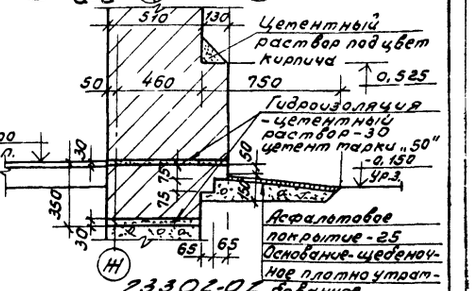

Согласовано:
- Согласовано

Гл.спец.орх.	Шеститкер		Рук.ГП ОВ	Жигис	
Гл. спец.	Семеева		Рук.ГП ВК	Котлярев	
Рук.ГП КОН.	Корнина	Скрипец			

ГИП	Сергеева			ТП 411-2-187.88 -ДР
Нач.отд.	Рогачев			
Н.контр.	Свешникова		1988	
Гл.спец.	Сергеева			
Рук.гр.	Синявский			
Вед.инж.	Рязанова		1985	Цех по производству паркетных щитов точностью 100 тыс. м² в год.

Стадия	Лист	Листов
Р	5	

Вспомогательные помещения. Планы на отм. 0,000 и 3,000.

СОЮЗГИПРОЛЕСХОЗ

Привязан

Инв.№

23302-02

Альбом 2-1

Разрез 4-4

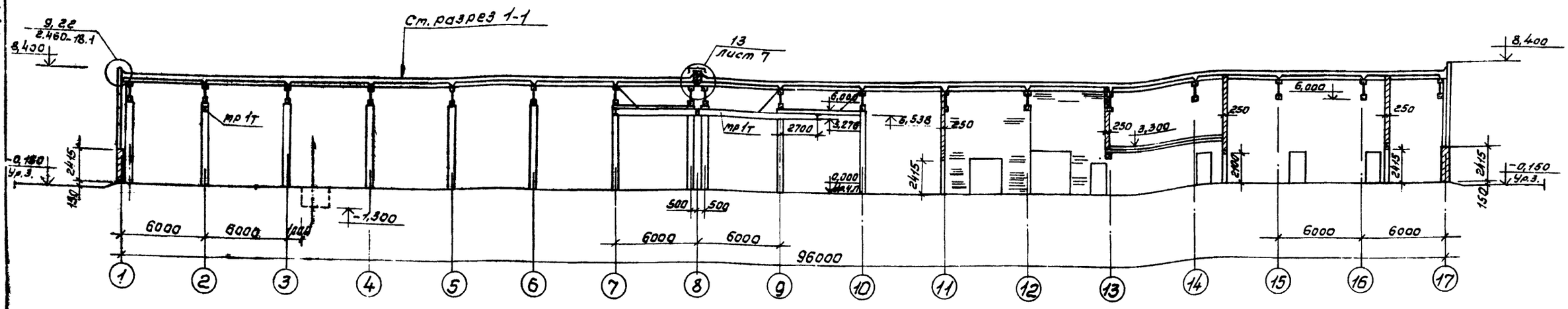

Разрез 1-1

1 слой гравия втопленный в битумную мастику
3 слоя рубероида на битумной мастике
Цементно-песчаный раствор марки 50-15
Ячеистый бетон $\gamma = 400$ кгс/м^3 – 80
Пылезащита-арматурная сетка ст. лист - КЖ-35
1 слой рубероида на битумной мастике К.рр500-350
Сборные железобетонные плиты

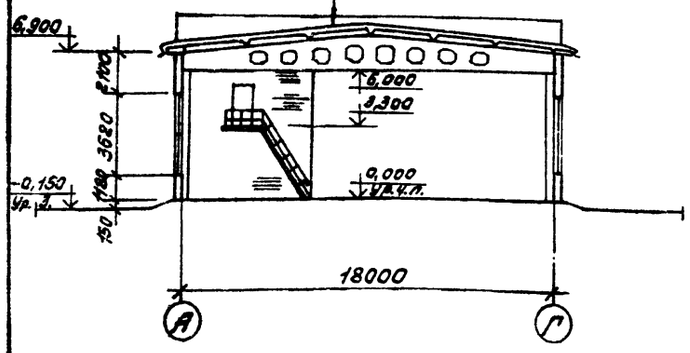

Разрез 2-2

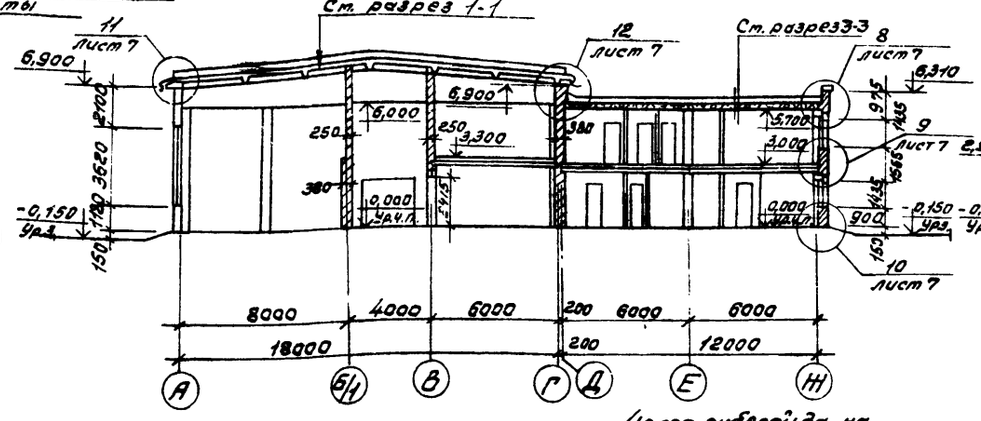

Разрез 3-3

1 слой гравия втопленный в битумн. мастику
4 слоя рубероида на битумной мастике
Цементно-песчаный раствор марки 50-15
Ячеистый бетон $\gamma = 400$ кгс/м^3 – 100
Керамзитовый гравий по уклону от 100 до 150
Сб. железобетонные плиты

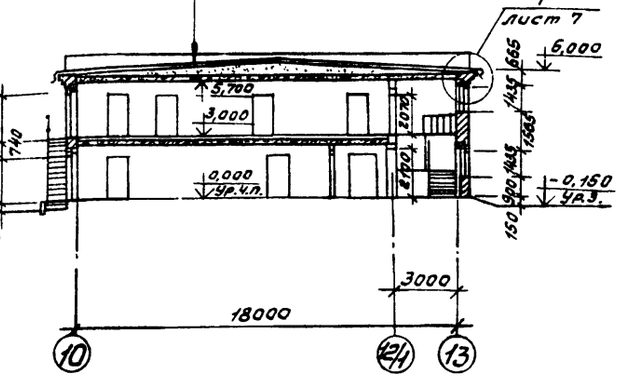

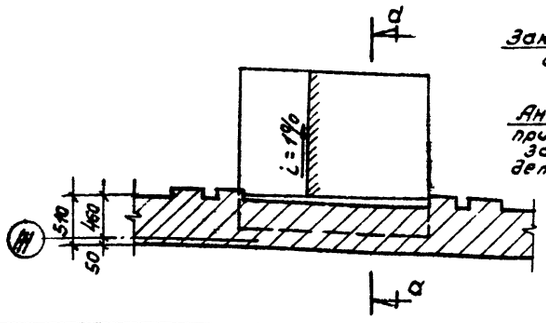

а-а

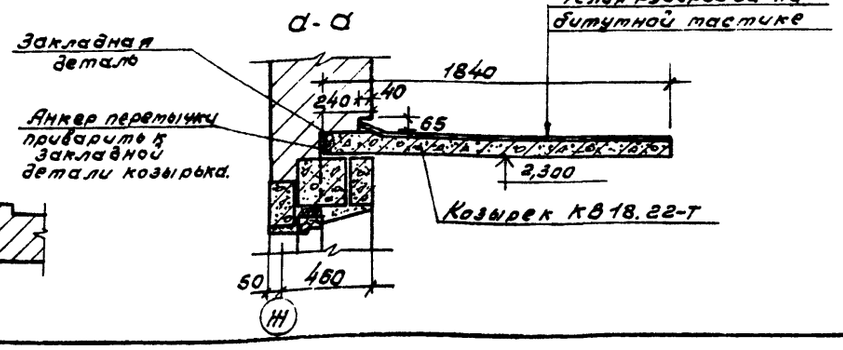

23.30-02

ГИП	Сергеева			ТП 411-2-187.88	АР
Нач.отд.	Ревачев				
Н.контр.	Евстигнеев		1988		
Гл.спец.	Сергеева				
Рук.гр.	Сундский				
Ст.инж.	Челенкова		1988	Цех по производству паркетных щитов мощностью 100 тыс. м^2 в год.	Стадия: Р; Лист: 6; Листов:
				Разрезы 1-1; 2-2; 3-3; 4-4.	СОЮЗГИПРОЛЕСХОЗ

Инв.№ подл. | Подпись и дата | Взам.инв.№ | Инв.№ дубл. | Подпись и дата

Альбом Е 2.1

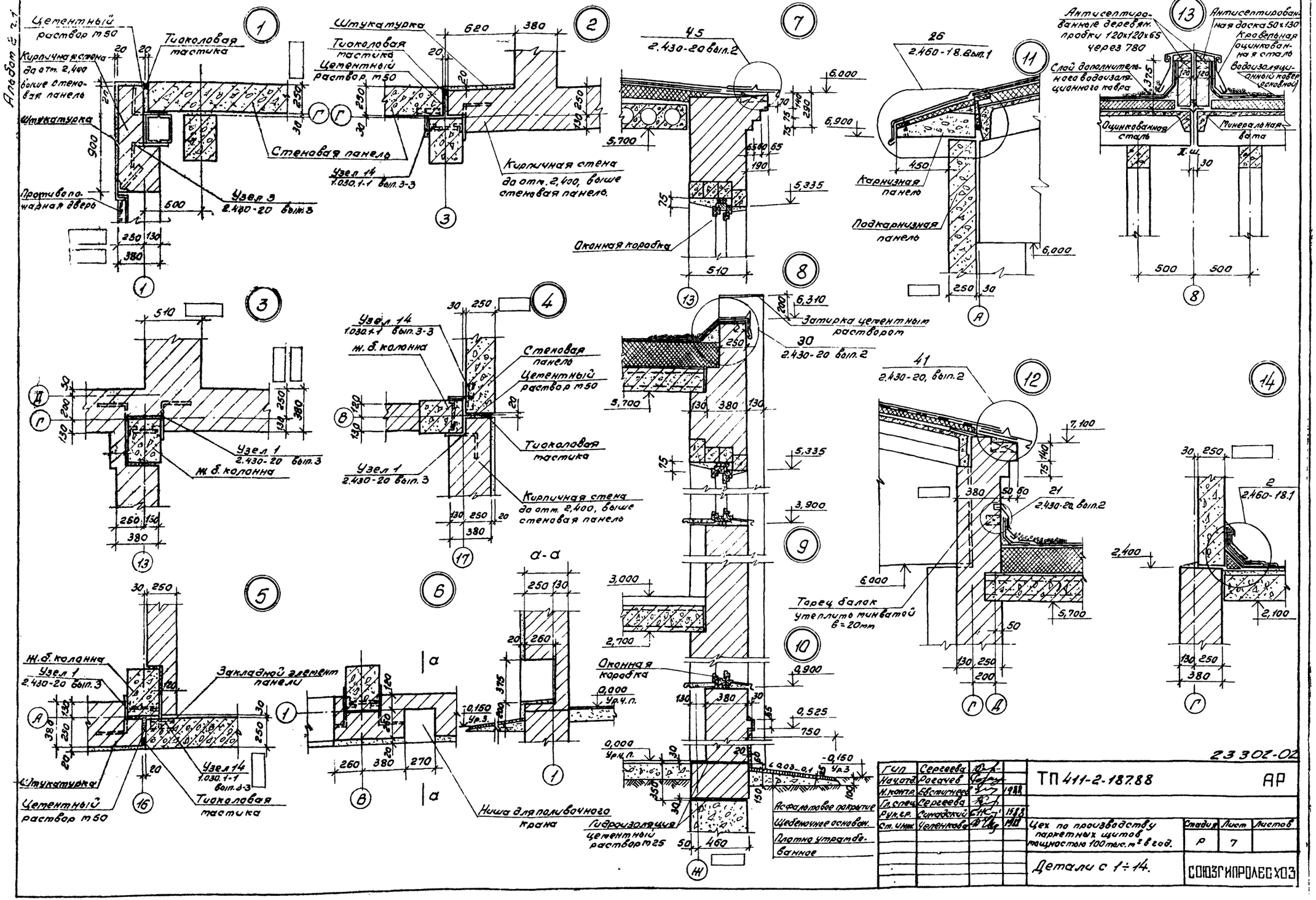

ГИП	Сергеева			ТП 411-2-18.88	АР
Начотд.	Расачев				
Н.контр.	Евстигнеев		1988		
Гл.спец.	Сергеева				
Рук.гр.	Сумадский		1988		
Ст.инж.	Челенкова		1988	Цех по производству паркетных щитов мощностью 100 тыс.м² в год.	Стадия: Р; Лист: 7; Листов:
				Детали с 1÷14.	СОЮЗГИПРОЛЕСХОЗ

23302-02

Альбом 2 ч.1

Планы расположения отверстий и ниш

План на отм. 0,000

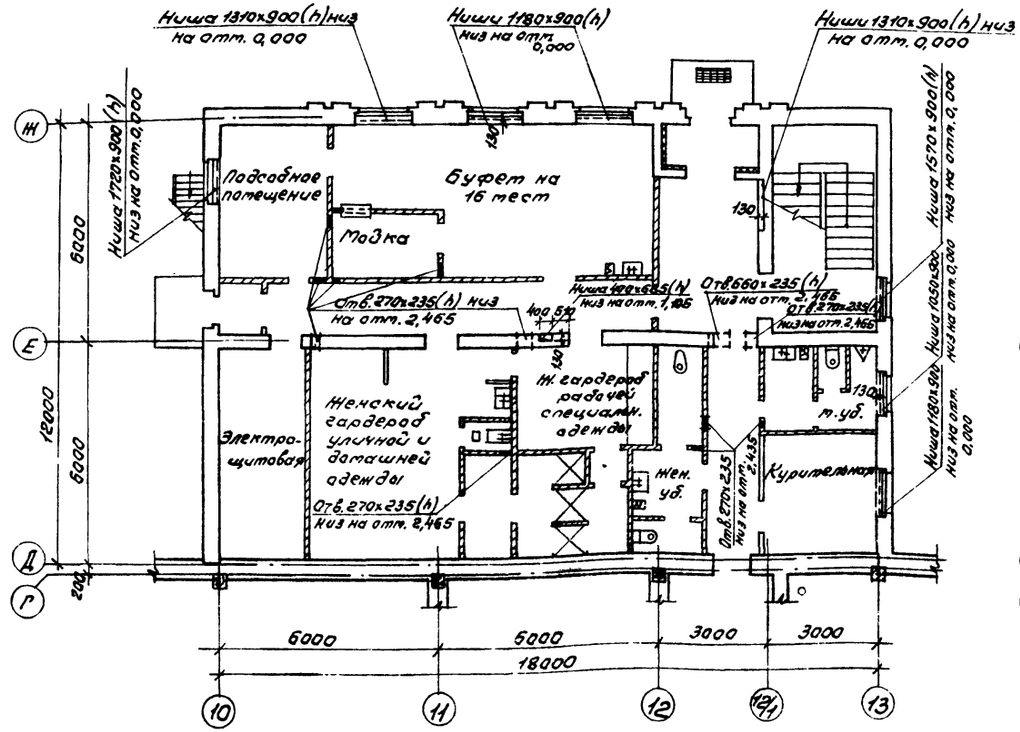

План на отм. 3,000

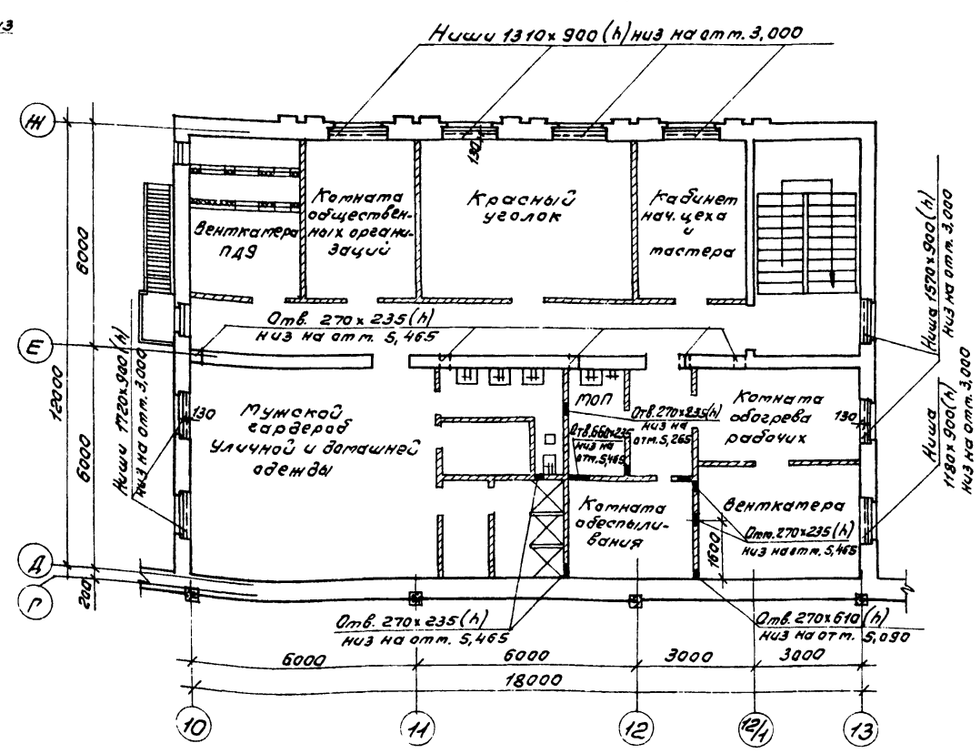

23302-02

ГИП	Сергеева			ТП 411-2-187.88 -АР
Нач.отд.	Рогачев			
Н.контр.	Евстигнеев		1988	
Гл.спец.	Сергеева			
Рук.гр.	Синадский		1988	
Ст.инж.	Неженкова			Цех по производству паркетных щитов мощностью 100 тыс. м² в год.
				Планы расположения отверстий, ниш.

Стадия	Лист	Листов
Р	8	

СОЮЗГИПРОЛЕСХОЗ

Привязан

Инв. №

Согласовано:
Рук.гр.ОВ. Шатис
Рук.гр.эл. Разуваева

Альбом 2 ч.1

Фасад 1-17

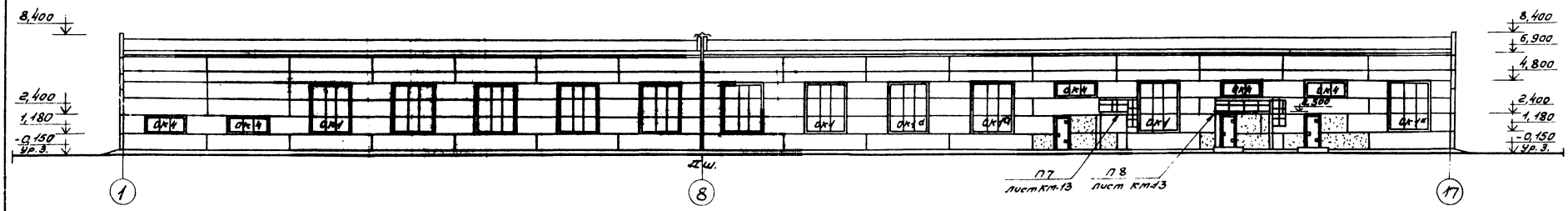

Фасад 17-1

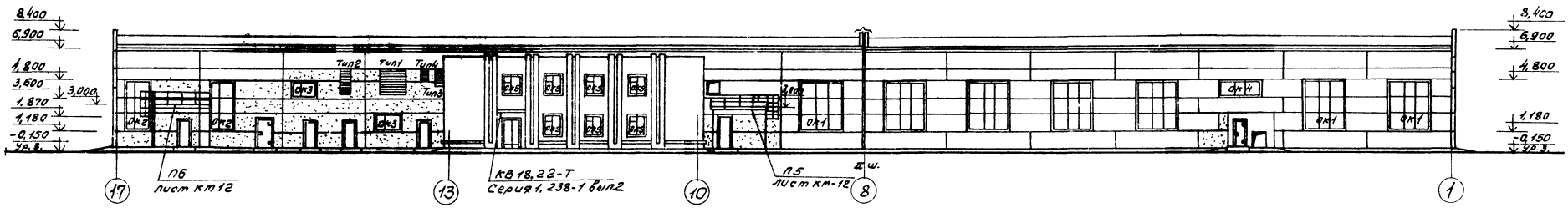

Фасад Ж-А

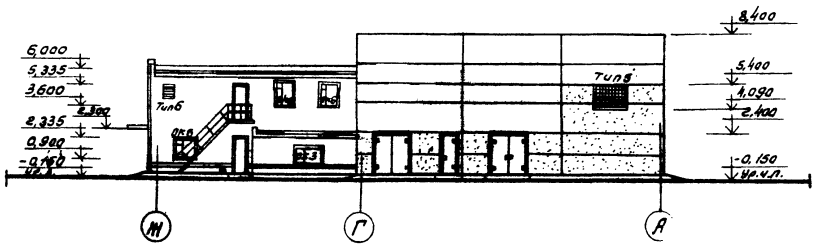

Фасад А-Ж

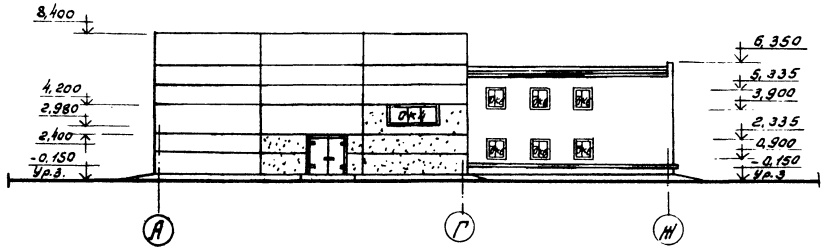

23302-02

Гип	Сергеева			ТП 411-2-187.88			АР
Нач.отд.	Рогачев						
Н.конт.р.	Евстигнеев		1988				
Гл.спец.	Сергеева						
Рук.г.р.	Синадский		1988				
Ст.инж.	Челенкова		1988	Цех по производству паркетных щитов мощностью 100 тыс. м² в год	Стадия	Лист	Листов
					Р	9	
				Фасады	СОЮЗГИПРОЛЕСХОЗ		

Согласовано:
Гл.спец.арх. Сватинова 1987
Рук.гр.кон. Сафина

Альбом 2 г.1

План кровли

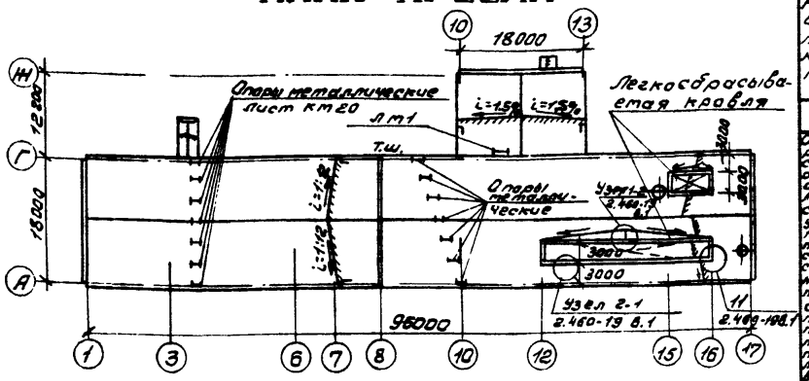

План на отм. 3,300

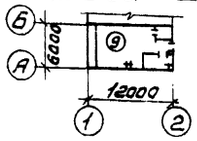

План на отм. 3,300

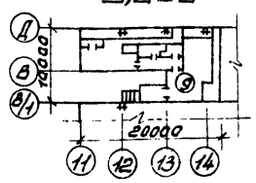

План полов на отм. -1,300

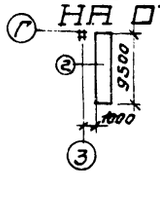

План полов на отм. 3,000

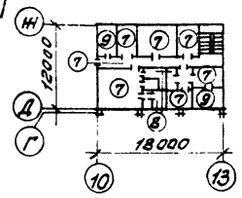

План полов на отм. 0,000

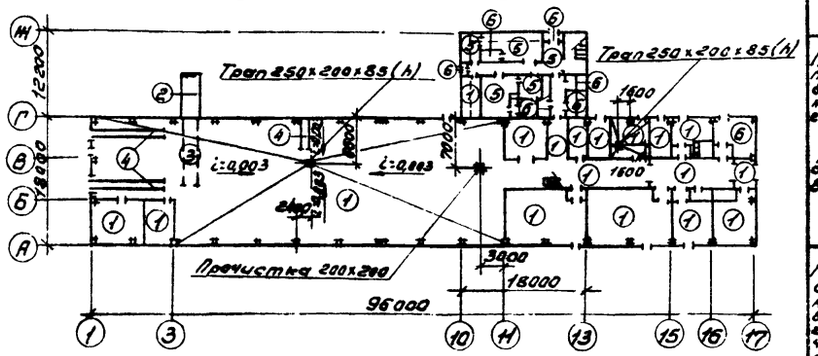

Фрагмент плана на отм. 0,000

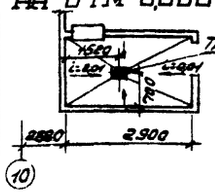

Фрагмент плана душевых на отм. 0,000

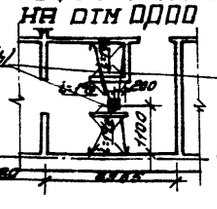

Фрагмент плана душевых на отм. -0,300

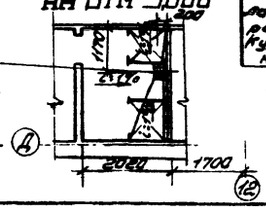

Экспликация полов

Наименование помещения по проекту	Тип пола по проекту	Схема пола	Элементы пола и их толщина	Площадь пола
1	2	3	4	5
Отделение раскроя, сортировки, обработки, шлифовки, лакирования, сушки, упаковки; гальваника; электрометаллизация; склад вспомогательных материалов, щитов, готовой продукции; кладовая инструментальная; гардеробная; санитарно-бытовые помещения; технологический этаж	1		Асфальтобетонное** покрытие – 40 бетонный подстилающий слой класса В10 – 100 Основание – грунт уплотненный щебнем или гравием крупностью 40-60 мм – 100	1575,4
Траншея на отм. -1,300 пристройка для транспортера	2		Цементно-песчаный раствор класса В25 – 30 Бетонный подстилающий слой класса В7,5 – 100 Основание – грунт уплотненный щебнем или гравием крупностью 40-60мм – 100	33,7
Над траншеей	3		Асфальтобетонное покрытие – 40 Сборная железобетонная плита перекрытия	19,0
В местах узкой колеи	4	Обрамление из угловой стали 500 250 500 2050 См. лист КЖ-17	Асфальтобетонное покрытие – 40 Бетонный подстилающий слой, бетон класса В75 – 50 Основание – грунт уплотненный щебнем или гравием крупностью 40-60мм – 300	20,5
Подсобное помещение буфет, женский гардероб, коридоры, вестибюль	5		Линолеум стеклозвукоизоляционный слой. Прослойка из холодной мастики на водостойких вяжущих – 1. Цементно-песчаный раствор класса В3,5 – 20. Бетонный подстилающий слой, бетон класса В10 – 80 Основание – грунт уплотненный щебнем или гравием крупностью 40-60мм – 100	120,4
Мойка; душевые, комнатная ванна; гигиенический душ; туалет; тамбура, лаборатория, курительная	6		Керамическая плитка (гост 6787-80) – 13 Прослойка и заполнение швов из цементно-песчаного раствора – 15 Бетонный подстилающий слой, бетон класса В10 – 80 Основание – грунт уплотненный щебнем или гравием крупностью 40-60мм – 100	74,9

Для утепления пола первого этажа вспомогательных помещений в осях 10; 13 и Ж под конструкцию пола на ширину 800 мм от стены уложить керамзитовый гравий толщиной 150 мм.

1	2	3	4	5
Комната общественных организаций, красный уголок, кабинет начальника цеха у мастеров; комната обогрева рабочих; комната обеспыливания; туалеты, гардероб, коридоры	7		Линолеум ГОСТ 14632-79 – 5 Прослойка из холодной мастики на водостойких вяжущих – 1 Цементно-песчаный раствор класса В10 – 15 Шлакобетон $\rho = 1400 \frac{кг}{м^3}$ – 60 Сборные железобетонные плиты.	140,9
Душевые; комнатная ванна; уборная, тол	8		Керамическая плитка ГОСТ 6787-80) – 13 Прослойка и заполнение швов из цементно-песчаного раствора – 15 Гидроизоляционный слой – оклеечный, – 2 слоя. Бетон класса В7,5 – 40 Сборные железобетонные плиты	15,5
Вентокамера на отм. 3,000 и 3,300*	9		Цементно-песчаный раствор класса В15 – 20 Цементно-песчаный раствор класса В10 – 20 Шлакобетон $\rho = 1400 \frac{кг}{м^3}$ – 40 Сборные железобетонные плиты	241,0

* В воздухозаборной шахте утеплитель – шлакобетон заменить на минераловатные маты, прошитые в бутаге – 40.

** В помещениях с категориями А и Б допускается асфальтобетонное покрытие пола только с притенением щебня, песка, исключающих искрообразование.

Деталь заделки металлических опор в кровлю.

Узел „А"

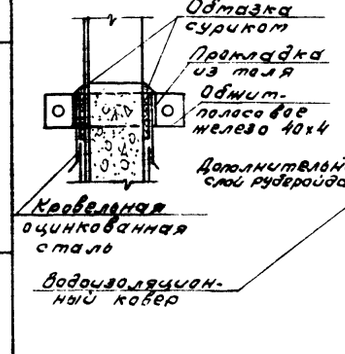

а-а

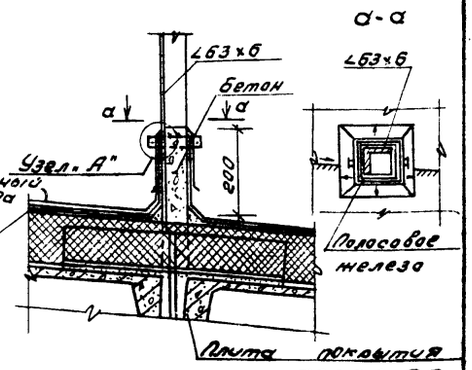

23302-02

ГИП	Сергеева			ТП 411-2-187.88 АР
Нач.ТП	Логачев			
Н.контр.	Бостинцев		1988	
Гл.спец.	Сергеева			
Рук.гр.	Синайский		1988	Цех по производству паркетных щитов мощностью 100 тыс. м² в год
Архитект.	Разенков		1988	Планы полов и кровли. Экспликация полов. Детали. Фрагменты плана.

Стадия	Лист	Листов
Р	10	

СОЮЗГИПРОЛЕСХОЗ

Привязан

Инв. №

Согласовано:
Зам.гл.инж. Сарина
Рук.гр. В.К. Климов

Альбом 2 г.1

Спецификация элементов заполнения проемов

Марка, позиц.	Обозначение	Наименование	Количество на этаж 1	2	Всего	Масса ед. ке	Примечание
1	Серия 2.435-6 вып.1	Противопожарная дверь ПДУ-5	3	–	3		
2	То же	То же ПДУ-6	3	–	3		
3	Серия 2.435-6 вып.2	Противопожарная дверь искронедающ. ПДиУ-2	1	–	1		
4	То же	То же ПДиУ-6	4	–	4		
5	Серия 1.136.5-19	Дверной блок ДС19-9ГТ	3	–	3		
6	Серия 2.435-6 вып.2	Противопожарная двери искронедающ. ПДиУ5	8	–	8		
7	То же	То же ПДУ-2	3	–	3		Выполнить с левой навеской
8	"	ПДУ6	2	–	2		
9	Серия 2.435-6 вып.1	Противопожарная дверь ПД-5	1	–	1		
10	То же	То же ПД-6	6	–	6		
11	Серия 1.136.5-19	Дверной блок ДН-21-13 ЩП	2	–	2		
12	То же	То же ДН 21-10 АП	2	–	2		
13	ГОСТ 11214-86	Блок балконной двери БР22-9	–	1	1		
14	Серия 1.136-10	Дверной блок ДГ21-9	2	11	13		
15	То же	То же ДГ21-9л	6	5	11		
16	"	То же ДО21-13л	1	–	1		
17	"	То же ДГ21-7	8	4	12		
18	"	То же ДГ21-7-л	4	3	7		
11	Серия 1.136.5-19	Дверной блок ДН 21-13 ЩП	3	–	3		Для t° н.в. = -40°С
ОК1	ГОСТ 12506-81	Окно ПНД 12-30.2	45	–	45		
ОК1а	То же	Окно ПНД 12-30.2	9	–	9		
ОК2	То же	Окно ПНД 12-18.2	6	–	6		
ОК3		Окно ПНД 12-16.2	3	–	3		
ОК4		Окно ПНД 12-30.2	7	–	7		
ОК5	ГОСТ 11214-86	Окно ОР15-15В	3	4	7		
ОК6	То же	Окно ОР15-12В	4	5	9		
Д1	Серия 1.136.1-13 вып.1	Подоконная плита ПОО 16.35.45-Т-8	3	4	7		Для t° н.в. -30°С-40°С
Д2	То же	Подоконная плита ПОО 13.35.45-Т	4	5	9		То же
13	ГОСТ 11214-86	Блок балконной двери БС22-9	–	1	1		Для t° н.в.: = -20°С
ОК5	То же	Окно ОС15-15В	3	4	7		То же
ОК6	"	Окно ОС15-12В	4	5	9		"
Д1	Серия 1.136.1-13 вып.1	Подоконная плита ПОО.16.25.45-Т-8	3	4	7		"
Д2	То же	Подоконная плита ПОО 13.25.45-Т	4	5	9		"
13	ГОСТ 16289-86	Блок балконной двери БРС 22-9	–	1	1		Для t° н.в. = -40°С
ОК5	То же	Окно ОРС15-15В	3	4	7		То же
ОК6	"	Окно ОРС15-12В	4	5	9		"
Тип1	Серия 1.494-27 вып.7	Ж.р. N1 / Ж.р. N2	– / –	22 / 11	22 / 11		
Тип2	То же	Ж.р. N1 / Ж.р. N2	– / –	8 / 4	8 / 4		
Тип3	"	Ж.р. N2	–	6	6		
Тип4	"	Ж.р. N1	–	1	1		
Тип5	"	Ж.р. N1	–	24	24		
Тип6	"	Ж.р. N1	–	3	3		

Ведомость проемов дверей

Марка, позиц.	Размер проема, мм
1	2290 × 2415
2	960 × 2050
3	1160 × 2050
4	960 × 2050
5	910 × 1870
6	2290 × 2415
7	1160 × 2415
8	960 × 2050
9	2290 × 2415
10	960 × 2050
11	1310 × 2070
12	1010 × 2070
13	910 × 2210
14	910 × 2070
	890 × 2050
15	910 × 2070 л
	890 × 2070 л
16	1310 × 2070
17	710 × 2070
	690 × 2050
18	710 × 2070 л
	690 × 2070 л

Схема расположения элементов заполнения жалюзийных решеток

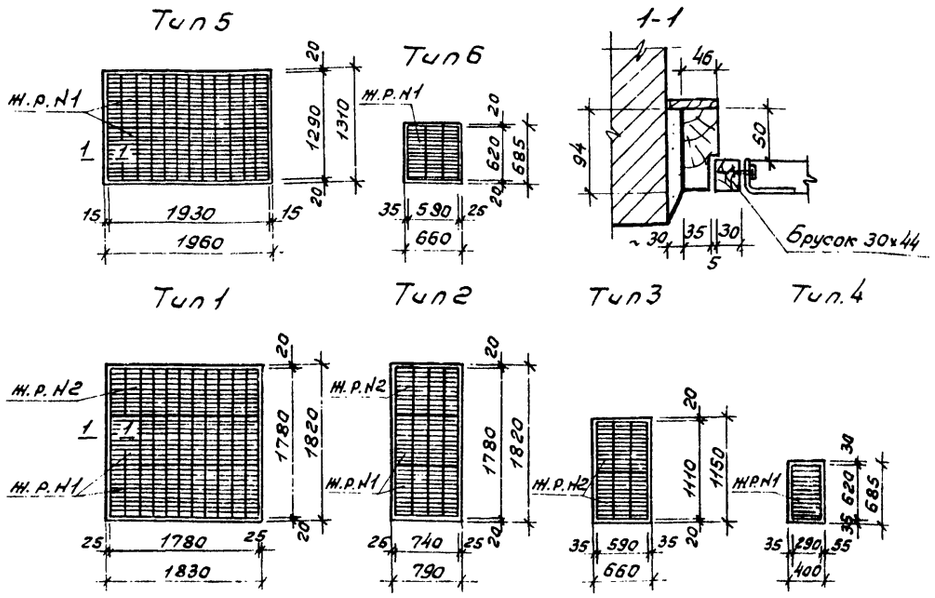

Схема расположения элементов заполнения оконных проемов

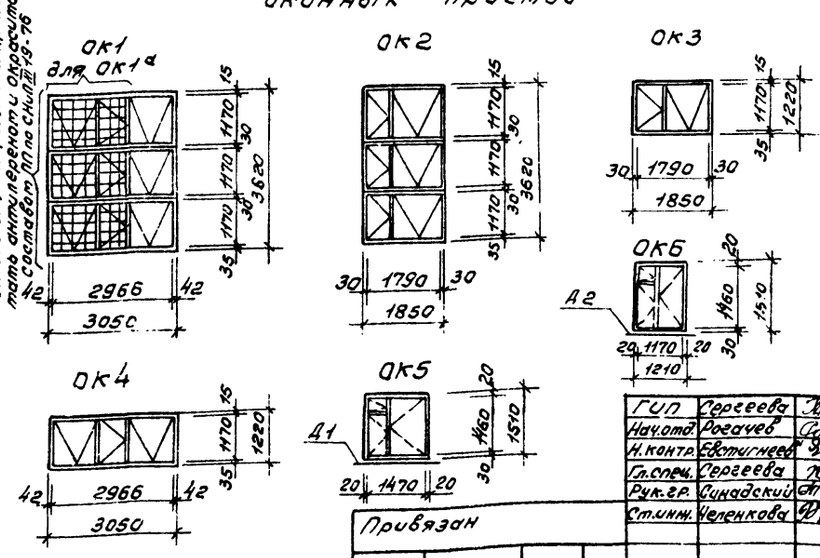

Жалюзийные решетки перед установкой в проектное положение оконтовать брусом 94×46 по тесту, предусмотрев слив из оцинкованной стали.

23302-02

ГИП	Сергеева		
Нач.отд.	Рогачев		
Н.контр.	Евстигнеев		1988
Гл.спец.	Сергеева		1988
Рук.гр.	Синадский		1988
Ст.инж.	Еленкова		1988

ТП 411-2-187.88 -АР

Цех по производству паркетных щитов мощностью 100 тыс. м² в год.

Стадия	Лист	Листов
Р	11	

Спецификация. Ведомость проемов дверей. Схема расположения элементов оконных проемов и ж.л. решеток

СОЮЗГИПРОЛЕСХОЗ

Привязан

Инв. №

Альбом 2 г.1

ВЕДОМОСТЬ ПЕРЕМЫЧЕК

Марка позиция	Схема сечения
пр1	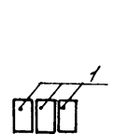
пр2	
пр3	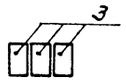
пр4	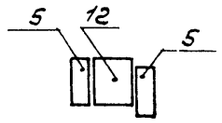
пр5	
пр6	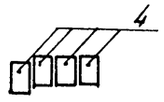
пр7	

Марка позиция	Схема сечения
пр8	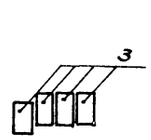
пр9	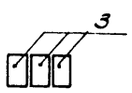
пр10	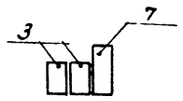
пр11	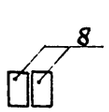
пр12	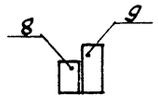
пр13	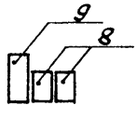
пр14	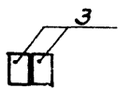

Марка позиция	Схема сечения
пр15	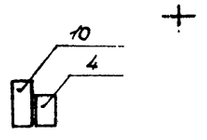
пр16	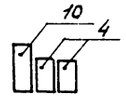
пр17	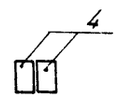
пр18	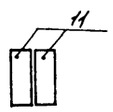
пр19	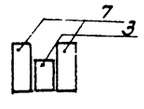
пр20	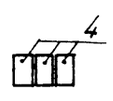
пр21	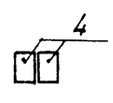

СПЕЦИФИКАЦИЯ ПЕРЕМЫЧЕК

Марка позиция	Обозначение	Наименование	Количество на 1 этаж: Подвал	1 этаж	2 этаж	Всего	Масса един. кг	Примечание
Перемычки наружные для расчетной температуры -30°С								
1	Серия 1.038.1-1 Выпуск 1	2ПБ 22-3	—	3	3	6	92	пр1
1	То же	2ПБ 22-3	—	2	—	2	92	пр2
2	"	3ПБ 25-8	—	1	—	1	162	
3	"	2ПБ 13-1	—	21	—	21	54	пр3
12	"	5ПБ 21-27-ап	—	1	—	1	285	пр4
5	"	3ПБ 18-8	—	2	—	2	119	
6	"	2ПБ 17-2	—	9	12	21	71	пр5
5	"	3ПБ 18-8	—	3	4	7	119	
4	"	2ПБ 16-2	—	16	20	36	65	пр6
3	"	2ПБ 13-1	—	3	—	3	54	пр7
7	"	3ПБ 13-37	—	1	—	1	85	
3	"	2ПБ 13-1	—	—	4	4	54	пр8
3	"	2ПБ 13-1	3	—	—	3	54	пр9
Перемычки внутренние для температур наружного воздуха -20°; -30°; -40°С								
3	Серия 1.038.1-1	2ПБ 13-1		6	—	6	54	пр9
3	Выпуск 1	2ПБ 13-1	—	4	—	4	54	пр10
7	То же	3ПБ 13-37	—	2	—	2	85	
8	"	2ПБ 26-4	—	8	2	10	109	пр11
8	"	2ПБ 26-4	—	5	—	5	109	пр12
9	"	3ПБ 27-8	—	5	—	5	180	
8	"	2ПБ 26-4	—	2	—	2	109	пр13
9	"	3ПБ 27-8	—	1	—	1	180	
3	"	2ПБ 13-1	—	2	4	6	54	пр14
4	"	2ПБ 16-2	—	4	—	4	65	пр15
10	"	3ПБ 16-37	—	4	—	4	102	
4	"	2ПБ 16-2	—	2	—	2	65	пр16
10	"	3ПБ 16-37	—	1	—	1	102	
4	"	2ПБ 16-2	—	—	2	2	65	пр17
11	"	4ПБ 44-8	—	4	—	4	384	пр18
3	"	2ПБ 13-1	—	4	2	6	54	пр19
7	"	3ПБ 13-37	—	8	4	12	85	
4	"	2ПБ 16-2	—	3	—	3	65	пр20
4	"	2ПБ 16-2	—	2	2	4	65	пр21
4	"	2ПБ 16-2	—	4	2	6	65	пр21 для t -40°С

Над незаткированными проемами предусмотреть армокирпичные перемычки; арматура 2 ф 8 А I. бетон класса В10 α = 65мм.

23302-02

ГИП	Сергеева			ТП 411-2-187.88	АР
Нач.отд.	Рогачев				
Н.контр.	Евстигнеев		1988		
Гл.спец.	Сергеева				
Рук.гр.	Синадский		1988		
Привязан	Вед.инж.	Раздонова	1988	Цех по производству паркетных щитов мощностью 100 тыс.м² в год.	Стадия: Р; Лист: 12; Листов:
Инв.№				Ведомость перемычек. Спецификация перемычек.	СОЮЗГИПРОЛЕСХОЗ

Альбом 2 г.1

ВЕДОМОСТЬ ПЕРЕМЫЧЕК

Марка позиция	Схема сечения
Для наружной температуры -20°С	
пр1	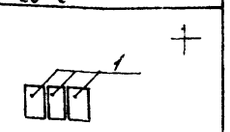
пр2	
пр3	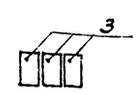
пр4	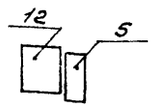
пр5	
пр6	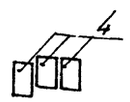
пр7	

Марка позиция	Схема сечения
пр8	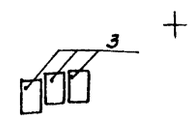
пр9	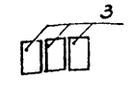
Для наружной температуры -40°С	
пр1	
пр2	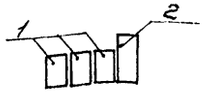
пр3	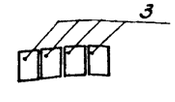
пр4	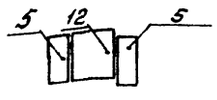
пр5	

Марка позиция	Схема сечения
пр6	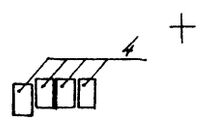
пр7	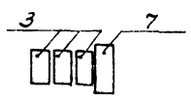
пр8	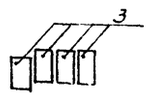
пр9	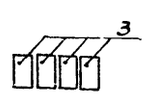

СПЕЦИФИКАЦИЯ ПЕРЕМЫЧЕК

Марка позиция	Обозначение	Наименование	Количество на 1 этаж: Под-вал	1 Этаж	2 Этаж	Всего	Масса един. кг	Примечание
Перемычки наружные для температуры -20°С								
1	Серия 1.038.1-1 выпуск 1	2ПБ-22-3	–	3	3	6	92	пр1
1	То же	2ПБ 22-3	–	2	–	2	92	пр2
2	"	3ПБ 25-8	–	1	–	1	162	
3	"	2ПБ 13-1	–	21	–	21	54	пр3
12	"	5ПБ21-27-ап	–	1	–	1	285	пр4
5	"	3ПБ 18-8	–	1	–	1	119	
6	"	2ПБ 17-2	–	6	8	14	71	пр5
5	"	3ПБ 18-8	–	3	4	7	119	
4	"	2ПБ 16-2	–	12	15	27	65	пр6
3	"	2ПБ 13-1	–	2	–	2	54	пр7
7	"	3ПБ 13-37	–	1	–	1	85	
3	"	2ПБ 13-1	–	–	3	3	54	пр8
3	"	2ПБ 13-1	3	–	–	3	54	пр9
Перемычки наружные для температуры -40°С								
1	Серия 1.038.1-1	2ПБ 22-3	–	4	4	8	92	пр1
1	Выпуск 1	2ПБ 22-3	–	3	–	3	92	пр2
2	То же	3ПБ 25-8	–	1	–	1	162	
3	"	2ПБ 13-1	–	28	–	28	54	пр3
12	"	5ПБ21-27-ап	–	1	–	1	285	пр4
5	"	3ПБ 18-8	–	2	–	2	119	
6	"	2ПБ 17-2	–	9	12	21	71	пр5
5	"	3ПБ 18-8	–	3	4	7	119	
4	"	2ПБ 16-2	–	16	20	36	65	пр6
3	"	2ПБ 13-1	–	3	–	3	54	пр7
7	"	3ПБ 13-37	–	1	–	1	85	
3	"	2ПБ 13-1	–	–	4	4	54	пр8
3	"	2ПБ 13-1	3	–	–	3	54	пр9

23302-02

ГИП	Сергеева		ТП 411-2-187.88 АР		
Нач.отд	Рогачев				
Н.контр.	Евстигнеев	1988			
Гл.спец.	Сергеева				
Рук.гр.	Стодский	1988			
Ведущ.	Радионова	1988	Цех по производству паркетных щитов мощностью 100тыс. м²в год.	Стадия: Р	Лист: 13
			Ведомость перемычек. Спецификация перемычек для наружной температуры -20°С и -40°С.	СОЮЗГИПРОЛЕСХОЗ	

Привязан

Инв. №

Ведомость рабочих чертежей основного комплекта КЖ (начало)

Лист	Наименование	Примечание
1	Общие данные (начало)	
2	Общие данные (окончание)	
3	Схема расположения фундаментов и фундаментных балок	
4	Сечения 1-1÷7-7. Узлы 1, 2	
5	Узлы 3÷6.	
6	Фундаменты Фм1, Фм2, Фм3.	
7	Фундаменты Фм4, Фм5	
8	Фундаменты Фм6, Фм7, Фм8	
9	Бытовые помещения. Схема расположения фундаментов.	
10	Бытовые помещения. Схема расположения сборных фундаментов (вариант)	
11	Раскладка блоков по осям Е; Ж; 10; 12/1; 13.	
12	Схема расположения фундаментов под ленточный конвейер. Фундаменты Фм9, Фм10.	
13	Схема расположения фундаментов под опоры пневмотранспорта.	
14	Фундаменты под опоры пневмотранспорта Фм11, Фм12	
15	Схема расположения фундаментов под оборудование в осях 1-9	
16	Схема расположения фундаментов под оборудование в осях 9-17.	
17	Схема расположения узкоколейного пути. Сечения 1-1÷3-3.	
18	Сечения 4-4÷9-9	
19	Схемы расположения фундаментов под оборудование в траншее Т1 и подпольных каналов в бытовых помещениях	
20	Фундаменты ФОм1÷ФОм6	

Ведомость рабочих чертежей основного комплекта КЖ (окончание)

Лист	Наименование	Примечание
21	Фундаменты ФОм7÷ФОм9	
22	Фундаменты ФОм10÷ФОм12	
23	Фундамент под пресс ФОм13. Опалубка	
24	Фундамент ФОм-13. Армирование подошвы фундамента.	
25	Фундамент ФОм13. Армирование сетей	
26	Фундамент ФОм13. Разрезы 1-1÷4-4.	
27	Фундамент ФОм13. Разрезы 5-5, 6-6.	
28	Фундамент ФОм13. Разрез 7-7. Спецификация.	
29	Фундаменты ФОм14÷ФОм16.	
30	Фундаменты ФОм17-ФОм21	
31	Фундаменты ФОм22-ФОм24	
32	Фундаменты ФОм25-ФОм27	
33	Схема расположения отстойника для клея	
34	Схема расположения колонн	
35	Схема расположения балок и плит покрытия	
36	Разрезы 1-1, 2-2. Схемы расположения плит перекрытия на отм. 3,300	
37	Схемы расположения плит перекрытия на отм. 3,300. Монолитные участки Ум1, Ум2.	
38	Бытовые помещения. Схемы расположения панелей перекрытия и покрытия.	
39	Схема расположения панелей по осям А, Г, 1, 17.	
40	Фрагменты крепления панелей 1-13	
41	Спецификация к схеме расположения панелей	
42	Спецификации к схеме расположения и крепления панелей.	
43	Спецификация элементов крепления панелей	
44	Схема расположения элементов железобетонной лестницы	
45	Схема расположения венткамер П2÷П6	
46	Разрезы 1-1÷4-4.	
47	Разрезы 5-5÷8-8	
48	Схемы расположения венткамер П1, П7, П8, П9. Разрезы 1-1, 2-2.	
49	Разрезы 3-3÷7-7.	
50	Узлы 1÷5	
51	Спецификация к схемам расположения венткамер П1÷П9.	
52	Схема расположения подвесок воздуховодов в осях „1÷9"	
53	Схема расположения подвесок воздуховодов в осях „9÷17."	
54	Схема расположения опор пневмотранспорта	

Ведомость ссылочных и прилагаемых документов

Обозначение	Наименование	Примечание
	Ссылочные документы	
1.412-I/77, вып.3	Монолитные железобетонные фундаменты под типовые колонны прямоугольного сечения одноэтажных промышленных зданий	
1.410-3, вып.1	Сетки сварные для армирования железобетонных конструкций	
ГОСТ 13580-85	Плиты железобетонные для ленточных фундаментов	
ГОСТ 13579-78*	Блоки бетонные для стен подвалов	
1.415.1-2, вып.1	Железобетонные фундаментные балки для стен производственных зданий промышленных предприятий	
3.006.1-2/82, вып.1-2	Сборные железобетонные каналы и панели изоляционных элементов	
1.423-3, вып.1.0-2	Сборные железобетонные колонны прямоугольного сечения для одноэтажных производственных зданий	
1.427.1-3, вып.0,1	Колонны железобетонные прямоугольного сечения для продольного и торцевого фахверка одноэтажных производственных зданий.	
ГОСТ 22701.0-77* ГОСТ 22701.5-77*	Плиты железобетонные ребристые предварительно напряженные размерами 6×3м для покрытий производственных зданий.	
1.141-1, вып. 60,64	Панели перекрытий железобетонные многопустотные	
1.494-24, вып. 2	Стаканы для крепления крышных вентиляторов, дефлекторов и зонтов	
1.462.1-3/80	Железобетонные стропильные решетчатые балки для покрытий одноэтажных зданий	
1.030.1-1, вып.0-0; 1-1; 2-1; 3-3; 4-1; 4-2	Стены наружные из однослойных панелей для каркасных общественных зданий, производственных и вспомогательных зданий промышленных предприятий	
1.038.1-1, вып. 1,12	Перемычки брусковые для жилых и общественных зданий	
3.015-1/82, вып.II-I	Унифицированные отдельно стоящие опоры под технологические трубопроводы.	

Типовой проект разработан в соответствии с действующими нормами и правилами и предусматривает мероприятия, обеспечивающие взрывную, взрывопожарную и пожарную безопасность при эксплуатации здания.

Главный инженер проекта Т.А. Сергеева

23302-02

Привязан

Инв. №

ГИП	Сергеева	
Нач.отд.	Рогачев	
Н.контр.	Сакалов	
Гл.спец.	Сергеева	
Рук.гр.	Сафина	
Ст.техн.	Проценко	

ТП 411-2-187.88 КЖ

Цех по производству паркетных щитов мощностью 100 тыс. м² в год

Стадия	Лист	Листов
Р	1	54

Общие данные (начало).

СОЮЗГИПРОЛЕСХОЗ

Альбом 2 т. 1

Ведомость ссылочных и прилагаемых документов

Обозначение	Наименование	Примечание
	Ссылочные документы	
1.450.3-3 вып. 0;1	Стальные лестницы, площадки, стремянки и ограждения, чердаки КМД	
1.426.2-3 вып. 1; 2	Стальные подкрановые балки	
Гипродревпром шифр 614 вып. II	Типовые узлы систем пневмотранспорта древесных отходов	
2.460-19	Узлы легкосбрасываемых покрытий одноэтажных зданий промышленных предприятий со взрывоопасными производствами	
2.420-1 тдм вып.1	Монтажные детали сборных железобетонных колонн и подкрановых балок одноэтажных промышленных зданий.	
2.140-1, вып. 1	Детали перекрытий жилых зданий.	
2.430-20, вып. 3	Узлы стен из кирпича одноэтажных зданий промышленных предприятий	
2.460-2, тдм. вып. 2	Монтажные детали сборных железобетонных конструкций покрытий одноэтажных промышленных зданий	
1.400-6/76	Унифицированные закладные детали сборных железобетонных конструкций зданий промышленных предприятий	
Шифр 182-82 Вып. 5-1; 6-1; 7-1	Крупнопанельные конструкции для вспомогательных зданий промышленных предприятий	
А172 Серия 7.407-4	Прокладка кабелей в каналах (Альбом 4)	
1.400-15	Унифицированные закладные изделия железобетонных конструкций для крепления технологических коммуникаций и устройств	
1.400-7	Стальные изделия для сопряжения сборных железобетонных конструкций одноэтажных промышленных зданий.	
	Прилагаемые документы	
Альбом 9	Ведомости потребности в материалах	
Альбом 5	Чертежи строительных изделий	

Ведомость спецификаций (начало)

Лист	Наименование	Примечание
4	Спецификация к схеме расположения фундаментов и фундаментных балок	
6	Спецификация элементов монолитной конструкции	
7	То же	
8	То же	
10	Спецификация к схеме расположения сборных фундаментов	
13	Спецификация к схеме расположения фундаментов под опоры пневмотранспорта	
14	Спецификация монолитных конструкций	
17	Спецификация к схеме расположения узкоколейного пути	
18	Спецификация монолитных конструкций	
19	Спецификация к схемат расположения элементов подпольных каналов и фундаментов под оборудование	
20	Спецификация монолитных конструкций	
21	То же	
22	Спецификация монолитной конструкции	
27	Спецификация монолитного фундамента	
28	То же	
29	Спецификация к монолитной конструкции	
32	То же	
33	Спецификация элементов к схеме расположения отстойника	
34	Спецификация к схеме расположения колонн	
36	Спецификация элементов к схеме расположения балок и плит покрытия и перекрытия	
37	Спецификация элементов к монолитным участкам	
38	Спецификация к схемат расположения панелей покрытия и перекрытия	
41	Спецификация к схеме расположения панелей	
42	Спецификация элементов крепления панелей	
43	То же	
44	Специфкация к схеме расположения элементов лестницы	
51	Спецификация к схемат расположения вентпатер П1÷П9	

Ведомость спецификаций (окончание)

Лист	Наименование	Примечание
53	Спецификация к схеме расположения подвесок воздуховодов	
54	Спецификация к схеме расположения опор пневмотранспорта	

Ведомость объемов сборных бетонных и железобетонных конструкций

№ строки	Наименование группы элементов конструкций	Код	Количество, м³			Примечание
			t=-20°C	t=-30°C	t=-40°C	
1	Блоки фундаментов	581111	86,0	72,0	72,0	
2	Плиты фундаментов	581320	19,0	27,0	27,0	
3	Колонны	582100	37,72	37,72	37,72	
4	Балки обвязочные, фундаментные и сооружений	582421	5,73	7,42	7,42	
5	Балки стропильные и подстропильные	582200	62,30	62,30	62,30	
6	Панели стеновые наружные	583113	196,10	248,17	302,55	
7	Перемычки		4,14	6,24	6,55	
8	Плиты покрытия	584110	131,4	131,4	131,4	
9	Плиты перекрытия	584210	38,7	38,7	38,7	
10	Элементы лестниц	589100	3,60	3,60	3,60	

23302-02

Привязан

Инв. №

ГИП	Сергеева		ТП 411-2-187.88 КЖ
Нач.отд.	Рогачев		
Н.контр.	Соколов		
Гл.спец.	Сергеева		
Рук.гр.	Сафина		
Ст.техн.	Проценко	1988	Цех по производству паркетных щитов точностью 100 тыс. м² в год

Стадия	Лист	Листов
Р	2	

Общие данные (окончание).

СОЮЗГИПРОЛЕСХОЗ

Альбом 2 г.

Схема расположения фундаментов и фундаментных балок

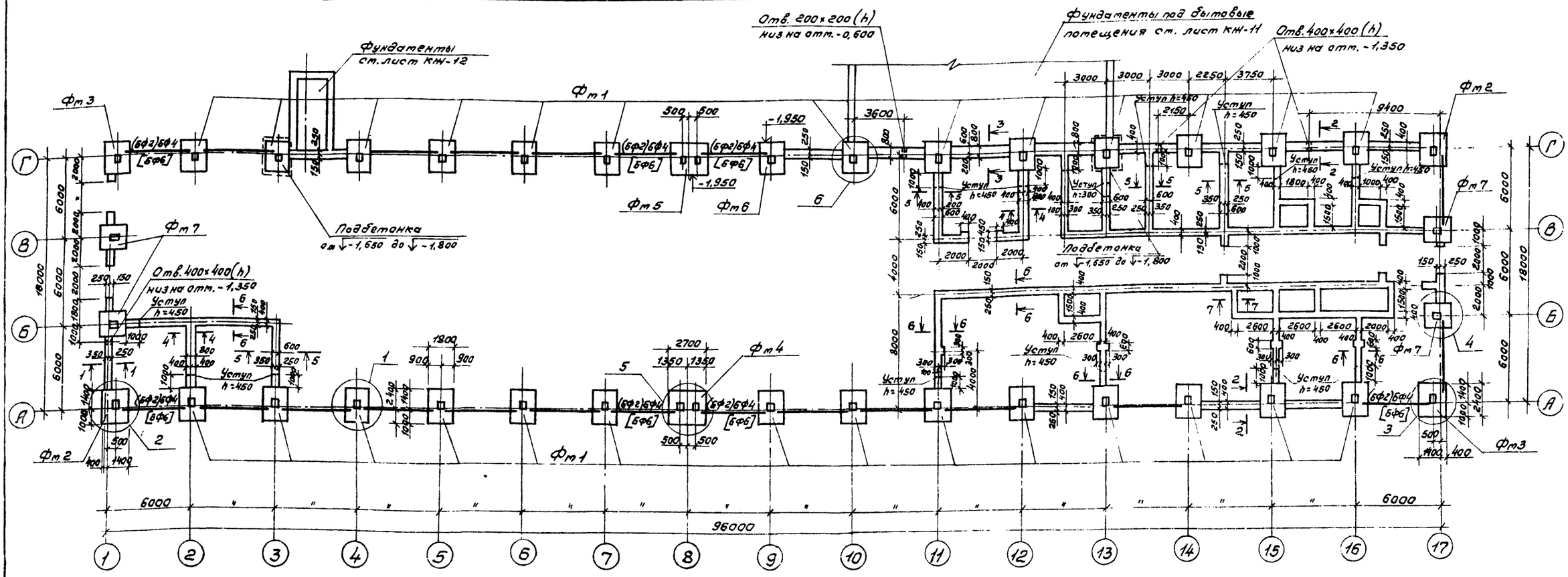

Схема нагрузок на ленточные фундаменты

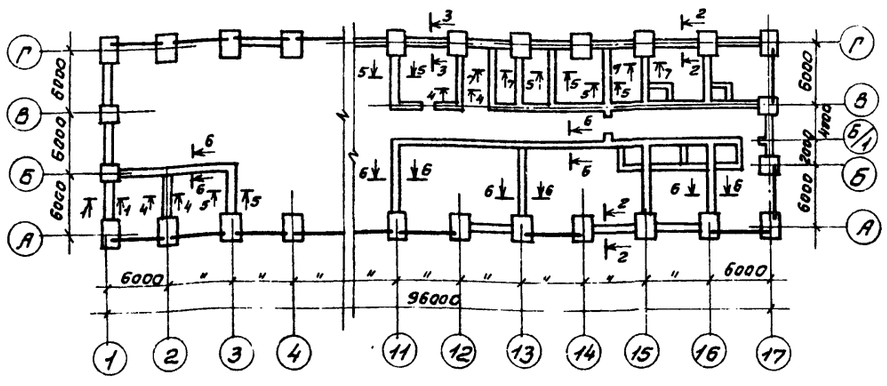

Нормативные нагрузки

№ сечения	Нагрузки кНм (тс/п.м)
1–1	53,2 (5,32)
2–2	37,0 (3,7)
3–3	100,0 (10,0)
4–4	59,7 (5,97)
5–5	56,5 (5,65)
6–6	31,5 (3,15)
7–7	28,0 (2,8)

1. Характеристику грунтов см. пояснительную записку.
2. За относительную отметку 0,000 условно принят уровень чистого пола цеха, что соответствует абсолютной отметке [ ]
3. Все незамаркированные фундаментные балки -(6Ф1)6Ф3 [6Ф5].
4. Фундаментные балки опираются на обрезы фундаментов выпусками арматуры, обмазанные битумом.
5. Под всеми фундаментами устраивается подготовка из бетона класса В 3,5 толщиной 100мм.
6. Ленточные фундаменты выполняются из бутобетона (бут марки 200, бетон класса В 7,5).
7. Гидроизоляция стен на отм. -0,030 и -0,350 состоит из слоя цементного раствора состава 1:2 толщиной 30мм.
8. Низ фундаментов на отм. -1,650, кроме оговоренных.
9. Спецификацию к схеме расположения фундаментов см. лист КЖ-4
10. Сечения 1-1÷7-7 и узлы 1÷3 см. листы КЖ-4, 5.

11. Маркировка фундаментных балок в круглых скобках для расчетной зимней температуры воздуха $t = -20°C$, в квадратных скобках $t = -40°C$.

2330-02

ГИП	Сергеева		ТП 411-2-187.88	КЖ
Нач. отд.	Рогачев			
Н. контр.	Соколов			
Гл. спец.	Сергеева			
Рук. гр.	Сафина			
Привязан	Ст. инж.	Стерликова	Цех по производству паркетных щитов мощностью 100 тыс. м² в год.	Стадия Р; Лист 3; Листов
Инв. №			Схема расположения фундаментов и фундаментных балок.	СОЮЗГИПРОЛЕСХОЗ

Согласовано:
Зам. гл. инж. Котлова

Альбом 2 ч.1

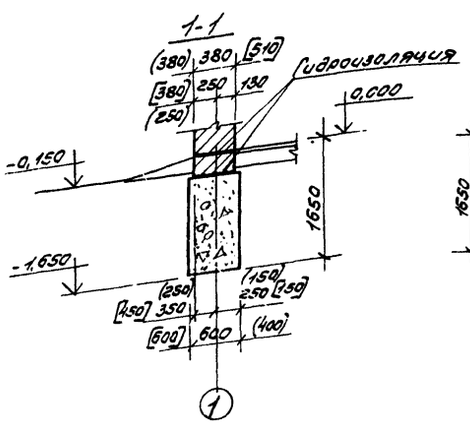

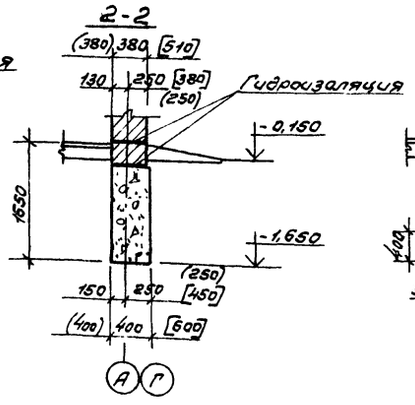

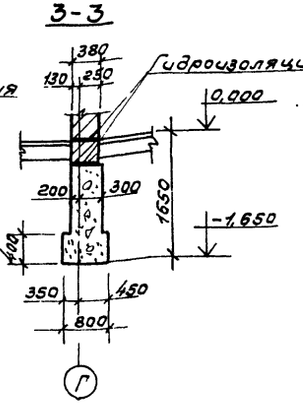

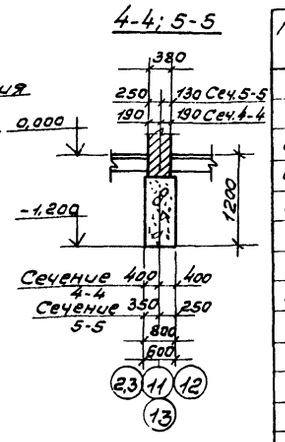

Спецификация к схеме расположения фундаментов и фундаментных балок

Марка поз.	Обозначение	Наименование	Кол-во для t -20	-30	-40	Примечание
		Сборные конструкции				
		Балки				
БФ1	1.415.1-2, вып.1	1БФ6-5АIV	15			680 кг
БФ2	То же	1БФ6-9АIV	7			600кг
БФ3	"	2БФ6-14АIV		15		850кг
БФ4	"	2БФ6-26АIV		7		750кг
БФ5	"	2БФ6-13АIV			15	850кг
БФ6	"	2БФ6-25АIV			7	750кг
		Монолитные конструкции				
		фундаменты				
Фм1	КЖ-6	Фм 1	28			2,78м³
Фм2	То же	Фм 2	2			2,97м³
Фм3	"	Фм 3	2			2,97м³
Фм4	КЖ-7	Фм 4	1			4,66м³
Фм5	То же	Фм 5	1			5,23м³
Фм6	КЖ-8	Фм 6	1			3,56м³
Фм7	То же	Фм 7	4			3,15м³

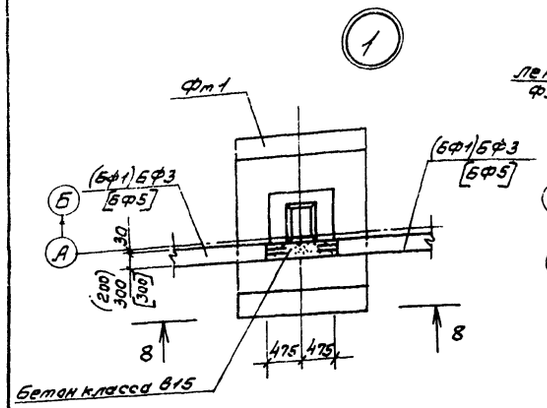

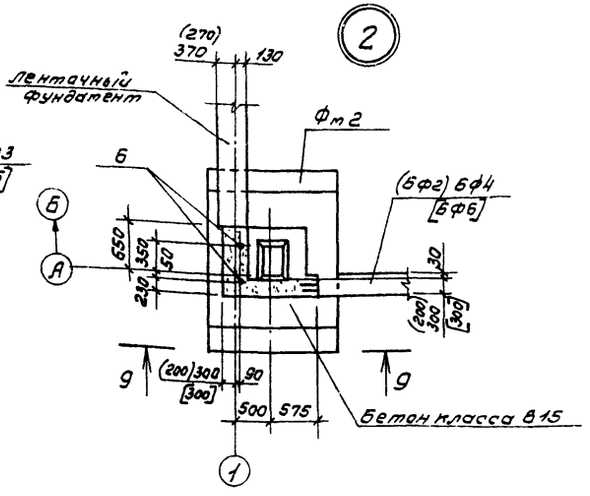

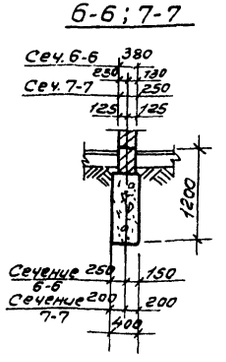

Размеры в круглых скобках для расчетной зимней температуры воздуха t = -20°С, в квадратных скобках t = -40°С.

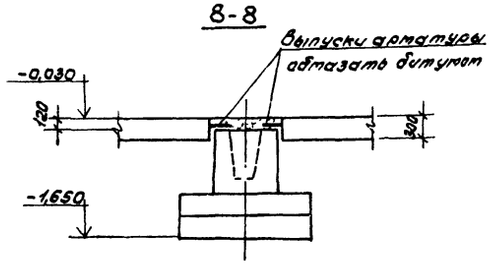

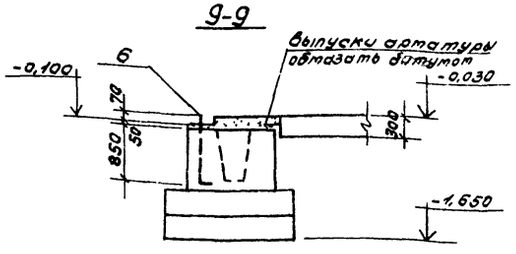

23302-02

Гип	Сергеева	ТП 411-2-187.88	КЖ
Нач.отд.	Рогачев		
Н.контр.	Соколов		
Гл.спец.	Сергеева		
Рук.гр.	Софина	Цех по производству паркетных щитов мощностью 100тыс. м² в год.	Стадия: Р; Лист: 4; Листов:
Стр.инж.	Стерликова	Сечения 1-1÷7-7. Узлы 1; 2.	СОЮЗГИПРОЛЕСХОЗ

Привязан

Инв.№

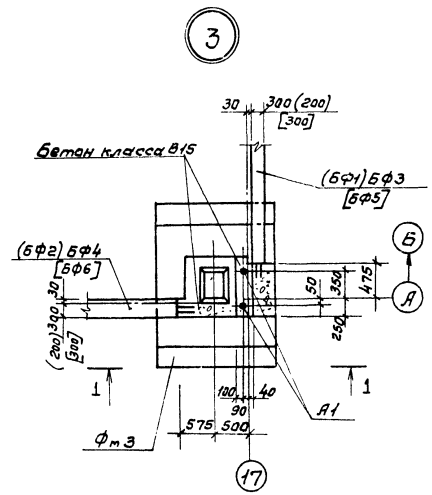

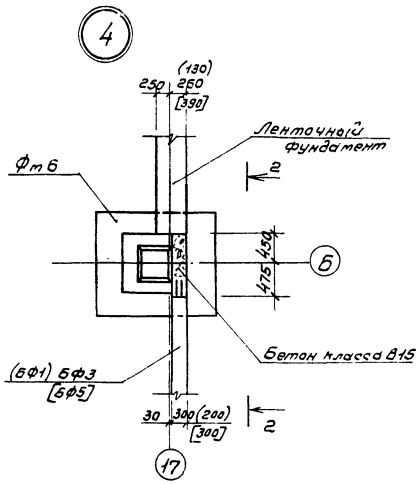

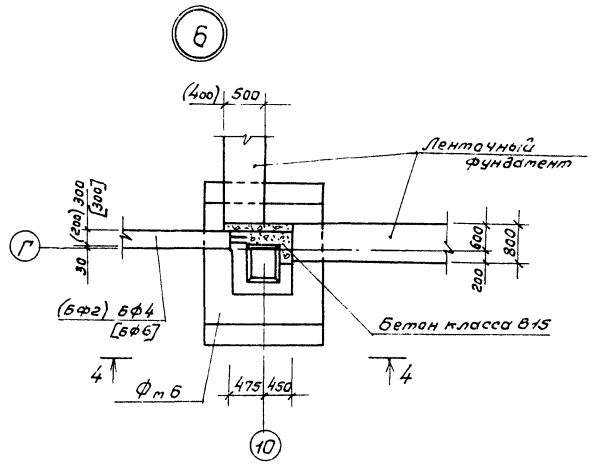

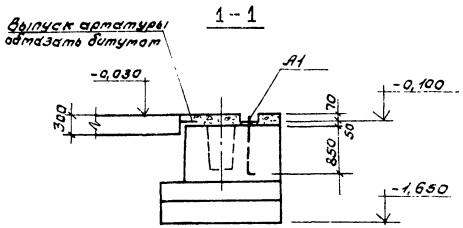

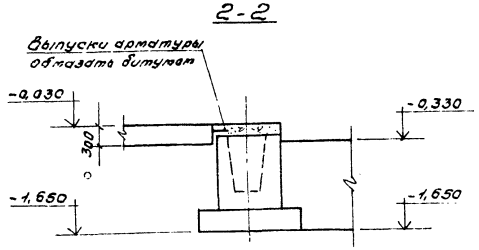

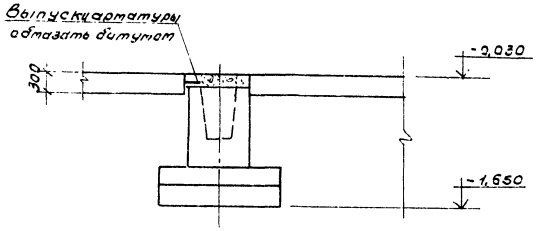

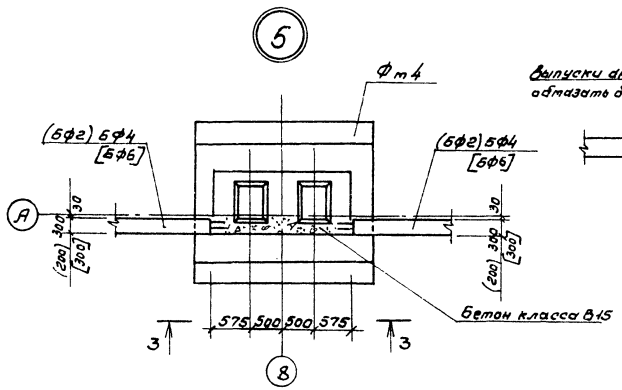

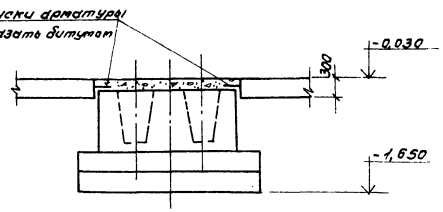

1. Данный лист см. совместно с листами КЖ-3

2.3302-02

ГИП	Сергеева		ТП 411-2-187.88	КЖ	
Нач.отд.	Росачев				
Н.контр.	Соколов				
Гл.спец.	Сергеева				
Рук.гр.	Сафина				
Ст.инж.	Стерликова		Цех по производству паркетных щитов мощностью 100тыс.м² в год	Стадия: Р; Лист: 5; Листов:	
Привязан			Узлы 3÷6.	СОЮЗГИПРОЛЕСХОЗ	
Инв.№					

Фм1

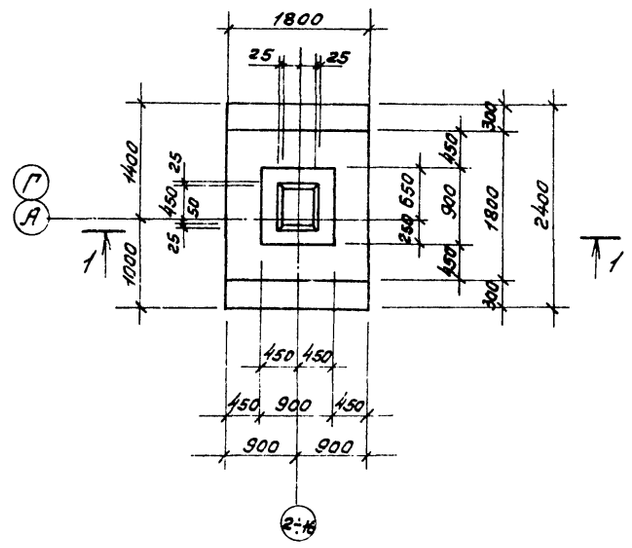

1-1

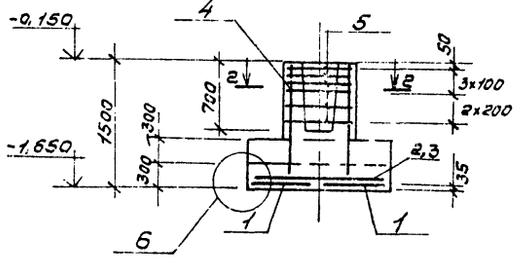

2-2

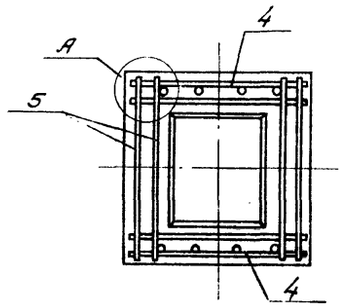

Деталь А

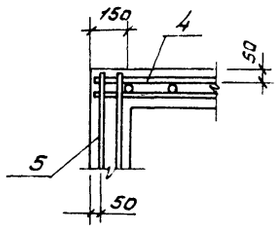

Раскладка сеток подошвы Фм1, Фм2, Фм3

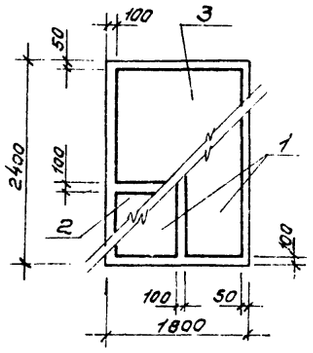

Нагрузки на фундаменты

Марка	Схема	Нормативные нагрузки Mтсм	Nтс	Qтс
Фм1	M, N, Q	9,8	46	2,2
Фм2 Фм3		4,0	37	2,2

Деталь Б

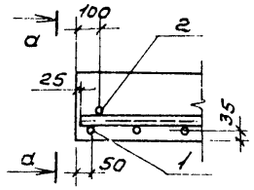

а-а

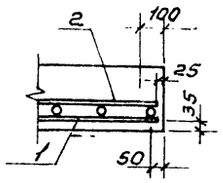

Фм2, Фм3

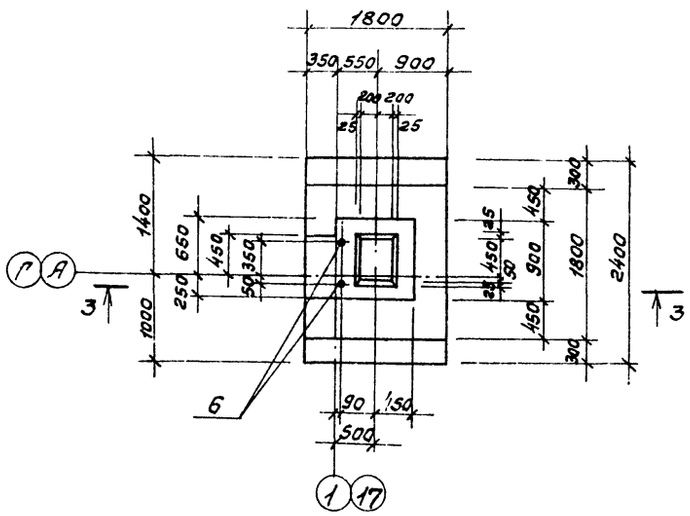

3-3

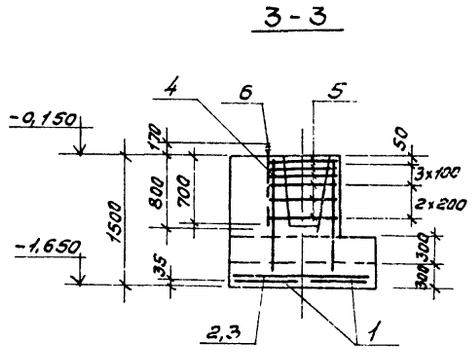

Спецификация элементов монолитных конструкций

Формат	Зона	Поз.	Обозначение	Наименование	Кол.	Приме-чание
				Фм1 - шт. 28		
				Сборочные единицы		
				Сетки		
		1	1.410-3, вып.1	1С 10АIII/6АIII 85×235	2	8,10
		2	То же	1С 10АIII/6АIII 145×175	1	9,60
		3	"	1С 10АIII/6АIII 85×175	1	6,0
		4	1.412-1/77, вып.3	СН12АII-6×15	2	6,0
		5	То же	СА-8АI	6	2,70
				Материалы		
				Бетон класса В15		2,78 м³
				Фм2-шт.2; Фм3-шт.2		
				Сборочные единицы и детали		
				Сетки		
		1	1.410-3, вып.1	1С 10АIII/6АIII 85×235	2	8,10
		2	То же	1С 10АIII/6АIII 145×175	1	9,60
		3	"	1С 10АIII/6АIII 85×175	1	6,0
		4	1.412-1/77, вып.3	СН12АII-6×15	2	6,0
		5	То же	СА-8АI	6	2,70
		6	КН-6	болт 1.1 т24×900, ГОСТ 24379.1-80	2	3,77
				Материалы		
				Бетон класса В15		2,97 м³

Ведомость расхода стали на элемент, кг

Марка элемента	Изделия арматурные										Всего
	Арматура класса										
	AI			AII			AIII				
	ГОСТ 5781-82*			ГОСТ 5781-82*			ГОСТ 5781-82*				
	ф8	ф24	Итого	ф10	ф12	Итого	ф6	ф10		Итого	
Фм 1	17,8	-	17,8	-	10,4	10,4	3,2	28,6		31,8	60,0
Фм 2	17,8	6,8	24,6	-	10,4	10,4	3,2	28,6		31,8	66,8
Фм 3	17,8	6,8	24,6	-	10,4	10,4	3,2	28,6		31,8	66,8

Фундамент Фм3 зеркален Фм2

23302-02

ГИП	Сергеева		ТП 411-2-18788 КН
Нач.отд.	Рагачев		
Н.контр.	Соколов		
Гл.спец.	Сергеева		
Рук.гр.	Сафина		
Ст.инж.	Стерликова		Цех по производству паркетных щитов мощностью 100 тыс.м² в год

Стадия	Лист	Листов
Р	6	

Фундаменты Фм1, Фм2, Фм3.

СОЮЗГИПРОЛЕСХОЗ

Привязан

Инв. №

Фт 4, Фт 5

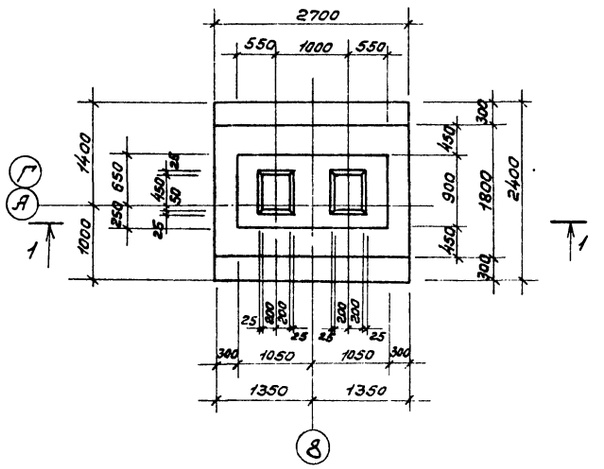

2-2

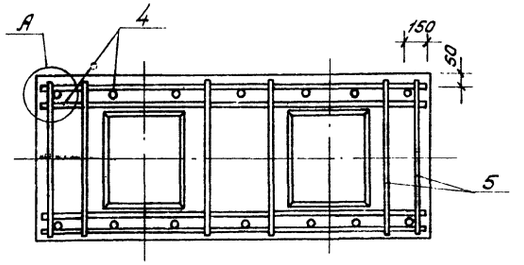

Нагрузки на фундаменты

Марка	Схема	Нормативные нагрузки Mтсм	Nтс	Qтс
Фт 4	M, N, Q	13	55,5	4,4
Фт 5	0,150	13	55,5	4,4

1-1

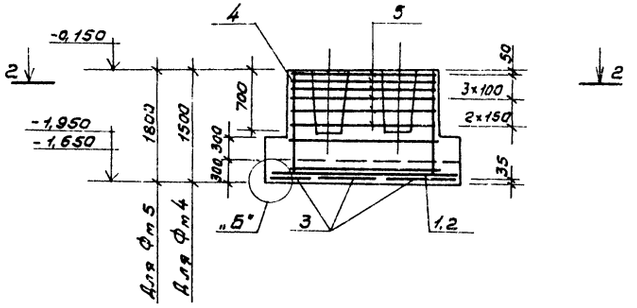

Раскладка сеток подошвы Фт 4, Фт 5

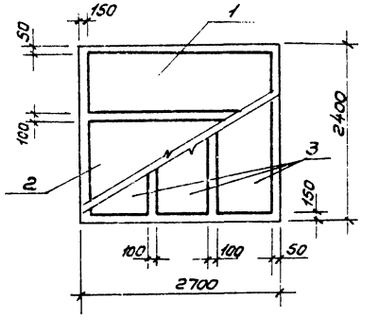

Деталь „А"

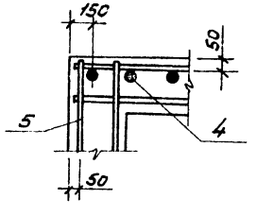

Деталь „Б"

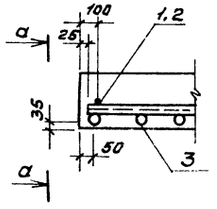

а-а

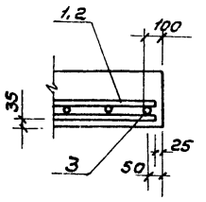

Спецификация элементов монолитной конструкции

Формат	Зона	Поз.	Обозначение	Наименование	Кол.	Примечание
				Фт 4 - шт. 1		
				Сборочные единицы		
				Сетки		
		1	1.410-3, вып. 1	1С 10АIII/6АIII - 85×265	1	9,1 кг
		2	То же	1С 10АIII/6АIII - 145×265	1	14,7 кг
		3	"	1С 10АIII/6АIII - 85×235	3	24,3 кг
		4	1.412-1/77, вып. 3	СН12АII - 18×15	2	
		5	То же	СА - 8АI	6	
				Материалы		
				Бетон класса В15		4,66 м³
				Фт 5 - шт. 1		
				Сборочные единицы		
				Сетки		
		1	1.410-3, вып. 1	1С 10АIII/6АIII - 85×265	1	9,1 кг
		2	То же	1С 10АIII/6АIII - 145×265	1	14,7 кг
		3	"	1С 10АIII/6АIII - 85×235	3	24,3 кг
		5	"	1С 12АIII/8АIII - 185×175	2	17,7 кг
		6	1.412-1/77, вып. 3	СА - 8АI	6	2,7 кг
				Материалы		
				Бетон класса В15		5,23 м³

Ведомость расхода стали на элемент, кг

Марка элемента	Изделия арматурные											Всего
	Арматура класса											
	A-I ГОСТ 5781-82*			A-II ГОСТ 5781-82*			A-III ГОСТ 5781-82*					
	Ø8		Итого	Ø12		Итого	Ø6	Ø8	Ø10	Ø12	Итого	
Фт 4	35,6		35,6	25,8		25,8	4,9		43,2		48,1	109,50
Фт 5	31,2		31,2	—		—	4,9	4,4	43,2	31,0	83,5	114,70
Фт 6	20,9		20,5	10,4		10,4	2,4	—	21,6	—	24,0	54,9
Фт 7	17,8		17,8	10,4		10,4	2,4	—	21,8	—	24,0	52,2

23302-02

ГИП	Сергеева		ТП 411-2-187.88 КЖ
Нач. отд.	Рогачев		
Н. контр.	Соколов		
Гл. спец.	Сергеева		
Рук. гр.	Сафина		
Ст. инж.	Стрельникова		Цех по производству паркетных щитов мощностью 100 тыс. м² в год.

Стадия	Лист	Листов
Р	7	

Фундаменты Фт 4, Фт 5.

СОЮЗГИПРОЛЕСХОЗ

Привязан

Инв. №

Альбом 2 ч.1

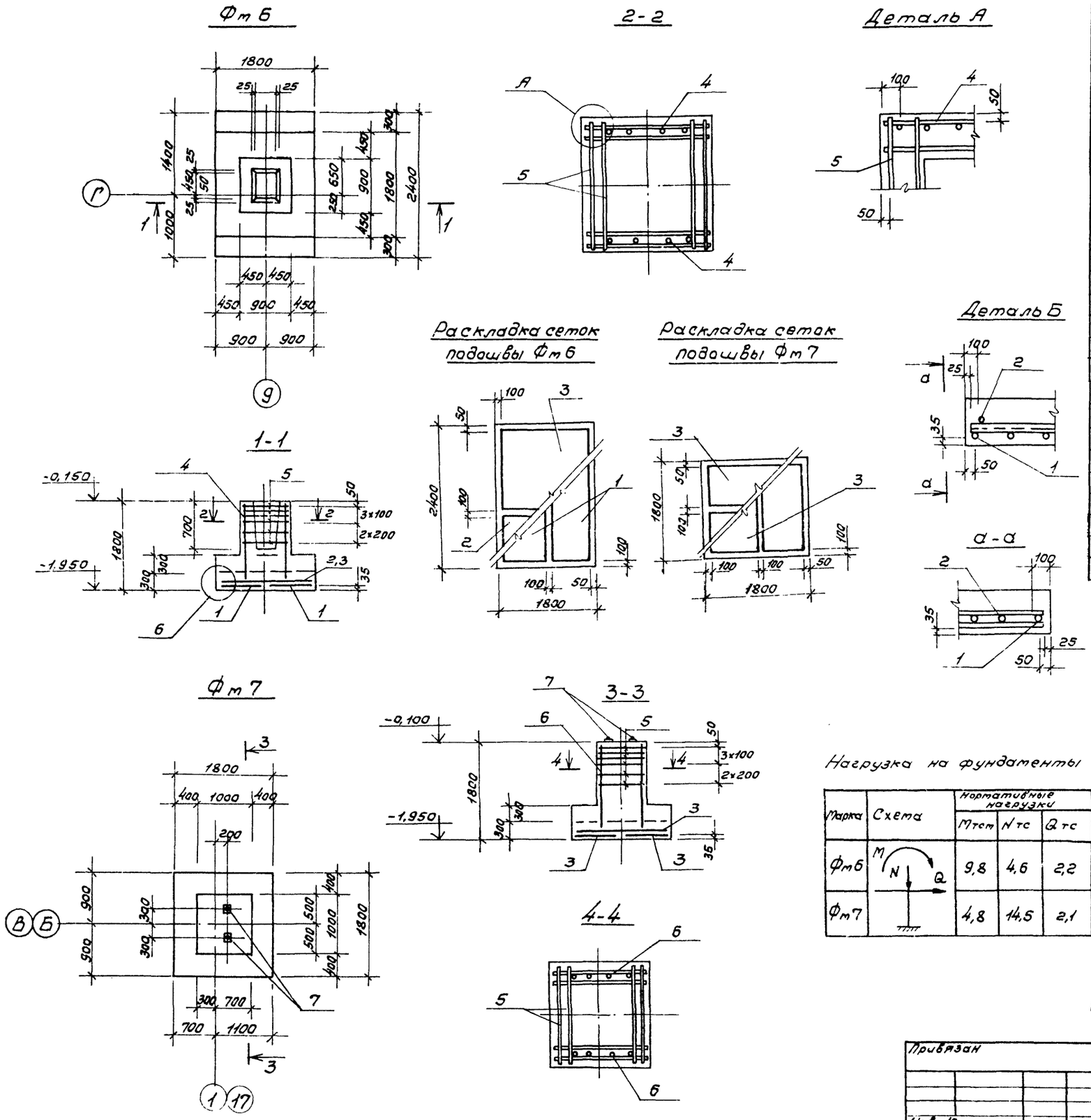

Спецификация элементов монолитных конструкций

Формат	Зона	Поз.	Обозначение	Наименование	Кол.	Примечание
				Фм 6 - шт. 1		
				Сборочные единицы		
				Сетки		
		1	1.410-3, вып.1	1С $\frac{10А\,III}{6А\,III}$ 85×235	2	8,10кг
		2	То же	1С $\frac{10А\,III}{6А\,III}$ 145×175	1	9,60кг
		3	"	1С $\frac{10А\,III}{6А\,III}$ 85×175	1	6,0кг
		4	1.412-1/77, вып.3	СН12А II - 6×18	2	6,0кг
		5	То же	СА-8А I	6	2,70кг
				Материалы		
				Бетон класса В15		3,56м³
				Фм 7 - шт. 4		
				Сборочные единицы		
				Сетки		
		3	1.410-3, вып.1	1С $\frac{10А\,III}{6А\,III}$ 85×175	4	6,0кг
		5	1.412-1/77, вып.3	СА-8А I	6	2,70кг
		6	То же	СН12А II - 6×15	2	6,0кг
		7	КЖ-8	Болт 1.1 М 24×900 ГОСТ 24379.1-80	2	7,19кг
				Материалы		
				Бетон класса В15		3,15м³

Нагрузка на фундаменты

Марка	Схема	Нормативные нагрузки		
		Mтсм	Nтс	Qтс
Фм6	M N Q	9,8	4,6	2,2
Фм7		4,8	14,5	2,1

23302-02

ГИП	Сергеева	
Нач.отд.	Рогачев	
Н.контр.	Соколов	
Гл.спец.	Сергеева	
Рук.гр.	Сафина	
Ст.инж.	Стерликова	

ТП 411-2-187.88 КЖ

Цех по производству паркетных щитов мощностью 100тыс.м² в год

Стадия	Лист	Листов
Р	8	

Фундаменты Фм6; Фм7.

СОЮЗГИПРОЛЕСХОЗ

Привязан

Инв. №

Альбом 2 ч.1

Схема расположения фундаментов

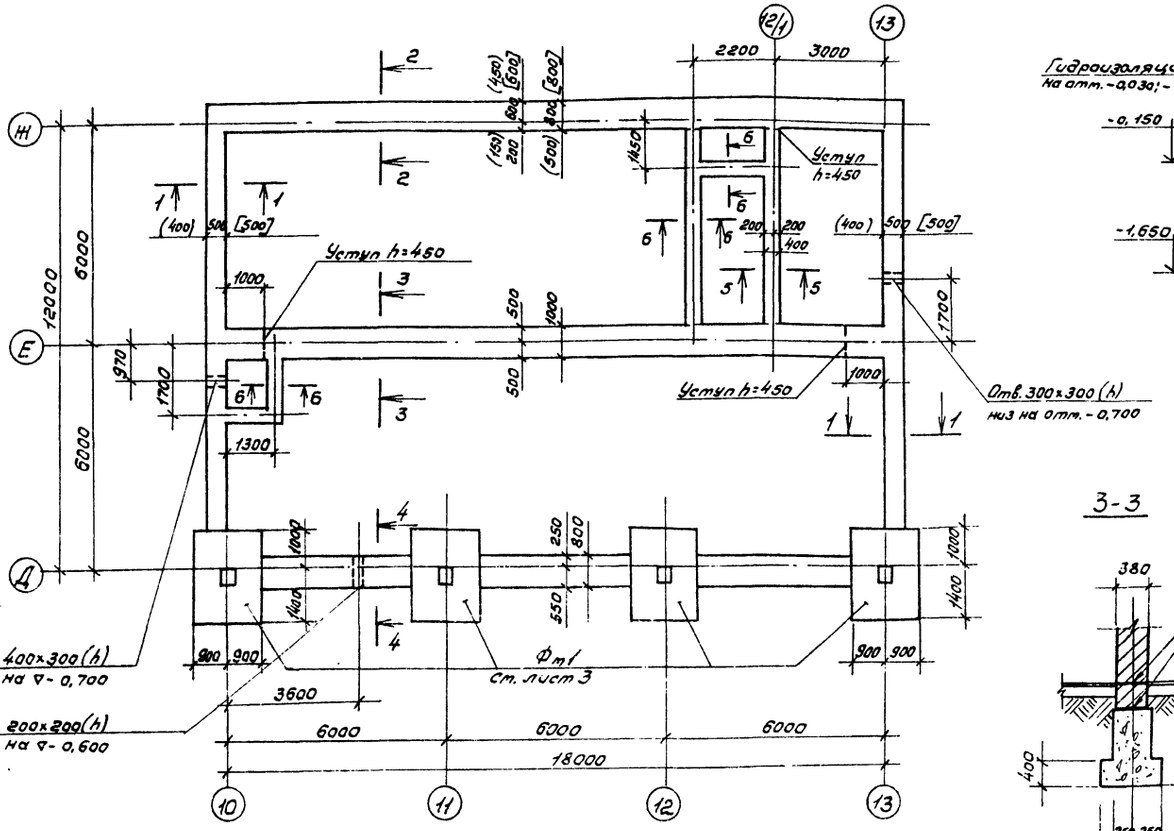

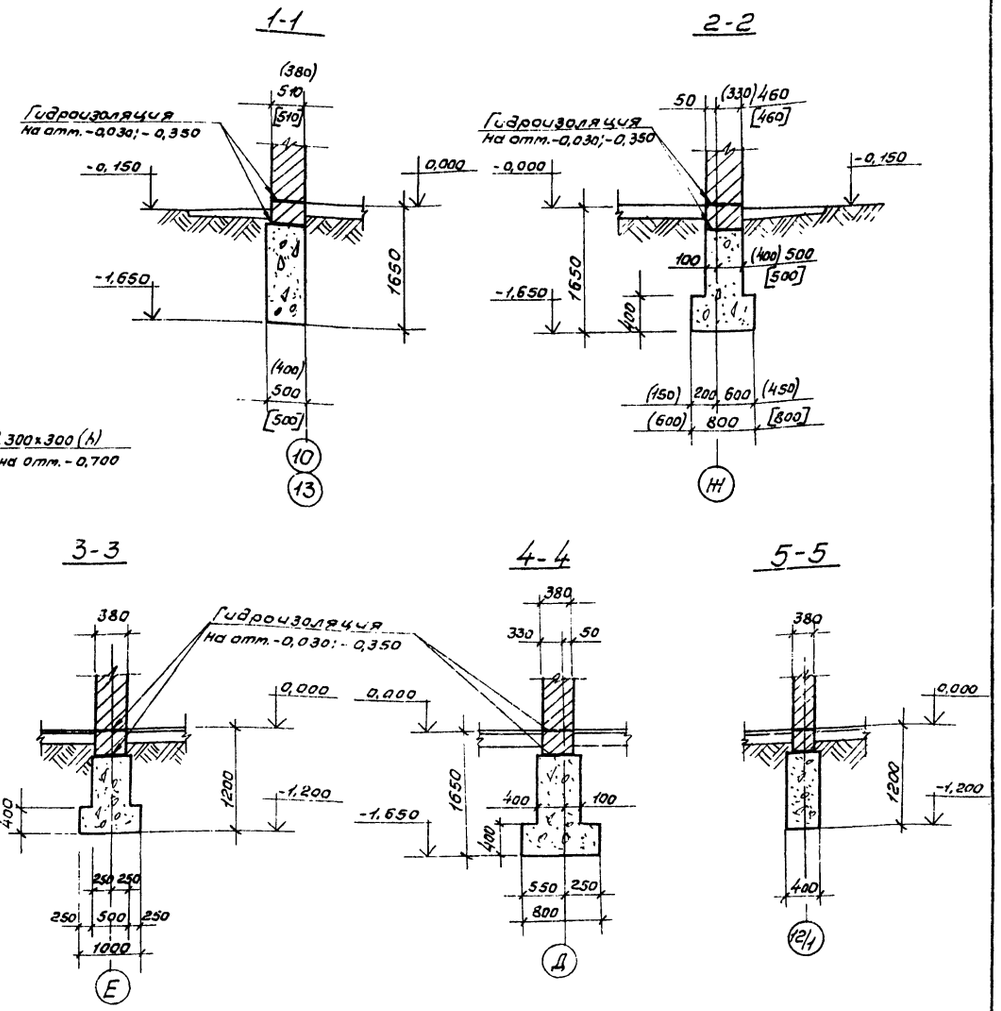

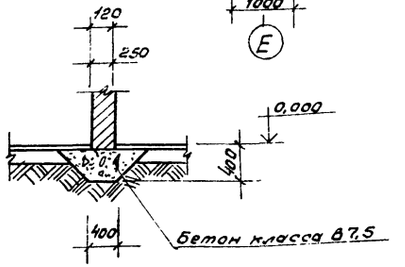

Схема нагрузок

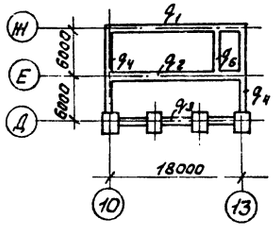

Таблица нормативных нагрузок

Обозначение нагрузки кНм (тс/м)	Наружная t°c			Примечание
	-20°c	-30°c	-40°c	
q_1	82,0(8,2)	93,0(9,3)	93,0(9,3)	
q_2	127,0(12,7)	127,0(12,7)	127,0(12,7)	
q_3	100,0(10,0)	100(10,0)	100,0(10,0)	
q_4	32,0(3,2)	43,0(4,3)	43,0(4,3)	
q_5	30,0(3,0)	30,0(3,0)	30,0(3,0)	

1. Характеристику грунтов см. пояснительную записку.
2. Фундаменты выполняются из бутобетона (бут марки 200, бетон класса В7,5).
3. Размеры в круглых скобках для расчетной зимней температуры воздуха t=-20°c, в квадратных скобках t=-40°c.
4. Гидроизоляция выполняется из слоя цементного раствора состава 1:2 толщиной 30мм.

23302-02

ГИП	Сергеева		ТП 411-2-187.88 КIН
Нач.отд.	Рогачев		
Н.контр.	Соколов		
Гл.спец.	Сергеева		
Рук.гр.	Сафина		
Ст.инж.	Стерликова		

Привязан

Инв. №

Цех по производству паркетных щитов мощностью 100 тыс. м² в год

Бытовые помещения Схема расположения фундаментов.

Стадия	Лист	Листов
Р	9	

СОЮЗГИПРОЛЕСХОЗ

Альбом 2 4.1

Схема расположения сборных фундаментов

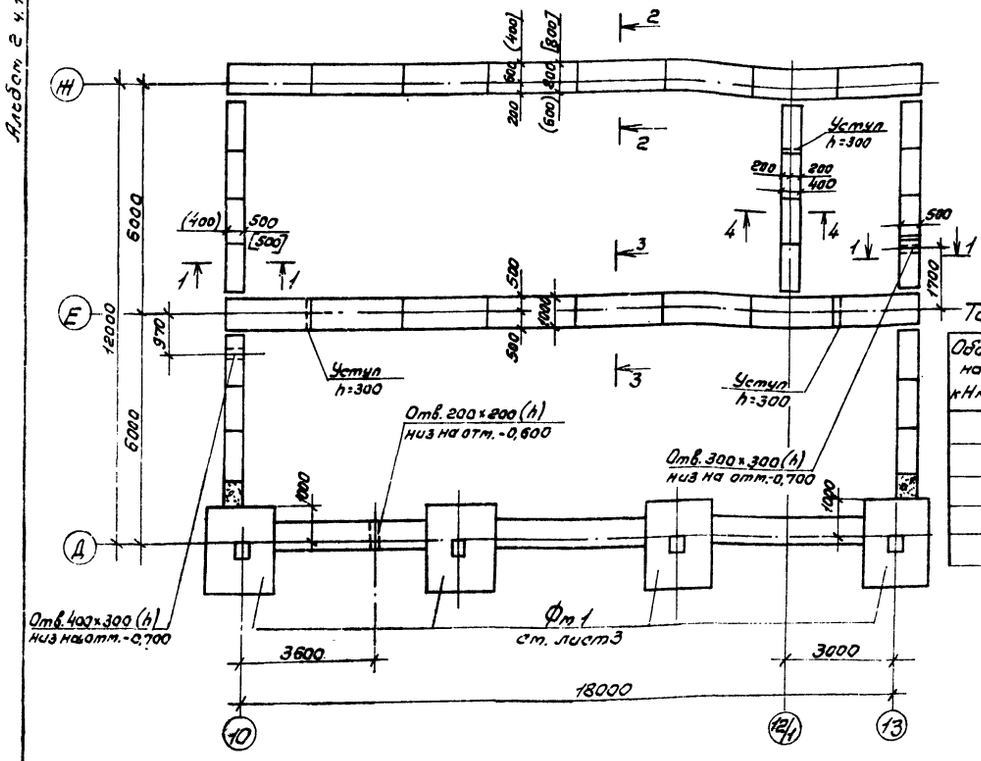

Схема нагрузок

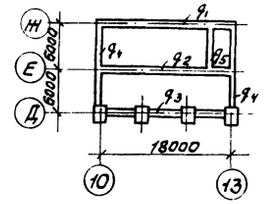

Таблица нормативных нагрузок

Обозначение нагрузки кНм (тс/м)	Наружная t °С			Примечание
	-20°С	-30°С	-40°С	
q_1	88,0 (8,8)	93,0 (9,3)	93,0 (9,3)	
q_2	127,0 (12,7)	127,0 (12,7)	127,0 (12,7)	
q_3	100,0 (10,0)	100,0 (10,0)	100,0 (10,0)	
q_4	32,0 (3,2)	43,0 (4,3)	43,0 (4,3)	
q_5	30,0 (3,0)	30,0 (3,0)	30,0 (3,0)	

Спецификация элементов к схеме расположения сборных фундаментов

Марка поз.	Обозначение	Наименование	Кол-во для t°н -20°	-30°	-40°	Примечание
		Блоки бетонные				
ФБ1	ГОСТ 13579-78*	ФБС 24.4.6-Т	21	10	10	1,3т
ФБ2	"	ФБС 9.4.6-Т	14	2	2	0,47т
ФБ3	"	ФБС 24.5.6-Т	-	11	11	1,63т
ФБ4	"	ФБС 9.5.6-Т	-	12	12	0,59т
ФБ5	"	ФБС 12.4.3-Т	51	5	5	0,31т
ФБ6	"	ФБС 12.5.3-Т	-	32	32	0,38т
		Плиты фундаментные				
ФБ7	ГОСТ 13580-85	ФЛ 6.24-4	8	6	6	0,93т
ФБ8	"	ФЛ 6.12-4	-	2	2	0,45т
ФБ9	"	ФЛ 8.24-4	-	8	8	1,15т
ФБ10	"	ФЛ 10.24-4	8	8	8	1,38т
ФБ11	"	ФЛ 10.12-4	3	3	3	0,65т

1-1

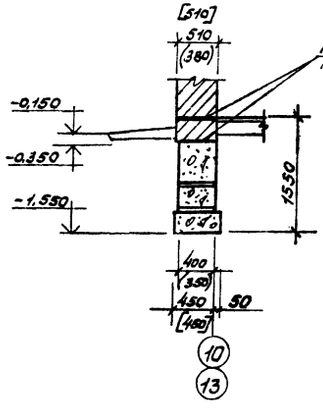

2-2

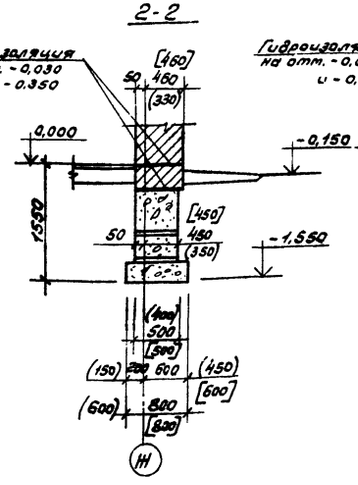

3-3

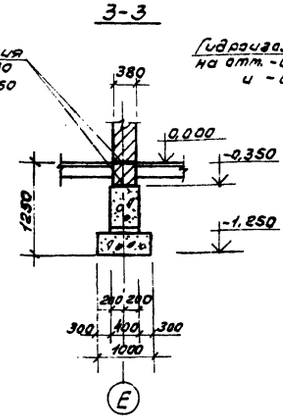

4-4

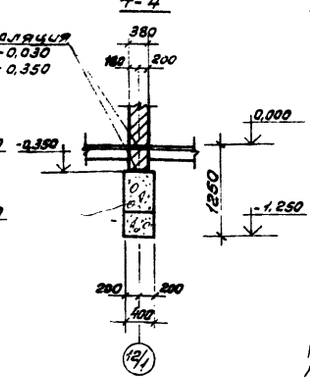

1. Характеристику грунтов см. пояснительную записку.
2. Кладку бетонных блоков выполнять на цементном растворе марки 50.
3. Нижний ряд блоков укладывать на выравненное песчаное основание (при песчаных грунтах) или предварительно уплотненную песчаную подсыпку толщиной 50мм (при прочих грунтах).
4. Размеры в круглых скобках для расчетной зимней температуры воздуха t=-20°С, в квадратных скобках t=-40°С.
5. Раскладку блоков см. КЖ-11.
6. Гидроизоляция выполняется из слоя цементного раствора состава 1:2 толщиной 30мм.

Привязан

Инв. №

ГИП	Сергеева		
Нач.отд.	Росачев		
Н.контр.	Соколов		
Гл.спец.	Сергеева		
Рук.гр.	Сафина		
Ст.инж.	Стадникова		

23302-02

ТП 411-2-187.88 КЖ

Цех по производству паркетных щитов мощностью 100 тыс.м² в год. Бытовые помещения. Схема расположения сборных фундаментов (вариант).

Стадия	Лист	Листов
Р	10	

СОЮЗГИПРОЛЕСХОЗ

Инв.№ подл. | Подпись и дата | Взам.инв.№ | Инв.№ дубл. | Подпись и дата

Альбом 2 г1

Раскладка блоков по оси Е

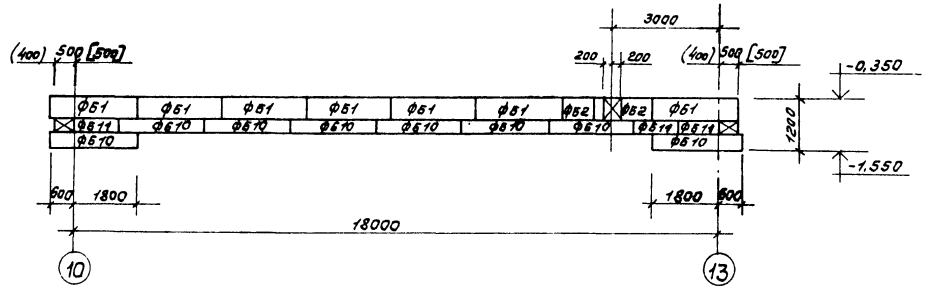

Раскладка блоков по оси 13

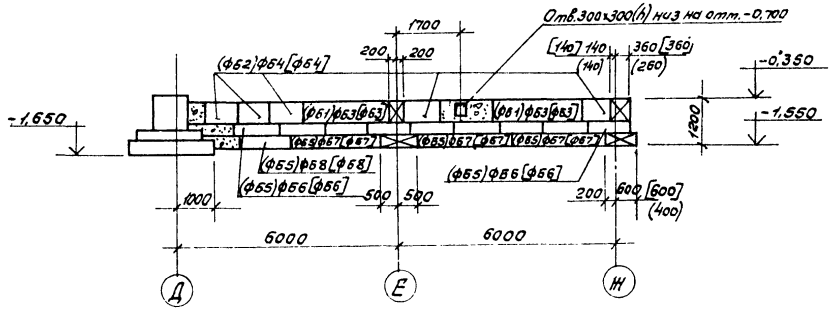

Раскладка блоков по оси Ж

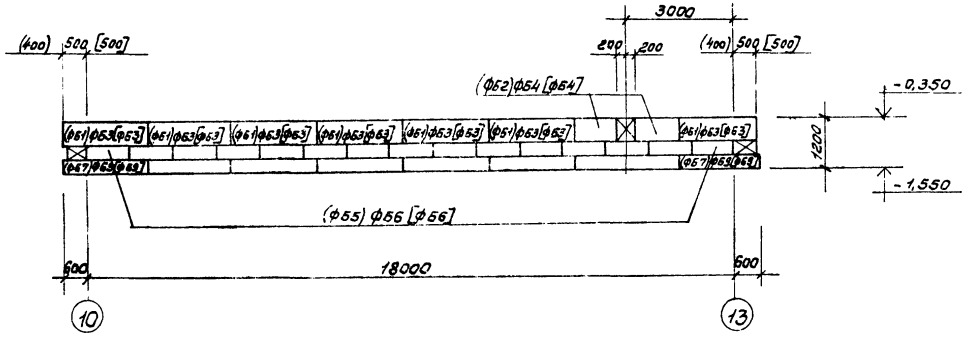

Раскладка блоков по оси 12/1

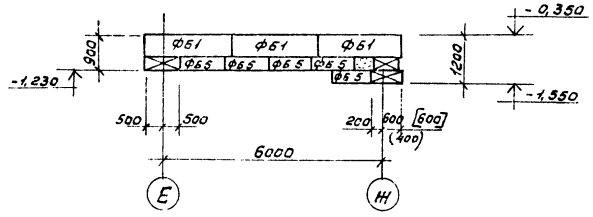

1. Размеры в круглых скобках для расчетной зимней температуры воздуха t=-20°С, в квадратных скобках t=-40°С.
2. Спецификацию на элементы см. КЖ-10.

Раскладка блоков по оси 10

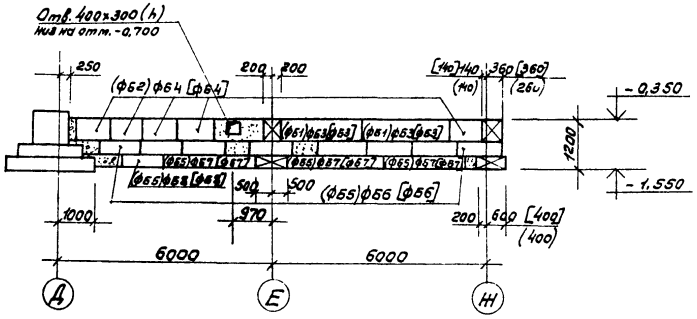

23302-02

	ГИП	Сергеева		ТП 411-2-187.88 КЖ	
	Начатд	Рогачев			
1	Н.контр	Соколов			
1	Гл.спец.	Сергеева			
	Рук.гр.	Сафина			
Привязан	Ст.инж.	Стерликова		Цех по производству паркетных щитов мощностью 100 тыс.м²в год	Стадия: Р; Лист: 11; Листов:
Инв.№				Бытовые помещения. Раскладка блоков по осям Е; Ж; 10; 12/1; 13.	СОЮЗГИПРОЛЕСХОЗ

Альбом 2 ч.1

1-1

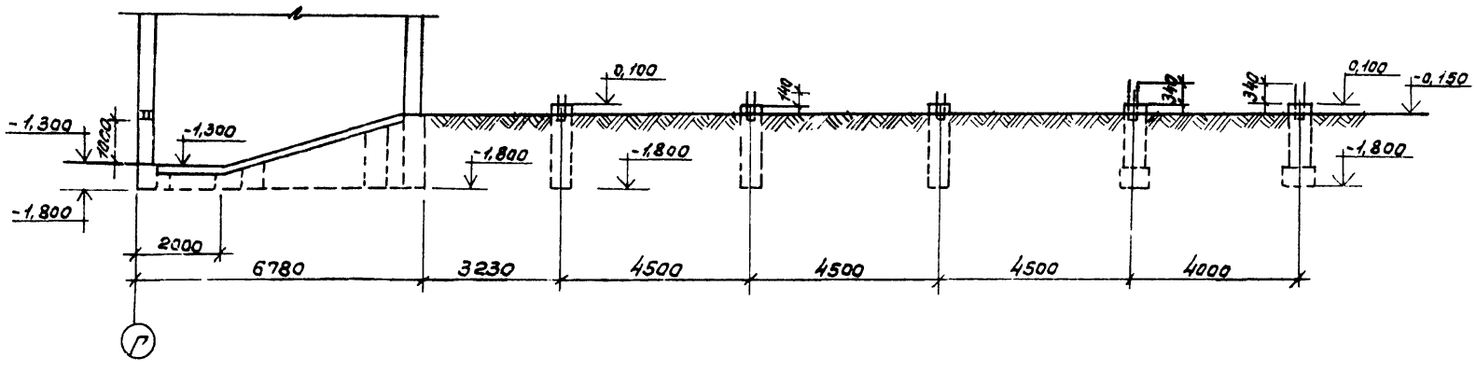

Схема расположения фундаментов

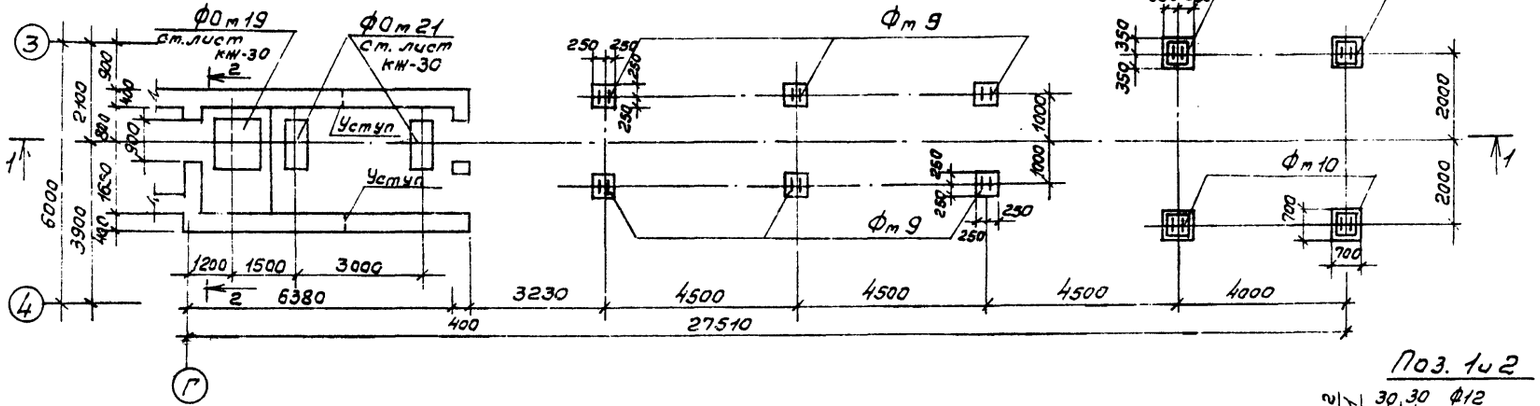

2-2

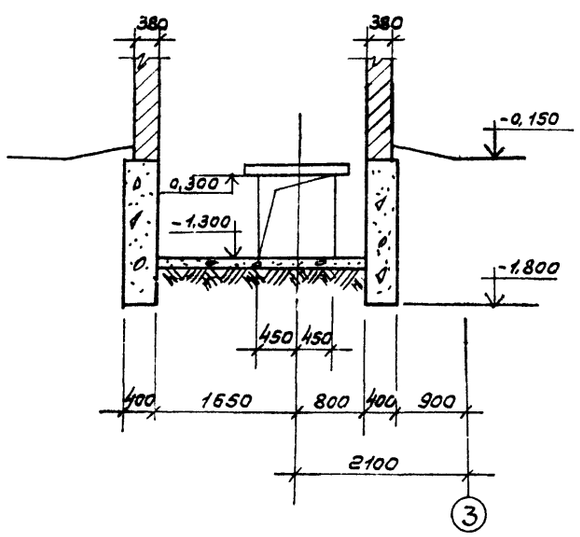

Фт 9

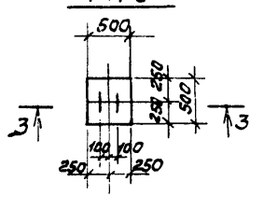

Фт 10

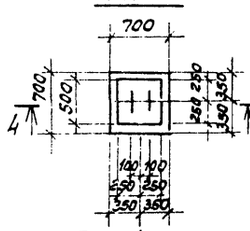

Поз. 1 и 2

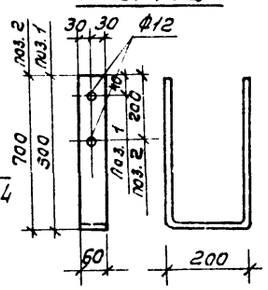

3-3

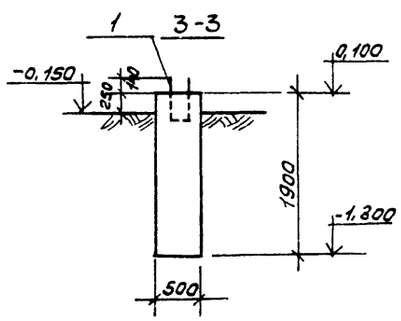

4-4

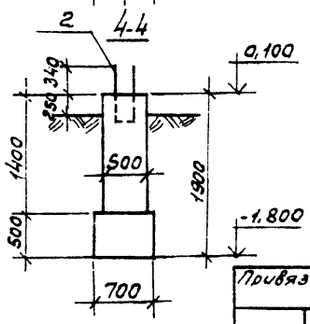

Спецификация к схеме расположения фундаментов

Марка поз.	Обозначение	Наименование	Кол.	Масса ед. кг	Примечание
		Фундаменты			
Фт 9	КЖ-12	Фт 9	6		
Фт 10	КЖ-12	Фт 10	4		

Спецификация элементов монолитной конструкции

Формат	Зона	Поз.	Обозначение	Наименование	Кол.	Примечание
				Фт 9 - шт. 6		
				Сборочные детали		
		1	КЖ-12	-60×6 ГОСТ 103-76* ℓ=1200	1	3,4 кг
				Материалы		
				Бетон класса В 7,5		0,48 м³
				Фт 10 - шт. 4		
				Сборочные детали		
		2	КЖ-12	-60×6 ГОСТ 103-76* ℓ=1600	1	4,5 кг
				Материалы		
				Бетон класса В 7,5		0,6 м³

23302-02

ГИП	Сергеева		ТП 411-2-187.88 КЖ
Нач.отд.	Рогачев		
Н.контр.	Соколов		
Гл.спец.	Сергеева		
Рук.гр.	Сафина		
Инж.	Артамонова		Цех по производству паркетных щитов мощностью 100 тыс.м² в год. Стадия Р; Лист 12; Листов
Привязан			Схема расположения фундаментов под ленточный конвейер. Фундаменты Фт 9, Фт 10.
Инв.№			СОЮЗГИПРОЛЕСХОЗ

Инв.№ подл. | Подп. и дата | Взам.инв.№ | Инв.№ дубл. | Подп. и дата

Альбом 241

Схема расположения фундаментов под опоры пневмотранспорта

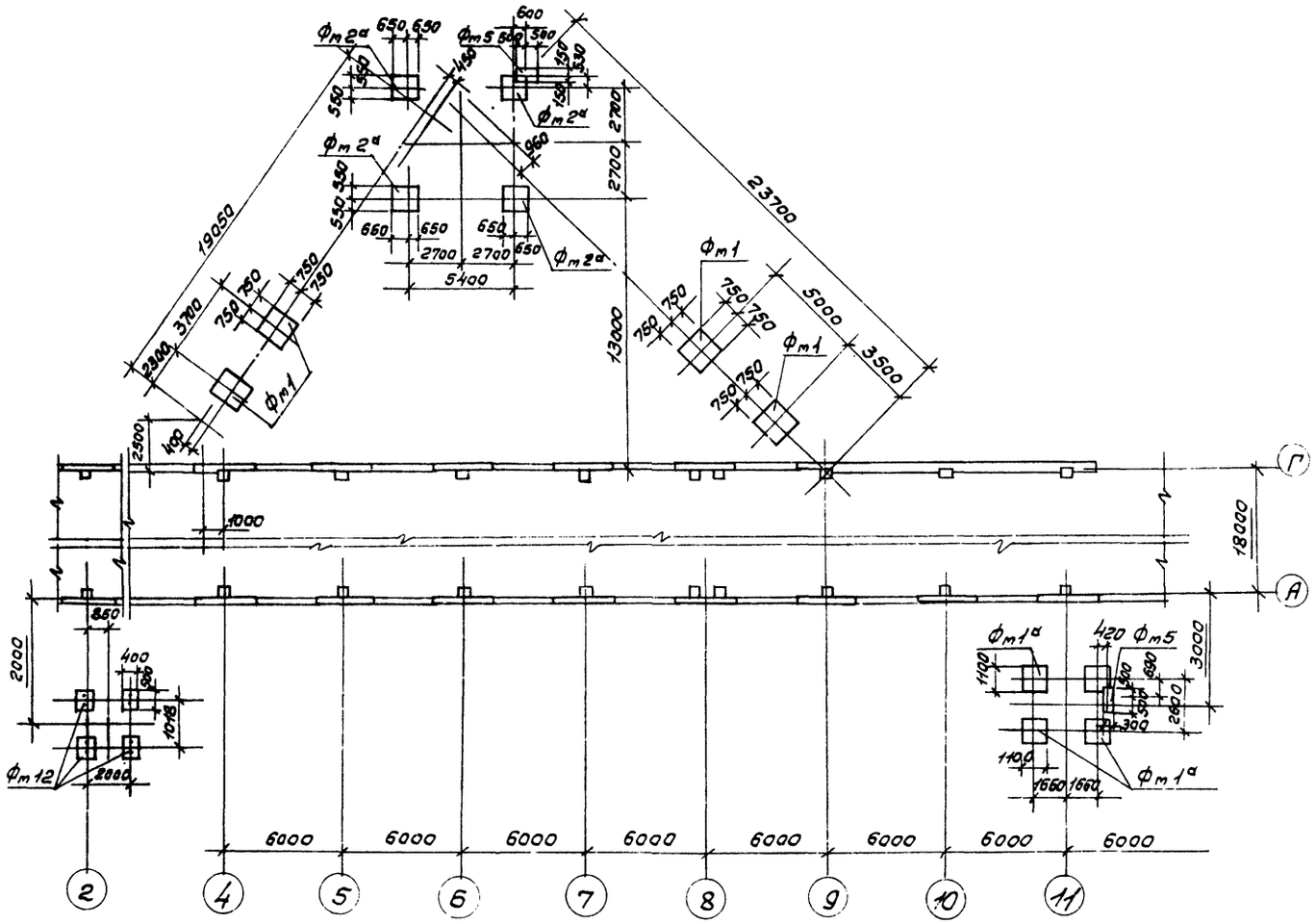

Спецификация к схеме расположения фундаментов под опоры пневмотранспорта

Марка, поз.	Обозначение	Наименование	Кол.	Масса ед. кг	Примечание
Фм 1а	Гипродревпром шифр 614 вып. III лист КЖ-1	Фм 1а	4		
Фм 2а	Гипродревпром шифр 614 вып. II лист КЖ-3	Фм 2а	4		
Фм 5		Фм 5	2		
Фм 11	КЖ-13	Фм 11	4		
Фм 12	КЖ-13	Фм 12	4		

1. Данный лист смотри совместно с листом КЖ-14.

Таблица нагрузок на фундамент

Марка	Схема нагрузок	Нормативные нагрузки				
		N кН	Mx кНм	My кНм	Hx кН	Hy кН
Фм 11	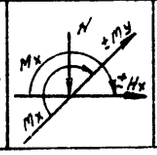	36	15,5	10,0	7,0	3,8

Согласовано: Ст. инж. Шевченко

23302-02

Гип	Сергеева	
Нач.отд.	Рогачев	
Н.контр.	Соколов	
Гл.спец.	Сергеева	
Рук.гр.	Сафина	
Инж.	Артамонова	

ТП 411-2-187.88 КЖ

Привязан

Инв. №

Цех по производству паркетных щитов мощностью 100 тыс. м² в год

Стадия	Лист	Листов
Р	13	

Схема расположения фундаментов под опоры пневмотранспорта.

СОЮЗГИПРОЛЕСХОЗ

Альбом 2 с.1

Фм 11

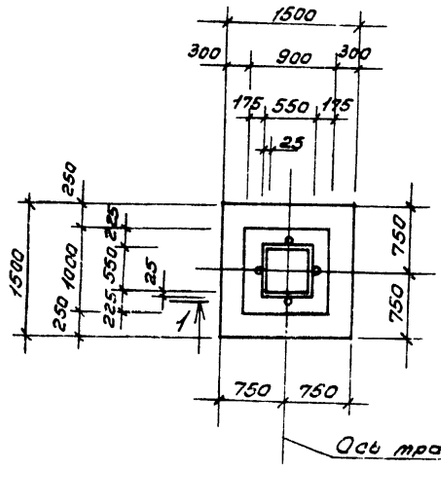

Деталь А

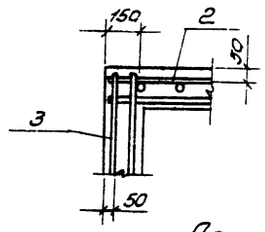

Деталь Б

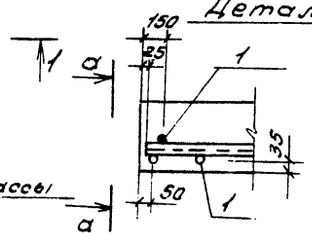

а-а

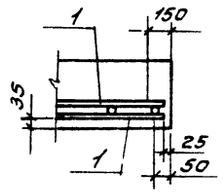

Схема раскладки сеток подошвы Фм11

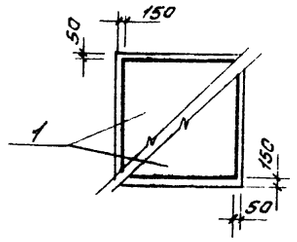

1-1

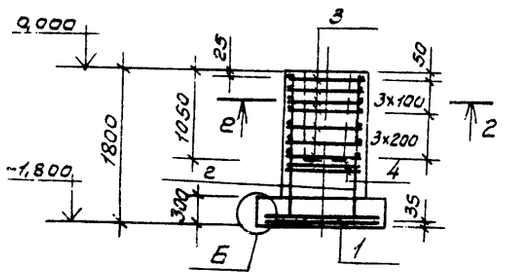

2-2

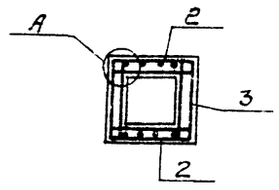

Фм12

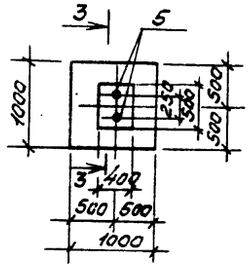

3-3

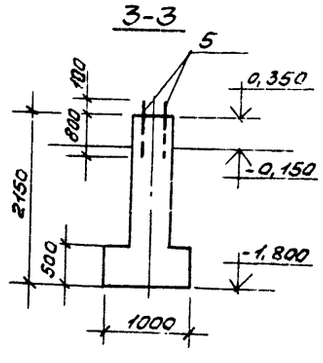

Спецификация монолитной конструкции

Формат	Зона	Поз.	Обозначение	Наименование	Кол.	Примечание
				Фм 11- шт. 4		
				Сборочные единицы		
				Сетки арматурные		
		1	1.410-3, Вып.1	1С 10АIII/6АIII 145х145	2	
		2	1.412-1/77, Вып.3	1С 12АII-6х18	2	
		3	"	СА-8АI	7	
		4	"	СЛ1-6АI	2	
				Материал		
				Бетон класса В12,5		1,77м³
				Фм 12- шт. 4		
		5	Т.П. КЖИ-13.00СБ	Анкер А5	8	
				Материал		
				Бетон класса В12,5		0,83м³

Ведомость расхода стали на элемент, кг

Марка элемента	Изделия арматурные									Всего
	Арматура класса									
	AI			AII			AIII			
	ГОСТ 5781-82*			ГОСТ 5781-82*			ГОСТ 5781-82*			
	ф6	ф8	Итого	ф8	ф12	Итого	6	10	Итого	
Фм 11	6,8	18,9	25,7	1,15	12,43	13,58	2,0	14,4	16,4	55,68

1. Данный лист смотри совместно с листом КЖ-13.

23302-02

ГИП	Сергеева		ТП 411-2-187.88	КЖ	
Нач.отд.	Рогачев				
Н.контр.	Соколов				
Гл.спец.	Сергеева				
Рук.гр.	Сафина				
Инж.	Артамонова		Цех по производству паркетных щитов мощностью 100 тыс. м² в год.	Стадия: Р; Лист: 14; Листов:	
Привязан			Фундаменты под опоры пневмотранспорта Фм11, Фм12.	СОЮЗГИПРОЛЕСХОЗ	
Инв.№					

Альбом 2 ч.1

Схема расположения фундаментов под оборудование в осях „1÷9"

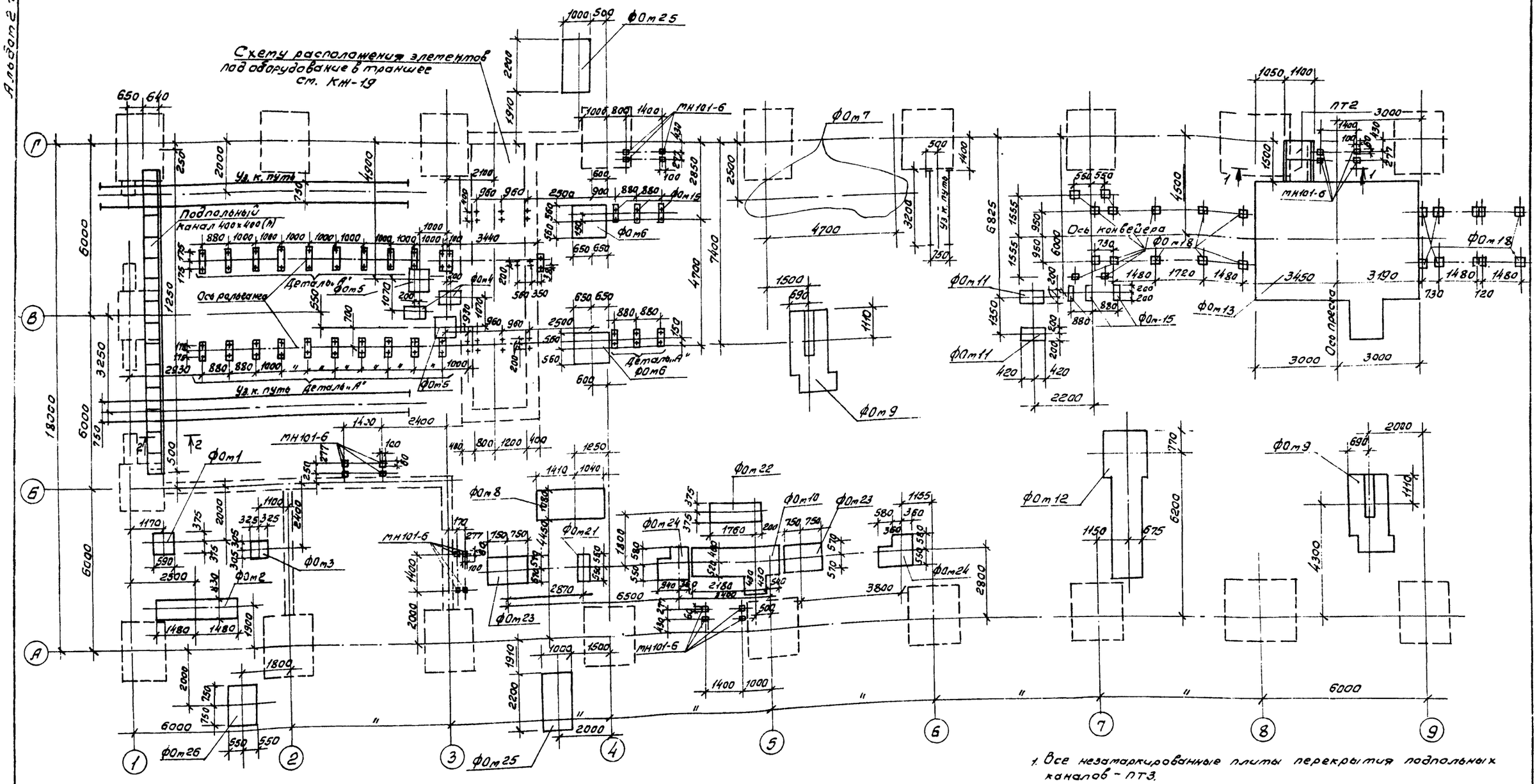

1. Все незамаркированные плиты перекрытия подпольных каналов – ПТ3.
2. Сечения 1-1, 2-2 ст. на листе КЖ-17.
3. Спецификацию ст. на листе КЖ-19.
4. Деталь „А" ст. на листе КЖ-31.

23302-02

Гип	Сергеева		ТП411-2-187.88 КЖ
Нач.отд.	Рогачев		
Н.контр.	Соколов		
Гл.спец.	Сергеева		
Рук.гр.	Сафина		
Инж.	Артамонова		

Привязан

Инв. №

Цех по производству паркетных щитов мощностью 100 тыс. м² в год.

Стадия	Лист	Листов
Р	15	

Схема расположения фундаментов под оборудование в осях 1÷9.

СОЮЗГИПРОЛЕСХОЗ

Согласовано:
Гл. спец. арх. Сергеева
Рук. гр. ОВ Шатис
Рук. гр. АР Синадский

Альбом 2 г.1

Схема расположения фундаментов под оборудование в осях 9÷17.

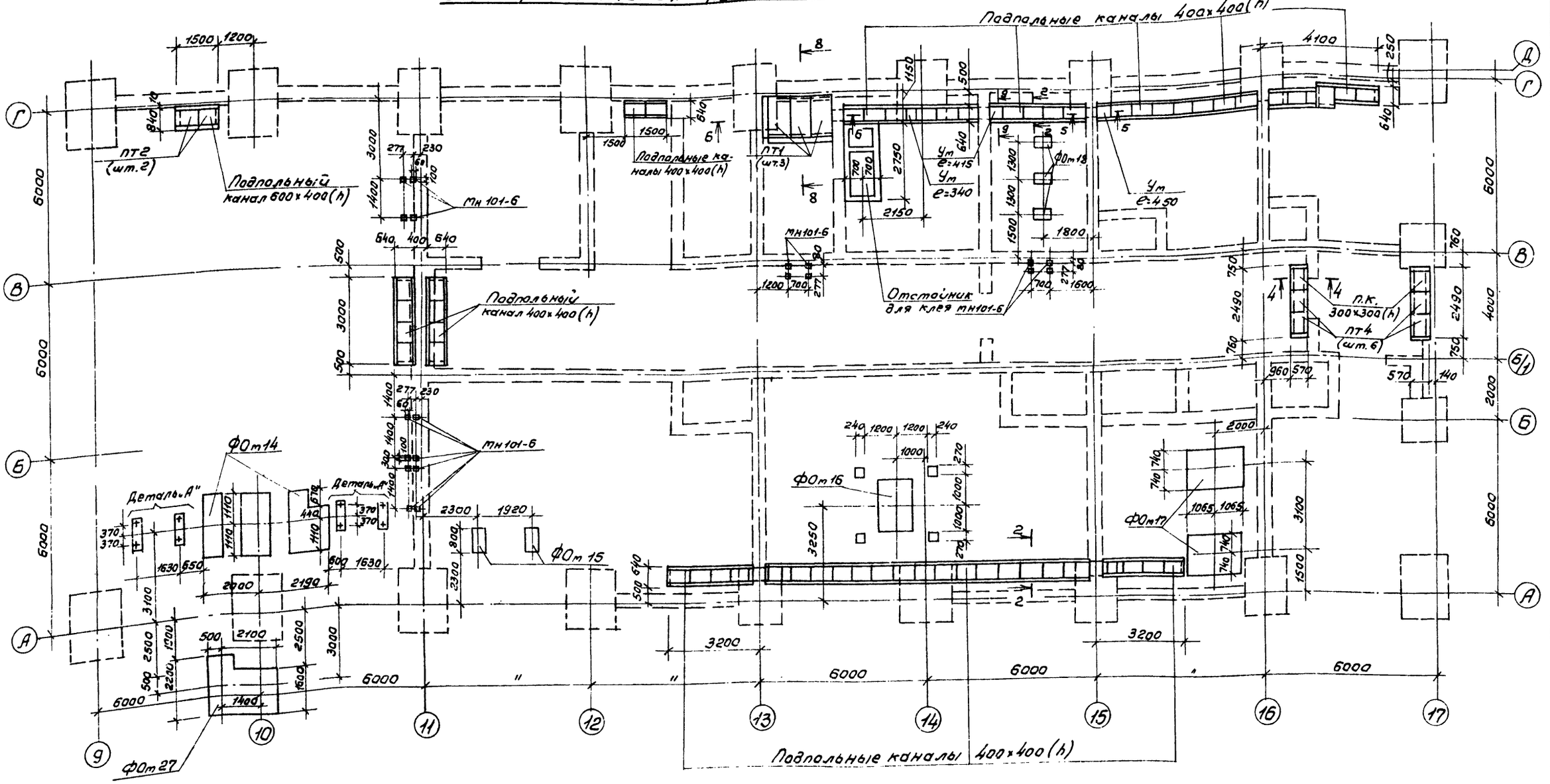

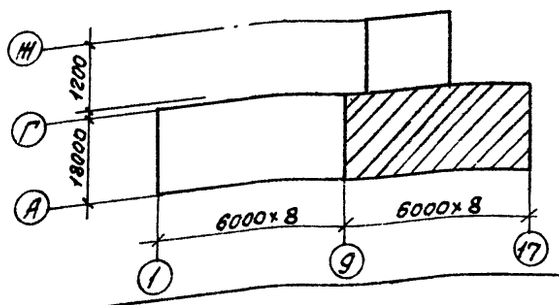

1. За отм. 0.000 принята отметка чистого пола цеха.
2. План фундаментов под несущие конструкции здания см. лист КЖ-3.
3. Разбивку колодцев для фундаментных болтов уточнить по технологическому оборудованию до бетонирования фундаментов.
4. Грунт под подошвой фундаментов тщательно уплотнить.
5. Спецификацию фундаментов см. лист КЖ-19.
6. Отстойник для клея см. лист КЖ-33.
7. Стенки траншеи и приямка выполнять из бетона класса В10.
8. Деталь "А" см. на листе КЖ-31.
9. Сечение приямка и подпольных каналов см. на листе КЖ-13.
10. Все незамаркированные плиты перекрытия каналов марки ПТ3.
11. Вертикальные стенки траншеи, подпольных каналов, приямка соприкасающиеся с грунтом, обмазать горячим битумом за 2 раза.
12. Сечение 9-9 по монолитным участкам см. на листе КЖ-18.

23302.02

ГИП	Сергеева		
Нач.отд.	Ровачев		
Н.контр.	Соколов		
Гл.спец.	Сергеева		
Рук.гр.	Сафина		
Инж.	Фатхетдинова		

ТП 411-2-187.88 КЖ

Цех по производству паркетных щитов мощностью 100 тыс.м² в год.

Стадия	Лист	Листов
Р	16	

Схема расположения фундаментов под оборудование в осях 9÷17.

СОЮЗГИПРОЛЕСХОЗ

Привязан

Инв.№

Согласовано:
Гл.спец. Сергеева
Рук.гр.ОВ Шагиев

Альбом 2 ч.1

Схема расположения узкоколейного пути

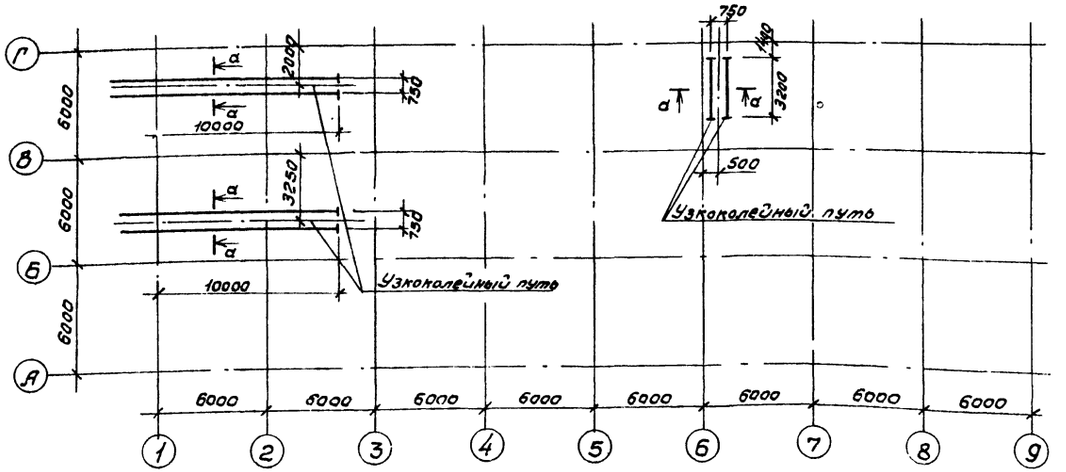

Спецификация к схеме расположения узкоколейного пути

Марка поз.	Обозначение	Наименование	Кол.	Масса ед. кг	Примечание
		Узкоколейный путь			
Р18	КЖ-17	Р18 ГОСТ 6368-82 l=23,2 м	–	419,0	
	КЖ-17	ГОСТ 8993-75* Шпала			
		типа II А	35		1,99 м³
	КЖ-17	ГОСТ 8992-75* Деревянные			
		подкладки на всех шпалах	70	140,0	
	КЖ-17	ГОСТ 7392-85 балластировка			
		пути щебеночным балластом слоем 20 см под подошвой шпалы			9,95 м³
	КЖ-17	Костыли	70	67,7	

а-а

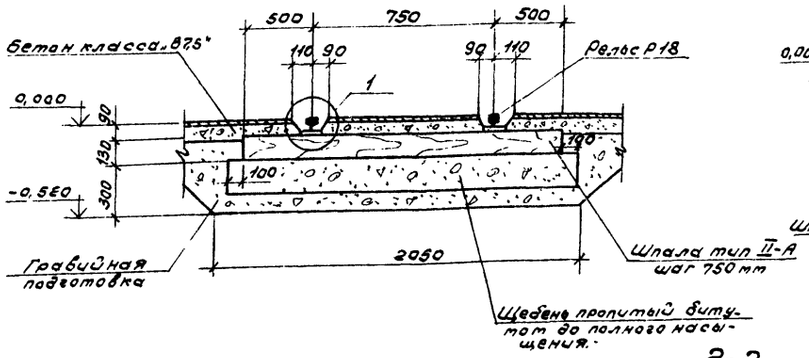

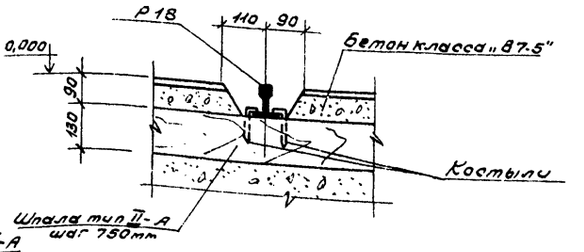

1-1

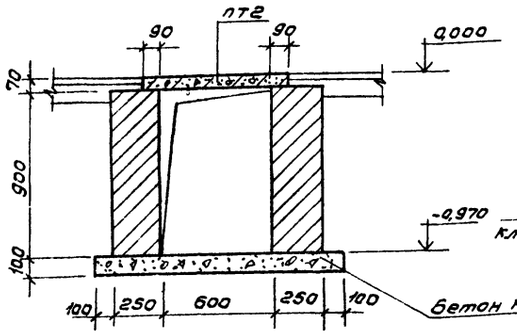

2-2

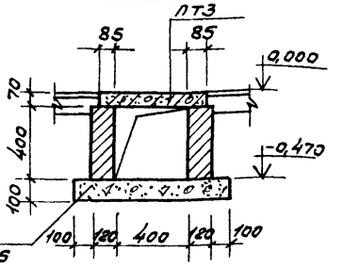

3-3

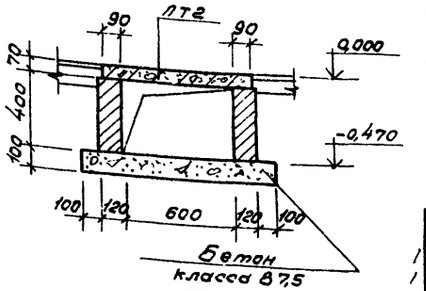

1. Данный лист см. совместно с листом КЖ-15.
2. За относительную отметку грани головки рельса 0,000 принята отметка пола цеха, что соответствует абсолютной отметке [ ]
3. При устройстве путей используются деревянные подкладки, изготовляемые по месту.
4. Кирпичные стены каналов выкладывать из красного кирпича марки 75 на цементном растворе марки 50.
5. Стены каналов, соприкасающиеся с грунтом, обмазать горячим битумом за два раза.

23.302.02

ГИП	Сергеева		
Нач.отд.	Росачев		
Н.контр.	Соколов		
Гл.спец.	Сергеева		
Рук.гр.	Сафина		
Инж.	Антонова		

ТП 411-2-187.88 КЖ

Цех по производству паркетных щитов мощностью 100 тыс. м² в год

Стадия	Лист	Листов
Р	17	

Схема расположения узкоколейного пути. Сечения 1-1÷3-3

СОЮЗГИПРОЛЕССХОЗ

Привязан

Инв. №

Инв. № подл. | Подпись и дата | Взам. инв. № | Гл. спец. Сергеева

Альбом 2 ч.1

4-4

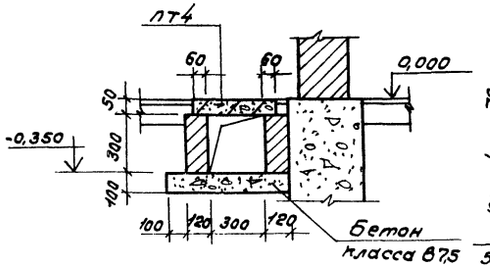

5-5

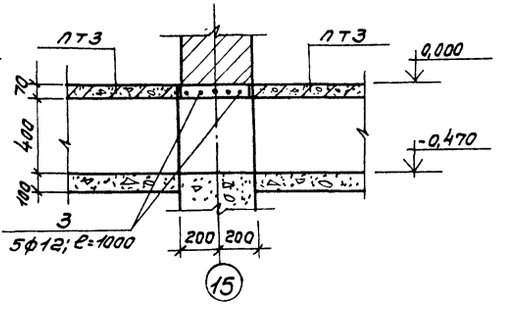

6-6

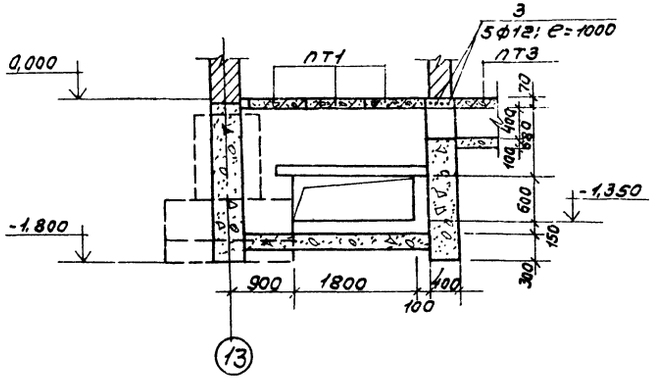

7-7

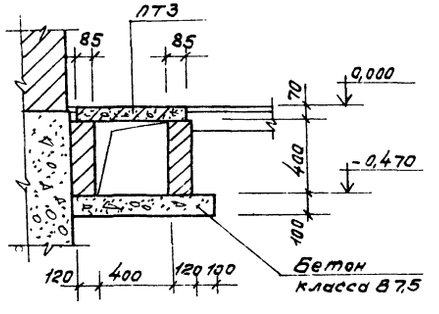

8-8

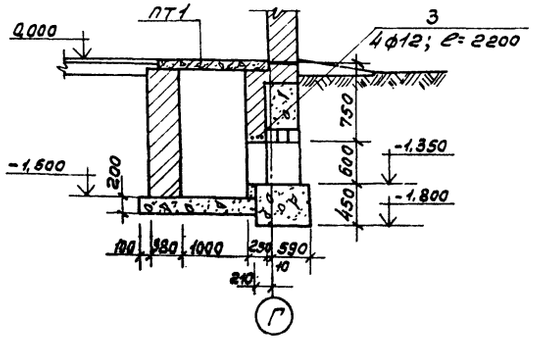

9-9

(сечение по монолитным участкам перекрытия ловольных каналов)

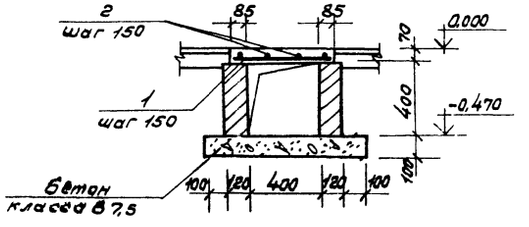

Спецификация монолитной конструкции

Формат	Зона	Поз.	Обозначение	Наименование	Кол.	Примечание
				Монолитные участки		
		1	КЖ-18	ф10AIII ГОСТ5781-82* ℓ=550	15	8,25 п.м.
		2	То же	ф4BI ГОСТ6727-80 ℓ общ.	6,2	п.м.
		3	" "	ф12AIII ГОСТ5781-82* ℓ общ.	13,4	п.м.
				Материалы		
				Бетон класса В7,5		0,06 м³

Ведомость расхода стали на элемент, кг

Марка элемента	Изделия арматурные					Общий расход
	Арматура класса				Всего	
	AIII			BI		
	ГОСТ 5781-82*			ГОСТ 6727-80		
	ф10	ф12		ф4		
Подпольные каналы	5,1	12,0		0,95	18,1	18,1

1. Данный лист см. совместно с листами КЖ-16, КЖ-19.
2. Кирпичные стены каналов и приямка выкладывать из полнотелого кирпича марки 75 на цементном растворе марки 50.
3. Стены каналов и приямка, соприкасающиеся с грунтом, обмазать горячим битумом за два раза.

Согласовано:
Инв.№ подл. | Подпись и дата | Взам.инв.№

ГИП	Сергеева		23302-02
Нач.отд.	Рассачев		ТП 411-2-187.88 КЖ
Н.контр.	Соколов		
Гл.спец.	Сергеева		
Рук.гр.	Сафина		
Инж.	Артамонова		Цех по производству паркетных щитов мощностью 100 тыс.м² в год. Стадия Р, Лист 18, Листов
Привязан			Сечения 4-4÷9-9. СОЮЗГИПРОЛЕСХОЗ
Инв.№			

Альбом 2 г.1

Схема расположения элементов подпольных каналов в бытовых помещениях

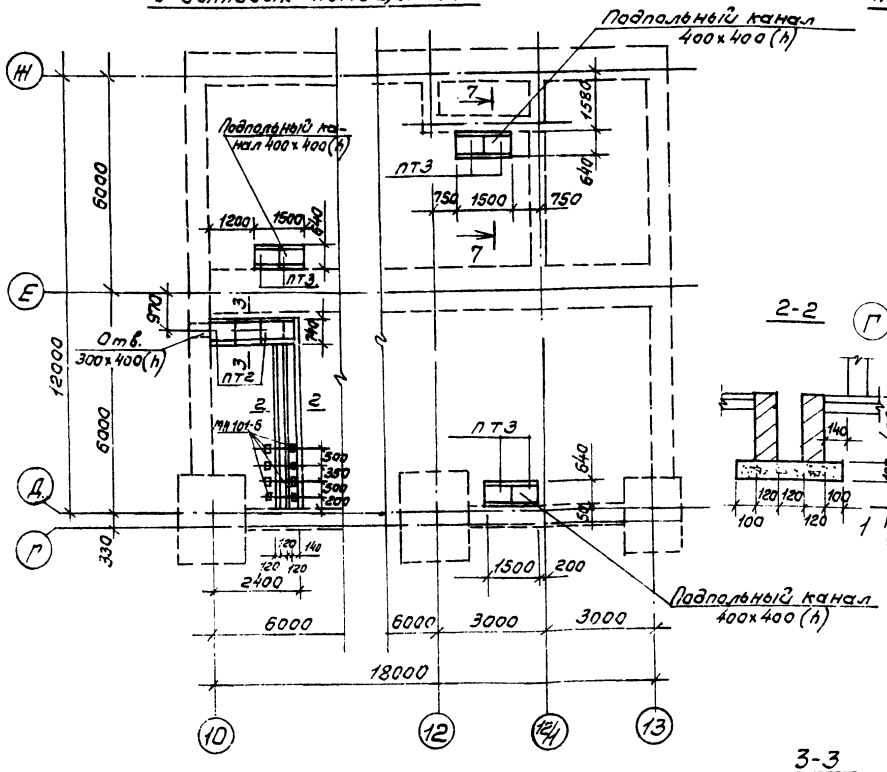

Схема расположения фундаментов под оборудование в траншее Т1

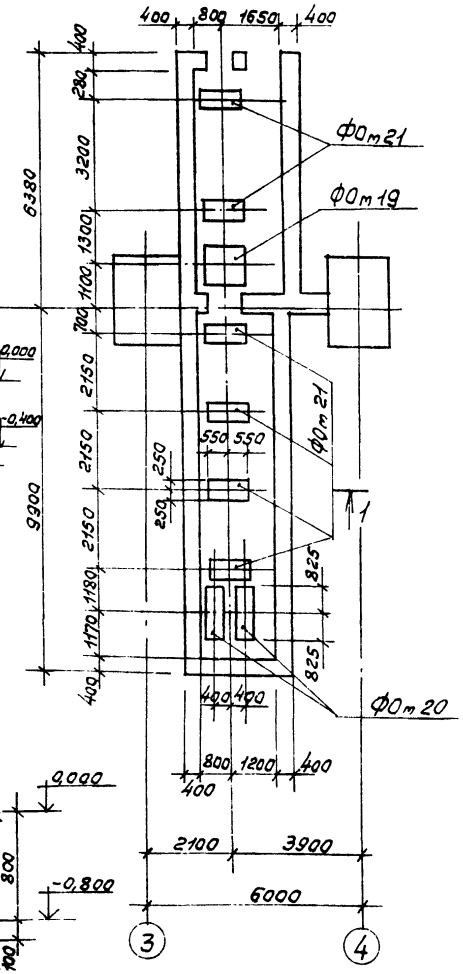

2-2

3-3

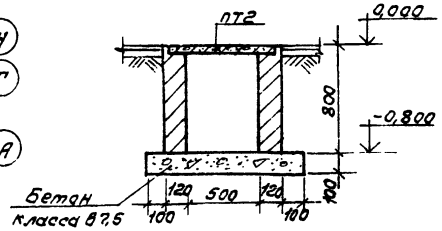

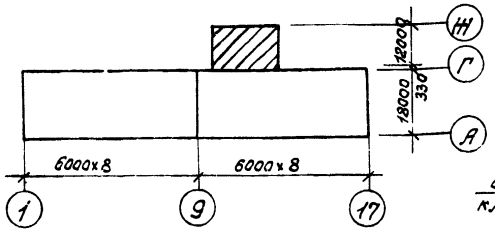

1-1

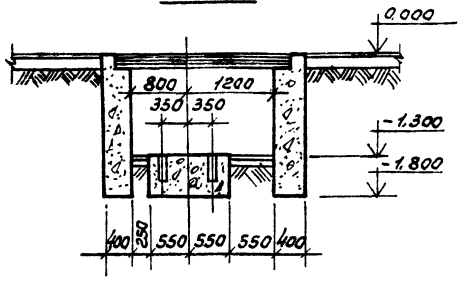

Марка поз.	Обозначение	Наименование	Кол.	Масса ед. кг	Примечание
ФОт 27	КЖ-32	ФОт 27	1		
		Стальные элементы			
МН 101-6	1.400-15	МН 101-6	48	0,96	

1. Перекрытие траншеи Т1 см. чертеж КЖ-4.
2. Данный лист см. совместно с листами КЖ-15,16.
3. Сечение 7-7 см. на листе КЖ-18.

Спецификация к схемам расположения элементов подпольных каналов и фундаментов под оборудование

Марка поз.	Обозначение	Наименование	Кол.	Масса ед. кг	Примечание
		Сборные железобетонные конструкции			
		Плиты перекрытия канала			
ПТ1	3.006.1-2/82; В1-2	ПТ14д-3б	3	310	
ПТ2	То же	ПТ5д-8	7	100	
ПТ3	"	ПТ3-8	52	50	
ПТ4	"	ПТ1-8	6	40	
		Монолитные конструкции			
		Фундаменты под оборудование			
ФОт 1	КЖ-20	ФОт 1	1		
ФОт 2	"	ФОт 2	1		
ФОт 3	"	ФОт 3	1		
ФОт 4	"	ФОт 4	2		
ФОт 5	"	ФОт 5	2		
ФОт 6	"	ФОт 6	2		
ФОт 7	КЖ-21	ФОт 7	1		
ФОт 8	"	ФОт 8	1		
ФОт 9	"	ФОт 9	2		
ФОт 10	КЖ-22	ФОт 10	1		
ФОт 11	"	ФОт 11	2		
ФОт 12	"	ФОт 12	1		
ФОт 13	КЖ-23	ФОт 13	1		
ФОт 14	КЖ-29	ФОт 14	1		
ФОт 15	"	ФОт 15	8		
ФОт 16	"	ФОт 16	1		
ФОт 17	КЖ-30	ФОт 17	2		
ФОт 18		ФОт 18	27		
ФОт 19		ФОт 19	1		
ФОт 20		ФОт 20	1		
ФОт 21		ФОт 21	7		
ФОт 22	КЖ-31	ФОт 22	2		
ФОт 23	"	ФОт 23	2		
ФОт 24	"	ФОт 24	2		
ФОт 25	КЖ-32	ФОт 25	2		
ФОт 26	"	ФОт 26	1		

23302-02

Согласовано:
Гл. спец. Сергеева
Нач. гр. ЭО Сычева
Рук. гр. ЭП Романова

ГИП	Сергеева		
Начотд	Рогачев		
Н. контр.	Соколов		
Гл. спец.	Сергеева		
Рук. гр.	Сафина		
Инж.	Арапетянова		

ТП 411-2-187.88 КЖ

Привязан

Инв. №

Цех по производству паркетных щитов мощностью 100 тыс. м² в год.

Стадия	Лист	Листов
Р	19	

Схема расположения фундаментов под оборудование в траншее Т1 и подпольных каналов в бытовых помещениях

СОЮЗГИПРОЛЕСХОЗ

Альбом 2 г1

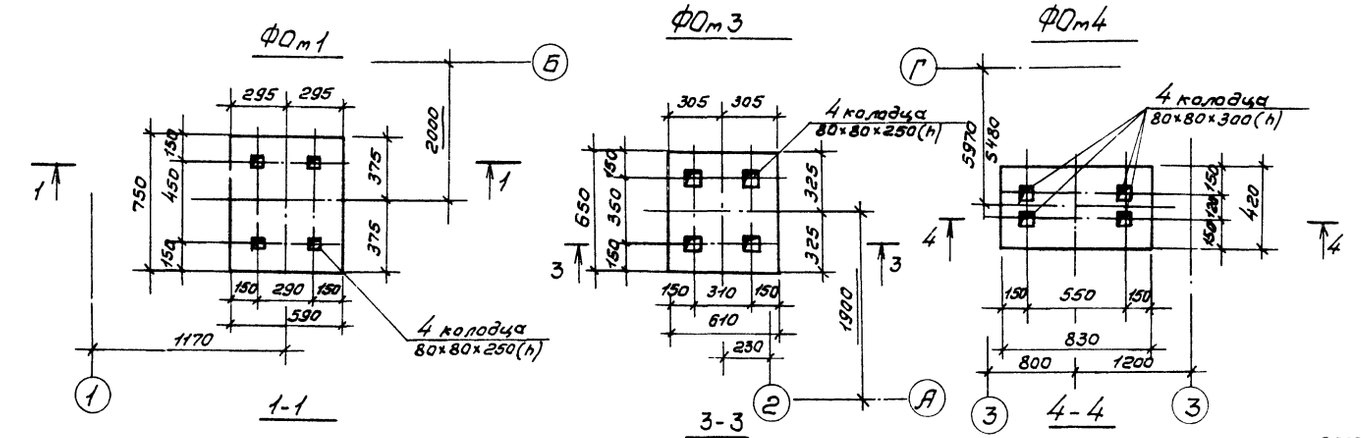

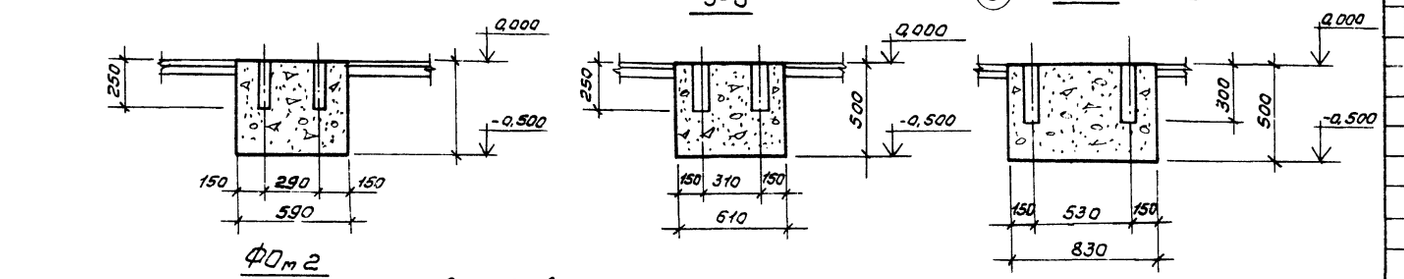

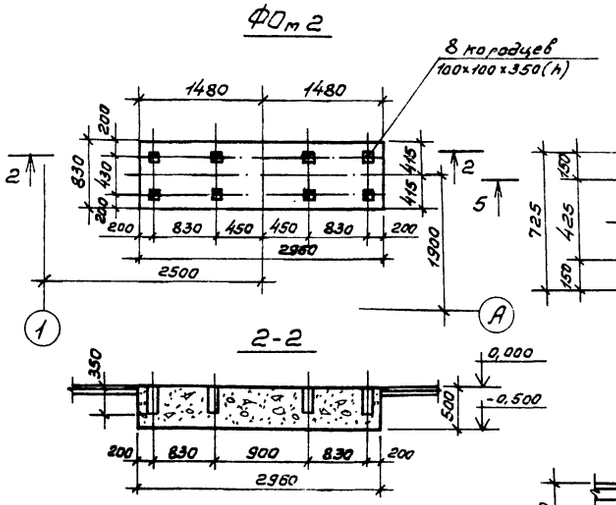

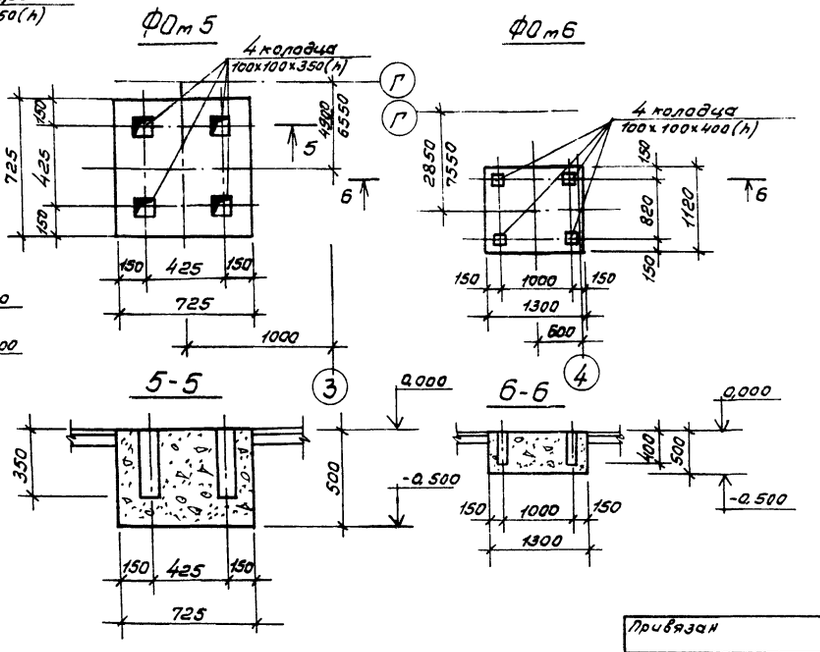

Спецификация элементов монолитной конструкции

Формат	Зона	Поз.	Обозначение	Наименование	Кол.	Примечание
			КЖ-20	Фот1-шт.1		
				Материалы		
				Бетон класса В7,5		0,22 м³
			КЖ-20	Фот2-шт.1		
				Материалы		
				Бетон класса В7,5		1,23 м³
			КЖ-20	Фот3-шт.2		
				Материалы		
				Бетон класса В7,5		0,20 м³
			КЖ-20	Фот4-шт.2		
				Материалы		
				Бетон класса В7,5		0,18 м³
			КЖ-20	Фот5-шт.2		
				Материалы		
				Бетон класса В7,5		0,25 м³
			КЖ-20	Фот6-шт.2		
				Материалы		
				Бетон класса В7,5		0,72 м³

1. Данный лист см. совместно с листами КЖ-15, 19.

Согласовано
Гл. спец. Сергеева

Гип	Сергеева		23302-02
Нач.отд.	Ровачев		ТП 411-2-187.88 КЖ
Н.контр.	Соколов		
Гл.спец.	Сергеева		
Рук.гр.	Сафина		
Инж.	Арстанова		Цех по производству паркетных щитов мощностью 100 тыс. м² в год.

Стадия	Лист	Листов
Р	20	

Фундаменты Фот1 ÷ Фот6.

СОЮЗГИПРОАГРОСТРОЙ

Привязан

Инв.№

Альбом 2 г. 1

Фот 7

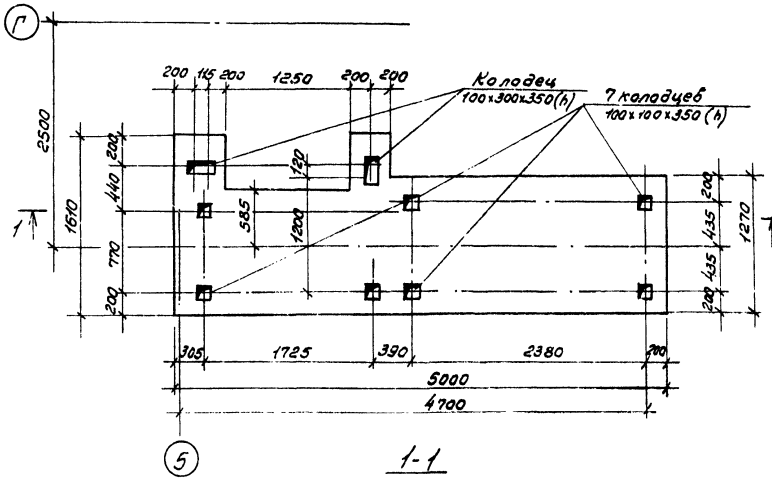

Фот 9

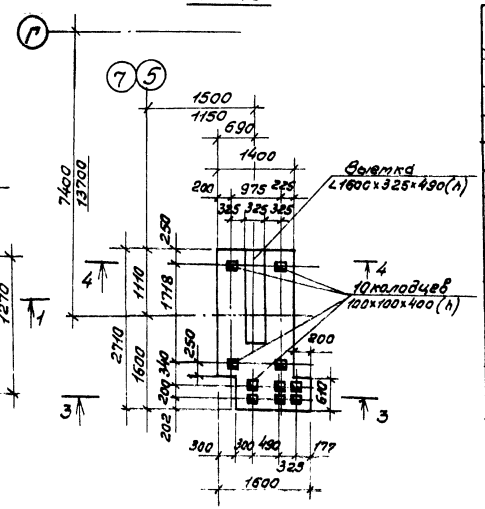

Спецификация элементов монолитной конструкции

Формат	Зона	Поз.	Обозначение	Наименование	Кол.	Примечание
			КЖ-21	Фот 7-шт.1		
				Материалы		
				Бетон класса 7.5		4,34 м³
			КЖ-21	Фот 8-шт.1		
				Материалы		
				Бетон класса 7.5		1,32 м³
			КЖ-21	Фот 9-шт.2		
				Материалы		
				Бетон класса 7.5		1,87 м³

1. Данный лист см. совместно с листами КЖ-15, 19.

1-1

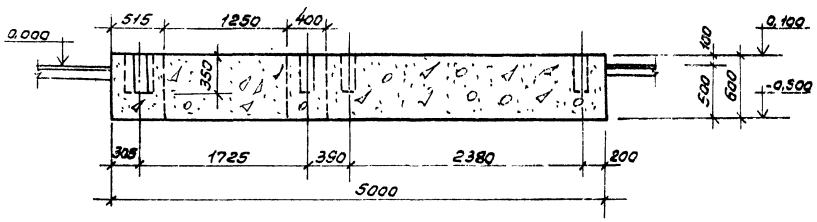

3-3

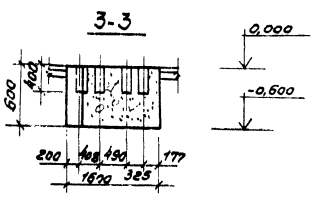

4-4

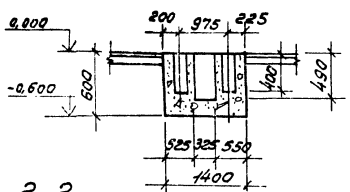

Фот 8

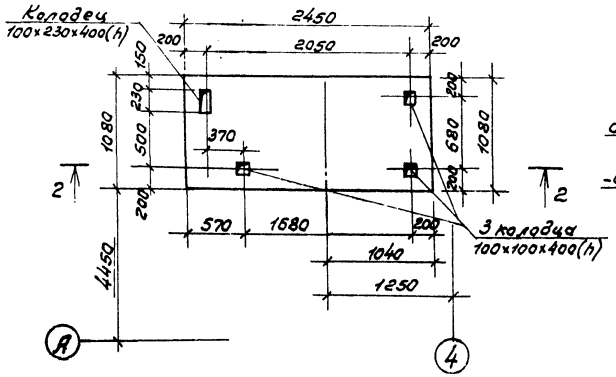

2-2

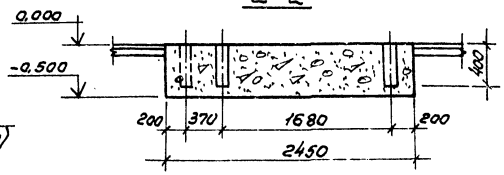

ГИП	Сергеева		
Нач.отд.	Ровачев		
Н.контр.	Соколов		
Спец.	Сергеева		
Рук. гр.	Сафина		
Инж.	Атаманова		

23302-02

ТП 411-2-187.88 КЖ

Привязан

Инв. №

Цех по производству паркетных щитов мощностью 100 тыс. м² в год. Стадия Р; Лист 21; Листов

Фундаменты Фот 7 ÷ Фот 9.

СОЮЗГИПРОЛЕСХОЗ

Согласовано:

Альбом 2 ч.1

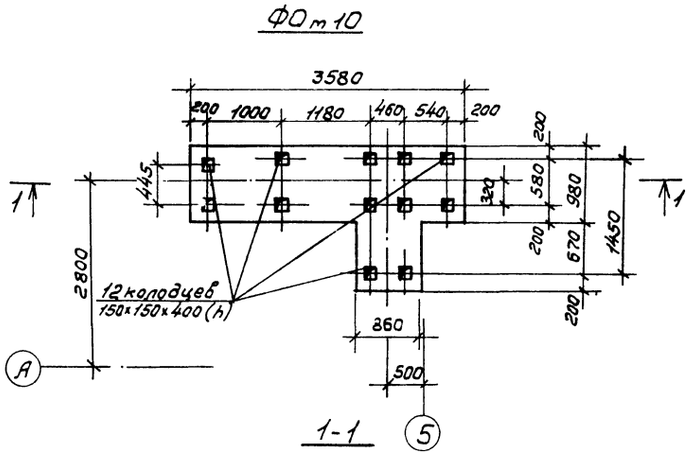

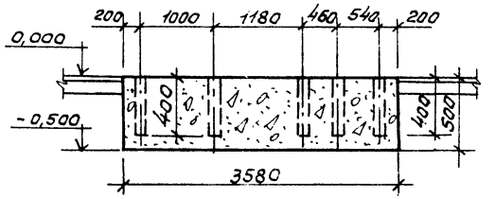

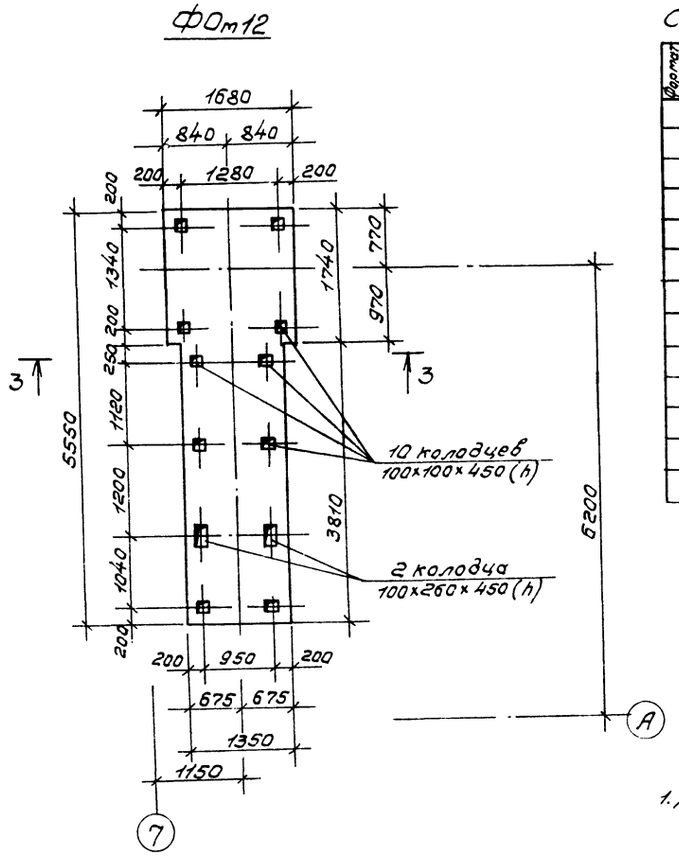

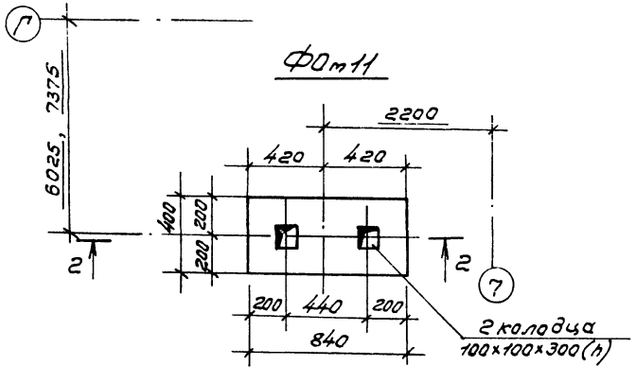

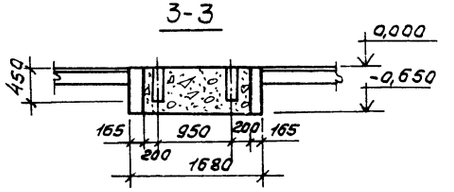

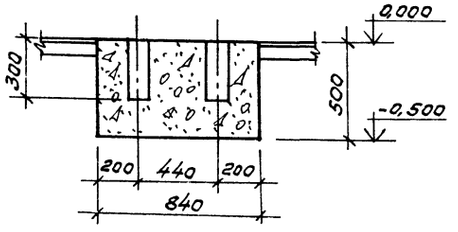

Спецификация элементов монолитной конструкции

Формат	Зона	Поз.	Обозначение	Наименование	Кол.	Примечание
			КЖ-22	ФОт 10-шт.1		
				Материалы		
				Бетон класса 7,5		2,10 м³
			КЖ-22	ФОт 11-шт.2		
				Материалы		
				Бетон класса 7,5		0,17 м³
			КЖ-22	ФОт 12-шт.1		
				Материалы		
				Бетон класса 7,5		5,24 м³

1. Данный лист см. совместно с листами КЖ-15, 19.

23302-02

Гип	Сергеева		ТП 411-2-187.88 КЖ
Нач.отд.	Рогачев		
Н.контр.	Соколов		
Гл.спец.	Сергеева		
Рук.гр.	Сафина		
Инж.	Артамонова		

Цех по производству паркетных щитов мощностью 100 тыс.м² в год.

Стадия	Лист	Листов
Р	22	

Фундаменты ФОт 10 ÷ ФОт 12.

СОЮЗГИПРОЛЕСХОЗ

Привязан

Инв. №

Согласовано

Гл.спец. Сергеева

Альбом 2 г.1

ФОт 13

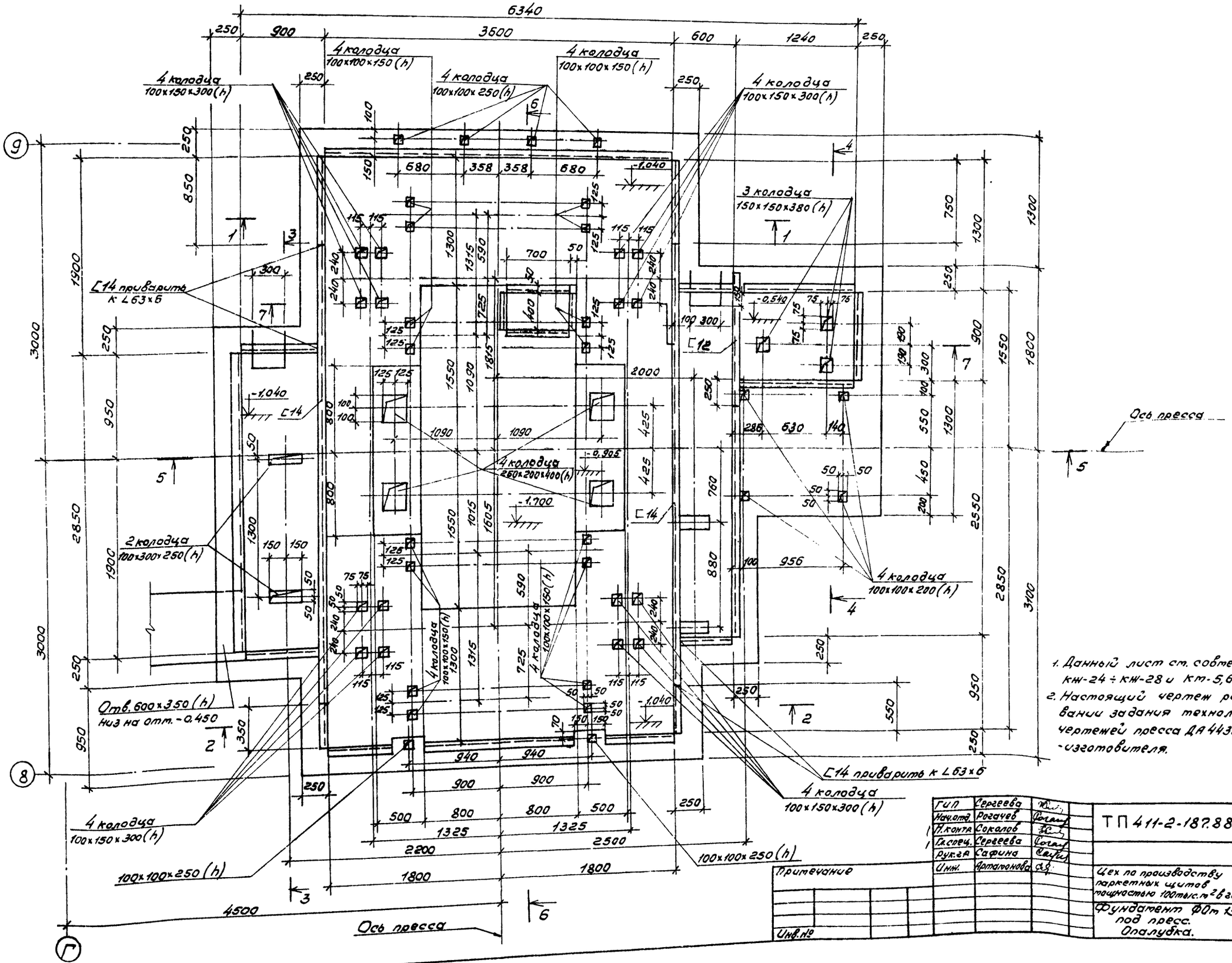

23302-02

ГИП	Сергеева		
Нач.отд.	Рогачев		
Н.контр.	Соколов		
Гл.спец.	Сергеева		
Рук.гр.	Сафина		
Инж.	Артамонова		

ТП 411-2-187.88 КЖ

Цех по производству паркетных щитов мощностью 100 тыс.м² в год

Стадия	Лист	Листов
Р	23	

Фундамент ФОт 13 под пресс. Опалубка.

СОЮЗГИПРОЛЕСХОЗ

Примечание

Инв.№

Согласовано

Гл.спец. Сергеева

Альбом 2 ч.1

Армирование подошвы фундамента
(План)

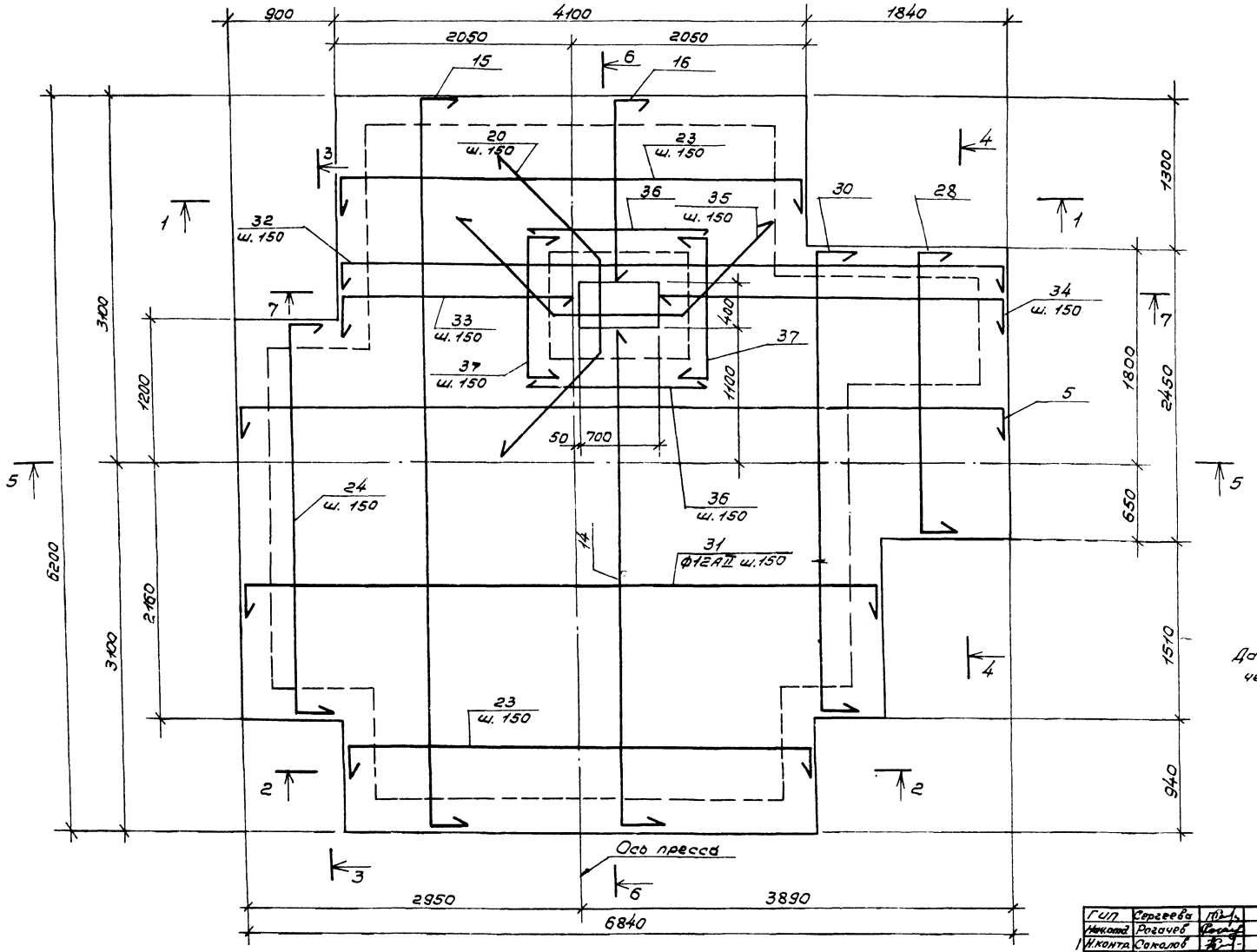

Данный лист ст. совместно с чертежами КЖ-23 ÷ КЖ-28.

23302-02

Гип	Сергеева		ТП 411-2-187.88 КЖ
Нач.отд.	Рогачев		
Н.контр.	Соколов		
Гл.спец.	Сергеева		
Рук.гр.	Сафина		
Инж.	Артаменова		

Привязан

Инв. №

Цех по производству паркетных щитов мощностью 100 тыс. м² в год.	Стадия	Лист	Листов
	Р	24	

Фундамент Фм 13. Армирование подошвы фундамента.

СОЮЗГИПРОДЕСКОЗ

Армирование стен и верхняя сетка фундамента ФОт 13

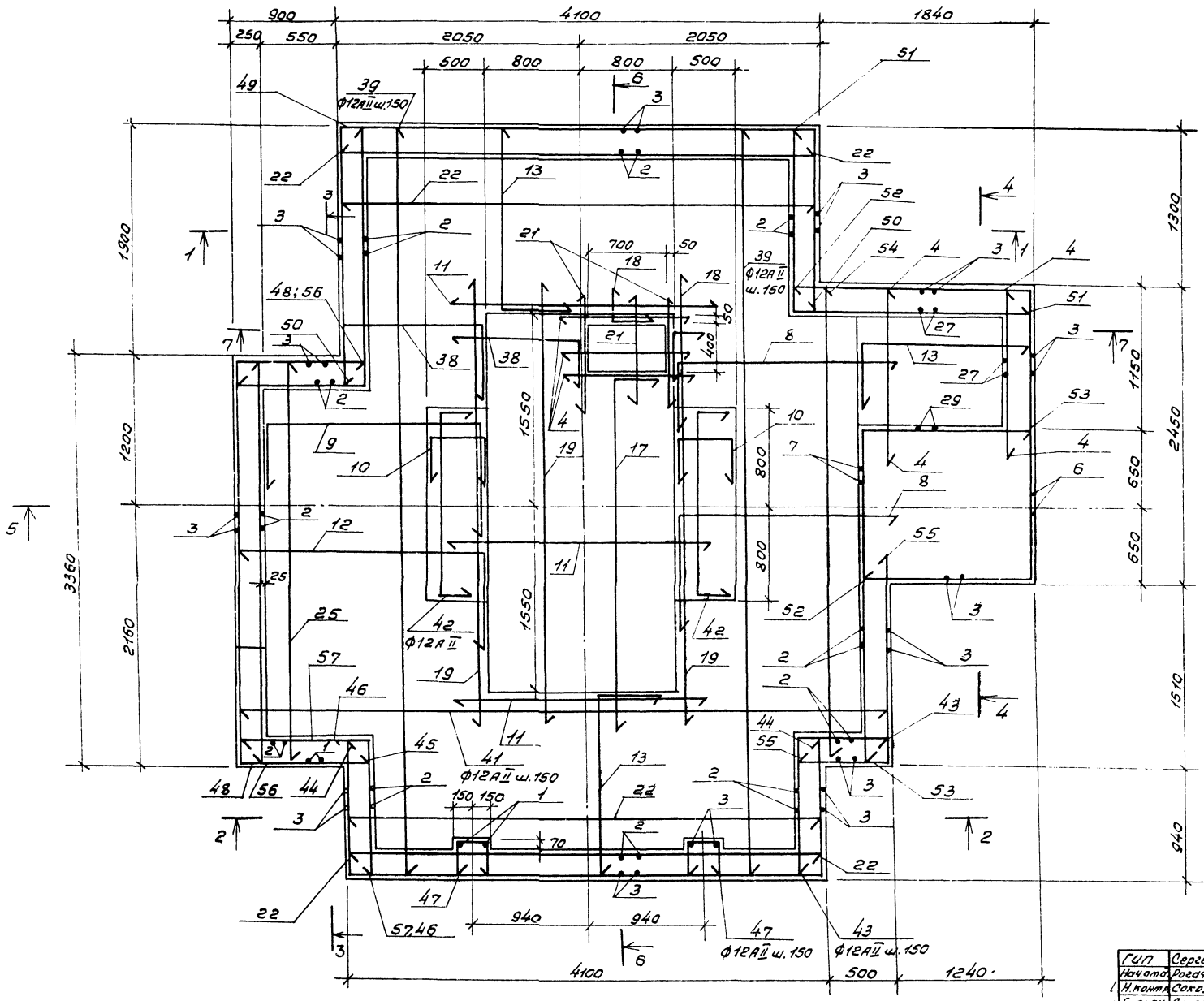

Данный лист сп. совместно с чертежами КЖ-23 ÷ КЖ-28.

ГИП	Сергеева		ТП 411-2-187.88	КЖ	
Нач.отд.	Рогачев				
Н.контр.	Соколов				
Гл.спец.	Сергеева				
Рук.гр.	Сафина				
Привязан	Инж.	Артамонова	Цех по производству паркетных щитов мощностью 100 тыс. м² в год	Стадия: Р; Лист: 25; Листов:	
Инв. №			Фундамент ФОт 13. Армирование стен.	СОЮЗГИПРОЛЕСХОЗ	

23302-02

Альбом 2 г.1

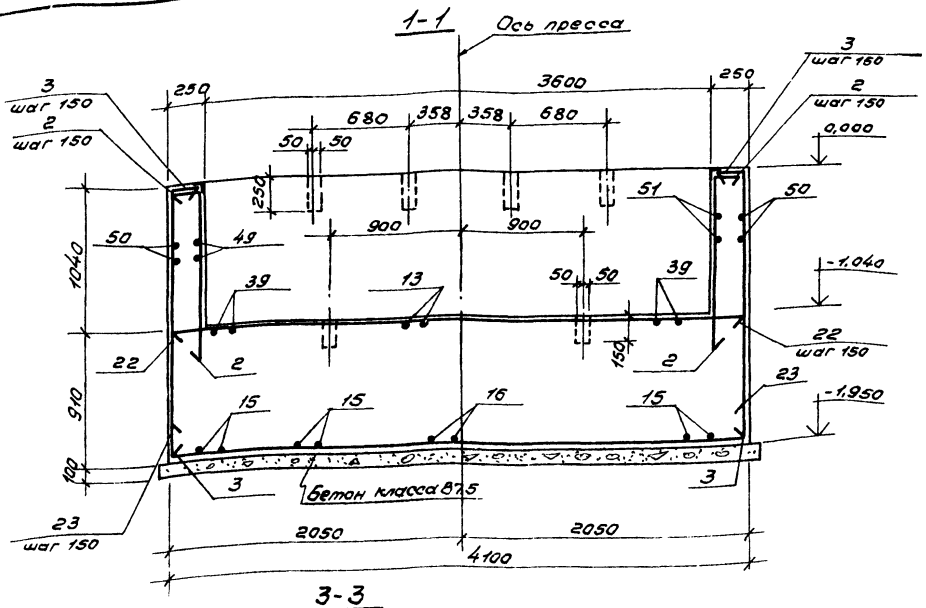

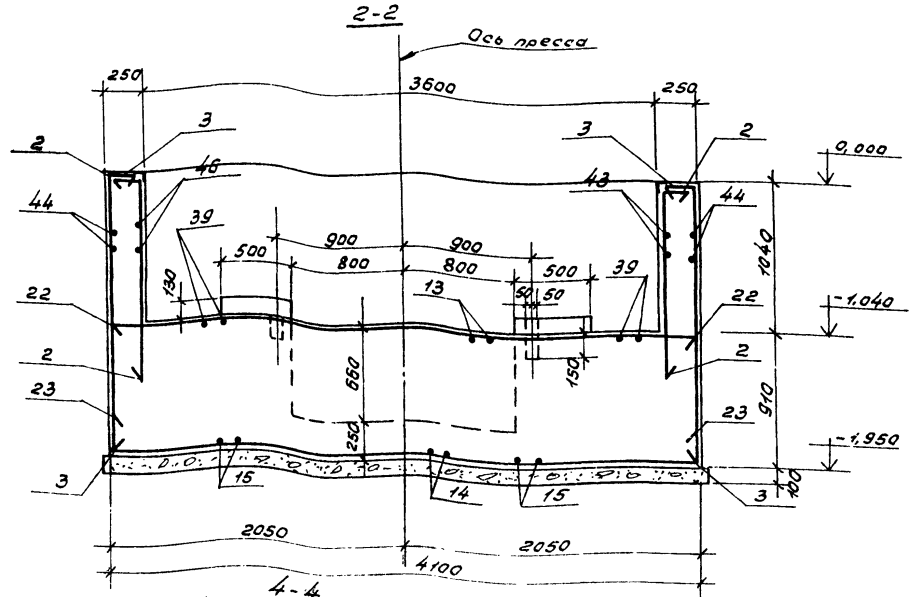

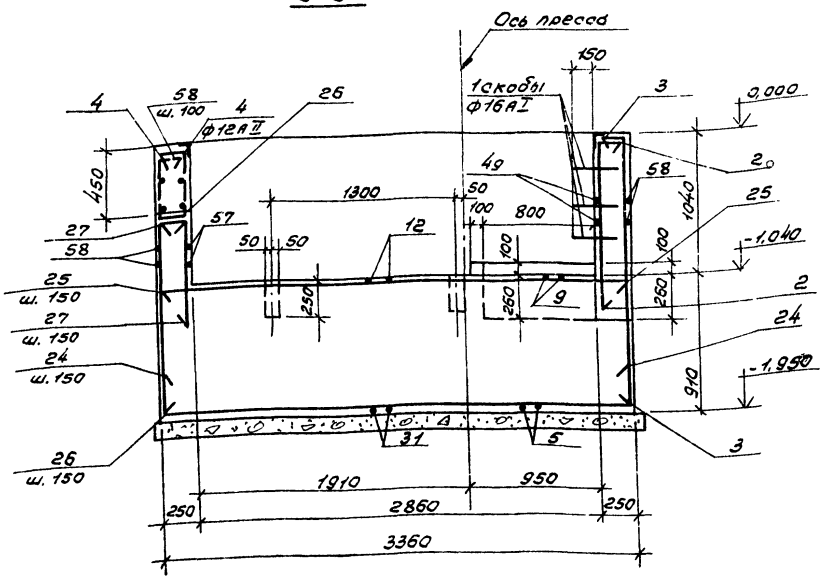

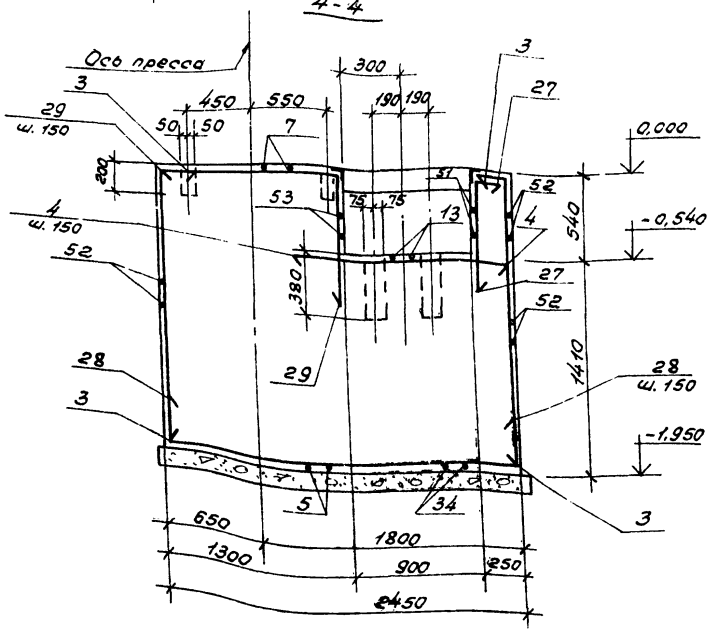

Данный лист ст. совместно с чертежами КЖ-23÷КЖ-28 и КМ-5,6.
Уголки обрамления приварить к арматуре с шагом приварки 300мм.

ГИП	Сергеева		ТП 411-2-187.88	КЖ
Нач.отд.	Лозачев			
Н.контр.	Соколов			
Гл.спец.	Сергеева		Цех по производству паркетных щитов мощностью 100 тыс. м² в год. Фундамент ФОт 13. Разрезы 1-1÷4-4.	Стадия: Р; Лист: 26; Листов:
Рук.гр.	Сафина			
Инж.	Атаманова			СОЮЗГИПРОЛЕСХОЗ

Привязан

Инв.№

Согласовано: Гл.спец. Сергеева

23302-02

Альбом 2 т. 1

5-5

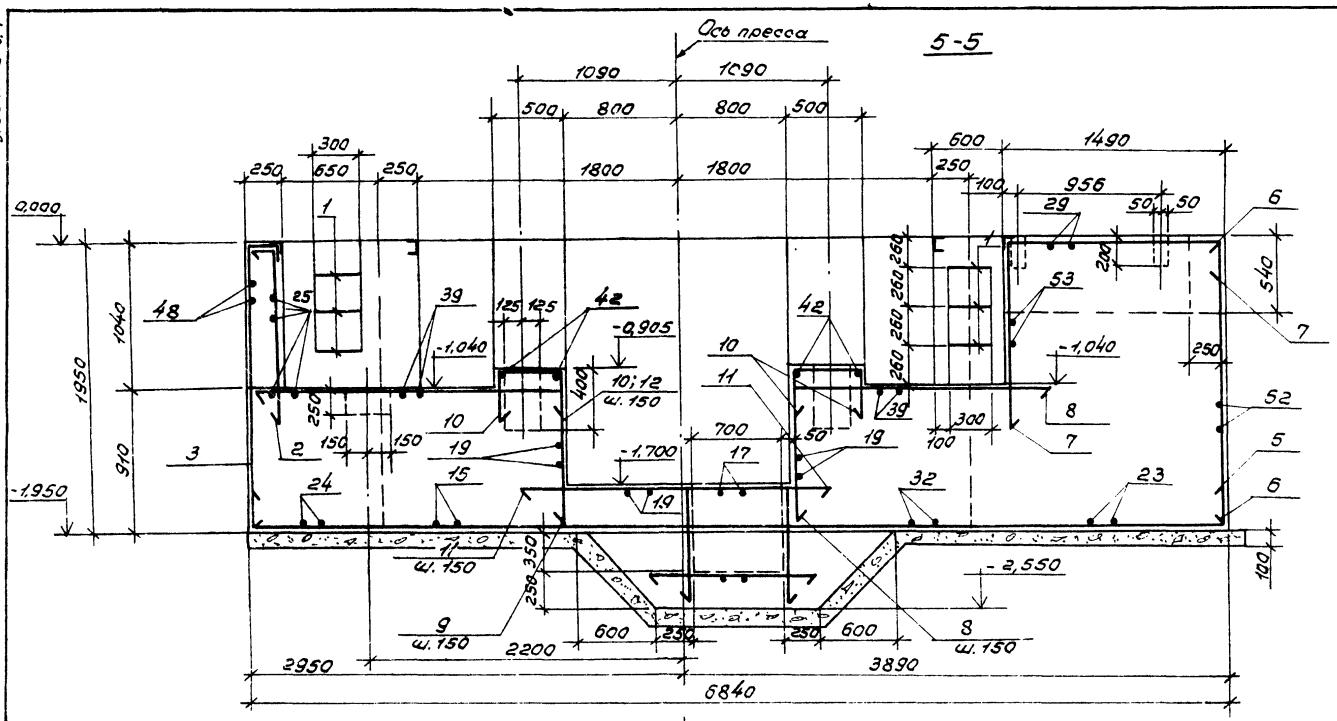

6-6

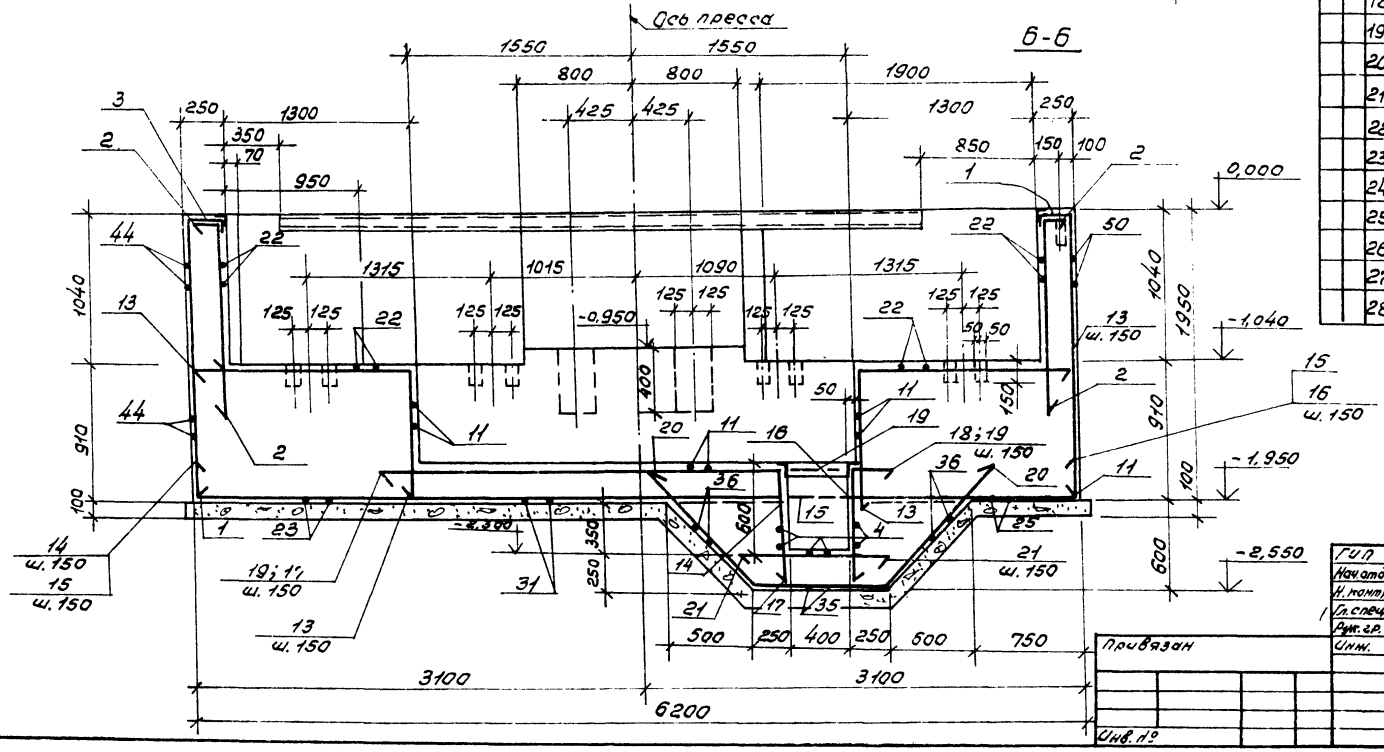

Спецификация монолитного фундамента ФОм 13 (начало)

Формат	Зона	Поз.	Обозначение	Наименование	Кол.	Примечание
				Фундамент ФОм 13-шм 1		
				Детали		
		1	КЖ-23÷28	ф16 AI ГОСТ 5781-82*, ℓ=1100	6	
			"	ф12 AII ГОСТ 5781-82*		
		2	"	ℓ=1500	117	
		3	"	ℓ=2090	164	
		4	"	ℓ=1400	18	
		5	"	ℓ=7300	12	
		6	"	ℓ=1930	9	
		7	"	ℓ=3000	9	
		8	"	ℓ=2740	21	
		9	"	ℓ=2190	6	
		10	"	ℓ=1140	22	
		11	"	ℓ=2100	21	
		12	"	ℓ=2130	12	
		13	"	ℓ=2390	22	
		14	"	ℓ=4400	3	
		15	"	ℓ=6640	30	
		16	"	ℓ=1800	3	
		17	"	ℓ=3730	5	
		18	"	ℓ=1130	5	
		19	"	ℓ=3600	6	
		20	"	ℓ=3080	8	
		21	"	ℓ=900	5	
		22	"	ℓ=4060	19	
		23	"	ℓ=4260	12	
		24	"	ℓ=3820	14	
		25	"	ℓ=3320	15	
		26	"	ℓ=1640	4	
		27	"	ℓ=1050	12	
		28	"	ℓ=2910	8	

Данный лист ст. совместно с чертежами КЖ-23÷КЖ-28 и КМ-5,6.

23302.02

ГИП	Сергеева		ТП 411-2-187.88 КЖ
Нач.отд.	Рогачев		
Н.контр.	Соколов		
Гл.спец.	Сергеева		
Рук.гр.	Сафина		
Инж.	Артаманова		Цех по производству паркетных щитов мощностью 100 тыс. м² в год. Стадия Р; Лист 27; Листов
			Фундамент ФОм 13. Разрезы 5-5÷6-6. СОЮЗГИПРОЛЕСХОЗ

Привязан

Инв. №

Согласовано

Гл.спец. Сергеева

Альбом 2 г.1

7-7

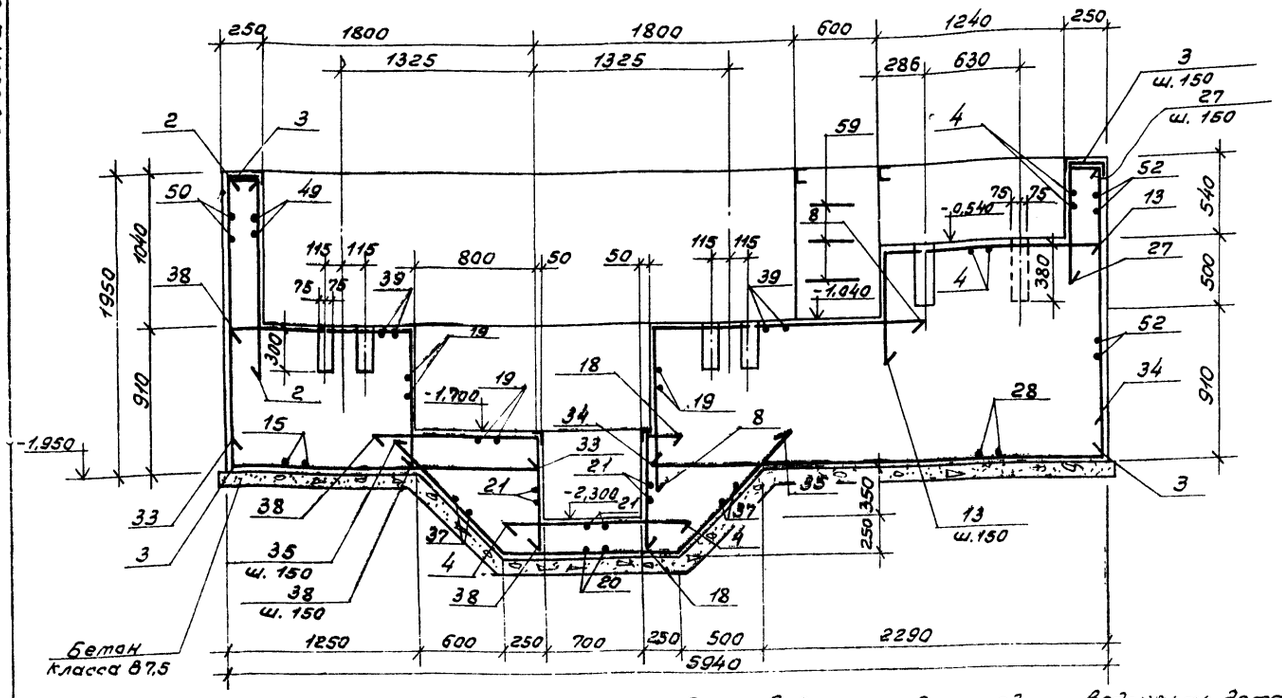

Спецификация монолитного фундамента ФОт 13 (окончание

Формат	Зона	Поз.	Обозначение	Наименование	Кол.	Примечание
				Фундамент ФОт 13 шт. 1		
				Детали		
				ф12АII ГОСТ 5781-82*		
		29	КЖ23 ÷ 28	e=2060	8	
		30	"	e=4420	4	
		31	"	e=6060	10	
		32	"	e=5160	3	
		33	"	e=2310	3	
		34	"	e=3350	3	
		35	"	e=3380	6	
		36	"	e=ср.1950	12	
		37	"	e=ср. 2150	12	
		38	"	e=2030	6	
		39	"	e=6160	17	
		40	"	e=3160	6	
		41	"	e=5560	4	
		42	"	e=2460	4	
		43	"	e=1960	7	
		44	"	e=6360	13	
		45	"	e=330	3	
		46	"	e=1480	3	
		47	"	e=820	14	
		48	"	e=5770	3	
		49	"	e=3220	7	
		50	"	e=7680	13	
		51	"	e=3560	7	
		52	"	e=5910	13	
		53	"	e=4220	7	
		54	"	e=3920	6	
		55	"	e=2310	13	
		56	"	e=5540	10	
		57	"	e=2260	4	
		58	"	ф6АI ГОСТ 5781-82*; e=300	7	
				Материалы		
				Бетон класса В15		35,9 м³

Марка элемента	Изделия арматурные					
	Арматура класса					Всего
	АI ГОСТ 5781-82*			АII ГОСТ 5781-82*		
	6	16	Итого	12	Итого	
ФОт 13	1,0	11,0	12,0	2141,3	2141,3	2153,3

Ведомость деталей

Поз.	Эскиз
1	350 / 350 / 300
2	1300 / 200
3	1900 / 180
5	250 / 5800 / 250
7	1300 / 1450 / 250
8	890 / 1850
9	500 / 1800 / 890
10	350 / 440 / 350
13	1500 / 890
14	250 / 4150
15	250 / 6140 / 250
16	1550 / 250
17	2900 / 830
18	300 / 830
20	1100 / 880 / 1100 / 780 / 780
23	250 / 4060 / 250
24	250 / 3320 / 250

Ведомость деталей

Поз.	Эскиз
26	160 / 1480
27	200 / 850
28	250 / 2410 / 250
29	1260 / 800
30	250 / 3920 / 250
31	250 / 5560 / 250
32	250 / 4660 / 250
33	250 / 2060
34	250 / 3100
35	1100 / 1180 / 1100 / 780 / 780
37	250 / 1000÷2300 / 250
38	1200 / 830
40	2270 / 890
42	350 / 1760 / 350
43	1150 / 810
44	1150 / 4060 / 1150
46	330 / 1150

Ведомость деталей

Поз.	Эскиз
47	280 / 260 / 280
48	1340 / 3320 / 1110
49	2110 / 1110
50	2110 / 4060 / 1510
51	1510 / 2050 / 2030
52	1450 / 2410
53	2770 / 1450
55	560 / 1750
56	1110 / 3320 / 1110
57	1110 / 1150
58	210

Данный лист см. совместно с чертежами КЖ-23÷КЖ-27 и КМ-5,6.

Согласовано: Гл. спец. Сергеева

ГИП	Сергеева	
Нач.отд.	Рогачев	
Н.контр.	Соколов	
Гл.спец.	Сергеева	
Рук.гр.	Сафина	
Инж.	Артамонова	

Привязан

Инв. №

23302-02

ТП 411-2-187.88 КЖ

Цех по производству паркетных щитов мощностью 100 тыс. м² в год.

Стадия	Лист	Листов
Р	28	

Фундамент ФОт 13. Разрез 7-7. Спецификация.

СОЮЗГИПРОЛЕСХОЗ

Альбом 2 г.1

Фот 14

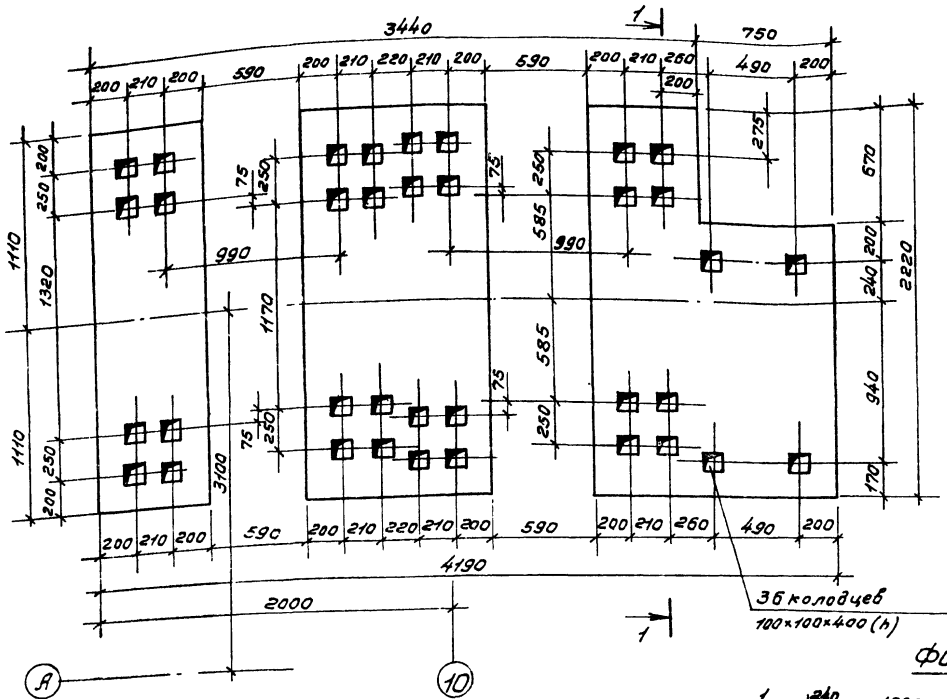

Фот 15

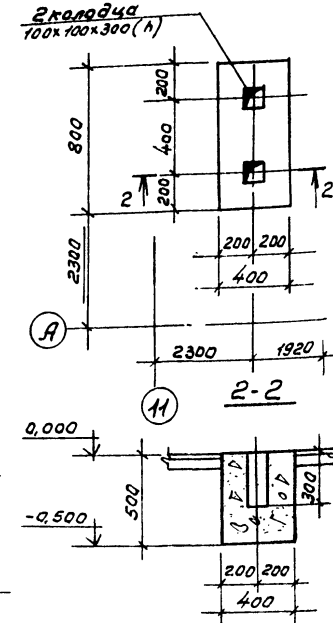

Спецификация элементов монолитной конструкции

Позиция	Зона	Поз.	Обозначение	Наименование	Кол.	Примечание
			КЖ-29	Фот 14-шт.1		
				Материалы		
				Бетон класса В 7,5		3,71 м³
			КЖ-29	Фот 15-шт.2		
				Материалы		
				Бетон класса В 7,5		1,15 м³
			КЖ-29	Фот 16-шт.1		
				Сборочные единицы		
				Изделия закладные		
		1	1.400-6/76, вып.1	м4-6-1	4	
				Материалы		
				Бетон класса В 7,5		1,18 м³

Фот 16

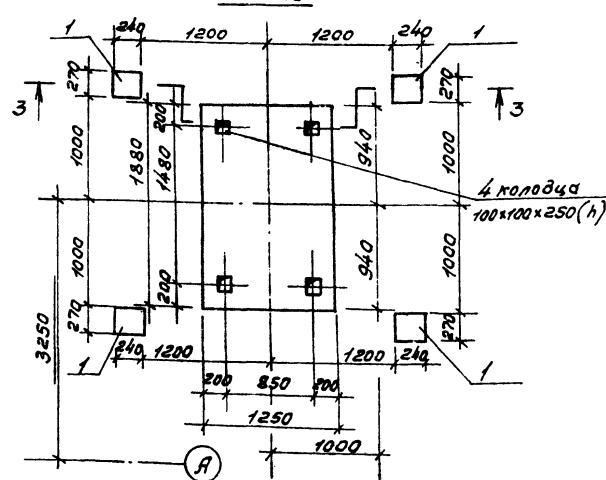

1. Данный лист см. совместно с листами КЖ-16, 19.

ГИП	Сергеева		
Нач.отд.	Рязанов		
Н.контр.	Соколов		
Гл.спец.	Сергеева		
Рук.гр.	Сафина		
Исп.	Антонова		

23302-02

ТП 411-2-187.88 КЖ

Привязан

Инв.№

Цех по производству паркетных щитов мощностью 100 тыс.м² в год

Стадия	Лист	Листов
Р	29	

Фундаменты Фот 14 ÷ Фот 16.

СОЮЗГИПРОМЕСХОЗ

Согласовано:
Гл.спец. Сергеева

Альбом 2 с.1

ФОт 17

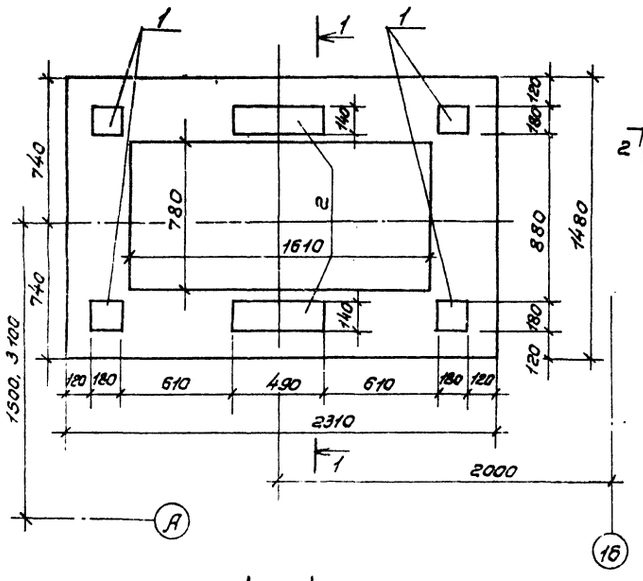

ФОт 18

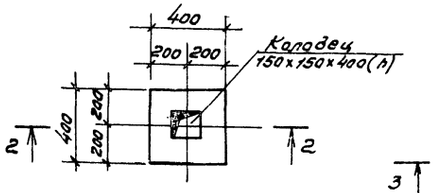

2-2

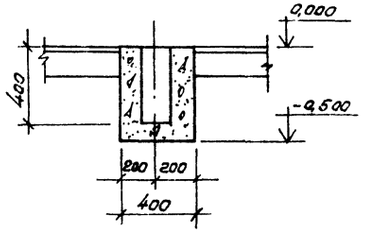

ФОт 19

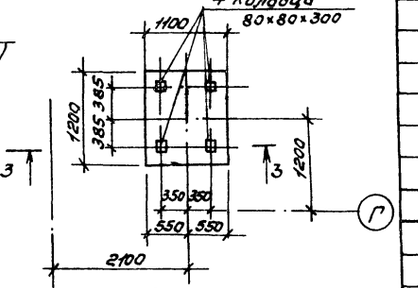

3-3

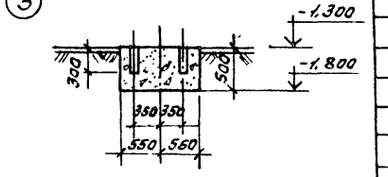

1—1

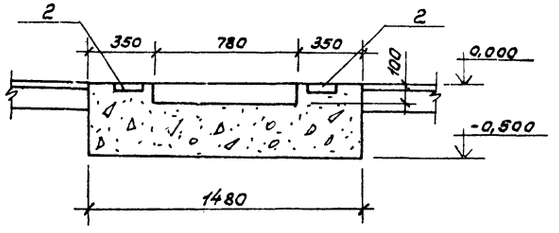

ФОт 20

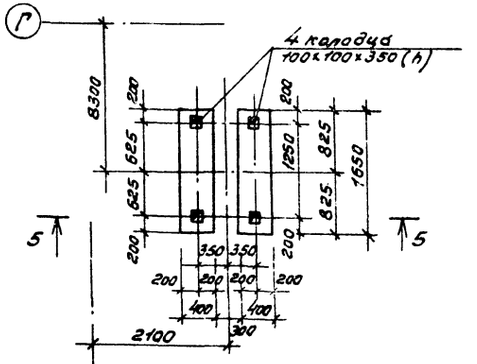

5-5

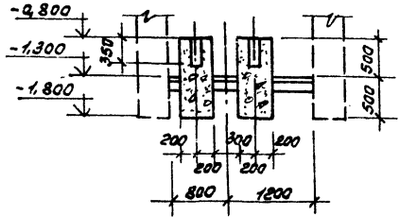

ФОт 21

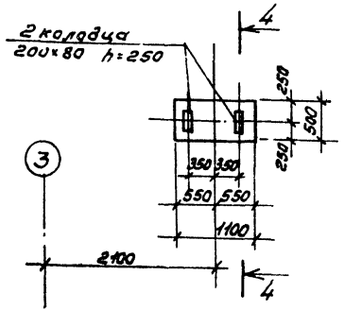

4-4

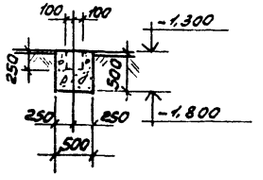

Спецификация элементов монолитной конструкции

Формат	Зона	Поз.	Обозначение	Наименование	Кол.	Примечание
			КЖ-30	ФОт 17-шт.2		
				Сборочные единицы		
				Изделия закладные		
		1	1.400-6/76, вып.1	М4-28	4	
		2	1.400-6/76, вып.1	М2-3	2	
				Материалы		
				Бетон класса В7,5		1,71 м³
			КЖ-30	ФОт 18-шт.27		
				Материалы		
				Бетон класса В7,5		0,1 м³
			КЖ-30	ФОт 19-шт.1		
				Материалы		
				Бетон класса В7,5		0,56 м³
			КЖ-30	ФОт 20-шт.1		
				Материал		
				Бетон класса В7,5		1,32 м³
			КЖ-30	ФОт 21-шт.6		
				Материалы		
				Бетон класса В7,5		0,28 м³

1. Данный лист см. совместно с листами КЖ-15, 16, 19.

Согласовано:
Гл. спец. Сергеева

ГИП	Сергеева		23302-02
Нач.отд	Розачев		ТП 411-2-187.88 КЖ
Н.контр	Соколов		
Гл.спец	Сергеева		
Рук.гр.	Сафина		
Инж.	Матвеенова		Цех по производству паркетных щитов мощностью 100 тыс.м² в год
Привязан			Стадия Р; Лист 30; Листов
Инв.№			Фундаменты ФОт 17÷ФОт 21.
			СОЮЗГИПРОЛЕСХОЗ

Альбом 2 г.1

Фот 22

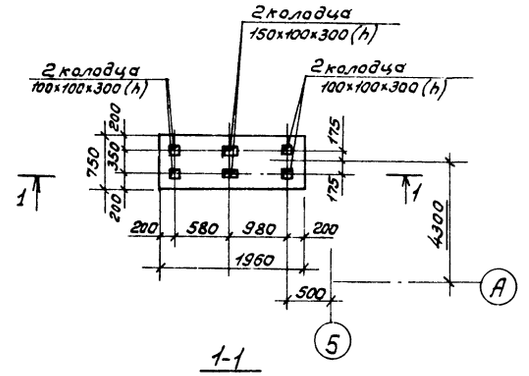

1-1

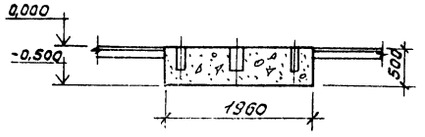

Фот 23

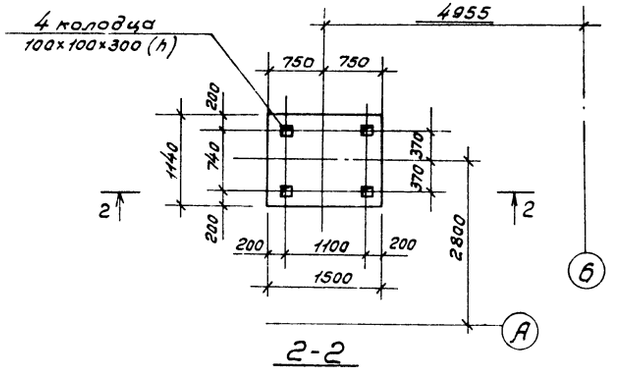

2-2

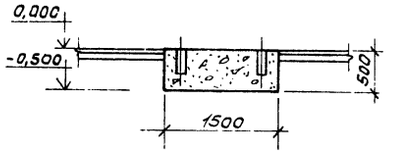

Фот 24

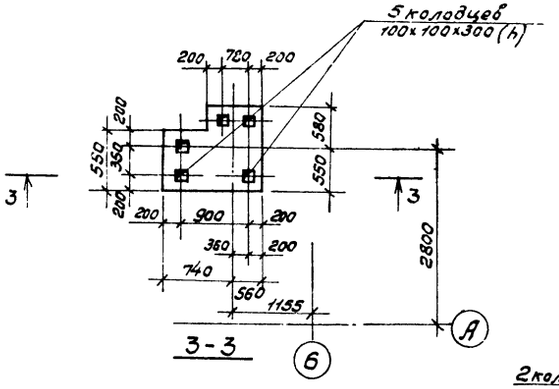

3-3

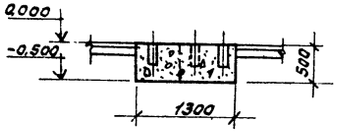

4-4

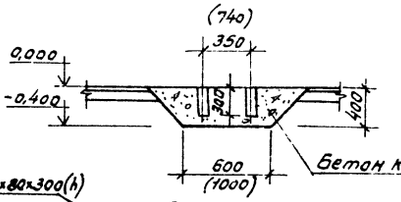

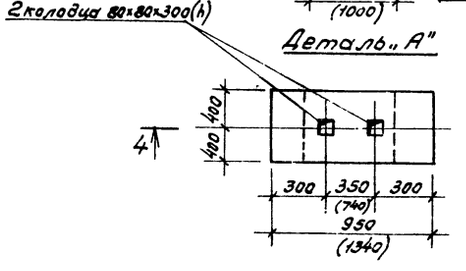

Спецификация элементов монолитной конструкции

Формат	Зона	Поз.	Обозначение	Наименование	Кол.	Примечание
				Фот 22-шт. 2		
				Материалы		
			КЖ-31	Бетон класса В 7,5		0,73 м³
				Фот 23-шт. 2		
				Материалы		
			КЖ-31	Бетон класса В 7,5		0,85 м³
				Фот 24-шт. 2		
				Материалы		
			КЖ-31	Бетон класса В 7,5		0,56 м³

1. Данный лист см. совместно с листами КЖ-15, 16, 19.

Согласовано
Гл. спец. Сергеев

	ГИП	Сергеева		23302-02	
	Нач. отд.	Рогачев		ТП 411-2-187.88	КЖ
1	Н. контр.	Соколов			
1	Гос. спец.	Сергеева			
	Рук. гр.	Сафина			
	Инж.	Ортанова		Цех по производству паркетных щитов мощностью 100 тыс. м² в год.	Стадия: Р; Лист: 31; Листов:
Привязан				Фундаменты Фот 22 ÷ Фот 24.	СОЮЗГИПРОЛЕСХОЗ
Инв. №					

Альбом 2 ч.1

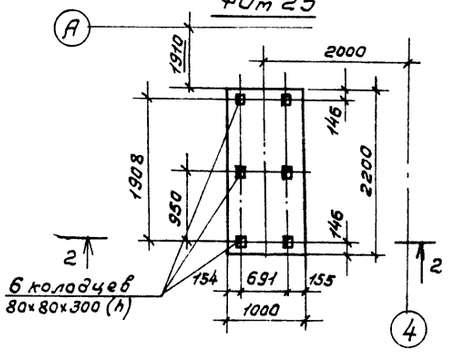

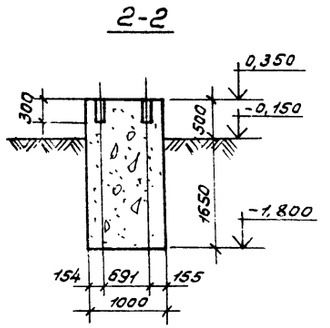

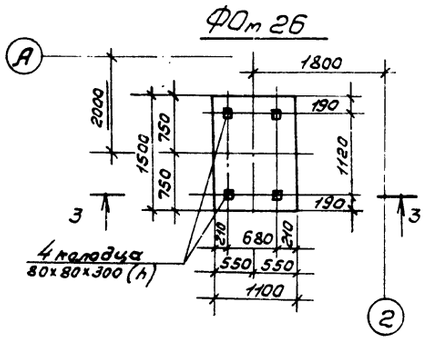

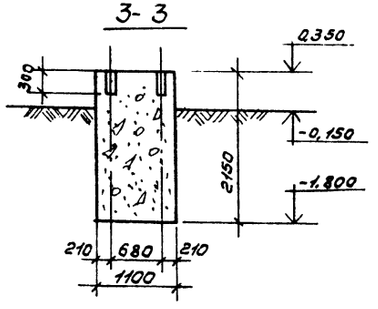

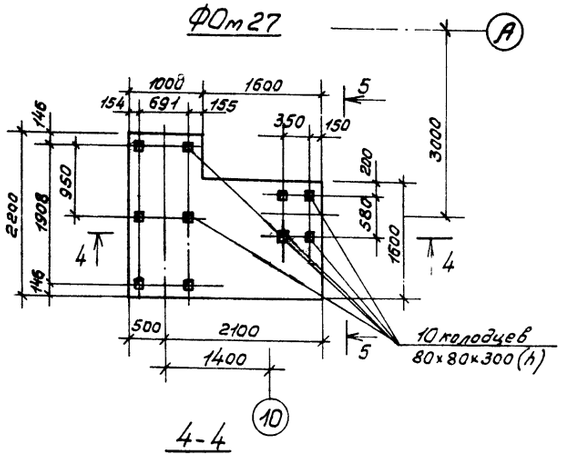

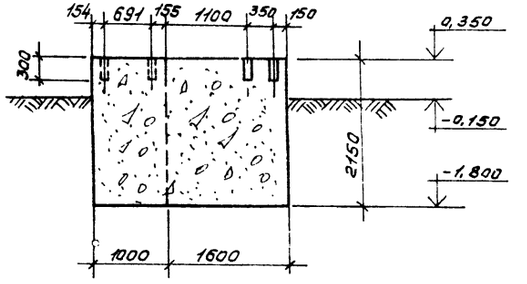

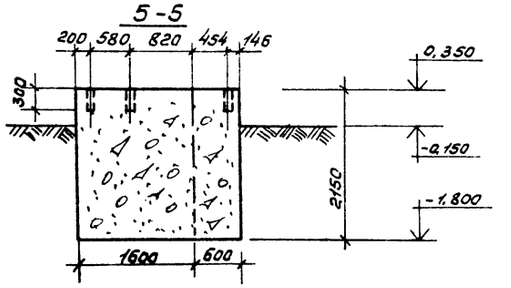

Спецификация элементов монолитной конструкции

Формат	Зона	Поз.	Обозначение	Наименование	Кол.	Примечание
			КЖ-32	ФОт 25-шт.2		
				Материалы		
				Бетон класса В 7,5		4,73 м³
			КЖ-32	ФОт 26-шт.1		
				Материалы		
				Бетон класса В 7,5		3,55 м³
			КЖ-32	ФОт 27-шт.1		
				Материалы		
				Бетон класса В 7,5		10,23 м³

1. Данный лист см. совместно с листами КЖ-15, 16, 19.

23302-02

ГИП	Сергеева		ТП 411-2-187.88 КЖ
Нач.отд.	Рогачев		
Н.контр.	Соколов		
Гл.спец.	Сергеева		
Рук.гр.	Сафина		
Инж.	Артамонова		

Привязан

Инв.№

Цех по производству паркетных щитов мощностью 100 тыс. м² в год.

Стадия	Лист	Листов
Р	32	

Фундаменты ФОт 25 ÷ ФОт 27.

СОЮЗГИПРОЛЕСХОЗ

Согласовано.
Гл.спец. Сергеева

Альбом 2 ч.1

1-1

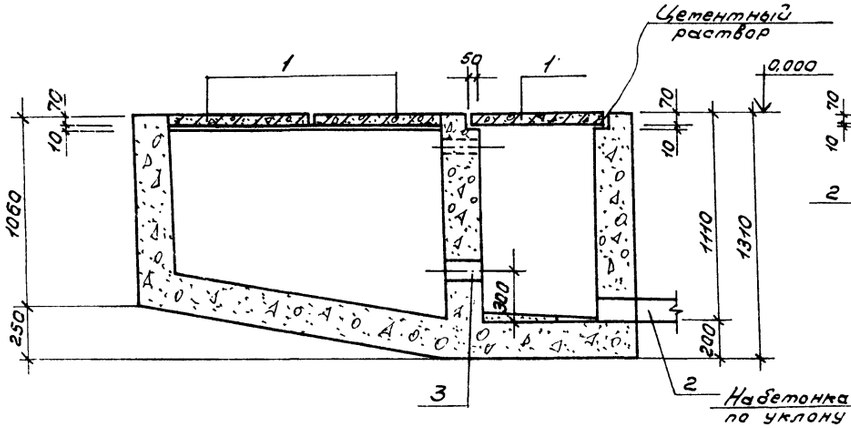

2-2

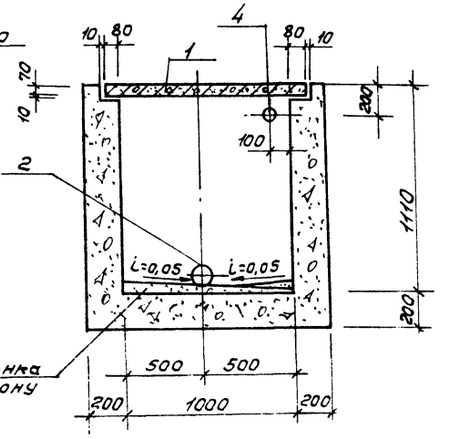

Спецификация элементов к схеме расположения отстойника

Формат	Зона	Поз.	Обозначение	Наименование	Кол.	Примечание
				Отстойник		
				Сборочные единицы		
		1	3.006.1-2/82 вып. I-2	Плита П7д-5б	3	150 кг
				Детали		
		2	КЖ-33	Патрубок ф100 ℓ=400	1	
		3	"	Патрубок ф100 ℓ=200	2	
		4	"	Труба стальная ф50	2	
				ГОСТ 3262-75* ℓ=220		
				Материалы		
				Бетон класса В15	2,7	$м^3$

Схема расположения отстойника для клея

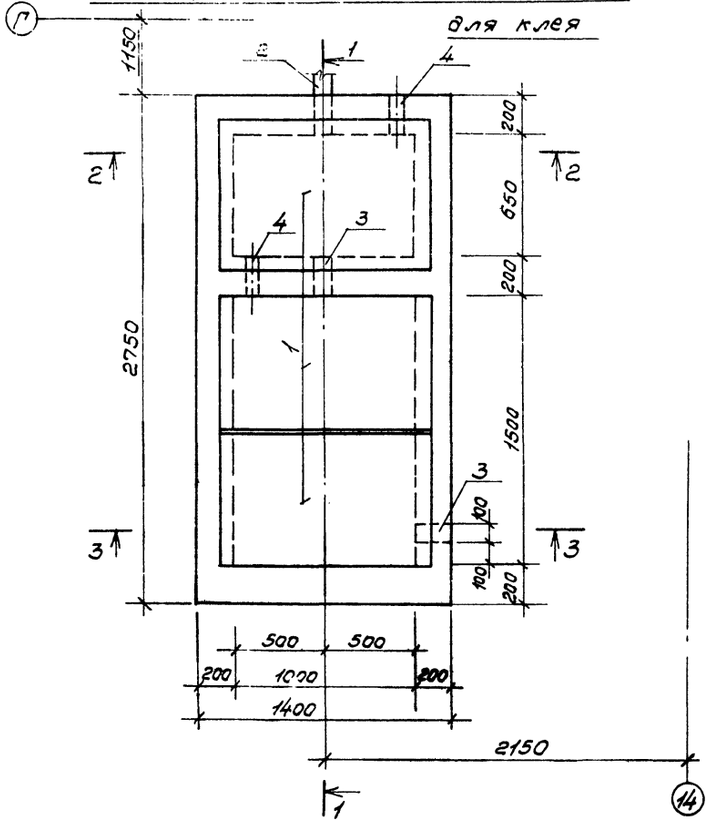

3-3

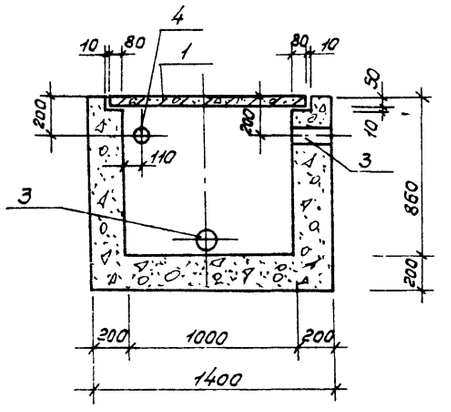

1. Расположение отстойника на плане ст. на листе КЖ-16.
2. Засыпку пазух производить только после укладки плит перекрытия.

23302-02

ГИП	Сергеева		ТП 411-2-187.88 КЖ
Нач.отд.	Рогачев		
Н.контр.	Соколов		
Гл.спец.	Сергеева		
Рук.гр.	Сафина		

Привязан

Инв. №

Цех по производству паркетных щитов мощностью 100 тыс. м² в год.

Стадия	Лист	Листов
Р	33	

Схема расположения отстойника для клея.

СОЮЗГИПРОЛЕСХОЗ

Согласовано:
Рук.гр. ТХ Сергеева
Рук.гр. ВК Комарова

Схема расположения колонн

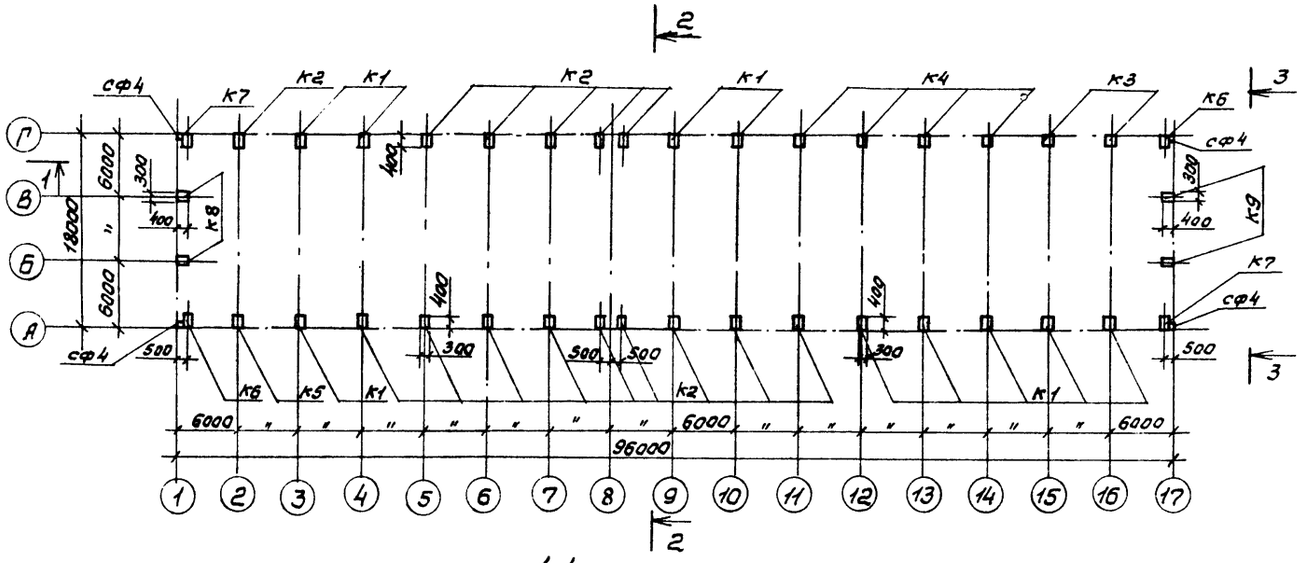

1-1

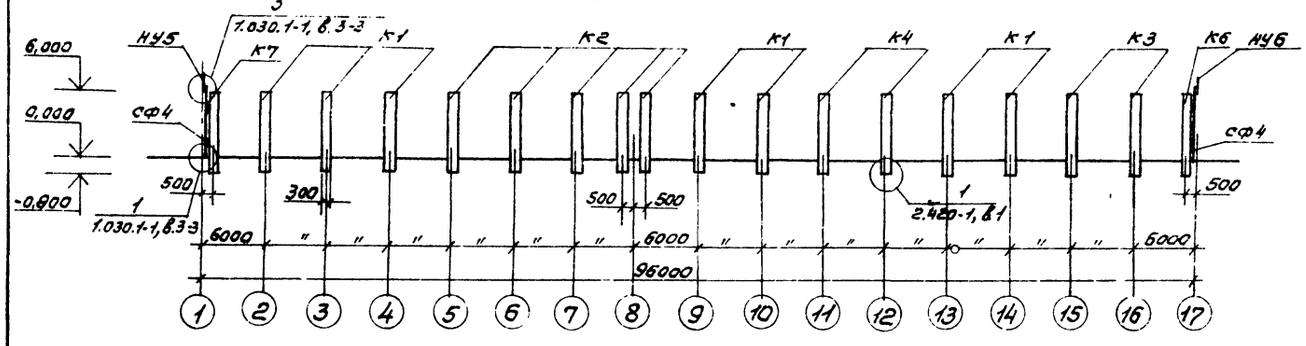

2-2

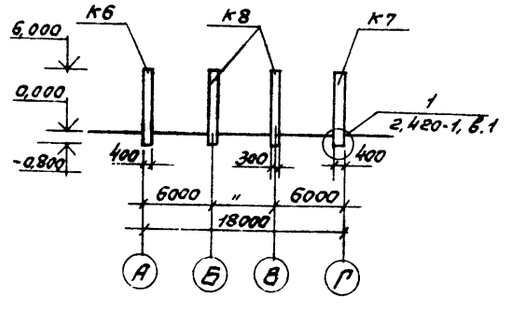

3-3

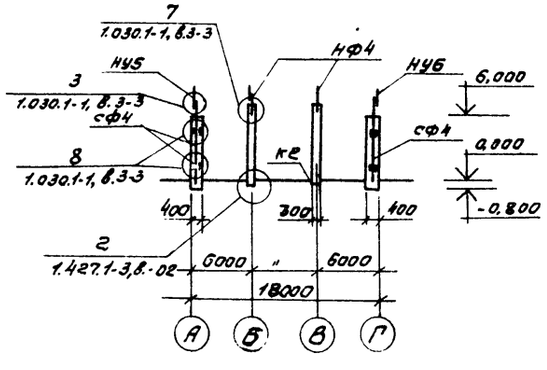

Спецификация к схеме расположения колонн

Марка поз.	Обозначение	Наименование	Кол.	Масса ед. кг	Примечание
		Сборные железобетонные конструкции			
К1	1.423-3, Вып. 1 КЖИ-0500	К60-10^{а}	10	2000	
К2	То же -01	К60-10^{б}	15	2000	
К3	" -02	К60-10^{в}	2	2000	
К4	" -03	К60-10^{г}	4	2000	
К5	" -04	К60-10^{д}	1	2100	
К6	" -05	К60-10^{е}	2	2000	
К7	" -06	К60-10^{ж}	2	2000	
К8	1.427.1-3 Вып. 1 КЖИ-0600	6КФ73-1-Н1	2	2800	
К9	То же -01	6КФ73-1-Н2	2	2800	
		Стальные изделия			
сф4	1.030.1-1, Вып.4-2	Стойка сф4	4	359	
нф4	1.030.1-1, Вып. 4-1	нф4	4	35,2	
НУ5	То же	НУ5	2	37,2	
НУ6	"	НУ6	2	37,2	
Т24	1.030.1-1, Вып. 4-1	Элемент крепления Т24	8	1,1	
	1.427.1-3, Вып.0.2	Соединительный элемент	4	2,20	
		-20х200, ГОСТ 380-71*, С=700			

1. Колонны марки К60-10$^{а-ж}$, 6КФ73-1-Н-1 отличаются от колонны марки К60-10 по серии 1.423-3, Вып.1 и 6КФ73-1-4 по серии 1.427.1-3, Вып.1, только наличием дополнительных закладных деталей ст. альбом КЖИ.

23302-02

ГИП	Сергеева			ТП 411-2-187.88	КЖ
Нач.отд.	Романов				
Нач.сект.	Соколов				
Распред.	Сергеева				
Рук.гр.р.	Сафина				
Привязан	Техник	Лобченко		Цех по производству паркетных щитов мощностью 100 тыс. м² в год.	Стадия: Р; Лист: 34; Листов:
Инв.№				Схема расположения колонн.	СОЮЗГИПРОЛЕСХОЗ

Альбом 2 ч 1

Схема расположения балок и плит покрытия

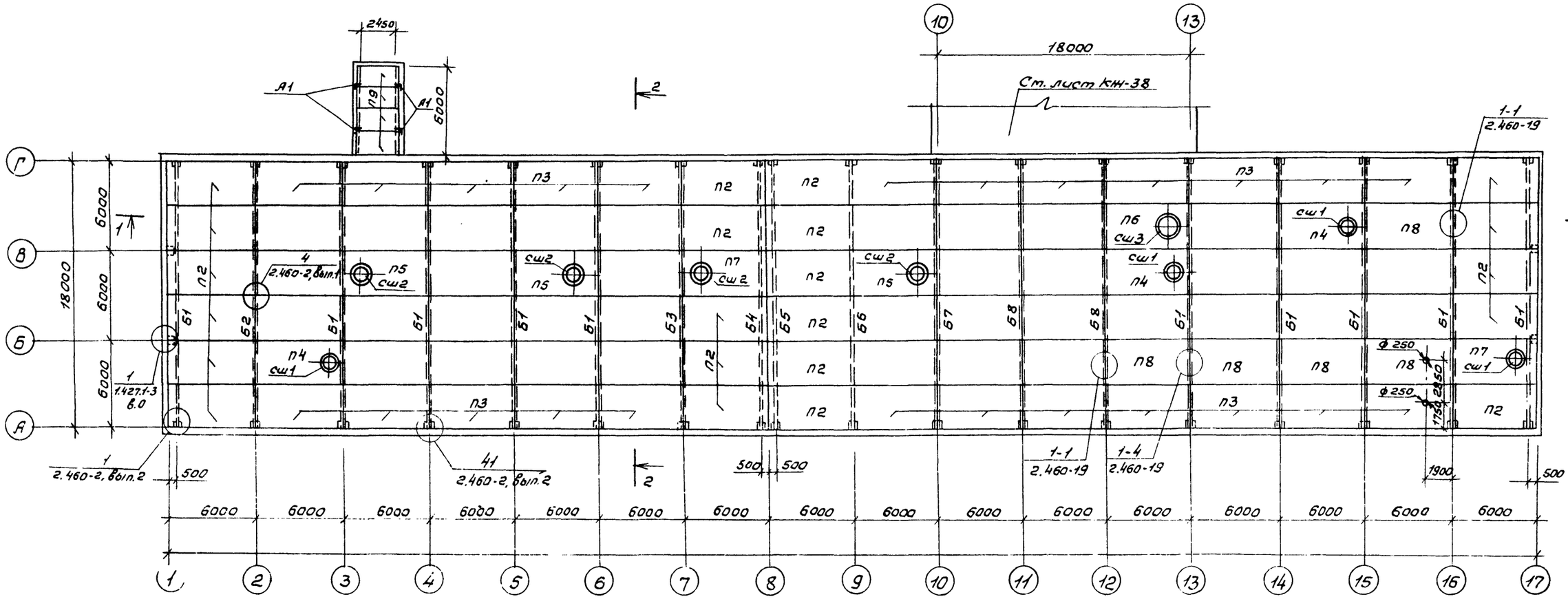

Схема расположения арматурных сеток молниезащиты

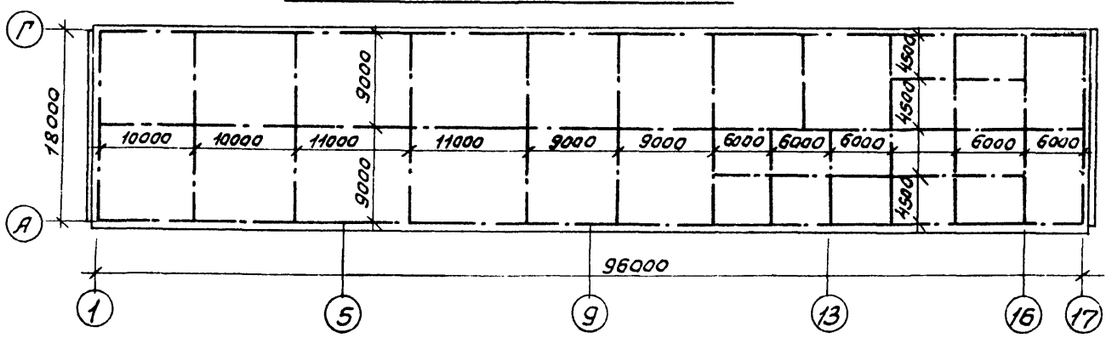

1. Все плиты покрытия привариваются к закладным деталям балок не менее чем в 3х точках по всей длине закладных элементов. Сварные швы hш = 6мм. Электроды типа Э42 по ГОСТ 9467-75.
2. Зазоры между плитами тщательно заполняются бетоном класса В15 на мелком гравии или цементным раствором марки 200.
3. В наименовании плит по ГОСТ 22701.0.77* - ГОСТ 22701.5-77* последующие цифры означают: „1" - наличие дополнительных закладных деталей для крепления плит по торцам и у температурных швов; „2" - для крепления парапета.
4. Все незамаркированные плиты марки П1.
5. Сечение 1-1; 2-2 и спецификации смотри лист 36.
6. В наименовании балок по серии 1.462.1-3/80, вып. 1 последующая цифра означает наличие дополнительных закладных деталей для крепления монорельсов см. альбом КЖИ.
7. Отверстия в плитах ф 250мм пробить по месту, не нарушая ребер, плит.

23302-02

Гип	Сергеева		ТП 411-2-187.88 КЖ
Нач.отд.	Рогачев		
Н.контр.	Соколов		
Гл.спец.	Сергеева		
Рук.гр.	Сафина		
Инж.	Артамонова		Цех по производству паркетных щитов мощностью 100тыс. м² в год.
Привязан			Схема расположения балок и плит покрытия
Инв. №			СОЮЗГИПРОЛЕСХОЗ

Стадия	Лист	Листов
Р	35	

Согласовано: Рук.гр. ОВ, Рук.гр. ЭП, Шамис, Разумов, Кузнецов

Альбом 2 г 1

1-1

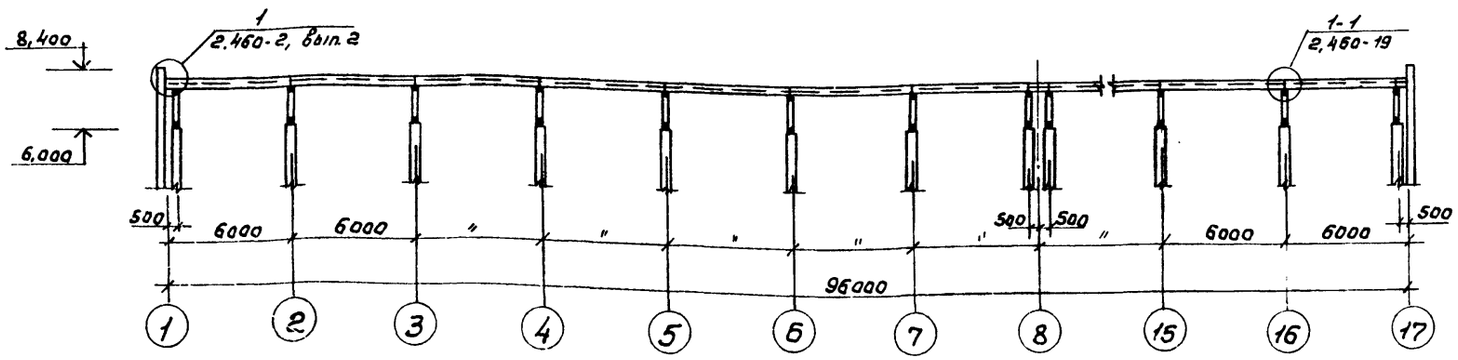

2-2

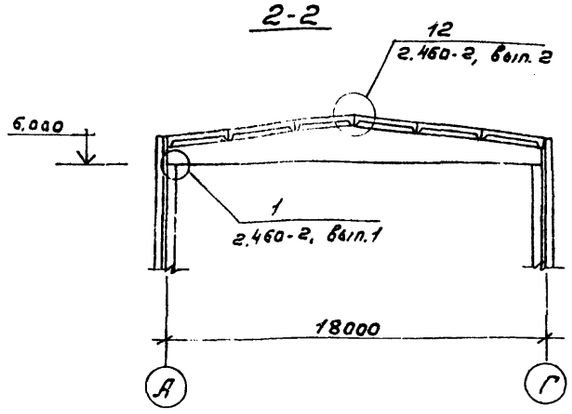

Схема расположения плит перекрытия на отм. 3,300

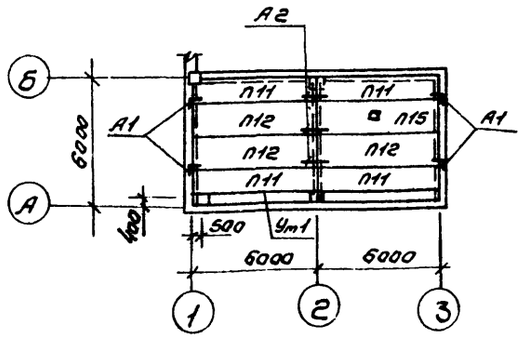

Ведомость расхода стали на легкосбрасываемую кровлю, кг

Марка элемента	Изделия закладные							Всего
	Арматура класса				Прокат марки			
	ВI				ВСТ3 кп 2			
	ГОСТ 6727-80				ГОСТ 8510-72*			
	ф4	ф5		Итого		L125x80x8	Итого	
	14,0	145,0		159,0		1218,7	1218,7	1377,7

Спецификация к схемам расположения балок, плит покрытия и перекрытия

Марка поз.	Обозначение	Наименование	Кол.	Масса ед. кг	Примечание
		Монолитные конструкции			
Ут1	КЖ-37	Монолитный участок Ут1	1		
Ут2	КЖ-37	То же Ут2	1		
		Стальные изделия			
А1	КЖ-38	Анкер А1	38	0,52	
А2	КЖ-38	Анкер А2	9	0,46	
мт20	1.400-7	мт20	4	6,3	
2сф1	1.427-1-3 вып. 2	2сф1	4	10,7	
Молниезащита	КЖ-35	ФБАI ГОСТ 2590-71*; 2-650м	—	144,3	

Спецификация к схемам расположения балок, плит покрытия и перекрытия

Марка поз.	Обозначение	Наименование	Кол.	Масса ед. кг	Примечание
		Железобетонные конструкции			
Б1	1.462.1-3/80 Т.П. - КЖИ-0100	Балка 1БДР18-3АIV Т а	10	8400	
Б2	1.462.1-3/80 Т.П. - КЖИ-0.200	То же 1БД18-4АIV Т а	1	8400	
Б3	1.462.1-3/80 Т.П. - КЖИ-0.200-01	" 1БДР18-4АIV Т б	1	8400	
Б4	1.462.1-3/80 Т.П. - КЖИ-0200-02	" 1БДР18-4АIV Т в	1	8400	
Б5	1.462.1-3/80 Т.П. - КЖИ-0.300	" 1БДР18-4АIV Т г	1	8400	
Б6	1.462.1-3/80 Т.П. - КЖИ-0.300-01	" 1БДР18-4АIV Т д	1	8400	
Б7	1.462.1-3/80 Т.П. - КЖИ-0300-02	" 1БДР18-4АIV Т е	1	8400	
Б8	1.462.1-3/80 Т.П. - КЖИ-0400	" 1БДР18-4АIV Т ж	2	8400	
		Плита покрытия			
П1	ГОСТ 22701.1-77*	ПГ-2АIV П	36	2400	
П2	То же	ПГ-2АIV П-1	22	2400	
П3	" "	ПГ-2АIV П-1.2	24	2400	
П4	" "	ПВ4-2АIV П	3	2900	
П5	" "	ПВ7-2АIV П	3	2800	
П6	" "	ПВ10-2АIV П	1	2900	
П7	" "	ПВ4-2АIV П-1	2	2900	
П8	" "	ПЛ-2АIV П	5	1550	
П9	1.141-1, вып. 60	ПК 27.15-8Т	4	1290	
СШ1	1.494-24, вып. 1	Стакан СБ4Б-1	4	160	
СШ2	То же	То же СБ7Б-1	4	320	
СШ3	" "	" СБ10Б-1	1	280	
		Плита перекрытия			
П10	1.141-1, вып. 60	ПК 42.10-8Т	8	1230	
П11	1.141-1, вып. 64	ПК 60.12-8АIV-Т	6	2110	
П12	То же	ПК 60.15-8АIV-Т	7	2800	
П13	Шифр 182-82, вып. 4-1 Т.П. - КЖИ-0700-02	ПР6-60-15 в	1	2375	
П14	Шифр 182-82, вып. 4-1 Т.П. - КЖИ-0700-01	ПР6-60-15 б	1	2375	
П15	Шифр 182-82, вып. 4-1 Т.П. - КЖИ-0700	ПР6-60-15 а	1	2375	
П16	1.141-1, вып. 64	ПК 51.12-8АIV-Т	2	1800	
П17	То же	ПК 51.15-8АIV-Т	2	2400	
П18	1.141-1, вып. 60	ПК 30.12-8Т	2	1080	
П19	То же	ПК 30.15-8Т	2	1425	
П20	3.006.1-2/82, вып. 1-2	ПТ4д	24	340	

23302-02

ГИП	Сергеева	
Нач. отд.	Рогачев	
Н. контр.	Соколов	
Гл. спец.	Сергеева	
Рук. гр.	Сафина	
Инж.	Артамонова	

ТП 411-2-187.88 КЖ

Цех по производству паркетных щитов мощностью 100 тыс. м² в год.

Стадия	Лист	Листов
Р	36	

Разрезы 1-1 ÷ 2-2
Схема расположения плит перекрытия на отм. 3.300

СОЮЗГИПРОЛЕСХОЗ

Привязан

Инв. №

Согласовано
Рук. гр. ОВ

Альбом 2 г.1

Схема расположения плит перекрытия на отм. 3,300

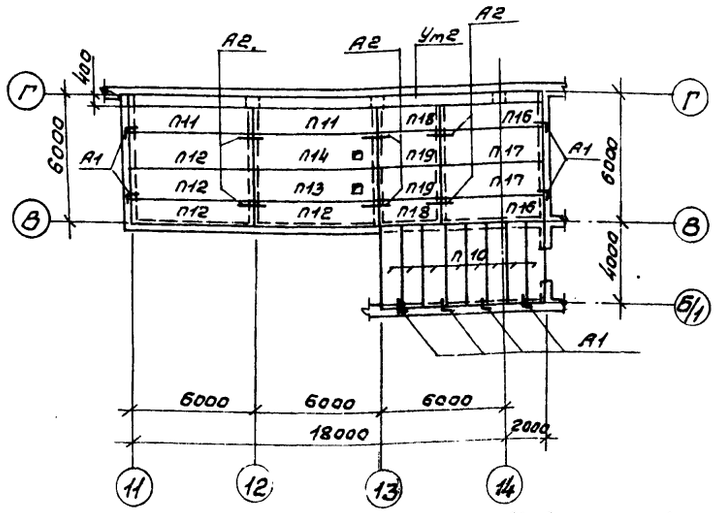

Схема расположения плит перекрытия на отм. 3,300

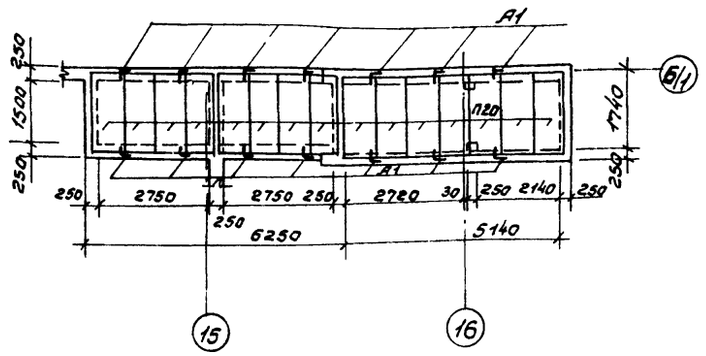

Кр1 для сеч. 1-1
Кр2 для сеч. 2-2
Кр3 для сеч. 3-3

1-1; 2-2; 3-3

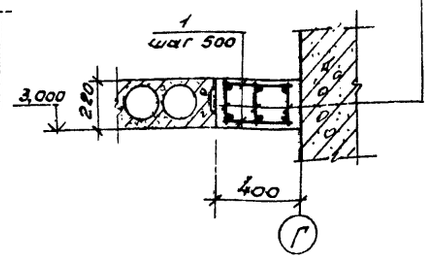

Спецификация элементов монолитной конструкции

Формат	Зона	Поз.	Обозначение	Наименование	Кол.	Примечание
				Ут 1 (шт. 1)		
				Сборочные единицы		
			Т.П. КЖИ-1700	Каркас плоский Кр1	3	10,7кг
			Т.П. КЖИ-1800	Каркас плоский Кр2	3	9,7кг
		1		ф8АI ГОСТ 5781-82*		
				ℓ=380	26	0,15кг
				Материалы		
				Бетон класса В15		0,9м³
				Ут 2 (шт. 1)		
				Сборочные единицы		
			Т.П. КЖИ-1700	Каркас плоский Кр1	9	10,7кг
			Т.П. КЖИ-1900	Каркас плоский Кр3	3	
		1		ф8АI ГОСТ 5781-82*		
				ℓ=380	43	0,15кг
				Материалы		
				Бетон класса В15		1,61м³

Ут 1

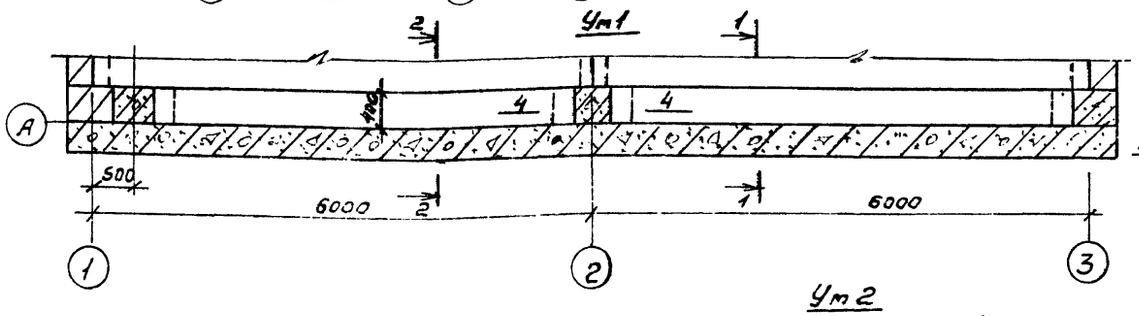

Ут 2

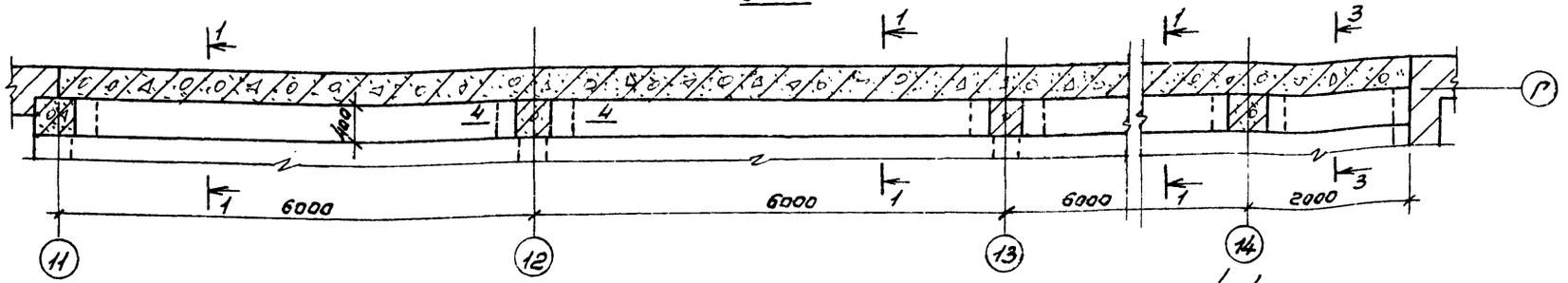

4-4

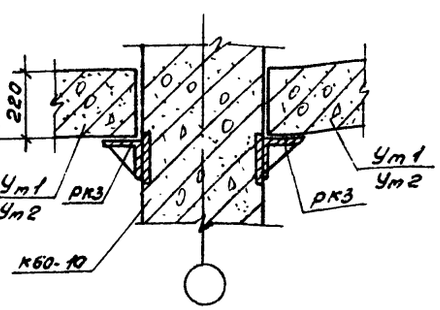

Ведомость расхода стали на элемент, кг

Марка элемента	Изделия арматурные								Всего
	Арматура класса								
	АI ГОСТ 5781-82*				ВI ГОСТ 6727-80*				
	ф8	ф12		Итого	ф5			Итого	
Ут 1	3,9	57,6		61,5	3,6			3,6	65,1
Ут 2	6,5	88,7		95,2	5,5			5,5	100,7

1. Данный лист смотри совместно с листом КЖИ-36

Схемы расположения плит перекрытия на отм. 3,300

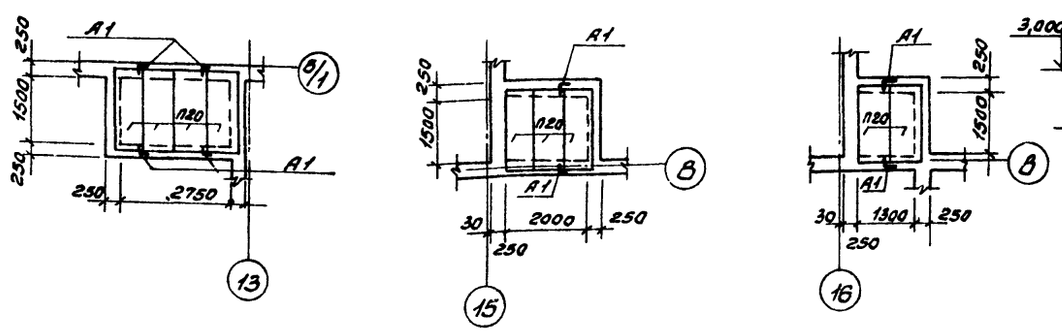

Согласовано:
Рук. гр. 03 Шитис

23302-02

ГИП	Сергеева		ТП 411-2-187.88 КЖ
Нач. отд.	Россиев		
Н. контр.	Соколов		
Гл. спец.	Сергеева		
Рук. гр.	Сафина		
Инж.	Атаманова		Цех по производству паркетных щитов мощностью 100тыс. м² в год.

Стадия	Лист	Листов
Р	37	

Схемы расположения плит перекрытия на отм. 3,300. Монолитные участки Ут 1; Ут 2.

СОЮЗГИПРОЛЕСХОЗ

Привязан

Инв. №

Альбом 2 ч.1

Схема расположения панелей перекрытия

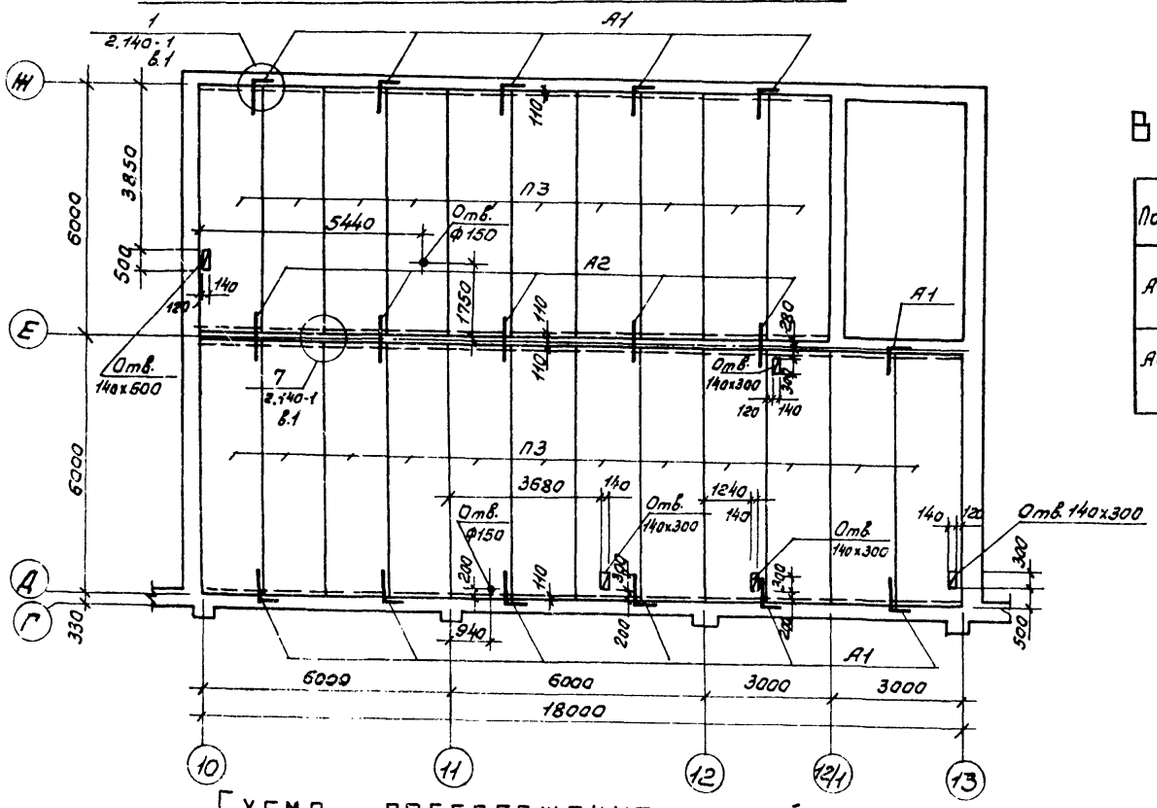

Схема расположения панелей покрытия

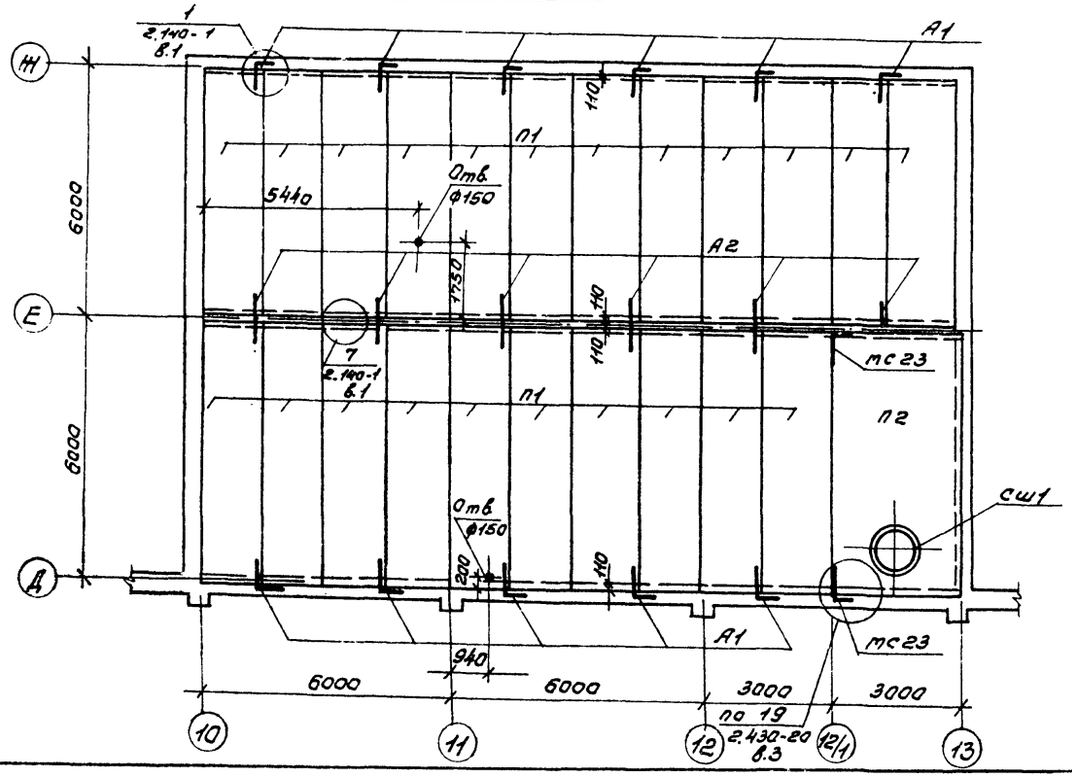

Ведомость деталей

Поз.	Эскиз
А1	300, 200, 150
А2	600, 150

Спецификация к схемам расположения панелей перекрытия и покрытия

Марка поз.	Обозначение	Наименование	Кол.	Масса ед. кг	Примечание
		Железобетонные конструкции			
		Панели покрытия			
П1	1.141-1, вып. 64	ПК60.15-4А IV Т	22	2800	
П2	ГОСТ 22701.2-77*	ПВ 10-2А IV П	1	3100	
		Панели перекрытия			
П3	1.141-1, вып. 64	ПК60.15-6А IV Т	22	2800	
СШ1	1.494-24, вып. 1	Стакан С646-1	1	160	
		Стальные изделия			
А1	КЖ-38	ф10А I ГОСТ 5781-82*; l=850	23	0,52	
А2	КЖ-38	ф10А I ГОСТ 5781-82*; l=750	21	0,46	
МС23	2.430-20, вып. 3	МС 23	2	0,74	

1. Швы между панелями, а также между панелями и стеной тщательно заполнить цементным раствором марки 100 или бетоном класса В15.
2. Отверстия в панелях до 200мм пробить по месту, не нарушая ребер панелей.
3. Сварку анкеров производить электродами типа Э42 по ГОСТ 9467-75.
4. Анкера защищаются от коррозии слоем цементного раствора.

23302-02

ГИП	Сергеева		ТП 411-2-187.88 КЖ
Нач.отд.	Рогачев		
Н.контр.	Соколов		
Гл.спец.	Сергеева		
Рук.гр.	Сафина		
Инж.	Артамонова		

Цех по производству паркетных щитов мощностью 100тыс. м² в год.

Бытовые помещения. Схемы расположения панелей перекрытия и покрытия.

Стадия	Лист	Листов
Р	38	

СОЮЗГИПРОЛЕСХОЗ

Привязан

Инв. №

Согласовано: Рук.гр. ОВ. Шатис; Рук.гр. ВК. Котарова

Альбом 2 ч.1

Схема расположения панелей по оси „А"

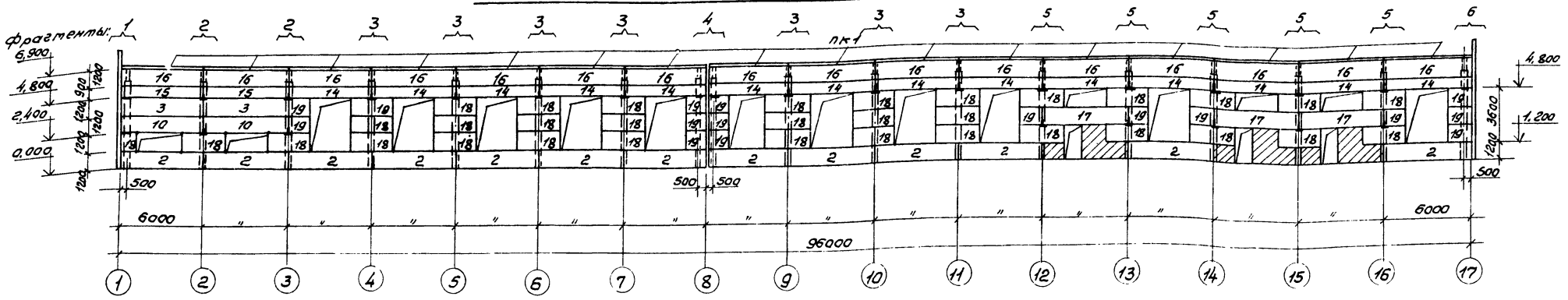

Схема расположения панелей по оси „Г"

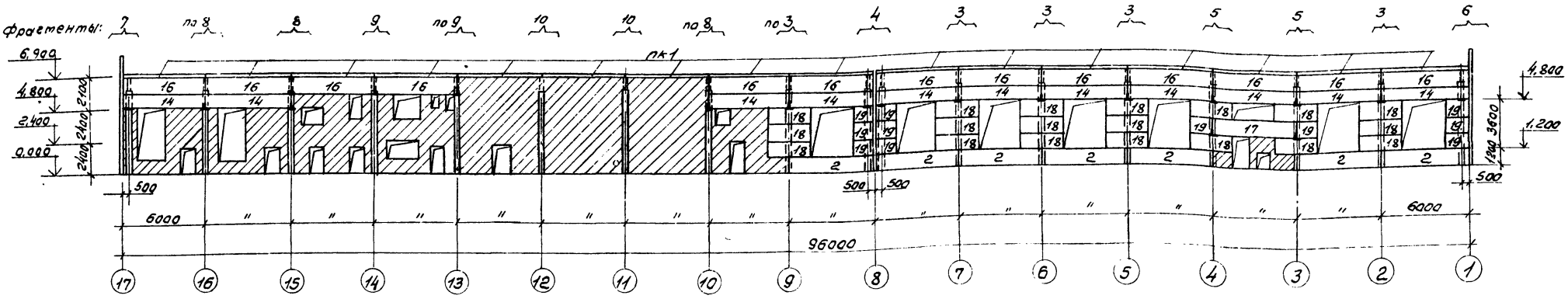

Схема расположения панелей по оси „17"

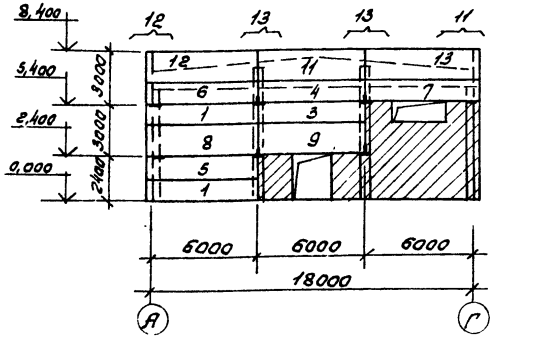

Схема расположения панелей по оси „1"

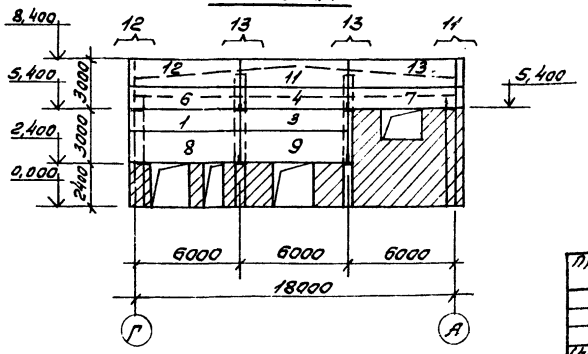

1. Маркировку и крепление панелей см. листы КЖ-41, 42, 43.
2. Фрагменты 1÷12 см. листы КЖ-40.

23302-02

Гип	Сергеева		ТП 411-2-187.88 КЖ
Нач.отд.	Рогачев		
Н.контр.	Соколов		
Гл.спец.	Сергеева		
Рук.гр.	Сафина		

Привязан

Инв. №

Цех по производству паркетных щитов мощностью 100 тыс. м² в год.

Стадия	Лист	Листов
Р	39	

Схемы расположения панелей по осям А, Г, 1, 17.

СОЮЗГИПРОЛЕСХОЗ

Согласовано:

Рук.гр.арх.	Синодской		1988

Альбом 2 г.1

Фрагмент 1

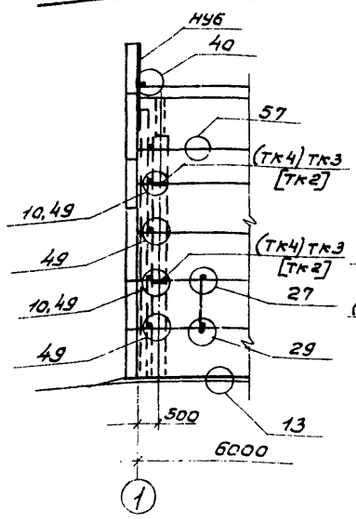

Фрагмент 2

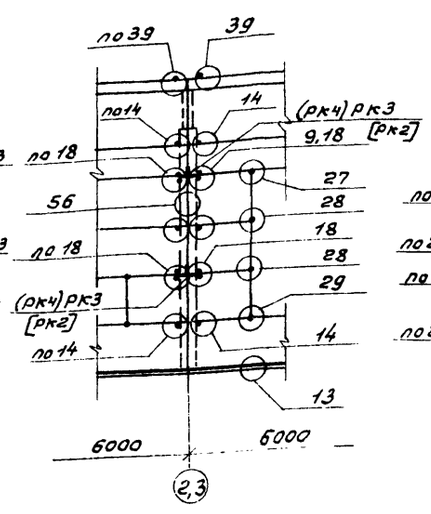

Фрагмент 3

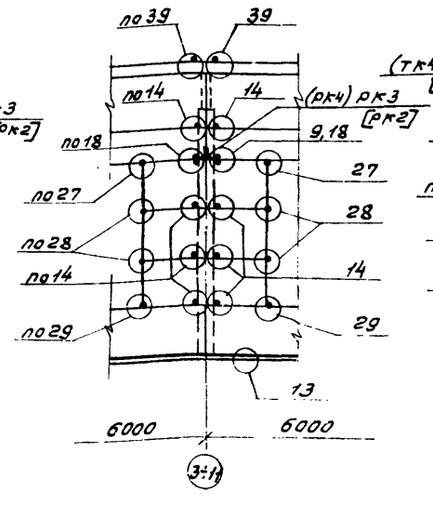

Фрагмент 4

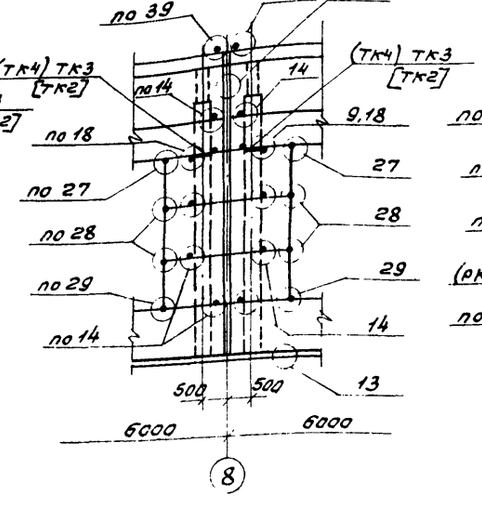

Фрагмент 5

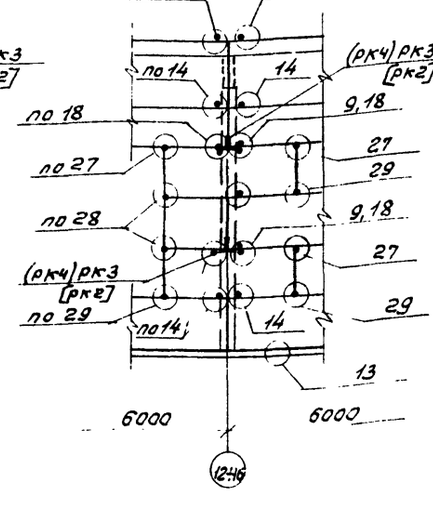

Фрагмент 6

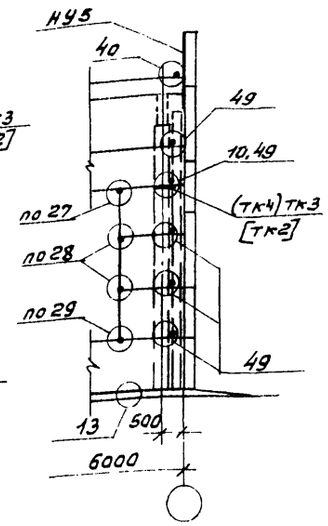

Фрагмент 7

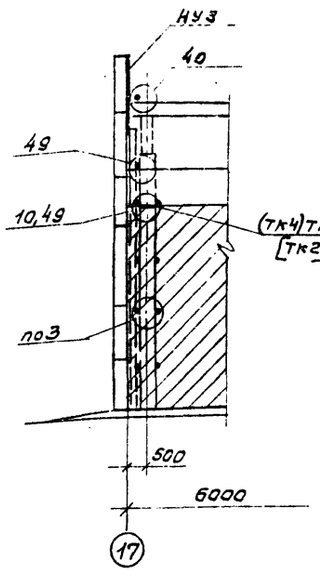

Фрагмент 8

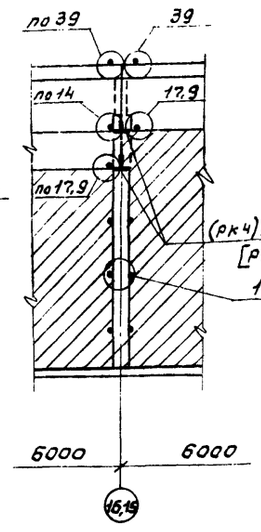

Фрагмент 9

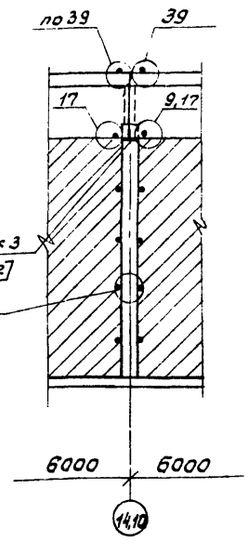

Фрагмент 10

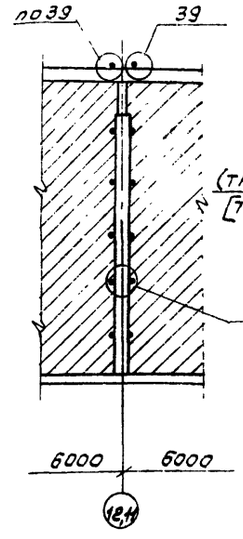

Фрагмент 11

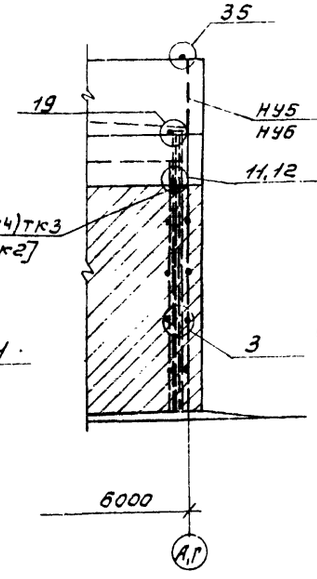

Фрагмент 12

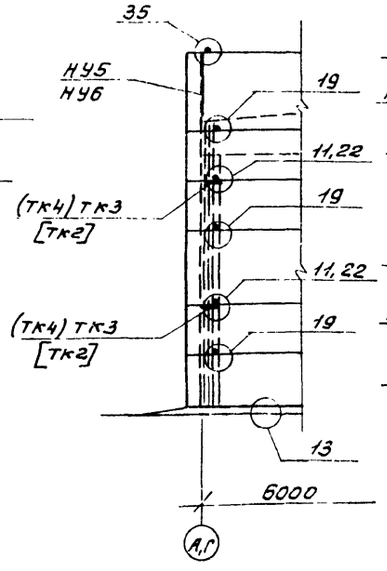

Фрагмент 13

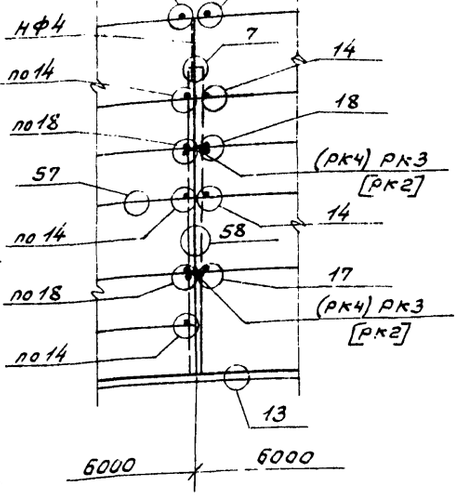

1. Крепление карнизной панели к подкарнизной ст. серию 1.030.1-1, вып. 0-3.
2. Узлы крепления стеновых панелей по серии 1.030.1-1, вып. 3-3.
3. Узлы крепления кирпичных стен по серии 2.430-20, вып. 3.
4. Детали в круглых скобках для расчетной зимней температуры воздуха – 20°С, в квадратных скобках – 40°С.

23302-02

ГИП	Сергеева		ТП 411-2-187.88	КЖ
Нач.отд.	Рогачев			
1 Н.контр.	Соколов			
1 Гл.спец.	Сергеева			
Рук.гр.	Сафина			
Привязан			Цех по производству паркетных щитов мощностью 100 тыс. м² в год.	Стадия: Р; Лист: 40; Листов:
Инв.№			Фрагменты крепления панелей 1÷13.	СОЮЗГИПРОЛБОСХОЗ

Альбом 2 ч.1

Спецификация к схеме расположения панелей

Марка поз.	Обозначение	Наименование	Кол.	Масса ед.кг	Примечание
		$t^{н}=-20°C$			
		Карнизная панель			
пк1	1.030.1-1, вып.2-1	пк60.6,5-л	32	1200	
		Рядовая панель			
1	1.030.1-1, вып.1-1	пс62.5.12.2,0-4л-1,31	3	1810	
		Подоконная панель			
2	"	пс60.12.2,0-4л-47	20	1760	
		Рядовая панель			
3	"	пс60.12.2,0-2л-31	4	1740	
		Разгрузочная панель			
4	"	пс60.12.2,0-4л-32	2	1760	
		Рядовая панель			
5	"	пс62.5.12.2,0-2л-1,31	1	1810	
		Разгрузочная панель			
6	"	пс62.5.12.2,0-2л-1.33	2	1810	
7	"	пс62.5.12.2,0-2л-2.33	2	1810	
8	"	пс62.5.18.2,0-1л-1.33	2	2720	
9	"	пс60.18.2,0-4л-32	2	2640	
		Надоконная панель			
10	"	пс60.12.2,0-4л-48	2	1760	
		Парапетная панель			
11	"	пс60.18.2,0-1л-34	2	2610	
12	"	пс62,5.18.2,0-1л-1.34	2	2720	
13	"	пс62,5.18.2,0-1л-2,34	2	2720	
		Надоконная панель			
14	"	пс60.9.2,0-4л-48	25	1330	
		Рядовая панель			
15	"	пс60.9.2,0-2л-31	2	1310	
		Подкарнизная панель			
16	"	пс60.12.2,0-2л-35	29	1740	
		Межоконная панель			
17	"	пс60.12.2,0-2л-50	4	1740	

Спецификация к схеме расположения панелей

Марка поз.	Обозначение	Наименование	Кол.	Масса ед.кг	Примечание
		Простеночная панель			
18	1.030.1-1, вып.1-1	пс30.12.2,0-6л-57	52	870	
19	То же	2пс15.12.2,0-6л-58	27	430	
		$t=-30°C$			
		Карнизная панель			
пк1	1.030.1-1, вып.2-1	пк60.7-л	32	1300	
		Рядовая панель			
1	1.030.1-1, вып.1-1	пс63.12.2,5-5л-1,31	3	2240	
		Подоконная панель			
2	"	пс60.12.2,5-5л-47	20	2130	
		Рядовая панель			
3	"	пс60.12.2,5-3л-31	4	2120	
		Разгрузочная панель			
4	"	пс60.12.2,5-5л-32	2	2130	
		Рядовая панель			
5	"	пс63.12.2,5-3л-1,31	1	2230	
		Разгрузочная панель			
6	"	пс63.12.2,5-3л-1,33	2	2230	
7	"	пс63.12.2,5-3л-2,33	2	2230	
8	"	пс63.18.2,5-2л-1,33	2	3350	
9		пс60.18.2,5-4л-32	2	3210	
		Надоконная панель			
10	"	пс60.12.2,5-5л-48	2	2130	
		Парапетная панель			
11	"	пс60.18.2,5-2л-34	2	3190	
12	"	пс63.18.2,5-2л-1,34	2	3350	
13	"	пс63.18.2,5-2л-2,34	2	3350	
		Надоконная панель			
14	"	пс60.9.2,5-4л-48	25	1610	

Спецификация к схеме расположения панелей

Марка поз.	Обозначение	Наименование	Кол.	Масса ед.кг	Примечание
		Рядовая панель			
15	1.030.1-1, вып.1-1	пс60.9.2,5-2л-31	2	1600	
		Подкарнизная панель			
16	То же	пс60.12.2,5-3л-35	32	2120	
		Межоконная панель			
17	"	пс60.12.2,5-3л-50	4	2120	
		Простеночная панель			
18	"	пс30.12.2,5-6л-57	49	1060	
19	"	2пс15.12.2,5-6л-58	30	530	
		$t=-40°C$			
		Карнизная панель			
пк1	1.030.1-1, вып.2-1	пк60.7,5-л	32	1400	
		Рядовая панель			
1	1.030.1-1, вып.1-1	пс63.5-12.3,0-6л-1.31	3	2670	
		Подоконная панель			
2	"	пс60.12.3,0-6л-47	20	2560	
		Рядовая панель			
3	"	пс60.12.3,0-3л-31	4	2510	
		Разгрузочная панель			
4	"	пс60.12.3,0-6л-32	2	2520	
		Рядовая панель			
5	"	пс63,5.3,0-3л-1.31	1	2660	

23302-02

ГИП	Сергеева	
Нач.отд.	Рогачев	
Н.контр.	Соколов	
Гл.спец.	Сергеева	
Рук.гр.	Сафина	

ТП 411-2-187.88 КЖ

Привязан

Инв. №

Цех по производству паркетных щитов мощностью 100 тыс. м² в год

Стадия	Лист	Листов
Р	41	

Спецификация к схеме расположения панелей.

СОЮЗГИПРОЛЕСХОЗ

Альбом 2 г. 1

Спецификация к схеме расположения панелей

Марка поз.	Обозначение	Наименование	Кол.	Масса ед.кг	Примечание
		t=-40°C			
		Разгрузочная панель			
6	1.030.1-1, вып.1-1	пс63.5.12.3,0-3л-1,33	2	2660	
7	То же	пс63.5.12.3,0-3л-2,33	2	2660	
8	"	пс63.5.18.3,0-2л-1.33	2	3990	
9		пс60.18.3,0-6л-32	2	3780	
		Надоконная панель			
10	"	пс60.12.3,0-6л-48	2	2520	
		Парапетная панель			
11	"	пс60.18.3,0-2л-34	2	3760	
12	"	пс63.5.18.3,0-2л-1.34	2	3990	
13	"	пс63.5.18.3,0-2л-2.34	2	3990	
		Надоконная панель			
14	"	пс60.9.3,0-6л-48	25	1910	
		Рядовая панель			
15	"	пс60.9.3,0-6л-31	2	1910	
		Подкарнизная панель			
16	"	пс60.12.3,0-6л-35	32	2520	
		Межоконная панель			
17	"	пс60.12.3,0-6л-50	4	2520	
		Простеночная панель			
18	"	пс30.12.3,0-6л-57	49	1250	
19	"	гпс15.12.3,0-6л-58	30	620	

Спецификация фрагментов

Марка поз.	Обозначение	Наименование	Кол	Масса ед.кг	Примечание
	КЖ-39	Фрагмент 1	1		
	"	Фрагмент 2	2		
	"	Фрагмент 3	12		
	"	Фрагмент 4	2		
	"	Фрагмент 5	7		
	"	Фрагмент 6	2		
	"	Фрагмент 7	1		
	"	Фрагмент 8	3		
	"	Фрагмент 9	2		
	"	Фрагмент 10	2		
	"	Фрагмент 11	2		
	"	Фрагмент 12	2		
	"	Фрагмент 13	4		

Спецификация элементов крепления панелей (начало)

Формат	Зона	Поз.	Обозначение	Наименование	Кол.	Примечание
				Фрагмент 1 (шт.1)		
				Детали		
				Опорные консоли		
			1.030.1-1, вып. 4-1	ТК4	2	t=-20°C
			То же	ТК3	2	t=-30°C
			"	ТК2	2	t=-40°C
				Элементы крепления		
			"	Т5	5	
			"	Т9	1	
			"	Лист 6×60×250 ГОСТ 19903-74*	1	
			"	Лист 8×80×140 ГОСТ 19903-74*	2	
				Фрагмент 2 (шт.2)		
				Детали		
				Опорные консоли		
			1.030.1-1, вып. 4-1	РК4	2	t=-20°C
			То же	РК3	2	t=-30°C
			"	РК2	2	t=-40°C
				Элементы крепления		
			"	Т3	6	
			"	Т10	2	
			"	Т17	8	
			"	Лист 8×80×140 ГОСТ 19903-74*	4	
			"	Лист 8×140×140 ГОСТ 19903-74*	2	
				Фрагмент 3 (шт. 12)		
				Детали		
				Опорные консоли		
			1.030.1-1, вып. 4-1	РК4	1	t=-20°C
			То же	РК3	1	t=-30°C
				РК2	1	t=-40°C
				Элементы крепления		
				Т3	8	
				Т10	2	
				Т17	4	
				Лист 8×80×140 ГОСТ 19903-74*	4	
				Лист 8×140×140 ГОСТ 19903-74*	4	
				Фрагмент 4 (шт.2)		
				Детали		
				Опорные консоли		
			1.030.1-1, вып. 4-1	ТК4	2	t=-20°C
			То же	ТК3	2	t=-30°C
			"	ТК2	2	t=-40°C
				Элементы крепления		
			"	Т3	8	
			"	Т10	2	
			"	Т17	4	
			"	Лист 8×80×140 ГОСТ 19903-74*	4	
			"	Лист 8×140×140 ГОСТ 19903-74*	4	
				Фрагмент 5 (шт.7)		
				Детали		
			1.030.1-1, вып. 4-1	Опорные консоли		
			То же	РК4	2	t=-20°C
			"	РК3	2	t=-30°C
			"	РК2	2	t=-40°C
				Элементы крепления		
				Т3	6	
			"	Т10	2	
			"	Т17	6	
			"	Лист 8×140×140 ГОСТ 19903-74*	2	
			"	Лист 8×80×140 ГОСТ 19903-74*	6	
			"	Фрагмент 6 (шт.2)		
				Детали		
				Опорная консоль		
			1.030.1-1, вып. 4-1	ТК4	1	t=-20°C
			То же	ТК3	1	t=-30°C
			"	ТК2	1	t=-40°C
				Элементы крепления		
			"	Т5	6	
			"	Т9	1	
			"	Лист 6×60×250 ГОСТ 19903-74*	1	
			"	Лист 8×80×140 ГОСТ 19903-74*	2	
			"	Лист 8×140×140 ГОСТ 19903-74*	2	

Привязан

Инв. №

ГИП	Сергеева	
Нач.отд.	Рогачев	
Н.контр.	Соколов	
Гл.спец.	Сергеева	
Рук.гр.	Софина	

23302-02

ТП 411-2-187.88 КЖ

Цех по производству паркетных щитов мощностью 100 тыс. м² в год.

Стадия	Лист	Листов
Р	42	

Спецификации к схеме расположения и крепления панелей.

Союзгипролесхоз

Альбом 2 г.1

Спецификация элементов крепления панелей (окончание)

Формат	Зона	Поз.	Обозначение	Наименование	Кол.	Примечание
				Фрагмент 7 (шт.1)		
				Детали		
				Опорная консоль		
			1.030.1-1, вып. 4-1	ТК4	2	t=-20°С
			То же	ТК3	2	t=-30°С
			"	ТК2	2	t=-40°С
				Элементы крепления		
			"	Т5	2	
			"	Т9	1	
			"	Лист 6х60х250 ГОСТ 19903-74*	1	
				Изделия соединительные		
			2.430-20, вып. 4	мс1	3	
			То же	мс2	3	
				Фрагмент 8 (шт.3)		
				Детали		
			1.030.1-1, вып. 4-1	Опорная консоль		
			То же	рк4	1	t=-20°С
			"	рк3	1	t=-30°С
			"	рк2	1	t=-40°С
				Элементы крепления		
			"	Т3	1	
			"	Т10	2	
			"	Т17	2	
				Изделия соединительные		
			2.430-20, вып. 4	мс1	3	
			То же	мс2	3	
				Фрагмент 9 (шт.2)		
				Детали		
				Опорная консоль		
			1.030.1-1, вып. 4-1	рк4	1	t=-20°С
			То же	рк3	1	t=-30°С
			"	рк2	1	t=-40°С
				Элементы крепления		
			"	Т10	2	
			"	Т17	2	
				Изделия соединительные		
			2.430-20, вып. 4	мс1	4	
			То же	мс2	4	

Формат	Зона	Поз.	Обозначение	Наименование	Кол.	Примечание
				Фрагмент 10 (шт.2)		
				Детали		
				Элементы крепления		
			1.030.1-1, вып. 4-1	Т10	2	
				Изделия соединительные		
			2.430-20, вып. 4	мс1	5	
			То же	мс2	5	
				Фрагмент 11 (шт.2)		
				Детали		
				Опорная консоль		
			1.030.1-1, вып. 4-1	ТК4	1	t=-20°С
			То же	ТК3	1	t=-30°С
			"	ТК2	1	t=-40°С
				Элементы крепления		
			"	Т3	1	
			"	Т8	2	
			"	Т17	1	
			"	Лист 10х20х60 ГОСТ 19903-74*	1	
				Изделия соединительные		
			2.430-20, вып. 4	мс1	4	
			То же	мс2	4	

Формат	Зона	Поз.	Обозначение	Наименование	Кол.	Примечание
				Фрагмент 12 (шт.2)		
				Детали		
				Опорная консоль		
			1.030.1-1, вып. 4-1	ТК4	2	t=-20°С
			То же	ТК3	2	t=-30°С
			"	ТК2	2	t=-40°С
				Элементы крепления		
			"	Т3	3	
			"	Т8	2	
			"	Т17	2	
			"	Лист 10х20х60 ГОСТ 19903-74*	2	
				Фрагмент 13 (шт.4)		
				Детали		
				Опорная консоль		
			1.030.1-1, вып. 4-1	рк4	2	t=-20°С
			То же	рк3	2	t=-30°С
			"	рк2	2	t=-40°С
				Элементы крепления		
			"	Т3	5	
			"	Т8	2	
			"	Т17	7	

Спецификация закладных элементов на всё здание

Марка поз.	Обозначение	Наименование	Кол-во шт. -20	-30	-40	Примечание
		ТК2			18	
	1.030.1-1, вып. 4-1	ТК3		18		
	То же	ТК4	18			
	"	рк2			46	
	"	рк3		46		
	"	рк4	46			
	"	Элементы крепления				
	"	Т3	201			
	"	Т5	19			
	"	Т8	16			
	1.030.1-1, вып. 4-1	Т9	4			
	То же	Т10	60			
	"	Т17	156			
	"	-6х60х250, ГОСТ 19903-74*	4			
	"	-8х80х140, ГОСТ 19903-74*	112			
	"	-8х140х140, ГОСТ 19903-74*	78			
	"	-10х20х60, ГОСТ 19903-74*	8			
	2.430-20, вып. 4	мс1	38			
	То же	мс2	38			

23302-02

ГИП	Сергеева		ТП 411-2-18.88 КЖ
Нач.отд.	Рогачев		
Н.контр.	Соколов		
Гл.спец.	Сергеева		
Рук.гр.	Сафина		

Привязан

Инв.№

Цех по производству паркетных щитов мощностью 100 тыс. м² в год.	Стадия	Лист	Листов
	Р	43	
Спецификация элементов крепления панелей.	СОЮЗГИПРОЛЕСХОЗ		

Альбом 2 г.1

Схема расположения элементов жел. бет. лестницы

3-3

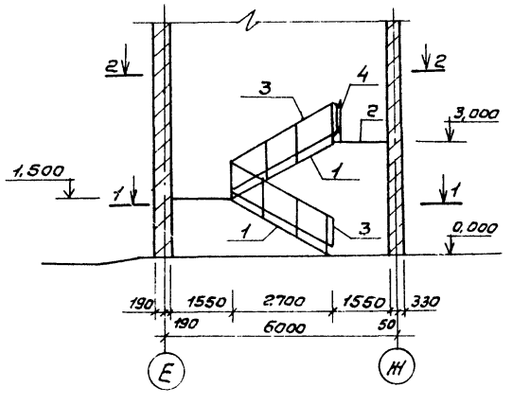

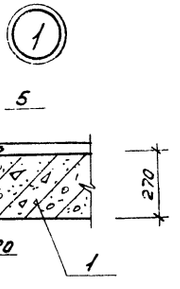

4-4

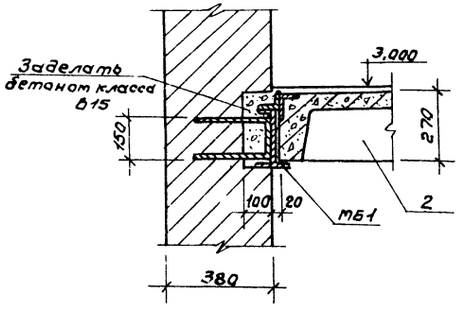

1-1

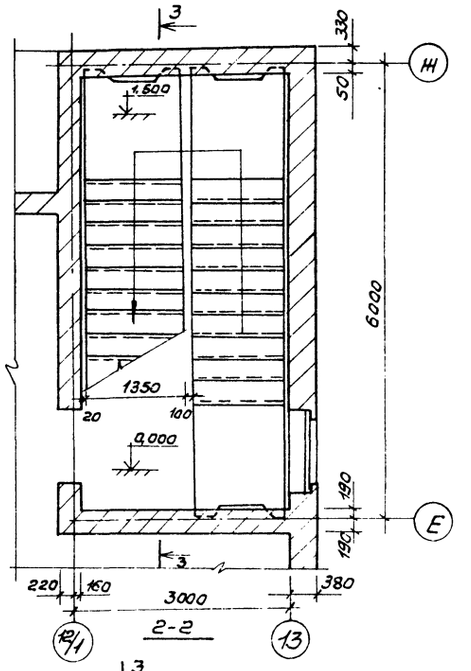

2-2

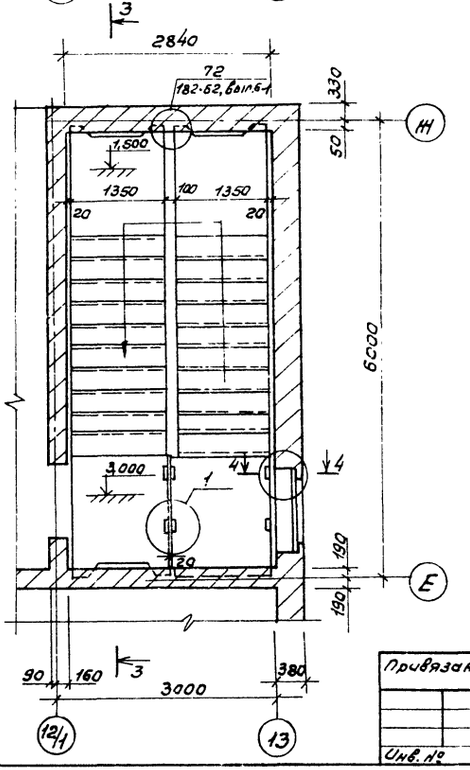

Спецификация к схеме расположения элементов лестницы

Марка, поз.	Обозначение	Наименование	Кол.	Масса ед. кг	Примечание
1	Шифр 182-82, вып. 5-1	Лестничной марш			
		лтл 60.14.15	2	4190	
2	То же	Лестничная площадка			
		лпп 16.14.3	1	610	
3	Шифр 182-82, вып. 7-1	Ограждение лестницы			
		ол-1	2	26,33	
4	То же	Ограждение площадки			
		оп	1	15,23	
5	кж-44	ГОСТ 8510-86 ∠100х8; ℓ=200	2	2,32	
мс22	Шифр 182-82, вып. 6-1	Изделие соединительное			
		мс-22	2	0,27	
мб1	кжи-1.500	Балка металлическая			
		мб1	1	50,29	

1. Сварку производить электродом типа Э42 по ГОСТ 9467-75 сварные швы приняты h = 8мм.
2. Все металлические детали после сварки должны быть очищены и покрыты антикоррозийными составами в соответствии с требованиями СНиП 2.03.11-85.

23302-02

ГИП	Сергеева		ТП 411-2-187.88		КЖ
Нач.отд.	Рогачев				
Н.контр.	Соколов				
Гл.спец.	Сергеева				
Рук.гр.	Сафина				
Привязан	Инж.	Артамонова	Цех по производству паркетных щитов мощностью 100 тыс. м² в год.	Стадия: Р	Лист: 44	Листов:
Инв. №			Схема расположения элементов лестницы.	СОЮЗГИПРОЛЕСХОЗ		

Альбом 2 ч.1

Схема расположения венткамер П2÷П6

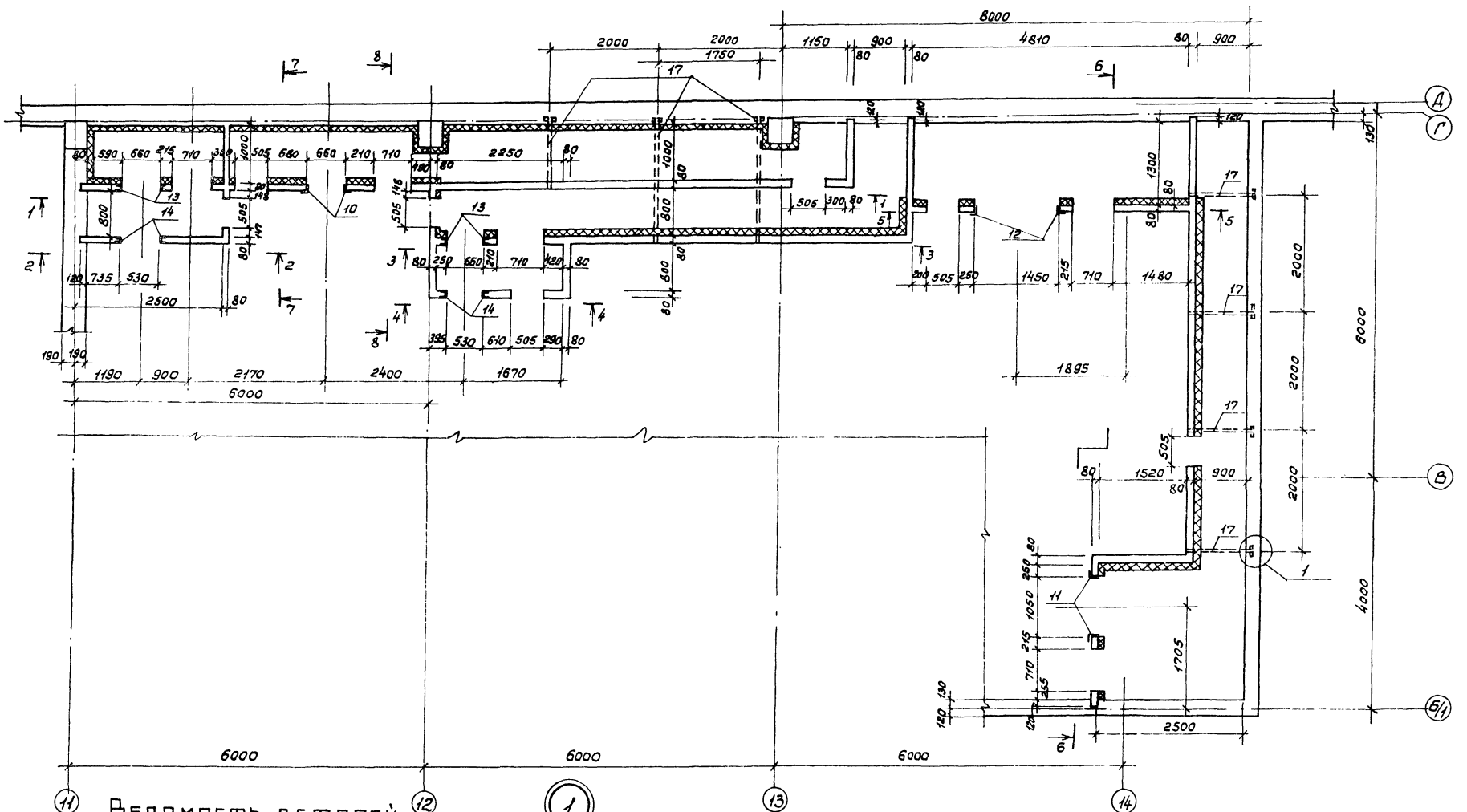

Ведомость деталей

Поз.	Эскиз
16	160 / 90

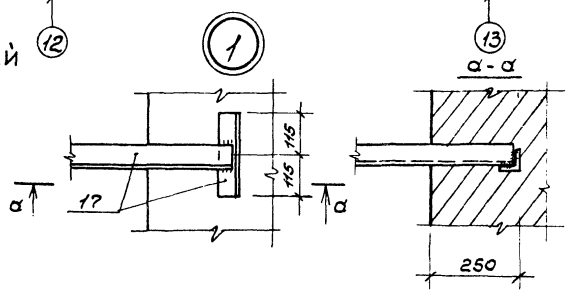

1. Данный лист смотреть совместно с листами КЖ-46,47,50,51.
2. Балочки поз. 17 приварить к арматуре стен венткамеры.

23302-02

ГИП	Сергеева		ТП 411-2-187.88 КЖ
Нач.отд.	Рогачев		
1 М.контр.	Соколов		
1 Гл.спец.	Сергеева		
Рук.гр.	Сафина		
Инж.	Артамонова		

Привязан

Инв.№

Цех по производству паркетных щитов мощностью 100 тыс.м² в год.

Стадия	Лист	Листов
Р	45	

Схема расположения венткамер П2÷П6.

СОЮЗГИПРОЛЕСХОЗ

Согласовано:
Рук.гр. ОВ Шатис

Альбом 2 г.1

1-1

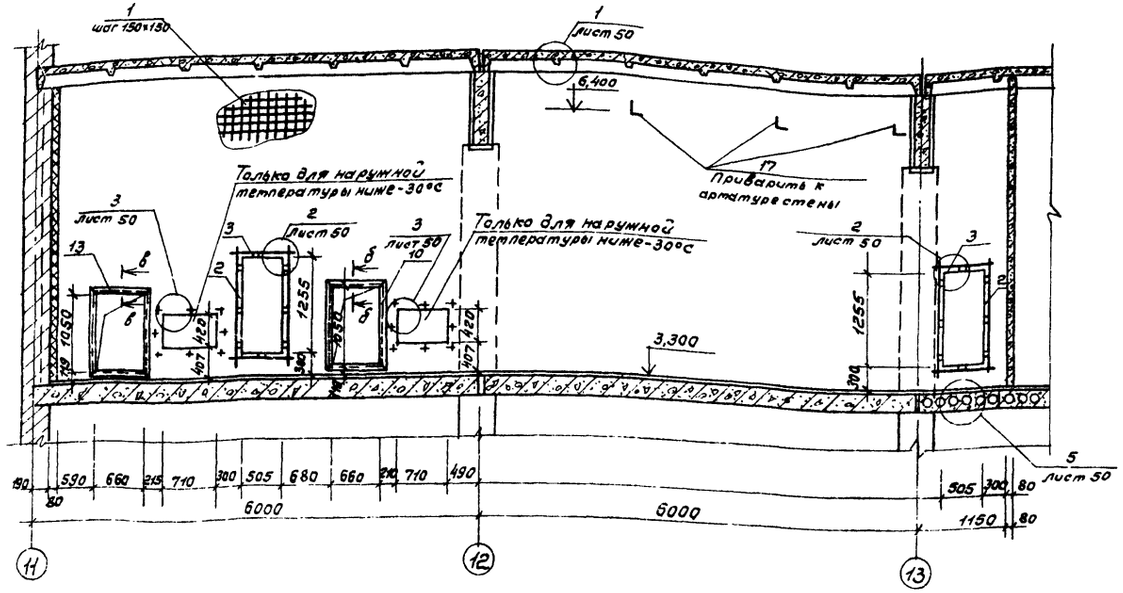

4-4

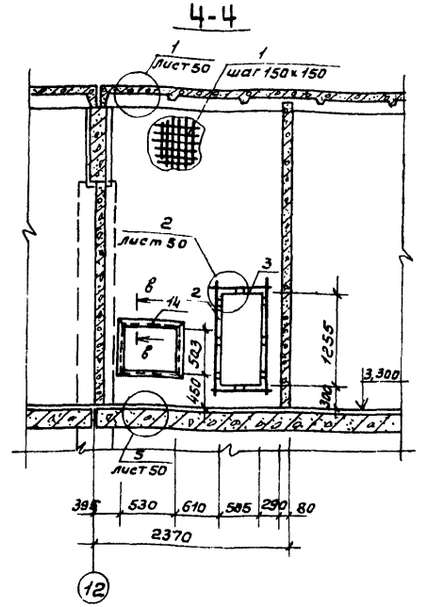

2-2

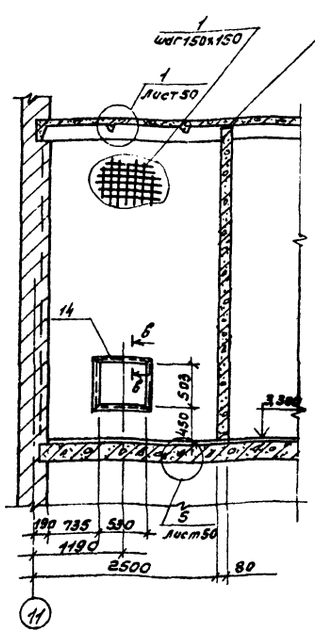

3-3

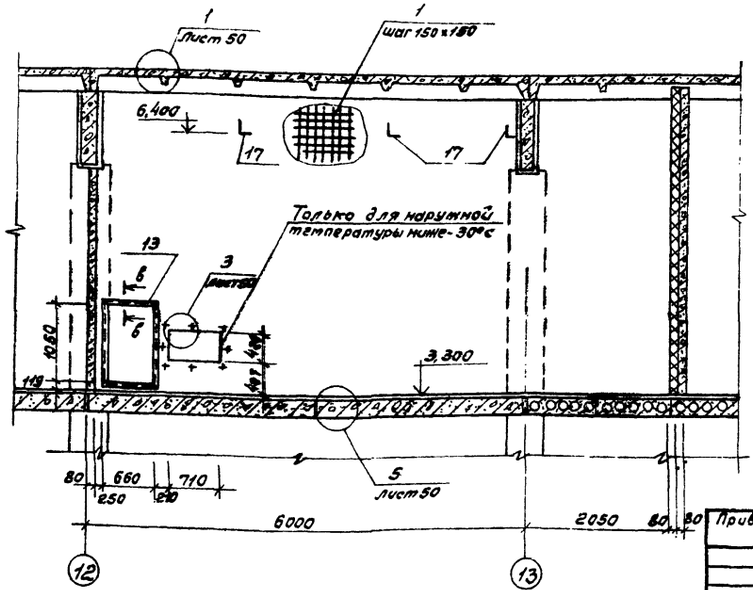

1. Данный лист смотреть совместно с листами КЖ-45,50,51.

23302-02

Гип.	Сергеева		ТП 411-2-187.88 КЖ
Нач.отд.	Рогачев		
Н.контр.	Соколов		
Гл.спец.	Сергеева		
Рук.гр.	Сафина		
Инж.	Артамонова		Цех по производству паркетных щитов мощностью 100 тыс. м² в год.

Стадия	Лист	Листов
Р	46	

Разрезы 1-1÷4-4

СОЮЗГИПРОЛЕСХОЗ

Привязан

Инв. №

Альбом 2 ч.1

5-5

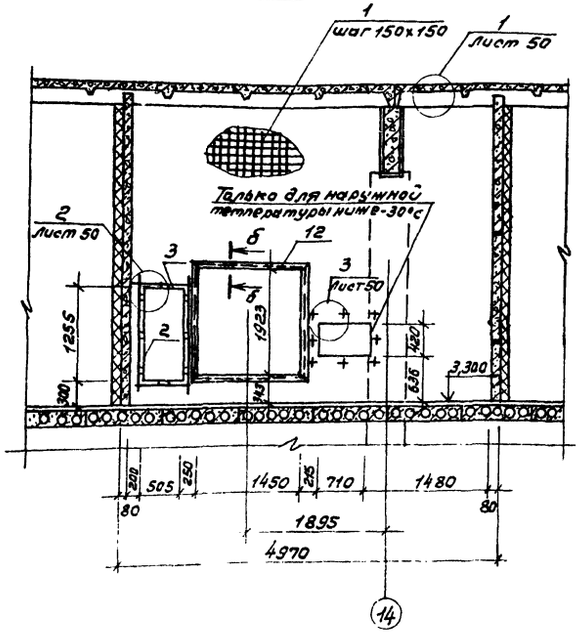

6-6

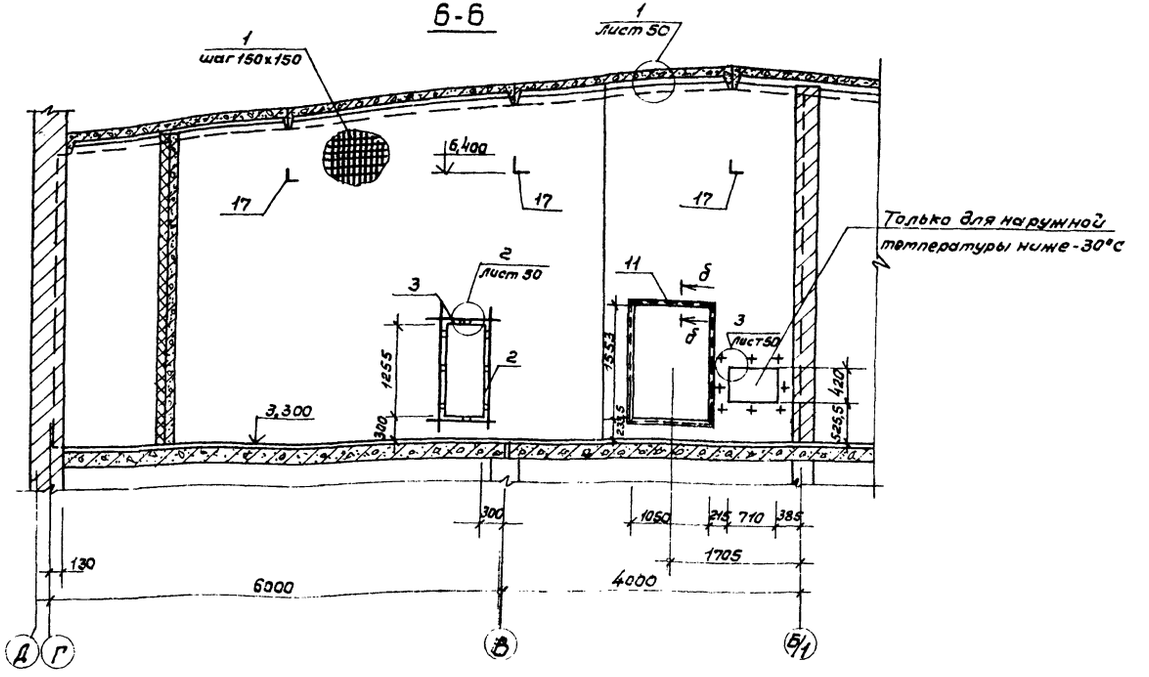

7-7

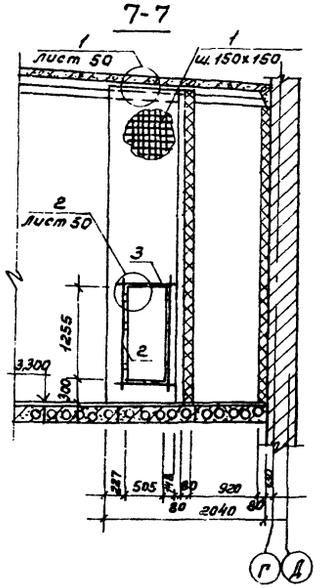

8-8

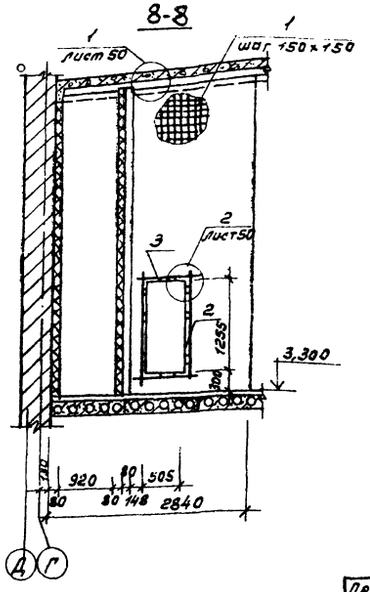

1. Данный лист смотреть совместно с листами КЖ-45, 50, 51.

23302-02

ГИП	Сергеева		ТП 414-2-187.88 КЖ
Нач.отд.	Рогачев		
Н.контр.	Соколов		
Гл.спец.	Сергеева		
Рук.гр.	Сафина		
Инж.	Артамонова		Цех по производству паркетных щитов мощностью 100 тыс. м² в год.

Стадия	Лист	Листов
Р	47	

Разрезы 5-5 ÷ 8-8.

СОЮЗГИПРОМЕСХОЗ

Привязан

Инв. №

Согласовано.
Рук.гр.ОВ Шатис

Альбом 2 ч.1

Схема расположения венткамер П1, П7, П8

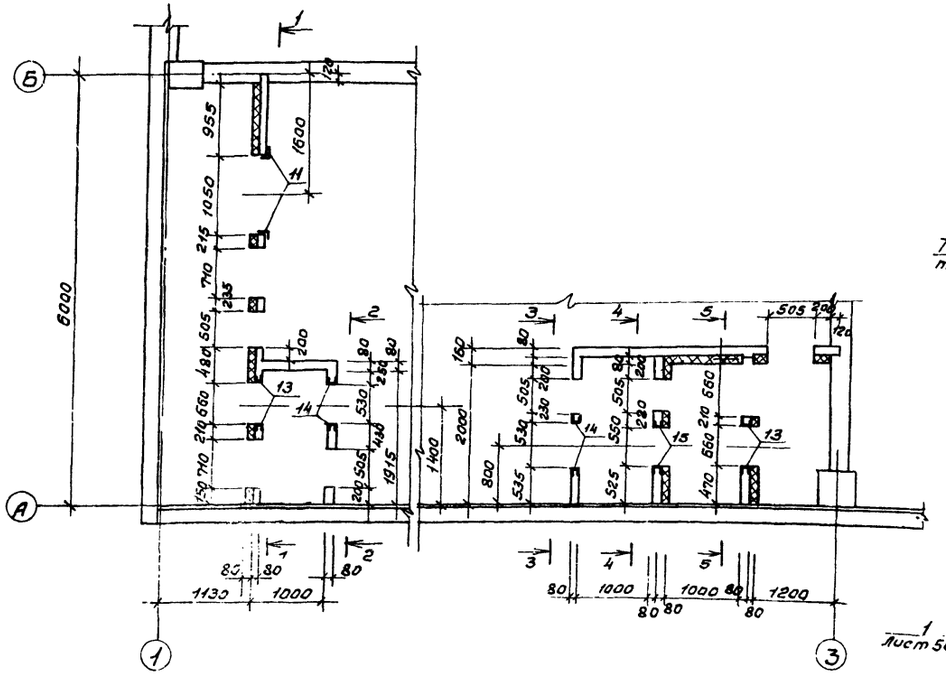

1-1

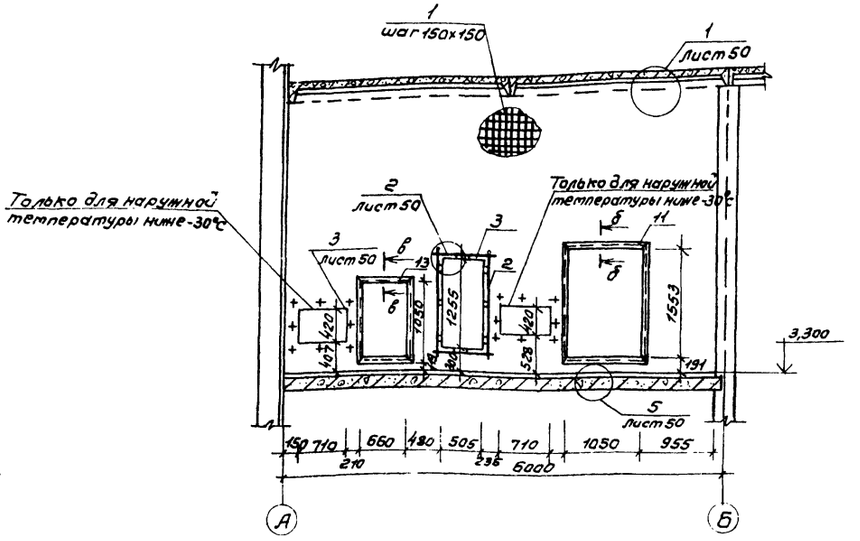

2-2

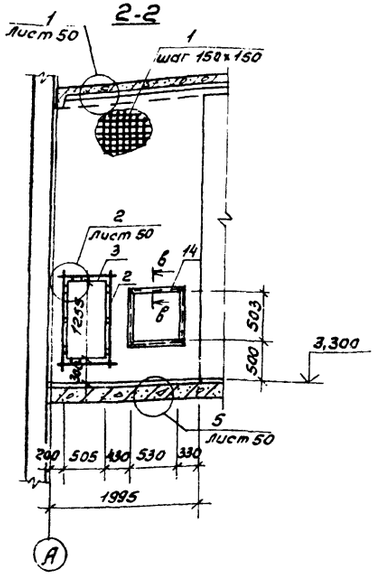

Схема расположения венткамеры П9

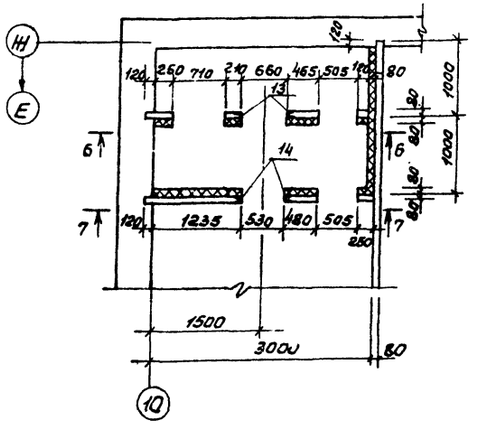

1. Данный лист смотреть совместно с листом КЖ-49,50,51.

23302-02

ГИП	Сергеева		ТП 411-2-187.88 КЖ
Нач.отд.	Рогачев		
Н.контр.	Соколов		
Гл.спец.	Сергеева		
Рук.гр.	Сафина		Цех по производству паркетных щитов мощностью 100 тыс.м² в год.
Инж.	Арматонова		Стадия: Р; Лист: 48; Листов:
Привязан			Схемы расположения венткамер П1, П7, П8, П9. Разрезы 1-1, 2-2.
Инв. №			СОЮЗГИПРОЛЕСХОЗ

Согласовано: Рук.гр.ОВ Шатис

Альбом 2 ч.1

3-3

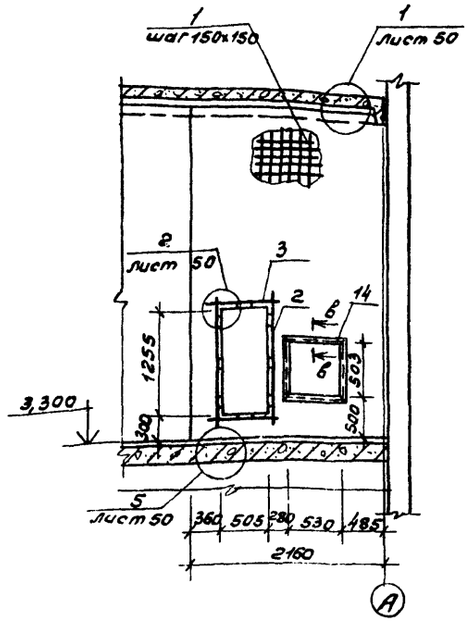

4-4

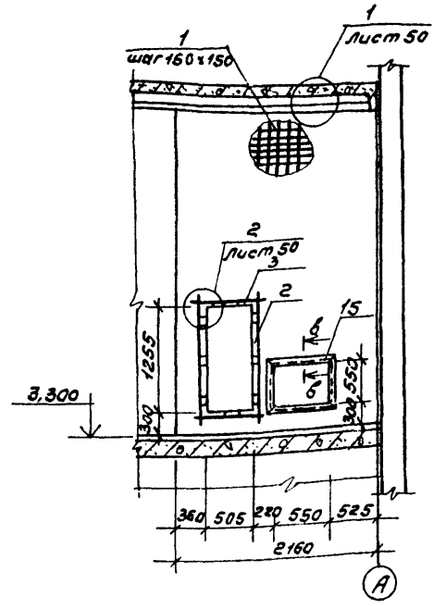

5-5

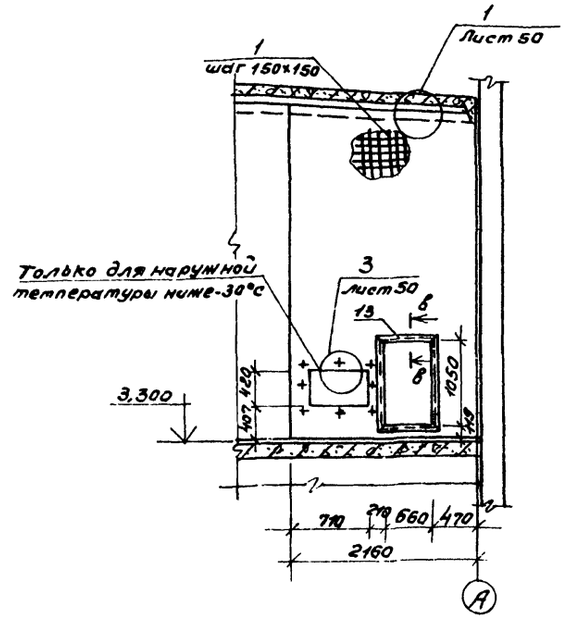

6-6

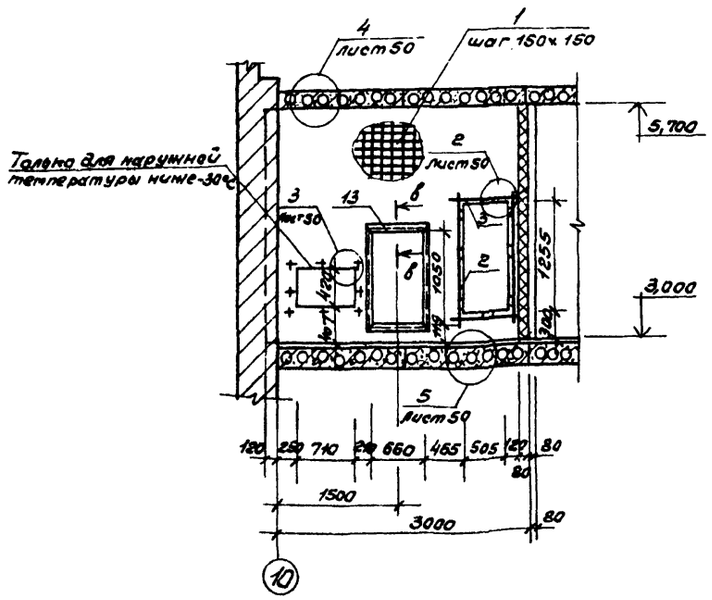

7-7

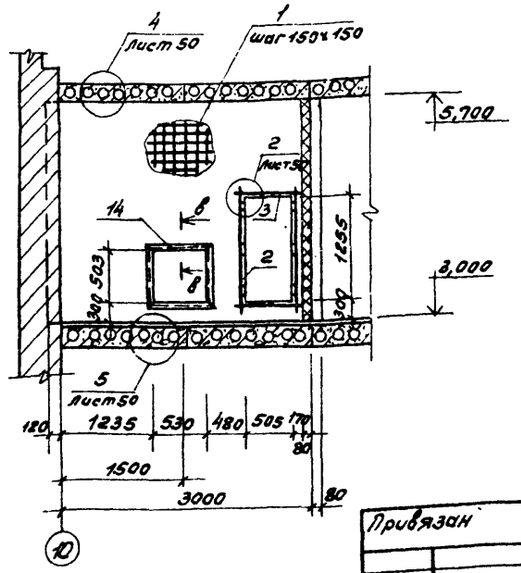

1. Данный лист смотреть совместно с листом КЖ-48, 50, 51.

23302-02

ГИП	Сергеева		ТП 411-2-187.88 КЖ
Нач.отд.	Рогачев		
Н.контр.	Сакалов		
Гл.спец.	Сергеева		
Рук.гр.	Сафина		
Инж.	Артамонова		

Привязан

Инв. №

Цех по производству паркетных щитов мощностью 100 тыс. м² в год.

Стадия	Лист	Листов
Р	49	

Разрезы 3-3 ÷ 7-7.

СОЮЗГИПРОЛЕСХОЗ

Согласовано: Рук.гр. 08 Шатис

Альбом 2 г.1

1

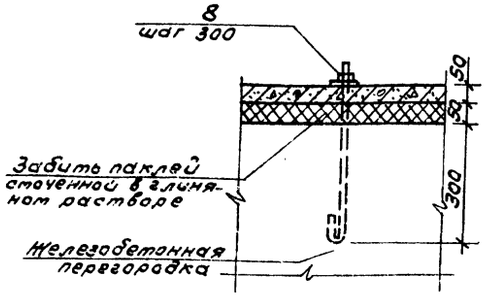

2

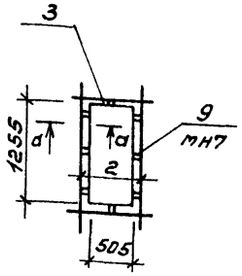

а-а

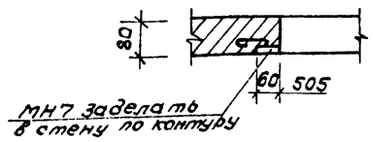

3

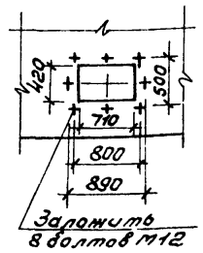

4

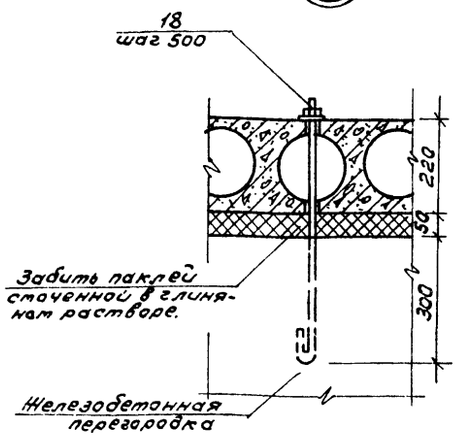

5

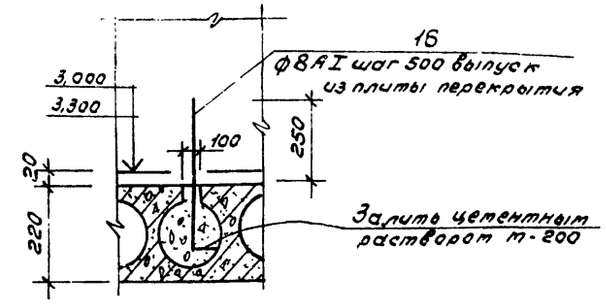

б-б

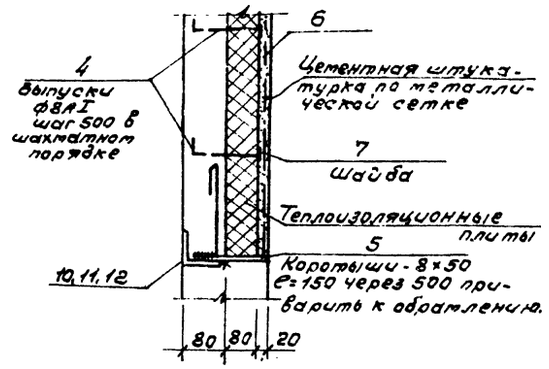

в-в

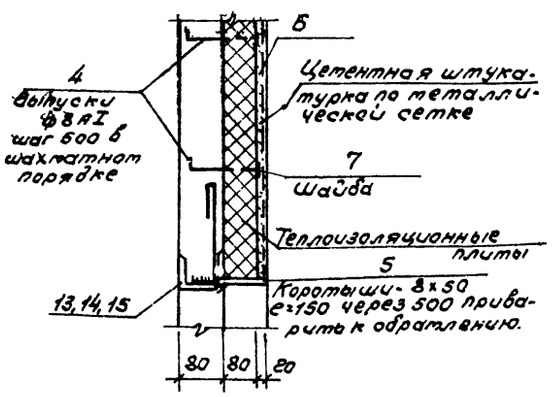

1. Данный лист смотреть совместно с листами КЖ-45 ÷ КЖ-49.

23302.02

ГИП	Сергеева		ТП 411-2-187.88 КЖ	
Нач.отд.	Розачев			
Н.контр.	Соколов			
Гл.спец.	Сергеева			
Рук.гр.	Сафина			
Инж.	Артюхинова		Цех по производству паркетных щитов мощностью 100 тыс.м² в год	Стадия: Р; Лист: 50; Листов:
Привязан			Узлы 1÷5	СОЮЗГИПРОЛЕСХОЗ
Инв №				

Альбом 2 г.1

Спецификация к схемам расположения венткамер П1 ÷ П9

Формат	Зона	Поз.	Обозначение	Наименование	Кол.	Примечание
				П2 ÷ П6		
				Сборочные единицы и детали		
		1	КЖ-45, 46, 47	Ф8АI ГОСТ 5781-82*; ℓ=1955 п.м.		772,54 кг
		2	То же	Ф12АII ГОСТ 5781-82*; ℓ=1750	14	21,8 кг
		3	"	Ф12АII ГОСТ 5781-82*; ℓ=1000	14	12,6 кг
		4	"	Ф8АI ГОСТ 5781-82*; ℓ=250	515	54,34 кг
		5	"	Коротыш - 8×50 ГОСТ 103-76* ℓ=130		23,0 кг
		6	"	Сетка проволочная N10-1,0 ГОСТ 3826-82	145	m^2
		7	"	Шайба 10-011 ГОСТ 11371-78*		33,6 кг
		8	КЖИ-1200 СБ	Анкер А3	84	46,0 кг
		9	КЖИ-1100	Изделие закладное МН7	56	33,0 кг
		10	КЖИ-0900	Изделие закладное МН1	1	15,64 кг
		11	КЖИ-0900-01	Изделие закладное МН2	1	22,9 кг
		12	КЖИ-0900-02	Изделие закладное МН3	1	29,21 кг
		13	КЖИ-1000	Изделие закладное МН4	2	67,4 кг
		14	КЖИ-1000-01	Изделие закладное МН5	2	43,60 кг
		16	КЖ-45	Ф8АI ГОСТ 5781-82*; ℓ=440	84	15,0 кг
		17	КЖ-45	∠56×5 ГОСТ 8509-72*	7	51,0 кг
				Материалы		
			ГОСТ 10140-80	Плиты теплоизоляционные		16,0 m^3
				Бетон класса В15		12,0 m^3

Формат	Зона	Поз.	Обозначение	Наименование	Кол.	Примечание
				П1, П7, П8		
				Сборочные единицы и детали		
		1	КЖ-48, 49	Ф8АI ГОСТ 5781-82*; ℓ=480,0 п.м.		189,4 кг
		2	То же	Ф12АII ГОСТ 5781-82*; ℓ=1750	10	16,0 кг
		3	"	Ф12АII ГОСТ 5781-82*; ℓ=1000	10	9,0 кг
		4	"	Ф8АI ГОСТ 5781-82*; ℓ=250	320	32,0 кг
		5	"	Коротыш - 8×50 ГОСТ 103-76* ℓ=130	42	17,1 кг
		6	"	Сетка проволочная N10-1,0 ГОСТ 3826-82	44	m^2
		7	"	Шайба 10-011 ГОСТ 11371-78		15,20 кг
		8	КЖИ-1200 СБ	Анкер А3	28	15,12 кг
		9	КЖИ-1100	Изделие закладное МН7	32	19,0 кг
		11	КЖИ-0900	Изделие закладное МН2	1	22,9 кг
		13	КЖИ-1000	Изделие закладное МН4	2	67,4 кг
		14	КЖИ-1000-01	Изделие закладное МН5	2	43,60 кг
		15	КЖИ-1000-02	Изделие закладное МН6	1	23,0 кг
		16	КЖ-45	Ф8АI ГОСТ 5781-82*; ℓ=440	28	5,0 кг
				Материалы		
			ГОСТ 10140-80	Плиты теплоизоляционные		3,22 m^3
				Бетон класса В15		5,4 m^3

Формат	Зона	Поз.	Обозначение	Наименование	Кол.	Примечание
				П-9		
				Сборочные единицы и детали		
		1	КЖ-48, 49	Ф6АI ГОСТ 5781-82*; ℓ=186,0 п.м.		42,0 кг
		2	То же	Ф12АII ГОСТ 5781-82*; ℓ=1750	4	6,2 кг
		3	"	Ф12АII ГОСТ 5781-82*; ℓ=1000	4	3,6 кг
		4	"	Ф8АI ГОСТ 5781-82*; ℓ=250	96	9,5 кг
		5	"	Коротыш - 8×50 ГОСТ 103-76* ℓ=130	13	5,3 кг
		6	"	Сетка проволочная N10-1,0 ГОСТ 3826-82	19,0	m^2
		7	"	Шайба 10-011 ГОСТ 11371-78*		4,6 кг
		9	КЖИ-1100	Изделие закладное МН7	16	9,3 кг
		13	КЖИ-1000	Изделие закладное МН4	1	33,7 кг
		14	КЖИ-1000-01	Изделие закладное МН5	1	21,80 кг
		16	КЖ-45	Ф8АI ГОСТ 5781-82*; ℓ=440	12	2,1 кг
		18	КЖИ-1200 СБ	Анкер А4	12	8,3 кг
				Материалы		
			ГОСТ 10140-80	Плиты теплоизоляционные		1,51 m^3
				Бетон класса В15		1,56 m^3

1. Данный лист смотреть совместно с листами КЖ-45 ÷ КЖ-50.
2. Ведомость деталей на поз. 16 см. лист КЖ-45.

Ведомость расхода стали на элемент, кг

Марка элемента	Изделия арматурные								Изделия закладные											Общий расход
	Арматура класса							Всего	Арматура класса				Прокат марки						Всего	
	АI				АII				АI				ВСТ3кп2							
	ГОСТ 5781-82*				ГОСТ 5781-82*				ГОСТ 5781-82*				ГОСТ 380-71*	ГОСТ 8509-72*		ГОСТ 103-76*				
	Ф6	Ф8		Итого	Ф12		Итого		Ф8	Ф10	Ф12	Итого	∠10	∠50×5	∠56×5	-8×50	-60×10	Гайка и шайба		
П2 ÷ П6		827,0		827,0	34,4		34,4	861,4	25,14	11,2	43,0	79,34	113,1	62,3	51,0	23,0	21,3	33,9	304,6	1245,3
П1, П7, П8		221,4		221,4	25,0		25,0	246,4	13,6	6,4	14,3	34,3	135,1	21,1	—	17,1	12,2	15,3	200,8	481,5
П9	42,0	9,5		51,5	9,8		9,8	61,3	4,44	3,2	8,0	15,64	56,6	—	—	5,3	6,1	4,64	72,64	149,6

23302-02

ГИП	Сергеева		ТП 411-2-187.88 КЖ
Нач.отд.	Рогачев		
Н.контр.	Соколов		
Гл.спец.	Сергеева		
Рук.гр.	Сафина		
Инж.	Артамонова		

Привязан

Инв. №

Цех по производству паркетных щитов мощностью 100 тыс. m^2 в год.

Стадия	Лист	Листов
Р	51	

Спецификация к схемам расположения венткамер П1 ÷ П9.

СОЮЗГИПРОЛЕСХОЗ

Альбом 2 г.1

Схема расположения подвесок воздуховодов

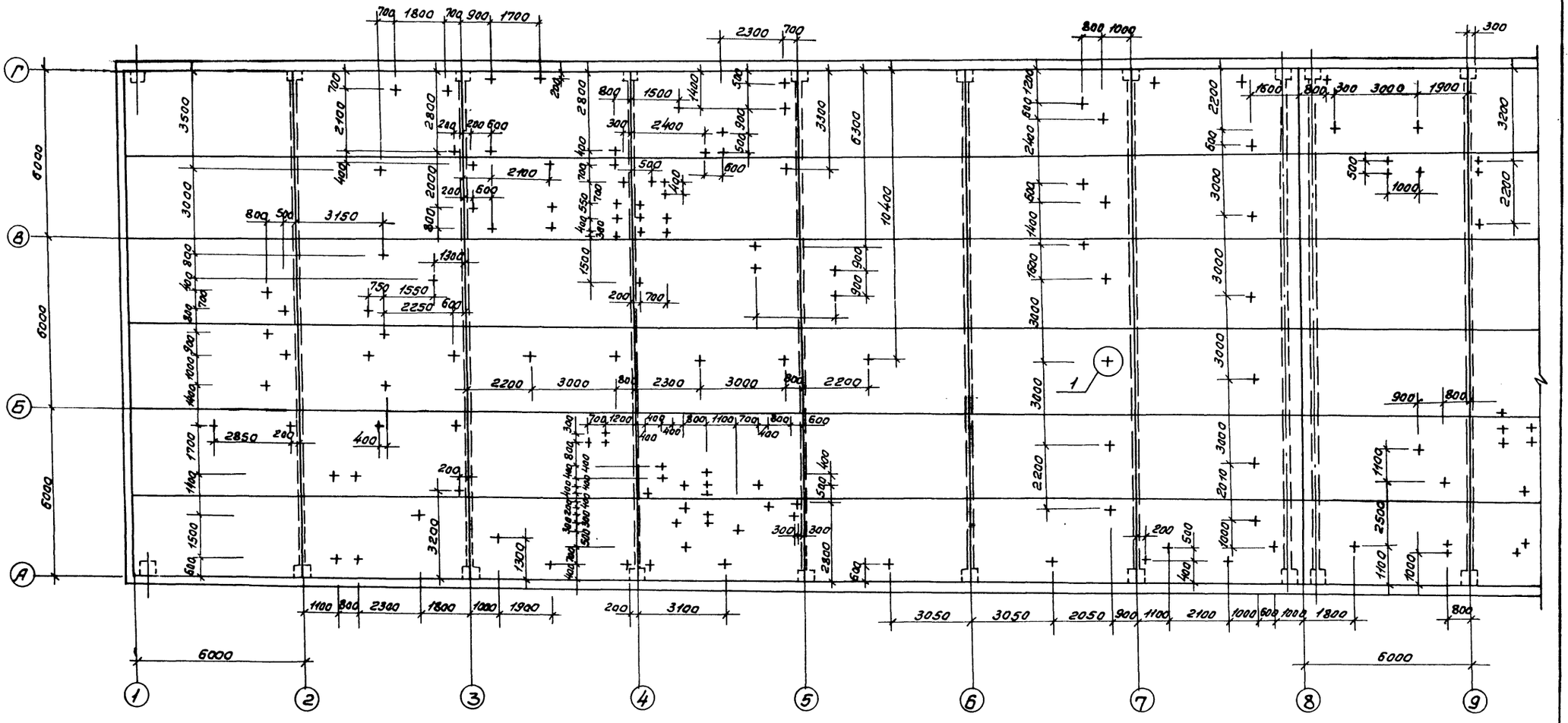

Схема плана

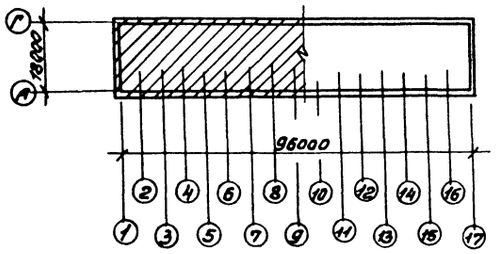

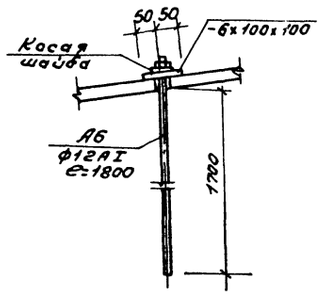

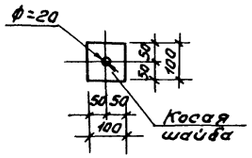

23302-02

ГИП	Сергеева		ТП 411-2-187.88 КЖ
Нач.отд.	Рогачев		
Н.контр.	Соколов		
Гл.спец.	Сергеева		
Рук.гр.	Сафина		
Инж.	Артамонова		

Привязан

Инв. №

Цех по производству паркетных щитов мощностью 100 тыс.м² в год

Схема расположения подвесок воздуховодов в осях „1" ÷ „9"

Стадия	Лист	Листов
Р	52	

СОЮЗГИПРОЛЕСХОЗ

Согласовано: Рук.гр. ОВ

Альбом 2 г.1

Схема расположения подвесок воздуховодов

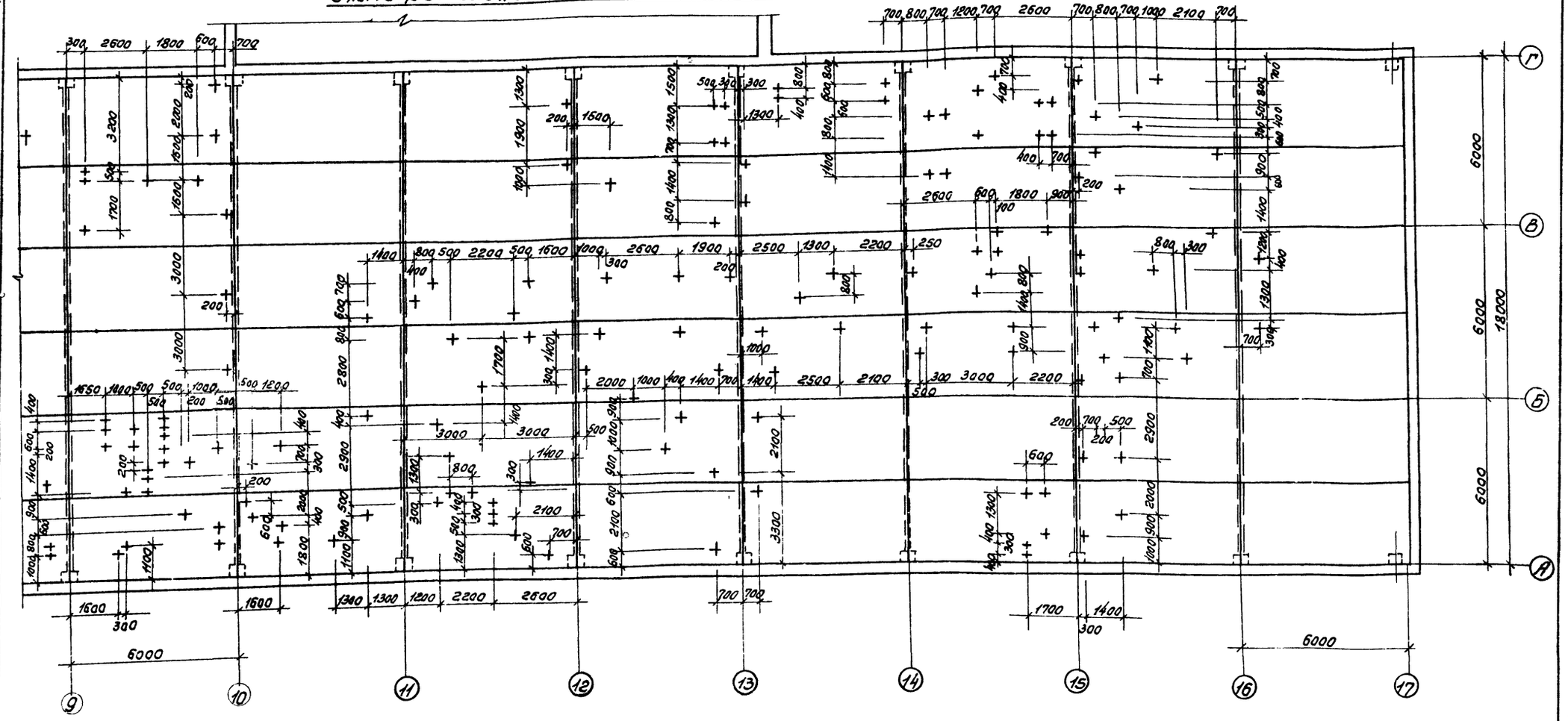

Схема плана

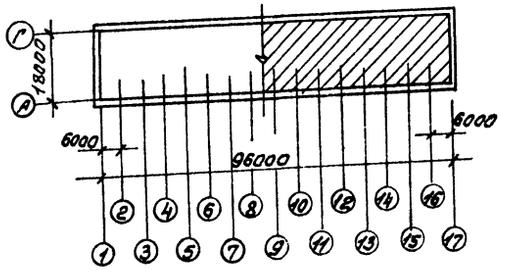

Спецификация к схеме расположения подвесок воздуховодов

Марка поз.	Обозначение	Наименование	Кол.	Масса ед.кг	Примечание
А6	т.п. -кжи-1400	Анкер А6	270	2,12	

1. Данный лист читать совместно с листом КЖ-52.
2. Полки в панелях сверлить после их монтажа.

23302-02

ГИП	Сергеева	
Нач.отд.	Рогачев	
Н.контр.	Соколов	
Гл.спец.	Сергеева	
Рук.гр.	Сафина	
Инж.	Артамонова	

ТП 411-2-187.88 КЖ

Цех по производству паркетных щитов мощностью 100 тыс. м² в год.

Стадия	Лист	Листов
Р	53	

Схема расположения подвесок воздуховодов в осях 9÷17

Привязан

Согласовано: сгр.ОД Шатис

Альбом 2 г.1

Схема расположения опор пневмотранспорта

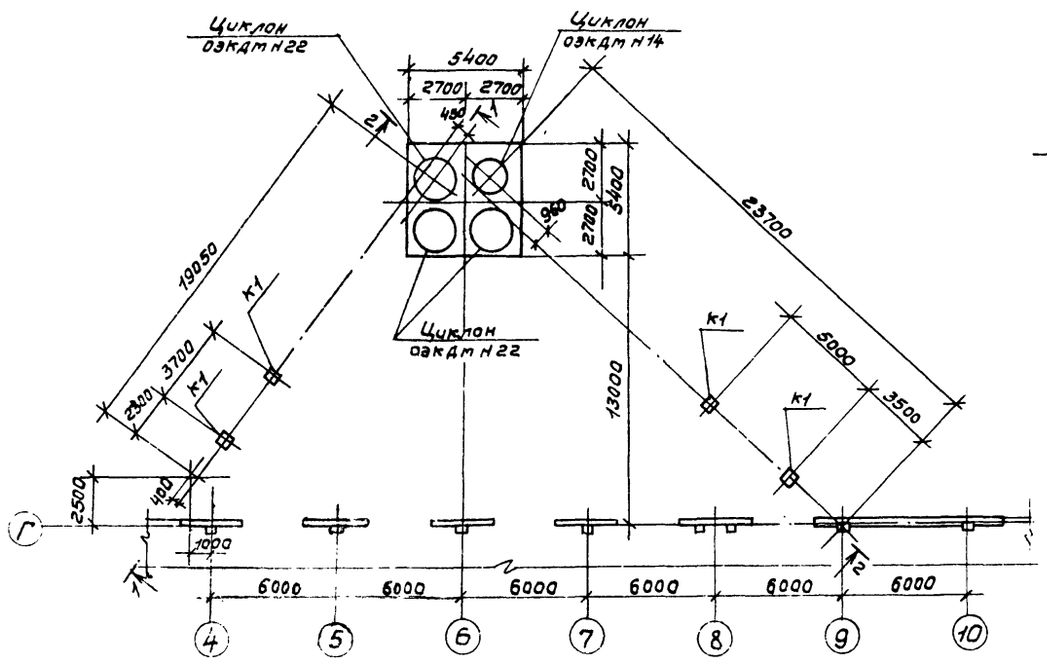

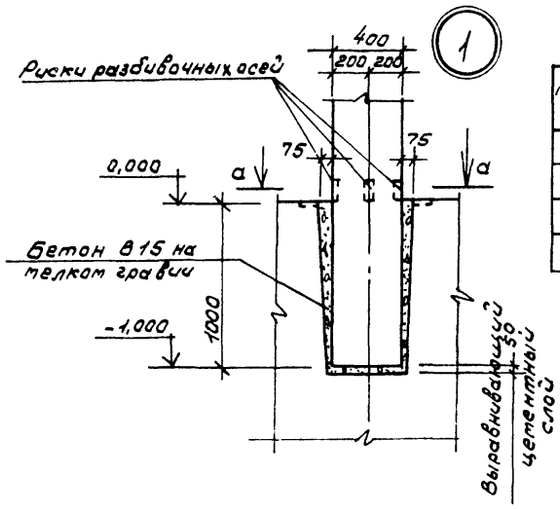

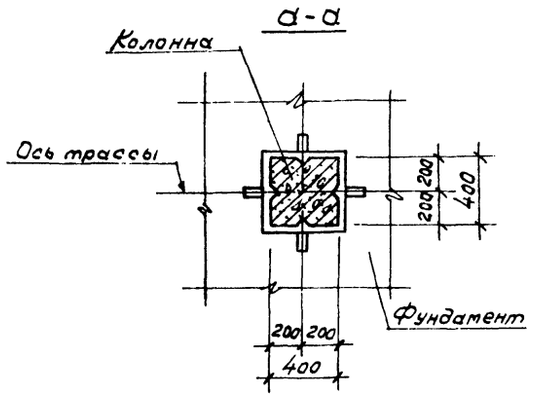

Спецификация к схеме расположения опор пневмотранспорта

Марка поз.	Обозначение	Наименование	Кол.	Масса ед. кг	Примечание
		Сборные железобетонные конструкции			
К1	3.015-1/82, вып. II-1 т.п. КЖИ-1600	Колонна К20-1А	4	3100	

3-3

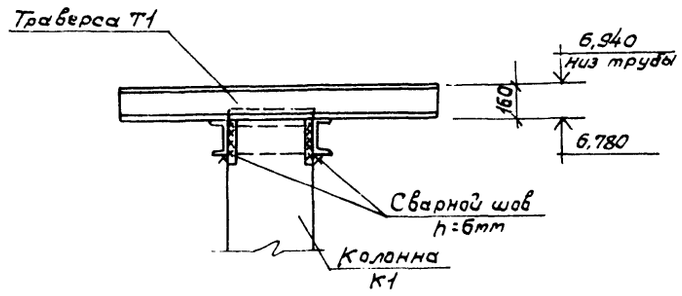

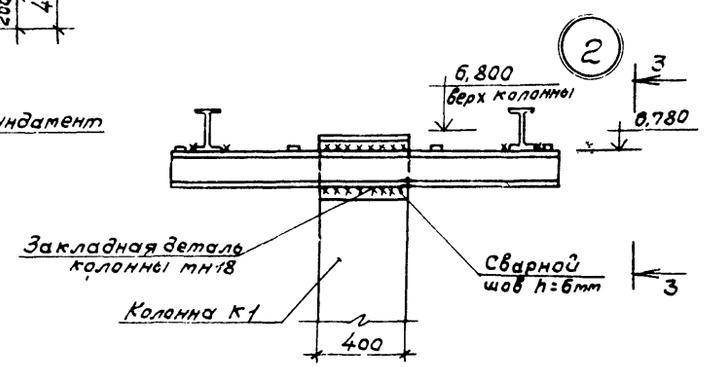

1-1

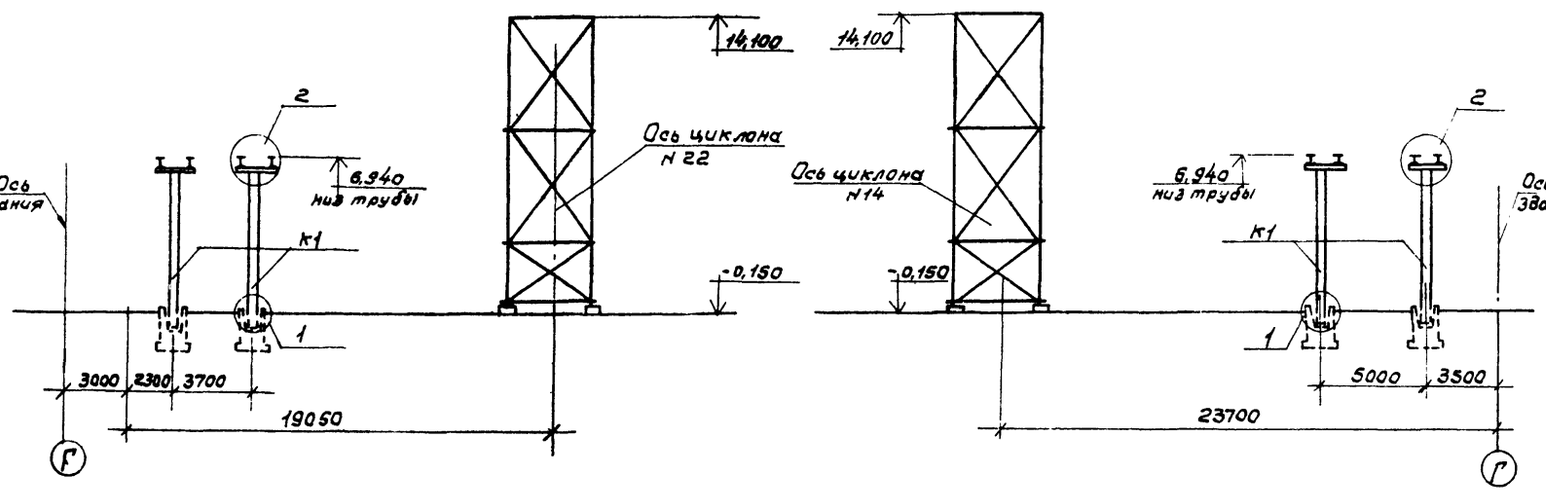

1. Данный лист смотреть совместно с листами КЖ-13, КЖ-18, КЖ-19.
2. Колонна К20-1А отличается от колонны К20-1 по серии 3.015-1/82 наличием закладной детали мн-18.

23302-02

Гил	Сергеева		ТП 411-2-187.88 КЖ
Нач.отд.	Розачев		
Н.контр.	Соколов		
Гл.спец.	Сергеева		
Рук.гр.	Сафина		
Инж.	Антонова		Цех по производству паркетных щитов мощностью 100 тыс. м² в год.

Стадия	Лист	Листов
Р	54	

Привязан

Инв. №

Схема расположения опор пневмотранспорта

СОЮЗГИПРОЛЕСХОЗ

gost.e-ecolog.ru