ТИПОВОЙ ПРОЕКТ

411-1-149.88

НАВЕС

ДЛЯ ЛЕСОХОЗЯЙСТВЕННЫХ МАШИН

Альбом 1

ПЗ – Общая пояснительная записка стр. 3-7

АС – Архитектурно-строительные решения стр. 8-22

ЭО – Электроосвещение стр. 23-33

СС – Связь и сигнализация стр. 34-36

ВМ – Ведомости потребности в материалах стр. 37-40

СО – Спецификации оборудования стр. 41-50

gost.e-ecolog.ru

ТИПОВОЙ ПРОЕКТ

411-1-149.88

НАВЕС

ДЛЯ ЛЕСОХОЗЯЙСТВЕННЫХ МАШИН

Альбом 1

ПЕРЕЧЕНЬ АЛЬБОМОВ:

Альбом 1	ПЗ	- Общая пояснительная записка
	АС	- Архитектурно-строительные решения
	ЭО	- Электроосвещение
	ВМ	- Ведомости потребности в материалах
	СС	- Связь и сигнализация
	СО	- Спецификации оборудования
Альбом 2	С	- Сметы

РАЗРАБОТАН
ИНСТИТУТОМ "СОЮЗГИПРОЛЕСХОЗ"
ГЛАВНЫЙ ИНЖЕНЕР ИНСТИТУТА В.М. НАГАЕВ
ГЛАВНЫЙ ИНЖЕНЕР ПРОЕКТА А.В. МАРИЧЕВА

УТВЕРЖДЕН ГОСКОМЛЕСОМ СССР
ПРОТОКОЛ ОТ 24.08 1988г. № 23
ВВЕДЕН В ДЕЙСТВИЕ ИНСТИТУТОМ
"СОЮЗГИПРОЛЕСХОЗ"
ПРИКАЗ ОТ 29.08 1988г. № 94

Альбом I

Типовой проект 411-1-149.88

Содержание альбома N 1

№№ листов	Наименование и обозначение документа. Наименование листа	Стр.
1	2	3
	Титульный лист.	1
	Содержание альбома	2
1	Пояснительная записка т.п.411-1-149.88 - ПЗ	3÷7
	Архитектурно-строительные решения т.п. 411-1-149.88 - АС	
1	Общие данные (начало)	8
2	Общие данные (продолжение)	9
3	Общие данные (окончание)	10
4	План, вариант плана; экспликация полов	11
5	Разрезы 1-1 и 2-2.	12
6	Фасады, план кровли	13
7	Спецификации. Ведомость перемычек.	14
8	Схема расположения элементов оборных фундаментов	15
9	Сечения 2-2÷6-6.	16
10	Схема расположения элементов фундаментов и фундаментных балок (вариант)	17
11	Сечения 2-2÷4-4 (вариант)	18
12	Схема расположения монолитных фундаментов (вариант)	19
13	Схема расположения элементов стропил. Разрез 1-1.	20
14	Разрез 2-2. Узлы 1÷3.	21

1	2	3
15	Обрамление проема	22
16	Обрамление проема и крепление ворот. (вариант)	23
17	Ферма Ф-1. Узлы 1, 2.	24
18	Ферма Ф-1. Накладка Д-1; Д-2. Болт М1 и М2.	25
19	Полуферма ПФ-1.	26
20	Полуферма ПФ-1. Узлы 1÷5.	27
21	Полуферма ПФ-1. Детали.	28
22	Полуферма ПФ-1. Детали.	29
	Электроосвещение т.п.411-1-149.88 - ЭО	
1	Общие данные (начало)	30
2	Общие данные (окончание)	31
3	План расположения осветительного электрооборудования и прокладки электрических сетей	32
1	Ведомости - ЭОП	33
	Охранная сигнализация т.п.411-1-149.88 СС	
1	Общие данные	34
2	План расположения оборудования и прокладки проводов охранной сигнализации	35
3	Схема электрическая узлов соединений	36
	Ведомость потребности в материалах. ЭО. ВМ	
1	Ведомость	37
	Ведомость потребности в материалах. АС. ВМ.	
1	Ведомость	38÷40
	Спецификация оборудования ЭО. СО	
1	Спецификация	41÷46
	Спецификация оборудования	
1	Спецификация	47÷50

Копировал Формат А3

Альбом I

Общая часть.

1.1. Основание для разработки.

Типовой проект „Навес для лесохозяйственных машин" разрабатывается в соответствии с планом типового проектирования, утвержденным Госстроем СССР на 1988г, раздел т.з. 12.1, заданием Гослесхоза СССР от 18 марта 1988г.

1.2. Назначение и область применения.

Навес для лесохозяйственных машин предназначается для строительства в составе лесхозов и предусматривает стоянку и хранение машин, механизмов. Число мест стоянки - 6.

1.3. Исходные расчетные данные.

Проект применяется в районах с сейсмичностью не выше 6 баллов, территория без подработки горными выработками, расчетная зимняя температура наружного воздуха минус - 30°С, нормативное значение ветрового давления - для I ветрового района; нормативное значение веса снегового покрова - для III географического района; рельеф территории спокойный, грунтовые воды отсутствуют; грунты непучинистые, непросадочные со следующими нормативными характеристиками:

- нормативный угол внутреннего трения $\varphi_н$ = 0,49 рад. или 28°;
- нормативное удельное сцепление $C_н$ = 2кПа (0,02 кг/см²);
- модуль деформации нескальных грунтов E = 14,7 мПа (150 кг/см²);
- плотность грунта ρ = 1,8 т/м³;
- коэффициент безопасности по грунту Кг = 1.

Сметная стоимость строительства, определяется для I территориального района в соответствии с СН 227-82.

2. Архитектурно-строительная часть.

2.1. Архитектурные решения.

Здание навеса прямоугольное в плане размером в осях 9×27м с односторонним расположением въездных проемов.

Для районов с сильным ветром и метелями предусмотрена возможность установки в проемы ворот.

2.2. Конструктивные решения.

Фундаменты - ленточные из сборных бетонных блоков; варианты - столбчатые фундаменты из сборных бетонных блоков и фундаментных балок; - монолитные бутобетонные.

Стены - из полнотелого керамического кирпича марки 75 по ГОСТ 530-80 на растворе марки 25.

Покрытие - двускатные стропильные деревянные фермы с обрешеткой.

Кровля - волнистые асбестоцементные листы.

Перемычки - сборные железобетонные

Полы - бетонные.

Столярные изделия - по действующим ГОСТам.

Отмостка - асфальтовая на щебеночном основании шириной 750мм.

Цоколь - выкладывается в пустошовку и штукатурится цементным раствором марки 50 с последующей окраской силикатными красками.

Въездные проемы обрамляются защитными прокатными уголками, которые могут одновременно служить ратой для навешивания ворот.

Все деревянные конструкции должны быть антисептированы согласно перечня в §1.

ГИП	Марчичева			ТП 411-1-149.88		ПЗ
Нач.отд.	Рогачев					
Н.контр.	Соколов					
Гл.спец.	Сергеева					
Рук.гр.	Синадский					
Рук.гр.	Сафина			Навес для лесохозяйственных машин.	Стадия: Р	Лист: 1 / Листов: 5
Привязан				Пояснительная записка.	СОЮЗГИПРОЛЕСХОЗ	
Инв.№						

Копировал Федоров

Формат А3

Альбом I

3. Краткие рекомендации по организации строительства.

Объем строительно-монтажных работ и потребность в материалах отражены в рабочих чертежах данного проекта.

Методы производства работ приняты в соответствии с принципами осуществления передовой технологии строительства производства.

В соответствии с СНиП I.04.03-85 (раздел 6.1 п.86) период строительства навеса 5,5 месяца, в том числе подготовительный период составляет 2,0 месяца.

В течение подготовительного периода должно быть выполнено:

- создание опорной геодезической сетки;
- расчистка территории строительства;
- создание общеплощадочного складского хозяйства;
- подготовительные работы по планировке территории;
- проект производства работ.

По материалам привязки типового проекта составляется сводный календарный план строительства, в котором навес для лесохозяйственных машин принимается за основной объект.

Для выполнения основных работ по подготовке территории рекомендуется принимать:

- для планировки площадки под застройку, срезки грунта, толщиной до 50 см - бульдозер тощностью до 80 л.с.;
- для разработки грунта в котловане и траншеях с погрузкой его в самосвалы - экскаватор с ковшом емкостью 0,5 $м^3$;
- для трамбовки засыпного грунта - пневматические трамбовки.

Затраты труда, потребность в механизмах и материалах приведены в ведомостях потребности производственных ресурсов.

По привязанному проекту на основании расчетных нормативов для составления ЦНИИОМТП-73 определяется потребность в транспортных средствах, рабочих кадрах, электроэнергии и т.д.

Монтажные работы вести с приобъектного склада.

Складирование сборных элементов предусматривать непосредственно у строящегося здания.

4. Краткие указания по производству работ.

Проектом предусмотрено производство строительных работ в соответствии с действующими нормативными документами по производству работ.

Мероприятия по производству работ в зимнее время описаны на листе АС-3.

Кровельные работы выполнять в соответствии со СНиП III 20-74 „Кровли, гидроизоляция, пароизоляция и теплоизоляция."

Работы по устройству полов должны производиться в соответствии с СНиП III.В.14-72. „Полы. Правила производства и приемки работ."

В соответствии со СНиП 2.03.11-85 „Защита строительных конструкций от коррозии" все необетонированные стальные закладные и соединительные элементы должны быть защищены металлическим покрытием (цинковым или алюминиевым) толщиной слоя 120..150 мкм.

Работы по технике безопасности вести в соответствии со СНиП III-4-80.

При выполнении строительных работ необходимо установить контроль за выполнением правил пожарной безопасности.

Строительная организация до начала строительных работ должна иметь следующую документацию:

- проект привязки здания к строительной площадке со сводным сметным расчетом;
- привязанный к условиям строительства проект производства работ (ППР);
- разрешение Госархстройконтроля на производство работ.

4. Электротехническая часть.

По надежности электроснабжения электроприемники относятся к III категории.

Питание предусматривается от сети 220В, 50Гц.

Расчетная нагрузка составляет 1,6 кВт.

Подробное описание приведено в разделе ЭО.

Связь и сигнализация.

Проектом предусмотрена охранная сигнализация для варианта с воротами.

Подробное описание приведено в разделе СС.

Привязан				ТП 411-1-149.88	ПЗ	Лист 2
Инв. №						

Копировал Гришина

Формат А3

Альбом I

5. Указания по изготовлению ферм.

1. Все детали полуферм заготовляются в цехе и поступают на сборочную площадку с соответствующей маркировкой. Размера деталей уточняются при сборке контрольного образца фермы.

2. Сборка полуферм производится в горизонтальном положении на специальном шаблоне, выверенном по геометрической схеме полуферм, приведенной на чертеже общего вида полуферм и уточненным по результатам сборки контрольного образца.

3. Детали полуферм укладываются на шаблоны, закрепляются гвоздями в каждом узле. После проверки правильности укладки деталей в шаблоне и их закрепления в каждом узле полуферм, по специальном шаблону рассверливаются отверстия диаметром на 1-2 мм больше диаметра болта, указанного в чертеже.

При устройстве шаблона для разметки отверстий под болты, особое внимание обратить на соблюдение размеров привязки центров болтов, приведенных на чертежах узлов полуферм.

4. Детали узлов ферм скрепляются гвоздями. Предварительно они собираются так же по шаблону для разметки мест установки гвоздей. Особое внимание обратить на правильность подбора диаметра и длины гвоздей, указанных на чертежах узлов полуферм. Концы гвоздей, выходящие на плоскость элементов, загнуть.

5. При отборе материала для элементов полуферм руководствоваться указаниями в примечаниях к чертежам элементов ферм в отношении допустимых пороков и СНиП II-25-80 „Деревянные конструкции".

6. После окончания сборки полуферм каждые 2 полуферм проходят контрольную сборку в ферму, где в накладках просверливаются отверстия под монтажные болты. Отверстия под болты в накладках рассверливать только в пакете с полуфермами. Каждой паре полуферм, прошедших контрольную сборку, присваивается один номер, по которому они собираются на месте строительства. После контрольной сборки накладки остаются приболченными к одной из пары полуферм. Монтажные болты для накладок так же ставятся в отверстия и поставляются с полуфермами.

7. Все детали полуферм и мауэрлат проходят обработку антисептиками согласно СНиП III-19-76 и антипиренами.

8. Элементы полуферм, имеющие или получившие трещины в результате сборки, должны выбраковываться.

9. При сборке ферм обеспечить конструктивный подъем нижнего пояса на 2 см в центре пролета.

10. До установки на место произвести контрольное испытание фермы в сборе на расчетную нагрузку.

Инв. № подл.	Подп. и дата	Взам. инв. №

Привязан			
Инв. №			

ТП 411-1-149.88 П 7 Лист 3

Копировал [illegible] Формат А3

Технико-экономические показатели.

В качестве проекта-аналога принят т.п. 411-1-35/71 „Навес для лесохозяйственных машин. Расчетная единица в рассматриваемом проекте и в аналоге I место стоянка, расчетных единиц - 6.

№№ п.п.	Наименование показателей	Ед.изм.	Показатели: Проект аналог т.п. 411-1-35/71	Проект аналога в сопоставимом виде	Рассматриваемый проект
1	2	3	4	5	6
	1. Технические показатели				
1.1.	Площадь застройки	м²	275,90	275,90	258,80
	общая	„	252,80	252,80	237,60
	на расчетную единицу	„	42,13	42,13	39,60
	2. Сметная стоимость				
2.1.	Общая	тыс.руб	9,085	10,81	9,74
	в том числе:				
	строительно-монтажных работ	„	9,09	10,81	9,70
	оборудование	„	–	–	0,04
	Стоимость строительно-монтажных работ				
	на 1м² общей площади	„	35,94	42,76	40,82
	Стоимость общая на расчетную единицу	„	1514,17	1801,67	1623,0
	3. Трудовые затраты				
3.1.	На возведение	Чел/час	2059,64	1730,01	1447,0
	на 1м² общей площади	„	8,15	6,84	6,09
	на расчетную единицу	„	343,27	288,34	241,7.
	4. Расходы строительных материалов				
4.1.	Цемент, приведенный к м-400	т	23,84	29,03	28,69
	на 1м² общей площади	т	0,094	0,12	0,12
	на расчетную единицу		3,97	4,84	4,78
4.2.	Сталь, приведенная к классам Ст.3 и AI	т	1,51	1,83	0,811
	на 1м² общей площади	„	0,005	0,007	0,003
	на расчетную единицу		0,251	0,305	0,135
4.3.	Бетон и железобетон	м³	18,50	41,59	41,05
	на 1м² общей площади		0,073	0,164	0,172
	на расчетную единицу		3,08	6,93	6,84
4.4.	Лесоматериалы, приведенные к круглому лесу	м³	11,4	18,21	17,40
	на 1м² общей площади		0,05	0,07	0,07
	на расчетную единицу		1,90	3,04	2,90
4.5.	Кирпич	т.шт.	29,53	27,55	19,70
	на 1м² общей площади	„	0,12	0,11	0,082
	на расчетную единицу	„	4,92	4,59	3,28
	5. Эксплуатационные показатели				
5.1.	Потребная электрическая мощность	кВт	1,2	1,6	1,6

Привязан

Инв.№

Копировал Тимкин

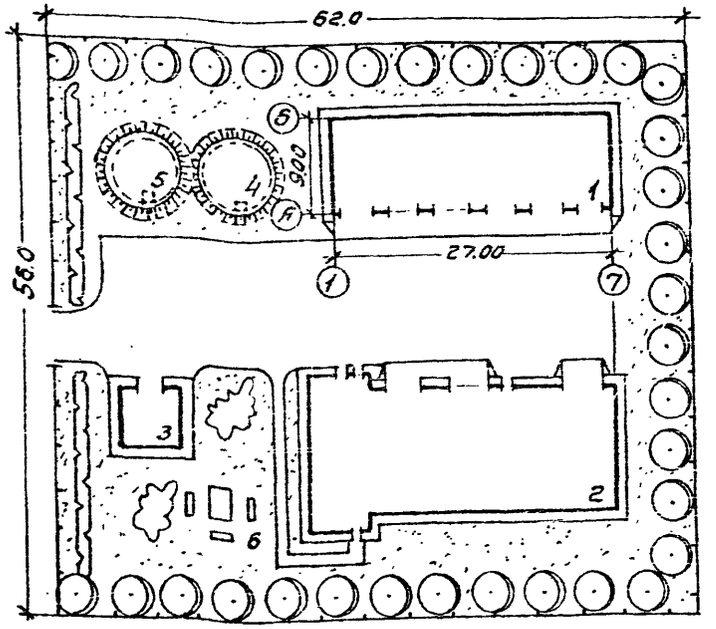

Экспликация зданий и сооружений

№№ по ген-плану	Наименование зданий и сооружений	Примечание
1	Навес для лесохозяйственных машин	
2	Производственный корпус гаража-мастер-	
	ской на 4 грузовых автомобиля, 4 трактора	т. п. 816-1-134.87
3	Склад горюче-смазочных материалов	
	на 5 тонн	т. п. 704-1-182.86
4	Упрощенный пожарный водоем	
	емкостью 100 м³	т.п. 901-4-101.87
5	Упрощенный пожарный водоем	
	емкостью 100 м³	т.п. 901-4-101.87
6	Площадка отдыха	открытая

Технико-экономические показатели

1.	Площадь территории	0,34 га
2.	Площадь застройки	0,13 га
3.	Площадь автодорог и площадок	0,07 га
4.	Площадь озеленения	0,14 га
5.	Плотность застройки	38%

Прилагаемая схема не является обязательной.
При привязке к конкретным условиям уточняется.

Согласовано:
Гл. спец. по Волков

Привязан

Инв. №

ТП 411-1-149.88 ПЗ Лист 5

Альбом I

ВЕДОМОСТЬ ОСНОВНЫХ КОМПЛЕКТОВ РАБОЧИХ ЧЕРТЕЖЕЙ

Обозначение	Наименование	Примечание
АС	Архитектурно-строительные решения.	—
ЭО	Электроосвещение	—
СС	Охранная сигнализация	При варианте с воротами
		—

ВЕДОМОСТЬ ЧЕРТЕЖЕЙ ОСНОВНОГО КОМПЛЕКТА МАРКИ АС

Лист	Наименование	Примечания
1	2	3
1	Общие данные (начало)	
2	Общие данные (продолжение)	
3	Общие данные (окончание)	
4	План, вариант плана; экспликация полов	
5	Разрезы 1-1 и 2-2.	
6	Фасады, план кровли	
7	Спецификации, ведомость перемычек	
8	Схема расположения элементов сборных фундаментов	
9	Сечения 2-2÷6-6.	
10	Схема расположения элементов и фундаментных балок (вариант)	
11	Сечения 2-2÷4-4 (Вариант)	
12	Схема расположения монолитных фундаментов (Вариант)	
13	Схема расположения элементов стропил. Разрез 1-1.	
14	Разрез 2-2. Узлы 1÷3.	
15	Обрамление проема.	
16	Обрамление проема и крепление ворот. (Вариант)	
17	Ферма Ф-1, узлы 1, 2	
18	Ферма Ф-1, накладка Д-1, Д-2 Болт М1 и М2	
19	Полуферма ПФ-1	
20	Полуферма ПФ-1; узлы 1÷5	
21	Полуферма ПФ-1, детали	
22	Полуферма ПФ-1, детали	
23	Ведомости потребности в материалах	
24	То же	
25	То же	

Типовой проект разработан в соответствии с действующими нормами и правилами и предусматривает мероприятия, обеспечивающие взрывную, взрывопожарную и пожарную безопасность при эксплуатации здания.

Главный инженер проекта А.В. Маричева

Привязан

Инв. №

ГИП	Маричева		
Начальник	Рогачев		
Н. контр.	Евстигнеев		
Рук. гр.	Синадский		
Рук. гр.	Сафина		

ТП 411-1-149.88 АС

Навес для лесохозяйственных машин.

Стадия	Лист	Листов
Р	1	22

Общие данные (начало).

СОЮЗГИПРОЛЕСХОЗ

Калировал Фёдор

Формат А3

Альбом 1

ВЕДОМОСТЬ ССЫЛОЧНЫХ И ПРИЛАГАЕМЫХ ДОКУМЕНТОВ

Обозначение	Наименование	Примечания
	Ссылочные документы	
ГОСТ 12506-81	Окна деревянные для производственных зданий	При варианте с воротами
ГОСТ 18853-73	Ворота деревянные распашные для животноводческих и птицеводческих зданий	
Серия 1.038.1-1, вып. 1 и 12	Перемычки железобетонные для зданий с кирпичными стенами	
Серия 2.260-1, вып. 2	Детали покрытий общественных зданий	
ГОСТ 13579-78*	Блоки бетонные для стен подвала	
Серия 1.415.1-2, вып. 1	Балки фундаментные железобетонные для наружных и внутренних стен производственных зданий промышленных предприятий.	
	Прилагаемые докуметы	
ВМ	Ведомости потребности в материалах	
Альбом 2	Сметы	

ВЕДОМОСТЬ СПЕЦИФИКАЦИЙ

Лист	Наименование	Примечания
7	Спецификация элементов заполнения проемов	
7	Спецификация перемычек	
9	Спецификация к схеме расположения фундаментов	
11	Спецификация к схеме расположения фундаментов	
15	Спецификация к обрамлению проема	
16	Спецификация к обрамлению проема ворот	
14	Спецификация к схеме расположения стропил	
18	Спецификация к ферме Ф-1	
22	Спецификация к полуферме ПФ-1	

ОБЩИЕ УКАЗАНИЯ

Архитектурно-строительная часть проекта разработана на основании задания на проектирование.
Степень огнестойкости - V. За условную отметку 0,000 принят уровень пола навеса. Кладку стен выполнять из полнотелого керамического кирпича марки 75 по ГОСТ 530-80 на растворе марки 25. Горизонтальная гидроизоляция стен на отм. -0,030 из цементного раствора состава 1:2, толщ. - 20мм. В оконных проемах (при варианте с воротами) в кирпичной кладке с двух сторон проема заложить деревянные пробки 120х120х65 по две на откос. Вокруг здания запроектирована асфальтовая отмостка шириной 750 на щебеночном основании. Планировочная отм. земли - 0,150.

ГИП	Нарычева			.ТП 411-1-149.88 АС
Нач.отд.	Росачев			
Н.контр.	Евсигнеев			
Рук.гр.	Синадский		1988	

Привязан:

Инв.№

Навес для лесохозяйственных машин

Стадия	Лист	Листов
Р	2	

Общие данные (продолжение)

СОЮЗГИПРОЛЕСХОЗ

Альбом I

ВЕДОМОСТЬ ОТДЕЛКИ ПОМЕЩЕНИЙ

Наименование помещения	Потолок		Стены или перегородки		Примечания
	Площадь м²	Вид отделки	Площадь м²	Вид отделки	
Складское помещение	261,7	Известковая побелка	225,7	Расшивка швов известковая побелка	

ТЕХНИЧЕСКИЕ ХАРАКТЕРИСТИКИ

Наименование	Един. изм.	Складское помещение	Всего
Общая площадь	м²	237,6	237,6
Площадь застройки	м²	258,78	258,8

НАРУЖНАЯ ОТДЕЛКА

Стены с фасадной стороны здания выполняются с подбором кирпича и срасшивкой швов.

Цоколь выкладывается в пустошевку и штукатурится цементным раствором марки 50 с последующей окраской силикатными красками.

Откосы окон и ворот штукатурятся известково-цементным раствором и окрашиваются водостойкими красками белого цвета.

МЕРОПРИЯТИЯ ПО ПРОИЗВОДСТВУ РАБОТ В ЗИМНЕЕ ВРЕМЯ

Зимние условия для возведения кирпичной кладки определяются среднесуточной температурой наружного воздуха -5°С и ниже, минимальной суточной температурой 0°С и ниже.

Кладку из кирпича в зимних условиях допускается возводить на растворах с противоморозными химическими добавками, замораживанием растворов и подогревом кладки.

ГИП	Нарчева			ТП 411-1-149.88 АС
Начотд	Росачев			
Н.контр	Евстигнеев			
Рук.гр.	Симадский		1988	
Привязан:				Навес для лесохозяйственных машин. Стадия: Р; Лист: 3; Листов:
Инв.№				Общие данные (окончание) СОЮЗГИПРОЛЕСХОЗ

Копировал Галерея

Формат А3

Альбом I

ПЛАН

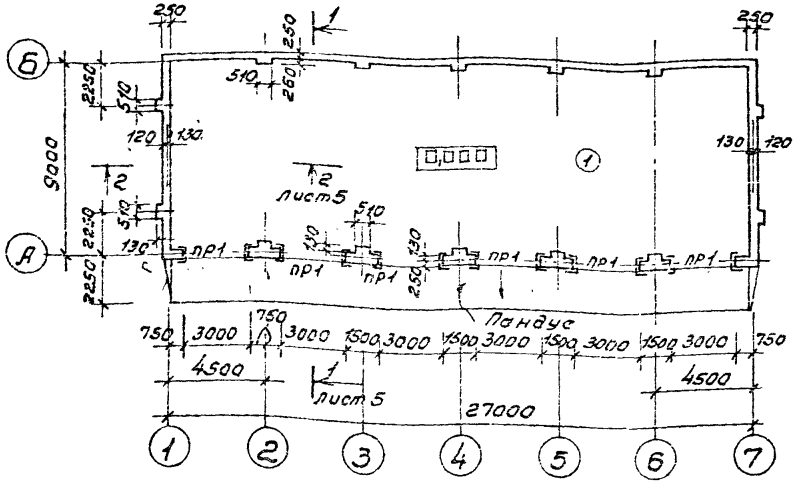

ПЛАН (ВАРИАНТ С ВОРОТАМИ)

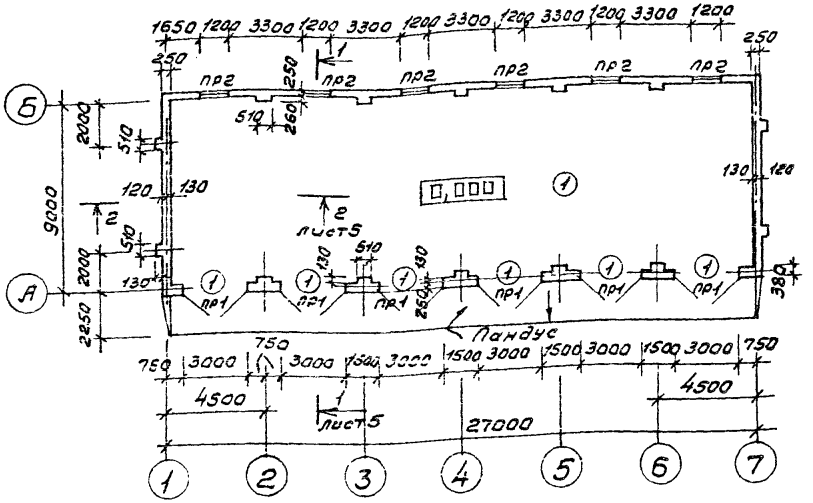

ЭКСПЛИКАЦИЯ ПОЛОВ

Наименование помещения по проекту	Тип пола по проекту	Схема пола	Элементы пола и их толщина	Площадь пола м²
Навес	1	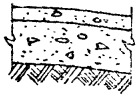	Бетон класса В30 - 30 Подстилающий слой из бетона класса В10 - 100 Основание- грунт уплотненный щебнем или гравием крупностью 40-60мм толщиной - 100 мм	237,6

ДЕТАЛЬ ОФОРМЛЕНИЯ ЛОБОВОЙ ДОСКИ

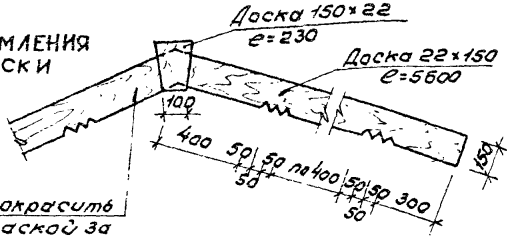

ГИП	Марчуева	
Начотд.	Розачев	
Н.контр.	Евстигнеев	
Рук.гр.	Синадский	1988

ТП 411-1-149.88 АС

Навес для лесохозяйственных машин

Стадия	Лист	Листов
Р	4	

План, вариант плана, экспликация полов.

СОЮЗГИПРОЛЕСХОЗ

Привязан

Инв. №

Копировал Подпись

Формат А3

Разрез 2-2

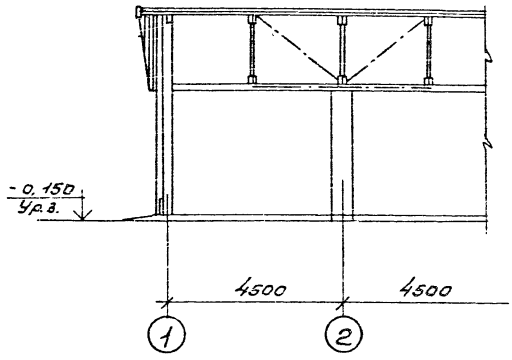

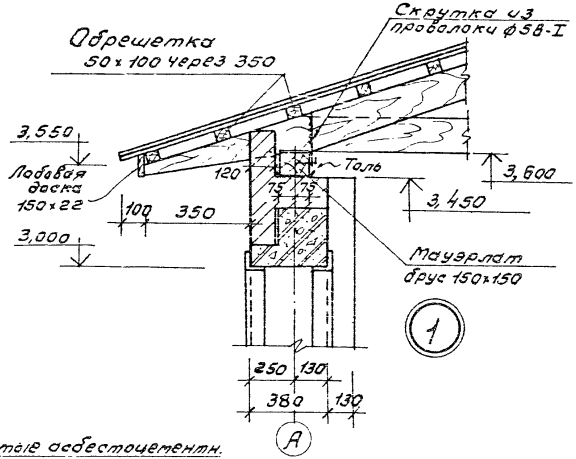

Разрез 1-1

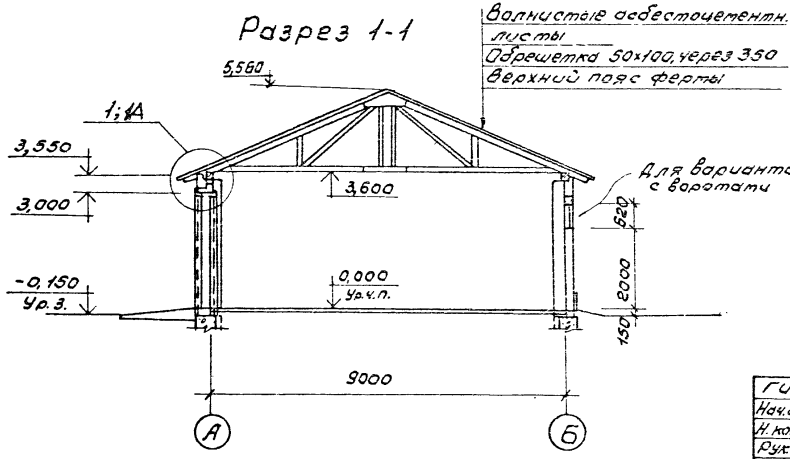

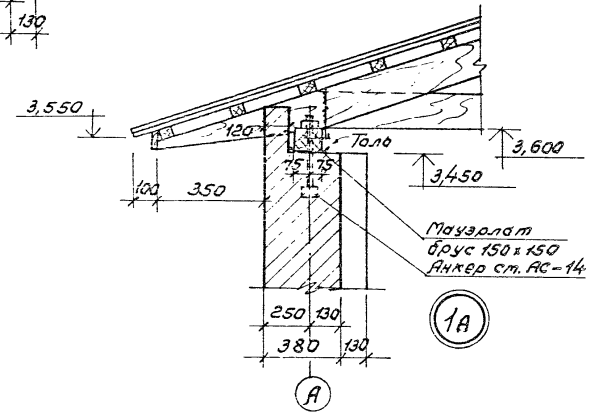

ГИП	Марчиев			ТП 411-1-14988 АС
Нач.отд.	Рогачев			
Н.контр.	Евстигнеев			
Рук.гр.	Синайский		1988	
Привязан				Навес для лесохозяйственных машин
Инв.№				Разрезы 1-1 и 2-2.

Стадия	Лист	Листов
Р	5	

СОЮЗГИПРОЛЕСХОЗ

Копировал Пилкина

Формат А2

Альбом I

Фасад 7-1
(вариант с воротами)

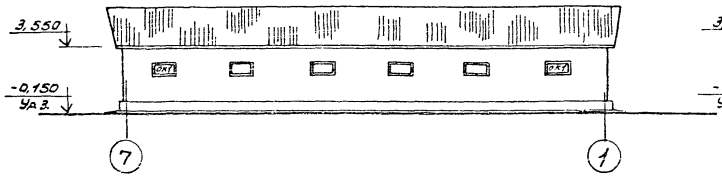

Фасад А-Б

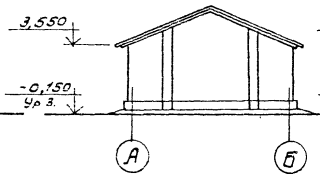

Фасад Б-А

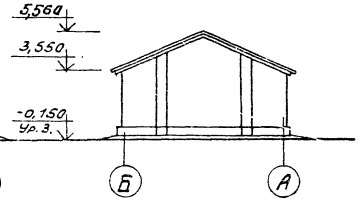

Фасад 1-7
(вариант с воротами)

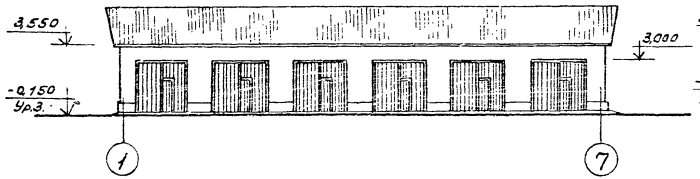

Фасад 7-1

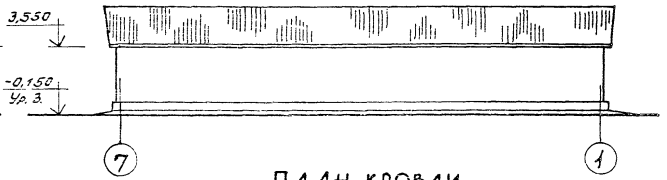

Фасад 1-7

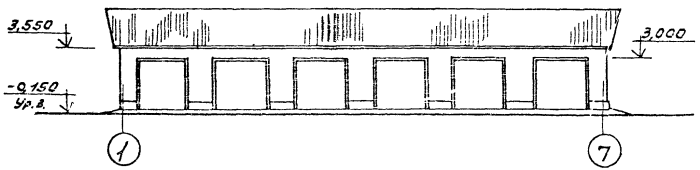

План кровли

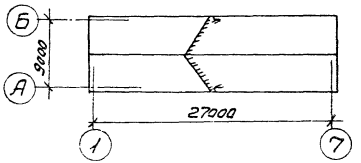

ГИП	Маричева		
Нач.отд.	Рогачев		
Н.контр.	Евстигнеев		
Рук.гр.	Синадский		1988

ТП 411-1-149.88 АС

Привязан

Инв. №

Навес для лесохозяйственных машин

Стадия	Лист	Листов
Р	6	

Фасады, план кровли.

СОЮЗГИПРОЛЕСХОЗ

Копировал

Формат А3

СПЕЦИФИКАЦИЯ ЭЛЕМЕНТОВ ЗАПОЛНЕНИЯ ПРОЕМОВ

Марка позиция	Обозначение	Наименование	Колич. на этаж: 1	Колич. на этаж: Всего	Масса един. кг	Примечание
1	ГОСТ 18853-73	Ворота ВР5-К	6	6	—	при варианте с воротами
ОК-1	ГОСТ 12506-81	Окна СГ6-12	6	6	—	

ВЕДОМОСТЬ ПЕРЕМЫЧЕК

Марка позиция	Схема сечения
ПР1	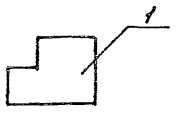
ПР2	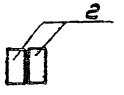

СПЕЦИФИКАЦИЯ ПЕРЕМЫЧЕК

Марка позиция	Обозначение	Наименование	Колич. на этаж: 1	Колич. на этаж: Всего	Масса един. кг	Примечание
1	Серия 1.038.1-1; Вып.12	5ПГ35-17	6	6	710	ПР-1
2	Серия 1.038.1-1, Вып. 1	2ПБ16-2 (при варианте с воротами)	12	12	65	ПР-2

СХЕМА ЗАПОЛНЕНИЯ ОКОННОГО ПРОЕМА

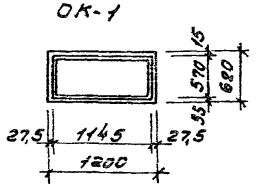

ГИП	Марчева		
Нач.отд.	Рогачев		
Н.контр.	Евстигнеев		
Рук.гр.	Синайский		1988

ТП 411-1-149.88 АС

Привязан

Инв. №

Навес для лесохозяйственных машин	Стадия	Лист	Листов
	Р	7	
Спецификации, ведомость перемычек	СОЮЗГИПРОЛЕСХОЗ		

Копировал Гилева

Формат А3

Альбом I

Схема расположения элементов сборных фундаментов

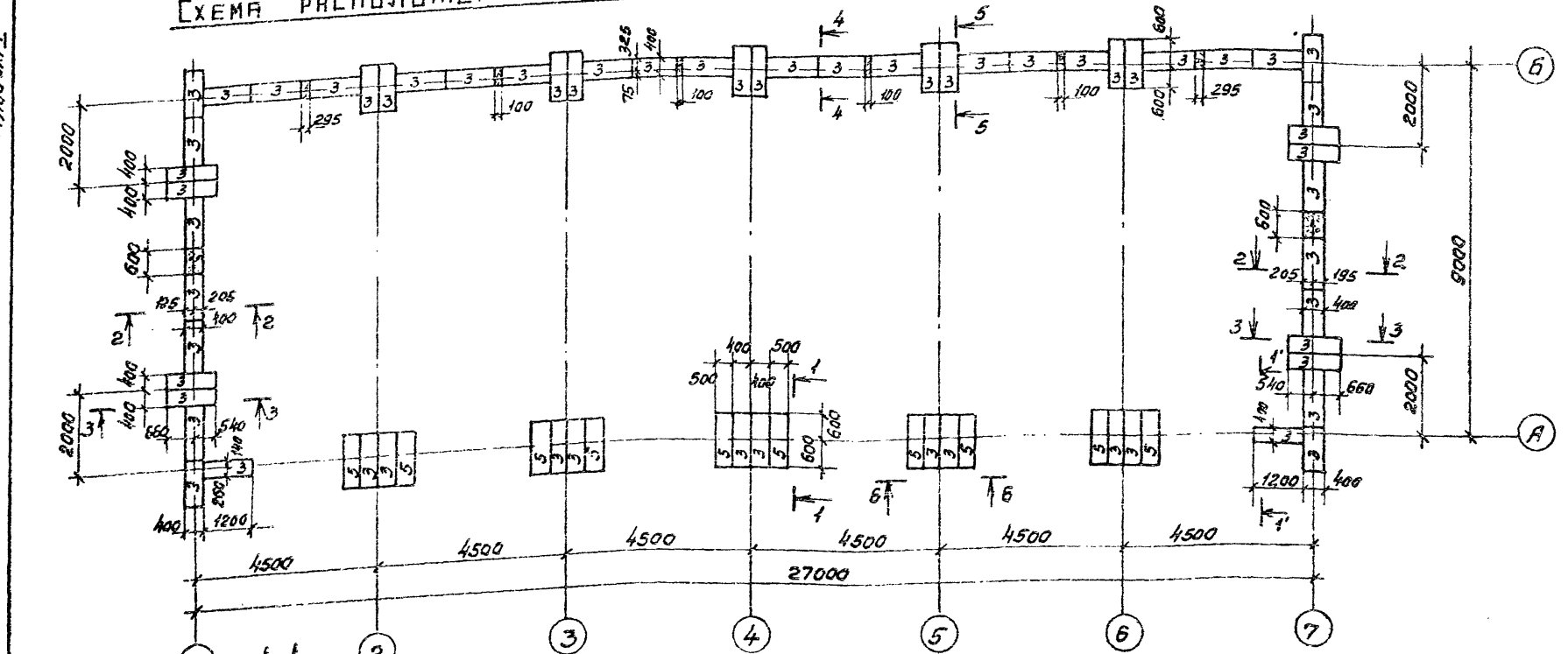

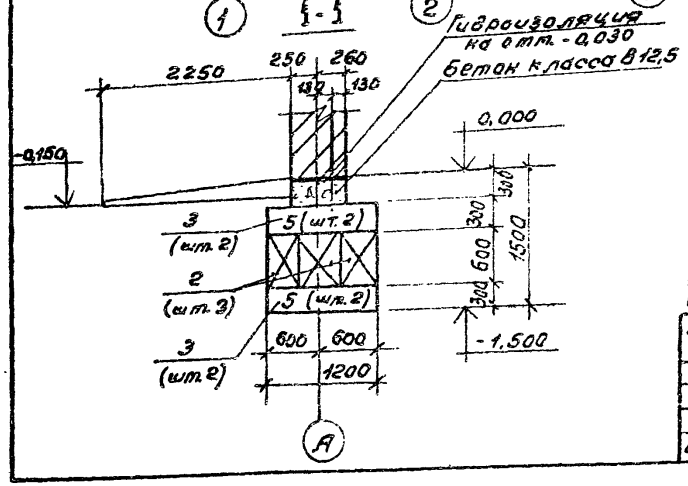

Нормативные нагрузки

N сечения	Нагрузка кН/пм (тс/пм)
1-1	q_1 = 80,2 (8,02)
2-2	q_2 = 25,6 (2,56)
4-4	q_3 = 35,0 (3,50)
5-5	q_4 = 74,3 (7,43)

1. Сечения 2-2 ÷ 6-6 и общие примечания ст. лист АС-9.

ГИП	Маричева		
Нач.отд.	Рогачев		
Н.контр.	Соколов		
Гл.спец.	Сергеева		
Рук.гр.	Сафина		
Ст.инж.	Черкасова		1988

ТП 411-1-149.88 АС

Навес для лесохозяйственных машин.

Стадия	Лист	Листов
Р	8	

Схема расположения элементов сборных фундаментов.

СОЮЗГИПРОЛЕСХОЗ

Привязан

Инв №

Копировал Гиекуш

Формат А3

Альбом I

2-2

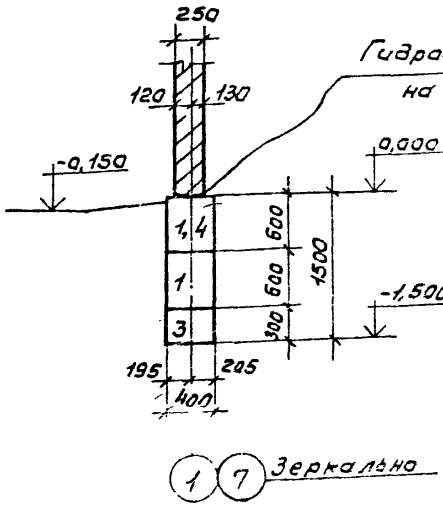

3-3

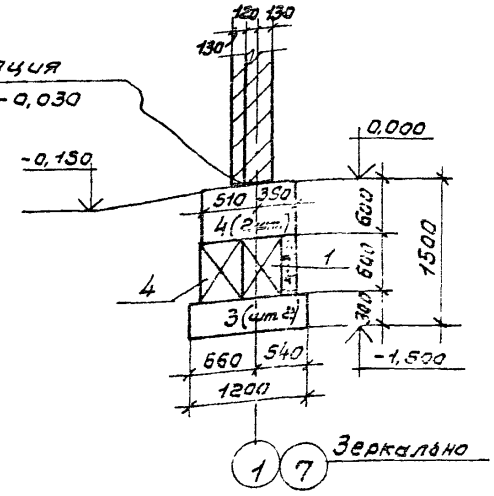

Спецификация к схеме расположения фундаментов

Марка поз.	Обозначение	Наименование	Кол.	Масса ед., кг	Примечание
		Блоки бетонные			
1	ГОСТ 13579-78*	ФБС 24.4.6-Т	19	1300	
2	"	ФБС 12.4.6-Т	47	640	
3	"	ФБС 12.4.3-Т	74	310	
4	"	ФБС 9.4.6-Т	30	470	
5	"	ФБС 12.5.3-Т	20	380	
		Материалы			
		Бетон класса В12,5			1,17 м³

4-4

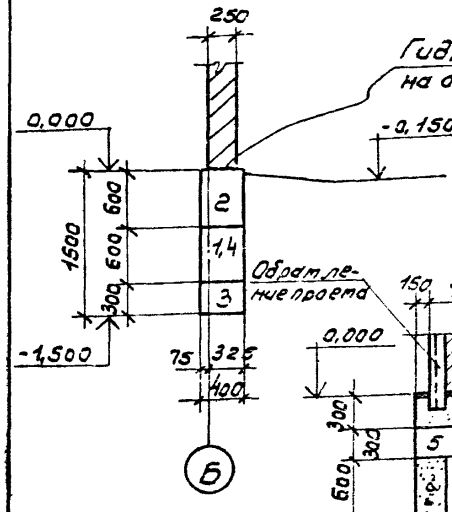

5-5

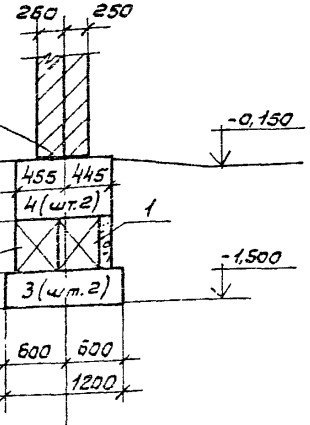

1. Характеристику грунтов см. пояснительную записку.
2. За относительную отметку 0,000 принята отметка чистого пола, что соответствует абсолютной отметке _____.
3. Нижний ряд блоков укладывать на выравненное песчаное основание (при песчаных грунтах) или предварительно уплотненную песчаную подсыпку толщиной 100мм (при прочих грунтах).
4. Горизонтальная гидроизоляция стен на отм. -0,030 принята из цементного раствора состава 1:2 толщ. 30мм.
5. Стеновые блоки укладывать на цементном растворе марки 50 с обязательной перевязкой швов.
6. Данный лист читать с листом АС-8.

ГИП	Марычева		ТП 411-1-149.88 АС
Нач.отд.	Рогачев		
Н.контр.	Соколов		
Гл.спец.	Сергеева		
Рук.гр.	Сафина		
Ст.инж.	Черкасова		Навес для лесохозяйственных машин

Стадия	Лист	Листов
Р	9	

Сечения 2-2 ÷ 6-6

СОЮЗГИПРОЛЕСХОЗ

Привязан

Инв. №

Калировал

Формат А3

Альбом I

Схема расположения элементов фундаментов и фундаментных балок

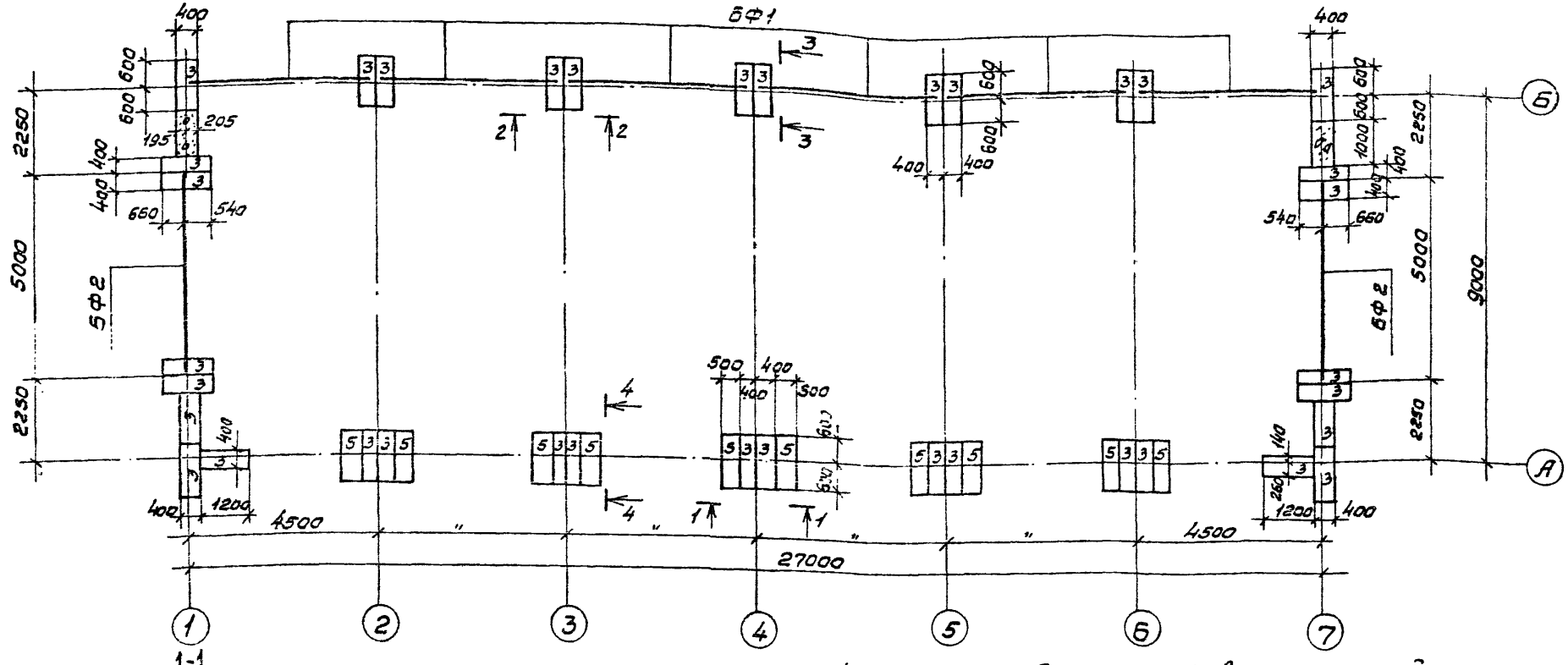

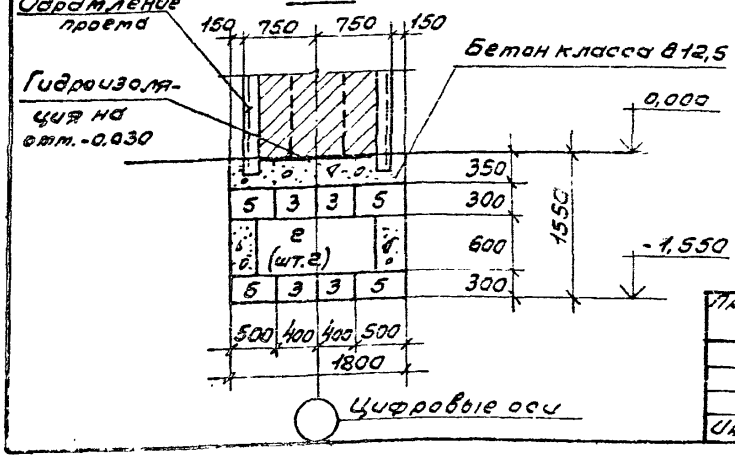

1. Фундаментные балки укладываются на слой цементного раствора состава 1:2 толщиной 20 мм.
2. Сечения 2-2÷4-4 и общие примечания см. лист АС-11.
3. Кладку бетонных блоков выполнять на цементном растворе марки 50 с обязательной перевязкой швов.

ГИП	Маричева		ТП 411-1-149.88 АС
Нач.отд.	Рогачев		
Н.контр.	Соколов		
Гл.спец.	Сергеева		
Рук.гр.	Сафина		
Ст.инж.	Черкасова		Навес для лесохозяйственных машин. Стадия Р, Лист 10, Листов
Привязан			Схема расположения элементов фундаментов и фундаментных балок. (Вариант)
Инв. №			СОЮЗГИПРОЛЕСХОЗ

Копировал

Формат А2

Альбом 7

2-2

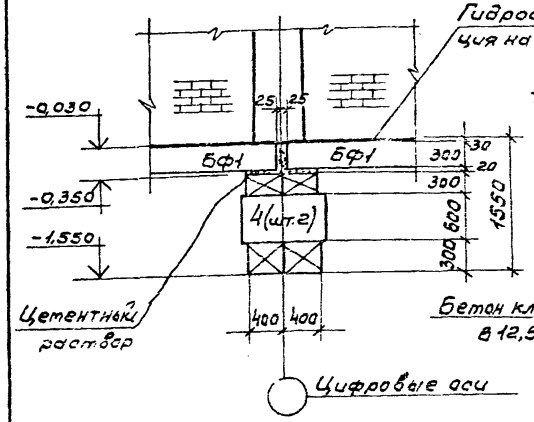

3-3

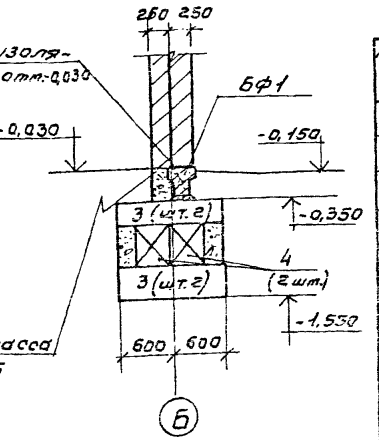

4-4

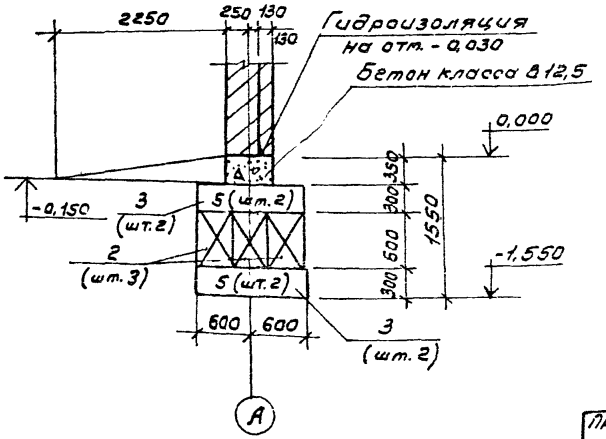

Спецификация к схеме расположения фундаментов

Марка поз.	Обозначение	Наименование	Кол.	Масса ед. кг	Примечание
		Балки фундаментные			
БФ1	1.415-1-2 вып.1	2БФ6-24АIIIв	6	750	
		Блоки бетонные			
1	ГОСТ 13579-78*	ФБС 24-4-6-Т	8	1300	
2	"	ФБС 12.4.6-Т	15	640	
3	"	ФБС 12.4.3-Т	78	310	
4	"	ФБС 9.4.6-Т	10	470	
5	"	ФБС 12.5.3-Т	20	380	
		Материалы			
		Бетон класса В12,5			0,90 м³

1. Характеристику грунтов см. пояснительную записку.
2. За относительную отметку ±0,000 принята отметка чистого пола, что соответствует абсолютной отметке [ ]
3. Нижний ряд блоков укладывать на выравненное песчаное основание (при песчаных грунтах) или предварительно уплотненную песчаную подсыпку толщиной 100 мм (при прочих грунтах).
4. Горизонтальная гидроизоляция стен на отм. -0,030 принята из цементного раствора состава 1:2 толщиной 30 мм.
5. Данный лист читать с листом АС-10.

ГИП	Маричева	
Нач.отд.	Рогачев	
Н.контр.	Соколов	
Гл.спец.	Сергеева	
Рук.гр.	Сафина	
Ст.инж.	Черкасова	

ТП 411-1-149.88 АС

Навес для лесохозяйственных машин

Стадия	Лист	Листов
Р	11	

Сечения 2-2 ÷ 4-4. (вариант)

СОЮЗГИПРОЛЕСХОЗ

Привязан

Инв. №

Копировал Фиелия

Формат А2

Альбом I

Схема расположения фундаментов

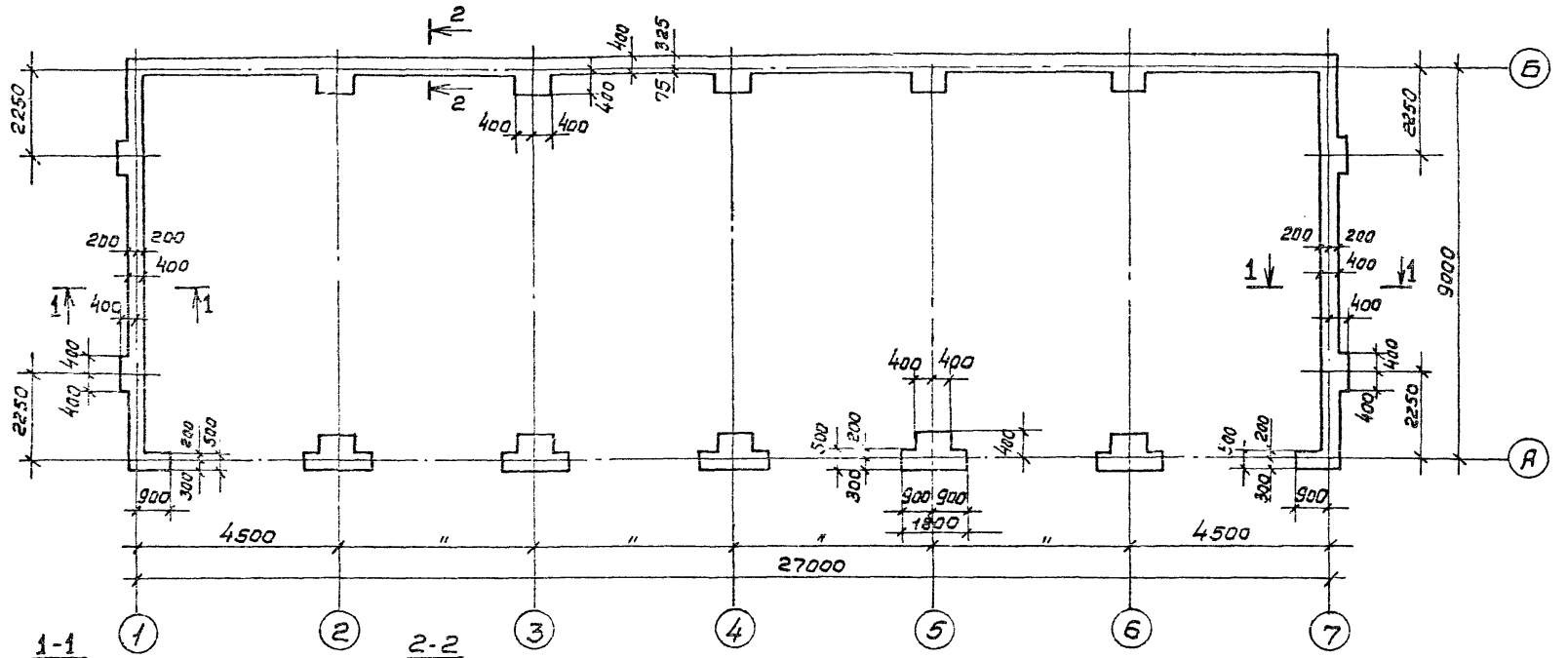

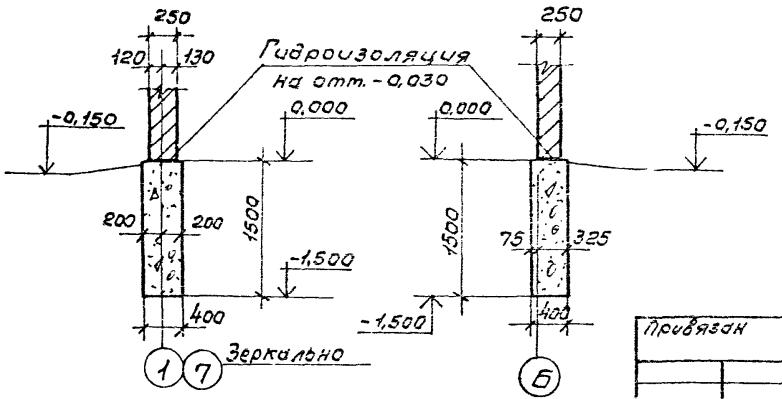

1. Характеристику грунтов см. пояснительную записку.
2. Фундаменты выполняются из бутобетона (бут марки 200, бетон класса В 7,5).
3. Расход бетона класса В 7,5 – 28,24 м³
4. Гидроизоляция стен на отм.-0,030 принята из цементного раствора, состава 1:2 толщиной 30 мм.

ГИП	Маричева		ТП 411-1-149.88 АС
Нач.отд.	Рагачев		
Н.контр.	Соколов		
Гл.спец.	Сергеева		
Рук.гр.	Сафина		
Ст.инж.	Черкасова		Навес для лесохозяйственных машин — Стадия: Р; Лист: 12; Листов:
Привязан			Схема расположения монолитных фундаментов. (вариант) — СОЮЗГИПРОЛЕСХОЗ
Инв. №			

Копировал

Формат А3

Альбом I

Схема расположения элементов стропил

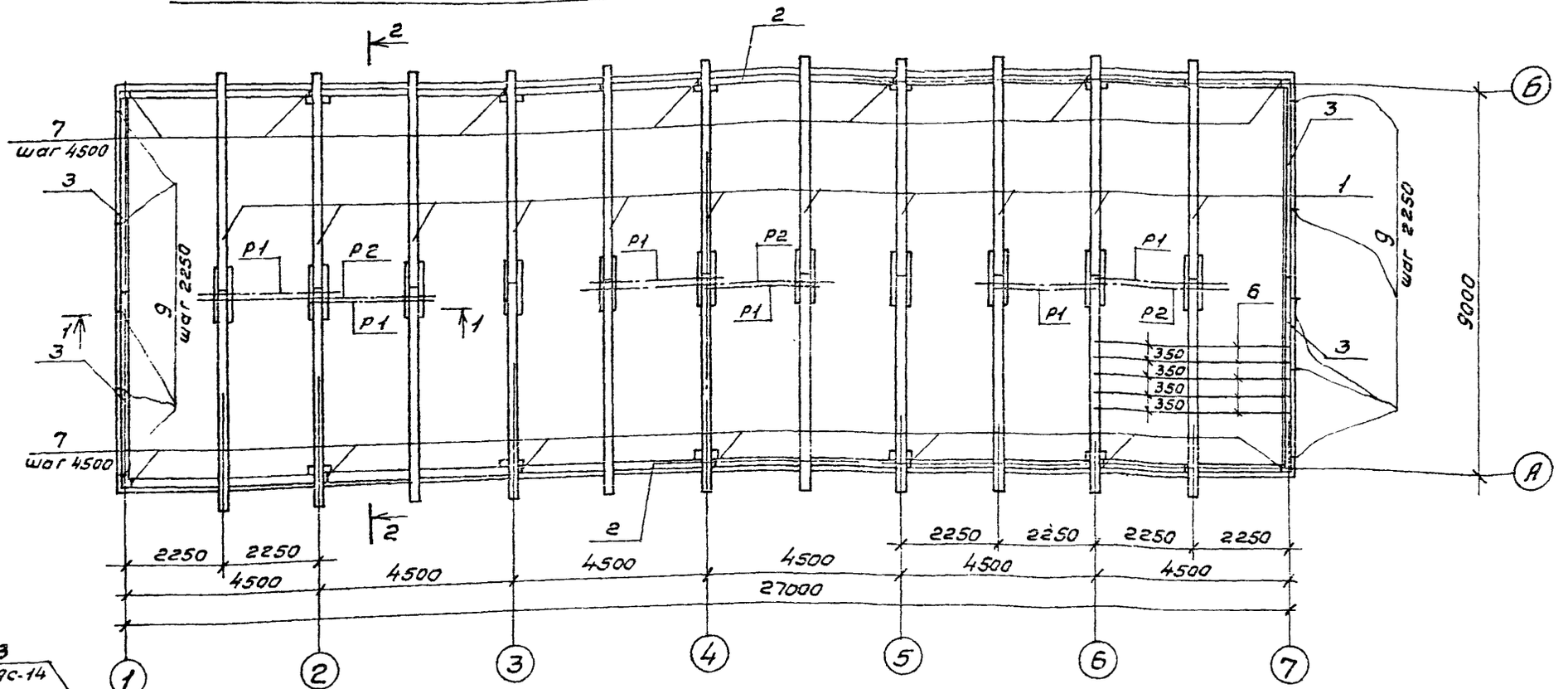

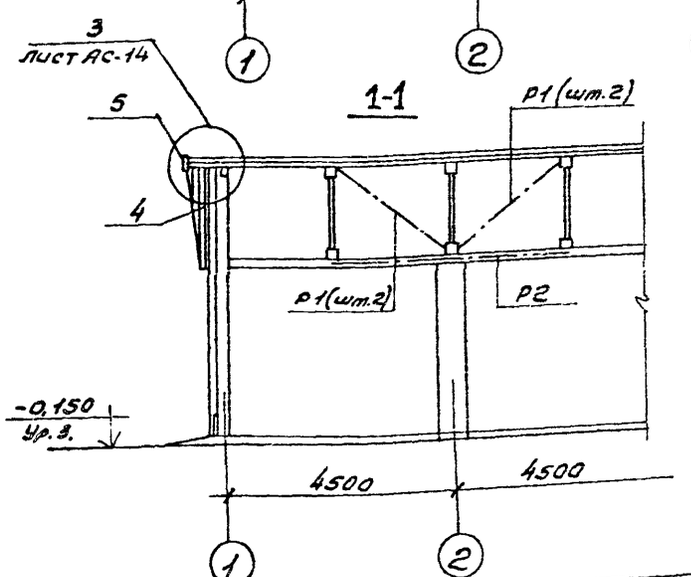

1. Разрез 2-2 и узлы см. лист АС-14.
2. Конструкцию фермы Ф-1 см. лист АС-17.

ГИП	Маричева	
Нач.отд.	Розачев	
Н.контр.	Соколов	
Гл.спец.	Сергеева	
Рук.гр.	Сафина	
Ст.инж.	Черкасова	

Привязан

Инв.№

ТП 411-1-149.88 АС

Навес для лесохозяйственных машин

Стадия	Лист	Листов
Р	13	

Схема расположения элементов стропил. Разрез 1-1.

Союзгипролесхоз

Копировал Филиппов

Формат А3

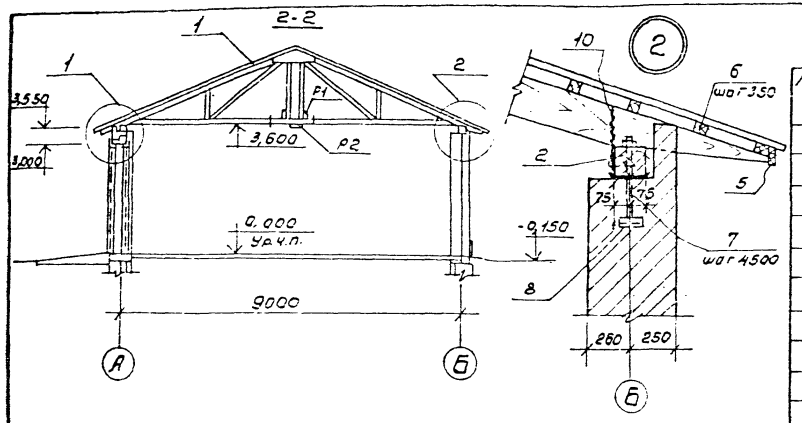

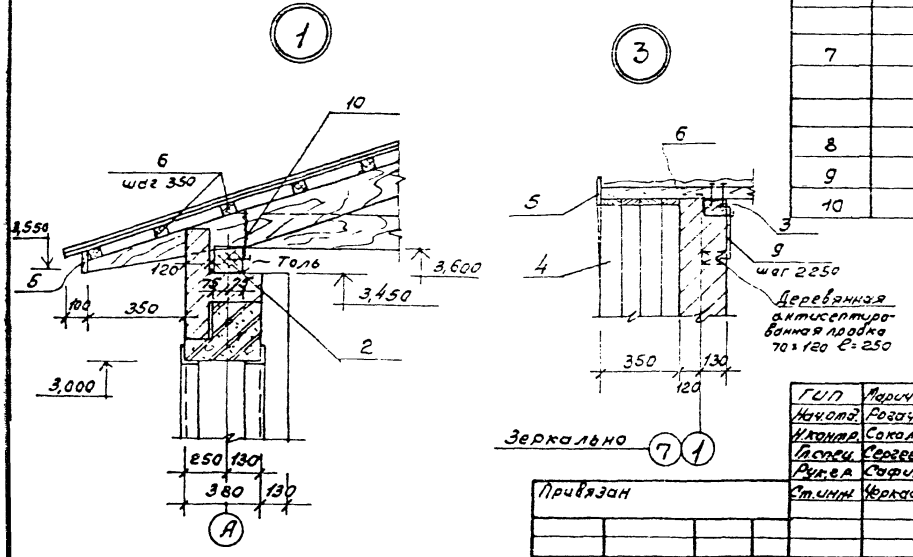

Спецификация к схеме расположения стропил

Марка, поз.	Обозначение	Наименование	Кол	Масса ед.кг	Примечание
		Деревянные конструкции			
1	АС-17,18	Ферма Ф-1	11		4,8 m^3
2	АС-13,14	Мауэрлат 150×150 п.м. 27,2	2		1,10 m^3
3	"	Мауэрлат 100×100 п.м. 4,85 м	4		0,194 m^3
4	"	Подшивка доска 22×100	188		0,414 m^3
5	"	Лобовая доска 22×150 п.м. 9,0	2		0,06 m^3
6		Обрешетка 50×100 п.м. 27,0	26		3,51 m^3
Р-1		Раскос. 50×100 ℓ=3100	12		0,190 m^3
Р-2		Продольная распорка 50×200 ℓ=5000	3		0,144 m^3
		Стальные изделия			
7		Анкер А1 ф12АI ГОСТ 5781-82*			
		ℓ=770; с гайкой М12 ГОСТ 5915-70*	14	1,1	
8		∠63×5 ГОСТ 8509-86 ℓ=250	14	1,2	
9		Стропильная нога 250×90×10	10	0,5	
10		Скрутка ф5ВI ℓ=1500	22	0,3	

1. Схему расположения элементов стропил см. лист АС-13.

ГИП	Маричева		ТП 411-1-149.88 АС
Нач.отд.	Рогачев		
Н.контр.	Соколов		
Гл.спец.	Сергеева		
Рук.ер.	Сафина		
Ст.инж.	Черкасова		

Привязан

Инв. №

Навес для лесохозяйственных машин

Стадия	Лист	Листов
Р	14	

Разрез 2-2. Узлы 1÷3.

СОЮЗГИПРОЛЕСХОЗ

Копировал Гиевая

Формат А3

Альбом I

Обрамление проема

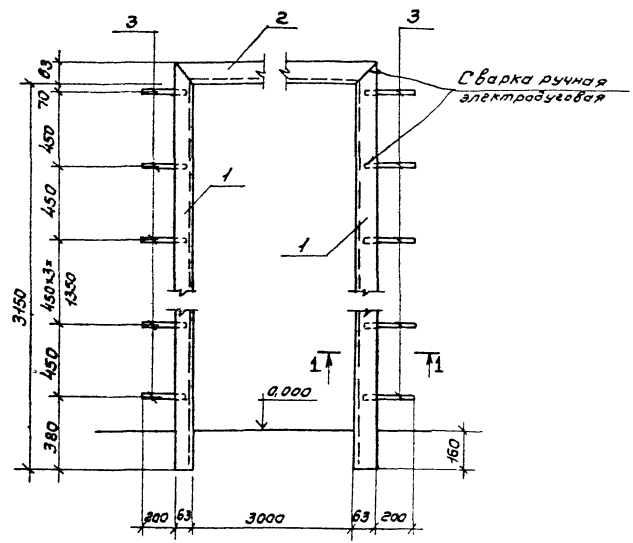

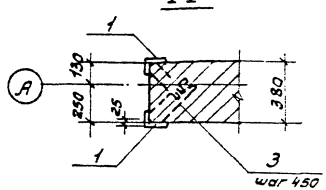

Спецификация к обрамлению проема

Формат	Зона	Поз.	Обозначение	Наименование	Кол	Приме-чание
				Обрамление проема (шт. 6)		
				Сборочные единицы		
				Уголок $\frac{L63\times5\ ГОСТ\ 8509-86}{Ст3\ ГОСТ\ 535-79^*}$		
А2		1	АС-15	ℓ=3210	2	30,3 кг
А2		2	"	ℓ=3126	1	15,04 кг
А2		3	"	ФВАI ГОСТ 5781-82*; ℓ=900	14	5,0 кг

1. При ручной сварке применять электроды типа Э42А по ГОСТ 9467-75. Высота шва $h_ш$=5 мм.
2. Стальные элементы покрыть масляной краской за 2 раза по огрунтованной поверхности - грунт ГФ-0119 ГОСТ 23343-78* - эмаль ПФ-115 ГОСТ 6465-76*.

Грунт и эмаль наносятся в два раза каждый.

ГИП	Маричева		ТП 411-2-187.88 АС		
Нач. отд.	Расчев				
Н. контр.	Соколов				
Гл. спец.	Георгиева				
Рук. гр.	Сафина				
Ст. инж.	Чернасова		Навес для лесохозяйственных машин. Обрамление проема	Стадия: Р; Лист: 15; Листов:	
Привязан				СОЮЗГИПРОЛЕСХОЗ	
Инв. №					

Копировал Филина

Формат А3

Альбом I

Обрамление проема и крепление ворот

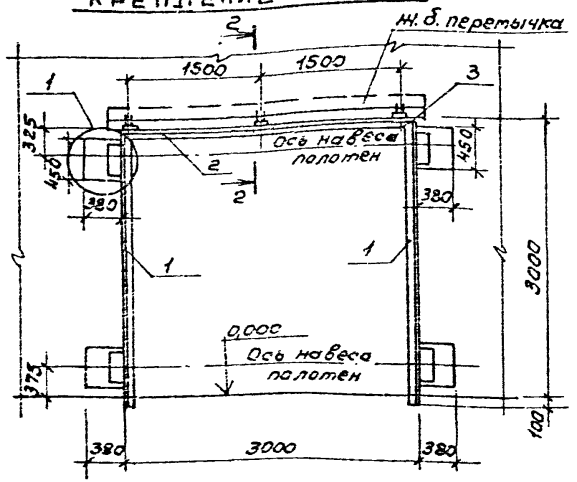

2-2

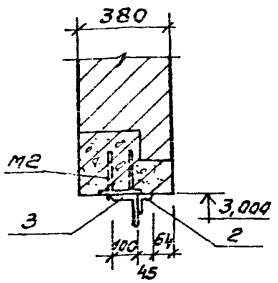

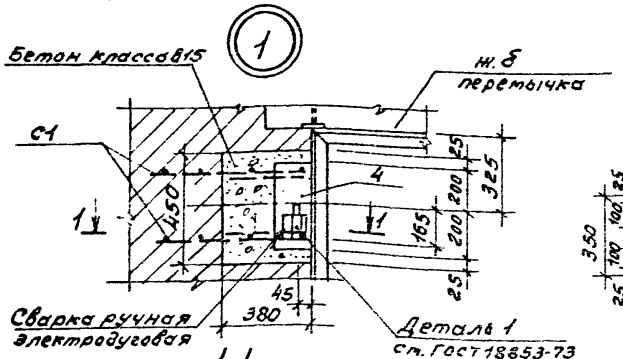

1-1

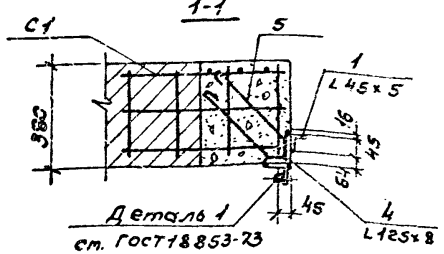

Сетка С1

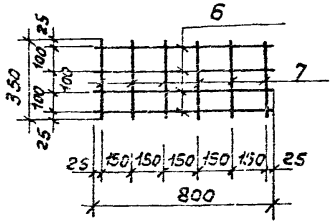

Спецификация обрамления проема ворот

Формат	Зона	Поз.	Обозначение	Наименование	Кол.	Примечание
				Обрамление проема - (шт. 6)		
				Сборочные единицы		
				∠ 45х5 ГОСТ 8509-86		
		1		ℓ = 3100	2	20,9 кг
		2	АС-16	ℓ = 3000	1	10,4 кг
		3	"	∠ 100х8 ГОСТ 8509-86 ℓ = 3500	1	42,7 кг
		4	"	∠ 125х8 ГОСТ 8509-86 ℓ = 400	4	24,8 кг
		5	"	ФВАI ; ГОСТ 5781-82* ℓ = 350	8	1,11 кг
			"	Сетка С1 (шт. 8)		
		6	"	ФВАIII ГОСТ 5781-82*; ℓ = 800	4	1,26 кг
		7		ФВАIII ГОСТ 5781-82*; ℓ = 350	6	0,83 кг
				Изделие закладное		
			1.038.1-1, вып. 12	М2	3	
				Материалы		
				Бетон класса В15		0,24 м³

1. В перемычках для крепления обрамления проемов ворот предусмотреть закладные детали см. 1.038.1-1.12 1000С6 лист 4.
2. При ручной сварке применять электроды типа Э42А по ГОСТ 9467-75. Высота шва h = 6 мм.
3. Деталь 1 приваривается к закладной детали ∠ 125х8 в стенке.
4. Обрамление проема и крепление ворот производить по ГОСТ 18853-73.

ГИП	Марычева	
Нач. отд.	Рогачев	
Н. контр.	Соколов	
Гл. спец.	Сергеева	
Рук. гр.	Сафина	
Ст. инж.	Черкасова	

Привязан

Инв. №

ТП 411-1-149.88 АС

Навес для лесохозяйственных машин.

Стадия	Лист	Листов
Р	16	

Обрамление проема и крепление ворот. (Вариант)

СОЮЗГИПРОЛЕСХОЗ

Копировал Отелуя

Формат А3

Ферма Ф-1

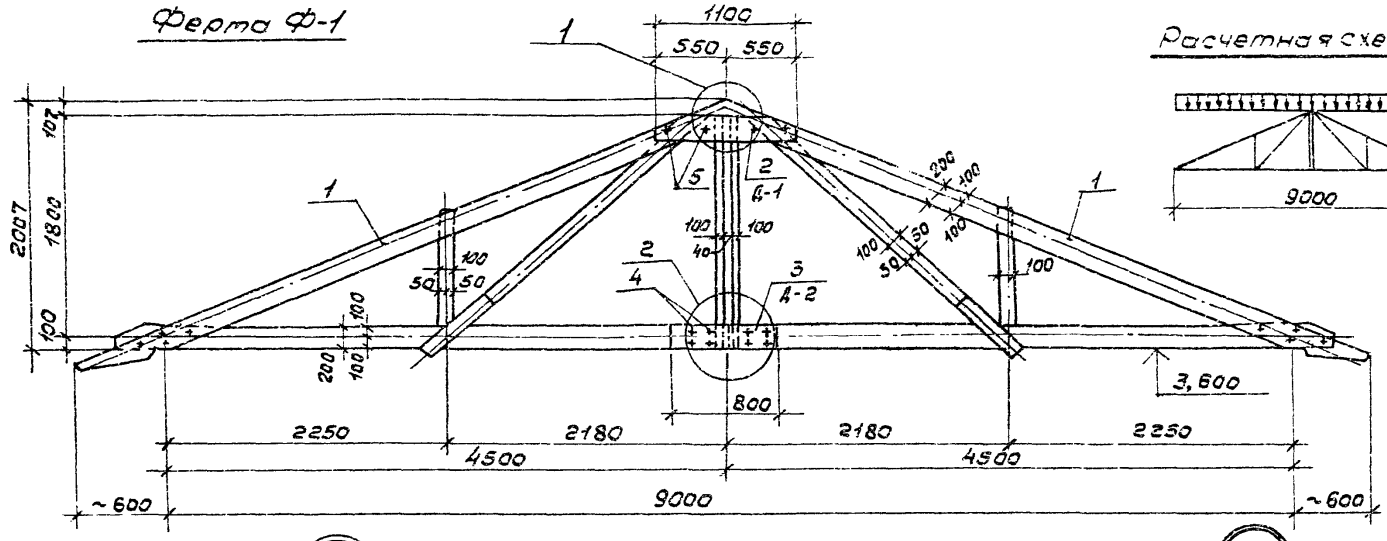

Расчетная схема фермы Ф-1

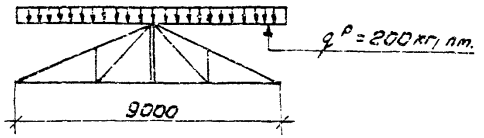

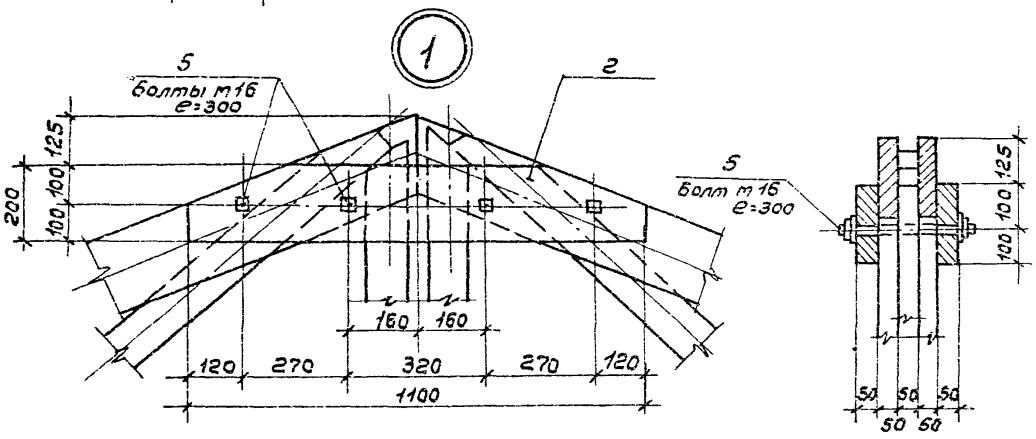

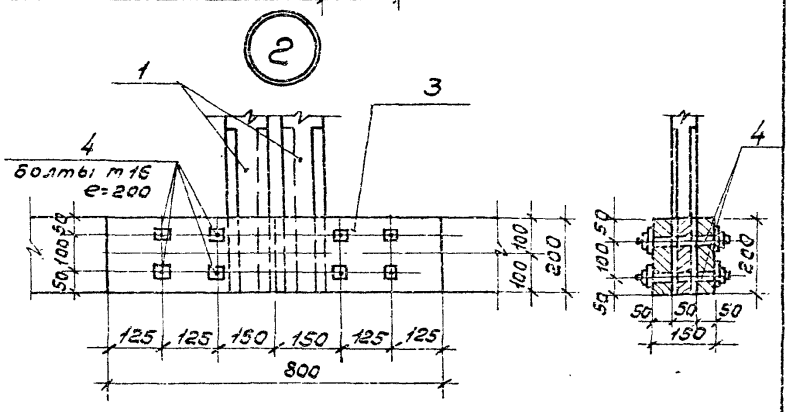

1. Спецификацию и примечание см. лист АС-18.

ГИП	Марычева	
Нач.отд.	Рогачев	
Н.контр.	Соколов	
Гл.спец.	Сергеева	
Рук.гр.	Сафина	
Ст.инж.	Черкасова	

Привязан

Инв.№

ТП 411-1-149.88 АС

Навес для лесохозяйственных машин

Стадия	Лист	Листов
Р	17	

Ферма Ф-1

Альбом I

Накладка Д-1

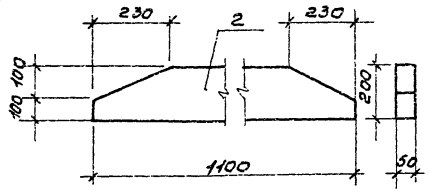

Накладка Д-2

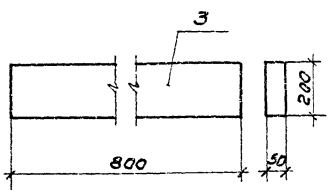

Спецификация фермы ф-1

Формат	Зона	Поз.	Обозначение	Наименование	Кол.	Примечание
				Сборочные единицы		
12г		1	АС-19	Полуферма ПФ-1	2	0,394 м³
				Детали		
"		2	АС-18	Накладка Д-1 Брус 50×200; ℓ=1100	2	0,022 м³
"		3	"	Накладка Д-2 Брус 50×200; ℓ=800	2	0,016 м³
"		4	"	Болт М16 ГОСТ 7798-70* ℓ=200 с гайкой М16 ГОСТ 5915-70*	8	4,4 кг
				и шайбой 16-011 ГОСТ 11371-78*		
"		5	"	Болт М16 ГОСТ 7798-70* ℓ=300 с гайкой М16 ГОСТ 5915-70*	4	2,7 кг
				и шайбой 16-011 ГОСТ 11371-78*		

Болт М-1 и М-2

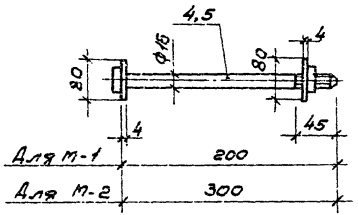

1. Материал для деревянных элементов - древесина хвойных пород II категории ГОСТ 24454-80, влажностью не более 25% в соответствии с СНиП II-25-80.
2. Деревянные элементы должны быть защищены от гниения, поражения древоточцами и возгорания в соответствии с СНиП III-19-76.
3. Отверстия под болты М16 должны рассверливаться на заводе при контрольной сборке фермы.
4. Строительный подъем фермы в середине пролета 5 см.
5. Полуфермы заводского изготовления поставляются в собранном виде и укрупняются на строительной площадке перед монтажом.
6. Все металлические части фермы окрашиваются суриком за 2 раза. Опорные части антисептируются.

ГИП	Маричева		ТП 1-111-1-14.9.88		АС
Нач.отд.	Рогачев				
Н.контр.	Соколов				
Гл.спец.	Сергеева				
Рук.гр.	Сафина				
Ст.инж.	Черкасова		Навес для лесохозяйственных машин	Стадия: Р	Лист: 18	Листов:
Привязан			Ферма ф-1. Накладка Д-1; Д-2. Болт М-1 и М-2	СОЮЗГИПРОЛЕСХОЗ		
Инв. №						

Копировал Пивцаев

Альбом I

Полуферма ПФ-1

Геометрическая схема полуфермы ПФ-1

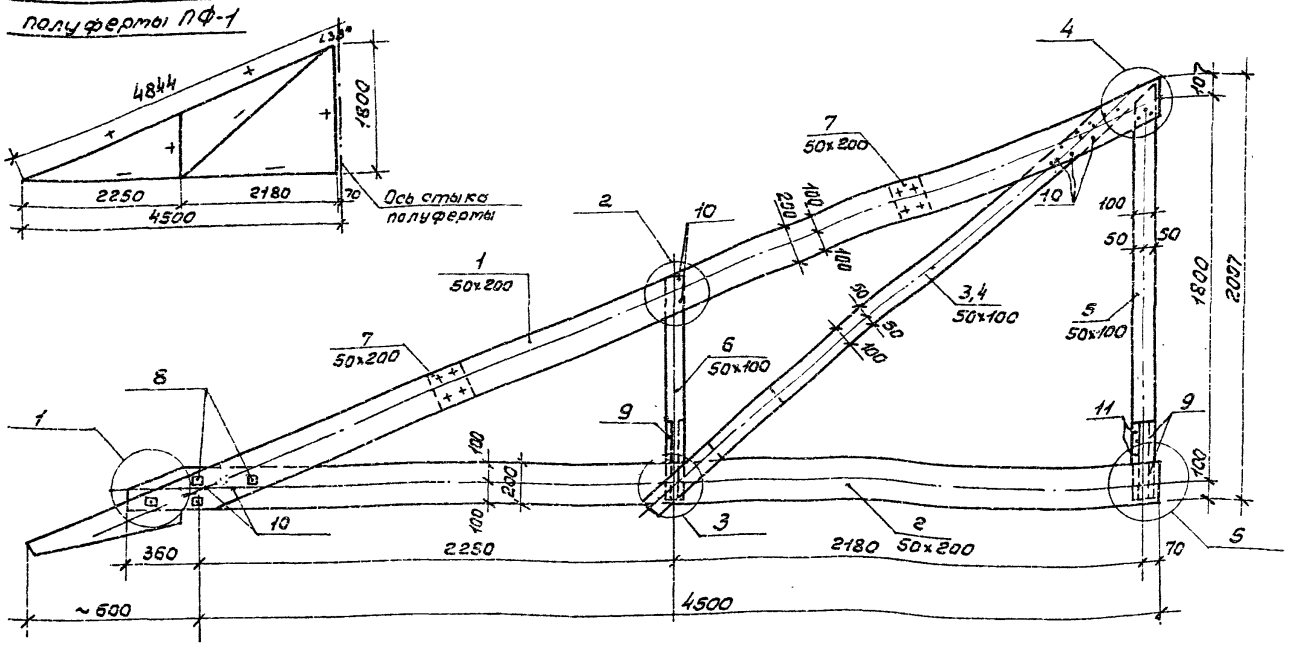

1. Узлы 1÷5 ст. лист АС-20.
2. Спецификацию на полуферму ПФ-1 ст. лист АС-22.
3. Примечание ст. лист АС-21.
4. Болты ставить в предварительно рассверленные отверстия d=16 mm.
5. Забивку гвоздей в угловых соединениях производить с обеих сторон поочередно.
6. Общий вид фермы Ф-1 ст. лист АС-17.

ГИП	Маричева	
Нач.отд.	Рогачев	
Н.контр.	Соколов	
Гл.спец.	Сергеева	
Рук.гр.	Сафина	
Ст.инж.	Черкасова	

ТП 411-1-149.88 АС

Навес для лесохозяйственных машин

Стадия	Лист	Листов
Р	19	

Полуферма ПФ-1

СОЮЗГИПРОЛЕСХОЗ

Привязан

Инв.№

Копировал

Альбом I

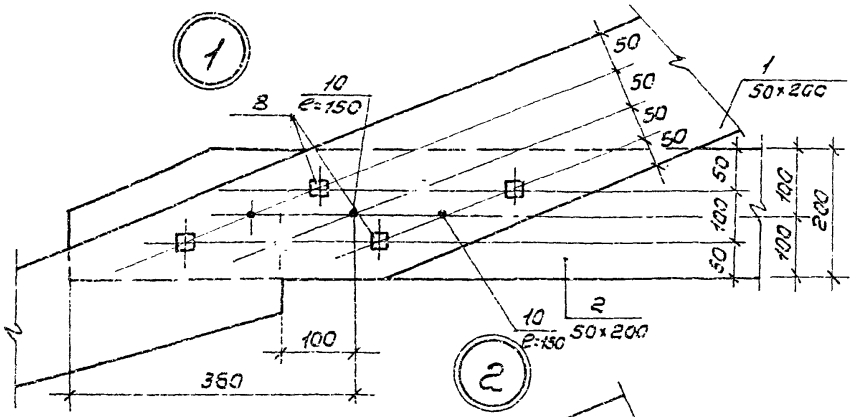

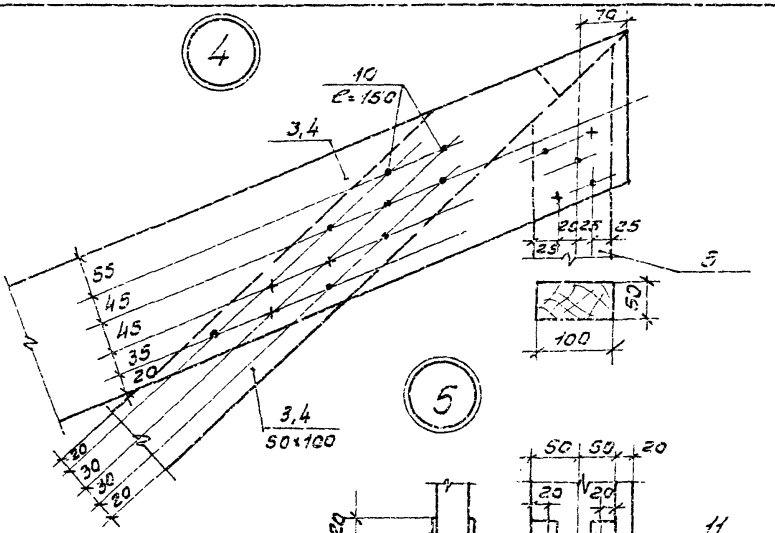

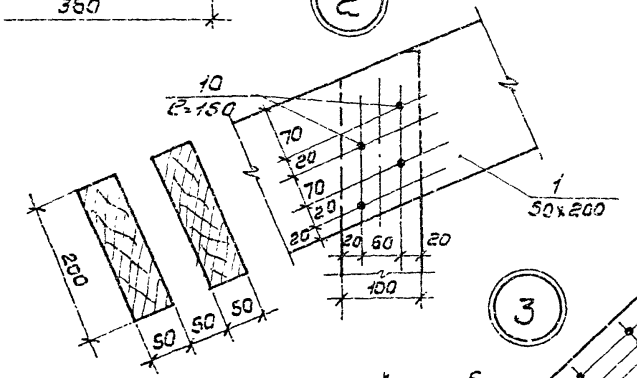

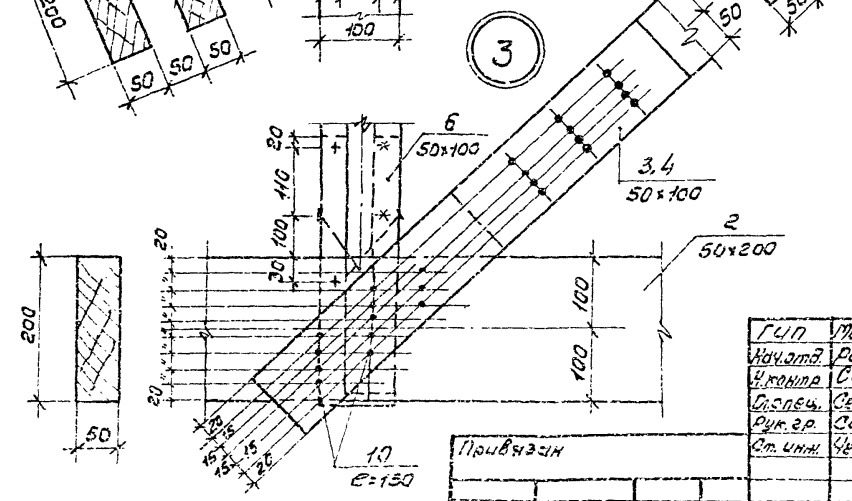

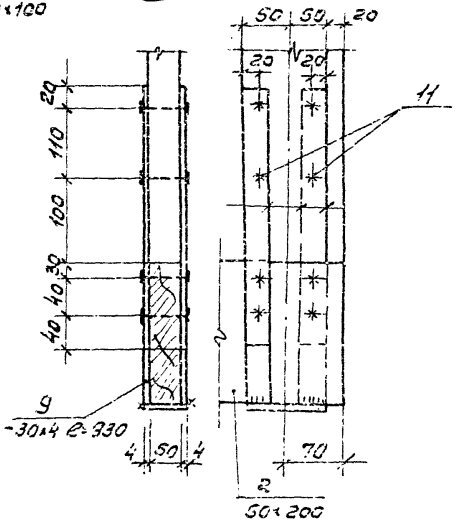

ГИП	Марчуева		ТП 411-1-142.88	АС
Начотд.	Рогачев			
Н.контр.	Соколов			
Отдел.	Сергеева			
Рук.гр.	Сафина			
Ст.инж.	Черкасова		Навес для лесохозяйственных машин.	Стадия: Р; Лист: 20; Листов:
Привязан			Полуферма ПФ-1. Узлы 1÷5.	СОЮЗГИПРОЛЕСХОЗ
Инв.№				

Копировал

Альбом I

Поз.1

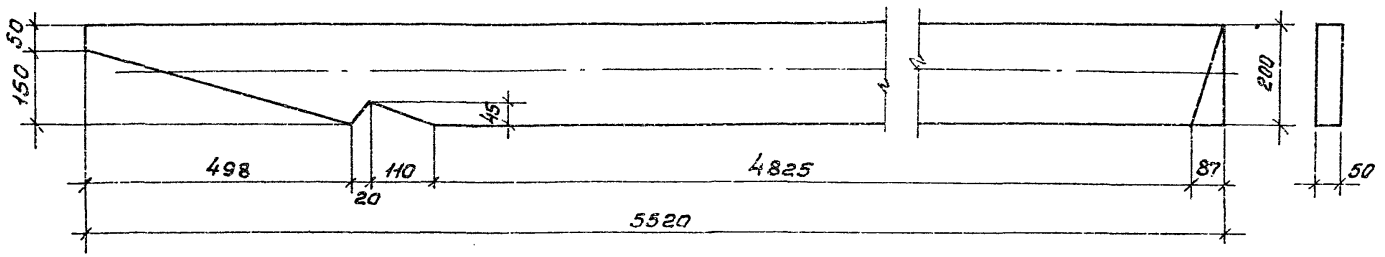

Поз.2

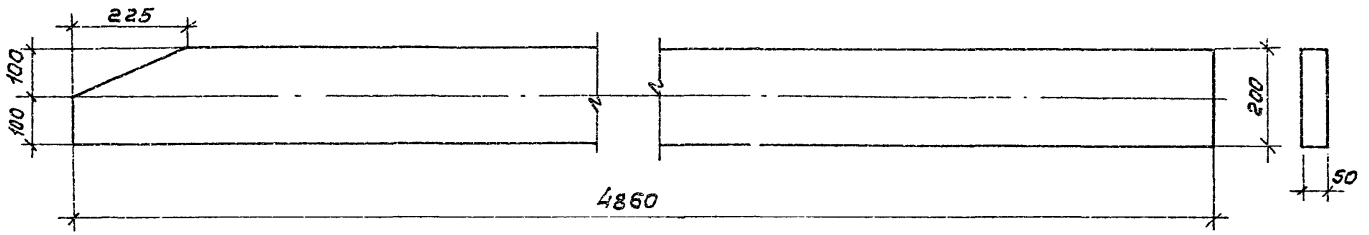

Поз.3 и 4

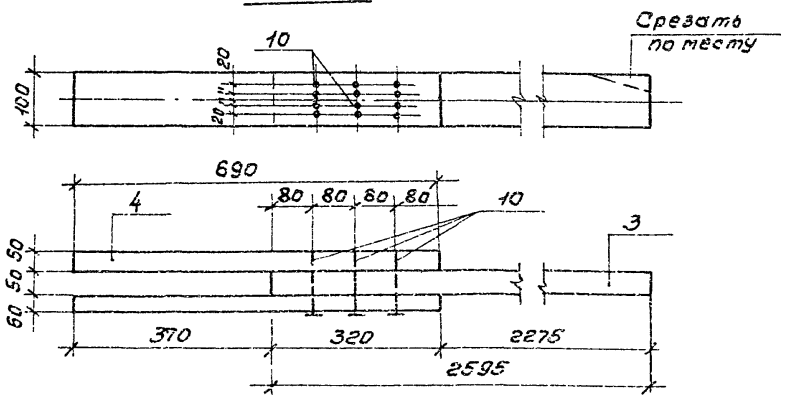

1. Древесина для конструкций - сосна II категории влажностью не более 25% в соответствии с СНиП II-25-80.
2. Разбивку осей и сборку полуфермы производить на специальном шаблоне.
3. Изготовление комплектов ферм производить только после уточнения размеров на первом экземпляре фермы.
4. Болты ставить в предварительно рассверленные отверстия d=15мм.
5. Общий вид фермы ф-1 см. лист АС-17.
6. Данный лист читать с листами АС-19, 20.

ГИП	Марчуева	
Нач.отд.	Рогачев	
Н.контр.	Сизолов	
Гл.спец.	Сергеева	
Рук.гр.	Сафина	
Ст.инж.	Черкасова	

ТП 411-1-149.88 АС

Навес для лесохозяйственных машин

Стадия	Лист	Листов
Р	21	

Полуферма ПФ-1

Привязан

Инв.№

Альбом I

Поз. 5

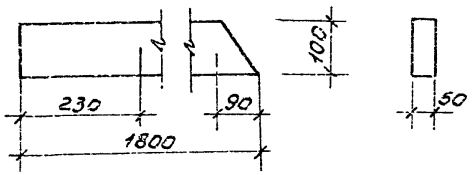

Поз. 6

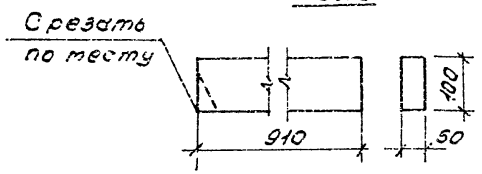

Поз. 9

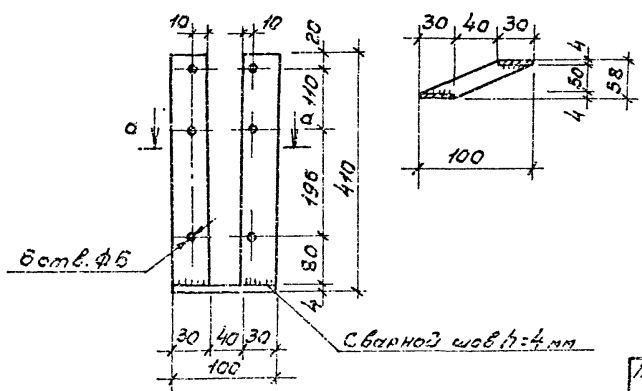

Спецификация полуферты ПФ-1

Формат	Зона	Поз	Обозначение	Наименование	Кол.	Примечание
				Деревянные конструкции		
22г		1	АС-21	Верхний пояс брус 50×200; ℓ=5520	2	0,11 м³
"		2	"	Нижний пояс брус 50×200; ℓ=4860	1	0,049 м³
"		3	"	Раскос. брус 50×100 ℓ=2595	1	0,013 м³
"		4	"	Раскос. брус 50×100 ℓ=690	2	0,007 м³
"		5	АС-22	Стойка. брус 50×100 ℓ=1800	1	0,009 м³
"		6	"	Стойка. брус 50×100 ℓ=910	1	0,005 м³
"		7	АС-19	Прокладка. брус 50×200 ℓ=200	2	0,004 м³
				Стальные изделия		
"		8	АС-18	Болт М16 ГОСТ 7798-70* ℓ=200 с гайкой М15 ГОСТ 5915-70*	4	3,3 кг
				и шайбой 16-011 ГОСТ 11371-78*		
"		9	АС-22	~30×4, ГОСТ 103-76* ℓ=930	2	1,75 кг
"		10	АС-19	Гвозди ф4,5 ГОСТ 4028-63* ℓ=150	55	0,86 кг
"		11	"	Гвозди ф4 ГОСТ 4028-63* ℓ=100	16	0,15 кг

1. Данный лист читать с листами АС-19, 20, 21.
2. Сварку производить электродом Э42 по ГОСТ 9467-75.

Гип	Маричева		ТП 411-1-149.88 АС
Нач.отд.	Рогачев		
Н.контр.	Соколов		
Гл.спец.	Сергеева		
Рук.гр.	Сафина		
Ст.инж.	Черкасова		

Привязан

Инв. №

Навес для лесохозяйственных машин

Стадия	Лист	Листов
Р	22	

Полуферта ПФ-1. Детали.

СОЮЗГИПРОЛЕСХОЗ

Копировал [illegible]

Альбом I

Ведомость рабочих чертежей основного комплекта марки ЭО

Лист	Наименование	Примечание
1	Общие данные (начало)	
2	Общие данные (окончание)	
3	План расположения осветительного	
	электрооборудования и прокладки	
	электрических сетей.	

Ведомость ссылочных и прилагаемых документов

Обозначение	Наименование	Примечание
1	2	3
	Ссылочные документы	
5.407-77	Установка кнопок ПКЕ, ПКУ15,	
	переключателей ПП, сигнальных	
	приборов и автоматов АП50	
5.407-55	Установка одиночных ящиков	
	с рубильниками и предохрани-	
	телями.	
5.407-91	Установка светильников с разрядны-	
	ми лампами высокого давления и	
	лампами накаливания в произ-	
	водственных помещениях.	
ГОСТ 21.608-84	Внутреннее электрическое	
	освещение. Рабочие чертежи.	

1	2	3
	Прилагаемые документы	
Альбом I ЭО.СО.	Спецификация оборудования	
Альбом I ЭО.ВМ	Ведомость потребности в	
	материалах	
Альбом I ЭОП	Ведомость изделий и материа-	
	лов для изготовления электро-	
	монтажных конструкций и	
	деталей в МЭЗ.	
Альбом I ЭОП	Ведомость электромонтажных	
	конструкций, подлежащих	
	изготовлению в МЭЗ	

Условные обозначения, не предусмотренные ГОСТ 2.754-72* и ГОСТ 21.608-84

№№ п/п	Наименование	Обозначение
1	Ящик с рубильником и предохранителями	☐

Типовой проект разработан в соответствии с действующими нормами и правилами и предусматривает мероприятия, обеспечивающие пожарную безопасность при эксплуатации здания.

Главный инженер проекта [подпись] А.В. Маричева

				Привязан	
Инв. №					
Гип	Маричева	[подпись]		ТП 411.1-149.88	ЭО
Нач.отд.	Рогачев	[подпись]			
Н.контр.	Петунин	[подпись]			
Гл.спец.	Сергеева	[подпись]			
Рук.гр.	Разуваева	[подпись]			
Инж.	Ладыгина	[подпись]	1988	Навес для лесохозяйственных машин.	Стадия: Р; Лист: 1; Листов: 3
				Общие данные (начало)	СОЮЗГИПРОЛЕСХОЗ

Копировал [подпись]

Альбом I

Общие указания

Напряжение питающей сети 220В, 50Гц ("фаза-нуль" линии 380/220В).

Установленная мощность	– 2,5 квт
Расчетная нагрузка на вводе	– 1,6 квт
Коэффициент спроса	– 0,6
Количество светильников	– 17 шт.
Освещаемая площадь	– 237 м²
Годовой расход электроэнергии	– 1220 квтч.

Способ выполнения ввода (воздушный или кабельный), вопросы подключения к электросети, учета электроэнергии и устройства повторного заземления нулевого рабочего провода сети решаются при привязке проекта.

В качестве вводного аппарата используется автоматический выключатель АП50Б-2МТ. Для склада (вариант с воротами) на наружной стене дополнительно установить ящик с выключателем и предохранителями ЯРП11.

На ящике сделать приспособление для его оплотфирования в отключенном состоянии.

Проводка выполняется кабелем АВВГ открыто по стенам и фермам на скобах.

Для подключения прибора охранной сигнализации (вариант с воротами) устанавливается автоматический выключатель АП50Б-2МТ.

Высота установки:

Ящика ЯРП11-1,5м от уровня земли;

Автомата АП50Б-1,4м от уровня пола.

Металлические корпуса ящика ЯРП11, автоматических выключателей АП50Б и светильников ЖСП11 следует занулить путем присоединения к нулевому рабочему проводу электросети.

В случае питания по воздушной линии на вводе в навес должно быть выполнено повторное заземление нулевого рабочего провода РЕ в соответствии с требованиями ПУЭ-1.7.53.

В качестве вертикальных электродов используется сталь круглая ф 16мм, для горизонтальных связей – сталь полосовая 4х40мм, спуск к заземляющему устройству выполняется стальной проволокой ф 6мм.

Электромонтажные работы следует выполнить согласно СНиП 3.05.06-85.

ГИП	Марычева				ТП 411-1-14258		30
Нач.отд.	Рогачев						
Н.контр.	Петунин						
Гл.спец.	Сергеева						
Рук.гр.	Разувалова						
Инж.	Подъячина			1989	Навес для лесохозяйственных машин	Стадия: Р	Лист: 2	Листов:
Привязан					Общие данные (окончание)	СОЮЗГИПРОЛЕСХОЗ		
Инв.№								

Копировал Фадеева

План

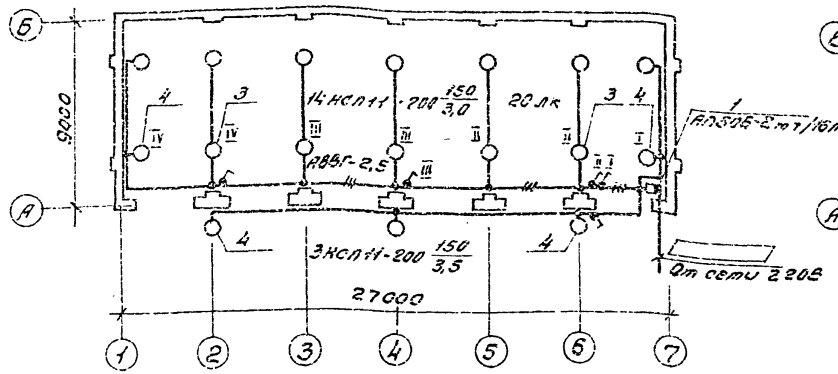

План
(вариант с воротами)

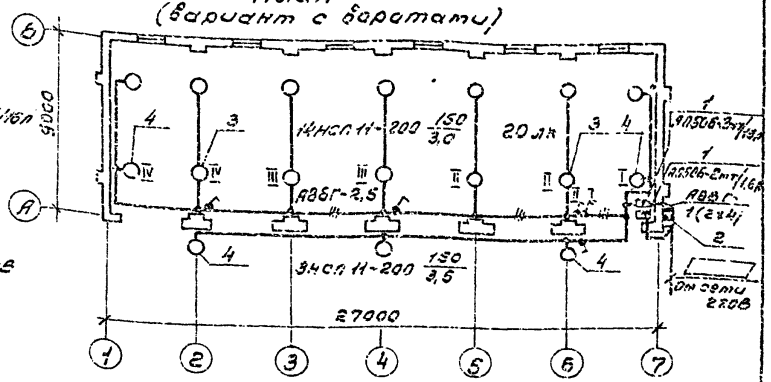

Ведомость узлов установки электрического оборудования на плане расположения

Поз.	Обозначение	Наименование	Кол.	Примечание
1	2	3	4	5
1	5.407-77.1.320 М4	Автомат серии АП506 на	1/2	
	-01	стене кирпичной кладки		
		Монтажный чертеж		
2	5.407-55.1.260	Ящик серии ЯРП11 на стене	-/1	
		Монтажный чертеж		
3	5.407-91.1.90 М4	Установка светильника	10/10	
		НСП11 с лампой накаливания на крюке под перекрытием более 150 мм		
		Монтажный чертеж		
4	5.407-91.1.30 М4	Установка светильника	7/7	
		НСП11 на кронштейне У116		
		Монтажный чертеж		

1. Количество узлов в знаменателе приведено для варианта с воротами.

ГИП	Маричева		
Нач.отд.	Рогачев		
Н.контр.	Петунин		
Гл.спец.	Сергеева		
Рук.гр.	Разуваева		
Инж.	Ладыгина		1988

ТП 4.11-1-149.88 ЗО

Навес для лесохозяйственных машин

Стадия	Лист	Листов
Р	3	

План расположения осветительного электрооборудования и прокладки электрических сетей.

СОЮЗГИПРОЛЕСХОЗ

Привязан

Инв. №

Копировал

Формат А3

Альбом I

Ведомость изделий и материалов для изготовления электромонтажных конструкций и деталей в МЭЗ.

Наименование и техническая характеристика изделия, материала	Тип, марка	Ед. изм.	Количество
Автоматический выключатель IP54	АП50Б-2МТ	шт.	1 / 1
1,6 х 3,5; 220В	-УХЛ5-IP54		
То же, 1,6 х 3,5; 220В	АП50Б-2МТ	шт.	– / 1
Ящик с выключателем и предохрани-	ЯРП11-312-	шт.	– / 1
телями IP54	-54 УХЛ1		
Светильник подвесной с лампой нака-	НСП11-200	шт.	17 / 17
ливания мощностью до 200Вт	-334 УХЛ3		
Планка Швеллер L=200 ТУ36-1434-82	К235У2	шт.	1 / 2
Полоса 4х40 L=600	ГОСТ103-76	шт.	2 / 4
Профиль L=240 ТУ36-1434-82	К239У2	шт.	– / 2
Флажок	Ф35 У2,5	шт.	– / 1
Дюбель ТУ36-941-79	У661У3	шт.	16 / 20
Дюбель-винт М6х45 ТУ14-4-1375-86	ДВ	шт.	20 / 20
Кронштейн ТУ36-2240-80	У116У3	шт.	7 / 7
Болт М10х25	ГОСТ7798-70	шт.	2 / 4
Болт М10х30	ГОСТ7798-70	шт.	– / 4
Гайка М10	ГОСТ5915-70	шт.	2 / 8
Шайба 10	ГОСТ11371-78	шт.	2 / 8
Шайба 10	ГОСТ11371-78	шт.	2 / 8
Шайба 8	ГОСТ6402-70	шт.	2 / 4
Шайба 8	ГОСТ11371-78	шт.	2 / 4
Шайба 6	ГОСТ6402-78	шт.	2 / 4
Шайба 6	ГОСТ11371-78	шт.	20 / 20

Ведомость электромонтажных конструкций, подлежащих изготовлению в МЭЗ

Обозначение чертежа	Наименование	Кол.	Примечание
5.407-77.2.200	Автоматический выключа-	1 / 2	
	тель серии АП50Б в сборе		
5.407-55-2-150	Ящик силовой серии ЯРП11	– / 1	
	в сборе		
5.407-91.2.10	Кронштейн У116 со светиль-	7 / 7	
	ником НСП11-200 с лампой		
	накаливания		
5.407-91.2.80	Светильник НСП11-200 с	10 / 10	
	лампой накаливания на		
	конструкции		

1. Количество материалов в знаменателе приведено для варианта с воротами.

ГИП	Маричева		ТП 411-1-149.88 ЭОП
Нач.отд	Рогачев		
Н.контр	Петунин		
Гл.спец	Сергеева		
Рук.гр	Разувоева		
Инж.	Падыгина	1988	Навес для лесохозяйственных машин — Стадия Р; Лист; Листов 1
			Ведомости — СОЮЗГИПРОЛЕСХОЗ

Привязан

Инв.№

Копировал Форм. 8

Альбом I

Ведомость рабочих чертежей основного комплекта СС

Лист	Наименование	Обозначение
1	Общие данные	
2	План расположения оборудования и прокладки проводов охранной сигнализации	
3	Схема электрическая узлов соединений	

Ведомость ссылочных и прилагаемых документов

Обозначение	Наименование	Примечание
	Ссылочные документы	
00-0-4.87	Схемы устройства охранной сигнализации оконных и дверных проемов	
	Прилагаемые документы	
Альбом I СС.СО.	Спецификация оборудования	
Альбом I СС.ВМ.	Ведомость потребности в материалах.	

Типовой проект разработан в соответствии с действующими нормами и правилами и предусматривает мероприятия, обеспечивающие пожарную безопасность при эксплуатации здания.

Главный инженер проекта Маричева А.В.

Общие указания

Проект разработан в соответствии с ВСН-08-83 Гослесхоза СССР и ВСН25-09.68-85 Минприбора для навеса (вариант с воротами).

Для приема сигнала тревоги по охране помещения предусмотрена установка приемно-контрольного прибора «Сигнал-31».

Для подключения прибора к сети 220В в разделе 30 предусмотрен автоматический выключатель АЛ50Б-2МТ (см. лист 30-3).

Охранной сигнализацией оборудуются ворота с калиткой. Проектом предусмотрена установка магнитоконтактных извещателей типа СМК-1 на открывание, блокировка ворот на проем производится проводом ПЭВ 2-0,2 скрытым способом. Абонентская проводка выполняется проводом ТРП-2х0,5 открыто. Вывод контакта извещателя СМК-1 соединяются с линией сигнализации проводом НВМ-0,35.

Проектом предусматривается также установка приборов звукового и светового оповещения (звонок громкого боя ТЗ-1 220В и светильник НСП03-60) на наружной стене на высоте 3м от отметки земли.

Условные обозначения.

№№ п/п	Наименование	Обозначение
1	Прибор охранной сигнализации „Сигнал-31"	
2	Извещатель магнитоконтактный СМК-1	
3	Диод полупроводниковый	
4	Резистор	
5	Коробка ответвительная	
6	Розетка	

Привязан

Инв. №

ГИП	Маричева		
Нач.отд.	Рогачев		
Н.контр.	Сергеева		
Гл.спец.	Сергеева		
Рук.гр.	Розувдева		
Инж.	Лабутина		1988

ТП 411-1-149.88 СС

Навес для лесохозяйственных машин.

Стадия	Лист	Листов
Р	1	3

Общие данные.

СОЮЗГИПРОЛЕСХОЗ

Копировал

Формат А3

Альбом I

План
(вариант с воротами)

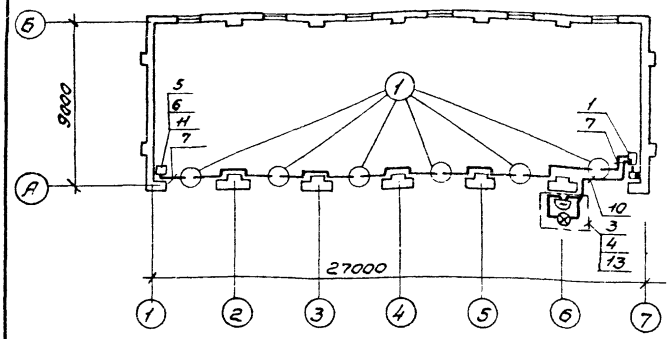

1. Приемно-контрольный прибор „Сигнал-31" устанавливается на стене на высоте 2,2 м от уровня пола.
2. Провод линии блокировки ПЭВ-2-0,2 прокладывается скрыто по внутренней стороне ворот с калиткой по всей площади параллельно контурным линиям и крепится скобами с шагом 200 мм. Расстояние между блокируемыми проводами должно быть не более 200 мм.
3. Монтажные работы по охранной сигнализации выполняются в соответствии с „Правилами производства и приемки работ установок охранной, пожарной и пожарно-охранной сигнализации" ВСН-25-09.68.85.

Спецификация

Поз.	Обозначение	Наименование	Кол.	Масса ед., кг	Примечание
1	ТУ25.15.555-73	Приемно-контрольный	1		
		прибор „Сигнал-31"			
2	ТУ25-04.3274-77	Сигнализатор СМК-1	18		
3	ТУ16-535.735-70	Светильник НСП03-60	1		
		с лампой накаливания			
4	ТУ25-05.1045-76	Звонок МЗ-1 ~220В	1		
5		Резистор МЛТ-0,25-1,3 кОм	1		
6	Ш63.362.002 ТУ	Диод Д226	1		
7	ГОСТ 20575-75Е	Провод ТРП-2×0,5	40м		
8	ГОСТ 17515-72Е	Провод НВМ-0,35 I 500	160м		
9	ГОСТ 7262-78	Провод ПЭВ2-0,2	500м		
10	ГОСТ 16442-80	Кабель АВВГ-3×2,5	10м		
11	ГОСТ 10040-75Е	Коробка УК-2п	25		
12	ГОСТ 8810-81	Розетка РТ-2-Н	18		
13	ТУ36-2240-80	Кронштейн У116	1		
14	ГОСТ 2112-79	Проволока ММ-1,0	2м		
15	ТУ27-09-594-70	Скобочка В-740	550		
16	ГОСТ 4028-63	Гвоздь П08×12	0,5кг		
17	ТУ401-02-153-78	Трубка Х/В ф6	8м		
18		ф3	6м		
19		ф1	3м		

ГИП	Маричева	[signature]	
Нач.отд.	Рогачев	[signature]	
Н.контр.	Сергеева	[signature]	
Гл.спец.	Сергеева	[signature]	
Рук.гр.	Разуваева	[signature]	
Инж.	Ладыгина	[signature]	1988

ТП 411-1-149.88 СС

Навес для лесохозяйственных машин.

Стадия	Лист	Листов
Р	2	

План расположения оборудования и прокладки проводов охранной сигнализации.

СОЮЗГИПРОЛЕСХОЗ

Привязан

Инв. №

Копировал [signature]

Формат А3

Альбом I

Схема электрическая узлов соединений

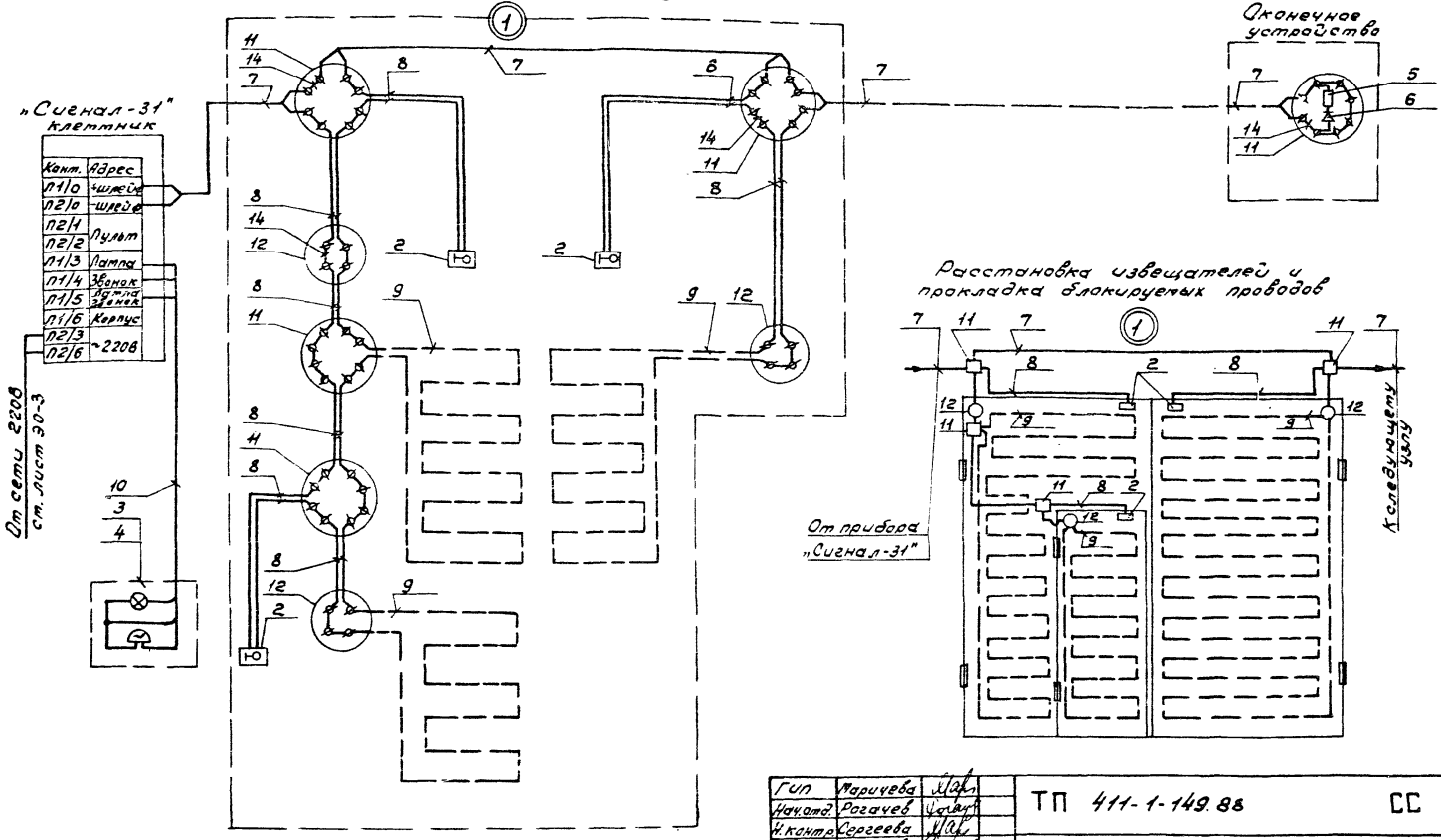

Гип	Маричева			ТП 411-1-149.88			СС
Нач.отд.	Рогачев						
Н.контр.	Сергеева						
Гл.спец.	Сергеева						
Рук.гр.	Разуваева						
Инж.	Ладыгина		1988	Навес для лесохозяйственных машин.	Стадия	Лист	Листов
					Р	3	
				Схема электрическая узлов соединений.	СОЮЗГИПРОЛЕСХОЗ		

Привязан

Инв. №

Копировал

Формат А3

Альбом I

№строки	Наименование материала и единица измерения	Код материала	Код ед. изм.	Кол.	Примечание
1					
2	4. Трубы				
3					
4	Трубы защитные для				
5	электропроводок (при кабельном вводе)				
6	Труба водогазопроводная				
7	ГОСТ 3262-75 обыкновенная				
8	неоцинкованная с полностью				
9	сплющенным гратом, с				
10	резьбой и муфтой				
11	Д-м-32х3,2 м	1385000000	006	—/2	
12	кг	1385000000	166	—/6,2	
13					
14	6. Прокат черных металлов				
15					
16	Металлоконструкции для				
17	заземления (при воздушном вводе)				
18	Полоса 4х40 ГОСТ 103-76, кг	0933000000	166		

Альбом I

№строки	Наименование материала и единица измерения	Код материала	Код ед. изм.	Кол.	Примечание
1	Сталь круглая ГОСТ 2590-71				
2	16, кг	0933000000	166		
3	Катанка				
4	6, кг	1250000000	166		
5					
6					
7					
8					
9					
10					
11					
12					
13					
14					
15					
16					
17					
18					
19					
20					

Количество материалов в знаменателе приведены для варианта с воротами.

Взам. инв. №

Подп. и дата

Инв. № подл.

Привязан

Инв. №

Гип	Марчева		
Нач.отд.	Рогачев		
Н.контр.	Летучин		
Гл.спец.	Сергеева		
Рук.гр.	Разубаева		
Инж.	Пузыгина		1988

ТП 411-1-149.88 ЭО.ВМ

Вт по рабочим чертежам основного комплекта марки ЭО.

Стадия	Лист	Листов
Р	1	2

СОЮЗГИПРОЛЕСХОЗ

Привязан

Инв. №

ТП 411-1-149.88 ЭО.ВМ Лист 2

Копировал Фомина Формат А4

Копировал Фомина Формат А4

Альбом I

№ строки	Наименование материала и единица измерения	Код материала	Код ед. изм.	Кол.	Примечание
1	Сталь для армирования же-				
2	лезобетонных конструкций				
3					
4	Сталь арматурная класса А-I, т	093009	168	0,234	0,234
5	ф 8	093009	168	0,124	
6	ф 10	093009	168	0,095	
7	ф 12	093009	168	0,015	
8					
9	Всего стали для армирования				
10	ж. б. конструкций, т	093 000	168	0,234	0,234
11					
12					
13	Проволока стальная,				
14	низкоуглеродистая, для				
15	железобетона, класса				
16	В-I, т	121300	168	0,006	0,006
17					
18	ф 3 ÷ ф 5	121300	168	0,006	0,006
19					
20					

Инв. № подл. | Подп. и дата | Взам. инв. №

Привязан

Инв. №

ГИП	Марчуева	
Нач. отд.	Рогачев	
Н. контр.	Соколов	
Гл. спец.	Сергеева	
Рук. гр.	Сафина	
Ст. инж.	Черкасова	

ТП 411-1-149.88 АС.ВМ

ВМ по рабочим чертежам основного комплекта марки АС. Сборные конструкции.

Стадия	Лист	Листов
Р	1	6

СОЮЗГИПРОЛЕСХОЗ

Копировал

Формат А4

Альбом I

№ строки	Наименование материала и единица измерения	Код материала	Код ед. изм.	Кол.	Примечание
1	Всего проволоки стальной				
2	низкоуглеродистой				
3	обыкновенного качества				
4	класса В-I в				
5	натуральном виде, т	121 300	168	0,006	0,006
6					
7					
8	Сортовой прокат				
9	обыкновенного качества				
10	(по профилям и маркам)				
11	Ст 3 сп, т	093 300	168	0,338	0,338
12					
13	- 4 х 30		168	0,039	
14	L 63 х 5		168	0,299	
15					
16	Всего стали сортовой				
17	и проката листового				
18	в натуральном виде, т		168	0,338	0,338
19					
20					
21					
22					
23					
24					
25					

Инв. № подл. | Подп. и дата | Взам. инв. №

Привязан

Инв. №

ТП 411-1-149.88 АС.ВМ Лист 2

Копировал

Формат А4

Альбом I

№ строки	Наименование материала и единица измерения	Код материала	Код ед. изм.	Код	Примечание
1	Прокат для изготовления				
2	конструкций заводско-				
3	го изготовления				
4	(тетизы), т		168	0,231	0,231
5					
6	Итого стали для арми-				
7	рования ж.б. конструкций,				
8	сортовой, прокат в нату-				
9	ральной массе, т		168	0,809	0,809
10					
11	В том числе по укруп-				
12	ненному сортаменту, т				
13					
14	Катанка, т	093400	168	0,124	
15	Сталь толкосортная, т	093300	168	0,110	
16	Сталь среднесортная, т	093200	168	0,299	
17	Прокат для изготовления				
18	конструкций заводского				
19	изготовления (тетизы), т	120000	168	0,231	
20					
21					
22					
23					
24					
25					

Инв. № подл. | Подп. и дата | Взам. инв. №

Привязан

Инв. №

ТП 411-1-149.88 АС.ВМ Лист 3

Копировал Формат А1

Альбом I

№ строки	Наименование материала и единица измерения	Код материала	Код ед. изм.	Кол.	Примечание
1	Проволока стальная				
2	низкоуглеродистая				
3	обыкновенного качества				
4	В-I, т	121300	168	0,006	
5					
6	Итого стали стержневой				
7	арматурной, для армирова-				
8	ния ж.б. конструкций				
9	в приведенном виде к				
10	стали класса А-I, т		168	0,242	0,242
11					
12	Итого стали приведенной				
13	к классу Ст.3, т		168	0,569	0,569
14					
15	Итого стали приведенной				
16	к классам AI и Ст.3, т		168	0,811	0,811
17					
18					
19					
20					
21					
22					
23					
24					
25					

Инв. № подл. | Подп. и дата | Взам. инв. №

Привязан

Инв. №

ТП 411-1-149.88 АС.ВМ Лист 4

Копировал Формат А4

Альбом I

№ строки	Наименование материала и единица измерения	Код материала	Ед. изм.	Кол.	Примечание
1					
2	Цемент	573100			
3					
4	Портландцемент	573100			
5					
6	м 300, т	573100	168	10,20	10,20
7	м 400, т	573114	168	19,54	19,54
8					
9	Итого цемента, приве-				
10	денного к м 400, т		168	28,69	28,69
11					
12	Инертные материалы:				
13	Щебень, $м^3$	571110	113	32,8	32,8
14					
15	Песок строительный				
16	природный, $м^3$	571104	113	24,63	24,63
17					
18					
19					
20					
21					
22					
23					
24					
25					

Инв. № подл. | Подп. и дата | Взам. инв. №

Привязан

Инв. №

ТП 411-1-149.88 АС.ВМ Лист 5

Копировал Формат А4

Альбом I

№ строки	Наименование материала и единица измерения	Код материала	Ед. изм.	Кол.	Примечание
1					
2	Продукция лесозаготови-				
3	тельной и лесопильно-				
4	деревообрабатывающей				
5	промышленности	530000			
6					
7					
8	Пиломатериалы качествен-				
9	ные (необрезные) $м^3$	533100	113	11,60	11,60
10					
11	Пиломатериалы качествен-				
12	ные (необрезные) приведенные				
13	к круглому лесу, $м^3$		113	17,4	17,4
14					
15					
16	Расход кирпича керамического				
17	тыс. шт.	574120	798	19,7	19,7
18					
19	Листы асбестоцементные				
20	кровельные волнистые,				
21	тыс. условн. плит	578111		2,73	2,73
22					
23	Стекло оконное				
24	(заводской ассортимент), $м^2$	591120	055	3,5	3,5

Инв. № подл. | Подп. и дата | Взам. инв. №

Привязан

Инв. №

ТП 411-1-149.88 АС.ВМ Лист 6

Копировал Формат А4

Альбом I

Позиция	Наименование и техническая характеристика оборудования и материалов. Завод-изготовитель (для импортного оборудования - страна, фирма)	Тип, марка оборудования, обозначение документа и номер опросного листа	Единица измерения: Наименование	Единица измерения: Код	Код завода-изготовителя	Код оборудования, материала	Цена единицы оборудования, тыс. руб.	Количество	Масса единицы оборудования, кг
1	2	3	4	5	6	7	8	9	10
	1. Оборудование и материалы, поставляемые заказчиком								
	1.1. Оборудование и изделия, распределяемые по линии комплектующих организаций								
	1.1.1. Ящик с двухполюсным рубильником Р16-312 10 и предохранителями ПН2-100-11, так плавкой вставки предохранителей 31,5А; Ввод проводников в трубах	ЯРП11-312-54 УХЛ1 ТУ16-656.065-85	шт.	796				-/1	
	1.1.2. Автоматический выключатель 220В; 50Гц; 16х3,5 исполнение IP54	АП50Б-2МТ ТУ16-522.139-78	шт.	796				1/1	
	1.1.3. То же, 1,6х3,5	АП50Б-2МТ	шт.	796				-/1	
	1.1.4. Светильник подвесной для лампы накаливания мощностью до 200Вт, без отражателя, с рифленым колпаком.	НСП11-200-334 УХЛ3	шт.	796				17/17	

1. Количество материалов в знаменателе приведено для варианта с воротами.

Привязан

Инв.№

ГИП	Марчева	
Нач.отд.	Рогачев	
Н.контр.	Летунин	
Исполн.	Сергеева	
Рук.гр.	Разуваева	
Инж.	Надеждина	1988

ТП 411-1-149.88 ЭО.СО

Спецификация оборудования

Стадия	Лист	Листов
Р	1	6

СОЮЗГИПРОЛЕСХОЗ

Инв.№ подл. | Подп. и дата | Взам.инв.№

Копировал Формат А3

Формат А3

Альбом I

Позиция	Наименование и техническая характеристика оборудования и материалов. Завод-изготовитель (для импортного оборудования - страна, фирма)	Тип, марка оборудования. Обозначение документа и номер опросного листа	Единица измерения: Наименование	Единица измерения: Код	Код завода-изготовителя	Код оборудования, материала	Цена единицы оборудования, тыс.руб.	Количество	Масса единицы оборудования, кг
1	2	3	4	5	6	7	8	9	10
	1.1.5. Лампа накаливания общего назначения мощностью 150 Вт, 220-230 В	Б 220-230-150 ГОСТ 2239-79	шт	796		3461113106		17/17	

Привязан

Инв.№

ТП 411-1-149.88 ЭО.СО Лист 2

Копировал Формат А3

Позиция	Наименование и техническая характеристика оборудования и материалов. Завод-изготовитель (для импортного оборудования - страна, фирма)	Тип, марка оборудования. Обозначение документа и номер опросного листа	Единица измерения: Наименование	Единица измерения: Код	Код завода-изготовителя	Код оборудования, материала	Цена единицы оборудования, тыс. руб.	Количество	Масса единицы оборудования, кг
1	2	3	4	5	6	7	8	9	10
	Кабельные изделия								
	Кабель силовой с алюминиевыми жилами	ГОСТ 16442-							
	без защитного покрова	-80							
1.1.5.	2×6-0,66	АВВГ	м	006		35 2122 0000		3/5	
1.1.6.	3×2,5-0,66	АВВГ	м	006		35 2122 0000		20/20	
1.1.7.	2×2,5-0,66	АВВГ	м	006		35 2122 0000		100/100	

Инв. № подл. | Подп. и дата | Взам. инв. №

Привязан

Инв. №

ТП 411-1-149.88 30.СО Лист 3

Копировал Формат А3

Альбом I

Позиция	Наименование и техническая характеристика оборудования и материалов. Завод-изготовитель (для импортного оборудования - страна, фирма)	Тип, марка оборудования. Обозначение документа и номер опросного листа	Единица измерения: Наименование	Единица измерения: Код	Код завода-изготовителя	Код оборудования, материала	Цена единицы оборудования, тыс. руб.	Количество	Масса единицы оборудования, кг
1	2	3	4	5	6	7	8	9	10
	2. Оборудование и материалы, поставляемые подрядчиком								
	2.1. Материалы, поставляемые генподрядчиком								
	2.1.1. Труба обыкновенная неоцинкованная с полностью сплющенным гратом с цилиндрической резьбой на обоих концах Д-т- 3,2×3,2 (при кабельном вводе)	ГОСТ 3262-75	м	006				-/2	-/3,09
	2.1.2. Полоса 4×40 (при воздушном вводе)	ГОСТ 103-76	кг	166				▭	
	2.1.3. Круг 12 L = ▭ (при воздушном вводе)	ГОСТ 2590-71	кг	166				▭	
			шт.	796				▭	
	2.1.4. Катанка 6 (при воздушном вводе)	ГОСТ 2590-71	кг	166				▭	

▭ Заполняется при привязке проекта.

Инв. № подл. | Подп. и дата | Взам. инв. №

Привязан

Инв. №

ТП 411-1-149.88 ЭО.СО Лист 4

Калерова Галина

Формат А3

Альбом I

Позиция	Наименование и техническая характеристика оборудования и материалов. Завод-изготовитель (для импортного оборудования - страна, фирма)	Тип, марка оборудования. Обозначение документа и номер опросного листа	Единица измерения: Наименование	Единица измерения: Код	Код завода-изготовителя	Код оборудования, материала	Цена единицы оборудования, тыс. руб.	Количество	Масса единицы оборудования, кг
1	2	3	4	5	6	7	8	9	10
	2.2. Изделия, поставляемые электромонтажной организацией								
	Электроустановочные изделия								
	2.2.1. Выключатель однополюсный брызгозащищенного исполнения 250В, 6А	инд. 02620 ГОСТ 7397-76	шт.	796		346405 0000		5/5	
	Изделия заводов ГЭМ								
	2.2.2. Кронштейн	У 116 У3 ТУ36-2240-80	шт.	796		346473 1021		7/7	
	2.2.3. Коробка ответвительная	КОР-73 У3 ТУ36 УССР-667-75	шт.	796		346474 2521		30/30	
	2.2.4. Планка. Швеллер L = 200	К 235 У2 ТУ36-1434-82	шт.	796				1/2	
	2.2.5. Полоса 4×40 L = 600	ГОСТ 103-76	шт.	796				2/4	
	2.2.6. Профиль L = 240	К 239 У2 ТУ36-1434-82	шт.	796				-/2	

Инв. № подл. | Подп. и дата | Взам. инв. №

Привязан

Инв. №

ТП 411-1-149.88 ЭО.СО Лист 5

Копировал [illegible]

Формат А3

Альбом I

Позиция	Наименование и техническая характеристика оборудования и материалов. Завод-изготовитель (для импортного оборудования - страна, фирма)	Тип, марка оборудования. Обозначение документа и номер опросного листа	Единица измерения: Наименование	Единица измерения: Код	Код завода-изготовителя	Код оборудования, материала	Цена единицы оборудования, тыс. руб.	Количество	Масса единицы оборудования, кг
1	2	3	4	5	6	7	8	9	10
	2.2.7. Фланок	Ф35 У2,5	шт.	796				-/1	
	2.2.8. Дюбель	У663 У3	шт.	796				16/20	
		ТУ36-941-79							
	2.2.9. Дюбель-винт М6х45	ДВ	шт.	796				20/20	
		ТУ14-4-1375-86							
	2.2.10. Кронштейн	У116 У3	шт.	796				7/7	
		ТУ38-2240-80							
	2.2.11. Болт М10х30	ГОСТ 7798-70	шт.	796				2/4	
	2.2.12. Болт М10х25	ГОСТ 7798-70	шт.					-/4	
	2.2.13. Гайка М10	ГОСТ 5915-70	шт.	796				2/8	
	2.2.14. Шайба 10	ГОСТ 11371-78	шт.	796				2/8	
	2.2.15. Шайба 10	ГОСТ 6402-70	шт.	796				2/8	
	2.2.16. Шайба 8	ГОСТ 11371-78	шт.	796				2/4	
	2.2.17. Шайба 8	ГОСТ 6402-70	шт.	796				2/4	
	2.2.18. Шайба 6	ГОСТ 6402-70	шт.	796				20/20	

Инв. № подл. | Подпись и дата | Взам. инв. №

Привязан

Инв. №

ТП 411-1-149.88 ЭО.СО Лист 6

Копировал Федина

Формат А3

Альбом I

Позиция	Наименование и техническая характеристика оборудования и материалов. Завод-изготовитель (для импортного оборудования - страна, фирма)	Тип, марка оборудования. Обозначение документа и номер опросного листа	Единица измерения: Наименование	Единица измерения: Код	Код завода-изготовителя	Код оборудования, материала	Цена единицы оборудования, тыс. руб.	Количество	Масса единицы оборудования, кг
1	2	3	4	5	6	7	8	9	10
	1. Оборудование и материалы, поставляемые заказчиком								
	1.1. Оборудование и изделия, распределяемые по линии комплектующих организаций.								
	1.1.1. Прибор приемно-контрольный завод „Счетмаш", г. Лубны, Полтавской обл.	„Сигнал-31" ТУ25.15.555-73	шт.	796		66 5312 4100		1	
	1.1.2. Извещатель магнитоконтактный ПО „Магнит" г. Новочеркасск, Ростовской обл.	СМК-1 ТУ25-04.3274-77	шт.	796		66 5312 0400		18	
	1.1.3. Звонок громкого боя на напряжение 220В переменного тока	МЗ-1 ТУ25-05.1045-76	шт.	796				1	

Инв. №			
Гип	Маричева	[signature]	
Нач.отд.	Рогачев	[signature]	
Н.контр.	Сергеева	[signature]	
Гл.спец.	Сергеева	[signature]	
Рук.гр.	Разуваева	[signature]	
Инж.	Ладыгина	[signature]	1988

Привязан

ТП 411-1-149.88 СС.СО

Спецификация оборудования

Стадия	Лист	Листов
Р	1	4

СОЮЗГИПРОЛЕСХОЗ

Инв.№ подл. | Подп. и дата | Взам. инв. №

Копировал [signature]

Формат А3

Альбом I

Позиция	Наименование и техническая характеристика оборудования и материалов. Завод-изготовитель (для импортного оборудования - страна, фирма)	Тип, марка оборудования. Обозначение документа и номер опросного листа	Единица измерения: Наименование	Единица измерения: Код	Код завода-изготовителя	Код оборудования, материала	Цена единицы оборудования, тыс. руб.	Количество	Масса единицы оборудования, кг
1	2	3	4	5	6	7	8	9	10
	1.1.4. Светильник подвесной для лампы накаливания мощностью до 60Вт ПО „Электролуч"	НСП03-60	шт.	796				1	
	1.1.5 Лампа накаливания общего назначения 220-230В 60Вт	Б220-230-60 ГОСТ 2239-79	шт.	796				1	
	1.1.6. Резистор	МЛТ-0,25-1,3кОм	шт.	796				1	
	1.1.7. Диод полупроводниковый	Д 226	шт.	796				1	

Инв.№ подл. | Подп. и дата | Взам.инв.№

Привязан

Инв.№

ТП 411-1-149.88 ОС.СО Лист 2

Копировал Формат А3

Альбом I

Позиция	Наименование и техническая характеристика оборудования и материалов. Завод-изготовитель (для импортного оборудования - страна, фирма)	Тип, марка оборудования. Обозначение документа и номер опросного листа	Единица измерения: Наименование	Единица измерения: Код	Код завода-изготовителя	Код оборудования, материала	Цена единицы оборудования, тыс. руб.	Количество	Масса единицы оборудования, кг
1	2	3	4	5	6	7	8	9	10
	Кабели, провода								
	1.1.8. Провод телефонный 2×0,5	ТРП ГОСТ 20575-75Е	м	006				40	
	1.1.9. Провод монтажный	НВМ-0,35 I-500 ГОСТ 17515-72Е	м	006				160	
	1.1.10. Провод с эталевой изоляцией	ПЭВ-2-0,2 ГОСТ 7262-78	м	006				600	
	1.1.11. Кабель с алюминиевыми жилами 3×2,5-066	АВВГ ГОСТ 16442-80	м	006				10	

Инв. № подл. | Подп. и дата | Взам. инв. №

Привязан

Инв. №

ТП 411-1-149.88 СС.СО Лист 3

Копировал Формат А3

Альбом I

Позиция	Наименование и техническая характеристика оборудования и материалов. Завод-изготовитель (для импортного оборудования - страна, фирма)	Тип, марка оборудования. Обозначение документа и номер опросного листа	Единица измерения: Наименование	Единица измерения: Код	Код завода-изготовителя	Код оборудования, материала	Цена единицы оборудования, тыс. руб.	Количество	Масса единицы оборудования, кг
1	2	3	4	5	6	7	8	9	10
	2. Оборудование и материалы, поставляемые подрядчиком								
	2.1. Коробка универсальная разветвительная	УК-2п ГОСТ 10040-75Е	шт.	796				25	
	2.2. Розетка	РТ-2-Н ГОСТ 8810-81	шт.	796				18	
	2.3. Кронштейн для подвески светильника	У116 У3 ТУ36-2240-80	шт.	796				1	
	2.4. Проволока медная	ПМ-1,0 ГОСТ 2112-79	м	006				2 м	

Инв. № подл. | Подп. и дата | Взам. инв. №

привязан

Инв. №

ТП 411-1-149.88

СССО

Лист 4

gost.e-ecolog.ru

Отпечатано в ин-те "Союзгипролесхоз" Зак. 332 Тир. 300

Копировал

Формат А3