Типовой проект

407 - 3 - 225

Установка реакторов 6-10 кв новой серии в закрытом помещении

Состав проекта

Альбом I — Пояснительная записка и электротехническая часть.

Альбом II — Архитектурно-строительная часть (Вариант в сборном железобетоне)

Альбом III — Архитектурно-строительная часть (Вариант в кирпиче)

Альбом IV — Санитарно-техническая часть (Вентиляция)

Альбом V — Сметы (Вариант здания в сборном железобетоне)

Альбом VI — Сметы (Вариант здания в кирпиче)

сф 218-04

Альбом IV

Разработан
Северо-Западным отделением

Утвержден Минэнерго СССР
Введен в действие с 1.X-75г.
Решение № 175 от 1.X-75г.

gost.e-ecolog.ru

Перечень листов проекта

Наименование листа	Номер листа	Страница
Титульный лист.		1
Перечень листов, перечень чертежей повторного применения	1	2
Пояснительная записка	2, 3	3,4
Расчетная таблица тепловыделений, воздухообменов и вентустановок ПУ-1÷ПУ-9. табл. 1	4	5
Характеристика вентиляционного оборудования вентустановок ПУ-1÷ПУ-9. табл. 2	5	6
Таблица тепловыделений, воздухообменов и типов вентустановок с фильтрами ПУ-1ф÷ПУ-12ф. табл. 3	6	7
Характеристика вентоборудования с установкой фильтров ПУ-1ф÷ПУ-12ф табл. 4	7	8
Таблица воздухообменов при 50% номинальных тепловыделениях табл. 5	8	9
Вентустановки ПУ-1÷ПУ-6. План. Разрез А-А. Спецификация	ОВ-IV-1	10
Вентустановка ПУ-7. План. Разрез А-А. Спецификация	ОВ-IV-2	11
Вентустановки ПУ-8÷ПУ-9. План. Разрез А-А. Спецификация.	ОВ-IV-3	12
Вентустановка ЕУ-1 при 50% номинальных тепловыделениях.	ОВ-IV-4	13
Крепление осевых вентиляторов ОБ-300 №4 и №6,3. Общий вид.	ОВ-IV-5	14
Крепление осевых вентиляторов ОБ-300 №4 и №6,3. Узлы.	ОВ-IV-6	15
Крепление осевых вентиляторов ОБ-300 №4 и №6,3. Детали.	ОВ-IV-7	16
Реактор РБДГ-10-4000-0,18 при $t_{н.}$=+35°С. Пример компоновки вентустановки ПУ-8ф	ОВ-IV-8	17

Перечень чертежей повторного применения

Шифр материала	Наименование материала	Номера листов, страниц
4.904-62	Дверь герметическая неутепленная Д 1,25×0,5	л. 2÷7, 18
ОВ-02-22/61 применит.	Ограждение ф 1250	л. 9
2.494-8; в.1	Гибкая вставка 875×875 ℓ=300	
2.494-8; в.1	Гибкая вставка ф 1250, ℓ=320	
ОВ-02-119/65 У121; У122	Крепление вентилятора	л. 15 и 34
Горьковский механический завод	Решетка жалюзийная СТД 5291	

Перечень используемых ГОСТ'ов

ГОСТ 14794-69	ГОСТ 8075-56	ГОСТ 301-58	ГОСТ 7798-70
ГОСТ 8509-72	ГОСТ 2590-57	ГОСТ 8486-57	ГОСТ 6402-70
ГОСТ 9467-60	ГОСТ 1050-60	ГОСТ 103-57	ГОСТ 1144-60
ГОСТ 5336-67	ГОСТ 3680-57	ГОСТ 5915-70	ГОСТ 11371-65

Типовой проект разработан в соответствии с действующими нормами и правилами и предусматривает мероприятия, обеспечивающие взрывобезопасность и пожаробезопасность при эксплуатации.

Главный инженер ЛОПИ „Проектпромвентиляция" (Потехин)

Минмонтажспецстрой СССР Главпромвентиляция Проектпромвентиляция Ленинградское отделение Установка реакторов 6-10кв новой серии в закрытом помещении.	Перечень листов проекта. Перечень чертежей повторного применения.	Типовой проект 401-3-22.5 Альбом IV Лист 1

Нач. отд. Зимнин; Гл. спец. Дувакин; Гл. конструктор Сапрыкин; Рук. гр. Ольшанская; Конструктор Гайдаров; Копир. Гайдаров; 1030ТМ-П-2

Пояснительная записка

1. Исходные данные

В основу проекта вентиляции реакторных камер и воздушного охлаждения реакторов заложены следующие исходные данные:

1.1. Инструкция ГОСТ-14794-69 и заводская таблица реакторов токоограничивающих сухих бетонных. Рижский опытный завод. Латэнерго. 1966 г.

1.2. Строительные нормы и правила СНиП II-Г. 7-62.

1.3. Категория помещения реакторных камер по пожарной опасности — „Г."

2. Общая часть.

Настоящий альбом содержит рабочие чертежи вентиляции реакторных камер новой серии, сооружаемых в районах с температурой наружного воздуха −45°С÷+40°С и допустимой относительной влажностью 80% при 20°С.

Реакторы служат для ограничения токов короткого замыкания в сети 6-10 кв. При протекании тока через реактор выделяется тепло. Согласно ГОСТ 14794-69, температура воздуха в реакторных камерах не должна превышать +45°С, а допустимая температура охлаждающей среды от −45°С до +40°С. Для удаления теплоизбытков из реакторных камер запроектирована приточно-вытяжная вентиляция. Реакторные камеры располагаются в пристройках к зданию закрытых распределительных устройств (ЗРУ). Размеры реакторных камер 6×6 м (одиночные) и 6×12 м (совмещенные). Наружные стены кирпичные (380 мм) и вариантно из ячеистого сборного железобетона. Кровля в обоих вариантах зданий железобетонная с утеплителем — пенобетоном.

Отопление реакторных камер не предусматривается.

В проекте разработана установка 12 типов реакторов на номинальном токе 1600, 2500, 4000 и 2×2500 А.

3. Проектные решения

В зависимости от номинальной нагрузки реакторной установки и климатических условий, вентиляция реакторных камер запроектирована механическим или с естественным побуждением.

3.1. Механическая вентиляция

Механическая вентиляция расчитана на удаление теплоизбытков при 100% нагрузке на реакторную установку и максимальной расчетной температуре наружного воздуха.

Расчет тепловыделений, воздухообменов и тип вентустановок приведены в табл. 1 (лист 5).

Приточные установки запроектированы с осевыми вентиляторами серии 06-300 №№ 4÷10. Характеристика вентиляционного оборудования приведена в табл. 2 (лист 6).

Охлаждение реакторов осуществляется наружным воздухом, подаваемым снизу через отверстия в фундаменте реактора.

Воздух проходит между витками реактора и удаляется из помещения через две жалюзийные решетки 5800×800, установленные в наружных стенах. В зависимости от расчетного воздухообмена приточные установки подобраны с одним, двумя и тремя вентиляторами (лист ОВ-IV-1÷ОВ-IV-3.) Установка с тремя вентиляторами, учитывая ограниченное применение, приведена только в качестве примера.

Установка и крепление осевых вентиляторов в проемах стен осуществляется: №№ 4 и 6,3 путем подвески их в закладных деревянных рамах (лист ОВ-IV-5 и ОВ-IV-6), №№ 8 и 10 согласно серии ОВ-02-119/65.

Осевые вентиляторы 06-300 укомплектованы всасывающим коллектором заводского изготовления.

Конструкция приточных установок позволяет их устанавливать с левой или правой стороны реакторной камеры, применяя одни и те же элементы.

Минмонтажспецстрой СССР Главпромвентиляция Проектпромвентиляция Ленинградское отделение	Пояснительная записка	Типовой проект 407-3-225	
Установка реакторов 6-10 кв новой серии в закрытом помещении		Альбом IV	
		Лист 2	

Инв. отд.	Шинкин			7030ТМ-IV-3
Нач. отд.	Эйнбинт			
Гл. спец.	Ривкин			
Гл. констр.	Андрианов			
Рук. гр.	Пинчук	Копир.	Соболева	

Для районов с запыленностью наружного воздуха ≥ 20 мг/м³ разработан вариант с установкой фильтров и центробежных вентиляторов типа Ц4-70. Очистка наружного воздуха предусмотрена в ячейковых фильтрах типа ФЯВ. Тип и характеристика вентустановок с фильтрами ФЯВ приводится в таблицах №№ 3 и 4 (листы 7 и 8).

Пример компоновки вентустановки с фильтрами выполнен в рабочих чертежах только для реактора типа РБСД-10-4000-0,18 при расчетной температуре наружного воздуха +35°С (лист ОВ-IV-8).

Работа приточных установок автоматизирована. Предусмотрено автоматическое включение и выключение вентиляционных установок в реакторных камерах по температуре внутреннего воздуха соответственно +40°С и +30°С.

Производительность приточных установок указана с коэффициентом на утечки воздуха К = 1,1.

3.2. Естественная вентиляция.

В соответствии с расчетом, естественная вентиляция допускается только для реакторов по поз. 1-5 таблицы 1, (лист 5) при расчетной температуре наружного воздуха не более +25°С.

Для этих типов реакторов предусматривается удаление из камер естественной вентиляцией 50% номинальных тепловыделений, что соответствует режиму работы реактора при нагрузке равной 0,7 номинальной.

Расчетная таблица воздухообменов при 50% номинальных тепловыделениях приведена на листе 9 (таблицы 5).

Габаритные размеры венткамер для естественной вентиляции (ЕУ-1) приняты аналогично установкам с 2-мя осевыми вентиляторами (ПУ-7) - см. лист ОВ-IV-2.

4. Указания по применению проекта.

В качестве расчетных параметров наружного воздуха принимаются параметры А, таблица 4, СНиП II-Г. 7-62.

4.1. Для случаев с механической вентиляцией.

В зависимости от принятого типа реакторов и в соответствии с расчетной температурой наружного воздуха в теплый период по табл. 1 (лист 5) производится выбор номера приточной вентиляционной установки (ПУ).

По выбранному номеру приточной установки в таблице 2 (лист 6) определяется характеристика вентоборудования.

Привязка приточных установок ПУ-1 ÷ ПУ-9 производится на чертежах ОВ-IV-1 ÷ ОВ-IV-3.

4.2. Для районов с запыленностью наружного воздуха ≥ 20 мг/м³

Выбор типа вентустановок с фильтрами производится по таблице 3, лист 7. Характеристика вентоборудования установок ПУ-1ф ÷ ПУ-12ф приведена в табл. 4, лист 8.

В проекте в виде примера приведены рабочие чертежи вентустановки ПУ-8ф для реакторов типа РБСД-10-4000-0,18 при $t_{н.}$ = +35°С (черт. ОВ-IV-8).

Все остальные вентустановки выполняются аналогично указанному примеру с учетом конкретных условий.

4.3. Для случаев с естественной вентиляцией.

Только для типов реакторов поз. 1-5 принимается естественная установка ЕУ-1 черт. ОВ-IV-4.

Минмонтажспецстрой СССР Главвпромвентиляция Проектпромвентиляция Уфимское отделение			Типовой проект 407-3-225	
Установка реакторов В-10 и В новой серии в закрытом помещении	Пояснительная записка		Альбом IV	
			Лист 3	

Инв. № подл. | Подпись и дата | Взам. инв. №

Изм.	Кол. уч.	Лист	№ док.	Подпись	Дата
Нач. отд.	Эсаулов				
Гл. спец.	Сурин				
Гл. конструктор проекта	Кузнецов				
Рук. гр.	Тимашков				

407-3-225 ПОЗ ОВ-IV-4

Копир. Формат А4

Расчетная таблица тепловыделений, воздухообменов и вентустановок

№№ п/п	Наименование реакторов	$d_н$ / $d_{вн}$	Тепловыделения реакторов в 3-х фазн. комплек. кВт / ккал/ч	Воздухообмен м3/ч: $t_{пр}=40°C$; $t_{ух}=45°C$; $\gamma_{ср}=1,119$ кг/м³ — L	Тип вент.	$t_{пр}=35°C$; $t_{ух}=45°C$; $\gamma_{ср}=1,126$ кг/м³ — L	Тип вент.	$t_{пр}=30°C$; $t_{ух}=45°C$; $\gamma_{ср}=1,137$ кг/м³ — L	Тип вент.	$t_{пр}=25°C$; $t_{ух}=45°C$; $\gamma_{ср}=1,146$ кг/м³ — L	Тип вент.	$t_{пр}=20°C$; $t_{ух}=40°C$; $\gamma_{ср}=1,165$ кг/м³ — L	Тип вент.	$t_{пр}=15°C$; $t_{ух}=35°C$; $\gamma_{ср}=1,185$ кг/м³ — L	Тип вент.	$t_{пр}=10°C$; $t_{ух}=30°C$; $\gamma_{ср}=1,205$ кг/м³ — L	Тип вент.
1	2	3	4	5	6	7	8	9	10	11	12	13	14	15	16	17	18
1.	РБ-10-1600-0,14	1510 / 515	6,1×3 / 18090	13480	ПУ-5	7440	ПУ-3	4420	ПУ-1	3300	ПУ-1	3240	ПУ-1	3180	ПУ-1	3120	ПУ-1
2.	РБ-10-1600-0,20	1665 / 595	7,5×3 / 22260	16580	ПУ-5	9150	ПУ-3	5400	ПУ-1	4050	ПУ-1	3990	ПУ-1	3960	ПУ-1	3840	ПУ-1
3.	РБ-10-1600-0,25	1910 / 875	8,3×3 / 24630	18340	ПУ-5	10140	ПУ-3	6000	ПУ-2	4470	ПУ-1	4410	ПУ-1	4320	ПУ-1	4260	ПУ-1
4.	РБ-10-1600-0,35	1905 / 745	11×3 / 32640	24310	ПУ-6	13440	ПУ-4	7980	ПУ-3	5940	ПУ-2	5820	ПУ-2	5730	ПУ-2	5640	ПУ-2
5.	РБГ-10-2500-0,14	1955 / 815	11×3 / 32640	24310	ПУ-6	13440	ПУ-4	7980	ПУ-3	5940	ПУ-2	5820	ПУ-2	5730	ПУ-2	5640	ПУ-2
6.	РБГ-10-2500-0,20	1925 / 775	14×3 / 41550	30900	ПУ-7	17100	ПУ-5	10170	ПУ-3	7560	ПУ-3	7410	ПУ-3	7290	ПУ-3	7170	ПУ-3
7.	РБДГ-10-2500-0,25	2145 / 915	16,1×3 / 47760	35580	ПУ-7	19650	ПУ-5	11670	ПУ-4	8700	ПУ-3	8520	ПУ-3	8400	ПУ-3	8220	ПУ-3
8.	РБДГ-10-2500-0,35	2220 / 945	20,5×3 / 60840	45300	ПУ-8	25020	ПУ-6	14880	ПУ-5	11070	ПУ-4	10860	ПУ-3	10680	ПУ-3	10500	ПУ-3
9.	РБДГ-10-4000-0,105	2082 / 855	18,5×3 / 54900	40880	ПУ-8	22590	ПУ-6	13410	ПУ-4	9990	ПУ-3	9810	ПУ-3	9630	ПУ-3	9480	ПУ-3
10.	РБДГ-10-4000-0,18	2140 / 875	27,7×3 / 82170	61200	ПУ-9	33810	ПУ-7	20100	ПУ-5	14940	ПУ-5	14700	ПУ-5	14430	ПУ-5	14160	ПУ-5
11.	РБСДГ-10-2×2500×0,14	2205 / 1055	22,5×3 / 66750	49410	ПУ-8	27480	ПУ-7	16320	ПУ-5	12150	ПУ-4	11910	ПУ-4	11700	ПУ-4	11520	ПУ-4
12.	РБСДГ-10-2×2500-0,20	2140 / 955	32,1×3 / 95250	70940	ПУ-9	39210	ПУ-8	23280	ПУ-6	17310	ПУ-5	17010	ПУ-5	16710	ПУ-5	16410	ПУ-5

Нач. отд. Зимбоян
Гл. спец. Рудкин
Гл. констр. Умрихин
Рук. гр. Гинчук

Копир. Сабликова

7030тм-ПТ-5

Примечания.

1. В графе 3 указаны диаметры реакторов, соответственно наружный и внутренний в мм.
2. В графе 4 тепловыделения определены при 100% нагрузке на реактор.

Минмонтажспецстрой СССР. Главпромвентиляция. Проектпромвентиляция. Ленинградское отделение.	Расчетная таблица тепловыделений, воздухообменов и вентустановок ПУ-1 ÷ ПУ-9.	Типовой проект 407-3-225. Альбом IV. Лист 1.
Установка реакторов 6-10кв новой серии в закрытом помещении.		

Таблица 2

Характеристика вентиляционного оборудования

№ п/п	№ установки	К-во	Наименование обслуживаемого помещения	Температура °С $t_н$	Температура °С $t_{ух}$	Назначение	Вентилятор: Тип	Серия	N	Производительность м3/ч	Полное давление кгс/м²	Число оборотов об/мин	КПД	К-во шт.	Вес в кг. 1 шт.	Вес в кг. Общ.	Электродвигатель: Тип	Мощность квт.	Число оборотов об/мин	К-во	Вес в кг. 1 шт.	Вес в кг. Общ.	Примечание
1	2	3	4	5	6	7	8	9	10	11	12	13	14	15	16	17	18	19	20	21	22	23	24
1.	ПУ-1	1	РБ-10-1600-0,14; РБ-10-1600-0,20; РБ-10-1600-0,25	10 15 20 25	30 35 40 45	приток	осевой	06-300	4	3430 ÷ 6000	32÷24	2815	0,65	1	—	8,04	АОЛ2-11-2	0,8	2815	1	—	11,2	
			РБ-10-1600-0,14; РБ-10-1600-0,20	30	45																		
			РБ-10-1600-0,25	30	45																		
2.	ПУ-2	1	РБ-10-1600-0,35; РБГ-10-2500-0,14	10 15 20 25	30 35 40 45	—"—	—"—	—"—	6,3	6200 ÷ 6600	8÷8	915	0,70	1	—	24,04	АОЛ2-11-6	0,4	915	1	—	11,2	
3.	ПУ-3	1	РБ-10-1600-0,14; РБ-10-1600-0,20; РБ-10-1600-0,25	35	45	—"—	—"—	—"—	6,3	7890 ÷ 11950	22÷13	1360	0,67÷ 0,75	1	—	24,04	АОЛ2-12-4	0,8	1360	1	—	12,6	
			РБ-10-1600-0,35; РБГ-10-2500-0,14; РБГ-10-2500-0,20	30	45																		
			РБГ-10-2500-0,20; РБДГ-10-2500-0,25 РБДГ-10-4000-0,105	10 15 20 25	30 35 40 45																		
			РБДГ-10-2500-0,35	10 15 20	30 35 40																		
4.	ПУ-4	1	РБ-10-1600-0,35; РБГ-10-2500-0,14	35	45	—"—	—"—	—"—	8	12180 ÷ 14780	14÷11	930	0,76÷ 0,78	1	—	57	А02-21-6	0,8	930	1	—	24,6	
			РБДГ-10-2500-0,25; РБДГ-10-4000-0,105	30	45																		
			РБДГ-10-2500-0,35	25	45																		
			РБСДГ-10-2×2500-0,14	10 15 20 25	30 35 40 45																		
5.	ПУ-5	1	РБ-10-1600-0,14; РБ-10-1600-0,20; РБ-10-1600-0,25	40	45	—"—	—"—	—"—	8	14830 ÷ 22100	30÷27	1430	0,78	1	—	57	А02-32-4	3,0	1430	1	—	45,5	
			РБГ-10-2500-0,20; РБДГ-10-2500-0,25	35	45																		
			РБДГ-10-2500-0,35; РБСДГ-10-2×2500-0,14 РБДГ-10-4000-0,18	30	40																		
			РБДГ-10-4000-0,18; РБСДГ-10-2×2500-0,20	10 15 20 25	30 35 40 45																		
6.	ПУ-6	1	РБ-10-1600-0,35; РБГ-10-2500-0,14	40	45	—"—	—"—	—"—	10	24850 ÷ 27500	22÷22	950	0,78	1	—	102	А02-32-6	2,2	950	1	—	45,5	
			РБДГ-10-2500-0,35; РБДГ-10-4000-0,105	35	45																		
			РБСДГ-10-2×2500-0,20	30	45																		
7.	ПУ-7	1	РБГ-10-2500-0,20; РБДГ-10-2500-0,25	40	45	—"—	—"—	—"—	8	15100 ÷ 19570	33÷30	1430	0,74÷ 0,76	2	57	114	А02-32-4	3,0	1430	2	45,5	91,0	
			РБДГ-10-4000-0,18; РБСДГ-10-2×2500-0,14	35	45																		
8.	ПУ-8	1	РБДГ-10-2500-0,35; РБДГ-10-4000-0,105 РБСДГ-10-2×2500-0,14	40	45	—"—	—"—	—"—	8	14380 ÷ 18120	30÷34	1430	0,73÷ 0,78	3	57	171	А02-32-4	3,0	1430	3	45,5	136,5	
			РБСДГ-10-2×2500-0,20	35	45																		
9.	ПУ-9	1	РБДГ-10-4000-0,18; РБСДГ-10-2×2500-0,20	40	45	—"—	—"—	—"—	10	22400 ÷ 26000	25÷22	950	0,78	3	102	306	А02-32-6	2,2	950	3	45,5	136,5	

7030-ТМ-ДГ-6

Нач. отд. Зуйкин
Гл. спец. Рудкин
Гл. констр. Гладков
Рук. гр. Пинчук

Копир. Давыдова

Минмонтажспецстрой СССР Главвентиляция Проектпромвентиляция Ленинградское отделение	Характеристика вентиляционного оборудования вентустановок ПУ-1 ÷ ПУ-9.	Типовой проект 407-3-225
Установка реакторов 6-10кв новой серии в закрытом помещении.		Альбом IV
		Лист 5

Таблица 3

Таблица тепловыделений, воздухообменов и типов вентустановок с фильтрами

N п/п	Наименование реакторов	dн. / dвн.	Тепловыделения реакторов в 3-х фазн. камп. кВт/ч ккал/ч	Воздухообмен м3/ч: tпр=40°С; tух=45°С γср=1,119 кг/м3		tпр=35°С; tух=45°С γср=1,126 кг/м3		tпр=30°С; tух=45°С γср=1,137 кг/м3		tпр=25°С; tух=45°С γср=1,148 кг/м3		tпр=20°С; tух=40°С γср=1,165 кг/м3		tпр=15°С; tух=35°С γср=1,185 кг/м3		tпр=10°С; tух=30°С γср=1,205 кг/м3	
				L	Тип вент.	L	Тип вент.	L	Тип вент.	L	Тип вент.	L	Тип вент.	L	Тип вент.	L	Тип вент.
1	2	3	4	5	6	7	8	9	10	11	12	13	14	15	16	17	18
1.	РБ-10-1600-0,14	1510 / 515	6,1×3 / 18090	13480	ПУ-5ф	7440	ПУ-2ф	4420	ПУ-2ф	3300	ПУ-1ф	3240	ПУ-1ф	3180	ПУ-1ф	3120	ПУ-1ф
2.	РБ-10-1600-0,20	1665 / 595	7,5×3 / 22260	16580	ПУ-6ф	9150	ПУ-4ф	5400	ПУ-2ф	4050	ПУ-2ф	3990	ПУ-2ф	3960	ПУ-2ф	3840	ПУ-2ф
3.	РБ-10-1600-0,25	1910 / 875	8,3×3 / 24630	18340	ПУ-6ф	10140	ПУ-4ф	6000	ПУ-2ф	4470	ПУ-2ф	4410	ПУ-2ф	4320	ПУ-2ф	4260	ПУ-2ф
4.	РБ-10-1600-0,35	1905 / 745	11×3 / 32640	24310	ПУ-7ф	13440	ПУ-5ф	7980	ПУ-2ф	5940	ПУ-2ф	5820	ПУ-2ф	5730	ПУ-2ф	5640	ПУ-2ф
5.	РБГ-10-2500-0,14	1955 / 815	11×3 / 32640	24310	ПУ-7ф	13440	ПУ-5ф	7980	ПУ-2ф	5940	ПУ-2ф	5820	ПУ-2ф	5730	ПУ-2ф	5640	ПУ-2ф
6.	РБГ-10-2500-0,20	1925 / 775	14×3 / 41550	30900	ПУ-8ф	17100	ПУ-6ф	10170	ПУ-4ф	7550	ПУ-2ф	7410	ПУ-2ф	7290	ПУ-2ф	7170	ПУ-2ф
7.	РБДГ-10-2500-0,25	2145 / 915	16,1×3 / 47760	35580	ПУ-9ф	19650	ПУ-6ф	11670	ПУ-5ф	8700	ПУ-3ф	8520	ПУ-3ф	8400	ПУ-3ф	8220	ПУ-3ф
8.	РБДГ-10-2500-0,35	2220 / 945	20,5×3 / 60840	45300	ПУ-10ф	25020	ПУ-7ф	14880	ПУ-6ф	11070	ПУ-5ф	10860	ПУ-4ф	10680	ПУ-4ф	10500	ПУ-4ф
9.	РБДГ-10-4000-0,105	2082 / 855	18,5×3 / 54900	40880	ПУ-10ф	22590	ПУ-7ф	13410	ПУ-5ф	9990	ПУ-4ф	9810	ПУ-4ф	9630	ПУ-4ф	9480	ПУ-4ф
10.	РБДГ-10-4000-0,18	2140 / 875	27,7×3 / 82170	61200	ПУ-11ф	33810	ПУ-8ф	20100	ПУ-6ф	14940	ПУ-6ф	14700	ПУ-6ф	14430	ПУ-6ф	14160	ПУ-6ф
11.	РБСДГ-10-2×2500-0,14	2205 / 1055	22,5×3 / 66750	49410	ПУ-10ф	27480	ПУ-8ф	16320	ПУ-6ф	12150	ПУ-5ф	11910	ПУ-5ф	11700	ПУ-5ф	11520	ПУ-5ф
12.	РБСДГ-10-2×2500-0,20	2140 / 955	32,1×3 / 95250	70940	ПУ-12ф	39210	ПУ-9ф	23280	ПУ-7ф	17310	ПУ-6ф	17010	ПУ-6ф	16710	ПУ-6ф	16410	ПУ-6ф

Примечания.

1. В графе 3 указаны диаметры реакторов соответственно наружный и внутренний в мм.
2. В графе 4 тепловыделения определены при 100% нагрузке на реакторную установку.

Гл. инж. проекта	Потехин		
Нач. отд.	Фимин		
Гл. спец.	Сулькин		
Гл. констр.	Гаврилова		
Рук. гр.	Гончук		

Альбом ТМ-407-3-225

Госстрой СССР Главпромвентиляция Проектпромвентиляция Ленинградское отделение	Таблица тепловыделений, воздухообменов и типов вентустановок с фильтрами ПУ-1ф – ПУ-12ф.	Типовой проект 407-3-225 Альбом IV	
Установка реакторов 6-10кв новой серии в закрытом помещении.		Лист 6	

ХАРАКТЕРИСТИКА ВЕНТОБОРУДОВАНИЯ С УСТАНОВКОЙ ФИЛЬТРОВ

Таблица 4

8

№ п/п	N установки	К-во	Наименование обслуживаемого помещения	Температ. °С $t_{пр.}$	Температ. °С $t_{уск}$	Назначение	Вентилятор: Серия	Вентилятор: Тип	Вентилятор: №	Вентилятор: Производительность м3/ч	Вентилятор: Полное давление кг/м²	Вентилятор: Число оборот. об/мин.	Вентилятор: КПД	Вентилятор: К-во	Вентилятор: Вес в кг 1 шт.	Вентилятор: Вес в кг Общ.	Электродвигатель: Тип	Электродвигатель: Мощность квт.	Электродвигатель: Число оборот. об/мин.	Электродвигатель: К-во	Электродвигатель: Вес в кг 1 шт.	Электродвигатель: Вес в кг Общ.	Фильтр: Тип ФЯВ К-во ячеек	Фильтр: ФРУ Тип	Примечание
1.	ПУ-1ф	1	РБ-10-1600-0,14	10 15 20 25	30 35 40 45	Приток	А-6,3095-1	Ц4-70	6,3	3430÷3630	45÷45	930	0,66	1	—	153	А02-31-6	1,5	930	1	—	38	4	—	
2.	ПУ-2ф	1	РБ-10-1600-0,14	30 35	45 45	—"—	А6,3095-1	Ц4-70	6,3	4220÷8780	46÷35	930	0,7÷0,775	1	—	153	А02-31-6	1,5	930	1	—	38	8	—	
			РБ-10-1600-0,20; РБ-10-1600-0,25; РБ-10-1600-0,35; РБГ-10-2500-0,14	10 15 20 25 30	30 35 40 45 45																				
			РБГ-10-2500-0,20	10 15 20 25	30 35 40 45																				
3.	ПУ-3ф	1	РБДГ-10-2500-0,20	10 15 20 25	30 35 40 45	—"—	А6,3100-1	Ц4-70	6,3	9040÷9570	42÷40	930	0,75	1	—	156,5	А02-32-6	2,2	930	1	—	45,5	8	—	
4.	ПУ-4ф	1	РБ-10-1600-0,20; РБ-10-1600-0,25	35	45	—"—	А6,3105-1	Ц4-70	6,3	10070÷11950	46÷36	930	0,775÷0,65	1	—	154,5	А02-32-6	2,2	930	1	—	45,5	16	—	
			РБГ-10-2500-0,20	30	45																				
			РБДГ-10-2500-0,35	10 15 20	30 35 40																				
			РБДГ-10-4000-0,105	10 15 20 25	30 35 40 45																				
5.	ПУ-5ф	1	РБ-10-1600-0,14	40	45	—"—	А8-1	Ц4-70	8	12180÷15000	42÷33	670	0,8÷0,7	1	—	503	А02-41-6	3,0	965	1	—	65	16	—	
			РБ-10-1600-0,35; РБГ-10-2500-0,14	35	45																				
			РБДГ-10-2500-0,25; РБДГ-10-4000-0,105	30	45																				
			РБДГ-10-2500-0,35	25	45																				
			РБСДГ-10-2×2500×0,14	10 15 20 25	30 35 40 45																				
6.	ПУ-6ф	1	РБ-10-1600-0,20; РБ-10-1600-0,25	40	45	—"—	А10-1	Ц4-70	10	15580÷22100	45÷35	530	0,8÷0,75	1	—	808	А02-42-6	4,0	965	1	—	77	16	—	
			РБГ-10-2500-0,20; РБДГ-10-2500-0,25	35	45																				
			РБДГ-10-2500-0,35; РБСДГ-10-2×2500×0,14	30	45																				
			РБДГ-10-4000-0,18	10 15 20 25 30	30 35 40 45 45																				
			РБСДГ-10-2×2500-0,20	10 15 20 25	30 35 40 45																				
7.	ПУ-7ф	1	РБ-10-1600-0,35; РБГ-10-2500-0,14	40	45	—"—	А10-2	Ц4-70	10	24850÷27520	47÷39	600	0,7	1	—	723	А02-51-6	5,5	965	1	—	96	16	—	
			РБДГ-10-2500-0,35; РБДГ-10-4000-0,105	35	45																				
			РБСДГ-10-2×2500-0,20	30	45																				
8.	ПУ-8ф	1	РБГ-10-2500-0,20	40	45	—"—	А12,5-2	Ц4-70	12,5	30230÷37190	52:46	475	0,8÷0,75	1	—	1183	А02-52-6	7,5	965	1	—	116	32	—	
			РБДГ-10-4000-0,18; РБСДГ-10-2×2500×0,14	35	45																				
9.	ПУ-9ф	1	РБДГ-10-2500-0,25	40	45	—"—	А12,5-3	Ц4-70	12,5	39140÷43130	60÷52	530	0,78÷0,71	1	—	1170	А02-61-6	10	965	1	—	143	32	—	
			РБСДГ-10-2×2500-0,20	35	45																				
10.	ПУ-10ф	1	РБДГ-10-2500-0,35; РБДГ-10-4000-0,105	40	45	—"—	А12,5-4	Ц4-70	12,5	45000÷54350	74÷56	600	0,77÷0,67	1	—	1133	А02-71-6	17	970	1	—	214	32	—	
			РБСДГ-10-2×2500×0,14																						
11.	ПУ-11ф	1	РБДГ-10-4000-0,18	40	45	—"—	Б16-2	Ц4-76	16	67320	68	460	0,83	1	—	2134	А02-72-6	22	980	1	—	242	—	ф6РУ3	
12.	ПУ-12ф	1	РБСДГ-10-2×2500-0,20	40	45	—"—	Б-16-4	Ц4-76	16	78030	82	510	0,83	1	—	2171	А02-81-6	30	980	1	—	330	—	ф8РУ2	

Минмонтажспецстрой СССР
Главпромвентиляция
Проектпромвентиляция
Ленинградское отделение

Установка реакторов 6-10кв новой серии в закрытом помещении.

Характеристика вентоборудования с установкой фильтров ПУ-1ф÷ПУ-12ф.

Типовой проект 407-3-225
Альбом IV
Лист 7

Нач. отд. Зимоят
Гл. спец. Ривкин
Гл. констр. Андрианов
Рук. гр. Пинчук
Копир. Содколова

7030ТМ-IV-8

Таблица воздухообменов при 50% номинальных тепловыделениях

N/N п/п	Наименование реакторов.	$\frac{d_н}{d_{вн}}$ мм	Тепловыделения реакторов $3^х$ фазн. компл.		Воздухообмен м³/ч							
					$t_{пр}=25°C$; $t_{ух}=45°C$ $\gamma_{ср}=1,137$ кг/м³		$t_{пр}=20°C$; $t_{ух}=40°C$ $\gamma_{ср}=1,165$ кг/м³		$t_{пр}=15°C$; $t_{ух}=35°C$ $\gamma_{ср}=1.185$ кг/м³		$t_{пр}=10°C$; $t_{пр}=30°C$ $\gamma_{ср}=1,205$ кг/м³	
			квт	ккал/ч	L	Тип вент.	L	Тип вент.	L	Тип вент.	L	Тип вент.
1	2	3	4	5	6	7	8	9	10	11	12	13
1.	РБ-10-1600-0,14	1510/515	3,05×3	9045	1650	ЕУ	1620	ЕУ	1590	ЕУ	1560	ЕУ
2.	РБ-10-1600-0,20	1665/595	3,75×3	11130	2030	ЕУ	2000	ЕУ	1980	ЕУ	1620	ЕУ
3.	РБ-10-1600-0,25	1910/875	4,15×3	12315	2240	ЕУ	2210	ЕУ	2160	ЕУ	2130	ЕУ
4.	РБ-10-1600-0,35	1905/745	5,5×3	16320	2970	ЕУ	2910	ЕУ	2870	ЕУ	2820	ЕУ
5.	РБГ-10-2500-0,14	1955/815	5,5×3	16320	2970	ЕУ	2910	ЕУ	2870	ЕУ	2820	ЕУ

Нач.отд. Гл.спец. Гл.констр. Рук.гр.	Эйнмонт. Ривкин Андрианов Пинчук	Копир. Собколова

7030тм-IV-9

Минмонтажспецстрой СССР Главпромвентиляция Проектпромвентиляция Ленинградское отделение	Таблица воздухообменов при 50% номинальных тепловыделениях.	Типовой проект 407-3-225
Установка реакторов 6-10 кв новой серии в закрытом помещении		Альбом IV
		Лист 8

М1:50

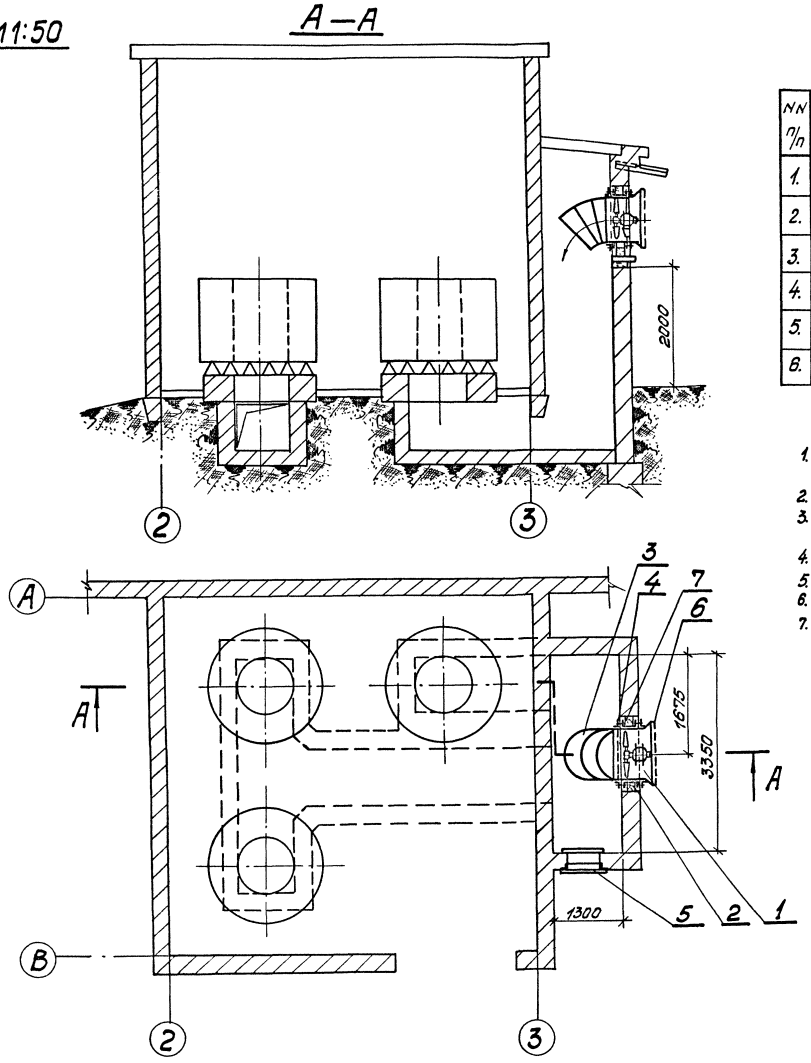

Техническая характеристика установок

NN п/п	№ вент. установки	Вентилятор Тип	Вентилятор Вес кг	Электродвигатель Тип	Электродвигатель N квт	Электродвигатель n об/мин	Электродвигатель Вес кг	Крепление вентилятора поз. 2 тип / Вес кг	Отвод поз. 3 ф / Вес кг	Отвод поз. 3 ст. лист б мм	Фланец поз. 4 сортамент / Вес кг	Сетка пров. тканая поз. 6 Сортамент / Вес кг	Общий вес установки кг	Примечание
1.	ПУ-1	06-300N4	8,04	АОЛ2-11-2	0,8	2815	11,2	Черт. ОВ-5 / 20,8	400 / 2,66	0,55	Уголок 25×25×3 / 1,48	N20-1,6 / 0,55	44,73	
2.	ПУ-2	06-300N6,3	24,04	АОЛ2-11-6	0,4	915	11,2	Черт. ОВ-6 / 29,4	630 / 8,09	0,7	Уголок 28×28×3 / 2,61	N20-1,6 / 1,06	76,40	
3.	ПУ-3	06-300N6,3	24,04	АОЛ2-12-4	0,8	1360	12,6	Черт. ОВ-6 / 29,4	630 / 8,09	0,7	Уголок 28×28×3 / 2,61	N20-1,6 / 1,06	77,80	
4.	ПУ-4	06-300N8	57,0	А02-21-6	0,8	930	24,6	ОВ-02-119/65; У121 / 16,2	800 / 12,98	0,7	Уголок 32×32×4 / 4,95	N20-1,6 / 1,55	117,28	
5.	ПУ-5	06-300N8	57,0	А02-32-4	3,0	1430	45,5	ОВ-02-119/65; У121 / 16,2	800 / 12,98	0,7	Уголок 32×32×4 / 4,95	N20-1,6 / 1,55	138,18	
6.	ПУ-6	06-300N10	102,0	А02-32-6	2,2	950	45,5	ОВ-02-119/65; У122 / 19,5	1000 / 23,31	0,8	Уголок 36×36×4 / 6,97	N20-1,6 / 2,21	199,49	

Примечания.

1. Установку, расположенную с левой стороны реакторной камеры выполнить в зеркальном изображении.
2. Сечения приточных вентканалов см. строительные чертежи.
3. Вытяжка из камер осуществляется через жел.реш. 5800×800, установленные в верхней части наружных стен по осям „В" и „2" (см. строительные чертежи).
4. Вентустановки подлежат заземлению.
5. Таблица для подбора вентустановок см. пояснительную записку лист 6.
6. В технической характеристике указан общий вес комплекта оборудования на установку.
7. Монтаж вентустановок производить согласно СНиПа-III Г-1.62.

Спецификация

№ поз.	Обозначен.	Наименование	Кол.	Материал	Вес в кг Ед.	Вес в кг Общ.	Примечание
1.	—	Вентилятор осевой 06-300 с эл. двигателем и коллектор.	1	Готовое изделие	—	—	См. таблицу
2.	—	Крепление вентилятора 06-300	1	—	—	—	— " —
3.	—	Отвод-45°	1	Ст. лист. оцинк. ГОСТ 8075-56	—	—	— " —
4.	—	Фланец	1	Уголок равнобед. ГОСТ 8509-72 Ст. 3 ГОСТ 535-58	—	—	— " —
5.	4.904-62 Л.2÷7,18	Дверь герметическая неутепленная D1,25×0,5	1	Разный	—	24,53	—
6.	—	Сетка пров. тканая N20-1,6	1	ГОСТ 5336-67	—	—	См. таблицу.
7.	—	Болт с гайкой	Диаметр и кол-во болтов принимать по фланцу вентилятора.				

Минмонтажспецстрой СССР Главпромвентиляция Проектпромвентиляция Ленинградское отделение	Вентустановки ПУ-1÷ПУ-6 План. Разрез А-А Спецификация.	Типовой проект 407-3-225
Установка реакторов 6-10 кв новой серии в закрытом помещении.		Альбом IV
		Лист ОВ-IV-1

Гл. спец.	Ривкин			
Гл. констр.	Андрианов			
Рук. гр.	Пинчук			
			Копир.	Собколова

ПОЗОТМ IV-10

М1:50

А–А

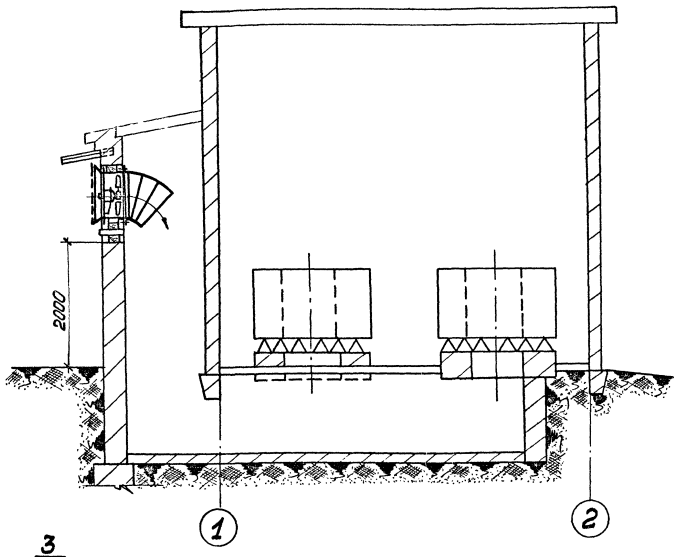

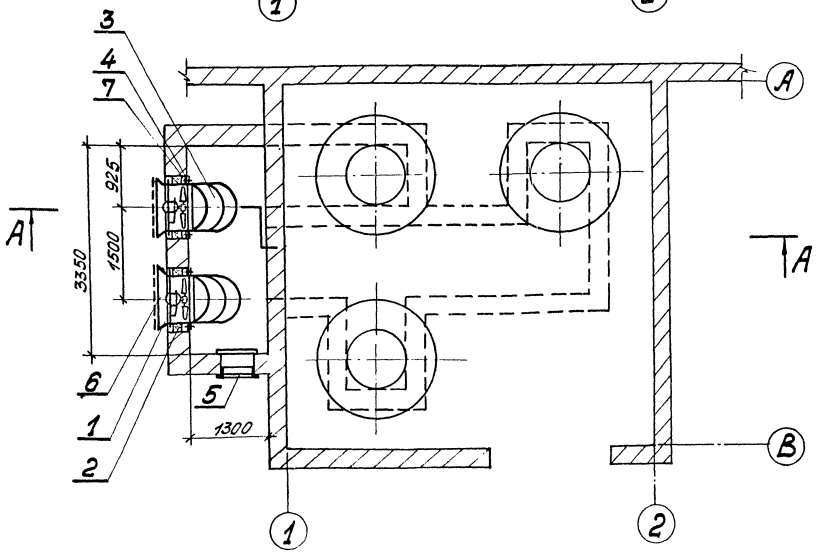

Техническая характеристика установки

№ п/п.	№ вентустановки	Вентилятор Тип	Вентилятор Вес кг	Электродвигатель Тип	Электродвигатель N квт	Электродвигатель n об/мин	Электродвигатель Вес кг	Крепление вентилятора поз. 2 Тип / Вес кг	Отвод Поз. 3 Ф / Вес кг	Отвод Поз. 3 Ст. лист. 6 мм	Фланец Поз. 4 Сортамент / Вес кг	Сетка Пров. тканая поз. 5 Сортамент / Вес кг	Общий вес установки кг	Примечание
1.	ПУ-7	06-300 N8	114	А02-32-4	3,0	1430	91	08-02-119/65, У-121 / 32,4	800 / 25,96	0,7	Уголок 32×32×4 / 9,90	N20-1,6 / 3,1	276,36	

Примечания.

1. Установку, расположенную с правой стороны реакторной камеры выполнить в зеркальном изображении.
2. Сечения приточных вентканалов см. строительные чертежи.
3. Вытяжка из камер осуществляется через жел. реш 5800×800, установленные в верхней части наружных стен по осям „В" и „Г" (см. строительные чертежи).
4. Вентустановки подлежат заземлению.
5. Таблица для подбора вентустановок см. пояснительную записку лист 6.
6. В технической характеристике указан общий вес комплекта оборудования вентустановки.
7. Монтаж вентустановок производить согласно СНиПа-III Г-1.62.

Спецификация

№ поз.	Обозначение	Наименование	Кол.	Материал	Вес в кг Ед.	Вес в кг Общ.	Примечания
1.	—	Вентилятор осевой 06-300 с эл. двигателем и коллектором	2	Готовое изделие	—	—	См. таблицу
2.	—	Крепление вентилятора 06-300	2	—	—	—	—„—
3.	—	Отвод – 45°	2	Ст. лист. оцинк. ГОСТ 8075-56	—	—	—„—
4.	—	Фланец	2	Уголок равноб. ГОСТ 8509-72 Ст. 3 ГОСТ 535-58	—	—	—„—
5.	4.904-62. л. 2÷7, 18	Дверь герметическая неутепленная D1,25×0,5	1	разный	—	24,53	—
6.	—	Сетка пров. тканая N 20-1,6	2	ГОСТ 5336-67	1,96	3,1	—
7.	—	Болт с гайкой	Диаметр и кол-во болтов принимать по фланцу вентилятора.				

Минмонтажспецстрой СССР Главпромвентиляция Проектпромвентиляция Ленинградское отделение	Вентустановка ПУ-7. План. Разрез А-А. Спецификация	Типовой проект 407-3-225
Установка реакторов 6-10кв новой серии в закрытом помещении.		Альбом IV
		Лист 0[illegible]

Нач. отд.	Эймонт		Констр.	Назарова		7030ТМ-IV-11
Гл. спец.	Ривкин					
Гл. констр.	Андрианов		Копир	Собколова		
Рук. гр.	Пинчук					

М 1:50

А — А

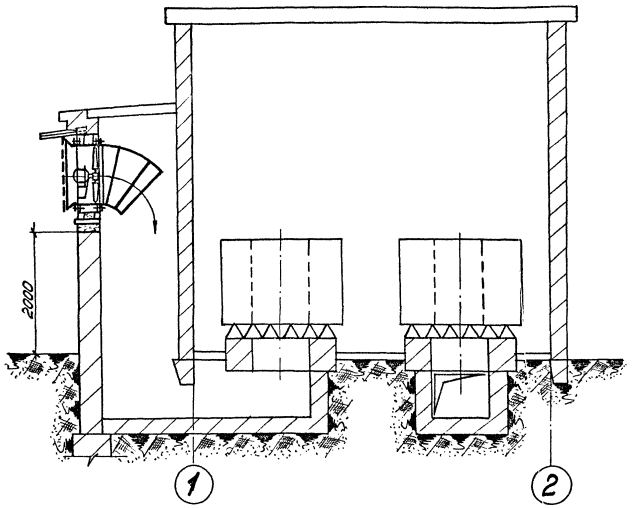

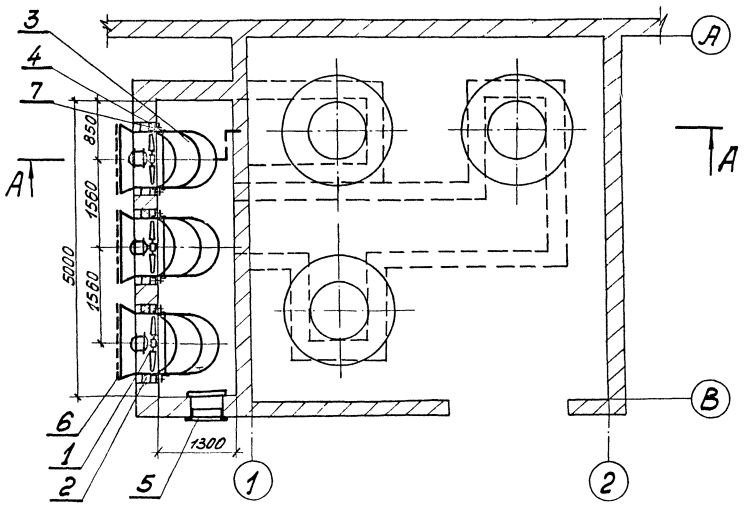

Техническая характеристика установок

NN п/п	№ вентустановки	Вентилятор		Электродвигатель				Крепление вентилятора поз. 2	Отвод поз. 3		Фланец поз. 4.	Сетка пров. тканая поз. 5.	Общий вес установки кг	Примечание
		Тип	Вес кг	Тип	N кВт	об/мин	Вес кг	Тип Вес кг	Ф Вес кг	ст. толщ. в мм	Сортамент Вес кг	Сортамент Вес кг		
1.	ПУ-8	06-300№8	171	А02-32-4	3,0	1430	136,5	08-02-119/65 У-121 48,6	800 38,94	0,7	Уголок 32×32×4 14,85	№20-1,6 4,65	409,89	
2.	ПУ-9	06-300№10	306	А02-32-6	2,2	950	136,5	08-02-119/65 У-122 58,5	1000 69,93	0,8	Уголок 32×36×4 20,91	№20-1,6 6,64	591,84	

Примечания.

1. Установку, расположенную с правой стороны реакторной камеры выполнить в зеркальном изображении.
2. Сечения приточных вентканалов см. строительные чертежи.
3. Вытяжка из камер осуществляется через жел. реш. 5800×800, установленные в верхней части наружных стен по осям „В" и „2" (см. строительные чертежи).
4. Вентустановки подлежат заземлению.
5. Таблица для подбора вентустановок см. пояснительную записку лист 6.
6. В технической характеристике указан общий вес комплекта оборудования вентустановки.
7. Монтаж вентустановок производить согласно СНиП а-III Г-1,62.

Спецификация

N поз.	Обозначение	Наименование	Кол.	Материал	Вес в кг Ед.	Вес в кг Общ.	Примечание
1.	——	Вентилятор осевой 06-300 с эл. двигателем и комплектом	3	Готовое изделие	—	—	См. таблицу
2.	——	Крепление вентилятора 06-300	3	——	—	—	„
3.	——	Отвод - 4,5°	3	Ст. лист. ошиников. ГОСТ 8075-56	—	—	„
4.	——	Фланец	3	Уголок равнобок. ГОСТ 8509-72 и Эл 310 Г-333-3	—	—	„
5.	4.904-62 л. 2÷7, 18	Дверь герметическая неутепленная D 125×0,5	1	Разный	—	24,53	——
6.	——	Сетка пров. тканая №20-1,6	3	ГОСТ 3336-67	—	—	См. таблицу
7.	——	Болт с гайкой	Диаметр и кол-во болтов принимать по фланцу вентилятора.				

Минмонтажспецстрой СССР Главпромвентиляция Проектпромвентиляция Ленинградское отделение	Вентустановки ПУ-8÷ПУ-9. План. Разрез А-А. Спецификация.	Типовой проект 407-3-225 Альбом IV Лист ОВ-IV-3
Установка реакторов 6-10 кв новой серии в закрытых помещениях.		

Гл. спец. Ридкин
Гл. констр. Афанасьев
Рук. гр. Пинчук
Конц. Сокалова
407-3-225 Альбом IV

М 1:50

А—А

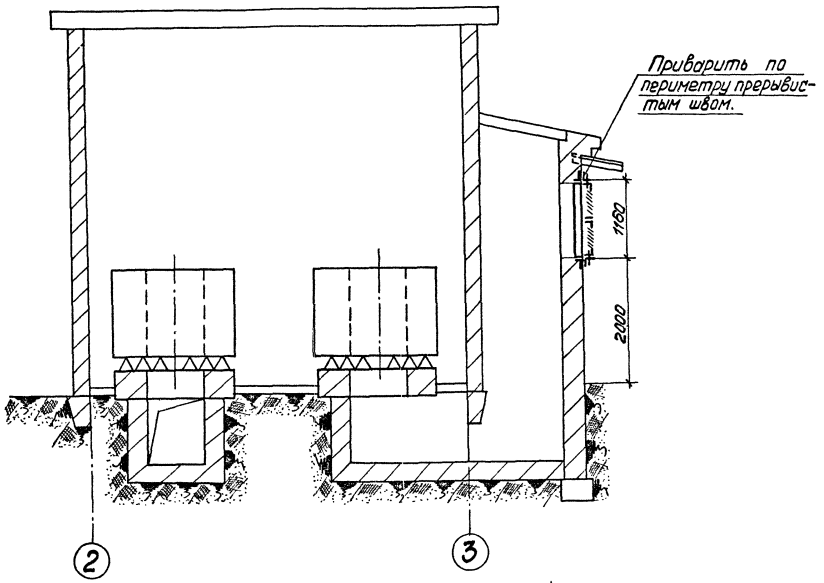

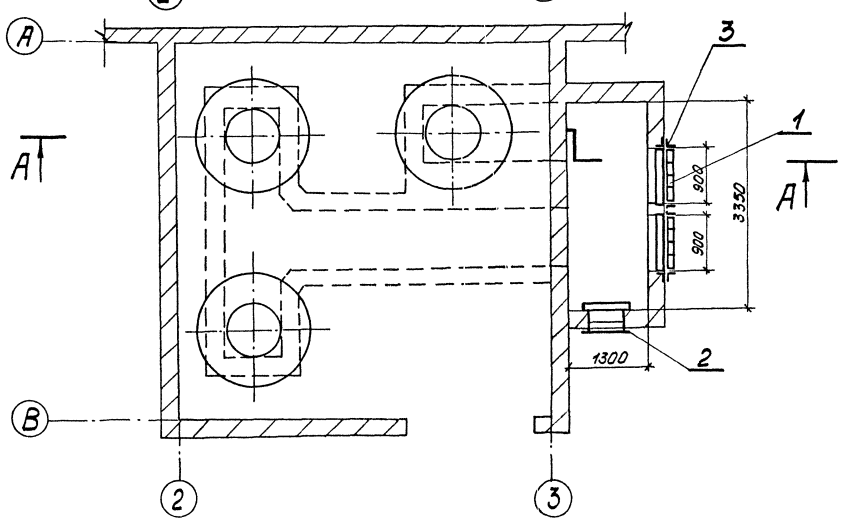

Примечания.

1. Установку расположенную с левой стороны реакторной камеры, выполнить в зеркальном изображении.
2. Сечения приточных вентканалов см. строительные чертежи.
3. Вытяжка из камер осуществляется через жал. реш. 5800×800, установленные в верхней части наружных стен по осям „В" и „2" (см. строительные чертежи)

Спецификация

№ поз.	Обозначение	Наименование	Кол.	Материал	Вес в кг Ед.	Вес в кг Общ.	Примеч.
1	Горьковский механический завод N1	Решетка жалюзийная СТД 5291	16	Ст. 3	1,62	26,0	
2	4904-62 л. 2÷7,18	Дверь герметическая неутепленная D1,25×0,5	1	разный		24,53	
3	———	Рама 900×1160	2	Уголок равнов 40×40×4 ГОСТ 8509-72 Ст4 ГОСТ 535-58	11,5	23,0	

Минмонтажспецстрой СССР Главпромвентиляция Проектпромвентиляция Ленинградское отделение	Вентустановка ЕУ-1 при 50% номинальных тепловыделений	Типовой проект 407-3-225
Установка реакторов 6-10 кВ на той серии в закрытом помещении		Альбом IV
		Лист ОВ-IV-4

Гл. инж.	Потехин		Проект.	Исакова	
Нач. отд.	Эйнонт		Констр.	Назарова	
Гл. спец.	Рывкин				
Гл. констр.	Андрианов		Копир.	Собколова	
Рук. гр.	Пинчук				

7030тм-IV-13

Обозначение	N вентилятора	Размеры, мм						Масса кг
		H	h	B	в	L	C	
ОВ-IV-5СБ	4	830	800	700	670	364	200	20,8
ОВ-IV-6СБ	6,3	1060	1030	930	900	467	315	29,4

Формат	Зона	Поз.	Обозначение	Наименование	Кол.	Примечание
				Сборочные единицы		
11		1	ОВ-IV-5-01	Рама	1	
11		2	ОВ-IV-5-02	Проушина	2	
				Детали		
11		3	ОВ-IV-5-00-01	Скоба	1	
11		4	ОВ-IV-5-00-02	Лист	2	
				Стандартные изделия		
				Болты ГОСТ 7798-70		
		5		Болт М12×40	2	
		6		Болт М6×12	8	
				Гайки ГОСТ 5915-70		
		7		Гайка М12	4	
		8		Гайка М6	8	
		9		Шаба 6 ГОСТ 11371-69	8	
		10		Шайба пр.12Н65Г ГОСТ 6402-70	4	
		11		Шуруп 5×30 ГОСТ 1144-60	10	
				Сборочные единицы		
11		1	ОВ-IV-6-01	Рама	1	
11		2	ОВ-IV-5-02	Проушина	2	
				Детали		
11		3	ОВ-IV-6-00-01	Скоба	1	
11		4	ОВ-IV-6-00-02	Лист	2	
				Стандартные изделия		
				Болты ГОСТ 7798-70		
		5		Болт М12×40	2	
		6		Болт М6×12	16	
				Гайки ГОСТ 5915-70		
		7		Гайка М12	4	
		8		Гайка М6	16	
		9		Шайба 6 ГОСТ 11371-65	16	
		10		Шайба пр.12Н65Г ГОСТ 6402-70	4	
		11		Шуруп 5×30 ГОСТ 1144-60	10	

М 1:4

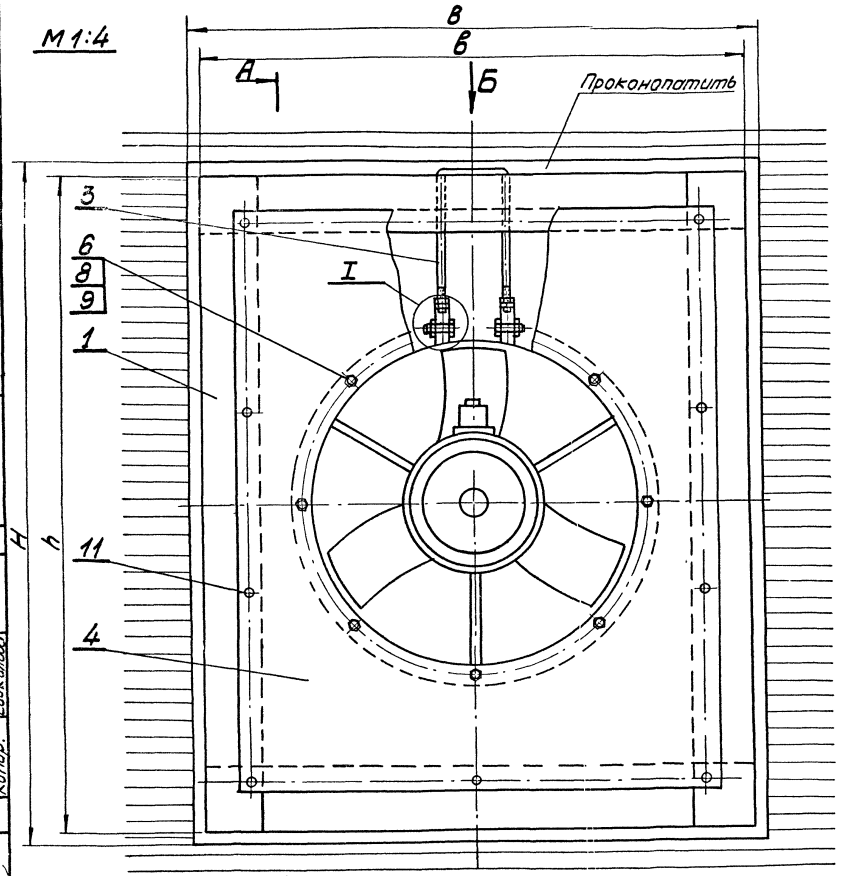

А—А

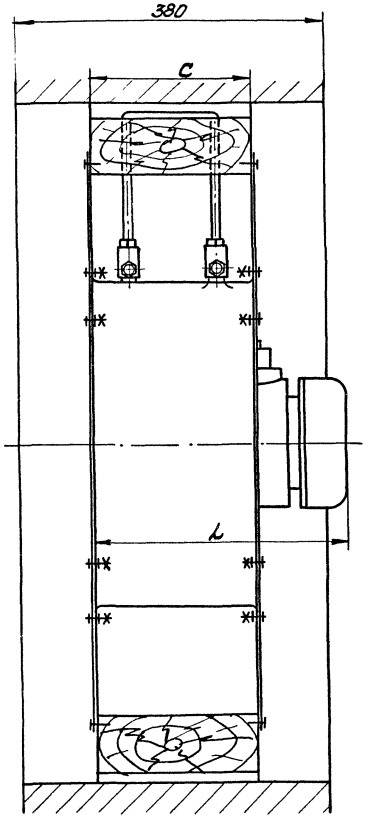

Вид Б

Рама поз.1 условно не показана

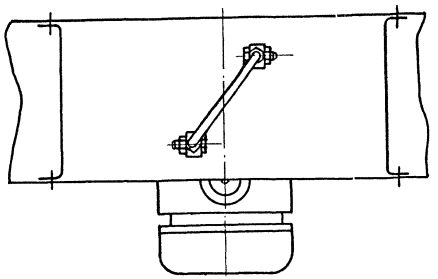

место I

М 1:1

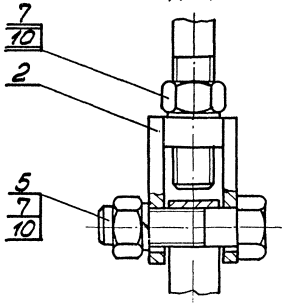

Минмонтажспецстрой СССР Главпромвентиляция Проектпромвентиляция Ленинградское отделение	Крепление осевых вентиляторов ОВ-300	Типовой проект 407-3-225	
Установка реакторов 6-10кв новой серии в закрытом помещении.	№4 и №6,3. Общий вид.	Альбом IV	
		Лист ОВ-IV-5	

7030тм-IV-14

Гл. инж.	Эйнбинт		
Нач. отд.	Эйнбинт		
Гл. спец.	Ривкин		
Гл. констр.	Андрианов		
Рук. гр.	Давидсон		
Копир.	Собколова		

М 1:5

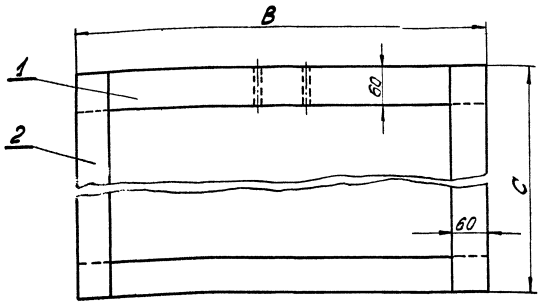

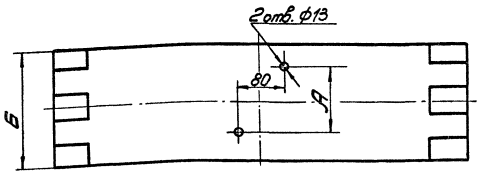

Обозначение	№вентилятора	Размеры, мм А	Б	В	С	Масса кг
ОВ-IV-5-01СБ	4	110	200	670	800	15,6
ОВ-IV-6-01СБ	6,3	225	315	900	1030	21,4

Формат	Зона	Поз.	Обозначение	Наименование	Кол.	Примеч.
				Детали		
Б.ч		1	ОВ-IV-5-01-01	Брус L=670	2	
				Брус 60×200 ГОСТ 8486-57		
Б.ч		2	ОВ-IV-5-01-02	Брус L=800	2	
				Брус 60×200 ГОСТ 8486-57		
				Детали		
Б.ч		1	ОВ-IV-6-01-01	Брус L=900	2	
				Брус 60×200 ГОСТ 8486-57		
Б.ч		2	ОВ-IV-6-01-02	Брус L=1030	2	
				Брус 60×200 ГОСТ 8486-57		

См. таблицу	Рама	—	—	сч.т.бл.	
Обозначение	Наименование	Материал	Сортамент	Масса	Лист

М 1:1

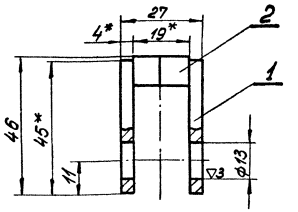

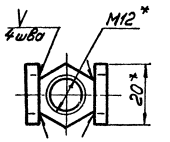

1. *Размеры для справок
2. Неуказанные пред. откл. размеров: охватывающих – по A_7, охватываемых – по B_7, прочих – по CM_8.
3. Сварку производить электродам типа Э-42 ГОСТ 9467-60.

Формат	Зона	Поз.	Обозначение	Наименование	Кол.	Примеч.
				Детали		
Б.ч		1	ОВ-IV-5-02-01	Планка	2	0,026кг
				Полоса 4×20 ГОСТ 103-57 / Ст 3. ГОСТ 535-58 L=45		
				Стандартные изделия		
		2		Гайка М12 ГОСТ 5915-70	1	

ОВ-IV-5-02	Проушина	—	—	0,042	
Обозначение	Наименование	Материал	Сортамент	Масса	Лист

Мосмонтажспецстрой СССР Гл. Вентиляция Проект вентиляция Ленинградское отделение	Крепление осевых вентиляторов ОВ-300 №4 и №6,3. Узлы.	Типовой проект 4.07-3-225 Альбом IV Лист ОВ-IV-5
Установка реакторов 6-10кВ новой серии в закрытом помещении.		

Гл. инж.	Потехин				
Нач. отд.	Зимнин				
Гл. спец.	Рывкин				
Гл. констр.	Андронов				
Рук. гр.	Лобанов				
Констр.	Левонян				

М 1:5

▽3(▽)

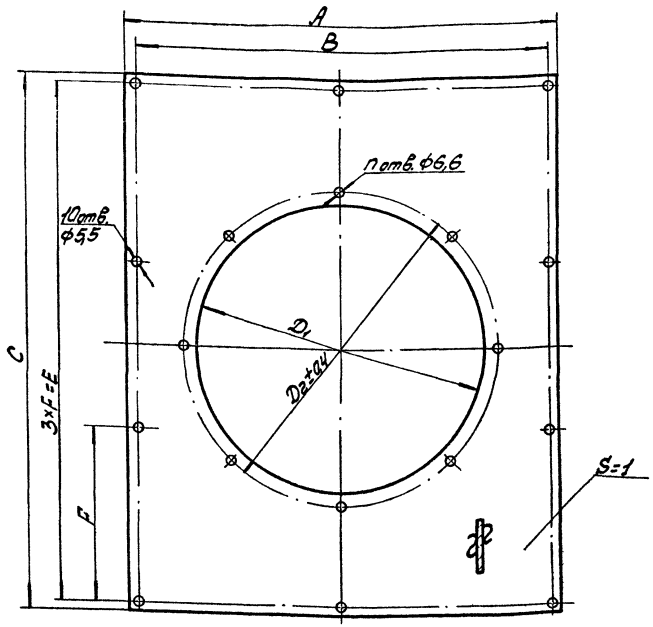

Обозначение	№ вентилятора	Размеры, мм								Масса кг
		A	B	C	E	F	D_1	D_2	n	
ОВ-IV-5-00-02	4	590	570	720	700	233,5	⌀405	⌀430	8	2,3
ОВ-IV-6-00-02	6,3	820	800	950	930	310	⌀635	⌀660	16	3,6

1 Неуказанные пред. откл. размеров: охватывающих - по A_7, охватываемых - по B_7, прочих - по CM_8

См. таблицу	Лист	Ст. 3	Лист 8 ГОСТ 3650-57	См. табл.	
Обозначение	Наименование	Материал	Сортамент	Масса	Лист

М 1:1

▽3(▽)

16

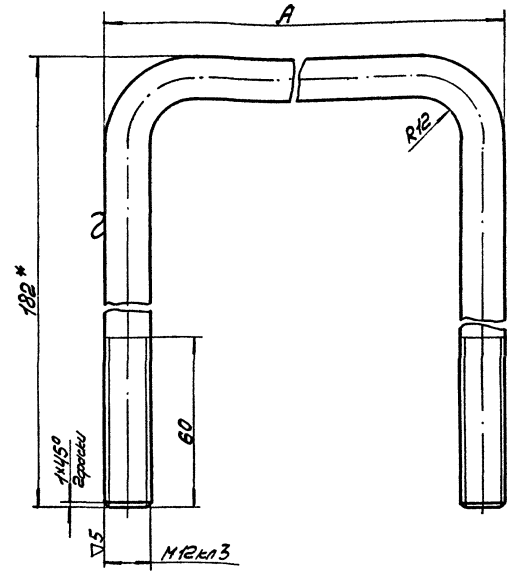

Обозначение	№ вентилятора	Размеры мм		Масса кг
		A	Развернутая длина	
ОВ-IV-5-00-01	4	148	472	0,4
ОВ-IV-6-00-01	6,3	252	576	0,5

1 * Размер для справок.
2. Неуказанные пред. откл. размеров: охватывающих - по A_7, охватываемых - по B_7, прочих - по CM_8.

См. таблицу	Скоба	Сталь 20	Круг 12 ГОСТ 2590-57 / 20 ГОСТ 1050-80	См. табл.	
Обозначение	Наименование	Материал	Сортамент	Масса	Лист

Минмонтажспецстрой СССР Главпромвентиляция Проектпромвентиляция Ленинградское отделение	Крепление осевых вентиляторов ОБ-300 № 4 и № 6,3 Детали.	Типовой проект 407-3-225
Установка реакторов 6-10 кв. новой серии в закрытом помещении.		Альбом IV
		Лист ОВ-IV-7

Гл. констр.	Андрианов	
Рук. гр.	Давидсон	

М 1:50

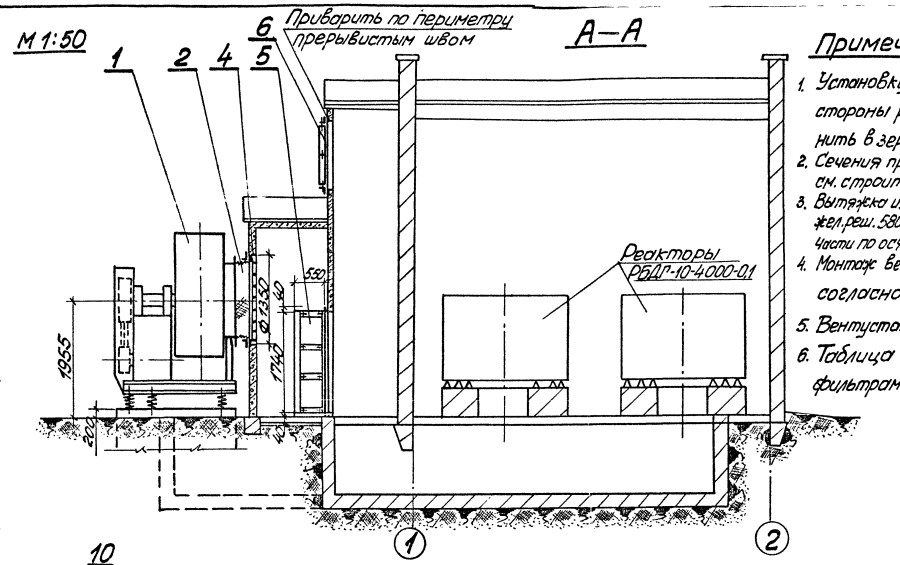

Примечания.

1. Установку, расположенную справой стороны реакторной камеры выполнить в зеркальном изображении.
2. Сечения приточных вентканалов см. строительные чертежи.
3. Вытяжка из камер осуществляется через жел.реш. 5800×800, установленные в верхней части по осям "В" и "Г" (см. строительные чертежи).
4. Монтаж вентустановки производить согласно СНиП-III-Г-1-62.
5. Вентустановка подлежит заземлению.
6. Таблица для подбора установок с фильтрами см. пояснительную записку.

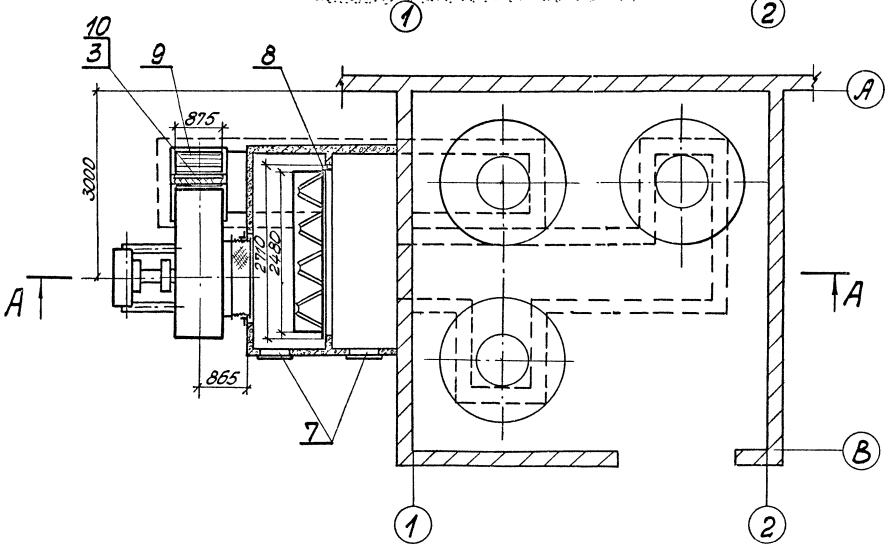

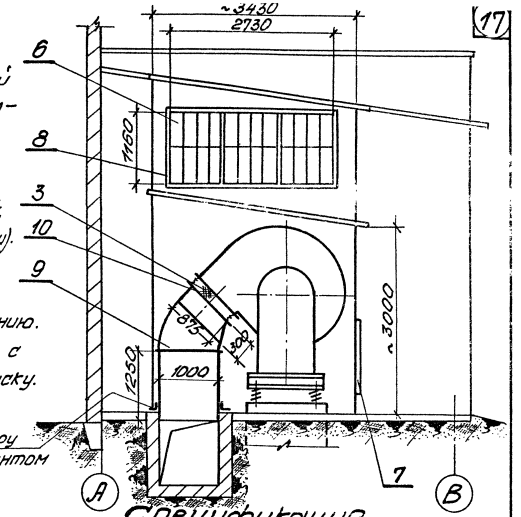

Спецификация

N поз.	Обозначение	Наименование	Кол.	Материал	Вес в кг ед.	Вес в кг общ.	Примечание
1.	А12,5-2	Вентагрегат с ц/б вентиляторами Ц4-70 №12,5 Л155 о Исп. 6 Q=31200 м³/ч, H=46 кгс/м², с эл. двигателем 4А 200L2У3 N=75 кВт, n=965 об/мин	1	Сталь	—	1299	
2.	2.494-8 в.1	Гибкая вставка Ф 1250 ℓ=320	1	Брезент	—	25,8	
3.	2.494-8 в.1	Гибкая вставка 875×875 ℓ=300	1	—"—	—	24,2	
4.	Применит. Сф-02-22/61 л.3	Ограждение d1250	1	Сталь разная	—	5,8	
5.		Секция с 24 фильтрами т. ФЯВ	1	Разный	—	400	Крепления фильтров выполнить по месту.
6.	Горьковский механ. завод №3	Решетка жалюзийная СТД 5291	24	Ст. 3	1,62	38,9	
7.	4.904-62 л.2÷7,18	Дверь герметическая неутепленная Д 1,25×0,5	2	Разный	24,53	49,06	
8.	—	Рама 2700×1160	1	Уголок равнополочный 90×90×6 ГОСТ 8509-72 Сталь ГОСТ 535-58	—	19,0	Б. Ч.
9.	—	Воздуховод 1000×875 с отводом и переходом	1	Ст. листовая ОСТ НКМ-ГОСТ 8375-56	—	70,0	
10.	—	Фланец 875×875	3	Уголок равнополочный 50×50×6 ГОСТ 8509-72 Сталь ГОСТ 535-58	6,9	20,7	

Минмонтажспецстрой СССР Главпромвентиляция Проектпромвентиляция Ленинградское отделение	Реактор РБДГ-10-4000-0,18 при tн.=+35°С. Пример компоновки вентустановки ПУ-8ф.	Типовой проект 4.07-3-225 Альбом IV Лист ОВ-IV-6
Установка реакторов 6-10кВ новой серии в закрытом помещении		

Гл. инж.	Шпилевой				
Нач. отд.	Зуйков				
Гл. спец.	Рывкин				
Гл. констр.	Кадомцев				
Рук. гр.	Пинчик				
		Конструкторский отдел	Дежкин		
		Проект	Усенко		
					10030ТМ-ТП-17
		Копир.	Гольдгор		

Отпечатано Свердловским филиалом ЦИТП

620062 г. Свердловск-62 ул.Генеральская 3-А

Заказ 2880 Тираж 310 Цена 1-08

Инв. № сф218-04 1976 г.

gost.e-ecolog.ru