Типовой проект

407-3-225

Установка реакторов 6-10кВ новой серии в закрытом помещении

Состав проектных материалов

Альбом I	Пояснительная записка и электротехническая часть.	Альбом IV	Санитарно-техническая часть
Альбом II	Архитектурно-строительная часть (Вариант в сборном железобетоне)	Альбом V	Сметы (Вариант в сборном железобетоне)
Альбом III	Архитектурно-строительная часть (Вариант в кирпиче)	Альбом VI	Сметы (Вариант в кирпиче)

сф 218-03

Альбом III

Разработан
Северо-Западным отделением
института "Энергосетьпроект"
Минэнерго СССР

Утвержден Минэнерго СССР
Введен в действие с 1.X-75г.
Решение № 175 от 1.X-75г.

gost.e-ecolog.ru

Перечень листов

Наименование	Номер листа	Страница
1	2	3
Титульный лист	—	1
Перечень листов	1; 2	2; 3
Пояснительная записка	3	4
Обзорный лист	4	5
Заглавный лист	АС-III-1	6
Реакторная камера типа I с естественной вентиляционной установкой. Фасады.	АС-III-2	7
То же. План, разрезы.	АС-III-3	8
Реакторная камера типа II с естественной вентиляционной установкой. Фасады.	АС-III-4	9
То же. План, разрезы.	АС-III-5	10
Реакторная камера типа III с естественной вентиляционной установкой. Фасады.	АС-III-6	11
То же. План, разрезы.	АС-III-7	12
Реакторная камера типа IV с принудительной вентиляционной установкой. Фасады.	АС-III-8	13
То же. План, разрезы.	АС-III-9	14
Реакторная камера типа V с принудительной вентиляционной установкой. Фасады.	АС-III-10	15
То же. План, разрезы.	АС-III-11	16
Реакторная камера типа VI с принудительной вентиляционной установкой. Фасады.	АС-III-12	17
То же. План, разрезы.	АС-III-13	18
Реакторная камера типа VII с принудительной вентиляционной установкой. Фасады.	АС-III-14	19
То же. План, разрезы.	АС-III-15	20
Реакторная камера типа VIII с принудительной вентиляционной установкой. Фасады.	АС-III-16	21
То же. План, разрезы.	АС-III-17	22
Реакторная камера типа IX с принудительной вентиляционной установкой. Фасады.	АС-III-18	23
То же. План, разрезы.	АС-III-19	24
Реакторные камеры типа I; IV; VIII. План раскладки кровельных плит. План раскладки опорных подушек.	АС-III-20	25
Реакторные камеры типа II; V; III. План раскладки кровельных плит. План раскладки опорных подушек.	АС-III-21	26
Реакторные камеры типа II; V; IX. План раскладки кровельных плит. План раскладки опорных подушек.	АС-III-22	27
Реакторные камеры типа I÷IX. Архитектурные детали А÷Д	АС-III-23	28
То же. Е÷Л	АС-III-24	29
Реакторные камеры типа I; II; IV; V; VII; VIII. Фрагмент фасада №1.	АС-III-25	30
Реакторные камеры типа III; VI; IX. Фрагмент фасада №2	АС-III-26	31
Реакторные камеры типа I; IV; VII. Фундаменты здания. План, виды, сечения.	АС-III-27	32
Реакторные камеры типа II; V; VIII. Фундаменты здания. План, виды, сечения.	АС-III-28	33
Реакторные камеры типа III; VI; IX. Фундаменты здания. План, виды, сечения.	АС-III-29	34
Реакторные камеры типа I; IV; VII. Подземная часть. План каналов. План раскладки асбестоцементных досок. Разрезы	АС-III-30	35
Реакторные камеры типа II; V; VIII. Подземная часть. План каналов. План раскладки асбестоцементных досок. Разрезы.	АС-III-31	36
Реакторные камеры типа III; VI; IX. Подземная часть. План каналов. План раскладки асбестоцементных досок.	АС-III-32	37
То же. Разрезы	АС-III-33	38

Гип	Рабинович	
Нач. отд.	Рабинович	
Нач. сект.	Рабинович	
Ст. инж.	Рабинович	

г. Ленинград

1974

Установка реакторов 6-10 кВ. новой серии в закрытом помещении (1 Вариант в кирпиче/).

Перечень листов.

Типовой проект 407-3-22.F

Альбом III

Лист 1

Перечень листов

наименование	номер листа	страница
1	2	3
Реакторные камеры типа I ÷ IX Фундаменты под реакторы	АС-III-34	39
Реакторные камеры типа I ÷ IX. Монтажная схема установки ворот	АС-III-35	40
То же. Металлические ворота. Коробка К-1 и балка МК-5	АС-III-36	41
То же. Металлические ворота. Полотно МВ-1	АС-III-37	42
То же. Металлические ворота. Комплекты „Б"; „В" и „Г"	АС-III-38	43
То же. Металлические ворота. Комплект „Ж".	АС-III-39	44
То же. Металлические ворота. Комплекты „И"; „Л".	АС-III-40	45
То же, Металлические ворота Комплект „К".	АС-III-41	46
То же, Сетчатое ограждение Монтажная схема	АС-III-42	47
То же. Сетчатое ограждение Металлоконструкции. Марки С-1; С-2; К-1	АС-III-43	48
То же. Сетчатое ограждение Металлоконструкции. Марки С-3 ÷ С-6	АС-III-44	49
То же. Металлоконструкции Марки МК-1 ÷ МК-3	АС-III-45	50
То же. Металлоконструкции Марки МК-4, МК-6 ÷ МК-8	АС-III-46	51
То же. Металлоконструкции Марки МК-9 ÷ МК-10	АС-III-47	52
То же. Металлоконструкции Марка ЖР-1	АС-III-48	53
То же. Металлоконструкции Марка ЖР-2	АС-III-49	54
Реакторные камеры типа I ÷ IX Сводная спецификация железобетонных и бетонных элементов.	АС-III-50	55
Реакторные камеры типа I ÷ IX Сводная спецификация стальных элементов	АС-III-51	56

1974	Установка реакторов 6-10 кв новой серии в закрытом помещении (Вариант в кирпиче)	Перечень листов	Типовой проект 407-3-225	Альбом III	Лист 2

Пояснительная записка

В альбоме содержатся строительные чертежи зданий для закрытой установки реакторов 6-10 кВ.

Эти здания представляют собой пристройку к зданию по типовому проекту N 407-3-188 „Закрытые распределительные устройства 6-10 кВ с большим количеством отходящих кабелей" и рассчитаны на одновременное с ним строительство.

Здания в плане имеют прямоугольную форму шириной 6 м и длиной 6 и 12 м.

Фундаменты под стены, а также стенки вентиляционных каналов из сборных бетонных блоков с заполнением монолитных участков бетоном марки 150.

Фундаменты под реакторы - монолитные из бетона марки 150.

Стены здания - кирпичные из обыкновенного глиняного кирпича марки 75 на растворе марки 50.

Кирпичная кладка стен выполняется под расшивку швов с последующей окраской известковым раствором с внутренней стороны. Марка кирпича по морозостойкости не ниже Мрз 15.

Горизонтальная гидроизоляция стен - цементно-песчаный раствор состава 1:2 с добавкой церезита, алюмината натрия, битумных или латексных эмульсий.

Покрытие каналов внутри помещения реакторов выполняется из асбестоцементных плит.

Кровельное покрытие выполняется из сборных железобетонных предварительно напряженных плит по серии 1.465-7, вып. 3, часть 1.

Утепление кровли предусмотрено пенобетонными плитами по ГОСТ 5742-61 с объемным весом $\gamma = 500$ кг/м³.

Кровельное покрытие рулонное, трехслойное.

Уклон кровли 1:10.

Чистые полы выполняются цементные с железнением по подготовке из бетона марки 100.

Отмостка здания бетонная по щебеночному основанию.

Внутренняя отделка стен выполняется вподрезку швов с последующей затиркой и покраской известковым раствором.

Все металлические конструкции и выступающие закладные детали окрашиваются масляной краской за 2 раза.

Указания по применению проекта.

По электротехническому заданию выбирается тип и количество реакторных камер, а также место примыкания этих камер к ЗРУ и тип фундаментов под реакторы.

В чертеже фундаментов под реакторы выделить выбранный тип фундамента, вычеркивая типы, не относящиеся к конкретному проекту.

В районах строительства с летней расчетной температурой от +25°С до +29°С включительно по условиям инсоляции толщина утеплителя принимается 150 мм.

1974	Установка реакторов 6-10 кВ новой серии в закрытом помещении (вариант в кирпиче)	Пояснительная записка.	Типовой проект 407-3-225	Альбом III	Лист 3

Северо-Западное отделение г. Ленинград

Гл. инж. пр. Гибень
Нач. сектора Ковалев
Ст. инж. Шленова

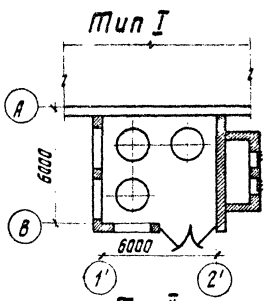

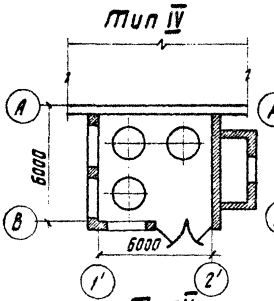

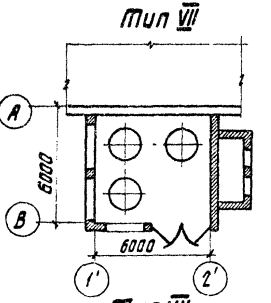

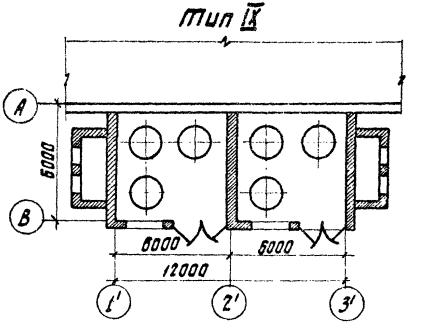

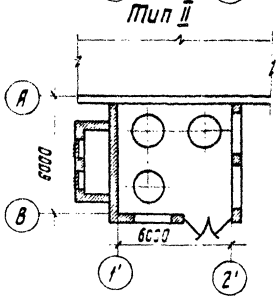

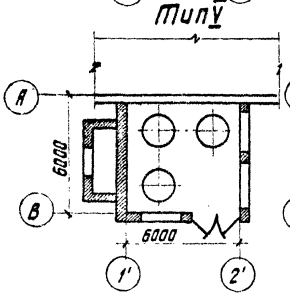

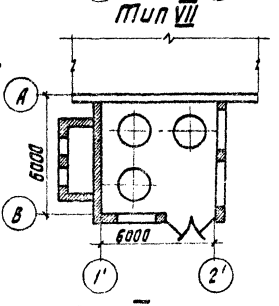

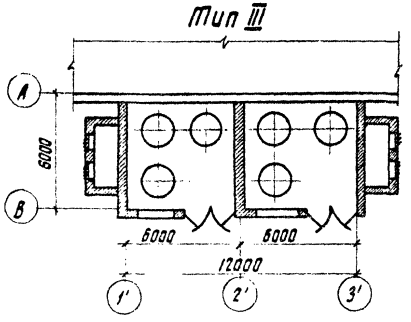

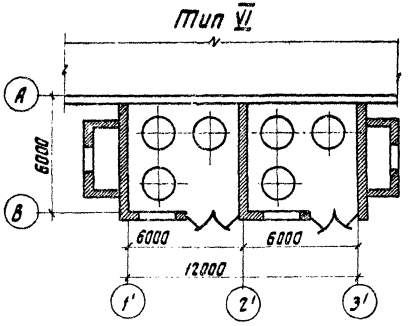

Таблица №1

Тип камеры	Вариант расположения камер	Тип вентиляции
I	Одиночная камера с правым расположением вентшахты	Естественная вентиляция помещения
II	Одиночная камера с левым расположением вентшахты	Естественная вентиляция помещения
III	Спаренная камера с двумя вентшахтами	Естественная вентиляция помещения
IV	Одиночная камера с правым расположением вентшахты	Принудительная вентиляция с одним вентилятором
V	Одиночная камера с левым расположением вентшахты	Принудительная вентиляция с одним вентилятором
VI	Спаренная камера с двумя вентшахтами	Принудительная вентиляция с одним вентилятором
VII	Одиночная камера с правым расположением вентшахты	Принудительная вентиляция с двумя вентиляторами.
VIII	Одиночная камера с левым расположением вентшахты	Принудительная вентиляция с двумя вентиляторами.
IX	Спаренная камера с двумя вентшахтами	Принудительная вентиляция с двумя вентиляторами.

Технико-экономические показатели

№№ п/п	Наименование показателей	Ед. изм.	К-во по типам I, II, IV, V, VII	III, VI, IX	Примечание
1	Площадь застройки	м²	40.6	76.6	
2	Кубатура здания	м³	261.7	475	

Перечень примененных типовых проектов, ГОСТ'ов

Шифр стандарта	Наименование типового проекта	Распространитель проекта
ГОСТ 4248-68	Доски асбестоцементные электротехнические	—
серия ИС-01-04 в.2	Унифицированные сборные железобетонные каналы	ЦИТП, Казахский, Киевский, Новосибирский и Свердловский филиалы
серия 1.116-16 в.1	Фундаментные блоки, блоки стен подвала	Свердловский филиал ЦИТП
серия 1.139-16 в.1	Перемычки	—"—
серия 1.465-7 выпуск 3 т.1	Сборные железобетонные предварительно напряженные плиты покрытий производственных зданий.	Киевский филиал ЦИТП
серия 1.415-1 в.1	Железобетонные фундаментные балки для стен производственных зданий	—"—
ГОСТ 6665-63	Камни бетонные бортовые	—

Типовой проект разработан в соответствии с действующими нормами и правилами и предусматривает мероприятия, обеспечивающие взрывобезопасность и пожаробезопасность при эксплуатации сооружений.

Гл. инж. проекта: /Кавалев/

Примечания:

1. Привязку реакторной на местности и примыкание к зданию ЗРУ см. чертеж генплана.
2. Основанием фундаментов являются грунты. [ ]
3. Отметка чистого пола 0 соответствует абсолютной отметке [ ]
4. Расчетная наружная температура воздуха t = [ ] °С
5. Стены выполнены из обыкновенного кирпича марки 75 на растворе марки 50 толщиной 380 мм.
6. Утепление кровли принято из пенобетонных плит γ = 500 кг/м³ толщиной 100 мм по ГОСТ 5742-61.
7. Обратную засыпку пазух котлованов производить слоями 15 ÷ 20 см с тщательным уплотнением, исключающим просадку пола.
8. Выступающие на поверхность стальные элементы покрыть антикоррозионной краской за 2 раза.
9. Материал стальных элементов – Сталь ВСт.3кп2. по ГОСТ 380-71* с гарантией свариваемости.
10. Электроды для сварных швов типа Э42 ГОСТ 9467-60
11. Под фундаментами каркаса здания выполнять подготовку из [ ] толщиной 10 см.

Начальник отд. Коваленко
Ст. инж. Шленова
Инж. Яцкевич
г. Ленинград

1974	Установка реакторов 6-10 кВ новой серии в закрытом помещении (Вариант в кирпиче)	Заглавный лист.	Типовой проект 407-3-225	Альбом III	Лист АС-III-1

Фасад в осях 1'-2'

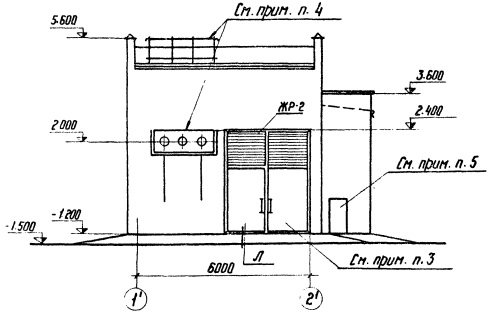

Фасад в осях А-В

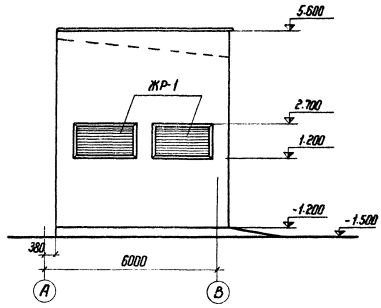

Фасад в осях В-А

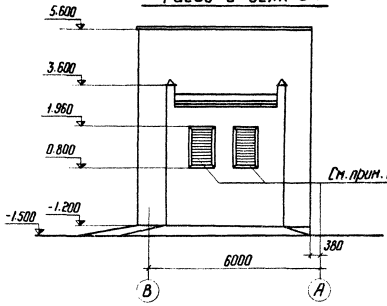

Примечания:

1. Установку жалюзийных решеток см. сантехническую часть проекта.
2. Марки ЖР-1,2 см. листы АС-III-48, АС-III-49
3. Фрагмент входа см. лист АС-III-35.
4. Фрагмент фасада № 1 см. лист АС-III-25
5. Раму для дверей см. лист АС-III-46; дверь - см. сантехническую часть проекта.
6. Здание ЗРУ условно не показано.

1974 г.	Установка реакторов 6-10 кВ новой серии в закрытом помещении (Вариант в кирпиче)	Реакторная камера тип I с естественной вентиляционной установкой. Фасады.	Типовой проект 407-3-225	Альбом III	Лист АС-III-2

План

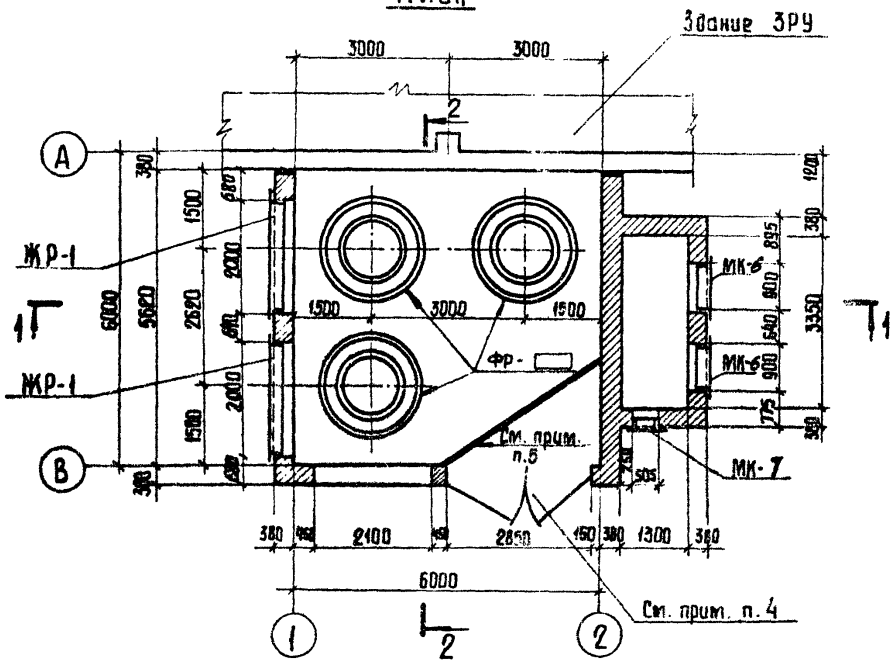

2-2

Слой рубероида - РЧ по слоям рубероида РМ на битумной мастике
Цементная стяжка - 20мм
Пеногетон $\gamma = 500 кг/м^3$ - 100 мм
Слой рубероида на битумной мастике
сборные ж.б. плиты.

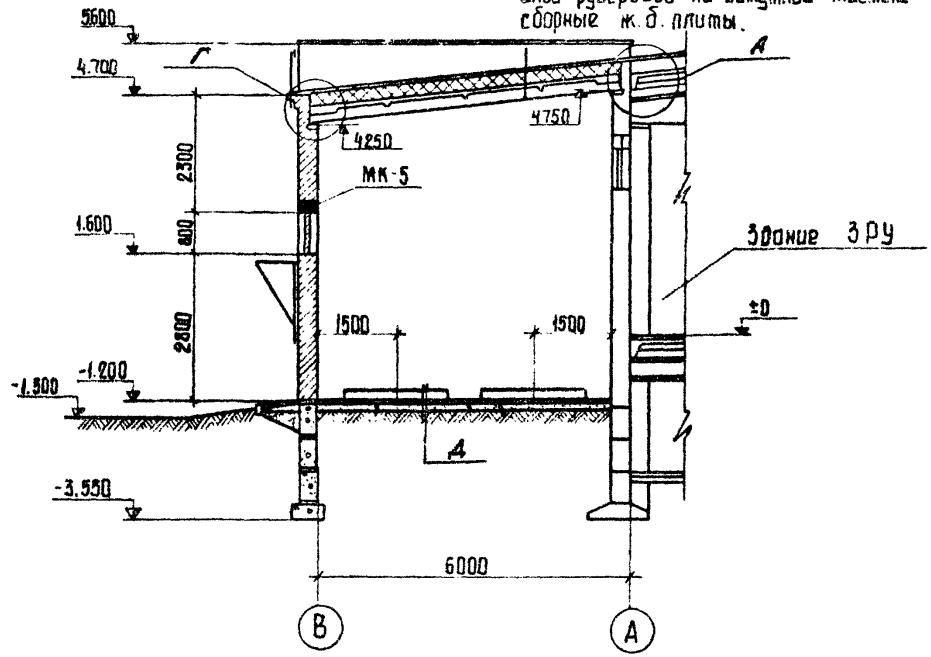

1-1

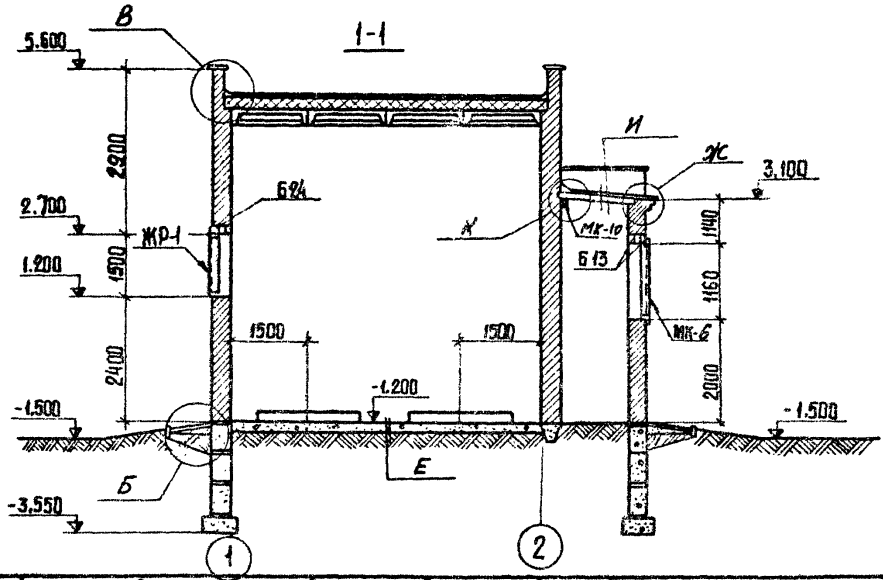

Примечания:

1. Подземную часть см. лист АС III-30
2. Фундаменты под реакторы и их маркировку см. лист АС-III-34
3. Узлы А÷К см. лист АС-III-23;24
4. Ворота МВ-1 см. лист АС-III-35
5. Сетчатое ограждение см. лист АС-III-42

1974	Установка реакторов 6-10 кВ новой серии в закрытом помещении (Вариант в кирпиче)	Реакторная камера типа I с естественной вентиляционной установкой. План, разрезы.	Типовой проект 407-3-225	Альбом III	Лист АС-III-3

Инв. № подл. | Подпись и дата | Взам. инв. №

Фасад в осях 1'-2'

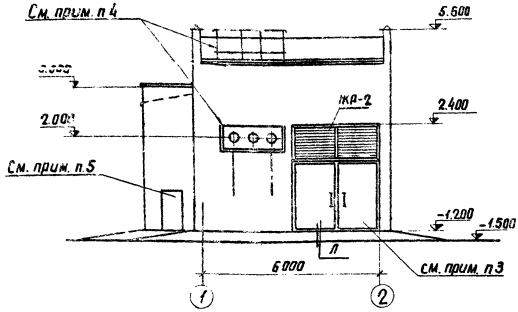

Фасад в осях А-В

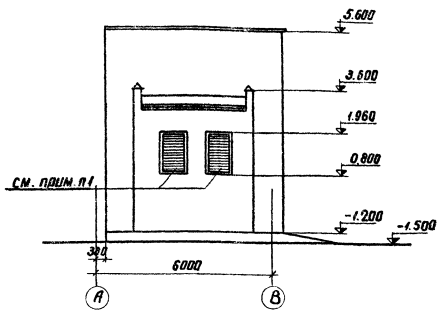

Фасад в осях В-А

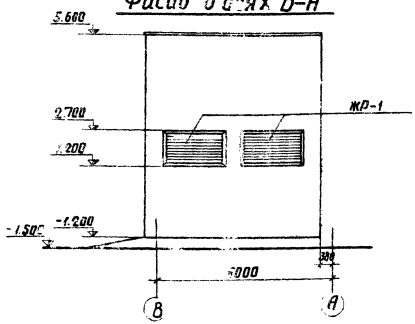

Примечания:

1. Установку жалюзийных решеток см. сантехническую часть проекта.
2. Марки ЖР-1, ЖР-2 см. лист АС-III-48, АС-III-49
3. Фрагмент входа см. лист АС-III-35
4. Фрагмент фасада N1 см. лист АС-III-25
5. Раму для дверей см. лист АС-III-46
   дверь - см. сантехническую часть проекта.
6. Здание ЗРУ условно не показано.

1974	Установка реакторов 6-10кВ новой серии в закрытом помещении (Вариант в кирпиче)	Реакторная камера типа II с естественной вентиляционной установкой Фасады	Типовой проект 407-3-225	Альбом III	Лист АС-III-4

Инв. № подл. | Подпись и дата | Взам. инв. №
г. Ленинград Ст. инженер Шленова

План

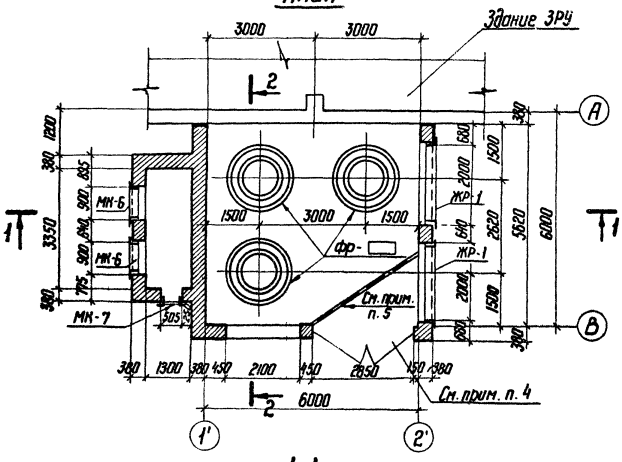

1-1

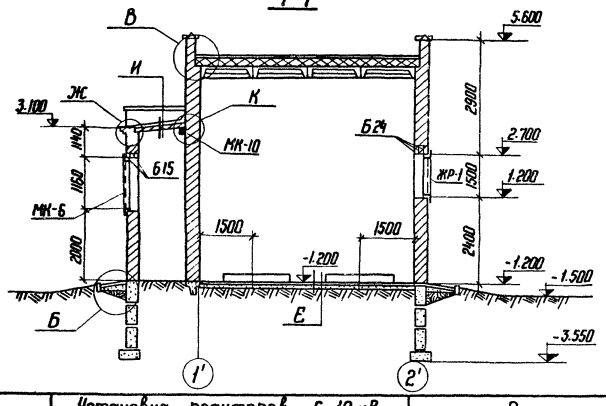

2-2

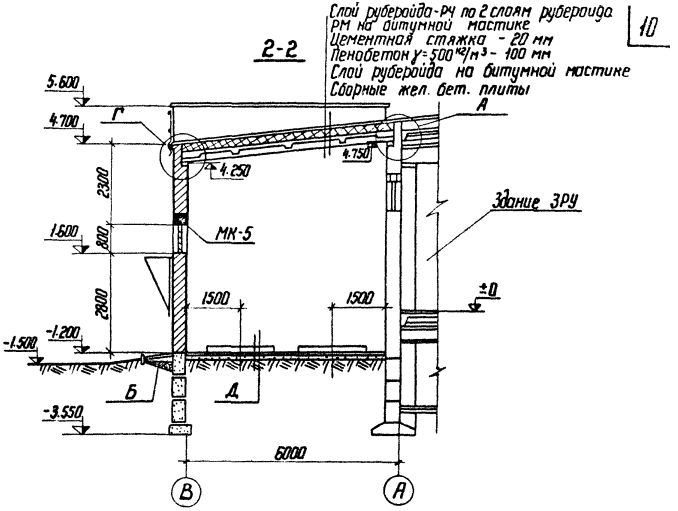

Примечания:

1. Подземную часть см. лист АС-III-31
2. Фундаменты под реакторы и их маркировку см. лист АС-III-34.
3. Узлы А ÷ К см. лист АС-III-23, АС-III-24.
4. Ворота МВ-1 см. лист АС-III-37.
5. Сетчатое ограждение см. лист АС-III-42.

1974 г.	Установка реакторов 6-10 кВ новой серии в закрытом помещении (Вариант в кирпиче)	Реакторная камера типа II с естественной вентиляционной установкой. План, разрезы.	Типовой проект 407-3-225	Альбом III	Лист АС-III-5

г. Ленинград

Гл. спец. ППВ Рыбкин

Нач. сектора Пидалец

Ст. инженер Шленова

Фасад в осях 1'-3'

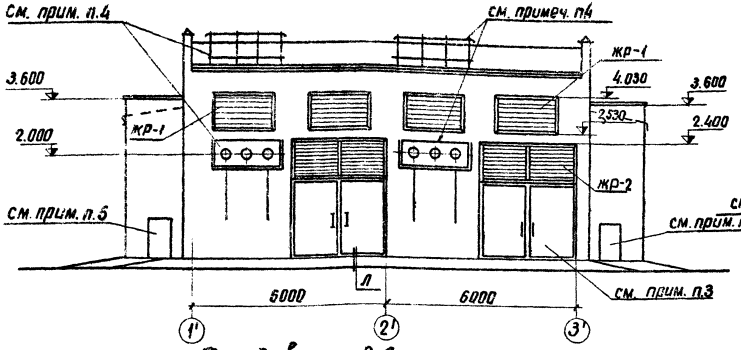

Фасад в осях А-В

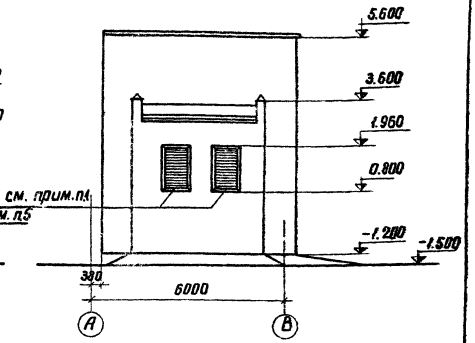

Фасад в осях В-А

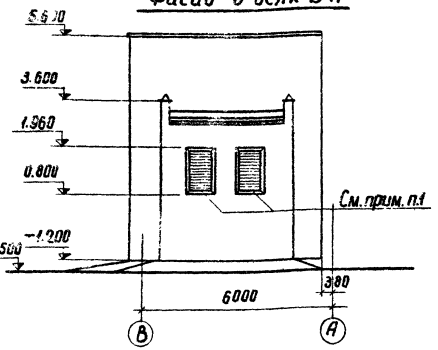

Примечания:

1. Жалюзийные решетки см. сантехническую часть проекта.
2. Марки ЖР-1,2 см. лист АС-III-48, 49
3. Фрагмент входа см. лист АС-III-35
4. Фрагмент фасада №2 см. лист. АС-III-26
5. Раму для дверей см. лист АС-III-46, дверь-см. сантехническую часть проекта
6. Здание ЗРУ условно не показано.

1974	Установка реакторов 6-10 кВ новой серии в закрытом помещении/вариант в кирпиче/	Реакторная камера тип III с естественной вентиляционной установкой. Фасады	Типовой проект 407-3-225	Альбом III	Лист АС-III-6

Ст. инжен. Шленова

План

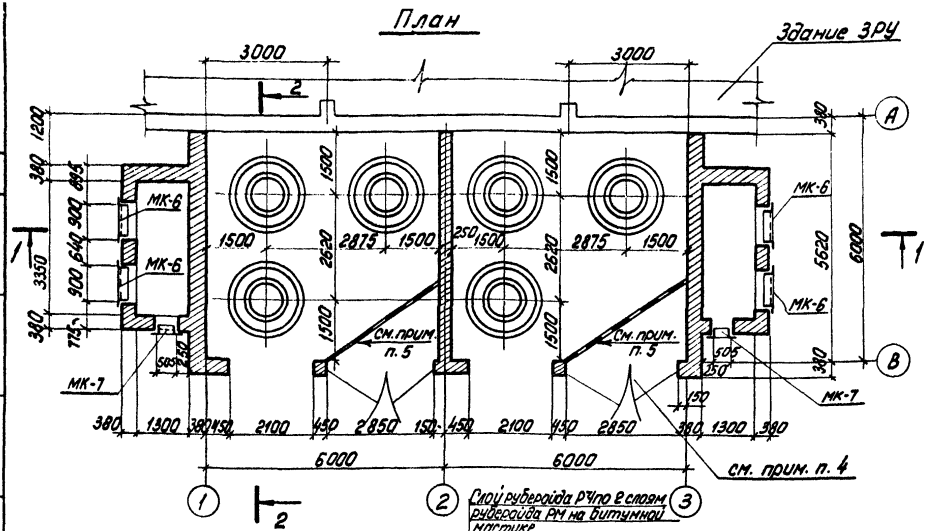

2-2

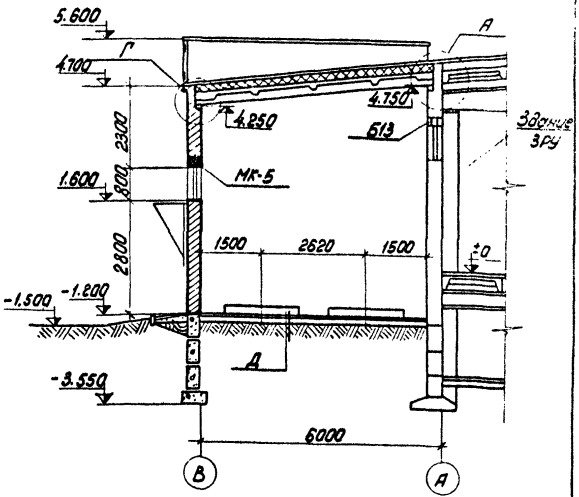

1-1

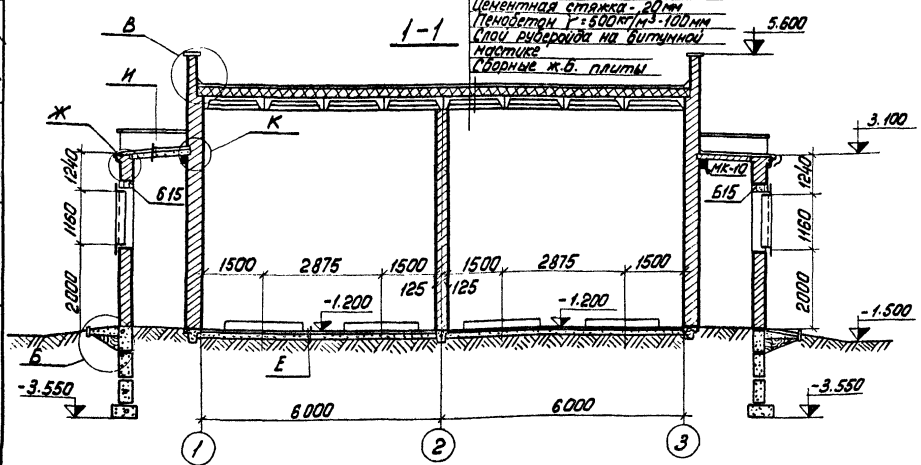

Примечания:

1. Подземную часть см. лист АС-III-32
2. Фундаменты под реакторы и их маркировку см. лист АС-III-34
3. Узлы А÷К см. лист АС-III-23; 24.
4. Ворота МВ-1 см. лист АС-III-35.
5. Сетчатое ограждение см. лист АС-III-42.

1974	Установка реакторов 6-10 кв новой серии в закрытом помещении (Вариант в кирпиче)	Реакторная камера типа III с естественной вентиляционной установкой. План, Разрезы	Типовой проект 407-3-225	Альбом III	Лист АС-III-7

Ст. инж. Шпенова

г. Ленинград

Фасад в осях 1'-2'

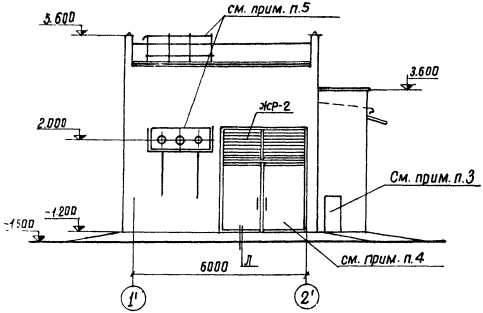

Фасад в осях А-В

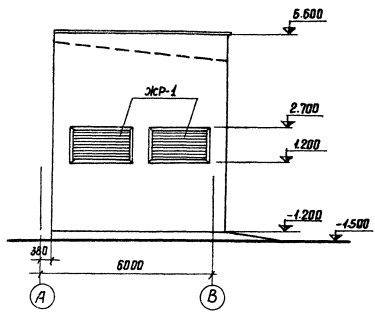

Фасад в осях В-А

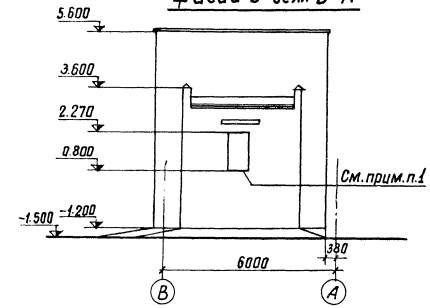

Примечания:

1. Установку вентиляторов см. сантехническую часть проекта. Козырек см. лист АС-III-47
2. Марки ЖР-1,2 см. лист АС-III-48,49
3. Раму для дверей см. лист АС-III-46; дверь-см. сантехническую часть проекта.
4. Фрагмент входа см. лист АС-III-35
5. Фрагмент фасада №1 см. лист АС-III-25
6. Здание ЗРУ условно не показано.

1974г	Установка реакторов 6-10 кВ новой серии в закрытом помещении (Вариант в кирпиче)	Реакторная камера типа IV с принудительной вентиляционной установкой. Фасады.	Типовой проект 407-3-225	Альбом III	Лист АС-III-8

Инв. № подл.

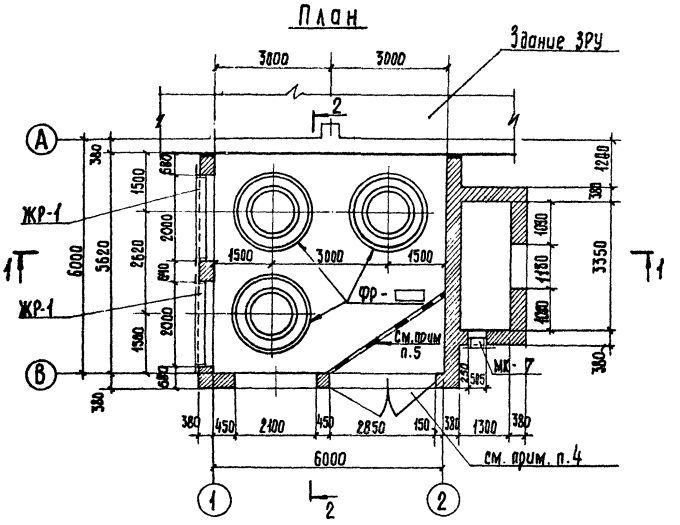

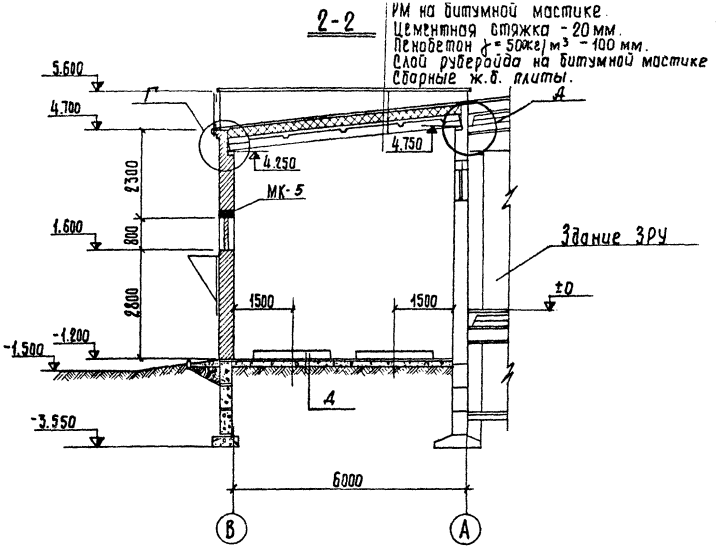

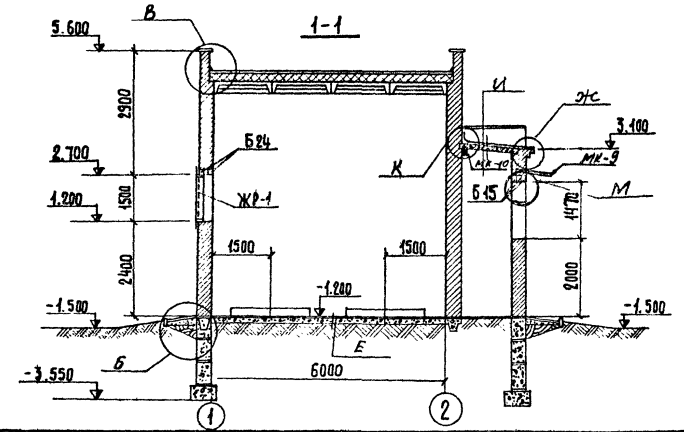

Примечания:

1. Подземную часть см. лист АС-III-30
2. Фундаменты под реакторы и их маркировку см. лист АС-III-34
3. Узлы А ÷ М см. лист АС-III-23; 24
4. Ворота МВ-1 см. лист АС-III-35
5. Сетчатое ограждение см. лист АС-III-42
6. В вентшахте, после установки вентилятора, оставшуюся часть проема заложить кирпичом.

1974	Установка реакторов 6-10 кв новой серии в закрытом помещении (Вариант в кирпиче)	Реакторная камера типа IV, с принудительной вентиляционной установкой План, разрезы.	Типовой проект 407-3-225	Альбом III	Лист АС-III-9

г. Ленинград

Нач. секторы Кобалев Проверил Корнилова

Гл. спец. ПВ Рыбкин

Фасад в осях 1'-2'

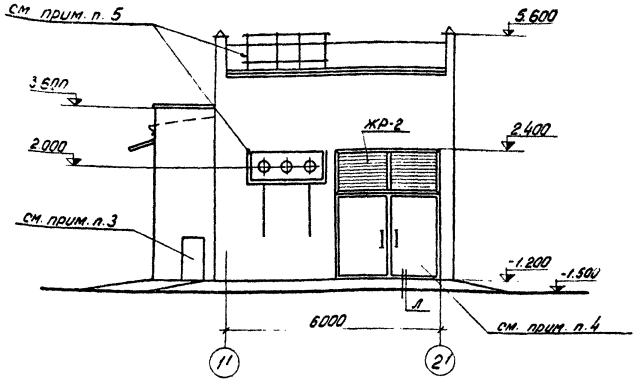

Фасад в осях А-Б

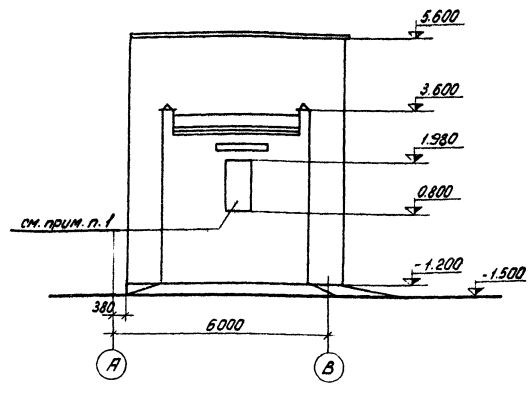

Фасад в осях Б-А

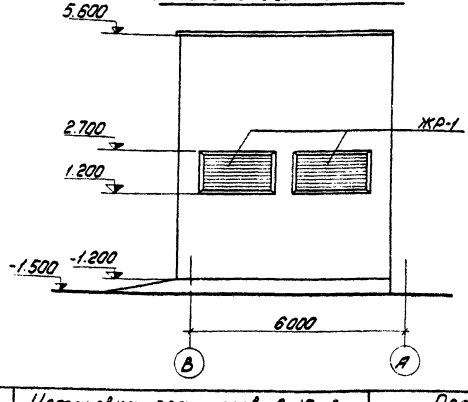

Примечания:

1. Установку вентиляторов см. сантехническую часть проекта. Козырек см. лист АС-III-47
2. Марки ЖР-1,2 см. лист АС-III-48; 49.
3. Раму для дверей см. лист АС-III-46;
   дверь - см. сантехническую часть проекта
4. Фрагмент входа см. лист АС-III-35.
5. Фрагмент фасада N 1 см. лист АС-III-25.
6. Здание ЗРУ условно не показано.

1974	Установка реакторов 6-10 кВ новой серии в закрытом помещении (Вариант в кирпиче)	Реакторная камера типа V с принудительной вентиляционной установкой. Фасады.	Типовой проект 407-3-225	Альбом III	Лист АС-III-10

Слой рубероида - Р4 по 2 слоям рубероида Рм на битумной мастике
Цементная стяжка — 20 мм
Пенобетон γ=500 кг/м³ — 100 мм
Слой рубероида на битумной мастике
Сборные ж.б. плиты

План

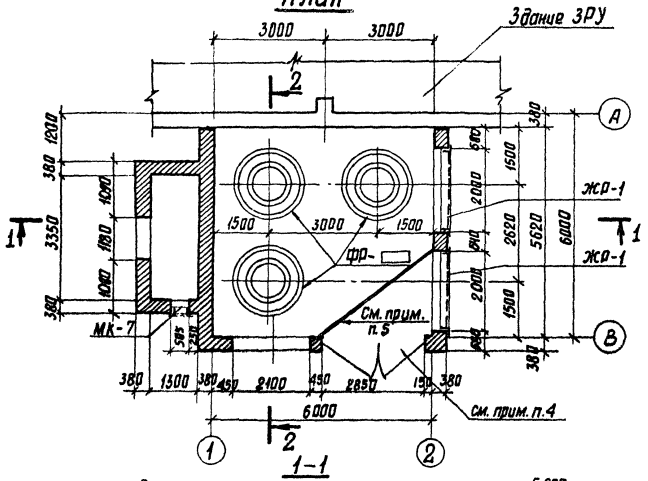

2-2

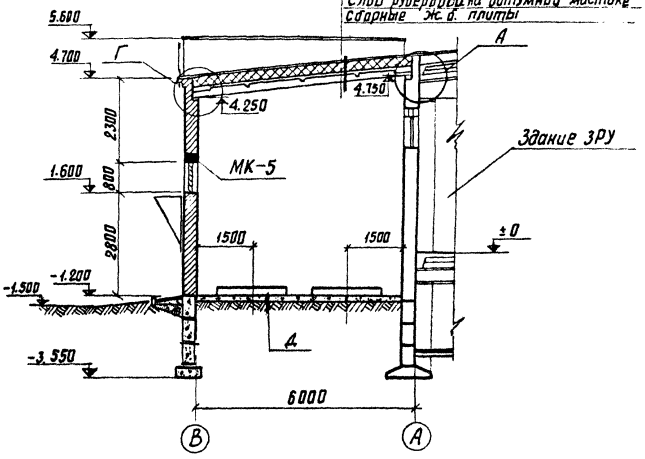

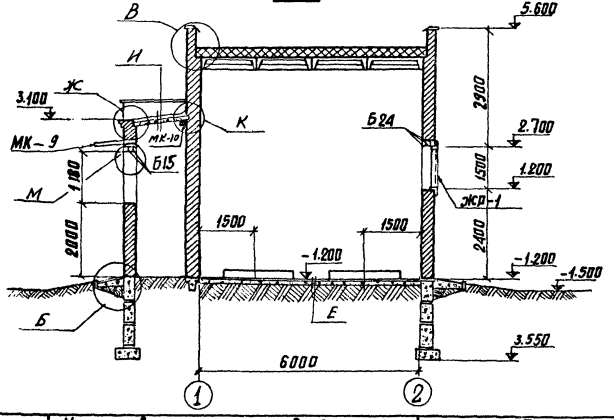

Примечания:

1. Подземную часть см. лист АС-III-31
2. Фундаменты под реакторы и их маркировку см. лист АС-III-34
3. Узлы А÷М см. лист АС-III-23; 24
4. Ворота МВ-1 см. лист АС-III-35
5. Сетчатое ограждение см. лист АС-III-42
6. В вентшахте, после установки вентилятора, оставшуюся часть проема заложить кирпичом.

Согласовано: Гл. спец. ЛПВ Рыбкин; Нач. сектора Кодолев; Ст. инженер Шлемова; г. Ленинград

1974	Установка реакторов 6-10 кВ. новой серии в закрытом помещении (Вариант в кирпиче)	Реакторная камера типа V с принудительной вентиляционной установкой. План, разрезы.	Типовой проект 407-3-225	Альбом III	Лист АС-III-1

Фасад в осях 1'-3'

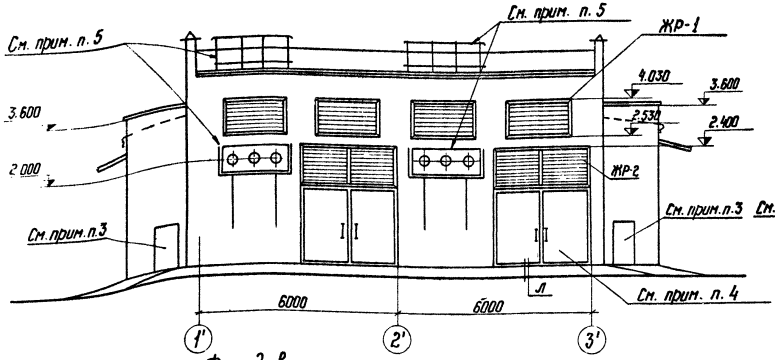

Фасад в осях А-В

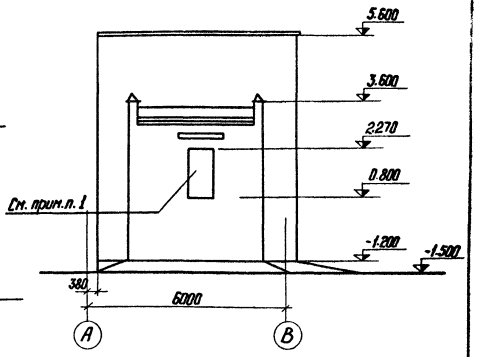

Фасад в осях В-А

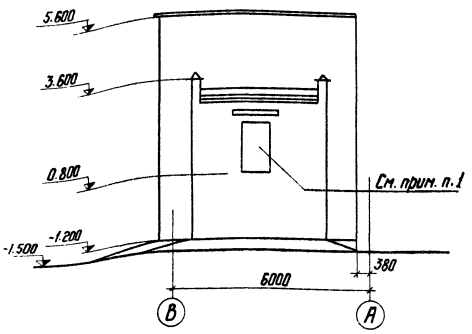

Примечания:

1. Установку вентиляторов см. сантехническую часть проекта. Козырек см. лист АС-III-47.
2. Марки ЖР-1,2 см. лист АС-III-48, АС-III-49
3. Рамы для дверей см. лист АС-III-46; дверь - см. сантехническую часть проекта.
4. Фрагмент входа см. лист АС-III-35
5. Фрагмент фасада №2 см. лист АС-III-26
6. Здание ЗРУ условно не показано.

1974	Установка реакторов 6-10 кВ новой серии в закрытом помещении /вариант в кирпиче/	Реакторная камера тип VI с принудительной вентиляционной установкой. Фасады	Типовой проект 407-3-225	Альбом III	Лист АС-III-12

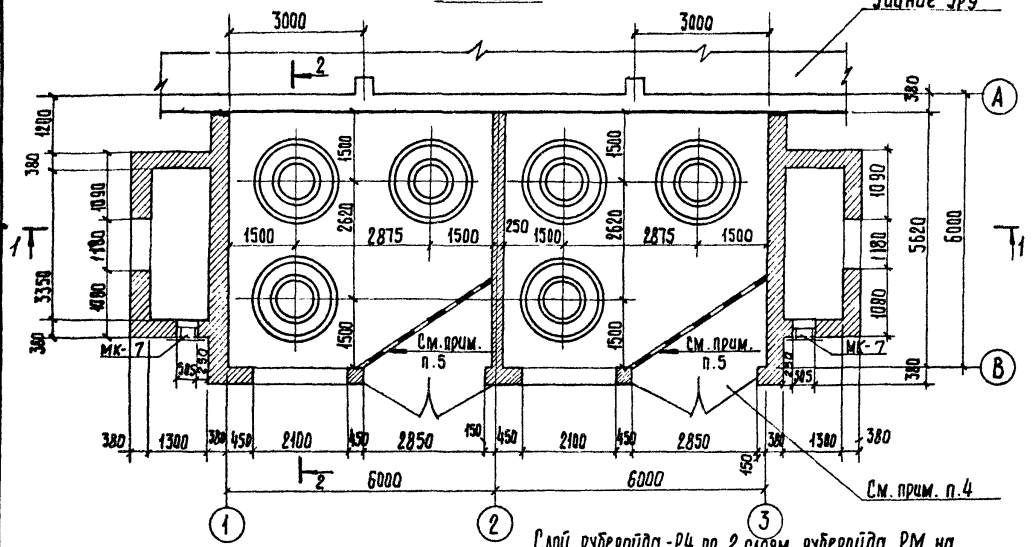

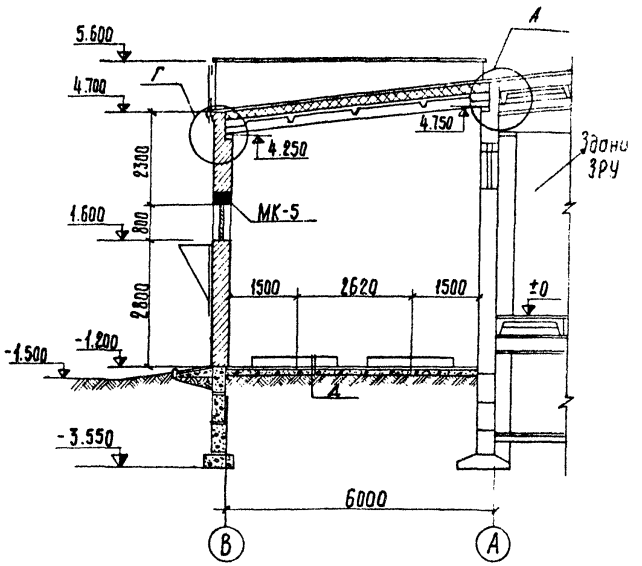

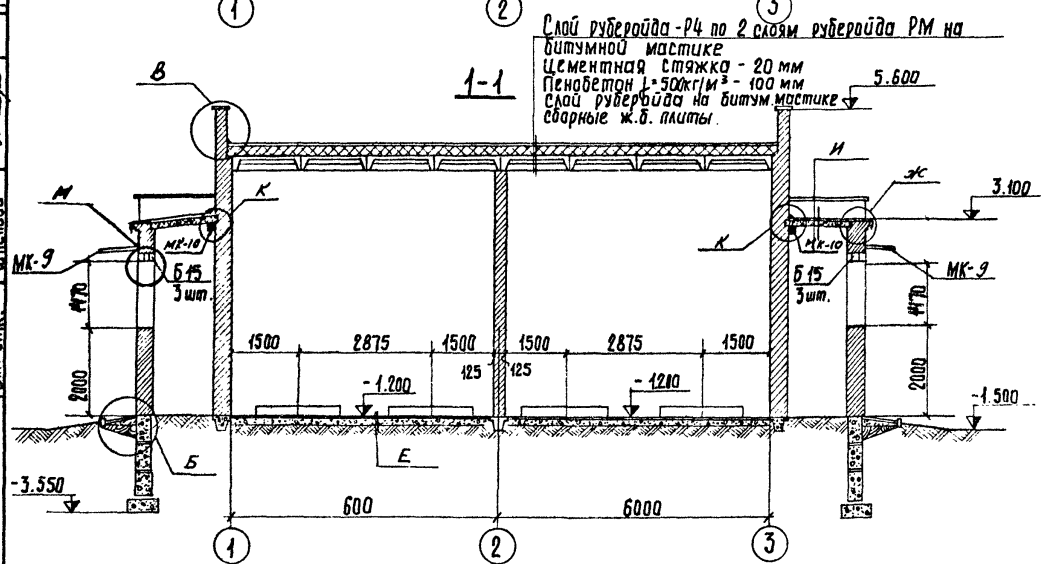

Примечания:

1. Подземную часть см. лист АС-III-32
2. Фундаменты под реакторы и их маркировку см. лист АС-III-34
3. Узлы А÷М см. лист АС-III-23;24
4. Ворота МВ-1 см. лист АС-III-35
5. Сетчатое ограждение см. лист АС-III-42
6. В вентшахте, после установки вентилятора, оставшуюся часть проема заложить кирпичом.

1974	Установка реакторов 6-10 кВ новой серии в закрытом помещении (Вариант в кирпиче)	Реакторная камера типа VI, с принудительной вентиляционной установкой План, разрезы.	Типовой проект 407-3-225	Альбом III	Лист АС-III-[illegible]

Согласование
Гл. спец. ПТВ Рывкин
Нач. сект. Ковалев
Ст. инж. Шленова
г. Ленинград

Фасад в осях 1'-2'

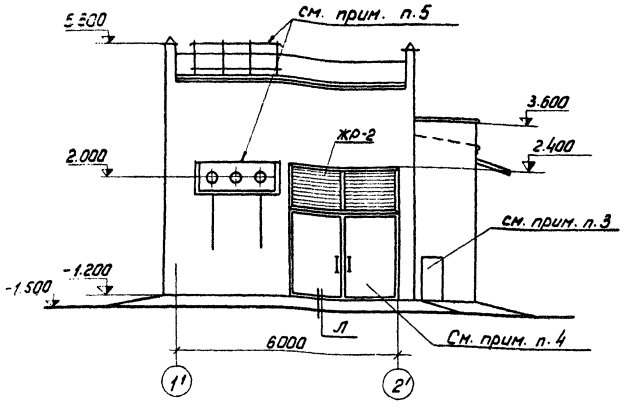

Фасад в осях А-В

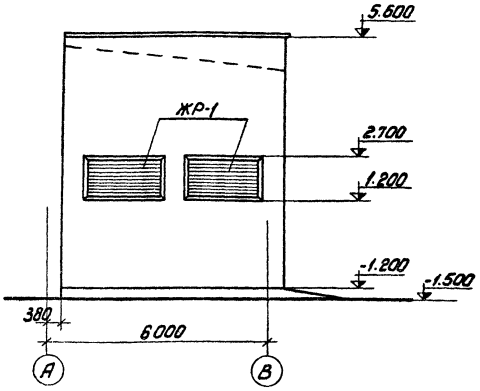

Фасад в осях В-А

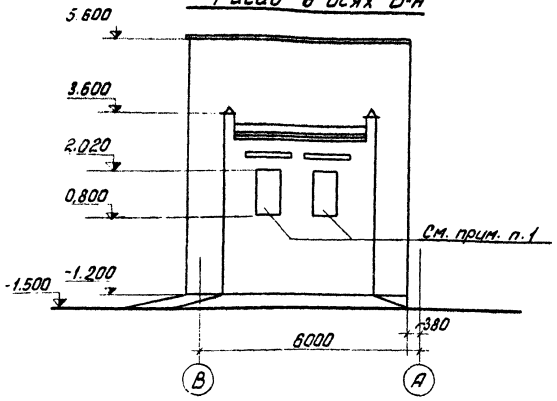

Примечания:

1. Установку вентиляторов см. сантехническую часть проекта. Козырек см. лист АС-III-47
2. Марки ЖР-1,2 см. листы АС-III-48,49.
3. Раму для дверей см. лист АС-III-46; дверь - см. сантехническую часть проекта
4. Фрагмент входа - см. лист АС-III-35.
5. Фрагмент фасада №1 см. лист АС-III-25.
6. Здание ЗРУ условно не показано.

1974г.	Установка реакторов 6-10кВ новой серии в закрытом помещении /Вариант в кирпиче/	Реакторная камера типа VII с принудительной вентиляционной установкой. Фасады.	Типовой проект 407-3-225	Альбом III	Лист АС-III-14

План

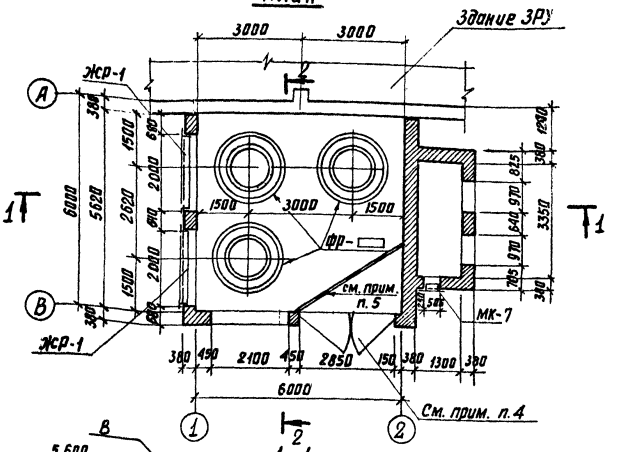

1-1

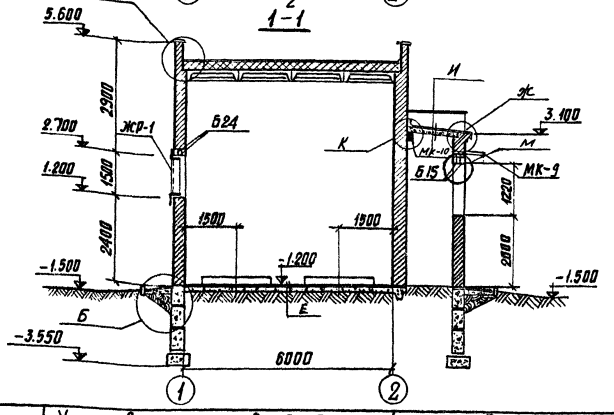

2-2

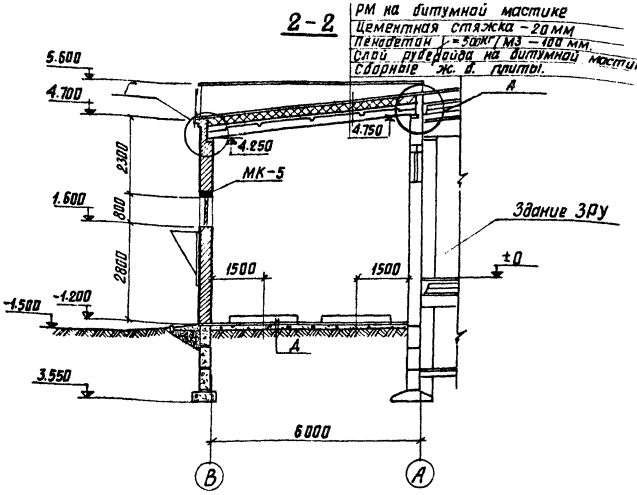

Примечания:

1. Подземную часть см. лист АС-III-30
2. Фундаменты под реакторы и их маркировку см. лист АС-III-34
3. Узлы А÷М см. лист АС-III-23; 24.
4. Ворота МВ-1 см. лист АС-III-37
5. Сетчатое ограждение см. лист АС-III-42

1974	Установка реакторов 6-10 кВ новой серии в закрытом помещении (Вариант в кирпиче)	Реакторная камера типа VII с принудительной вентиляционной установкой. План, разрезы	Типовой проект 407-3-225	Альбом III	Лист АС-III-К

Инв. № подл. | Подпись и дата | Взам. инв. № | Инв. № дубл. | Подпись и дата

г. Ленинград

Фасад в осях 1'-2'

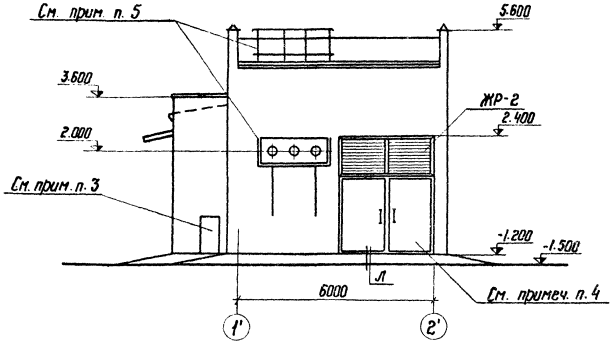

Фасад в осях А-В

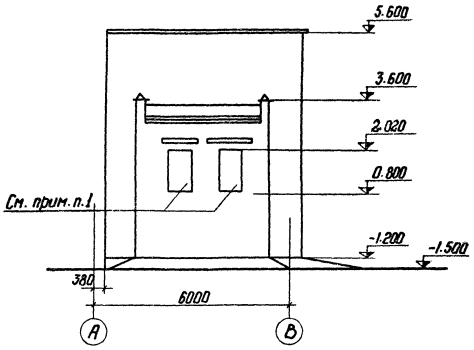

Фасад в осях В-А

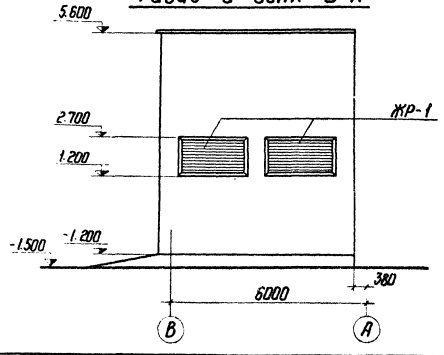

Примечания:

1. Установку вентиляторов см. сантехническую часть проекта. Козырек см. лист АС-III-47
2. Марки ЖР-1,2 см. листы АС-II-48, АС-II-49.
3. Раму для дверей см. лист АС-III-46; дверь – см. сантехническую часть проекта.
4. Фрагмент входа см. лист АС-III-35.
5. Фрагмент фасада №1 см. лист АС-III-25
6. Здание ЗРУ условно не показано.

1974	Установка реакторов 6-10 кВ новой серии в закрытом помещении (вариант в кирпиче)	Реакторная камера типа VIII с принудительной вентиляционной установкой. Фасады.	Типовой проект 407-3-225	Альбом III	Лист АС-III-К

Инв. № подл. | Подпись и дата | Взам. инв. №

г. Ленинград

Слой руберойда - Р4 по 2 слоям руберойда
РМ на битумной мастике.
Цементная стяжка - 20 мм.
Пенобетон γ = 500 кг/м³ - 100 мм.
Слой руберойда на битумной мастике
Сборные ж.б. плиты.

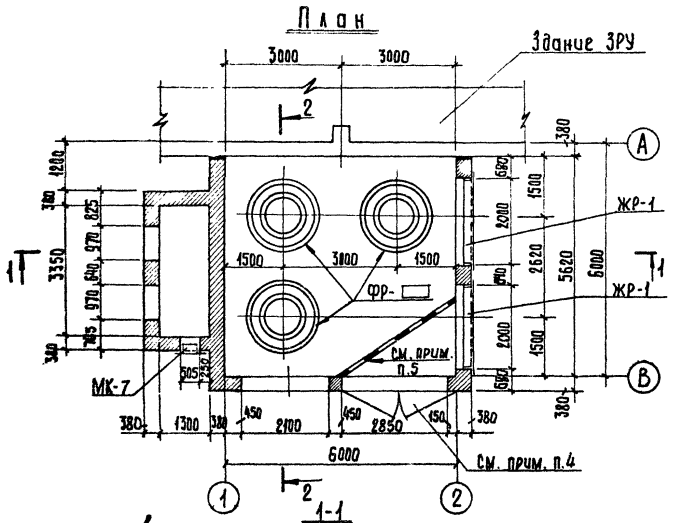

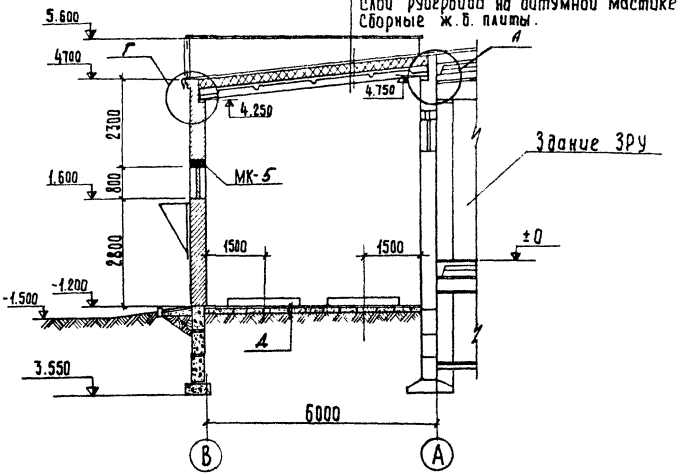

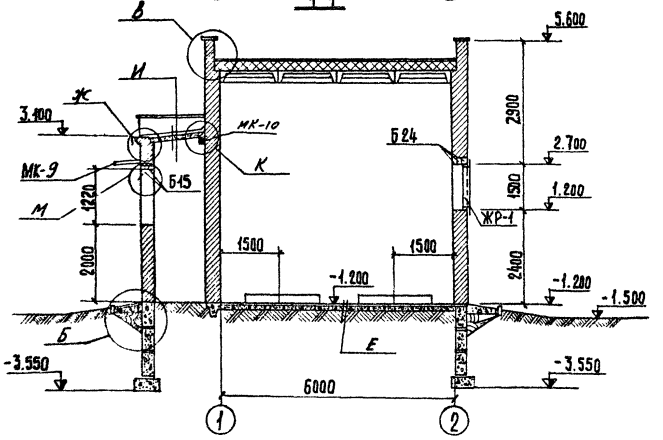

Примечания:

1. Подземную часть см. лист АС-III-31
2. Фундаменты под реакторы и их маркировку см. лист АС-III-34
3. Узлы А ÷ М см. лист АС-III-23;24
4. Ворота МВ-1 см. лист АС-III-35
5. Сетчатое ограждение см. лист АС-III-42

1974	Установка реакторов 6-10 кв. новой серии в закрытом помещении (Вариант в кирпиче)	Реакторная камера типа VIII с принудительной вентиляционной установкой План, разрезы.	Типовой проект 407-3-225	Альбом III	Лист АС-III-17

г. Ленинград | Ст. инженер Шленова | Гл. спец. ППВ Рибкин

Фасад в осях 1'-3'

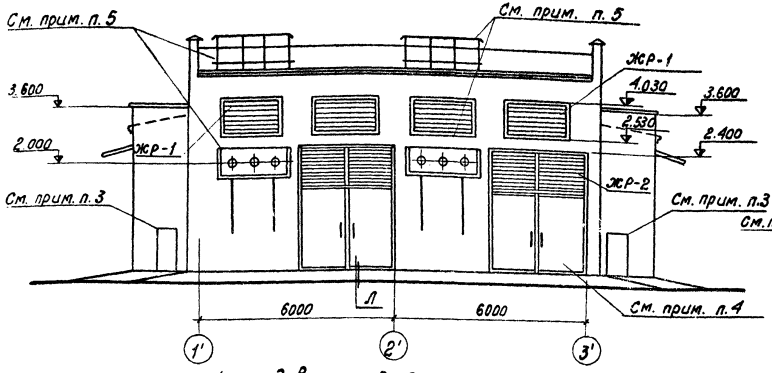

Фасад в осях А-В

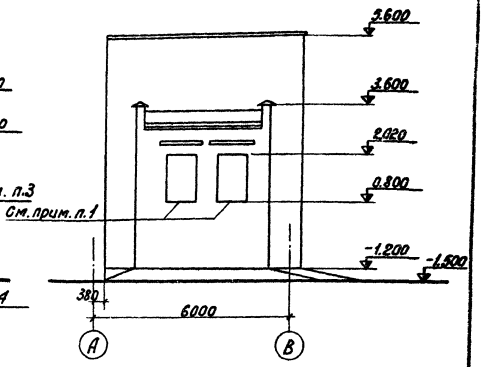

Фасад в осях В-А

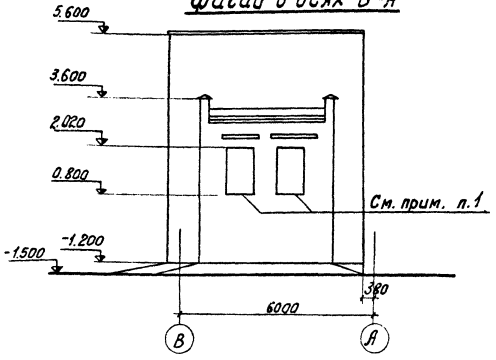

Примечания:

1. Установку вентиляторов см. сантехническую часть проекта. Козырек см. лист АС-III-47
2. Марки Жр-1,2 см. листы АС-III-48, 49
3. Раму для дверей см. лист АС-III-46, а дверь см. сантехническую часть проекта
4. Фрагмент входа см. лист АС-III-35
5. Фрагмент фасада №2 см. лист АС-III-26
6. Здание ЗРУ условно не показано.

1974	Установка реакторов 6-10 кВ новой серии в закрытом помещении (вариант в кирпиче)	Реакторная камера тип IX с принудительной вентиляционной установкой. Фасады.	Типовой проект 407-3-225	Альбом III	Лист АС-III-18

План

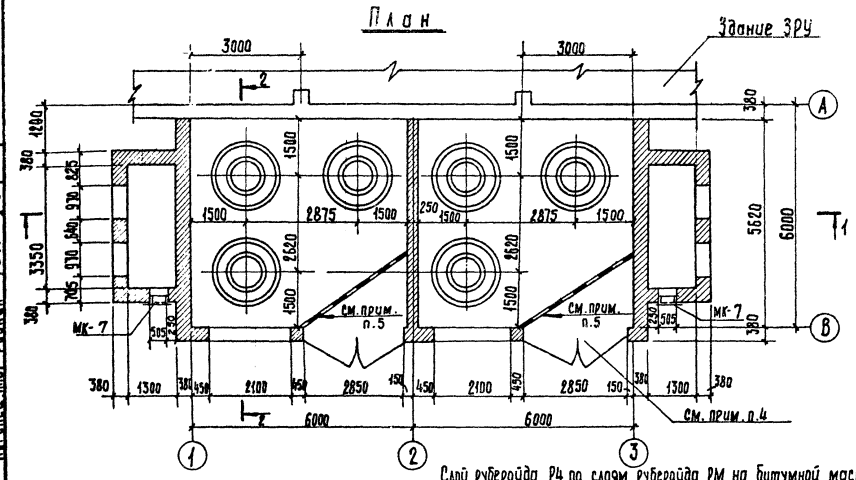

2-2

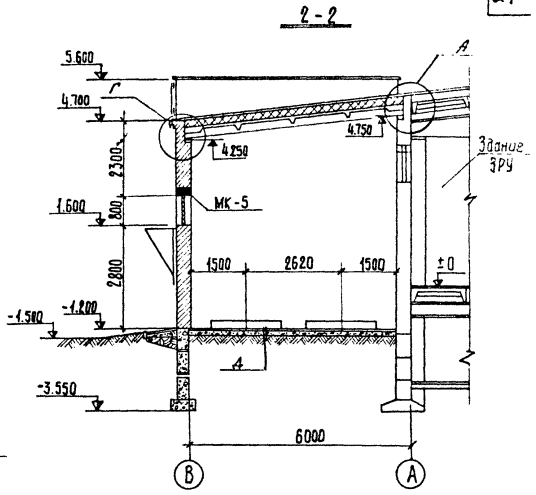

1-1

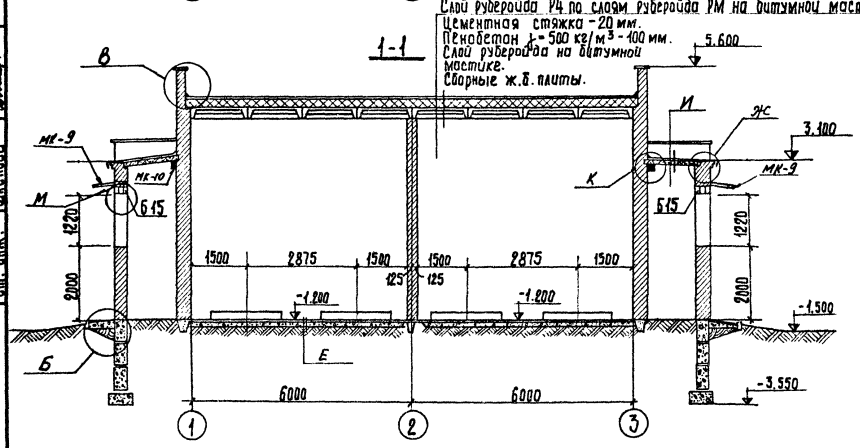

Примечания:

1. Подземную часть см. лист АС-III-32
2. Фундаменты под реакторы и их маркировку см. лист АС-III-34
3. Узлы А ÷ М см. лист АС-III-23;24
4. Ворота МВ-1 см. лист АС-III-35
5. Сетчатое ограждение см. лист АС-III-42

1974	Установка реакторов 6-10 кв новой серии в закрытом помещении (вариант в кирпиче)	Реакторная камера типа IX с принудительной вентиляционной установкой. План, разрезы.	Типовой проект 407-3-225	Альбом III	Лист АС-III-19

г. Ленинград

Нач. сект. Ст. инж. | Ковалев Шленова | Гл. спец. ПВ | Рибкин | Согласовано

План раскладки кровельных плит

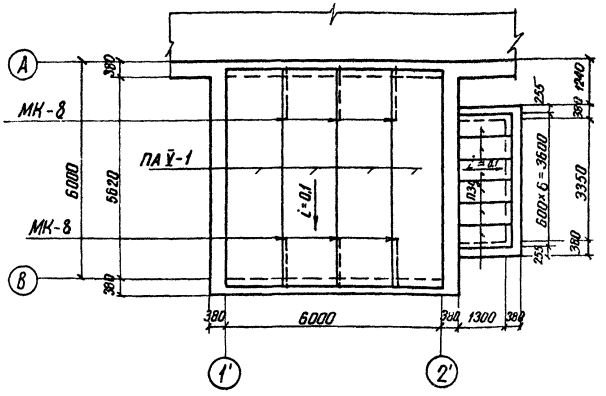

ОП-1

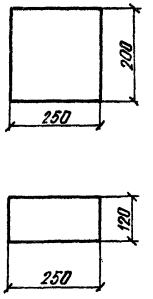

План раскладки опорных подушек

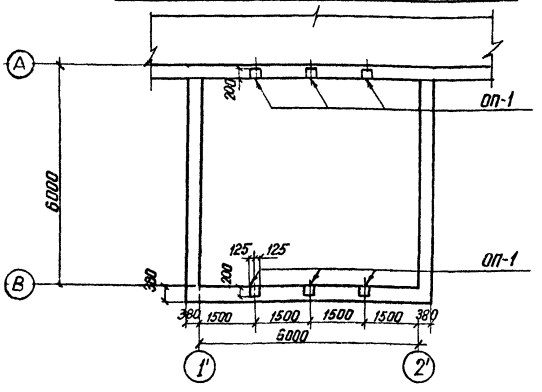

Спецификация сборных железобетонных и бетонных элементов 25

Марка элемента	Кол. шт.	Масса элемента т	Стандарт или лист проекта
ПАУ-1	4	1,5	Серия 1.465-7 вып. 2. Часть 1
ПЗд	6	0,23	Серия ИС-01-04 6.2
ОП-1	6	0,07	АС-III-20

Спецификация металлоконструкций

Марка	К-во шт.	Масса эл-та кг	Стандарт или лист проекта
МК-8	6	1.0	АС-III-46

Примечания:

1. Заделка швов между плитами осуществляется цементным раствором марки 100. Установку марки МК-8 выполнять по деталям на листе АС-III-23
2. Опорные подушки ОП-1 изготавливать из монолитного бетона марки 150 и укладывать с уклоном 1:10

1974	Установка реакторов 6-10кВ новой серии в закрытом помещении (Вариант в кирпиче)	Реакторные камеры типа I, IV, VII. План раскладки кровельных плит. План раскладки опорных подушек.	Типовой проект 407-3-225	Альбом III	Лист АС-III-20

План раскладки кровельных плит

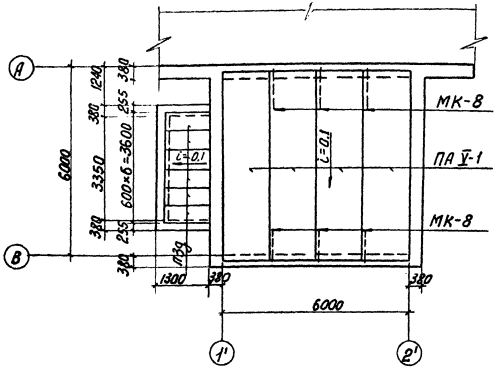

ОП-1

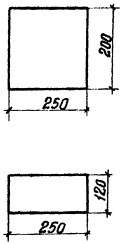

План раскладки опорных подушек

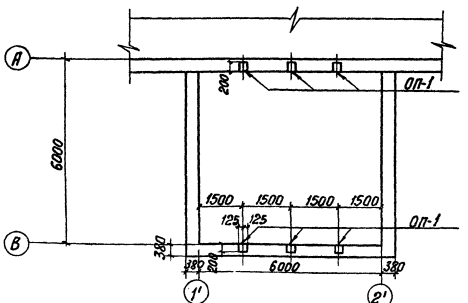

Спецификация сборных железобетонных и бетонных элементов			26
Марка элемента	кол. шт.	Масса эл-та, т	Стандарт или лист проекта
ПА V-1	4	15	серия 1.465-7, вып. 3 часть 1
ПЗg	6	0.23	серия ИС-01-04 в.2
ОП-1	6	0.07	АС-III-21

Спецификация металлоконструкций			
Марка элементов	К-во шт.	Масса эл-та, кг	Стандарт или лист проекта
МК-8	6	1.0	АС-III-46

Примечания:

1. Заделка швов между плитами осуществляется цементным раствором марки 100. Установку марки МК-8 выполнять по деталям на листе АС-III-23
2. Опорные подушки ОП-1 изготавливать из монолитного бетона марки 150 и укладывать с уклоном 1:10

г. Ленинград

Ст. инж. Шленова

1974	Установка реакторов 6-10 кВ новой серии в закрытом помещении (Вариант в кирпиче)	Реакторные камеры типа II; V; VIII План раскладки кровельных плит. План раскладки опорных подушек.	Типовой проект 407-3-225	Альбом III	Лист АС-III-21

План раскладки кровельных плит

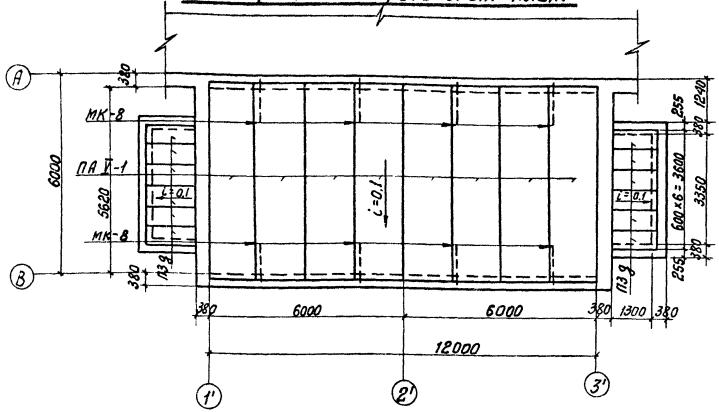

ОП-1

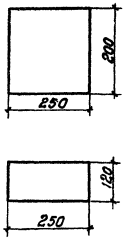

Спецификация сборных железобетонных и бетонных эл-тов			27
Марка элемента	кол. шт.	Масса эл-та, т	Стандарт или лист проекта
ПА V-1	8	1,5	серия 1.465-7 вып. 3 часть 1
ПЗ g	12	0.23	серия ис-01-04 в. 2
ОП-1	14	0.07	АС-III-22

Спецификация металлоконструкций			
Марка элемента	кол. шт.	Масса эл-та, кг	Стандарт или лист проекта
МК-8	8	1,0	АС-III-46

План раскладки опорных подушек

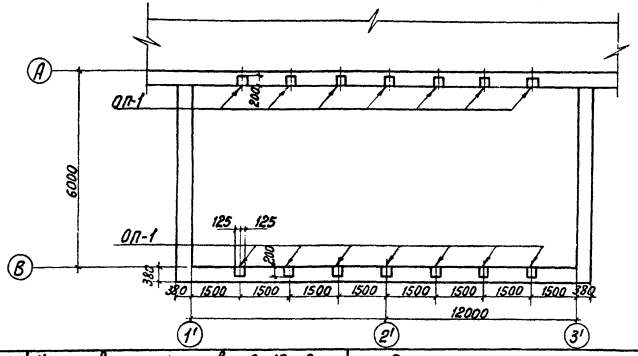

Примечания:

1. Заделка швов между плитами осуществляется цементным раствором марки 100. Установку марки МК-8 выполнять по деталям на листе АС-III-23
2. Опорные подушки ОП-1 изготавливать из монолитного бетона марки 150 и укладывать с уклоном 1:10.

1974	Установка реакторов 6-10 кВ новой серии в закрытом помещении (Вариант в кирпиче)	Реакторные камеры типа III; VI; IX. План раскладки кровельных плит. План раскладки опорных подушек.	Типовой проект 407-3-225	Альбом III	Лист АС-III-22

г. Ленинград

Нач. сект. К. Ба Ф
Ст. инжен. Шленова

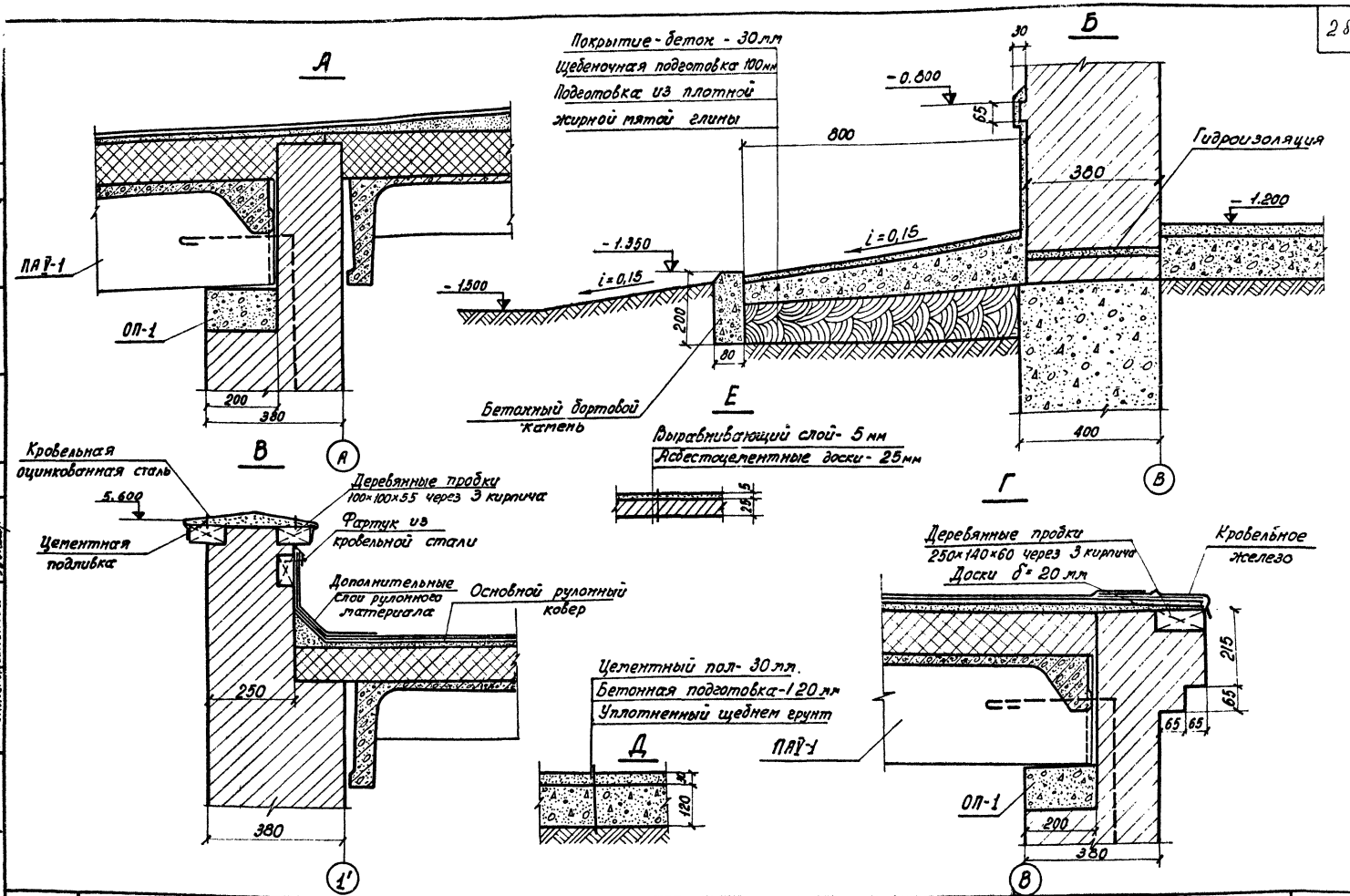

1974	Установка реакторов 6-10 кВ новой серии в закрытом помещении /вариант в кирпиче/	Реакторные камеры типа I ÷ IV Архитектурные детали А ÷ Е	Типовой проект 407-3-225	Альбом III	Лист АС-III-23

Ст. инженер Шленова
г. Ленинград

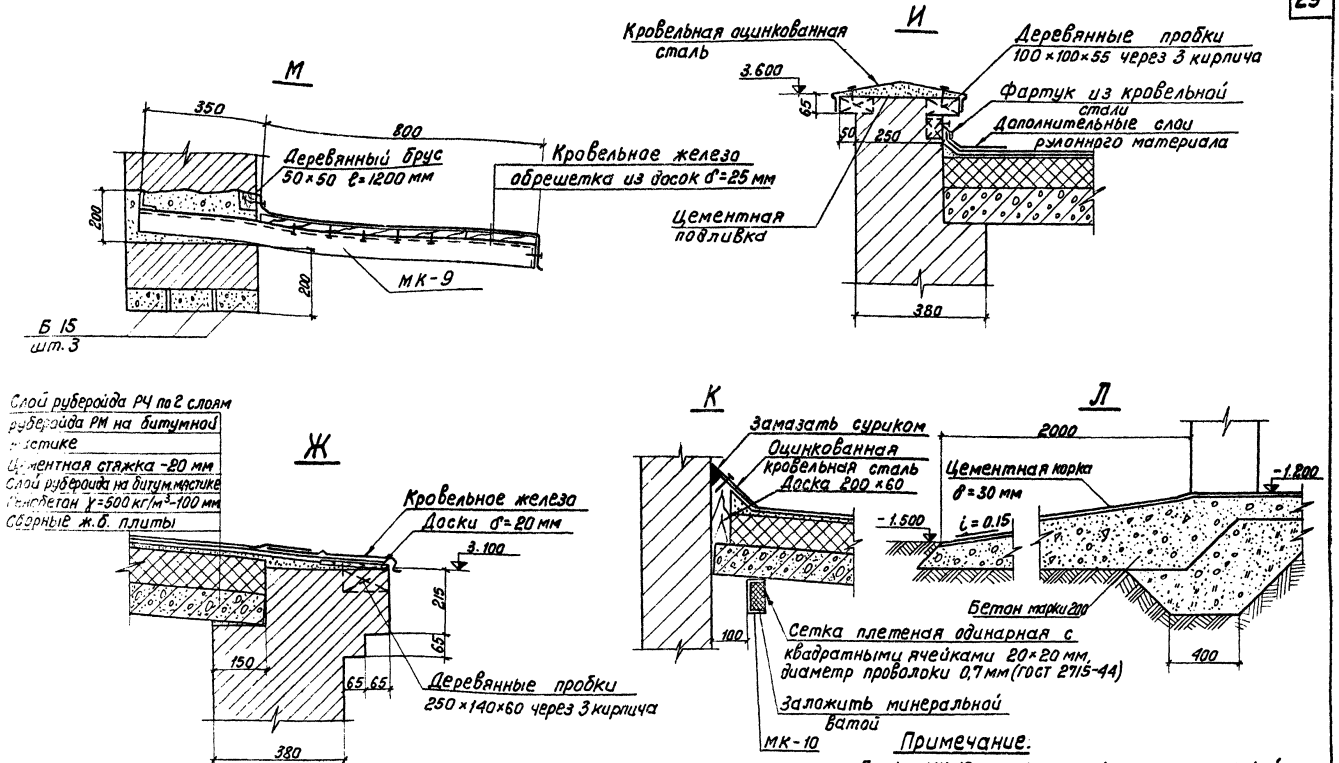

1974	Установка реакторов 6-10 кВ новой серии в закрытом помещении (Вариант в кирпиче).	Реакторные камеры типа I ÷ IX Архитектурные детали Ж ÷ М	Типовой проект 407-3-225	Альбом III	Лист АС-III-24

Спецификация марок на монтажную схему 30

Марка	К-во шт	Масса кг	Стандарт или лист проекта
МК-1	1	22,5	АС-III-45
МК-1А	1	22,5	—"—
МК-2	4	4,5	—"—
МК-3	1	22,0	—"—
МК-4	1	35	АС-III-46

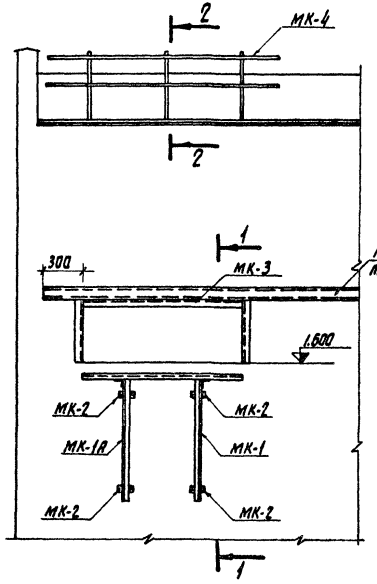

1-1

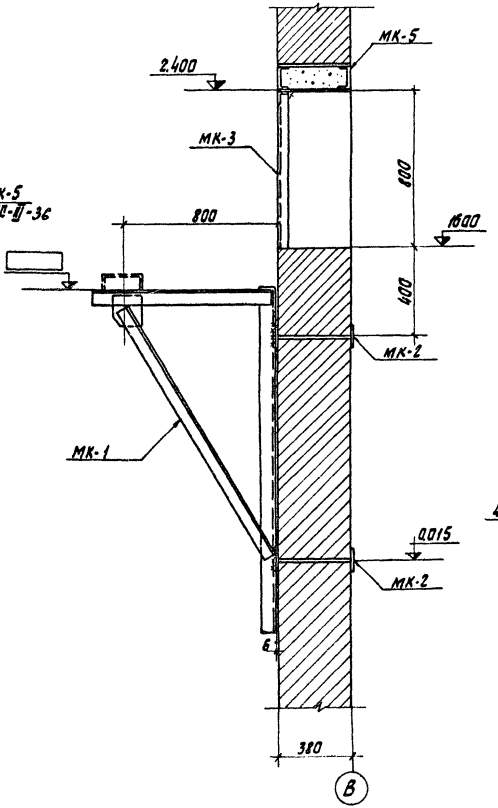

2-2

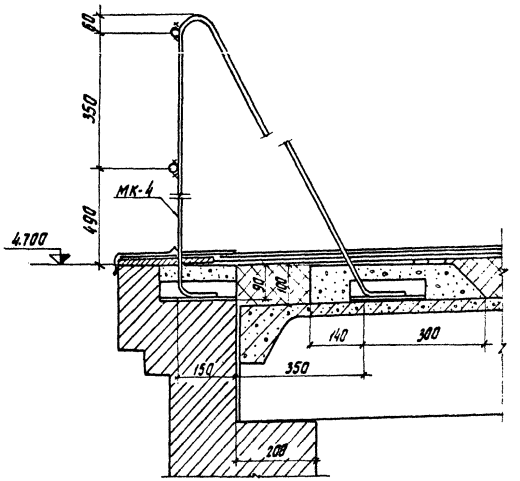

1974	Установка реакторов 6-10 кВ. новой серии в закрытом помещении (Вариант в кирпиче)	Реакторные камеры типа I; II; IV; V; VII; VIII Фрагмент фасада №1.	Типовой проект 407-3-225	Альбом III	Лист АС-III-25

Гл. инженер Шлехова

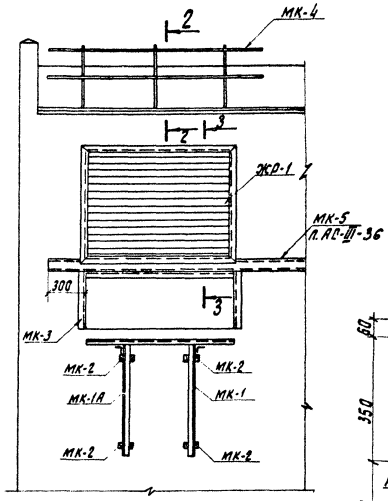

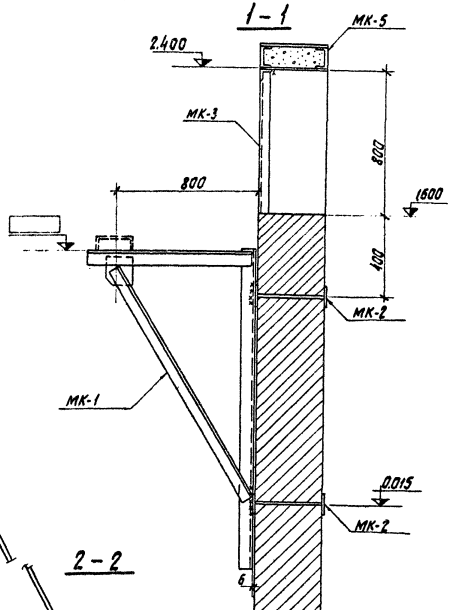

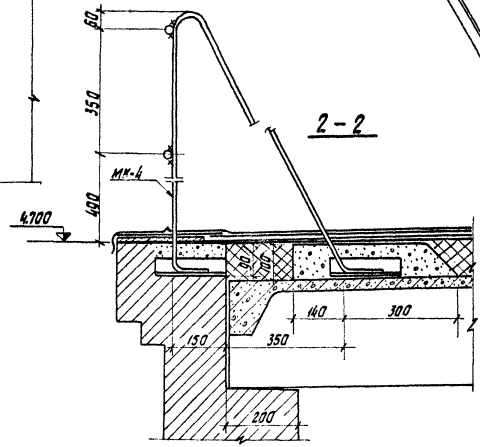

Спецификация марок на монтажную схему.			Э1
Марка	К-во шт.	Масса кг	Стандарт или лист проекта
МК-1	1	22,5	АС-III-45
МК-1А	1	22,5	—"—
МК-2	4	4,5	—"—
МК-3	1	22,0	—"—
МК-4	1	35	АС-III-46
ЖО-1	1	98	АС-III-48

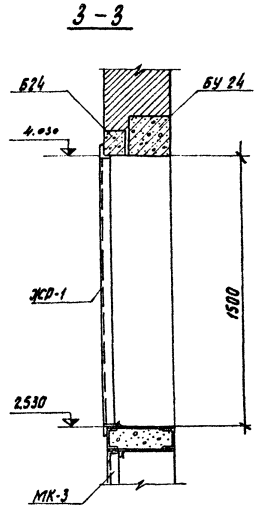

1974	Установка реакторов 6-10 кВ. новой серии в закрытом помещении (Вариант в кирпиче)	Реакторные камеры типа III; VI; IX Фрагмент фасада N 2	Типовой проект 407-3-225	Альбом III	Лист АС-III-26

План

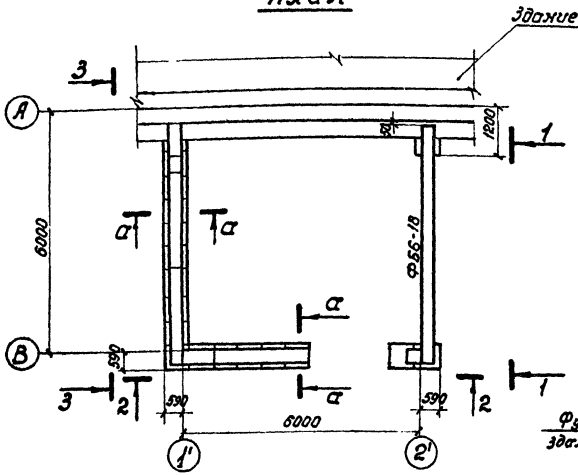

1-1

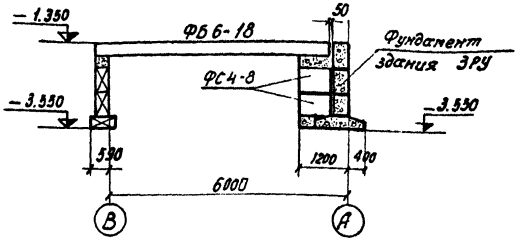

3-3

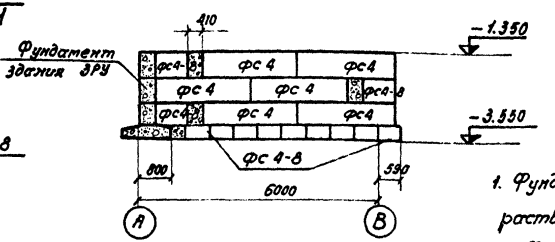

2-2

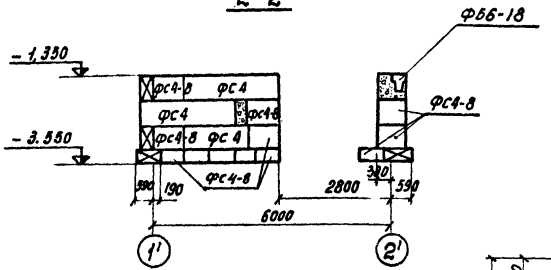

А-А

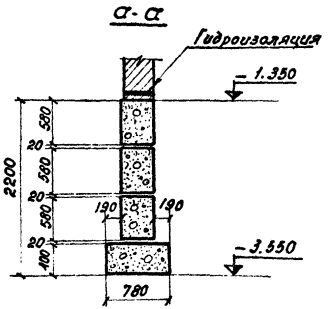

Спецификация сборных бетонных и железобетонных элементов			32
Марка элемента	К-во шт.	Масса эл-та, т	Стандарт или лист проекта, серия
ФБ6-18	1	1.8	1.415-1 вып.1
ФС-4	9	1.3	1.116-1 вып.1
ФС4-8	25	0,415	— " —

Примечания:

1. Фундаментные блоки укладывать на растворе марки 50.
2. Монолитные участки выполнять из бетона марки 150.
3. На отметке -1.270 выполнить цементно-песчаную гидроизоляцию состава 1:2 с уплотняющей добавкой (церезит, алюминат натрия, латексные или битумные эмульсии) толщиной 5 см.

1974	Установка реакторов 6-10кВ новой серии в закрытом помещении (вариант в кирпиче)	Реакторные камеры типа I; IV; VII. Фундаменты здания. План, виды, сечение.	Типовой проект 407-3-225	Альбом III	Лист АС-III-27

План

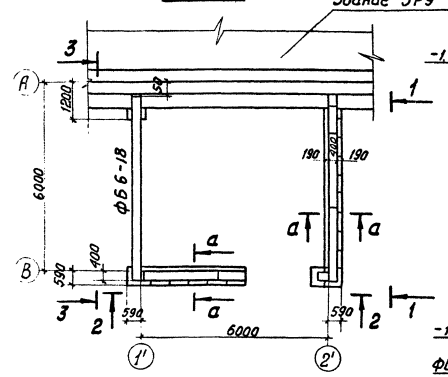

1-1

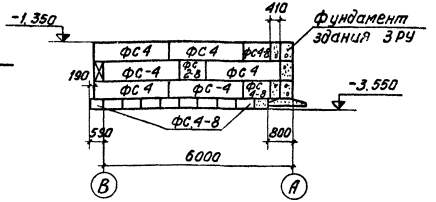

2-2

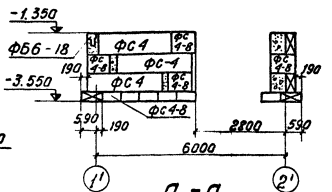

3-3

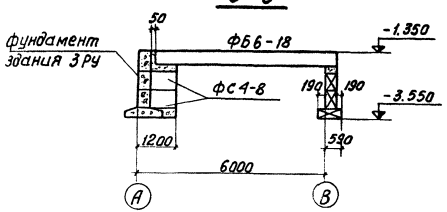

а-а

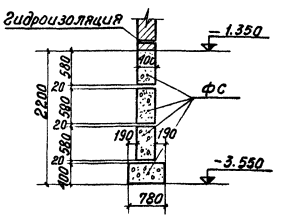

Примечания:

1. Фундаментные блоки укладывать на растворе марки 50.
2. Монолитные участки выполнять из бетона марки 150.
3. На отметке -1.270 выполнить цементно-песчаную гидроизоляцию состава 1:2 с уплотняющей добавкой (церезит, алюминат натрия, латексные или битумные эмульсии) толщиной 5 см.

Спецификация сборных бетонных и железобетонных элементов — 33

Марка элемента	К-во шт.	Масса эл-та, т	Стандарт или лист проекта
ФБ6-18	1	1,8	серия 1.416-1 В.1
ФС4	9	1,3	серия 1.116-1 В.1
ФС4-8	24	0,415	—"—

1974	Установка реакторов 6-10 кВ новой серии в закрытом помещении (Вариант в кирпиче)	Реакторные камеры типа II; V; VIII; фундаменты здания. План, Виды, сечение.	Типовой проект 407-3-225	Альбом III	Лист АС-III-28

План

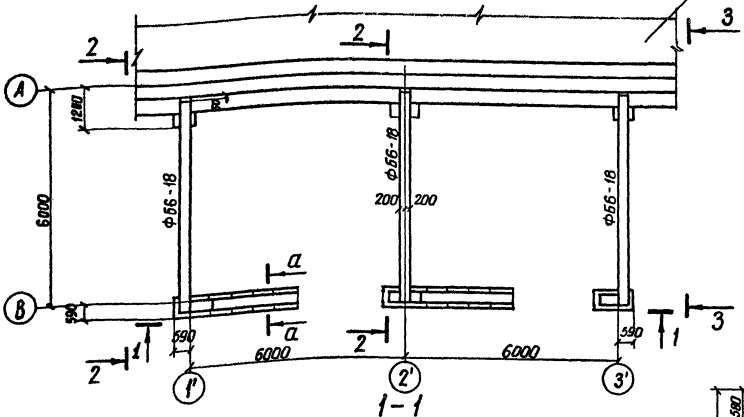

1 – 1

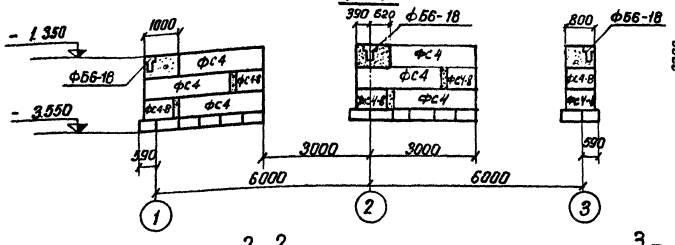

А – А

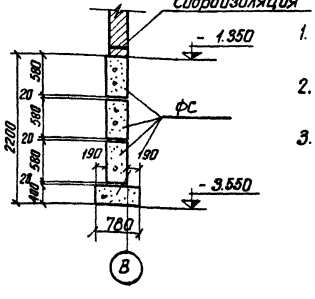

2 – 2

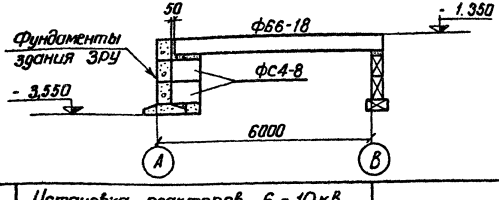

3 – 3

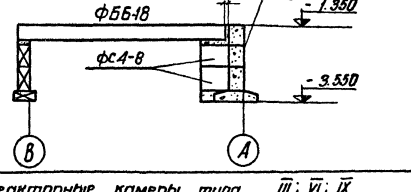

Спецификация сборных бетонных и железобетонных элементов

3 ч

Марка элемента	К-во шт.	Масса эл-та, т	Стандарт или лист проекта
ФБ6-18	3	1.8	Серия 1.415-1 6.1
ФС 4	6	1.3	Серия 1.116-1 6.1
ФС 4-8	26	0,415	— " —

Примечания:

1. Фундаментные блоки укладывать на растворе марки 50
2. Монолитные участки выполнить из бетона марки 150
3. На отметке - 1,270 выполнить цементно-песчаную гидроизоляцию состава 1:2 с уплотняющей добавкой (церезит, алюминат натрия, латексные или битумные эмульсии) толщиной 5см.

1974	Установка реакторов 6-10кВ новой серии в закрытом помещении (Вариант в кирпиче)	Реакторные камеры типа III; VI; IX. Фундаменты здания. План, виды, сечение.	Типовой проект 407-3-225	Альбом III	Лист АС-III-2

План каналов

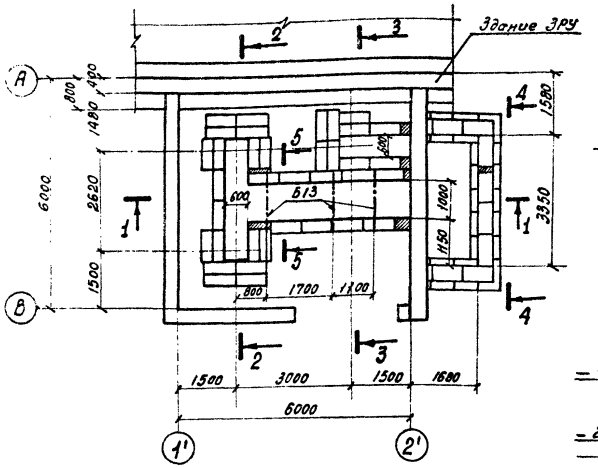

1-1

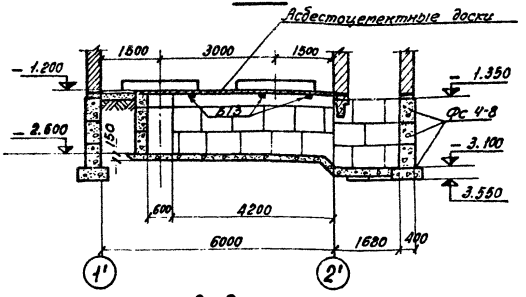

2-2

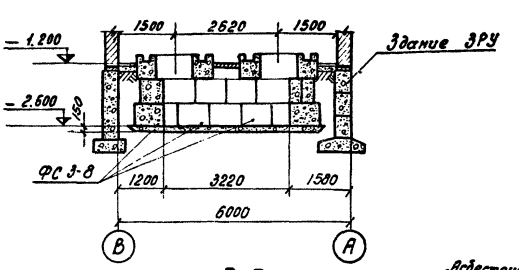

4-4

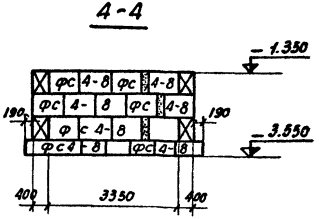

План раскладки асбестоцементных досок

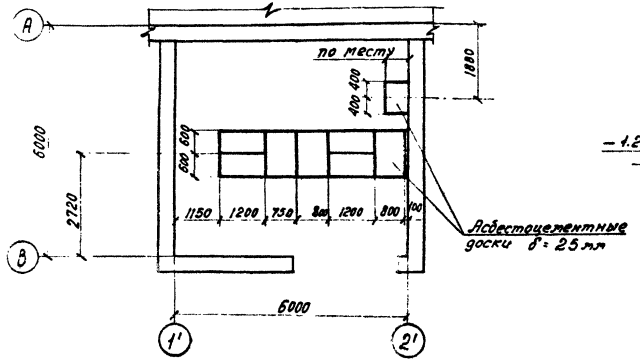

3-3

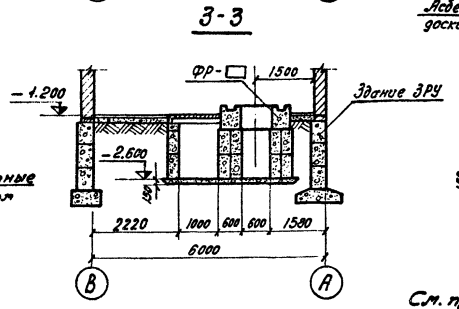

5-5

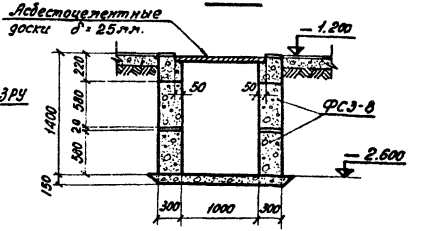

См. примечания лист АС-III-27

Спецификация сборных бетонных и железобетонных элементов и асбестоцементных досок

35

Марка элемента	К-во шт.	Масса в т	Стандарт или лист проекта
513	3	0,025	серия 1.139-1.61
ФС 3-8	72	0,305	серия 1.116-1.61
ФС 4-8	36	0,415	— " —
Асбестоцементные доски			
400-1200×800×25	8	45,6	ГОСТ 4248-68*

1974	Установка реакторов 6-10 кВ новой серии в закрытом помещении (Вариант в кирпиче)	Реакторные катеры типа I, II, VII. Подземная часть. План каналов. План раскладки асбестоцементных досок. Разрезы.	Типовой проект 407-3-225	Альбом III	Лист АС-III-30

План каналов

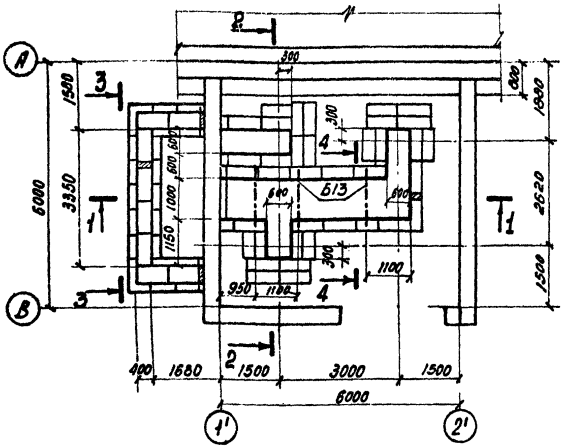

1-1

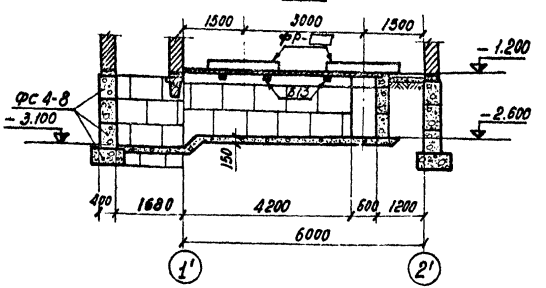

2-2

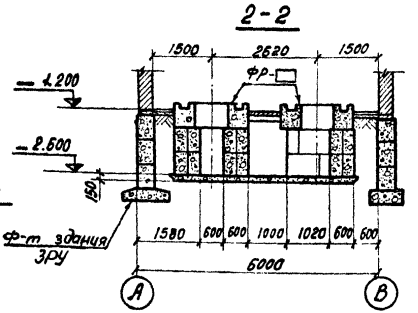

4-4

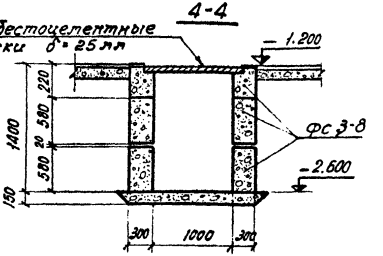

План раскладки асбестоцементных досок

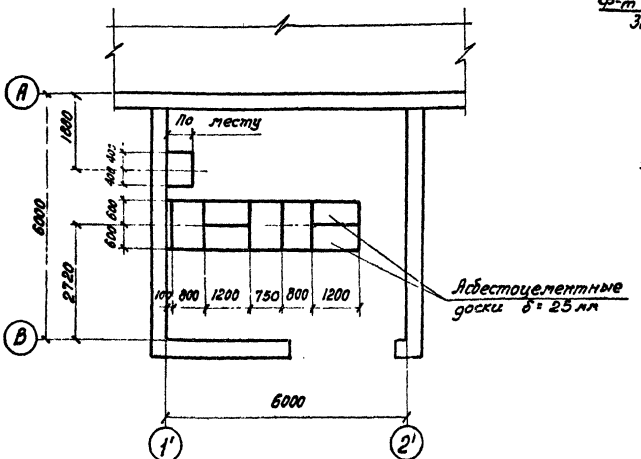

3-3

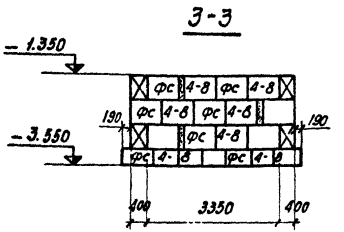

См. примечания лист АС-III-28

Спецификация сборных бетонных и ж.б. элементов и асбестоцементных досок — 30

Марка элемента	К-во шт.	Масса в т	Стандарт или лист проект.
Б 13	3	0,025	серия 1.139-1.61
ФС 3-8	72	0,305	серия 1.116-1 в.1
ФС 4-8	36	0,415	— " —
Асбестоцементные доски			
400-1200×800×25	8	45,6	ГОСТ 4248-68*

г. Ленинград
Ст. инженер Шленова

1974	Установка реакторов 6-10 кВ новой серии в закрытом помещении (Вариант в кирпиче)	Реакторные камеры типа II; V; VIII. Подземная часть. План каналов. План раскладки асбестоцементных досок. Разрезы.	Типовой проект 407-3-225	Альбом III	Лист АС-III-31

План каналов

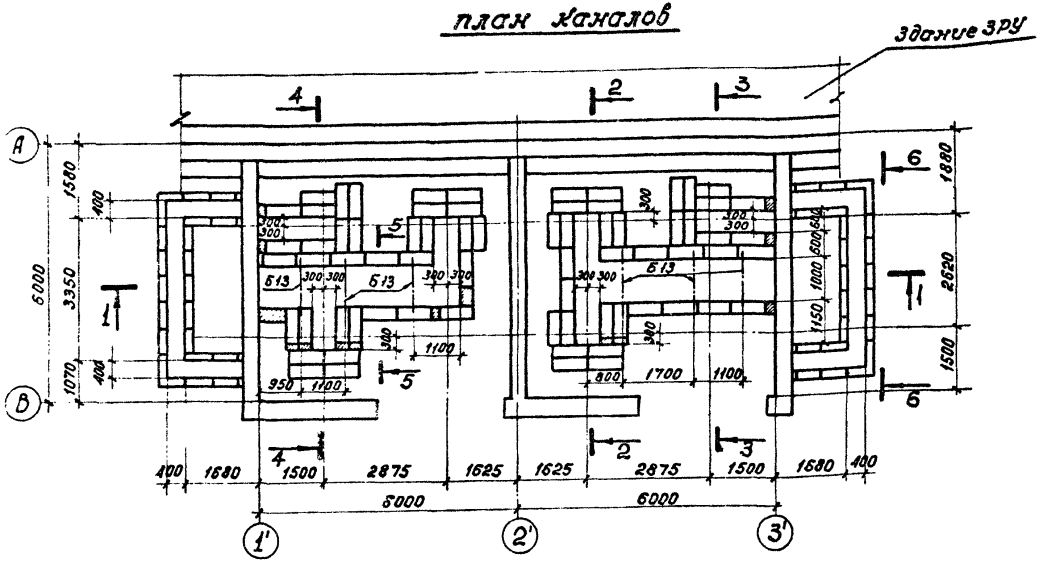

План раскладки асбестоцементных досок

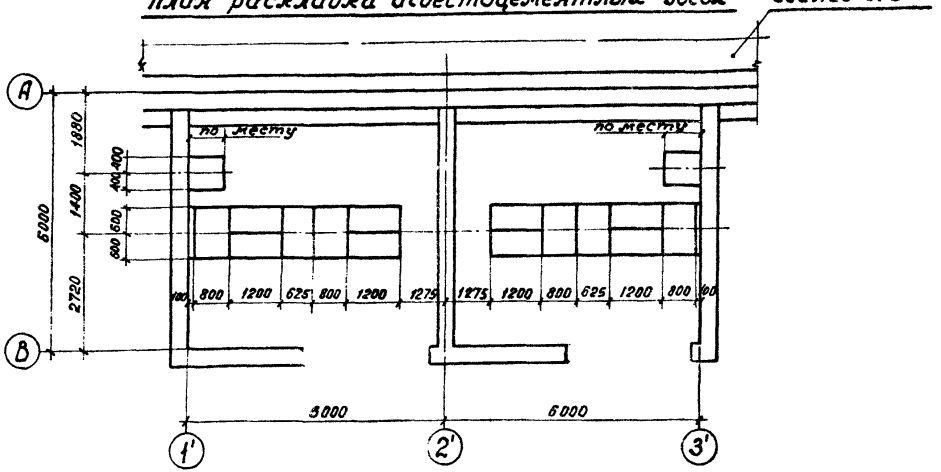

Спецификация сборных бетонных и ж.б. элементов и асбестоцементных досок — 37

Марка элемента	К-во шт.	Масса т	Стандарт или лист проекта
Б 13	6	0,025	серия 1.139-1 вып. 1
ФС 3-8	144	0.305	серия 1.116-1 вып. 1
ФС 4-8	72	0.415	—"—
Асбестоцементные доски			
400-1200×800×25	16	45,6	ГОСТ 4248-66*

Примечания:

1. Разрезы 1-1 ÷ 6-6 см. лист. АС-III-33
2. Общие примечания по выполнению работ см. лист. АС-III-29

1974	Установка реакторов 6-10кВ новой серии в закрытом помещении (вариант в кирпиче)	Реакторные камеры типа III; VI; IX. Подземная часть. План каналов. План раскладки асбестоцементных досок.	Типовой проект 407-3-225	Альбом III	Лист АС-III-32

1-1

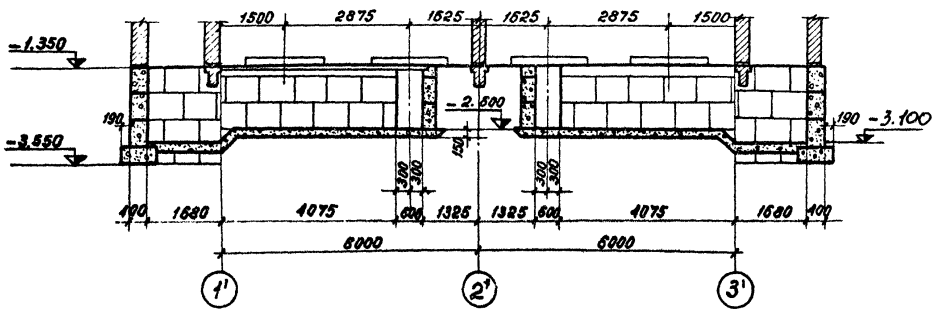

2-2

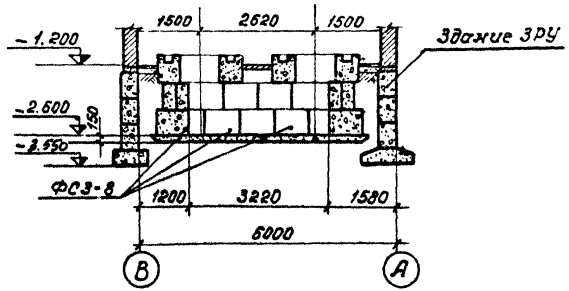

3-3

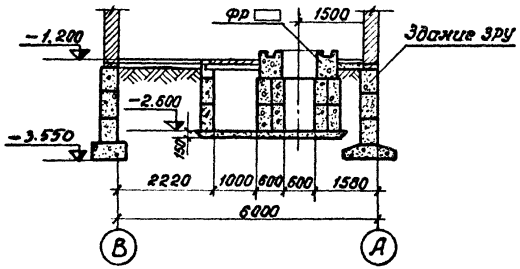

4-4

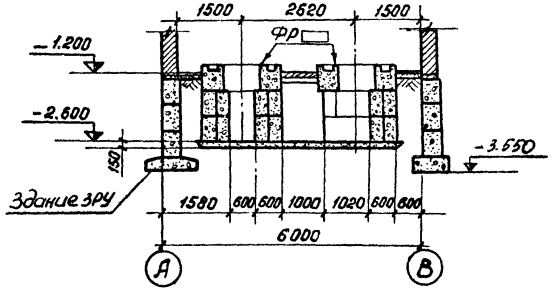

5-5

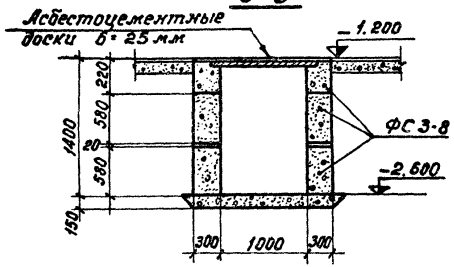

6-6

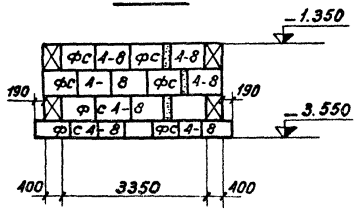

1974	Установка реакторов 6-10кВ новой серии в закрытом помещении (вариант в кирпиче)	Реакторные камеры типа III; VI; IX. Подземная часть. Разрезы.	Типовой проект 407-3-225	Альбом III	Лист АС-III-33

План

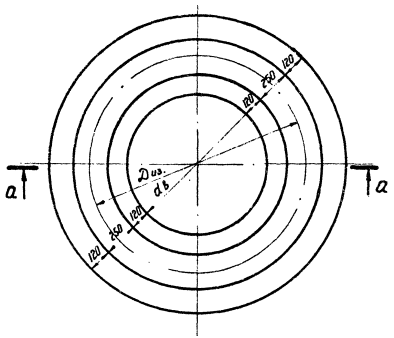

а-а

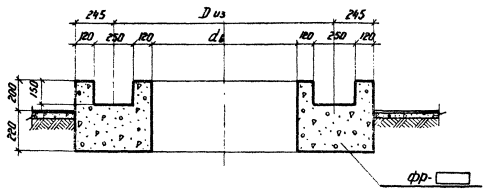

Таблица фундаментов под реакторы — 39

Марка фундамента	Объем бетона м³	Dиз в мм	dв в мм	Тип реактора
фр-1	0,52	965	475	РБГ-10-1600-0.14
фр-2	0,62	1045	555	РБГ-10-1600-0,2
фр-3	0,69	1325	835	РБГ-10-1600-0.25 РБДГ-10-4000-0.18
фр-4	0,64	1205	715	РБГ-10-1600-0,35
фр-5	0,64	1265	775	РБГ-10-2500-0,14
фр-6	0,65	1225	735	РБГ-10-2500-0.20
фр-7	0,72	1365	875	РБДГ-10-2500-0,25
фр-8	0,73	1405	915	РБСДГ-10-2×2500-0.20 РБДГ-10-2500-0.35
фр-9	0,68	1305	815	РБДГ-10-4000-0.105
фр-10	0,79	1505	1015	РБСДГ-10-2×2500-0,14

Примечания:

1. Фундаменты „ФР" выполнять из бетона марки 150.
2. Выбор фундамента производить по таблице в зависимости от типа реактора.

1974	Установка реакторов 6-10 кВ новой серии в закрытом помещении (Вариант в кирпиче)	Реакторные камеры типа I ÷ IX. Фундаменты под реакторы.	Типовой проект 407-3-225	Альбом III	Лист АС-III-34

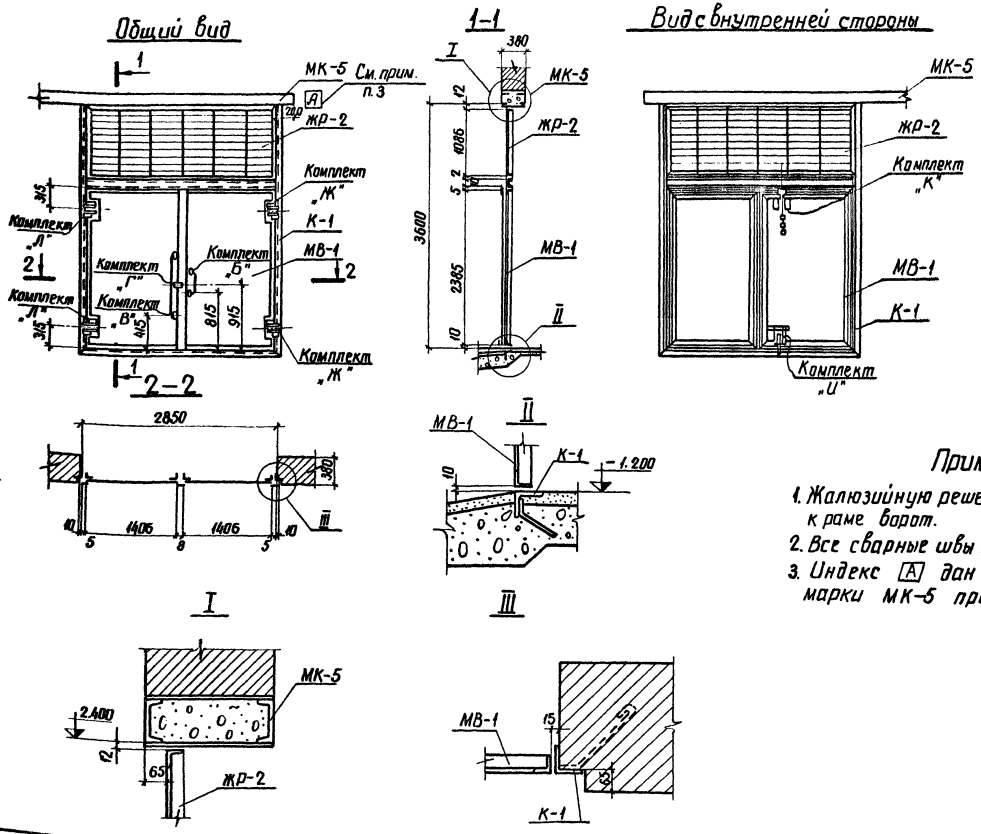

Спецификация марок			40
Марка	К-во шт	Масса марки кг	Лист проекта
К-1	1	108	АС-III-36
МВ-1	1	194	АС-III-37
Комплект „Ж"	2	0,4	АС-III-39
Комплект „Л"	2	0,4	АС-III-40
Комплект „Г"	1	0,3	АС-III-38
Комплект „Б"	1	1,6	—"—
Комплект „В"	1	3,6	—"—
Комплект „К"	1	5,3	АС-III-41
Комплект „И"	1	1,5	АС-III-40
ЖР-2	1	88	АС-III-49
МК-5	1	175	АС-III-36

Примечания:

1. Жалюзийную решетку ЖР-2 приварить к раме ворот.
2. Все сварные швы h=6мм.
3. Индекс [А] дан для ориентировки марки МК-5 при монтаже.

г. Ленинград | Ст. инженер Шленова

1974	Установка реакторов 6-10кВ новой серии в закрытом помещении (вариант в кирпиче)	Реакторные камеры типа I÷IX Монтажная схема установки ворот.	Типовой проект 407-3-225	Альбом III	Лист АС-III-35

Спецификация стали на один стальной элемент

Марка	№ поз.	Сечение	Длина, мм	К-во шт.	Масса, кг: 1 поз.	Масса, кг: Всех	Марки	Примечания
МК-5	1	[12	5900	2	61,3	122,6	175	
	2	– 100×6	380	28	1,8	50,4		
	Наплавленная сталь					2		
К-1	3	L 80×6	3670	1	27,0	27,0	108	
	4	L 80×6	3670	1	27,0	27,0		
	5	L 80×6	2990	1	22,0	22,0		
	6	[10	2825	1	24,2	24,2		
	7	ф10 А I	380	10	0,2	2,0		
	8	– 60×10	300	3	1,4	4,2		
	Наплавленная сталь					1,6		

МК-5

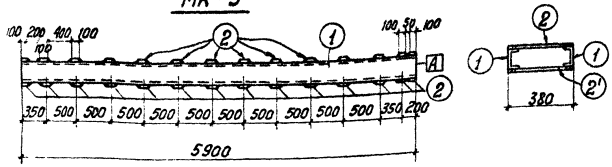

К-1

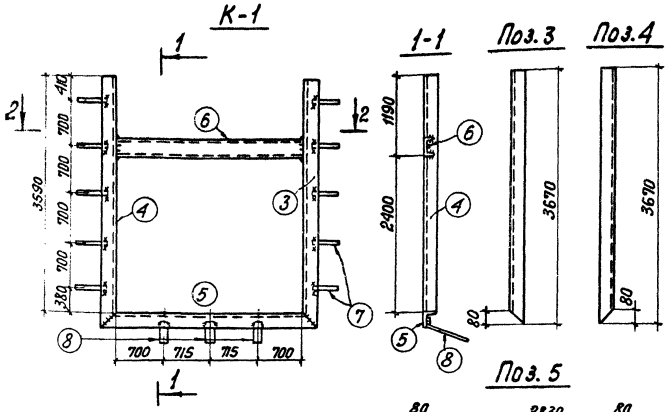

2-2

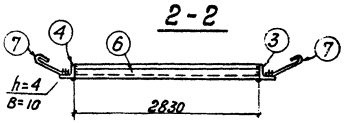

Поз.5

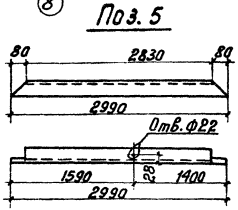

Поз.7

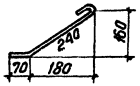

Поз.8

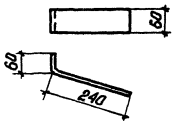

Примечания:

1. Все сварные швы h=6мм кроме оговоренных
2. Электроды для сварки Э 42 по ГОСТ 9467-60
3. Индекс [А] писать несмываемой краской для ориентации марки при монтаже.

Спецификация стали на один стальной элемент

42

Марка	№№ дет.	Сечение	Длина в мм	Кол-во шт.	Масса кг: 1 дет.	Масса кг: Всех	Масса кг: Марки	Примечан.
МВ-1	1	∟50×5	2375	2	8,9	17,8	194,0	
	2	∟50×5	2375	1	8,9	8,9		
	3	∟50×5	2375	1	8,9	8,9		
	4	∟50×5	1396	1	5,3	5,3		
	5	∟50×5	1396	3	5,3	15,9		
	6	—δ=2	7,0м²	1	109,9	110,0		
	7	—30×5	2400	1	2,8	2,8		
	8	—30×5	1570	2	1,8	3,6		
	9	—30×5	1410	2	1,7	3,4		
	10	—30×5	1440	2	1,7	3,4		
	11	—30×5	215	4	0,25	1,0		
	12	—30×5	1390	6	1,6	9,6		
	Наплавленная сталь					3,4		

Общий вид

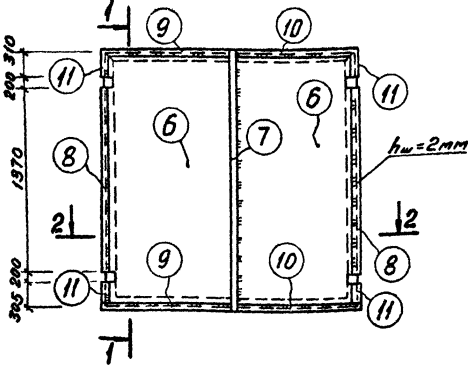

1-1

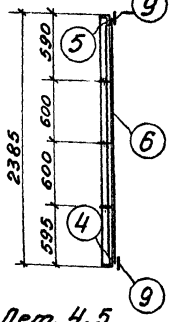

Дет. 4,5

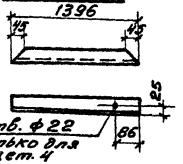

2-2

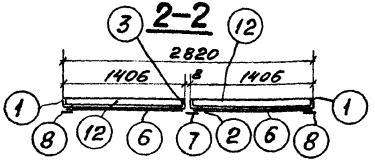

Вид с внутренней стороны

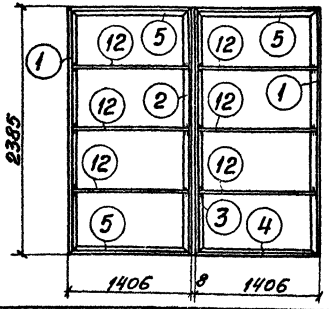

Дет. 1

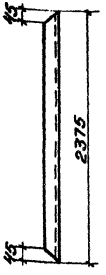

Дет. 2

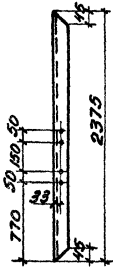

Дет. 3

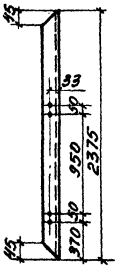

Дет. 12

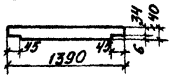

Примечания:

1. Все сварные швы h=5мм, кроме оговоренных.
2. Электроды для сварки Э42 по ГОСТ 9467-60.
3. Обшивку и нащельники приварить прерывистым швом ℓ=20 через 60мм.

1974	Установка реакторов 6-10кВ. новой серии в закрытом помещении. ·/· Вариант в кирпиче ·/·	Реакторные катеры типа I ÷ IX Металлические ворота. Полотно МВ-1.	Типовой проект 407-3-225	Альбом III	Лист АС-III-37

Комплект „б" Общий вид

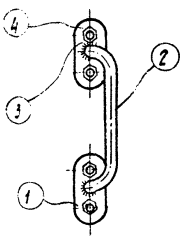

Комплект „в" Общий вид

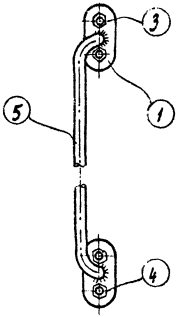

Комплект „г" Общий вид

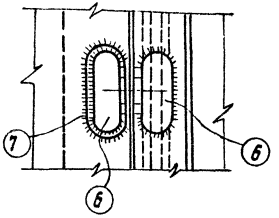

Спецификация стали на один стальной элемент

43

Марка	№№ поз.	Сечение	Длина мм	К-во шт	Вес, кг: 1поз	Вес, кг: Всех	Марки	Примечания
Комплект „б"	1	— 36×8	85	2	0,19	0,38	1,6	
	2	∘ ф 20	420	1	1,04	1,04		ГОСТ 2590-71
	3	болт М 10×25		4	0,03	0,12		ГОСТ 7798-70*
	4	гайка М 10		4	0,012	0,05		ГОСТ 5915-70*
	Вес наплавленного металла					0,02		
Комплект „в"	1	— 36×8	85	2	0,19	0,38	3,6	
	5	∘ ф 20	1220	1	3,0	3,0		ГОСТ 2590-71
	3	болт М 10×25		4	0,03	0,12		ГОСТ 7798-70*
	4	Гайка М 10		4	0,012	0,05		ГОСТ 5915-70*
	Вес наплавленного металла					0,04		
Компл. „г"	6	∟ 40×4	44	2	0,107	0,22	0,3	
	7	— 24×4	52	1	0,04	0,04		
	Вес наплавленного металла					0,01		

поз. 1

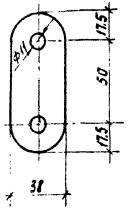

поз. 2; 5

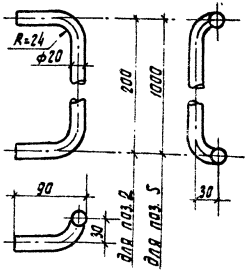

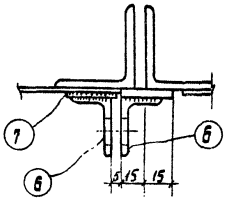

поз. 6

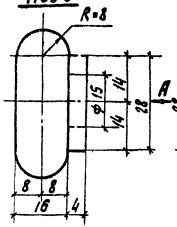

Вид А

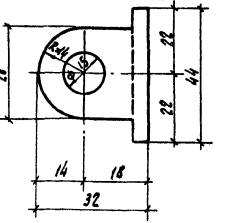

поз. 7

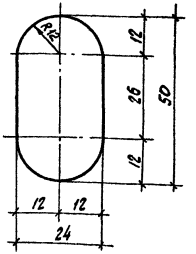

1974	Установка реакторов 6-10 кВ новой серии в закрытом помещении (Вариант в кирпиче)	Реакторные камеры типа I ÷ IX Металлические ворота. Комплекты „б", „в" и „г"	Типовой проект 407-3-225	Альбом III	Лист АП-III-38

Спецификация стали на один стальной элемент

44

Марка	№№ поз.	Сечение	Длина мм	Кол-во шт	Вес, кг 1поз	Вес, кг всех	Марки	Примечания
Комплект „Ж"	1	∟ 40×4	70	1	0,17	0,17	04	
	2	∟ 40×4	38	1	0,09	0,09		
	3	• ф20	33	1	0,08	0,08		ГОСТ 2590-71
	4	Шайба 10		1	0,004	0,004		ГОСТ 11371-68*
	5	Шплинт разводной ф5		1	0,004	0,004		ГОСТ 397-66*

Комплект „Ж"
Общий вид

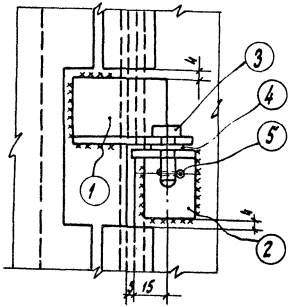

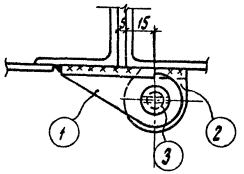

Поз. 1

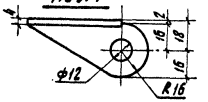

А

Вид А

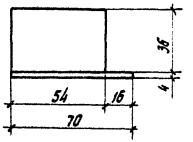

Поз. 2

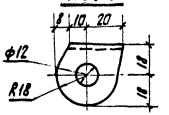

Б

Вид Б

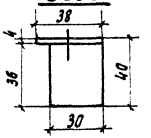

Поз. 3

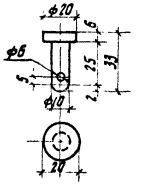

Комплект „И" Общий вид

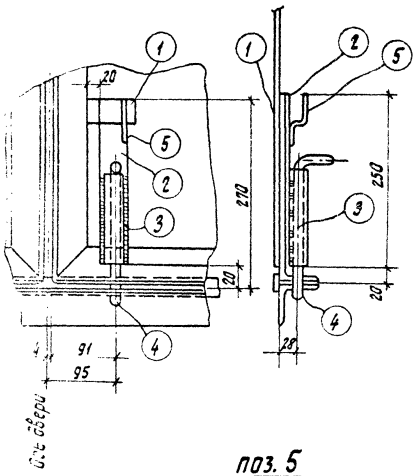

Комплект „Л" Общий вид

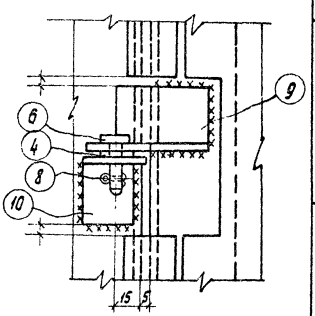

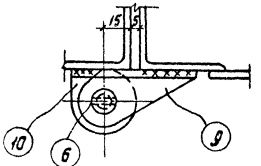

Спецификация стали на один стальной элемент 45

Марка	NN поз	Сечение	Длина мм	К-во шт	Вес, кг 1поз.	Вес, кг Всех	Вес, кг марки	Примечания
Комплект „И"	1	— 40×5	70	1	0,11	0,11	1,5	
	2	— 40×5	250	1	0,39	0,39		
	3	Труба 20	150	1	0,25	0,25		ГОСТ 3262-70
	4	• ф20	270	1	0,67	0,67		ГОСТ 2590-71
	5	• ф8	100	1	0,04	0,04		—"—
	Вес наплавленного металла					0,02		
Комплект „Л"	6	• ф20	33	1	0,08	0,08	0,4	ГОСТ 2590-71
	7	Шайба 10		1	0,004	0,004		ГОСТ 11371-68*
	8	Шплинт ф5		1	0,004	0,004		ГОСТ 397-66*
	9	∟ 40×4	70	1	0,17	0,17		
	10	∟ 40×4	38	1	0,09	0,09		

поз. 5

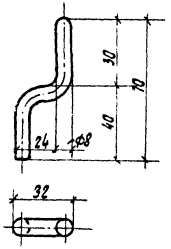

поз. 9

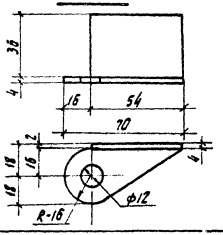

поз. 4

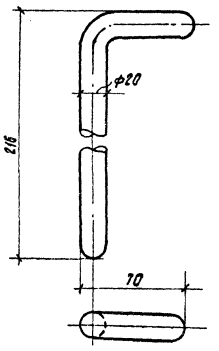

поз. 10

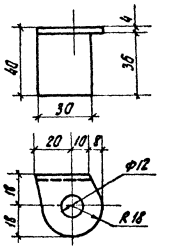

1974	Установка реакторов 6-10кв. новой серии в закрытом помещении (Вариант в кирпиче)	Реакторные камеры типа I ÷ IX Металлические ворота. Комплект „И", „Л"	Типовой проект 407-3-225	Альбом III	Лист АС-III-40

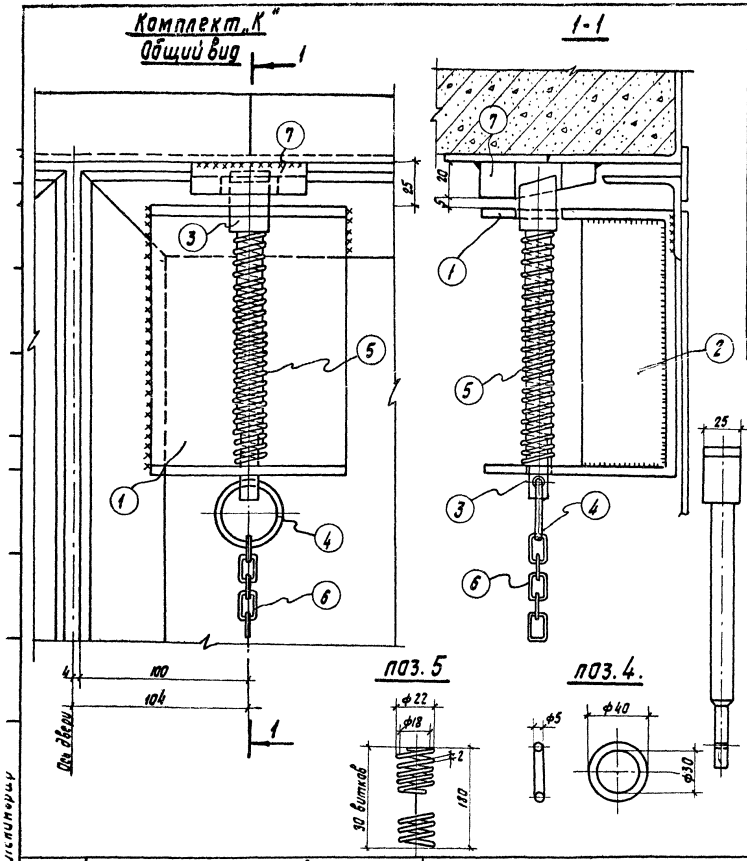

Спецификация стали на один стальной элемент

46

Марка	NN поз.	Сечение	Длина мм	Кол-во шт	Вес кг 1 поз.	Вес кг всех	Вес кг Марки	Примечания
Комплект „К"	1	— 120×6	440	1	2.5	2.5	5.3	
	2	— 75×6	148	1	0.5	0.5		
	3	□ 28×28	195	1	1.25	1.25		
	4	• ф5	110	1	0.02	0.02		ГОСТ 2590-71
	5	Пружина ф22	150	1	0.1	0.1		
	6	Цепь	по месту	1				
	7	— 70×20	70	1	0.8	0.8		
	Вес наплавленного металла					0.1		

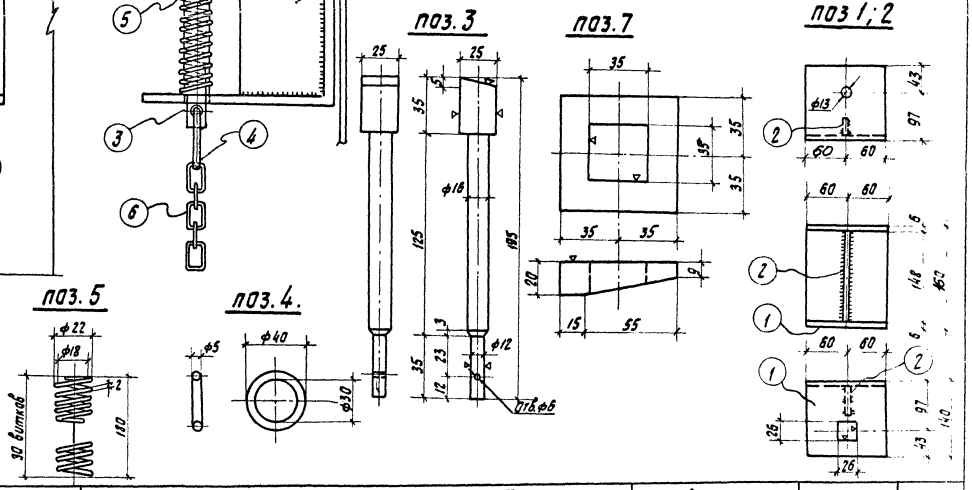

1974 г	Установка реакторов 6-10 кВ новой серии в закрытом помещении (Вариант в кирпиче)	Реакторные камеры типа I ÷ IX Металлические ворота. Комлект „К"	Типовой проект 407-3-225	Альбом III	Лист АС-III-41

Монтажная схема

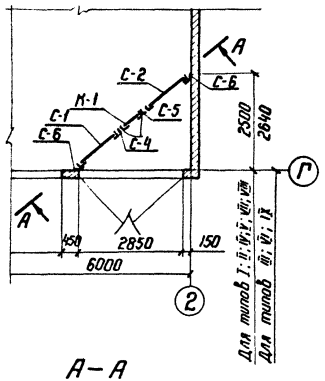

А–А

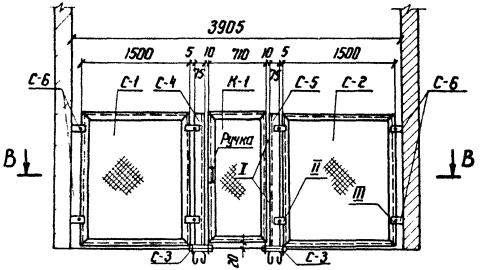

В–В

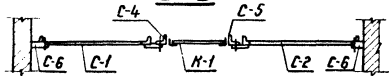

I

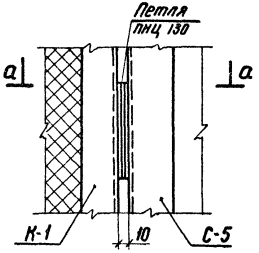

а–а

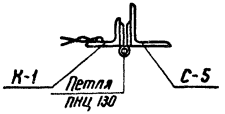

II

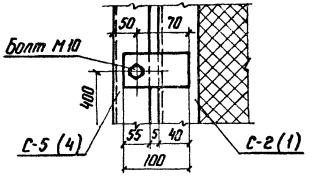

III

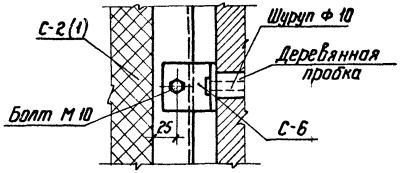

Спецификация металлоконструкций 47

Марка	Кол. шт.	Масса, кг марки	Масса, кг всех	Стандарт или лист проекта
С-1	1	37,0	37,0	АС-III-43
С-2	1	37,0	37,0	—"—
С-3	2	4,0	8,0	АС-III-43
С-4	1	14,2	14,2	—"—
С-5	1	14,0	14,0	—"—
С-6	4	0,4	1,6	—"—
К-1	1	28,0	28,0	АС-III-43
Петля ПНЦ 130	2	—	—	ГОСТ 5088-72
Болт М10×25	12		1	ГОСТ 7798-70*
Болт М16×30	8			ГОСТ 7798-70*
Гайка М10	12		1	ГОСТ 5915-70*
Гайка М16	8			ГОСТ 5915-70*
Шайба М10	12			ГОСТ 11371-68*
Шайба М16	8			ГОСТ 11371-68*
Ручка	1	1,6	1,6	см. компл. „Б" л. АС-III-38

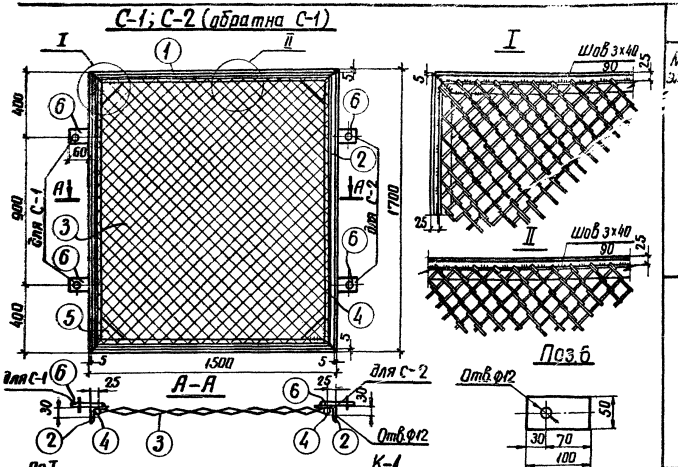

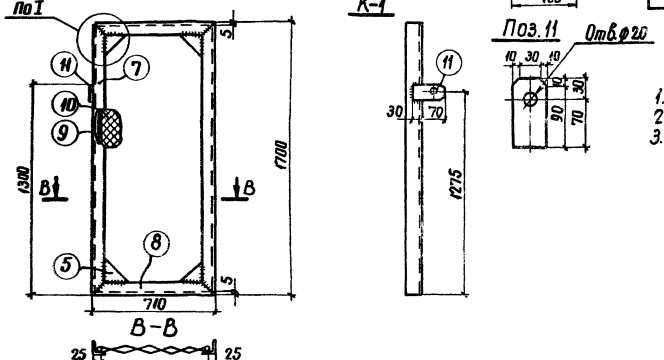

Спецификация стали на один стальной элемент

48

Мар. элемента	№№ поз.	Сечение	Длина, мм	Кол. шт.	Масса, кг: 1поз.	всех марки	Примечания
С-1 С-2	1	L 50×5	1490	2	5,6	11,2	37,0	
	2	L 50×5	1690	2	6,4	12,8		
	3	Сетка N45×3	2,3м²	1	6,21	6,2		ГОСТ 5336-67
	4	ф6АI	6400	1	1,42	1,4		
	5	– 150×6	150	4	1,1	4,4		
	6	– 100×4	50	2	0,16	0,4		
		Сварные швы				0,6		
К-1	7	L 50×5	1690	2	6,4	12,8	28,0	
	8	L 50×5	700	2	2,94	6,0		
	9	ф6АI	4800	1	1,1	1,1		
	10	Сетка N45×3	1,1м²	2,97	3,0	3,0		ГОСТ 5336-67
	5	– 150×6	150	4	1,1	4,4		
	11	– 100×4	50	1	0,16	0,2		
		Сварные швы				0,5		

Примечания:

1. Монтажную схему марок С-1, С-2, К-1 см. лист АС-II
2. Все сварные швы h=5мм, кроме оговоренных на чертеже
3. Электроды для сварных швов типа Э42 ГОСТ 9467-60

С-3

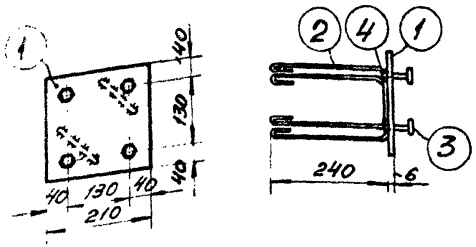

Поз.1

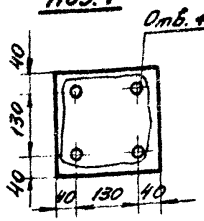

Поз.2

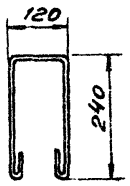

С-4

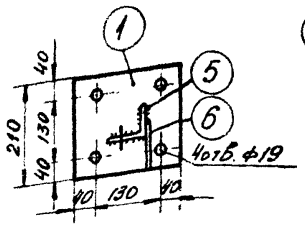

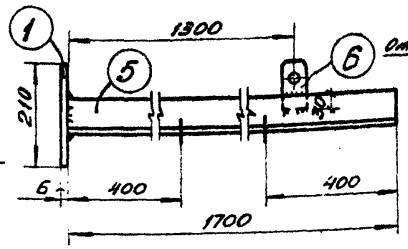

Поз.6

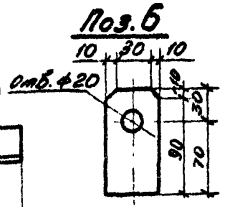

С-5

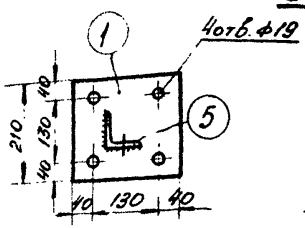

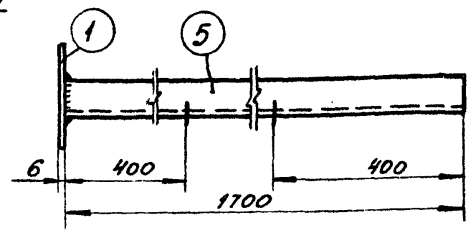

С-6

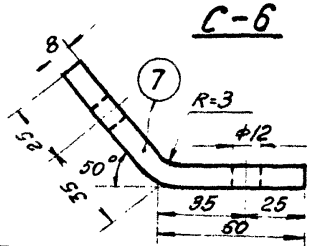

Спецификация стали на один стальной элемент

49

Марка элемента	NN поз	Сечение	Длина мм	Кол. шт.	Масса, кг: 1 поз.	Масса, кг: всех	Масса, кг: марки	Примечания
С-3	1	— 210×6	210	1	2.1	2.1	4.0	
	2	ф8 AI	750	2	0.38	0.8		
	3	болт М16×30	—	4	0.2	0.8		ГОСТ 7798-70*
	4	гайка М16	—	4	0.03	0.12		ГОСТ 5915-70*
		сварные швы				0.2		
С-4	1	— 210×6	210	1	2.1	2.1	14.2	
	5	∟ 75×6	1700	1	11.7	11.7		
	6	— 100×4	50	1	0.16	0.2		
		сварные швы				0.2		
С-5	1	— 210×6	210	1	2.1	2.1	14.0	
	5	∟ 75×6	1700	1	11.7	11.7		
		сварные швы				0.2		
С-6	7	— 50×8	120	1	0.4	0.4	0.4	

Примечания

1. Монтажную схему марок см. черт. N АС-III-42
2. Все сварные швы h-5мм, кроме оговоренных на чертеже.
3. Электроды для сварных швов типа 342 ГОСТ 9467-60.

МК-1; МК-1А /обратна марке МК-1/

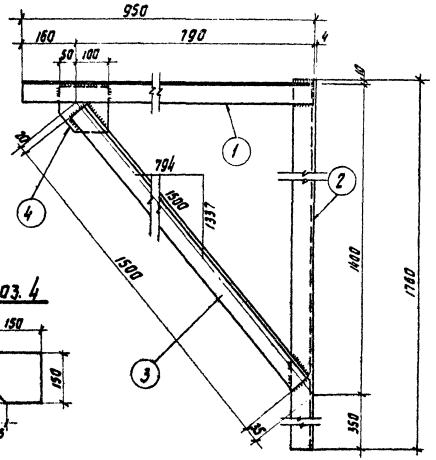

МК-2

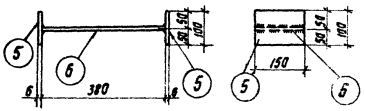

МК-3

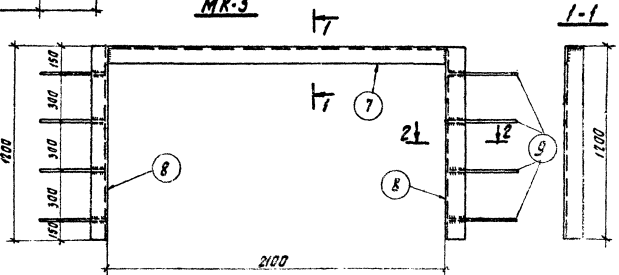

Спецификация стали на один стальной элемент | 50

Марка элемента	Поз	Сечение	Длина мм	Кол. шт	Масса кг поз.	Масса кг всех	Марки	Примечание
МК-1 МК-1А	1	∟ 63×5	950	1	4.6	4.6	22.5	
	2	∟ 63×5	1760	1	8.5	8.5		
	3	∟ 63×5	1500	1	7.2	7.2		
	4	— 150×10	150	1	1.76	1.8		
		На сварные швы				0.4		
МК-2	5	— 150×6	100	2	0.7	1.4	4.2	
	6	— 150×6	380	1	2.68	2.7		
		На сварные швы				0.1		
МК-3	7	∟ 50×5	2100	1	7.91	7.9	22.0	
	8	∟ 50×5	1200	2	4.52	9.0		
	9	• ФБАI	265	8	0.58	4.6		
		На сварные швы				0.5		

Примечания:

1. Все сварные швы h=6мм, кроме оговоренных
2. Электроды для сварных швов Э42 ГОСТ 9467-60

1974	Установка реакторов 6-10кВ Новой серии в закрытом помещении (Вариант в кирпиче)	Реакторные камеры типа I÷IX Металлоконструкции. Марки МК-1÷МК-3	Типовой проект 407-3-225	Альбом III	Лист КО-III-45

Спецификация стали на один стальной элемент

51

Марка эл-та	№№ поз.	Сечение	Длина, мм	Кол. шт.	Масса, кг: 1 поз.	Масса, кг: всех марки	Примечание
МК-4	1	●Ф 20 AI	2310	3	5,7	17.1	
	2	∟ 50×5	200	6	0,75	3.3	
	3	●Ф 20 AI	2900	2	7,16	14,3	35
		На сварные швы:				0.3	
МК-6	4	∟ 50×5	1000	2	3.77	7.54	
	5	∟ 50×5	1260	2	4,75	9.5	22
	6	●Ф 6 AI	265	8	0.58	4.6	
		На сварные швы				0.4	
МК-7	7	∟ 63×5	631	2	3.04	6.1	
	8	∟ 63×5	1381	2	6.4	12.8	
	6	●Ф 6 AI	265	8	0.58	4.6	24
		На сварные швы				0.5	
МК-8	9	●Ф 10 AI	1650	1	1.0	1.0	1.0

МК-4

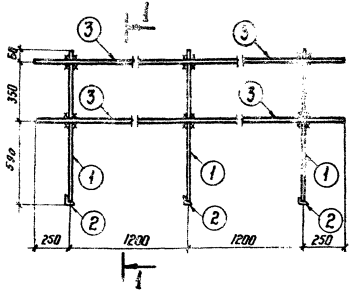

1-1

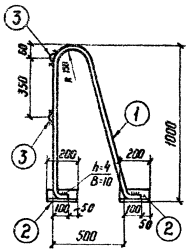

МК-6

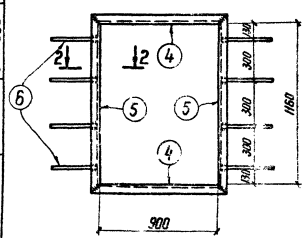

2-2

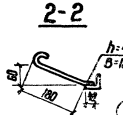

Рез. поз. 4, 5

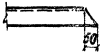

МК-7

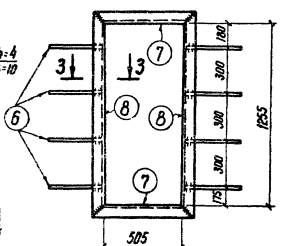

3-3



Рез. поз. 7, 8

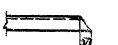

МК-8

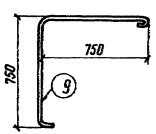

Примечания:

1. Все сварные швы h=6 мм, кроме оговоренных.
2. Электроды для сварных швов Э42 ГОСТ 9467-60.

1974г.	Установка реакторов 6-10 кВ новой серии в закрытом помещении / Вариант В кирпиче /	Реакторные камеры типа I ÷ IX. Металлоконструкции. Марки МК-4, МК-6 ÷ МК-8	Типовой проект 407-3-225	Альбом III	Лист АС-III-46

МК-9

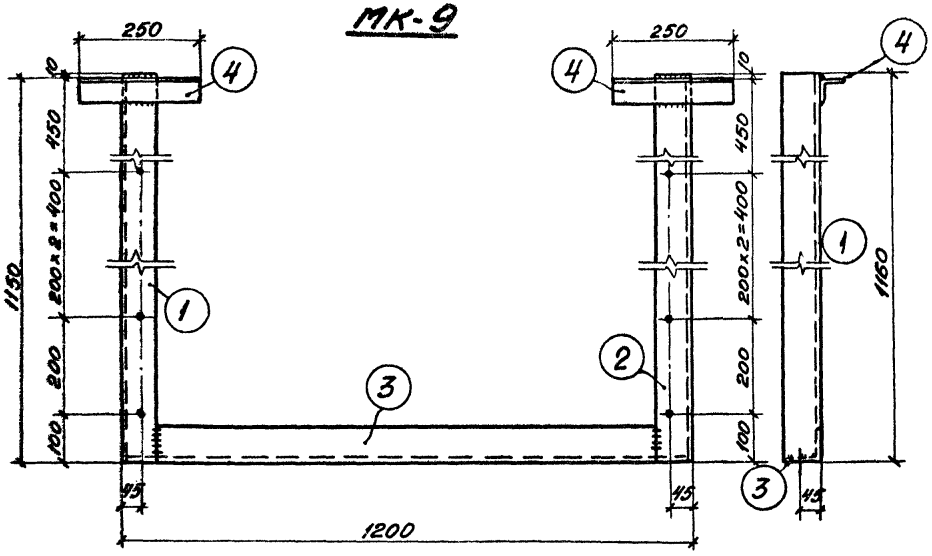

Дет. 3

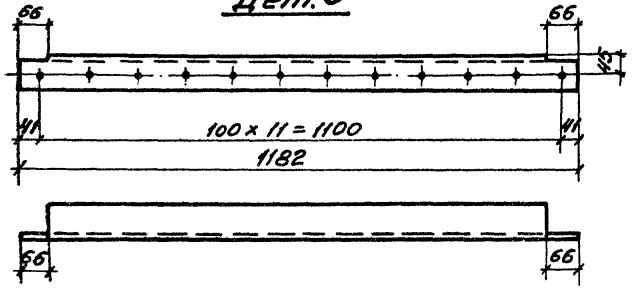

МК-10

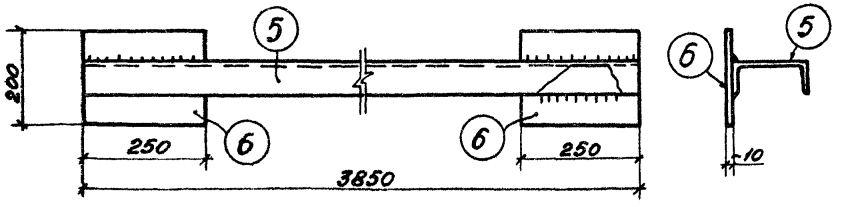

Спецификация стали на один стальной элемент

52

Марка эл-та	№№ дет.	Сечение	Длина, мм	К-во шт.	Масса, кг: 1 дет.	Масса, кг: всех	Масса, кг: марки	Примеч.
МК-9	1	∟ 75×8	1150	1	10.4	10.4	34	
	2	∟ 75×8	1150	1	10.4	10.4		
	3	∟ 75×8	1182	1	10.7	10.7		
	4	∟ 50×5	250	2	0.95	1.9		
		Сварные швы				0.6		
МК-10	5	[16	3850	1	54.6	54.6	63	
	6	— 200×10	250	2	3.9	7.8		
		На сварные швы				0.6		

Примечания:

1. Все сварные швы $h = 6$ мм
2. Электроды типа Э42 ГОСТ 9467-60.
3. Все отверстия $d = 5$ мм

г. Ленинград	1974	Установка реакторов 6-10 кВ новой серии в закрытом помещении. Вариант б кирпичн.	Реакторные камеры типа I ÷ IX. Металлоконструкции. Марки МК-9; МК-10	Типовой проект 407-3-225	Альбом III	Лист АС-III-47

Инв. № подл. | Подпись и дата | Взам. инв. №

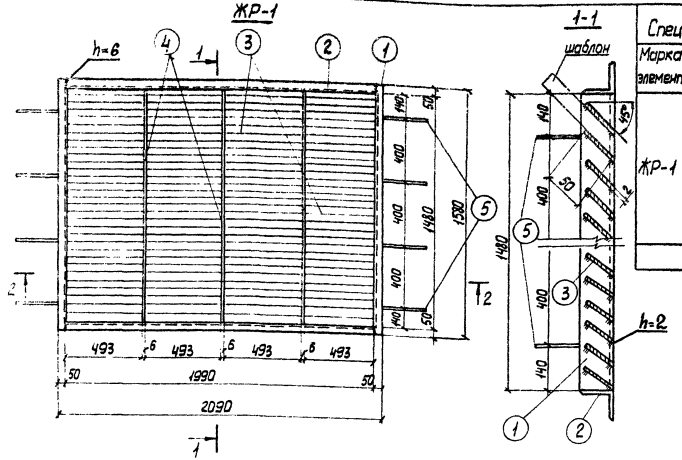

Спецификация стали на один стальной элемент

Марка элемента	№№ поз.	Сечение	Длина мм	Кол. шт.	Масса в кг: 1 поз.	Масса в кг: всех	Масса в кг: Марки	Примечание
ЖР-1	1	L 50×5	1580	2	5.95	11,9	98	
	2	L 50×5	2090	2	6,9	13,8		
	3	-50×2	493	160	0,387	62,0		
	4	-50×6	1480	3	2.96	8,9		
	5	ФБАТ	265	4	0,06	0,24		
		На сварные швы				1,16		

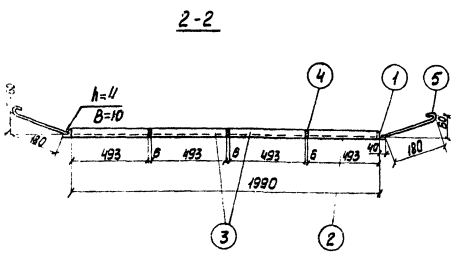

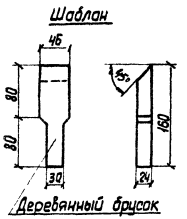

Примечание.

При приварке перьев рекомендуется под концы их подкладывать шаблоны.

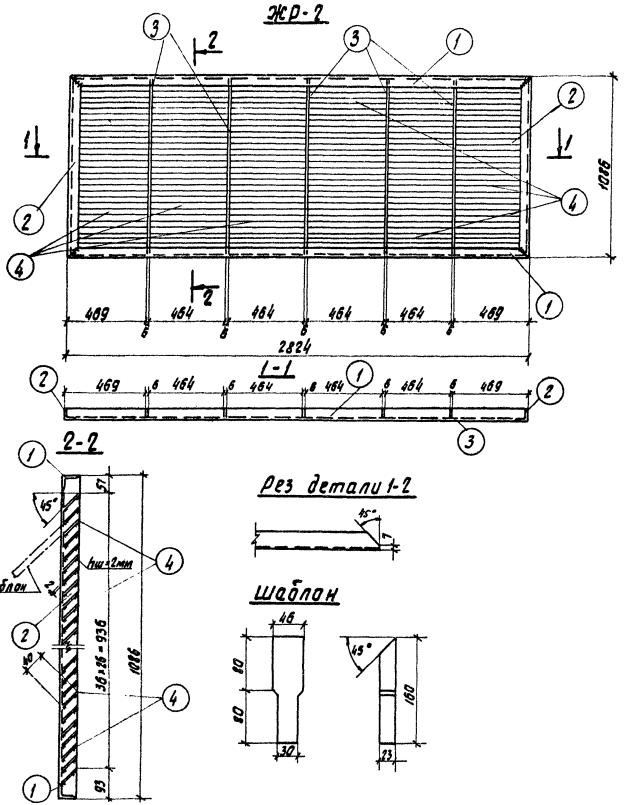

Спецификация стали на один стальной элемент								54
Марка эл-та	N поз	Сечение	Длина мм	Кол. шт	Масса, кг 1 поз.	Масса, кг всех	Масса, кг марки	Примечание
ЖР-2	1	∟50×5	2810	2	11.0	22.0	88	
	2	∟50×5	1072	2	4.1	8.2		
	3	— 40×6	1075	5	2.0	10.0		
	4	— 40×2	464	162	0.29	47.1		
		На сварные швы				0.7		

Примечания:

1. При приварке перьев рекомендуется под концы их подкладывать шаблон.
2. Все сварные швы h = 6 мм кроме оговоренных.

1974	Установка реакторов 6-10 кВ. новой серии в закрытом помещении (Вариант в кирпиче)	Реакторные камеры типа I÷IX Металлоконструкции. Марка ЖР-2	Типовой проект 407-3-225	Альбом III	Лист АС-III-49

г. Ленинград

Сводная спецификация железобетонных и бетонных элементов.

Марка элемента	Кол-во шт. I, II, IV, V, VI, VII	Кол-во шт. III, VI, IX	Масса элемента	Объем м³ 1 эл-та	Объем м³ всех I, II, IV, V, VI, VII	Объем м³ всех III, VI, IX	Стандарт или лист проекта	Лист монтажн. схемы	Примечан.
				Фундаментные блоки					
ФБ3-8	72	144	0,305	0,128	9,22	18,43	1.116-1 Вып.1	АС-III-27÷33	
ФБ4-8	61	104	0,415	0,172	10,49	17,89	—"—	—"—	
ФБ4	9	11	1,3	0,543	4,89	5,97	—"—	—"—	
				Фундаментная балка					
ФБ6-18	1	3	1,8	0,71	0,71	2,13	серия 1.415-1	АС-III-27÷29	
				Перемычки					
4.13	3	6	0,025	0,01	0,03	0,06	ГОСТ 948-66	АС-III-29÷33	
5.24	2	4	0,105	0,041	0,082	0,164	—"—	—"— 2÷15	
5У24	2	4	0,335	0,134	0,268	0,536	—"—	—"—	
5.15	6	12	0,105	0,041	0,246	0,492	—"—	—"—	
				Плиты покрытия					
ПАV-1	4	8	1,5	0,615	2,46	4,92	1.465-7 Вып.3 Ч.1 п.1	АС-III-20÷22	
ПЗ 8	6	12	0,23	0,09	0,54	1,08	ИС-01-04 Вып.2	—"—	

Сводная спецификация стальных элементов

Марка элемента	количество штук: тип I	тип II	тип III	тип IV	тип V	тип VI	тип VII	тип VIII	тип IX	1 эл-та: масса, кг	масса всех: тип I	тип II	тип III	тип IV	тип V	тип VI	тип VII	тип VIII	тип IX	стандарт или лист проекта	лист монтажн. схемы
МВ-1	1	1	2	1	1	2	1	1	2	194	194	194	388	194	194	388	194	194	388	АС-III-37	АС-III-35
К-1	1	1	2	1	1	2	1	1	2	108	108	108	216	108	108	216	108	108	216	АС-III-36	— " —
комплекты „Б"	1	1	2	1	1	2	1	1	2	1,6	1.6	1.6	3.2	1.6	1.6	3.2	1.6	1.6	3.2	АС-III-38	— " —
комплекты „В"	1	1	2	1	1	2	1	1	2	3,6	3.6	3.6	7.2	3.6	3.6	7.2	3.6	3.6	7.2	— " —	— " —
комплекты „Г"	1	1	2	1	1	2	1	1	2	0,3	0.3	0.3	0.6	0.3	0.3	0.6	0.3	0.3	0.6	— " —	— " —
комплекты „Ж"	2	2	4	2	2	4	2	2	4	0.4	0.8	0.8	1.6	0.8	0.8	1.6	0.8	0.8	1.6	АС-III-39	— " —
комплекты „И"	1	1	2	1	1	2	1	1	2	1,5	1.5	1.5	3.0	1.5	1.5	3.0	1.5	1.5	3.0	АС-III-40	— " —
комплекты „К"	1	1	2	1	1	2	1	1	2	5,3	5.3	5.3	10.6	5.3	5.3	10.6	5.3	5.3	10.6	АС-III-41	— " —
комплекты „Л"	2	2	4	2	2	4	2	2	4	0,4	0.8	0.8	1.6	0.8	0.8	1.6	0.8	0.8	1.6	АС-III-40	— " —
ЖР-1	2	2	4	2	2	4	2	2	4	98	196	196	392	196	196	392	196	196	392	АС-III-48	АС-III-2÷18
ЖР-2	1	1	2	1	1	2	1	1	2	88	88	88	176	88	88	176	88	88	176	АС-III-49	АС-III-35
С-1	1	1	2	1	1	2	1	1	2	37	37	37	74	37	37	74	37	37	74	АС-III-43	АС-III-42
С-2	1	1	2	1	1	2	1	1	2	37	37	37	74	37	37	74	37	37	74	— " —	— " —
С-3	2	2	4	2	2	4	2	2	4	4	8	8	16	8	8	16	8	8	16	АС-III-41	— " —
С-4	1	1	2	1	1	2	1	1	2	14,2	14,2	14,2	28,4	14,2	14,2	28,4	14,2	14,2	28,4	— " —	— " —
С-5	1	1	2	1	1	2	1	1	2	14	14	14	28	14	14	28	14	14	28	— " —	— " —
С-6	4	4	8	4	4	8	4	4	8	0,4	1,6	1,6	3,2	1,6	1,6	3,2	1,6	1,6	3,2	— " —	— " —
К-1	1	1	2	1	1	2	1	1	2	28	28	28	56	28	28	56	28	28	56	АС-III-43	— " —
МК-1	2	2	4	2	2	4	2	2	4	22,5	45	45	90	45	46	90	45	45	90	АС-III-45	АС-III-2,5,6
МК-2	1	1	2	1	1	2	1	1	2	4,5	4,5	4,5	9	4,5	4,5	9	4,5	4,5	9	— " —	— " —
МК-3	4	4	8	4	4	8	4	4	8	22	88	88	176	88	88	176	88	88	176	— " —	— " —
МК-4	1	1	2	1	1	2	1	1	2	35	35	35	70	35	35	70	35	35	70	АС-III-46	— " —
МК-5	1	1	2	1	1	2	1	1	2	175	175	175	350	175	175	350	175	175	350	АС-III-36	— " —
МК-6	2	2	4	—	—	—	—	—	—	22	44	44	88	—	—	—	—	—	—	АС-III-46	АС-III-2÷18
МК-7	1	1	2	1	1	2	1	1	2	24	24	24	48	24	24	48	24	24	48	— " —	— " —
МК-8	6	6	12	6	6	12	6	6	12	1	6	6	12	6	6	12	6	6	12	— " —	— " —
МК-9	—	—	—	1	1	2	2	2	4	34	—	—	—	34	34	68	68	68	136	АС-III-47	— " —
МК-10	1	1	2	1	1	2	1	1	2	63	63	63	126	63	63	126	63	63	126	— " —	— " —

Итого по типам

I	II	III	IV	V	VI	VII	VIII	IX
12242	12242	24484	12142	12142	24284	12482	12482	25364

56

г. Ленинград — 1974

Установка реакторов 6-10кВ новой серии в закрытом помещении (вариант в кирпиче)

Реакторные камеры типа I÷IX

Сводная спецификация стальных элементов

Типовой проект 407-3-225 | Альбом III | Лист АС-III-51

ст. инж. Шленова

Отпечатано Свердловским филиалом ЦИТП

620062 г. Свердловск-62 ул.Генеральская 3-А

Заказ 2879 Тираж 300 Цена 1-71

Инв. № Ср 218-031976 г.

gost.e-ecolog.ru