ТИПОВАЯ ДОКУМЕНТАЦИЯ НА СТРОИТЕЛЬНЫЕ СИСТЕМЫ И ИЗДЕЛИЯ ЗДАНИЙ И СООРУЖЕНИЙ

СТРОИТЕЛЬНЫЕ СИСТЕМЫ

СЕРИЯ 3.505.1-16

КРЕПЛЕНИЕ ОТКОСОВ СУДОХОДНЫХ РЕК И КАНАЛОВ ЖЕЛЕЗОБЕТОННЫМИ ПЛИТАМИ

ВЫПУСК 2

АРМАТУРНЫЕ И ЗАКЛАДНЫЕ ИЗДЕЛИЯ

РАБОЧИЕ ЧЕРТЕЖИ

gost.e-ecolog.ru

ТИПОВАЯ ДОКУМЕНТАЦИЯ НА СТРОИТЕЛЬНЫЕ СИСТЕМЫ И ИЗДЕЛИЯ ЗДАНИЙ И СООРУЖЕНИЙ

СТРОИТЕЛЬНЫЕ СИСТЕМЫ

СЕРИЯ 3.505.1-16

КРЕПЛЕНИЕ ОТКОСОВ СУДОХОДНЫХ РЕК И КАНАЛОВ ЖЕЛЕЗОБЕТОННЫМИ ПЛИТАМИ

ВЫПУСК 2

АРМАТУРНЫЕ И ЗАКЛАДНЫЕ ИЗДЕЛИЯ

РАБОЧИЕ ЧЕРТЕЖИ

РАЗРАБОТАНЫ
ПРОЕКТНЫМ ИНСТИТУТОМ
ГИПРОРЕЧТРАНС

УТВЕРЖДЕНЫ
Министерством Речного Флота РСФСР
11 июня 1982 г.
(заключение от 09.06.82 г. N 30)
ВВЕДЕНЫ В ДЕЙСТВИЕ
Гипроречтрансом
с 1 ноября 1982 г.
приказ от 17.06.82 г. N 134

Главный инженер института — Н.В. Селезнев

Главный инженер проекта — Н.С. Афанасьева

Содержание

Обозначение	Наименование	Стр.
3.505.1-16.2 0000010	Техническая описание	3,4
3.505.1-16.2 00010	Каркас плоский КР1	5
3.505.1-16.2 00020	Каркас плоский КР2	5
3.505.1-16.2 00030	Каркас плоский КР3	6
3.505.1-16.2 00040	Каркас плоский КР4	6
3.505.1 16.2 00050	Каркас плоский КР5	7
3.505.1-16.2 00060	Каркас плоский КР6	7
3.505.1-16.2 00070	Каркас плоский КР7	8
3.505.1-16.2 00080	Каркас плоский КР8	8
3.505.1-16.2 00090	Сетка арматурная С1	9
3.505.1-16.2 00100	Сетка арматурная С2	9
3.505.1-16.2 00110	Сетка арматурная С3	10
3.505.1-16.2 00120	Сетка арматурная С4	10
3.505.1-16.2 00130	Сетка арматурная С5	11
3.505.1-16.2 00140	Сетка арматурная С6	11
3.505.1-16.2 00150	Сетка арматурная С7	12
3.505.1-16.2 00160	Сетка арматурная С8	12
3.505.1-16.2 00170	Сетка арматурная С9	13
3.505.1-16.2 00180	Сетка арматурная С10	13
3.505.1-16.2 00190	Сетка арматурная С11	14
3.505.1-16.2 00200	Сетка арматурная С12	14
3.505.1-16.2 00210	Сетка арматурная С13	15
3.505.1-16.2 00220	Сетка арматурная С14	15
3.505.1-16.2 00230	Сетка арматурная С15	16
3.505.1-16.2 00240	Сетка арматурная С16	16
3.505.1-16.2 00250	Сетка арматурная С17	17
3.505.1-16.2 00260	Сетка арматурная С18	17
3.505.1-16.2 00270	Сетка арматурная С19	18
3.505.1-16.2 00280	Сетка арматурная С20	18
3.505.1-16.2 00290	Сетка арматурная С21	19
3.505.1-16.2 00300	Изделие закладное МН1	20
3.505.1-16.2 00310	Изделие закладное МН2	20
3.505.1-16.2 00320	Изделие закладное МН3	21
3.505.1-16.2 00330	Изделие закладное МН4	21
3.505.1-16.2 00340	Изделие закладное МН5	22
3.505.1-16.2 00350	Изделие закладное МН6	22
3.505.1-16.2 00360	Изделие закладное МН7	23
3.505.1-16.2 00370	Изделие закладное МН8	23
3.505.1-16.2 00380	Изделие закладное МН9	24
3.505.1-16.2 00390	Петля монтажная П-d	24
3.505.1-16.2 00400	Петля монтажная П-d	25
3.505.1-16.2 00410	Петля монтажная П-d	25
3.505.1-16.2 00420	Петля монтажная с кольцом Пк-16	26
3.505.1-16.2 00430	Петля монтажная П-d	26

1. Общие сведения

Данный выпуск содержит рабочие чертежи закладных и арматурных изделий, необходимых для изготовления железобетонных элементов трех типов конструкций крепления откосов, предназначенных для строительства в климатической зоне с расчетной температурой наружного воздуха не ниже минус 40°С:

из сборных плит, омоноличенных по контуру в укрупненные карты;

из сборных плит с открытыми швами;

из монолитных плит.

Места расположения закладных и арматурных изделий показаны на чертежах выпусков 0 и 1 данной серии.

2. Маркировка изделий

Марка изделия состоит из буквенного обозначения и присвоенного изделию номера (кроме монтажных петель). В монтажных петлях к марке добавляется цифровая величина, соответствующая диаметру стержня в мм.

Приняты следующие буквенные обозначения:

МН – изделие закладное,

КР – каркас арматурный,

С – сетка арматурная,

П – петля монтажная.

Примеры маркировки изделий.

МН1 – изделие закладное 1-го типоразмера,

КР1 – каркас арматурный 1-го типоразмера,

С2 – сетка арматурная 2-го типоразмера,

П-12 – петля монтажная диаметром 12 мм.

Марки проставляются на чертежах металлических и железобетонных изделий и в спецификациях к ним, а также на схемах расположения элементов и в спецификациях к ним.

3. Требования к материалам и технологии изготовления

Для изготовления металлических изделий следует применять в соответствии с чертежами сталь марок ВСт3пс6 и ВСт3кп2 с гарантией свариваемости, соответствующей требованиям ГОСТ 380-71* „Сталь углеродистая обыкновенного качества. Марки и общие технические требования", а также ГОСТам на сортаменты стали, указанным на чертежах изделий.

Анкера закладных изделий надлежит изготовлять из арматурной стали классов А-I и А-II, удовлетворяющей требованиям ГОСТ 5781-81 „Сталь горячекатаная для армирования железобетонных конструкций".

Арматурные изделия надлежит изготовлять из арматурной стали классов А-I, А-II и А-III, удовлетворяющие требованиям ГОСТ 5781-81.

Монтажные петли должны изготовляться из горячекатаной арматурной стали класса А-I и $А_с$-II марок ВСт3пс2 и 10ГТ. Крестообразные соединения каркасов и сеток рекомендуется выполнять с помощью контактной точечной сварки в соответствии с требованиями ГОСТ 14098-68

				3.505.1-16 2 00000ТО			
Нач.отд.	Васильев			Техническое описание	Стадия	Лист	Листов
Н.контр.	Борисова				Р	1	2
ГИП	Афанасьева				ГИПРОРЕЧТРАНС		
Ст.инж.	Левдонская						

Копировал [illegible] Формат А3

„Соединения сварные арматуры железобетонных изделий и конструкций. Контактная и ванная сварка Основные типы и конструктивные элементы."

Технологию сварки арматурных и закладных изделий рекомендуется принимать согласно „Инструкции по сварке соединений арматуры и закладных деталей железобетонных конструкций" (СН 393-78).

4. Контроль за качеством и правила приемки

Проверка качества металлических и арматурных изделий и их приемку следует выполнять в соответствии с требованиями СНиП III-18-75 „Металлические конструкции. Правила производства и приемки работ", ГОСТ 10922-75 „Арматурные изделия и закладные детали сварные для железобетонных конструкций. Технические требования и методы испытаний, а также указаниями СН 393-78.

Приемку изделий надлежит производить по сертификатам с выборочной проверкой соответствия размеров и качества отдельных изделий.

Инв. № подл.	Подпись и дата	Взам. инв. №

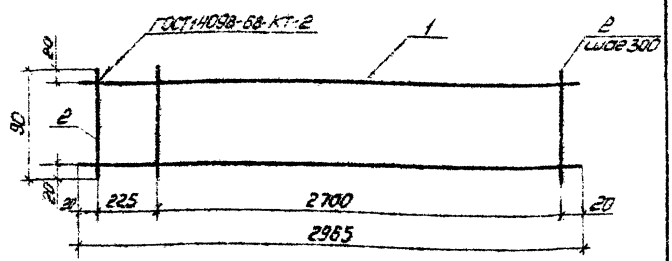

Формат	Зона	Поз.	Обозначение	Наименование	Кол.	Примечание
				Детали		
Б4		1	3.505.1-16.2 00011	ф8А-III ГОСТ 5781-81, ℓ=2965	2	1,2 кг
Б4		2	3.505.1-16.2 00012	ф8А-III ГОСТ 5781-81, ℓ=90	11	

Нач. отд.	Васильев		
Н. контр.	Борисова		
ГИП	Антонова		
Ст. инж.	Иванов		
Ст. инж.	Романова		

3.505.1-16.2 00010

Каркас плоский Кр1

Стадия	Масса	Масштаб
Р	2,7	—
Лист	Листов 1	

ГИПРОРЕЧТРАНС

Копировал Формат А4

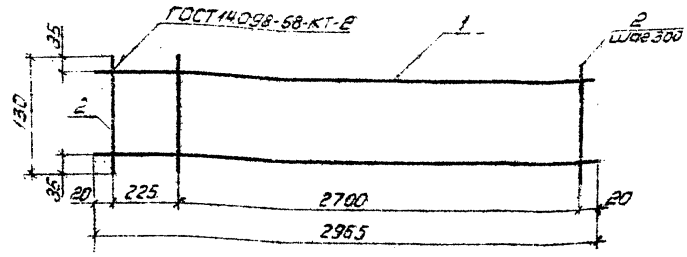

Формат	Зона	Поз.	Обозначение	Наименование	Кол.	Примечание
				Детали		
Б4		1	3.505.1-16.2 00011	ф8А-III ГОСТ 5781-81, ℓ=2965	2	1,2 кг
Б4		2	3.505.1-16.2 00021	ф8А-III ГОСТ 5781-81, ℓ=130	11	0,1 кг

Нач. отд.	Васильев		
Н. контр.	Борисова		
ГИП	Антонова		
Ст. инж.	Иванов		
Ст. инж.	Романова		

3.505.1-16.2 00020

Каркас плоский Кр2

Стадия	Масса	Масштаб
Р	3,5	—
Лист	Листов 1	

ГИПРОРЕЧТРАНС

Копировал Формат А4

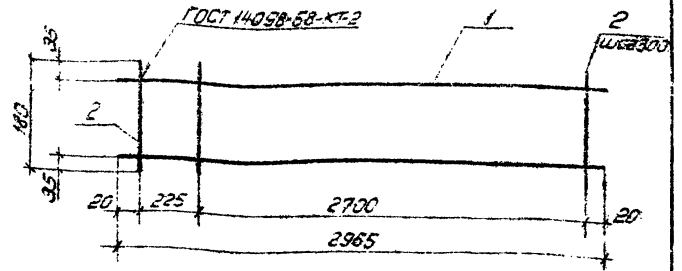

Формат	Зона	Поз.	Обозначение	Наименование	Кол.	Примечание
				Детали		
Б4		1	3.505.1-16.2 00011	ФВА-III ГОСТ 5781-81, ℓ=2965	2	1,2 кг
Б4		2	3.505.1-16.2 00031	ФВА-III ГОСТ 5781-81, ℓ=130	11	0,1 кг

Взам. инв. №

Подпись и дата

Инв. № подл.

Нач. отд.	Васильев	[illegible]	26.10.81
Н. контр.	Борисова	[illegible]	23.10.81
ГИП	Афанасьева	[illegible]	25.10.81
Ст. инж.	Надман	[illegible]	20.10.81
Ст. инж.	Ремизова	[illegible]	20.10.81

3.505.1-16.2 00030

Каркас плоский КР3

Стадия	Масса	Масштаб
Р	3,5	—

Лист | Листов 1

ГИПРОРЕЧТРАНС

Копировал [illegible] Формат А4

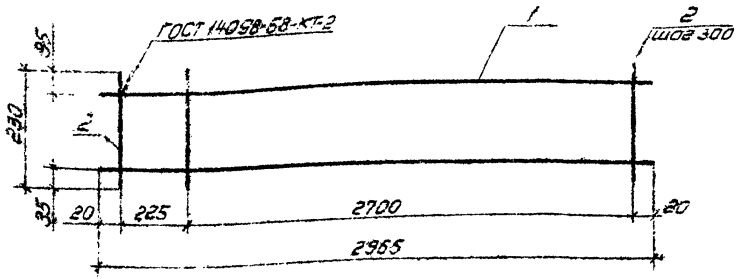

Формат	Зона	Поз.	Обозначение	Наименование	Кол.	Примечание
				Детали		
Б4		1	3.505.1-16.2 00011	ФВА-III ГОСТ 5781-81, ℓ=2965	2	1,2 кг
Б4		2	3.505.1-16.2 00041	ФВА-III ГОСТ 5781-81, ℓ=230	11	0,1 кг

Взам. инв. №

Подпись и дата

Инв. № подл.

Нач. отд.	Васильев	[illegible]	26.10.81
Н. контр.	Борисова	[illegible]	23.10.81
ГИП	Афанасьева	[illegible]	25.10.81
Ст. инж.	Надман	[illegible]	23.10.81
Ст. инж.	Ремизова	[illegible]	23.10.81

3.505.1-16.2 00040

Каркас плоский КР4

Стадия	Масса	Масштаб
Р	3,5	—

Лист | Листов 1

ГИПРОРЕЧТРАНС

Копировал [illegible] Формат А4

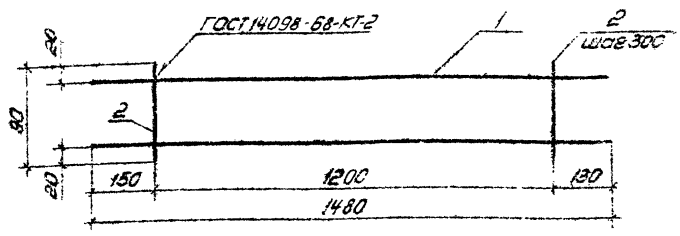

Формат	Зона	Поз.	Обозначение	Наименование	Кол.	Примечание
				Детали		
Б4		1	3.505.1-16.2 00051	ФВА-III ГОСТ 5781-81, Р=1480	2	0.5кг
Б4		2	3.505.1-16.2 00052	ФВА-III ГОСТ 5781-81, Р=90	5	

Нач. отд.	Васильев			26.10.81
Н. контр.	Борисова			26.10.81
ГИП	Афанасьева			26.10.81
Рук. гр.	Борисова			26.10.81
Ст. инж.	Ремизова			26.10.81

3.505.1-16.2 00050

Каркас плоский КР5

Стадия	Масса	Масштаб
Р	1,4	—

Лист | Листов 1

ГИПРОРЕЧТРАНС

Копировал [illegible] Формат А4

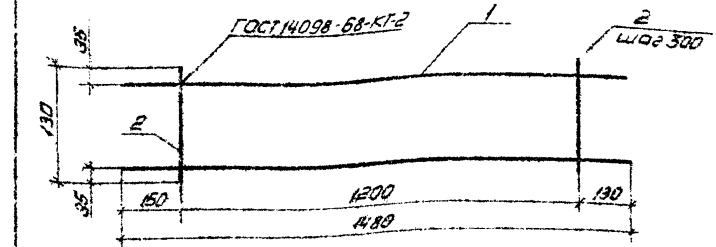

Формат	Зона	Поз.	Обозначение	Наименование	Кол.	Примечание
				Детали		
Б4		1	3.505.1-16.2 00061	ФВА-III ГОСТ 5781-81, Р=1480	2	0,6кг
Б4		2	3.505.1-16.2 00021	ФВА-III ГОСТ 5781-81, Р=130	5	0,1кг

Нач. отд.	Васильев			26.10.81
Н. контр.	Борисова			26.10.81
ГИП	Афанасьева			26.10.81
Рук. гр.	Борисова			26.10.81
Ст. инж.	Ремизова			26.10.81

3.505.1-16.2 00060

Каркас плоский КР6

Стадия	Масса	Масштаб
Р	1.7	—

Лист | Листов 1

ГИПРОРЕЧТРАНС

Копировал [illegible] Формат А4

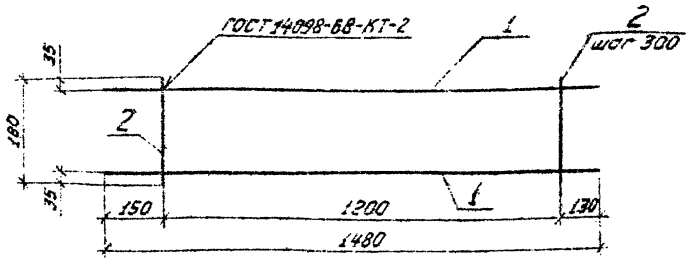

Формат	Зона	Поз.	Обозначение	Наименование	Кол.	Примечание
				Детали		
Б4		1	3.505.1 - 16.2 00051	ф8А-III ГОСТ 5781-81, ℓ=1480	2	0,6 кг
Б4		2	3.505.1 - 16.2 00031	ф8А-III ГОСТ 5781-81, ℓ=180	5	0,1 кг

3.505.1-16.2 00070

Каркас плоский КР7

Стадия	Масса	Масштаб
Р	1,7	—

Лист | Листов 1

ГИПРОРЕЧТРАНС

Нач.отд.	Васильев		
Н.контр.	Борисова		
ГИП	Афанасьева		
Ст.инж.	Найман		
Ст.инж.	Ремизова		

Инв. № подл. | Подпись и дата | Взам. инв. №

Копировал [illegible] Формат А4

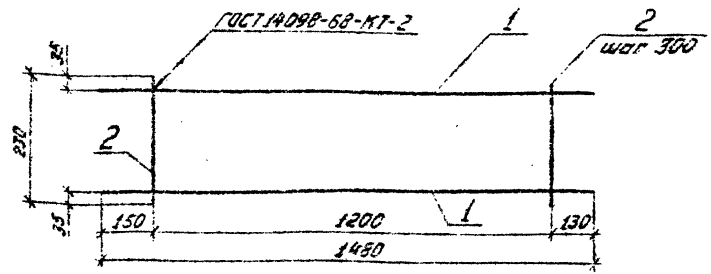

Формат	Зона	Поз.	Обозначение	Наименование	Кол.	Примечание
				Детали		
Б4		1	3.505.1 - 16.2 00051	ф8А-III ГОСТ 5781-81, ℓ=1480	2	0,6 кг
Б4		2	3.505.1 - 16.2 00041	ф8А-III ГОСТ 5781-81, ℓ=230	5	0,1 кг

3.505.1-16.2 00080

Каркас плоский КР8

Стадия	Масса	Масштаб
Р	1,7	—

Лист | Листов 1

ГИПРОРЕЧТРАНС

Нач.отд.	Васильев		
Н.контр.	Борисова		
ГИП	Афанасьева		
Ст.инж.	Найман		
Ст.инж.	Ремизова		

Инв. № подл. | Подпись и дата | Взам. инв. №

Копировал [illegible] Формат А4

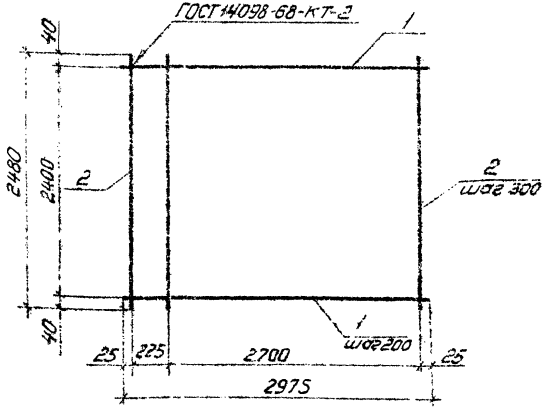

Формат	Зона	Поз.	Обозначение	Наименование	Кол.	Примечание
				Детали		
64		1	3.505.1-16.2 00091	ФВА-III ГОСТ 5781-81, Р=2975	13	1,2 кг
64		2	3.505.1-16.2 00092	ФВА-III ГОСТ 5781-81, Р=2430	11	1,0 кг

3.505.1-16.2 00090

Сетка арматурная С1

Стадия	Масса	Масштаб
Р	28,6	—

Лист | Листов 1

ГИПРОРЕЧТРАНС

Нач. отд.	Васильев		
Н. контр.	Борисова		
ГИП	Афанасьева		
Рук. гр.	Борисова		
Ст. инж.	Найман		

Копировал Шуц

Формат А4

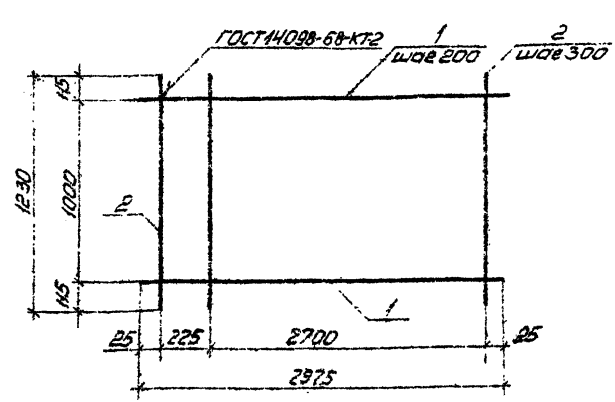

Формат	Зона	Поз.	Обозначение	Наименование	Кол.	Примечание
				Детали		
64		1	3.505.1-16.2 00091	ФВА-III ГОСТ 5781-81, Р=2975	6	1,2 кг
64		2	3.505.1-16.2 00101	ФВА-III ГОСТ 5781-81, Р=1230	11	0,5 кг

3.505.1-16.2 00100

Сетка арматурная С2

Стадия	Масса	Масштаб
Р	12,7	—

Лист | Листов 1

ГИПРОРЕЧТРАНС

Нач. отд.	Васильев		
Н. контр.	Борисова		
ГИП	Афанасьева		
Ст. инж.	Найман		
Ст. инж.	Ремизова		

Копировал Шуц

Формат А4

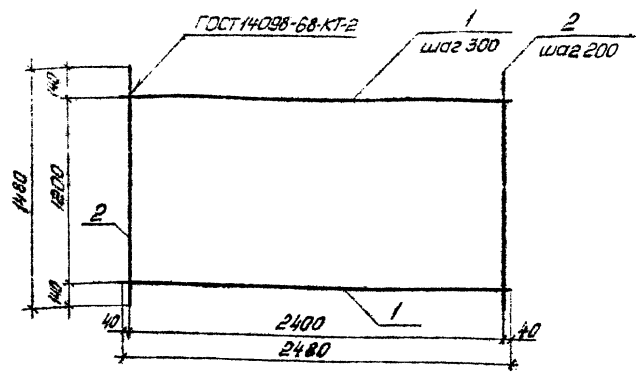

Формат	Зона	Поз.	Обозначение	Наименование	Кол.	Примечание
				Детали		
Б4		1	3.505.1-16.2 00092	ФБА-III ГОСТ 5781-81, ℓ=2980	5	1,0 кг
Б4		2	3.505.1-16.2 00051	ФБА-III ГОСТ 5781-81, ℓ=1480	13	0,6 кг

Нач. отд.	Давидзев			3.505.1-16.2 00110	
Н. контр.	Баркова			Сетка арматурная С3	Стадия: Р; Масса: 12,8; Масштаб: —
ГИП	Арутюнова				Лист; Листов 1
Нач. сект.	Майтинян				ГИПРОРЕЧТРАНС
Ст. инж.	Ротизова				

Копировал А2 Фор

Формат А4

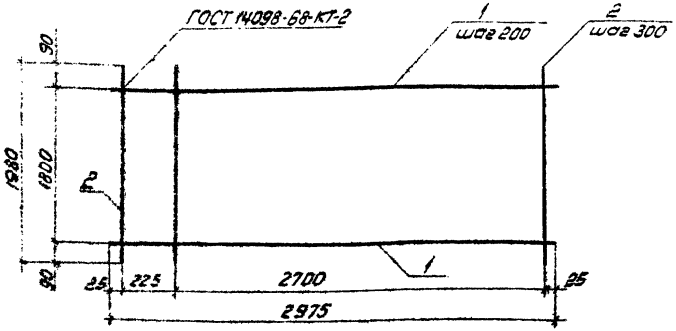

Формат	Зона	Поз.	Обозначение	Наименование	Кол.	Примечание
				Детали		
Б4		1	3.505.1-16.2 00091	ФБА-III ГОСТ 5781-81, ℓ=2975	10	1,2 кг
Б4		2	3.505.1-16.2 00121	ФБА-III ГОСТ 5781-81, ℓ=1980	11	0,8 кг

Нач. отд.	Давидзев			3.505.1-16.2 00120	
Н. контр.	Баркова			Сетка арматурная С4	Стадия: Р; Масса: 20,8; Масштаб: —
ГИП	Арутюнова				Лист; Листов 1
Нач. сект.	Майтинян				ГИПРОРЕЧТРАНС
Ст. инж.	Ротизова				

Копировал А2 Фор

Формат А4

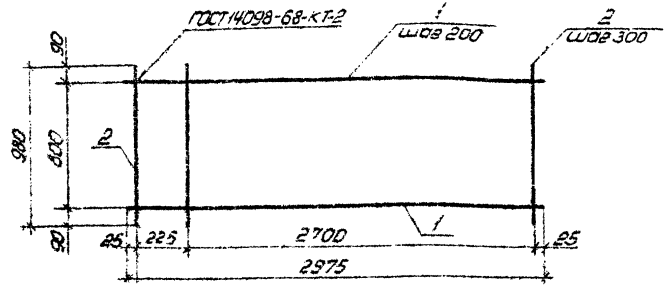

Формат	Зона	Поз.	Обозначение	Наименование	Кол.	Примечание
				Детали		
64		1	3.505.1-16.2 00091	ФВА-III ГОСТ5781-81, ℓ=2975	5	1,2кг
64		2	3.505.1-16.2 00131	ФВА-III ГОСТ5781-81, ℓ=980	11	0,4кг

3.505.1-16.2 00130

Сетка арматурная С5

Стадия	Масса	Масштаб
Р	10,4	—

Лист | Листов 1

ГИПРОРЕЧТРАНС

Копировал | Формат А4

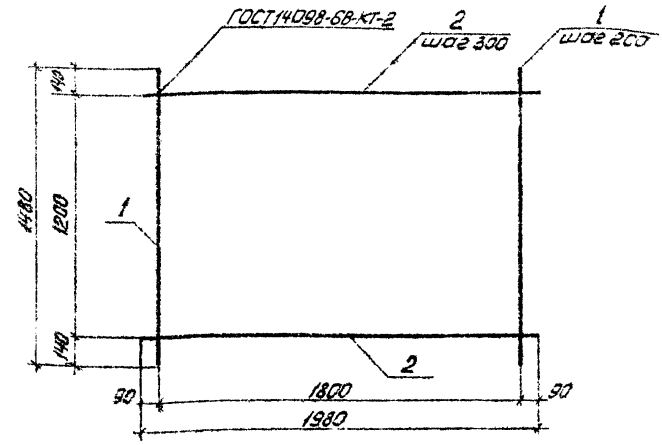

Формат	Зона	Поз.	Обозначение	Наименование	Кол.	Примечание
				Детали		
64		1	3.505.1-16.2 00051	ФВА-III ГОСТ5781-81, ℓ=1480	10	0,6кг
64		2	3.505.1-16.2 00121	ФВА-III ГОСТ5781-81, ℓ=1980	5	0,6кг

3.505.1-16.2 00140

Сетка арматурная С6

Стадия	Масса	Масштаб
Р	10,0	—

Лист | Листов 1

ГИПРОРЕЧТРАНС

Копировал | Формат А4

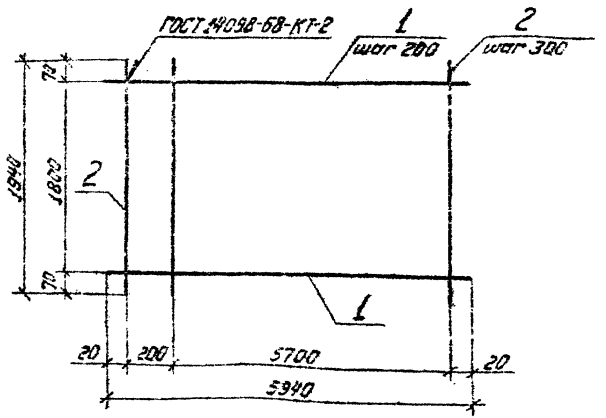

Формат	Зона	Поз.	Обозначение	Наименование	Кол.	Примечание
				Детали		
Б4		1	3.505.1-16.2 00151	⌀12А-I ГОСТ 5781-81, ℓ=5940	10	5,4 кг
Б4		2	3.505.1-16.2 00121	⌀8А-I ГОСТ 5781-81, ℓ=1940	21	0,8 кг

Нач. отд.	Васильев		26.10.81
Н. контр.	Борисова		26.10.81
ГИП	Афанасьева		26.10.81
Рук. гр.	Борисова		26.10.81
Ст. инж.	Левданская		26.10.81

3.505.1-16.2 00150

Сетка арматурная С7

Стадия	Масса	Масштаб
Р	70,8	—
Лист	Листов 1	

ГИПРОРЕЧТРАНС

Копировал Формат А4

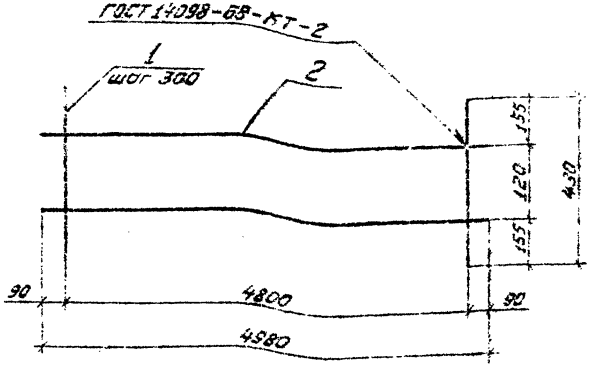

Формат	Зона	Поз.	Обозначение	Наименование	Кол.	Примечание
				Детали		
Б4		1	3.505.1-16.2 00161	⌀8А-I ГОСТ 5781-81, ℓ=430	17	0,2 кг
Б4		2	3.505.1-16.2 00162	⌀8А-I ГОСТ 5781-81, ℓ=4980	2	2,0 кг

Нач. отд.	Васильев		26.10.81
Н. контр.	Борисова		26.10.81
ГИП	Афанасьева		26.10.81
Рук. гр.	Борисова		26.10.81
Ст. инж.	Левданская		26.10.81

3.505.1-16.2 00160

Сетка арматурная С8

Стадия	Масса	Масштаб
Р	7,4	—
Лист	Листов 1	

ГИПРОРЕЧТРАНС

Копировал Формат А4

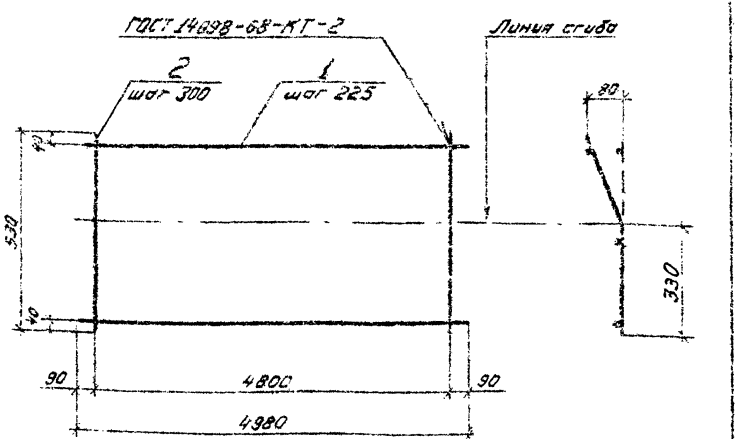

Позиция	Эскиз	Поз.	Обозначение	Наименование	Кол.	Примечание
				Детали		
Б4		1	3.505.1-16.2 00162	ф8 А-I ГОСТ 5781-81, ℓ=4980	3	2.0 кг
Б4		2	3.505.1-16.2 00171	ф8 А-I ГОСТ 5781-81, ℓ=530	17	0.2 кг

Нач. отд.	Васильев		
Н. контр.	Борисова		
ГИП			
Рук. гр.	Борисова		
Ст. инж.	Лебединская		

3.505.1-16.2 00170

Сетка арматурная С9

Стадия	Масса	Масштаб
Р	54	—
Лист	Листов 1	

ГИПРОРЕЧТРАНС

Копировал Формат А4

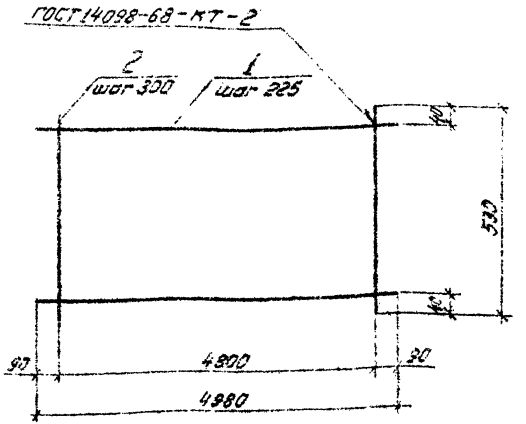

Позиция	Эскиз	Поз.	Обозначение	Наименование	Кол.	Примечание
				Детали		
Б4		1	3.505.1-16.2 00162	ф8 А-I ГОСТ 5781-81, ℓ=4980	3	2.0 кг
Б4		2	3.505.1-16.2 00171	ф8 А-I ГОСТ 5781-81, ℓ=530	17	0.2 кг

Нач. отд.	Васильев		
Н. контр.	Борисова		
ГИП	Ярославцев		
Рук. гр.	Борисова		
Ст. инж.	Лебединская		

3.505.1-15.2 00180

Сетка арматурная С10

Стадия	Масса	Масштаб
Р	34	—
Лист	Листов 1	

ГИПРОРЕЧТРАНС

Копировал Формат А4

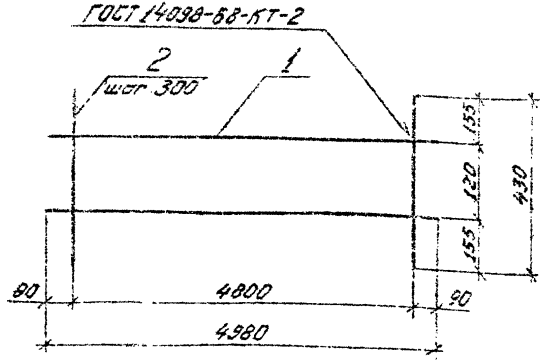

Формат	Зона	Поз.	Обозначение	Наименование	Кол.	Примечание
				Детали		
Б4		1	3.505.1 - 16.2 00191	⌀10А-I ГОСТ 5781-81, ℓ=4980	2	3,1 кг
Б4		2	3.505.1 - 16.2 00192	⌀8А-I ГОСТ 5781-81, ℓ=480	17	0,2 кг

3.505.1-16.2 00190

Сетка арматурная С11

Стадия	Масса	Масштаб
Р	9,6	—

Лист | Листов 1

ГИПРОРЕЧТРАНС

Нач. отд.	Васильев		15.10.81
Н. контр.	Борисова		15.10.81
ГИП	Афанасьева		15.10.81
Рук. гр.	Борисова		15.10.81
Ст. инж.	Левдонская		15.10.81

Копировал [illegible] Формат А4

Взам. инв. № | Подпись и дата | Инв. № подл.

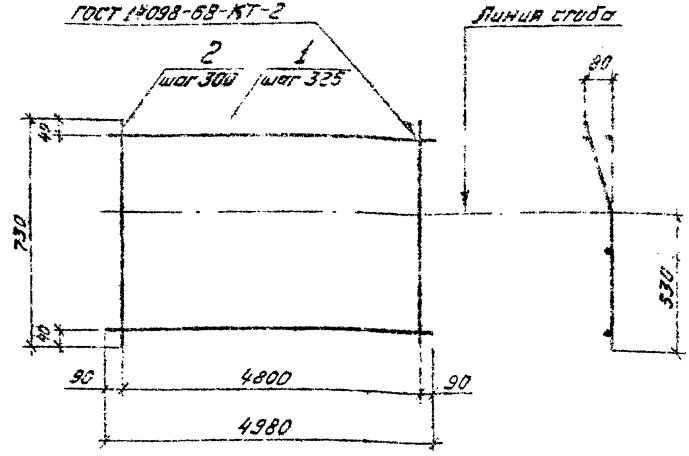

Формат	Зона	Поз.	Обозначение	Наименование	Кол.	Примечание
				Детали		
Б4		1	3.505.1 - 16.2 00191	⌀10А-I ГОСТ 5781-81, ℓ=4980	3	3,1 кг
Б4		2	3.505.1 - 16.2 00201	⌀8А-I ГОСТ 5781-81, ℓ=730	17	0,3 кг

3.505.1-16.2 00200

Сетка арматурная С12

Стадия	Масса	Масштаб
Р	14,4	—

Лист | Листов 1

ГИПРОРЕЧТРАНС

Нач. отд.	Васильев		15.10.81
Н. контр.	Борисова		15.10.81
ГИП	Афанасьева		15.10.81
Рук. гр.	Борисова		15.10.81
Ст. инж.	Левдонская		15.10.81

Копировал [illegible] Формат А4

Взам. инв. № | Подпись и дата | Инв. № подл.

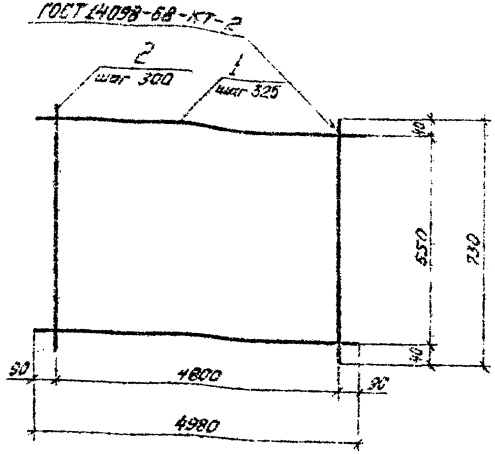

Формат	Зона	Поз.	Обозначение	Наименование	Кол.	Примечание
				Детали		
БЧ		1	3.505.1-16.2 00191	⌀10А-I ГОСТ 5781-82, ℓ=4580	3	3.1 кг
БЧ		2	3.505.1-16.2 00201	⌀8А-I ГОСТ 5781-82, ℓ=730	17	0.3 кг

Нач. отд.	Васильев			3.505.1-16.2 00210	
Н. контр.	Борисова			Сетка арматурная С13	Стадия: Р; Масса: 14,4; Масштаб: —
ГИП	Федотьева				Лист; Листов
Рук. гр.	Зворыгин				ГИПРОРЕЧТРАНС
Ст. инж.	Давыденко				

Копировал

Формат А4

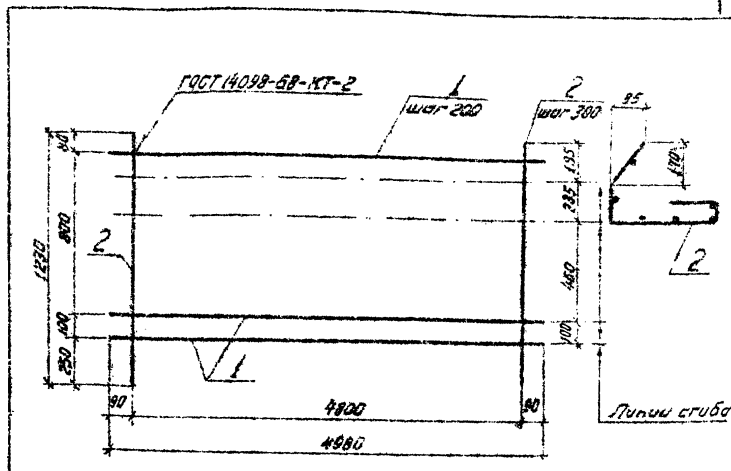

Формат	Зона	Поз.	Обозначение	Наименование	Кол.	Примечание
				Детали		
БЧ		1	3.505.1-16.2 00191	⌀10А-I ГОСТ 5781-82, ℓ=4980	6	3.1 кг
БЧ		2	3.505.1-16.2 00201	⌀10А-I ГОСТ 5781-82, ℓ=1230	17	0.8 кг

Нач. отд.	Васильев			3.505.1-16.2 00220	
Н. контр.	Борисова			Сетка арматурная С14	Стадия: Р; Масса: 32,2; Масштаб: —
ГИП	Федотьева				Лист; Листов 1
Ст. инж.	Чайлахян				ГИПРОРЕЧТРАНС
Ст. инж.	Давыденко				

Копировал

Формат А4

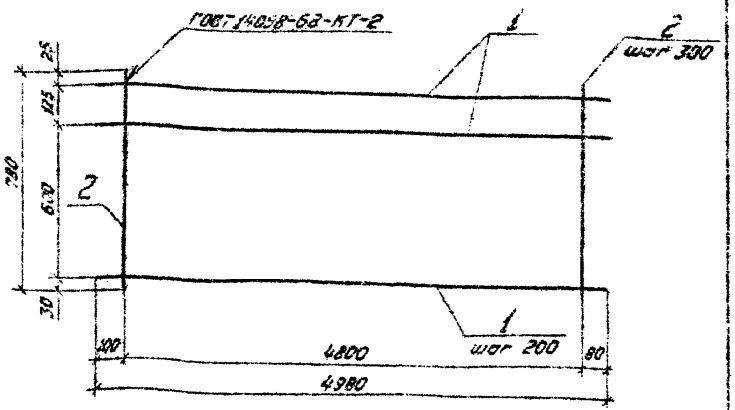

Формат	Зона	Поз.	Обозначение	Наименование	Кол.	Примечание
				Детали		
Б4		1	3.505.1 - 16.2 00191	ф10А-I ГОСТ 5781-81, ℓ=4980	5	3,1 кг
Б4		2	3.505.1 - 16.2 00231	ф10А-I ГОСТ 5781-81, ℓ=780	17	0,5 кг

3.505.1-16.2 00230

Сетка арматурная С15

Стадия	Масса	Масштаб
Р	24,0	—

Лист | Листов 1

ГИПРОРЕЧТРАНС

Нач. отд. Васильев
Н. контр. Борисова
ГИП Афанасьев
Ст. инж. Найман
Ст. инж. Левдинская

Копировал [illegible] Формат А4

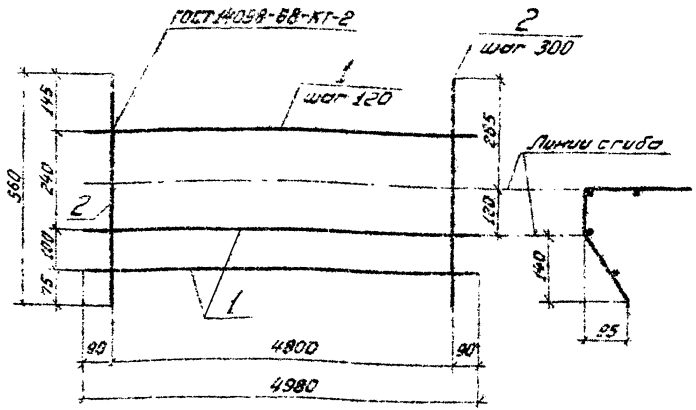

Формат	Зона	Поз.	Обозначение	Наименование	Кол.	Примечание
				Детали		
Б4		1	3.505.1 - 16.2 00191	ф10А-I ГОСТ 5781-81, ℓ=4980	4	3,1 кг
Б4		2	3.505.1 - 16.2 00241	ф10А-I ГОСТ 5781-81, ℓ=560	17	0,3 кг

3.505.1-16.2 00240

Сетка арматурная С16

Стадия	Масса	Масштаб
Р	17,5	—

Лист | Листов 1

ГИПРОРЕЧТРАНС

Нач. отд. Васильев
Н. контр. Борисова
ГИП Афанасьев
Ст. инж. Найман
Ст. инж. Левдинская

Копировал [illegible] Формат А4

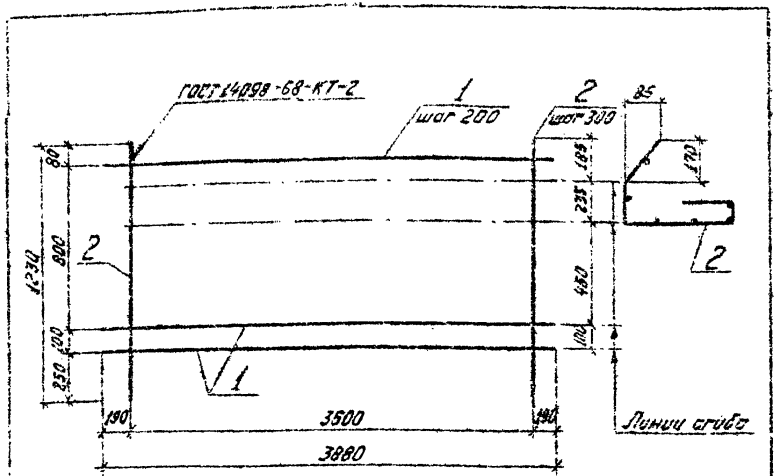

Формат	Зона	Поз.	Обозначение	Наименование	Кол.	Примечание
				Детали		
Б4	1		3.505.1-16.2 00251	⌀10А-I ГОСТ 5781-82 L=3980	6	2.5 кг
Б4	2		3.505.1-16.2 00252	⌀10А-I ГОСТ 5781-82 L=1230	13	0.8 кг

Нач. отд.	Зотиков			3.505.1-16.2 00250	
Н. контр.	Борзунов			Сетка арматурная С17	Стадия: Р; Масса: 25.4; Масштаб: —
ГИП	Васильев				Лист; Листов 1
Ст. инж.	Настенко			ГИПРОРЕЧТРАНС	
Ст. инж.	Лебединский				

Типовой проект

Формат А4

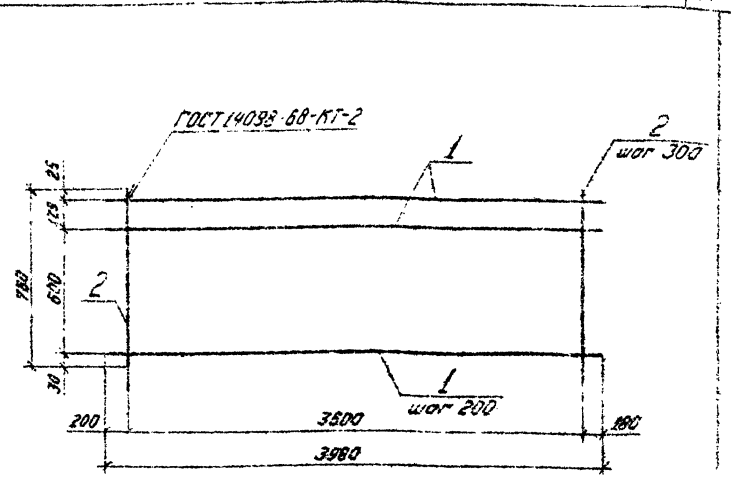

Формат	Зона	Поз.	Обозначение	Наименование	Кол.	Примечание
				Детали		
Б4	1		3.505.1-16.2 00251	⌀10А-I ГОСТ 5781-82 L=3980	5	2.5 кг
Б4	2		3.505.1-16.2 00231	⌀10А-I ГОСТ 5781-82 L=780	13	0.5 кг

Нач. отд.	Зотиков			3.505.1-16.2 00260	
Н. контр.	Борзунов			Сетка арматурная С18	Стадия: Р; Масса: 19.0; Масштаб: —
ГИП	Васильев				Лист; Листов 1
Ст. инж.	Настенко			ГИПРОРЕЧТРАНС	
Ст. инж.	Лебединский				

Типовой проект

Формат А4

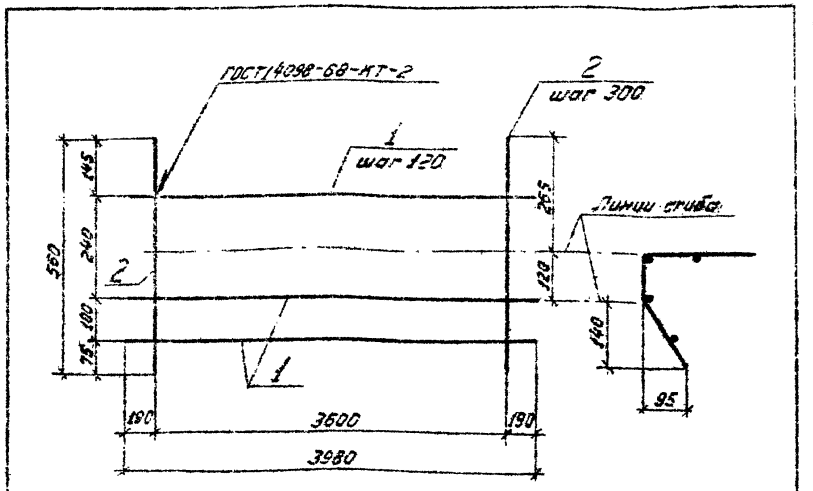

Формат	Зона	Поз.	Обозначение	Наименование	Кол.	Примечание
				Детали		
Б4		1	3.505.1-16.2 00251	ф10 А-I ГОСТ 5781-81, ℓ=3980	4	2,5 кг
Б4		2	3.505.1-16.2 00241	ф10 Т-I ГОСТ 3781-81, ℓ=560	13	0,3 кг

Нач. отд.	Васильев		
Н. контр.	Борисова		
ГИП	Дроздова		
Рук. гр.	Борисова		
Ст. инж.	Левданская		

3.505.1-16.2 00270

Сетка арматурная С19

Стадия	Масса	Масштаб
Р	13,9	—
Лист	Листов 1	

ГИПРОРЕЧТРАНС

Копировал Формат А4

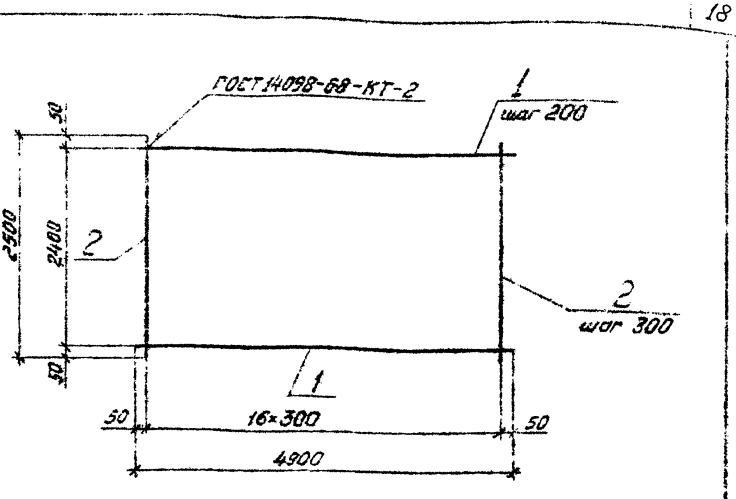

Формат	Зона	Поз.	Обозначение	Наименование	Кол.	Примечание
				Детали		
Б4		1	3.505.1-16.2 00281	ф14 А-II ГОСТ 5781-81, ℓ=4900	13	5,9 кг
Б4		2	3.505.1-16.2 00282	ф8 А-II ГОСТ 5781-81, ℓ=2500	17	1,0 кг

Нач. отд.	Васильев		
Н. контр.	Борисова		
ГИП	Дроздова		
Рук. гр.	Борисова		
Ст. инж.	Левданская		

3.505.1-16.2 00280

Сетка арматурная С20

Стадия	Масса	Масштаб
Р	6,9	—
Лист	Листов 1	

ГИПРОРЕЧТРАНС

Копировал Формат А4

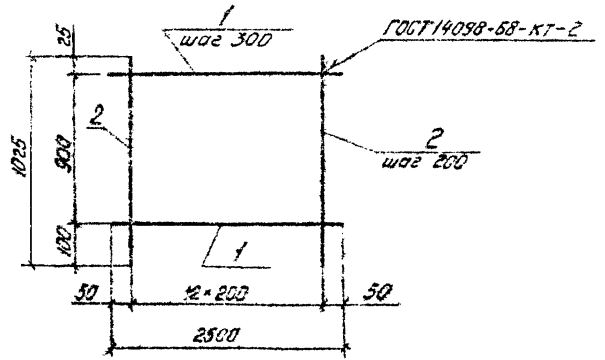

Формат	Зона	Поз.	Обозначение	Наименование	Кол.	Примечание
				Детали		
БЧ		1	3.505.1-16.2 00291	ф8А-I ГОСТ 5781-81, ℓ=2500	4	1,0 кг
БЧ		2	3.505.1-16.2 00292	ф8А-I ГОСТ 5781-81, ℓ=1025	13	0,4 кг

Нач. отд.	Васильев		
Н. контр.	Борисова		
ГИП	Афанасьева		
Рук. гр.	Борисова		
Вых. инж.	Лебанская		

3.505.1-16.2 00290

Сетка арматурная С21

Стадия	Масса	Масштаб
Р	1,4	—

Лист | Листов 1

ГИПРОРЕЧТРАНС

Копировал [illegible] Формат А4

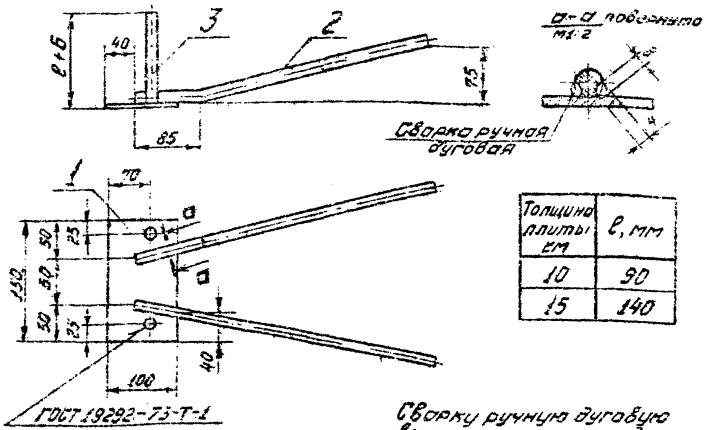

Толщина плиты см	ℓ, мм
10	90
15	140

Сварку ручную дуговую выполнять электродами типа Э42А ГОСТ 9467-75

Формат	Зона	Поз.	Обозначение	Наименование	Кол.	Примечание
				Детали		
Б4		1	3.505.1-16.2 00301	Полоса 6×100 ГОСТ 103-76 / ВСт3пс6 ГОСТ 535-79		
				ℓ=150	1	0,7кг
Б4		2	3.505.1-16.2 00302	Ф12А-II ГОСТ 5781-81, ℓ=390	2	0,3кг
Б4		3	3.505.1-16.2 00303	Ф12А-II ГОСТ 5781-81, ℓ=	2	0,1кг

Взам. инв. № | Подпись и дата | Инв. № подл.

Нач. отд.	Васильев	[illegible]	[illegible]
Н. контр.	Борисова	[illegible]	[illegible]
ГИП	Афанасьева	[illegible]	[illegible]
Ст. инж.	Найман	[illegible]	[illegible]
Ст. инж.	Ремизова	[illegible]	[illegible]

3.505.1-16.2 00300

Изделие закладное МН1

Стадия	Масса	Масштаб
Р	1,5	1:5

Лист | Листов 1

ГИПРОРЕЧТРАНС

Копировал [illegible] Формат А4

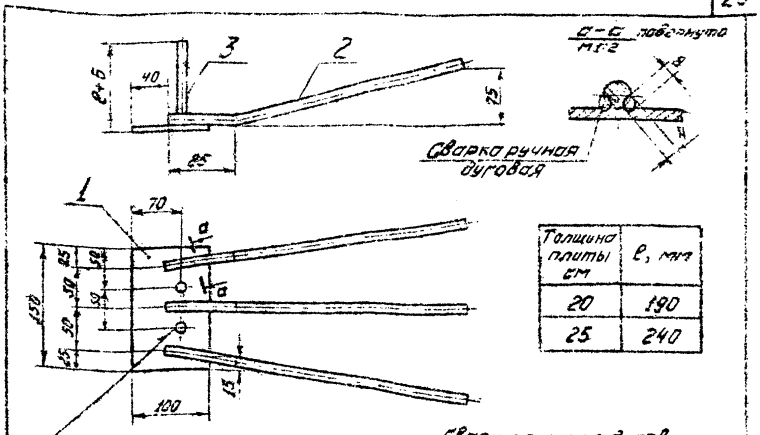

Толщина плиты см	ℓ, мм
20	190
25	240

Сварку ручную дуговую выполнять электродами Э42А ГОСТ 9467-75

Формат	Зона	Поз.	Обозначение	Наименование	Кол.	Примечание
				Детали		
Б4		1	3.505.1-16.2 00301	Полоса 6×100 ГОСТ 103-75 / ВСт3пс6 ГОСТ 535-79		
				ℓ=150	1	0,7кг
Б4		2	3.505.1-16.2 00302	Ф12А-II ГОСТ 5781-81, ℓ=390	3	0,3кг
Б4		3	3.505.1-16.2 00311	Ф12А-II ГОСТ 5781-81, ℓ=	2	0,2кг

Взам. инв. № | Подпись и дата | Инв. № подл.

Нач. отд.	Васильев	[illegible]	[illegible]
Н. контр.	Борисова	[illegible]	[illegible]
ГИП	Афанасьева	[illegible]	[illegible]
Ст. инж.	Найман	[illegible]	[illegible]
Ст. инж.	Ремизова	[illegible]	[illegible]

3.505.1-16.2 00310

Изделие закладное МН2

Стадия	Масса	Масштаб
Р	2,0	1:5

Лист | Листов 1

ГИПРОРЕЧТРАНС

Копировал [illegible] Формат А4

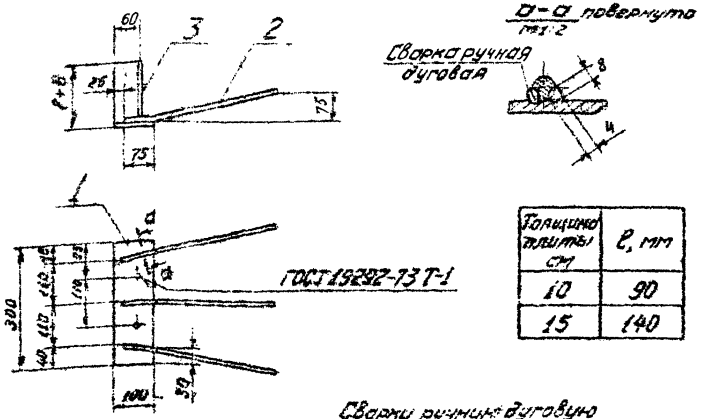

Толщина плиты см	ℓ, мм
10	90
15	140

Сварку ручную дуговую выполнять электродами Э42А ГОСТ 9467-75

Формат	Зона	Поз.	Обозначение	Наименование	Кол.	Примечание
				Детали		
64		1	3.505.1 - 16.2 00321	Полоса 6×100 ГОСТ 103-76 / ВСт3пс6 ГОСТ 535-79		
				ℓ=300	1	1,4кг
64		2	3.505.1 - 16.2 00322	Ф12А-II ГОСТ 5781-81, ℓ=380	3	0,3кг
64		3	3.505.1 - 16.2 00323	Ф12А-II ГОСТ 5781-81, ℓ=	2	0,1кг

Нач.отд.	Васильев	[illegible]	[illegible]
Н.контр.	Борисова	[illegible]	[illegible]
ГИП	Афанасьева	[illegible]	[illegible]
Ст.инж.	Найман	[illegible]	[illegible]
Ст.инж.	Ремизова	[illegible]	[illegible]

3.505.1-16.2 00320

Изделие закладное МН3

Стадия	Масса	Масштаб
Р	2,5	1:10

Лист | Листов 1

ГИПРОРЕЧТРАНС

Копировал [illegible] Формат А4

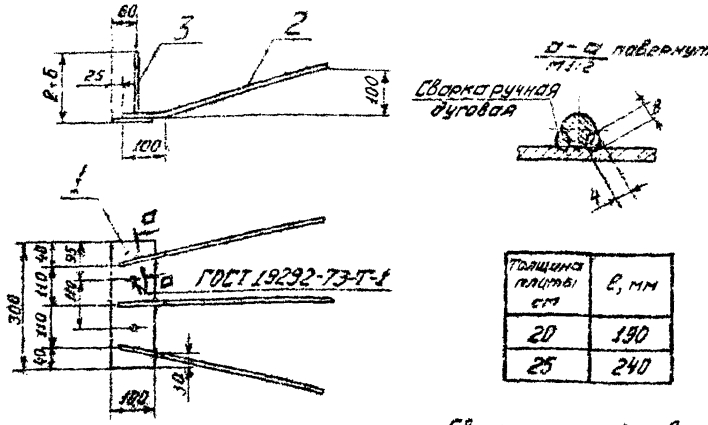

Толщина плиты см	ℓ, мм
20	190
25	240

Сварку ручную дуговую выполнять электродами Э42А ГОСТ 9467-75

Формат	Зона	Поз.	Обозначение	Наименование	Кол.	Примечание
				Детали		
64		1	3.505.1 - 16.2 00321	Полоса 6×100 ГОСТ 103-76 / ВСт3пс6 ГОСТ 535-79		
				ℓ=300	1	1,4кг
64		2	3.505.1 - 16.2 00331	Ф16А-II ГОСТ 5781-81, ℓ=500	3	0,8кг
64		3	3.505.1 - 16.2 00332	Ф12А-II ГОСТ 5781-81, ℓ=	2	0,2кг

Нач.отд.	Васильев	[illegible]	[illegible]
Н.контр.	Борисова	[illegible]	[illegible]
ГИП	Афанасьева	[illegible]	[illegible]
Ст.инж.	Найман	[illegible]	[illegible]
Ст.инж.	Ремизова	[illegible]	[illegible]

3.505.1-16.2 00330

Изделие закладное МН4

Стадия	Масса	Масштаб
Р	4,2	1:10

Лист | Листов 1

ГИПРОРЕЧТРАНС

Копировал [illegible] Формат А4

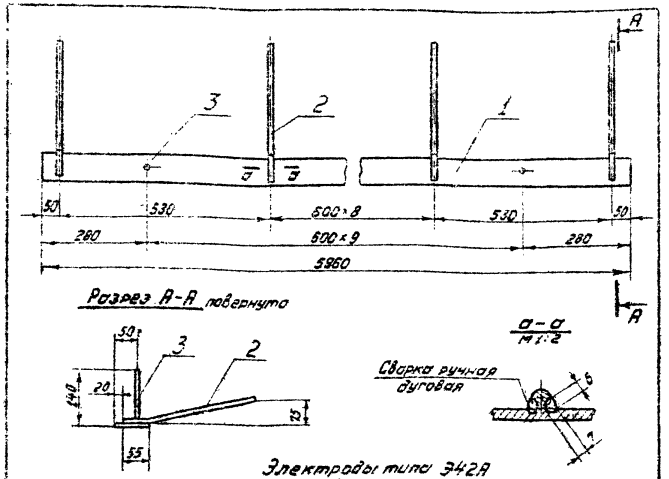

Формат	Зона	Поз.	Обозначение	Наименование	Кол.	Примечание
				Детали		
64		1	3.505.1-16.2 00341	Полоса 6×75 ГОСТ 103-75 / ВСт3пс6 ГОСТ 535-79		
				ℓ=5960	1	21.0кг
64		2	3.505.1-16.2 00342	ф10А-II ГОСТ 5781-81, ℓ=300	11	0.2кг
64		3	3.505.1-16.2 00343	ф10А-II ГОСТ 5781-81, ℓ=140	10	0.1кг

Изделие закладное МН5

Стадия	Масса	Масштаб
Р	24.2	1:5

Лист | Листов 1

ГИПРОРЕЧТРАНС

Нач.отд.	Васильев		
Н.контр.	Борисова		
ГИП	Афанасьева		
Ст.инж.	Найман		
Ст.инж.	Ремизова		

Копировал [illegible] Формат А4

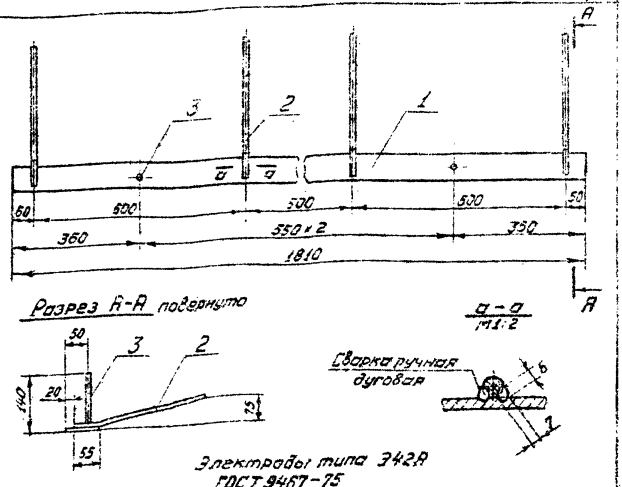

Формат	Зона	Поз.	Обозначение	Наименование	Кол.	Примечание
				Детали		
64		1	3.505.1-16.2 00351	Полоса 6×75 ГОСТ 103-75 / ВСт3пс6 ГОСТ 535-79		
				ℓ=1810	1	6.4кг
64		2	3.505.1-16.2 00342	ф10А-II ГОСТ 5781-81, ℓ=300	4	0.2кг
64		3	3.505.1-16.2 00343	ф10А-II ГОСТ 5781-81, ℓ=140	3	0.1кг

Изделие закладное МН6

Стадия	Масса	Масштаб
Р	7.5	1:5

Лист | Листов 1

ГИПРОРЕЧТРАНС

Нач.отд.	Васильев		
Н.контр.	Борисова		
ГИП	Афанасьева		
Ст.инж.	Найман		
Ст.инж.	Ремизова		

Копировал [illegible] Формат А4

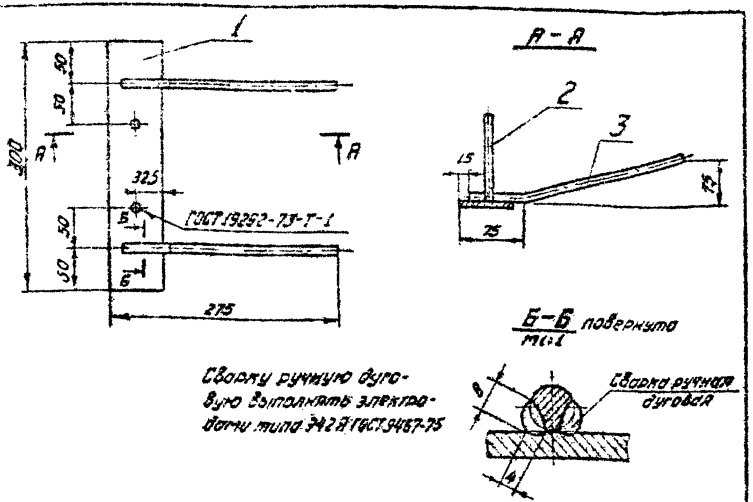

Формат	Поз.	Обозначение	Наименование	Кол.	Примечание
			Детали		
БЧ	1	3.505.1-16.2 00361	Полоса $\frac{5\times65\ ГОСТ\ 103-76}{Вст3кп2\ ГОСТ\ 535-79}$		
			ℓ=300	1	0,9 кг
БЧ	2	3.505.1-16.2 00362	Ф10А-II ГОСТ 5781-75, ℓ=250	2	0,2 кг
БЧ	3	3.505.1-16.2 00363	Ф10А-II ГОСТ 5781-75, ℓ=130	2	0,1 кг

Нач. отд.	Васильев		
Н. контр.	Борисова		
ГИП	Воронцов		
Рук. гр.	Борисова		
Ст. инж.	Левончук		

3.505.1-16.2 00360

Изделие закладное МН7

Стадия	Масса	Масштаб
Р	1,5	1:5
Лист	Листов 1	

ГИПРОРЕЧТРАНС

Копировал Формат А4

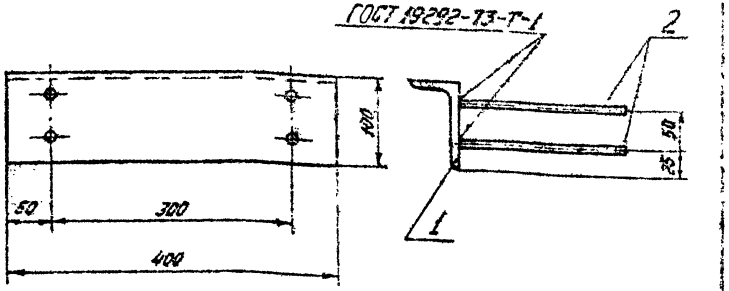

Формат	Поз.	Обозначение	Наименование	Кол.	Примечание
			Детали		
БЧ	1	3.505.1-16.2 00371	Уголок $\frac{100\times63\times6\ ГОСТ\ 8510-72^{*}}{Вст3кп2\ ГОСТ\ 535-79}$		
			ℓ=400	1	3,0 кг
БЧ	2	3.505.1-16.2 00372	Ф10А-II ГОСТ 5781-75, ℓ=200	4	

Нач. отд.	Васильев		
Н. контр.	Борисова		
ГИП	Воронцов		
Рук. гр.	Борисова		
Ст. инж.	Левончук		

3.505.1-16.2 00370

Изделие закладное МН8

Стадия	Масса	Масштаб
Р	3,5	1:5
Лист	Листов 1	

ГИПРОРЕЧТРАНС

Копировал Формат А4

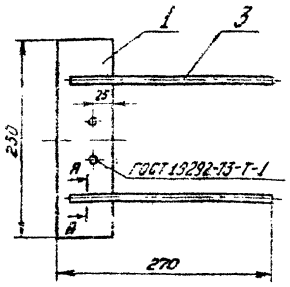

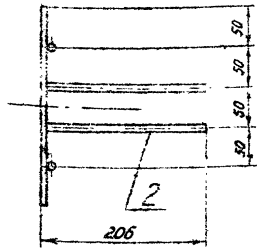

А-А повернуто
М1:1

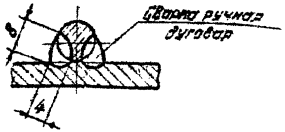

Сварку ручную дуговую
Выполнять электродами
типа Э42А ГОСТ 9467-75

Формат	Зона	Поз.	Обозначение	Наименование	Кол.	Примечание
				Детали		
64		1	3.505.1-16.2 00381	Полоса 6×70 ГОСТ 103-75 / ВСт3кп2 ГОСТ 535-79		
				ℓ=250	1	0,8 кг
64		2	3.505.1-16.2 00372	Ф10А-II ГОСТ 5781-81, ℓ=200	2	0,1 кг
64		3	3.505.1-16.2 00382	Ф10А-II ГОСТ 5781-81, ℓ=250	2	0,2 кг

Нач.отд.	Васильев			3.505.1-16.2 00380		
Н.контр.	Борисова			Изделие закладное МН9	Стадия: Р	Масса: 1,4 / Масштаб: 1:5
ГМП	Афанасьева				Лист	Листов 1
Ст.инж.	Найман				ГИПРОРЕЧТРАНС	
Ст.инж.	Левданская					

Инв. № подл. | Подпись и дата | Взам. инв. №

Копировал Д.Фрад — Формат А4

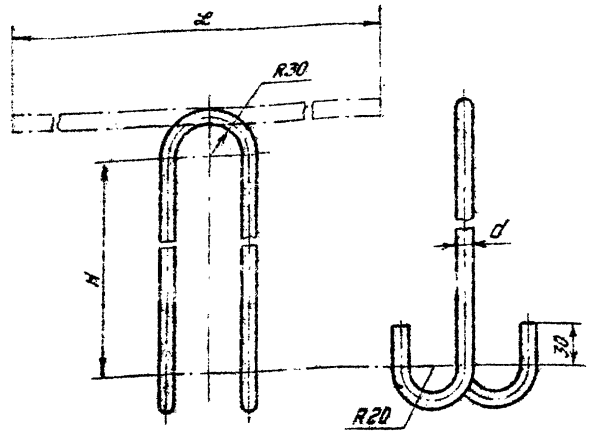

Обозначение	Марка	Размеры, мм d	H	ℓ	Масса кг
3.505.1-16.2 00390	П-10	10	250	830	0,5
-01	П-12	12	300	930	0,8

Нач.отд.	Васильев			3.505.1-16.2 00390		
Н.контр.	Борисова			Петля монтажная П-d	Стадия: Р	Масса: См. табл. / Масштаб: —
ГМП	Афанасьева				Лист	Листов 1
Ст.инж.	Найман			Ф А-I ГОСТ 5781-81 / ВСт3пс2 ГОСТ 380-71	ГИПРОРЕЧТРАНС	
Ст.инж.	Левданская					

Инв. № подл. | Подпись и дата | Взам. инв. №

Копировал Д.Фрад — Формат А4

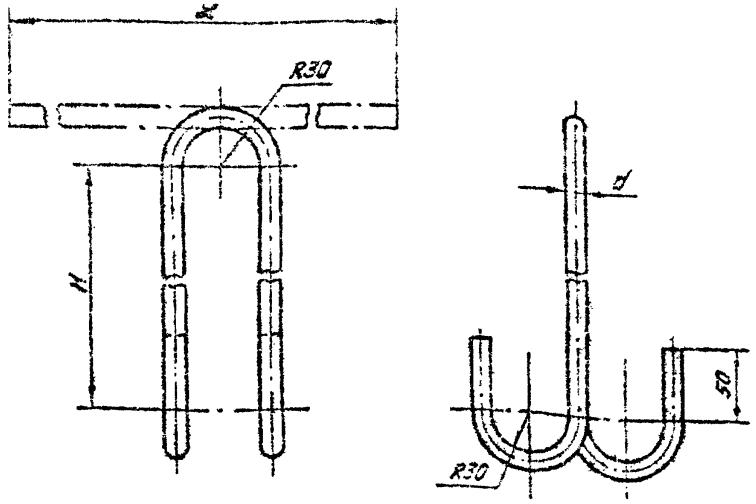

Обозначение	Марка	Размеры, мм			Масса
		d	H	L	кг
3.505.1-16.2 00390-02	П-14	14	340	1120	1.4
-03	П-16	16	380	1230	1.9
-04	П-18	18	430	1330	2.7

3.505.1-16.2 00390

Петля монтажная П-d

Стадия	Масса	Масштаб
Р	См. табл.	—

Лист | Листов 1

Ф А-I ГОСТ 5781-81

В Ст 3 пс 2 ГОСТ 380-71

ГИПРОРЕЧТРАНС

Копировал [illegible] Формат А4

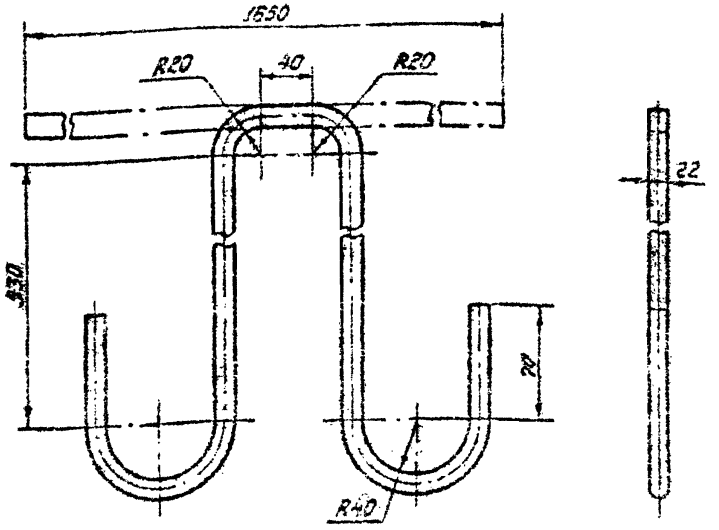

3.505.1-16.2 00400

Петля монтажная П-22

Стадия	Масса	Масштаб
Р	5.0	—

Лист | Листов 1

Ф22 А-I ГОСТ 5781-81

В Ст 3 пс 2 ГОСТ 380-71

ГИПРОРЕЧТРАНС

Копировал [illegible] Формат А4

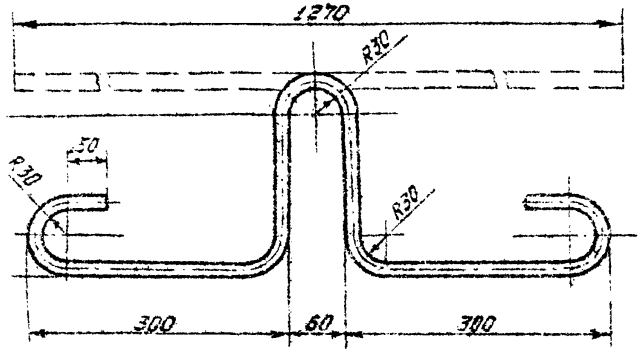

3.505.1-16.2 00420			
Петля монтажная П-14	Стадия	Масса	Масштаб
	Р	1.5	1:5
	Лист	Листов 1	

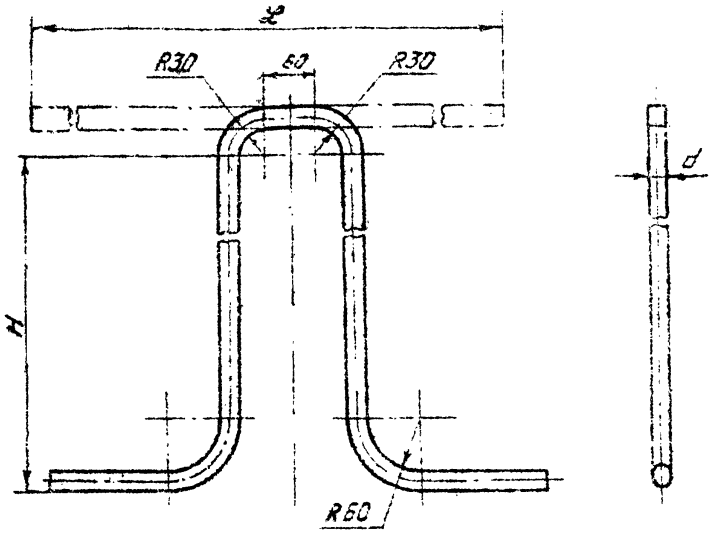

Обозначение	Марка	Размеры, мм			Масса
		d	H	ℓ	кг
3.505.1-16.2 00430	П-25	25	570	1990	7.7
-01	П-28	28	640	2140	10.3
-02	П-20	20	480	1550	3.8

3.505.1-16.2 00430			
Петля монтажная П-d	Стадия	Масса	Масштаб
	Р	См. табл.	—
	Лист	Листов 1	

gost.e-ecolog.ru