ТИПОВАЯ ДОКУМЕНТАЦИЯ НА СТРОИТЕЛЬНЫЕ СИСТЕМЫ И ИЗДЕЛИЯ ЗДАНИЙ И СООРУЖЕНИЙ

СЕРИЯ 3.505.1-16

КРЕПЛЕНИЕ ОТКОСОВ СУДОХОДНЫХ РЕК И КАНАЛОВ ЖЕЛЕЗОБЕТОННЫМИ ПЛИТАМИ

ВЫПУСК 1

СБОРНЫЕ ЖЕЛЕЗОБЕТОННЫЕ ИЗДЕЛИЯ

РАБОЧИЕ ЧЕРТЕЖИ

gost.e-ecolog.ru

ТИПОВАЯ ДОКУМЕНТАЦИЯ НА СТРОИТЕЛЬНЫЕ СИСТЕМЫ И ИЗДЕЛИЯ ЗДАНИЙ И СООРУЖЕНИЙ

СЕРИЯ 3.505.1-16

КРЕПЛЕНИЕ ОТКОСОВ СУДОХОДНЫХ РЕК И КАНАЛОВ ЖЕЛЕЗОБЕТОННЫМИ ПЛИТАМИ

ВЫПУСК 1

СБОРНЫЕ ЖЕЛЕЗОБЕТОННЫЕ ИЗДЕЛИЯ

РАБОЧИЕ ЧЕРТЕЖИ

РАЗРАБОТАНЫ
ПРОЕКТНЫМ ИНСТИТУТОМ
ГИПРОРЕЧТРАНС

УТВЕРЖДЕНЫ
Министерством Речного Флота РСФСР
11 июня 1982 г.
(заключение от 09.06.82 г. N 30)
ВВЕДЕНЫ В ДЕЙСТВИЕ
Гипроречтрансом
с 1 ноября 1982 г.
приказ от 17.06.82 г. N 134

Главный инженер института Н.В. Селезнев

Главный инженер проекта Н.С. Афанасьева

Содержание

Обозначение	Наименование	Стр.
3.505.1-16.1 000000ТО	Техническое описание	3-5
3.505.1-16.1 01000	Плита 1П010	6
3.505.1-16.1 02000	Плита 1П015	7
3.505.1-16.1 03000	Плита 1П020	8
3.505.1-16.1 04000	Плита 1П025	9
3.505.1-15.1 05000	Плита 2П010	10
3.505.1-16.1 06000	Плита 2П015	11
3.505.1-16.1 07000	Плита 2П020	12
3.505.1-16.1 08000	Плита 2П025	13
3.505.1-16.1 09000	Плита 3П010	14
3.505.1-16.1 10000	Плита 3П015	15
3.505.1-16.1 11000	Плита 3П020	16
3.505.1-16.1 12000	Плита 3П025	17
3.505.1-16.1 13000	Плита 4П010	18
3 505.1-16.1 14000	Плита 4П015	19
3.505.1-16.1 15000	Плита 4П020	20
3.505.1-16.1 16000	Плита 4П025	21
3.505.1-16.1 17000	Плита 5П010	22
3.505.1-16.1 18000	Плита 5П015	23
3.505.1-16.1 19000	Плита 5П020	24
3.505.1-16.1 20000	Плита 5П025	25
3.505.1-16.1 21000	Плита 6П010	26
3.505.1-16.1 22000	Плита 6П015	27
3.505.1-16.1 23000	Плита 6П020	28
3.505.1-16.1 24000	Плита 6П025	29
3.505.1-16.1 25000	Плита 7П015	30
3.505.1-16.1 26000	Плита 1П15	31
3.505.1-16.1 27000	Плита 1П20	32
3.505.1-16.1 28000	Плита 1П15-Н	33
3.505.1-16.1 29000	Плита 1П20-Н	34
3.505.1-16.1 30000	Плита 2П15	35
3.505.1-16.1 31000	Плита 2П20	36
3.505.1-16.1 32000	Плита 2П15-Н	37
3.505.1-16.1 33000	Плита 2П20-Н	38
3.505.1-16.1 34000	Упор У1	39
3.505.1-16.1 35000	Упор У2	40
3.505.1-16.1 36000	Парапет ПП1	41
3.505.1-16.1 37000	Парапет ПП2	42

Инв. № подл. | Подпись и дата | Взам. инв. №

1. Общие сведения

Данный выпуск содержит рабочие чертежи изделий из ненапряженного железобетона, предназначенных для строительства конструкций крепления откосов в климатической зоне с расчетной температурой наружного воздуха не ниже минус 40°С:

из сборных плит, омоноличенных по контуру, в укрупненные карты;

из сборных плит, разделенных открытыми швами.

Примечание. За расчетную температуру принимается средняя температура воздуха наиболее холодной пятидневки в районе строительства согласно главе СНиП-А.6-72 „Строительная климатология и геофизика. Основные положения проектирования".

В выпуске представлены следующие изделия:

плиты прямоугольного сечения;

упоры;

парапеты.

Размещение изделий в сооружении показано на схемах расположения, приведенных в выпуске 0.

2. Требования к материалам и технологии изготовления

Изготовление железобетонных изделий следует выполнять в соответствии с ГОСТ 13015-75 „Изделия железобетонные и бетонные. Общие технические требования" и настоящими указаниями:

1. Бетон для изготовления железобетонных изделий принят гидротехнический, зоны переменного уровня воды, немассивный, безнапорных конструкций, отвечающий требованиям ГОСТ 4795-68, 10268-80 („Бетон гидротехнический. Технические требования" и „Бетон тяжелый. Технические требования к заполнителям"), а также главе СНиП II-56-77, с проектной маркой по прочности на сжатие 300 кгс/см².

Морозостойкость и водонепроницаемость бетона изделий следует принимать согласно действующим ГОСТам. При наличии агрессивности среды, окружающей бетон, приготовление его должно производиться с обязательным выполнением специальных указаний проекта по выбору вида цемента и применению других материалов для защиты бетона от агрессивных воздействий согласно главе СНиП II-28-73.

Для улучшения технологических свойств бетонной смеси и повышения долговечности железобетонных конструкций в бетонную смесь рекомендуется вводить поверхностно-активные органические добавки согласно „Рекомендациям по применению химических добавок в бетоне", разработанным НИИЖБ ом Госстроя СССР.

При применении добавок рекомендуется также руководствоваться ВСН 6/118-74 „Указания по обеспечению долговечности бетонных и железобетонных конструкций морских гидротехнических сооружений".

2. Толщина защитного слоя бетона до поверхности арматуры должна быть не менее 20 мм.

3. Арматуру железобетонных изделий устанавливать в опалубку в виде пространственного арматурного каркаса, собранного на специальном столе-шаблоне.

Соединение в пространственный каркас осуществлять с помощью сварочных клещей в соответст-

Инв. № подл. | Подп. и дата | Взам. инв. №

				3.505.1-16.1 00000 ТО	
Нач. отд.	Васильев			Техническое описание	Стадия: Р; Лист: 1; Листов: 3
Н. контр.	Борисова				
ГИП	Арутюнов				ГИПРОРЕЧТРАНС
Ст. инж.	Лебонехин				

Копировал Цыц | Формат А3

вии с требованиями СН 393-78.

4. Укладку бетона в опалубку и его уплотнение при бетонировании изделий рекомендуется производить методами, позволяющими получить бетон, удовлетворяющий требованиям проекта.

5. Подъем железобетонных изделий из опалубки следует производить после достижения бетоном 70% его проектной марки, т.е. для изделий с маркой бетона по прочности 300-210 кгс/м².

Подъем допускается только за монтажные петли.

6. Величина допусков на изделие принимается по 8 классу точности (ГОСТ 13015-75). Отклонения фактических размеров готовых изделий от проектных не должны превышать величин, указанных в таблице 1, что соответствует требованиям ГОСТ 13015-75.

Предельные размеры раковин, местных наплывов, впадин и околов не должны превышать значений, допускаемых ГОСТ 13015-75 по категории:

А6 - для лицевых бетонных поверхностей

А7 - для поверхностей невидимых в условиях эксплуатации.

В железобетонных изделиях, поставляемых потребителю, трещины не допускаются, за исключением усадочных, раскрытием не более 0,1 мм со стороны изделия, обращенной в сторону откоса.

7. На изделия должны быть нанесены несмываемой краской:

марка изделия с обозначением серии настоящего типового проекта;

штамп технического контроля;

отпускная масса изделия в т.

8. Изготовленные железобетонные изделия поштучно должны быть приняты техническим контролем предприятия-изготовителя по результатам операционного контроля, приемочного контроля и контрольных испытаний, которые следует проводить в соответствии с ГОСТ 8829-77 „Конструкции и изделия железобетонные сборные. „Методы испытаний и оценка прочности, жесткости и трещиностойкости", ГОСТ 13015-75 и главой СНиП III-16-79 „Правила производства и приемки работ. „Бетонные и железобетонные конструкции сборные."

мм

Таблица 1

Наименование отклонений	Предельные отклонения при проектных размерах плит		
	до 1500	1500-2500	2500-3000
По длине, ширине и толщине	±5	±6	±8
По длине диагоналей	13	13	13
По толщине защитного слоя	+5, -0	+5, -0	+5, -0
Непрямолинейность на всю длину изделия	5	5	5
Отклонение от плоскостности (неплоскостность)	5	5	5
Местная непрямолинейность	5	5	5

9. При применении для оценки качества железобетонных изделий неразрушающего метода контроля, изделие признается годным если:

отклонения фактических размеров готового изделия от указанных на рабочих чертежах не превышают величин, приведенных в таблице 1.

качество арматурных и закладных изделий соответствует требованиям ГОСТ 10922-75;

количество, диаметр, взаимное расположение арматурных и закладных изделий и толщина защитного слоя бетона соответствуют проектному, о чем должна быть запись в журнале операционного контроля;

отпускная прочность бетона, определенная с помощью ультразвукового метода по ГОСТ 17624-78 или другими неразрушающими методами, предусмотренными ГОСТ 10180-78, удовлетворяет требованиям ГОСТ 21217-75 „Бетоны. Контроль и оценка прочности и однородности с применением неразрушающих методов" и рабочим чертежам;

морозостойкость и водонепроницаемость бетона удовлетворяют требованиям проекта.

10. На основании результатов контроля должен быть составлен паспорт на каждое изделие. Отпуск изделия заказчику без паспорта не разрешается.

В паспорте указывают:

наименование и адрес изготовителя;

номер и дату выдачи паспорта;

номер партии или порядковый номер изделия (при поштучной поставке);

наименование и марки изделий с указанием количества изделий каждой марки;

дату изготовления изделий;

проектные марки бетона по прочности, морозостойкости и водонепроницаемости;

отпускную прочность бетона в процентах от проектной марки;

толщину защитного слоя;

диаметр и класс рабочей арматуры;

вид антикоррозионного покрытия (в случае, если оно требуется по проекту).

11. При транспортировании и хранении изделия должны опираться на две деревянные подкладки толщиной не менее 5 см.

3. Контроль качества, правила приемки и транспортирования элементов

Контроль качества железобетонных изделий, их приемка и транспортирование должны выполняться в соответствии с требованиями ГОСТ 8829-77 „Конструкции и изделия железобетонные сборные. Методы испытаний и оценки прочности жесткости и трещиностойкости", ГОСТ 13015-75 и указаниями главы СНиП III-16-73 „Правила производства и приемки работ. Бетонные и железобетонные конструкции сборные."

Приемка изделий производится на основании результатов: операционного контроля, который проводится на всех стадиях технологического процесса изготовления изделий, приемочного контроля и контрольных испытаний, проводимых предприятием-изготовителем.

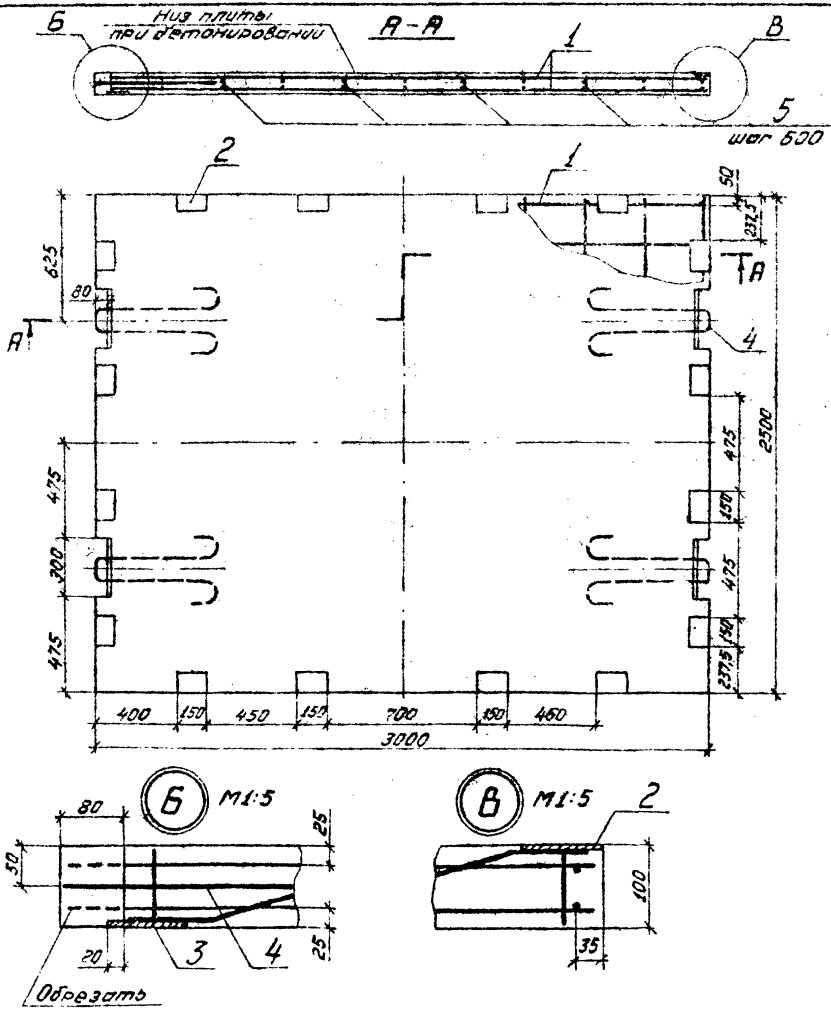

Ведомость расхода стали на плиту, кг

Изделия арматурные					Изделия закладные					
Арматура класса				Всего	Арматура класса		Прокат марки		Всего	Общий расход
А-I		А-III			А-II		ВСт3пс6			
ГОСТ 5781-81					ГОСТ 5781-81		ГОСТ 103-76			
ф22	Итого	ф8	Итого		ф12	Итого	-6×100	Итого		
20,0	20,0	54,0	54,0	74,0	17,2	17,2	16,8	16,8	34,0	108,0

Формат	Зона	Поз.	Обозначение	Наименование	Кол.	Примечание
				Документация		
			3.505.1-16.1 00000ТО	Техническое описание		
				Сборочные единицы		
А4		1	3.505.1-16.2 00090	Сетка арматурная С1	2	
				Изделия закладные		
А4		2	3.505.1-16.2 00300	МН1	16	
А4		3	3.505.1-16.2 00320	МН3	4	
				Детали		
А4		4	3.505.1-16.2 00400	Петля монтажная П-22	4	
Б4		5	3.505.1-16.1 01001	ф8А-III ГОСТ 5781-81, Е=80	26	
				Материалы		
				Бетон М300, В, Мрз		
				(В возрасте 28 дней)		0,76 м³

Нач. отд.	Васильев	[signature]	26.10.83
Н. контр.	Борисова	[signature]	21.10.83
ГИП	Афанасьева	[signature]	22.10.83
Ст. инж.	Найман	[signature]	21.10.83
Ст. инж.	Ремизова	[signature]	15.10.83

3.505.1-16.1 01000

Плита 1ПО 10

Стадия	Масса	Масштаб
Р	1,9т	1:20

Лист | Листов 1

ГИПРОРЕЧТРАНС

Инв. № подл. | Подпись и дата | Взам. инв. №

Копировал [signature] Формат А3

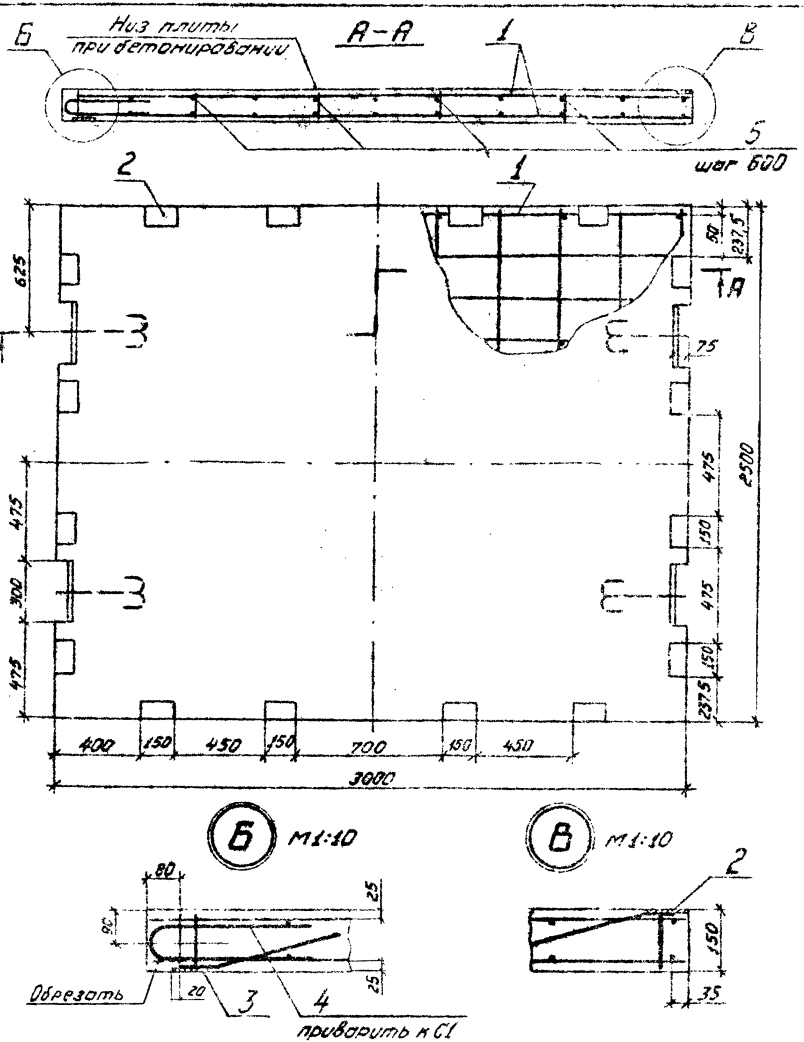

Ведомость расхода стали на плиту, кг

Изделия арматурные					Изделия закладные					Общий расход
Арматура класса				Всего	Арматура класса		Прокат марки		Всего	
А-I		А-III			А-II		В Ст3 пс6			
ГОСТ 5781-81					ГОСТ 5781-81		ГОСТ 103-76			
⌀14	Итого	⌀8	Итого		⌀12	Итого	-6×100	Итого		
5,6	5,6	55,8	55,8	61,4	17,2	17,2	16,8	16,8	34,0	95,4

Формат	Зона	Поз.	Обозначение	Наименование	Кол.	Примечание
				Документация		
			3.505.1-16.1 00000ТО	Техническое описание		
				Сборочные единицы		
А4		1	3.505.1-16.2 00090	Сетка арматурная С1	2	
				Изделия закладные		
А4		2	3.505.1-16.2 00300	МН1	16	
А4		3	3.505.1-16.2 00320	МН3	4	
				Детали		
А4		4	3.505.1-16.2 00390	Петля монтажная П-14	4	
Б4		5	3.505.1-16.1 02001	⌀8А-III ГОСТ 5781-81, 2=130	26	0,1 кг
				Материалы		
				Бетон М300. В ; Мрз		
				(в возрасте 28 дней)		1,1 м³

3.505.1-16.1 02000

Нач.отд.	Васильев	[signature]	26.10.81
Н.контр.	Борисова	[signature]	21.10.81
ГИП	Афанасьева	[signature]	22.10.81
Ст.инж.	Найман	[signature]	20.10.81
Ст.инж.	Ремизова	[signature]	15.10.81

Плита 1ПО 15

Стадия	Масса	Масштаб
Р	2,8т	1:20

Лист | Листов 1

ГИПРОРЕЧТРАНС

Инв. № подл. | Подпись и дата | Взам. инв. №

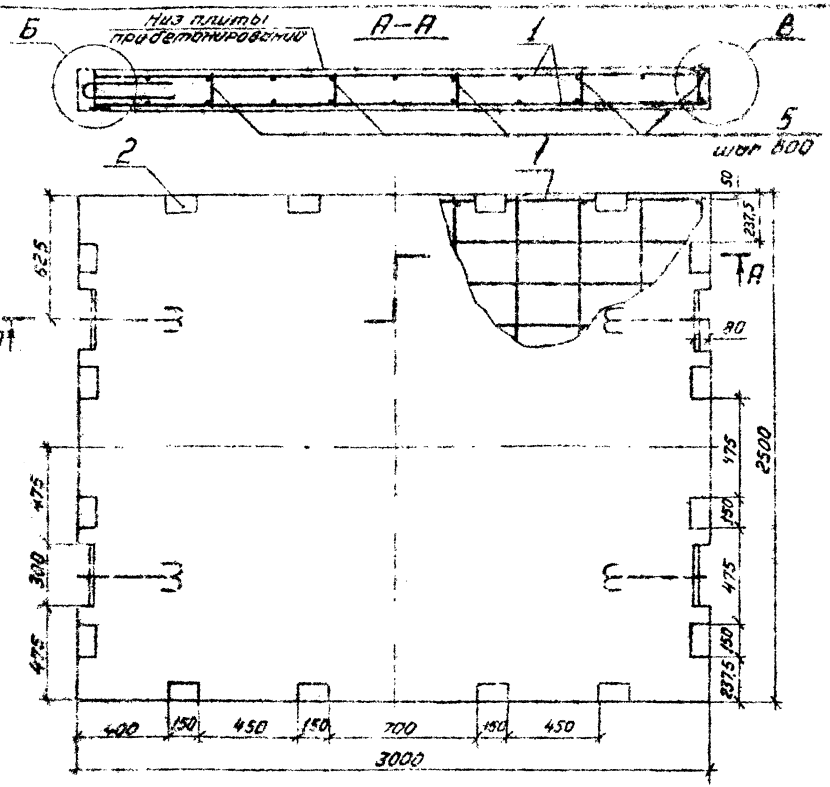

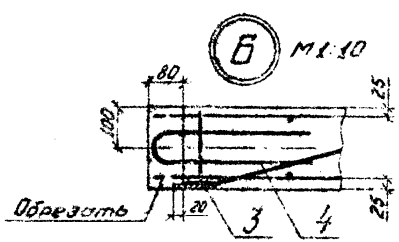

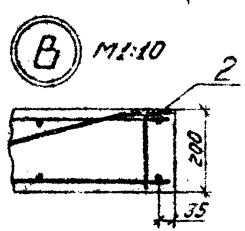

Ведомость расхода стали на плиту, кг

Изделия арматурные					Изделия закладные						Общий расход
Арматура класса				Всего	Арматура класса			Прокат марки		Всего	
А-I		А-III			А-II			ВСт3пс6			
ГОСТ 5781-81					ГОСТ 5781-81			ГОСТ 103-76			
ф16	Итого	ф8	Итого		ф12	ф16	Итого	-6×100	Итого		
7,6	7,6	55,8	55,8	63,4	22,4	9,6	32,0	16,8	16,8	48,8	112,2

Формат	Зона	Поз.	Обозначение	Наименование	Кол.	Примечание
				Документация		
			3.505.1-16.1 00000ТП	Техническое описание		
				Сборочные единицы		
А4		1	3.505.1-16.2 00090	Сетка арматурная С1	2	
				Изделия закладные		
А4		2	3.505.1-16.2 00310	МН2	16	
А4		3	3.505.1-16.2 00330	МН4	4	
				Детали		
А4		4	3.505.1-16.2 00390	Петля монтажная П-16	4	
Б4		5	3.505.1-16.1 03001	ф8 А-III ГОСТ 5781-81, ℓ=180	26	0,1 кг
				Материалы		
				Бетон М300, В , Мрз		
				(в возрасте 28 дней)		1,5 м³

3.505.1-16.1 03000

Нач. отд.	Васильев	[signature]	26.10.81
Н. контр.	Борисова	[signature]	21.10.81
Техн.	Афанасьева	[signature]	22.10.81
Ст. инж.	Найман	[signature]	20.10.81
Ст. инж.	Ремизова	[signature]	15.10.81

Плита 1П020

Стадия	Масса	Масштаб
Р	3,8т	1:20

Лист | Листов 1

ГИПРОРЕЧТРАНС

Копировал [signature]

Формат А3

Инв. № подл. | Подпись и дата | Взам. инв. №

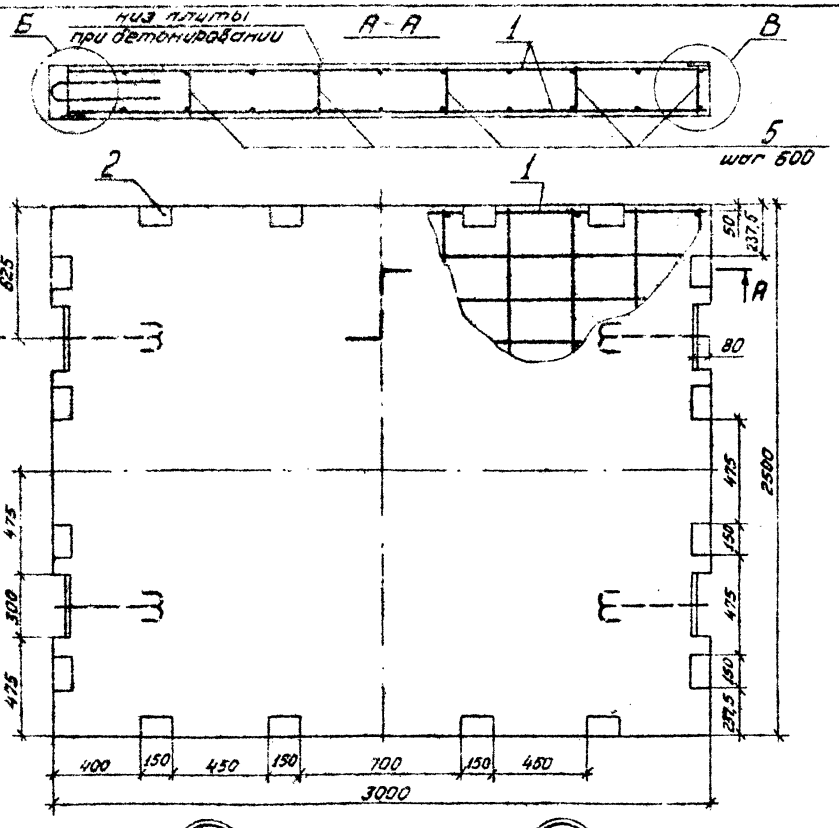

Ведомость расхода стали на плиту, кг

Изделия арматурные					Изделия закладные						
Арматура класса				Всего	Арматура класса			Прокат марки		Всего	Общий расход
A-I		A-III			A-II			ВСт3пс6			
ГОСТ 5781-81					ГОСТ 5781-81			ГОСТ 103-76			
ф18	Итого	ф8	Итого		ф12	ф16	Итого	-6х100	Итого		
102.8	102.8	55.8	55.8	88.6	22.4	9.6	32.0	16.8	16.8	48.8	115.4

Формат	Зона	Поз.	Обозначение	Наименование	Кол.	Примечание
				Документация		
			3.505.1-16.1 ОООООТО	Техническое описание		
				Сборочные единицы		
А4		1	3.505.1-16.2 00090	Сетка арматурная С1	2	
				Изделия закладные		
А4		2	3.505.1-16.2 00310	МН2	16	
А4		3	3.505.1-16.2 00330	МН4	4	
				Детали		
А4		4	3.505.1-16.2 00390	Петля монтажная П-18	4	
Б4		5	3.505.1-16.1 04001	ф8 А-III ГОСТ 5781-81, ℓ=230	26	0.1 кг
				Материалы		
				Бетон М300, В 22,5		
				(в возрасте 28 дней)		1.9 м³

Нач. отд.	Васильев		21.10.81
Н. контр.	Борисова		21.10.81
ГИП	Арсентьева		21.10.81
Ст. инж.	Найман		21.10.81
Ст. инж.	Ремизова		21.10.81

3.505.1-16.1 04000

Плита 1ПО 25

Стадия	Масса	Масштаб
Р	4,8т	1:20
Лист	Листов 1	

ГИПРОРЕЧТРАНС

Копировал

Формат А3

Инв. № подл. | Подпись и дата | Взам. инв. №

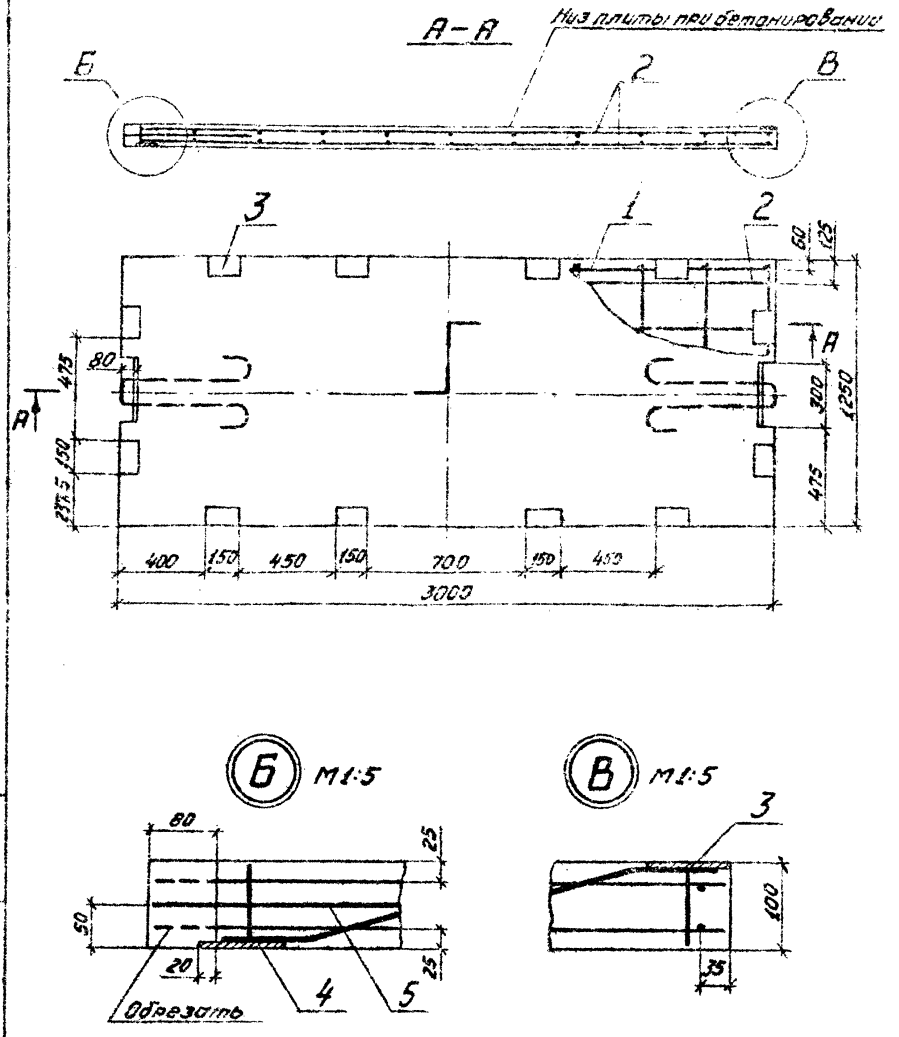

Ведомость расхода стали на плиту, кг

Изделия арматурные					Изделия закладные					Общий расход
Арматура класса				Всего	Арматура класса		Прокат марки		Всего	
A_c-II		A-III			A-II		ВСт3пс6			
ГОСТ 5781-81					ГОСТ 5781-81		ГОСТ 103-76			
⌀20	Итого	⌀8	Итого		⌀12	Итого	-6×100	Итого		
7,6	7,6	30,8	30,8	38,4	11,8	11,8	11,2	11,2	23,0	61,4

Формат	Зона	Поз.	Обозначение	Наименование		Примечание
				Документация		
			3.505.1-16.1 00000ТО	Техническое описание		
				Сборочные единицы		
А4		1	3.505.1-16.2 00010	Каркас плоский КР1	2	
А4		2	3.505.1-16.2 00100	Сетка арматурная С2	2	
				Изделия закладные		
А4		3	3.505.1-16.2 00300	МН1	12	
А4		4	3.505.1-16.2 00320	МН3	2	
				Детали		
А4		5	3.505.1-16.2 00400	Петля монтажная П-20	2	
				Материалы		
				Бетон М300, В, Мрз		
				(в возрасте 28 дней)		0,38м³

Нач. отд.	Васильев	[signature]	26.10.81
Н. контр.	Борисова	[signature]	21.10.81
ГИП	Афанасьева	[signature]	22.10.81
Ст. инж.	Найман	[signature]	20.10.81
Ст. инж.	Ремизова	[signature]	15.10.81

3.505.1-16.1 05000

Плита 2ПО 10

Стадия	Масса	Масштаб
Р	0,95т	1:20

Лист | Листов 1

ГИПРОРЕЧТРАНС

Копировал [signature]

Формат А3

Инв. № подл. | Подпись и дата | Взам. инв. №

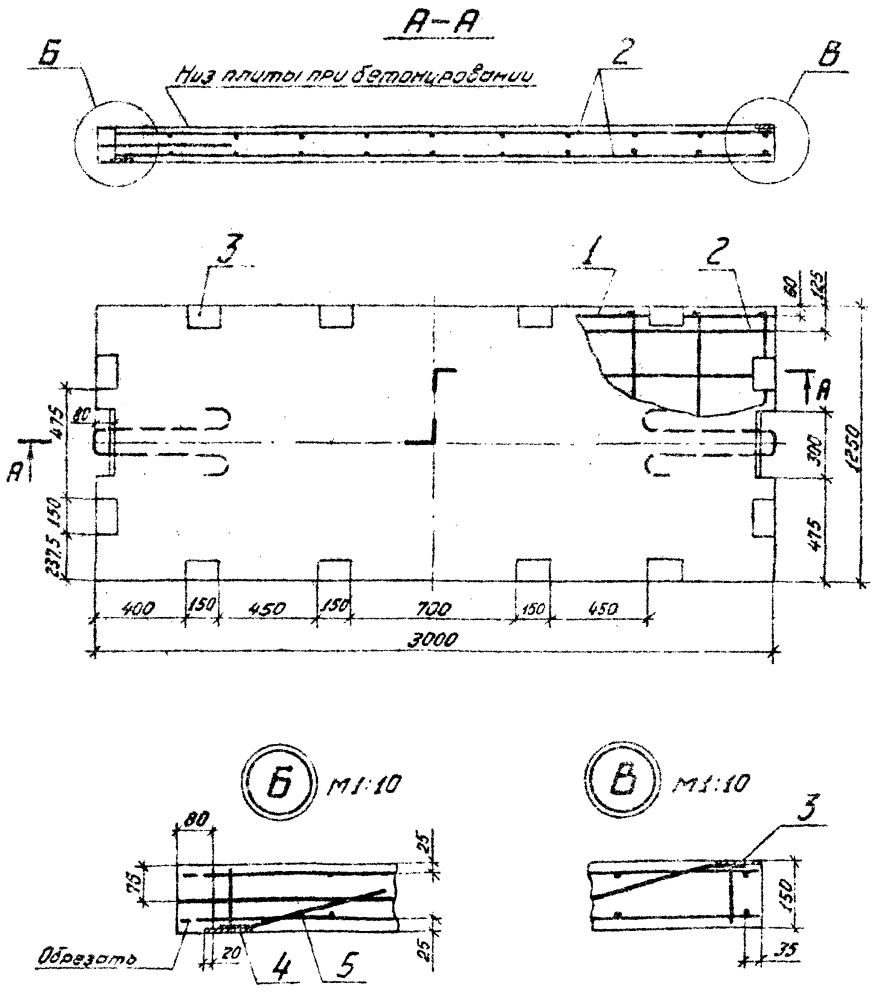

Ведомость расхода стали на плиту, кг

Изделия арматурные					Изделия закладные					Общий расход
Арматура класса				Всего	Арматура класса		Прокат марки		Всего	
А-I		А-III			А-II		ВСт3пс6			
ГОСТ 5781-81					ГОСТ 5781-81		ГОСТ 103-76			
Ø22	Итого	Ø8	Итого		Ø12	Итого	-6×100	Итого		
10,0	10,0	32,4	32,4	42,4	11,8	11,8	11,2	11,2	23,0	65,4

Формат	Зона	Поз	Обозначение	Наименование	Кол.	Примечание
				Документация		
			3.505.1-16.1 00000ТО	Техническое описание		
				Сборочные единицы		
А4		1	3.505.1-16.2 00020	Каркас плоский КР2	2	
А4		2	3.505.1-16.2 00100	Сетка арматурная С2	2	
				Изделия закладные		
А4		3	3.505.1-16.2 00300	МН1	12	
А4		4	3.505.1-16.2 00320	МН3	2	
				Детали		
А4		5	3.505.1-16.2 00400	Петля монтажная П-22	2	
				Материалы		
				Бетон М300, В, Мрз		
				(В возрасте 28 дней)		0,57м³

3.505.1-16.1 06000

Плита 2П015

Стадия	Масса	Масштаб
Р	1,4т	1:20

Лист | Листов 1

ГИПРОРЕЧТРАНС

Нач.отд.	Васильев	[signature]	26.10.81
Н.контр.	Борисова	[signature]	21.10.81
ГИП	Афанасьева	[signature]	22.10.81
Ст.инж.	Кабман	[signature]	20.10.81
Ст.инж.	Ремизова	[signature]	15.10.81

Инв.№ подл. | Подпись и дата | Взам. инв.№

Копировал [signature] Формат А3

Ведомость расхода стали на плиту, кг

Изделия арматурные					Изделия закладные						
Арматура класса				Всего	Арматура класса			Прокат марки		Всего	Общий расход
A-II		A-III			A-I			ВСт3пс6			
ГОСТ 5781-81					ГОСТ 5781-81			ГОСТ 103-76			
ф25	Итого	ф8	Итого		ф12	ф16	Итого	-6×100	Итого		
15,4	15,4	32,4	32,4	47,8	16,4	4,8	21,2	11,2	11,2	32,4	80,2

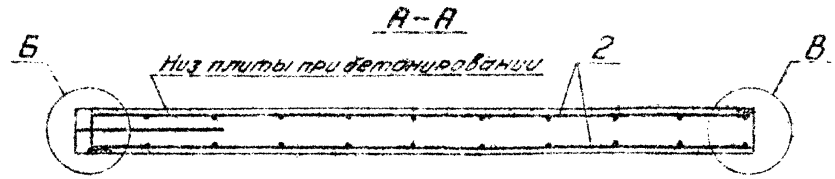

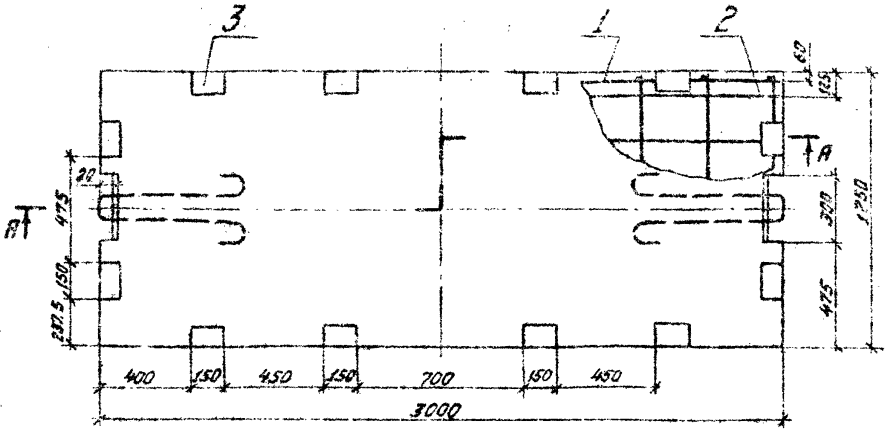

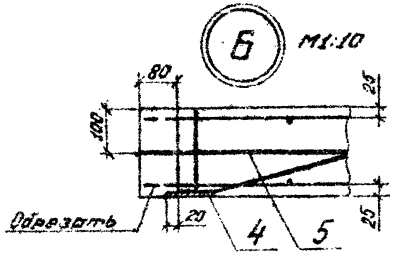

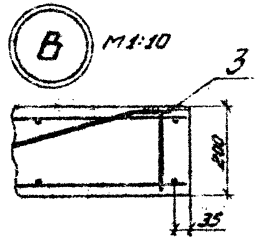

Формат	Зона	Поз.	Обозначение	Наименование	Кол.	Примечание
				Документация		
			3.505.1-16.1 0000ОТО	Техническое описание		
				Сборочные единицы		
А4		1	3.505.1-16.2 00030	Каркас плоский КР3	2	
А4		2	3.505.1-16.2 00100	Сетка арматурная С2	2	
				Изделия закладные		
А4		3	3.505.1-16.2 00310	МН2	12	
А4		4	3.505.1-16.2 00330	МН4	2	
				Детали		
А4		5	3.505.1-16.2 00430	Петля монтажная П-25	2	
				Материалы		
				Бетон М300, В , Мрз		
				(В возрасте 28 дней)		0,76 м³

Нач.отд.	Васильев		26.10.84
Н.контр.	Борисова		26.10.84
ГИП	Эфроносева		26.10.84
Ст.инж.	Найман		26.10.84
Ст.инж.	Ремизова		26.10.84

3.505.1-16.1 07000

Плита 2ПО 20

Стадия	Масса	Масштаб
Р	1,9т	1:20
Лист	Листов 1	

ГИПРОРЕЧТРАНС

Копировал

Формат А3

Инв.№ подл. | Подпись и дата | Взам.инв.№

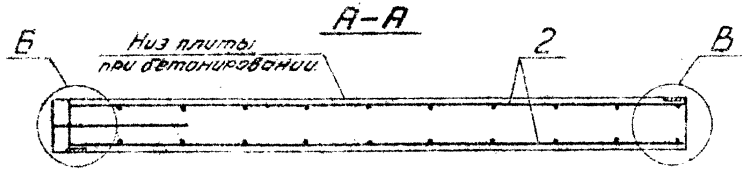

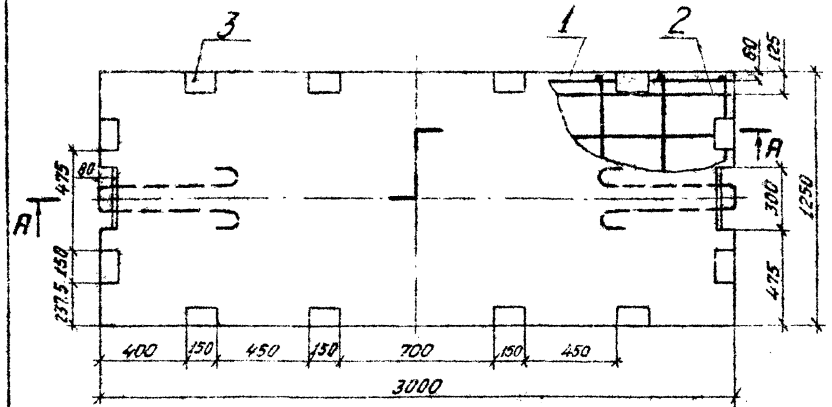

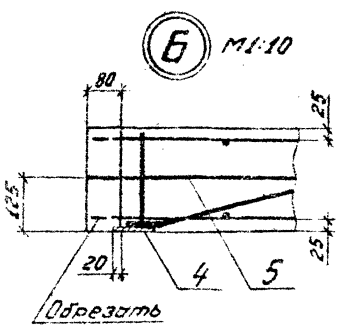

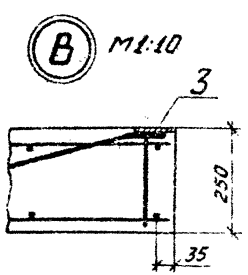

Изделия арматурные					Изделия закладные						Общий расход
Арматура класса				Всего	Арматура класса			Прокат марки		Всего	
Ас-II		А-III			А-II			ВСт3пс6			
ГОСТ 5781-81					ГОСТ 5781-81			ГОСТ 103-76			
ф28	Итого	ф8	Итого		ф12	ф16	Итого	-6×100	Итого		
20,6	20,6	32,4	32,4	53,0	16,4	4,8	21,2	11,2	11,2	32,4	85,4

Формат	Зона	Поз.	Обозначение	Наименование	Кол.	Примечание
				Документация		
			3.505.1-16.1 00000ТО	Техническое описание		
				Сборочные единицы		
А4		1	3.505.1-16.2 00040	Каркас плоский КР4	2	
А4		2	3.505.1-16.2 00100	Сетка арматурная С2	2	
				Изделия закладные		
А4		3	3.505.1-16.2 00310	МН2	12	
А4		4	3.505.1-16.2 00330	МН4	2	
				Детали		
А4		5	3.505.1-16.2 00430	Петля монтажная П-28	2	
				Материалы		
				Бетон М300, В , Мрз		
				(В возрасте 28 дней)		0,95м³

3.505.1-16.1 08000

Нач. отд.	Васильев	[signature]	26.10.81
Н. контр.	Борисова	[signature]	21.10.81
ГИП	Афанасьева	[signature]	22.10.81
Ст. инж.	Найман	[signature]	20.10.81
Ст. инж.	Ремизова	[signature]	15.10.81

Плита 2ПО 25

Стадия	Масса	Масштаб
Р	2,4т	1:20

Лист | Листов 1

ТИПРОРЕЧТРАНС

Копировал [signature]

Формат А3

Инв. № подл. | Подпись и дата | Взам. инв. №

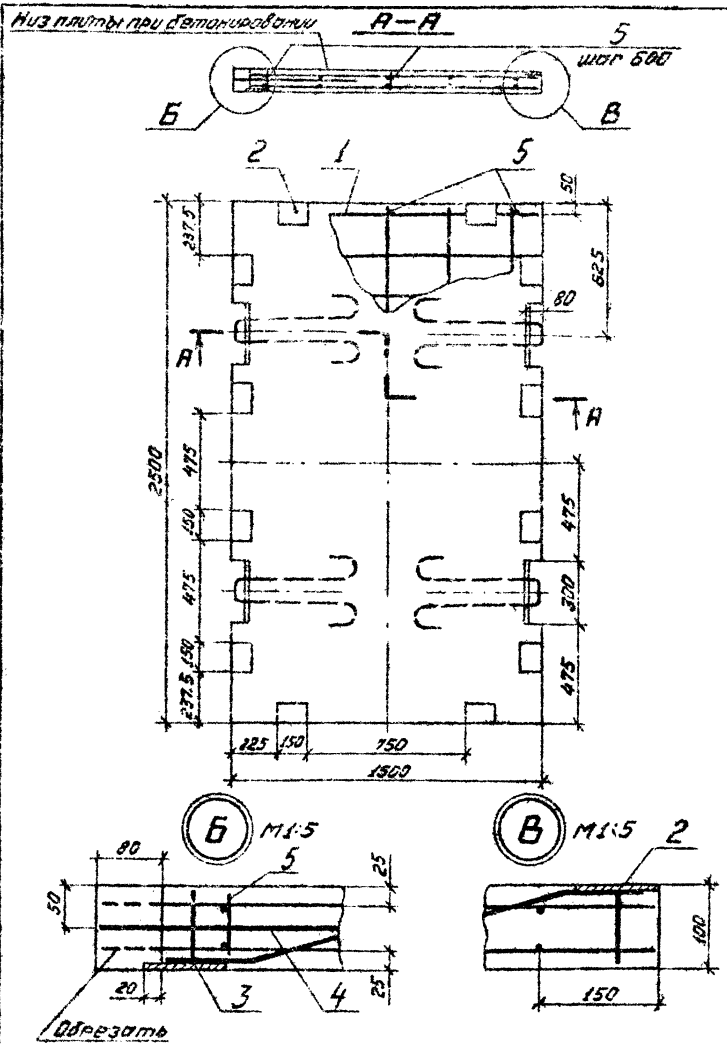

Ведомость расхода стали на плиту А-Т

Изделия арматурные					Изделия закладные					
Арматура класса				Всего	Арматура класса		Прокат марки		Всего	Общий расход
Ат-IV		Ат-III			Ат-II		ВСт3пс6			
ГОСТ 5781-82					ГОСТ 5781-82		ГОСТ 103-76			
ф20	Итого	ф8	Итого		ф12	Итого	-6х100	Итого		
15.2	15.2	26.1	26.1	41.3	14.0	14.0	14.0	14.0	28.0	69.3

Формат	Зона	Поз.	Обозначение	Наименование		Примечание
				Документация		
			3.505.1-16.1 0000070	Техническое описание		
				Сборочные единицы		
А4		1	3.505.1-16.2 00110	Сетка арматурная С3	2	
				Изделия закладные		
А4		2	3.505.1-16.2 00300	МН1	12	
А4		3	3.505.1-16.2 00320	МН3	4	
				Детали		
А4		4	3.505.1-16.2 00400	Петля монтажная П-20	4	
Б4		5	3.505.1-16.1 09001	ф8 А-III ГОСТ 5781-82, ℓ=80	15	
				Материалы		
				Бетон М300, В , Мрз		
				(В возрасте 28 дней)		0.37 м³

Нач.отд.	Васильев		21.10.81
Н.контр.	Борисова		21.10.81
ГИП	Арутюнов		22.10.81
Ст.инж.	Маслов		20.10.81
Ст.инж.	Романов		15.10.81

3.505.1-16.1 09000

Плита ЗПО 10

Стадия	Масса	Масштаб
Р	0.93т	1:20
Лист	Листов 1	

ГИПРОРЕЧТРАНС

Копировал Фрад Формат А3

Инв. № подл. | Подпись и дата | Взам. инв. №

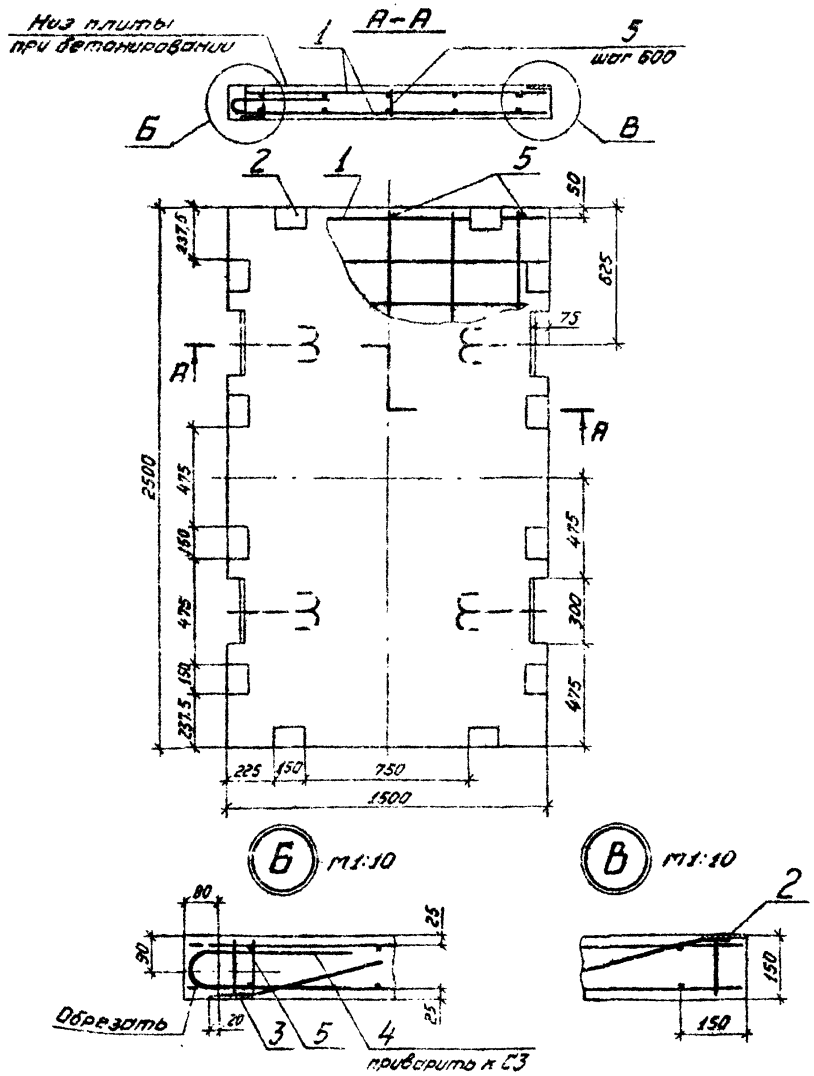

Ведомость расхода стали на плиту, кг

Изделия арматурные					Изделия закладные					Общий расход
Арматура класса				Всего	Арматура класса		Прокат марки		Всего	
А-I		А-III			А-II		ВСт3пс6			
ГОСТ 5781-81					ГОСТ 5781-81		ГОСТ 103-76			
⌀12	Итого	⌀8	Итого		⌀12	Итого	-6×100	Итого		
3.2	3.2	27.1	27.1	30.3	14.0	14.0	14.0	14.0	28.0	58.3

Формат	Зона	Поз.	Обозначение	Наименование	Кол.	Примечание
				Документация		
			3.505.1-16.1 00000ТО	Техническое описание		
				Сборочные единицы		
А4		1	3.505.1-16.2 00110	Сетка арматурная С3	2	
				Изделия закладные		
А4		2	3.505.1-16.2 00300	МН1	12	
А4		3	3.505.1-16.2 00330	МН3	4	
				Детали		
А4		4	3.505.1-16.2 00390	Петля монтажная П-12	4	
Б4		5	3.505.1-16.1 10001	⌀8 А-III ГОСТ 5781-81, ℓ=130	15	0,1 кг
				Материалы		
				Бетон М300, В , Мрз		
				(в возрасте 28 дней).		0,55 м³

3.505.1-16.1 10000

Нач. отд.	Васильев	[signature]	26.10.81
Н. контр.	Борисова	[signature]	21.10.81
ГИП	Афанасьева	[signature]	22.10.81
Ст. инж.	Найман	[signature]	20.10.81
Ст. инж.	Ремизова	[signature]	15.10.81

Плита ЗПО 15

Стадия	Масса	Масштаб
Р	1,4т	1:20

Лист | Листов 1

ГИПРОРЕЧТРАНС

Инв. № подл. | Подпись и дата | Взам. инв. №

Копировал [illegible] Формат А3

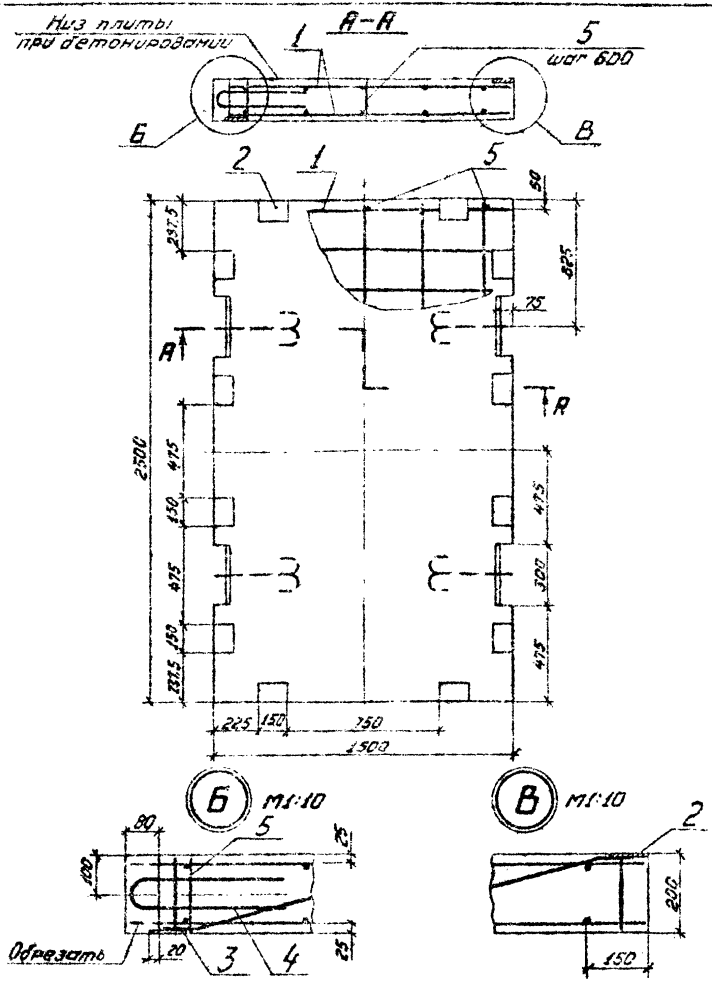

Ведомость расхода стали на плиту, кг

Изделия арматурные					Изделия закладные						Общий расход
Арматура класса				Всего	Арматура класса			Прокат марки		Всего	
А-I		А-III			А-II			ВСт3пс6			
ГОСТ5781-81					ГОСТ5781-81			ГОСТ103-76			
⌀12	Итого	⌀8	Итого		⌀12	⌀16	Итого	-6×100	Итого		
3,2	3,2	27,1	27,1	30,3	17,2	9,6	26,8	14,0	14,0	40,8	71,1

Формат	Зона	Поз.	Обозначение	Наименование	Кол.	Примечание
				Документация		
			3.505.1-16.1 00000ТО	Техническое описание		
				Сборочные единицы		
А4		1	3.505.1-16.2 00110	Сетка арматурная С3	2	
				Изделия закладные		
А4		2	3.505.1-16.2 00310	МН2	12	
А4		3	3.505.1-16.2 00330	МН4	4	
				Детали		
А4		4	3.505.1-16.2 00390	Петля монтажная П-12	4	
Б4		5	3.505.1-16.1 11001	⌀8 А-III ГОСТ5781-81, Р=180	15	0,1кг
				Материалы		
				Бетон М300, В , Мрз		
				(В возрасте 28 дней)		0,73м³

3.505.1-16.1 11000

Нач.отд.	Васильев		26.10.81
Н.контр.	Борисова		21.10.81
ГИП	Афанасьева		22.10.81
Ст.инж.	Майман		20.10.81
Ст.инж.	Ремизова		15.10.81

Плита ЗПО 20

Стадия	Масса	Масштаб
Р	1,8т	1:20

Лист | Листов 1

ГИПРОРЕЧТРАНС

Копировал [illegible]

Формат А3

Инв. № подл. | Подпись и дата | Взам. инв. №

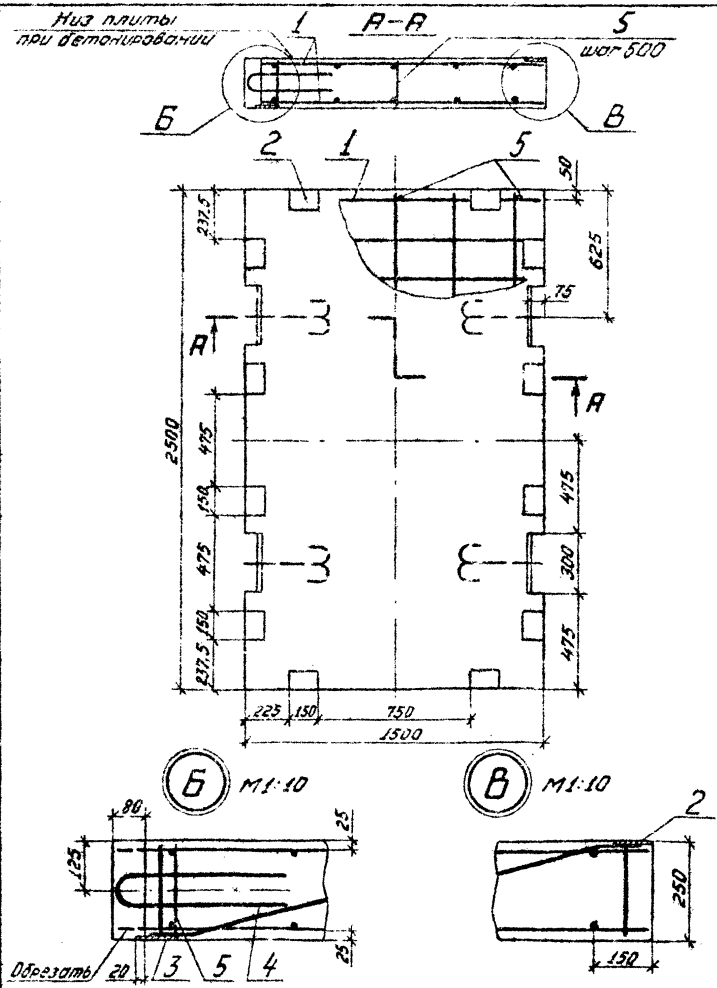

Ведомость расхода стали на плиту, кг

Изделия арматурные					Изделия закладные						
Арматура класса				Всего	Арматура класса			Прокат марки		Всего	Общий расход
A-I		A-III			A-II			ВСт3пс5			
ГОСТ 5781-81					ГОСТ 5781-81			ГОСТ 103-76			
ф14	Итого	ф8	Итого		ф12	ф16	Итого	-6×100	Итого		
5.6	5.6	27.1	27.1	32.7	17.2	9.6	26.8	14.0	14.0	40.8	73.5

Формат	Зона	Поз.	Обозначение	Наименование	Кол.	Примечание
				Документация		
			3.505.1-16.1 ПОЯСНТО	Техническое описание		
				Сборочные единицы		
А4		1	3.505.1-16.2 00110	Сетка арматурная С3	2	
				Изделия закладные		
А4		2	3.505.1-16.2 00310	МН2	12	
А4		3	3.505.1-16.2 00330	МН4	4	
				Детали		
А4		4	3.505.1-16.2 00390	Петля монтажная П-14	4	
Б4		5	3.505.1-16.1 12001	ф8 А-III ГОСТ 5781-81, ℓ=230	15	0.1 кг
				Материалы		
				Бетон М300, В , Мрз		
				(В возрасте 28 дней)		0.91 м³

Нач.отд.	Васильев		26.01.
Н.контр.	Борисова		26.01.
ГИП	Афонасьева		26.01.
Ст.инж.	Наумов		26.01.
Ст.инж.	Демин		26.01.

3.505.1-16.1 12000

Плита 3П0 25

Стадия	Масса	Масштаб
Р	2,3т	1:20
Лист	Листов 1	

ГИПРОРЕЧТРАНС

Копировал

Формат А3

Инв.№ подл. | Подпись и дата | Взам. инв.№



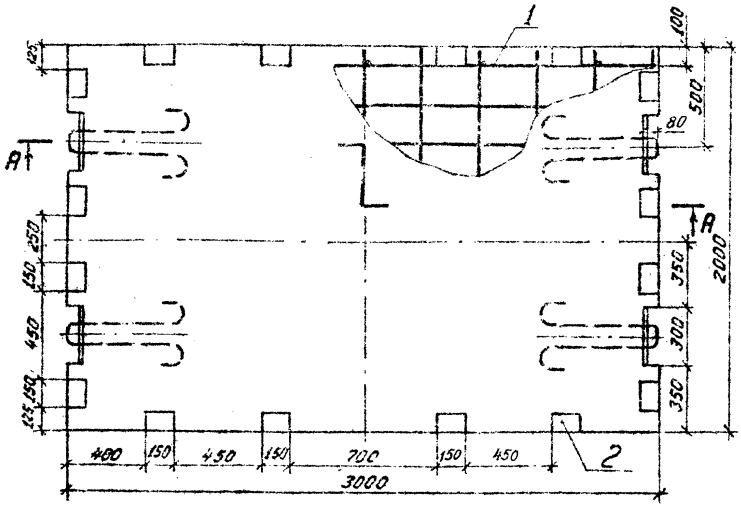

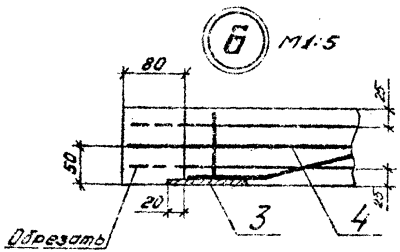

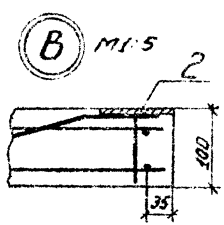

Ведомость расхода стали на плиту, кг

Изделия арматурные					Изделия закладные					
Арматура класса				Всего	Арматура класса		Прокат марки		Всего	Общий расход
A-II	A-III				A-II		ВСт3пс6			
ГОСТ 5781-81					ГОСТ 5781-81		ГОСТ 103-76			
ф20	Итого	ф8	Итого		ф12	Итого	-6х100	Итого		
15,2	15,2	42,2	42,2	57,4	17,2	17,2	16,8	16,8	34,0	91,4

Формат	Зона	Поз.	Обозначение	Наименование	Кол.	Примечание
				Документация		
			3.505.1-16.1 ОООООТО	Техническое описание		
				Сборочные единицы		
А4		1	3.505.1-16.2 00120	Сетка арматурная С4	2	
				Изделия закладные		
А4		2	3.505.1-16.2 00300	МН1	16	
А4		3	3.505.1-16.2 00320	МН3	4	
				Детали		
А4		4	3.505.1-16.2 00400	Петля монтажная П-20	4	
Б4		5	3.505.1-16.1 13001	ф8 А-III ГОСТ 5781-81 Р=80	20	
				Материалы		
				Бетон 300, В , Мрз		
				(В возрасте 28 дней)		0,6 м³

Инв. № подл. | Подп. и дата | Взам. инв. №

		3.505.1-16.1 13000	
Плита 4ПО 10		Стадия	Масса	Масштаб
		Р	1,5т	1:20
		Лист	Листов 1
Нач.отд. Васильев		ГИПРОРЕЧТРАНС	
Н.контр. Борисова			
ГИП Афанасьева			
Ст.инж. Найман			
Ст.инж. Ремизова			

Копировал | Формат А3

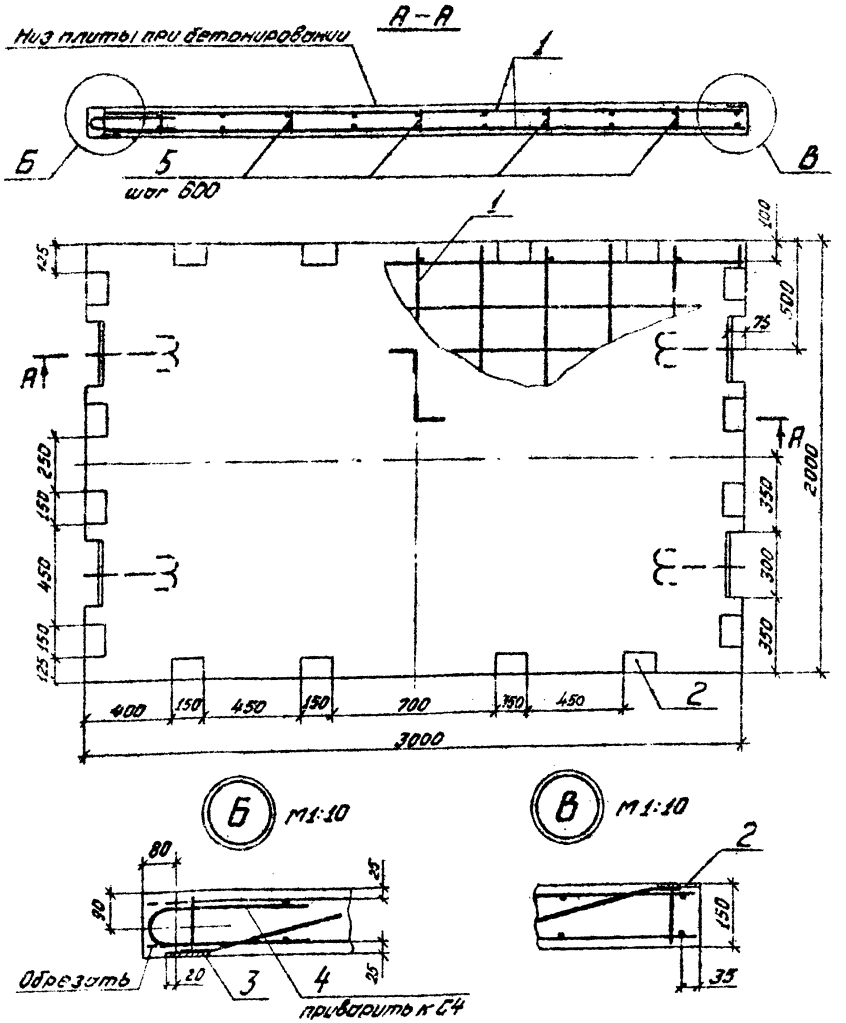

Ведомость расхода стали на плиту, кг

Изделия арматурные					Изделия закладные					
Арматура классов				Всего	Арматура класса	Прокат марки		Всего	Общий расход
А-I		А-III			А-II	ВСт3пс5			
ГОСТ 5781-81					ГОСТ 5781-81	ГОСТ 103-76			
Ø14	Итого	Ø8	Итого		Ø12	Итого	-6×100	Итого		
5,6	5,6	43,6	43,6	49,2	17,2	17,2	16,8	16,8	340	83,2

Формат	Зона	Поз.	Обозначение	Наименование		Примечание
				Документация		
			3.505.1-16.1 ОООООТО	Техническое описание		
				Сборочные единицы		
А4		1	3.505.1-16.2 00120	Сетка арматурная С4	2	
				Изделия закладные		
А4		2	3.505.1-16.2 00300	МН1	16	
А4		3	3.505.1-16.2 00320	МН3	4	
				Детали		
А4		4	3.505.1-16.2 00390	Петля монтажная П-14	4	
Б4		5	3.505.1-16.1 14001	ØВА-III ГОСТ 5781-81, ℓ=130	20	0,1 кг
				Материалы		
				Бетон М300, В , Мрз (в возрасте 28 дней)		0,91 м³

Нач. отд.	Васильев		24.10.86
Н. контр.	Борисова		21.10.86
ГИП	Афанасьева		22.10.86
Ст. инж.	Наиман		20.10.86
Ст. инж.	Ретизова		15.10.86

3.505.1-16.1 14000

Плита 4П0 15

Стадия	Масса	Масштаб
Р	2,3т	1:20
Лист	Листов 1	

ГИПРОРЕЧТРАНС

Копировал

Формат А3

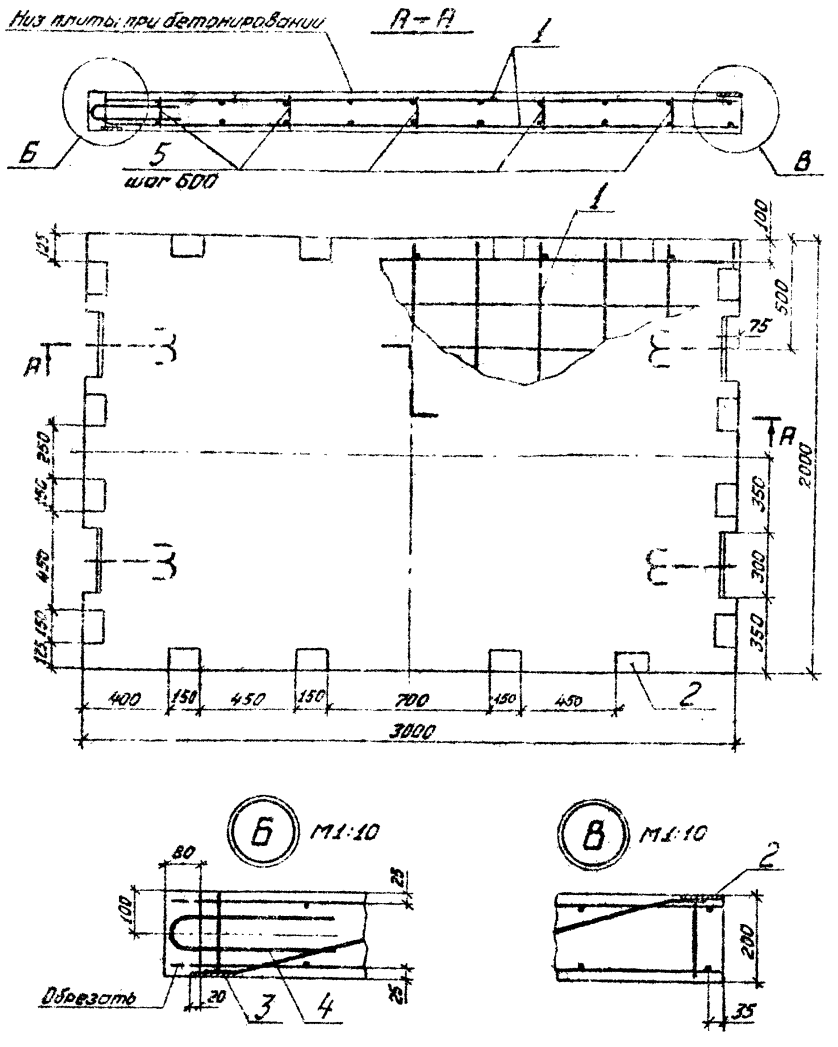

Ведомость расхода стали на плиту, кг

Изделия арматурные					Изделия закладные						
Арматура класса				Всего	Арматура класса			Прокат марки		Всего	Общий расход
А-I		А-III			А-II			ВСт3пс6			
ГОСТ 5781-82					ГОСТ 5781-82			ГОСТ 103-76			
ф14	Итого	ф8	Итого		ф12	ф16	Итого	-6×100	Итого		
5.6	5.6	43.5	43.6	49.2	22.4	9.6	32.0	16.8	16.8	48.8	98.0

Формат	Зона	Поз.	Обозначение	Наименование	Кол.	Примечание
				Документация		
			3.505.1-16.1 ОООООТО	Техническое описание		
				Сборочные единицы		
А4		1	3.505.1-16.2 00120	Сетка арматурная С4	2	
				Изделия закладные		
А4		2	3.505.1-16.2 00310	МН2	16	
А4		3	3.505.1-16.2 00330	МН4	4	
				Детали		
А4		4	3.505.1-16.2 00390	Петля монтажная П-14	4	
Б4		5	3.505.1-16.1 15001	ф8 А-III ГОСТ 5781-82, ℓ=180	20	0.1кг
				Материалы		
				Бетон М300, В, Мрз (в возрасте 28 дней)		1.2м³

Нач. отд.	Васильев	
Н.контр.	Борисова	
ГИП	Арансьева	22.10.81
Ст. инж.	Найтман	
Ст. инж.	Рамизова	

3.505.1-16.1 15000

Плита 4П0 20

Стадия	Масса	Масштаб
Р	3.0т	1:20
Лист	Листов 1	

ГИПРОРЕЧТРАНС

Копировал

Формат А3

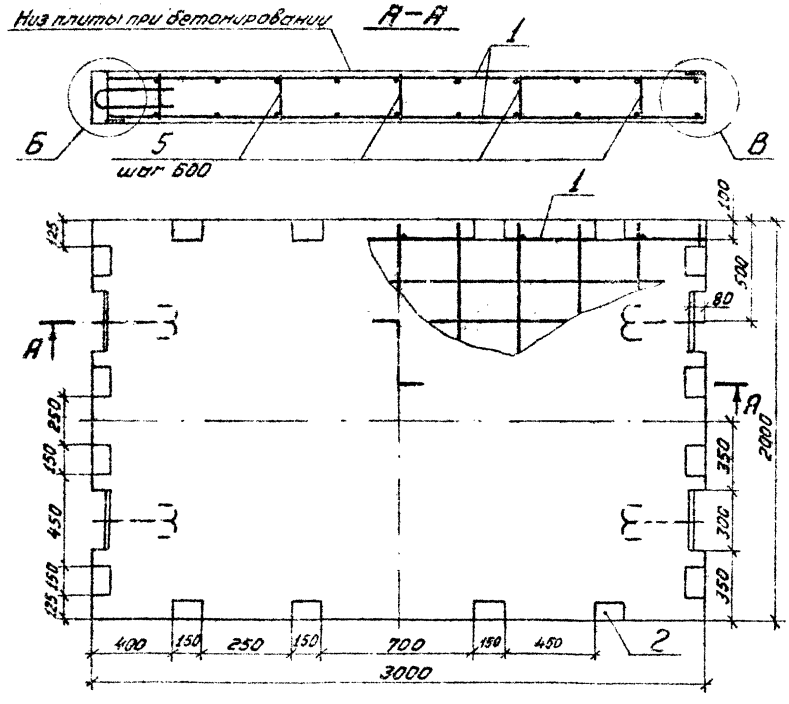

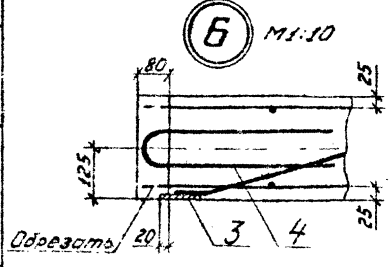

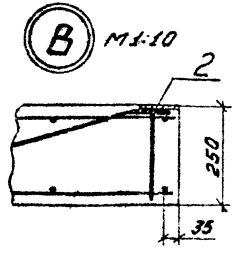

Ведомость расхода стали на плиту, кг

Изделия арматурные					Изделия закладные					Общий расход
Арматура класса				Всего	Арматура класса		Прокат марки		Всего	
А-I		А-III			А-II		ВСт3пс6			
ГОСТ 5781-81					ГОСТ 5781-81		ГОСТ 103-76			
ф16	Итого	ф8	Итого		ф12	ф16	Итого	-6+100	Итого	
7,6	7,6	43,6	43,6	51,2	22,4	9,6	32,0	16,8	16,8	48,8	100,0

Формат	Зона	Поз.	Обозначение	Наименование	Кол.	Примечание
				Документация		
			3.505.1-16.1 ОООООТО	Техническое описание		
				Сборочные единицы		
А4		1	3.505.1-16.2 00120	Сетка арматурная С4	2	
				Изделия закладные		
А4		2	3.505.1-16.2 00310	МН2	16	
А4		3	3.505.1-16.2 00330	МН4	4	
				Детали		
А4		4	3.505.1-16.2 00390	Петля монтажная П-16	4	
БЧ		5	3.505.1-16.1 16001	ф8А-III ГОСТ 5781-81 ℓ=230	20	0,1 кг
				Материалы		
				Бетон М300, В , Мрз		
				(В возрасте 28 дней)		1,5 м³

Нач. отд.	Васильев		26.11.81
Н. контр.	Борисова		21.11.81
ГИП	Афанасьева		22.11.81
Ст. инж.	Найман		26.11.81
Ст. инж.	Ремизова		26.11.81

3.505.1-16.1. 16000

Плита 4П0 25

Стадия	Масса	Масштаб
Р	3,8т	1:20
Лист	Листов 1	

ГИПРОРЕЧТРАНС

Копировал

Формат А3

Инв. № подл. | Подпись и дата | Взам. инв. №

А-А

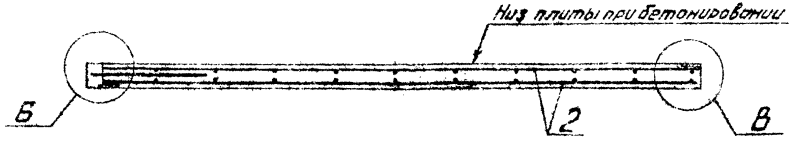

Ведомость расхода стали на плиту, кг

Изделия арматурные					Изделия закладные					
Арматура класса				Всего	Арматура класса		Прокат марки		Всего	Общий расход
Ас-II		А-III			А-II		ВСт3пс6			
ГОСТ 5781-82					ГОСТ 5781-82		ГОСТ 103-76			
ф20	Итого	ф8	Итого		ф12	Итого	-6×100	Итого		
7,6	7,6	26,2	26,2	33,8	11,8	11,8	11,2	11,2	23,0	56,8

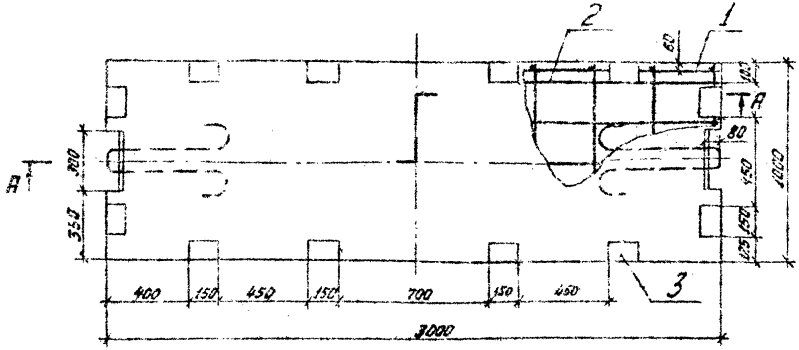

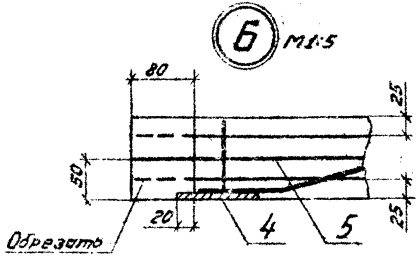

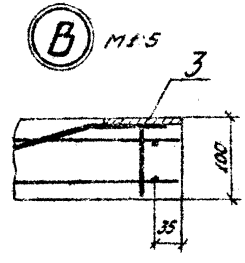

Формат	Зона	Поз.	Обозначение	Наименование	Кол.	Примечание
				Документация		
			3.505.1-16.1 ОООООТО	Техническое описание		
				Сборочные единицы		
А4		1	3.505.1-16.2 00010	Каркас плоский КР1	2	
А4		2	3.505.1-16.2 00130	Сетка арматурная С5	2	
				Изделия закладные		
А4		3	3.505.1-16.2 00360	МН1	12	
А4		4	3.505.1-16.2 00320	МН3	2	
				Детали		
А4		5	3.505.1-16.2 00400	Петля монтажная П-20	2	
				Материалы		
				Бетон М300, В ; Мрз (в возрасте 28 дней)		0,3 м³

3.505.1-16.1 17000

Плита 5ПО 10

Стадия	Масса	Масштаб
Р	0,75т	1:20
Лист	Листов 1	

Нач. отд.	Васильев		26.11.84
Н. контр.	Борисова		26.11.84
ГИП	Афанасьева		22.11.84
Ст. инж.	Нойман		26.11.84
Ст. инж.	Рамизова		5.12.84

ГИПРОРЕЧТРАНС

Копировал | Формат А3

Инв. № подл. | Подпись и дата | Взам. инв. №

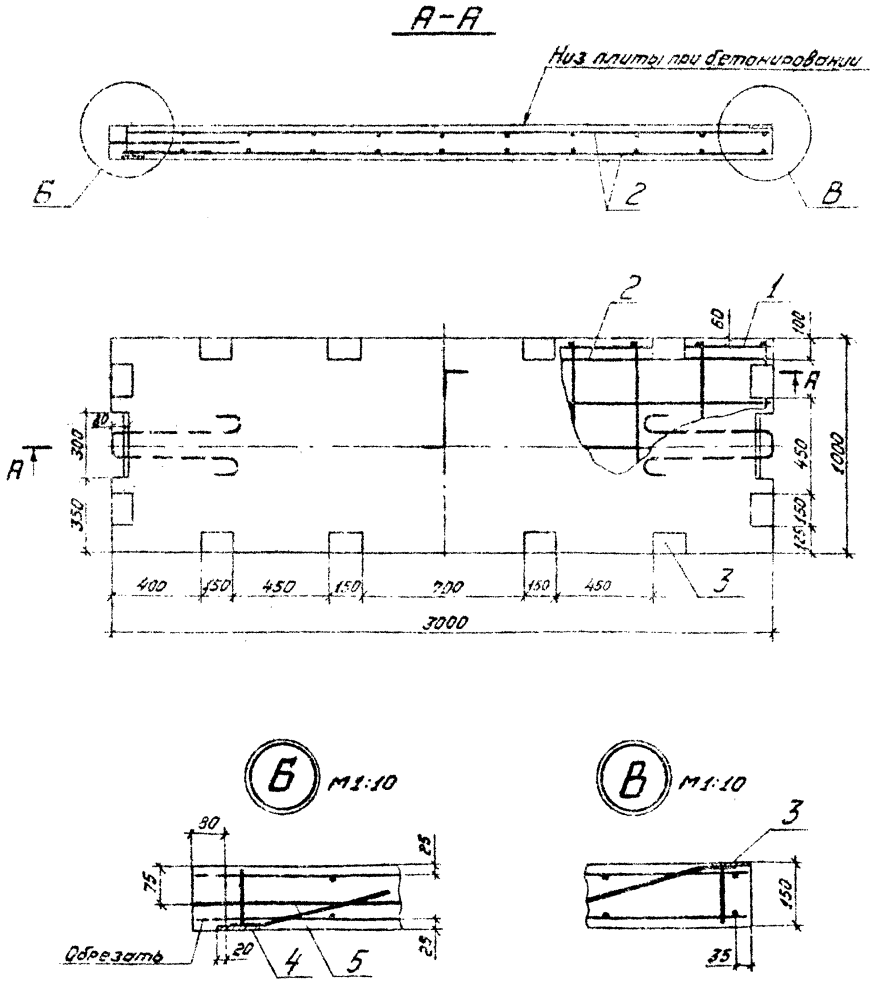

Ведомость расхода стали на плиту, кг

Изделия арматурные					Изделия закладные					Общий расход
Арматура класса				Всего	Арматура класса		Прокат марки		Всего	
Ac-II		A-III			A-II		ВСт3пс6			
ГОСТ 5781-81					ГОСТ 5781-81		ГОСТ 103-76			
ф20	Итого	ф8	Итого		ф12	Итого	-6×100	Итого		
7,6	7,6	27,8	27,8	35,4	11,8	11,8	11,2	11,2	23,0	58,4

Формат	Зона	Поз.	Обозначение	Наименование	Кол.	Примечание
				Документация		
			3.505.1-16.1 00000ТО	Техническое описание		
				Сборочные единицы		
А4		1	3.505.1-16.2 00020	Каркас плоский КР2	2	
А4		2	3.505.1-16.2 00130	Сетка арматурная С5	2	
				Изделия закладные		
А4		3	3.505.1-16.2 00300	МН1	12	
А4		4	3.505.1-16.2 00320	МН3	2	
				Детали		
А4		5	3.505.1-16.2 00400	Петля монтажная П-20	2	
				Материалы		
				Бетон М300.В, Мрз		
				(В возрасте 28 дней)		0,45 м³

3.505.1-16.1 18000

Нач. отд.	Васильев	[illegible]	26.10.81
Н. контр.	Борисова	[illegible]	21.10.81
ГИП	Афанасьева	[illegible]	22.10.81
Ст. инж.	Найман	[illegible]	20.10.81
Ст. инж.	Ремизова	[illegible]	19.10.81

Плита 5ПО 15

Стадия	Масса	Масштаб
Р	1,1т	1:20
Лист	Листов 1	

ГИПРОРЕЧТРАНС

Инв. № подл. | Подпись и дата | Взам. инв. №

Копировал [illegible] Формат А3

А–А

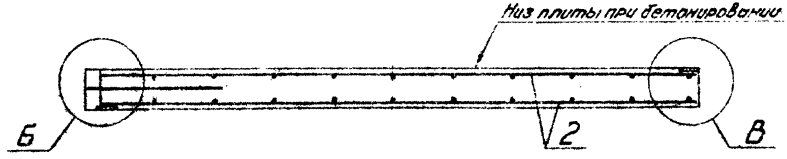

Ведомость расхода стали на плиту, кг

Изделия арматурные					Изделия закладные					
Арматура класса				Всего	Арматура класса		Прокат марки		Всего	Общий расход
A-II		A-III			A-I		ВСт3пс6			
ГОСТ 5781-81					ГОСТ 5781-81		ГОСТ 103-76			
ф25	Итого	ф8	Итого		ф12	ф16	Итого	-6×100	Итого	
15,4	15,4	27,8	27,8	43,2	16,4	4,8	21,2	11,2	11,2	32,4	75,6

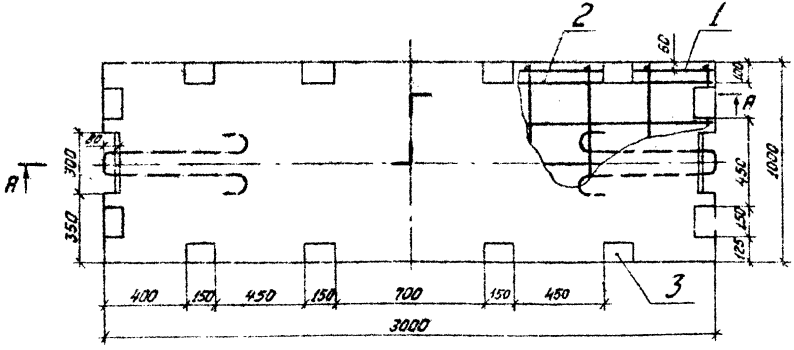

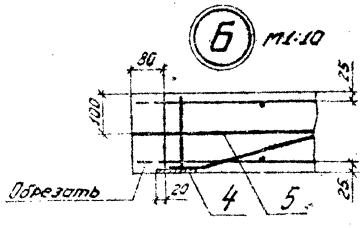

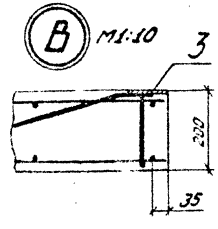

Формат	Зона	Поз.	Обозначение	Наименование	Кол.	Примечание
				Документация		
			3.505.1-16.1 ОООООТО	Техническое описание		
				Сборочные единицы		
А4		1	3.505.1-16.2 00030	Каркас плоский КР3	2	
А4		2	3.505.1-16.2 00130	Сетка арматурная С5	2	
				Изделия закладные		
А4		3	3.505.1-16.2 00310	МН2	12	
А4		4	3.505.1-16.2 00330	МН4	2	
				Детали		
А4		5	3.505.1-16.2 00430	Петля монтажная П-25	2	
				Материалы		
				Бетон М300, В , Мрз (В возрасте 28 дней)		0,6 м³

3.505.1-16.1 19000

Нач. отд.	Васильев		26.10.81
Н. контр.	Борисова		2.11.81
ГИП	Афанасьева		22.10.81
Ст. инж.	Натман		20.10.81
Ст. инж.	Ремизова		19.10.81

Плита 5ПО 20

Стадия	Масса	Масштаб
Р	1,5т	1:20
Лист	Листов 1	

ГИПРОРЕЧТРАНС

Копировал | Формат А3

Инв. № подл. | Подпись и дата | Взам. инв. №

А-А

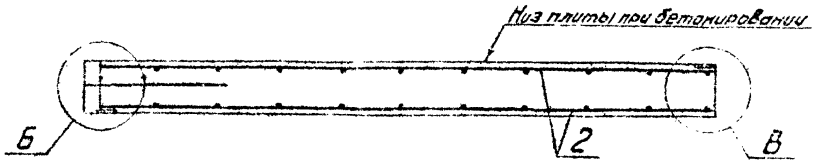

Ведомость расхода стали на плиту, кг

Изделия арматурные					Изделия закладные						
Арматура класса				Всего	Арматура класса			Прокат марки		Всего	Общий расход
AI		AIII			AI			ВСт3пс6			
ГОСТ 5781-82					ГОСТ 5781-82			ГОСТ 103-76			
⌀25	Итого	⌀8	Итого		⌀12	⌀16	Итого	-6х100	Итого		
15.4	15.4	27.8	27.8	43.2	16.4	4.8	21.2	11.2	11.2	32.4	75.6

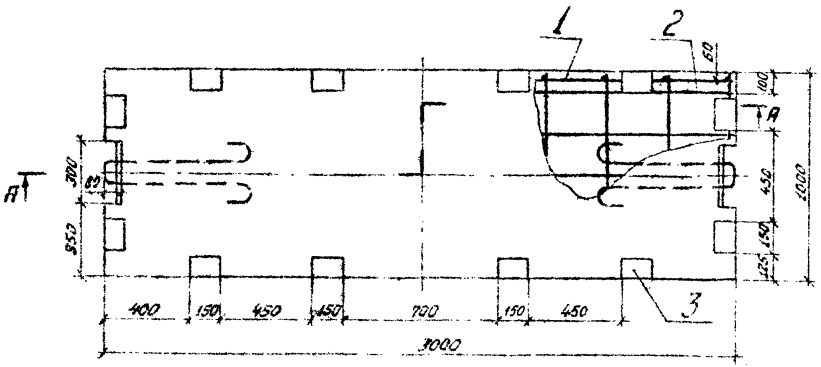

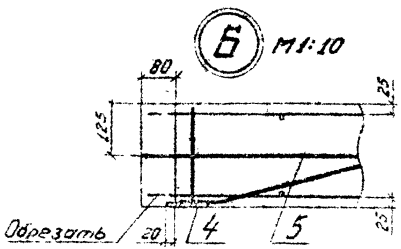

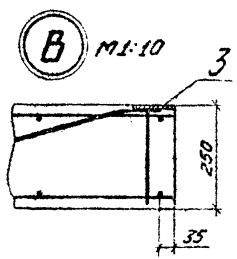

Формат	Зона	Поз.	Обозначение	Наименование	Кол.	Примечание
				Документация		
			3.505.1-16.1 ОООООТО	Техническое описание		
				Сборочные единицы		
А4		1	3.505.1-16.2 00040	Каркас плоский КР4	2	
А4		2	3.505.1-16.2 00130	Сетка арматурная С5	2	
				Изделия закладные		
А4		3	3.505.1-16.2 00310	МН2	12	
А4		4	3.505.1-16.2 00330	МН4	2	
				Детали		
А4		5	3.505.1-16.2 00430	Петля монтажная П-25	2	
				Материалы		
				Бетон М300, В , Мрз		
				(В возрасте 28 дней)		0.76м³

Нач.отд.	Васильев		21.10.81
Н.контр.	Борисова		21.10.81
ГИП	Романовский		22.10.81
Ст.инж.	Найман		20.10.81
Ст.инж.	Ремизова		15.10.81

3.505.1-16.1 20000

Плита 5П10 25

Стадия	Масса	Масштаб
Р	1.9т	1:20
Лист	Листов 1	

ГИПРОРЕЧТРАНС

Инв.№ подл. | Подпись и дата | Взам.инв.№

Копировал | Формат А3

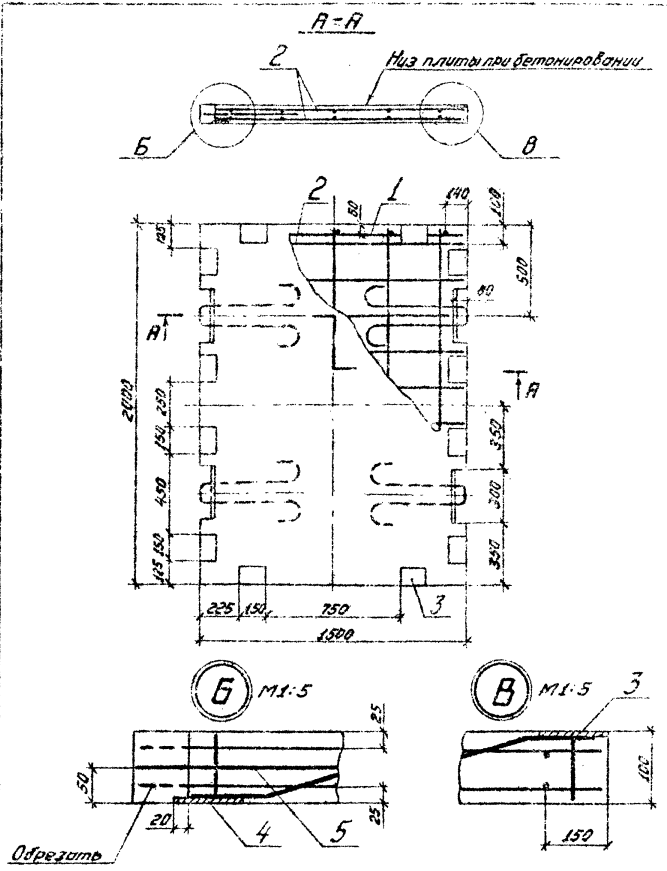

Ведомость расхода стали на плиту, кг

Изделия арматурные					Изделия закладные					Общий расход
Арматура класса				Всего	Арматура класса		Прокат марки		Всего	
А-V		А-III			А-II		ВСт3пс5			
ГОСТ 5781-81					ГОСТ 5781-81		ГОСТ 103-76			
ф20	Итого	ф8	Итого		ф12	Итого	-6×100	Итого		
15,2	15,2	22,8	22,8	38,0	14,0	14,0	14,0	14,0	28,0	66,0

Формат	Зона	Поз.	Обозначение	Наименование	Кол.	Примечание
				Документация		
			3.505.1-16.1 00000ТО	Техническое описание		
				Сборочные единицы		
А4		1	3.505.1-16.2 00050	Каркас плоский КР5	2	
А4		2	3.505.1-16.2 00140	Сетка арматурная С6	2	
				Изделия закладные		
А4		3	3.505.1-16.2 00300	МН1	12	
А4		4	3.505.1-16.2 00320	МН3	4	
				Детали		
А4		5	3.505.1-16.2 00400	Петля монтажная П-20	4	
				Материалы		
				Бетон М300, В , Мрз		
				(в возрасте 28 дней)		0,29 м³

3.505.1-16.1 21000

Нач. отд.	Васильев	[signature]	26.10.81
Н. контр.	Борисова	[signature]	21.10.81
ГИП	Афанасьева	[signature]	22.10.81
Ст. инж.	Найман	[signature]	20.10.81
Ст. инж.	Ремизова	[signature]	25.10.81

Плита БП010

Стадия	Масса	Масштаб
Р	0,73т	1:20
Лист	Листов 1	

ГИПРОРЕЧТРАНС

Копировал [signature] Формат А3

Инв. № подл. | Подпись и дата | Взам. инв. №

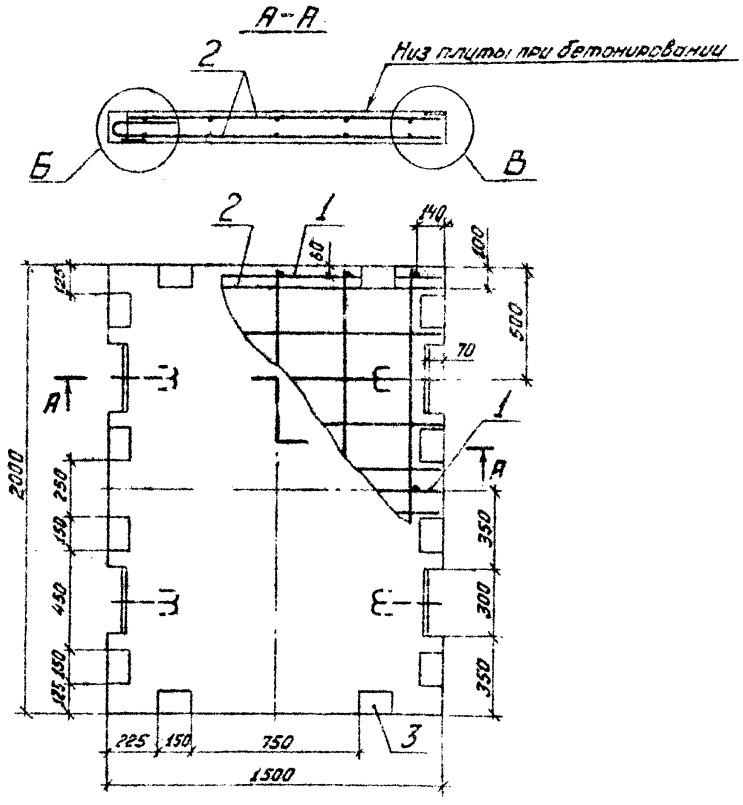

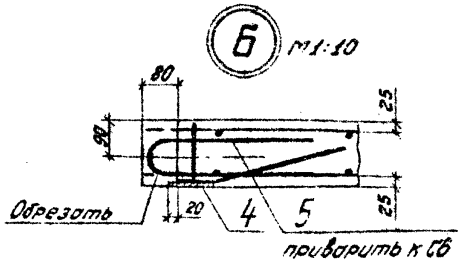

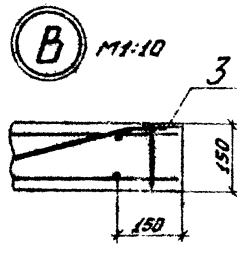

Ведомость расхода стали на плиту, кг

Изделия арматурные					Изделия закладные					
Арматура класса				Всего	Арматура класса		Прокат марки		Всего	Общий расход
А-I		А-III			А-II		ВСт3пс6			
ГОСТ 5781-81					ГОСТ 5781-81		ГОСТ 103-76			
Ø10	Итого	Ø8	Итого		Ø12	Итого	-6×100	Итого		
2.0	2.0	25.1	25.1	27.1	14.0	14.0	14.0	14.0	28.0	55.1

Формат	Зона	Поз.	Обозначение	Наименование	Кол.	Примечание
				Документация		
			3.505.1-16.1 ПОООТО	Техническое описание		
				Сборочные единицы		
А4		1	3.505.1-16.2 00060	Каркас плоский КР6	3	
А4		2	3.505.1-16.2 00140	Сетка арматурная С6	2	
				Изделия закладные		
А4		3	3.505.1-16.2 00300	МН1	12	
А4		4	3.505.1-16.2 00320	МН3	4	
				Детали		
А4		5	3.505.1-16.2 00390	Петля монтажная П-10	4	
				Материалы		
				Бетон М300, В22,5		
				(в возрасте 28 дней)		0.44 м³

Нач. отд.	Васильев		26.10.81
Н. контр.	Борисова		27.10.81
ГИП	Афоносьева		22.10.81
Ст. инж.	Найман		20.10.81
Ст. инж.	Ремизова		05.10.81

3.505.1-16.1 22000

Плита БП015

Стадия	Масса	Масштаб
Р	1.1т	1:20
Лист	Листов 1	

ГИПРОРЕЧТРАНС

Копировал

Формат А3

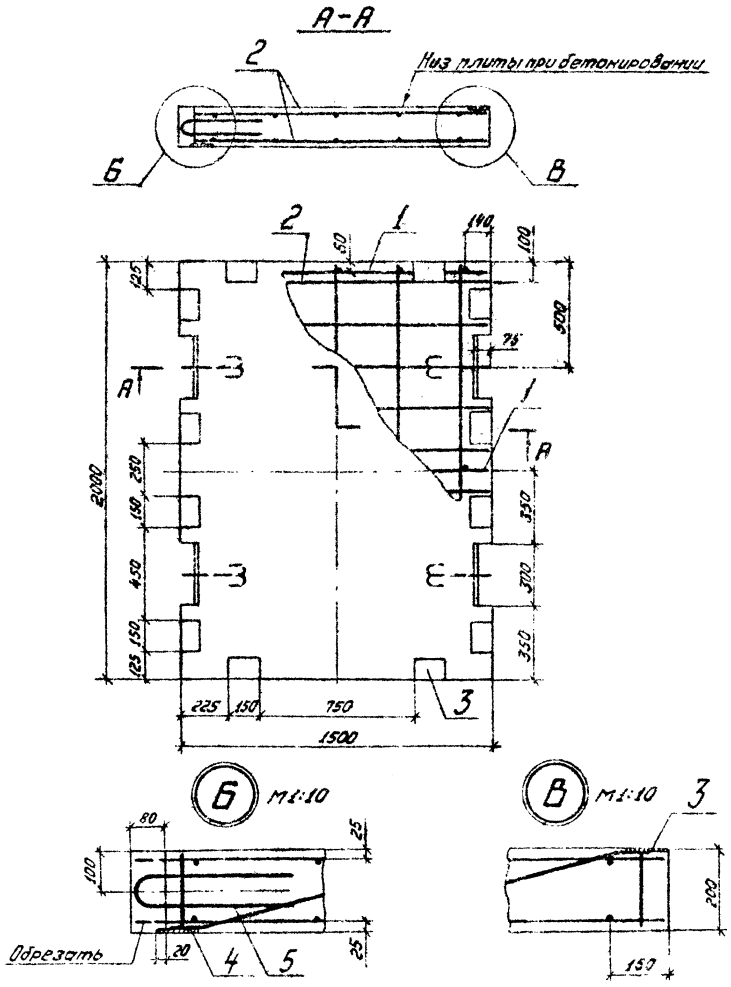

Ведомость расхода стали на плиту, кг

Изделия арматурные					Изделия закладные						Общий расход
Арматура класса				Всего	Арматура класса			Прокат марки		Всего	
А-I		А-III			А-II			ВСт3пс6			
ГОСТ 5781-81					ГОСТ 5781-81			ГОСТ 103-76			
⌀12	Итого	⌀8	Итого		⌀12	⌀16	Итого	-6×100	Итого		
3,2	3,2	25,1	25,1	28,3	17,2	9,5	26,8	14,0	14,0	40,8	69,1

Формат	Зона	Поз.	Обозначение	Наименование	Кол.	Примечание
				Документация		
			3.505.1-16.1 00000ТО	Техническое описание		
				Сборочные единицы		
А4		1	3.505.1-16.2 00070	Каркас плоский КР7	3	
А4		2	3.505.1-16.2 00140	Сетка арматурная С6	2	
				Изделия закладные		
А4		3	3.505.1-16.2 00310	МН2	12	
А4		4	3.505.1-16.2 00330	МН4	4	
				Детали		
А4		5	3.505.1-16.2 00390	Петля монтажная П-12	4	
				Материалы		
				Бетон М300, В, Мрз		
				(В возрасте 28 дней)		0,58 м³

3.505.1-16.1 23000

Нач. отд.	Васильев	[signature]	26.10.81
Н. контр.	Борисова	[signature]	21.10.81
ГИП	Афанасьева	[signature]	22.10.81
Ст. инж.	Найман	[signature]	20.10.81
Ст. инж.	Ремизова	[signature]	5.10.81

Плита 6П0 20

Стадия	Масса	Масштаб
Р	1,5т	1:20

Лист | Листов 1

ГИПРОРЕЧТРАНС

Копировал [signature] Формат А3

Взам. инв. №

Подпись и дата

Инв. № подл.

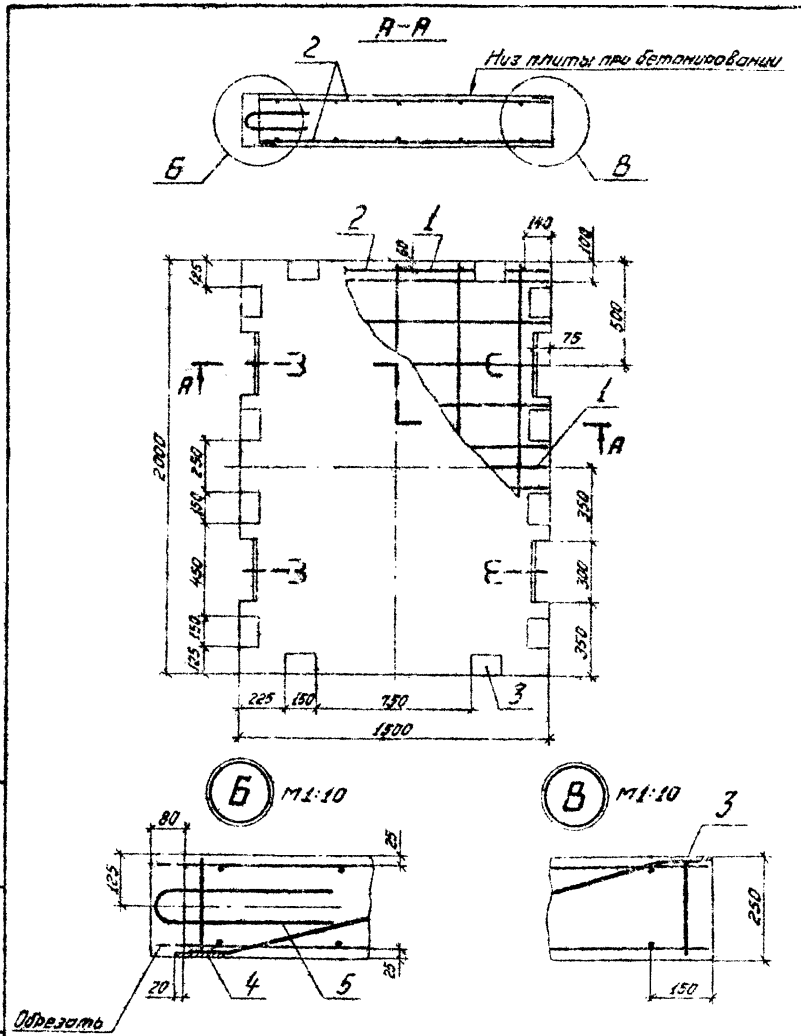

Ведомость расхода стали на плиту, кг

Изделия арматурные					Изделия закладные						Общий расход
Арматура класса				Всего	Арматура класса			Прокат марки		Всего	
А-I		А-III			А-II			В Ст3пс6			
ГОСТ 5781-81					ГОСТ 5781-81			ГОСТ 103-76			
Ф12	Итого	Ф8	Итого		Ф12	Ф16	Итого	-6×100	Итого		
3,2	3,2	25,1	25,1	28,3	17,2	9,6	26,8	14,0	14,0	40,8	69,1

Формат	Зона	Поз.	Обозначение	Наименование	Кол.	Примечание
				Документация		
			3.505.1-16.1 00800 ТО	Техническое описание		
				Сборочные единицы		
А4		1	3.505.1-16.2 00080	Каркас плоский КР8	3	
А4		2	3.505.1-16.2 00140	Сетка арматурная С6	2	
				Изделия закладные		
А4		3	3.505.1-16.2 00310	МН2	12	
А4		4	3.505.1-16.2 00330	МН4	4	
				Детали		
А4		5	3.505.1-16.2 00390	Петля монтажная П-12	4	
				Материалы		
				Бетон М300, В, Мрз		
				(В возрасте 28 дней)		0,73 м³

3.505.1-16.1 24000

Нач.отд.	Васильев		26.10.81
Н.контр.	Борисова		21.10.81
ГИП	Афанасьева		22.10.81
Ст.инж.	Райман		20.10.81
Ст.инж.	Ремизова		15.10.81

Плита БПО 25

Стадия	Масса	Масштаб
Р	1,8т	1:20

Лист | Листов 1

ГИПРОРЕЧТРАНС

Копировал [illegible] Формат А3

Инв. № подл. | Подпись и дата | Взам. инв. №

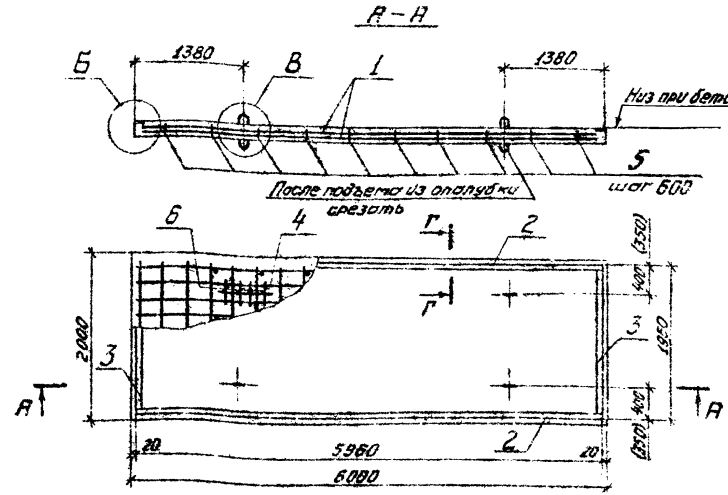

Ведомость расхода стали на плиту, кг

Изделия арматурные						Изделия закладные					
Арматура класса					Всего	Арматура класса		Прокат марки		Всего	Общий расход
А-I		А-II				А-II		ВСт3кп2			
ГОСТ 5781-81						ГОСТ 5781-81		ГОСТ 8509-72*			
ф8	ф14	Итого	ф12	Итого		ф10	Итого	-6×75	Итого		
37.6	21.6	59.2	108.0	108.0	167.2	4.3	4.3	55.2	55.2	59.5	226.7

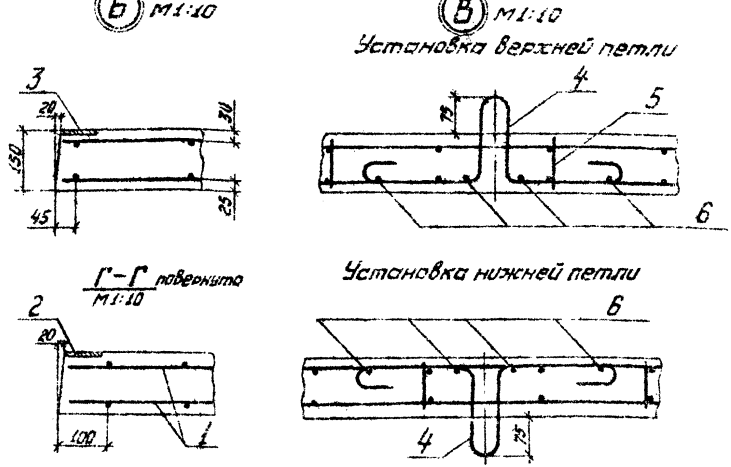

Формат	Зона	Поз.	Обозначение	Наименование	Кол.	Примечание
				Документация		
			3.505.1-16.1 ОПОООТО	Техническое описание		
				Сборочные единицы		
А4		1	3.505.1-16.2 00150	Сетка арматурная С7	2	
				Изделия закладные		
А4		2	3.505.1-16.2 00340	МН5	2	
А4		3	3.505.1-16.2 00350	МН6	2	
А4		4	3.505.1-16.2 00420	Петля монтажная	8	
				Детали		
Б4		5	3.505.1-16.1 25001	ф8А-I ГОСТ 5781-81, ℓ=130	40	0.1 кг
Б4		6	3.505.1-16.1 25002	ф14А-I ГОСТ 5781-81, ℓ=250	32	0.3 кг
				Материалы		
				Бетон М300; В ; Мрз (В возрасте 28 дней)		1.8 м³

3.505.1-16.1 25000

Нач.отд.	Васильев		12.86
Н.контр.	Борисова		12.86
ГИП	Арсенова		12.86
Ст.инж.	Нойман		12.86
Ст.инж.	Ремизова		12.86

Плита 7П015

Стадия	Масса	Масштаб
Р	4.5т	1:50
Лист	Листов 1	

ГИПРОРЕЧТРАНС

Инв.№ подл. | Подпись и дата | Взам.инв.№

Копировал Фураз

Формат А3

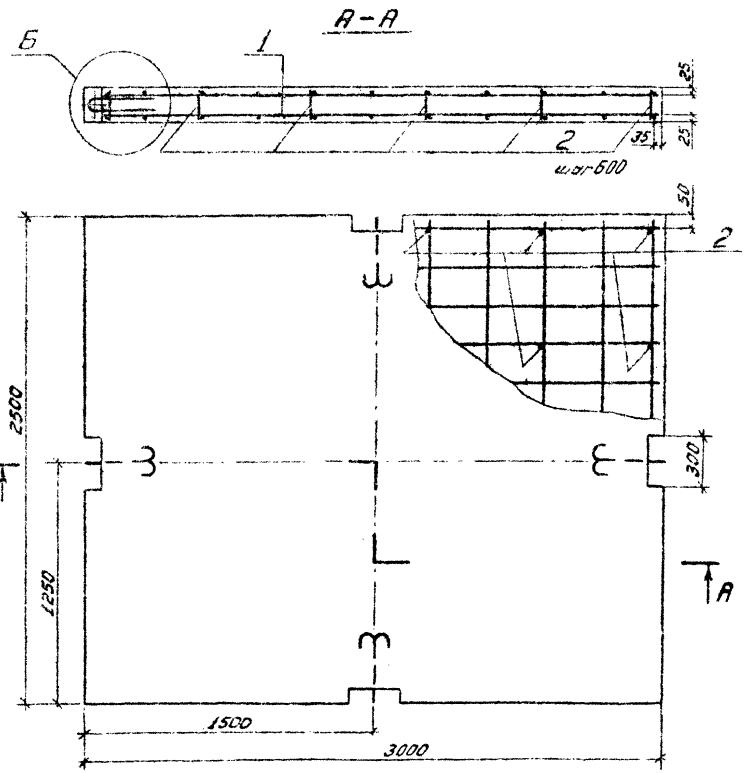

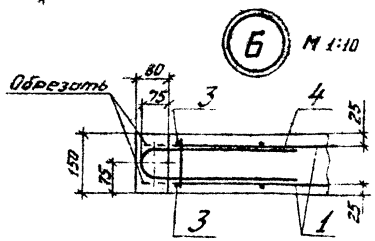

Ведомость расхода стали на плиту, кг

Изделия арматурные		
Арматура класса		Общий расход
А-I	А-III	
ГОСТ 5781-82		
ф14	ф8	
5,6	58,6	64,2

Формат	Зона	Поз.	Обозначение	Наименование	Кол.	Примечание
				Документация		
			3.505.1-16.1 00000 ТО	Техническое описание		
				Сборочные единицы и детали		
А4		1	3.505.1-16.2 00090	Сетка арматурная С1	2	
Б4		2	3.505.1-16.1 26001	ф8 А-III ГОСТ 5781-82, ℓ=130	30	0,1 кг
Б4		3	3.505.1-16.1 26002	ф8 А-III ГОСТ 5781-82, ℓ=650	8	0,3 кг
А4		4	3.505.1-16.2 00390	Петля монтажная П-14	4	
				Материалы		
				Бетон М300, В , Мпа (в возрасте 28 дней)		1,1 м³

Нач. отд.	Васильев		14.10.91
Н. контр.	Борисова		14.10.91
ГИП	Афанасьева		22.10.91
Рук. гр.	Борисова		14.10.91
Ст. инж.	Нойман		14.10.91

3.505.1-16.1 26000

Плита 1П15

Стадия	Масса	Масштаб
Р	2,8т	1:20
Лист	Листов 1	

ГИПРОРЕЧТРАНС

Копировал

Формат А3

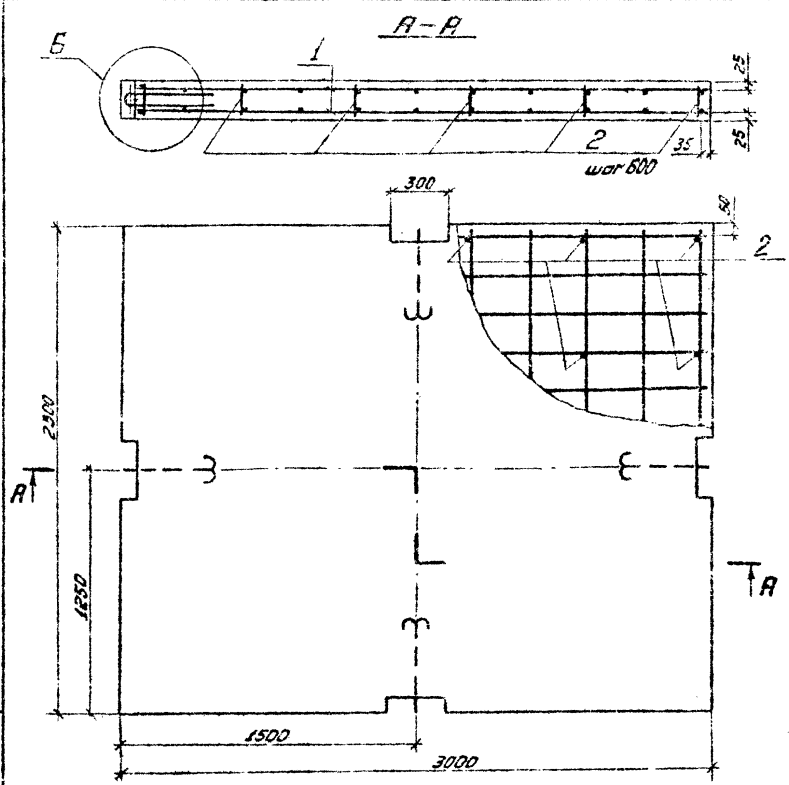

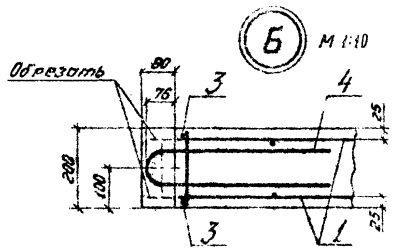

Ведомость расхода стали на плиту, кг

Изделия арматурные		
Арматура класса		Общий расход
А-I	А-III	
ГОСТ 5781-81		
⌀16	⌀8	
7,6	58,6	66,2

Формат	Зона	Поз.	Обозначение	Наименование	Кол.	Примечание
				Документация		
			3.505.1-16.1 00000 ТО	Техническое описание		
				Сборочные единицы и детали		
А4		1	3.505.1-16.2 00090	Сетка арматурная С1	2	
Б4		2	3.505.1-16.1 27001	⌀8 А-III ГОСТ 5781-81, е=180	30	0.1 кг
Б4		3	3.505.1-16.1 27002	⌀8 А-III ГОСТ 5781-81, е=650	8	0.3 кг
А4		4	3.505.1-16.2 00390	Петля монтажная П-16	4	
				Материалы		
				Бетон М300, В , Мрз		
				(В возрасте 28 дней)		1.5 м³

3.505.1-16.1 27000

Нач. отд.	Васильев	[signature]	26.10.81
Н. контр.	Борисова	[signature]	14.10.81
ГИП	Афанасьева	[signature]	22.10.81
Рук. гр.	Борисова	[signature]	14.10.81
Ст. инж.	Найман	[signature]	14.10.81

Плита 1П20

Стадия	Масса	Масштаб
Р	3,8т	1:20
Лист	Листов 1	

ГИПРОРЕЧТРАНС

Инв. № подл. | Подпись и дата | Взам. инв. №

Копировал [signature] Формат А3

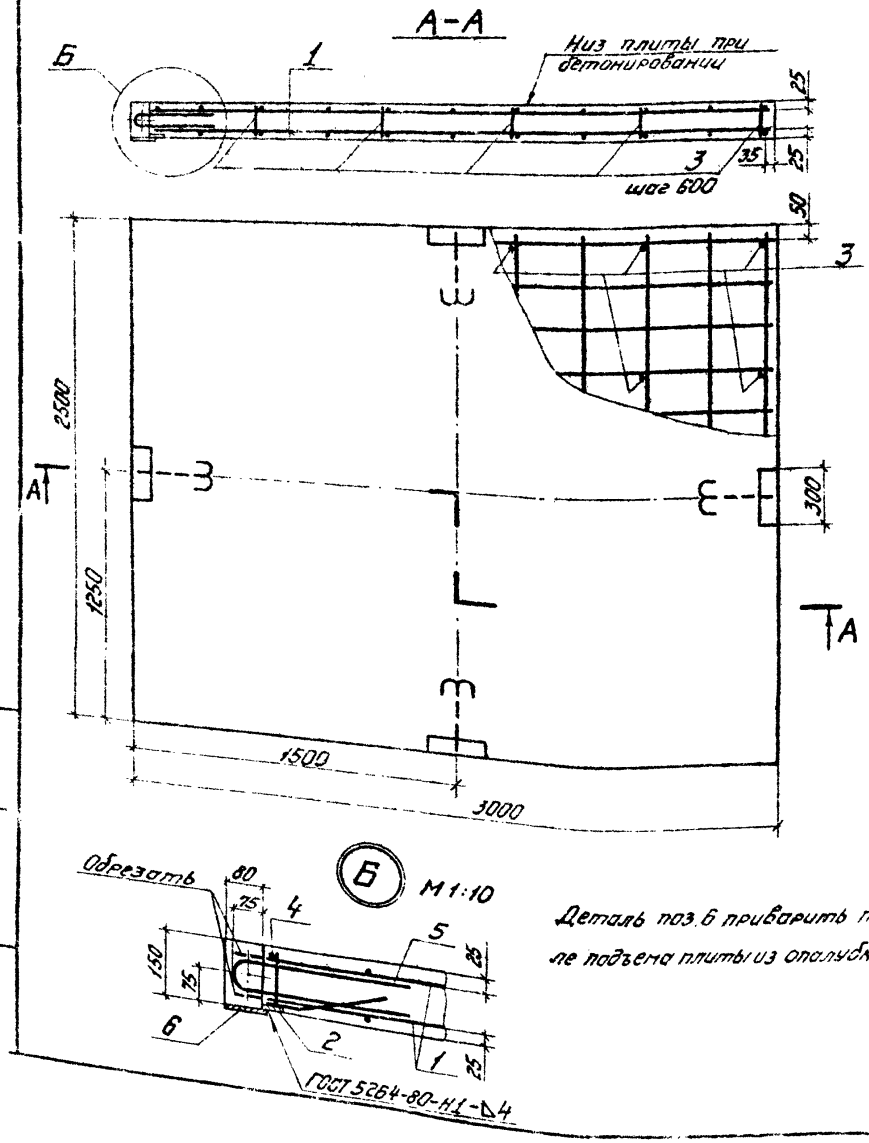

Деталь поз.6 приварить после подъема плиты из опалубки.

Ведомость расхода стали на плиту, кг

Изделия арматурные					Изделия закладные						Общий расход
Арматура класса				Всего	Арматура класса	Прокат марки				Всего	
А-I		А-III			А-II	ВСт3кп2					
ГОСТ 5781-81					ГОСТ 5781-81	ГОСТ 103-76					
ф14	Итого	ф8	Итого		ф10	Итого	-4×100	-6×65	Итого		
5.6	5.6	57.4	57.4	53.0	2.4	2.4	4.0	3.6	7.6	10.0	73.0

Формат	Зона	Поз.	Обозначение	Наименование	Кол.	Примечание
				Документация		
			3.505.1-16.1 00000 ТО	Техническое описание		
				Сборочные единицы		
А4		1	3.505.1-16.2 00090	Сетка арматурная С1	2	
А4		2	3.505.1-16.2 00360	Изделие закладное МН7	4	
				Детали		
Б4		3	3.505.1-16.1 28001	ф8 А-III ГОСТ 5781-81, ℓ=130	30	0.1 кг
Б4		4	3.505.1-16.1 28002	ф8 А-III ГОСТ 5781-81, ℓ=650	4	0.3 кг
А4		5	3.505.1-16.2 00390	Петля монтажная П-14	4	
Б4		6	3.505.1-16.1 28003	Полоса 4×100 ГОСТ 103-76 ВСт3кп2 ГОСТ 535-79		
				ℓ=320	4	1.0 кг
				Материалы		
				Бетон М300, В 22,5		
				(в возрасте 28 дней)		1.1 м³

Нач.отд.	Васильев		24.10.84
Н.контр.	Борисова		19.10.84
ГИП	Арнольдов		19.10.84
Рук.гр.	Борисова		19.10.84
Ст.инж.	Найман		19.10.84

3.505.1-16.1 28000

Плита 1П15-Н

Стадия	Масса	Масштаб
Р	2.8 т	1:20
Лист	Листов 1	

ГИПРОРЕЧТРАНС

Копировал А4х3 Формат А3

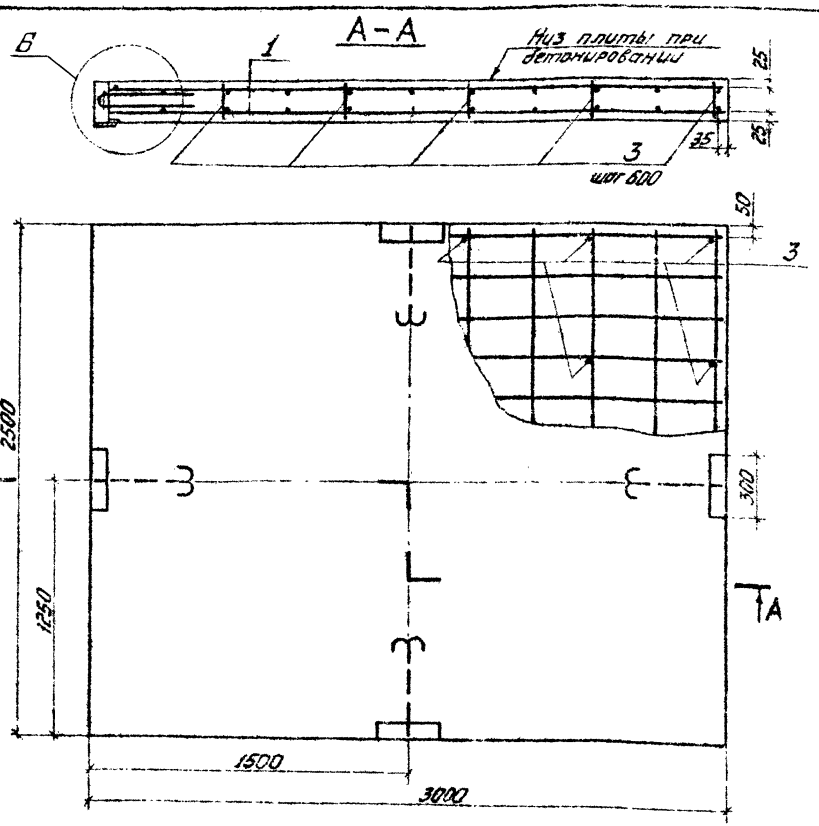

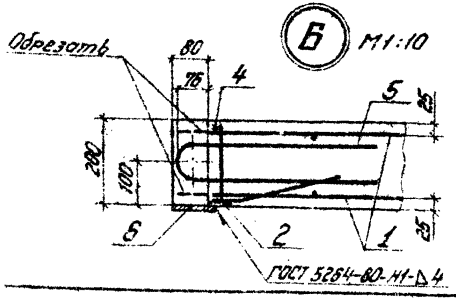

Деталь поз.6 приварить после подъема плиты из опалубки.

Ведомость расхода стали на плиту, кг

Изделия арматурные					Изделия закладные						
Арматура класса				Всего	Арматура класса		Прокат марки			Всего	Общий расход
А-I		А-III			А-II		ВСт3кп2				
ГОСТ 5781-81					ГОСТ 5781-81		ГОСТ 103-76				
ф16	Итого	ф8	Итого		ф10	Итого	-4×100	-6×65	Итого		
7.6	7.6	57.4	57.4	65.0	2.4	2.4	4.0	3.6	7.6	10.0	75.0

Формат	Зона	Поз.	Обозначение	Наименование	Кол.	Примечание
				Документация		
			3.505.1-16.1 00000 ТО	Техническое описание		
				Сборочные единицы		
АЧ		1	3.505.1-16.2 00090	Сетка арматурная С1	2	
АЧ		2	3.505.1-16.2 00360	Изделие закладное МН7	4	
				Детали		
БЧ		3	3.505.1-16.1 29001	ф8А-III ГОСТ 5781-81, ℓ=180	30	0.1кг
БЧ		4	3.505.1-16.1 29002	ф8А-III ГОСТ 5781-81, ℓ=650	4	0.3кг
АЧ		5	3.505.1-16.2 00390	Петля монтажная П-16	4	
БЧ		6	3.505.1-16.1 29003	Полоса 4×100 ГОСТ 103-76 / ВСт3кп2 ГОСТ 535-79		
				ℓ=320	4	1.0кг
				Материалы		
				Бетон М300, В, Мрз		
				(в возрасте 28 дней)		1.5м³

3.505.1-16.1 29000

Нач. отд.	Васильев	[signature]	26.10.81
Н.контр.	Борисова	[signature]	28.10.81
ГИП	Афанасьева	[signature]	30.10.81
Рук. гр.	Борисова	[signature]	22.10.81
Ст. инж.	Найман	[signature]	22.10.81

Плита 1П20-Н

Стадия	Масса	Масштаб
Р	3.8т	1:20

Лист | Листов 1

ГИПРОРЕЧТРАНС

Копировал: [signature]

Формат А3

Инв. № подл. | Подпись и дата | Взам. инв. №

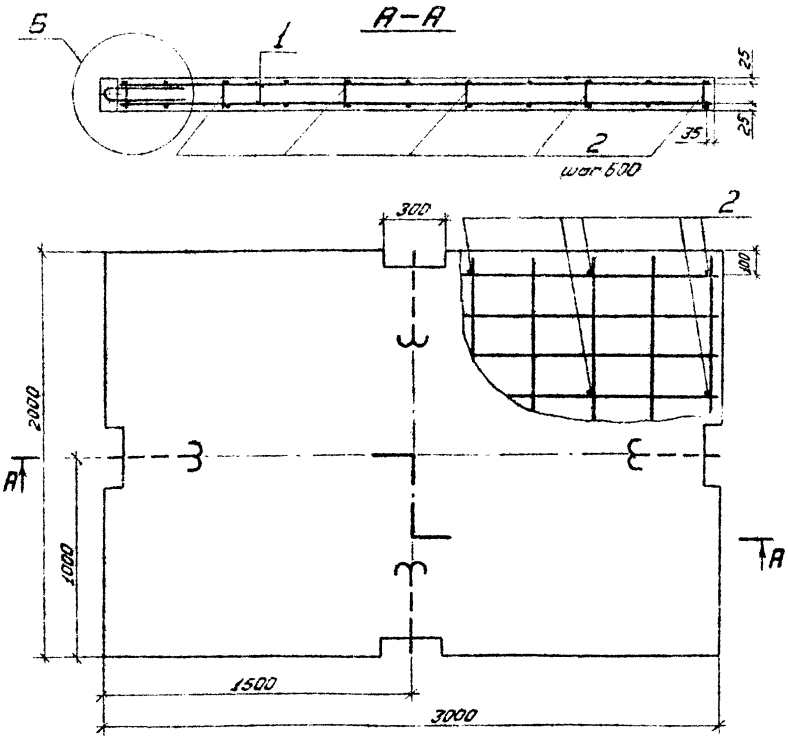

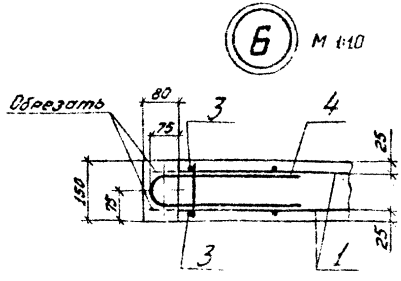

Ведомость расхода стали на плиту, кг

Изделия арматурные		
Арматура класса		Общий расход
А-I	А-III	
ГОСТ 5781-81		
ф14	ф8	
5,6	46,4	52,0

Формат	Зона	Поз.	Обозначение	Наименование	Кол.	Примечание
				Документация		
			3.505.1-16.1 00000 ТО	Техническое описание		
				Сборочные единицы и детали		
А4		1	3.505.1-16.2 00120	Сетка арматурная С4	2	
Б4		2	3.505.1-16.1 30001	ф8А-III ГОСТ 5781-81, ℓ=130	24	0,1 кг
Б4		3	3.505.1-16.1 30002	ф8А-III ГОСТ 5781-81, ℓ=650	8	0,3 кг
А4		4	3.505.1-16.2 00390	Петля монтажная П-14	4	
				Материалы		
				Бетон М300, В , Мрз		
				(в возрасте 28 дней)		0,91 м³

Нач. отд.	Васильев	[signature]	26.10.81
Н. контр.	Борисова	[signature]	14.10.81
ГИП	Афанасьева	[signature]	21.10.81
Рук. гр.	Борисова	[signature]	14.10.81
Ст. инж.	Найман	[signature]	14.10.81

3.505.1-16.1 30000

Плита 2П15

Стадия	Масса	Масштаб
Р	2,3т	1:20

Лист | Листов 1

ГИПРОРЕЧТРАНС

Копировал [signature]

Формат А3

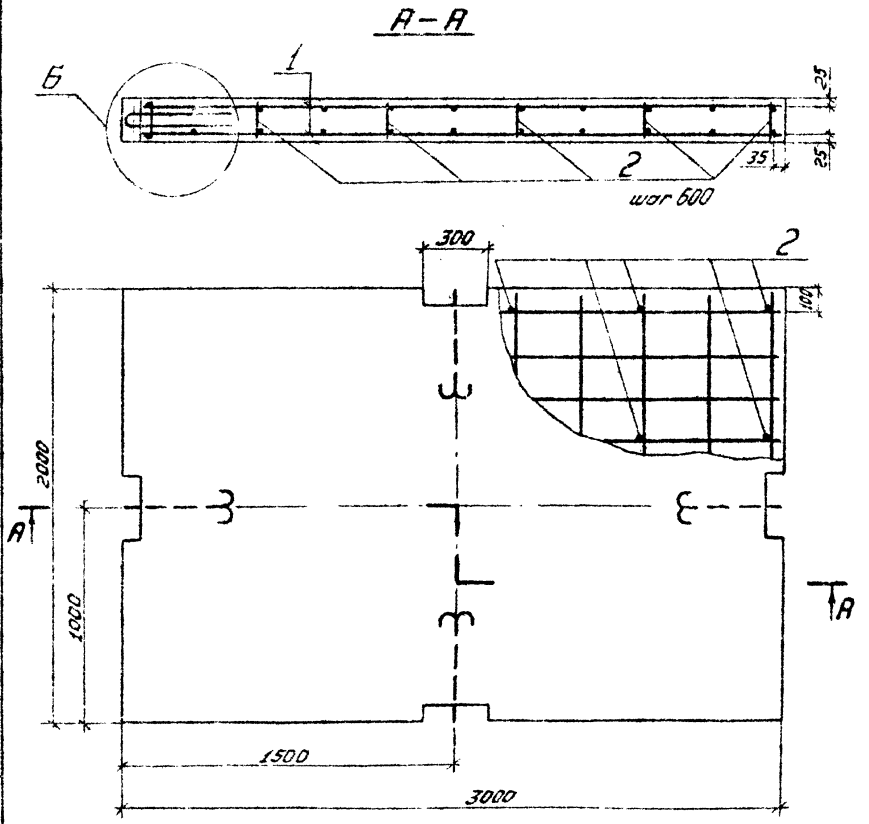

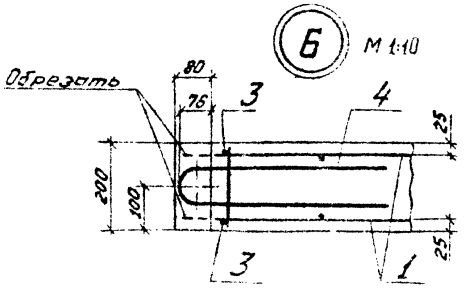

Ведомость расхода стали на плиту, кг

Изделия арматурные		
Арматура класса		
A-I	A-III	Общий расход
ГОСТ 5781-81		
ф16	ф8	
7.6	46.4	54.0

Формат	Зона	Поз.	Обозначение	Наименование	Кол.	Примечание
				Документация		
			3.505.1-16.1 00000 ТО	Техническое описание		
				Сборочные единицы и детали		
А4		1	3.505.1-16.2 00120	Сетка арматурная С4	2	
Б4		2	3.505.1-16.1 31001	ф8 А-III ГОСТ 5781-81, ℓ=130	24	0,1 кг
Б4		3	3.505.1-16.1 31002	ф8 А-III ГОСТ 5781-81, ℓ=650	8	0,3 кг
А4		4	3.505.1-16.2 00390	Петля монтажная П-16	4	
				Материалы		
				Бетон М300, В , Мрз		
				(в возрасте 28 дней)		1,2 м³

Нач. отд.	Васильев		26.10.81
Н. контр.	Борисова		14.10.81
ГИП	Афанасьева		21.10.81
Рук. гр.	Борисова		14.10.81
Ст. инж.	Найман		14.10.81

3.505.1-16.1 31000

Плита 2П20

Стадия	Масса	Масштаб
Р	3,0т	1:20
Лист	Листов 1	

ГИПРОРЕЧТРАНС

Копировал

Формат А3

Инв. № подл. | Подпись и дата | Взам. инв. №

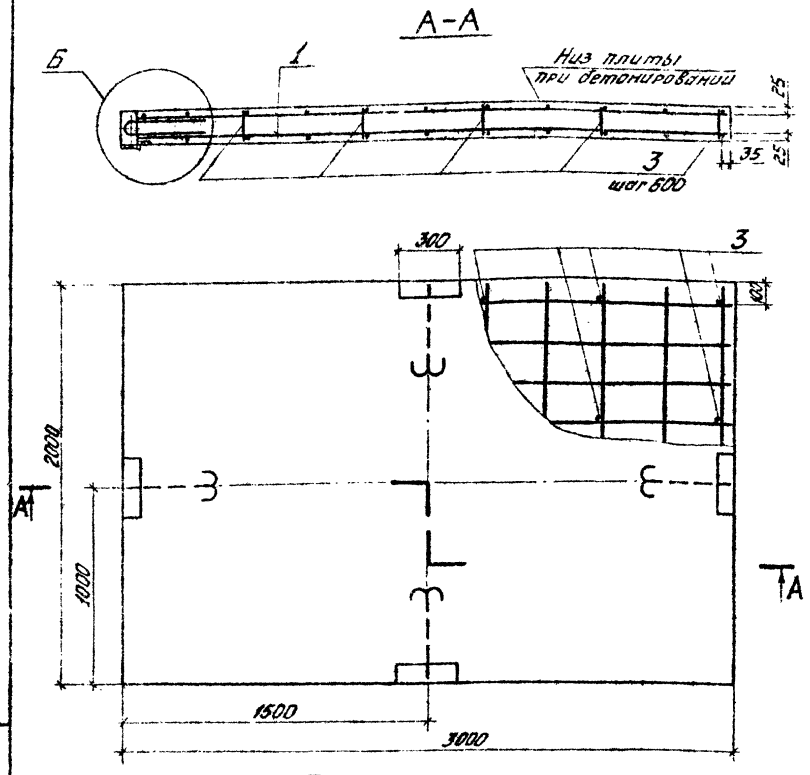

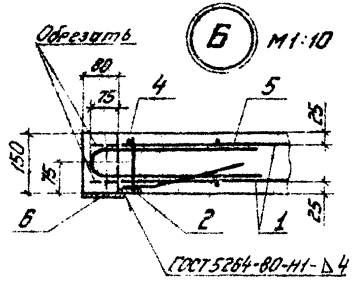

Деталь поз.6 приварить после подъема плиты из опалубки

Ведомость расхода стали на плиту, кг

Изделия арматурные					Изделия закладные						
Арматура класса				Всего	Арматура класса		Прокат марки			Всего	Общий расход
А-I		А-III			А-II		ВСт 3кп2				
ГОСТ 5781-81					ГОСТ 5781-81		ГОСТ 103-76				
ф14	Итого	ф8	Итого		ф10	Итого	-4×100	-6×65	Итого		
5.6	5.6	45.2	45.2	50.8	2.4	2.4	4.0	3.6	7.6	10.0	60.8

Формат	Зона	Поз.	Обозначение	Наименование	Кол.	Примечание
				Документация		
			3.505.1-16.1 00000 ТО	Техническое описание		
				Сборочные единицы		
А4		1	3.505.1-16.2 00120	Сетка арматурная С4	2	
А4		2	3.505.1-16.2 00360	Изделие закладное МН7	4	
				Детали		
Б4		3	3.505.1-16.1 32001	ф8А-III ГОСТ 5781-81, ℓ=130	24	0.1 кг
Б4		4	3.505.1-16.1 32002	ф8А-III ГОСТ 5781-81, ℓ=650	4	0.3 кг
А4		5	3.505.1-16.2 00390	Петля монтажная П-14	4	
Б4		6	3.505.1-16.1 32003	Полоса 4×100 ГОСТ 103-76 / ВСт3кп2 ГОСТ 535-79		
				ℓ=320	4	1.0 кг
				Материалы		
				Бетон М300,В, Мрз		
				(в возрасте 28 дней)		0.91 м³

3.505.1-16.1 32000

Нач. отд.	Васильев	[подпись]	24.10.81
Н. контр.	Борисова	[подпись]	22.10.81
ГИП	Афанасьева	[подпись]	21.10.81
Рук. гр.	Борисова	[подпись]	22.10.81
Ст. инж.	Наоман	[подпись]	22.10.81

Плита 2П15-Н

Стадия	Масса	Масштаб
Р	2,3т	1:20

Лист | Листов 1

ГИПРОРЕЧТРАНС

Копировал: [подпись]

Формат А3

Инв. № подл. | Подпись и дата | Взам. инв. №

А-А

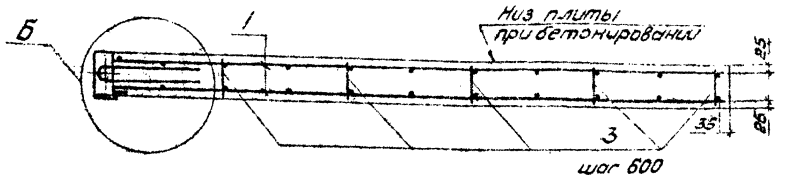

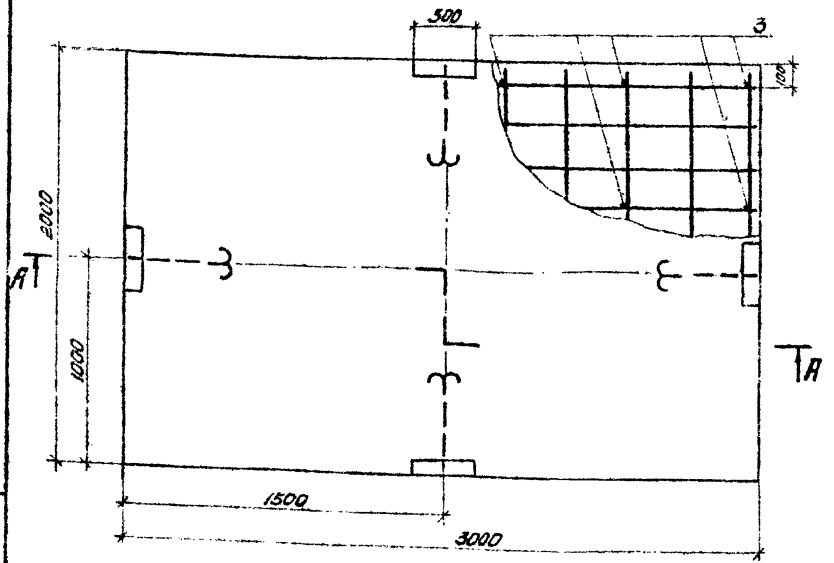

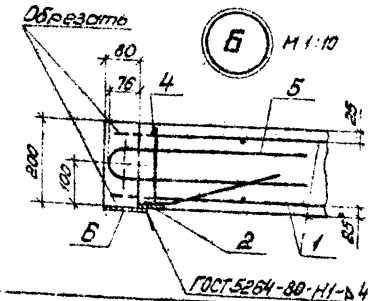

Дет. пов. 6 приварить после подъема плиты из опалубки

Ведомость расхода стали на плиту, кг

Изделия арматурные					Изделия закладные						
Арматура класса				Всего	Арматура класса		Прокат марки			Всего	Общий расход
А-I		А-III			А-II		ВСт3кп2				
ГОСТ 5781-81					ГОСТ 5781-81		ГОСТ 103-76				
ф16	Итого	ф8	Итого		ф10	Итого	-4×100	-6×65	Итого		
76	7,6	45,2	45,2	52,8	2,4	2,4	4,8	3,6	7,6	10,0	62,8

Формат	Зона	Поз.	Обозначение	Наименование	Кол.	Примечание
				Документация		
			3.505.1-16.1 0200070	Техническое описание		
				Сборочные единицы		
А4		1	3.505.1-16.2 00120	Сетка арматурная С4	2	
А4		2	3.505.1-16.2 00360	Изделие закладное МК7	4	
				Детали		
Б4		3	3.505.1-16.1 33001	ф8А-III ГОСТ 5781-81, ℓ=180	24	0,1кг
Б4		4	3.505.1-16.1 33002	ф8А-III ГОСТ 5781-81, ℓ=650	4	0,3кг
А4		6	3.505.1-16.2 00390	Петля монтажная П-16	4	
Б4		6	3.505.1-16.1 33003	Полоса 4×100 ГОСТ 103-76 ВСт3кпГОСТ 535-79		
				ℓ=320	4	1,0кг
				Материалы		
				Бетон М300, В, Мрз (В возрасте 28 дней)		1,2м³

3.505.1-16.1 33000

Плита 2П20-Н

Стадия	Масса	Масштаб
Р	3,0т	1:20
Лист	Листов 1	

ГИПРОРЕЧТРАНС

Нач.отд.	Васильев		26.10.81
Н.контр.	Борисова		22.10.81
ГИП	Кронсберг		21.10.81
Рук.гр.	Борисова		22.10.81
Ст.инж.	Найман		22.10.81

Копировал: Формат А3

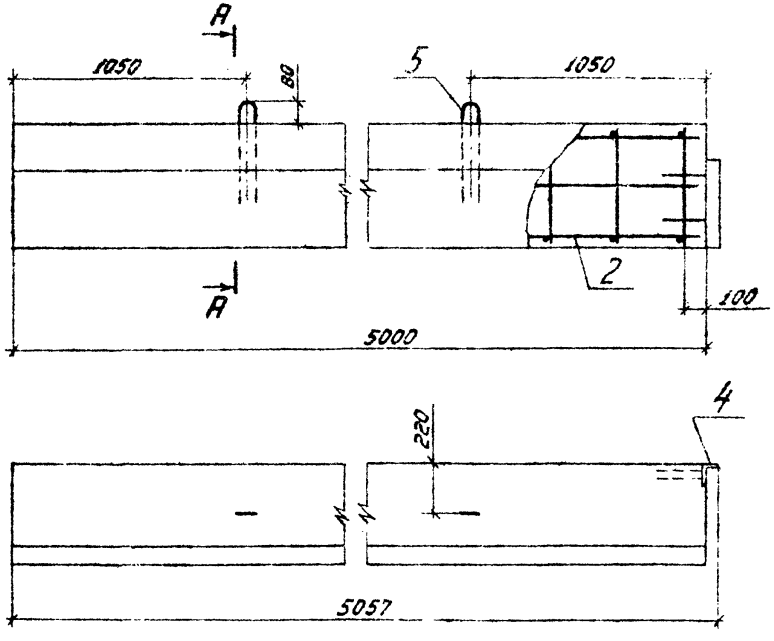

А–А

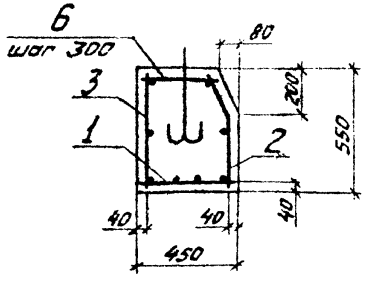

Ведомость расхода стали на упор, кг

Изделия арматурные				Изделия закладные					
Арматура класса А-I ГОСТ 5781-81			Всего	Арматура класса А-II ГОСТ 5781-81		Прокат марки ВСт 3 кп2 ГОСТ 8510-72		Всего	Общий расход
ф8	ф16	Итого		ф10	Итого	L10/6.3×6	Итого		
27.9	3.8	31.7	31.7	0.5	0.5	3.0	3.0	3.5	35.2

Формат	Зона	Поз.	Обозначение	Наименование	Кол.	Примечание
				Документация		
			3.505.1-16.1 00000 ТО	Техническое описание		
				Сборочные единицы		
				Сетки арматурные		
А4		1	3.505.1-16.2 00160	С8	1	
А4		2	5.505.1-16.2 00170	С9	1	
А4		3	3.505.1-16.2 00180	С10	1	
А4		4	3.505.1-16.2 00370	Изделие закладное МН8	1	
				Детали		
А4		5	3.505.1-16.2 00390	Петля монтажная П-16	2	
Б4		6	3.505.1-16.1 34001	ф8А I ГОСТ 5781-81, ℓ=360	17	0,1 кг
				Материалы		
				Бетон М300, В, Мрз		
				(В возрасте 28 дней)		1,2 м³

3.505.1-16.1 34000

Нач.отд.	Васильев	[signature]	26.10.81
Н.контр.	Борисова	[signature]	15.10.81
ГИП	Афанасьева	[signature]	21.10.81
Рук.гр.	Борисова	[signature]	15.10.81
Ст.инж.	Лездаковская	[signature]	12.10.81

Упор У1

Стадия	Масса	Масштаб
Р	3.1т	1:20

Лист | Листов 1

ГИПРОРЕЧТРАНС

Инв. № подл. | Подпись и дата | Взам. инв. №

Копировал [signature] Формат А3

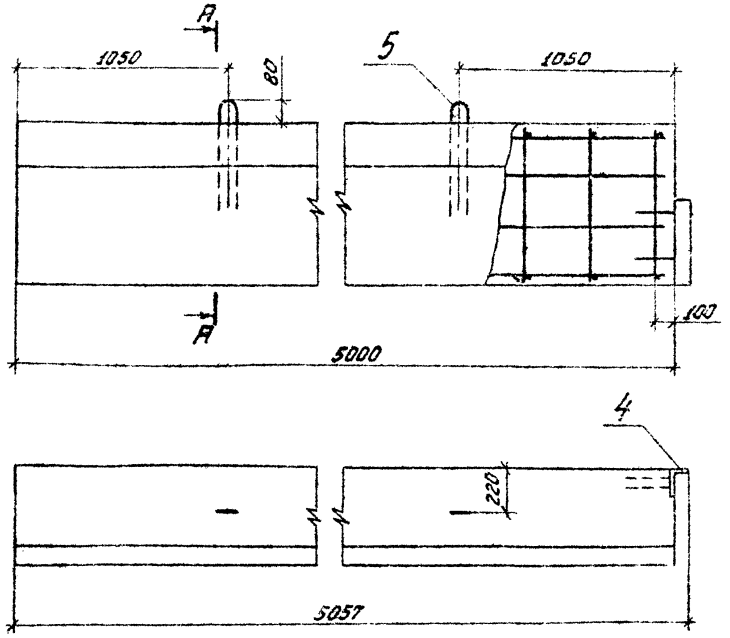

А-А

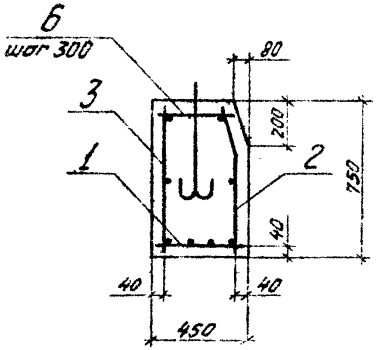

Ведомость расхода стали на упор, кг

Изделия арматурные					Изделия закладные					Общий расход
Арматура класса А-I ГОСТ 5781-81				Всего	Арматура класса А-II ГОСТ 5781-81		Прокат марки ВСт3 кп2 ГОСТ 8510-72*		Всего	
ф8	ф10	ф18	Итого		ф10	Итого	L10/6,3×6	Итого		
15,3	24,8	5,4	45,5	45,5	0,5	0,5	3,0	3,0	3,5	49,0

Формат	Зона	Поз.	Обозначение	Наименование	Кол.	Примечание
				Документация		
			3.505.1-16.1 00000 ТО	Техническое описание		
				Сборочные единицы		
				Сетки арматурные		
А4		1	3.505.1-16.2 00190	С11	1	
А4		2	3.505.1-16.2 00200	С12	1	
А4		3	3.505.1-16.2 00210	С13	1	
А4		4	3.505.1-16.2 00370	Изделие закладное МН8	1	
				Детали		
А4		5	3.505.1-16.2 00390	Петля монтажная П-18	2	
Б4		6	3.505.1-16.1 35001	ф8 А-I ГОСТ 5781-81, 2=360	17	0,1 кг
				Материалы		
				Бетон М300,В, Мрз		
				(в возрасте 28 дней)		1,7 м³

3.505.1-16.1 35000

Упор У2

Стадия	Масса	Масштаб
Р	4,3 т	1:20

Лист | Листов 1

ГИПРОРЕЧТРАНС

Нач. отд.	Васильев	[signature]	26.10.81
Н. контр.	Борисова	[signature]	13.10.81
ГИП	Афанасьева	[signature]	21.10.81
Рук. гр.	Борисова	[signature]	15.10.81
Ст. инж.	Левданская	[signature]	12.10.81

Инв. № подл. | Подпись и дата | Взам. инв. №

Копировал [signature] Формат А3

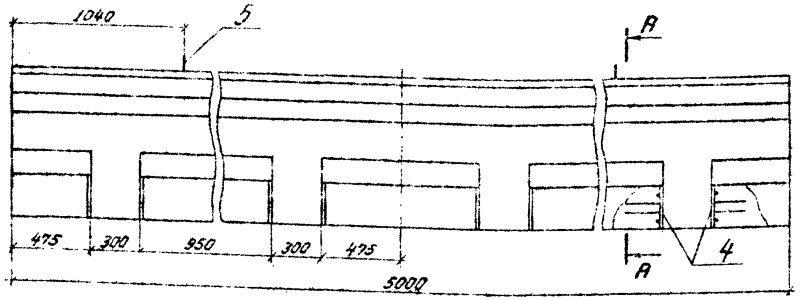

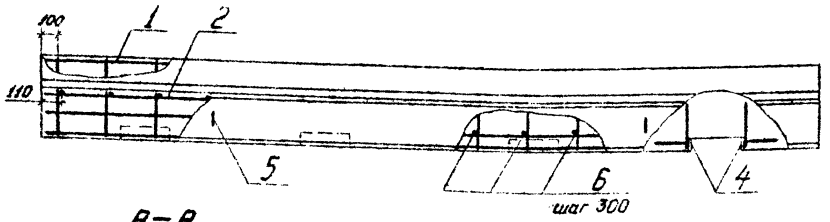

Ведомость расхода стали на парапет, кг

Изделия арматурные				Изделия закладные					
Арматура класса			Всего	Арматура класса		Прокат марки		Всего	Общий расход
A-I				A-II		ВСт3кп2			
ГОСТ 5781-81				ГОСТ 5781-81		ГОСТ 103-76			
ф10	ф16	Итого		ф10	Итого	-6×70	Итого		
77.1	3.8	80.9	80.9	4.8	4.8	6.4	6.4	11.2	92.1

А–А
М1:10

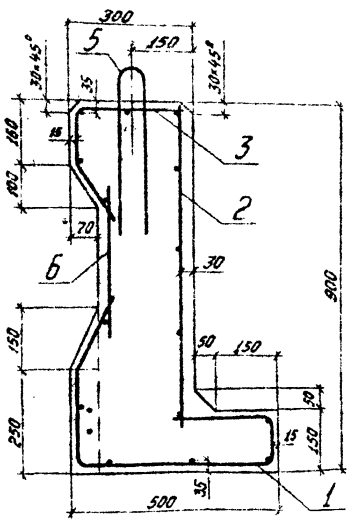

1. Для устройства ниш стержни сетки С14 (поз. 1) обрезать по месту.
2. Необходимость установки трубок для выпуска ливневых вод, их диаметр и количество определяются при привязке проекта.

Формат	Зона	Поз.	Обозначение	Наименование	Кол.	Примечание
				Документация		
			3.505.1-16.1 ОООООТО	Техническое описание		
				Сборочные единицы		
				Сетки арматурные		
А4		1	3.505.1-16.2 00220	С14	1	
А4		2	3.505.1-16.2 00230	С15	1	
А4		3	3.505.1-16.2 00240	С16	1	
А4		4	3.505.1-16.2 00380	Изделие закладное МН-9	8	
				Детали		
А4		5	3.505.1-16.2 00390	Петля монтажная П-16	2	
Б4		6	3.505.1-16.1 36001	ф10А-I ГОСТ 5781-81, ℓ=400	17	0,2кг
				Материалы		
				Бетон М300, В , Мрз (В возрасте 28 дней)		

Нач. отд.	Васильев		21.10.81
Н. контр.	Борисова		23.10.81
ГИП	Кронсберг		23.10.81
Ст. инж.	Нефтян		21.10.81
Ст. инж.	Левданская		21.10.81

3.505.1-16.1 36000

Парапет ПП1

Стадия	Масса	Масштаб
Р	3.3т	1:25
Лист	Листов 1	

ГИПРОРЕЧТРАНС

Инв. № подл. | Подпись и дата | Взам. инв. №

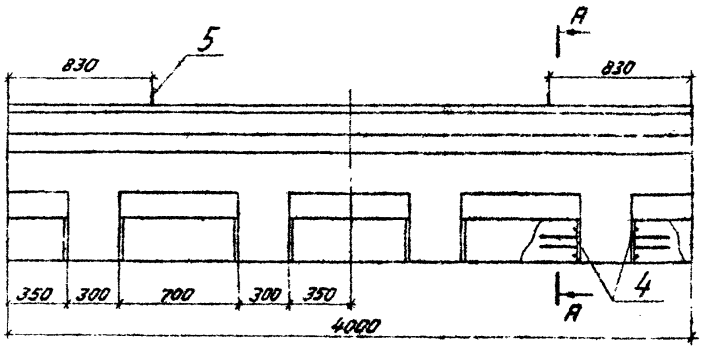

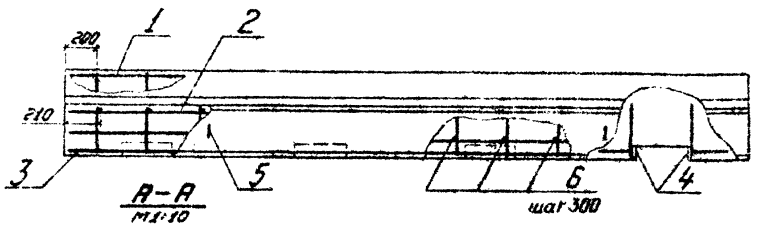

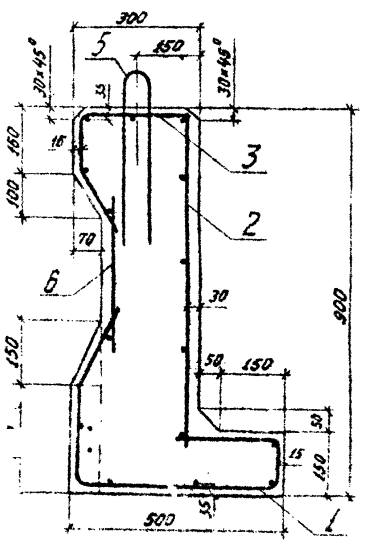

1. Для устройства ниш стержни сетки С17(поз.1) обрезать по месту.
2. Необходимость установки трубок для выпуска ливневых вод, их диаметр и количество определяются при привязке проекта

Ведомость расхода стали на парапет, кг

Изделия арматурные				Изделия закладные					
Арматура класса			Всего	Арматура класса		Прокат марки		Всего	Общий расход
А-I				А-II		ВСт3кп2			
ГОСТ 5781-81				ГОСТ 5781-81		ГОСТ 103-76			
ф10	ф14	Итого		ф10	Итого	-6×70	Итого		
60,9	2,8	63,7	63,7	4,8	4,8	6,4	6,4	11,2	74,9

Формат	Зона	Поз.	Обозначение	Наименование	Кол.	Примечание
				Документация		
			3.505.1-16.1 ОООООТО	Техническое описание		
				Сборочные единицы		
				Сетки арматурные		
А4		1	3.505.1-16.2 00220	С17	1	
А4		2	3.505.1-16.2 00230	С18	1	
А4		3	3.505.1-16.2 00240	С19	1	
А4		4	3.505.1-16.2 00380	Изделие закладное МН-9	8	
				Детали		
А4		5	3.505.1-16.2 00390	Петля монтажная П-14		
Б4		6	3.505.1-16.1 37001	ф10А-I ГОСТ 5781-81 ℓ=400		
				Материалы		
				Бетон М[illegible]		
				[illegible]		

Нач. отд.	Васильев		
Н.контр.	Борисова		
ГИП	Родионова		
Ст. инж.	Лапина		
Ст. инж.	Гребенюк		

gost.e-ecolog.ru