КАТАЛОГ

УНИФИЦИРОВАННОГО ОБОРУДОВАНИЯ ДЛЯ СТРОЯЩИХСЯ ОБЪЕКТОВ ВОДОСНАБЖЕНИЯ

1989

gost.e-ecolog.ru

К А Т А Л О Г

УНИФИЦИРОВАННОГО ОБОРУДОВАНИЯ ДЛЯ СТРОЯЩИХСЯ ОБЪЕКТОВ ВОДОСНАБЖЕНИЯ

Киев 1989

Каталог подготовлен хозрасчетным центром научно-технических услуг "Бытсервис" Киевского городского правления Союза НИО СССР. Предназначен для инженеров-проектировщиков и строителей сооружений водоснабжения, а также для работников, занятых изготовлением и эксплуатацией оборудования этих сооружений.

Каталог содержит основные сведения по нестандартизированному оборудованию, применяемому для комплектаций строящихся объектов водоснабжения. Оборудование, вошедшее в каталог, изготавливается в соответствии с РТМ 204 УССР 057-83 "Оборудование унифицированное для капитального строительства объектов жилищно-коммунального хозяйства. Водоснабжение."

Составители: А.Н.Воронов, А.М.Олексеенко, А.М.Корниенко, М.Д.Суранов, З.П.Чецурина, О.Е.Бегма, Н.Н.Терновая.

За справками просим обращаться по адресу: 252035, г.Киев, ул.Урицкого, 35, НИКТИ ГХ

С Межотраслевой научно-технический центр "Бытсервис", 1989г.

Баки аккумуляторные

Баки аккумуляторные предназначены для хранения горячей воды, применяются в котельных.

Общие виды баков аккумуляторных приведены на рис. I-4.

Основные параметры и размеры баков должны соответствовать указанным в таблице.

Обозначение	Тип	Объем, м³	Размеры, мм D	h	H	L	e	Масса, кг, не более	№ рисунка
ОН 232	БА-2,5	2,5	I508	I508	I59I	I703	936	39I,0	I
-0I	БА-4	4	I908	I508	I59I	2I03	I048	520,0	2
-02	БА-6	6	2378	I508	I59I	2573	I373	7I9,0	2
-03	БА-I0	I0	2608	2008	2I9I	2803	I588	I280,0	3
-04	БА-I6	I6	2908	2508	269I	3098	I638	I780,0	3
-05	БА-25	25	3008	3708	389I	3203	I688	2082,0	3
-06	БА-40	40	3008	5808	589I	3203	I688	3540,0	3
МК 90I	БА-75	75	5I80	-	3960	-	-	3590,0	4
-0I	БА-50	50	43I0	-	3960	-	-	2830,0	

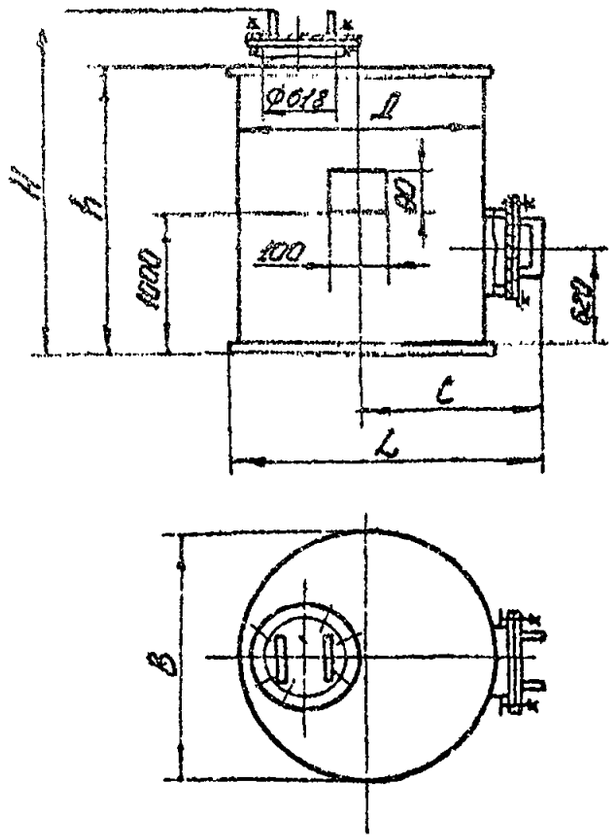

Рис. I

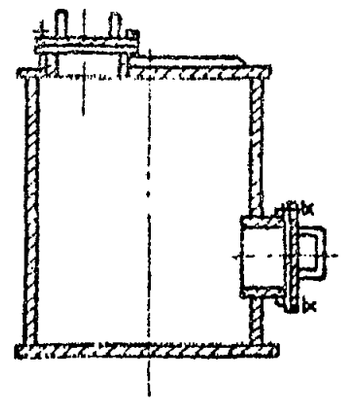

Рис. 2
Остальное - см. рис. I

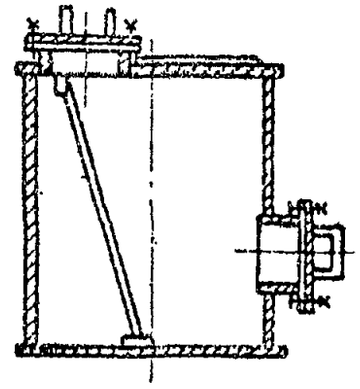

Рис. 3

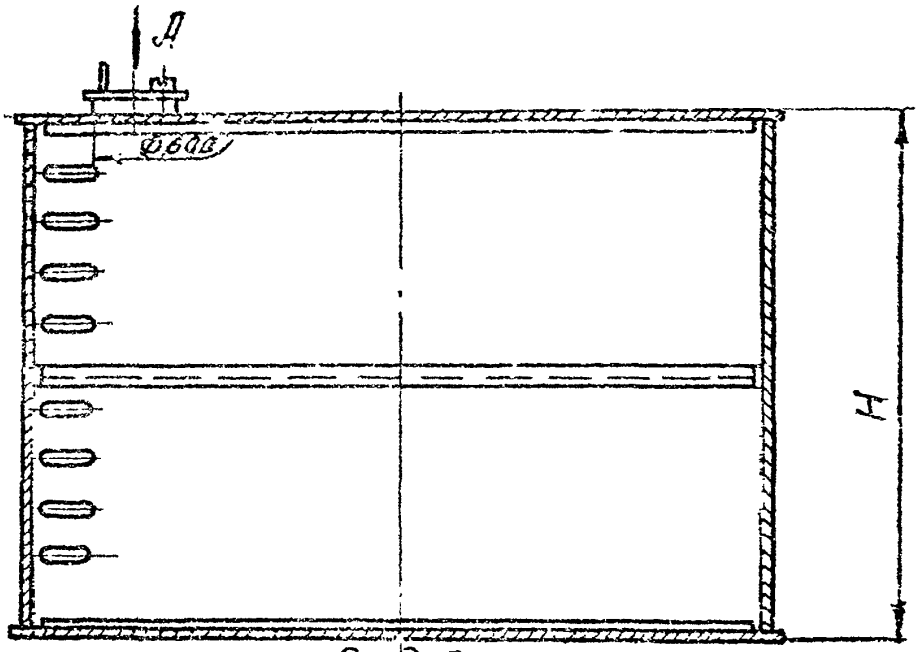

Вид А

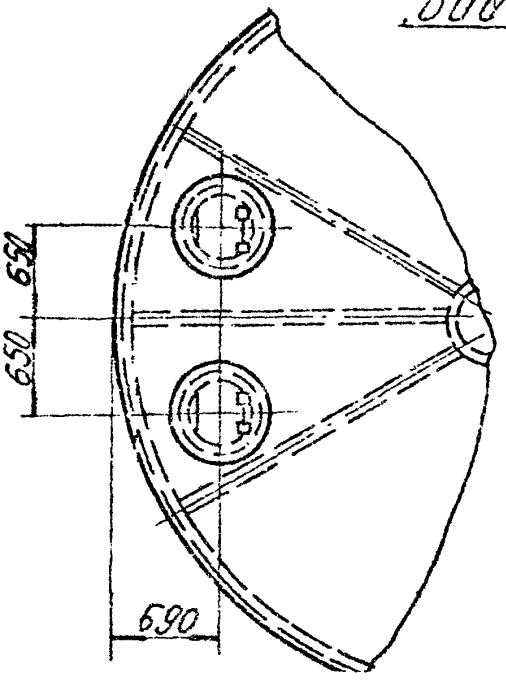

Рис. 4

Баки гидроперегрузки

Баки гидроперегрузки входят в состав вспомогательного оборудования в системах водоподготовки. Предназначены для промывки фильтрующего материала и хранения его при ремонте фильтров.

Общие виды баков гидроперегрузки приведены на рис. 5-7.

Основные параметры и размеры баков должны соответствовать указанным в таблице.

Обозначение	Объем, $м^3$	Габаритные размеры, мм			Масса, кг, не более	№ рисунка
		длина L	ширина B	высота H		
ОН 566	3	1870	1620	2680	800,0	5
ОН 527	6	1900	1755	3345	820,0	6
ОН 587	12	2750	2620	2920	1080,0	7
ОН 281	2,4	1755	1620	1966	610,0	5

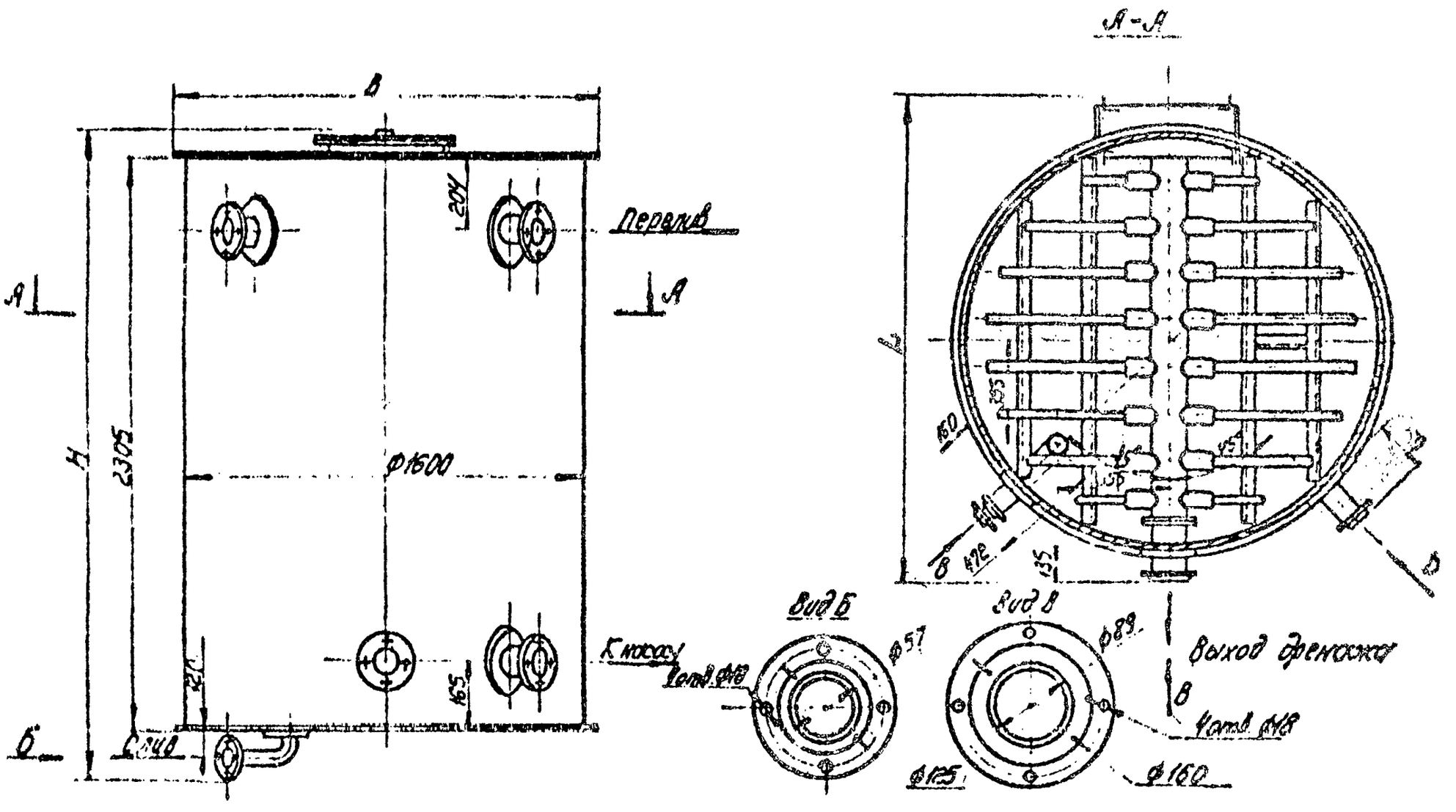

А-А
В
204
Перелив
А
А
Н
2305
Ф1600
К насосу
165
Б
Слив
Вид Б
Вид В
Ф57
Ф89
Выход дренажа
В
4отв. Ф18
Ф125
Ф160
160
472
135

Рис. 5

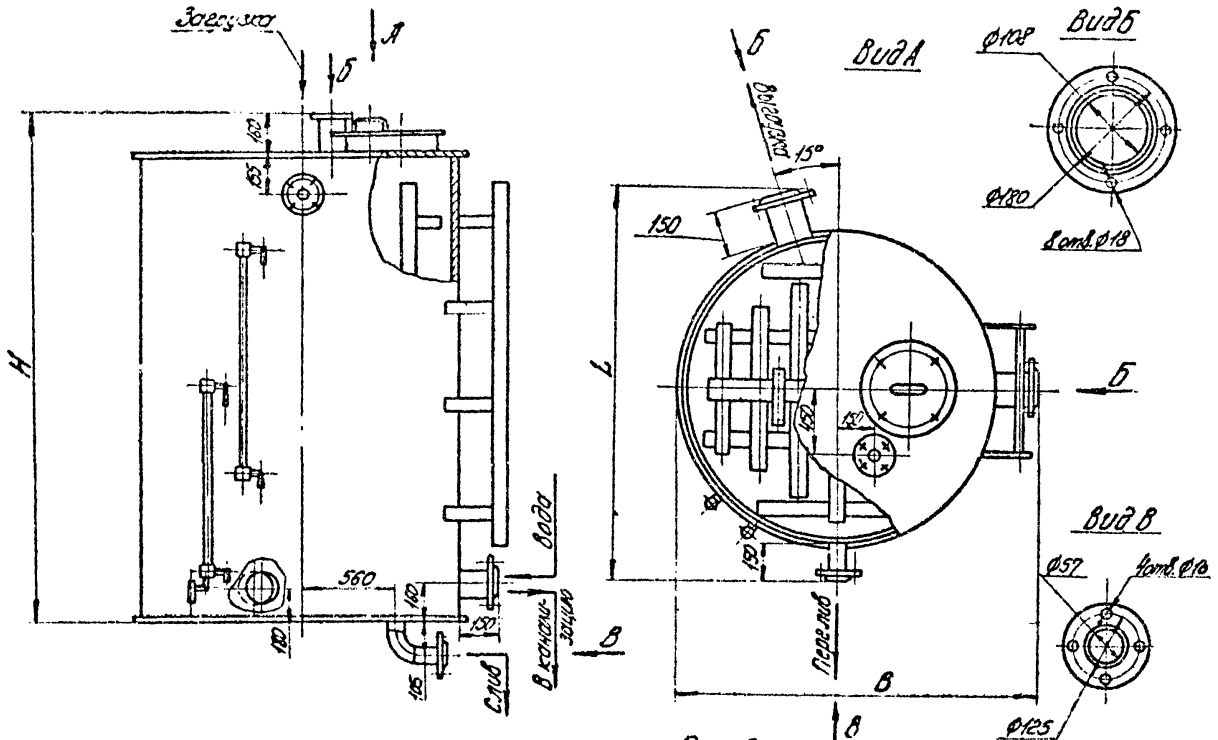
Загрузка
А
Б
H
160
155
560
160
150
180
105
Вода
В канализацию
Слив
В
Вид А
Б
Выгрузка
15°
150
L
450
150
150
Перелив
В
В
Вид Б
Ф108
Ф180
8 отв. Ф18
Вид В
Ф57
4 отв. Ф16
Ф125

Рис. 6

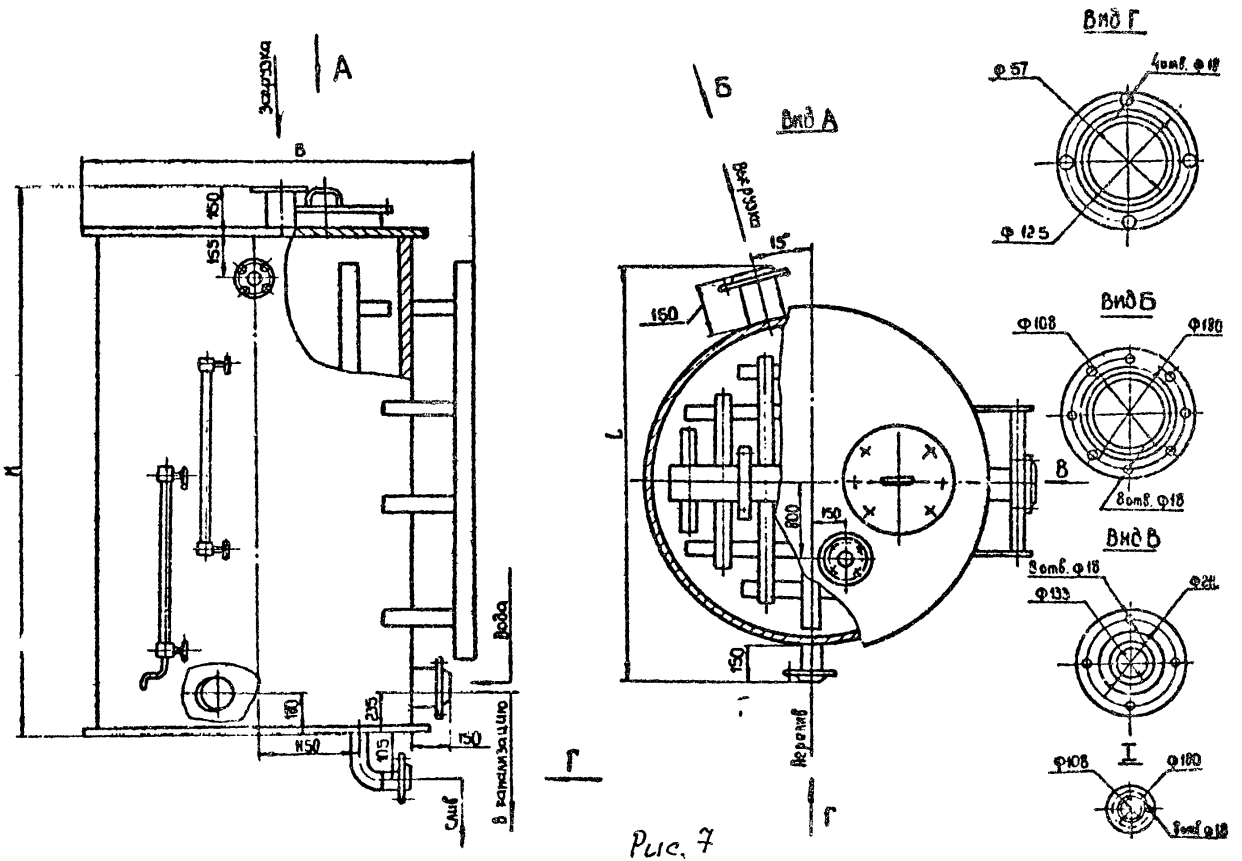

Вид А
Вид Б
Вид В
Вид Г
Загрузка
Вода
Слив
В канализацию
Верхняя
Ф57
Ф125
Ф108
Ф180
Ф133
Ф211
8отв. Ф18
4отв. Ф18

Рис. 7

Бак циркуляционный

Бак циркуляционный /рис. 8/ применяется в вакуум-установке насосной станции водозаборных сооружений. Предназначен для обеспечения нормальной работы вакуумных насосов.

Основные параметры и размеры бака циркуляционного должны соответствовать указанным в таблице.

Обозначение	Объем, $м^3$	Габаритные размеры, мм			Масса, кг, не более
		длина L	ширина B	высота H	
ОН 525	530	825	795	645	I45,0

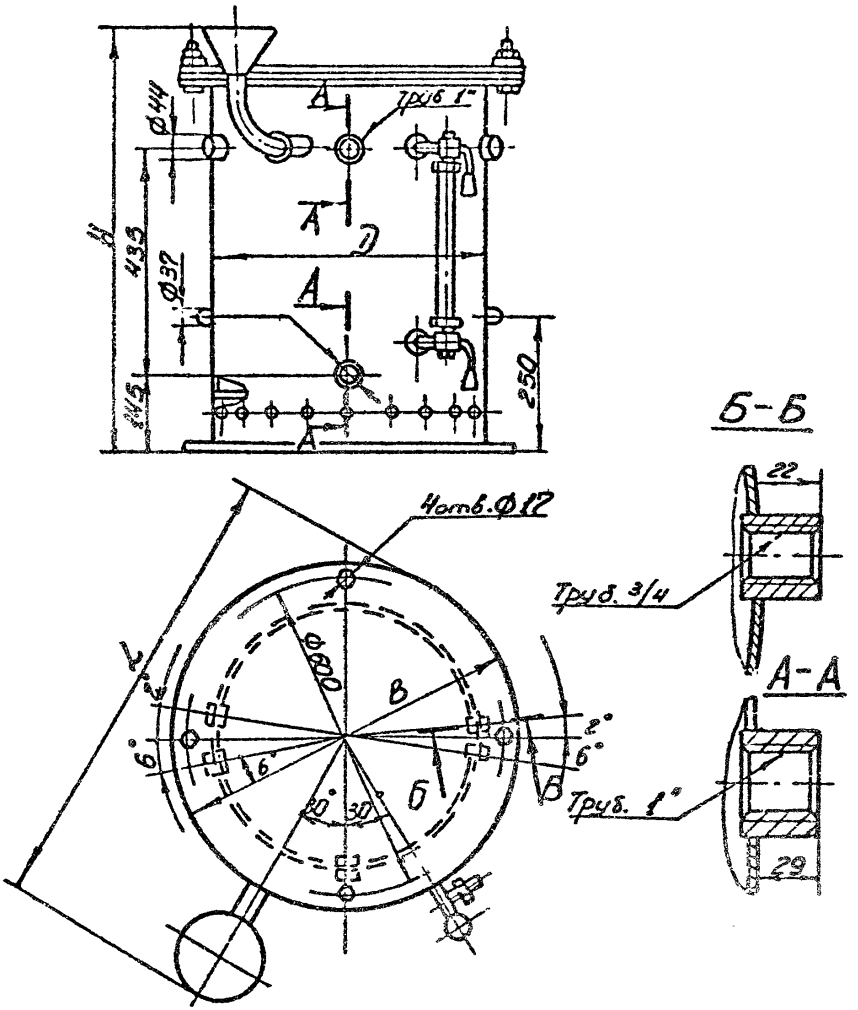
Труб 1"
Ф44
Ф37
435
145
250
Б-Б
22
Труб. 3/4
А-А
Труб. 1"
29
4отв.Ф17
Ф600
В
Б
2°
6°
30°
30°

Рис.8

Бак раствора реагентов

Бак раствора реагентов /рис. 9/ предназначен для приготовления, хранения и дозирования обеззараживающего раствора. Устанавливается в хлораторных.

Основные параметры и размеры бака должны соответствовать указанным в таблице.

Обозначение	Объем, м³	Габаритные размеры, мм			Масса, кг, не более
		длина L	ширина B	высота H	
ОН 593	I0	2700	⌀ 2440	2400	I025,0

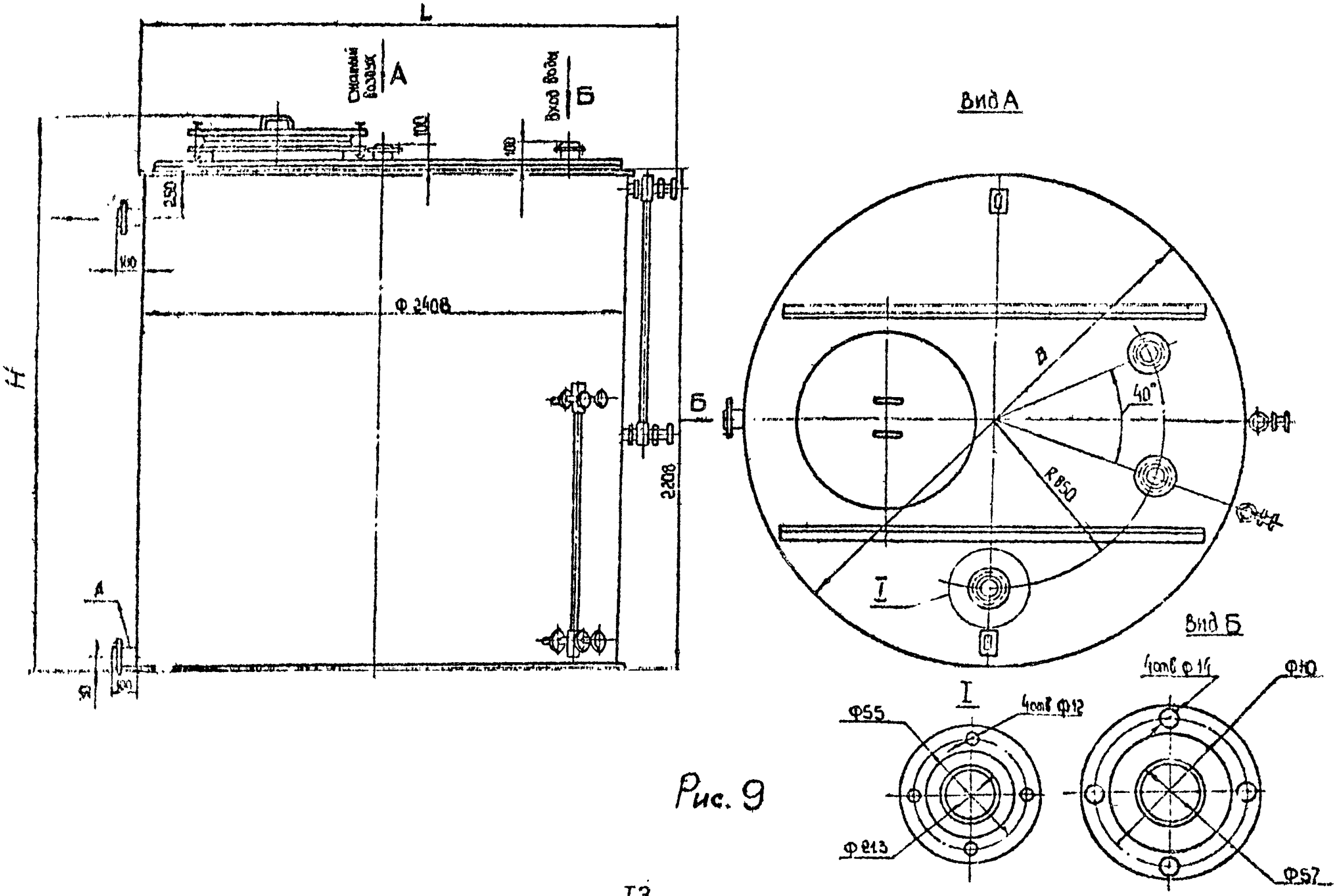
L
Сжатый воздух
А
Вход воды
Б
100
100
250
100
Ф 2408
Н
Б
2208
А
Вид А
В
40°
R 850
I
Вид Б
I
Ф55
4отв Ф12
Ф213
4отв Ф14
Ф10
Ф57

Рис. 9

Бак растворный

Бак растворный /затворный/ /рис. I0/ предназначен для растворения сухих реагентов, идущих для нейтрализации хлора при утечке его из контейнера. Устанавливается в помещении склада хлораторных обеззараживания питьевой и сточных вод.

Основные параметры и размеры бака должны соответствовать указанным в таблице.

Обозначение	Среда	Вместимость, $м^3$	Габаритные размеры, мм			Масса, кг, не более
			длина L	ширина B	высота H	
ОН 790	Едкий натр	0,9	I420	I030	2044	440,0

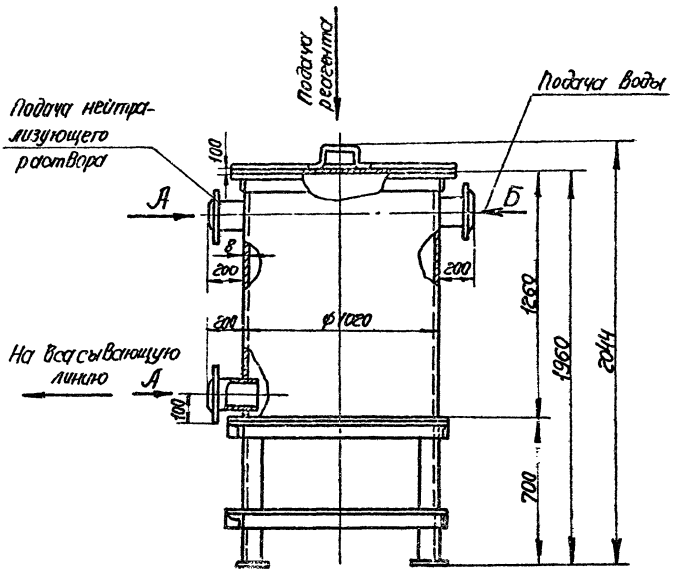
Подача реагента
Подача воды
Подача нейтрализующего раствора
100
А
Б
8
200
200
200
ф1020
На всасывающую линию
А
100
1260
1360
2044
700

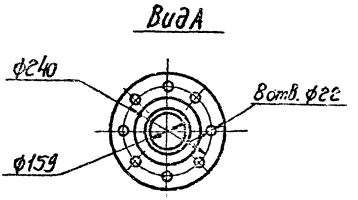
Вид А
ф240
8отв. ф22
ф159

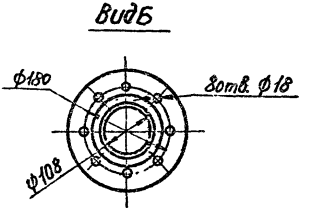
Вид Б
ф180
8отв. ф18
ф108

Рис. 10

Бак затворный

Бак затворный /рис. II/ предназначен для растворения реагентов и устанавливается в реагентном хозяйстве систем водопровода и канализации.

Основные параметры и размеры бака должны соответствовать указанным в таблице.

Обозначение	Объем, $м^3$	Габаритные размеры, мм			Масса, кг, не более
		длина L	ширина B	высота H	
ОН I32	0,058	640	590	437	50,0

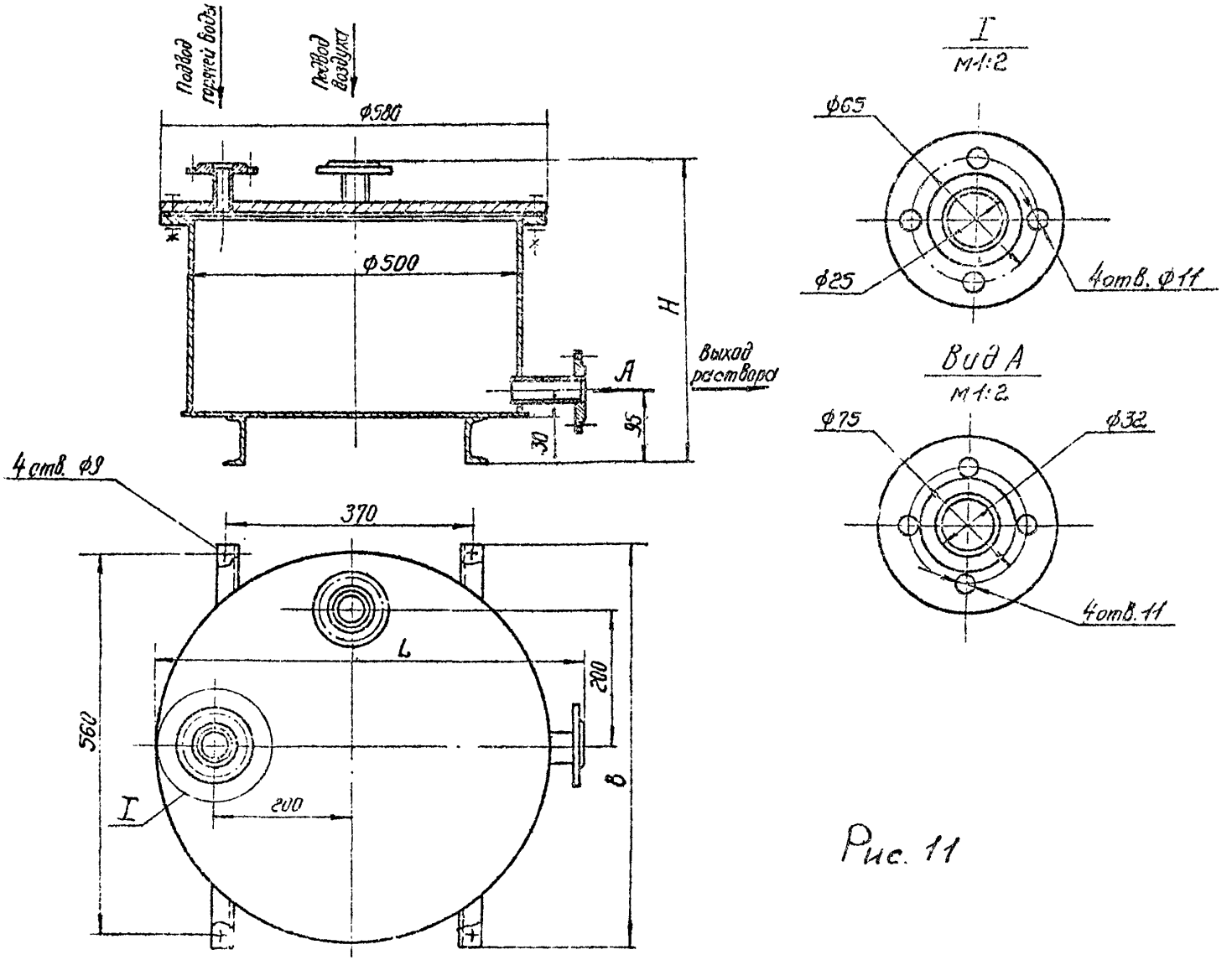
Подвод горячей воды
Подвод воздуха
ф580
ф500
H
Выход раствора
A
95
30
4 отв. ф9
370
L
200
560
200
B
I
I
М1:2
ф65
ф25
4отв. ф11
Вид А
М1:2
ф75
ф32
4отв. 11

Рис. 11

Бак для перемешивателя

Бак для перемешивателя /рис. I2/ предназначен для приготовления 30% -ного известкового теста.

Основные параметры и размеры бака должны соответствовать указанным в таблице.

Обозначение	Объем, $м^3$	Габаритные размеры, мм		Масса, кг, не более
		длина L	высота H	
ОН 469	2,8	I526	I600	450,0

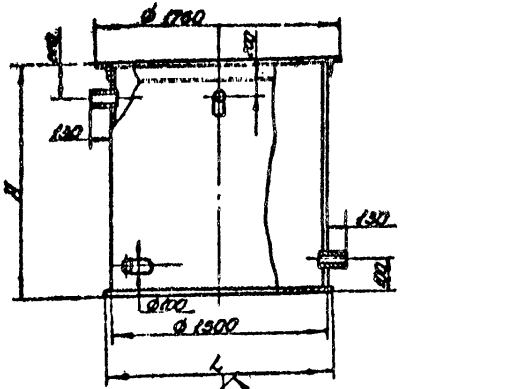

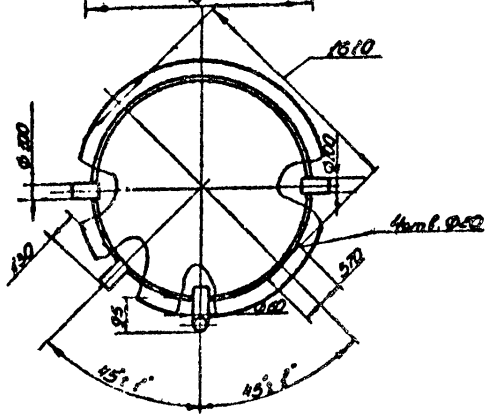

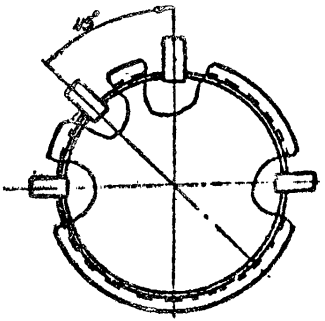

Рис. 12

Бункер-питатель

Бункер-питатель /рис. I3/ предназначен для транспортирования песка в виде пульпы при помощи водоструйного насоса в гидроклассификатор.

Основные параметры и размеры бункера-питателя должны соответствовать указанным в таблице.

Обозначение	Нормальная производительность по исходному песку, $м^3/ч$	Давление воды перед водоструйным насосом, МПа /кгс/$см^2$/	Объем, $м^3$	Расход воды, $м^3/ч$	Гранулометрический состав исходного песка, мм	Концентрация пульпы, %	Габаритные размеры, мм: длина L	ширина B	высота H	Масса, кг, не более
МК 889	5	0,6/6,0/	5,6	20÷40	до I0	I0-20	3045	2320	2380	I004,0

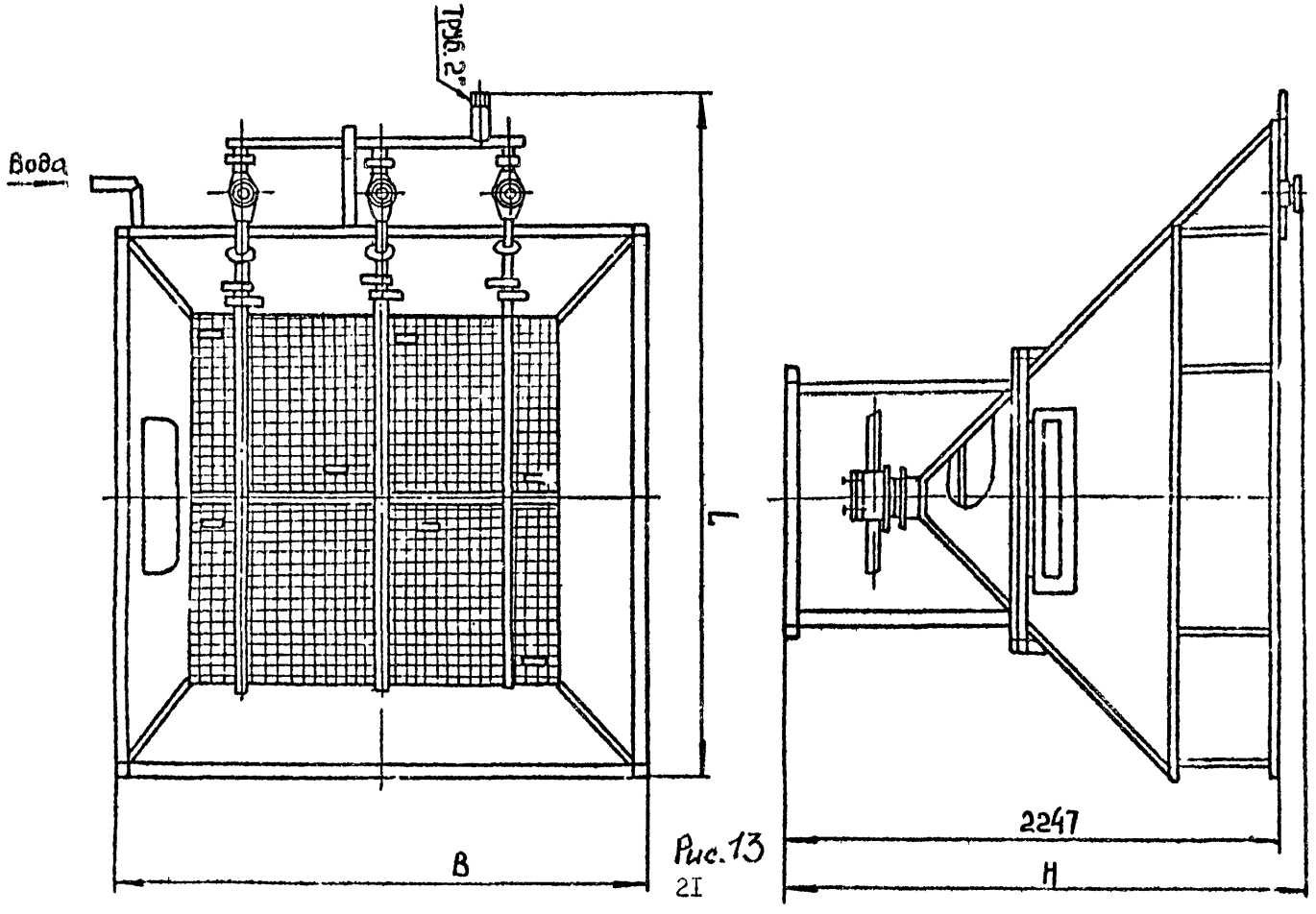

Рис. 13

Вакуум-бункер

Вакуум-бункер /рис.I4/ предназначен для дозирования порошкообразных реагентов /кремнефтористый натрий, активизированный уголь/, применяемых для обработки воды на водоочистных станциях.

Основные параметры и размеры вакуум-бункера должны соответствовать указанным в таблице.

Обозначение	Тип	Объем, м³	Габаритные размеры, мм			Масса, кг не более
			длина L	ширина B	высота H	
МК 863	ВБ-I/800	0,8	975	⌀ 658	2270	242,0
ВБ-I	ВБ-I/60	0,06	8I0	640	I540	I70,0
ВБ-I-0I	ВБ-I/I80	0,I8	I070	790	2I25	303,0
ВБ-I-02	ВБ-I/I000	I,0	2I60	I4I0	3490	800,0

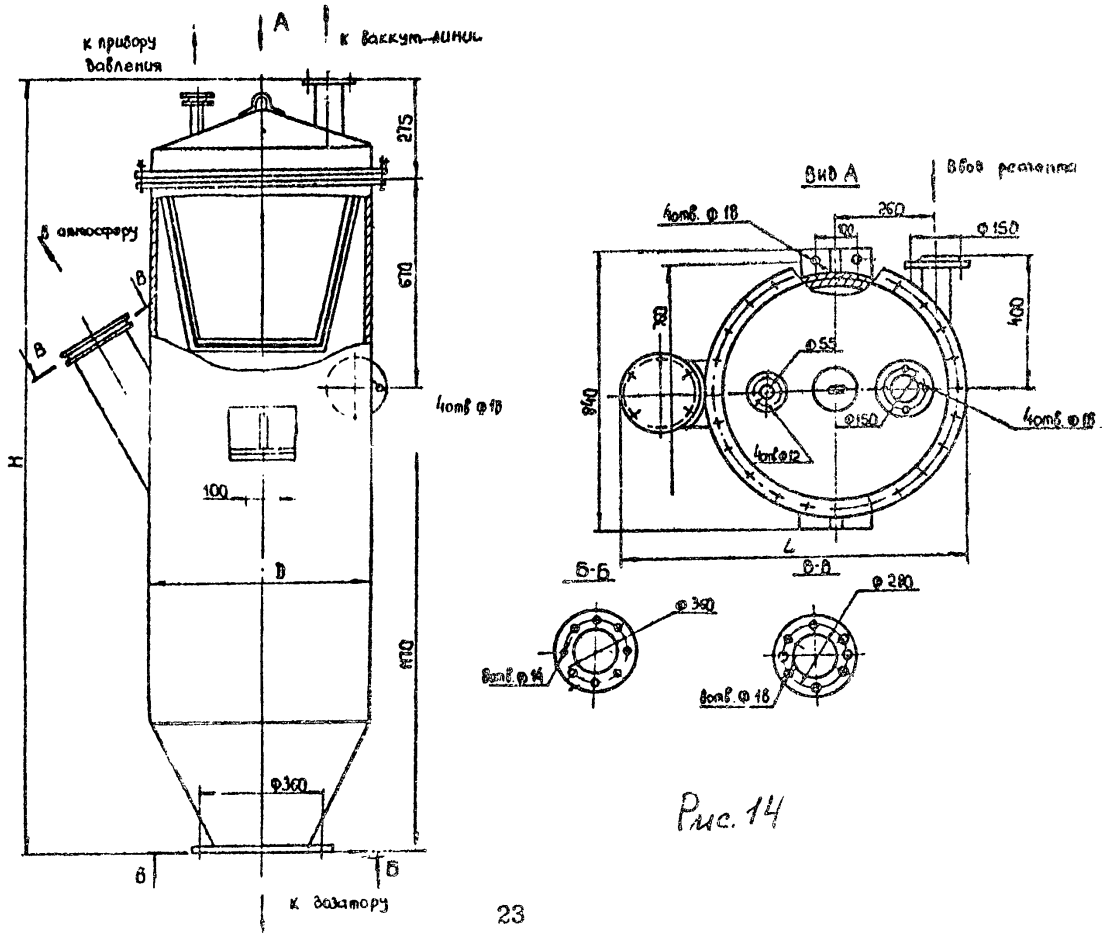

к прибору давления
А
к ваккум-линии
275
670
в атмосферу
В
В
4отв ф 18
H
100
D
1170
Ф360
Б
Б
к дозатору
Вид А
Ввод реагента
4отв. ф 18
260
100
Ф 150
400
760
Ф 55
840
Ф150
4отв. ф 18
4отв ф 12
L
Б-Б
В-В
Ф 360
Ф 280
8отв. ф 14
8отв. ф 18

Рис. 14

Вакуум-котел

Вакуум-котел / рис.I5/ предназначен для предохранения от загрязнения вакуум-насоса.

Основные параметры и размеры вакуум-котла должны соответствовать указанным в таблице.

Обозначение	Рабочее давление, МПа /кгс/см^2/	Объем м^3	Габаритные размеры, мм			Масса, кг не более
			длина L	ширина B	высота H	
ОН 072	0,03 /0,3/	I,25	I600	I5I2	3I00	8I0,0

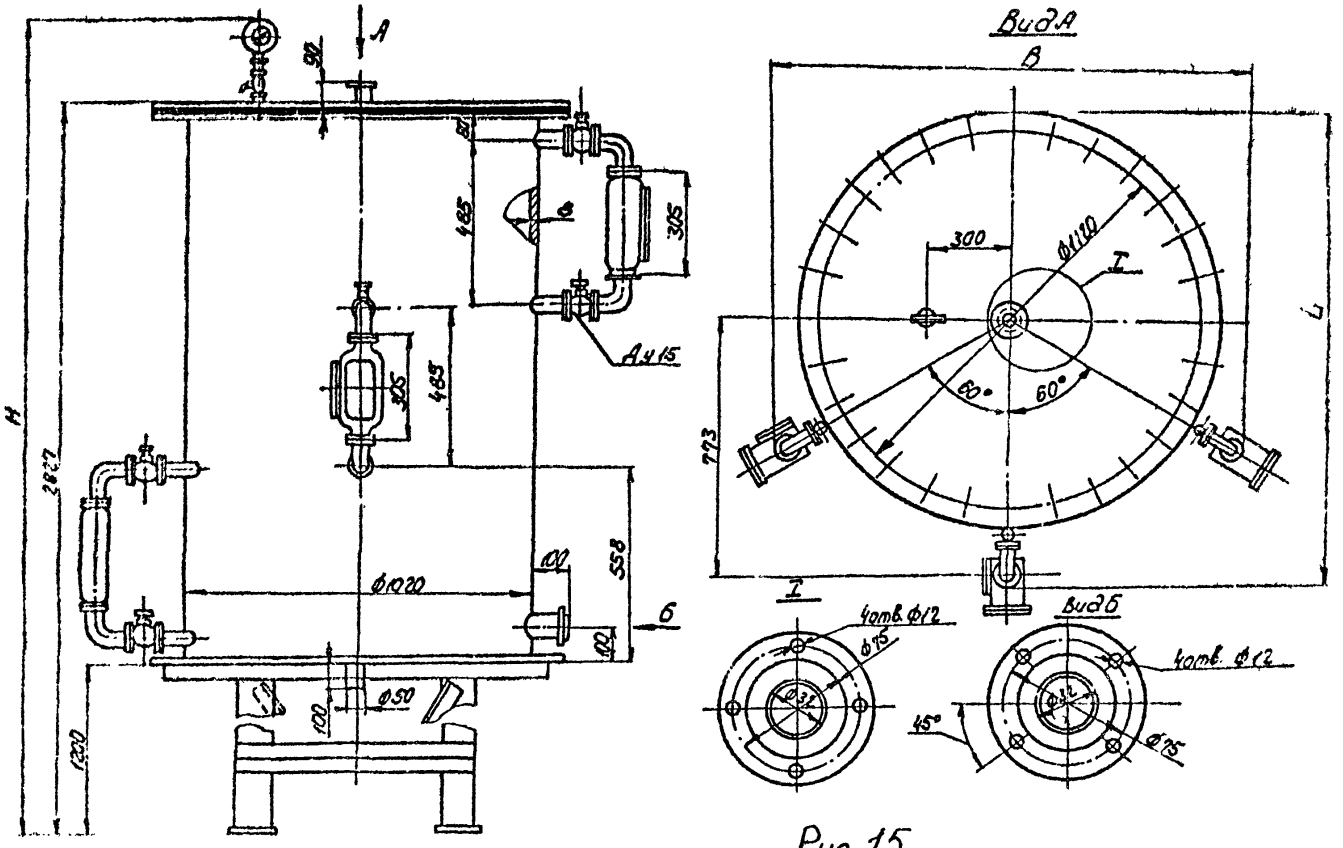

Вид А
А
В
Б
Н
L
90
485
305
Ду15
Ф1020
558
100
Ф50
1200
2827
300
Ф1120
I
60°
773
4отв. Ф12
Ф75
Ф32
Вид Б
45°

Рис. 15

Влагоотделитель

Влагоотделитель /рис.I6/ предназначен для очистки сжатого азота от влаги и устанавливается в хлораторных /для обеззараживания питьевых и сточных вод/.

Основные параметры и размеры влагоотделителя должны соответствовать указанным в таблице.

Обозначение	Среда	Вместимость, л	Давление МПа /кгс/см^2/	Давление гидравлическое пробное, МПа /кгс/см^2/	Габаритные размеры, мм			Масса, кг, не более
					длина L	ширина B	высота H	
ОН 794	азот	45	0,2/2/	0,3/3/	504	488	I924	I83,0

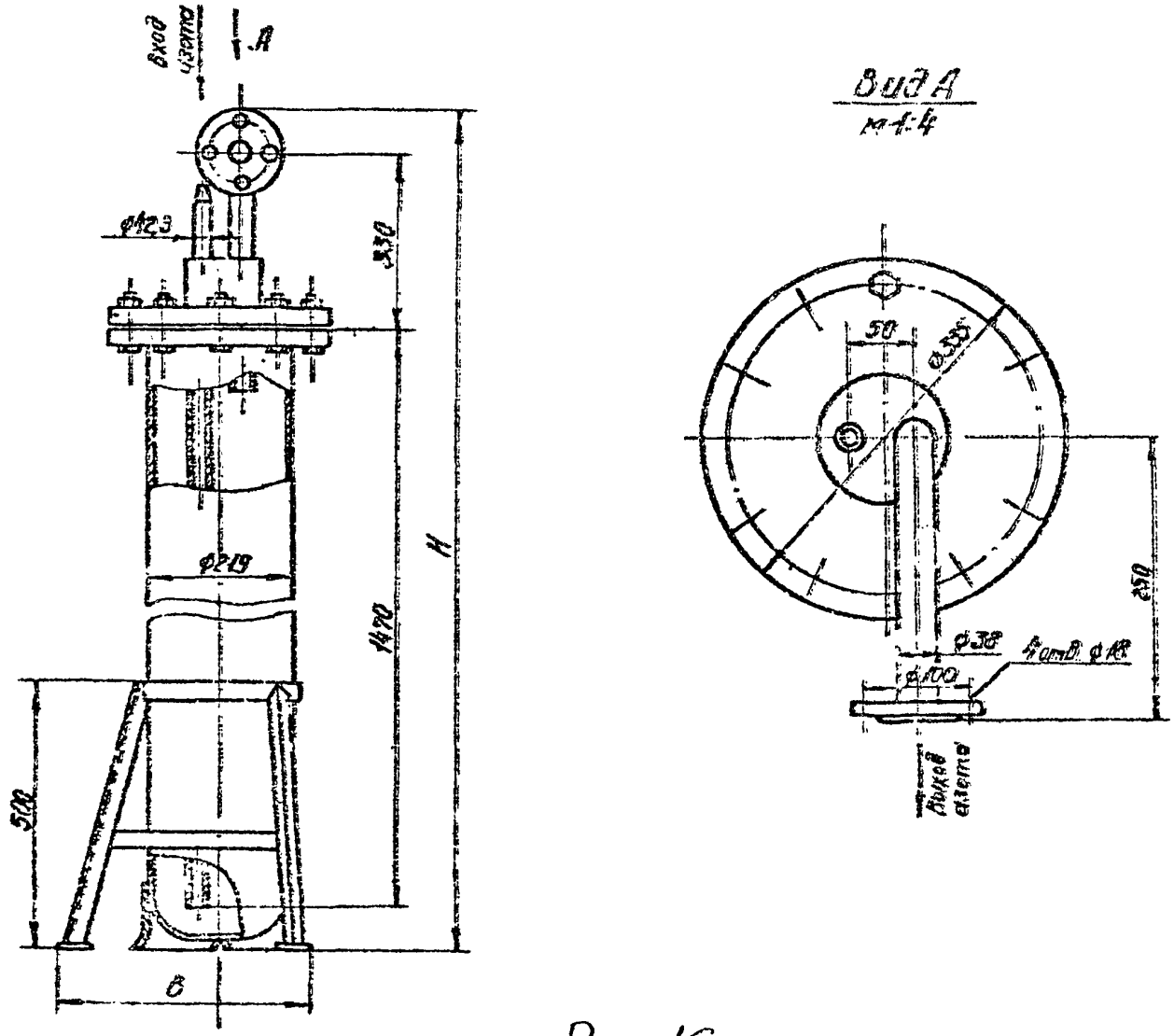
Вход азота
А
Вид А
м1:4
ф123
330
ф219
1470
H
500
в
50
ф335
250
ф38
4 отв. ф18
ф100
Выход азота

Рис. 16

Вставки монтажные

Вставки монтажные предназначены для монтажа и демонтажа задвижек и другой запорно-регулирующей арматуры. Применяются в сетях водопровода и канализации.

Основные параметры и размеры вставок монтажных должны соответствовать указанным в таблице.

Общие виды вставок монтажных приведены на рис. I7-I9.

Обозначение	Диаметр условного прохода Ду, мм	Условное давление РУ МПа /кгс/см^2/	Габаритные размеры, мм			Масса, кг, не более	№ рисунка
			$Д_1$	$Д_2$	L		
0Н8I5.00.00.000	200		2I9	335	334	58	
- 0I	250		273	390	334	78	
- 02	300		325	440	334	86	I7
- 03	400		426	565	346	I43	
- 04	500	Т /ТО/	530	670	346	I80	
- 05	600		630	780	346	237	
- 06А	800		820	I0I0	398	436	I9
-07	I000		I028	I220	367	575	I8
- 08	I200		I228	I455	382	886	I8

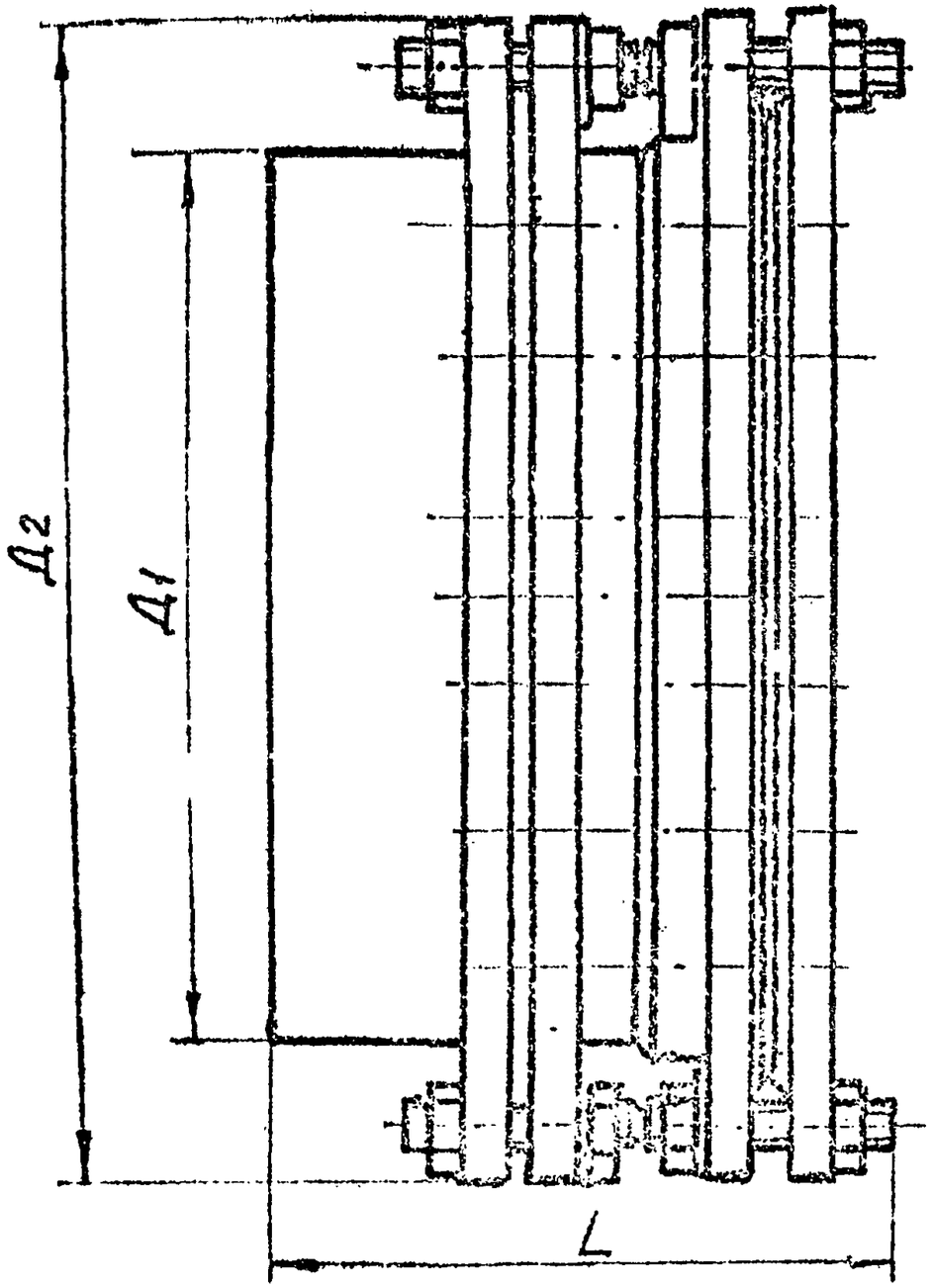

Рис. 17

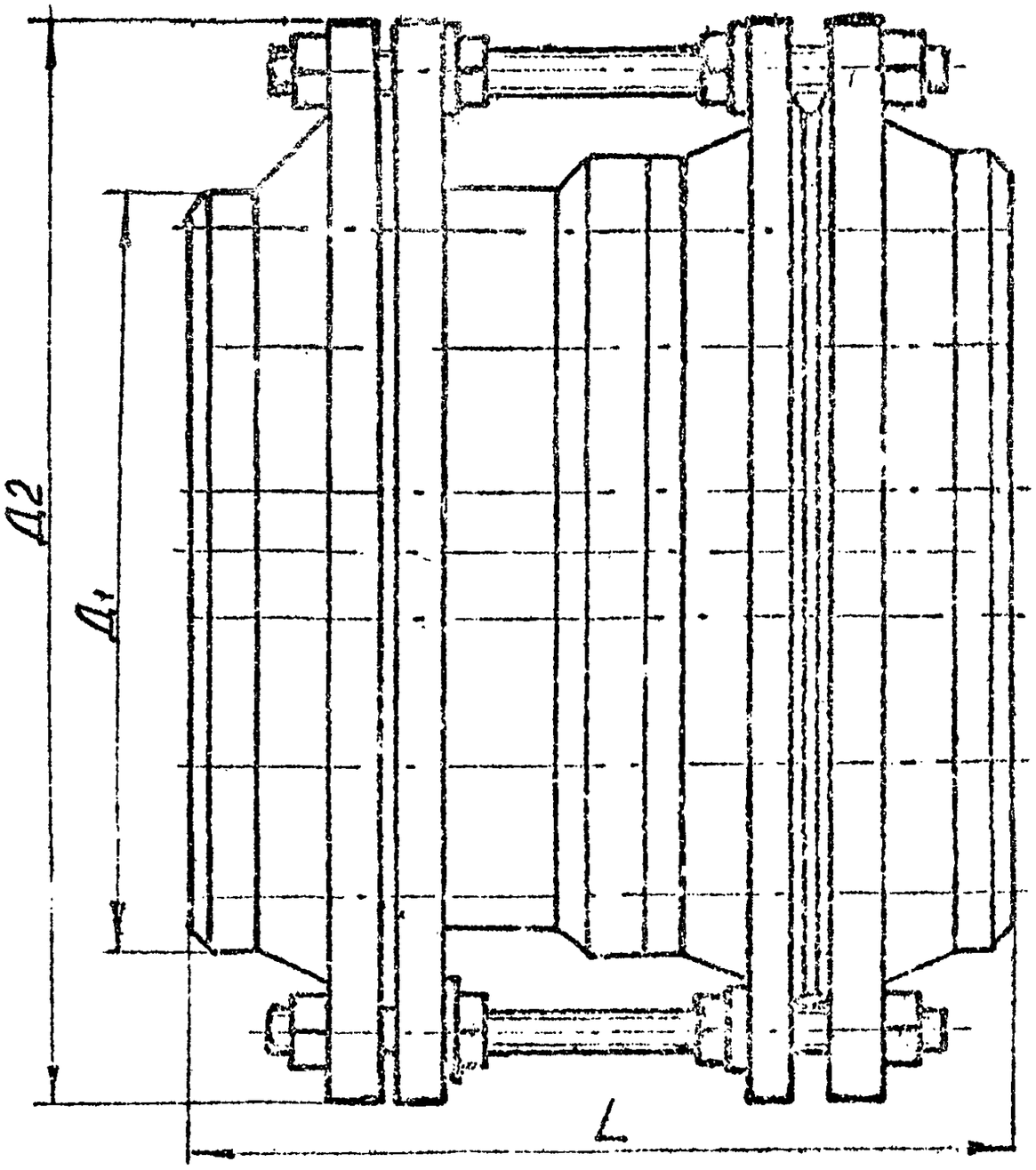

Рис. 18

Рис. 19

Гаситель гидравлического удара автоматический

Гаситель гидравлического удара автоматический /рис.20/ предназначен для гашения силы ударной волны, возникающей в водных трубопроводах /водоводах/ при резком их перекрытии.

Основные параметры и размеры гасителя должны соответствовать указанным в таблице.

Обозначение	Тип	Условный проход Ду, мм	Рабочее давление воды, МПа /кгс/см²/	Габаритные размеры, мм			Масса, кг, не более
				длина L	ширина B	высота H	
МК 721	ГГ 350	350	2,5 /25/	1125	940	1595	880,0
МК 720	ГГ 200	200	2,5 /25/	725	425	1450	416,0

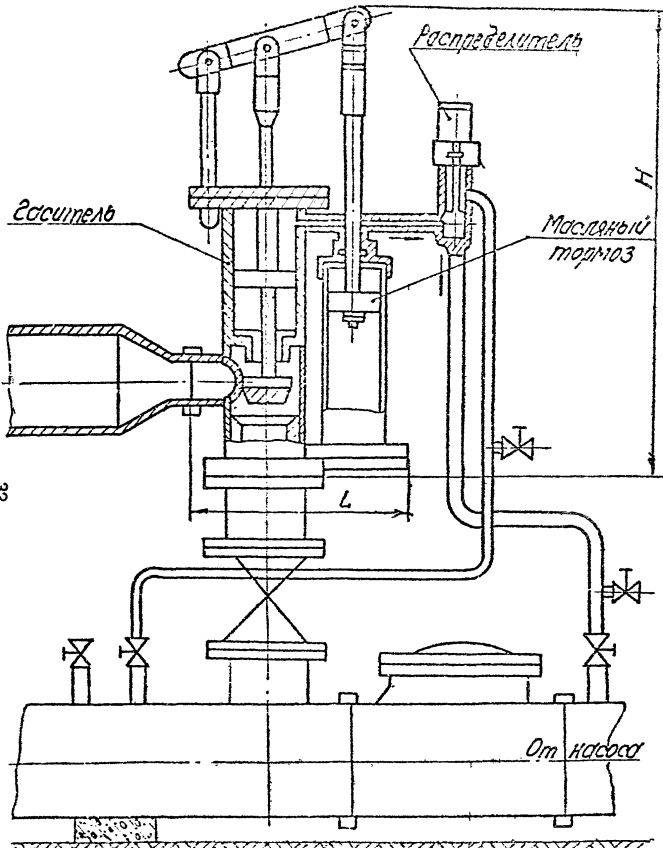

Рис.20

Гаситель гидравлических ударов автоматический

Гаситель гидравлических ударов автоматический /рис.21/ предназначен для гашения ударов в водоводах насосных станций при внезапной остановке центробежных насосов. Устанавливается на водоводе за обратным клапаном по ходу воды и защищает весь водовод и насосную станцию от гидравлических ударов.

Основные параметры и размеры гасителя должны соответствовать указанным в таблице.

Обозначение	Условный проход, мм	Рабочее давление, МПа /кгс/см^2/	Габаритные размеры, мм		Масса, кг, не более
			высота H	ширина B	
ГУ 200	200	2,5 /25/	1370	725	343,0

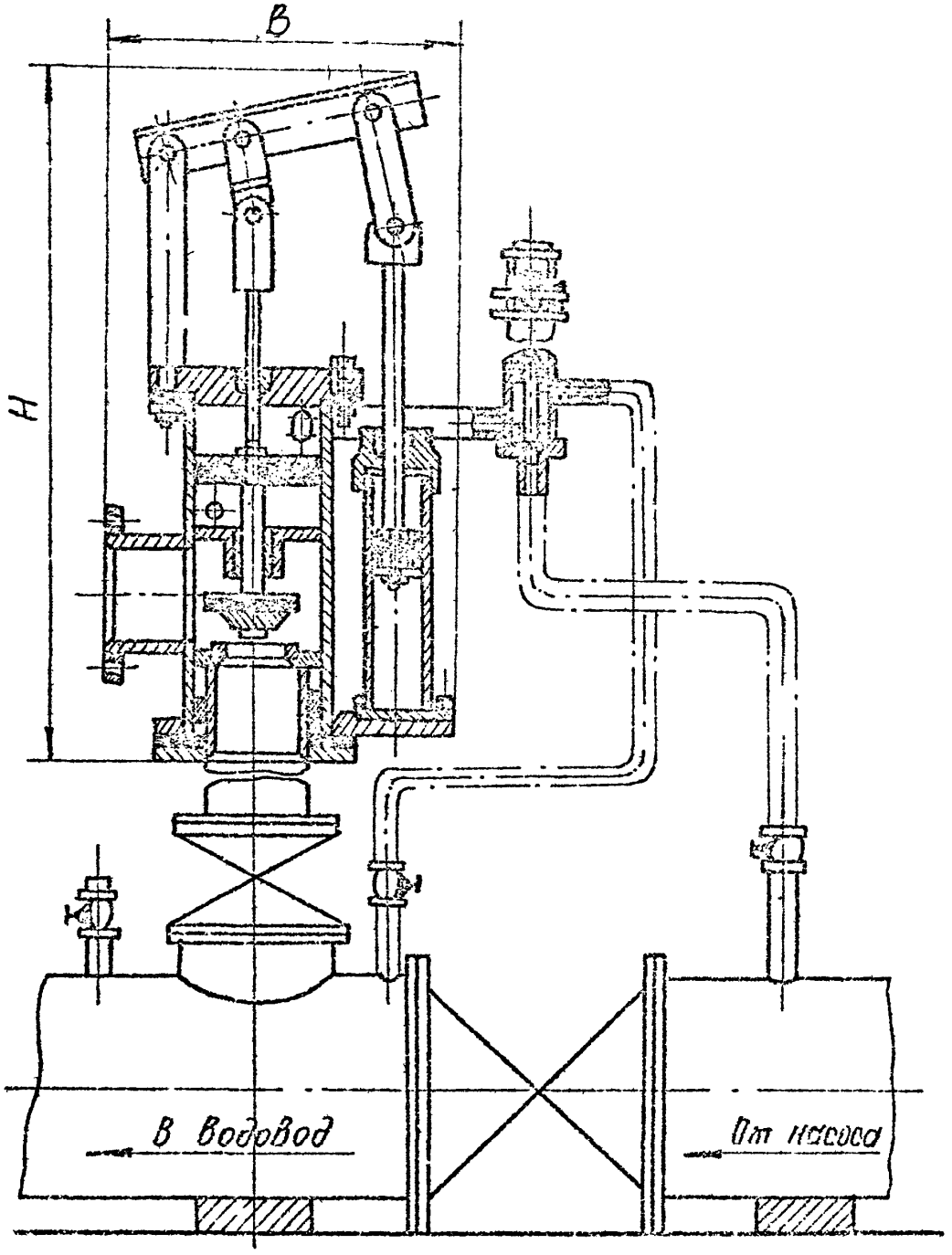

Рис. 21

Грязевики для хлора

Грязевики для хлора предназначены для очистки хлора, выходящего из испарителей на очистных сооружениях водопровода и канализации.

Общие виды грязевиков приведены на рис. 22, 23.

Основные параметры и размеры грязевиков должны соответствовать указанным в таблице.

Обозначение	Давление условное МПа, /кгс/см^2/	Давление пробное МПа /кгс/см^2/	Диаметр Ду, мм	Габаритные размеры, мм: длина L	ширина B	высота H	Масса, кг, не более	№ рисунка
МК 653	I,6 /I6/	2,0 /20/	I0	540	498	I050	87,4I	22
МК 646	I,6 /I6/	2,0 /20/	25	540	498	I906	I28,0	28

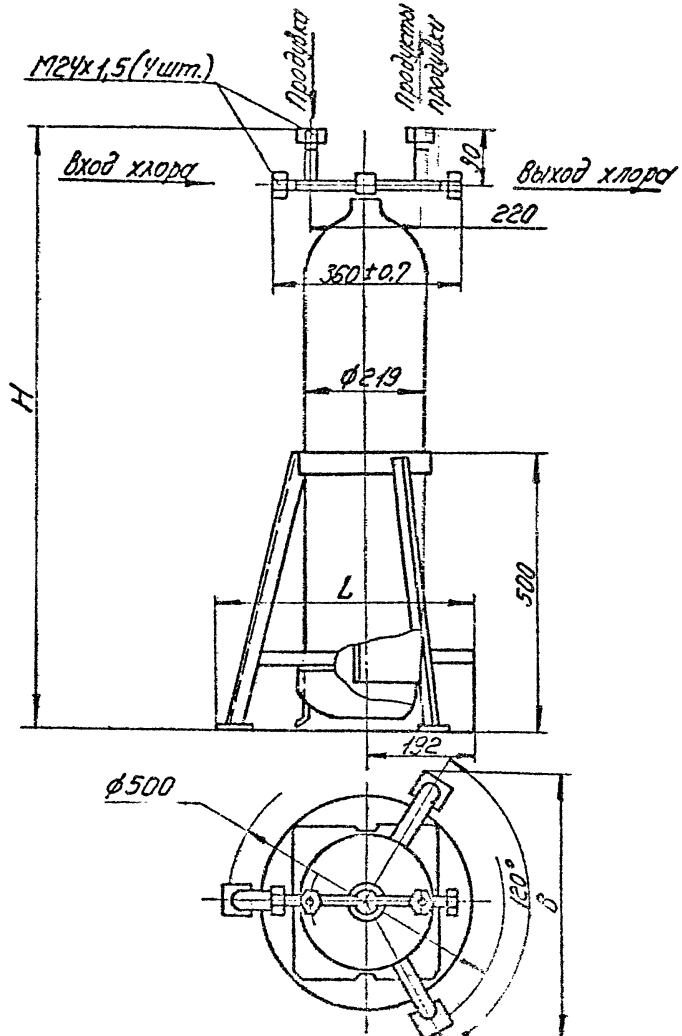
М24х1,5(4шт.)
Продувка
Продукты продувки
Вход хлора
Выход хлора
90
220
360±0,7
ф219
H
L
500
192
ф500
120°
δ

Рис.22

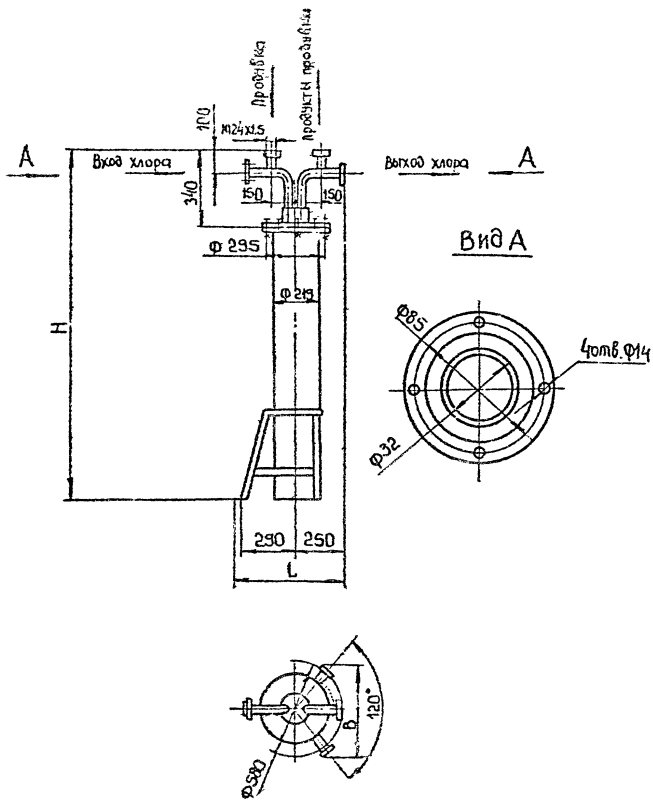
Пробивка
Пробивка продувочная
100
М24х1,5
А
Вход хлора
Выход хлора
А
340
150
150
Ф 295
Ф 245
Н
Вид А
Ф85
4отв.Ф14
Ф32
290
290
L
120°
В
Ф580

Рис.23

Гидропульт

Гидропульт /рис.24/ применяется на водопроводных станциях обезжелезивания воды подземных источников. Служит для управления гидропроводом задвижек фильтров.

Основные параметры и размеры гидропульта должны соответствовать указанным в таблице.

Обозначение	Габаритные размеры, мм			Масса, кг, не более
	длина L	ширина B	высота H	
ОН 265	I300	350	845	I45,0

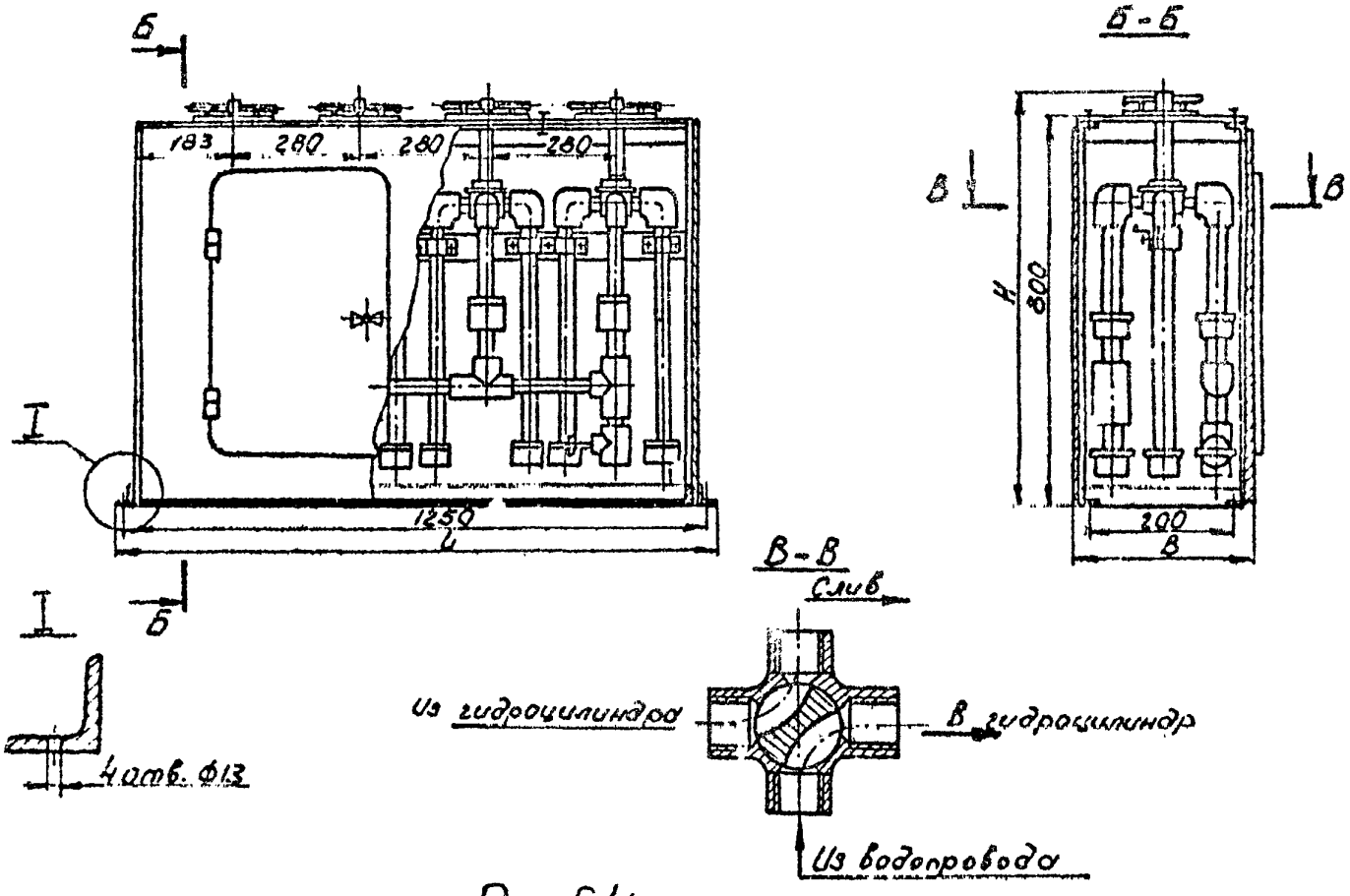
Б
183
280
280
280
I
1250
L
Б
I
4 отв. Ф13
Б-Б
В
В
H
800
200
B
В-В
Слив
Из гидроцилиндра
В гидроцилиндр
Из водопровода

Рис.24

Гидравлический классификатор

Гидроклассификатор /рис.25/ предназначен для разделения фракции песка в песколовках.

Основные параметры и размеры гидроклассификатора должны соответствовать указанным в таблице.

Обозначение	Номинальная производительность по исходному песку, $м^3/ч$	Давление воды перед водоструйными насосами, МПа /кгс/$см^2$/	Суммарный расход воды, $м^3/ч$	Габаритные размеры, мм			Масса, кг, не более
				длина L	ширина B	высота H	
МК 412	5	0,6 /6/	300	4350	1750	3900	1920,0

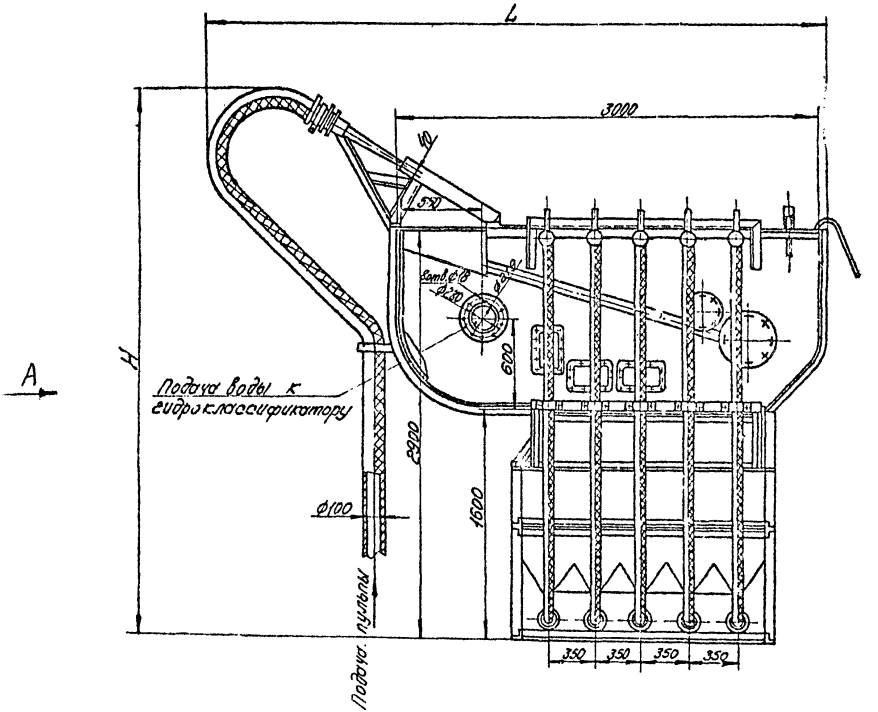
L
3000
H
A
Подача воды к гидроклассификатору
Ø100
Подача пульпы
2900
1600
600
350
350
350
350

Рис. 25

Вид А

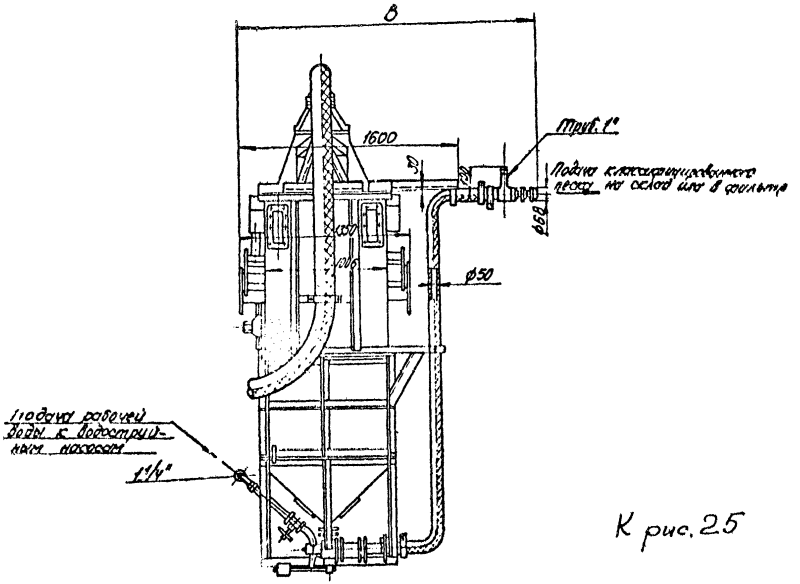

В
1600
Труб. 1"
Подача классифицированного песка на склад или в фильтре
ø68
ø50
1350
1006
Подача рабочей воды к водоструйным насосам
1 1/4"

К рис. 25

Дозаторы известкового молока

Дозаторы известкового молока предназначены для непрерывной подачи постоянного количества известкового молока на регулятор-смеситель осадка с реагентом.

Общие виды дозаторов приведены на рис. 26, 27.

Основные параметры и размеры дозаторов должны соответствовать указанным в таблице.

Обозначение	Пропускная способность /полезная/, $м^3/ч$	Количество подаваемого к дозатору раствора, $м^3/ч$	Габаритные размеры, мм			Масса, кг, не более	№ рисунка
			длина L	ширина B	высота H		
МК 865	2	4,4	685	552	1573	70,0	26
ОН 523	3	6	1090	600	965	90,0	27

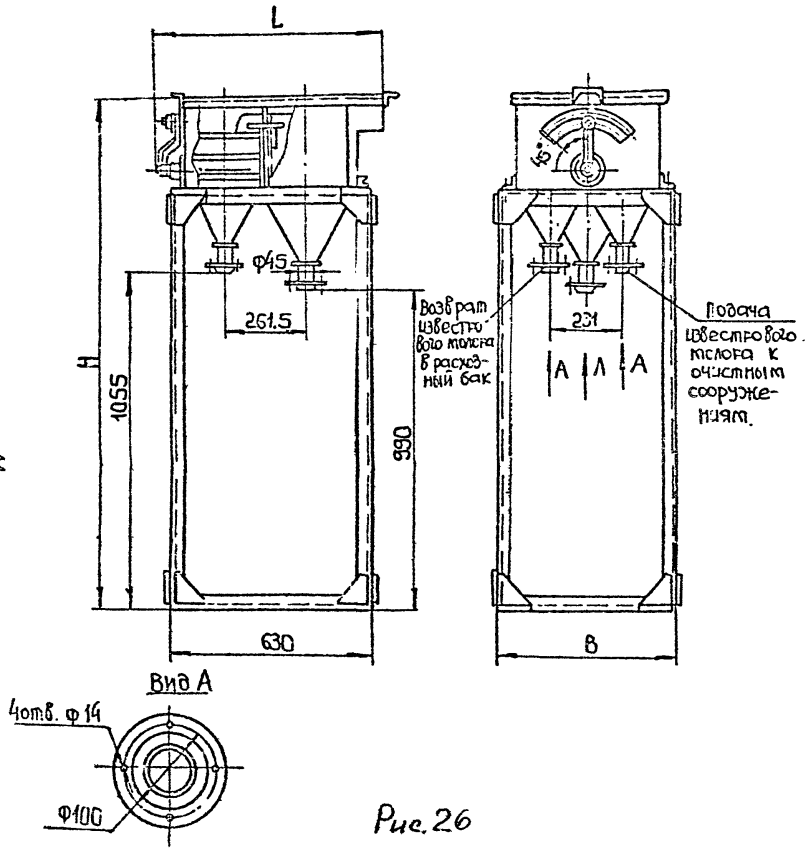
L
H
1055
Ф45
261.5
990
630
Возврат известкового молока в расходный бак
45°
231
А
Л
А
Подача известкового молока к очистным сооружениям.
В
Вид А
4отв. ф 14
Ф100

Рис. 26

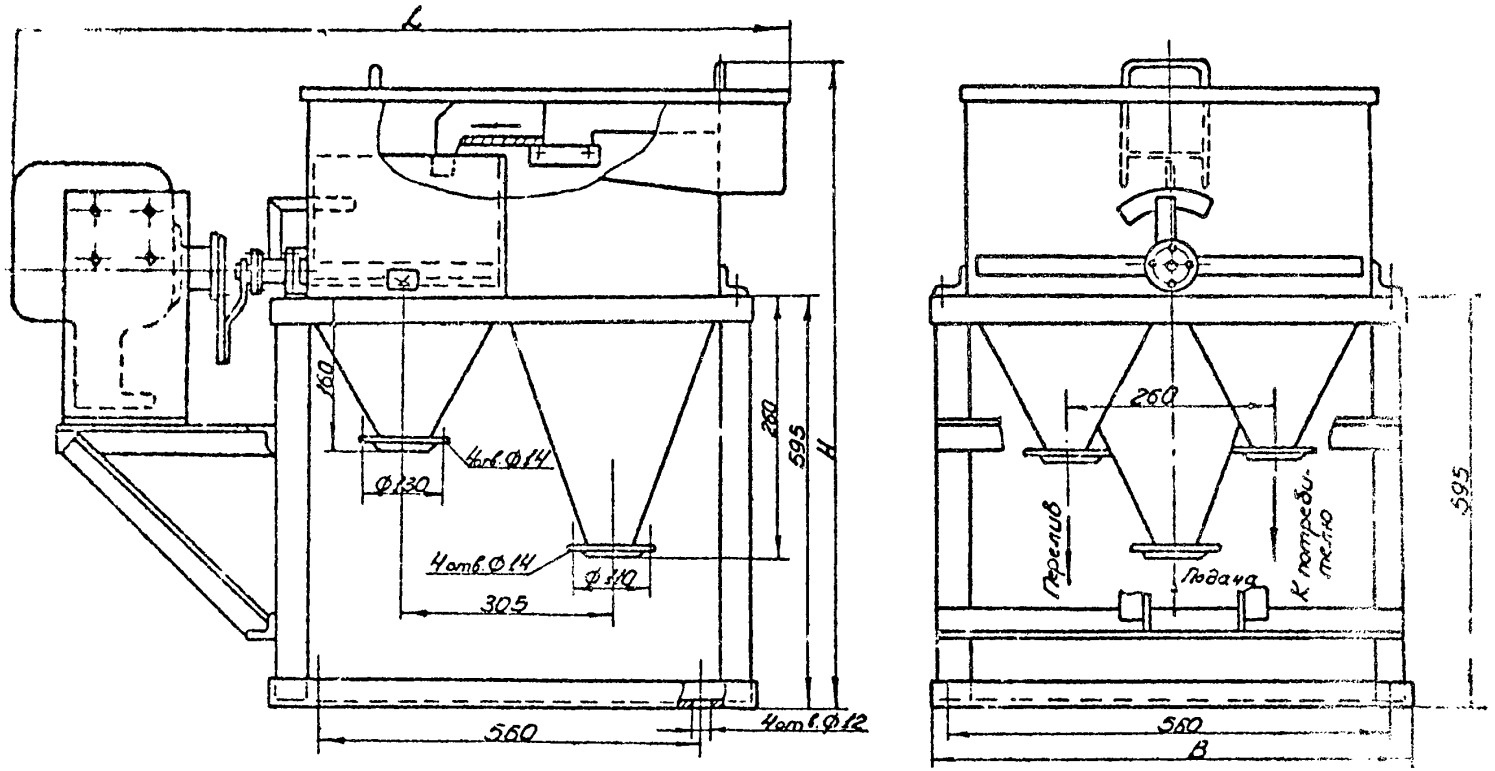
L
H
160
4отв.Ø14
Ø230
4отв.Ø14
Ø310
305
280
595
560
4отв.Ø12
260
595
Перелив
Подача
К потреби-телю
560
B

Рис.27

Затворы гидравлические

Затворы гидравлические предназначены для отключения газгольдера от межцеховых газопроводов, применяемых на очистных и деаэрационно-подпитывающих установках.

Общие виды затворов гидравлических приведены на рис. 28-36.

Основные параметры и размеры затворов должны соответствовать указанным в таблице.

Обозначение	Тип	Рабочее давление, МПа /кгс/см^2/	Объем, м^3	Габаритные размеры, мм: наружный диаметр корпуса Д	высота Н	ширина В	Масса, кг, не более	№ рисунка
ОН 033	Г36-89	0,004/0,04/	0,0007	89	306	520	5,2	28
МК 848	Г35-325	0,03 /0,3/	0,05	325	582	600	76,0	33
МК 840	Г38-377	0,005/0,05/	0,085	377	1350	750	152,0	29
МК 848-01	Г35-530	0,03 /0,3/	0,12	530	784	800	182,0	33
МК 779	Г33-530	0,05 /0,5/	0,15	530	1800	540	166,0	30
МК 848-02	Г35-630	0,03 /0,3/	0,19	630	1045	1000	286,0	33
МК 841	Г37-530	0,004/0,04/	0,205	530	1800	1130	336,0	31
МК 781	Г32-610	0,07 /0,7/	0,25	610	4710	610	403,0	32
МК 782	Г34-530	0,15 /1,5/	0,25	530	3084	320	247,0	35
МК 848-03	Г35-720	0,03 /0,3/	0,26	720	1186	1100	372,0	33

Продолжение таблицы

Обозначение	Тип	Рабочее давление, МПа /кгс/см^2/	Объем, м^3	Габаритные размеры, мм: наружный диаметр корпуса Д	высота Н	ширина В	Масса, кг, не более	№ рисунка
МК 778	ГЗ2-7I2	0,07 /0,7/	0,35	7I2	4800	889	3I5,0	34
МК 848-04	ГЗ5-920	0,03 /0,3/	0,43	920	I448	I300	607,0	33
МК 84I	ГЗ7-720	0,004/0,04/	0,462	720	2025	I440	505,0	33
МК 848-05	ГЗ5-I020	0,03 /0,3/	0,57	I020	I590	I500	728,0	33
МК 848-06	ГЗ5-I220	0,03 /0,3/	0,8I	I220	I790	I700	I0I2,0	33
МК 780	ГЗI-820	0,02 / 0,2/	0,85	820	I900	I060	580,0	36
МК 848-07	ГЗ5-I420	0,03 /0,3/	I,I4	I420	2000	2000	I507,0	33
МК 848-08	ГЗ5а-I420	0,03 /0,3/	I,46	I420	2200	2000	I6I4,0	33
МК 848-09	ГЗ5-I620	0,03 /0,3/	I,77	I620	2600	2300	2I65,0	33

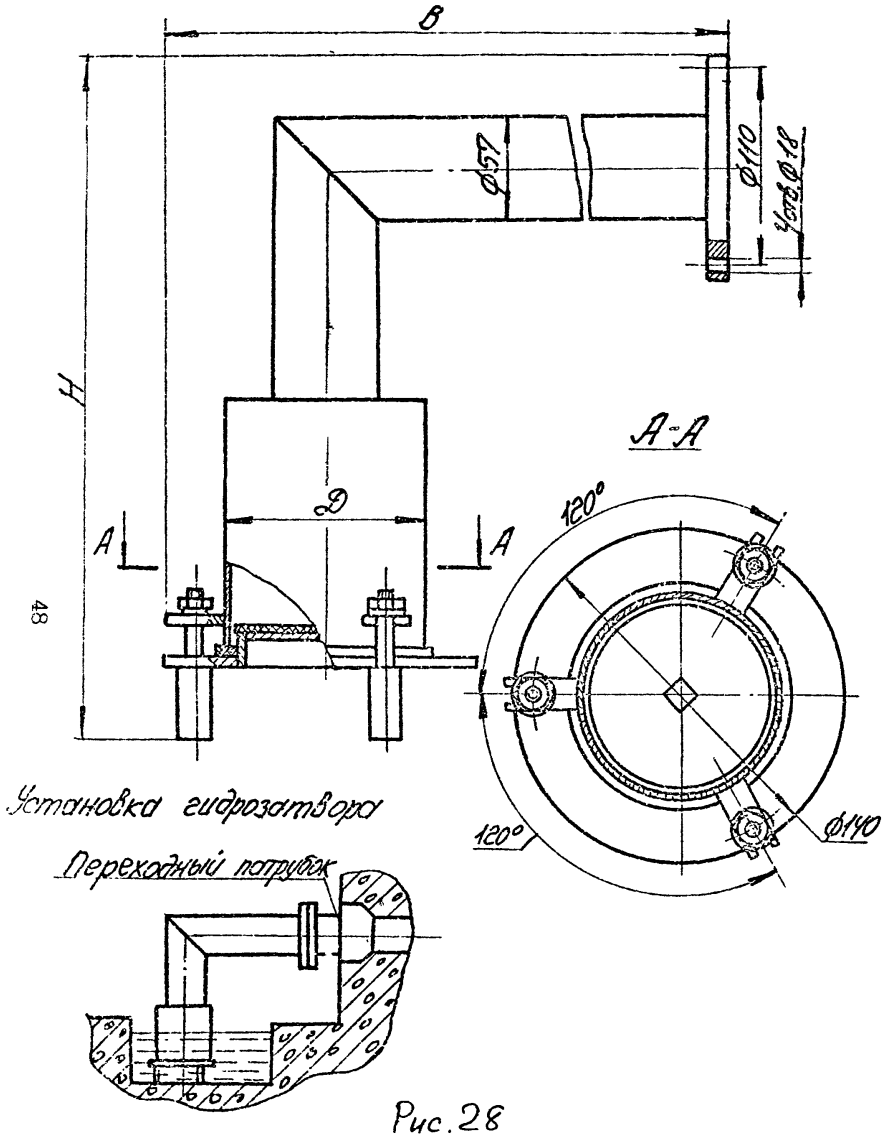
B
H
D
A
A
A-A
120°
120°
Ф57
Ф110
Ф140
Установка гидрозатвора
Переходный патрубок

Рис. 28

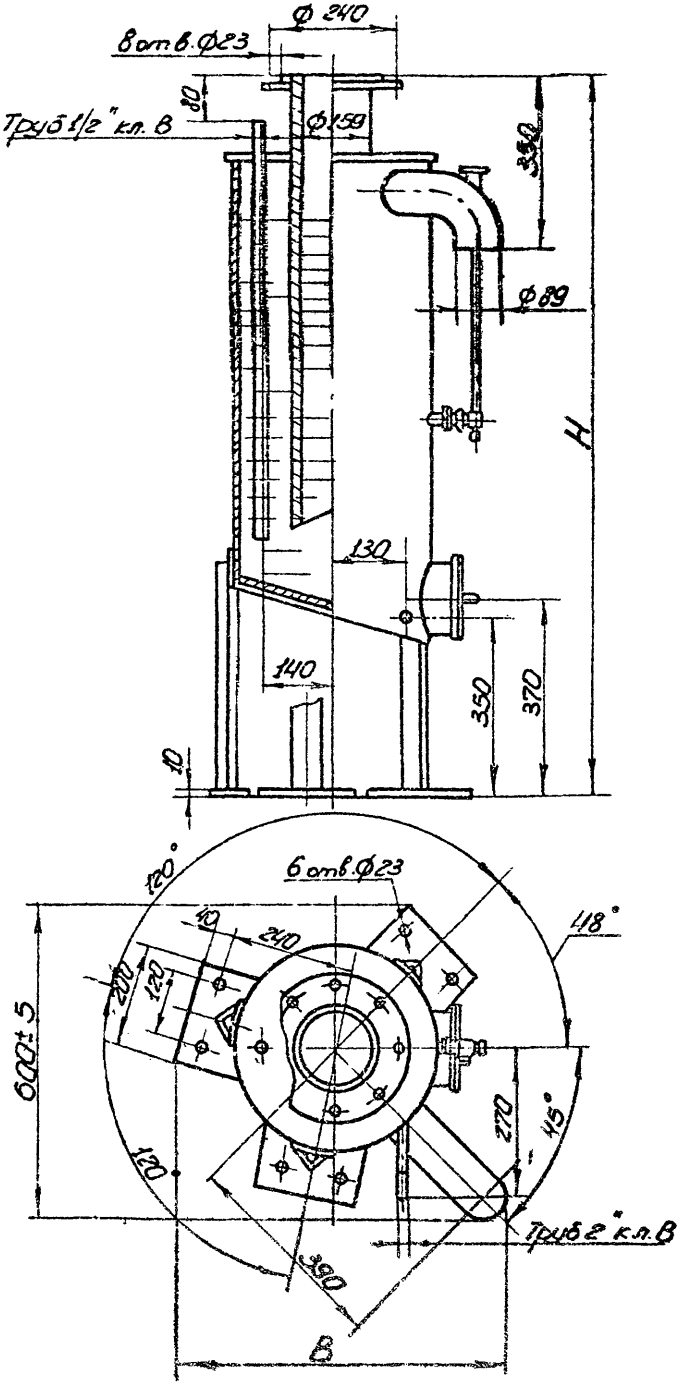
Ф 240
8 отв. Ф23
Труб 1/2" кл. В
Ф159
350
Ф89
H
130
140
350
370
10
120°
6 отв. Ф23
118°
10
240
200
120
600±5
270
45°
120
390
Труб 2" кл. В
B

Рис. 29

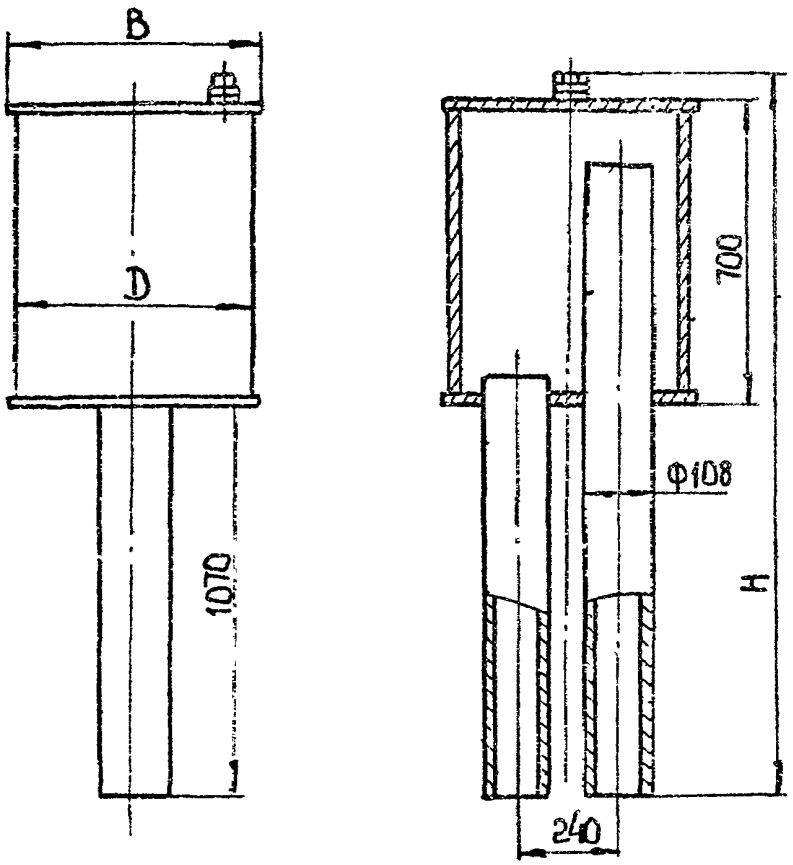

Рис. 30

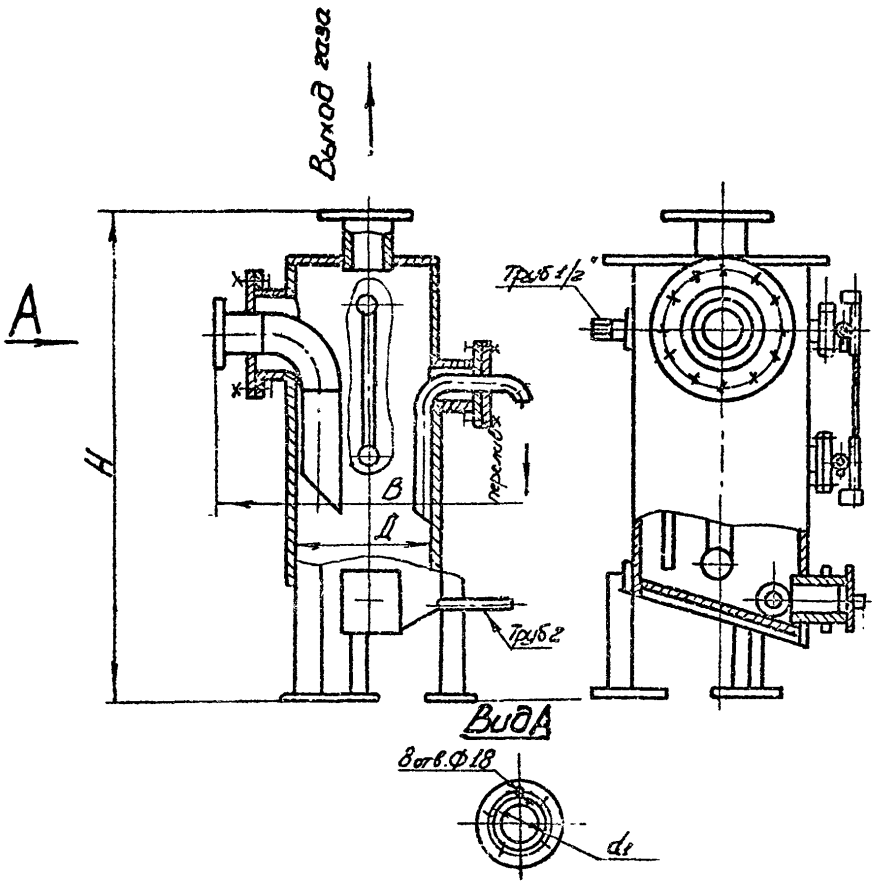

Рис. 31

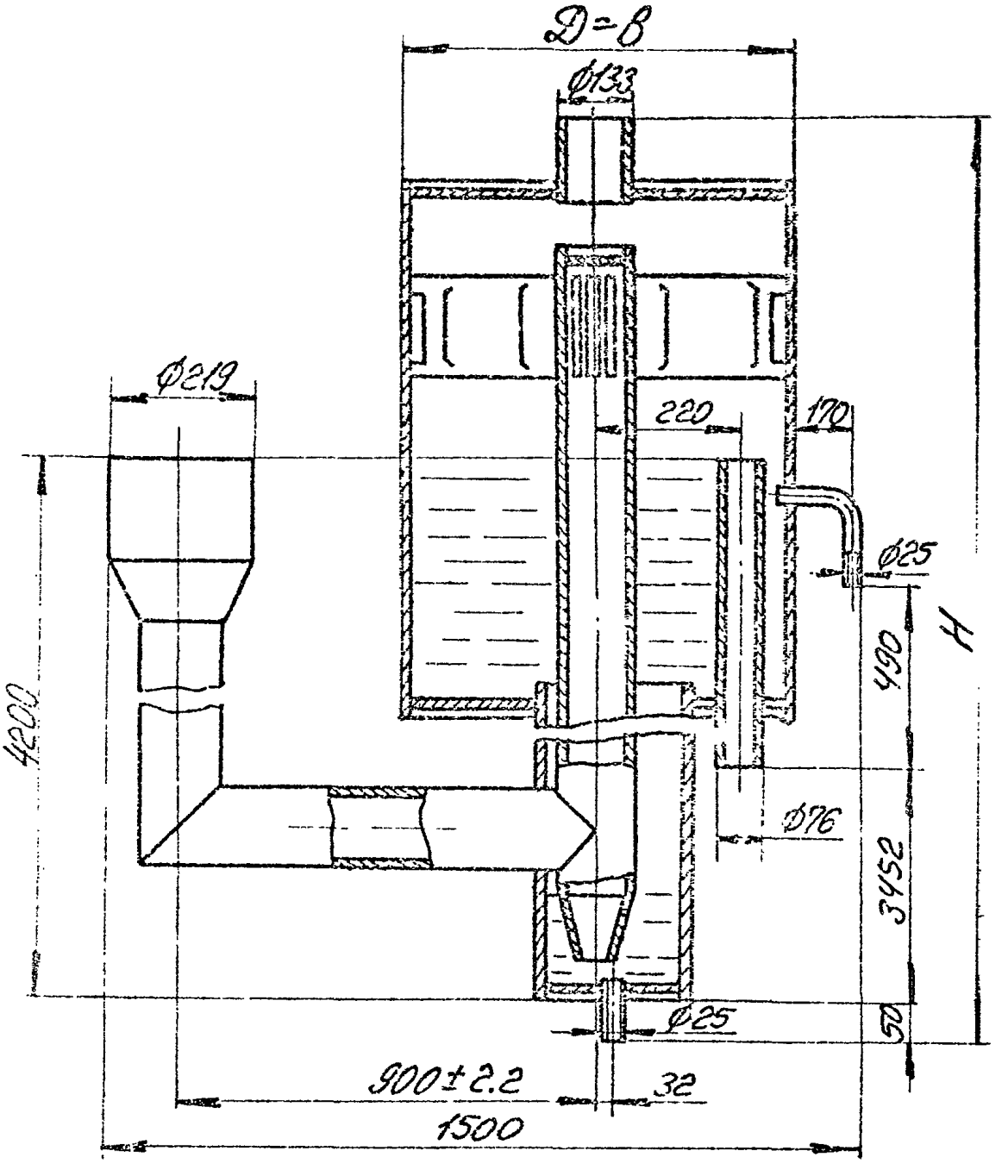
D=B
Ø133
Ø219
220
170
Ø25
4200
490
H
Ø76
3452
50
Ø25
900±2.2
32
1500

Гис. 52

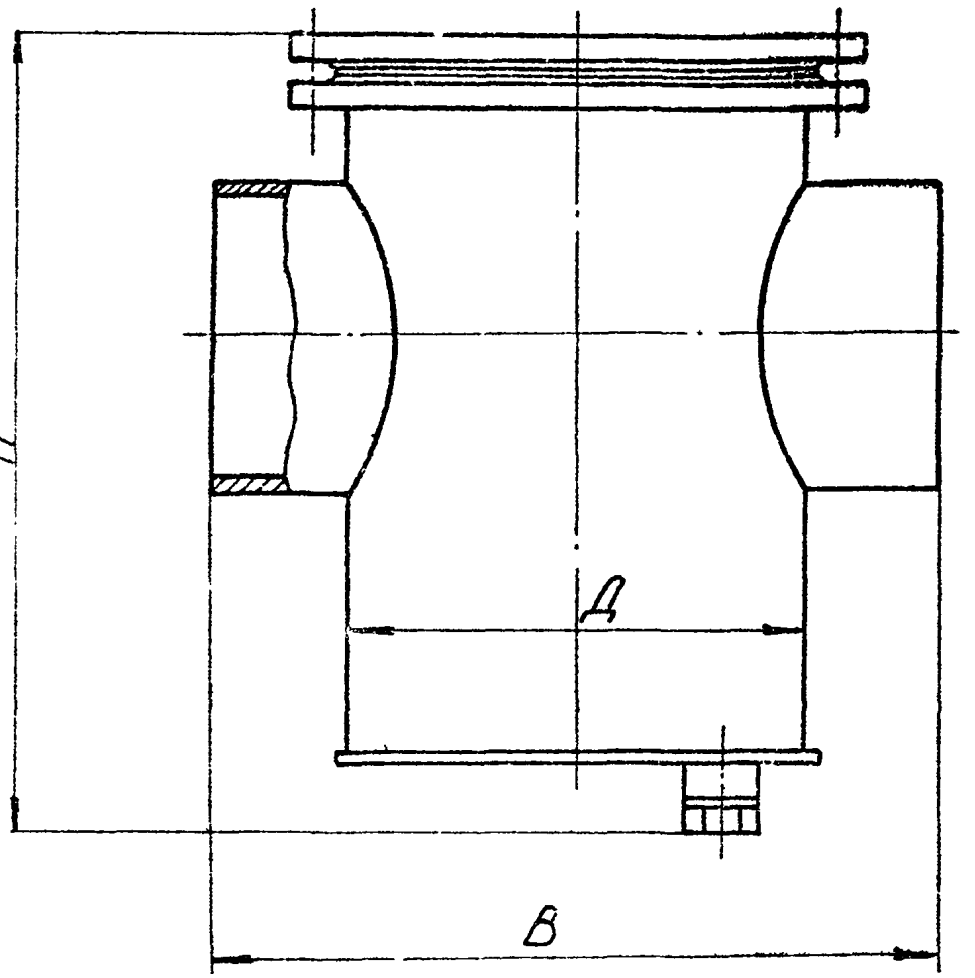

Рис. 33

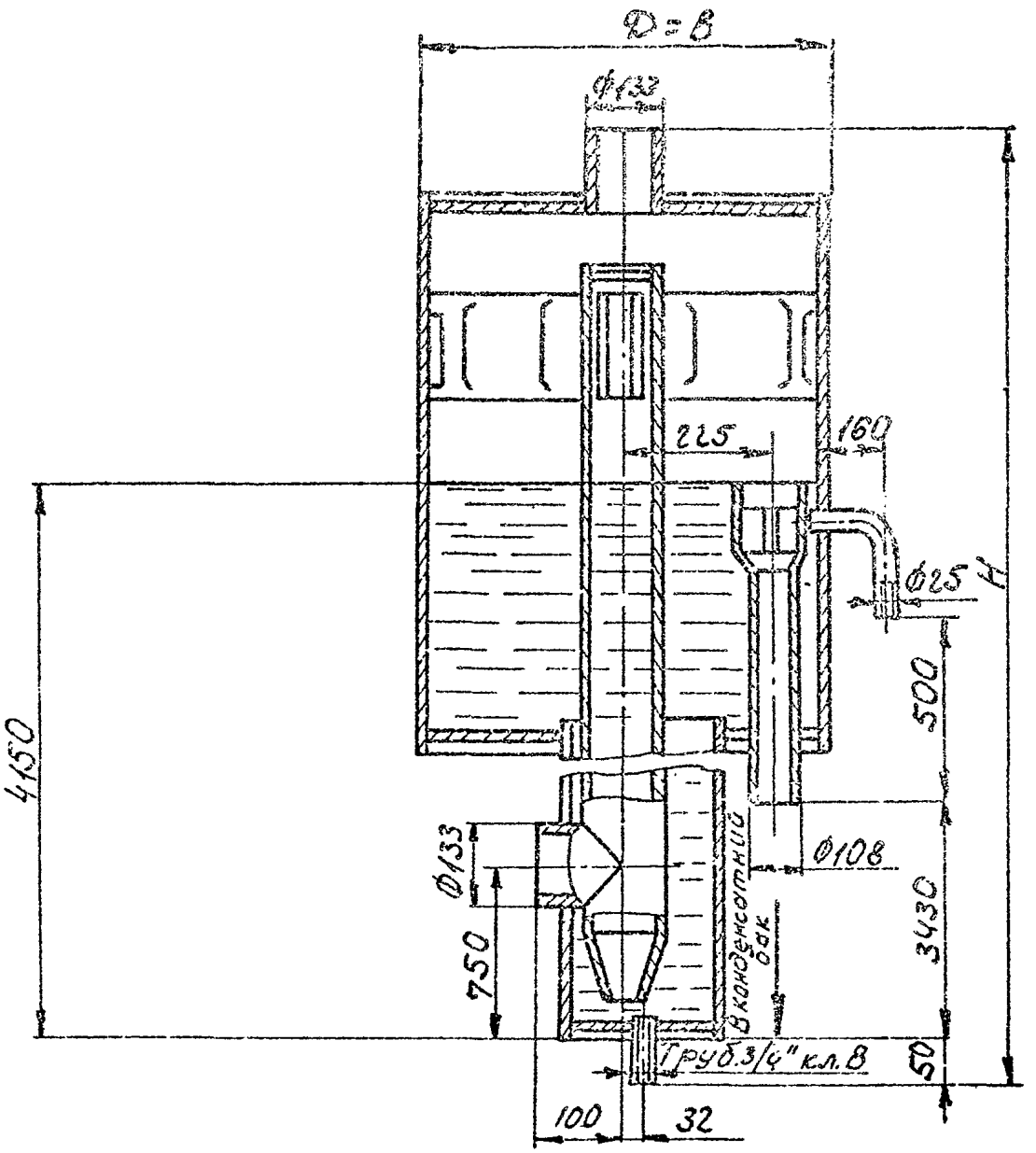
D = 8
ф133
225
160
ф25
H
4150
500
ф133
750
ф108
3430
В конденсатный бак
Труб. 3/4" кл. 8
50
100
32

Рис. 34

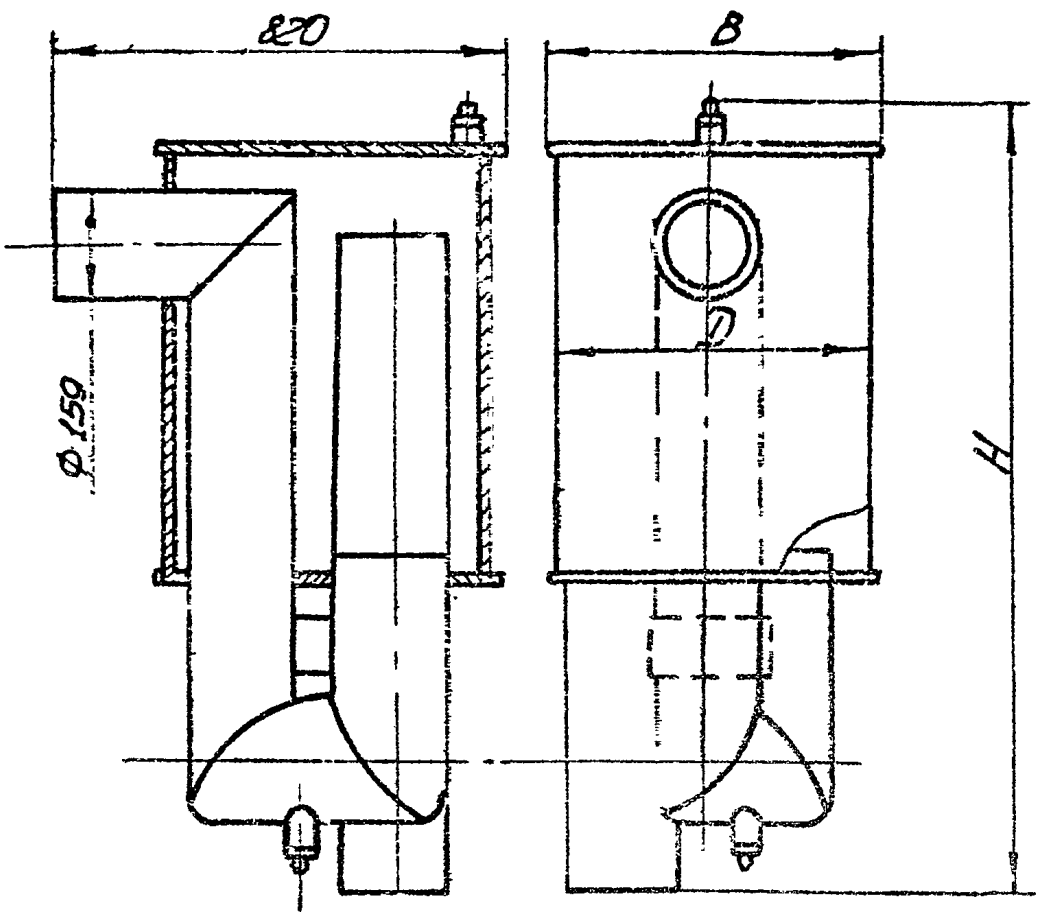

Рис. 35

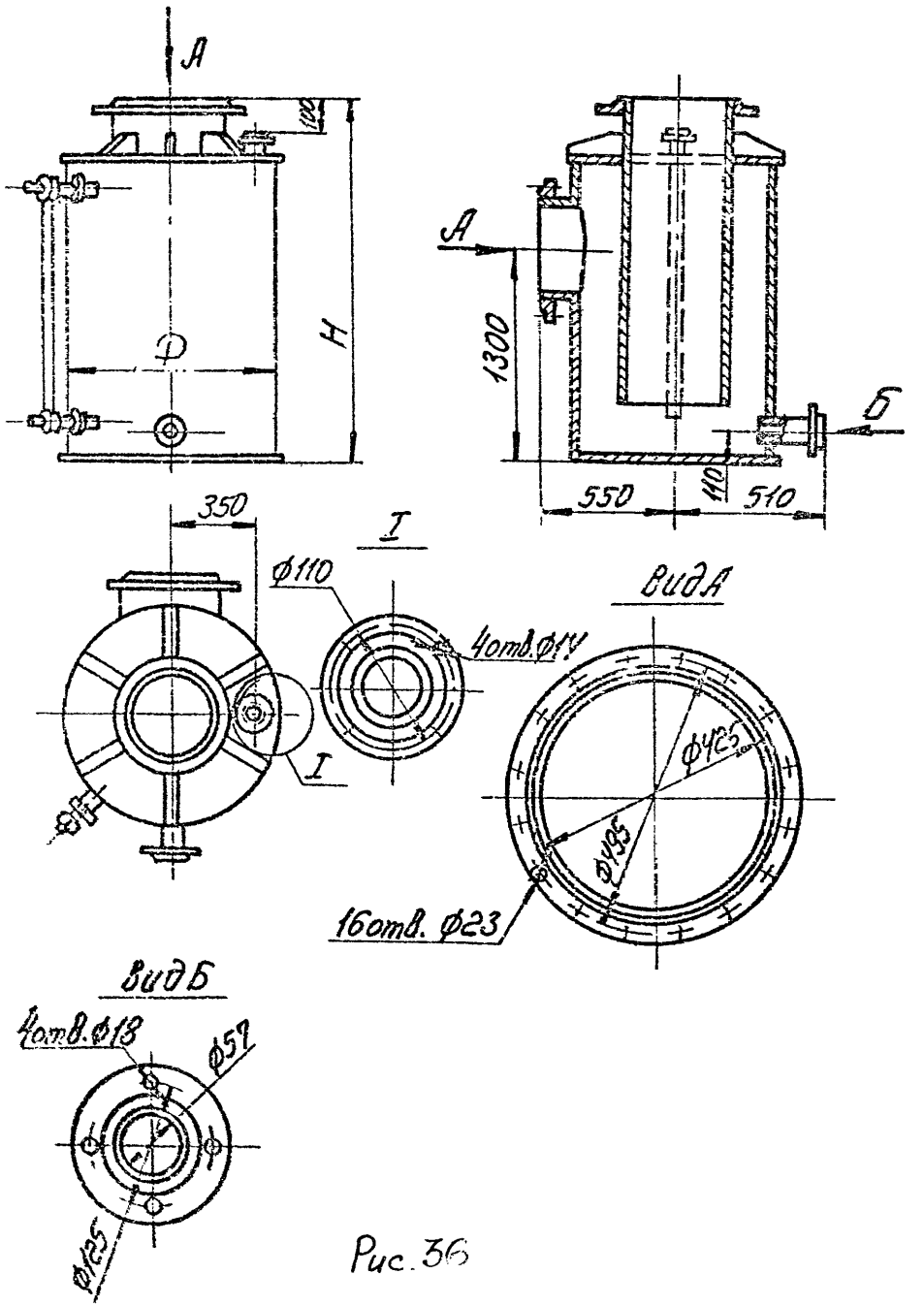
А
Н
Д
А
1300
Б
550
110
510
350
I
ф110
4отв.ф14
I
Вид А
ф425
ф435
16отв. ф23
Вид Б
4отв.ф18
ф57
ф125

Рис. 36

Захваты

Захваты /рис. 37/ предназначены для захвата баллонов с хлором.

Основные параметры и размеры захвата должны соответствовать указанным в таблице.

Обозначение	Габаритные размеры, мм			Масса, кг, не более
	длина L	ширина В	диаметр Д	
МК 749	290	380	218	4,3

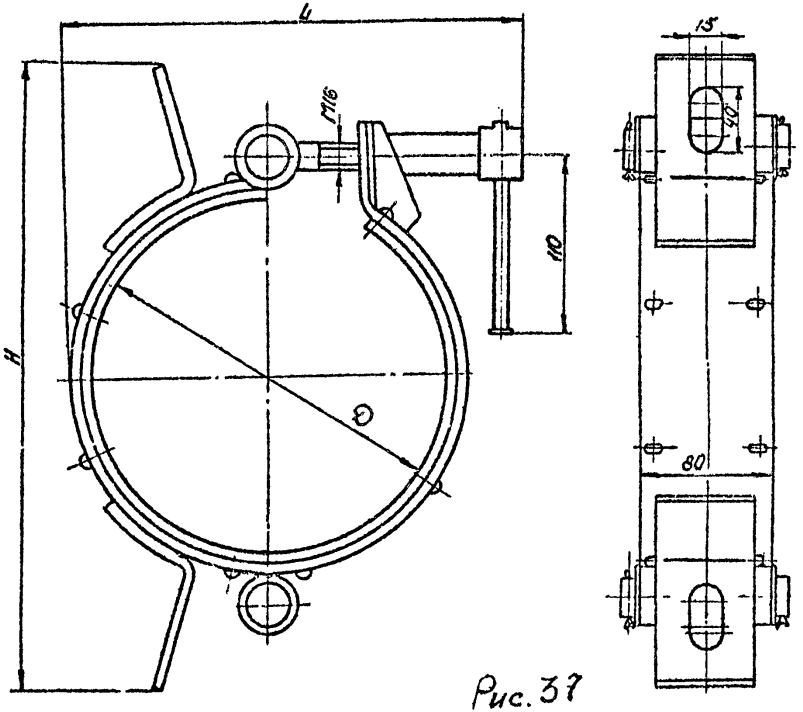

Рис. 37

Испарители хлора

Испарители хлора предназначены для превращения жидкого хлора в газообразный в комплексе с установкой для хлорирования воды на водопроводных станциях.

Общие виды испарителей хлора приведены на рис. 38-41.

Основные параметры и размеры испарителей для хлора должны соответствовать указанным в таблице.

Обозначение	Тип	Производительность, кг/ч	Объем, м³	Рабочее давление, МПа (кгс/см²)		Среда		Теплообменная поверхность змеевика, м²	Размеры, мм			Масса, кг, не более	№ рисунка
				аппарата	змеевика	аппарата	змеевика		длина L	Высота H	Диаметр D		
ОН 567	ИХ-25	25	0,59	0,04/0,4/				2,83	1015	1700	800	460,0	38
МК 856	ИХ-30	30	0,24	0,1/1,0/	1,6 /16/	вода	хлор	0,8	600	1275	400	70,5	39
МК 857	ИХ-50	50	0,26	0,1/1,0/				1,5	800	1283	600	190,0	40
МК 759	ИХ-100	100	1,98	0,04/0,4/				11,2	1615	1800	1420	1200,0	41

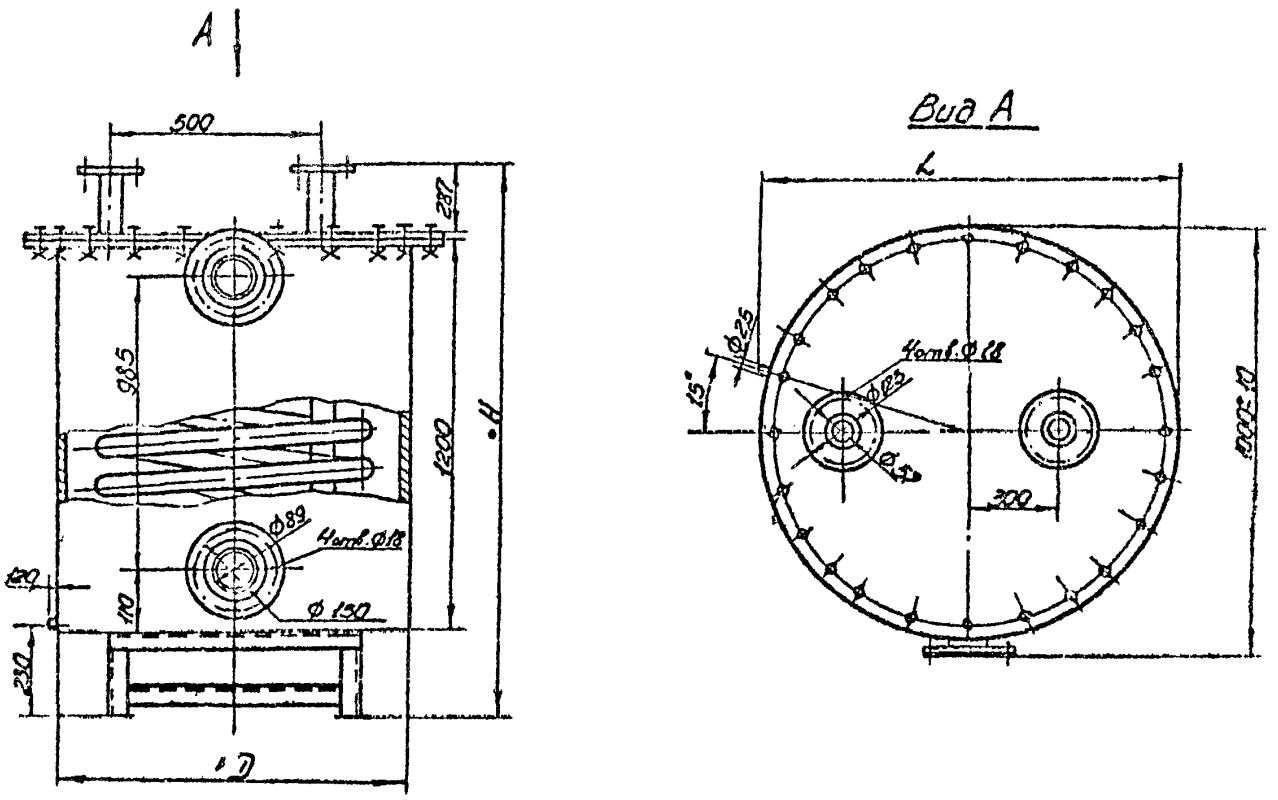
A
500
287
985
1200
H
Ф89
4отв.Ф18
Ф150
120
110
230
D
Вид А
L
Ф25
15°
4отв.Ф18
Ф125
Ф59
300
1000±10

Рис. 38

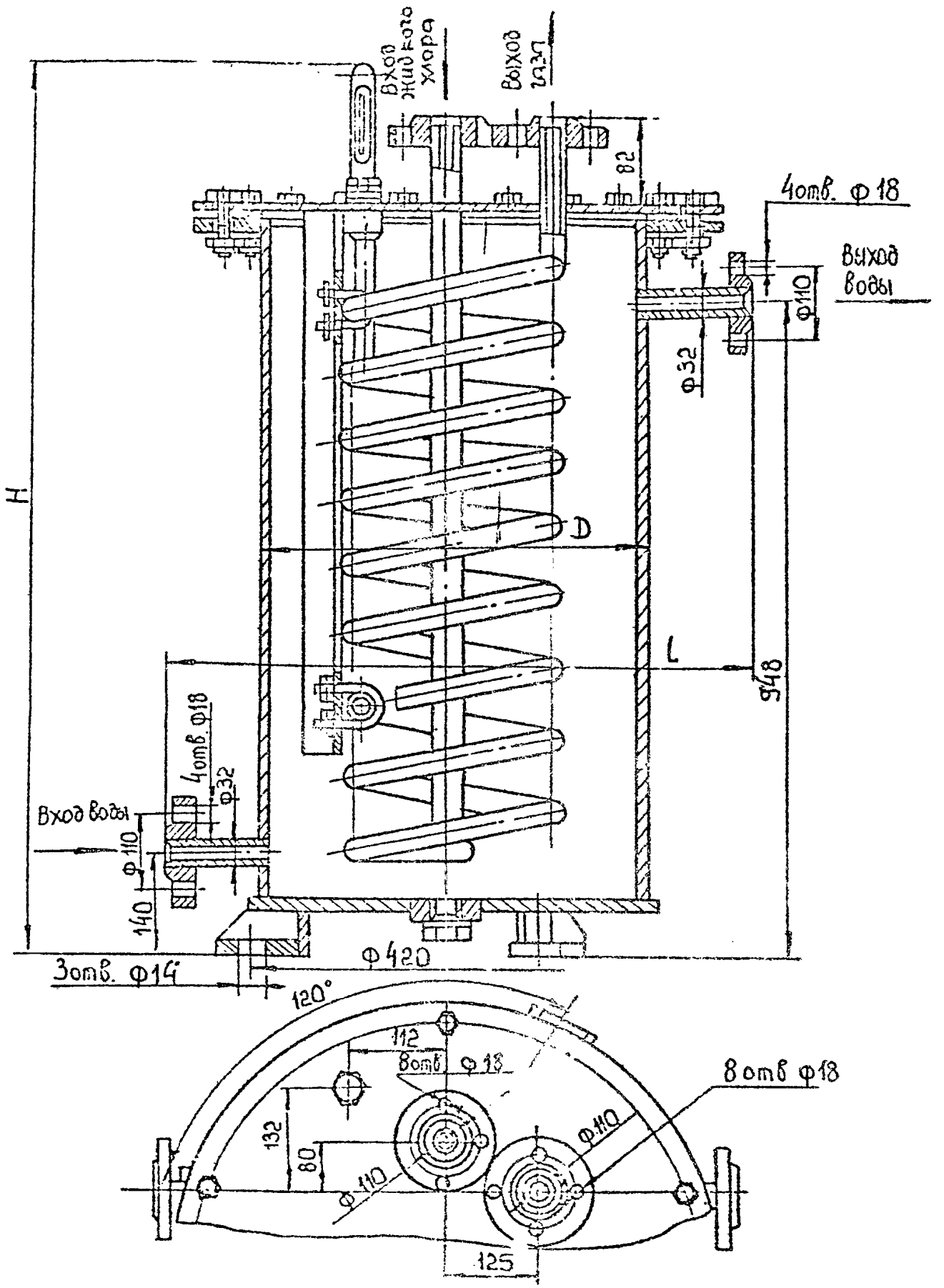
Вход жидкого хлора
Выход газа
82
4отв. Ф18
Выход воды
Ф110
Ф32
H
D
L
948
Вход воды
4отв Ф18
Ф32
Ф110
140
Ф420
3отв. Ф14
120°
112
8отв Ф18
8отв Ф18
132
80
Ф110
Ф110
125

Рис. 39

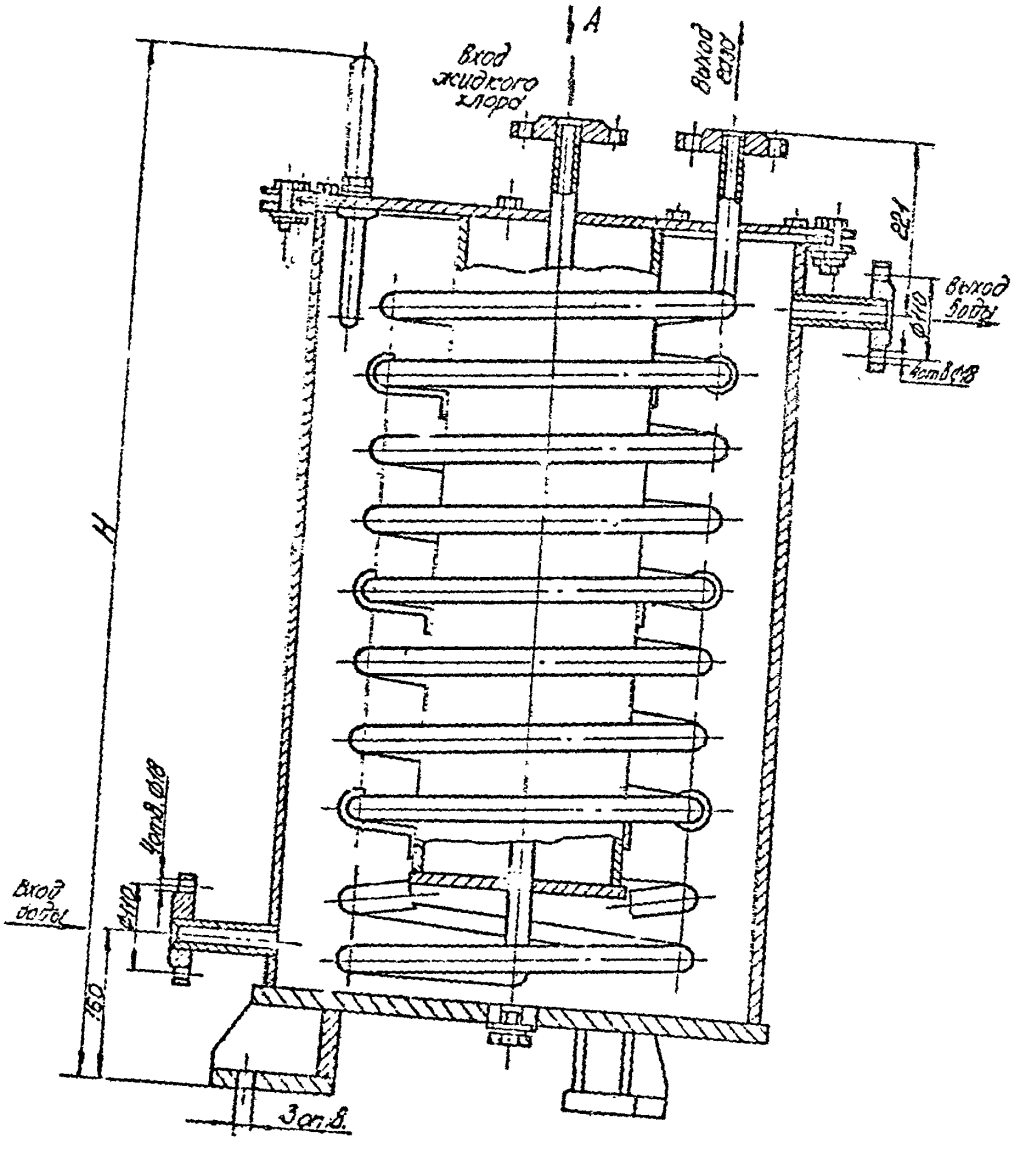

Рис. 40

Вид А

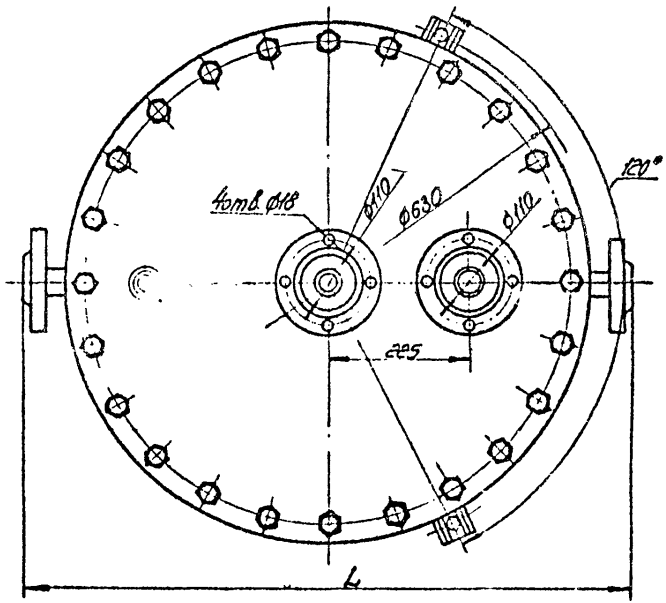

К рис. 40

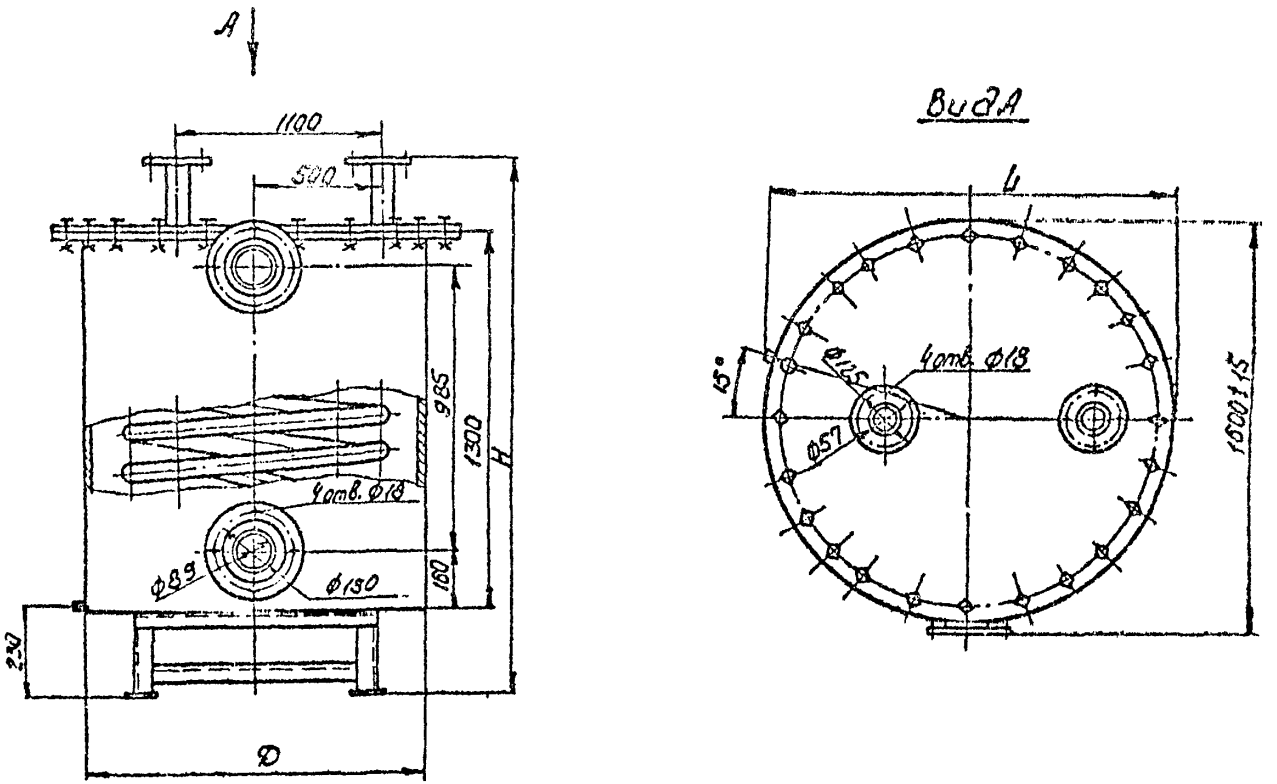
A
1100
500
985
1300
H
4отв. ф18
ф89
ф130
160
230
D
Вид А
4
5°
ф125
4отв. ф18
ф57
1500±15

Рис. 41

Испарители аммиака

Испарители аммиака /рис. 42/ предназначены для превращения жидкого аммиака в газ.

Основные параметры и размеры испарителя аммиака должны соответствовать указанным в таблице.

Обозначение	Габаритные размеры, мм			Масса, кг, не более
	длина L	ширина B	высота H	
ОН I96	2460	I626	I245	I000,0 /вместе с баллоном/

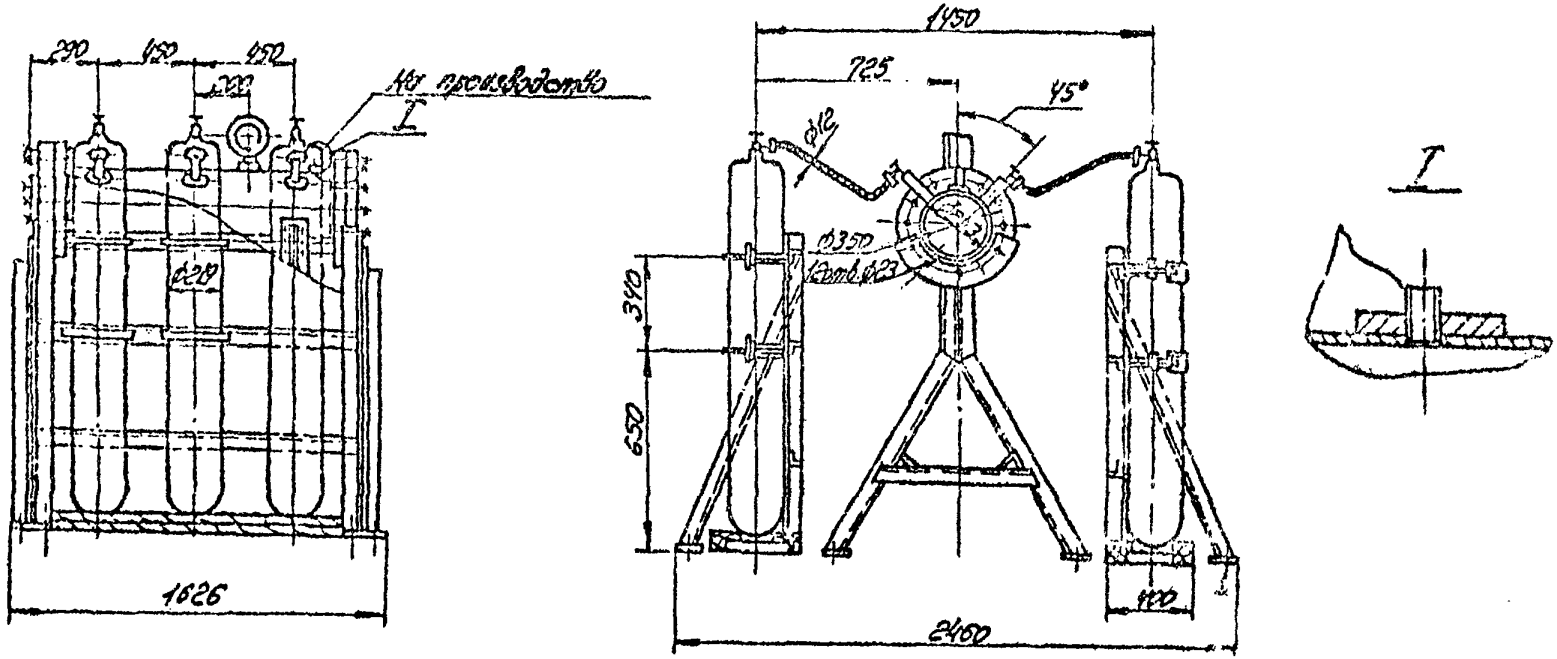

Рис. 42

План расположения фундаментных болтов

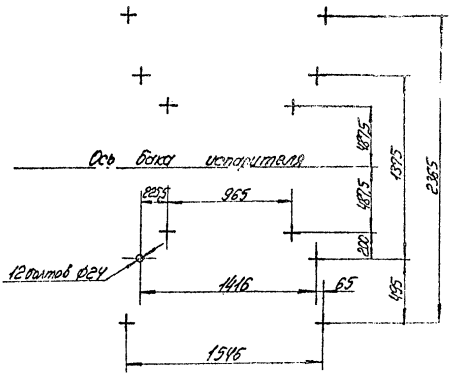

К рис. 42

Колпаки вентиляционные

Колпаки вентиляционные /рис. 48/ предназначены для спецвентиляции резервуаров чистой воды.

Основные параметры и размеры колпака вентиляционного должны соответствовать указанным в таблице.

Обозначение	Условный проход Ду, мм	Диаметр присоединительный Д, мм	Габаритные размеры, мм		Масса, кг не более
			высота Н	диаметр Д	
ОН 504	200	280	1155	590	125,0
ОН 504-01	300	395	1155	690	175,0

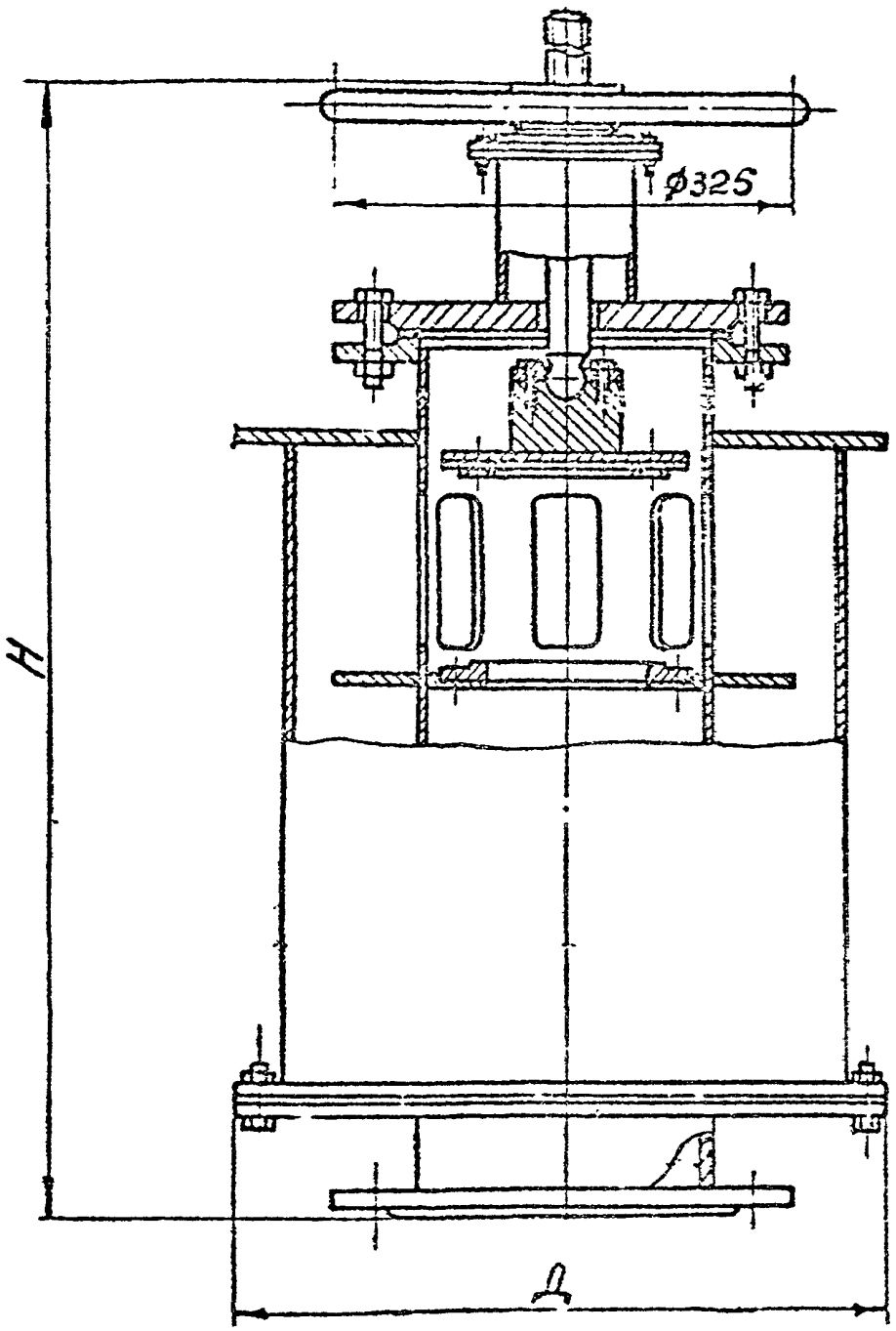

Рис. 43

Колпаки воздушные

Колпаки воздушные /рис. 44/ предназначены для выравнивания резких колебаний давления и устанавливаются в котельных в системе водоподготовки.

Основные параметры и размеры колпаков должны соответствовать указанным в таблице.

Обозначение	Вместимость, л	Условный проход Ду, мм	Диаметр корпуса, мм				Габаритные размеры, мм			Масса, кг, не более
			Д	$Д_I$	d_I	d	длина L	ширина B	высота H	
ОН 675	3,6	8	I2I	I3,5	I/4	40	I82	I98	I070	8,9
-0I	I4,8	I0	203	I7	3/8	50	264	278	I200	I6,2
-02	27	25	273	33,5	I	50	334	348	I200	22,5
-03	32,6	32	299	42,3	I I/4	50	360	374	I200	25,9
-04	54,5	32	35I	42,3	I I/4	50	4I0	426	I300	33,8
-05	I03	40	480	48.	I I/2	60	540	554	I300	56,5

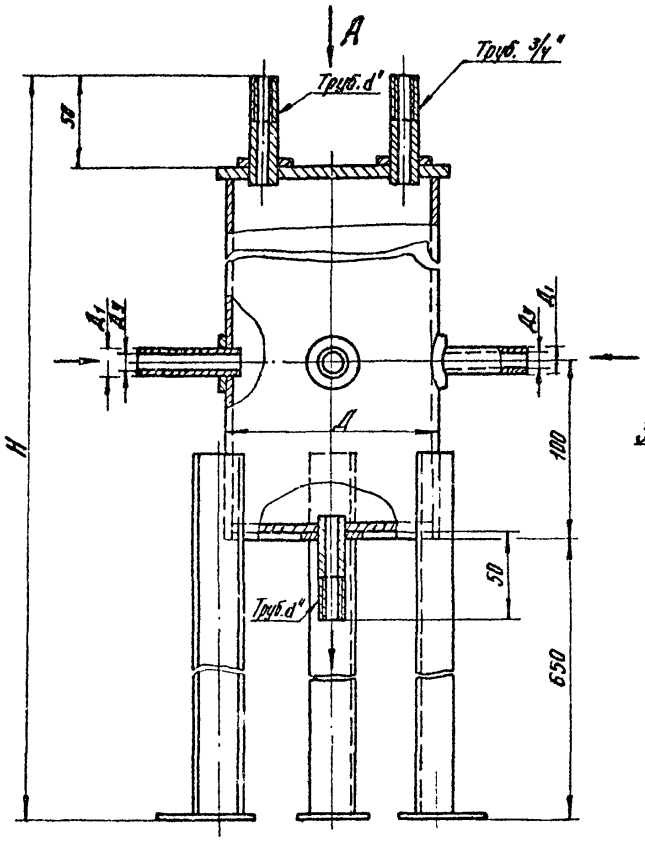

Вид А

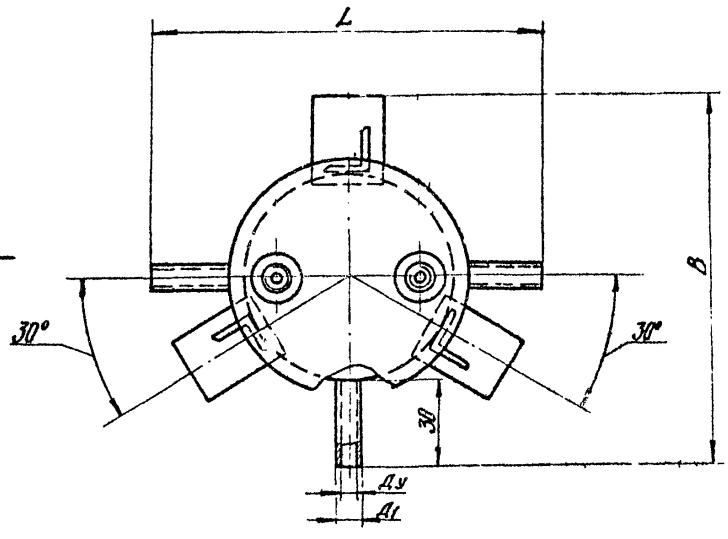

Рис. 44

Клапан донный с электроприводом

Клапан донный с электроприводом /рис. 45/ предназначен для уплотнения донного выпускного отверстия в отстойниках водоочистных сооружений.

Основные параметры и размеры клапанов донных должны соответствовать указанным в таблице.

Обозначение	Тип	Условный проход Ду, мм	Диаметр колодца, мм	Габаритные размеры, мм: длина L	ширина B	высота H	Масса, кг, не более
МК 754	КД-400ЭП	400	600	620	600	5810	257,0
-01	КД-600ЭП	600	800	820	800	5810	304,8

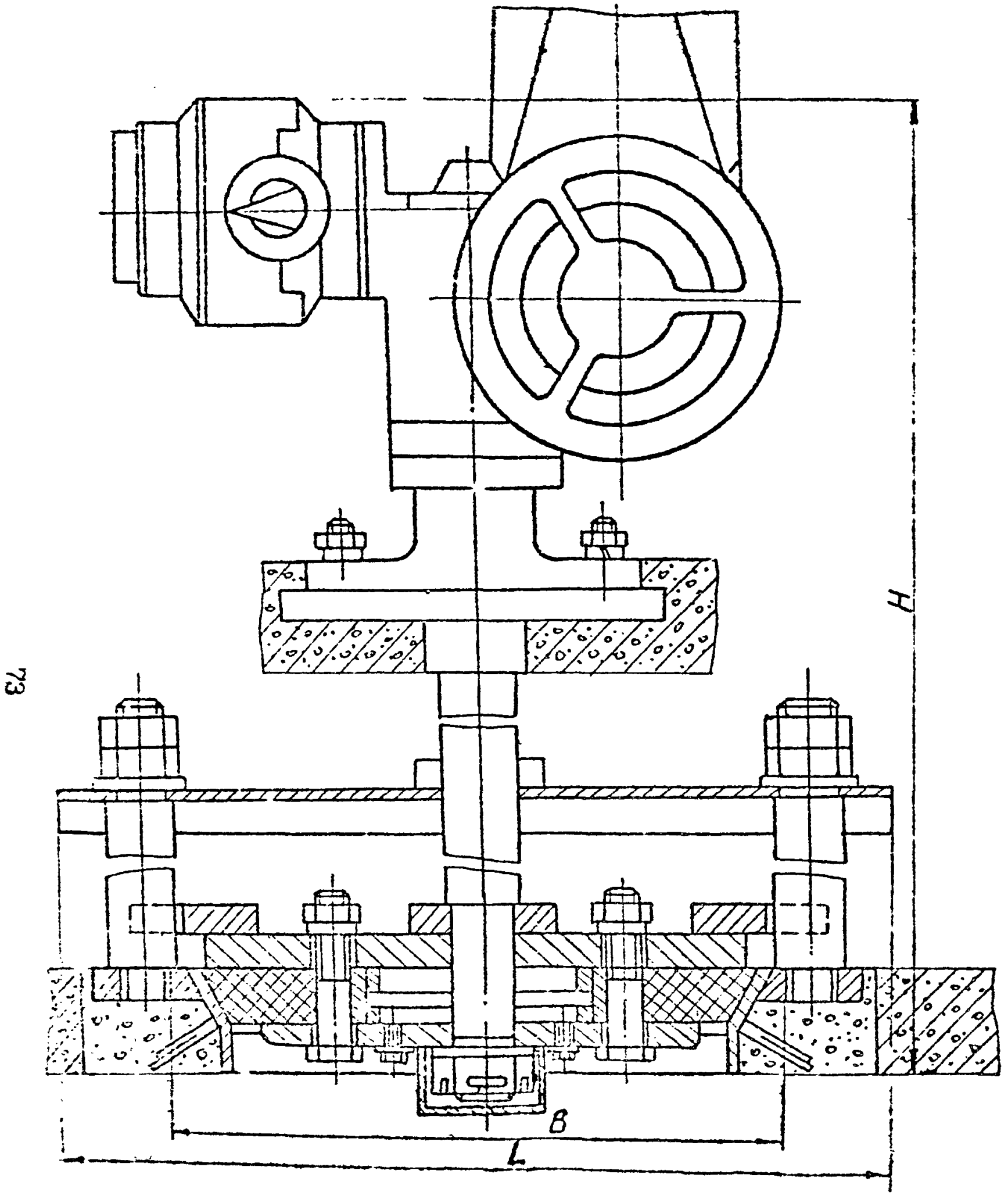

Рис. 45

Клапаны

Клапаны предназначены для предотвращения разрушающего воздействия обратного потока воды. Применяются в напорно-водопроводной системе.

Общие виды клапанов приведены на рис. 46, 47.

Основные параметры и размеры клапанов должны соответствовать указанным в таблице.

Обозначение	Тип	Условный проход Ду, мм	Условное рабочее давление, кгс/см2	Габаритные размеры, мм: длина L	Габаритные размеры, мм: высота H	Масса, кг, не более	№ рисунка
МК 657	К 100	100	8	230	310	44,0	46
МК 826	К 1000	1000	10	2280	1920	2455	47

Рис. 46

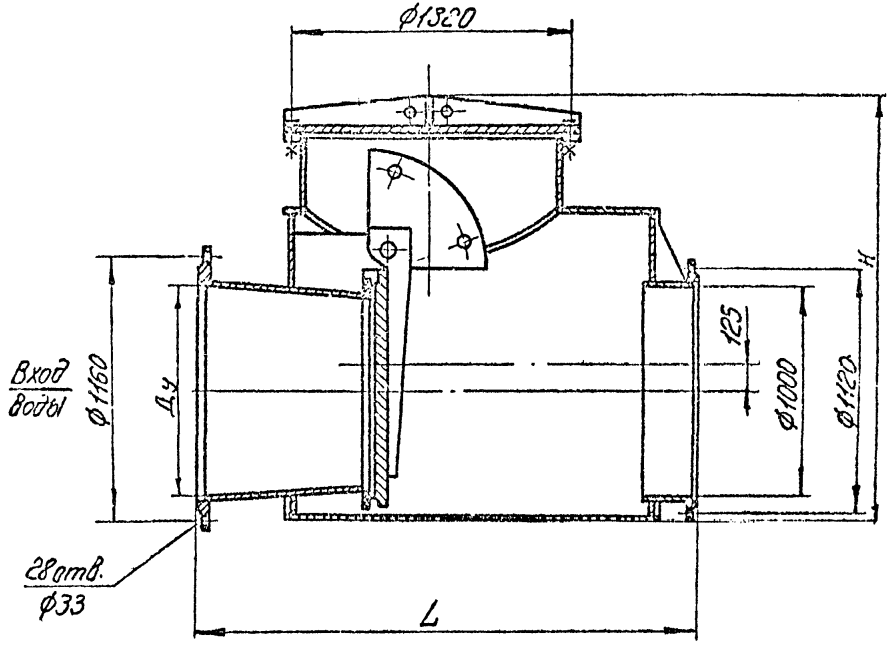

Рис. 47

Клапан-захлопка

Клапан захлопка /рис.48/ предназначен для закрытия трубопровода перелива резервуара чистой воды системы водоснабжения.

Основные параметры и размеры клапана-захлопки должны соответствовать указанным в таблице.

Обозначение	Диаметр условного прохода трубопровода Ду, мм	Габаритные размеры, мм		Масса, кг, не более
		длина L	высота H	
ОН 560.00.00.000	I50	I80	235	6,0
-0I	200	280	295	9,0
-02	300	335	400	I8,0
-03	400	440	540	48,0
-04	500	545	645	74,0
-05	600	695	795	II2,0
-06	800	835	935	I75,0
-07	I000	I035	II65	283,0
-08	I200	I235	I365	445,0
-09	I400	I435	I565	590,0

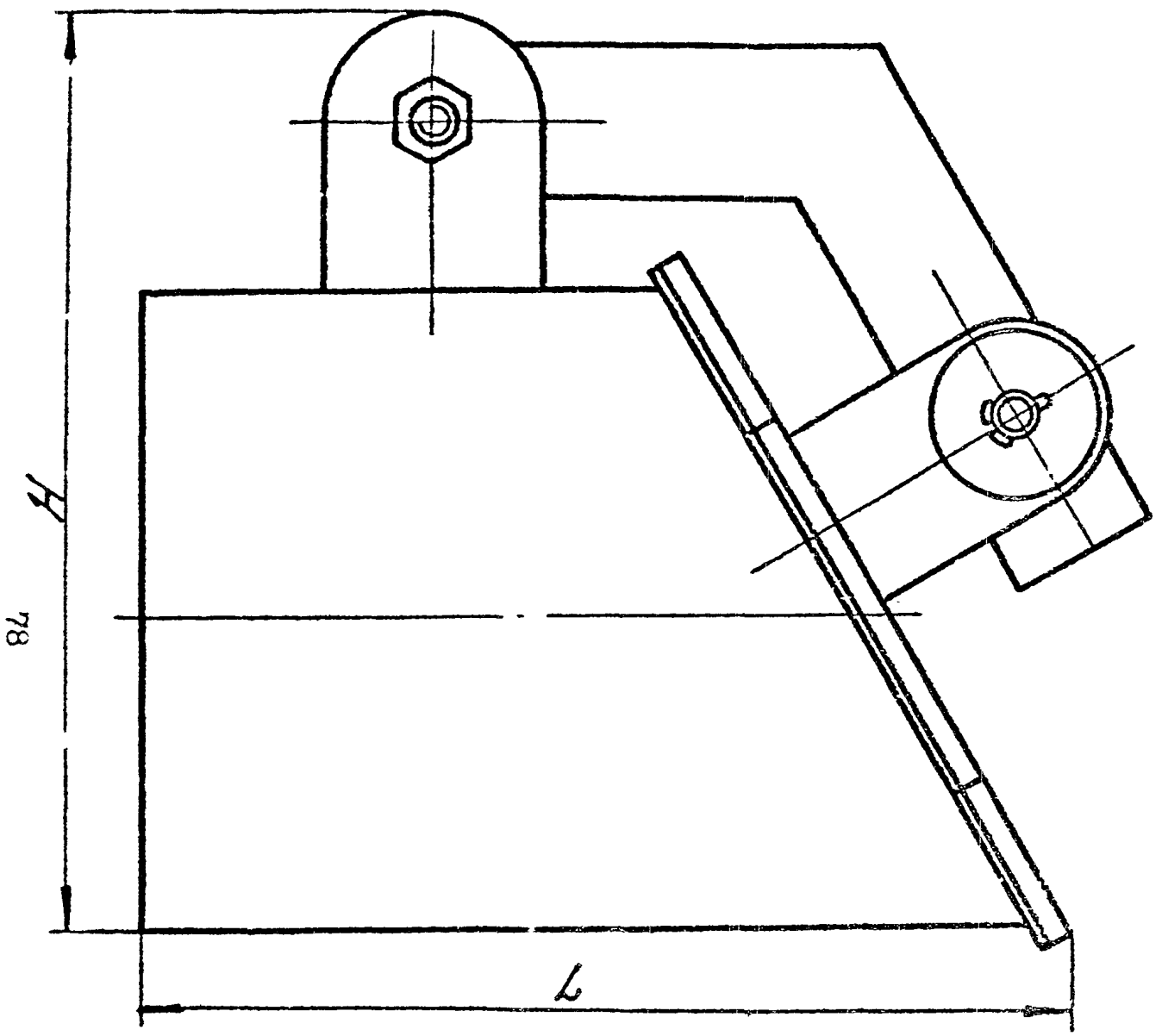

Рис. 48

Клапан - хлопушка 800х800

Клапан-хлопушка /рис.49/ устанавливается в приемной камере резервуара чистой воды. Предназначен для выравнивания потока поступающей воды.

Основные параметры и размеры клапана должны соответствовать указанным в таблице.

Обозначение	Размер отверстия, мм	Габаритные размеры, мм			Масса, кг, не более
		длина L	ширина B	высота H	
ОН 823	800х800	II40	II40	2I7	I60,0

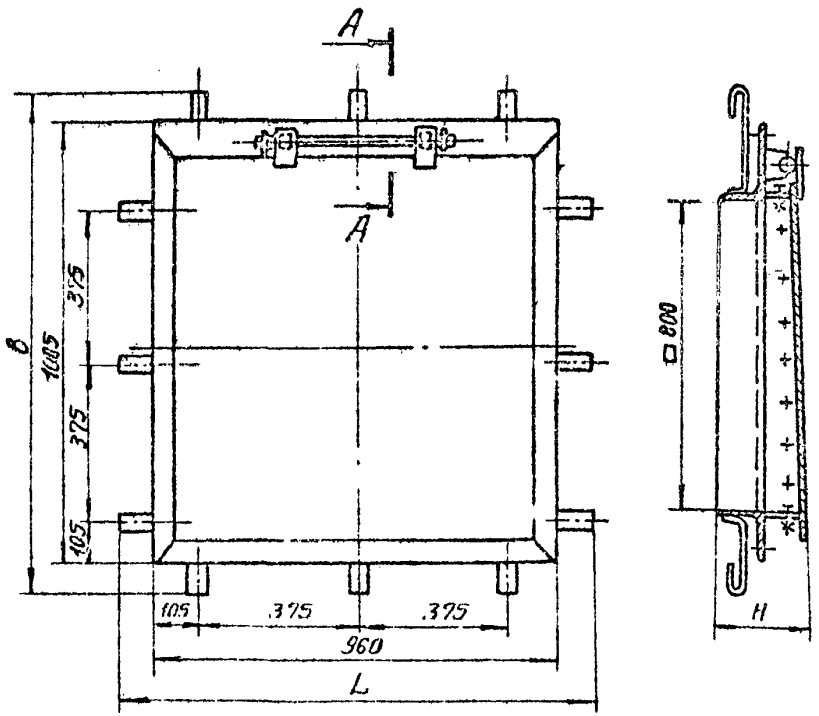

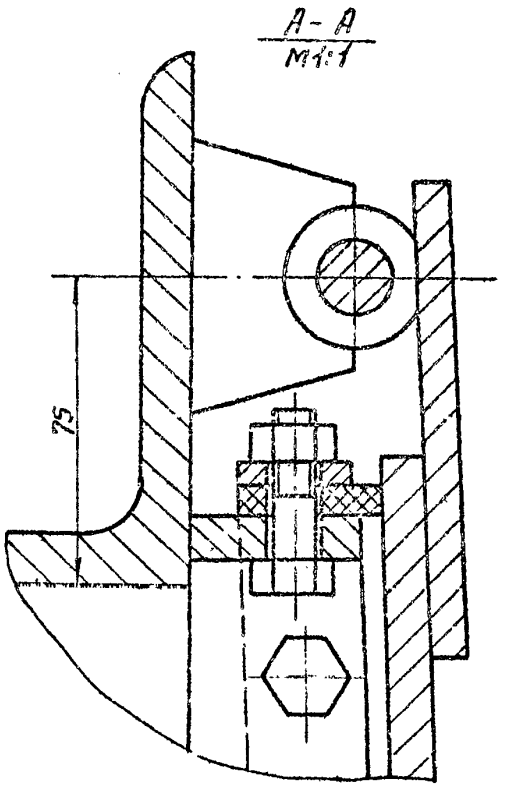

Рис. 49

Клапан поплавковый

Клапан поплавковый /рис.50/ предназначен для закрытия трубопроводов, подающих воду в резервуары чистой воды, градирен, оборотных систем водоснабжения, а также в баки для разрыва струи.

Основные параметры и размеры клапана должны соответствовать указанным в таблице.

Обозначение	Условный диаметр, Ду, мм	Ход клапана, мм	Среда	Условное давление среды, кгс/см^2	Габаритные размеры, мм			Масса, кг, не более
					длина L	ширина B	высота H	
ОН 633	100	35	нейтральная до 60 °С	2,5	975	350	696	28,0

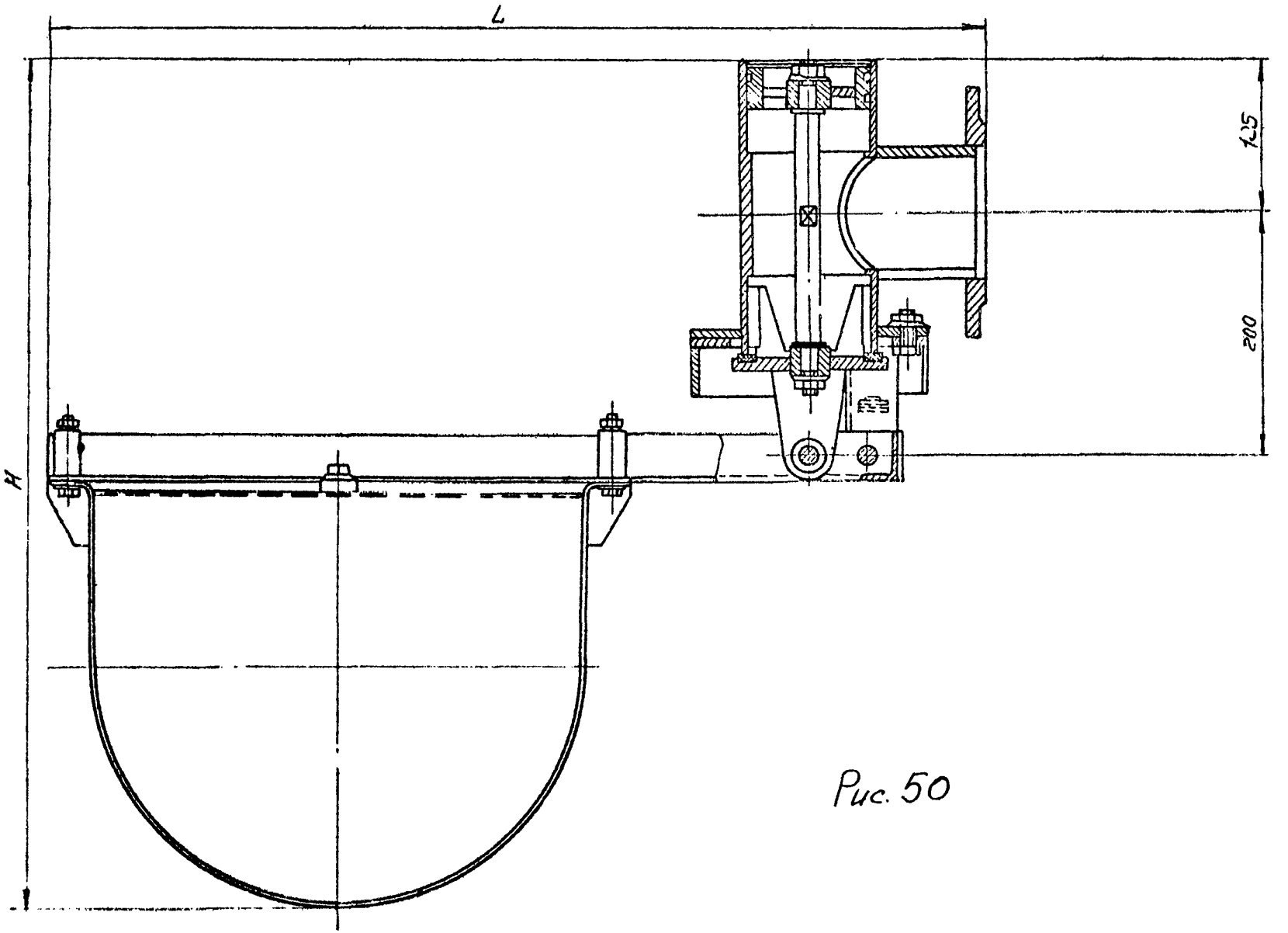

Рис. 50

Клапан впуска и выпуска воздуха

Клапан впуска и выпуска воздуха /рис. 51/ предназначен для впуска и выпуска большого количества воздуха, необходимого при опорожнении и заполнении трубопроводов водой. Устанавливается в повышенных местах /точках/ переломов профиля водопровода водопроводных и канализационных напорных систем.

Основные параметры и размеры клапана должны соответствовать указанным в таблице.

Обозначение	Тип	Диаметр, мм			Габаритные размеры, мм			Масса, кг, не более
		корпуса	присоединительного фланца	выпускного патрубка	длина	ширина /диаметр/	высота	
		Д	$Д_1$	d	L	$Д_2$	Н	
ОН 844	⌀400/⌀100	426	515	102	895	565	740	227,0
-01	⌀500/⌀150	530	620	147	950	670	740	248,0

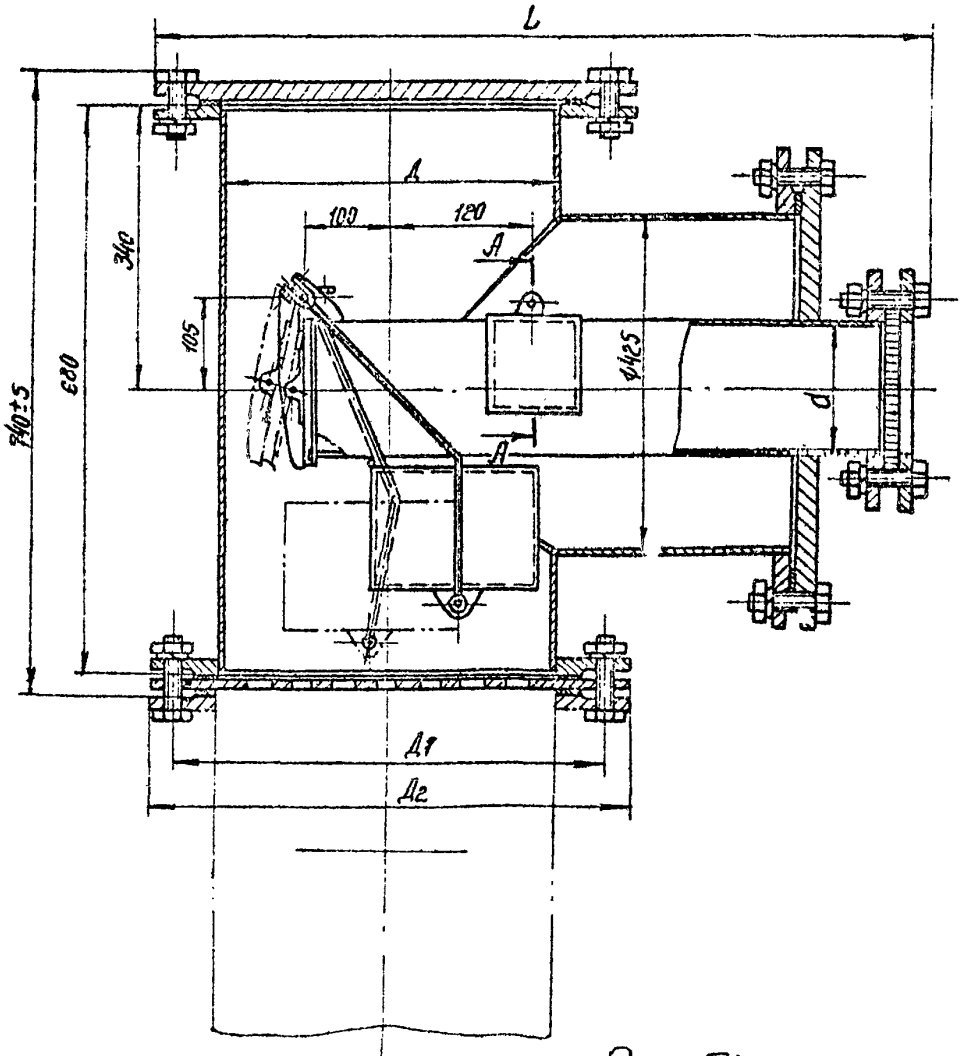

Рис. 51

А-А

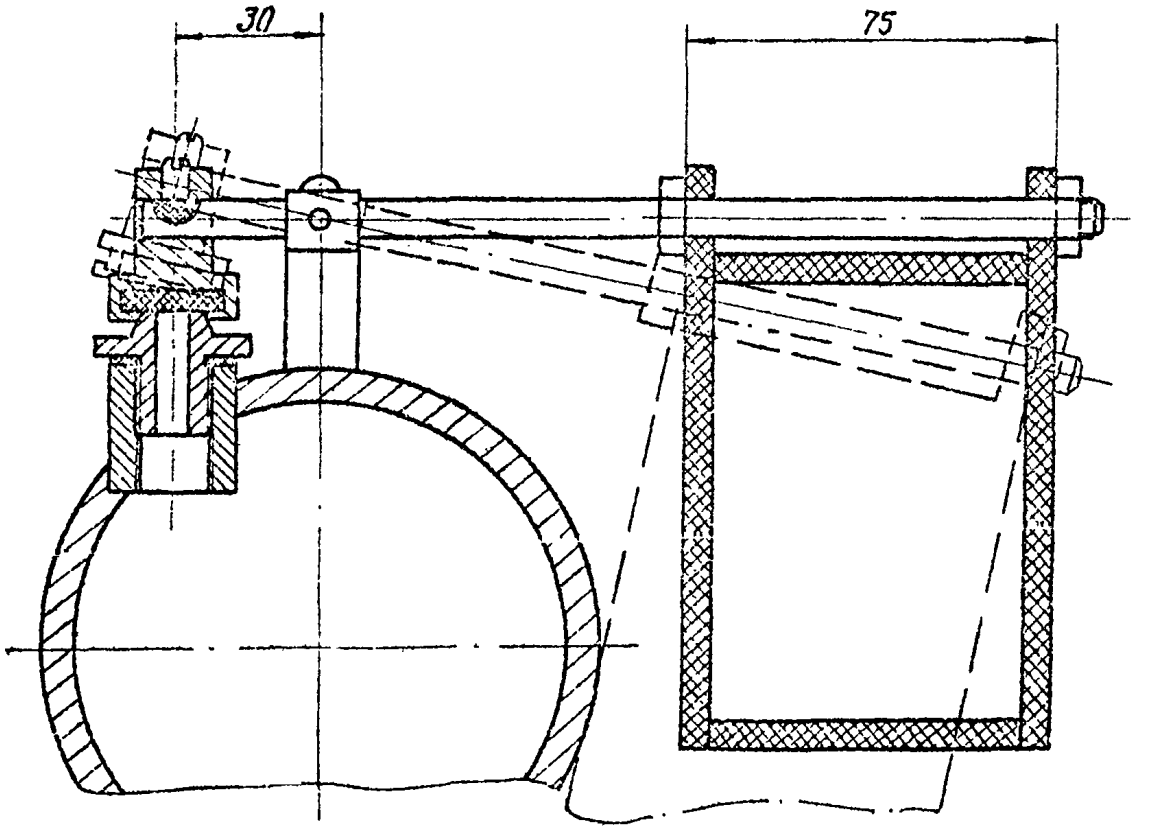

К рис. 51

Колонка адсорбционная

Колонка адсорбционная /рис. 52/ предназначена для осушки влажного воздуха при работе в компрессорной.

Основные параметры и размеры колонки должны соответствовать указанным в таблице.

Обозначение	Производительность при Р-0,5 МПа /5 кгс/см²/		Температура, °С	Абсолютная влажность, г/м		Максимальное рабочее давление, МПа, /кгс/см²/	Размеры, мм				Масса, кг, не более
	по влаге, кг/ч	по воздуху, м³/ч		вход в колонку воздуха	выход из колонки воздуха		длина L	ширина В	высота Н	диаметр Д	
МК 648	0,024	7,2	20	I7,22	0,05	I,0/I0/	525	475	800	325	I85,0

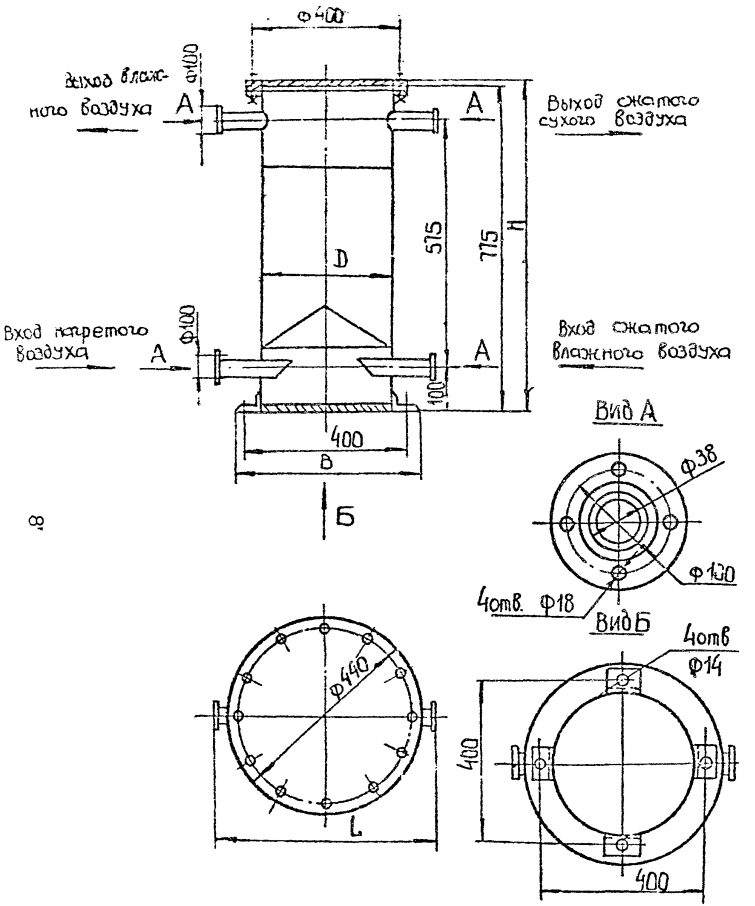
Ф400
Выход влажного воздуха
Ф100
А
А
Выход сжатого сухого воздуха
D
515
775
H
Вход нагретого воздуха
Ф100
А
А
Вход сжатого влажного воздуха
100
400
B
Б
Вид А
Ф38
Ф130
4отв. Ф18
Вид Б
4отв
Ф14
Ф440
L
400
400

Рис. 52

Контейнер для отходов известегашения

Контейнер для отходов известегашения /рис.58/ предназначен для удаления отходов известегашения из резервуара 30%-ного известкового теста. Контейнер устанавливается в корпусе обезвоживания осадка сточных вод.

Основные параметры и размеры контейнера должны соответствовать указанным в таблице.

Обозначение	Габаритные размеры, мм			Масса, кг, не более
	длина	ширина В	высота Н	
ОН 520	820	730	1200	73,0

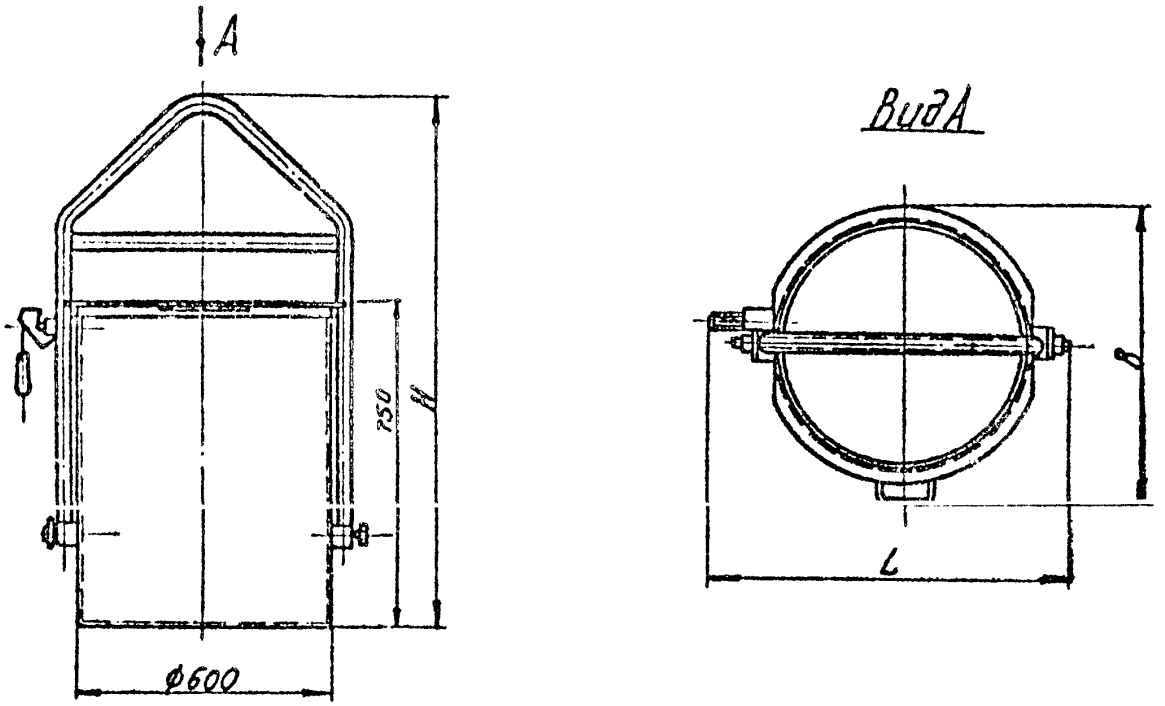

Рис. 53

Колено с направляющими лопатками

Колено с направляющими лопатками /рис.54/ предназначено для отвода воздуха под прямым углом. Устанавливается в воздуховодах компрессорных и насосных станций.

Основные параметры и размеры колена должны соответствовать указанным в таблице.

Обозначение	Условный проход Ду, мм	Размеры, мм								Кол-во отверстий n	Масса, кг, не более
		L	Д	$Д_1$	$Д_2$	$Д_3$	Н	$Н_1$	d		
ОН 574	600	978	600	606	705	755	978	600	27	20	107,0
-01	800	1288	800	806	920	975	1288	800	30	24	183,0

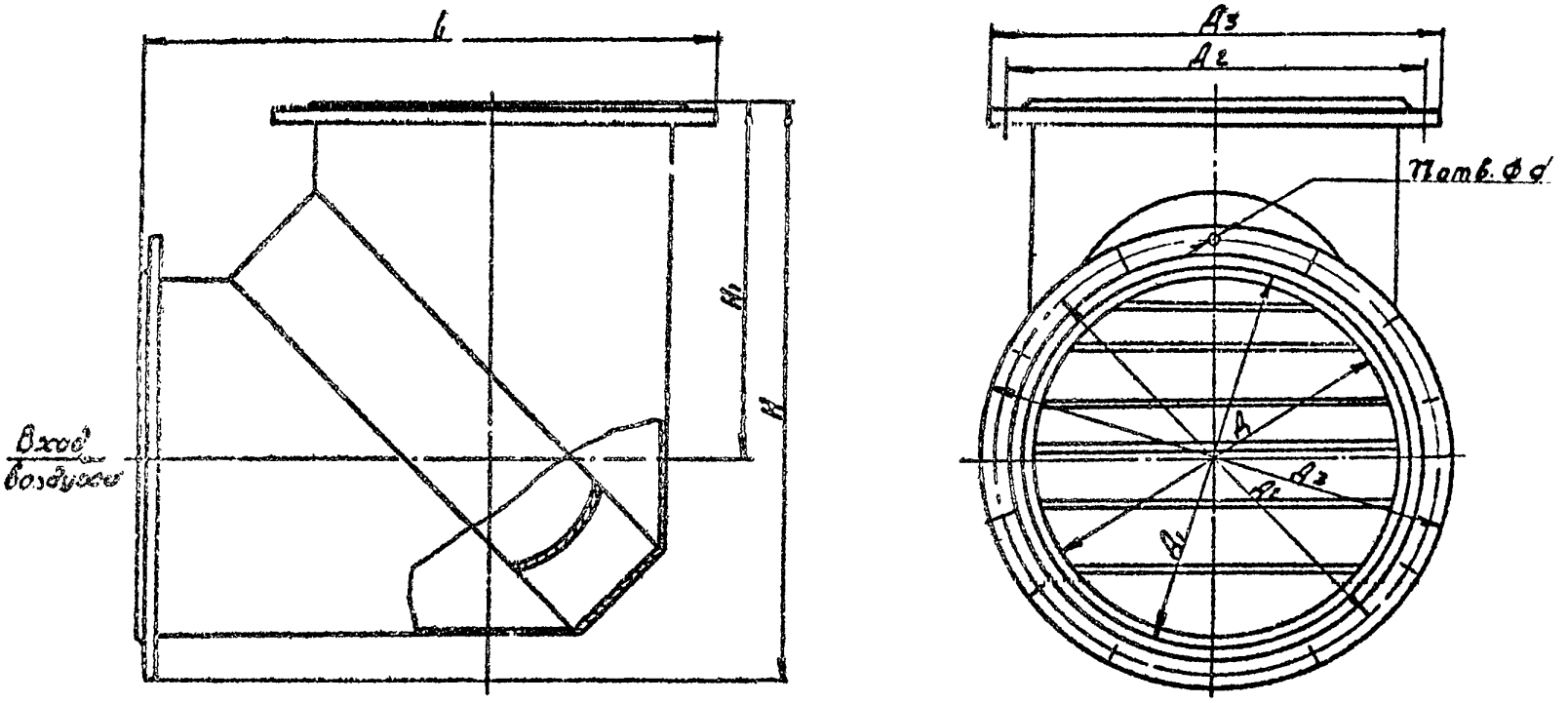

Рис. 54

Люк герметический

Люки герметические /рис.55/ предназначены для герметизации резервуаров чистой воды.

Основные параметры и размеры люков должны соответствовать указанным в таблице.

Обозначение	Диаметр внутренний, мм Д	Количество ручек	Габаритные размеры, мм, не более: длина L	ширина B	высота H	Масса, кг, не более
ОН 866	616	I	960	725	376	70,0
ОН 867	I002	2	I386	III5	378	I40,0

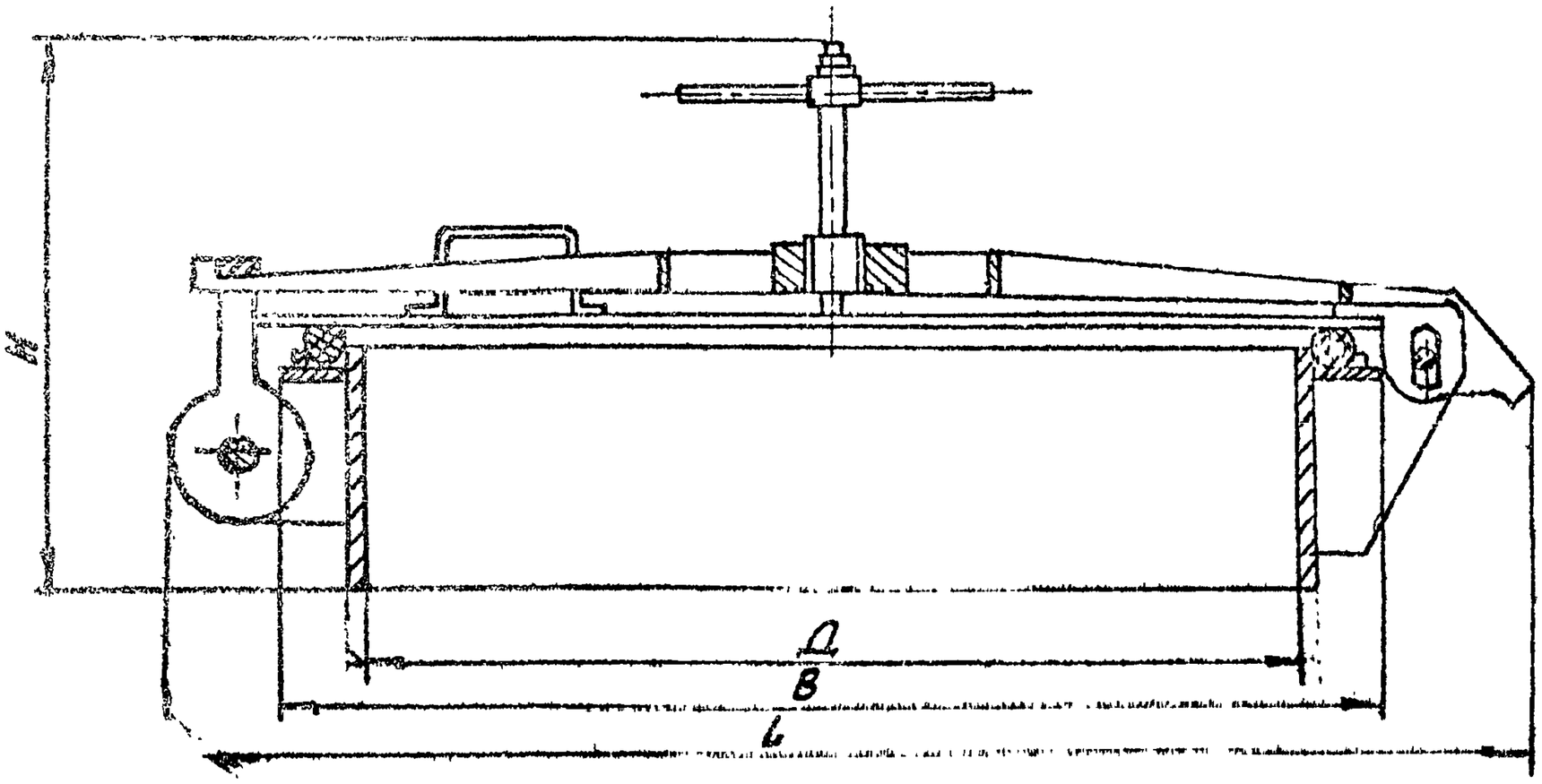

Рис. 55

Масловодоотделитель

Масловодоотделитель /рис. 56/ предназначен для очистки сжатого воздуха от влаги и воды. Устанавливается в компрессорном отделении хлораторной, совмещенной со складом хлора.

Основные параметры и размеры масловодоотделителя должны соответствовать указанным в таблице.

Обозначение	Часовая производительность при Р-0,5 МПа		Температура, °С	Рабочее давление, МПа /кгс/см²/	Максимальное рабочее давление, МПа /кгс/см²/	Габаритные размеры, мм		Масса, кг, не более
	по воздуху, м³/ч	по влаге, кг/ч				длина L	высота H	
МК 722	7,2	0,099	20	0,6/6/	I,0/I0/	340	480	25,0

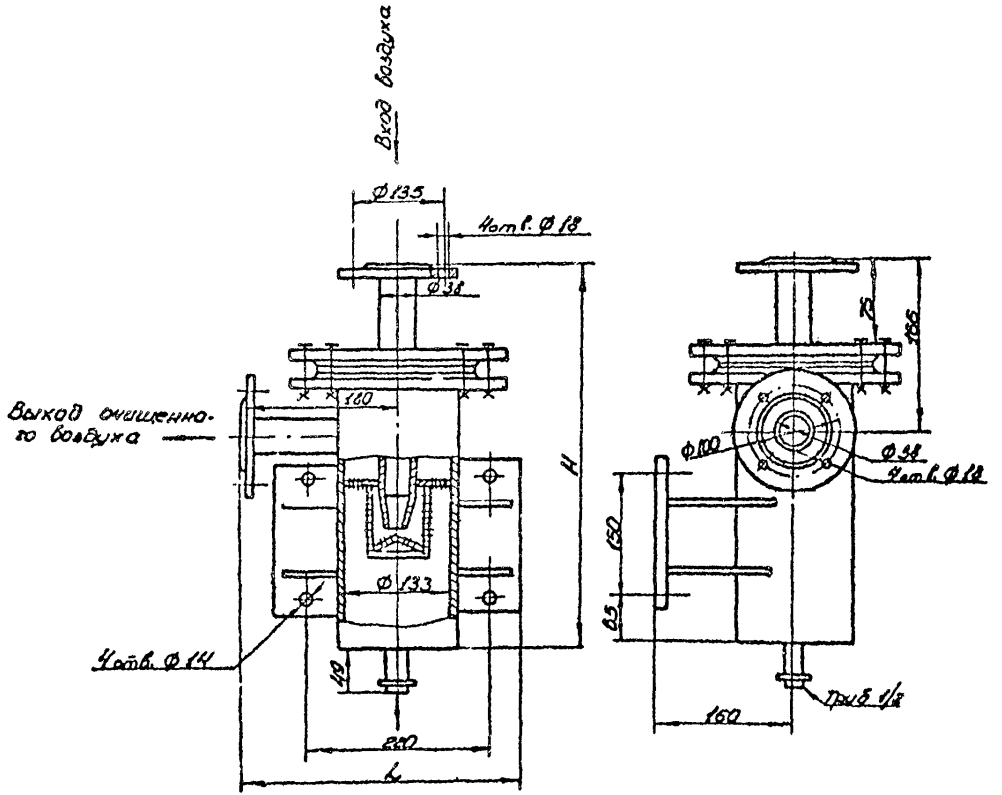
Вход воздуха
Ø135
4отв. Ø18
Ø38
180
Выход очищенного воздуха
H
Ø133
4отв. Ø14
49
220
L
75
166
Ø100
Ø38
4отв. Ø18
150
65
160
Приб 1/2

Рис. 56

Мешалка кремниевой кислоты

Мешалка кремниевой кислоты /рис.57/ предназначена для приготовления высокоэффективного флокулянта, представляющего собой разбавленный раствор коллоидно-кремниевой кислоты.

Флокулянт применяют для интенсификации процессов осветления и обесцвечивания воды и улучшения качества ее очистки на действующих водопроводных станциях.

Основные параметры и размеры мешалки должны соответствовать указанным в таблице.

Обозначение	Производительность, кг/ч	Габаритные размеры, мм			Масса, кг, не более
		длина L	ширина B	высота H	
ОН 501	12	700	330	680	98,0

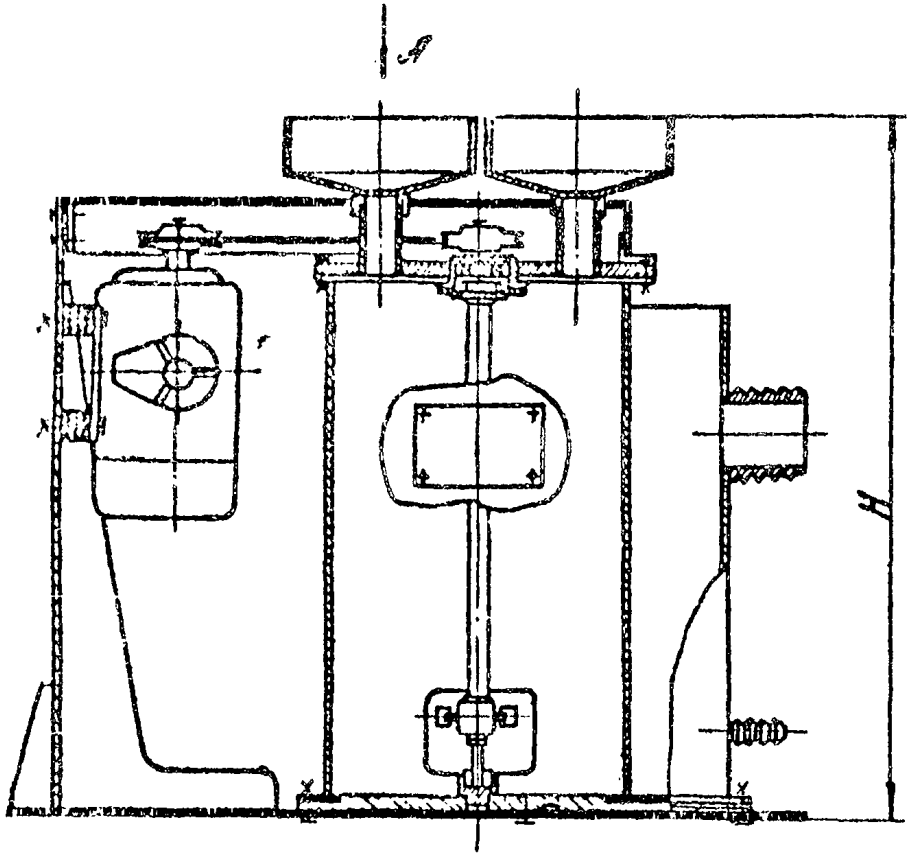

Вид А

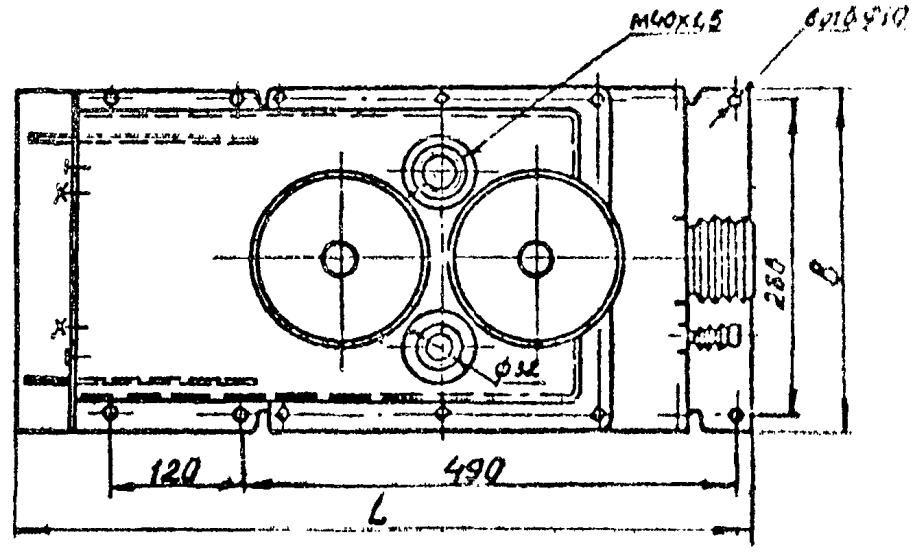

Рис. 57

Мешалка с электроприводом

Мешалка с электроприводом /рис. 58/ предназначена для замачивания и перемешивания угольного порошка в воде. Устанавливается в цехе углевания водопроводных очистных сооружений.

Основные параметры и размеры мешалки должны соответствовать указанным в таблице.

Обозначение	Объем, $м^3$	Производительность, $м^3$/сут	Габаритные размеры, мм: длина L	ширина B	высота H	Масса, кг, не более
МК 633	I,5	3500	3496	I340	I600	22I0,0

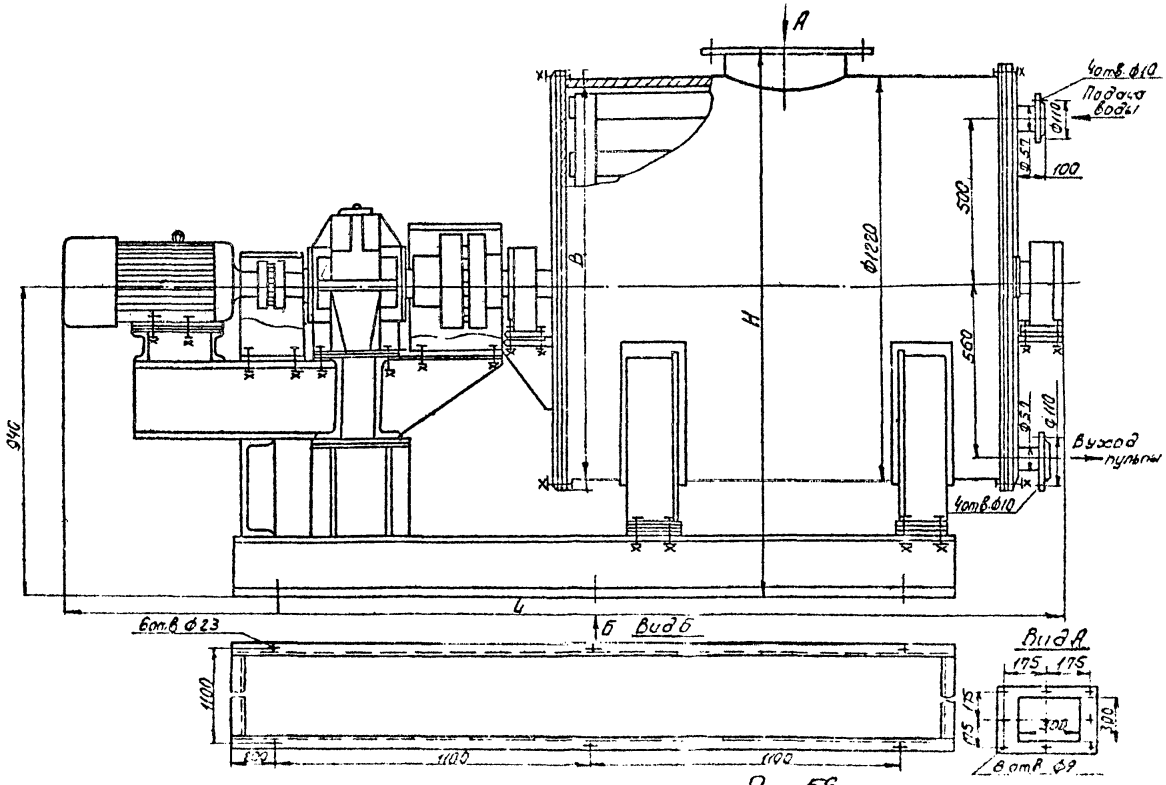
А
4отв.Ф10
Подача воды
Ф110
Ф57
100
500
Ф1220
В
Н
560
940
Ф57
Ф110
Выход пульпы
4отв.Ф10
L
6отв.Ф23
Б
Вид Б
1100
1100
1100
Вид А
175
175
175
175
300
300
8отв.Ф9

Рис. 58

Нейтрализатор

Нейтрализатор /рис. 59/ предназначен для сбора и нейтрализации промывной воды в хлораторных.

Рабочая среда - раствор гипосульфата натрия и кальцинированной соды.

Основные параметры и размеры нейтрализатора должны соответствовать указанным в таблице.

Обозначение	Объем, $м^3$	Габаритные размеры, мм		Масса, кг, не более
		длина L	высота H	
МК 861	0,6	1198	1010	277,0

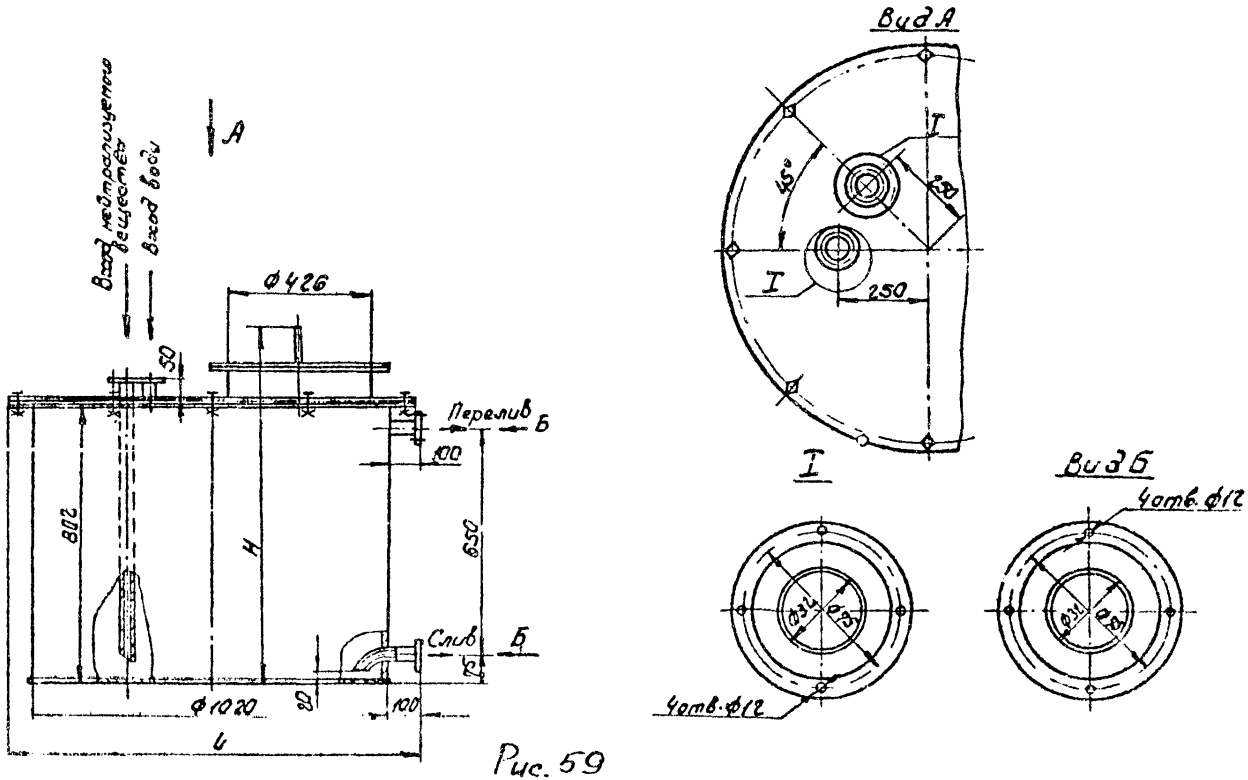
Вход нейтрализуемого вещества
Вход воды
А
Ф426
50
Перелив
Б
100
802
H
650
Слив
Б
75
Ф1020
20
100
L
Вид А
I
45°
250
I
250
I
Вид Б
4отв. Ф12
4отв. Ф12

Рис. 59

Оголовок скважины

Оголовок скважины /рис. 60/ предназначен для хозяйственно-питьевого водоснабжения. Устанавливается на трубчатых колодцах.

Основные параметры и размеры оголовка должны соответствовать указанным в таблице.

Обозначение	Габаритные размеры, мм			Масса, кг, не более
	длина L	ширина B	высота H	
ОН 757	340	340	633	40,0

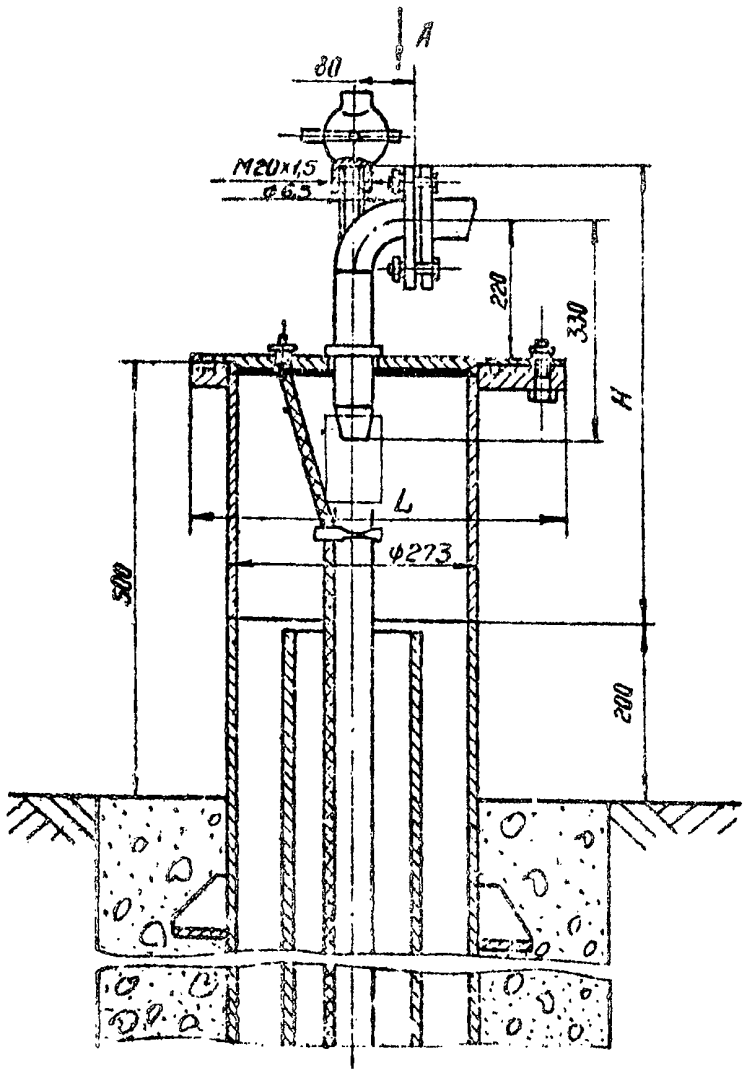
A
80
M20×1,5
ф6,5
220
330
H
L
ф273
500
200

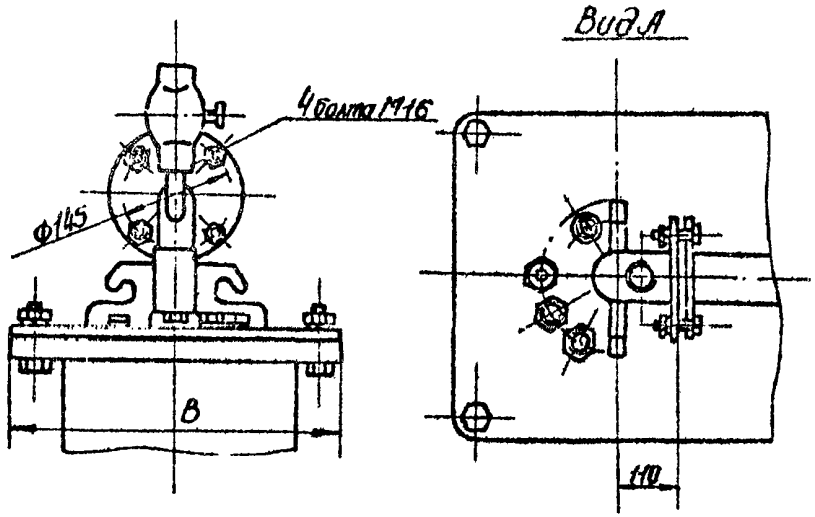
Вид А
4 болта М16
ф145
B
110

Рис. 60

Подвески

Подвески предназначены для транспортирования тары с хлором /контейнера или бочки/ в складах хлора.

Общие виды подвесок представлены на рис. 61, 62.

Основные параметры и размеры подвесок должны соответствовать указанным в таблице.

Обозначение	Тип	Габаритные размеры, мм			Масса, кг, не более	№ рисунка
		длина L	ширина B	высота H		
МК 748	ПК	1900	100	790	42,5	61
-01	ПБ	1900	100	645	42,5	62

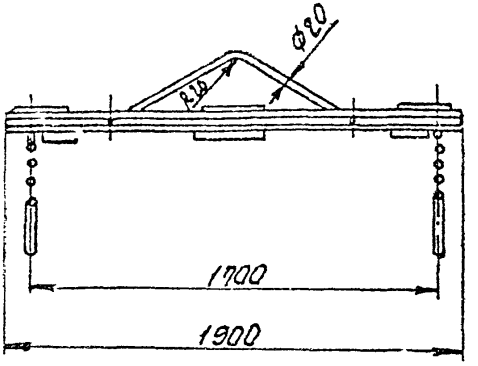

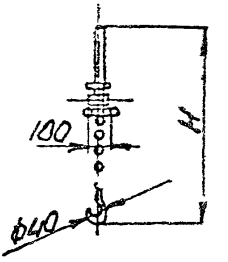

Рис. 61 Рис. 61

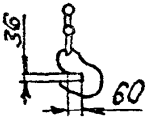

Рис. 62

остальное - см. рис. 61

Полимеризатор

Полимеризатор /рис. 63/ предназначен для накопления флокулянта кремниевой кислоты в водоочистных сооружениях водопровода.

Основные параметры и размеры полимеризатора должны соответствовать указанным в таблице.

Обозначение	Объем, $м^3$	Габаритные размеры, мм			Масса, кг, не более
		длина L	ширина B	высота H	
ОН 497	I,2	I238	⌀ I200	I270	I59,0

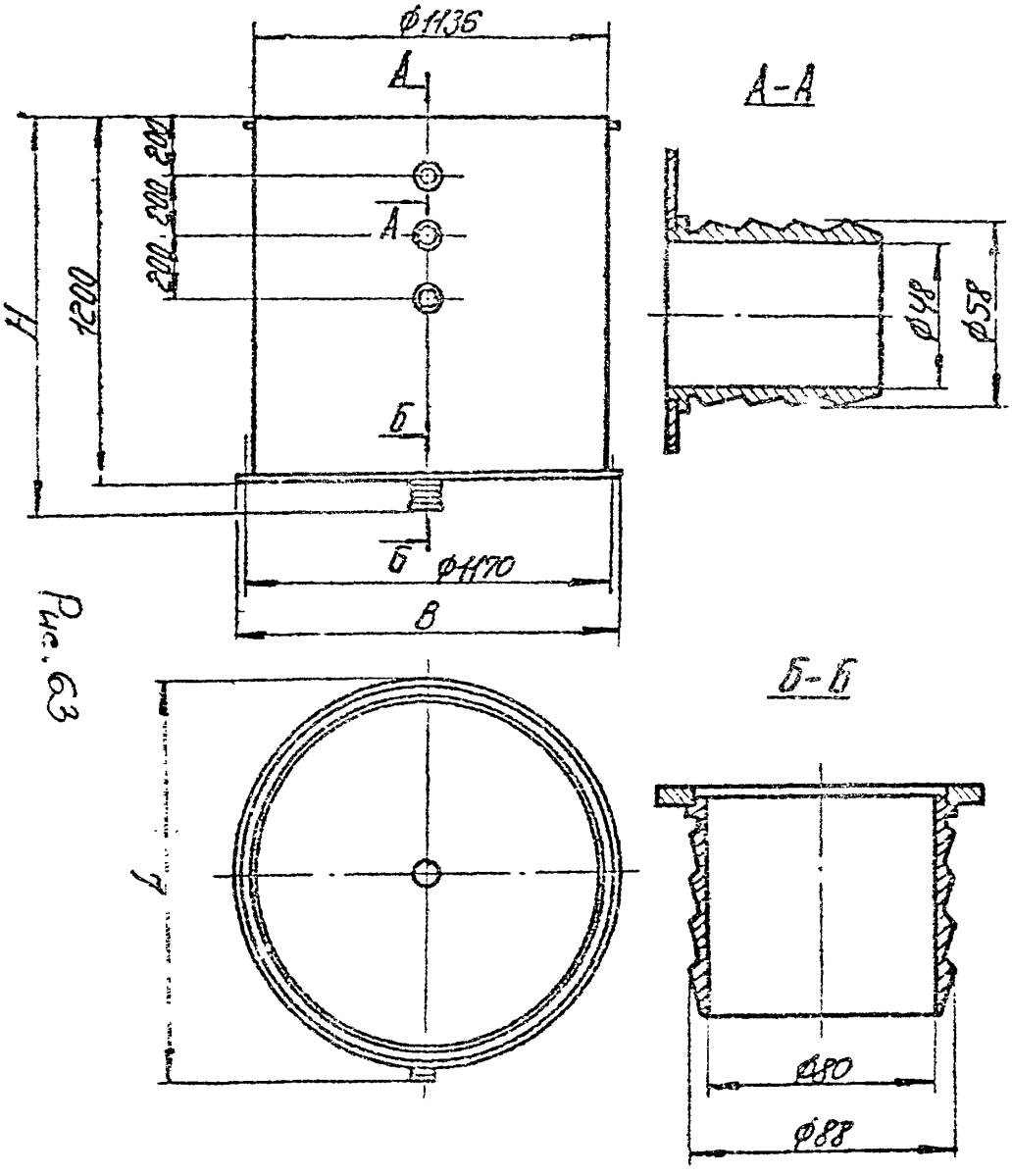

Рис. 63

Подставка для хранения баллонов

Подставка для хранения баллонов предназначена для установки и хранения баллонов с хлором в складах хлора систем водопровода и канализации.

Общие виды поставок приведены на рис. 64-67.

Основные параметры и размеры подставок должны соответствовать указанным в таблице.

Обозначение	Количество баллонов	Габаритные размеры, мм			Масса, кг, не более	№ рисунка
		длина L	ширина B	высота H		
ОП 578	4	660	700	1330	53,0	64
-01	6	940	700	1330	70,0	65
-02	10	1510	700	1330	110,0	66
-03	26	3790	700	1330	245,0	67

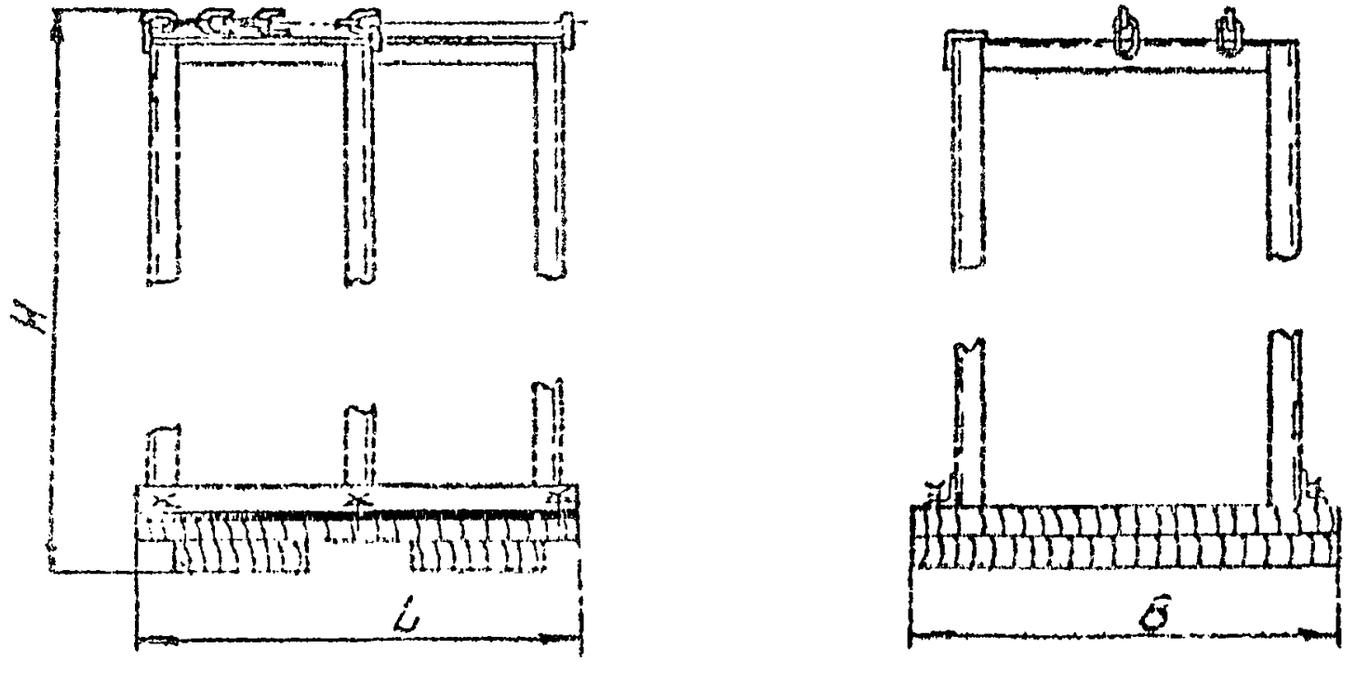

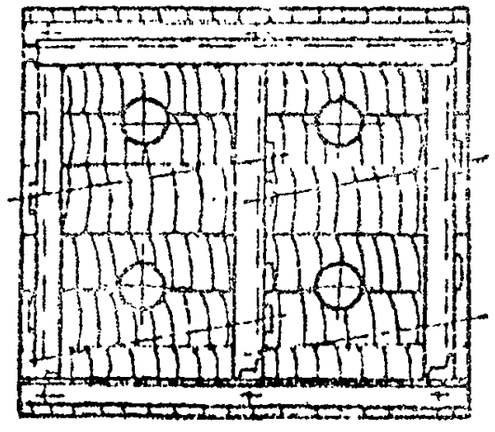

Рис. 64

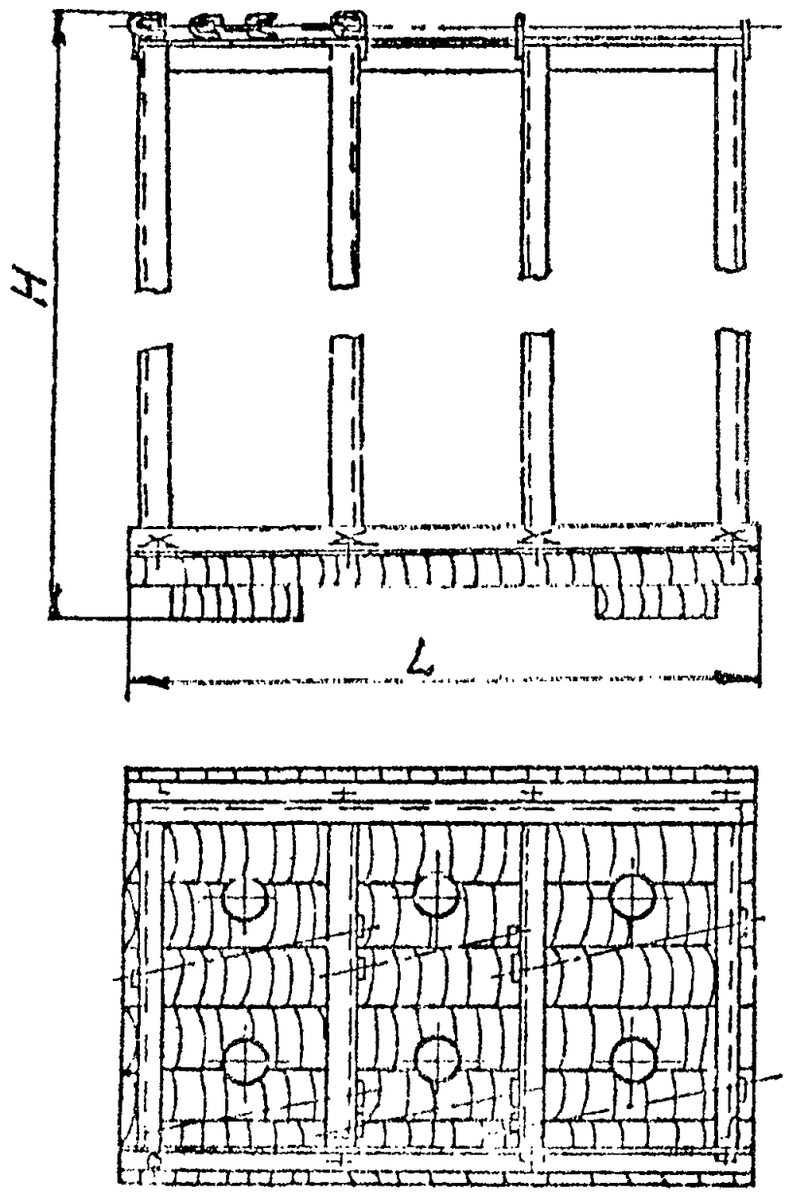

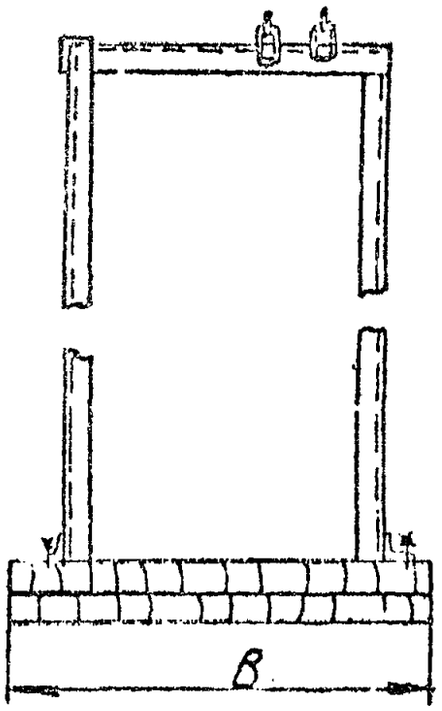

Рис. 65

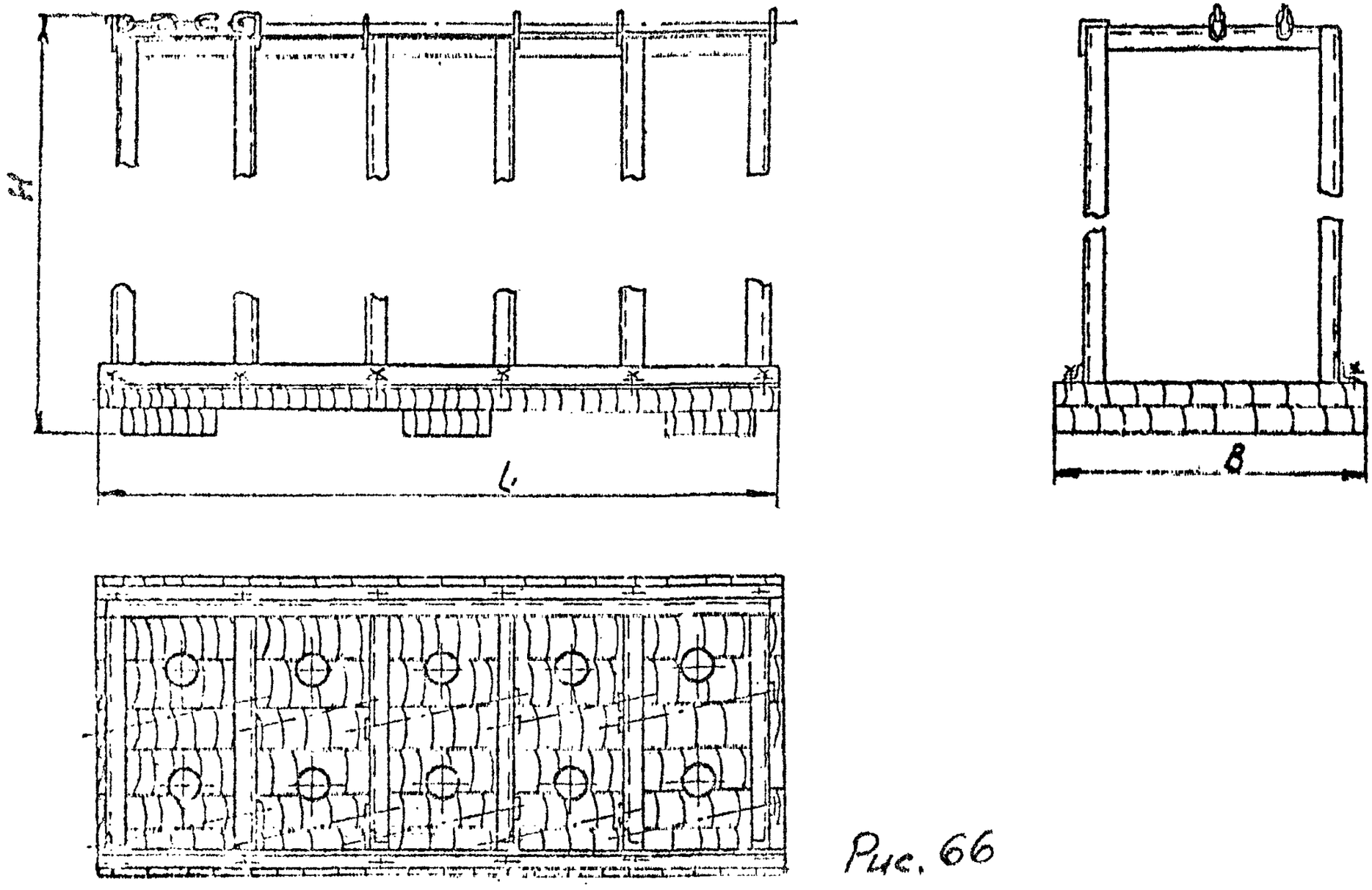

Рис. 66

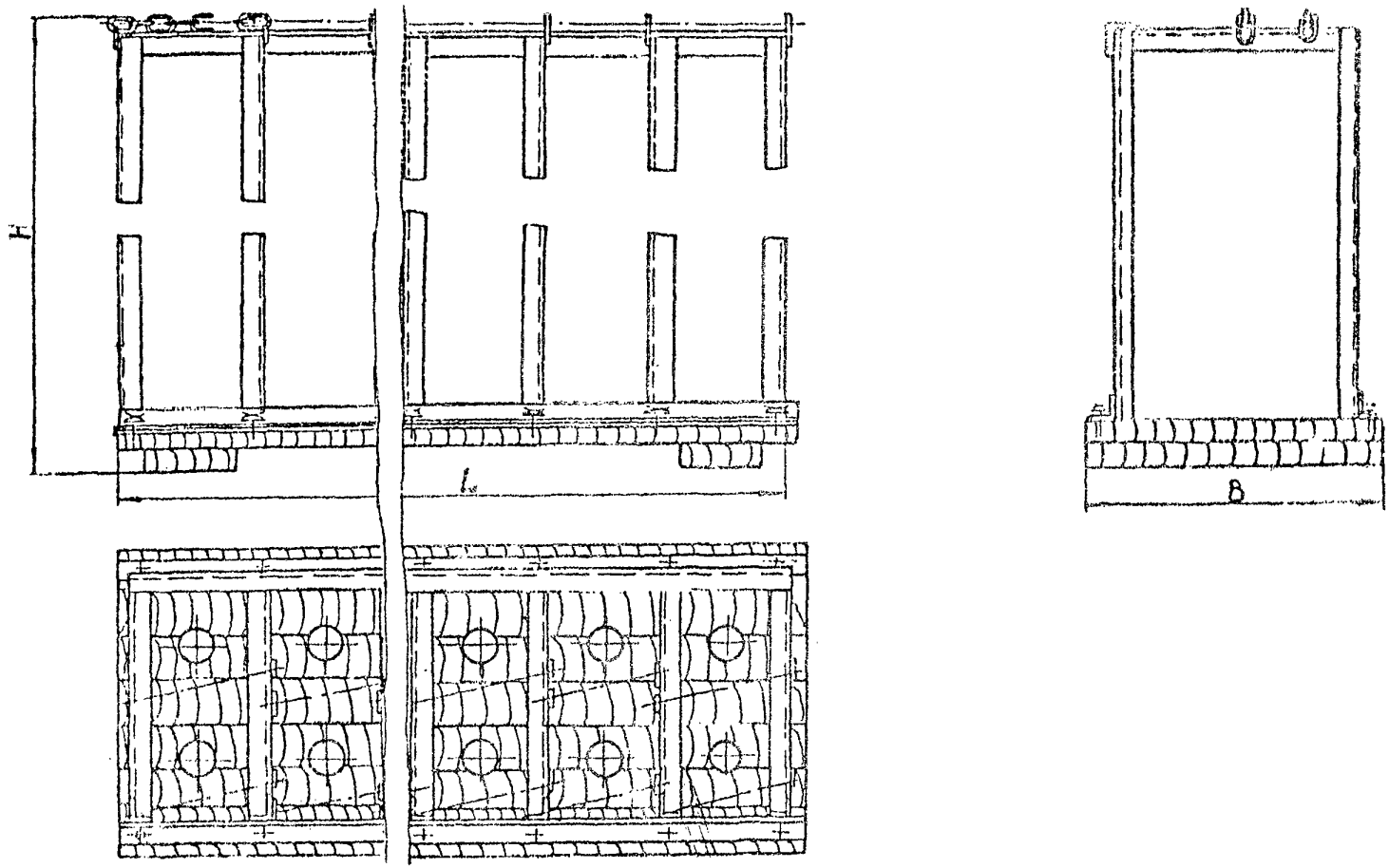

Рис. 67

Подставка под рабочие баллоны

Подставка под рабочие баллоны предназначена для установки баллонов с жидким хлором на весах в хлораторных системах водопровода и канализации.

Общие виды поставок под рабочие баллоны представлены на рис. 68, 69.

Основные параметры и размеры подставки под рабочие баллоны должны соответствовать указанным в таблице.

Обозначение	Количество устанавливаемых баллонов, шт.	Габаритные размеры, мм			Масса, кг, не более	№ рисунка
		длина L	ширина B	высота H		
ОН 579	6	1160	650	2075	108,0	68
ОН 579-01	10	1730	650	2075	175,5	69

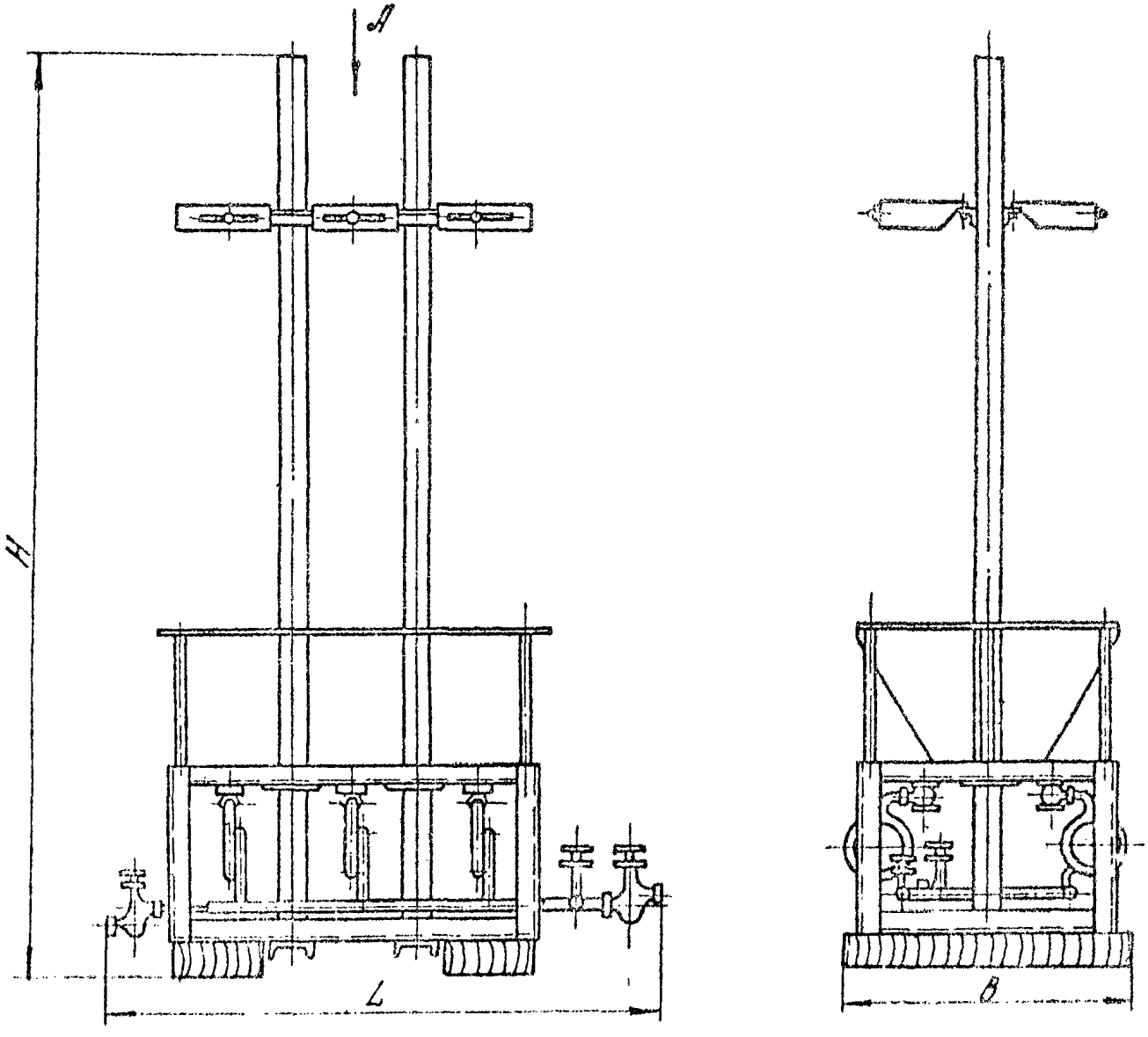

Рис. 68

Вид А

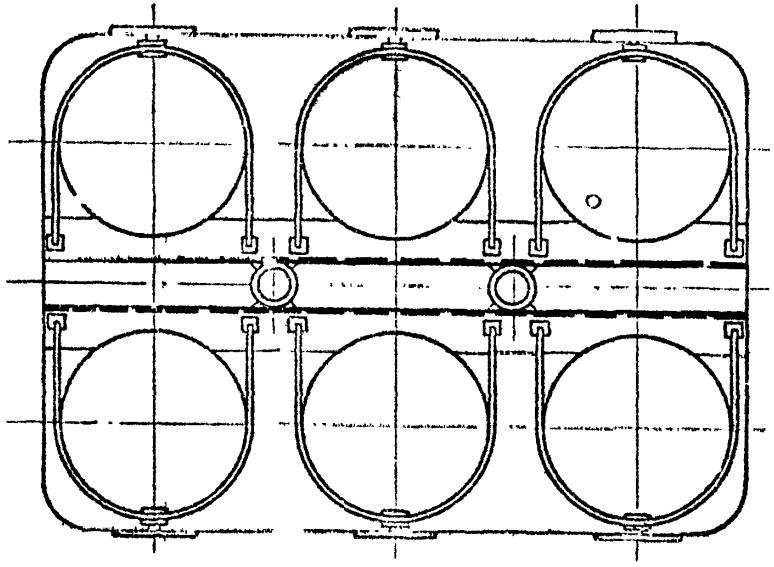

К рис. 68

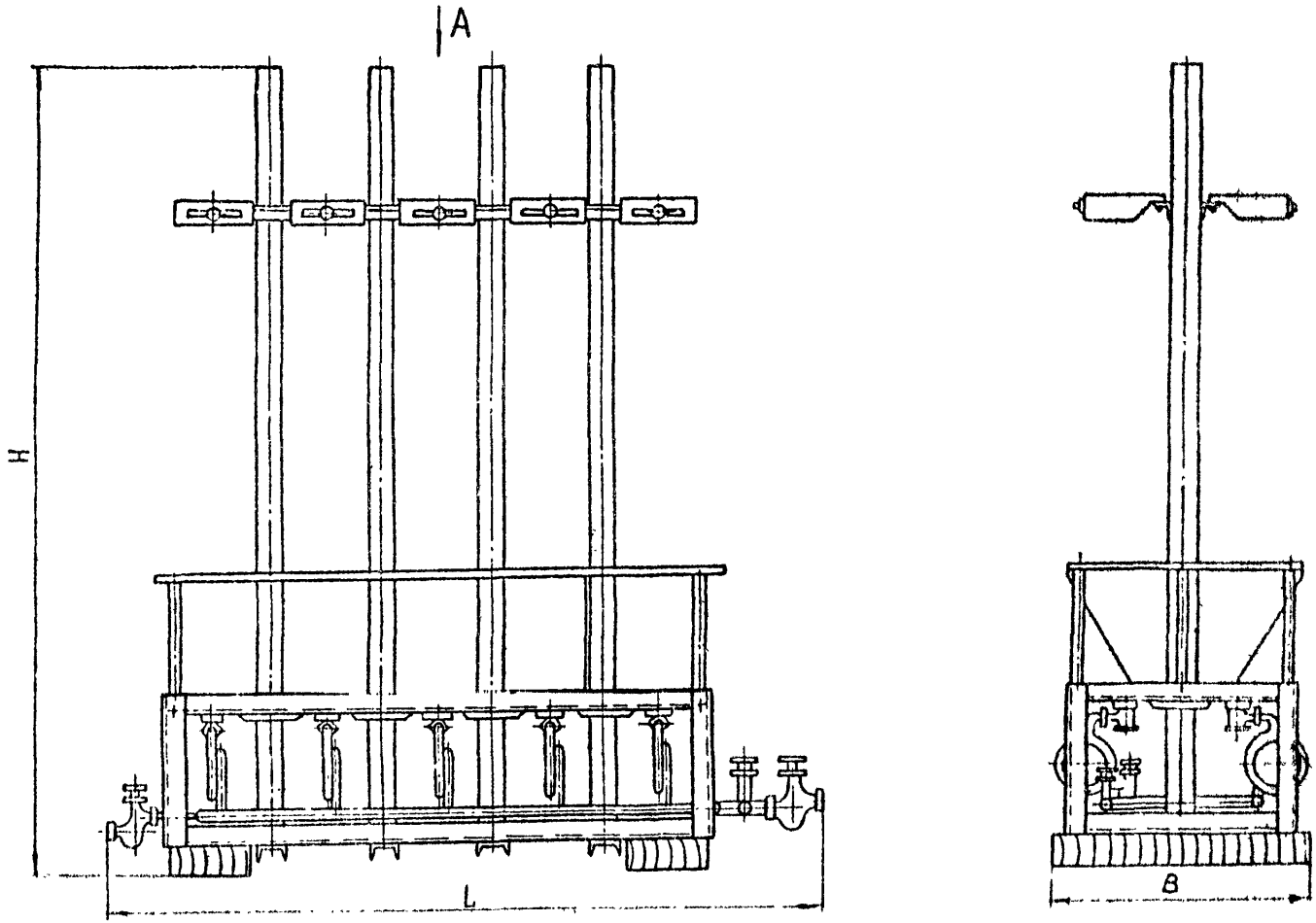

Рис. 69

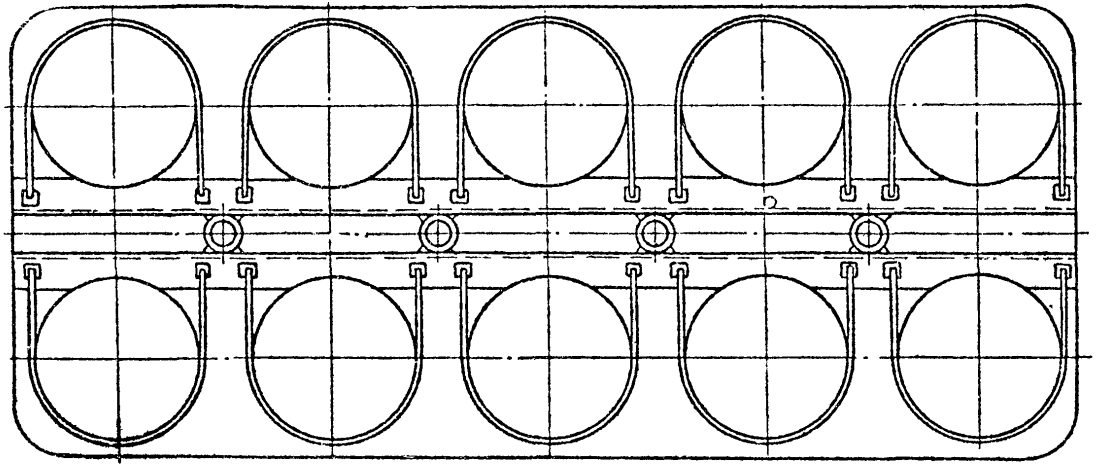

К рис. 69

Питатель

Питатель /рис. 70/ предназначен для дозировки и загрузки сухого реагента из вакуум-бункера в сатуратор. Устанавливается в помещении реагентных хозяйств водопроводных очистных сооружений.

Основные параметры и размеры питателя должны соответствовать указанным в таблице.

Обозначение	Подача реагента за один оборот барабана, м³	Объем одной дозы, м³	Габаритные размеры, мм			Масса, кг, не более
			длина L	ширина B	высота H	
МС 790	0,0096	0,0016	482	410	440	48,7

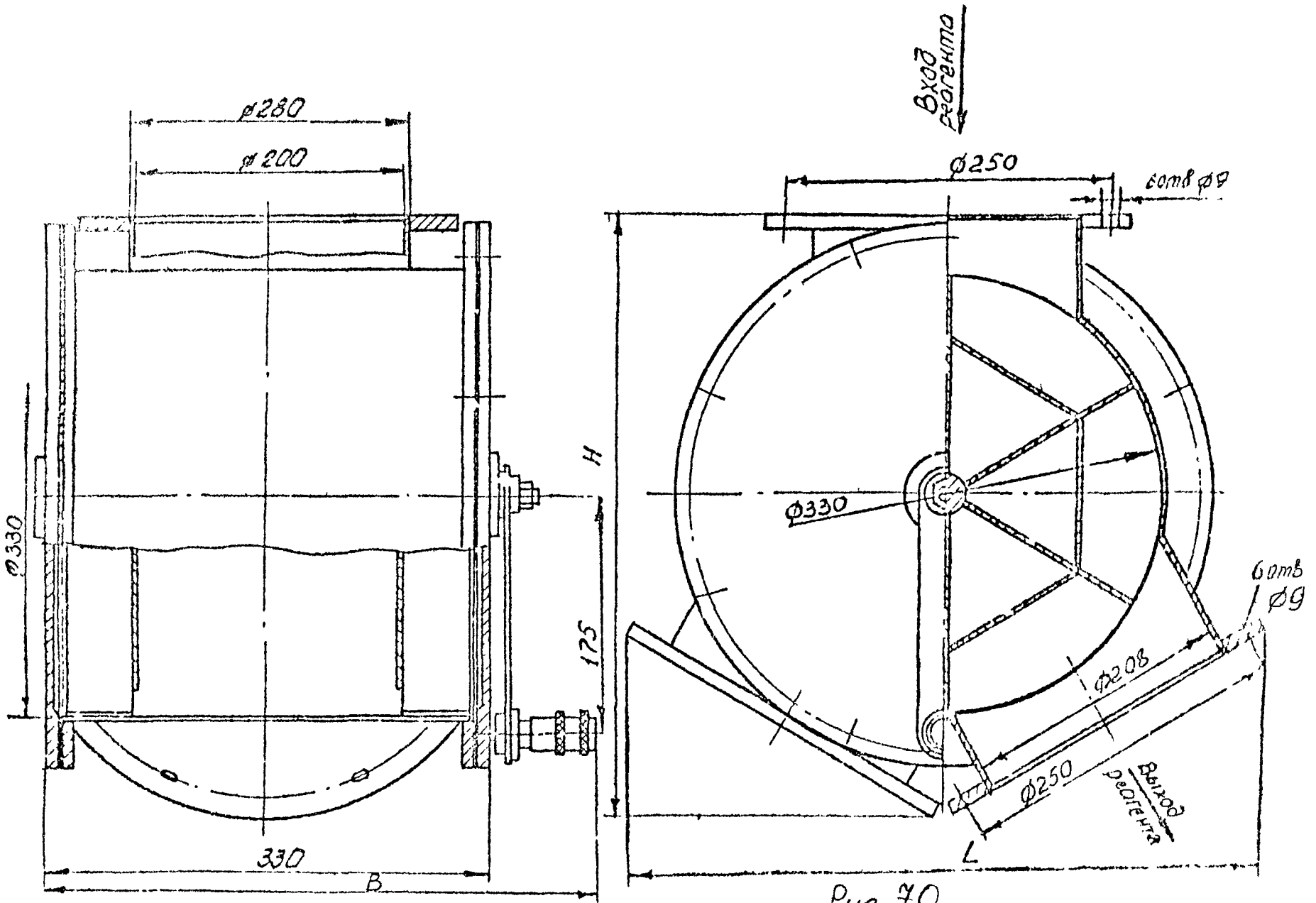
ø280
ø200
ø330
H
125
330
B
Вход реагента
ø250
6отв ø9
ø330
6отв ø9
ø208
ø250
Выход реагента
L

Рис. 70

Рыбозаградитель конический секционный

Рыбозаградитель конический секционный РКС-800 /рис.7I/ предназначен для предотвращения попадания молоди рыб в водозаборы из водоемов, рек и др. и устанавливается в потоке перед водозабором водопроводных сооружений.

Основные параметры и размеры рыбозаградителя должны соответствовать указанным в таблице.

Обозначение	Тип	Производительность, $м^3/с$	Скорость потока на входе, м/с	Расход воды в рыбоотвод, $м^3/с$	Частота вращения конусов, об/мин	Диаметр ввода, мм	Привод	Тип	Мощность электродвигателя, кВт	Передаточное число фактическое	Номинальная частота вращения выходного вала, об/мин	Габаритные размеры, мм: длина L	ширина B	высота H	Масса, кг не более
ОН-809	РКС-800	0,15	0,4	0,007	0,7	800	Моторо-редуктор МПО2-15ф-204	0,75/6,74А71В49I	0,75	204	6,7	3548	I900	2090	I584,0

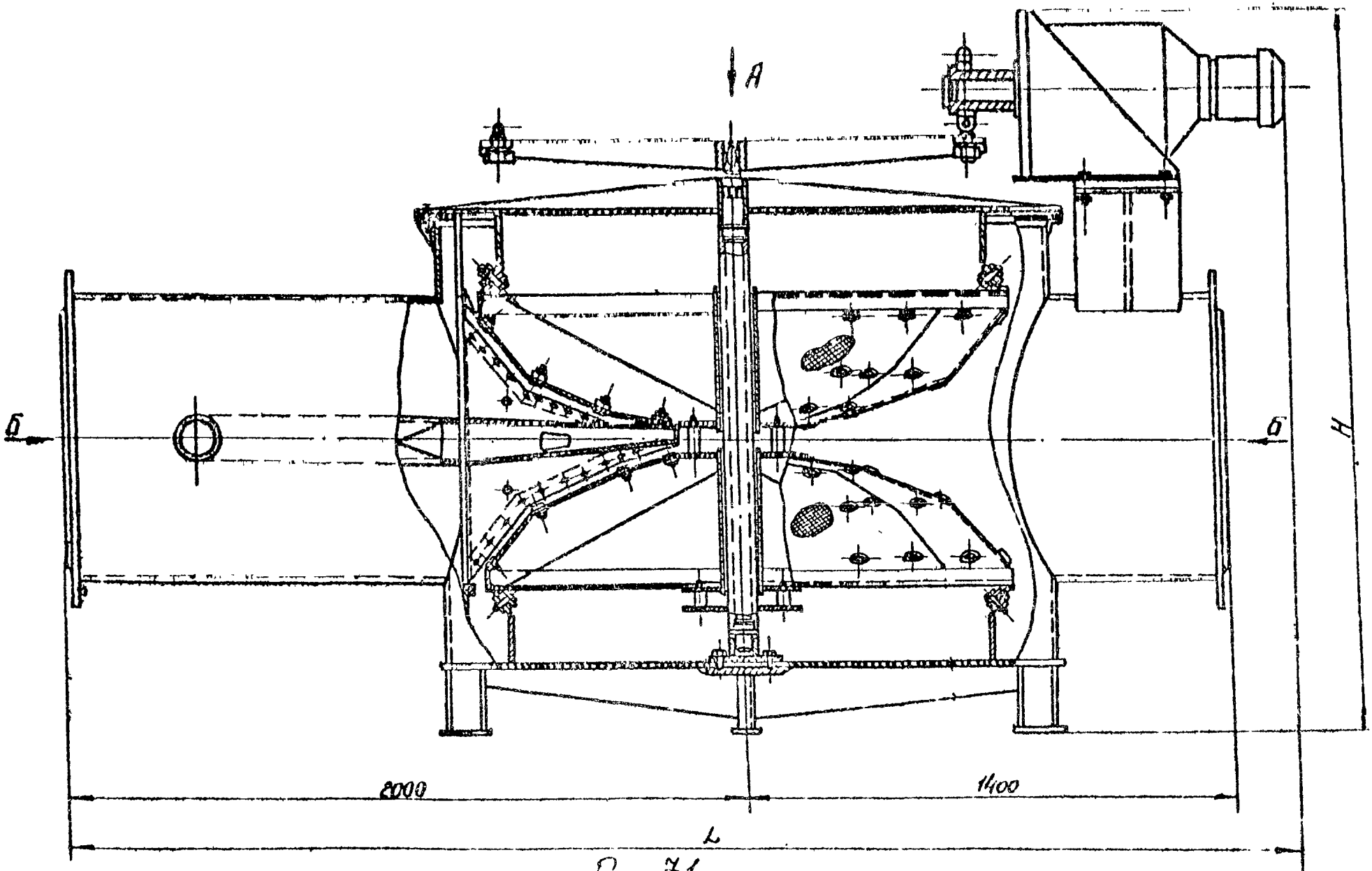

Рис. 71

Вид А

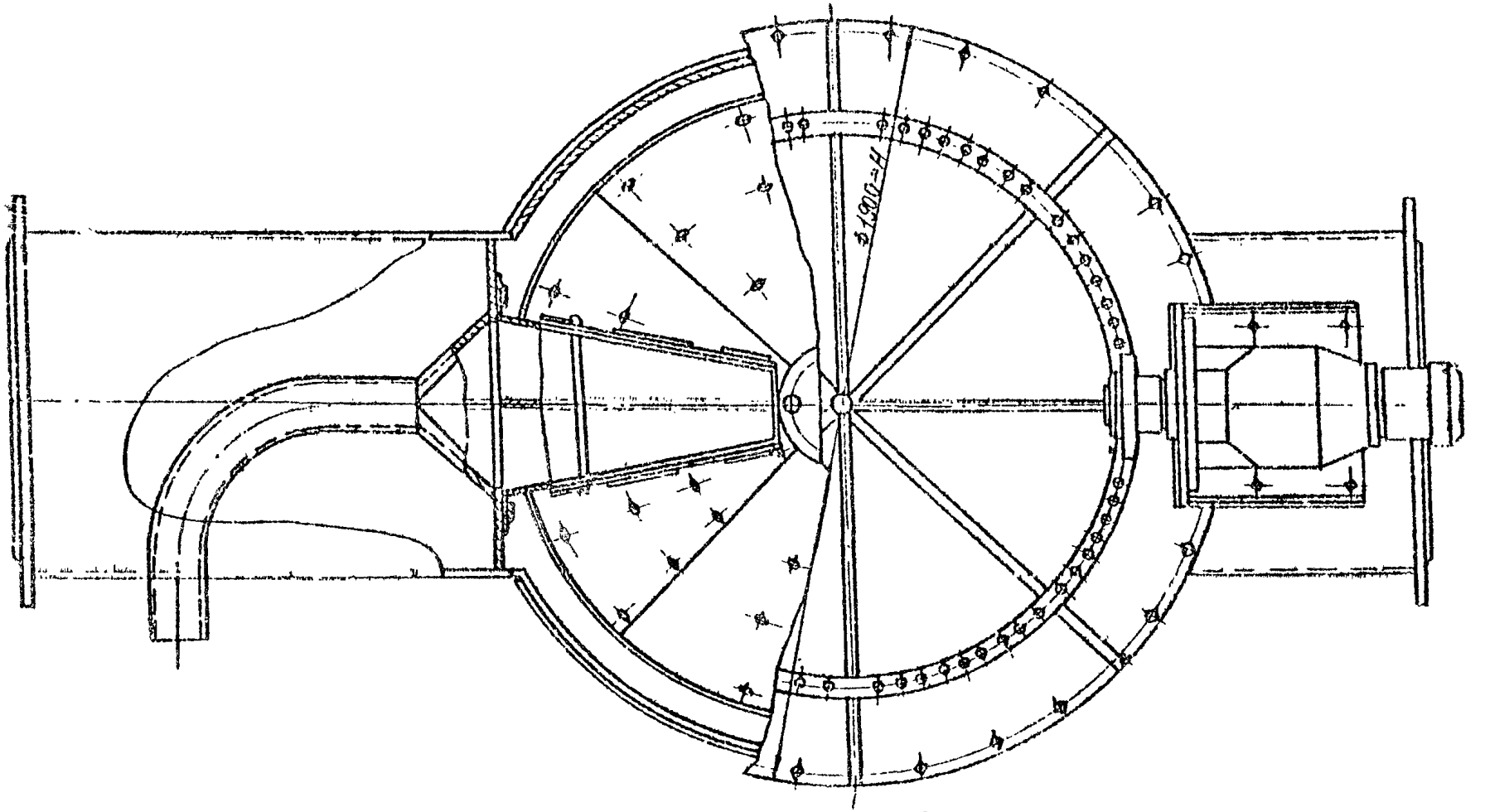

К рис. 71

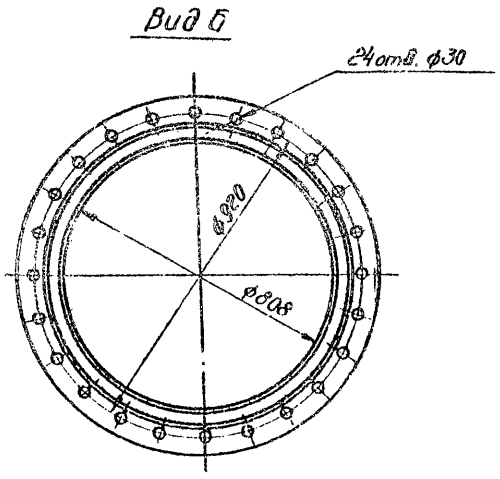

К рис. 71

Смеситель вихревой

Смеситель вихревой предназначен для перемешивания воды с реагентом на водопроводных очистных станциях.

Общие виды смесителя вихревого приведены на рис. 72, 73.

Основные параметры и размеры смесителя должны соответствовать указанным в таблице.

Обозначение	Тип	Объем, м³	Размеры, мм														Масса, кг, не более	№ рисунка
			Д	$Д_1$	$Д_2$	d	d_1	H	H_1	H_2	L	L_1	L_2	L_3	L_4	L_5		
ОН 244	СВ-1000	2,4	1000	280	1215	219	219	5856	1655	2355	1350	1315	1415	1860	430	1000	8	1151,0	72
-01	СВ-1700	6,5	1700	335	1915	273	273	6556	1555	3132	2580	2015	2115	2580	630	1350	12	1325,0	
ОН-438	СВ-2400	11,5	2400	3112	-	530	-	6100	1000	1900	3980	2000	3980	1230	-	-	16	2533,0	73

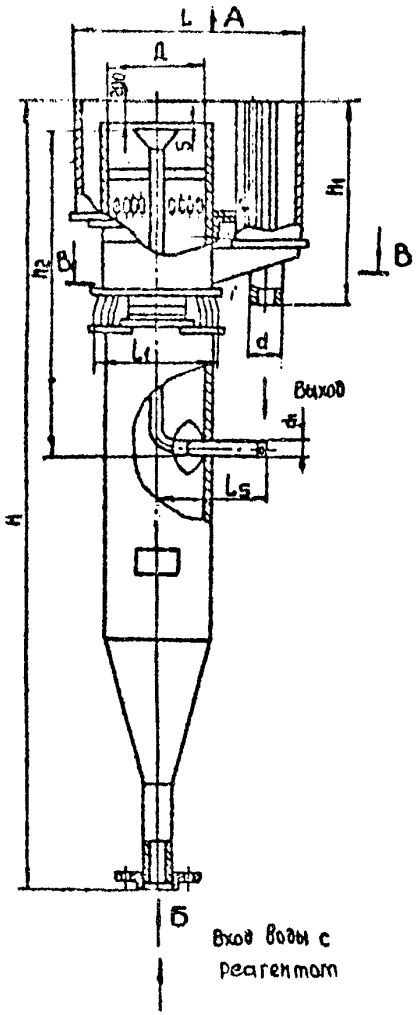
L
A
Д
300
S
H1
B
h2
B
d
L1
Выход
d
L5
H
Б
Вход воды с
реагентом

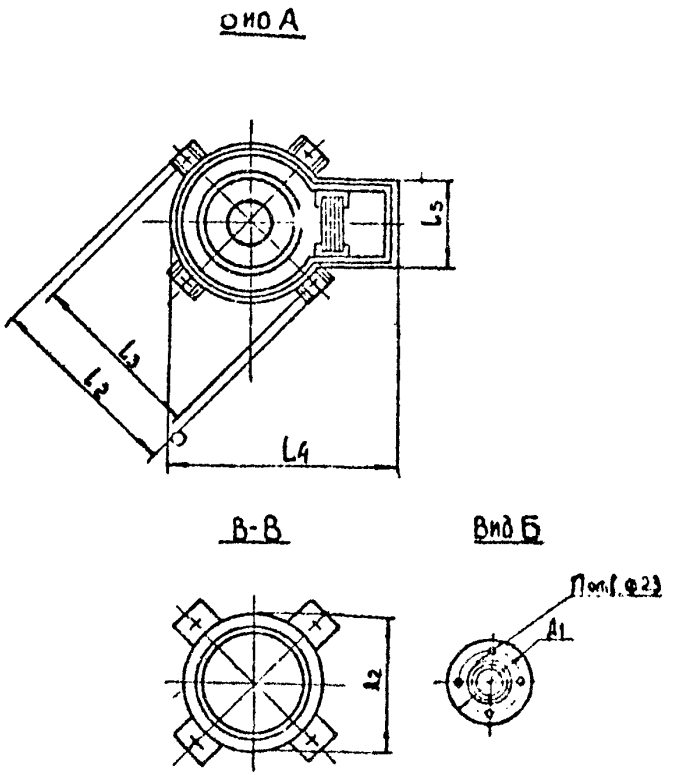
Окно А
L5
L3
L2
L4
В-В
Вид Б
Д2
Д1

Рис. 72.

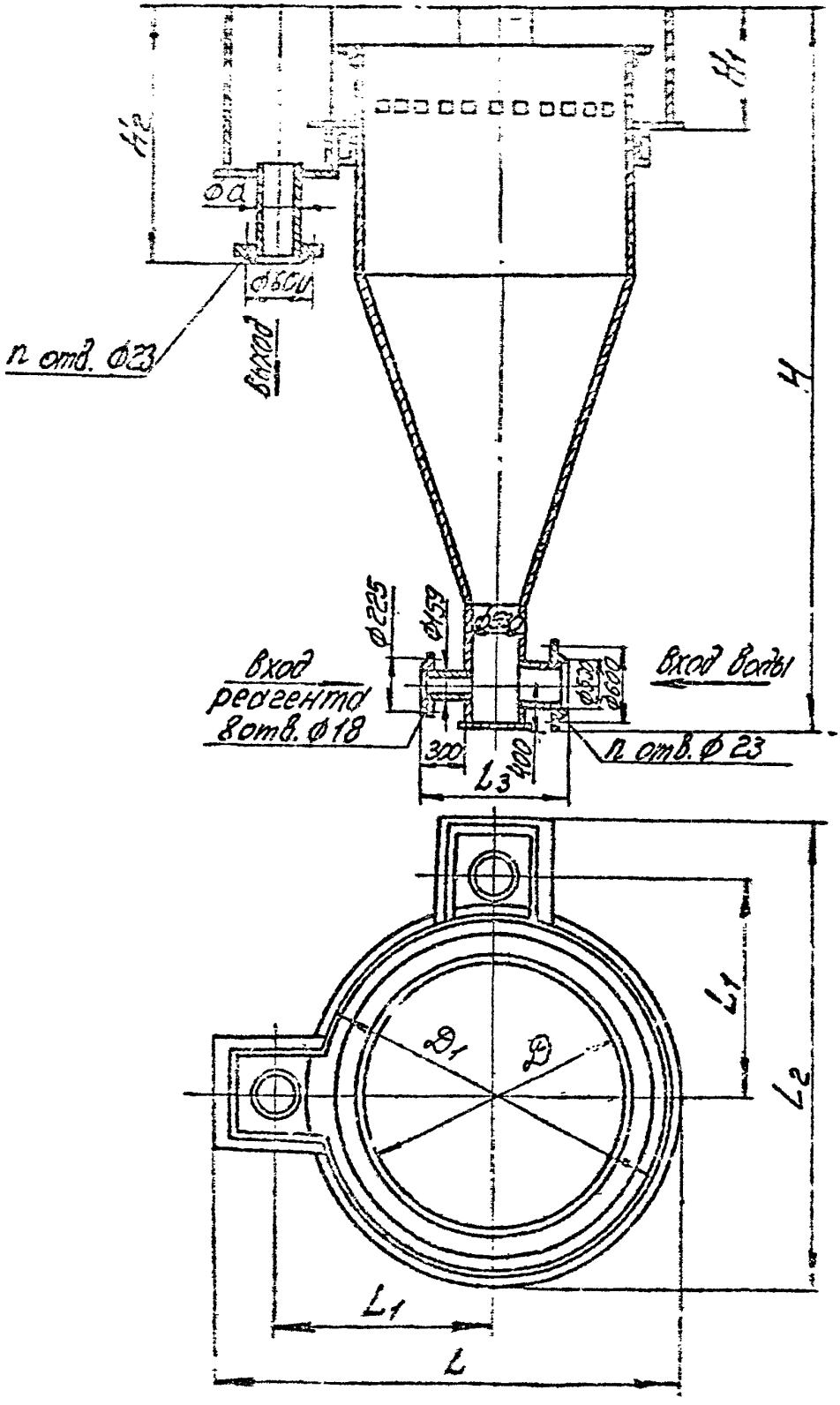
H1
H2
Ø a
Ø600
n отв. Ø23
Выход
H
Ø225
Ø159
Вход реагента 8 отв. Ø18
Вход воды
Ø500
Ø600
300
400
L3
n отв. Ø 23
L1
L2
D1
D
L1
L

Рис. 73

Сифон-затвор

Сифон-затвор /рис. 74/ устанавливается на трубопроводе перелива резервуара чистой воды. Предназначен для перекрытия доступа атмосферного воздуха в резервуар.

Основные параметры и размеры сифона-затвора должны соответствовать указанным в таблице.

Обозначение	Диаметр условного прохода, Ду, мм	Размеры, мм				Масса, кг, не более
		Д	d	L	Н	
ОП 571	200	340	219	600	740	80,0
-01	300	546	325	800	895	170,0
-02	400	646	426	1000	1195	302,0
-03	500	836	530	1100	1345	388,0
-04	600	936	630	1300	1545	573,0
-05	700	1040	720	1500	1800	706,0
-06	800	1240	820	1700	1950	918,0
-07	900	1440	920	2000	2100	1622,0
-08	1000	1545	1020	2000	2300	1480,0
-09	1100	1645	1120	2100	2400	1745,0
-10	1200	1805	1220	2200	2700	2100,0
-11	1400	2055	1420	2400	3000	2530,0

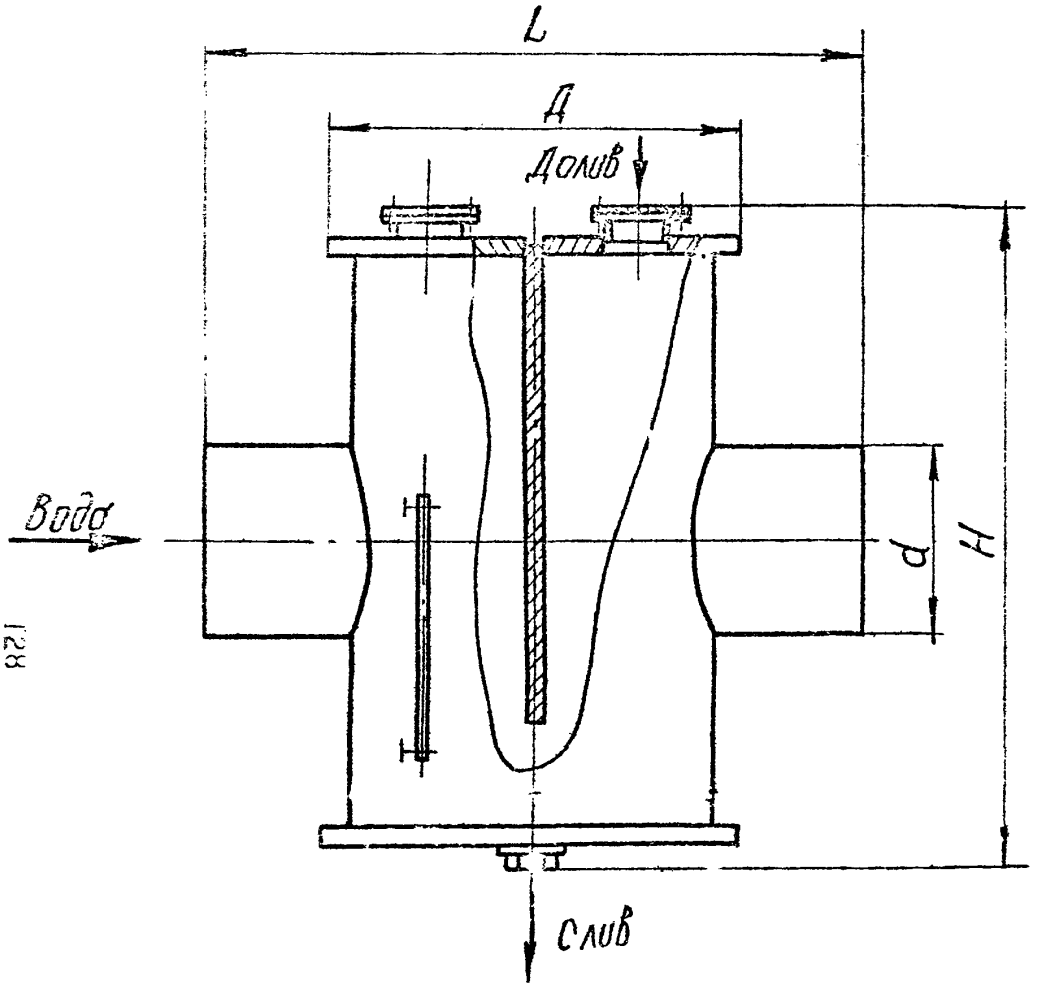

Рис. 74

Сатуратор

Сатуратор /рис. 75/ предназначен для приготовления реагента при фторировании воды хозяйственно-питьевых водопроводов.

Основные параметры и размеры сатуратора должны соответствовать указанным в таблице.

Обозначение	Давление, МПа /кгс/см^2/	Объем, м^3	Размеры, мм		Масса, кг, не более
			высота Н	диаметр Д	
МК 864	0,I /I/	7	5600	2II4	I252,0

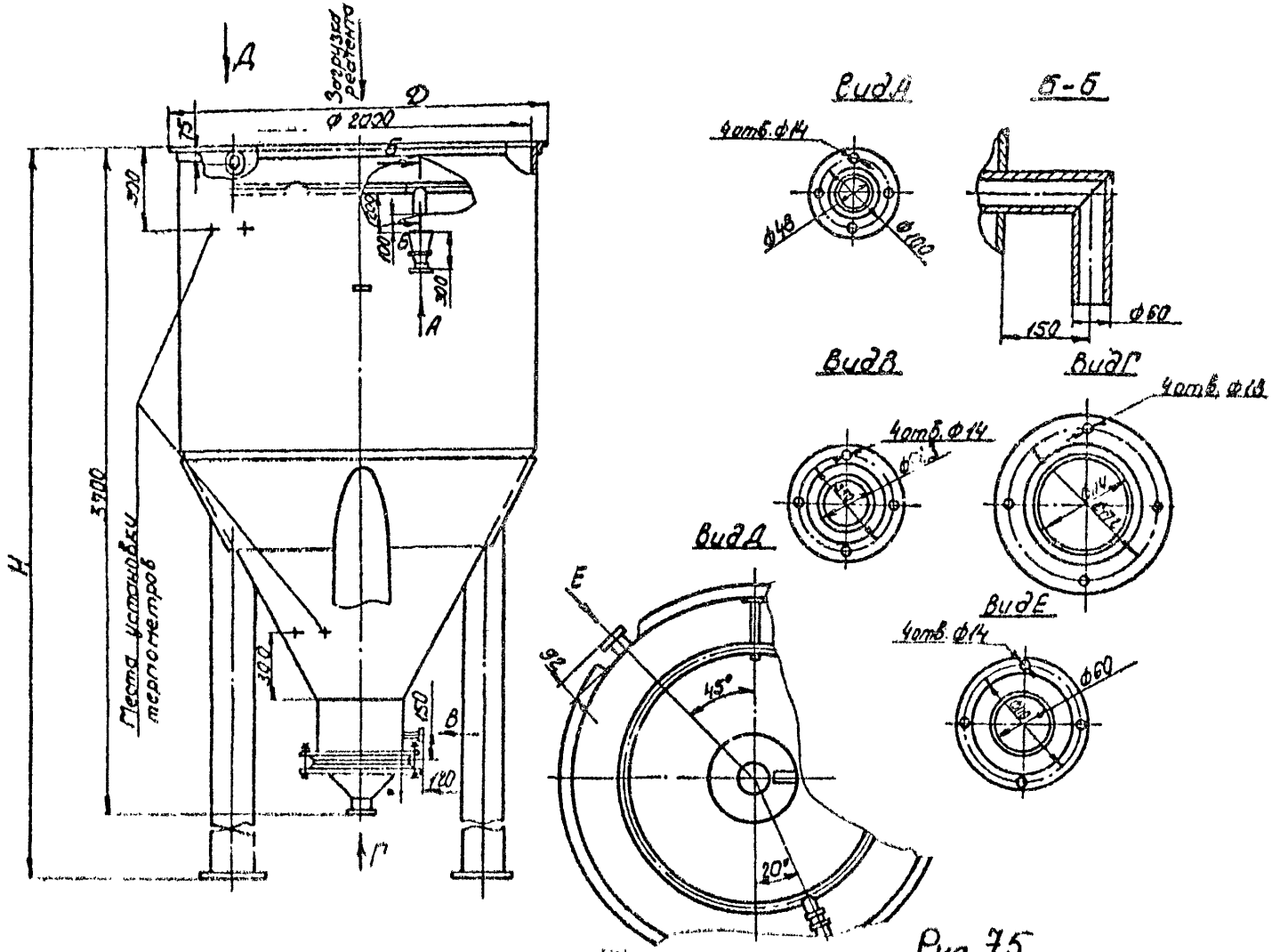
Загрузка реагента
Д
Ф 2000
75
300
3700
Места установки термометров
Н
Б
А
В
Г
Вид А
4 отв. Ф14
Ф48
Ф100
Б-Б
150
Ф60
Вид В
4 отв. Ф14
Вид Г
4 отв. Ф18
Вид Д
Е
92
45°
20°
Вид Е
4 отв. Ф14
Ф60

Рис. 75

Тележка для перевозки баллонов

Тележка для перевозки баллонов /рис.76/ предназначена для перевозки баллонов с жидким хлором.

Основные параметры и размеры тележки должны соответствовать указанным в таблице.

Обозначение	Количество перевозимых баллонов, шт.	Габаритные размеры, мм			Масса, кг, не более
		длина L	ширина B	высота H	
ОН 452	I	2000	605	860	5I,0

Fig. 76.

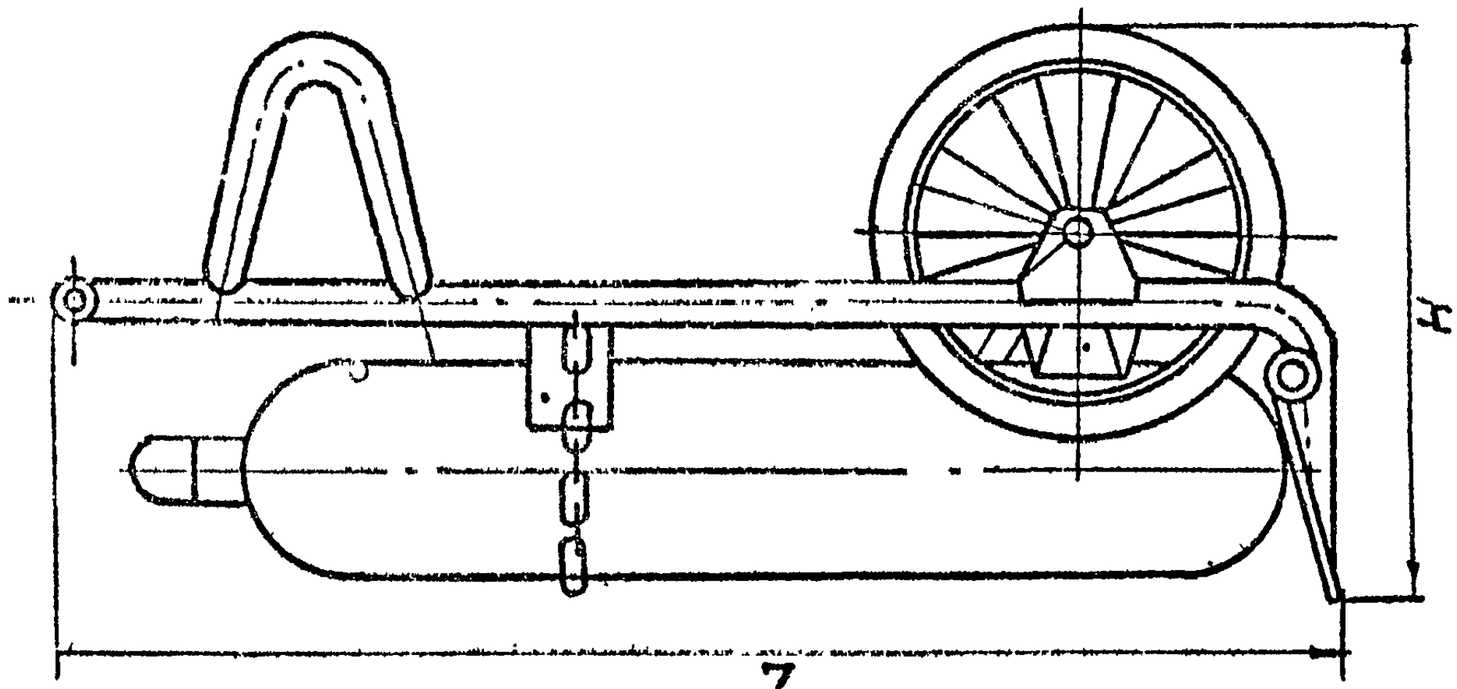

Тележка для отходов извести

Тележка для отходов извести /рис. 77/ предназначена для сбора и вывоза отходов извести на места ее хранения.

Основные параметры и размеры тележки должны соответствовать указанным в таблице.

Обозначение	Объем, $м^3$	Габаритные размеры, мм			Масса, кг, не более
		длина L	ширина B	высота H	
ОН 477	0,9	950	595	640	65,0

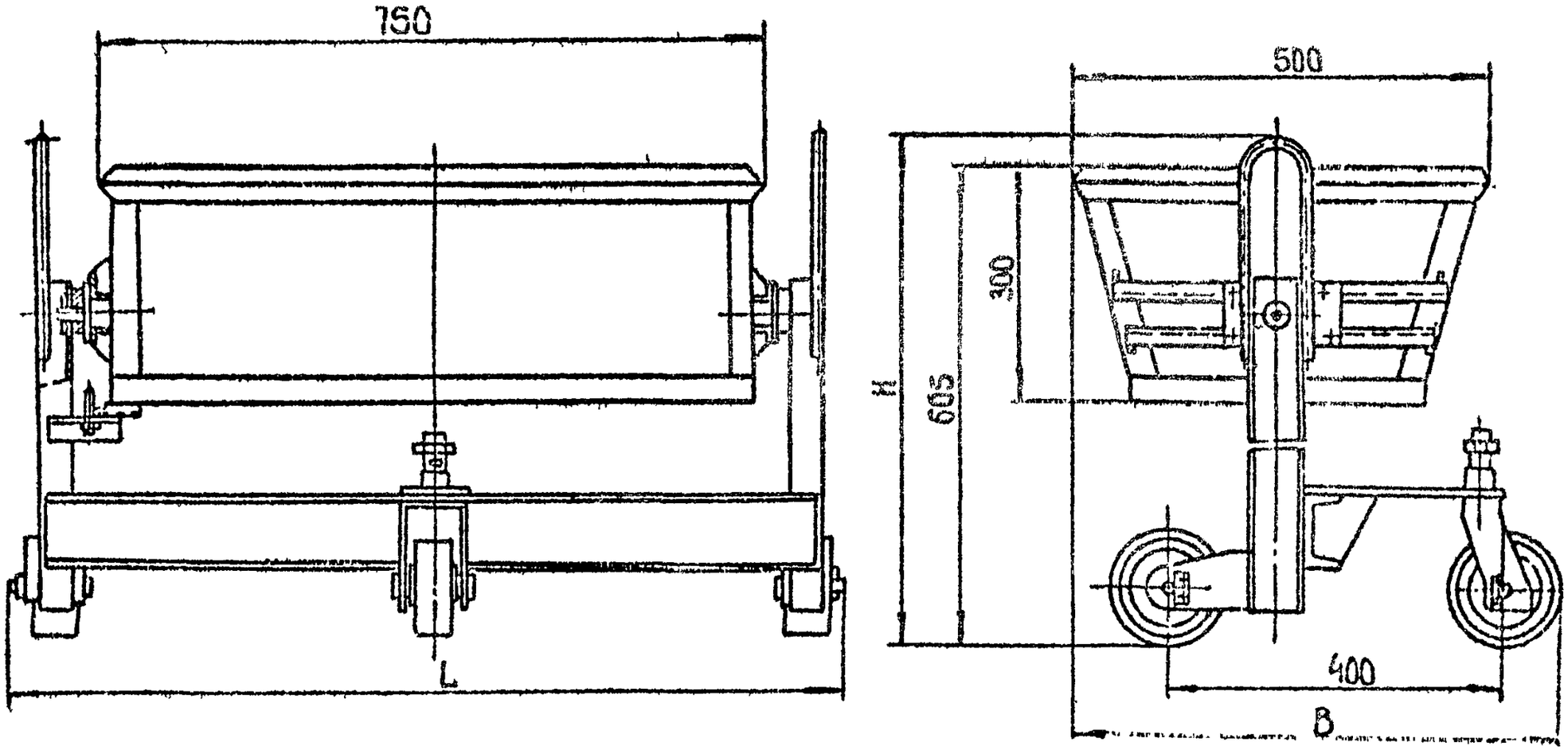

Рис. 77

Установка путевого переключателя

Установка путевого переключателя на весах ВПГ-2М /рис. 78/ предназначена для подачи на щит диспетчера сигнала об опорожнении баллонов с хлором, установленных на весах.

Основные параметры и размеры установки должны соответствовать указанным в таблице.

Обозначение	Габаритные размеры, мм			Масса, кг, не более
	длина L	ширина B	высота H	
ОН 23I	I50	I20	2I0	2,I8

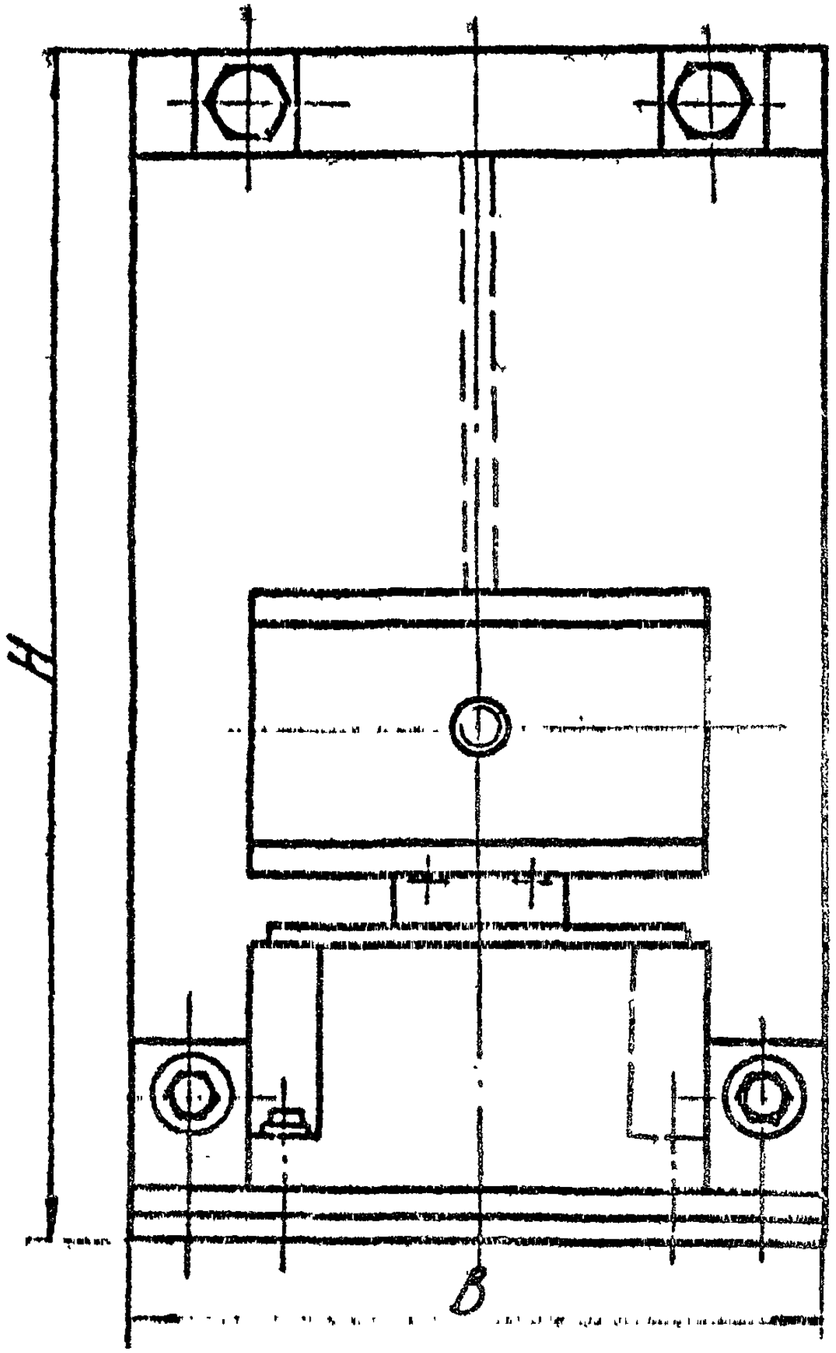

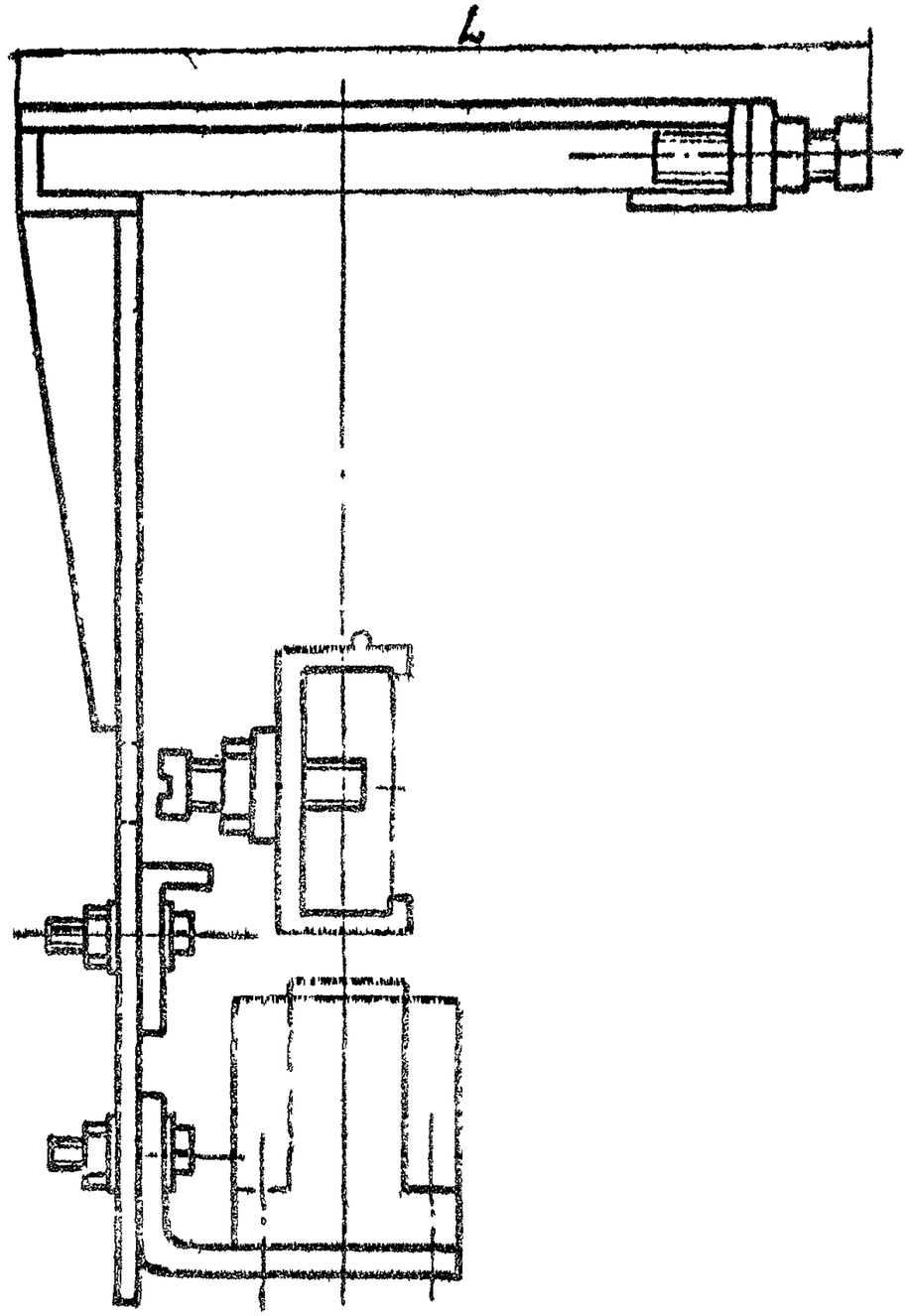

Рис. 78

Футляр для поврежденных баллонов

Футляр для поврежденных баллонов /рис. 79/ предназначен для изоляции поврежденных баллонов с жидким хлором.

Основные параметры и размеры футляра должны соответствовать указанным в таблице.

Обозначение	Тип	Объем баллона с хлором, $м^3$	Рабочее давление в футляре, МПа /кгс/$см^2$/	Испытательное давление, МПа /кгс/$см^2$/	Габаритные размеры, мм: длина L	ширина B	высота H	Масса, кг, не более
МК 862	ФПБ	0,05	0,6 /6/	0,9 /9/	2110	450	920	130,0

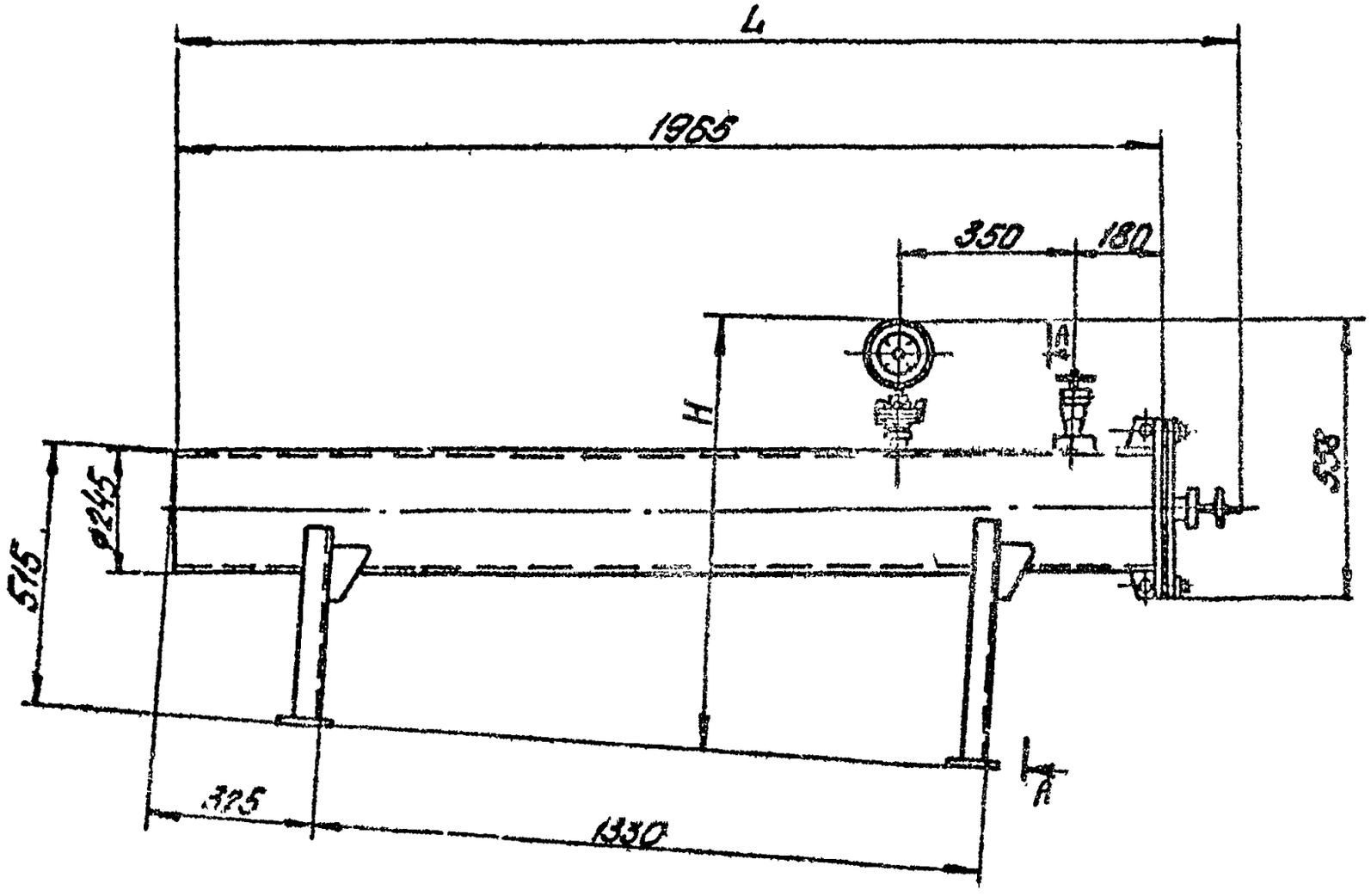

Рис. 79

Фильтры

Фильтр для хлора /МК 630/ предназначен для очистки газообразного хлора в хлораторных от механических примесей.

Завод-изготовитель - Могилев-Подольский ремонтно-механический завод коммунального оборудования.

Фильтр /МК-800/ предназначен для улавливания порошкообразного реагента /кремнефтористого натрия/ в помещении реагентных хозяйств водопроводных очистных сооружений.

Фильтр висциновый /ОН 225/ предназначен для грубой очистки воздуха от пыли и других механических загрязнений.

Фильтр для аммиака /ОН 229/ предназначен для тонкой очистки аммиака.

Общие виды фильтров представлены на рис. 80-83.

Основные параметры и размеры фильтров должны соответствовать указанным в таблице.

Обозначение	Объем, $м^3$	Габаритные размеры, мм: длина L	ширина B	высота H	Масса, кг, не более	№ рисунка
МК 800	0,I2	850	420	620	6I,0	80
МК 630	0,43	280	240	470	2I,8	8I
ОН 225	-	645	585	672	76,8	82
ОН 229	-	340	240	3I0	I5,0	83

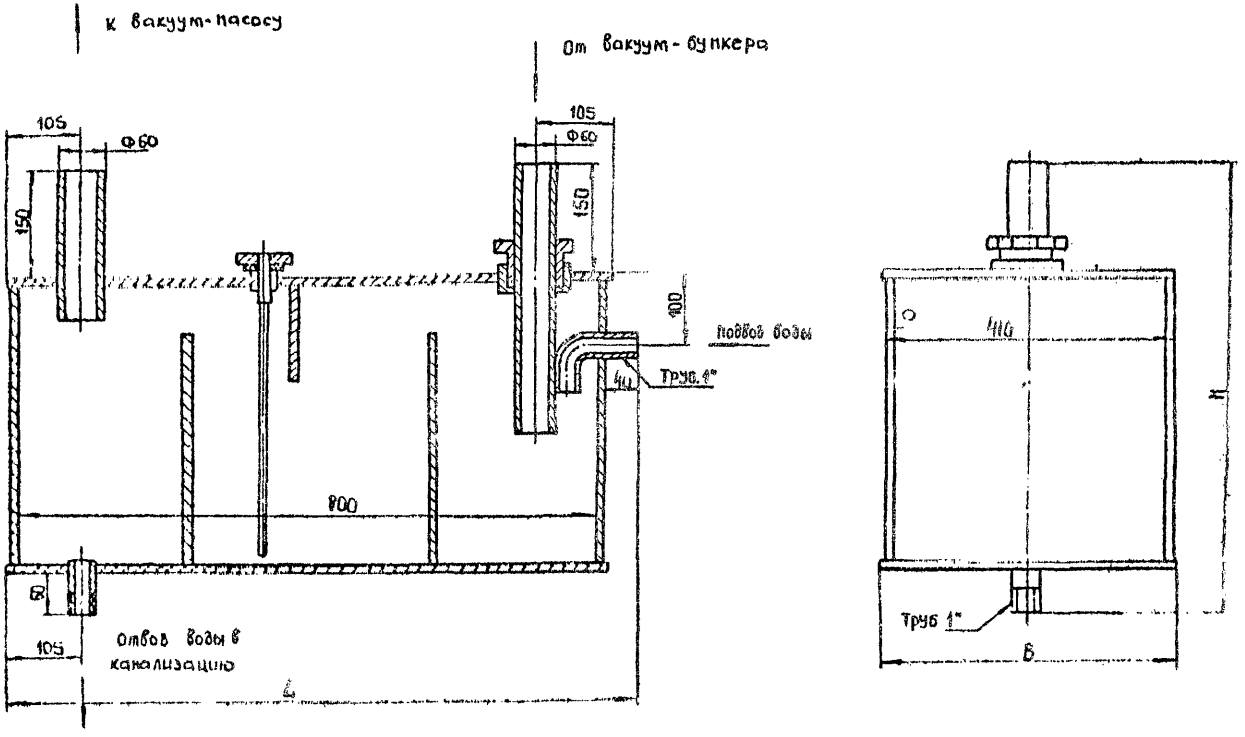
К вакуум-насосу
От вакуум-бункера
105
Ф60
150
105
Ф60
150
100
подвод воды
Труб. 1"
40
800
60
105
Отвод воды в канализацию
L
410
H
Труб 1"
B

Рис. 80

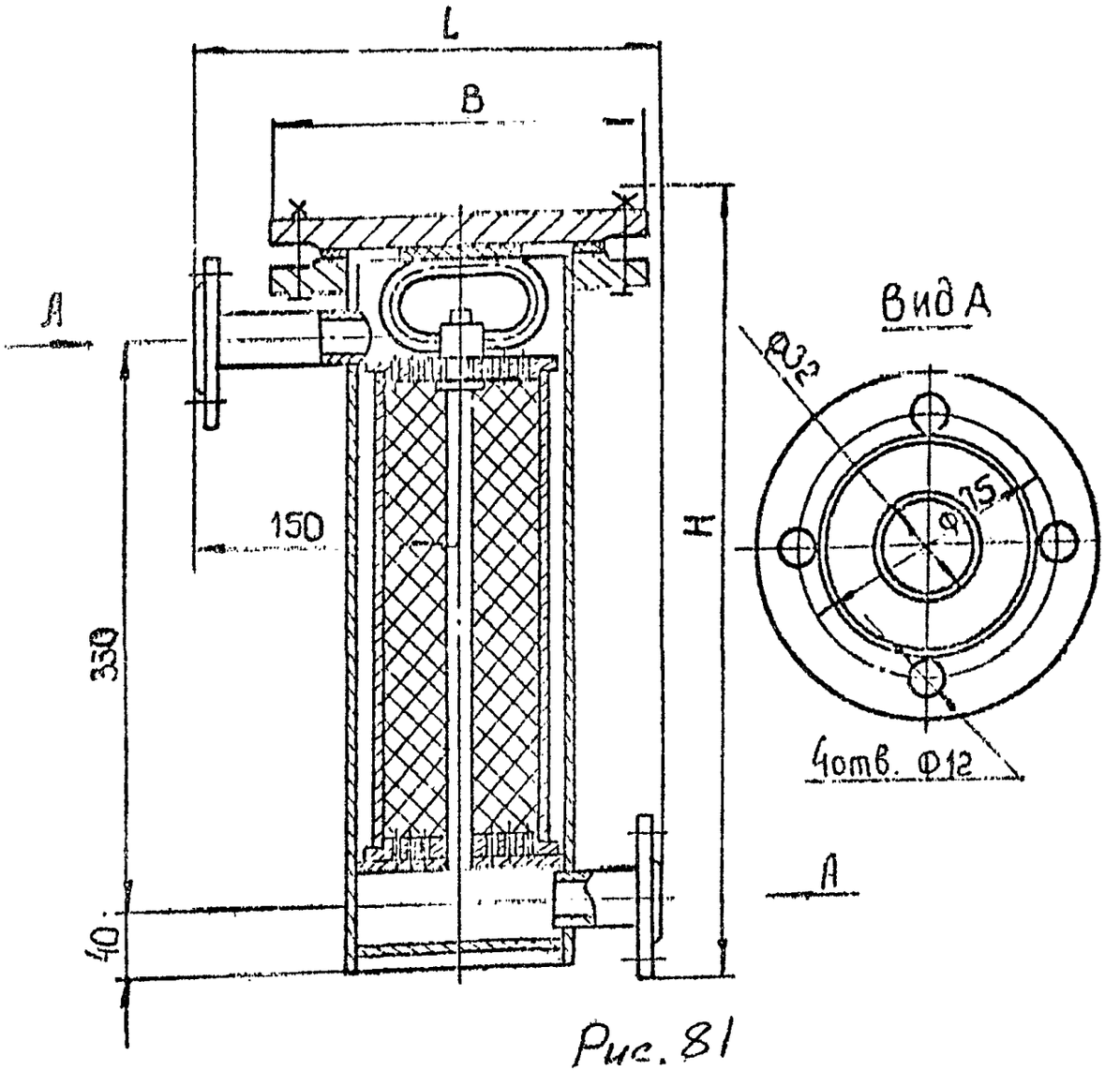

Рис. 81

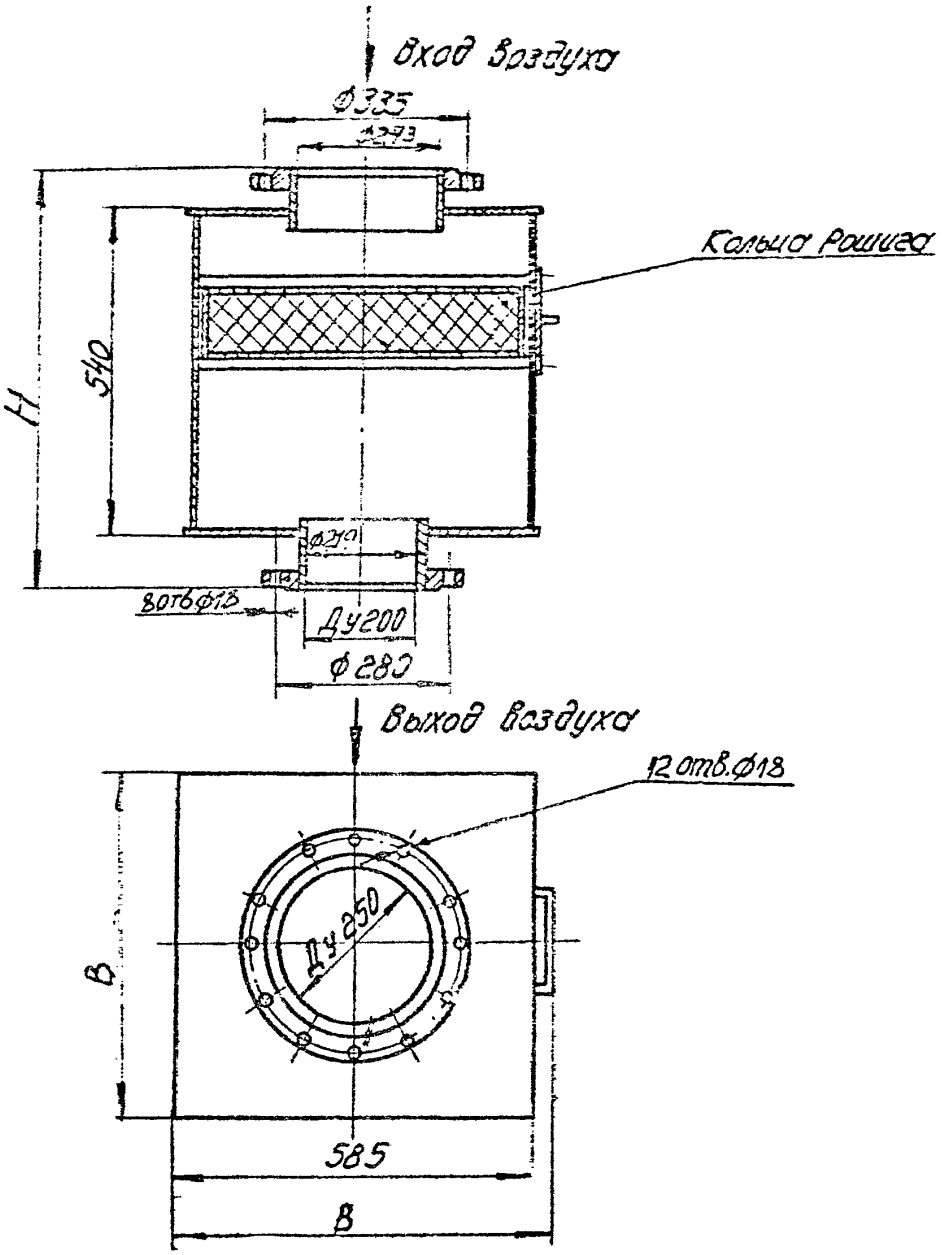
Вход воздуха
Ø335
Ø293
Кольца Рашига
H
540
Ø270
8отв Ø18
Ду200
Ø280
Выход воздуха
12 отв. Ø18
Ду250
B
585
B

Рис. 82

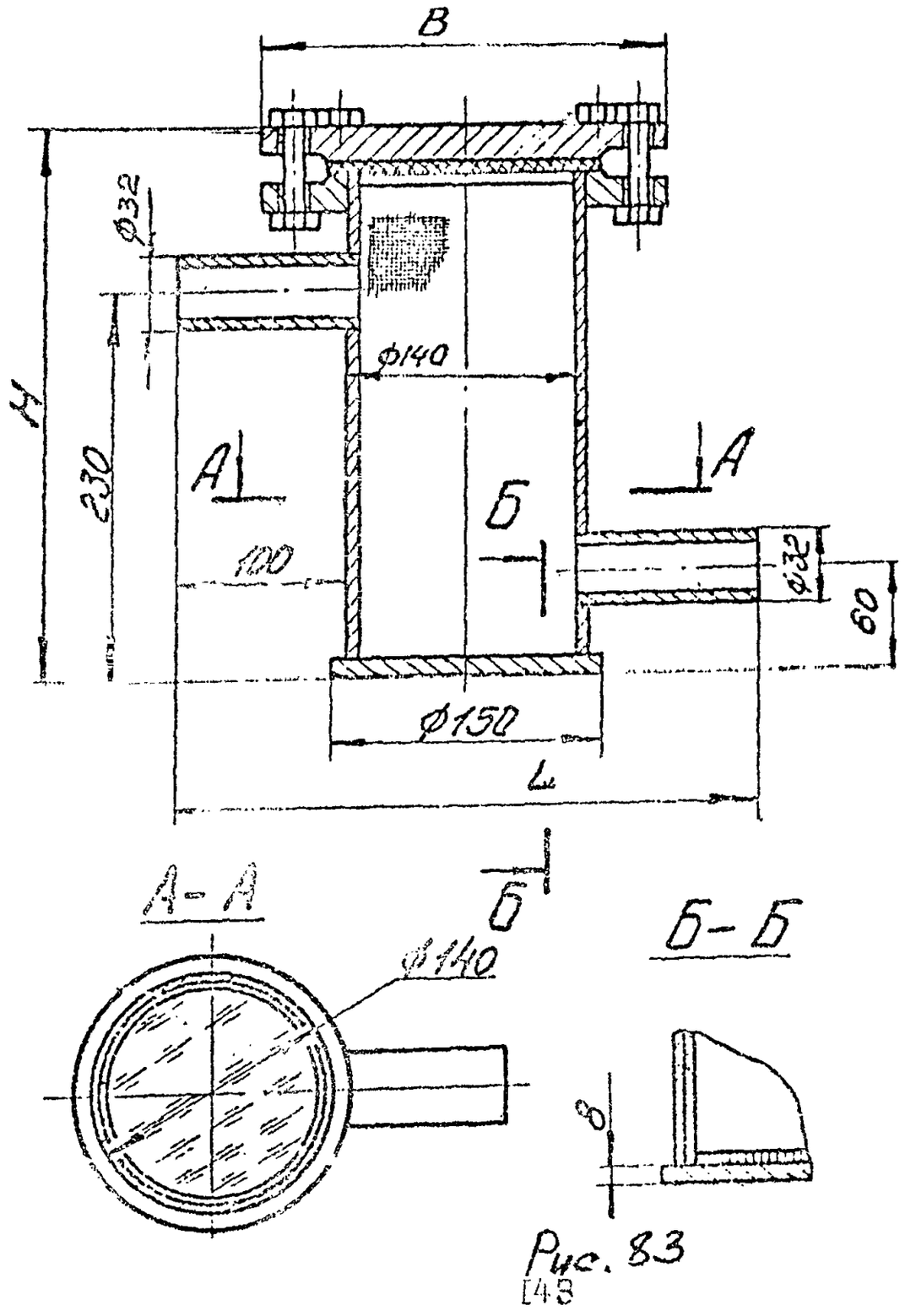

Рис. 83

Фильтр для обезжелезивания питьевой воды

Фильтр /рис. 84/ предназначен для обезжелезивания питьевой воды, получаемой от подземных источников с содержанием железа свыше 0,3 мг/л. Устанавливается на станциях обезжелезивания.

Основные параметры и размеры фильтра должны соответствовать указанным в таблице.

Обозначение	Производительность, $м^3$/сут	Размеры, мм			Масса, кг, не более
		диаметр Д	высота L	высота корпуса жалюзи L_1	
ФОВ 3,2	3200	3200	5100	4200	49150

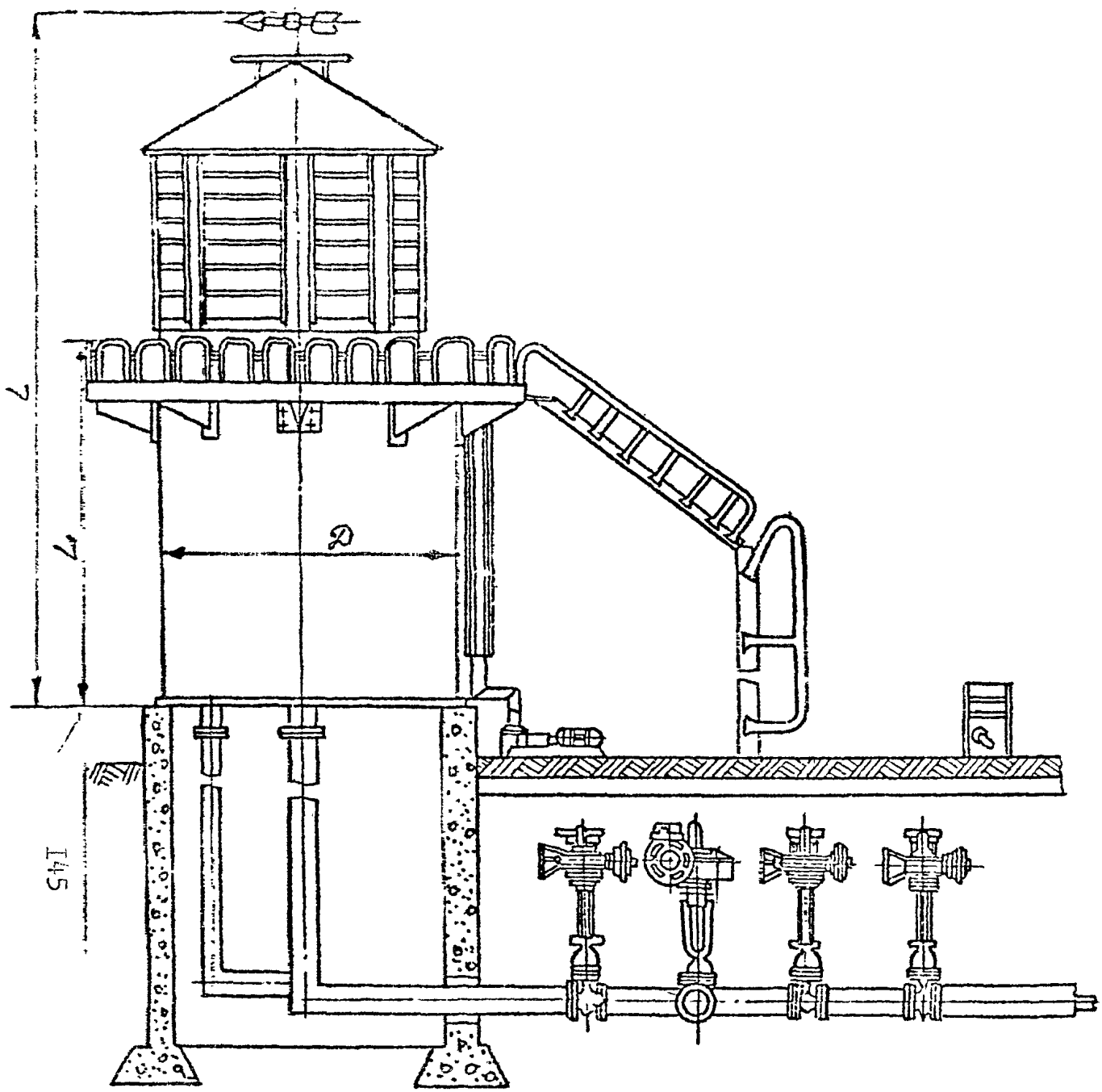

Рис. 84

Фильтр обезжелезивающий безнапорный усовершенствованный с крупнозернистой загрузкой

Фильтр обезжелезивающий /рис. 85/ предназначен для обезжелезивания питьевой воды, получаемой из подземных источников с содержанием железа в двухвалентной форме свыше 0,3 мг/л. Фильтр используется на водопроводных станциях производительностью до 20 тыс. м^3/сут.

Основные параметры и размеры фильтра должны соответствовать указанным в таблице.

Обозначение	Производительность м^3/сут	Скорость фильтрования, м/ч		Время промывки, ч		Время продувки воздухом, ч		Расход воды на промывку, м^3	Фильтроцикл нерхнего слоя загрузки, сут.	Фильтроцикл всего слоя загрузки, сут.	Производительность на осветленную м/сут.	Габаритные размеры, мм				Масса, кг, не более
		при нормальном режиме	при форсированном режиме	всей загрузки	верхнего слоя	всей загрузки	верхнего слоя					высота Н	ширина В	диаметр корпуса фильтра, Д		
ФОБ-202 3200	I5	20	0,3	0,2	0,3	0,2	90-I80	2-5	I0-I4	I620	6390	4620	3220	8000		

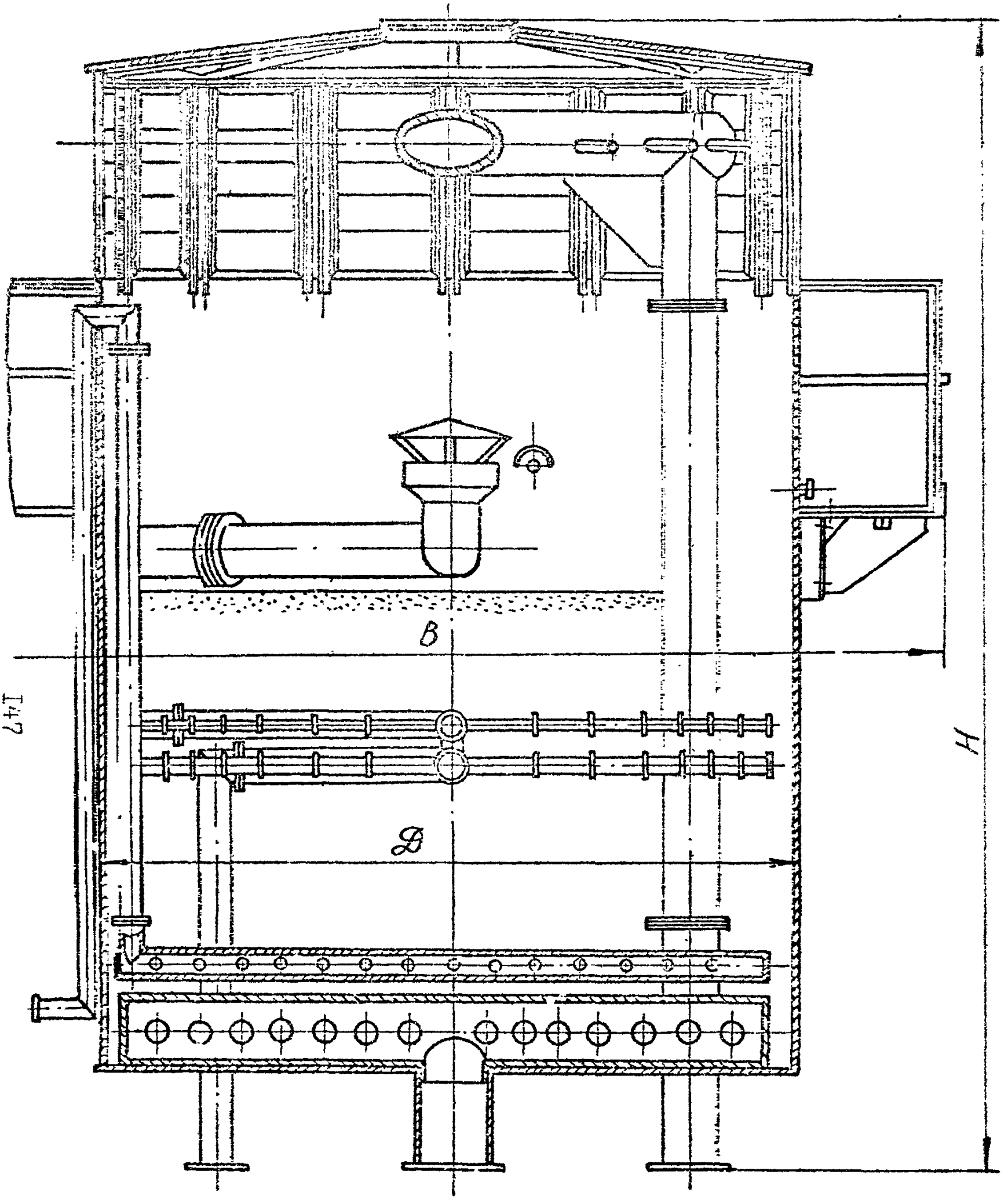

Рис. 85

Холодильник для воздуха

Холодильник для воздуха / рис. 86/ предназначен для охлаждения воздуха, устанавливаемый в компрессорном отделении хлораторной.

Основные параметры и размеры холодильника должны соответствовать указанным в таблице.

Обозначение	Рабочее давление воздуха, МПа /кгс/см^2/	Максимальное рабочее давление воздуха, МПа /кгс/см^2/	Размеры, мм				Масса, кг, не более
			длина	ширина В	диаметр Д	диаметр L	
МК 638	0,5 / 5/	1,0 / 10/	2047	1000	76	38	82,2

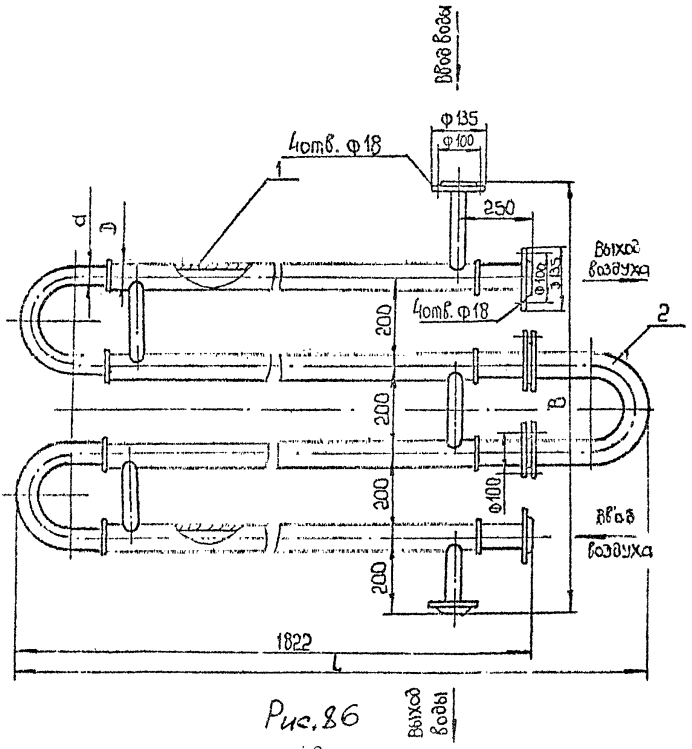
Ввод воды
ф135
ф100
4отв. ф18
1
250
d
D
Выход воздуха
ф102
3
ф135
4отв. ф18
2
200
200
200
200
B
ф100
Ввод воздуха
1822
L
Выход воды

Рис. 86

Шибер реечный

Шибер реечный /рис. 87/ предназначен для автоматического открывания и закрывания бункеров. Применяется при работах с использованием песка в системах водопровода и канализации.

Основные параметры и размеры шибера должны соответствовать указанным в таблице.

Обозначение	Диаметр выпускного отверстия, мм	Габаритные размеры, мм			Масса, кг, не более
		длина L	ширина B	высота H	
ОН 572	500	1280	1190	995	253,0

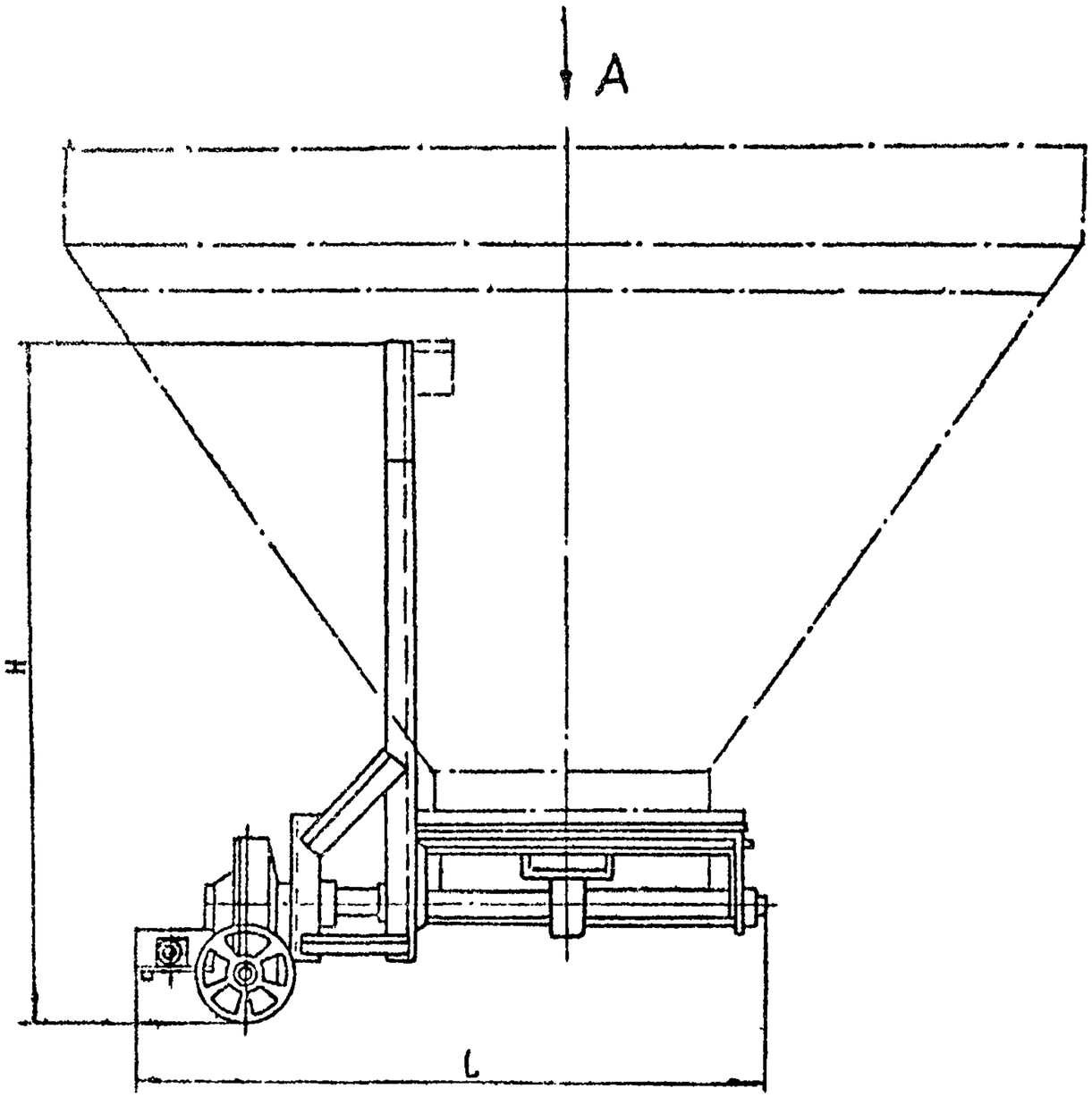

Рис. 87

Вид А

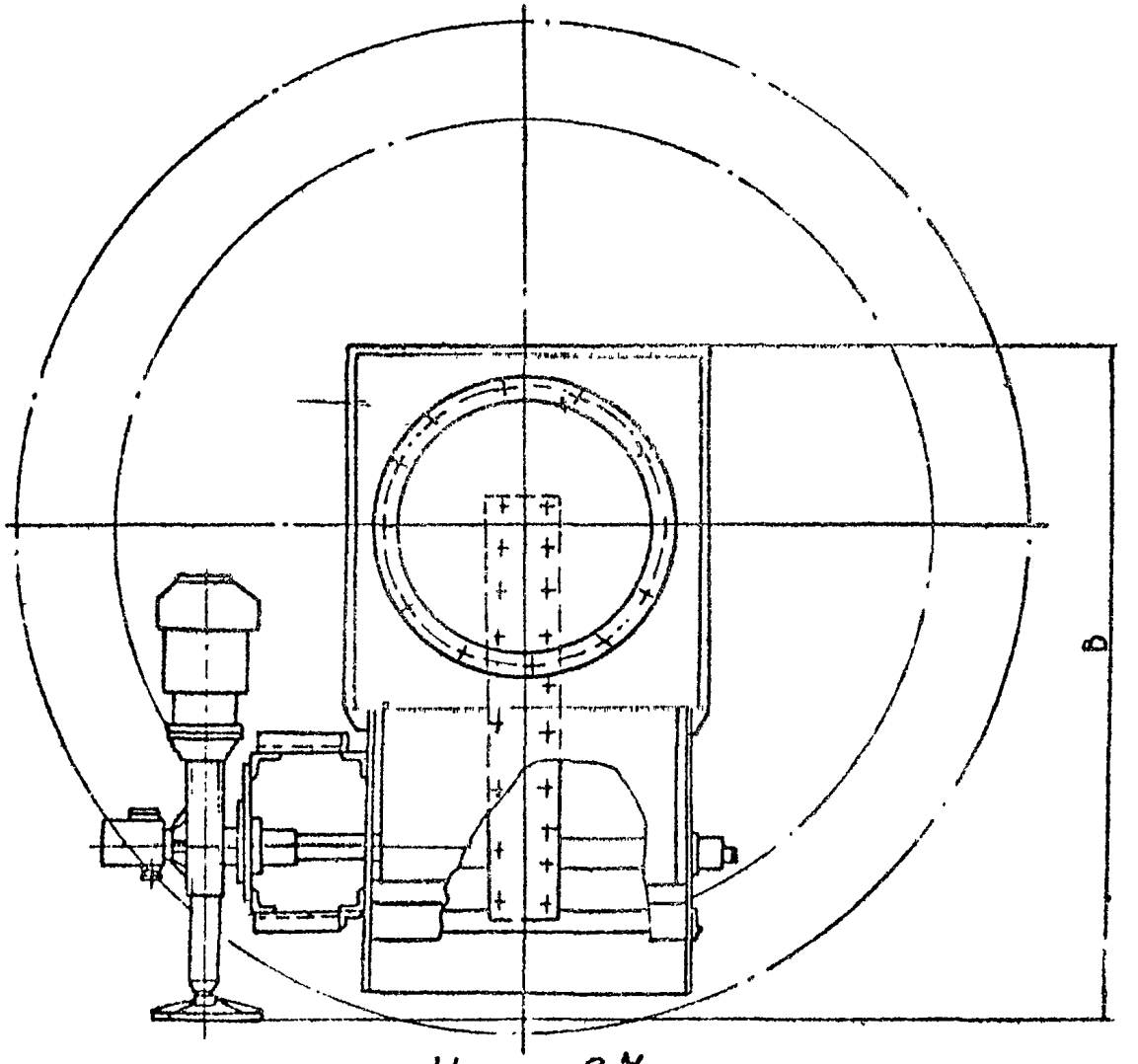

К рис. 87

Эжектор

Эжектор /рис.88/ предназначен для приготовления хлорной воды. Устанавливается в хлораторных.

Основные параметры и размеры эжектора должны соответствовать указанным в таблице.

Обозначение	Производительность по хлору, кг/ч	Расход рабочей воды $м^3/ч$	Давление			Габаритные размеры, мм			Масса, кг, не более
			рабочей воды перед соплом, МПа /кгс/$см^2$/	эжектируемого хлорного газа, МПа /кгс/$см^3$/	хлорной воды из диффузора /кгс/$см^3$/	длина L	ширина /диаметр/ B	высота H	
ОН 803	I2,5	8	0,5/5/	0,02/0,2/	0,I6/I,6/	400	I40	I90	8,9

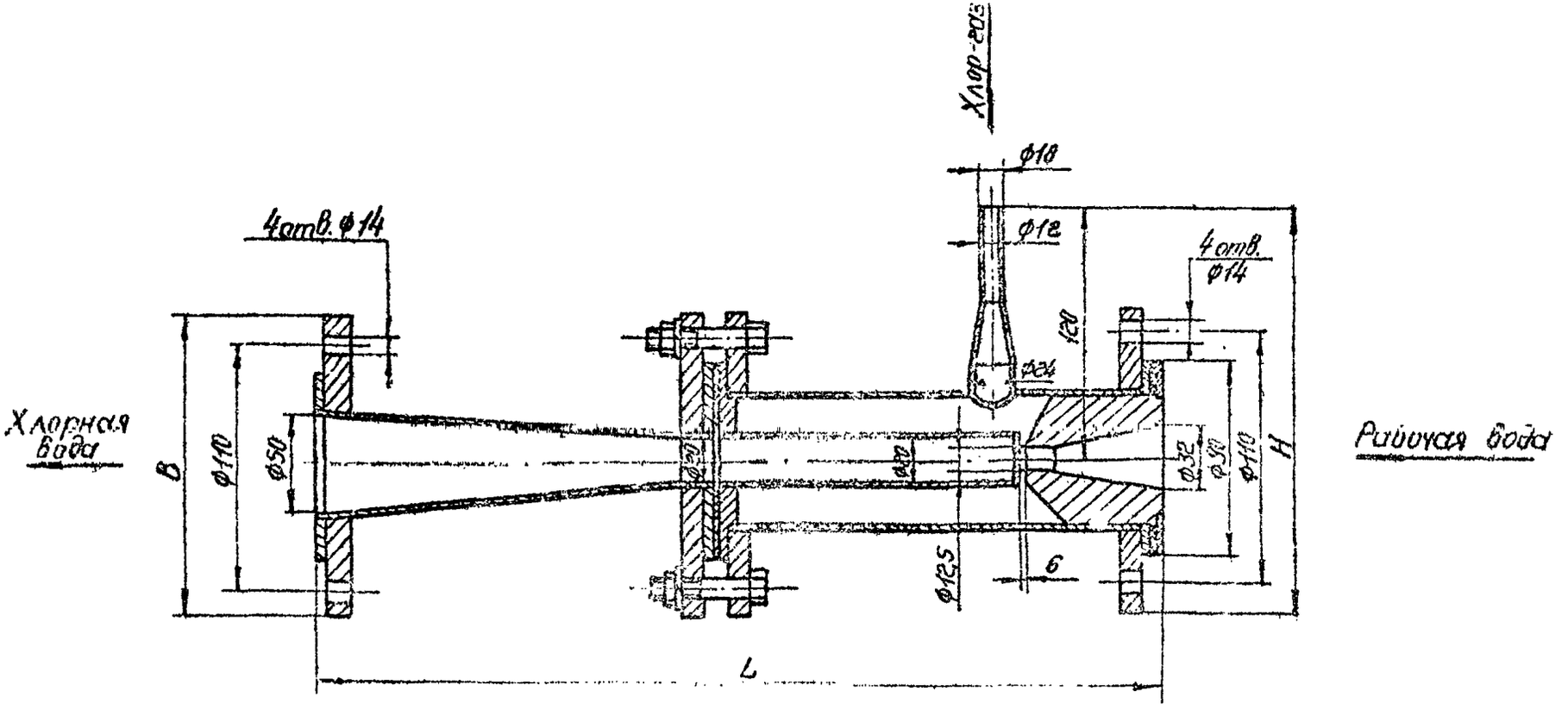
Хлор-газ
ф18
ф12
4отв. ф14
4отв. ф14
120
ф24
Хлорная вода
Рабочая вода
B
ф110
ф50
ф20
ф20
ф32
ф30
ф110
H
ф12,5
6
L

Рис. 86

СОДЕРЖАНИЕ

Баки аккумуляторные 3
Баки гидроперегрузки. 6
Бак циркуляционный 10
Бак раствора реагентов 12
Бак растворный 14
Бак затворный 16
Бак для перемешивателя. 18
Бункер-питатель 20
Вакуум-бункер 22
Вакуум-котел 24
Влагоотделитель 26
Вставки монтажные 28
Гаситель гидравлического удара автоматический 31
Гаситель гидравлического удара автоматический 33
Грязевики для хлора 35
Гидропульт 38
Гидравлический классификатор. 40
Дозаторы известкового молока 43
Затворы гидравлические 46
Захваты 57
Испарители хлора. 59
Испаритель аммиака. 65
Колпаки вентиляционные. 68

Колпаки воздушные 70
Клапан донный с электроприводом 72
Клапаны 74
Клапан-захлопка 77
Клапан-хлопушка 79
Клапан поплавковый 8I
Клапан впуска и выпуска воздуха 88
Колонка адсорбционная 86
Контейнер для отходов известегашения. 88
Колено с направляющими лопатками. 90
Люк герметический 92
Масловодоотделитель. 94
Мешалка кремниевой кислоты 96
Мешалка с электроприводом 98
Нейтрализатор I00
Оголовок скважины I02
Подвески I04
Полимеризатор I06
Подставка для хранения баллонов I08
Подставка под рабочие баллоны. II8
Питатель II8
Рыбазаградитель конический секционный. I20
Смеситель вихревой I24
Сифон-затвор. I27
Сатуратор. I29

Тележка для перевозки баллонов 181
Тележка для отходов извести 182
Установка путевого переключателя 185
Футляр для поврежденных баллонов 187
Фильтры 189
Фильтр для обезжелезивания питьевой воды 144
Фильтр обезжелезивающий безнапорный усовершенствованный с крупнозернистой загрузкой 146
Холодильник для воздуха 148
Шибер реечный 150
Эжектор 153

КАТАЛОГ
унифицированного оборудования для строящихся объектов водоснабжения

Редактор Н.Г.Беспалова

Подписано к печати 18.05.89 Формат 60х84 1/8. Бумага писчая
Печать офсетная Зак.138 Тираж 400

gost.e-ecolog.ru

ООРВТД "Оргтехстрой" 252000, г.Киев,ул.Димитрова,14а