КАТАЛОГ

УНИФИЦИРОВАННОГО ОБОРУДОВАНИЯ ДЛЯ СТРОЯЩИХСЯ ОБЪЕКТОВ КАНАЛИЗАЦИИ

1989

gost.e-ecolog.ru

МИНИСТЕРСТВО ЖИЛИЩНО-КОММУНАЛЬНОГО ХОЗЯЙСТВА УССР

К А Т А Л О Г

УНИФИЦИРОВАННОГО ОБОРУДОВАНИЯ ДЛЯ СТРОЯЩИХСЯ ОБЪЕКТОВ КАНАЛИЗАЦИИ

Киев 1989

Каталог подготовлен хозрасчетным центром научно-технических услуг "Бытсервис" Киевского городского правления союза НИО СССР. Предназначен для инженеров-проектировщиков и строителей сооружений канализации, а также для работников, занятых изготовлением и эксплуатацией оборудования этих сооружений.

Каталог содержит основные сведения по нестандартизированному оборудованию, применяемому для комплектации строящихся объектов канализации. Оборудование, вошедшее в каталог, изготавливается в соответствии с РТМ 204 УССР 058-83 "Оборудование унифицированное для капитального строительства объектов жилищно-коммунального хозяйства. Канализация."

Составители: А.Н.Воронов, А.М.Алексеенко, А.М.Корниенко, М.Д.Суранов, З.Л.Чепурина, О.Е.Бегма, Н.Ч.Терновая.

За справками просим обращаться по адресу: 252035, г.Киев, ул.Урицкого, 35, НИКТИ ГХ

С Межотраслевой научно-технический центр "Бытсервис", 1989г.

АЭРАТОРЫ

Аэраторы предназначены для насыщения кислородом воздуха и перемешивания сточной жидкости с активным илом на канализационных очистных сооружениях. Применяются в аэротенках, аэробных стабилизаторах ила, биологических аэрируемых прудах и других сооружениях биологической очистки сточных вод.

Общие виды аэраторов приведены на рис.I-7.

Основные параметры и размеры аэраторов должны соответствовать указанным в таблице, I.

Обозначение	Тип	Условное обозначение	Производительность по кислороду, кг/ч, не более	Установленная мощность, кВт, не более	Глубина погружения рабочей части аэратора в жидкость, мм, не более	Габаритные размеры аэратора, мм, не более			Масса, кг, не более	№ рисунка
						длина L	ширина B	высота H		
АИ-II	импеллерный	АИ-IМ	I,5	5,5	I660	I000	900	2950	410,0	I
АРН-228	роторный	АРН-9	9	7,5	I20	3122	985	I586	850,0	2
АРН-250	роторный	АРН-28	28	I8,5	I80	3983	I857	2083	1440,0	3
-01						4580	I8I2	I286	I800,0	4
АТЭМ-I	турбинный	АТЭМ-I	30	I8,5	200	I045	I045	2890	934,0	5

Продолжение таблицы

Обозначение	Тип	Условное обозначение	Производительность по кислороду, кг/ч, не более	Установленная мощность кВт, не более	Глубина погружения рабочей части аэратора в жидкость, мм, не более	Габаритные размеры аэратора, мм, не более			Масса, кг, не более	№ рисунка
						длина	ширина B	высота H		
АТП-I	турбинный	со стойкой	40	22	I40	6925ж	6925ж	6565ж	3775ж	6
АТП-I-0I	-"-	без стойки				I406	I406	3020	I080	7

Примечание. Значение габаритных размеров L, B и H даны с учетом верхних пределов допусков IT17 стандарта СЭВ I44-75 и стандарта СЭВ I77-75.

ж/ Параметры даны с учетом металлоконструкции, на которой монтируется аэратор.

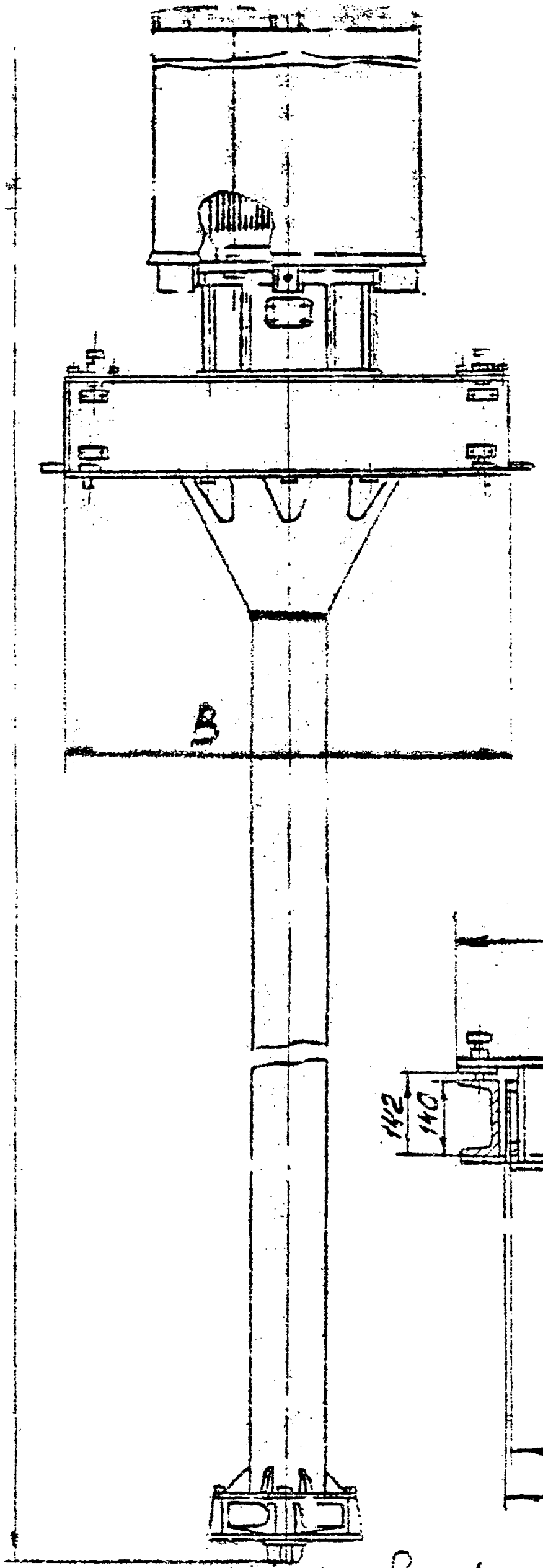

Вид А

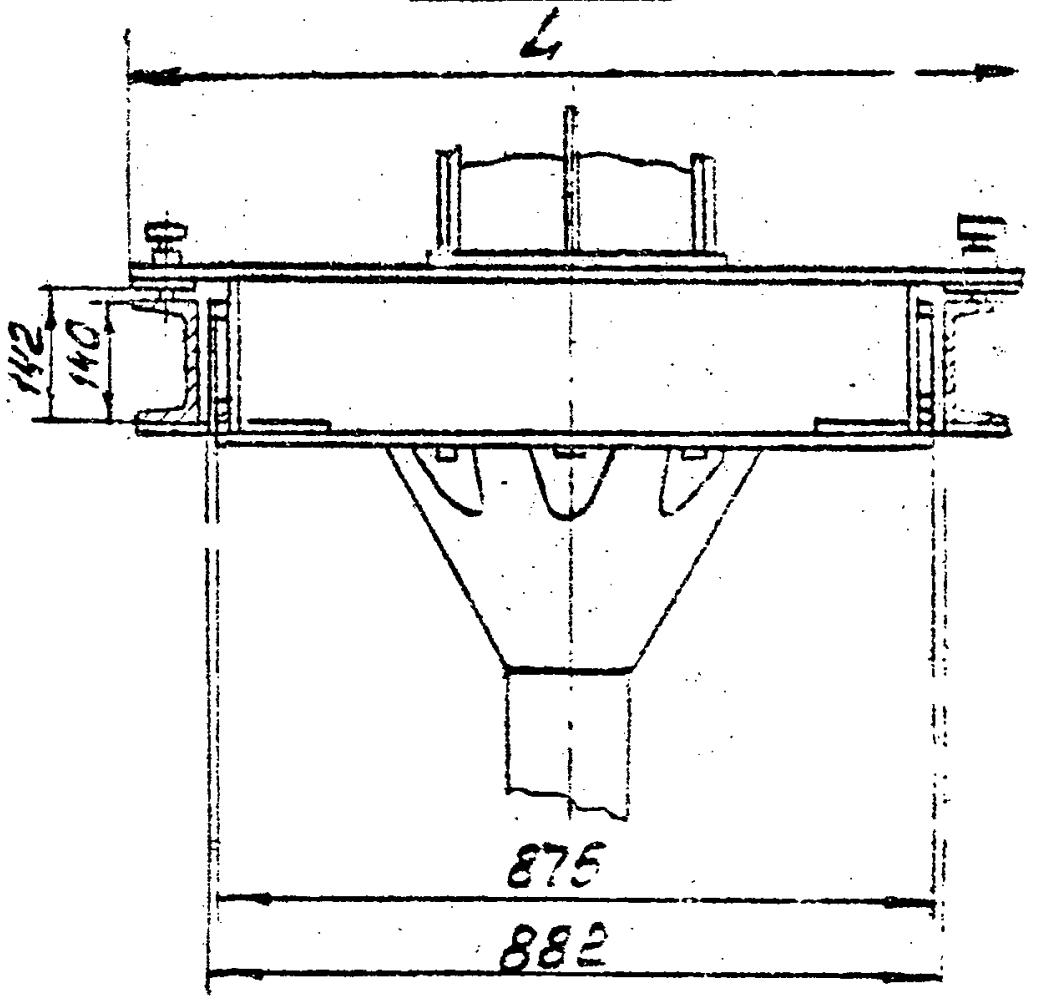

Рис. 1

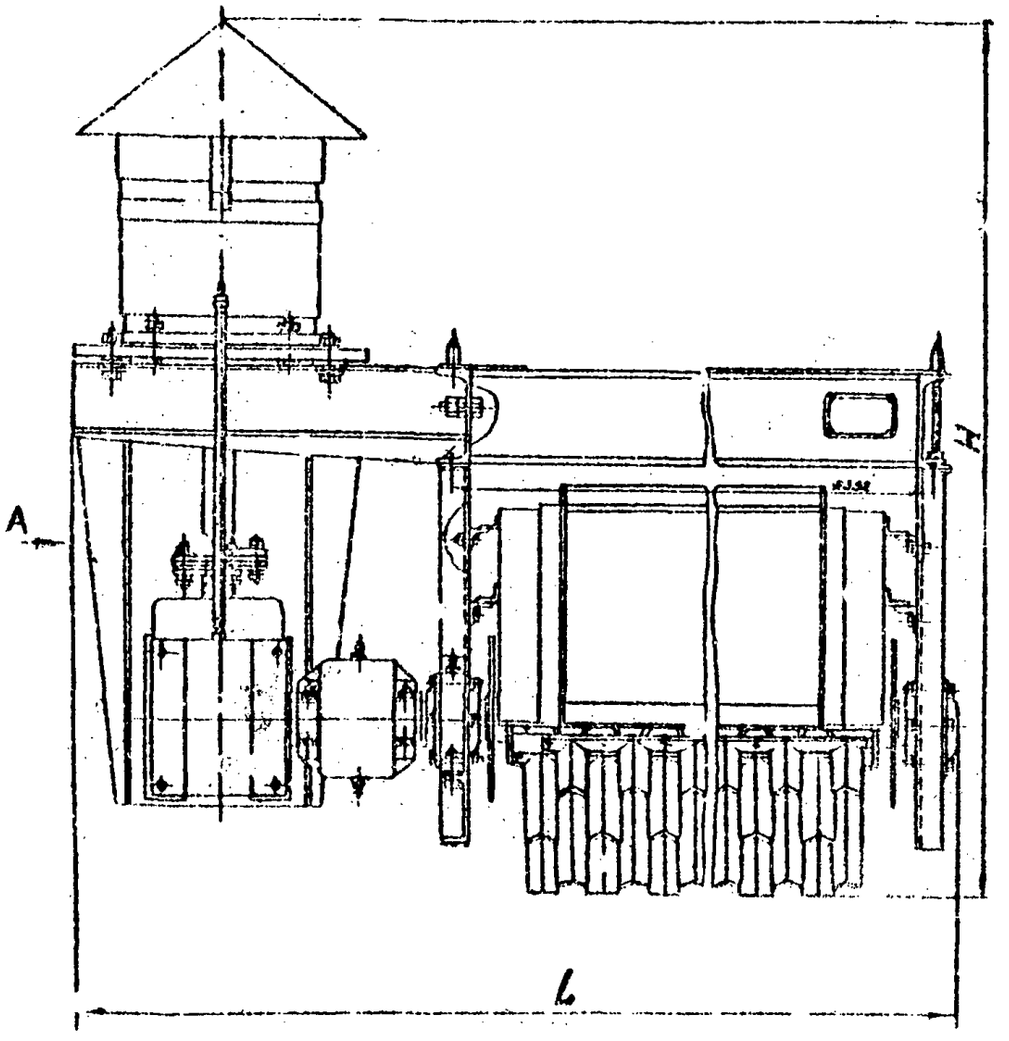

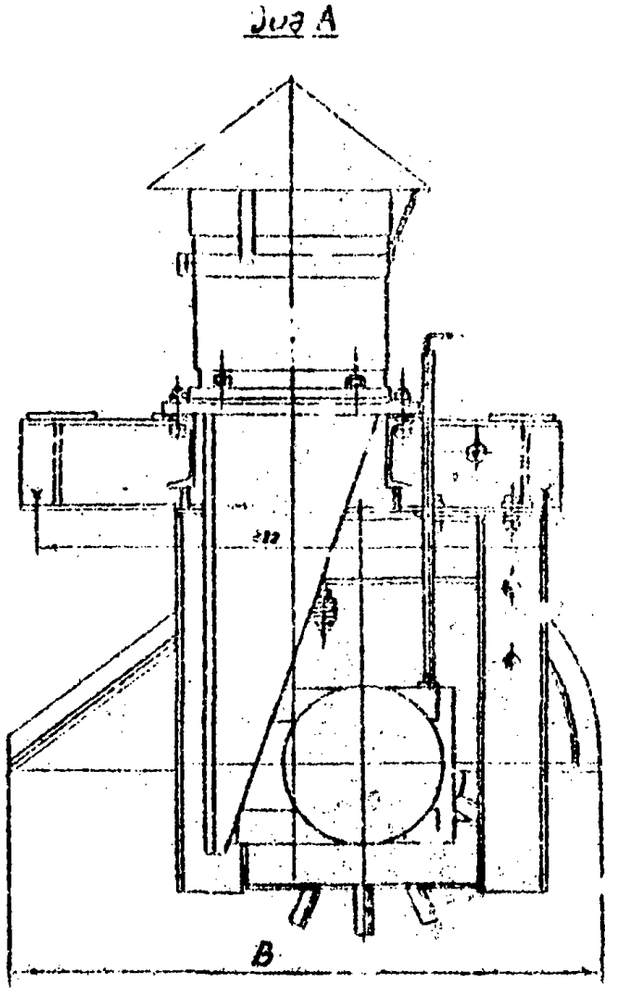

Рис2

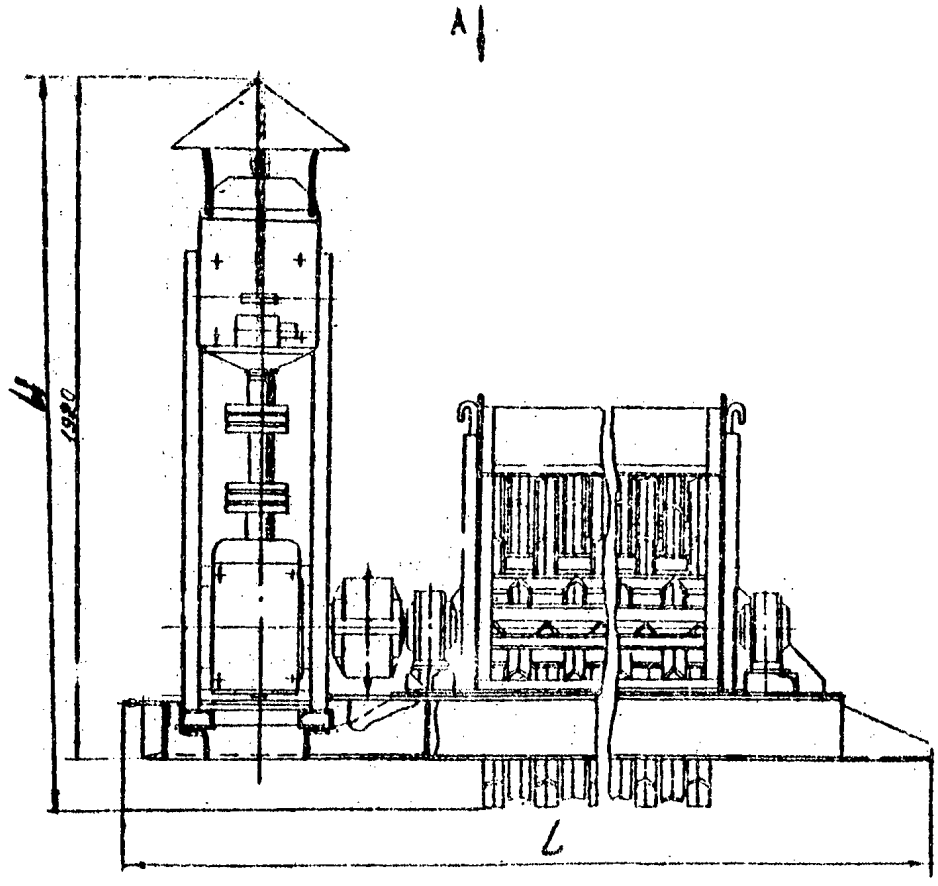

Рис3

Вид А

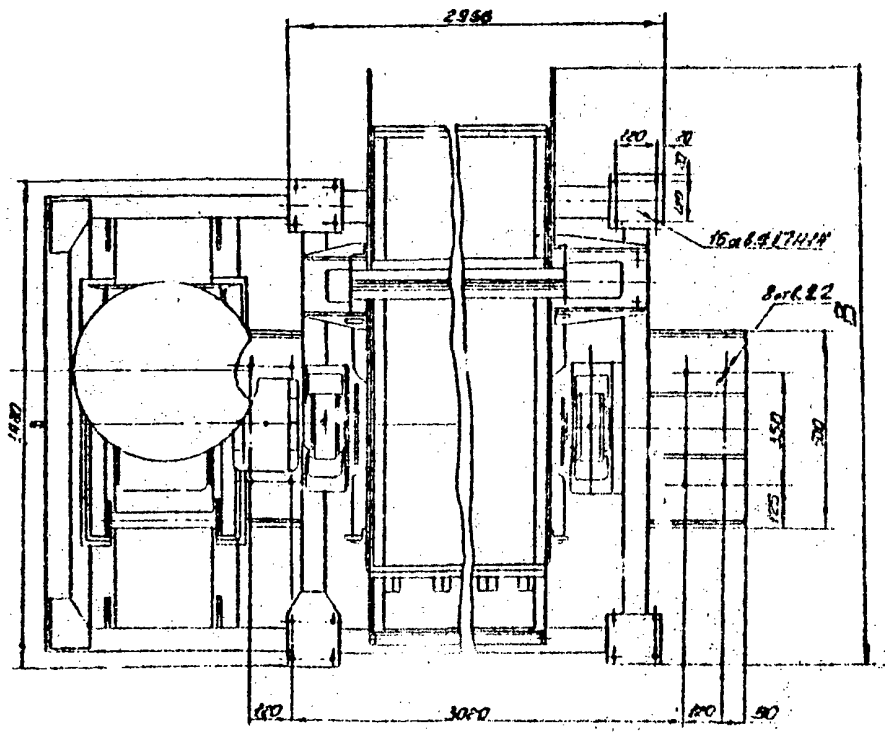
2956
120
20
16 отв. 4 17 14 14
8 отв. 22
B
1480
350
700
125
120
3020
120
50

К рис.3

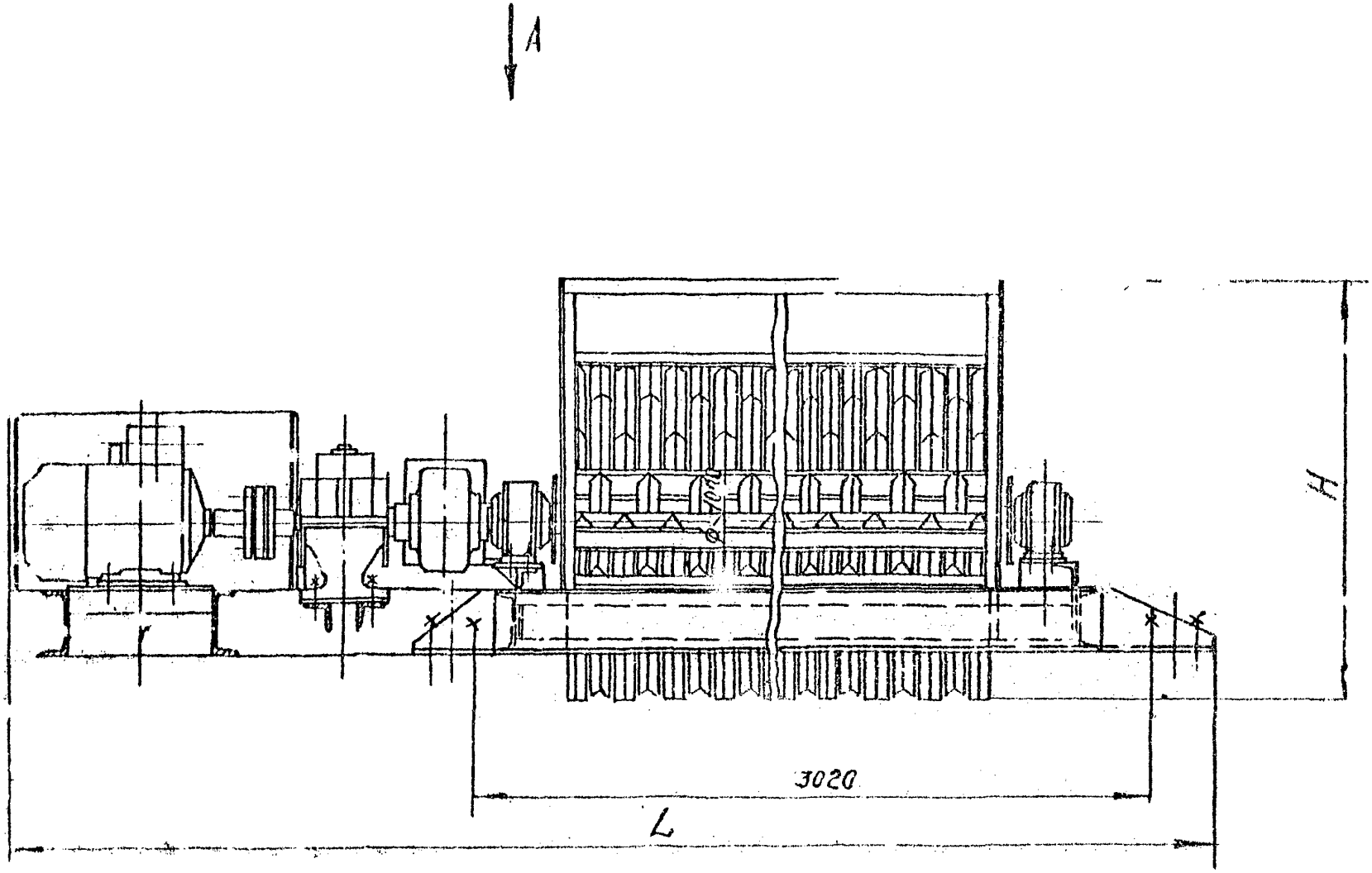

Рис 4

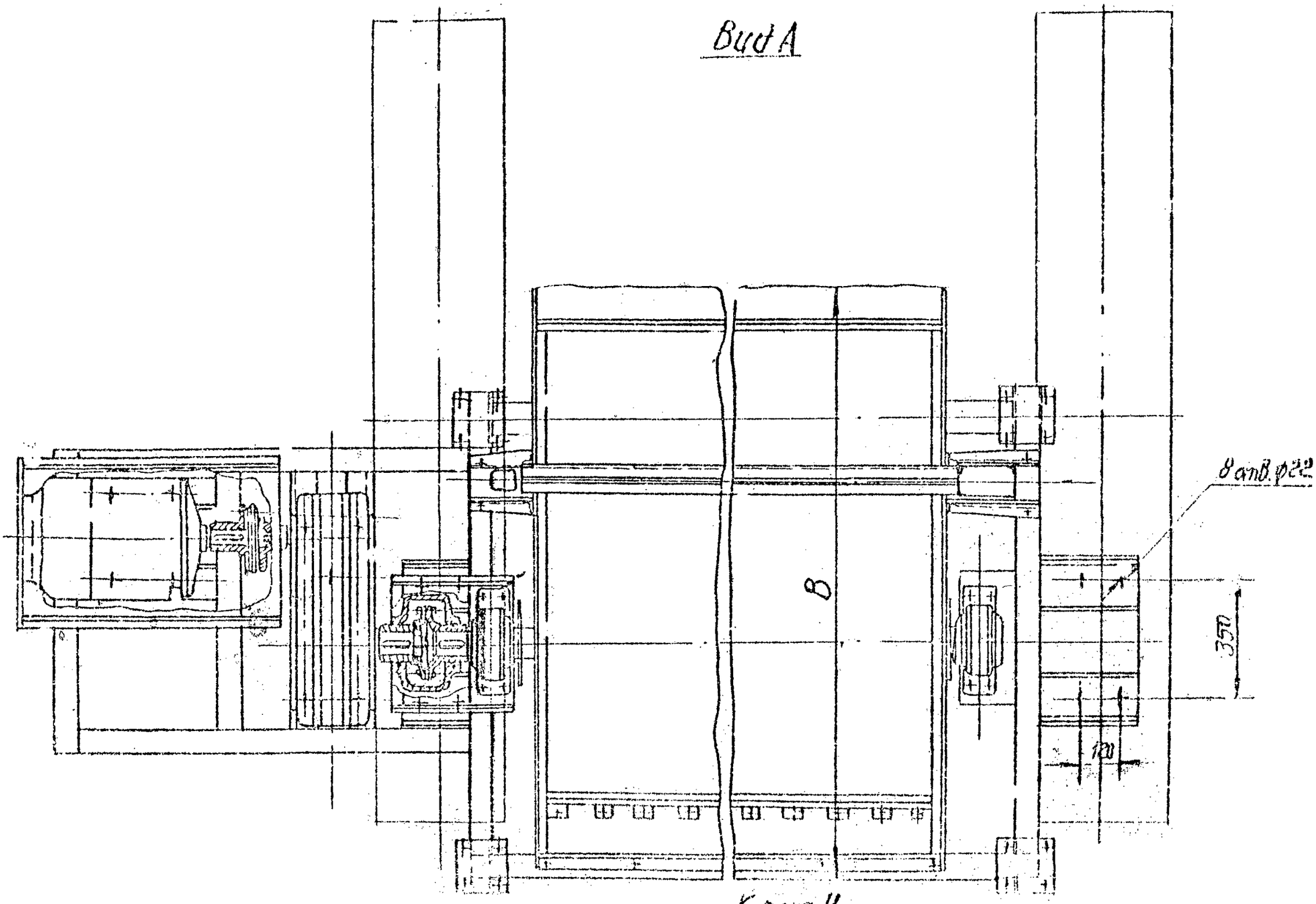

К рис. 4

Вид А

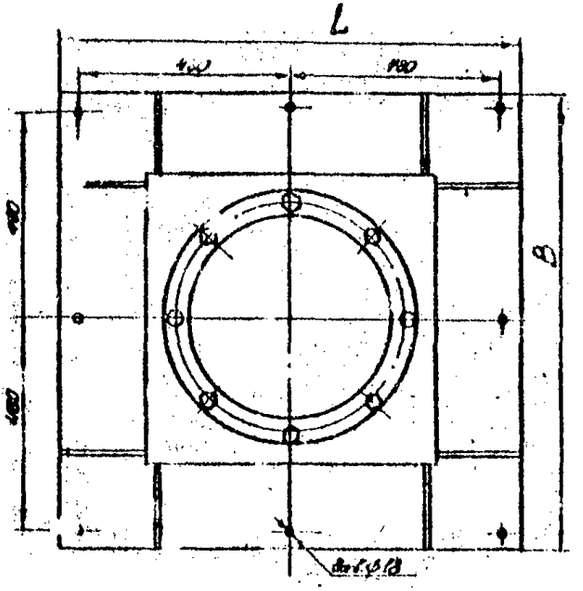

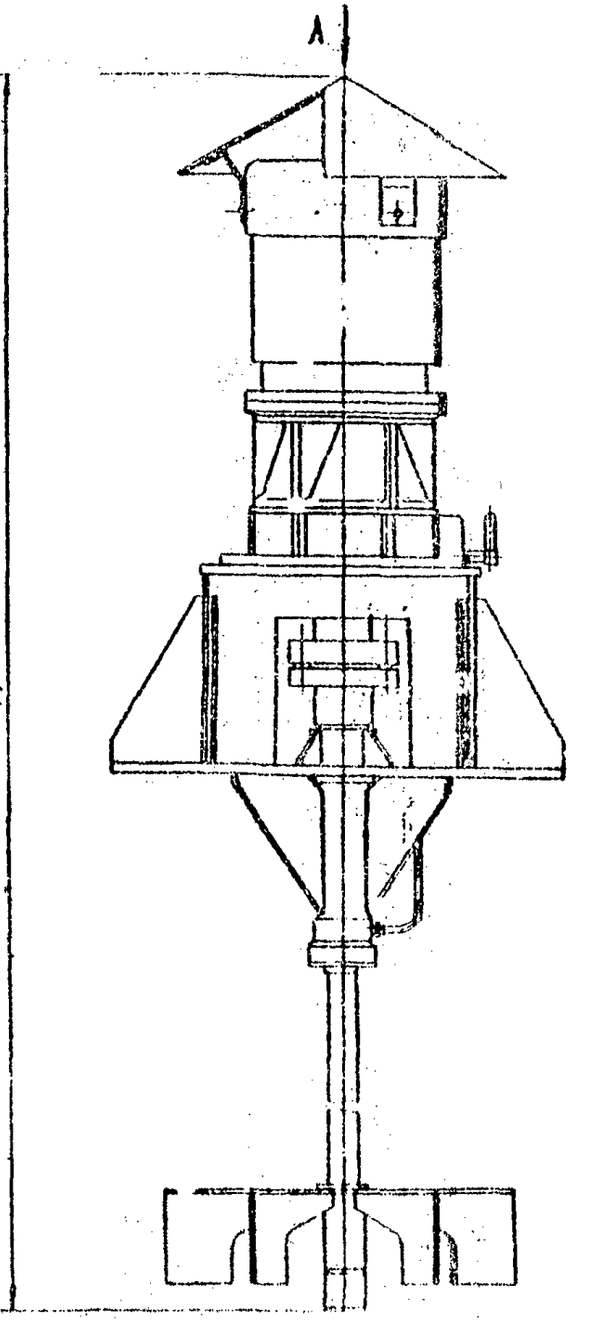

Рис.5

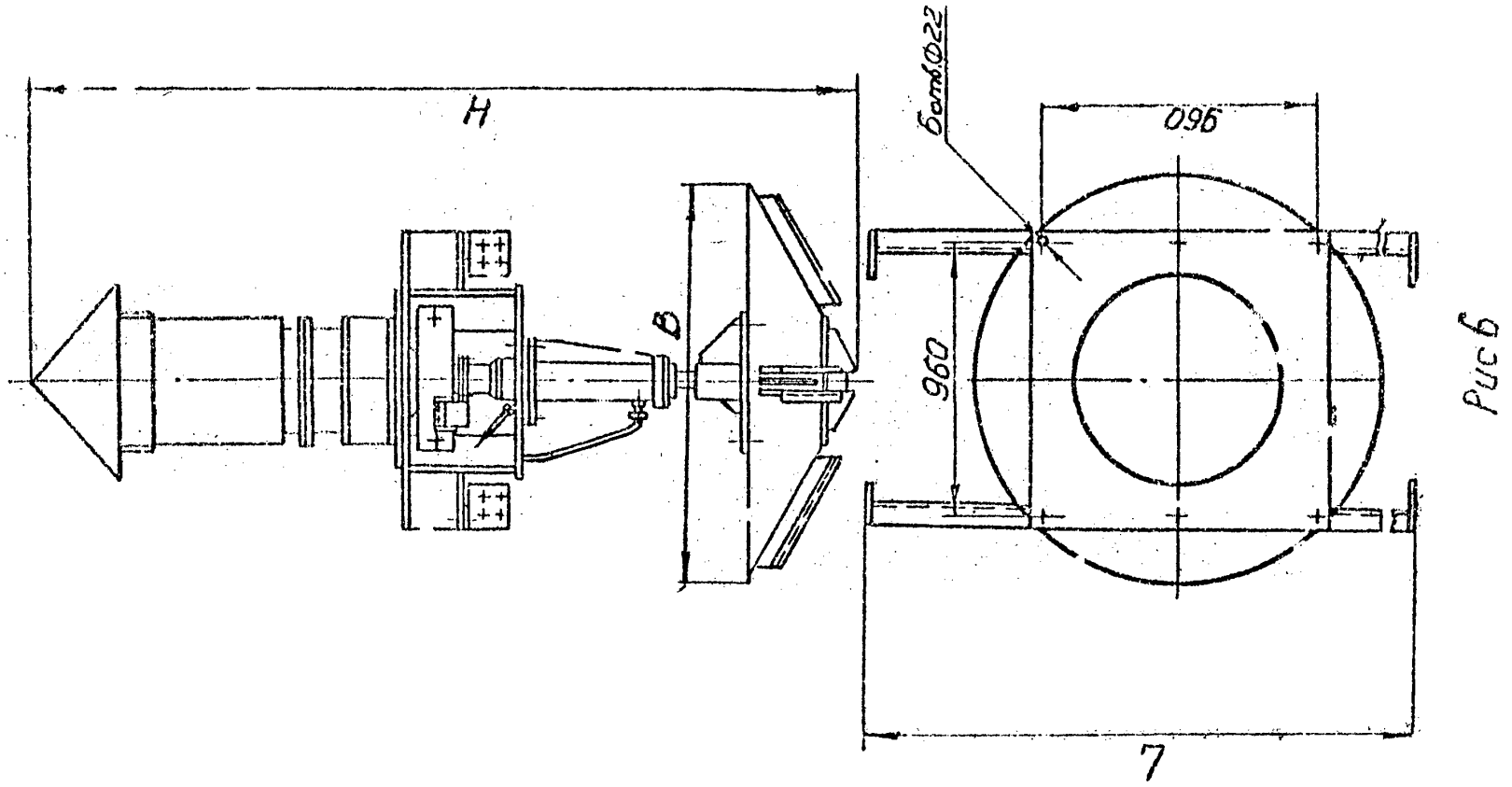

Рис 6

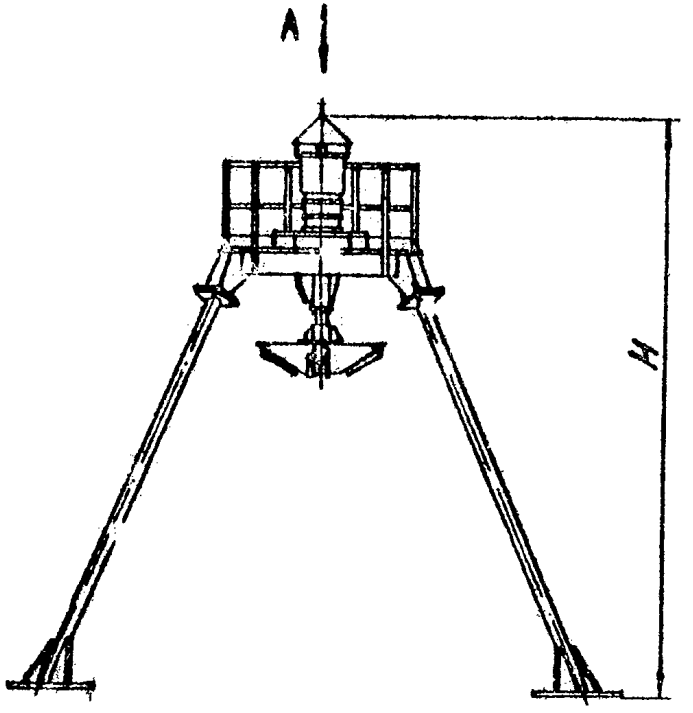

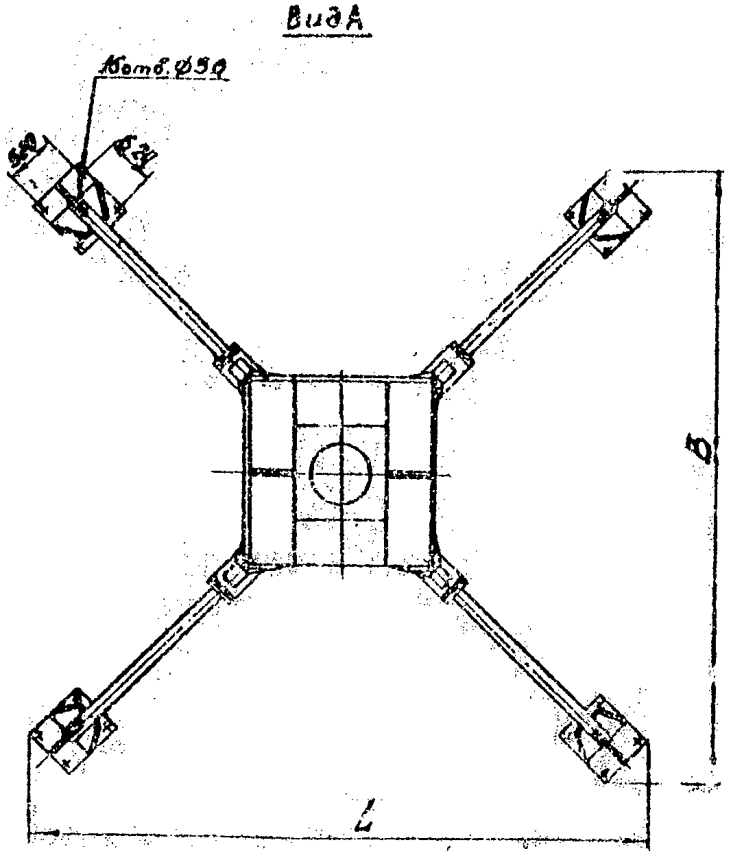

Рис. 7

Аэратор планетарный

Аэратор планетарный предназначен для аэрации /насыщения кислородом/ и перемешивания сточной жидкости при доочистке. Аэратор планетарный устанавливается в биологических прудах.

Основные параметры и размеры аэратора планетарного должны соответствовать указанным в таблице.

Обозначение	Рабочее колесо			Частота вращения аэратора вокруг центральной оси, об/ч	Привод: мотор-редуктор МП02 5В0 с электродвигателем А02-57-4		Масса, кг, не более
	частота вращения, об/мин	глубина погружения, мм	угол наклона относительно оси аэратора, градус		мощность, кВт	частота вращения, об/мин	
ОН-228	59	50-150	6	2-20	7,5	1450	2275,0

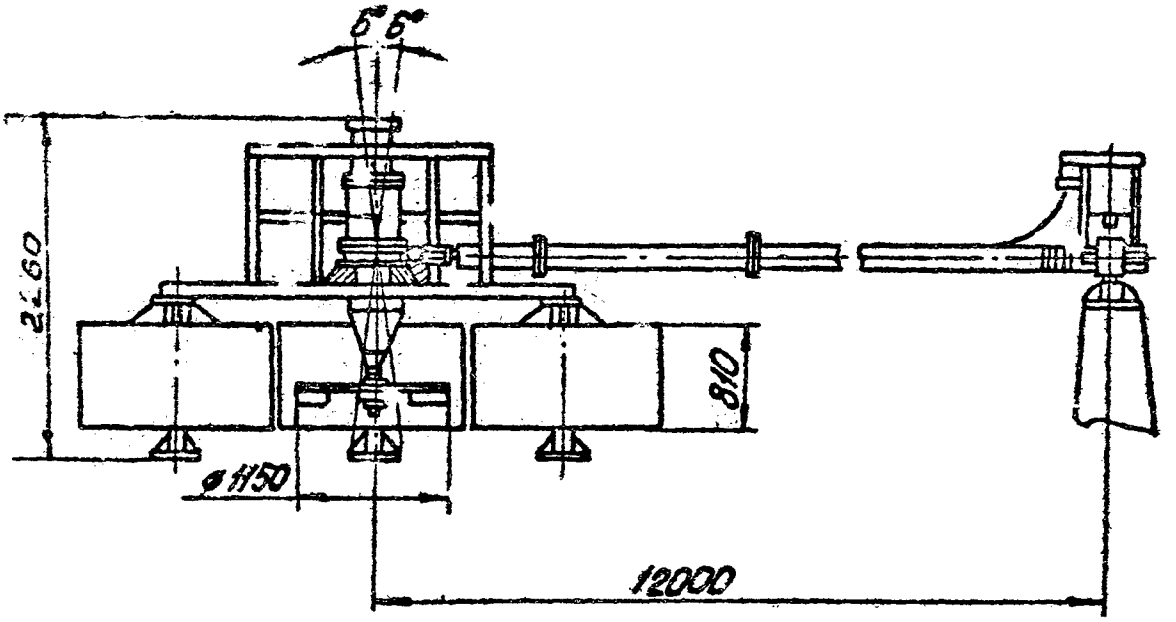
6°6°
2460
810
ø1150
12000

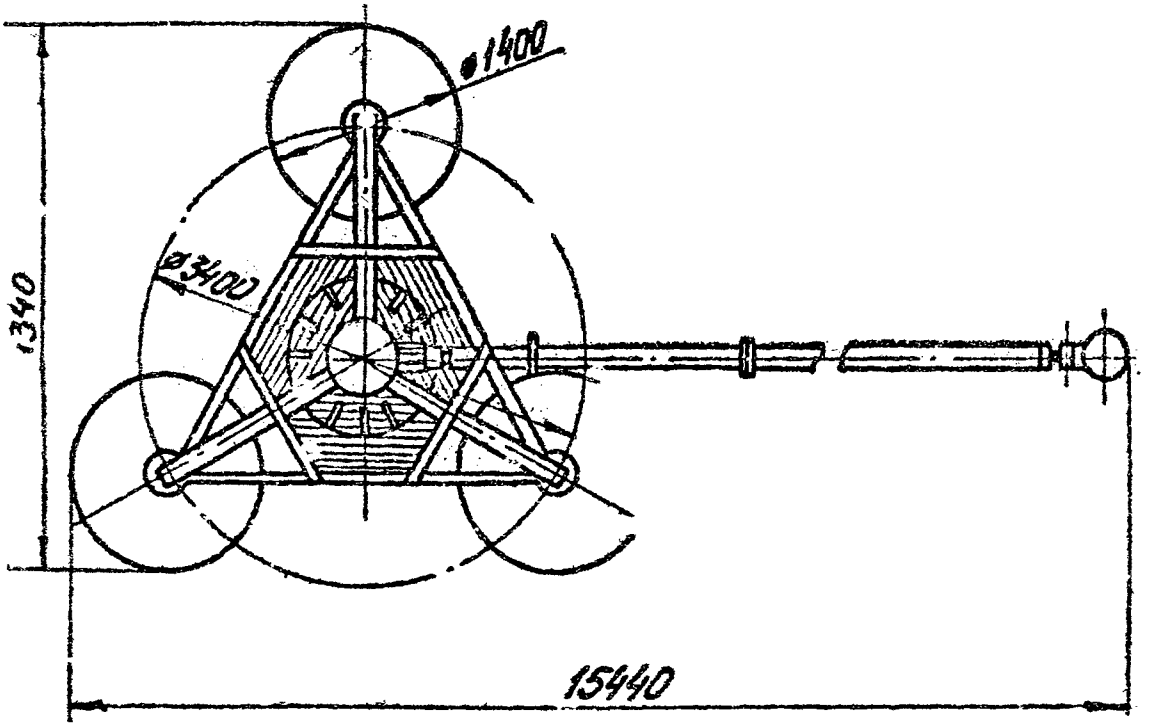
ø1400
ø3400
1340
15440

Бак перелива

Бак перелива служит для сброса через него избытка осадка из регулятора-смесителя во всасывающую линию насосов. Применяется в цехах механического обезвоживания сброшенного осадка.

Основные параметры и размеры бака перелива должны соответствовать указанным в таблице.

Обозначение	Габаритные размеры, мм			Масса, кг, не более
	длина L	ширина B	высота H	
ОН 458	972	944	2220	250,0

Бак растворный

Бак растворный предназначен для растворения реагентов и устанавливается в реагентном хозяйстве систем водопровода и канализации.

Основные параметры и размеры бака должны соответствовать указанным в таблице.

Обозначение	Объем, $м^3$	Габаритные размеры, мм			Масса, кг, не более
		длина L	ширина B	высота H	
ОН I32	0,058	640	590	437	50,0

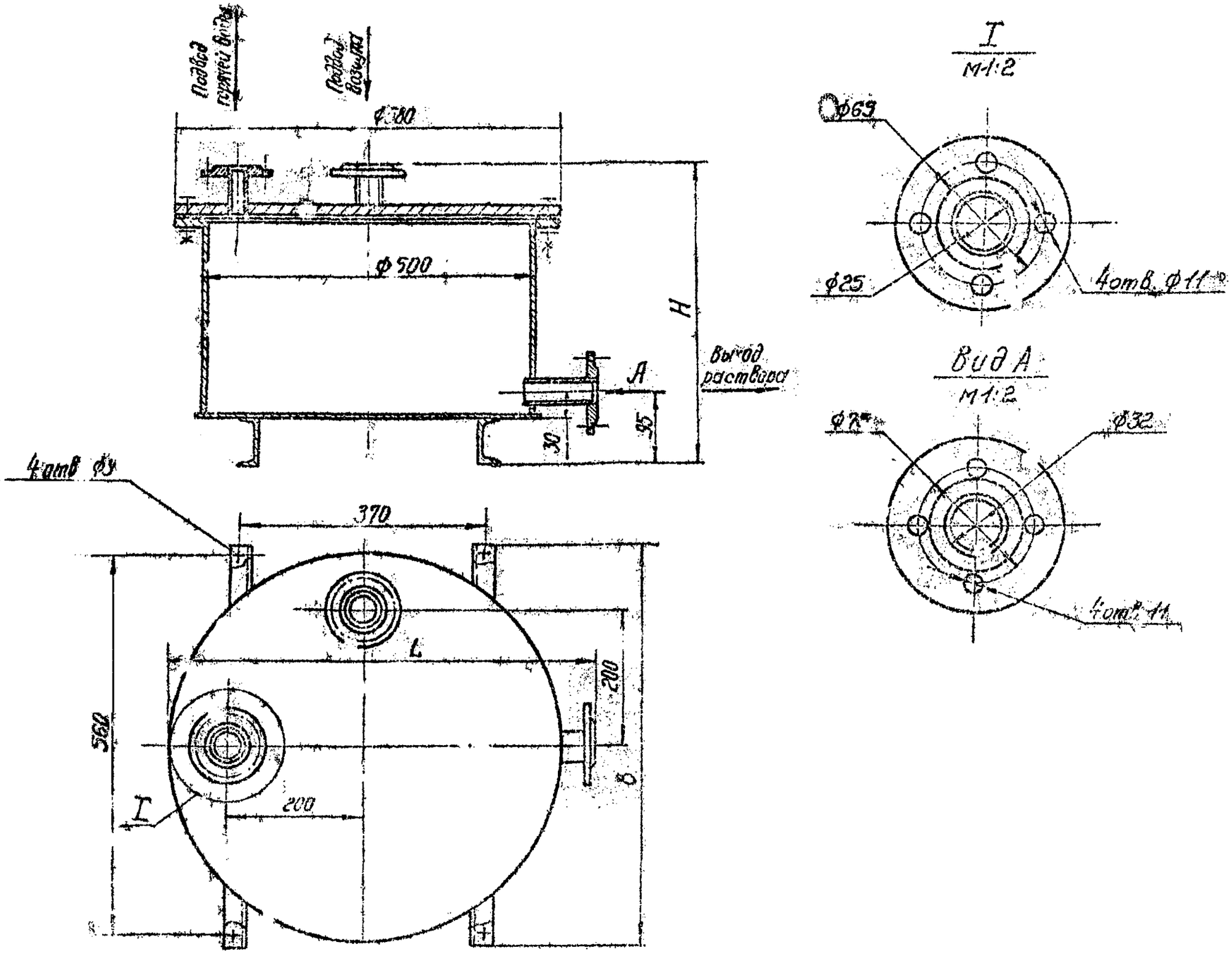
Подвод горячей воды
Подвод воздуха
ф580
ф500
H
Выход раствора
A
95
30
4отв ф9
370
L
200
560
200
I
I
М1:2
ф69
ф25
4отв. ф11
Вид А
М1:2
ф32
4отв. 11

Бак растворный

Бак растворный предназначен для растворения сухих реагентов, идущих для нейтрализации хлора при утечке его из контейнера. Устанавливается в помещении склада хлораторных обеззараживания питьевой и сточных вод.

Основные параметры и размеры бака должны соответствовать указанным в таблице.

Обозначение	Среда	Вместимость, м³	Габаритные размеры, мм			Масса, кг, не более
			длина	ширина	высота	
ОН 790	Едкий натр	0,9	1420	1030	2044	440,0

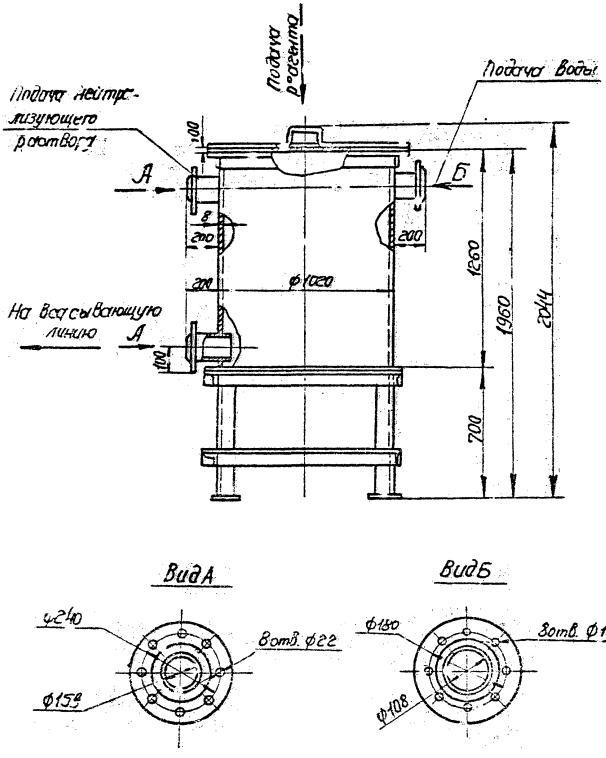
Подача р°агента
Подача Воды
Подача нейтрализующего раствора
А
Б
100
8
200
200
200
ф1020
1260
1960
2044
700
На всасывающую линию
А
100
Вид А
ф240
8отв. ф22
ф159
Вид Б
ф180
8отв. ф18
ф108

Бак приготовления

Бак приготовления предназначен для приготовления 10% раствора хлорного железа и применяется в цехах механического обезвоживания сброженного осадка.

Основные параметры и размеры бака приготовления должны соответствовать указанным в таблице.

Обозначение	Объем, $м^3$	Габаритные размеры, мм		Масса, кг, не более
		длина L	высота H	
ОН 467	5	2270	1607	970,0

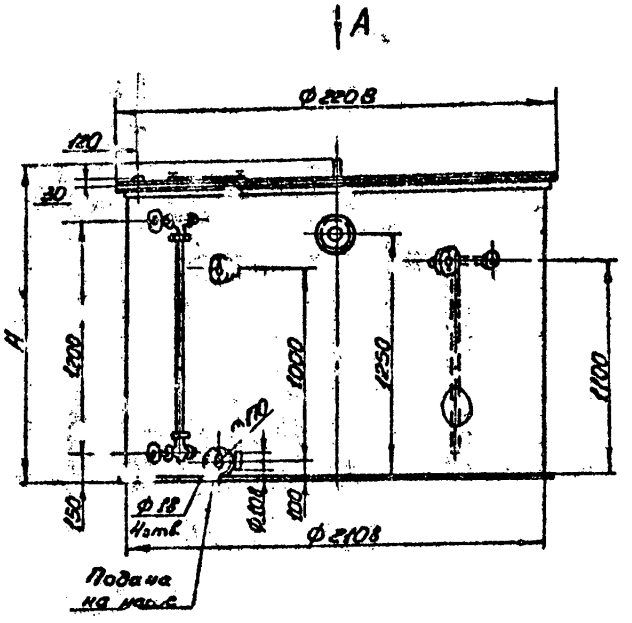
A
Ф 220 В
120
30
H
1200
1000
1250
1100
150
Ф 18
4 отв.
Ф 210 В
Подача
на нас.

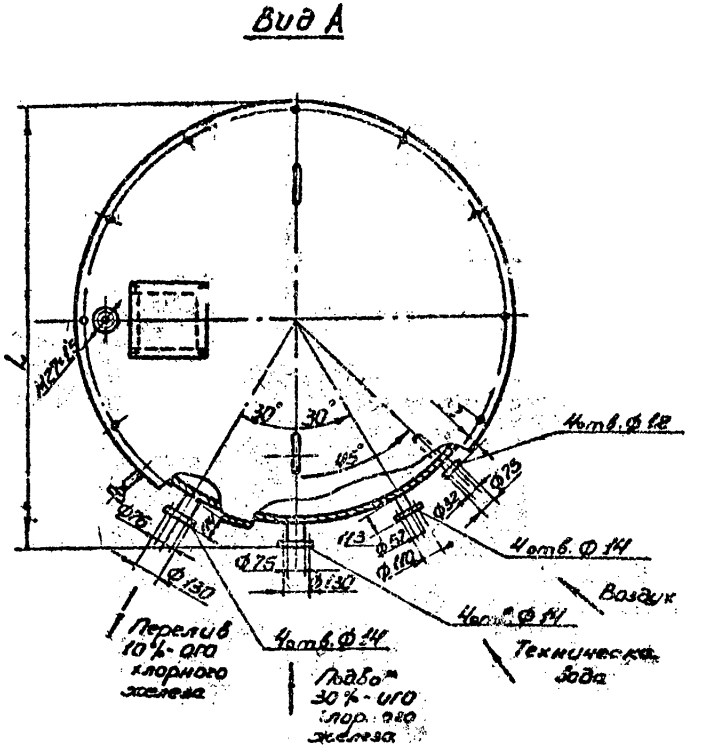
Вид А
L
30°
30°
45°
4 отв. Ф 12
Ф 75
Ф 32
Ф 57
Ф 110
113
Ф 75
Ф 130
Ф 130
4 отв. Ф 14
Воздух
4 отв. Ф 14
Техническая вода
4 отв. Ф 14
Перелив
10%-ого
хлорного
железа
Подвод
30%-ого
хлор. ого
железа

Бак для разрыва струи

Бак для разрыва струи предназначен для разрыва струи при подаче воды для технических нужд в канализационных насосных станциях от хозяйственно-питьевого водопровода.

Общие вид бака для разрыва струи приведены на рис. I–4.

Основные параметры и размеры бака должны соответствовать указанным в таблице.

Обозначение	Тип	Объем воды, м³	Габаритные размеры, мм			Масса, кг, не более	№ рисунка
			длина	ширина В	высота Н		
ОН 596	БРС-0,4	0,4	I200	460	7I00	87,0	I
МК 736	БРС-I,4	I,4	I644	I300	2075	480,0	2
ОН 597	БРС-I,83	I,83	I7I0	-	2070	428,0	3
МК 748	-	0,75	1625	I480	I600	600	4

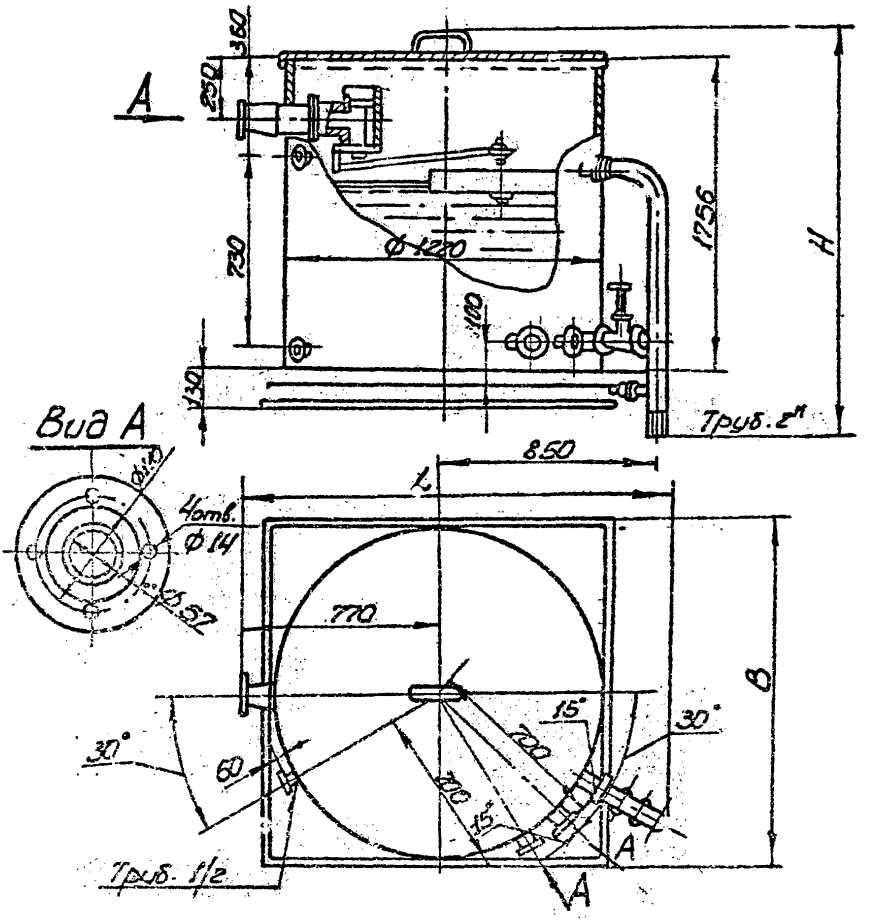

A
360
250
730
Ф 1220
1756
H
100
130
Труб. 2"
Вид А
850
L
4отв.
Ф 14
Ф 57
770
B
15°
30°
700
700
15°
30°
60
A
A
Труб. 1/2

Рис.1

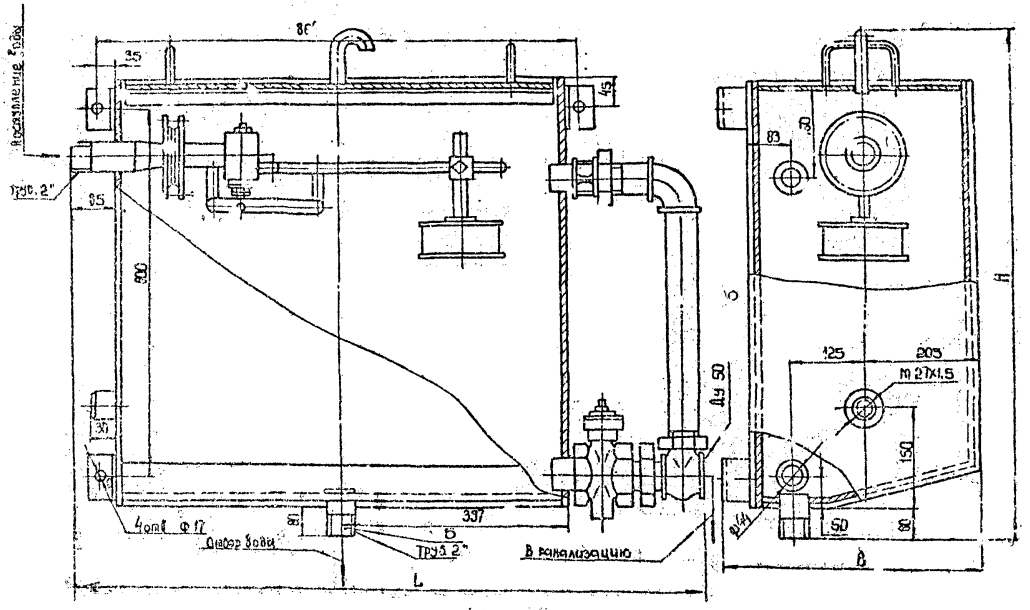

Воскупление воды
Труб. 2"
35
45
85
800
30
4отв. Ф 17
Отвер воды
337
Б
Труб 2"
В канализацию
L
Ду 50
83
30
125
205
М 27Х1.5
150
50
80
Ф14
В
Н

Рис. 2

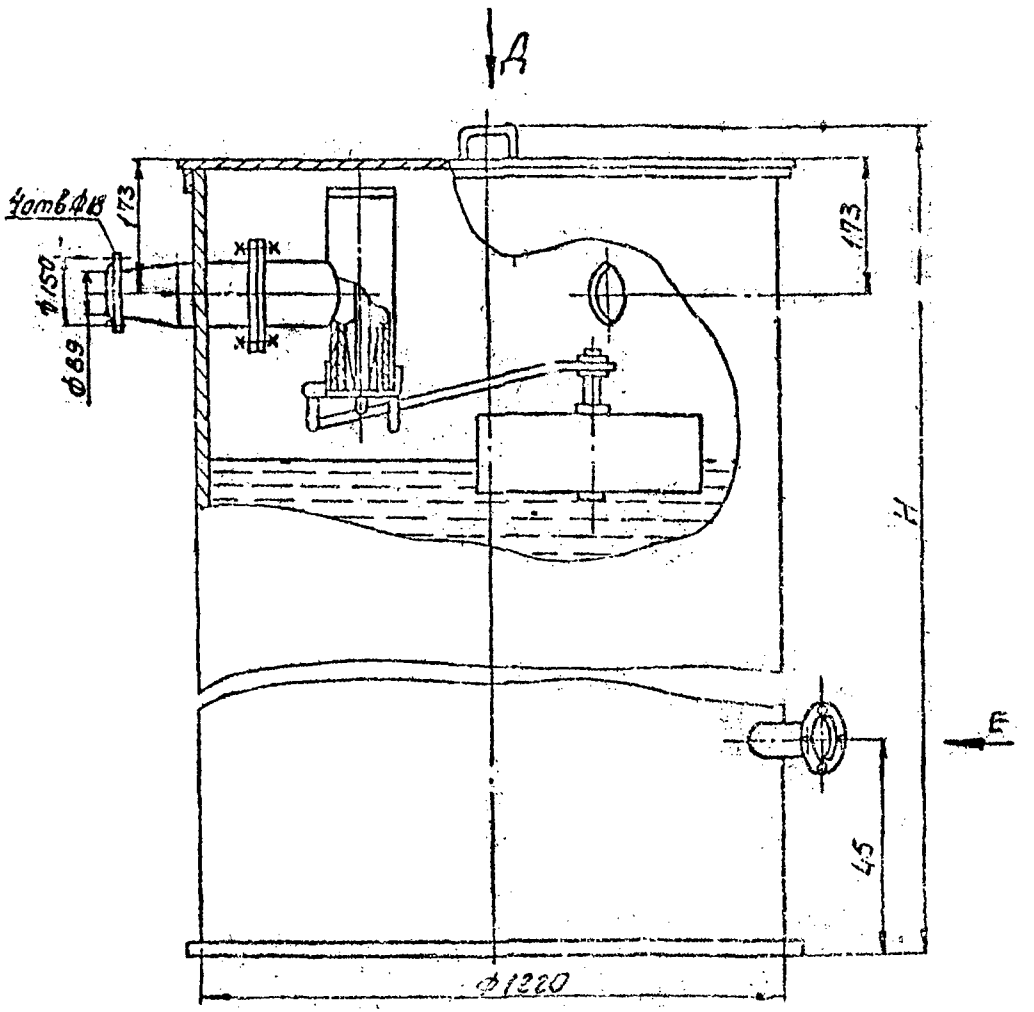

Рис3

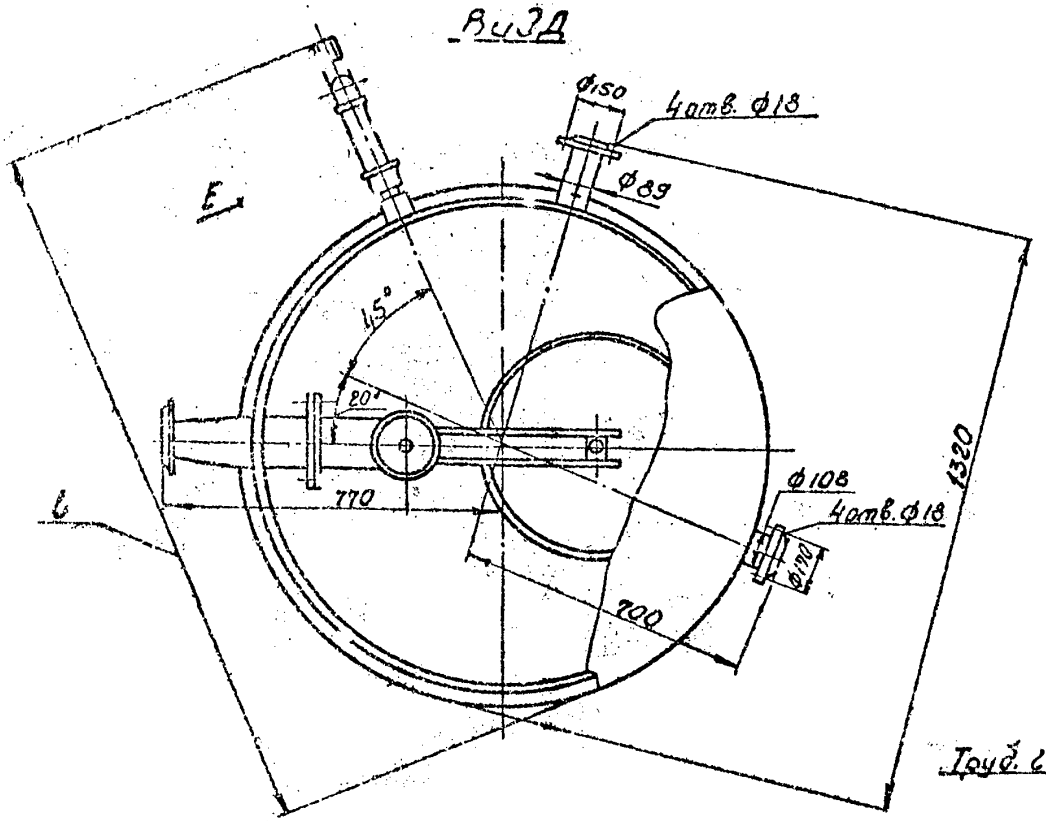
Вид Д
Ф150
4отв. Ф18
Ф89
Е
45°
20°
770
Ф108
4отв. Ф18
Ф170
1320
700
Г

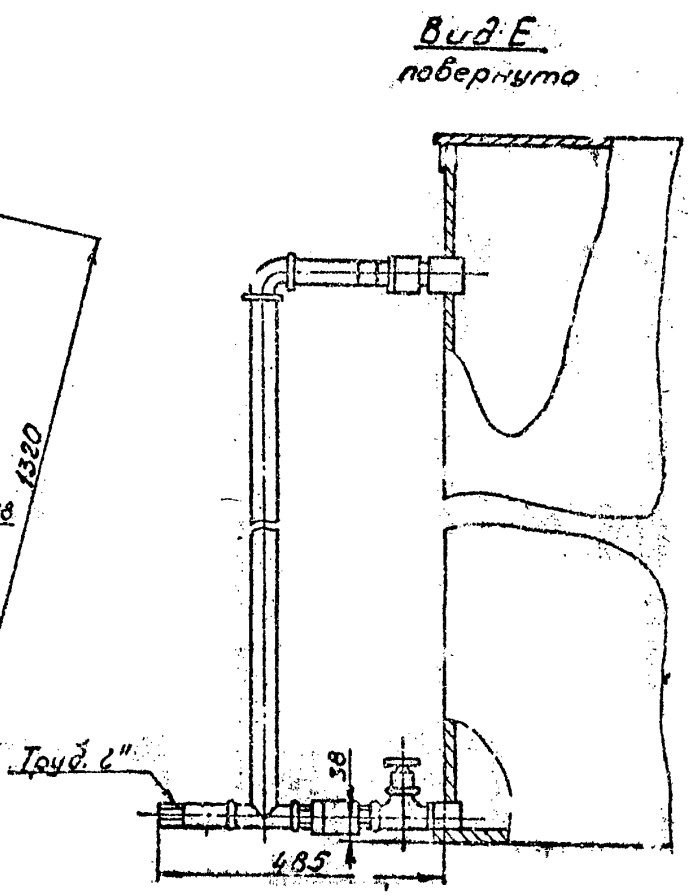
Вид Е
повернуто
Труб. 2"
30
485

К дн.3

Бак для разрыва струи
с двумя горловинами

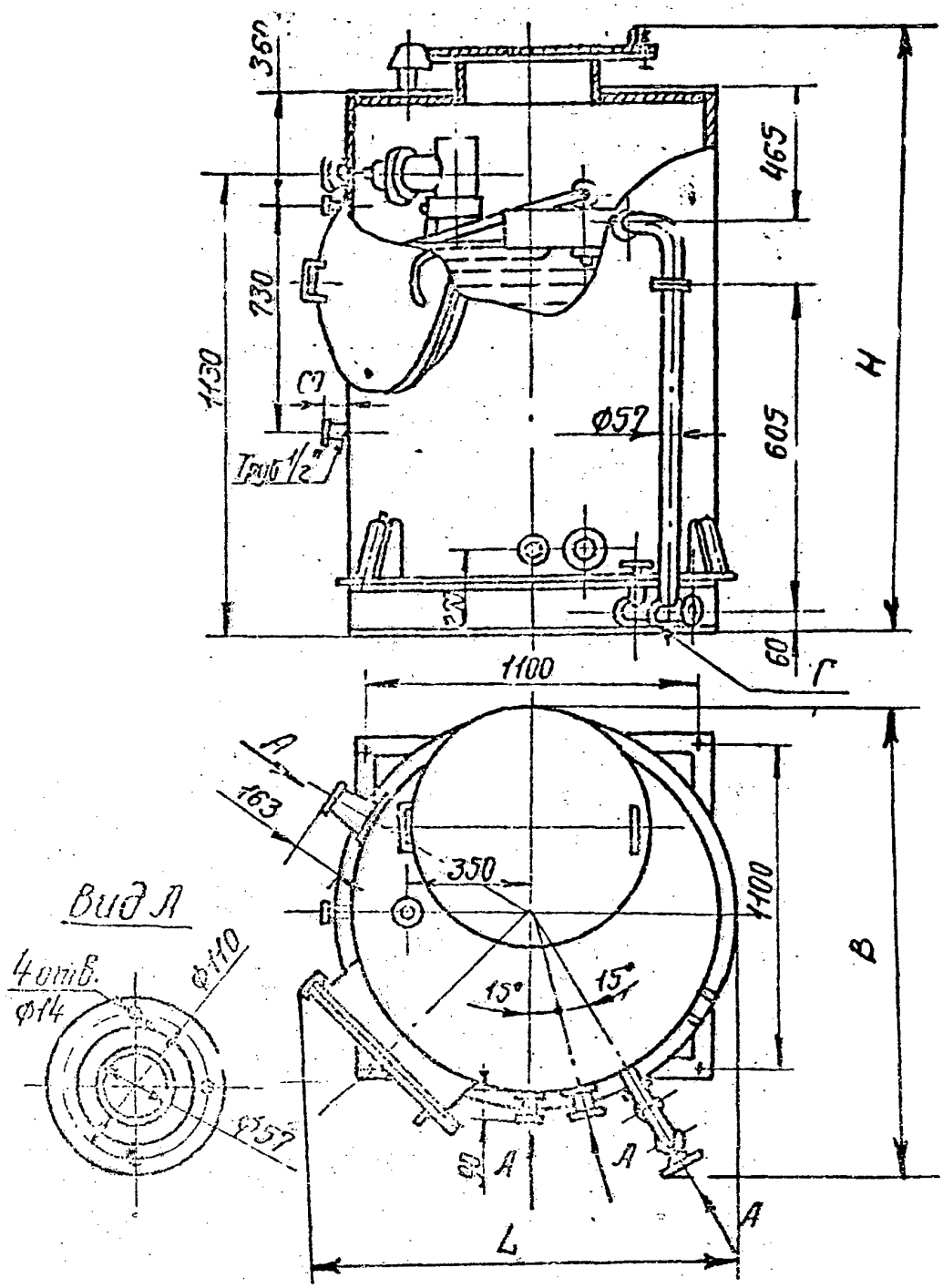

Рис. 4.

Бак расходный

Бак расходный предназначен для накопления и расхода 10% раствора хлорного железа в цехах механического обезвоживания сброженного осадка.

Общие виды баков расходных приведены на рис. I-2.

Основные параметры и размеры баков должны соответствовать указанным в таблице.

Обозначение	Объем, $м^3$	Габаритные размеры, мм			Масса, кг, не более	№ рисунка
		длина L	ширина B	высота H		
ОН 466 ОН 466-01	5	2382	2208	I607	960,0	I 2

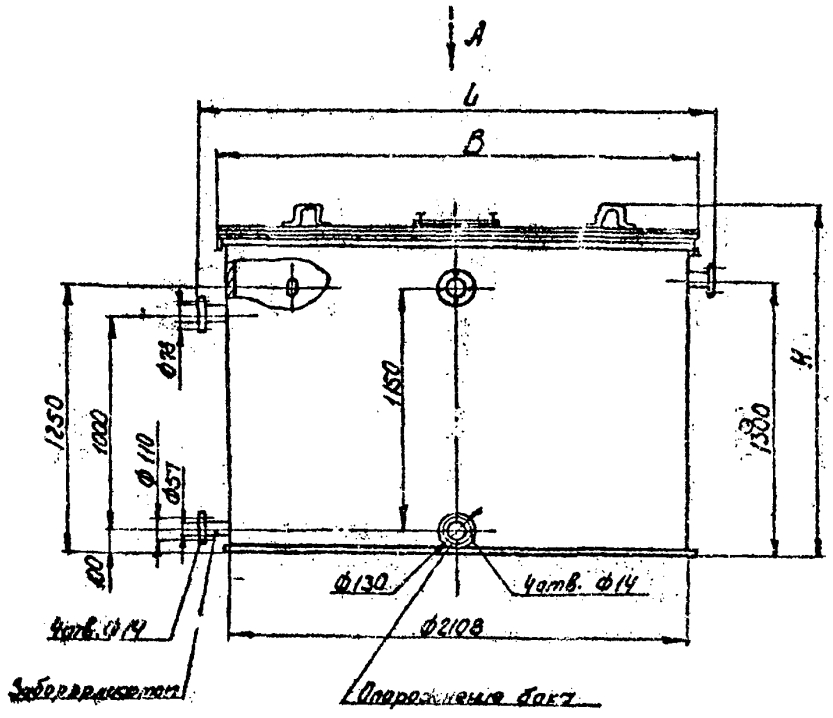
A
L
B
1250
1000
Ф78
Ф110
Ф57
100
1150
1300
H
Ф130
4отв. Ф14
4отв. Ф14
Ф2108
Заборрдикатор
Опорожнение бакт

Рис.1

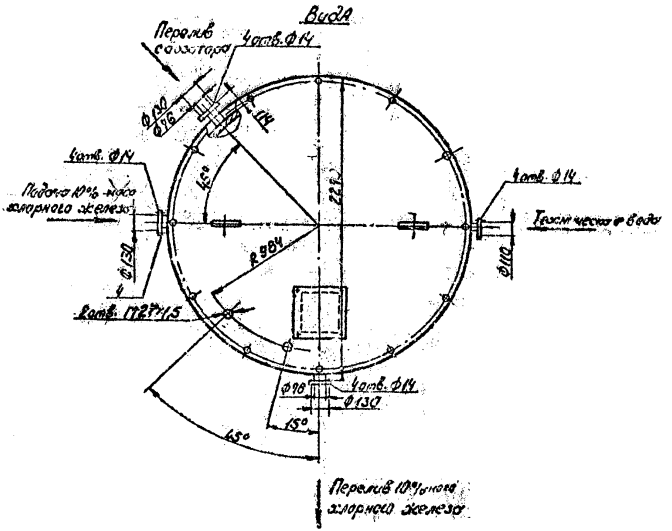
Вид А
Перелив с фазотора
4 отв. Ф14
Ф130
Ф96
114
4 отв. Ф14
Подача 10% мясо хлорного железа
45°
229
4 отв. Ф14
Технические воды
Ф130
R 984
Ф110
2 отв. 172×1,5
Ф98
4 отв. Ф14
Ф130
15°
45°
Перелив 10% мясо хлорного железа

К рис1

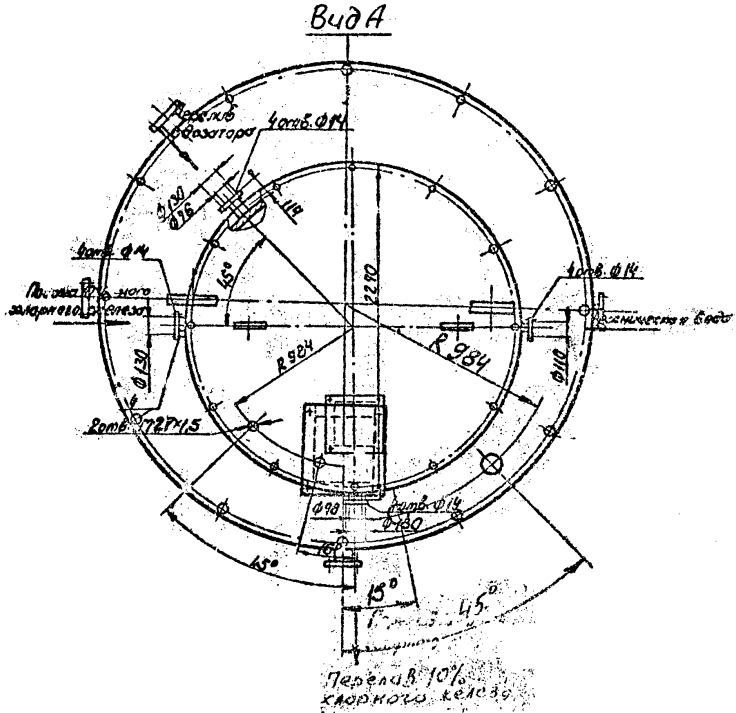

Рис 2

Остальное — см. рис.1

Бак для масла

Бак для масла предназначен для сбора и хранения масла. Устанавливается в компрессорных канализационных сооружениях и в троллейбусных депо.

Основные параметры и размеры бака должны соответствовать указанным в таблице.

Обозначение	Объем бака, м³	Габаритные размеры, мм			Масса, кг, не более
		длина L	ширина B	высота H	
ОН 770	4	1805	1704	3134	536,0

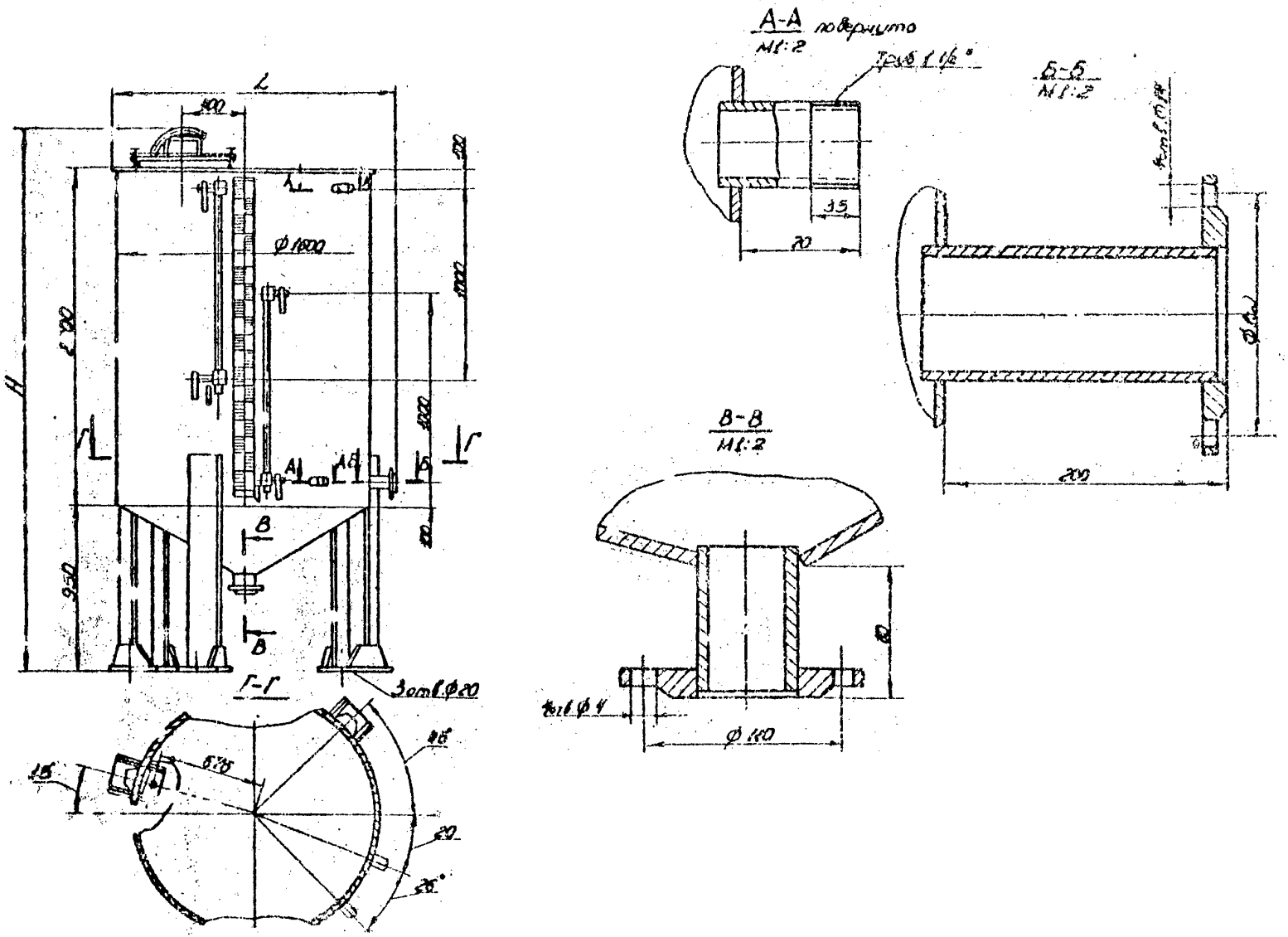
А-А
М1:2
Б-Б
М1:2
В-В
М1:2
Г-Г
Ф1600
Ф 160
200
35
20
950
3отв.Ф20

Бункер для песка

Бункер для песка предназначен для сбора песка, отводимого из песколовок канализационных очистных сооружений.

Основные параметры и размеры бункера должны соответствовать указанным в таблице.

Обозначение	Объем полный, $м^3$	Объем рабочий, $м^3$	Электропривод шибера: тип 87Б020					Габаритные размеры, мм			Масса, кг, не более
			максимальный крутящий момент, Н.м	передаточное число	частота вращения приводного вала, об/мин	Электродвигатель 4АхС80А4		длина L	ширина B	высота H	
						мощность, кВт	частота вращения, об/мин				
ОН 769	6,89	5,84	250	21,5	60	1,8	1800	2490	2390	3054	1270

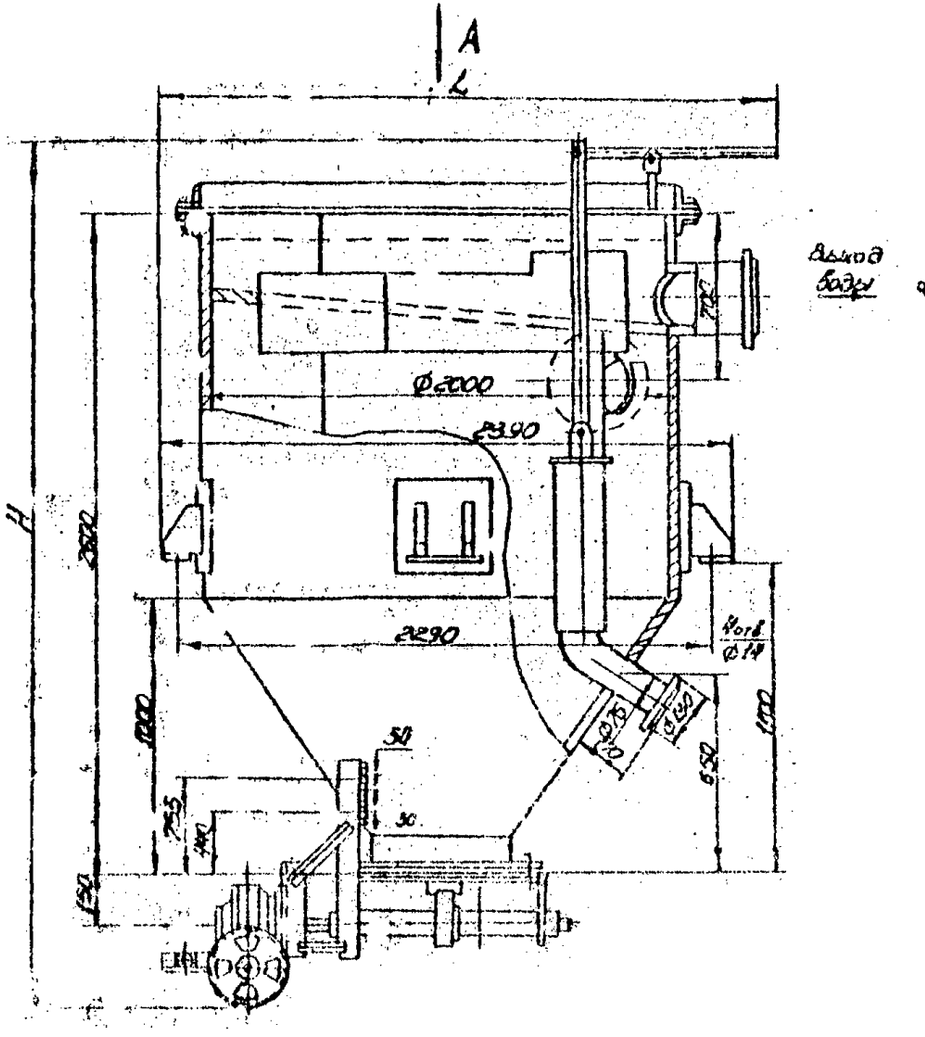
A
L
H
Выход воды
Ø2000
2390
2290
1000
1100
650
50
30

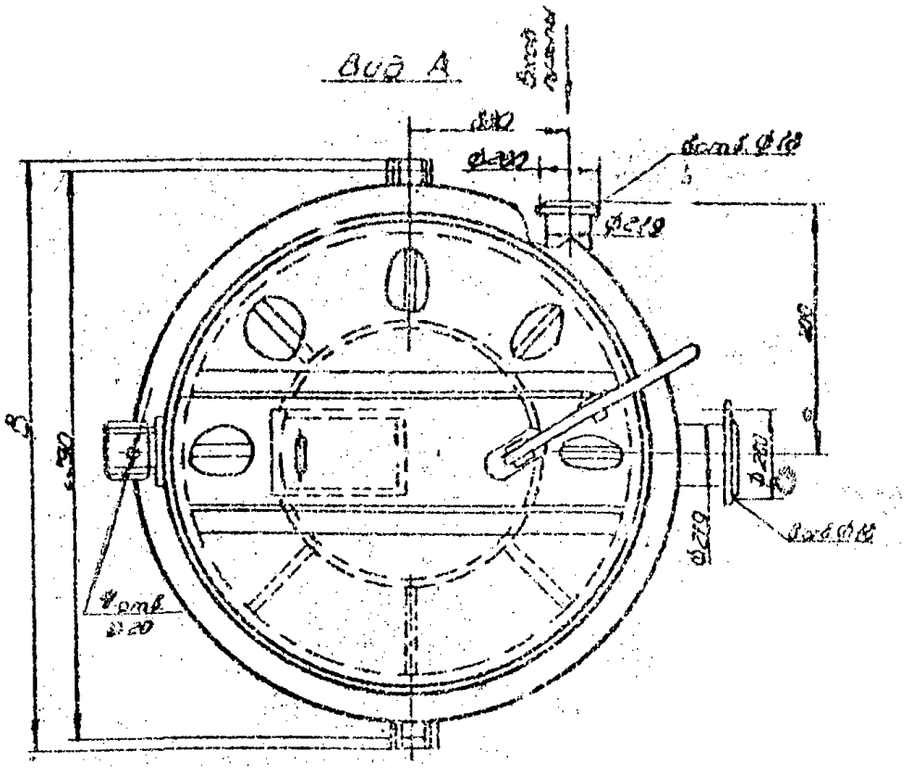
Вид А
Ø219
Ø20

Бак I0% ингибированной соляной кислоты

Бак I0% ингибированной соляной кислоты предназначен для хранения I0% ингибированной соляной кислоты, применяемой для восстановления фильтрующей ткани в системах канализации.

Основные параметры и размеры бака должны соответствовать указанным в таблице.

Обозначение	Объем, $м^3$	Габаритные размеры, мм			Масса, кг, не более
		длина L	ширина B	высота H	
ОП 703	4	2I50	2I00	I460	65I,0

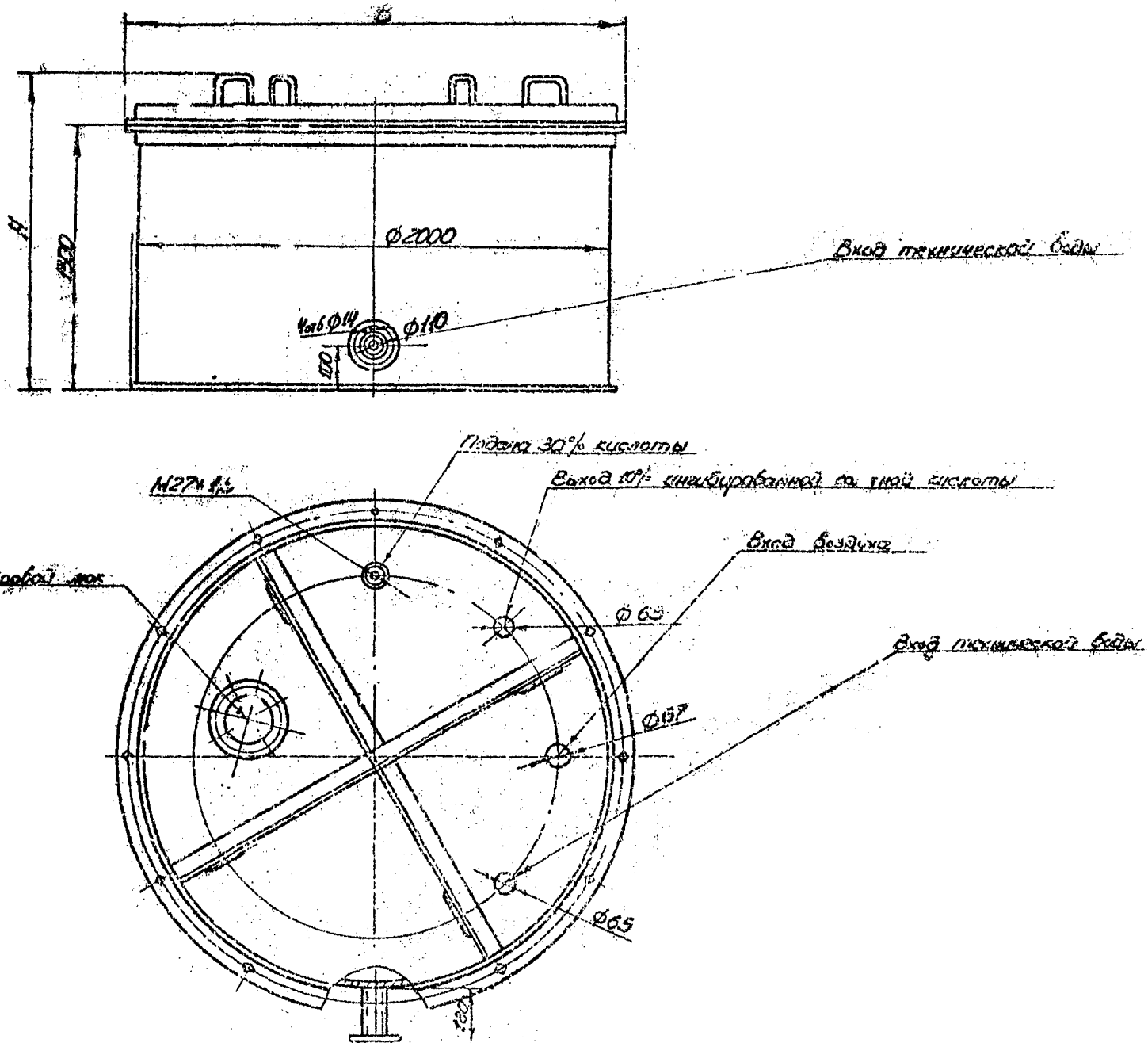

Ø2000
Вход технической воды
Ø110
Подача 30% кислоты
Выход 10% ингибированной соляной кислоты
Вход воздуха
Смотровой люк
Вход технической воды
Ø65

Бункер для отбросов

Бункер для отбросов предназначен для загрузки дробилок отбросами сточных вод. Устанавливается в зданиях решеток очистных канализационных сооружений.

Основные параметры и размеры бункера должны соответствовать указанным в таблице.

Обозначение	Габаритные размеры, мм			Масса, кг, не более
	длина L	ширина B	высота H	
МК 302	2125	1058	1426	202,0

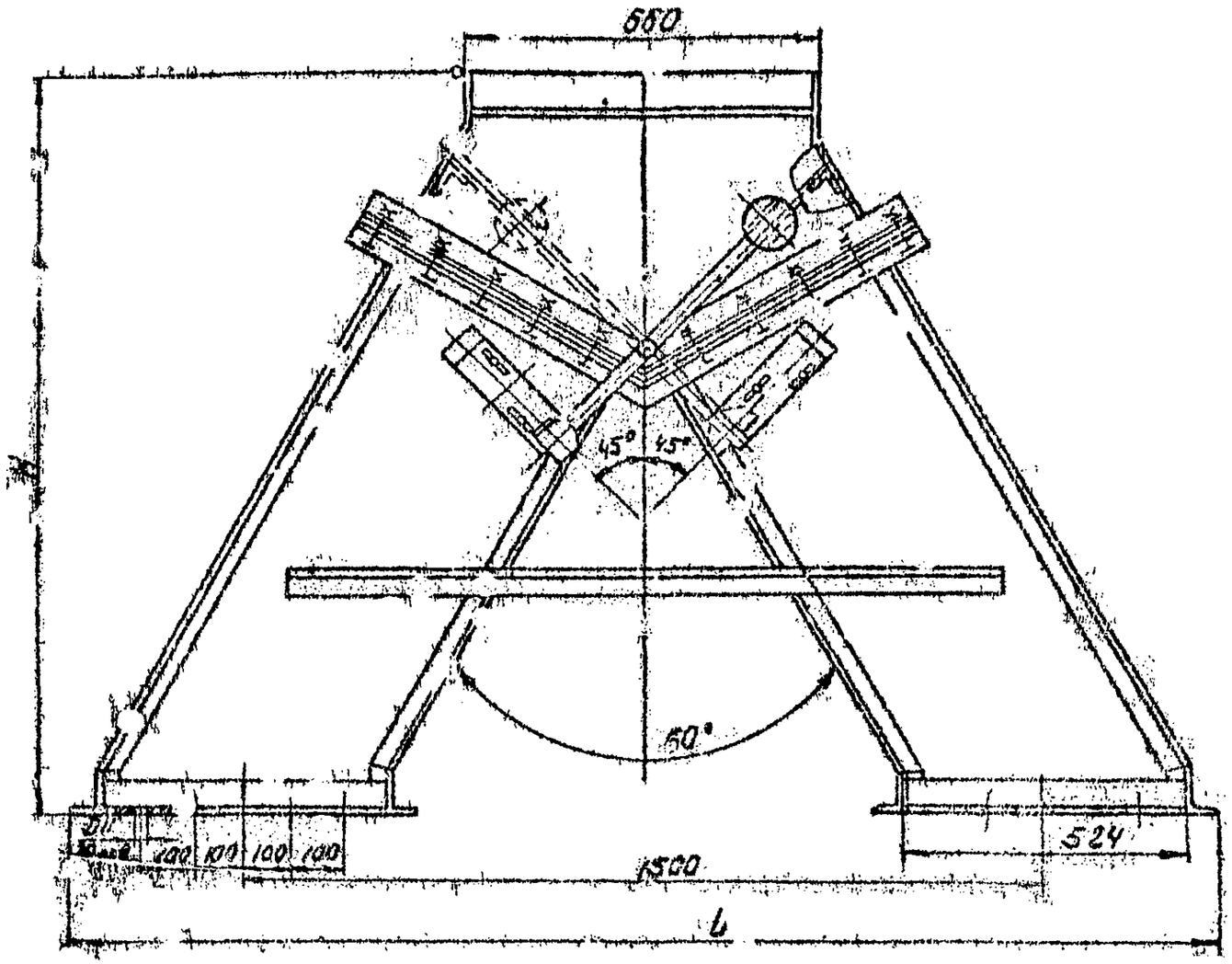
660
45°
45°
50°
200
100
100
100
1500
524
L

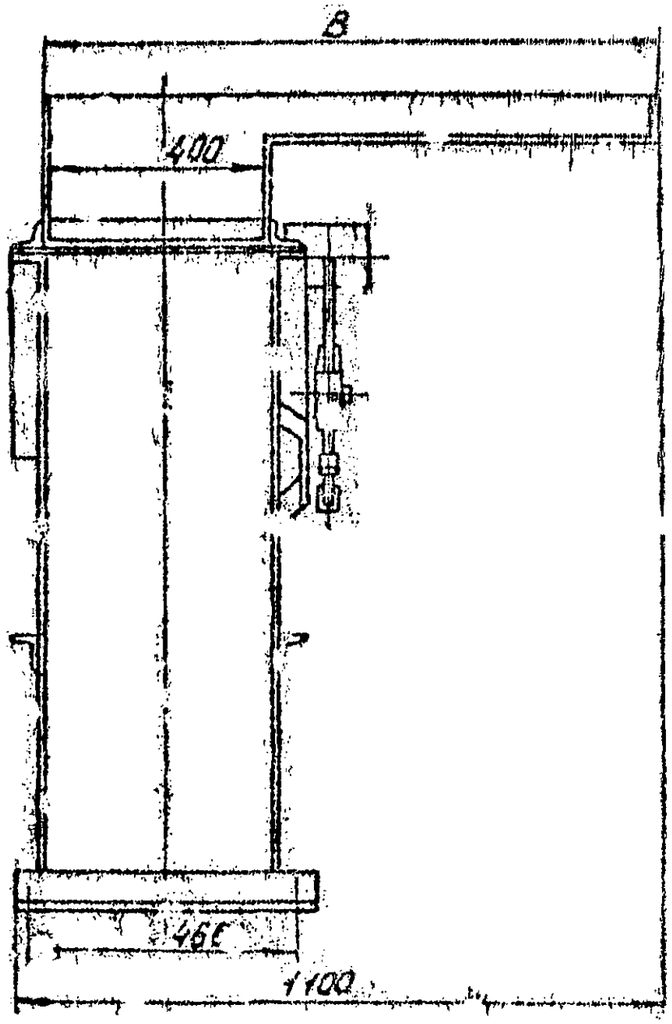
B
400
466
1100

Вставки монтажные

Вставки монтажные /Рис. I-2/ предназначены для монтажа и демонтажа задвижек и другой запорно-регулирующей арматуры. Применяются в сетях водопровода и канализации.

Основные параметры и размеры вставок монтажных должны соответствовать указанным в таблице.

Обозначение	Диаметр условного прохода Ду, мм	Условное давление P_y, МПа /кгс/см²/	Габаритные размеры, мм $Д_1$	$Д_2$	L	Масса, кг, не более	№ рисунка
ОН 8I5.00.00.000	200	I/I0/	2I9	335	334	58	I
- 0I	250		273	390	334	78	
- 02	300		325	440	334	86	
- 03	400		426	565	346	I48	
- 04	500		530	670	346	I80	
- 05	600		630	780	346	237	
- 06	800		826	I0I0	367	440	2
- 07	I000		I028	I220	367	575	
- 08	I200		I228	1455	382	886	

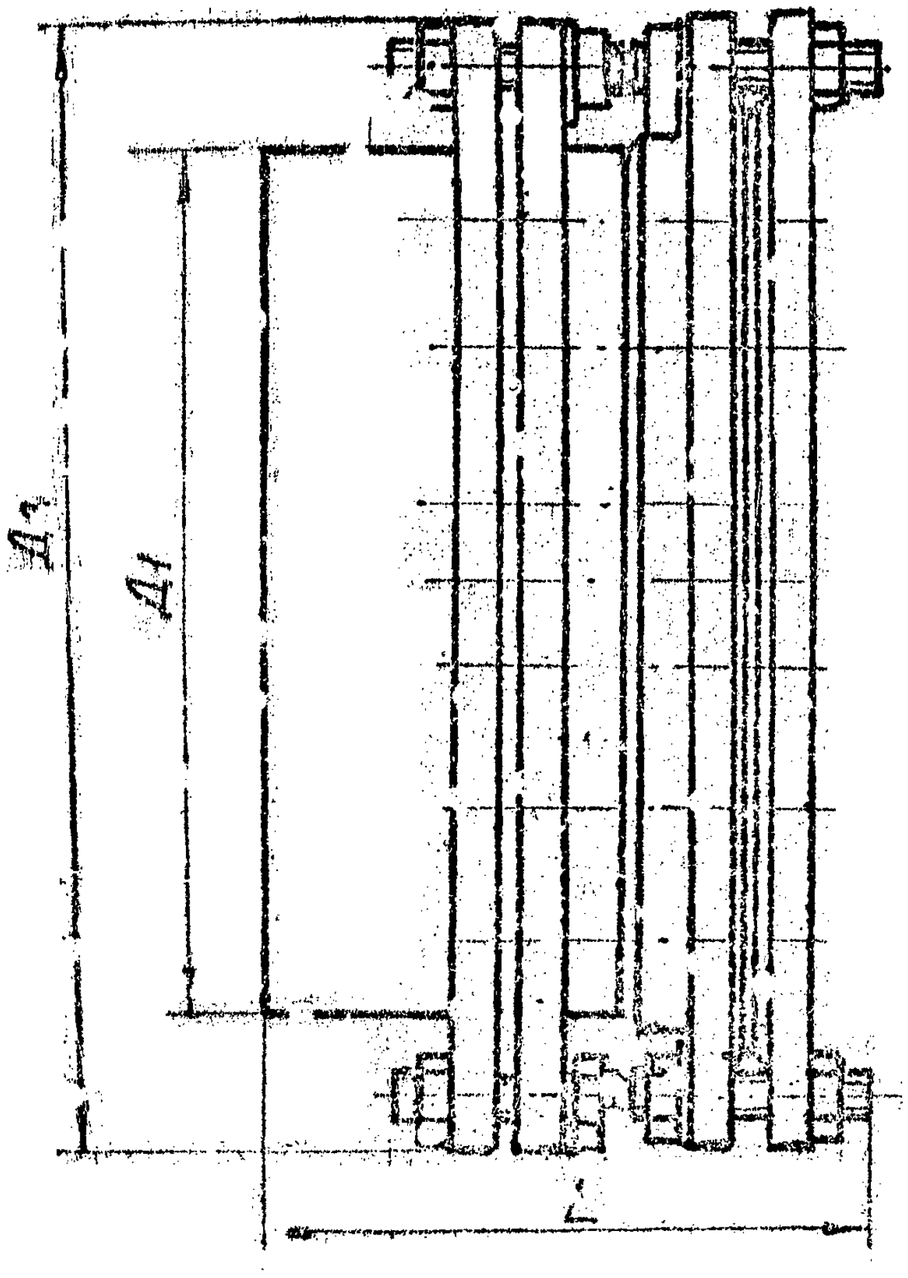

Рис. 1.

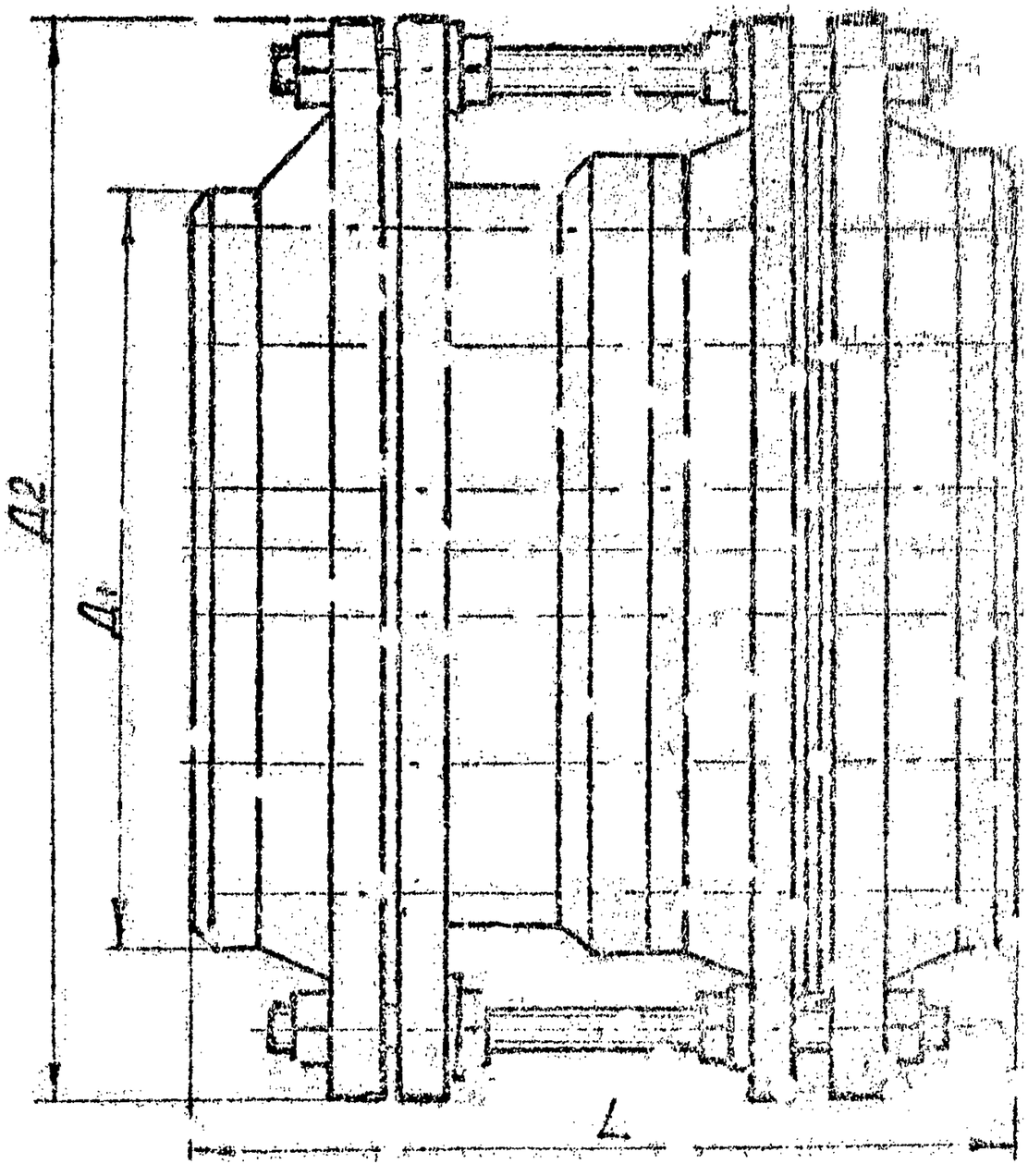

Рис2

Ванна для промывки ячеек фильтров

Ванна для промывки ячеек фильтров предназначена для очистки ячеек воздушного фильтра. Устанавливается в компрессорной.

Основные параметры и размеры ванны должны соответствовать указанным в таблице.

Обозначение	Габаритные размеры, мм			Масса, кг, не более
	длина L	ширина B	высота H	
ОН 262	808	808	925	155,0

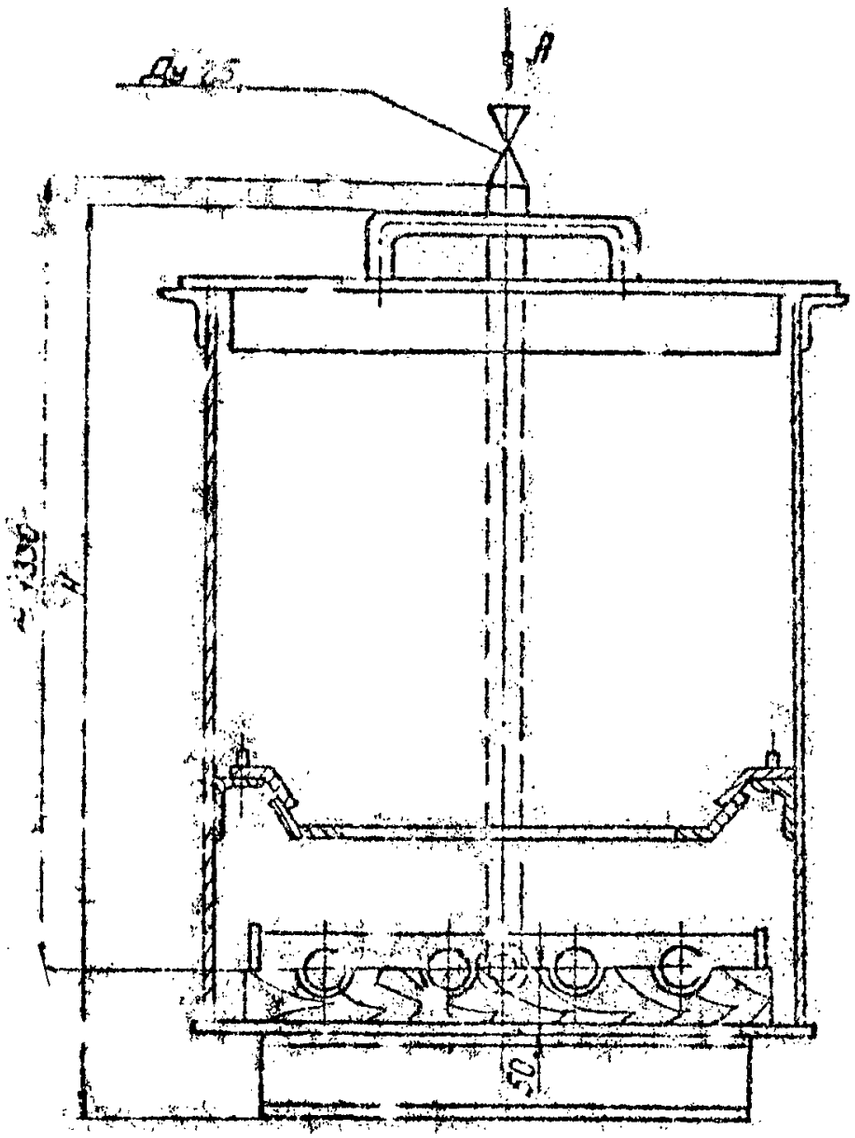

Вид А

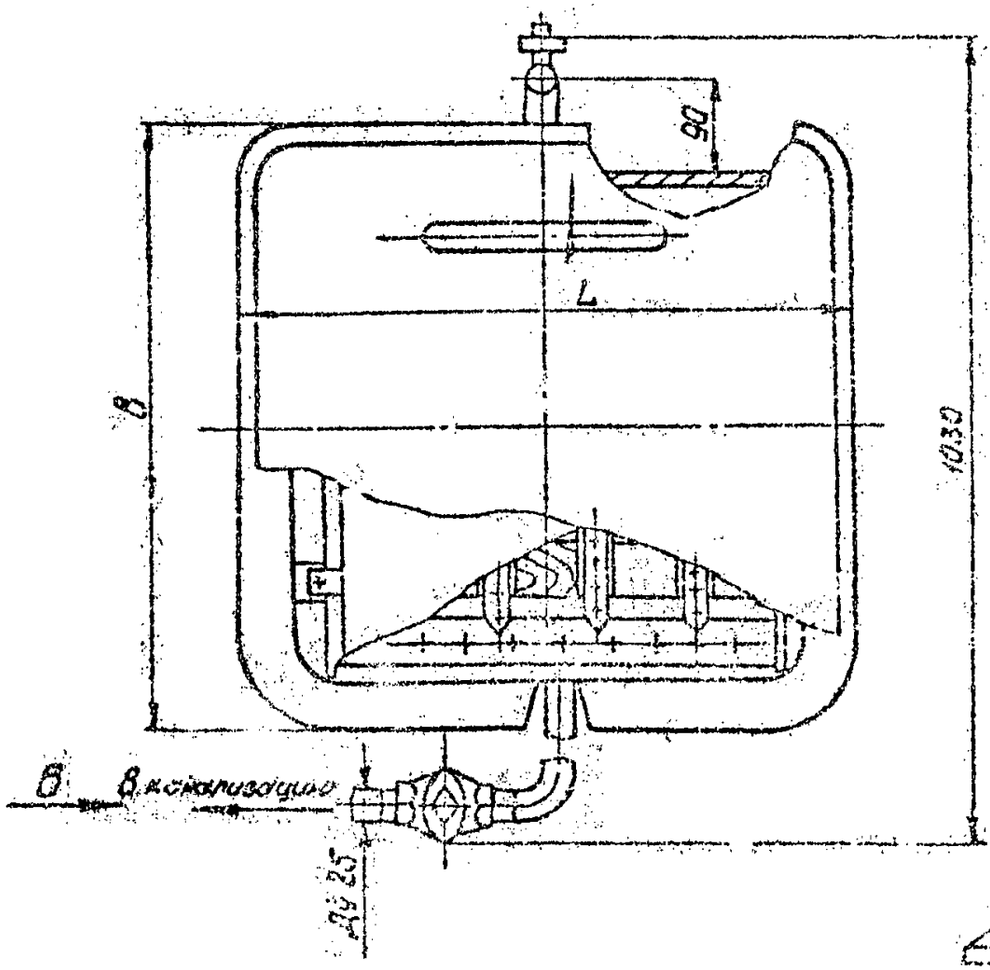

Вид Б

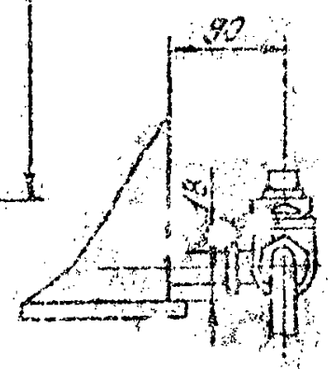

Ванна для зарядки ячеек фильтров

Ванна для зарядки ячеек фильтров предназначена для зарядки ячеек воздушных фильтров вискиновым маслом и устанавливается в компрессорных станциях.

Основные параметры и размеры ванны должны соответствовать указанным в таблице.

Обозначение	Объем, $м^3$	Габаритные размеры, мм			Масса, кг, не более
		длина L	ширина B	высота H	
ОН 563	0,22	888	603	1580	112,0

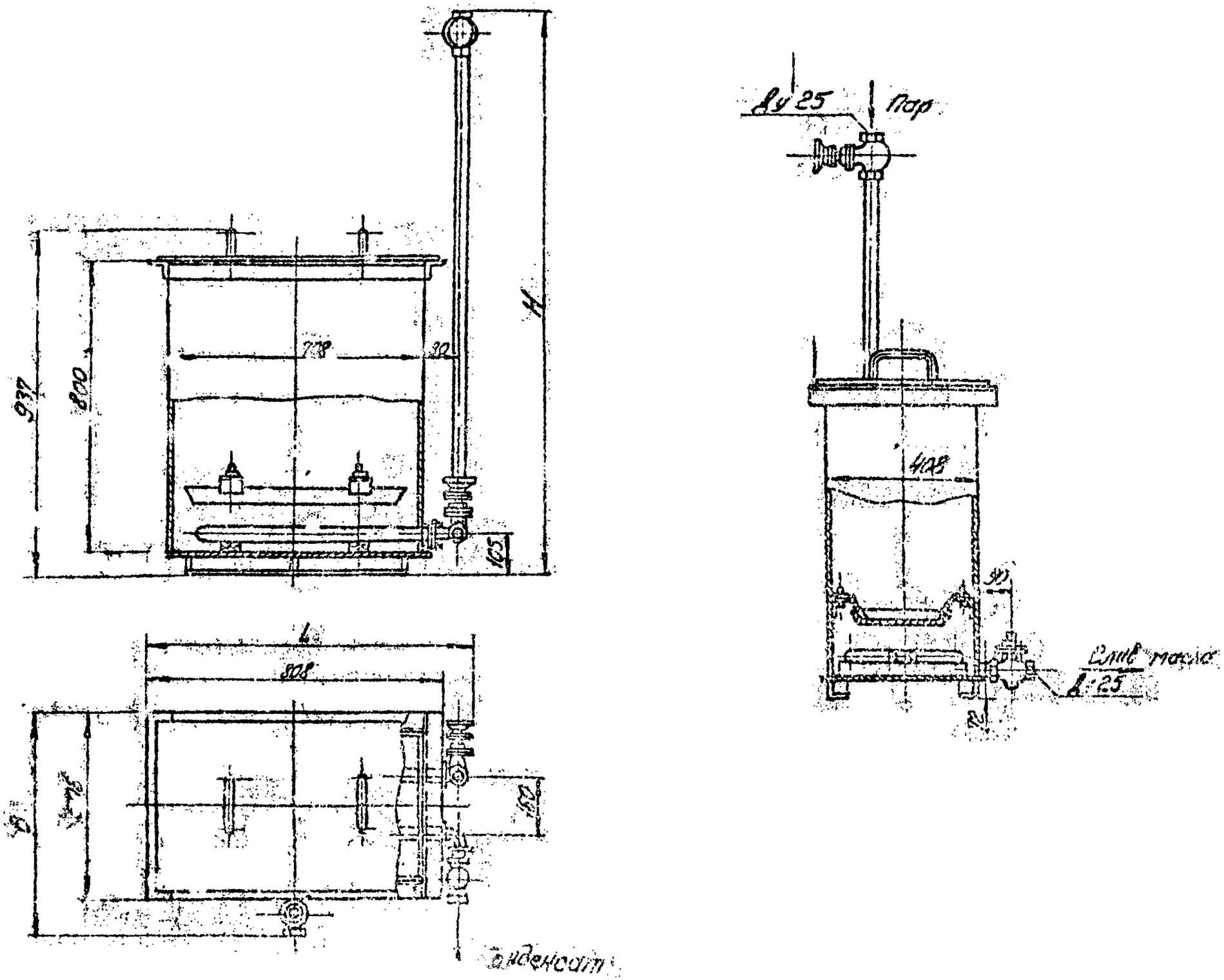
937
800
708
30
H
105
L
808
Ду 25
Пар
408
Слив масла
Д 25
Конденсат

Водогрязеотделители

Водогрязеотделители предназначены для очистки газ-метана, поступающего из метантенков, от влаги и грязи.

Общие виды водогрязеотделителей приведены на рис. I-2.

Основные параметры и размеры водогрязеотделителей должны соответствовать указанным в таблице.

Обозначение	Условное обозначение	Давление рабочее, МПа /кгс/см²/	Производительность /расход/ газ метана, м³/сут.	Диаметр метантенка, м	Размеры, мм			Масса, кг, не более	№ рисунка
					диаметр корпуса Д	высота Н	диаметр патрубка d		
МК 846	БГО-I00	0,004 /0,04/	I500 2500	I2,5 I5	273	800	I08	50,0	I
МК 847	БГО-I50	0,004 /0,04/	3700 6000	I7,5 20	377	II25	I59	90,0	2

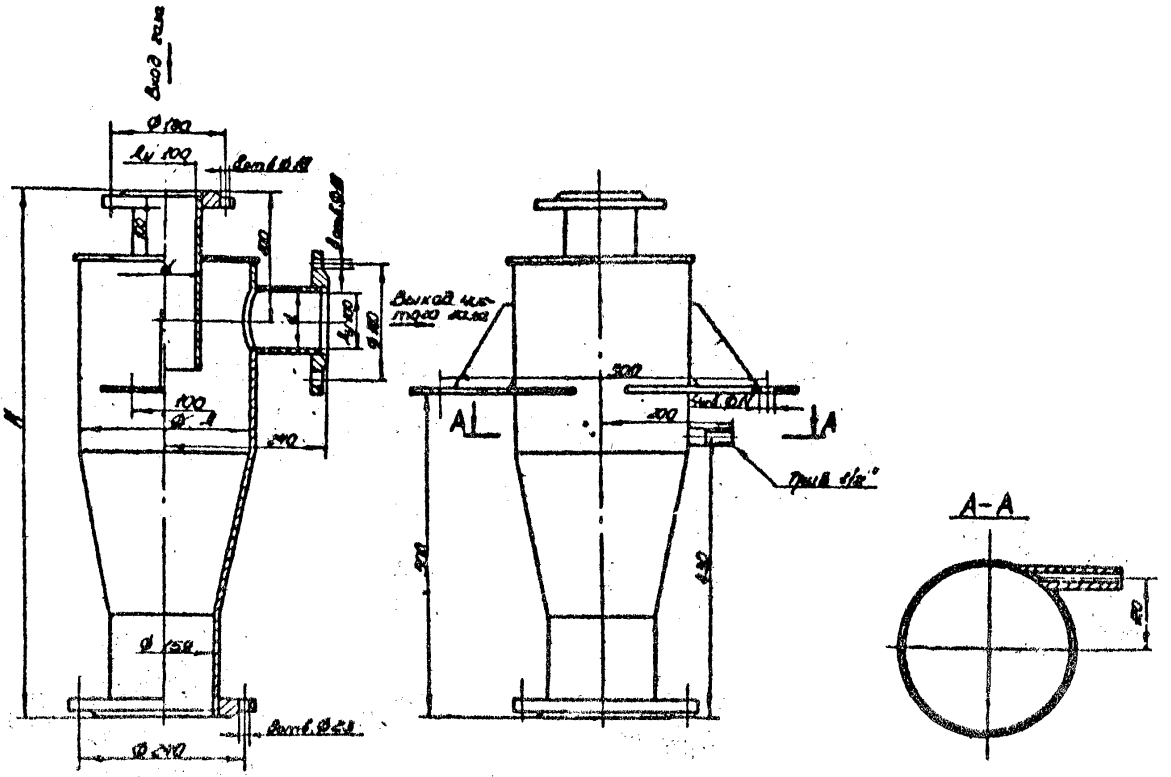

Рис. 1

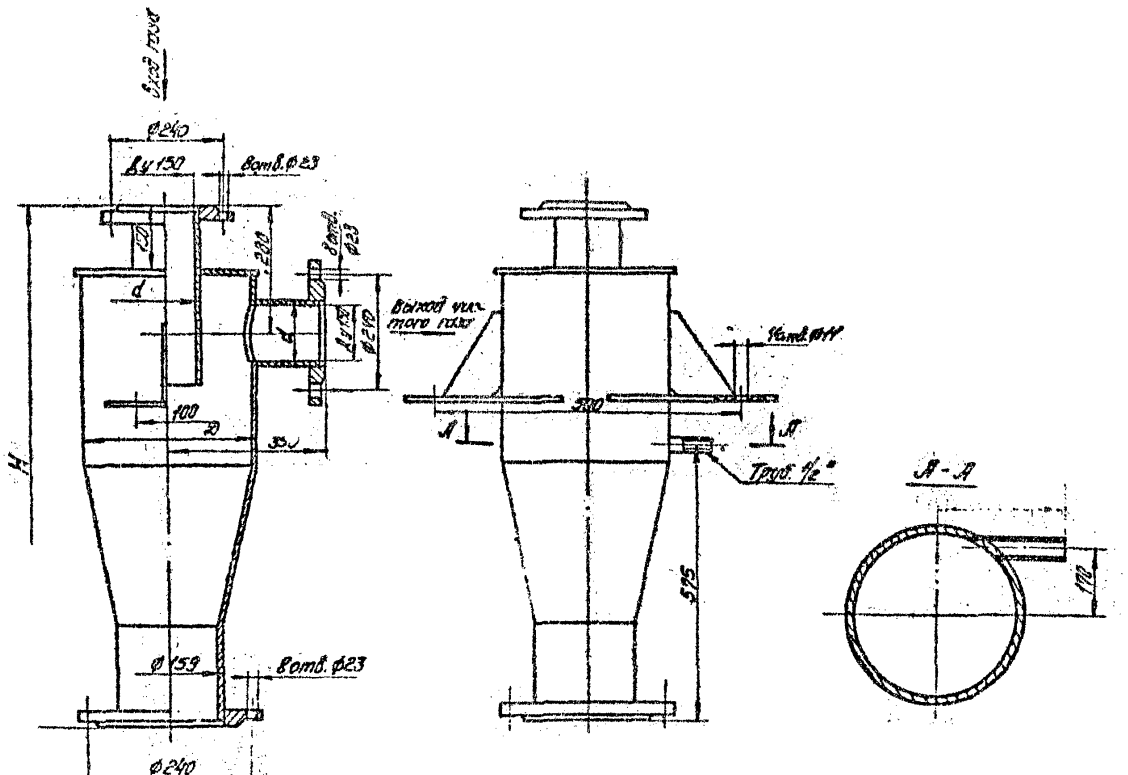
Вход газа
Ø240
Ду150
8отв.Ø23
150
280
8отв. Ø23
d
d
Ду150
Ø240
100
20
350
H
Ø159
8отв.Ø23
Ø240
Выход чистого газа
4отв.Ø14
500
A
A
Труб. 1/2"
575
A - A
170

Рис2

Грязевики для хлора

Грязевики для хлора предназначены для очистки хлора, выходящего из испарителей на очистных сооружениях водопровода и канализации.

Общие виды грязевиков приведены на рис.I-2.

Основные параметры и размеры грязевиков должны соответствовать указанным в таблице.

Обозначение	Давление условное МПа, /кгс/см^2/	Давление пробное, МПа, /кгс/см^2/	Диаметр условного прохода Ду, мм	Габаритные размеры, мм			Масса, кг, не более	№ рисунка
				длина L	ширина B	высота H		
МК 658	I,6/16/	2,0/20/	I0	540	472	1050	5I,2	I
МК 646	I,6/I6/	2,0/20/	25	540	560	I893	I2I,0	2

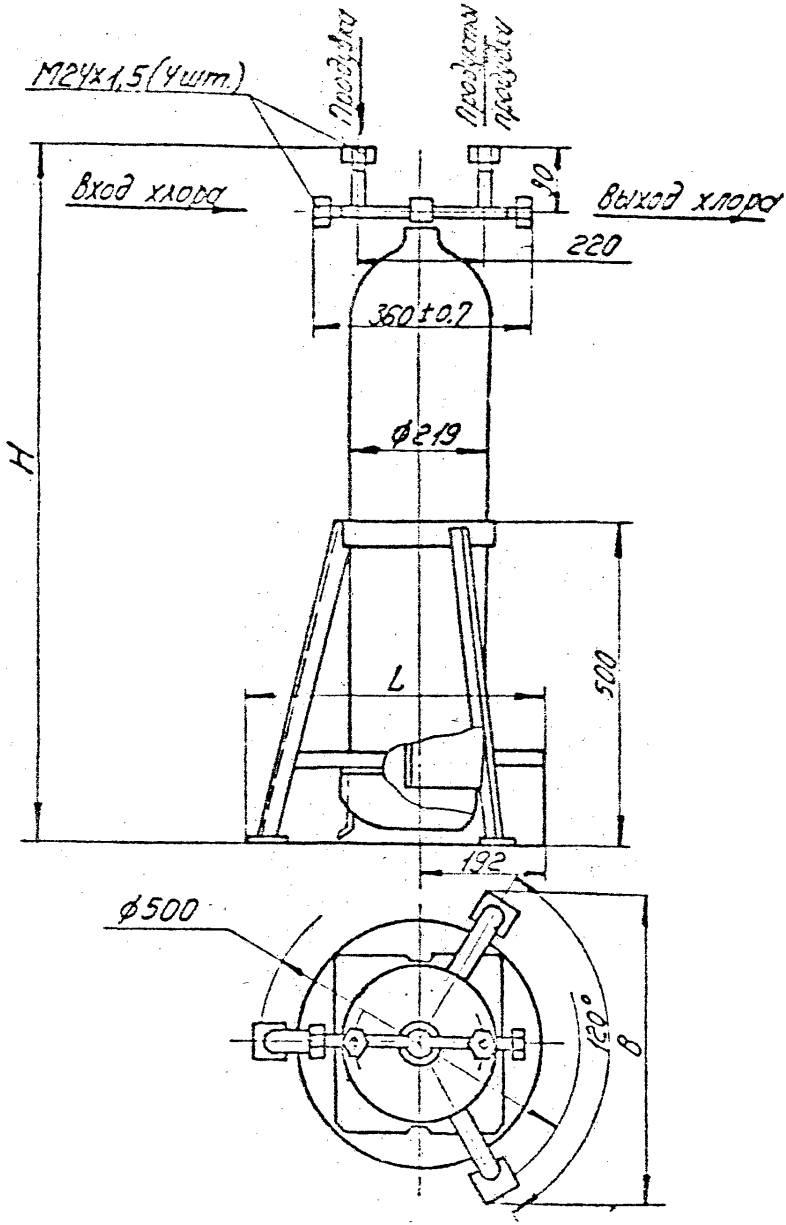
М24х1,5 (4 шт.)
Вход хлора
Выход хлора
90
220
360±0,7
ф219
H
L
500
192
ф500
120°
8

Рис. 1

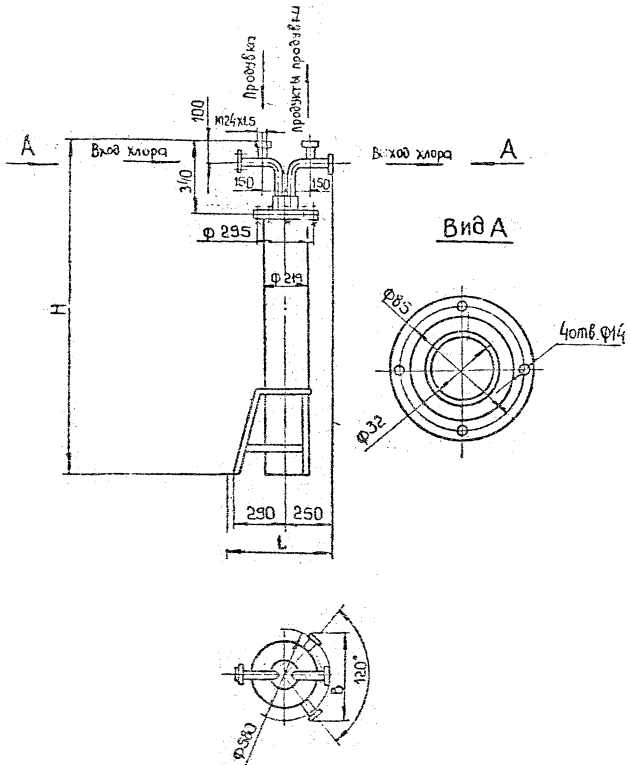
Продувка
Продукты продувки
100
М24х1,5
А
Вход хлора
Выход хлора
А
310
150
150
Ф 295
Ф 219
Вид А
Ф85
4отв.Ф14
Ф32
H
290
250
L
120°
B
Ф580

Рис. 2

Гидроэлеваторы

Гидроэлеваторы предназначены для удаления осадка из водоприемных камер песколовок и нефтеловушек.

Общие виды гидроэлеваторов приведены на рис. I-7.

Основные параметры и размеры гидроэлеваторов должны соответствовать указанным в таблице.

Обозначение	Тип	Давление рабочей жидкости, МПа /кгс/см²/	Размеры, мм						Масса, кг, не более	№ рисунка
			диаметр сопла d±0,3	диаметр горловины D±0,3	высота H±0,3	длина L±15	ширина B±I,5	межосевое расстояние A±I,5		
МК 699	ГЭ-I-80/55	0,65/6,5/	30	55	I600	700	850	800	75,0	
-0I	ГЭ-I-86/70	0,65/6,5/	36	70	I600	700	850	800	75,0	I
-02	ГЭ-I-40/80	0,65/6,5/	40	80	I600	700	850	800	75,0	
МК 700	ГЭ-I-85/55	0,2/2,0/	35	55	I677	482	260	200	44,7	2
МК 703	ГЭ-2-80/I00	0,52/5,2/	80	I00	6070	I775	780	280	720,0	8
МК 704	ГЭ-2-86/70	0,44/4,4/	36	70	6I05	I470	650	250	5I8,6	4
	ГЭ-2-89/77	0,58/5,8/	89	77	6662	I470	650	250	540,0	
ОН 025	ГЭ-5-20/40	0,6-I,0 /6,0-I0,0/	20	40	I5I4	-	500	300	72,0	
	ГЭ-5-20/60	0,6-I,0 /6,0-I0,0/	20	60	I594	-	535	300	80,0	5

Продолжение таблицы

Обозначение	Тип	Давление рабочей жидкости, МПа /кгс/см^2/	Размеры, мм						Масса, кг, не более	№ рисунка
			Диаметр сопла d ±0,8	Диаметр горловины D±0,3	высота H±0,8	длина L±15	ширина B±1,5	межосевое расстояние A±1,5		
МК 729	ГЭ-6-20/40	0,42/4,2/	20	40	800	983	910	-	58,0	6
МК 869	ГЭ-8-8/52	0,32/3,2/	8	32	352,5	650	250	-	18,7	
	ГЭ-8-12/40	0,32/3,2/	12	40	352,5	836	205	-	21,7	7

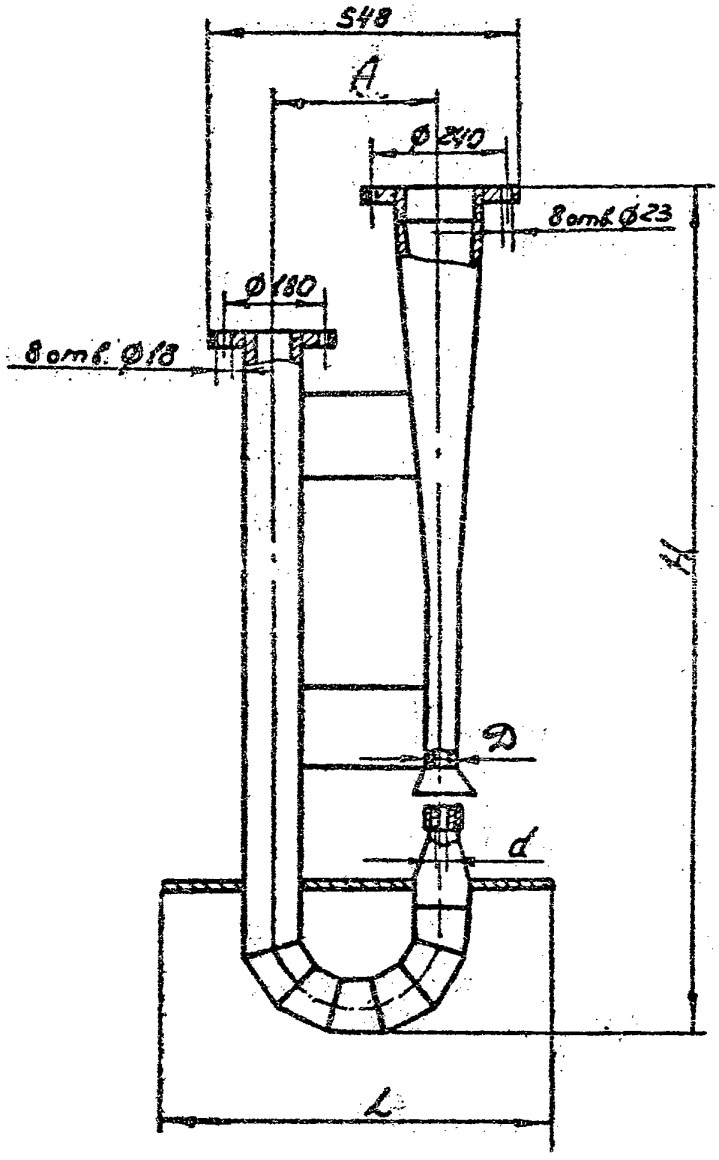

Рис. 1

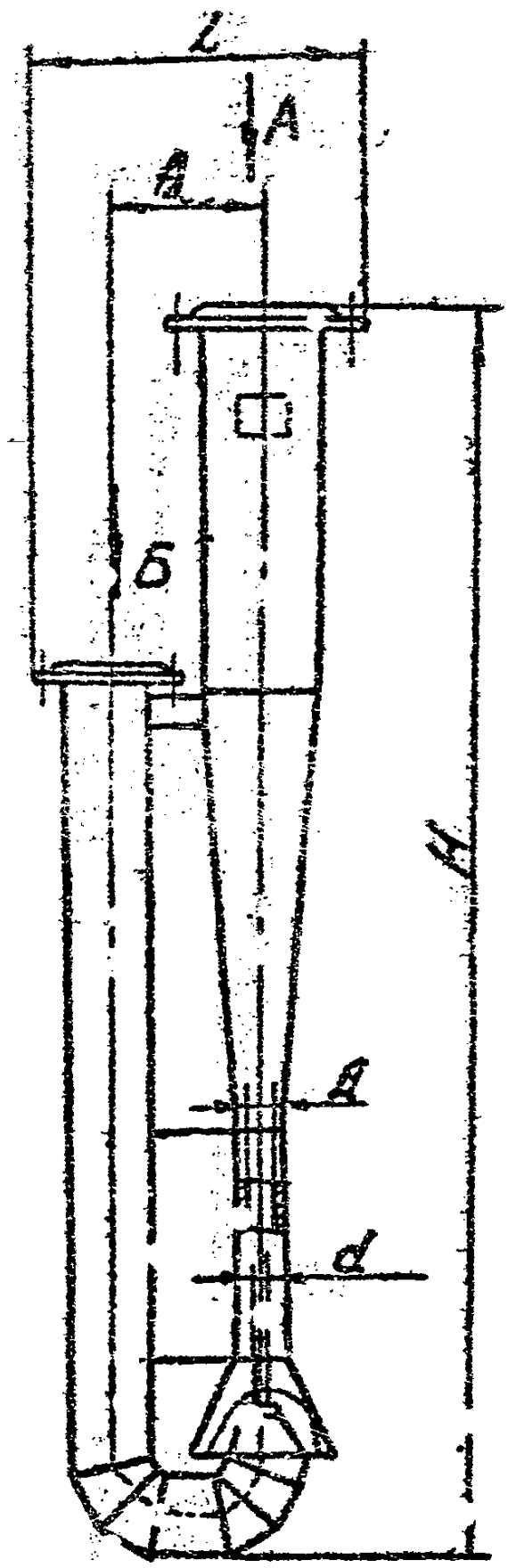

Вид А

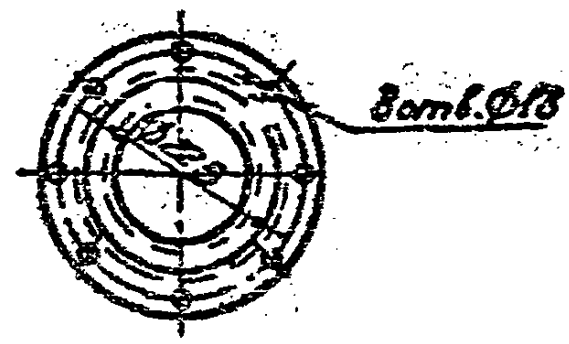

Вид Б

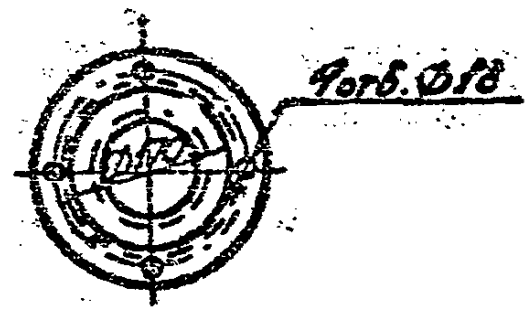

Рис2

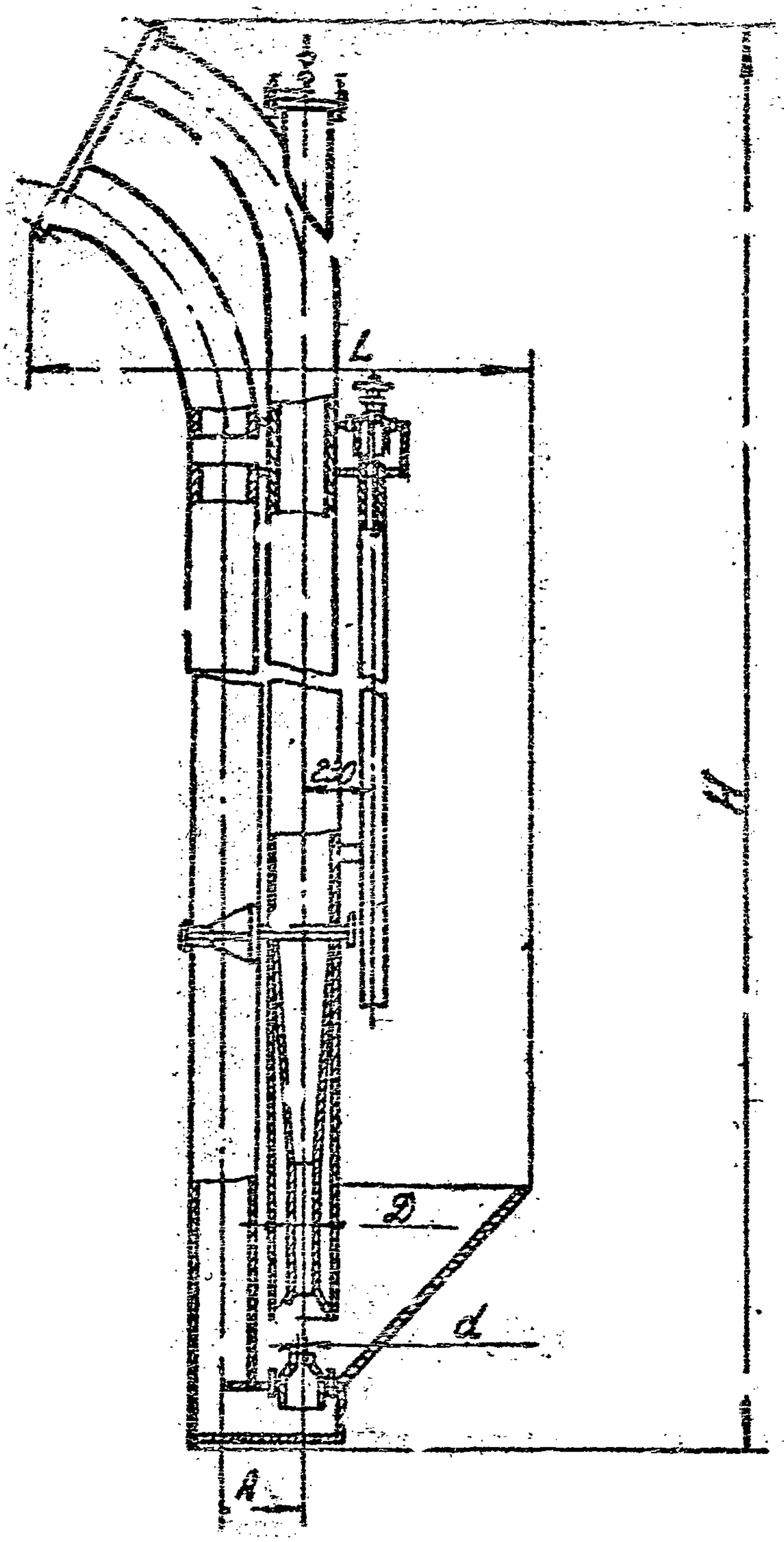

Рис3

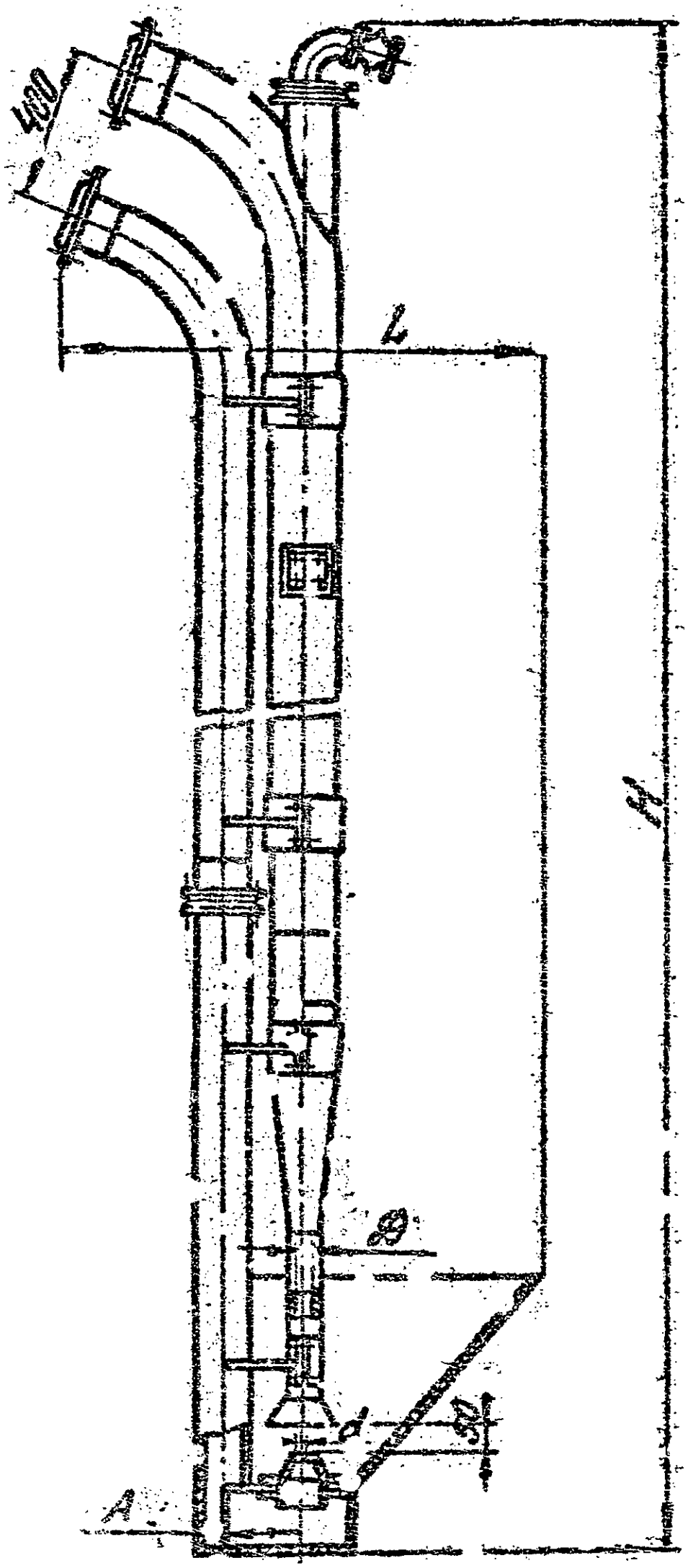

Фиг. 4

09

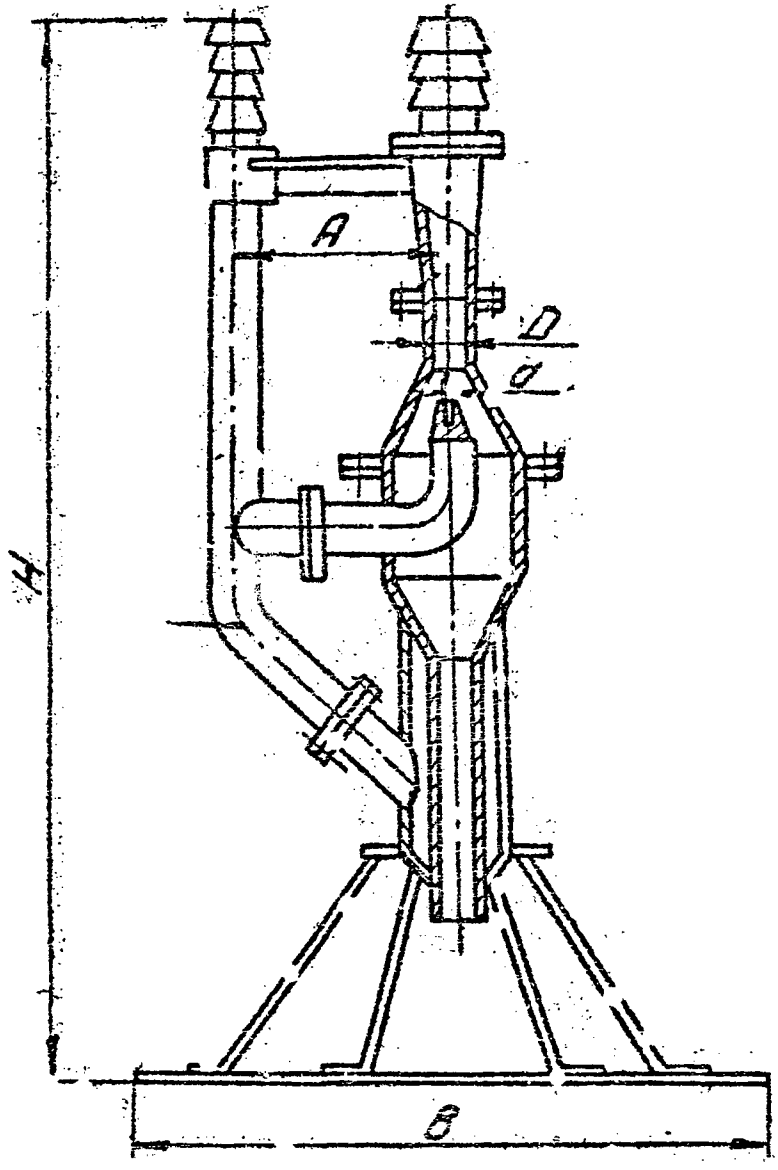

Рис 5

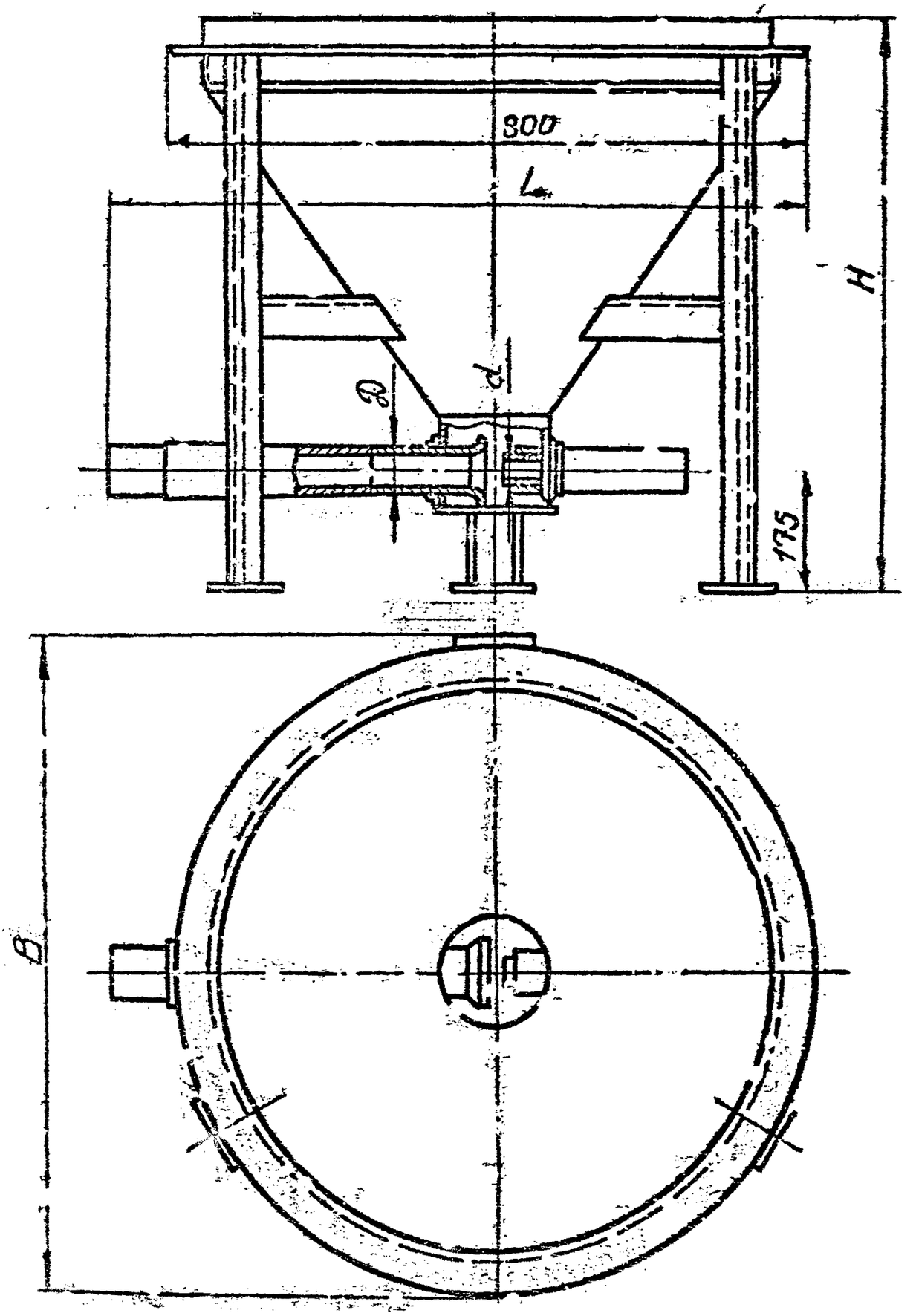

Рис 6

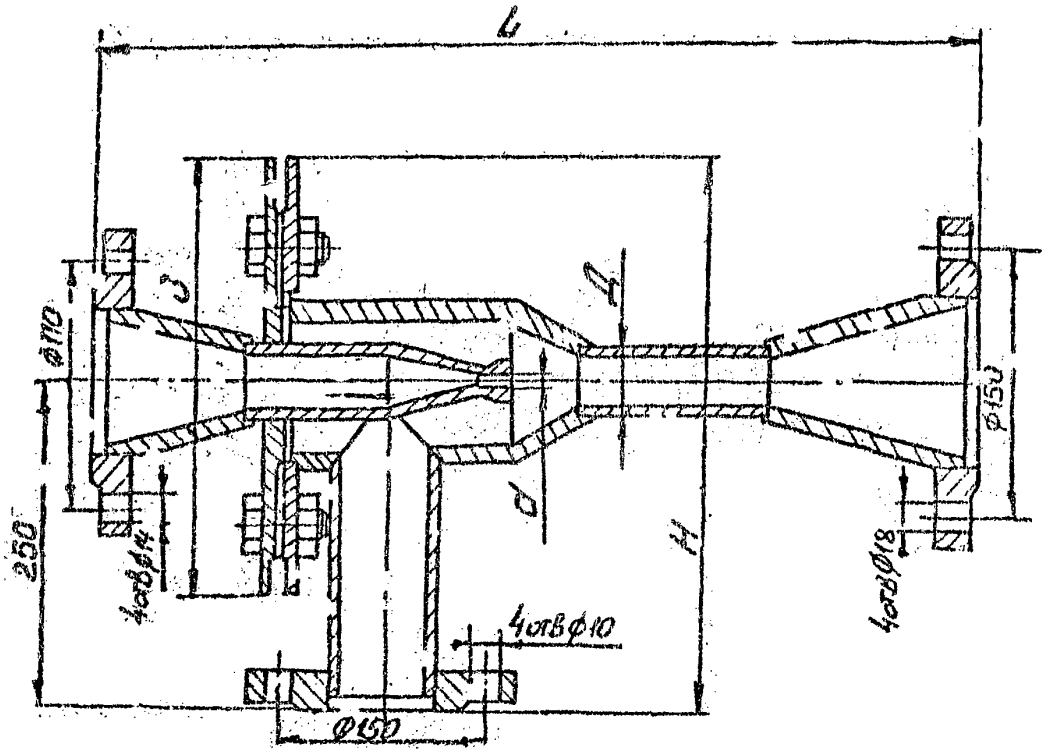

Рис.7.

Головка под электропривод

Головка под электропривод применяется совместно с электроприводом и служит для подъема и опускания щита щитового затвора в водопроводно-канализационных сооружениях.

Основные параметры и размеры головки должны соответствовать указанным в таблице.

Обозначение	Габаритные размеры, мм			Масса, кг, не более
	длина L	ширина B	высота H	
МК 7?4	200	200	175	27,0

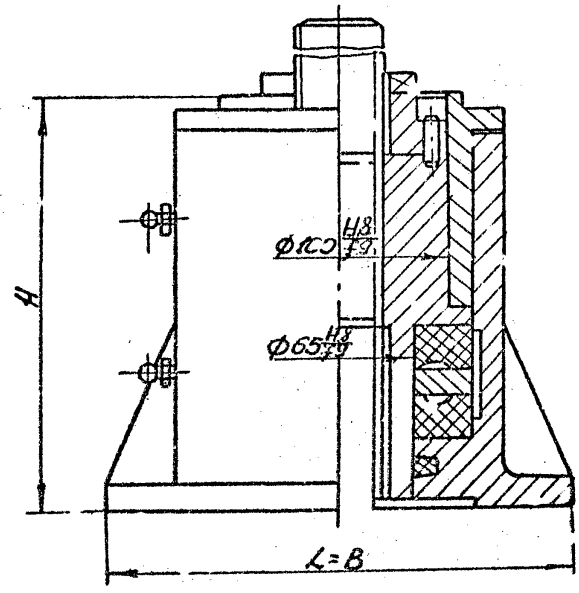
H
Ø65 H8/f9
L=B

Деталь ввода реагента

Деталь ввода реагента предназначена для ввода реагента в напорный трубопровод подачи ила на фильтр-пресс.

Вид реагента – 10% раствор Fe_2O_3; 10% раствор CaO.

Деталь ввода реагента устанавливается в цехах механического обезвоживания осадка сточных вод на очистных сооружениях.

Основные параметры и размеры детали ввода реагента должны соответствовать указанным в таблице.

Обозначение	Давление, МПа/кгс/см^2/		Диаметр форсунки, мм	Ход наконечника, мм	Габаритные размеры, мм			Масса, кг, не более
	реагента	ила			длина L	ширина B	высота H	
ОН 804	до 1/10/	до 0,4 /4/	16	170	804	1350	1160	115,0

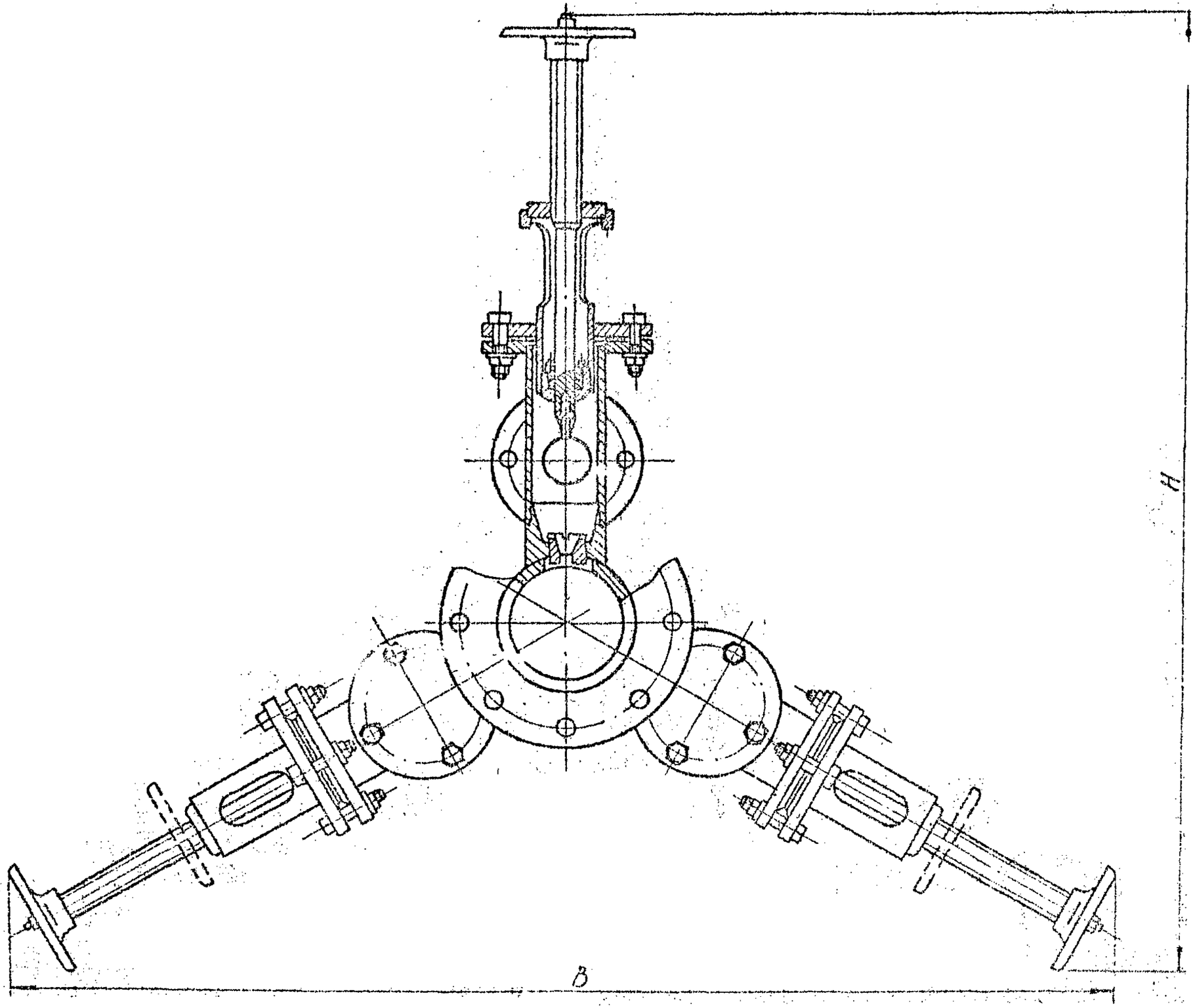
H
B

Дроссель дисковый

Дроссель дисковый предназначен для работы камер реакции водопроводно-очистных сооружений в пульсирующем режиме с целью создания слоя взвешенного коагулирования осадка.

Основные параметры и размеры дросселя должны соответствовать указанным в таблице.

Обозначение	Диаметр условного прохода, мм	Габаритные размеры, мм		Масса, кг, не более
		длина	высота H	
МК 739	1400	8898	4100	1820

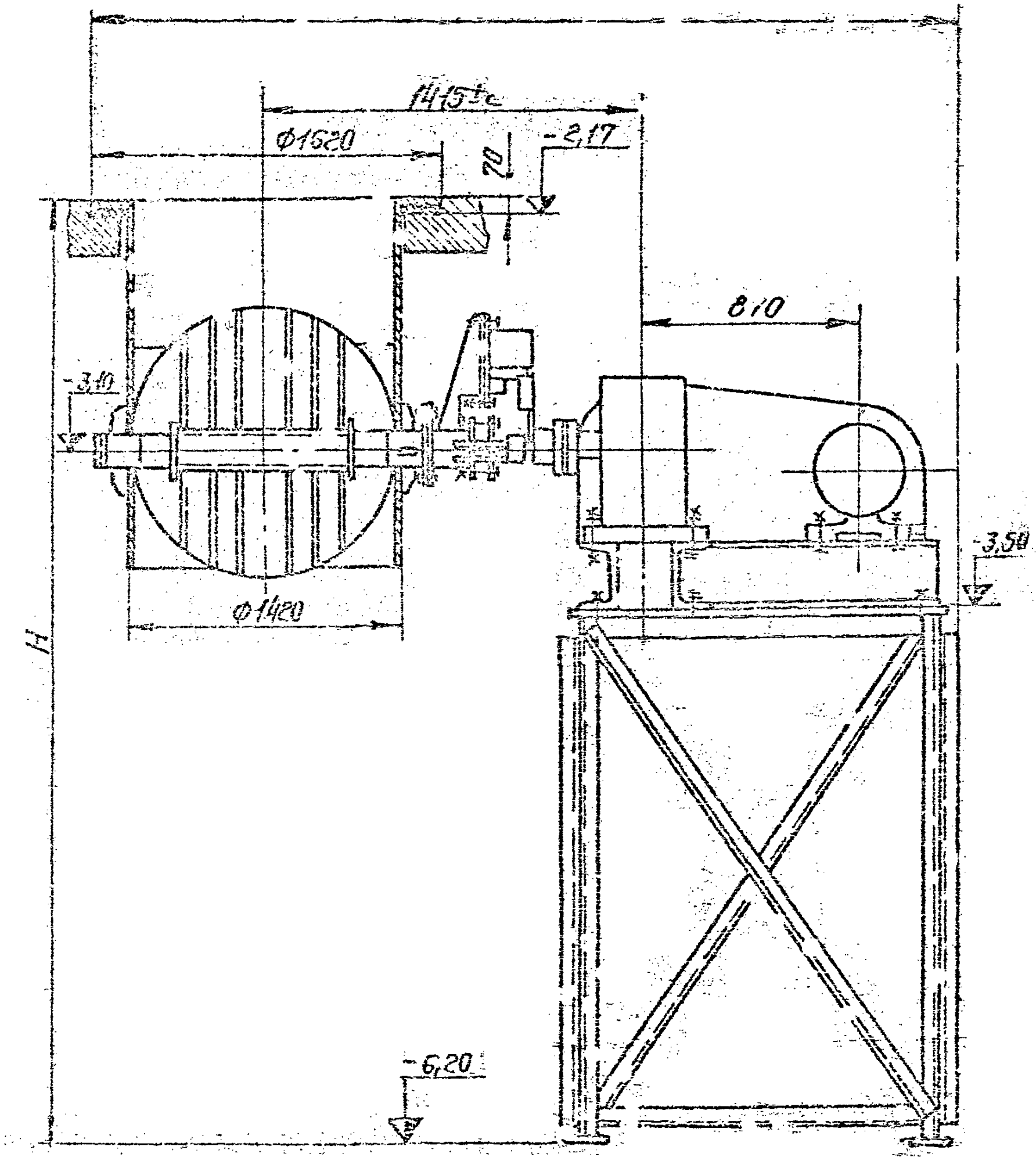
1415±c
Φ1620
70
-2,17
810
-3,10
Φ1420
-3,50
H
-6,20

Диафрагмы сегментные

Диафрагмы сегментные предназначены для измерения расхода жидкости, газов и пара, протекающих в трубопроводах по методу переменного перепада давления.

Основные параметры и размеры должны соответствовать указанным в таблице.

Обозначение	Тип	Условный проход Ду, мм	Радиус диафрагмы Р, мм	Рабочее давление, МПа /кгс/см²/	Размеры, мм			$Д_1$	$Д_2$	Угол, α, °	Масса, кг, не более
					высота Н	диаметр фланца Д	ширина В				
ОН 007	ДС-200	200	101		480	335		222	202	45	26,0
ОН 008	ДС-250	250	127		536	390		278	254	45	34,0
ОН 00.	ДС-300	300	151,5		590	440		330	302	45	49,0
ОН 010	ДС-350	350	175,5		640	500		382	351	45	52,5
ОН 011	ДС-400	400	199	1/10/	690	565	290	432	398	38	88
ОН 012	ДС-450	450	225		744	615		484	450	38	70,0
ОН 013	ДС-500	500	250,5		818	670		535	501	38	107
ОН 014	ДС-600	600	301		925	780		636	602	27	138
ОН 015	ДС-700	700	346		1028	845		726	692	37	140,5
ОН 016	ДС-800	800	396		1130	1010		826	792	37	241
ОН 017	ДС-900	900	446		1280	1110		926	892	32	288

Продолжение таблицы

Обозначение	Тип	Условный проход $Д_у$, мм	Радиус диафрагмы, Р, мм	Рабочее давление МПа /кгс/см^2	Размеры, мм						Масса, кг, не более
					высота Н	диаметр фланца, Д	ширина В	$Д_1$	$Д_2$	угол α°	
0Н 0I8	ДС-I000	I000	496	I/I0/	I332	I220	290	I028	992	32	252,0
0Н 0I9	ДС-I200	I200	596		I543	I485		I228	II92	28	266,0
0Н 020	ДС-I400	I400	696		I754	I675		I428	I392	25	495,0

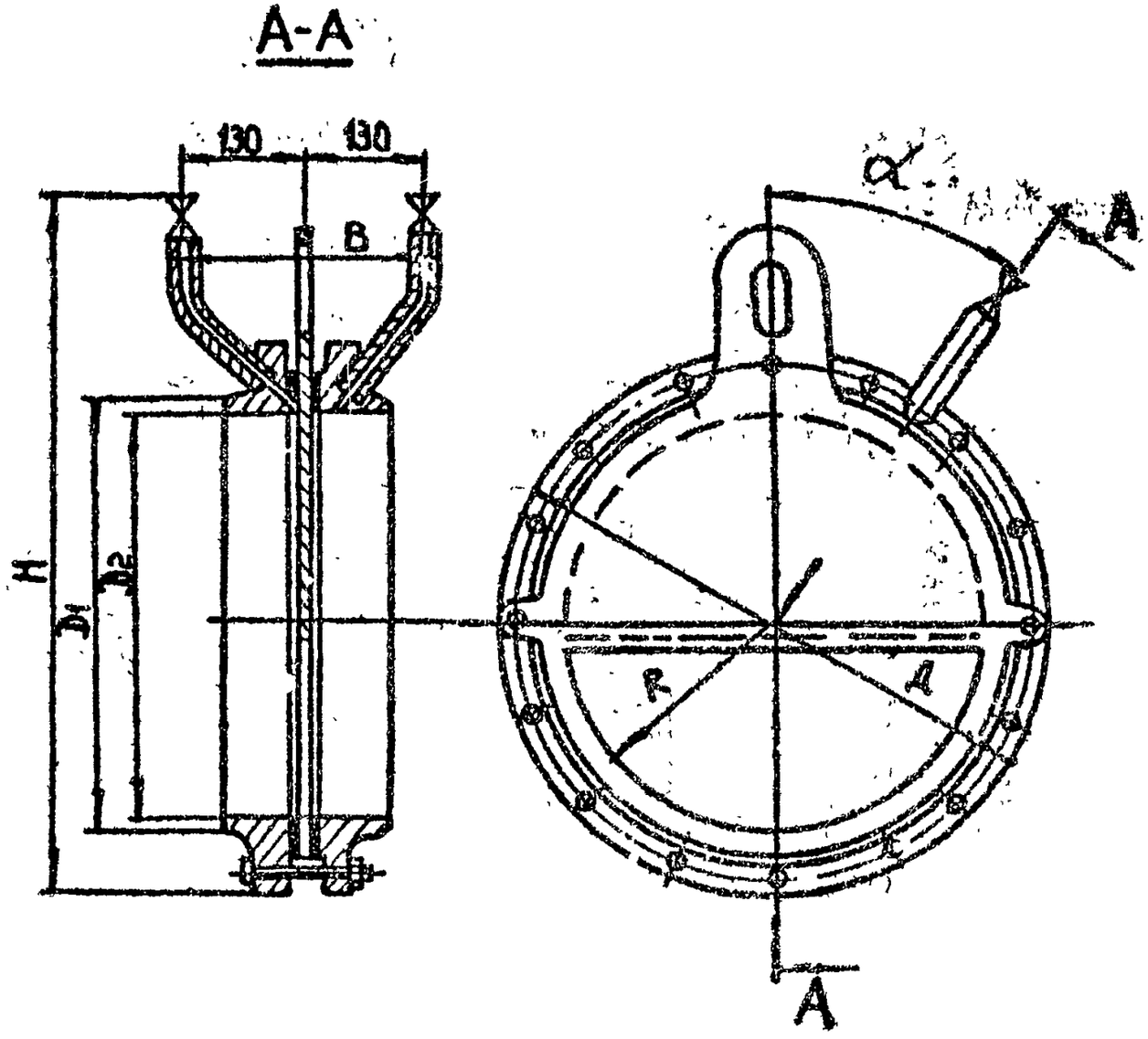
A-A
130
130
B
H
h_2
D_1
α
A
R
A

Затворы щитовые предназначены для перекрытия прямоугольных открытых лотков в нормальных и взрывоопасных средах. Устанавливаются в очистных сооружениях канализации.

Общие виды затворов щитовых приведены на рис.I-9.

Основные параметры и размеры затворов должны соответствовать указанным в таблице.

Обозначение	Тип	Ход щита, мм	Время полного открывания и закрывания затвора, мин.	Размеры, мм					Масса, кг, не более	Привод ручной	Электропривод типа Б 87Ш15 №0,6 кВт	Электропривод специальный Мкр. max 50Нм	№ рисунка
				B	H	H_I	B_I	L					
МК 832	3-Ш-Р-200х300	300	2,0	200	300	700	322	815	26,5	+	–	–	
-01	3-Ш-Р-200х450	450	2,5	200	450	1010	322	1115	33,5	+	–	–	
-02	3-Ш-Р-200х600	600	3,0	200	600	1310	322	1415	38,0	+	–	–	I
-03	3-Ш-Р-300х250	250	2,0	300	250	600	422	715	27,0	+	–	–	
-04	3-Ш-Р-300х450	450	3,0	300	450	1010	422	1115	36,0	+	–	–	
-05	3-Ш-Р-300х600	600	5,0	300	600	1310	422	1415	41,5	+	–	–	
-06	3-Ш-Р-300х700	700	6,5	300	700	1510	422	1615	45,0	+	–	–	
МК 833	3-Ш-Р-400х800	800	11,0	400	800	1863	580	2082	100,0	+	–	–	2
-01	3-Ш-Б-400х800	800	2,22	400	800	1863	580	3256	180,0	–	+	–	3
-02	3Ш-С-400х800	800	2,22	400	800	1863	580	3092	250,0	–	–	+	4
-08	3Ш-Р-400х1000	1000	14,0	400	1000	2263	580	2582	115,0	+	–	–	2
-04	3Ш-Б-400х1000	1000	2,8	400	1000	2263	580	3856	290,0	–	+	–	3

Продолжение таблицы

Обозначение	Тип	Ход щита, мм	Время полного открывания и закрывания затвора, мин.	Размеры, мм					Масса, кг, не более	Привод ручной	Электропривод типа Б 87БОI5 №0,6 кВт	Электропривод специальный Мкр. max 50 Н·м	№ рисунка
				B	H	H_1	B_1	L					
-05	ЗШ-С-400хI000	I000	2,8	400	I000	2263	580	3692	365,0	–	–	+	4
-06	ЗШ-Р-450х600	600	8,5	450	600	I463	680	I692	90,0	+	–	–	2
-07	ЗШ-Б-450х600	600	I,67	450	600	I463	680	2256	I70,0	–	+	–	3
-08	ЗШ-С-450х600	600	I,67	450	600	I463	680	2692	240,0	–	–	+	4
-09	ЗШ-Р-500х900	900	I2,5	500	900	2063	680	2282	II0,0	+	–	–	2
-0I0	ЗШ-Б-500х900	900	2,5	500	900	2063	680	3656	I90,0	–	+	–	3
-0II	ЗШ-С-500х900	900	2,5	500	900	2063	680	3692	320,0	–	–	+	4
-0I2	ЗШ-Р-500хI000	I000	I4,0	500	I000	2263	680	2482	I22,0	+	–	–	2
-0I3	ЗШ-Б-500хI000	I000	2,8	500	I000	2263	680	3856	200,0	–	+	–	3
-0I4	ЗШ-С-500хI000	I000	2,8	500	I000	2263	680	3892	270,0	–	–	+	4
-0I5	ЗШ-Р-600х900	900	I2,0	600	900	2063	780	2282	I25,0	+	–	–	2
-0I6	ЗШ-Б-600х900	900	2,5	600	900	2063	780	3656	200,0	–	+	–	3
-0I7	ЗШ-С-600х900	900	2,5	600	900	2063	780	3692	2I8,0	–	–	+	4
-0I8	ЗШ-Р-700х700	700	I2,5	700	700	I663	880	I882	II5,0	+	–	–	2
-0I9	ЗШ-Б-700х700	700	I,95	700	700	I663	880	3056	I95,0	–	+	–	3
-020	ЗШ-С-700х700	700	I,95	700	700	I663	880	2892	265,0	–	–	+	4
-02I	ЗШ-Р-800хI000	I000	I4,0	800	I000	2263	980	2482	I50,0	+	–	–	2
-022	ЗШ-Б-800хI000	I000	2,9	800	I000	2263	980	3856	225,0	–	+	–	3
-023	ЗШ-С-800хI000	I000	2,8	800	I000	2263	980	8692	300,0	–	–	+	4
-024	ЗШ-Р-900х900	900	I2,5	900	900	2063	I080	2282	I36,0	+	–	–	2
-025	ЗШ-Б-900х900	900	2,5	900	900	2063	I080	3656	2I5,0	–	+	–	3
-026	ЗШ-С-900х900	900	2,5	900	900	2063	I080	3492	365,0	–	–	+	4
МК 834	ЗШ-Р-600хI400	I400	20,0	600	I400	3063	780	4802	240,0	+	–	–	5
-0I	ЗШ-Б-600хI400	I400	3,9	600	I400	3063	780	4956	253,0	–	+	–	6

Продолжение таблицы

Обозначение	Тип	Ход щита, мм	Время полного открывания и закрывания затвора, мин.	Размеры, мм					Масса, кг, не более	Привод ручной	Электропривод типа Б 87Н015 N0,6 кВт	Электропривод специальный Мкр. max 50Н·м	№ рисунка
				B	H	H_1	B_1	L					
-02	ЗЩ-С-600х1400	1400	8,9	600	1400	3063	780	4807	334,0	–	–	+	7
-03	ЗЩ-Р-600х2000	2000	28,0	600	2000	4263	780	6602	195,0	+	–	–	5
-04	ЗЩ-Б-600х2000	2000	5,6	600	2000	4263	780	6756	285,0	–	+	–	6
-05	ЗЩ-С-600х2000	2000	5,6	600	2000	4263	780	6607	366,0	–	–	+	1
-06	ЗЩ-Р-800х1200	1200	17,0	800	1200	2663	980	4202	275,0	+	–	–	5
-07	ЗЩ-Б-800х1200	1200	8,3	800	1200	2663	980	4356	290,0	–	+	–	6
-08	ЗЩ-С-800х1200	1200	8,3	800	1200	2663	980	4207	380,0	–	–	+	7
-09	ЗЩ-Р-800х1800	1800	25,0	800	1800	3863	980	6002	305,0	+	–	–	5
-010	ЗЩ-Б-800х1800	1800	5,0	800	1800	3863	980	6156	520,0	–	+	–	6
-011	ЗЩ-С-800х1800	1800	5,0	800	1800	3863	980	6007	400,0	–	–	+	7
-012	ЗЩ-Р-900х1200	1200	17,0	900	1200	2663	1080	4202	240,0	+	–	–	5
-013	ЗЩ-Б-900х1200	1200	8,3	900	1200	2663	1080	4356	284,0	–	+	–	6
-014	ЗЩ-С-900х1200	1200	8,3	900	1200	2663	1080	4207	346,0	–	–	+	7
-015	ЗЩ-І-1000х1700	1700	24,0	1000	1700	3663	1130	5702	375,0	+	–	–	5
-016	ЗЩ-Б-1000х1700	1700	4,7	1000	1700	3663	1180	5856	355,0	–	+	–	6
-017	ЗЩ-С-1000х1700	1700	4,7	1000	1700	3663	5707	5707	415,0	–	–	+	7
-018	ЗЩ-Р-1200х1000	1000	14,0	1200	1000	2263	3602	3602	268,0	+	–	–	5
-019	ЗЩ-Б-1200х1000	1000	2,8	1200	1000	2263	3756	3756	280,0	–	+	–	6
-020	ЗЩ-С-1200х1000	1000	2,8	1200	1000	2263	3607	3607	370,0	–	–	+	7
-021	ЗЩ-Р-1200х1200	1200	17,0	1200	1200	2263	4202	4202	274,0	+	–	–	5
-022	ЗЩ-Б-1200х1200	1200	8,3	1200	1200	2263	4356	4356	266,0	–	+	–	6
-023	ЗЩ-С-1200х1200	1200	8,3	1200	1200	2263	4207	4207	367,0	–	–	+	7
МК 835	ЗЩ-Б-1000х2000	2000	5,6	1000	2000	4275	1204	6777	512,0	–	+	–	8
-01	ЗЩ-С-1000х2000	2000	5,6	1000	2000	4275	1204	6627	375,0	–	–	+	9

Продолжение таблицы

Обозначение	Тип	Ход щита, мм	Время полного открывания и закрывания затвора, мин.	Размеры, мм					Масса, кг, не более	Привод ручной	Электропривод типа Б 87Б015 N0,6 кВт	Электропривод специальный Мкр. max 50Н·м	№ рисунка
				B	H	H_I	B_I	L					
-02	ЗШ-Б-I200xI400	I400	3,9	I200	I400	3075	I404	4977	275,0	-	+	-	8
-03	ЗШ-С-I200xI400	I400		I200	I400	3075	I404	4827	339,0	-	-	+	9
-04	ЗШ-Б-I200xI600	I600	4,5	I200	I600	3475	I404	5577	298,0	-	+	-	8
-05	ЗШ-С-I200xI600	I600		I200	I600	3475	I404	5577	360,0	-	-	+	9
-06	ЗШ-Б-I200x2000	2000	5,6	I200	2000	4275	I404	6777	385,0	-	+	-	8
-07	ЗШ-С-I200x2000	2000		I200	2000	4275	I404	6627	448,0	-	-	+	9
-08	ЗШ-Б-I250x2800	2800	7,8	I250	2800	5875	I454	9I77	2I5,0	-	+	-	8
-09	ЗШ-С-I250x2800	2800		I250	2800	5875	I454	8927	509,0	-	-	+	9
-0I0	ЗШ-Б-I400xI600	I600	4,5	I400	I600	3475	I604	5577	325,0	-	+	-	8
-0I1	ЗШ-С-I400-I600	I600		I400	I600	3475	I604	5427	376,0	-	-	+	9
-0I2	ЗШ-Б-I500xI300	I300	3,6	I500	I300	2975	I704	4677	298,0	-	+	-	8
-0I3	ЗШ-С-I500xI300	I300		I500	I300	2875	I704	4527	367,0	-	-	+	9
-0I4	ЗШ-Б-I500xI500	I500	4,2	I500	I500	3875	I704	5277	3I7,0	-	+	-	8
-0I5	ЗШ-С-I500xI500	I500		I500	I500	3275	I704	5I27	377,0	-	-	+	9
-0I6	ЗШ-Б-I500x2000	2000	5,6	I500	2000	4275	I704	6777	374,0	-	+	-	8
-0I7	ЗШ-С-I500x2000	2000		I500	2000	4275	I704	6627	448,0	-	-	+	9
-0I8	ЗШ-Б-I600xI600	I600	4,5	I600	I600	3475	I804	5577	348,0	-	+	-	8
-0I9	ЗШ-С-I600xI600	I600		I600	I600	3475	I804	5427	408,0	-	-	+	9
-020	ЗШ-Б-I600xI800	I800	5,0	I600	I800	3875	I804	6I77	37I,0	-	+	-	8
-02I	ЗШ-С-I600xI800	I800		I600	I800	3875	I804	6027	435,0	-	-	+	9
-022	ЗШ-Б-2000x2000	2000	5,6	2000	2000	4275	2204	6777	448,0	-	+	-	8
-023	ЗШ-С-2000x2000	2000		2000	2000	4275	2204	6627	5I0,0	-	-	+	9
-024	ЗС-Б-2200xI000	I000	2,8	2200	I000	2275	2404	3777	298,0	-	+	-	8
-025	ЗШ-С-2200xI000	I000		2200	I000	2275	2404	3627	36I,0	-	-	+	9

Продолжение таблицы

Обозначение	Тип	Ход щита, мм	Время полного открывания и закрывания затвора, мин.	Размеры, мм					Масса, кг, не более	Привод ручной	Электропривод типа Б 87ВОЛ №0,6 кВт	Электропривод специальный Мкр. max 50Н·м	№ рисунка
				B	H	H_I	B_I	L					
-026	ЗЩ-Б-2200х2000	2000	5,6	2200	2000	4275	2404	6777	478,0	-	+	-	8
-027	ЗЩ-С-2200х2000	2000		2200	2000	4275	2404	6627	441,0	-	-	+	9
-028	ЗЩ-Б-2500х2500	2500	7,0	2500	2500	5275	2704	8277	609,0	-	+	-	8
-029	ЗЩ-С-2500х2500	2500		2500	2500	5275	2704	8124	672,0	-	-	+	9

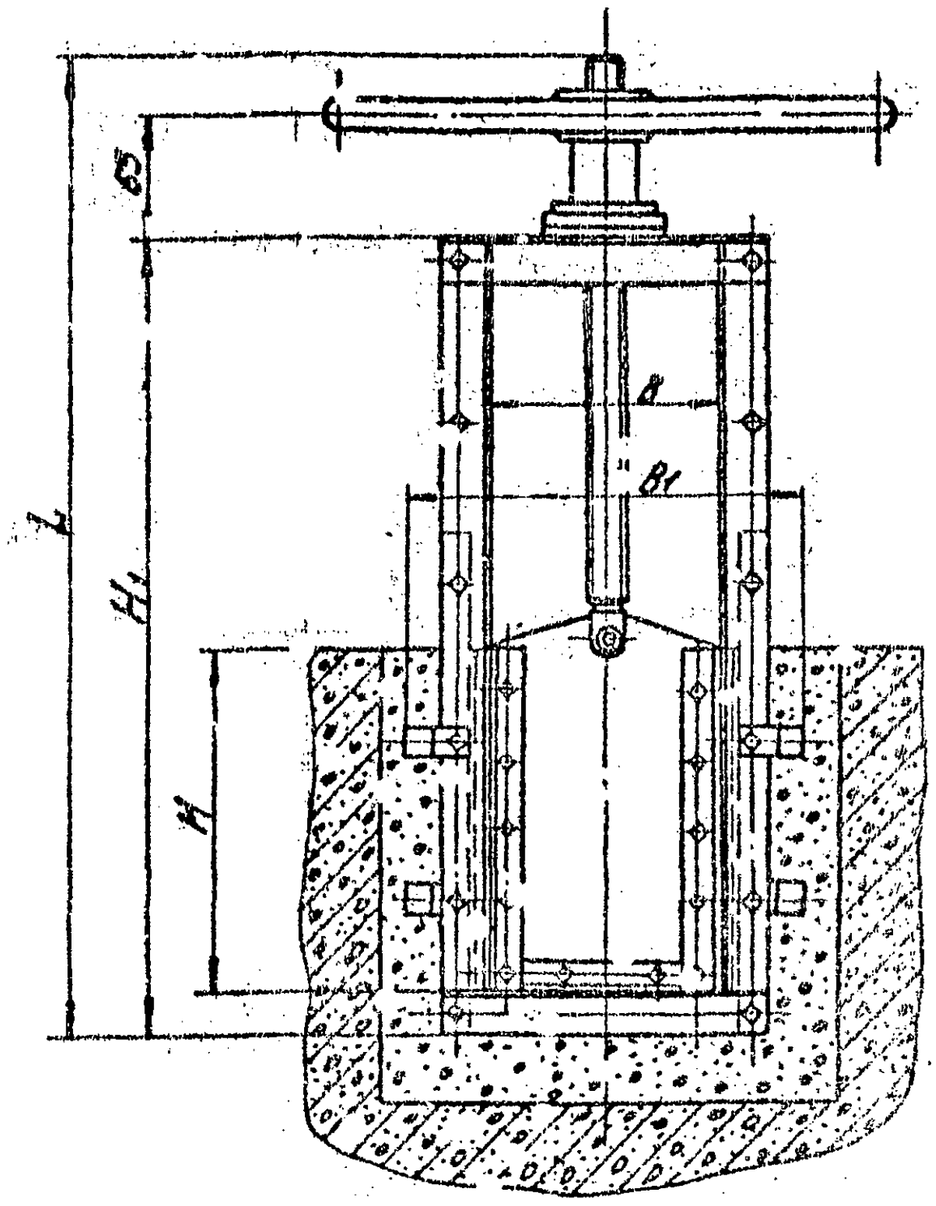

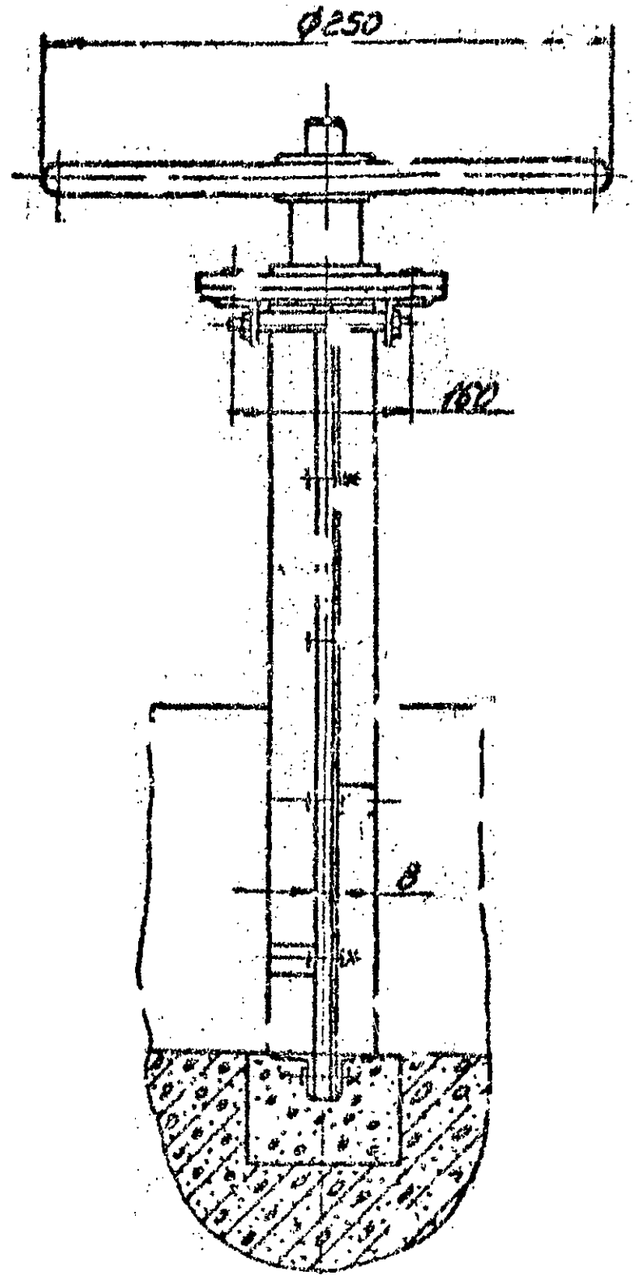

Рис. 1

77

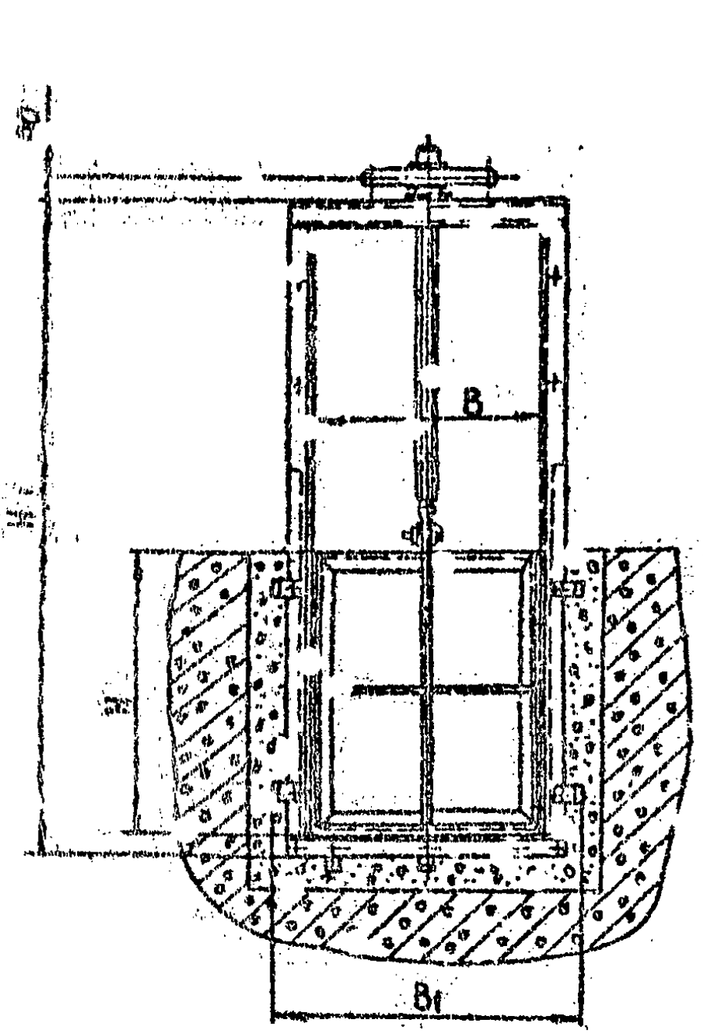

Рис. 2

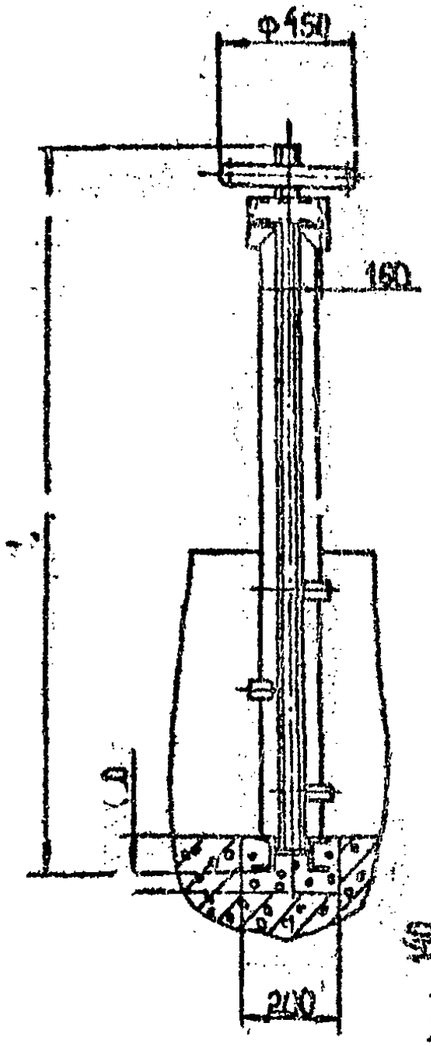

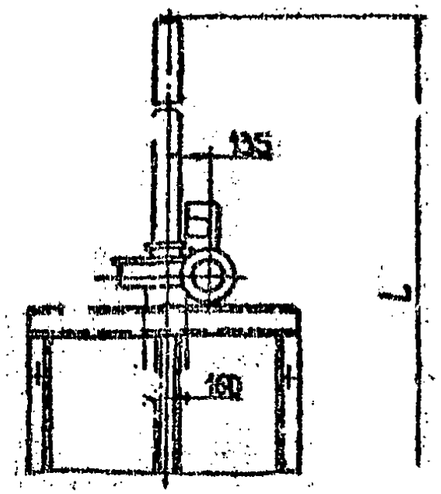

Рис 3

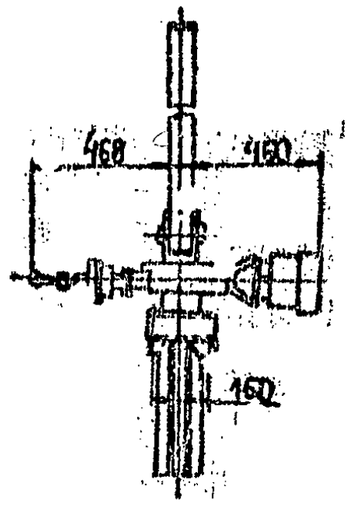

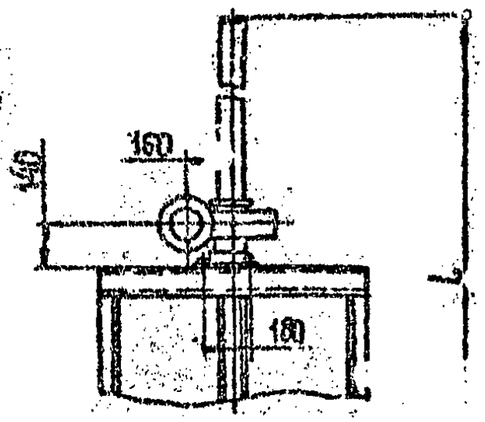

Рис. 4

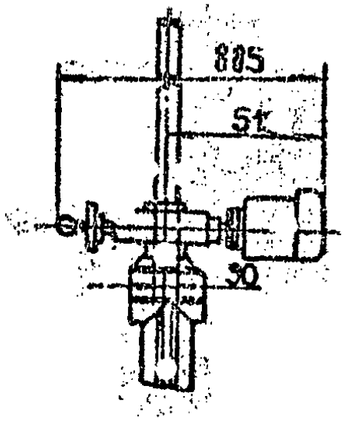

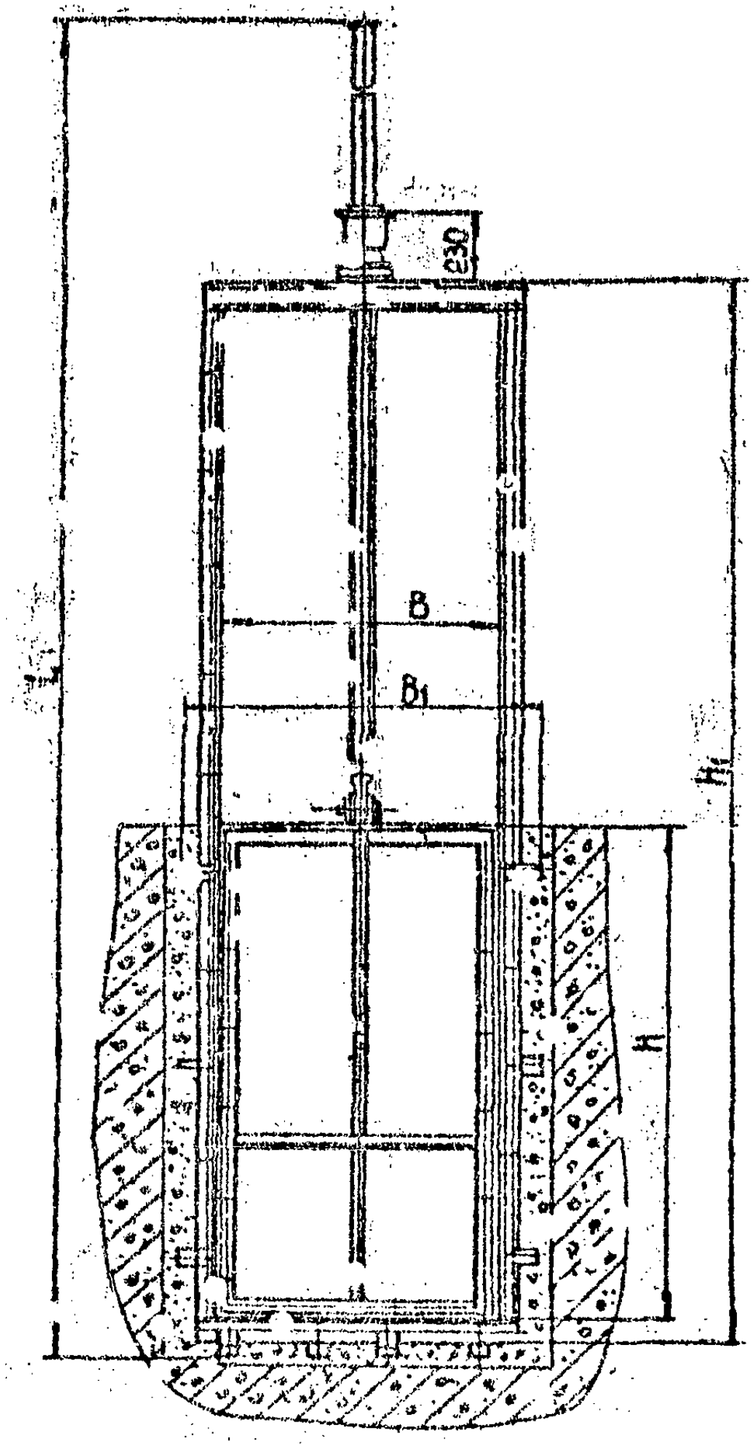

Рис. 5.

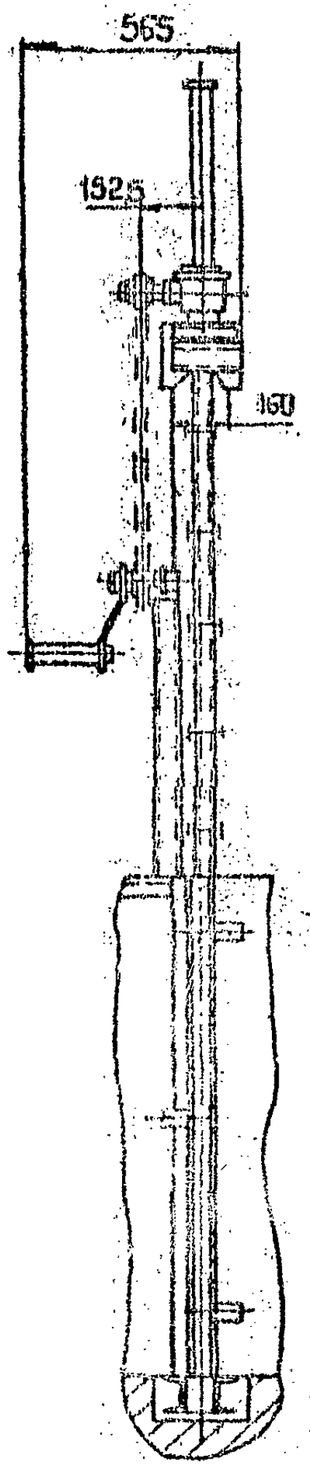

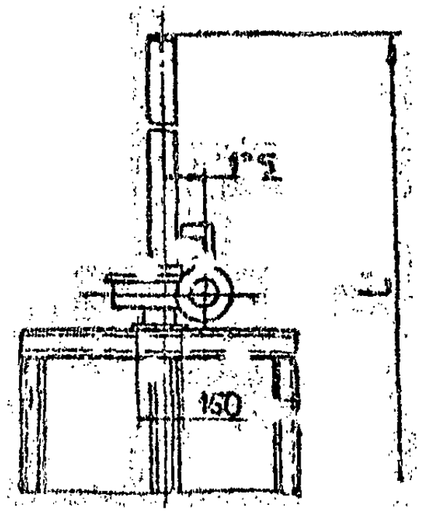

Рис. 6

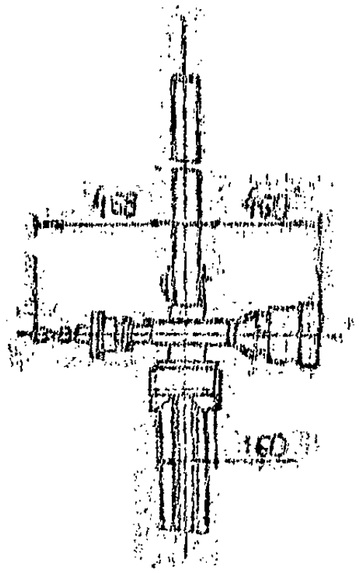

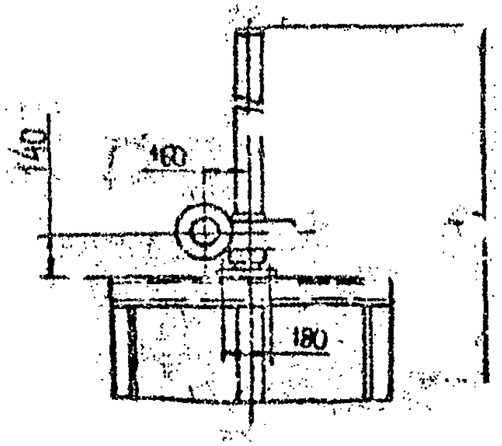

Рис. 7

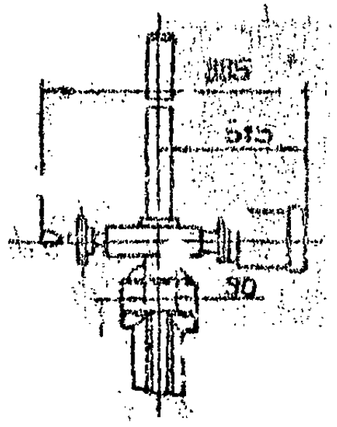

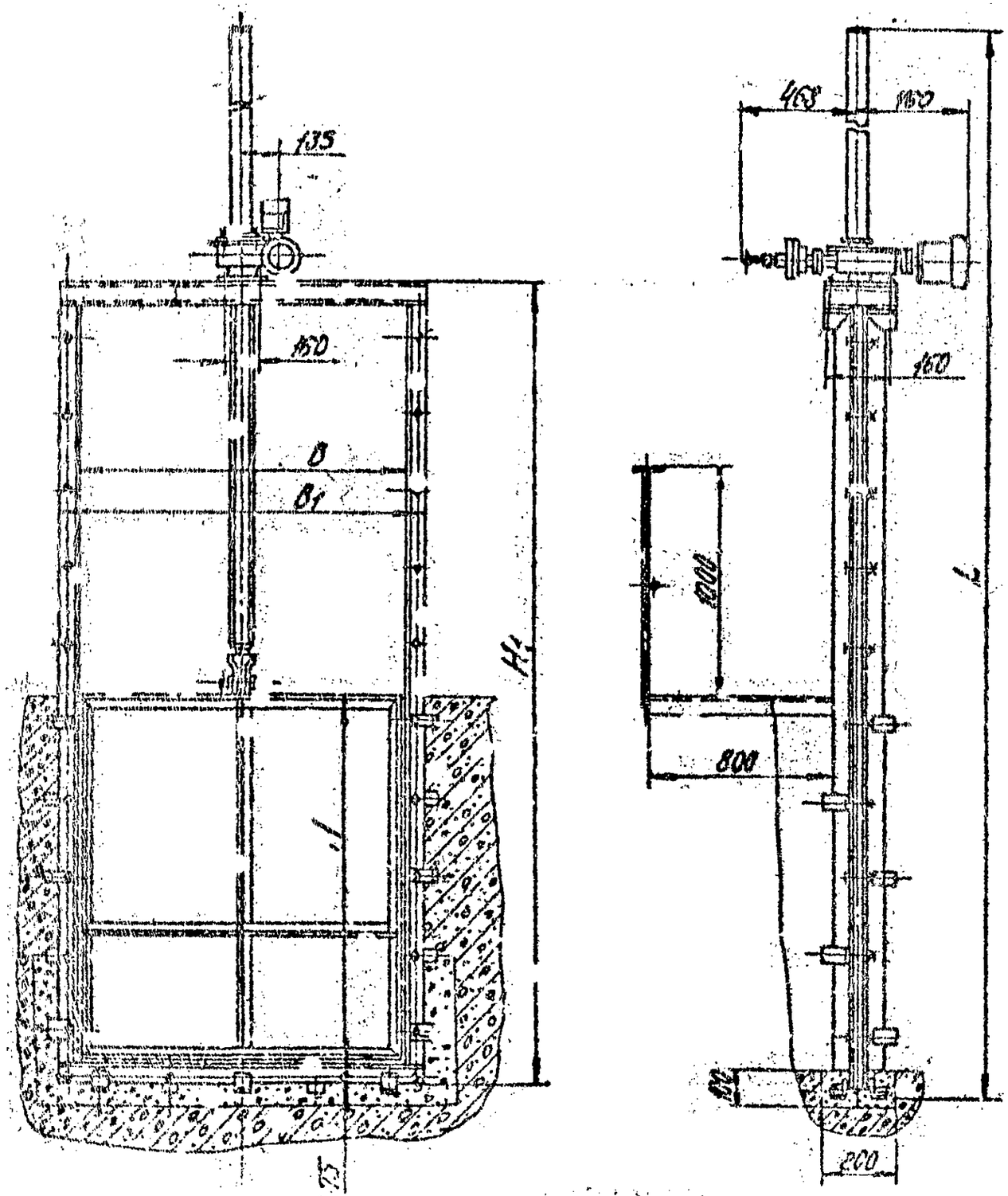
135
160
B
B1
H1
1
25
468
160
160
1000
800
L
200

Рис. 8

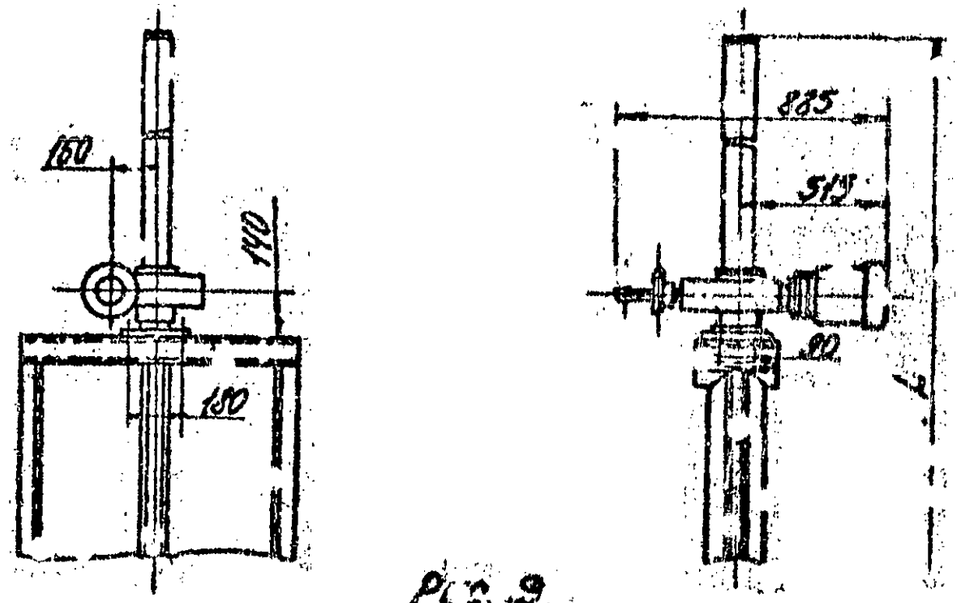
160
140
180
885
515
90
L

Рис. 9

Затвор щитовой аварийный

Затвор щитовой аварийный предназначен для перекрытия подводящего канала к канализационной насосной станции при прекращении подачи электроэнергии. Устанавливается на каналах, глубина которых не превышает его высоты.

Основные параметры и размеры затвора должны соответствовать указанным в таблице.

Обозначение	Размеры перекрываемого проема, мм	Ход щита, мм	Тип затвора	Размеры, мм						Масса, кг, не более
				B	H	B_1	H_1	H_2	L	
МЧ 887	950x950	950	Плоский скользящий с уплотнением	950	950	1250	1150	2500	2973	1080 0
-01	1000x1000	1000		1000	1000	1300	1200	2600	3078	1200,0
-02	1200x1200	1200		1200	1200	1500	1400	3000	3478	1750,0
-03	1400x1400	1400		1400	1400	1700	1600	3400	3878	2350,0
-04	1500x1500	1500		1500	1500	1800	1700	3600	4078	2700,0
-05	1600x1600	1600		1600	1600	1900	1800	3800	4278	3060,0

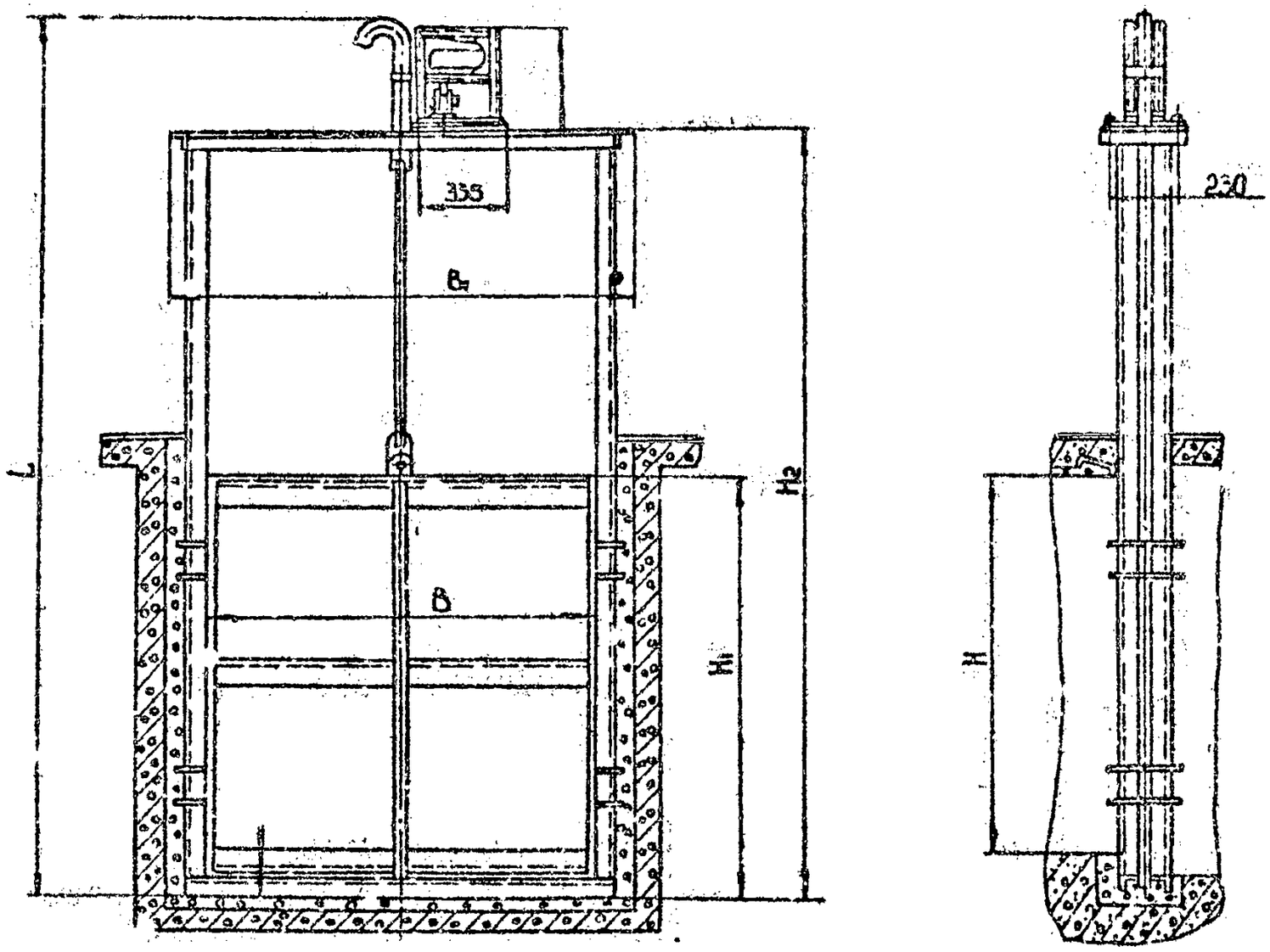
355
B₁
B
H₂
H
230
H

Затворы щитовые

Затворы щитовые двухъярусные /ОН 626/ /рис.I/, четырехъярусные /ОН 487/ /рис.2/ предназначены для послойного спуска воды в очистных сооружениях.

Основные параметры и размеры затворов должны соответствовать указанным в таблице.

Обозначение	Ширина щита А, мм	Габаритные размеры, мм			Масса, кг, не более	№ рисунка
		длина L	ширина В	высота Н		
ОН 626	250	270	650	2875	I00,0	
-01	I75	270	550	2875	95,0	I
-02	500	270	II50	2875	I20,5	
ОН 487	250	285	I200	38I0	200,0	2

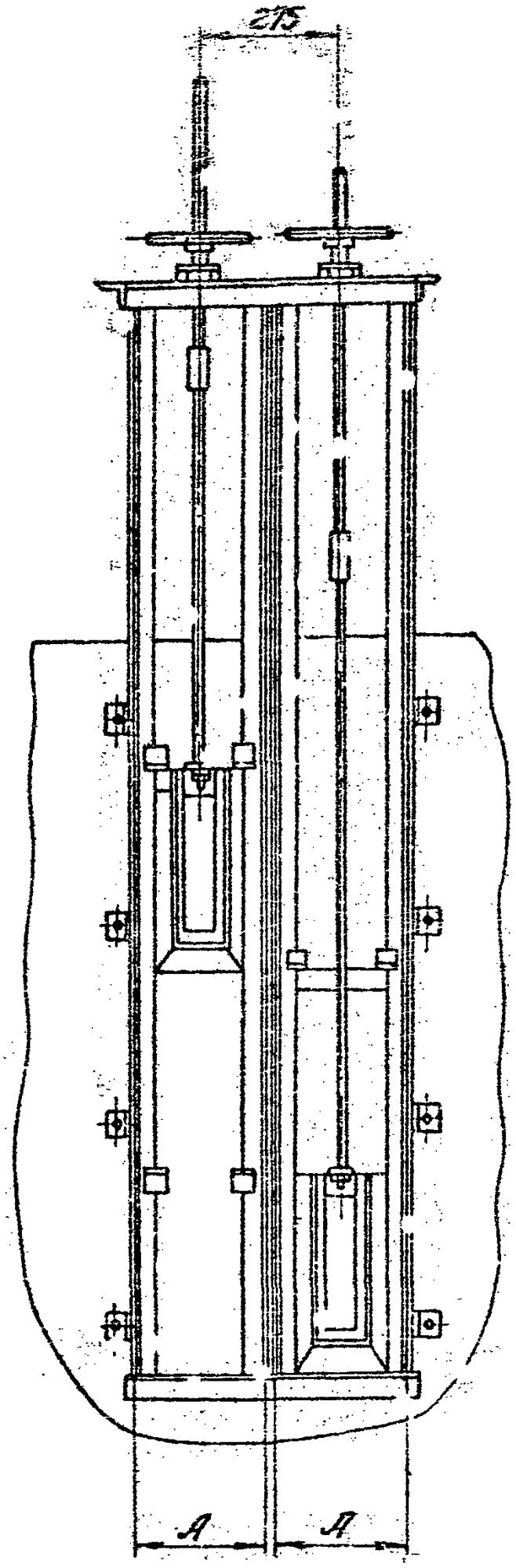

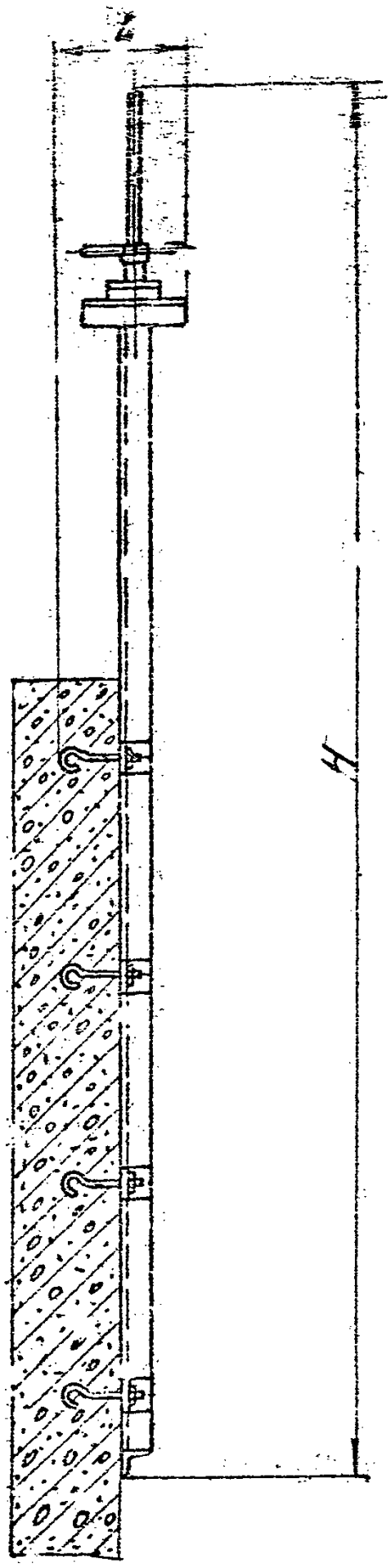

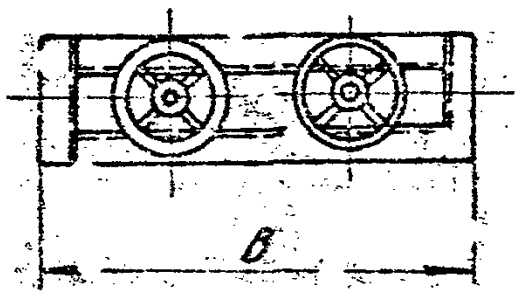

Рис. 1

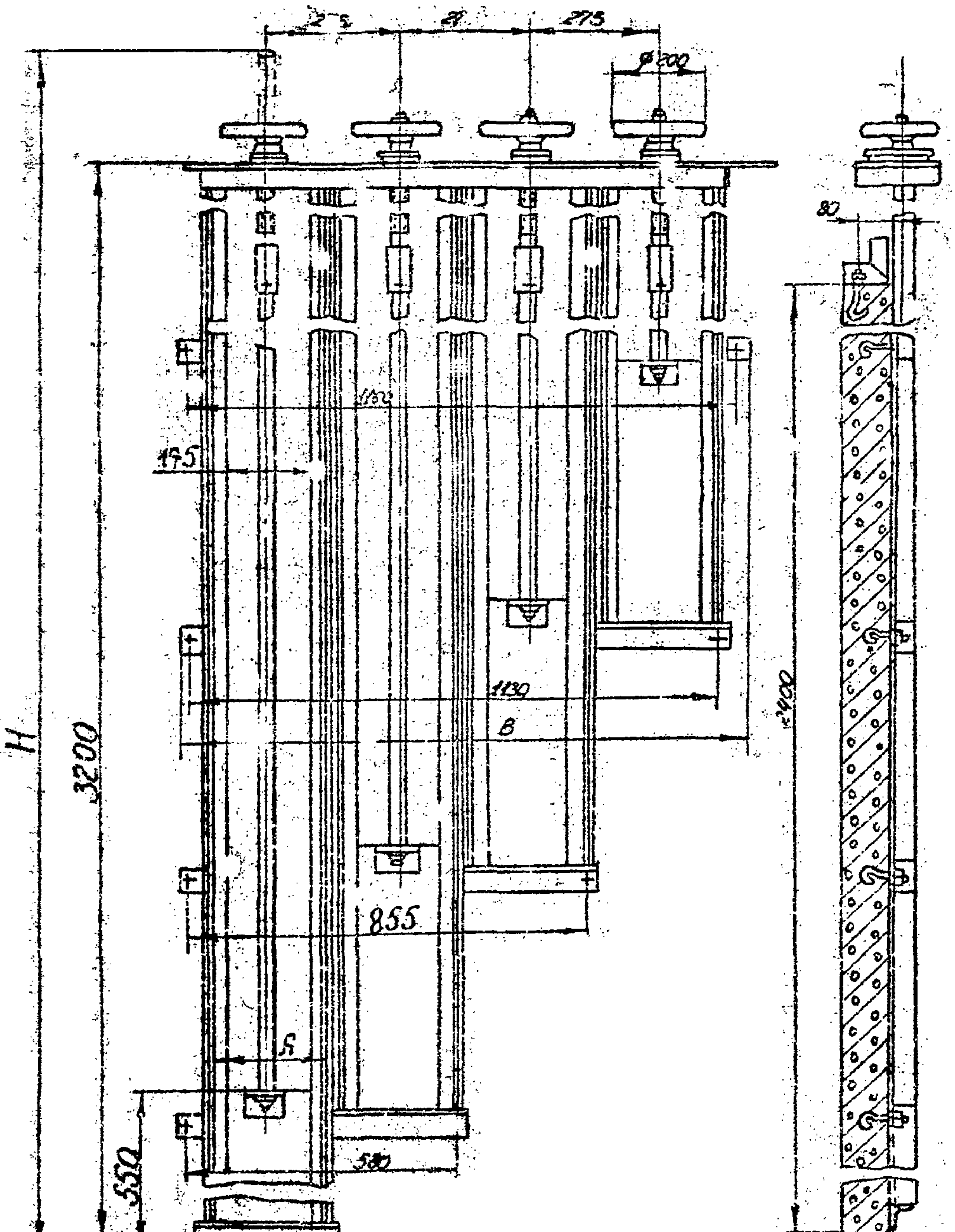

Рис. 2.

Затвор донного выпуска

Затвор донного выпуска предназначен для отвода сточных вод в случае его ремонта. Устанавливается в радиальных первичных отстойниках.

Основные параметры и размеры затвора должны соответствовать указанным в таблице.

Обозначение	Габаритные размеры, мм			Масса, кг, не более
	длина L	ширина B	высота H	
ОН 625	250	90	1090	21,0

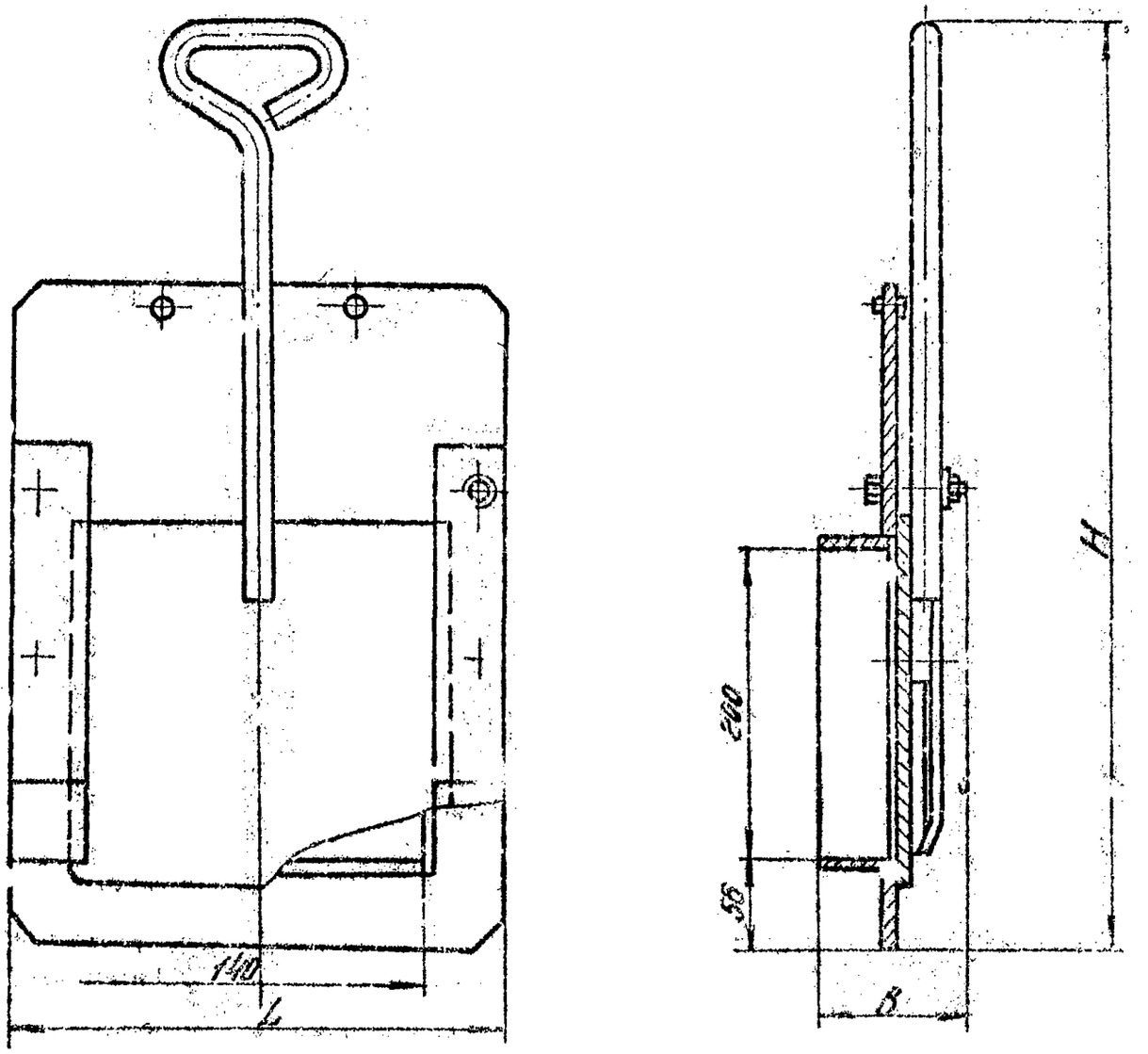
140
L
240
56
H
B

Затвор четырехсекционный

Затвор четырехсекционный предназначен для послойного спуска воды. Применяется на иловых площадках очистных сооружений.

Основные параметры и размеры затвора должны соответствовать указанным в таблице.

Обозначение	Ширина лотка, мм	Направление гидростатического давления	Максимальное подъемное усилие при открывании нижней секции, кН	Наибольшее расчетное усилие на маховике, Н	Габаритные размеры, мм			Масса, кг, не более
					длина L	ширина B	высота H	
0Н 622	280	односторонее	8,5	50	320	414	3430	90,0

Б

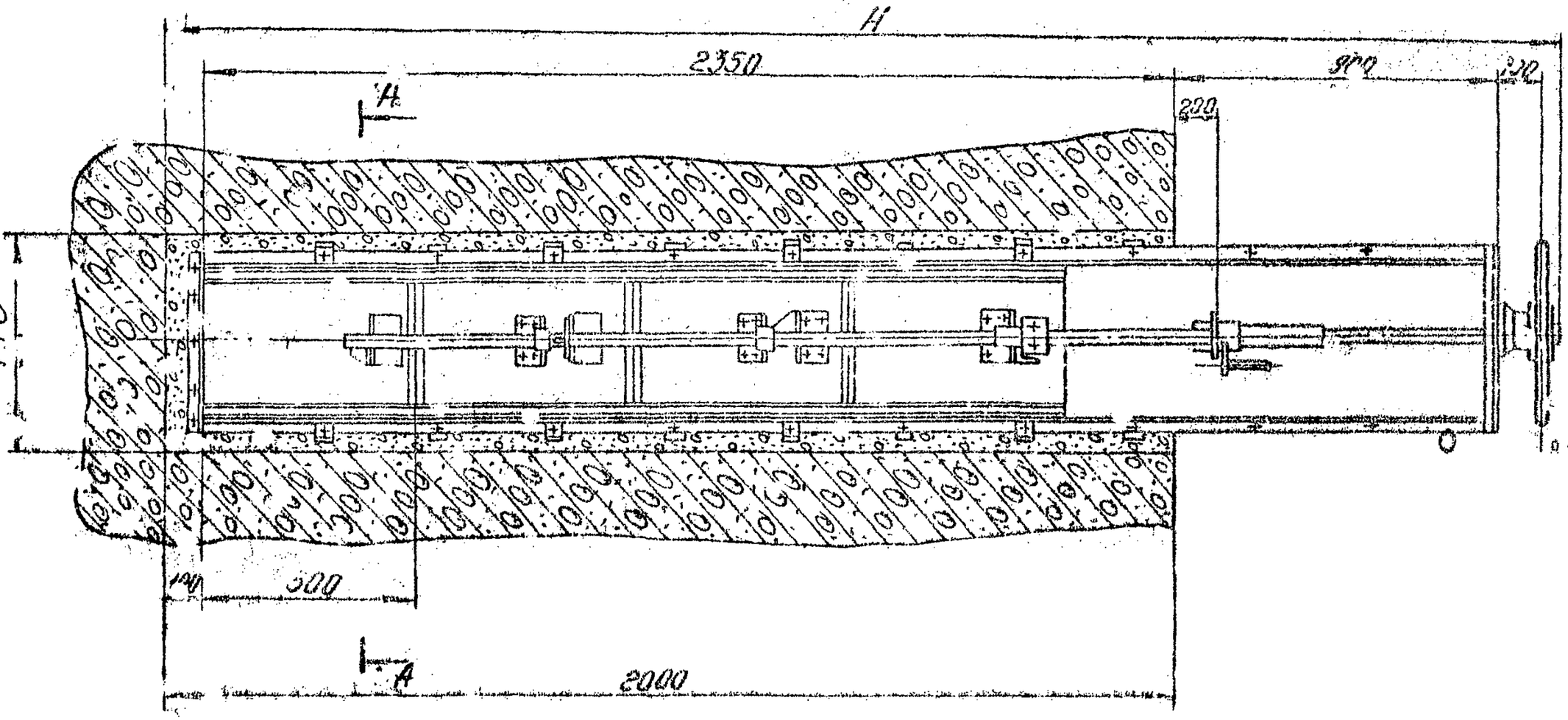

Вид Б

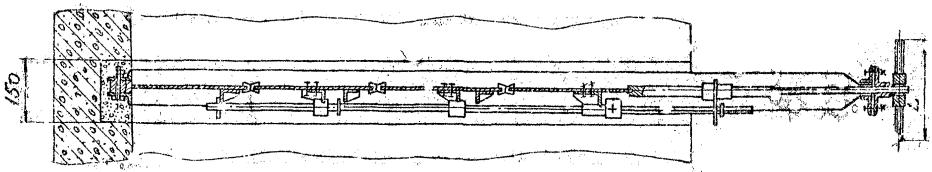

А - А

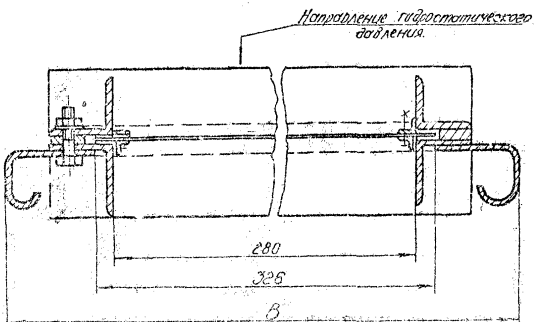

Затворы плоские регулирующие с водосливом

Затворы плоские регулирующие с водосливом предназначены для регулирования расхода ила, удаляемого из вторичного канализационного отстойника /рис.I-2/.

Основные параметры и размеры затворов плоских должны соответствовать параметрам, указанным в таблице.

Обозначение	Шифр изделия	Тип привода: рис.I	Тип привода: рис.2	Ход подвижного водослива, мм	Размеры, мм: B	B_1	B_2	H	L	Масса кг, не более	№ рисунка
МК 886	8В-Б	Электропривод	Электропривод		500	600	780	3550	5II7	268,0	I
-0I	8В-С	специальный	специальный	I250	500	600	780	3550	5I59	337,0	2
-02	8В-Б	№0,6 кВт	№=I,0 кВт		500	600	780	3550	5II7	268,0	I
-03	8В-С				500	600	780	3550	5I59	337,0	2
-04	8В-Б	n=60 об/мин;	n=		800	900	I080	3240	4657	304,0	I
-05	8В-С	Мкр=	I300 об/	II00	800	900	I080	3240	4699	328,0	2
-06	8В-Б	97,4Н.м	мин.		I300	I400	I580	3240	4657	304,0	I
-07	8В-С		Мкр max= 0,5кН.м		I300	I400	I580	3240	4699	328,0	2

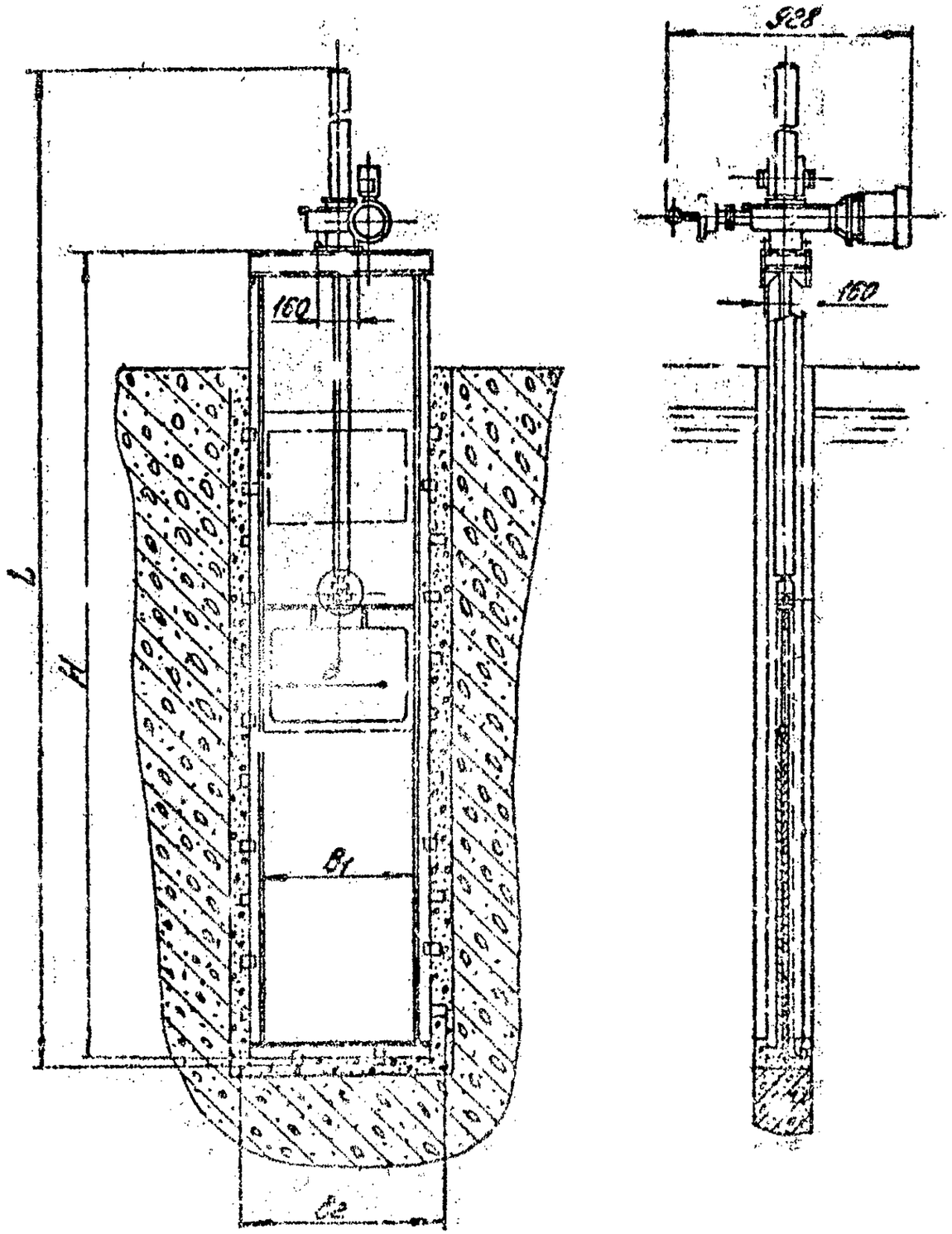

Рис.I

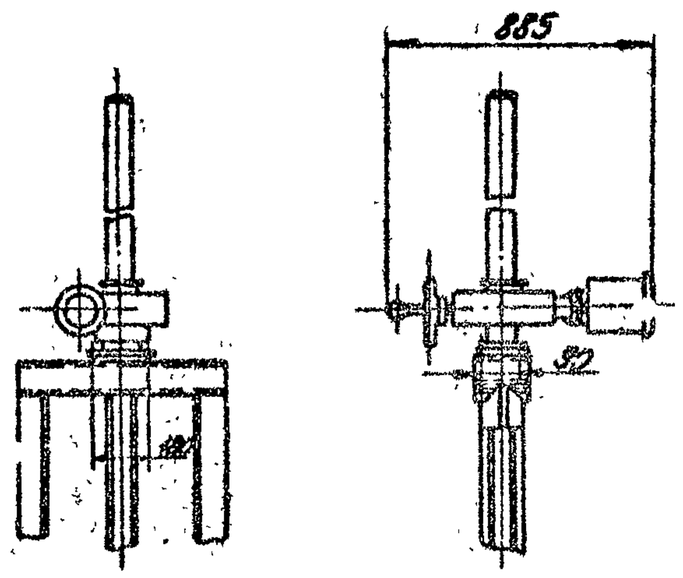

Рис.2.

Затворы плоские глубинные

Затворы плоские глубинные предназначены для перекрытия глубинных отверстий. Общие виды затворов плоских глубинных приведены на рис.I-5.

Основные параметры и размеры затворов должны соответствовать указанным в таблице.

Обозначение	Тип	Размер перекрываемого отверстия, мм	Время полного открывания или закрывания затвора, с	Максимальное усилие на ободе маховика, Н/кгс/	Ручной привод	Габаритные размеры, мм				Масса, кг, не более	№ рисунка
						высота H	длина L	ширина B	ширина B_I		
ОН 284	ЗШ-Б-Ø500х2000	500	54	216 /22/	–	2000	3915	880	I000	262,0	I
-0I	ЗШГ-Р-Ø500х2000		I080		+	2000	3725			2I0,0	2
-02	ЗШ-Б-Ø500х2500		54		–	2500	44I5			290,0	I
-03	ЗШГ-Р-Ø500х2500		I080		+	2500	4225			288,0	2
-04	ЗШ-Б-Ø500х3000		54		–	3000	49I5			3I8,0	I
-05	ЗШГ-Р-Ø500х3000		I080		+	3000	4725			267,0	2
-06	ЗШ-Б-Ø500х3500		54		–	3500	54I5	880	II00	34€,0	I
-07	ЗШГ-Р-Ø500х3500		I080		+	3500	5225			295,0	2
-08	ЗШ-Б-Ø500х4000	500	54	216 /22/	–	4000	59I5			375,0	I
-09	ЗШГ-Р-Ø500х4000		I080		+	4000	5725			323,0	2
-I0	ЗШ-Б-Ø500х4500		54		–	4500	64I5			403,0	I
-II	ЗШГ-Р-Ø500х4500		I080		+	4500	6225			552,0	2
-I2	ЗШ-Б-Ø500х5000		54		–	5000	69I5			432,0	I

Продолжение таблицы

Обозначение	Тип	Размер перекрываемого отверстия, мм	Время полного открывания или закрывания затвора, с	Максимальное усилие на ободе маховика, Н/кгс/	Ручной привод	Габаритные размеры, мм				Масса, кг, не более	№ рисунка
						высота H	длина L	ширина			
								B	B_1		
-I3	ЗПГ-Р-Ø500х5000		I080		+	5000	6725			380,0	2
-I4	ЗПГ-Б-Ø500х5500		54		–	5500	74I5			459,0	I
-I5	ЗПГ-Р-Ø500х5500	500	I080	2I6 /722/	+	5500	7225			408,0	2
-I6	ЗПГ-Б-Ø500х6000		54		–	6000	79I5			488,0	I
-I7	ЗПГ-Р-Ø500х6000		I080		+	6000	7725			486,0	2
-I8	ЗПГ-Б-Ø500х6500		54		–	6500	84I5			5I6,0	I
-I9	ЗПГ-Р-Ø500х6500		I080		+	6500	8225			465,0	2
-20	ЗПГ-Б-Ø500х7000		54		–	7000	89I5			544,0	I
-2_	ЗПГ-Р-Ø500х7000		I080		+	7000	8725			493,0	2
ОН 285	ЗПГ-Б-Ø700х2000	700	60	294 /80/	–	2000	4260	II00	II50	426,0	3
-0I	ЗПГ-Р-Ø700х2000		I260	I96 /20/	+	2000	40I0			390,0	4
-02	ЗПГ-Б-Ø700х2500		60	294 /80/	–	2500	4760			477,0	3
-03	ЗПГ-Р-Ø700х2500		I260	I96 /20/	+	2500	45I0			440,0	4
-04	ЗПГ-Б-Ø700х3000		60	294 /80/	–	3000	5260			529,0	3
-05	ЗПГ-Р-Ø700х3000		I260	I96 /20/	+	3000	50I0			490,0	4
-06	ЗПГ-Б-Ø700х3500		60	294 /80/	–	3500	5760			58I,0	3

Продолжение таблицы

Обозначение	Тип	Размер перекрываемого отверстия, мм	Время полного открывания или закрывания затвора, с	Максимальное усилие на ободе маховика, Н/кгс/	Ручной привод	Габаритные размеры, мм				Масса, кг, не более	№ рисунка
						высота H	длина L	ширина B	ширина B_1		
-07	ЗПГ-Р-Ø700х3500		I260	I96 /20/	+	3500	55I0			542,0	4
-08	ЗПГ-В-Ø700х4000		60	294 /30/	-	4000	6260			635,0	5
-09	ЗПГ-Р-Ø700х4000	700	I260	I96 /20/	+	4000	60I0			595,0	4
-I0	ЗПГ-В-Ø700х4500		60	294 /30/	-	4500	6760			684,0	8
-II	ЗПГ-Р-Ø700х4500		I260	I96 /20/	+	4500	65I0	II00	II50	646,0	4
-I2	ЗПГ-В-Ø700х5000		60	294 /30/	-	5000	7260			786,0	8
-I3	ЗПГ-Р-Ø700х5000		I260	I96 /20/	+	5000	70I0			700,0	4
-I4	ЗПГ-В-Ø700х5500		60	294 /30/	-	5500	7760			788,0	8
-I5	ЗПГ-Р-Ø700х5500		I260	I96 /20/	+	5500	75I0			750,0	4
-I6	ЗПГ-В-Ø700х6000		60	294 /30/	-	6000	8260			839,0	8
-I7	ЗПГ-Р-Ø700х6000		I260	I96 /20/	+	6000	80I0	II00	II50	800,0	4
-I8	ЗПГ-В-Ø700х6500	700	60	294 /30/	-	6500	8760			98I,0	8

Продолжение таблицы

Обозначение	Тип	Размер перекрываемого отверстия, мм	Время полного открывания или закрывания затвора, с	Максимальное усилие на ободе маховика, Н/кгс/	Ручной привод	Габаритные размеры, мм: высота H	длина L	ширина B	ширина B_1	Масса, кг, не более	№ рисунка
-19	ЗПГ-Р-Ø700х6500		I260	I96 /20/	+	6500	85I0			852,0	4
-20	ЗПГ-В-Ø700х7000		60	294 /30/	–	7000	9260			948,0	3
-2I	ЗПГ-Р-Ø700х7000		I260	I96 /20/	+	7000	90I0			905,0	4
ОН 236	ЗПГ-В-Ø900х2500	900	78	30	–	2500	4960	I300	I400	585,0	3
-0I	ЗПГ-Р-Ø900х2500		I560	3I	+	2500	47I0			500,0	4
-02	ЗПГ-В-Ø900х3000		78	30	–	3000	5460			585,0	3
-03	ЗПГ-Р-Ø900х3000		I560	3I	+	3000	52I0			545,0	4
-04	ЗПГ-В-Ø900х3500	900	78	30	–	3500	5960			636,0	3
-05	ЗПГ-Р-Ø900х3500		I560	3I	+	3500	57I0			500,0	4
-06	ЗПГ-В-Ø900х4000	900	78	30	–	4000	6460			688,0	3
-07	ЗПГ-Р-Ø900х4000		I560	3I	+	4000	62I0	I300	I400	550,0	4
-08	ЗПГ-В-Ø900х4500		78	30	–	4500	6960			740,0	3
-09	ЗПГ-Р-Ø900х4500		I560	3I	+	4500	67I0			700,0	4
-I0	ЗПГ-В-Ø900х5000		78	30	–	5000	7450			790,0	3
-II	ЗПГ-Р-Ø900х5000		I560	3I	+	5000	72I0			750,0	4
-I2	ЗПГ-В-Ø900х5500		78	30	–	5500	7960			842,0	3
-I3	ЗПГ-Р-Ø900х5500		I560	3I	+	5500	77I0			800,0	4
-I4	ЗПГ-В-Ø900х6000	900	78	30	–	6000	8460			895,0	3
-I5	ЗПГ-Р-Ø900х6000		I560	3I	+	6000	82I0			855,0	4
-I6	ЗПГ-В-Ø900х6500		78	30	–	6500	8960			946,0	3
-I7	ЗПГ-Р-Ø900х6500		I560	3I	+	6500	87I0			9I0,0	4
-I8	ЗПГ-В-Ø900х7000	900	78	30	–	7000	9460	I300	I400	998,0	3

Продолжение таблицы

Обозначение	Тип	Размер перекрываемого отверстия, мм	Время полного открывания или закрывания затвора, с	Максимальное усилие на ободе маховика, Н /кгс/	Ручной привод	Габаритные размеры, мм				Масса, кг, не более	№ рисунка
						высота H	длина L	ширина			
								B	B_1		
-I9	ЗПГ-Р-Ø900х7000		I560	3I	+	7000	92I0			960,0	4
ОН 287	ЗПГ-В-ØI200х3500	I200	84	30	-	3500	6260	I600	I700	6I0,0	3
-0I	ЗПГ-Р-ØI200х3500	I200	I920	45	+	3500	60I0			682,0	4
-02	ЗПГ-В-ØI200х4000		84	30	-	4000	6760			722,0	3
-03	ЗПГ-Р-ØI200х4000		I920	45	+	4000	65I0			684,0	4
-04	ЗПГ-В-ØI200х4500		84	30	-	4500	7260			772,0	3
-05	ЗПГ-Р-ØI200х4500		I920	45	+	4500	70I0			734,0	4
-06	ЗПГ-В-ØI200х5000		84	30	-	5000	7760			825,0	3
-07	ЗПГ-Р-ØI200х5000		I920	45	+	5000	75I0			788,0	4
-08	ЗПГ-В-ØI200х550Ø		84	30	-	5500	8260	I600	I700	876,0	3
-09	ЗПГ-Р-ØI200х5500	I200	I920	45	+	5500	80I0			838,0	4
-I0	ЗПГ-В-ØI200х6000		84	30	-	6000	8760			928,0	3
-II	ЗПГ-Р-ØI200х6000		I920	45	+	6000	85I0			890,0	4
-I2	ЗПГ-В-ØI200х6500		84	30	-	6500	9260			980,0	3
-I3	ЗПГ-Р-ØI200х6500		I920	45	+	6500	90I0			942,0	4
-I4	ЗПГ-В-ØI200х7000		84	30	-	7000	9760			I030,0	3
-I5	ЗПГ-Р-ØI200х7000		I920	45	+	7000	95I0			990,0	4

Продолжение таблицы

Обозначение	Тип	Размер перекрываемого отверстия, мм	Время полного открывания или закрывания затвора, с	Максимальное усилие на ободе маховика, Н /кгс/	Ручной привод	Габаритные размеры, мм				Масса, кг, не более	№ рисунка
						высота H	длина L	ширина			
								B	B_1		
ОН 238	ЗПГ-В-Ø1500х4500	1500	114	30	–	4500	7560			700,0	3
-01	ЗПГ-Р-Ø1500х4500		2340	20	+	4500	7600	1900	2000	700,0	4
-02	ЗПГ-В-Ø1500х5000		114	30	–	5000	8100			750,0	3
-03	ЗПГ-Р-Ø1500х5000		2340	20	+	5000	8100			750,0	4
-04	ЗПГ-В-Ø1500х5500		114	30	–	5500	8560			800,0	3
-05	ЗПГ-Р-Ø1500х5500		2340	20	+	5500	8600			800,0	4
-06	ЗПГ-В-Ø1500х6000		114	30	–	6000	9060	1900	2000	850,0	3
-07	ЗПГ-Р-Ø1500х6000		2340	20	+	6000	9100			850,0	4
-08	ЗПГ-В-Ø1500х6500		114	30	–	6500	9560			900,0	3
-09	ЗПГ-Р-Ø1500х6500		2340	20	+	6500	9600			900,0	4
-10	ЗПГ-В-Ø1500х7000		114	30	–	7000	10060			950,0	3
-11	ЗПГ-Р-Ø1500х7000		2340	20	+	7000	10100			950,0	4
ОН 239	ЗПГ-Г-Ø2000х6000					6000	9550	2400	2500	1480,0	
-01	ЗПГ-Г-Ø2000х6500	2000	138	686	–	6500	10050			1580,0	5
-02	ЗПГ-Г-Ø2000х7000					7000	10550			1580,0	

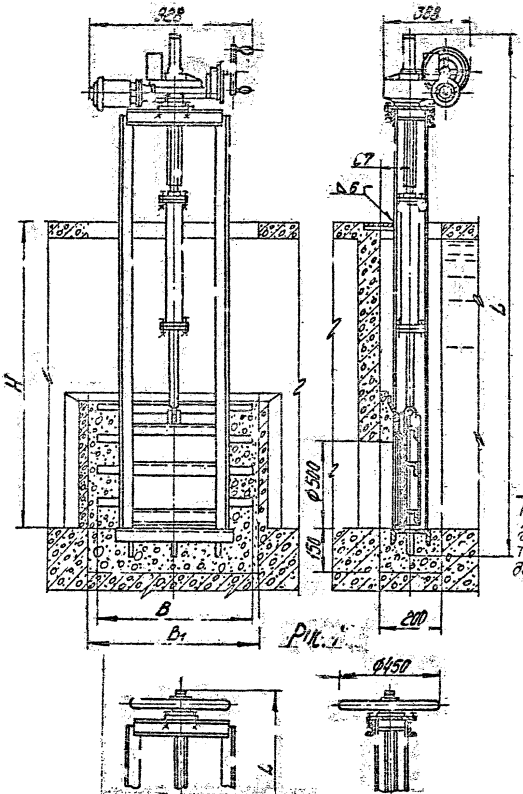

Рис. 1

Рис. 2

Остальное - см. рис. 1

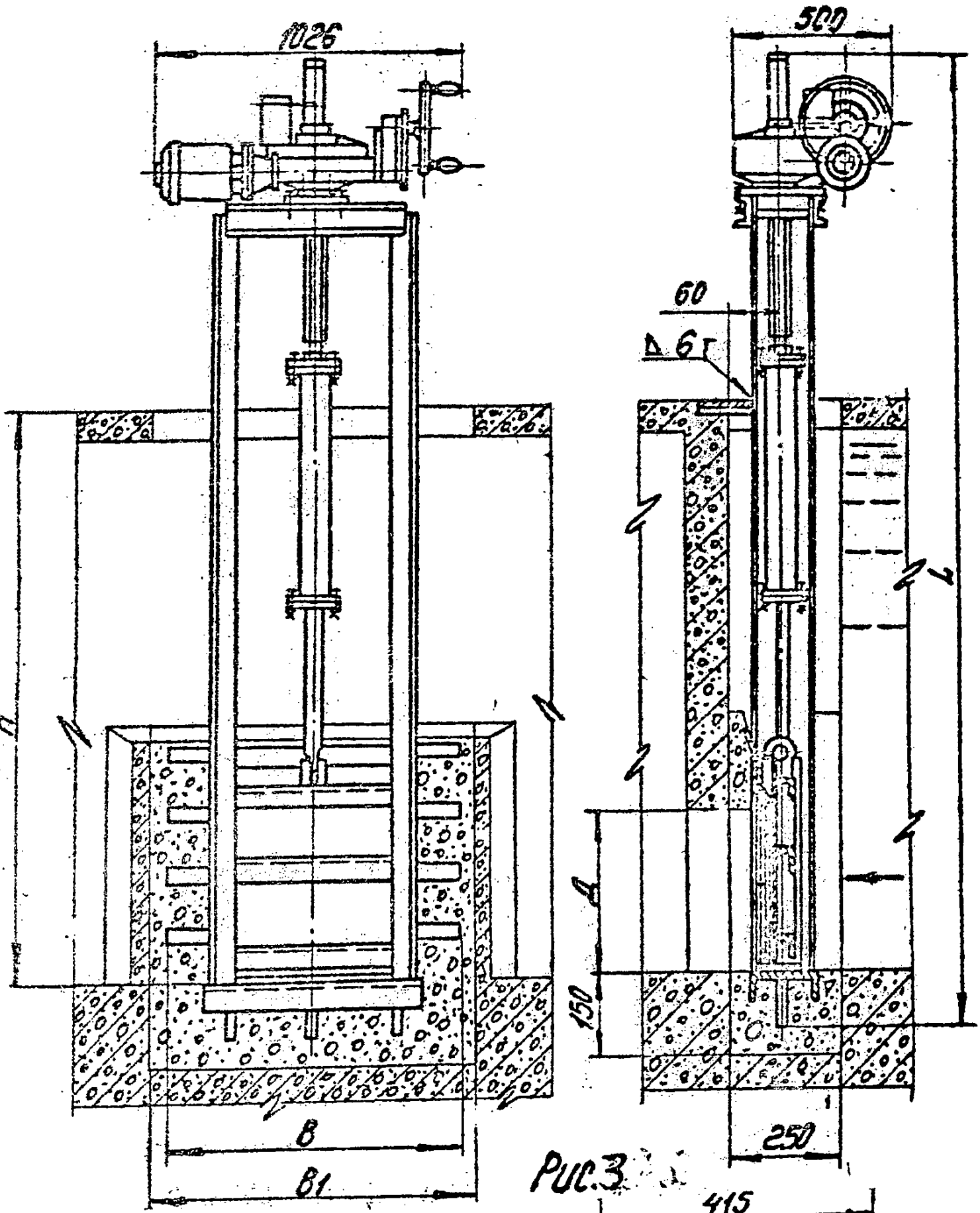

Рис.3

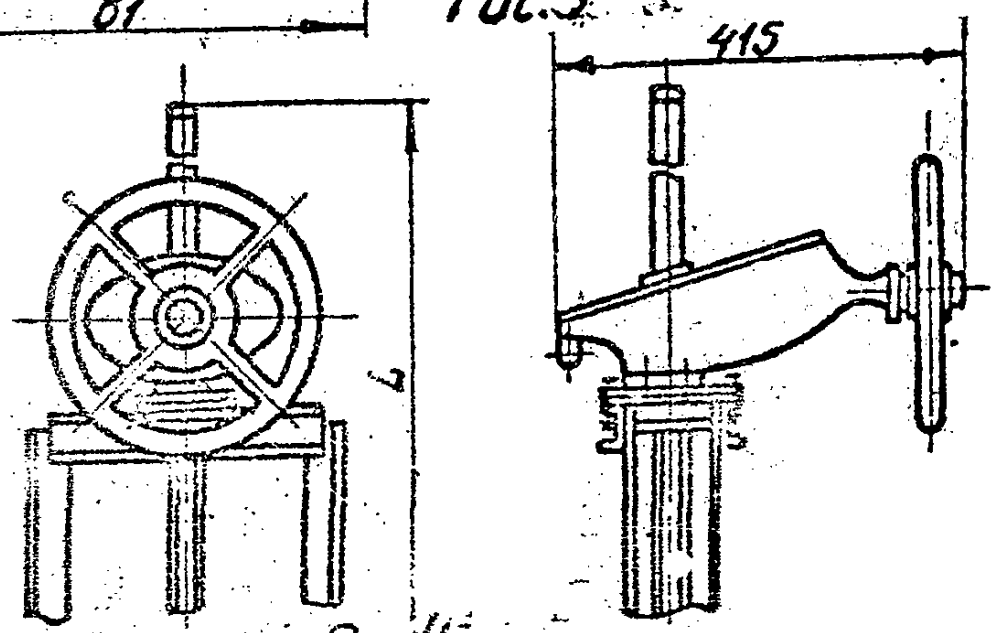

Рис 4

Остальное - см. рис 3

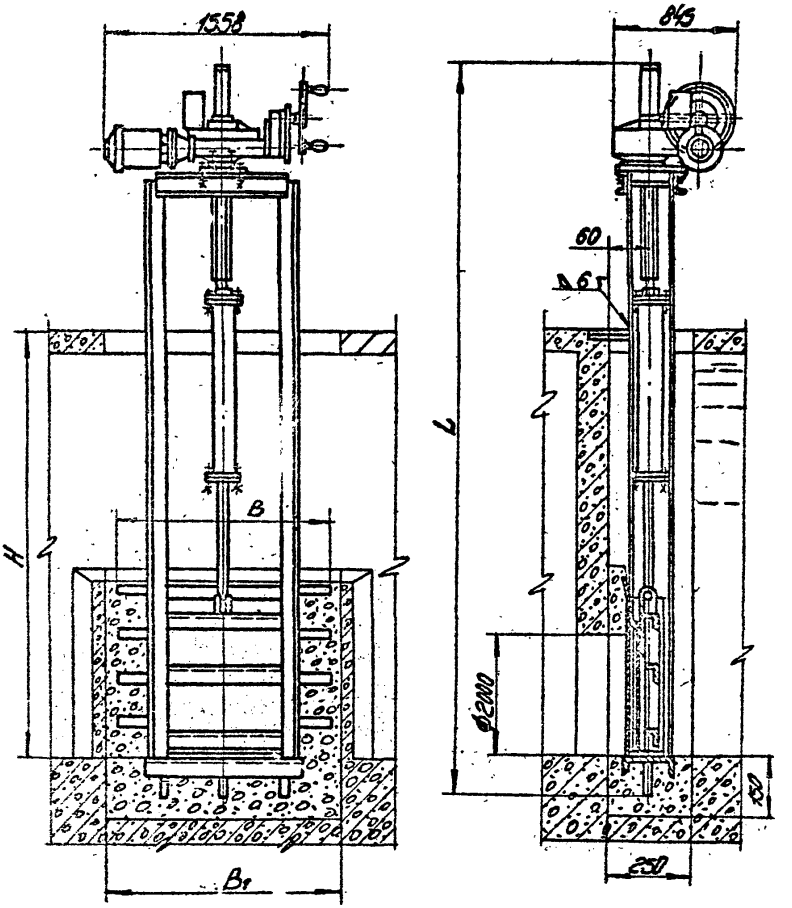

Рис. 5

Дозатор I0% хлорного железа

Дозатор I0% хлорного железа предназначен для непрерывной подачи постоянного количества раствора I0% хлорного железа на регулятор-смеситель осадка с реагентами.

Основные параметры дозатора должны соответствовать указанным в таблице.

Обозначение чертежа	Пропускная способность /полезная/ $м^3/ч$	Количество подводимого к дозатору раствора, $м^3/ч$	Габаритные размеры, мм			Масса, кг, не более
			длина L	ширина B	высота H	
0Н 509	I,5	3,0	960	570	I000	87,0

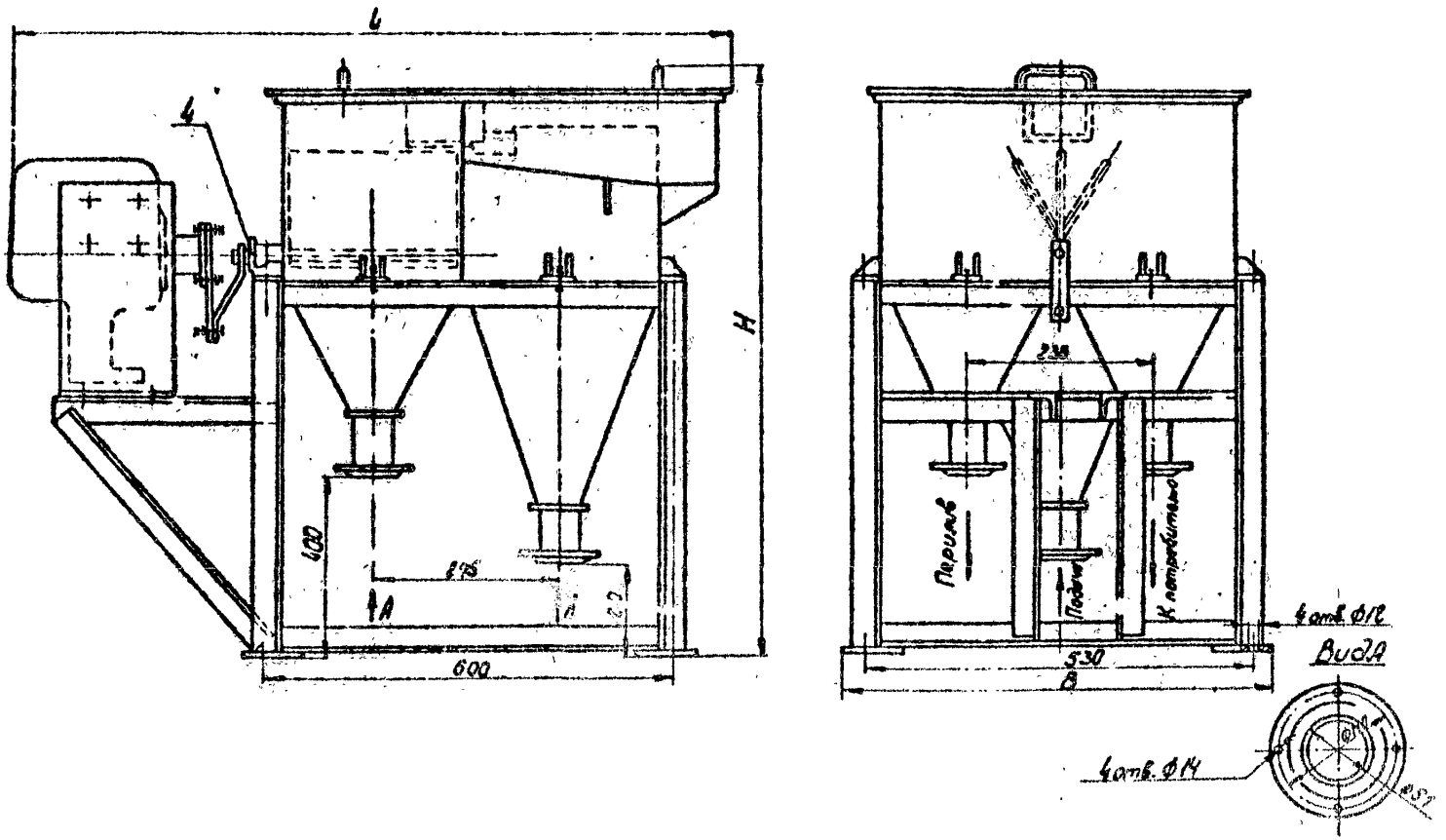

L
4
H
400
275
A
600
238
Перилив
Подача
К потребителю
4 отв. Ф12
530
B
Вид А
4 отв. Ф14

Измеритель расхода избыточного ила

Измеритель расхода избыточного ила предназначен для измерения расхода избыточного ила. Устанавливается в первичных отстойниках канализационных сооружений.

Основные параметры и размеры измерителя расхода избыточного ила должны соответствовать указанным в таблице.

Обозначение	Габаритные размеры, мм			Масса, кг, не более
	длина L	ширина B	высота H	
ОН 215	1400	500	400	80,0

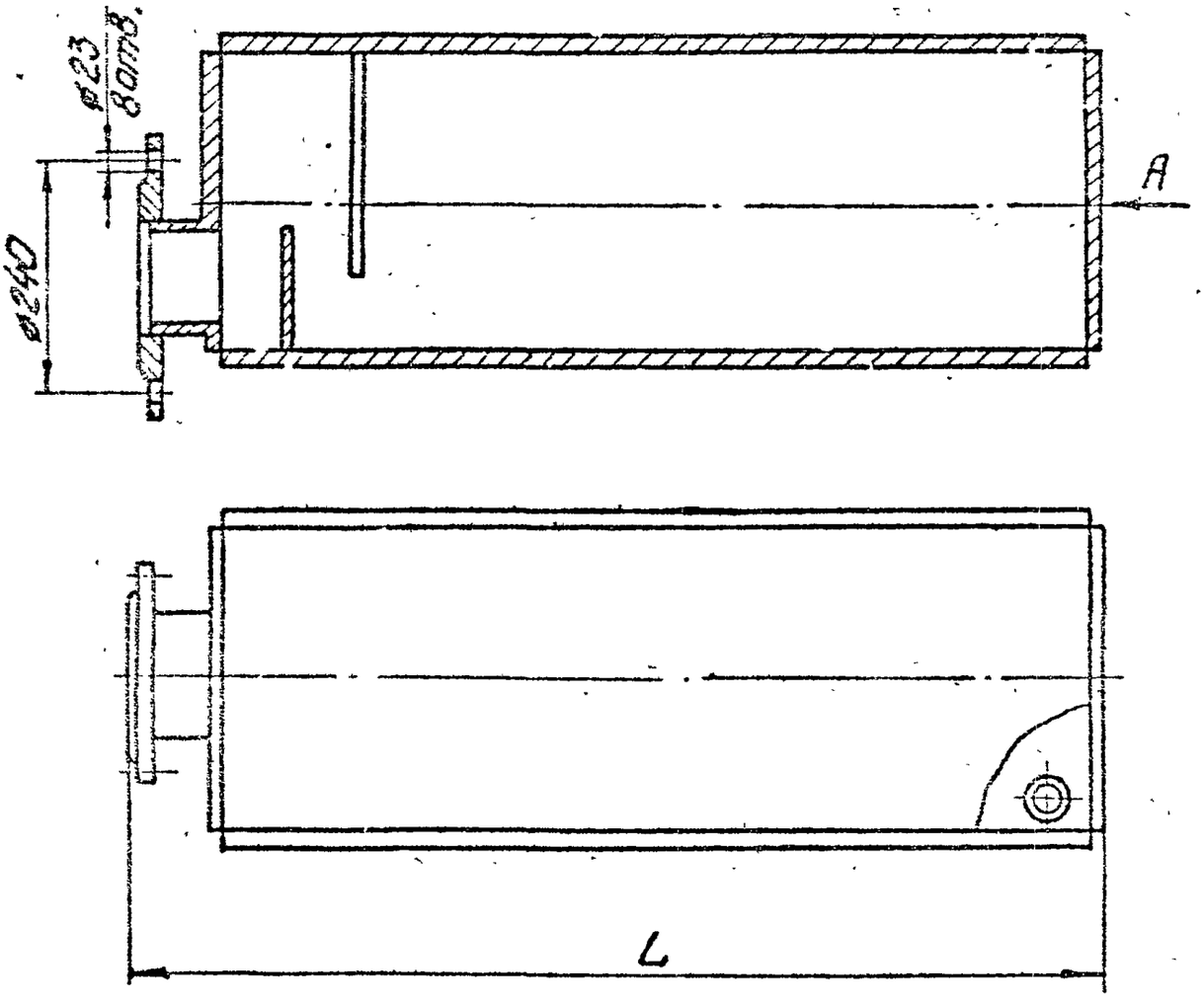

Вид А

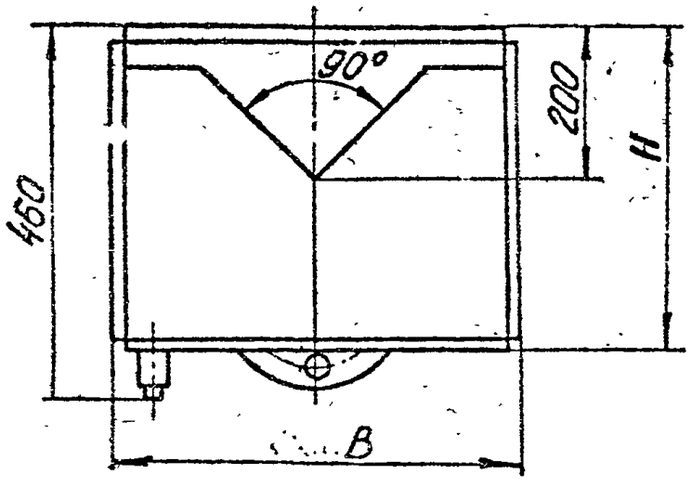

Илоскреб вторичных прямоугольных отстойников

Илоскреб вторичных прямоугольных отстойников предназначен для сгребания осажденного на дне отстойников осадка в иловые приямки.

Основные параметры и размеры отстойников должны соответствовать указанным в таблице.

Обозначение	Производительность, $м^3$/сут	Скорость передвижения тележки, м/с	Ход скребковой тележки, м	Пролет моста илоскреба, м	База моста илоскреба, м	Количество ходовых колес, шт.	Масса, кг, не более
ОН 568	2400	0,0325	64,2	13,8	2,59	4	10450,0

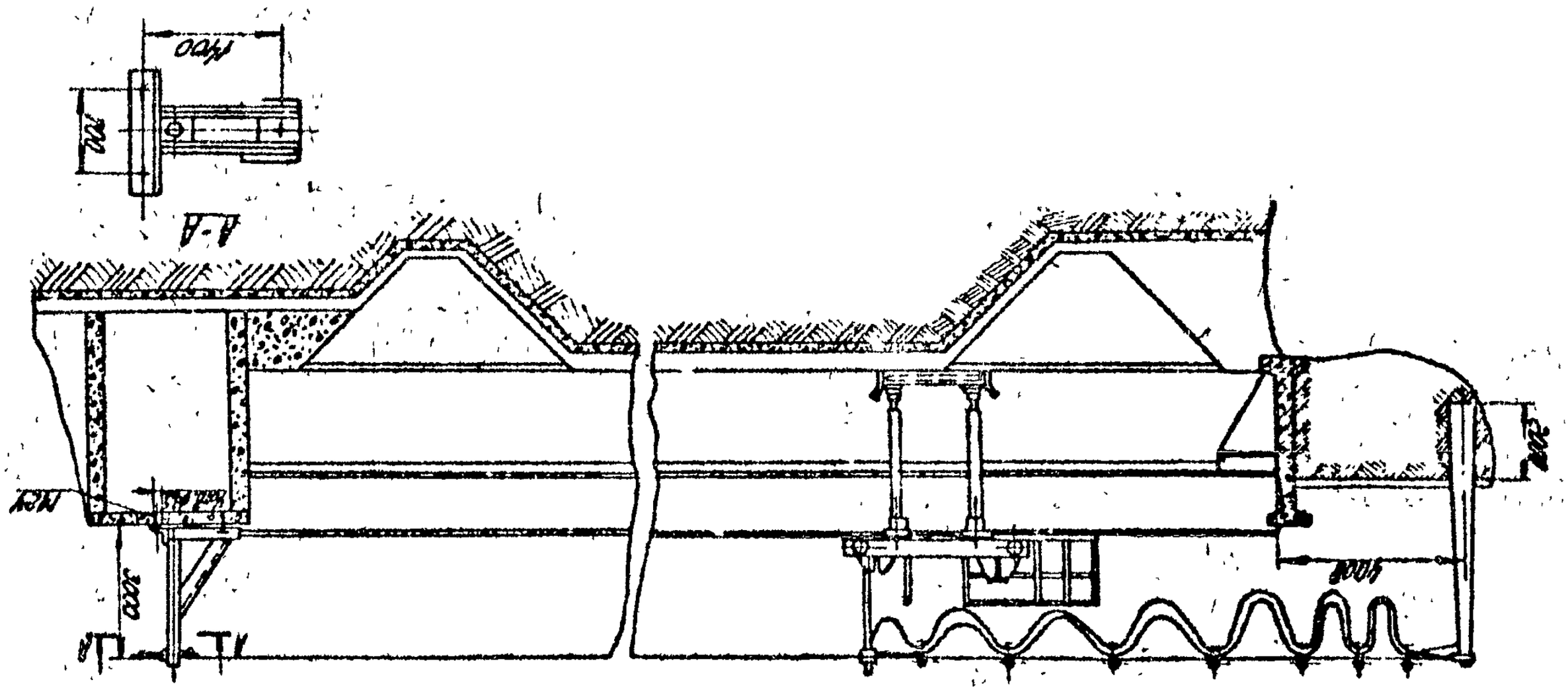
В-В

Колпаки газовые

Колпаки газовые предназначены для сбора и отвода газа в метантенках очистных сооружений.

Общие виды колпаков газовых приведены на рис.I-2.

Основные параметры и размеры колпаков должны соответствовать указанным в таблице.

Обозначение	Тип	Расчетное давление газа, МПа /кгс/см^2/	Объем колпака, м^3	Размеры, мм					Масса, кг, не более	№ рисунка
				диаметр горловины, Д	высота H	высота H_1	диаметр входных патрубков d_1	диаметр входных патрубков d_2		
МК 690	ГКI-I/2000	0,0035/0,035/	0,9I	2000	3200	3I00			II77,0	I
МК 7I2	ГК3-3/2000	до 0,004 /до 0,04/	2,04	2000	67I2	2600	225	I70	I400,0	2
МК 7I3	ГК4-3/3500			3530	67I2	2600	335	225	22I0,0	

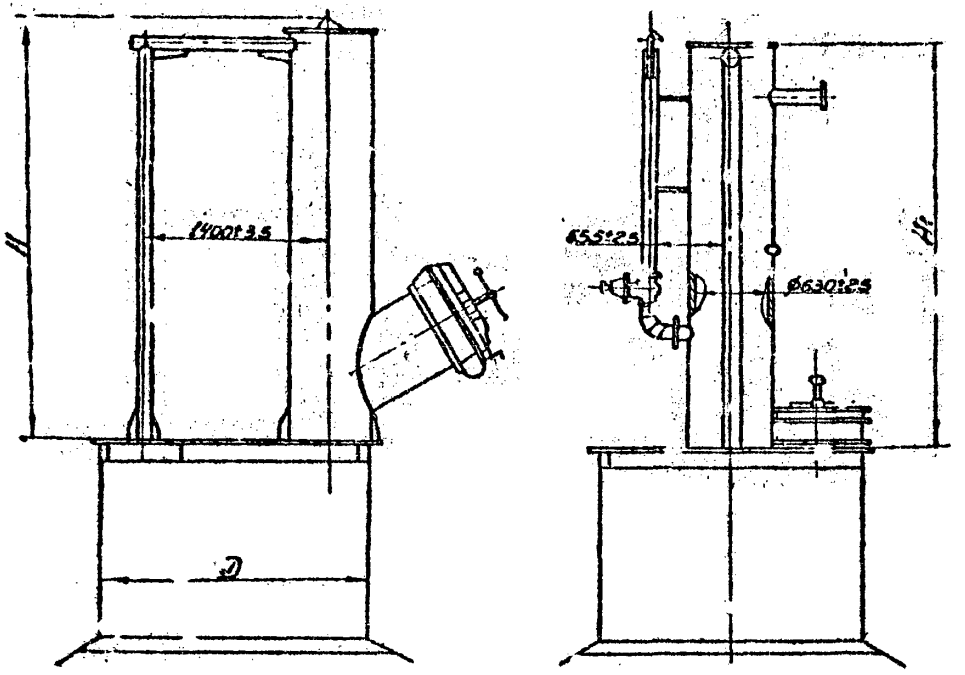

Рис. 1

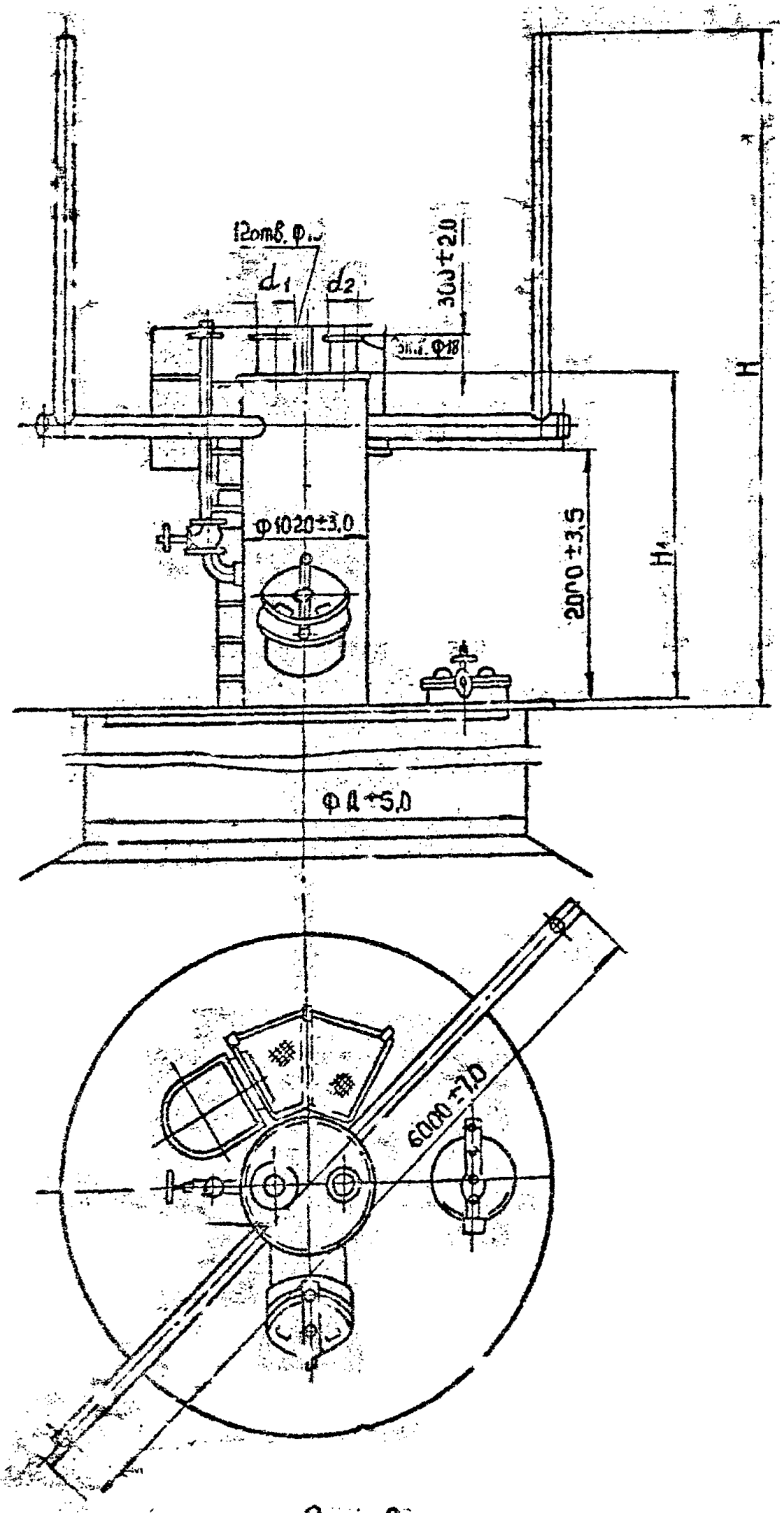

Рис-2.

Контейнеры герметические для отбросов

Контейнеры герметические для отбросов предназначены для сбора отбросов. Устанавливаются в зданиях решеток и грабельных помещениях канализационных насосных станций.

Общие виды контейнеров герметических приведены на рис.I-2.

Основные параметры и размеры контейнеров должны соответствовать указанным в таблице.

Обозначение	Тип	Объем, $м^3$	Габаритные размеры, мм			Масса, кг, не более	№ рисунка
			длина L	ширина B	длина H		
МК 318	КО-0,4	0,4	1440	685	1030	95,0	I
МК 647	КО-0,05	0,05	476	470	575	19,0	2

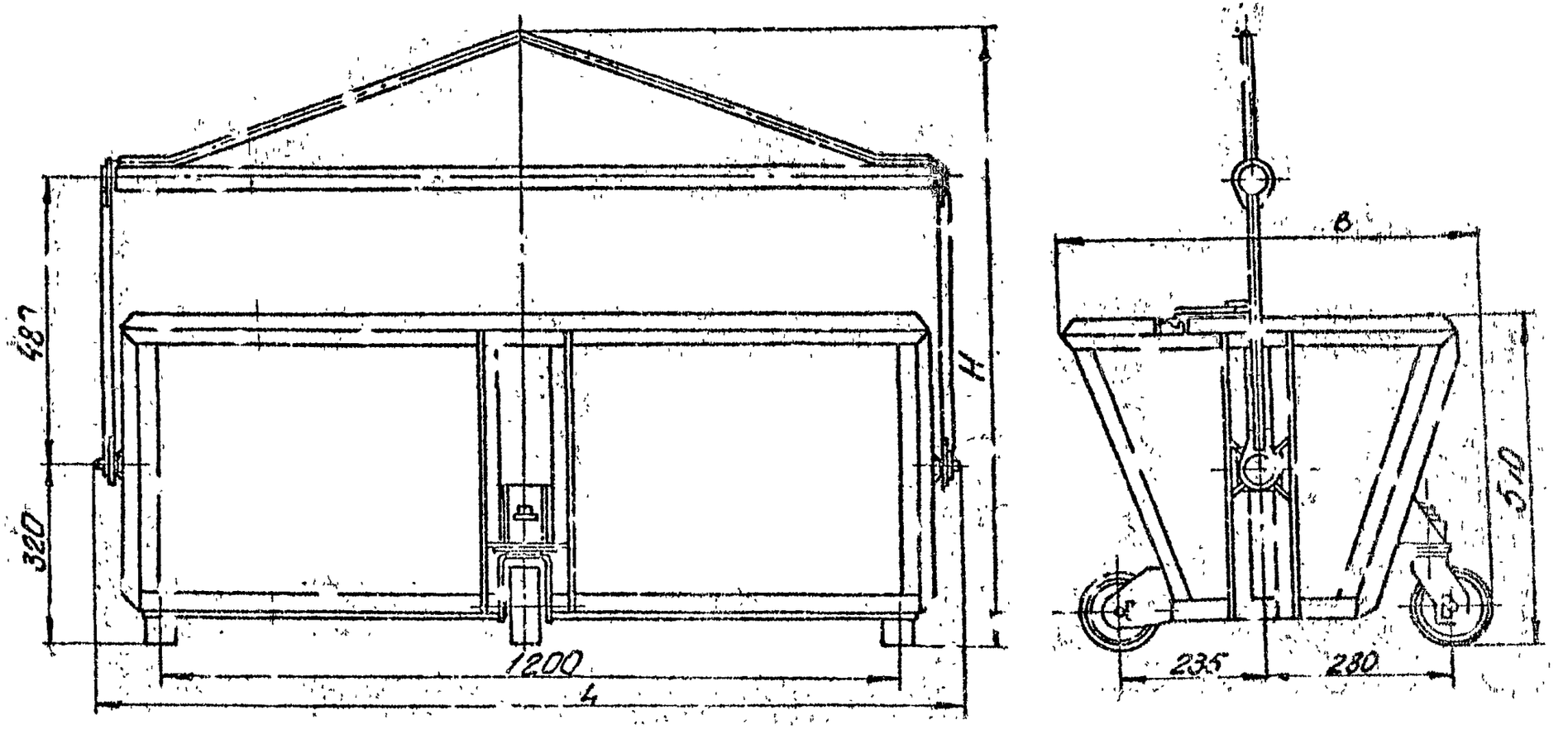

Рис. 1.

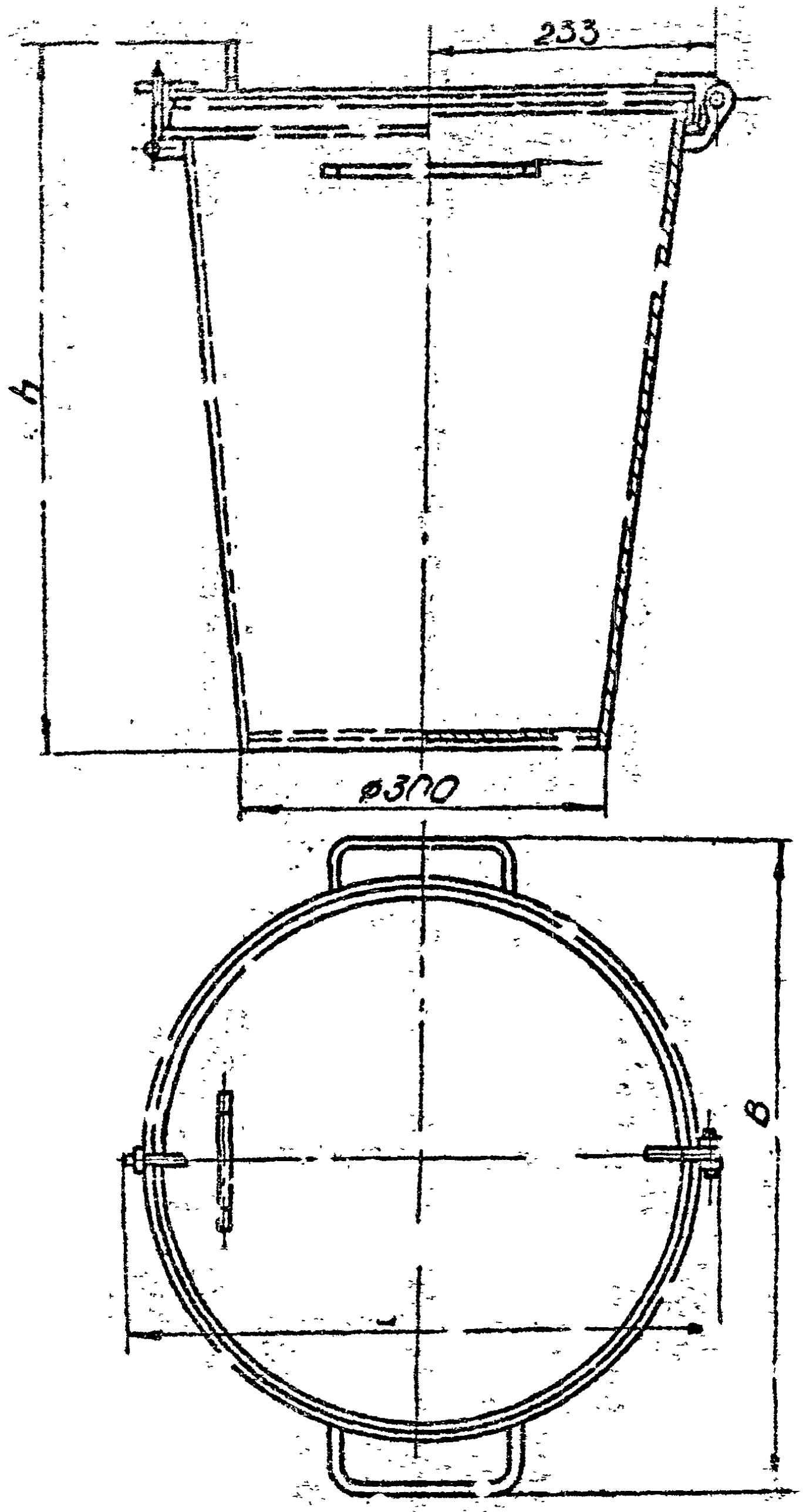

Рис. 2

Корыто дырчатое

Корыто дырчатое предназначено для сбора канализационных отходов в канализационных насосных станциях.

Основные параметры и размеры корыта дырчатого должны соответствовать указанным в таблице.

Обозначение	Диаметр отверстий, мм	Габаритные размеры, мм			Масса, кг, не более
		длина L	ширина B	высота H	
ОН I08	I6	400	390	250	I2,0

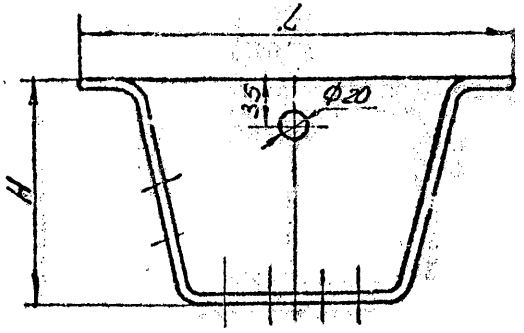
L
35
Ø20
H

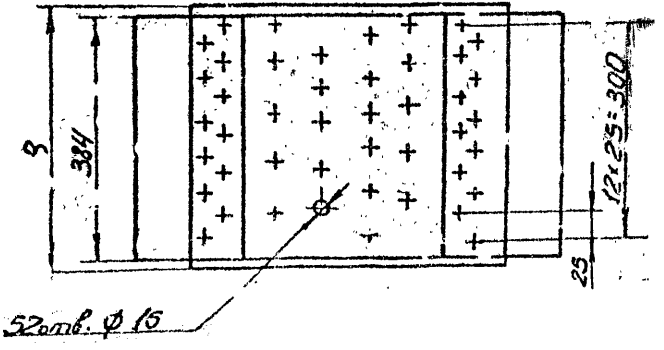
B
384
12×25=300
25
52отв. Ø 16

Колонки с ручным приводом

Колонки с ручным приводом предназначены для дистанционного управления задвижками.

Общие виды колонок с ручным приводом приведены на рис.I-2.

Основные параметры и размеры колонок должны соответствовать указанным в таблице.

Обозначение	Тип	Условный проход Ду, мм	Условное давление Ру, МПа /кгс/см²/	Максимальное усилие на ободе маховика, Н/кгс/	Время полного открывания задвижки, с	Размеры, мм: длина L	высота H	диаметр Д	Масса, кг, не более	№ рисунка
МК 795	КРП-I-I00					2805	2280		68,0	
-0I	КРП-IА-I00					3805	5280		7I,0	I
-02	КРП-IБ-I00					4805	4280		80,0	
-03	КРП-2-I00	I00	0,6/6,0/			5805	5280	450	93,0	
-04	КРП-2А-I00					6805	6280		99,0	2
-05	КРП-2Б-I00					7805	7280		I06,0	
-06	КРП-2В-I00					8805	8280		II2,0	
-07	КРП-I-200			200/20/	I80-420	2805	2570		7I,0	
-08	КРП-IА-200	200				3805	3570		74,0	I
-09	КРП-IБ-200	200			I80-420	4805	4570	450	88,0	I
-I0	КРП-2-200					5805	5570		95,7	2
-II	КРП-2А-200					6805	6570		I0I,7	
-I2	КРП-2Б-200					7805	7570		I06,3	
-I3	КРП-2В-200					8805	8570		II4,0	
-I4	КРП-I-300	300	0,6-I,0 /6-I0/	200/20/	480-552	2805	2850		74,4	I

Продолжение таблицы

Обозначение	Тип	Условный проход Ду, мм	Условное давление Ру, МПа /кгс/см²/	Максимальное усилие на ободе маховика, Н/кгс/	Время полного открывания задвижки, с	Размеры, мм: длина	высота Н	диаметр Д	Масса, кг, не более	№ рисунка
-I5	КРП-IА-800					3805	3850		77,I	
-I6	КРП-IБ-800					4805	4850		87,0	
-I7	КРП-2-800					5805	5850		99,4	2
-I8	КРП-2А-800					6805	6850		I05,4	
-I9	КРП-2Б-800					7805	7850		II2,0	
-20	КРП-2В-800					8805	8850	450	II8,0	
-2I	КРП-I-400	400	0,6-I,0 /6-I0/	200/20/	480-552	2805	3I25		84,4	I
-22	КРП-IА-400					3805	4I25		87,7	
-28	КРП-IБ-400					4805	5I25		97,0	
-24	КРП-2-400					5805	6I25		I09,4	2
-25	КРП-2А-400					6805	7I25		II5,4	
-26	КРП-2Б-400					7805	8I25		II2,0	
-27	КРП-2В-400					8805	9I25		I29,0	
0Н55I	КРП-8-500					2725	3000		I0I,0	I
-0I	КРП-4-500					3725	4000		I08,0	I
-02	КРП-5-500	500	I/I0/	200/20/		4725	5000	500	I2I,0	2
-08	КРП-6-500					5725	6000		I28,0	2
-04	КРП-7-500					6725	7000		I35,0	2

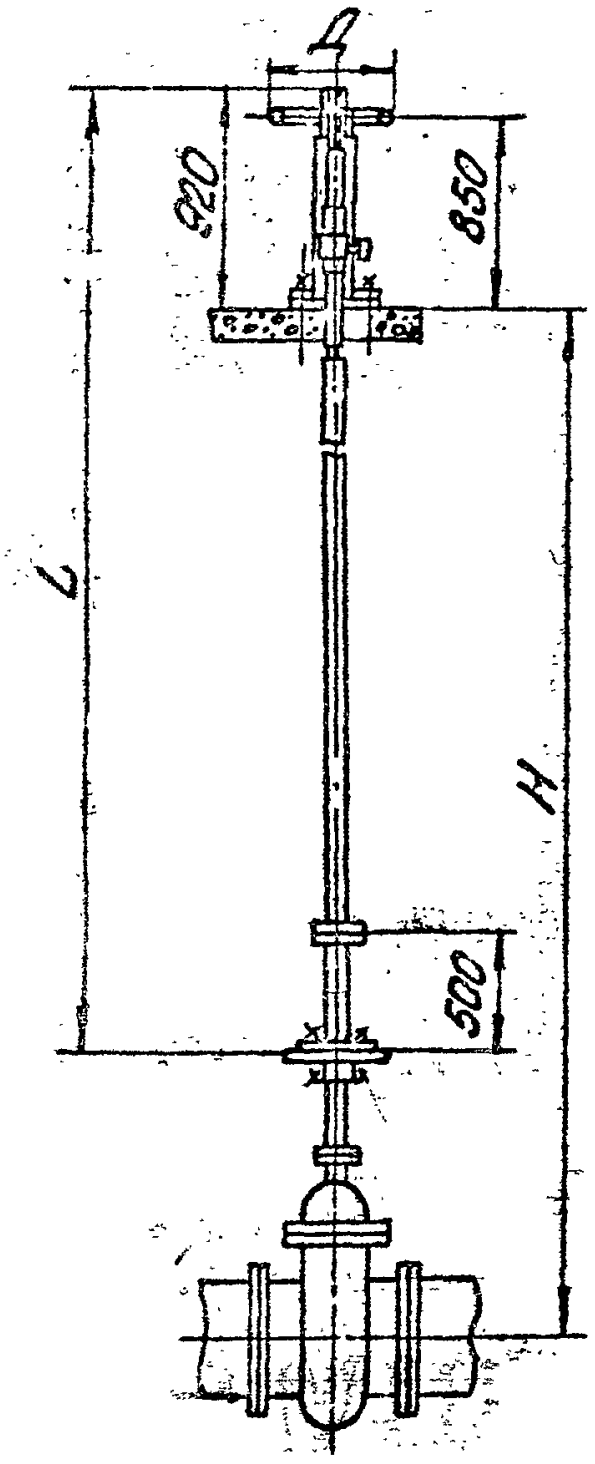

Рис. 1

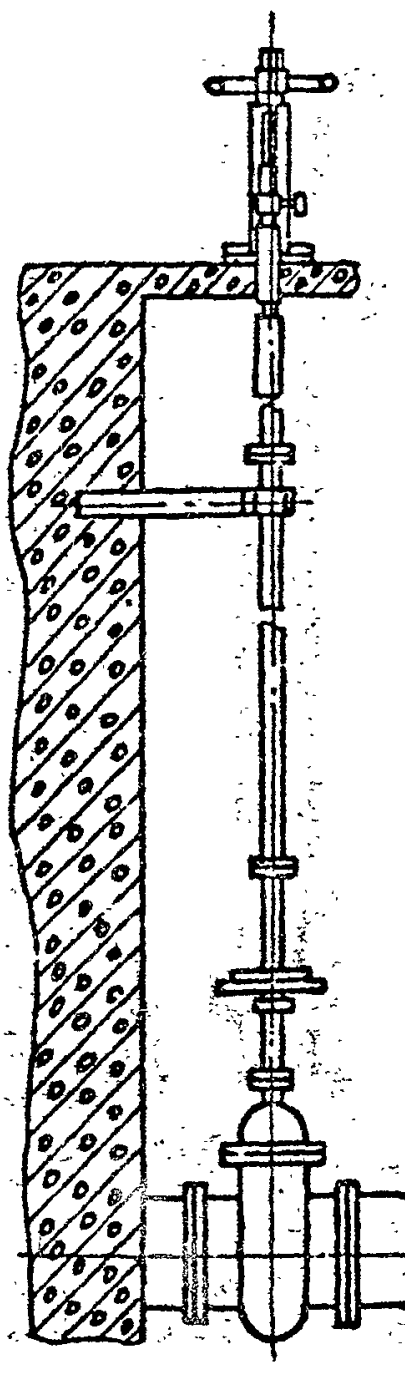

Рис. 2

Остальное - см. рис. 1

Колонки с электроприводом

Колонки с электроприводом предназначены для дистанционного управления задвижками.

Общие виды колонок с электроприводом приведены на рис.I-3.

Основные параметры и размеры колонок должны соответствовать указанным в таблице.

Обозначение	Тип	Условный проход Ду, мм	Условное давление Ру, МПа /кгс/см^2/	Мощность электродвигателя, кВт	Время открывания /закрывания/ задвижки, с	Максимальное усилие на обводе маховика, Н/кгс/	Размеры, мм				Масса, кг, не более	№ рисунка
							высота H_1	длина L	длина L_1	высота H		
МК 796	КЭП-I-400						2930		3000	48,0	I
-01	КЭП-IА-400	400	I,0/10/	I,I	66	892/40/	800	3500		4000	49,0	
-02	КЭП-2-400						4930	1800	5000	56,0		
-03	КЭП-2А-400						5930	2800	6000	62,0	2	
-04	КЭП-2Б-400						6930	2800	7000	68,0		
-05	КЭП-I-500	500	I,5/15/	3,0	78	274/28/		2900	–	3000	67,0	I
-06	КЭП-IА-500							3900	–	4000	730	
-07	КЭП-2-500	500	I,5/15/	3,0	78	274/28/	800	4900	1350	5000	88,0	2
-08	КЭП-2А-500							5900	2825	6000	96,0	
-09	КЭП-2Б-500							6900	2825	7000	106,0	
-10	КЭП-I-600	600	I,0/10/	3,0	114	274/28/	300	2892	–	3000	67,0	I

Продолжение таблицы

Обозначение	Тип	Условный проход Ду, мм	Условное давление Ру, МПа /кгс/см²/	Мощность электродвигателя кВт	Время открывания /закрывания/ задвижки, с	Максимальное усилие на ободе маховика, Н/кгс/	Размеры, мм: высота H_1	длина L	длина L_1	высота H	Масса, кг, не более	№ рисунка
-II	КЭП-IА-600							3892	-	4000	68,0	1
-I2	КЭП-2-600							4892	I750	5000	88,0	2
-I3	КЭП-2А-600							5892	2250	6000	96,0	
-I4	КЭП-2Б-600							6892	2750	7000	I06,0	
-I5	КЭП-I-800	800	I,0/I0/	7,5	I82	882/90/	800	2830	-	3000	97,0	I
-I6	КЭП-IА-800							3330	-	4000	II0,0	
-I7	КЭП-2-800							4830	I525	5000	I22,0	2
-I8	КЭП-2А-800							5830	2025	6000	I34,0	
-I9	КЭП-2Б-800							6830	2525	7000	I46,0	
ОН 554	КЭП-8-В	I000	0,25 /2,5/	до 8,2	I2I	490/50/	720	2I80	-	3000	86,0	I
-0I	КЭП-4-В							3I80	-	4000	95,0	I
-02	КЭП-5-В							4I80	I800	5000	I03,0	2
-03	КЭП-6-В							5I80	2800	6000	III,0	2
-04	КЭП-7-Б							6I80	2800	7000	I2I,0	2
-05	КЭП-8-Г	I000 -I200	0,25 /2,5/	до 7,5	I2I	269,5 /27,5/	754	I9I6	-	3000	I0I,0	3
-06	КЭП-4-Г							29I6	-	4000	I28,0	3
-07	КЭП-5-Г							3856	I850	5000	I40,0	2
-08	КЭП-6-Г							49I6	2820	6000	I5I,0	2
-09	КЭП-7-Г	I000 -I200	0,25 /2,5/	до 7,5	I2I	269,5 /27,5/	754	59I6	2820	7000	I62,0	2

Продолжение таблицы

Обозначение	Тип	Условный проход Ду, мм	Условное давление Ру, МПа /кгс/см^2/	Мощность электродвигателя кВт	Время открывания /закрывания/ задвижки, с	Максимальное усилие на ободе маховика, Н/кгс/	Размеры, мм				Масса, кг, не более	Рисунок
							высота H_1	длина L	длина L_1	высота H		
-10	КЭП-3-Д	1200 -1400	1,0/10/	до 5,6	246	686/70/	968	2230	-	3000	146,0	8
-11	КЭП-4-Д							3230	-	4000	168,0	8
-12	КЭП-5-Д							4170	1750	5000	175,0	2
-13	КЭП-6-Д							5230	2250	6000	183,0	2
-14	КЭП-7-Д							6230	2700	7000	195,0	2

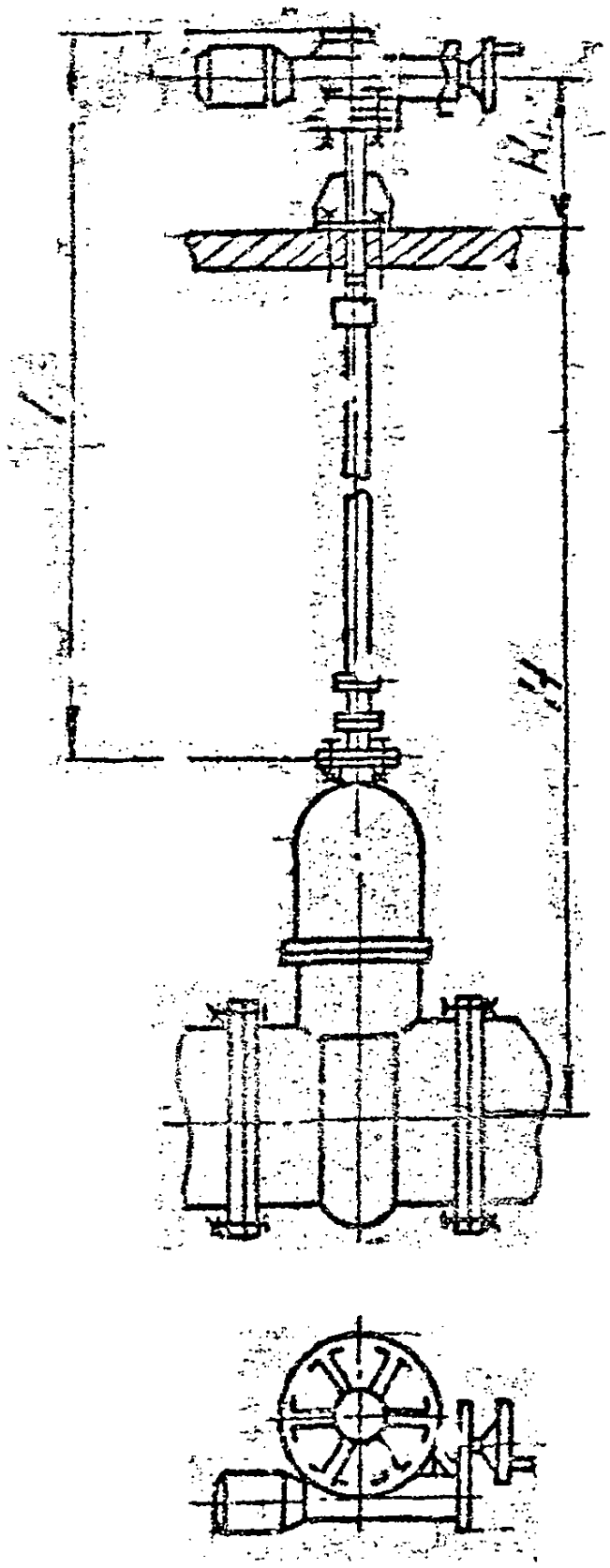

Рис.1.

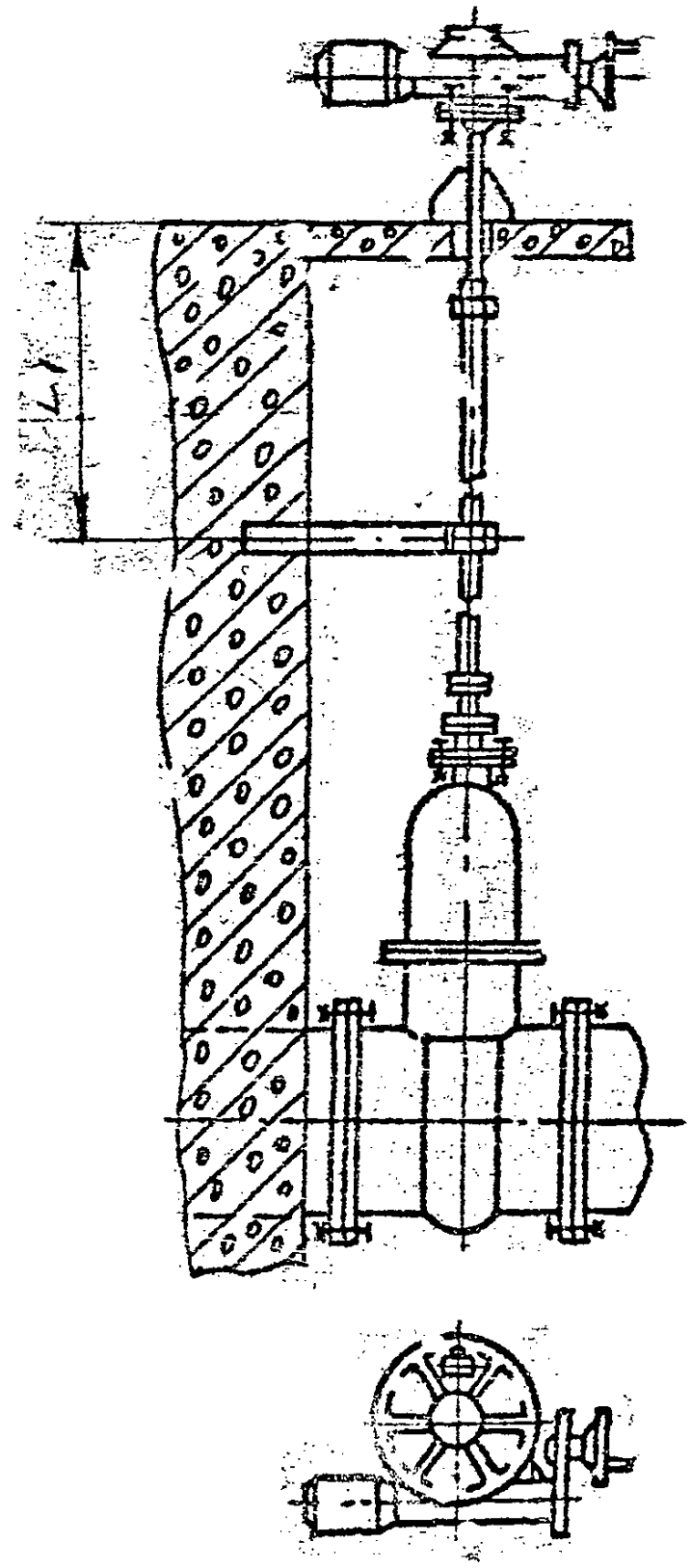

Рис.2.

Остальное - см. рис.1

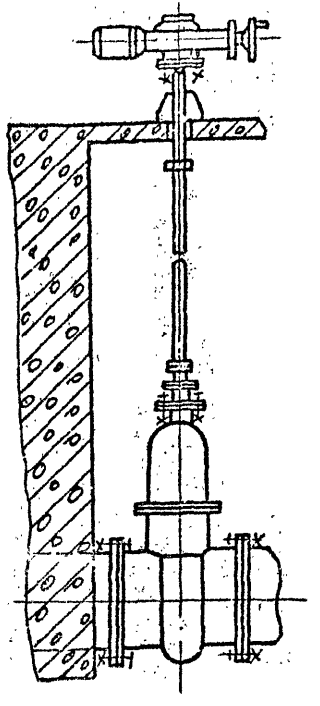

Рис.3

Остальное - см. рис. 1

Колонки с электроприводом

Колонки с электроприводом предназначены для дистанционного управления задвижками, устанавливаемыми в сооружениях водопровода и канализации /колодцах, камерах/.

Общие виды колонок с электроприводом приведены на рис.I-8.

Основные параметры и размеры колонок должны соответствовать указанным в таблице.

Обозначение	Тип	Условный проход Ду, мм	Условное давление Ру, МПа /кгс/см²/	Размеры, мм				Масса, кг, не более	№ рисунка
				L	L_1	H	Д		
ОН 561	КЭП-8-А			2140	3178	3000		88,0	I
-01	КЭП-4-А			3140	4188	4000		87,0	I
-02	КЭП-5-А	100		4140	5188	5000	104	48,0	3
-03	КЭП-6-А			5140	6188	6000		52,0	3
-04	КЭП-7-А			6140	7188	7000		57,0	3
-05	КЭП-8-Б	200	I,0/I0/	1870	2910	3000	185	86,0	2
-06	КЭП-4-Б			2870	3910	4000		40,0	2
-07	КЭП-5-Б			3870	4910	5000		51,0	3
-08	КЭП-6-Б			4870	5910	6000		55,0	3
-09	КЭП-7-Б			5870	6910	7000		60,0	3
-10	КЭП-8-Б	300	I,0/I0/	1598	2640	3000	185	80,0	2
-II	КЭП-4-Б			2598	3640	4000		39,0	2
-12	КЭП-5-Б			3598	4640	5000		50,0	3
-13	КЭП-6-Б			4598	5640	6000		54,0	3
-14	КЭП-7-Б			5598	6640	7000		60,0	3

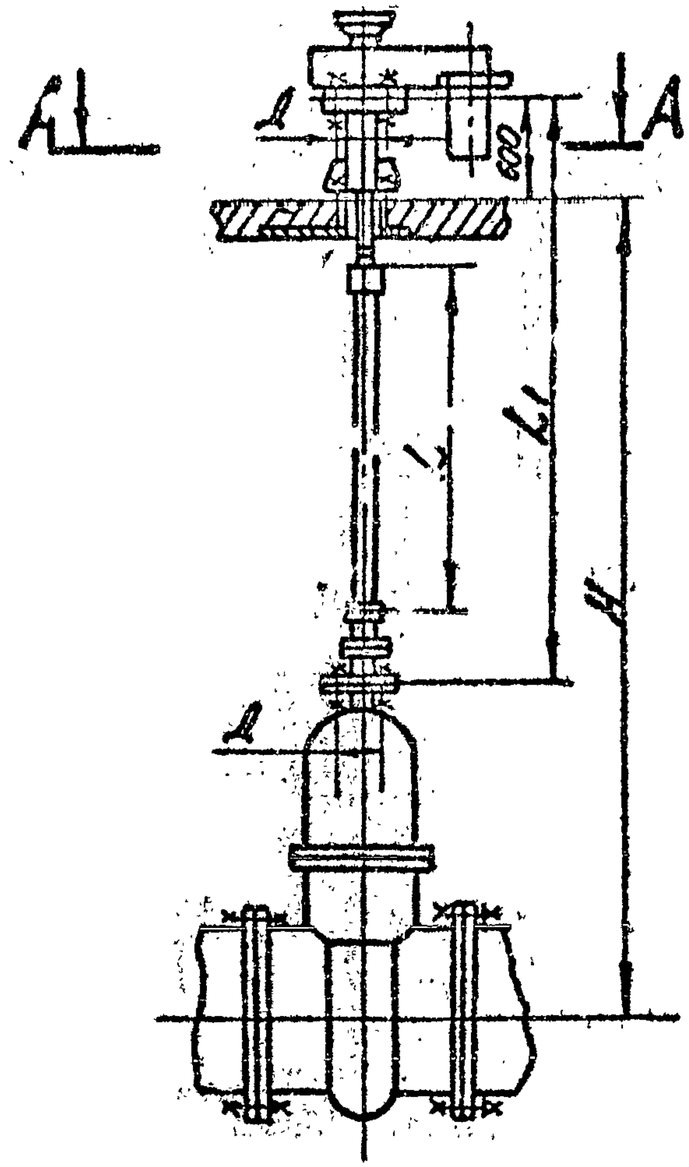

Рис.I

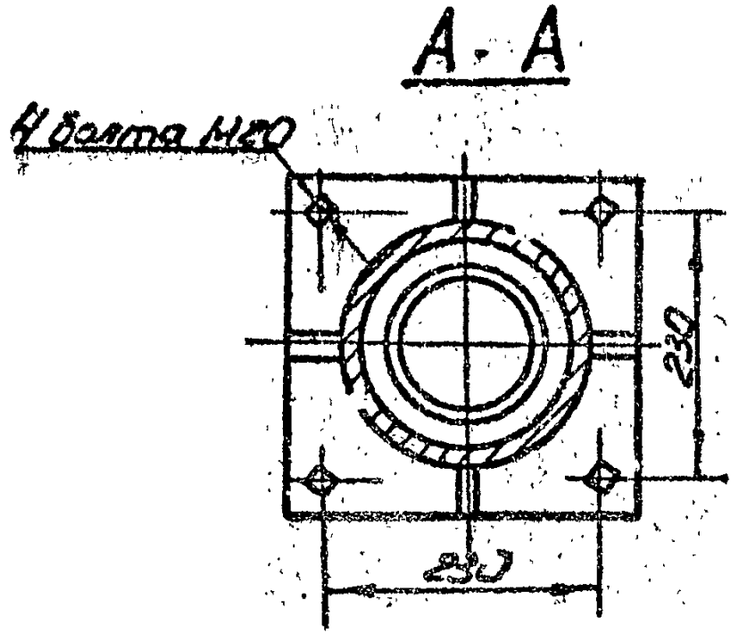

Рис.I

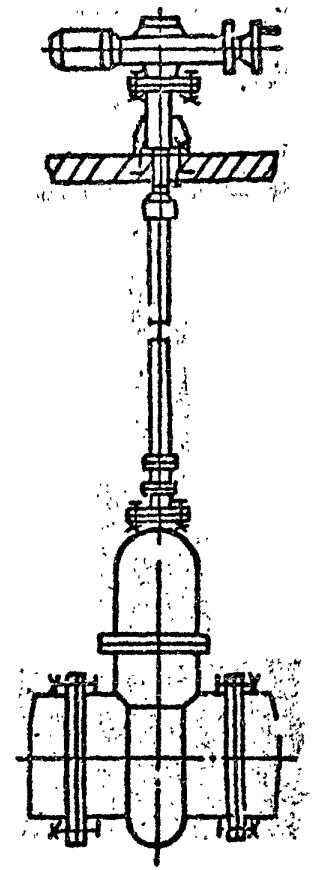

Рис. 2.

Остальное - см. рис. 1

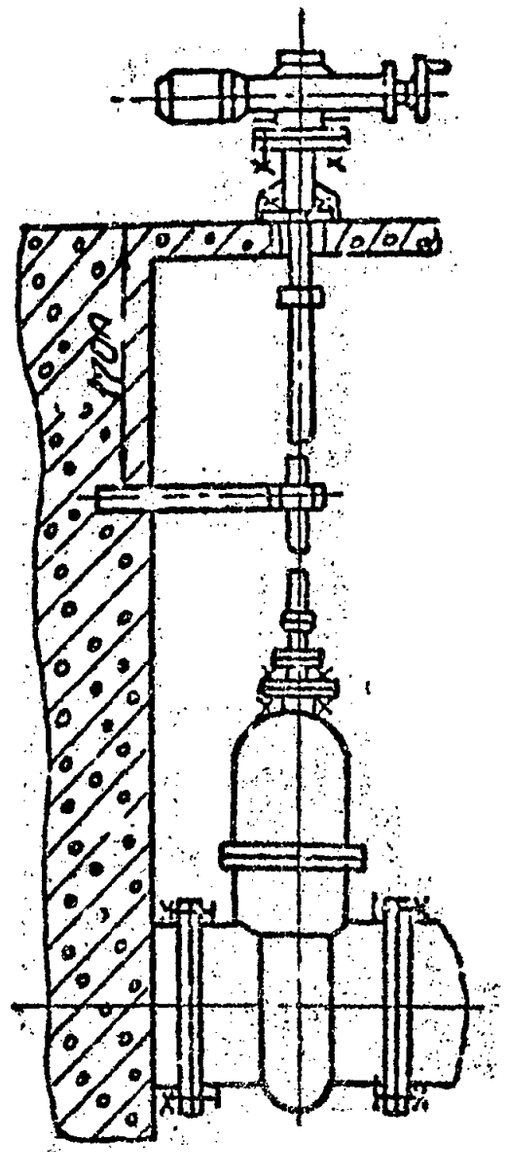

Рис. 3

Обозначение - см. рис. 1.

Колонка

Колонка предназначена для напольного крепления малогабаритных щитов.

Основные параметры и размеры колонки должны соответствовать указанным в таблице.

Обозначение	Габаритные размеры, мм			Масса, кг, не более
	длина L	ширина B	высота H	
0Н 285	500	450	400	46,8
-01	500	450	600	57,8
-02	500	450	800	68,8

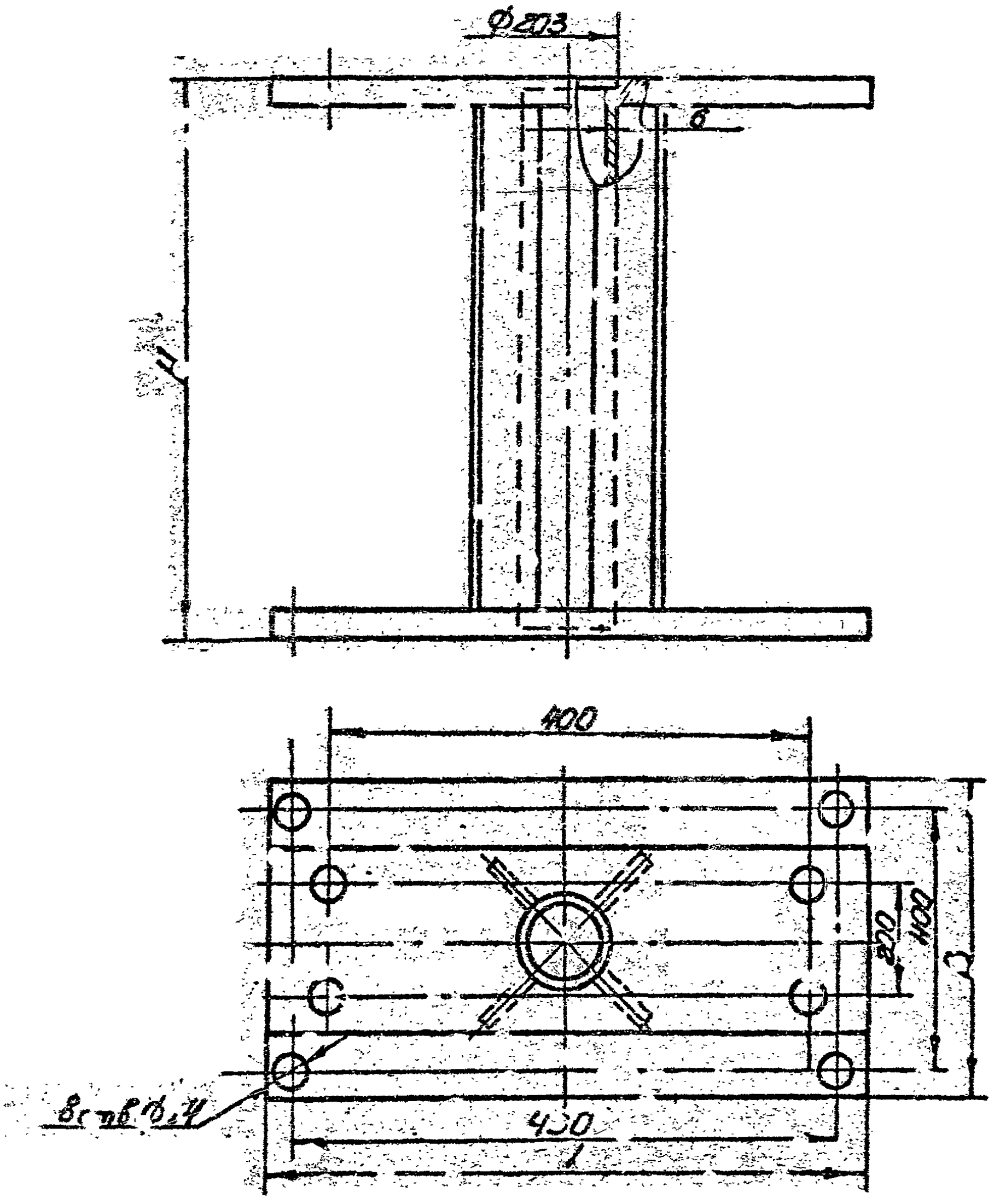
Ø203
6
400
200
400
3
400
1

Контейнер для отходов известегашения

Контейнер для отходов известегашения предназначен для удаления отходов известегашения из резервуара 80^{м} известкового теста. Контейнер устанавливается в корпусе обезвоживания осадка сточных вод.

Основные параметры и размеры контейнера должны соответствовать указанным в таблице.

Обозначение	Габаритные размеры, мм			Масса, кг, не более
	длина L	ширина B	высота H	
ОН 570	820	730	1200	78,0

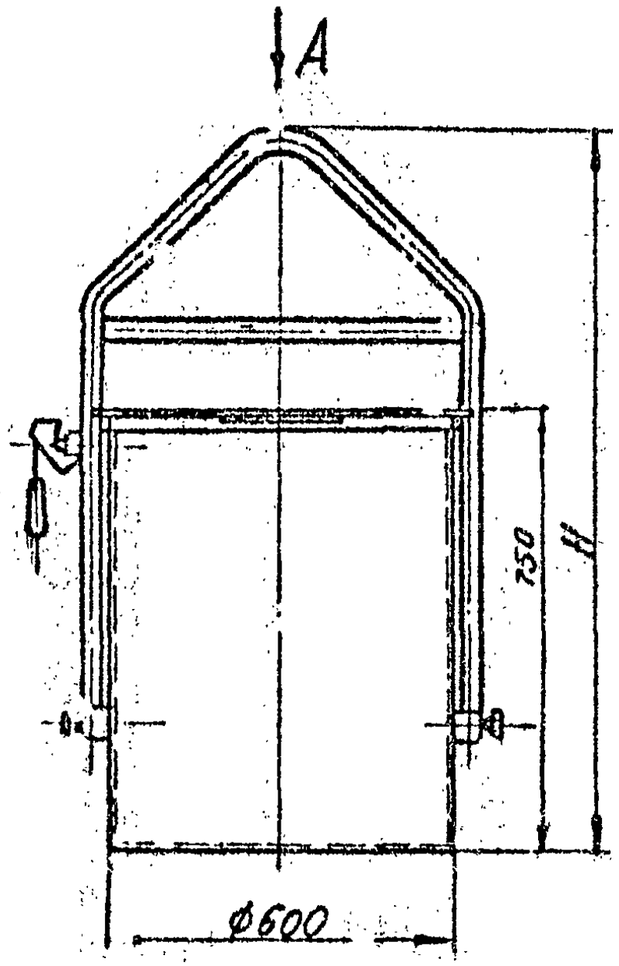
A
H
750
Ø600

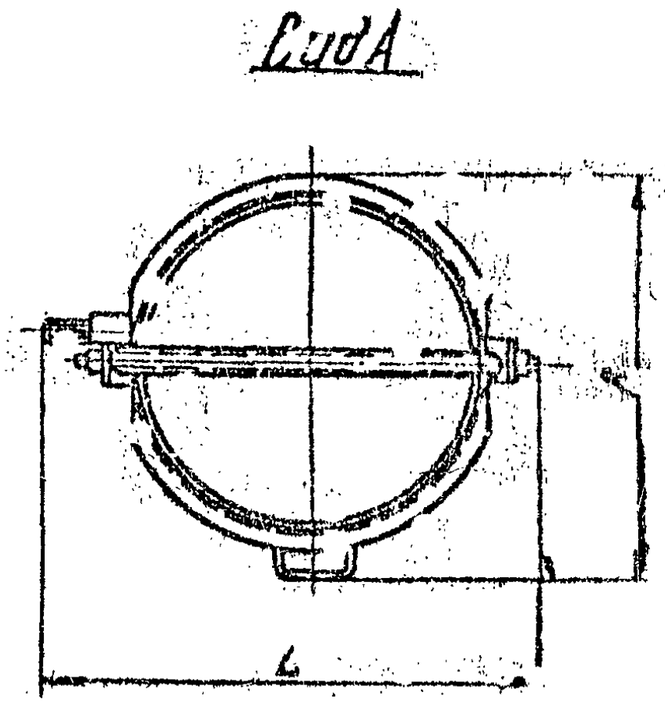
Сид А
L

Компенсаторы сальниковые

Компенсаторы сальниковые предназначены для компенсации температурных изменений длин трубопроводов.

Основные параметры и размеры сальников должны соответствовать указанным в таблице.

Обозначение	Рабочее давление, МПа /кгс/см²/	Условный проход Ду, мм	Рабочая температура, °С	Компенсирующая способность	Размеры, мм				Масса, кг, не более
					Д	$Д_1$	$Д_2$	L	
КС-I		I00		250	I08	I97	98	800	2I,0
-0I		I50		250	I59	274	I48	850	40,0
-02		200		200	2I9	353	206	920	83,0
-03		250		200	273	405	257	920	I07,0
-04	I,6	300	I50	200	325	457	307	920	I34,0
-05		350		200	377	506	355	930	I40,0
-06	/I6/	400		300	426	560	4I2	II50	I85,0
-07		450		300	480	6I0	466	II50	2I7,0
КС-2		500		300	530	670	5I4	II60	28I,0
-0I		600		300	630	772	6I4	II65	334,0
-02	I,6	700	I50	300	720	866	702	II70	438,0
-03	/I6/	800		300	820	966	800	II75	525,0
-04		900		350	920	I070	900	I275	634,0
-05		I000		350	I020	II70	998	I280	743,0

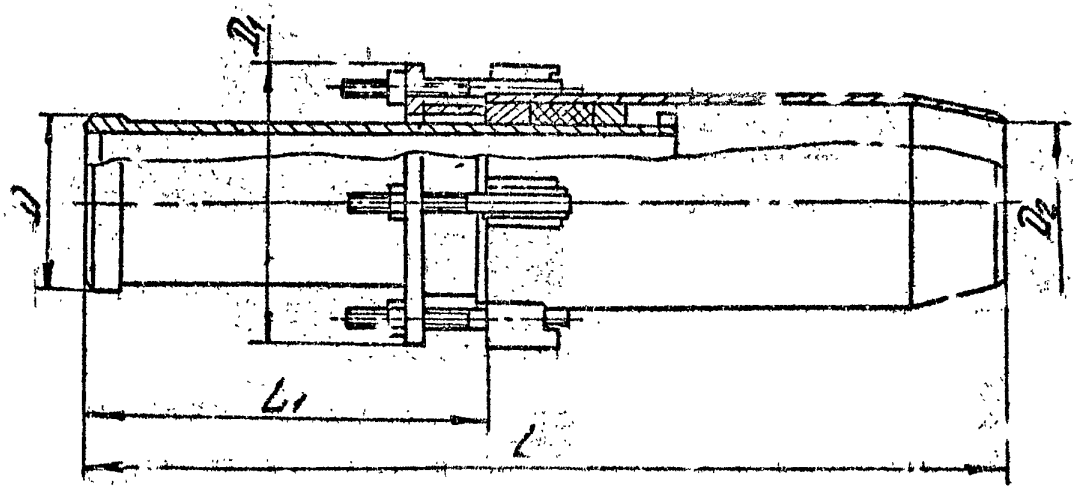
D
d
D1
L1
L

Клапан впуска и выпуска воздуха

Клапан впуска и выпуска воздуха предназначен для впуска и выпуска воздуха, необходимого при отводе и заполнении трубопроводов водой. Устанавливается в повышенных местах /точках/ переломов профиля водопровода водопроводных и канализационных напорных систем.

Основные параметры и размеры клапана должны соответствовать указанным в таблице.

Обозначение	Тип	Диаметр, мм			Габаритные размеры, мм			Масса, кг, не более
		корпуса Д	присоединительного фланца $Д_1$	выпускного патрубка d	длина L	ширина /диаметр/ $Д_2$	высота H	
ОН 844	Ø400/Ø100	426	515	102	895	565	740	227,0
-01	Ø500/Ø150	530	620	147	950	670	740	248,0

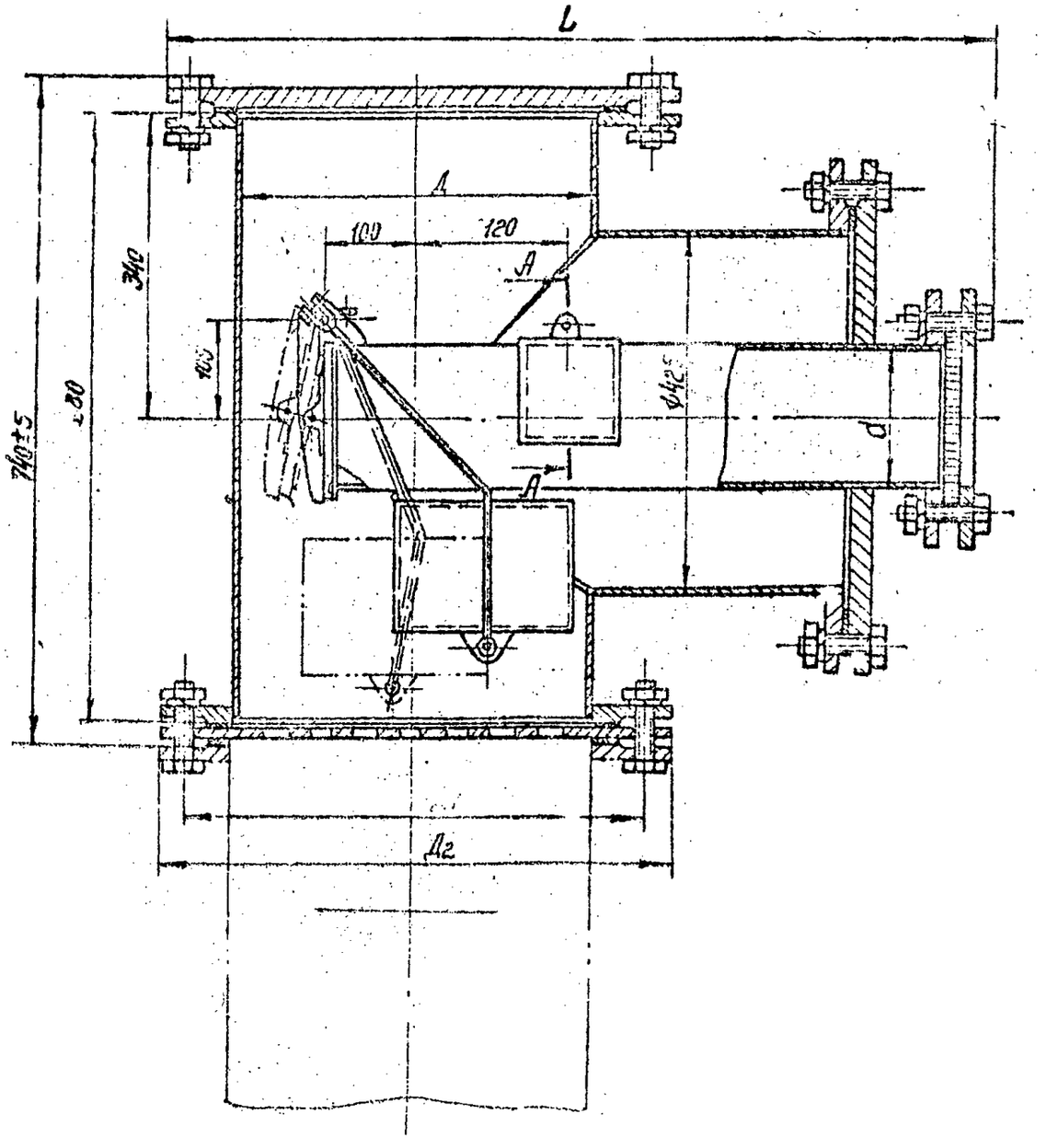
L
Д
100
120
А
340
100
740±5
d
Д2

А-А

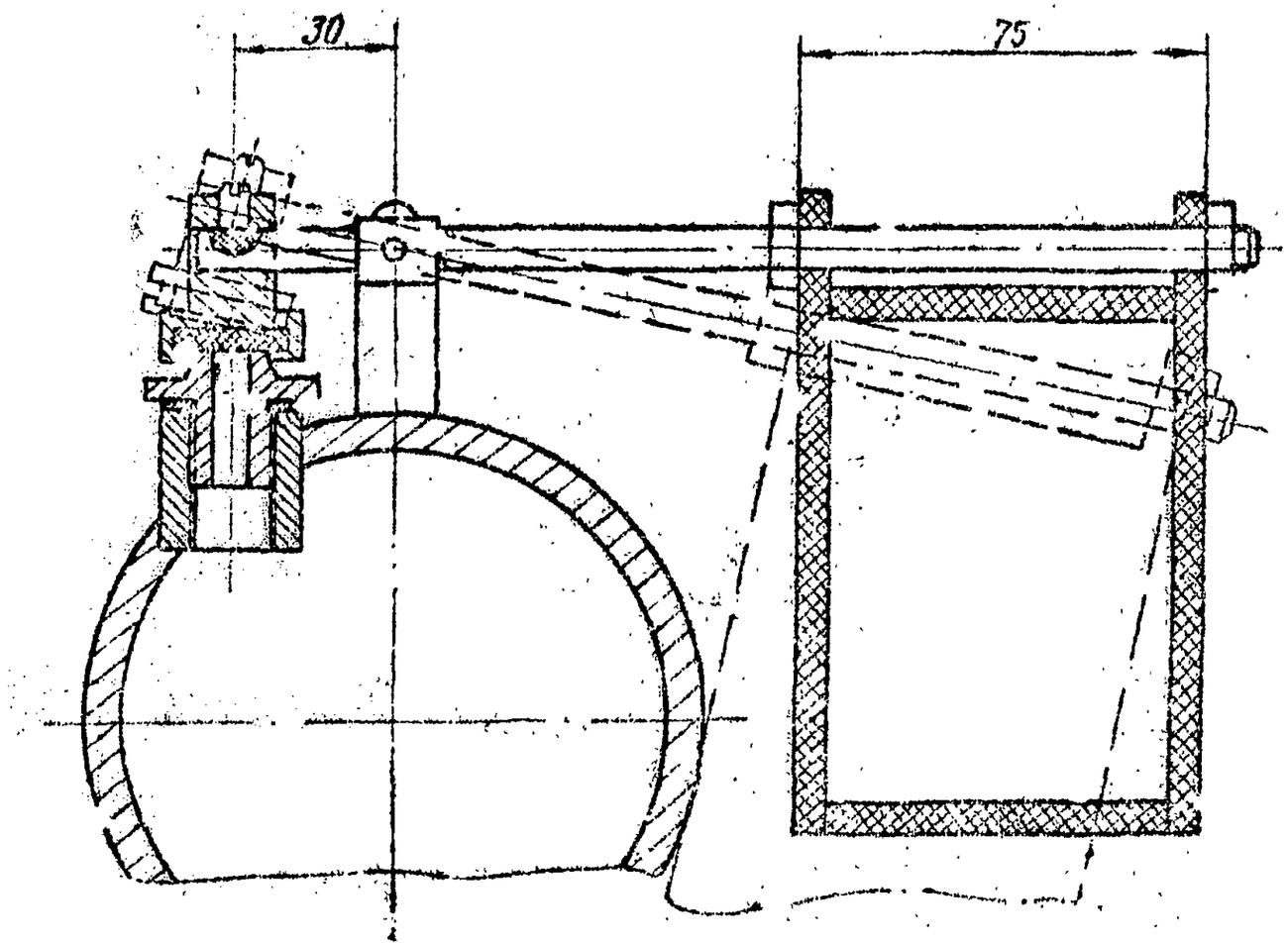

Клапан донного выпуска

Клапан донного выпуска с электроприводом Ду-100мм устанавливается в отстойниках очистных сооружений и служит для перекрытия отверстия выпуска осадка из отстойника в канализацию.

Основные параметры и размеры клапана донного должны соответствовать указанным в таблице.

Обозначение	Диаметр условного прохода Ду, мм	Габаритные размеры, мм		Масса, кг, не более
		ширина В	высота Н	
РН 577	100	440	2875	84,0

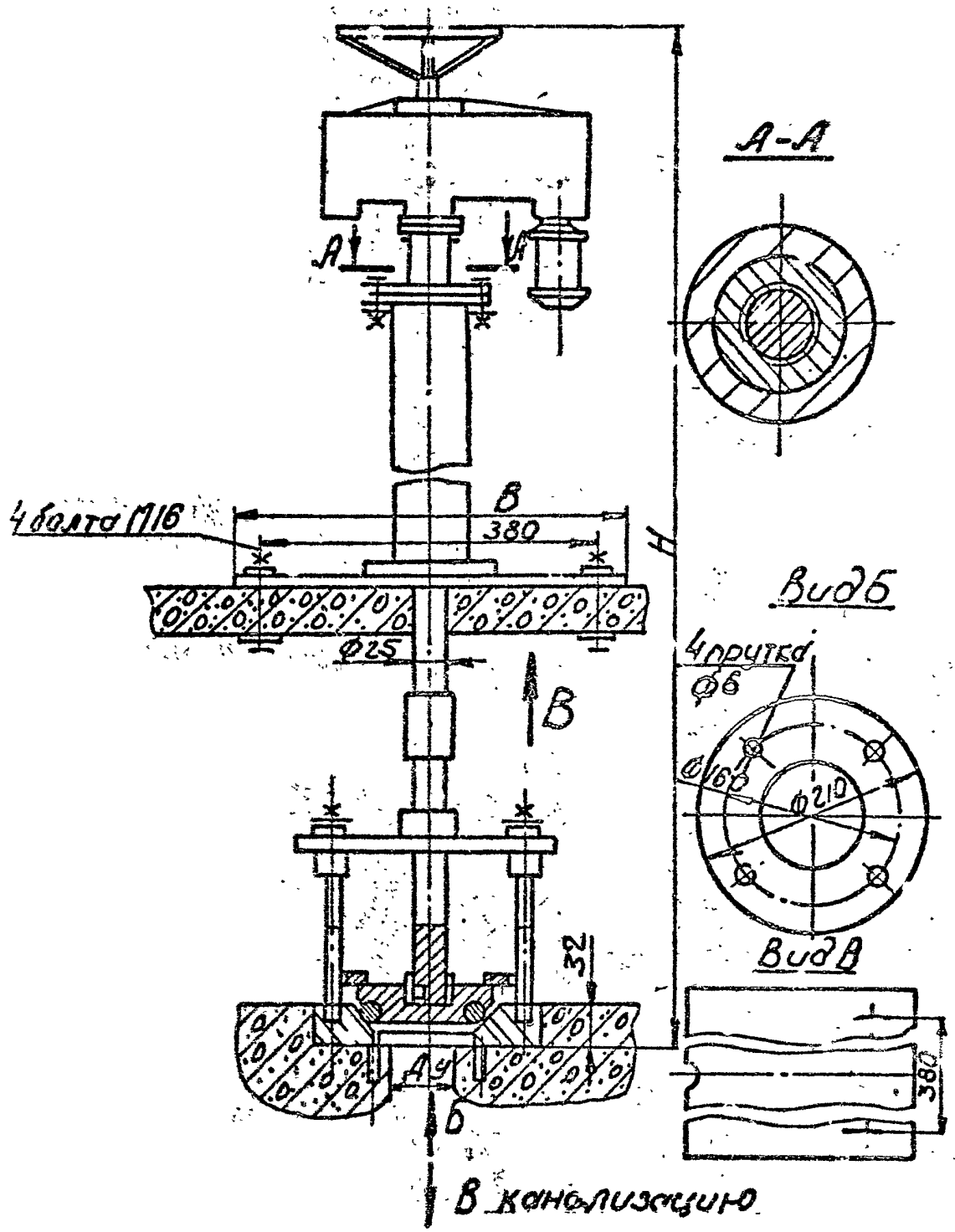
А-А
А
А
4 болта М16
В
380
Н
Вид Б
4 прутка ф6
ф25
В
ф160
ф210
Вид В
32
380
Б
В канализацию

041

Клапан донный с ручным приводом

Клапан донный с ручным приводом КДЗ устанавливается в отстойниках очистных сооружений, предназначен для перекрытия отверстия выпуска осадка из отстойника в канализацию.

Основные параметры и размеры клапана должны соответствовать указанным в таблице.

Обозначение	Диаметр условного прохода Ду, мм	Высота Н, мм	Максимальное усилие на маховике, Н	Масса, кг, не более
КДЗ-200-3,0 РП	200	3000±5	400	230
КДЗ-200-3,5 РП	200	3500±5	400	240
КДЗ-200-4,0 РП	200	4000±5	400	250
КДЗ-200-4,5 РП	200	4500±5	400	260
КДЗ-200-5,0 РП	200	5000±5	400	270
КДЗ-200-5,5 РП	200	5500±5	400	280
КДЗ-200-6,0 РП	200	6000±5	400	290
КДЗ-300-3,0 РП	300	3000±5	400	260
КДЗ-300-3,5 РП	300	3500±5	400	270
КДЗ-300-4,0 РП	300	4000±5	400	280
КДЗ-300-4,5 РП	300	4500±5	400	290
КДЗ-300-5,0 РП	300	5000±5	400	300
КДЗ-300-5,5 РП	300	5500±5	400	310
КДЗ-300-6,0 РП	300	6000±5	400	320

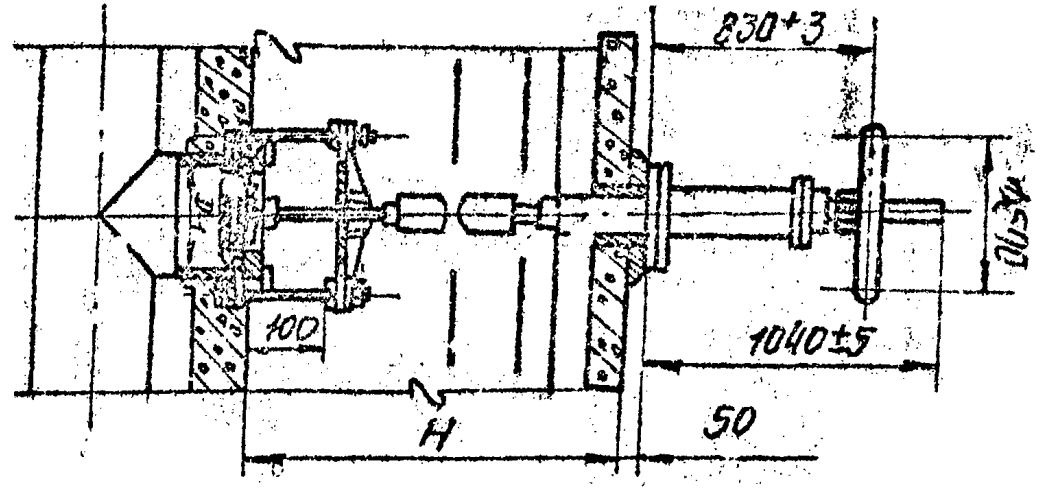
830+3
100
1040±5
H
50

Контейнер

Контейнер предназначен для фильтрации /очистки/ иловой воды и устанавливается в камере иловых прудов канализационных очистных сооружений.

Основные параметры и размеры контейнера должны соответствовать указанным в таблице.

Обозначение	Габаритные размеры, мм			Масса, кг, не более
	длина L	ширина B	высота H	
ОН 824	1100	900	1200	283,0

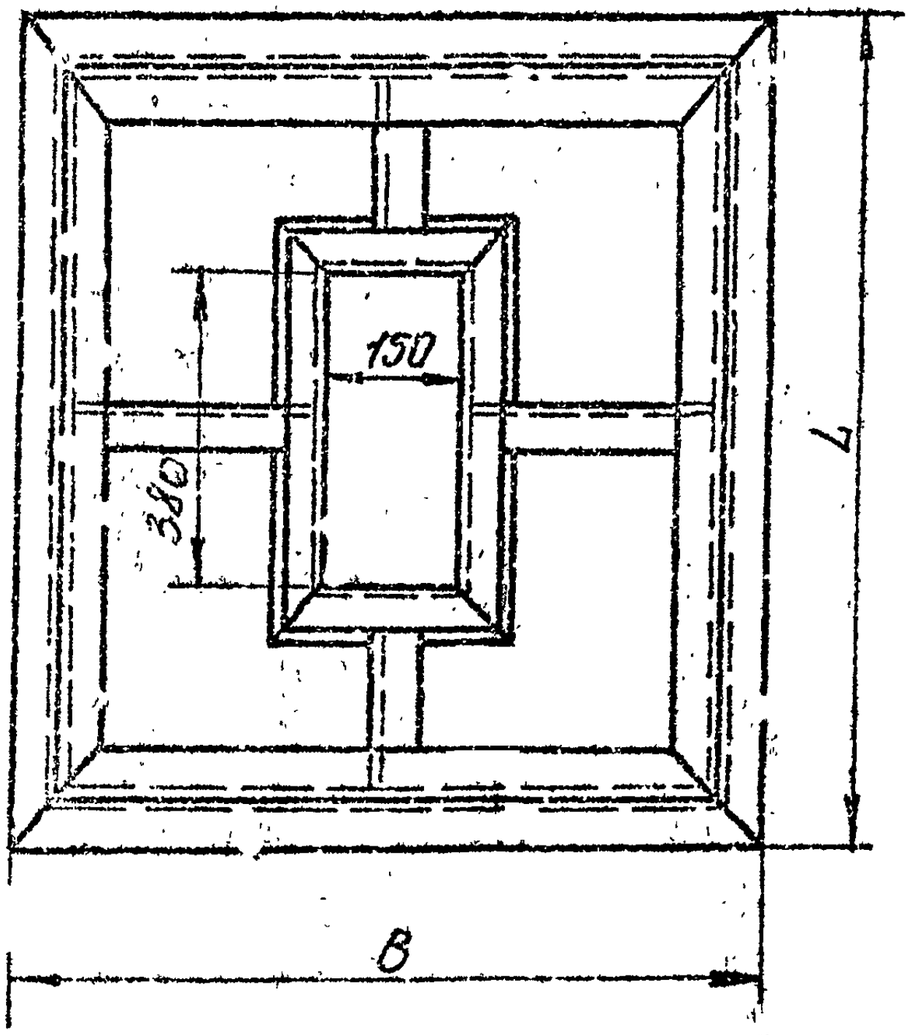
150
380
L
B

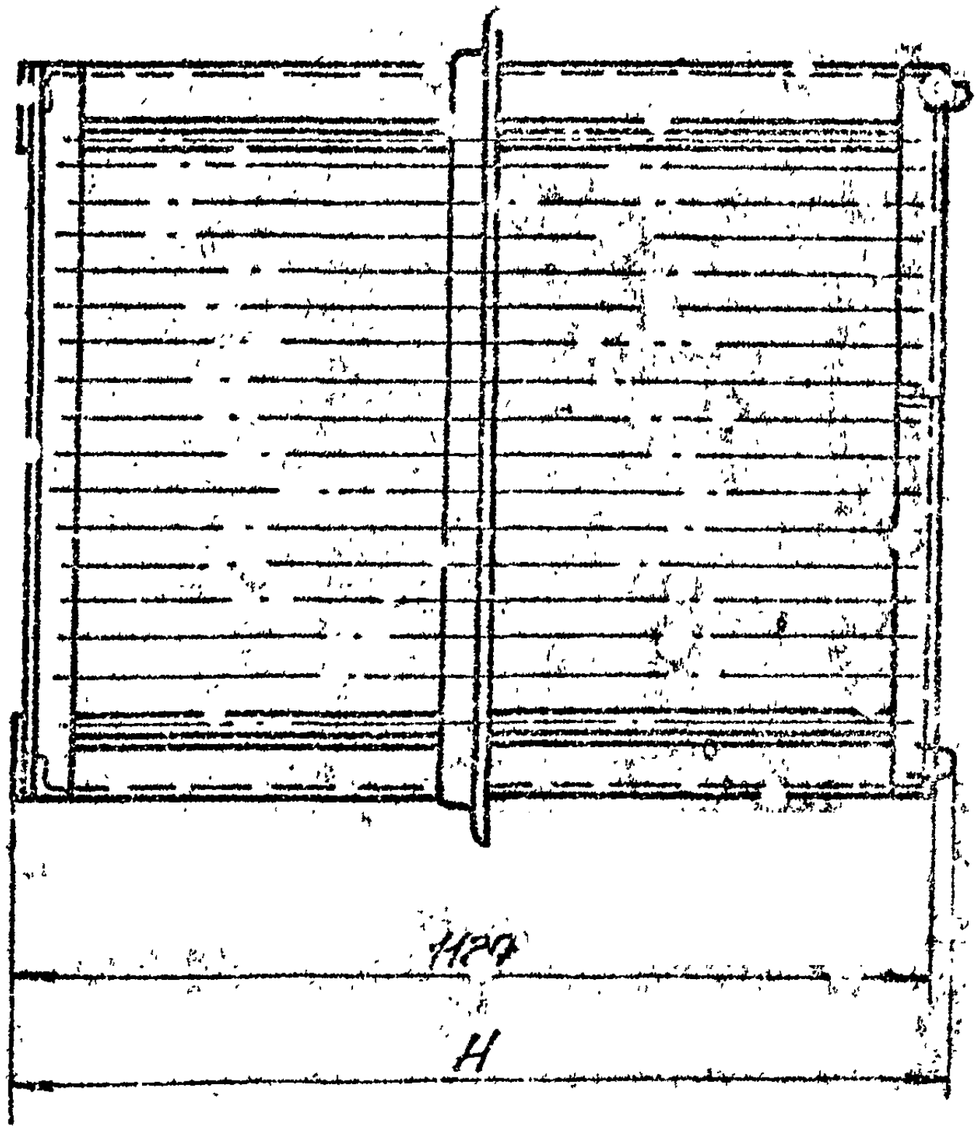
1120
H

Камера смешения

Камера смешения предназначена для получения смеси сброженного осадка и технической воды. Применяется в цехах механического обезвоживания сброженного осадка.

Основные параметры и размеры камеры смешения должны соответствовать указанным в таблице.

Обозначение	Габаритные размеры, мм		Масса, кг, не более
	длина L	высота H	
ОН 451	2100	3176	840,0

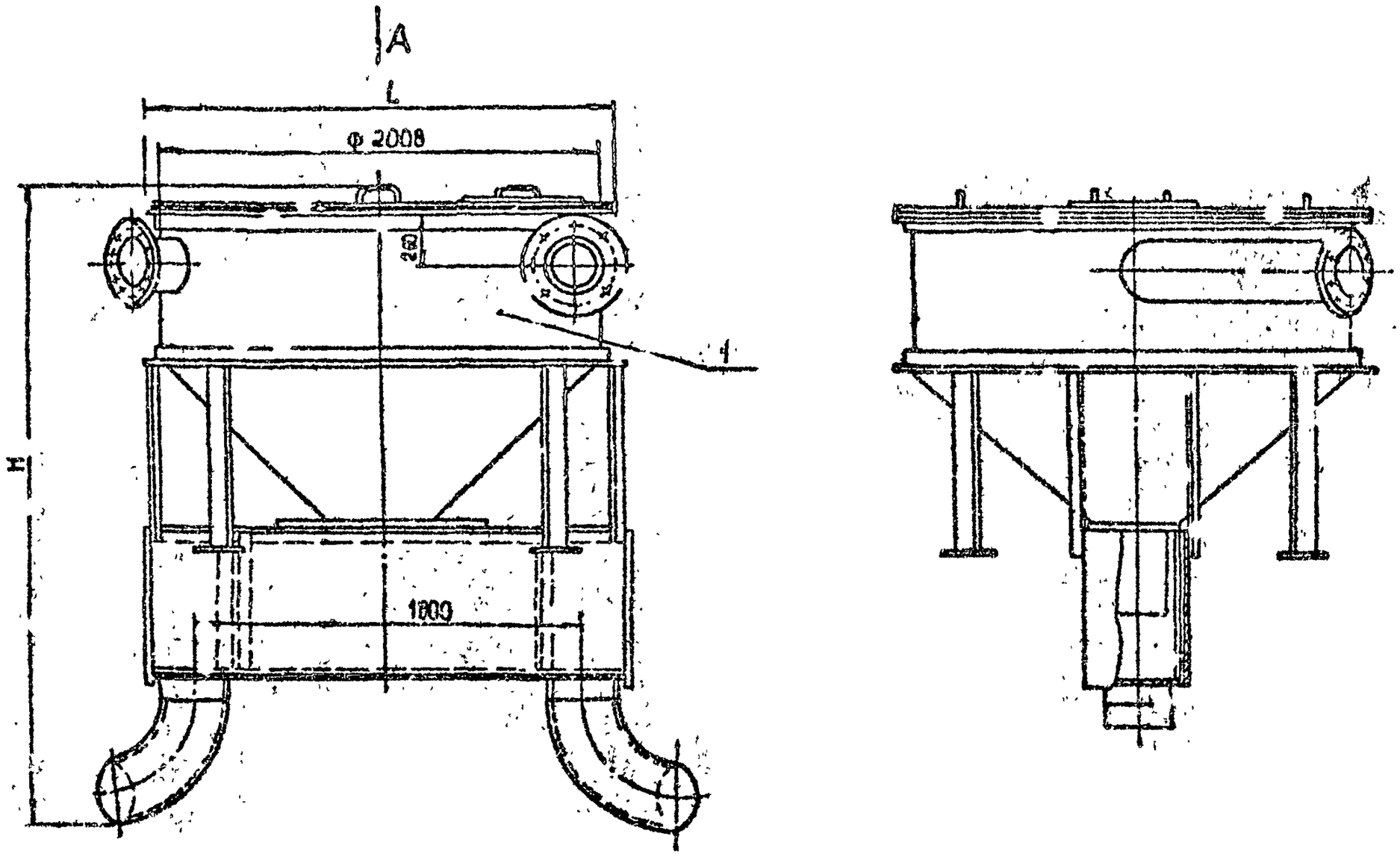
A
L
Φ 2008
250
1
H
1809

Вид А

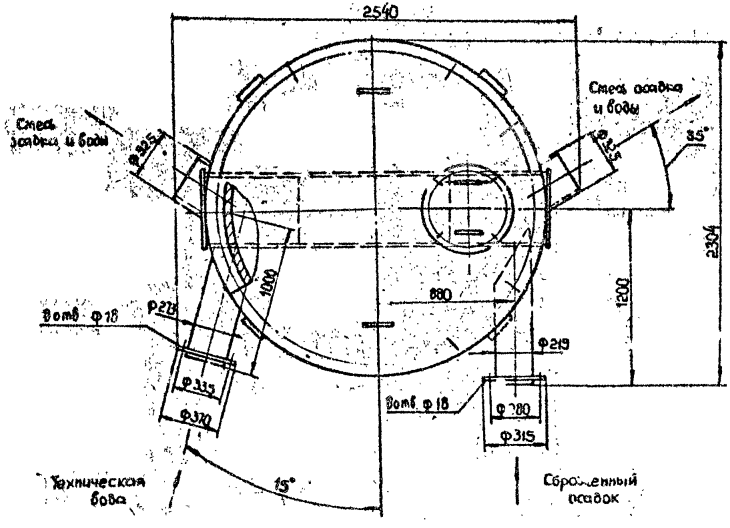
2540
Смесь осадка и воды
Ф325
Смесь осадка и воды
Ф325
35°
2304
1200
1000
880
Вотв Ф18
Ф273
Ф219
Ф315
Ф370
Вотв Ф18
Ф280
Ф315
15°
Техническая вода
Сброшенный осадок

Механизм скребковый

Механизм скребковый предназначен для сгребания осадка / песка и ила / с днища песколовки шириной 6 м /МК 614/ и шириной 4 м /МК 634/ в приемный бункер гидроэлеватора.

Основные параметры и размеры механизма скребкового должны соответствовать указанным в таблице.

Обозначение	Тип	Производительность, м/ч	Скорость движения цепи, м/с	Частота вращения приводного вала тяговых звезд, об/мин	Размеры, мм					Масса, кг, не более
					L	B	L_1	B_1	H	
МК 614	МС-6	0,8	0,06	2,48	I8945	5000	20854	3865	3228	4700
МК 634	МС-4	0,I7	0,06	2,48	I4945	3000	I6854	3865	3228	3834

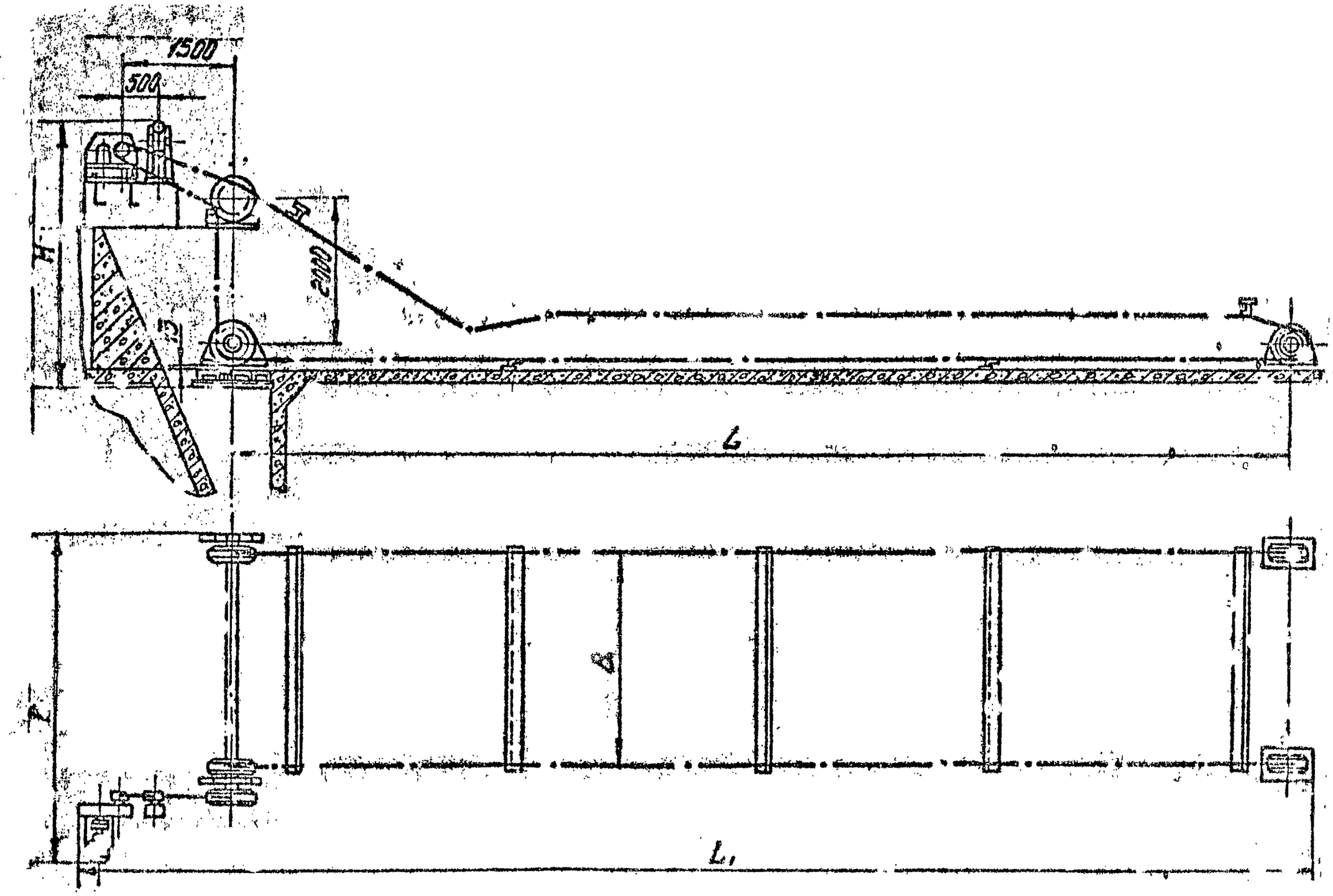
1500
500
2000
H
L
B
L1

Мерник раствора хлорного железа

Мерник раствора хлорного железа / предназначен для мерь 30% хлорного железа, поступающего в бак для приготовления раствора 10% хлорного железа.

Основные параметры и размеры мерника раствора хлорного железа должны соответствовать указанным в таблице.

Обозначение	Объем, м³	Габаритные размеры, мм			Масса, кг, не более
		длина L	ширина B	высота H	
ОН 517	1,0	1200	1275	1200	300

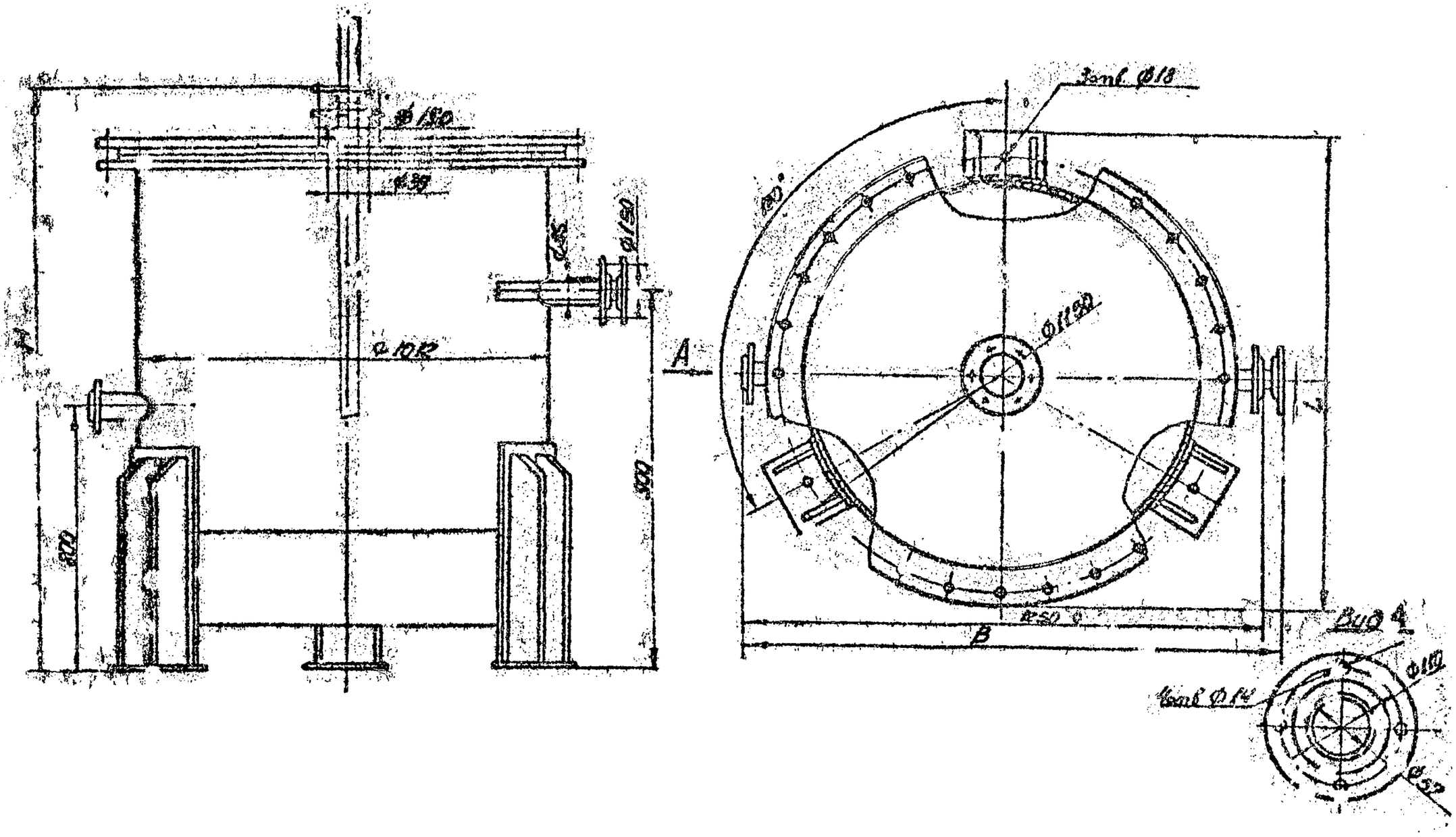

Ø150
Ø39
Ø150
Ø102
800
500
A
B
Ø1150
Ø18
Вид 4
Ø110
Ø14
Ø52

Мешалка 30% известкового теста

Мешалка 30% известкового теста предназначена для приготовления и хранения 30% известкового теста. Устанавливается в реагентном хозяйстве корпуса вакуум-фильтрации цеха механического обезвоживания сброженного осадка.

Основные параметры и размеры мешалки 30% известкового теста должны соответствовать указанным в таблице.

Обозначение	Частота вращения вала мешалки, об/мин	Размер кусков извести, мм	Габаритные размеры, мм			Масса, кг, не более
			длина L	ширина B	высота H	
ОН 481	6т	70х70	8800	5430	3755	3730,0

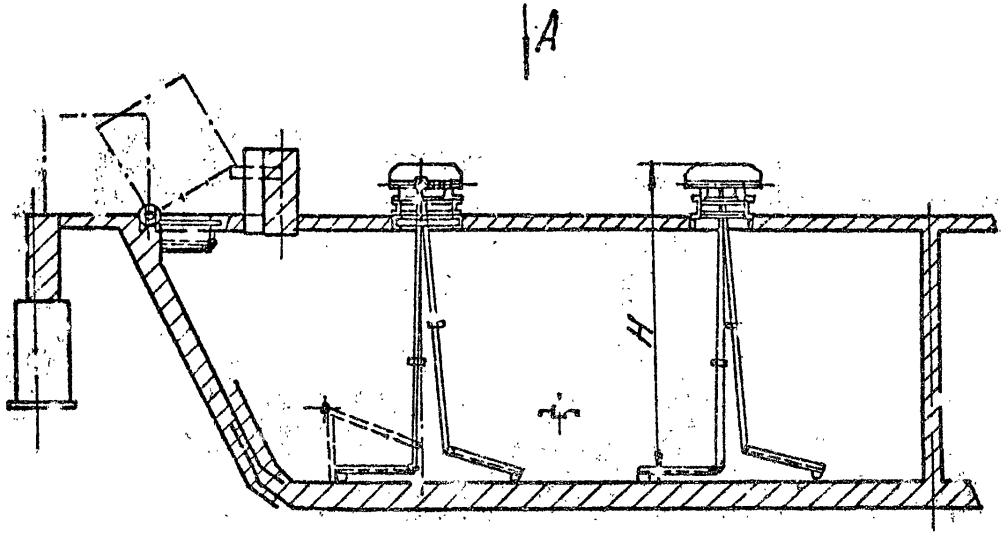
A
H

Вид А

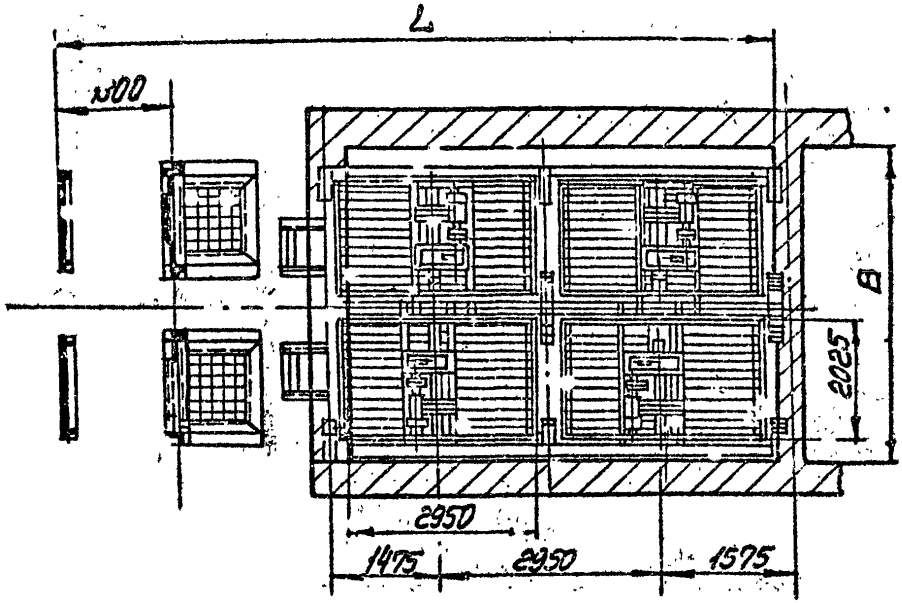

Мешалка известкового молока

Мешалка известкового молока предназначена для приготовления 10% известкового молока для подачи в дозаторы. Устанавливается в реагентном хозяйстве корпуса вакуум-фильтрации цеха механического обезвоживания сброженного осадка.

Основные параметры и размеры мешалки известкового молока должны соответствовать указанным в таблице.

Обозначение	Объем, $м^3$	Габаритные размеры, мм			Масса, кг, не более
		длина L	ширина B	высота H	
ОН 468	6	3644	2745	2740	3934

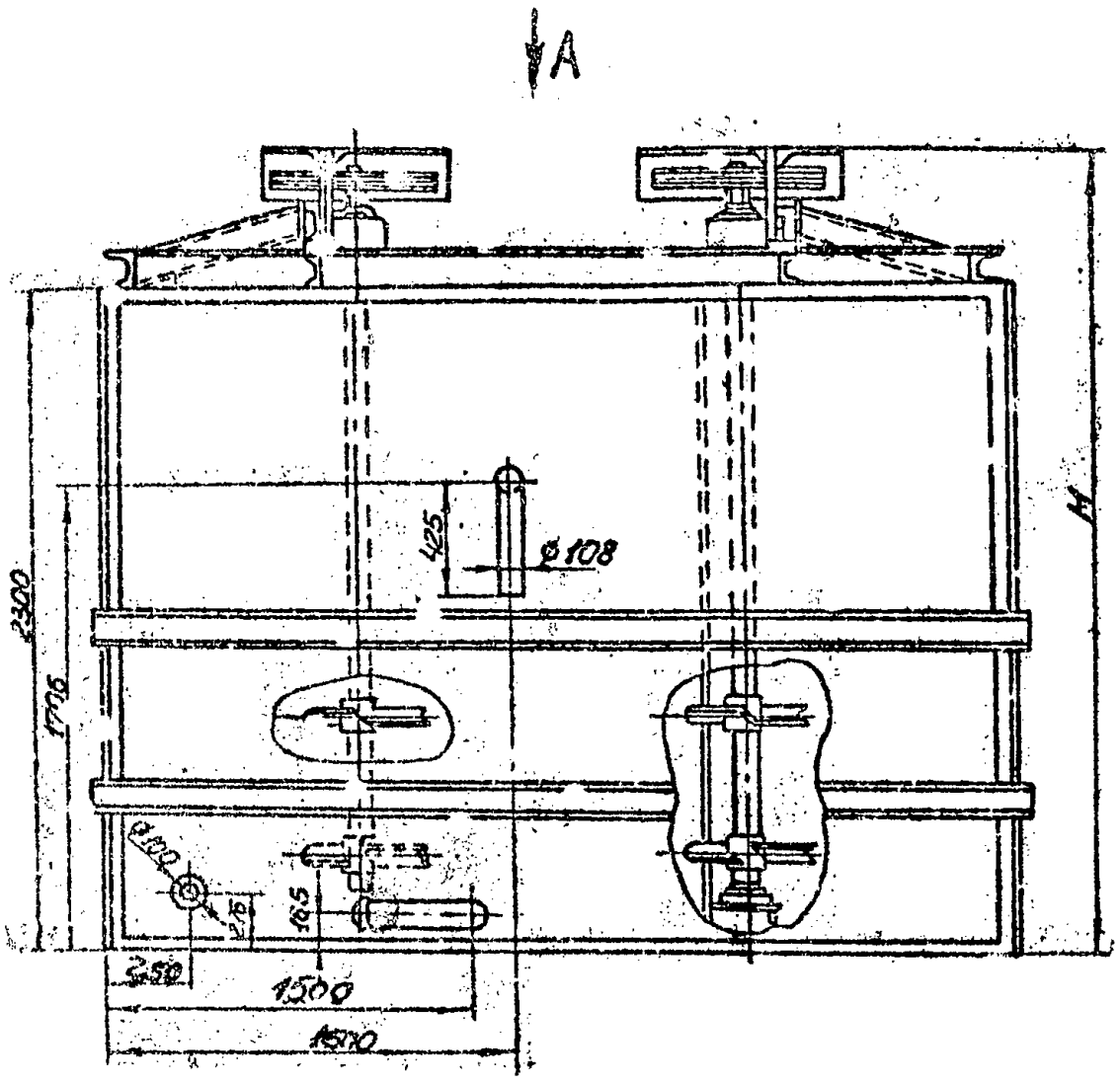

Вид А

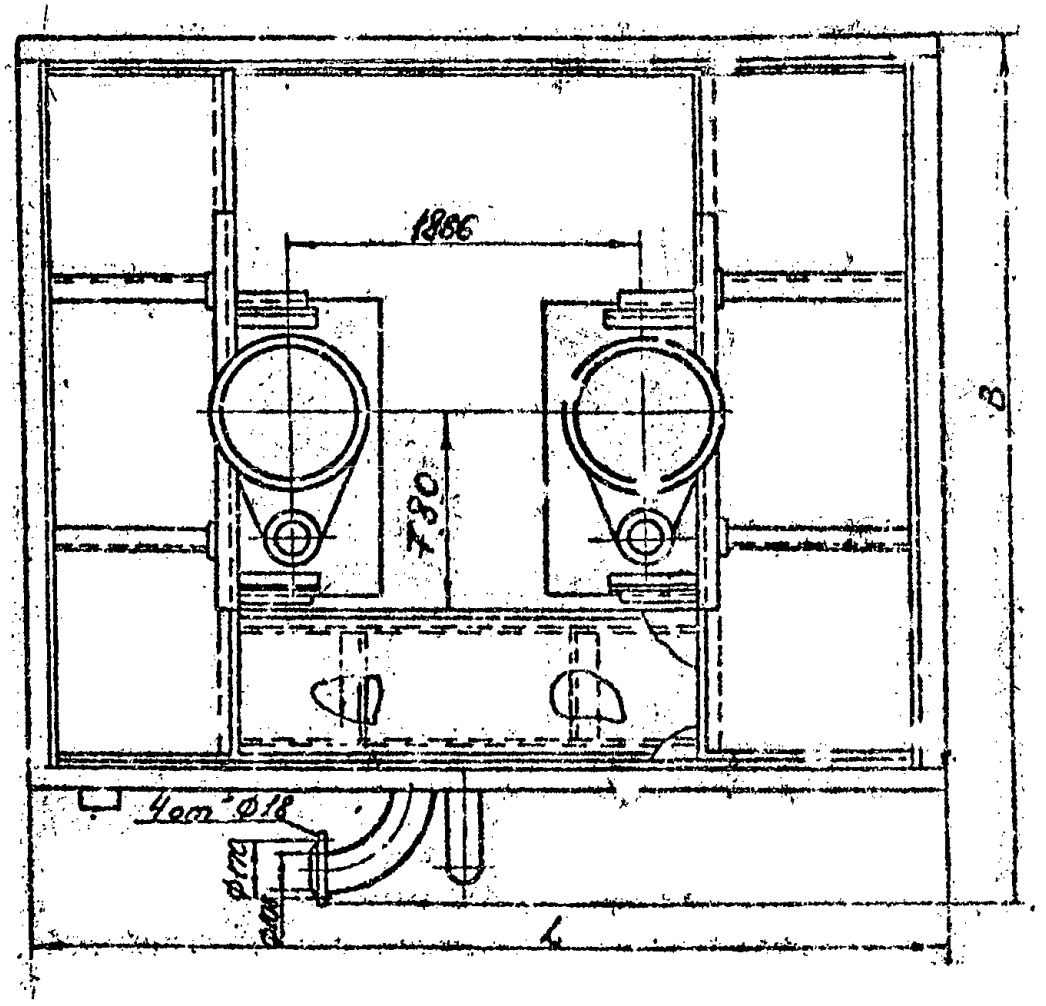

Механизм сбрасывания

Механизм сбрасывания предназначен для работы в комплексе со щитовым затвором при аварийном перекрытии канала. Применяется на канализационных станциях.

Основные параметры и размеры механизма сбрасывания должны соответствовать указанным в таблице.

Обозначение	Габаритные размеры, мм			Масса, кг, не более
	длина L	ширина B	высота H	
ОН 569	695	620	2900	200,0

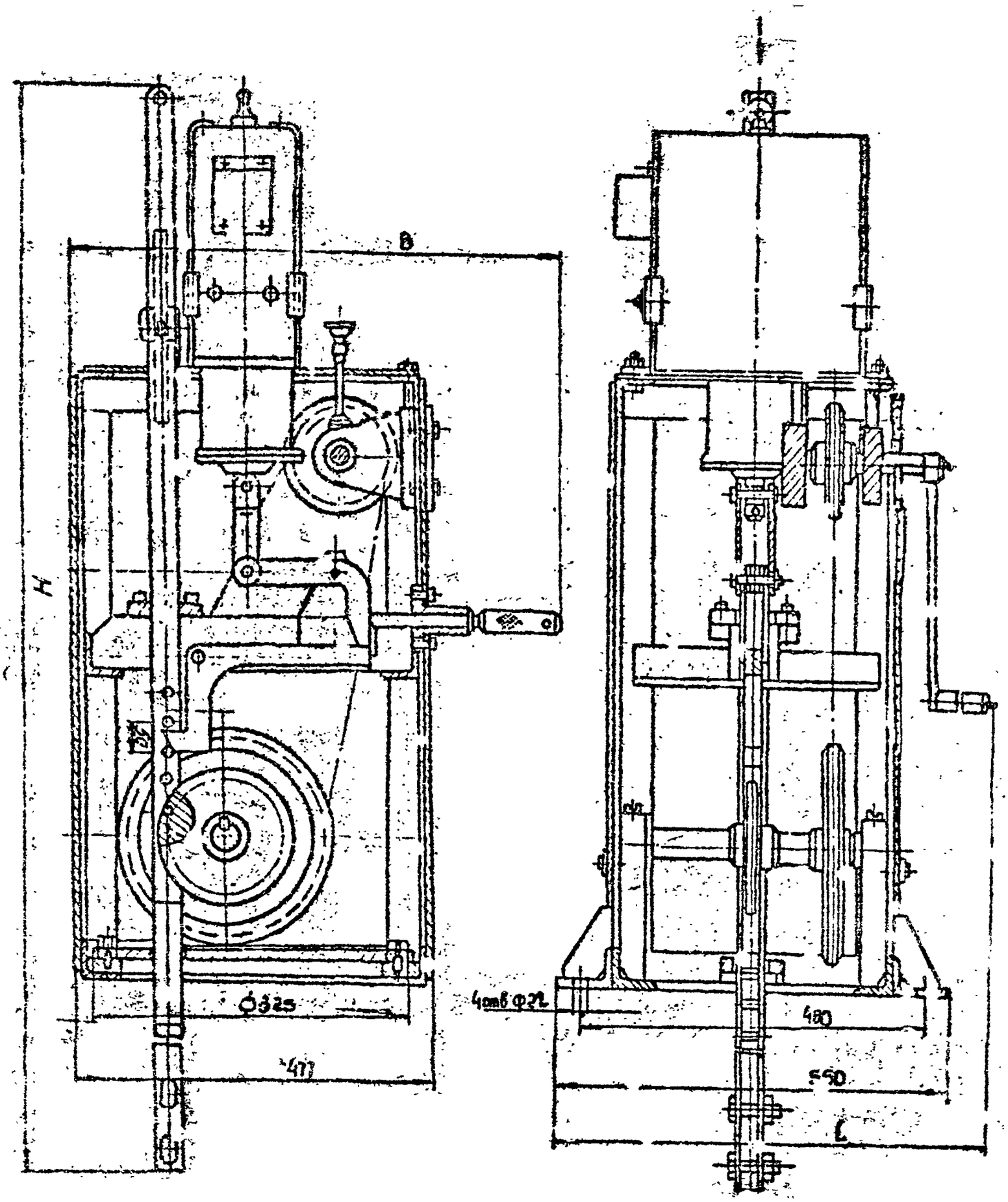

158

Оросители

Оросители предназначены для равномерного распределения сточной жидкости по площади биофильтра за счет реактивного действия воды, вытекающей из отверстия труб оросителя.

Основные параметры и размеры оросителя должны соответствовать указанным в таблице.

Обозначение	Тип	Производительность, $м^3/с$, не менее	Размеры, мм				Количество отверстий n	Масса, кг, не более
			диаметр оросителя Д	диаметр питательной трубы Дт	диаметр труб d	высота оросителя Н		
МК 874	ОР-I2/4	0,025	II880	2I9	I40	2I00	272	892
-0I	ОР-I8/4	0,037	I7860	325	2I9	2800	392	2060
ГК 878	ОР-24/6	0,09	28900	426	245	3000	990	4330
-0I	ОР-30/6	0,I	29840	426	245	3000	III6	5I80

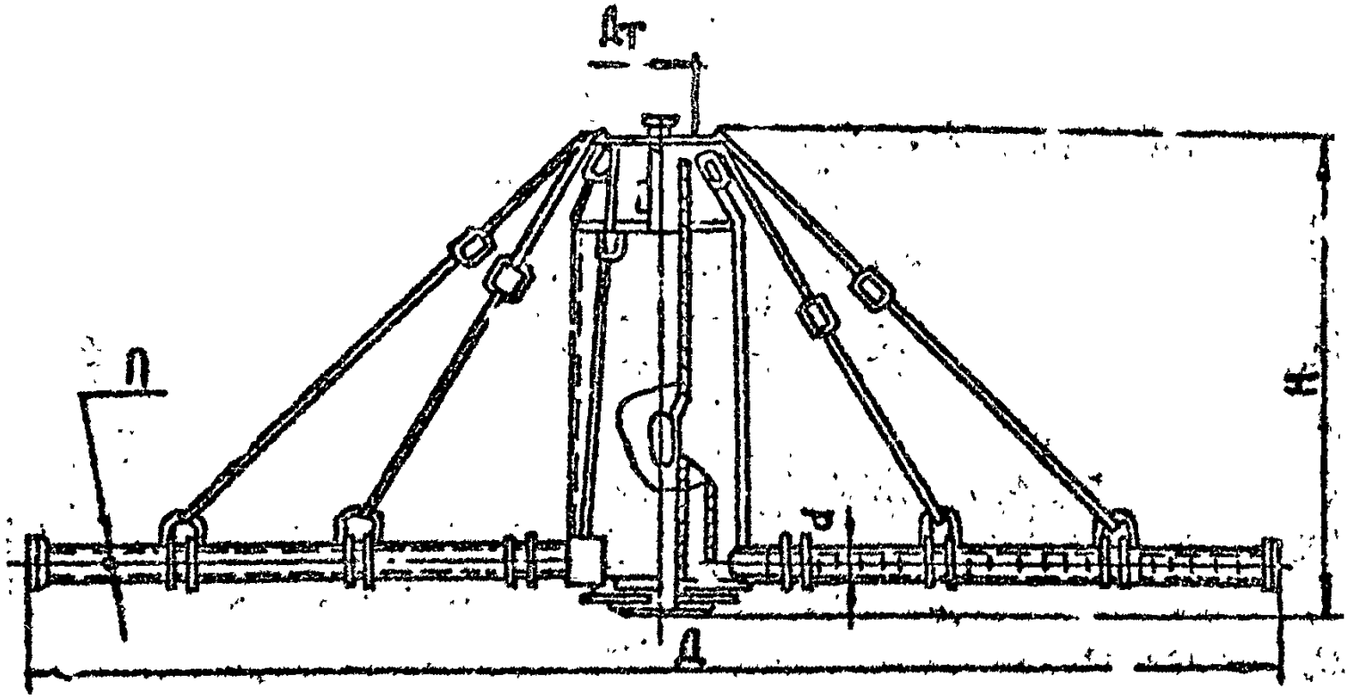

Лт
П
Н
d
Д

Подставка для хранения баллонов

Подставка для хранения баллонов предназначена для установки и хранения баллонов с хлором в складах хлора систем водопровода и канализации.

Основные параметры и размеры подставок должны соответствовать указанным в таблице.

Обозначение	Габаритные размеры, мм			Масса, кг, не более	№ рисунка
	длина L	ширина B	высота H		
0I 57[illegible]	660	700	I330	39,0	I
-0I	940	700	I330	55,0	2
-02	I5I0	700	I330	87,0	3
-08	3790	700	I330	206,0	4

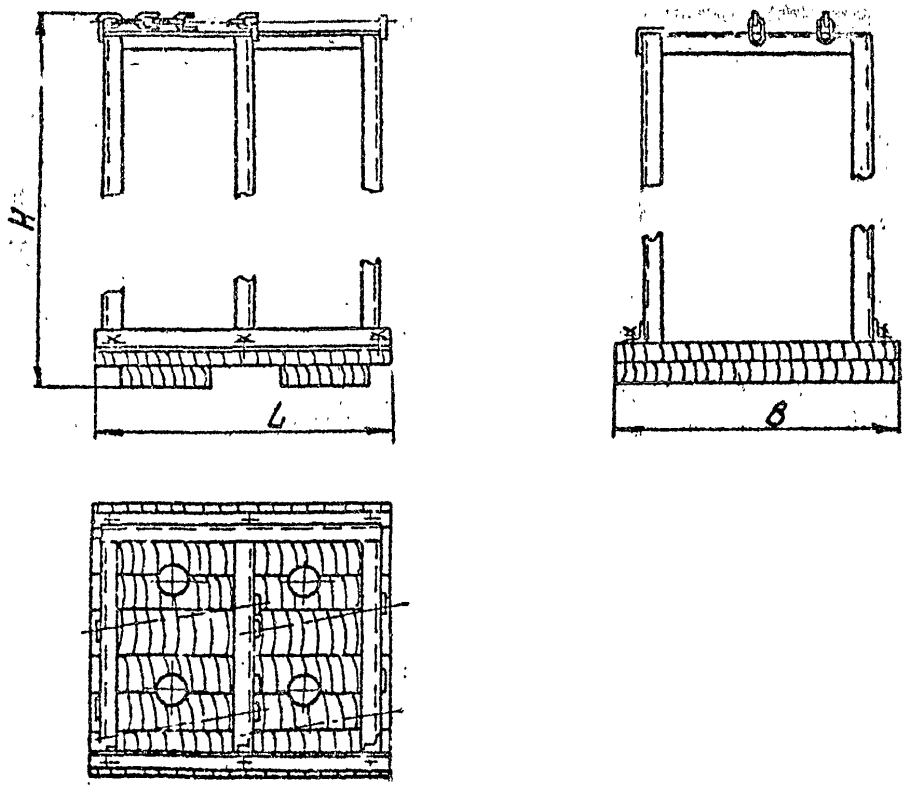

Рис 1

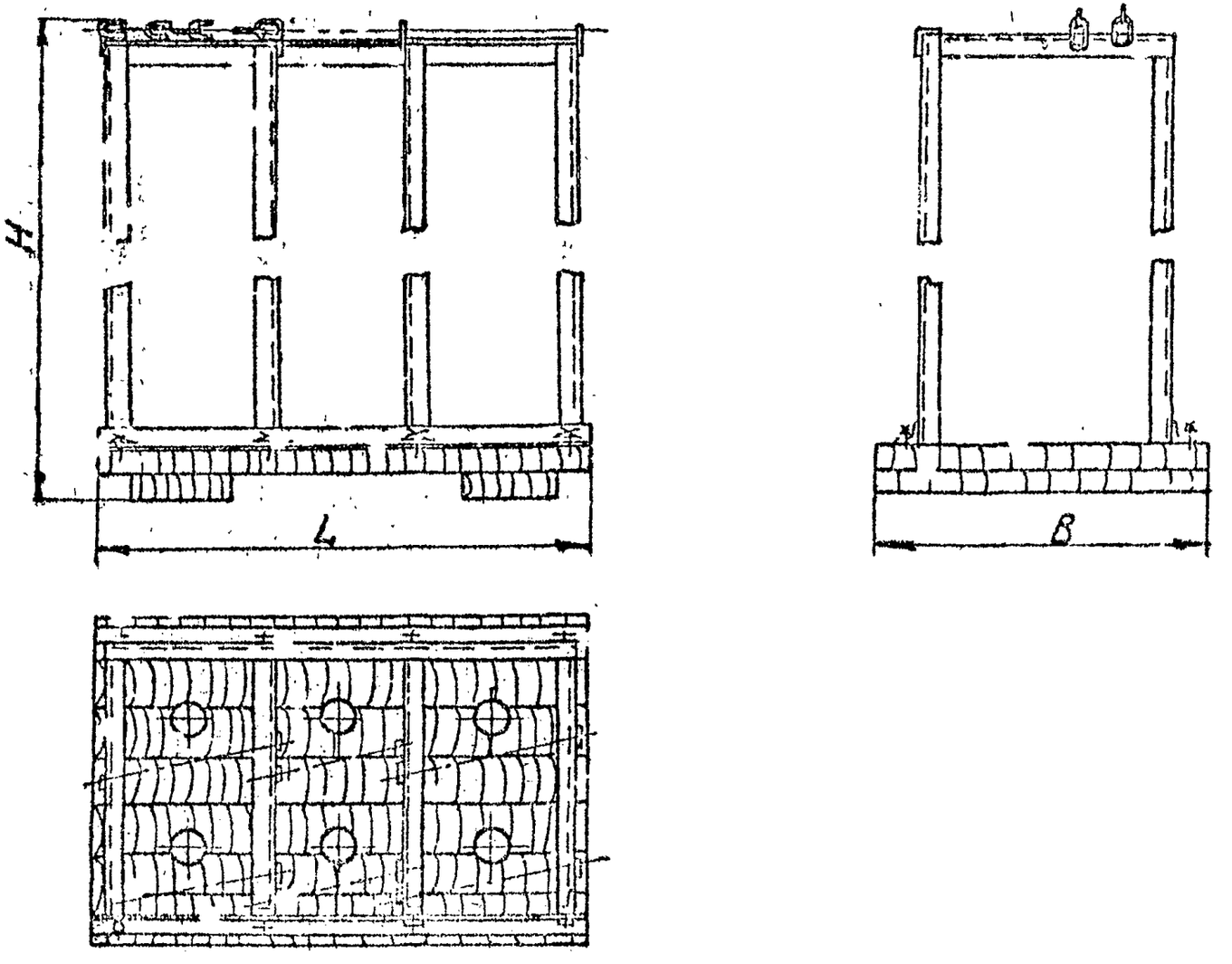

Рис.2

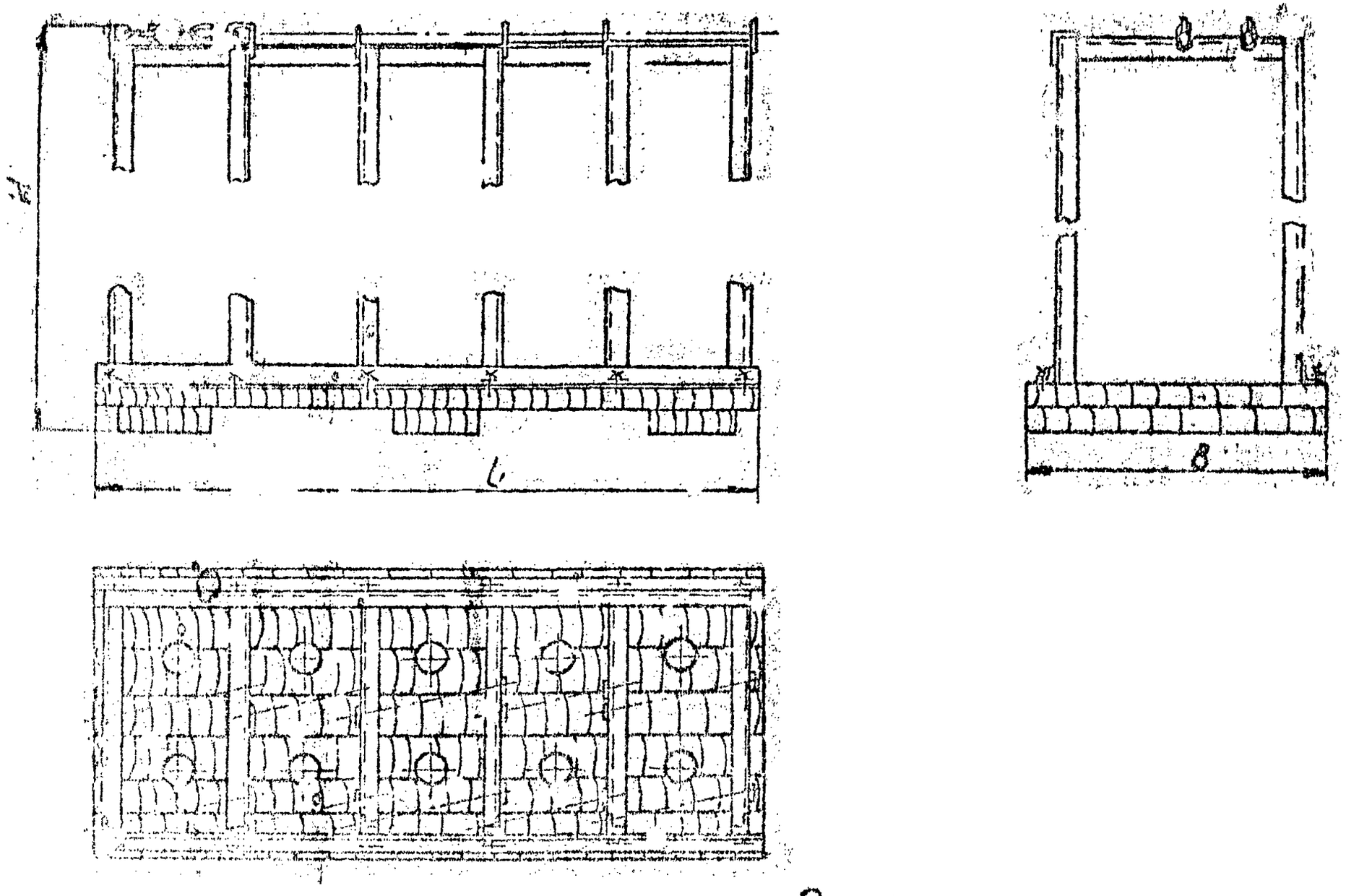

Рис. 3

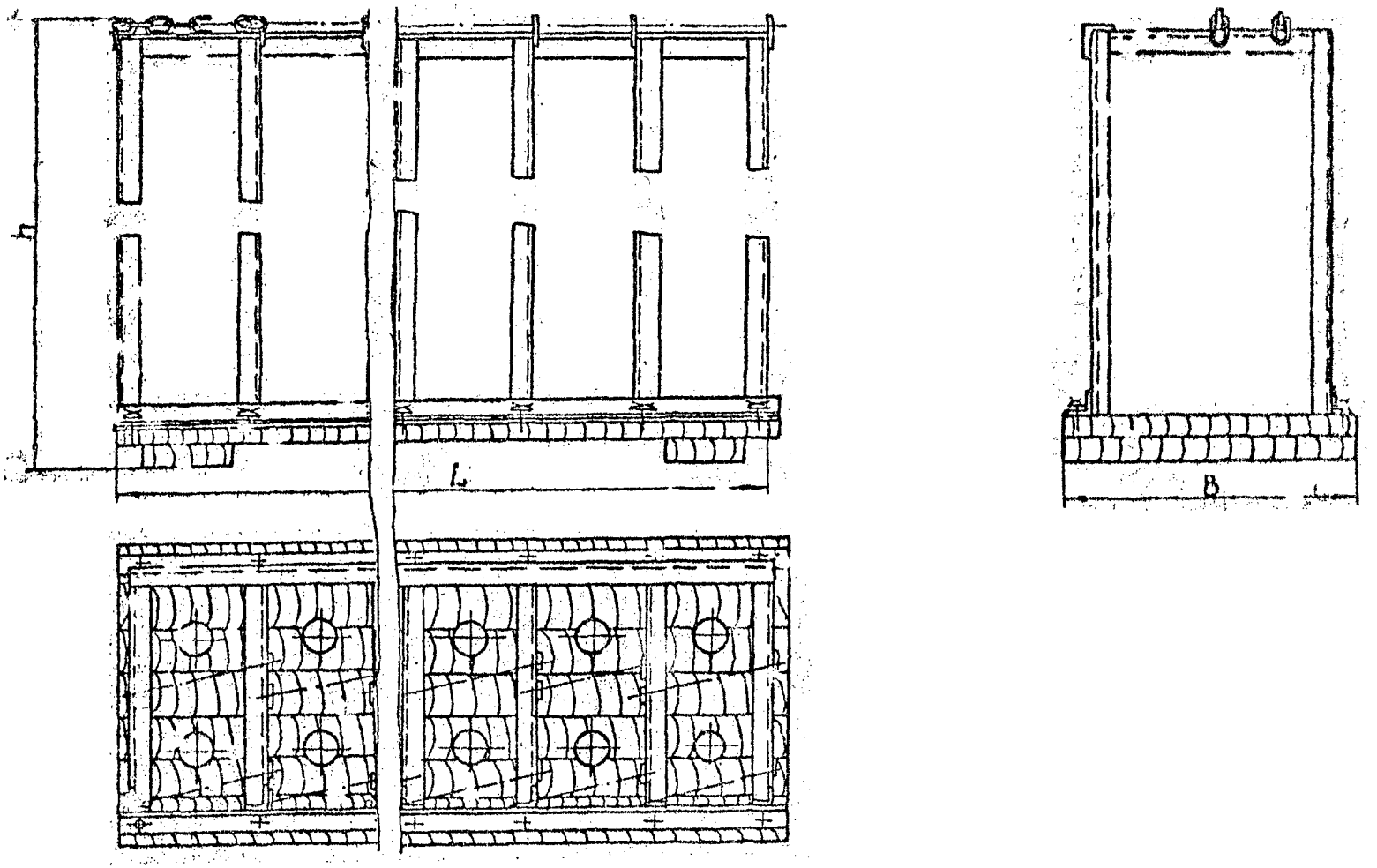

Рис. 4.

Подставка под рабочие баллоны

Подставка под рабочие баллоны предназначена для установки баллонов с жидким хлором на весах в хлораторных системах водопровода и канализации.

Основные параметры и размеры подставки под рабочие баллоны должны соответствовать указанным в таблице.

Обозначение	Количество устанавливаемых баллонов, шт.	Габаритные размеры, мм			Масса, кг, не более	№ рисунка
		длина L	ширина B	высота H		
ОН 579	6	1160	650	2075	102,0	1
ОН 579-01	10	1780	650	2075	162,0	2

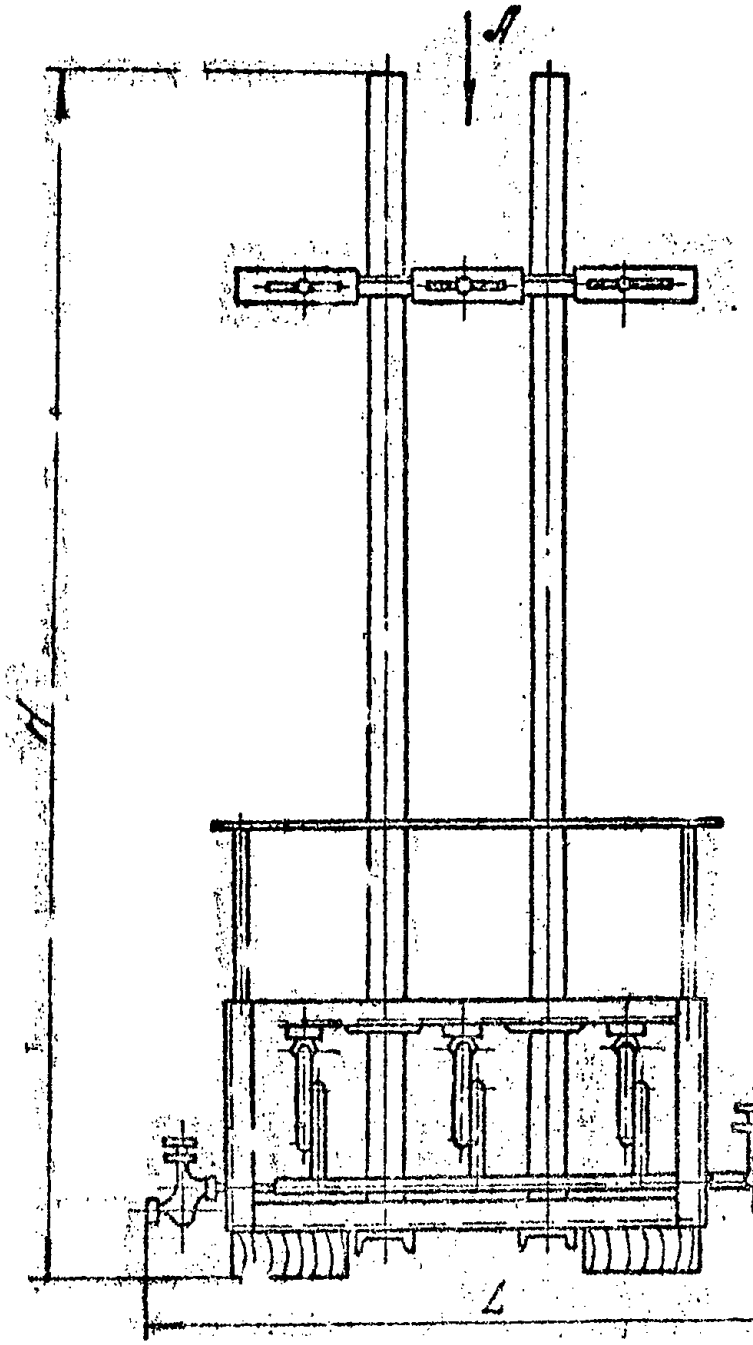

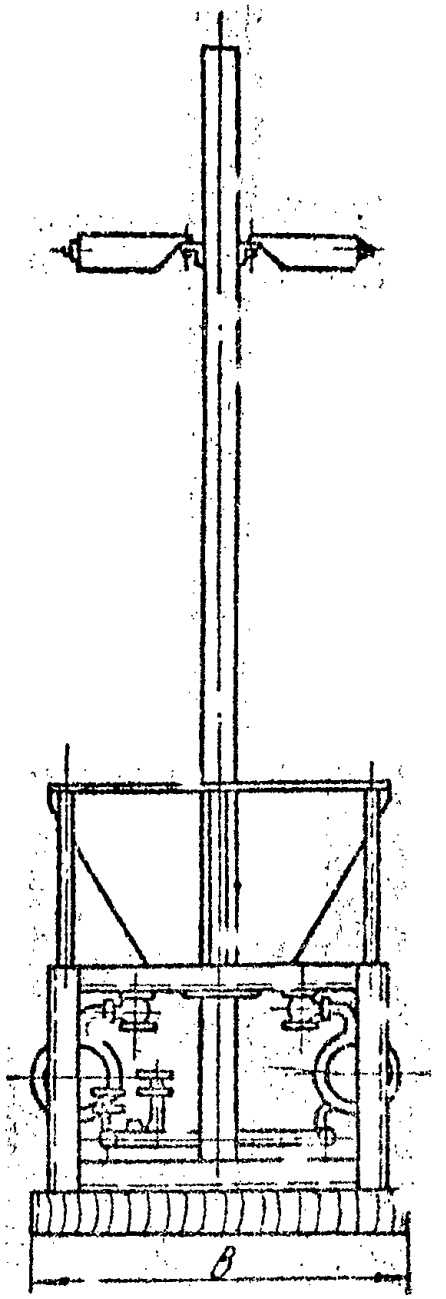

Рис. 1

Вид А

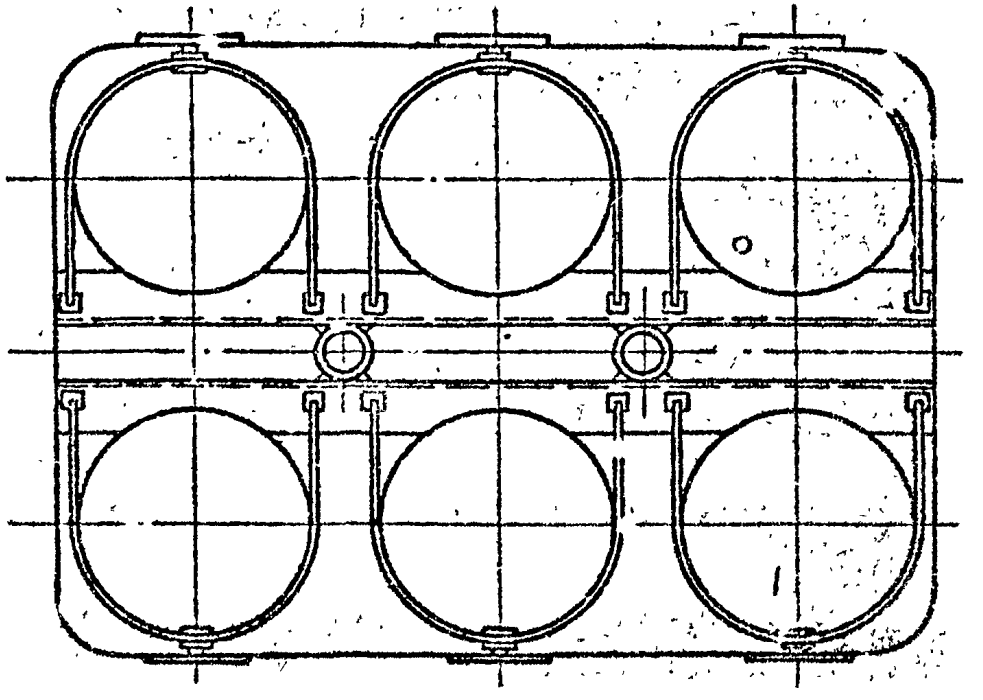

К рис. 1

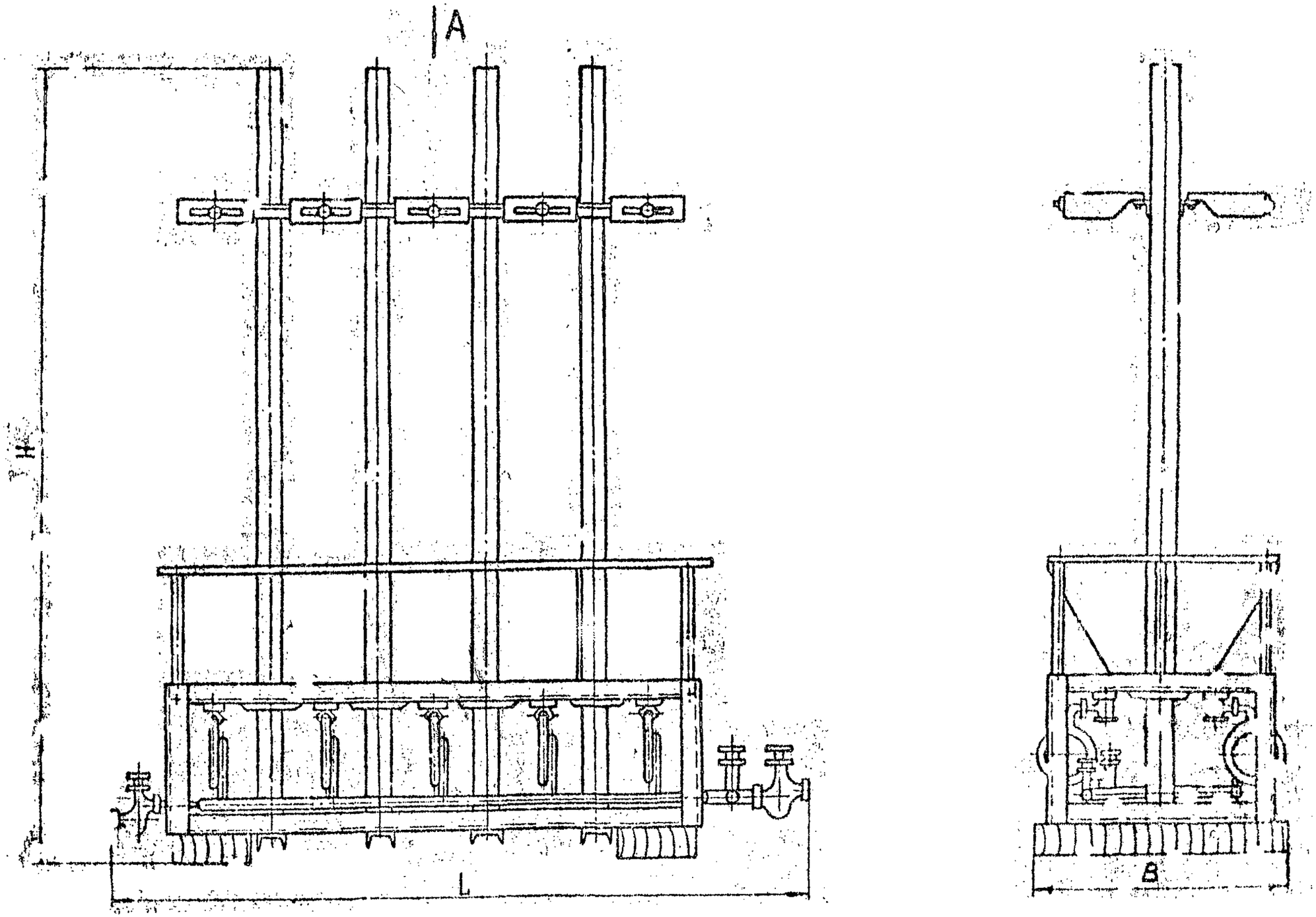

Рис. 2

Вид А

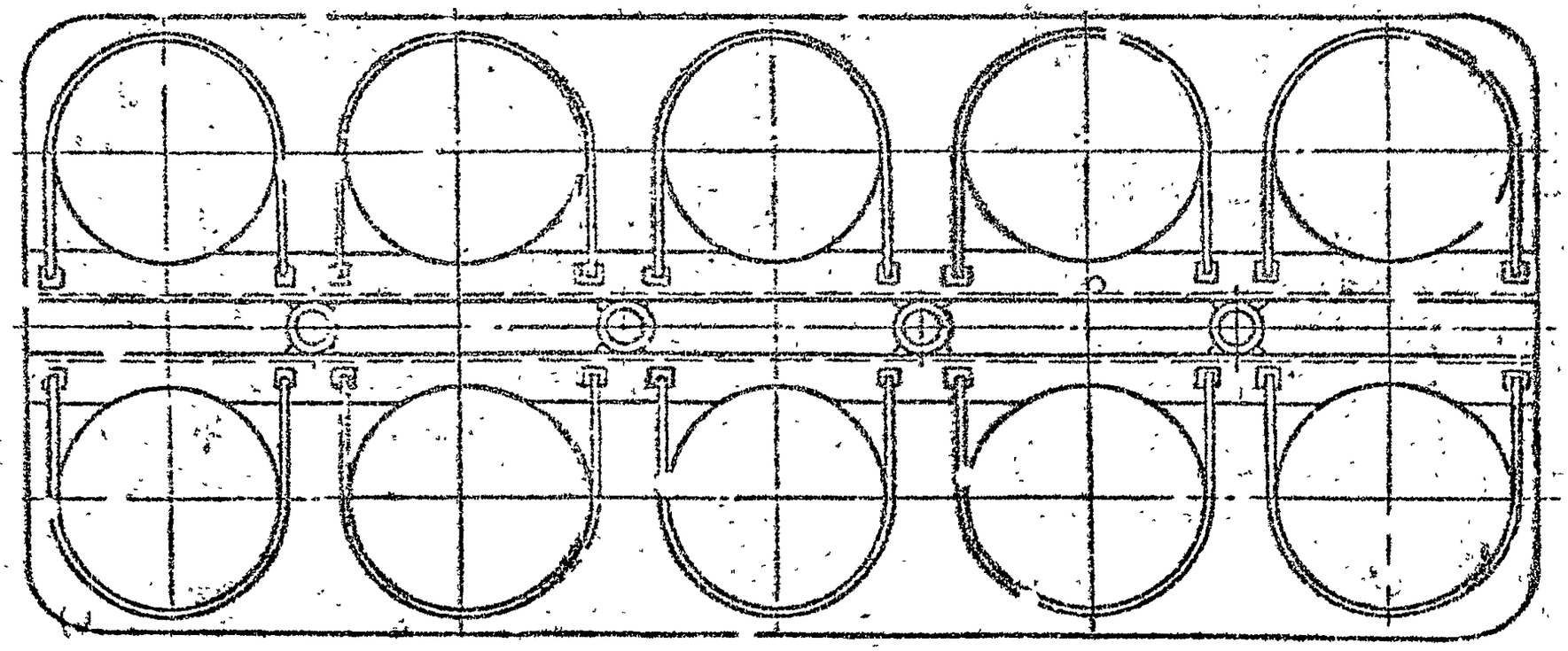

К рис. 2

Пробоотборник

Пробоотборник предназначен для отбора проб ила при очистке сточных вод. Устанавливается в радиальных первичных отстойниках.

Основные параметры и размеры пробоотборника должны соответствовать указанным в таблице.

Обозначение	Размеры, мм			Масса, кг, не более
	длина L	высота H	диаметр Д	
ОН 241	440	950	260	30,0

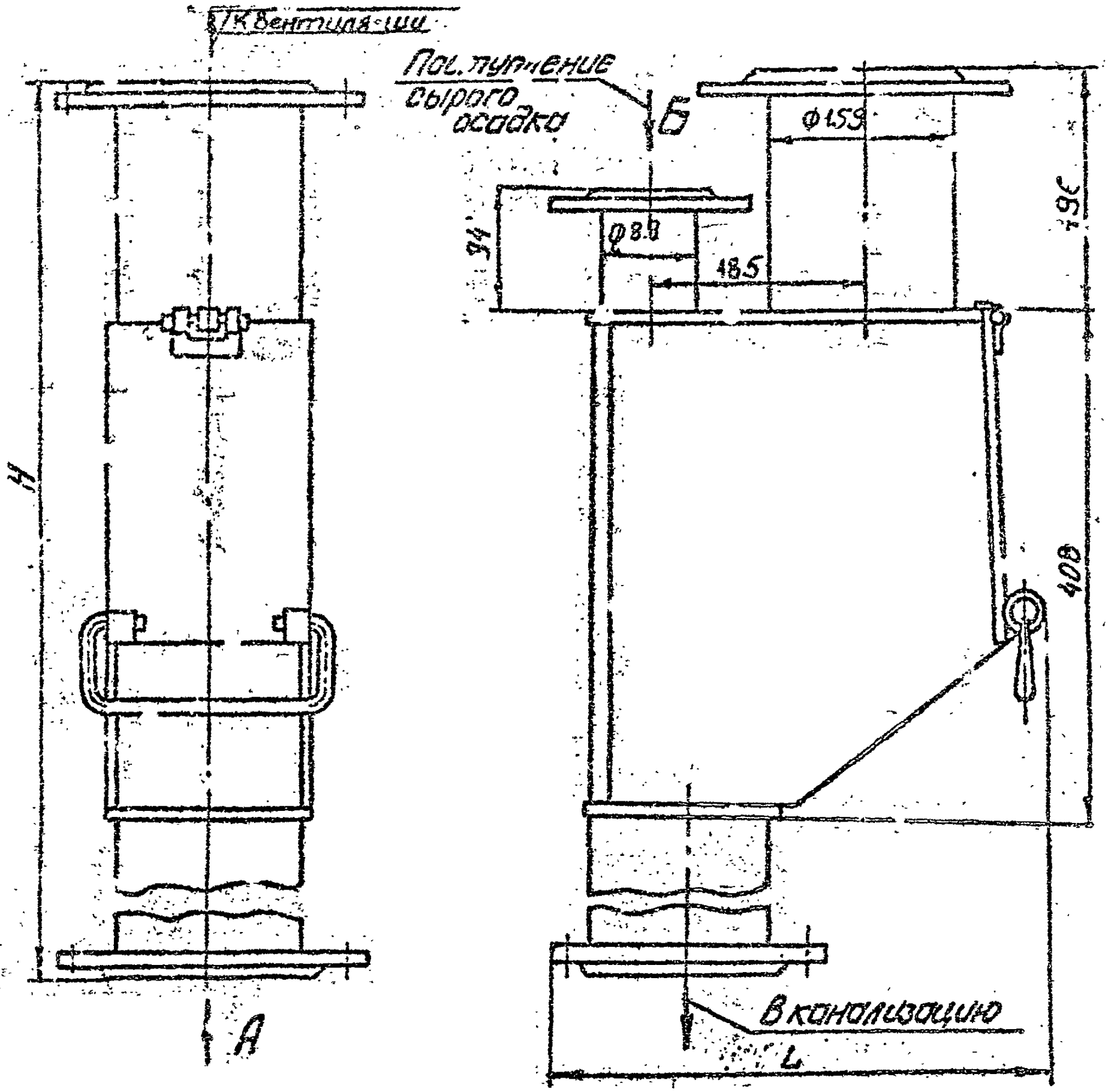
К вентиляции
Поступление сырого осадка
Б
Ф159
94
Ф8.8
18.5
36
408
Н
А
В канализацию
L

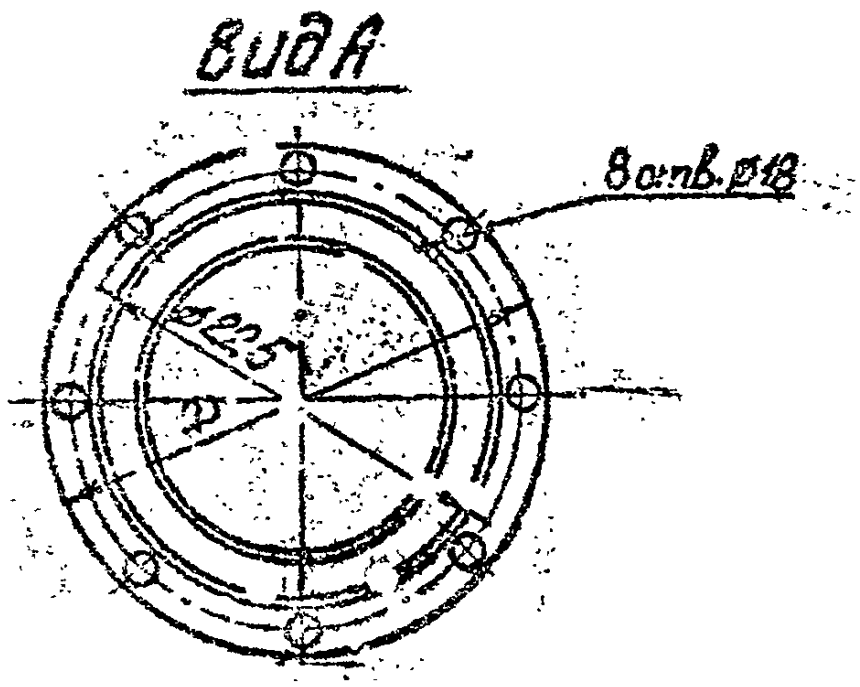
Вид А
8 отв. ф18
ф225

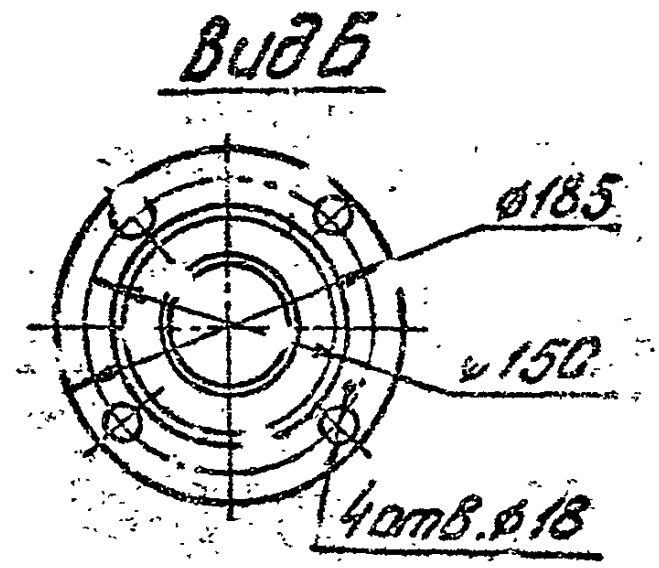
Вид Б
ф185
ф150
4 отв. ф18

Привода ручные

Приводы ручные предназначены для подъема и опускания щита щитового затвора и применяются совместно со щитовыми затворами в водопроводно-канализационных очистных сооружениях.

Основные параметры и размеры приводов должны соответствовать указанным в таблице.

Обозначение	Тип	Размеры, мм		Резьба трапецеидальная А	Масса, кг, не более
		Д	L		
МК 798	PI	200	85	30 х 6	6,0
-01		450	90	40 х 6	15,0

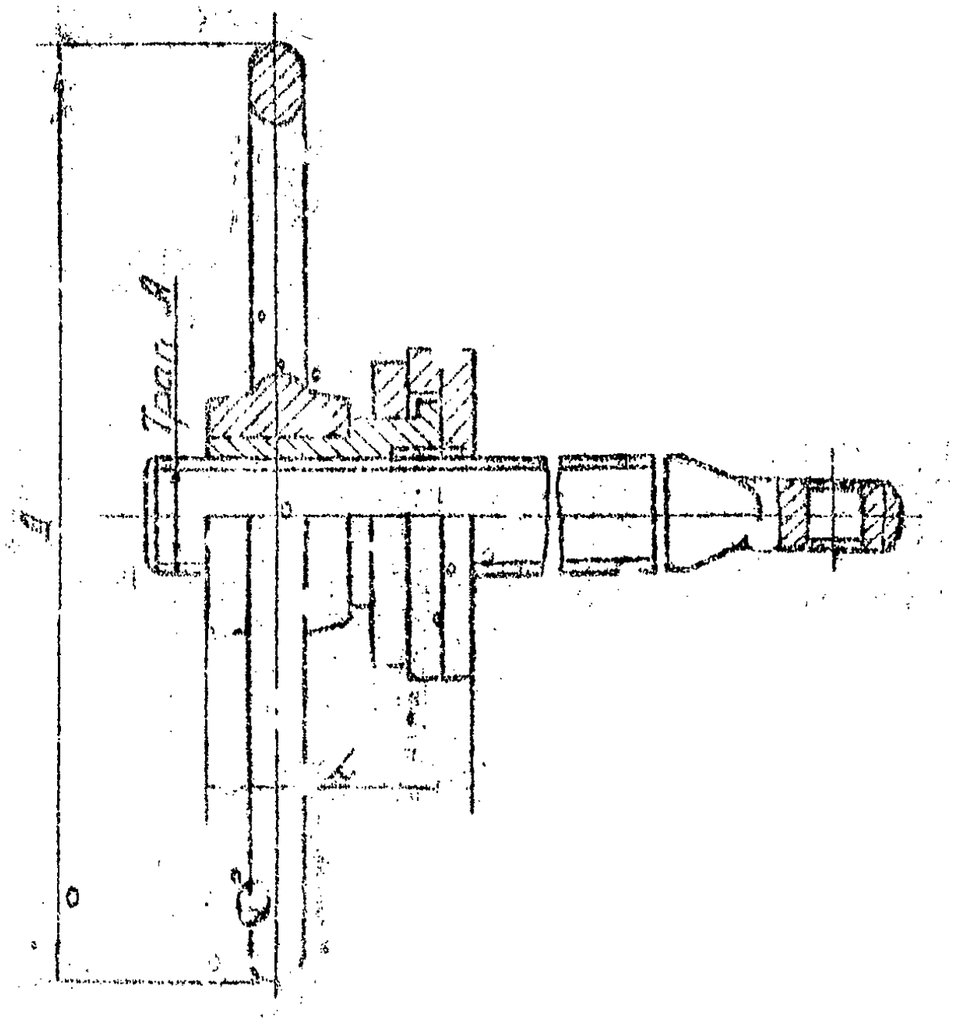

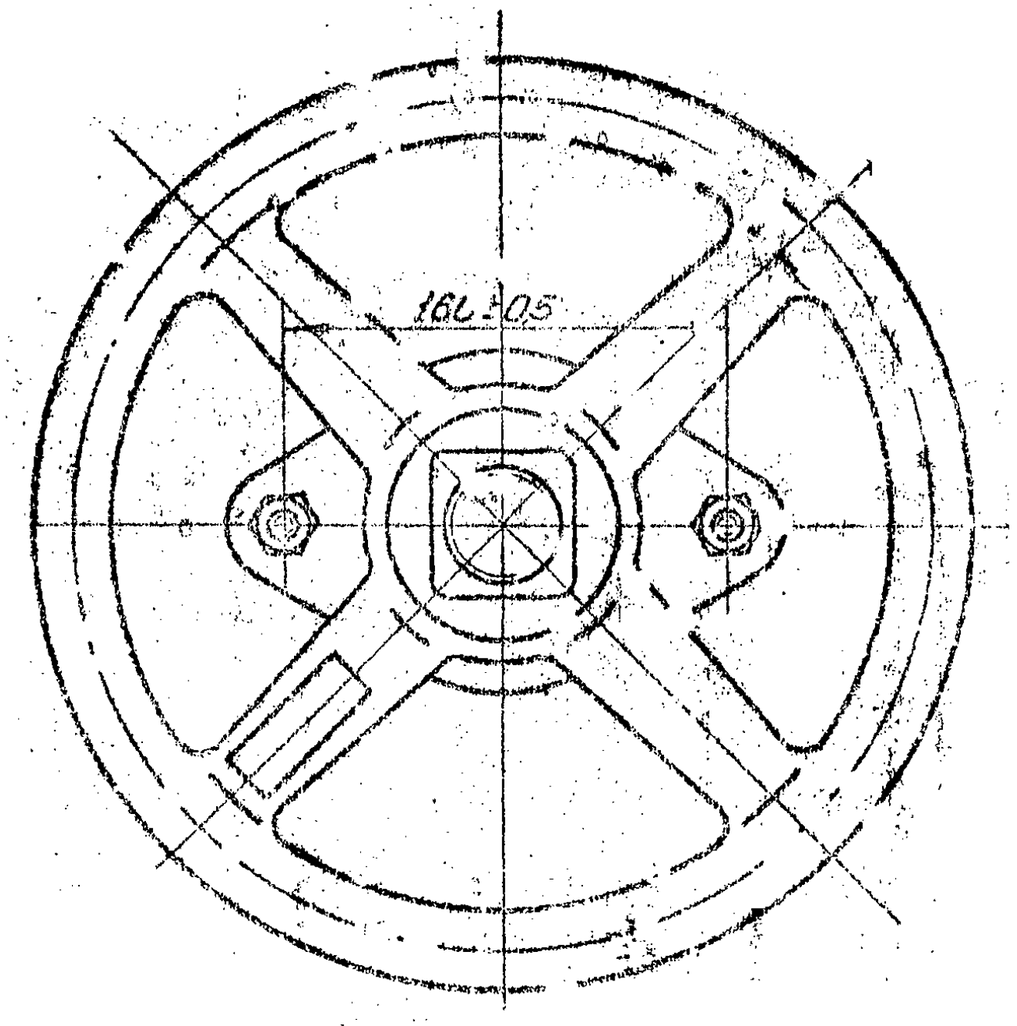
16L-05

Привода ручные

Привода ручные предназначены для подъема и опускания щита щитового затвора и применяются совместно со щитовыми затворами в водопроводно-канализационных очистных сооружениях.

Основные параметры приводов должны соответствовать указанным в таблице.

Обозначение	Тип	Размеры, мм			Масса, кг, не более	Применяемость
		H	ширина	H_2		
МК 792	Р2	2597	200	750	56,0	МК 884
-01		2597		750	56,0	-01
-02		2597		750	56,0	-02
-03		3797		1850	58,0	-03
-04		3797		1850	58,0	-04
-05		3797		1850	58,0	-05
-06		2197		550	55,2	-06
-07		2197		550	55,2	-07
-08		2197		550	55,2	-08
-09		3397		1150	57,3	-09
-010		3397		1150	57,3	-010
-011		3397		1150	57,3	-011
-012		2197		550	55,2	-012
-013		2197		550	55,2	-013
-014		2197		550	55,2	-014
-015		3197		1050	57,0	-015
-016		3197		1050	57,0	-016
-017		3197		1050	57,0	-017
-018		1797		850	54,5	-018
-019		1797		850	54,5	-019
-020		1797		850	54,5	-020
-021		2197		550	55,2	-021
-022		2197		550	55,2	-022
-023		2197		550	55,2	-023

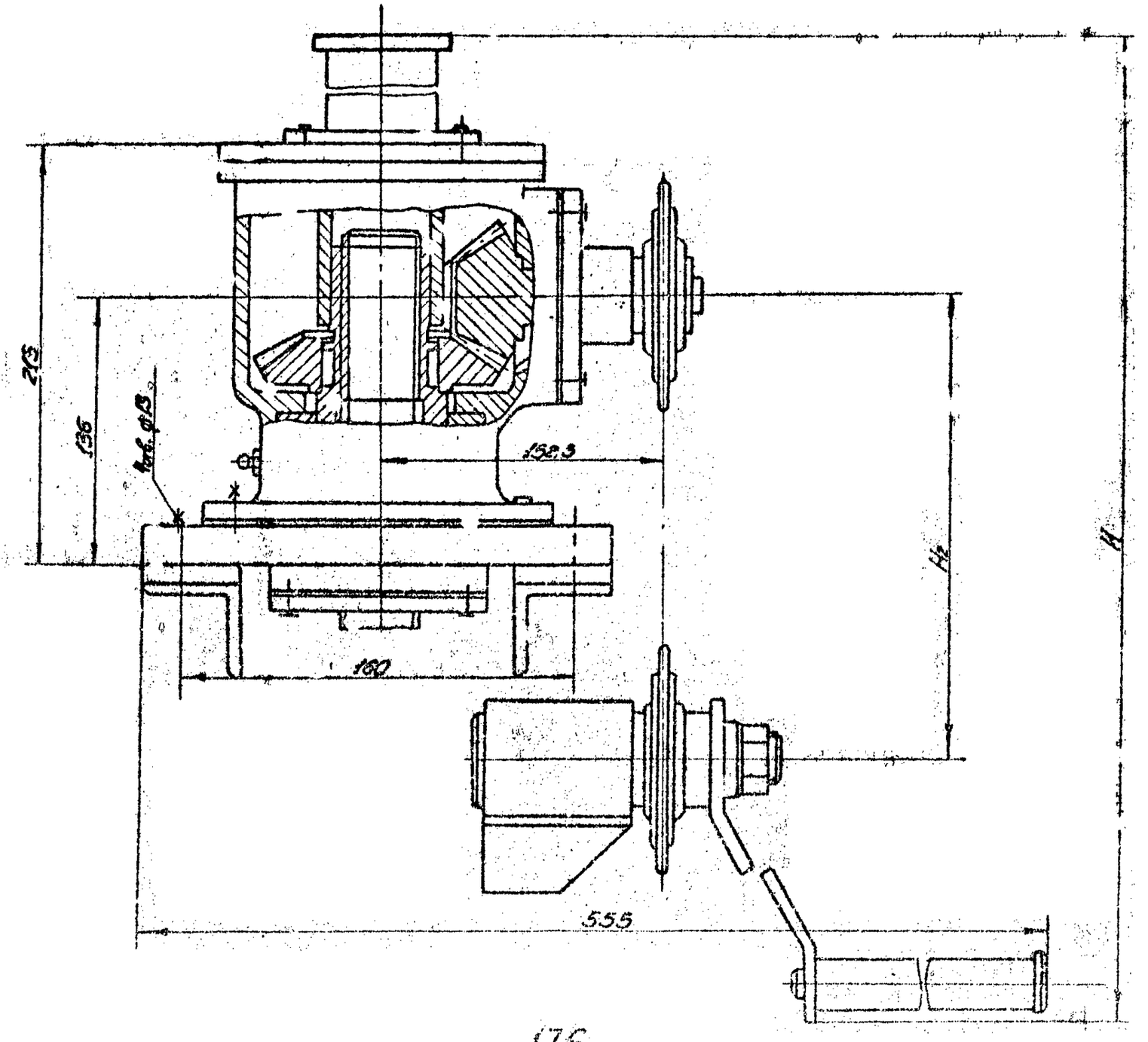
213
136
152,3
160
555
H
H2

Процеживатель сточной жидкости

Процеживатель сточной жидкости ПСЖ-I92 предназначен для задержания и удаления отбросов, размеры которых более I,5мм, из хозбытовых и промышленных сточных жидкостей, поступающих на очистные сооружения. Процеживатель состоит из решетки грабельной, которая извлекает все отбросы крупнее I6мм, и решетки круглой, которая извлекает отбросы крупнее I,5мм.

Обозначение	Пропускная способность тыс.м³/сут, не более	Решетка грабельная. Габаритные размеры, мм, не более: длина L	ширина B	высота H	Решетка круглая. Габаритные размеры, мм, не более: длина L_I	ширина B_I	высота H_I	диаметр барабана, мм	Масса, кг, не более
ПСЖ-192	I7	3500	2000	2I00	2300	I800	2000	I000	2200

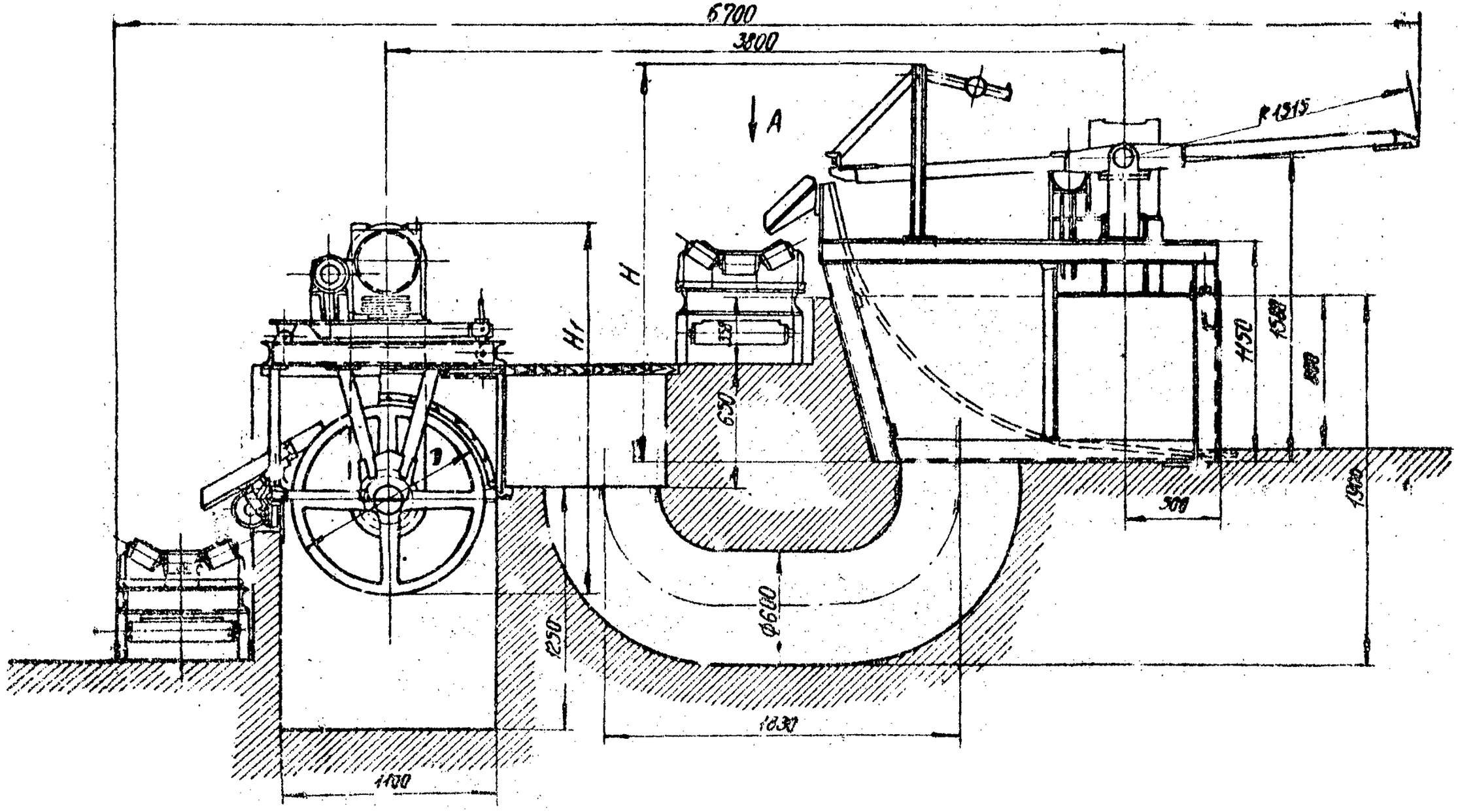
6700
3800
A
R1515
H
H1
650
1450
1580
1900
500
Ø600
1250
1830
1100

Вид А

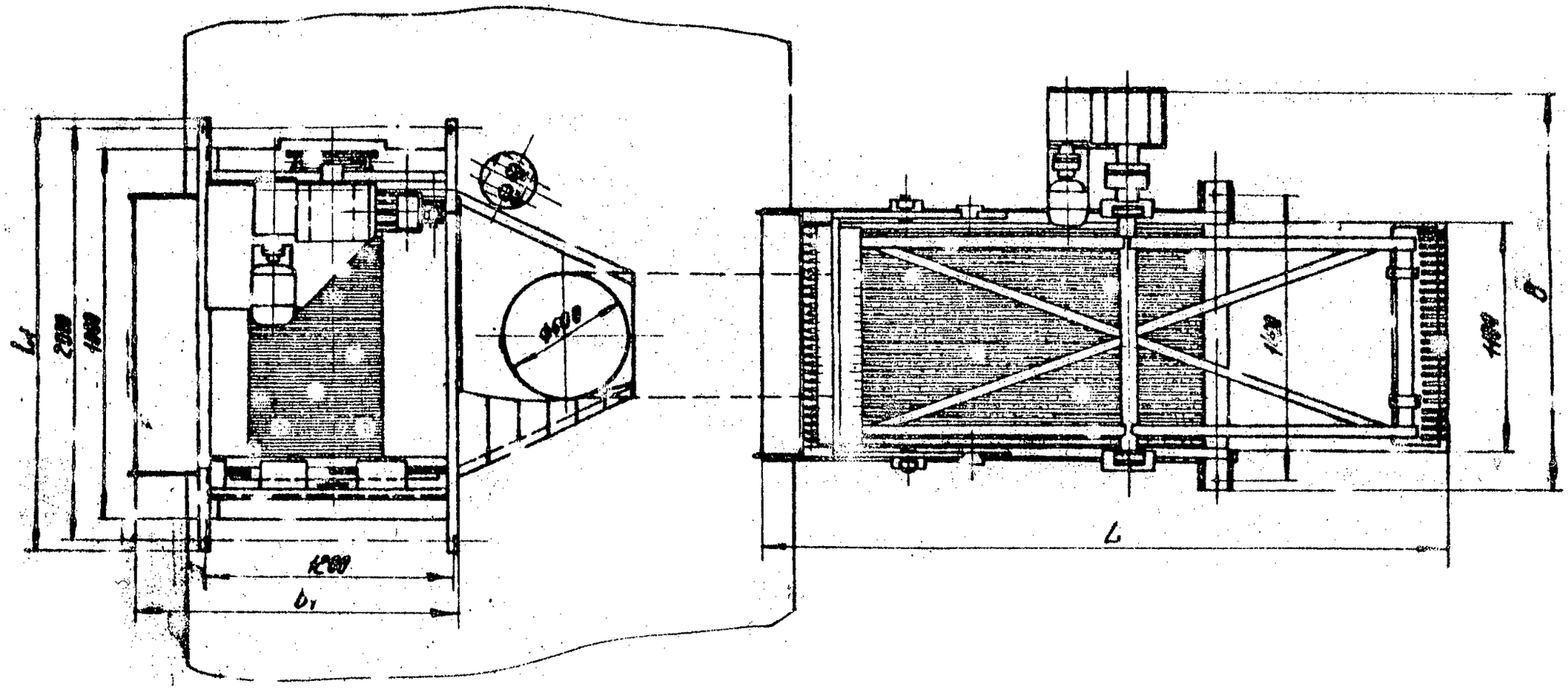

Регулятор-смеситель

Регулятор-смеситель на 4 вакуум-фильтра и на 6 вакуум-фильтров предназначен для коагуляции /разделение коллоидного раствора на две фазы-растворитель и студнеобразную массу/ сырого осадка реагентами. Регулятор-смеситель устанавливается в корпусе обезвоживания осадка сточных вод.

Основные параметры и размеры регулятора-смесителя должны соответствовать указанным в таблице.

Обозначение	Габаритные размеры, мм			Масса, кг, не более	№ рисунка
	длина	ширина В	высота Н		
ОН 510	1200	970	1970	327,0	1
ОН 508	1200	1150	1970	378,0	2

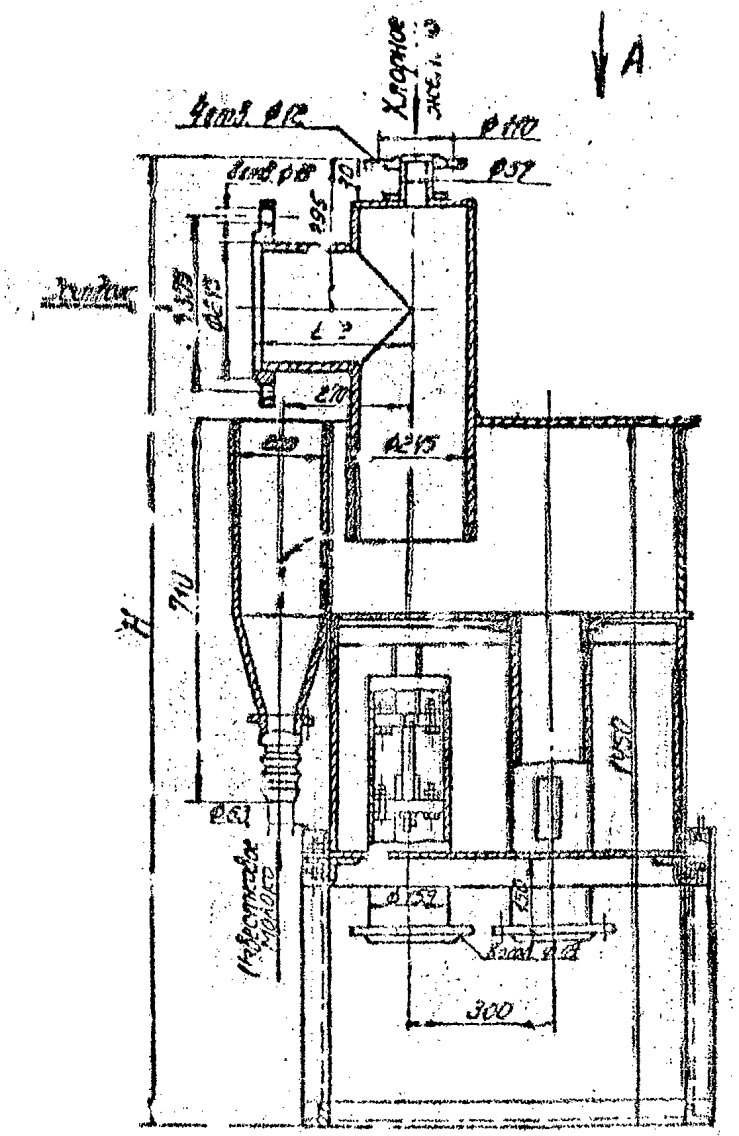

Вид Г

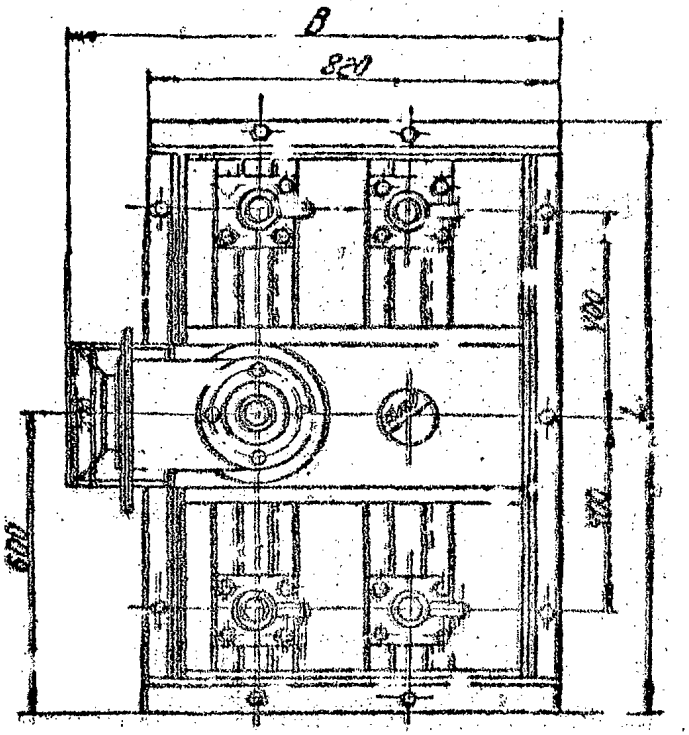

Рис 1

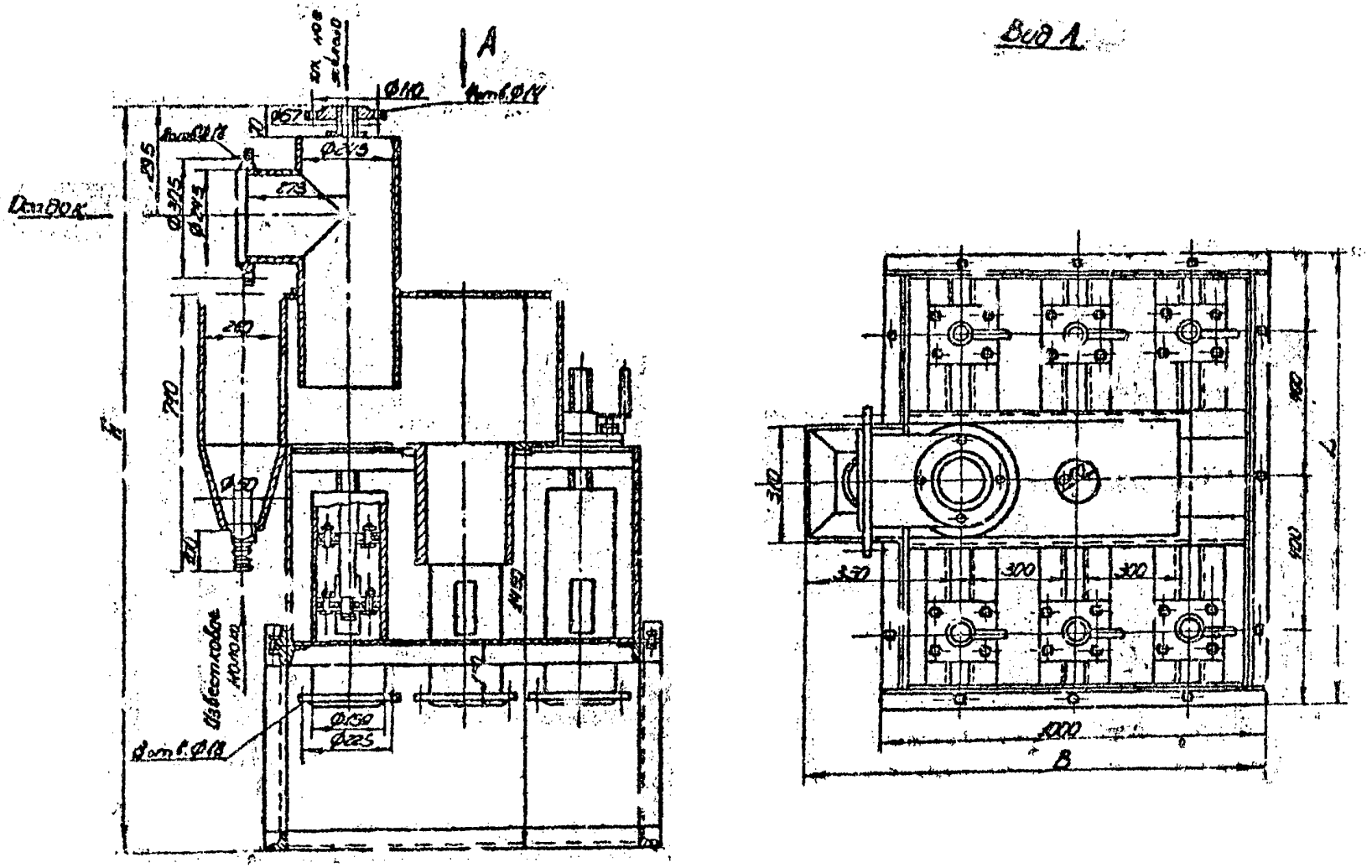

Рис. 2

Регулятор-смеситель осадка с реагентами

Регулятор-смеситель осадка с реагентами предназначен для коагуляции сырого осадка реагентами. Регулятор-смеситель устанавливается в корпусе вакуум-фильтрации цеха механического обезвоживания осадка.

Основные параметры и размеры регулятора-смесителя должны соответствовать указанным в таблице.

Обозначение	Электрический исполнительный механизм МЭМ 4/6,3		Электродвигатель АОП-22-8		Габаритные размеры, мм			Масса, кг, не более
	номинальный момент, Н.м	время одного оборота, с	мощность, кВт	частота вращения, об/мин	длина L	ширина B	высота H	
ОН 522	40	6,3	0,12	700	4490	1210	2860	1670,0

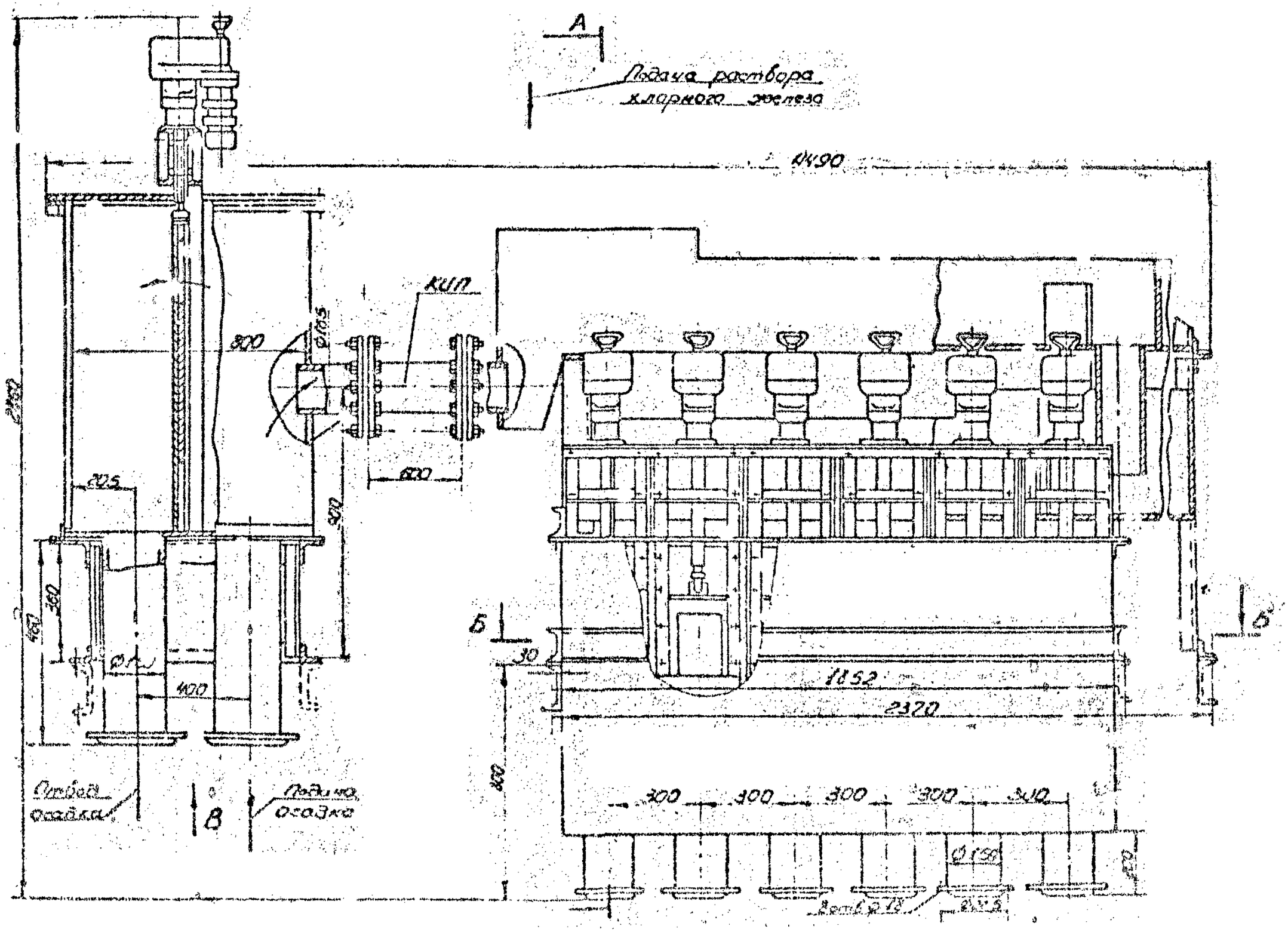
А
Подача раствора хлорного железа
14490
КИП
300
Ø165
600
205
900
360
460
400
Б
30
1852
2370
300
300
300
300
300
Ø150
Отвод осадка
В
Подача осадка

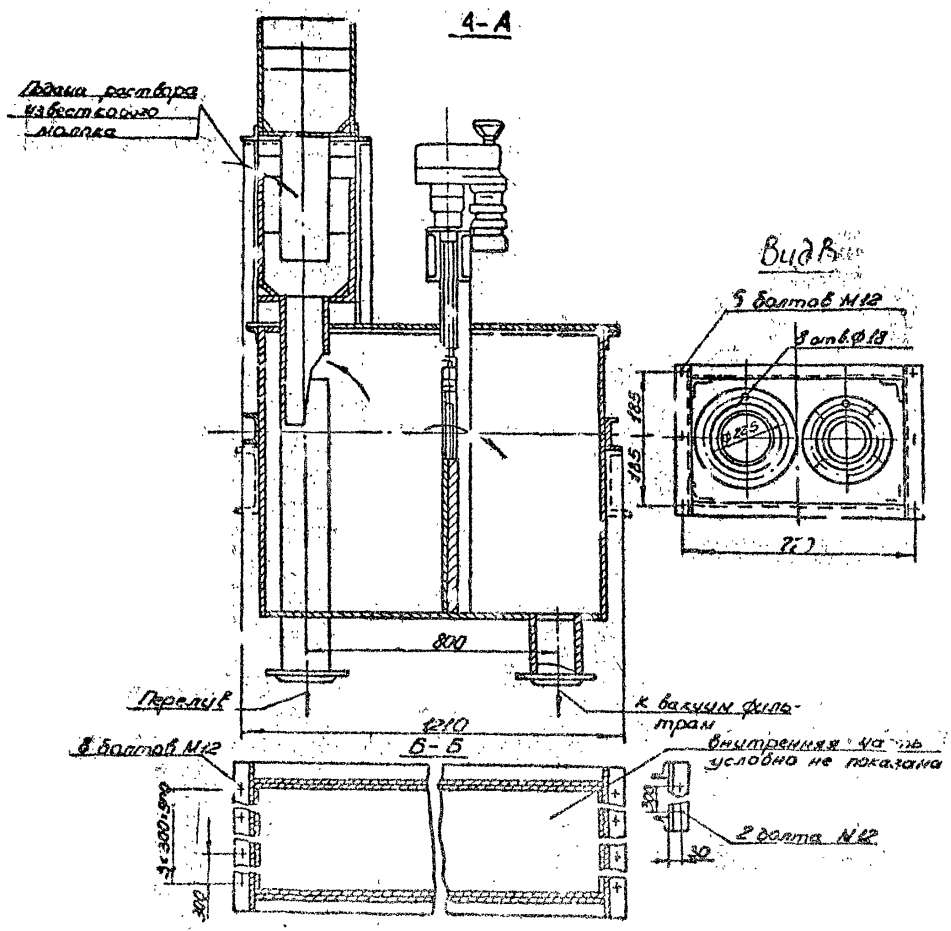
4-А
Подача раствора известкового молока
Вид В
5 болтов М12
8 отв. ф18
185
185
800
Перелив
к вакуум фильтрам
1210
Б-Б
8 болтов М12
внутренняя часть условно не показана
2 болта М12
300
30
300

185

Сепаратор

Сепаратор предназначен для фракционирования и очистки песка.

Основные параметры и размеры сепаратора должны соответствовать указанным в таблице.

Обозначение	Объем сепаратора, $м^3$	Рабочее давление перед соплом, МПа /$кгс/см^2$/	Расход рабочей воды на транспорт пульпы, м/ч	Производительность по песку, м/ч	Диаметр сопла, мм	Диаметр горловины, мм	Габаритные размеры, мм: длина L	Габаритные размеры, мм: высота H	Масса, кг, не более
ОН 259	0,6	0,42	30	1,8 ÷ 2,6	24	32	1240	2421	310,0

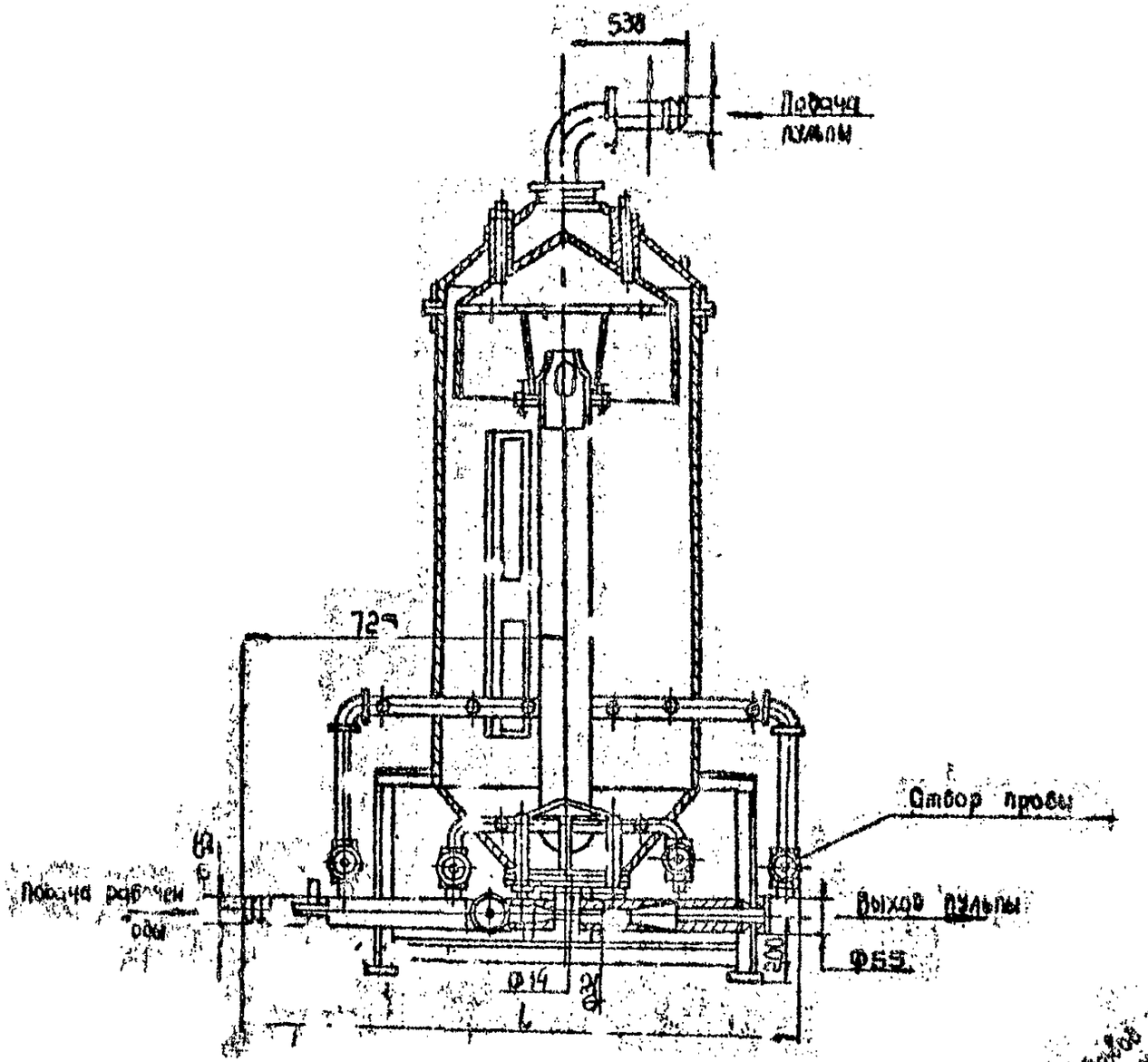
538
Подача пульпы
729
Отбор пробы
Подача рабочей воды
Выход пульпы
Ф55
Ф14
L

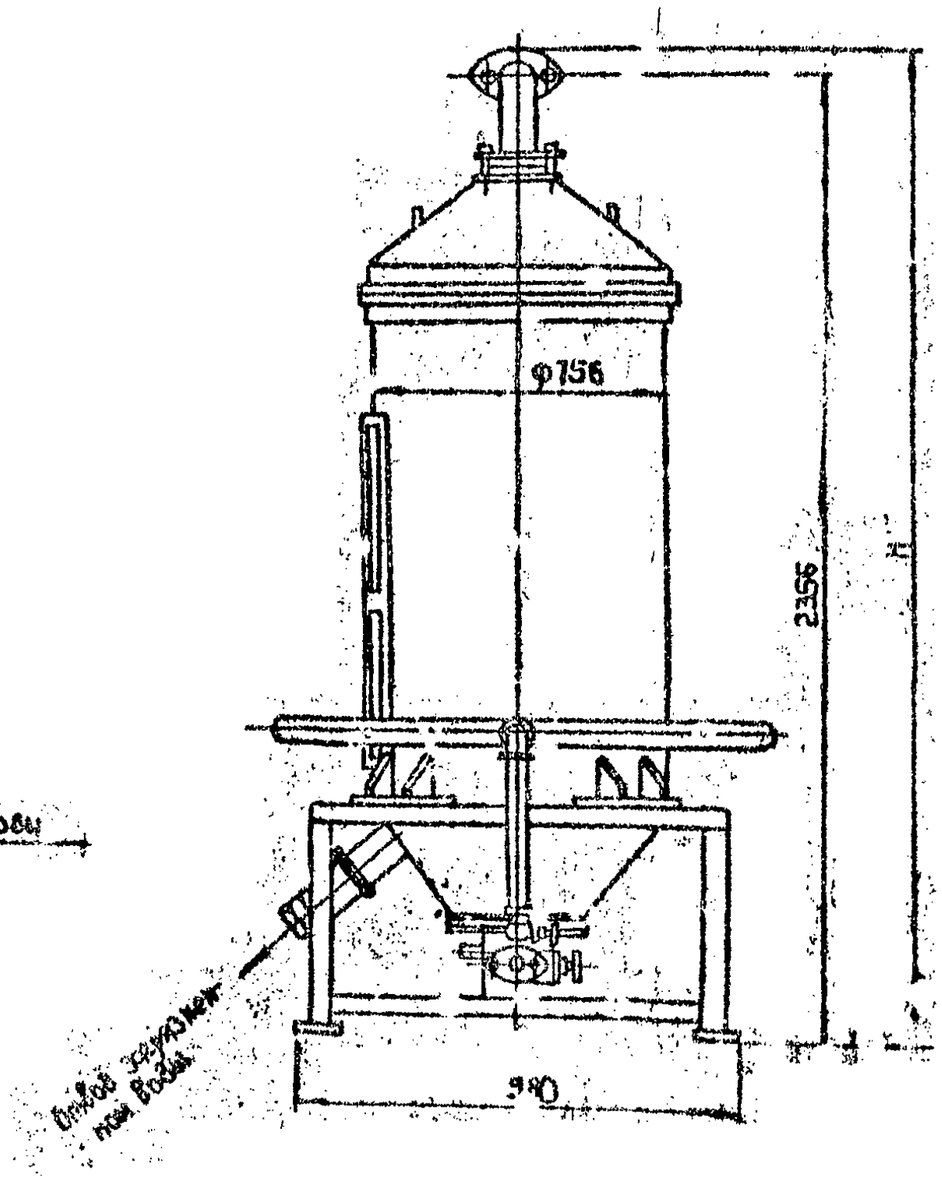
Ф756
2356
H
980
Отбор загрязненной воды

Смеситель осадка с промывной водой

Смеситель осадка с промывной водой предназначен для перемешивания осадка с технической водой и фильтром.

Основные параметры и размеры смесителя осадка должны соответствовать указанным в таблице.

Обозначение	Габаритные размеры, мм			Масса, кг, не более
	длина L	ширина B	высота H	
0Н 516	1000	750	1028	144,0

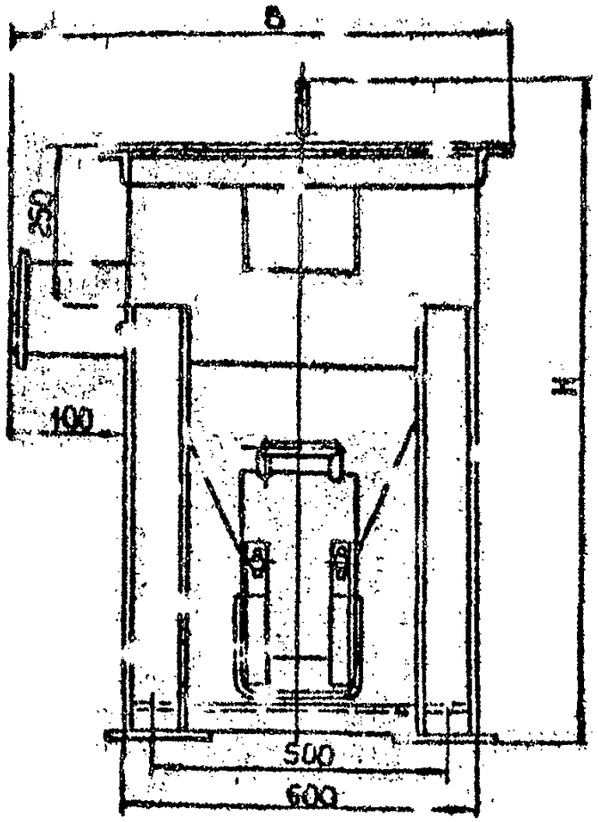
B
250
100
H
500
600

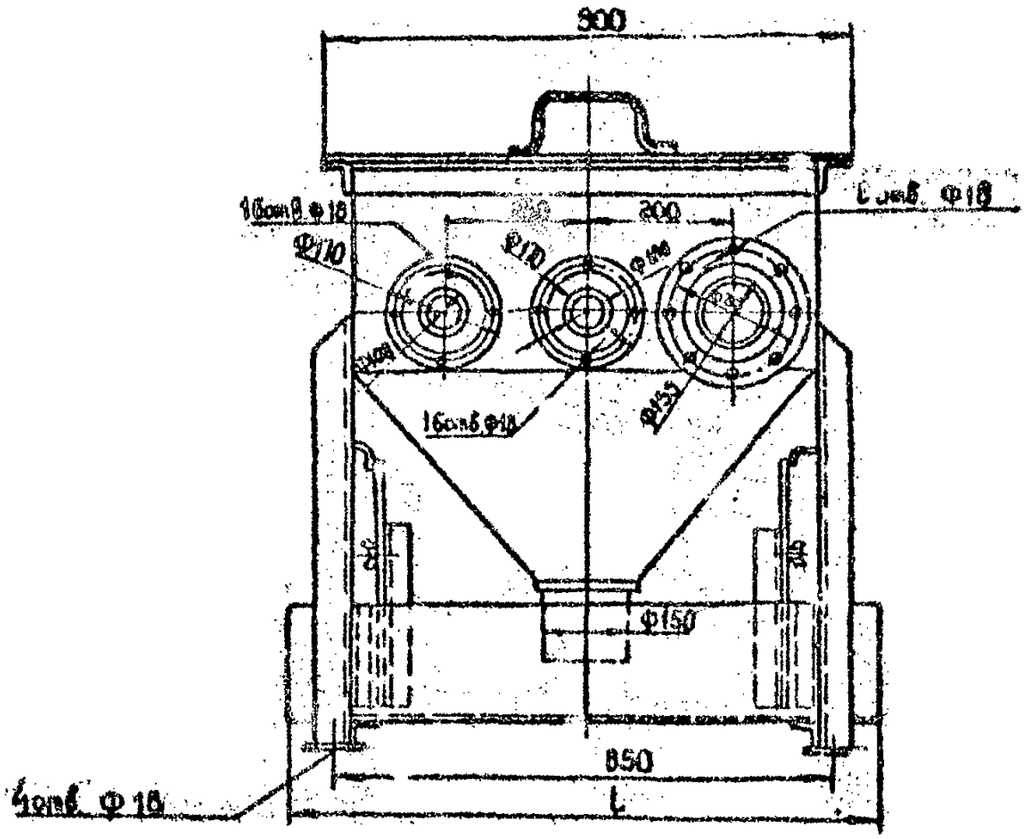
900
200
16отв. Ф18
Ф170
Ф170
Ф155
16отв. Ф18
Ф150
850
L
4отв. Ф18

Траверса

Траверса предназначена для переноса вакуум-фильтра в цехах механического обезвоживания осадка.

Основные параметры и размеры траверсы должны соответствовать указанным в таблице.

Обозначение	Грузоподъемность, т	Габаритные размеры, мм		Масса, кг, не более
		длина L	высота H	
ОН 449	7,2	4100	5040	270,0

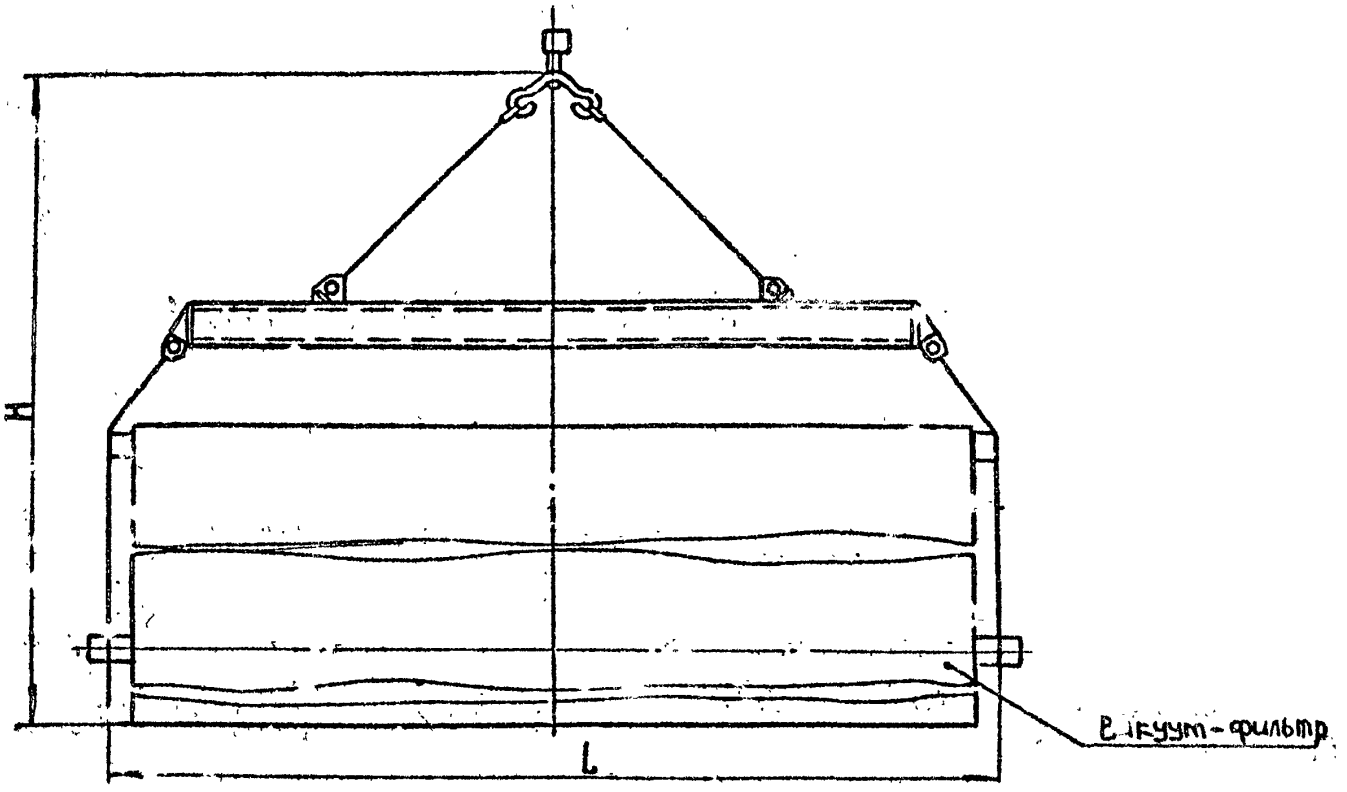
H
L
Вакуум-фильтр

Тележка скребковая

Тележка скребковая предназначена для сгребания осадка в приямок и сгона масла к лотку в канализационных отстойниках трамвайных и троллейбусных депо.

Основные параметры и размеры тележки должны соответствовать указанным в таблице.

Обозначение	Тип	Скорость перемещения, м/мин	Тип привода	Двигатель 4А80В4У3		Редуктор 42-125-1600-12-21-К-У3		Габаритные размеры, мм			Масса, кг, не более
				мощность кВт	частота вращения, об/мин	передаточное число	масса движущейся части, кг	длина L	ширина B	высота H	
ОН 807	Передвижная	0,6	Электромеханический	1,5	1500	1600	1100	15300	2000	2810	2035,0

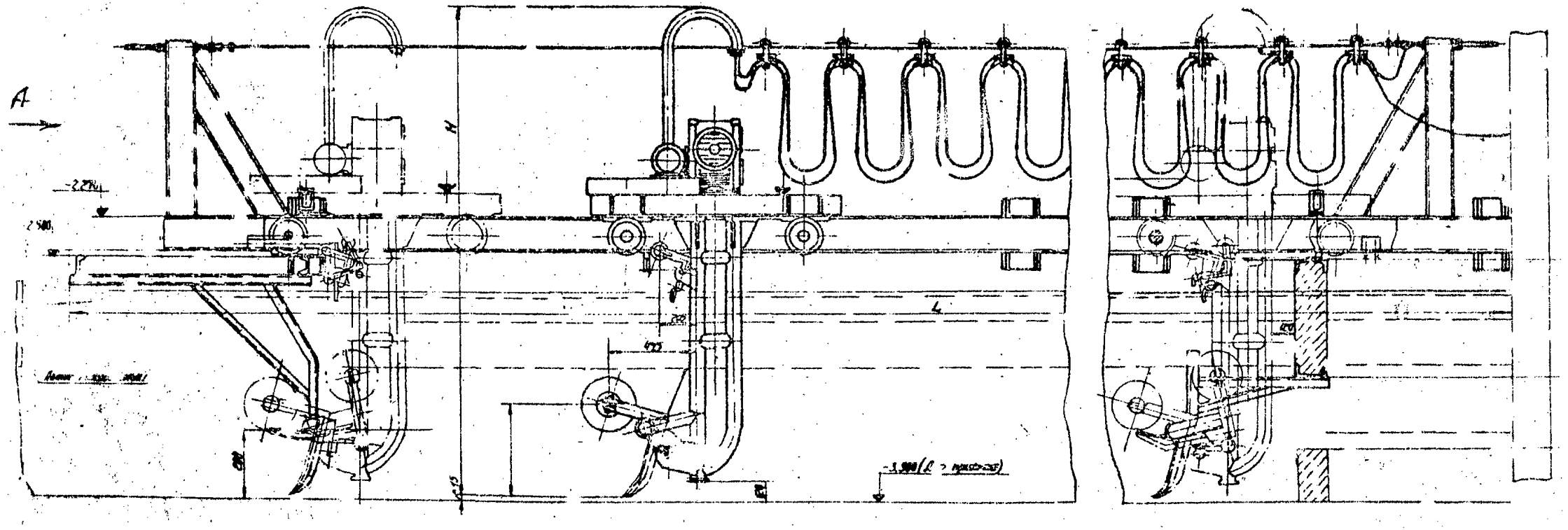
A
4

Вид А

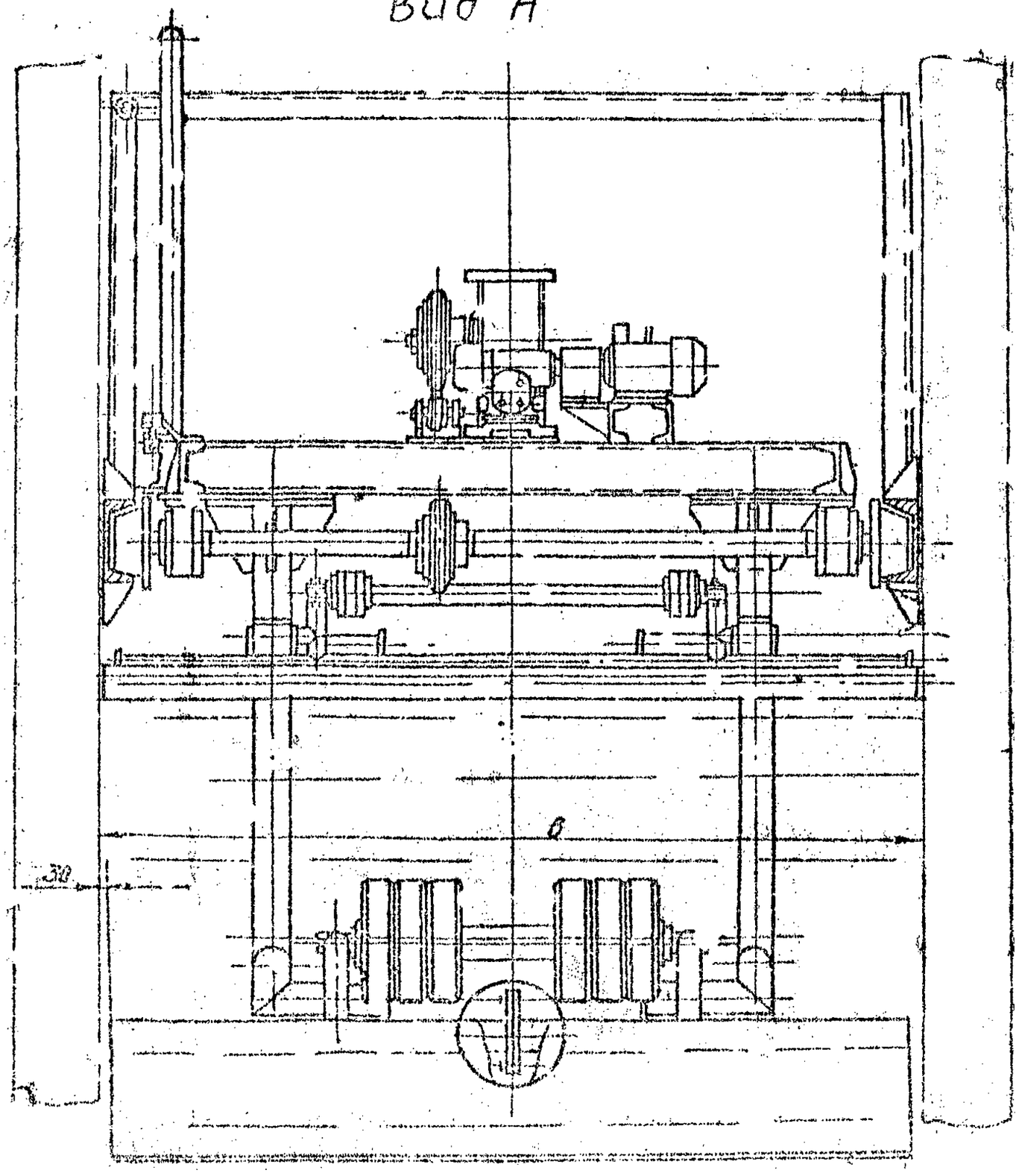

Тележка для отходов извести

Тележка для отходов извести предназначена для сбора и вывоза отходов извести на места ее хранения.

Основные параметры и размеры тележки должны соответствовать указанным в таблице.

Обозначение	Объем, $м^3$	Габаритные размеры, мм			Масса, кг, не более
		длина L	ширина B	высота H	
ОН 477	0,9	950	595	640	65,0

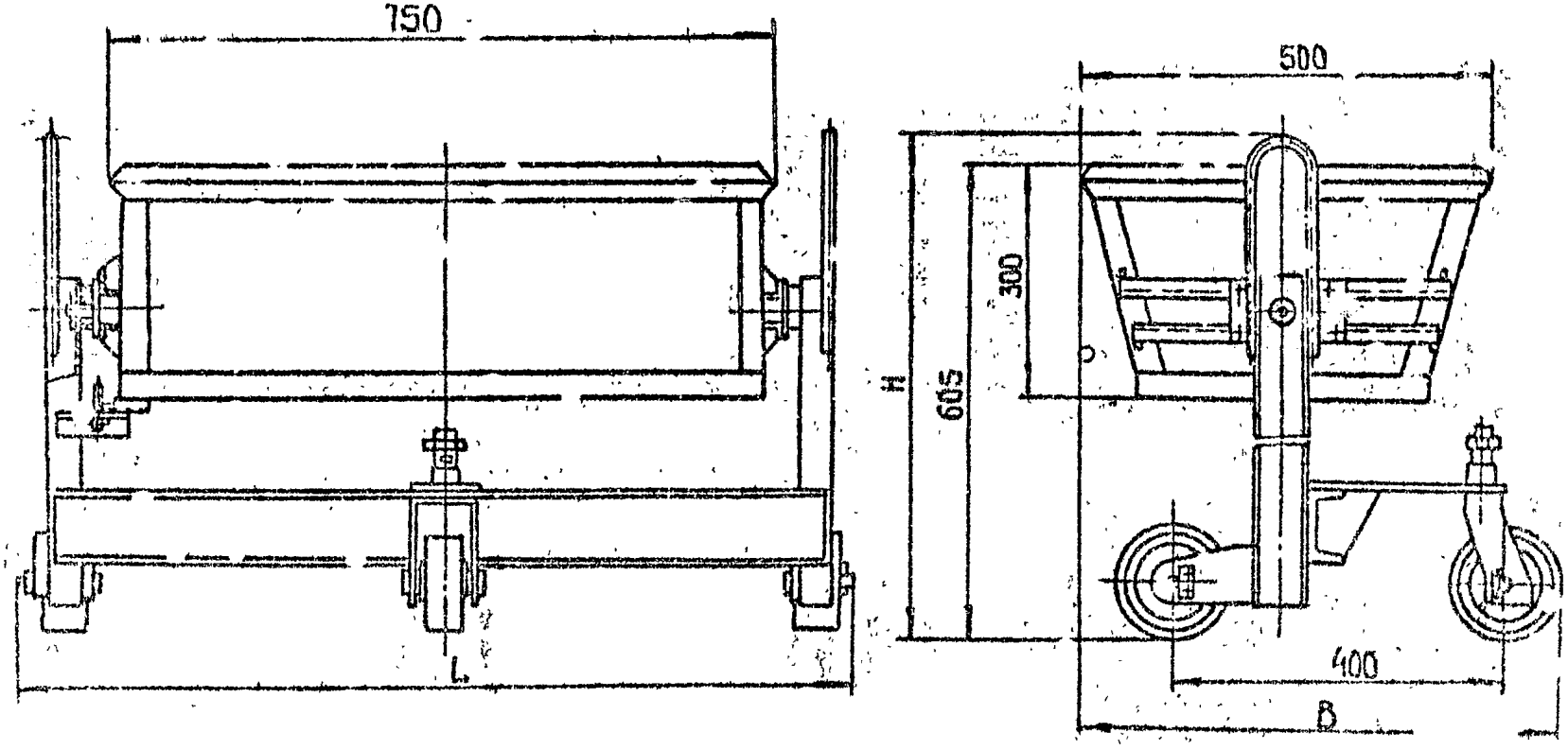
750
L
500
H
605
300
400
B

Указатель уровня жидкости в резервуаре

Указатель уровня жидкости в резервуаре предназначен для определения уровня жидкости в подземных резервуарах насосных станций.

Обозначение	Предел измерения по шкале, м	Масса, кг, не более
МК 7I4	2,4	I36,0

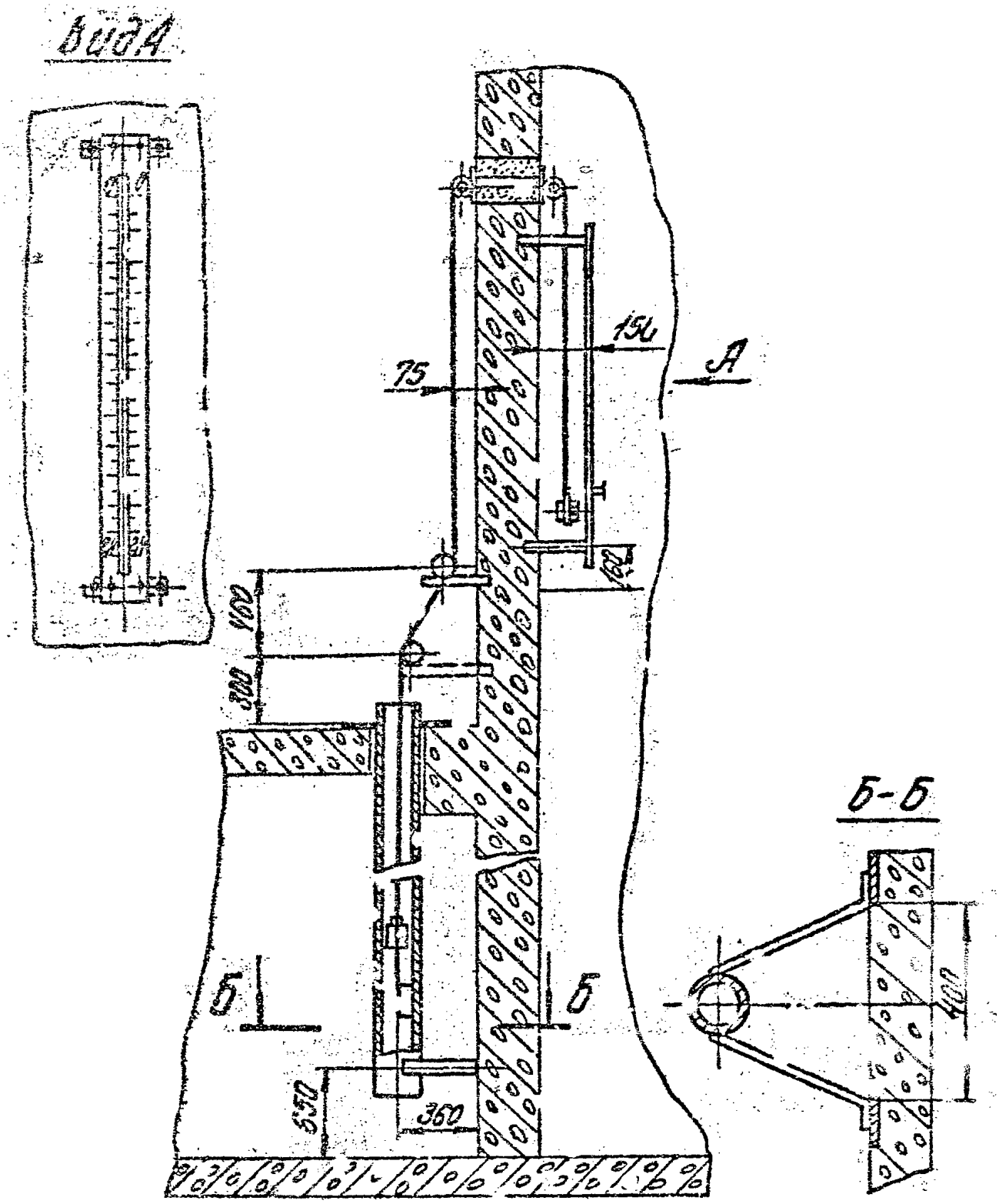
Вид А
150
75
А
160
100
300
Б
Б
550
360
Б-Б
400

Устройство для удаления плавающих веществ

Устройство для удаления плавающих веществ предназначено для сбора плавающих веществ. Устанавливается в радиальных отстойниках.

Основные параметры и размеры устройств для удаления плавающих веществ должны соответствовать указанным в таблице.

Обозначение	Тип	Диаметр отстойника, м	Производительность, л/с	Скорость м/с	Размеры, мм			Масса, кг, не более
							В	
МК 625	УПВ-18	18	25	0,0157	5550	2550	3800	492,0
МК 627	УПВ-24	24	28	0,0210	5950	2200	3500	492,0
МК 628	УПВ-30	30	32	0,0262	7930	2500	3800	545,0
МК 629	УПВ-40	40	36	0,0314	7850	2900	4200	553,0

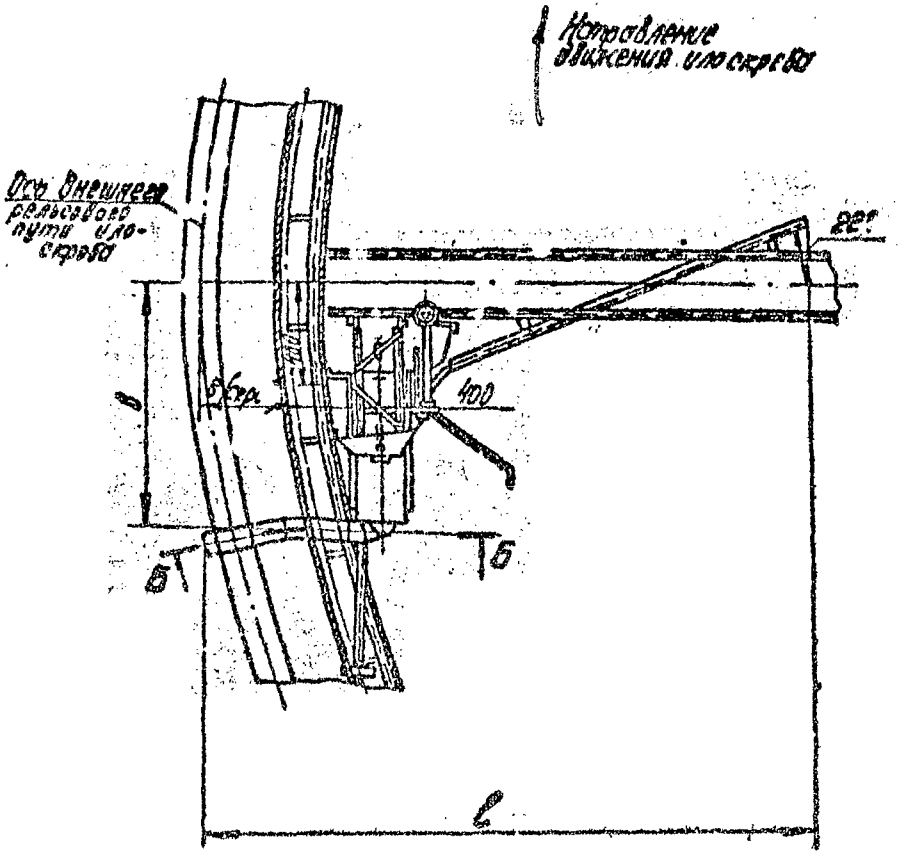
Направление движения ило скреба
Ось внешнего рельсового пути ило-скреба
22°
400
Б
Б
l

Б-Б

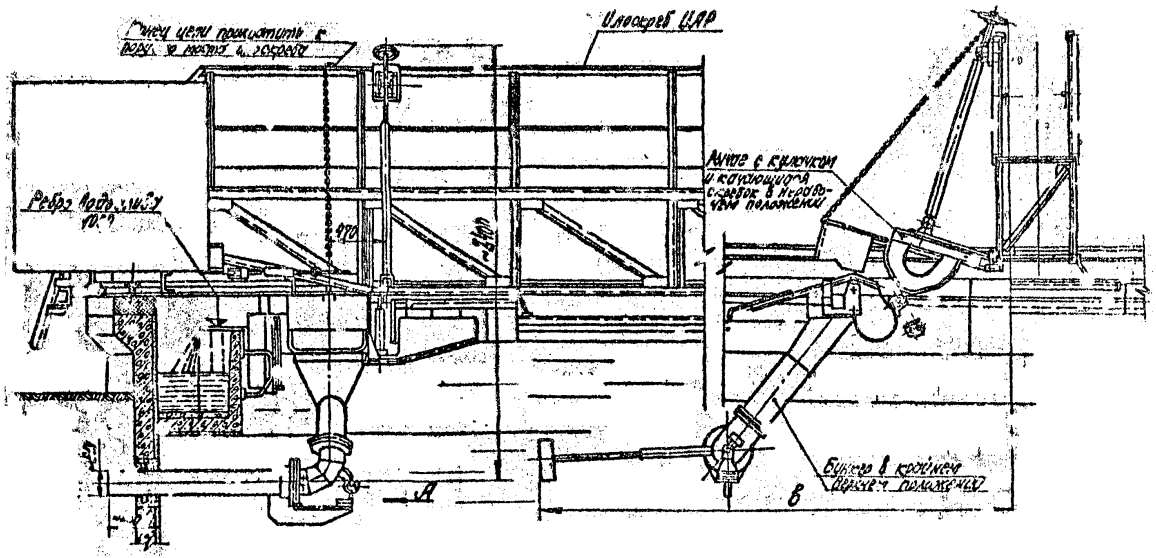
Плоскреб ЦАР
Ребро Ладыжина
Бункер в крайнем верхнем положении
А
В

Устройство для удаления плавающих веществ

Устройство для удаления плавающих веществ предназначено для сбора и отвода плавающих веществ и устанавливается в первичных отстойниках блока емкостей для станций биологической очистки сточных вод канализации.

Основные параметры и размеры устройства должны соответствовать указанным в таблице.

Обозначение	Расстояние между колонкой и корытом, мм (Н)	Габаритные размеры, мм		Масса, кг, не более
		высота Н	ширина В /диаметр/	
ОН 862	500	1650	426	32,0
-01	100	1750	426	32,3
-02	970	2020	426	38,0

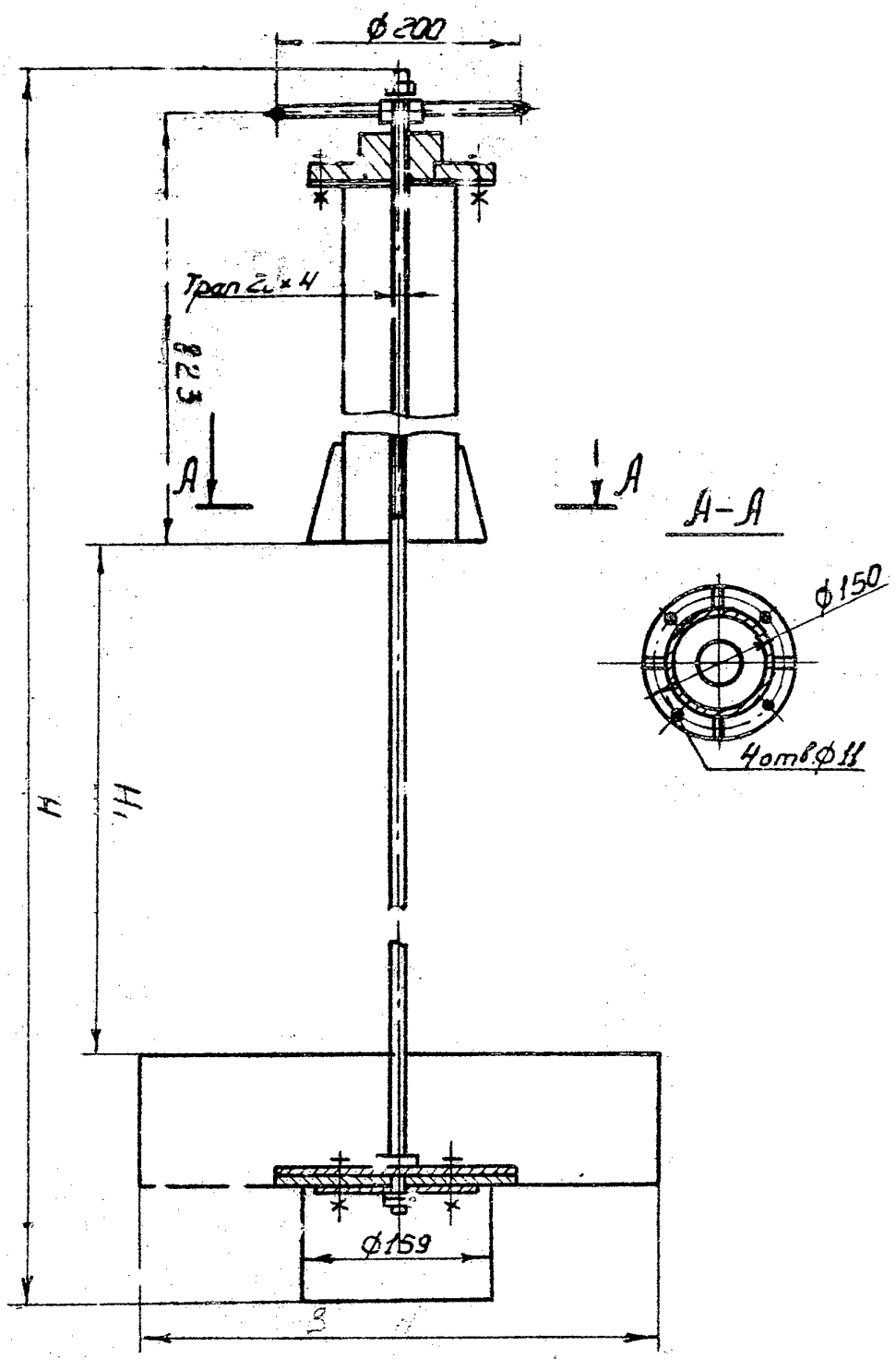

503

Устройство для удаления иловой воды

Устройство для удаления иловой воды предназначено для удаления иловой воды из аэробного стабилизатора. Устанавливается в блоке емкостей для станций биологической очистки сточных вод.

Основные параметры и размеры устройства должны соответствовать указанным в таблице.

Обозначение	Наружный диаметр рукава, мм	Габаритные размеры, мм			Масса, кг, не более
		длина L	ширина B	высота H	
ОН 863	II2	542	335	4800	30,0

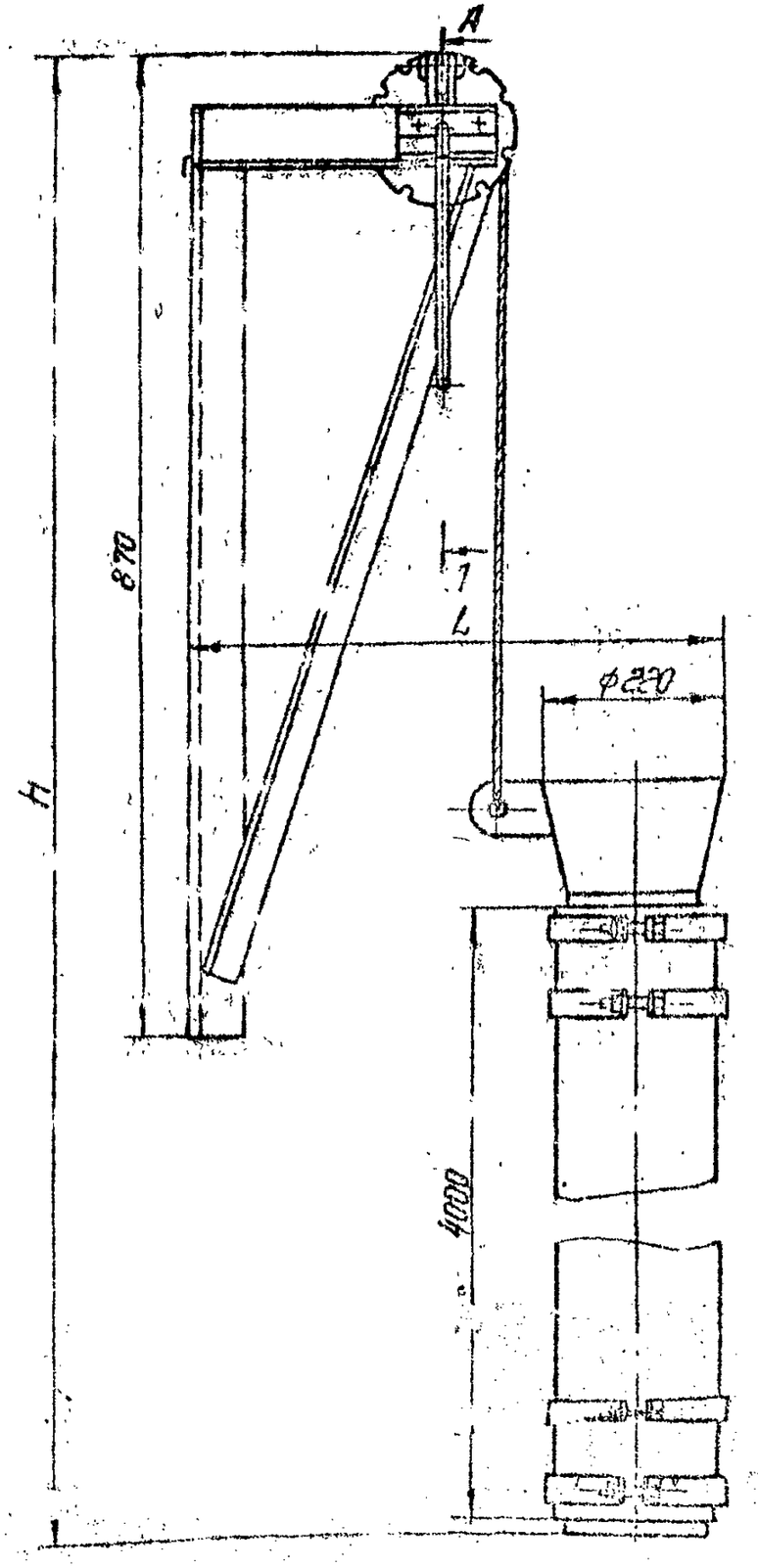
A
870
H
1
L
ф220
1000

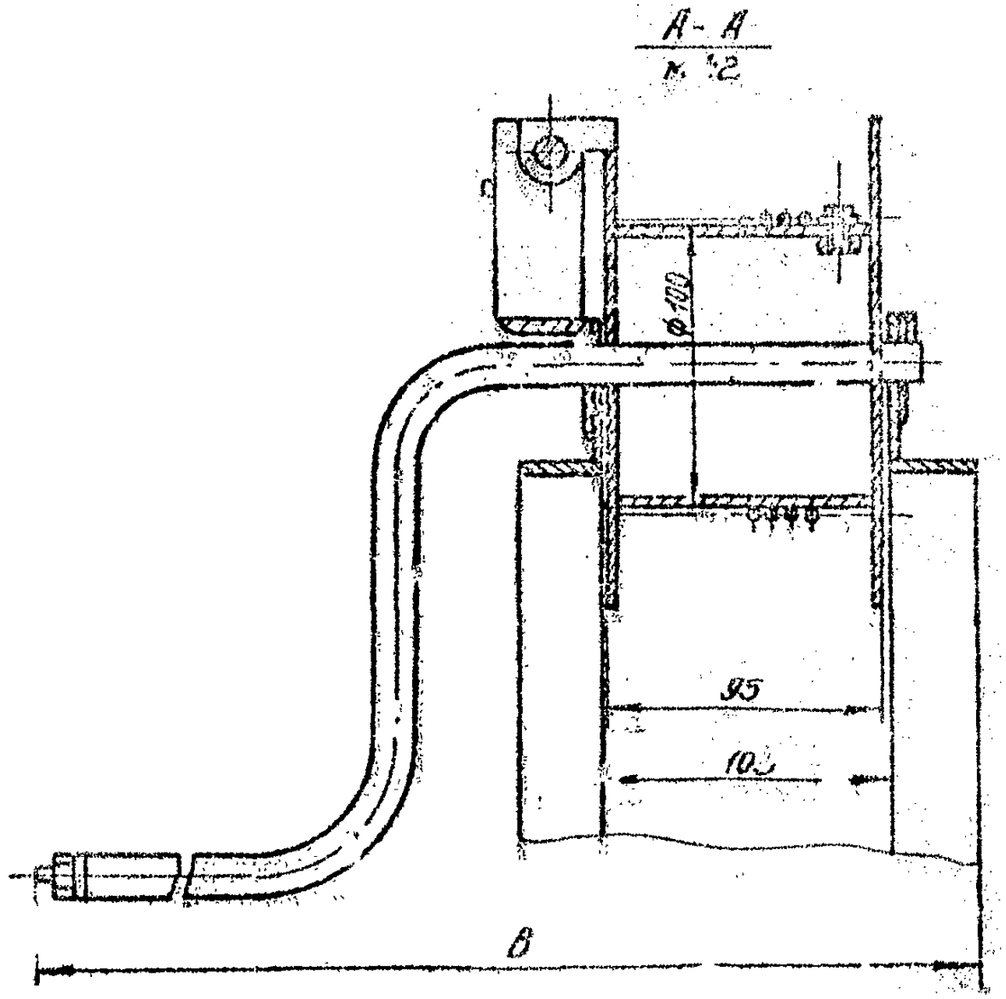
А - А
ф100
95
102
B

Устройство для сбора мазута

Устройство для сбора мазута предназначено для сбора мазута производственных стоков. Устанавливается в локальных канализационных очистных сооружениях предочистки.

Основные параметры и размеры устройства должны соответствовать указанным в таблице.

Обозначение	Ширина сооружения, мм B	Длина сооружения мм	Тяговый орган канат	Приводная лебедка		Глубина сооружения скребка, мм	Масса, кг, не более
			Тип	Тип	ГОСТ		
ОН 858	1020	15840	9,9-Г-1-Л-Н-160	ТЛ-2-А	7014-74	3[illegible]	636,0

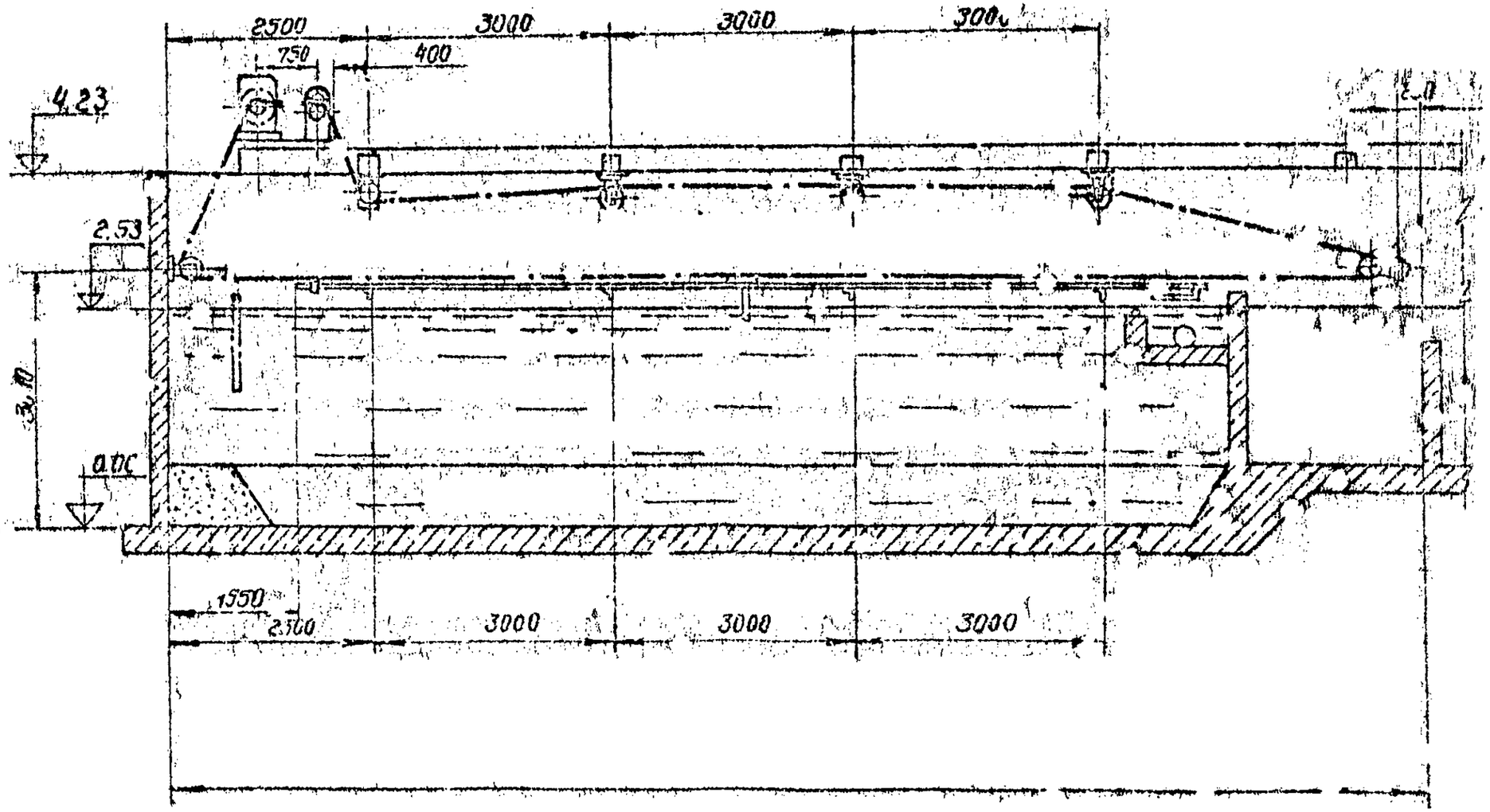
2500
3000
3000
3000
750
400
4.23
2.53
3.10
0.00
1550
2500
3000
3000
3000

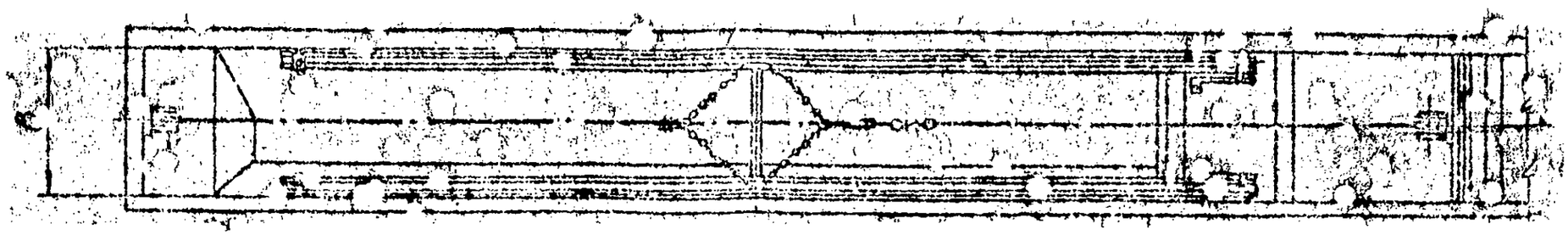

Установка сигнализатора уровня осадка с фотосопротивлением

Установка сигнализатора уровня осадка с фотосопротивлением предназначена для контроля уровня осадка в канализационных радиальных отстойниках.

Основные параметры и размеры установки должны соответствовать указанным в таблице.

Обозначение	Длина патрубка закладного, мм	Диаметр патрубка закладного, мм	Габаритные размеры закладной скобы, мм			Масса, кг, не более
			длина L	ширина B	высота H	
ОН 283	490	70	136	40	115	6,0

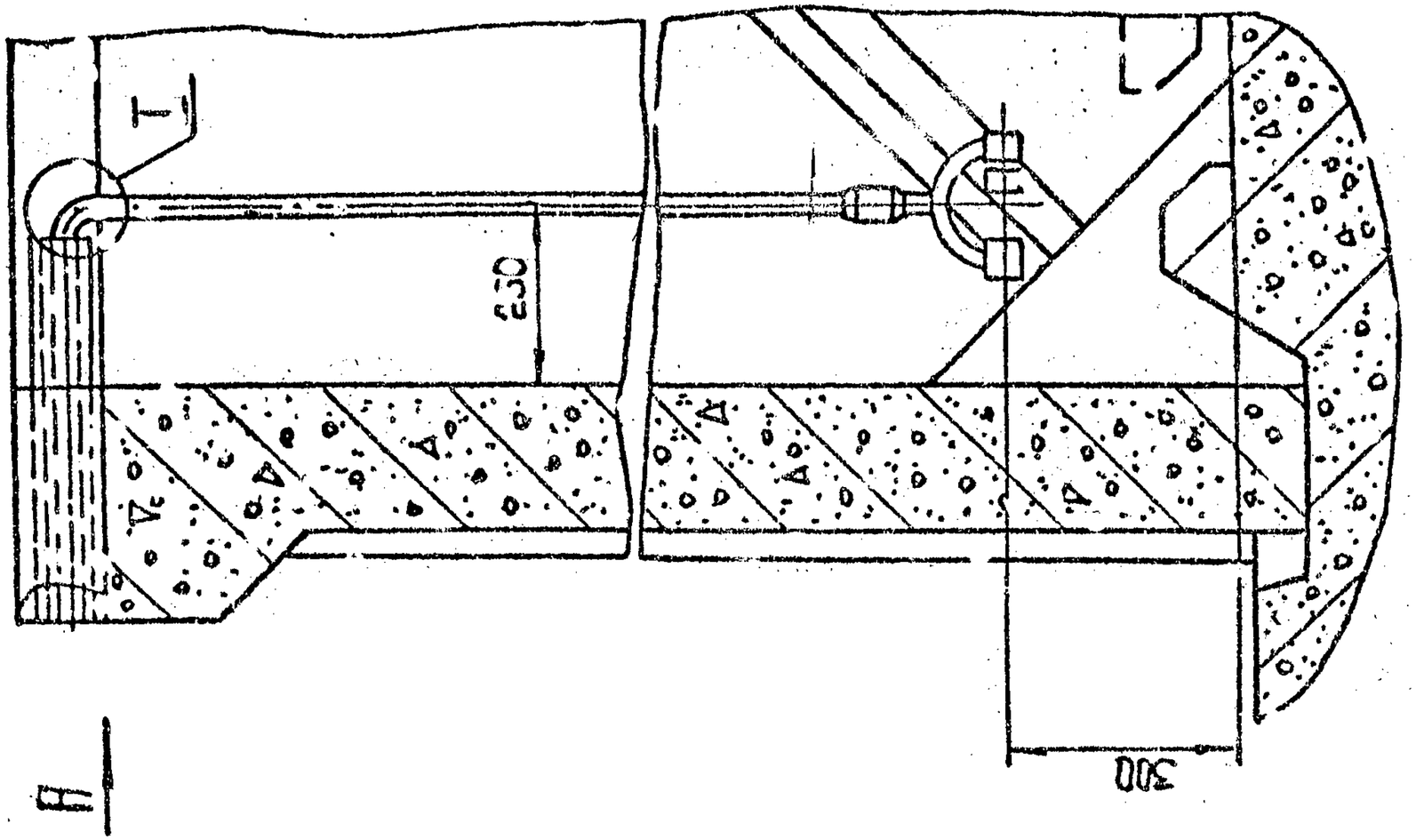
630
300

Вид А

Б

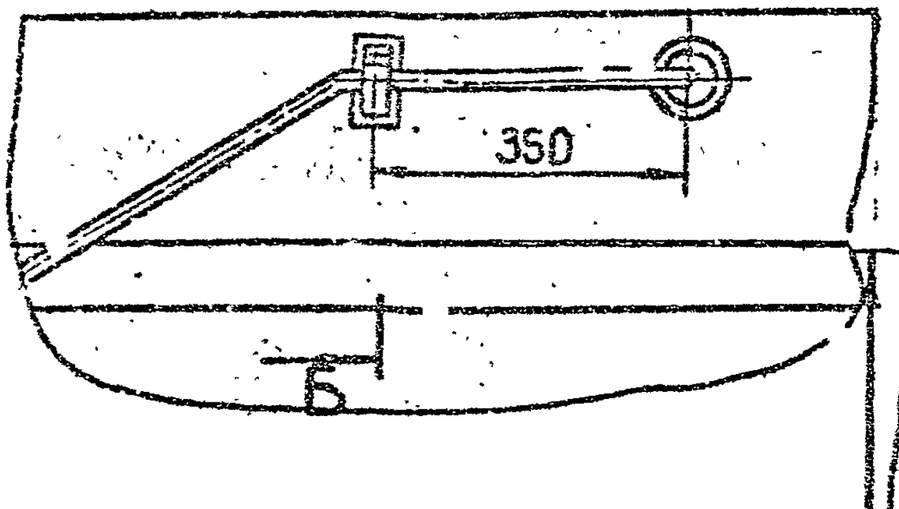

Б

Б-Б

М1:5

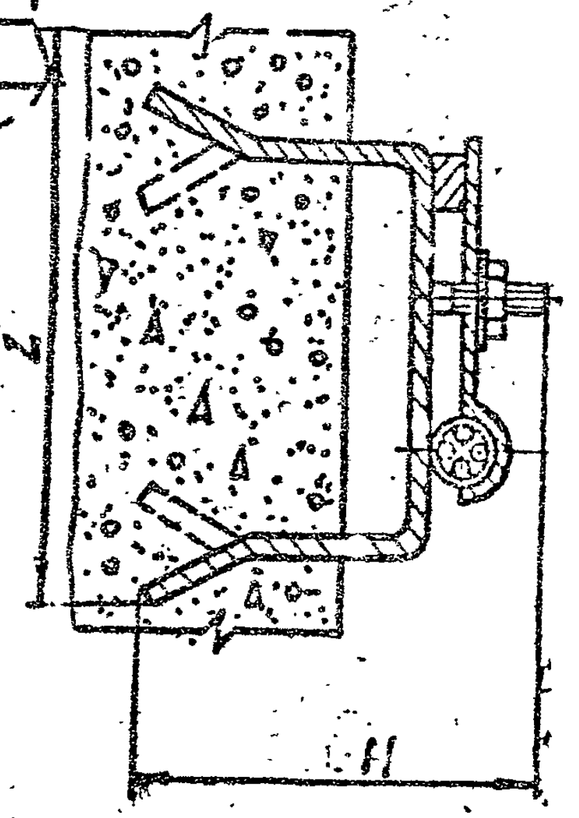

Г

М1:1

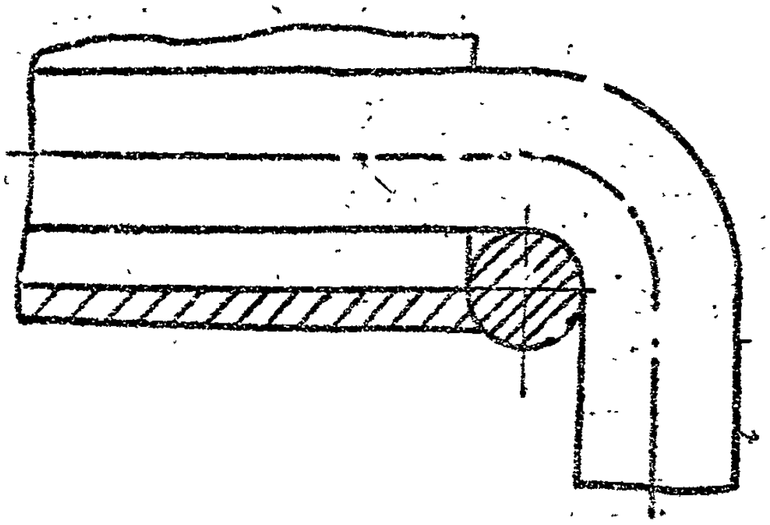

Фильтр песчаный

Фильтр песчаный предназначен для очистки сточной воды, прошедшей биологическую очистку.

Общие виды фильтров приведены на рис. 1-4.

Основные параметры и размеры фильтров должны соответствовать указанным в таблице.

Обозначение	Производительность, $м^3/ч$	Габаритные размеры, мм			Масса, кг, не более	№ рисунка
		длина L	ширина B	высота H		
ОН 470	7,15	2540	2085	4235	1190,0	1
ОН 484	8,0	8320	2520	4235	1960,0	2
ОН 462	10,0	8700	3070	4230	2710,0	3
ОН 488	12,8	4840	3890	4235	3500,0	4

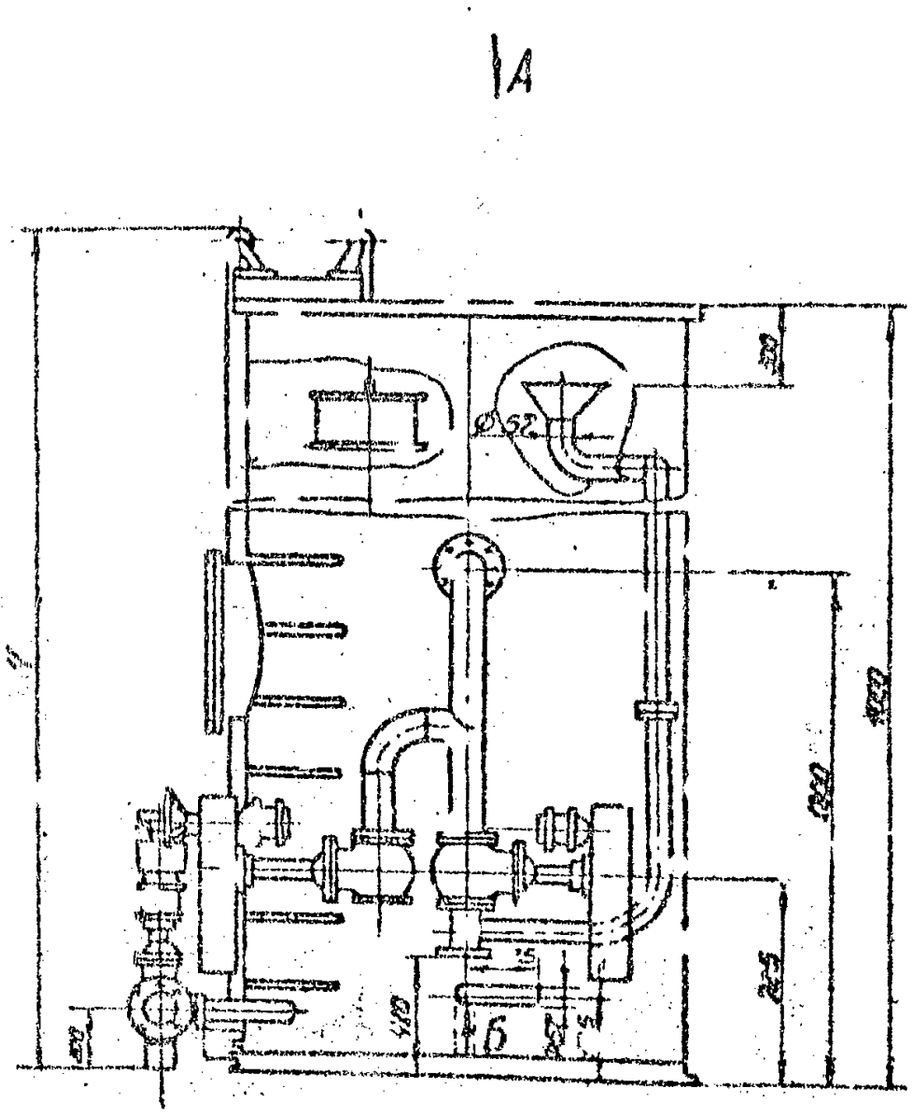

Рис. 1

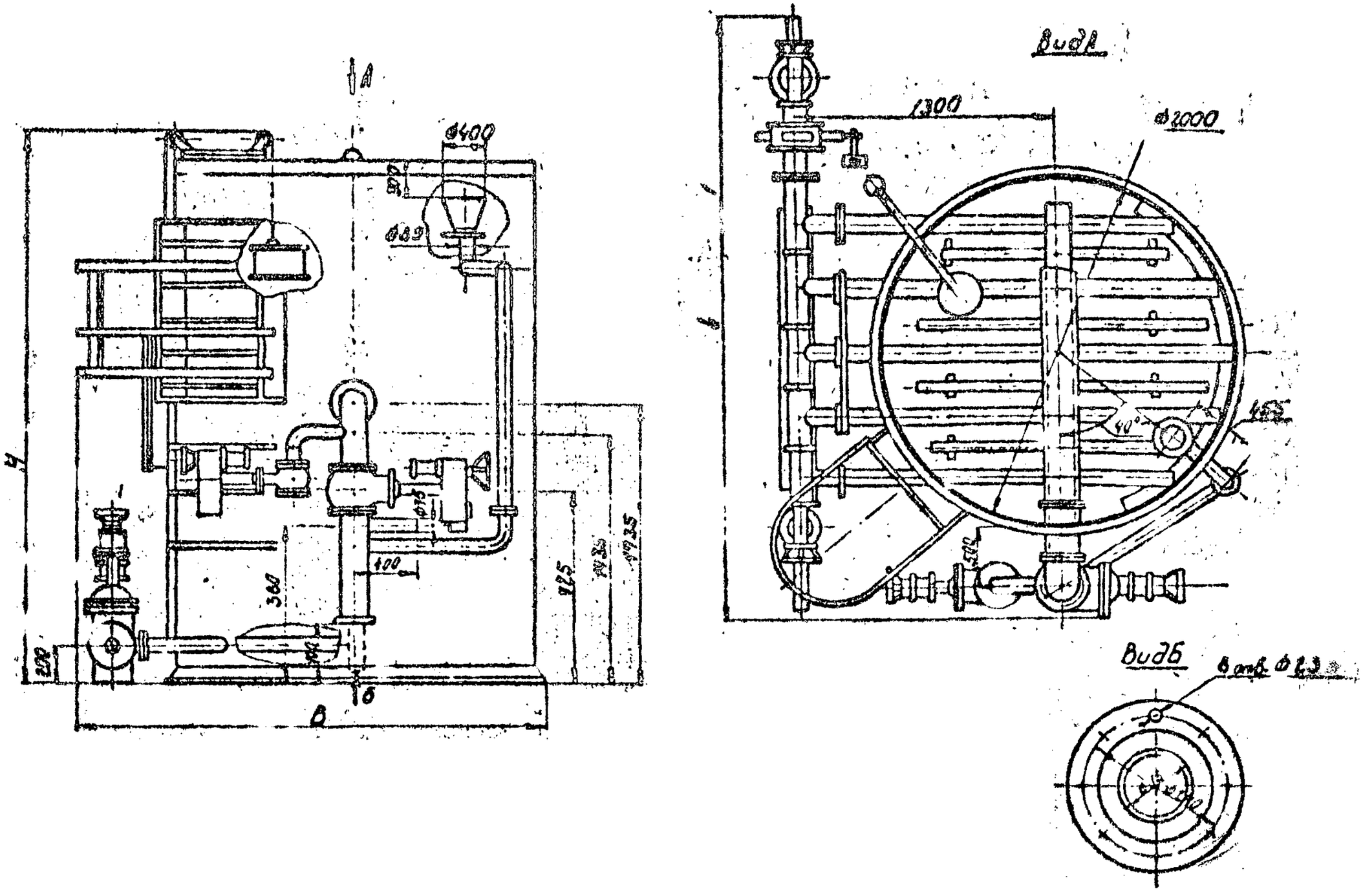

Рис. 2

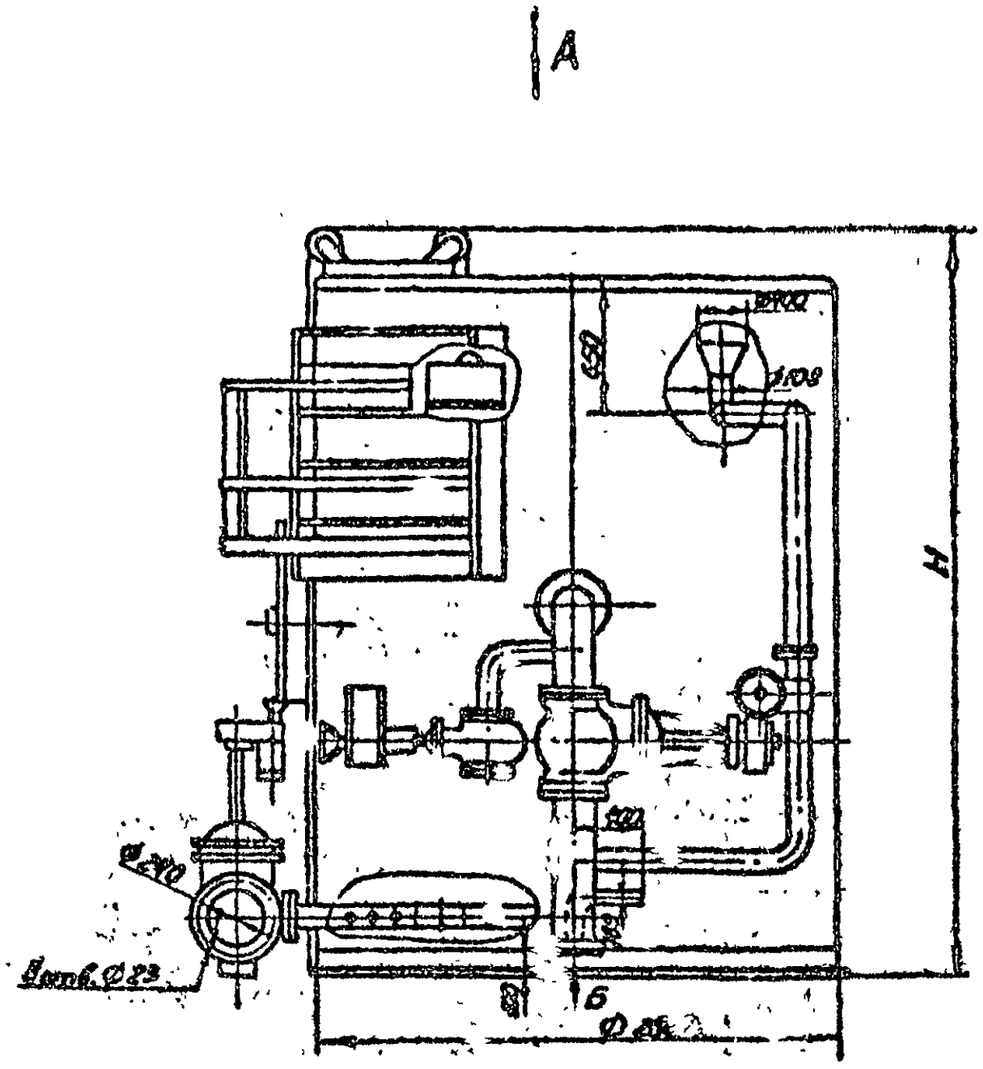

Рис. 3

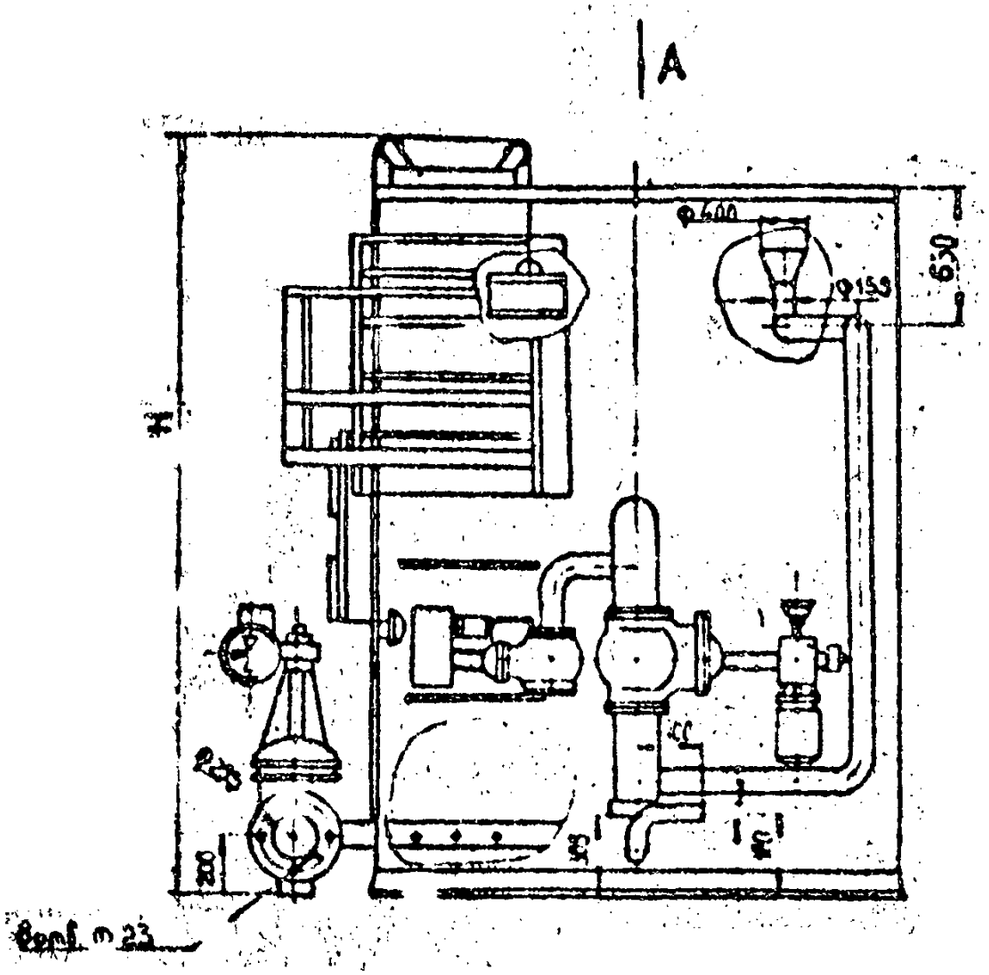
A
ф400
ф133
650
Б
Б
Б

Шандоры

Шандоры предназначены для перекрытия лотка на время производства ремонтных работ. Устанавливаются в зданиях решеток канализационных станций /рис.1-8/.

Основные параметры и размеры шандоров должны соответствовать указанным в таблице.

Обозначение	Тип	Размеры щита шандора, мм, ВхН	Габаритные размеры шандора, мм: длина L	ширина B_1	высота H_1	B_2	L_1	Масса, кг, не более	№ рисунка
ОН 641		200x200			370			14,5	
-01	В200	200x300	I70	390	470	450	I50	18,5	
-02		200x450			620			24,0	
ОН 642		300x300			470			20,6	
-01	В300	300x450	I70	490	620	550	I50	21,0	
-02		300x600			770			24,0	
ОН 643		400x800			970			51,0	
-01	В400	400xI200	I70	590	I370	690	I50	68,5	I
ОН 644		500x400			570			84,0	
-01	В500	500x600	I70	690	770	790	I50	45,0	
-02		500xI000			II70			61,5	
ОН 645		600x450			626			39,0	
-01		600x600			776			48,0	
-02	В600	600x800	I80	790	976	900	I50	64,0	
-03		600xI400			I576			94,0	
ОН 646		700x450			626			45,0	
-01	В700	700x600	I80	890	776	I000	I50	54,0	
-02		700x900			I075			75,0	
ОН 647		900x950			II26			94,0	
-01	В900	900xI300	I80	I090	I476	I200	I50	II9,0	I
-02		900xI400			I576			I25,0	

Продолжение таблицы

Обозначение	Тип	Размеры щита шандора, мм, ВхН	Габаритные размеры шандора, мм: длина L	ширина B_I	высота H_I	B_2	L_1	Масса, кг, не более	№ рисунка
ОН 648		I000x xI000			II76			I02,0	
-0I		I000x xI600			II76			I50,0	
-02	BI000	I000x xI700	I80	II90	I876	I800	I50	I57,0	
-08		I000x x2000			2I76			I78,0	
ОН 649		II00x xI000			II88			I77,0	
-0I	BII00	II00x xI200	263	I850	I588	I450	200	200,0	2
ОН 650		I200x xII00			I288			205,0	
-0I	BI200	I200x xI200	263	I450	I888	I600	200	220,0	
-0_		I200x x2000			2I88			320,0	
ОН 65I	BI400	I400x800	263	I650	988	I800	200	I84,0	
-0I		I400xI600			I788			286,0	
ОН 652		I500xI500			I688			322,0	
-0I	BI500	I500xI800	263	I750	I988	I900	200	380,0	
-02		I500x2000			2I88			4I7,0	
ОН 653		I600x 00			788			I85,0	
-0I	BI600	I600xII00	36[illegible]	I850	I288	2000	200	270,0	3
-02		I600xI600			I788			355,0	
ОН 654		I800x900			I088			256,0	
-0I	BI800	I800x[illegible]00	263	2050	I388	2200	200	3II,0	
-02		I800xI500			I688			364,0	

Продолжение таблицы

Обозначение	Тип	Размеры щита шандора, мм, ВхН	Габаритные размеры шандора, мм: длина L	ширина B_I	высота H_I	B_2	L_1	Масса, кг, не более	№ рисунка
ОН 655		2000х600			788			202,0	
-01	В2000	2000х900	268	2250	1088	2400	200	270,0	
-02		2000х2000			2188			506,0	
ОН 656		2200х900			1088			298,0	8
-01	В2200	2200х1800	268	2450	1488	2600	200	882,0	
-02		2200х2000			2188			544,0	

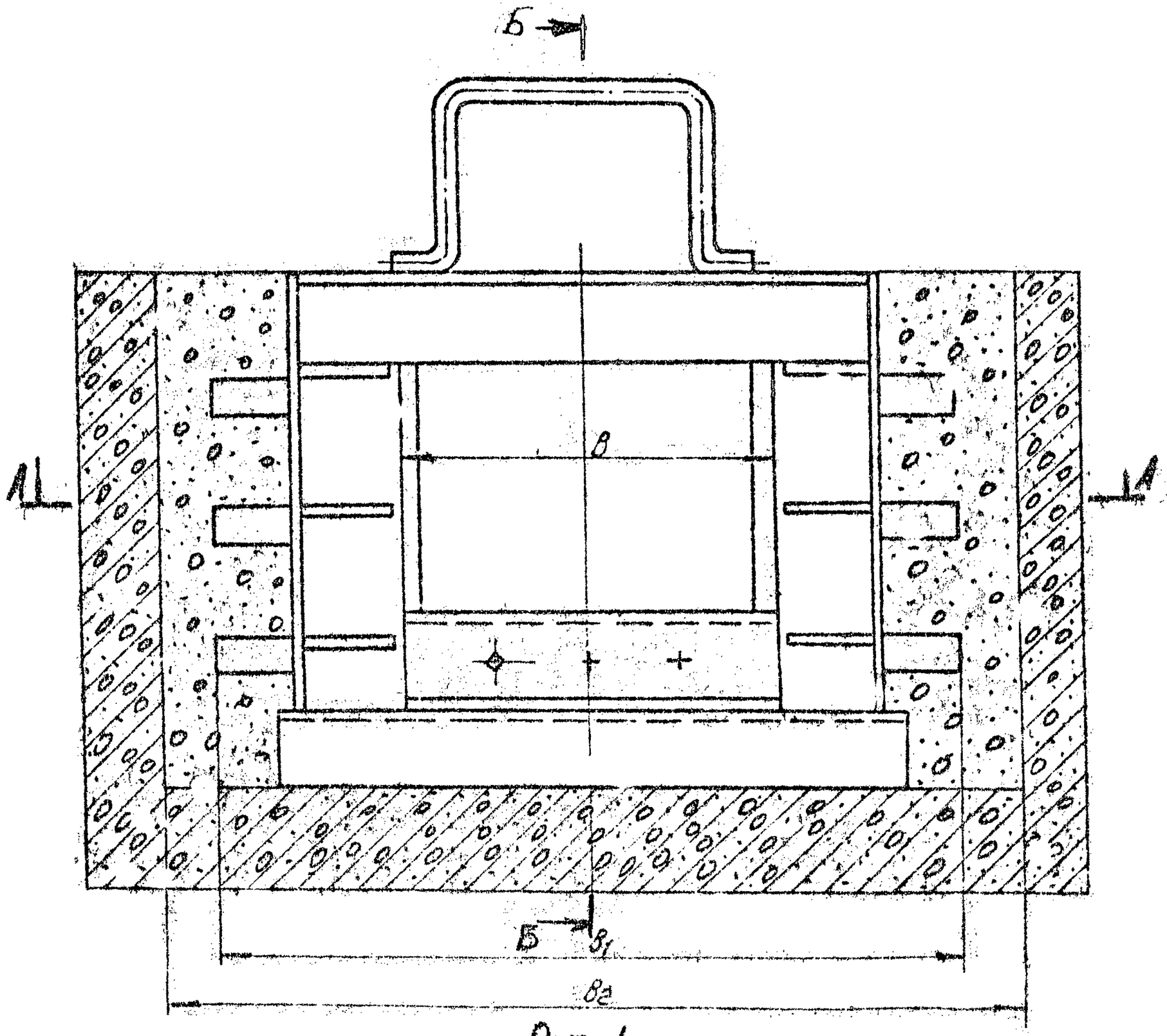

Рис. 1

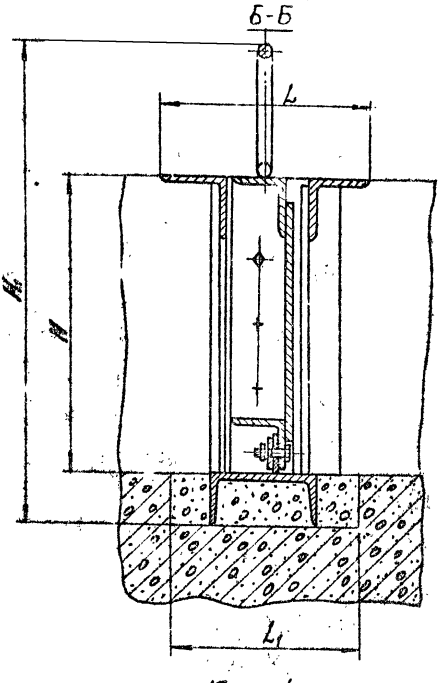

К рис. 1

А-А

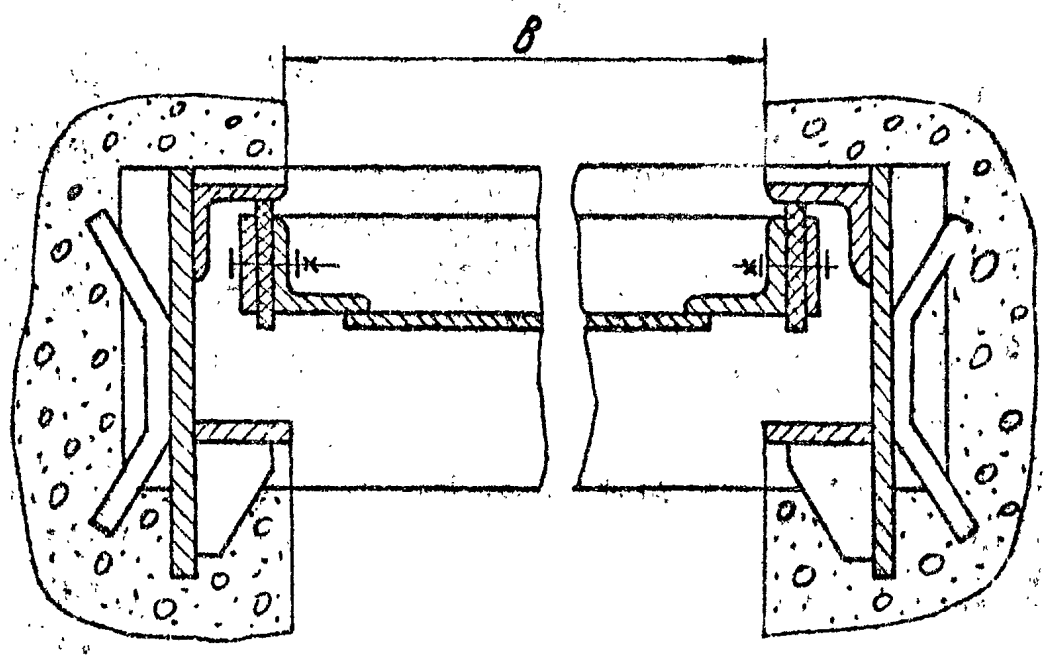

К рис. 1

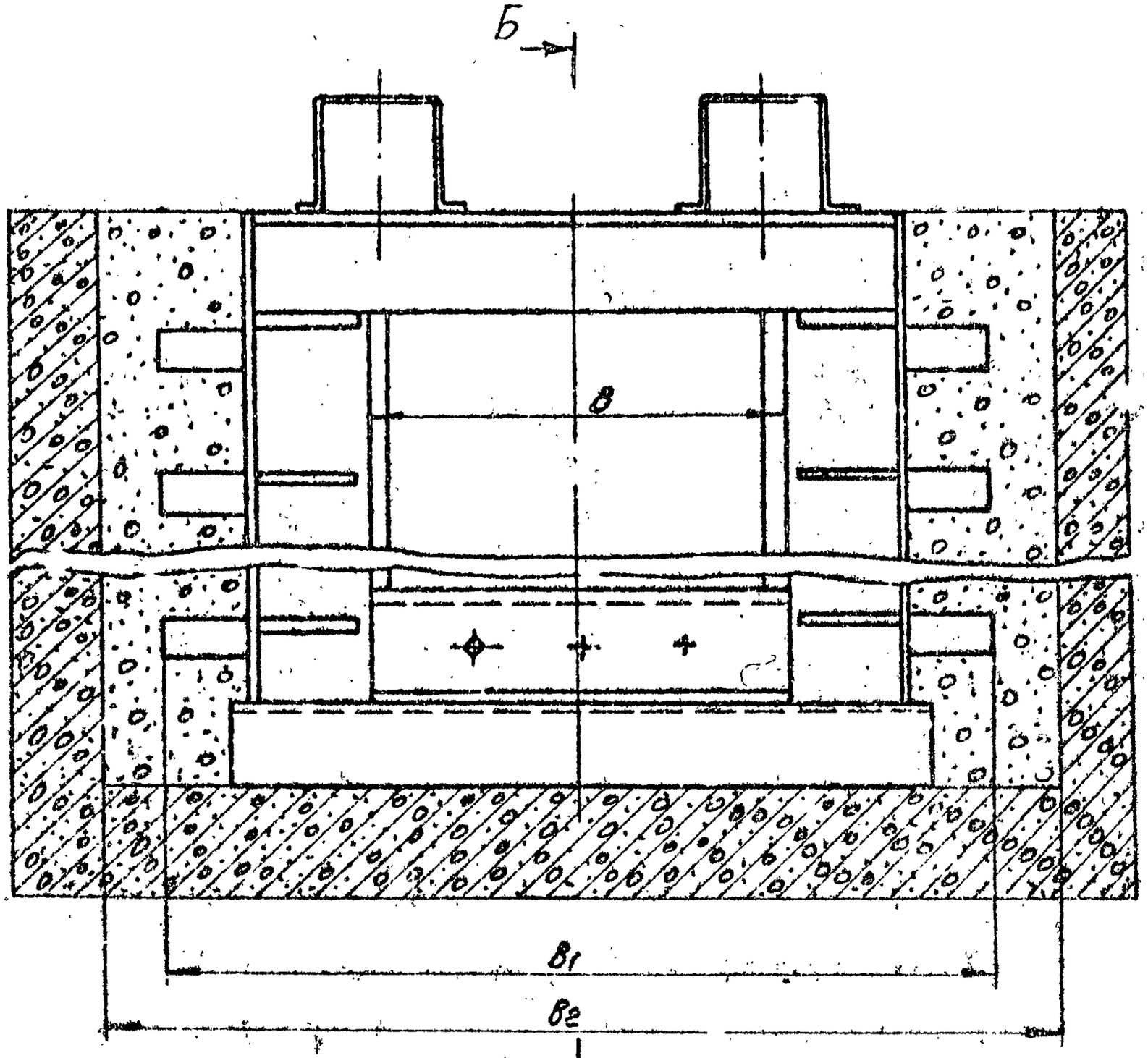

Рис. 2

Б-Б

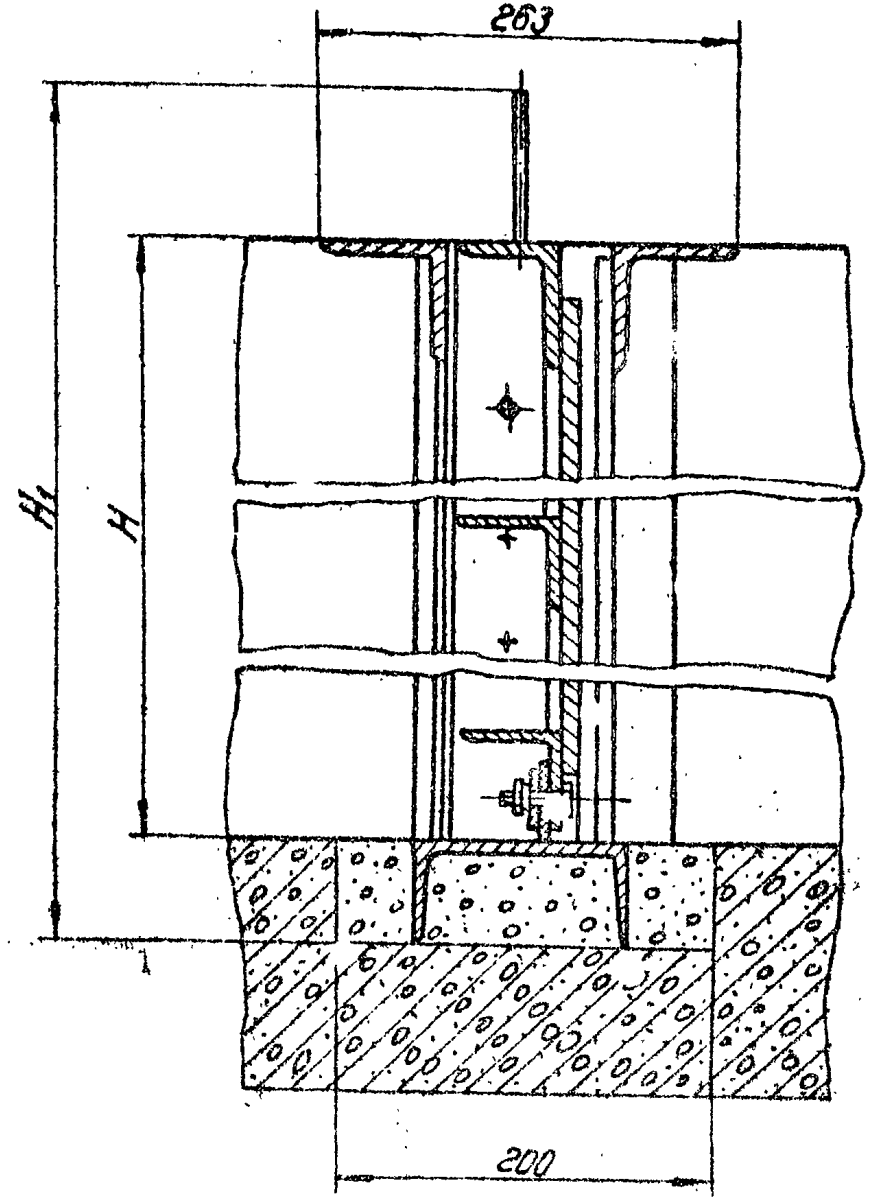

К рис. 2

А-А

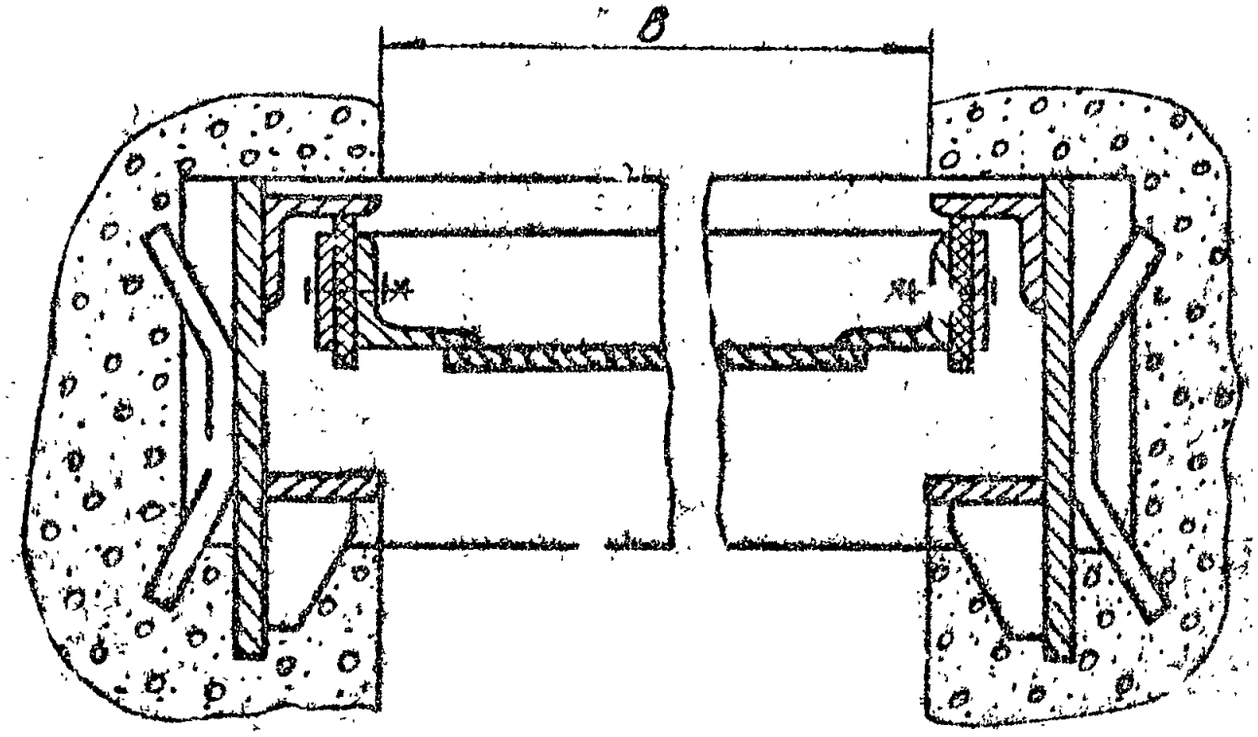

Крис. 2

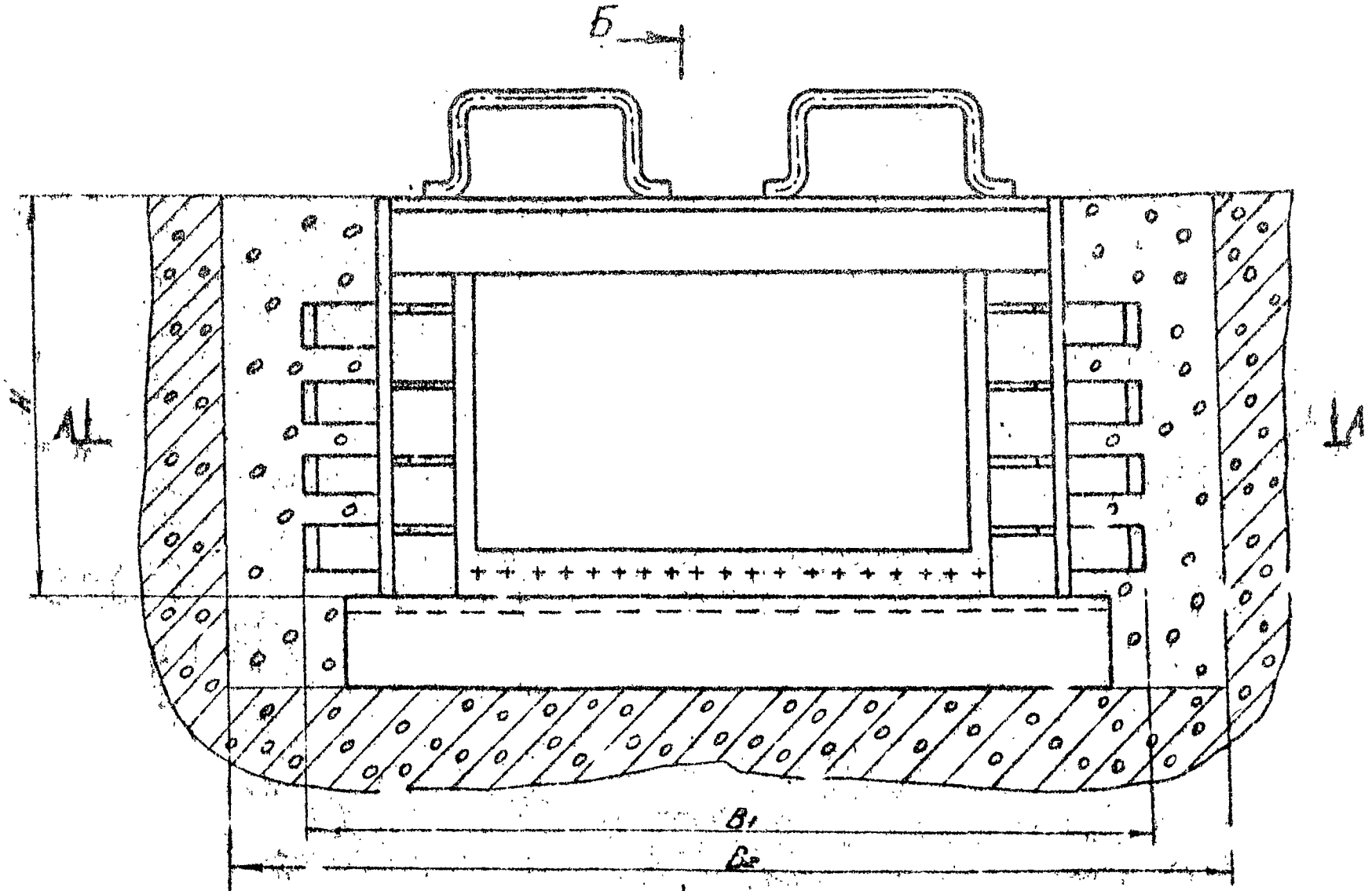

Рис. 3

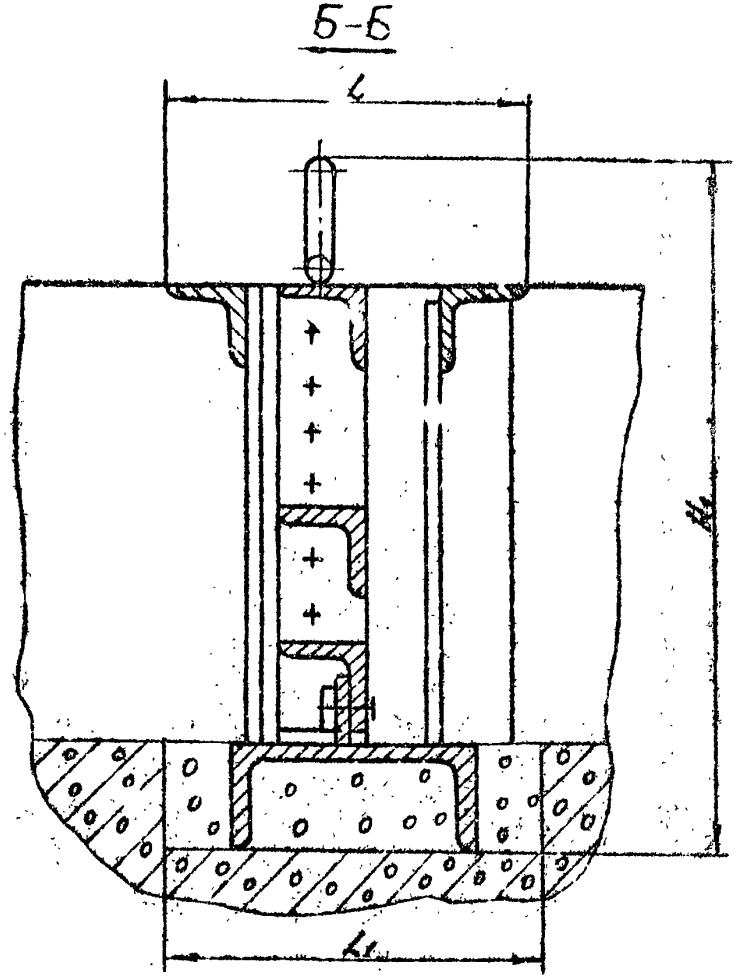

К рис. 3.

А-А

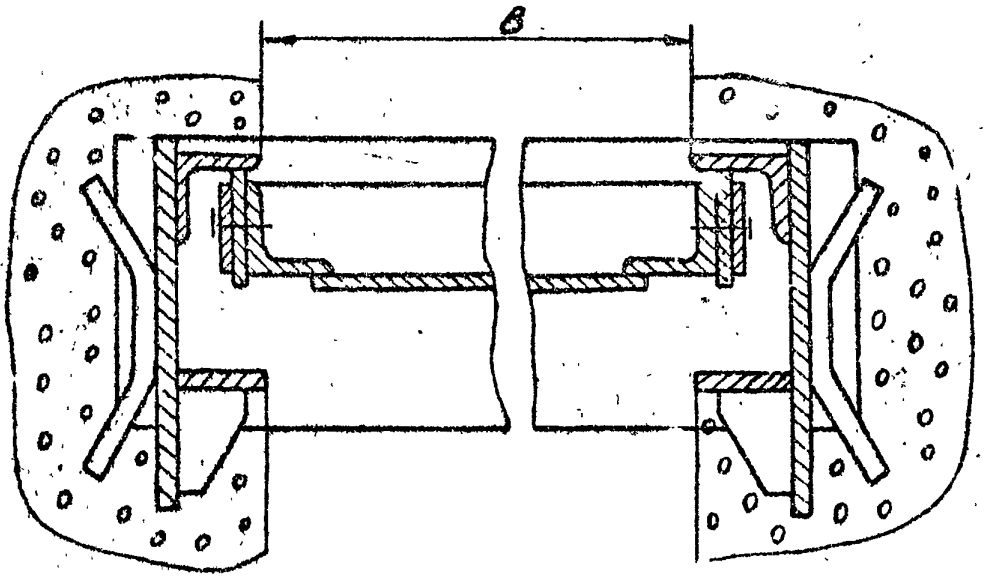

К рис. 3

Шибер реечный

Шибер реечный предназначен для автоматического открывания и закрывания бункеров. Применяется при работах с использованием песка в системах водопровода и канализации.

Основные параметры и размеры шибера должны соответствовать указанным в таблице.

Обозначение	Диаметр выпускного отверстия, мм	Габаритные размеры, мм			Масса, кг, не более
		длина L	ширина B	высота H	
ОН 572	500	1280	1190	995	258,0

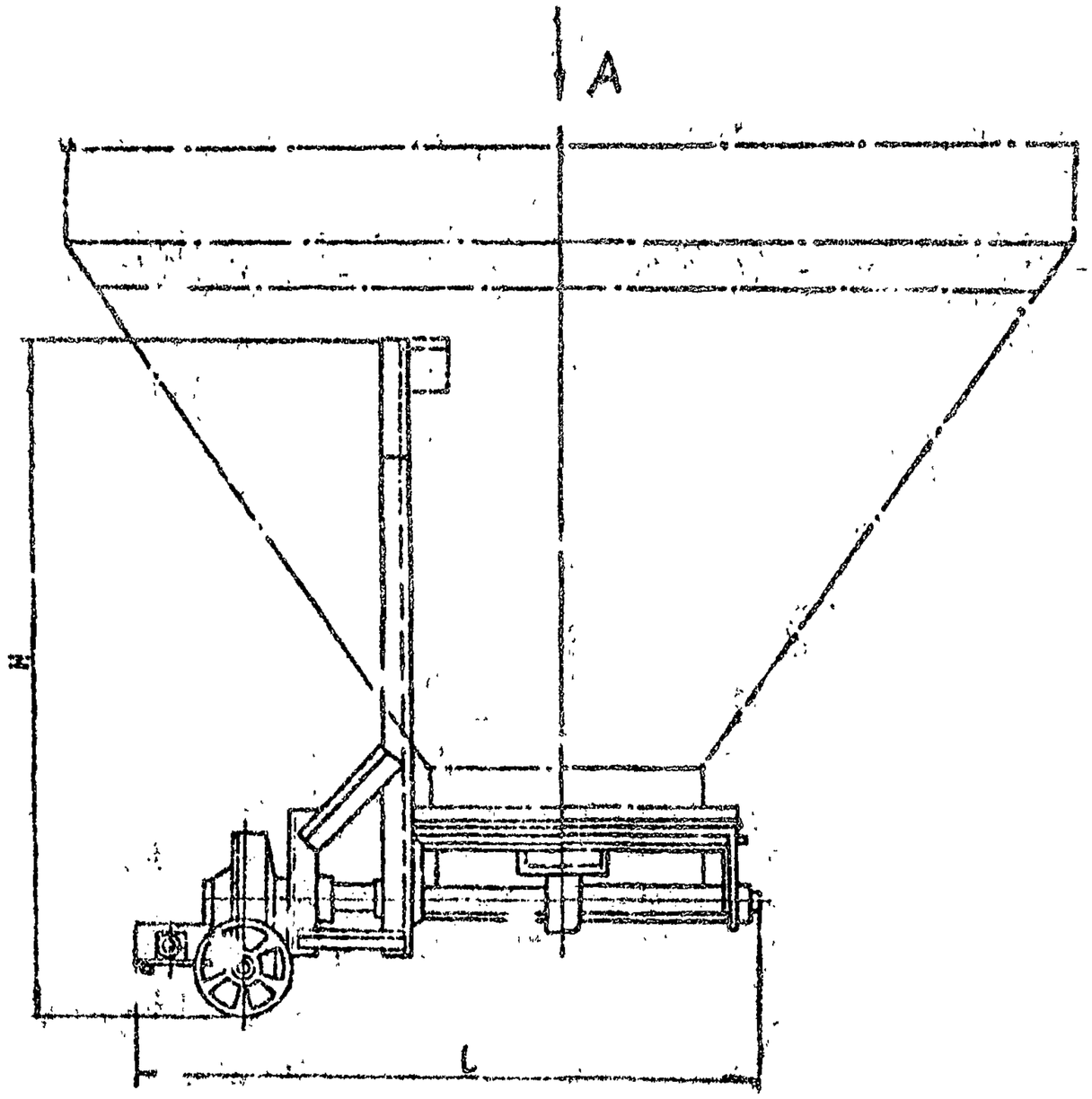
A
H
l

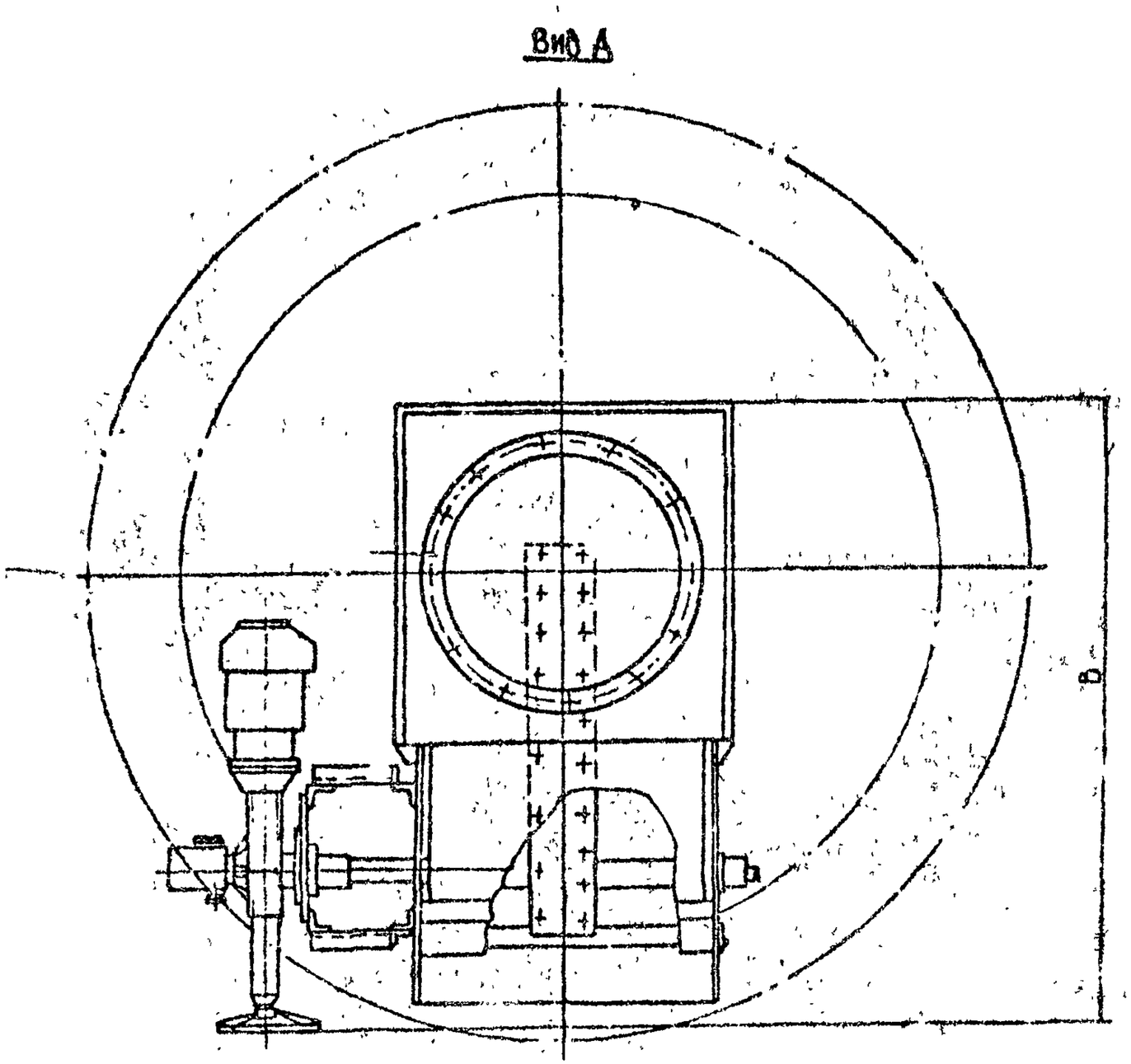
Вид А

Эрлифт

Эрлифт предназначен для удаления ила из первичных и вторичных отстойников очистных канализационных сооружений производительностью не более 25000 $м^3$/сут. Эрлифт устанавливается в первичных и вторичных отстойниках очистных канализационных сооружений.

Основные параметры и размеры эрлифта должны соответствовать указанным в таблице.

Обозначение	Диаметр условного прохода, мм			Габаритные размеры, мм		Масса, кг, не более
	эрлифта	отводящей трубы	всасывающей трубы	ширина В	высота Н	
МК I57	I50	I50	200	4000	79I0	262,0

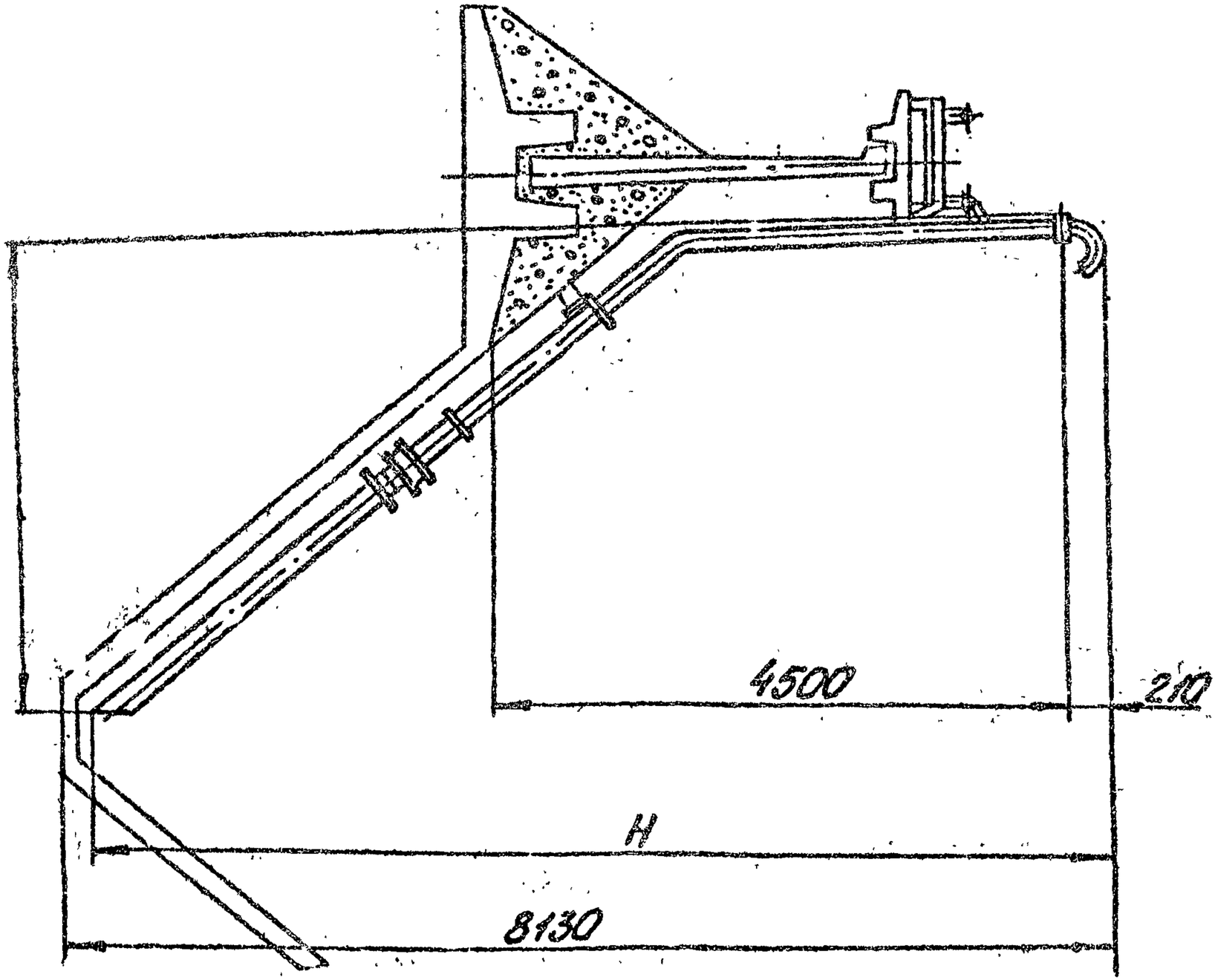
4500
210
H
8130

Эрлифт

Эрлифт предназначен для подачи агрессивных растворов.

Основные параметры и размеры эрлифта должны соответствовать указанным в таблице.

Обозначение	Производительность, $м^3/ч$	Размеры, мм			Масса, кг, не более
		диаметр Д	ширина В	высота Н	
ОН 490	1,55	215	940	3080	35,0

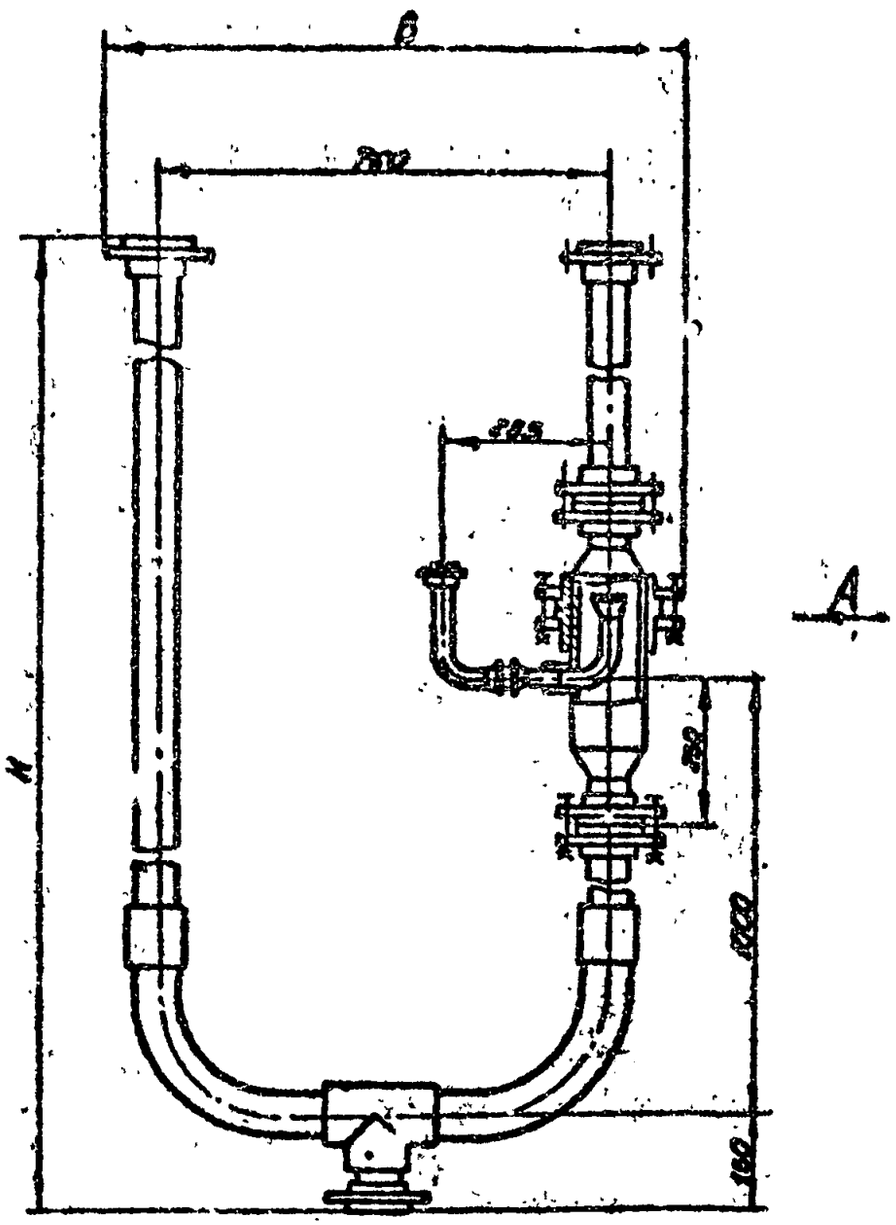

Вид А

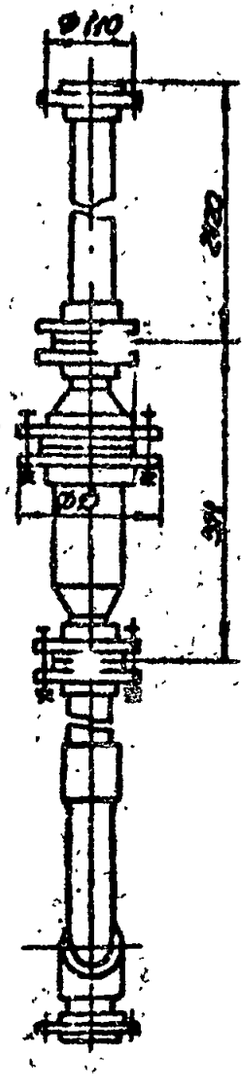

Эрлифт

Эрлифт предназначен для подачи /транспортировки/ осадка и активного ила в иловую камеру аэробного стабилизатора и устанавливается в первичных и вторичных отстойниках блока емкостей, входящих в состав стадии биологической очистки бытовых и производственных сточных вод.

Основные параметры и размеры эрлифта должны соответствовать указанным в таблице.

Обозначение	Размеры, мм							Масса, кг, не более
	d_1	d_2	Б	В	L	L_1	L_2	
ОН 956	57	42,3	3010	780	8508	3700	3500	66
-01	57	42,3	3390	2700	8508	6200	1000	78
-02	89	48,0	2080	1710	9508	3700	4500	115
-03	89	48,0	3390	2700	8608	6200	1100	112

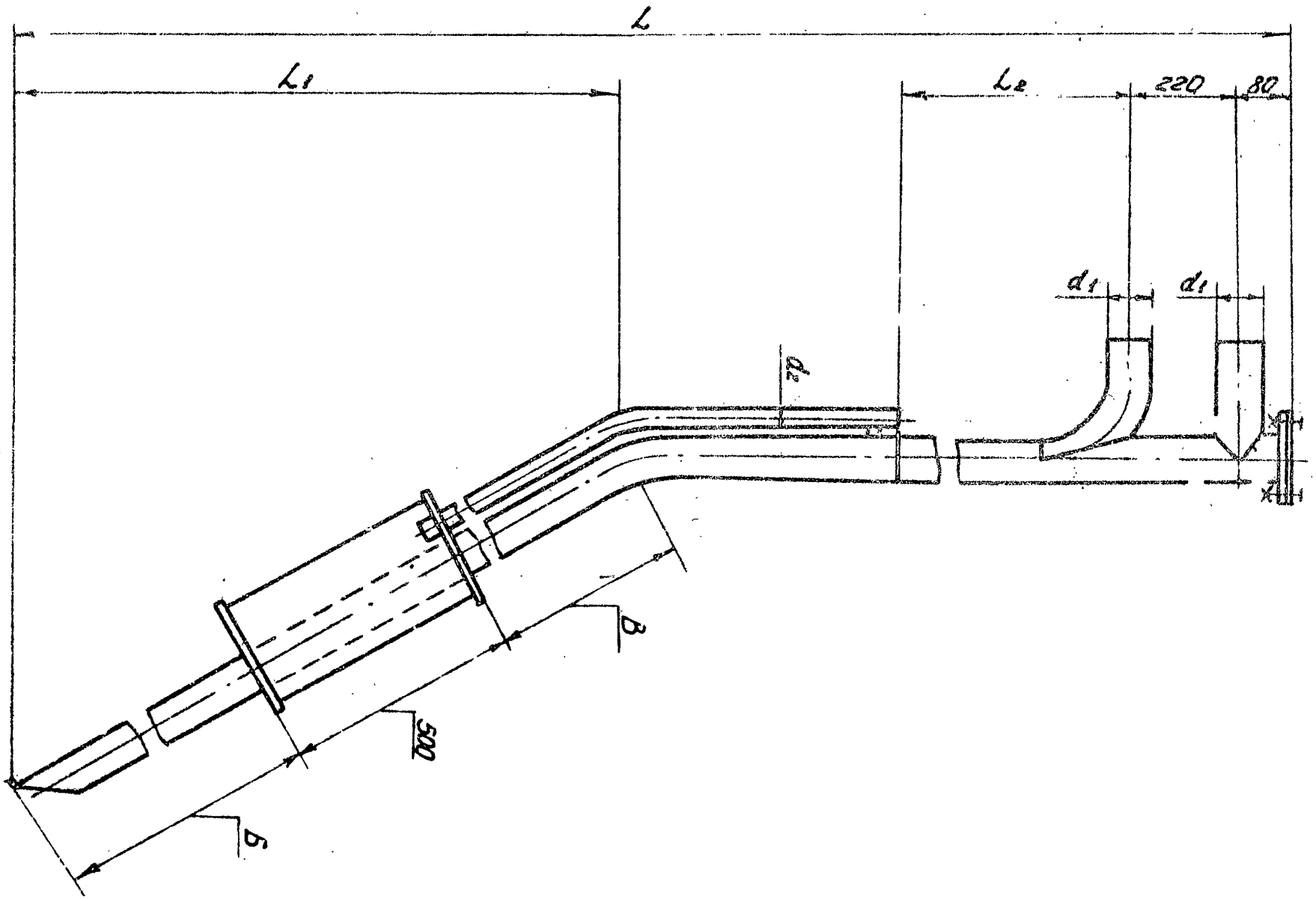
L
L1
L2
220
80
d1
d1
70
B
500
S

Электропривод специальный

Электропривод специальный предназначен для подъема и опускания щита щитового затвора и применяется совместно со щитовыми затворами в водопроводно-канализационных очистных сооружениях.

Основные параметры и размеры электропривода должны соответствовать указанным в таблице.

Обозначение	Тип	Крутящий момент, Н.м	Масса, кг, не более
МК 79I	ЭС	500	87,0

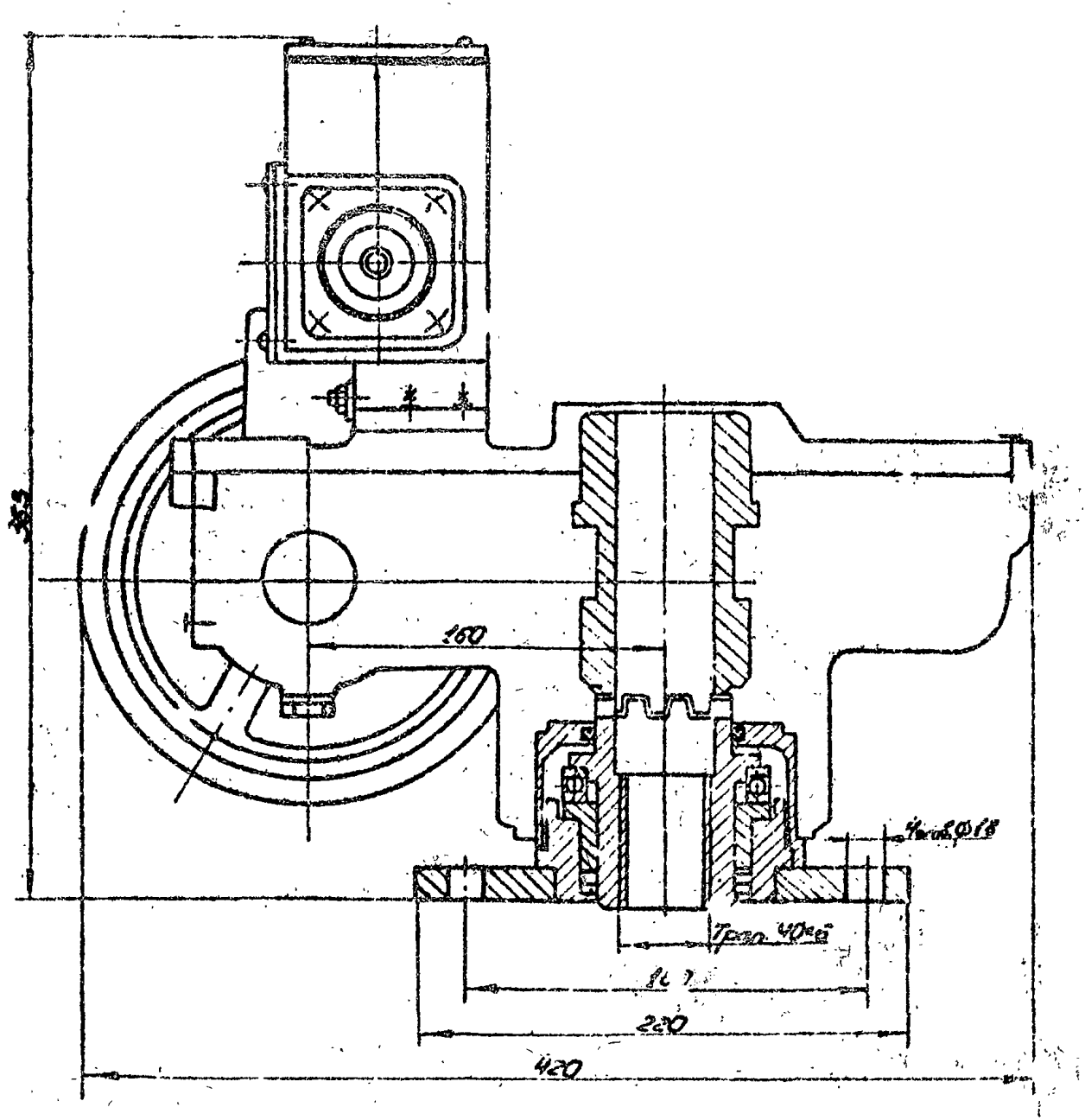
160
420

СОДЕРЖАНИЕ

Аэраторы.	3
Аэратор планетарный	14
Бак перелива	16
Бак растворный	18
Бак растворный	20
Бак приготовления	22
Бак для разрыва струи	24
Бак расходный	30
Бак для масла	34
Бункер для песка	36
Бак 10% ингибированной соляной кислоты	38
Бункер для отбросов	40
Вставки монтажные	42
Ванна для промывки ячеек фильтров	44
Ванна для зарядки ячеек фильтров	46
Водогрязеотделители	48
Грязевики для хлора	51
Гидроэлеваторы	54
Головка под электропривод	63
Деталь ввода реагента	65
Дроссель дисковый	67
Диафрагмы сегментные	69
Затворы щитовые	72
Затвор щитовой аварийный	81

Затворы щитовые 83
Затвор донного выпуска 86
Затвор четырехсекционный 88
Затворы плоские регулирующие с водосливом 91
Затворы плоские глубинные 94
Дозатор 10% хлорного железа 103
Измеритель расхода избыточного ила 105
Илоскреб вторичных прямоугольных отстойников 107
Колпаки газовые 109
Контейнеры герметические для отбросов 112
Корыто дырчатое 115
Колонки с ручным приводом 117
Колонки с электроприводом 120
Колонки с электроприводом 125
Колонка 130
Контейнер для отходов известегашения 132
Компенсаторы сальниковые 134
Клапан впуска и выпуска воздуха 136
Клапан донного выпуска 139
Клапан донный с ручным приводом 141
Контейнер 143
Камера смешения 145
Механизм скребковый 148
Мерник раствора хлорного железа 150
Мешалка 30% известкового теста 152

Мешалка известкового молока 155
Механизм сбрасывания 157
Оросители 159
Подставка для хранения баллонов 161
Подставка под рабочие баллоны 166
Пробоотборник 171
Привода ручные 173
Привода ручные 175
Процеживатель сточной жидкости 177
Регулятор-смеситель 180
Регулятор-смеситель осадка с реагентами 183
Сепаратор 186
Смеситель осадка с промывной водой 188
Траверса 190
Тележка скребковая 192
Тележка для отходов извести 195
Указатель уровня жидкости в резервуаре 197
Устройство для удаления плавающих веществ 199
Устройство для удаления плавающих веществ 202
Устройство для удаления илоной воды 204
Устройство для сбора мазута 206
Установка сигнализатора уровня осадка с фотосопротивлением 208
Фильтр песчаный 211
Шандор 216
Шибер реечный 228

Эрлифт 231
Эрлифт 233
Эрлифт 235
Электропривод специальный 237

Каталог оборудования для строящихся объектов канализации

Редактор И.Г.Беспалова

Подписано к печати 18.05.89 Формат 60х84 1/8 Бумага писчая
Печать офсетная. Зак. 132. Тираж 400

gost.e-ecolog.ru

ООРВТД Оргтехстрой 252054 г.Киев, ул. Ленина, 53а