ТИПОВОЙ ПРОЕКТ

411-2-131.88

ЦЕХ ПО ПЕРЕРАБОТКЕ 10 ТЫСЯЧ $м^3$
НИЗКОСОРТНОЙ ДРЕВЕСИНЫ В ГОД

АЛЬБОМ 10

ПРОЕКТНАЯ ДОКУМЕНТАЦИЯ
НА ПЕРЕВОД ТЕХНИЧЕСКОГО ПОДПОЛЬЯ
ДЛЯ ИСПОЛЬЗОВАНИЯ ПОД ПРУ

10126/13

Привязан:

Инв.№

Ч. 2-28

gost.e-ecolog.ru

ТИПОВОЙ ПРОЕКТ

411-2-191.88

ЦЕХ ПО ПЕРЕРАБОТКЕ 10 ТЫС. $М^3$ НИЗКОСОРТНОЙ ДРЕВЕСИНЫ В ГОД.

АЛЬБОМ 10

ПЕРЕЧЕНЬ АЛЬБОМОВ

АЛЬБОМ 1 ПЗ ПОЯСНИТЕЛЬНАЯ ЗАПИСКА
ТХ ТЕХНОЛОГИЯ ПРОИЗВОДСТВА

АЛЬБОМ 2 АР АРХИТЕКТУРНЫЕ РЕШЕНИЯ
КЖ КОНСТРУКЦИИ ЖЕЛЕЗОБЕТОННЫЕ
КМ КОНСТРУКЦИИ МЕТАЛЛИЧЕСКИЕ
КЖИ ИЗДЕЛИЯ ЗАВОДСКОГО ИЗГОТОВЛЕНИЯ

АЛЬБОМ 3 ОВ ОТОПЛЕНИЕ, ВЕНТИЛЯЦИЯ
ВК ВНУТРЕННИЙ ВОДОПРОВОД И КАНАЛИЗАЦИЯ

АЛЬБОМ 4 ЭМ СИЛОВОЕ ЭЛЕКТРООБОРУДОВАНИЕ
ЭО ОСВЕТИТЕЛЬНОЕ ЭЛЕКТРООБОРУДОВАНИЕ
СС СВЯЗЬ И СИГНАЛИЗАЦИЯ
АОВ АВТОМАТИЗАЦИЯ ОТОПЛЕНИЯ И ВЕНТИЛЯЦИИ
АВК АВТОМАТИЗАЦИЯ ВОДОПРОВОДА И КАНАЛИЗАЦИИ

АЛЬБОМ 5 НАОВ ЗАДАНИЯ ЗАВОДУ-ИЗГОТОВИТЕЛЮ НА
НЭМ ИЗГОТОВЛЕНИЕ ЩИТОВ

АЛЬБОМ 6 НО НЕСТАНДАРТИЗИРОВАННОЕ ОБОРУДОВАНИЕ ЧАСТЬ 1,2

АЛЬБОМ 7 СО СПЕЦИФИКАЦИИ ОБОРУДОВАНИЯ

АЛЬБОМ 8 ВМ ВЕДОМОСТИ ПОТРЕБНОСТИ В МАТЕРИАЛАХ.

АЛЬБОМ 9 СМЕТЫ. ЧАСТЬ 1,2,3

АЛЬБОМ 10 ПРОЕКТНАЯ ДОКУМЕНТАЦИЯ ПО ПЕРЕВОДУ ПОДВАЛА НА РЕЖИМ ПРУ.

РАЗРАБОТАН
КИЕВСКИМ ФИЛИАЛОМ
СОЮЗГИПРОЛЕСХОЗ

ДИРЕКТОР ФИЛИАЛА А.Н.БОБКО
ГЛ. ИНЖЕНЕР ПРОЕКТА П.Н.КУКОТИН

УТВЕРЖДЕН
ГОСКОМЛЕСОМ СССР
ПРОТОКОЛ ОТ 19.09.1988 г. №29
ВВЕДЕН В ДЕЙСТВИЕ
ИНСТИТУТОМ „СОЮЗГИПРОЛЕСХОЗ"
ПРИКАЗ ОТ 20.09.1988 г. №80
Согласован
со штабом ГО УССР 9 декабря 1988г.
Начальник ПТО штаба ГО УССР
полковник Л. Чуков

© КФ ЦИТП Госстроя СССР, 1989 г.

				ПРИВЯЗАН
Инв.№				

10126/13

Альбом

Типовой проект 411-2-191.88

Наименование	Номер чертежа	Номер страницы
Содержание альбома		3
Титульный лист		2
Пояснительная записка (начало)	ПЗ-1	4
Пояснительная записка (окончание)	ПЗ-2	5
Архитектурное решение		
План на отм. -3.300. Фрагмент 1 фрагменты тамбура входа для t=-40°С	АР-1	6
Внутренний водопровод и канализация		
План на отм. -3.300. Схема К1 ПРУ	ВК2-1	7
Фрагмент 1 на отм. -3.300. Схема систем В1; Т3.	ВК2-2	8
Отопление, вентиляция и кондиционирование воздуха		
Общие данные	ОВ2-1	9
План на отм. -3.300. Схема системы 4 Схема систем ВЕ1, ВЕ5.	ОВ2-2	10
План на отм. -3.300. между осями Е-Д; 6-7; Разрез 1-1. Расположение отв. под фундаментные болты	ОВ2-3	11
Разрез 2-2. Схема системы П4 Спецификация	ОВ2-4	12

Наименование	Номер чертежа	Номер страницы
Силовое электрооборудование		
Принципиальная схема распределительной сети 13ШР. Начало.	ЭМ2-1	13
Принципиальная схема распределительной сети 13ШР. Окончание.	ЭМ2-2	14
План расположения на отм. 3.300	ЭМ2-3	15
Электрическое освещение		
План на отм. -3.300	ЭО2-1	16
Спецификации оборудования		
Спецификация оборудования водопровода и канализации	ВК.СО	17
Спецификация оборудования отопления и вентиляции	ОВ.СО	19
Спецификация оборудования силового электрооборудования	ЭМ.СО	22
Спецификация оборудования электрического освещения	ЭО.СО	26
Объектная смета	С-1	29

10126/13

ГИП	Кукотин	09.87
Н. контр.	Олейник	09.87
Нач. отд.	Клименко	09.87
Гл. спец.	Орловей	09.87
Гл. спец.	Строганов	09.87
Гл. спец.	Олейник	09.87

ТП 411-2-191.88

Цех по переработке 10тыс. м³ низкосортной древесины в год

Стадия	Лист	Листов
Р.П.	1	1

Содержание альбома

Союзгипролесхоз Киевский филиал

Привязан:

Инв. №

Инв. № подл. | Подп. и дата | Взам. инв. №

Копировал Краснова

Формат А3

Альбом 10

Типовой проект 411-2-191.88

Инв. № подл. | Подпись и дата | Взам. инв. №

Электрическая часть

Силовое электрооборудование

В состав проекта входят чертежи по силовому электрооборудованию.

По надежности электроснабжения электроприемники сооружения согласно СН и П II-11-77* относятся ко 2 категории.

Суммарные нагрузки электроприемников силового электрооборудования составляют:

Установленная мощность - 0.63 кВт.

Расчетная мощность - 0,44 кВт.

Коэффициент мощности - 0,7

Питающая сеть выполняется кабелем марки АВВГ от 5 ШР.

Напряжение питающей сети 380/220В.

Силовыми электроприемниками являются электродвигатели приточного вентилятора П4 и электрофицированные задвижки.

Питание силовых электроприемников осуществляется от силового распределительного пункта типа ШР 11.

В качестве пусковой аппаратуры приняты магнитные пускатели типа ПМЛ и ПМЕ.

Силовая распределительная сеть выполняется кабелем марки АВВГ.

Схемы электрические принципиальные управления задвижками смотри альбом 4.

Для защиты обслуживающего персонала от поражения электрическим током все металлические нормально нетоковедущие части оборудования зануляются путем присоединения к нулевому проводнику питающего кабеля.

10126/13

ГИП	Кукотин		09.87
Н.контр.	Олейник		09.87
Нач.отд.	Клименко		09.87
Рук.гр.	Олейник		09.87
Вед.инж.	Казакова		09.87

ТП 411-2-191.88 ПЗ

Цех по переработке 10 тыс. м³ низкосортной древесины в год.

Стадия	Лист	Листов
РП	1	2

Пояснительная записка (начало)

Союзгипролесхоз Киевский филиал

Привязан:

Инв. №

Копировал Герман

Формат А3

Электрическое освещение.

Проект электрического освещения ПРУ разработан на основании ПУЭ-85, СН и П II-4-79 СН и П II-11-77 (ч. 2 гл. II) и заданий смежных специальностей.

Проектом предусмотрено рабочее и эвакуационное освещение.

Для освещения ПРУ приняты светильники с лампами накаливания.

Крепление осветительной арматуры выполняется на крюках и кронштейнах.

Обслуживание светильников производится с приставных лестниц и стремянок.

Напряжение сети рабочего освещения 380/220 В при заземленной нейтрали трансформатора.

Напряжение сети ремонтно-переносного освещения - 36В.

Питание осветительных нагрузок ПРУ осуществляется от щитка ЩО1 группе №9.

Питание светильников эвакуационного освещения от группы ЩО-я силового шкафа 1 шр.

Групповые сети выполняются проводом АППВ прокладываемым в пустотах и под слоем штукатурки.

Для защиты обслуживающего персонала от поражения эл. током предусмотрено зануление всех металлических нормально-неповедущих частей электрического оборудования, путем присоединения их к рабочему нулевому проводу.

Основные показатели проекта.		
Установленная мощность кВт.	1,7	
Естественный коэффициент мощности	1,0	
Количество светоточек, шт	17	
Освещаемая площадь, м²	135	
Наибольшее падение напряжения	0,2	

10126/13

ГИП	Кукотин	
Н. контр.	Охейник	
Нач. отд.	Климченко	
Рук. гр.	Олейник	
Техник	Прядко	

ТП 411-2-191.88 ПЗ

Цех по переработке 10тыс. м³ низкосортной древесины в год

Стадия	Лист	Листов
Р.П.	2	

Пояснительная записка (окончание)

Союзгипролесхоз Киевский филиал

Привязан:

Инв. №

Инв. №подл. | Подп. и дата | Взам. инв. №

Копировал Квасникова

Формат А3

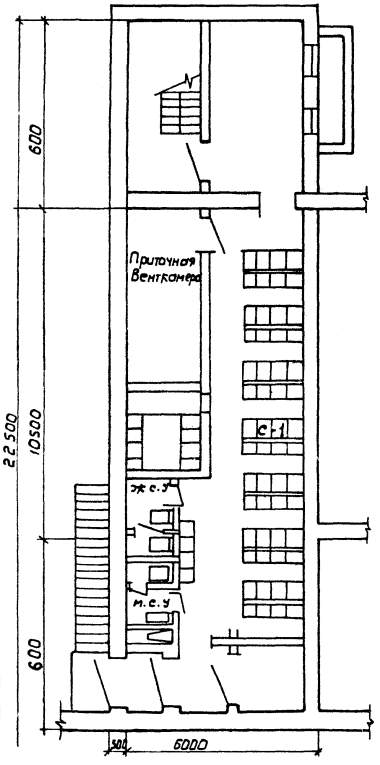

Спецификация оборудования

Марка	Обозначение	Наименование	К-во
С1	Лист 1	Нары трехъярусные	12

В подвале пристройки административно-бытовых помещений техническое подполье приспособлено для укрытия 100 человек.

Техническое подполье, предназначенное под ПРУ представляет собой заглубленное сооружение размерами в плане 22,5×6м; глубиной 3,0м, решенное в сборных бетонных и железобетонных конструкциях.

Помещения в подвале, приспособляемые под ПРУ типа П-2 запроектированы в полном соответствии со СНиП II-11-77*. Конструкции подвального помещения рассчитаны на дополнительные нагрузки в соответствии с требованиями п. 17. приложения 1 к СНиП II-11-77*.

Характер использования помещений в мирное время определяется при привязке типового проекта к местным условиям с учетом возможности его освобождения в установленные сроки.

10126/13.

ГИП	Кукотин		07.13
Н. контр.	Соловей		07.13
Нач. отд.	Климентов		07.13
Гл. спец.	Соловей		07.13

ТП 411-2-191.88 АР

Привязан:

Инв. №

Цех по переработке, 10 тыс. м³ низкосортной древесины в год.

План на отм. -3.300. Фрагмент 1. Фрагмент тамбура входа для t = -40°С

Стадия	Лист	Листов
Р	1	1

Союзгипролесхоз Киевский филиал

Копировал Гертман

Формат А3

Альбом 10

Типовой проект 411-2-191.88

План на отм.- 3.300

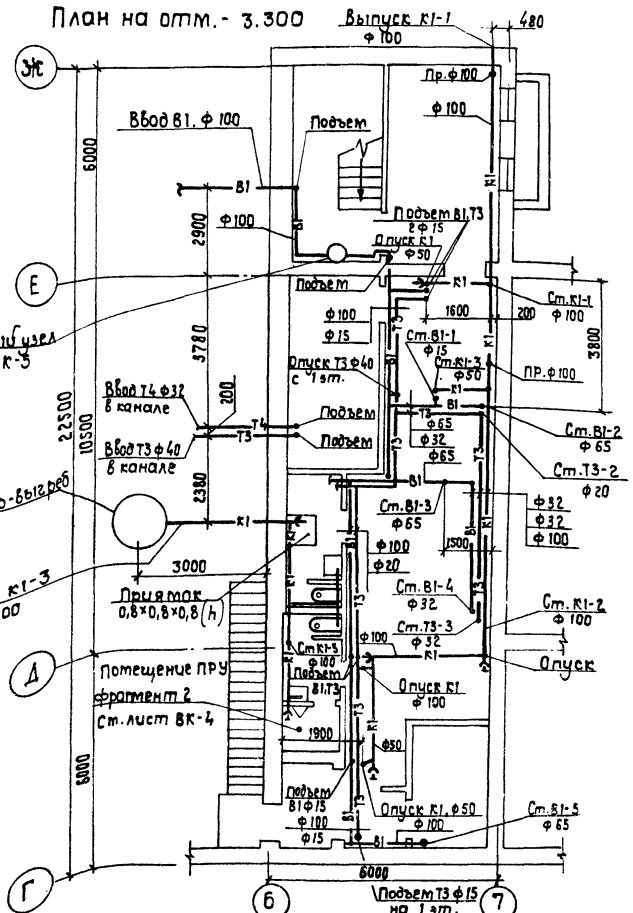

Схема К1

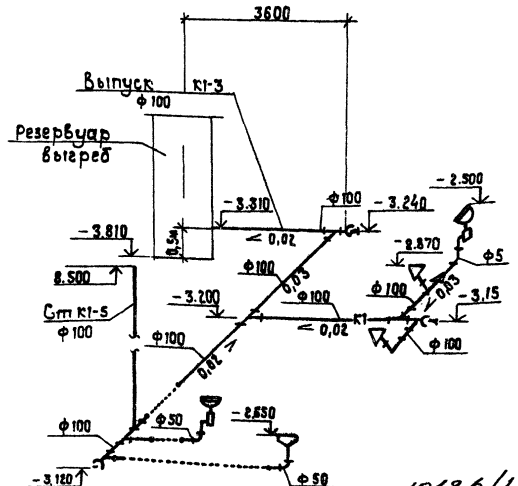

10126/13.

Данный лист рассматривать совместно с листом ВК7 Ал.3

Привязан:

Инв.№

ГИП	Куротин	
Н.контр	Строганов	
Нач.отд.	Клименко	
Гл.спец.	Строганов	

ТП 411-2-191.88 ВК2

Цех по переработке 10тыс. м³ низкосортной древесины в год

Стадия	Лист	Листов
Р	1	2

План на отм.-3.300
Схема К1 ПРУ

Союзгипролесхоз Киевский филиал

Копировал Краснова

формат А3

Инв.№подл. | Подп. и дата | Взам.инв.№

Альбом 10

Типовой проект 411-2-131.88

Фрагмент 1
на отм. -3.300

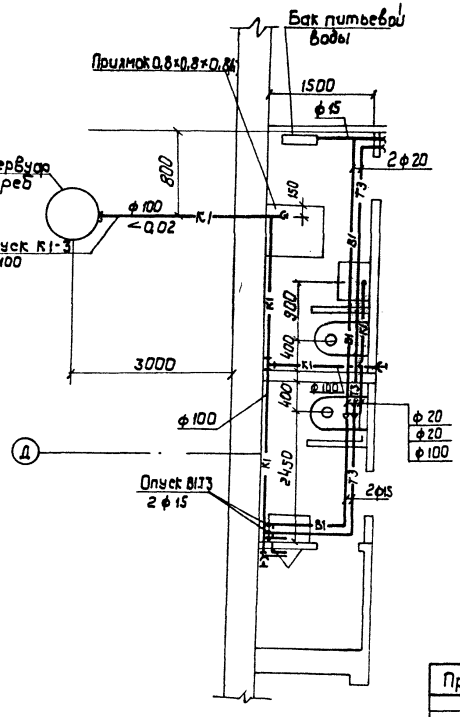

В1

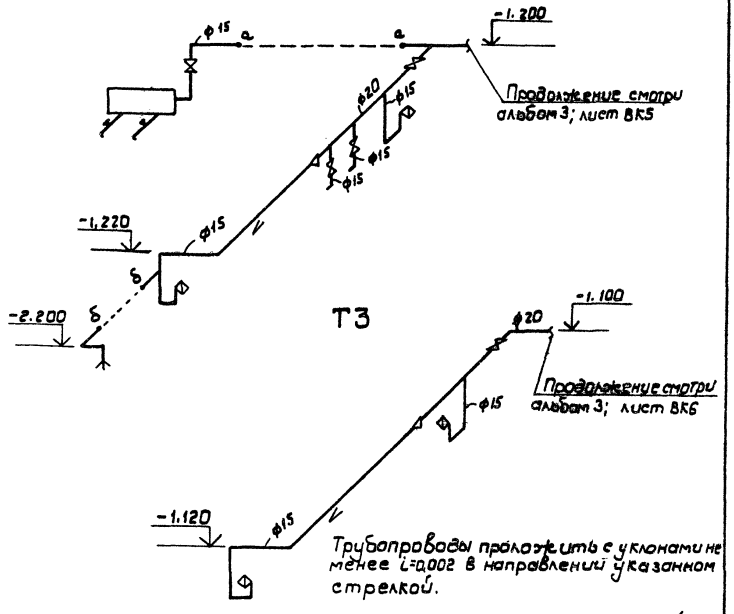

10126/13

ГИП	Кукотин		09.88	ТП 411-2-131.88 ВК2	
К.конгр.	Ороманов		09.88		
Нач.отд.	Клименко		09.88		
Гл.спец.	Строганов		09.88		
Привязан				Цех по переработке 1 тыс.м³ низкосортной древесины в год.	Стадия: Р; Лист: 2; Листов:
Инв.№				Фрагмент 1 на отм. -3.300 Схемы систем В1, Т3.	Союзгипролесхоз Киевский филиал

Инв.№ подл. | Подп. и дата | Взам.инв.№

Копировал Герман

Формат А3

Альбом 10

Типовой проект 411-2-191.88

Обозначение системы	Кол. систем.	Наименование обслуживаемого помещения (технологического оборудования)	Тип установки, агрегата	Вентилятор: Тип, исполн. взрывозащите	Вентилятор: №	Вентилятор: Схема исполнения	Вентилятор: Положение	Вентилятор: L, м³/ч	Вентилятор: P, по (кгс/м²)	Вентилятор: n, об/мин	Электродвигатель: Тип, исполнение по взрывозащите	Электродвигатель: N, кВт	Электродвигатель: n, об/мин	Фильтр: Тип	Фильтр: №	Фильтр: Кол.	Фильтр: ΔP, кгс/м²	Фильтр: Концентрация, мг/м³ начальная	Фильтр: Концентрация, мг/м³ конечная	Примечание
П-4	1	Помещение для	ЭРВ-72-2	Ц4-70	3,2	1	Л0°	800 1010 1110	270 (27)	1400	АОЛ-21-4	0,27	1400	ФЯПВ		1				-20 -30 -40
		укрываемых																		
ВЕ2	1	—"—						120												
ВЕ3	1	—"—						120												
ВЕ4	1	—"—						120												
ВЕ6	1	—"—						120												
ВЕ7	1	—"—						120												
ВЕ8	1	—"—						120												
ВЕ1	1	Мужской туалет						75												
ВЕ5	1	Женский туалет						50												

Ведомость рабочих чертежей основного комплекта

Лист	Наименование	Примечание
1	Общие данные	
2	План на отм.-3.300. Схема системы отопления 4 Схемы систем ВЕ1, ВЕ5	
3	План на отм.-3.300 между осями Е-Д, 6-7. Разрез 1-1. Расположение отверстий под фундаментные болты.	
4	Разрез 2-2. Схема системы П4. Спецификация.	

Проект разработан на основании: архитектурно-строительных чертежей; действующей главы СНиП II-11-77. Расчётные параметры наружного воздуха для проектирования систем отопления и вентиляции в холодный и теплый периоды года соответственно:

$t_н$ = - 20°С $t_н$ = -30°С $t_н$ = - 40°С

$t_н$ = + 22°С $t_н$ = + 22°С $t_н$ = + 21°С

Температура внутреннего воздуха в ПРУ для расчета отопления $t_в$ = 10°С.

Монтаж отопительно-вентиляционного оборудования выполнить в соответствии с главой СНиП 3.05.01. 85.

Инв.№ подл. | Подпись и дата | Взам. инв.№

10126/13

Привязан

Инв.№

ГИП	Кукотин		09.88
Н.контр.	Строганов		09.88
Нач. отд	Клименко		09.88
Гл. спец	Строганов		09.88

ТП 411-2-191.88 ОВ2

Цех по переработке 10 тыс.м³ низкосортной древесины в год.

Стадия	Лист	Листов
Р	1	4

Общие данные

Союзгипролесхоз Киевский филиал

Копировал Герман

Формат А3

Альбом 10

Типовой проект 411-2-191.88

План на отм. – 3.300

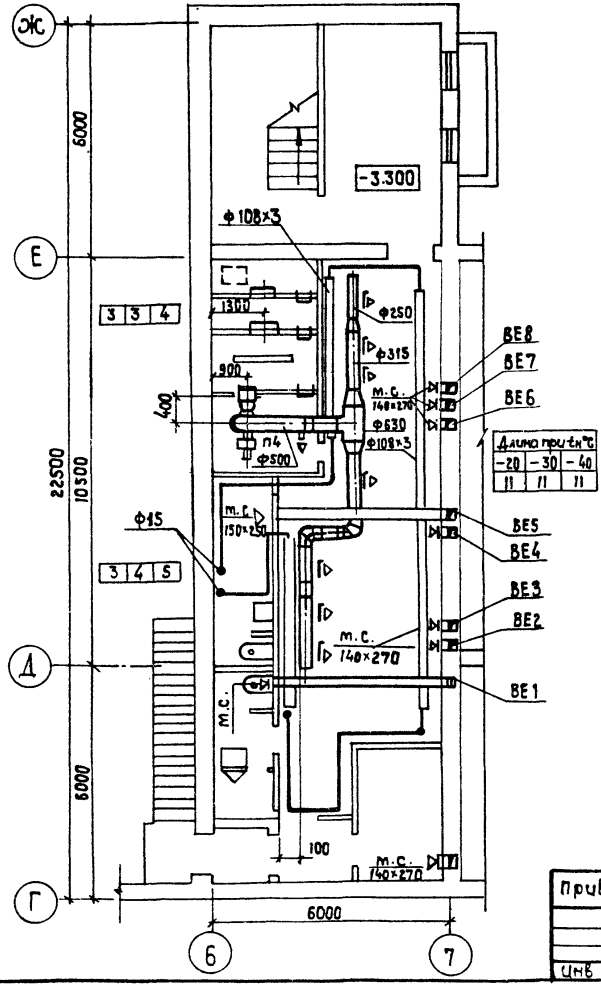

Схема системы отопления 4

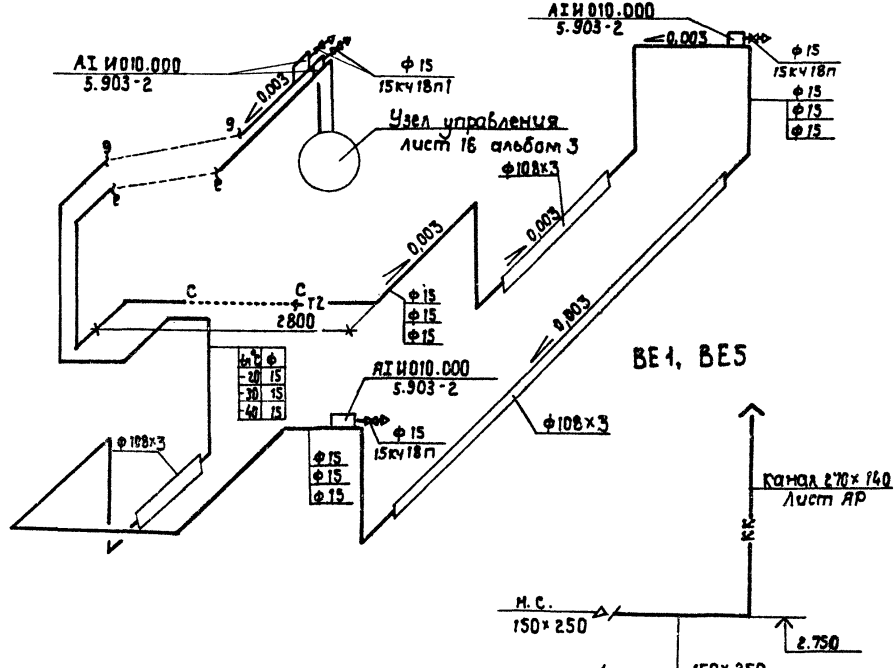

101206/13

ГИП	Кукотин		ТП 411-2-191.88 ОВ2
Н.контр.	Строганов		
Нач.отд.	Клименко		
Гл.спец.	Строганов		

Цех по переработке 10 тыс. м³ низкосортной древесины в год

Стадия	Лист	Листов
Р	2	

План на отм. -3.300
Схема системы отопления 4
Схема систем ВЕ1, ВЕ5

Союзгипролесхоз Киевский филиал

Привязан:

Инв. № подл. | Подп. и дата | Взам. инв. №

Инв. № подл.

Подп. и дата

Взам. инв. №

Инв. №

Копировал Краснова

Формат А3

Альбом 10

Типовой проект 411-2-191.88

План на отм. - 3.300 между осями Е-Д-6-7

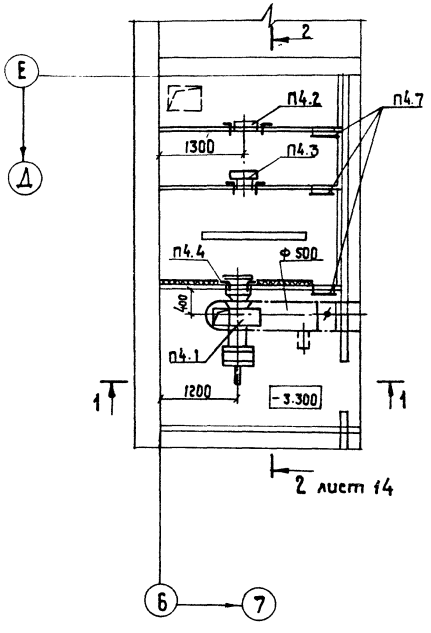

Расположение отверстий под фундаментные болты

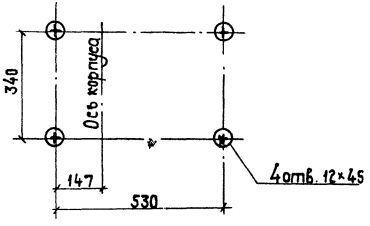

Разрез 1-1

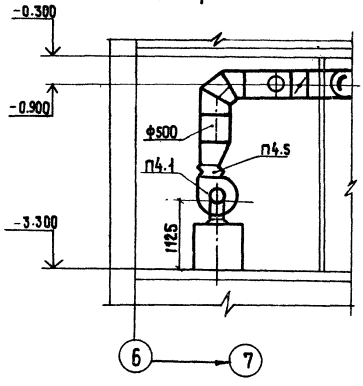

10126/13

ГИП	Кукотин		ТП 411-2-191.88 ОВ2
Н.контр.	Строганов		
Нач.отд.	Клименко		
Гл.спец.	Строганов		

Цех по переработке 10 тыс. м³ низкосортной древесины в год.	Стадия	Лист	Листов
	Р	3	
План на отм. -3.300 между осями Е-Д, 6-7. Разрез 1-1. Расположение отв. под фундаментные болты	Союзгипролесхоз Киевский филиал		

Привязан:

Инв. №

Инв. № подл. | Подп. и дата | Взам. инв. №

Копировал Краснова

Формат А3

Альбом 10

Типовой проект 411-2-191.88

Разрез 2-2

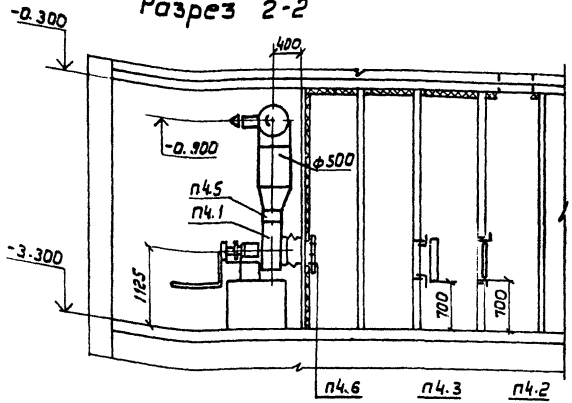

П4

t,°C	L м3/ч
-20	1110
-30	1010
-40	808

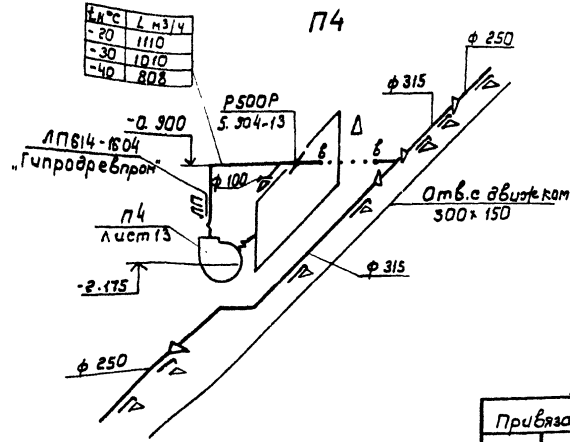

Спецификация установки системы П4

Марка поз.	Обозначение	Наименование	Кол.	Масса ед.кг	Примечание
		П4			
П4.1		Вентиляторная установка ЭРВ-72-2 комплектно: а) Вентилятор центробежный ЦЧ-70 №3,2 исполнение 1, положение Л0° б) электродвигатель АОЛ-21-4, N=0,27кВт, n=1400об/мин, привод ручной и электрический	1		
П4.2	1.494-26 в.2	Утепленный створный клапан тип I каркас Кр-1	1	16	
П4.3	ТУ22-6120-85	Фильтр ячейковый воздушный ФЯПБ	1		
П4.4	5.904-38	Вставка гибкая В.00.00-09	1	1,24	
П4.5	5.904-38	Вставка гибкая Н.00.00-07	1	1.14	
П4.6		Ограждение входного патрубка вентилятора	1.	0,93	ф325
П4.7	5.904-4	Дверь для вентиляционной камеры Д 1,25 х 0,5	3	24,0	

ГИП	Кукатин		09.88
Н.контр.	Строганов		09.88
Нач.отд.	Клименко		09.88
Гл.спец.	Строганов		09.88

ТП 411-2-191.88 ОВ2

Цех по переработке 10 тыс.м³ низкосортной древесины в год.

Стадия	Лист	Листов
Р	4	

Разрез 2-2. Схема системы П4. Спецификация

Союзгипролесхоз Киевский филиал

10126/13

Привязан

Инв.№

Инв.№ подл. | Подпись и дата | Взам. инв.№

Копировал Герман

Формат А3

Альбом 10

Типовой проект 411-2-191.88

Инв.№ подл. | Подпись и дата | Взам.инв.№

Распределительное устройство	Аппарат отходящей линии (ввода) Обозначение; Тип; Iном, А; Расцепитель или плавкая вставка, А	Участок сети №1	Пусковой аппарат; обозначение Тип; Iном, А Расцепитель или плавкая вставка, А - уставка теплового реле - А.	Участок сети №2	Кабель, провод: Участок сети №3	Обозначение	Марка	Количество число жил и сечение	Длина, м	Труба: Обозначение на плане	Длина, м	Электроприемник: Обозначение	Pном кВт	Iном. Iпуск А	Наименование, Тип; обозначение чертеж принципиальной схемы
1	2	3	4	5	6	7	8	9	10	11	12	13	14	15	16
13ШР ШР11-7310154У2 $P_у$=0,63кВт $P_м$=0,44кВт $J_м$=1,2А	Р17-353 200А														Ввод от 5ШР
	НПН2-60 63 10		П П4 ПМЛ12100У2В 1,0		1	Н-П4-1	АВВГ	4×2,5	5	—	—	П4	0,27	1,0	Приточный вентилятор —
					2	Н-П4-2	АВВГ	3×2,5	8	—	—				
					-							КУ-П4	—	—	Кнопка ПКЕ722-2У3 —
					2	К-П4-1	АВВГ	3×2,5	1	—	—				
	НПН2-60 63 10		П 3д-1-1 ПМЕ081М8		1	Н-3Д-1-1	АВВГ	4×2,5	10	—	—				
					2	Н-3Д-1-2	АВВГ	4×2,5	2	—	—				
			А-3д-1 АП50Б-3МТ 1,6												
					2	Н-3Д-1-3	АВВГ	4×2,5	2	—					
			П 3д-1-2 ПМЕ-084М8 1,0		-							3д-1	0,18	0,66	Пожарная задвижка —
					2	Н-3Д-1-4	АВВГ	3×2,5	10	—	—				
													—	—	Кнопка лист ЭМ-35
															Ввод от

10126/13

ГИП	Сукотин		09.88
Н.контр.	Олейник		09.88
Нач.отд.	Клименко		09.88
Рук.гр.	Олейник		09.88
Инже.	Кравчук		09.88

Привязан:

Инв.№

ТП 411-2-191.88 ЭМ2

Цех по переработке 10 тыс. м³ низкосортной древесины в год.

Принципиальная схема распределительной сети 13ШР. Начало

Стадия	Лист	Листов
РП	1	

СОЮЗГИПРОЛЕСХОЗ Киевский филиал

Формат А3

Альбом 10

Типовой проект 411-2-191.88

Распределительное устройство	Аппарат отходящей линии (ввода) Обозначение; Тип; Iном. А; Расцепитель или плавкая вставка, А	Участок сети №1	Пусковой аппарат; Обозначение; Тип; Iном. А Расцепитель или плавкая вставка, А-установка теплового реле-А.	Участок сети №2	Кабель, провод					Труба		Электроприемник			
					Обозначение	Марка	Количество число жил и сечение	Длина, м	Обозначение на плане	Длина, м	Обозначение	Рном. кВт	Iном Iпуск А	Наименование Тип, обозначение чертежа Принципиальной схемы.	
1	2	3	4	5	6	7	8	9	10	11	12	13	14	15	16
	НПН2-60 63 10		А-3д-2 АП50Б-3МТ 1,6		1	Н-3д-2-1	АВВГ	4×2,5	10	—	—				
					2	Н-3д-2-2	АВВГ	4×2,5	2	—	—				
			П. 3д-2 ПМЕ-084М8 1,0		-							3д-2	0,18	0,68	Канализационная задвижка
					2	Н-3д-2-3	АВВГ	3×2,5	10	—	—				
			—										—	—	Кнопка АВК-2 Лист
	НПН2-60 63 10														Резерв
	НПН2-60 63 10														Резерв

10126/13

ГИП	Кукотин	09.88
Н.контр	Олейник	09.88
Нач.отд	Клименко	09.88
Рук.гр.	Олейник	09.88
Инж.	Кравчук	09.88

ТП 411-2-191.88 ЭМ2

Привязан:

Инв.№

Цех по переработке 10 тыс. м³ низкосортной древесины в год.

Стадия	Лист	Листов
РП	2	

Принципиальная схема распределительной сети 13 кВ. Окончание

Союзгипролесхоз Киевский филиал

Копировал Герман

Формат А3

Инв.№ подл. | Подпись и дата | Взам. инв.№

Типовой проект 411-2-191-88 Альбом 10

План на отм. -3.300

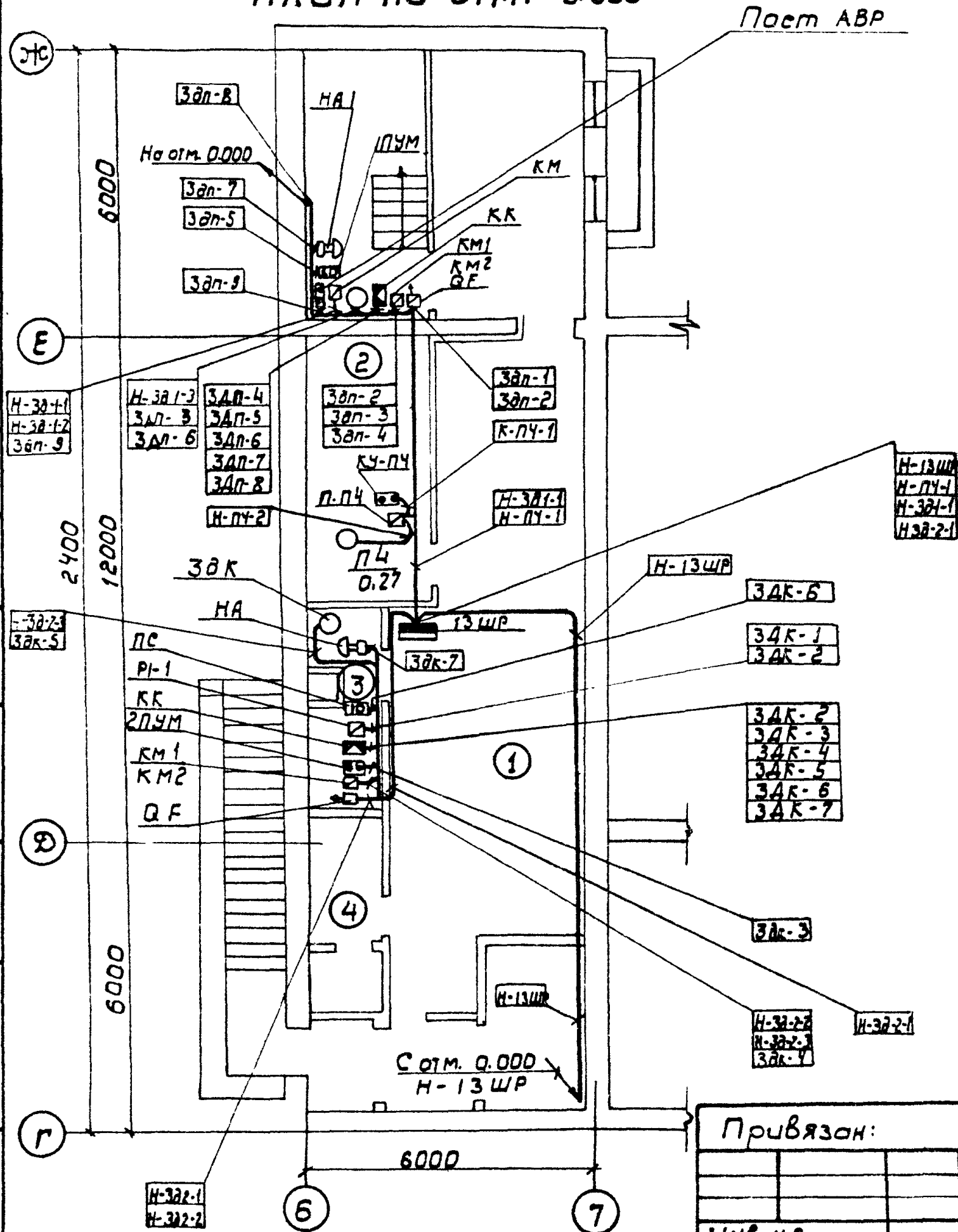

Номер по плану	Наименование
1	Вспомогательное помещение
2	Венткамера
3	Женский санузел
4	Мужской санузел

Согласовано:

Взам. инв. N	Подпись и дата	Инв. N° подл.

10126/13

ГИП	Кукотин		09.88
Н.контр.	Олейник		09.88
Нач. отд.	Клименко		09.88
Рук. гр.	Олейник		09.88
Вед. инж.	Казакова		09.88

Привязан:

Инв. N°

ТП 411-2-191.88			ЭМ2
Цех по переработке 10 тыс. м³ низкосортной древесины в год.	Стадия	Лист	Листов
	РП	3	
План расположения на отм. 3.300	Союзгипролесхоз Киевский филиал		

Копировал Герман

Формат А3

Типовой проект 411-2-131.88 Альбом 10

Согласовано
Стр. сект. Соловей

Инв.№ подл. | Подпись и дата | Взам. инв.№

План на отм.- 3.300

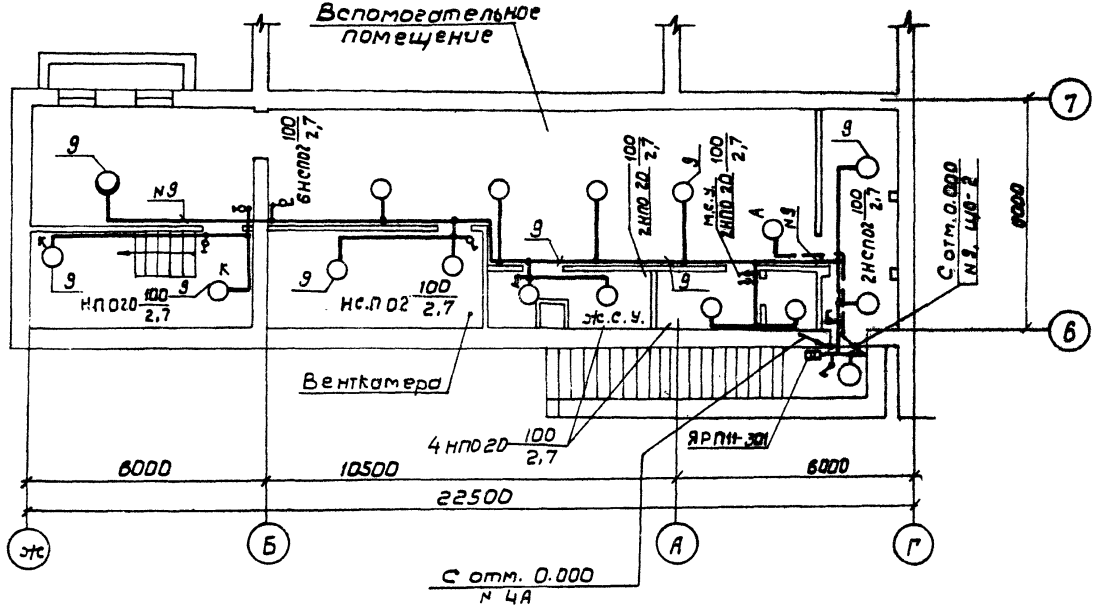

10126/13

ГИП	Кубатин		09.87	ТП 411-2-131.88 302
Н.контр	Олейник		09.87	
Нач.отд	Клименко		09.87	
Гл.спец	Олейник		09.87	

Привязан:

Инв.№

Цех по переработке 10 тыс. м³ низкосортной древесины в год. План на отм. -3.300

Стадия	Лист	Листов
РП	1	1

Союзгипролесхоз Киевский филиал

Копировал Гертан Формат А3

Позиция	Наименование и техническая характеристика оборудования, материалов. Завод-изготовитель (для импортного оборудования страна, фирма).		Тип, марка оборудования. Обозначение документа и номер опросного листа	Единица измерения: наименование	Единица измерения: код	Код завода-изготовителя	Код оборудования, материала	Цена единицы оборудования тыс. руб.	Количество	Масса единицы оборудования кг
1	2		3	4	5	6	7	8	9	10
	Оборудование и материалы, поставляемые заказчиком									
	Холодное водоснабжение									
	Арматура									
	Вентиль запорный муфтовый	ф 20	15Б1П	шт.	796				1	
	Горячее водоснабжение									
	Арматура									
	Вентиль запорный муфтовый	ф 20	15Б1П	шт.	796				1	
	Оборудование и материалы, поставляемые подрядчиком									
	Холодное водоснабжение									
	Трубопроводы									
	Трубы стальные водогазопроводные, оцинкованные									
	легкие	ф 20	ГОСТ 3262-75*	м	006					
	То же	ф 15	ГОСТ 3262-75*	м	006					
	Трубы стальные электросварные (бак для воды)	ф 300	ГОСТ 10704-76*	м	006				1,0	
	Арматура									
	Смеситель для душевых установок со стационарной душевой веткой ГОСТ 25809-83	ф 15	СМ-Д-Ст	шт.	796				1	
	Кран писсуарный ТУ 21-26-126-75	ф 15	КП-2	шт.	796				1	
	Смеситель для умывальника	ф 15		шт.	796				1	
	Фланцы приварные, стальные (для бака воды)	ф 300	ГОСТ 12820-80	шт.	796				2	

Альбом 10

Типовой проект 411-2-191.88

Взам. инв. №

Подп. и дата

Инв. № подл.

10126/13

ГИП	Кукатин		ТП 411-2-191.88 ВК
Н. контр.	Строганов		
Нач. отд.	Клименко		Цех по переработке 10тыс. м³ низкосортной древесины в год
Гл. спец.	Строганов		Стадия Р; Лист 1; Листов 2
			Союзгипролесхоз Киевский филиал

Копировал Грамова

Альбом 10

Типовой проект 411-2-191.88

Позиция	Наименование и техническая характеристика оборудования материалов. Завод-изготовитель (для импортного оборудования-страна, фирма)	Тип, марка оборудования Обозначение документа и номер опросного листа	Единица измерения: наименование	Единица измерения: код	Код завода-изготовителя	Код оборудования, материала	Цена единицы оборудования, тыс.руб.	Количество	Масса единицы оборудования кг
1	2	3	4	5	6	7	8	9	10
	Горячее водоснабжение								
	Трубы стальные водогазопроводные оцинкованные легкие ф20	ГОСТ 3262-75*	м	006					
	То же ф15	ГОСТ 3262-75*	м	006					
	Канализация								
	Трубопроводы								
	Трубы ПВХ и фасонные части к ним ф100	ТУ 6-19-307-86	м	006					
		ТУ6-19-308-86							
	То же ф50	ТУ 6-19-307-86	м	006					
		ТУ6-19-308-86							
	Приборы								
	Умывальник прямоугольный со спинкой ℓ = 600 мм	ГОСТ 23759-79							
	с настольным смесителем с нижней кате-рой смешения	См-Ум-НССА							
	ГОСТ 25809-83 с бутылочным сифоном		компл.	671					
	Унитаз керамический с косым выпуском высокорасполагаемым								
	чугунным бачком	ГОСТ 22847-85	компл.	671					
	Писсуар настенный керамический с цельнолитым сифоном	ГОСТ 755-85	шт.	796					
	Другие элементы системы								
	Колодец железобетонный водопроводный н = 3,8 м Д = 1,5 м	ТП 901-09-11.84	шт.	796					

Инв.№ подл. | Подп. и дата | Взам.инв.№

10126/13

ТП 411-2-191.88 ВК.С02 Лист 2

Копир. Краснова Формат А3

Альбом 10

Типовой проект 411-2-191.88

Позиция	Наименование и техническая характеристика оборудования и материалов. Завод-изготовитель (для импортного оборудования-страна, фирма)	Тип, марка оборудования, Обозначение документа и номер опросного листа	Единица измерения: на именование	Единица измерения: Код	Код завода-изготовителя	Код оборудования, материала	Цена единицы оборудования, тыс. руб.	Количество	Масса единицы оборудования, кг
1	2	3	4	5	6	7	8	9	10
	Противорадиационное укрытие								
	Оборудование, поставляемое заказчиком								
	I. Отопление								
	1. Вентиль запорный муфтовый для пара и воды на Ру16 кгс/см² и температуру до 200°С ф 15	15кч 18м	шт.	796		3732111102708		4	0,7
	II. Вентиляция								
П4	1. Вентиляторная установка комплектно:	ЭРВ-72-2	шт.	796				1	
	а) Вентилятор центробежный ВЦ4-70 №3,2, исполнение I положение Л0°								
	б) Электродвигатель АОЛ21-4, 0,27 кВт, 1400 об/мин								
	Привод электрический ручной							1	4,4
П4	2. Фильтр ячейковый воздушный (заполнитель - пенополиуретан)	ФЯПБ ТУ22-6120-85	шт.	796					

10126/13

ГИП	Кукотин	ТП 411-2-191.88	ОВ. С02	
Н.контр.	Строганов	Цех по переработке 10 тыс. м³ низкосортной древесины в год	Стадия: Р	Лист: 1 / Листов: 3
Начотд.	Клименко		Союзгипролесхоз Киевский филиал	
Гл.спец.	Строганов			

Копировал Краенова

Формат А3

Инв. № подл. | Подп. и дата | Взам. инв. №

Альбом 10

Типовой проект 411-2-191.88

Позиция	Наименование и техническая характеристика оборудования и материалов. Завод-изготовитель (для импортного оборудования - страна, фирма)	Тип, марка оборудования Обозначение документа номер опросного листа	Единица измерения: Наименование	Единица измерения: Код	Код завода изготовителя	Код оборудования материала	Цена единицы оборудования тыс. руб.	Количество	Масса единицы оборудования, кг
1	2	3	4	5	6	7	8	9	10
	Оборудование, поставляемое подрядчиком								
	I. Отопление								
	1. Труба стальная водогазопроводная ф 15	3262-75	м	006				60	
	Труба стальная водогазопроводная оцинкованная ф 15	3262-75	м	006				10	
	2. Регистр из стальной электросварной трубы								
	$t_н$=-20°С $t_н$=-30°С $t_н$=-40°С ф 108×3,0 l= 11 м		шт./экм	796/017				1/5,28	
	$t_н$=-20°С ф 108×3,0 l= 3 м		"	"				2/2,88	
	$t_н$=-30°С ф 108×3,0 l= 3 м		"	"				1/1,44	
	$t_н$=-40°С $t_н$=-30°С ф 108×3,0 l= 4 м		"	"				1/1,92	
	$t_н$=-40°С ф 108×3,0 l= 3 м		шт./экм	796/017				1/1,92	
	3. Воздухосборник горизонтальный проточный А1 Н010000	5.903-2	шт.	796				4	5,9
	4. Изоляция: маты теплоизоляционные минераловатные вертикально слоистые δ = 40 мм		м³	113					
	5. Мешковина, смоченная в огнеупорной глине		м²	055					
	6. Краска масляная		кг	116					
	II. Вентиляция								
	1. Воздуховод из листовой стали	ГОСТ 19904-74							
	ф 250 δ = 0,6 мм		м	006				4,5	
	ф 100 δ = 0,5 мм		м	006				0,6	
	ф 315 δ = 0,6 мм		м	006				5,5	
	ф 500 δ = 0,7 мм		м	006				6,5	
	ф 630 δ = 0,7 мм		м	006				1,5	
	2. Заслонка воздушная унифицированная Р500Р А3Д133.000-04	5.904-13	шт.	796				1	16,0
	3. Утепленный створный клапан тип I с каркасом кр1	1.494-26В2	шт.	796				1	16,0
	4. Дверь для вентиляционной камеры Д1, 25×0,5	5.904-4	шт.	796				3	24,0

10126/13

Инв. № подл. | Подп. и дата | Взам. инв. №

Позиция	Наименование и техническая характеристика оборудования материалов. Завод-изготовитель (для импортного оборудования-страна, фирма)	Тип, марка оборудования Обозначение документа и номер опросного листа	Единица измерения: наименование	Единица измерения: код	Код завода-изготовителя	Код оборудования, материала	Цена единицы оборудования, тыс. руб.	Количество	Масса единицы оборудования, кг
1	2	3	4	5	6	7	8	9	10
	5. Вставка гибкая В.00.00-05	5.904-38	шт.	796				1	1,24
	Н.00.00-07		шт.	796				1	1,14
	6. Решетка воздухоприемная 150×580	1.494-27	шт.	796				8	1,13
	7. Лючок для измерения давления ЛП614-1604	„Гипродрев-пром"	шт	796				1	
	8. Ограждение отверстия входного патрубка вентилятора/по материалам „Сантехпроекта"		шт.	796				1	0,93

Альбом 10

Типовой проект 411-2-191.88

Инв. № подл. | Подп. и дата | Взам. инв. №

10126/13

ТП 411-2-191.88 ОВ. ГО2 Лист 3

Альбом 10

Типовой проект 411-2-191.88

Позиция	Наименование и техническая характеристика оборудования, материалов. Завод-изготовитель (для импортного оборудования - страна; фирма)	Тип, марка оборудования. Обозначение документа и номер опросного листа	Единица измерения: Наименование	Единица измерения: Код	Код завода-изготовителя	Код оборудования, материала	Цена единицы оборудования, тыс. руб.	Количество	Масса единицы оборудования, кг
1	2	3	4	5	6	7	8	9	10
	Оборудование и материалы поставляемые заказчиком								
	I. Комплектные устройства								
1	Шкаф силовой распределительный	ШРП-13701							
	с рубильником на вводе РП-353 на 200А	54У2	комп.	671				1	
	с предохранителями НПН2-60 на отходящих фидерах с								
	плавкими вставками:								
	63/10А - 5 шт.								
	II. Аппараты напряжением до 1000В								
2	Выключатель автоматический трехполюсный с	АП50Б-3МТ	шт.	796				2	
	электромагнитным и тепловым расцепителями с плавкой								
	вставкой 1,6А ТУ16.522.139-78								
3	Пускатель магнитный нереверсивный защищенный с	ПМЛ1210028	шт.	796				1	
	катушкой 380В, 50Гц, с тепловыми элементами								
	тепловых реле на ток 1,0А								
4	Пускатель магнитный нереверсивный защищенный с	ПМЕ-084МВ	шт.	796				2	
	катушкой 220В, 50Гц с тепловыми элементами								

Взам. инв. №

Подп. и дата

Инв. № подл.

Привязан:

Инв. №

ГИП	Кукотин	
Н. контр.	Олейник	
Нач. отд.	Клименко	
Рук. гр.	Олейник	
Вед. инж.	Кожанова	

ТП 411-2-191.88 ЭМ2.СО

Спецификация оборудования

Стадия	Лист	Листов
Р.П.	1	4

Союзгипролесхоз Киевский филиал

10126/13

Копировал Краснова

Формат А3

Позиция	Наименование и техническая характеристика оборудования, материалов. Завод-изготовитель (для импортного оборудования - страна, фирма)	Тип, марка оборудования. Обозначение документа и номер опросного листа	Единица измерения: на наименование	Единица измерения: код	Код завода-изготовителя	Код оборудования, материала	Цена единицы оборудования, тыс. руб.	Количество	Масса единицы оборудования, кг
1	2	3	4	5	6	7	8	9	10
	тепловых реле на ток 1, 0А ТУ 16.536.381-83								
6	Пускатель магнитный реверсивный защищенный с	ПМЕ-081МВ	шт.	796				1	
	катушкой 220В 50Гц ТУ 16-536.381-83								
7	Кнопочный пост управления диаметр отверстия 1/2" с	ПКЕ722-2У3	шт.	796				1	
	надписями „Пуск" „Стоп"								
8	То же, однокнопочный	ПКЕ222-1У3	шт.	796				10	
9	Пост управления ПУМ, 2ПУМ с сальником ф32 мм	ПКУ5.21							
	№1 „КЕ-011" исп. 2 „К" „Стоп"	231.40У3	шт.	796				2	
	№2 „КЕ011" исп. 2 „4" „Открыто"								
	№3 „КЕ011" исп. 2 „4" „Закрыто"								
	№4 „АЕ-123121" „220В" „Открыто"								
	№5 „АЕ-121121" „220В" „Заклинивание"								
	№6 „АЕ-125121" „220В" „Закрыто"								
	ТУ 16.526.333-74								
10	Пост управления АВР с сальником 19 мм	ПКУ15.21						1	
	№1 „АЕ 123 121" „220В" „Включено"	121.40У3	шт.	796					
	ТУ 16-526.33374								
11	Звонок переменного тока - 220В	МЗ-1	шт.	796				2	
12	Пост сигнализации ПС с сальником 19 мм	ПСУ15.21						1	
	№1 „АЕ-121121" „220В" „Переполнение"	121.40У3	шт.	796					
	III. Приборы и средства автоматизации							1	
1.1	Регулятор-сигнализатор уровня с	ЭРСУ-4УХЛ3	шт.	796					
	датчиком ℓ=0,6 м								

Альбом 10

Типовой проект 411-2-191.88

Взам. инв. №

Подп. и дата

Инв. № подл.

10126/13

Позиция	Наименование и техническая характеристика оборудования, материалов. Завод-изготовитель (для импортного оборудования-страна, фирма)	Тип, марка оборудования. Обозначение документа и номер опросного листа	Единица измерения: Наименование	Единица измерения: Код	Код завода-изготовителя	Код оборудования, материала	Цена единицы оборудования, тыс. руб.	Количество	Масса единицы оборудования, кг
1	2	3	4	5	6	7	8	9	10
	IV. Кабели и провода								
	Кабель силовой с алюминиевыми жилами								
	с поливинилхлоридной оболочкой и изоляцией								
	по ГОСТ 16442-80* сечением кв. мм:								
	2×2,5	АВВГ	км	008				0,016	
	3×2,5	АВВГ	км	008				0,030	
	4×2,5	АВВГ	км	008				0,035	
	Провод с алюминиевой жилой с поливинилхлоридной								
	изоляцией и оболочкой по ГОСТ 6323-79* сечением кв. мм:								
	1×2,0	АПВ	км	008				0,065	
	То же, с медной жилой по ГОСТ 6323-79*								
	сечением 1×1 кв. мм	ПВ	км	008				0,015	

Альбом 10

Типовой проект 411-2-191.88

Позиция	Наименование и техническая характеристика оборудования и материалов. Завод-изготовитель (для импортного оборудования-страна, фирма)	Тип, марка оборудования. Обозначение документа и номер опросного листа	Единица измерения: Наименование	Единица измерения: Код	Код завода-изготовителя	Код оборудования материала	Цена единицы оборудования, тыс. руб.	Количество	Масса единицы оборудования, кг
1	2	3	4	5	6	7	8	9	10
	Оборудование и материалы, поставляемые подрядчиком								
	I. Трубы и монтажные материалы								
1	Труба поливинилхлоридная, толщина стенки 1,2 мм	ПВХ-В-Р-							
	ТУ6-19-215-83	ЭП16У	км	008					
2	Коробка клеммная	КСК-16	шт.	796					
3	Ввод гибкий ф22 = 925 мм	К1082	шт.	196					
4	То же, ф32	К1085	шт.	796					
5	Профиль монтажный	К235-У2	шт.	796					
6	То же	К101 1 У2	шт.	796					
7	Полоса 3 ГОСТ 103-76	3х40	м	006					

Инв. № подл. | Подп. и дата | Взам. инв. №

10126/13

ТП 411-2-191 ЭМ 2.СО

Лист 4

Позиция	Наименование и техническая характеристика оборудования и материалов. Завод-изготовитель (для импортного оборудования-страна, фирма).	Тип, марка оборудования. Обозначение документа и номер опросного листа	Единица измерения: наименование	Единица измерения: код	Код завода-изготовителя	Код оборудования материала	Цена единицы оборудования, тыс. руб.	Количество	Масса единицы оборудования, кг
1	2	3	4	5	6	7	8	9	10
	I. Оборудование, поставляемое заказчиком								
	1. Комплектные устройства								
	1.1. Ящик с рубильником и предохранителями на номинальный ток 100а и плавкими вставками 30А	ЯРШ1-301	шт.					1	
	1.2. Ящик с понижающим трансформатором 0,25кВт, 220/36В	ЯТП-0,25 220/36	шт.					1	
	II Светильники								
	2.1. Светильник для ламп накаливания мощностью до 100 Вт	НСП02-100/Р ГО-0302	шт.					14	
	2.2. То же	НП020-100/Р20 О2УХЛ4/0,4/	шт.					4	
	III Лампы								
	3.1. Лампа накаливания на напряжение 220В мощностью 100 Вт.	Б-220-100	шт.					18	
	IV. Провода и кабели								
	4.1. Провод алюминиевый в ПВХ изоляции сеч., кв. мм: 2×2,5	АПП8	км					0,160	

Альбом 10

Типовой проект 411-2-191.88

Инв. № подл. | Подп. и дата | Взам. инв. №

ГИП	Куксгин	
Н. контр.	Олейник	
Нач. отд.	Клименко	
Рук. гр.	Олейник	

10126/13

ТП 411-2-191.88 ЭО.СО

Спецификация оборудования

Стадия	Лист	Листов
Р	1	3

Союзгипролесхоз Киевский филиал

Копировал Краснова

Формат А3

Позиция	Наименование и техническая характеристика оборудования и материалов. Завод-изготовитель (для импортного оборудования-страна, фирма)	Тип, марка оборудования. Обозначение документа и номер опросного листа	Единица измерения: наименование	Единица измерения: код	Код завода-изготовителя	Код оборудования материала	Цена единицы оборудования тыс. руб.	Количество	Масса единицы оборудования, кг
1	2	3	4	5	6	7	8	9	10
	3×2,5	АППВ	км					0,040	
	1×6	АПВ	км					0,020	

Альбом 10

Типовой проект 411-2-191.88

Взам. инв. №

Подп. и дата

Инв. № подл.

10126/13

ТП 411-2-191.88 30.00 Лист 2

Копировал Краснова формат А3

Альбом 10

Типовой проект 411-2-191.88

Позиция	Наименование и техническая характеристика оборудования, материалов. Завод-изготовитель (для импортного оборудования - страна, фирма)	Тип, марка оборудования. Обозначение документа и номер опросного листа	Единица измерения: наименование	Единица измерения: код	Код завода-изготовителя	Код оборудования материала	Цена единицы оборудования, тыс. руб.	Количество	Масса единицы оборудования, кг
1	2	3	4	5	6	7	8	9	10
	Материалы, поставляемые подрядчиком								
	V. Розетки, выключатели								
5.1.	Выключатель однополюсный клавишный для скрытой проводки 220В, 6,3 А, IP 20	02.1.2-03	шт.					9	
5.2.	Выключатель одноклавишный для открытой установки на ток 6,3 А, IP44	02.1.1-03	шт.					1	
5.3.	Штепсельная розетка двухполюсная для утопленной установки 220В, 6,3А, IP 20	05.2.2-01	шт.					30	
5.4.	Штепсельная розетка с третьим заземляющим контактом для открытой установки 10А 426, УР А3	05.2.2-01	шт.					2	
	VI. Монтажные изделия								
6.1.	Труба поливинилхлоридная	ПВХ ЗП 20	пм					0,005	

Инв. № подл. | Подп. и дата | Взам. инв. №

101266/13

ТП 411-2-191.88 ОВ.СО Лист 3

Копировал Краснова формат А3

Типовой проект цех по переработке 10 тыс. м³ низкосортной древесины в год

Объектная смета

на общестроительные работы по переводу бытовых помещений подвала на режим убежища

сметная стоимость 2,64 тыс. руб
составлена в ценах 1984 года

NN по порядку	NN смет	Наименование работ или затрат	Сметная стоимость, тыс. руб.				Общая сметная стоимость тыс. руб.
			строительные работы	Монтажные работы	Оборудование	Прочие затраты	
1	2	3	4	5	6	7	8
1	1	Дополнительные работы в служебном помещении	1,23	—	—	—	1,23
2	2	Отопление	0,25	—	—	—	0,25
3	3	Вентиляция	0,32	—	—	—	0,32
4	4	Освещение	—	0,28	—	—	0,28
5	5	Электросиловое оборудование	—	0,12	0,27	—	0,39
6	6	КИП и автоматика	—	0,07	0,10	—	0,17
		Всего	1,80	0,47	0,37	—	2,64

Главный инженер ..... П.П. Яворовский
Начальник отдела ..... В.Ф. Клименко
Главный инженер проекта ..... П.Н. Кукотин
Руководитель группы ..... А.Ю. Гильченко
Составила ст. инженер ..... Л.П. Гарбузова
Проверила вед. инженер ..... С.М. Яворовская

Инв. № подл. | Подп. и дата | Взам. инв. №

ЦЕНТРАЛЬНЫЙ ИНСТИТУТ ТИПОВОГО ПРОЕКТИРОВАНИЯ
ГОССТРОЯ СССР
КИЕВСКИЙ ФИЛИАЛ
г Киев-57 ул. Эжена Потье № 12

32/13 Заказ № 7729р Инв № 10126/13 Тираж 100

Сдано в печать 4/9 1989 Цена 2·28

gost.e-ecolog.ru