Типовой проект
411-2-191.88

Цех по переработке 10 тыс. м³ низкосортной древесины в год

Альбом 6 часть 2 (стр. 91+ 188)

НЕСТАНДАРТИЗИРОВАННОЕ ОБОРУДОВАНИЕ

© ГП ЦИТП Госстроя СССР, 1989 г.

Зак. 15-20

ЦФЦИТП Инв. 10126/7

gost.e-ecolog.ru

ЦЕНТРАЛЬНЫЙ ИНСТИТУТ ТИПОВОГО ПРОЕКТИРОВАНИЯ
ГОССТРОЯ СССР
КИЕВСКИЙ ФИЛИАЛ
г. Киев-57 ул. Эжена Потье № 12

32/7
Заказ № 7723 Инв № 10126/7 Тираж 100

Сдано в печать 4/9 1989 Цена 15·20

Альбом 6, ч.2
Типовой проект 411-2-191.88

№ строки	Обозначение	Наименование	Куда входит: Обозначение	Кол.	Общее количество	Примечание
1						
2	НО-10.00.00.000	Рольганг приводной			1	
3						
4	НО-10.01.00.000	Рама	НО-10.00.00.000	1	1	
5	НО-10.02.00.000	Линейка разделительная	НО-10.00.00.000	1	1	
6	НО-10.03.00.000	Ролик в сборе	НО-10.00.00.000	7	7	
7						
8	НО-10.03.01.000	Ролик	НО-10.03.00.000	1	7	
9						
10	НО-10.03.01.010	Труба	НО-10.03.01.000	1	7	
11						
12						
13						
14						
15						
16						
17						
18						
19						
20						
21						
22						
23						

Инв.№ подл. | Подп. и дата | Взам. инв.№ | Инв.№ дубл. | Подп. и дата

Изм.	Лист	№ докум.	Подп.	Дата
Разраб.		Бурлаченко		08.88
Пров.		Станеевская		08.88
Рук.		Гончарик		08.88
Н.контр.		Гончарик		08.88
Утв.		Кукотин		08.88

НО-10.00.00.000 ВС

Рольганг приводной

Ведомость спецификаций

Лит.	Лист	Листов
Р		1

СОЮЗГИПРОЛЕСХОЗ Киевский филиал

Копировал Герман — Формат А3

Альбом 6, ч.2
Типовой проект 411-2-191.88

Формат	Зона	Поз.	Обозначение	Наименование	Кол.	Примечание
				Документация		
А2			НО-10.00.00.000 СБ	Сборочный чертеж		
А3			НО-10.00.00.000 ВС	Ведомость спецификаций	1	
				Сборочные единицы		
А4		1	НО-10.01.00.000	Рама	1	
А4		2	НО-10.02.00.000	Линейка разделительная	1	
А4		3	НО-10.03.00.000	Ролик в сборе	7	
				Детали		
А3		4	НО-10.00.00.001	Винт	2	
А3		5	НО-10.00.00.002	Ограждение	1	
А3		6	НО-10.00.00.003	Ограждение	1	
А3		7	НО-10.00.00.004	Звездочка	1	
А4		8	НО-01.00.00.003	Болт фундаментный	4	
				Стандартные изделия		
		9		Винт М5х16.58 ГОСТ 17475-80*	16	
				Болты ГОСТ 7798-70*		
		10		М10х50.58	28	
		11		М12х60.58	4	

Инв.№ подл. | Подп. и дата | Взам. инв.№ | Инв.№ дубл. | Подп. и дата

Изм.	Лист	№ докум.	Подп.	Дата
Разраб.		Бурлаченко		08.88
Пров.		Станеевская		08.88
Рук.		Гончарик		08.88
Н.контр.		Гончарик		08.88
Утв.		Кукотин		08.88

НО-10.00.00.000

Рольганг приводной

Литера	Лист	Листов
Р	1	2

СОЮЗГИПРОЛЕСХОЗ Киевский филиал

Копировал Герман — Формат А4

Альбом 6, ч.2
Типовой проект 411-2-191.88

Формат	Зона	Поз.	Обозначение	Наименование	Кол.	Примечание
				Гайки ГОСТ 5915-70*		
		12		М10.5	28	
		13		М12.5	8	
				Шайбы ГОСТ 6402-70*		
		14		10-65Г	28	
		15		12-65Г	4	
				ГОСТ 10906-78		
		16		10.02	28	
				ГОСТ 11371-78		
		17		10.02	28	
		18		12.02	8	
		19		Штифт 6х25 ГОСТ 3128-70*	2	
				Прочие изделия		
		20		Цепь ПР15.875-2270-1 ГОСТ 13568-75* ℓ=1000.125	1	
		21		Цепь ПР-15.875-2270-1 ГОСТ 13568-75* ℓ=Н27.125	6	
		22		Звено С-ПР-15.875-2270-1 ГОСТ 13568-75*	7	
		23		Мотор-редуктор МЦ-2В-80-35.5-К43 ГОСТ 25484-82	1	

10126/7

Инв.№ подл. | Подп. и дата | Взам. инв.№ | Инв.№ дубл. | Подп. и дата

Изм.	Лист	№ докум.	Подп.	Дата

НО-10.00.00.000

Лист 2

Копировал Герман — Формат А2

НО-10.00.00.000 СБ

Альбом 6, ч.2

Типовой проект 411-2-191.88

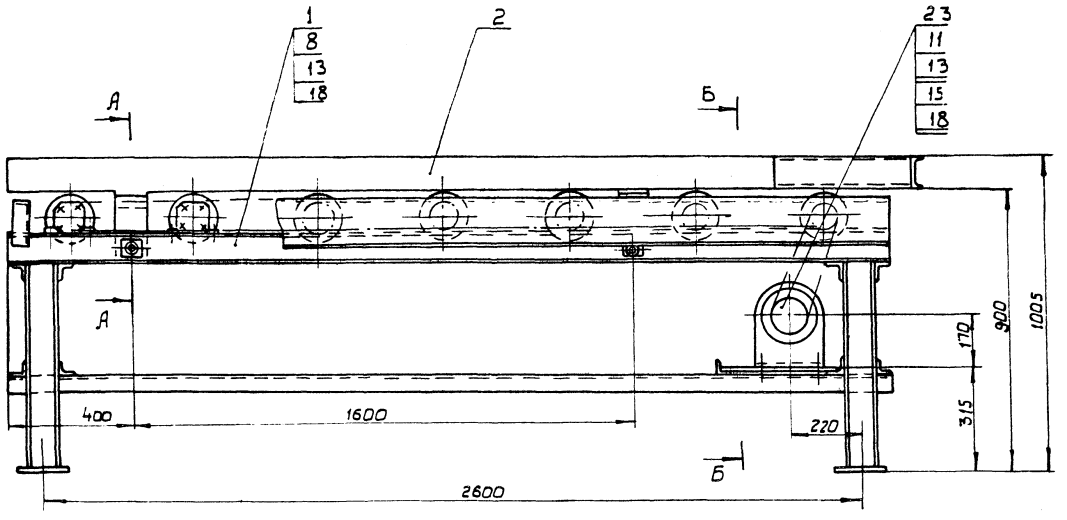

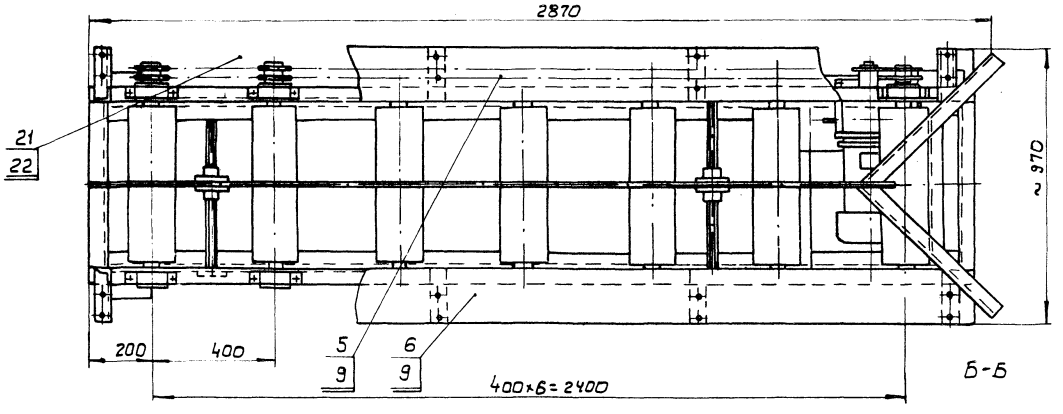

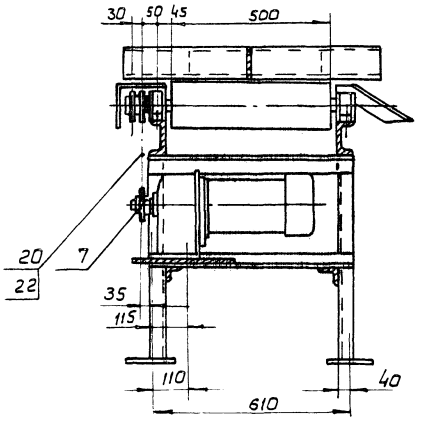

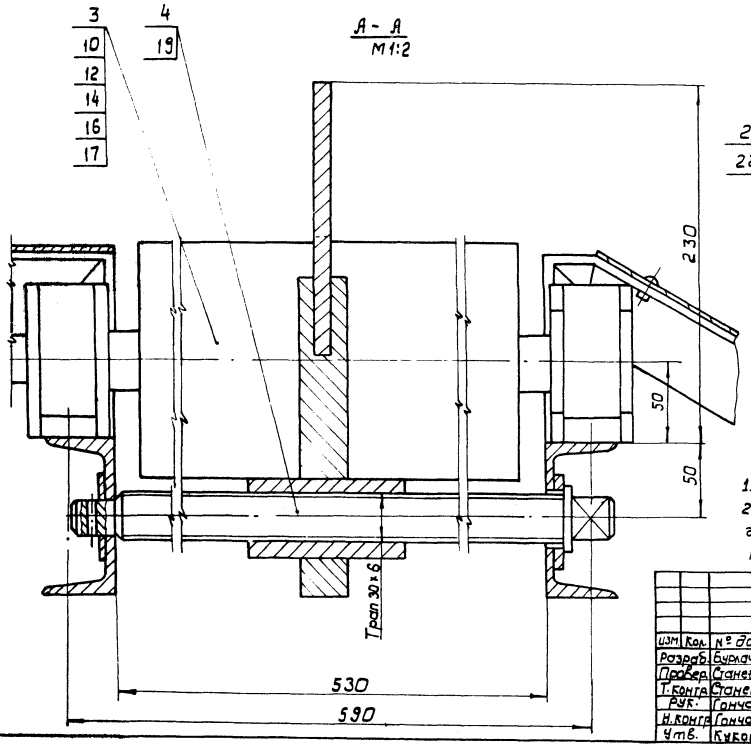

Рольганг предназначен для подачи пиломатериалов длиной от 1 до 2,5м к станку ЦКБ-40 и возврата для повторной распиловки на станке ЦМ-120.
Скорость рольганга, м/сек - 0,3.
Мощность привода квт - 1,1

10126/7

1. Размеры для справок.
2. Металлоконструкции после монтажа и пробного пуска грунтовать грунтовкой ФЛ-03К ГОСТ 9109-81
Красить эмалью ПФ-115(серая) ГОСТ 6465-76*

					НО-10.00.00.000 СБ		
Изм.	Кол.	№ докум.	Подп.	Дата	Рольганг приводной сборочный чертеж	Литера	Масса	Масштаб
Разраб.		Бумаченко		08.88		Р	545	1:10
Провер.		Станевская		08.88		Лист	Листов
Т.контр.		Станевская		08.88			
Рук.		Ганчарик		08.88		СОЮЗГИПРОЛЕСХОЗ Киевский филиал	
Н.контр.		Ганчарик		08.88			
Утв.		Кукотин					

Инв.№ подл. | Подп. и дата | Взам. инв.№ | Инв.№ дубл. | Подп. и дата

Копировал Герман

Формат А2

НО-10.00.00.001

Rz 80 √(√)

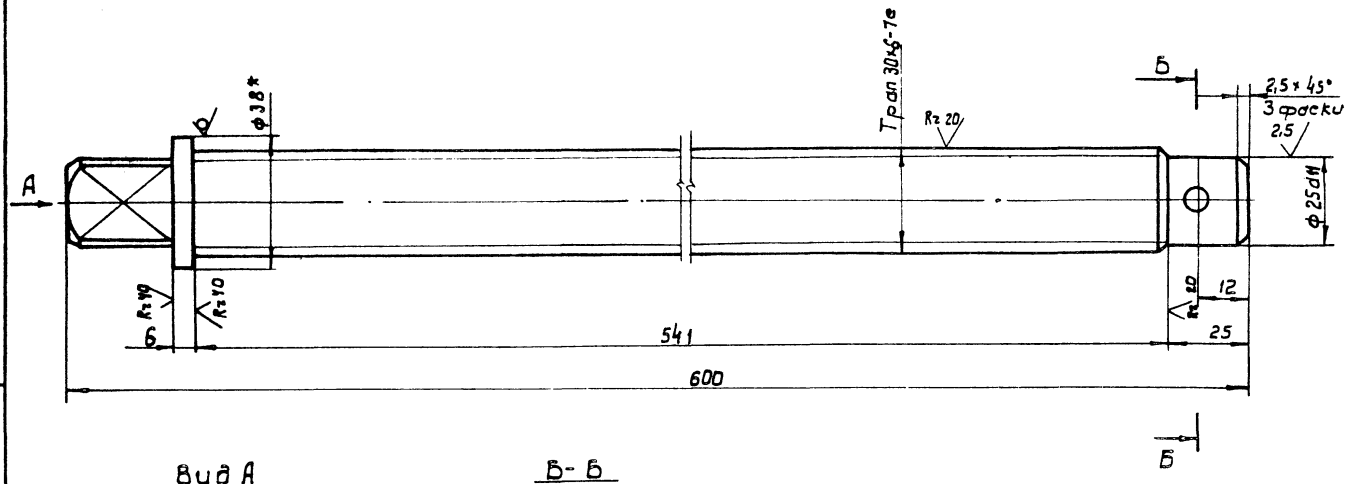

Вид А

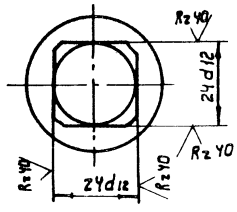

Б-Б

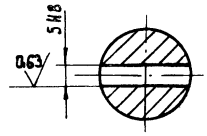

1.* Размер для справок.
2. Неуказанные предельные отклонения размеров: валов - h14; остальных ± $\frac{IT14}{2}$.

					НО-10.00.00.001		
Изм.	Лист	№ докум.	Подп.	Дата	Винт	Литера	Масса / Масштаб
Разраб.		Станевский		08.88		Р – П	3 / 1:1
Провер.		Бураченко		08.88		Лист	Листов
Т. контр.		Бураченко		08.88			
Рук.		Гончарик		08.88	Круг 38-3а ГОСТ 7417-75 / 35-Н-В ГОСТ 1051-73*	СОЮЗГИПРОЛЕСХОЗ Киевский филиал	
Н. контр.		Гончарик		08.88			

Копировал Герман Формат А3

НО-10.00.00.002

Rz 80 √(√)

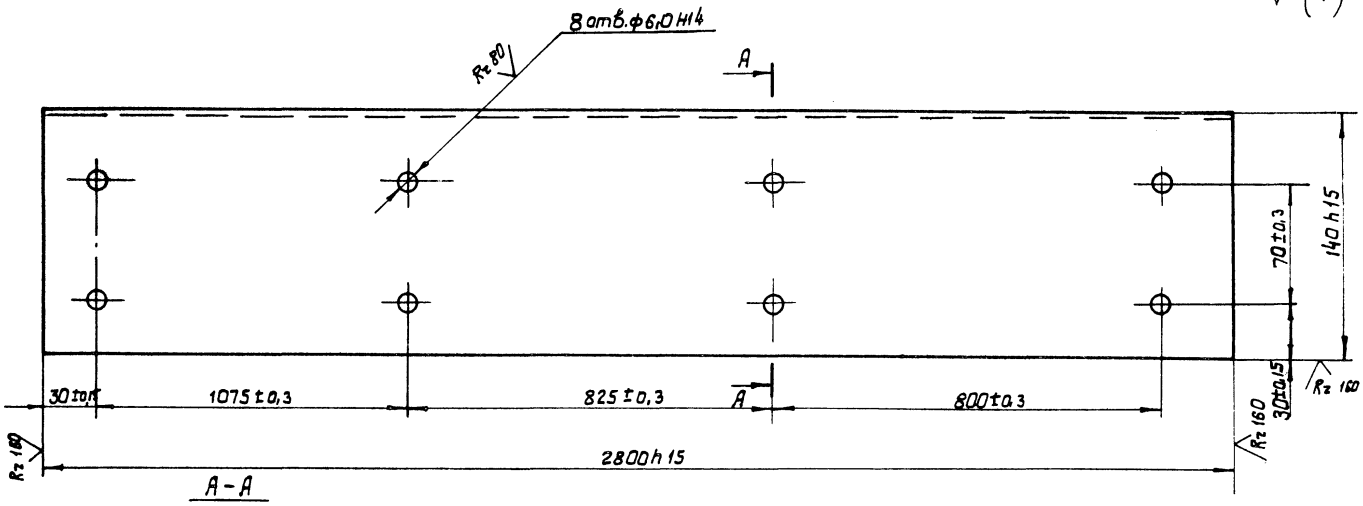

А-А

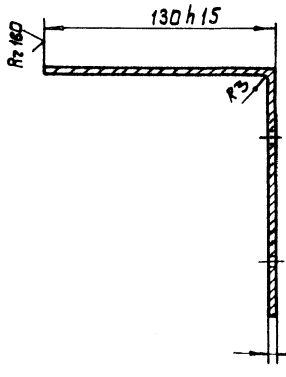

1.* Размер для справок.
2. Длина развертки L* – 275 мм.

10126/7

					НО-10.00.00.002		
Изм.	Лист	№ докум.	Подп.	Дата	Ограждение	Лит.	Масса / Масштаб
Разраб.		Станевский		08.88		Р – П	12,0 / 1:2
Провер.		Бураченко		08.88		Лист	Листов
Т. контр.		Бураченко		08.88			
Рук.		Гончарик		08.88	Лист 5-ПН-2 ГОСТ 19903-74* / 3-IV Ст3кп ГОСТ 16523-70*	СОЮЗГИПРОЛЕСХОЗ Киевский филиал	
Н. контр.		Гончарик		08.88			

Копировал Герман Формат А3

Типовой проект 411-2-131.88 Альбом 6, ч.2

Инв. № подл. | Подп. и дата | Взам. инв. № | Инв. № дубл. | Подп. и дата

Типовой проект 411-2-191.88 Альбом 6, ч.2

НО-10.00.00.003

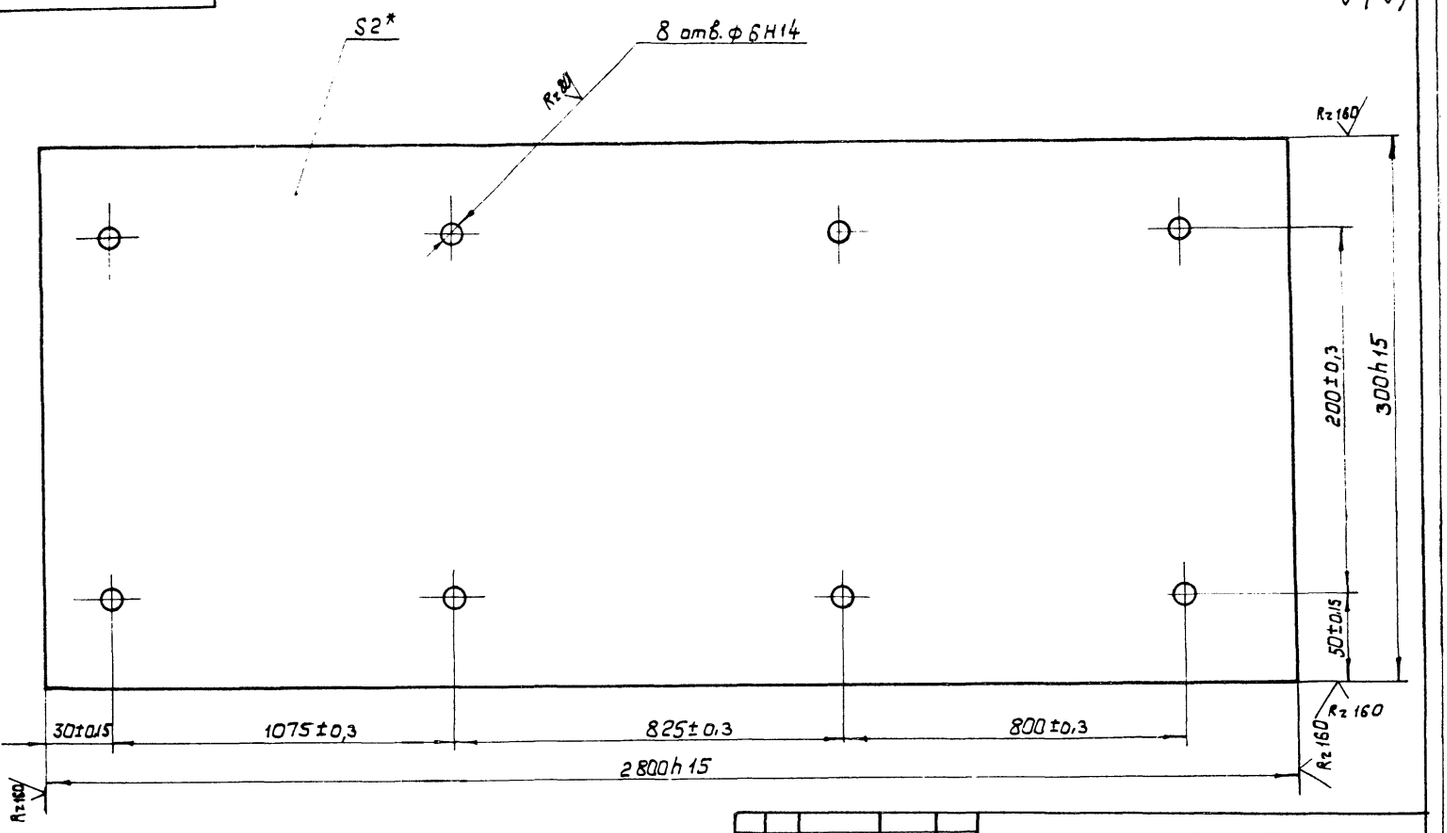

* Размер для справок.

Изм	Кол.	№ докум.	Подп.	Дата
Разраб.		Станевская		08.88
Провер.		Бурлаченко		08.88
Т. контр.		Бурлаченко		08.88
Рук.		Гончарик		08.88
Н. контр.		Гончарик		08.88

НО-10.00.00.003

Ограждение

Литера			Масса	Масштаб
Р	-	П	13,0	1:2

Лист | Листов 1

Лист Б-ПН-2 ГОСТ 19903-74* / 3-IV Ст.3 кп ГОСТ 16523-70*

СОЮЗГИПРОЛЕСХОЗ Киевский филиал

Копировал Герман

Формат А3

Инв. № подл. | Подп. и дата | Взам. инв. № | Инв. № дубл. | Подп. и дата

Типовой проект 411-2-191.88 Альбом 6, ч.2

НО-10.00.00.004

Rz 80 (√)

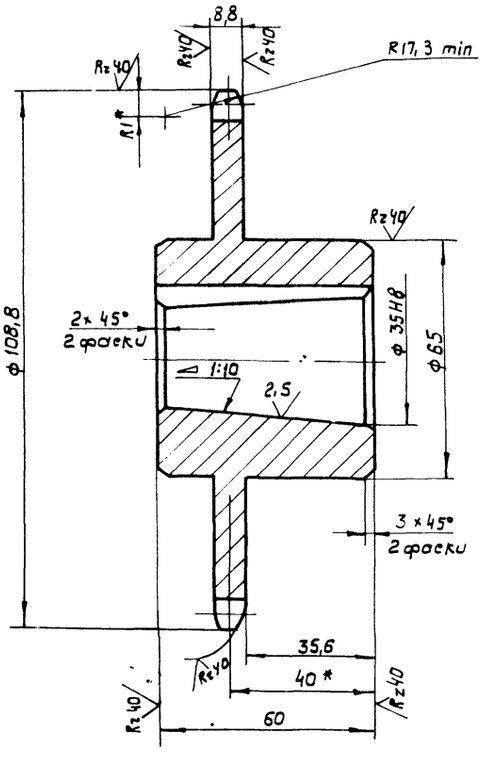

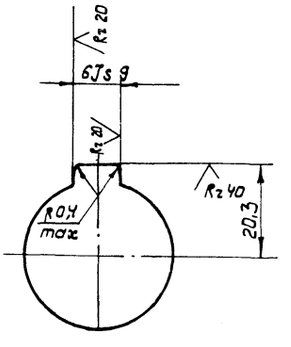

Число зубьев		z	20
Сопрягаемая цепь	Шаг	t	15,875
	Диаметр ролика	D	10,16
Профиль зуба по ГОСТ 591-69		—	со смещением
Класс точности по ГОСТ 591-69		—	3
Диаметр окружности впадин		Di	91,17-0,45
Допуск на разность шагов		δt	0,2
Радиальное биение окружности впадин		Eo	0,63
Торцевое биение зубчатого венца		—	0,63
Диаметр делительной окружности		dд	101,48
Сопрягаемая цепь	Ширина внутренней пластины	в	14,73
	Расстояние между внутренними пластинами	ввм	9,65

1. Отжечь.
2. Венец h 2,5...3 HRC 40...50.
3.* Размеры для справок.
4. Неуказанные предельные отклонения размеров отверстий - Н14; валов - h14; остальных ± $\frac{JT14}{2}$.

10126/7

Изм	Кол.	№ докум.	Подп.	Дата
Разраб.		Станевская		08.88
Пров.		Бурлаченко		08.88
Т. контр.		Бурлаченко		08.88
Рук.		Гончарик		08.88
Н. контр.		Гончарик		08.88

НО-10.00.00.004

Звездочка

Лит.			Масса	Масштаб
Р	-	П	1,0	1:1

Лист | Листов 1

Сталь 45 ГОСТ 1050-79

СОЮЗГИПРОЛЕСХОЗ Киевский филиал

Копировал Герман

Формат А3

Инв. № подл. | Подп. и дата | Взам. инв. № | Инв. № дубл. | Подп. и дата

НО-10-01.00.000СБ

Альбом 6, ч.2

Типовой проект 411-2-131.88

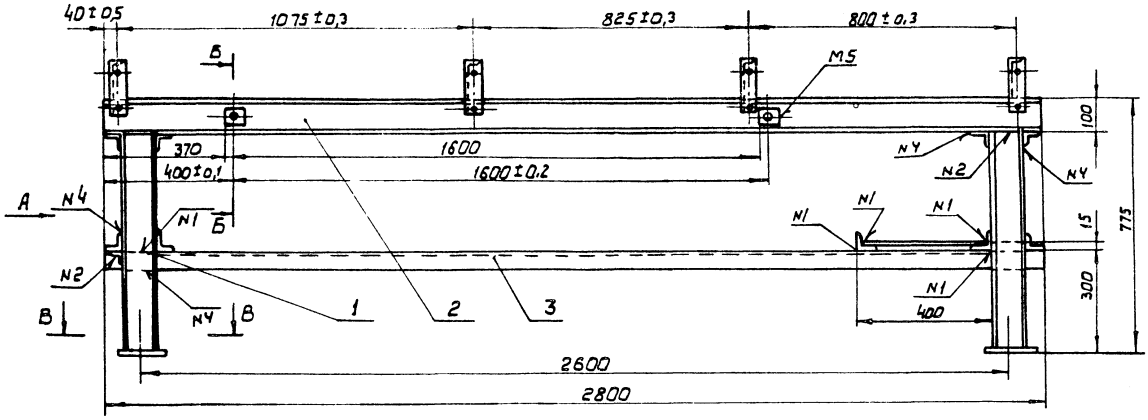

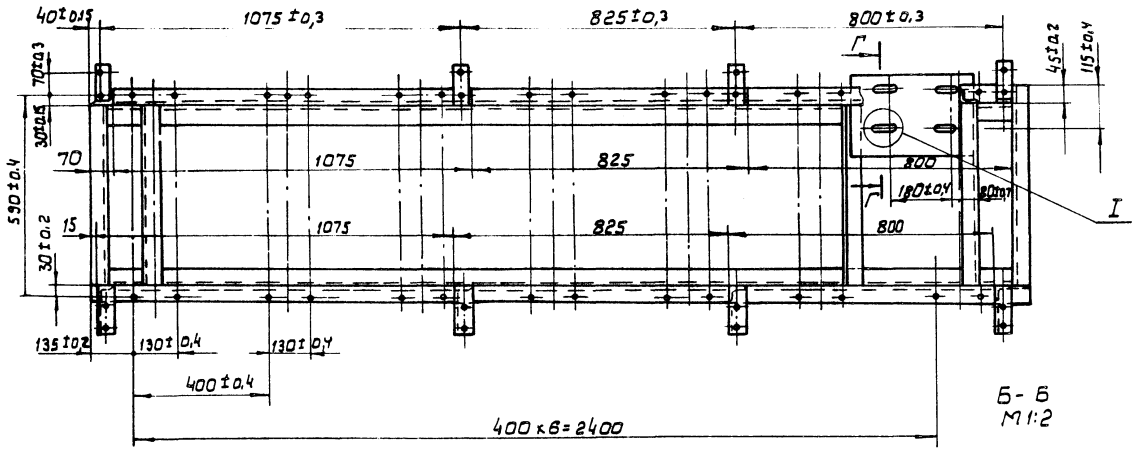

Б - Б
М 1:2

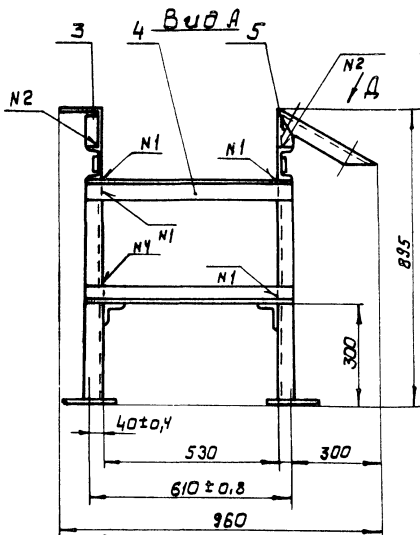

Вид Д повернута
М 1:4

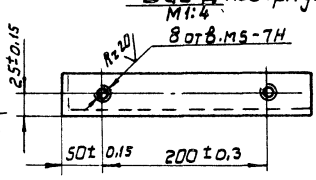

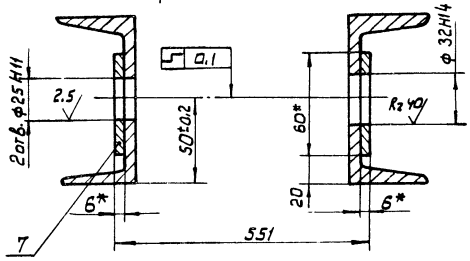

В - В
М 1:2

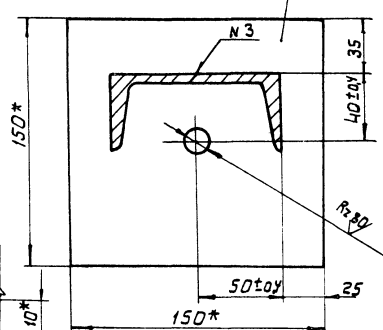

Г - Г повернута
М 1:2

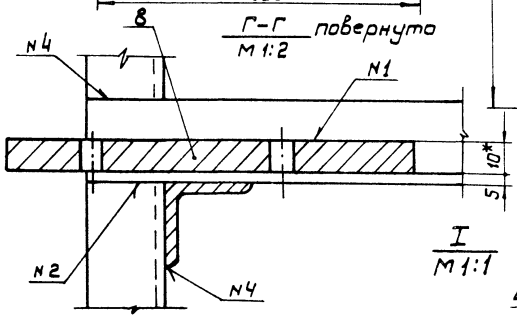

I
М 1:1

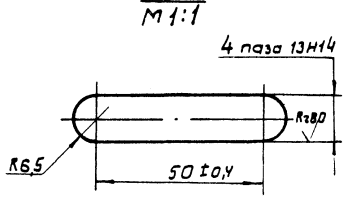

Номер шва	Обозначение	Требования к шву	К-во швов
1	Т1-△4		28
2	Т1-△4-□		18
3	Т1-△4	по замкнутой линии	4
4	Н1-△4		22
5	Н1-△4	по замкнутой линии	4

1. Сварные швы по ГОСТ 5264-80.
2* Размеры для справок.
3. Неуказанные предельные отклонения размеров: отверстий - H15; валов - h15; остальных $\pm\frac{IT15}{2}$.
4. Масса наплавленного металла - 1,2 кг.

Изм.	Кол.	№ докум.	Подп.	Дата
Разраб.		Бурлаченко		08.88
Провер.		Станевская		08.88
Т. контр.		Станевская		08.88
Рук.		Гончарик		08.88
Н. контр.		Гончарик		08.88
Утв.		Кукатин		08.88

НО-10.01.00.000СБ

Рама

Сварочный чертеж

Литера	Масса	Масштаб
Р	115	1:10

Лист	Листов 1

Союзгипролесхоз
Киевский филиал

Копировал Герман

Формат А2

10126/7

Инв. № подл. | Подп. и дата | Взам. инв. № | Инв. № дубл. | Подп. и дата

Формат	Зона	Поз.	Обозначение	Наименование	Кол.	Примечание
				Документация		
А2			НО-10.01.00.000 СБ	Сборочный чертеж		
				Детали		
Б4		1	НО-10.01.00.001	Стойка	4	5.6кг.
				Швеллер 10 ГОСТ 8240-72*		
				Ст.3 ГОСТ 535-79*		
				ℓ=665 h15		
Б4		2	НО-10.01.00.002	Балка	2	14кг.
				Швеллер 10 ГОСТ 8240-72*		
				Ст.3 ГОСТ 535-79*		
				ℓ=2800 h15		
Б4		3	НО-10.01.00.003	Связь	2	10.6кг.
				Угольник Б-50×50×5		
				ГОСТ 8509-72*		
				Ст.3 ГОСТ 535-79*		
				ℓ=2800 h15		
А4		4	НО-10.01.00.004	Кронштейн	4	
Б4		5	НО-10.01.00.005	Поперечина	9	2кг.
				Уголок Б-50×50×5		
				ГОСТ 8509-72*		
				Ст.3 ГОСТ 535-79*		
				ℓ=810 h15		
А4		6	НО-10.01.00.006	Кронштейн	4	

НО-10.01.00.000

Изм.	Лист	№ докум.	Подп.	Дата
Разраб.		Бурлаченко		08.88
Пров.		Станевская		08.88
Рук.		Гончарик		08.88
Н.контр.		Гончарик		08.88
Утв.		Кукотин		08.88

Рама

Литера Р | Лист 1 | Листов 2

Союзгипролесхоз Киевский филиал

Копировал Герман Формат А4

Формат	Зона	Поз.	Обозначение	Наименование	Кол.	Примечание
Б4		7	НО-10.01.00.007	Пята	4	1.7кг
				Лист Б-ПН-10 ГОСТ 19903-74		
				3-Ст.3кп. ГОСТ 14637-79		
				150 h 15×150 h 15		
Б4		8	НО-10.01.00.008	Накладка	4	0,2кг.
				Лист 6 ПН-6 ГОСТ 19903-74*		
				3-Ст.3кп. ГОСТ 14637-79		
				60 h 15×60 h 15		
Б4		9	НО-10.01.00.009	Плита	1	7,4кг.
				Лист 6-ПН-10 ГОСТ 19903-74*		
				3-Ст.3кп ГОСТ 14637-79		
				250 h 15×385 h 15		

НО-10.01.00.000 Лист 2

Изм. Лист № докум. Подп. Дата

Копировал Герман Формат А4

НО-10.01.00.004

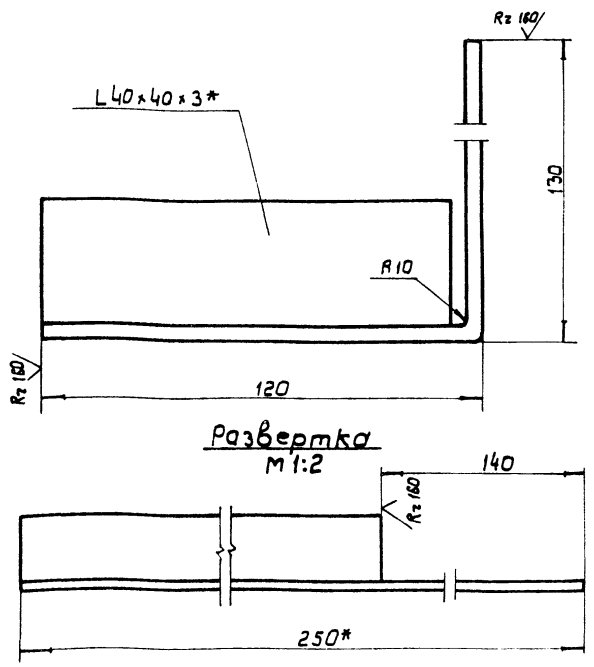

Развертка
М 1:2

1.* Размеры для справок.
2. Неуказанные предельные отклонения размеров: валов - h15; остальных ± JT15/2.

НО-10.01.00.004

Изм.	Кол.	№ докум.	Подп.	Дата
Разраб.		Бурлаченко		08.88
Провер.		Станевская		08.88
Т.контр.		Станевская		08.88
Рук.		Гончарик		08.88
Н.контр.		Гончарик		08.88

Кронштейн

Лит.	Масса	Масштаб
Р	1.2	1:1
Лист	Листов 1	

Уголок Б-40×40×3 ГОСТ 8509-72 Ст.3 ГОСТ 535-79*

Союзгипролесхоз Киевский филиал

Копировал Герман Формат А4

НО-10.01.00.006

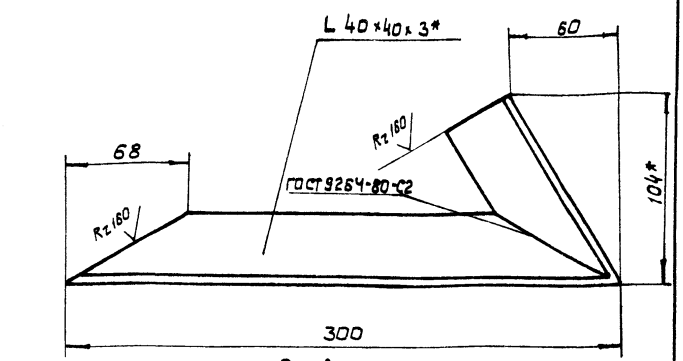

Развертка

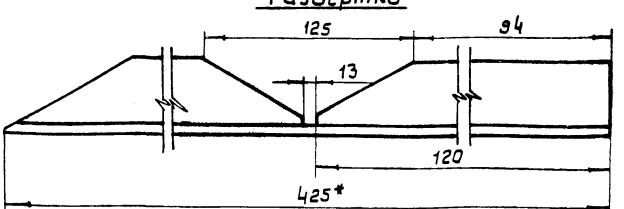

1.* Размеры для справок. 10126/7
2. Неуказанные предельные отклонения размеров отверстий - H15; валов h15; остальных ± JT15/2.

НО-10.01.00.006

Изм.	Кол.	№ докум.	Подп.	Дата
Разраб.		Бурлаченко		08.88
Провер.		Станевская		08.88
Т.контр.		Станевская		08.88
Рук.		Гончарик		08.88
Н.контр.		Гончарик		08.88

Кронштейн

Лит.	Масса	Масштаб
Р	1.3	1:2
Лист	Листов 1	

Уголок Б-40×40×3 ГОСТ 8509-72 Ст.3 ГОСТ 535-79*

Союзгипролесхоз Киевский филиал

Копировал Герман Формат А4

Типовой проект 411-2-131.88 Альбом 6, ч.2

НО-10.02.00.001

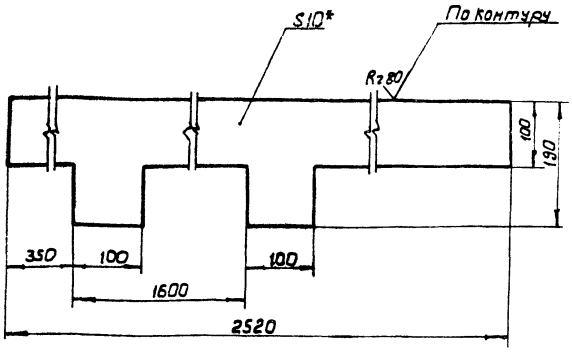

1.* Размер для справок.
2. Неуказанные предельные отклонения размеров: валов - h 15, остальных ± JT15/2.

Изм.	Кол.	№ докум.	Подп.	Дата
Разраб.		Станевская		08.88
Пров.		Бурлаченко		08.88
Т.контр.		Бурлаченко		08.88
Рук.		Гончарик		08.88
Н.контр.		Гончарик		08.88

НО-10.02.00.001

Линейка

Лит.	Масса	Масштаб
Р	21	1:5

Лист | Листов 1

Лист Б-ПН-10 ГОСТ 19903-74* / 3-Ст.3 кп ГОСТ 14637-79

Союзгипролесхоз Киевский филиал

Копировал Герман — Формат А4

Инв.№ подл. | Подп. и дата | Взам. инв.№ | Инв.№ дубл. | Подп. и дата

Типовой проект 411-2-131.88 Альбом 6, ч.2

Формат	Зона	Поз.	Обозначение	Наименование	Кол.	Примечание
				Документация		
А2			НО-10.02.00.000СБ	Сборочный чертеж		
				Детали		
А4		1	НО-10.02.00.001	Линейка	1	
А4		2	НО-10.02.00.002	Втулка	2	
А4		3	НО-10.02.00.003	Упор	2	
А4		4	НО-10.02.00.004	Связь	1	
А4		5	НО-10.02.00.005	Кронштейн	2	

Изм.	Кол.	№ докум.	Подп.	Дата
Разраб.		Станевская		08.88
Пров.		Бурлаченко		08.88
Рук.		Гончарик		08.88
Н.контр.		Гончарик		08.88
Утв.		Кукотин		08.88

НО-10.02.00.000

Линейка разделительная

Литера	Лист	Листов
Р		1

Союзгипролесхоз Киевский филиал

Копировал Герман — Формат А4

Типовой проект 411-2-131.88 Альбом 6, ч.2

НО-10.02.00.002

Rz 80

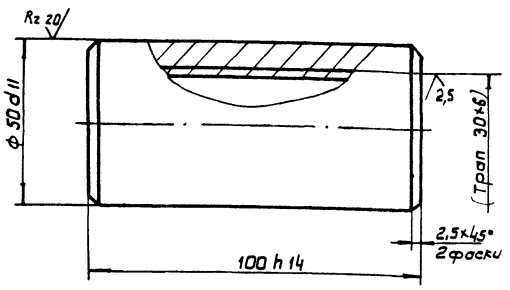

Размеры в скобках - после сварки.

Изм.	Лист	№ докум.	Подп.	Дата
Разраб.		Станевская		08.88
Провер.		Бурлаченко		08.88
Т.контр.		Бурлаченко		08.88
Рук.		Гончарик		08.88
Н.контр.		Гончарик		08.88

НО-10.02.00.002

Втулка

Лит.	Масса	Масштаб
Р	0,1	1:1

Лист | Листов 1

Сталь 35 ГОСТ 1050-74

Союзгипролесхоз Киевский филиал

Копировал Герман — Формат А4

Типовой проект 411-2-131.88 Альбом 6, ч.2

НО-10.02.00.003

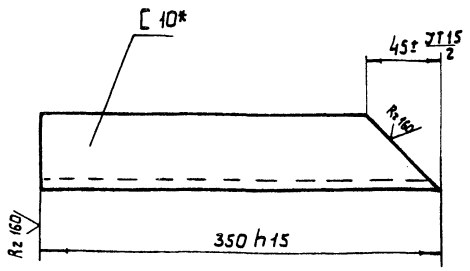

* Размер для справок.

10126/7

Изм.	Кол.	№ докум.	Подп.	Дата
Разраб.		Станевская		08.88
Пров.		Бурлаченко		08.88
Т.контр.		Бурлаченко		08.88
Рук.		Гончарик		08.88
Н.контр.		Гончарик		08.88

НО-10.02.00.003

Упор

Лит.	Масса	Масштаб
Р	2,6	1:2

Лист | Листов 1

Швеллер 10 ГОСТ 8240-72* Ст.3 ГОСТ 535-79*

Союзгипролесхоз Киевский филиал

Копировал Герман — Формат А4

НО-10.02.00.000 СБ

Альбом 6, ч.2

Типовой проект 411-2-191.88

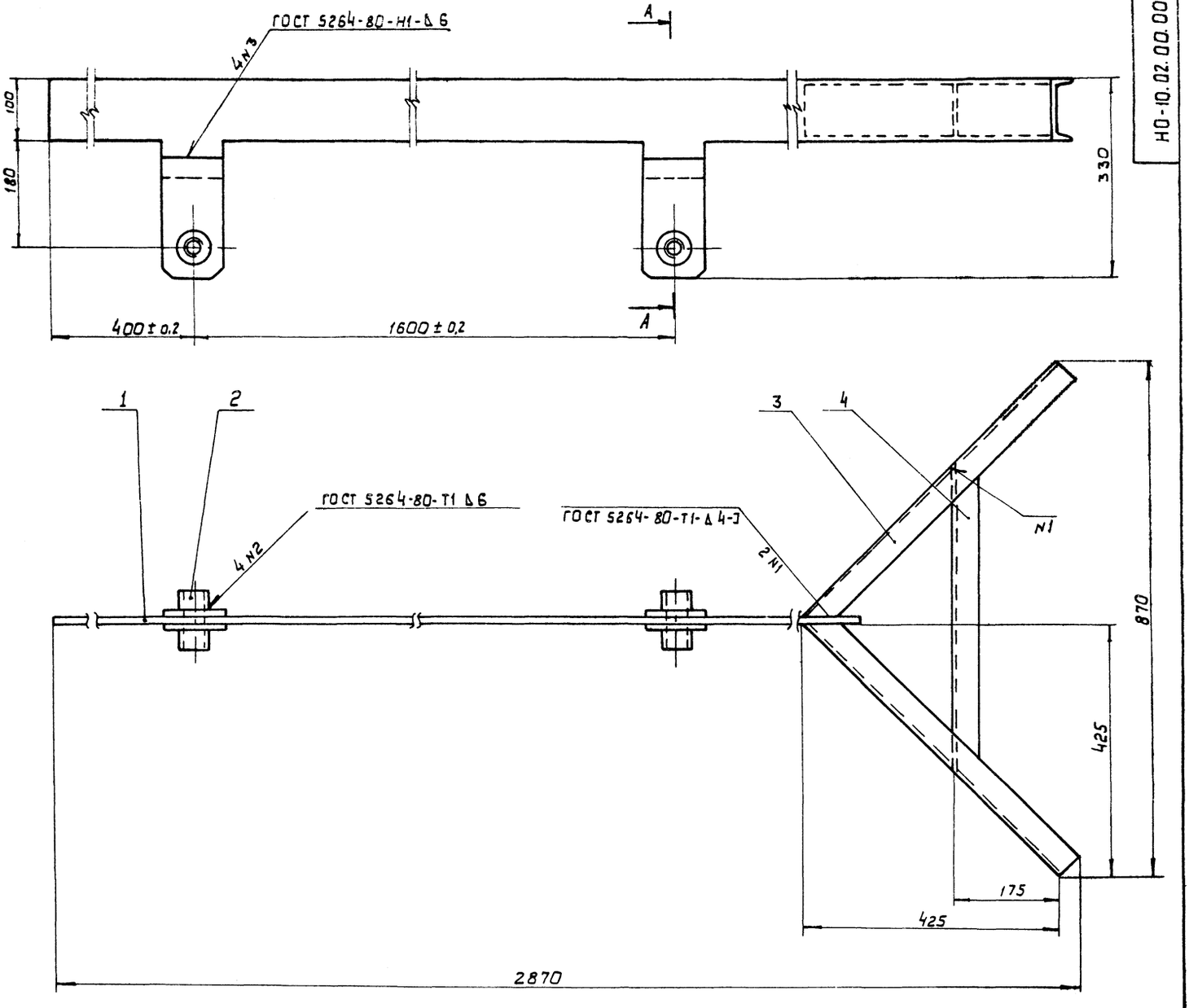

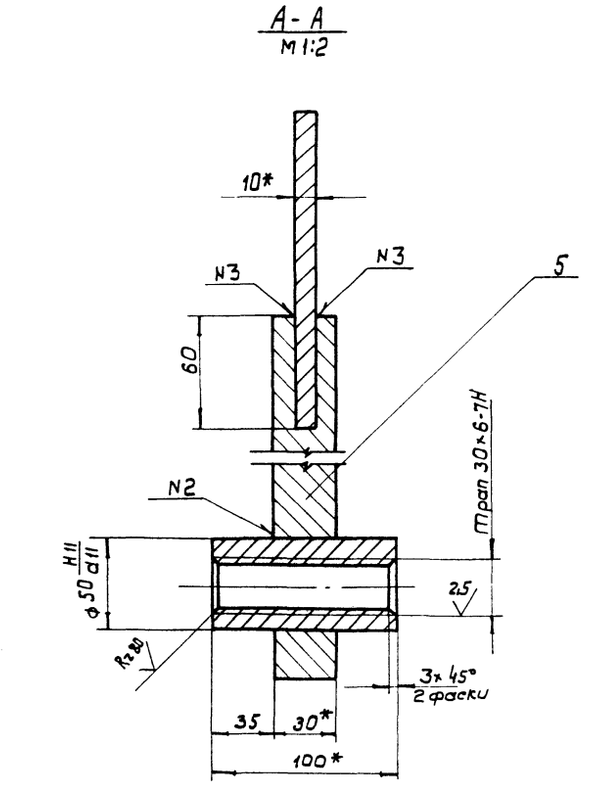

1. Размеры для справок.
2. Неуказанные предельные отклонения размеров: отверстий H15; валов - h15, остальных $\pm \frac{JT15}{2}$.
3. Масса наплавленного металла - 0,4 кг.

10126/7

Изм.	Кол.	№ докум.	Подпись	Дата
Разраб.		Станевская		08.88
Провер.		Бурлаченко		08.88
Т. контр.		Бурлаченко		08.88
РУК		Гончарик		08.88
Н. контр.		Гончарик		08.88
Утв.		Кукотин		08.88

НО-10.02.00.000 СБ

Линейка разделительная
Сборочный чертеж

Лит.	Масса	Масштаб
Р-П	37	1:5
Лист	Листов 1	

Союзгипролесхоз
Киевский филиал

Копировал Гетман

Формат А2

Инв. № подл. | Подп. и дата | Взам. инв. № | Инв. № дубл. | Подп. и дата

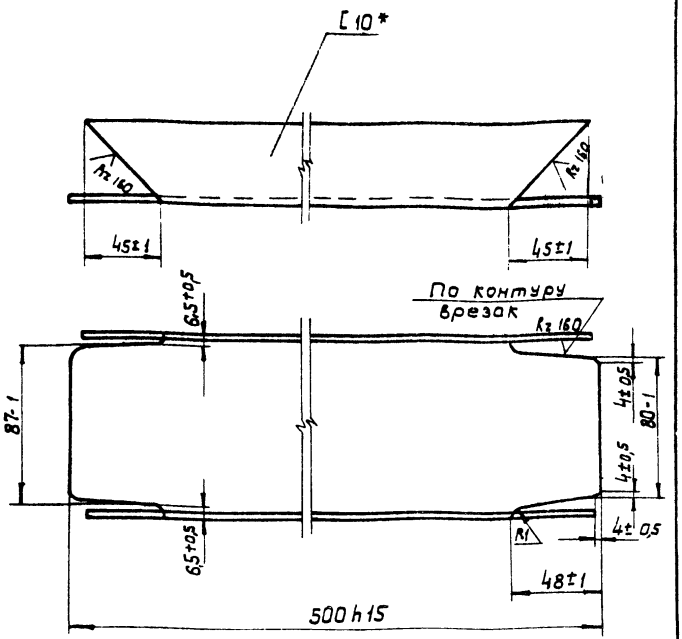

* Размер для справок.

Типовой проект 411-2-131.88 Альбом 6, ч.2

Подп. и дата | Инв. № подл. | Взам. инв. № | Инв. № дубл. | Подп. и дата

Изм.	Лист	№ докум.	Подп.	Дата
Разраб.		Станевская		09.87
Провер.		Бурлаченко		09.87
Т. контр.		Бурлаченко		09.87
Рук.		Гончарук		09.87
Н. контр.		Гончарук		09.87

НО-10.02.00.004

Связь

Лит.	Масса	Масштаб
Р	4,2	1:2

Лист	Листов 1

Швеллер 10 ГОСТ 8240-72* / Ст.3 ГОСТ 535-79*

Союзгипролесхоз Киевский филиал

Копировал Герман

Формат А4

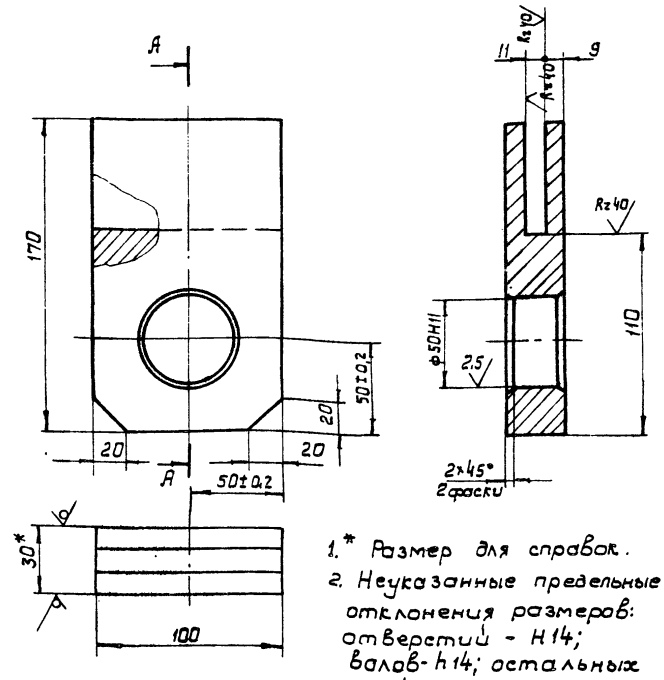

1.* Размер для справок.
2. Неуказанные предельные отклонения размеров: отверстий - H14; валов - h14; остальных ± JT14/2.

Типовой проект 411-2-131.88 Альбом 6, ч.2

Подп. и дата | Инв. № подл. | Взам. инв. № | Инв. № дубл. | Подп. и дата

Изм.	Кол.	№ докум.	Подп.	Дата
Разраб.		Станевская		09.87
Провер.		Бурлаченко		09.87
Т. контр.		Бурлаченко		09.87
Рук.		Гончарук		09.87
Н. контр.		Гончарук		09.87

НО-10.02.00.005

Кронштейн

Лит.	Масса	Масштаб
Р	3	1:2

Лист	Листов 1

Лист Б-ПН-30 ГОСТ 19903-74* / 3-Ст.3 кл. ГОСТ 14637-79

Союзгипролесхоз Киевский филиал

Копировал Герман

Формат А4

Формат	Зона	Поз.	Обозначение	Наименование	Кол.	Примечание
				Документация		
А2			НО-10.03.00.000 СБ	Сборочный чертеж		
				Сборочные единицы		
А4		1	НО-10.03.01.000	Ролик		
				Детали		
А3		2	НО-10.03.00.001	Крышка	1	
А3		3	НО-10.03.00.002	Звездочка	1	
А4		4	НО-10.03.00.003	Втулка	1	
А3		5	НО-10.03.00.004	Корпус подшипника	2	
А3		6	НО-10.03.00.005	Крышка	3	
А4		7	НО-10.03.00.006	Прокладка	4	
				Материалы		
				Смазка УС-2 ГОСТ 1033-79	0,2	кг
				Стандартные изделия		
				Болты ГОСТ 7798-70*		
		8		М6×16.58	2	
		9		М8×18.58	16	

Типовой проект 411-2-131.88 Альбом 6, ч.2

Подп. и дата | Инв. № подл. | Взам. инв. № | Инв. № дубл. | Подп. и дата

Изм.	Лист	№ докум.	Подп.	Дата
Разраб.		Станевская		09.87
Провер.		Бурлаченко		09.87
Рук.		Гончарук		09.87
Н. контр.		Гончарук		09.87
Утв.		Кубатин		09.87

НО-10.03.00.000

Ролик в сборе

Лит.	Лист	Листов
Р	1	2

Союзгипролесхоз Киевский филиал

Копировал Герман

Формат А4

Формат	Зона	Поз.	Обозначение	Наименование	Кол.	Примечание
		10		Шайба 8-65Г ГОСТ 6402-70*	16	
		11		Штифт ×12 ГОСТ 3128-70	2	
		12		Кольцо СГ 49-66-Б ГОСТ 6418-81	3	
		13		Шайба 7019-0629 ГОСТ 14734-69	2	
		14		Подшипник 1208 ГОСТ 5720-75	2	
		15		Шпонка 12×8×50 ГОСТ 23360-78	1	

10126/7

Подп. и дата | Инв. № подл. | Взам. инв. № | Инв. № дубл. | Подп. и дата

Изм.	Лист	№ докум.	Подп.	Дата

НО-10.03.00.000

Лист 2

Копировал Герман

Формат А4

НО-10.03.00.000 СБ

Альбом 6, ч. 2

Типовой проект 411-2-191.88

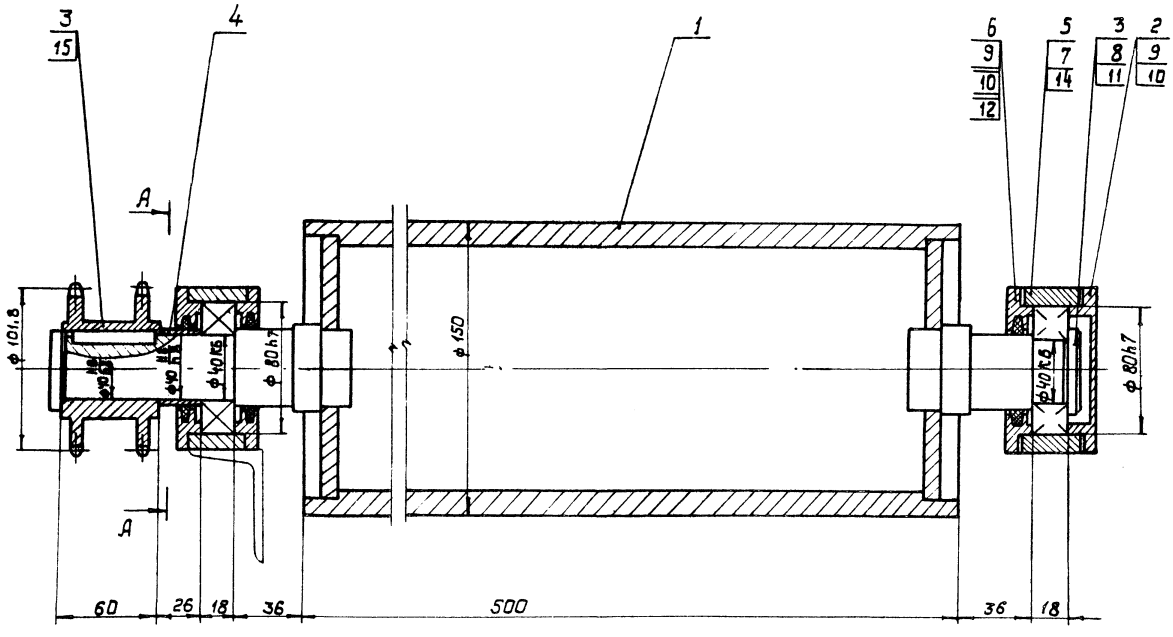

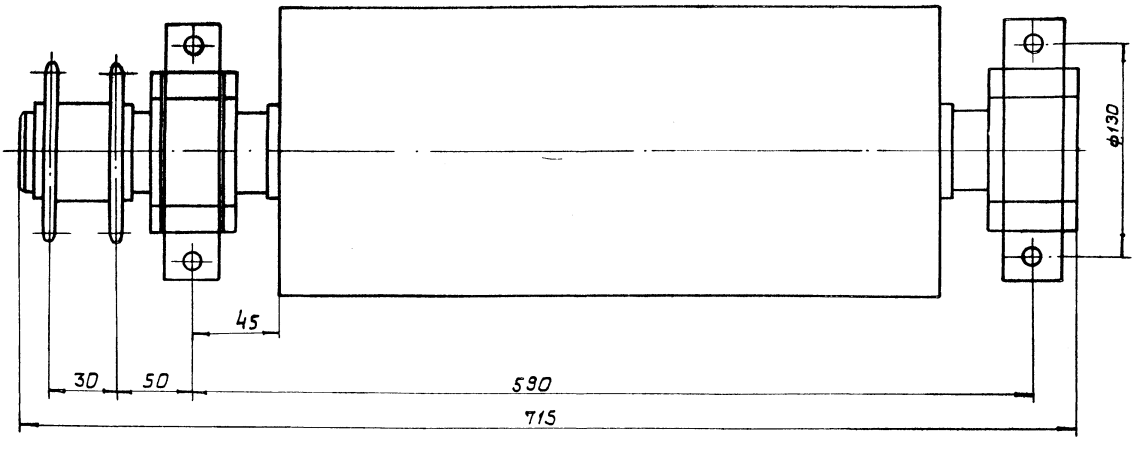

А - А

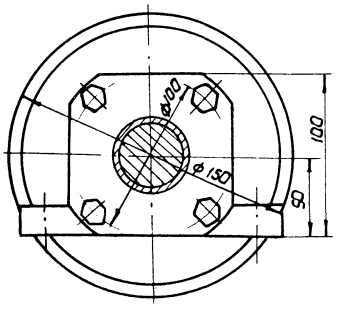

1. Размеры для справок.
2. При сборке подшипники запрессовать смазкой УС-2 ГОСТ 1033-79.

10126/7

					НО-10.03.00.000 СБ		
Изм.	Кол.	№ докум.	Подп.	Дата	Ролик в сборе	Лит.	Масса	Масштаб
Разраб.		Станевская		08.88	Сборочный чертеж	Р	43	1:2
Пров.		Бурлаченко		08.88		Лист	Листов 1
Т. контр.		Бурлаченко		08.88			
Рук.		Гончарик		08.88		Союзгипролесхоз Киевский филиал	
Н.контр.		Гончарик		08.88			
Утв.		Кукотин		08.88			

Копировал Герман

Формат А2

Инв.№ подл. | Подп. и дата | Взам. инв.№ | Инв.№ дубл. | Подп. и дата

НО-10.03.00.001

Типовой проект 411-2-191.88 Альбом 6, ч.2

Rz 80 (√)

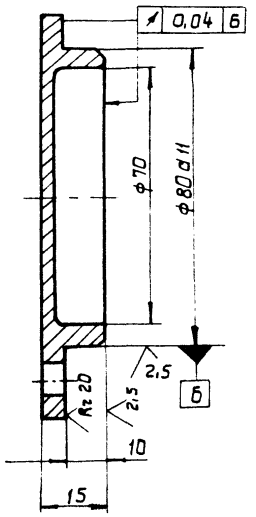

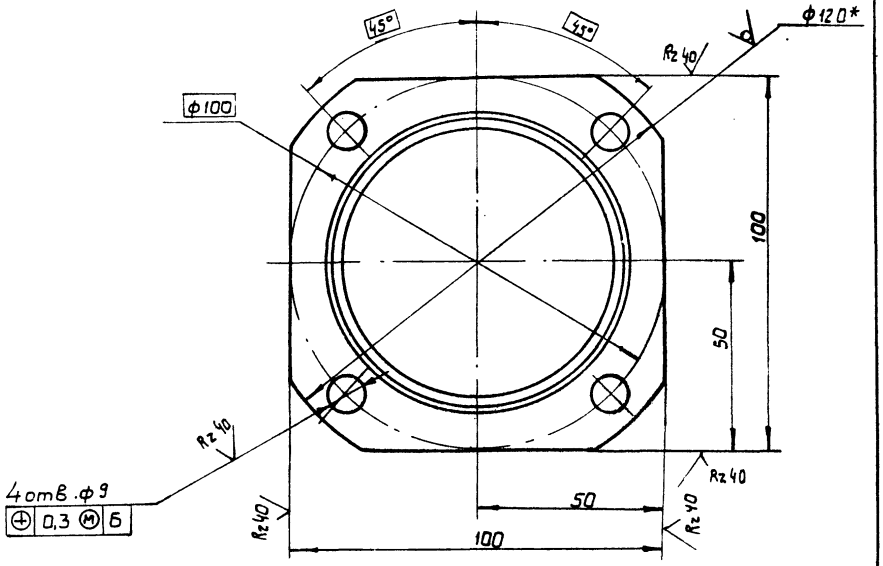

1.* Размер для справок.
2. Неуказанные предельные отклонения размеров: отверстий - H14, валов - h14; прочих ± JT14/2.

Изм.	Кол.	№ докум.	Подп.	Дата
Разраб.		Станевская		08.88
Провер.		Бурлаченко		08.88
Т.контр.		Бурлаченко		08.88
Рук.		Гончарик		08.88
Н.контр.		Гончарик		08.88

НО-10.03.00.001

Крышка

Лит.	Масса	Масштаб
Р-П	0,6	1:1
Лист	Листов 1	

Круг 120 ГОСТ 2590-71* / Ст.3 ГОСТ 535-79*

Союзгипролесхоз Киевский филиал

Копировал Герман Формат А3

Инв.№ подл. | Подп. и дата | Взам. инв.№ | Инв.№ дубл. | Подп. и дата

НО-10.03.00.002

Типовой проект 411-2-191.88 Альбом 6, ч.2

Rz 80 (√)

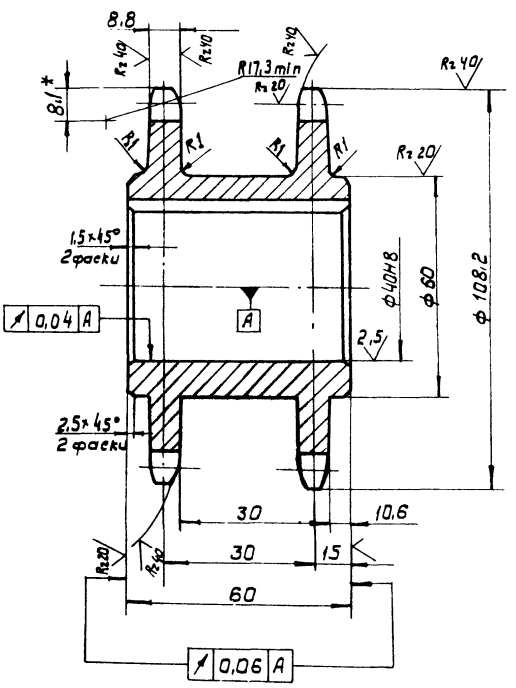

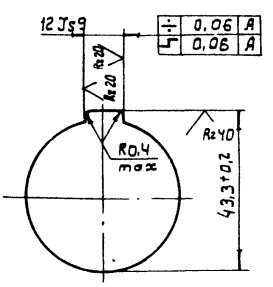

Число зубьев		Z	20
Сопрягаемая цепь	Шаг	t	15,875
	Диаметр ролика	D	10,16
Профиль зуба по ГОСТ 591-69*		—	со смещением
Класс точности по ГОСТ 591-69*		—	3
Диаметр окружности впадин		Di	91,17-0,45
Допуск на разность шагов		δt	0,16
Радиальное биение окружности впадин		Eo	0,5
Торцевое биение зубчатого венца		—	0,5
Диаметр делительной окружности		dд	101,48
Сопрягаемая цепь	Ширина внутренней пластины	B	14,73
	Ширина между внутрен. пластинами	вВН	9,65
	Расстояние между рядами	A	40
	Число рядов	—	2

1. Венец h2,5÷3 HRC 45÷50.
2.* Размеры для справок.
3. Неуказанные предельные отклонения размеров: отверстий - H14; валов - h14 прочих - ± JT14/2.

10126/7

Изм.	Лист	№ докум.	Подп.	Дата
Разраб.		Станевская		08.88
Провер.		Бурлаченко		08.88
Т.контр.		Бурлаченко		08.88
Рук.		Гончарик		08.88
Н.контр.		Гончарик		08.88

НО-10.03.00.002

Звездочка

Лит.	Масса	Масштаб
Р-П	1,7	1:1
Лист	Листов 1	

Сталь 45 ГОСТ 1050-79

Союзгипролесхоз Киевский филиал

Копировал Герман Формат А3

Инв.№ подл. | Подп. и дата | Взам. инв.№ | Инв.№ дубл. | Подп. и дата

НО-10.03.00.004

Типовой проект 411-2-131.88 Альбом 6, ч.2

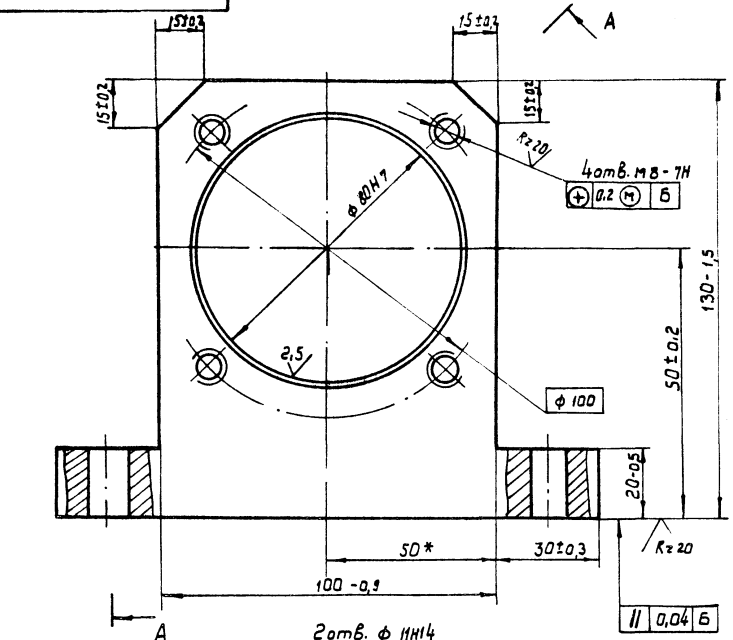

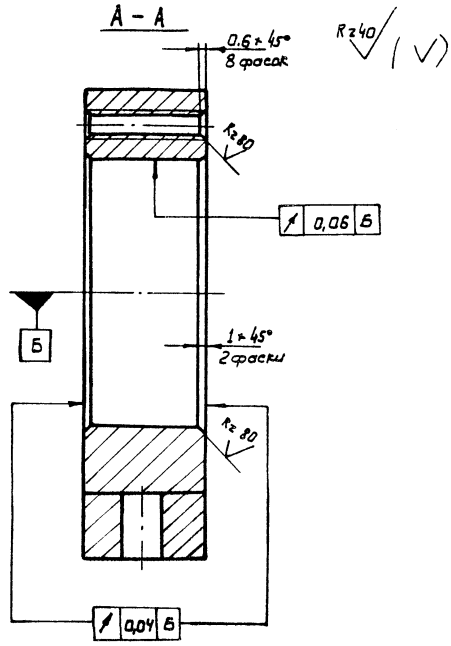

Изм.	Кол.	№ докум.	Подп.	Дата
Разраб.		Станевская		08.88
Пров.		Бурлаченко		08.88
Т. контр.		Бурлаченко		08.88
Рук.		Гончарик		08.88
Н. контр.		Гончарик		08.88

НО-10.03.00.004

Корпус подшипника

Литера	Масса	Масштаб
Р-П	2	1:1

Лист | Листов 1

Сталь 45 ГОСТ 1050-74

Союзгипролесхоз Киевский филиал

Копировал Герман

Формат А3

НО-10.03.00.005

Типовой проект 411-2-131.88 Альбом 6, ч.2

А-А повернута

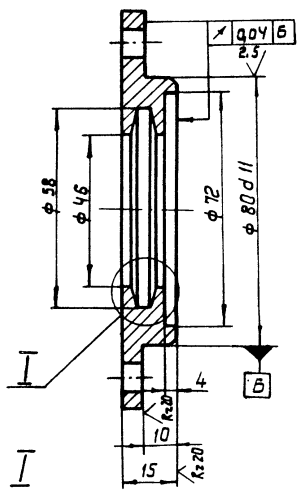

I
М 5:1

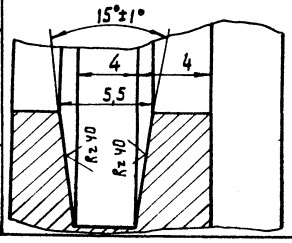

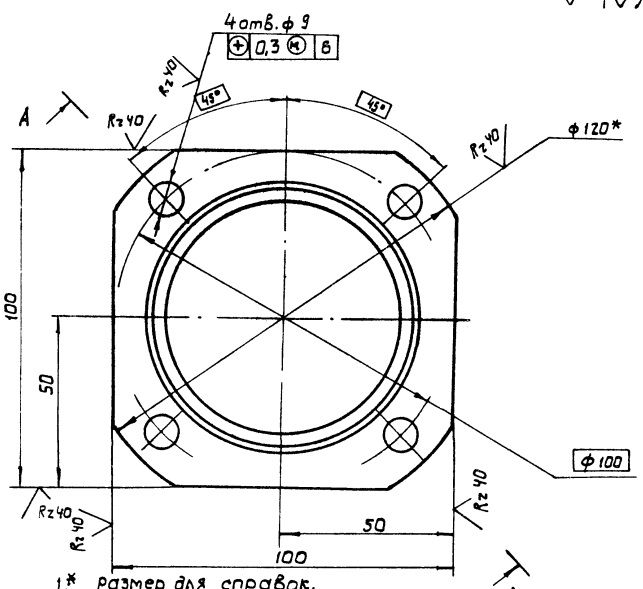

1.* Размер для справок.
2. Неуказанные предельные отклонения размеров: отверстий - H14; валов - h14;

10126/7

Изм.	Кол.	№ докум.	Подп.	Дата
Разраб.		Станевская		08.88
Пров.		Бурлаченко		08.88
Т. контр.		Бурлаченко		08.88
Рук.		Гончарик		08.88
Н. контр.		Гончарик		08.88

НО-10.03.00.005

Крышка

Лит.	Масса	Масштаб
Р-П	0,9	1:1

Лист | Листов 1

Круг 120 ГОСТ 2590-71* / Ст.3 ГОСТ 535-79*

Союзгипролесхоз Киевский филиал

Копировал Герман

Формат А3

Альбом 6, ч.2

Типовой проект

НО-10.03.00.003

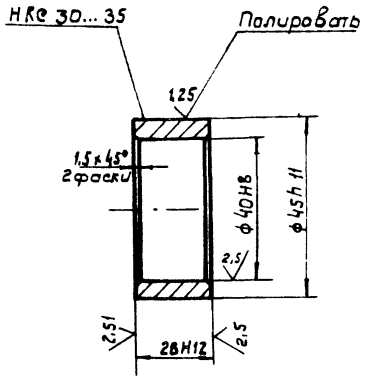

Изм.	Кол.	№ докум.	Подп.	Дата	НО-10.03.00.003	Лит.	Масса	Масштаб
Разраб.		Станевская		08.88	Втулка	Р	0.08	1:1
Провер.		Бурлаченко		08.88		Лист	Листов 1	
Т. контр.		Бурлаченко		08.88	Сталь 35 ГОСТ 1050-74	Союзгипролесхоз Киевский филиал		
Рук.		Гончарик		08.88				
Н. контр.		Гончарик		08.88				

Копировал Герман

Формат А4

Альбом 6, ч.2

Типовой проект

НО-10.03.00.006

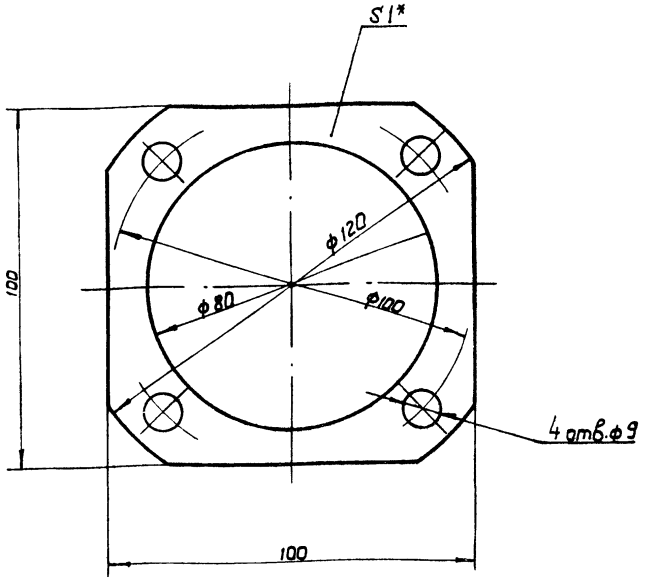

* Размер для справок.

Изм.	Кол.	№ докум.	Подпись	Дата	НО-10.03.00.006	Литера	Масса	Масштаб
Разраб.		Станевская		09.11	Прокладка	Р	0.04	1:1
Провер.		Бурлаченко		08.88		Лист	Листов 1	
Т. контр.		Бурлаченко		08.88	Картон прокладочный Б1 ГОСТ 9347-74*	Союзгипролесхоз Киевский филиал		
Рук.		Гончарик		08.88				
Н. контр.		Гончарик		08.88				

Копировал Герман

Формат А4

Альбом 6, ч.2

Типовой проект

Формат	Зона	Поз.	Обозначение	Наименование	Кол.	Примечание
				Документация		
А2			НО-10.03.01.000 СБ	Сборочный чертеж		
				Сборочные единицы		
А4		1	НО-10.03.01.010	Труба	1	
				Детали		
А4		2	НО-10.03.01.001	Цапфа	1	
А4		3	НО-10.03.01.002	Цапфа	1	

Изм.	Лист	№ докум.	Подпись	Дата	НО-10.03.01.000	Литера	Лист	Листов
Разраб.		Станевская		08.88	Ролик	Р		1
Провер.		Бурлаченко		08.88		Союзгипролесхоз Киевский филиал		
Рук.		Гончарик		08.88				
Н. контр.		Гончарик		08.88				
Утв.		Кукотин		08.88				

Формат А4

Альбом 6, ч.2

Типовой проект

Формат	Зона	Поз.	Обозначение	Наименование	Кол.	Примечание
				Документация		
А3			НО-10.03.01.010 СБ	Сборочный чертеж		
				Детали		
Б4		1	НО-10.03.01.101	Труба	1	23 кг
				Труба 159×14 ГОСТ 8732-78*		
				Б-10 ГОСТ 8731-87		
Б4		2	НО-10.03.01.102	Фланец	2	1,5 кг.
				Лист Б-ПН-10 ГОСТ 19903-74*3 Ст. 3кп		
				ГОСТ 14637-79 ф140 h15		

10126/7

Изм.	Лист	№ докум.	Подп.	Дата	НО-10.03.01.010	Лит.	Лист	Листов
Разраб.		Станевская		08.88	Труба	Р	П	1
Провер.		Бурлаченко		08.88		Союзгипролесхоз Киевский филиал		
Рук.		Гончарик		08.88				
Н. контр.		Гончарик		08.88				
Утв.		Кукотин		08.88				

Формат А4

НО-10.03.00.000 СБ

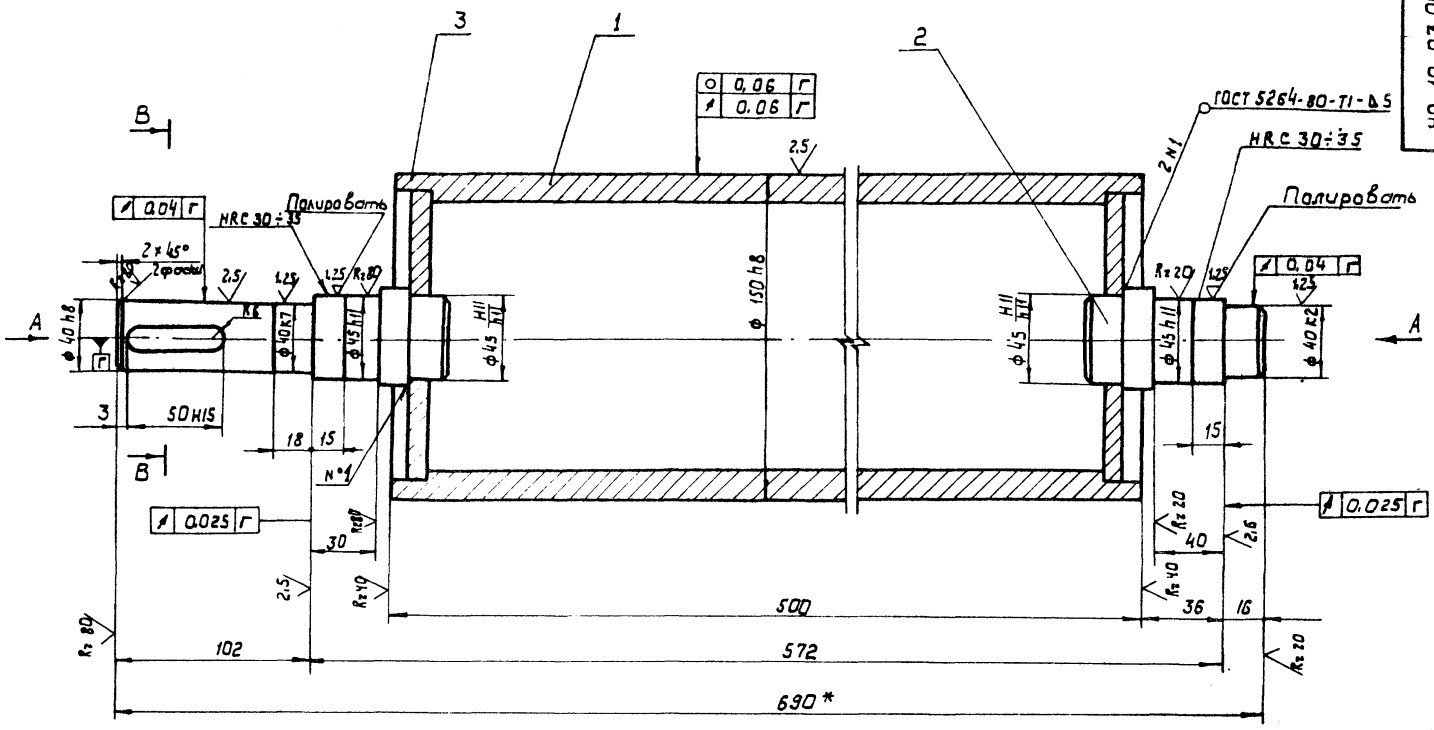

Вид А
М1:1

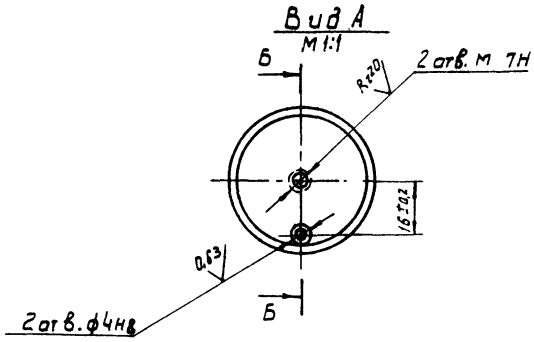

Б - Б
М1:1

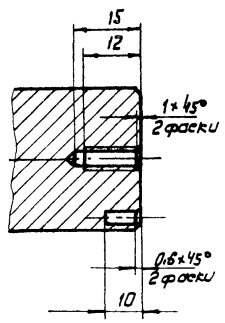

В - В
М1:1

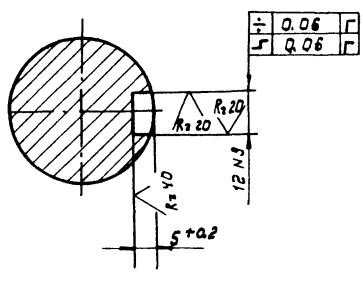

1.* Размеры для справок.

2 Неуказанные предельные отклонения размеров: отверстий - Н14; валов - h 14; остальных $\pm \frac{IT14}{2}$.

10126/7

Изм.	Кол.	№ докум.	Подпись	Дата	НО-10.03.01.000 СБ		
Разраб.		Станевская		08.88	Ролик Сборочный чертеж	Литера	Масса / Масштаб
Провер.		Бурлаченко		08.88		Р	— / 34 / 1:2
Т.контр.		Бурлаченко		08.88		Лист	Листов 1
Н.контр.		Гончарик		08.88		Союзгипролесхоз Киевский филиал	
Утв.		Кукотин		08.88			

Копировал Герман

Формат А2

Типовой проект 4.11-2-131.88 Альбом 6, ч.2

Инв.№ подл. | Подп. и дата | Взам. инв.№ | Инв.№ дубл. | Подп. и дата

Типовой проект 411-2-181.88 Альбом 6, ч.2

НО-10.03.01.002

Rz 80

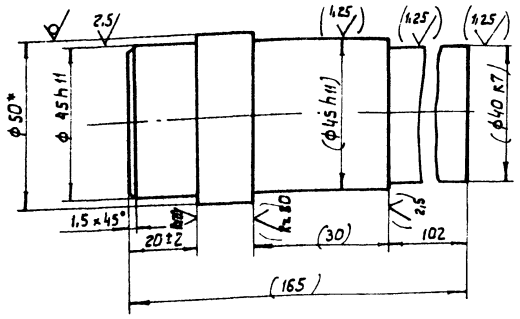

1.* Размер для справок.

2. Размеры в скобках - после сварки.

Изм.	Кол.	№ докум.	Подпись	Дата	НО-10.03.01.002	Лит.	Масса	Масштаб
Разраб.		Станевская		08.88	Цапфа	Р	1,8	1:1
Провер.		Бурлаченко		08.88		Лист	Листов 1	
Т. контр.		Бурлаченко		08.88	Круг 50-3а ГОСТ 7417-75 / 45-Н-В ГОСТ 1051-73*	Союзгипролесхоз Киевский филиал		
Рук.		Гончарик		08.88				
Н. контр.		Гончарик		08.88				

Копировал Герман

Формат А4

Типовой проект 411-2-181.88 Альбом 6, ч.2

НО-10.03.01.001

Rz 80

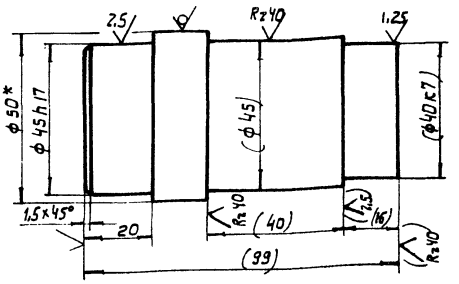

1.* Размер для справок.

2. Размеры в скобках - после сварки.

Изм.	Кол.	№ докум.	Подпись	Дата	НО-10.03.01.001	Лит.	Масса	Масштаб
Разраб.		Станевская		08.88	Цапфа	Р	1:5	1:1
Провер.		Бурлаченко		08.88		Лист	Листов 1	
Т. контр.		Бурлаченко		08.88	Круг 50-3а ГОСТ 7417-75 / 45-Н-В ГОСТ 1051-73*	Союзгипролесхоз Киевский филиал		
Рук.		Гончарик		08.88				
Н. контр.		Гончарик		08.88				

Копировал Герман

Формат А4

Типовой проект 411-2-181.88 Альбом 6, ч.2

НО-10.03.01.010 СБ

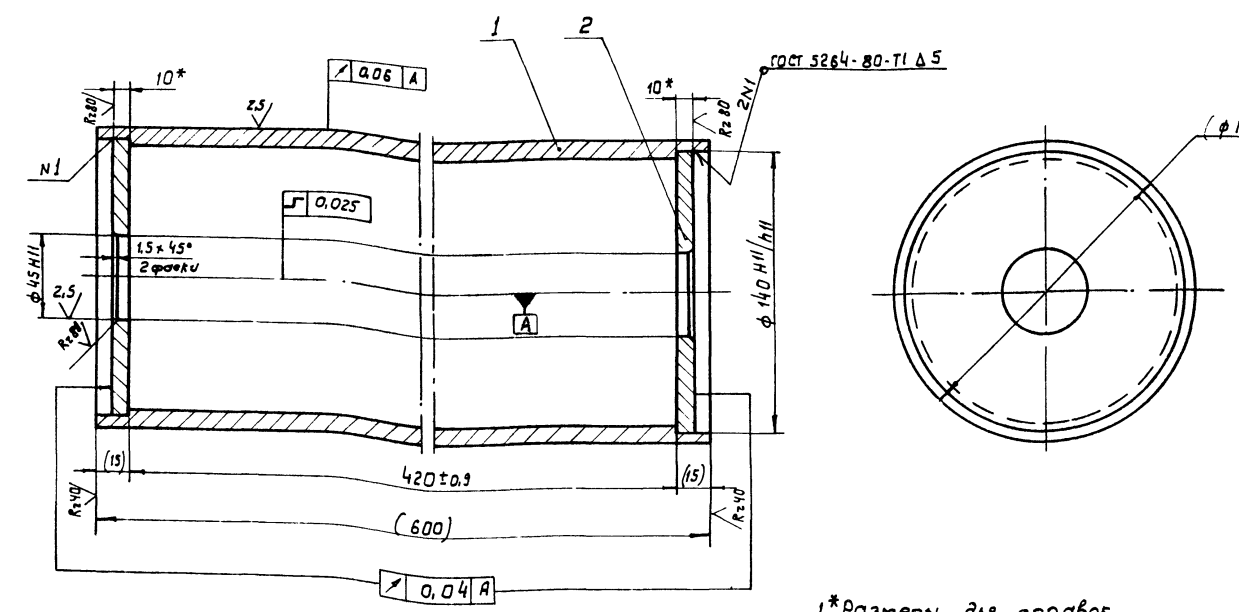

1.* Размеры для справок.

2. Размеры поверхностей в скобках - после сварки.

3. Масса наплавленного металла - 0,3кг.

Изм.	Кол.	№ докум.	Подпись	Дата	НО-10.03.01.010 СБ	Лит.	Масса	Масштаб
Разраб.		Станевская		08.88	Труба	Р	26	1:2
Провер.		Бурлаченко		08.88	Сборочный чертеж	Лист	Листов 1	
Т. контр.		Бурлаченко		08.88		Союзгипролесхоз Киевский филиал		
Рук.		Гончарик		08.88				
Н. контр.		Гончарик		08.88				
Утв.		Кукотин		08.88				

Копировал Герман

Формат А3

10126/7

Типовой проект 411-2-191.88 Альбом 6, ч. 2

Формат	Зона	Поз.	Обозначение	Наименование	Кол.	Примечание
				Документация		
А2			НО-11.00.00.000 СБ	Сборочный чертеж		
				Сборочные единицы		
А4		1	НО-11.01.00.000	Рама	1	
А4		2	НО-09.02.00.000-01	Пята	4	
А4		3	НО-04.02.00.000	Стол откидной	1	
				Материалы		
		4		Пиломатериалы ГОСТ 8486-86*		
		4		Брус 40×40	0,006	м³
		5		Доска 25×200	0,014	м³
		6		Гвоздь 2,5×50 ГОСТ 4028-63*	0,4	кг
				Стандартные изделия		
		7		Ось 22-6d 12×50 Ст.3 ГОСТ 9650-80*	2	
		8		Шайба 6.02 ГОСТ 11371-78*	2	
		9		Шплинт 1.6×30 ГОСТ 397-79*	2	

НО-11.00.00.000

Изм.	Лист	№ докум.	Подп.	Дата
Разраб.		Бурлаченко		08.88
Пров.		Станевская		08.88
Рук.		Гончарик		08.88
Н. контр.		Гончарик		08.88
Утв.		Кукотчин		08.88

Рольганг неприводной

Лит.	Лист	Листов
Р		1
		2

Союзгипролесхоз Киевский филиал

Копировал Краснова — формат А4

Типовой проект 411-2-191.88 Альбом 6, ч. 2

Формат	Зона	Поз.	Обозначение	Наименование	Кол.	Примечание
				Прочие изделия		
		10		Ролик Р-400	10	Субинский з-д, Красный пресс
				Переменные данные для исполнений		
				НО-07.00.00.000-01 СБ		
				Сборочные единицы		
А4		1	НО-11.01.00.000-01	Рама	1	
А4		2	НО-09.02.00.000	Пята	4	
А4		3	НО-04.02.00.000-01	Стол откидной	1	
				Материалы		
				Пиломатериалы ГОСТ 8486-86		
		4		Брус 40×40	0,077	м³
		5		Доска 25×200	0,02	м³
		6		Гвоздь 2,5×50 ГОСТ 4028-63*	0,5	кг
				Стандартные изделия		
		7		Ось 22-6 d 12×50 Ст. 3 ГОСТ 9650×80*	2	
		8		Шайба 6,02 ГОСТ 11371-78*	2	
		9		Шплинт 4,6×20 ГОСТ 397-79*	2	
				Прочие изделия		
		10		Ролик Р-400	7	

НО-11.00.00.000

Лист 2

Копировал Краснова — формат А4

Типовой проект 411-2-191.88 Альбом 6, ч. 2

Формат	Зона	Поз.	Обозначение	Наименование	Кол.	Примечание
				Документация		
А2			НО-11.01.00.000 СБ	Сборочный чертеж		
				Детали		
Б4		1	НО-11.01.00.001	Кронштейн	2	4,6 кг
				Уголок 6-50×50×5 ГОСТ 8509-86 Ст.3 ГОСТ 535-79* ℓ=1250 h15		
Б4		2	НО-11.01.00.002	Связь	2	4,7 кг
				Уголок 6-50×50×5 ГОСТ 8509-86 Ст.3 ГОСТ 535-79* ℓ=1300 h15		
Б4		3	НО-11.01.00.003	Стойка	4	2,7 кг
				Уголок 6-50×50×5 ГОСТ 8509-86 Ст.3 ГОСТ 535-79* ℓ=765 h15		
Б4		4	НО-11.01.00.004	Кронштейн	7	0,4 кг
				Уголок 6-25×25×3 ГОСТ 8509-86* Ст.3 ГОСТ 535-79* ℓ=410 h15		
Б4		5	НО-11.01.00.005	Поперечина	2	1,4 кг
				Уголок 6-50×50×5 ГОСТ 8509-86 Ст.3 ГОСТ 535-79* ℓ=500 h15		
А4		6	НО-09.01.00.005	Бобышка	4	
А4		7	НО-04.01.00.006	Петля	2	

НО-11.01.00.000

Изм.	Лист	№ докум.	Подп.	Дата
Разраб.		Бурлаченко		08.88
Пров.		Станевская		08.88
Рук.		Гончарик		08.88
Н. контр.		Гончарик		08.88
Утв.		Кукотчин		08.88

Рама

Лит.	Лист	Листов
Р	1	2

Союзгипролесхоз Киевский филиал

Копировал Краснова — формат А4

Типовой проект 411-2-191.88 Альбом 6, ч. 2

Формат	Зона	Поз.	Обозначение	Наименование	Кол.	Примечание
				Переменные данные для исполнений		
				НО-07.01.00.000-01 СБ		
				Детали		
Б4		1	НО-11.01.00.001	Кронштейн	2	6,0 кг
				Уголок 6-50×50×5 ГОСТ 8509-86 Ст.3 ГОСТ 535-79* ℓ=1650 h15		
Б4		2	НО-11.01.00.002	Связь	2	6,4 кг
				Уголок 6-50×50×5 ГОСТ 8509-86 Ст.3 ГОСТ 535-79* ℓ=1700 h15		
Б4		3	НО-11.01.00.003	Стойка	4	2,7 кг
				Уголок 6-50×50×5 ГОСТ 8509-86 Ст.3 ГОСТ 535-79* ℓ=765 h15		
Б4		4	НО-11.01.00.004	Кронштейн	9	0,4 кг
				Уголок 6-25×25×5 ГОСТ 8509-86 Ст.3 ГОСТ 535-79* ℓ=410 h15		
Б4		5	НО-11.01.00.005	Поперечина	2	1,4 кг
				Уголок 6-50×50×5 ГОСТ 8509-86 Ст.3 ГОСТ 535-79* ℓ=500 h15		
А4		6	НО-09.01.00.005	Бобышка	4	
А4		7	НО-04.01.00.006	Петля	2	

10126/7

НО-11.01.00.000

Лист 2

Копировал Краснова — формат А4

НО-11.00.00.000 СБ

Альбом 6, ч. 2

Типовой проект 411-2-191.88

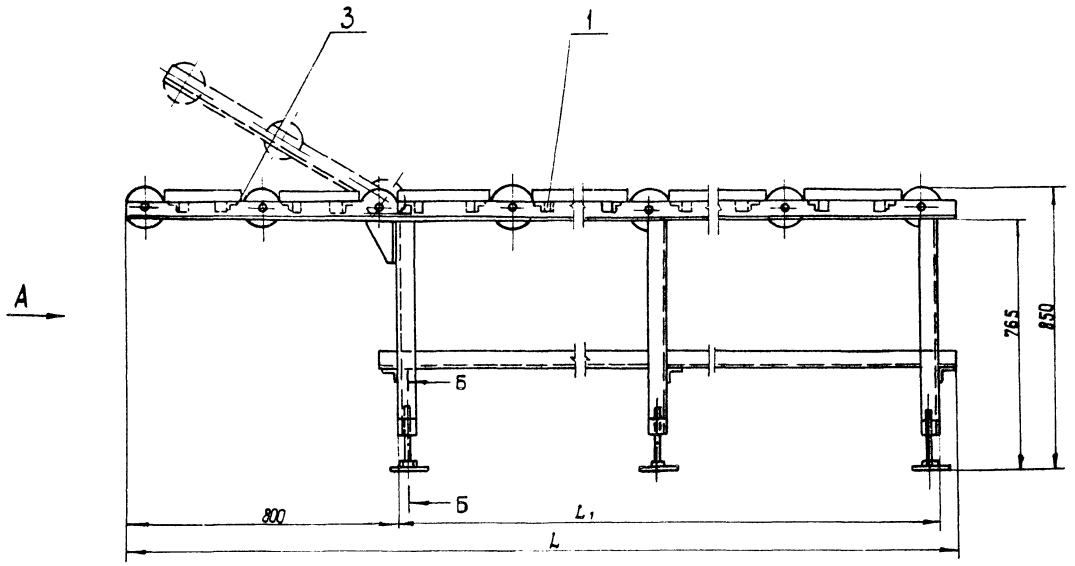

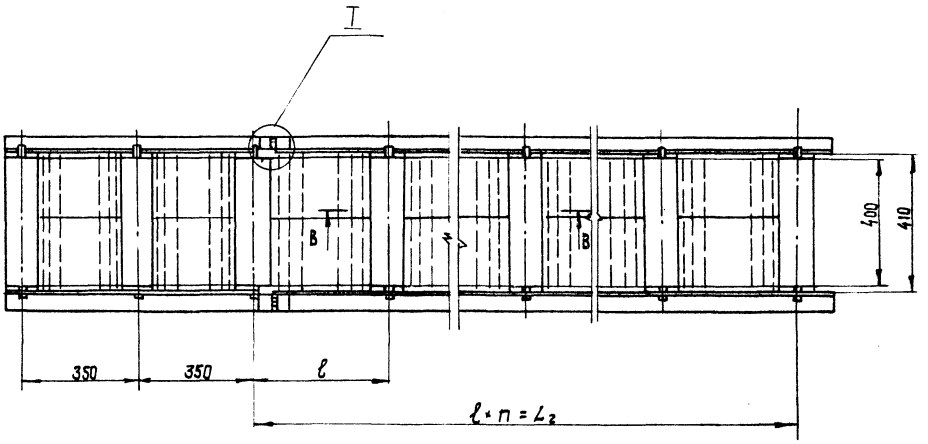

Вид А

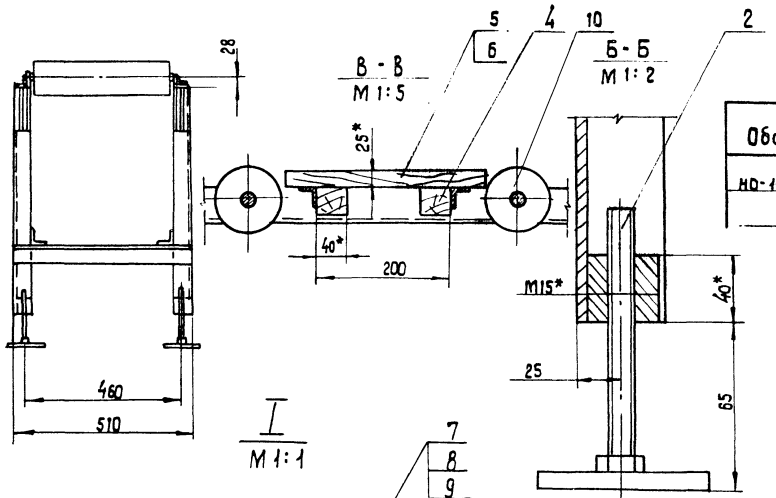

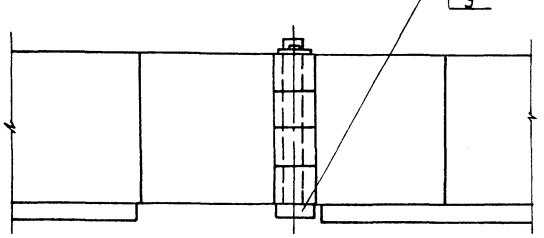

Обозначение	L	L_1	L_2	ℓ	n		Масса в кг
НО-11.00.00.000 СБ	4050	3200	3200	400	8		280,0
- 01	2450	1600	1500	400	4		120,0

1.* Размеры для справок.

2. Неуказанные предельные отклонения размеров $\pm \frac{JT15}{2}$.

3. Металлоконструкции грунтовать грунтовкой ФЛ-03к ГОСТ 9109-81*. Красить эмалью ПФ-115 (серая) ГОСТ 6465-76*

10126/7

НО-11.00.00.000 СБ

Изм.	Кол.	№ докум.	Подп.	Дата
Разраб.		Бурлаченко		08.88
Пров.		Станевская		08.88
Т. контр.		Станевская		08.88
Рук.		Гончарик		08.88
Н. контр.		Гончарик		08.88
Утв.		Куратчин		08.88

Рольганг неприводной

Сборочный чертеж

Лит.	Масса	Масштаб
Р	ст. табл.	1:10

Лист	Листов 1

Союзгипролесхоз Киевский филиал

Копировал Краснова

Формат А2

Инв. № подл. | Подп. и дата | Взам. инв. № | Инв. № дубл. | Подп. и дата

НО-11.01.00.000 СБ

Альбом 6, ч. 2

Типовой проект 411-2-191.88

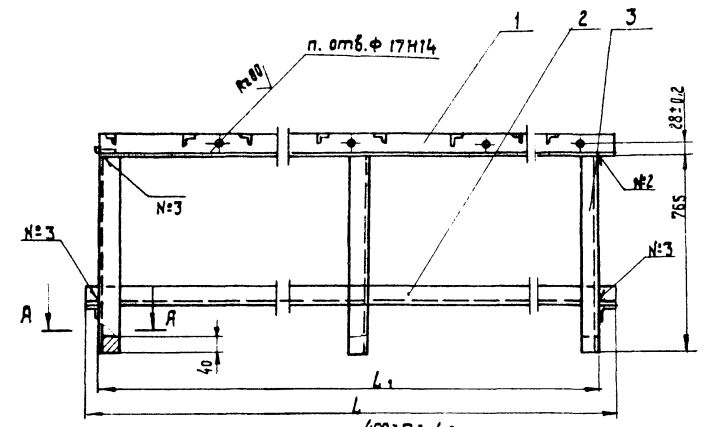

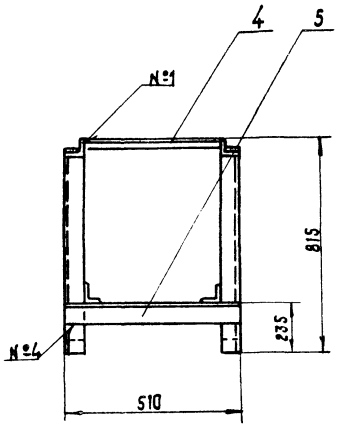

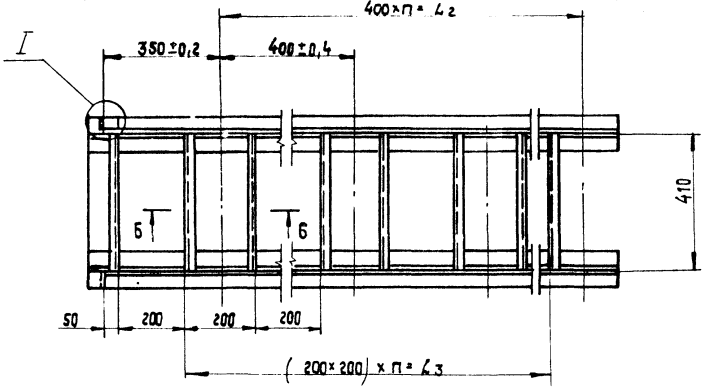

Таблица 1

Номер шва	Обозначение	Требования ко шву	Кол-во швов
1	т1 - Δ2 -]		12
2	т1 - Δ 4		2
3	т1 - Δ 4 -]		10
4	н1 - Δ 4		2

Б-Б
М 1:2

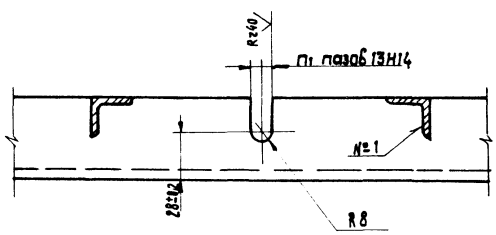

А-А
М 1:2

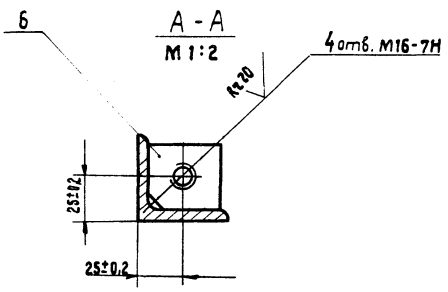

Таблица 2

Обозначение	L	L1	L2	L3	п	п1	Масса наплавл. метал	Масса в кг
НО-11.01.00.000 СБ	3300	3200	2800	2800	7	7	0,4	133,0
— 01	1700	1600	1200	1200	3	3	0,4	43,0

1. Сварные швы по ГОСТ 5264-80.
2. Неуказанные предельные отклонения размеров: отверстий - Н15; валов h 15, остальных $\pm \frac{IT15}{2}$
3. Масса наплавленного металла - см. табл. 2.

I
М 1:1

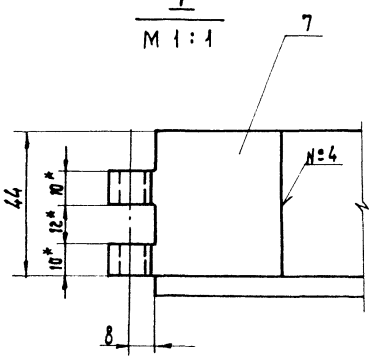

10126/7

Изм.	Кол.	№ докум.	Подп.	Дата
Разраб.		Бурлаченко		08.8
Пров.		Станевская		08.88
Т. контр.		Станевская		08.88
Рук.		Гончарик		08.88
Н. контр.		Гончарик		08.88
Утв.		Кукотин		08.88

НО-11.01.00.000 СБ

Рама
Сборочный чертеж

Лит.	Масса	Масштаб
Р — П	см. табл	1:10

Лист | Листов 1

СОЮЗГИПРОЛЕСХОЗ
Киевский филиал

Копировал Краснова

Формат А2

Инв. № подл. | Подп. и дата | Взам. инв. № | Инв. № дубл. | Подп. и дата

Типовой проект 411-2-191.88 Альбом 6, ч. 2

Форм.	Зона	Поз.	Обозначение	Наименование	Кол.	Примечание
				Документация		
*			НО-12.00.00.000 СБ	Сборочный чертеж		А2-2л
				Сборочные единицы		
А4		1	НО-12.01.00.000	Платформа		
				Детали		
А4		2	НО-12.00.00.001	Вал	2	
				Прочие изделия		
		3		Лифт грузоподъемн 15000 кг - Л-00-00-00	1	Канский 3-д бум-оборудования

Изм.	Лист	№ докум.	Подп.	Дата
Разраб.		Станевская		08.88
Пров.		Буклаченко		08.88
Рук.		Гончарик		08.88
Н. контр.		Гончарик		08.88
Утв.		Кукотин		08.88

НО-12.00.00 000

Лифт

Лит.	Лист	Листов
Р		1

Союзгипролесхоз Киевский филиал

Копировал Краснова

Формат А4

Типовой проект 411-2-191.88 Альбом 6, ч. 2

Форм.	Зона	Поз.	Обозначение	Наименование	Кол.	Примечание
				Документация		
*			НО-12.01.00.000 СБ	Сборочный чертеж		А2-2л
				Сборочные изделия		
А4		1	Л-01.01.00	Балка сварная	2	Чертеж канского
А4		2	Л-01.02.00	Рельс	2	3-да
А4		3	Л-01.03.00	Балка поперечная	2	бумаборудования
				Детали		
А3		6	Л-01.00.02	Гайка	2	
А3		7	Л-01.00.02-01	Гайка	2	
Б4		10	Л-01.00.06	Доска бортовая	2	0,01 м³
				Доска 32×100×3450		
				ГОСТ 2695-83*		
Б4		11	Л-01.00.07	Доска настила	23	0,07 м³
				Доска 45×150×2200		
				ГОСТ 2695-83*		

Изм.	Лист	№ докум.	Подп.	Дата
Разраб.		Станевская		08.88
Пров.		Буклаченко		08.88
Рук.		Гончарик		08.88
Н. контр.		Гончарик		08.88

НО-12.01.00.000

Платформа

Лит.	Лист	Листов
Р		1

Союзгипролесхоз Киевский филиал

Копировал Краснова

Формат А4

Типовой проект 411-2-191.88 Альбом 6, ч. 2

НО-12.00.00.001

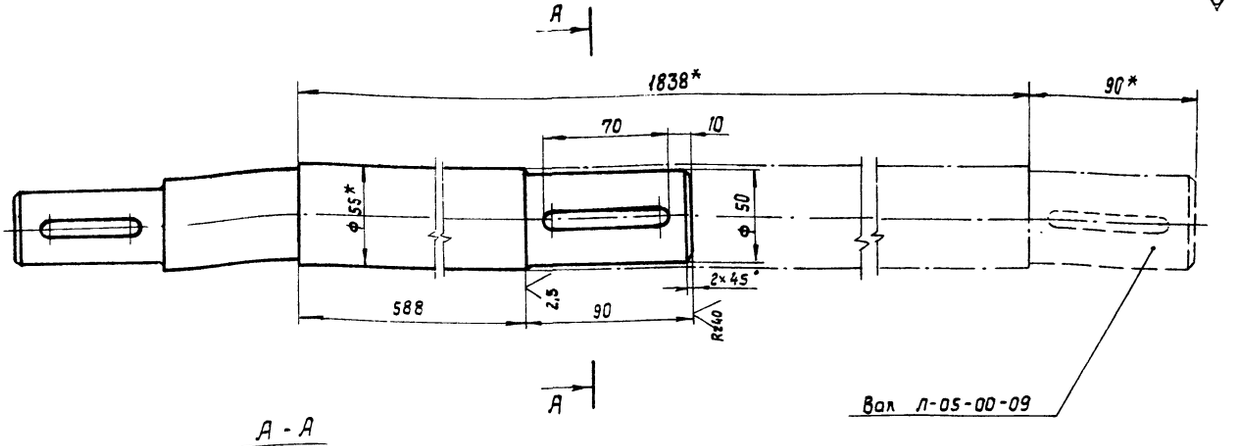

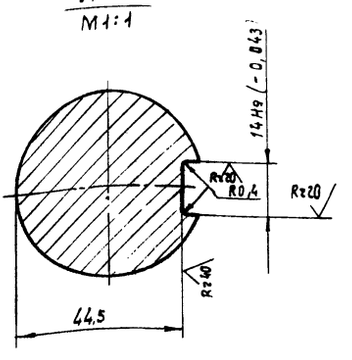

* Размеры для справок

10126/7

Изм.	Лист	№ докум.	Подп.	Дата
Разраб.		Станевская		08.88
Пров.		Буклаченко		08.88
Т. контр.		Буклаченко		08.88
Рук.		Гончарик		08.88
Н. контр.		Гончарик		08.88
Утв.				

НО-12.00.00.001

Вал

Лит.	Масса	Масштаб
Р	15,6	1:2
Лист	Листов	

Круг 58 ГОСТ 2590-71 / Ст.3 ГОСТ 535-79*

Союзгипролесхоз Киевский филиал

Копировал Краснова

Формат А3

НО-12.00.00.000 СБ

Альбом 6, ч. 2

Типовой проект 411-2-191.88

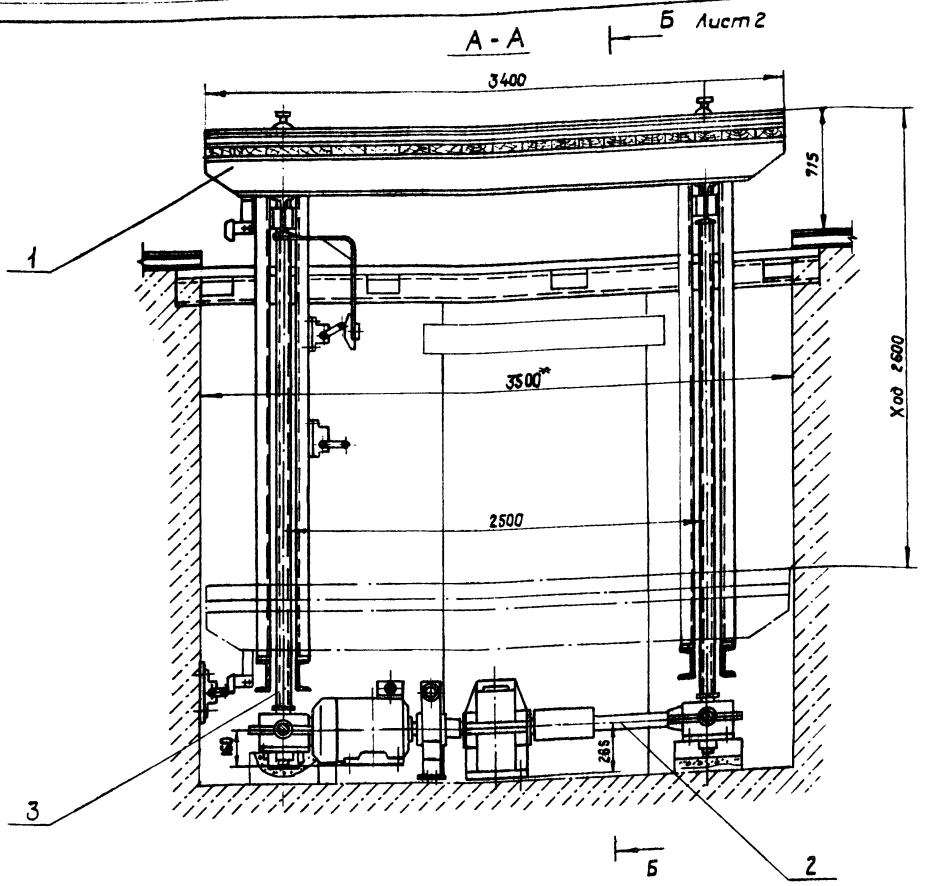

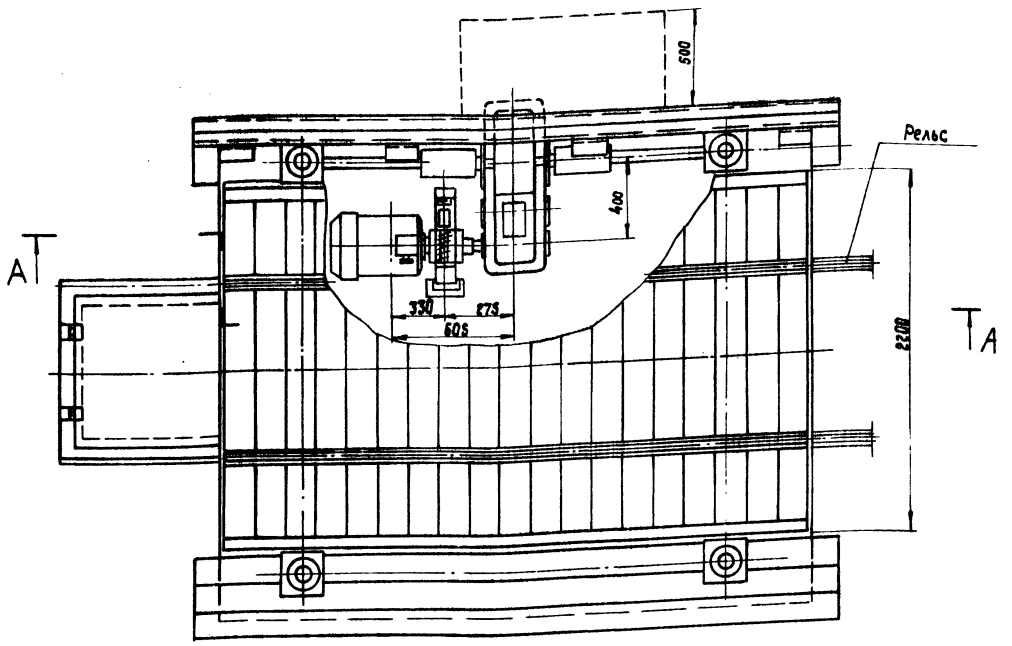

Техническая характеристика

Лифт монтируется на базе узлов лифта Л-00-00-00СБ грузоподъемностью Q = 15 тс.

Габариты подъемной платформы, мм — 3400 × 2200

Ход платформы, мм — 2600

Расстояние между колоннами, мм по длине — 2500;
по ширине — 2480

Скорость перемещения платформы м/сек. — 0,0104

Электродвигатель 4А 160S6У3, N = 11 кВт, h = 975 об/мин.

Редуктор РЦД - 400 - 16 - 23

Габариты приятка, мм; длина - 3500, ширина - 3000;
высота - 3115.

Размеры для справок.

10126/7

Изм.	Кол.	№ докум.	Подп.	Дата	НО - 12.00.00.000 СБ			
Разраб.		Бурлаченко		08.88	Лифт Сборочный чертеж	Лит.	масса	масштаб
Пров.		Станевская		08.88		Р - П	2380	1:20
Т.контр.		Станевская		08.88		Лист 1	Листов 2	
Рук.		Гончарик		08.88		союзгипролесхоз Киевский филиал		
Н.контр.		Гончарик		08.88				
Утв.		Кукотин		08.88				

Инв. № подл. | Подп. и дата | Взам. инв. № | Инв. № дубл. | Подп. и дата

Копировал Краснова

Формат А2

Альбом 6.ч.2

Типовой проект 411-2-191.88

Б-Б Лист 1

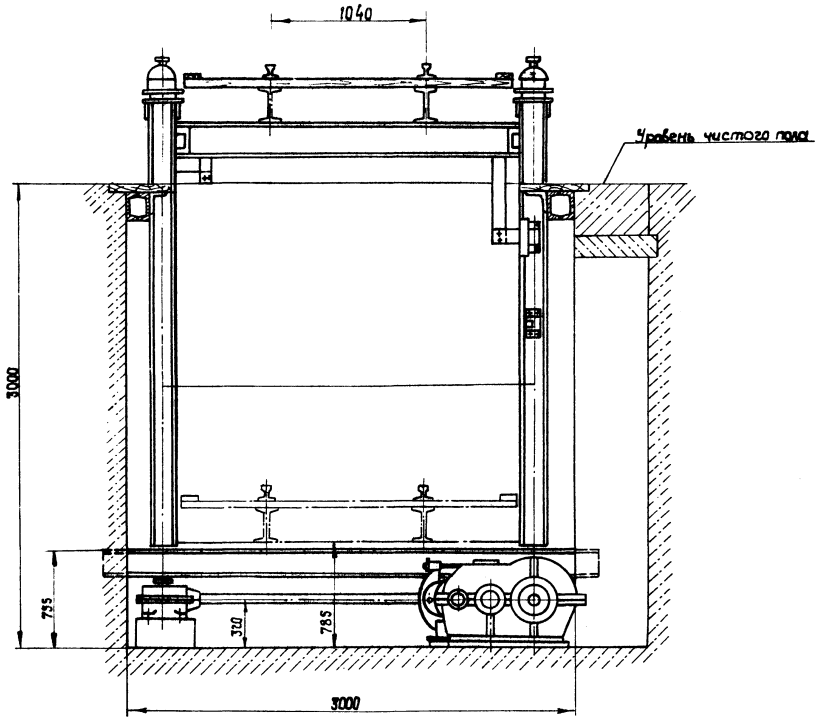

План фундаментных болтов

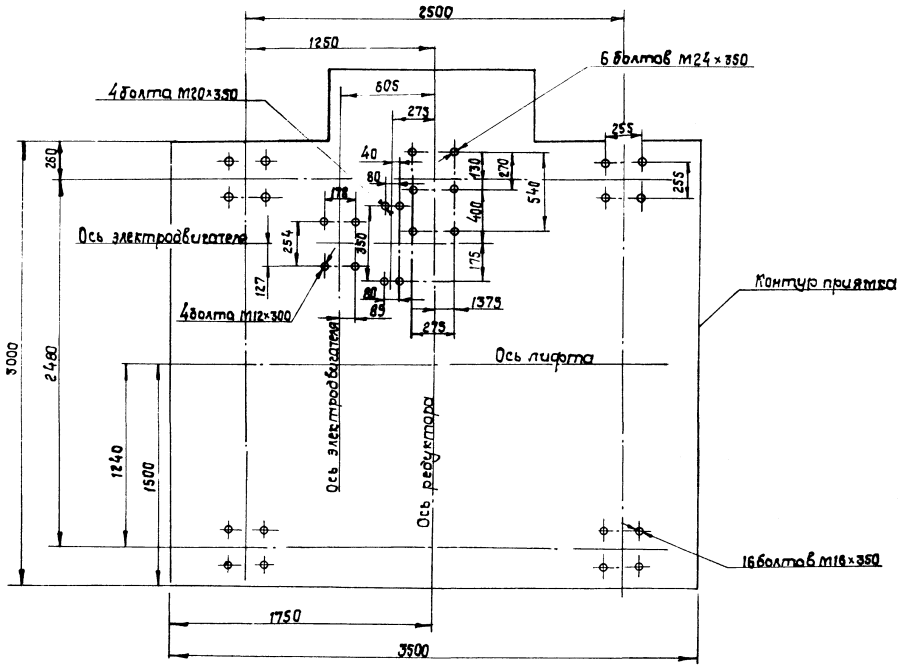

10126/7

Изм	Кол	№ докум.	Подп.	Дата	НО-12.00.00.000 СБ	Лист 2

Копировал Краснова

Формат А2

Инв. № подл. | Подп. и дата | Взам. инв. № | Инв. № дубл. | Подп. и дата

НО-12.01.00.000 СБ

Альбом 6. ч. 2

Типовой проект 411-2-131.88

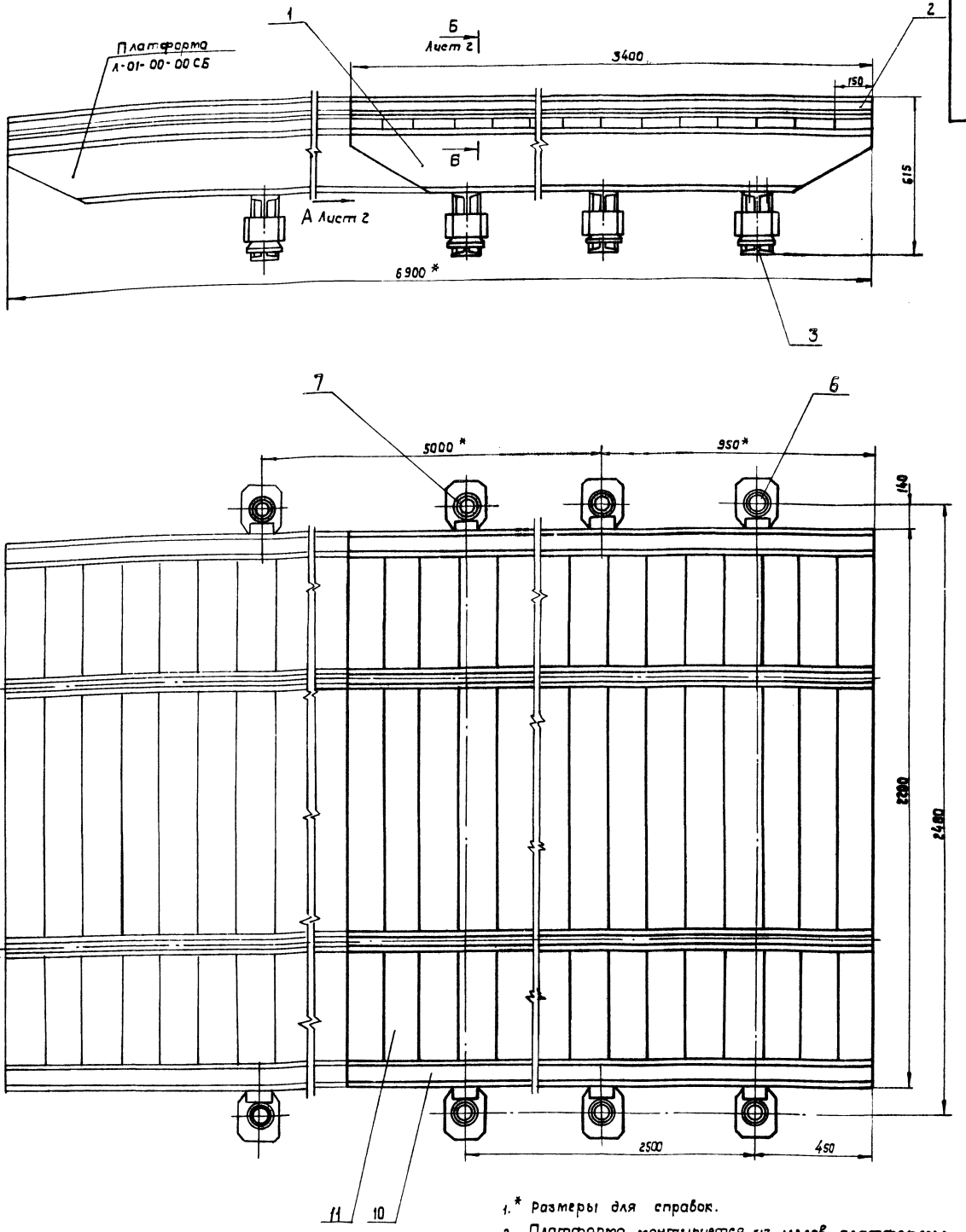

1. * Размеры для справок.
2. Платформа монтируется из узлов платформы Л-01-00-00.
3. Балка сварная поз. 1 и рельс составной поз. 2. 10126/7
4. Балки поперечные поз. 3 укорачиваются до размера 3400 мм. изменений по размерам на чертеже.
5. Крепеж заимствуется из покупного оборудования.

					НО-12.01.00.000 СБ		
Изм.	Кол.	№ докум.	Подп.	Дата	Платформа Сборочный чертеж	Лит.	Масса	Масштаб
Разраб.		Булавченко		08.88		Р	626	1:10
Пров.		Станевская		08.88		Лист 1	Листов 2
Т. контр.		Станевская		08.88			
Рук.		Гончарик		08.88		Союзгипролесхоз Киевский филиал	
Н. контр.		Гончарик		08.88			
Утв.		Кукотин		08.88			

Инв. № подл. | Подп. и дата | Взам. инв. № | Инв. № дубл. | Подп. и дата

Калировал Краснова

Формат А2

Вид А Лист 1

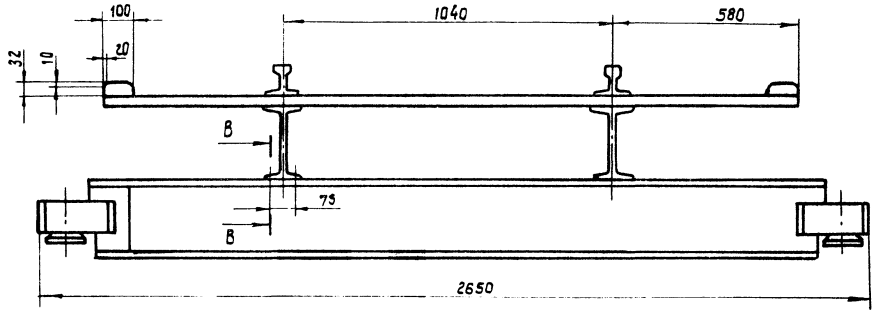

Б - Б
М 1:1 Лист 1

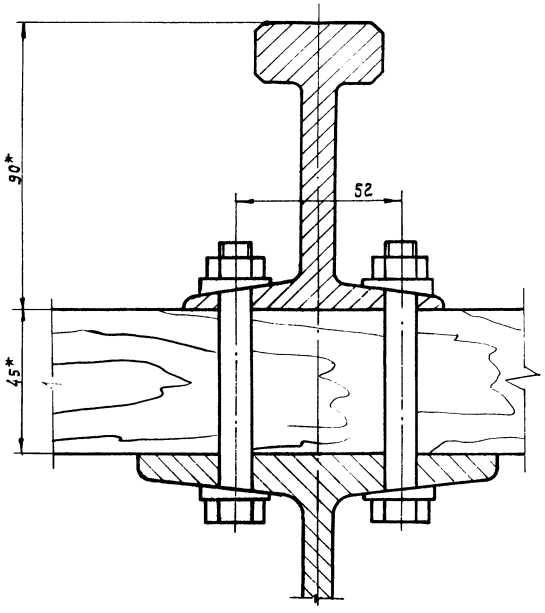

В - В
М 1:1

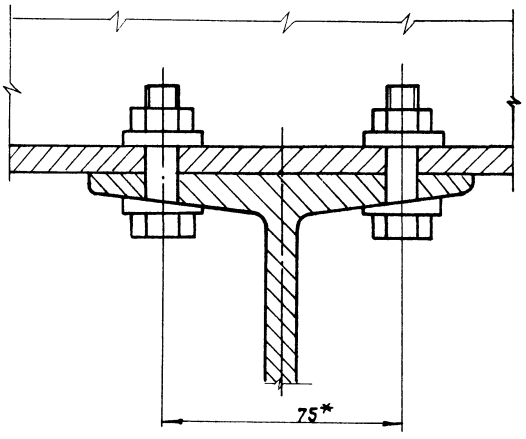

Инв. № подл. | Подп. и дата | Взам. инв. № | Инв. № дубл. | Подп. и дата

НО-13.00.00.000СБ

Альбом 6, ч.2

Типовой проект 411-2-191.88

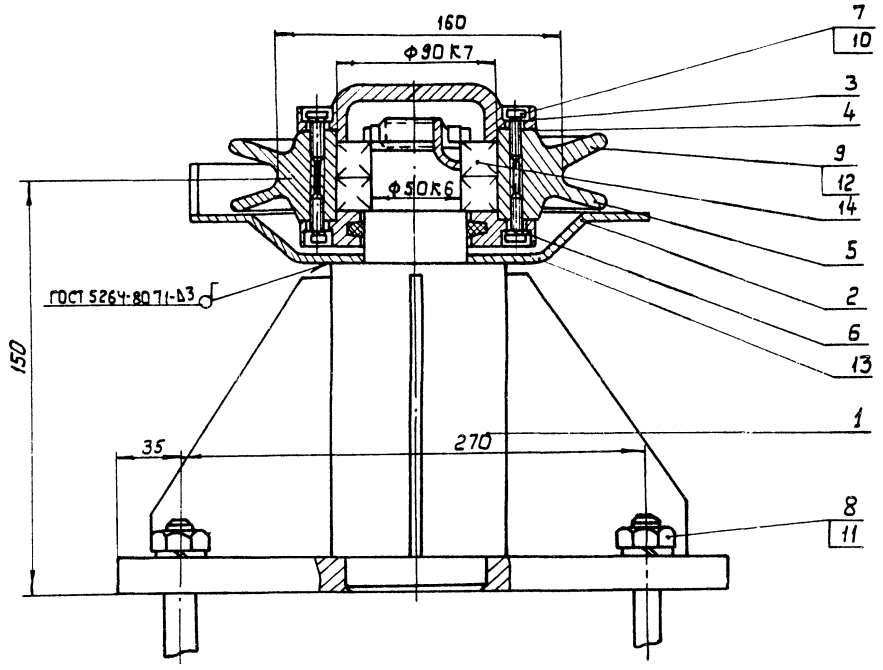

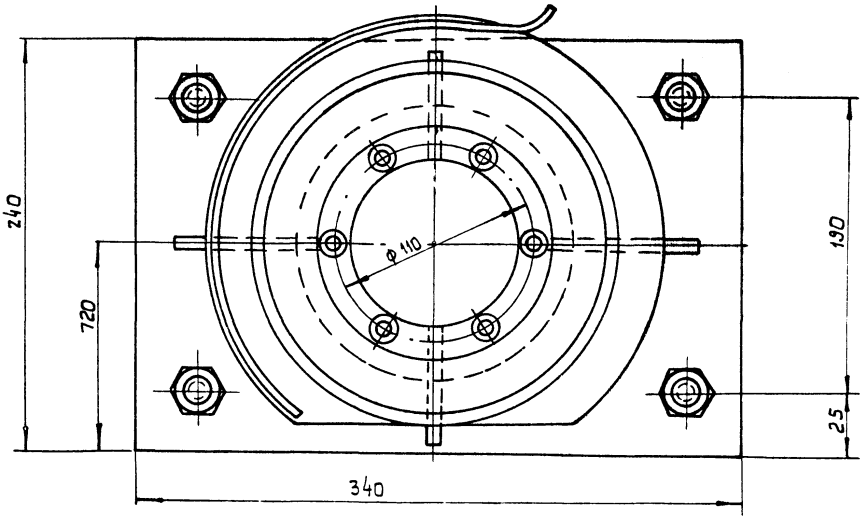

Размеры для справок

10126/7

					НО-13.00.00.000СБ		
Изм.	Лист	№ докум.	Подп.	Дата	Блок оборотный	Лит.	Масса	Масшт.
Разраб.		Станевская		08.88		Р	34,2	1:2
Пробер.		Бурлаченко		08.88	Сборочный чертеж	Лист	Листов 1	
Т.контр.		Бурлаченко		08.88				
Рук.		Гончарик		08.88		Союзгипролесхоз Киевский филиал		
Н.контр.		Гончарик		08.88				
Утв.		Кукотин		08.88				

Копировал Гертан

Формат А2

Инв.№ подл. | Подп. и дата | Взам.инв.№ | Инв.№ дубл. | Подп. и дата

Альбом 6, ч.2 Типовой проект 411-2-191.88

Формат	Зона	Поз.	Обозначение	Наименование	Кол.	Примечание
				Документация		
А2			НО-13.00.00.000 СБ	Сборочный чертеж		
				Сборочные единицы		
А3		1	НО-13.01.00.000	Ось в сборе	1	
А4		2	НО-13.02.00.000	Диск	1	
				Детали		
А4		3	НО-13.00.00.001	Крышка глухая	1	
А4		4	НО-13.00.00.002	Прокладка	2	
А4		5	НО-13.00.00.003	Блок	1	
А4		6	НО-13.00.00.004	Крышка проходная	1	
				Стандартные изделия		
		7		Винт М8×20.58 ГОСТ 1491-80*	6	
		8		Гайка М16,6 ГОСТ 5915-70*	4	
		9		Гайка М42×1,5-5 ГОСТ 11871-80	1	
		10		Шайба 8.65Г ГОСТ 6402-70*	6	
		11		Шайба 16.65Г ГОСТ 6402-70*	4	
		12		Шайба 42.02 ГОСТ 11872-80	1	
		13		Кольцо СП76-59-5 ГОСТ 6308-71*	1	
		14		Подшипник 210 ГОСТ 8338-75	2	

НО-13.00.00.000

Блок оборотный

Лит. Р-П | Лист 1 | Листов 1

Союзгипролесхоз Киевский филиал

Изм. Лист № докум. Подп. Дата

Разраб. Станевская 08.88
Провер. Бурлаченко 08.88
Рук. Гончарик 08.88
Н.контр. Гончарик 08.88

Инв.№ подл. | Подп. и дата | Взам. инв.№ | Инв.№ дубл. | Подп. и дата

Копировал Герман Формат А4

НО-13.00.00.001

Альбом 6, ч.2 Типовой проект 411-2-191.88

Rz 80 (√)

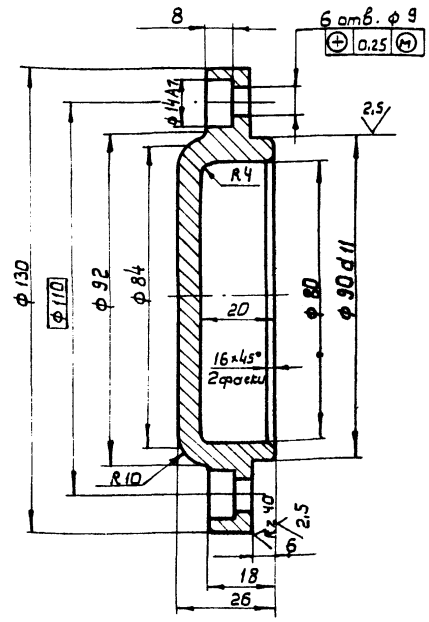

Неуказанные предельные отклонения размеров: отверстий - H14, валов - h14, остальных ± JT14/2.

НО-13.00.00.001

Крышка глухая

Лит. Р-П | Масса 1,2 | Масштаб 1:1

Лист | Листов 1

Ст.3 пс. ГОСТ 380-71*

Союзгипролесхоз Киевский филиал

Изм. Лист № докум. Подп. Дата

Разраб. Станевская 08.88
Пров. Бурлаченко 08.88
Т.контр. Бурлаченко 08.88
Рук. Гончарик 08.88
Н.контр. Гончарик 08.88

Инв.№ подл. | Подпись и дата | Взам. инв.№ | Инв.№ дубл. | Подпись и дата

Копировал Герман Формат А4

НО-13.00.00.003

Альбом 6, ч.2 Типовой проект 411-2-191.88

Rz 80 (√)

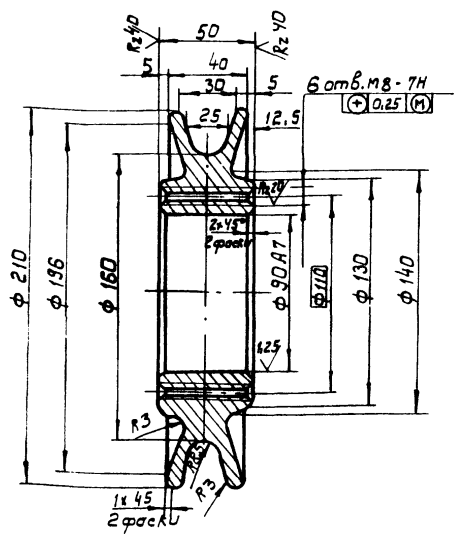

Неуказанные предельные отклонения размеров: отверстий - H14, валов - h14; остальных ± JT14/2.

НО-13.00.00.003

Блок

Лит. Р-П | Масса 5,8 | Масштаб 1:2

Лист | Листов 1

Ст.3 пс. ГОСТ 380-71*

Союзгипролесхоз Киевский филиал

Изм. Лист № докум. Подп. Дата

Разраб. Станевская 08.88
Пров. Бурлаченко 08.88
Т.контр. Бурлаченко 08.88
Рук. Гончарик 08.88
Н.контр. Гончарик 08.88

Инв.№ подл. | Подп. и дата | Взам. инв.№ | Инв.№ дубл. | Подп. и дата

Копировал Герман Формат А4

НО-13.00.00.004

Альбом 6, ч.2 Типовой проект 411-2-191.88

Rz 80 (√)

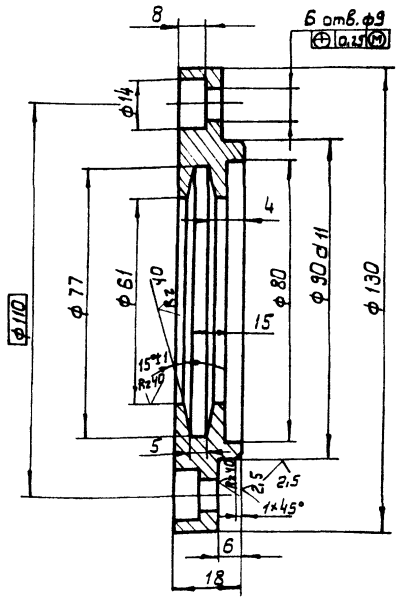

Неуказанные предельные отклонения размеров: отверстий - H14, валов - h14; остальных ± JT14/2.

10126/7

НО-13.00.00.004

Крышка проходная

Лит. Р-П | Масса 1,2 | Масштаб 1:1

Лист | Листов 1

Ст.3 пс. ГОСТ 380-71*

Союзгипролесхоз Киевский филиал

Изм. Лист № докум. Подп. Дата

Разраб. Станевская 08.88
Пров. Бурлаченко 08.88
Т.контр. Бурлаченко 08.88
Рук. Гончарик 08.88
Н.контр. Гончарик 08.88

Инв.№ подл. | Подп. и дата | Взам. инв.№ | Инв.№ дубл. | Подп. и дата

Копировал Герман Формат А4

Типовой проект 411-2-191.88 Альбом 6, ч.2

Формат	Зона	Поз.	Обозначение	Наименование	Кол.	Примеч.
				Документация		
А3			НО-13.01.00.000СБ	Сборочный чертеж		
				Детали		
А4		1	НО-13.01.00.001	Ось	1	
А4		2	НО-13.01.00.002	Ребро	4	
А3		3	НО-13.0100.003	Основание	1	

Изм.	Лист	№ докум.	Подп.	Дата
Разраб.	Станевская			08.88
Пров.	Бурлаченко			08.88
Т.контр.	Бурлаченко			08.88
Рук.	Гончарик			08.88
Н.контр.	Гончарик			08.88
Утв.	Кукотин			08.88

НО-13.01.00.000

Ось в сборе

Лит.	Лист	Листов
Р		1

Союзгипролесхоз Киевский филиал

Копировал Герман Формат А4

Типовой проект 411-2-191.88 Альбом 6, ч.2

НО-13.01.00.001

Rz 80 (▽)

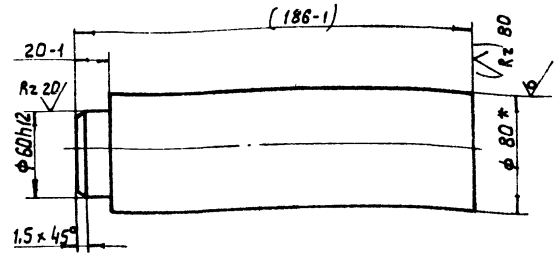

1* Размер для справок.

2. Размеры в скобках после сварки.

Изм.	Лист	№ докум.	Подп.	Дата
Разраб.	Станевская			08.88
Пров.	Бурлаченко			08.88
Т.контр.	Бурлаченко			08.88
Рук.	Гончарик			08.88
Н.контр.	Гончарик			08.88

НО-13.01.00.001

Ось

Лит.	Масса	Масса
Р	9,5	1:2,5
Лист	Листов 1	

Круг В.80 ГОСТ 2590-71* / 35Г ГОСТ 1050-74**

Союзгипролесхоз Киевский филиал

Копировал Герман Формат А4

Типовой проект 411-2-191.88 Альбом 6, ч.2

НО-13.01.00.000СБ

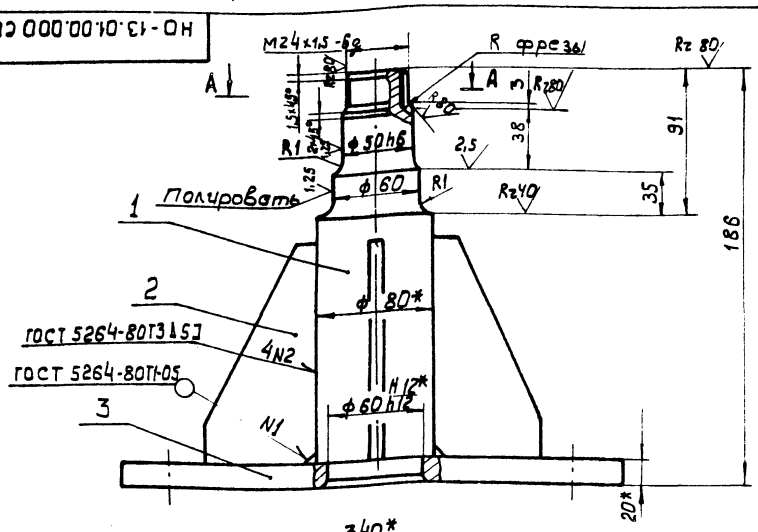

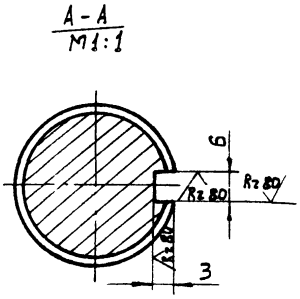

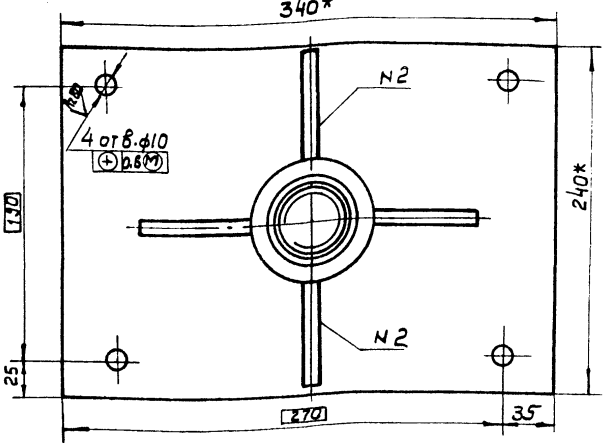

1*. Размеры для справок.

2. Неуказанные предельные отклонения размеров: отверстий H14 валов-h14, остальных ± JT14/2.

3. Масса наплавленного металла - 0,2 кг.

10126/7

Изм.	Лист	№ докум.	Подп.	Дата
Разраб.	Станевская			08.88
Пров.	Бурлаченко			08.88
Т.контр.	Бурлаченко			08.88
Рук.	Гончарик			08.88
Н.контр.	Гончарик			08.88
Утв.	Кукотин			08.88

НО-13.01.00.000СБ

Ось в сборе

Сборочный чертеж

Лит.	Масса	Масштаб
Р	22,7	1:2,5
Лист	Листов 1	

Союзгипролесхоз Киевский филиал

Копировал Герман Формат А3

НО-13.00.00.002

Типовой проект 411-2-191.88 Лист 6, ч.2

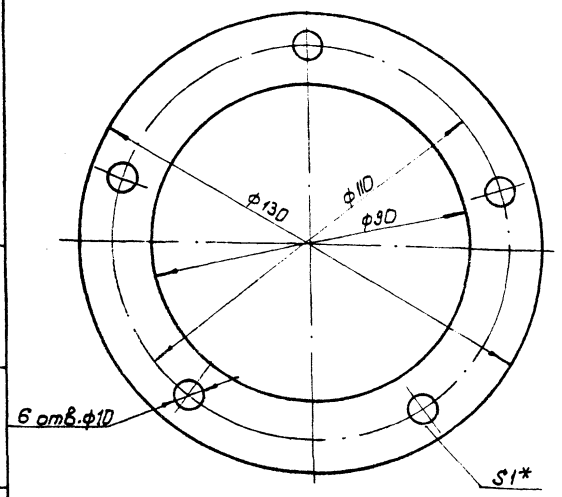

*Размер для справок.

Изм.	Лист	№ докум.	Подп.	Дата
Разраб.		Станевская		08.88
Пров.		Бурлаченко		08.88
Т.контр.		Бурлаченко		08.88
Рук.		Гончарик		08.88
Н.контр.		Гончарик		08.88

НО-13.00.00.002

Прокладка

Лит.		Масса	Масштаб
Р	- П	0,05	1:1
Лист		Листов 1	

Картон прокладочный 6-1 ГОСТ 9347-74*

Союзгипролесхоз Киевский филиал

Копировал Герман Формат А4

НО-13.01.00.002

Альбом 6, ч.2

Типовой проект 411-2-191.88

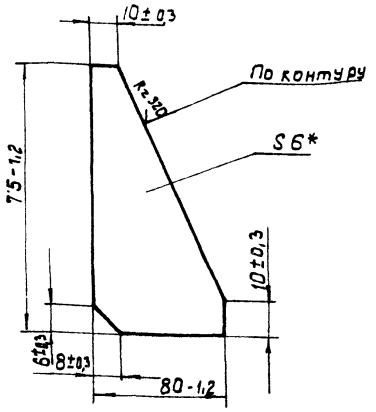

* Размер для справок.

Изм.	Лист	№ докум.	Подпись	Дата
Разраб.		Станевская		08.88
Провер.		Бурлаченко		08.88
Т.контр.		Бурлаченко		08.88
Рук.		Гончарик		08.88
Н.контр.		Гончарик		08.88
Утв.				

НО-13.01.00.002

Ребро

Лит.		Масса	Масштаб
Р	- П	0,3	1:2
Лист		Листов 1	

Лист Б ПНБ ГОСТ 19903-74* / 3 ст3 кп ГОСТ 14637-79

Союзгипролесхоз Киевский филиал

Копировал Герман Формат А4

НО-13.01.00.003

Типовой проект 411-2-191.88 Лист 6, ч.2

Rz320 (√)

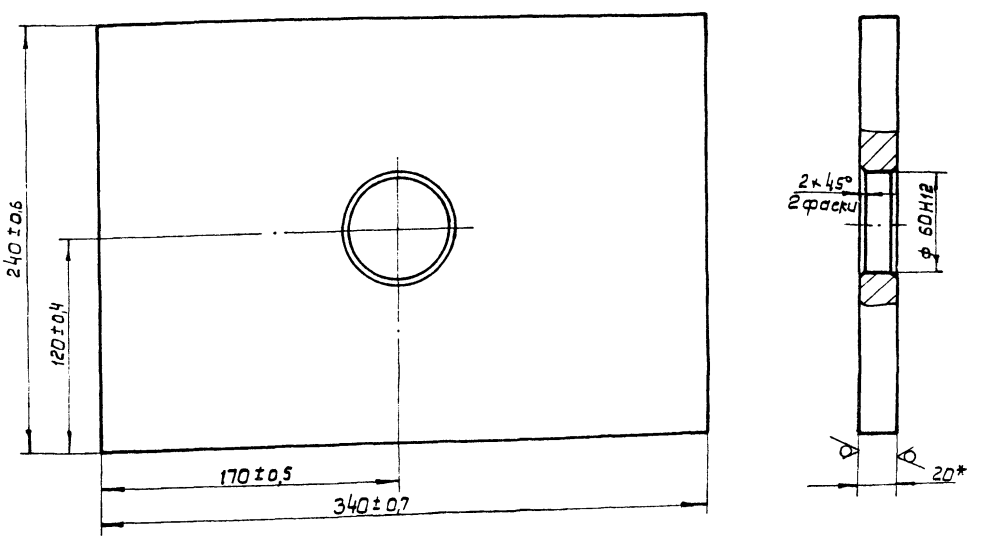

* Размер для справок.

10126/7

Изм.	Лист	№ докум.	Подп.	Дата
Разраб.		Станевская		08.88
Провер.		Бурлаченко		08.88
Т.контр.		Бурлаченко		08.88
Рук.		Гончарик		08.88
Н.контр.		Гончарик		08.88

НО-13.01.00.003

Основание

Лит.		Масса	Масштаб
Р	- П	9,5	1:2
Лист		Листов 1	

Лист БПН20 ГОСТ 19903-74* / 3 Ст3 кп ГОСТ 14637-79

Союзгипролесхоз Киевский филиал

Копировал Герман Формат А3

Альбом 6, ч.2 Типовой проект 411-2-191.88

НО-13.02.00.002

Rz 160 (√)

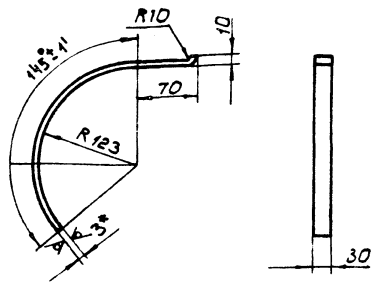

1.* Размер для справок.
2. Предельные отклонения размеров ± JT15/2.
3. Длина развертки- 386мм.

Изм.	Лист	№ докум.	Подп.	Дата
Разраб.		Станевская		08.88
Провер.		Бурлаченко		08.88
Т.контр.		Бурлаченко		08.88
Рук.		Гончарик		08.88
Н.контр.		Гончарик		08.88

НО-13.02.00.002

Ребро

Лит.	Масса	Масштаб
Р	0,3	1:4

Лист | Листов 1

Лист Вст.3 ГОСТ 19903-74*
Ст.3 ГОСТ 16523-70*

Союзгипролеесхоз Киевский филиал

Копировал Герман Формат А4

Альбом 6, ч.2 Типовой проект 411-2-191.88

НО-13.02.00.001

Rz 320 (√)

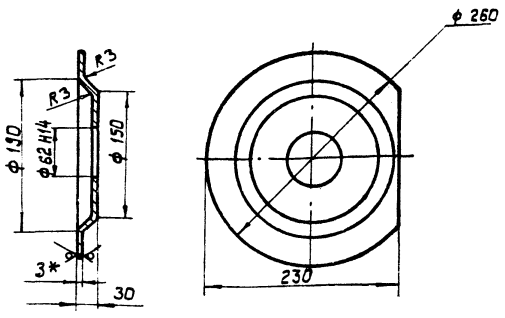

1.* Размер для справок.
2. Неуказанные предельные отклонения размеров ± JT15/2.

Изм.	Лист	№ докум.	Подп.	Дата
Разраб.		Станевская		08.88
Пров.		Бурлаченко		08.88
Т.контр.		Бурлаченко		08.88
Рук.		Гончарик		08.88
Н.контр.		Гончарик		08.88

НО-13.-02.00.001

Чаша

Лит.	Масса	Масштаб
Р	1	1:4

Лист | Листов 1

Лист Б-ПАЗ ГОСТ 19903-74* 3IV Ст3кп ГОСТ 16523-70*

Союзгипролеесхоз Киевский филиал

Копировал Герман Формат А4

Альбом 6, ч.2 Типовой проект 411-2-191.88

Форм.	Зона	Поз.	Обозначение	Наименование	Кол.	Примечание
				Документация		
А4			НО-13.02.00.000 СБ	Сборочный чертеж		
				Детали		
А4		1	НО-13.02.00.001	Чаша	1	
А4		2	НО-13.02.00.002	Ребро	1	

Изм.	Лист	№ докум.	Подп.	Дата
Разраб.		Станевская		08.88
Провер.		Бурлаченко		08.88
Рук.		Гончарик		08.88
Н.контр.		Гончарик		08.88

НО-13.02.00.000

Диск

Лит. | Лист | Листов
Р | | 1

Союзгипролеесхоз Киевский филиал

Копировал Герман Формат А4

Альбом 6, ч.2 Типовой проект 411-2-191.88

НО-13.02.00.000 СБ

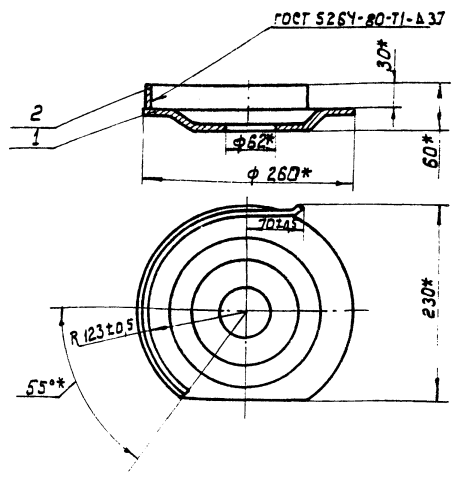

1.* Размеры для справок.
2. Масса наплавленного металла- 0,01кг.

10126/7

Изм.	Лист	№ докум.	Подп.	Дата
Разраб.		Станевская		08.88
Пров.		Бурлаченко		08.88
Т.контр.		Бурлаченко		08.88
Рук.		Гончарик		08.88
Н.контр.		Гончарик		08.88

НО-13.02.00.000 СБ

Диск
Сборочный чертеж

Лит.	Масса	Масштаб
Р	1,3	1:4

Лист | Листов 1

Союзгипролеесхоз Киевский филиал

Копировал Герман Формат А4

Альбом 6, ч.2
Типовой проект 411-2-131.88

№ строки	Обозначение	Наименование	Куда входит: Обозначение	Кол.	Общее количество	Примечание
1						
2	НО-14.00.00.000	Контейнер			1	
3						
4	НО-14.01.00.000	Каркас	НО-14.00.00.000	1	1	
5	НО-14.00.00.000	Стенка	НО-14.00.00.000	1	1	
6						
7						
8						
9						
10						
11						
12						
13						
14						
15						
16						
17						
18						
19						
20						
21						
22						
23						

Инв.№ подл. | Подп. и дата | Инв.№ дубл. | Взам. инв.№ | Подп. и дата

10126/7

Изм.	Лист	№ докум.	Подп.	Дата
Разраб.		Бурлаченко		09.88
Провер.		Станевская		09.88
Рук.		Гончарик		09.88
Н.контр.		Гончарик		09.88

НО-14.00.00.000 ВС

Контейнер

Ведомость спецификаций

Литера	Лист	Листов
Р		1

Союзгипролесхоз Киевский филиал

Копировал Герман

Формат А3

Альбом 6, ч.2
Типовой проект 411-2-131.88

Формат	Зона	Поз.	Обозначение	Наименование	Кол.	Примечание
				Документация		
А2			НО-14.00.00.000 СБ	Сборочный чертеж		
А3			НО-14.00.00.000 ВС	Ведомость спецификаций	1	
				Сборочные единицы		
А4		1	НО-14.01.00.000	Каркас	1	
А4		2	НО-14.02.00.000	Стенка	1	
				Детали		
А4		3	НО-14.00.00.001	Ушко	2	

Инв.№ подл. | Подп. и дата | Инв.№ дубл. | Взам. инв.№ | Подп. и дата

Изм.	Лист	№ докум.	Подп.	Дата
Разраб.		Бурлаченко		09.88
Провер.		Станевская		09.88
Рук.		Гончарик		09.88
Н.контр.		Гончарик		09.88

НО-14.00.00.000

Контейнер

Литера	Лист	Листов
Р		1

Союзгипролесхоз Киевский филиал

Копировал Герман

Формат А4

Альбом 6, ч.2
Типовой проект 411-2-131.88

Формат	Зона	Поз.	Обозначение	Наименование	Кол.	Примечание
				Документация		
А2			НО-14.01.00.000 СБ	Сборочный чертеж		
				Детали		
Б4		1	НО-14.01.00.001	Стойка	4	2,8 кг.
				Труба 25х3,2 ГОСТ 3262-75* ℓ=1160 h15		
А4		2	НО-14.01.00.002	Поперечина	4	
Б4		3	НО-14.01.00.003	Связь	42	0,2 кг
				Круг 6 ГОСТ 2590-71*		
				Ст.3 ГОСТ 535-79*		
				ℓ=1040 h15		
Б4		4	НО-14.01.00.004	Связь	14	0,1 кг.
				Круг 6 ГОСТ 2590-71*		
				Ст.3 ГОСТ 535-79*		
				ℓ=590 h15		
Б4		5	НО-14.01.00.005	Связь	24	0,2 кг.
				Круг 6 ГОСТ 2590-71*		
				Ст.3 ГОСТ 535-79*		
				ℓ=1090 h15		
*		6	НО-14.01.00.002-01	Поперечина	4	
Б4		7	НО-14.01.00.006	Связь	30	0,15 кг
				Круг 6 ГОСТ 2590-74*		
				Ст.3 ГОСТ 535-79*		
				ℓ=790 h15		
А4		8	НО-14.01.00.007	Пятка	4	

Инв.№ подл. | Подп. и дата | Инв.№ дубл. | Взам. инв.№ | Подп. и дата

Изм.	Лист	№ докум.	Подп.	Дата
Разраб.		Бурлаченко		09.88
Провер.		Станевская		09.88
Рук.		Гончарик		09.88
Н.контр.		Гончарик		09.88
Утв.		Кукотин		09.88

НО-14.01.00.000

Каркас

Лит.	Лист	Листов
Р		1

Союзгипролесхоз Киевский филиал

Копировал Герман

Формат А4

НО-14.00.00.000 СБ

Альбом 6, ч. 2

Типовой проект 411-2-191.88

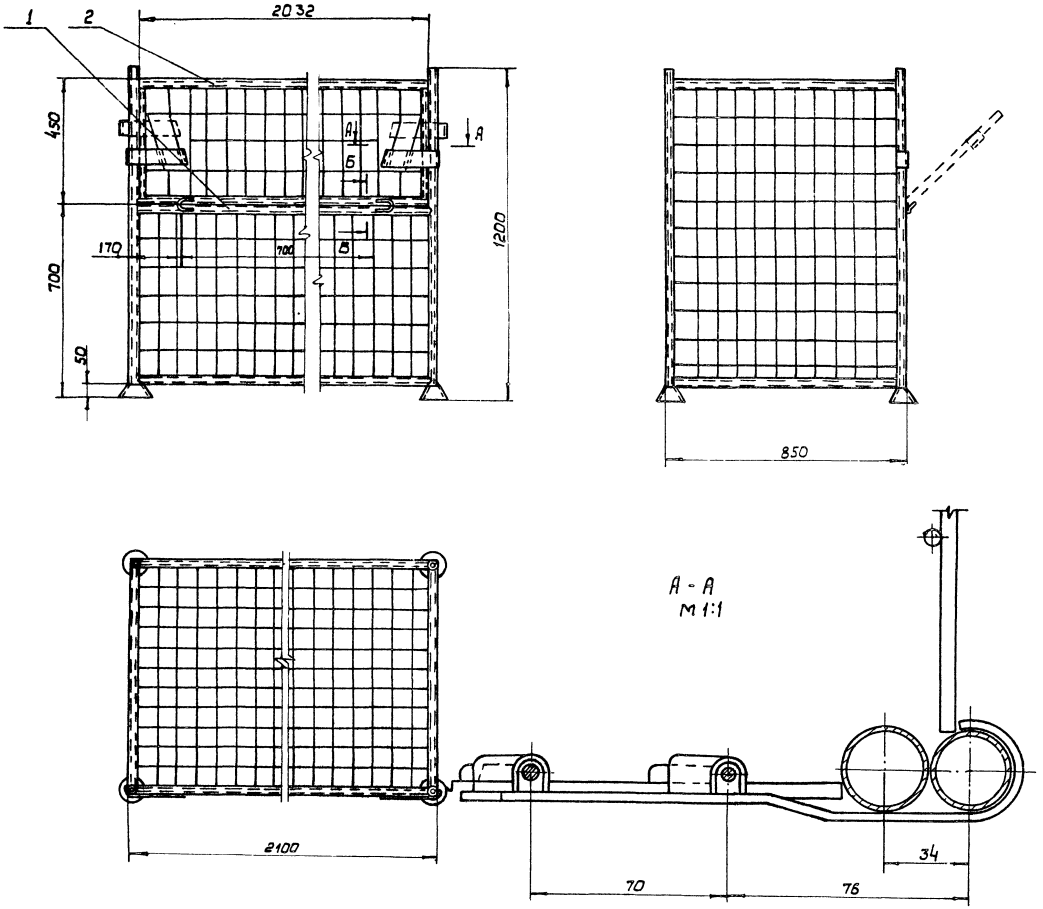

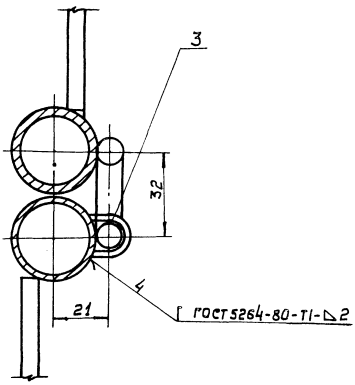

1.* Размеры для справок
2. Неуказанные предельные отклонения размеров $\pm\frac{JT15}{2}$.
3. Контейнер покрыть эмалью ПФ-115 (серая) ГОСТ 6465-76.

10126/7

					НО-14.00.00.000 СБ				
изм	Кол.	№ докум.	Подп.	Дата	Контейнер	Литера	Масса	Масштаб	
Разраб.		Бурлаченко		08.88	Сборочный чертеж	Р - П	162	1:10	
Пров.		Станевская		08.88		Лист	Листов 1		
Т.контр.		Станевская		08.88		Союзгипролесхоз Киевский филиал			
Рук.		Гончарик		08.88					
Н.контр.		Гончарик		08.88					
Утв.		Кукотин		08.88					

Инв. № подл. | Подп. и дата | Взам. инв. № | Инв. № дубл. | Подп. и дата

Копировал Герман

Формат А2

НО-14.01.00.000СБ

Альбом 6, ч.2

Типовой проект 411-2-191.88

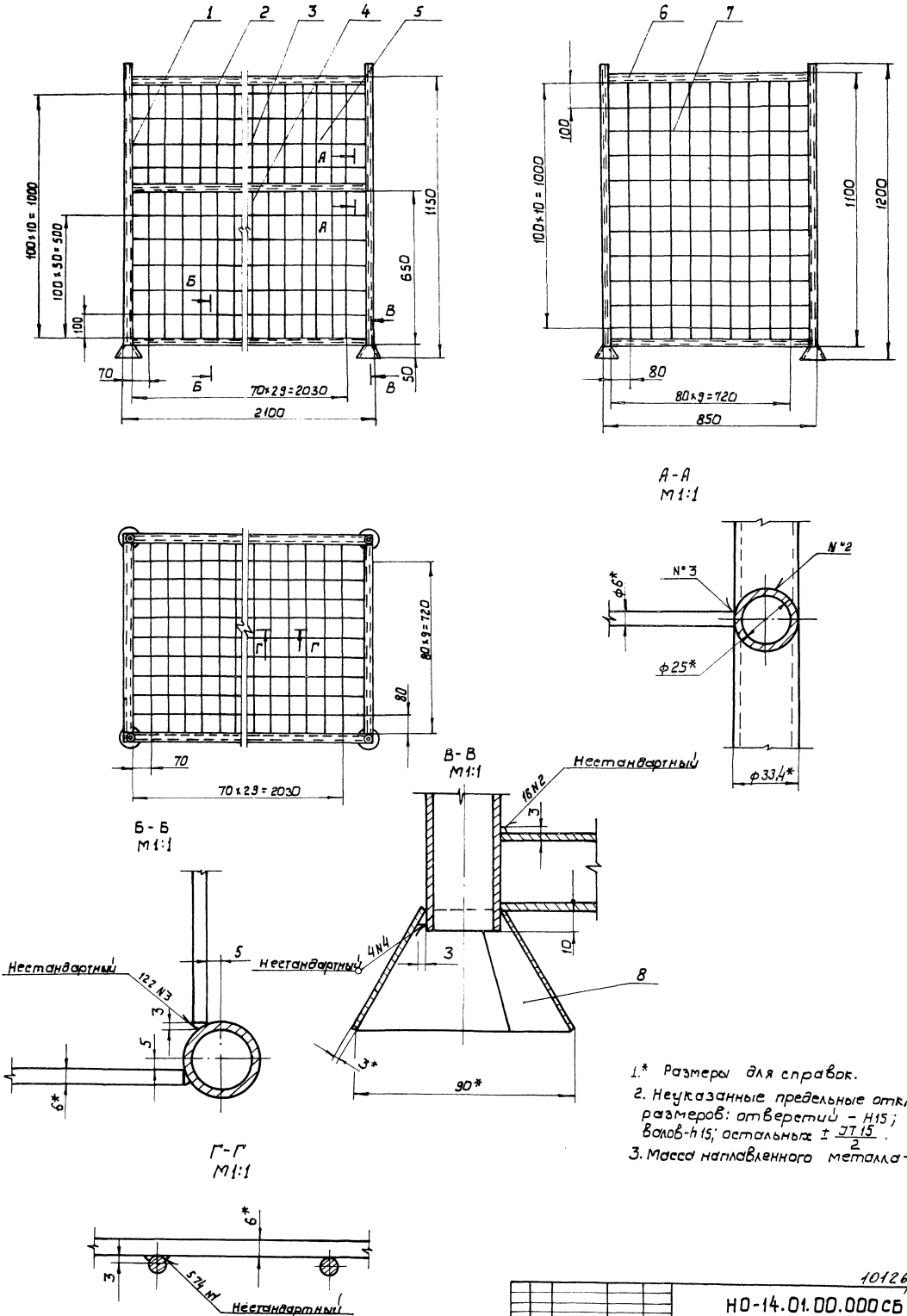

1.* Размеры для справок.

2. Неуказанные предельные отклонения размеров: отверстий – H15; валов-h15; остальных $\pm \frac{JT15}{2}$.

3. Масса наплавленного металла - 0,5 кг.

10126/7

				НО-14.01.00.000СБ			
Изм.	Кол.	№ докум.	Подп.	Дата	Каркас Сборочный чертеж	Литера	Масса	Масшт.
Разраб.		Бурлаченко		08.88		р - п	121.0	1:10
Пров.		Станевская		08.88		Лист	Листов 1	
Т.контр.		Станевская		08.88		Союзгипролесхоз Киевский филиал		
Рук.		Гончарик		08.88				
Н.контр.		Гончарик		08.88				
Утв.		Кукотин		08.88				

Копировал Герман

Формат А2

Инв.№ подл. | Подп. и дата | Взам.инв.№ | Инв.№ дубл. | Подп. и дата

НО-14.00.00.001

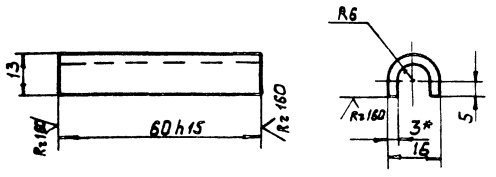

1.* Размер для справок.
2. Длина развертки L* - 26 мм.

Изм.	Кол.	№ докум.	Подп.	Дата
Разраб.		Станкевский		08.88
Провер.		Бурлаченко		08.88
Т. контр.		Бурлаченко		08.88
Рук.		Гончарик		08.88
Н. контр.		Гончарик		08.88

НО-14.00.00.001

Ушко

Литера	Масса	Масштаб
Р	0,04	1:1

Лист | Листов 1

Лист 6-ПН-3 ГОСТ 19.903-74
3-Б Ст.3кп ГОСТ 16523-70

Союзгипролесхоз
Киевский филиал

Копировал Герман Формат А4

НО-14.02.00.009

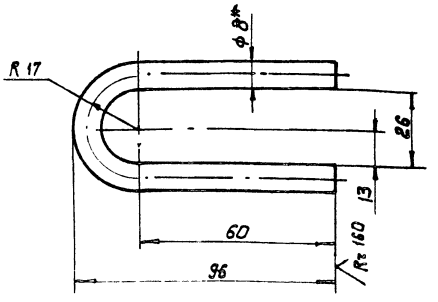

1.* Размеры для справок
2. Длина развертки L* = 174 мм.
3. Неуказанные предельные отклонения размеров ± IT15/2.
4. Острые кромки притупить R1 мм.

Изм.	Кол.	№ докум.	Подп.	Дата
Разраб.		Станкевский		08.88
Пров.		Бурлаченко		08.88
Т. контр.		Бурлаченко		08.88
Рук.		Гончарик		08.88
Н. контр.		Гончарик		08.88

НО-14.02.00.009

Скоба

Лит.	Масса	Масштаб
Р	0,07	1:1

Лист | Листов 1

Круг 8 ГОСТ 2590-71*
Ст.3 ГОСТ 535-79*

Союзгипролесхоз
Киевский филиал

Копировал Герман Формат А4

НО-14.01.00.002

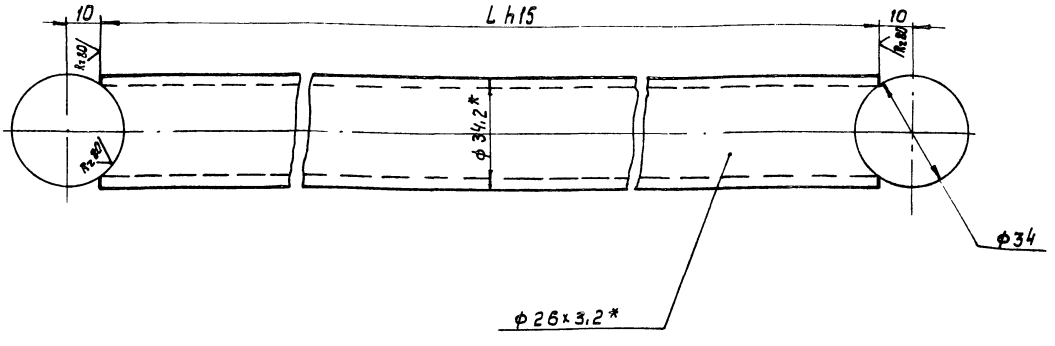

Обозначение	L	Масса в кг.
НО-14.01.00.002	1045	2,4
-01	795	2,0
-02	395	1,1

*Размер для справок

10126/7

Изм.	Лист	№ докум.	Подп.	Дата
Разраб.		Станкевский		08.88
Провер.		Бурлаченко		08.88
Т. контр.		Бурлаченко		08.88
Рук.		Гончарик		08.88
Н. контр.		Гончарик		08.88

НО-14.01.00.002

Поперечина

Лит.	Масса	Масштаб
Р	см. табл.	1:1

Лист | Листов 1

Труба 25х3,2 ГОСТ 3262-75

Союзгипролесхоз
Киевский филиал

Копировал Герман Формат А3

Типовой проект 411-2-191.88 Альбом 6, ч.2

Инв.№ подл. | Подп. и дата | Взам. инв.№ | Инв.№ дубл. | Подп. и дата

Альбом 6, ч.2
Типовой проект 411-2-191.88

Формат	Зона	Поз.	Обозначение	Наименование	Кол.	Примечание
				Документация		
А3			НО-14.02.00.000СБ	Сборочный чертеж		
				Детали		
А3		1	НО-14.02.00.001	Защелка	1	
БЧ		2	НО-14.02.00.002	Поперечина	2	2,4кг.
				Труба 25×32 гост 3262-75*		
				ℓ= 1030 h15		
БЧ		3	НО-14.02.00.003	Связь	10	0,08кг.
				Круг 6 гост 2590-71*		
				Ст.3 гост 535-79* ℓ=395 h15		
БЧ		4	НО-14.02.00.004	Связь	1	0,15кг.
				Круг 6 гост 2590-71*		
				Ст.3 гост 535-79* ℓ=720 h15		
БЧ		5	НО-14.02.00.005	Связь	2	0,2кг.
				Круг 6 гост 2590-71*		
				Ст.3 гост 535-79* ℓ=970 h15		
БЧ		6	НО-14.02.00.006	Направляющая	2	0,06кг.
				Круг 8 гост 2590-71*		
				Ст.3 гост 535-79* ℓ=300 h15		
БЧ		7	НО-14.02.00.007	Направляющая	2	0,04кг.
				Круг 8 гост 2590-71*		
				Ст.3 гост 535-79* ℓ=220 h15		
БЧ		8	НО-14.02.00.008	Связь	2	0,02кг
				Круг 6 гост 2590-71*		
				Ст.3 гост 535-79* ℓ=110 h15		

Инв.№ подл. | Подп. и дата | Взам. инв.№ | Инв.№ дубл. | Подп. и дата

Изм.	Лист	№ докум.	Подп.	Дата
Разраб.		Бурлаченко		08.88
Пробер.		Станевская		08.88
Рук.		Гончарик		08.88
Н.контр.		Гончарик		08.88
Утв.		Кукотин		08.88

НО-14.02.00.000

Стенка

Литера	Лист	Листов
Р-П	1	2

Союзгипролесхоз Киевский филиал

Копировал Герман Формат А4

Формат	Зона	Поз.	Обозначение	Наименование	Кол.	Примечание
А4		9	НО-14.02.00.009	Скоба	2	
А4		10	НО-14.00.00.001	Ушко	4	
*		11	НО-14.01.00.002-02	Поперечина	2	

10126/7

НО-14.02.00.000 Лист 2

Копировал Герман Формат А4

НО-14.02.00.000СБ

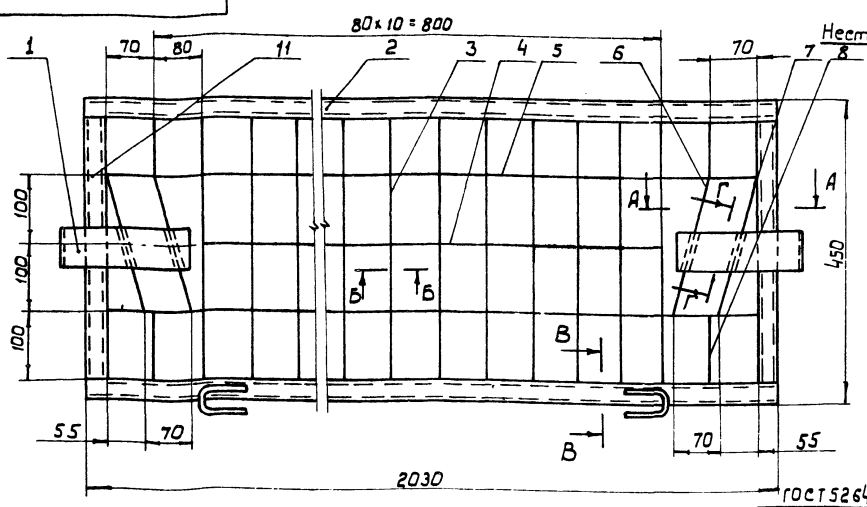

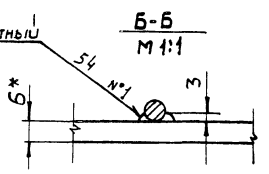

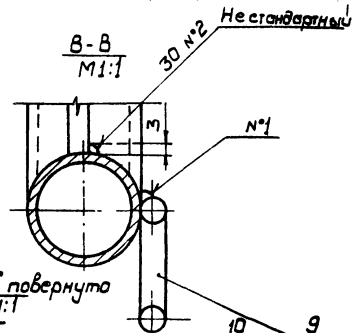



А-А
М 1:1

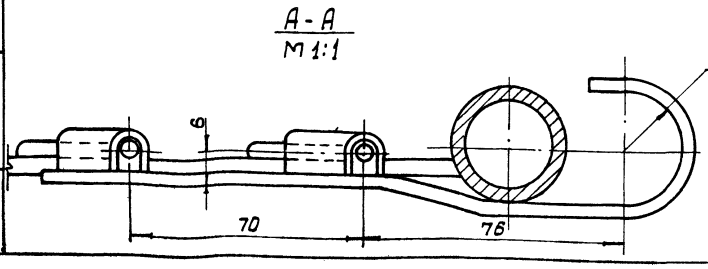

1.* Размеры для справок.
2. Неуказанные предельные отклонения размеров: отверстий - H15; валов - h15; остальных $\pm\frac{IT15}{2}$.
3. Масса наплавленного металла - 0,1кг.

Изм.	Кол.	№ докум.	Подп.	Дата
Разраб.		Бурлаченко		08.88
Пробер.		Станевская		08.88
Т.контр.		Станевская		08.88
Рук.		Гончарик		08.88
Н.контр.		Гончарик		08.88
Утв.		Кукотин		08.88

НО-14.02.00.000 СБ

Стенка
Сборочный чертеж

Литера	Масса	Масштаб
Р-П	10,5	1:5
Лист	Листов 1	

Союзгипролесхоз Киевский филиал

Копировал Герман Формат А3

НО-14.02.00.001

Типовой проект 411-2-191.88 Альбом 6, ч.2

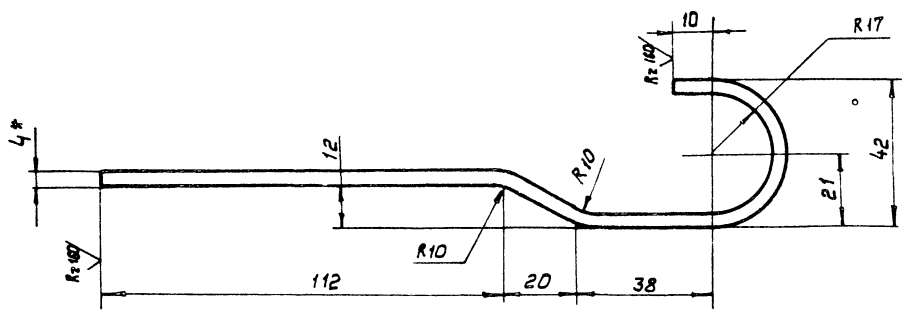

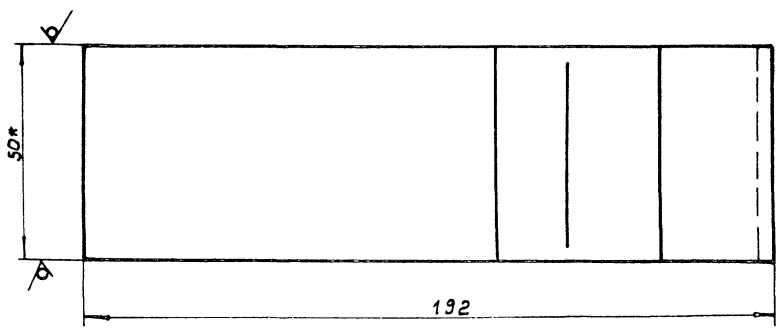

1.* Размеры для справок.

2. Неуказанные предельные отклонения размеров: валов - h15; остальных ± $\frac{JT15}{2}$.

3. Длина развертки $L^* = 227$ мм.

					НО-14.02.00.001		
Изм.	Лист	N° докум.	Подп.	Дата	Защелка	Лит.	Масса / Масштаб
Разраб.		Бурлаченко		08.88		Р – П	0,4 / 1:1
Пров.		Станевская		08.88		Лист	Листов 1
Т.контр.		Станевская		08.88			
Рук.		Гончарик		08.88			
Н.контр.		Гончарик		08.88	Полоса $\frac{5-24\times50\ ГОСТ\ 103-76^*}{Ст.3кп\ ГОСТ\ 535-79^*}$		Союзгипролесхоз Киевский филиал

Копировал Герман Формат А3

Инв.№ подл. | Подп. и дата | Взам.инв.№ | Инв.№ дубл. | Подп. и дата

НО-14.01.00.007

Типовой проект 411-2-191.88 Альбом 6, ч.2

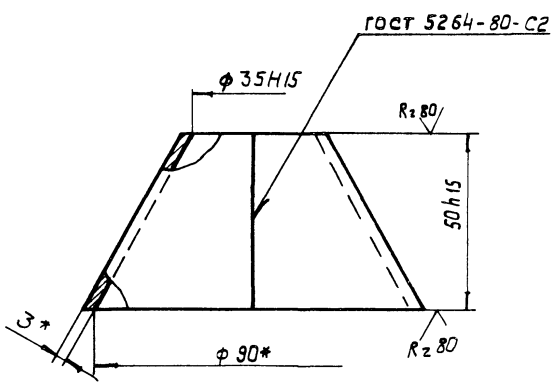

Развертка

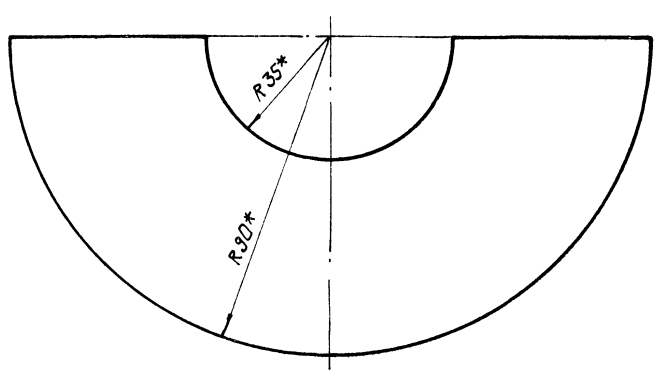

* Размеры для справок.

10126/7

					НО-14.01.00.007		
Изм.	Лист	N° докум.	Подп.	Дата	Пятка	Лит.	Масса / Масштаб
Разраб.		Станевская		08.88		Р – П	0,25 / 1:1
Провер.		Бурлаченко		08.88		Лист	Листов 1
Т.контр.		Бурлаченко		08.88			
Рук.		Гончарик		08.88			
Н.контр.		Гончарик		08.88	Лист $\frac{6-ПН-3ГОСТ\ 19903-74^*}{3-IV-Ст.3кп\ ГОСТ\ 16523-70}$		Союзгипролесхоз Киевский филиал

Копировал Герман Формат А3

Инв.№ подл. | Подп. и дата | Взам.инв.№ | Инв.№ дубл. | Подп. и дата

Альбом 6, ч.2
Типовой проект 411-2-191.88

Формат	Зона	Поз.	Обозначение	Наименование	Кол.	Примечание
				Документация		
*			НО-15.00.00.000 СБ	Сборочный чертеж		*) А2-2л
А3			НО-15.00.00.000 ВС	Ведомость спецификаций	1	
				Сборочные единицы		
А4		1	НО-15.01.00.000	Рама под приводную станцию	1	
А4		2	НО-15.02.00.000	Переходная секция	1	
А4		3	НО-15.03.00.000	Опора	10	
				Детали		
*		4	НО-01.00.00.003-01	Болт фундаментный	20	*) см. НО-01.00.00.000
				Стандартные изделия		
		5		Болт М10×25.58	88	
				ГОСТ 7798-70*		
		6		Болт М16×70.58	30	
				ГОСТ 7798-70*		
		7		Гайка М10.5	88	
				ГОСТ 5915-70*		
		8		Гайка М16.5	66	
				ГОСТ 5915-70*		
		9		Шайба 10.65Г	88	
				ГОСТ 6402-70*		

Инв.№ подл. | Подп. и дата | Взам. инв.№ | Инв.№ дубл. | Подп. и дата

Изм.	Лист	№ докум.	Подп.	Дата
Разраб.		Бурлаченко		08.88
Провер.		Гончарик		08.88
Рук.		Гончарик		08.88
Н.контр.		Гончарик		08.88

НО-15.00.00.000

Транспортер опилочный цепной

Литера	Лист	Листов
Р	-	1	2

союзгипролесхоз Киевский филиал

Копировал Герман Формат А4

Альбом 6, ч.2
Типовой проект 411-2-191.88

Формат	Зона	Поз.	Обозначение	Наименование	Кол.	Примечание
		10		Шайба 16.65Г	65	
				ГОСТ 6402-70*		
		11		Шайба 16.02	48	
				ГОСТ 10906-78		
				Прочие изделия		
		12	ТОЦ16-5.12.000	Натяжная станция	1	
		13	ТОЦ16-5.08.000	Промежуточная секция	13	
		14	ТОЦ16-5.01.000	Ведущий вал	1	
		15	ТОЦ16-5.06.000	Начальная секция	1	
		16	ТОЦ16-5.11.000	Обводная звездочка	1	

Инв.№ подл. | Подп. и дата | Взам. инв.№ | Инв.№ дубл. | Подп. и дата

Изм.	Лист	№ докум.	Подп.	Дата

НО-15.00.00.000

Лист 2

Копировал Герман Формат А4

Альбом 6, ч.2
Типовой проект 411-2-191.88

№ строки	Обозначение	Наименование	Куда входит: Обозначение	Кол.	Общее кол.	Примечание
1	НО-15.00.00.000	Транспортер опилочный цепной			1	
2	НО-15.01.00.000	Рама под приводную станцию	НО-15.00.00.000	1	1	
3	НО-15.02.00.000	Переходная секция	НО-15.00.00.000	1	1	
4	НО-15.03.00.000	Опора	НО-15.00.00.000	10	10	
5						
6						
7						
8						
9						
10						
11						
12						
13						
14						
15						
16						
17						
18						
19						
20						
21						
22						
23						
24						
25						
26						

Инв.№ подл. | Подп. и дата | Взам. инв.№ | Инв.№ дубл. | Подп. и дата

10126/7

Изм.	Кол.	№ докум.	Подп.	Дата
Разраб.		Станевская		08.88
Провер.		Бурлаченко		08.88
Рук.		Гончарик		08.88
Н.контр.		Гончарик		08.88

НО-15.00.00.000 ВС

Транспортер опилочный цепной

Ведомость спецификаций

Литера	Лист	Листов
Р	-	1	1

союзгипролесхоз Киевский филиал

Формат А3

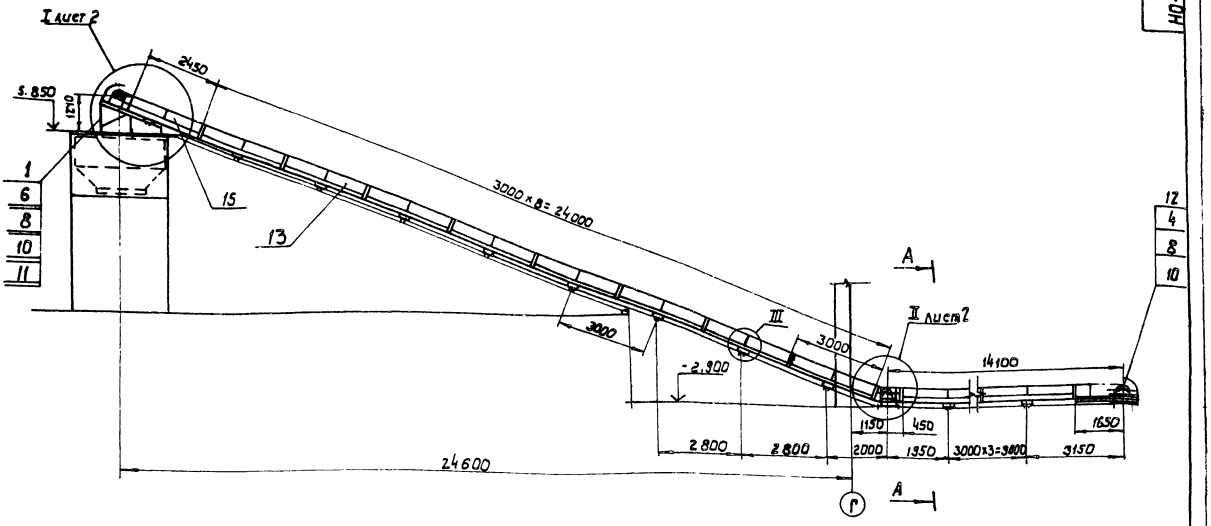

А - А
М 1:10

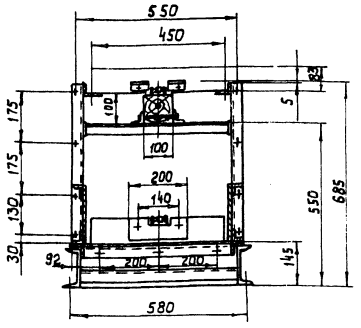

III
М 1:10

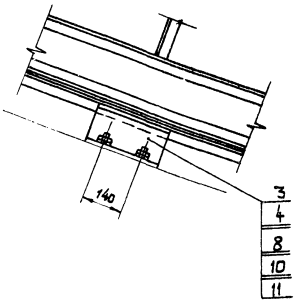

План фундаментных болтов

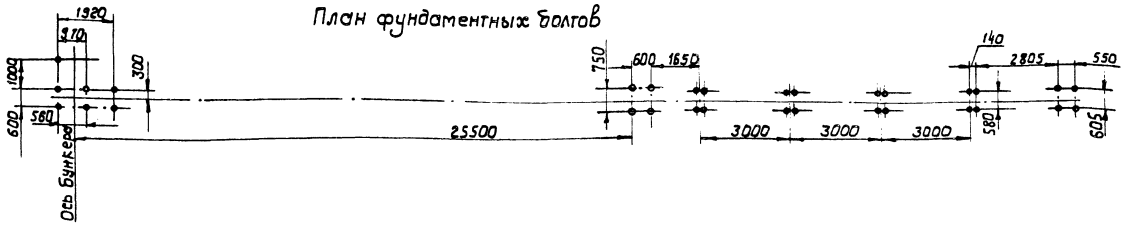

Техническая характеристика

Транспортер предназначен для выноса опилок от лесорамы в бункер.

Вне цеха транспортер монтируется на эстакаде.

Скорость движения цепи, м/сек.	- 0,5
Длина транспортера, м	- 41,5
Расстояние между скребками, мм	- 800
Мощность привода, квт.	- 5,5
Угол наклона транспортера	~20°

1. Размеры для справок.
2. Металлоконструкции после монтажа грунтовать грунтовкой ФЛ-03К ГОСТ 9109-81, красить эмаль ПФ-115 ГОСТ 6465-76.

10126/7

					НО-15.00.00.000 СБ		
Изм.	Кол.	№ докум.	Подп.	Дата	Транспортер опилочный цепной Сборочный чертеж	Литера	Масса	Масштаб
Разраб.		Бурлаченко		03.87		Р - П	3740	1:100
Провер.		Гончарик		03.87		Лист 1	Листов 2	
Т.контр.		Станевская		03.87				
Рук.		Гончарик		09.88		Союзгипролесхоз Киевский филиал		
Н. контр.		Гончарик		09.88				
Утв.		Бухтатин		09.88				

Копировал Герман

Формат А2

I лист 1
М 1:20

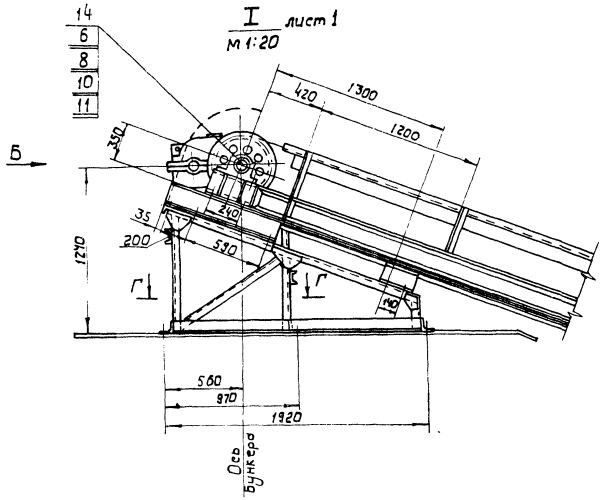

II лист 1
М 1:10

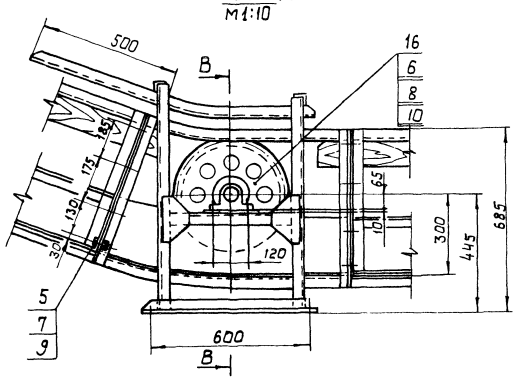

Вид Б
М 1:20

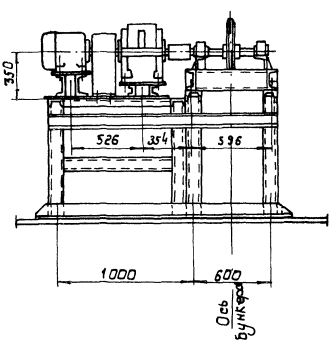

В - В
М 1:10

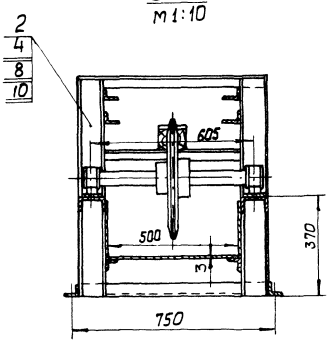

Г - Г
М 1:10

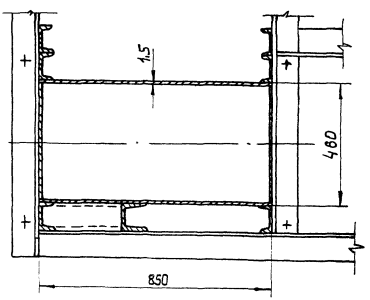

Типовой проект 411-2-191.88 Альбом 6, ч.2

Формат	Зона	Поз.	Обозначение	Наименование	Кол.	Примечание
				Документация		
А2			НО-15.01.00.000 СБ	Сборочный чертеж	1	
				Детали		
А4		1	НО-15.01.00.001	Стойка	2	
А4		2	НО-15.01.00.002	Косынка	2	
А4		3	НО-15.01.00.003	Стяжка	3	
А4		4	НО-15.01.00.004	Косынка	2	
*		5	НО-03.03.00.002-СБ	Стойка		* См. НО-03.03.00.000
Б4		6	НО-15.01.00.005	Стяжка	2	14,6 кг.
				Швеллер 10 ГОСТ 8240-72*		
				Ст.3 ГОСТ 535-79*		
				L = 1700 h15		
Б4		7	НО-15.01.00.006	Поперечина	2	7,3 кг.
				Швеллер 10 ГОСТ 8240-72*		
				Ст.3 ГОСТ 535-79*		
				L = 850 h15		
Б4		8	НО-15.01.00.007	Поперечина	4	7,2 кг
				Швеллер 10 ГОСТ 8240-72*		
				Ст.3 ГОСТ 535-79*		
				L = 830 h15		
Б4		9	НО-15.01.00.008	Платик	2	0,5 кг
				Лист 6-ПН-8 ГОСТ 19903-74*		
				3-Ст.3 кп ГОСТ 14637-79		
				95 h16 × 95 h15		
А4		10	НО-15.01.00.009	Стойка	2	

Изм.	Лист	№ докум.	Подпись	Дата
Разраб.		Бурлаченко		08.88
Пров.		Гончарик		08.88
Рук.		Гончарик		08.88
Н.контр.		Гончарик		08.88
Утв.		Кубатин		08.88

НО-15.01.00.000

Рама под приводную станцию

Литера	Лист	Листов
Р-П	1	2

Союзгипролесхоз Киевский филиал

Копировал Герман

Формат А4

Типовой проект 411-2-191.88 Альбом 6, ч.2

Формат	Зона	Поз.	Обозначение	Наименование	Кол.	Примечание
Б4		11	НО-15.01.00.010	Стяжка	1	21 кг.
				Уголок Б-100×100×7 ГОСТ 8509-86		
				Ст.3сп ГОСТ 535-79*		
				L = 1300 h15		
Б4		12	НО-15.01.00.011	Поперечина	1	9,1 кг
				Уголок Б-100×100×7 ГОСТ 8509-86		
				Ст.3кп ГОСТ 535-79*		
				L = 850 h15		
Б4		13	НО-15.01.00.012	Стяжка	1	20 кг
				Уголок Б-100×100×7 ГОСТ 8509-86		
				Ст.3сп ГОСТ 535-79*		
				L = 1800 h15		
Б4		14	НО-15.01.00.013	Стяжка	1	9 кг
Б4		15	НО-15.01.00.014	Поперечина	1	
				Уголок Б-100×100×7 ГОСТ 8509-86		
				Ст.3сп ГОСТ 535-79*		
				L = 870 h15		
А4		16	НО-15.01.00.015	Балка	2	
Б4		17	НО-15.01.00.016	Стенка	1	7,4 кг.
				Лист Б-ПН-2 ГОСТ 19903-74*		
				3-Ст.3кп ГОСТ 14637-79		
				666 h16 × 900 h15		
А4		18	НО-15.01.00.017	Стенка	2	
Б4		19	НО-15.01.00.018	Стенка	1	5,6 кг
				Лист Б-ПН-2 ГОСТ 19903-74*		
				3-Ст.3кп ГОСТ 14637-79		
				666 h16 × 600 h15		
А4		20	НО-15.01.00.009-01	Стойка	2	
Б4		21	НО-15.01.00.019	Платик	2	1,0 кг
				Лист 8-ПН-8 ГОСТ 19903-74*		
				3-Ст.3кп ГОСТ 14637-79		
				95 h16 × 200 h15		

Изм.	Лист	№ докум.	Подпись	Дата

НО-15.01.00.000 Лист 2

Копировал Герман

Формат А4

Типовой проект 411-2-191.88 Альбом 6, ч.2

НО-15.01.00.001

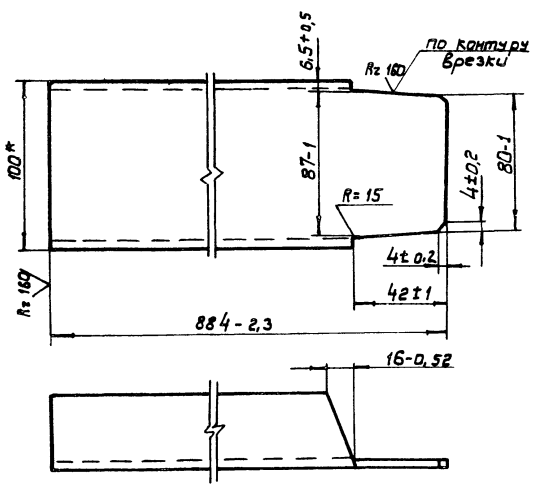

* Размер для справок.

Изм.	Кол.	№ докум.	Подпись	Дата
Разраб.		Станевская		08.88
Провер.		Бурлаченко		08.88
Т.контр.		Бурлаченко		08.88
Рук.		Гончарик		08.88
Н.контр.		Гончарик		08.88

НО-15.01.00.001

Стойка

Швеллер 10 ГОСТ 8240-72* Ст.3 ГОСТ 535-79*

Литера	Масса	Масштаб
Р-П	7,5	1:2

Лист	Листов
	1

Союзгипролесхоз Киевский филиал

Копировал Герман

Формат А4

Типовой проект 411-2-191.88 Альбом 6, ч.2

НО-15.01.00.002

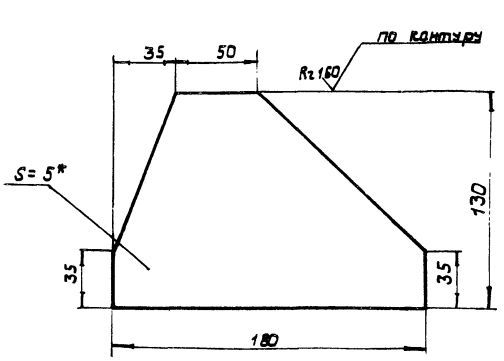

1.* Размер для справок.

2. Неуказанные предельные отклонения размеров: валов-h16; остальных ± JT16/2.

10126/7

Изм.	Кол.	№ докум.	Подпись	Дата
Разраб.		Станевская		08.88
Провер.		Бурлаченко		08.88
Т.контр.		Бурлаченко		08.88
Рук.		Гончарик		08.88
Н.контр.		Гончарик		08.88

НО-15.01.00.002

Косынка

Лист 6-ПН-5 ГОСТ 19903-74* 3-Ст.3кп ГОСТ 14637-79

Лит.	Масса	Масштаб
Р-П	0,75	1:2

Лист	Листов
	1

Союзгипролесхоз Киевский филиал

Копировал Герман

Формат А4

НО-15.01.00.000.СБ

Альбом 6, ч. 2

Типовой проект 411-2-191.88

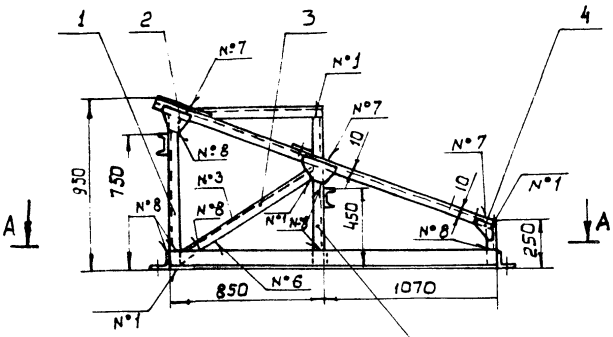

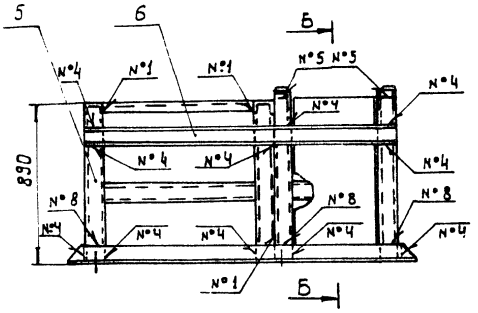

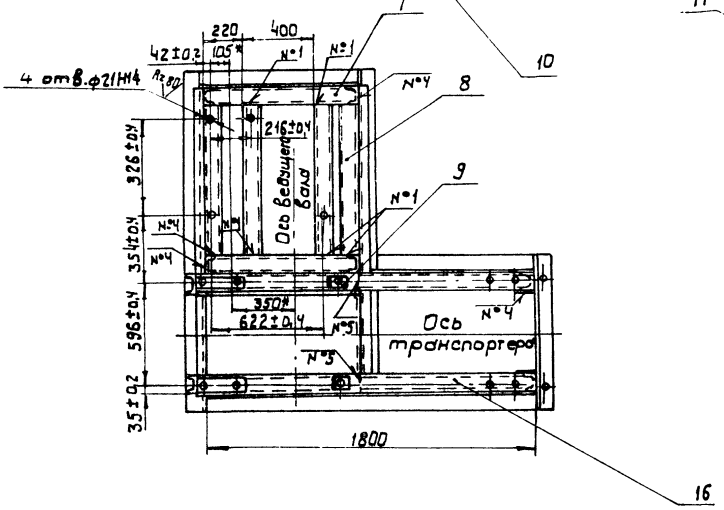

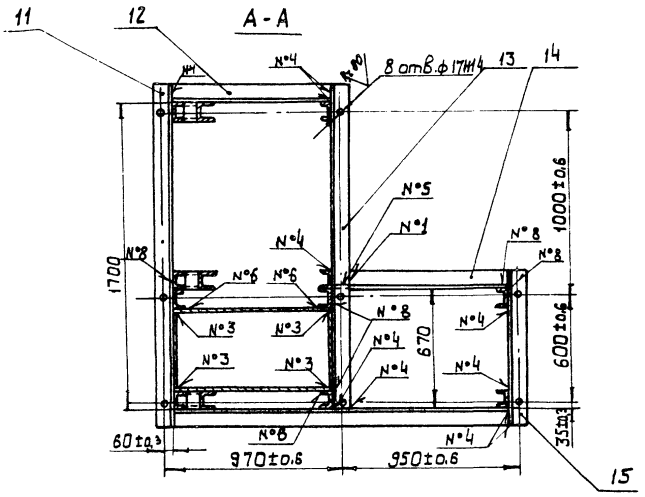

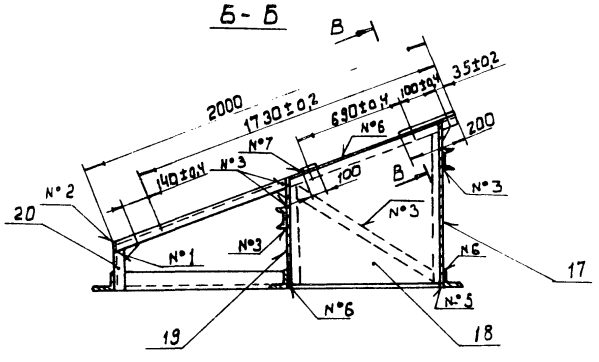

Номер шва	Условное обозначение	Требование к шву	Кол. швов
1	С2		38
2	У2		2
3	Т1 - △ 2		11
4	Т1 - △ 4		40
5	Т3 - △ 4 □		5
6	Н1 - △ 2		11
7	Н1 - △ 4 □		10
8	Н1 - △ 4		16

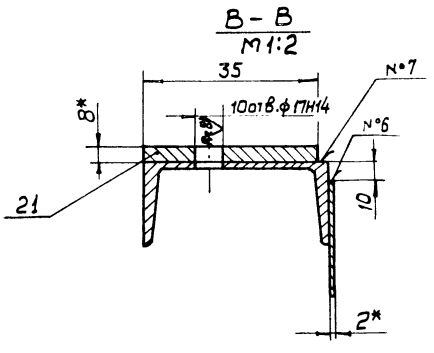

1. Сварные швы по ГОСТ 5264-80.
2. * Размеры для справок.
3. Неуказанные предельные отклонения размеров: отверстий - H15; валов - h15, остальных - $\pm \frac{IT15}{2}$.
4. Масса наплавленного металла - 2,9 кг.

10126/7

					НО-15.01.00.000 СБ		
Изм.	Кол.	№ докум.	Подп.	Дата	Рама под приводную станцию. Сборочный чертеж	Литера	Масса	Масштаб
Разраб.		Бурмаченко		08.88		Р	П	296	1:20
Провер.		Гончарик		08.88		Лист	Листов 1
Т.контр.		Станевская		08.88		Союзгипролесхоз Киевский филиал	
Рук.		Гончарик		08.88			
Н. контр.		Гончарик		08.88			
Утв.		Кукотин		08.88			

Копировал Герман

Формат А2

Типовой проект 411-2-131.88 Альбом 6, ч.2

НО-15.01.00.003

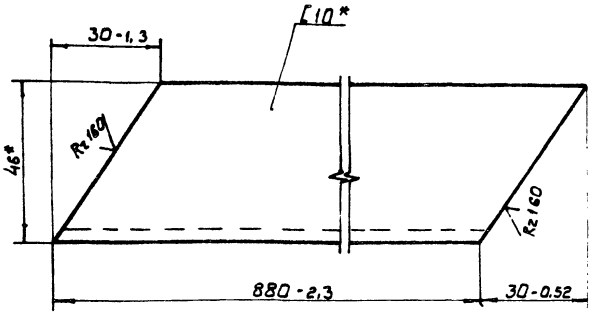

Изм.	Кол.	№ докум.	Подп.	Дата
Разраб.		Станевская		08.88
Пров.		Бурлаченко		08.88
Т.контр.		Бурлаченко		08.88
Рук.		Бурлаченко		08.88
Н.контр.		Гончарик		08.88

НО-15.01.00.003

Стяжка

Литера	Масса	Масштаб
Р	7,5	1:1
Лист	Листов 1	

Швеллер 10 ГОСТ 8240-72* / Ст.3 ГОСТ 535-79*

Союзгипролесхоз Киевский филиал

Копировал Герман Формат А4

Типовой проект 411-2-131.88 Альбом 6, ч.2

НО-15.01.00.004

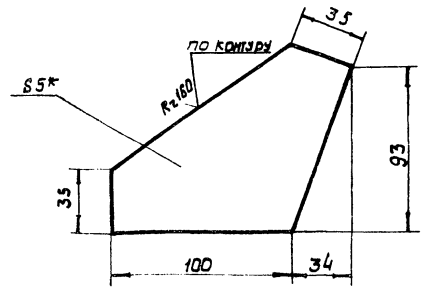

1.* Размер для справок.

2. Неуказанные предельные отклонения размеров: валов - h15; остальных - $\pm \frac{IT15}{2}$.

Изм.	Кол.	№ докум.	Подп.	Дата
Разраб.		Станевская		08.88
Пров.		Бурлаченко		08.88
Т.контр.		Бурлаченко		08.88
Рук.		Гончарик		08.88
Н.контр.		Гончарик		08.88
Утв.				

НО-15.01.00.004

Косынка

Литера	Масса	Масштаб
Р	0,35	1:2
Лист	Листов 1	

Лист 5-ПН-5 ГОСТ 19903-74* / 3-ст.3.кп ГОСТ 14637-79

Союзгипролесхоз Киевский филиал

Копировал Герман Формат А4

Типовой проект 411-2-131.88 Альбом 6, ч.2

НО-15.01.00.013

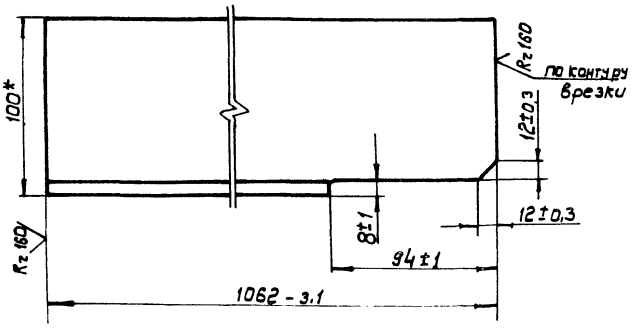

*Размер для справок.

Изм.	Кол.	№ докум.	Подп.	Дата
Разраб.		Станевская		08.88
Пров.		Бурлаченко		08.88
Т.контр.		Бурлаченко		08.88
Рук.		Гончарик		08.88
Н.контр.		Гончарик		08.88

НО-15.01.00.013

Стяжка

Литера	Масса	Масштаб
Р	10,9	1:2
Лист	Листов 1	

Уголок 5-100×100×7 ГОСТ 8509-86 / Ст.3 сп. ГОСТ 535-79*

Союзгипролесхоз Киевский филиал

Копировал Герман Формат А4

Типовой проект 411-2-131.88 Альбом 6, ч.2

НО-15.01.00.015

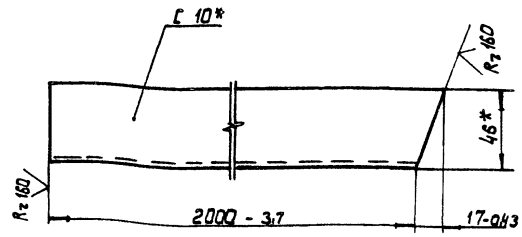

*Размеры для справок.

10126/7

Изм.	Кол.	№ докум.	Подп.	Дата
Разраб.		Станевская		08.88
Пров.		Бурлаченко		08.88
Т.контр.		Бурлаченко		08.88
Рук.		Гончарик		08.88
Н.контр.		Гончарик		08.88

НО-15.01.00.015

Балка

Лит.	Масса	Масштаб
Р	17,1	1:2
Лист	Листов 1	

Швеллер 10 ГОСТ 8240-72* / Ст.3 ГОСТ 535-79*

Союзгипролесхоз Киевский филиал

Копировал Герман Формат А4

НО-15.01.00.017

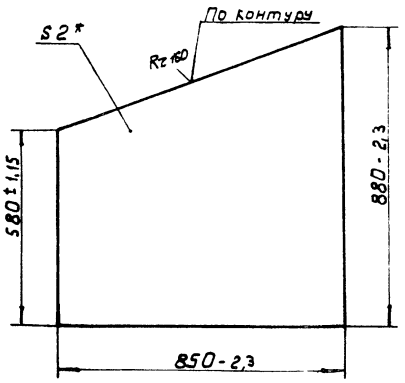

Изм.	Кол.	№ докум.	Подп.	Дата
Разраб.		Станевская		08.88
Пров.		Бурлаченко		08.88
Т.контр.		Бурлаченко		08.88
Рук.		Гончарик		08.88
Н.контр.		Гончарик		08.88

НО-15.01.00.017

Стенка

Литера	Масса	Масштаб
Р	9,8	1:10

Лист | Листов 1

Лист 6-ПН-2 ГОСТ 19903-74
3 II Ст.3 кп. ГОСТ 14637-79

Союзгипролесхоз Киевский филиал

Копировал Герман Формат А4

НО-15.01.00.009

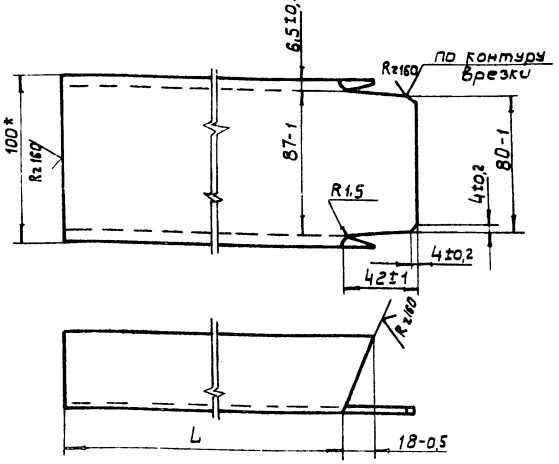

Обозначение	L	Масса
НО-16.01.00.009	540	4,3
01	200	1,8

* Размер для справок

Изм.	Кол.	№ докум.	Подп.	Дата
Разраб.		Станевская		08.88
Пров.		Бурлаченко		08.88
Т.контр.		Бурлаченко		08.88
Рук.		Гончарик		08.88
Н.контр.		Гончарик		08.88

НО-15.01.00.009

Стойка

Литера	Масса	Масштаб
Р	см. табл.	1:2

Лист | Листов 1

Швеллер 10 ГОСТ 8240-72*
Ст.3 ГОСТ 535-79*

Союзгипролесхоз Киевский филиал

Копировал Герман Формат А4

Формат	Зона	Поз.	Обозначение	Наименование	Кол.	Примечание
				Документация		
А2			НО-15.02.00.000	Сборочный чертеж	1	
				Детали		
А4		1	НО-15.02.00.001	Направляющая	1	
Б4		2	НО-16.02.00.002	Поперечина	4	1,2кг.
				Уголок 40×40×4 ГОСТ 8509-86		
				Ст.3сп ГОСТ 535-79*		
				L=580 h15		
Б4		3	НО-15.02.00.003	Стойка	2	0,85кг
				Швеллер 10 ГОСТ 8240-72*		
				Ст.3 ГОСТ 535-79*		
				L=94 h15		
А4		4	НО-15.02.00.004	Направляющая	1	
А4		5	НО-11.01.00.003	Косынка	4	
Б4		6	НО-15.02.00.005	Стойка	2	7,1кг
				Швеллер 10 ГОСТ 8240-72*		
				Ст.3 ГОСТ 535-79*		
				L=825 h15		
Б4		7	НО-15.02.00.006	Поперечина	2	1,8кг.
				Уголок 6-40×40×4 ГОСТ 8509-86		
				Ст.3сп ГОСТ 535-79*		
				L=700 h15		
А4		8	НО-15.02.00.007	Стенка	2	
Б4		9	НО-15.02.00.008	Стенка	2	1,85кг
				Уголок 6-50×50×5 ГОСТ 8509-86		
				Ст.3сп ГОСТ 535-79 L=640 h15		

Изм.	Лист	№ докум.	Подп.	Дата
Разраб.		Станевская		08.88
Пров.		Бурлаченко		08.88
Рук.		Гончарик		08.88
Н.контр.		Гончарик		08.88

НО-15.02.00.000

Переходная секция

Литера	Лист	Листов
Р	1	2

Союзгипролесхоз Киевский филиал

Копировал Герман Формат А4

Формат	Зона	Поз.	Обозначение	Наименование	Кол.	Примечание
Б4		10	НО-15.02.00.009	Днище	1	1,2кг
				Лист Б-ПН-3 ГОСТ 19903-74*		
				3-Ст.3кп ГОСТ 14637-79		
				505 h16×990 h15		
А4		11	НО-03.01.00.002-04	Поперечина	2	
Б4		12	НО-15.02.00.010	Платик	2	0,7кг
				Лист Б-ПН-10 ГОСТ 19903-74*		
				3-Ст.3кп ГОСТ 14637-79		
				90 h16×200 h15		
Б4		13	НО-15.02.00.011	Поперечина	2	1,9 кг
				Уголок Б-50×50×5 ГОСТ 8509-86		
				Ст.3 ГОСТ 535-79*		
				L=705 h15		
А4		14	НО-15.02.00.012	Направляющая	1	
*		15	НО-15.02.00.012-01	Направляющая	1	*) см. НО-15.02.00.000
*		16	НО-15.02.00.001-01	Направляющая	1	*) см. НО-15.02.00.000
*		17	НО-15.02.00.004-01	Направляющая	1	*) см. НО-15.02.00.000

10126/7

Изм.	Лист	№ докум.	Подп.	Дата

НО-15.02.00.000

Лист 2

Копировал Герман Формат А4

Альбом 6, ч.2 | Типовой проект 411-2-191.88 | Инв.№ подл. | Подп. и дата | Взам. инв.№ | Инв.№ дубл. | Подп. и дата

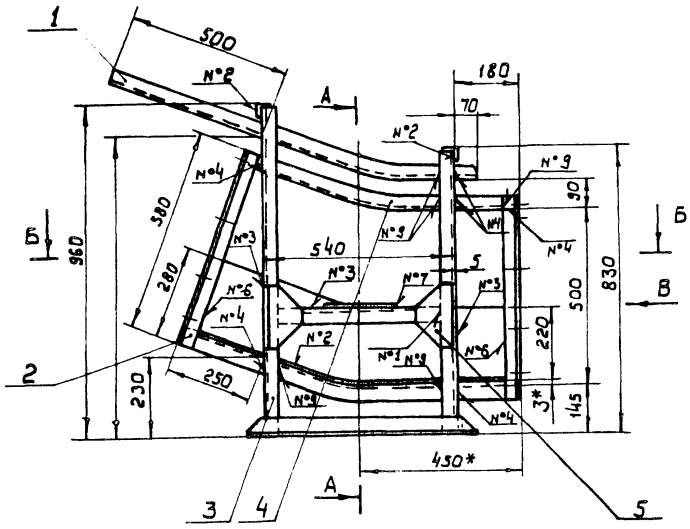

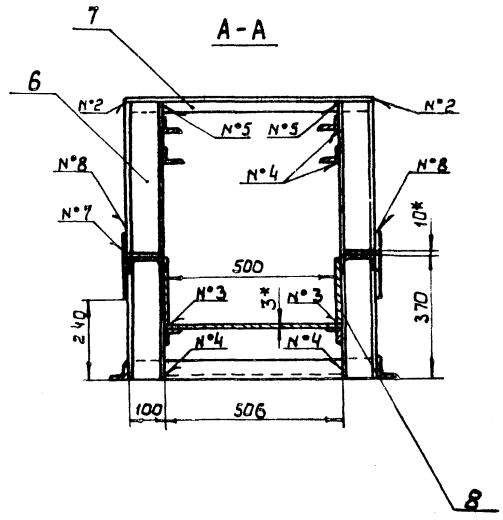

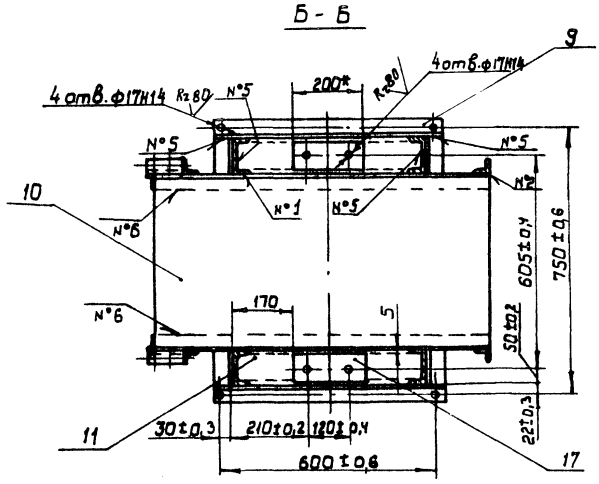

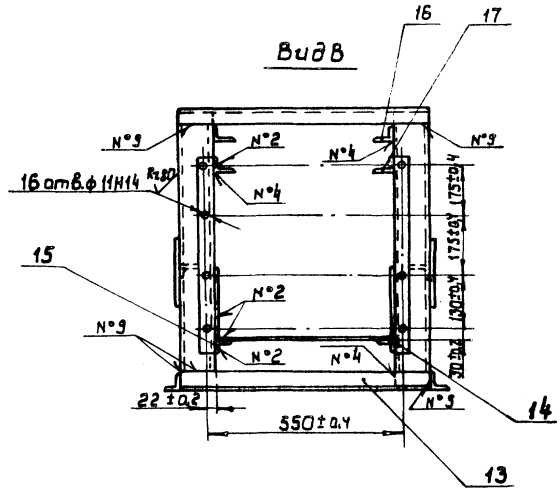

Номер шва	Условное обозначение	Требования к шву	Кол. швов
1	С2		8
2	У2		22
3	Т1-△3		8
4	Т1-△4		32
5	Т1-△4⊐		12
6	Н1-△3		6
7	Н1-△5	По замкнутой линии	2
8	Н1-△5⊐		4
9	Н1-△5		28

1. Сварные швы по ГОСТ 5264-80.
2. * Размеры для справок.
3. Неуказанные предельные отклонения размеров: отверстий - Н15; валов - h15; остальных ± $\frac{JT15}{2}$.
4. Масса наплавленного металла - 0,85кг.

10126/7

НО-15.02.00.000 СБ

Изм.	Кол.	№ докум.	Подп.	Дата
Разраб.		Бурлаченко		08.88
Провер.		Гончарик		08.88
Т.контр.		Станкевич		08.88
Рук.		Гончарик		08.88
Н.контр.		Гончарик		08.88
Утв.		Кукотин		08.88

Переходная секция
Сборочный чертеж

Литера	Масса	Масштаб
Р	85	1:10

Лист | Листов 1

Союзгипролесхоз
Киевский филиал

Копировал Герман

Формат А2

НО-15.02.00.001

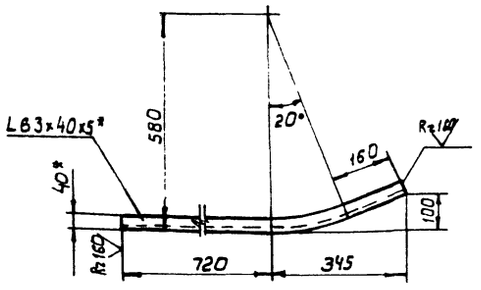

Длина развертки L* = 1080мм

НО-16.02.00.001-01- зеркальное отражение
остальное см. НО-16.02.00.001.
М 1:20



1* Размеры для справок.

2. Неуказанные предельные отклонения размеров: валов - h15; остальных ± JT15/2.

Изм.	Кол.	№ докум.	Подп.	Дата	НО-15.02.00.001			
Разраб.		Станевская		08.88	Направляющая	Литера	Масса	Масштаб
Провер.		Бурлаченко		08.88		Р - П	4,0	1:10
Т.контр.		Бурлаченко		08.88		Лист	Листов 1	
Рук.		Гончарик		08.88	Уголок Б-63×40×5 ГОСТ 8510-86* Ст.3 сп ГОСТ 535-79*	Союзгипролесхоз Киевский филиал		
Н.контр.		Гончарик		08.88				

Формат А4

НО-15.02.00.004

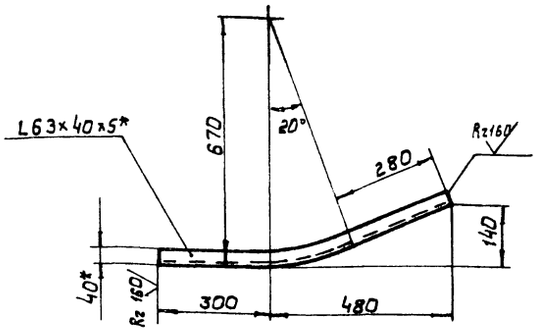

Длина развертки L = 790мм

НО-16.02.00.004-01- зеркальное отражение
остальное см. НО-16.02.00.004
М 1:20



1* Размеры для справок.

2. Неуказанные предельные отклонения размеров: валов - h15; остальных ± JT15/2.

Изм.	Кол.	№ докум.	Подп.	Дата	НО-15.02.00.004			
Разраб.		Станевская		08.88	Направляющая	Литера	Масса	Масштаб
Провер.		Бурлаченко		08.88		Р - П	3,1	1:10
Т.контр.		Бурлаченко		08.88		Лист	Листов 1	
Рук.		Гончарик		08.88	Уголок Б-63×40×5 ГОСТ 2510-86* Ст.3 сп ГОСТ 535-79*	Союзгипролесхоз Киевский филиал		
Н.контр.		Гончарик		08.88				

Копировал Герман

Формат А4

НО-15.02.00.007

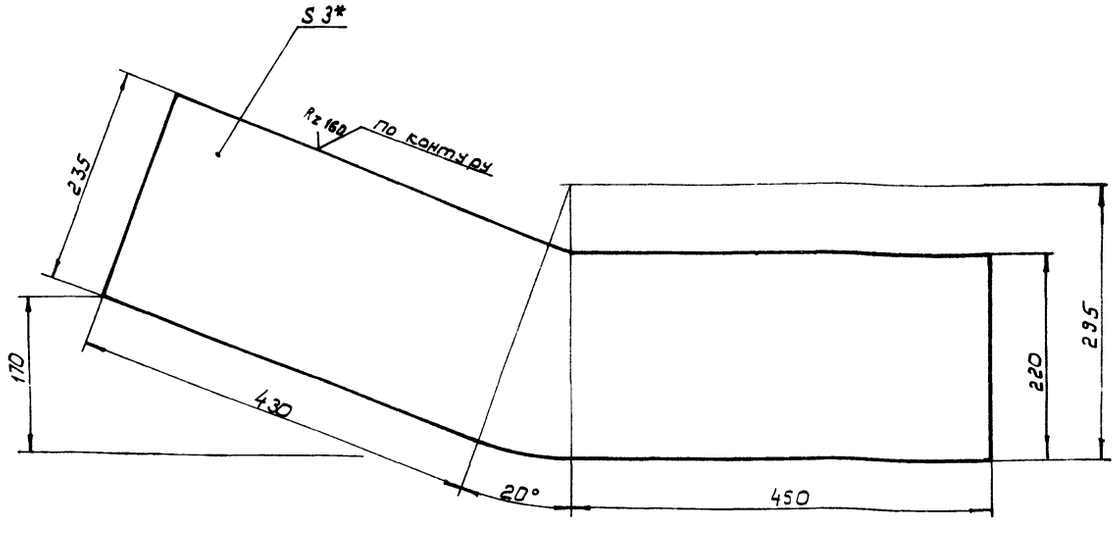

1. Неуказанные предельные отклонения размеров: валов - h 15; остальных ± JT15/2.

2* Размеры для справок.

10126/7

Изм.	Лист	№ докум.	Подп.	Дата	НО-15.02.00.007			
Разраб.		Станевская		08.88	Стенка	Лит.	Масса	Масштаб
Провер.		Бурлаченко		08.88		Р - П	5,3	1:4
Т.контр.		Бурлаченко		08.88		Лист	Листов 1	
Рук.		Гончарик		08.88	Лист 6-ПН-3 ГОСТ 19903-74 3-Ст.3 кп ГОСТ 14637-79	Союзгипролесхоз Киевский филиал		
Н. контр.		Гончарик		08.88				
Утв.								

Копировал Герман

Формат А3

Типовой проект 411-2-131.88 Альбом 6, ч.2

Инв.№ подл. | Подп. и дата | Взам. инв.№ | Инв.№ дубл. | Подп. и дата

НО-15.03.00.000СБ

Типовой проект 411-2-191.88 Альбом 6, ч.2

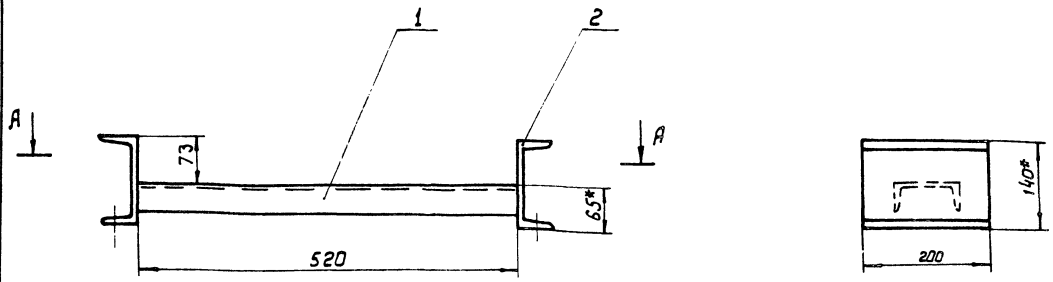

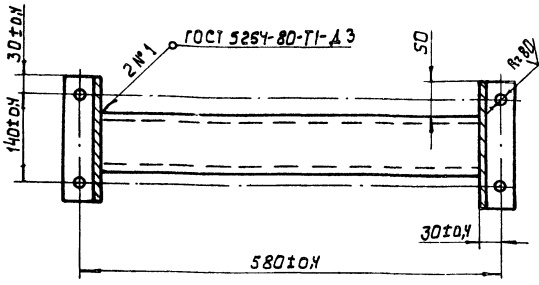

1.* Размер для справок.

2. Неуказанные предельные отклонения размеров:
отверстий - H15; валов - h15;
остальных ± $\frac{JT15}{2}$.

3. Масса наплавленного металла - 0,01 кг.

Изм.	Кол.	№ докум.	Подп.	Дата
Разраб.		Станевская		08.88
Провер.		Бурлаченко		08.88
Т.контр.		Бурлаченко		08.88
Рук.		Гончарик		08.88
Н.контр.		Гончарик		08.88
Утв.				

НО-15.03.00.000СБ

Опора

Сборочный чертеж

Литера	Масса	Масштаб
Р - П	3,3	1:5
Лист	Листов 1	

Союзгипролесхоз Киевский филиал

Копировал

Формат А3

Типовой проект 411-2-191.88 Альбом 6, ч.2

Формат	Зона	Поз.	Обозначение	Наименование	Кол.	Примечание
				Документация		
А4			НО-15.03.00.000 СБ	Сборочный чертеж	1	
				Детали		
Б4		1	НО-15.03.00.001	Связь	1	4,3 кг
				Швеллер 10 ГОСТ 8240-72*		
				Ст3 ГОСТ 535-79*		
				L = 520 h15		
Б4		2	НО-15.03.00.002	Опора	2	2,5 кг
				Швеллер 14 ГОСТ 8240-72*		
				Ст.3 ГОСТ 535-79*		
				L = 200 h15		

Изм.	Лист	№ докум.	Подп.	Дата
Разраб.		Станевская		08.88
Провер.		Бурлаченко		08.88
Рук.		Гончарик		08.88
Н.контр.		Гончарик		08.88

НО-15.03.00.000

Опора

Литера	Лист	Листов
Р	1	1

Союзгипролесхоз Киевский филиал

Копировал Герман

Формат А4

НО-15.02.00.012

Типовой проект 411-2-191.88 Альбом 6, ч2

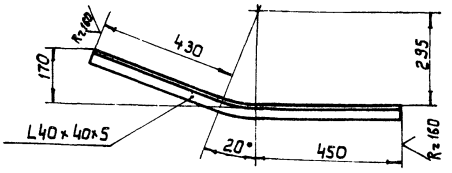

Длина развертки L=980мм

НО-15.02.00.012-01-зеркальное отражение
Остальное см. НО-15.02.00.012.
М 1:20



1.* Размер для справок.

2. Неуказанные предельные отклонения размеров:
валов - h15; остальных ± $\frac{JT15}{2}$.

10126/7

Изм.	Кол.	№ докум.	Подп.	Дата
Разраб.		Станевская		08.88
Провер.		Бурлаченко		08.88
Т.контр.		Бурлаченко		08.88
Рук.		Гончарик		08.88
Н.контр.		Гончарик		08.88
Утв.				

НО-15.02.00.012

Направляющая

Лит.	Масса	Масштаб
Р - П	2,9	1:10
Лист	Листов 1	

Уголок Б-40×40×5 ГОСТ 8509-86* / Ст.3 сп ГОСТ 535-79*

Союзгипролесхоз Киевский филиал

Копировал Герман

Формат А4

Типовой проект 411-2-191.88 Альбом 6, ч. 2

Формат	Зона	Поз.	Обозначение	Наименование	Кол.	Примечание
				Документация		
*			НО-16.00.00.000 СБ	Общий вид		*) гл-92
А3			НО-16.00.00.000 ВС	Ведомость спецификаций	1	
				Сборочные единицы		
А4		1	НО-16.01.00.000	Станция приводная	1	
А4		2	НО-16.02.00.000	Секция наклонная I	1	
А4		3	НО-16.03.00.000	Секция наклонная II	1	
А4		4	НО-16.04.00.000	Станция переходная	1	
А4		5	НО-16.05.00.000	Секция горизонтальная	1	
				Детали		
*		6	НО-01.00.00.003-01	Болт фундаментный	44	*) см. НО-01.00.00.003
А4		7	НО-01.00.00.003	Болт фундаментный	4	
*		8	НО-01.00.00.003-04	Болт фундаментный	4	*) см. НО-01.00.00.003
				Материалы		
		9		Доска 25×200 гост 8486-86**	0,25	м³
		10		Лента 4-500-1-ТК-100-2-1-С гост 20-85*	82	м

Подп. и дата | Инв. № подл. | Взам. инв. № | Инв. № дубл. | Подп. и дата

Изм.	Лист	№ докум.	Подп.	Дата
Разраб.		Бурлаченко		08.88
Пров.		Гончарик		08.88
Рук.		Гончарик		08.88
Н. контр.		Гончарик		08.88
Утв.				08.88

НО-16.00.00.000

Конвейер выноса отходов

Лит.	Лист	Листов
Р		1
		2

Союзгипролесхоз Киевский филиал

Копировал Краснова Формат А4

Типовой проект 411-2-191.88 Альбом 6, ч. 2

Формат	Зона	Поз.	Обозначение	Наименование	Кол.	Примечание
				Стандартные изделия		
				Болты гост 7798-70*		
		11		М10×30.58	7	
		12		М12×35.58	232	
		13		Шуруп 6×30.2 гост 1144-80*	152	
				Гайки гост 5915-70*		
		14		М10.5	7	
		15		М12.5	296	
		16		М16.5	4	
		17		М20.5	8	
				Шайбы гост 6402-70*		
		18		10-65Г	7	
		19		12-65Г	236	
		20		16-65Г	4	
		21		20-65Г	8	
				Прочие изделия		
				Устройство натяжное 5040-60-80	1	
				Роликоопора верхняя Н50 гост 22645-77	16	
				Роликоопора желобчатая ж-50 гост 22645-77	38	

Подп. и дата | Инв. № подл. | Взам. инв. № | Инв. № дубл. | Подп. и дата

Изм.	Лист	№ докум.	Подп.	Дата

НО-16.00.00.000

Лист 2

Копировал Краснова Формат А4

Типовой проект 411-2-191.88 Альбом 6, ч. 2

№ строки	Обозначение	Наименование	Куда входит: Обозначение			Примечание
1	НО-16.00.00.000	Конвейер выноса отходов			1	
2	НО-16.01.00.000	Станция приводная	НО-16.00.00.000	1	1	
3	НО-16.01.01.000	Рама	НО-16.01.00.000	1	1	
4	НО-16.01.02.000	Ограждение	НО-16.01.00.000	1	1	
5	НО-16.01.03.000	Муфта	НО-16.01.00.000	1	1	
6	НО-16.01.04.000	Звездочка натяжная	НО-16.01.00.000	1	1	
7	НО-16.01.05.000	Звездочка	НО-16.01.00.000	1	1	
8	НО-16.02.00.000	Секция наклонная I	НО-16.00.00.000	1	1	
9	НО-16.03.00.000	Секция наклонная II	НО-16.00.00.000	1	1	
10	НО-16.04.00.000	Станция переходная	НО-16.00.00.000	1	1	
11	НО-16.00.01.000	Рама	НО-16.04.00.000	1	1	
12	НО-16.0500.000	Секция горизонтальная	НО-16.00.00.000	1	1	
13						
14						
15						
16						
17						
18						
19						
20						
21						
22						
23						
24						
25						
26						
27						

Подп. и дата | Инв. № подл. | Взам. инв. № | Инв. № дубл. | Подп. и дата

10126/7

НО-16.00.00.000 ВС

Изм.	Лист	№ докум.	Подп.	Дата
Разраб.		Бурлаченко		08.88
Пров.		Гончарик		08.88
Рук.		Гончарик		08.88
Н. контр.		Гончарик		08.88
Утв.		Куратин		08.88

Конвейер выноса отходов

Ведомость спецификаций

Лит.	Лист	Листов
Р		1

Союзгипролесхоз Киевский филиал

Копировал Краснова Формат А3

НО-16.00.00.000 СБ

Альбом 6 ч. 2

Типовой проект 411-2-191.88

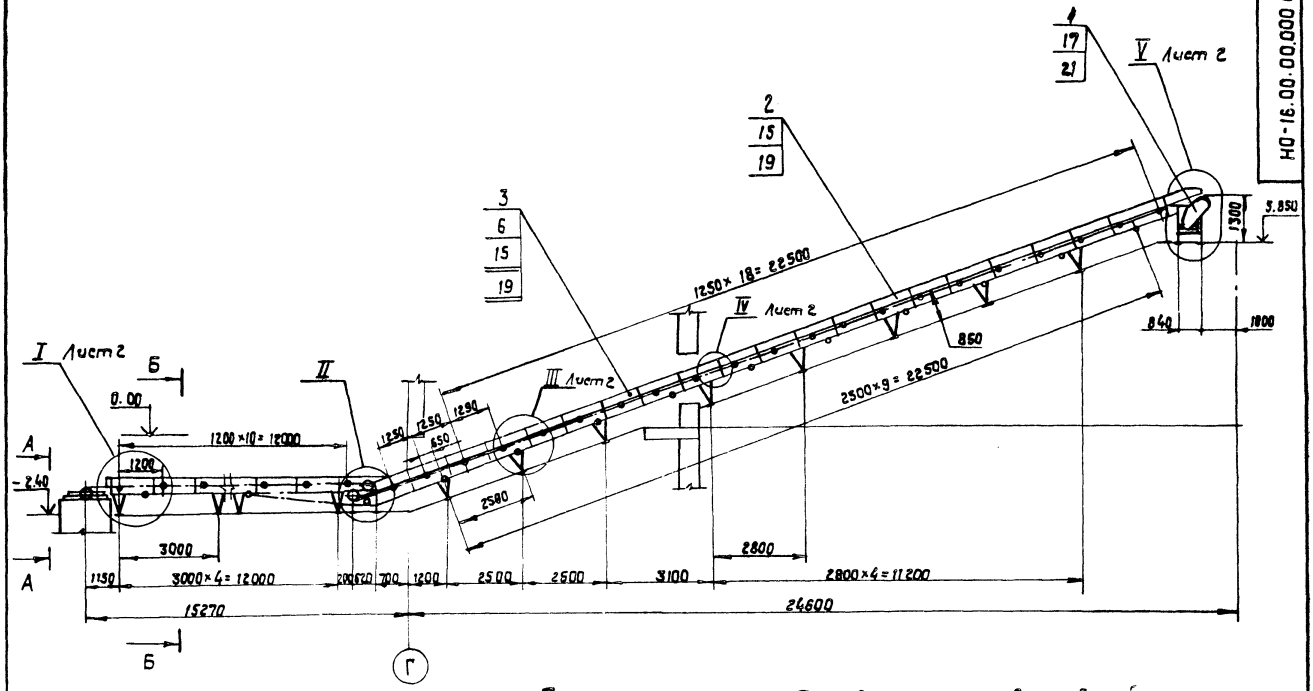

План фундаментных болтов

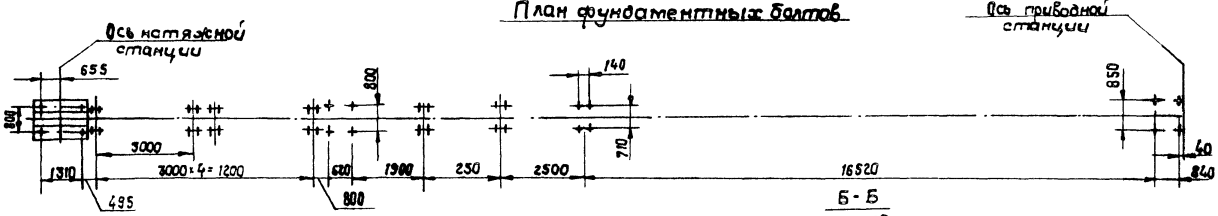

А-А
М 1:10

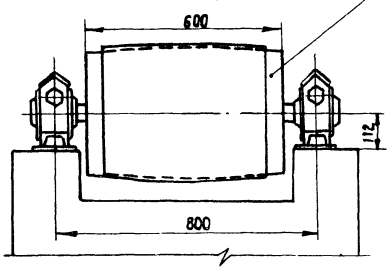

Б-Б
М 1:10

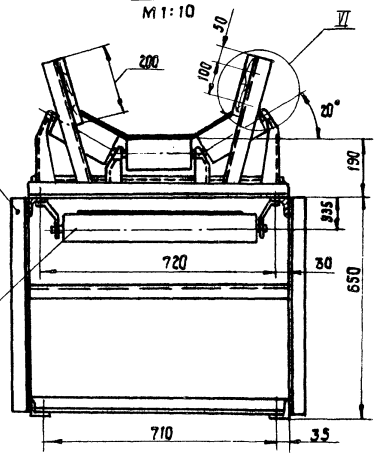

VI
М 1:5

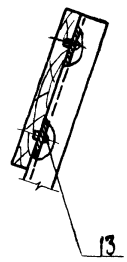

II
М 1:10

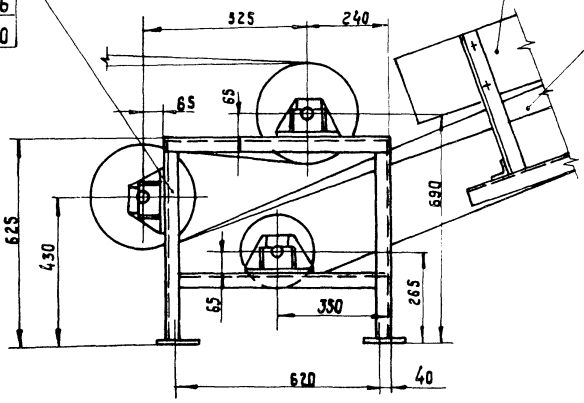

Техническая характеристика.

Конвейер предназначен для выноса кусковых отходов из цеха в бункер. Тип конвейера - 5050-80.

Скорость движения ленты 0,7 м/сек.

Угол наклона конвейера ~ 20°.

Расположение конвейера в цехе см. альбом I Лист ТХ-2.

Крепление опор наружной части конвейера на эстакаде альбом I.

1. Размеры для справок.
2. Металлоконструкции после монтажа и пробного пуска. Грунтовать ФЯ-03К ГОСТ 9109-71; красить эмаль ПФ-115 (серая) ГОСТ 6465-76*.

10126/7

					НО-16.00.00.000 СБ		
Изм.	Кол.	№ докум.	Подп.	Дата	Конвейер выноса отходов. Сборочный чертеж	Лит.	Масса	Масштаб
Разраб.		Булдаченко		08.88		Р	2960	1:100
Пров.		Гончарук		08.88		Лист	Листов	
Т. контр.		Стоневская		08.88				
Рук.		Гончарук		08.88		Союзгипролесхоз Киевский филиал		
Т. контр.		Гончарук		08.88				
Утв.		Кукоттин		08.88				

Копировал Краснова

Формат А2

Инв. № подл. | Подп. и дата | Взам. инв. № | Инв. № дубл. | Подп. и дата

III Лист 1
М 1:10

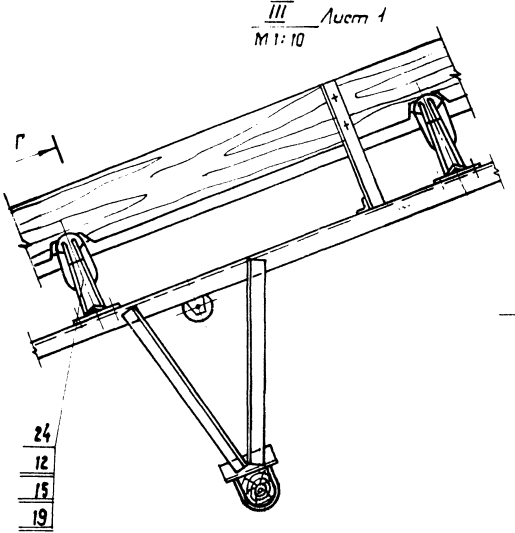

Г - Г повернуто
М 1:10

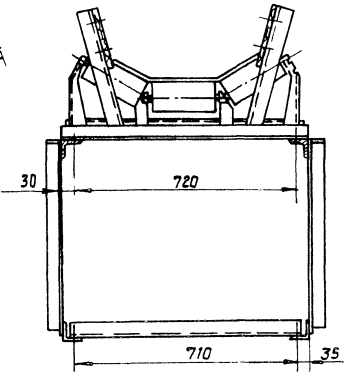

IV Лист 1
М 1:10

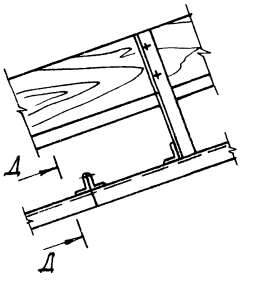

Д - Д повернуто
М 1:10

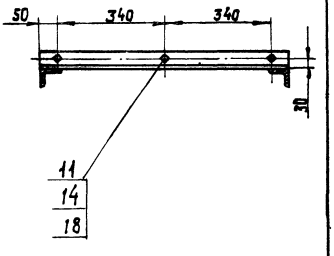

V Лист 1
М 1:10

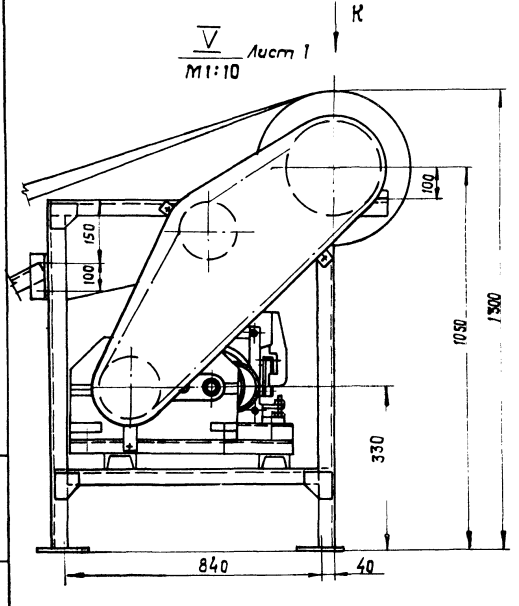

Вид К
М 1:10

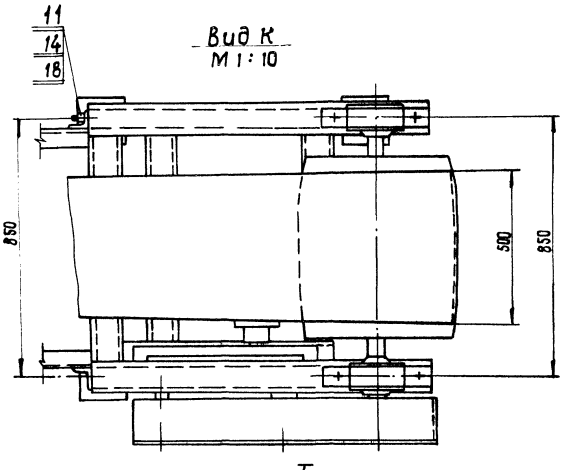

I Лист 1
М 1:10

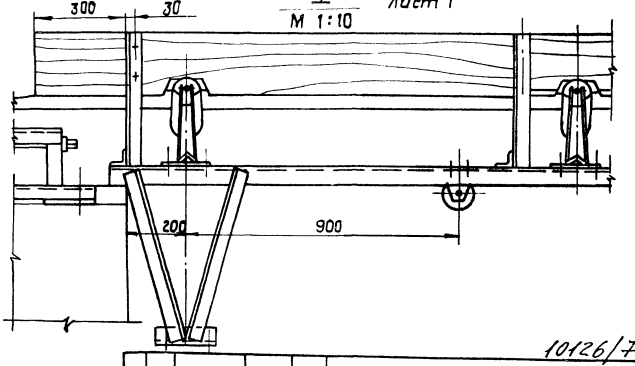

Инв. № подл.	Подп. и дата	Взам. инв. №	Инв. № дубл.	Подп. и дата

Изм.	Лист	№ докум.	Подп.	Дата

НО-16.00.00.000 СБ

Лист 2

10126/7

Копировал Краснова

Формат А2

Типовой проект 411-2-191.88 Альбом 6, ч. 2

Форм.	Зона	Поз.	Обозначение	Наименование	Кол.	Примечание
				Документация		
*			НО-16.01.00.000 СБ	Сборочный чертеж		* А2-2А
				Сборочные единицы		
А4		1	НО-16.01.01.000	Рама	1	
А4		2	НО-16.01.02.000	Ограждение	1	
А4		3	НО-16.01.03.000	Муфта	1	
А5		4	НО-16.01.04.000	Звездочка натяжная	1	
А4		5	НО-16.01.05.000	Звездочка	1	
				Детали		
А4		6	НО-16.01.00.001	Звездочка	1	
А4		7	НО-16.01.00.002	Прокладка	4	
				Стандартные изделия		
				Болты ГОСТ 7798-70*		
		8		М10×40.58	7	
		9		М10×60.58	4	
		10		М20×60.58	4	
		11		М24×65.58	4	
				Винты ГОСТ 1476-84*		
		12		М10×16.58	1	
		13		М12×16.58	2	

Изм. Лист № докум. Подп. Дата — НО-16.01.00.000

Разраб. Бурлаченко — Пров. Гончарик — Рук. Гончарик — Н. контр. Гончарик — Утв. Куколин

Станция приводная

Лит. Р-П | Лист 1 | Листов 3

Союзгипролесхоз Киевский филиал

Копировал Краснова — Формат А4

Типовой проект 411-2-191.88 Альбом 6, ч. 2

Форм.	Зона	Поз.	Обозначение	Наименование	Кол.	Примечание
				Гайки ГОСТ 5915-70*		
		14		М10.5	11	
		15		М20.5	4	
		16		М24.5	4	
				Шайбы ГОСТ 6402-70*		
		17		10-65Г	11	
		18		20-65Г	4	
		19		24-65Г	4	
				Шайбы ГОСТ 11371-78		
		20		10.02	4	
		21		20.02	4	
		22		24.02	4	
				Шайбы ГОСТ 10906-78		
		23		10.02	7	
				Кольцо ГОСТ 2833-77		
		24		60	1	
		25		95	1	
				Прочие изделия		
		26		Барабан 5050Г-80 ГОСТ 22644-77*	1	
		27		Двигатель 4А112М4У3 N=5,5 кВт n=1000 об/мин ГОСТ 19523-81Е	1	
		28		Редуктор Ц2У-160-31,5-1-У2	1	
		29		Цепь ПР-25,4-5670 ГОСТ 13568-75* L=2,54 м	1	
		30		Звено С-ПР-25,4-5670 ГОСТ 13568-75*	1	

Изм. Лист № докум. Подп. Дата — НО-16.01.00.000

Копировал Краснова — Формат А4

Типовой проект 411-2-191.88 Альбом 6, ч. 2

Форм.	Зона	Поз.	Обозначение	Наименование	Кол.	Примечание
		31		Тормоз ТКТ 200/100	1	

Изм. Лист № докум. Подп. Дата — НО-16.01.00.000

Лист 3

Копировал Краснова — Формат А4

Типовой проект 411-2-191.88 Альбом 6, ч. 2

НО-16.01.00.002

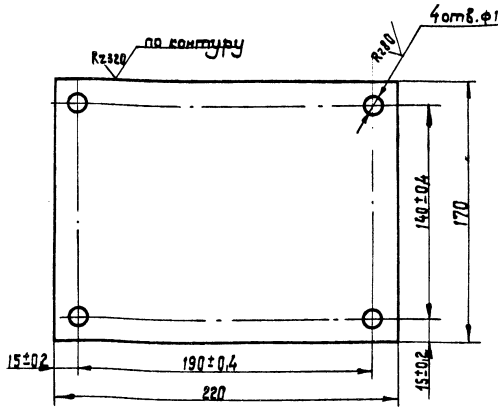

10126/7

НО-16.01.00.002

Изм. Кол. Лист № докум. Подп. Дата

Разраб. Бурлаченко — Пров. Гончарик — Т. контр. Стоневская — Рук. Гончарик — Н. контр. Гончарик

Прокладка

Лит. Р-П | Масса 0,3 | Масштаб 1:2

Лист | Листов 1

Лист 3-ТУ-Ст3кп ГОСТ 16523-70 — Б-ПН1 ГОСТ 19903-74*

Союзгипролесхоз Киевский филиал

Копировал Краснова — Формат А4

НО-16.01.00.000 СБ

Альбом 6, ч 2

Типовой проект 411-2-191.88

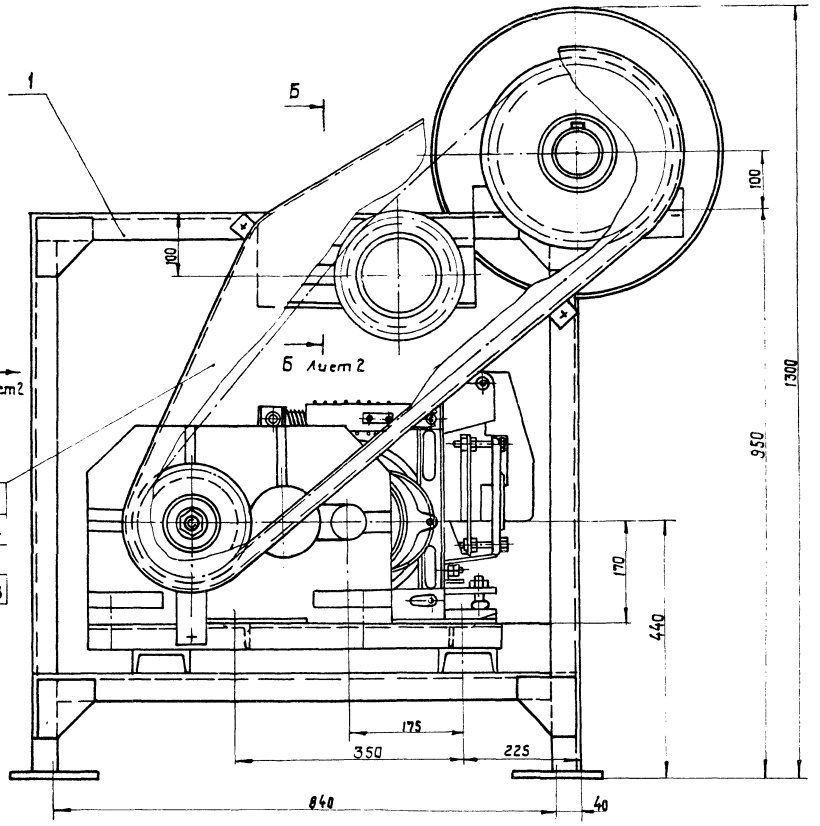

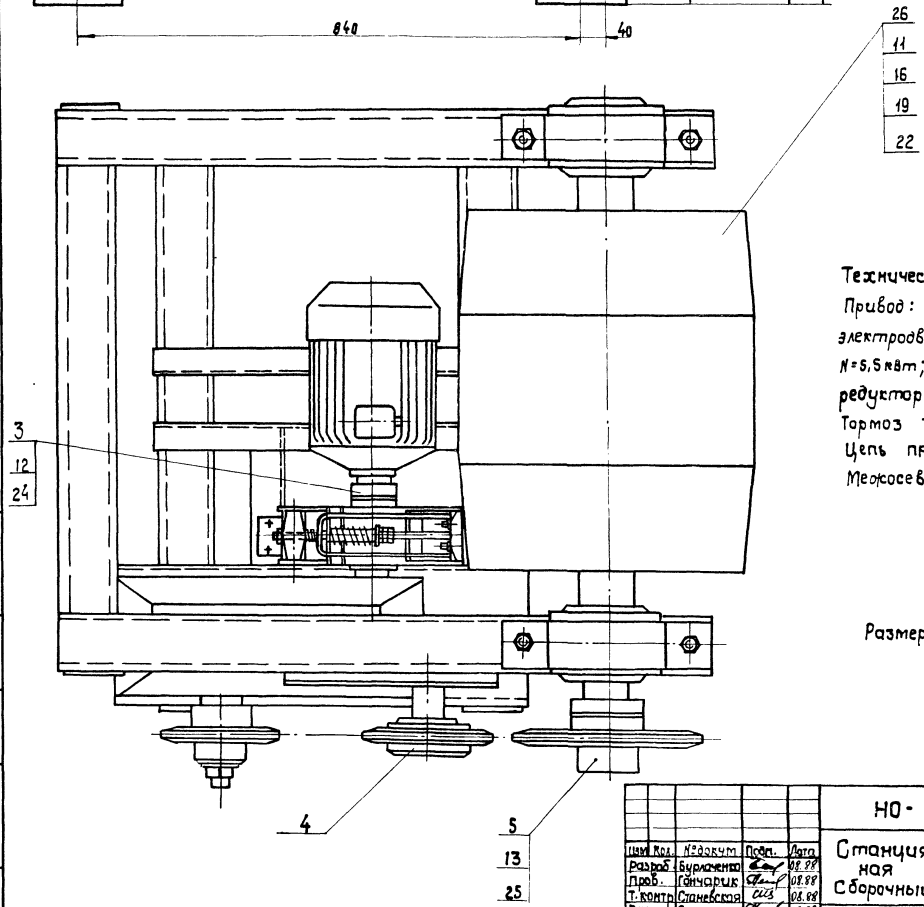

Техническая характеристика

Привод:

электродвигатель 4А112МЧУ3

N=5,5 кВт; n=1600 об/мин; ГОСТ 19523-74.

редуктор ЦГУ-160-31,5-1-У2.

Тормоз ТКТ-200/100.

Цепь ПР-25,4-5000 ГОСТ 13568-75

Межосевое расстояние - 900 мм.

Размеры для справок.

10126/7

Изм.	Кол.	№докум.	Подп.	Дата
Разраб.		Бурлаченко		08.88
Пров.		Гончарик		08.88
Т.контр.		Станевская		08.88
Рук.		Гончарик		08.88
Н.контр.		Гончарик		08.88
Утв.		Кукотин		08.88

НО-16.01.00.000 СБ

Станция приводная

Сборочный чертеж

Лит.			Масса	Масштаб
Р	-	П	560	1:5

Лист 1 Листов 2

Союзгипролесхоз Киевский филиал

Инв. № подл. | Подп. и дата | Взам. инв. № | Инв. № дубл. | Подп. и дата

Копировал Краснова

Формат А2

Вид А
М1:5
Лист 1

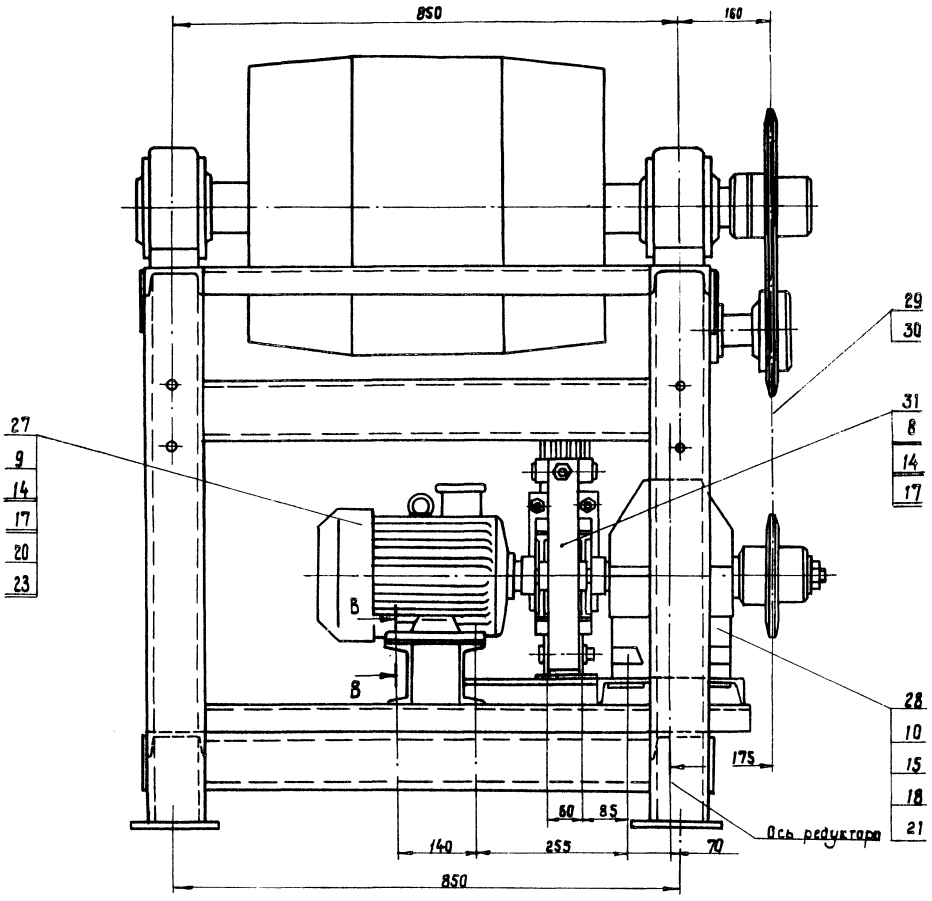

Б - Б
М1:2
Лист 1

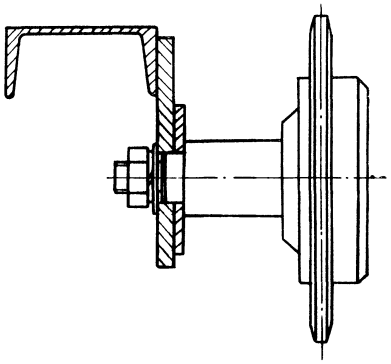

В - В
М1:2

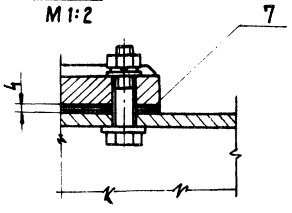

10126/7

Изм.	Лист	№ докум.	Подп.	Дата	НО-16.01.00.000 СБ	Лист 2

Копировал Краснова

Формат А2

НО-16.01.00.001

Rz 80 (✓)

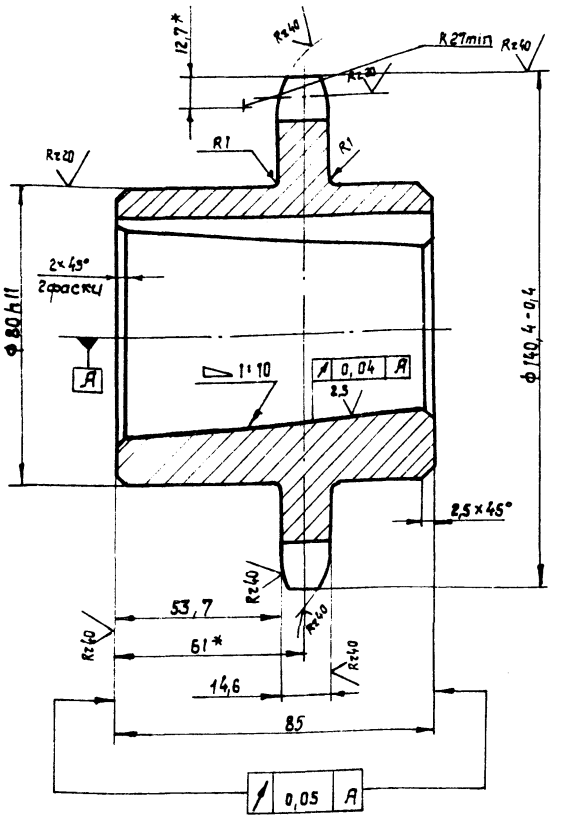

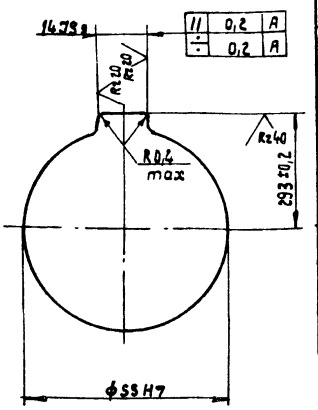

Число зубьев		z	16
Сопрягаемая цепь	шаг	t	25,4
	Диаметр ролика	Д	15,88
профиль зуба по ГОСТ 591-69		—	смещением
класс точности по ГОСТ 591-69		—	3
Диаметр окружности впадин		Д1	114,14-0,4
Допуск на разность шагов		δt	0,2
радиальное биение окружности впадин		fe	0,5
Торцевое биение зубчатого венца		—	0,5
Диаметр делительной окружности		d∂	130,20
Сопрягаемая цепь	ширина внутренней пластины	в	24,13
	Расстояние между внутренними пластинами	Вв	15,88

1. Отжечь.
2. Венец 2,5... 3 HRC 40 ÷ 50.
3. * Размеры для справок.
4. Неуказанные предельные отклонения размеров: отверстий — H14; валов — h14; остальных ± JT14/2.

Изм.	Лист	№ докум.	Подп.	Дата
Разраб.		Станевская		08.88
Пров.		Бурлаченко		08.88
Т. контр.		Бурлаченко		08.88
Рук.		Гончарик		08.88
Н. контр.		Гончарик		08.88
Утв.				

НО-16.01.00.001

Звездочка

Лит.	Масса	Масштаб
Р	3,4	1:1

Лист | Листов

Круг В-150 ГОСТ 2590-71* / 45-28 ГОСТ 1050-74

Союзгипролесхоз Киевский филиал

Копировал Краснова Формат А3

Типовой проект 411-2-191.88 Альбом 6, ч. 2

Инв. № подл. | Подп. и дата | Взам. инв. № | Инв. № дубл. | Подп. и дата

Формат	Зона	Поз.	Обозначение	Наименование	Кол.	Примечание
				Документация		
*			НО-16.01.01.000	Сборочный чертеж		*) ФА2-2л
				Детали		
А4		1	НО-16.01.01.001	Поперечина	2	
А4		2	НО-16.01.01.002	Стойка	4	
А4		3	НО-16.01.01.003	Косынка	6	
А4		4	НО-16.01.01.004	Косынка	2	
Б4		5	НО-16.01.01.005	Платик	8	0,27 кг
				Лист 6-ПН-5 ГОСТ 19903-74*		
				3-Ст 3 кп ГОСТ 14637-79		
				68 h16 × 100 h15		
Б4		5	НО-16.01.01.006	Кронштейн	1	4 кг
				Лист 6-ПН-10 ГОСТ 19903-74*		
				3-Ст 3 кп ГОСТ 14637-79		
				140 h16 × 300 h15		
Б4		7	НО-16.01.01.007	Швеллер	2	4,8 кг
				Швеллер ГОСТ 8240-72*		
				Ст.3 ГОСТ 535-79*		
				L = 620 h15		
Б4		8	НО-16.01.01.008	Швеллер	2	4,9 кг
				Швеллер 10 ГОСТ 8240-72*		
				Ст.3 ГОСТ 535-79*		
				L = 700 h15		

Изм.	Лист	№ докум.	Подп.	Дата
Разраб.		Станевская		08.88
Пров.		Бурлаченко		08.88
Т. контр.		Гончарик		08.88
Н. контр.		Гончарик		08.88
Утв.		Кравчин		08.88

НО-16.01.01.000

Рама

Лит.	Лист	Листов
Р	1	2

Союзгипролесхоз Киевский филиал

Копировал Краснова Формат А4

Типовой проект 411-2-191.88 Альбом 6, ч. 2

Инв. № подл. | Подп. и дата | Взам. инв. № | Инв. № дубл. | Подп. и дата

Формат	Зона	Поз.	Обозначение	Наименование	Кол.	Примечание
Б4		9	НО-16.01.01.009	Консоль	2	8,6 кг
				Швеллер 10 ГОСТ 8240-72*		
				Ст.3 ГОСТ 535-79*		
				L = 1095 h15		
Б4		10	НО-16.01.01.10	Балка	2	8,6 кг
				Швеллер 10 ГОСТ 8240-72*		
				Ст.3 ГОСТ 535-79*		
				L = 1000 h15		
Б4		11	НО-16.01.01.011	Платик	1	0,9 кг
				Лист 6-ПН-5 ГОСТ 19903-74*		
				3-Ст.3 кп ГОСТ 14637-79		
				80 h16 × 300 h15		
А4		12	НО-16.01.01.012	Пята	4	
А4		13	НО-16.01.01.013	Кронштейн	1	
*		14	НО-16.01.01.013-01	Кронштейн	1	* см. НО-
Б4		15	НО-16.01.01.014	Стяжка	4	5 кг
				Швеллер 10 ГОСТ 8240-72*		
				Ст.3 ГОСТ 535-79*		
				L = 750 h15		

10126/7

Изм.	Лист	№ докум.	Подп.	Дата

НО-16.01.01.000

Лист 2

Копировал Краснова Формат А4

НО-16.01.01.000СБ

Альбом 6 ч. 2

Типовой проект 411-2-191.88

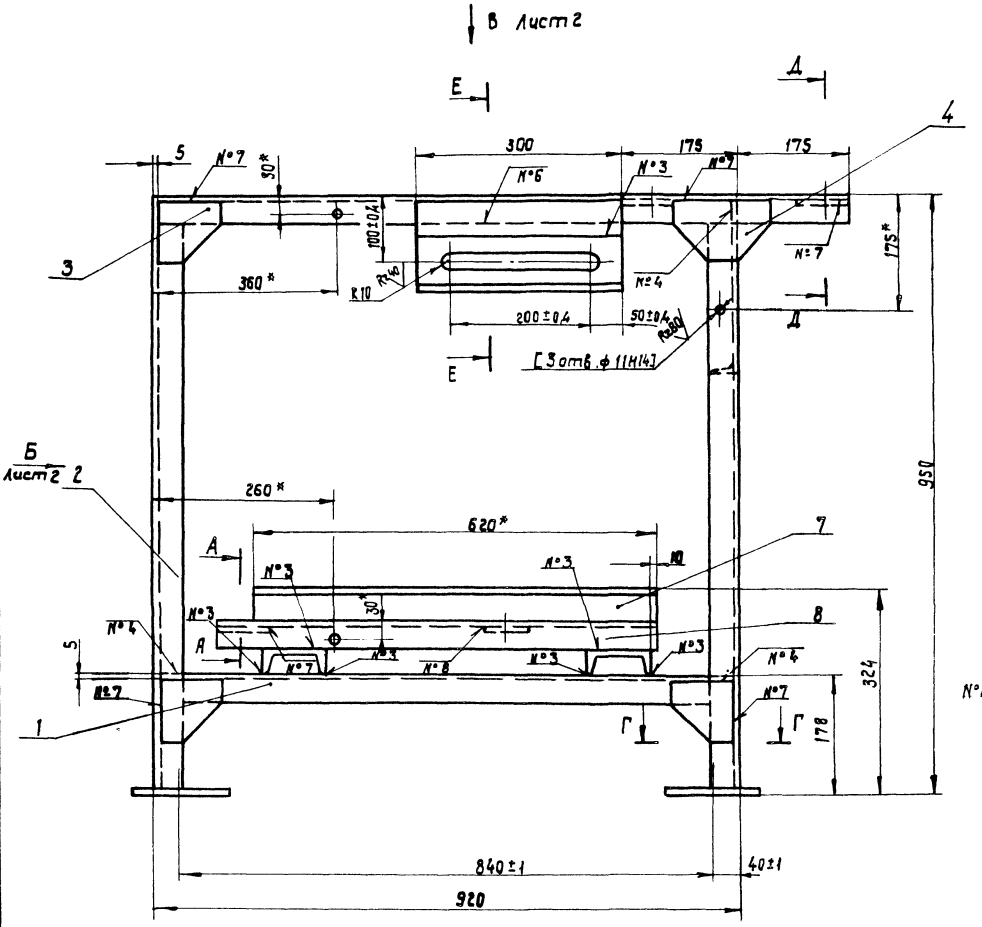

Д - Д
М 1:2

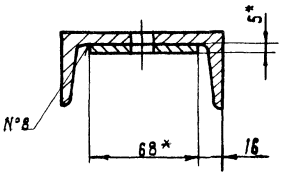

Е - Е
М 1:2

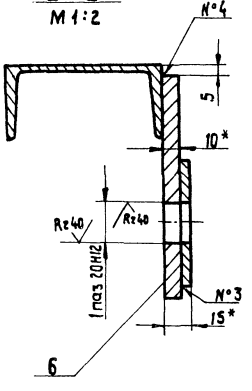

А - А
М 1:2

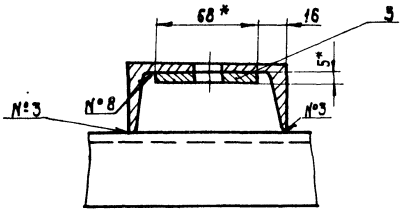

Г - Г
М 1:2

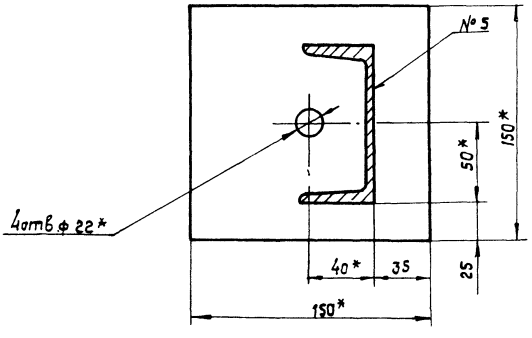

Номер шва	Обозначение	Требование по шву	Кол.
1	У4-△4-□		2
2	С2		2
3	Т1-△4		32
4	Т1-△4-□		17
5	Т1-△4	по замкнутой линии	4
6	Н1-△4		5
7	Н1-△4-□		12
8	Н1-△4	по замкнутой линии	6

1. Сварные швы по ГОСТ 5264-80.
2. * Размеры для справок.
3. Неуказанные предельные отклонения размеров: отверстий - Н15; валов - h15; остальных ± JT15/2
4. Обработку по размерам в квадратных скобках производить совместно с узлом НО-10.01.02.000СБ.

Изм.	Лист	№ докум.	Подп.	Дата
Разраб.		Бурлаченко		08.88
Пров.		Ганчарик		08.88
Т. контр.		Станевская		08.88
Рук.		Ганчарик		08.88
Н. контр.		Ганчарик		08.88
Утв.		Кухотин		08.88

НО-16.01.01.000 СБ

Рама

Сборочный чертеж

Лит.	Масса	Масштаб
Р	153	1:5

Лист 1 Листов 2

Союзгипролесхоз Киевский филиал

10126/7

Копировал краснова

Формат А2

Инв. № подл. | Подп. и дата | Взам. инв. № | Инв. № дубл. | Подп. и дата

Вид Б
М1:5
Лист 1

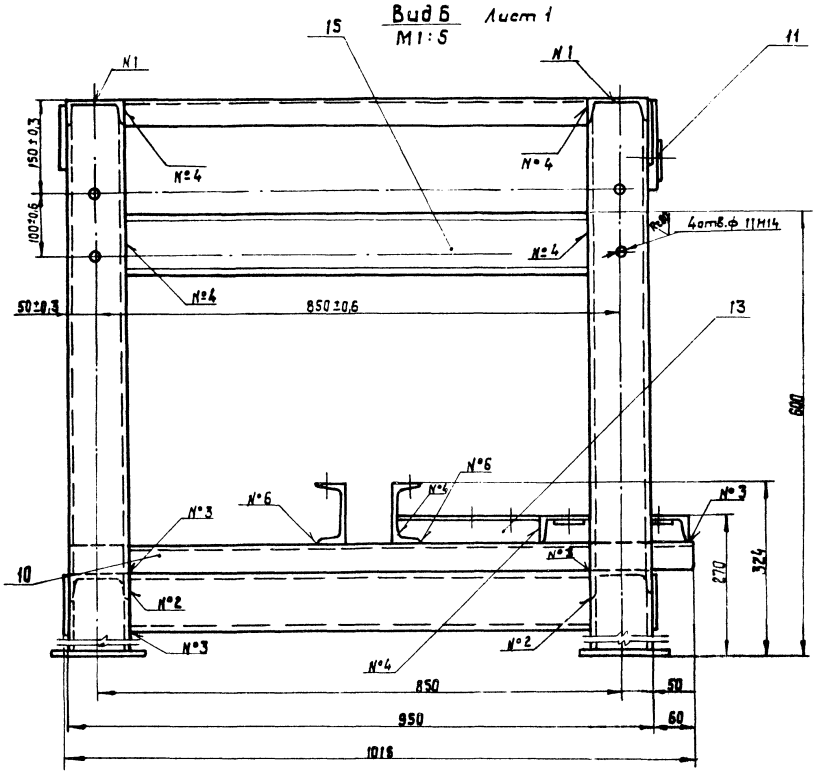

Вид В
М1:5
Лист 1

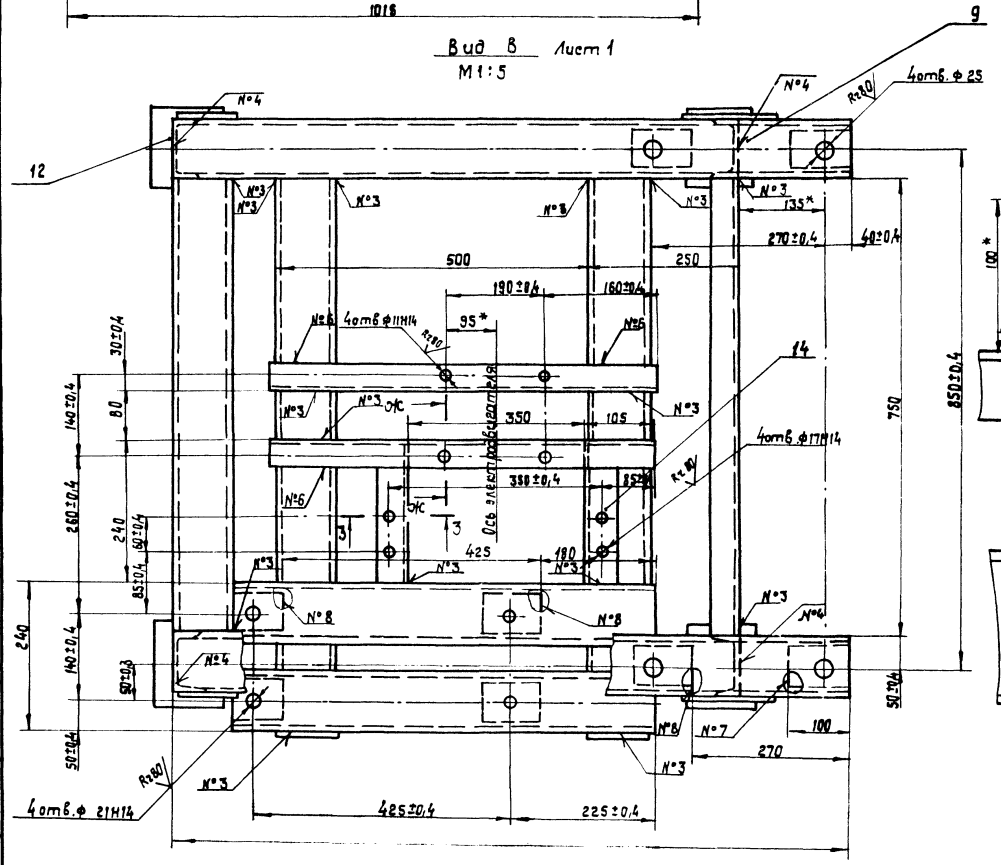

ЭС-ЭС
М1:2
повернуто

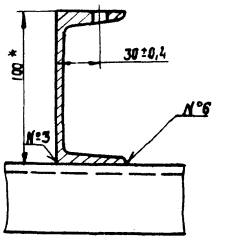

3-3
М1:2

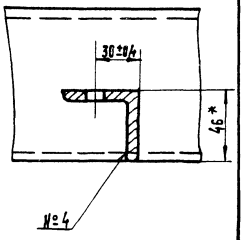

Изм.	Лист	№ докум.	Подп.	Дата	НО-16.01.01.000 СБ	Лист 2

Копировал Краснова Формат А2

Инв.№подл. | Подп. и дата | Взам.инв.№ | Инв.№дубл. | Подп. и дата

Типовой проект 411-2-191.88 Альбом 6 ч.2

НО-16.01.01.001

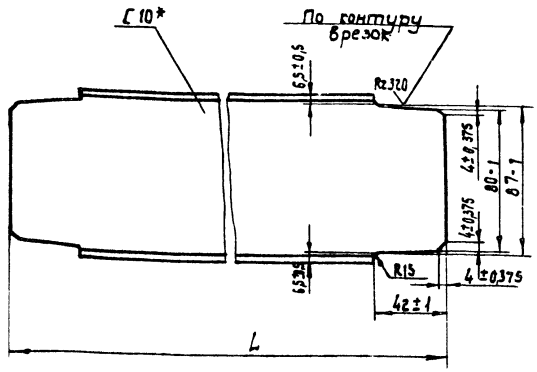

Обозначение	L h15	Масса в кг
НО-16.01.01.001	908	8,3
-01	688	5,8

* Размер для справок.

Изм.	Лист	№ докум.	Подп.	Дата
Разраб.		Станевская		08.88
Пров.		Бурлаченко		08.88
Т.контр.		Бурлаченко		08.88
Рук.		Гончарик		08.88
Н.контр.		Гончарик		08.88
Утв.				

НО-16.01.01.001

Поперечина

Лит.	Масса	Масшт.
Р - П	см. табл.	1:2

Лист | Листов 1

Швеллер 10 ГОСТ 8240-72* / Ст.3 ГОСТ 535-79*

СОЮЗГИПРОЛЕСХОЗ Киевский филиал

Копировал Краснова — Формат А4

Инв. № подл. | Подп. и дата | Взам. инв. № | Инв. № дубл. | Подп. и дата

Типовой проект 411-2-191.88 Альбом 6 ч.2

НО-16.01.01.002

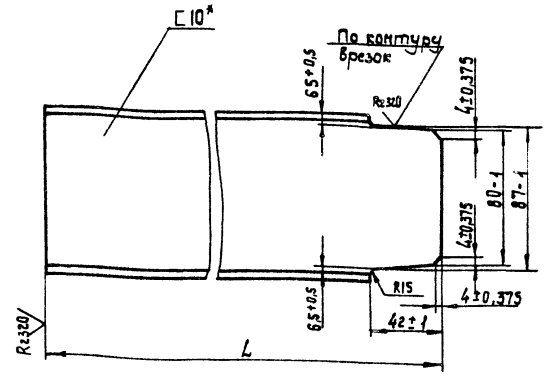

Обозначение	L h15	Масса, в кг
НО-16.01.01.002	943	7,7
-01	609	5,1

* Размер для справок.

Изм.	Лист	№ докум.	Подп.	Дата
Разраб.		Станевская		08.88
Пров.		Бурлаченко		08.88
Т.контр.		Бурлаченко		08.88
Рук.		Гончарик		08.88
Н.контр.		Гончарик		08.88
Утв.				

НО-16.01.01.002

Стойка

Лит.	Масса	Масштаб
Р - П	см. табл.	1:2

Лист | Листов 1

Швеллер 10 ГОСТ 8240-72 / Ст.3 ГОСТ 535-79*

СОЮЗГИПРОЛЕСХОЗ Киевский филиал

Копировал Краснова — Формат А4

Инв. № подл. | Подп. и дата | Взам. инв. № | Инв. № дубл. | Подп. и дата

Типовой проект 411-2-191.88 Альбом 6, ч.2

НО-16.01.01.003

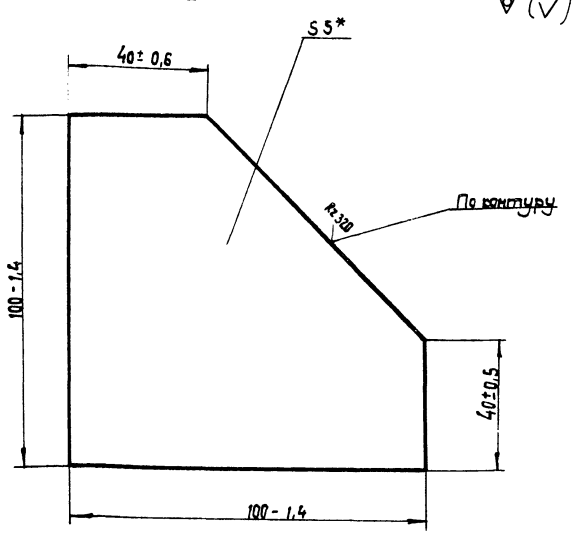

* Размер для справок.

Изм.	Лист	№ докум.	Подп.	Дата
Разраб.		Станевская		08.88
Пров.		Бурлаченко		08.88
Т.контр.		Бурлаченко		08.88
Рук.		Гончарик		08.88
Н.контр.		Гончарик		08.88
Утв.				

НО-16.01.01.003

Косынка

Лит.	Масса	Масштаб
Р - П	0,15	1:1

Лист | Листов 1

Лист 6-ПН-5 ГОСТ 19903-74* / 3-Ст3 кп ГОСТ 14637-79

СОЮЗГИПРОЛЕСХОЗ Киевский филиал

Копировал Краснова — Формат А4

Инв. № подл. | Подп. и дата | Взам. инв. № | Инв. № дубл. | Подп. и дата

Типовой проект 411-2-191.88 Альбом 6, ч.2

НО-16.01.01.004

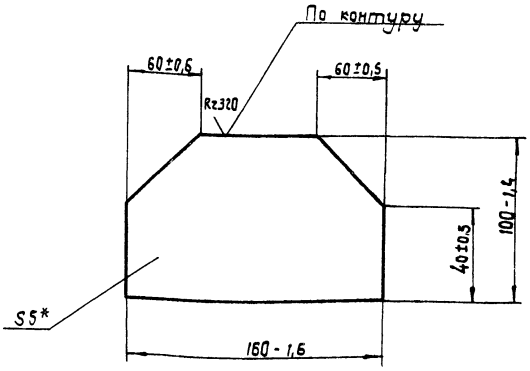

* Размер для справок.

10126/7

Изм.	Лист	№ докум.	Подп.	Дата
Разраб.		Станевская		08.88
Пров.		Бурлаченко		08.88
Т.контр.		Бурлаченко		08.88
Рук.		Гончарик		08.88
Н.контр.		Гончарик		08.88
Утв.				

НО-16.01.01.004

Косынка

Лит.	Масса	Масштаб
Р - П	0,48	1:2

Лист | Листов 1

Лист 6-ПН-5 ГОСТ 19903-74* / 3 Ст.3 кп ГОСТ 14637-79

СОЮЗГИПРОЛЕСХОЗ Киевский филиал

Копировал Краснова — Формат А4

Инв. № подл. | Подп. и дата | Взам. инв. № | Инв. № дубл. | Подп. и дата

Типовой проект 411-2-191.88 Альбом 6, ч.2

НО-16.01.01.012

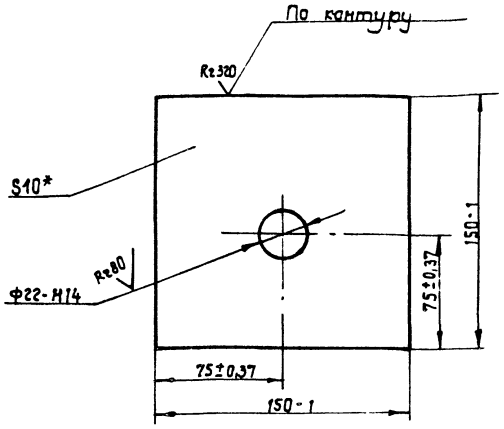

* Размер для справок.

					НО-16.01.01.012			
Изм.	Лист	№ докум.	Подп.	Дата	Пята	Лит.	Масса	Масш.
Разраб.		Станевская		08.88		Р	18	1:2
Пров.		Бурлаченко		08.88		Лист	Листов 1	
Т.контр.		Бурлаченко		08.88	Лист 6-ПН-10 ГОСТ 19903-74*	союзгипролесхоз		
Рук.		Гончарик		08.88	3-Ст3кп ГОСТ 14637-79	Киевский филиал		
Н.контр.		Гончарик		08.88				
Утв.				08.88				

Копировал Краснова — Формат А4

Типовой проект 411-2-191.88 Альбом 6, ч.2

НО-16.01.01.013

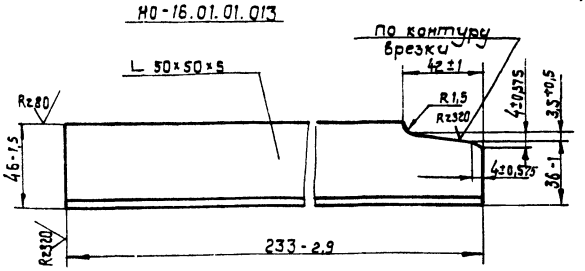

НО-16.01.01.013-01 - зеркальное отражение
М 1:4 остальное - см. НО-16.01.01.013

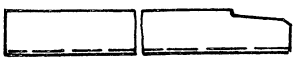

* Размеры для справок.

					НО-16.01.01.013			
Изм.	Лист	№ докум.	Подп.	Дата	Кронштейн	Лит.	Масса	Масш.
Разраб.		Станевская		08.88		Р	0,86	1:2
Пров.		Бурлаченко		08.88		Лист	Листов 1	
Т.контр.		Бурлаченко		08.88	Б-50×50×5 ГОСТ 8509-86*	союзгипролесхоз		
Рук.		Гончарик		08.88	Уголь Ник Ст.3 ГОСТ 535-79*	Киевский филиал		
Н.контр.		Гончарик		08.88				
Утв.								

Копировал Краснова — Формат А4

Типовой проект 411-2-191.88 Альбом 6, ч.2

НО-16.01.02.000

Формат	Зона	Поз.	Обозначение	Наименование	Кол.	Примечание
				Документация		
А2			НО-16.01.02.000 СБ	Сборочный чертеж		
				Детали		
А2		1	НО-16.01.02.001	Стенка	1	
Б4		2	НО-16.01.01.02.002	Обечайка	1	54 кг
				Лист Б-ПН-2 ГОСТ 19903-74* 3-IV Ст3кп ГОСТ 16523-70* 128 h 16 × 2680 h 16		
Б4		3	НО-16.01.02.003	Кронштейн	1	0,07 кг
				Лист Б-ПН-3 ГОСТ 19903-74* 3-IV Ст3кп ГОСТ 16523-70* 30 h 16 × 105 h 16		
Б4		4	НО-16.01.02.004	Кронштейн	1	0,08 кг
				Лист Б-ПН-3 ГОСТ 19903-74* 3-IV-Ст3кп ГОСТ 16523-70* 30 h 16 × 115 h 16		

					НО-16.01.02.000			
Изм.	Лист	№ докум.	Подп.	Дата	Ограждение	Лит.	Лист	Листов
Разраб.		Станевская		08.88		Р	1	2
Пров.		Бурлаченко		08.88		союзгипролесхоз		
Рук.		Гончарик		08.88		Киевский филиал		
Н.контр.		Гончарик		08.88				
Утв.		Кукотин		08.88				

Копировал Краснова — Формат А4

Типовой проект 411-2-191.88 Альбом 6, ч.2

НО-16.01.02.000

Формат	Зона	Поз.	Обозначение	Наименование	Кол.	Примечание
Б4		5	НО-16.01.02.005	Кронштейн	1	0,1 кг
				Лист Б-ПН-3 ГОСТ 19903-74* 3-IV-Ст3кп ГОСТ 16523-70*		
				30 h 16 × 150 h 16	1	

10126/7

					НО-16.01.02.000			Лист
Изм.	Лист	№ докум.	Подп.	Дата				2

Копир. Краснова — Формат А4

Альбом 6, ч. 2

Типовой проект 411-2-191.88

НО-16.01.02.000 СБ

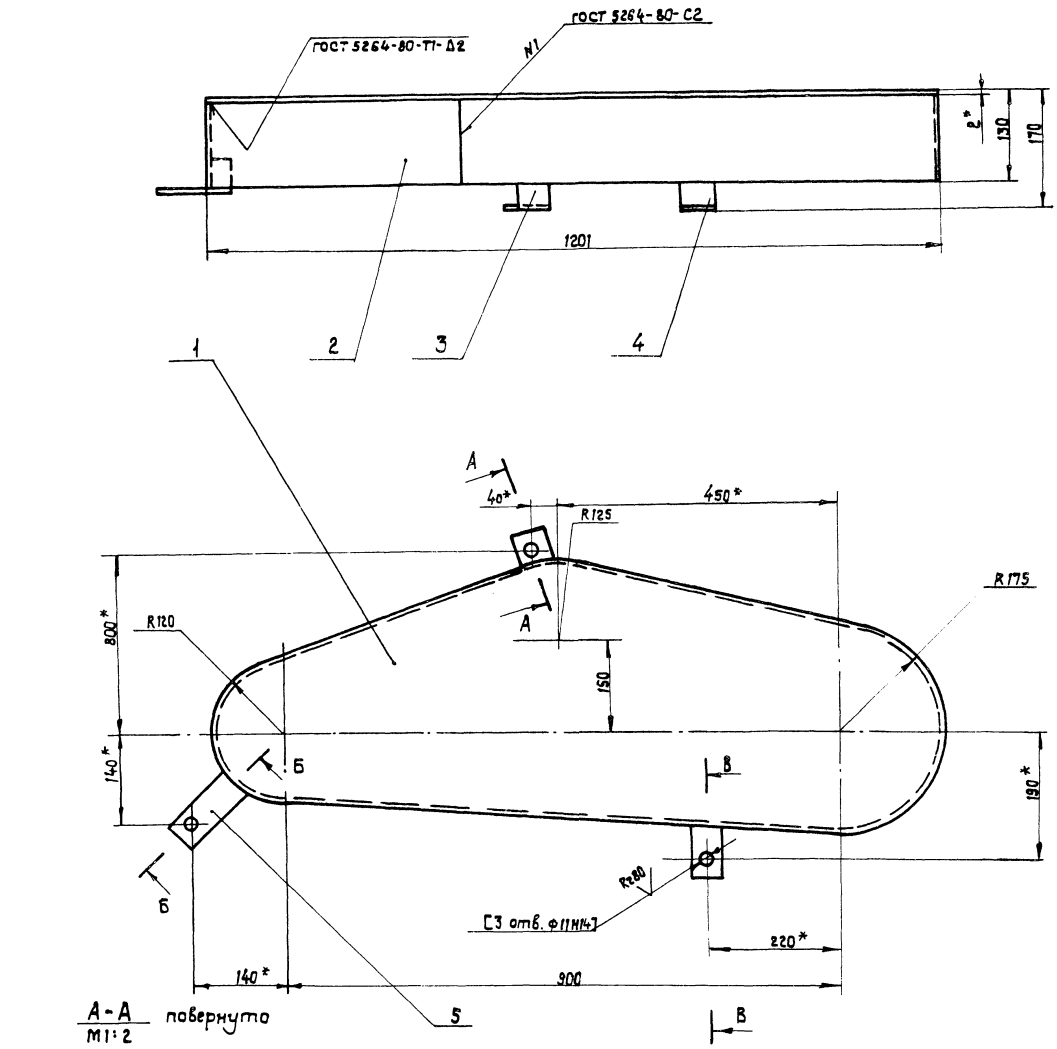

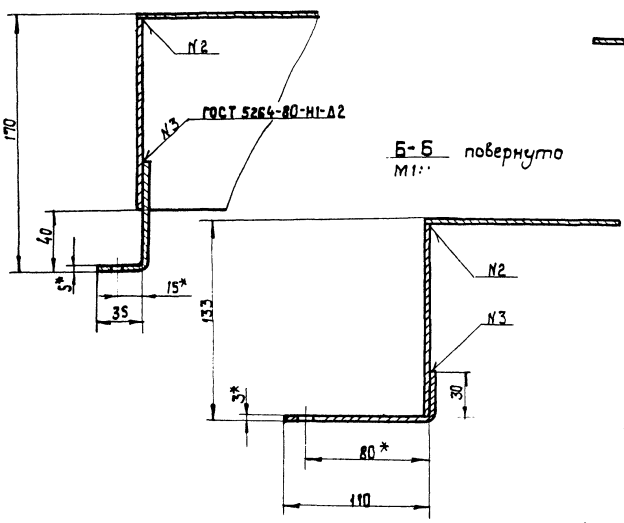

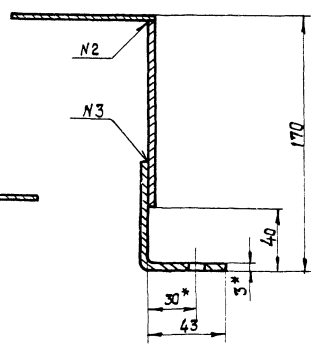

1. * Размеры для справок.
2. Неуказанные предельные отклонения размеров: отверстий - Н15; валов - Н15 остальных + $\frac{JT15}{2}$.
3. Обработку по размерам в квадратных скобках производить совместно с узлом НО-18.01.01.000 СБ
4. Масса наплавленного металла 0,08 кг

Изм.	Лист	№ докум.	Подп.	Дата	НО-16.01.02.000 СБ			
Разраб.		Бурлаченко		08.88	Ограждение Сборочный чертеж	Лит.	Лист	Масштаб
Пров.		Гончарик		08.88		Р-П	8	1:5
Т. контр.		Станевская		08.88		Лист	Листов 1	
Рук.		Гончарик		08.88		СОЮЗГИПРОЛЕСХОЗ Киевский филиал		
Н. контр.		Гончарик		08.88				
Утв.		Кукотин		08.88				

Инв. № подл. | Подп. и дата | Взам. инв. № | Инв. № дубл. | Подп. и дата

10126/7

Копировал Краснова

Формат А2

НО - 16.01.02.001

√(√)

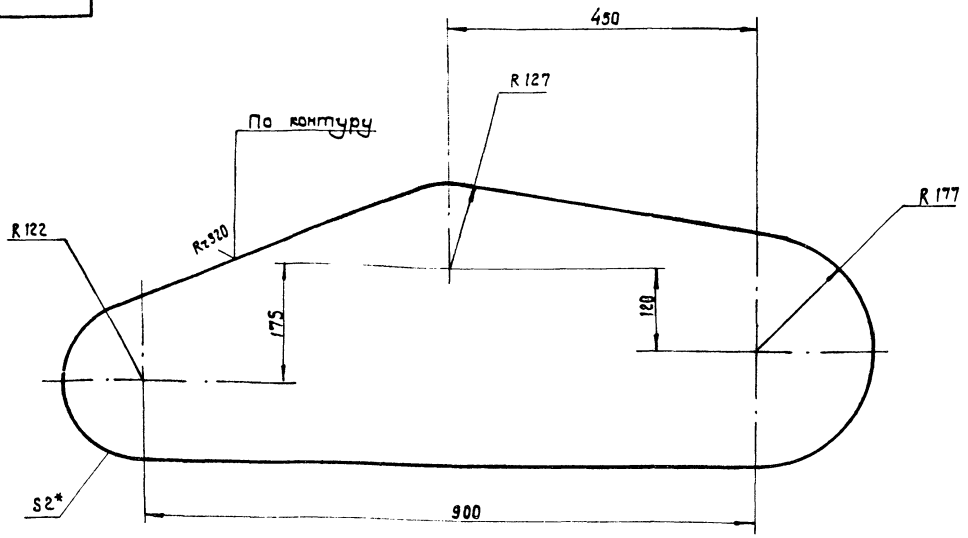

1.* Размер для справок.
2. Неуказанные предельные отклонения размеров: валов - h15; остальных ± IT15/2.

Изм.	Кол.	№ докум.	Подп.	Дата
Разраб.		Станевская		08.88
Пров.		Бурлаченко		08.88
Т. контр.		Бурлаченко		08.88
Рук.		Гончарик		08.88
Н. контр.		Гончарик		08.88
Утв.				

НО-16.01.02.001

Стенка

Лит.	Масса	Масштаб
Р	2,1	1:5

Лист 6-ПН-2 ГОСТ 19903-74* / 3-IV Ст3 кп ГОСТ 16523-70*

Лист | Листов 1

союзгипролесхоз Киевский филиал

Копировал Краснова | Формат А3

Типовой проект 411-2-191.88 Альбом 6, ч. 2

Инв. № подл. | Подп. и дата | Взам. инв. № | Инв. № дубл. | Подп. и дата

Формат	Зона	Поз.	Обозначение	Наименование	Кол.	Примечание
				Документация		
А3			НО-16.01.03.000 СБ	Сборочный чертеж		
				Детали		
А3		1	НО-16.01.03.001	Полумуфта	1	
А4		2	НО-16.01.03.002	Палец	6	
А4		3	НО-16.01.03.003	Втулка упругая	6	
А3		4	НО-16.01.03.004	Полумуфта	1	
А4		5	НО-16.01.03.005	Втулка распорная	6	
				Стандартные изделия		
		6		Гойка М10.5 ГОСТ 5915-70*	6	
		7		Шайба 10.65Г ГОСТ 6402-70*	6	

НО-16.01.03.000

Изм.	Лист	№ докум.	Подп.	Дата
Разраб.		Станевская		08.88
Пров.		Бурлаченко		08.88
Рук.		Гончарик		08.88
Н. контр.		Гончарик		08.88
Утв.		Кукотин		08.88

Муфта

Лит.	Лист	Листов
Р		1

союзгипролесхоз Киевский филиал

Копировал Краснова | Формат А4

НО - 16.01.03.005

Rz 80 √(√)

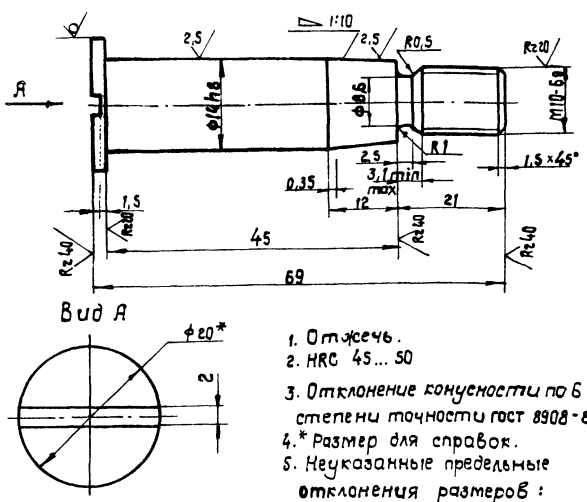

Вид А



1. Отжечь.
2. HRC 45...50
3. Отклонение конусности по 6-ой степени точности ГОСТ 8908-81.
4.* Размер для справок.
5. Неуказанные предельные отклонения размеров: отверстий по H-14; валов - h14; остальных ± IT14/2.

10126/7

Изм.	Кол.	№ докум.	Подп.	Дата
Разраб.		Станевская		08.88
Пров.		Бурлаченко		08.88
Т. контр.		Бурлаченко		08.88
Рук.		Гончарик		08.88
Н. контр.		Гончарик		08.88
Утв.				

НО-16.01.03.005

Палец

Лит.	Масса	Масштаб
Р	0,07	2:1

Круг 20 ГОСТ 2590-71* / 45 ГОСТ 1050-74**

Лист | Листов

союзгипролесхоз Киевский филиал

Копировал Краснова | Формат А4

Альбом 6, ч.2

Типовой проект 411-2-191.88

НО-16.01.03.000 СБ

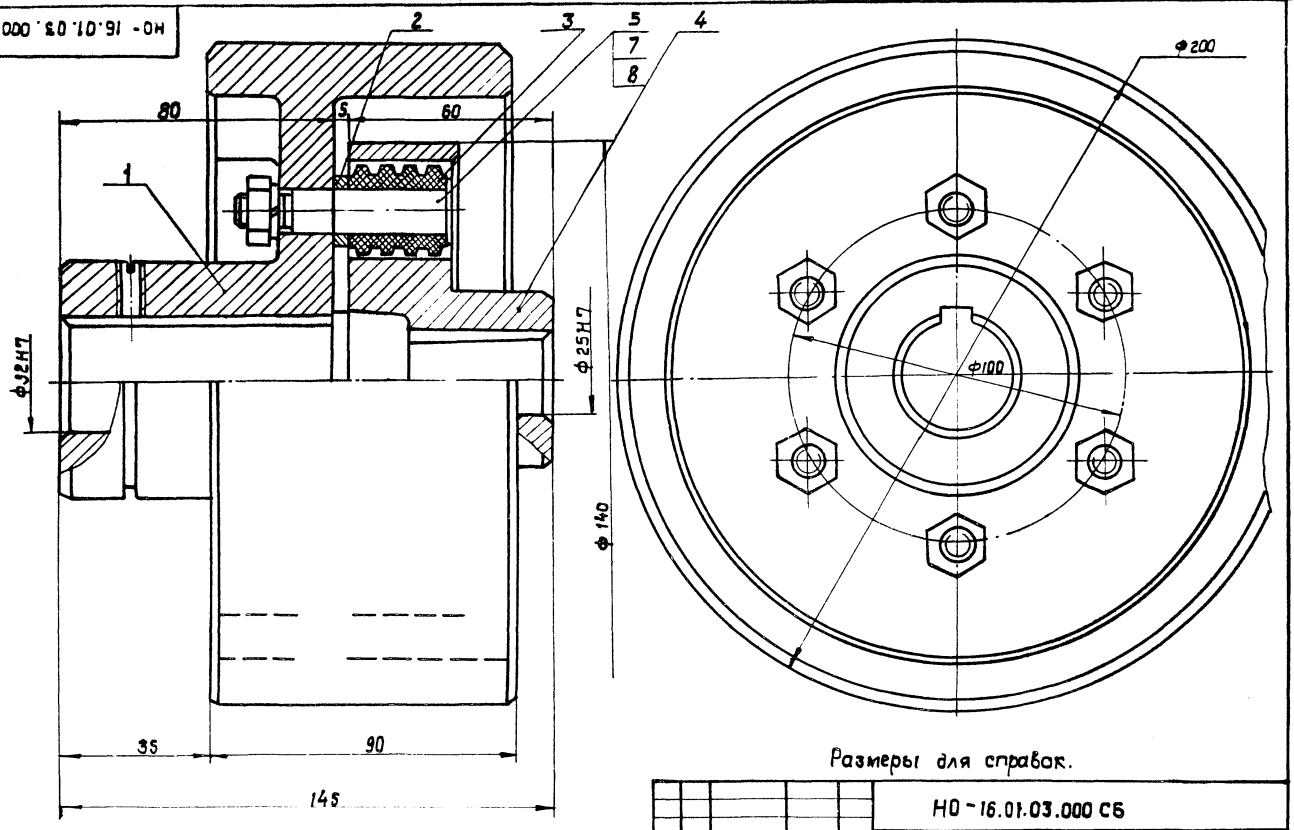

Размеры для справок.

Изм	Лист	№ докум	Подп.	Дата	НО-16.01.03.000 СБ			
Разраб.		Станевская		08.88	Муфта Сборочный чертеж	Лит.	Масса	Масшт.
Пров.		Бурлаченко		08.88		Р - П	6,6	1:1
Т.контр.		Бурлаченко		08.88		Лист	Листов 1	
Рук.		Гончарик		08.88		Союзгипролесхоз Киевский филиал		
Н.контр.		Гончарик		08.88				
Утв.		Кукотин		08.88				

Копировал Краснова Формат А3

Альбом 6, ч.2

Типовой проект 411-2-191.88

НО-16.01.03.001

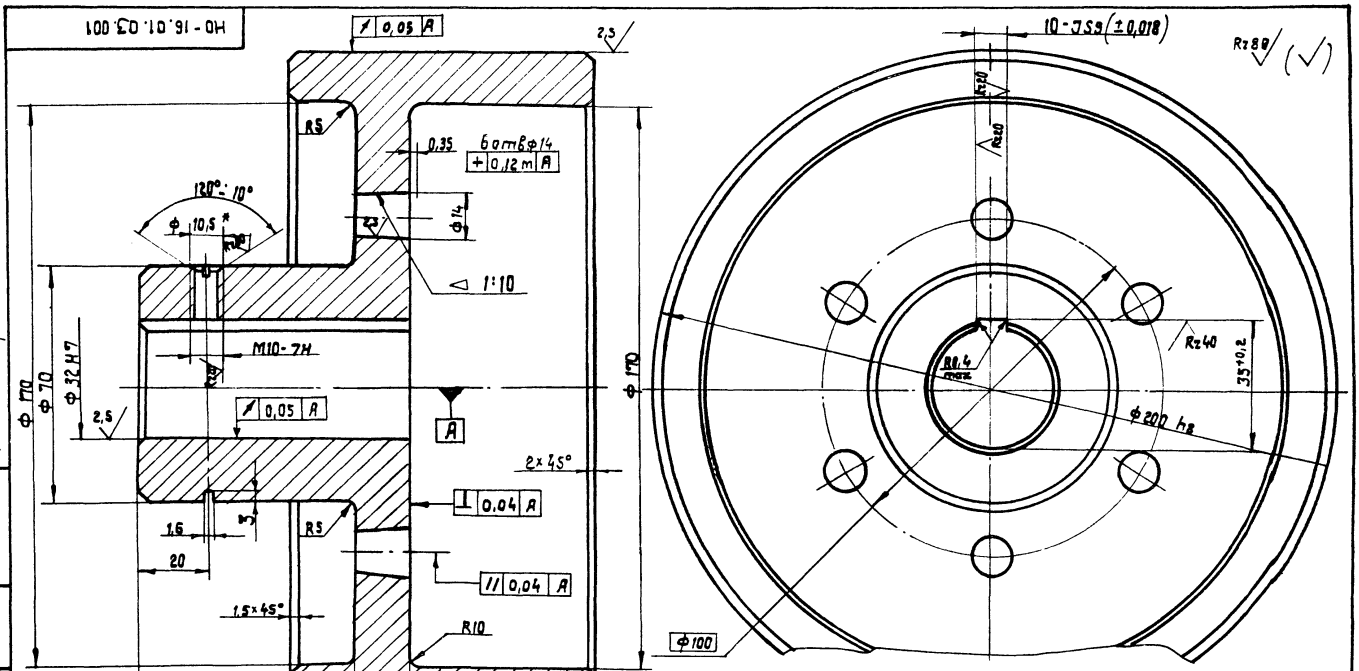

1. Неуказанные предельные отклонения размеров: отверстий - Н14; валов - h14; остальных $\pm \frac{JT14}{2}$.
2.* Размер для справок.

10126/7

Изм	Лист	№ докум.	Подп.	Дата	НО-16.01.03.001			
Разраб.		Станевская		08.88	Полумуфта	Лит.	Масса	Масшт.
Пров.		Бурлаченко		08.88		Р - П	3,8	1:1
Т.контр.		Бурлаченко		08.88		Лист	Листов 1	
Рук.		Гончарик		08.88	Чугун СЧ-21-40 ГОСТ 1412-85	Союзгипролесхоз Киевский филиал		
Н.контр.		Гончарик		08.88				
Утв.				08.88				

Копировал Краснова Формат А3

НО - 16.01.03.002

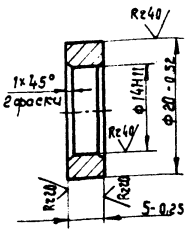

Изм	Лист	№ докум.	Подп.	Дата
Разраб.		Станевская		08.88
Пров.		Бурлаченко		08.88
Т.контр.		Бурлаченко		08.88
Рук.		Гончарик		08.88
Н.контр.		Гончарик		08.88
Утв.				

НО - 16.01.03.002

Втулка распорная

Круг 22 ГОСТ 2590-71* / Ст.3 ГОСТ 535-79*

Лит.	Масса	Масштаб
Р	0,15	2:1
Лист	Листов 1	

Союзгипролесхоз Киевский филиал

Копировал Краснова

Формат А4

НО - 16.01.03.003

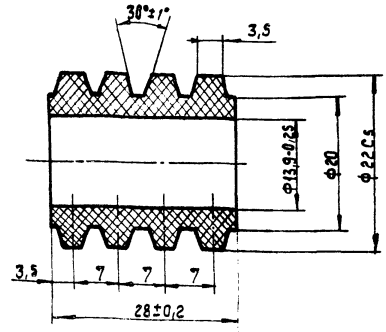

Изм	Лист	№ докум.	Подп.	Дата
Разраб.		Станевская		08.88
Пров.		Бурлаченко		08.88
Т.контр.		Бурлаченко		08.88
Рук.		Гончарик		08.88
Н.контр.		Гончарик		08.88
Утв.				

НО-16.01.03.003

Втулка упругая

Резина 4355 МРТУ 38-5-204-65

Лит.	Масса	Масштаб
Р	0,015	2:1
Лист	Листов 1	

Союзгипролесхоз Киевский филиал

Копировал Краснова

Формат А4

НО-16.01.03.004

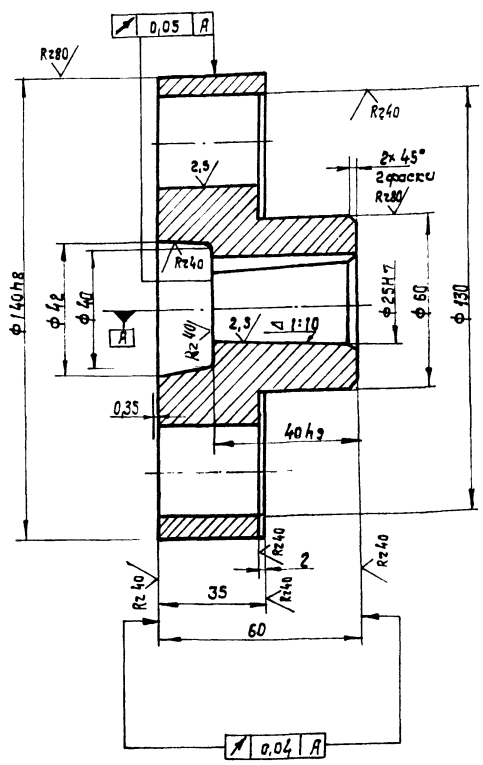

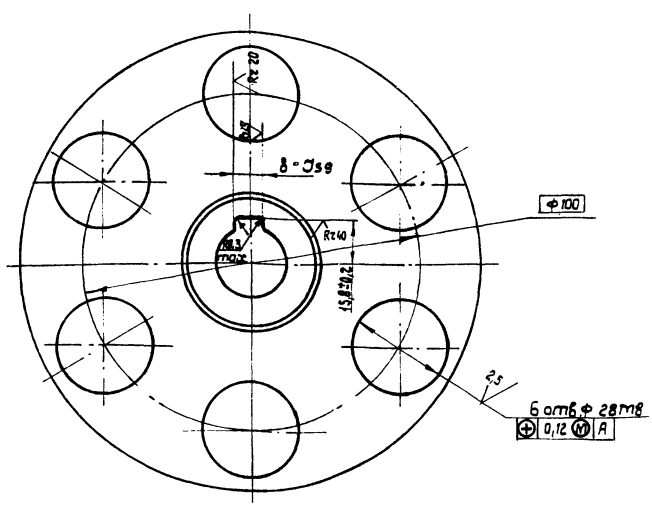

10126/7

Изм	Лист	№ докум.	Подп.	Дата
Разраб.		Станевская		08.88
Пров.		Бурлаченко		08.88
Т.контр.		Бурлаченко		08.88
Рук.		Гончарик		08.88
Н.контр.		Гончарик		08.88

НО-16.01.03.004

Полумуфта

Чугун СЧ21-40 ГОСТ 1412-85

Лит.	Масса	Масштаб
Р	2,3	1:1
Лист	Листов 1	

Союзгипролесхоз Киевский филиал

Копировал Краснова

Формат А3

Типовой проект 411-2-191.88 Альбом 6, ч.2

Инв. № подл. | Подп. и дата | Взам. инв. № | Инв. № дубл. | Подп. и дата

Типовой проект 411-2-191.88 Альбом 6, ч.2

Форм	Зона	Поз.	Обозначение	Наименование		Примечание
				Документация		
А3			НО-16.01.04.000 СБ	Сборочный чертеж		
				Детали		
А4		1	НО-16.01.04.001	Ось	1	
А4		2	НО-16.01.04.002	Крышка	1	
А4		3	НО-16.01.04.003	Прокладка	1	
А3		4	НО-16.01.04.004	Звездочка z=16; t=25,4	1	
				Стандартные изделия		
		5		Болт М6×10.58	6	
				ГОСТ 7798-70*		
		6		Гайка М16.5	1	
				ГОСТ 5915-70*		
		7		Шайба 6.65Г	6	
				ГОСТ 6402-70*		
		8		Шайба 16.65Г	1	
				ГОСТ 6402-70*		
		9		Шайба 16.02	1	
				ГОСТ 11371-78		
		10		Кольцо 1А25	1	
				ГОСТ 13940-86		
		11		Подшипник 205	1	
				ГОСТ 8338-75		
		12		Кольцо 24-37-5	1	
				ГОСТ 6418-81		

Изм	Лист	№ докум.	Подп.	Дата
Разраб.		Станевская		08.88
Пров.		Бурлаченко		08.88
Рук.		Гончарик		08.88
Н.контр.		Гончарик		08.88
Утв.		Кукотин		08.88

НО-16.01.04.000

Звездочка натяжная

Лит.	Лист	Листов
Р - П		1

Союзгипролесхоз Киевский филиал

Копировал Краснова

Формат А4

Инв. № подл. | Подп. и дата | Взам. инв. № | Инв. № дубл. | Подп. и дата

НО-16.01.04.001

Типовой проект 411-2-191.88 Альбом 6, ч.2

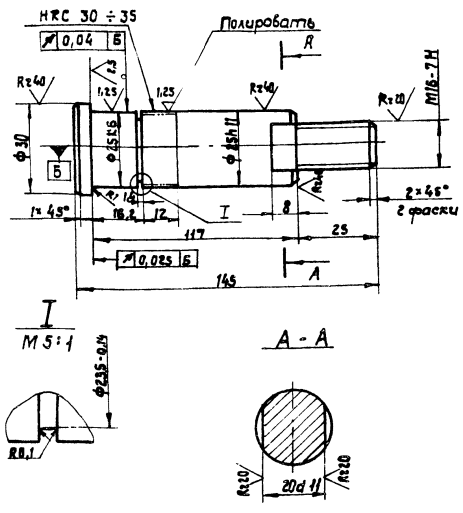

Неуказанные предельные отклонения размеров: отверстий - Н14; валов - h14; прочих ± $\frac{IT14}{2}$.

Изм	Кол.	№ докум.	Подп.	Дата
Разраб.		Станевская		08.88
Пров.		Бурлаченко		08.88
Т.контр.		Бурлаченко		08.88
Рук.		Гончарик		08.88
Н.контр.		Гончарик		08.88
Утв.				

НО-16.01.04.001

Ось

Лит.	Масса	Масштаб
Р - П	0,4	1:1

Лист | Листов 1

Круг 8-35 ГОСТ 2590-71* / 45 ГОСТ 1050-74*

Союзгипролесхоз Киевский филиал

Копировал Краснова

Формат А4

Инв. № подл. | Подп. и дата | Взам. инв. № | Инв. № дубл. | Подп. и дата

НО-16.02.04.000 СБ

Типовой проект 411-2-191.88 Альбом 6, ч.2

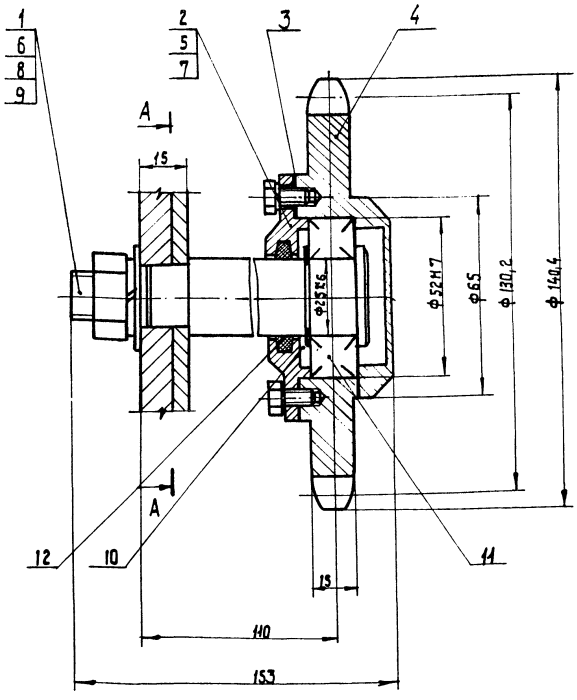

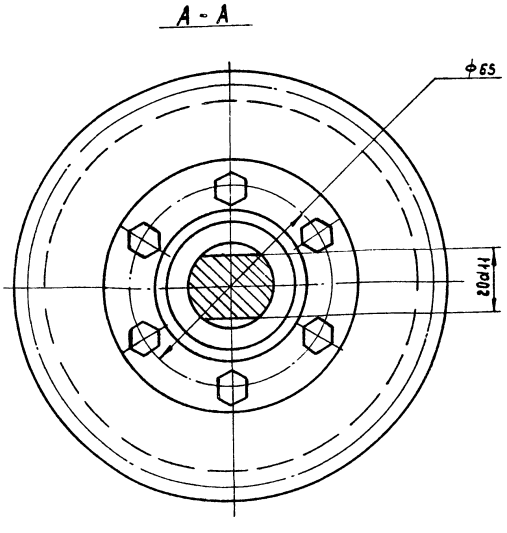

Размеры для справок.

10126/7

Изм	Кол.	№ докум.	Подп.	Дата
Разраб.		Станевская		08.88
Пров.		Бурлаченко		08.88
Т.контр.		Бурлаченко		08.88
Рук.		Гончарик		08.88
Н.контр.		Гончарик		08.88
Утв.		Кукотин		08.88

НО-16.01.04.000 СБ

Звездочка натяжная
Сборочный чертеж

Лит.	Масса	Масштаб
Р - П	2,2	1:1

Лист | Листов 1

Союзгипролесхоз Киевский филиал

Копировал Краснова

Формат А3

Инв. № подл. | Подп. и дата | Взам. инв. № | Инв. № дубл. | Подп. и дата

НО-16.01.04.002

Rz 80 (√)

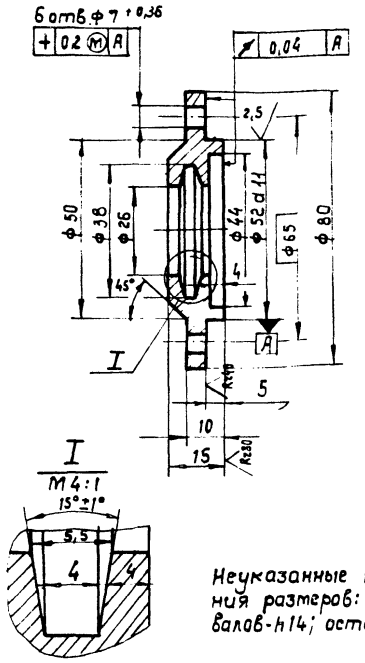

Неуказанные предельные отклонения размеров: отверстий - H14; валов - h14; остальных ± JT14/2.

Изм.	Кол.	№ докум.	Подп.	Дата
Разраб.		Станевская		08.88
Пров.		Бурлаченко		08.88
Т.контр.		Бурлаченко		08.88
Рук.		Гончарик		08.88
Н.контр.		Гончарик		08.88
Утв.				08.88

НО-16.01.04.002

Крышка

Лит.	Масса	Масштаб
Р	0,2	1:1

Лист 1 Листов 1

Круг 85 ГОСТ 2590-71* / 45 ГОСТ 1050-74**

Союзгипролесхоз Киевский филиал

Копировал Краснова Формат А4

НО-16.01.04.003

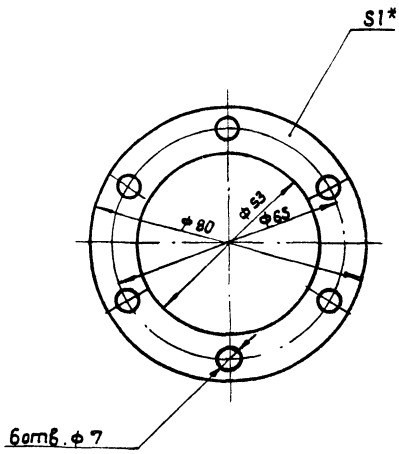

* размер для справок.

Изм.	Кол.	№ докум.	Подп.	Дата
Разраб.		Станевская		08.88
Пров.		Бурлаченко		08.88
Т.контр.		Бурлаченко		08.88
Рук.		Гончарик		08.88
Н.контр.		Гончарик		08.88
Утв.				08.88

НО-16.01.04.003

Прокладка

Лит.	Масса	Масштаб
Р	0,01	1:1

Лист 1 Листов 1

Картон прокладочный Б1 ГОСТ 9347-74

Союзгипролесхоз Киевский филиал

Копировал Краснова Формат А4

НО-16.01.04.004

Rz 80 (√)

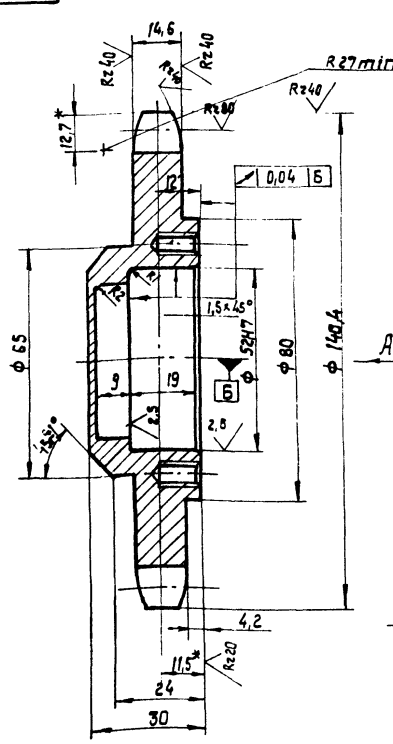

Вид А

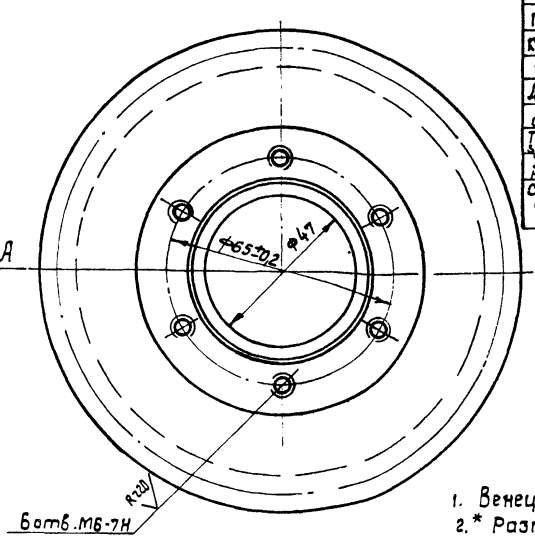

Число зубьев		z	16
Сопрягаемая цепь	Шаг	t	25,4
	Диаметр ролика	Д	15,88
Профиль зуба по ГОСТ 591-69		—	со смещением
Класс точности по ГОСТ 591-69		—	3
Диаметр окружности впадин		d1	114,14-0,46
Допуск на разность шагов		δt	0,25
Радиальное биение окружности впадин		Ео	0,63
Торцевое биение зубчатого венца		—	0,63
Диаметр делительной окружности		dд	130,20
Сопрягаемая цепь	Ширина внутренней пластины	в	24,13
	Расстояние между внутр. пласт.	Вм	15,88

1. Венец h 2,5 ÷ 3; HRC 45 ÷ 50
2. * Размеры для справок.
3. Неуказанные предельные отклонения размеров: отверстий H14; валов - h14; прочих ± JT14/2.

10126/7

Изм.	Кол.	№ докум.	Подп.	Дата
Разраб.		Станевская		08.88
Провер.		Бурлаченко		08.88
Т.контр.		Бурлаченко		08.88
Рук.		Гончарик		08.88
Т.контр.		Гончарик		08.88
Утв.				08.88

НО-16.01.04.004

Звездочка z=16; t=25,4

Лит.	Масса	Масштаб
Р	2,0	1:1

Лист 1 Листов 1

Круг 150 ГОСТ 2590-71* / 45 ГОСТ 1050-74

Союзгипролесхоз Киевский филиал

Копировал Краснова Формат А3

Инв. № подл. | Подп. и дата | Взам. инв. № | Инв. № дубл. | Подп. и дата

Типовой проект 411-2-191.88 Альбом 6. ч. 2

Формат	Зона	Поз.	Обозначение	Наименование	Кол.	Примечание
				Документация		
А3			НО-16.01.05.000 СБ	Сборочный чертеж		
				Детали		
А4		1	НО-16.01.05.001	Венец	1	
А4		2	НО-16.01.05.002	Ступица	1	

НО-16.01.05.000

Изм.	Кол.	Лист	№ докум.	Подп.	Дата
Разраб.			Станевская		08.88
Пров.			Бурлаченко		08.88
Рук.			Гончарик		08.88
Н.контр.			Гончарик		08.88
Утв.			Кукотин		08.88

Звездочка

Лит.	Лист	Листов
Р		1

Союзгипролесхоз Киевский филиал

Копировал Краснова — Формат А4

Типовой проект 411-2-191.88 Альбом 6. ч. 2

НО-16.01.05.001

Rz80 $\sqrt{(\sqrt{})}$

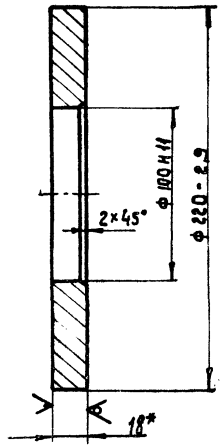

* Размер для справок

Изм.	Кол.	№ докум.	Подп.	Дата
Разраб.		Станевская		08.88
Пров.		Бурлаченко		08.88
Т.контр.		Бурлаченко		08.88
Рук.		Гончарик		08.88
Н.контр.		Гончарик		08.88

НО-16.01.05.001

Венец

Лит.	Масса	Масштаб
Р	2,5	1:2
Лист	Листов 1	

Лист 5 ГОСТ 1050-74* — Б-ПН-18 ГОСТ 19903-74*

Союзгипролесхоз Киевский филиал

Копировал Краснова — Формат А4

Типовой проект 411-2-191.88 Альбом 6. ч. 2

НО-16.01.05.000 СБ

Rz80 $\sqrt{(\sqrt{})}$

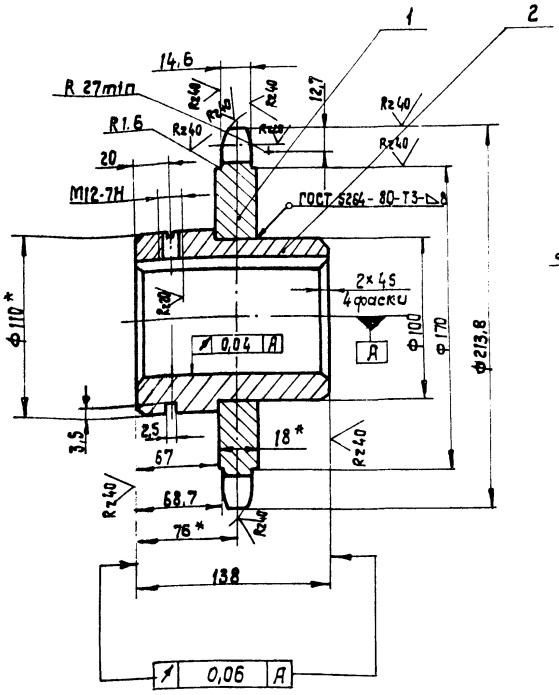

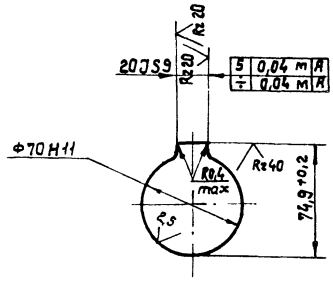

Число зубьев		z	25
Сопрягаемая цепь	шаг	t	25,4
	Диаметр ролика	d	15,88
Профиль зуба по ГОСТ 591-69*		–	со смещением
Класс точности по ГОСТ 591-69*		–	3
Наибольшая хорда		L_x	186,15-0,6
Допуск на разность шагов		δt	0,25
Радиальное биение окружности впадин		E_o	0,63
Торцевое биение зубчатого венца		–	0,63
Диаметр делительной окружности		$d_д$	202,66
Сопрягаемая цепь	Ширина внутренней пластины	B	24,13
	Расстояние между внутренними пластинами	B_{BH}	15,88

1. Отжечь.
2. Венец h 2,5... 3 HRC 40... 50.
3* Размеры для справок.
4. Неуказанные предельные отклонения размеров: отверстий - H14; валов - h14; остальных $\pm \frac{JT14}{2}$
5. Масса наплавленного металла - 0,07 кг.

10126/7

НО-16.01.05.000 СБ

Изм.	Кол.	№ докум.	Подп.	Дата
Разраб.		Станевская		08.88
Пров.		Бурлаченко		08.88
Т.контр.		Бурлаченко		08.88
Рук.		Гончарик		08.88
Н.контр.		Гончарик		08.88
Утв.		Кукотин		08.88

Звездочка

Сборочный чертеж

Лит.	Масса	Масштаб
Р	7,0	1:2
Лист	Листов 1	

Союзгипролесхоз Киевский филиал

Копировал Краснова — Формат А3

Типовой проект 411-2-191.88 Альбом 6, ч.2

НО-16.01.05.002

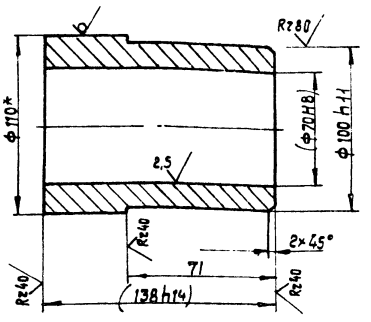

1. Размеры в скобках - после сборки.

2.* Размер для справок.

Изм	Кол	№ докум.	Подп.	Дата
Разраб.		Бурлаченко		08.88
Пров.		Гончарик		08.88
Т.контр		Станевская		08.88
Рук.		Гончарик		08.88
Н.контр		Гончарик		08.88

НО-16.01.05.002

Ступица

Круг 110 ГОСТ 2590-71* / 45 ГОСТ 1050-74**

Лит.	Масса	Масштаб
Р-П	4,5	1:2

Лист | Листов 1

СОЮЗГИПРОЛЕСХОЗ Киевский филиал

Копировал Краснова — Формат А4

Инв. № подл. | Подп. и дата | Взам. инв. № | Инв. № дубл. | Подп. и дата

Типовой проект 411-2-191.88 Альбом 6, ч.2

Форм	Зона	Поз.	Обозначение	Наименование	Кол.	Примечание
				Документация		
А2			НО-16.02.00.000 СБ	Сборочный чертеж		
				Детали		
Б4		1	НО-16.02.00.001	Пролет	2	68,6 кг
				Уголок 63×63×5 ГОСТ 8509-86*		
				Ст.3 сп ГОСТ 535-79*		
				L = 14280 h15		
Б4		2	НО-16.02.00.002	Угольник	24	1,8 кг
				Уголок 50×50×5 ГОСТ 8509-86*		
				Ст3 сп ГОСТ 535-79*		
				L = 420 h15		
Б4		3	НО-16.02.00.003	Поперечина	13	3 кг
				Уголок 50×50×5 ГОСТ 8509-86*		
				Ст 3 сп ГОСТ 535-79*		
				L = 780 h15		
Б4		4	НО-16.02.00.004	Стойка	15	2,8 кг
				Уголок 50×50×5 ГОСТ 8509-86*		
				Ст.3 сп ГОСТ 535-79*		
				L = 640 h15		
Б4		5	НО-16.02.00.005	Пята	10	0,9 кг
				Уголок 63×63×5 ГОСТ 8509-86*		
				Ст3 сп ГОСТ 535-79*		
				L = 180 h15		
Б4		6	НО-16.02.00.006	Стяжка	4	2,7 кг
				Уголок 50×50×5 ГОСТ 8509-86*		
				Ст.3 сп ГОСТ 535-79; L=720 h15		

Изм	Лист	№ докум.	Подп.	Дата
Разраб.		Бурлаченко		08.88
Пров.		Гончарик		08.88
Рук.		Гончарик		08.88
Н.контр		Гончарик		08.88
Утв.				

НО-16.02.00.000

Секция наклонная I

Лит	Лист	Листов
Р-П		1

СОЮЗГИПРОЛЕСХОЗ Киевский филиал

Копировал Краснова — Формат А4

Инв. № подл. | Подп. и дата | Взам. инв. № | Инв. № дубл. | Подп. и дата

Типовой проект 411-2-191.88 Альбом 6, ч.2

Форм	Зона	Поз.	Обозначение	Наименование	Кол.	Примечание
				Документация		
А2			НО-16.03.00.000	Сборочный чертеж		
				Детали		
Б4		1	НО-16.03.00.001	Пролет	2	51,4 кг
				Уголок 63×63×5 ГОСТ 8509-86*		
				Ст3 сп ГОСТ 535-79*; L=10700 h15		
Б4		2	НО-16.03.00.002	Уголок	16	1,8 кг
				Уголок 50×50×5 ГОСТ 8509-86*		
				Ст3 сп ГОСТ 535-79*; L=420 h15		
Б4		3	НО-16.03.00.003	Поперечина	10	3 кг
				Уголок 50×50×5 ГОСТ 8509-86*		
				Ст3 сп ГОСТ 535-79*; L=780 h15		
Б4		4	НО-16.03.00.004	Стойка	12	2,8 кг
				Уголок 50×50×5 ГОСТ 8509-86*		
				Ст3 сп ГОСТ 535-79*; L=640 h15		
Б4		5	НО-16.03.00.005	Пята	6	0,9 кг
				Уголок 63×63×5 ГОСТ 8509-86*		
				Ст3 сп ГОСТ 535-79*; L=180 h15		
Б4		6	НО-16.03.00.006	Стяжка	3	2,9 кг
				Уголок 50×50×5 ГОСТ 8509-86*		
				Ст3 сп ГОСТ 535-79*; L=720 h15		

Изм	Лист	№ докум.	Подп.	Дата
Разраб.		Бурлаченко		08.88
Пров.		Гончарик		08.88
Рук.		Гончарик		08.88
Н.контр		Гончарик		08.88
Утв.		Кукотин		08.88

НО-16.03.00.000

Секция наклонная II

Лит.	Лист	Листов
Р-П		1

СОЮЗГИПРОЛЕСХОЗ Киевский филиал

Копировал Краснова — Формат А4

Инв. № подл. | Подп. и дата | Взам. инв. № | Инв. № дубл. | Подп. и дата

Типовой проект 411-2-191.88 Альбом 6, ч.2

Форм	Зона	Поз.	Обозначение	Наименование	Кол.	Примечание
				Документация		
А2			НО-16.05.00.000 СБ	Сборочный чертеж		
				Детали		
Б4		1	НО-16.05.00.001	Пролет	2	59,5 кг
				Уголок 63×63×5 ГОСТ 8509-86		
				Ст3 сп ГОСТ 535-79*; L=12430 h15		
Б4		2	НО-16.05.00.002	Уголок	22	1,8 кг
				Уголок 50×50×5 ГОСТ 8509-86*		
				Ст3 сп ГОСТ 535-79*; L=420 h15		
Б4		3	НО-16.05.00.003	Поперечина	11	3 кг
				Уголок 50×50×5 ГОСТ 8509-86*		
				Ст3 сп ГОСТ 535-79*; L=780 h15		
Б4		4	НО-16.05.00.004	Стойка	20	2,8 кг
				Уголок 50×50×5 ГОСТ 8509-86*		
				Ст3 сп ГОСТ 535-79*; L=640 h15		
Б4		5	НО-16.05.00.005	Пята	10	0,9 кг
				Уголок 63×63×5 ГОСТ 8509-86*		
				Ст3 сп ГОСТ 535-79*; L=180 h15		
Б4		6	НО-16.05.00.006	Стяжка	5	2,9 кг
				Уголок 50×50×5 ГОСТ 8509-86*		
				Ст3 сп ГОСТ 535-79*; L=740 h15		

10126/7

Изм	Лист	№ докум	Подпись	Дата
Разраб.		Бурлаченко		08.88
Пров.		Гончарик		08.88
Рук.		Гончарик		08.88
Н.контр		Гончарик		08.88
Утв.		Кукотин		08.88

НО-16.05.00.000

Секция горизонтальная

Лит.	Лист	Листов
Р-П		1

СОЮЗГИПРОЛЕСХОЗ Киевский филиал

Копировал Краснова — Формат А4

Инв. № подл. | Подп. и дата | Взам. инв. № | Инв. № дубл. | Подп. и дата

НО-16.02.00.000 СБ

Альбом 6, ч. 2

Типовой проект 411-2-191.88

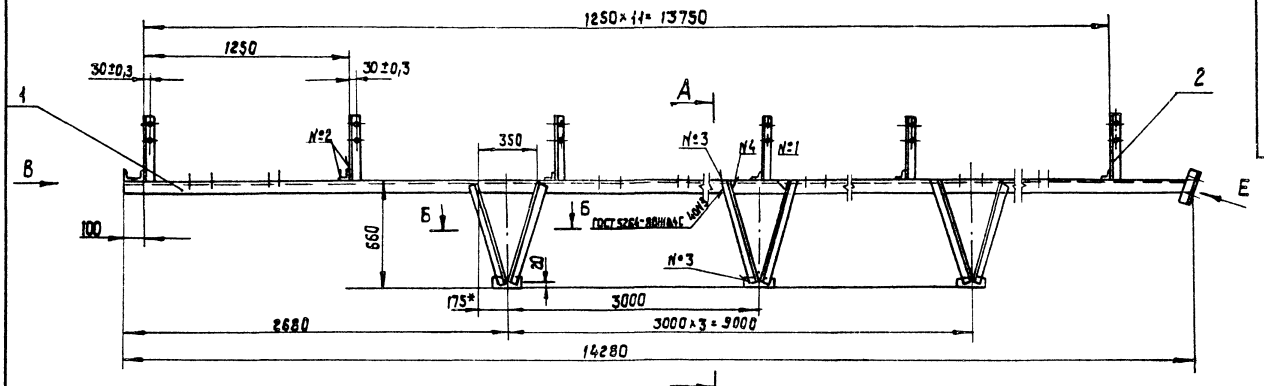

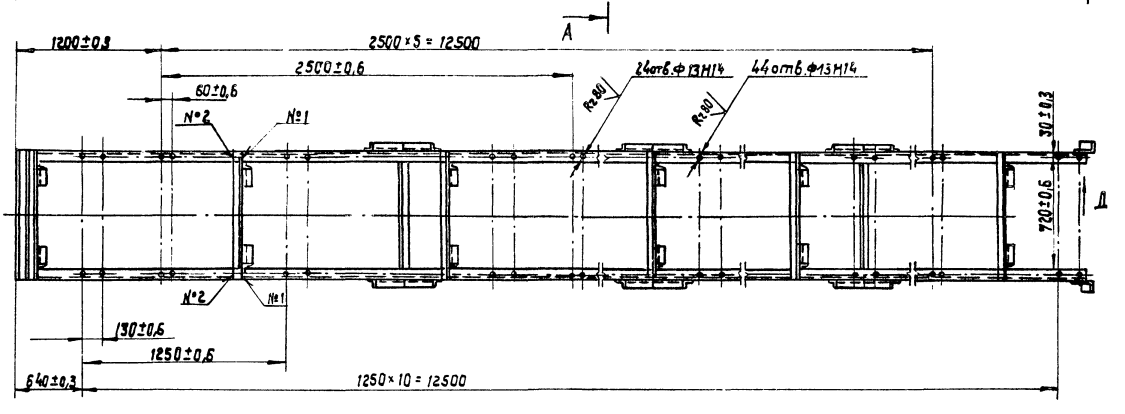

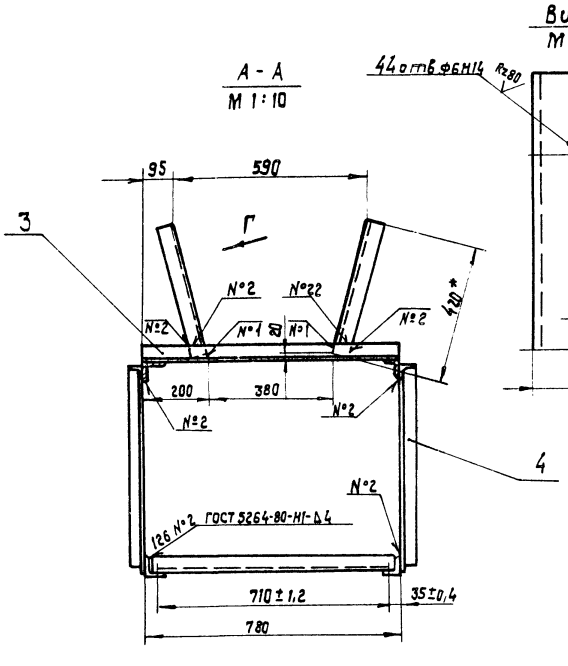

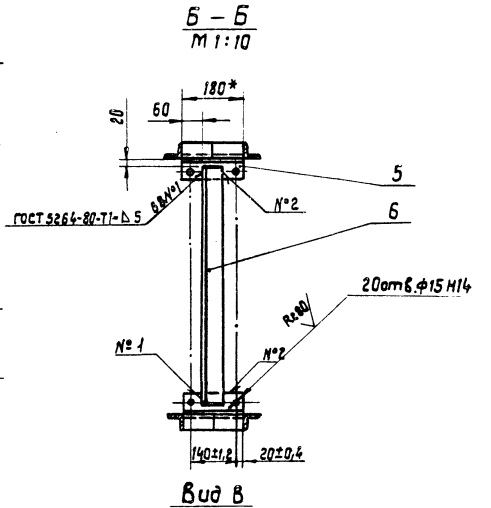

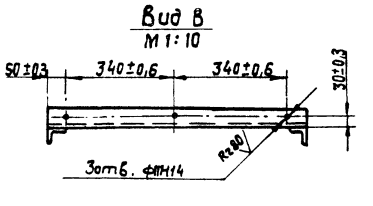

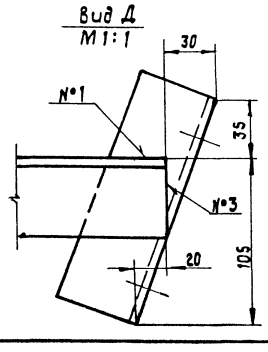

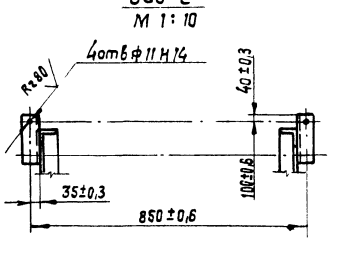

1.* Размеры для справок.

2. Неуказанные предельные отклонения размеров: отверстий - Н15; валов - h15; остальных ± IT15/2

3. Масса наплавленного металла - 1,8 кг.

10126/7

					НО-16.02.00.000 СБ			
Изм.	Кол.	№докум.	Подп.	Дата	Секция наклонная I. Сборочный чертеж	Лит.	Масса	Масштаб
Разраб.		Бурлаченко		08.88		Р	182	1:2
Провер.		Гончарик		08.88		Лист	Листов 1	
Т. контр.		Сита невская		08.88		Союзгипролесхоз Киевский филиал		
Рук.		Гончарик		08.88				
Н. контр.		Гончарик		08.88				
Утв.		Кукотин		08.88				

Инв. № подл. | Подп. и дата | Взам. инв. № | Инв. № дубл. | Подп. и дата

Копировал Краснова

Формат А2

НО-16.03.00.000СБ

Альбом 6, ч.2

Типовой проект 411-2-191.88

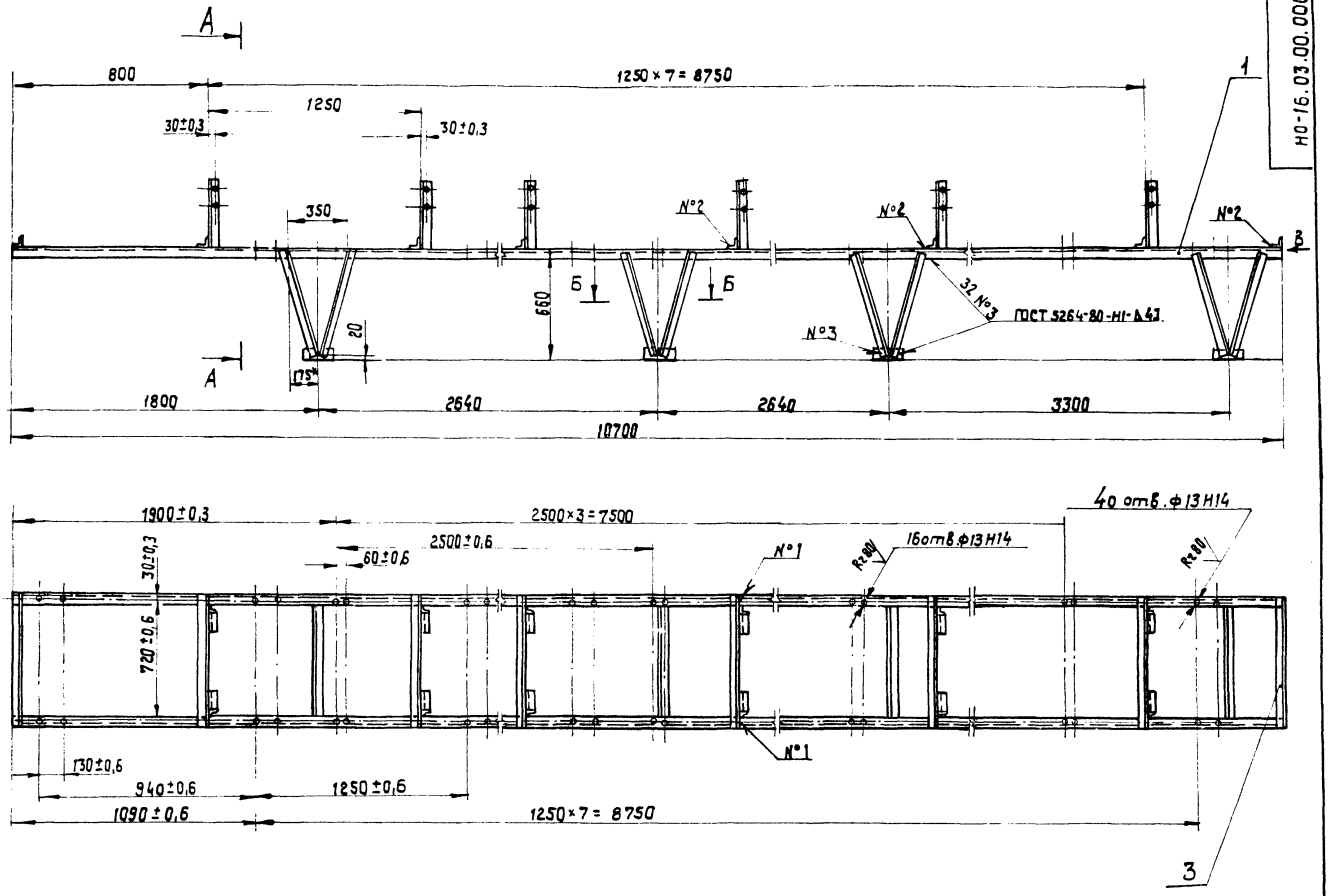

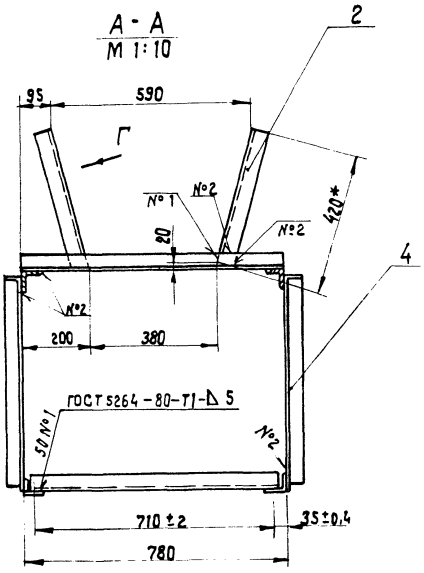

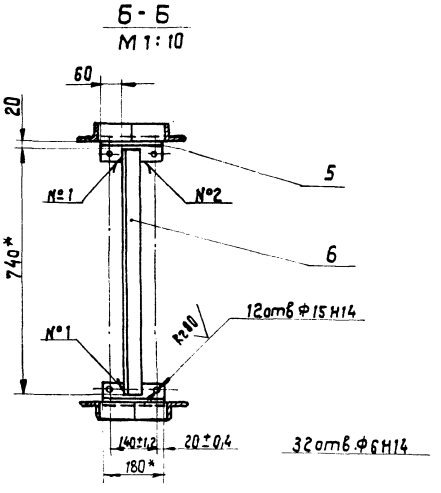

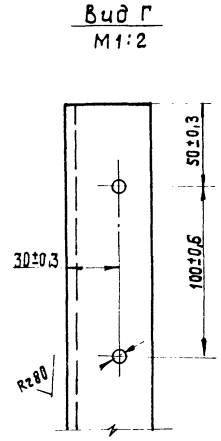

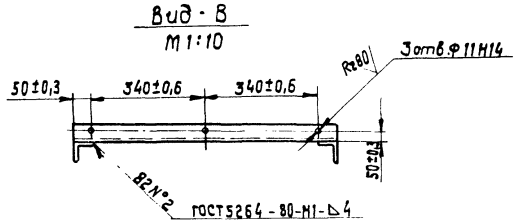

1.* Размеры для справок.
2. Неуказанные предельные отклонения размеров: отверстий - Н15; валов - h15; остальных $\pm \frac{IT15}{2}$
3. Масса наплавленного металла - 1,5 кг.

10126/7

Изм.	Кол.	№ докум.	Подп.	Дата	НО-16.03.00.000СБ			
Разраб.		Бурлаченко		08.88	Секция наклонная II. Сборочный чертеж	Лит.	Масса	Масштаб
Пров.		Гончарик		08.88		Р-П	175	1:20
Т.контр.		Станевская		08.88		Лист	Листов 1	
Рук.		Гончарик		08.88		СОЮЗГИПРОЛЕСХОЗ Киевский филиал		
Н.контр.		Гончарик		08.88				
Утв.		Кукотин		08.88				

Инв. № подл. | Подп. и дата | Взам. инв. № | Инв. № дубл. | Подп. и дата

Копировал Краснова

Формат А2

Типовой проект 411-2-191.88 Альбом 6, ч. 2

Форм	Зона	Поз.	Обозначение	Наименование	Кол.	Примечание
				Документация		
А3			НО-16.04.00.000 СБ	Сборочный чертеж		
				Сборочные единицы		
Б4		1	НО-16.04.01.000	Рама	1	
				Стандартные изделия		
		2		Болт М16×35.58 ГОСТ 7798-70*	12	
		3		Гайка М16.9 ГОСТ 5915-70*	12	
		4		Шайба 16.65Г ГОСТ 6402-70*	12	
		5		Шайба 16.02 ГОСТ 11371-78	12	
				Покупные изделия		
		6		Барабан 5032-50 ГОСТ 22644-77*	2	
		7		Барабан 5025-50 ГОСТ 22644-77*	1	

Изм.	Лист	№ докум.	Подп.	Дата
Разраб.		Станевская		08.88
Пров.		Бурлаченко		08.88
Рук.		Гончарик		08.88
Т.контр.		Гончарик		08.88
Утв.				

НО-16.04.00.000

Станция переходная

Лит.	Лист	Листов
Р	П	
		1

Союзгипролесхоз Киевский филиал

Копировал Краснова Формат А4

Типовой проект 411-2-191.88 Альбом 6, ч. 2

Форм	Зона	Поз.	Обозначение	Наименование	Кол.	Примечание
				Документация		
*			НО-16.04.01.000 СБ	Сборочный чертеж		*А2-2л
				Детали		
Б4		1	НО-16.04.01.001	Балка	2	6 кг
				Швеллер 10 ГОСТ 8240-72		
				Ст.3 ГОСТ 535-79* ℓ=700h15		
Б4		2	НО-16.04.01.002	Платик	6	0,54 кг
				Лист 6-ПН-5 ГОСТ 19903-74*		
				3-Ст3кп ГОСТ 14637-79		
				88h15×210 h15		
Б4		3	НО-16.04.01.003	Стяжка	1	2,9 кг
				Уголок 650×50×5 ГОСТ 8509-86*		
				Ст.3 ГОСТ 535-79* ℓ=700h15		
Б4		4	НО-16.01.01.001-01	Поперечина	2	
Б4		5	НО-16.01.01.002-01	Стойка	4	
Б4		6	НО-16.01.01.012	Пята	4	

Изм.	Лист	№ док.	Подп.	Дата
Разраб.		Станевская		08.88
Пров.		Бурлаченко		08.88
Рук.		Гончарик		08.88
Н.контр.		Гончарик		08.88

НО-16.04.01.000

Рама

Лит.	Лист	Листов
Р	П	
		1

Союзгипролесхоз Киевский филиал

Копировал Краснова Формат А4

Типовой проект 411-2-191.88 Альбом 6, ч. 2

НО-16.04.00.000 СБ

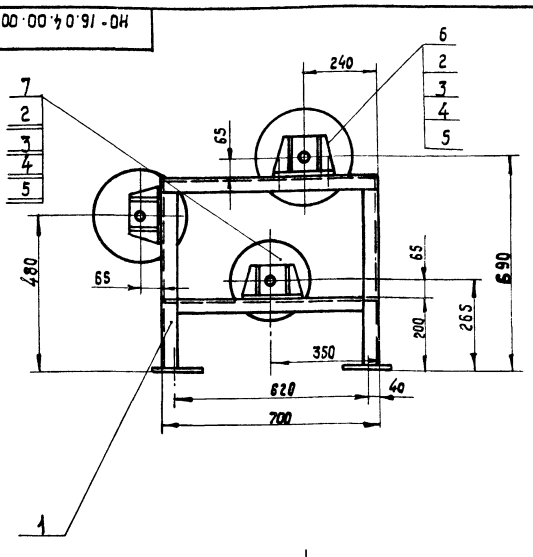

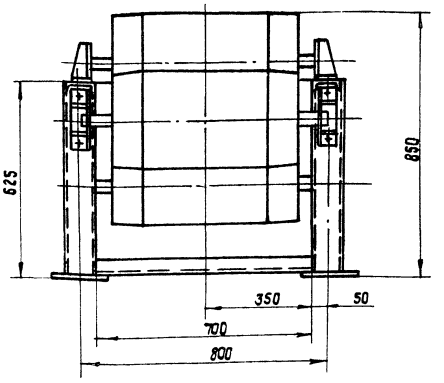

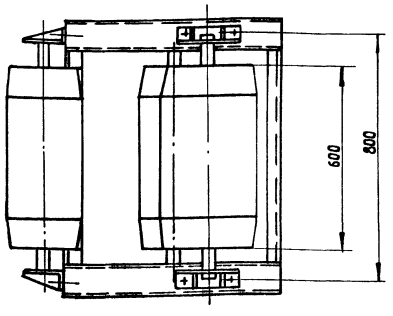

Размеры для справок.

10126/7

Изм.	Кол.	№ докум.	Подп.	Дата
Разраб.		Бурлаченко		08.88
Пров.		Гончарик		08.88
Т.контр.		Станевская		08.88
Рук.		Гончарик		08.88
Н.контр.		Гончарик		08.88
Утв.		Кукотин		08.88

НО-16.04.00.000 СБ

Станция переходная

Сборочный чертеж

Лит.	Масса	Масштаб
Р	254	1:10
Лист		Листов

Союзгипролесхоз Киевский филиал

Копировал Краснова Формат А3

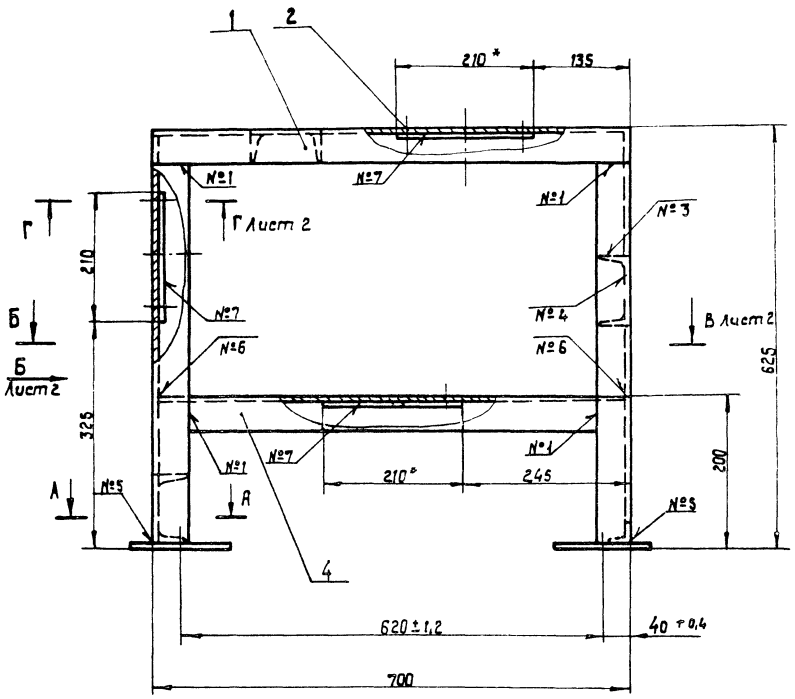

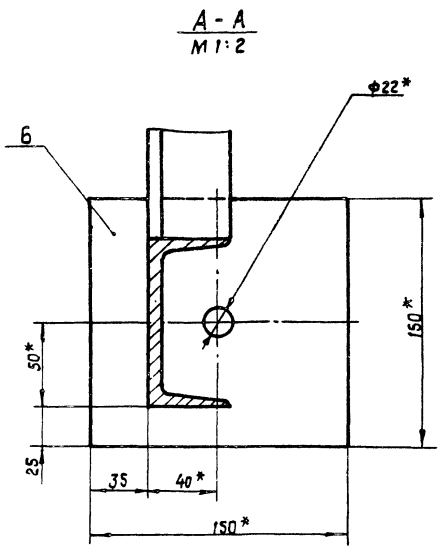

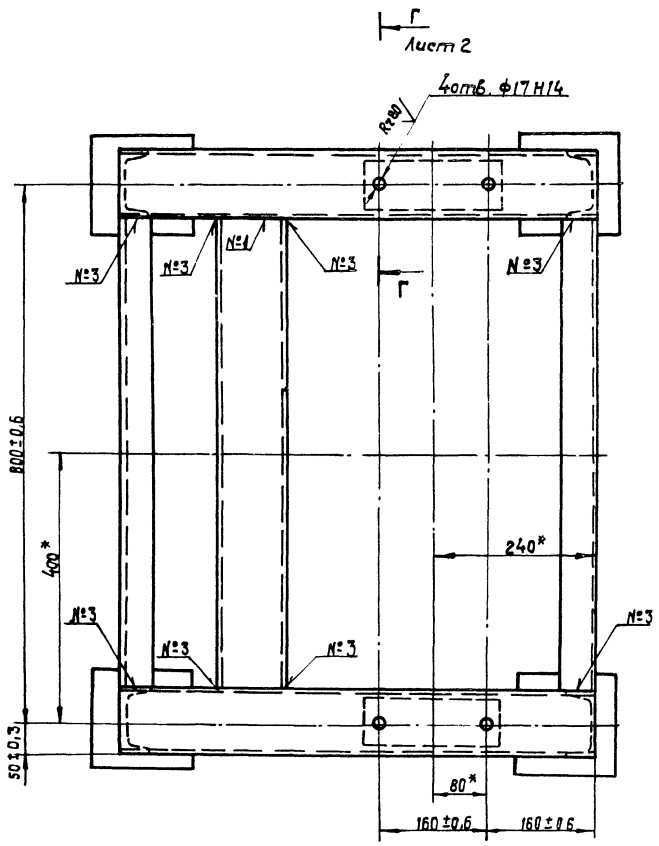

Номер шва	Обозначение шва	Требования ко шву	Кол. швов
1	С2		24
2	У3 -△4-□		4
3	Т1 -△4		12
4	Т1 -△4-□		8
5	Т1 -△4	по замкнутой линии	4
6	Т3 -△4		4
7	Н2 -△4	по замкнутой линии	6

1. Сварные швы по ГОСТ 5264-80.
2* Размеры для справок.
3. Неуказанные предельные отклонения размеров: отверстий - Н15, валов - h15; остальных $\pm \frac{IT15}{2}$
4. Масса наплавленного металла - 0,095 кг.

10126/7

Изм.	Лист	№ докум.	Подп.	Дата
Разраб.		Бурмаченко		08.88
Пров.		Гончарик		08.88
Т. контр.		Станевская		08.88
Рук.		Гончарик		08.88
Н. контр.		Гончарик		08.88
Утв.		Кукостин		08.88

НО-16.04.01.000 СБ

Рама
Сборочный чертеж

Лит.	Масса	Масштаб
Р	66,5	1:5

Лист 11 Листов 2

Союзгипролесхоз Киевский филиал

Копировал Краснова

Формат А2

Вид Б
М1:5 Лист 1

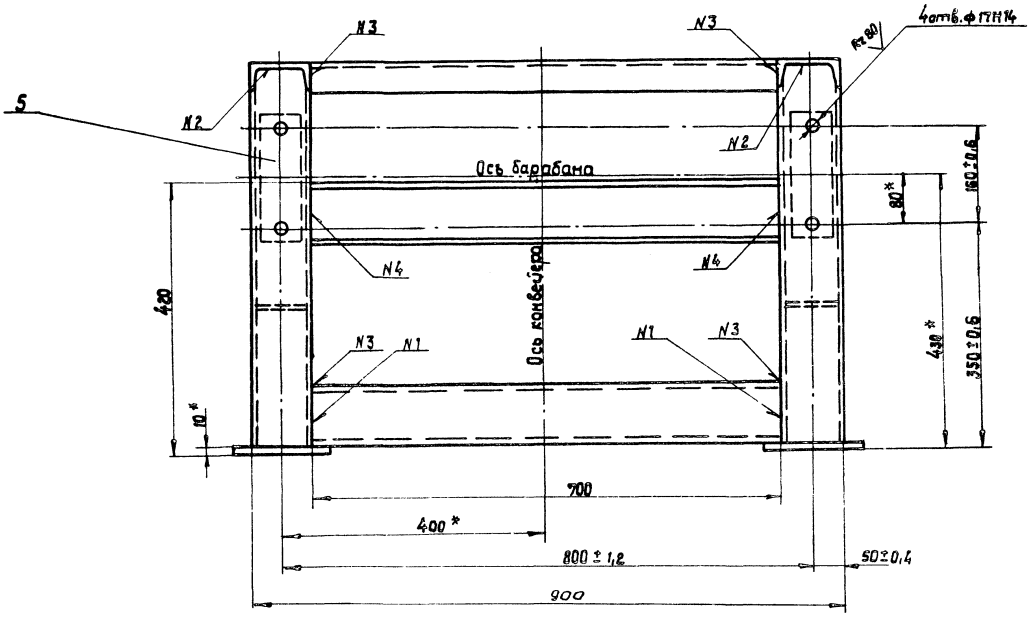

В-В
М1:5 Лист 1

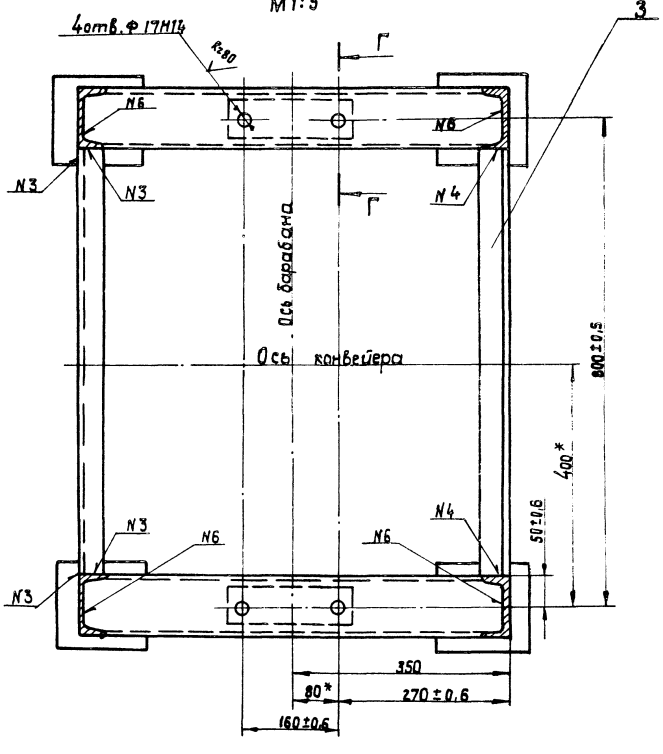

Г-Г
М1:2 Лист 1

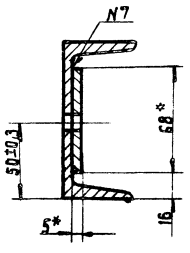

10126/7

Изм.	Лист	N° докум.	Подп.	Дата	НО-16.04.01.000 СБ	Лист 2
					Копировал Краснова	Формат А2

Инв. N подл. | Подп. и дата | Взам. инв. N | Инв. N дубл. | Подп. и дата

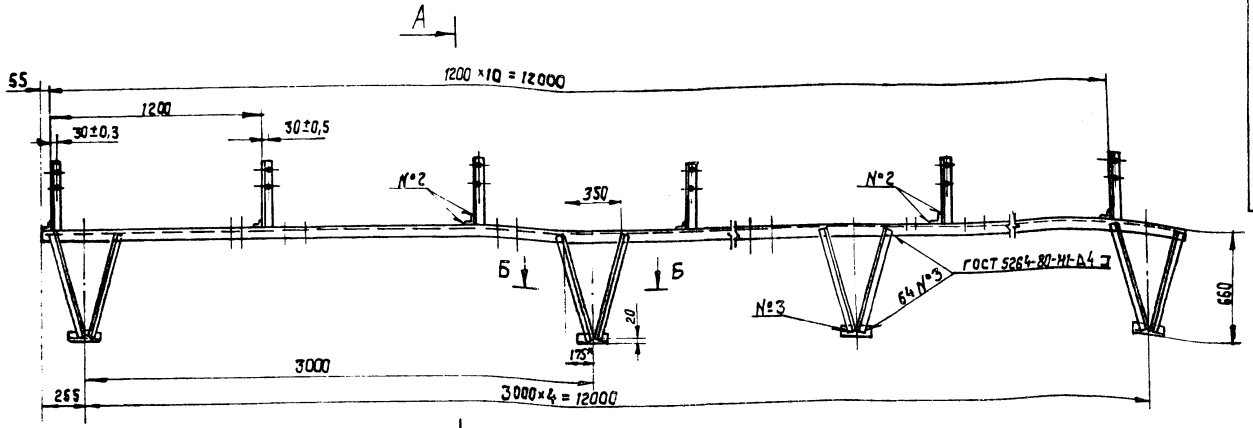

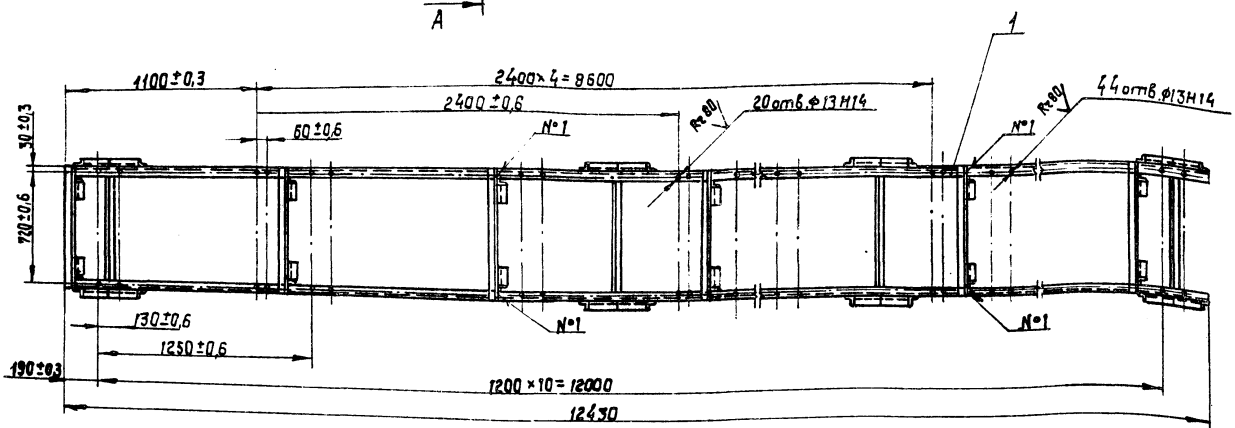

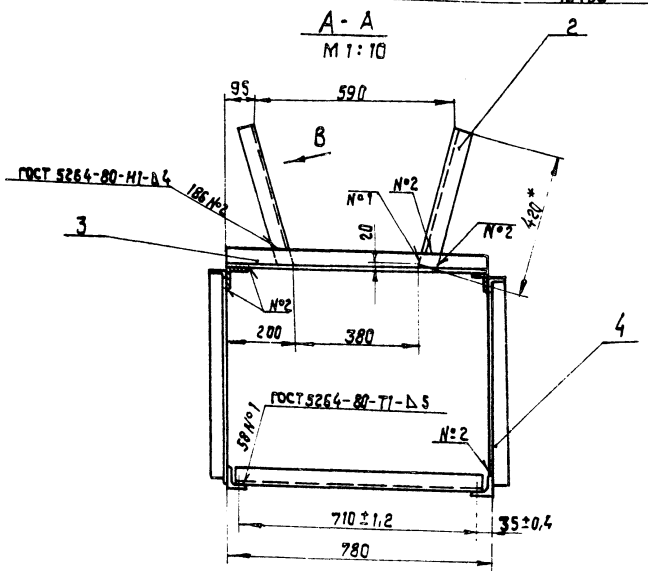

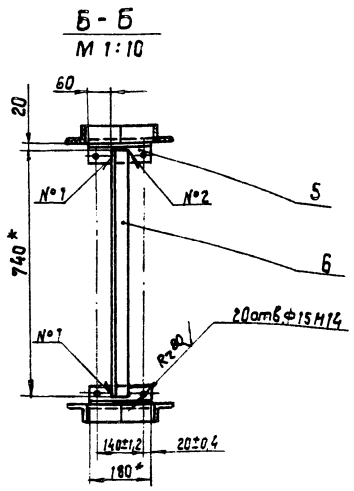

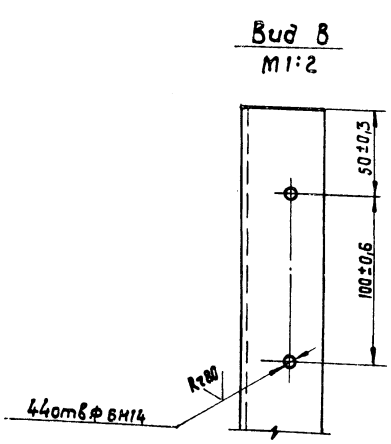

1. * Размеры для справок.
2. Неуказанные предельные отклонения размеров: отверстий - H15, валов - h15, остальных $\pm \frac{IT15}{2}$
3. Масса наплавленного металла - 1,6 кг

10126/7

					НО-16.05.00.000 СБ			
Изм.	Кол.	№ докум.	Подп.	Дата	Секция горизонтальная. Сборочный чертеж	Лит.	Масса	Масштаб
Разраб.		Бурлаченко		08.88		Р	166	1:20
Пров.		Гончарук		08.88				
Т.контр.		Стоневская		08.88		Лист	Листов 1	
Рук.		Гончарук		08.88		Союзгипролесхоз Киевский филиал		
Н.контр.		Гончарук		08.88				
Чтб.		Букатин		08.88				

Копировал Краснова

Формат А2

Инв.№подл. | Подп. и дата | Взам.инв.№ | Инв.№дубл. | Подп. и дата

Альбом 6, ч.2
Типовой проект 411-2-191.88

Формат	Зона	Поз.	Обозначение	Наименование	Кол.	Примечание
				Документация		
А2			НО-17.00.00.000 СБ	Общий вид	1	
А3			НО-17.00.00.000 ВС	Ведомость спецификаций		
				Сборочные единицы		
А2		1	НО-17.01.00.000	Станция приводная		
А2		2	НО-17.02.00.000	Станция горизонтальная		
				Детали		
*		3	НО-01.00.00.000-01	Болт фундаментный	20	см. НО-0100.000
*		4	НО-01.00.00.003-02	Болт фундаментный	8	см. НО-0100.000
				Материалы		
		5		Доска 25×200 ГОСТ 8486-86*	0,15	м³
		6		Лента 4-500-1-ГК-КЛ0-2-1-С ГОСТ 20-85*	34,5	м
				Стандартные изделия		
		7		Болт М12×35.58 ГОСТ 7798-70*	76	

Инв.№ подл. | Подп. и дата | Взам.инв.№ | Инв.№ дубл. | Подп. и дата

Изм.	Лист	№ докум.	Подп.	Дата
Разраб.	Станевская			07.88
Провер.	Бурмачева			07.88
Рук.	Гончарик			07.88
Н.контр.	Гончарик			07.88
Утв.	Кукотин			07.88

НО-17.00.00.000

Конвейер сборочный

Литера: Р-П | Лист: 1 | Листов: 2

Союзгипролесхоз Киевский филиал

Копировал Герман

Формат А4

Альбом 6, ч.2
Типовой проект 411-2-191.88

Формат	Зона	Поз.	Обозначение	Наименование	Кол.	Примечание
		8		Шуруп 6×30.2 ГОСТ 1144-80*	52	
				Гайки ГОСТ 5915-70*		
		9		М 12.5	16	
		10		М 16.5	20	
		11		М 20.5	8	
				Шайбы ГОСТ 6402-70*		
		12		12-65Г	76	
		13		16-65Г	20	
		14		20-65Г	8	
				Прочие изделия		
		15		Устройство натяжное 5032-50-50	1	
		16		Роликоопора желобчатая 2Р-50 ГОСТ 22645-77	13	
		17		Роликоопора нижняя НЗО-Л ГОСТ 22645-77*	6	

Инв.№ подл. | Подп. и дата | Взам.инв.№ | Инв.№ дубл. | Подп. и дата

Изм.	Лист	№ докум.	Подп.	Дата

НО-17.00.00.000

Лист 2

Копировал

Формат А4

Альбом 6, ч.2
Типовой проект 411-2-191.88

№ строки	Обозначение	Наименование	Куда входит: Обозначение	Кол.	Кол. общее количество	Примечание
1	НО-17.00.00.000	Конвейер сборочный			1	
2	НО-17.01.00.000	Станция приводная	НО-17.00.00.000	1	1	
3	НО-17.01.01.000	Рама	НО-17.01.00.000	1	1	
4	НО-17.01.02.000	Муфта	НО-17.01.00.000	1	1	
5	НО-17.01.03.000	Звездочка	НО-17.01.00.000	1	1	
6	НО-17.02.00.000	Секция горизонтальная	НО-17.00.00.000	1	1	
7						
8						
9						
10						
11						
12						
13						
14						
15						
16						
17						
18						
19						
20						
21						
22						
23						

Инв.№ подл. | Подп. и дата | Взам.инв.№ | Инв.№ дубл. | Подп. и дата

10126/7

Изм.	Лист	№ докум.	Подп.	Дата
Разраб.	Станевская			07.88
Провер.	Бурмачева			07.88
Рук.	Гончарик			07.88
Н.контр.	Гончарик			07.88
Утв.	Кукотин			07.88

НО-17.00.00.000 ВС

Конвейер сборочный

Ведомость спецификаций

Литера: А-П | Лист: 1 | Листов: 1

Союзгипролесхоз Киевский филиал

Формат А3

НО-17.00.00.000 СБ

Альбом 6, ч.2

Типовой проект 411-2-131.88

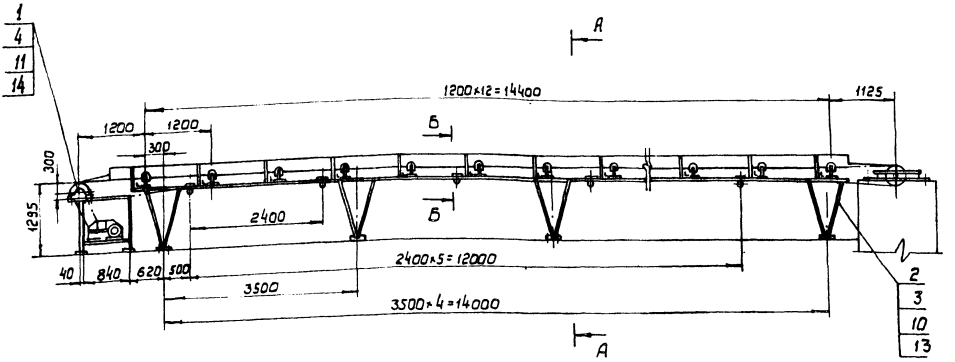

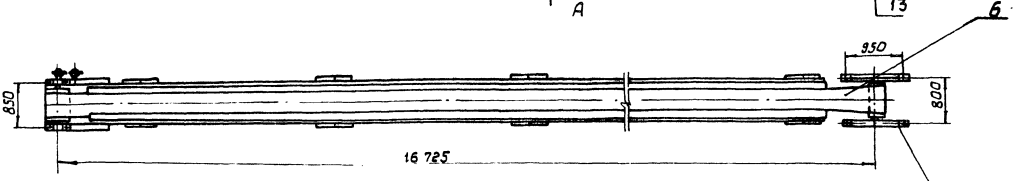

План фундаментных болтов
м 1:100

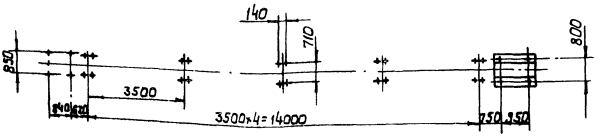

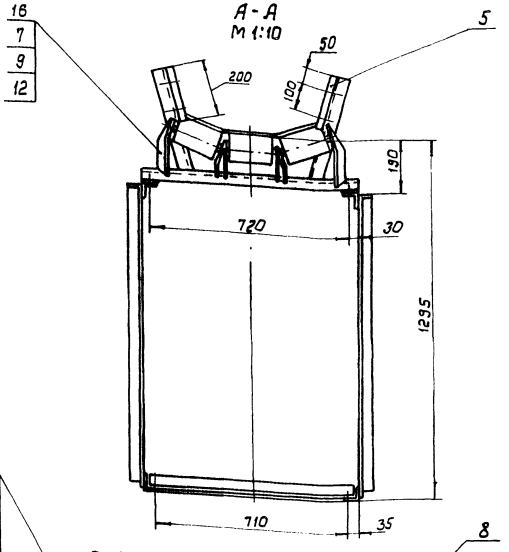

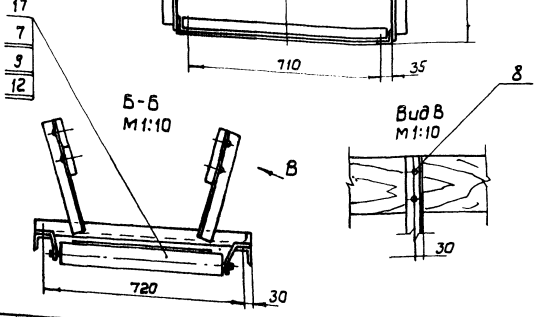

Техническая характеристика.

Конвейер предназначен для передачи кусковых отходов на выносной конвейер.

Длина конвейера, мм	16725
Частота вращения приводного барабана об/мин.	33,6
Ширина ленты, мм	500
Скорость движения ленты, м/сек.	0,7
Тип электродвигателя	4А90L4У3
Частота вращения электродвигателя об/мин.	1500
Мощность электродвигателя, квт	2,2
Тип натяжного устройства	5032-50-50
Ход натяжного устройства, мм	500

1. Размеры для справок.
2. Металлоконструкции после монтажа и пробного пуска грунтовать ФЛ-03-К гост 9109-81, красить эмаль ПФ-115 (серая) гост 6465-76*.

10126/7

НО-17.00.00.000 СБ

Изм.	Кол.	№ докум.	Подп.	Дата	Конвейер сборочный	Литера	Масса	Масштаб
Разраб.		Бурлаченко		08.88				
Провер.		Гончарик		08.88	Сборочный чертеж	Р	1040	1:50
Т.контр.		Станевская		08.88		Лист	Листов 1	
Рук.		Гончарик		08.88				
Н.контр.		Гончарик		08.88		Союзгипролесхоз Киевский филиал		
Утв.		Кустотин		08.88				

Инв.№ подл. | Подп. и дата | Взам.инв.№ | Инв.№ дубл. | Подп. и дата

Формат А2

Альбом 6, ч.2 Типовой проект 411-2-191.88

Формат	Зона	Поз.	Обозначение	Наименование	Кол.	Примечание
				Документация		
*			НО-17.01.00.000 СБ	Сборочный чертеж		*А2-2А
				Сборочные единицы		
А4		1	НО-17.01.01.000	Рама	1	
А4		2	НО-17.01.02.000	Муфта	1	
А4		3	НО-17.01.03.000	Звездочка	1	
*		4	НО-17.01.04.000	Звездочка натяжная	1	* см. НО-16.01.01.000
				Детали		
		5	НО-17.01.00.001	Звездочка	1	
		6	НО-17.01.00.002	Прокладка	6	
				Стандартные изделия		
		7		Болт М8х60.58 ГОСТ 7798-70*	4	
		8		Болт М20х60.58 ГОСТ 7798-70*	4	
		9		Болт М24х65.58 ГОСТ 7798-70*	4	
		10		Винт М10х16.58 ГОСТ 1476-84	1	
		11		Винт М12х16.58 ГОСТ 1476-84	1	

НО-17.01.00.000

Изм. Лист № докум. Подп. Дата

Разраб. Станевская 08.88
Пров. Бурлаченко 08.88
Рук. Гончарик 08.88
Н. контр. Гончарик 08.88

Станция приводная

Лит. Р | Лист 1 | Листов 3

Союзгипролесхоз Киевский филиал

Копировал Герман Формат А4

Альбом 6, ч.2 Типовой проект 411-2-191.88

Формат	Зона	Поз.	Обозначение	Наименование	Кол.	Примечание
		12		Гайка М8.5 ГОСТ 5915-70*	4	
		13		Гайка М20.5 ГОСТ 5915-70*	4	
		14		Гайка М24.5 ГОСТ 5915-70*	4	
		15		Шайба 8.65Г ГОСТ 6402-70*	4	
		16		Шайба 20.65Г ГОСТ 6402-70*	4	
		17		Шайба 24.65Г ГОСТ 6402-70*	4	
		18		Шайба 8.02 ГОСТ 11371-78	4	
		19		Шайба 20.02 ГОСТ 11371-78	4	
		20		Шайба 24.02 ГОСТ 11371-78	4	
		21		Шайба 10.02 ГОСТ 10906-78	4	
		22		Кольцо 60 ГОСТ 2833-77	1	
		23		Кольцо 80 ГОСТ 2833-77	1	
				Прочие изделия		
		24		Барабан 50 40Г-60 ГОСТ 22644-77*	1	
		25		Двигатель 4А90L4У3 N=2,2 кВт; n=1500 об/мин. ГОСТ 19523-71* Е	1	

НО-17.01.00.000

Изм. Лист № докум. Подп. Дата

Лист 2

Копировал Герман Формат А4

Альбом 6, ч.2 Типовой проект 411-2-191.88

Формат	Зона	Поз.	Обозначение	Наименование	Кол.	Примечание
		26		Редуктор Ц2У-160-31,5-12	1	
		27		Цепь пр-25,4-5000 ГОСТ 13568-75* L=2,54м	1	
		28		Звено С-ПР-25,4-5000 ГОСТ 13568-75*	1	

НО-17.01.00.000

Изм. Лист № докум. Подп. Дата

Лист 3

Копировал Герман Формат А4

Альбом 6, ч.2 Типовой проект 411-2-191.88

НО-17.01.00.002

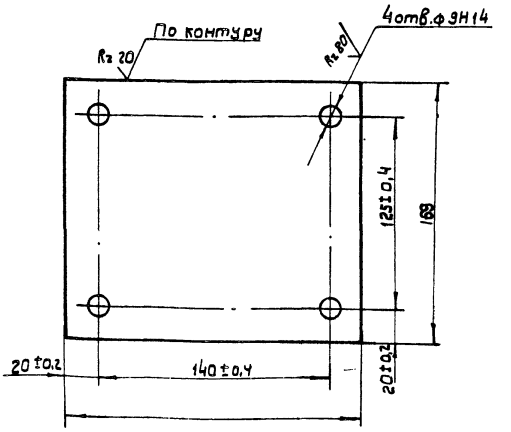

10126/7

НО-17.01.00.002

Изм. Кол. № докум. Подп. Дата

Разраб. Станевская 08.88
Пров. Бурлаченко 08.88
Т. контр. Бурлаченко 08.88
Рук. Гончарик 08.88
Н. контр. Гончарик 08.88

Прокладка

Лит. Р | Масса 0,2 | Масштаб 1:2

Лист 1 | Листов 1

Лист Б-ПН-1 ГОСТ 19903-74* / 3-IV Ст. 3 кп ГОСТ 16523-70

Союзгипролесхоз Киевский филиал

Копировал Герман Формат А4

НО-17.01.00.000 СБ

Альбом 6, ч. 2

Типовой проект 411-2-191.88

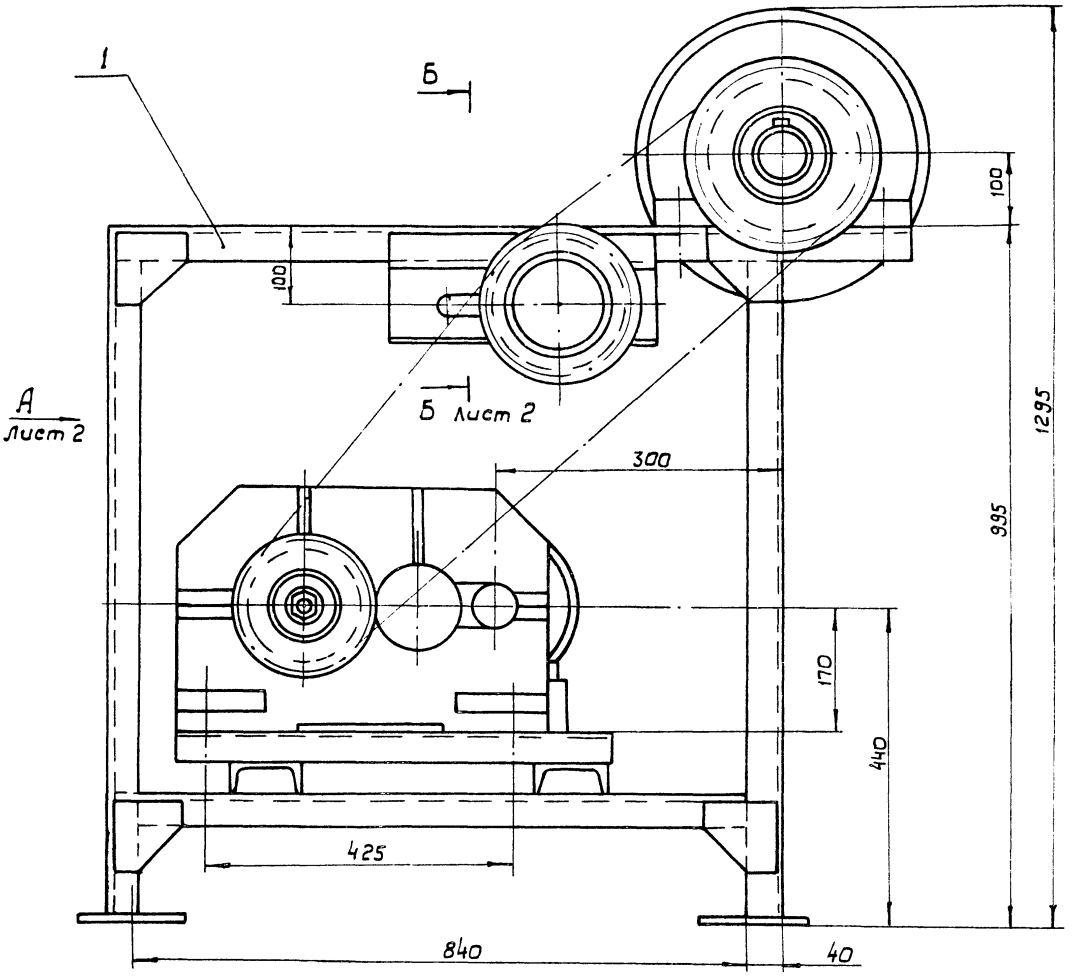

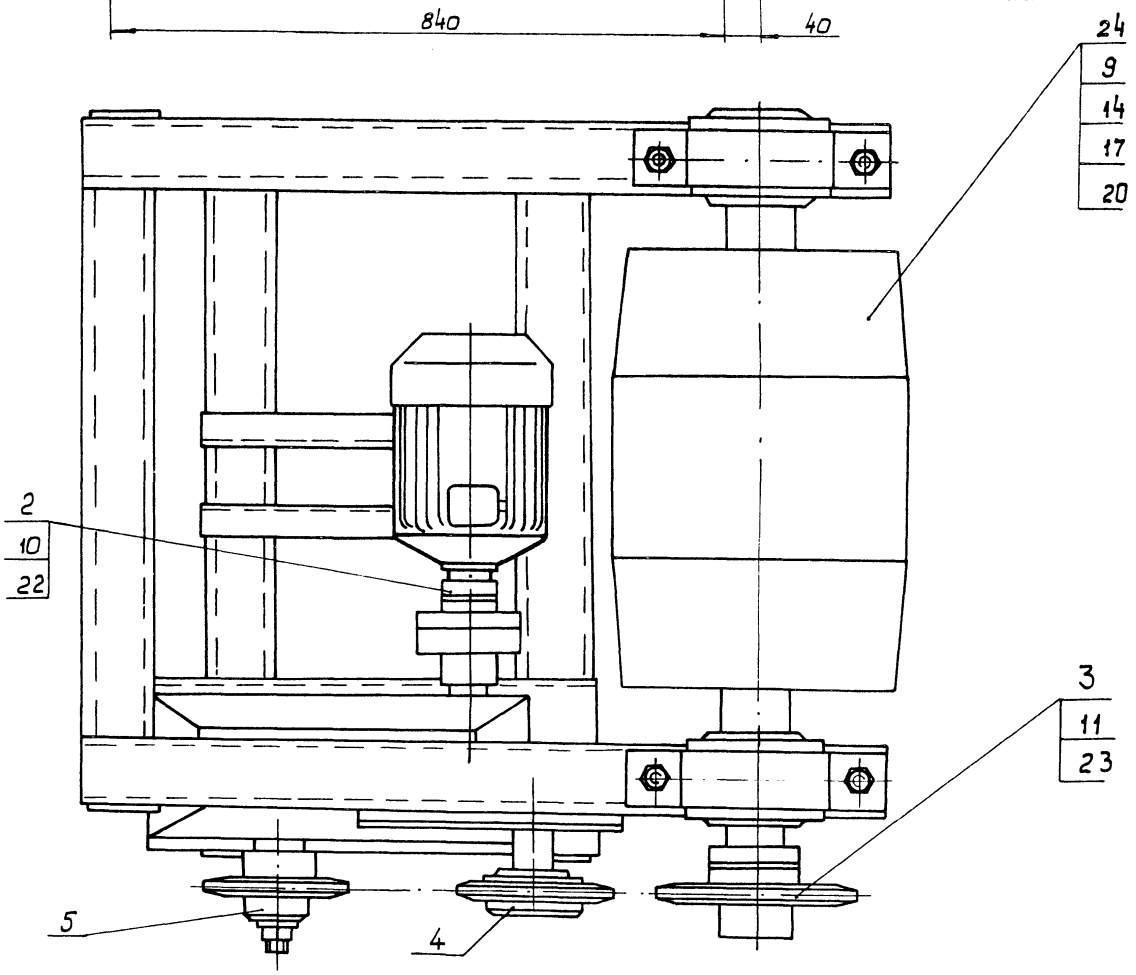

10126/7

					НО-17.01.00.000 СБ		
Изм.	Кол.	№ докум.	Подп.	Дата	Станция приводная	Литера	Масса / Масштаб
Разраб.		Бурлаченко		06.88		Р	432 / 1:5
Провер.		Гончарик		08.88	Сборочный чертеж		
Т. контр.		Станевская		08.88		Лист 1	Листов 2
Рук.		Гончарик		08.88		Союзгипролесхоз Киевский филиал	
Н. контр.		Гончарик		08.88			
Утв.		Кукотин		08.88			

Копировал Герман

Формат А2

Инв. № подл. | Подп. и дата | Взам. инв. № | Инв. № дубл. | Подп. и дата

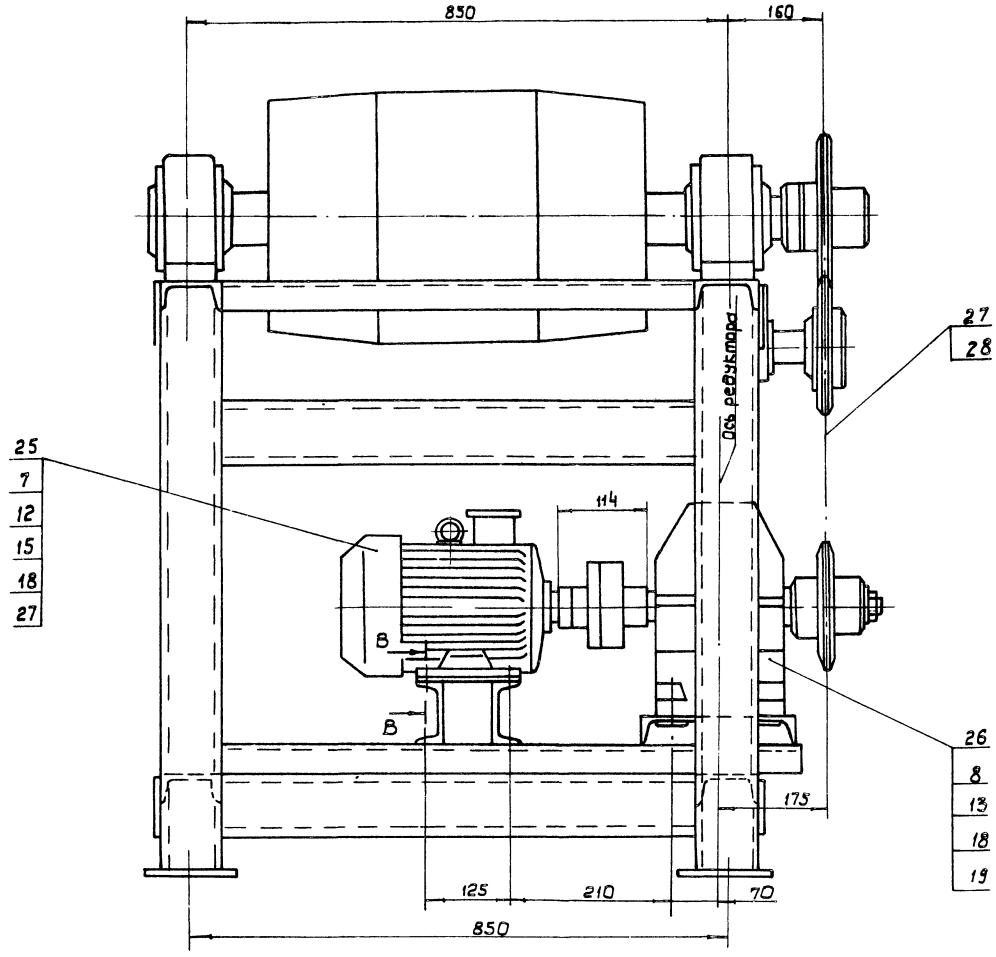

Б - Б
М 1:2

Лист 1

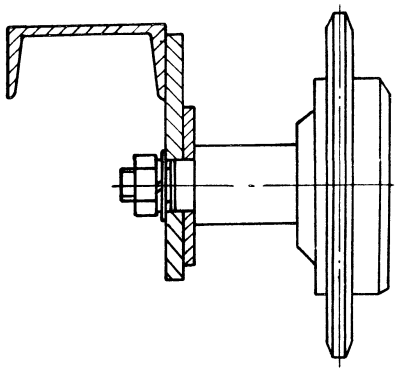

В - В
М 1:2

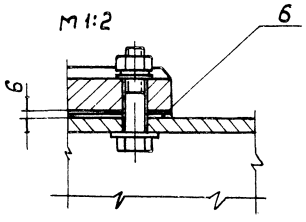

10126/7

Изм.	Лист	№ докум.	Подп.	Дата	НО-17.01.00.000 СБ	Лист 2

Копировал Герман

Формат А2

Инв. № подл. | Подп. и дата | Взам. инв. № | Инв. № дубл. | Подп. и дата

НО-17.01.00.001

Rz 80 √(√)

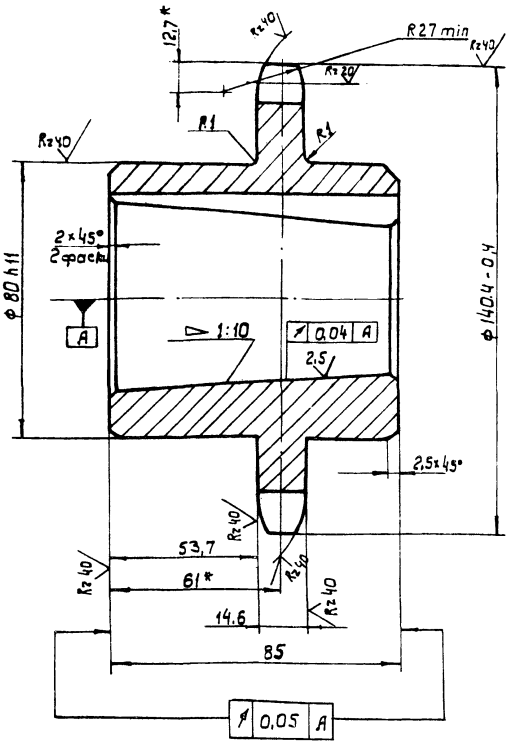

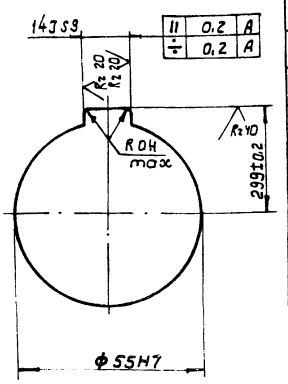

Число зубьев		z	16
Сопрягаемая цепь	Шаг	t	25,4
	Диаметр ролика	D	15,88
Профиль зуба по ГОСТ 591-80		—	Смещением
Класс точности по ГОСТ 591-69		—	3
Диаметр окружности впадин		di	114,14-0,4
Допуск на разность шагов		δt	0,2
Радиальное биение окружности впадин		Ео	0,5
Торцевое биение зубчатого венца		—	0,5
Диаметр делительной окружности		dд	130,20
Сопрягаемая цепь	Ширина внутренней пластины	в	24,13
	Расстояние между внутренними пластинами	b в	15,88

1. Отжечь
2. Венец 2,5...3 HRC 40÷50.
3. * Размеры для справок.
4. Неуказанные предельные отклонения размеров: отверстий - H14, валов - h 14; остальных ± JT14/2.

Изм.	Кол.	№ докум.	Подп.	Дата
Разраб.		Станевская		07.88
Пробер.		Бурлаченко		07.88
Т.контр.		Бурлаченко		07.88
Рук.		Гончарик		07.88
Н.контр.		Гончарик		07.88

НО-17.01.00.001

Звездочка

Литера	Масса	Масштаб
р	3,4	1:1

Лист | Листов 1

Круг В-150 ГОСТ 2590-71* / 45-2-5 ГОСТ 1050-74*

Союзгипролесхоз Киевский филиал

Копировал Герман — Формат А3

Типовой проект 411-2-191.88 Альбом 6, ч.2 Лист 6, ч.2

Формат	Зона	Поз.	Обозначение	Наименование	Кол.	Примечание
				Документация		
*			НО-17.01.01.000 СБ	Сборочный чертеж		*А2-2А
				Детали		
А4		1	НО-17.01.01.001	Поперечина	2	
А4		2	НО-17.01.01.002	Стойка	4	
А4		3	НО-17.01.01.003	Косынка	6	
А4		4	НО-17.01.01.004	Косынка	2	
Б4		5	НО-17.01.01.005	Платик	8	
				Лист 8-ПН-5 ГОСТ 19903-74*		
				3-Ст.3кп ГОСТ 14637-79		
				68 h15 × 100 h15		
Б4		6	НО-17.01.01.006	Кронштейн	1	
				Лист 8-ПН-10 ГОСТ 19903-74*		
				3-Ст.3кп ГОСТ 14637-79		
				140 h15 × 300 h15		
Б4		7	НО-17.01.01.007	Швеллер	2	
				Швеллер 12 ГОСТ 8240-72		
				Ст.3 ГОСТ 535-79*		
				L = 545 h15		
Б4		8	НО-17.01.01.008	Швеллер	2	
				Швеллер 10 ГОСТ 8240-72		
				Ст.3 ГОСТ 535-79*		
				L = 635 h15		
Б4		9	НО-17.01.01.009	Консоль	2	
				Швеллер 10 ГОСТ 8240-72		
				Ст.3 ГОСТ 535-79* L=1035 h15		

Изм.	Лист	№ докум.	Подп.	Дата
Разраб.		Станевская		07.88
Пров.		Бурлаченко		07.88
Рук.		Гончарик		07.88
Н.контр.		Гончарик		07.88

НО-17.01.01.000

Рама

Литера	Лист	Листов
р1-10	1	2

Союзгипролесхоз Киевский филиал

Копировал Герман — Формат А4

Типовой проект 411-2-191.88 Альбом 6, ч.2

Формат	Зона	Поз.	Обозначение	Наименование	Кол.	Примечание
Б4		10	НО-17.01.01.010	Балка	2	
				Швеллер 10 ГОСТ 8240-72		
				Ст 3 ГОСТ 535-79*		
				L = 1000 H15		
Б4		11	НО-17.01.01.011	Платик	1	
				Лист 6-ПН-5 ГОСТ 19903-74*		
				3-Ст.3кп ГОСТ 14637-79		
				80 h15 × 300 h15		
А4		12	НО-17.01.01.012	Пята	4	
Б4		13	НО-17.01.01.013	Стяжка	4	
				Швеллер 10 ГОСТ 8240-72		
				Ст.3 ГОСТ 535-79*		
				L = 730 h15		

10126/7

Изм.	Лист	№ докум.	Подп.	Дата

НО-17.01.01.000

Лист 2

Копировал Герман — Формат А4

НО-17.01.01.000СБ

Альбом 6.ч.2

Типовой проект 411-2-191.88

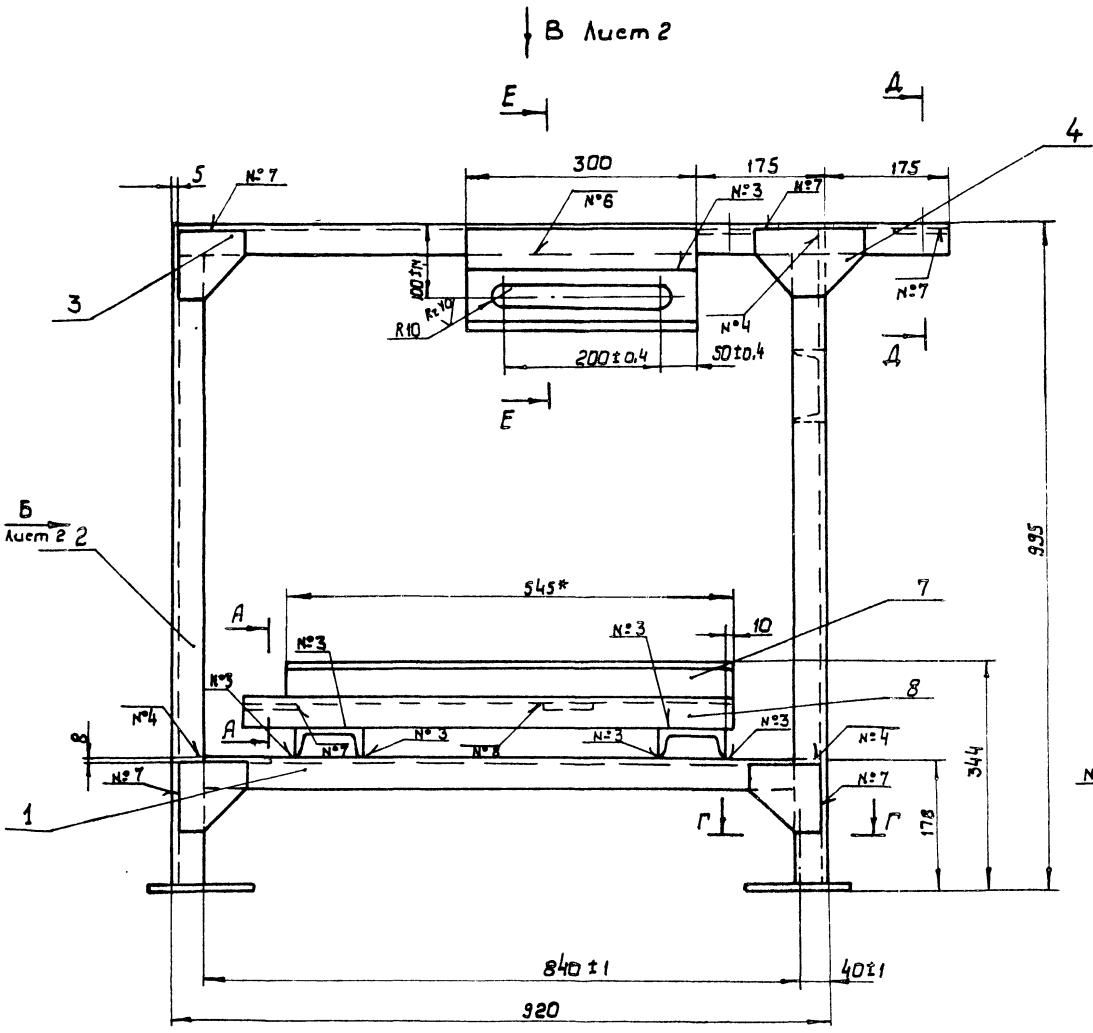

Д - Д
М 1:2

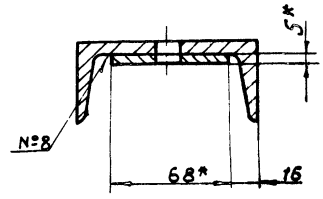

А - А
М 1:2

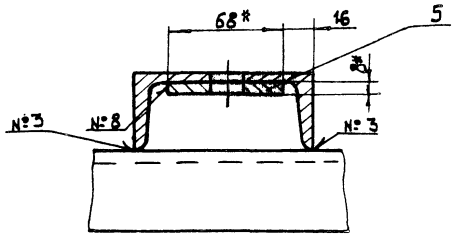

Е - Е
М 1:2

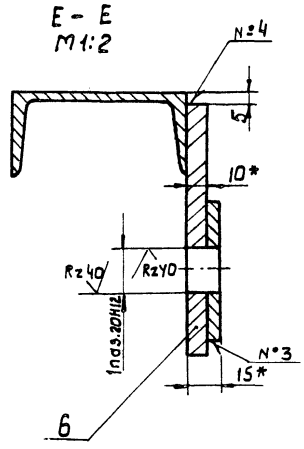

Г - Г
М 1:2

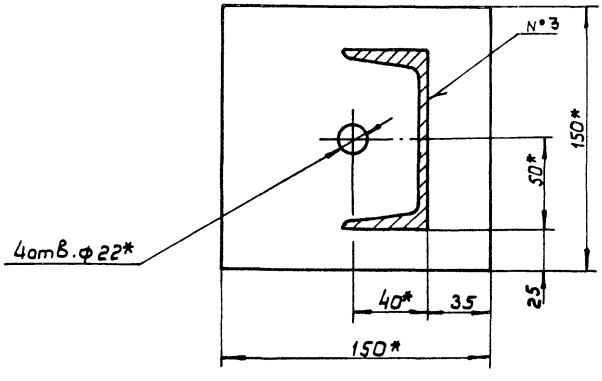

Номер шва	Обозначение	Требования к шву	Кол.
1	У4-△4-□		2
2	С2		2
3	Т1-△4		30
4	Т1-△4-□		13
5	Т1-△4	По замкнутой линии	4
6	Н1-△4		5
7	Н1-△4-□		12
8	Н1-△4	По замкнутой линии	6

1. Сварные швы по ГОСТ 5264-69.
2. * Размеры для справок.
3. Неуказанные предельные отклонения размеров: отверстий - H15; валов - h15; остальных ± $\frac{IT15}{2}$.

10126/7

НО - 17.01.01.000 СБ

Изм.	Кол.	№ докум.	Подп.	Дата
Разраб.		Бурлаченко		01.89
Провер.		Гончарик		05.88
Т. контр.		Станевская		08.88
Рук.		Гончарик		08.88
Н. контр.		Гончарик		08.88
Утв.		Кукотин		08.88

Рама
Сварочный чертеж

Литера	Масса	Масштаб
Р - П	150	1:5

Лист 1 Листов 2

Союзгипролесхоз
Киевский филиал

Копировал Герман

Формат А2

Инв.№ подл. | Подп. и дата | Взам.инв.№ | Инв.№ дубл. | Подп. и дата

НО-17.01.01.000 СБ

Альбом 6, ч.2

Типовой проект 411-2-191.88

Вид В Лист 1
М 1:5

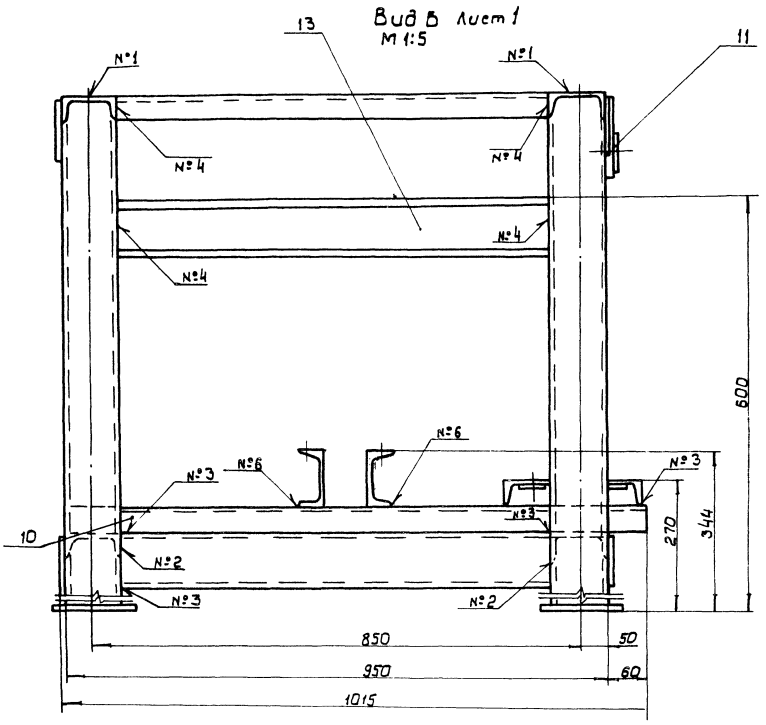

Вид В Лист 1
М 1:5

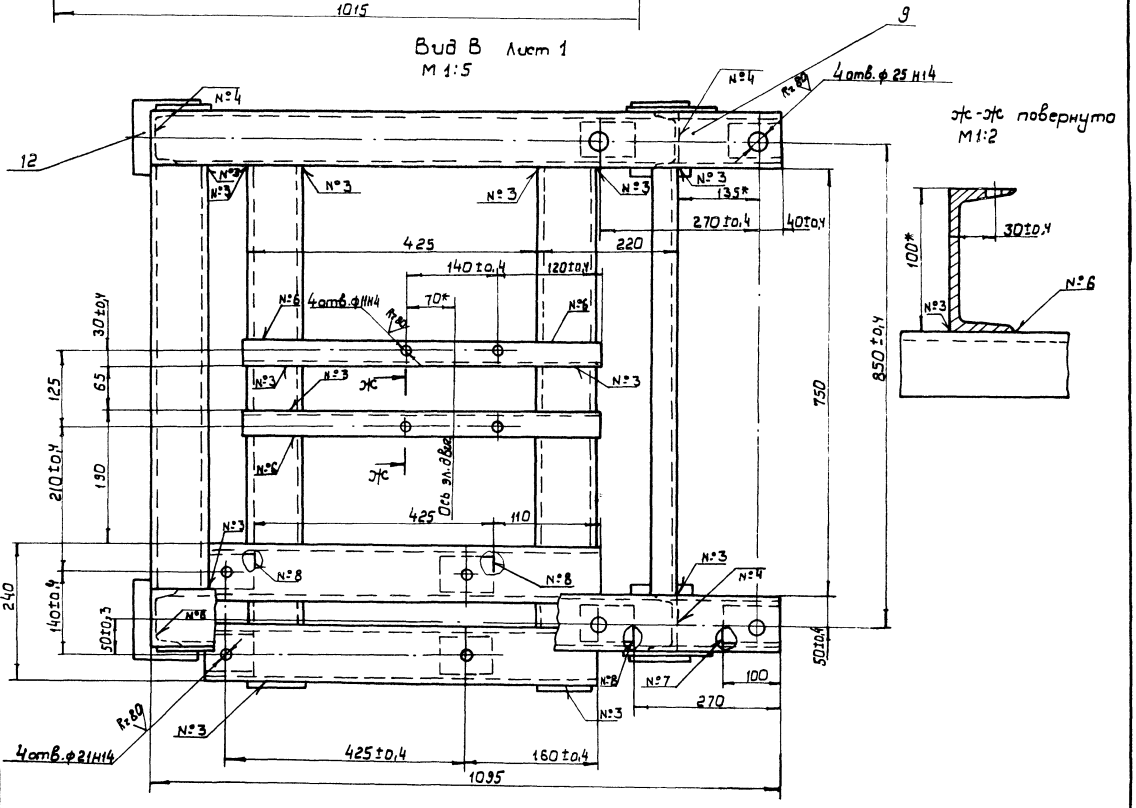

Ж-Ж повернуто
М 1:2

10126/7

Изм.	Кол.	№ докум.	Подп.	Дата	НО-17.01.01.000 СБ	Лист 2

Калиробал Герман

Формат А2

Инв. № подл. | Подп. и дата | Взам. инв. № | Инв. № дубл. | Подп. и дата

Альбом 6, ч.2
Типовой проект 411-2-131.88

Формат	Зона	Поз.	Обозначение	Наименование	Кол.	Примечание
				Документация		
А2			НО-17.02.00.000СБ	Сборочный чертеж		
				Детали		
Б4		1	НО-17.02.00.001	Пролет	2	
				Уголок 63×63×5 ГОСТ 8509-86		
				Ст.3сп ГОСТ 535-79*		
				L = 14950 h15		
Б4		2	НО-17.02.00.002	Уголок	26	
				Уголок 50×50×5 ГОСТ 8509-86		
				Ст.3сп ГОСТ 535-79*		
				L = 420 h15		
Б4		3	НО-17.02.00.003	Поперечина	13	
				Уголок 50×50×5 ГОСТ 8509-86		
				Ст.3сп ГОСТ 535-79*		
				L = 780 h15		

Изм.	Лист	№ докум.	Подп.	Дата
Разраб.		Станевская		07.88
Провер.		Бурлаченко		07.88
Рук.		Гончарик		07.88
Н.контр.		Гончарик		07.88
Утв.		Кукатин		07.88

НО-17.02.00.000
Секция горизонтальная
Лит. Р | Лист 1 | Листов
Союзгипролесхоз Киевский филиал
Копировал Герман
Формат А4

Альбом 6, ч.2
Типовой проект 411-2-131.88

Формат	Зона	Поз.	Обозначение	Наименование	Кол.	Примечание
Б4		4	НО-17.02.00.004	Стойка	20	
				Уголок 50×50×5 ГОСТ 8509-86		
				Ст.3сп ГОСТ 535-79*		
				L = 1100 h15		
Б4		5	НО-17.02.00.005	Пята	10	
				Уголок 63×63×5 ГОСТ 8509-86		
				Ст.3сп ГОСТ 535-79*		
				L = 180 h15		
Б4		6	НО-17.02.00.006	Стяжка	5	
				Уголок 50×50×5 ГОСТ 8509-86		
				Ст.3сп ГОСТ 535-79*		
				L = 740 h15		

НО-17.02.00.000
Лист 2
Формат А4

Альбом 6, ч.2
Типовой проект 411-2-131.88

НО-17.01.01.003

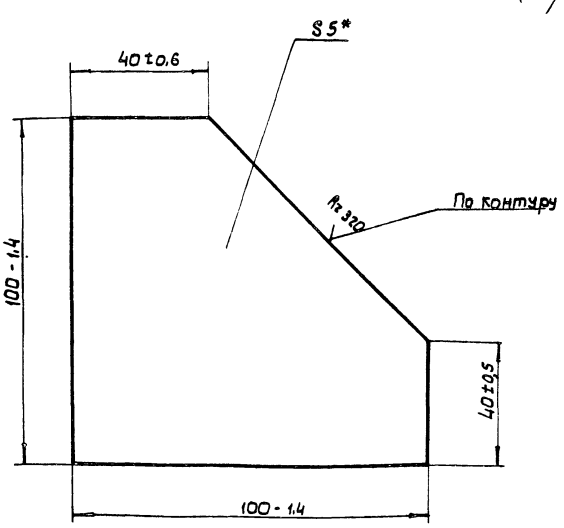

* Размер для справок

Изм.	Кол.	№ докум.	Подп.	Дата
Разраб.		Станевская		07.88
Провер.		Бурлаченко		07.88
Т. контр.		Бурлаченко		07.88
Рук.		Гончарик		07.88
Н.контр.		Гончарик		07.88

НО-17.01.01.003
Косынка
Лит. Р | Масса 0.15 | Масштаб 1:1
Лист | Листов
Лист 3 Ст.3 кл. ГОСТ 14637-79 Б-ПН-5 ГОСТ 19903-74*
Союзгипролесхоз Киевский филиал
Копировал Герман
Формат А4

Альбом 6, ч.2
Типовой проект 411-2-131.88

НО-17.01.01.004

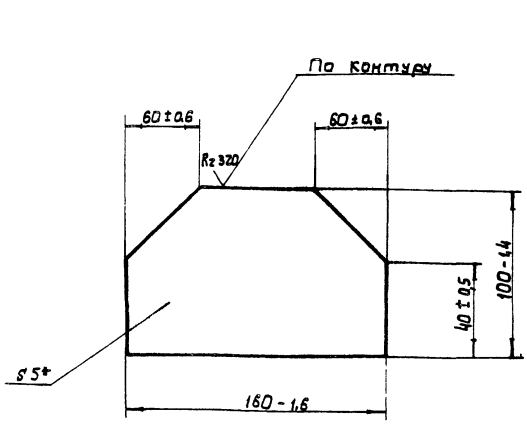

* Размер для справок

10126/7

Изм.	Кол.	№ докум.	Подп.	Дата
Разраб.		Станевская		07.88
Провер.		Бурлаченко		07.88
Т. контр.		Бурлаченко		07.88
Рук.		Гончарик		07.88
Н.контр.		Гончарик		07.88

НО-17.01.01.004
Косынка
Лит. Р | Масса 0.48 | Масштаб 1:2
Лист | Листов 1
Лист 3 Ст.3 кл. ГОСТ 14637-79 Б-ПН-5 ГОСТ 19903-74*
Союзгипролесхоз Киевский филиал
Копировал Герман
Формат А4

НО-17.01.01.001

∀(√)

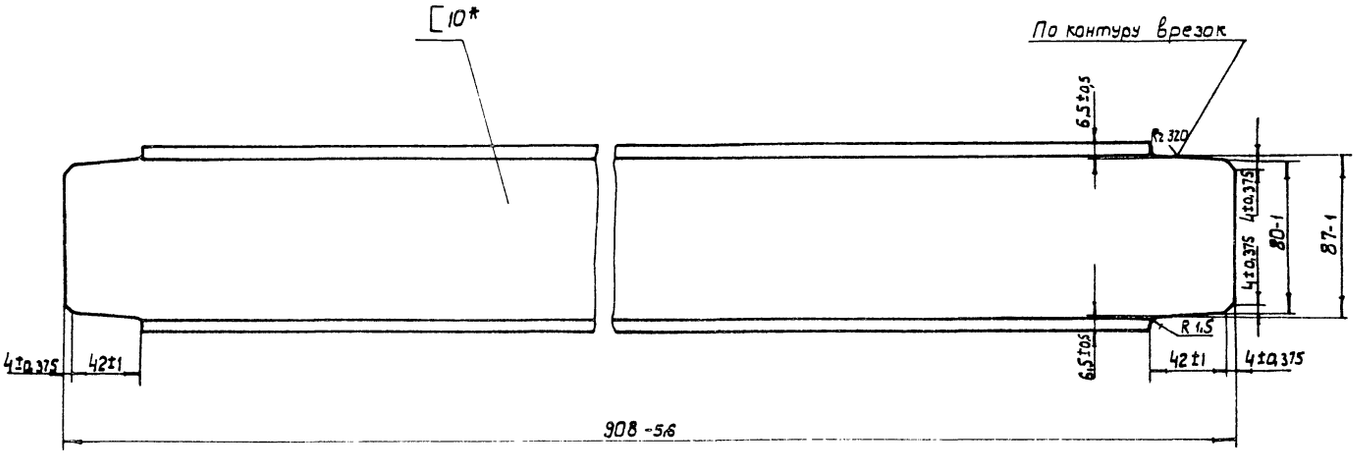

* Размер для справок

Изм.	Кол.	№ докум.	Подп.	Дата
Разраб.		Станевская		08.88
Провер.		Бурлаченко		08.88
Т. контр.		Бурлаченко		08.88
Рук.		Гончарик		08.88
Н. контр.		Гончарик		08.88

НО-17.01.01.001

Поперечина

Швеллер 10 ГОСТ 8240-72 Ст.3 ГОСТ 535-79*

Литера	Масса	Масштаб
Р - П	8.3	1:2
Лист	Листов 1	

Союзгипролесхоз Киевский филиал

Копировал Герман

Формат А3

Типовой проект 411-2-191.88 Альбом 6, ч.2

Инв.№ подл. | Подп. и дата | Взам. инв.№ | Инв.№ дубл. | Подп. и дата

НО-17.01.01.002

∀(√)

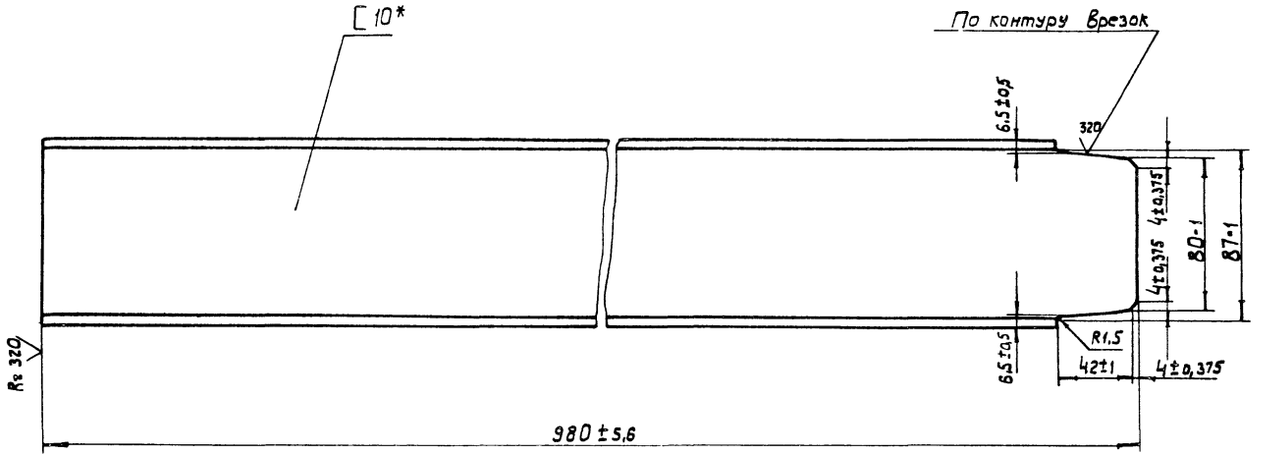

* Размер для справок.

10126/7

Изм.	Кол.	№ докум.	Подп.	Дата
Разраб.		Станевская		08.88
Провер.		Бурлаченко		08.88
Т. контр.		Бурлаченко		08.88
Рук.		Гончарик		08.88
Н. контр.		Гончарик		08.88

НО-17.01.01.002

Стойка

Литера	Масса	Масштаб
Р - П	7.8	1:2
Лист	Листов 1	

Союзгипролесхоз Киевский филиал

Копировал Герман

Формат А3

Типовой проект 411-2-191.88 Лист 6, ч.2

Инв.№ подл. | Подп. и дата | Взам. инв.№ | Инв.№ дубл. | Подп. и дата

Типовой проект 411-2-191.88 Альбом 6, ч.2

НО-17.01.01.012

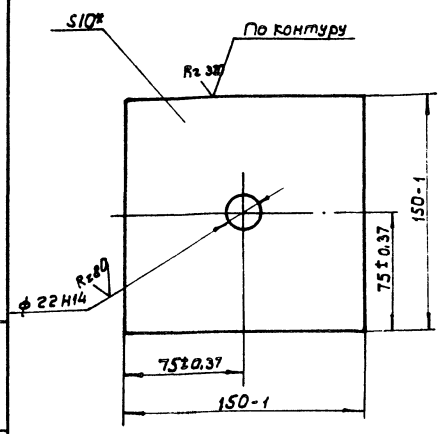

* Размер для справок.

Изм.	Лист	№ докум.	Подп.	Дата
Разраб.		Станевская		08.88
Провер.		Бурлаченко		08.88
Т. контр.		Бурлаченко		08.88
Рук.		Гончарик		08.88
Н. контр.		Гончарик		08.88

НО-17.01.01.012

Пята

Лит.	Масса	Масштаб
Р	1,8	1:2

Лист | Листов 1

Б-ПН-10 ГОСТ 19903-74*
Лист 3-Ст.3 нл ГОСТ 14637-79

Союзгипролесхоз
Киевский филиал

Копировал Герман Формат А4

Типовой проект 411-2-191.88 Альбом 6, ч.2

Формат	Зона	Поз.	Обозначение	Наименование	Кол.	Примечание
				Документация		
А3			НО-17.01.02.000СБ	Сборочный чертеж		
				Детали		
А3		1	НО-17.01.02.001	Полумуфта	1	
А4		2	НО-17.01.02.002	Втулка распорная	6	
А4		3	НО-17.01.02.003	Втулка упругая	6	
А3		4	НО-17.01.02.004	Полумуфта	1	
А4		5	НО-17.01.02.005	Палец	6	
				Стандартные изделия		
		6		Гайка М10.5 ГОСТ 5915-70*	6	
		7		Шайба 10.65Г ГОСТ 6402-70*	6	

Изм.	Лист	№ докум.	Подп.	Дата
Разраб.		Станевская		08.88
Провер.		Бурлаченко		08.88
Т. контр.		Бурлаченко		08.88
Рук.		Гончарик		08.88
Н. контр.		Гончарик		08.88

НО-17.01.02.000

Муфта

Литера	Лист	Листов
Р		1

Союзгипролесхоз
Киевский филиал

Копировал Герман Формат А4

Типовой проект 411-2-191.88 Альбом 6, ч.2

НО-17.01.02.000СБ

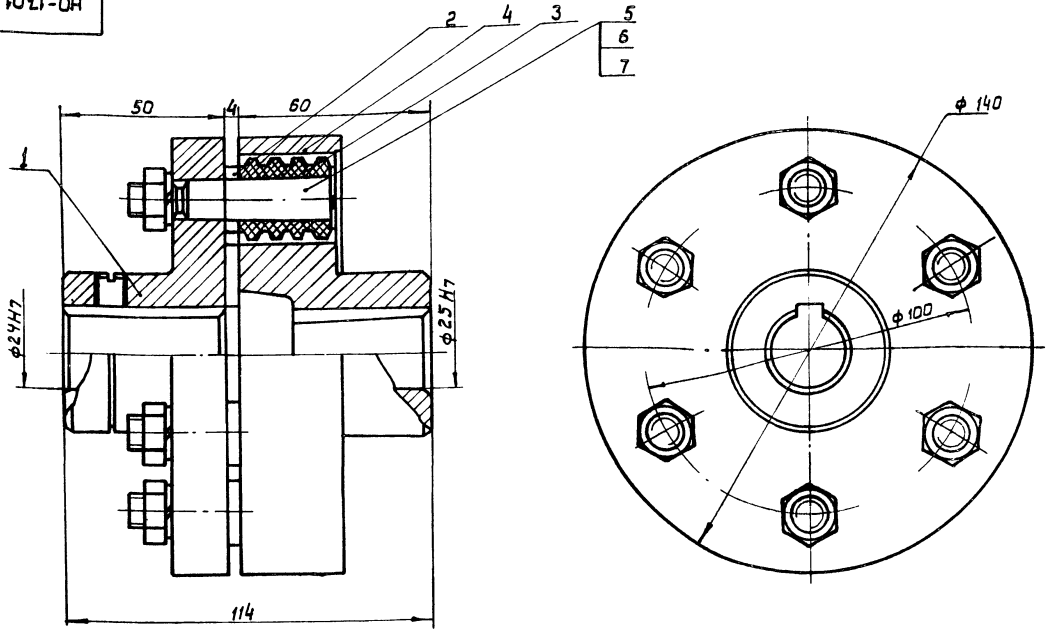

10126/7

Изм.	Кол.	Лист	№ докум.	Подп.	Дата
Разраб.			Станевская		08.88
Пров.			Бурлаченко		08.88
Т. контр.			Бурлаченко		08.88
Рук.			Гончарик		08.88
Н. контр.			Гончарик		08.88

НО-17.01.02.000СБ

Муфта
Сборочный чертеж

Лит.	Масса	Масштаб
Р	5,6	1:1

Лист | Листов 1

Союзгипролесхоз
Киевский филиал

Копировал Герман Формат А3

Типовой проект 411-2-191.88 Альбом 6, ч.2

НО-17.01.02.001

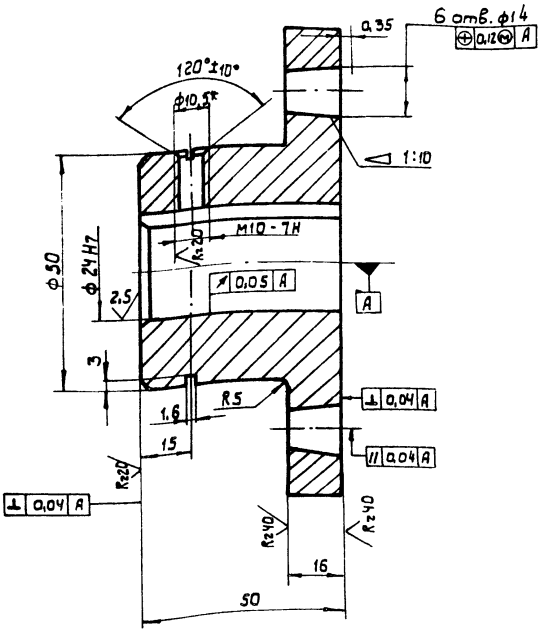

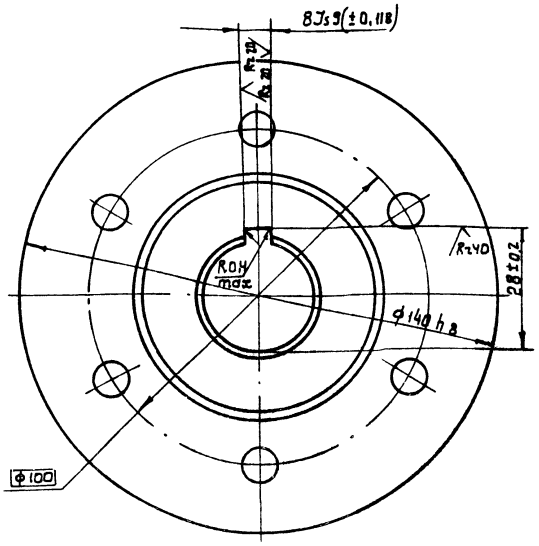

1.* Размер для справок.

2. Неуказанные предельные отклонения размеров: отверстий H14, валов-h14; остальных ± $\frac{JT14}{2}$.

Изм.	Кол.	№ докум.	Подп.	Дата
Разраб.		Станевская		08.88
Пров.		Бурлаченко		08.88
Т.контр.		Бурлаченко		08.88
Рук.		Гончарик		08.88
Н.контр.		Гончарик		08.88

НО-17.01.02.001

Полумуфта

Чугун СЧ 21-40 ГОСТ 1412-85

Литера	Масса	Масштаб
Р - П	1,9	1:1

Лист | Листов 1

Союзгипролесхоз Киевский филиал

Копировал Герман

Формат А3

Типовой проект 411-2-191.88 Альбом 6, ч.2

НО-17.01.02.002

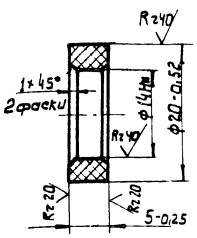

Изм.	Кол.	№ докум.	Подп.	Дата
Разраб.		Станевская		08.88
Пров.		Бурлаченко		08.88
Т.контр.		Бурлаченко		08.88
Рук.		Гончарик		08.88
Н.контр.		Гончарик		08.88

НО-17.01.02.002

Втулка распорная

Круг 22 ГОСТ 2590-71 Ст.3 ГОСТ 535-79*

Лит.	Масса	Масштаб
Р - П	0,15	2:1

Лист | Листов

Союзгипролесхоз Киевский филиал

Копировал Герман

Формат А4

Типовой проект 411-2-191.88 Альбом 6, ч.2

НО-17.01.02.003

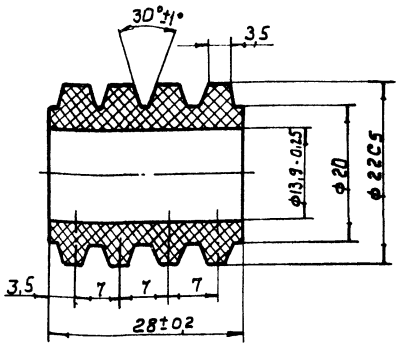

10126/7

Изм.	Кол.	№ докум.	Подп.	Дата
Разраб.		Станевская		08.88
Провер.		Бурлаченко		08.88
Т.контр.		Бурлаченко		08.88
Рук.		Гончарик		08.88
Н.контр.		Гончарик		08.88

НО-17.01.02.003

Втулка упругая

Резина 4355 МРТУ 38-5-204-65

Лит.	Масса	Масштаб
Р - П	0,015	2:1

Лист | Листов 1

Союзгипролесхоз Киевский филиал

Копировал Герман

Формат А4

НО-17.01.02.004

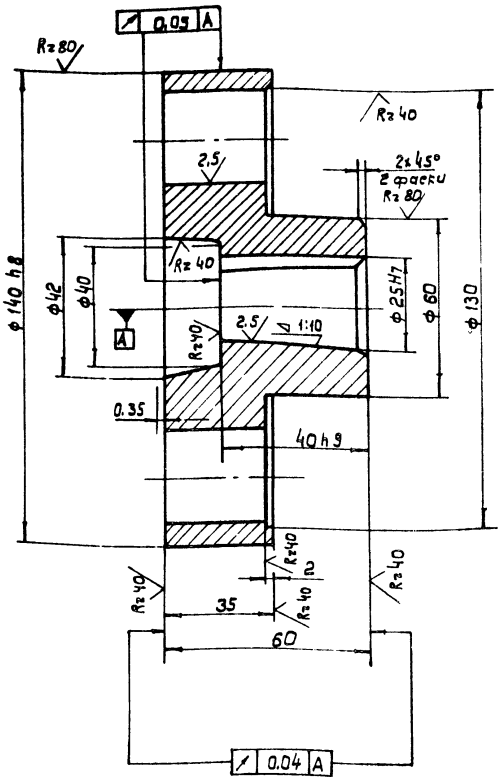

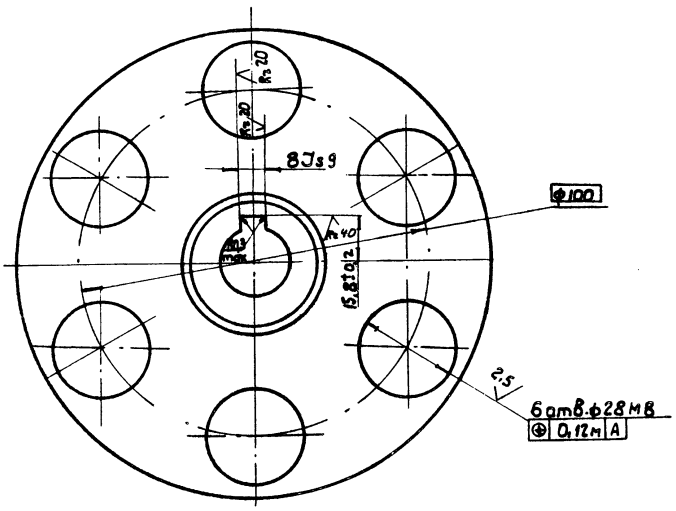

						НО-17.01.02.004			
Изм.	Кол.	№ докум.	Подп.	Дата	Полумуфта	Литера	Масса	Масштаб	
Разраб.		Станевская		04.88		Р-П	2,3	1:1	
Провер.		Бурлаченко		04.88		Лист	Листов 1		
Т. контр.		Бурлаченко		04.88	Чугун СЧ 21-40 ГОСТ 1412-85	союзгипролесхоз Киевский филиал			
Рук.		Гончарик		04.88					
Н. контр.		Гончарик		04.88					

Копировал Герман Формат А3

Типовой проект 411-2-191.88 Альбом 6, ч.2

Инв. № подл. | Подп. и дата | Взам. инв. № | Инв. № дубл. | Подп. и дата

НО-17.01.02.005

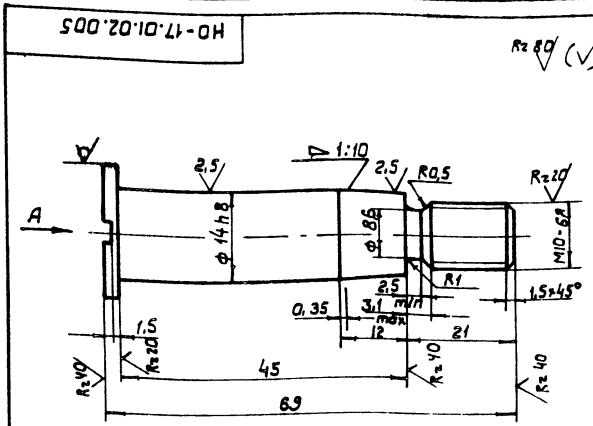

Вид А

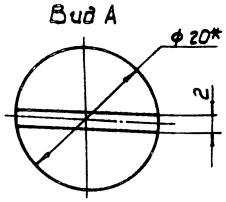

1. Отжечь.
2. HRC 45...50
3. Отклонение конусности по 6 степени точности ГОСТ 8908-59.
4. * Размер для справок.
5. Неуказанные предельные отклонения размеров: отверстий по H-14, валов - h14; остальных ± IT14/2.

						НО-17.01.02.005			
Изм.	Кол.	№ докум.	Подп.	Дата	Палец	Лит.	Масса	Масштаб	
Разраб.		Станевская		04.88		Р-П	0,07	2:1	
Провер.		Бурлаченко		04.88		Лист	Листов 1		
Т. контр.		Бурлаченко		04.88	Круг 20 ГОСТ 2590-71* / 45 ГОСТ 1050-74 **	союзгипролесхоз Киевский филиал			
Рук.		Гончарик		04.88					
Н. контр.		Гончарик		04.88					

Копировал Герман Формат А4

Типовой проект 411-2-191.88 Альбом 6, ч.2

Инв. № подл. | Подп. и дата | Взам. инв. № | Инв. № дубл. | Подп. и дата

Формат	Зона	Поз.	Обозначение	Наименование	Кол.	Примечание
				Документация		
А3			НО-17.01.03.000СБ	Сборочный чертеж		
				Детали		
А4		1	НО-17.01.03.001	Венец	1	
А4		2	НО-17.01.03.002	Ступица	1	

10126/7

						НО-17.01.03.000			
Изм.	Лист	№ докум.	Подп.	Дата	Звездочка	Литера	Лист	Листов	
Разраб.		Станевская		04.88		Р-П		1	
Провер.		Бурлаченко		04.88		союзгипролесхоз Киевский филиал			
Рук.		Гончарик		04.88					
Н. контр.		Гончарик		04.88					

Копировал Герман Формат А4

НО-17.01.03.000СБ

Типовой проект 411-2-191.88 Альбом 6, ч.2

Rz 80 (✓)

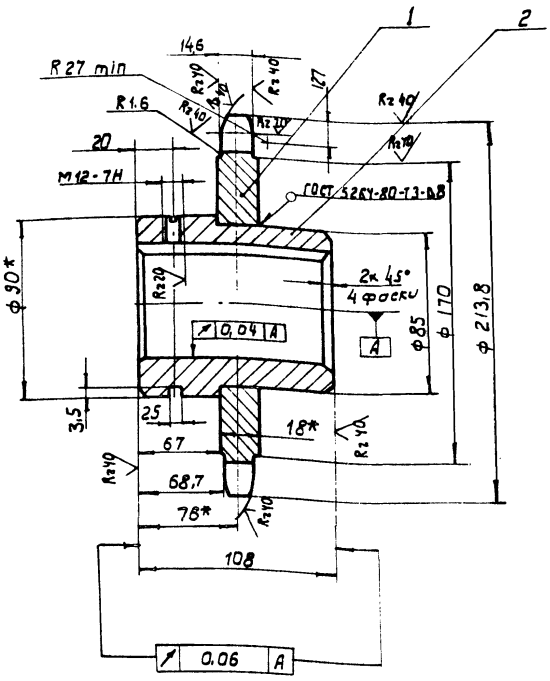

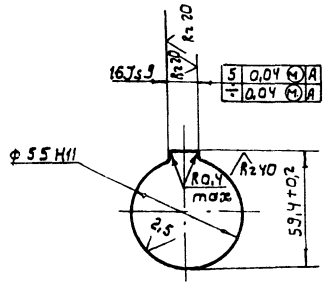

Число зубьев		z	25
Шаг		t	25,4
Диаметр ролика		d	15,88
Профиль зуба по ГОСТ 591-69*		—	сопряжение
Класс точности по ГОСТ 591-69*		—	3
Наибольшая хорда		Lx	186,15-0,8
Допуск на разность шагов		δt	0,25
Радиальное биение окружности впадин		Eo	0,63
Торцевое биение зубчатого венца		—	0,63
Диаметр делительной окружности		dд	202,66
Сопрягаемая цепь	Ширина внутренней пластины	B	24,13
	Расстояние между внутренними пластинами	Bвн	15,88

1. Отжечь.
2. Венец h25...3 HRC 40...50.
3. * Размеры для справок.
4. Неуказанные предельные отклонения размеров: отверстий - H14; валов - h14; остальных $\pm \frac{IT14}{2}$.
5 Масса наплавленного металла - 0,07кг.

Изм.	Кол.	№ докум.	Подп.	Дата
Разраб.		Станевская		08.88
Пров.		Бурлаченко		08.88
Т. контр.		Бурлаченко		08.88
Рук.		Гончарик		08.88
Н. контр.		Гончарик		08.88

НО-17.01.03.000 СБ

Звездочка

Сборочный чертеж

Литера	Масса	Масштаб
Р - П	6,5	1:2

Лист | Листов 1

Союзгипролесхоз Киевский филиал

Копировал Герман

Формат А3

НО-17.01.03.001

Rz 80 (✓)

Типовой проект 411-2-191.88 Альбом 6, ч.2

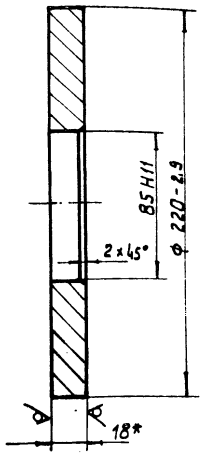

* Размер для справок.

Изм.	Кол.	№ докум.	Подп.	Дата
Разраб.		Станевская		08.88
Пров.		Бурлаченко		08.88
Т. контр.		Бурлаченко		08.88
Рук.		Гончарик		08.88
Н. контр.		Гончарик		08.88

НО-17.01.03.001

Венец

Литера	Масса	Масштаб
Р - П	2,5	1:2

Лист | Листов 1

Союзгипролесхоз Киевский филиал

Лист 6-ПН-18 ГОСТ 19903-74*
45 ГОСТ 1050-74

Копировал Герман

Формат А4

НО-17.01.03.002

Rz 80 (✓)

Типовой проект 411-2-191.88 Альбом 6, ч.2

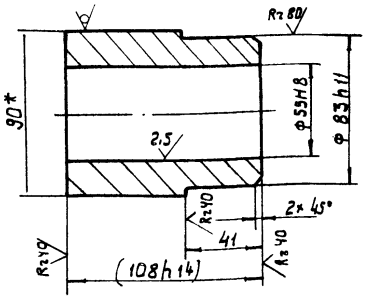

1. Размеры в скобках после сборки.
2* Размер для справок.

10126/7

Изм.	Кол.	№ докум.	Подп.	Дата
Разраб.		Станевская		08.88
Провер.		Бурлаченко		08.88
Т. контр.		Бурлаченко		08.88
Рук.		Гончарик		08.88
Н. контр.		Гончарик		08.88

НО-17.01.03.002

Ступица

Литера	Масса	Масштаб
Р - П	40	1:2

Лист | Листов 1

Союзгипролесхоз Киевский филиал

Круг 90 ГОСТ 2590-71*
45 ГОСТ 1050-74**

Копировал Герман

Формат А4

НО-17.02.00.000 СБ

Альбом 6, ч.2

Типовой проект 411-2-191.88

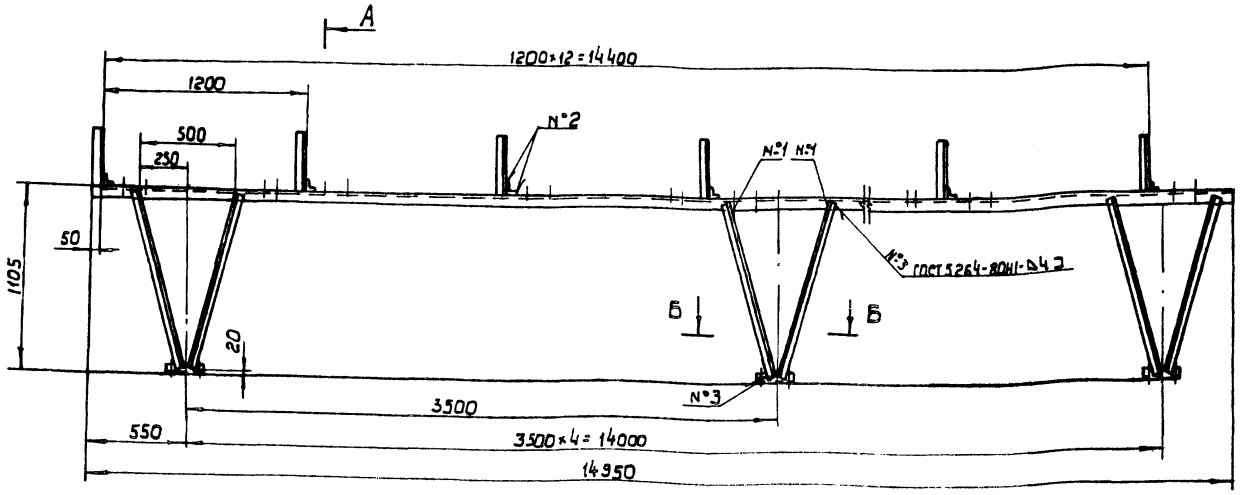

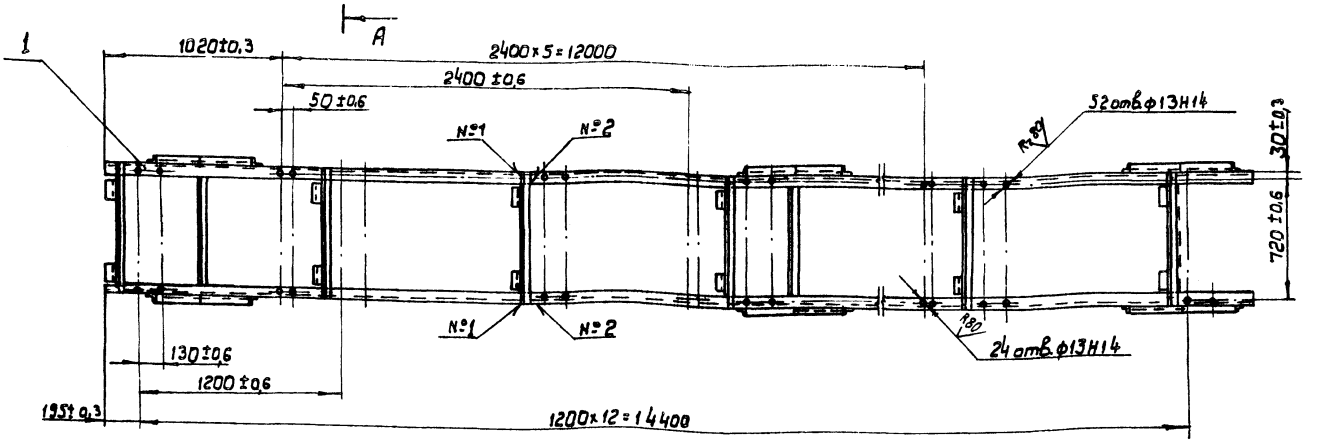

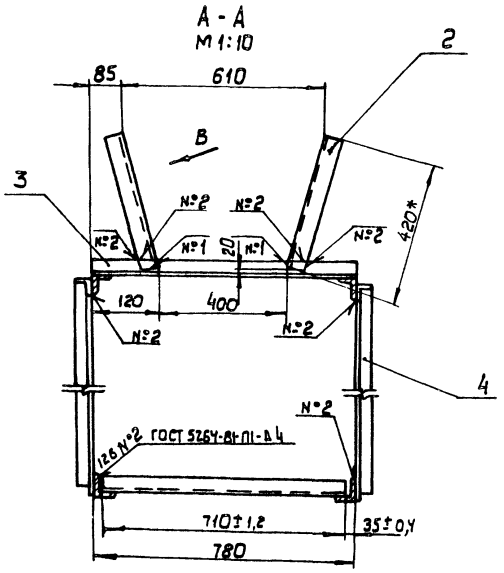

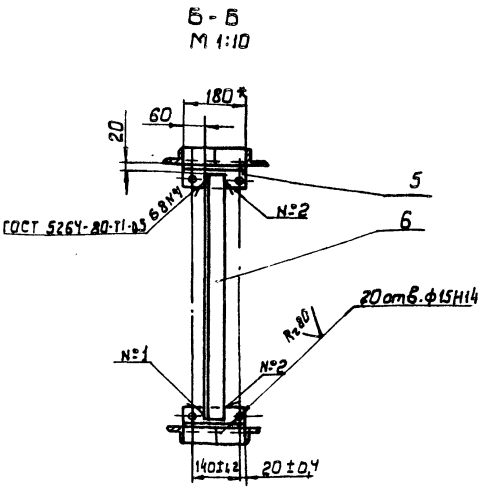

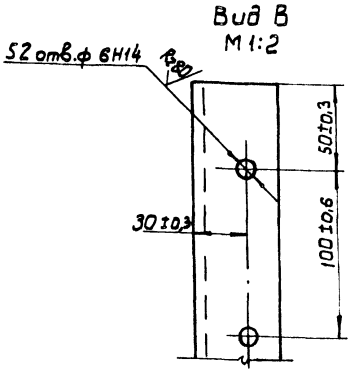

1.* Размеры для справок.

2. Неуказанные предельные отклонения размеров: отверстий - H15; валов - h15; остальных $\pm \frac{IT15}{2}$.

3. Масса наплавленного металла - 1,9 кг.

10126/7

						НО-17.02.00.000 СБ			
Изм.	Кол.	№ докум.	Подп.	Дата	Секция горизонтальная Сборочный чертеж	Литера	Масса	Масштаб	
Разраб.		Бурлаченко		05.88		Р	-	195	1:20
Пров.		Гончарик		05.88					
Т. контр.		Станевская		08.88		Лист	Листов 1		
Рук.		Гончарик		08.88		СОЮЗГИПРОЛЕСХОЗ Киевский филиал			
Н. контр.		Гончарик		08.88					

Копировал Герман

Формат А2

Инв.№ подл. | Подп. и дата | Взам.инв.№ | Инв.№ дубл. | Подп. и дата

Альбом 6, ч. 2

Типовой проект 411-2-191.88

№ строки	Обозначение	Наименование	Куда входит: Обозначение	Куда входит: Кол.	Общее количество	Примечание
1	НО-18.00.00.000	Затвор бункера			1	
2						
3	НО-18.01.00.000	Рама	НО-18.00.00.000	1	1	
4	НО-18.02.00.000	Вал в сборе	НО-18.00.00.000	1	1	
5						
6						
7						
8						
9						
10						
11						
12						
13						
14						
15						
16						
17						
18						
19						
20						
21						
22						
23						

Инв. № подл. | Подп. и дата | Взам. инв. № | Инв. № дубл. | Подп. и дата

10126/7

Изм.	Лист	№ докум.	Подп.	Дата
Разраб.		Сталевская		07.88
Пров.		Бурлаченко		07.88
Рук.		Гончарик		07.88
Н. контр.		Гончарик		07.88
Утв.		Кукотин		07.88

НО-18.00.00.000 ВС

Затвор бункера

Ведомость спецификаций

Лит.	Лист	Листов
Р	П	1

Союзгипролесхоз Киевский филиал

Копировал

Формат А3

Типовой проект 411-2-191.88 Альбом 6, ч. 2

Форм.	Зона	Поз.	Обозначение	Наименование	Кол.	Примечание
				Документация		
*			НО-18.00.00.000 СБ	Сборочный чертеж		*) ФА2-1л ФА3-1л
			НО-18.00.00.000 ВС	Ведомость спецификаций	1	
				Сборочные единицы		
А4		1	НО-18.01.00.000	Рама	1	
А4		2	НО-18.02.00.000	Вал в сборе	1	
				Детали		
А3		3	НО-18.00.00.001	Звездочка	1	
А3		4	НО-18.00.00.002	Шибер	1	
А3		5	НО-18.00.00.003	Рейка	2	
А4		6	НО-18.00.00.004	Ролик	30	
А4		7	НО-18.00.00.005	Палец	30	
А4		8	НО-18.00.00.006	Кронштейн	2	
А4		9	НО-18.00.00.007	Уголок	1	
				Стандартные изделия		
				Болты гост 7798-70*		
		10		М16×35.58	23	
		11		М20×50.58	4	

Инв. № подл. | Подп. и дата | Взам. инв. № | Инв. № дубл. | Подп. и дата

Изм.	Лист	№ докум.	Подп.	Дата
Разраб.		Бурлаченко		07.88
Пров.		Гончарик		5.88
Рук.		Гончарик		07.88
Н. контр.		Сталевская		07.88
Утв.		Кукотин		07.88

НО-18.00.00.000

Затвор бункера

Лит.	Лист	Листов
Р	1	2

Союзгипролесхоз Киевский филиал

Копировал Краснова

Формат А4

Типовой проект 411-2-191.88 Альбом 6, ч. 2

Форм.	Зона	Поз.	Обозначение	Наименование	Кол.	Примечание
				Болты гост 7805-70*		
		12		М5×60.58	4	
		13		М12×30.58	4	
		14		Винт М12×45.58	20	
				гост 17475-80		
				Гайки гост 5915-70*		
		15		М5.6	4	
		16		М12.6	24	
		17		М16.6	23	
		18		М20.6	4	
				Шайбы гост 6402-70*		
		19		5-6.5Г	4	
		20		12-65Г	24	
		21		16-65Г	23	
		22		20-65Г	4	
				гост 11371-78		
		23		5.02	4	
		24		12.02	24	
		25		16.02	23	
		26		20.02	4	
				Прочие изделия		
		27		Мотор-редуктор МРА-III-63-Б № 2,2 кВт	1	
		28		Выключатель путевой ВПК-2112 (ступень 2 кабель слева)	2	
		29		Цепь ПР-25,4-5000 гост 13568-75* ℓ=2580	1	
		30		Звено С-ПР-25,4-5000 гост 13568-75*	1	

Инв. № подл. | Подп. и дата | Взам. инв. № | Инв. № дубл. | Подп. и дата

НО-18.00.00.000

Лист 2

Изм.	Лист	№ докум.	Подп.	Дата

Копировал Краснова

Формат А4

НО-18.00.00.000 СБ

Альбом 6, ч.2

Типовой проект 411-2-191.88

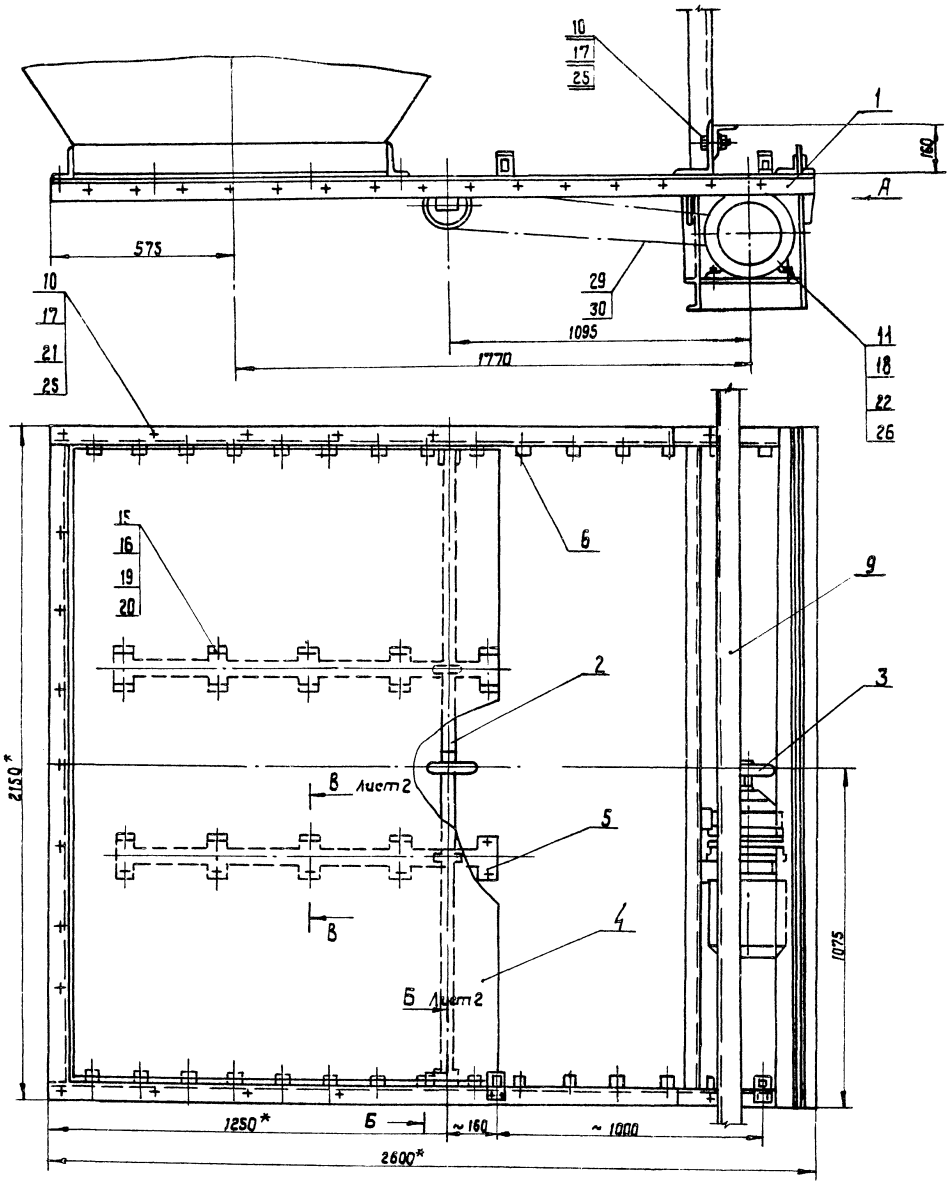

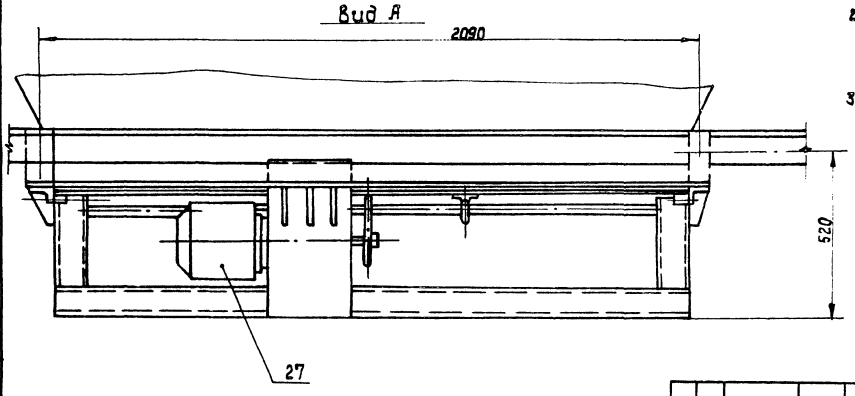

1.* Размеры для справок.
2. Уголок поз.9 приварить к опорам. бункера монтажным швом по гост 5264-80.
3. Металлоконструкции, кроме трущихся мест грунтовать затем красить.

10126/7

					НО-18.00.00.000 СБ			
Изм.	Кол.	Ндокум.	Подп.	Дата	Затвор бункера. Сборочный чертеж	Лит.	Масса	Масштаб
Разраб.		Бурлаченко		08.88		Р - П	420	1:10
Провер.		Гончарик		08.88		Лист	Листов 1	
Т. контр.		Станевская		08.88		СОЮЗГИПРОЛЕСХОЗ Киевский филиал		
Рук.		Гончарик		08.88				
Н. контр.		Гончарик		08.88				
Утв.		Кукотин		08.88				

Инв. № подл. | Подп. и дата | Взам. инв. № | Инв. № дубл. | Подп. и дата

Копировал Краснова

Формат А2

НО-18.00.00.000 СБ

Типовой проект 411-2-191.88 Альбом 6, ч.2

Инв.№подл. | Подп. и дата | Взам.инв.№ | Инв.№дубл. | Подп. и дата

Б-Б
М1:2
Лист 1

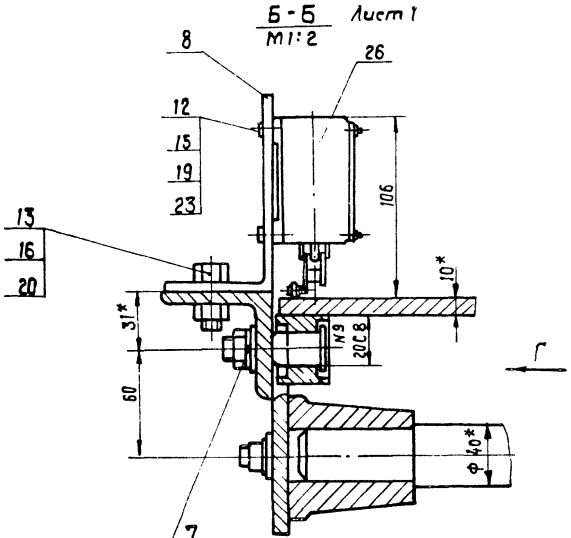

Вид Г
М1:2

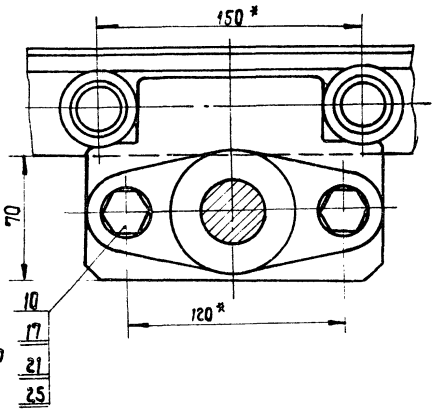

В-В
М1:2
повернуто
Лист 1

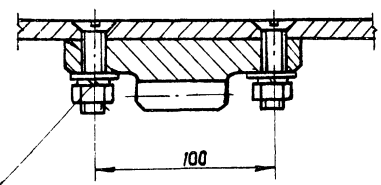

Изм.	Кол.	№докум.	Подп.	Дата	НО-18.00.00.000 СБ	Лист 2

Копировал Краснова Формат А3

НО-18.00.00.001

Типовой проект 411-2-191.88, Альбом 6, ч.2

Инв.№подл. | Подп. и дата | Взам.инв.№ | Инв.№дубл. | Подп. и дата

Rz80 (√)

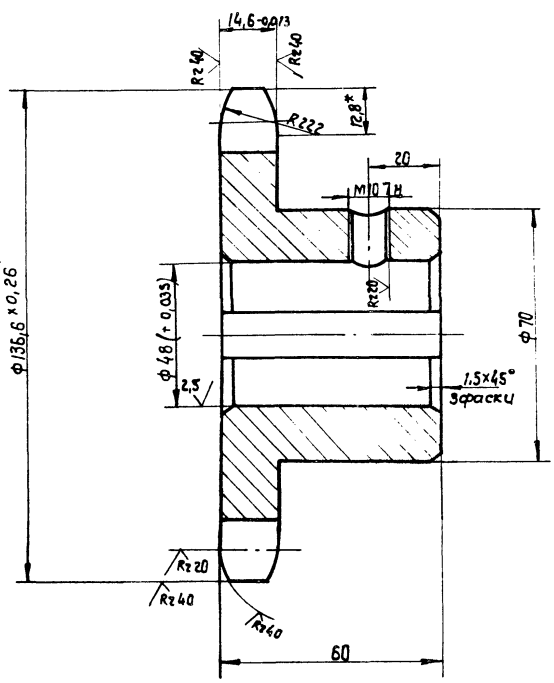

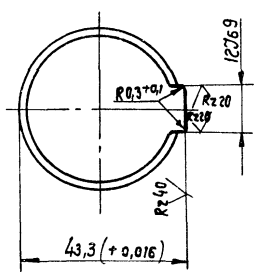

Число зубьев		z	3
Сопрягаемая цепь	шаг	t	25,4
	диаметр ролика	Д	15,88
профиль зуба по ГОСТ 591-69		—	
класс точности по ГОСТ 591-69*		—	3
Диаметр окружности впадин		Дс	106,11
Допуск на разность шагов		δt	0,25
радиальное биение окружности впадин		Ео	0,08
торцевое биение зубчатого венца		—	0,08
Диаметр делительной окружности		dd	122
Сопрягаемая цепь	ширина внутренней пластины	в	24,13
	расстояние между внутр. пластинами	В6н	15,88

1.* Размеры для справок.

2. Неуказанные предельные отклонения размеров $\pm\frac{JT14}{2}$.

10126/7

					НО-18.00.00.001			
Изм.	Кол.	№докум.	Подп.	Дата	Звездочка	Лит.	Масса	Масштаб
Разраб.		Стоневский		08.88		Р	2,5	1:1
Пров.		Бурлаченко		08.88		Лист	Листов 1	
Т.контр.		Бурлаченко		08.88				
Рук.		Гончарик		08.88				
Н.контр.		Гончарик		09.88	Сч18-36 ГОСТ 1412-79*	Союзгипролесхоз Киевский филиал		
Утв.								

Копировал Краснова Формат А3

НО-18.00.00.002

Rz 80 (√)

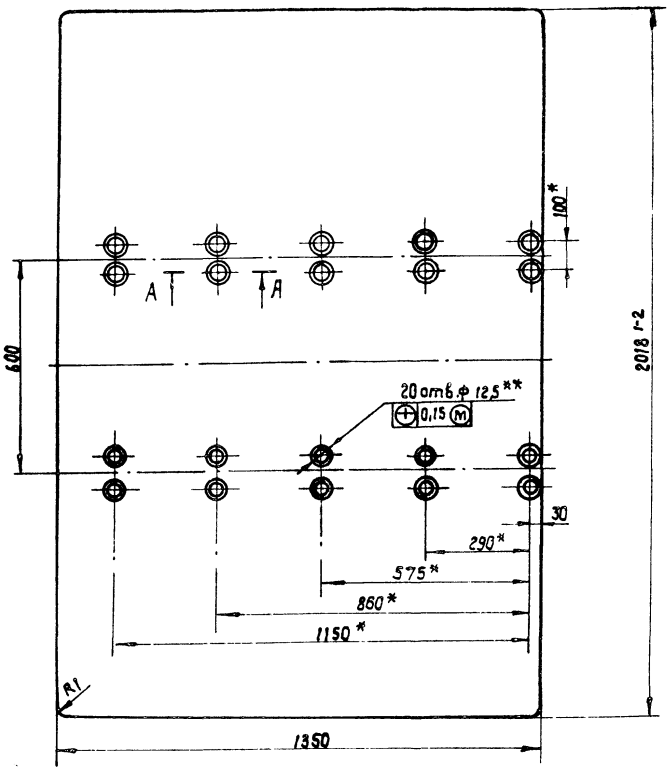

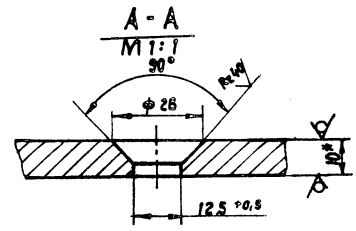

1.* Размеры для справок.
2. Неуказанные предельные отклонения размеров ± JT14/2
3.**Обработать по дет. НО-21.00.00.003.

Изм.	Кол.	№ докум.	Подп.	Дата
Разраб.		Станевская		07.88
Пров.		Бурлаченко		07.88
Т.контр.		Бурлаченко		07.88
Рук.		Гончарик		07.88
Н.контр.		Гончарик		07.88
Утв.				

НО-18.00.00.002

Шибер

Лит.	Масса	Масштаб
Р - П	214	1:10
Лист	Листов 1	

Лист 6-ПН-10 ГОСТ 19903-74* / 3-Ст.3 кп ГОСТ 14637-79

СОЮЗГИПРОЛЕСХОЗ Киевский филиал

Копировал Краснова Формат А3

НО-18.00.00.003

Rz 80 (√)

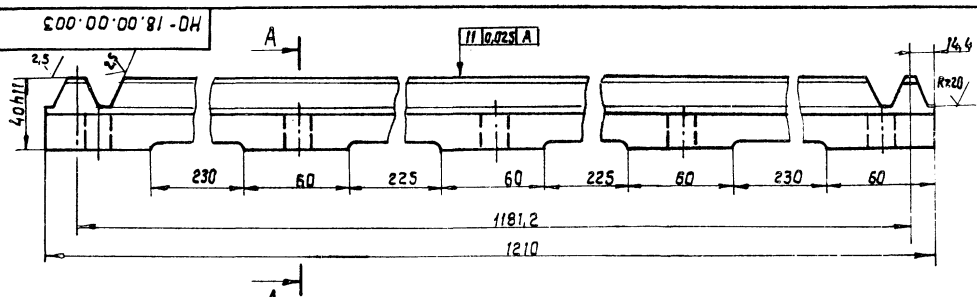

Модуль	m	8
Нормальный исходный контур	—	ГОСТ 13755-78
Степень точности	—	8-7-7-80 ГОСТ 1643-75* 8-7-7-80 ГОСТ 10242-81
Толщина зуба	S	$12{,}56^{-0{,}3}_{-0{,}5}$
Измерительная высота	h	8
Шаг	t	25,12
Число зубьев	Zр	48

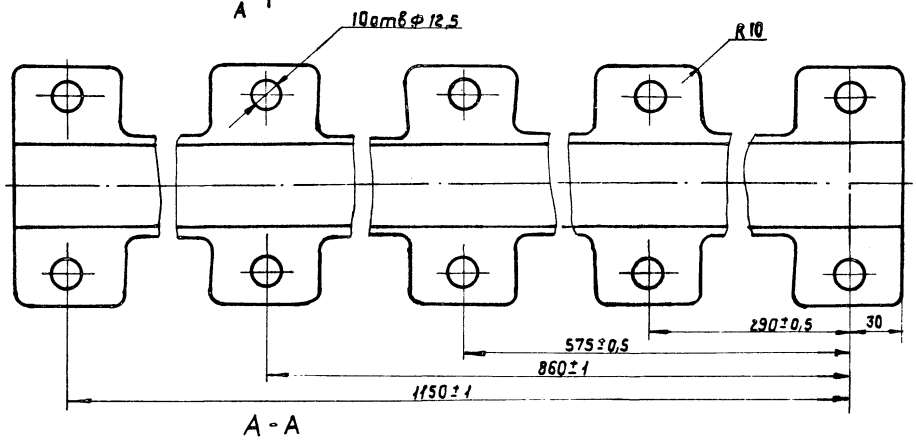

А - А

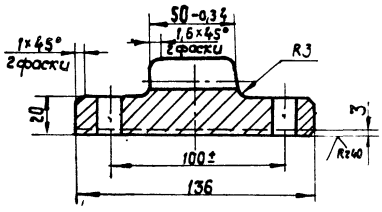

Неуказанные предельные отклонения размеров отверстий - H14; валов - h14; остальных ± JT14/2.

10126/7

Изм.	Кол.	№ докум.	Подп.	Дата
Разраб.		Станевская		07.88
Пров.		Бурлаченко		07.88
Т.контр.		Бурлаченко		07.88
Рук.		Гончарик		07.88
Н.контр.		Гончарик		07.88
Утв.				

НО-18.00.00.003

Рейка

Лит.	Масса	Масштаб
Р - П	13,7	1:2
Лист	Листов 1	

С418-36 ГОСТ 1412-85

СОЮЗГИПРОЛЕСХОЗ Киевский филиал

Копировал Краснова Формат А3

Типовой проект 411-2-191.88 Альбом 6, ч. 2

Инв. № подл. | Подп. и дата | Взам. инв. № | Инв. № дубл. | Подп. и дата

НО-18.00.00.004

Rz 40

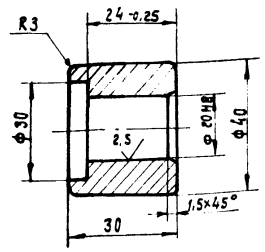

Неуказанные предельные отклонения размеров отверстий – H14; валов – h14 остальных $\pm \frac{JT14}{2}$.

Изм.	Кол.	№ докум.	Подп.	Дата	НО-18.00.00.004	Лит.	Масса	Масштаб
Разраб.		Станевская		09.88	Ролик	Р	0,1	1:1
Пров.		Бурлаченко		09.88		Лист	Листов 1	
Т. контр.		Бурлаченко		09.88				
Рук.		Гончарик		09.88	Ст 20 ГОСТ 1050-74**	СОЮЗГИПРОЛЕСХОЗ Киевский филиал		
Н. контр.		Гончарик		09.88				

Альбом 6, ч. 2 Типовой проект 411-2-191.88

Инв. № подл. | Подп. и дата | Взам. инв. № | Инв. № дубл. | Подп. и дата

Копир. краснова Формат А4

НО-18.00.00.005

Rz 80

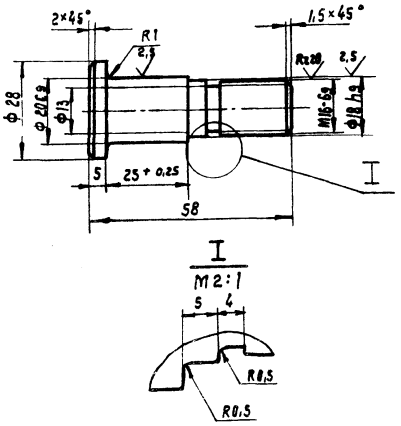

Неуказанные предельные отклонения размеров: отверстий – H14; валов – h14; остальных $\pm \frac{JT14}{2}$.

Изм.	Кол.	№ докум.	Подп.	Дата	НО-18.00.00.005	Лит.	Масса	Масштаб
Разраб.		Станевская		09.88	Палец	Р	0,1	1:1
Пров.		Бурлаченко		09.88		Лист	Листов 1	
Т. контр.		Бурлаченко		09.88				
Рук.		Гончарик		09.88	Ст 40х ГОСТ 1050-74	СОЮЗГИПРОЛЕСХОЗ Киевский филиал		
Н. контр.		Гончарик		09.88				

Альбом 6, ч. 2 Типовой проект 411-2-191.88

Инв. № подл. | Подп. и дата | Взам. инв. № | Инв. № дубл. | Подп. и дата

Копировал краснова Формат А4

НО-18.00.00.006

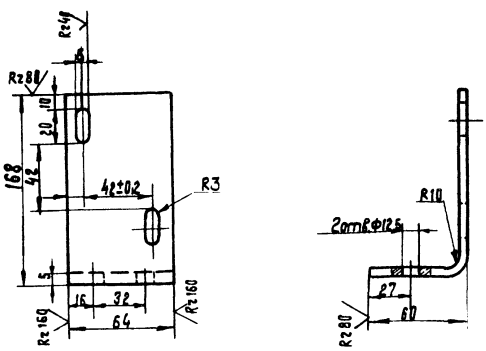

1.* Размер для справок.
2. Неуказанные предельные отклонения размеров $\pm \frac{JT14}{2}$.

Изм.	Лист	№ докум.	Подп.	Дата	НО-18.00.00.006	Лит.	Масса	Масштаб
Разраб.		Бурлаченко		09.88	Кронштейн	Р	0,2	1:2
Пров.		Станевская		09.88		Лист	Листов 1	
Т. контр.		Станевская		09.88				
Рук.		Гончарик		09.88	Лист Б-ПН-3 ГОСТ 19903-74* / 3-Ст3 кп ГОСТ 14657-79	СОЮЗГИПРОЛЕСХОЗ Киевский филиал		
Н. контр.		Гончарик		09.88				

Альбом 6, ч. 2 Типовой проект 411-2-191.88

Инв. № подл. | Подп. и дата | Взам. инв. № | Инв. № дубл. | Подп. и дата

Копировал краснова Формат А4

НО-18.00.00.007

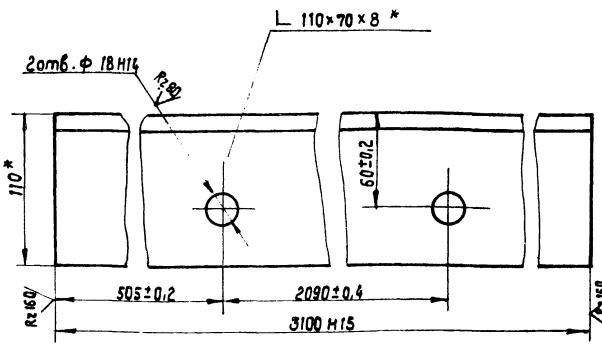

* Размер для справок.

10126/7

Изм.	Кол.	№ докум.	Подп.	Дата	НО-18.00.00.007	Лит.	Масса	Масштаб
Разраб.		Станевская		09.88	Уголок	Р	32,7	1:2,5
Пров.		Бурлаченко		09.88		Лист	Листов 1	
Т. контр.		Бурлаченко		09.88				
Рук.		Гончарик		09.88	Уголок Б-110×70×8 ГОСТ 8510-86 / Ст3 ГОСТ 535-79	СОЮЗГИПРОЛЕСХОЗ Киевский филиал		
Н. контр.		Гончарик		09.88				

Альбом 6, ч. 2 Типовой проект 411-2-191.88

Инв. № подл. | Подп. и дата | Взам. инв. № | Инв. № дубл. | Подп. и дата

Копировал краснова Формат А4

Типовой проект 411-2-191.88 Альбом 6, ч.2

Формат	Зона	Поз.	Обозначение	Наименование	Кол.	Примечание
				Документация		
А2			НО-18.01.00.000СБ	Сборочный чертеж		
				Детали		
Б4		1	НО-18.01.00.001	Рама	2	13,8 кг
				Уголок Б63×63×6		
				ГОСТ 8509-86*		
				Ст3 ГОСТ 535-79* ℓ=2600 h15		
А4		2	НО-18.01.00.002	Кронштейн	2	
А4		3	НО-18.01.00.003	Ребро	2	
Б4		4	НО-18.01.00.004	Стойка	2	
				Швеллер 12 ГОСТ 8240-72		
				Ст3 ГОСТ 535-79* ℓ=290 h15		
А4		5	НО-18.01.00.005	Ребро	3	
Б4		6	НО-18.01.00.006	Поперечина	2	
				Уголок Б-63×63×6		
				ГОСТ 8509-86		
				Ст3 ГОСТ 535-79* ℓ=150 h15		
Б4		7	НО-18.01.00.007	Кронштейн	2	
				Уголок Б-160×100×9		
				ГОСТ 8510-72*		
				Ст3 ГОСТ 535-79* ℓ=63 h15		
Б4		8	НО-18.01.00.008	Рамка	1	
				Уголок Б-63×63×6		
				ГОСТ 8509-86* Ст3 ГОСТ 535-79* ℓ=2024 h15		

НО-18.01.00.000

Рама

Изм. Лист №докум. Подп. Дата

Разраб. Станевская 09.88
Пров. Бурлаченко 09.88
Рук. Гончарик 09.88
Н.контр. Гончарик 09.88
Утв.

Лит. Р | Лист 1 | Листов 2

СОЮЗГИПРОЛЕСХОЗ Киевский филиал

Копировал Краснова — Формат А4

Типовой проект 411-2-191.88 Альбом 6, ч.2

Формат	Зона	Поз.	Обозначение	Наименование	Кол.	Примечание
Б4		9	НО-18.01.00.009	Связь	1	
				Швеллер 12 ГОСТ 8240-72		
				Ст 3 ГОСТ 535-79*		
				ℓ=2024 h15		
Б4		10	НО-18.01.00.011	Плита	1	
				Лист Б-ПН-8 ГОСТ 19903-74*		
				3-Ст.3кп ГОСТ 14637-79		
				300 h15 × 520 h15		
Б4		11	НО-18.01.00.012	Кронштейн	2	
				Уголок Б-110×70×7		
				ГОСТ 8510-72*		
				Ст.3 ГОСТ 535-79*		
				ℓ=352 h15		

НО-18.01.00.000

Изм. Лист №докум. Подп. Дата

Лист 2

Копировал Краснова — Формат А4

Типовой проект 411-2-191.88 Альбом 6, ч.2

НО-18.01.00.001

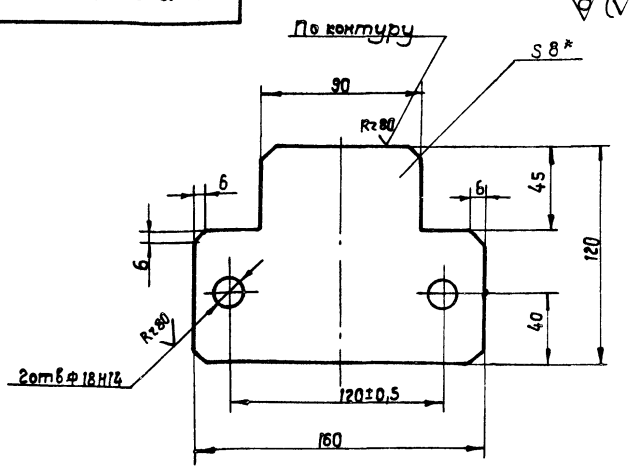

1.* Размер для справок.

2. Неуказанные предельные отклонения размеров $\pm \frac{JT15}{2}$

НО-18.01.00.001

Кронштейн

Изм. Лист №докум. Подп. Дата

Разраб. Станевская 09.88
Пров. Бурлаченко 09.88
Т.контр. Бурлаченко 09.88
Рук. Гончарик 09.88
Н.контр. Гончарик 09.88

Лит. Р | Масса 0,35 | Масштаб 1:2

Лист | Листов 1

3 ПЛ8 ГОСТ 19903-74*
Лист 3-Ст.3кп ГОСТ 14637-79

СОЮЗГИПРОЛЕСХОЗ Киевский филиал

Копировал Краснова — Формат А4

Типовой проект 411-2-191.88 Альбом 6, ч.2

НО-18.01.00.003

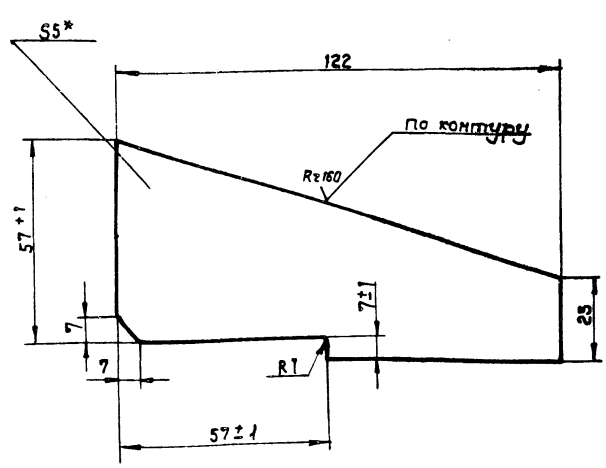

1.* Размер для справок.

2. Неуказанные предельные отклонения размеров $\pm \frac{JT15}{2}$.

10126/7

НО-18.01.00.003

Ребро

Изм. Кол. №докум. Подп. Дата

Разраб. Станевская 09.88
Пров. Бурлаченко 09.88
Т.контр. Бурлаченко 09.88
Рук. Гончарик 09.88
Н.контр. Гончарик 09.88

Лит. Р | Масса 0,3 | Масштаб 1:1

Лист | Листов 1

Лист Б-ПН-5 ГОСТ 19903-74*
3-Ст3кп ГОСТ 14637-79

СОЮЗГИПРОЛЕСХОЗ Киевский филиал

Копировал Краснова — Формат А4

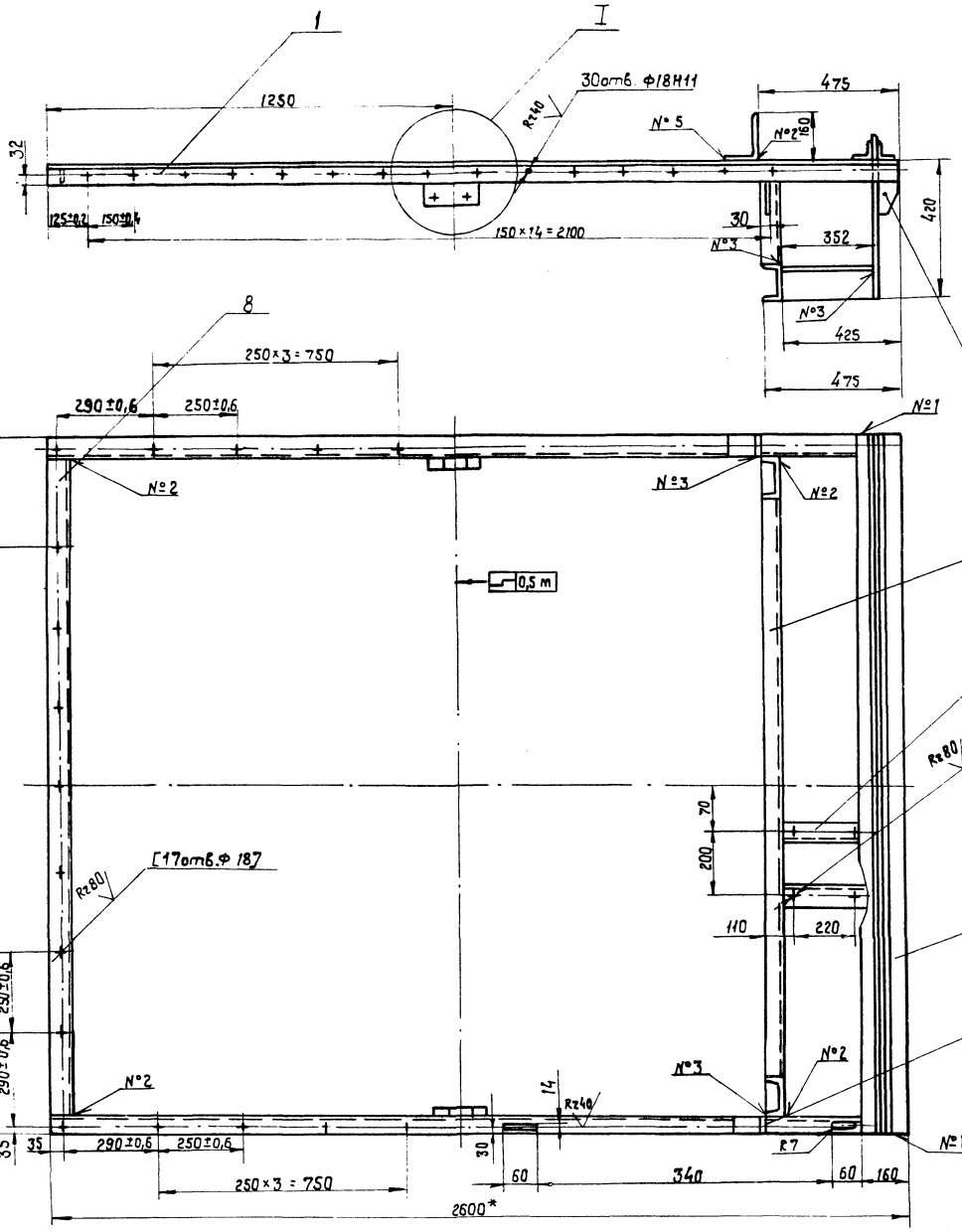

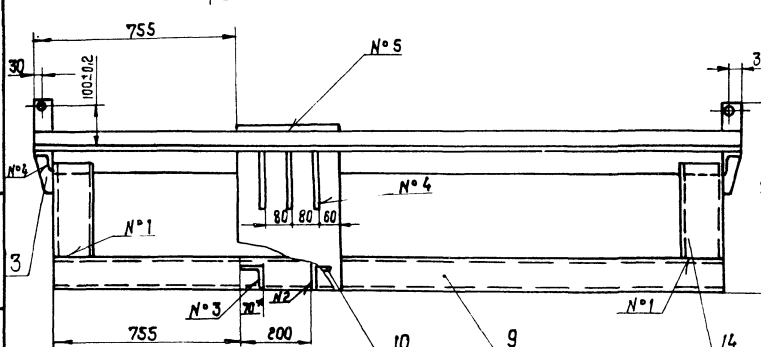

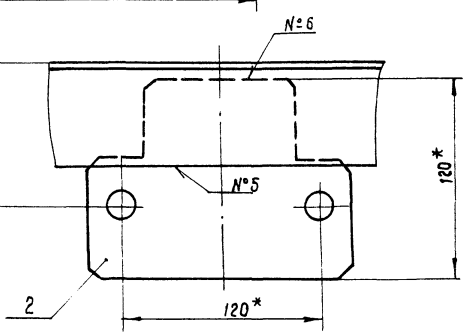

Номер шва	Обозначение	Требования ко шву	К-во швов
1	С2		4
2	Т1 △ 5		10
3	Т1-△ 5-□		6
4	Т3-△ 5-□		5
5	Н1-△ 5		4
6	Н1-△ 5-□		2

1. Сварные швы по гост 5264-80.
2. * Размеры для справок.
3. Неуказанные предельные отклонения размеров: отверстий - Н15; валов - h15, остальных ± JT15/2.
4. Масса наплавленного металла - 0,15 кг.

10126/7

Изм.	Кол.	№ докум.	Подп.	Дата
Разраб.		Бурлаченко		04.88
Пров.		Гончарик		04.88
Т. контр.		Станевская		04.88
Рук.		Гончарик		04.88
Н. контр.		Гончарик		04.88
Утв.		Кукотин		04.88

НО-18.01.00.000 СБ

Рама

Сборочный чертеж

Лит.	Масса	Масштаб
Р	156	1:10

Лист | Листов 1

СОЮЗГИПРОАГРОХОЗ Киевский филиал

Копировал Краснова

Формат А2

Инв. № подл. | Подп. и дата | Взам. инв. № | Инв. № дубл. | Подп. и дата

НО-18.01.00.005

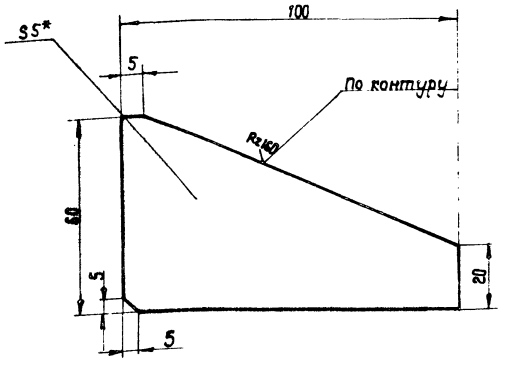

1.* Размер для справок.

2. Неуказанные предельные отклонения размеров $\pm \frac{JT15}{2}$.

Изм.	Кол.	№ докум.	Подп.	Дата
Разраб.		Бурлаченко		01.88
Пров.		Гончарик		01.88
Т. контр.		Станевская		01.88
Рук.		Гончарик		01.88
Н. контр.		Гончарик		01.88

НО-18.01.00.005

Ребро

Лит.	Масса	Масшт.
Р	0,25	1:1
Лист	Листов 1	

Лист $\frac{5-ПН-5\ ГОСТ\ 19903-74*}{3-Ст3кп\ ГОСТ\ 14637-79}$

СОЮЗГИПРОЛЕСХОЗ Киевский филиал

Копировал Краснова — формат А4

Типовой проект 411-2-191.88 Альбом 6, ч. 2

Инв. № подл. | Подп. и дата | Взам. инв. № | Инв. № дубл. | Подп. и дата

Формат	Зона	Поз.	Обозначение	Наименование	Кол.	Примечание
				Документация		
А3			НО-18.02.00.000 СБ	Сборочный чертеж		
				Детали		
А3		1	НО-18.02.00.001	Звездочка	1	
А3		2	НО-18.02.00.002	Шестерня	2	
А3		3	НО-18.02.00.003	Вал	1	
А4		4	НО-18.02.00.004	Корпус	2	
				Стандартные изделия		
		5		Винт М10×30.56 ГОСТ 1476-84*	1	
		6		Шпонка 12×8×50 ГОСТ 23360-78	3	

Изм.	Лист	№ докум.	Подп.	Дата
Разраб.		Бурлаченко		01.88
Пров.		Гончарик		01.88
Рук.		Гончарик		01.88
Н. контр.		Гончарик		01.88
Утв.		Кукотин		01.88

НО-18.02.00.000

Вал в сборе

Лит.	Лист	Листов
Р		1

СОЮЗГИПРОЛЕСХОЗ Киевский филиал

Копировал Краснова — формат А4

НО-18.02.00.000 СБ

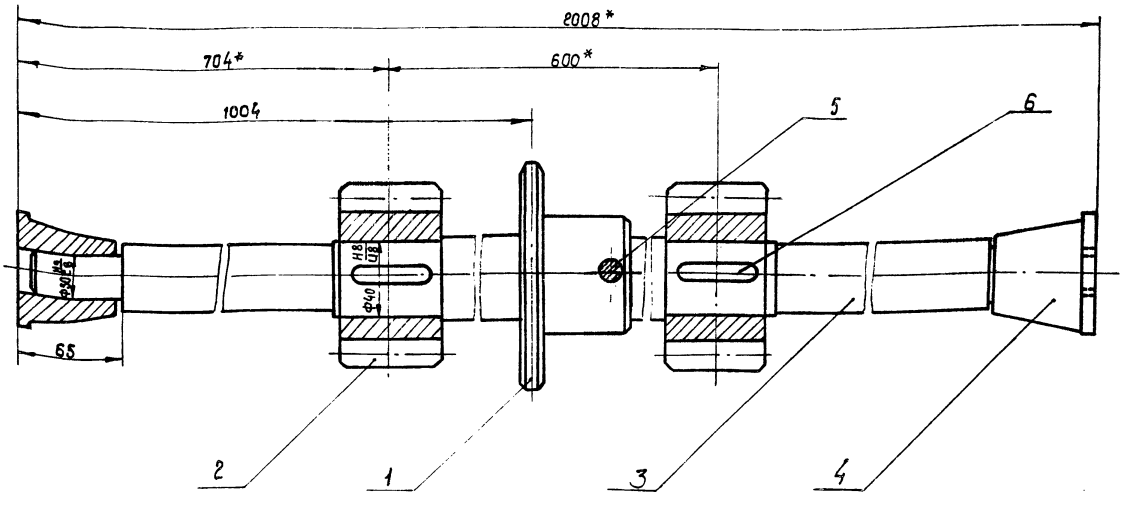

1.* Размеры для справок.

10126/7

НО-18.02.00.000 СБ

Изм.	Кол.	№ докум.	Подп.	Дата
Разраб.		Бурлаченко		01.88
Пров.		Гончарик		01.88
Т. контр.		Станевская		01.88
Рук.		Гончарик		01.88
Н. контр.		Гончарик		01.88
Утв.		Кукотин		

Вал в сборе
Сборочный чертеж

Лит.	Масса	Масшт.
Р	27	1:2
Лист	Листов 1	

СОЮЗГИПРОЛЕСХОЗ Киевский филиал

Копировал Краснова — формат А3

Типовой проект 411-2-191.88 Альбом 6, ч. 2

Инв. № подл. | Подп. и дата | Взам. инв. № | Инв. № дубл. | Подп. и дата

НО-18.02.00.001

Rz 80 (√)

Число зубьев		z	15
Сопрягаемая цепь	шаг	t	25,4
	Диаметр ролика	Д	15,88
Профиль зуба по ГОСТ 591-69*		-	Со смещением
Класс точности по ГОСТ 591-69*		—	3
Диаметр окружности впадин		dL	106,11
Допуск на разность шагов		δt	0,25
Радиальное биение окружности впадин		Ео	0,08
Торцевое биение зубчатого венца		—	0,08
Диаметр делительной окружности		do	122,17
Сопрягаемая цепь	Ширина внутренней пластины	b	24,13
	Расстояние между внутр. пластин.		15,88

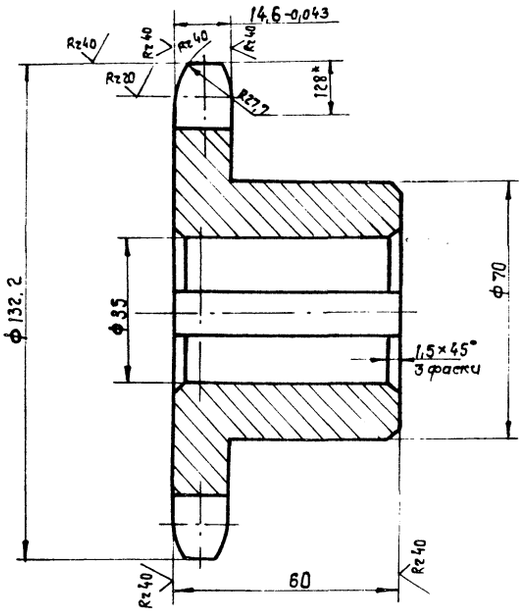

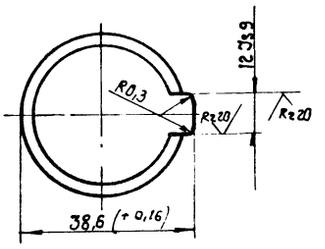

1. Венец h 2,5...3; HRC 40...50
2. * Размер для справок.
3. Неуказанные предельные отклонения размеров; валов - h14; остальных ± IT14/2.

Изм.	Кол.	№ докум.	Подп.	Дата	НО-18.02.00.001			
Разраб.		Бурлаченко		04.88	Звездочка	Лит.	Масса	Масштаб
Пров.		Гончарик		04.88		Р	2,5	1:1
Т.контр.		Станевская		04.88		Лист	Листов	
Рук.		Гончарик		04.88				
Н.контр.		Гончарик		04.88	Ст18-36 ГОСТ 1412-85*	СОЮЗГИПРОЛЕСХОЗ Киевский филиал		

Копировал Краснова Формат А3

Типовой проект 411-2-191.88 Альбом 6, ч. 2

Инв. № подл. | Подп. и дата | Инв. № дубл. | Взам. инв. № | Подп. и дата

НО-18.02.00.002

Rz 80 (√)

Модуль		m	8
Число зубьев		z	12
Исходный контур		—	ГОСТ 13754-81
Коэффициент смещения		g	0
Степень точности		—	8-7-7-Ва ГОСТ 1643-81*
Постоянная хорда		Sc	11,097
Высота до постоянной хорды		hc	5,891
Диаметр делительной окружности		da	96
Толщина зуба по делительной окружности		Sa	12,56

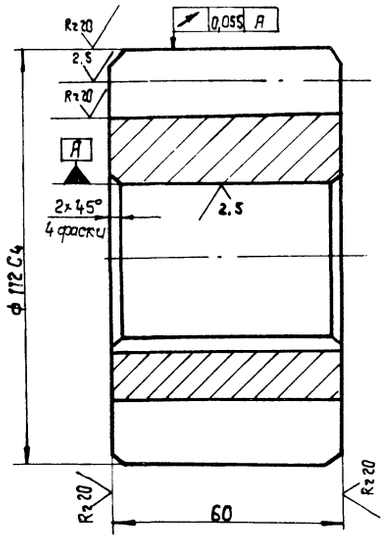

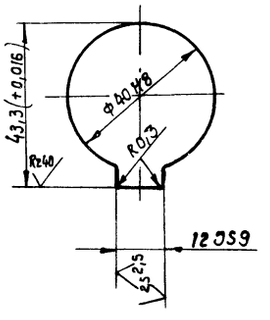

1. Венец h 2,5...3 HRC 40...50.
2. Неуказанные предельные отклонения размеров по h14.

10126/7

Изм.	Кол.	№ докум.	Подп.	Дата	НО-18.02.00.002			
Разраб.		Бурлаченко		04.88	Шестерня	Лит.	Масса	Масштаб
Пров.		Гончарик		04.88		Р	2,9	1:1
Т.контр.		Станевская		04.88		Лист	Листов 1	
Рук.		Гончарик		04.88				
Н.контр.		Гончарик		04.88	Ст18-36 ГОСТ 1412-85*	СОЮЗГИПРОЛЕСХОЗ Киевский филиал		

Копировал Краснова Формат А3

НО-18.02.00.003

Типовой проект 411-2-191.88 Альбом 6, ч.2

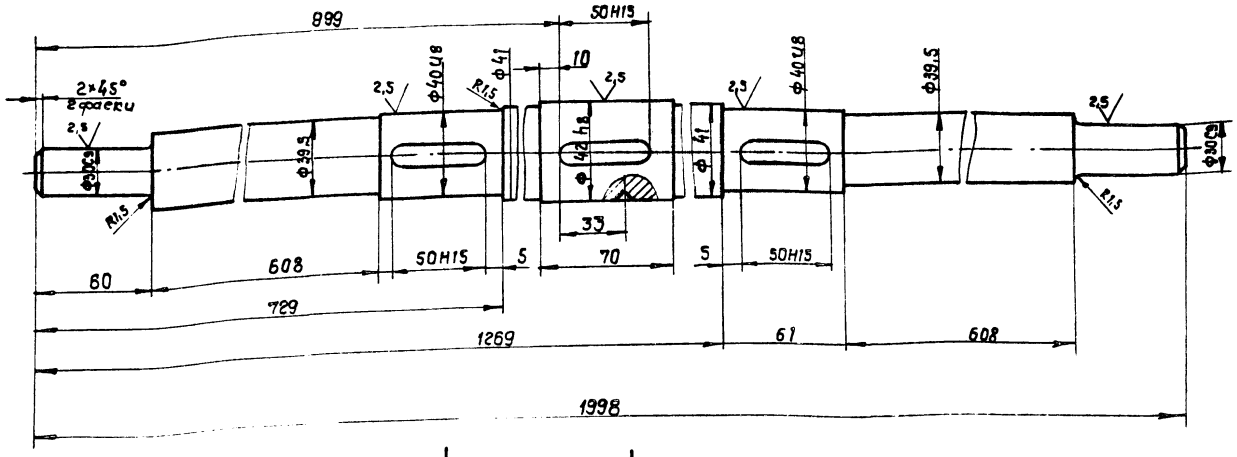

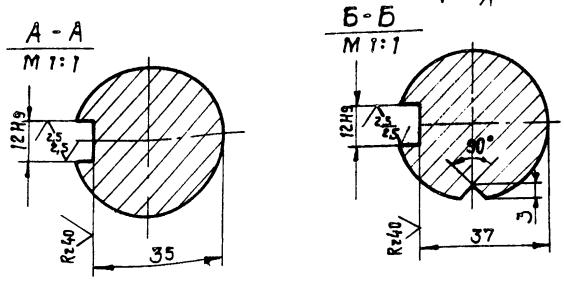

Неуказанные предельные отклонения размеров: валов h14; остальных $\pm \frac{IT14}{2}$

Изм.	Кол.	№ докум.	Подп.	Дата	НО-18.02.00.003		
Разраб.		Станевская		08.88	Вал	Лит.	Масса	Масштаб
Пров.		Бурлаченко		08.88		Р	-	П	15	1:2
Т.контр.		Бурлаченко		08.88		Лист	Листов 1
Рук.		Гончарик		08.88	Сталь 35 гост 1050-74	Союзгипролесхоз Киевский филиал	
Н.контр.		Гончарик		08.88			

Копировал краснова Формат А3

НО-18.02.00.004

Типовой проект 411-2-191.88 Альбом 6, ч.2

Rz80 (√)

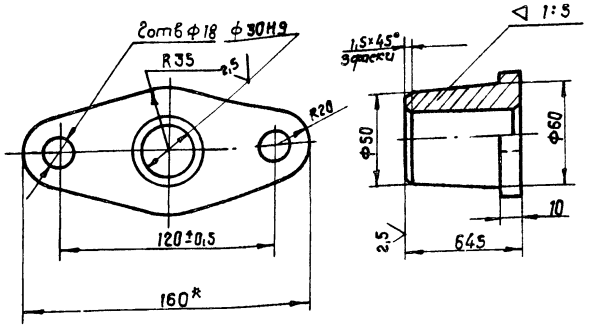

Неуказанные предельные отклонения размеров: отверстий - H14; валов - h14; остальных $\pm \frac{IT14}{2}$.

Изм.	Кол.	№ докум.	Подп.	Дата	НО-18.02.00.004		
Разраб.		Станевская		08.88	Корпус	Лит.	Масса	Масштаб
Пров.		Бурлаченко		08.88		Р	-	П	1,5	1:2
Т.контр.		Бурлаченко		08.88		Лист	Листов 1
Рук.		Гончарик		08.88	Сталь 35 гост 1050-74	Союзгипролесхоз Киевский филиал	
Н.контр.		Гончарик		08.88			
Утв.							

Копировал краснова Формат А4

НО-19.00.00.003

Типовой проект 411-2-191.88 Альбом 6, ч.2

(√)

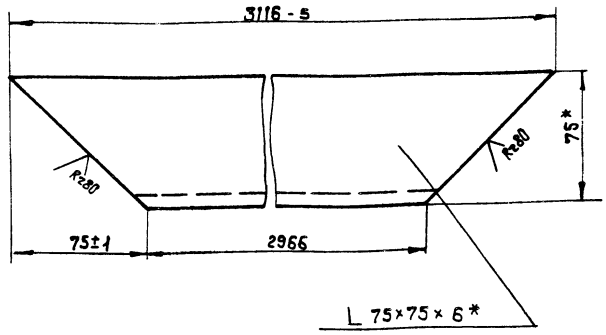

* Размеры для справок.

10126/7

Изм.	Кол.	№ докум.	Подп.	Дата	НО-19.00.00.003		
Разраб.		Станевская		08.88	Уголок	Лит.	Масса	Масштаб
Пров.		Бурлаченко		08.88		Р	-	П	24	1:2
Т.контр.		Бурлаченко		08.88		Лист	Листов 1
Рук.		Гончарик		08.88	Уголок Б-75×75×6 ГОСТ 8509-86 Ст3 ГОСТ 535-79*	Союзгипролесхоз Киевский филиал	
Н.контр.		Гончарик		08.88			
Утв.							

Копировал краснова Формат А4

Альбом 6, ч. 2 — Типовой проект 411-2-191.88

Форм	Зона	Поз.	Обозначение	Наименование	Кол.	Примечание
				Документация		
А3			НО-19.00.00.000 СБ	Сборочный чертеж		
				Детали		
А4		1	НО-19.00.00.001	Уголок	2	
*		2	НО-19.00.00.001-01	Уголок	2	*Ст. черт. НО-17.00.00.00
А4		3	НО-19.00.00.002	Лист	2	
*		4	НО-19.00.00.002-01	Лист	2	*Ст. черт. НО-17.00.00.00
А4		5	НО-19.00.00.003	Уголок	4	
Б4		6	НО-19.00.00.004	Уголок	2	15,8 кг
				Угольник Б75×75×7 ГОСТ 8509-86*		
				Ст3 ГОСТ 535-79*		
				ℓ = 1986 h 16		
Б4		7	НО-19.00.00.005	Уголок	2	9,0 кг
				Угольник Б75×75×7 ГОСТ 8509-86*		
				Ст3 ГОСТ 535-79*		
				ℓ = 1136 h 16		
Б4		8	НО-19.00.00.006	Связь	2	5,5 кг
				Полоса 5×60 ГОСТ 103-76		
				Ст.3 кп. ГОСТ 6422-76		

Подп. и дата | Инв. № подл. | Взам. инв. № | Инв. № дубл. | Подп. и дата

Изм	Лист	№ докум.	Подп.	Дата
Разраб.		Станевская		08.88
Пров.		Бурлаченко		08.88
Рук.		Гончарик		08.88
Н.контр.		Гончарик		08.88
Утв.		Кукотин		08.88

НО-19.00.00.000

Бункер

Лит.	Лист	Листов
Р - П	1	2

СОЮЗГИПРОЛЕСХОЗ Киевский филиал

Копировал Краснова — Формат А4

Альбом 6, ч. 2 — Типовой проект 411-2-191.88

Форм	Зона	Поз.	Обозначение	Наименование	Кол.	Примечание
				ℓ = 2340.44		
Б4		9	НО-19.00.00.007	Связь	2	4,2 кг
				Полоса 5×60 ГОСТ 103-76		
				Ст3 кп ГОСТ 6422-76		
				ℓ = 1800 h 16		
Б4		10	НО-19.00.00.008	Связь	4	2,86 кг
				Полоса 5×60 ГОСТ 103-76		
				Ст.3 кп ГОСТ 6422-76		
				ℓ = 1215 h 16		
Б4		11	НО-19.00.00.009	Связь	4	3,0 кг
				Полоса 5×60 ГОСТ 103-76		
				Ст.3 кп ГОСТ 6422-76		
				ℓ = 1305 h 16		
Б4		12	НО-19.00.00.010	Связь	2	2,3 кг
				Полоса 5×60 ГОСТ 103-76		
				Ст.3 кп ГОСТ 6422-76		
				ℓ = 990 h 16		
Б4		13	НО-19.00.00.011	Связь	2	2,5 кг
				Полоса 5×60 ГОСТ 103-76		
				Ст.3 кп ГОСТ 6422-76		
				ℓ = 1062 h 16		

Подп. и дата | Инв. № подл. | Взам. инв. № | Инв. № дубл. | Подп. и дата

Изм	Лист	№ докум.	Подп.	Дата

НО-19.00.00.000

Лист 2

Копировал Краснова — Формат А4

Альбом 6, ч. 2 — Типовой проект 411

НО-19.00.00.001

НО-22.00.00.001

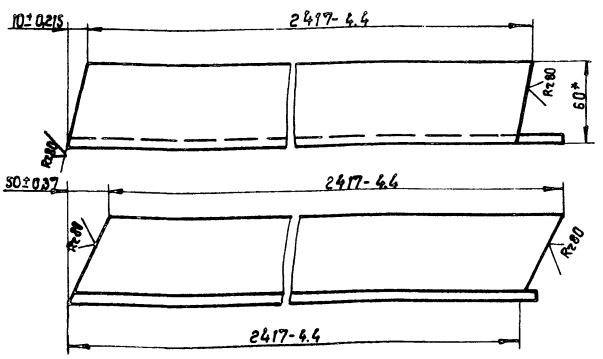

НО-19.00.00.001-01 - зеркальное отражение
М1:5 остальное см. НО-19.00.00.001

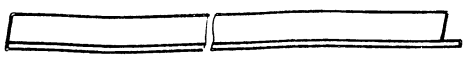

* Размер для справок.

Подп. и дата | Инв. № подл. | Взам. инв. № | Инв. № дубл. | Подп. и дата

Изм	Лист	№ докум.	Подп.	Дата
Разраб.		Станевская		08.88
Пров.		Бурлаченко		08.88
Т.контр.		Бурлаченко		08.88
Рук.		Гончарик		08.88
Н.контр.		Гончарик		08.88
Утв.				

НО-19.00.00.001

Уголок

Лит.	Масса	Масштаб
Р - П	9	1:2

Лист | Листов 1

Угольник Б 50×50×5 ГОСТ 8509-72 Ст.3 ГОСТ 535-79*

СОЮЗГИПРОЛЕСХОЗ Киевский филиал

Копировал Краснова — Формат А4

Альбом 6, ч. 2 — Типовой проект 411-2-191.88

НО-19.00.00.002

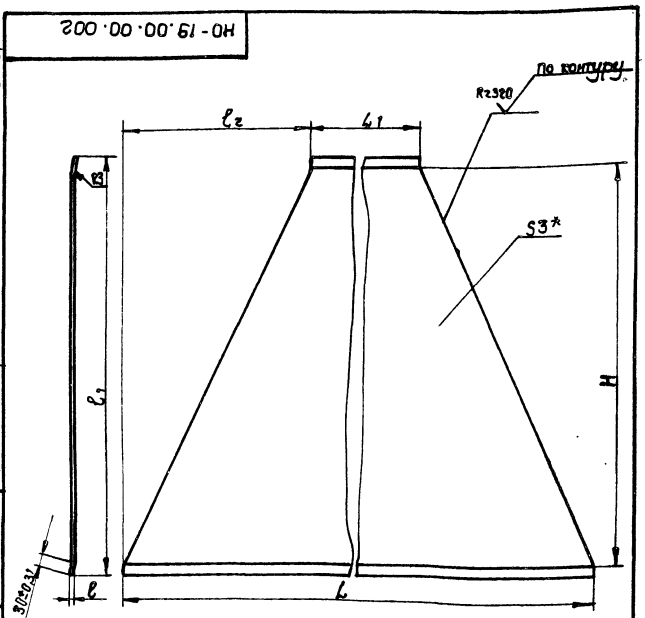

Обозначение	$\ell \pm \frac{J_{114}}{2}$	ℓ h14	$\ell_2 \pm \frac{J_{114}}{2}$	L h14	L h14	$H \pm \frac{J_{114}}{2}$	Длина развертки, мм	Масса кг
НО-19.00.00.001	7	2264	990	980	2960	2205	2271	102
-01	13	2421	430	1380	2960	2367	2435	138

* Размер для справок.

10126/7

Подп. и дата | Инв. № подл. | Взам. инв. № | Инв. № дубл. | Подп. и дата

Изм	Лист	№ докум.	Подп.	Дата
Разраб.		Станевская		08.88
Пров.		Бурлаченко		08.88
Т.контр.		Бурлаченко		08.88
Рук.		Гончарик		08.88
Н.контр.		Гончарик		08.88
Утв.				

НО-19.00.00.002

Лист

Лит.	Масса	Масшт.
Р - П	ст. табл.	-

Лист | Листов 1

Лист Б-ПН-3 ГОСТ 19903-74* 3-IV Ст3 кп ГОСТ 16523-70

СОЮЗГИПРОЛЕСХОЗ Киевский филиал

Копировал Краснова — Формат А4

НО-19.00.00.000 СБ

Альбом 6, ч. 2

Типовой проект 4.11-2-191.88

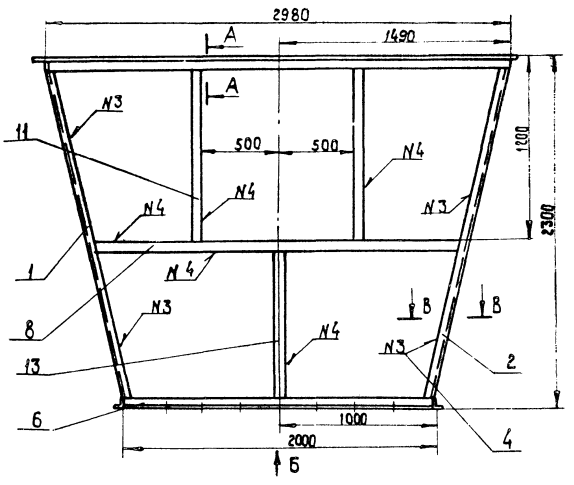

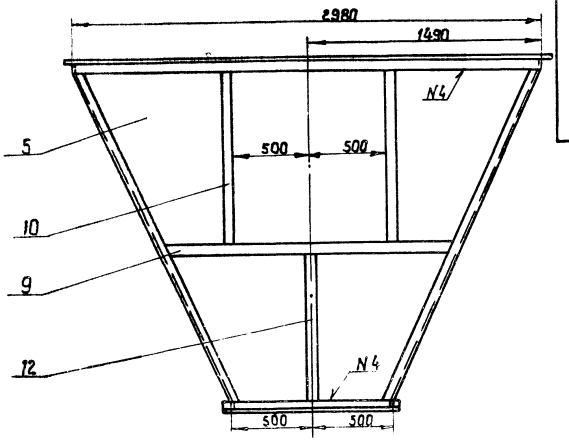

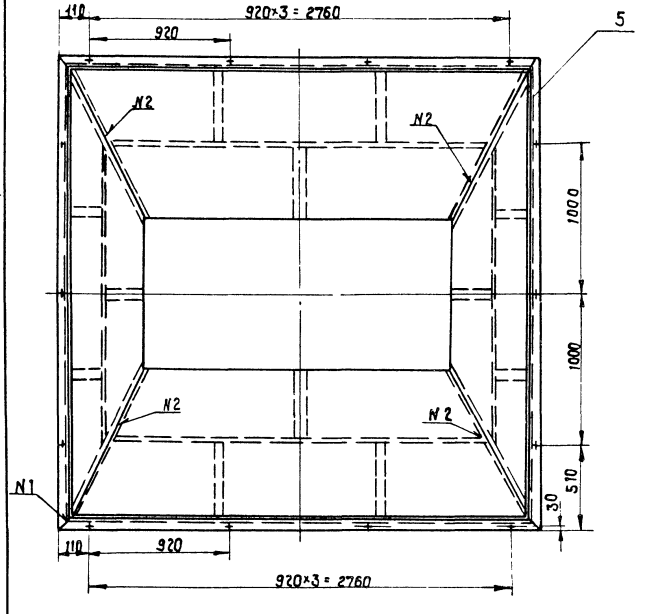

Вид Б

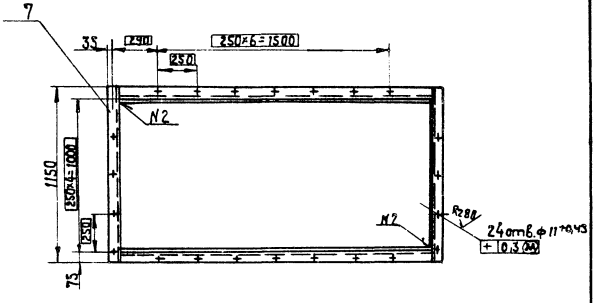

Номер шва	обозначение шва	Требования ко шву	К-во швов
1	С2		12
2	Т1-Δ3	по замкнутой линии	8
3	Н1-Δ3		24
4	Н1-Δ3-□		20

А - А
М 1:2

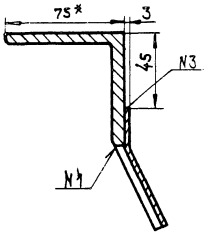

В - В
М 1:2

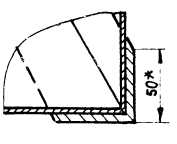

1. Сварные швы по ГОСТ 5264-80.
2. * Размеры для справок.
3. Неуказанные предельные отклонения размеров: валов - по h15, отверстий - по H15, прочих - ± IT15/2.
4. Масса наплавленного металла - 6,0 кг.

10126/7

Изм.	Лист	№ докум.	Подп.	Дата
Разраб.		Бурлаченко		08.88
Пров.		Гончарик		08.88
Т. контр.		Стоневская		08.88
Рук.		Гончарик		08.88
Н. контр.		Гончарик		08.88
Утв.		Кулотин		08.88

НО-19.00.00.000 СБ

Бункер
Сборочный чертеж

Лит.	Масса	Масштаб
Р	600	1:20

Лист	Листов 1

Союзгипролесхоз
Киевский филиал

Копировал Краснова

Формат А2

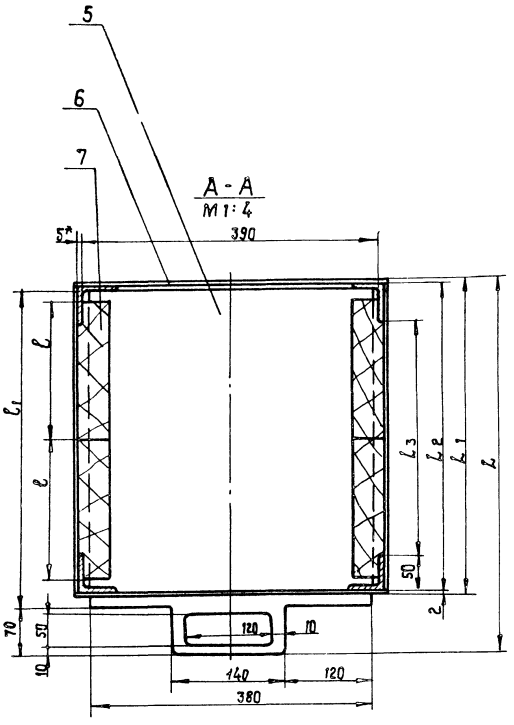

Поз.	Обозначение	Наименование	Кол.	Примеч.
1	НО-21.00.01	Фланец Ст 3 ГОСТ 8Б0-71	2	
2	НО-21.00.02	Труба	1	
		Лист 5-IV Ст 3 ГОСТ 16523-70 — Б ПН2 ГОСТ 19904-74*		
3	НО-21.00.03	Стенка передняя	1	
		Лист 5-IV Ст 3 ГОСТ 16523-70 — Б ПН2 ГОСТ 19904-74*		
4	НО-21.00.04	Уголок	2	
		Угол. равн. Ст 3 ГОСТ 535-79* — Б 50×50×5 ГОСТ 8509-72		
5	НО-21.00.05	Шибер	1	
		Лист 5 Ст 3 ГОСТ 14637-79 — Б-ПН-5 ГОСТ 19903-74*		
6	НО-21.00.06	Стенка задняя	1	
		Лист 5-IV Ст 3 ГОСТ 16523-70 — Б ПН2 ГОСТ 19904-74*		
7	НО-21.00.07	Брусок. Пиломатериалы	4	
		лиственных пород ГОСТ 2695-71		
8	НО-21.00.08	Стенка боковая	2	
		Лист 5-IV Ст 3 ГОСТ 16523-70 — Б-ПН-2 ГОСТ 19904-74*		
9	НО-21.00.09	Уголок	2	
		Угол. равн. Ст 3 ГОСТ 535-79* — Б 50×50×5 ГОСТ 8509-72		
10	НО-21.00.10	Полоса — Б-50×5 ГОСТ 103-76 Ст 3 ГОСТ 535-79*	4	
11	НО-21.00.11	Уголок	2	
		Угол. равн. Ст 3 ГОСТ 535-79* — Б 50×50×5 ГОСТ 8509-72		

Обозначение	Д	Д1	В	В1	Н	L	L1	L2	L3	l	l1	Масса, б кг
НО-21.00.00.Б0	280	384	210	165	892	315	244	240	140	100	245	15
-01 Б0	400	504	330	165	952	435	364	360	260	170	365	26

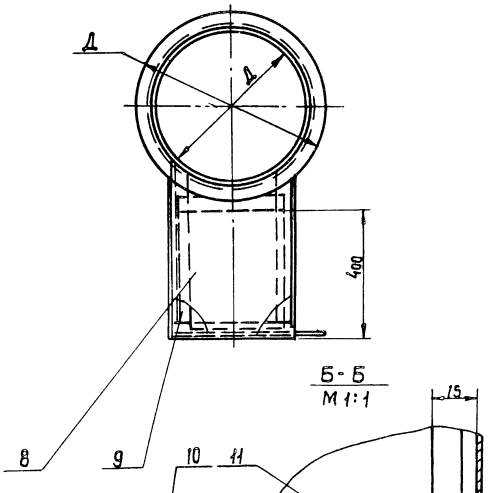

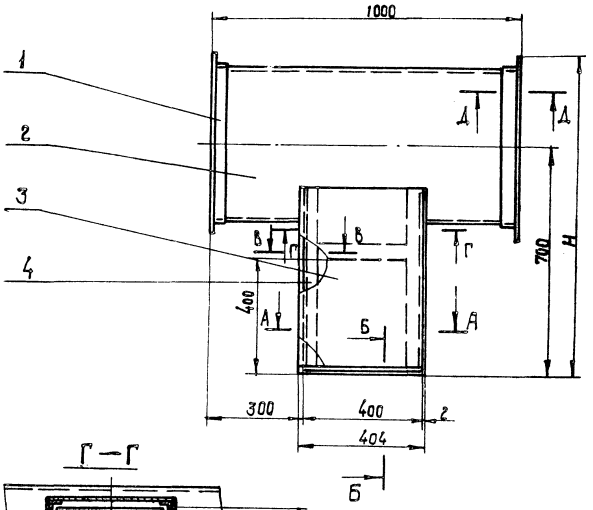

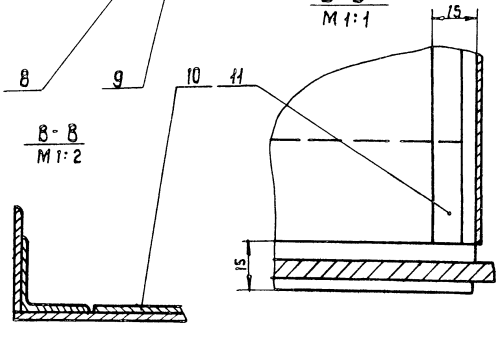

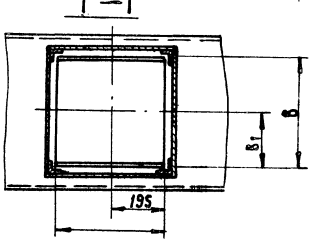

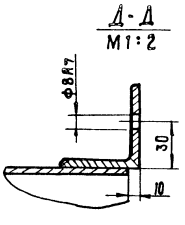

1. Сварные швы по ГОСТ 5264-69.
2. Размеры для справок.

10126/7

Изм.	Лист	№ докум.	Подп.	Дата
Разраб.		Страхов		08.88
Пров.		Бурлаченко		08.88
Т. контр.		Гончарик		08.88
Рук.		Гончарик		08.88
Н. контр.		Бурлаченко		08.88
Утв.		Кукотин		08.88

НО-20.00.00.000 Б0

Уловитель крупных отходов для воздуховодов. Общий вид.

Лит.	Масса	Масштаб
Р	—	—

Лист | Листов 1

Союзгипролесхоз Киевский филиал

Копировал Краснова

Формат А2

Инв. № подл. | Подп. и дата | Взам. инв. № | Инв. № дубл. | Подп. и дата

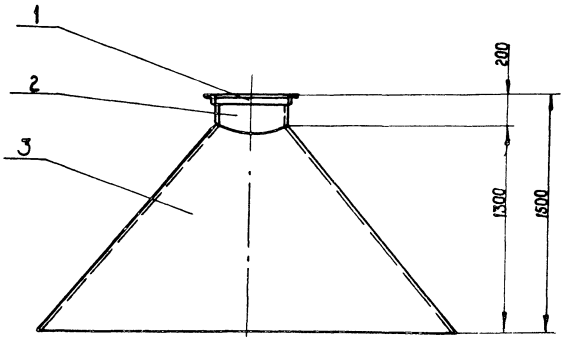

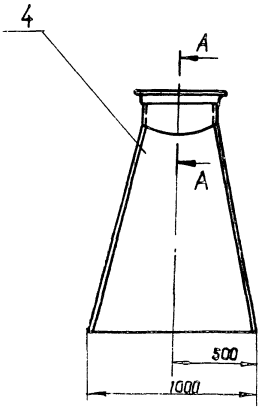

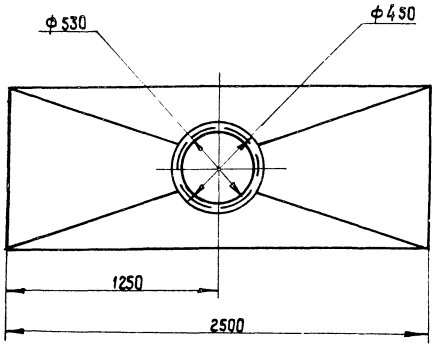

Поз.	Обозначение	Наименование	Кол	Примеч.
		Детали		
1	НО-22.00.01	Фланец ℓ = 1400 Угольник 6-40х40х3 ГОСТ 8509-72* / Ст 3 пс ГОСТ 535-79	1	
2	НО-22.00.02	Патрубок 180х1400 Лист 6-ПН-1,5 ГОСТ 19903-74* / 3-IV-Ст3кп ГОСТ 16523-70	1	
3	НО-22.00.03	Стенка 1300х2500 Лист 6-ПН-1,5 ГОСТ 19903-74* / 3-IV-Ст3кп ГОСТ 16523-70	1	
4	НО-22.00.04	Стенка 1000х1650 Лист 6-ПН-1,5 ГОСТ 19903-74* / 3-IV-Ст3кп ГОСТ 16523-70	1	

А - А
М 1:2

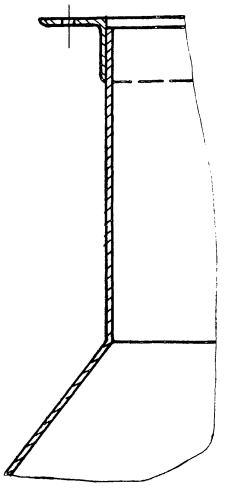

Зонт предназначен для установки над дверью сушильной камеры УСК-1.

1. Сварные швы по ГОСТ 5264-69.
2. Размеры для справок.

10126/7

НО-21.00.00.000 ВО

Зонт
Общий вид

Изм.	Лист	№ докум.	Подп.	Дата
Разраб.		Строганов		04.88
Пров.		Бурмаченко		04.88
Т.контр.		Гончарик		04.88
Рук.		Гончарик		04.88
Н.контр.		Бурмаченко		04.88
Утв.		Кисотин		04.88

Лит.	Масса	Масштаб
Р	-	-
Лист	Листов 1	

Союзгипролесхоз
Киевский филиал

Копировал Краснова

Формат А2

Инв.№ подл. | Подп. и дата | Взам.инв.№ | Инв.№ дубл. | Подп. и дата

gost.e-ecolog.ru