Типовой проект

411-2 191.86

Цех по переработке 10 тыс. м³ низкосортной древесины в год

Альбом 6 часть 1 (стр. 1+89)

НЕСТАНДАРТИЗИРОВАННОЕ ОБОРУДОВАНИЕ

КФ ЦИТП Инв. 10126/6

gost.e-ecolog.ru

ЦЕНТРАЛЬНЫЙ ИНСТИТУТ ТИПОВОГО ПРОЕКТИРОВАНИЯ
ГОССТРОЯ СССР
КИЕВСКИЙ ФИЛИАЛ
г Киев 57 ул Эжена Потье № 12
32/6
Заказ № 7722 Инв № 10126/6 Тираж 100
Сдано в печать 4/9 1989 Цена 13 53

Типовой проект 411-2-191.88

Цех по переработке 10 тыс. м³ низкосортной древесины в год

Альбом 6 часть 1,2

Часть 1

(стр. 1÷89)

		Перечень альбомов
Альбом 1	ПЗ	Пояснительная записка
	ТХ	Технология производства
Альбом 2	АР	Архитектурные решения
	КЖ	Конструкции железобетонные
	КМ	Конструкции металлические
	КЖИ	Изделия заводского изготовления
Альбом 3	ОВ	Отопление, вентиляция
	ВК	Внутренний водопровод и канализация
Альбом 4	ЭМ	Силовое электрооборудование
	ЭО	Осветительное электрооборудование
	СС	Связь и сигнализация
	АОВ	Автоматизация отопления и вентиляции
	АВК	Автоматизация водопровода и канализации
Альбом 5	НАОВ НЭМ	Задания заводу-изготовителю на изготовление щитов
Альбом 6 часть 1,2	НО	Нестандартизированное оборудование
Альбом 7	СО	Спецификации оборудования
Альбом 8	ВМ	Ведомости потребности в материалах
Альбом 9 часть 1,2,3	С	Сметы
Альбом 10		Проектная документация по переводу подвала на режим ПРУ

© КФ ЦИТП Госстроя СССР, 1989 г.

Разработан:
Киевским филиалом
"Союзгипролесхоз"

Директор филиала А.Н. Бобко
Главный инженер проекта П.Н. Кукотин

Утвержден:
Госкомлесом СССР
Протокол от 19.09.88 № 29
Введен в действие институтом
"Союзгипролесхоз"
Приказ от 20.09.1988 г.
№ 80

инв. 10126/8

Содержание альбома

Наименование	Обозначение	Стр.
Титульный лист		1
Содержание альбома		2,3,4
Продольный транспортер БА-3М		
Ведомость спецификаций	НО-01.00.00.000 ВС	5
Спецификация	НО-01.00.00.000	
Продольный транспортер БА-3М, сборочный чертеж	НО-01.00.00.000 СБ	6
Направляющая; Направляющая;	НО-01.00.00.001; НО-01.00.00.002	7
Болт фундаментный; Спецификация	НО-01.00.00.003; НО-01.01.00.000	
Секция, сборочный чертеж	НО-01.01.00.000 СБ	8
Стойка; Стойка	НО-01.01.00.001; НО-01.01.00.003	9
Спецификация	НО-01.02.00.000	
Секция, сборочный чертеж	НО-01.02.00.000 СБ	10
Спецификация; Брусок	НО-02.00.00.000; НО-02.00.00.003	11
Транспортер поперечный		
Ведомость спецификаций; Стойка	НО-02.00.00.000 ВС; НО-02.01.00.001	12
Транспортер поперечный		
Сборочный чертеж	НО-02.00.00.000 СБ	13,14
Спецификация	НО-02.01.00.000; НО-02.02.00.000	15
Рама ведущего вала, сборочный чертеж	НО-02.01.00.000 СБ	16
Вал промежуточный, сборочный чертеж	НО-02.02.00.000 СБ	17
Вал; Крышка	НО-02.02.00.001; НО-02.02.00.002	18
Прокладка; Крышка глухая	НО-02.02.00.003; НО-02.02.00.004	19
Спецификация; Основание	НО-02.02.01.000; НО-02.02.01.002	
Корпус, сборочный чертеж	НО-02.02.01.000 СБ	20
Корпус; Спецификация	НО-02.02.01.001; НО-02.02.02.000	
Звездочка, сборочный чертеж	НО-02.02.02.000 СБ	21
Венец; Ступица	НО-02.02.02.001; НО-02.02.02.002	
Спецификация; Стойка	НО-02.03.00.000; НО-02.03.00.001	22
Стойка; Спецификация	НО-02.03.00.003; НО-02.04.00.000	
Рама промежуточного вала		
Сборочный чертеж	НО-02.03.00.000 СБ	23
Рама под натяжку, сборочный чертеж	НО-02.04.00.000 СБ	24
Бобышка; Уголок	НО-03.01.00.005; НО-03.02.00.001	25
Спецификация	НО-03.00.00.000	
Рольганг неприводной, сборочный чертеж	НО-03.00.00.000 СБ	26
Спецификация; Петля	НО-03.01.00.000; НО-03.01.00.006	27
Ребро. Рама. Спецификация.	НО-03.02.00.003	
Рама, сборочный чертеж	НО-03.01.00.000 СБ	28
Рольганг неприводной; Ведомость спецификаций	НО-03.00.00.000 ВС	29
Спецификация	НО-03.00.00.000	
Стол откидной, сборочный чертеж	НО-03.00.00.000 СБ	30
Бобышка; Уголок	НО-04.01.00.005; НО-04.02.00.001	31
Спецификация	НО-04.00.00.000	
Рольганг неприводной, сборочный чертеж	НО-04.00.00.000 СБ	32
Спецификация; Петля	НО-04.01.00.000; НО-04.01.00.006	33
Ребро	НО-04.02.00.003	
Рама; сборочный чертеж	НО-04.01.00.000 СБ	34
Рольганг неприводной		
Ведомость спецификаций	НО-04.00.00.000 ВС	35
Спецификация	НО-04.02.00.000	

Наименование	Обозначение	Стр.
Стол откидной сборочный чертеж	НО-04.02.00.00.000 СБ	36
Транспортер поперечный		
Ведомость спецификаций	НО-05.00.00.000 ВС	37
Спецификация	НО-05.00.00.000	
Транспортер поперечный		
Сборочный чертеж	НО-05.00.00.000	38,39
Спецификация Кронштейн. Рама	НО-05.01.00.000; НО-05.01.00.001	40
Рама. Сборочный чертеж	НО-05.01.00.000 СБ	41,42
Направляющая	НО-05.00.00.002	40
Стойка. Склиз. Прогон.	НО-05.01.00.001; НО-05.01.00.002	43
Косынка	НО-05.01.00.003, НО-05.01.00.004	
Слова. Раскос. Упор	НО-05.01.00.005, НО-05.01.00.006	44
Косынка	НО-05.01.00.007, НО-05.01.00.008	
Опора. Ребро; Звездочка	НО-05.01.00.009, НО-05.01.00.019	45
натяжная. Спецификация	НО-05.02.00.000	
Звездочка натяжная сборочный чертеж	НО-05.02.00.000 СБ	46
Вал. Крышка	НО-05.02.00.001; НО-05.02.00.002	47
Кольца; Звездочка	НО-05.02.00.003; НО-05.02.00.004	48
Прокладка	НО-05.02.00.005	
Рольганг приводной. Ведомость	НО-06.00.00.000 ВС	49
спецификаций; Спецификация	НО-06.00.00.000	50
Спецификация. Ролик.	НО-06.01.00.000; НО-06.01.01.000	
Рольганг приводной. сборочный чертеж	НО-06.00.00.000 СБ	51,52
Звездочка Z=20 t=15,875 Звездочка Z=44 t=15,875	НО-06.00.00.002; НО-06.00.00.003	53
Ролик. сборочный чертеж	НО-06.01.00.000 СБ	54
Звездочка; Прокладка	НО-06.01.00.001; НО-06.01.00.002	55
Крышка	НО-06.01.00.003	
Корпус подшипника. сборочный чертеж	НО-06.01.01.000 СБ	56
Корпус; Щека	НО-06.01.01.001; НО-06.01.01.002	
Спецификация	НО-06.01.02.000; НО-06.01.02.010	57
Ребро; Основание	НО-06.01.01.003; НО-06.01.01.004	
Ролик; сборочный чертеж	НО-06.01.02.000 СБ	58
Ролик; сборочный чертеж	НО-06.01.02.010 СБ	
Цапфа; Труба	НО-06.01.02.101; НО-06.01.02.102	59
Прокладка; Фланец	НО-06.04.00.002; НО-06.01.02.103	
Спецификация	НО-06.02.00.000	60
Уголок; Стойка. Рама.	НО-06.02.00.001; НО-06.02.00.002	
Рама. сборочный чертеж	НО-06.02.00.000 СБ	61,62
Ребро; Уголок	НО-06.02.00.003; НО-06.03.00.003	63
Упор; Кронштейн	НО-06.02.00.006; НО-06.02.00.007	
Направляющая. Уголок	НО-06.02.00.008; НО-06.02.00.009	64
Спецификация. Вилка	НО-06.03.00.000; НО-06.02.00.011	
Стол откидной. сборочный чертеж	НО-06.03.00.000 СБ	65
Спецификация. Вал в сборе.	НО-06.04.00000	
Крышка	НО-06.04.00.003;	66
Вал в сборе, сборочный чертеж	НО-06.04.00.000 СБ	
Вал; Спецификация	НО-06.04.00.001; НО-06.04.01.000	67
Корпус	НО-06.04.01.001	
Корпус подшипника. сборочный чертеж	НО-06.04.01.000 СБ	68
Спецификация; Фланец	НО-06.04.02.000; НО-06.04.01.002	
Звездочка; сборочный чертеж	НО-06.04.02.000 СБ	69

10126/6

Привязан:

Инв. №

Нач. отд.	Клименко		09.88
ГИП	Кикотин		09.88
Гл. спец.	Янчарик		08.88
Ст. инж.	Тищук		08.88
Н. контр.	Гончарик		08.88

ТП 411-2-191.88

Цех по переработке 10 тыс. м³ низкосортной древесины в год

Стадия	Лист	Листов
Р.П.	1	3

Содержание альбома (начало)

Киевский филиал Союзгипролесхоз

Копировал Краснова

Формат А2

Инв. № подл. | Подп. и дата | Взам. инв. № | Инв. № дубл. | Подп. и дата

Содержание альбома

Наименование	Обозначение	Стр.
Ступица; Венец;	НО-06.04.02.002; НО-06.04.02.001	69
Кронштейн. сборочный чертеж	НО-06.05.00.000 СБ	70
Спецификация; Стенка	НО-06.05.00.000; НО-06.05.00.001	
Ребро; Спецификация	НО-06.05.00.002; НО-06.06.00.000	71
Ролик натяжной. сборочный чертеж	НО-06.05.00.000 СБ	
Ролик. Крышка	НО-06.05.00.001; НО-06.06.00.002	72
Ось; Прокладка	НО-06.06.00.003; НО-06.06.00.004	
Упор. Сборочный чертеж	НО-06.07.00.000 СБ; НО-06.07.00.000	73
Спецификация. Кольцо	НО-06.07.00.002	
Поперечный цепной транспортер	НО-07.00.00.000 ВС; НО-07.00.00.000	74
Ведомость спецификаций	НО-07.00.00.000	
Поперечный цепной транспортер	НО-07.00.00.000 СБ	74,75
Упор. Пластина	НО-07.00.00.001; НО-07.00.00.002	76
Стойка. Связь	НО-07.01.00.007; НО-07.01.00.011	
Рама. Спецификация	НО-07.01.00.000; НО-07.01.00.000	77
Кронштейн. Прогон	НО-07.01.00.001; НО-07.01.00.002	
Рама; Сборочный чертеж	НО-07.01.00.000 СБ	78
Связь; Кронштейн	НО-07.01.00.003, НО-07.01.00.004	79
Стойка; Стойка	НО-07.01.00.005; НО-07.01.00.006	
Вал в сборе. Сборочный чертеж	НО-07.02.00.000 СБ	80
Спецификация	НО-07.02.00.000	
Вал. Спецификация	НО-07.02.00.001; НО-07.02.00.000	81
Звёздочка	НО-07.02.01.000	
Звёздочка. Сборочный чертеж	НО-07.02.01.000 СБ	82
Ступица. Венец.	НО-07.02.01.001; НО-07.02.01.002	
Поперечный цепной транспортер	НО-08.00.00.000 ВС	83
Ведомость спецификаций	НО-08.00.00.000	
Поперечный цепной транспортер	НО-08.00.00.000 СБ	84
Рама. Прогон.	НО-08.01.00.000; НО-08.01.00.001	85
Стойка. Кронштейн	НО-08.01.00.002; НО-08.01.00.005	
Рольганг неприводной Спецификация	НО-09.00.00.000	86
Пята. Сборочный чертеж. Пята.	НО-09.02.00.000 СБ. НО-09.02.00.000	
Рольганг неприводной. Сборочный чертеж	НО-09.00.00.000 СБ	87
Рама. Спецификация. Связь	НО-09.01.00.000; НО-09.01.00.003	88
Рама. Сборочный чертеж.	НО-09.01.00.000 СБ	89
Рольганг приводной. Спецификация	НО-10.00.00.000; НО-10.00.00.000 ВС	91
Рольганг приводной. Сборочный чертеж	НО-10.00.00.000 СБ	92
Ограждение. Винт.	НО-10.00.00.002	93
Звездочка. Ограждение	НО-10.00.00.003; НО-10.00.00.004	94
Рама. Сборочный чертеж	НО-10.01.00.000 СБ	95
Рама Спецификация. Кронштейн	НО-10.01.00.000; НО-10.01.00.004	96
Линейка разделительная. Линейка	НО-10.02.00.000; НО-10.02.00.001	97
Втулка. Упор	НО-10.02.00.002; НО-10.02.00.003	
Линейка разделительная. Сборочный чертеж	НО-10.02.00.000 СБ	98
Связь. Кронштейн	НО-10.02.00.004; НО-10.02.005	99
Ролик в сборе. Спецификация	НО-10.03.00.000;	
Ролик в сборе. Сборочный чертеж	НО-10.03.00.000 СБ	100
Крышка. Звездочка	НО-10.03.00.001; НО-10.03.00.002	101
Корпус подшипника. Крышка	НО-10.03.00.004; НО-10.03.00.005	102
Втулка. Прокладка	НО-10.03.00.003; НО-10.03.00.006	103
Ролик. Труба.	НО-10.03.01.000; НО-10.03.01.010	

Наименование	Обозначение	Стр.
Ролик. Сборочный чертеж	НО-10.03.01.000 СБ	104
Цапфа. Труба. Сборочный чертеж.	НО-10.03.01.002-001 НО-10.03.01.010	105
Рама. Спецификация.	НО-11.01.00.000; НО-11.01.00.000	106
Рольганг неприводной	НО-11.00.00.000	
Рольганг неприводной. Сборочный чертеж	НС-11.00.00.000 СБ	107
Рама. Сборочный чертеж	НО-11.01.00.000 СБ	108
Вал. платформа.	НО-12.00.00.001	109
Лифт. Сборочный чертеж.	НО-12.00.00.000 СБ	110,111
Платформа. Сборочный чертеж	НО-12.01.00.000 СБ	112,113
Блок оборотный. Сборочный чертеж	НО-13.00.00.000 СБ	114
Блок оборотный Спецификация Крышка	НО-13.00.00.000; НО-13.00.00.001	115
Блок. Крышка проходная	НО-13.00.00.003; НО-13.00.00.004	
Ось в сборе. Сборочный чертеж. Ось	НО-13.01.00.000 СБ, НО-13.01.00.001	116
Прокладка. Ребро. Основание.	НО-13.00.00.002; НО-13.01.00.002; НО-13.01.00.003	117
Диск Сборочный чертеж. Ребро	НО-13.02.00.000 СБ. НО-13.02.00.002	118
Чаша. Диск Спецификация.	НО-13.02.00.001; НО-13.02.00.000	
Контейнер. Ведомость спецификаций	НО-14.00.00.000 ВС	119
Контейнер. Каркас	НО-14.00.00.000; НО-14.01.00.000	
Контейнер. Сборочный чертеж	НС-14.00.00.000 СБ	120
Каркас. Сборочный чертеж	НС-14.01.00.000 СБ	121
Поперечина. Скоба. Ушко.	НО-14.01.00.002; НО-14.02.00.009; НО-14.01.00	122
Стенка. Сборочный чертеж. Спецификация	НО-14.02.00.000 СБ; НО-14.02.00.000	123
Пятка. Защелка	НО-14.01.00.007; НО-14.02.00.001	124
Транспортер опилочный цепной	НС-15.00.00.000 ВС	125
Ведомость спецификаций	НО-15.00.00.000	
Транспортер поперечный цепной. Сборочный чертеж	НО-15.00.00.000	126,127
Рама под приводную станцию	НО-15.01.00.000	128
Стойка. Косынка. Спецификация	НО-15.01.00.001, НО-15.01.00.002	
Рама под приводную станцию Сборочный чертеж	НО-15.01.00.000 СБ	129
Стяжка. Косынка	НО-15.01.00.003, НО-15.01.00.004	130
Стяжка. Балка	НО-15.01.00.013; НО-15.01.00.015	
Стенка. Стойка	НО-15.01.00.009; НО-15.01.00.017	131
Переходная секция Спецификация	НО-15.02.00.000	
Переходная секция. Сборочный чертеж	НО-15.02.00.000 СБ	132
Направляющая. Стенка. Направляющая	НО-15.02.00.001; НО-15.02.00.004; НО-15.02.00.007	133
Направляющая	НО-15.02.00.012	134
Опора. Сборный чертеж	НО-15.03.00.000 СБ; НО-15.03.00.000	
Конвейер выноса отходов Спецификация	НО-16.00.00.000	135
Конвейер выноса отходов Ведомость	НО-16.00.00.000 ВС	
Конвейер выноса отходов Сборочный чертеж	НО-16.00.00.000 СБ	136,137
Станция приводная Спецификация	НО-16.01.00.000	138
Прокладка	НО-16.01.00.002	
Станция приводная Сборочный чертеж	НО-16.01.00.000 СБ	139,140
Звездочка	НО-16.01.00.001	141
Рама. Спецификация	НО-16.01.01.000	
Рама. Сборочный чертеж	НО-16.01.01.000 СБ	142,143
Поперечина. Стойка	НО-16.01.01.001, НО-16.01.01.002	144
Косынка	НО-16.01.01.003, НО-16.01.01.004	
Пята. Кронштейн	НО-16.01.01.012, НО-16.01.01.013	145
Ограждение. Спецификация	НО-15.01.02.000	

10126/6

ГИП	Кукотин		09.88
Н. контр.	Ганчарик		09.88
Нач. отд.	Клименко		09.88
Гл. спец.	Ганчарик		09.88
Ст. инж.	Тищук		09.88

ТП 411-2-191.88

Привязан:

Инв. №

Цех по переработке 10 тыс. м³ низкосортной древесины в год

Содержание альбома (продолжение)

Стадия	Лист	Листов
Р.П.	2	

Союзгипролесхоз Киевский филиал

Копировал Краснова

Формат А2

Наименование	Обозначение	Стр.
Ограждение. Сборочный чертеж	НО-16.01.02.000СБ	146
Стенка. Муфта. Палец	НО-16.01.02.001, НО-16.01.03.000, НО-16.01.03.005	147
Муфта. Сборочный чертеж. Полумуфта	НО-16.01.03.000СБ, НО-16.01.03.001	148
Втулка распорная. Втулка упорная.	НО-16.01.03.002, НО-16.01-03.003	149
Полумуфта	НО-16.01.03.004	
Звездочка натяжная. Спецификация	НО-16.01.04.000	150
Ось. Звездочка натяжная. Сборочный чертеж	НО-16.01.04.000СБ, НО-16.01.04.001	
Крышка. Прокладка	НО-16.01.04.002, НО-16.01.04.003	151
Звездочка. Сборочный чертеж	НО-16.01.06.000СБ	
Звездочка. Спецификация. Венец	НО-16.01.05.000, НО-16.01.05.001	152
Ступица. Секция наклонная. Спецификация	НО-16.01.05.002, НО-16.02.00.000	153
Секция наклонная II. Секция горизонтальная	НО-16.03.00.000, НО-16.05.00.000	
Секция наклонная I. Сборочный чертеж	НО-16.02.00.000 СБ	154
Секция наклонная II. Сборочный чертеж	НО-16.03.00.000 СБ	155
Станция переходная. Сборочный чертеж	НО-16.04.00.000СБ	156
Рама. Сборочный чертеж	НО-16.04.01.000СБ	157,158
Станция горизонтальная. Сборочный черт	НО-16.05.00.000СБ	159
Конвейер сборочный. Спецификация	НО-17.00.00.000ВС	160
Конвейер сборочный. Ведомость специфик.	НО-17.00.00.000	
Конвейер сборочный. Сборочный чертеж	НО-17.00.00.000СБ	161
Станция приводная. Спецификация	НО-17.01.00.000	162
Прокладка	НО-17.01.00.002	
Станция приводная. Сборочный чертеж	НО-17.01.00.000СБ	163, 164
Рама. Спецификация. Звездочка.	НО-17.01.01.000, НО-17.01.00.001	165
Рама. Сборочный чертеж	НО-17.01.01.000СБ	166, 167
Секция горизонтальная. Косынка.	НО-17.02.00.000, НО-17.01.01.003	168
Косынка	НО-17.01.01.004	
Стойка. Поперечина	НО-17.01.01.002	169
Муфта. Сборочный чертеж. Муфта. Пята	НО-17.01.02.000СБ, НО-17.01.01.002	170
Полумуфта. Втулка распорная	НО-17.01.02.001, НО-17.01.02.002	171
Втулка упругая	НО-17.01.02.003	
Полумуфта. Палец	НО-17.01.02.004, НО-17.01.02.005	172
Звездочка. Спецификация	НО-17.01.03.000	
Звездочка. Сборочный чертеж	НО-17.01.03.000СБ	173
Венец. Ступица.	НО-17.01.03.001, НО-17.01.03.002	
Секция горизонтальная. Сборочный чертеж	НО-17.02.00.000СБ	174
Затвор бункера. Ведомость спецификаций	НО-18.00.00.000 ВС	175
Затвор бункера. Спецификация	НО-18.00.00.000	
Затвор бункера. Сборочный чертеж	НО-18.00.00.000СБ	176
Звездочка	НО-18.00.00.001	177
Шибер. Рейка.	НО-18.00.00.002, НО-18.00.00.005	178
Ролик. Палец.	НО-18.00.00.004, НО-18.00.00.005	179
Кронштейн. Уголок	НО-18.00.00.006, НО-18.00.00.007	
Рама. Спецификация	НО-18.01.00.000	180
Кронштейн. Ребро.	НО-18.01.00.001, НО-18.01.00.002	
Рама. Сборочный чертеж.	НО-18.01.00.000СБ	181
Ребро. Вал в сборе. Спецификация	НО-18.01.00.005, НО-18.02.00.000	182
Вал в сборе. Сборочный чертеж	НО-18.02.00.000СБ	
Звездочка. Шестерня	НО-18.02.00.001, НО-18.02.00.002	183
Вал. Корпус.	НО-18.02.00.003, НО-18.02.00.004	184
Уголок	НО-19.00.00.003	
Бункер. Спецификация	НО-19.00.00.000	185
Уголок. Лист	НО-19.00.00.001, НО-19.00.00.002	
Бункер. Сборочный чертеж	НО-19.00.00.000СБ	186
Уловитель крупных отходов. Общий вид	НО-20.00.00.000 ВО	187
Зонт. Общий вид	НО-21.00.00.000 ВО	188

10126/6

Нач.отд	Клименко		09.88	ТП 411-2-191.88
ГИП	Кукотцин		09.88	
Гл.спец	Ганчарик		09.88	цех по переработке 10 тыс. м³ низкосортной древесины в год
Ст.инж.	Тищук		09.88	
Н.контр	Ганчарик		09.88	

Привязан:		Стадия	Лист	Листов
		Р.П.	3	
Инв. №	Содержание альбома (окончание)	Киевский филиал Союзгипролесхоз		

Копировал Краснова

Формат А2

Типовой проект 4п-2-191.88 Альбом 6, ч.1

№ строк	Обозначение	Наименование	Куда входит: Обозначение	Куда входит: Кол.	Общее количество	Примечание
1	НО-01.00.00.000	Продольный транспортер БА-3М			1	
2						
3						
4	НО-01.01.00.000	Секция	НО-01.00.00.000	1	1	
5	НО-01.02.00.000	Секция	НО-01.00.00.000	9	9	
6						
7						
8						
9						
10						
11						
12						
13						
14						
15						
16						
17						
18						
19						
20						
21						
22						
23						

10126/6

Изм.	Лист	№ докум.	Подп.	Дата	НО-01.00.00.000 ВС			
Разраб.		Бурлаченко		07.88	Транспортер продольный для бревен БА-3М	Литера	Лист	Листов
Пров.		Гончарик		07.88		т		1
Рук.		Гончарик		07.88		Киевский филиал союзгипролесхоз		
Н.контр.		Гончарик		07.88	Ведомость спецификаций			
Утв.		Кукотин		08.88				

Копировал Краснова Формат А3

Типовой проект 4п-2-191.88 Альбом 6, ч.1

Форм	Зона	Поз.	Обозначение	Наименование	Кол.	Примечание
				Документация		
А2			НО-01.00.00.000 СБ	Сборочный чертеж		
А3			НО-01.00.00.000	Ведомость спецификаций	1	
				Сборочные единицы		
А4		1	НО.01.01.00.000	Секция	1	
А4		2	НО.01.02.00.000	Секция	9	
				Детали		
А4		3	НО-01.00.00.001	Направляющая	20	
А4		4	НО-01.00.00.002	Направляющая	20	
А4		5	НО-01.00.00.003	Болт фундаментный	24	
А4		6	НО-01.00.00.003-02	Болт фундаментный	4	*) см. НО-01.00.00.003
А4		7	НО-01.00.00.003-03	Болт фундаментный	6	*) см. НО-01.00.00.003
				Материалы		
		8		Доска 25×200 гост 8486-86Е	0,14	м³
		9		Доска 40×300 гост 8486-86Е	0,68	м³
		10		Брус 100×100 гост 8486-86Е	0,6	м³
		11		Брус 150×150 гост 8486-86Е	1,8	м³

Инв. № подл. | Подп. и дата | Взам. инв. № | Инв. № дубл. | Подп. и дата

Изм.	Лист	№ докум.	Подп.	Дата	НО-01.00.00.000			
Разраб.		Станевская		08.88	Продольный транспортер БА-3М	Литера	Лист	Листов
Провер.		Бурлаченко		07.88		т	1	2
Рук.		Гончарик		08.88		Киевский филиал союзгипролесхоз		
Н.контр.		Гончарик		08.88				
Утв.		Кукотин		10.88				

Копировал Краснова Формат А4

Альбом 4 Типовой проект

Форм	Зона	Поз.	Обозначение	Наименование	Кол.	Примечание
				Стандартные изделия		
		12		Болт М10×130.58 гост 7798-70 *	42	
		13		Болт М10×170.58 гост 7798-70 *	42	
				Гайки гост 5915-70 *		
		14		М10.5	84	
		15		М12.5	24	
		16		М20.5	4	
		17		М24.5	6	
				Шайбы гост 6402-70 *		
		18		10-65Г	84	
		19		12.65Г	24	
		20		20-65Г	4	
		21		24-65Г	6	
				Шайбы гост 11371-78 *		
		22		12.01	24	
		23		20.01	4	
		24		24.01	6	
		25		Шуруп Н5×25 гост 1145-80 *	500	
				Прочие изделия		
		26		Лесотранспортер продольный для бревен БА-3М	1 комплект	Данилов-ский ЗДС

Инв. № подл. | Подп. и дата | Взам. инв. № | Инв. № дубл. | Подп. и дата

Изм.	Лист	№ докум.	Подп.	Дата	НО-01.00.00.000	Лист 2

Копировал Краснова Формат А4

НО-01.00.00.000 СБ

Типовой проект 411-2-191.88

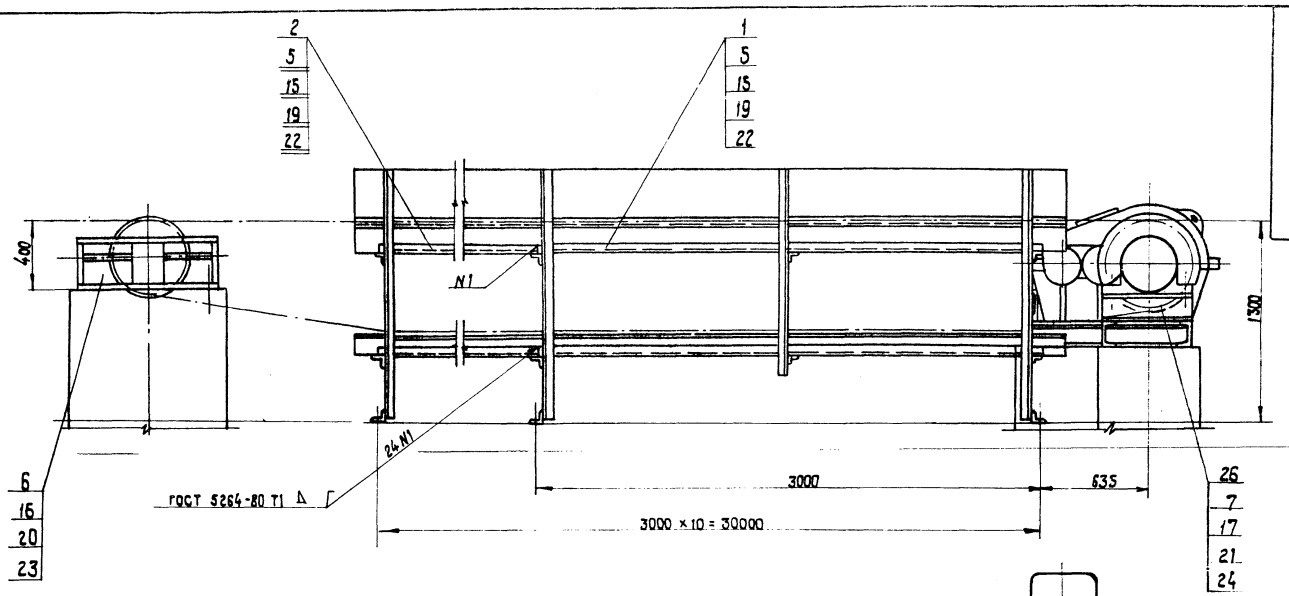

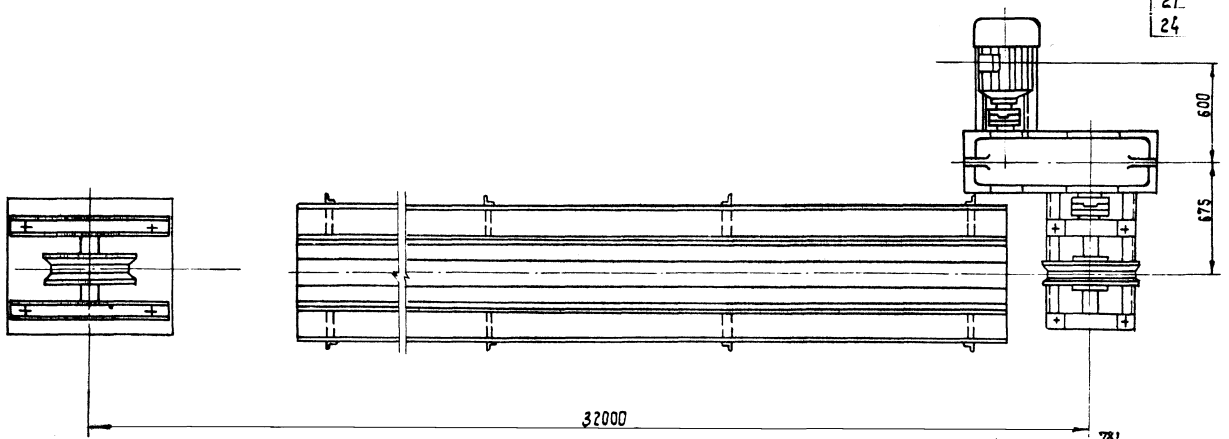

План фундаментных болтов

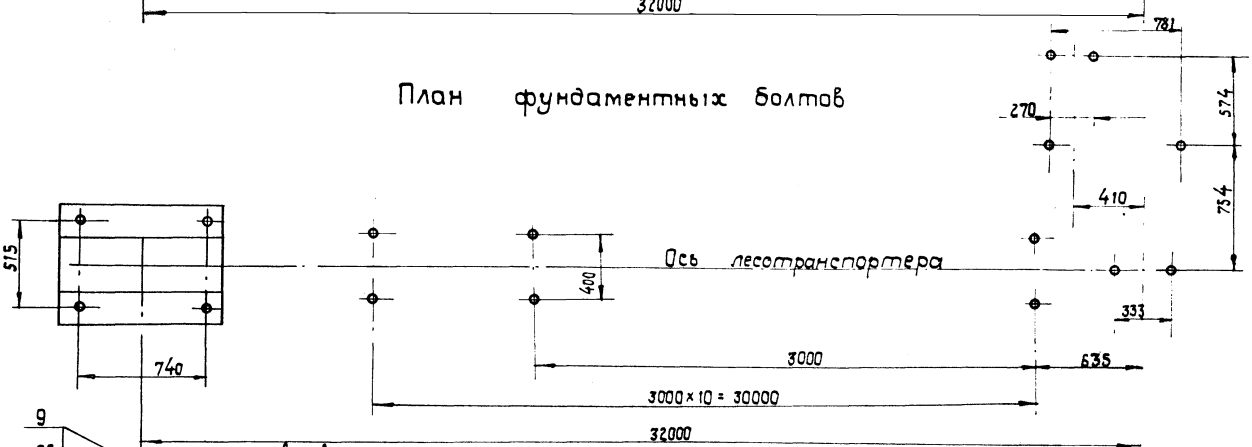

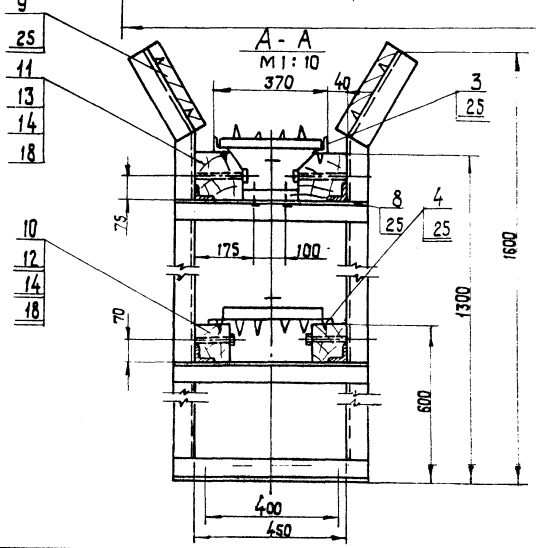

1. Лесотранспортер предназначен для подачи бревен в цех.
2. Шаг траверс – 400 мм.
3. Траверсы варить к цепи монтажным швом по ГОСТ 5264-80.
4* Размеры для справок.
5. После монтажа металлоконструкции грунтовать - грунтовка ФЛ-03К ГОСТ 9109-81, красить эмаль ПФ-115 (серия) ГОСТ 6465-76*.

10126/6

					НО-01.00.00.000 СБ			
Изм.	Кол.	№докум.	Подп.	Дата	Продольный транспортер БА-3М. Сборочный чертеж	Лит.	Масса	Масштаб
Разраб.		Бурлаченко		06.88		Р	3394	1:20
Провер.		Гончарик		08.88				
Т.контр.		Станевская		05.88		Лист	Листов 1	
Рук.		Гончарик		08.88				
Н.контр.		Гончарик		08.88		Киевский филиал союзгипролесхоз		
Утв.		Кикотин		05.88				

Копировал Краснова Формат А2

Типовой проект 411-2-191.88 Альбом 6,ч.1

НО-01.00.00.001

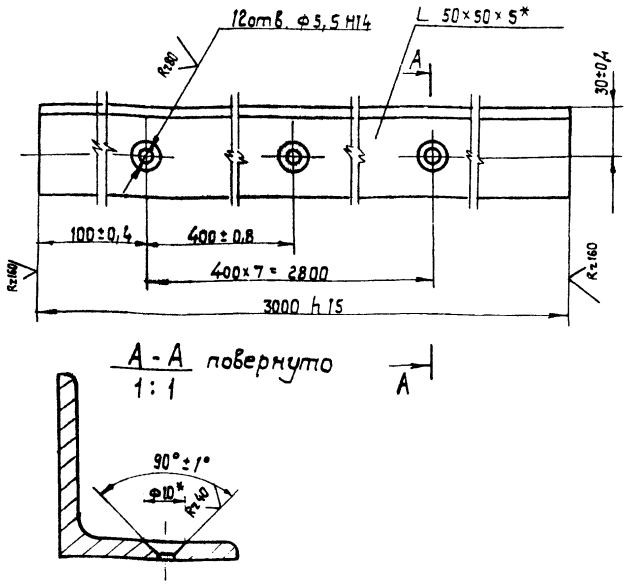

* Размер для справок

Изм.	Кол.	№ докум.	Подп.	Дата
Разраб.		Бурлаченко		07.88
Провер.		Гончарик		07.88
Т. контр.		Станевская		07.88
Рук.		Гончарик		07.88
Н. контр.		Гончарик		07.88
Утв.				

НО-01.00.00.001

Направляющая

Лит.	Масса	Масштаб
Р	10,2	1:2
Лист	Листов 1	

Уголок Б 50×50×5 ГОСТ 8509-86 Ст.3 ГОСТ 535-79*

Киевский филиал СОЮЗГИПРОЛЕСХОЗ

Копировал Краснова Формат А4

Типовой проект 411-2-191.88 Альбом 6,ч.1

НО-01.00.00.002

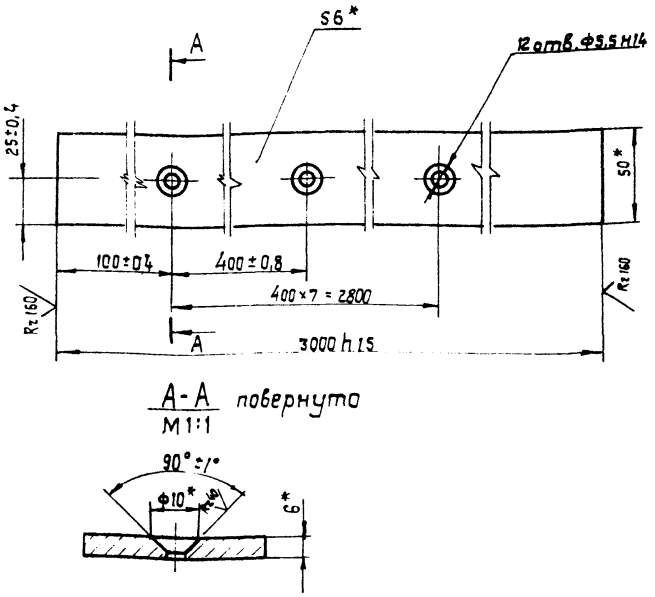

* Размеры для справок.

10126/6

Изм.	Кол.	№ докум.	Подп.	Дата
Разраб.		Бурлаченко		07.88
Провер.		Гончарик		07.88
Т. контр.		Станевская		07.88
Рук.		Гончарик		07.88
Н. контр.		Гончарик		07.88
Утв.				

НО-01.00.00.002

Направляющая

Лит.	Масса	Масштаб
Р	7,1	1:2
Лист	Листов	

Полоса Б 26×50 ГОСТ 103-76 Ст.3 ГОСТ 535-79*

Киевский филиал СОЮЗГИПРОЛЕСХОЗ

Копировал Краснова Формат А4

Типовой проект 411-2-191.88 Альбом 6,ч.1

НО-01.00.00.003

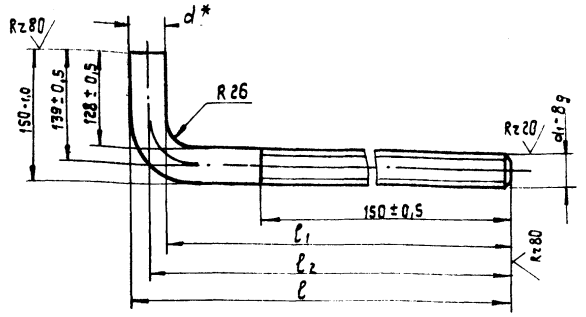

Обозначение	L*	l	l1	l2*	d*	d1	Масса, в кг
НО-01.00.00.003	403	300	286	293	14	М12	0,5
-01	499	400	382	391	18	М16	0,7
-02	495	400	378	389	22	М20	1,5
-03	601	500	474	487	26	М24	2,5

1.* Размеры для справок.

2. Неуказанные предельные отклонения размеров: валов - h 14; остальных ± JT14/2

3. Длина развертки L* см. табл.

Изм.	Лист	№ докум.	Подп.	Дата
Разраб.		Бурлаченко		07.88
Провер.		Гончарик		07.88
Т. контр.		Станевская		07.88
Рук.		Гончарик		07.88
Н. контр.		Гончарик		07.88
Утв.				

НО-01.00.00.003

Болт фундаментный

Лит.	Масса	Масштаб
Р	см. табл	—
Лист	Листов 1	

Круг ГОСТ 2590-71* Ст3 ГОСТ 535-79*

Киевский филиал СОЮЗГИПРОЛЕСХОЗ

Копировал Краснова Формат А4

Типовой проект 411-2-191.88 Альбом 6,ч.1

Формат	Зона	Поз.	Обозначение	Наименование	Кол.	Примечание
				Документация		
А2			НО-01.01.00.000 СБ	Сборочный чертеж		
				Детали		
А4		1	НО-01.01.00.001	Стойка	2	
Б4		2	НО-01.01.00.002	Прогон	4	11,3 кг
				Уголок Б-50×50×5 ГОСТ 8509-86* Ст.3 ГОСТ 535-79* ℓ=3000 h15		
А4		3	НО-01.01.00.003	Стойка	2	
*		4	НО-01.01.00.003-01	Стойка	1	*) см. НО-01.01.00.003
*		5	НО-01.01.00.001-01	Стойка	2	*) см. НО-01.01.00.001
Б4		6	НО-01.01.00.004	Поперечина	6	1,9 кг
				Уголок Б-50×50×5 ГОСТ 8509-86* Ст.3 ГОСТ 535-79*, ℓ=570 h15		
Б4		7	НО-01.01.00.005	Поперечина	2	3,8 кг
				Уголок Б-63×63×6 ГОСТ 8509-86* Ст.3 ГОСТ 535-79* ℓ=570 h15		

Изм.	Лист	№ докум.	Подп.	Дата
Разраб.		Станевская		07.88
Провер.		Бурлаченко		07.88
Рук.		Гончарик		07.88
Н. контр.		Гончарик		07.88
Утв.		Кукотин		07.88

НО-01.01.00.000

Секция
Спецификация

Литера	Лист	Листов
Р	1	1

Киевский филиал СОЮЗГИПРОЛЕСХОЗ

Копировал Краснова Формат А4

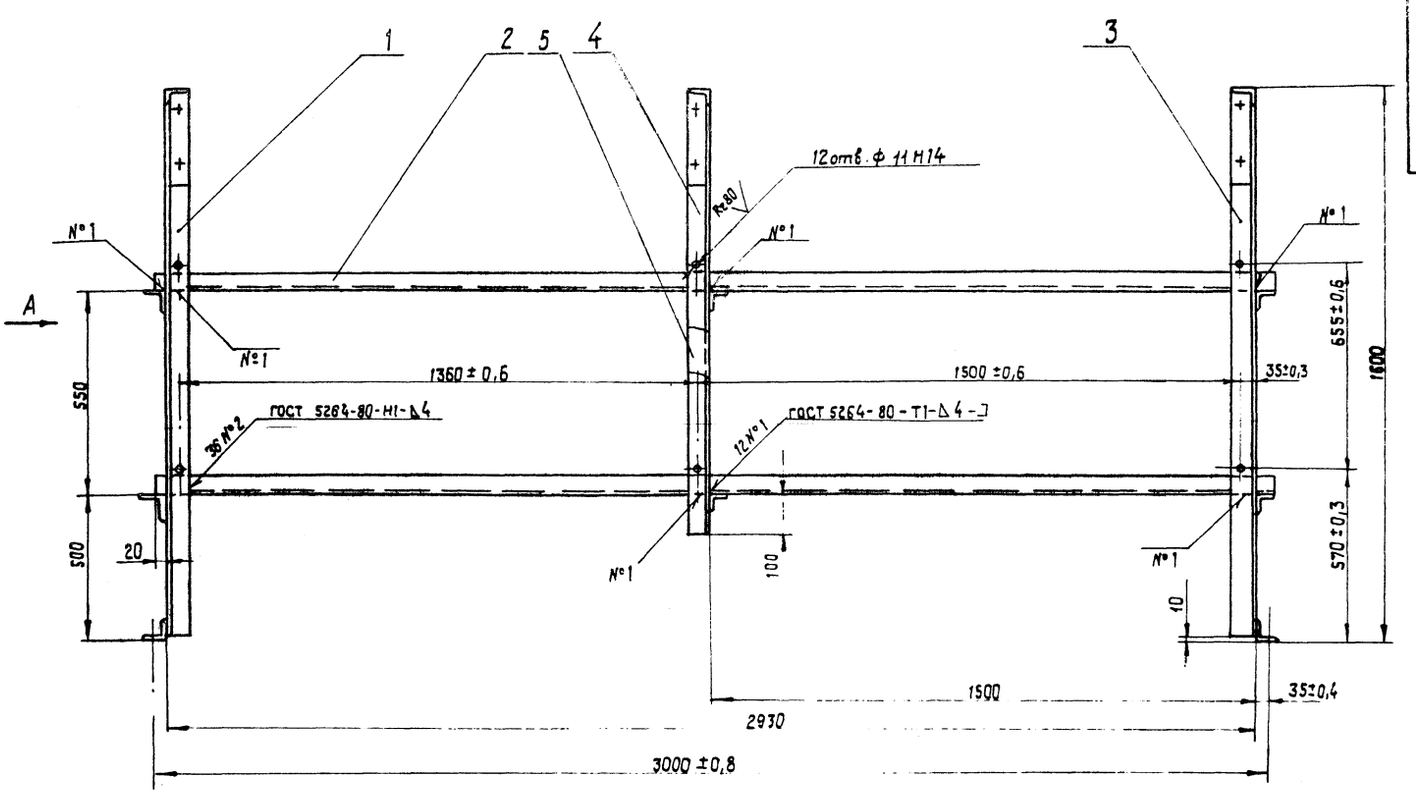

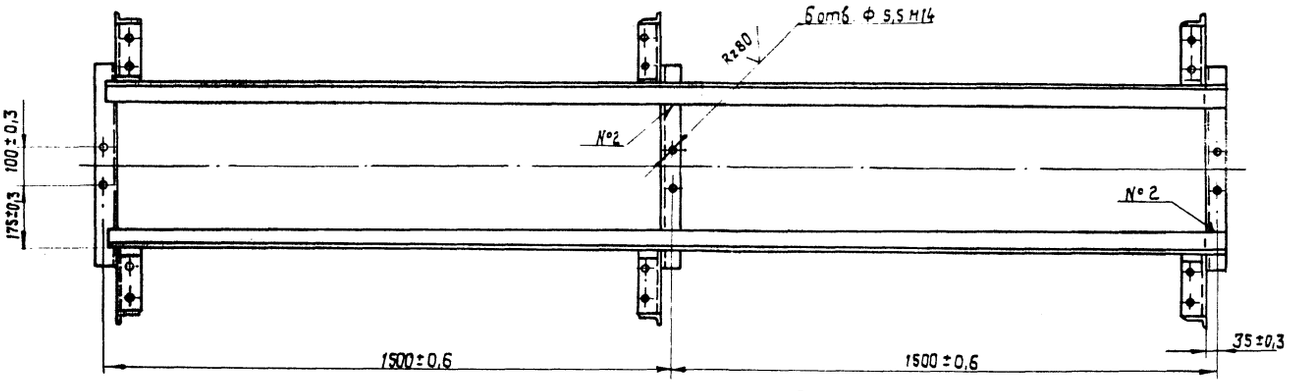

Вид А

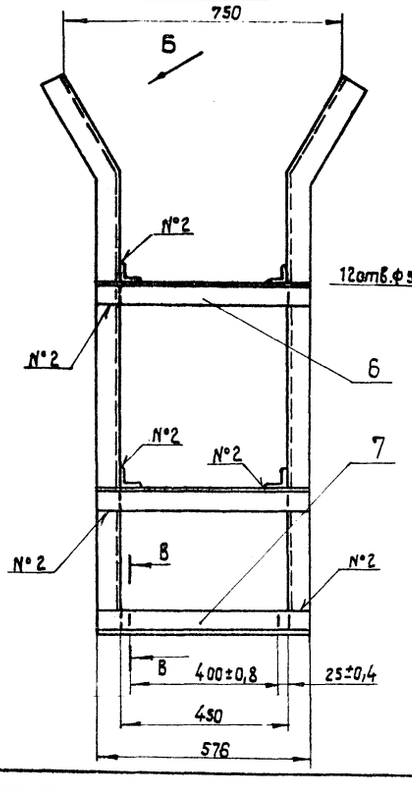

Вид Б повернуто
М1:2

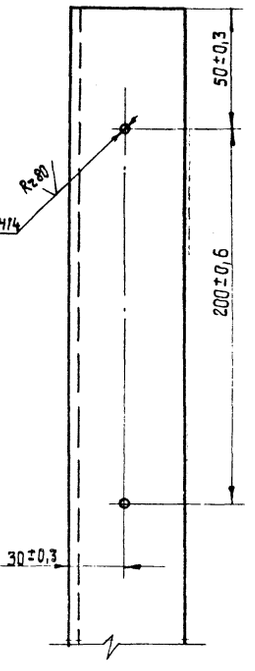

В-В
М1:2

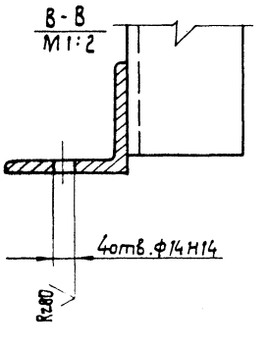

1. Размеры для справок
2. Неуказанные предельные отклонения размеров: отверстий - Н15; валов - h15; остальных ± IT15/2.
3. Масса наплавленного металла - 1,2 кг.

10126/6

Изм.	Кол.	№ докум.	Подп.	Дата	НО-01.01.00.000 СБ		
Разраб.	Бурлаченко			08.88	Секция Сборочный чертеж	Лит.	Масса	Масштаб
Провер.	Гончарик			08.88		Р	115	1:10
Т. контр.	Станевская			08.88		Лист 1	Листов 1	
Рук. гр.	Гончарик			08.88		Киевский филиал Союзгипролесхоз		
Н. контр.	Гончарик			08.88				
Утв.	Куколтин			08.88				

Копировал Краснова

Формат А2

Типовой проект 411-2-191.88 Альбом 6, ч.1

НО-01.01.00.001

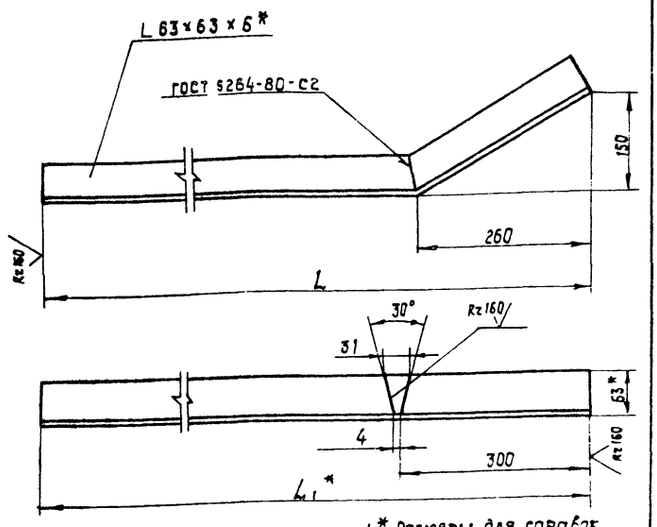

Обозначение	L	L_1*	Масса, в кг
НО-01.01.00.001	1600	1640	9,1
-01	1300	1340	7,4
-02	1500	1540	8,6

1.* Размеры для справок
2. Неуказанные предельные отклонения размеров: валов-h15; остальных ± $\frac{JT15}{2}$

Изм	Кол.	№ докум.	Подп.	Дата
Разраб.		Бурлаченко		08.88
Провер.		Гончарик		08.88
Т.контр.		Станевская		08.88
Рук.		Гончарик		08.88
Н.контр.		Гончарик		08.88
Утв.				

НО-01.01.00.001

Стойка

Литера	Масса	Масштаб
Р - П	см табл	1:5

Лист | Листов 1

Уголок Б 63×63×6 ГОСТ 8509-86 Ст.3 ГОСТ 535-79*

Киевский филиал СОЮЗГИПРОЛЕСХОЗ

Копировал Краснова — Формат А4

Типовой проект 411-2-191.88 Альбом 6, ч.1

НО-01.01.00.003

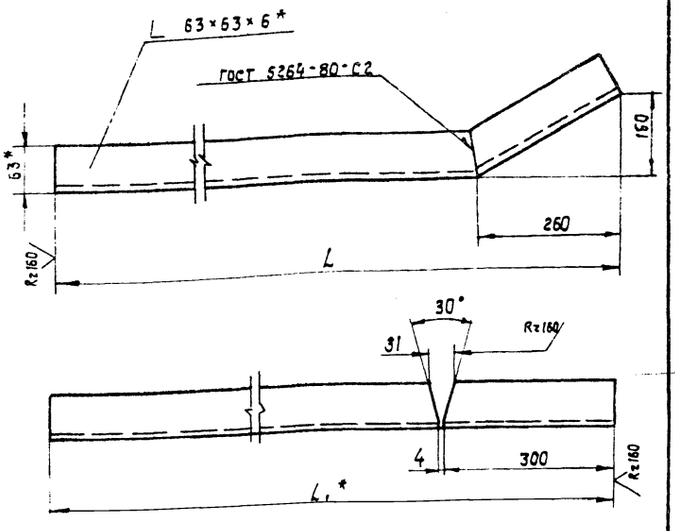

Обозначение	L	L_1*	Масса, в кг
НО-01.01.00.003	1600	1640	9,1
01	1300	1340	7,4
02	1500	1540	8,6

1.* Размеры для справок.
2. Неуказанные предельные отклонения размеров валов-h15; остальных ± $\frac{JT15}{2}$

10126/6

Изм	Кол.	№ докум.	Подп.	Дата
Разраб.		Бурлаченко		08.88
Пров.		Гончарик		08.88
Т.контр.		Станевская		08.88
Рук.		Гончарик		08.88
Н.контр.		Гончарик		08.88
Утв.				

НО-01.01.00.003

Стойка

Лит.	Масса	Масштаб
Р П	см. табл.	1:5

Лист | Листов 1

Уголок Б 63×63×6 ГОСТ 8509-86 Ст.3 ГОСТ 535-79*

Киевский филиал СОЮЗГИПРОЛЕСХОЗ

Копировал Краснова — Формат А4

Типовой проект 411-2-191.88 Альбом 6, ч.1

Форм.	Зона	Поз.	Обозначение	Наименование	Кол.	Примечание
				Документация		
А2			НО-01.02.00.000 СБ	Сборочный чертеж		
				Детали		
Б4		1	НО-01.02.00.001	Прогон Уголок Б-50×50×5 ГОСТ 8509-86* Ст.3 ГОСТ 535-79* ℓ=2950h15	4	11 кг
Б4		2	НО-01.02.00.002	Поперечина Уголок Б-50×50×5 ГОСТ 8509-86* Ст.3 ГОСТ 535-79* ℓ=570h15	4	1,9 кг
Б4		3	НО-01.02.00.003	Поперечина Уголок Б-63×63×6 ГОСТ 8509-86* Ст.3 ГОСТ 535-79* ℓ=570h15	1	3,8 кг
А4		4	НО-01.01.00.001	Стойка	1	
*		5	НО-01.01.00.001-01	Стойка	1	*) см. НО-01.01.00.001
А4		6	НО-01.01.00.003	Стойка	1	
*		7	НО-01.01.00.003-01	Стойка	1	*) см НО-01.01.00.003
				Переменные данные для исполнений		
				НО-01.02.00.000-01СБ		

Изм	Лист	№ докум.	Подп.	Дата
Разраб.		Станевская		08.88
Пров.		Бурлаченко		08.88
Рук.		Гончарик		08.88
Н.контр.		Гончарик		08.88
Утв.		Кукотин		08.88

НО-01.02.00.000

Секция
Спецификация

Литера	Лист	Листов
Р - П	1	2

Киевский филиал СОЮЗГИПРОЛЕСХОЗ

Копировал Краснова — Формат А4

Типовой проект 411-2-191.88 Альбом 6, ч.1

Форм.	Зона	Поз.	Обозначение	Наименование		Примечание
				Детали		
Б4		1	НО-01.02.00.001	Прогон Уголок Б-50×50×5 ГОСТ 8509-86* Ст.3 ГОСТ 535-79* ℓ=2950h15	4	11 кг
Б4		2	НО-01.02.00.002	Поперечина Уголок Б-50×50×5 ГОСТ 8509-86* Ст.3 ГОСТ 535-79* ℓ=570h15	4	1,9 кг
Б4		3	НО-01.02.00.003	Поперечина Уголок Б-63×63×6 ГОСТ 8509-86* Ст.3 ГОСТ 535-79* ℓ=570h15	1	3,8 кг
*		4	НО-01.01.00.001-02	Стойка	1	
*		5	НО-01.01.00.001-01	Стойка	1	
*		6	НО-01.01.00.003-02	Стойка	1	
*		7	НО-01.01.00.003-01	Стойка	1	

Изм	Лист	№ докум.	Подп.	Дата

НО-01.02.00.000

2

Копировал Краснова — Формат А4

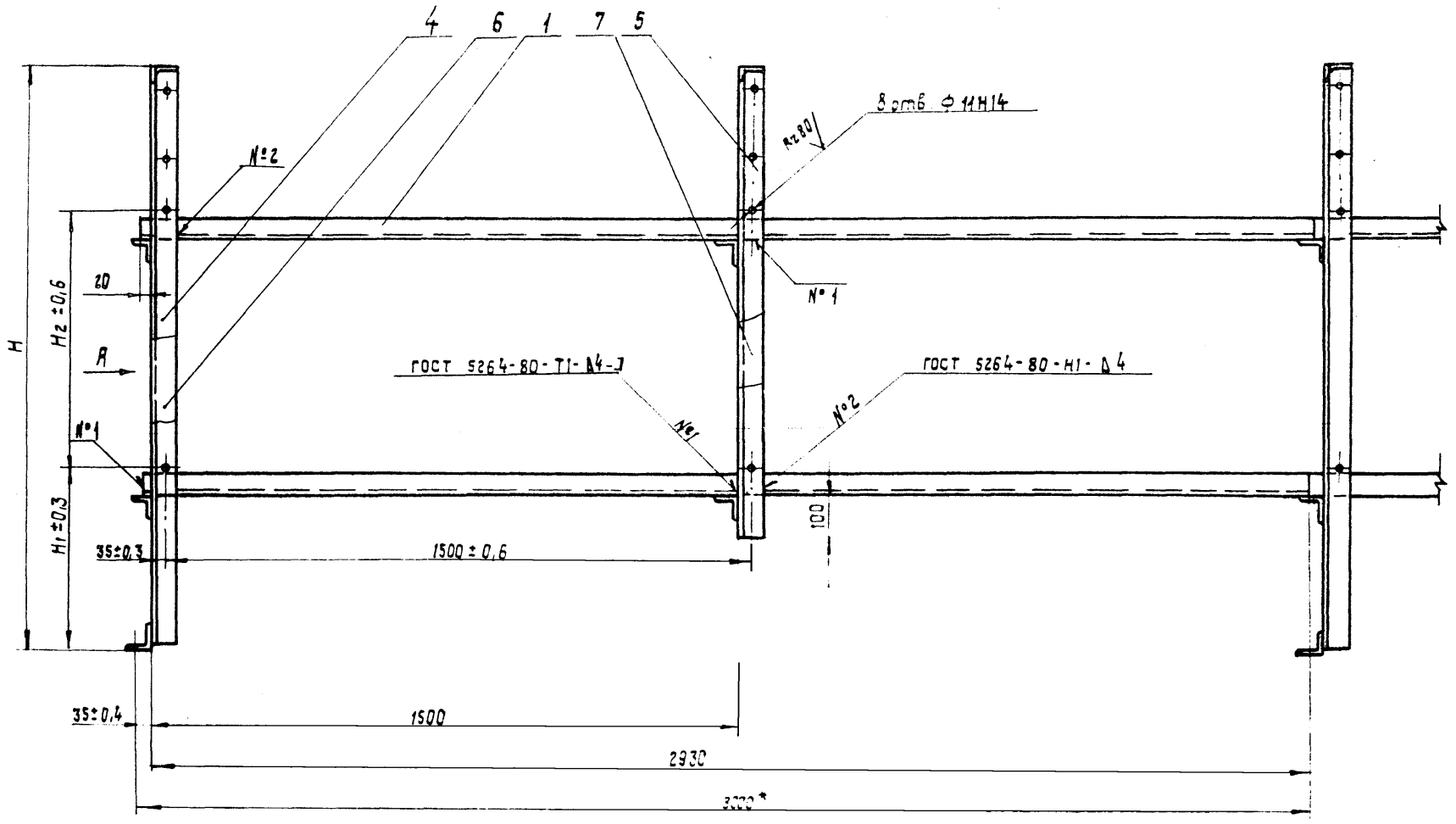

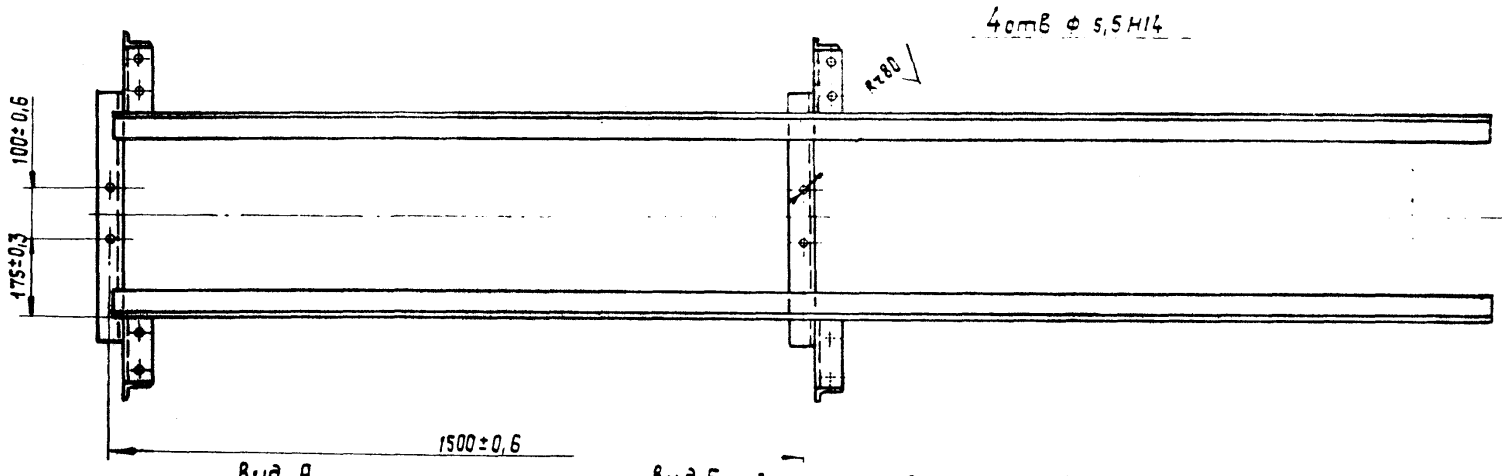

Вид А

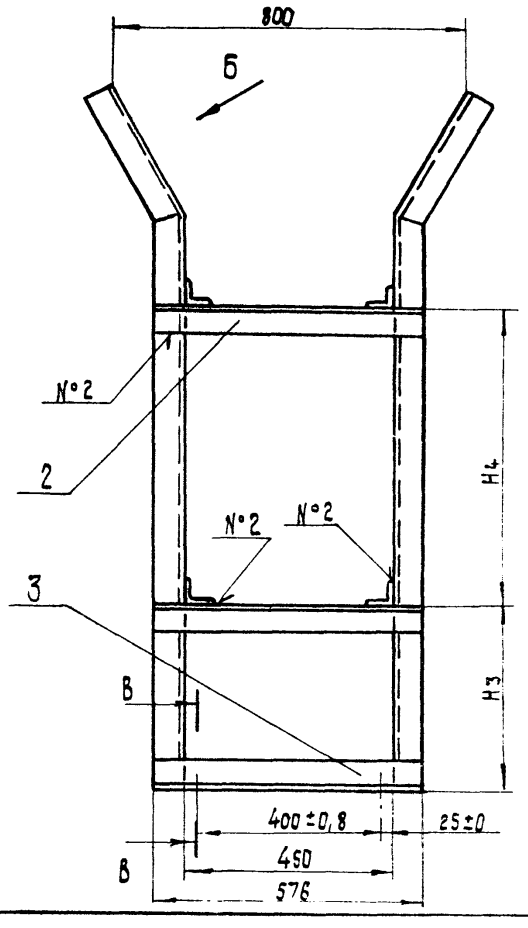

Вид Б повернуто
М 1:2

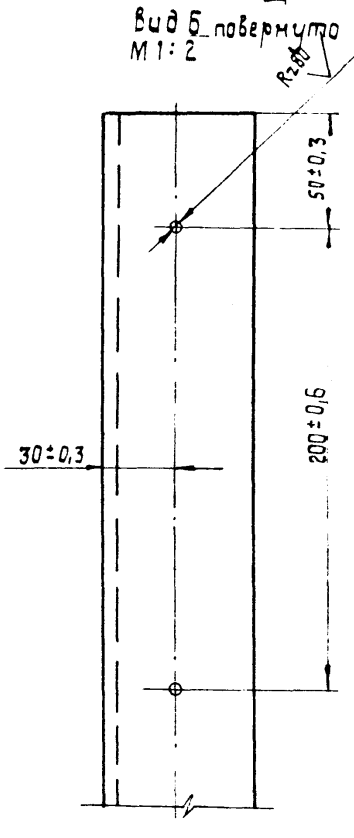

В - В
М 1:2

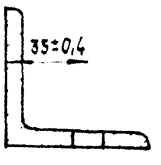

Обозначение	H	H_1	H_2	H_3	H_4	Масса в кг
НО-01.02.00.000 СБ	1600	570	655	500	650	90,0
-01	1500	470	655	400	650	88,0



1* Размеры для справок

2. Неуказанные предельные отклонения размер: отверстий — H15, валов h15; остальных $\pm \frac{JT15}{2}$

3. Масса наплавленного металла — 0,9 кг.

10126/6

Изм.	Кол.	№ докум.	Подп.	Дата
Разраб.		Бурлаченко		08.88
Провер.		Гончарик		08.88
Т. контр.		Стаченская		08.88
Рук.		Гончарик		08.88
Н. контр.		Гончарик		08.88
ГИП		Кукотин		08.88

НО-01.02.00.000 СБ

Секция

Сборочный чертеж

Лит.	Масса	Масштаб
Р	см	1 : 10
Лист	Листов 1	

Киевский филиал Союзгипролесхоз

Копировал Краснова

Формат А2

Инв. № подл. | Подп. и дата | Взам. инв. № | Инв. № дубл. | Подп. и дата

Типовой проект 411-2-191.88 Альбом 6, ч. 1

Формат	Зона	Поз.	Обозначение	Наименование	Кол.	Примеч.
				Документация		
*			НО-02.00.00.000 СБ	Сборочный чертеж		*2Л-А2
			НО-02.00.00.000 ВС	Ведомость спецификаций	1	
				Сборочные единицы		
А2		1	НО-02.01.00.000	Рама ведущего вала	1	
А2		2	НО-02.02.00.000	Вал промежуточный	2	
А2		3	НО-02.03.00.000	Рама промежуточного вала	1	
А4		4	НО-02.04.00.000	Рама под натяжку	1	
				Детали		
Б4		5	НО-02.00.00.001	Толкатель	38	
				Полоса 6-2-7×30		
				ГОСТ 103-76 Ст3 кп		
				ГОСТ 535-79* L = 90 h 16		
Б4		6	НО-02.00.00.002	Брус 60×100×5930	2	
				ГОСТ 8486-86		

НО-02.00.00.000

Изм	Лист	№ докум.	Подп.	Дата
Разраб.		Станевская		08.88
Провер.		Бурлаченко		08.88
Рук.		Гончарик		08.88
Н.контр.		Гончарик		08.88
Утв.		Кукотин		08.88

Транспортер поперечный

Лит.	Лист	Листов
Р - П	1	3

СОЮЗГИПРОЛЕСХОЗ Киевский филиал

Подп. и дата | Инв. № дубл. | Взам. инв. № | Подп. и дата | Инв. № подл.

Копировал Краснова — Формат А4

Типовой проект 411-2-191.88 Альбом 6, ч. 1

Формат	Зона	Поз.	Обозначение	Наименование	Кол.	Примеч.
А4		7	НО-02.00.00.003	Брусок		
Б4		8	НО-02.00.00.004	Пиломатериалы		1,6 м²
				60×200		
				ГОСТ 8486-86		
Б4		9	НО-02.00.00.005	Пиломатериалы		0,2 м³
				40×100		
				ГОСТ 8486-86		
*		10	НО-01.00.005-01	Болт фундаментный	81	см. НО-01.00.005
				Стандартные изделия		
		11		Болт М10×85.58	16	
				ГОСТ 7801-81		
		12		Болт М16×60.58	50	
				ГОСТ 7798-70		
				Гайка ГОСТ 5915-70		
		13		М10.5	16	
		14		М16.5	81	
				Шайба ГОСТ 6402-70		
		15		10.65 Г	16	
		16		16.65 Г	81	

НО-02.00.00.000 — Лист 2

Изм	Лист	№ докум	Подп	Дата

Копировал: Краснова — Формат А4

Типовой проект 411-2-191.88 Альбом 6, ч. 1

Формат	Зона	Поз.	Обозначение	Наименование	Кол.	Примеч.
		17		Шайба 16.05	65	
				ГОСТ 10906-78		
				Прочие изделия		
		18		Транспортер поперечный для пиломатериалов ТЦП-20	1	3-д „Северный коммунар" г. Вологда

НО-02.00.00.000 — Лист 3

Изм.	Лист	№ докум.	Подп.	Дата

Копировал Краснова — Формат А4

Типовой проект 411-2-191.88 Альбом 6, ч. 1

НО-02.00.00.003

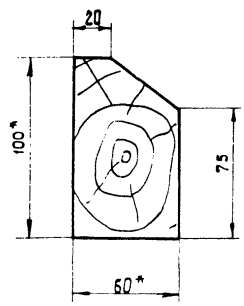

* Размеры для справок

10126/6

НО-02.00.00.003

Изм	Лист	№ докум.	Подп.	Дата
Разраб.		Станевская		08.88
Пров.		Бурлаченко		08.88
Т. контр.		Станевская		08.88
Рук.		Гончарик		08.88
Н. контр.		Гончарик		08.88
Утв.		Кукотин		08.88

Брусок

Лит.	Масса	Масштаб
Р - П	16,2	1:2

Лист — Листов 1

Брус 60×100×6000 ГОСТ 8486-86

СОЮЗГИПРОЛЕСХОЗ Киевский филиал

Копировал Краснова — Формат А4

Типовой проект 411-2-191.88 Альбом 6, ч. 1

№ строки	Обозначение	Наименование	Куда входит: Обозначение	Кол.	Общее количество	Примечание
1	НО-02.00.00.000	Транспортер поперечный			1	
2	НО-02.01.00.000	Рама ведущего вала	НО-02.00.00.000	1	1	
3	НО-02.02.00.000	Вал промежуточный	НО-02.00.00.000	5	5	
4	НО-02.02.01.000	Корпус	НО-02.02.00.000	2	10	
5	НО-02.02.02.000	Звездочка	НО-02.02.00.000	2	10	
6	НО-02.03.00.000	Рама промежуточного вала	НО-02.00.00.000	1	1	
7	НО-02.04.00.000	Рама под натяжки	НО-02.00.00.000	1	1	
8						
9						
10						
11						
12						
13						
14						
15						
16						
17						
18						
19						
20						
21						
22						
23						
24						

Изм.	Кол.	№ докум.	Подп.	Дата
Разраб.		Бурлаченко		08.88
Провер.		Гончарик		08.88
Рук.		Гончарик		08.88
Н. контр.		Гончарик		08.88
Утв.		Кукотин		08.88

НО-02.00.00.000 ВС

Транспортер поперечный
Ведомость спецификаций

Лит.	Лист	Листов
Р - П		1

СОЮЗГИПРОЛЕСХОЗ
Киевский филиал

Копировал Краснова — формат А3

Инв. № подл. | Подп. и дата | Взам. инв. № | Инв. № дубл. | Подп. и дата

Типовой проект 411-2-191.88 Альбом 6, ч. 1

НО-02.01.00.001

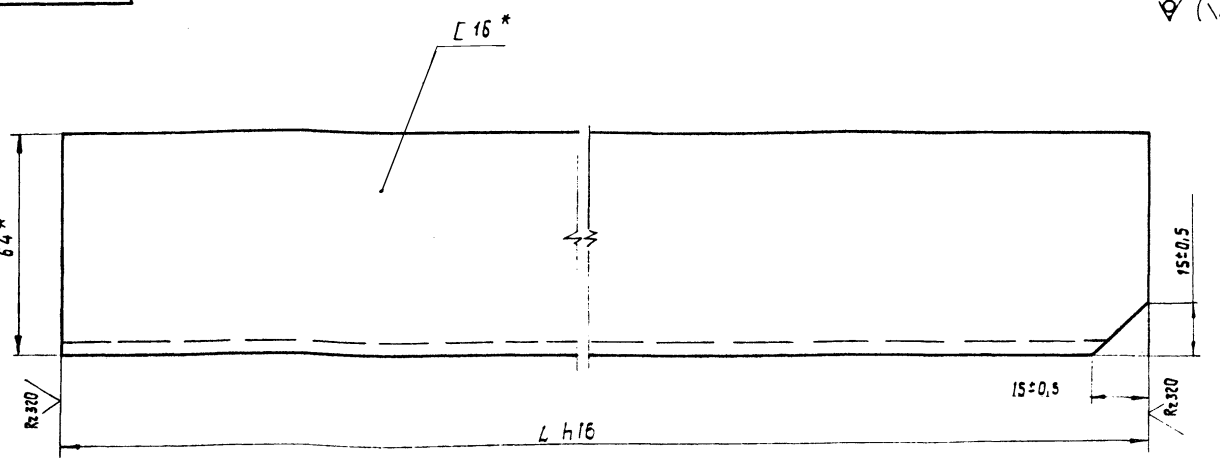

Обозначение	L	Масса, в кг
НО-02.01.00.001	562	7,9
-01	402	5,6

* Размеры для справок.

10126/6

Изм.	Лист	№ докум.	Подп.	Дата
Разраб.		Бурлаченко		08.88
Пров.		Гончарик		08.88
Т. контр.		Станевская		08.88
Рук.		Гончарик		08.88
Н. контр.		Гончарик		08.88
Утв.				

НО-02.01.00.001

Стойка

Лит.	Масса	Масштаб
Р - П	см. табл.	1:1

Лист | Листов 1

Швеллер 16 ГОСТ 8240-72 / Ст.3 ГОСТ 535-79*

СОЮЗГИПРОЛЕСХОЗ
Киевский филиал

Копировал Краснова — формат А3

Инв. № подл. | Подп. и дата | Взам. инв. № | Инв. № дубл. | Подп. и дата

НО-02.00.00.000 СБ

Альбом 6, ч I

Типовой проект 411-2-191.88

Инв.№ подл. | Подп. и дата | Взам.инв.№ | Инв.№ дубл. | Подп. и дата

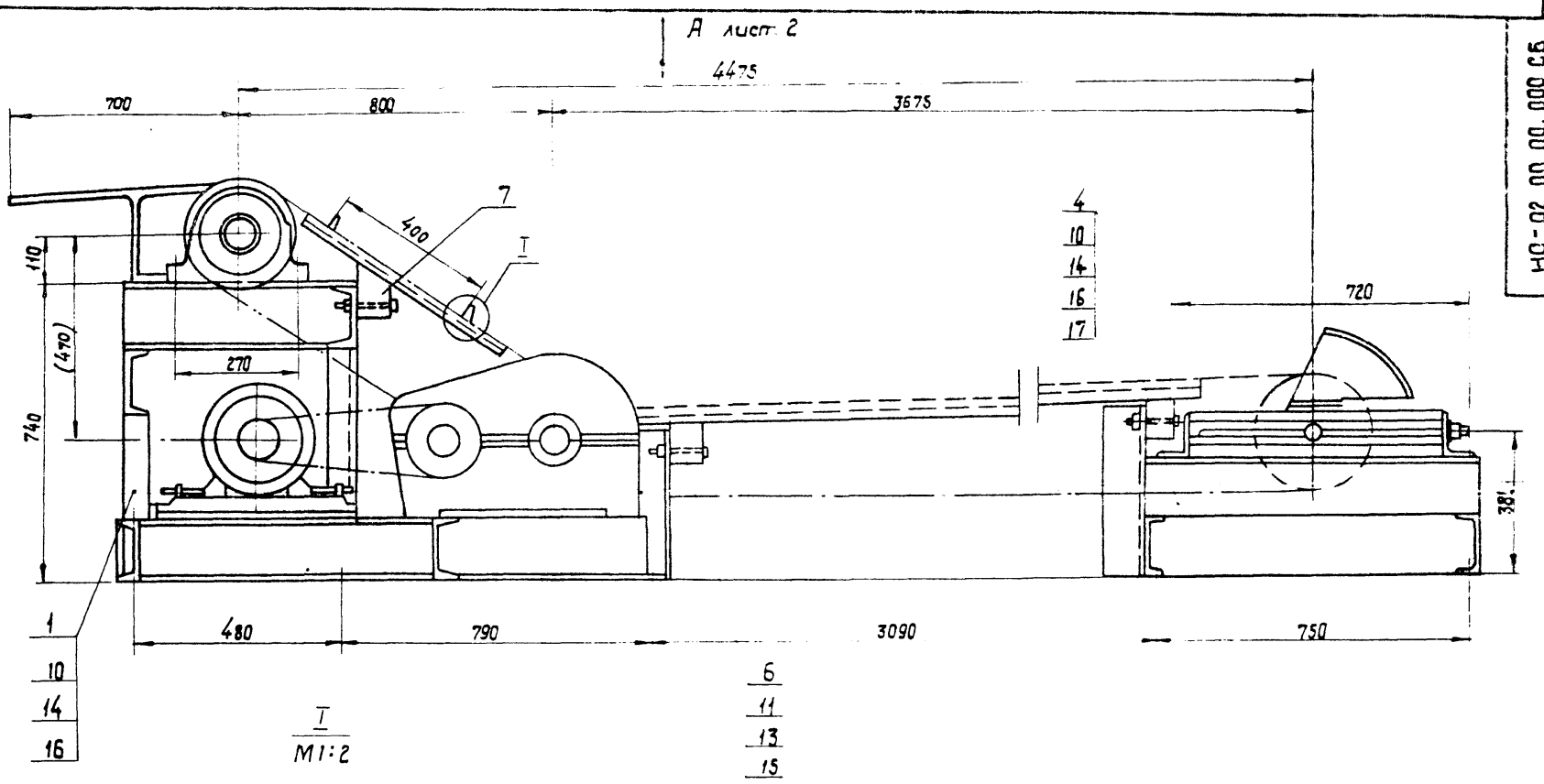

I
М1:2

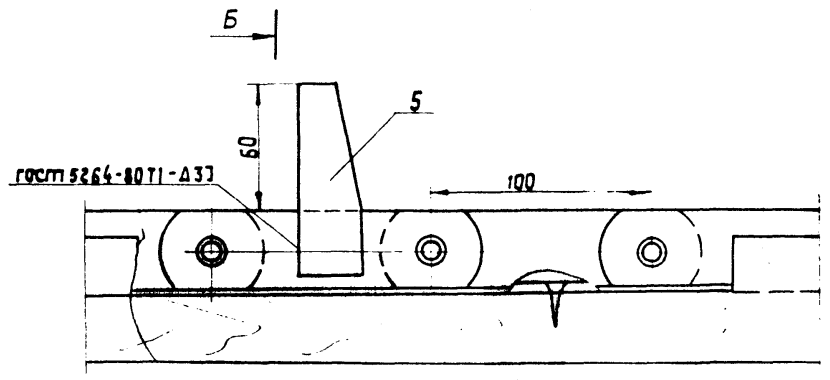

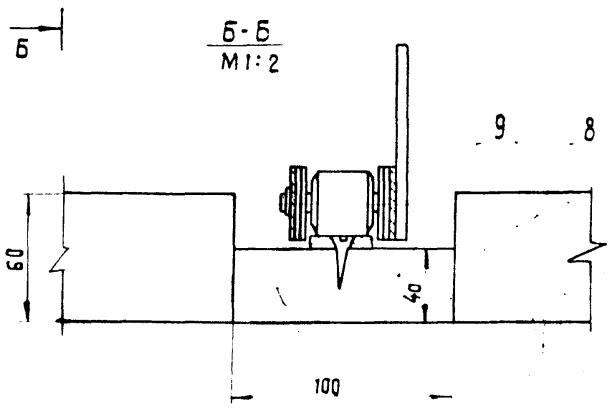

План фундаментных болтов
М1:50

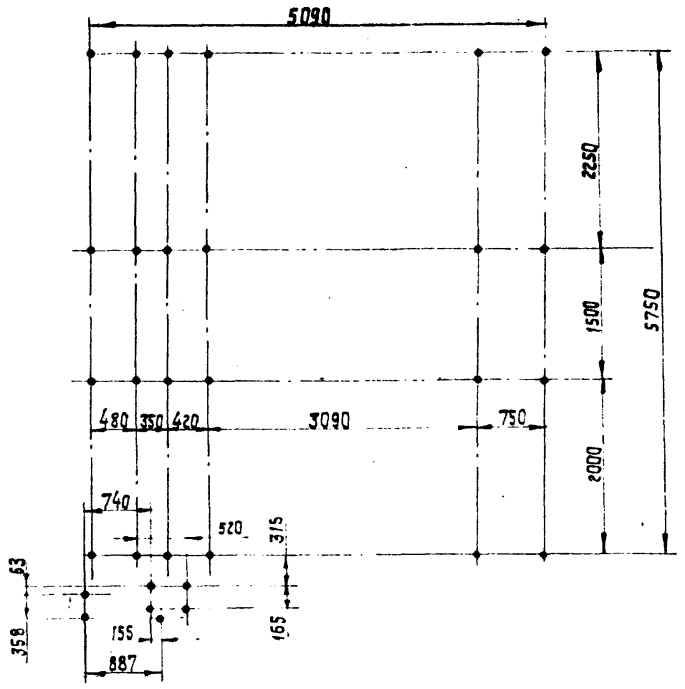

Техническая характеристика

Транспортер предназначен для транспортировки пиломатериалов длиной от 1 до 6 м.
Количество тяговых цепей, шт. 5
Скорость тяговых цепей, м/сек 0,3.
Межосевое расстояние, мм 3765
Расстояние между упорами наклонной части, мм 400
мощность привода, квт 4;

1. Размеры для справок.
2. Упоры поз.5 приварить при монтаже по контуру тяговых цепей наклонной части.
3. Металлоконструкции после монтажа грунтовать грунтом ФЛ-03К ГОСТ 9109-81, красить эмалью ПФ115 ГОСТ 6465-76.

10126/6

					НО-02.00.00.000 СБ			
Изм.	Лист	№ докум.	Подп.	Дата	Транспортер поперечный	Лит.	Масса	Масштаб
Разраб.		Бумаченко		08.88		Р	2180	1:10
Пров.		Гончарик		08.88	Сборочный чертеж			
Т.контр.		Стаменская		08.88		Лист 1	Листов 2	
Рук.		Гончарик		08.88				
Н.контр.		Гончарик		08.88		Киевский филиал СОЮЗГИПРОЛЕСХОЗ		
Утв.		Кукотин		08.88				

Копировал Краснова

Формат А2

Вид А

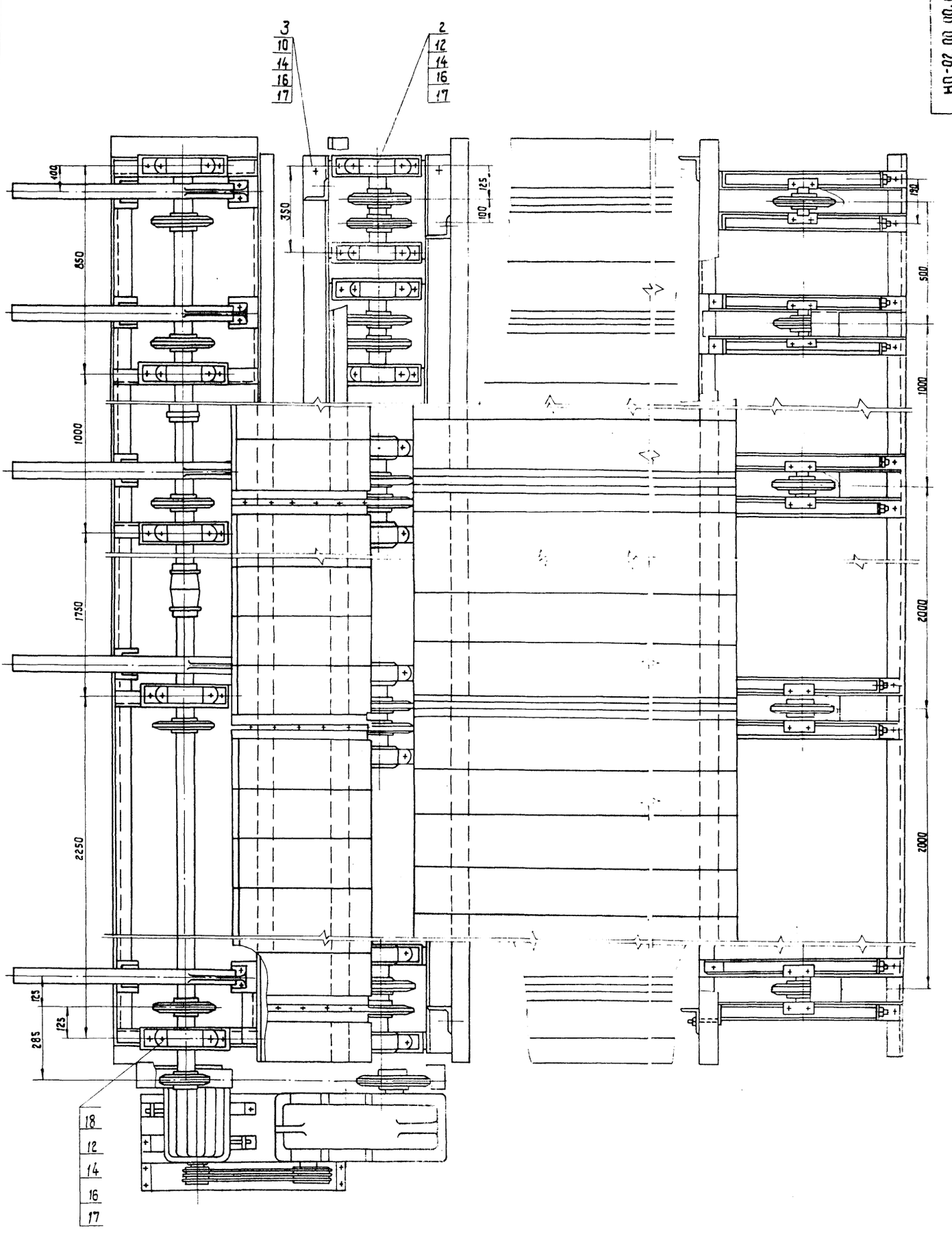

Типовой проект 411-2-191.88 Альбом 6, ч. 1

10126/6

Изм.	Лист	№ докум.	Подп.	Дата	НО-02.00.00.000 СБ	Лист 2

Копировал Краснова

Формат А2

Типовой проект 411-2-191.88 Альбом 6, ч.1

Формат	Зона	Поз.	Обозначение	Наименование	Кол.	Примечание
				Документация		
А2			НО-02.01.00.000 СБ	Сборочный чертеж		
				Детали		
А4		1	НО-02.01.00.001	Стойка	4	
Б4		2	НО-02.01.00.002	Балка Швеллер 16 ГОСТ 8240-72* Ст3 ГОСТ 535-79* L = 5930 h 16	2	
И		3	НО-02.01.00.001-01	Стойка	4	* Ст. НО-02.01.00.001
Б4		4	НО-02.01.00.003	Прогон Уголок 100×100×8 ГОСТ 8509-86 Ст3 сп ГОСТ 535-79* L = 5930 h 16	2	
Б4		5	НО-02.01.00.004	Стяжка Уголок 100×100×8 ГОСТ 8509-86 Ст3 сп ГОСТ 535-79* L = 585 h 16	2	
Б4		6	НО-02.01.00.005	Кронштейн Швеллер 16 ГОСТ 8240-72* Ст. 3 ГОСТ 535-79* L = 100 h 16	5	
Б4		7	НО-02.01.00.006	Платик Лист Б-ПН-10 ГОСТ 19903-74* 3-Ст3сп ГОСТ 14637-79 100 h 16 × 100 h 16	10	

Инв. № подл. | Подп. и дата | Взам. инв. № | Инв. № дубл. | Подп. и дата

Изм.	Лист	№ докум.	Подп.	Дата
Разраб.		Бурлаченко		07.88
Провер.		Гончарик		07.88
Рук.		Гончарик		07.88
Н. контр.		Гончарик		07.88
Утв.		Куготин		07.88

НО-02.01.00.000

Рама ведущего вала

Лит.	Лист	Листов
Р	1	2

Союзгипролесхоз Киевский филиал

Копировал Краснова Формат А4

Типовой проект 411-2-191.88 Альбом 6, ч.1

Формат	Зона	Поз.	Обозначение	Наименование	Кол.	Примечание
Б4		8	НО-02.01.00.007	Платик Лист Б-ПН-10 ГОСТ 19903-74* 3-Ст3сп ГОСТ 14637-79 70 h 16 × 350 h 16	5	
Б4		9	НО-02.03.00.002-01	Стойка	5	
Б4		10	НО-02.01.00.008	Стяжка Уголок 63×63×5 ГОСТ 8509-86 Ст3сп ГОСТ 535-79* L = 530 h 16	1	

Инв. № подл. | Подп. и дата | Взам. инв. № | Инв. № дубл. | Подп. и дата

Изм.	Лист	№ докум.	Подп.	Дата

НО-02.01.00.000

Лист 2

Копировал Краснова Формат А4

Типовой проект 411-2-191.88 Альбом 6, ч.1

Формат	Зона	Поз.	Обозначение	Наименование	Кол.	Примечание
				Документация		
А2			НО-02.02.00.000 СБ	Сборочный чертеж		
				Сборочные единицы		
А4		1	НО-02.02.01.000	Корпус	2	
Я4		2	НО-02.02.02	Звездочка	2	
				Детали		
А3		3	НО-02.02.00.001	Вал	1	
Я3		4	НО-02.02.00.002	Крышка	2	
А4		5	НО-02.02.00.003	Прокладка	4	
А4		6	НО-02.02.00.004	Крышка глухая	2	
				Стандартные изделия		
		8		Болт М8×20.58 ГОСТ 7798-70*	16	
		9		Винт М6×16.58 ГОСТ 17475-80*	2	
		10		Винт М10×18.58 ГОСТ 1476-84	2	
		11		Шайба 8.65Г ГОСТ 6402-70*	16	
		12		Шайба 7019-0632 ГОСТ 14734-69*	2	

Инв. № подл. | Подп. и дата | Взам. инв. № | Инв. № дубл. | Подп. и дата

Изм.	Лист	№ докум.	Подп.	Дата
Разраб.		Бурлаченко		07.88
Пров.		Гончарик		07.88
Рук.		Гончарик		07.88
Н. контр.		Гончарик		07.88
Утв.		Куготин		07.88

НО-02.02.00.000

Вал промежуточный

Лит.	Лист	Листов
Р	1	2

Союзгипролесхоз Киевский филиал

Копировал Краснова Формат А4

Типовой проект 411-2-191.88 Альбом 6, ч.1

Формат	Зона	Поз.	Обозначение	Наименование	Кол.	Примечание
		13		Штифт 4 Н8×12 ГОСТ 3128-70*	2	
		14		Кольцо 80 ГОСТ 2833-77	2	
		15		Кольцо 54-71-6 ГОСТ 6418-81	2	
		16		Подшипник 1210 ГОСТ 5720-75	2	
		17		Масленка 1.2 Ц6 ГОСТ 19853-74	2	
		18		Шпонка 16-10×70 ГОСТ 23360-78	4	

Инв. № подл. | Подп. и дата | Взам. инв. № | Инв. № дубл. | Подп. и дата

10126/6

Изм.	Лист	№ докум.	Подп.	Дата

НО-02.02.00.000

Лист 2

Копировал Краснова Формат А4

НО-02.01.00.000 СБ

Альбом 6, ч.1

Типовой проект 411-2-191.88

Инв.№подл. | Подп. и дата | Взам.инв.№ | Инв.№дубл. | Подп. и дата

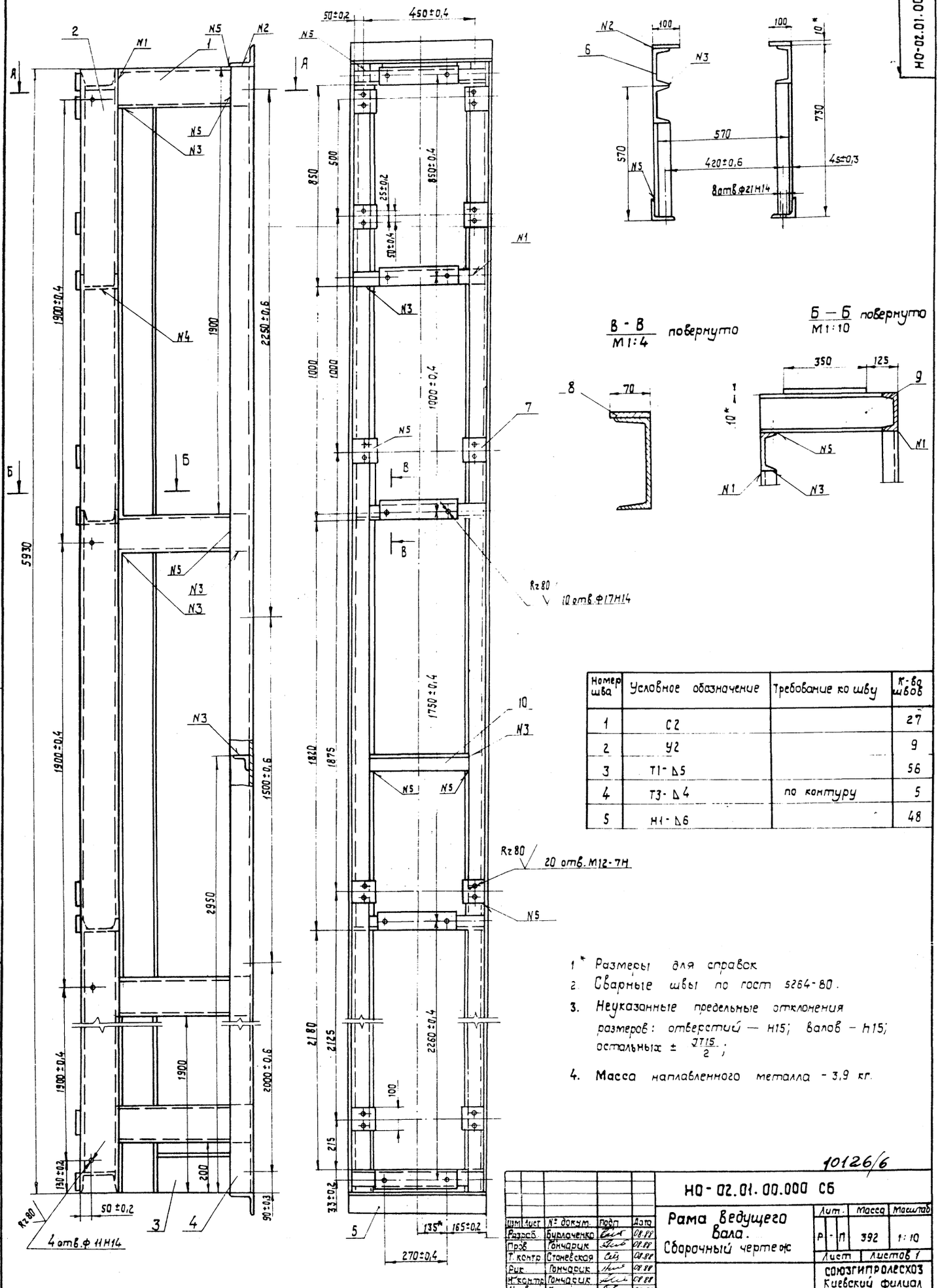

Номер шва	Условное обозначение	Требование ко шву	К-во швов
1	С2		27
2	У2		9
3	Т1-Δ5		56
4	Т3-Δ4	по контуру	5
5	Н1-Δ6		48

1. * Размеры для справок
2. Сварные швы по ГОСТ 5264-80.
3. Неуказанные предельные отклонения размеров: отверстий — Н15; валов — h15; остальных $\pm \frac{IT15}{2}$;
4. Масса наплавленного металла - 3,9 кг.

10126/6

Изм.	Лист	№ докум.	Подп.	Дата
Разраб.		Бурлаченко		08.88
Пров.		Гончарик		08.88
Т. контр.		Станевская		08.88
Рук.		Гончарик		08.88
Н. контр.		Гончарик		08.88
Утв.		Кукотин		08.88

НО-02.01.00.000 СБ

Рама ведущего вала. Сборочный чертеж

Лит.	Масса	Масштаб
Р	392	1:10

Лист	Листов 1

Союзгипролесхоз Киевский филиал

Колчеровал Краснова

Формат А2

НО-02.02.00.000 СБ

Альбом 6, ч 1.

Типовой проект 411-2-191.88

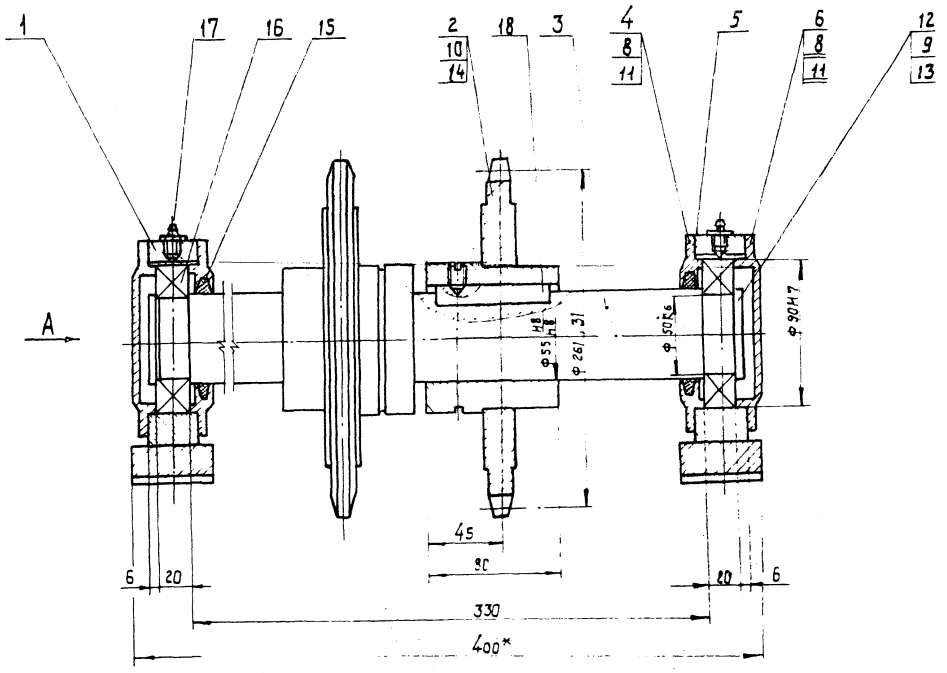

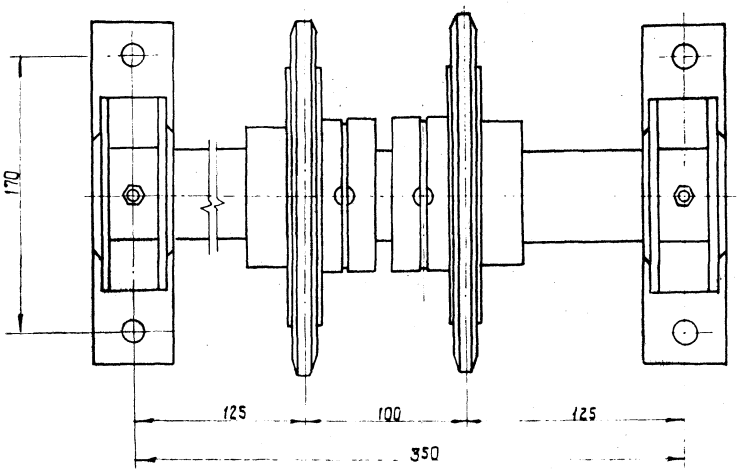

Вид А

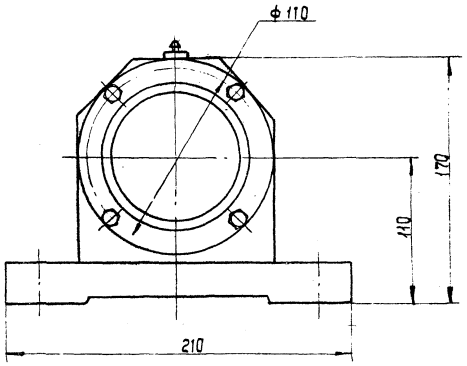

* Размеры для справок

10126/6

Изм.	Кол.	№ докум.	Подп.	Дата	НО-02.02.00.000 СБ		
Разраб.		Бурлаченко		07.88	Вал промежуточный Сборочный чертеж	Лит.	Масса	Масштаб
Пров.		Гончарик		07.88		Р	33,4	1:2
Т. контр.		Станевская		07.88		Лист	Листов 1
Рук.		Гончарик		07.88			
Н. контр.		Гончарик		07.88		Союзгипролесхоз Киевский филиал	
Утв.		Куколчин		07.88			

Копировал Краснова

Формат А2

Инв. № подл. | Подп. и дата | Взам. инв. № | Инв. № дубл. | Подп. и дата

НО-02.02.00.004

Rz40 ▽(▽)

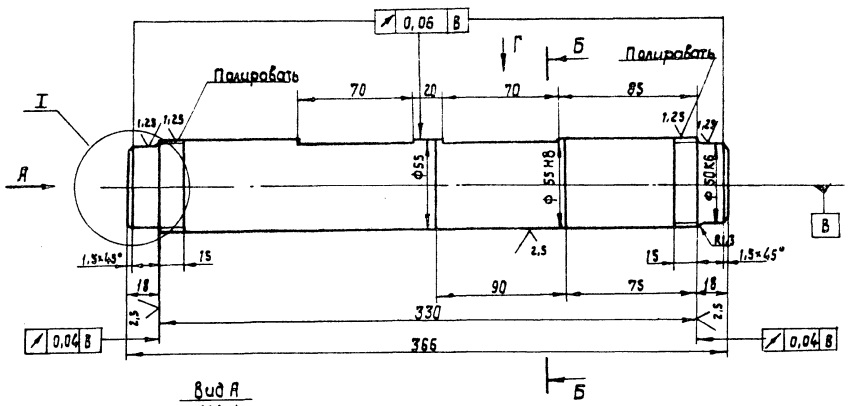

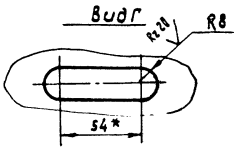

Б-Б
М1:1

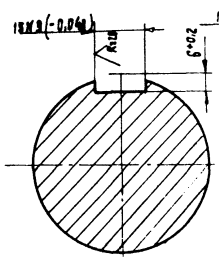

Вид А
М1:1

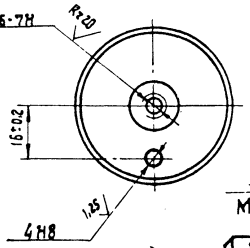

I
М1:1

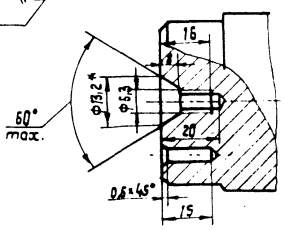

* Размер для справок.

Неуказанные предельные отклонения размеров: отверстий - Н14, валов - h14, прочих $\pm \frac{IT14}{2}$.

Изм.	Кол.	№ докум.	Подп.	Дата	НО-02.02.00.001			
Разраб.		Бурлаченко		03.89	Вал	Лит.	Масса	Масштаб
Провер.		Гончарик		03.89		Р	6,1	1:2
Т. контр.		Сталевская		03.89		Лист	Листов 1	
Рук.		Гончарик		03.89	Круг 60-4 ГОСТ 7417-75 45-8 ГОСТ 1051-73*	СОЮЗГИПРОЛЕСХОЗ Киевский филиал		
Н. контр.		Гончарик		03.89				
Утв.		Кукотин		03.89				

Копировал Краснова Формат А3

Типовой проект 411-2-191.88 Альбом 6, ч. 1

НО-02.02.00.002

Rz80 ▽(▽)

А-А

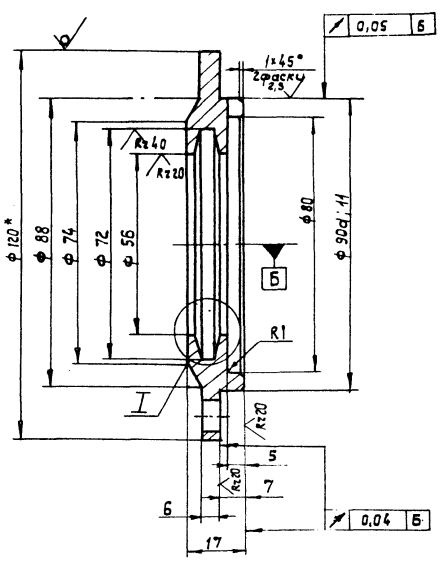

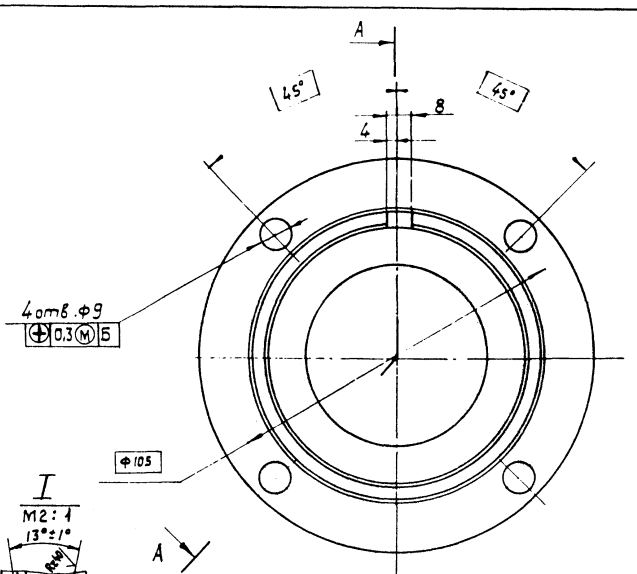

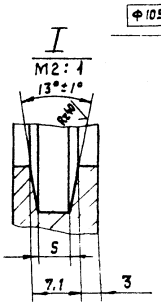

1. * Размер для справок.
2. Неуказанные предельные отклонения размеров: отверстий - Н14; валов - h14; остальных $\pm \frac{IT14}{2}$

10126/6

Изм.	Кол.	№ докум.	Подп.	Дата	НО-02.02.00.002			
Разраб.		Бурлаченко		03.89	Крышка	Лит.	Масса	Масштаб
Пров.		Гончарик		03.89		Р	0,65	1:1
Т. контр.		Сталевская		03.89		Лист	Листов 1	
Рук.		Гончарик		03.89	Круг 120 ГОСТ 2590-71* Ст 3 ГОСТ 535-79*	СОЮЗГИПРОЛЕСХОЗ Киевский филиал		
Н. контр.		Гончарик		03.89				
Утв.		Кукотин		03.89				

Копировал Краснова Формат А3

Типовой проект 411-2-191.88 Альбом 6, ч 1

НО-02.02.00.003

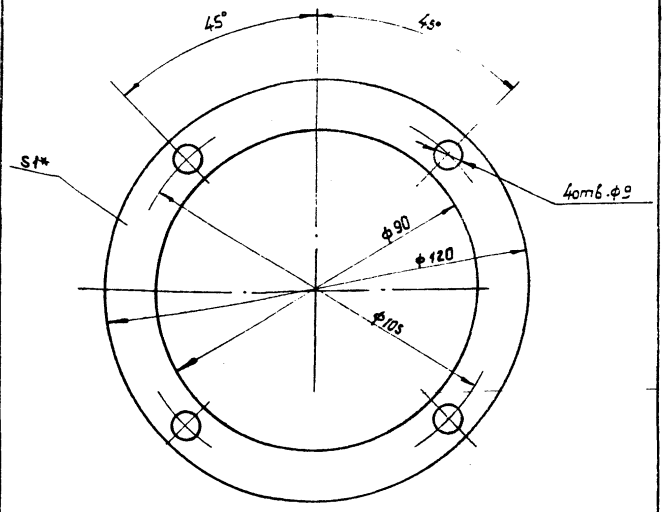

* Размер для справок.

Изм.	Лист	№ докум.	Подп.	Дата	НО-02.02.00.003		
Разраб.		Станевская		08.88	Прокладка	Лит. / Масса / Масштаб	
Провер.		Бурлаченко		08.88		Р / - / П / 0,05 / 1:1	
Т. контр.		Бурлаченко		08.88		Лист / Листов 1	
Рук.		Гончарик		08.88	Картон прокладочный Б1 ГОСТ 9347-74 *	Союзгипролесхоз Киевский филиал	
Н. контр.		Гончарик		08.88			
Утв.							

Копировал Краснова Формат А4

Типовой проект 411-2-191.88 Альбом 6, ч 1

НО-02.02.00.004

Rz 80 / (V)

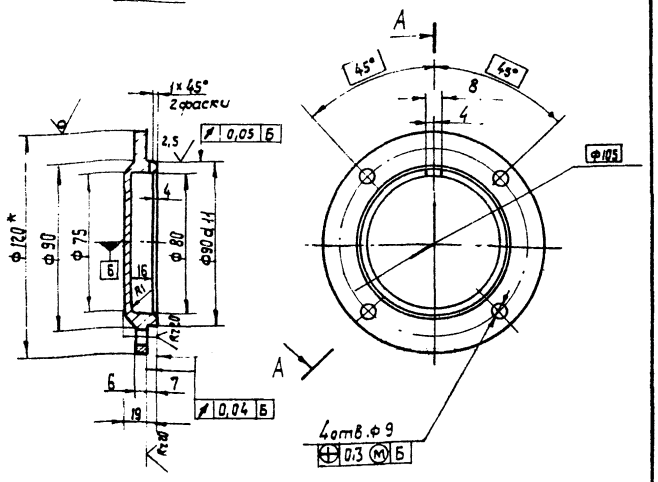

1 * Размеры для справок.
2. Неуказанные предельные отклонения размеров: отверстий - H14; валов - h14; остальных ± IT14/2.

Изм.	Лист	№ докум.	Подп.	Дата	НО-02.02.00.004		
Разраб.		Станевская		08.88	Крышка глухая	Лит. / Масса / Масштаб	
Провер.		Бурлаченко		08.88		Р / - / П / 0,5 / 1:2	
Т. контр.		Бурлаченко		08.88		Лист / Листов 1	
Рук.		Гончарик		08.88	Круг 120 ГОСТ 2590-71 * Ст.3 ГОСТ 535-79*	Союзгипролесхоз Киевский филиал	
Н. контр.		Гончарик		08.88			
Утв.							

Копировал Краснова Формат А4

Типовой проект 411-2-191.88 Альбом 6, ч 1

НО-02.02.01.000

Формат	Зона	Поз.	Обозначение	Наименование	Кол.	Примечание
				Документация		
А3			НО-02.02.01.000СБ	Сборочный чертеж		
				Детали		
А4		1	НО-02.02.01.001	Корпус	1	
А4		2	НО-02.02.01.002	Основание	1	

Изм.	Лист	№ докум.	Подп.	Дата	НО-02.02.01.000		
Разраб.		Станевская		08.88	Корпус	Лит. / Лист / Листов	
Провер.		Бурлаченко		08.88		Р / - / П / 1 /	
Рук.		Гончарик		08.88		Союзгипролесхоз Киевский филиал	
Н. контр.		Гончарик		08.88			
Утв.		Куколич		08.88			

Копировал Краснова Формат А4

Типовой проект 411-2-191.88 Альбом 6, ч 1

НО-02.02.01.002

Rz 80 / (V)

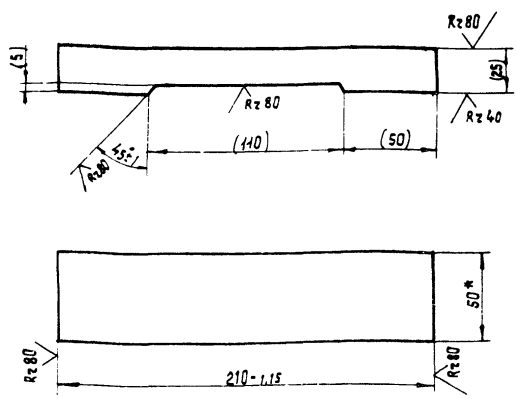

1.* Размер для справок.
2. Размеры в скобках - после сварки.

10126/6

Изм.	Кол.	№ докум.	Подп.	Дата	НО-02.02.01.002		
Разраб.		Станевская		08.88	Основание	Лит. / Масса / Масштаб	
Пров.		Бурлаченко		08.88		Р / - / П / 2,0 / 1:2	
Т. контр.		Бурлаченко		08.88		Лист / Листов	
Рук.		Гончарик		08.88	Полоса Б-в 28×50 ГОСТ 103-76* Ст.3 сп ГОСТ 535-79*	Союзгипролесхоз Киевский филиал	
Н. контр.		Гончарик		08.88			
Утв.							

Копировал Краснова Формат А4

Типовой проект 411-2-191.88 Альбом 6, ч 1

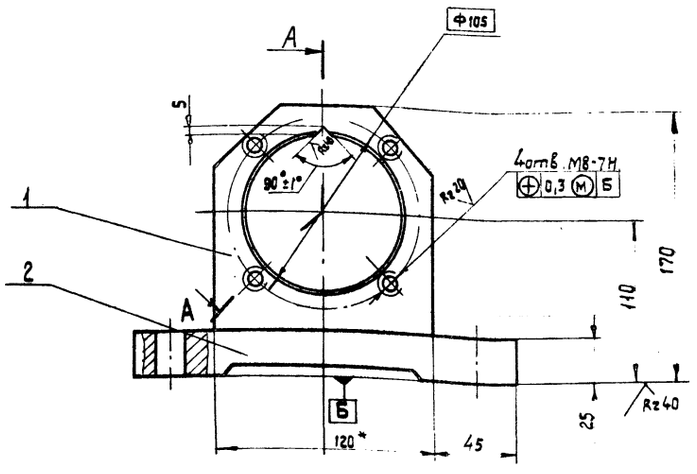

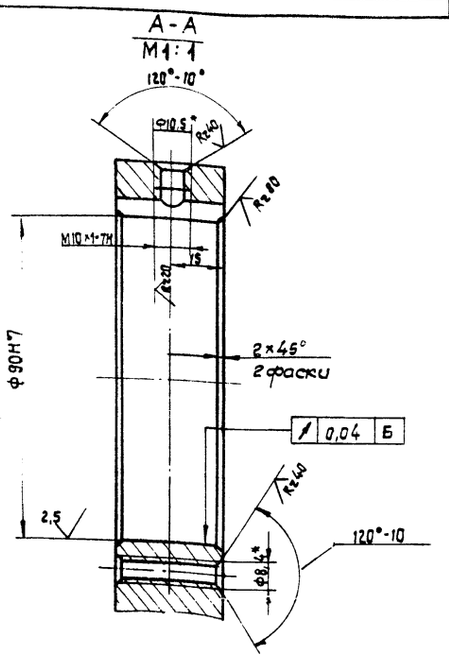

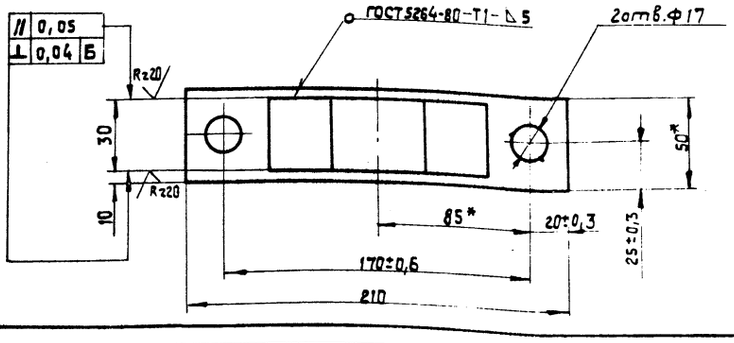

1. * Размеры для справок.
2. Неуказанные предельные отклонения размеров: отверстий - H14, валов - h14; остальных $\pm \frac{IT14}{2}$.
3. Масса наплавленного металла — 0,03 кг.

Изм.	Лист	№ докум.	Подп.	Дата
Разраб.	Станевская			07.88
Пров.	Бурлаченко			07.88
Т. контр.	Бурлаченко			07.88
Рук.	Гончарик			07.88
Н. контр.	Гончарик			07.88
Утв.	Кукотин			08.88

НО-02.02.01.000 СБ

Корпус
Сборочный чертеж

Лит.	Масса	Масштаб
Р - П	2,8	1:2
Лист	Листов 1	

Союзгипролесхоз Киевский филиал

Копировал

Формат А3

Инв. № подл. | Подп. и дата | Взам. инв. № | Инв. № дубл. | Подп. и дата

Типовой проект 411-2-191.88 Альбом 6, ч 1

Rz80

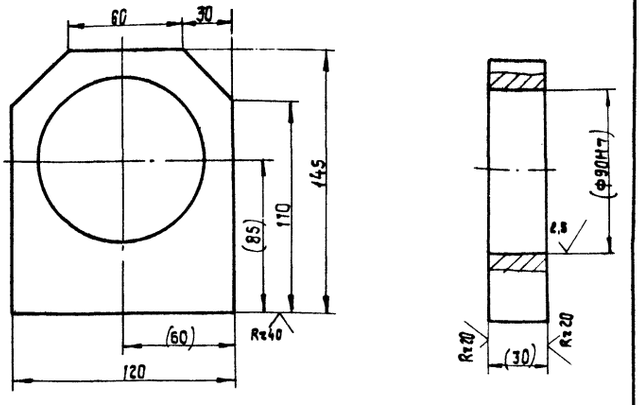

Размеры в скобках после сварки

Изм.	Лист	№ докум.	Подп.	Дата
Разраб.	Станевская			07.88
Пров.	Бурлаченко			07.88
Т. контр.	Бурлаченко			07.88
Рук.	Гончарик			07.88
Н. контр.	Гончарик			07.88
Утв.				

НО-02.02.01.001

Корпус

Лит.	Масса	Масштаб
Р - П	0,8	1:2
Лист	Листов 1	

Сталь 45 гост 1050-74 **

Союзгипролесхоз Киевский филиал

Копировал

Формат А4

Типовой проект 411-2-191.88 Альбом 6, ч 1

Форм.	Зона	Поз.	Обозначение	Наименование	Кол.	Примечание
				Документация		
А3			НО-02.02.02.000 СБ	Сборочный чертеж		
				Детали		
А4		1	НО-02.02.02.001	Венец	1	
А4		2	НО-02.02.02.002	Ступица	1	

10126/6

Изм.	Лист	№ докум.	Подп.	Дата
Разраб.	Станевская			07.88
Пров.	Бурлаченко			07.88
Рук.	Гончарик			07.88
Н. контр.	Гончарик			07.88
Утв.	Кукотин			08.88

НО-02.02.02.000

Звездочка

Лит.	Лист	Листов
Р - П		1

Союзгипролесхоз Киевский филиал

Копировал Краснова

Формат А4

НО-02.02.02.000СБ

Типовой проект 411-2-191.88 Альбом 6, ч. 1

Rz80 √(√)

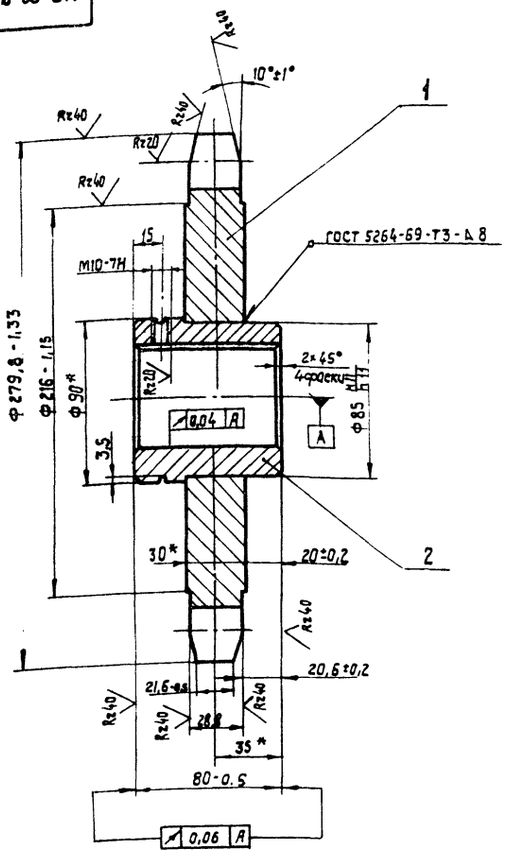

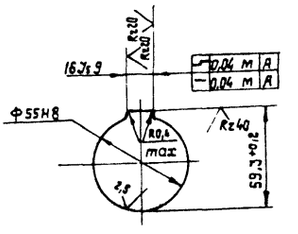

Число зубьев		z	8
Сопрягаемая цепь	Шаг	t	100
	Диаметр ролика	Д	30
Профиль зуба		—	без смещения
Степень точности ГОСТ 592-75		—	2
Диаметр окружности впадин		D_i	228-2,3
Допуск на разность шагов		—	0,7
Радиальное биение окружности впадин		—	1,7
Радиальное биение зубчатого венца		—	1,7
Диаметр делительной окружности		dd	261,31
Сопрягаемая цепь	Ширина пластины	B	36
	Расстояние между внутренними пластинами	$B_{вн}$	32
	Предельно допустимое увеличение шага цепи по отношению к номинальному	Δt_z	13,3

1. Венец Hz,3... 3 HRC 40...50.
2.* Размеры для справок.
3. Масса наплавленного металла - 0,1 кг.

Изм.	Кол.	№ докум.	Подп.	Дата
Разраб.		Станевская		08.88
Пров.		Бурлаченко		08.88
Т. контр.		Бурлаченко		08.88
Рук.		Гончарик		08.88
Н. контр.		Гончарик		08.88
Утв.		Кукотин		08.88

НО-02.02.02.000СБ

Звездочка
Сборочный чертеж

Лит.	Масса	Масштаб
Р	10,1	1:2

Лист | Листов 1

Союзгипролесхоз Киевский филиал

Копировал Краснова — Формат А3

Типовой проект 411-2-191.88 Альбом 6, ч. 1

НО-02.02.02.001

Rz80 √(√)

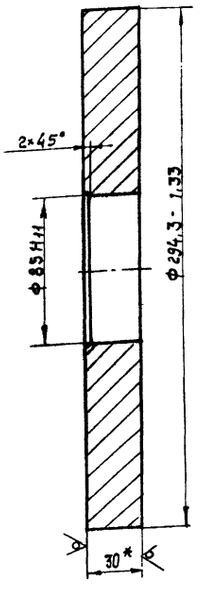

* Размер для справок.

Изм.	Кол.	№ докум.	Подп.	Дата
Разраб.		Станевская		08.88
Пров.		Бурлаченко		08.88
Т. контр.		Бурлаченко		08.88
Рук.		Гончарик		08.88
Н. контр.		Гончарик		08.88
Утв.				

НО-02.02.02.001

Венец

Лит.	Масса	Масштаб
Р	8,4	1:2

Лист | Листов 1

Лист Б-ПН-30 ГОСТ 19903-74* / 45 ГОСТ 1050-74**

Союзгипролесхоз Киевский филиал

Копировал Краснова — Формат А4

Типовой проект Альбом 6, ч. 1

НО-02.02.02.002

Rz80 √(√)

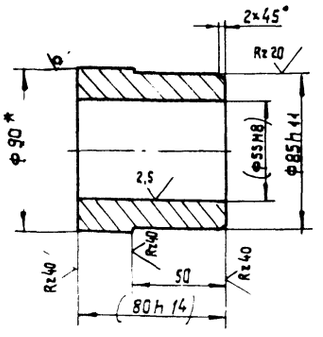

1. Размеры в скобках после сварки.
2.* Размер для справок.

10126/6

Изм.	Кол.	№ докум.	Подп.	Дата
Разраб.		Станевская		08.88
Пров.		Бурлаченко		08.88
Т. контр.		Бурлаченко		08.88
Рук.		Гончарик		08.88
Н. контр.		Гончарик		08.88
Утв.				

НО-02.02.02.002

Ступица

Лит.	Масса	Масса
Р	2,1	1:2

Лист | Листов 1

Круг 90 ГОСТ 2590-71* / 49 ГОСТ 1050-74*

Союзгипролесхоз Киевский филиал

Копировал Краснова — Формат А4

Типовой проект 411-2-191.88 – Альбом 6, ч 1

Формат	Зона	Поз.	Обозначение	Наименование	Кол.	Примечание
				Документация		
А2			НО-02.03.00.000 СБ	Сборочный чертеж	1	
				Детали		
Б4		1	НО-02.03.00.001	Стойка	2	
Б4		2	НО-02.03.00.002	Пролет	2	
				Уголок 100×100×8 ГОСТ 8509-86		
				Ст.3сп ГОСТ 535-79*		
				L = 5930 h16		
Б4		3	НО-02.03.00.003	Стойка	2	
*		4	НО-02.03.00.001-01	Стойка	2	* Ст. НО-02.03.00.001
Б4		5	НО-02.03.00.004	Платик	10	
				Лист Б-ПН10 ГОСТ 19903-74*		
				3-Ст3сп ГОСТ 14637-79		
				70 h16×350 h16		
*		6	НО-02.03.00.003-01	Стойка	2	* Ст. НО-02.03.00.003
Б4		7	НО-02.03.00.005	Опора	10	
				Швеллер 16 ГОСТ 8240-72*		
				Ст.3 ГОСТ 535-79*		
				L = 370 h16		

Изм	Лист	№ докум.	Подп.	Дата
Разраб.		Бурлаченко		08.88
Провер.		Гончарик		08.88
Рук.		Гончарик		08.88
Н.контр.		Гончарик		08.88
Утв.		Кукотин		08.88

НО-02.03.00.000

Рама промежуточного вала. Спецификация.

Лит.	Лист	Листов
Р - П		1

СОЮЗГИПРОЛЕСХОЗ Киевский филиал

Копировал Краснова — формат А4

Типовой проект 411-2-191.88 Альбом 6, ч 1

НО-02.03.00.001

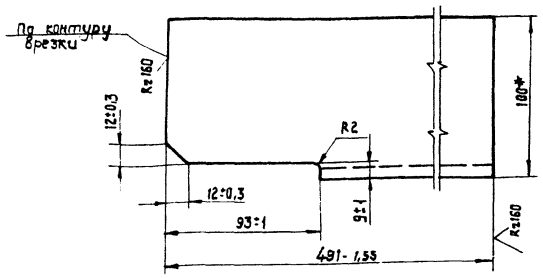

НО-02.03.00.001-01 – зеркальное отражение
Остальное – см. НО-02.03.00.001
М 1:5

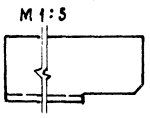

* Размер для справок

НО-02.03.00.001

Изм	Кол	№ докум.	Подп.	Дата
Разраб.		Бурлаченко		08.88
Провер.		Гончарик		08.88
Т.контр.		Станевская		08.88
Рук.		Гончарик		08.88
Н.контр.		Гончарик		08.88
Утв.				

Стойка

Литера	Масса	Масштаб
Р - П	5,4	1:2

Лист | Листов

Уголок Б-100×100×8 ГОСТ 8509-86 / Ст3сп ГОСТ 535-79*

СОЮЗГИПРОЛЕСХОЗ Киевский филиал

Копировал Краснова — формат А4

Типовой проект 411-2-191.88 Альбом 6, ч 1

НО-02.03.00.003

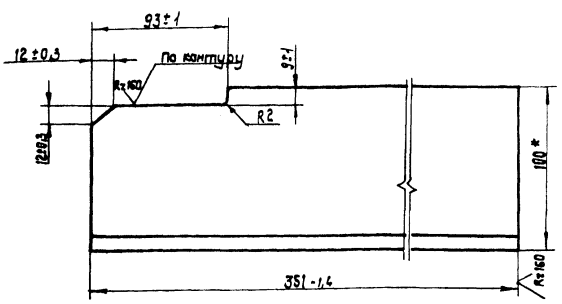

НО-02.03.00.003-01 – зеркальное отражение
Остальное – см. НО-02.03.00.003
М 1:5

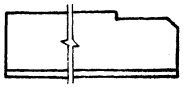

* Размер для справок.

НО-02.03.00.003

Изм	Лист	№ докум.	Подп.	Дата
Разраб.		Бурлаченко		08.88
Провер.		Гончарик		08.88
Т.контр.		Станевская		08.88
Рук.		Гончарик		08.88
Н.контр.		Гончарик		08.88
Утв.				

Стойка

Лит.	Масса	Масштаб
Р - П	4,2	1:2

Лист | Листов 1

Уголок Б-100×100×8 ГОСТ 8509-86 / Ст.3сп ГОСТ 535-79*

СОЮЗГИПРОЛЕСХОЗ Киевский филиал

Копировал Краснова — формат А4

Типовой проект 411-2-191.88 Альбом 6, ч 1

Формат	Зона	Поз.	Обозначение	Наименование	Кол.	Примеч.
				Документация		
А2			НО-02.04.00.000 СБ	Сборочный чертеж	1	
				Детали		
Б4		1	НО-02.04.00.001	Стойка	4	
				Уголок 100×100×8 ГОСТ 8509-86		
				Ст3 сп ГОСТ 535-79		
				L = 450 h15		
Б4		2	НО-02.04.00.002	Балка	2	
				Швеллер 16 ГОСТ 8240-72*		
				Ст.3 ГОСТ 535-79*		
				L = 5930 h15		
Б4		3	НО-02.04.00.003	Связь	10	
				Швеллер 15 ГОСТ 8240-72*		
				Ст3 ГОСТ 535-79*		
				L = 820 h15		

10126/6

Изм	Лист	№ докум.	Подп.	Дата
Разраб.		Бурлаченко		08.88
Провер.		Гончарик		08.88
Рук.		Гончарик		08.88
Н.контр.		Гончарик		08.88
Утв.		Кукотин		08.88

НО-02.04.00.000

Рама под натяжки. Спецификация

Лит.	Лист	Листов
Р - П		1

СОЮЗГИПРОЛЕСХОЗ Киевский филиал

Копировал Краснова — формат А4

НО-02.03.00.000 СБ

Альбом 6, ч. 1

Типовой проект 411-2-191.88

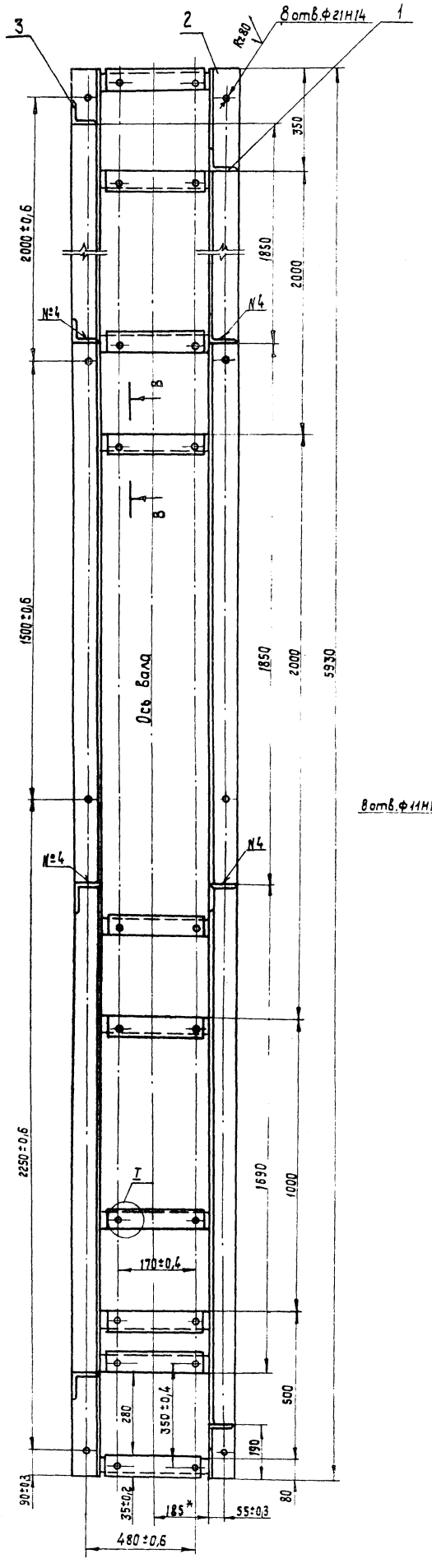

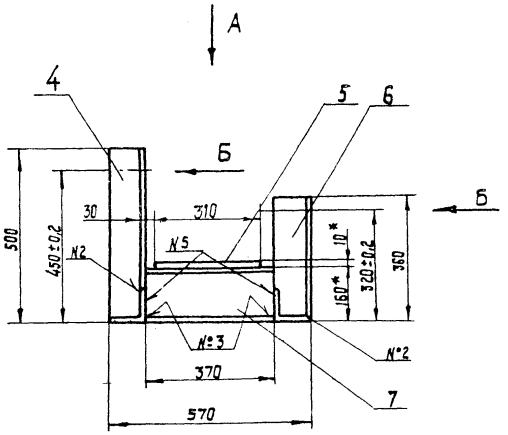

I / М1:4

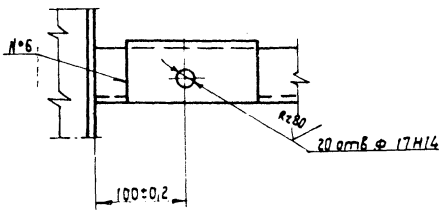

В-В / М1:4 повернуто

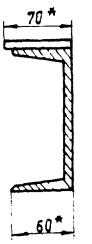

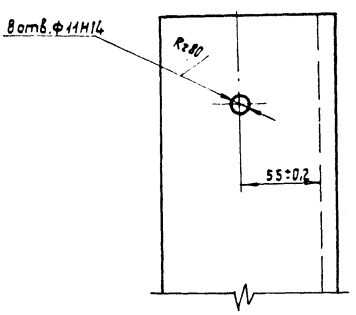

Номер шва	Условное обозначение	Требования ко шву	Кол. швов
1	С2		4
2	У4		4
3	Т1-Δ4		20
4	Т3-Δ5 ⊐		8
5	Т3-Δ4		20
6	Н1-Δ8		20

1. Сварные швы по гост 5264-80.
2* Размеры для справок.
3 Неуказанные предельные отклонения размеров: отверстий - Н15, валов - h15, остальных ± $\frac{JT15}{2}$,
4. Масса наплавленного металла - 2,5 кг.

10126/6

Изм.	Лист	№ докум.	Подп.	Дата
Разраб.		Бурлаченко		08.88
Пров.		Гончарик		08.88
Т. контр.		Станевская		08.88
Рук.		Гончарик		08.88
Н. контр.		Гончарик		08.88
Утв.		Кукотин		08.88

НО-02.03.00.000 СБ

Рама промежуточного вала
Сборочный чертеж

Лит.	Масса	Масштаб
Р - П	234.0	1:10

Лист | Листов 1

СОЮЗГИПРОЛЕСХОЗ
Киевский филиал

Копировал Краснова

Формат А2

НО-02.04.00.000 СБ

Альбом 6, ч 1

Типовой проект 411-2-131.88

Инв. № подл. | Подп. и дата | Взам. инв. № | Инв. № дубл. | Подп. и дата

А-А повернуто

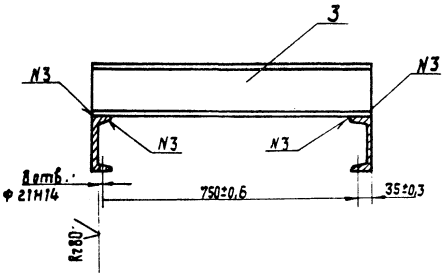

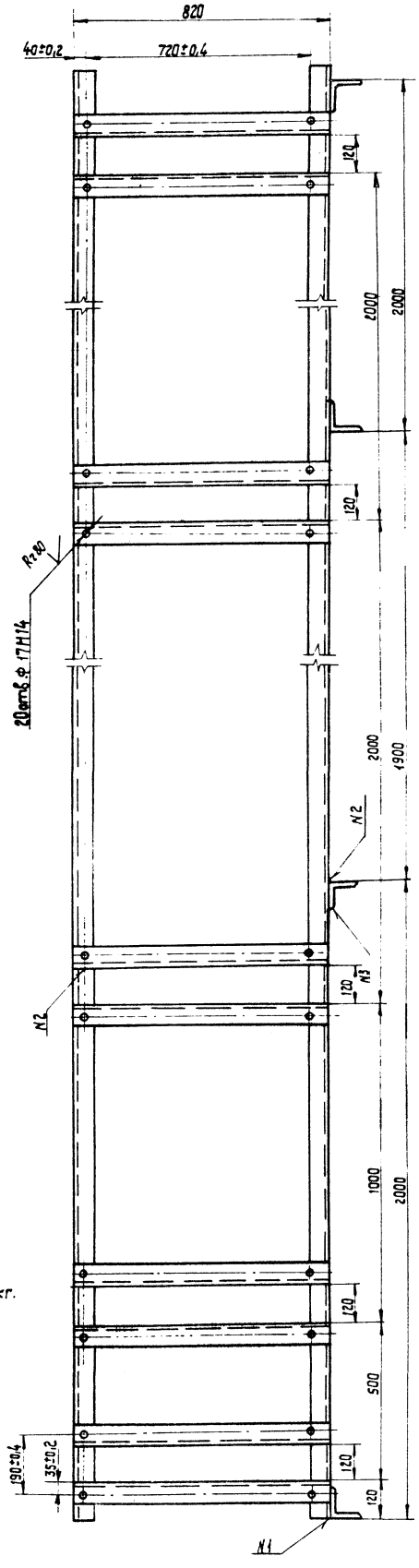

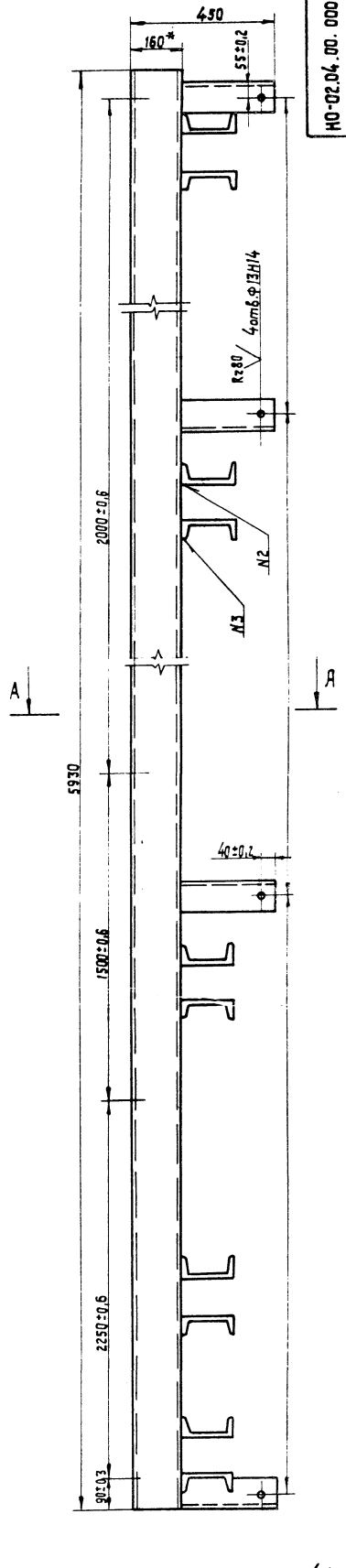

Номер шва	Условное обозначение	Требования ко шву	Кол. швов
1	У2		1
2	Т1-∆5		23
3	Н1-∆6		44

1.* Размер для справок.

2. Сварные швы по гост 5264-80.

3. Неуказанные предельные отклонения размеров: отверстий - H15, валов - h15; прочих - $\pm \frac{JT15}{2}$

4. Масса наплавленного металла - 3,0 кг.

10126/6

Изм.	Лист	№ докум.	Подп.	Дата
Разраб.		Бурлаченко		08.88
Пров.		Гончарик		08.88
Т. контр.		Станевская		08.88
Рук.		Гончарик		08.88
Н. контр.		Гончарик		08.88
Утв.		Кукотин		08.88

НО - 02.04.00.000 СБ

Рама под натяжку

Сборочный чертеж

Лит.	Масса	Масштаб
Р	300	1:10

Лист Листов 6 1

Союзгипролесхоз Киевский филиал

Копировал Краснова

Формат А2

НО-03.01.00.005

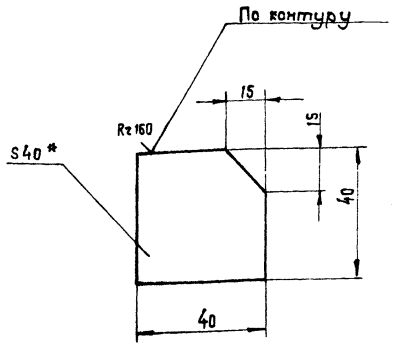

1.* Размер для справок.
2. Неуказанные предельные отклонения размеров $\pm \frac{JT15}{2}$.

Изм.	Кол.	№докум.	Подп.	Дата	НО-03.01.00.005	Лит.	Масса	Масштаб
Разраб.		Бурлаченко			Бобышка	Р - П	0,5	1:1
Пров.		Гончарик				Лист	Листов	
Т.контр.		Станевская			Лист 6-ПН-40 ГОСТ 19903-74* / 3 Ст 3 кп ГОСТ 14637-79	Союзгипролесхоз Киевский филиал		
Рук.		Гончарик						
Н.контр.		Гончарик						
Утв.								

Копировал Краснова — формат А4

Типовой проект 411-2-191.88 Альбом 6, ч.1

НО-03.02.00.001

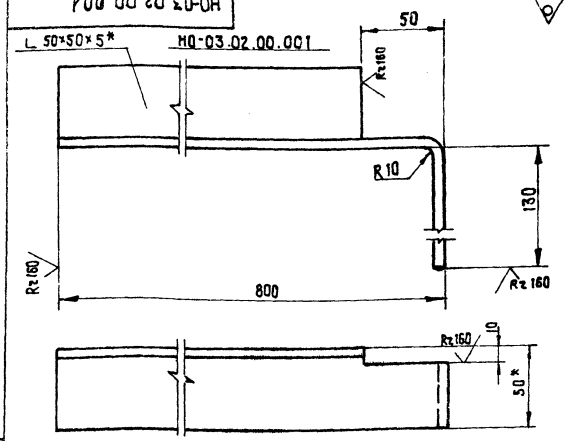

НО-03.02.00.001-01- зеркальное отражение
остальное см. НО-03.02.00.001

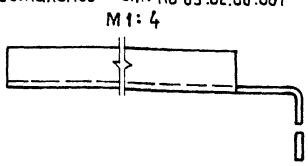

1.* Размеры для справок.
2. Неуказанные предельные отклонения размеров: валов- h15; остальных $\pm \frac{JT15}{2}$.
3. Длина развертки L=940 мм.

Изм.	Кол.	№докум.	Подп.	Дата	НО-03.02.00.001	Лит.	Масса	Масштаб
Разраб.		Бурлаченко			Уголок	Р - П	2,9	1:2
Пров.		Гончарик				Лист	Листов 1	
Т.контр.		Станевская			Уголок 5-50×50×5 ГОСТ 8509-86* / Ст.3 ГОСТ 535-79*	Союзгипролесхоз Киевский филиал		
Рук.		Гончарик						
Н.контр.		Гончарик						
Утв.								

Копировал Краснова — формат А4

Типовой проект 411-2-191.88 Альбом 6, ч.1

Форм.	Зона	Поз.	Обозначение	Наименование	Кол.	Примечание
				Документация		
А2			НО-03.00.00.000 СБ	Сборочный чертеж		
			НО-03.00.00.000 ВС	Ведомость спецификаций	1	
				Сборочные единицы		
А4		1	НО-03.01.00.000	Рама	1	
А4		2	НО-03.02.00.000	Стол откидной	1	
А4		3	НО-09.02.00.000	Пята	6	
				Материалы		
				Пиломатериалы		
				ГОСТ 8486-86 Е		
		4		Брус 40×40	0,016	м³
		5		Доска 25×200	0,05	м³
		6		Гвоздь 2,5×50	0,8	кг
				ГОСТ 4028-63*		
				Стандартные		
		1		изделия		
		7		Ось 22-6d 12×50 Ст.3	2	
				ГОСТ 9650-80*		
		8		Шайба Б-02	2	
				ГОСТ 11371-78*		

Изм.	Лист	№докум.	Подп.	Дата	НО-03.00.00.000	Лит.	Лист	Листов
Разраб.		Бурлаченко			Рольганг неприводной. Спецификация.	Р - П	1	2
Пров.		Гончарик				Союзгипролесхоз Киевский филиал		
Рук.		Гончарик						
Н.контр.		Гончарик						
Утв.		Кукотин						

Копировал Краснова — формат А4

Типовой проект 411-2-191.88 Альбом 6, ч.1

Форм.	Зона	Поз.	Обозначение	Наименование	Кол.	Примечание
		9		Шплинт 1,6×20	2	
				ГОСТ 397-79*		
				Прочие изделия		
		10		Ролик Р-400	14	Судинский з-д красный пресс

10126/6

Изм.	Кол.	№докум.	Подп.	Дата	НО-03.00.00.000	Лист 2

Копировал Краснова — формат А4

Альбом 6, ч. 1

Типовой проект 411-2-131.88

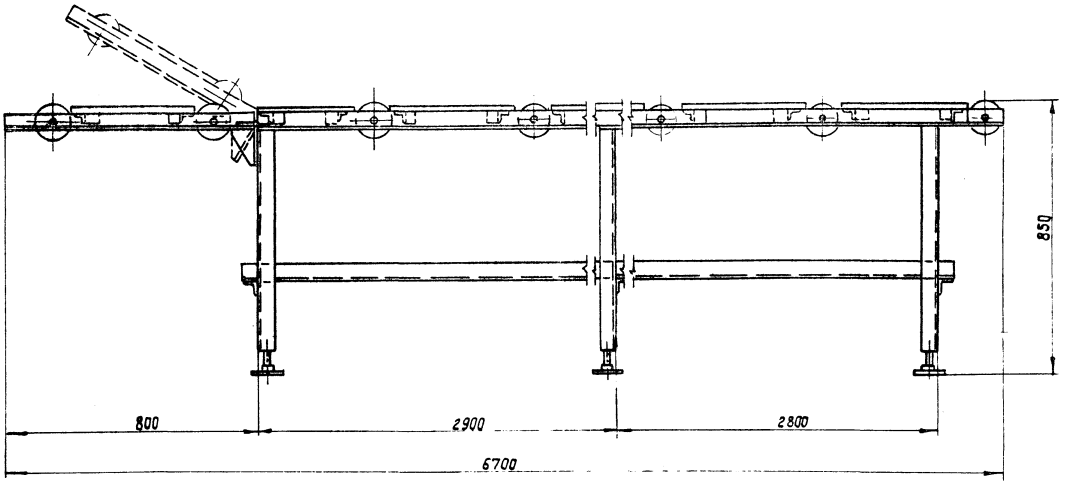

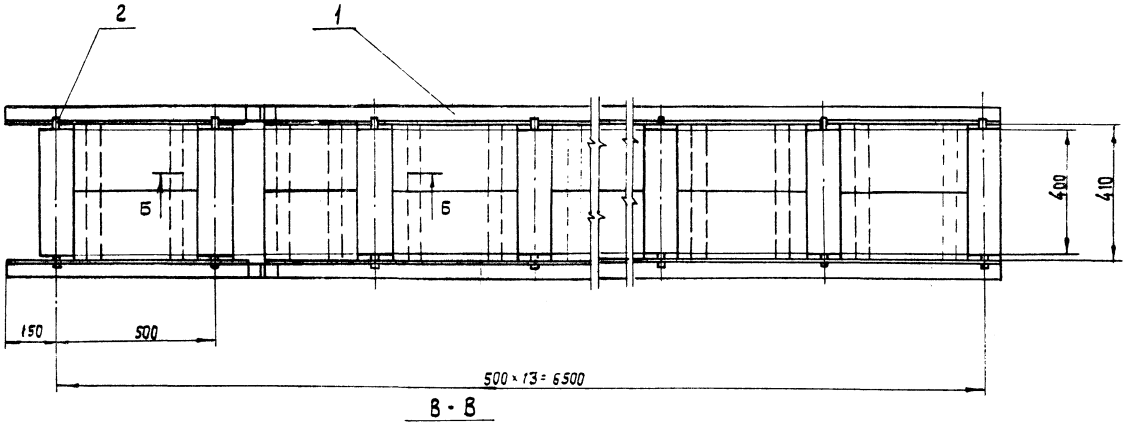

В - В
М 1:2

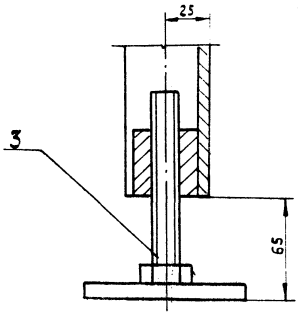

Вид А

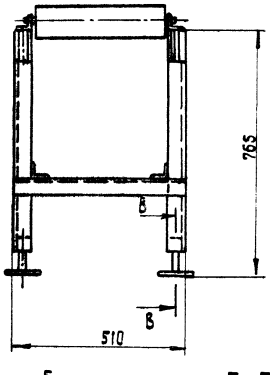

I
М 1:1

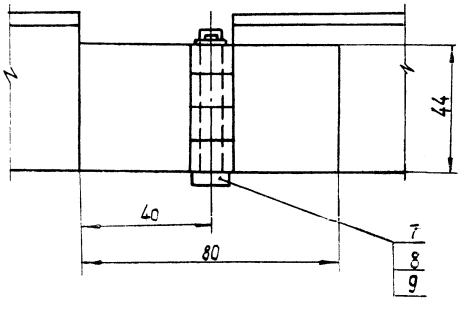

Б - Б
М 1:5

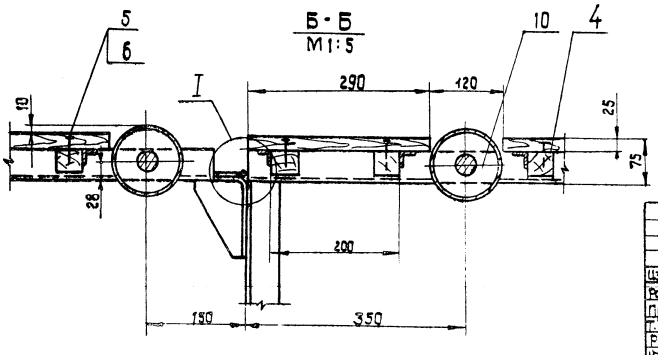

1. Размеры для справок.
2. Металлоконструкции грунтовать грунтовкой ФЛ-03к гост 9109-81. Красить эмалью ПФ115 (серая) гост 6465-76*.

10126/6

					НО-03.00.00.000 СБ		
Изм.	Кол.	№ докум.	Подп.	Дата	Рольганг неприводной. Сборочный чертеж	Лит.	Масса	Масштаб
Разраб.		Бурлаченко		08.88		Р	265	1:10
Пробер.		Гончарик		08.88		Лист	Листов 1
Т. контр.		Станевская		08.88			
Рук.		Гончарик		08.88		Союзгипролесхоз Киевский филиал	
Н. контр.		Гончарик		08.88			
Утв.		Кукотин		08.88			

Копировал Краснова

Формат А2

Инв. № подл. | Подп. и дата | Взам. инв. №

Типовой проект 411-2-191.88 Альбом 6, ч.1

Формат	Зона	Поз.	Обозначение	Наименование	Кол.	Примечание
				Документация		
А2			НО-03.01.00.000 СБ	Сборочный чертеж		
				Детали		
Б4		1	НО-03.01.00.001	Стойка	6	3,0 кг
				Уголок Б-50×50×5		
				гост 8509-86		
				Ст.3 гост 535-79*		
				ℓ = 765 h15		
Б4		2	НО-03.01.00.002	Кронштейн	2	21,9 кг
				Уголок Б-50×50×5		
				гост 8509-86		
				Ст.3 гост 535-79*		
				ℓ = 5900 h15		
Б4		3	НО-03.01.00.003	Связь	2	21,0 кг
				Уголок Б-50×50×5		
				гост 8509-86		
				Ст.3 гост 535-79*		
				ℓ = 5800 h15		
Б4		4	НО-03.01.00.004	Кронштейн	24	0,4 кг
				Уголок Б-25×25×3		
				гост 8509-86		
				Ст.3 гост 535-79*		
				ℓ = 410 h15		

Изм.	Кол.	№ докум.	Подп.	Дата
Разраб.		Станевская		08.88
Пров.		Бурлаченко		08.88
Рук.		Гончарик		08.88
Н.контр.		Гончарик		08.88
Утв.		Кукотин		08.88

НО-03.01.00.000

Рама

Лит.	Лист	Листов
Р-П	1	2

СОЮЗГИПРОЛЕСХОЗ Киевский филиал

Копировал Краснова — формат А4

Типовой проект 411-2-191.88 Альбом 6, ч.1

НО-03.01.00.006

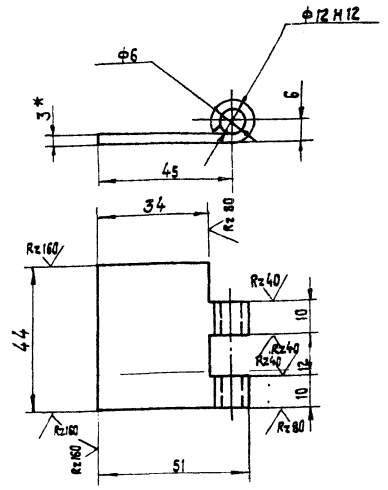

1.* Размер для справок.

2. Неуказанные предельные отклонения размеров: отверстий — Н14; валов — h14; остальных $\pm \frac{\text{от}14}{2}$.

НО-03.01.00.006

Петля

Изм.	Кол.	№ докум.	Подп.	Дата
Разраб.		Станевская		08.88
Пров.		Бурлаченко		08.88
Т.контр.		Станевская		08.88
Рук.		Гончарик		08.88
Н.контр.		Гончарик		08.88
Утв.				

Лит.	Масса	Масштаб
Р-П	0,1	1:1

Лист 6-ПН-3 ГОСТ 19903-74* / 3-IV Ст3 кп гост 16523-70*

СОЮЗГИПРОЛЕСХОЗ Киевский филиал

Копировал Краснова — формат А4

Типовой проект 411-2-191.88 Альбом 6, ч.1

Формат	Зона	Поз.	Обозначение	Наименование	Кол.	Примечание
Б4		5	НО-03.01.00.005	Поперечина	3	1,86 кг
				Уголок Б-50×50×5		
				гост 8509-86		
				Ст.3 гост 535-79*		
				ℓ = 500 h15		
А4		6	НО-03.01.00.006	Петля	2	
А4		7	НО-09.01.00.005	Бобышка	6	

Изм.	Лист	№ докум.	Подп.	Дата

НО-03.01.00.000

Лист 2

Копировал Краснова — формат А4

Типовой проект 411-2-191.88 Альбом 6, ч.1

НО-03.02.00.003

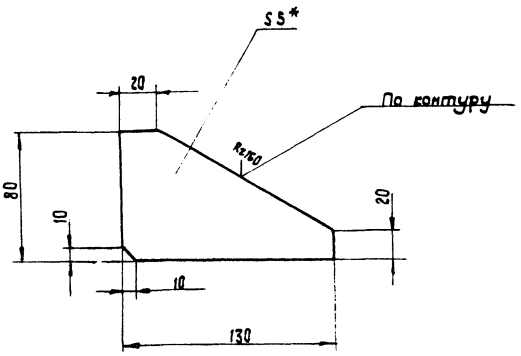

1.* Размер для справок.

2. Неуказанные предельные отклонения размеров: валов — h15, остальных $\pm \frac{\text{от}15}{2}$

10126/6

НО-03.02.00.003

Ребро

Изм.	Кол.	№ докум.	Подп.	Дата
Разраб.		Бурлаченко		08.88
Пров.		Гончарик		08.88
Т.контр.		Станевская		08.88
Рук.		Гончарик		08.88
Н.контр.		Гончарик		08.88
Утв.				

Лит.	Масса	Масштаб
Р-П	0,2	1:2

Лист 6-ПН-5 ГОСТ 19903-74* / 3-Ст3 кп ГОСТ 14637-79

Киевский филиал СОЮЗГИПРОЛЕСХОЗ

Копировал Краснова — формат А4

НО-03.01.00.000 СБ

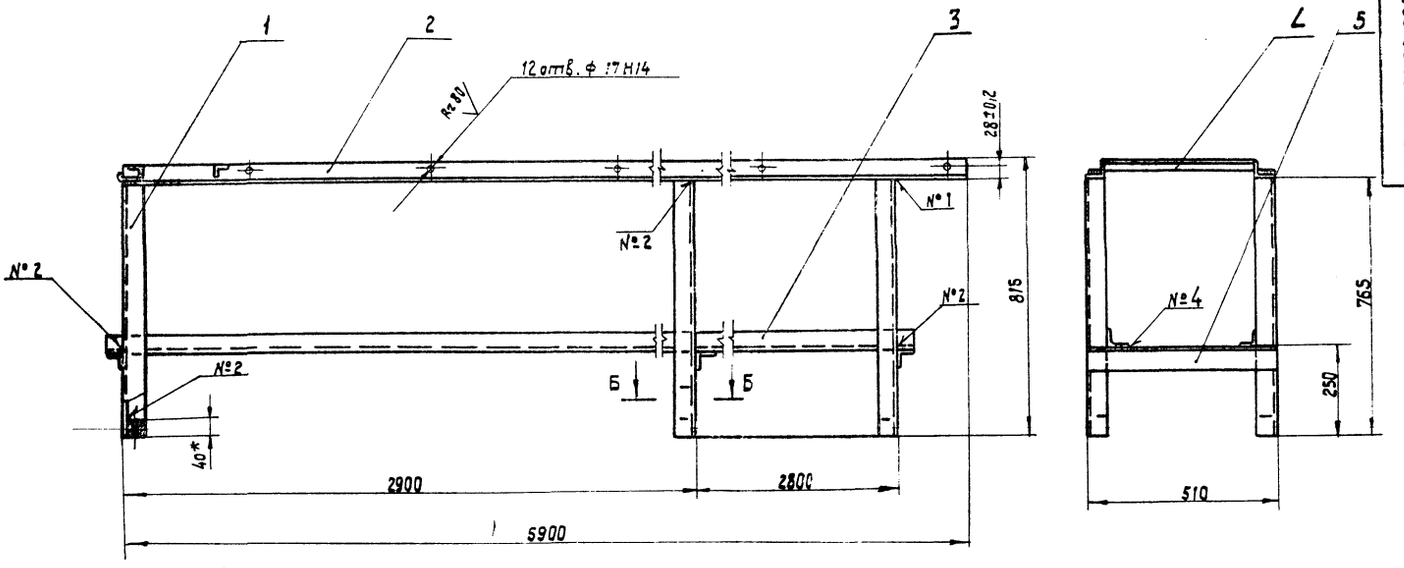

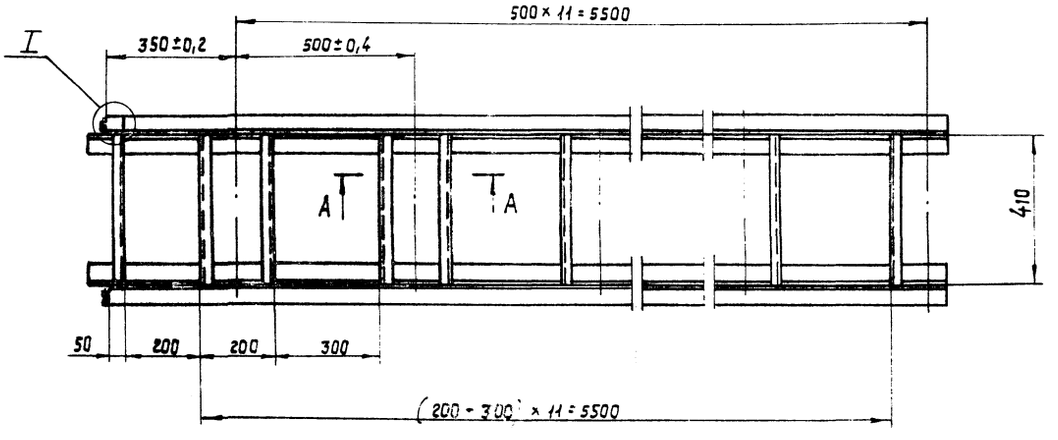

А - А
М 1:2

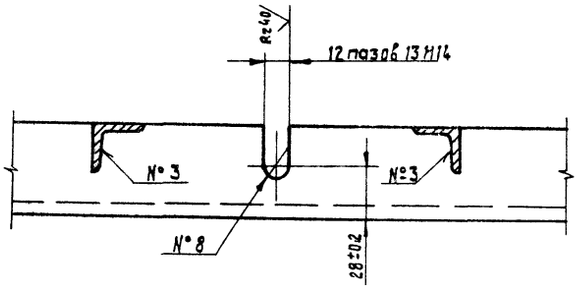

Номер шва	Обозначение	Требования ко шву	К-во швов
1	Т1-Δ4		24
2	Т1-Δ4-]		18
3	Т1-Δ-2-]		48
4	Н1-Δ 2		8

Б - Б
М 1:2

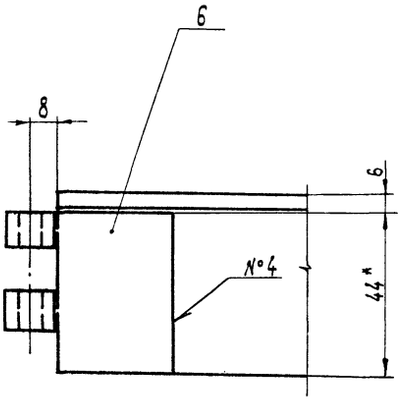

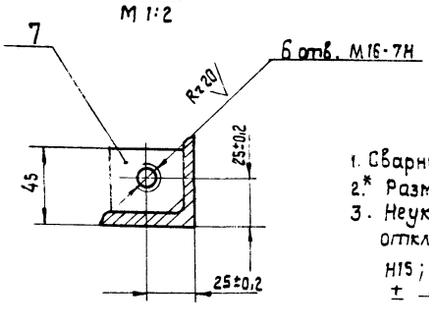

1. Сварные швы по гост 5264-80.
2.* Размеры для справок.
3. Неуказанные предельные отклонения размеров: отверстий — Н15; валов — h15; остальных $\pm \frac{JT15}{2}$
4. Масса наплавленного металла — 1,2 кг.

10126/6

Изм.	Кол.	№ докум.	Подп.	Дата	НО-03.01.00.000 СБ			
Разраб.		Бурлаченко		08.88	Рама Сборочный чертеж	Лит.	Масса	Масштаб
Провер.		Гончарик		08.88		Р - П	123	1:10
Т. контр.		Станевская		08.88		Лист	Листов 1	
Рук.		Гончарик		08.88		СОЮЗГИПРОЛЕСХОЗ Киевский филиал		
Н. контр.		Гончарик		08.88				
Утв.		Кукотин		08.88				

Копировал Краснова

Формат А2

Альбом 6, ч. 1

Типовой проект 411-2-191.88

Инв. № подл. | Подп. и дата | Взам. инв. № | Инв. № дубл. | Подп. и дата

Типовой проект 411-2-131.88 Альбом 6, ч. 1

№ строки	Обозначение	Наименование	Куда входит: Обозначение	Куда входит: Кол.	Общее количество	Примечание
1						
2	НО-03.00.00.000	рольганг неприводной			1	
3						
4	НО-03.01.00.000	Рама	НО-03.00.00.000	1	1	
5	НО-03.02.00.000	Стол откидной	НО-03.00.00.000	1	1	
6						
7						
8						
9						
10						
11						
12						
13						
14						
15						
16						
17						
18						
19						
20						
21						
22						
23						

Инв. № подл. | Подп. и дата | Взам. инв. № | Инв. № дубл. | Подп. и дата

Изм.	Лист	№ докум.	Подп.	Дата
Разраб.		Бурлаченко		07.88
Пров.		Гончарик		07.88
Рук.		Гончарик		07.88
Н. контр.		Гончарик		07.88
Утв.		Кукотин		07.88

НО-03.00.00.000 ВС

Рольганг неприводной

Ведомость спецификаций

Лит.	Лист	Листов
Р		1

Союзгипролесхоз Киевский филиал

Копировал Краснова Формат А3

Типовой проект 411-2-131.88 Альбом 6, ч. 1

Формат	Зона	Поз.	Обозначение	Наименование	Кол.	Примечание
				Документация		
А2			НО-03.02.00.000 СБ	Сборочный чертеж		
				Детали		
А4		1	НО-03.02.00.004	Уголок	1	
*		2	НО-03.02.00.004-01	Уголок	1	*) см. НО-06.02.00.001
Б4		3	НО-03.02.00.002	Кронштейн	2	0,4 кг
				Уголок Б-25×25×3		
				ГОСТ 8509-86		
				Ст.3 ГОСТ 535-79*		
				ℓ = 410 h15		
А4		4	НО-03.02.00.003	Ребро	2	
Б4		5	НО-03.02.00.004	Связь	1	1,4 кг
				Уголок Б-50×50×5		
				ГОСТ 8509-86		
				Ст.3 ГОСТ 535-79*		
				ℓ = 410 h15		
А4		6	НО-03.01.00.006	Петля	2	
				Переменные данные для изменений		
				НО-06.02.00.000.01-СБ		
				Детали		
А4		1	НО-08.02.00.001	Уголок	1	

Изм.	Лист	№ докум.	Подп.	Дата
Разраб.		Бурлаченко		07.88
Пров.		Гончарик		07.88
Рук.		Гончарик		07.88
Н. контр.		Гончарик		07.88
Утв.		Кукотин		07.88

НО-03.02.00.000

Стол откидной

Лит.	Лист	Листов
Р	1	2

Союзгипролесхоз Киевский филиал

Копировал Краснова Формат А4

Типовой проект 411-2-131.88 Альбом 6, ч. 1

Формат	Зона	Поз.	Обозначение	Наименование	Кол.	Примечание
		2	НО-03.02.00.001-01	Уголок	1	
Б4		3	НО-03.02.00.002	Кронштейн	4	0,4 кг
				Уголок Б-25×25×3		
				ГОСТ 8509-86, Ст.3		
				ГОСТ 535-79*, ℓ = 410 h15		
А4		4	НО-03.02.00.003	Ребро	2	
А4		6	НО-03.01.00.006	Петля	2	

10126/6

Изм.	Лист	№ докум.	Подп.	Дата

НО-03.02.00.000 — Лист 2

Копировал Краснова Формат А4

НО-03.02.00.000 СБ

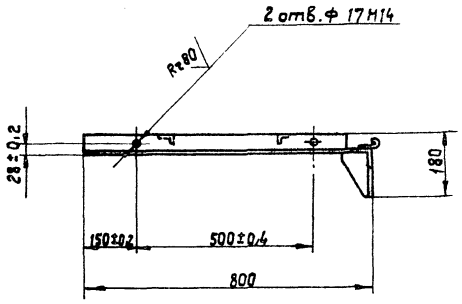

НО-03.02.00.000-01 СБ

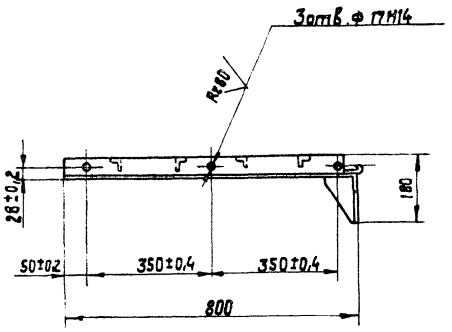

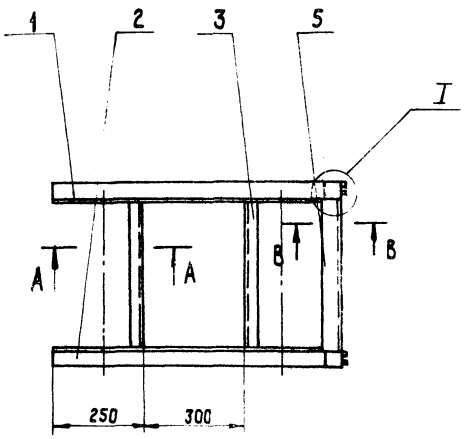

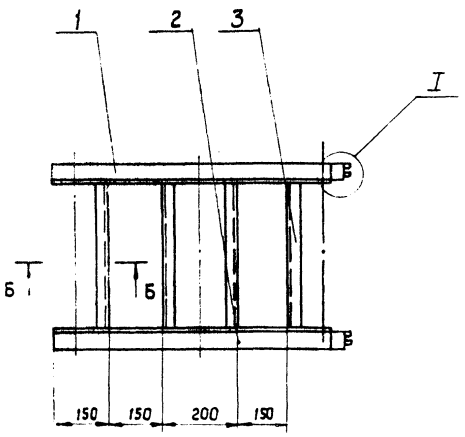

А - А
М 1:2

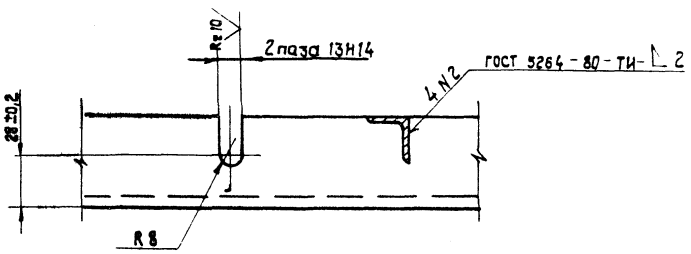

Б - Б
М 1:2

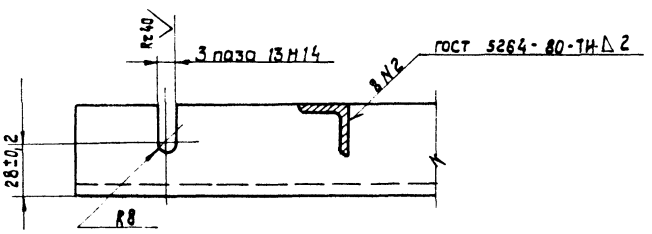

В - В
М 1:1

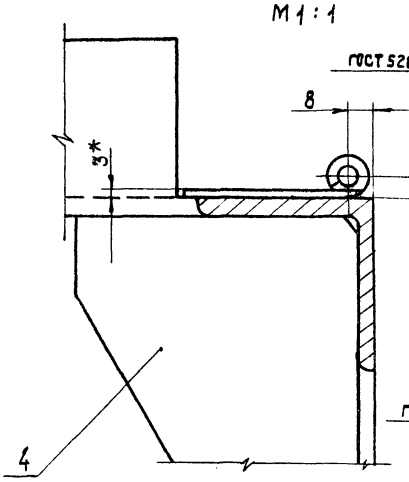

I
М 1:1

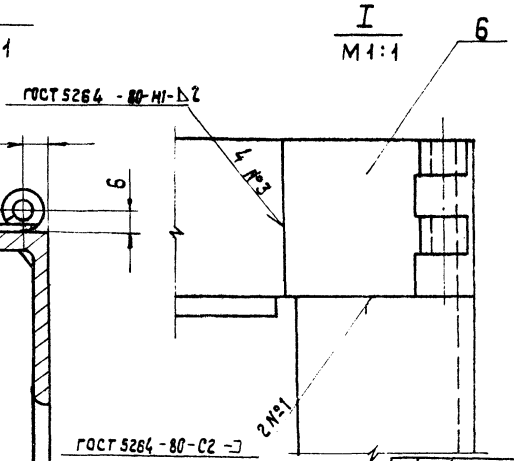

1.* Размеры для справок.

2. Неуказанные предельные отклонения размеров: отверстий Н15; валов - h15; остальных $\pm\frac{IT15}{2}$.

3. Масса наплавленного металла 0,1 кг.

10126/6

Изм.	Кол.	№ докум.	Подп.	Дата	НО-03.02.00.000 СБ		
Разраб.		Бурлаченко		09.88	Стол откидной Сборочный чертеж	Лит.	Масса	Масштаб
Пров.		Гончарик		09.88		Р	9	1:10
Т.контр.		Станевская		09.88		Лист	Листов 1	
Рук.		Гончарик		09.88		Союзгипролесхоз Киевский филиал		
Н.контр.		Гончарик		09.88				
Утв.		Кукотин		09.88				

Копировал Краснова

Формат А2

НО-04.01.00.005

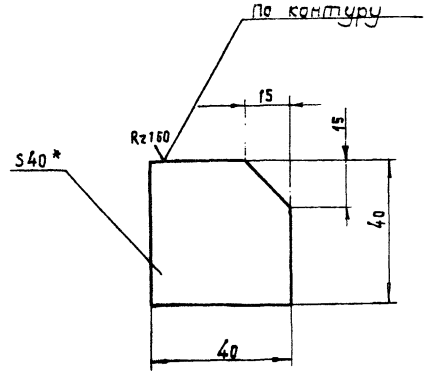

1.* Размер для справок.
2. Неуказанные предельные отклонения размеров ± JT15/2

Изм.	Кол.	№ докум.	Подп.	Дата	НО-04.01.00.005			
Разраб.		Бурлаченко		08.88	Бобышка	Лит.	Масса	Масштаб
Пров.		Гончарик		08.88		Р	0,5	1:1
Т.контр.		Станевская		08.88		Лист	Листов 1	
Рук.		Гончарик		08.88	Лист 6-ПН-40 ГОСТ 19903-74* / 3 Ст.3 кп ГОСТ 14637-79	Союзгипролесхоз Киевский филиал		
Н.контр.		Гончарик		08.88				
Утв.								

Копировал Краснова Формат А4

Типовой проект 411-2-191.88 Альбом 6, ч. 1

НО-04.02.00.001

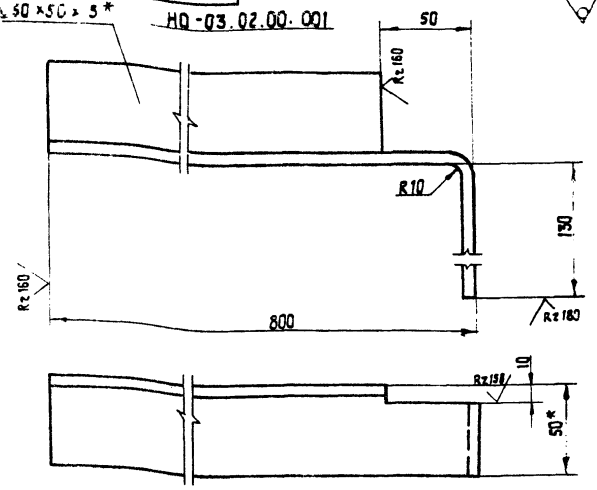

НО-03.02.00.001-01- зеркальное отражение
остальное см. НО-03.02.00.001

m1:4

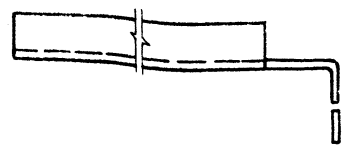

1.* Размеры для справок.
2. Неуказанные предельные отклонения размеров: валов - h15; остальных ± JT15/2.
3. Длина развертки L = 940 мм.

Изм.	Кол.	№ докум.	Подп.	Дата	НО-04.02.00.001			
Разраб.		Бурлаченко		08.88	Уголок	Лит.	Масса	Масштаб
Пров.		Гончарик		08.88		Р	2,9	1:2
Т.контр.		Станевская		08.88		Лист	Листов 1	
Рук.		Гончарик		08.88	Уголок Ст.3 ГОСТ 535-79* / L-50×50×5 ГОСТ 8509-86	Союзгипролесхоз Киевский филиал		
Н.контр.		Гончарик		08.88				
Утв.								

Копировал Краснова Формат А4

Типовой проект 411-2-191.88 Альбом 6, ч. 1

Формат	Зона	Поз.	Обозначение	Наименование		Примечание
				Документация		
А2			НО-04.00.00.000 СБ	Сборочный чертеж		
			НО-04.00.00.000 ВС	Ведомость спецификаций	1	
				Сборочные единицы		
А4		1	НО-04.01.00.000	Рама	1	
А4		2	НО-04.02.00.000	Стол откидной	1	
А4		3	НО-04.03.00.000	Пята	6	
				Материалы		
				Пиломатериалы ГОСТ 8486-86		
		4		Брус 40×40	0,016	м³
		5		Доска 25×200	0,06	м³
		6		Гвоздь 5×25×50 ГОСТ 4028-63*	0,8	кг
				Стандартные изделия		
		7		Ось 22-6d12×50 Ст.3 ГОСТ 9650-80*	2	
		8		Шайба 6-02 ГОСТ 11371-78*	2	

Изм.	Лист	№ докум.	Подп.	Дата	НО-04.00.00.000			
Разраб.		Бурлаченко		08.88	Рольганг неприводной	Лит.	Лист	Листов
Пров.		Гончарик		08.88		Р	1	2
Рук.		Гончарик		08.88		Союзгипролесхоз Киевский филиал		
Н.контр.		Гончарик		08.88				
Утв.		Кукотин		08.88				

Копировал Краснова Формат А4

Типовой проект 411-2-191.88 Альбом 6, ч. 1

Формат	Зона	Поз.	Обозначение	Наименование	Кол.	Примечание
		9		Шплинт 1,6×20 ГОСТ 397-79*	2	
				Прочие изделия		
		10		Ролик Р-400	5	Судимский з-д красный пресс

10126/6

Изм.	Кол.	№ докум.	Подп.	Дата	НО-04.00.00.000	Лист 2

Копировал Краснова Формат А4

НО-04.00.00.000 СБ

Альбом 6, ч. 1

Типовой проект 411-2-191.88

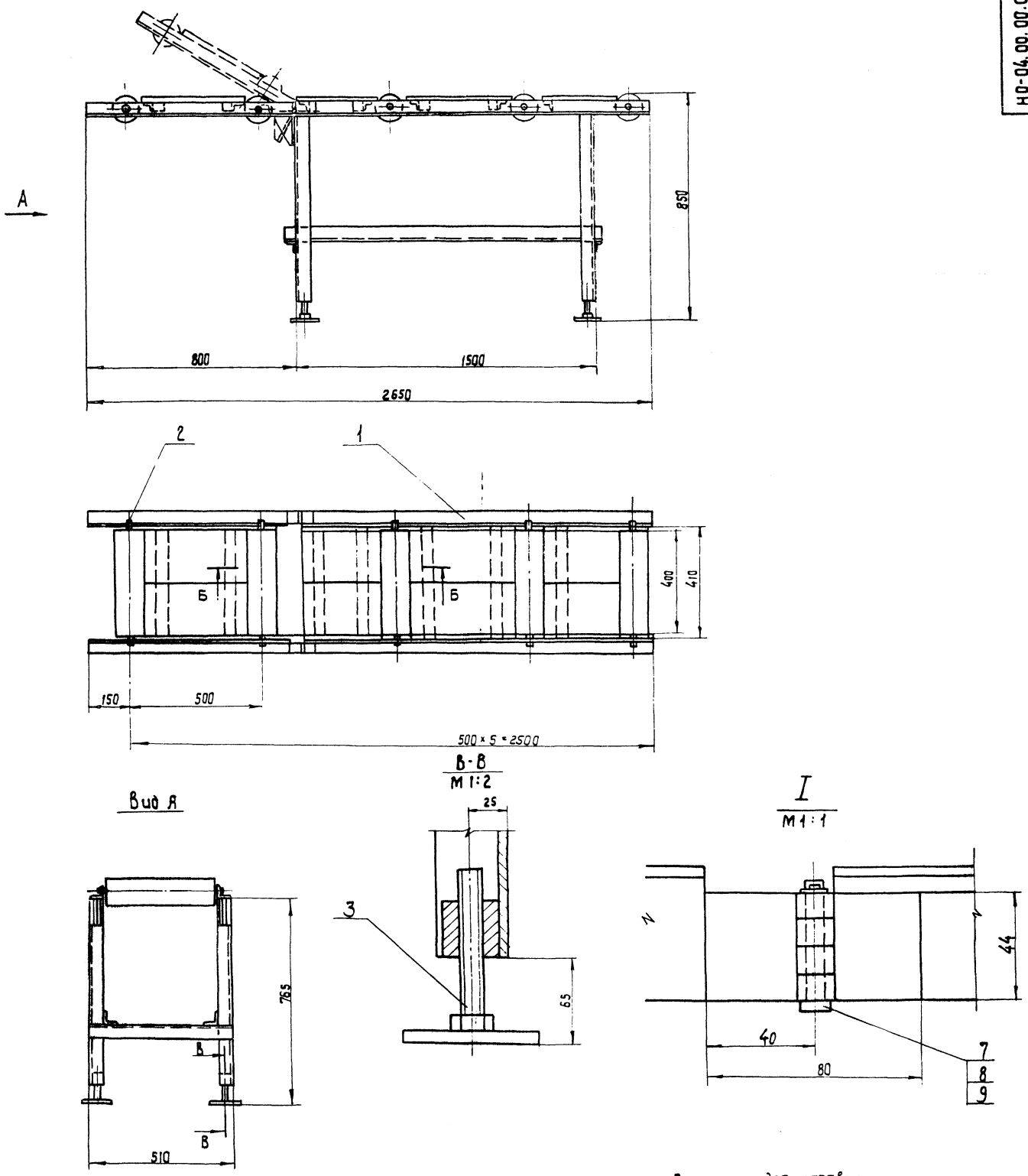

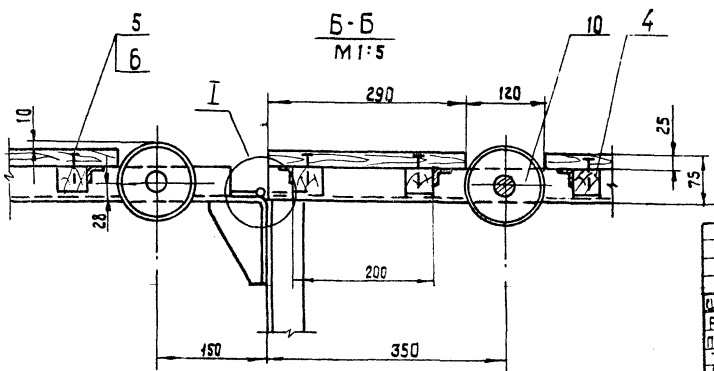

1. Размеры для справок.
2. Металлоконструкции грунтовать грунтовкой ФЛ-03к гост 9109-81, красить эталью ПФ115 (серая) гост 6465-76*.

10126/6

Изм	Кол	№ докум.	Подп.	Дата
Разраб.		Бурлаченко		08.88
Провер.		Станевская		08.88
Т. контр.		Станевская		08.88
Рук.		Гончарик		08.88
Н. контр.		Гончарик		08.88
Утв.		Кукотин		08.88

НО-04.00.00.000 СБ

Рольганг неприводной. Сборочный чертеж

Литера	Масса	Масштаб
Р - П	135,7	1:10

Лист | Листов 1

КОЮЗГИПРОЛЕСХОЗ Киевский филиал

Копировал Краснова

Формат А2

Инв. № подл. | Подп. и дата | Взам. инв. № | Инв. № дубл. | Подп. и дата

Альбом 6, ч.1 — Типовой проект 411-2-191.88

Форм.	Зона	Поз.	Обозначение	Наименование	Кол.	Примечание
				Документация		
А2			НО-04.01.00.000 СБ	Сборочный чертеж		
				Детали		
Б4		1	НО-04.01.00.001	Стойка	6	3,0 кг
				Уголок Б-50×50×5		
				ГОСТ 8509-86		
				Ст.3 ГОСТ 535-79*		
				ℓ = 765 h15		
Б4		2	НО-04.01.00.002	Кронштейн	2	21,9 кг
				Уголок Б-50×50×5		
				ГОСТ 8509-86		
				Ст.3 ГОСТ 535-79*		
				ℓ = 5900 h15		
Б4		3	НО-04.01.00.003	Связь	2	21,0 кг
				Уголок Б-50×50×5		
				ГОСТ 8509-86		
				Ст.3 ГОСТ ГОСТ 535-79*		
				ℓ = 5800 h15		
Б4		4	НО-04.01.00.004	Кронштейн	24	0,4 кг
				Уголок Б-25×25×3		
				ГОСТ 8509-86		
				Ст.3 ГОСТ 535-79*		
				ℓ = 410 h15		

Инв. № подл. | Подп. и дата | Взам. инв. № | Инв. № дубл. | Подп. и дата

НО-04.01.00.000

Изм.	Лист	№ докум.	Подп.	Дата
Разраб.		Бурлаченко		08.88
Пров.		Станевская		08.88
Рук.		Гончарик		08.88
Н.контр.		Гончарик		08.88
Утв.		Кукотин		08.88

Рама

Лит.		Лист	Листов
Р	-	П	1	2

СОЮЗГИПРОЛЕСХОЗ Киевский филиал

Копировал Краснова — Формат А4

Альбом 6, ч.1 — Типовой проект 411-2-191.88

НО-04.01.00.006

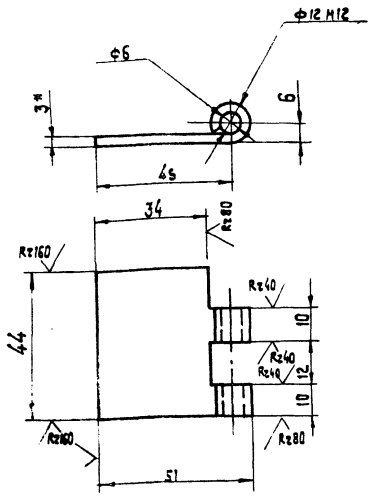

1.* Размер для справок.
2. Неуказанные предельные отклонения размеров: отверстий - Н14; валов - h14; остальных ± $\frac{IT14}{2}$.

Инв. № подл. | Подп. и дата | Взам. инв. № | Инв. № дубл. | Подп. и дата

НО-04.01.00.006

Изм.	Кол.	№ докум.	Подп.	Дата
Разраб.		Бурлаченко		08.88
Пров.		Станевская		08.88
Т. контр.		Станевская		08.88
Рук.		Гончарик		08.88
Н. контр.		Гончарик		08.88
Утв.				

Петля

Лит.		Масса	Масштаб
Р	-	П	0,1	1:1

Лист | Листов

Лист 6-ПН-3 ГОСТ 19903-74* / 3-IV Ст.3кп ГОСТ 16523-70*

СОЮЗГИПРОЛЕСХОЗ Киевский филиал

Копировал Краснова — Формат А3

Альбом 6, ч.1 — Типовой проект 411-2-191.88

Форм.	Зона	Поз.	Обозначение	Наименование	Кол.	Примечание
А4		5	НО-03.01.00.005	Поперечина	3	1,86 кг
				Уголок Б-50×50×5		
				ГОСТ 8509-86		
				Ст.3 ГОСТ 535-79*		
				ℓ = 500 h15		
А4		6	НО-03.01.00.006	Петля	2	
А4		7	НО-09.01.00.005	Бобышка	6	

Инв. № подл. | Подп. и дата | Взам. инв. № | Инв. № дубл. | Подп. и дата

НО-04.01.00.000

Изм.	Лист	№ докум.	Подп.	Дата

Лист 2

Копировал Краснова — Формат А4

Альбом 6, ч.1 — Типовой проект 411-2-191.88

НО-03.02.00.003

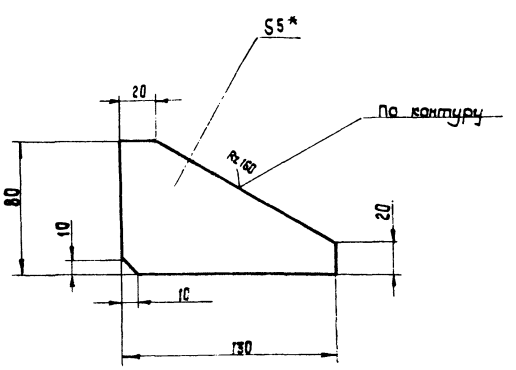

1.* Размер для справок.
2. Неуказанные предельные отклонения размеров: валов - h15, остальных ± $\frac{OT15}{2}$.

10126/6

Инв. № подл. | Подп. и дата | Взам. инв. № | Инв. № дубл. | Подп. и дата

НО-04.02.00.003

Изм.	Кол.	№ докум.	Подп.	Дата
Разраб.		Бурлаченко		08.88
Пров.		Гончарик		08.88
Т. контр.		Станевская		08.88
Рук.		Гончарик		08.88
Н. контр.		Гончарик		08.88
Утв.				

Ребро

Лит.		Масса	Масштаб
Р	-	П	0,2	1:2

Лист | Листов 1

Лист 6-ПН-5 ГОСТ 19903-74* / 3-Ст3N1 ГОСТ 14637-79

СОЮЗГИПРОЛЕСХОЗ Киевский филиал

Копировал Краснова — Формат А4

НО-04.01.00.000 СБ

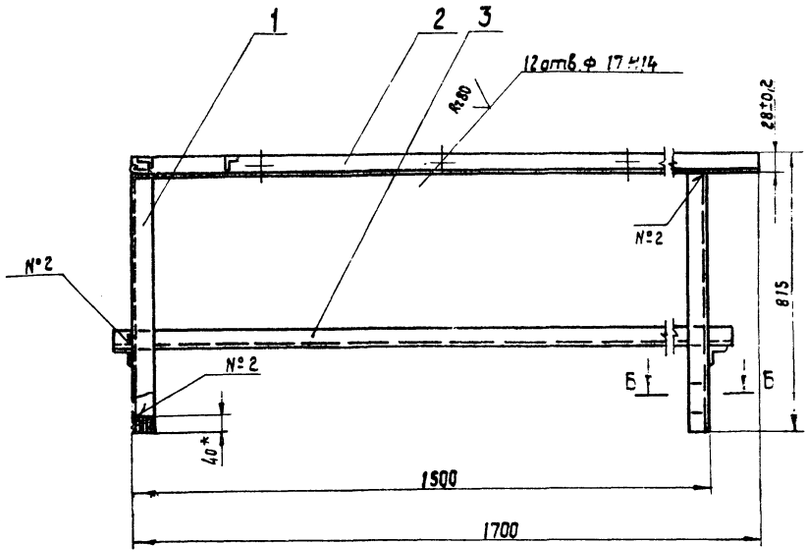

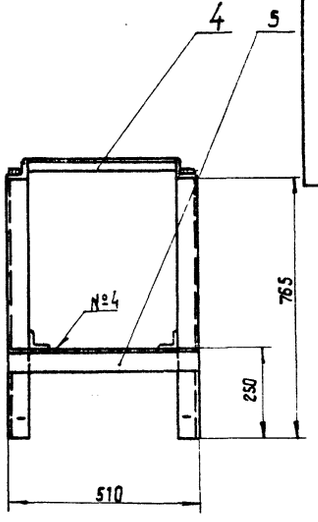

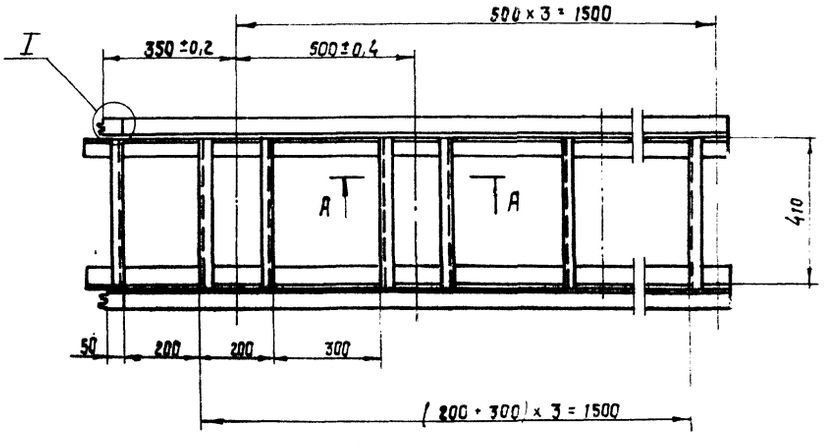

А - А
М 1:2

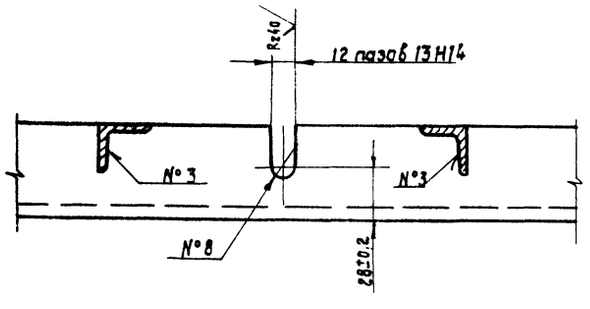

Номер шва	Обозначение	Требования ко шву	К-во швов
1	Т1-Δ4		24
2	Т1-Δ4-]		18
3	Т1-Δ-2-]		48
4	Н1-Δ2		8

Б - Б
М 1:2

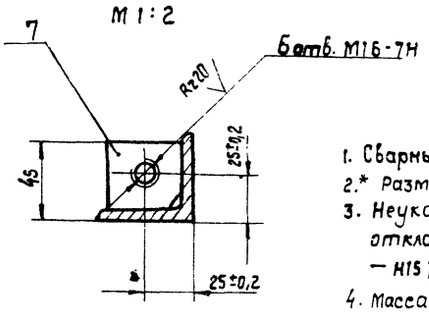

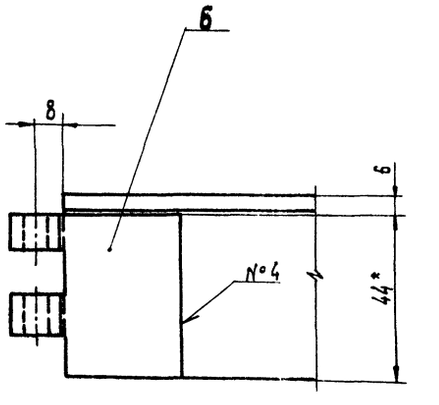

1. Сварные швы по гост 5264-80.
2.* Размеры для справок.
3. Неуказанные предельные отклонения размеров: отверстий — Н15; валов — h15; остальных $\pm \frac{JT15}{2}$.
4. Масса наплавленного металла 1,2 кг.

10126/6

Изм.	Кол.	№ докум.	Подп.	Дата
Разраб.		Бурлаченко		08.88
Пров.		Станевская		08.88
Т. контр.		Станевская		08.88
Рук.		Гончарик		08.88
Н. контр.		Гончарик		08.88
Утв.		Кукотин		08.88

НО-04.01.00.000 СБ

Рама

Сборочный чертеж

Лит.	Масса	Масштаб
Р — П	123	1:10

Лист | Листов 1

СОЮЗГИПРОЛЕСХОЗ
Киевский филиал

Копировал Красново

Формат А2

Типовой проект 411-2-191.88 Альбом 6, ч. 1

Альбом 6, ч.1 Типовой проект 411-2-191.88

№ строки	Обозначение	Наименование	Куда входит: Обозначение	Кол.	Общее количество	Примечание
1						
2	НО-04.00.00.000	Рольганг неприводной			1	
3						
4	НО-04.01.00.000	Рама	НО-04.00.00.000	1	1	
5	НО-04.02.00.000	Стол откидной	НО-04.00.00.000	1	1	
6						
7						
8						
9						
10						
11						
12						
13						
14						
15						
16						
17						
18						
19						
20						
21						
22						
23						

Инв. № подл. | Подп. и дата | Взам. инв. № | Инв. № дубл. | Подп. и дата

Изм.	Лист	№ докум.	Подп.	Дата	НО-04.00.00.000 ВС			
Разраб.		Бурлаченко		08.88	Рольганг неприводной	Лит.	Лист	Листов
Пров.		Стоневская		08.88		р		1
Рук.		Гончарик		08.88	Ведомость спецификаций	Союзгипролесхоз Киевский филиал		
Н. контр.		Гончарик		08.88				
Утв.								

Копировал Краснова Формат А3

Альбом 6, ч.1 Типовой проект 411-2-191.88

Формат	Зона	Поз.	Обозначение	Наименование	Кол.	Примечание
				Документация		
А2			НО-04.02.00.000 СБ	Сборочный чертеж		
				Детали		
А4		1	НО-04.02.00.001	Уголок	1	
*		2	НО-04.02.00.001-01	Уголок	1	* см. НО-06.02.00.001
Б4		3	НО-04.02.00.002	Кронштейн	2	0,4 кг
				Уголок Б-25×25×3		
				ГОСТ 8509-86		
				Ст.3 ГОСТ 535-79*		
				ℓ = 410 h15		
А4		4	НО-04.02.00.003	Ребро	2	
Б4		5	НО-04.02.00.004	Связь	1	1,4 кг
				Уголок Б-50×50×5		
				ГОСТ 8509-86		
				Ст.3 ГОСТ 535-79*		
				ℓ = 410 h15		
А4		6	НО-04.01.00.006	Петля	2	
				Переменные данные для изменений		
				НО-06.02.00.000.01-СБ		
				Детали		
А4		1	НО-04.02.00.001	Уголок	1	

Изм.	Лист	№ докум.	Подп.	Дата	НО-04.02.00.000			
Разраб.		Бурлаченко		08.88	Стол откидной	Лит.	Лист	Листов
Пров.		Стоневская		08.88		р	1	2
Рук.		Гончарик		08.88		Союзгипролесхоз Киевский филиал		
Н. контр.		Гончарик		08.88				
Утв.		Кукотин		08.88				

Копировал Краснова Формат А4

Альбом 6, ч.1 Типовой проект 411-2-191.88

Формат	Зона	Поз.	Обозначение	Наименование	Кол.	Примечание
		2	НО-04.02.00.001.01	Уголок	1	
Б4		3	НО-04.02.00.002	Кронштейн	4	0,4 кг
				Уголок Б-25×25×3		
				ГОСТ 8509-86 Ст.3		
				ГОСТ 535-79*, ℓ = 410 h15		
А4		4	НО-04.02.00.003	Ребро	2	
А4		6	НО-04.01.00.006	Петля	2	

Инв. № подл. | Подп. и дата | Взам. инв. № | Инв. № дубл. | Подп. и дата

10126/6

Изм.	Лист	№ докум.	Подп.	Дата	НО-04.02.00.000	Лист 2

Копировал Краснова Формат А4

НО-04.02.00.000 СБ

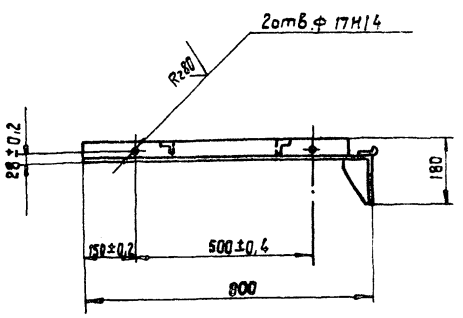

НО-03.02.00.000-01 СБ

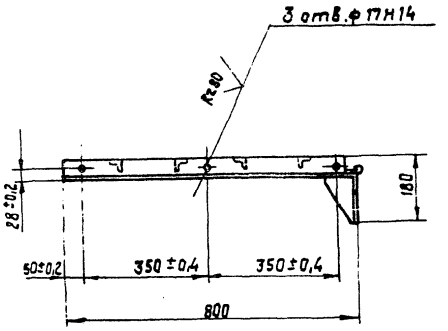

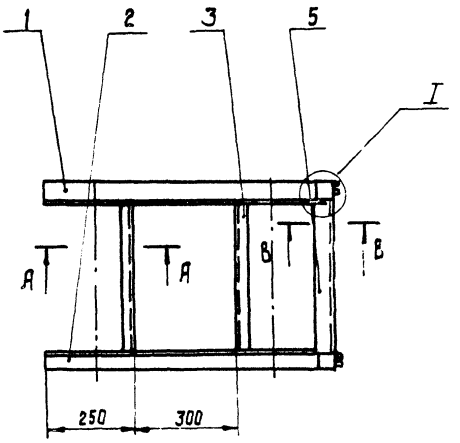

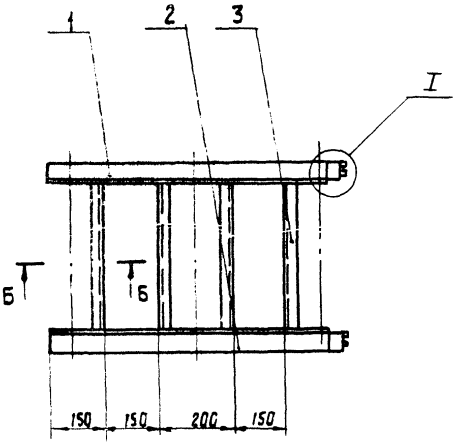

А - А
М 1:2

Б - Б
М 1:2

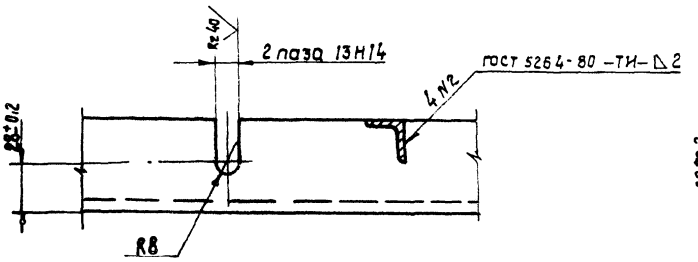

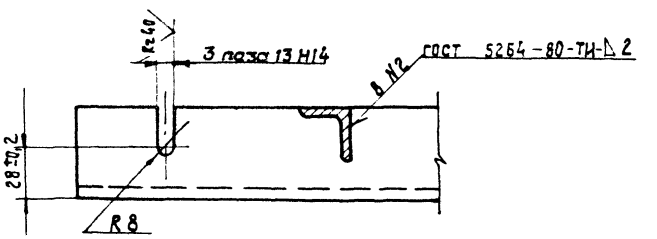

В - В
М 1:1

I
М 1:1

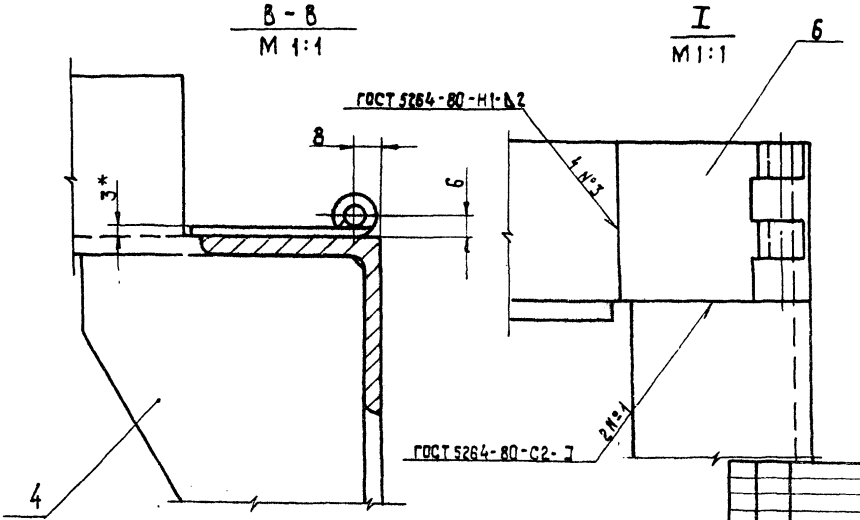

1. * Размеры для справок.
2. Неуказанные предельные отклонения размеров: отверстий - H15; валов - h15; остальных $\pm \frac{IT15}{2}$.
3. Масса наплавленного металла 0,1 кг.

10126/6

Изм.	Кол.	N°докум.	Подп.	Дата	НО-04.02.00.000 СБ		
Разраб.		Бурлаченко		08.88	Стол откидной Сборочный чертеж	Лит.	Масса 9,0 / Масштаб 1:10
Пров.		Станевская		08.88		Р - П	
Т.контр.		Станевская		08.88		Лист	Листов
Рук.		Гончарик		08.88			
Н.контр.		Гончарик		08.88		Союзгипролесхоз Киевский филиал	
Утв.		Кукотин		08.88			

Копировал Краснова

Формат А2

Типовой проект 411-2-191.88 Альбом 6, ч.1

№ строки	Обозначение	Наименование	Куда входит: Обозначение	Кол.	Общее количество	Примечание
1	НО-05.00.00.000	Транспортер поперечный			1	
2						
3	НО-05.01.00.000	Рама	НО-05.00.00.000	1	1	
4	НО-05.02.00.000	Звездочка натяжная	НО-05.00.00.000	5	5	
5						
6						
7						
8						
9						
10						
11						
12						
13						
14						
15						
16						
17						
18						
19						
20						
21						
22						
23						

Изм.	Кол.	№ докум.	Подп.	Дата
Разраб.		Бумаченко		08.88
Провер.		Гончарик		08.88
Рук.		Гончарик		08.88
Н.контр.		Гончарик		08.88
Утв.		Кукотин		08.88

НО-05.00.00.000 ВС

Транспортер поперечный

Ведомость спецификаций

Лит.	Лист	Листов
Р		1

Союзгипролесхоз Киевский филиал

Копировал Герман Формат А3

Типовой проект 411-2-191.88 Альбом 6, ч.1

Форм.	Зона	Поз.	Обозначение	Наименование	Кол.	Примечание
				Документация		
А2			НО-05.00.00.000 СБ	Сборочный чертеж		
А3			НО-05.00.00.000 ВС	Ведомость спецификаций	1	
				Сборочные единицы		
А4		1	НО-05.01.00.000	Рама	1	
А4		2	НО-05.02.00.000	Звездочка натяжная	5	
				Детали		
А4		3	НО-05.00.00.001	Кронштейн	10	
А4		4	НО-05.00.00.002	Направляющая	5	
А4		5	НО-01.00.00.003	Болт фундаментный	8	
А4		6	НО-01.00.00.003-03	Болт фундаментный	7	
				Материалы		
		7		Брус 60×100 ГОСТ 8486-86Е	0,08	м³
		8		Доска 32×150 ГОСТ 8486-86Е	0,2	м²

Изм.	Лист	№ докум.	Подп.	Дата
Разраб.		Бумаченко		08.88
Провер.		Гончарик		08.88
Рук.		Гончарик		08.88
Н.контр.		Гончарик		08.88
Утв.		Кукотин		08.88

НО-05.00.00.000

Транспортер поперечный

Лит.	Лист	Листов
Р	1	2

Союзгипролесхоз Киевский филиал

Копировал Герман Формат А4

Типовой проект 411-2-191.88 Альбом 6, ч.1

Форм.	Зона	Поз.	Обозначение	Наименование	Кол.	Примечание
				Стандартные изделия		
				Болты ГОСТ 7798-70*		
		9		М10×50.58	20	
		10		М10×120.58	12	
		11		М16×60.58	10	
				ГОСТ 7801-81*		
		12		М10×80.58	10	
		13		Гвоздь 2,5×50 ГОСТ 4028-63*	3	кг
				Гайки ГОСТ 5915-70*		
		14		М10.5	42	
		15		М16.5	18	
		16		М20.5	7	
				Шайбы ГОСТ 6402-70*		
		17		10.65Г	30	
		18		16.65Г	18	
				Шайбы ГОСТ 11371-78*		
		19		10.02	42	
		20		16.02	18	
		21		20.02	7	
				Прочие изделия		
		22		Транспортер поперечный для пиломатериалов ТЦП-20	1	Комплект

Инв.№ подл. | Подп. и дата | Взам. инв.№ | Инв.№ дубл. | Подп. и дата

3-д „Северный коммунар" г. Вологда

10126/6

НО-05.00.00.000 Лист 2

Копировал Герман Формат А4

НО-05.00.00.000 СБ

Альбом 6, ч.1

Типовой проект 411-2-141.88

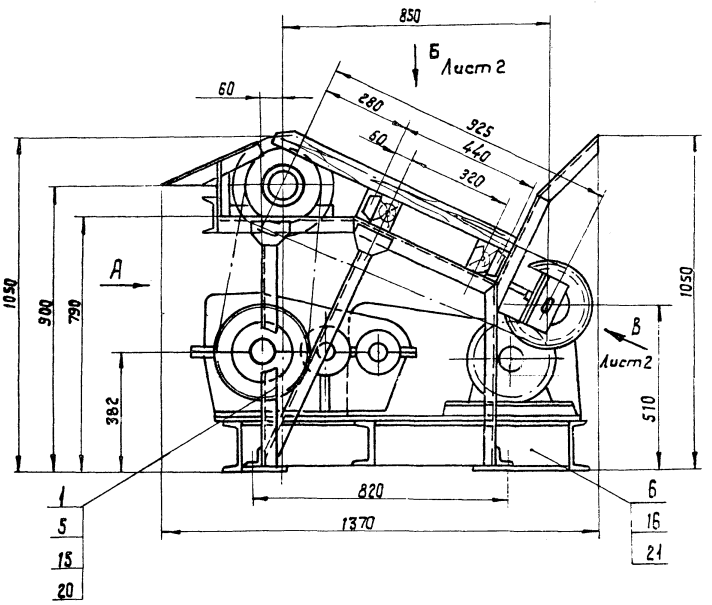

План фундаментных болтов

М 1:20

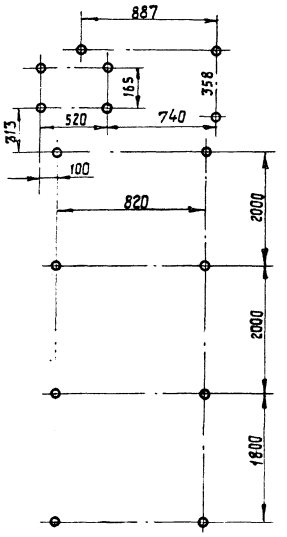

Вид А

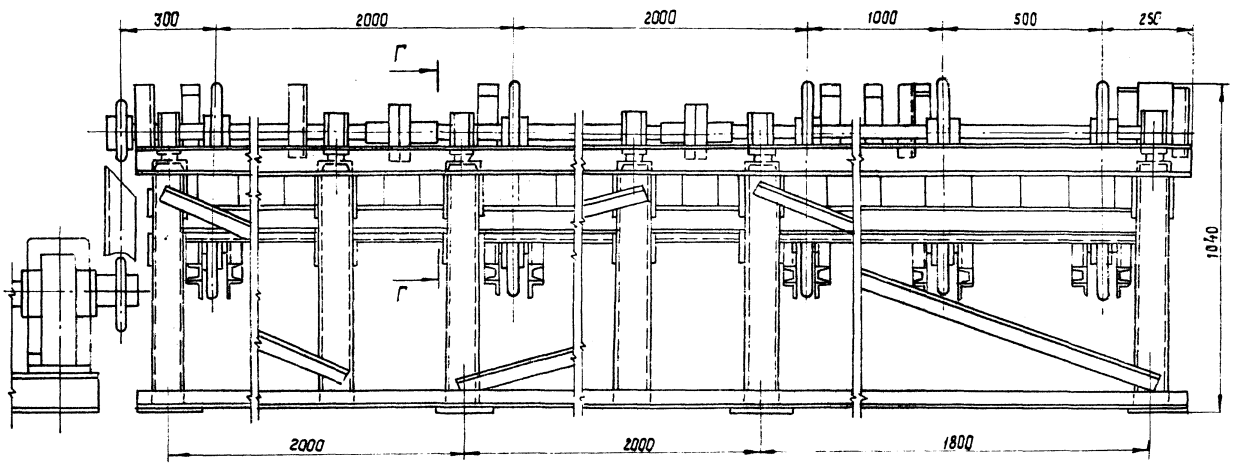

Г - Г

М 1:5

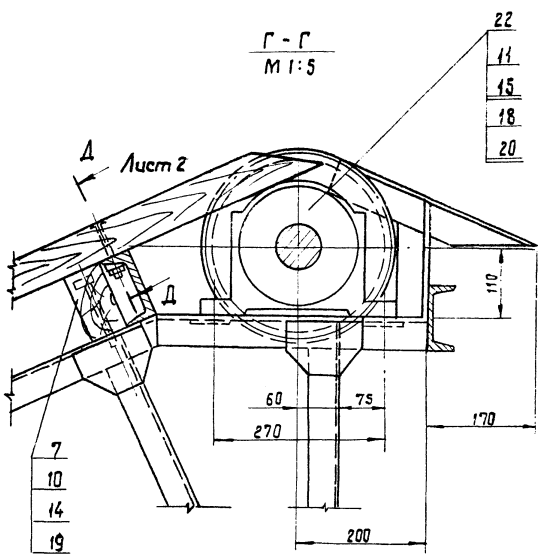

Транспортер предназначен для подачи пиломатериалов длиной от 1 до 6,5 м с рольганга ПРДН-6 к станку ЦКБ-40

Скорость движения цепей м/сек - 0,3

Количество тяговых цепей, шт — 5

Расстояние между тяговыми цепями мм - 500, 1000, 2000, 2000

Шаг между упорами, мм — 400

Мощность привода, квт — 3,0

Транспортер монтируется из узлов транспортера поперечного для пиломатериалов ТУП - 20.00.000.

1. Размеры для справок.
2. Упоры варить монтажным швом по гост 5264-80
3. Металлоконструкции после монтажа и пробного пуска грунтовать грунтовкой ФЛ-03К гост 9109-81. Окрасить эмалью ПФ 115 (серая) гост 6465-76.

10126/6

					НО-05.00.00.000 СБ			
Изм.	Лист	№ докум.	Подп.	Дата	Транспортер поперечный	Лит.	Масса	Масштаб
Разраб.		Бурмичко		08.88		Р	1700	1:10
Пров.		Гончарик		08.88	Сборочный чертеж			
Т. контр.		Сташевская		08.88		Лист 1	Листов 2	
Рук.		Гончарик		08.88		Союзгипролесхоз Киевский филиал		
Н. контр.		Гончарик		08.88				
Утв.		Кивлюк		08.88				

Копировал Краснова

Формат А2

НО-05.00.00.000 СБ

Альбом 6, ч. 1

Типовой проект 411-2-191.88

Вид Б
М 1:10

Лист 1

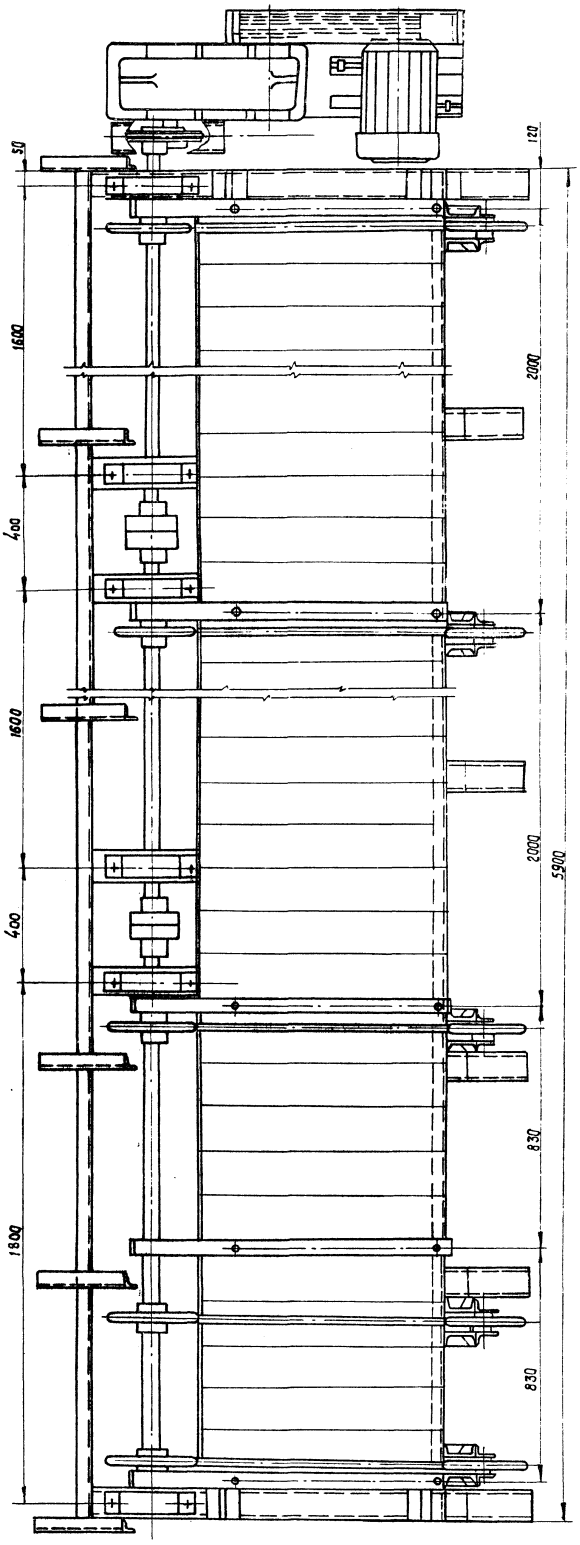

Е - Е
М 1:2

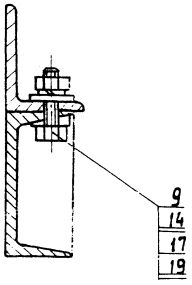

Д - Д
М 1:2

Лист 1

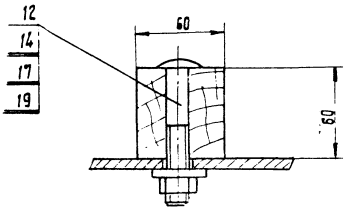

Вид Б
М 1:2

Лист 1

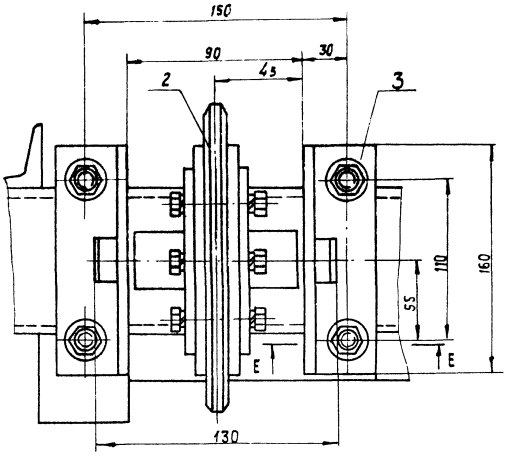

10126/6

Изм.	Лист	№ докум.	Подп.	Дата	НО - 05.00.00.000 СБ	Лист 2

Копировал Краснова

Формат А2

Типовой проект 411-2-191.88 Альбом 6, ч.1

НО-05.00.00.001

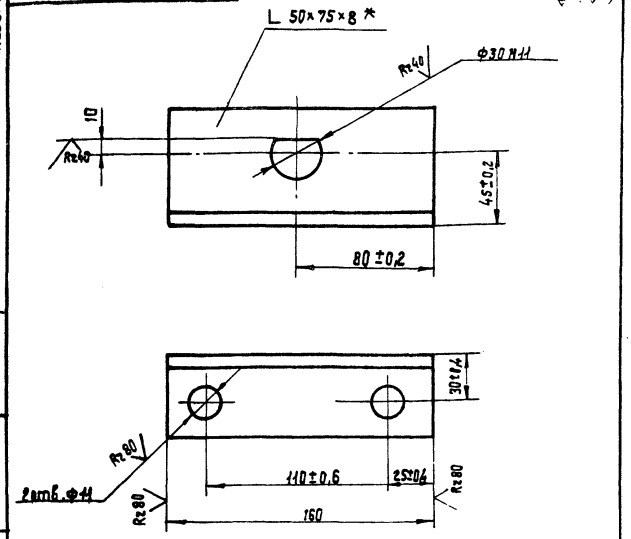

1. * Размер для справок.
2. Неуказанные предельные отклонения размеров: отверстий - H14; валов - h14; остальных ± IT14/2

Изм.	Кол.	№докум.	Подп.	Дата
Разраб.		Станевская		08.88
Пров.		Бурлаченко		08.88
Т.контр.		Бурлаченко		08.88
Рук.		Гончарик		08.88
Н.контр.		Гончарик		08.88

НО-05.00.00.001

Кронштейн

Лит. | Масса | Масштаб: Р | 1:2 | 1:2

Уголок Б-50×75×8 ГОСТ 8510-72 Ст.3 ГОСТ 535-79*

Лист | Листов 1

Союзгипролесхоз Киевский филиал

Копировал Краснова — Формат А4

Типовой проект 411-2-191.88 Альбом 6, ч.1

НО-05.00.00.002

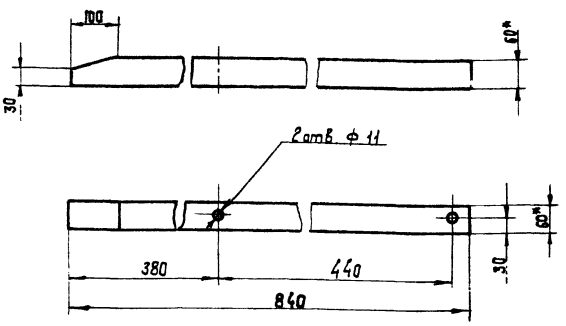

* Размеры для справок.

Изм.	Кол.	№докум.	Подп.	Дата
Разраб.		Станевская		08.88
Пров.		Бурлаченко		08.88
Т.контр.		Бурлаченко		08.88
Рук.		Гончарик		08.88
Н.контр.		Гончарик		08.88

НО-05.00.00.002

Направляющая

Лит. | Масса | Масштаб: Р | 1,5 | 1:10

Брус 60×60 ГОСТ 8486-66**

Лист | Листов

Союзгипролесхоз Киевский филиал

Копировал Краснова — Формат А4

Типовой проект 411-2-191.88 Альбом 6, ч.1

Формат	Зона	Поз.	Обозначение	Наименование	Кол.	Примечание
				Документация		
А2			НО-05.01.00.000 СБ	Сборочный чертеж		
				Детали		
А4		1	НО-05.01.00.001	Стойка	6	
А4		2	НО-05.01.00.002	Скиз	6	
А4		3	НО-05.01.00.003	Косынка	24	
А4		4	НО-05.01.00.004	Прогон	6	
А4		5	НО-05.01.00.005	Опора	12	
А4		6	НО-05.01.00.006	Раскос	6	
А4		7	НО-05.01.00.007	Упор	5	
А4		8	НО-05.01.00.008	Косынка	12	
А4		9	НО-05.01.00.009	Опора	6	
Б4		10	НО-05.01.00.011	Связь Уголок Б-63×63×5 ГОСТ 8509-86 Ст.3 ГОСТ 535-79* ℓ=750 h15	2	2,7 кг
Б4		11	НО-05.01.00.012	Поперечина Швеллер 10 ГОСТ 8240-72* Ст.3 ГОСТ 535-79* ℓ = 6000 h 15	1	51 кг
Б4		12	НО-05.01.00.013	Связь Уголок Б-50×50×5 ГОСТ 8509-86 Ст.3 ГОСТ 535-79* ℓ=2100 h15	1	7,6 кг

Изм.	Кол.	№докум.	Подп.	Дата
Разраб.		Станевская		08.88
Пров.		Бурлаченко		08.88
Рук.		Гончарик		08.88
Н.контр.		Гончарик		08.88
Утв.		Кудотин		08.88

НО-05.01.00.000

Рама

Лит. | Лист 1 | Листов 2

Союзгипролесхоз Киевский филиал

Копировал Краснова — Формат А4

Типовой проект 411-2-191.88 Альбом 6, ч.1

Формат	Зона	Поз.	Обозначение	Наименование		Примечание
Б4		13	НО-05.01.00.014	Связь Уголок Б-63×63×5 ГОСТ 8509-86 Ст.3 ГОСТ 535-79* ℓ=6000 h15	2	22,2 кг
Б4		14	НО-05.01.00.015	Связь Уголок Б50×50×5 ГОСТ 8509-86 Ст.3 ГОСТ 535-79*; ℓ=1900 h15	2	7,4 кг
Б4		15	НО-05.01.00.016	Кронштейн Швеллер 10 ГОСТ 8240-72* Ст.3 ГОСТ 535-79* ℓ = 160 h15	10	1,4 кг
Б4		16	НО-05.01.00.017	Поперечина Швеллер 10 ГОСТ 8240-72* Ст.3 ГОСТ 535-79* ℓ = 5800 h15	2	50 кг
Б4		17	НО-05.01.00.018	Платик Лист 6-ПН-5 ГОСТ 19903-74* 3-Ст.3кп ГОСТ 14637-79 60 h15 × 60 h15	12	0,14 кг
А4		18	НО-05.01.00.019	Ребро	10	
Б4		19	НО-05.01.00.021	Пята Лист 6-ПН-10 ГОСТ 19903-74* 3-Ст.3кп ГОСТ 14637-79 180 h15 × 200 h15	4	2,8 кг

10126/6

НО-05.01.00.000 — Лист 2

Копировал Краснова — Формат А4

НО-05.01.00.00.000

Альбом 6, ч. 1

Типовой проект 411-2-191.88

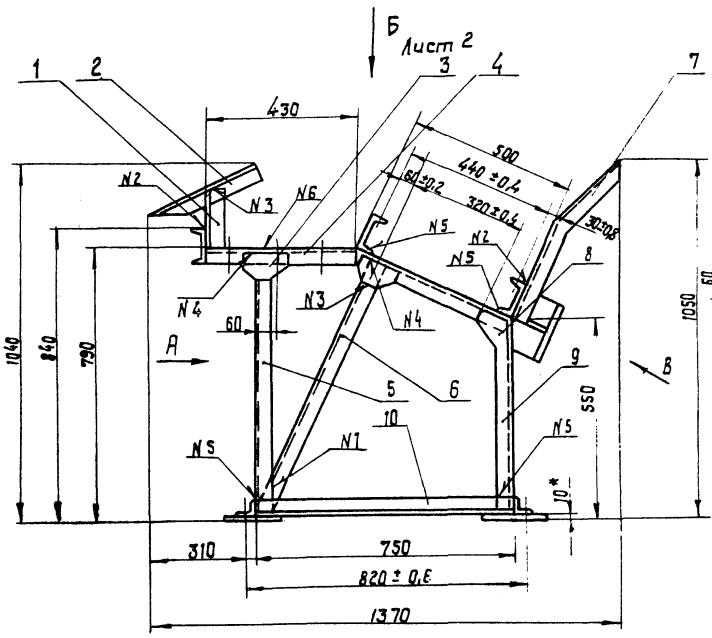

Г - Г
М 1:5

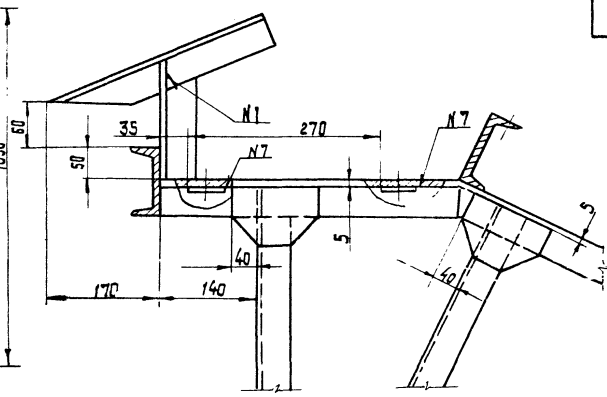

Вид А

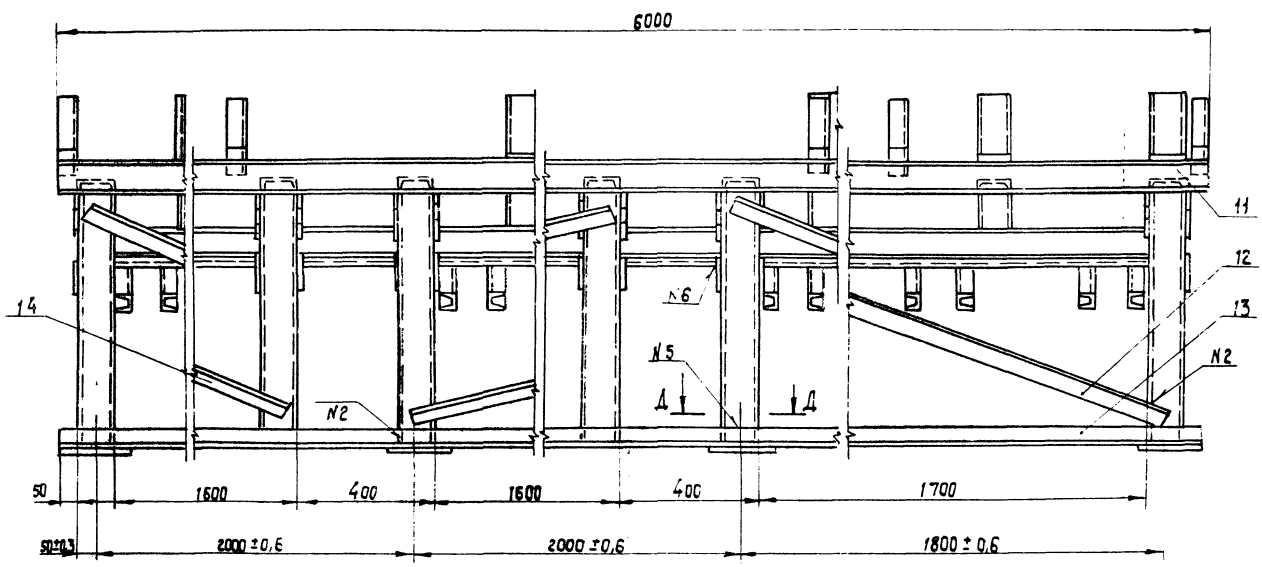

Вид В
М 1:2
повернуто

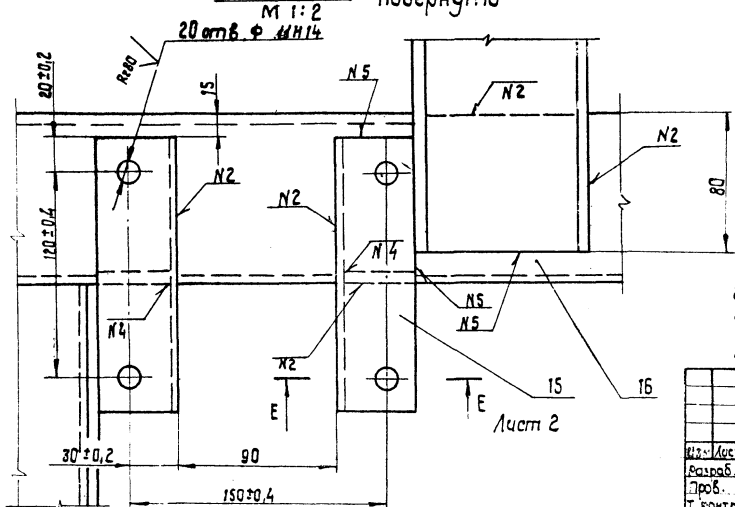

Номер шва	Обозначение	Требования ко шву	Колич. швов
1	С2		18
2	Т1 - 4		16
3	Т1-△4-]		24
4	Т3-△4-]		22
5	Н1- △4		40
6	Н1-△4-]		42
7	Н1- △4	по замкнутой линии	12

1. Сварные швы по ГОСТ 5264-80.
2. * Размеры для справок.
3. Неуказанные предельные отклонения размеров отверстий: валов - h15; остальных ± IT15/2.
4. Масса наплавленного металла — 5 кг 10126/6

Изм.	Лист	№ докум.	Подп.	Дата
Разраб.		Бурлаченко		08.88
Пров.		Гончарик		08.88
Т. контр.		Станевская		08.88
Рук.		Гончарик		08.88
Н. контр.		Гончарик		08.88
Утв.		Гуков		08.88

НО-05.01.00.000 СБ

Рама
Сборочный чертеж

Лит	Масса	Масштаб
Р	500	1:10
Лист 1	Листов 1	

Союзгипролесхоз
Киевский филиал

Копировал Краснова

Формат А2

НО-05.01.00.000 СБ

Альбом 6, ч.1

Типовой проект 411-2-191.88

Инв.№ подл. | Подп. и дата | Взам.инв.№ | Инв.№ дубл. | Подп. и дата

Вид Б
М 1:10

Лист 1

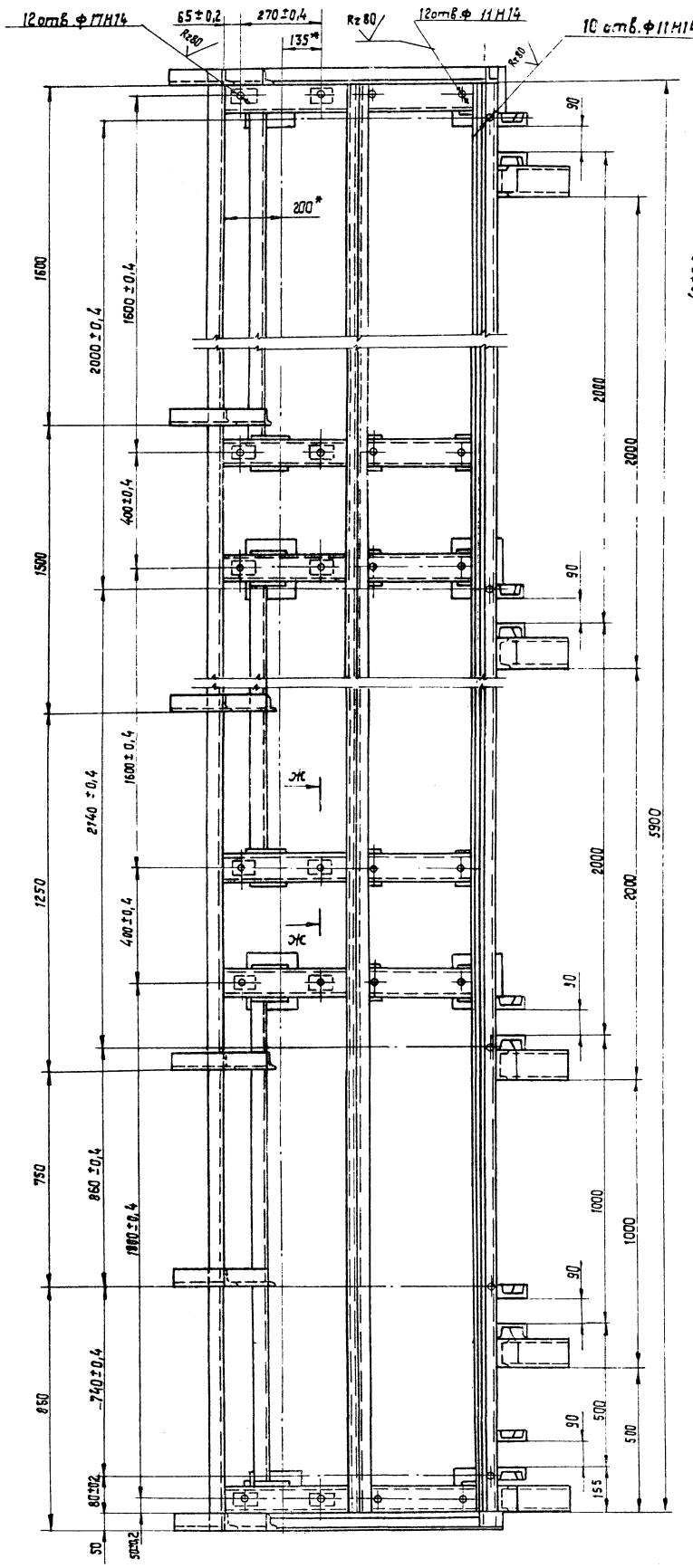

Д - Д
Лист 1

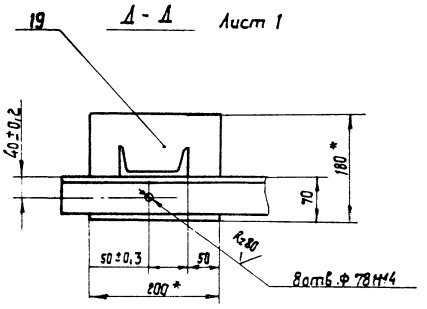

Е - Е
М 1:2

Лист 1

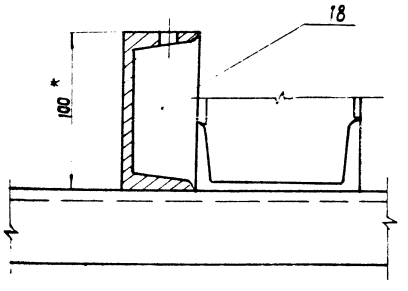

Ж - Ж
М 1:2

повернуто

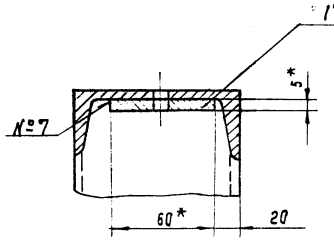

10126/6

Изм.	Лист	№ докум.	Подп.	Дата	НО-05.01.00.000 СБ	Лист 2

Копировал Краснова

Формат А2

Типовой проект 411-2-191.88 Альбом 6, ч.1

НО-05.01.00.001

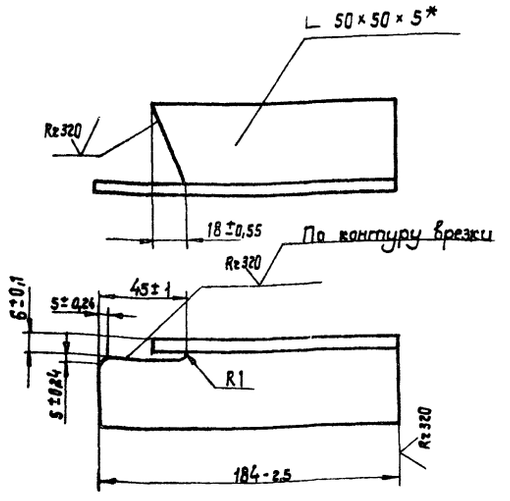

* Размер для справок.

Изм.	Кол.	№ докум.	Подп.	Дата	НО-05.01.00.001			
Разраб.		Станевская		08.88	Стойка	Лит.	Масса	Масштаб
Пров.		Бурлаченко		08.88		Т	0,7	1:2
Т.контр.		Бурлаченко		08.88		Лист	Листов 1	
Рук.		Гончарик		08.88	Уголок 6-50×50×5 ГОСТ 8509-72 Ст.3 ГОСТ 535-79*	Союзгипролесхоз Киевский филиал		
Н.контр.		Гончарик		08.88				

Копировал Краснова Формат А4

Типовой проект 411-2-191.88 Альбом 6, ч.1

НО-05.01.00.002

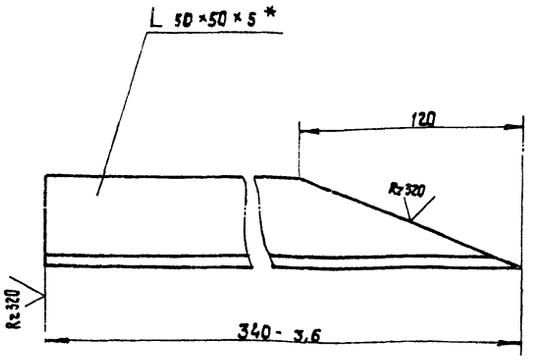

* Размер для справок.

Изм.	Кол.	№ докум.	Подп.	Дата	НО-05.01.00.002			
Разраб.		Станевская		08.88	Склиз	Лит.	Масса	Масштаб
Пров.		Бурлаченко		08.88		Т	1,1	1:2
Т.контр.		Бурлаченко		08.88		Лист	Листов	
Рук.		Гончарик		08.88	Уголок 6-50×50×5 ГОСТ 8509-72 Ст.3 ГОСТ 535-75	Союзгипролесхоз Киевский филиал		
Н.контр.		Гончарик		08.88				
Утв.								

Копировал Краснова Формат А4

Типовой проект 411-2-191.88 Альбом 6, ч.1

НО-05.01.00.004

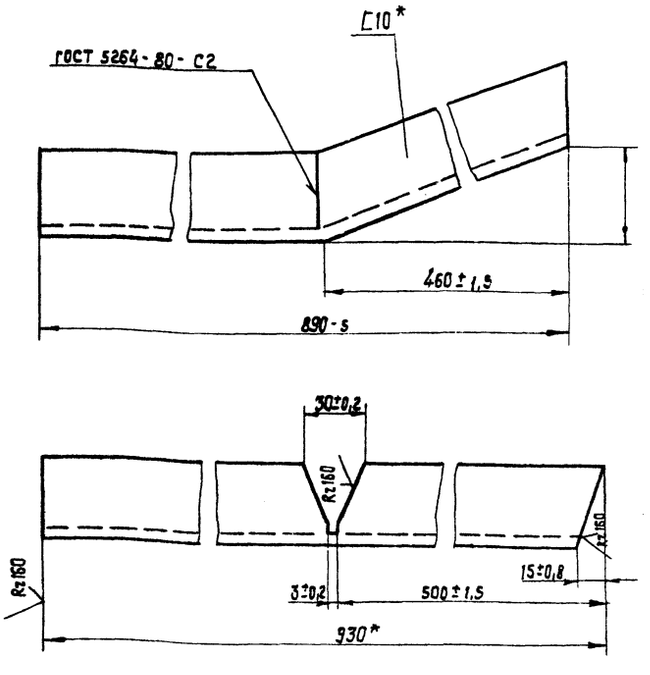

* Размеры для справок

Изм.	Кол.	№ докум.	Подп.	Дата	НО-05.01.00.004			
Разраб.		Станевская		08.88	Прогон	Лит.	Масса	Масштаб
Пров.		Бурлаченко		08.88		Т	8,4	1:1
Т.контр.		Бурлаченко		08.88		Лист	Листов 1	
Рук.		Гончарик		08.88	Швеллер 10 ГОСТ 8240-72* Ст.3 ГОСТ 535-79	Союзгипролесхоз Киевский филиал		
Н.контр.		Гончарик		08.88				

Копировал Краснова Формат А4

Типовой проект 411-2-191.88 Альбом 6, ч.1

НО-05.01.00.003

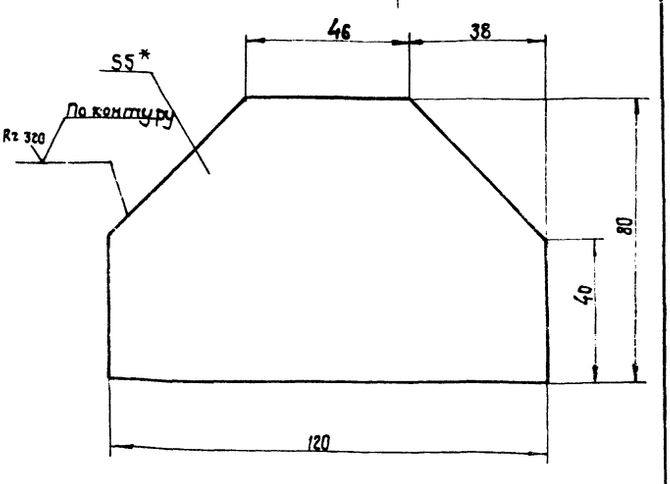

1.* Размер для справок.

2. Неуказанные предельные отклонения размеров: валов - h16; стальных $\pm\frac{IT16}{2}$.

10126/6

Изм.	Кол.	№ докум.	Подп.	Дата	НО-05.01.00.003			
Разраб.		Станевская		08.88	Косынка	Лит.	Масса	Масштаб
Пров.		Бурлаченко		08.88		Т	0,3	1:1
Т.контр.		Бурлаченко		08.88		Лист	Листов 1	
Рук.		Гончарик		08.88	Лист 6-ПН-5 ГОСТ 19903-74 3-Ст3кп ГОСТ 14637-79	Союзгипролесхоз Киевский филиал		
Н.контр.		Гончарик		08.88				

Копировал Краснова Формат А4

Типовой проект 411-2-191.88 Альбом 6, ч.1

НО-05.01.00.005

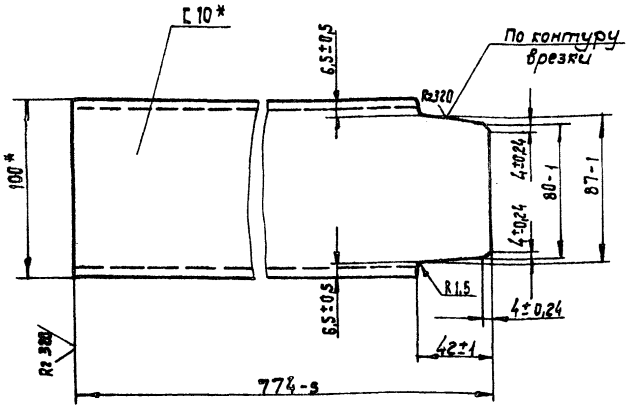

* Размеры для справок.

Изм.	Кол.	№ докум.	Подп.	Дата
Разраб.		Станевская		08.88
Пров.		Бурлаченко		08.88
Т. контр.		Бурлаченко		08.88
Рук.		Гончарик		08.88
Н. контр.		Гончарик		08.88

НО-05.01.00.005

Опора

Лит.	Масса	Масштаб
Т	6,5	1:2
Лист	Листов 1	

Швеллер 10 ГОСТ 8240-72 / Ст.3 ГОСТ 535-79 *

СОЮЗГИПРОЛЕСХОЗ Киевский филиал

Копировал Формат А4

Типовой проект 411-2-191.88 Альбом 6, ч.1

НО-05.01.00.007

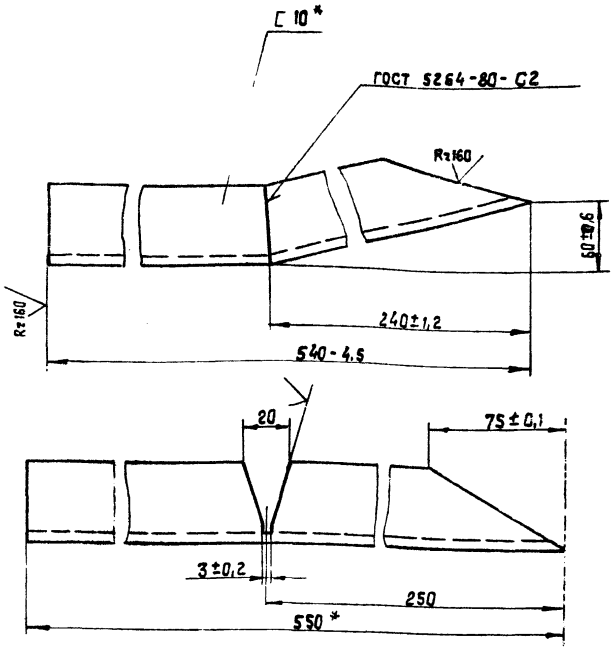

* Размеры для справок.

Изм.	Кол.	№ докум.	Подп.	Дата
Разраб.		Станевская		08.88
Пров.		Бурлаченко		08.88
Т. контр.		Бурлаченко		08.88
Рук.		Гончарик		08.88
Н. контр.		Гончарик		08.88

НО-05.01.00.007

Упор

Литера	Масса	Масштаб
Т	4,9	1:2
Лист	Листов 1	

Швеллер 10 ГОСТ 8240-72* / Ст 3 ГОСТ 535-79

СОЮЗГИПРОЛЕСХОЗ Киевский филиал

Копировал Краснова Формат А4

Типовой проект 411-2-191.88 Альбом 6, ч.1

НО-05.01.00.006

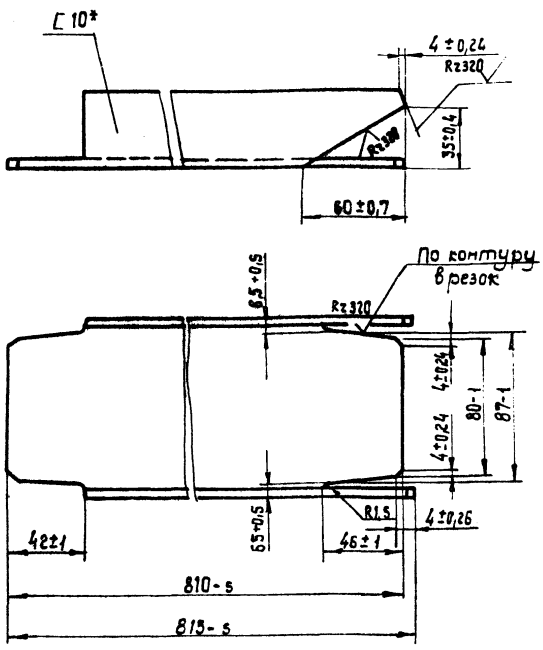

* Размер для справок.

Изм.	Кол.	№ докум.	Подп.	Дата
Разраб.		Станевская		08.88
Пров.		Бурлаченко		08.88
Т. контр.		Бурлаченко		08.88
Рук.		Гончарик		08.88
Н. контр.		Гончарик		08.88

НО-05.01.00.006

Раскос

Лит.	Масса	Масштаб
Т	6,5	1:2
Лист	Листов 1	

Швеллер 10 ГОСТ 8240-72 / Ст.3 ГОСТ 535-79

СОЮЗГИПРОЛЕСХОЗ Киевский филиал

Копировал Краснова Формат А4

Типовой проект 411-2-191.88 Альбом 6, ч.1

НО-05.01.00.008

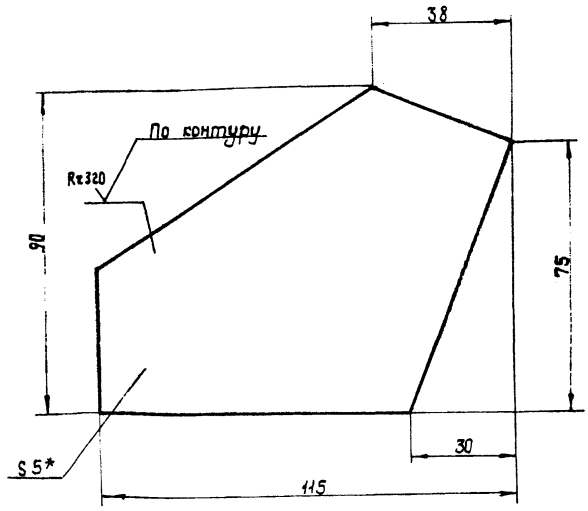

1. * Размер для справок.
2. Неуказанные предельные отклонения размеров: валов - h15; остальных ± IT16/2

10126/6

Изм.	Кол.	№ докум.	Подп.	Дата
Разраб.		Станевская		08.88
Пров.		Бурлаченко		08.88
Т. контр.		Бурлаченко		08.88
Рук.		Гончарик		08.88
Н. контр.		Гончарик		08.88

НО-05.01.00.008

Косынка

Лит.	Масса	Масштаб
Т	0,3	1:1
Лист	Листов	

6 ПН-5 ГОСТ 19903-74* / Лист 3-Ст 3 кп ГОСТ 14637-79

СОЮЗГИПРОЛЕСХОЗ Киевский филиал

Копировал Краснова Формат А4

Типовой проект 411-2-191.88 Альбом 6.ч.1

НО-05.01.00.009

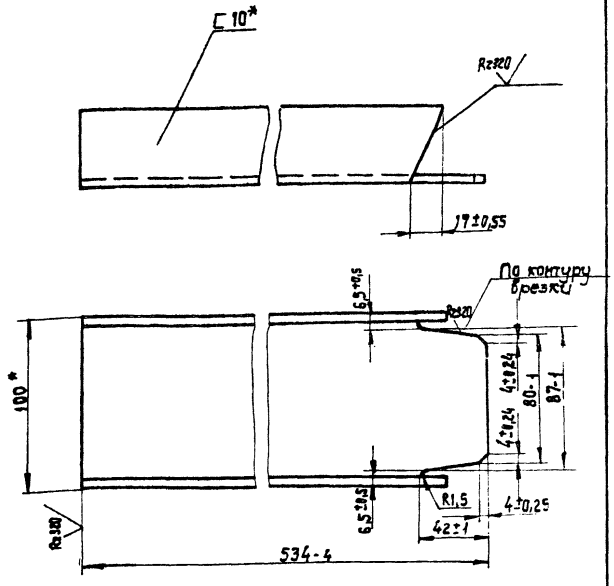

* Размеры для справок

Изм.	Кол.	№ докум.	Подп.	Дата
Разраб.		Станевская		08.88
Пров.		Бурмаченко		08.88
Т.контр.		Бурмаченко		08.88
Рук.		Гончарик		08.88
Н.контр.		Гончарик		08.88
Утв.				

НО-05.01.00.009

Опора

Лит.	Масса	Масштаб
Т-Р	4,2	1:2
Лист	Листов 1	

Швеллер 10 ГОСТ 8240-72* / Ст.3 ГОСТ 535-79*

Союзгипролесхоз Киевский филиал

Копировал Краснова Формат А4

Типовой проект 411-2-191.88 Альбом 6.ч.1

НО-05.01.00.019

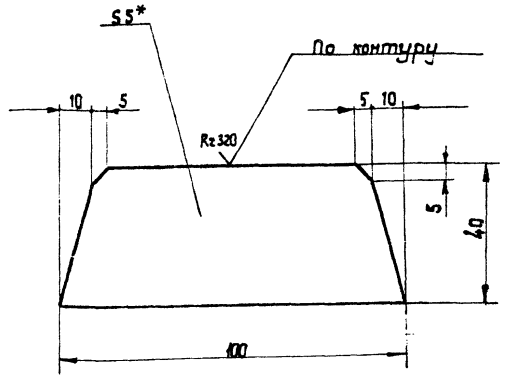

1. * Размер для справок.
2. Неуказанные предельные отклонения размеров: валов - h15 остальных ± IT15/2.

Изм.	Кол.	№ докум.	Подп.	Дата
Разраб.		Станевская		08.88
Пров.		Бурмаченко		08.88
Т.контр.		Бурмаченко		08.88
Рук.		Гончарик		08.88
Н.контр.		Гончарик		08.88
Утв.				

НО-05.01.00.019

Ребро

Лит.	Масса	Масштаб
Т-Р	0,14	1:1
Лист	Листов 1	

Лист Б-ПН-5 ГОСТ 19903-74* / 3-Ст 3 кл ГОСТ 14637-79

Союзгипролесхоз Киевский филиал

Копировал: Краснова Формат А4

Типовой проект 411-2-191.88 Альбом 6,ч1

Формат	Зона	Поз.	Обозначение	Наименование	Кол.	Примечание
				Документация		
			НО-11.02.00.000 СБ	Сборочный чертеж		
				Детали		
		1	НО-11.02.00.001	Вал	1	
		2	НО-11.02.00.002	Крышка	2	
		3	НО-11.02.00.003	Кольцо	1	
		4	НО-11.02.00.004	Звездочка	1	
		5	НО-11.02.00.005	Прокладка	2	
				Материалы		
				Смазка УС-1 ГОСТ 1033-79		
				Стандартные изделия		
		6		Болт М8×20.58 ГОСТ 7798-70*	12	
		7		Шайба 8-65Г ГОСТ 6402-70*	12	
		8		Кольцо 1-А-40 ГОСТ 13940-86	2	
		9		Кольцо 39-52-5 ГОСТ 6418-81*	2	

Изм.	Лист	№ докум.	Подп.	Дата
Разраб.		Станевская		08.88
Пров.		Бурмаченко		08.88
Рук.		Бурмаченко		08.88
Н.контр.		Гончарик		08.88
Утв.				

НО-06.02.00.000

Звездочка натяжная

Спецификация

Литера	Лист	Листов
Т-Р	1	2

Союзгипролесхоз Киевский филиал

Копировал Краснова Формат А4

Типовой проект 411-2-191.88 Альбом 6.ч.1

Формат	Зона	Поз.	Обозначение	Наименование	Кол.	Примечание
		10		Подшипник 208 ГОСТ 8338-75*	2	

10126/6

НО-05.02.00.000

Лист 2

Изм.	Лист	№ докум.	Подп.	Дата

Копировал Краснова Формат А4

НО-05.02.00.000СБ

Альбом 6, ч. 1

Типовой проект 411-2-191.88

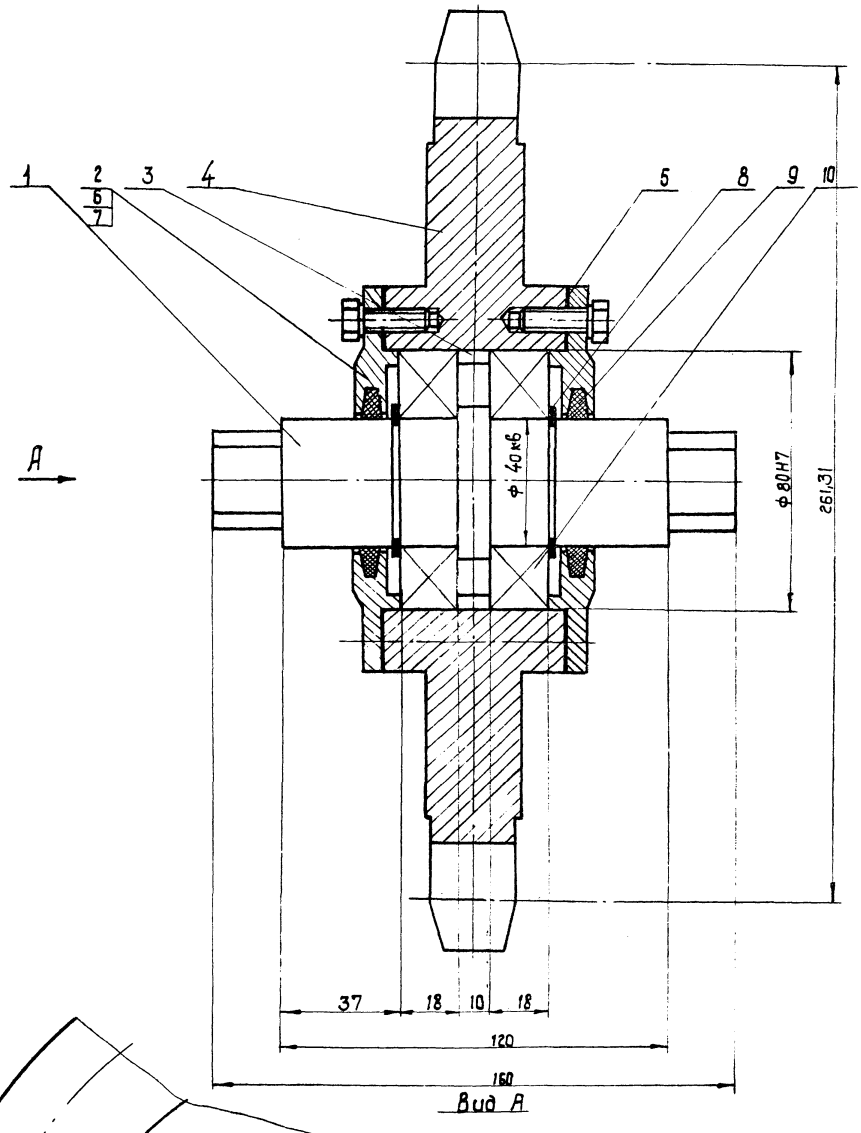

Вид А

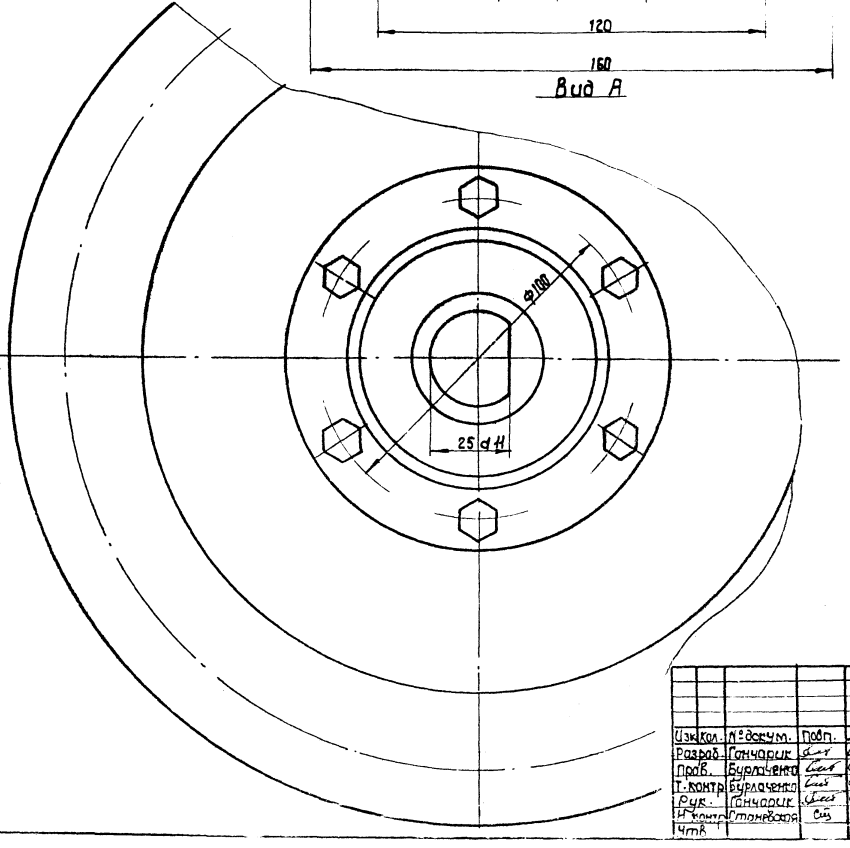

1. Размеры для справки.
2. При сборке подшипник забить смазкой УС-1 ГОСТ 1033-79.

10126/6

Изм.	Кол.	№ докум.	Подп.	Дата	НО-05.02.00.000 СБ			
Разраб.		Гончарик		08.88	Звездочка натяжная	Лит.	Масса	Масштаб
Пров.		Бурлаченко		08.88	Сборочный чертеж	Т — Р	7	1:1
Т. контр.		Бурлаченко		08.88		Лист	Листов 1	
Рук.		Гончарик		08.88		Союзгипролесхоз Киевский филиал		
Н. контр.		Станевская		08.88				
Утв.								

Копировал Краснова

Формат А2

Инв. № подл. | Подп. и дата | Взам. инв. № | Инв. № дубл. | Подп. и дата

НО-05.02.00.001

Типовой проект 411-2-191.88 Альбом 6,ч.1

Rz80 √(√)

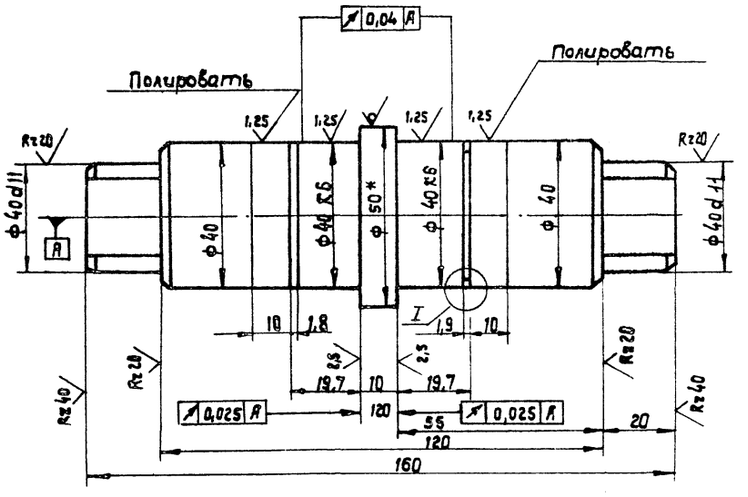

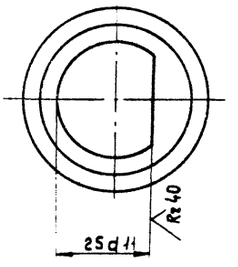

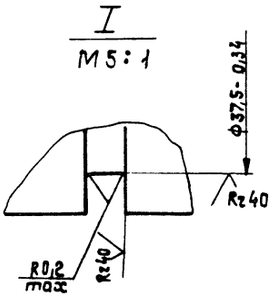

1. Размер для справок.
2. Неуказанные предельные отклонения размеров: отверстий - H14; валов - h14, остальных $\pm \frac{JT14}{2}$.

Изм	Кол	№ докум.	Подп.	Дата	НО-05.02.00.001			
Разраб.		Бурлаченко		08.88	Вал	Лит.	Масса	Масштаб
Пров.		Станевская		08.88		Т - Р	1,6	1:1
Т. контр.		Бурлаченко		08.88		Лист	Листов	
Рук.		Гончарик		08.88	Круг В-50 ГОСТ 2590-71* / 45 ГОСТ 1050-74**	Союзгипролесхоз Киевский филиал		
Н. контр.		Гончарик		08.88				
Утв.								

Копировал Краснова Формат А3

НО-05.02.00.002

Типовой проект 411-2-191.88 Альбом 6,ч.1

Rz80 √(√)

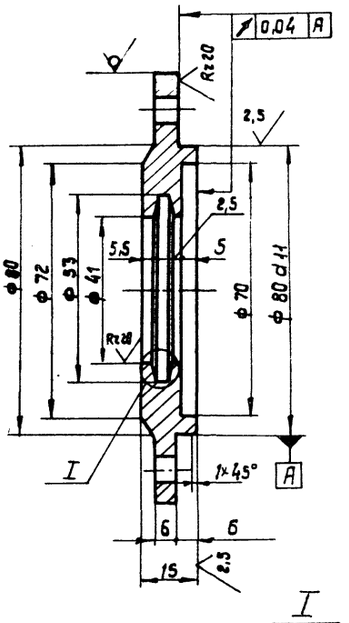

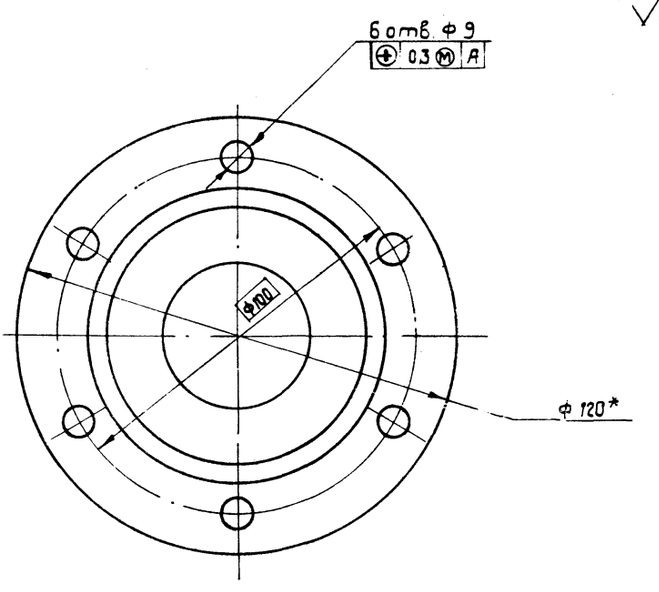

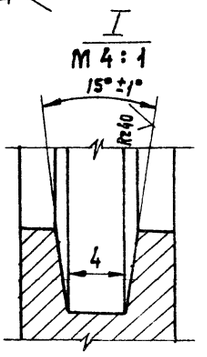

1.* Размер для справок.
2. Неуказанные предельные отклонения размеров: отверстий - H14, валов - h14, остальных $\pm \frac{JT14}{2}$.

10126/6

Изм	Кол	№ докум.			НО-05.02.00.002			
Разраб.		Бурлаченко		08.88	Крышка	Лит.	Масса	Масштаб
Пров.		Станевская		08.88		Т - Р	0,5	1:1
Т. контр.		Бурлаченко		08.88		Лист	Листов 1	
Рук.		Гончарик		08.88	Круг В-12 ГОСТ 2690-71* / Ст.3п.с. ГОСТ 535-79	Союзгипролесхоз Киевский филиал		
Н. контр.		Гончарик		08.88				

Копировал Краснова Формат А3

НО-05.02.00.004

Типовой проект 411-2-131.88 Альбом 6, ч.1

Rz 80

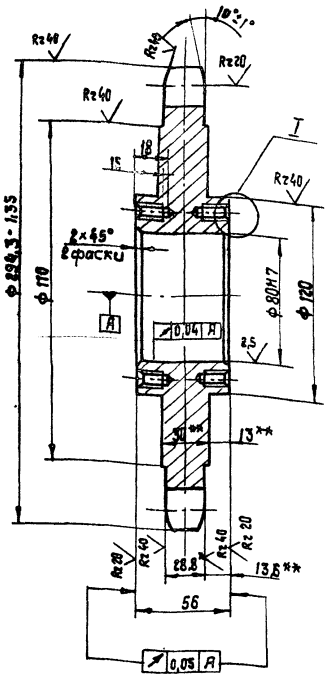

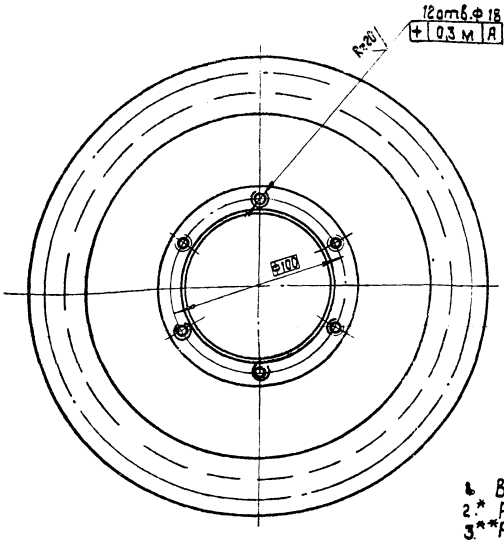

Число зубьев		z	8
Сопрягаемая цепь	Шаг	t	100
	Диаметр ролика	d	30**
Профиль зуба по ГОСТ 592-68		—	при $\lambda = \frac{t}{d}$ 72,2
Степень точности по ГОСТ 592-68		—	2
Диаметр окружности впадин		D_i	231,3-2,3
Допуск на разность шагов		—	0,7
Радиальное биение окружности впадин		—	1,7
Торцевое биение зубчатого венца		—	1,7
Диаметр делительной окружности		dd	261,31
Сопрягаемая цепь	Ширина внутренней пластины	B	36**
	Расстояние между внутренними пластинами	B_{BH}	32**
	Предельно допустимое увеличение шага цепи по зацеплению, %	Δt	13,3

1. Венец h2,5...3 HRC 45...50.
2. * Размеры для справок.
3. ** Размеры уточнить при получении тяговых цепей транспортера ТЦП-5.
4. Неуказанные предельные отклонения размеров: отверстий - H14; валов - h14; остальных $\pm \frac{IT14}{2}$

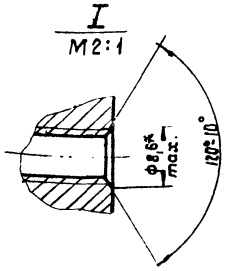

Изм.	Кол.	№ докум.	Подп.	Дата
Разраб.		Стомбовская		08.88
Пров.		Бурлаченко		08.88
Т. контр.		Бурлаченко		08.88
Рук.		Гончарик		08.88
Н. контр.		Гончарик		08.88
Утв.				

НО-05.02.00.004

Звездочка

Лит.	Масса	Масштаб
Р	3,5	1:2

Лист | Листов 1

4s ГОСТ 1050-74**

Союзгипролесхоз Киевский филиал

Копировал Краснова Формат А3

НО-05.02.00.003

Типовой проект 411-2-131.88 Альбом 6, ч.1

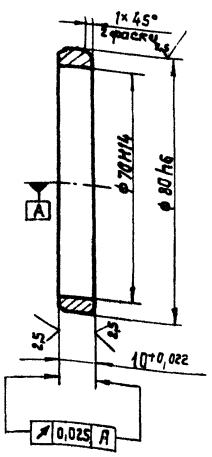

Изм.	Кол.	№ докум.	Подп.	Дата
Разраб.		Стомбовская		08.88
Пров.		Бурлаченко		08.88
Т. контр.		Бурлаченко		08.88
Рук. гр.		Гончарик		08.88
Н. контр.		Гончарик		08.88

НО-05.02.00.003

Кольцо

Лит.	Масса	Масштаб
Р	0,05	1:1

Лист | Листов 1

35 ГОСТ 1050-74**

Союзгипролесхоз Киевский филиал

Копировал Краснова Формат А4

НО-05.02.00.005

Типовой проект 411-2-131.88 Альбом 6, ч.1

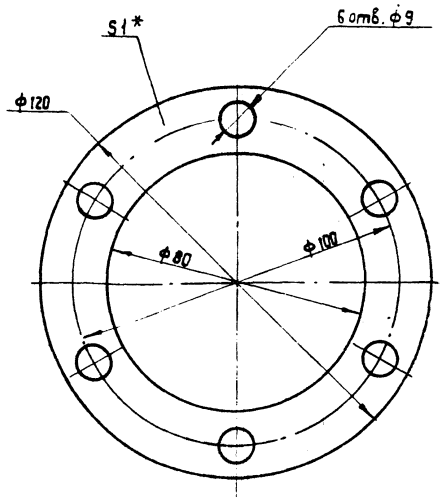

* Размер для справок.

10126/6

Изм.	Кол.	№ докум.	Подп.	Дата
Разраб.		Стомбовская		08.88
Пров.		Бурлаченко		08.88
Т. контр.		Бурлаченко		08.88
Рук.		Гончарик		08.88
Н. контр.		Гончарик		08.88

НО-05.02.00.005

Прокладка

Лит.	Масса	Масштаб
Р	0,001	1:1

Лист | Листов 1

Картон прокладочный Б1 ГОСТ 9347-74*

Союзгипролесхоз Киевский филиал

Копировал Краснова Формат А4

Альбом 6, ч. 1. Типовой проект 411-2-191.88

№ строки	Обозначение	Наименование	Куда входит: Обозначение	Куда входит: Кол.	Общее количество	Примечание
1	НО-06.00.00.000	Рольганг приводной			1	
2						
3						
4	НО-06.01.00.000	Ролик	НО-06.00.000.00	6	6	
5	НО-06.02.00.000	Рама	"	1	1	
6	НО-06.03.00.000	Стол откидной	"	1	1	
7	НО-06.04.00.000	Вал в сборе	"	1	1	
8	НО-06.04.00.000-01	Вал в сборе	"	1	1	
9	НО-06.05.00.000	Кронштейн	"	2	2	
10	НО-06.05.00.00-01	Кронштейн	"	2	2	
11	НО-06.06.00.000	Ролик натяжной		6	6	
12	НО-06.07.00.000	Упор		1	1	
13						
14	НО-06.01.01.000	Корпус	НО-06.01.00.000	2	12	
15	НО-06.01.02.000	Ролик	НО-06.01.00.000	1	6	
16						
17	НО-06.04.01.000	Корпус подшипника	НО-06.04.00.000	2	2	
18	НО-06.04.02.000	Звездочка	НО-06.04.00.000	3	3	
19						
20	НО-06.04.01.000	Корпус подшипника	НО-06.04.00.000-01	2	2	
21	НО-06.04.01.000	Звездочка	НО-06.04.00.000-02	3	3	
22						
23						

Изм.	Лист	№ докум.	Подп.	Дата
Разраб.	Бурлаченко			08.88
Пров.	Станевская			08.88
Рук.	Гончарик			08.88
Н. контр.	Гончарик			08.88
Утв.	Кукотин			08.88

НО-06.00.00.000 ВС

Рольганг приводной
Ведомость спецификаций

Лит	Лист	Листов
Р		1

Союзгипролесхоз Киевский филиал

Копировал Герман

Формат А3

Альбом 6, ч. 1. Типовой проект 411-2-191.88

Формат	Зона	Поз.	Обозначение	Наименование	Кол.	Примечание
				Документация		
*			НО-06.00.00.000 СБ	Сборочный чертеж		ФАВ-2л
А3			НО-06.00.00.000 ВС	Ведомость спецификаций	1	
				Сборочные единицы		
А4		1	НО-06.01.00.000	Ролик	6	
А4		2	НО-06.02.00.000	Рама	1	
А4		3	НО-06.03.00.000	Стол откидной	1	
А4		4	НО-06.04.00.000	Вал в сборе	1	
*		5	НО-06.04.00.000-01	Вал в сборе	1	
А4		6	НО-06.05.00.000	Кронштейн	2	
*		7	НО-06.05.00.000-01	Кронштейн	2	
А4		8	НО-06.06.00.000	Ролик натяжной	6	
А4		9	НО-06.07.00.000	Упор	1	
				Детали		
Б4		10	НО-06.00.00.001	Упор Квадрат 85 ГОСТ 2591-71* Ст.3 ГОСТ 535-79* ℓ = 30h15	3	0,06кг
А3		11	НО-06.00.00.002	Звездочка z=20, t=15,875	1	
А3		12	НО-06.00.00.003	Звездочка z=14, t=15,875	1	

Изм.	Лист	№ докум.	Подп.	Дата
Разраб.	Бурлаченко			08.88
Пров.	Станевская			08.88
Рук.	Гончарик			08.88
Н. контр.	Гончарик			08.88
Утв.	Кукотин			08.88

НО-06.00.00.000

Рольганг приводной

Литера	Лист	Листов
Р	1	3

Союзгипролесхоз Киевский филиал

Копировал Герман

Формат А4

Альбом 6, ч. 1. Типовой проект 411-2-191.88

Формат	Зона	Поз.	Обозначение	Наименование	Кол.	Примечание
				Стандартные изделия		
				Болт ГОСТ 7798-70*		
		13		М10 х 25.58	24	
		14		М10 х 30.58	16	
		15		М10 х 35.58	8	
		16		М12 х 30.58	8	
		17		Винт М4 х 30.58	4	
				ГОСТ 17473-80*		
				Ось ГОСТ 9650-80*		
		18		226х5х65 Ст.3	2	
		19		228х5 х 85 Ст.3	3	
				Гайка ГОСТ 5915-70*		
		20		М4.5	4	
		21		М5.5	12	
		22		М10.5	48	
		23		М12.5	8	
				Шайба ГОСТ 6402-70*		
		24		4-65Г	4	
		25		10-65Г	48	
		26		12-65Г	8	
				ГОСТ 11371-78*		
		27		4.01	4	
		28		5.01	12	
		29		10.01	24	
		30		12.01	8	
				Шплинт ГОСТ 397-79*		
		31		2 х 20.001	2	
		32		2.5 х 30.001	3	

10126/6

Изм.	Лист	№ докум.	Подп.	Дата

НО-06.00.00.000

Лист 2

Копировал Герман

Формат А4

Альбом 6, ч.1. Типовой проект 411-2-191.88

Форм.	Зона	Поз.	Обозначение	Наименование	Кол.	Примечание
				Прочие изделия		
		33		Ролик Р-400	3	Судинский з-д „Красный пресс"
		34		Мотор-редуктор МЦ-2С-63-56 КУ3 ГОСТ 25481-82*	2	
				Цепь пр.15.875-2270-2 ГОСТ 13568-75*		
		35		ℓ= 1254,125	5	
		36		ℓ= 1285,875	1	
		37		ℓ= 2714,625	3	
		38		ℓ= 1349,375	1	
		39		Звено с-пр-15.875-2270-2 ГОСТ 13568-75*	10	

Изм. | Лист | № докум. | Подп. | Дата

НО-06.00.00.000

Лист 3

Копировал Герман

Формат А4

Альбом 6, ч.1. Типовой проект 411-2-191.88

Форм.	Зона	Поз.	Обозначение	Наименование	Кол.	Примечание
				Документация		
А2			НО-06.01.00.000 СБ	Сборочный чертеж		
				Сборочные единицы		
А4		1	НО-06.01.01.000	Корпус подшипника	2	
А4		2	НО-06.01.02.000	Ролик	1	
				Детали		
А3		3	НО-06.01.00.001	Звездочка	2	
А4		4	НО-06.01.00.002	Прокладка	2	
А4		5	НО-06.01.00.003	Крышка	2	
				Материалы		
				Смазка УС-1 ГОСТ 1033-79*		
				Стандартные изделия		
		6		Винт М8×16.58 ГОСТ 1476-84*	2	
		7		Болт М5×20.58 ГОСТ 7798-70*	12	
		8		Шайба Б-65Г ГОСТ 6402-70*	12	

Изм. | Лист | № докум. | Подп. | Дата

НО-06.01.00.000

Разраб.	Бурлаченко		08.88
Пров.	Станевская		08.88
Рук.	Гончарик		08.88
Н.контр.	Гончарик		08.88
Утв.	Кукотин		08.88

Ролик

Литера Р - П | Лист 1 | Листов 2

Союзгипролесхоз Киевский филиал

Копировал Герман

Формат А4

Альбом 6, ч.1. Типовой проект 411-2-191.88

Форм.	Зона	Поз.	Обозначение	Наименование	Кол.	Примечание
		9		Кольцо 1-А-30 ГОСТ 13940-80	2	
		10		Кольцо 60 ГОСТ 2833-77*	2	
		11		Кольцо 39-52-5 ГОСТ 6418-81*	2	
		12		Подшипник 207 ГОСТ 8338-75*	2	
		13		Шпонка 12×8×50 ГОСТ 23360-78*	2	

Изм. | Лист | № докум. | Подп. | Дата

НО-06.01.00.000

Лист 2

Копировал Герман

Формат А4

Альбом 6, ч.1. Типовой проект 411-2-191.88

Форм.	Зона	Поз.	Обозначение	Наименование	Кол.	Примечание
				Документация		
А3			НО-06.01.01.000 СБ	Сборочный чертеж		
				Детали		
А4		1	НО-06.01.01.001	Корпус	1	
А4		2	НО-06.01.01.002	Щека	1	
А4		3	НО-06.01.01.003	Ребро	1	
А4		4	НО-06.01.01.004	Основание	1	

10126/6

Изм. | Лист | № докум. | Подп. | Дата

НО-06.01.01.000

Разраб.	Бурлаченко		08.88
Пров.	Станевская		08.88
Рук.	Гончарик		08.88
Н.контр.	Гончарик		08.88
Утв.	Кукотин		08.88

Корпус подшипника

Литера Р - П | Лист | Листов 1

Союзгипролесхоз Киевский филиал

Копировал Герман

Формат А4

НО-06.00.00.000 СБ

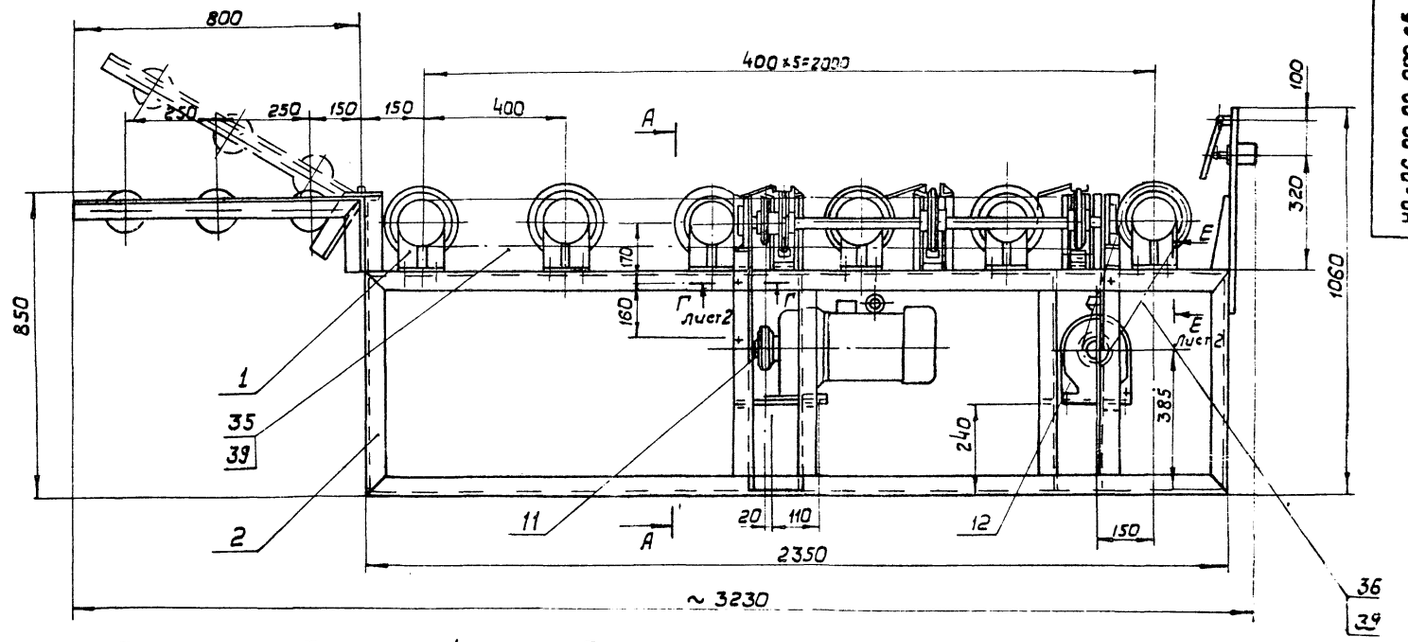

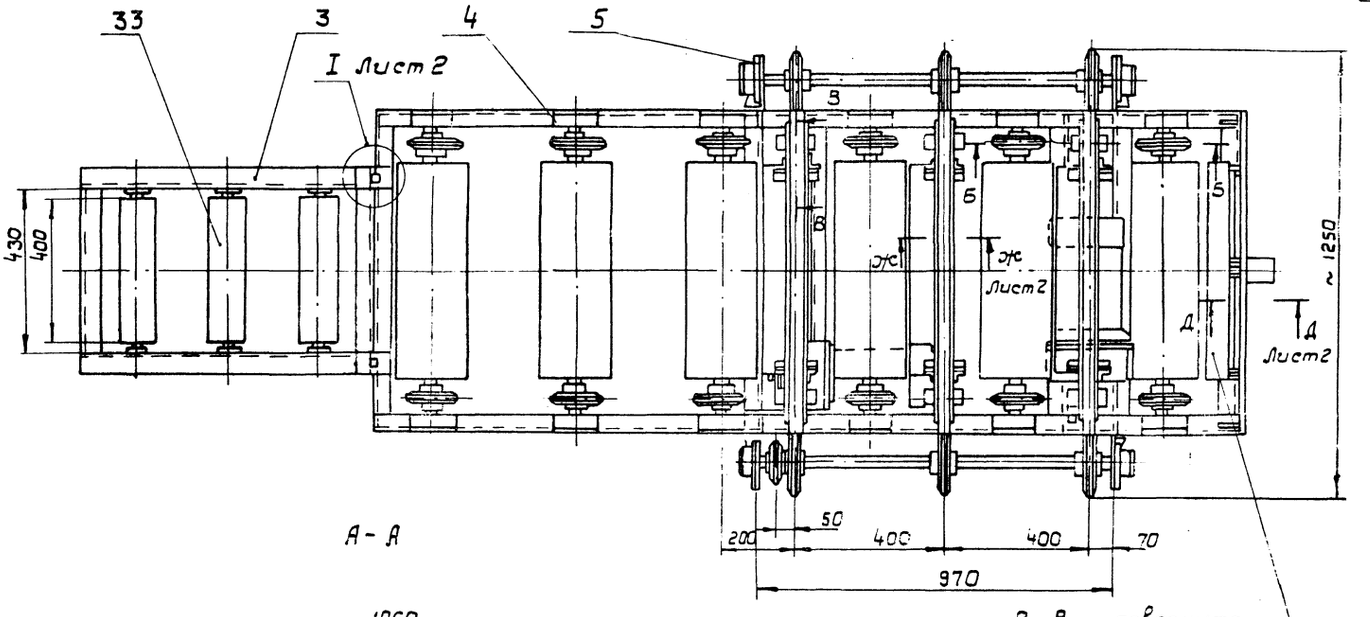

А - А

В - В повернуто
М 1:5

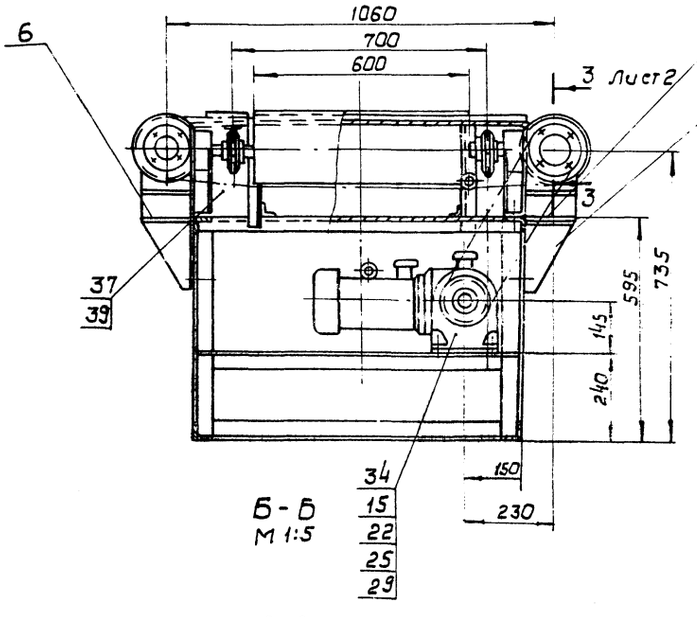

Б - Б
М 1:5

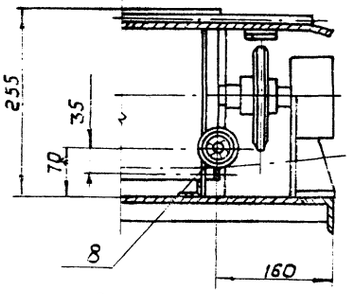

Рольганг предназначен для подачи пиломатериалов длиной 1÷1,5м от станка ЦКБ-40 к станкам ЦМ-120, ЦМ-80
Скорость рольганга, м/сек - 0,60.
Скорость цепного перекладчика, м/сек - 0,3.
Сумарная мощность, кВт - 1,5.

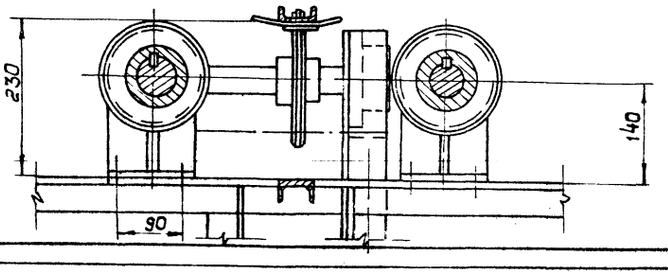

1. Размеры для справок.
2. Упор приварить при монтаже согласно чертежа (вид И, лист 2)
3. После монтажа и пробного пуска металлоконструкции грунтовать - грунтовки ФЛ-03 к ГОСТ 9109-81* окрасить. эмаль ПФ-115 ГОСТ 6465-76*.

10126/6

Изм	Лист	№ докум.	Подп.	Дата	НО-06.00.00.000 СБ			
Разраб.		Буялаченко		08.88	Рольганг приводной Сборочный чертеж	Лит.	Масса	Масшт.
Провер.		Станевская		08.88		Р - П	590	1:10
Т.контр.		Станевская		08.88		Лист	Листов	
Рук.		Гончарик		08.88		СОЮЗГИПРОЛЕСХОЗ Киевский филиал		
Н.контр.		Гончарик		08.88				
Утв.		Кукотин		08.88				

Копировал Герман

Формат А2

Г-Г Лист 1
М 1:1

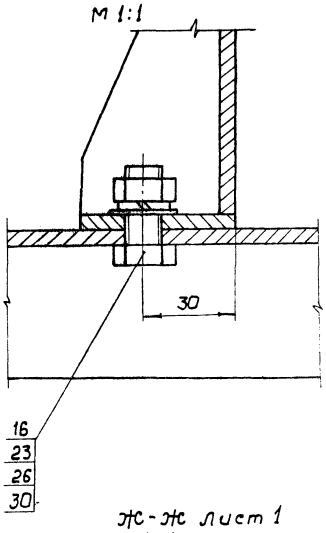

Д-Д Лист 1
М 1:1

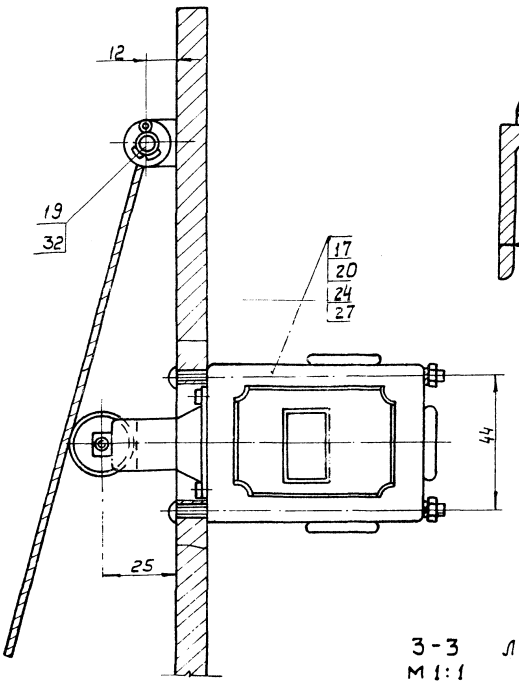

Е-Е Лист 1
М 1:1

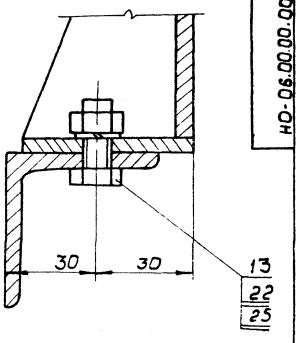

Ж-Ж Лист 1
М 1:1

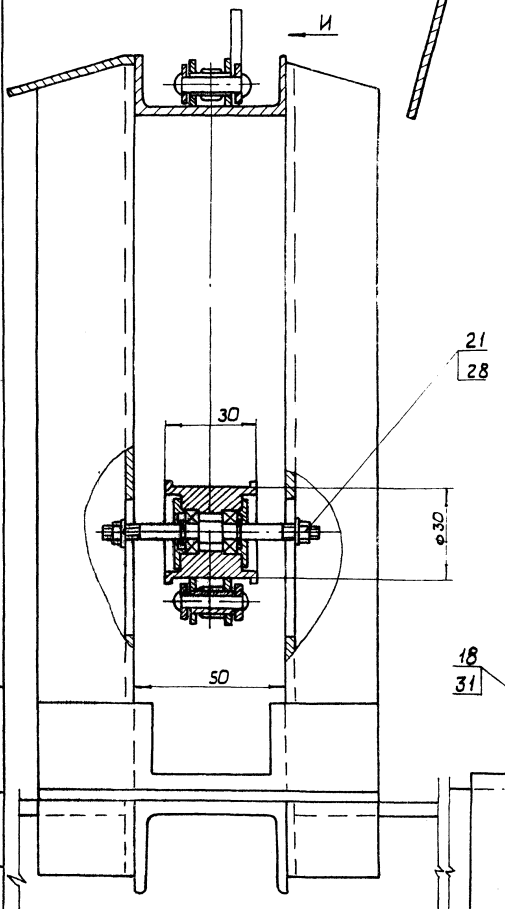

3-3 Лист 1
М 1:1

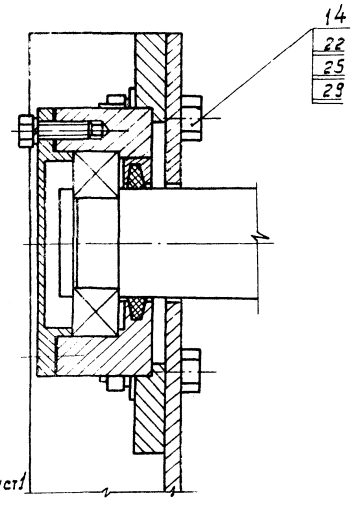

I Лист 1
М 1:1

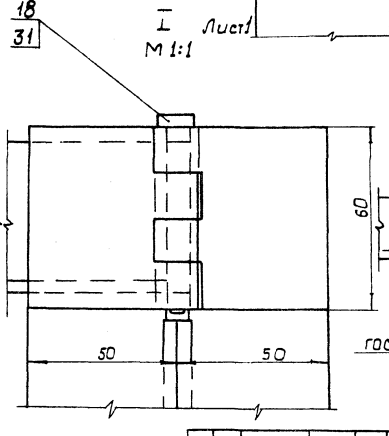

Вид И
М 1:1

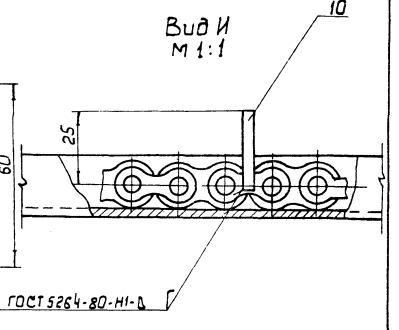

10126/6

Изм.	Лист	№ докум.	Подп.	Дата	НО-06.00.00.000 СБ	Лист 2
					Копировал Герман	Формат А2

НО-06.00.00.002

Rz 80 (√)

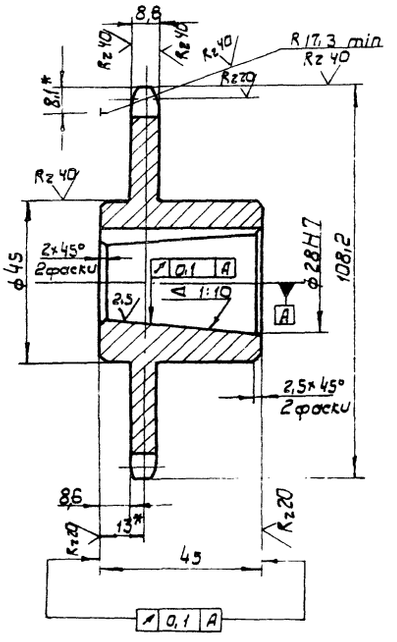

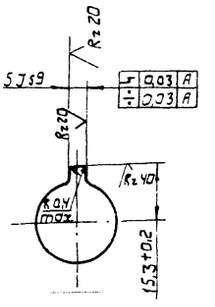

Число зубьев		z	20
Сопрягаемая цепь	Шаг	t	15,875
	Диаметр ролика	d	10,16
Профиль зуба по ГОСТ 591-69		–	со смещением
Класс точности по ГОСТ 591-69		–	3
Диаметр окружности впадин		d_f	91,17-0,46
Допуск на разность шагов		δt	0,16
Радиальное биение окружности впадин		E_0	0,5
Торцевое биение зубчатого венца		–	0,5
Диаметр делительной окружности		d_3	101,48
Сопрягаемая цепь	Ширина внутренней пластины	b	14,73
	Расстояние между внутренними пластинами	$B_{вн}$	9,65

1. Венец $h_{2,5}$... 3 HRC 40...50
2. * Размеры для справок.
3. Неуказанные предельные отклонения размеров: отверстий – H14; валов – h14; остальных: $\pm\frac{IT14}{2}$.

Изм.	Кол.	№ докум.	Подп.	Дата	НО-06.00.00.002
Разраб.		Бурлаченко		08.88	Звездочка z=20 t=15,875
Пров.		Станевская		08.88	
Т. контр.		Станевская		08.88	
Рук.		Гончарик		08.88	Ст 45 ГОСТ 1050-74**
Н. контр.		Гончарик		08.88	
Утв.					

Лит.	Масса	Масштаб
Р-П	0,9	1:1
Лист	Листов 1	

Союзгипролесхоз Киевский филиал

Копировал Герман Формат А3

Типовой проект 411-2-131.88 Альбом 6, ч.1

Инв.№ подл. | Подп. и дата | Взам. инв.№ | Инв.№ дубл. | Подп. и дата

НО-06.00.00.003

Rz 80 (√)

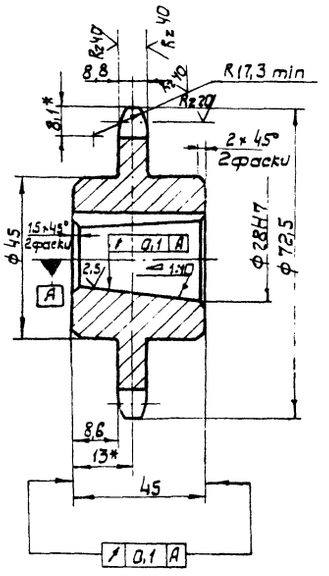

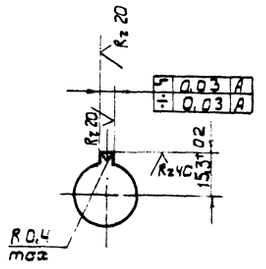

Число зубьев		z	14
Сопрягаемая цепь	Шаг	t	15,875
	Диаметр ролика	d	10,16
Профиль зуба по ГОСТ 591-69		–	со смещением
Класс точности по ГОСТ 591-69		–	3
Диаметр окружности впадин		d_1	61,03-0,38
Допуск на разность шагов		δt	0,16
Радиальное биение окружности впадин		E_0	0,5
Торцевое биение зубчатого венца		–	0,5
Диаметр делительной окружности		d_3	71,34
Сопрягаемая цепь	Ширина внутренней пластины	b	14,73
	Расстояние между внутренними пластинами	$B_{вн}$	9,65

1. Венец $h_{2,5}$... 3; HRC 40...50
2. * Размеры для справок.
3. Неуказанные предельные отклонения размеров: отверстий – H14; валов – h14; остальных: $\pm\frac{IT14}{2}$.

10126/6

Изм.	Кол.	№ докум.	Подп.	Дата	НО-06.00.00.003
Разраб.		Бурлаченко		08.88	Звездочка z=14; t=15,875
Пров.		Станевская		08.88	
Т. контр.		Станевская		08.88	
Рук.		Гончарик		08.88	Ст 45 ГОСТ 1050-74**
Н. контр.		Гончарик		08.88	

Лит.	Масса	Масштаб
	0,3	1:1
Лист	Листов 1	

Союзгипролесхоз Киевский филиал

Копировал Герман Формат А3

Типовой проект 411-2-131.88 Альбом 6, ч.1

Инв.№ подл. | Подп. и дата | Взам. инв.№ | Инв.№ дубл. | Подп. и дата

НО-06.01.00.000СБ

Альбом 6.ч.1

Типовой проект 411-2-191.88

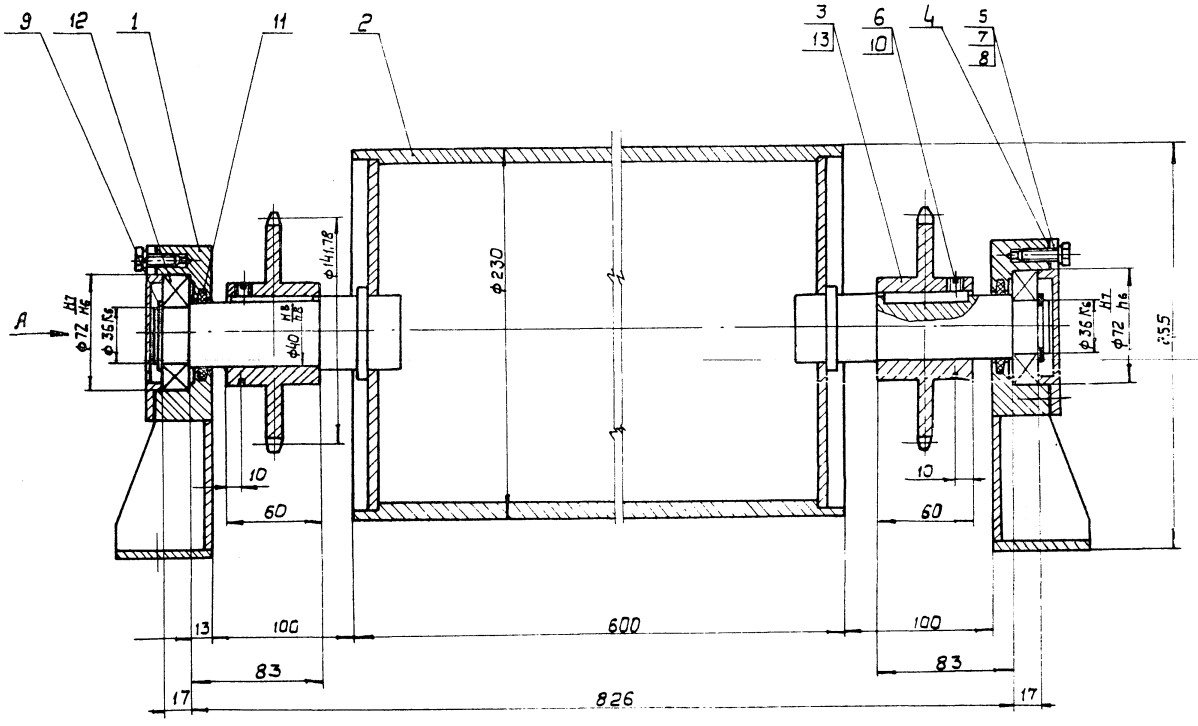

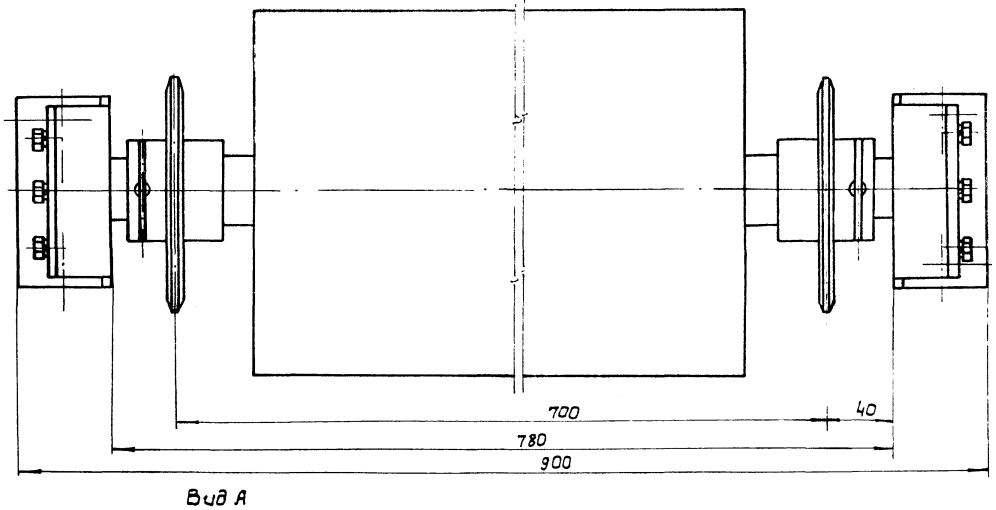

Вид А

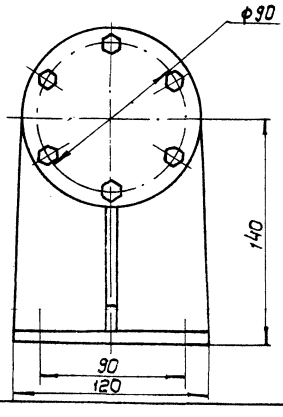

10126/6

					НО-06.01.00.000 СБ		
Изм.	Кол.	№ докум.	Подп.	Дата	Ролик сборочный чертеж	Лит.	Масса	Масштаб
Разраб.		Бурлаченко		08.88		Р	38,5	1:2
Пров.		Станевская		08.88				
Т.контр.		Станевская		08.88		Лист	Листов 1
Рук.		Гончарик		08.88			
Н.контр.		Гончарик		08.88		Союзгипролесхоз Киевский филиал	
Утв.		Кукотин		08.88			

Копировал Герман

Формат А2

Инв.№подл. | Подп.и дата | Взам.инв.№ | Инв.№дубл. | Подп.и дата

НО-06.01.00.001

Типовой проект 411-2-191.88 Альбомб, ч.1

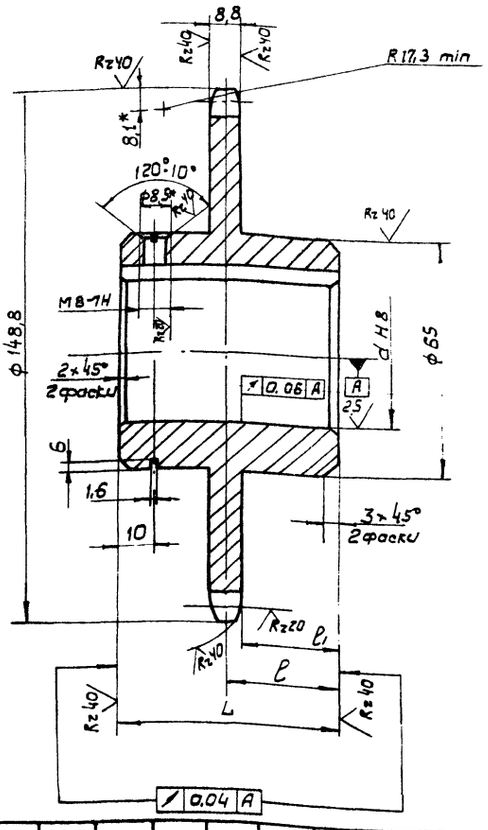

Обозначение	d	L	l	l1	B	h	Масса, в кг
НО-09.01.00.001	40	60	30	25.6	12	43,3	1,3
-01	36	50	25	20.6	10	39,3	1,2

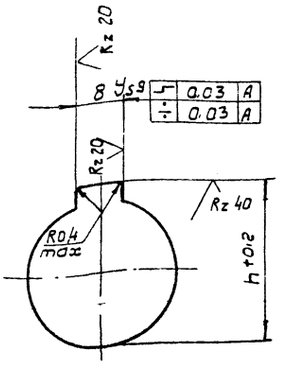

Rz80 (√)

Число зубьев		z	28
Сопрягаемая цепь	Шаг	t	15,875
	Диаметр ролика	Д	10,16
Профиль зуба по ГОСТ 591-69*		–	со смещением
Класс точности по ГОСТ 591-69*		–	3
Диаметр окружности впадин		Di	131,47-0,1
Допуск на разность шагов		δt	0,2
Радиальное биение окружности впадин		Eo	0,63
Торцевое биение зубчатого венца		—	0,63
Диаметр делительной окружности		dд	141,78
Сопрягаемая цепь	Ширина внутренней пластины	в	14,73
	Расстояние между внутренними пластинами	ввн	9,65

1. Отжечь.
2. Венец h2,5...3 HRC40...50.
3*. Размеры для справок.
4. Неуказанные предельные отклонения размеров: отверстий - H14; валов - h14; остальных ± $\frac{IT14}{2}$.

НО-06.01.00.001

Изм.	Кол.	№ докум.	Подп.	Дата
Разраб.		Бурлаченко		08.88
Пров.		Станевская		08.88
Т.контр.		Станевская		08.88
Рук.		Гончарик		08.88
Н.контр.		Гончарик		08.88
Утв.				

Звездочка

Литера	Масса	Масшт.
Р - П	см. табл.	1:1

Лист | Листов

45 ГОСТ 1050-74**

Союзгипролесхоз Киевский филиал

Копировал Герман

Формат А3

НО-06.01.00.002

Типовой проект 411-2-191.88 Альбомб, ч.1

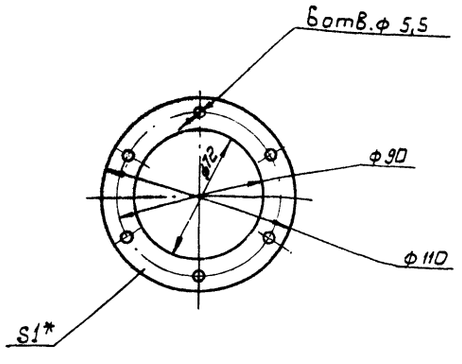

* Размер для справок.

НО-06.01.00.002

Изм.	Лист	№ докум.	Подп.	Дата
Разраб.		Бурлаченко		08.88
Провер.		Станевская		08.88
Т.контр.		Станевская		08.88
Рук.		Гончарик		08.88
Н.контр.		Гончарик		08.88
Утв.				

Прокладка

Лит.	Масса	Масштаб
Р - П	0,001	1:2

Лист | Листов 1

Картон прокладочный Б1 ГОСТ 9347-74*

Союзгипролесхоз Киевский филиал

Копировал Герман

Формат А4

НО-06.01.00.003

Типовой проект Альбомб, ч.1

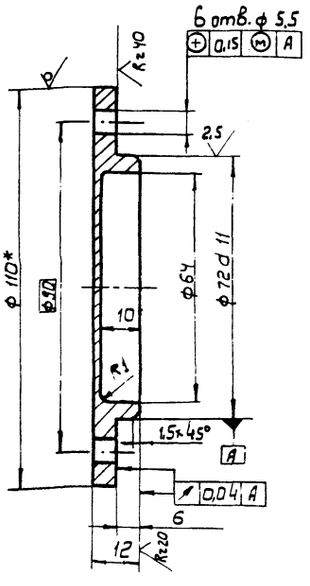

1.* Размер для справок.
2. Неуказанные предельные отклонения размеров: отверстий - H14, валов - h14; остальных ± $\frac{IT14}{2}$.

10126/6

НО-06.01.00.003

Изм.	Кол.	№ докум.	Подп.	Дата
Разраб.		Бурлаченко		08.88
Провер.		Станевская		08.88
Т.контр.		Станевская		08.88
Рук.		Гончарик		08.88
Н.контр.		Гончарик		08.88
Утв.				

Крышка

Лит.	Масса	Масштаб
Р - П	0Н	1:1

Лист | Листов 1

110 ГОСТ 2590-71*
Круг Ст.3 ГОСТ 535-79*

Союзгипролесхоз Киевский филиал

Копировал Герман

Формат А4

НО-06.01.01.000СБ

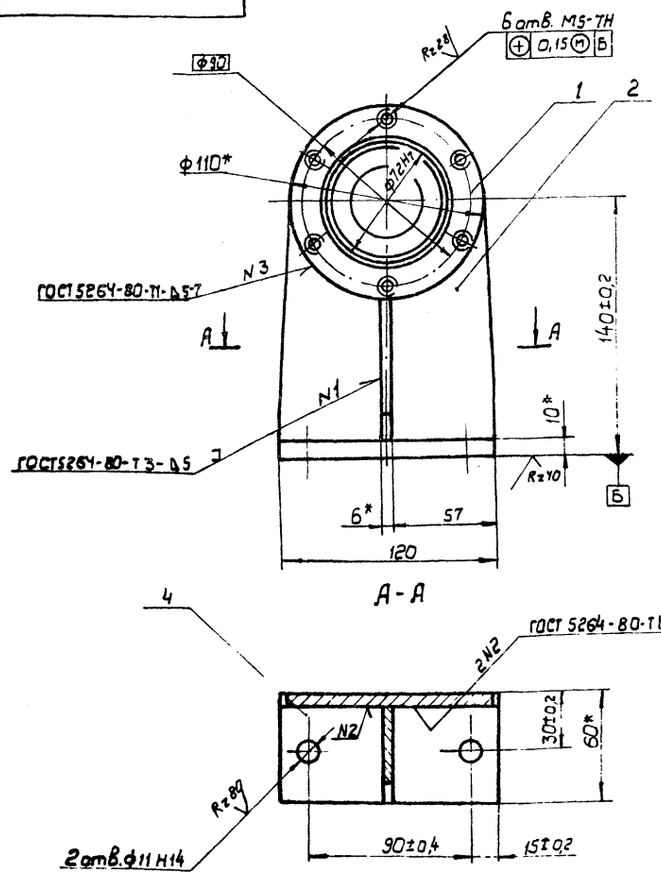

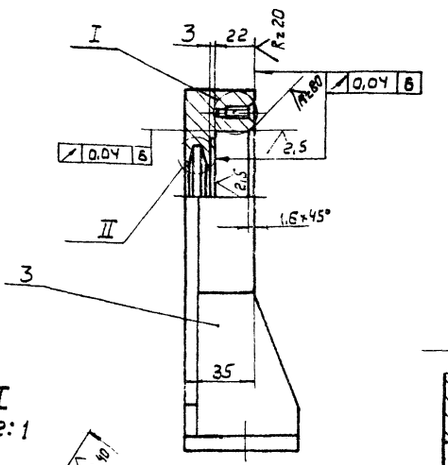

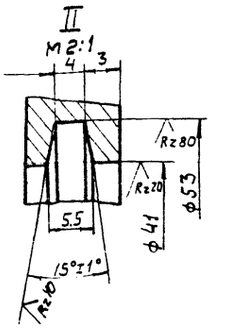

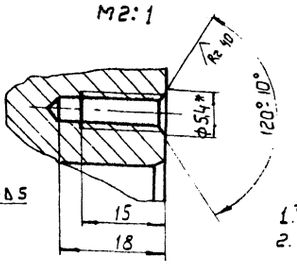

1.* Размеры для справок.
2. Неуказанные предельные отклонения размеров: отверстий - Н15; валов - h15; остальных $\pm \frac{IT15}{2}$.
3. Масса наплавленного металла - 0,03 кг.

Изм.	Кол.	№ докум.	Подп.	Дата	НО-06.01.01.000 СБ			
Разраб.		Бурлаченко		08.88	Корпус подшипника Сборочный чертеж	Лит.	Масса	Масштаб
Провер.		Станевская		08.88		Р	3,2	1:2
Т. контр.		Станевская		08.88		Лист	Листов 1	
Рук.		Гончарик		08.88		Союзгипролесхоз Киевский филиал		
Н. контр.		Гончарик		08.88				
Утв.		Кукотин		08.88				

Копировал Герман Формат А3

Типовой проект 411-2-191.88 Альбом 6, ч.1

Инв. № подл. | Подп. и дата | Взам. инв. № | Инв. № дубл. | Подп. и дата

НО-06.01.01.001

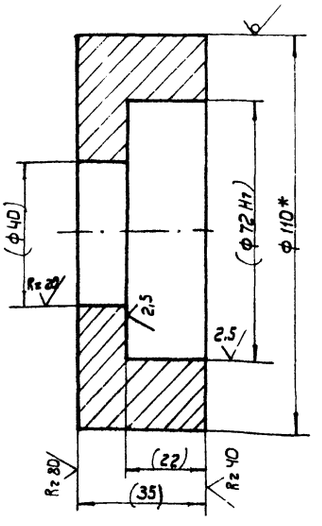

1. Размеры в скобках - после сварки.
2.* Размер для справок.

Изм.	Кол.	№ докум.	Подп.	Дата	НО-06.01.01.001			
Разраб.		Бурлаченко		08.88	Корпус	Литера	Масса	Масштаб
Пров.		Станевская		08.88		Р	1,8	1:1
Т. контр.		Станевская		08.88		Лист	Листов 1	
Рук.		Гончарик		08.88	Круг 110 ГОСТ 2590-71* / 45 ГОСТ 1050-74**	Союзгипролесхоз Киевский филиал		
Н. контр.		Гончарик		08.88				

Копировал Герман Формат А4

Типовой проект Альбом 6, ч.1

Инв. № подл. | Подп. и дата | Взам. инв. № | Инв. № дубл. | Подп. и дата

НО-06.01.01.002

Rz 160 (▽)

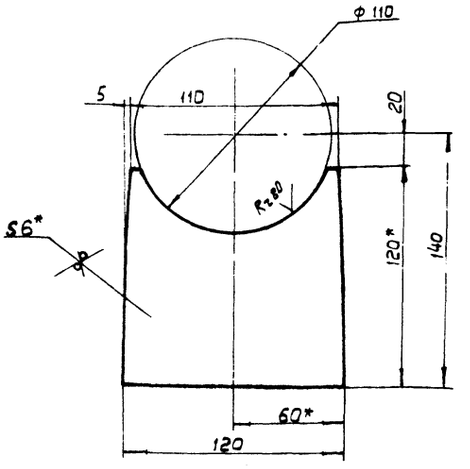

1.* Размеры для справок.
2. Неуказанные предельные отклонения размеров: отверстий - Н15; валов - h15; остальных $\pm \frac{IT15}{2}$.

10126/6

Изм.	Кол.	№ докум.	Подп.	Дата	НО-06.01.01.002			
Разраб.		Бурлаченко		08.88	Щека	Литер	Масса	Масштаб
Пров.		Станевская		08.88		Р	0,5	1:2
Т. контр.		Станевская		08.88		Лист	Листов 1	
Рук.		Гончарик		08.88	Лист 5-ПН-5 ГОСТ 19903-74* / 3-Ст.3 кп ГОСТ 14637-79	Союзгипролесхоз Киевский филиал		
Н. контр.		Гончарик		08.88				

Копировал Герман Формат А4

Альбом 6, ч.1 Типовой проект 411-2-131.88

Формат	Зона	Поз.	Обозначение	Наименование	Кол.	Примечание
				Документация		
А3			НО-06.01.02.000СБ	Сборочный чертеж		
				Сборочные единицы		
А4		1	НО-06.01.02.010	Ролик		

НО-06.01.02.000

Изм.	Лист	№ докум.	Подп.	Дата
Разраб.		Бурлаченко		08.88
Пров.		Станевская		08.88
Рук.		Гончарик		08.88
Н.контр.		Гончарик		08.88
Утв.		Кукотин		08.88

Ролик

Лит.	Лист	Листов
Р	-	1

Союзгипролесхоз Киевский филиал

Копировал Герман Формат А4

Альбом 6, ч.1 Типовой проект 411-2-131.88

Формат	Зона	Поз.	Обозначение	Наименование	Кол.	Примечание
				Документация		
А3			НО-06.01.02.010СБ	Сборочный чертеж		
				Детали		
А4		1	НО-06.01.02.101	Цапфа	2	
А4		2	НО-06.01.02.102	Труба	1	
А4		3	НО-06.01.02.103	Фланец	2	

НО-06.01.02.010

Изм.	Лист	№ докум.	Подп.	Дата
Разраб.		Бурлаченко		08.88
Пров.		Станевская		01.11
Рук.		Гончарик		08.88
Н.контр.		Гончарик		01.11
Утв.		Кукотин		08.88

Ролик

Лит.	Лист	Листов
Р	-	1

Союзгипролесхоз Киевский филиал

Копировал Герман Формат А4

Альбом 6, ч.1 Типовой проект 411-2-131.88

НО-06.01.01.003

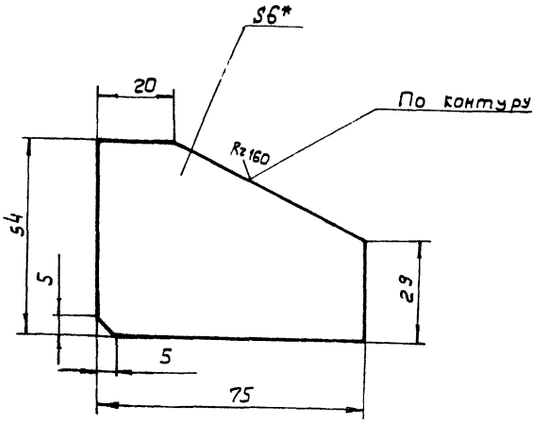

1. * Размер для справок.
2. Неуказанные предельные отклонения размеров: валов - h15; остальных $\pm \frac{IT15}{2}$.

НО-06.01.01.003

Изм.	Кол.	№ докум.	Подп.	Дата
Разраб.		Бурлаченко		08.88
Провер.		Станевская		08.88
Т.контр.		Станевская		08.88
Рук.		Гончарик		08.88
Н.контр.		Гончарик		08.88

Ребро

Литера	Масса	Масштаб
Р	0,14	1:1

Лист	Листов 1
Лист 3-Ст.3кл.ГОСТ 14637-79	Союзгипролесхоз Киевский филиал

Б-ПН-6 ГОСТ 19903-74*

Копировал Герман Формат А4

Альбом 6, ч.1 Типовой проект 411-2-131.88

НО-06.01.01.004

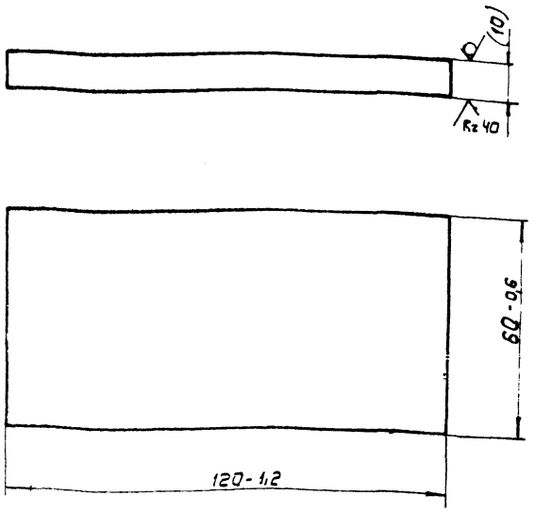

Размер в скобках - после сварки

10126/6

НО-06.01.01.004

Изм.	Кол.	№ докум.	Подп.	Дата
Разраб.		Бурлаченко		08.88
Провер.		Станевская		08.88
Т.контр.		Станевская		08.88
Рук.		Гончарик		08.88
Н.контр.		Гончарик		08.88

Основание

Лит.	Масса	Масштаб
Р	0,5	1:1

Лист	Листов 1
Лист 3-Ст 3кл ГОСТ 14637-79	Союзгипролесхоз Киевский филиал

Б-ПН-12 ГОСТ 19903-74*

Копировал Герман Формат А4

НО-06.01.02.000СБ

Типовой проект 411-2-191.88 Альбом 6, ч.1

Инв.№ подл. | Подп. и дата | Взам. инв.№ | Инв.№ дубл. | Подп. и дата

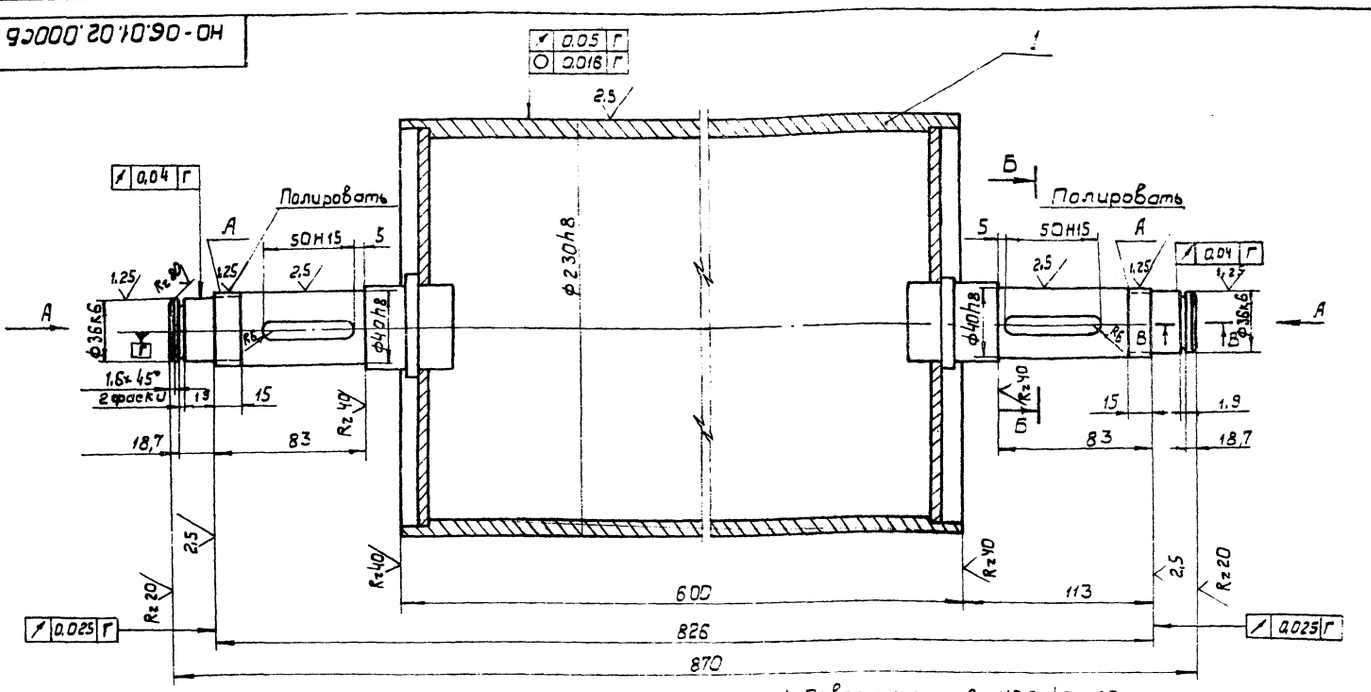

1. Поверхность А - HRC - 40...50.
2. * Размеры для справок.
3. Неуказанные предельные отклонения размеров: отверстий - H14; валов - h14; остальных $\pm \frac{IT14}{2}$.

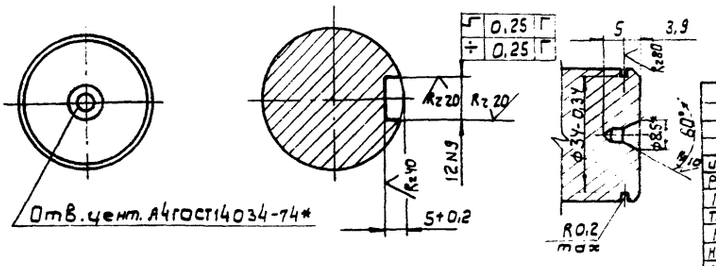

Изм.	Кол.	№ докум.	Подп.	Дата
Разраб.		Бурлаченко		08.88
Пров.		Станевская		08.88
Т. контр.		Станевская		08.88
Рук.		Гончарик		08.88
Н. контр.		Гончарик		08.88
Утв.		Кукотин		08.88

НО-06.01.02.000 СБ

Ролик

Сборочный чертеж

Лит.	Масса	Масштаб
Р	28,5	1:2

Лист	Листов 1

СОЮЗГИПРОЛЕСХОЗ Киевский филиал

Формат А3

НО-06.01.02.010СБ

Типовой проект 411-2-191.88 Альбом 6, ч.1

Инв.№ подл. | Подп. и дата | Взам. инв.№ | Инв.№ дубл. | Подп. и дата

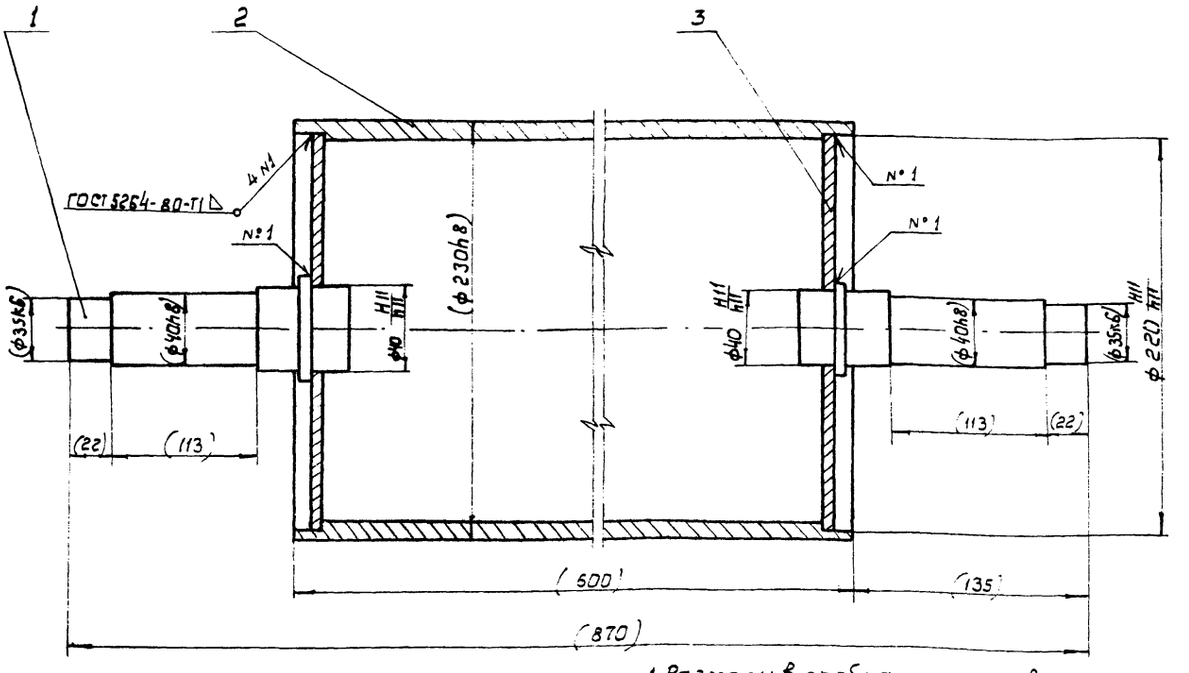

1. Размеры в скобках - после сварки.
2. Масса наплавленного металла - 0,3 кг.

10126/6

НО-06.01.02.010 СБ

Изм.	Кол.	№ докум.	Подп.	Дата
Разраб.		Бурлаченко		08.88
Пров.		Станевская		08.88
Т. контр.		Станевская		08.88
Рук.		Гончарик		08.88
Н. контр.		Гончарик		08.88
Утв.		Кукотин		08.88

Ролик

Сборочный чертеж

Лит.	Масса	Масштаб
Р	28,5	1:2

Лист	Листов 1

СОЮЗГИПРОЛЕСХОЗ Киевский филиал

Копировал Герман

Формат А3

НО-06.01.02.101

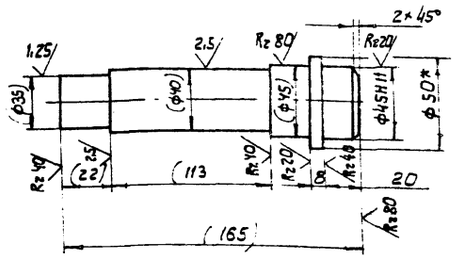

Размеры в скобках - после сварки.

Изм. Кол.	№ докум.	Подп.	Дата	НО-06.01.02.101		
Разраб.	Бурлаченко		08.88	Цапфа	Литера: Р - П; Масса: 1,5; Масштаб: 1:2	
Пров.	Станевская		08.88		Лист; Листов 1	
Т.контр.	Станевская		08.88	Круг 50 ГОСТ 2590-71* / 35 ГОСТ 1050-74**	СОЮЗГИПРОЛЕСХОЗ Киевский филиал	
Рук.	Гончарик		08.88			
Н.контр.	Гончарик		08.88			
Утв.						

Копировал Герман

Формат А4

Типовой проект 411-2-191.88 Альбом 6, ч.1

Инв.№ подл. | Подп. и дата | Взам. инв.№ | Инв.№ дубл. | Подп. и дата

НО-06.01.02.102

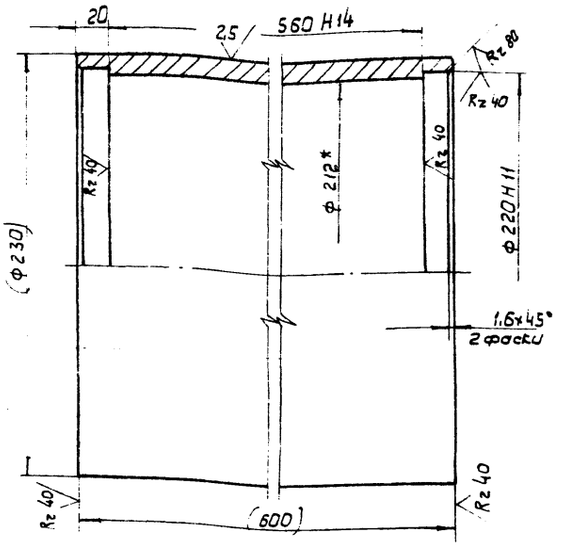

1. Размеры в скобках после сварки.
2.* Размер для справок.

Изм. Кол.	№ докум.	Подп.	Дата	НО-06.01.02 102		
Разраб.	Бурлаченко		08.88	Труба	Литера: Р - П; Масса: 21.6; Масштаб: 1:2	
Пров.	Станевская		08.88		Лист; Листов	
Т.контр.	Станевская		08.88	Труба 240×14 ГОСТ 8734-75 / 20 ГОСТ 8733-74*	СОЮЗГИПРОЛЕСХОЗ Киевский филиал	
Рук.	Гончарик		08.88			
Н.контр.	Гончарик		08.88			
Утв.						

Копировал Герман

Формат А4

Типовой проект 411-2-191.88 Альбом 6, ч.1

Инв.№ подл. | Подп. и дата | Взам. инв.№ | Инв.№ дубл. | Подп. и дата

НО-06.04.00.002

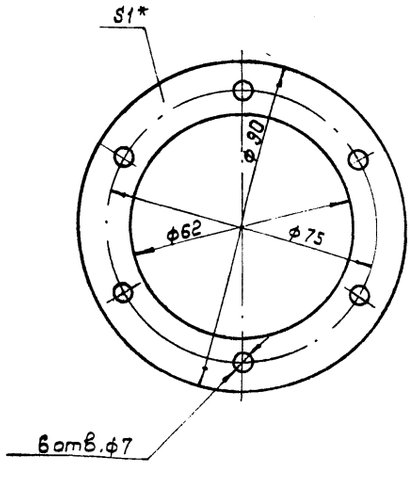

Размер для справок

Изм. Кол.	№ докум.	Подп.	Дата	НО-06.04.00.002		
Разраб.	Бурлаченко		08.88	Прокладка	Литера: Р - П; Масса: 0.002; Масштаб: 1:1	
Пров.	Станевская		08.88		Лист; Листов 1	
Т.контр.	Станевская		08.88	Картон прокладочный Б1 ГОСТ 9347-74*	СОЮЗГИПРОЛЕСХОЗ Киевский филиал	
Рук.	Гончарик		08.88			
Н.контр.	Гончарик		08.88			

Формат А4

Типовой проект 411-2-191.88 Альбом 6, ч.1

Инв.№ подл. | Подп. и дата | Взам. инв.№ | Инв.№ дубл. | Подп. и дата

НО-06.01.02.103

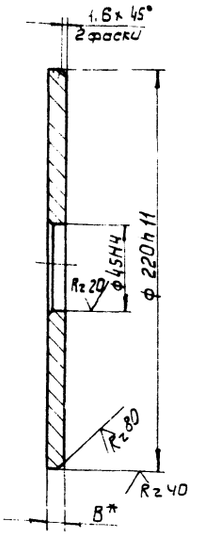

* Размер для справок.

10126/6

Изм. Кол.	№ докум.	Подп.	Дата	НО-06.01.02.103		
Разраб.	Бурлаченко		08.88	Фланец	Литера: Р - П; Масса: 1.9; Масшт.: 1:2	
Пров.	Станевская		08.88		Лист; Листов 1	
Т.контр.	Станевская		08.88	Лист 3-Ст.3 Кп. ГОСТ 14637-79	СОЮЗГИПРОЛЕСХОЗ Киевский филиал	
Рук.	Гончарик		08.88			
Н.контр.	Гончарик		08.88			

Копировал Герман

Формат А4

Поз.	Обозначение	Наименование	Кол.	Примечание
		Документация		
*	НО-06.02.00.000СБ	Сборочный чертеж		*/ф А2-2л
		Детали		
АЧ 1	НО-06.02.00.001	Уголок	2	
АЧ 2	НО-06.02.00.002	Стойка	6	
3	НО-06.02.00.002-01	Стойка	6	
АЧ 4	НО-06.02.00.003	Ребро	3	
БЧ 5	НО-06.02.00.004	Отбой	3	1,9 кг
		Лист Б-ПН-3 ГОСТ 19903-74*		
		3-IV-Ст.3кп ГОСТ 16523-70*		
		110h15×560 h15		
6	НО-06.02.00.001-01	Уголок	2	
7	НО-06.02.00.001-02	Уголок	2	
8	НО-06.02.00.001-03	Уголок	4	
БЧ 9	НО-06.02.00.005	Плита	1	2,0 кг
		Лист Б-ПН-5 ГОСТ 19903-74*		
		3-Ст.3кп ГОСТ 14637-79		
		200h15×250 h15		
АЧ 10	НО-06.02.00.006	Упор	1	
АЧ 11	НО-06.02.00.007	Кронштейн	3	
АЧ 12	НО-06.02.00.008	Направляющая	3	
АЧ 13	НО-06.02.00.009	Уголок	8	
АЧ 14	НО-06.02.00.011	Вилка	3	

Изм.	Лист	№ докум.	Подп.	Дата
Разраб.	Бурлаченко			08.88
Пров.	Станевская			08.88
Рук.	Гончарик			08.88
Н.контр.	Гончарик			08.88
Утв.	Кукотин			08.88

НО-06-02.00.000

Рама

Литера	Лист	Листов
Р	1	2

Союзгипролесхоз Киевский филиал

Копировал Герман

Формат А4

Поз.	Обозначение	Наименование	Кол.	Примечание
БЧ 15	НО-06.02.00.012	Накладка	6	0,14 кг.
		Лист Б-ПН6 ГОСТ 19903-74*		
		3-IV Ст.3кп. ГОСТ 16523-70*		
		50h 15×115h 15		
БЧ 16	НО-06.02.00.013	Связь	6	0,17кг.
		Уголок Б-32×32×3		
		ГОСТ 8509-86* Ст. 3		
		ГОСТ 535-79* ℓ=115 h15		
17	НО-06.02.00.009-01	Уголок	8	
АЧ 18	НО-06.01.00.005	Петля	2	

Изм.	Лист	№ докум.	Подп.	Дата

НО-06.02.00.000

Лист 2

Копировал Герман

Формат А4

НО-06.02.00.001

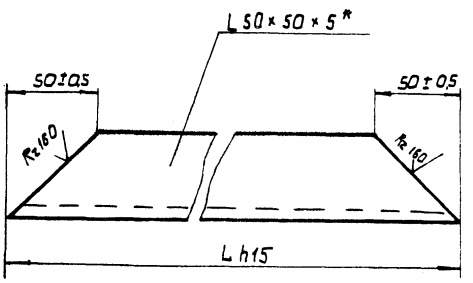

Обозначение	L	Масса в кг
НО-06.02.00.001	2350	8,7
-01	550	1,9
-02	165	0,4
-03	595	2,0
-04	1570	4,3

* Размер для справок

НО-06.02.00.001

Уголок

Литера	Масса	Масштаб
Р	см. табл.	1:2
Лист	Листов 1	

Уголок Б-50×50×5 ГОСТ 8509-86 / Ст.3 ГОСТ 535-79*

Союзгипролесхоз Киевский филиал

Изм.	Лист	№ докум.	Подп.	Дата
Разраб.	Бурлаченко			08.88
Провер.	Станевская			08.88
Т.контр.	Станевская			08.88
Рук.	Гончарик			08.88
Н.контр.	Гончарик			08.88

Копировал Герман

Формат А4

НО-06.02.00.002

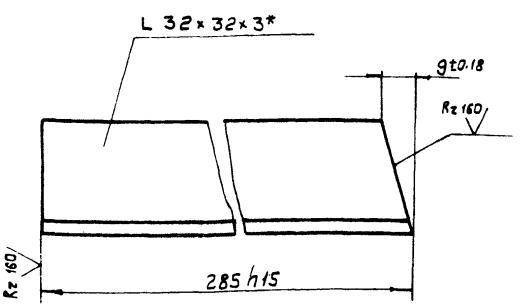

НО-06.02.00.002-01 - зеркальное отражение
остальное см. НО.06.02.00.002
м 1:2



Размер для справок.

10126/6

НО-06.02.00.002

Стойка

Литера	Масса	Масштаб
Р	0,4	1:1
Лист	Листов 1	

Уголок Б-32×32×3 ГОСТ 8509-86 / Ст.3 ГОСТ 535-79

Союзгипролесхоз Киевский филиал

Изм.	Кол.	№ докум.	Подп.	Дата
Разраб.		Бурлаченко		08.88
Провер.		Станевская		08.88
Т.контр.		Станевская		08.88
Рук.		Гончарик		08.88
Н.контр.		Гончарик		08.88

Копировал Герман

Формат А4

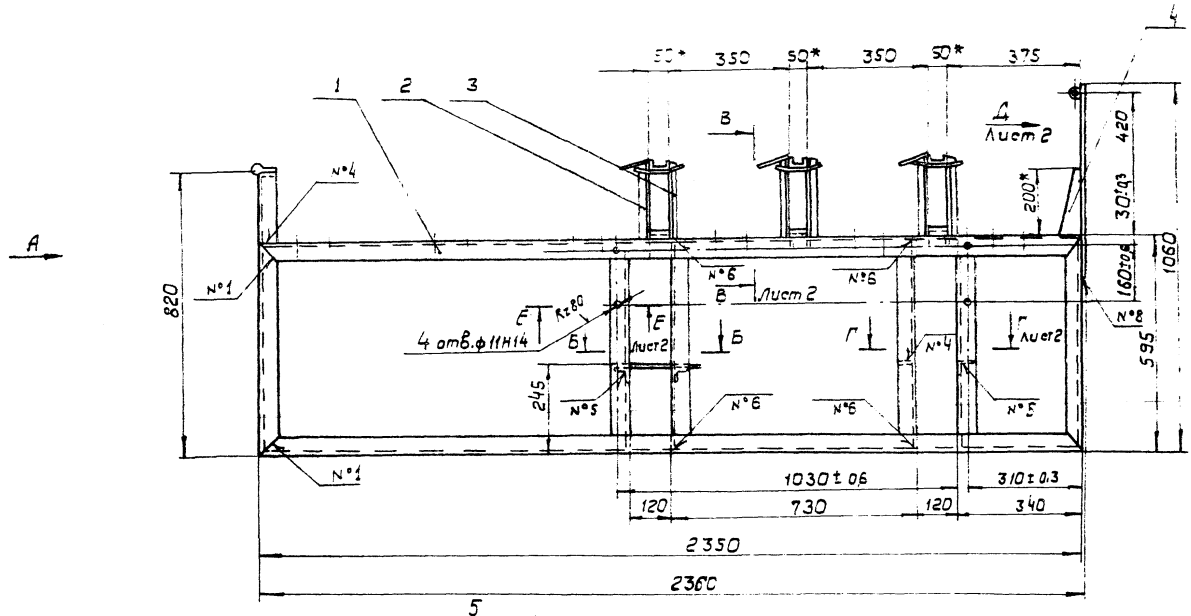

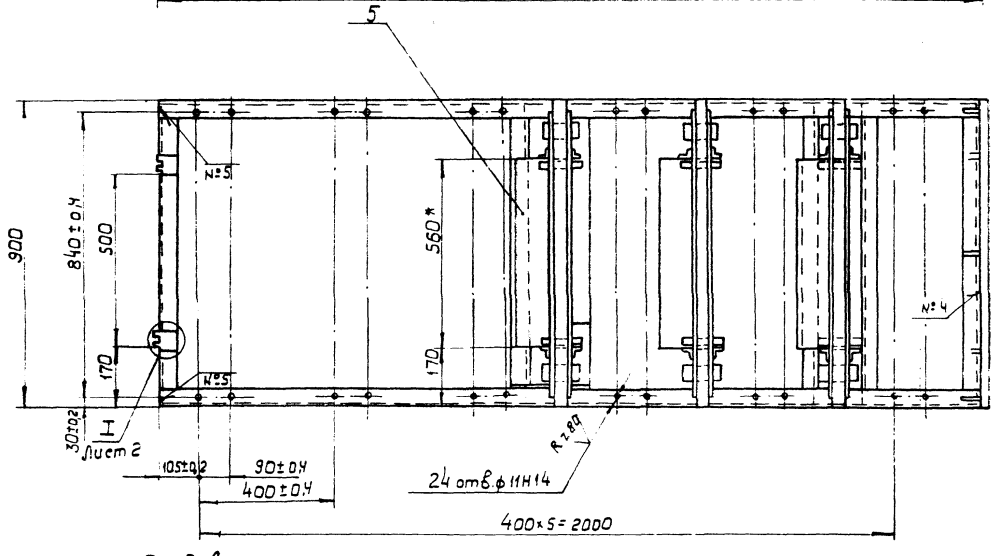

Вид А

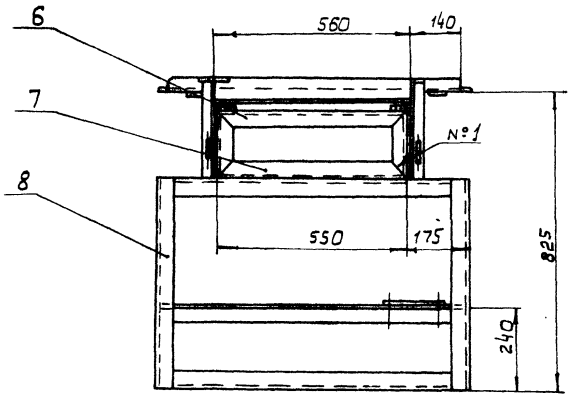

Б-Б

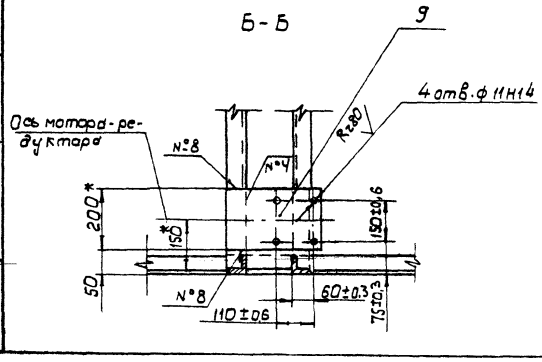

Номер шва	Обозначение шва	Требования по шву	Колич. швов
1	С2		8
2	Т1-△2		40
3	Т1-△2-]		24
4	Т1-△4		12
5	Т1-△4-]		16
6	Т3-△4-]		16
7	Н1-△2		40
8	Н1-△4		6
9			

1. Сварные швы по ГОСТ 5264-80.
2* Размеры для справок
3. Неуказанные предельные отклонения размеров: отверстий - Н15, валов - h15; остальных $\pm \frac{IT15}{2}$
4. Масса наплавленного металла - 0,15 кг.

10126/6

НО-06.02.00.000.СБ

Изм. Кол.	№ докум.	Подп.	Дата
Разраб.	Бурлаченко		08.88
Провер.	Станевская		08.88
Т.контр.	Станевская		08.88
	Гончарик		08.88
н.	Гончарик		08.88
	Кукотин		08.88

Рама

Сборочный чертеж

Литера	Масса	Масштаб
Р-П	150	1:10

Лист 11 Листов 2

Союзгипролесхоз Киевский филиал

Копировал Герман

Формат А2

В - В
М 1:4 Лист 1

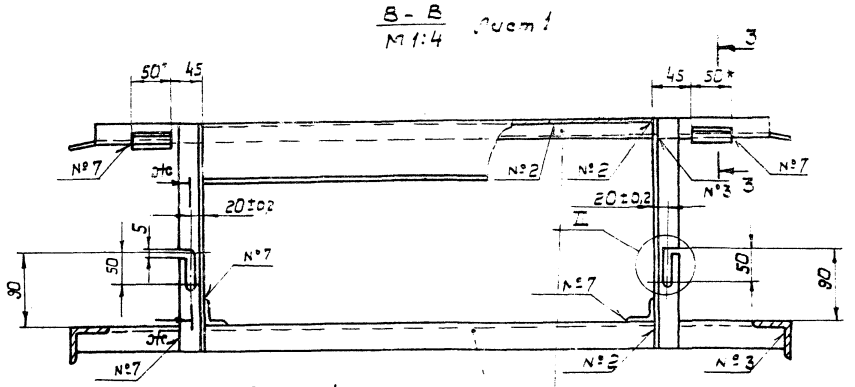

Вид Д Лист 1
М 1:5

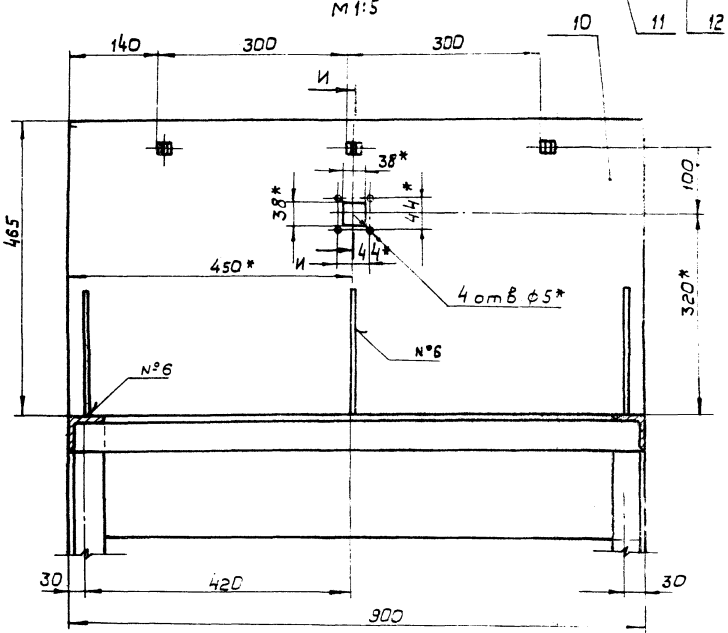

Г - Г
М 1:10 Лист 1

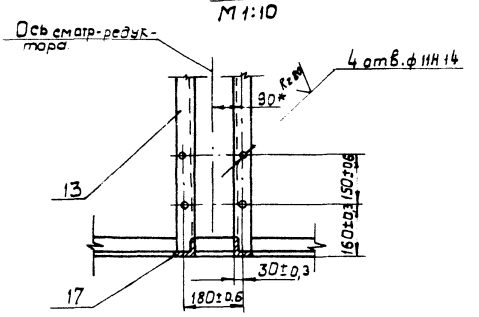

3 - 3
М 1:2

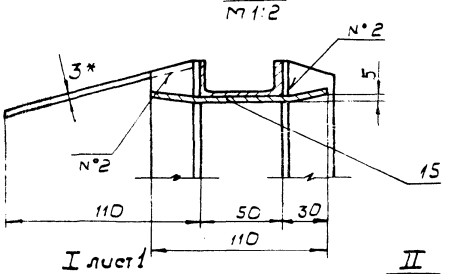

I Лист 1
М 1:2

II
М 1:1

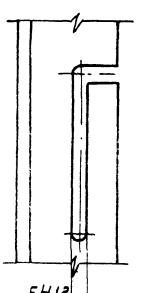

Е - Е Лист 1
М 1:2

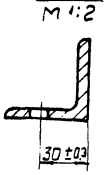

Нс - Нс
М 1:1

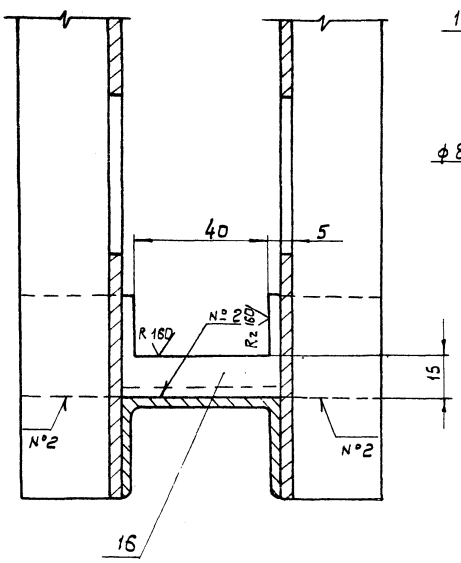

И - И
М 1:1

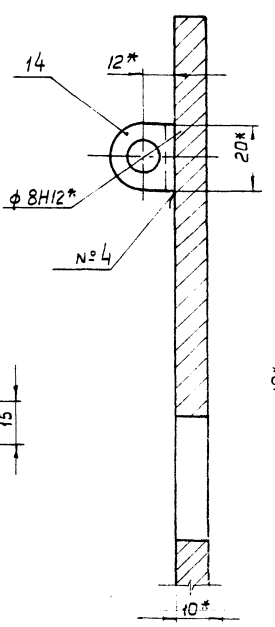

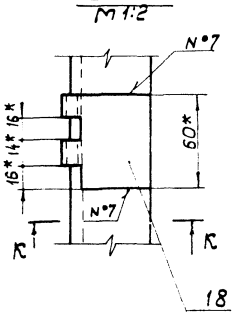

К - К
М 1:2

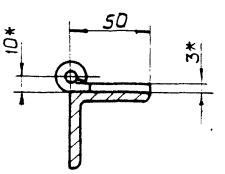

10126/6

Изм.	Кол.	№ докум.	Подп.	Дата	НО-06.02.00.000СБ	Лист 2

Копировал Герман Формат А2

Типовой проект 411-2-191.88 Альбом 6, ч.1

НО-06.02.00.003

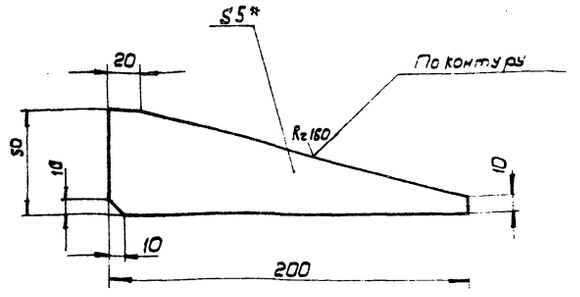

1.* Размер для справок
2. Неуказанные предельные отклонения размеров: валов-h15; остальных ± $\frac{JT15}{2}$.

Изм.	Кол.	№ докум.	Подп.	Дата	НО-06.02.00.003	Литера	Масса	Масштаб
Разраб.		Бурлаченко		08.88	Ребро	Р - П	0,2	1:2
Провер.		Станевская		08.88		Лист	Листов 1	
Т. контр.		Станевская		08.88				
Рук.		Гончарик		08.88	Лист 6-ПН-5 ГОСТ 19903-74* 3-Ст.3кп ГОСТ 14637-79	Союзгипролесхоз Киевский филиал		
Н. контр.		Гончарик		08.88				

Копировал Герман Формат А4

Типовой проект 411-2-191.88 Альбом 6, ч.1

НО-06.03.00.003

НО-06.03.00.000

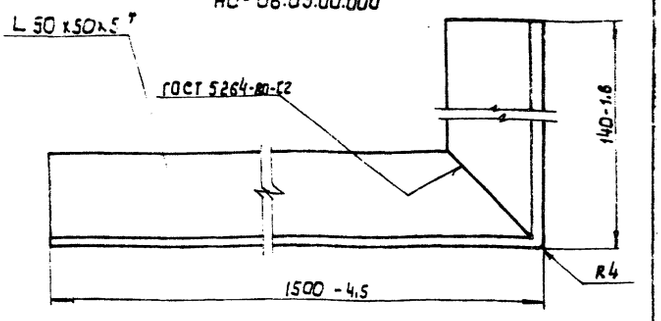

НО-06.03.00.003-01- зеркальное отражение остальное см. НО-41.01.00.013

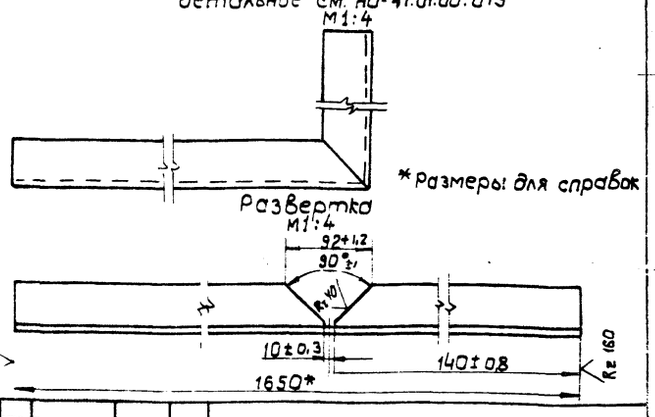

* Размеры для справок

Изм.	Кол.	№ докум.	Подп.	Дата	НО-06.03.00.003	Литера	Масса	Масштаб
Разраб.		Бурлаченко		08.88	Уголок	Р - П	0.1	1:1
Провер.		Станевская		08.88		Лист	Листов 1	
Т. контр.		Станевская		08.88				
Рук.		Гончарик		08.88	Лист 6-ПН-3 ГОСТ 19903-74* 3-IV Ст.3кп ГОСТ 16523-70	Союзгипролесхоз Киевский филиал		
Т. контр.		Гончарик		08.88				

Копировал Герман Формат А4

Типовой проект 411-2-191.88 Альбом 6, ч.1

НО-06.02.00.006

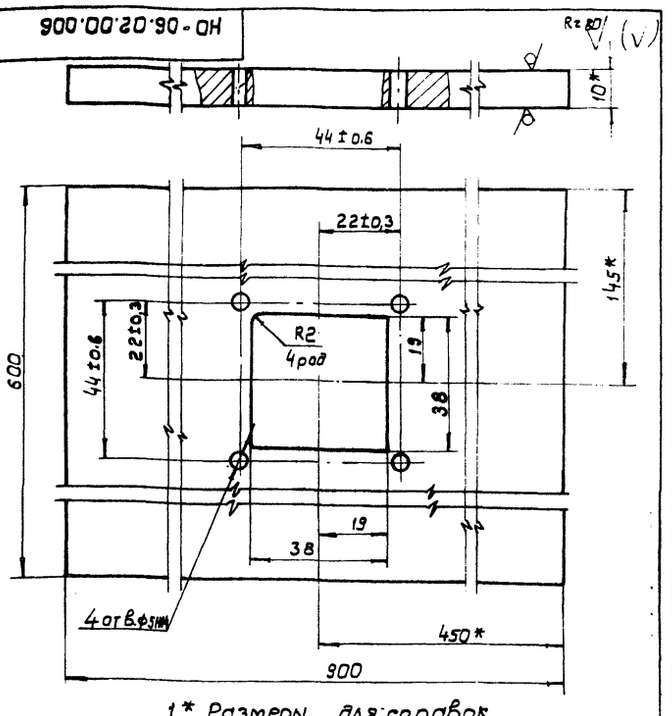

1.* Размеры для справок.
2. Неуказанные предельные отклонения размеров: отверстий - H15; валов - h15; остальных ± $\frac{JT15}{2}$.

Изм.	Кол.	№ докум.	Подп.	Дата	НО-06.02.00.006	Лит.	Масса	Масштаб
Разраб.		Бурлаченко		08.88	Упор	Р - П	42	1:1
Пров.		Станевская		08.88		Лист	Листов 1	
Т. контр.		Станевская		08.88				
Рук.		Гончарик		08.88	Лист 6-ПН-10 ГОСТ 19903-74* 3-Ст.3кп. ГОСТ 14637-79	Союзгипролесхоз Киевский филиал		
Н. контр.		Гончарик		08.88				

Копировал Герман Формат А4

Типовой проект 411-2-191.88 Альбом 6, ч.1

НО-06.02.00.007

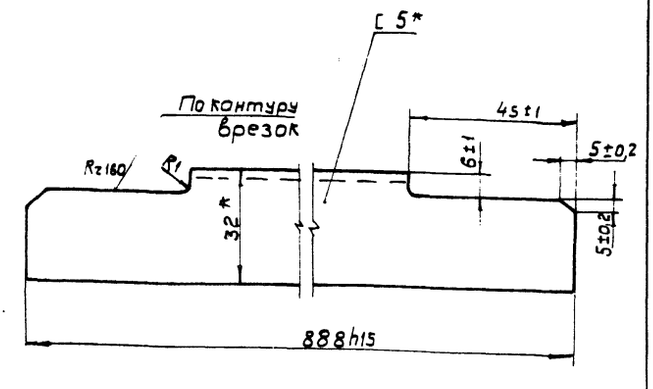

* Размеры для справок.

10126/6

Изм.	Кол.	№ докум.	Подп.	Дата	НО-06.02.00.007	Лит.	Масса	Масштаб
Разраб.		Бурлаченко		08.88	Кронштейн	Р - П	4	1:1
Провер.		Станевская		08.88		Лист	Листов 1	
Т. контр.		Станевская		08.88				
Рук.		Гончарик		08.88	Швеллер 5П ГОСТ 8240-72* Ст.3 ГОСТ 535-79*	Союзгипролесхоз Киевский филиал		
Н. контр.		Гончарик		08.88				

Копировал Герман Формат А4

Типовой проект 411-2-131.88 Альбом 6, ч.1

НО-06.02.00.008

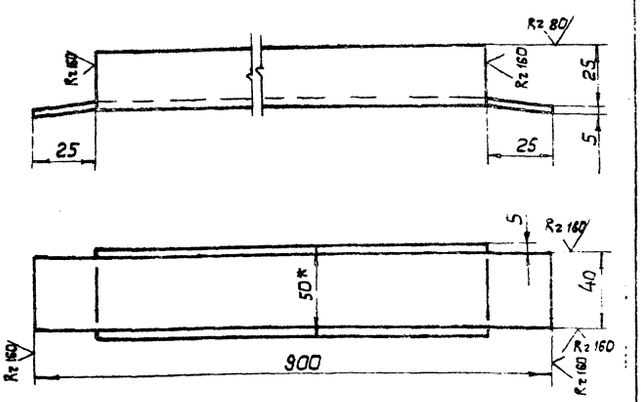

1.* Размер для справок
2. Неуказанные предельные отклонения размеров- валов- h15; остальных ± JT15/2

Изм.	Лист	№ докум.	Подп.	Дата
Разраб.		Бурлаченко		08.88
Пров.		Станевская		08.88
Т.контр.		Станевская		08.88
Рук.		Гончарик		08.88
Н.контр.		Гончарик		08.88

НО-06.02.00.008

Направляющая

Литера	Масса	Масштаб
Р - П	4	1:2
Лист	Листов 1	

Швеллер 5П гост 8240-72 / Ст.3 гост 535-79

Союзгипролесхоз Киевский филиал

Копировал Герман Формат А4

Типовой проект 411-2-131.88 Альбом 6, ч.1

НО-06.02.00.009

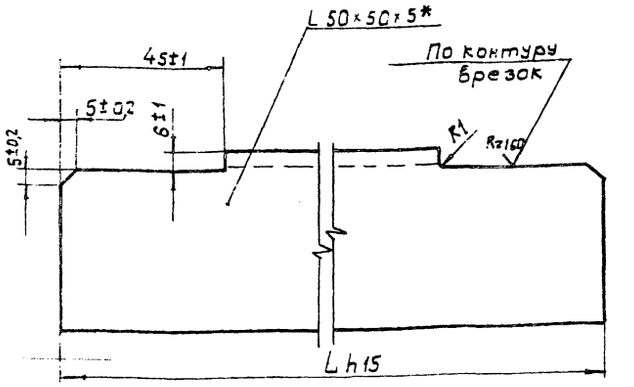

Обозначение	L	Масса 8 кг.
НО-06.02.00.009	888	3,5
-01	583	1,8
-02	238	1,0
-03	1278	4,8*
-04	1488	5,6
-05	808	1,9

* Размер для справок

Изм.	Лист	№ докум.	Подпись	Дата
Разраб.		Бурлаченко		08.88
Пров.		Станевская		08.88
Т.контр.		Станевская		08.88
Рук.		Гончарик		08.88
Н.контр.		Гончарик		08.88

НО.06.02.00.009

Уголок

Литера	Масса	Масштаб
Р - П	см. табл.	1:1
Лист	Листов 1	

Уголок Б 50×50×5 гост 8509-86 / Ст.3 гост 535-79*

Союзгипролесхоз Киевский филиал

Копировал Герман Формат А4

Типовой проект 411-2-131.88 Альбом 6, ч.1

Форм.	Зона	Поз.	Обозначение	Наименование		Примечание
				Документация		
А3			НО-06.03.00.000СБ	Сборочный чертеж		
				Детали		
Б4		1	НО-06.03.00.001	Связь	2	1,8 кг.
				Уголок Б-50×50×5		
				гост 8509-86* Ст.3		
				гост 535-79* l=430 h15		
Б4		2	НО-06.03.00.002	Накладка	6	0,1 кг.
				Лист 6-ПН-10 гост 19903-74*		
				3-Ст.3кп. гост 14637-79		
				30 h15×50 h15		
Б4		3	НО-06.03.00.003	Уголок	1	
*		4	НО-06.03.00.003-01	Уголок	1	*) см.черт. НО-06.01.00.001
Б4		5	НО-06.01.00.006	Петля	2	

Изм.	Лист	№ докум.	Подп.	Дата
Разраб.		Бурлаченко		08.88
Пров.		Станевская		08.88
Рук.		Гончарик		08.88
Н.контр.		Гончарик		08.88
Утв.		Кукотин		08.88

НО-06.03.00.000

Стол откидной

Литера	Лист	Листов
Р - П		1

Союзгипролесхоз Киевский филиал

Копировал Формат А4

Типовой проект 411-2-131.88 Альбом 6, ч.1

НО-06.02.00.011

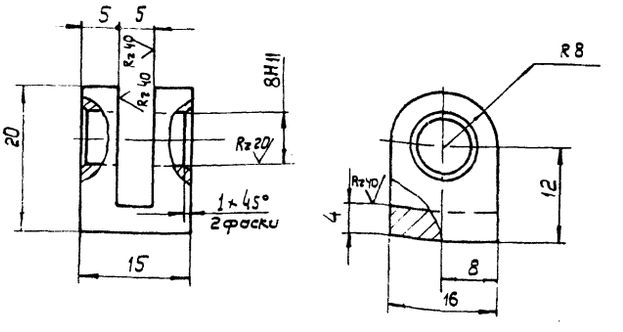

Неуказанные предельные отклонения размеров: отверстий- H14; валов- h14; остальных ± JT14/2.

10126/6

Изм.	Кол.	№ докум.	Подп.	Дата
Разраб.		Бурлаченко		08.88
Пров.		Станевская		08.88
Т.контр.		Станевская		08.88
Рук.		Гончарик		08.88
Н.контр.		Гончарик		08.88

НО-06.02.00.011

Вилка

Литера	Масса	Масштаб
Р - П	0,03	2:1
Лист	Листов 1	

Ст 20 гост 1050-74**

Союзгипролесхоз Киевский филиал

Копировал Герман Формат А4

НО-06.03.00.000СБ

Альбом 6, ч.1

Типовой проект 411-2-191.88

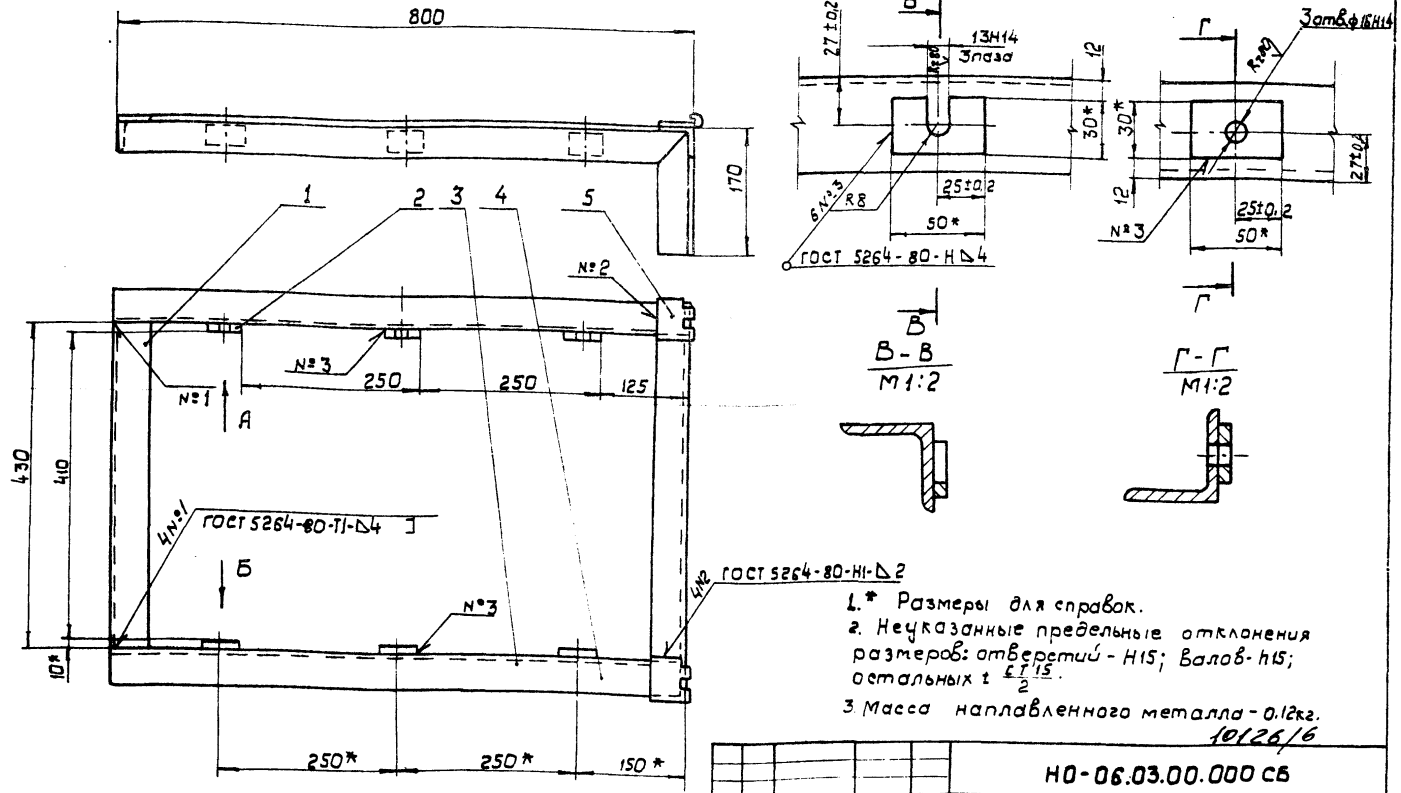

1.* Размеры для справок.
2. Неуказанные предельные отклонения размеров: отверстий - Н15; валов - h15; остальных ± $\frac{ET15}{2}$.
3. Масса наплавленного металла - 0.12кг.

10126/6

					НО-06.03.00.000 СБ				
изм	Кол.	№ докум.	Подп.	Дата	Стол откидной Сборочный чертеж	Лит.	Масса	Масштаб	
Разраб.		Бурлаченко		08.88		Р - П	12	1:5	
Провер.		Станевская		08.88					
Т. контр.		Станевская		08.88		Лист	Листов 1		
Рук.		Гончарик		08.88		Союзгипролесхоз Киевский филиал			
Н. контр.		Гончарик		08.88					
Утв.		Кукотин		08.88					

Копировал Герман

Формат А3

Альбом 6, ч.1

Типовой проект 411-2-191.88

Форм.	Зона	Поз.	Обозначение	Наименование	Кол.	Примечание
				Документация		
А3			НО-06.04.00.000 СБ	Сборочный чертеж		
				Сборочные единицы		
А4		1	НО-06.04.01.000	Корпус подшипника	2	
А4		2	НО-06.04.02.000	Звездочка	3	
				Детали		
А3		3	НО-06.04.00.001	Вал	1	
А4		4	НО-06.04.00.002	Прокладка	2	
А4		5	НО-06.04.00.003	Крышка	2	
		6	НО-06.01.00.001-01	Звездочка	1	
				Материалы		
				Смазка УС-1 ГОСТ 1033-79*		
				Стандартные изделия		
				Винт ГОСТ 17475-80*		
		7		М6×16-0,55 ГОСТ 1476-84	2	
		8		М10×16.58	4	

					НО-06.04.00.000			
изм	Лист	№ докум.	Подп.	Дата	Вал в сборе	Литера	Лист	Листов
Разраб.		Бурлаченко		08.88		Р - П	1	3
Пров.		Станевская		08.88		Союзгипролесхоз Киевский филиал		
Рук.		Гончарик		08.88				
Н. контр.		Гончарик		08.88				
Утв.		Кукотин		08.88				

Копировал Герман

Формат А4

Альбом 6, ч.1

Типовой проект

Форм.	Зона	Поз.	Обозначение	Наименование	Кол.	Примечание
		9		Болт М6×20.58 ГОСТ 7798-70*	12	
		10		Шайба 6-65-Г ГОСТ 6402-70*	12	
		11		Шайба 7019-0624 ГОСТ 14734-69*	2	
		12		Штифт 4Пр22а×12 ГОСТ 3128-70*	2	
		13		Кольцо 48-35-5 ГОСТ 6418-81*	2	
		14		Кольцо 60 ГОСТ 2833-77*	4	
		15		Подшипник 1206 ГОСТ 5720-75*	2	
				Шпонка ГОСТ 23360-78*		
		16		10×8×100	1	
		17		10×8×50	2	
				НО-04.04.00.000-01СБ		
				Переменные данные для исполнений		
				Сборочные единицы		
А4		1	НО-06.04.01.000	Корпус подшипника	2	
А4		2	НО-06.04.02.000	Звездочка	3	
				Детали		
А3		3	НО-06.04.00.001	Вал	1	
А4		4	НО-06.04.00.002	Прокладка	2	
А4		5	НО-06.04.00.003	Крышка	2	

				НО-06.04.00.000			Лист 2
изм.	Лист	№ докум.	Подп.	Дата			

Копировал Герман

Формат А4

Альбом 6, ч.1

Типовой проект 411-2-191.88

Поз.	Обозначение	Наименование	Кол.	Примечание
		Материалы		
		Смазка УС-1 ГОСТ 1033-79*		
		Стандартные изделия		
7		Винт ГОСТ 17475-80* М6 х 16 - 055 ГОСТ 1476-84	2	
8		М10 х 16.58	3	
9		Болт М8х20.58 ГОСТ 7798-70*	12	
10		Шайба 6-65Г ГОСТ 6402-70*	12	
11		Шайба 7019-0624 ГОСТ 14734-69*	2	
12		Штифт 4Пр2х20х12 ГОСТ 3128-70*	2	
13		Кольцо 48х35-5 ГОСТ 6418-81*	2	
14		Кольцо 60 ГОСТ 2833-77*	3	
15		Подшипник 1206 ГОСТ 5720-75	2	
16		Шпонка ГОСТ 23360-78* 10х8х50	3	

Изм.	Лист	№ докум.	Подп.	Дата	НО-06.04.00.000	Лист 3

Копировал Герман Формат А4

НО-06.04.00.003

Rz 80 / (V)

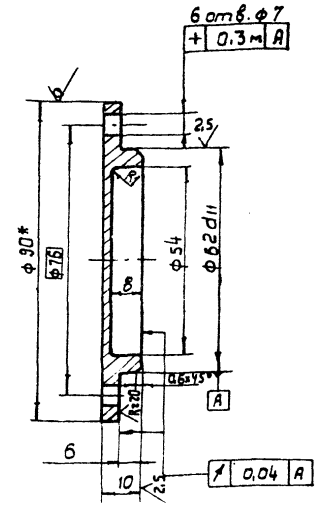

1.* Размер для справок.
2. Неуказанные предельные отклонения размеров: отверстий - H14, валов - h14; остальных $\pm \frac{IT14}{2}$.

Изм.	Кол.	№ докум.	Подп.	Дата	НО-06.04.00.003	Лит.	Масса	Масштаб
Разраб.		Бурлаченко		08.88	Крышка	Р	0.2	1:1
Пров.		Станевская		08.88		Лист	Листов 1	
Т. контр.		Станевская		08.88				
Рук.		Гончарик		08.88				
Н. контр.		Гончарик		08.88	Круг 90 ГОСТ 2590-71 Ст.3 ГОСТ 535-79			

Союзгипролесхоз Киевский филиал

Копировал Герман Формат А4

Альбом 6, ч.1

Типовой проект 411-2-191.88

НО-06.04.00.000СБ

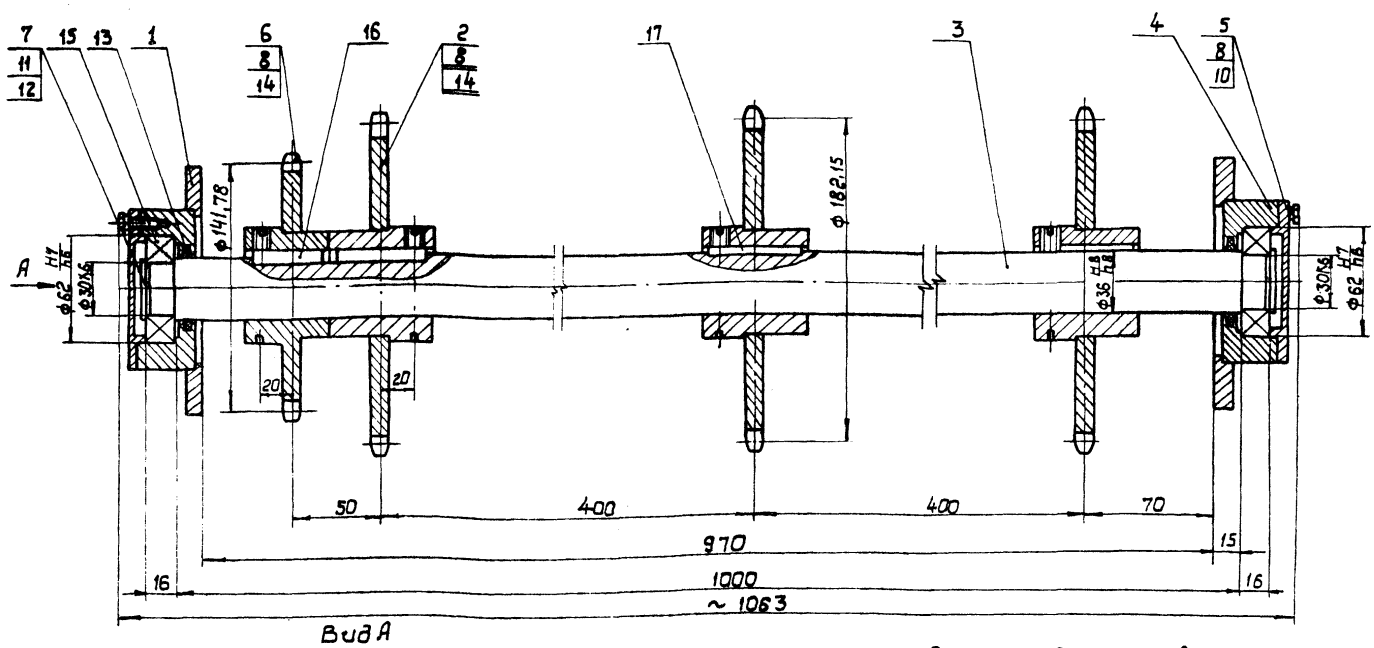

Вид А

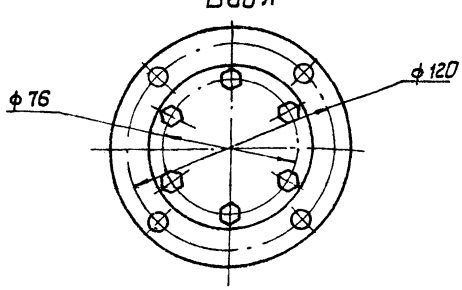

1. Размеры для справок.
При сборке подшипники забить смазкой УС-1 ГОСТ 1033-79*

10126/6

Изм.	Кол.	№ докум.	Подп.	Дата	НО-06.04.00.000СБ	Лит.	Масса	Масштаб
Разраб.		Бурлаченко		08.88	Вал в сборе Сборочный чертеж	Р	19,5	1:2
Пров.		Станевская		08.88		Лист	Листов 1	
Т. контр.		Станевская		08.88				
Рук.		Гончарик		08.88				
Н. контр.		Гончарик		08.88				
Утв.		Кукотин		08.88				

Союзгипролесхоз Киевский филиал

Копировал Герман Формат А3

НО-06.04.00.001

Типовой проект 411-2-191.88 Альбом 6, ч.1

Rz 80 (√)

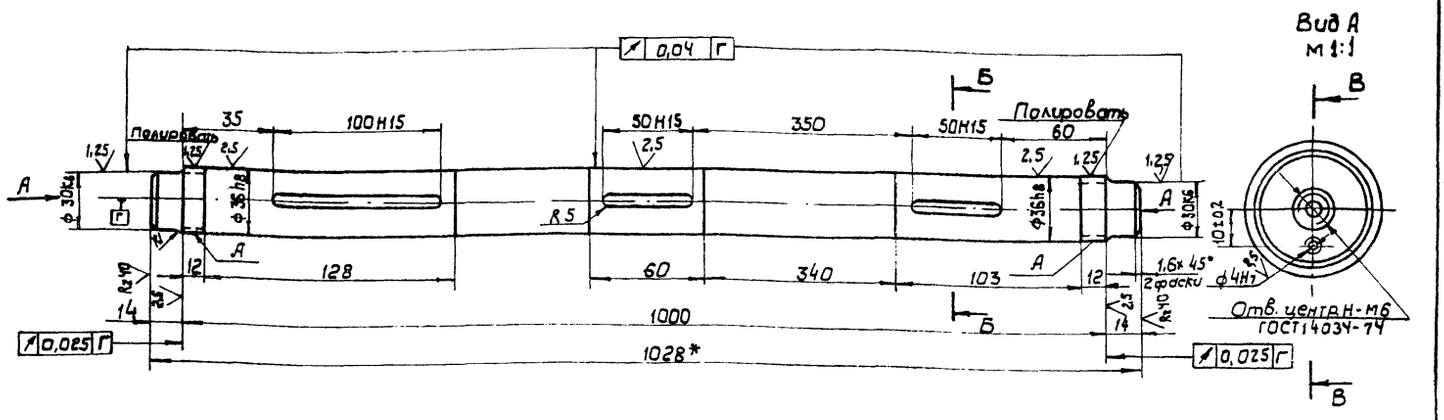

Б-Б
М 1:1

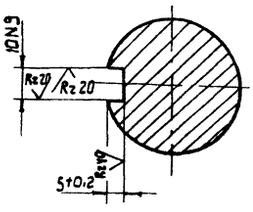

В-В
М 1:1

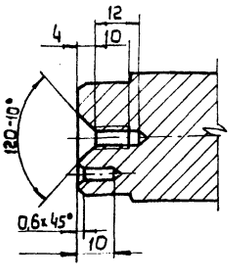

1. Поверхность А твердость HRC 40...50.
2.* Размер для справок.
3. Неуказанные предельные отклонения размеров: отверстий - H14; валов - h14; остальных ± IT14/2.

Изм.	Кол.	№ докум.	Подп.	Дата	НО-06.04.00.001			
Разраб.		Бурлаченко		08.88	Вал	Лит	Масса	Масштаб
Пров.		Станевская		08.88		Р	8	1:2
Т.контр.		Станевская		08.88		Лист	Листов	
Рук.		Гончарик		08.88	36 ГОСТ 1050-74**			
Н.контр.		Гончарик		08.88		Союзгипролесхоз Киевский филиал		

Копировал Герман Формат А3

Типовой проект 411-2-191.88 Альбом 6, ч.1

Форм.	Зона	Поз.	Обозначение	Наименование	Кол.	Примечание
				Документация		
А3			НО-06.04.01.000 СБ	Сборочный чертеж		
				Детали		
А4		1	НО-06.04.01.001	Корпус	1	
А4		2	НО-06.04.01.002	Фланец	1	

Изм.	Лист	№ докум.	Подп.	Дата	НО-06.04.01.000			
Разраб.		Бурлаченко		08.88	Корпус подшипника	Лит	Масса	Масштаб
Пров.		Станевская		08.88		Р		
Рук.		Гончарик		08.88		Лист	Листов	
Н.контр.		Гончарик		08.88		1	1	
Утв.		Кукотин		08.88		Союзгипролесхоз Киевский филиал		

Копировал Герман Формат А4

НО-06.04.01.001

Типовой проект 411-2-191.88 Альбом 6, ч.1

Rz 80 (√)

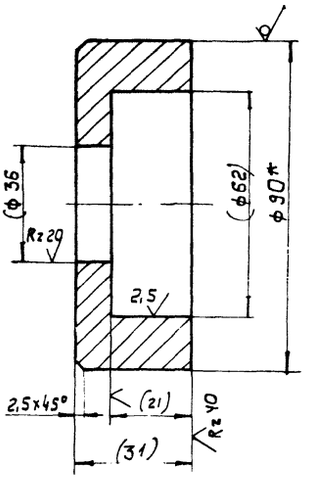

1. Размеры в скобках - после сварки.
2.* Размер для справок.

10126/6

Изм.	Кол.	№ докум.	Подп.	Дата	НО-06.04.01.001			
Разраб.		Бурлаченко		08.88	Корпус	Лит	Масса	Масштаб
Пров.		Станевская		08.88		Р	1,4	1:1
Т.контр.		Станевская		08.88		Лист	Листов 1	
Рук.		Гончарик		08.88	Круг 90 ГОСТ 2590-71* / 35 ГОСТ 1050-74**			
Н.контр.		Гончарик		08.88		Союзгипролесхоз Киевский филиал		

Копировал Герман Формат А4

НО-06.04.01.000СБ

Альбом 6, ч.1

Типовой проект 411-2-191.88

Инв.№ подл. | Подп. и дата | Взам.инв.№ | Инв.№ дубл. | Подп. и дата

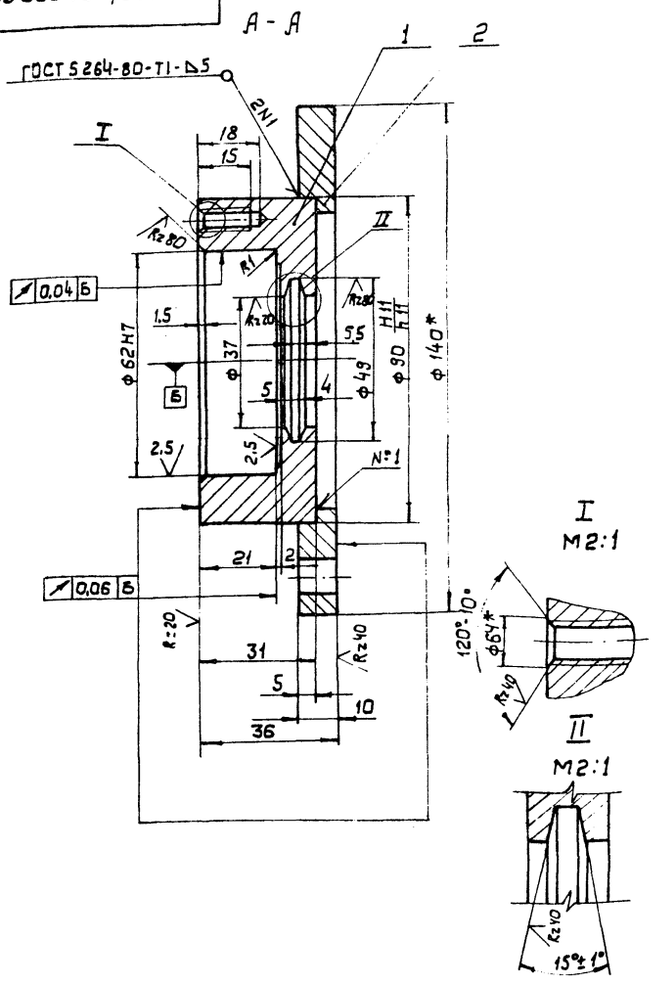

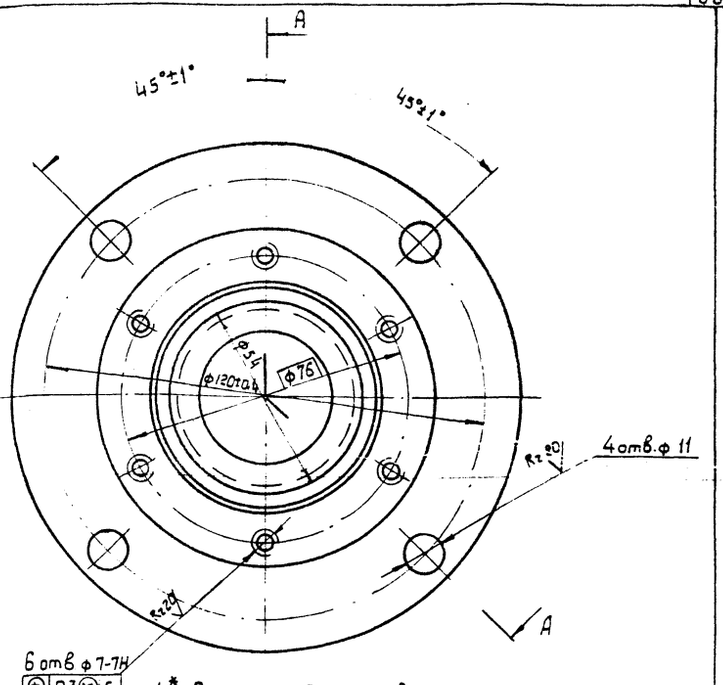

1.* Размеры для справок.

2. Неуказанные предельные отклонения размеров: отверстий - H14; валов - h 14; остальных ± $\frac{IT14}{2}$.

3. Масса наплавленного металла - 0,02 кг.

					НО-06.04.01.000 СБ			
Изм.	Кол.	N° докум.	Подп.	Дата	Корпус подшипника Сборочный чертеж	Литера	Масса	Масштаб
Разраб	Бурлаченко			08.88		Р	-	2,0	1:1
Провер	Станевская			08.88		Лист		Листов 1
Т. контр	Станевская			08.88				
Рук.	Гончарик			08.88				
Н.контр.	Гончарик			08.88				
Утв.	Кукотин			08.88				

Союзгипролесхоз Киевский филиал

Копировал Герман

Формат А3

Альбом 6, ч.1

Типовой проект 411-2-191.88

Инв.№ подл. | Подп. и дата | Взам.инв.№ | Инв.№ дубл. | Подп. и дата

Формат	Зона	Поз.	Обозначение	Наименование	Кол.	Примечание
				Документация		
А3			НО-06.04.02.000СБ	Сборочный чертеж		
				Детали		
А4		1	НО-06.04.02.001	Венец	1	
А4		2	НО-06.04.02.002	Ступица	1	

					НО-06.04.02.000			
Изм.	Лист	N° докум.	Подп.	Дата	Звездочка	Литера	Лист	Листов
Разраб.		Бурлаченко		08.88		Р	-	П	1	
Пров.		Станевская		08.88						
Рук.		Гончарик		08.88						
Н.контр.		Гончарик		08.88						
Утв.		Кукотин		08.88						

Союзгипролесхоз Киевский филиал

Копировал Герман

Формат А4

НО-06.04.01.002

Альбом 6, ч.1

Типовой проект 411-2-191.88

Инв.№ подл. | Подп. и дата | Взам.инв.№ | Инв.№ дубл. | Подп. и дата

Rz80 (V)

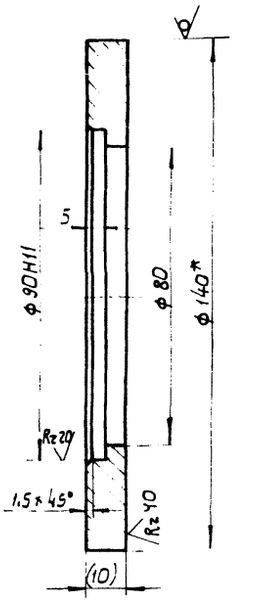

1. Размеры в скобках - после сварки.

2.* Размер для справок.

10126/6

					НО-06.04.01.002			
Изм.	Кол.	N° докум.	Подп.	Дата	Фланец	Литера	Масса	Масштаб
Разраб		Бурлаченко		08.88		Р	-	П	0,6	1:1
Пров.		Станевская		08.88		Лист		Листов 1
Т. контр		Станевская		08.88				
Рук.		Гончарик		08.88				
Н.контр.		Гончарик		08.88				

Круг 140 ГОСТ 2590-71* / 35 ГОСТ 1050-74**

Союзгипролесхоз Киевский филиал

Копировал Герман

Формат А4

НО-06.04.02.000 СБ

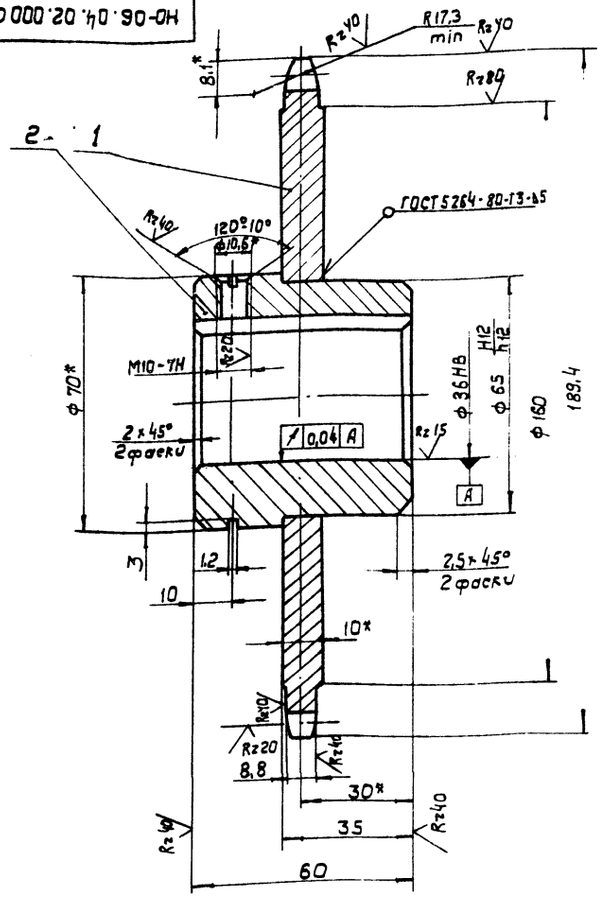

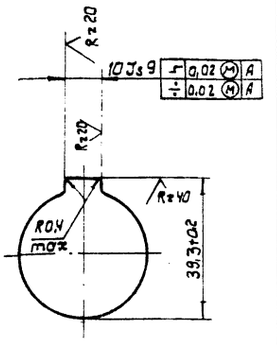

Число зубьев		z	36
Сопрягаемая цепь	Шаг	t	15,875
	Диаметр ролика	D	10,16
Профиль зуба по ГОСТ 7591-69		–	со смещением
Класс точности по ГОСТ 591-69		–	3
Диаметр окружности впадин		Di	171,84 -0,5
Допуск на разность шагов		δt	0,2
Радиальное биение окружности впадин		Ео	0,63
Торцевое биение зубчатого венца		–	0,63
Диаметр делительной окружности		dд	182,15
Сопрягаемая цепь	Ширина внутренней пластины	18	14,73
	Расстояние между внутренними пластинами	8вн	9,65

1. Отжечь
2. Венец h 2,5...3; HRC 40...50.
3. * Размеры для справок.
4. Неуказанные предельные отклонения размеров: отверстий - H14; валов - h14; остальных $\pm \frac{IT14}{2}$.
5. Масса наплавленного металла - 0,02 кг.

Изм.	Кол.	№ докум.	Подп.	Дата
Разраб.		Бурлаченко		08.88
Пров.		Станевская		08.88
Т. контр.		Станевская		08.88
Рук.		Гончарик		08.88
Н. контр.		Гончарик		08.88
Утв.		Кукатин		08.88

НО-06.04.02.000 СБ

Звездочка
Сборочный чертеж

Лит.	Масса	Масштаб
Р - П	1,9	1:1
Лист	Листов 1	

СОЮЗГИПРОЛЕСХОЗ Киевский филиал

Копировал Герман Формат А3

НО-06.04.02.002

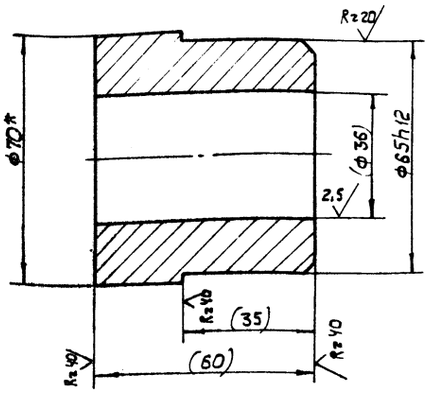

1. Размеры в скобках - после сварки.
2. * Размеры для справок.

Изм.	Кол.	№ докум.	Подп.	Дата
Разраб.		Бурлаченко		08.88
Пров.		Станевская		08.88
Т. контр.		Станевская		08.88
Рук.		Гончарик		08.88
Н. контр.		Гончарик		08.88

НО-06.04.02.002

Ступица

Лит.	Масса	Масштаб
Р - П	1,1	1:1
Лист	Листов 1	

Круг 70 ГОСТ 2590-71* / 35 ГОСТ 1050-74**

СОЮЗГИПРОЛЕСХОЗ Киевский филиал

Копировал Герман Формат А4

НО-06.04.02.001

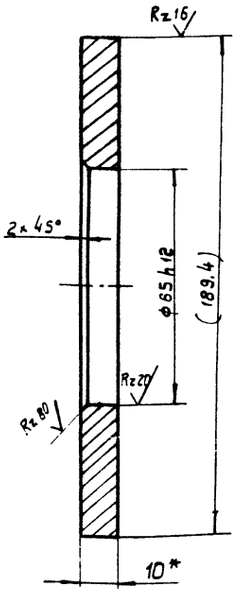

1. Размеры в скобках после сварки.
2. * Размер для справок.

10126/6

Изм.	Кол.	№ докум.	Подп.	Дата
Разраб.		Бурлаченко		08.88
Пров.		Станевская		08.88
Т. контр.		Станевская		08.88
Рук.		Гончарик		08.88
Н. контр.		Гончарик		08.88

НО-06.04.02.001

Венец

Лит.	Масса	Масштаб
Р. - П	0,8	1:1
Лист	Листов 1	

Лист 5-ПН-10 ГОСТ 13903-74* / 35 ГОСТ 1050-74**

СОЮЗГИПРОЛЕСХОЗ Киевский филиал

Копировал Герман Формат А4

Типовой проект 411-2-131.88 Альбом 6, т.1

Инв. № подл. | Подп. и дата | Взам. инв. № | Инв. № дубл. | Подп. и дата

НО-06.05.00.000СБ

НО-06.05.00.000 СБ

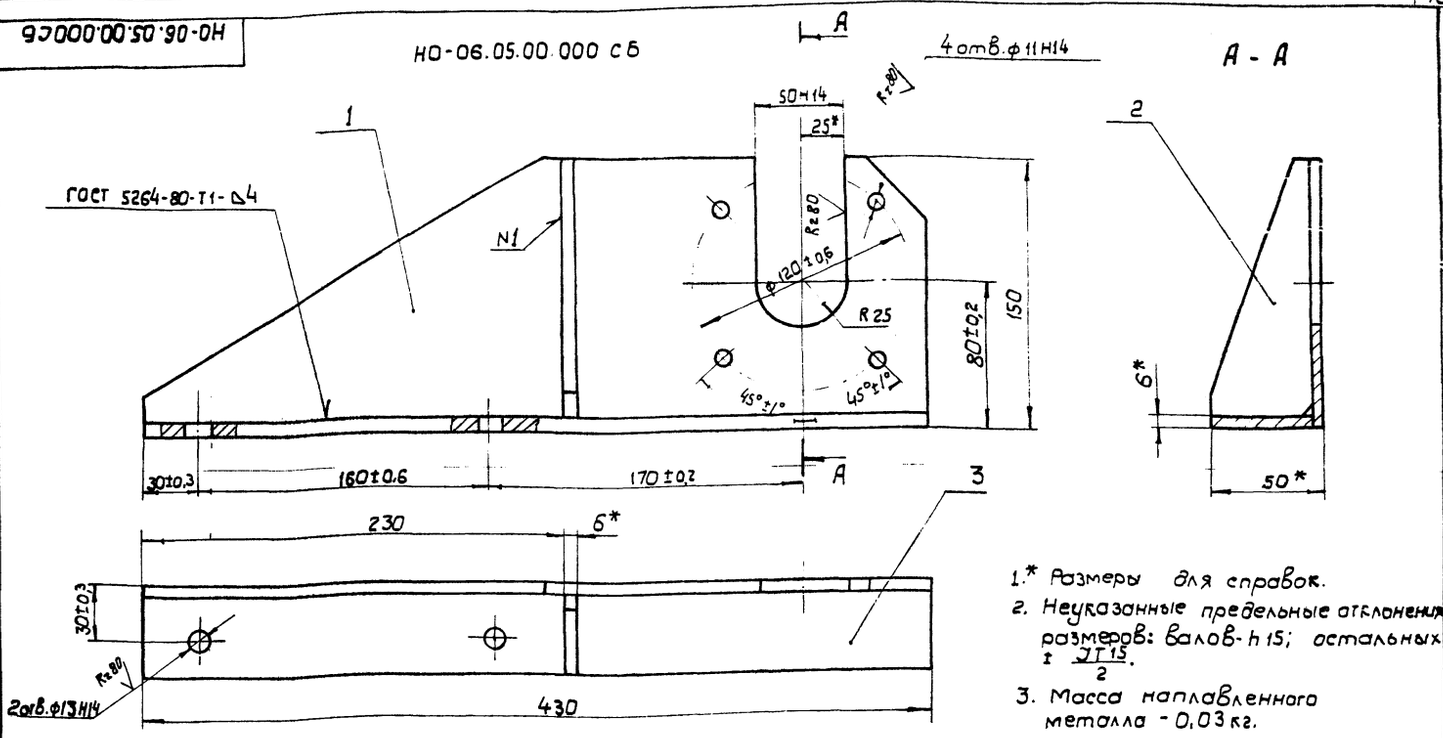

1.* Размеры для справок.
2. Неуказанные предельные отклонения размеров: валов - h15; остальных ± IT15/2.
3. Масса наплавленного металла - 0,03 кг.

НО-06.05.00.000-01 СБ - зеркальное отражение
остальное см. НО-06.05.00.000 СБ
М 1:4

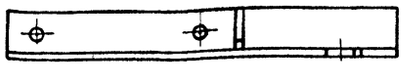

					НО-06.05.00.000 СБ		
Изм.	Кол.	№ докум.	Подп.	Дата	Кронштейн	Литера	Масса	Масштаб
Разраб.		Бурлаченко		08.88	Сборочный чертеж	Р	-	П	3,2	1:2
Провер.		Станевская		08.88		Лист	Листов 1
Т.контр.		Станевская		08.88		Союзгипролесхоз Киевский филиал
Рук.		Гончарик		08.88		
Н.контр.		Гончарик		08.88		
Утв.		Кукотин		08.88		

Копировал Герман Формат А3

Типовой проект 411-2-191.88 Альбом 6, ч.I

Инв.№ подл. | Подп. и дата | Взам. инв.№ | Инв.№ дубл. | Подп. и дата

Формат	Зона	Поз.	Обозначение	Наименование	Кол.	Примечание
				Документация		
А3			НО-06.05.00.000СБ	Сборочный чертеж		
				Детали		
А4		1	НО-06.05.00.001	Стенка	1	
А4		2	НО-06.05.00.002	Ребро	1	
А4		3	НО-06.05.00.003	Основание	1	1,0 кг.
				Лист Б-ПН-Б ГОСТ 19903-74 *		
				3-Ст3кп ГОСТ 14637-79		
				50h15 х 430 h15		
				НО-06.05.00.000-01СБ		
				Зеркальное отражение остальное см. НО-06.05.00.000СБ		

					НО-06.05.00.000		
Изм.	Лист	№ докум.	Подп.	Дата	Кронштейн	Лит.	Лист	Листов
Разраб.		Бурлаченко		08.88		Р	-	П		1
Пров.		Станевская		08.88		Союзгипролесхоз Киевский филиал
Т.контр.		Станевская		08.88		
Н.контр.		Гончарик		08.88		
Утв.		Кукотин		08.88		

Копировал Герман Формат А4

Типовой проект 411-2-191.88 Альбом 6, ч.I

Инв.№ подл. | Подп. и дата | Взам. инв.№ | Инв.№ дубл. | Подп. и дата

НО-06.05.00.001

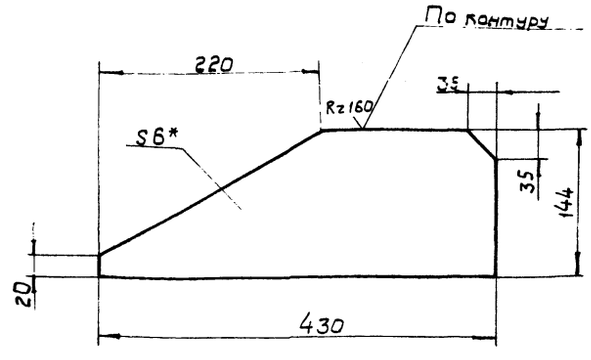

1.* Размер для справок.
2. Неуказанные предельные отклонения размеров: валов - h15; остальных ± IT15/2.

10126/6

					НО-06.05.00.001		
Изм.	Кол.	№ докум.	Подп.	Дата	Стенка	Лит.	Масса	Масштаб
Разраб.		Бурлаченко		08.88		Р	-	П	2,0	1:4
Провер.		Станевская		08.88		Лист	Листов 1
Т.контр.		Станевская		08.88		Союзгипролесхоз Киевский филиал
Рук.		Гончарик		08.88		
Н.контр.		Гончарик		08.88	Лист Б-ПН-5 ГОСТ 19903-74 * / 3-Ст3 кп ГОСТ 14637-79	

Копировал Герман Формат А4

Типовой проект 411-2-191.88 Альбом 6, ч.1

НО-06.05.00.002

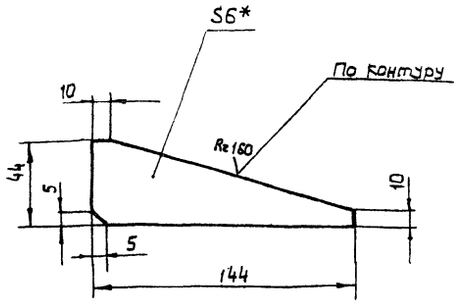

1.* Размеры для справок.
2. Неуказанные предельные отклонения размеров: валов h15; остальных $\pm \frac{IT15}{2}$.

Изм.	Кол.	№ докум.	Подп.	Дата
Разраб.		Бурлаченко		08.88
Пров.		Станевская		08.88
Т. контр.		Станевская		08.88
Рук.		Гончарик		08.88
Н. контр.		Гончарик		08.88

НО-06.05.00.002

Ребро

Лит.	Масса	Масштаб
Р - П	0,2	1:2

Лист 1 Листов 1

Лист 6-ПН-6 ГОСТ 19903-74* / 3-Ст3кп ГОСТ 14637-79

Союзгипролесхоз Киевский филиал

Копировал Герман Формат А4

Типовой проект 411-2-191.88 Альбом 6, ч.1

Форм.	Зона	Поз.	Обозначение	Наименование	Кол.	Примечание
				Документация		
А3			НО-06.06.00.000СБ	Сборочный чертеж		
				Детали		
А4		1	НО-06.06.00.001	Ролик	1	
А4		2	НО-06.06.00.002	Крышка	2	
А4		3	НО-06-06.00.003	Ось	1	
А4		4	НО-06.06.00.004	Прокладка	2	
				Материалы		
				Смазка УС-1 ГОСТ 1033-79*		
				Стандартные изделия		
		5		Винт М 2х6 58 ГОСТ 17473-80*	8	
		6		Кольцо запорное Б МН 470-71	2	
		7		Подшипник 1000096 ГОСТ 8338-75*	2	

Изм.	Лист	№ докум.	Подп.	Дата
Разраб.		Бурлаченко		08.88
Пров.		Станевская		08.88
Рук.		Гончарик		08.88
Н. контр.		Гончарик		08.88
Утв.		Кукотин		08.88

НО-06.06.00.000

Ролик натяжной

Литера	Лист	Листов
Р - П		1

Союзгипролесхоз Киевский филиал

Копировал Герман Формат А4

Типовой проект 411-2-191.88 Альбом 6, ч.1

НО-06.06.00.000СБ

А-А повернуто

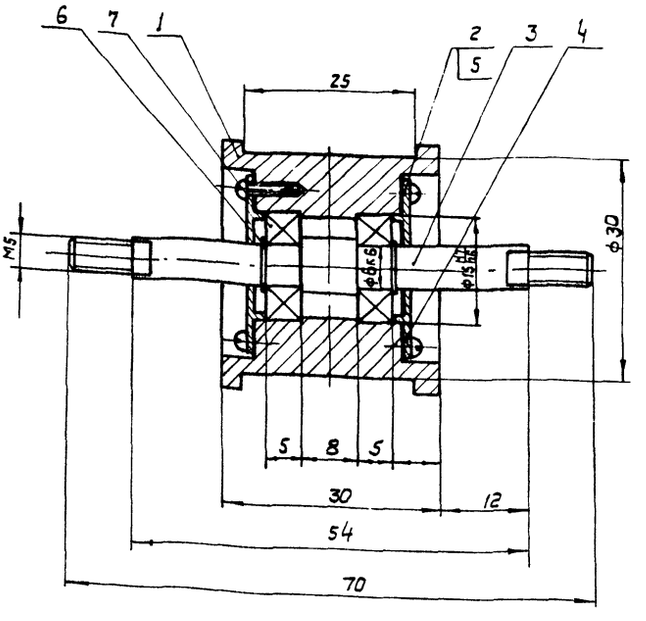

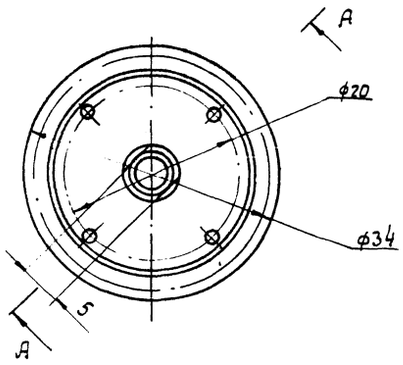

Подшипники при сварке смазать смазкой УС-1 ГОСТ 1033-79*.

10126/6

Изм.	Кол.	№ докум.	Подп.	Дата
Разраб.		Бурлаченко		08.88
Пров.		Станевская		08.88
Т. контр.		Станевская		08.88
Рук.		Гончарик		08.88
Н. контр.		Гончарик		08.88
Утв.		Кукотин		08.88

НО-06.06.00.000СБ

Ролик натяжной Сборочный чертеж

Лит.	Масса	Масштаб
Р - П	0,2	2:1

Лист 1 Листов 1

Союзгипролесхоз Киевский филиал

Копировал Герман Формат А3

Типовой проект 411-2-131.88 Альбом 6, ч.1

НО-06.06.00.000

Rz 80 / (√)

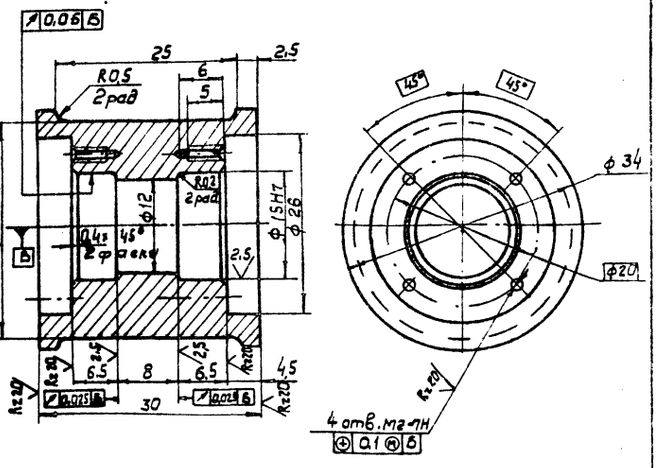

Неуказанные предельные отклонения размеров: отверстий - H14; валов - h14; остальных $\pm \frac{IT14}{2}$.

Изм.	Кол.	№ докум.	Подп.	Дата	НО-06.06.00.001			
Разраб.		Бурлаченко		08.88	Ролик	Литера	Масса	Масштаб
Пров.		Станевская		08.88		Р - П	0.1	2:1
Т.контр.		Станевская		08.88		Лист	Листов 1	
Рук.		Гончарик		08.88				
Н.контр.		Гончарик		08.88	20 ГОСТ 1050-74**	Союзгипролесхоз Киевский филиал		

Копировал Герман Формат А4

Типовой проект 411-2-131.88 Альбом 6, ч.1

НО-06.06.00.000

Rz 40 / (√)

А - А

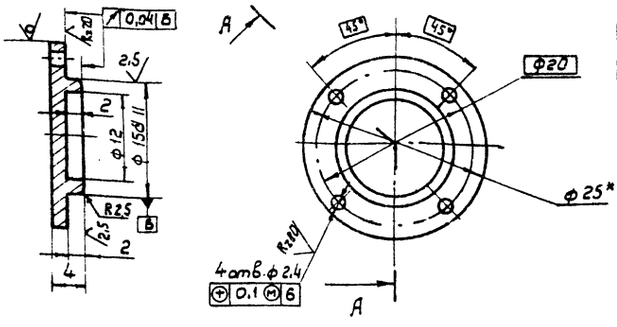

1.* Размер для справок.
2. Неуказанные предельные отклонения размеров: отверстий - H14; валов - h14; остальных $\pm \frac{IT14}{2}$.

Изм.	Кол.	№ докум.	Подп.	Дата	НО-06.06.00.000			
Разраб.		Бурлаченко		08.88	Крышка	Литера	Масса	Масштаб
Пров.		Станевская		08.88		Р - П	0.03	2:1
Т.контр.		Станевская		08.88		Лист	Листов 1	
Рук.		Гончарик		08.88				
Н.контр.		Гончарик		08.88	25 ГОСТ 2590-71* Круг ст. 3 ГОСТ 535-79*	Союзгипролесхоз Киевский филиал		

Копировал Герман Формат А4

Типовой проект 411-2-131.88 Альбом 6, ч.1

НО-06.06.00.003

Rz 80 / (√)

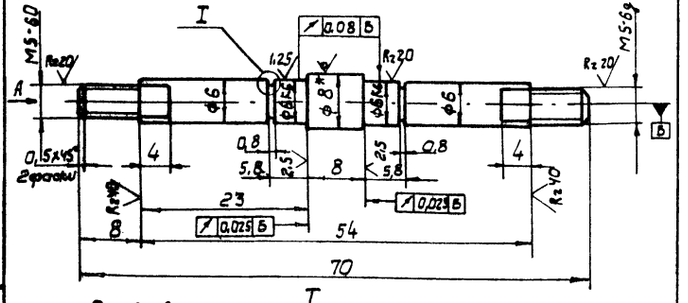

Вид А
м 4:1

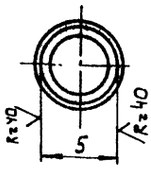

I
м 5:1 Rz 40



1.* Размер для справок.
2. Неуказанные предельные отклонения размеров: валов - h14; остальных $\pm \frac{IT14}{2}$.

Изм.	Кол.	№ докум.	Подп.	Дата	НО-06.06.00.003			
Разраб.		Бурлаченко		08.88	Ось	Литера	Масса	Масштаб
Пров.		Станевская		08.88		Р - П	0,02	2:1
Т.контр.		Станевская		08.88		Лист	Листов 1	
Рук.		Гончарик		08.88				
Н.контр.		Гончарик		08.88	Круг 8 ГОСТ 2590-71* / 20 ГОСТ 1050-74*	Союзгипролесхоз Киевский филиал		

Копировал Герман Формат А4

Типовой проект 411-2-131.88 Альбом 6, ч.1

НО-06.06.00.004

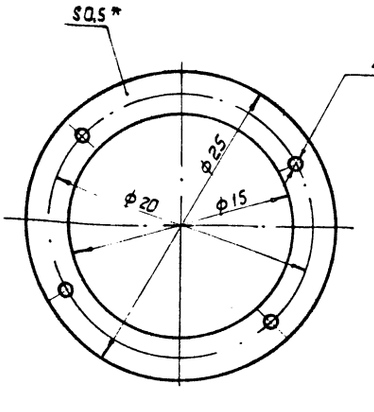

* Размер для справок.

10726/6

Изм.	Кол.	№ докум.	Подп.	Дата	НО-06.06.00.004			
Разраб.		Бурлаченко		08.88	Прокладка	Литера	Масса	Масштаб
Пров.		Станевская		08.88		Р - П	0,001	4:1
Т.контр.		Станевская		08.88		Лист	Листов 1	
Рук.		Гончарик		08.88				
Н.контр.		Гончарик		08.88	Картон прокладочный 0,5 ГОСТ 9347-74*	Союзгипролесхоз Киевский филиал		

Копировал Герман Формат А4

НО-06.07.00.000 СБ

Типовой проект 411-2-191.88 Альбом 6.ч.1

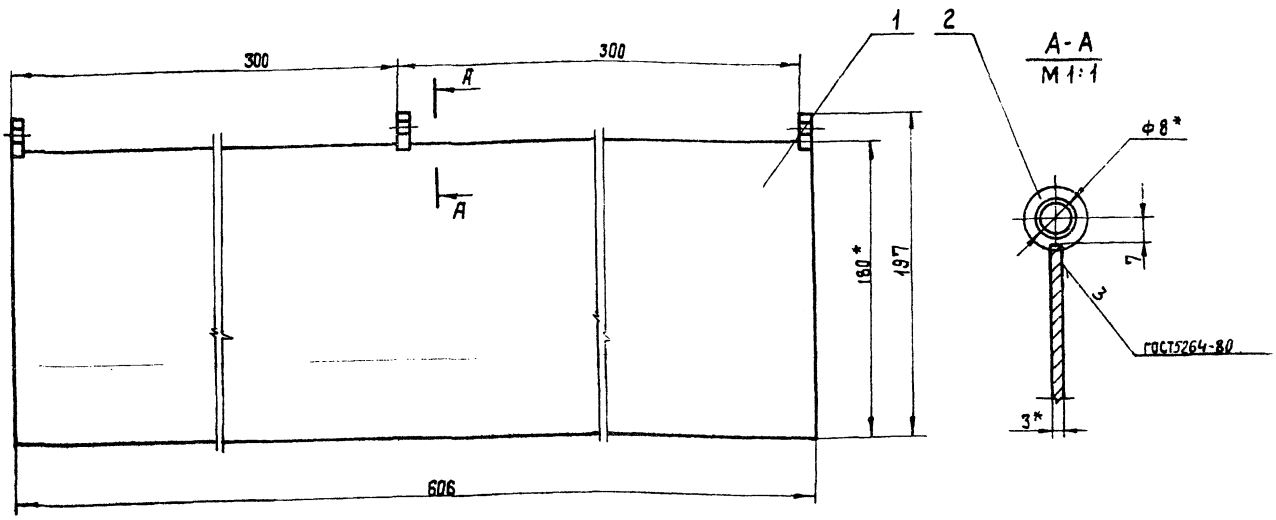

1.* Размеры для справок.

2. Неуказанные предельные отклонения размеров ± $\frac{JT15}{2}$.

3. Масса наплавленного металла -0,025 кг.

Изм.	Кол.	№ докум.	Подп.	Дата
Разраб.		Бурлаченко		03.88
Пров.		Станевская		03.88
Т.контр.		Станевская		03.88
Рук.		Гончарик		03.88
Н.контр.		Гончарик		03.88
Утв.		Кукотин		03.88

НО-06.07.00.000 СБ

Упор

Сборочный чертеж

Лит.	Масса	Масштаб
Р	2,6	1:2

Лист | Листов 1

Союзгипролесхоз Киевский филиал

Копировал Краснова

Формат А3

Типовой проект 411-2-191.88 Альбом 6.ч.1

Формат	Зона	Поз.	Обозначение	Наименование	Кол.	Примечание
				Документация		
А3			НО-06.07.00.000 СБ	Сборочный чертеж		
				Детали		
А4		1	НО-06.07.00.001	Лист	1	2,5 кг
				Лист Б-ПН-3 ГОСТ 19903-74		
				5-IV-Ст3кп ГОСТ 16523-70*		
				180h 15×606 h 15		
А4		2	НО-06.07.00.002	Кольцо	3	

Изм.	Кол.	№ докум.	Подп.	Дата
Разраб.		Бурлаченко		03.88
Пров.		Станевская		03.88
Рук.		Гончарик		03.88
Н.контр.		Гончарик		03.88
Утв.		Кукотин		03.88

НО-06.07.00.000

Упор

Лит.	Лист	Листов
Р		1

Союзгипролесхоз Киевский филиал

Копировал Краснова

Формат А4

НО-06.07.00.002

Rz 80 V(√)

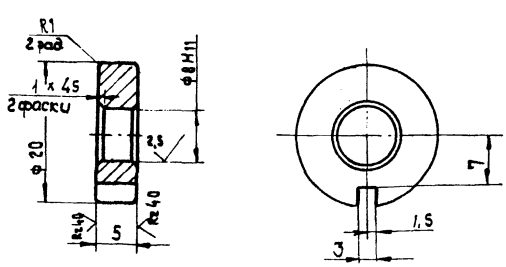

Неуказанные предельные отклонения размеров: отверстий - H14; валов - h14; остальных ± $\frac{JT14}{2}$.

10126/6

Изм.	Кол.	№ докум.	Подп.	Дата
Разраб.		Бурлаченко		03.88
Пров.		Станевская		03.88
Н.контр.		Станевская		03.88
Рук.		Гончарик		03.88
Н.контр.		Гончарик		03.88

НО-06.07.00.002

Кольцо

Лит.	Масса	Масштаб
Р	0,01	2:1

Лист | Листов 1

Ст.3 пс ГОСТ 380-71*

Союзгипролесхоз Киевский филиал

Копировал Краснова

Формат А4

Типовой проект 411-2-131.88 Альбом 6.ч.1

№ строки	Обозначение	Наименование	Куда входит: Обозначение	Кол.	Общее колич.	Примечание
1						
2	НО-07.00.00.000	Поперечный цепной транспортер			1	
3						
4	НО-07.01.00.000	Рама	НО-07.00.00.000	1	1	
5	НО-07.02.00.000	Вал в сборе	НО-07.00.00.000	1	1	
6	НО-07.02.00.000-01	Вал в сборе	НО-07.00.00.000	1	1	
7						
8	НО-07.02.02.000	Звездочка	НО-07.02.00.000	2	2	
9			НО-07.02.00.000	2	2	
10						
11						
12						
13						
14						
15						
16						
17						
18						
19						
20						
21						
22						
23						
24						
25						
26						
27						

Инв. № подл. | Подп. и дата | Взам. инв. № | Инв. № дубл. | Подп. и дата

Изм.	Лист	№ докум.	Подп.	Дата
Разраб.		Бурлаченко		08.88
Провер.		Станевская		08.88
Рук.		Гончарик		08.88
Н. контр.		Гончарик		08.88
Утв.		Кукотин		08.88

НО-07.00.00.000 ВС

Поперечный цепной транспортер
Ведомость спецификаций

Лит.	Лист	Листов
Р-П		1

Союзгипролесхоз
Киевский филиал

Копировал

Формат А3

Типовой проект 411-2-131.88 Альбом 6.ч.1

Форм.	Зона	Поз.	Обозначение	Наименование	Кол.	Примечание
				Документация		
*			НО-07.00.00.000 СБ	Сборочный чертеж		*) ф А2-1л ф А3-1л
А3			НО-07.00.00.000 ВС	Ведомость спецификац.	1	
				Сборочные единицы		
А4		1	НО-07.01.00.000	Рама	1	
А4		2	НО-07.02.00.000	Вал в сборе	1	
А4		3	НО-07.02.00.000-01	Вал в сборе	1	
				Детали		
А4		4	НО-07.00.00.001	Упор	6	
А4		5	НО-07.00.00.002	Пластина	24	
А3		6	НО-07.00.00.003	Звездочка	1	
				Материалы		
		7		Доска 25×150	0,07	m^3
				гост 8486-86		
				Стандартные изделия		
				Винт гост 17473-80*	48	
		8		М3×8.58		

Инв. № подл. | Подп. и дата | Взам. инв. № | Инв. № дубл. | Подп. и дата

Изм.	Лист	№ докум.	Подп.	Дата
Разраб.		Бурлаченко		08.88
Пров.		Станевская		08.88
Рук.		Гончарик		08.88
Н. контр.		Гончарик		08.88
Утв.		Кукотин		08.88

НО-07.00.00.000

Поперечный цепной транспортер

Лит.	Лист	Листов
Р-П	1	2

Союзгипролесхоз
Киевский филиал

Копировал Краснова

Формат А4

Типовой проект 411-2-131.88 Альбом 6.ч.1

Форм.	Зона	Поз.	Обозначение	Наименование	Кол.	Примечание
				Болты гост 7798-70*		
		9		М10×30.58	16	
		10		М10×40.58	4	
				Гайки гост 5915-70*		
		11		М3.5	48	
		12		М10.5	20	
				Шайбы гост 6402-70*		
		13		3-65Г	48	
		14		10-65Г	20	
				гост 11371-78*		
		15		10-01	20	
		16		Шуруп А3×20	60	
				гост 1145-80*		
				Прочие изделия		
		17		Мотор-редуктор	1	
				МЦ-2С-63-77-КУЗ		
				гост 25484-82*		
		18		Цепь ПР15.875-2270-2	18	
				гост 13568-75*		
				ℓ = 587,375		
		19		Цепь ПР-15.875-2270-2	1	
				гост 13568-75*		
				ℓ=1511,625		
		20		Звено С-ПР-15.875-2270-2	1	
				гост 13568-75*		

Инв. № подл. | Подп. и дата | Взам. инв. № | Инв. № дубл. | Подп. и дата

10126/6

Изм.	Лист	№ докум.	Подп.	Дата

НО-07.00.00.000

Лист 2

Копировал Краснова

Формат А4

НО-07.00.00.000 СБ

Альбом 6, ч. 1

Типовой проект 411-2-191.88

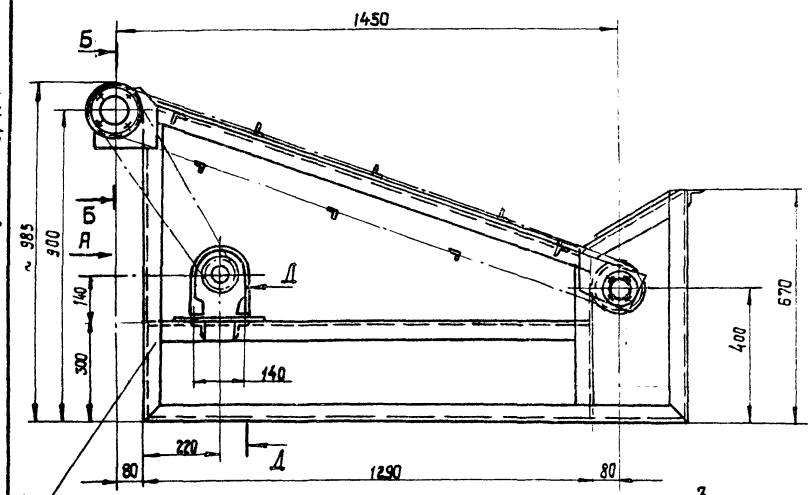

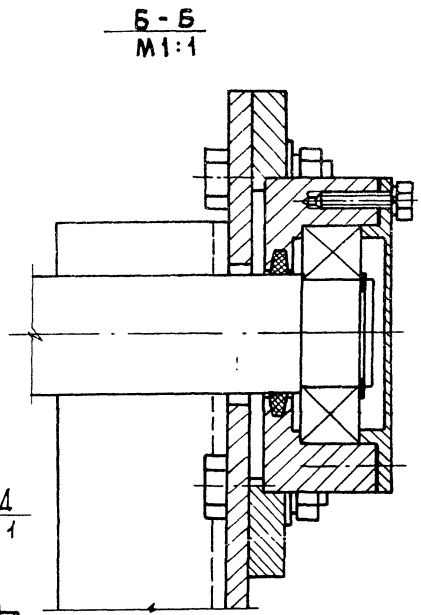

Д - Д
М1:1

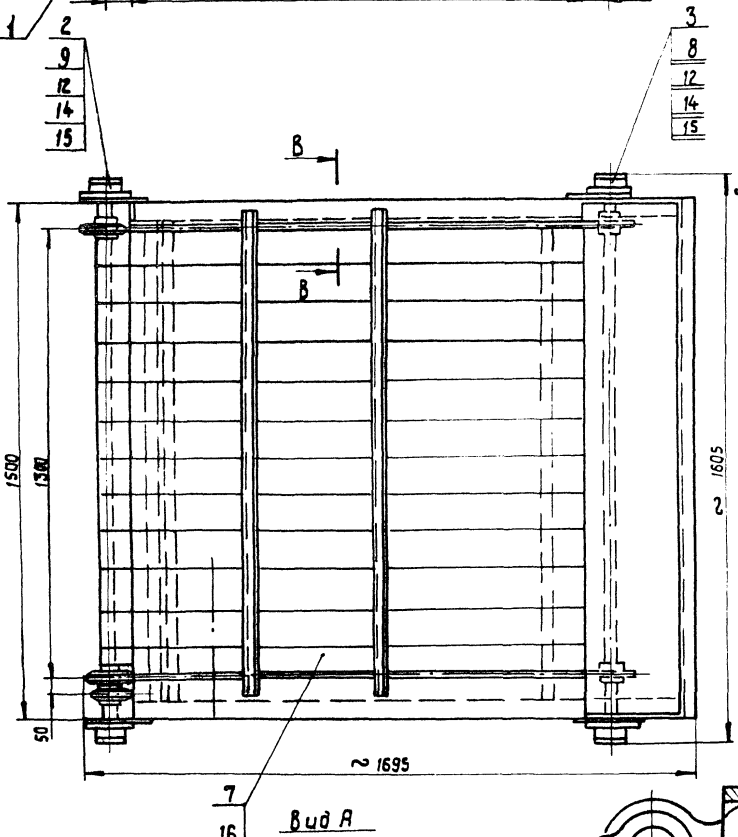

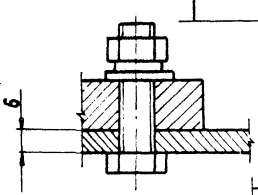

В - В
М2:1 повернуто

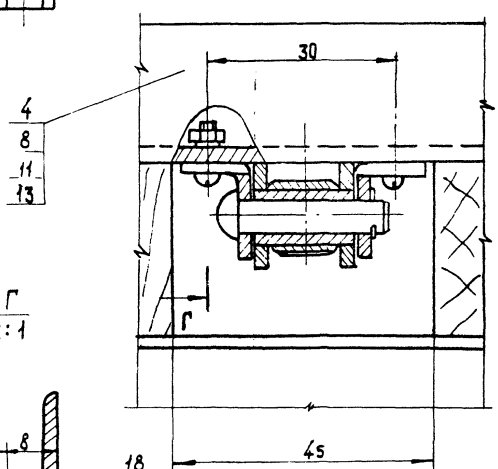

Г - Г
М2:1

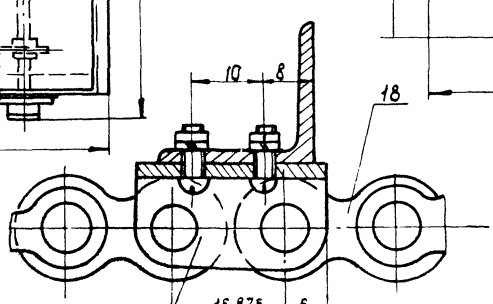

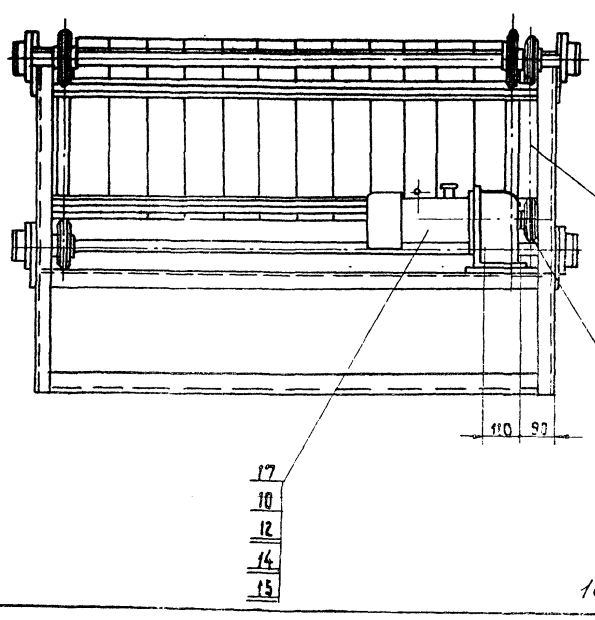

Транспортер предназначен для приемки пиламатериалов длиной от 0,6 до 1,5 м от станка ЦКБ-40, накопления и подачи к станку ЦМ-120.

Скорость движения цепи, м/сек - 0,3.

Мощность привода, кВт - 0,75.

Цепь тяговая ПР-15,875-2270-2 ГОСТ 13568-75*

Расстояние между упорами, мм - 603,25

Число упоров, шт - 6.

1. Размеры для справок.
2. После монтажа и пробного пуска металлоконструкций: грунтовать - грунтовка ФЛ-03 к ГОСТ 9103-81* красить эмаль ПФ-115 (серая) ГОСТ 6465-76*

Изм.	Кол.	№ докум.	Подп.	Дата
Разраб.		Бурлаченко		08.88
Пров.		Станевская		08.88
Т.контр.		Станевская		08.88
Рук.		Гончарик		08.88
Н.контр.		Гончарик		08.88
Утв.		Кукотин		08.88

НО-07.00.00.000 СБ

Поперечный цепной транспортер
Сборочный чертеж

Лит.			Масса	Масштаб
Р	-	П	335	1:10

Лист | Листов 1

СОЮЗГИПРОЛЕСХОЗ
Киевский филиал

Инв. № подл. | Подп. и дата | Взам. инв. № | Инв. № дубл. | Подп. и дата

10126/6

Копировал Краснова

Формат А2

Типовой проект 411-2-191.88 Альбом 6,ч.1

НО-07.01.00.011

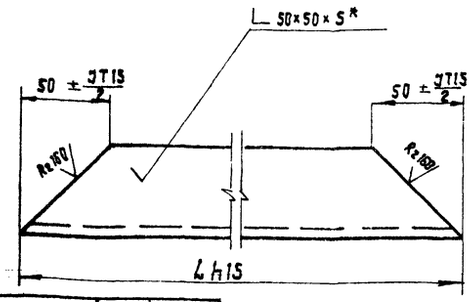

Обозначение	L	Масса в кг
НО-13.01.00.011	1570	5,6
-01	620	1,9

* Размер для

Изм.	Кол.	№ докум.	Подп.	Дата
Разраб.		Станевская		08.88
Пров.		Бурлаченко		08.88
Т.контр.		Бурлаченко		08.88
Рук.		Гончарик		08.88
Н.контр.		Гончарик		08.88
Утв.				

НО-07.01.00.011

Связь

Лит.	Масса	Масштаб
Р	см. табл.	1:2

Лист | Листов 1

Уголок Б-50×50×5 ГОСТ 8509-86 / Ст.3 ГОСТ 535-79*

союзгипролесхоз Киевский филиал

Копировал Краснова Формат А4

Типовой проект 411-2-191.88 Альбом 6,ч.1

НО-07.01.00.007

НО-07.01.00.007

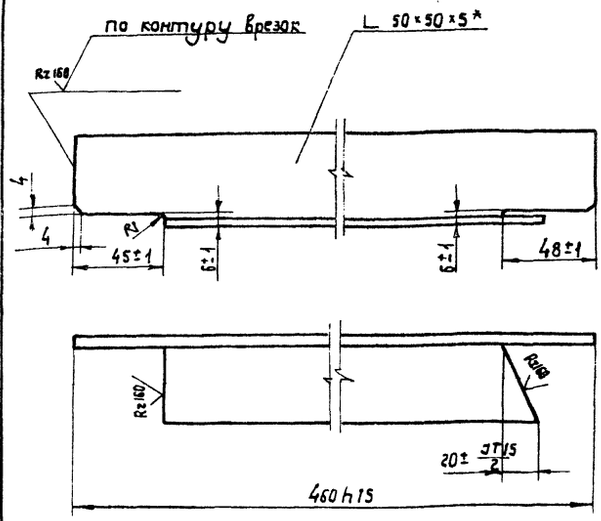

НО-07.01.00.007.01- зеркальное отражение
остальное см. НО-07.01.00.007

М 1:4

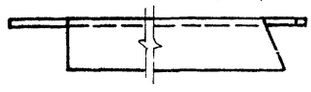

* Размер для справок

Изм.	Кол.	№ докум.	Подп.	Дата
Разраб.		Станевская		08.88
Пров.		Бурлаченко		08.88
Т.контр.		Бурлаченко		08.88
Рук.		Гончарик		08.88
Н.контр.		Гончарик		08.88

НО-07.01.00.007

Стойка

Лит.	Масса	Масштаб
Р	1,6	1:2

Лист | Листов 1

Уголок В-50×50×5 ГОСТ 8509-86* / Ст.3 ГОСТ 535-79*

союзгипролесхоз Киевский филиал

Копировал Краснова Формат А4

Типовой проект 411-131.88 Альбом 6,ч.1

НО-07.00.00.001

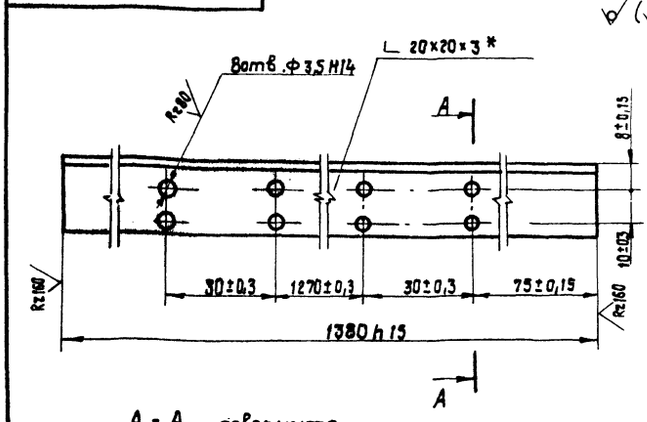

А-А повернуто

* Размер для справок.

Изм.	Кол.	№ докум.	Подп.	Дата
Разраб.		Станевская		08.88
Пров.		Бурлаченко		08.88
Т.контр.		Бурлаченко		08.88
Рук.		Гончарик		08.88
Н.контр.		Гончарик		08.88
Утв.				

НО-07.00.00.001

Упор

Лит.	Масса	Масштаб
Р	1,2	1:1

Лист | Листов 1

Уголок Б-20×20×3 ГОСТ 8509-86 / Ст.3 ГОСТ 535-79*

союзгипролесхоз Киевский филиал

Копировал Краснова Формат А4

Типовой проект 411-2-191.88 Альбом 6,ч.1

НО-07.00.00.002

Rz40

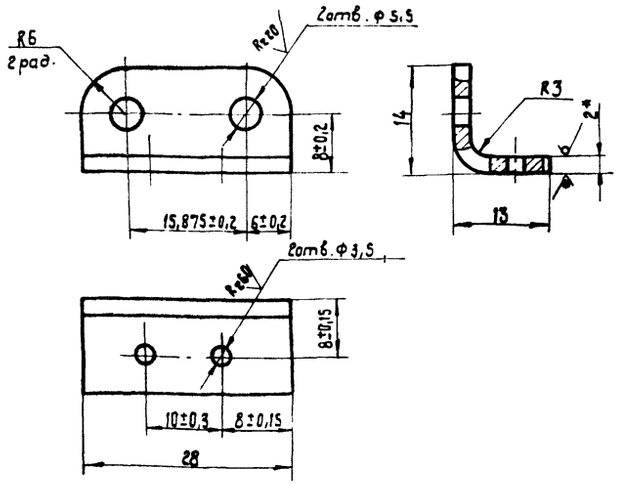

1. Твердость HRC 40... 50.
2. * Размеры для справок.
3. Неуказанные предельные отклонения размеров: отверстий - H14, валов - h14.
4. Длина развертки L* - 30 мм.

10126/6

Изм.	Лист	№ докум.	Подп.	Дата
Разраб.		Станевская		08.88
Пров.		Бурлаченко		08.88
Т.контр.		Бурлаченко		08.88
Рук.		Гончарик		08.88
Н.контр.		Гончарик		08.88

НО-07.00.00.002

Пластина

Лит.	Масса	Масштаб
Р	0,01	2:1

Лист | Листов 1

Лист 5-ПН-2 ГОСТ 19904-74* / 40Х ГОСТ 4543-71*

союзгипролесхоз Киевский филиал

Копировал Краснова Формат А4

Типовой проект 411-2-191.88 Альбом 6, ч.1

Форм.	Зона	Поз	Обозначение	Наименование	Кол.	Примечание
				Документация		
А2			НО-07.01.00.000 СБ	Сборочный чертеж		
				Детали		
А4		1	НО-07.01.00.001	Кронштейн	2	
А4		2	НО-07.01.00.002	Прогон	1	
*		3	НО-07.01.00.002-01	Прогон	1	* см. черт. НО-09.01.00.002
А4		4	НО-07.01.00.003	Связь	1	
А4		5	НО-07.01.00.004	Кронштейн	2	
А4		6	НО-07.01.00.005	Стойка	1	
*		7	НО-07.01.00.005-01	Связь	1	* см. черт. НО-13.01.00.005
А4		8	НО-07.01.00.006	Стойка	1	
*		9	НО-07.01.00.006-01	Стойка	1	* см. НО-13.01.00.006
А4		10	НО-07.01.00.007	Стойка	1	
*		11	НО-07.01.00.007-01	Стойка	1	* см. НО-13.01.00.007
Б4		12	НО-07.01.00.008	Отбой	1	10,5 кг
				Лист Б-ПН-2 ГОСТ 19903-74*		
				3-II-Ст.3 кп ГОСТ 16523-70*		
				310 h15 × 1490 h15		
Б4		13	НО-07.01.00.009	Плита	1	6,2 кг
				Лист Б-ПН-Б ГОСТ 19903-74*		
				3-Ст.3 кп ГОСТ 14637-79	1	
				250 h15 × 290 h15		
А4		14	НО-07.01.00.005-01	Стойка	1	* см. НО-11.01.00.005
А4		15	НО-07.01.00.011	Связь	2	

Изм.	Кол.	№ докум.	Подп.	Дата
Разраб.		Станевская		08.88
Пров.		Бурлаченко		08.88
Рук.		Гончарик		08.88
Н.контр.		Гончарик		08.88
Утв.				

НО-07.01.00.000

Рама

Лит.	Лист	Листов
Р	1	2

Союзгипролесхоз Киевский филиал

Копировал Формат А4

Типовой проект 411-2-191.88 Альбом 6, ч.1

Форм.	Зона	Поз	Обозначение	Наименование	Кол.	Примечание
Б4		16	НО-03.01.00.012	Поперечина	4	5,3 кг
				Уголок 650×50×5		
				ГОСТ 8509-86		
				Ст.3 ГОСТ 535-79*		
				ℓ = 1400 h15		
Б4		17	НО-07.00.00.013	Поперечина	1	5,4 кг
				Уголок 650×50×5		
				ГОСТ 8509-86, Ст.3		
				ГОСТ 535-79*, ℓ = 1500 h15		
А4		18	НО-09.02.00.009-03	Уголок	3	* см. черт. НО-02.00.009
*		19	НО-09.02.00.009-04	Уголок	4	* См. черт. НО-02.00.009

НО-07.01.00.000

Лист 2

Копировал Краснова Формат А4

Типовой проект 411-2-191.88 Альбом 6, ч.1

НО-07.01.00.001

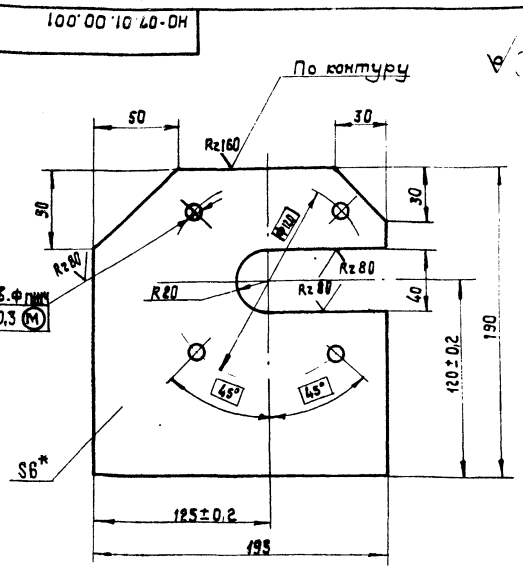

1.* Размеры для справок.

2. Неуказанные предельные отклонения размеров: отверстий - H15, валов - h15, остальных ± JT15/2

Изм.	Кол.	№ докум.	Подп.	Дата
Разраб.		Станевская		08.88
Пров.		Бурлаченко		08.88
Т.контр.		Бурлаченко		08.88
Рук.		Гончарик		08.88
Н.контр.		Гончарик		08.88

НО-07.01.00.001

Кронштейн

Лит.	Масса	Масшт.
Р	1,6	1:2

Лист Листов 1

Б-ПН-Б ГОСТ 19903-74*
Лист 3-Ст.3 кп ГОСТ 14637-79

Союзгипролесхоз Киевский филиал

Копировал Краснова Формат А4

Типовой проект 411-2-191.88 Альбом 6, ч.1

НО-07.01.00.002

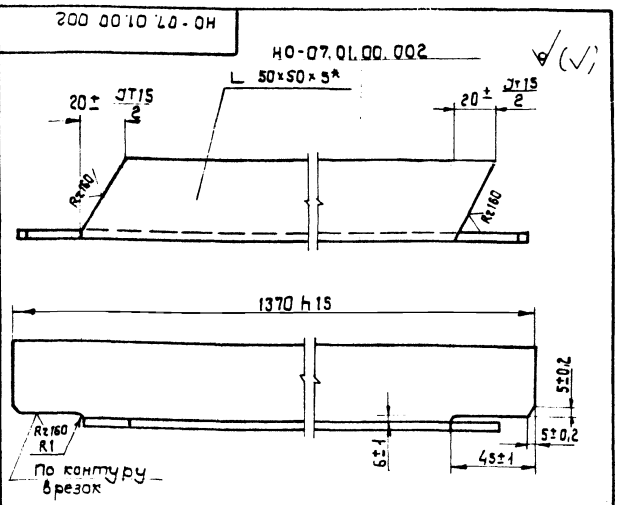

НО-07.01.00.002-01* зеркальное отражение
остальное см. НО-07.01.00.002
М 1:4

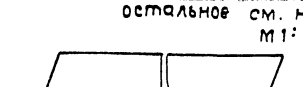

* Размеры для справок.

10126/6

Изм.	Кол.	№ докум.	Подп.	Дата
Разраб.		Станевская		08.88
Пров.		Бурлаченко		08.88
Т.контр.		Бурлаченко		08.88
Рук.		Гончарик		08.88
Н.контр.		Гончарик		08.88

НО-07.01.00.002

Прогон

Лит.	Масса	Масштаб
Р	4,6	1:2

Лист Листов 1

Уголок Б-50×50×5 ГОСТ 8509-86 / Ст.3 ГОСТ 535-79*

Союзгипролесхоз Киевский филиал

Копировал Краснова Формат А4

НО-07.01.00.000 СБ

Альбом 6 ч.1

Типовой проект 411-2-191.88

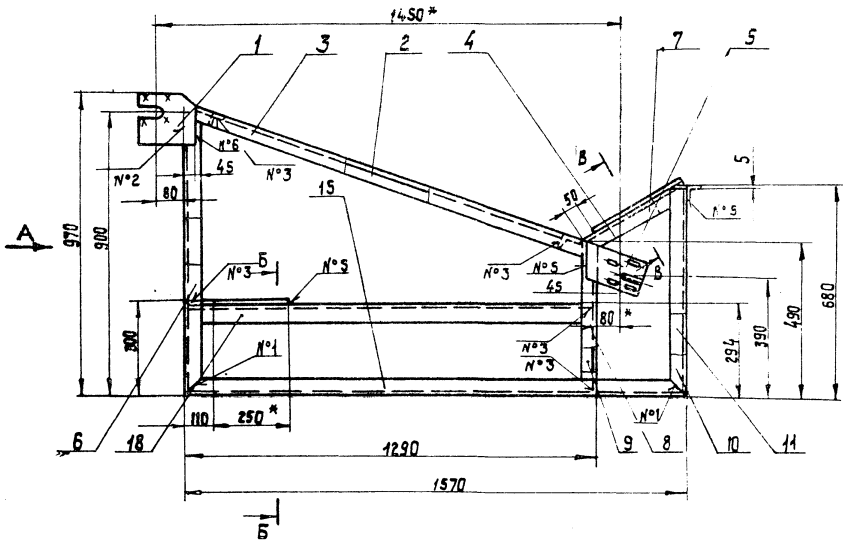

Б-Б
М1:2

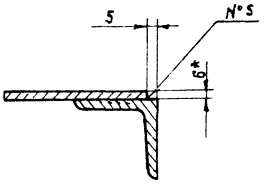

В-В
М1:2 повернуто

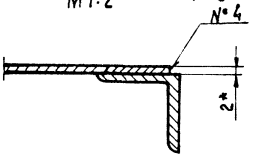

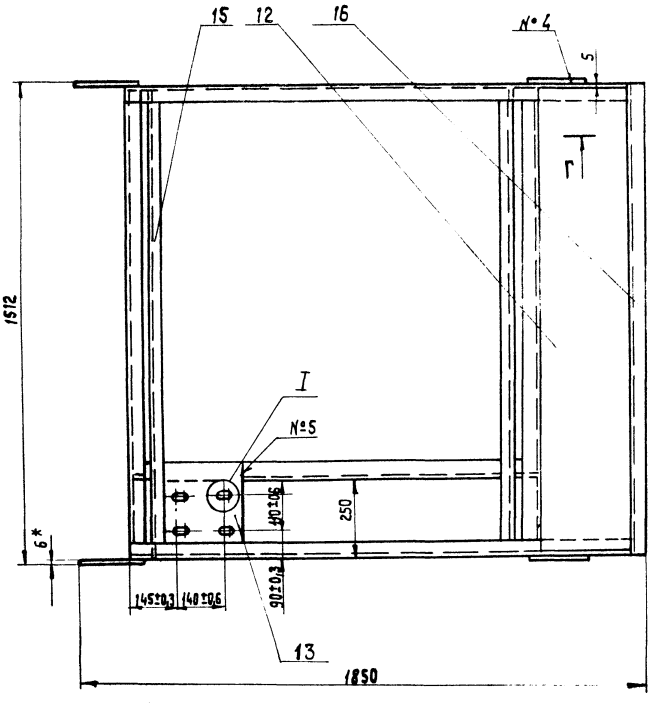

Г-Г
М1:2

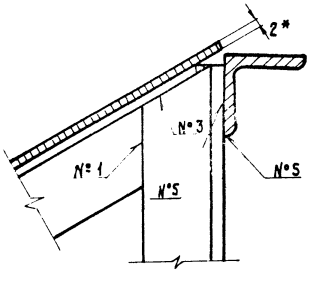

Номер шва	Обозначение	Требования ко шву	Количест. швов
1	С2		16
2	Т1 -◺ 4		16
3	Т1 -◺ 4 - ⊐		14
4	Н1 -◺ 2		3
5	Н1 -◺ 4		4
6	Н1 -◺ 4 - ⊐		4

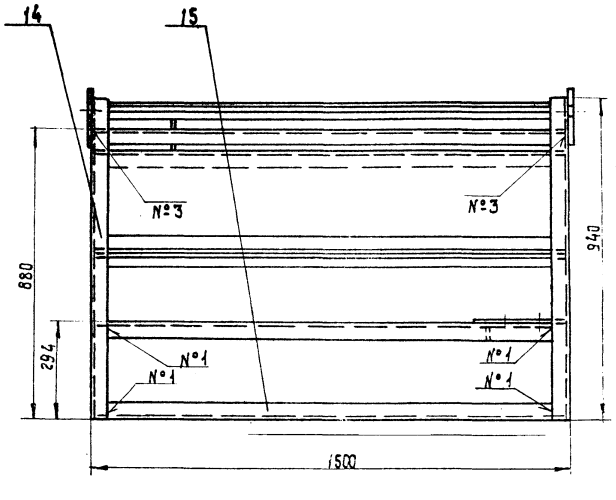

I
М1:1

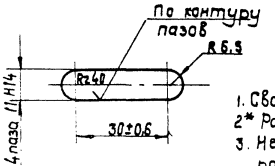

1. Сварные швы по гост 5264-80.
2* Размеры для справок.
3. Неуказанные предельные отклонения размеров: отверстий - Н15; валов - h15; остальных ± $\frac{JT15}{2}$;
4. Масса наплавленного металла - 12 кг.

10126/6

Изм	Кол	№ докум.	Подп.	Дата
Разраб.		Бурлаченко		08.88
Пров.		Стоневская		08.88
Т. контр		Стоневская		08.88
Рук.		Гончарик		08.88
Н. контр		Гончарик		08.88
Утв.		Кукотин		08.88

НО-07.01.00.000 СБ

Рама
Сборочный чертеж

Литера	Масса	Масштаб
Р - П	126	1:10

Лист | Листов 1

СОЮЗГИПРОЛЕСХОЗ
Киевский филиал

Инв. № подл. | Подп. и дата | Взам. инв. № | Инв. № дубл. | Подп. и дата

копировал Краснова

формат А2

НО-07.01.00.003

Типовой проект 411-2-131.88 Альбом 6, ч.1

НО-07.01.00.003

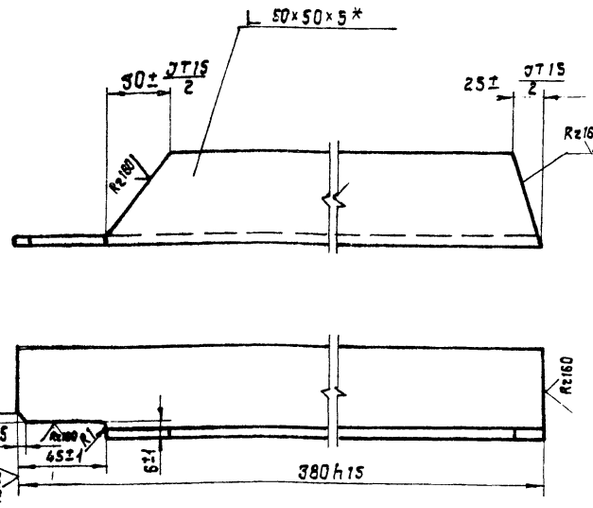

НО-07.01.00.003-01 - зеркальное отражение
остальное см. НО-07.01.00.003
М 1:4

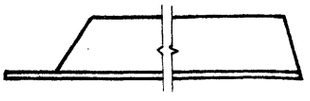

* Размер для справок

Изм.	Кол.	№ докум.	Подп.	Дата
Разраб.		Станевская		08.88
Пров.		Бурлаченко		08.88
Т. контр.		Бурлаченко		08.88
Рук.		Гончарик		08.88
Н. контр.		Гончарик		08.88

НО-07.01.00.003

Связь

Лит.	Масса	Масштаб
Р	1,5	1:2

Лист | Листов 1

Уголок Б-50×50×5 ГОСТ 8509-80 / Ст.3 ГОСТ 535-79*

Союзгипролесхоз Киевский филиал

Копировал Краснова — Формат А4

Типовой проект 411-2-131.88 Альбом 6, ч.1

НО-07.01.00.004

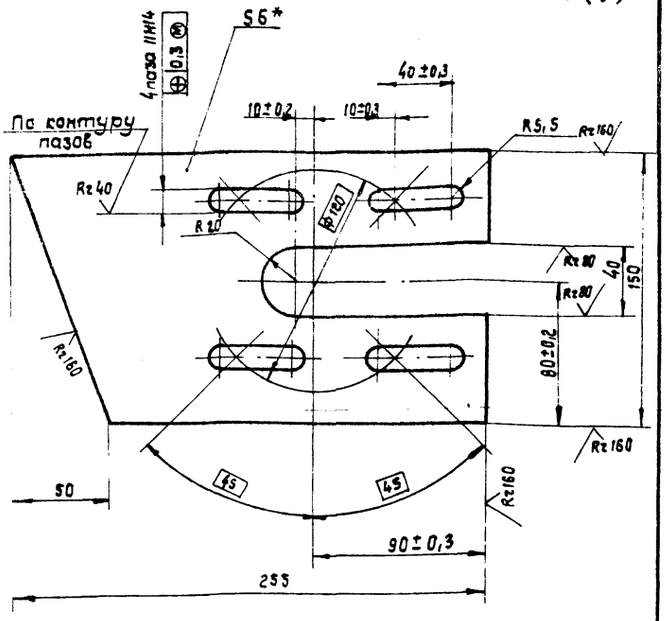

1.* Размер для справок
2. Неуказанные предельные отклонения размеров: отверстий - H15; валов - h15; остальных ± JT15/2

Изм.	Кол.	№ докум.	Подп.	Дата
Разраб.		Станевская		08.88
Пров.		Бурлаченко		08.88
Т. контр.		Бурлаченко		08.88
Рук.		Гончарик		08.88
Н. контр.		Гончарик		08.88

НО-07.01.00.004

Кронштейн

Лит.	Масса	Масштаб
Р	1,7	1:2

Лист | Листов 1

Лист 6-ПН-6 ГОСТ 19903-74* / 3-Ст.3 кп ГОСТ 14637-79

Союзгипролесхоз Киевский филиал

Копировал Краснова — Формат А4

НО-07.01.00.005

Типовой проект 411-2-131.88 Альбом 6, ч.1

НО-07.01.00.005

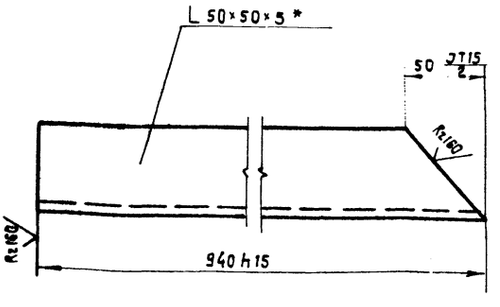

НО-07.01.00.005 -01 — зеркальное отражение
остальное см. НО-07.01.00.005
М 1:4

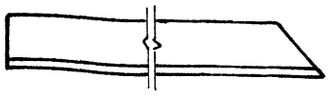

* Размер для справок

Изм.	Кол.	№ докум.	Подп.	Дата
Разраб.		Станевская		08.88
Пров.		Бурлаченко		08.88
Т. контр.		Бурлаченко		08.88
Рук.		Гончарик		08.88
Н. контр.		Гончарик		08.88

НО-07.01.00.005

Стойка

Лит.	Масса	Масштаб
Р	3,7	1:2

Лист | Листов 1

Уголок Б-50×50×5 ГОСТ 8509-86 / Ст.3 ГОСТ 535-79*

Союзгипролесхоз Киевский филиал

Копировал Краснова — Формат А4

Типовой проект 411-2-131.88 Альбом 6, ч.1

НО-07.01.00.006

НО-07.01.00.006

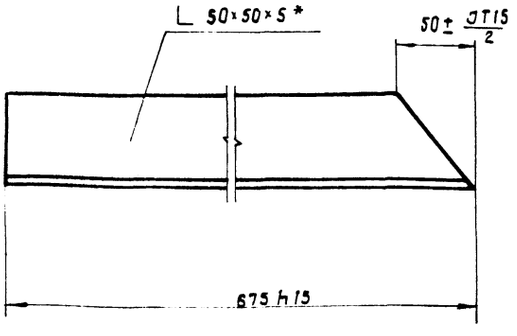

НО-07.01.00.006-01- зеркальное отражение
остальное см. НО-07.01.00.006
М 1:4

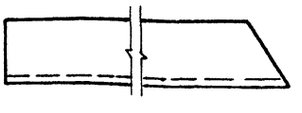

* Размер для справок.

10126/6

Изм.	Кол.	№ докум.	Подп.	Дата
Разраб.		Станевская		08.88
Пров.		Бурлаченко		08.88
Т. контр.		Бурлаченко		08.88
Рук.		Гончарик		08.88
Н. контр.		Гончарик		08.88

НО-07.01.00.006

Стойка

Лит.	Масса	Масштаб
Р	2,1	1:2

Лист | Листов

Уголок Б-50×50×5 ГОСТ 8509-88 / Ст.3 ГОСТ 535-79*

Союзгипролесхоз Киевский филиал

Копировал Краснова — Формат А4

Типовой проект 411-2-191.88 Альбом 6, ч.1

Форм.	Зона	Поз.	Обозначение	Наименование	Кол.	Примечание
				Документация		
А3			НО-07.02.00.000 СБ	Сборочный чертеж		
				Сборочные единицы		
А4		1	НО-07.02.01.000	Звездочка	2	
А4		2	НО-07.04.01.000	Корпус подшипника	2	
				Детали		
А3		3	НО-07.02.00.001	Вал	1	
А4		4	НО-07.04.00.002	Прокладка	2	
А4		5	НО-07.04.00.003	Крышка	2	
А3		6	НО-07.01.00.001-001	Звездочка	1	
				Материалы		
				Смазка УС-1 ГОСТ 1033-79		
				Стандартные изделия		
		7		Винт 10Б×16.58 ГОСТ 17475-80*	2	
		8		Винт М10×16.58 ГОСТ 1476-84	3	

Инв. № подл. | Подп. и дата | Взам. инв. № | Инв. № дубл. | Подп. и дата

Изм.	Лист	№ докум.	Подп.	Дата
Разраб.	Станевская			08.88
Пров.	Бурлаченко			08.88
Т. контр.				
Рук.	Гончарик			08.88
Н. контр.	Гончарик			08.88
Утв.	Кукотин			08.88

НО-07.02.00.000

Вал в сборе

Лит.	Масса	Масштаб
Р		
Лист	Листов	
	1	2

Союзгипролесхоз Киевский филиал

Копировал Краснова — Формат А4

Типовой проект 411-2-191.88 Альбом 6, ч.1

Форм.	Зона	Поз.	Обозначение	Наименование	Кол.	Примечание
		9		Болт М6×20.58 ГОСТ 7798-70*	12	
		10		Шайба 6-65Г ГОСТ 6402-70*	12	
		11		Шайба 7019-0624 ГОСТ 14734-69*	2	
		12		Штифт 4Пр2 гв×12 ГОСТ 3128-70*	2	
		13		Кольцо 48-35-5 ГОСТ 6418-81	2	
		14		Кольцо 60 ГОСТ 2833-77	3	
		15		Подшипник 1206 ГОСТ 5720-75*	2	
				Шпонка ГОСТ 23360-78*		
		16		10×8×100	1	
		17		10×8×50	1	
				Переменные данные для исполнений		
				НО-07.02.00.000-010 Б		
				Сборочные единицы		
А4		1	НО-07.02.01.000	Звездочка	2	
А4		2	НО-07.04.01.000	Корпус подшипника	2	
				Детали		
А3		3	НО-07.02.00.001	Вал	1	
А4		4	НО-07.04.00.002	Прокладка	2	
А4		5	НО-07.04.00.003	Крышка	2	

Инв. № подл. | Подп. и дата | Взам. инв. № | Инв. № дубл. | Подп. и дата

Изм.	Лист	№ докум.	Подп.	Дата

НО-07.02.00.000

Лист 2

Копировал Краснова — Формат А4

НО-07.04.00.000СБ

Типовой проект 411-2-191.88 Альбом 6, ч.1

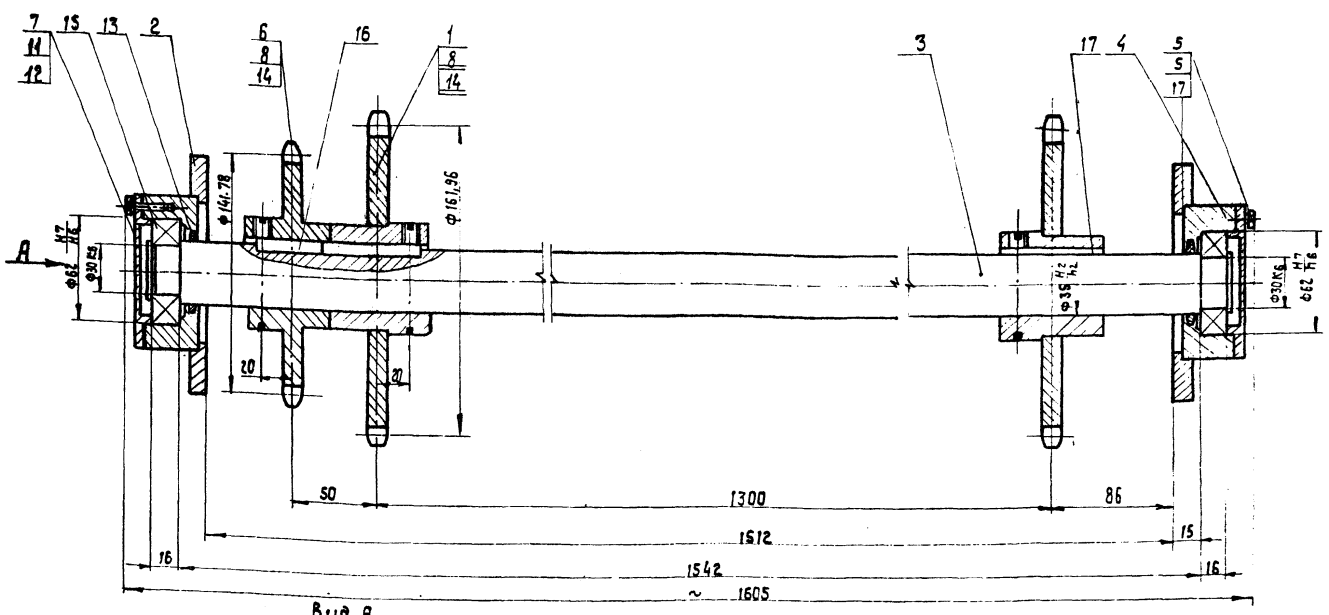

Вид А

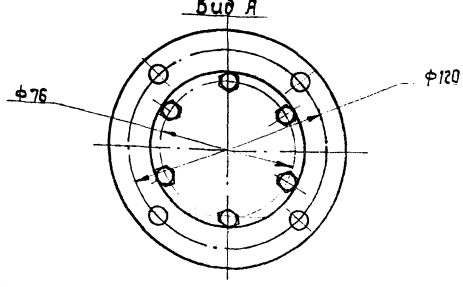

Размеры для справок.
При сборке подшипники забить смазкой УС-1 ГОСТ 1033-79.

10126/6

Инв. № подл. | Подп. и дата | Взам. инв. № | Инв. № дубл. | Подп. и дата

Изм.	Лист	№ докум.	Подп.	Дата
Разраб.	Станевская			08.88
Пров.	Бурлаченко			08.88
Т. контр.	Бурлаченко			08.88
Рук.	Гончарик			08.88
Н. контр.	Гончарик			08.88
Утв.	Кукотин			08.88

НО-07.02.00.000 СБ

Вал в сборе. Сборочный чертеж

Лит.	Масса	Масштаб
Р	27,5	1:2
Лист	Листов 1	

Союзгипролесхоз Киевский филиал

Копировал Краснова — Формат А3

Типовой проект 411-2-191.88 Альбом 6, ч.1

Формат	Зона	Поз.	Обозначение	Наименование	Кол.	Примечание
				Материалы		
				Смазка УС-1		
				ГОСТ 1033-79*		
				Стандартные изделия		
				Винт ГОСТ 17475-80*		
		7		М6×16-055	2	
				ГОСТ 1476-84		
		8		М10×16.58	2	
		9		Болт М6×20.58	12	
				ГОСТ 7798-70*		
		10		Шайба 6 65Г	12	
				ГОСТ 6402-70*		
		11		Шайба 7019-0684	2	
				ГОСТ 14734-69*		
		12		Штифт 4Пр20×12	2	
				ГОСТ 3128-70*		
		13		Кольцо 48×36-5	2	
				ГОСТ 6418-81*		
		14		Кольцо 60	2	
				ГОСТ 2833-77*		
		15		Подшипник 1206	2	
				ГОСТ 5720-75*		
				Шпонка ГОСТ 23360-78*		
		16		10×8×100	1	
		17		10×8×50	1	

Изм	Лист	№ докум.	Подп.	Дата	НО-07.02.00.000	Лист 3

Копировал Формат А4

Типовой проект Альбом 6, ч.1

Формат	Зона	Поз.	Обозначение	Наименование	Кол.	Примечание
				Документация		
А3			НО-07.02.01.000 СБ	Сборочный чертеж		
				Детали		
А4		1	НО-07.02.01.001	Венец	1	
А4		2	НО-07.02.01.002	Ступица	1	

Изм	Лист	№ докум.	Подп.	Дата	НО-07.02.01.000	Лит.	Лист	Листов
Разраб.		Станевская		08.88	Звездочка	Р-П		1
Пров.		Бурлаченко		08.88		СОЮЗГИПРОЛЕСХОЗ Киевский филиал		
Рук.		Гончарик		08.88				
Н.контр.		Гончарик		08.88				
Утв.		Кукотин		08.88				

Копировал Краснова Формат А4

Типовой проект 411-2-191.88 Альбом 6, ч.1

НО-07.04.00.001

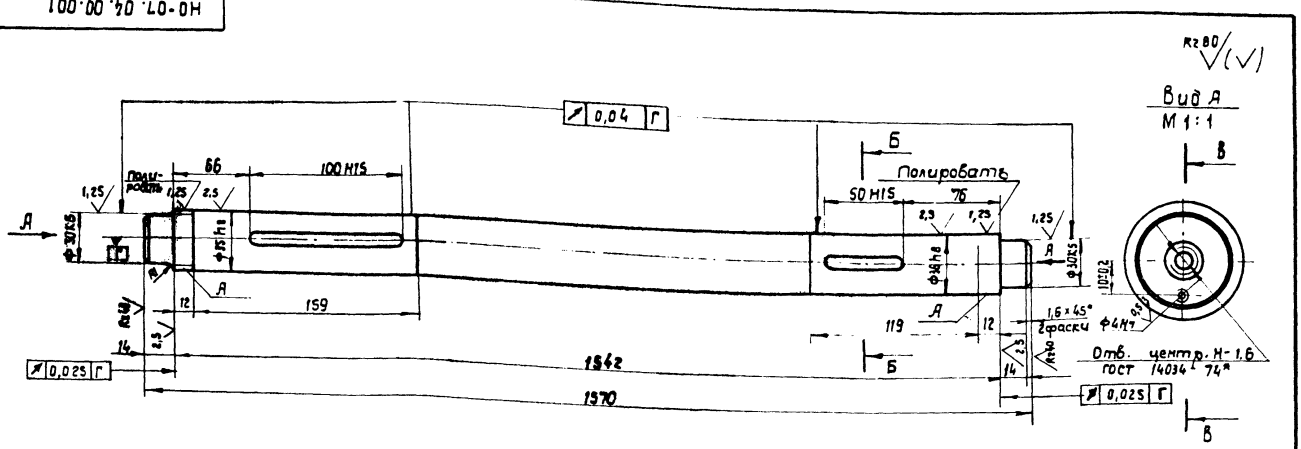

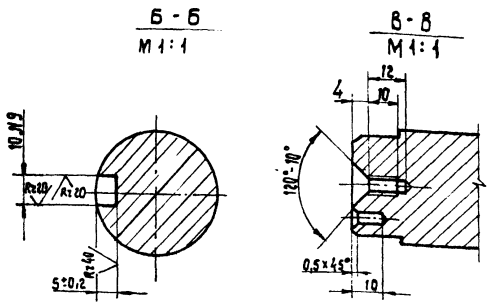

1. Поверхность А Твердость HRC 40...50
2.* Размер для справок.
3. Неуказанные предельные отклонения размеров: отверстий - H14; валов - h14; остальных ± $\frac{IT14}{2}$.

10126/6

Изм	Кол.	№ докум.	Подп.	Дата	НО-07.02.00.001	Лит.	Масса	Масштаб
Разраб.		Станевская		08.88	Вал	Р-П	82	1:2
Пров.		Бурлаченко		08.88		Лист	Листов 1	
Т.контр.		Бурлаченко		08.88				
Рук.		Гончарик		08.88	Ст 35 ГОСТ 1050-74**	СОЮЗГИПРОЛЕСХОЗ Киевский филиал		
Н.контр.		Гончарик		08.88				
Утв.		Кукотин		08.88				

Копировал Краснова Формат А3

Типовой проект 411-2-191.88 Альбом 6, ч. 1

НО-07.02.01.000 СБ

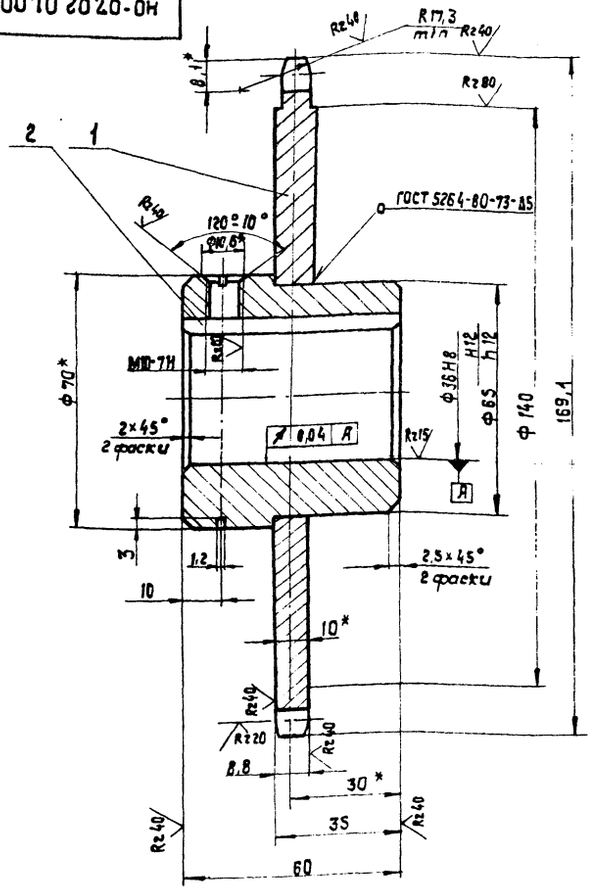

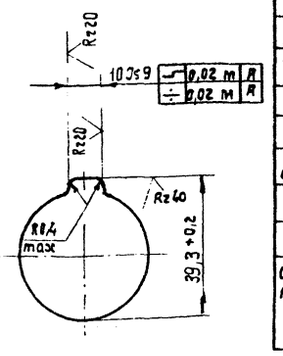

Число зубьев		z	32
Сопрягаемая цепь	Шаг	t	15,875
	Диаметр ролика	d	10,16
Профиль зуба по ГОСТ 591-69		—	Со смещением
Класс точности по ГОСТ 591-69*		—	3
Диаметр окружности впадин		di	151,65-0,5
Допуск на разность шагов		δt	0,2
Радиальное биение окружности впадин		Ео	0,63
Торцевое биение зубчатого венца		—	0,63
Диаметр делительной окружности		dд	161,96
Сопрягаемая цепь	Ширина внутренней пластины	ГВ	14,73
	Расстояние между внутренними пластинами	ВВн	9,65

1. Отжечь.
2. Венец h2,5... 3 : HRC 40... 50
3. * Размеры для справок.
4. Неуказанные предельные отклонения размеров: отверстий - H14, валов - h14; остальных $\pm \frac{IT14}{2}$
5. Масса наплавленного металла - 0,02 кг.

Изм.	Кол.	№ докум.	Подп.	Дата
Разраб.		Станевская		08.88
Пров.		Бурлаченко		08.88
Т. контр.		Бурлаченко		08.88
Рук.		Гончарик		08.88
Н. контр.		Гончарик		08.88
Утв.		Кукотин		08.88

НО-07.02.01.000 СБ

Звездочка
Сборочный чертеж

Литера	Масса	Масштаб
Р-П	1,9	1:1
Лист	Листов	
СОЮЗГИПРОЛЕСХОЗ Киевский филиал		

Копировал Краснова Формат А3

Типовой проект 411-2-191.88 Альбом 6, ч. 1

НО-07.02.01.002

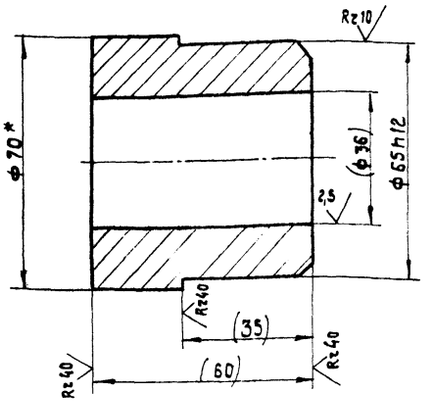

1. Размеры в скобках - после сварки
2. * Размеры для справок.

Изм.	Кол.	№ докум.	Подп.	Дата
Разраб.		Станевская		08.88
Пров.		Бурлаченко		08.88
Т. контр.		Бурлаченко		08.88
Рук.		Гончарик		08.88
Н. контр.		Гончарик		08.88
Утв.				

НО-07.02.01.002

Ступица

Литер.	Масса	Масштаб
Р-П	1,1	1:1
Лист	Листов 1	
СОЮЗГИПРОЛЕСХОЗ Киевский филиал		

Круг 70 ГОСТ 2590-71* / 35 ГОСТ 1050-74**

Копировал Краснова Формат А4

Типовой проект 411-2-191.88 Альбом 6, ч. 1

НО-07.02.01.001

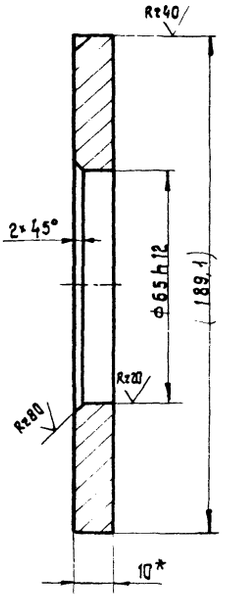

1. Размеры в скобках после сварки
2. * Размер для справок

10126/6

Изм.	Лист	№ докум.	Подп.	Дата
Разраб.		Станевская		08.88
Пров.		Бурлаченко		08.88
Т. контр.		Бурлаченко		08.88
Рук.		Гончарик		08.88
Н. контр.		Гончарик		08.88
Утв.				

НО-07.02.01.001

Венец

Лит.	Масса	Масштаб
Р-П	0,8	1:1
Лист	Листов 1	
СОЮЗГИПРОЛЕСХОЗ Киевский филиал		

Лист 6-ПН-10 ГОСТ 19903-74* / 35 ГОСТ 1050-74*

Копировал Краснова Формат А4

Типовой проект 411-2-131.88 Альбом 6, ч.1

№позиции	Обозначение	Наименование	Куда входит: Обозначение		Примечание
1	НО-08.00.00.000	Поперечный цепной транспортер		1	
2					
3	НО-08.01.00.000	Рама	НО-08.00.00.000	1	1
4					
5					
6					
7					
8					
9					
10					
11					
12					
13					
14					
15					
16					
17					
18					
19					
20					
21					
22					
23					

Инв. № подл. | Подп. и дата | Взам. инв. № | Инв. № дубл. | Подп. и дата

Изм.	Лист	№ докум.	Подп.	Дата
Разраб.	Станевская			08.88
Пров.	Бурлаченко			08.88
Рук.	Гончарик			08.88
Н. контр.	Гончарик			08.88
Утв.	Кукотин			08.88

НО-08.00.00.000 ВС

Поперечный цепной транспортер
Ведомость спецификаций

Лит.	Лист	Листов
Р		1

Союзгипролесхоз Киевский филиал

Копировал Краснова — Формат А3

Типовой проект 411-2-131.88 Альбом 6, ч.1

Форм.	Зона	Поз.	Обозначение	Наименование	Кол.	Примечание
				Документация		
А2			НО-08.00.00.000 СБ	Сборочный чертеж		
А3			НО-08.00.00.000 ВС	Ведомость спецификац.	1	
				Сборочные единицы		
А4		1	НО-08.01.00.000	рама	1	
А4		2	НО-07.02.00.000	Вал в сборе	1	
*		3	НО-07.02.00.000-01	Вал в сборе	1	
				Детали		
А4		4	НО-07.00.00.001	Упор	4	
А4		5	НО-07.00.00.002	Пластина	16	
А3		6	НО-05.00.00.003	Звездочка	1	
				Материалы		
		7		Доска 25×150 ГОСТ 8486-86	0,04	м³
				Стандартные изделия		
		8		Винт М3×8.58 ГОСТ 17473-80*	32	

Инв. № подл. | Подп. и дата | Взам. инв. № | Инв. № дубл. | Подп. и дата

Изм.	Лист	№ докум.	Подп.	Дата
Разраб.	Станевская			08.88
Пров.	Бурлаченко			08.88
Рук.	Гончарик			08.88
Н. контр.	Гончарик			08.88
Утв.	Кукотин			08.88

НО-08.00.00.000

Поперечный цепной транспортер

Лит.	Лист	Листов
Р	1	2

Союзгипролесхоз Киевский филиал

Копировал Краснова — Формат А4

Типовой проект 411-2-131.88 Альбом 6, ч.1

Форм.	Зона	Обозначение	Наименование	Кол.	Примечание
			Болты ГОСТ 7798-70*		
	9		М10×30.58	16	
	10		М10×40.58	4	
			Гайки ГОСТ 5915-70*		
	11		М3.5	32	
	12		М10.5	20	
			Шайбы ГОСТ 6402-70*		
	13		3-65Г	32	
	14		10-65Г	20	
			ГОСТ 11371-78*		
	15		10.01	20	
	16		Шуруп А3×20 ГОСТ 1145-80*	60	
			Прочие изделия		
	17		Мотор-редуктор МЦ-2С-63-71-КУ3 ГОСТ 25484-82	1	
	18		Цепь ПР-15,875-2270 ГОСТ 13568-75* ℓ = 545,625	8	
	19		Цепь ПР-15,875-2270 ГОСТ 13568-75* ℓ = 1571,625	1	
	20		Звено-С-ПР-15,875-2270 ГОСТ 13568-75*	1	

10126/6

Инв. № подл. | Подп. и дата | Взам. инв. № | Инв. № дубл. | Подп. и дата

Изм.	Лист	№ докум.	Подп.	Дата

НО-08.00.00.000

Лист 2

Копировал Краснова — Формат А4

НО-08.00.00.000 СБ

Альбом 6, ч. 1

Типовой проект 411-2-131.88

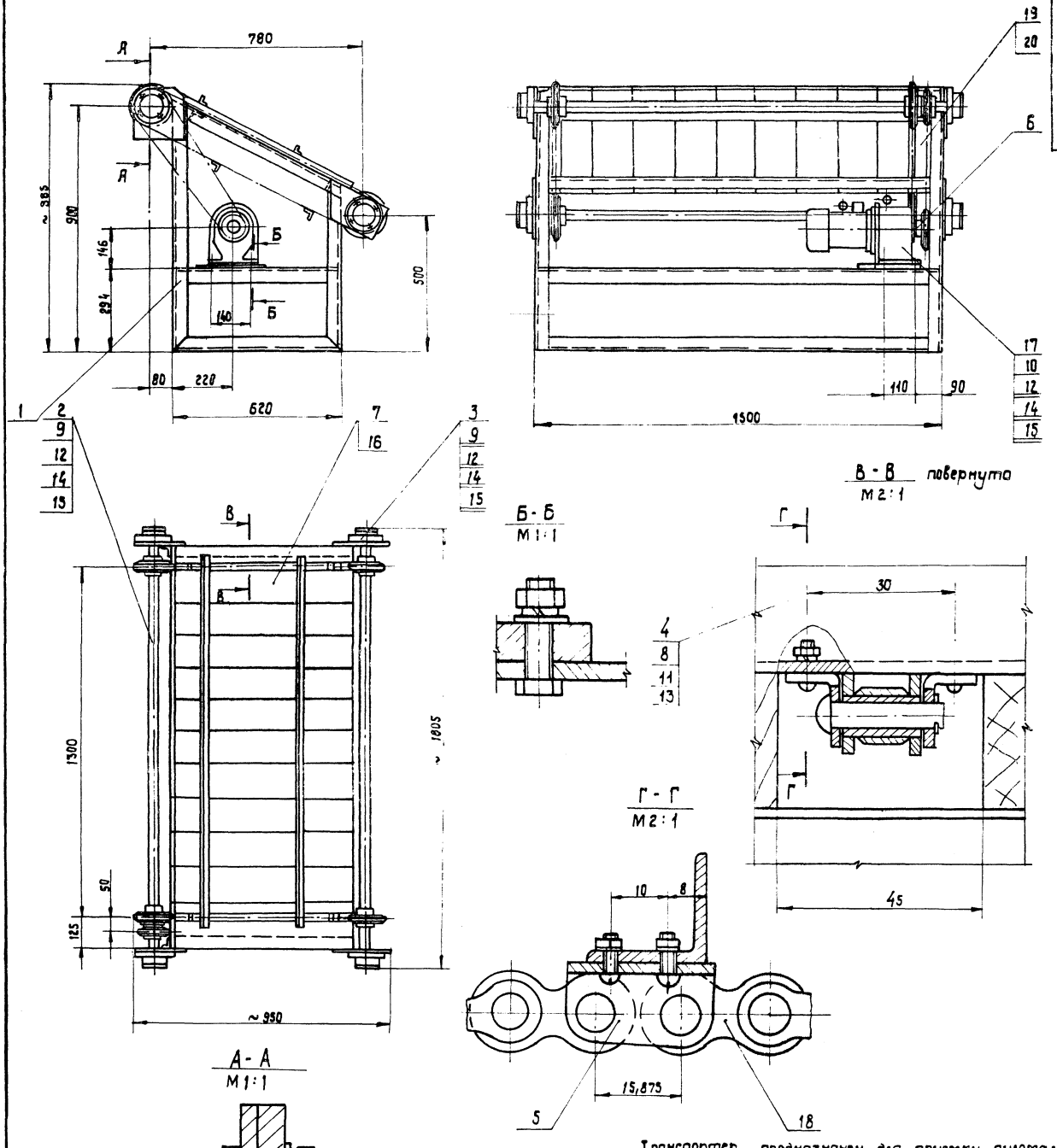

А - А
М 1:1

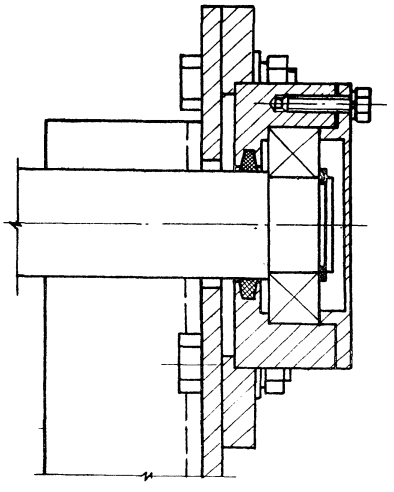

Транспортер предназначен для приемки пиломатериалов длиной от 0,6 до 1,5 м, накопления и подачи к станку ЦМ-120.

Скорость движения цепи, м/сек - 0,3

Мощность привода, кВт - 0,75

Цепь тяговая пр-15,875-2270-2 гост 13568-75*

Расстояние между упорами, мм - 551,5

Число упоров, шт - 4

1. Размеры для справок.
2. После монтажа и пробного пуска металлоконструкции грунтовать грунтовкой ФЛ-03 к гост 9109-81*, красить эмалью ПФ 115 /серая/ гост 6465-76 *.

				НО-08.00.00.000 СБ			
Изм.	Кол.	№ докум.	Подп.	Дата	Поперечный цепной транспортер Сборочный чертеж	Лит.	Масса	Масштаб
Разраб.		Станевская		08.88		Р - П	165	1:10
Пров.		Бурлаченко		08.88		Лист	Листов 1	
Т. контр.		Бурлаченко		08.88		Союзгипролесхоз Киевский филиал		
Рук.		Гончарик		08.88				
Н. контр.		Гончарик		08.88				
Утв.		Кукотин		08.88				

10126/6

Копир. Краснова

Формат А2

Инв. № подл. | Подп. и дата | Взам. инв. № | Инв. № дубл. | Подп. и дата

Типовой проект 411-2-131.88 Альбом 6, ч.1

Формат	Зона	Поз.	Обозначение	Наименование	Кол.	Примечание
				Документация		
А2			НО-08.01.00.000СБ	Сборочный чертеж		
				Детали		
А4		1	НО-08.01.00.001	Прогон	1	
*		2	НО-08.01.00.001-01	Прогон	1	*) см. НО-15.01.00.001
А4		3	НО-08.01.00.002	Стойка	1	
*		4	НО-08.01.00.002-01	Стойка	1	*) см. НО-14.01.00.007
Б4		5	НО-08.01.00.003	Поперечина	2	5,3 кг
				Уголок Б-50×50×5 ГОСТ 8509-86* Ст.3 ГОСТ 535-79* ℓ=1400 h15		
Б4		6	НО-08.01.00.004	Плита	1	6,2 кг
				Лист Б-ПН-6 ГОСТ 19903-74* 3-Ст3кп ГОСТ 14637-79 850 h15×290 h15		
А4		7	НО-08.01.00.005	Кронштейн	2	
А4		8	НО-07.01.00.001	Кронштейн	2	
Б4		9	НО-07.01.00.005	Стойка	1	
*		10	НО-07.01.00.005-01	Стойка	1	*) см. НО-13.01.00.005
*		11	НО-07.01.00.011-01	Уголок	2	*) см. НО-13.07.00.011
*		12	НО-06.02.00.009-04	Уголок	4	*) см. НО-15.06.02.00.002
*		13	НО-06.02.00.009-05	Уголок	3	*) см. НО-15.06.02.00.003

Инв.№подл. | Подп. и дата | Взам.инв.№ | Инв.№дубл. | Подп. и дата

НО-08.01.00.000

Изм.	Кол.	Лист	№докум.	Подп.	Дата
Разраб.			Станевская		08.88
Пров.			Бурлаченко		08.88
Рук.			Гончарик		08.88
Н.контр.			Гончарик		08.88
Утв.			Вчкатин		08.88

Рама

Лит.	Лист	Листов
Р		1

Союзгипролесхоз Киевский филиал

Копировал Краснова — Формат А4

НО-08.01.00.001

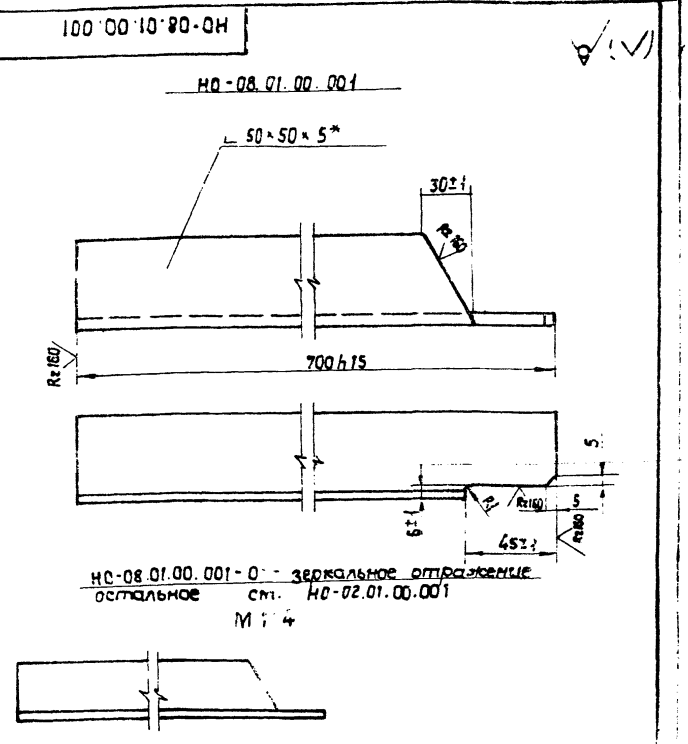

* Размер для справок

НО-08.01.00.001

Изм.	Кол.	№ докум.	Подп.	Дата
Разраб.		Станевская		08.88
Пров.		Бурлаченко		08.88
Т.контр.		Бурлаченко		08.88
Рук.		Гончарик		08.88
Н.контр.		Гончарик		08.88
Утв.				

Прогон

Лит.	Масса	Масштаб
Р	1,9	1:2
Лист	Листов 1	

Уголок Б-50×50×5 ГОСТ 8509-86 Ст.3 ГОСТ 535-79

Союзгипролесхоз Киевский филиал

Копировал Краснова — Формат А4

НО-08.01.00.002

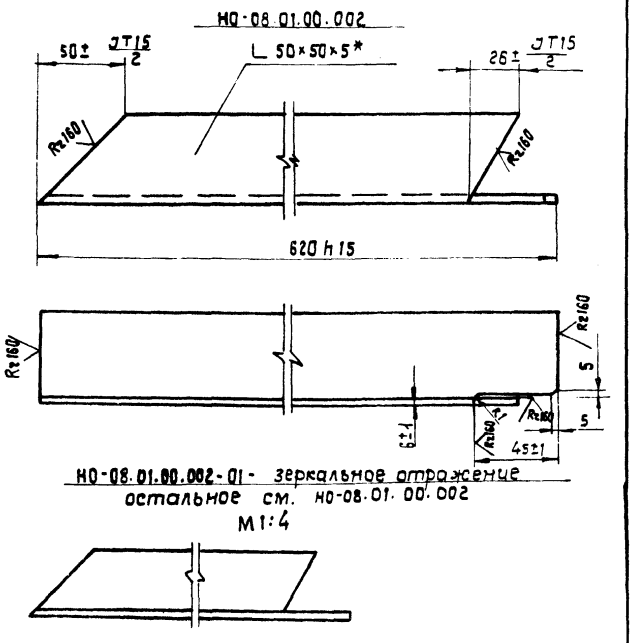

* Размер для справок.

НО-08.01.02.002

Изм.	Кол.	№ докум.	Подп.	Дата
Разраб.		Станевская		08.88
Пров.		Бурлаченко		08.88
Т.контр.		Бурлаченко		08.88
Рук.		Гончарик		08.88
Н.контр.		Гончарик		08.88

Стойка

Лит.	Масса	Масштаб
Р	1,8	1:2
Лист	Листов 1	

Уголок Б-50×50×5 ГОСТ 8509-86 Ст.3 ГОСТ 535-79*

Союзгипролесхоз Киевский филиал

Формат А4

НО-08.01.00.005

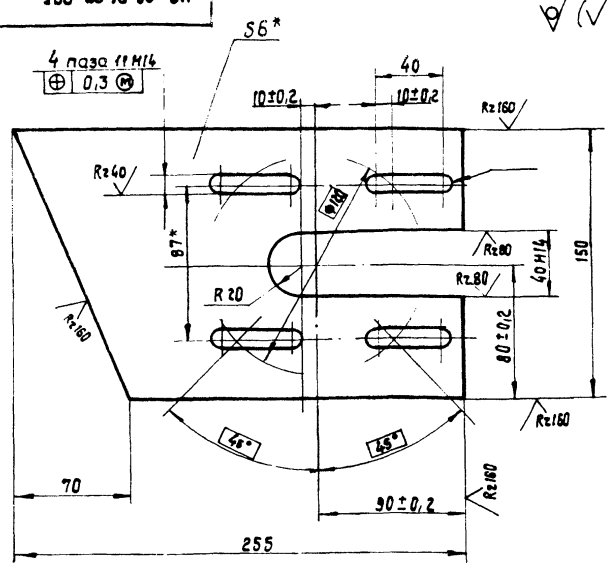

1. * Размеры для справок.
2. Неуказанные предельные отклонения размеров: валов - h15; остальных ± JT15/2

10126/6

НО-08.01.00.005

Изм.	Кол.	№ докум.	Подп.	Дата
Разраб.		Станевская		08.88
Пров.		Бурлаченко		08.88
Т.контр.		Бурлаченко		08.88
Рук.		Гончарик		08.88
Н.контр.		Гончарик		08.88
Утв.				

Кронштейн

Лит.	Масса	Масштаб
Р	1,7	1:2
Лист	Листов 1	

Лист Б-ПН-6 ГОСТ 19903-74* 3-Ст.3 кп ГОСТ 14637-79

Союзгипролесхоз Киевский филиал

Копировал Краснова — Формат А4

Типовой проект 411-2-131.88 Альбом 6, ч. 1

Формат	Зона	Поз.	Обозначение	Наименование	Кол.	Примечание
				Документация		
А3			НО-09.00.00.000 СБ	Сборочный чертеж		
				Сборочные единицы		
А4		1	НО-09.01.00.000	Рама	1	
А4		2	НО-09.02.00.000	Пята	4	
				Материалы		
				Пиломатериалы ГОСТ 8486-86*		
		3		Брус 40×40	0,01	м³
		4		Доска 25×200	0,03	м³
		5		Гвоздь 2,5×50	0,5	кг
				ГОСТ 4028-63*		
				Прочие изделия		
		6		Ролик Р-400	10	Судинский з-д "Красный прибой"
				Переменные данные для исполнений		
				НО-09.00.00.000 СБ-01		
				Сборочные изделия		
А4		1	НО-09.01.00.000-01	Рама	1	
А4		2	НО-09.02.00.000	Пята	4	

Инв. № подл. | Подп. и дата | Взам. инв. № | Инв. № дубл. | Подп. и дата

Изм.	Лист	№ докум.	Подп.	Дата
Разраб.		Бурлаченко		08.88
Пров.		Станевская		08.88
Рук.		Гончарик		08.88
Н. контр.		Гончарик		08.88
Утв.		Сукотин		08.88

НО-09.00.00.000

Рольганг неприводной

Лит.	Лист	Листов
Р	1	2

Союзгипролесхоз Киевский филиал

Копировал Краснова Формат А4

Типовой проект 411-2-131.88 Альбом 6, ч. 1

Формат	Зона	Поз.	Обозначение	Наименование	Кол.	Примечание
				Материалы		
				Пиломатериалы ГОСТ 8486-86*		
		3		Брус 40×40	0,006	м³
		4		Доска 25×200	0,02	м³
		5		Гвоздь 2,5×50	0,4	кг
				ГОСТ 4028-63*		
				Прочие изделия		
		6		Ролик - Р-400	9	
				НО-05.00.000.000 СБ-02		
				Сборочные единицы		
А4		1	НО-05.01.00.000-02	Рама	1	
А4		2	НО-09.02.00.000	Пята	4	
				Материалы		
				Пиломатериалы ГОСТ 8486-86*		
		3		Брус 40×40	0,007	м³
		4		Доска 25×200	0,015	м³
		5		Гвоздь 2,5×50	0,3	кг
				ГОСТ 4028-63*		
				Прочие изделия		
		6		Ролик Р-400	6	

Инв. № подл. | Подп. и дата | Взам. инв. № | Инв. № дубл. | Подп. и дата

Изм.	Лист	№ докум.	Подп.	Дата

НО-09.00.00.000

Лист 2

Копировал Краснова Формат А4

Типовой проект 411-2-131.88 Альбом 6, ч. 1

Формат	Зона	Поз.	Обозначение	Наименование	Кол.	Примечание
				Документация		
А4			НО-09.02.00.000 СБ	Сборочный чертеж		
				Детали		
А4		1	НО-09.02.00.001	Основание	1	0,6 кг
				Круг 100 ГОСТ 2590-71*		
				Ст.3 ГОСТ 535-79*		
				ℓ = 10h15		
				Стандартные изделия		
		2		Болт М16×120-58	1	
				ГОСТ 7798-70*		

Инв. № подл. | Подп. и дата | Взам. инв. № | Инв. № дубл. | Подп. и дата

Изм.	Лист	№ докум.	Подп.	Дата
Разраб.		Бурлаченко		08.88
Пров.		Станевская		08.88
Рук.		Гончарик		08.88
Н. контр.		Гончарик		08.88
Утв.		Сукотин		08.88

НО-09.02.00.000

Пята

Лит.	Лист	Листов
Р		1

Союзгипролесхоз Киевский филиал

Копир. Краснова Формат А4

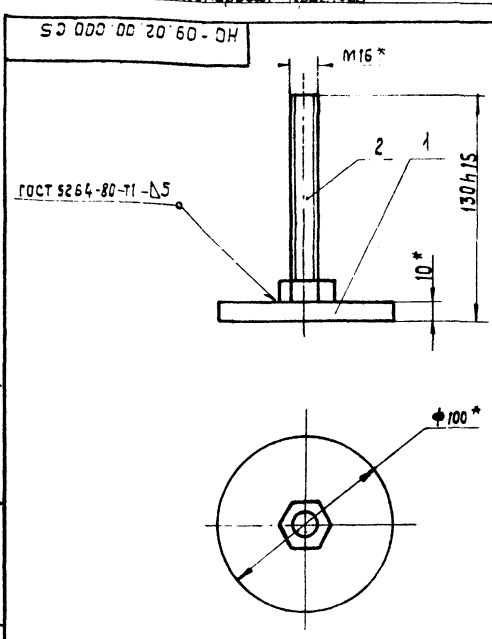

* Размеры для справок.

10126/6

Типовой проект 411-2-131.88 Альбом 6, ч. 1

Инв. № подл. | Подп. и дата | Взам. инв. № | Инв. № дубл. | Подп. и дата

Изм.	Кол.	№ докум.	Подп.	Дата
Разраб.		Бурлаченко		08.88
Пров.		Станевская		08.88
Т. контр.		Станевская		08.88
Рук.		Гончарик		08.88
Н. контр.		Гончарик		08.88
Утв.		Сукотин		08.88

НО-09.02.00.000 СБ

Пята
Сборочный чертеж

Лит.	Масса	Масштаб
Р	0.8	1:2
Лист	Листов 1	

Союзгипролесхоз Киевский филиал

Копир. Краснова Формат А4

НО-09.00.00.000 СБ

Альбом 6, ч. 1

Типовой проект 411-2-131.88

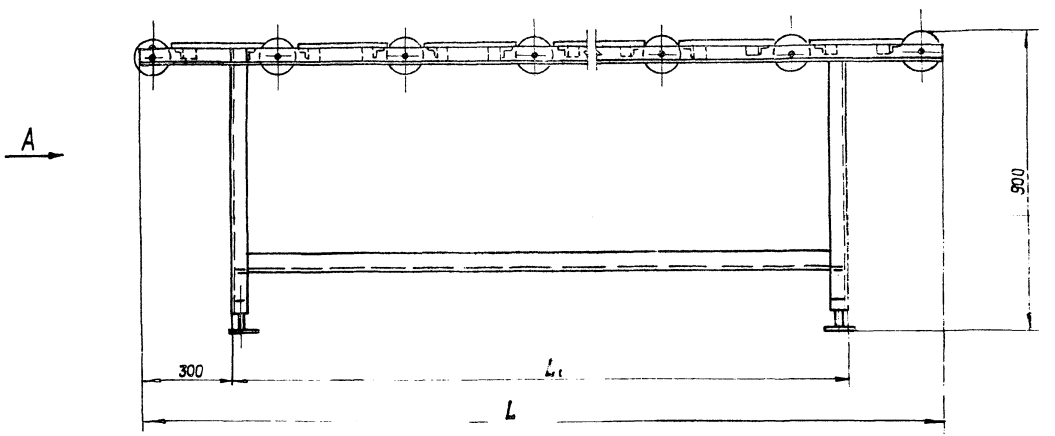

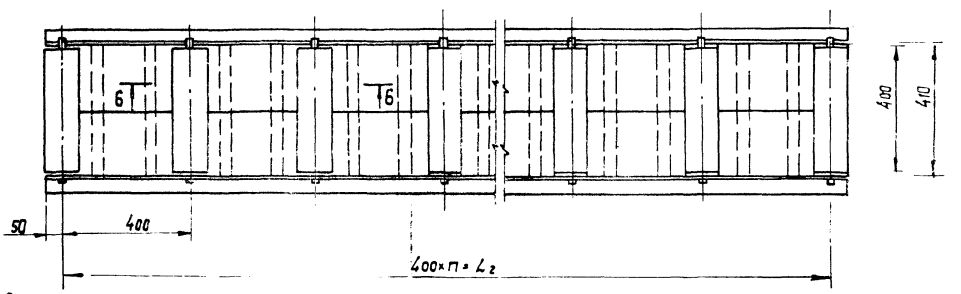

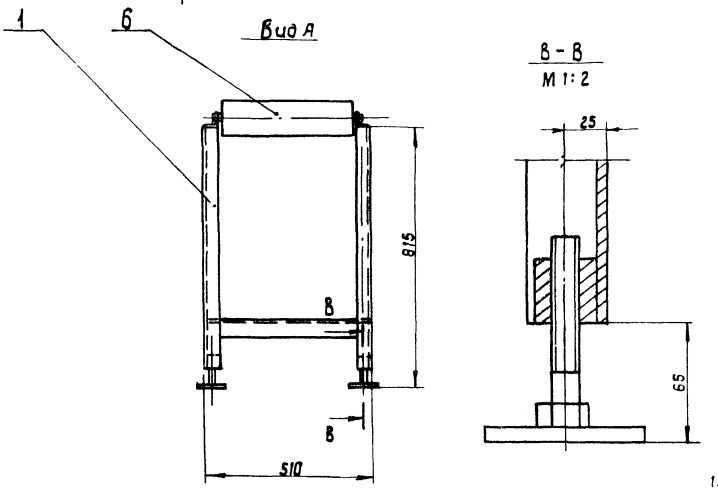

Обозначение	L	L_1	L_2	n	Масса
НО-05.00.00.000 СБ	3700	3100	3600	9	170,0
– 01	2500	1900	2400	6	122,0
– 02	2100	1500	2000	5	104,0

1. Размеры для справок.
2. Металлоконструкции грунтовать грунтовкой ФЛ-03К ГОСТ 9109-81 красить эмалью ПФ-115 (серая) ГОСТ 6465-76*

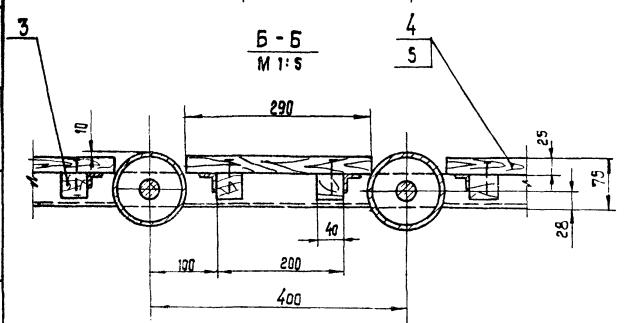

10126/6

Изм.	Кол.	№ докум.	Подп.	Дата
Разраб.		Булдаченко		08.88
Провер.		Станевская		08.88
Т. контр.		Станевская		08.88
Рук.		Гончарик		08.88
Н. контр.		Гончарик		08.88
Утв.		Кикотин		08.88

НО-09.00.00.000 СБ

Рольганг неприводной
Сборочный чертеж

Лит.	Масса	Масштаб
Р	–	1:10
Лист	Листов 1	

Союзгипролесхоз Киевский филиал

Копировал Краснова

Формат А2

Инв. № подл. | Подп. и дата | Взам. инв. № | Инв. № дубл. | Подп. и дата

Типовой проект 411-2-191.88 Альбом 6.ч.1

Формат	Зона	Поз.	Обозначение	Наименование	Кол.	Примечание
				Документация		
А2			НО-09.01.00.000 СБ	Сборочный чертеж		
				Детали		
Б4		1	НО-09.01.00.001	Прогон	2	13,3 кг
				Уголок Б-50×50×5		
				ГОСТ 8509-86 Ст.3		
				ГОСТ 535-79* ℓ=3700 h15		
Б4		2	НО-09.01.	Стойка	4	2,7 кг
				Уголок Б-50×50×5		
				ГОСТ 8509-86 Ст.3		
				ГОСТ 535-79*, ℓ=750 h15		
А4		3	НО-09.01.00.003	Связь	2	
Б4		4	НО-09.01.00.004	Кронштейн	18	0,4 кг
				Уголок Б-25×25×4		
				ГОСТ 8509-86 Ст.3		
				ГОСТ 535-79* ℓ=410 h15		
*		5	НО-09.01.00.003-01	Связь	2	
Б4		6	НО-09.01.00.005	Бобышка	4	
				Квадрат 640 ГОСТ 2591-71 / ГОСТ 1050-74		
				Переменные данные для исполнений		
				НО-09.01.00.000СБ-01		

Инв.№ подл. | Подп. и дата | Взам. инв.№ | Инв.№ дубл. | Подп. и дата

Изм.	Лист	№ докум.	Подп.	Дата
Разраб.		Бурлаченко		08.88
Пров.		Станевская		08.88
Рук.		Гончарик		08.88
Н.контр.		Гончарик		08.88
Утв.		Кудотин		08.88

НО-09.01.00.000

Рама

Лит.	Лист	Листов
Р	1	3

Союзгипролесхоз Киевский филиал

Копировал Краснова — Формат А4

Типовой проект 411-2-191.88 Альбом 6.ч.1

Формат	Зона	Поз.	Обозначение	Наименование	Кол.	Примечание
Б4		4	НО-09.01.00.004	Кронштейн	10	1,4 кг
				Уголок Б-50×50×5		
				ГОСТ 8509-72* Ст.3		
				ГОСТ 535-79* ℓ=410 h15		
*		5	НО-09.01.00.003-01	Связь	2	
Б4		6	НО-09.01.00.005	Бобышка	4	

Инв.№ подл. | Подп. и дата | Взам. инв.№ | Инв.№ дубл. | Подп. и дата

НО-09.01.00.000

Лист 3

Изм. | Лист | № докум. | Подп. | Дата

Формат А4

Типовой проект 411-2-191.88 Альбом 6.ч.1

Формат	Зона	Поз.	Обозначение	Наименование	Кол.	Примечание
				Детали		
Б4		1	НО-09.01.00.001	Прогон	2	9,5 кг
				Уголок Б-50×50×5		
				ГОСТ 8509-86 Ст.3		
				ГОСТ 535-79* ℓ=2500 h15		
Б4		2	НО-09.01.00.002	Стойка	4	2,7 кг
				Уголок Б50×50×5		
				ГОСТ 8509-86 Ст.3		
				ГОСТ 535-79* ℓ=750 h15		
А4		3	НО-09.01.00.003-02	Связь	2	
Б4		4	НО-09.01.00.004	Кронштейн	12	0,4 кг
				Уголок Б-50×50×5		
				ГОСТ 8509-86 Ст.3		
				ГОСТ 535-79* ℓ=410 h15		
*		5	НО-09.01.00.003-03	Связь	2	
Б4		6	НО-09.01.00.005	Бобышка	4	
				НО-09.01.00.000СБ-02		
				Детали		
Б4		1	НО-09.01.00.001	Прогон	2	7,6 кг
				Уголок Б-50×50×5		
				ГОСТ 8509-86 Ст.3		
				ГОСТ 535-79* ℓ=2100 h15		
Б4		2	НО-09.01.00.002	Стойка	4	2,7 кг
				Уголок Б-50×50×5		
				ГОСТ 8509-86 Ст.3		
				ГОСТ 535-79* ℓ=750 h15		
*		3	НО-09.01.00.003-03		2	

Инв.№ подл. | Подп. и дата | Взам. инв.№ | Инв.№ дубл. | Подп. и дата

НО-09.01.00.000

Лист 2

Изм. | Лист | № докум. | Подп. | Дата

Копировал Краснова — Формат А4

Типовой проект 411-2-191.88 Альбом 6.ч.1

НО-09.01.00.003

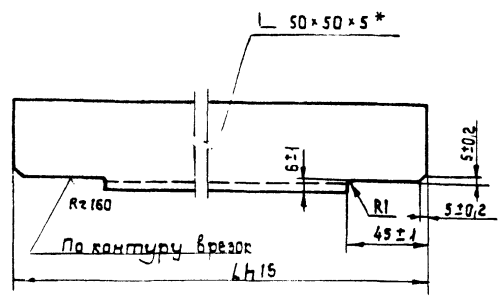

Обозначение	L	Масса, в кг
НО-09.01.00.003	3088	11,4
-01	498	1,8
-02	1888	7,4
-03	1488	5,6

* Размер для справок.

10126/6

Инв.№ подл. | Подп. и дата | Взам. инв.№ | Инв.№ дубл. | Подп. и дата

НО-09.01.00.003

Изм.	Лист	№ докум.	Подп.	Дата
Разраб.		Бурлаченко		08.88
Пров.		Станевская		08.88
Т.контр.		Станевская		08.88
Рук.		Гончарик		08.88
Н.контр.		Гончарик		08.88
Утв.				

Связь

Лит.	Масса	Масштаб
Р	см. табл.	1:2
Лист	Листов 1	

Уголок Б-50×50×5 ГОСТ 8509-86 / Ст.3 ГОСТ 535-79*

Союзгипролесхоз Киевский филиал

Копир. Краснова — Формат А4

Альбом 6, ч. 1

Типовой проект 411-2-191.88

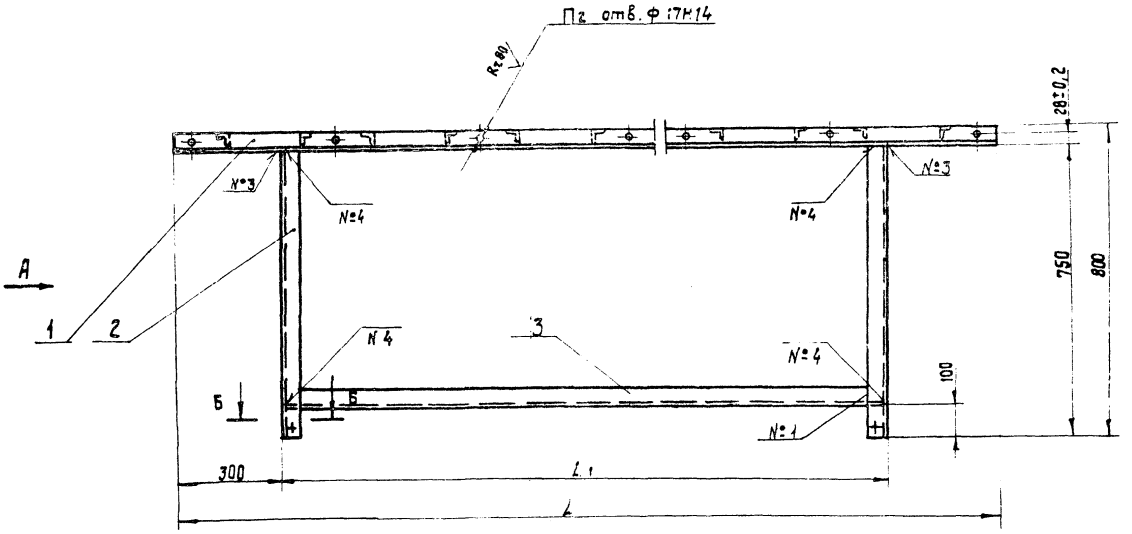

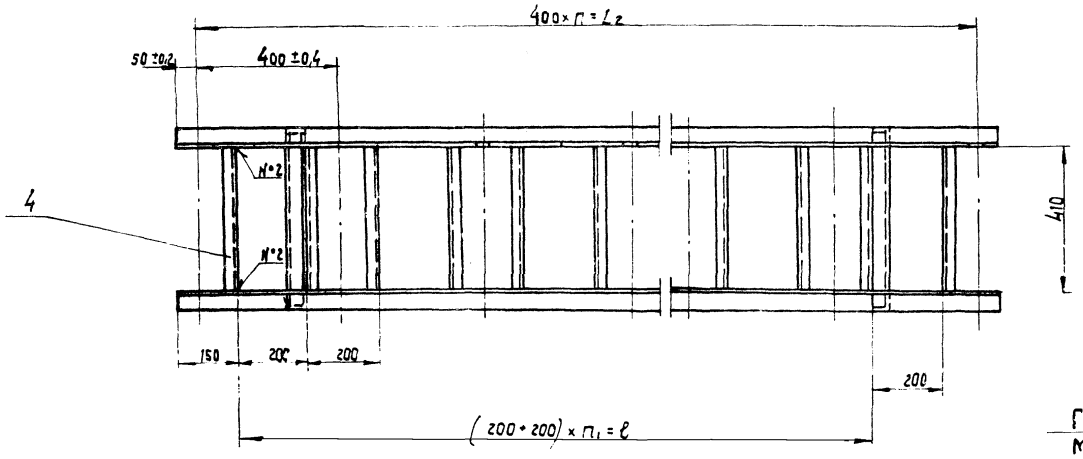

Вид А

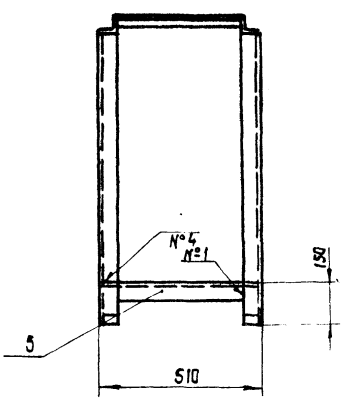

В - В
М 1:2

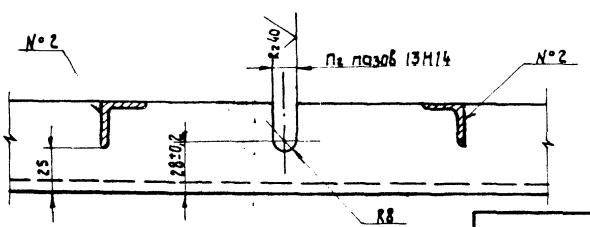

Г - Г
М 1:1

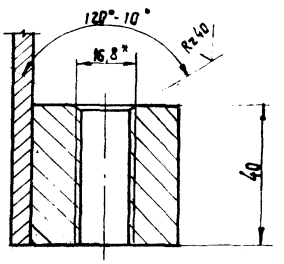

Б - Б
М 1:1

4отв. М16-7Н

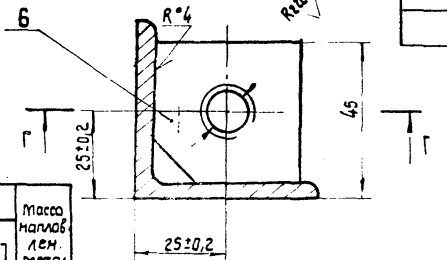

Обозначение	L	L_1	L_2	ℓ	n	n_1	n_2	Масса
НО-09.01.00.000 СБ	3700	3100	3600	3200	9	8	10	75,0
-01	2500	1900	2400	2000	6	5	7	55,0
-02	2100	1500	2000	1600	5	4	6	47,0

1. Сварные швы по ГОСТ 5264-80.
2. *Размеры для справок.
3. Неуказанные предельные отклонения размеров: отверстий - H15; валов - h15; остальных ± $\frac{IT15}{2}$.
4. Масса наплавленного металла — см. табл.

Таблица сварных швов

Номер шва / Обозначение шва / Обозначение	1	2	3	4	Масса наплавл. лен. метал.
	С2	Т1-△3	Т1-△4	Т1-△4-]	
НО-09.01.00.000 СБ	8	34	4	16	0,7
-01	8	22	4	16	0,5
-02	8	18	4	16	0,5

10126/6

НО - 09.01.00.000 СБ

Рама
Сборочный чертеж

Изм.	Лист	№ докум.	Подп.	Дата
Разраб.		Бурлаченко		08.88
Пров.		Стоневская		08.88
Т. контр.		Стоневская		08.88
Рук.		Гончарик		08.88
Н. контр.		Гончарик		08.88
Утв.		Куготин		08.88

Лит.	Масса	Масштаб
Р	П	см. табл. 1:10
Лист	Листов 1	

Союзгипролесхоз Киевский филиал

Копировал Кражова

Формат А2

Инв. № подл. | Подп. и дата | Взам. инв. № | Инв. № дубл. | Подп. и дата

gost.e-ecolog.ru