Типовой проект
411-2-191.88

Цех по переработке 10 тыс. м³ низкосортной древесины в год

Альбом 5

ПЕРЕЧЕНЬ АЛЬБОМОВ

Альбом 1	ПЗ	Пояснительная записка
	ТХ	Технология производства
Альбом 2	АР	Архитектурные решения
	КЖ	Конструкции железобетонные
	КМ	Конструкции металлические
	КЖИ	Изделия заводского изготовления
Альбом 3	ОВ	Отопление, вентиляция
	ВК	Внутренний водопровод и канализация
Альбом 4	ЭМ	Силовое электрооборудование
	ЭО	Осветительное электро-оборудование
	СО	Связь и сигнализация
	АОВ	Автоматизация отопления и вентиляции
	АВК	Автоматизация водопровода и канализации
Альбом 5	НАОВ	Задания заводу-изготовителю на изготовление щитов
	НЭМ	
Альбом 6	НО	Нестандартизированное оборудование
Часть 1,2		
Альбом 7	СО	Спецификация оборудования
Альбом 8	ВМ	Ведомости потребности в материалах
Альбом 9	О	Сметы
Часть 1,2,3		
Альбом 10		Проектная документация по переводу подвала на режим ПРУ

© КФ ЦИТП Госкомлеса СССР, 1989 г.

Разработан:
Киевским филиалом
«Союзгипролесхоз»
Директор филиала А.Н. Бобко
Зкта П.Н. Кукотин

Утвержден:
Госкомлесом СССР
Протокол от 19.09 1988 г. N 29
Введен в действие институтом «Союзгипролесхоз»
Приказ от 20.09 1988 г. N 80

gost.e-ecolog.ru

КФ ЦИТП Инв. 10426/5

ЦЕНТРАЛЬНЫЙ ИНСТИТУТ ТИПОВОГО ПРОЕКТИРОВАНИЯ
ГОССТРОЯ СССР
КИЕВСКИЙ ФИЛИАЛ
г. Киев-57 ул. Эжена Потье № 12

32/5
Заказ № 7721 Инв № 10126/5 Тираж 100

Сдано в печать 4/9 1989 Цена 1·98

Альбом 5

Типовой проект 411-2-191.88

Наименование чертежа	Номер чертежа	Номер страницы
Содержание альбома		2
Автоматизация отопления и вентиляции		
Перечень чертежей, выдаваемых заводу - изготовителю	АОВ.00.1	3
Приточная система П3. Ящик 1Я		
Чертеж общего вида	АОВ.00.2	3
Приточная система П3. Ящик 1Я		
Технические данные аппаратов	АОВ.00.3	4
Приточная система П3. Ящик 1Я		
Перечень надписей	АОВ.00.4	3
Приточная система П3. Ящик 1Я		
Схема электрическая соединений	АОВ.00.5	4
Силовое электрооборудование		
Перечень чертежей, выдаваемых заводу-изготовителю	ЭМ00.1	5
Пневмотранспорт ПТ1, ПТ2. Ящик 2Я		
Чертеж общего вида	ЭМ00.2	5
Пневмотранспорт ПТ1, ПТ2. Ящик 2Я.		
Технические данные аппаратов	ЭМ00.3	6
Пневмотранспорт ПТ1, ПТ2. Ящик 2Я		
Перечень надписей.	ЭМ00.4	5
Пневмотранспорт ПТ1, ПТ2. Ящик 2Я		
Схема электрическая соединений	ЭМ00.5	7
Агрегаты Р1, Р2, Р3, Р4. Ящик 3Я		
Чертеж общего вида	ЭМ.00.6	6
Агрегаты Р1, Р2, Р3, Р4. Ящик 3Я		
Технические данные аппаратов	ЭМ00.7	8
Агрегаты Р1, Р2, Р3, Р4. Ящик 3Я		
Перечень надписей	ЭМ.00.8	8
Агрегаты Р1, Р2, Р3, Р4. Ящик 3Я		
Схема электрическая соединений	ЭМ.00.9	8
Транспортер поз. 54, Лесорама поз. 4		
Ящик 4Я. Чертеж общего вида	ЭМ00.10	9
Транспортер поз. 54. Лесорама поз. 4. Ящик 4Я		
Технические данные аппаратов	ЭМ00.11	9
Транспортер поз. 54. Лесорама поз. 4. Ящик 4Я		
Перечень надписей	ЭМ00.12	10
Транспортер поз. 54. Лесорама поз. 4. Ящик 4Я		
Схема электрическая соединений	ЭМ00.13	10
Ленточные конвейеры поз. 55, 56. Ящик 5Я		
Чертеж общего вида	ЭМ00.14	11
Ленточные конвейеры поз. 55, 56. Ящик 5Я		
Технические данные аппаратов	ЭМ00.15	11
Ленточные конвейеры поз. 55, 56. Ящик 5Я		
Перечень надписей	ЭМ00.16	10
Ленточные конвейеры поз. 55, 56. Ящик 5Я		
Схема электрическая соединений	ЭМ00.17	12

Инв. № подл. | Подп. и дата | Взам. инв. №

10126/5

ГИП	Сукотин		07.88
Н. контр.	Олейник		07.88
Нач. отд.	Клименко		07.88
Рук. гр.	Олейник		07.88
Вед. инж.	Казакова		07.88

ТП 411-2-191.88

Цех по переработке 10 тыс. м³ низкосортной древесины в год

Содержание альбома

Стадия	Лист	Листов
Р.П.	2	

Союзгипролесхоз Киевский филиал

Привязан:

Инв. №

Копировал Краснова

Формат А2

Альбом 5

Типовой проект 411-2-191.88

Наименование	Обозначение	Кол-во листов	Кол. экз.
Перечень чертежей, выдаваемых заводу-изготовителю	АОВ.00.1	1	
Приточная система ПЗ. Ящик 1Я Чертеж общего вида	АОВ.00.2	1	
Приточная система ПЗ. Ящик 1Я Технические данные аппаратов	АОВ.00.3	2	
Приточная система ПЗ. Ящик 1Я Перечень надписей	АОВ.00.4	1	
Приточная система ПЗ. Ящик 1Я Схема электрическая соединений	АОВ.00.5	1	

Ведомость ссылочных и прилагаемых документов

Обозначение	Наименование	Примеч.
ОСТ 160.800.485-84	Устройства комплектные низковольтные	

Указания по привязке.

Для варианта $t_{Bн}$ = -20°С аппаратуру трассы, обозначенную знаком *, вычеркнуть.

В числителе указано количество для варианта $t_{Bн}$=-30°, -40°С, в знаменателе – для варианта $t_{Bн}$=-20°С.

Привязан:

Инв. №

ГИП	Кукотин		07.88
Н. контр	Олейник		07.88
Нач. отд	Клименко		07.88
Рук. гр.	Олейник		07.88
Вед. инж	Казакова		07.88

ТП 411-2-191.88 АОВ.00.1

Цех по переработке 10 тыс. м³ низкосортной древесины в год	Стадия	Лист	Листов
	Р.П.	1	1
Перечень чертежей выдаваемых заводу-изготовителю	Союзгипролесхоз Киевский филиал		

Копировал Краснова Формат А3

Альбом 5

Типовой проект 411-2-191.88

Панель	Надпись	Поз. обозначения	Место надписи	Текст	Кол-во	Вид	Заготовка
	1		Табличка	Ящик 1Я	1		
	2	HL1	То же	Вентилятор	1		
	3		"	Нормальная работа	2		
	4	HL3*	"	Электронагреватель	1		
	5	HL2	"	Замерзание воздухонагревателя	1		
	6	SA1	"	Выбор режима	1		
	7		"	Отключено	1		
	8		"	Лето	1		
	9		"	Зима	1		
	10	SA2	"	Аварийная сигнализация	1		
	11		"	Включено	1		
	12		"	Отключено	1		
	13		"	Система	1		
	14		"	Электронагреватели	1		
	15	SB3, SB5*	"	Пуск	2/1		
	16	SB4, SB6*	"	Стоп	2/1		

Привязан:

Инв. №

ГИП	Кукотин		07.88
Н. контр	Олейник		07.88
Нач. отд	Клименко		07.88
Рук. гр	Олейник		07.88
Вед. инж	Казакова		07.88

ТП 411-2-191.88 АОВ 00.4

Цех по переработке 10 тыс. м³ низкосортной древесины в год	Стадия	Лист	Листов
	Р.П.	1	1
Приточная система Ящик 1Я Перечень надписей	Союзгипролесхоз Киевский филиал		

Копировал Краснова Формат А3

Альбом 5

Типовой проект 411-2-191.88

Вид спереди

Дверь не показана

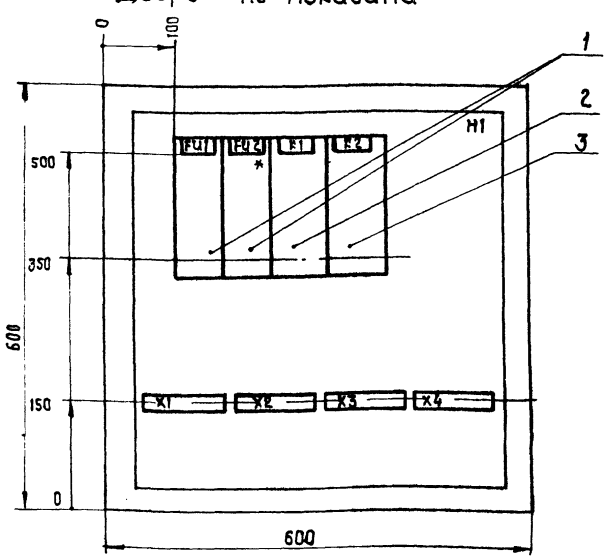

Дверь ящика

Вид спереди

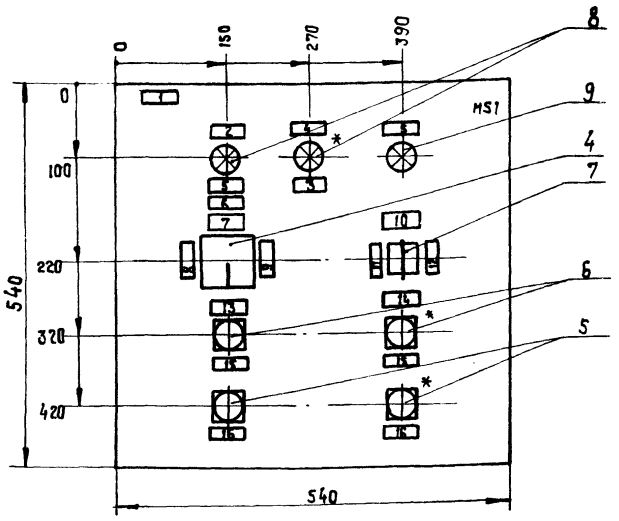

1. Глубина ящика 360 мм.
2. Ящик типа ЯУЭ-0663 IP30

Привязан:

Инв. №

ГИП	Кукотин		07.88
Н. контр	Олейник		07.88
Нач. отд	Клименко		07.88
Рук. гр.	Олейник		07.88
Вед. инж	Казакова		07.88

ТП 411-2-191.88 АОВ.00.2

Цех по переработке 10 тыс. м³ низкосортной древесины в год	Стадия	Лист	Листов
	Р.П.	1	1
Приточная система ПЗ Ящик 1Я Чертеж общего вида	Союзгипролесхоз Киевский филиал		

Копировал Краснова Формат А3

3

10126/5

Альбом 5

Типовой проект 411-2-191.88

Поз.	Обозначение	Наименование	Кол.	Примечание
		Документация		
	АОВ 00.2	Чертеж общего вида		
	АОВ 00.5	Схема электрическая соединений		
	АОВ 00.4	Перечень надписей		
		Сборочные единицы		
		Н1 01		
1		Предохранитель ПРС-6 ЛУЗ 500В 2,5А	9/1	FU1 FU2*
2		Реле промежуточное ПЭ37-4ДУЗ ~220В ТУ16-523.622-82	1	К1
3		Реле промежуточное ПЭ37-2ДУЗ ~220В ТУ16-523.682-82	1	К2

Привязан:

Инв. №

ГИП	Кукотин		07.88
Н. контр.	Олейник		07.88
Нач. отд.	Клименко		07.88
Рук. гр.	Олейник		07.88
Ст. инж.	Козакова		07.88

ТП 411-2-191.88 АОВ 00.3

Цех по переработке 10 тыс. м³ низкосортной древесины в год

Приточная система П3 Ящик 1Я. Технические данные аппаратов

Стадия	Лист	Листов
Р.П.	1	2

Союзгипролесхоз Киевский филиал

Копировал Краснова

Формат А4

Поз.	Обозначение	Наименование	Кол.	Прим.
		HS1 01		
4		Переключатель УП5313-С322 ТУ16-524.074-75	1	SA1
5		Кнопка КЕ-011 исп. 2 толк. красн. „Стоп"	2/1	SB4
6		Кнопка КЕ-011 исп. 2 толк. черн. „Пуск"	2/1	SB3
7		Переключатель ПЕ-011У3 исп. 1 ТУ16-526.408-76	1	SA2
8		Арматура сигнальная АС-120ПЗ У2 с зелен. линзой ~220В ТУ16-535.930-76	9/1	HL3* HL1
9		Арматура сигнальная АС-120ПУ2 с красной линзой ~220В ТУ16-535.930-76	1	HL2
1		Колодка на 16А из 10 зажимов	4	X1...X4

Привязан:

Инв. №

ТП 411-2-191.88 АОВ 00.3 Лист 2

Копировал Краснова

Формат А4

Альбом 5

Типовой проект 411-2-191.88

Вид спереди (Дверь не показана)

Дверь ящика (Вид со стороны монтажа)

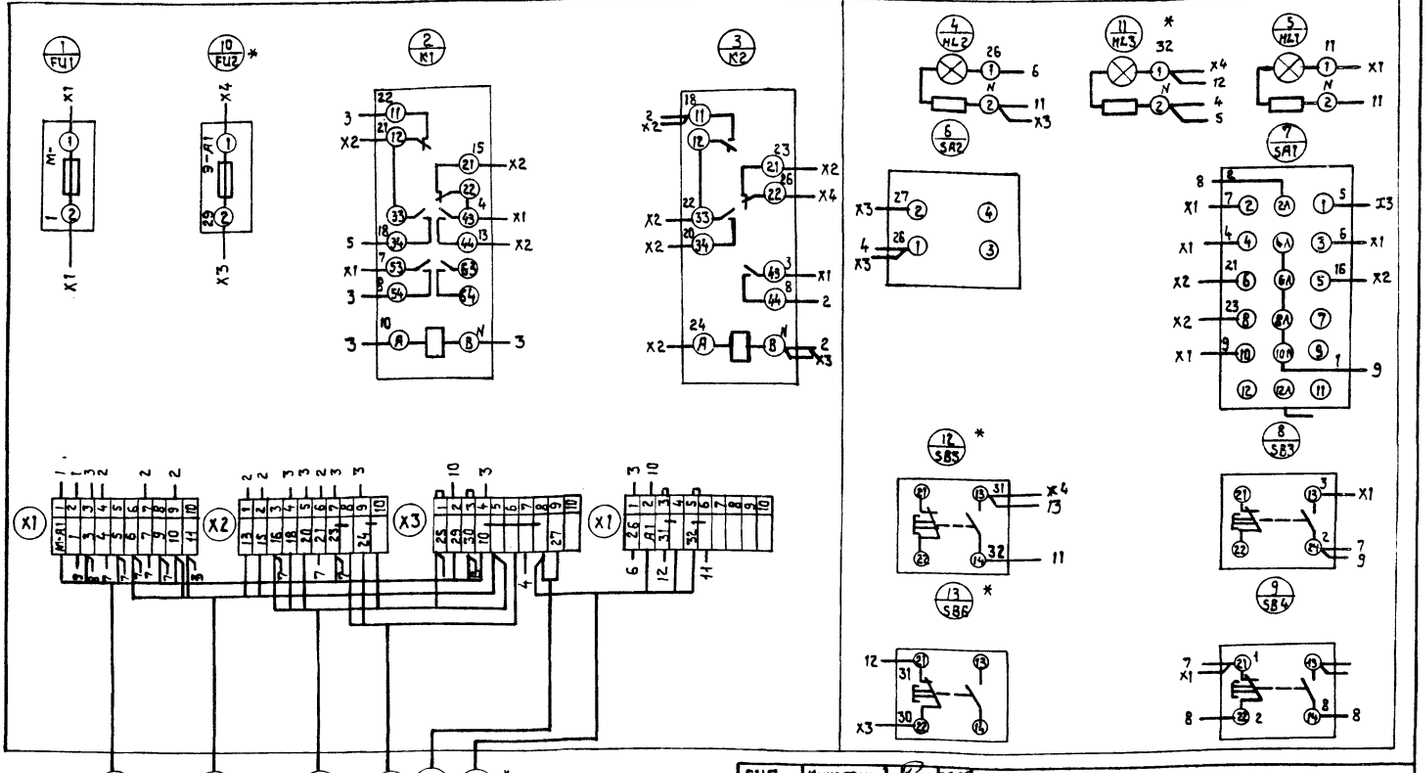

ГИП	Кукотин		07.88
Н. контр.	Олейник		07.88
Нач. отд.	Клименко		07.88
Рук. гр.	Олейник		07.88
Ст. инж.	Козакова		07.88

10126/5 4

ТП 411-2-191.88 АОВ 00.5

Привязан:

Инв. №

Цех по переработке 10 тыс. м³ низкосортной древесины в год

Приточная система П3 Ящик управления 1Я

Стадия	Лист	Листов
Р.П.	1	1

Союзгипролесхоз Киевский филиал

Копировал Краснова

Формат А3

Альбом 5

Типовой проект 411-2-191.88

Наименование	Обозначение	Кол-во листов	Кол-во экз.
Перечень чертежей выдаваемых заводу-изготовителю	ЭМ00.1	1	
Пневмотранспорт ПТ1, ПТ2 Чертеж общего вида	ЭМ00.2	1	
Пневмотранспорт ПТ1, ПТ2 Технические данные аппаратов	ЭМ00.3	2	
Пневмотранспорт ПТ1, ПТ2. Ящик 2Я Перечень надписей	ЭМ00.4	1	
Пневмотранспорт ПТ1, ПТ2. Ящик 2Я Схема электрическая соединений	ЭМ00.5	1	
Агрегат Р1, Р2, Р3, Р4 Ящик 3Я Чертеж общего вида	ЭМ00.6	1	
Агрегат Р1, Р2, Р3, Р4. Ящик 3Я Технические данные аппаратов	ЭМ00.7	1	
Агрегаты Р1, Р2, Р3, Р4 Ящик 3Я Перечень надписей	ЭМ00.8	1	
Агрегаты Р1, Р2, Р3, Р4. Ящик 3Я Схема электрическая соединений	ЭМ00.9	1	
Транспортер поз. 54 Лесорама поз. 4 Ящик 4Я Чертеж общего вида	ЭМ00.10	1	
Транспортер поз. 54 Лесорама поз. 4 Технические данные аппаратов	ЭМ00.11	2	
Транспортер поз. 54 Лесорама поз. 4 Перечень надписей	ЭМ00.12	1	
Транспортер поз. 54. Лесорама поз. 4 Схема электрическая соединений	ЭМ00.13	1	
Ленточные конвейеры поз. 55, 56 Ящик 5Я Чертеж общего вида	ЭМ00.14	1	
Ленточные конвейеры поз. 55, 56 Ящик 5Я Технические данные аппаратов	ЭМ00.15	2	
Ленточные конвейеры поз. 55, 56 Ящик 5Я. Перечень надписей	ЭМ00.16	1	
Ленточные конвейеры поз. 55, 56 Ящик 5Я Схема электрическая соединений	ЭМ00.17	1	

Привязан:

Инв. №

ГИП	Кукотин		09.88
Н. контр.	Олейник		09.88
Нач. отд.	Клименко		09.88
Рук. гр.	Олейник		09.88
Вед. инж.	Казакова		09.88

ТП 411-2-191.88 ЭМ00.1

Цех по переработке 10 тыс. м³ низкосортной древесины в год	Стадия	Лист	Листов
	Р.П.	1	1
Перечень чертежей выдаваемых заводу-изготовителю	СОЮЗГИПРОЛЕСХОЗ Киевский филиал		

Копировал Краснова Формат А3

Панель	Надпись	Поз. обозначения	Место надписи	Текст	Кол-во	Вид шрифта	Гарнитура
	1		Табличка	Ящик 2Я	1		
	2	HL	То же	Контроль напряжения	1		
	3	HL1	"	Вентилятор ПТ1 включен	1		
	4	HL2	"	Вентилятор ПТ2 включен	1		
	5	SA1	"	Вентилятор ПТ1 Выбор режима	1		
	6	SA2	"	Вентилятор ПТ2 Выбор режима	1		
	7	SF1	"	Питание ~ 380 В	1		
	8	SA1	Ключ	8-мест. 1-откл. 2-сблок.	1		
	9	SA2	"	8-мест. 1-откл. 2-сблок.	1		

Привязан:

Инв. №

ГИП	Кукотин		09.88
Н. контр.	Олейник		09.88
Нач. отд.	Клименко		09.88
Рук. гр.	Олейник		09.88
Вед. инж.	Казакова		09.88

ТП 411-2-191.88 ЭМ00.4

Цех по переработке 10 тыс. м³ низкосортной древесины в год	Стадия	Лист	Листов
	Р.П.	1	1
Пневмотранспорт ПТ1, ПТ2 Ящик 2Я. Перечень надписей	СОЮЗГИПРОЛЕСХОЗ Киевский филиал		

Копировал Краснова Формат А4

Альбом 5

Типовой проект 411-2-191.88

Вид спереди
(Дверь не показана)

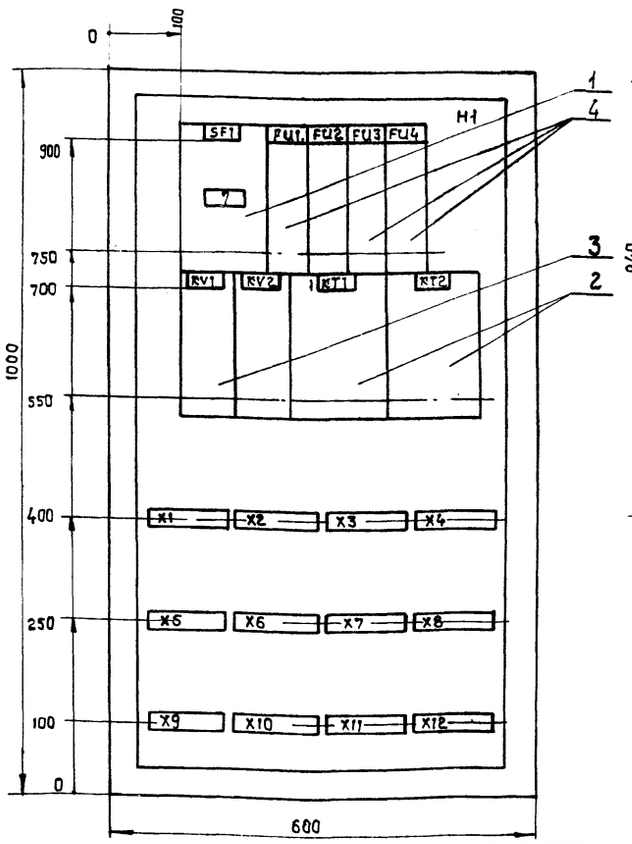

Дверь ящика
Вид спереди

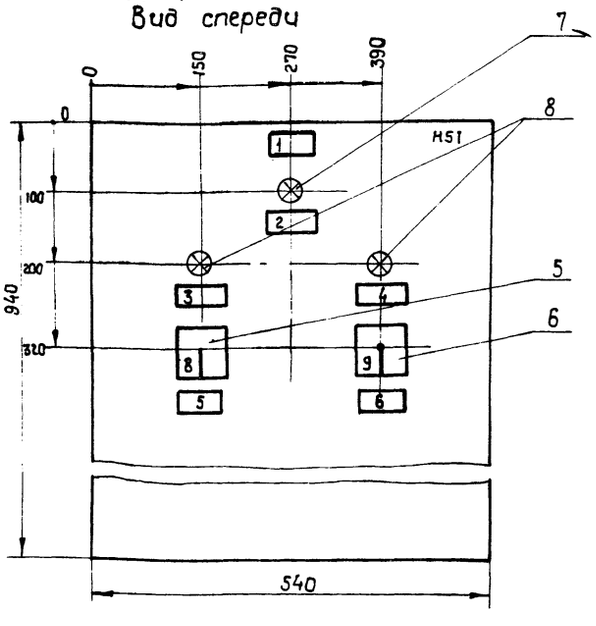

1. Глубина ящика 500 мм.
2. Уплотнить до степени IP54
3. Ящик типа ЯУ9-1065.

10126/5

Привязан:

Инв. №

ГИП	Кукотин		09.88
Н. контр.	Олейник		09.88
Нач. отд.	Клименко		09.88
Рук. гр.	Олейник		09.88
Вед. инж.	Казакова		09.88

ТП 411-2-191.88 ЭМ00.2

Цех по переработке 10 тыс. м³ низкосортной древесины в год	Стадия	Лист	Листов
	Р.П.	1	1
Пневмотранспорт ПТ1, ПТ2 Ящик 1Я. Чертеж общего вида	СОЮЗГИПРОЛЕСХОЗ Киевский филиал		

Копировал Краснова Формат А3

Альбом 5

Типовой проект 411-2-191.88

Форм.	Зона	Поз.	Обозначение	Наименование	Кол.	Примечание
				Документация		
			ЭМ00.2	Чертеж общего вида		
			ЭМ00.5	Схема электрическая соединений		
			ЭМ00.4	Перечень надписей		
				Сборочные единицы		
				Н1 1		
		1		Выключатель		
				АП50Б-2МI Iн.р=1,6А Iотс=3,5Iн.р	1	SF1
		2		Реле времени		
				РКВ11-43-211 ~380В	2	КТ1, КТ2
		3		Реле ~380В		
				ПЭ37-8ОУ3 Вз к-тов	2	KV1, KV2

Привязан:

Инв.N

ГИП	Кукотин		09.88
Н.контр.	Олейник		09.88
Нач.отд.	Клименко		09.88
Рук.гр.	Олейник		09.88
Вед.инж.	Казакова		09.88

ТП411-2-191.88 ЭМ00.3

Цех по переработке 10 тыс. м³ низкосортной древесины в год	Стадия	Лист	Листов
	Р.П.	1	2
Пневмотранспорт П1, П2 Ящик 2Я. Технические данные аппаратов	Союзгипролесхоз Киевский филиал		

Копировал Краснова Формат А4

Альбом

Типовой проект 411-2-191.88

Форм.	Зона	Поз.	Обозначение	Наименование	Кол.	Примечание
		4		Предохранитель		FU1 FU2 FU3 FU4
				ПРС-6ПУ3, 6А, 500В	4	
				Н51 1		
		5		Переключатель		
				УП5315-С457У3~ 500В	1	SA1
		6		Переключатель		
				УП5314-С141У3 ~ 500В	1	SA2
		7		Арматура АС-1201542		
				с белой линзой ~ 380 А	1	HL
		8		Арматура АС-1201342		
				с зеленой линзой ~ 380	2	HL1, HL2
				Колодка на 16 А	12	X1...X12
				из 10 зажимов		

Привязан:

Инв.N°

ТП411-2-191.88 ЭМ.00.3 Лист 2

Формат А4

Альбом 5

Типовой проект 411-2-191.88

Вид спереди
(Дверь не показана)

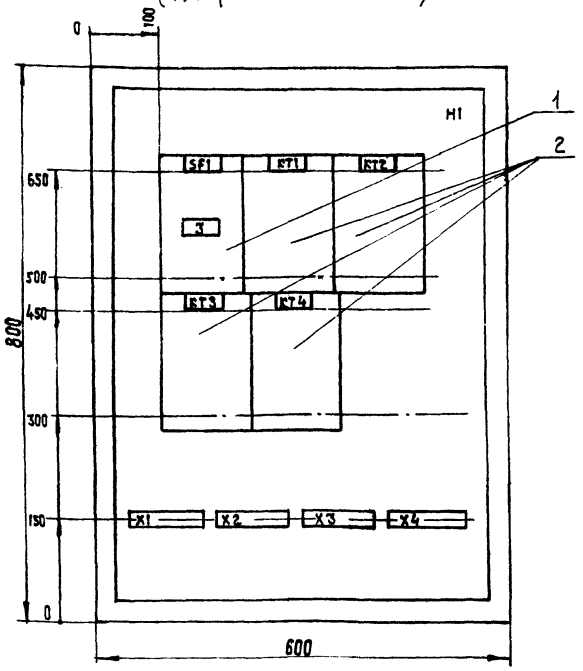

Дверь ящика
(Вид спереди)

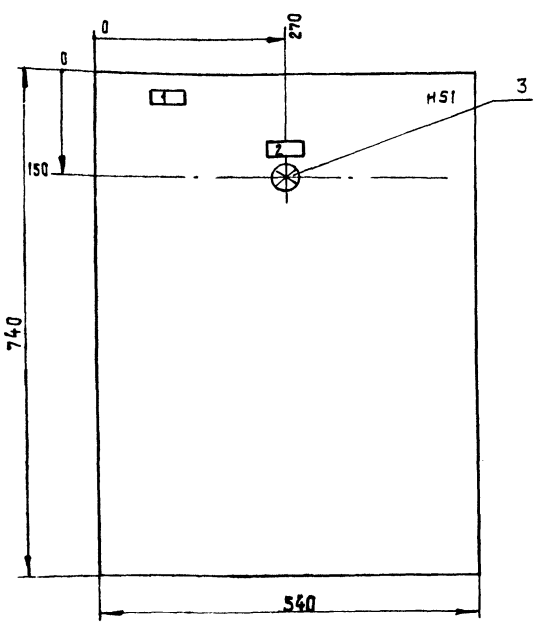

1. Глубина ящика 360 мм.
2. Уплотнить до степени IP54.
3. Ящик типа ЯУЗ-0863.

6

10126/5

Привязан:

Инв.N°

ГИП	Кукотин		09.88
Н.контр.	Олейник		09.88
Нач.отд.	Клименко		09.88
Рук.гр.	Олейник		09.88
Вед.инж.	Казакова		09.88

ТП411-2-191.88 ЭМ00.6

Цех по переработке 10 тыс. м³ низкосортной древесины в год	Стадия	Лист	Листов
	Р.П.	1	1
Агрегат П1, П2, П3, П4 Ящик 3Я Чертеж общего вида	Союзгипролесхоз Киевский филиал		

Копировал Краснова Формат А3

Альбом 5.

Типовой проект 411-2-191.88

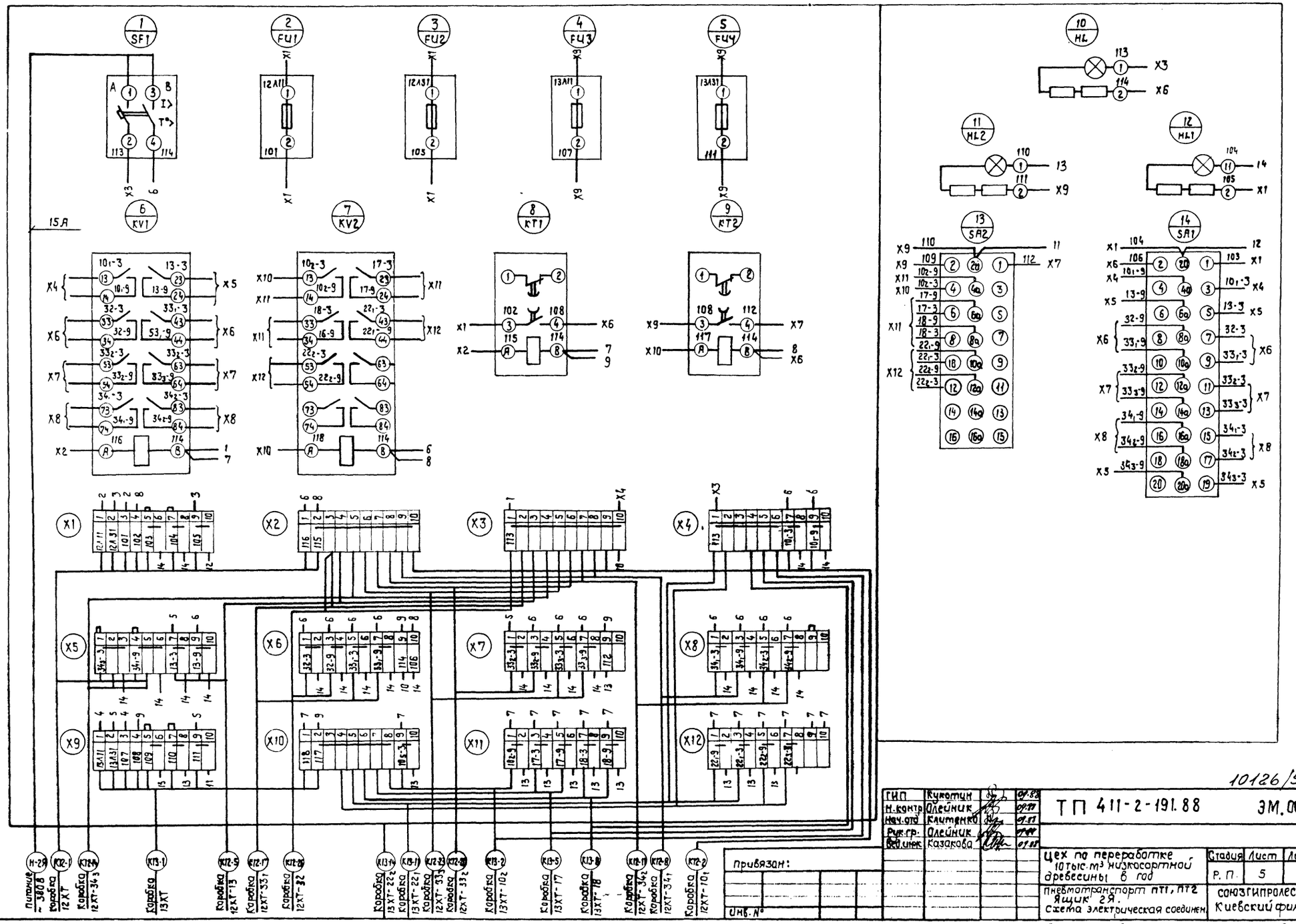

10126/5

ГИП	Кукотин		09.88
Н.контр.	Олейник		09.88
Нач.отд.	Клитенко		09.88
Рук.гр.	Олейник		09.88
Вед.инж.	Казакова		09.88

ТП 411-2-191.88 ЭМ.005

Цех по переработке 10 тыс. м³ низкосортной древесины в год

Пневмотранспорт ПТ1, ПТ2
Ящик 2Я.
Схема электрическая соединен.

Стадия	Лист	Листов
Р. П.	5	

СОЮЗГИПРОЛЕСХОЗ
Киевский филиал

Копировал Краснова

формат А2

Альбом 5

Типовой проект 411-2-191.88

Формат	Зона	Поз.	Обозначение	Наименование	Кол.	Примеч.
				Документация		
			ЭМ00.6	Чертеж общего вида		
			ЭМ00.9	Схема электрическая соединений		
			ЭМ00.8	Перечень надписей		
				Сборочные единицы		
				H1 1		
		1		Выключатель		
				АП50Б-2м Iн.р.=1,6А	1	SF1
		2		Реле времени		
				РКВ11-33-211~380В	4	KT1... KT4
				H51 1		
		3		Арматура АС-1201542		
				с белой линзой ~380В	1	HL
				Колодка на 16А		
				из зажимов		

Привязан:

Инв.№

ГИП	Кукотин		07.87
Н.контр	Олейник		07.87
Нач.отд	Клименко		07.87
Рук.гр	Олейник		07.87
Вед.инж	Казакова		07.87

ТП 411-2-191.88 ЭМ00.7

Цех по переработке 10 тыс. м³ низкосортной древесины в год

Агрегаты Р1, Р2, Р3, Р4 Ящик 3Я

Технические данные аппаратов

Стадия	Лист	Листов
Р.П	1	1

Союзгипролесхоз Киевский филиал

Копировал Краснова Формат А3

Альбом 4

Типовой проект 411-2-191.88

Панель	Надпись	Поз. обозначения	Место надписи	Текст	Кол-во	Вид шрифта	Заготовка
	1		Табличка	Ящик	1		
	2	HL	"	Контроль напряжения	1		
	3	SF1	"	Цепи управления	1		

Привязан:

Инв.№

ГИП	Кукотин		07.87
Н.контр	Олейник		07.87
Нач.отд	Клименко		07.87
Рук.гр	Олейник		07.87
Вед.инж	Казакова		07.87

ТП 411-2-191.88 ЭМ00.8

Цех по переработке 10 тыс. м³ низкосортной древесины в год

Агрегаты Р1, Р2, Р3, Р4 Ящик 3Я Перечень надписей

Стадия	Лист	Листов
Р.П.	1	1

Союзгипролесхоз Киевский филиал

Копировал Краснова Формат А4

Альбом 5

Типовой проект 411-2-191.88

Задняя стенка (Вид спереди)

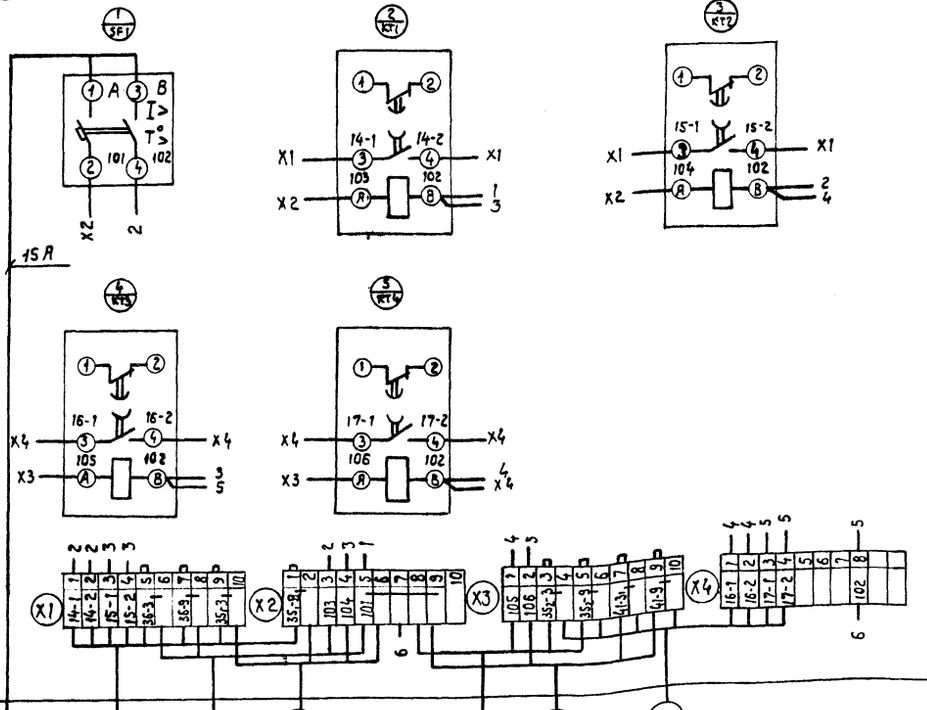

Дверь ящика (Вид со стороны монт.)

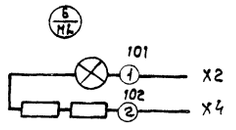

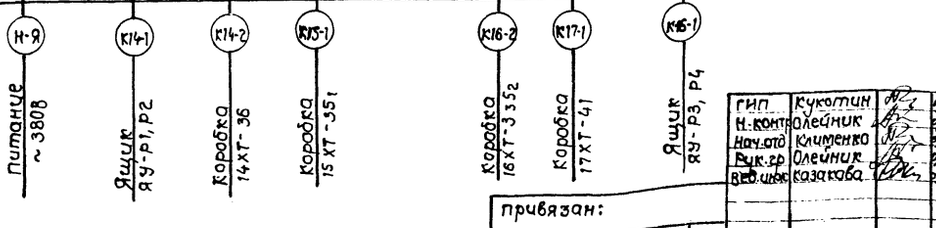

8

10126/5

ГИП	Кукотин		07.87
Н.контр	Олейник		07.87
Нач.отд	Клименко		07.87
Рук.гр	Олейник		07.87
Вед.инж	Казакова		07.87

ТП 411-2-191.88 ЭМ00.9

Цех по переработке 10 тыс. м³ низкосортной древесины в год

Агрегаты Р1, Р2, Р3, Р4 Ящик 3Я Схема электрическая соединений

Стадия	Лист	Листов
Р.П.	1	1

Союзгипролесхоз Киевский филиал

Привязан:

Инв.№

Копировал Краснова Формат А3

8

Альбом 5

Типовой проект 411-2-191.88

Взам.инв.№ | Подп. и дата | Инв.№подл.

Вид спереди
Дверь не показана

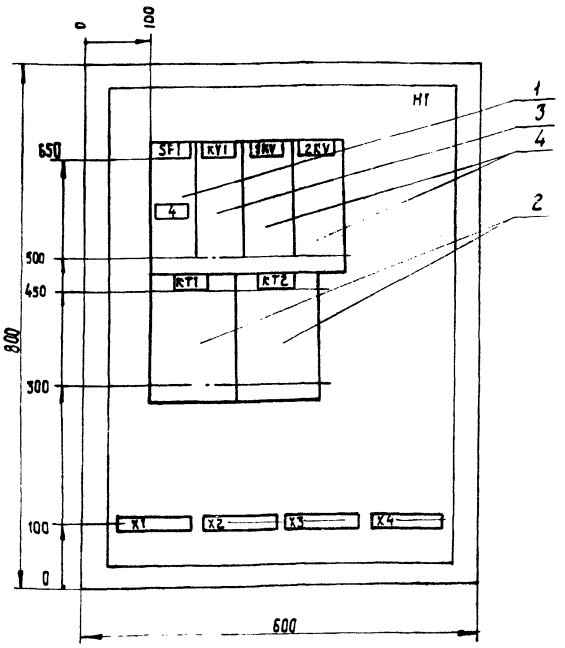

Дверь ящика
Вид спереди

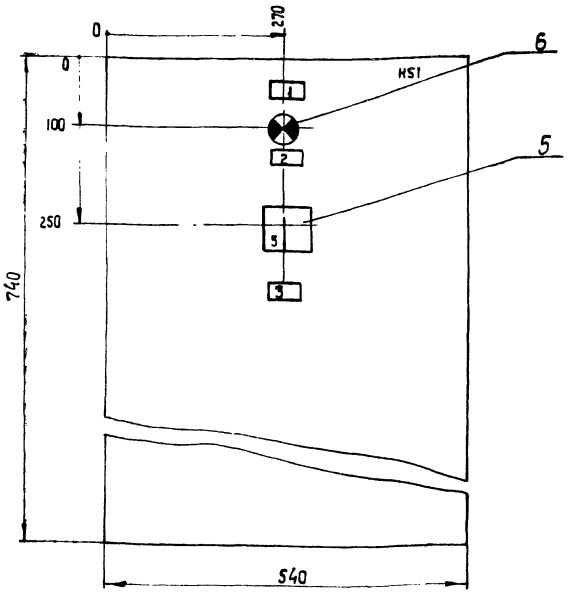

1. Глубина ящика 360 мм
2. Ящик типа ЯУ3-0863
3. Ящик уплотнить до степени IP54.

ГИП	Кукотин		07.89
Н.сект.	Олейник		07.89
Нач.отд.	Клименко		07.89
Рук.гр.	Олейник		07.89
Вед.инж.	Казакова		07.89

ТП 411-2-191.88 ЭМ00.10

Цех по переработке 10 тыс. м³ низкосортной древесины в год		Стадия	Лист	Листов
		Р.П.	1	1
Транспортер поз.54 лесорама поз.4. Ящик 4Я Чертеж общего вида		Союзгипролесхоз Киевский филиал	

Формат А3

Альбом 5

Типовой проект 411-2-191.88

Форм.	Зона	Поз.	Обозначение	Наименование	Кол.	Примечание
				Документация		
			ЭМ00.10	Чертеж общего вида		
			ЭМ00.13	Схема электрическая соединений		
			ЭМ00.12	Перечень надписей		
				Сборочные единицы		
				Н1 01		
		1		Выключатель		
				АП50Б-2М Iн.р.=1,6 А	1	SF1
		2		Реле времени		
				РКВ11-33-111 ~ 380В	2	KT1 KT2
		3		Реле ~ 380В		
				ПЭ37-40У3 4 зат. к-та	1	KV1

Привязан:

10126/5

Инв.№			
ГИП	Кукотин		07.89
Н.сект.	Олейник		07.89
Нач.отд.	Клименко		07.89
Рук.гр.	Олейник		07.89
Вед.инж.	Казакова		07.89

ТП 411-2-191.88 ЭМ00.11

Цех по переработке 10 тыс. м³ низкосортной древесины в год		Стадия	Лист	Листов
		Р.П.	1	2
Транспортер поз.54 Лесорама поз.4 Ящик 4Я. Технические данные аппаратов		Союзгипролесхоз Киевский филиал	

Копировал Краснова

Формат А4

Альбом 4

Типовой проект 411-2-191.88

Форм.	Зона	Поз.	Обозначение	Наименование	Кол.	Примечание
		4		Реле ~ 380В		
				ПЭ37-22У3 2з 2р к-та	2	1KV,2KV
				HS1 01		
		5		Переключатель		
				УП5312-С29У3~500В	1	15А
		6		Арматура АС-120154		
				с белой линзой ~ 380В	1	HL
				Рейка на 16 А		
				из 10 зажимов	4	X1...X4

Привязан:

9

Инв.№

Изм.	Лист	№ докум.	Подп.	Дата

ТП 411-2-191.88 ЭМ00.11 Лист 2

Формат А4

Альбом 5

Типовой проект 411-2-191.88

Панель	Надпись	Поз. обозначения	Место надписи	Текст	Кол-во	Вид шрифта	Заготовка
	1		Табличка	Ящик 4Я	1		
	2	HL	То же	Контроль напряжения	1		
	3	1SA	"	конвейер поз. 54 Выбор режима	1		
	4	SF1	"	Питание ~ 380В	1		
	5	1SA	Ключ	8-мест. 1-откл. 2 сблокир.	1		

Привязан:

Инв.№

ГИП	Кукотин		01.88
Н.контр	Олейник		01.88
Нач.отд	Клименко		01.88
Рук.гр.	Олейник		01.88
Вед.инж.	Казакова		01.88

ТП 411-2-191.88 ЭМ00.12

Цех по переработке 10 тыс. м³ низкосортной древесины в год

Стадия	Лист	Листов
Р.П.	1	1

Транспортер поз.54 Лесорама поз.4. Ящик 4Я. Перечень надписей

Союзгипролесхоз Киевский филиал

Копировал Краснова Формат А4

Типовой проект 411-2-191.88

Панель	Надпись	Поз. обозначения	Место надписи	Текст	Кол-во	Вид шрифта	Заготовка
	1		Табличка	Ящик 5Я	1		
	2	HL	То же	Контроль напряжения	1		
	3	55SA1	"	Конвейер поз. 55 Выбор режима	1		
	4	56SA1	"	Конвейер поз. 56 Выбор режима	1		
	5	SF1	"	Питание ~ 380В	1		
	6	55SA1	Ключ	8 мест. 1-откл. 2-сблокир.	1		
	7	56SA1	"	8-мест. 1-откл. 2-сблокир.	1		

Привязан:

Инв.№

ГИП	Кукотин		01.88
Н.контр	Олейник		01.88
Нач.отд.	Клименко		01.88
Рук.гр.	Олейник		01.88
Вед.инж.	Казакова		01.88

ТП 411-2-191.88 ЭМ.00.16

Цех по переработке 10 тыс. м³ низкосортной древесины в год

Стадия	Лист	Листов
Р.П.	1	1

Ленточные конвейеры поз. 55, 56. Ящик 5Я. Перечень надписей

Союзгипролесхоз Киевский филиал

Копировал Краснова Формат А4

Альбом 5

Типовой проект 411-2-191.88

Задняя стенка (Вид спереди)

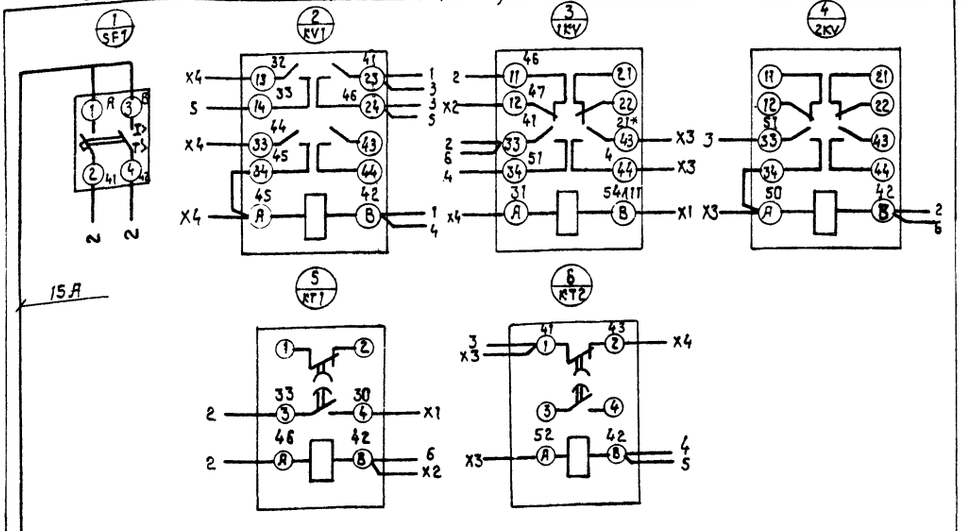

Дверь (Вид со стороны монтажа)

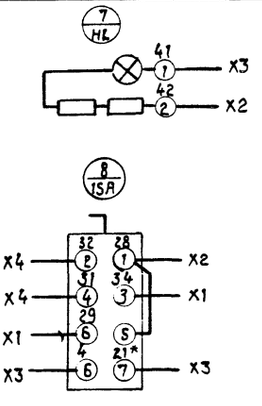

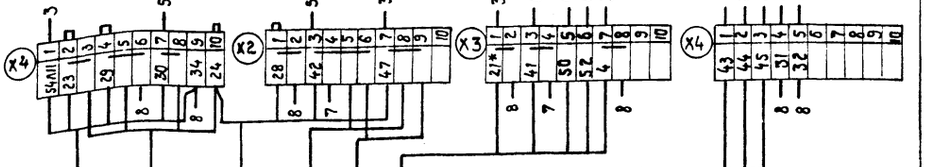

10126/5 10

ГИП	Кукотин		01.88
Н.контр	Олейник		01.88
Нач.отд	Клименко		01.88
Рук.гр.	Олейник		01.88
Вед.инж.	Казакова		01.88

ТП 411-2-191.88 ЭМ00.13

Привязан:

Инв.№

Цех по переработке 10 тыс. м³ низкосортной древесины в год

Стадия	Лист	Листов
Р.П.	1	1

Транспортер поз.54. Лесорама поз.4. Ящик 4Я. Схема электрическая соединений

Союзгипролесхоз Киевский филиал

Копировал Краснова Формат А3

Н-4Я	К54-1	К54-2	К54-3	К54-7	К54-11	К54-12	К54-9
Питание ~ 380В	Шкаф Ш-54	Пост управл. 54 SB1	Коробка 54 ХТ	Сирена 54 HA2	Светильник 54 HL1.2	Шкаф Ш-4	Пост управл. 1SB

Альбом 5

Типовой проект 411-2-191.88

Формат	Зона	Поз.	Обозначение	Наименование	Кол.	Примечание
				Документация		
			ЭМ00.14	Чертеж общего вида		
			ЭМ00.17	Схема электрическая соединений		
			ЭМ00.16	Перечень надписей		
				Сборочные единицы		
				H1 01		
		1		Выключатель		
				АП50Б-2М $I_{н.р.}$=1,6А	1	SF1
		2		Реле времени		
				РКВ11-33-111~380В	1	KT1
		3		Реле ~380В		
				ПЭ37-42У3 4зам.2размык.	1	KV1

Привязан:

Инв. №

ГИП	Кукотин		07.88
Н.контр.	Олейник		07.88
Нач.отд.	Клименко		07.88
Рук.гр.	Олейник		07.88
Вед.инж.	Казакова		07.88

ТП 411-2-191.88 ЭМ00.15

Цех по переработке 10 тыс. м³ низкосортной древесины в год

Стадия	Лист	Листов
Р.П.	1	2

Ленточные конвейера поз.55,56 Ящик 5Я. Технические данные аппаратов

Союзгипролесхоз Киевский филиал

Копировал Краснова

Формат А4

Альбом 4

Типовой проект 411-2-191.88

Формат	Зона	Поз.	Обозначение	Наименование	Кол.	Примечание
				H51 01		
		4		Переключатель		
				УП5311-С23-У3~500В	2	S55A1 S6 SA1
		5		Арматура АС-12015У2		
				с белой линзой ~380В	1	HL
				Рейка на 16А		
				на 10 зажимов	5	X1...X5

Привязан:

Инв. №

ТП 411-2-191.88 ЭМ00.15 Лист 2

Формат А4

Альбом 5

Типовой проект 411-2-191.88

Вид спереди
Дверь не показана

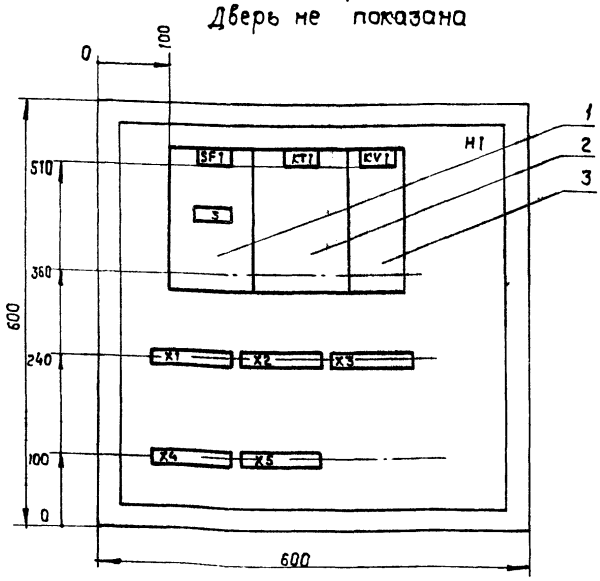

Дверь ящика
Вид спереди

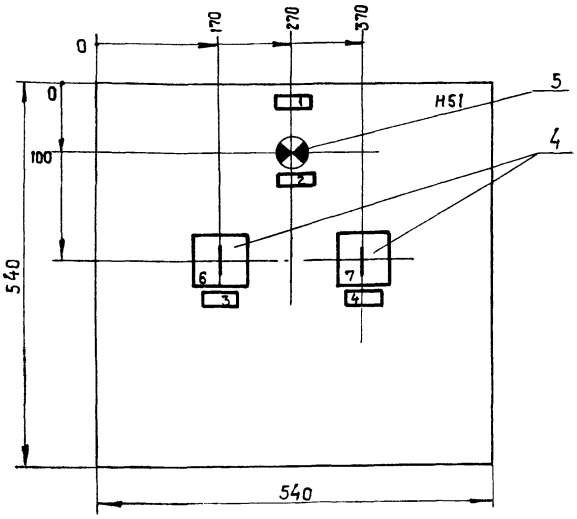

1. Глубина ящика 360 мм.
2. Ящик уплотнить до степени IP54.
3. Ящик типа ЯУЭ-0663.

10126/5 11

ГИП	Кукотин		07.88
Н.контр.	Олейник		07.88
Нач.отд.	Клименко		07.88
Рук.гр.	Олейник		07.88
Вед.инж.	Казакова		07.88

ТП 411-2-191.88 ЭМ00.14

Привязан:

Инв. №

Цех по переработке 10 тыс. м³ низкосортной древесины в год

Стадия	Лист	Листов
Р.П.	1	1

Ленточные конвейеры поз.55,56 Ящик 5Я. Чертеж общего вида

Союзгипролесхоз Киевский филиал

Копировал Краснова

Формат А3

Типовой проект 411-2-191.88 Альбом 5

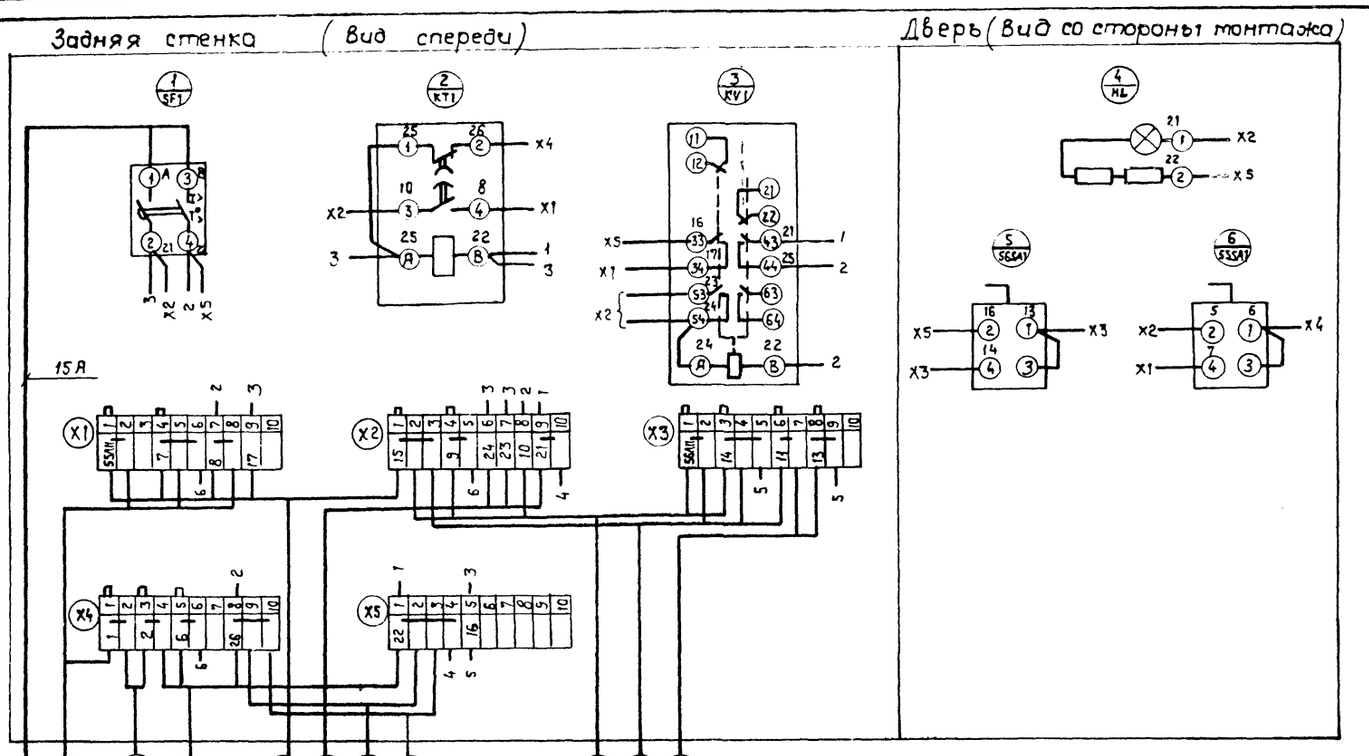

ГИП	Кукотин		07.88
Н. контр.	Олейник		07.88
Нач. отд.	Клименко		07.88
Рук. гр.	Олейник		07.88
Авт. инж.	Казакова		07.88

ТП 411-2-191.88 ЭМ0017

Цех по переработке 10 тыс. м3 низкосортной древесины в год

Стадия	Лист	Листов
Р.П.	1	1

Ленточные конвейеры поз. 55.56. Ящик 5Я

Схема электрическая соединений

Союзгипролесхоз Киевский филиал

Привязан:

Инв. N

Копировал Краснова

Формат А3

Взам. инв. N | Подп. и дата | Инв. N подл.

(12)

10126/5

Привязан:

Инв. №

Стадия | Лист | Листов

Союзгипролесхоз Киевский филиал

Формат А3

(12)

Взам. инв. N | Подп. и дата | Инв. N

gost.e-ecolog.ru