ТИПОВОЙ ПРОЕКТ
902-2-477.89

УСРЕДНИТЕЛЬ КОНЦЕНТРАЦИИ СТОЧНЫХ ВОД С ОБЪЕМОМ СЕКЦИИ 1400 м³
БЛОК ИЗ 2-Х СЕКЦИЙ

АЛЬБОМ 4

ИЗДЕЛИЯ

24079-04

Отпускная цена
на момент реализации
указана в счет-накладной

gost.e-ecolog.ru

ТИПОВОЙ ПРОЕКТ
902-2-477.89

УСРЕДНИТЕЛЬ КОНЦЕНТРАЦИИ СТОЧНЫХ ВОД С ОБЪЕМОМ СЕКЦИИ 1400 м³ БЛОК ИЗ 2 СЕКЦИЙ

АЛЬБОМ 4

ИЗДЕЛИЯ

Разработан
Союзводоканалпроектом

Главный инженер Михайлов А.Н
Главный инженер проекта Мельцер М.З

Утвержден
введен в действие
в/о Союзводоканалпроект
приказ от 28.09.89. N 86

Содержание альбома

Обозначение	Наименование	Стр.
	Титульный лист.	1
	Содержание альбома.	2
-КЖИ-ТТ	Технические требования.	3
-КЖИ-1100	Каркас пространственный.	4
-КЖИ-1110	Каркас плоский.	4
-КЖИ-1120	Каркас плоский.	5
-КЖИ-1130	Каркас плоский.	5
-КЖИ-1140	Сетка арматурная.	6
-КЖИ-1150	Каркас плоский.	7
-КЖИ-1160	Каркас плоский.	7
-КЖИ-2000	Стеновая панель ПС2-54-К12-1.	8
-КЖИ-2100	Панель стеновая ПС2-54-К12-2÷ПС2-54-К12-4.	9
-КЖИ-2100	Лист 2.	10
-КЖИ-3010	Изделие закладное.	11
-КЖИ-2010	Сетка арматурная.	11
-КЖИ-2110	Изделие закладное.	12
-КЖИ-2200	Панель стеновая ПС2-54-К2-1÷ПС2-54-К2-7.	13
-КЖИ-2200	Лист 2	14
-КЖИ-2200вис	Ведомость расхода стали на дополнительные	15
	закладные изделия. Стеновые панели ПС2-54-К2-1÷	
	ПС2-54-К2-7.	

Обозначение	Наименование	Стр.
-КЖИ-4000	Балки Б1, Б3, Б5.	16
-КЖИ-4100	Каркас пространственный.	17
-КЖИ-4110	Каркас плоский.	18
-КЖИ-5000	Балки Б2, Б4, Б6.	19
-КЖИ-5100	Каркас пространственный.	20
-КЖИ-5110	Каркас плоский.	21
-КЖИ-6000	Плиты.	22
-КЖИ-6010	Сетки арматурные.	23
-КЖИ-6100	Плита.	24
-КЖИ-6110	Сетка арматурная.	25
-КЖИ-7000	Лотки ЛД1; ЛД2; ЛД4; ЛД5; ЛД-7; ЛД-8.	26
-КЖИ-7100	Лотки ЛД3, ЛД6, ЛД9; ЛД10; ЛД11; ЛД12.	27
-КЖИ-7010	Соединительные детали МС1; МС2.	28
-КЖИ-7020	Соединительные детали МС3; МС4.	28
-КЖИ-7030	Соединительные детали МС5, МС6; МС-7.	29
-КЖИ-7040	Соединительная деталь МС8.	29
-КЖИ-7050	Соединительная деталь МС9.	30
-КЖИ-8000	Ограждение металлическое ОГ-1.	30

Альбом 4

1. Требования к сборным железобетонным изделиям

1.1. Технические требования к изготовлению сборных железобетонных изделий принять в соответствии с указаниями серии 3.900-3, выпуск 3/82.

1.2. Класс бетона по прочности, водонепроницаемости морозостойкости приняты B15; F150; W6.

1.3. Для железобетонных изделий применяемых в условиях агрессивной среды следует применять бетон на сульфатостойком портландцементе ГОСТ 10173-76 марки не ниже 400, содержащий 8-10% активных минеральных добавок.

2. Требования к арматурным и закладным изделиям

2.1. Плоские арматурные сетки и каркасы изготавляются посредством контактной точечной сварки всех пересечений стержней в соответствии с ГОСТ 14098-85 и СН 393-78.

2.2. Размеры сеток и каркасов даны по осям и торцам стержней.

2.3. Для точного соблюдения всех размеров изготовление сеток и каркасов производить в кондукторах.

2.4. Закладные изделия изготовлять в соответствии с ГОСТ 10922-75 и СН 393-78.

2.5. Сварку тавровых соединений круглых стержней с листовым прокатом в закладных изделиях выполнять под слоем флюса.

2.6. Защиту закладных изделий от коррозии выполнять металлизацией цинком при толщине покрытия 200 мкм.

2.7. Электроды для сварки металлических изделий принимать Э42, Э42А, Э50А ГОСТ 9467-75.

3. Требования к деревянным конструкциям

3.1. Деревянные лотки выполняются из древесины хвойных пород.

Древесина лотков должна быть антисептирована масляными трудновымываемыми антисептиками по ГОСТ 10835-78

Привязан								
				Инж. I к	Лазарева			
				Вед. инж.	Миренская			
				Нач. пр. гр.	Бердичевская			
				Гл. спец.	Козловичер			
Инв. №				Нач. отд.	Альтшуллер			

ТП 902-2-477.89-КЖИ-ТТ

Технические требования

Стадия	Лист	Листов
		1

СОЮЗВОДОКАНАЛПРОЕКТ

Инв. № подл. | Подп. и дата | Взам. инв. №

Копир. Лаврухина 24079-04 4 Формат А3

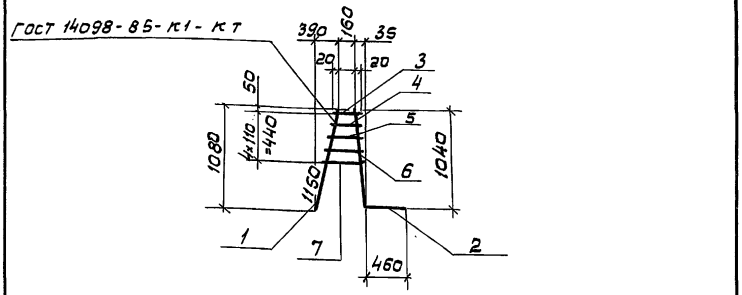

Формат	Зона	Поз.	Обозначение	Наименование		Кол.	Примечание
				Документация			
А3			ТП. 902-2-477.89 -КЖ.И-Т.Т	Технические требования			
				Детали			
				Стержень ГОСТ 5781-82			
БЧ		1	ТП.902-2-477.89 -КЖ.И-1110.1	ф 12 А III	ℓ=1150	1	1,0 кг
БЧ		2	.2	ф 22 А III	ℓ=1040	1	3,1 кг
БЧ		3	.3	ф 8 А III	ℓ=210	1	0,08 кг
БЧ		4	.4	ф 8 А III	ℓ=260	1	0,1 кг
БЧ		5	.5	ф 8 А III	ℓ=300	1	0,11 кг
БЧ		6	.6	ф 8 А III	ℓ=350	1	0,14 кг
БЧ		7	.7	ф 8 А III	ℓ=400	1	0,16

Привязан

Инв.№

Взам.инв.№ | Подп. и дата | Инв.№ подл.

Н.контр.	Козловичер	
Провер.	Бобышева	
Инж.1к.	Лозарева	
Вед.инж.	Миренская	
Нач.пр.гр.	Бердичевская	
Гл.спец.	Козловичер	
Нач.отд.	Альтшуллер	

ТП902-2-477.89-КЖИ-1110

Каркас плоский

Стадия	Масса	Масштаб
Р	4,7	б/м
Лист	Листов 1	

СОЮЗВОДОКАНАЛПРОЕКТ

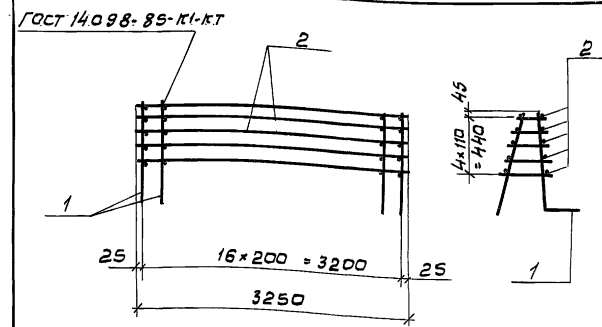

Формат	Зона	Поз.	Обозначение	Наименование	Кол.	Примечание
				Документация		
А3			ТП902-2-477.89-КЖ.И-Т.Т	Технические требования		
				Сборочные единицы		
ДЧ		1	ТП902-2-477.89-КЖ.И-1110	Каркас плоский	17	
				Детали		
				Стержень ГОСТ 5781-82		
БЧ		2	-КЖ.И-1.100.1	ф 8 А III ℓ=3250	10	1,3 кг

Привязан

Инв.№

Взам.инв.№ | Подп. и дата | Инв.№ подл.

Н.контр.	Козловичер	
Провер.	Бобышева	
Инж.1к.	Лозарева	
Вед.инж.	Миренская	
Нач.пр.гр.	Бердичевская	
Гл.спец.	Козловичер	
Нач.отд.	Альтшуллер	

ТП902-2-477.89-КЖИ-1100

Каркас пространственный

Стадия	Масса	Масштаб
Р	92,9	б/м
Лист	Листов 1	

СОЮЗВОДОКАНАЛПРОЕКТ

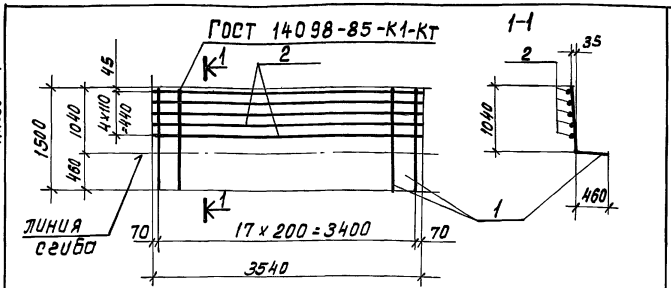

Формат	Зона	Поз.	Обозначение	Наименование		Кол	Примечание
				Документация			
А3			ТП902-2-477.89-КЖ.И-ТТ	Технические требования			
				Детали			
				Стержень ГОСТ 5781-82			
Б4		1	ТП902-2-477.89-КЖ.И-1120.1	ф 18 А-III	ℓ=1500	18	3.0 кг
Б4		2	.2	ф 8 А-III	ℓ=3540	5	1.4 кг

Привязан

Инв.№

Н.Контр.	Козловичер		
Проверил	Бабышева		
Инж.1к.	Лазарева		
Вед.инж.	Миренская		
Нач.пр.гр.	Бердичевская		
Гл.спец.	Козловичер		
Нач.отд.	Альтшуллер		

ТП 902-2-477.89 -КЖ.И-1120

Каркас плоский

Стадия	Масса	Масштаб
Р	61,0	б/м
Лист	Листов 1	

СОЮЗВОДОКАНАЛПРОЕКТ

Инв.№ подл. | Подпись и дата | Взам.инв.№

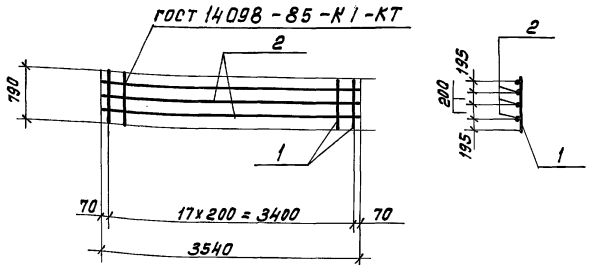

Формат	Зона	Поз.	Обозначение	Наименование		Кол.	Примечание
				Документация			
А3			ТП902-2-477.89-КЖ.И-ТТ	Технические требования			
				Детали			
				Стержень ГОСТ 5781-82			
Б4		1	ТП902-2-477.89-КЖ.И-1130.1	ф 8 А-III	ℓ=790	18	0.3 кг
Б4		2	.2	ф 8 А-III	ℓ=3540	3	1.4 кг

Привязан

Инв.№

Н.Контр.	Козловичер		
Пробер.	Бабышева		
Инж.1к.	Лазарева		
Вед.инж.	Миренская		
Нач.пр.гр.	Бердичевская		
Гл.спец.	Козловичер		
Нач.отд.	Альтшуллер		

ТП 902-2-477.89 -КЖ.И-1130

Каркас плоский

Стадия	Масса	Масштаб
Р	9.6	б/м
Лист	Листов 1	

СОЮЗВОДОКАНАЛПРОЕКТ

Инв.№ подл. | Подпись и дата | Взам.инв.№

Альбом 4

Рис 1

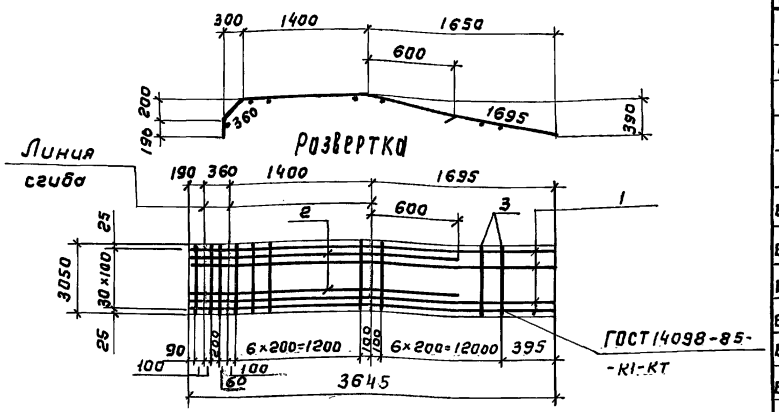

Рис 2

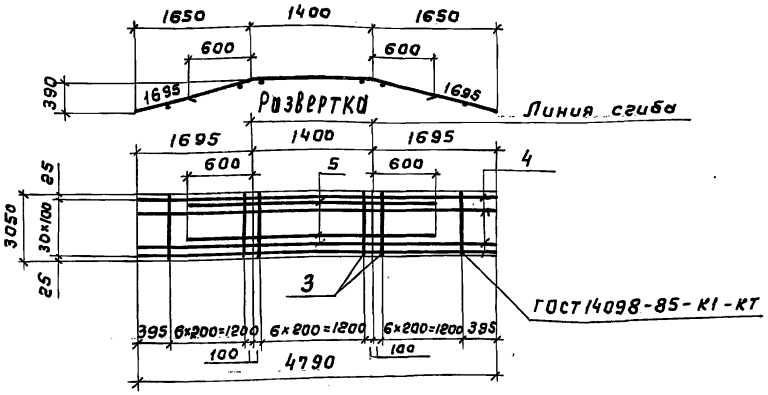

Формат	Зона	Поз.	Обозначение		Наименование	Кол. на испол. -КЖИ-1140 —	-01	-02	Примечание
					Документация				
А3			ТП902-2-477.89-КЖИ-ТТ		Технические требования	X	X	X	
					Детали				
					Стержень ГОСТ 5781-82				
Б4		1	ТП902-2-477.89-КЖИ-1140	.1	ф20А III ℓ=3645	16			8,8 кг
Б4		2		.2	ф22А III ℓ=2550	15			7.6 кг
Б4		3		.3	ф8А III ℓ=3050	17	21		1,2 кг
Б4		4		.4	ф20А III ℓ=4790		16		11.8 кг
Б4		5		.5	ф22А III ℓ=2600		15		7.8 кг
Б4		6		.6	ф22А III ℓ=3720			14	11,2 кг
Б4		7		.7	ф20А III ℓ=5005			15	12.3 кг
Б4		8		.8	ф8А III ℓ=2850			24	1.1 кг

Рис 3

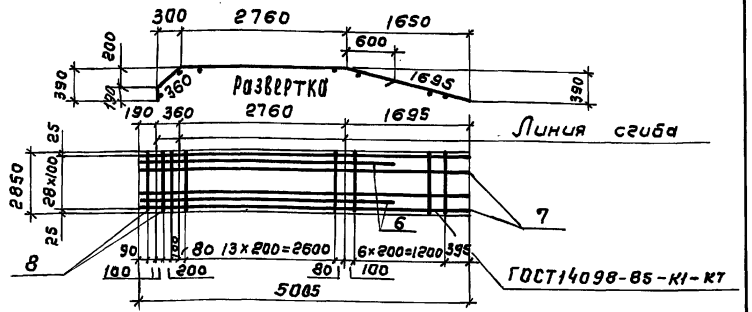

Обозначение	Рис	Масса ед. кг
-КЖИ-1140	1	275,2
-01	2	331.0
-02	3	367.7

Привязан

Инв. №

Н. контр.	Козловичер	
Провер.	Бабышева	
Инж. I к.	Лазарева	
Вед. инж.	Миренская	
Нач. пр. гр.	Бердичевская	
Гл. спец.	Козловичер	
Нач. отд.	Альтшуллер	

ТП902-2-477.89-КЖИ-1140

Сетка арматурная

Стадия	Масса	Масштаб
Р	см. табл.	б/м
Лист	Листов 1	

СОЮЗВОДОКАНАЛПРОЕКТ

Взам. инв. №

Подп. и дата

Инв. № подл.

24079-04 7

Копир. Гольденбаум Формат А3

Альбом 4

Развертка
гост 14098-85-К1-КТ

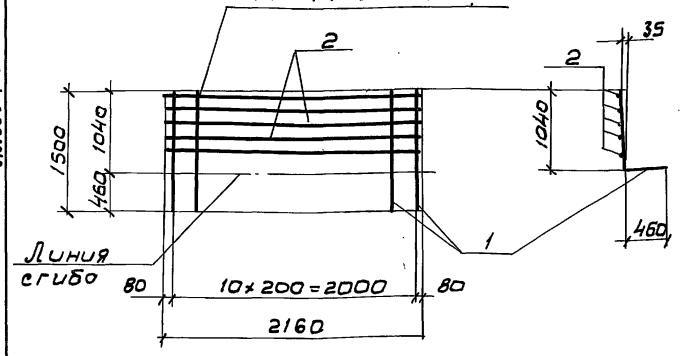

Формат	Зона	Поз.	Обозначение	Наименование	Кол.	Примечание
				Документация		
А3			ТП 902-2-477.89-КЖ.И-ТТ	Технические требования		
				Детали		
				Стержень гост 5781-82		
БЧ		1	ТП902-2-477.89 -КЖ.И-1150.1	ф 18 А III ℓ = 1500	11	3,0 кг
БЧ		2	.2	ф 8 А III ℓ = 2160	5	0,8

Привязан

Инв.№

Взам. инв.№ | Подп. и дата | Инв.№ подл.

Н. контр.	Козловичер		
Провер.	Бабышева		
Инж. 1к.	Лазарева		
Вед. инж.	Миренская		
Нач. пр. гр.	Бердичевская		
Гл. спец.	Козловичер		
Нач. отд.	Альтшуллер		

ТП 902-2-477.89 — КЖ.И-1150

Каркас плоский

Стадия	Масса	Масштаб
Р	37,0	б/м
Лист	Листов 1	

СОЮЗВОДОКАНАЛПРОЕКТ

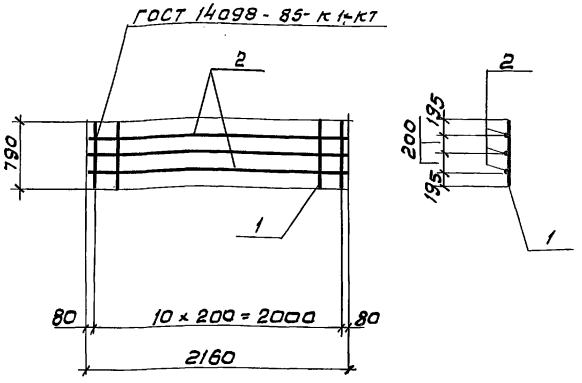

Формат	Зона	Поз.	Обозначение	Наименование	Кол.	Примечание
				Документация		
А3			ТП 902-2-477.89-КЖ.И-ТТ	Технические требования		
				Детали		
				Стержень гост 5781-82		
БЧ		1	ТП902-2-477.89 -КЖ.И-1160.1	ф 8 А III ℓ = 790	11	0,3 кг.
БЧ		2	.2	ф 8 А III ℓ = 2160	3	0,8

Привязан

Инв.№

Взам. инв.№ | Подп. и дата | Инв.№ подл.

Н. контр.	Козловичер		
Провер.	Бабышево		
Инж. 1к.	Лазарева		
Вед. инж.	Миренская		
Нач. пр. гр.	Бердичевская		
Гл. спец.	Козловичер		
Нач. отд.	Альтшуллер		

ТП 902-2-477.89 — КЖ.И-1160

Каркас плоский

Стадия	Масса	Масштаб
Р	5,7	б/м
Лист	Листов 1	

СОЮЗВОДОКАНАЛПРОЕКТ

Альбом 4

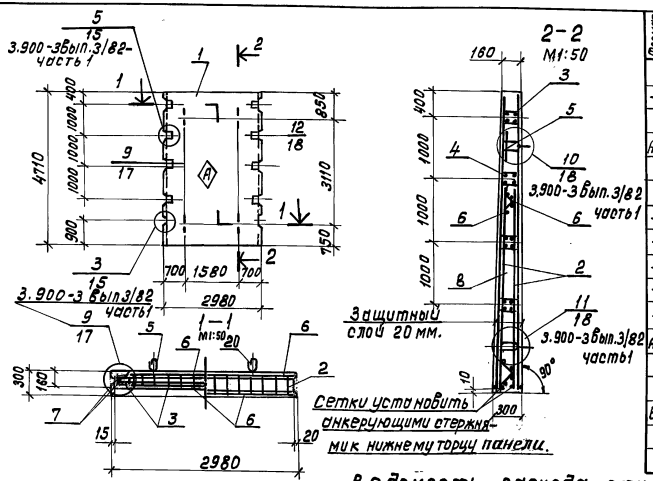

Формат	Зона	Поз.	Обозначение	Наименование	Кол.	Примечание
				Документация		
–			3-900-3 вып. 3/82 часть 1	Сборные железобетонные конструкции.		
А3			Т.п. 902-477.89 – КЖ.И-ТТ	Технические требования		
				Сборные единицы		
–		1	3.900-3 вып.3/82 часть 1	Панель стеновая ПС2-54-К12		
–		2	3.900-3 вып.3/82 часть 1.л.54;59	Каркас пространствен. КП26	1	
–		3	3.900-3 вып.3/82 часть 1.л.60;61	Каркас МН13	1	
–		4	3.900-3 вып.3/82 часть 1.л.60;61	МН14	1	
–		5	3.900-3 вып.3/82 часть 1.л.66;67	Строповочные петли МН29	2	
А4		6	Т.п. 902-2-477.89 – КЖ.И-2010	Сетка арматурная С8а	2	
				Детали		
Б4		7	– КЖ.И-2000.1	ф10АIII ГОСТ 5781-82 е=4780	4	
				Материал		
		8		Бетон В15; F150; W6	3,13	$м^3$

Ведомость расхода стали на элемент, кг

Марка элемента	Арматурные изделия																Изделия закладные									Общий расход
	Арматура класса															Всего	Прокат марки		Арматура класса						Всего	
	Вр-I			АI						АIII							ВСТ3КП2		Вр-I		Ас-II					
	ТУ-14-4-659-75			ГОСТ 5781-82													ГОСТ 1990.3-72		ТУ-14-4-659-75		ГОСТ 5781-82					
	5		Итого	6	8	10			Итого	10	12	14	18	20		Итого		δ=6	Итого	5	Итого	22			Итого		
ПС2-54-К12-1	23.2		23.2	9.4	30.0	8.6			48.0	97.2	19.4	55.2	36.0	208.4		416.2	487.4	25.0	25.0	0.1	0.1	26.4			26.4	51.5	538.9

Н. контр.	Козловичер		
Провер.	Бабышева		
Инж. I к.	Лазарева		
Вед. инж.	Миренская		
Нач. пр. гр.	Бердичевская		
Гл. спец.	Козловичер		
Нач. отд.	Альтшуллер		

Привязан

Инв. №

ТП 902-2-477.89 – КЖ.И-2000

Стеновая панель (ПС2-54-К12-1)

Стадия	Масса	Масштаб
Р	Т 7.82	1:100

Лист | Листов 1

СОЮЗВОДОКАНАЛПРОЕКТ

Инв. № подл. | Подпись и дата | Взам. инв. №

24079-04 9

Альбом 4

Рис 1

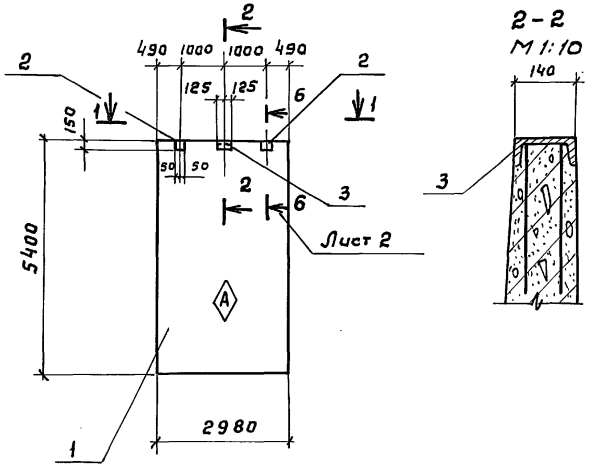

Формат	Зона	Поз.	Обозначение	Наименование	Кол. на испол. -КЖИ-2100 —	-01	-02			Примечание
				Документация						
—			3.900-3 вып 3/82 часть I	Сборные железобетонные	X	X	X			
				конструкции						
А3			Т.П.902-2-477.89-КЖИ-ТТ	Технические требования	X	X	X			
				Сборочные единицы						
—		1	3.900-3 вып. 3/82 часть I	Панель стеновая ПС2-54 К12	1	1	1			
—		2	1.400-15	Изделие закладное МН106-6	2		3			
А3		3	-КЖИ-2110	Изделие закладное	1					
А3		4	-01			1				

Обозначение	Наименование	Рис
-КЖИ-2100	ПС2-54-К12-2	1
-01	ПС2-54-К12-3	2
-02	ПС2-54-К12-4	3

Инв. № подл. | Подпись и дата | Взам. инв. №

Привязан

Инв. №

Н. контр.	Козловичер	
Провер.	Бабышева	
Инж. 1 к.	Лазарева	
Вед. инж.	Миренская	
Нач. пр. гр.	Бердичевская	
Гл. спец.	Козловичер	
Нач. отд.	Альтшуллер	

ТП.902-2-477.89-КЖИ-2100

Панель стеновая (ПС2-54-К12-2 ÷ ПС2-54-К12-4)

Стадия	Масса	Масштаб
Р	т. 8,80	1:100
Лист 1	Листов 2	

СОЮЗВОДОКАНАЛПРОЕКТ

Рис 2

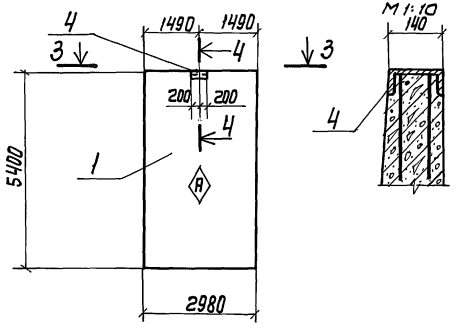

4-4
М 1:10

Рис.3

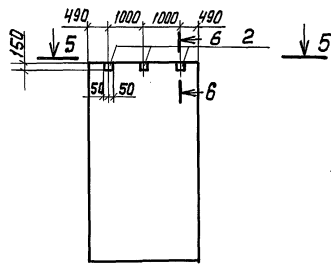

6-6
М 1:10

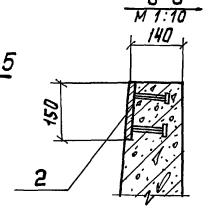

3-3

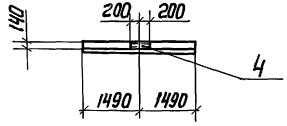

5-5

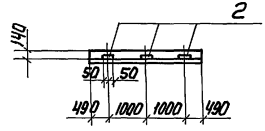

Ведомость расхода стали на дополнительные закладные изделия, кг

Марка элемента	Изделия закладные													Общий расход
	Арматура класса AIII ГОСТ 5781-82				Всего	Прокат марки Вст3 кп2 ГОСТ 19903-74			ГОСТ 8240-72				Всего	
	8			Итого:		δ=6	δ=8	Итого	С.14			Итого:		
ПС2-54-К12-2	0,6			0,6	0,6	1,4	0,8	2,2	3,1			3,1	5,3	5,9
ПС2-54-К12-3	0,6			0,6	0,6				4,9			4,9	4,9	5,5
ПС2-54-К12-4	0,3			0,3	0,3	2,1	1,2	3,3					3,3	3,6

Взам. инв. №

Подп. и дата

Инв. № подл.

Привязан

Инв. №

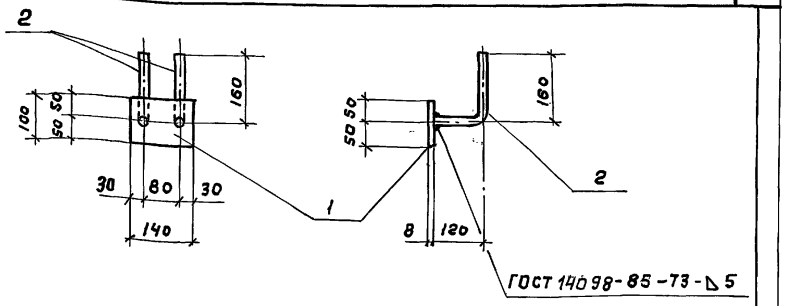

Формат	Зона	Поз.	Обозначение	Наименование	Кол.	Примечание
				Документация		
А3			Т.П. 902.2-477.89 – КЖ.И-ТТ	Технические требования		
				Детали		
Б4	1		Т.П. 902-2-477.89 КЖ.И-3010.1	Лист 8×100 ГОСТ 19903-74 / Вст3кп2 ГОСТ 14637-79 ℓ=140	1	0,9 кг
Б4	2		.2	ф 8 AIII ГОСТ 5781-82 ℓ=280	2	0,1 кг

Привязан

Инв. №

Н.контр.	Козловичер	Т.П 902-2-477.89 – КЖ.И-3010	
Провер.	Бабышева	Изделие закладное	Стадия: Р; Масса: 1,1; Масштаб: 1:10
Инж.1к.	Лазарева		Лист; Листов 1
Вед.инж	Мирвинская		СОЮЗВОДОКАНАЛПРОЕКТ
Нач.пр.гр.	Бердичевская		
Гл.спец.	Козловичер		
Нач.отд.	Альтшуллер		

Взам.инв.№ | Подпись и дата | Инв.№ подл.

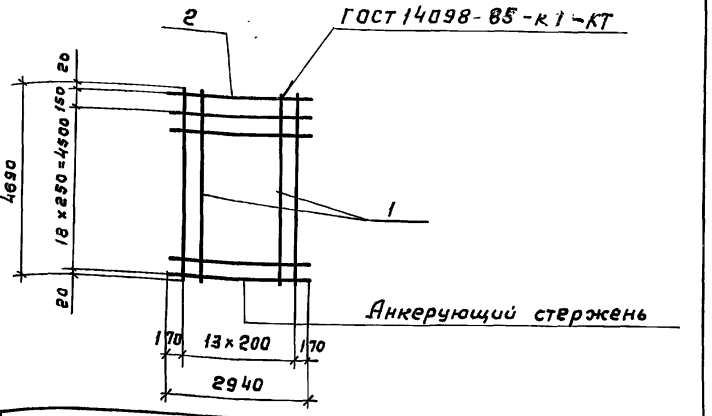

Формат	Зона	Поз.	Обозначение	Наименование	Кол.	Примечание
				Документация		
А3			Т.П.902-2-477.89 – КЖ.И-ТТ	Технические требования		
				Детали		
Б4	1		Т.П 902-2-477.89 – КЖ.И-2010 .1	ф10 AIII ГОСТ 5781-82 ℓ=4690	14	3.0 кг
Б4	2		.2	ф58р-I ГОСТ 6727-80 ℓ=2940	20	0,45 кг

Привязан

Инв. №

Н.контр.	Козловичер	ТП 902-2-477.89 – КЖ.И-2010	
Провер.	Бабышева	Сетка арматурная	Стадия: Р; Масса: 51.0; Масштаб: б/м
Инж.1к.	Лазарева		Лист; Листов 1
Вед.инж	Мирвинская		СОЮЗВОДОКАНАЛПРОЕКТ
Нач.пр.гр.	Бердичевская		
Гл.спец.	Козловичер		
Нач.отд.	Альтшуллер		

Взам.инв.№ | Подпись и дата | Инв.№ подл.

Копир. Гальденбаун

Альбом 4

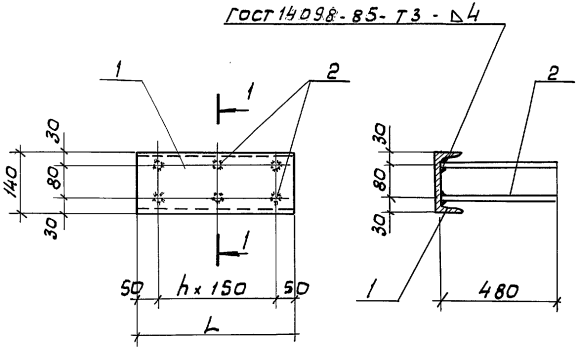

Формат	Зона	Поз.	Обозначение	Наименование	Кол. на исп. -КЖИ-2110 -	-01		Примечание
				Документация				
А3			Т.П. 902-2-477.89 -КЖ.И-ТТ	Технические требования	X	X		
				Детали				
Б4		1	ТП 902-2-477.89 -КЖ.И-2110. 1	Швеллер 14 ГОСТ 8240-72 / Вст.3кп2 ГОСТ 535-88				
				ℓ = 250	1			3,1 кг
Б4			.2	Швеллер 14 ГОСТ 8240-72 / Вст.3кп2 ГОСТ 535-88				
				ℓ = 400		1		4,9 кг
Б4		2	.3	ф12 А-III ГОСТ 5781-82 ℓ = 480	4	6		0,4 кг

Обозначение	Размеры в мм		Масса ед., кг
	L	h	
-КЖ.И-2110	250	1	4,7
-01	400	2	7,3

Взам. инв. N | Подп. и дата | Инв. N подл.

Привязан

Инв. N

Н. контр.	Козловичер	
Провер.	Бабышева	
Инж. Ік.	Лазарева	
Вед. инж.	Миренская	
Нач. пр. гр.	Бердичевская	
Гл. спец.	Козловичер	
Нач. отд.	Альтшуллер	

ТП 902-2-477.89 -КЖ.И-2110

Изделие закладное

Стадия	Масса	Масштаб
Р	См. табл.	1:10

Лист | Листов 1

СОЮЗВОДОКАНАЛПРОЕКТ

Альбом 4

Рис 1

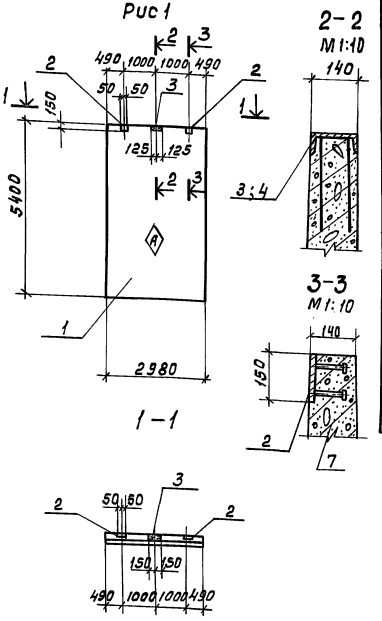

Формат	Зона	Поз.	Обозначение	Наименование	Кол. на исполнение-КЖ.И-2 200- –	01	02	03	04	05	06		Примечание
				Документация									
			3.900-3 вып. 3/82 часть 1	Сборные железобетонные конструкции.									
А3			Т.П. 902-2-477.89-КЖ.И-ТТ	Технические требования									
А3			Т.П. 902-2-477.89-КЖ.И-2 200 ВМС	Ведомость расхода стали									
				Сборочные единицы									
-		1	3.900-3 вып. 3/82 часть 1	Панель стеновая ПС2-54-К2	1	1	1	1	1	1	1		
-		2	1.400-15	Изделие закладное МН106-6	2		3	2	3	2	3		
А3		3	ТП902-2-477.89-КЖ.И-2110	Изделие закладное	1								
А3		4	-01			1							
				Детали									
Б4		5	ТП902-2-477.89-КЖ.И-2200.1	ф12 А III ГОСТ 5781-82 ℓ=2950			4	8	4	8			2.6 кг.
Б4		6	.2	ф12 А III ГОСТ 5781-82 ℓ=2430			8	8	8	8			2.2 кг.
		7		Бетон В15, F150, W6	3,52	3,52	3,52	3,35	3,35	3,3	3,27		м³

Инв. № подл. | Подпись и дата | Взам. инв. №

Привязан

Инв. №

Н. Контр.	Козлобинер	
Провер.	Бабышева	
Инж. Тк	Лазарева	
Вед. инж.	Миренская	
Нач. пр-р	Берлачевская	
Гл. спец.	Козлобинер	
Нач. отд.	Альтшуллер	

ТП 902-2-477.89-КЖ.И-2200

Панель стеновая (ПС2-54-К2-1÷ПС2-54-К2-7)

Стадия	Масса	Масштаб
Р	см. таблицу	1:100
Лист 1	Листов 2	

СОЮЗВОДОКАНАЛПРОЕКТ

Коп. Доценко

Альбом 4

Рис 2

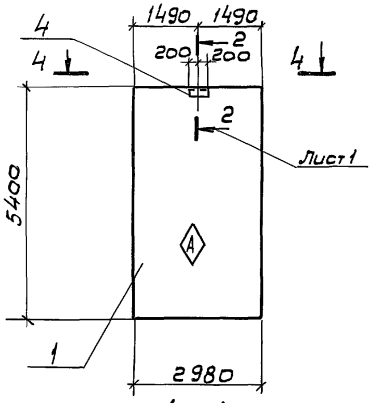

Рис. 3

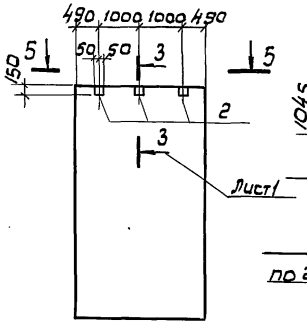

Рис.4

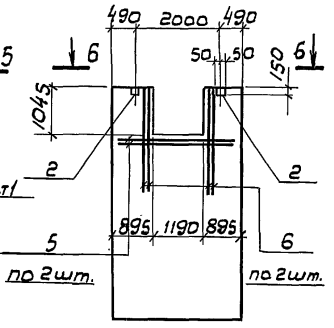

Обозначение	Наименование	Рис.	Масса кг
-КЖ.И-2200	ПС2-54-К2-1	1	8800
-01	ПС2-54-К2-2	2	8800
-02	ПС2-54-К2-3	3	8800
-03	ПС2-54-К2-4	4	8375
-04	ПС2-54-К2-5	5	8375
-05	ПС2-54-К2-6	6	8250
-06	ПС2-54-К2-7	7	8175

4 - 4

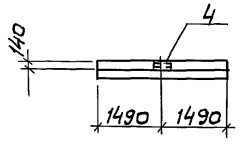

5 - 5

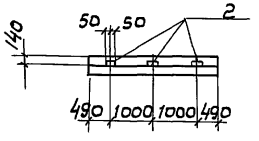

6 - 6

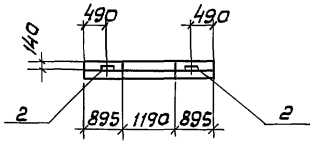

Рис 5

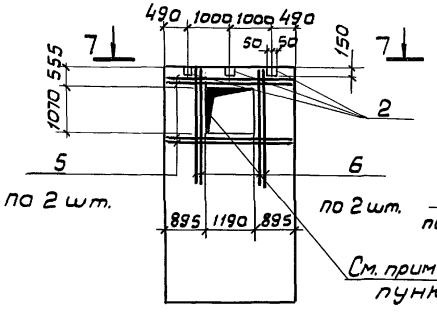

Рис6

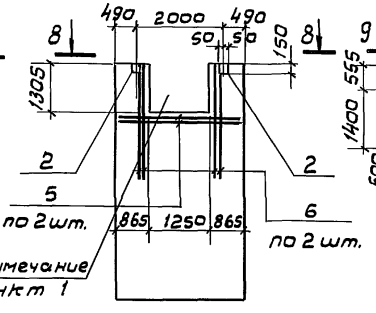

Рис.7

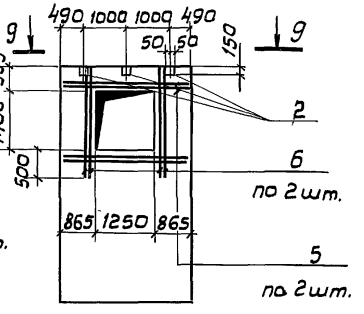

9 - 9

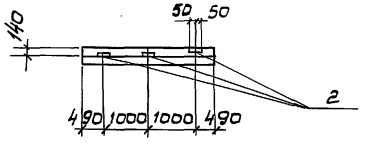

В местах отверстий арматуру вырезать по месту.

7 - 7

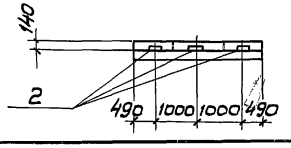

8 - 8

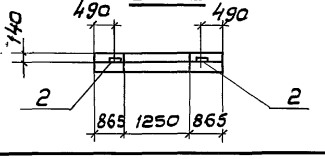

Привязал

Инв.№

ТП902-2-477.89 -КЖ.И-2200

Лист 2

24079-04 15

Инв.№ подл. | Подпись и дата | Взам. инв.№

Альбом 4

Ведомость расхода стали на дополнительные закладные изделия, кг

Марка элемента	Изделия арматурные				Всего	Изделия закладные							Всего	Общий расход
	Арматура класса AIII ГОСТ 5781-82					Прокат марки Вст3кп2 ГОСТ 19903-74				ГОСТ 8240-72				
	12	Итого	8	Итого		δ=6	δ=8		Итого	С14		Итого		
ПС2-54-К2-1			0,6	0,6	0.6	1,4	0,8		2.2	3.1		3.1	5.3	5.9
ПС2-54-К2-2			0,6	0,6	0,6					4.9		4.9	4.9	5.5
ПС2-54-К2-3			0,3	0,3	0.3	2.1	1.2		3.3				3.3	3.6
ПС2-54-К2-4	28.0	28.0		28.0	28.0	1.4	0.8		2.2				2.2	30.2
ПС2-54-К2-5	38.4	38.4		38.4	38.4	2.1	1.2		3.3				3.3	41.7
ПС2-54-К2-6	28.0	28.0		28.0	28.0	1,4	0.8		2.2				2.2	30.2
ПС2-54-К2-7	38.4	38.4		38.4	38.4	2.1	1.2		3.3				3.3	41.7

Взам.инв.№ | Подпись и дата | Инв.№ подл.

Привязан

Инв. №

Н. контр	Казлавичер	
Провер	Бабышева	
Инж. 1к	Лазарева	
Вед. инж	Миренская	
Нач. пр. гр	Бердичевская	
Гл. спец.	Козловичер	
Нач. отд.	Альтшуллер	

ТП902-2-477.89 -КЖИ-2200ВМС

Ведомость расхода стали на дополнительные закладные изделия
Стеновые панели (ПС2-54-К2-1 ÷ ПС2-54-К2-7)

Стадия	Лист	Листов
Р		1

СОЮЗВОДОКАНАЛПРОЕКТ

24079-04 16

Копир. Гальденбаум Формат А3

Альбом 4

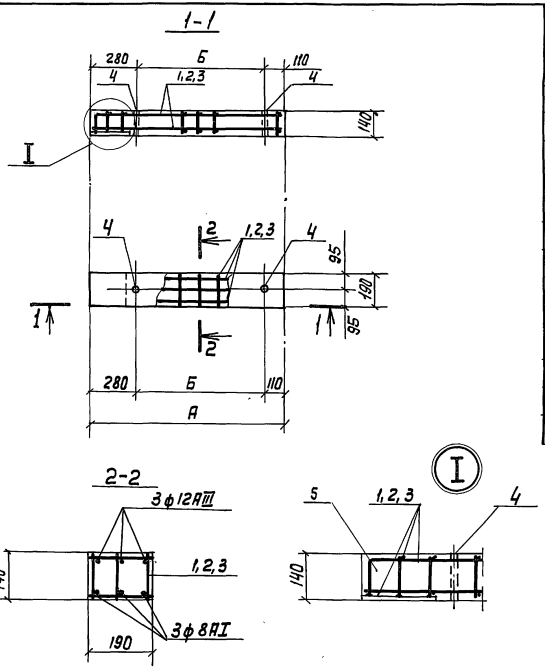

Формат	Зона	Поз.	Обозначение	Наименование	Кол. на исполнение -КЖИ-4000-				Примеч
					–	01	02		
				Документация					
А3			ТП 902-2-477.89 -КЖИ-ТТ	Технические требования					
				Сборочные единицы					
А3		1	ТП 902-2-477.89 -КЖИ-4100	Каркас пространственный	1	—	—		9,7 кг
А3		2	-01		—	1	—		9,0 кг
А3		3	-02		—	—	1		8,0 кг
				Детали					
Б4		4		Труба d=25 ГОСТ 3262-72, С=140	2	2	2		0,3 кг
				Материалы					
		5		Бетон класса В15; F200; W4	0,091	0,027	0,023		м³

Ведомость расхода стали на элемент, кг

Марка элемента	Изделия арматурные						Итого	Изделия закладные				Всего
	Арматура класса							Прокат марки				
	AI			AIII				Вст3кп2				
	ГОСТ 5781-82							ГОСТ 535-88	ГОСТ 3262-72			
	ф8		Итого	ф12	ф8	Итого		б=8	труба d=25		Итого	
Б1	1,2		1,2	1,2	0,4	1,6	2,8	3,0	0,6		3,6	6,4
Б3	1,0		1,0	1,0	0,4	1,4	2,4	3,0	0,6		3,6	6,0
Б5	1,0		1,0	1,0	0,3	1,3	2,3	3,0	0,6		3,6	6,0

Обозначение		Размеры в мм А	Размеры в мм Б	Масса ед. кг
-КЖИ-4000		1160	770	78,0
-01		1010	620	68,0
-02		860	470	58,0

Привязан

Инв. N

Инв. N подл. | Подп. и дата | Взам. инв. N

Н. Контр.	Козловичер	
Провер.	Лазарева	
Инж. Ік	Бабышева	
Вед. инж.	Миренская	
Нач. пр. гр	Бердичевская	
Гл. спец.	Козловичер	
Нач. отд.	Альтшуллер	

ТП 902-2-477.89 -КЖИ-4000

Балки Б1, Б3, Б5

Стадия	Масса	Масштаб
Р	См. табл.	1:10;
Лист	Листов 1	

СОЮЗВОДОКАНАЛПРОЕКТ

Копир. Лаврухина

Формат А2

Альбом 4

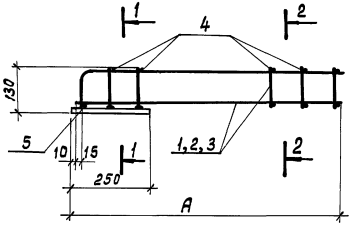

Формат	Зона	Поз.	Обозначение	Наименование	Кол. на исполнение -КЖИ-4100- —	01	02		Примечан.
				Документация					
А3			ТП 902-2-477.89-КЖИ-ТТ	Технические требования	X	X	X		
				Сборочные единицы					
А3		1	ТП902-2-477.89-кж.и-4110	Каркас плоский	3	—	—		2.0кг
А3		2	-01		—	3	—		1.8кг
А3		3	-02		—	—	3		1.5кг
				Стержень ГОСТ 5781-82					
Б4		4	ТП902-2-477.89 -КЖИ-4100.1	ф 8 AI ℓ=170	14	12	10		0.05кг
Б4		5	.2	Лист 190×8 ГОСТ 19903-74 / Ст 3кп 2 ГОСТ 14637-79 ℓ=250	1	1	1		3.0кг

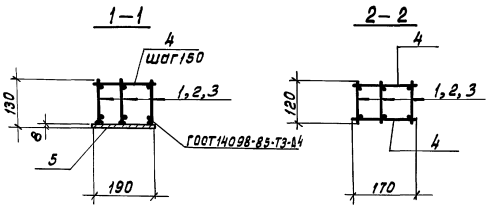

Обозначение		Размеры в мм A		Масса ед. кг.
-КЖИ-4100		1150		9.7
-01		1000		9.0
-02		850		8.0

Привязан

Инв. № подл. | Подп. и дата | Взам. инв. №

Инв. №

Н. Контр.	Козловичер	
Провер.	Назоребо	
Инж. Тех.	Бабышебо	
Вед. инж.	Миренская	
Нач. пр. гр.	Бердичевская	
Гл. спец.	Козловичер	
Нач. отд.	Альтшуллер	

ТП 902-2-477.89-КЖИ-4100

Каркас пространственный

Стадия	Масса	Масштаб
Р	см. таблицу	Б. М
Лист	Листов 1	

СОЮЗВОДОКАНАЛПРОЕКТ

24079-04 18 Коп. Доценко Формат А3

Альбом 4

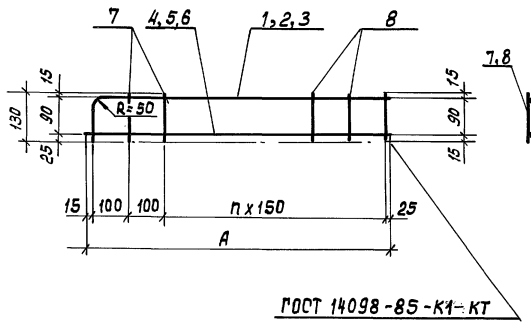

Формат	Зона	Поз.	Обозначение	Наименование	кол. на исполнение -КЖИ-4110- —	01	02		Примеч.
				Документация					
А3			ТП 902-2-477.89-КЖИ-ТТ	Технические требования					
				Детали					
				Стержень ГОСТ 5781-82					
Б4		1	ТП 902-2-477.89-кж.и-4110.1	ф 12 А III ℓ = 1270	1	—	—		1.13 кг
Б4		2	.2	ф 12 А III ℓ = 1120	—	1	—		1.00 кг
Б4		3	.3	ф 12 А III ℓ = 950	—	—	1		0.85 кг
Б4		4	.4	ф 8 А I ℓ = 1140	1	—	—		0.45 кг
Б4		5	.5	ф 8 А I ℓ = 990	—	1	—		0.4 кг
Б4		6	.6	ф 8 А I ℓ = 840	—	—	1		0.33 кг
Б4		7	.7	ф 8 А III ℓ = 130	2	2	2		0.05 кг
Б4		8	.8	ф 8 А III ℓ = 120	6	5	4		0.05 кг

Обозначение	Размеры в мм A	n	Масса ед. кг.
-КЖИ-4110	1140	6	2.0
-01	990	5	1.8
-02	840	4	1.5

Привязан

Инв. № подл. | Подпись и дата | Взам. инв. №

Инв. №

Н. контр.	Козловичер	
Проверил	Лазарева	
Инж. Тк.	Бабышева	
Вед. инж.	Миренская	
Нач. пр-гр	Бердичевская	
Гл. спец.	Козловичер	
Нач. отд.	Альтшуллер	

ТП 902-2-477.89-КЖИ-4110

Каркас плоский

Стадия	Масса	Масштаб
Р	см. табл.	Б.М.
Лист	Листов 1	

СОЮЗВОДОКАНАЛПРОЕКТ

Альбом 4

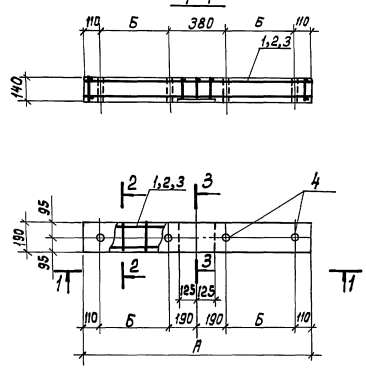

Формат	Зона	Поз.	Обозначение	Наименование	Кол. на исполнение -КЖИ-5000- —	01	02		Примечание
				Документация					
А3			ТП 902-2-477.89-КЖ.И-ТТ	Техническиетребования					
				Сборочные единицы					
А3		1	ТП 902-2-477.89-КЖИ-5100	Каркас пространственный	1	—	—		
А3		2	-01		—	1	—		
А3		3	-02		—	—	1		
				Детали					
Б4		4		Труба d25 ГОСТ 3262-72; с-140	4	4	4		0.3кг
				Материалы					
-		5		Бетон класса В15; F200; W6	0.06	0.05	0.04		м³

Ведомость расхода стали на элемент, кг

Марка элемента	Изделия арматурные							Изделия закладные			Всего
	Арматура класса							Прокат марки			
	AI			AIII			Итого	ВСт3кп2			
	ГОСТ 5781-82							ГОСТ 19903-74			
	ф8		Итого	ф12	ф8	Итого		Б8	Труба d=25	Итого	
Б2	4.0		4.0	5.7	2.6	8.3	12.3	3.0	1.2	4.2	16.5
Б4	3.5		3.5	4.8	2.3	7.1	10.6	3.0	1.2	4.2	14.8
Б6	3.0		3.0	4.2	2.0	6.2	9.2	3.0	1.2	4.2	13.4

Обозначение		Размеры в мм А	Б	Масса ед. кг
-КЖИ-5000		2140	770	150.0
-01		1840	620	125.0
-02		1540	470	100.0

Привязан

Инв. №

Инв. № подл. | Подп. и дата | Взам. инв. №

Н. контр.	Козловичер	
Провер.	Лозоревец	
Инж. гр.	Бабышева	
Вед. инж.	Мирненская	
Нач. пр. гр.	Бербичевская	
Гл. спец.	Козловичер	
Нач. отд.	Альтшуллер	

ТП 902-2-477.89-КЖ.И-5000

Балки Б2, Б4, Б6

Стадия	Масса	Масштаб
Р	см. табл.	1:50
Лист	Листов 1	

СОЮЗВОДОКАНАЛПРОЕКТ

Коп. Доценко 24079-04 20 Формат А3

Альбом 4

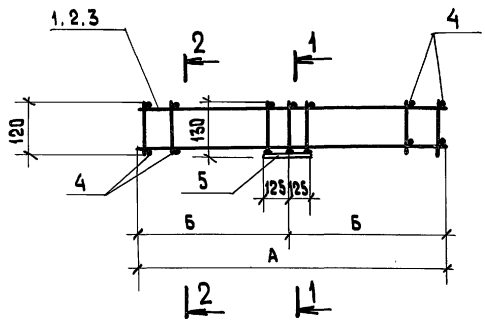

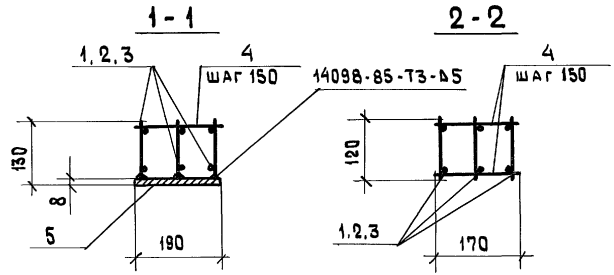

Формат	Зона	Поз.	Обозначение	Наименование	Кол. на исполнение -КЖИ-5100- —	01	02		Примечание
				Документация					
А3			ТП 902-2-477.89-КЖИ-ТТ	Технические требования	X	X	X		
				Сборочные единицы					
А3		1	ТП 902-2-477.89-КЖИ-5110	Каркас плоский	3	—	—		
А3		2	-01		—	3	—		
А3		3	-02		—	—	3		
				Стержень ГОСТ 5781-82					
Б4		4	ТП 902-2-477.89-КЖИ-5100.1	ф8 AI ℓ=170	31	27	23		0,05 кг
Б4		5	-2	Лист 190×8 ГОСТ 19903-74 ℓ=250 Вст 3кп2 ГОСТ 14637-79	1	1	1		3,0 кг

Обозначение		Размеры в мм А	Размеры в мм Б	Масса ед. кг
-КЖ.И-5100		2120	1060	15.4
-01		1820	910	13.7
-02		1520	760	12.3

Привязан:

Инв.№

Н. контр.	Козловичер	
Провер.	Лазарева	
Инж. I. К.	Бабышева	
Вед. инж.	Миренская	
Нач. пр. гр.	Бердичевская	
Гл. спец.	Козловичер	
Нач. отд.	Альтшуллер	

ТП 902-2-477.89-КЖ.И-5100

Каркас пространственный

Стадия	Масса	Масштаб
Р	см. табл.	Б.М.
Лист	Листов 1	

СОЮЗВОДОКАНАЛПРОЕКТ

Копир. Шуляковская 24079-04 21 Формат А3

Взам. инв. № | Подп. и дата | Инв. № подл.

Альбом 4

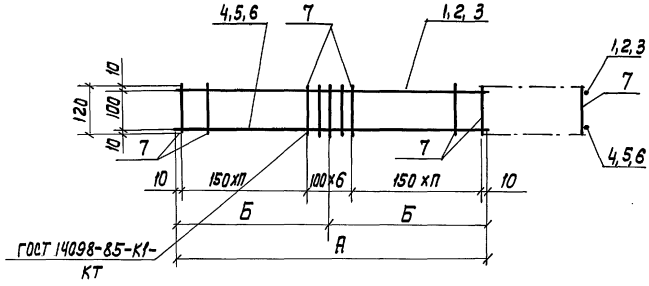

Формат	Зона	Поз.	Обозначение	Наименование	Кол. на исполнение КЖ.И-5110- —	01	02		Примеч.
				Документация					
А3			ТП902-2-477.89 -КЖ.И-ТТ	Техническая требования					
				Детали					
				Стержень ГОСТ 5781-82					
Б4		1	ТП902-2-477.89-КЖ.И-5110.1	ф12АIII е=2120	1	—	—		1,9кг
Б4		2	2	ф12АIII е=1820	—	1	—		1,6 кг
Б4		3	3	ф12АIII е=1520	—	—	1		1,4 кг
Б4		4	4	ф8АI е=2120	1	—	—		0,8 кг
Б4		5	5	ф8АI е=1820	—	1	—		0,7кг
Б4		6	6	ф8АI е=1520	—	—	1		0,6 кг
Б4		7	7	ф8АIII е=120	17	15	13		0,05кг

Обозначение		Размеры в мм А	Б	П	Масса ед. кг
-КЖ.И-5110		2120	1060	5	3,6
-01		1820	910	4	3,1
-02		1520	760	3	2,7

Привязан

Инв. №

Н. Контр.	Казловичер	
Провер.	Лазарева	
Инж. Тк	Бадышева	
Вед. инж.	Миренская	
Нач. пр.гр.	Бердичевская	
Гл. спец.	Казловичер	
Нач. отд.	Альтшулмер	

ТП 902-2-477.89 -КЖ.И-5110

Каркас плоский

Стадия	Масса	Масштаб
Р	См. табл.	Б.М.
Лист	Листов 1	

СОЮЗВОДОКАНАЛПРОЕКТ

Инв. № подл. | Подп. и дата | Взам. инв. №

Копир. Лаврухина 24079-04 22 Формат А3

Альбом 4

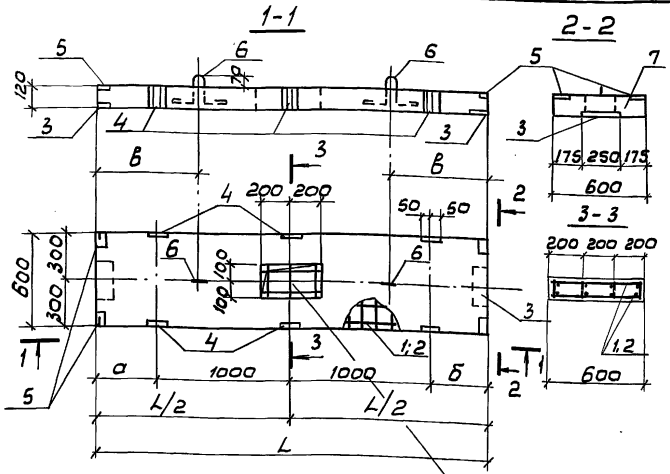

Арматурную сетку в пределах отверстия не вырезать

Формат	Зона	Поз.	Обозначение	Наименование	Кол. на испол. -КЖ.И-6000 -	01			Примечание
				Документация					
А3			ТП.902-2-477.89 -КЖ.И-ТТ	Технические требования					
				Сборочные единицы					
				Сетки арматурные					
А3		1	Т.п.902-2-477.89 -КЖ.И-6010		2				
А3		2	-01			2			
				Изделия закладные					
-		3	1.400-15	МН 109-6	2	2			
-		4	1.400-15	МН 105-6	6	6			
-		5	1.400-15	МН 101-6	4	4			
				Детали					
Б4		6*	Т.п.902-2-477.89 -КЖ.И-6000.1	ф10АI ГОСТ 5781-82 ℓ=800	2	2			0,5 кг
				Материал					
		7		Бетон В15; F200; W6.	0,2	0,18			м³

Ведомость деталей

Поз.	Эскиз
6*	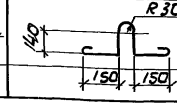

Обозначение	Размеры в мм L	L/2	а	б	в	Масса ед. кг
-КЖ.И-6000	2800	1400	400	400	700	500,0
-01	2550	1275	150	400	650	450,0

Ведомость расхода стали на элемент, кг

Марка элемента	Изделия арматурные: Арматура класса AI, гост 5781-82, 10	Итого	Арматура класса AIII, гост 5781-82, 6	Итого	Всего	Изделия закладные: Арматура класса AIII, гост 5781-82, 8	Итого	Прокат марки Вст3кп2, гост 19903-74, б=6	б=8		Итого	Всего	Общий расход
-КЖ.И-6000	1,0	1,0	8,6	8,6	9,6	1.2	1.2	6,6	4,0		10,6	11.8	21.4
-01	1.0	1.0	8,2	8,2	9,2	1.2	1.2	6,6	4,0		10,6	11.8	21.0

Привязан

Инв.№ подл. | Подпись и дата | Взам. инв.№

Инв.№

Н.контр.	Козловичер	
Провер.	Бабышева	
Инж.1к.	Лазарева	
Вед.инж.	Миренская	
Нач.пр.гр.	Бердичевская	
Гл.спец.	Козловичер	
Нач.отд.	Альтшуллер	

Т.П 902-2-477.89 -КЖ.И-6000

Плита

Стадия	Масса	Масштаб
Р	см. табл.	1:25
Лист	Листов 1	

СОЮЗВОДОКАНАЛПРОЕКТ

Альбом 4

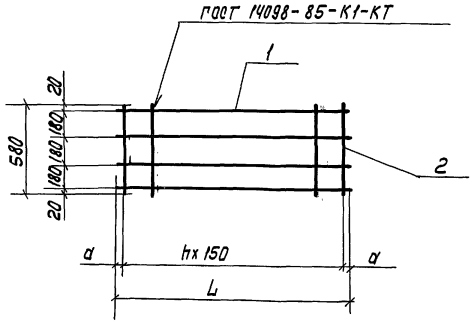

Формат	Зона	Поз.	Обозначение	Наименование	Кол. на испол. – КЖ.И-6010- –	01		Примечание
				Документация				
А3			ТП 902-2-477.89 -КЖ.И-ТТ	Технические требования				
				Детали				
				Стержень ГОСТ 5781-82				
Б4		1	Т.П. 902-2-477.89 -КЖ.И-6010.1	ф 6 AIII l=2780	4			0,6 кг
			.2	l=2500		4		0,6 кг
Б4		2	.3	ф 6 AIII l=580	19	17		0,1 кг

Обозначение	Размеры в мм L	a	h	Масса ед., кг
-КЖ.И-6010	2780	40	18	4,3
-01	2500	50	16	4,1

Взам. инв. N | Подп. и дата | Инв. № подл.

Привязан

Инв. №

Н. Контр.	Казловичер	
Провер.	Бабыщева	
Инж. пр.	Лазарева	
Вед. инж.	Мирянская	
Нач. пр.	Бердичевская	
Гл. спец.	Казловичер	
Нач. отд.	Альтшуллер	

ТП 902-2-477.89 -КЖ.И-6010

Сетка арматурная

Стадия	Масса	Масштаб
Р	см. тобл.	1/м
Лист	Листов 1	

СОЮЗВОДОКАНАЛПРОЕКТ

Копир. Лаврухина 24079-04 24 Формат А2

Альбом 4

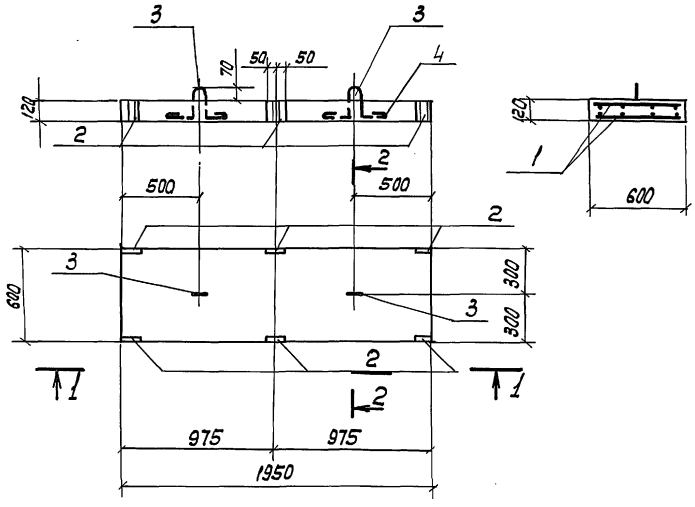

Формат	Зона	Поз.	Обозначение	Наименование	Кол.	Примечание
				Документация		
А3			ТП902-2-477.89 -КЖ.И-ТТ	Технические требования		
				Сборочные единицы		
				Сетки арматурные		
А4		1	ТП902-2-477.89 -КЖ.И-6110		2	
				Изделия закладные		
-		2	1400-15	МН105-6	6	
				Детали		
Б4		3*	ТП902-2-477.89-КЖ.И-6100.1	ф10АI ГОСТ 5781-82; ℓ=800	2	0,5кг
				Материал		
		4		Бетон В15; F200; W6.	0,14	м³

Ведомость расхода стали на элемент, кг

Марка элемента	Изделия арматурные					Изделия закладные					Общий расход
	Арматура класса				Всего	Арматура, класса		Прокат марки		Всего	
	AI		AIII			AIII		Вст3кп2			
	ГОСТ 5781-82					ГОСТ 5781-82		ГОСТ 19903-74			
	10	Итого	6	Итого		8	Итого	δ=6	δ=8		
-КЖИ-6100	1,0	1,0	5,4	5,4	6,4	0,6	0,6	3,0	2,4	6,0	12,4

Ведомость деталей

Поз.	Эскиз
3*	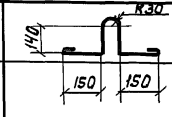

Привязан

Инв. №

Н. Контр.	Козловичер	
Провер.	Бабышева	
Инж. Ік	Лазарева	
Вед. инж.	Маренская	
Нач. тр. гр.	Бородичевская	
Гл. спец.	Козловичер	
Нач. отд.	Альтшуллер	

ТП 902-2-477.89 -КЖ.И-6100

Плита

Стадия	Масса	Масштаб
Р	350	1:25
Лист	Листов 1	

СОЮЗВОДОКАНАЛПРОЕКТ

Копир. Лаврухина 24079-04 25 Формат А3

Взам. инв. №

Подпись и дата

Инв. № подл.

Альбом 4

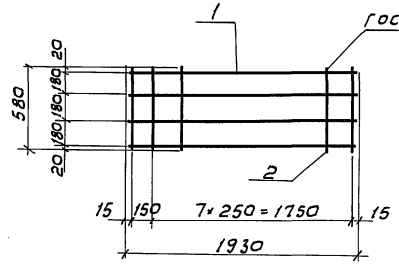

Формат	Зона	Поз.	Обозначение	Наименование	Кол.	Примечание
				Документация		
А3			ТП 902-2-477.89 -КЖ.И-Т1	Технические требования		
				Детали		
				Стержень ГОСТ 5781-82		
Бч		1	ТП 902-2-477.89-КЖ.И-Б110.1	ф 6 А III ℓ=1930	4	0,45 кг
Бч		2	.2	ф 6 А III ℓ= 580	9	0,1 кг

Привязан:

Инв.№

Инв.№ подл. | Подпись и дата | Взам. инв.№

Н.контр.	Козловичер		
Провер.	Бабышева		
Инж.1к.	Лазарева		
Вед.инж.	Миренская		
Нач.пр.гр.	Бердичевская		
Гл.спец.	Козловичер		
Нач.отд.	Альтшуллер		

ТП 902-2-477.89-КЖ.И-Б110

Сетка арматурная

Стадия	Масса	Масштаб
Р	2,7	б/м
Лист	Листов 1	

СОЮЗВОДОКАНАЛПРОЕКТ

Альбом 4

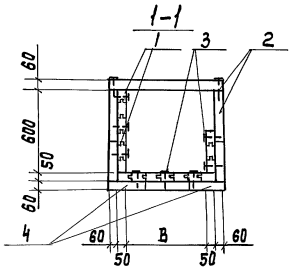

Формат	Зона	Поз.	Обозначение	Наименование	Кол. на исполнение КЖИ 7000 —	01	02	03	04	05		Примеч.
				Документация								
А4			ТП 902-2-477.89-КЖИ.ТТ	Технические требования								
				Детали								
				ГОСТ 8486-66								
Б.Ч		1		Бруски 50×100	0,26	0,22	0,23	0,21	0,21	0,19		$м^3$
Б.Ч		2		Бруски 60×60	0,04	0,04	0,029	0,029	0,025	0,025		$м^3$
				Стандартные изделия								
		3		Гвозди ф5 ГОСТ 4028-68* l=100	1,0	1,0	1,0	1,0	1,0	1,0		кг
				Изделия закладные								
А4		4	ТП 902-2-477.89-КЖИ 7050	МС9	6	6	6	6	6	6		шт

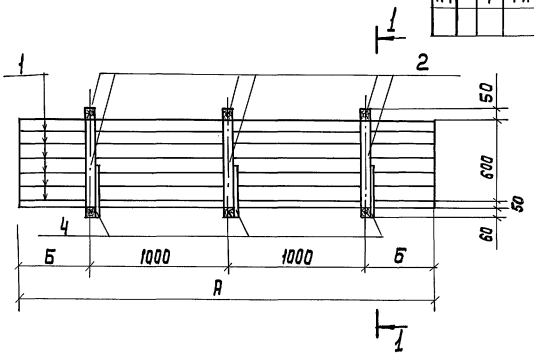

Обозначение	Размеры в мм А	Б	В	Масса ед. кг
КЖИ.7000	3000	500	600	208.0
-01	2740	370	600	176.0
-02	3000	500	450	184.0
-03	2740	370	450	168.0
-04	3000	500	300	168.0
-05	2740	370	300	152.0

Привязан:

Инв. №:

Н. Контр.	Козловичер	
Провер.	Лазарева	
Инж. Ткач	Бадышева	
Вед. инж.	Миренская	
Нач. пр. гр	Бердичевская	
Гл. спец.	Козловичер	
Нач. отд.	Альтшуллер	

ТП 902-2-477.89-КЖИ. 7000

Лотки ЛД1, ЛД2, ЛД4 ЛД5; ЛД7; ЛД8

Стадия	Масса	Масштаб
Р	См. табл.	1:2,5
Лист	Листов 1	

СОЮЗВОДОКАНАЛПРОЕКТ

Инв. №подл. | Подпись и дата | Взам. инв.№

Копир. Лаврухина 24079-04 27 Формат А3

Альбом 4

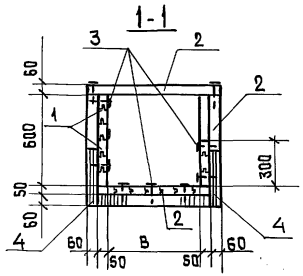

Рис. 1

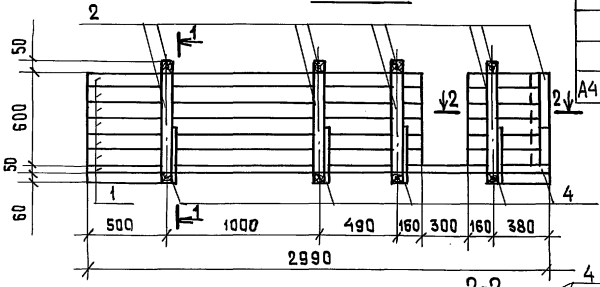

Рис. 2

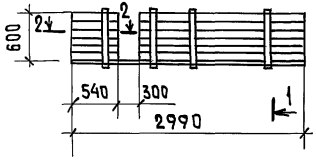

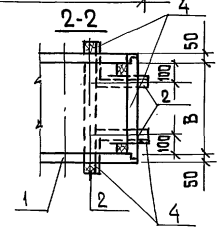

2-2
(для ЛД5; ЛД6)

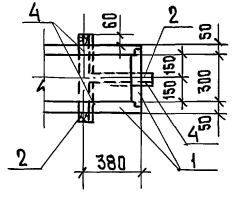

Формат	Зона	Поз.	Обозначение	Наименование	Кол. на исполнение КЖИ 7100 —	01	02	03	04	05	Примеч.
				Документация							
А4			ТП 902-2-477.89- КЖИ. ТТ	Технические требования							
				Детали							
				ГОСТ 8486-66							
Б.Ч		1		Бруски 50×50	0,26	0,26	0,23	0,23	0,21	0,21	м³
Б.Ч		2		Бруски 60×60	0.052	0.052	0.05	0.05	0.045	0.045	м³
				Стандартные изделия							
		3		Гвозди ф 5 ГОСТ 4028-68* 2-100	1.0	1.0	1.0	1.0	1.0	1.0	кг
				Изделия закладные							
А4		4	ТП 902-2-477.89- КЖИ. 7050	МС9	10	10	10	10	9	9	шт.

Обозначение	Рис.	Размеры в мм B			Масса кг
КЖИ 7.100	1	600			208.0
- 01	2	600			208.0
- 02	1	450			184.0
- 03	2	450			184.0
- 04	1	300			168.0
- 05	2	300			168.0

Привязан:

Инв. №

Взам. инв. №

Подпись и дата

Инв. № подл.

Н. контр.	Козловичер	
Провер.	Лазарева	
Инж. Ікат.	Бабышева	
Вед. инж.	Мирнская	
Нач. пр. гр.	Бердичевская	
Гл. спец.	Козловичер	
Нач. отд.	Альтшуллер	

ТП 902-2-477.89- КЖИ 7100

Лотки ЛД3, ЛД6, ЛД9, ЛД10, ЛД11; ЛД12

Стадия	Масса	Масштаб
Р	см. табл.	б/м
Лист 1	Листов 1	

Союзводоканалпроект

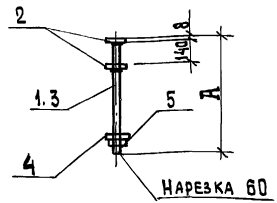

Формат	Зона	Поз.	Обозначение	Наименование	Колич. на КЖИ –	Колич. на КЖИ 01	Примеч.
				Документация			
А4			ТП 902-2-477.89- КЖИ.ТТ	Технические требования			
				Детали			
Б4		1		ф16 АI ГОСТ 5781-82 ℓ=670	1	—	1.1 кг
Б4		2		Лист 80×8 ГОСТ 19903-74 ℓ=80 Вст 3 кп 2 ГОСТ 14637-79	2	2	0.4 кг
Б4		3		ф16 АI ГОСТ 5781-82 ℓ=320	–	1	0.6 кг
				Стандартные изделия			
		4		Шайба 16 ГОСТ 11371-68*	1	1	
		5		Гайка М16 ГОСТ 5915-70*	1	1	

Обозначение	Размеры в мм А		Масса кг	Привязан
ТП 902-2-477.89- КЖИ 7010	570		2.0	
-01	270		1.5	Инв. N

Н. контр.	Козловичер		
Провер.	Лазарева		
Инж. I кат.	Бабышева		
Вед. инж.	Миренская		
Нач. пр-гр.	Бердичевская		
Гл. спец.	Козловичер		
Нач. отд.	Альтшулмер		

ТП 902-2-477.89- КЖИ 7010

Соединительные детали МС1; МС2.

Стадия	Масса	Масштаб
Р	см. таблицу	б/м
Лист	Листов 1	

СОЮЗВОДОКАНАЛПРОЕКТ

Инв. N подл. | Подпись и дата | Взам. инв. N

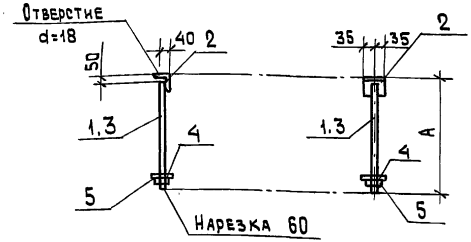

Формат	Зона	Поз.	Обозначение	Наименование	Колич. на КЖИ –	Колич. на КЖИ 01	Примеч.
				Документация			
А4			ТП 902-2-477.89 КЖИ.ТТ	Технические требования			
				Детали			
Б4		1		ф 16 АI ГОСТ 5781-82 ℓ=750	1	–	1.2 кг
Б4		2		Уголок 100×63×8 ГОСТ 8510-72 Вст 3 кп 2 ГОСТ 535-88 ℓ=470	1	1	0.7 кг
Б4		3		ф 16 АI ГОСТ 5781-82 ℓ=450	–	1	0.7 кг
				Стандартные изделия			
		4		Шайба 16 ГОСТ 11371-68*	1	1	
		5		Гайка 16 ГОСТ 5915-70*	1	1	

Обозначение	Размеры в мм А		Масса, кг	Привязан
ТП 902-2-477.89- КЖИ.7020	850		2.0	
-01	550		1.5	Инв. №

Н. контр.	Козловичер		
Провер.	Лазарева		
Инж. I кат.	Бабышева		
Вед. инж.	Миренская		
Нач. пр-гр.	Бердичевская		
Гл. спец.	Козловичер		
Нач. отд.	Альтшулмер		

ТП 902-2-477.89- КЖИ 7020

Соединительные детали МС3; МС4

Стадия	Масса	Масштаб
Р	см. табл.	б/м
Лист	Листов 1	

СОЮЗВОДОКАНАЛПРОЕКТ

Инв. N подл. | Подпись и дата | Взам. инв. N

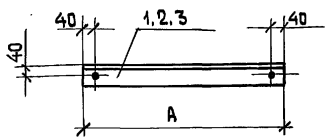

Формат	Зона	Поз.	Обозначение	Наименование	Колич. на КЖИ —	01	02	Прим
				Документация				
А4			ТП 902-2-477.89- КЖИ.ТТ	Технические требования				
				Детали				
				Уголок $\frac{63\times63\times5\ \text{ГОСТ}\ 8509\text{-}72}{\text{Ст3кп2 ГОСТ}\ 535\text{-}88}$				Вес кг
				ℓ= 800	1	—	—	3.8
БЧ		1		ℓ= 650	—	1	—	3.1
БЧ		2		ℓ= 500	—	—	1	2.4
БЧ		3						

Обозначение	Размеры в мм А	Масса, кг
ТП 902-2-477.89- КЖИ.7030	800	3.8
-01	650	3.1
-02	500	2.4

Привязан

Инв. №

Взам. инв. №

Подп. и дата

Инв. № подл.

Н. контр.	Козловичер	
Провер.	Лазарева	
Инж. I кат.	Бабышева	
Вед. инж.	Миренская	
Нач. пр. гр.	Бердичевская	
Гл. спец.	Козловичер	
Нач. отд.	Альтшуллер	

ТП 902-2-477.89- КЖИ 7030

Соединительные детали МС5; МС6; МС7.

Стадия	Масса	Масштаб
Р	см. табл.	Б/м
Лист	Листов 1	

СОЮЗВОДОКАНАЛПРОЕКТ

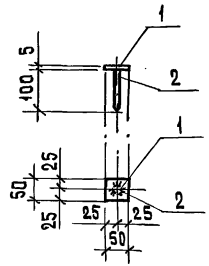

Формат	Зона	Поз.	Обозначение	Наименование	Кол.	Примеч.
				Документация		
А4			ТП 902-2-477.89- КЖИ.ТТ	Технические требования		
				Детали		
БЧ		1		Лист $\frac{50\times5\ \text{ГОСТ}\ 19903\text{-}74}{\text{Ст3кп2 ГОСТ}\ 14637\text{-}79}$ ℓ=50	1	0.1 кг
				Стандартные изделия		
		2		Гвоздь ф5 ГОСТ 4028-63* ℓ=100	1	0.02 кг

Привязан

Инв. N

Взам. инв. №

Подп. и дата

Инв. N подл.

Н. контр.	Козловичер	
Провер.	Лазарева	
Инж. I кат.	Бабышева	
Вед. инж.	Миренская	
Нач. пр. гр.	Бердичевская	
Гл. спец.	Козловичер	
Нач. отд.	Альтшуллер	

ТП 902-2-477.89- КЖИ 7040

Соединительная деталь МС 8

Стадия	Масса	Масштаб
Р	0.12	1:10
Лист	Листов 1	

СОЮЗВОДОКАНАЛПРОЕКТ

Альбом 4

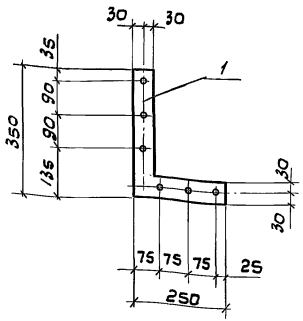

Формат	Зона	Поз.	Обозначение	Наименование	Кол.	Примеч.
				Документация		
А3			ТП 902-2-477.89 -КЖ.И-ТТ	Технические требования		
				Детали		
Б.Ч		1		Лист $\frac{60\times5\ ГОСТ\ 19903-74}{Вс.3кп2\ ГОСТ\ 14637-79\ \ell=540}$	1	1,3кг.

Привязан

Инв.N

Н.контр.	Козловичер		
Провер.	Лазарева		
Инж.I к.	Бабышева		
Вед.инж.	Миренская		
Нач.отд.	Альтшуллер		

ТП. 902-2-477. 89 -КЖ.И-7050

Соединительная деталь МС 9.

Стадия	Масса	Масштаб
Р	1.3	1:10
Лист	Листов 1	

СОЮЗВОДОКАНАЛПРОЕКТ

Подп. и дата | Взам. инв.N | Инв.N подл.

gost.e-ecolog.ru

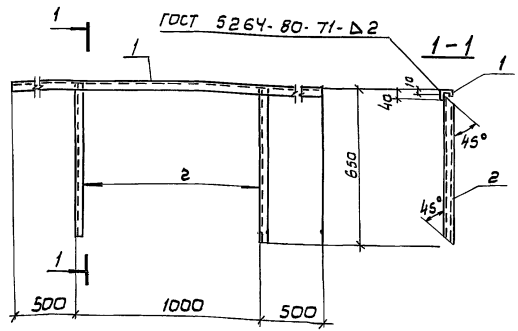

Формат	Зона	Поз.	Обозначение	Наименование	Кол.	Примечание
				Документоция		
А3			ТП 902-2-477.89 -КЖ.И-ТТ	Технические требования		
				Детали		
БЧ		1	ТП 902-2-477.89 - КЖ.И-8000.1	Швеллер $\frac{50\times40\times12\times2,5\ ГОСТ\ 8281-80}{В\ ст3\ кп2\ ГОСТ\ 535-88\ \ell=2000}$	1	3.7 кг
БЧ		2	.2	Швеллер $\frac{50\times40\times12\times2,5\ ГОСТ\ 8281-80}{В\ ст3\ кп2\ ГОСТ\ 535-88\ \ell=640}$	2	1,2кг

Привязан

Инв.N

Н.контр.	Козловичер		
Провер.	Бабышева		
Инж.I к.	Лазарева		
Вед.инж.	Миренская		
Нач.пр.гр.	Бердичевская		
Гл.спец.	Козловичер		
Нач.отд.	Альтшуллер		

Т.П 902-2-477. 89 -КЖ.И-8000

Ограждение металлическое ОГ 1

Стадия	Масса	Масштаб
Р	7.1	1:20
Лист	Листов 1	

СОЮЗВОДОКАНАЛПРОЕКТ

Подп. и дата | Взам. инв.N | Инв.N подл.