ТИПОВОЙ ПРОЕКТ
902-1-171.91

КАНАЛИЗАЦИОННАЯ НАСОСНАЯ СТАНЦИЯ ПРОИЗВОДИТЕЛЬНОСТЬЮ 600-2000 м³/ч, НАПОРОМ 30-55 м С РЕШЕТКАМИ-ДРОБИЛКАМИ ПРИ ГЛУБИНЕ ЗАЛОЖЕНИЯ ПОДВОДЯЩЕГО КОЛЛЕКТОРА 4,0 м

(МОНОЛИТНЫЙ ВАРИАНТ)

АЛЬБОМ 5

ПОДЗЕМНАЯ ЧАСТЬ

КЖ2 КОНСТРУКЦИИ ЖЕЛЕЗОБЕТОННЫЕ СТР. 3...15
КМ2 КОНСТРУКЦИИ МЕТАЛЛИЧЕСКИЕ СТР. 16...27
КЖ2И ИЗДЕЛИЯ СТР. 28

25018-01
ЦЕНА

gost.e-ecolog.ru

ТИПОВОЙ ПРОЕКТ
902-1-171.91

КАНАЛИЗАЦИОННАЯ НАСОСНАЯ СТАНЦИЯ ПРОИЗВОДИТЕЛЬНОСТЬЮ 600-2000 м³/ч, НАПОРОМ 30-55 М С РЕШЕТКАМИ-ДРОБИЛКАМИ ПРИ ГЛУБИНЕ ЗАЛОЖЕНИЯ ПОДВОДЯЩЕГО КОЛЛЕКТОРА 4,0 М

(МОНОЛИТНЫЙ ВАРИАНТ)

АЛЬБОМ 5
ПЕРЕЧЕНЬ АЛЬБОМОВ

Альбом 1 (из ТП 902-1-170.91)	ПЗ	Пояснительная записка
Альбом 2 (из ТП 902-1-170.91)	ТХ	Технология производства
	ВК	Внутренний водопровод и канализация
	ОВ	Отопление и вентиляция
Альбом 3 (из ТП 902-1-170.91)		Надземная часть и общие чертежи подземной части
		Надземная часть и перекрытие на отм. 0.000
	АР	Архитектурные решения
	КЖ1	Конструкции железобетонные
	КМ1	Конструкции металлические
Альбом 4 (из ТП 902-1-170.91)	КЖ1.И	Изделия
	АР.И	Изделия
Альбом 5		Подземная часть
	КЖ2	Конструкции железобетонные
	КМ2	Конструкции металлические
	КЖ2.И	Изделия
Альбом 6 (из ТП 902-1-170.91)	ЭМ	Силовое электрооборудование
	АТХ	Технологический контроль
Альбом 7 (из ТП 902-1-170.91)	Н	Нестандартизированное оборудование
Альбом 8 (из ТП 902-1-170.91)	СО	Спецификации оборудования
Альбом 9	ВМ	Ведомости потребности в материалах
Альбом 10 (из ТП 902-1-170.91)	С	Сметы. Общая часть
Альбом 11	С	Сметы. Подземная часть

ПРИМЕНЕННЫЕ ТИПОВЫЕ МАТЕРИАЛЫ

Серия 7.902-4	Бак разрыва струи вместимостью 180 л	Распространитель ЦИТП (Тбилисский филиал)
Серия 3.901-19 Выпуск 3	Колонка управления задвижкой	
Серия 7.820-9 Выпуск 6	Затворы щитовые для прямоугольных лотков	Распространитель Союзводоканалпроект

Разработан проектным институтом „Харьковский Водоканалпроект"

Утвержден в/о „СоюзводоканалНИИпроект"
Протокол № 9 от 15 мая 1991 г

Главный инженер института Г.А. Бондаренко

Главный инженер проекта В.С. Лялюк

Содержание альбома №5

№№ листов	Наименование и обозначение документов Наименование листа	Стр
	Содержание	2
	Основной комплект чертежей марки КЖ2	
1	Общие данные	3
2	Планы на отм.-4,270 и -7,330. Разрез 1-1	4
3	Схема расположения конструкций подземной части	5
4	Плита днища ПДМ1. Схема армирования (начало)	6
5	Плита днища ПДМ1. Схема. армирования (окончание)	7
6	Плита днища ПДМ1. Спецификация (сухие грунты)	8
7	Плита днища ПДМ1. Спецификация (мокрые грунты)	9
8	Стена СТМ1. Общий вид	10
9	Стена СТМ2. Общий вид	11
10	Стена СТМ1. Схема армирования (начало)	12
11	Стена СТМ1. Схема армирования (окончание)	13
12	Стена СТМ2. Схема армирования	14
13	Стена СТМ1 и СТМ2. Спецификация	15

№№ листов	Наименование и обозначение документов Наименование листа	Стр.
	Основной комплект чертежей марки КМ2	
1	Общие данные (начало)	16
2	Общие данные (продолжение)	17
3	Общие данные (продолжение)	18
4	Общие данные (окончание)	19
5	Схема расположения лестниц и площадок на отм.-4,270 и -7.330 (начало)	20
6	Схема расположения лестниц и площадок на отм -4,270 и -7,330 (продолжение)	21
7	Схема расположения лестниц и площадок на отм.-4,270 и -7,330 (окончание)	22
8	Схема расположения площадок на отм. -4,800 и -4,100 (начало)	23
9	Схема расположения площадок на отм.-4,800 и -4,100 (продолжение)	24
10	Схема расположения площадок на отм.-4,800 и -4.100 (продолжение)	25
11	Схема расположения площадок на отм.-4,800 и -4,100 (окончание)	26
12	Схема расположения съемной площадки П1	27

№№ листов	Наименование и обозначение документов Наименование листа	Стр.
	Изделия КЖ2.И	
	Содержание выпуска	28
	Технические требования	28
	Каркас КР1, КР2	28
	Каркас КР3	(28)

ТП 902-1-171.91 Ал.5

Инв.№подл. | Подпись и дата | Взам.инв.№

Альбом 5

Ведомость рабочих чертежей основного комплекта марки КЖ

Лист	Наименование	Примечание
1	Общие данные	
2	Планы на отм. -4,270и - 7,330.	
	Разрез 1-1	
3	Схема расположения конструкций подземной части	
4	Плита днища ПДм1	
	Схема армирования (начало)	
5	Плита днища ПДм1	
	Схема армирования (окончание)	
6	Плита днища ПДм1. Спецификация (сухие грунты)	
7	Плита днища ПДм1. Спецификация (мокрые грунты)	
8	Стена СТм1. Общий вид	
9	Стена СТм2. Общий вид	
10	Стена СТм1, Схема армирования (начало)	
11	Стена СТм1. Схема армирования (окончание)	
12	Стена СТм2. Схема армирования	
13	Стена СТм1 и СТм2. Спецификация	

Ведомость спецификаций

Лист	Наименование	Примечание
3	Спецификация к схеме расположения конструкций подземной части	

Схемы расчетных нагрузок

В период строительства

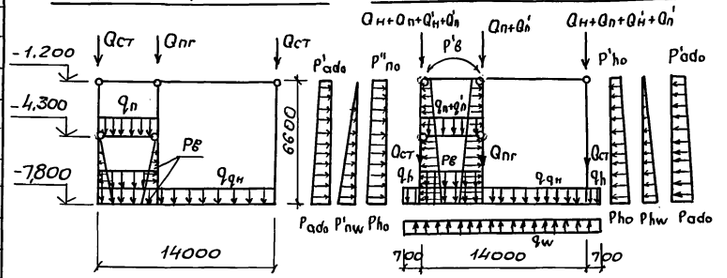

В период эксплуатации

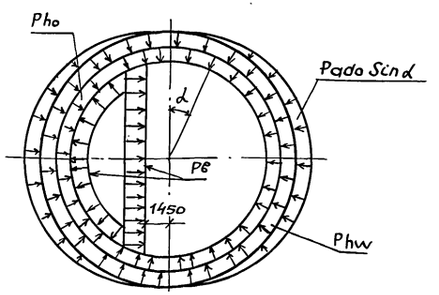

Ведомость ссылочных и прилагаемых документов

Обозначение	Наименование	Примечание
	Ссылочные документы	
ГОСТ 23279-85	Сетки арматурные сварные для железобетонных конструкций и изделий	
5.900-2	Сальники набивные Ду50-1400мм для пропуска труб через стены	
1.400-15 вып. 0	Унифицированные закладные изделия железобетонных конструкций для крепления технологических коммуникаций	
902-1-170.91-КЖ1.И	Изделия	Альбом 4
	Прилагаемые документы	
902-1-171.91-КЖ.ВМ	Ведомость потребности в материалах	Альбом 9

Глубина подземной части (Hк)	Грунты	Нагрузки от собственного веса: Постоянные: Надземная часть Кн/м (тс/м)	Стены подземной части, Кн/м (тс/м)	Днище, Кн/м² (тс/м²)	Перекрытие в грабельном отделении, Кн/м² (тс/м²)	Перегородка подземной части, Кн/м (тс/м²)	Перекрытие на отм. 0.000, Кн/м (тс/м)	Период эксплуатации: Постоянные: Основное давление грунта Кн/м² (тс/м²)		Дополнительное давление грунтовых вод на стены Кн/м² (тс/м²)	Давление грунтовых вод на днище, Кн/м² (тс/м²)	Дополнительное давление грунта, Кн/м² (тс/м²)		Давление грунта на консоль днища, Кн/м² (тс/м²)	Длительные: Временная на покрытия, Кн/м (тс/м)	Временная на перекрытий на отм. 0,000 Кн/м² (тс/м²)	Временная на перекрытии в грабельном отделении, Кн/м² (тс/м²)	Кратковременная: Гидростатическое давление воды в насосной, Кн/м² (тс/м²)		Период строительства: Кратковременная: Гидростатическое давление воды в помещении решеток, Кн/м² (тс/м²)
		Qн	Qст	qqн	qп	Qпг	Qп	Pho	Pho	Phw	qw	Pado	P'ado	qh	Q'н	Q'п	q'п	Pв	P'в	Pв
7,8 (4,0)	сухие	74,1 (7,41)	55,5 (5,55)	8,3 (0,83) 11,0 (1,1)	7,0 (0,7)	55,5 (5,55)	19,0 (1,9)	66,4 (6,64) 80,5 (8,05)	13,2 (1,32) 16,0 (1,6)	— 41,1 (4,11)	— 70,5 (7,05)	6,64 (0,66) 8,05 (0,81)	1,32 (0,13) 1,6 (0,16)	— 84,5 (8,45)	5,6 (0,56)	11,1 (1,11)	2,4 (0,24)	78,0 (7,8)	12,0 (1,2)	36,0 (3,6)
	обводненные																			

Типовой проект разработан в соответствии с действующими нормами и правилами

Главный инженер проекта /Лялюк/

Инв. № подл. | Подпись и дата | Взам. инв. № | Гл. спец. ТО | Лучкова

Привязан

Инв. №

ТП902-1-171.91 -КЖ2

Нач. отд.	Шейко	
Н. контр.	Сокольская	
Гл. спец.	Власенко	
Зав. гр.	Мазалова	
Инж.	Новгородцева	
Инж.	Шильмовер	
Инж. I к.	Соколовская	

Канализационная насосная станция производительностью 600-2000 м³/ч, H=30-55м с решетками-дробилками

Стадия	Лист	Листов
Р	1	13

Общие данные

ГОССТРОЙ СССР СВКП ХАРЬКОВСКИЙ ВОДОКАНАЛПРОЕКТ

25018-01 4 копир. Майстренко формат А2

Альбом 5

План на отм. -4,270; -7,330

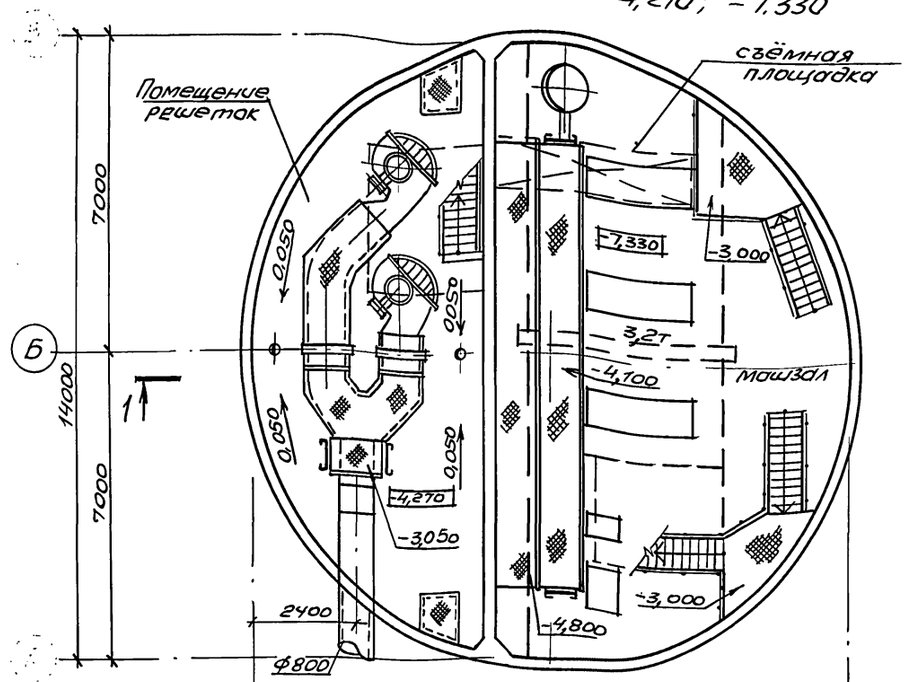

План на отм. -7,330

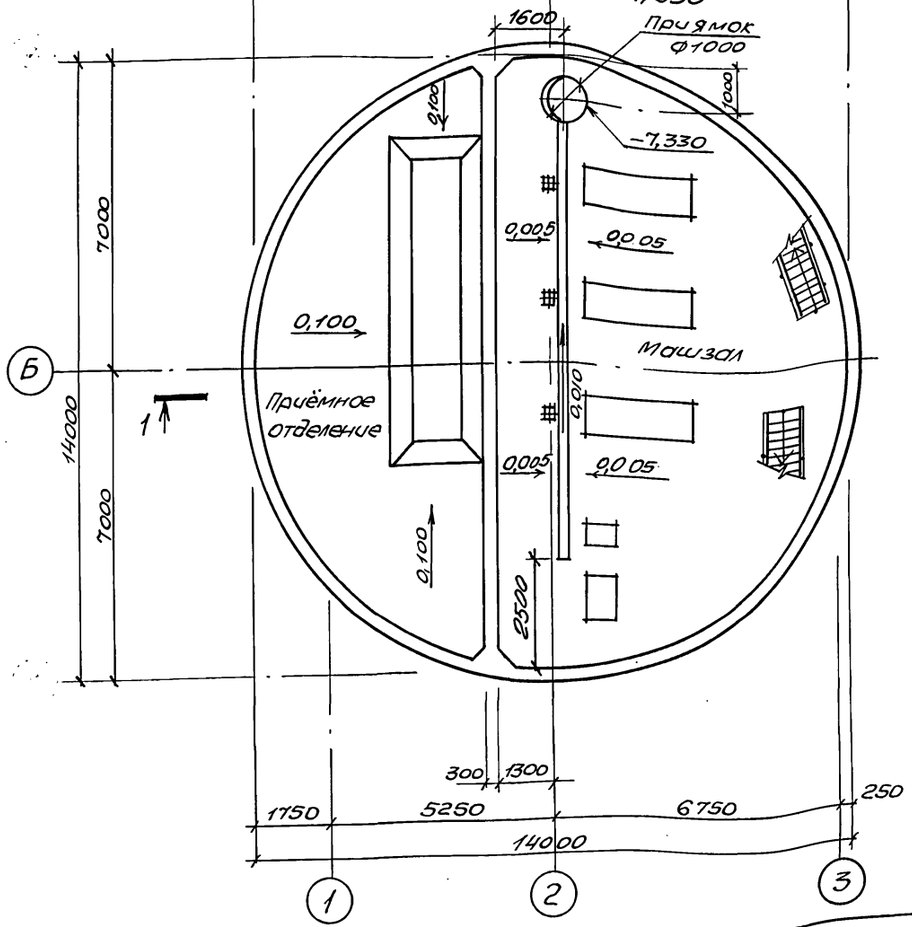

Разрез 1-1

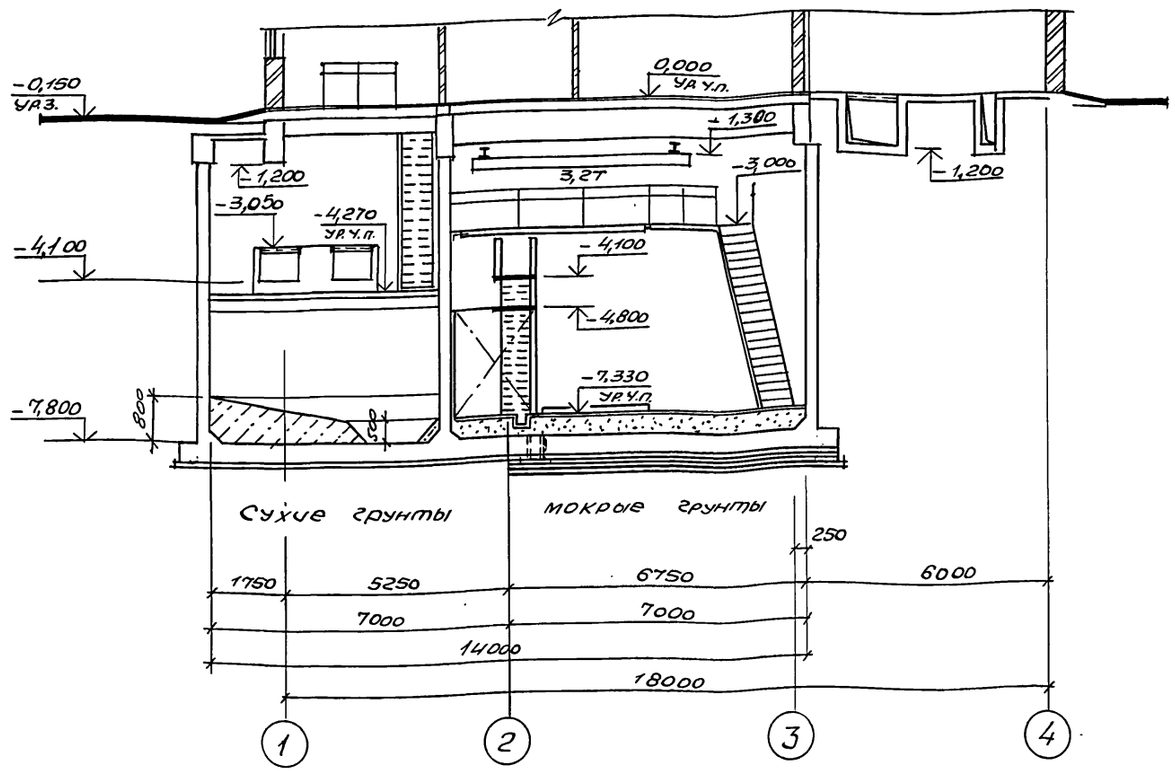

Основные строительные показатели

Наименование	Ед. изм.	Кол.
Общая площадь	м²	229,0
-на расчётную единицу	м²	0,19
Строительный объём	м³	1305,2
-на расчётную единицу	м³	1,09

Гидроизоляцию стен и днища см. ТП 902-1-170.91-КН1, лист 35, альбом 3

Привязан

Инв. №

Нач. отд.	Шейко			Канализационная насосная станция производительностью 600-2000 м³/ч, Н=30-55 м с решетками-дробилками
Н. контр.	Сокольская			
Гл. спец.	Власенко			
Зав. гр.	Хесина			
Арх. т. кат.	Шевякова		05.91	Планы на отм. -4,270; -7,330 Разрез 1-1

ТП 902-1-171.91-КН2

Стадия	Лист	Листов
Р	2	

Госстрой СССР СКПКП ХАРЬКОВСКИЙ ВОДОКАНАЛПРОЕКТ

25018-01 5 Копир. Мастренко Формат А2

Инв. № подл. | Подпись и дата | Взам. инв. № | Инв. № дубл. | Подпись и дата | Инв. № подл.

Альбом 5

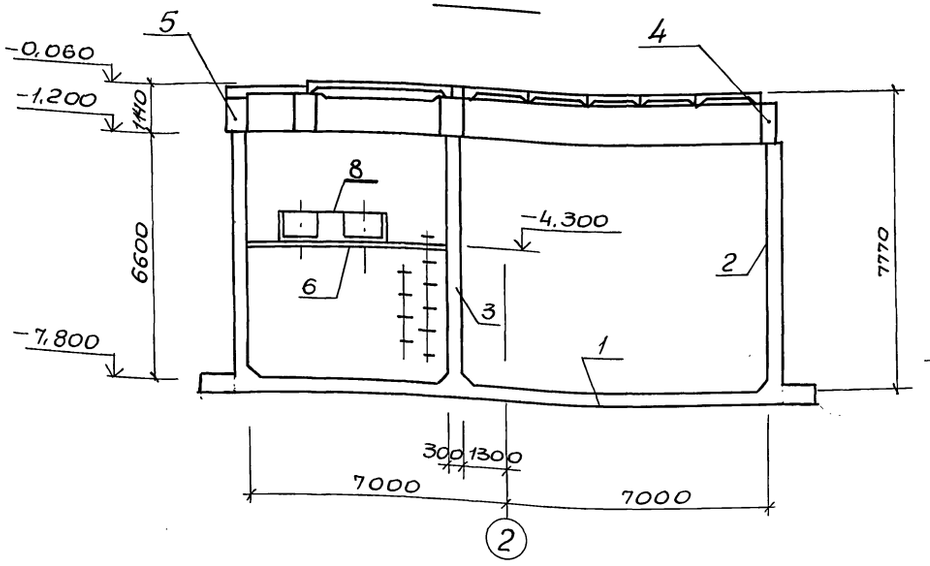

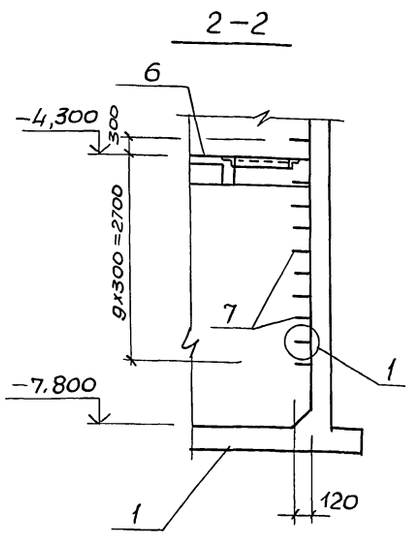

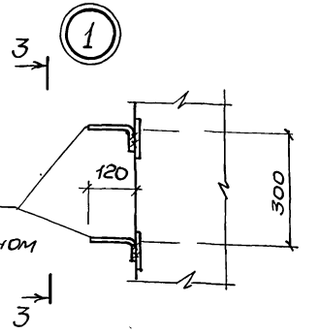

Спецификация к схеме расположения монолитных конструкций подземной части

Марка, поз.	Обозначение	Наименование	Кол	Масса ед., кг	Примечание
1	Лист 4	Плита днища ПД м1	1		
2	Лист 8	Стена СТм1	1		
3	Лист 9	Стена СТм2	1		
4	902-1-170.91 - КЖ1, лист 4	Перекрытие на отм 0,000 РКм1	1		альбом 3
5	902-1-170.91 - КНИ, лист 13	Кольцо монолитное ОКм1	1		альбом 3
6	902-1-170.91 - КЖ1, лист 16	Перекрытие на отм -4,300 РКм2	1		альбом 3
7	1400-15 вып.1	Изделие закладное МН801	20	0,74	
8	902-1-170.91-КЖ1 лист 16	Лотки ЛТ м1	1		альбом 3

1. Отметка сальников Ду600 проставляется при привязке проекта.
2. Настоящий чертеж рассматривать совместно с листом 8.

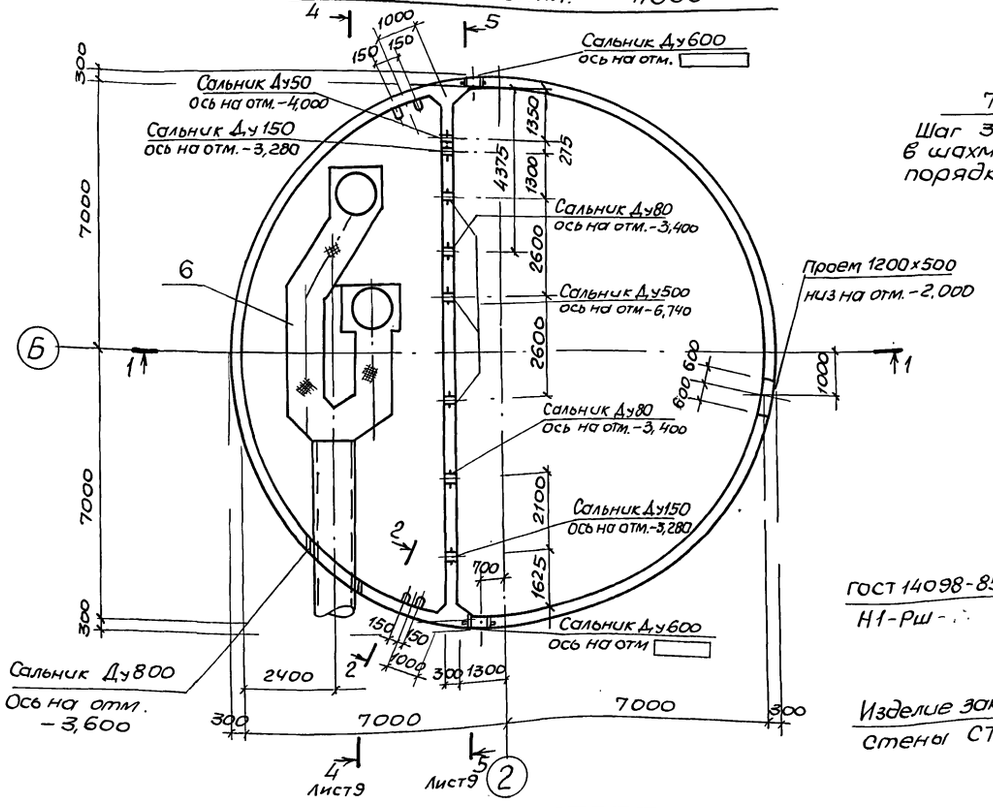

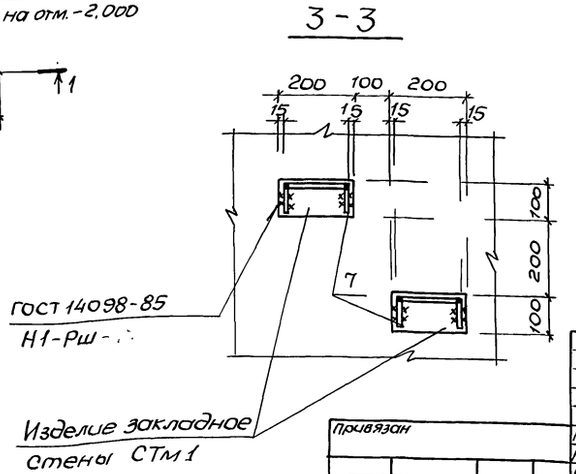

Привязан				
Инв. №				
Нач. отд	Шейко			
Н. контр.	Сокольская			
Гл. спец.	Власенко			
Зав. гр.	Мазалова			
Инж.	Новгородцева			
Инж.	Шильмовер			

ТП 902-1-171.91 - КЖ2

Канализационная насосная станция производительностью 600-2000 м³/ч, H=30-55 м с решетками-дробилками

Схема расположения конструкций подземной части.

Стадия	Лист	Листов
Р	3	

ГОССТРОЙ СССР СВКП ХАРЬКОВСКИЙ ВОДОКАНАЛПРОЕКТ

25018-01 6 Копир. Майстренко Формат А2

Согласовано
Гл. спец. т.о. Лучковская
Взам. инв. №
Подпись и дата
Инв. № подл.

Альбом 5

Схема расположения нижней арматуры

Верхняя зона

Нижняя зона

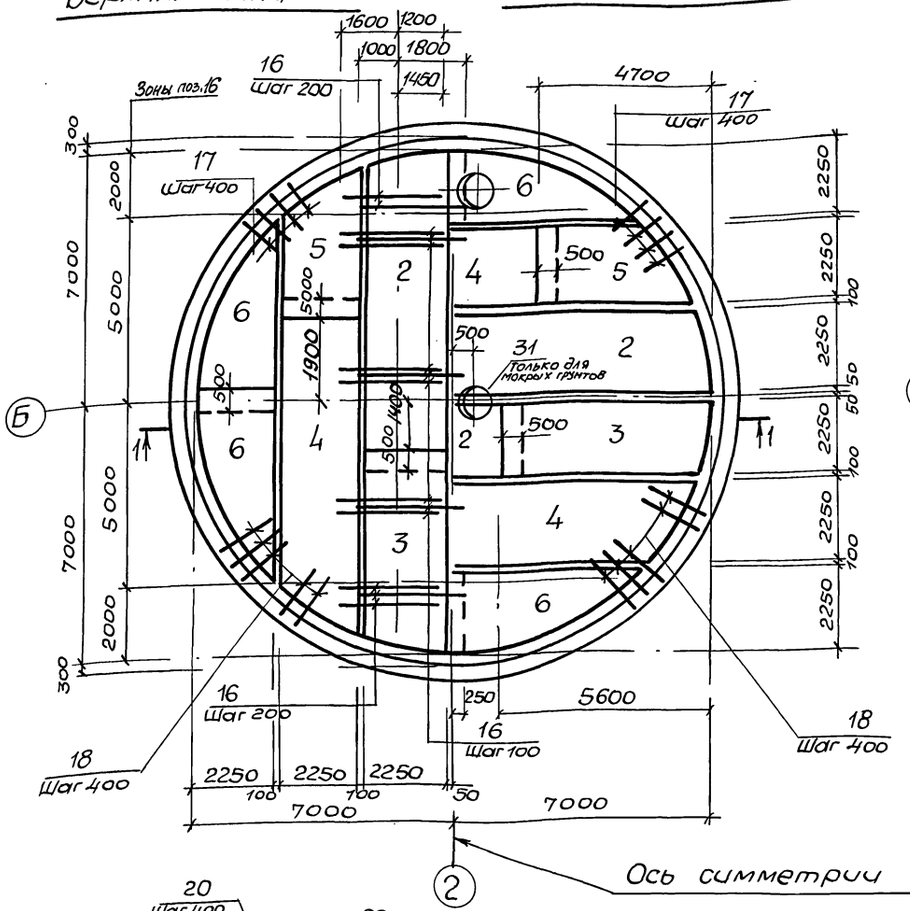

Схема расположения верхней арматуры

Верхняя зона

Нижняя зона

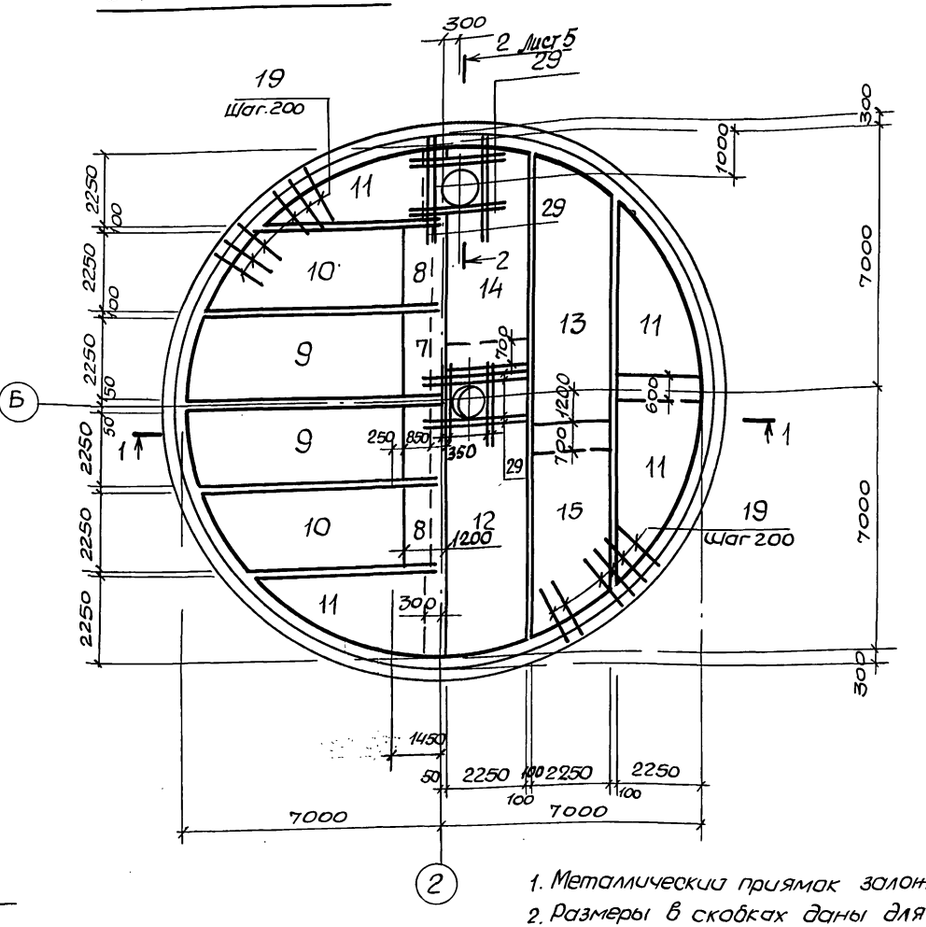

Ось симметрии

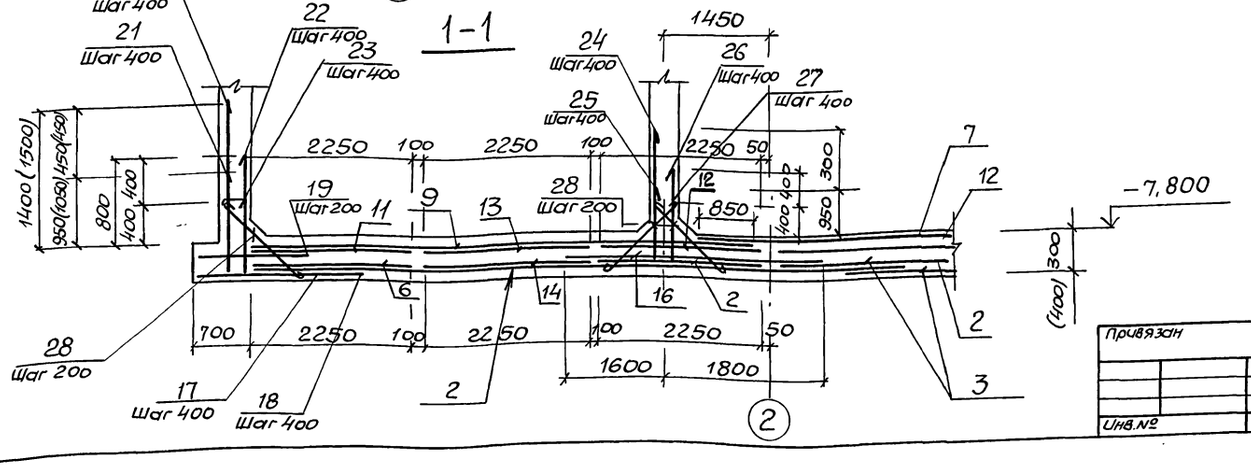

1. Металлический приямок заложить по альб.3
2. Размеры в скобках даны для мокрых грунтов.
3. Деталь устройства дренажного приямка см. альб.3.
4. Защитный слой бетона для рабочей арматуры принят: для нижней -35мм
для верхней -25мм

Нач.отд.	Щейко		
Н.контр.	Сокольская		
Гл.спец.	Власенко		
Зав.гр.	Мазалова		
Инж.	Новгородцева		
Инж.	Шильмовер		
Гл.спец.	Батуручев		

Привязан

Инв.№

ТП902-1-171.91-КЖ2

Канализационная насосная станция производительностью 600-2000м³/ч, H=30-55м с решетками-дробилками

Стадия	Лист	Листов
Р	4	

Плита днища ПДМ1
Схема армирования (начало)

ГОССТРОЙ СССР
СВКП ХАРЬКОВСКИЙ ВОДОКАНАЛПРОЕКТ

25018-01 7 Копир. Майстренко Формат А2

Согласовано
Гл.спец. ТО Лучковский

Инв.№подл. | Подпись и дата | Взам.инв.№

Альбом 5

Схема расположения выпусков арматуры

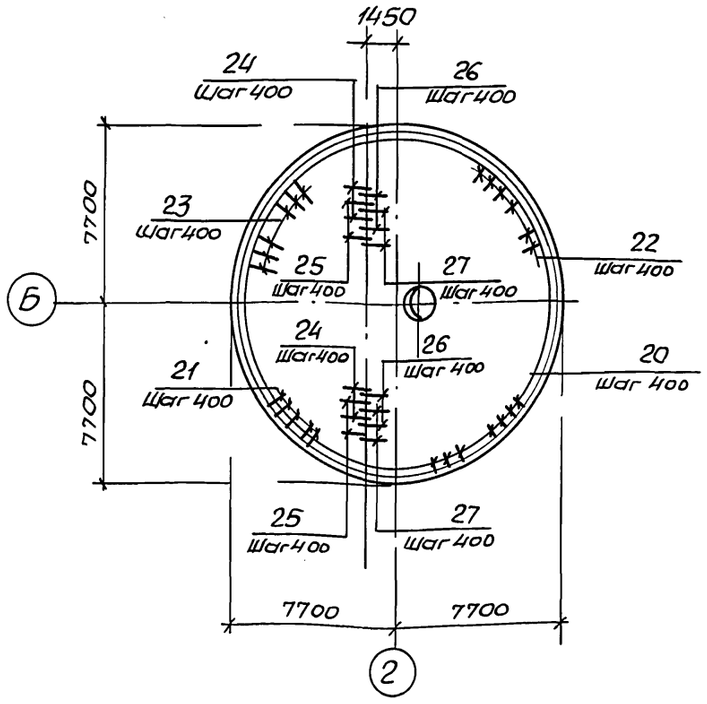

Схема расположения каркасов днища

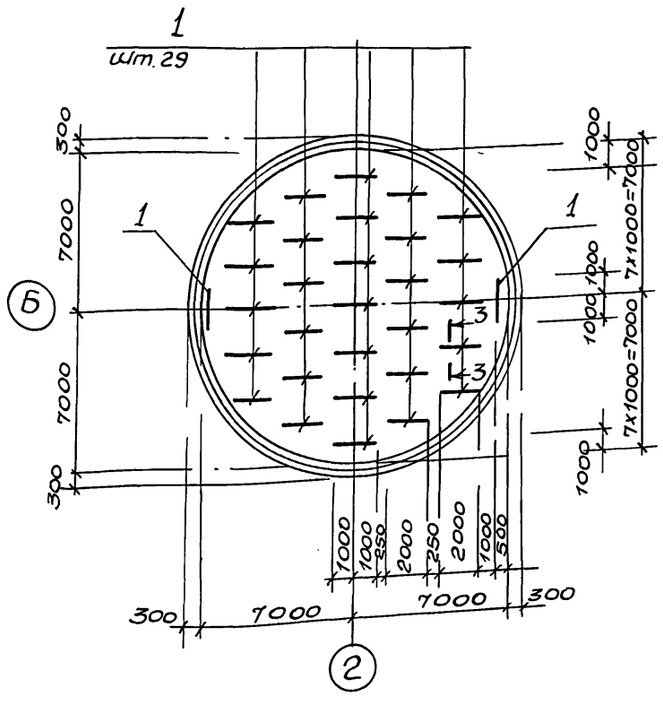

Раскрой сеток

Поз. 2.4,7,8,12.13

6430		поз. 8
8510		поз. 2
7600		поз. 4
7810		поз. 7.12
7100		поз. 13

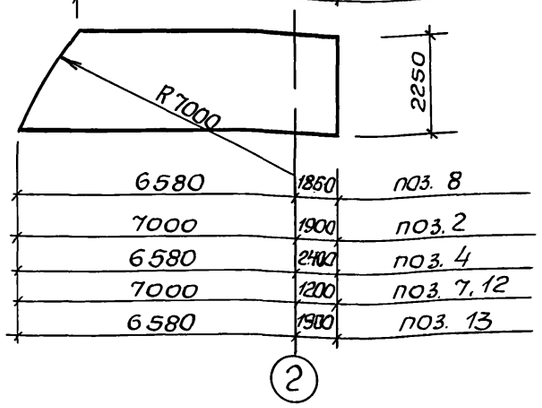

6580	1850	поз. 8
7000	1900	поз. 2
6580	2400	поз. 4
7000	1200	поз. 7.12
6580	1900	поз. 13

Поз. 35.9.10.14.15

5210	поз. 3
3360	поз. 5
6110	поз. 14
4060	поз. 15
6260	поз. а
4880	поз. 10

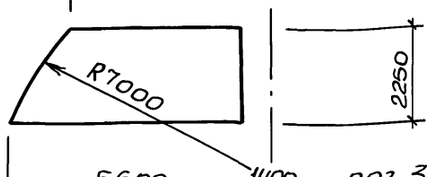

5600	1400	поз. 3
4700	1900	поз. 5
6500	500	поз. 12
5410	1200	поз. 15
6650	350	поз. 9
6230	350	поз. 10

Поз. 6,11

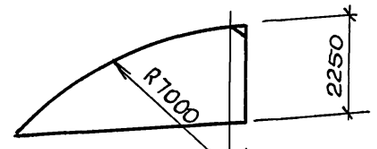

5140	250	поз. 6
5140	300	поз. 11

2

2-2

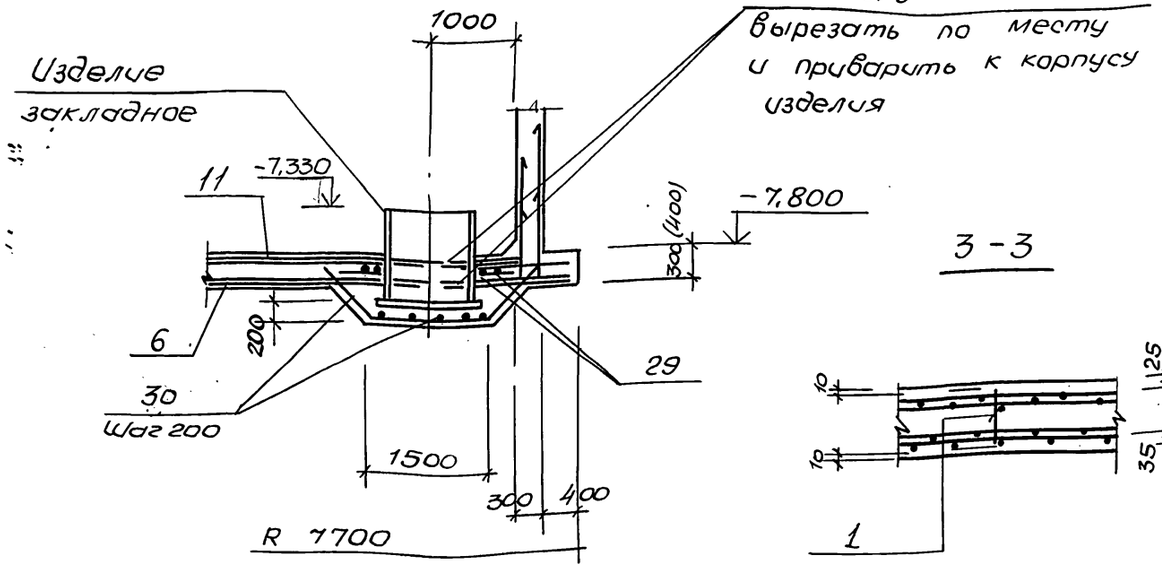

3-3

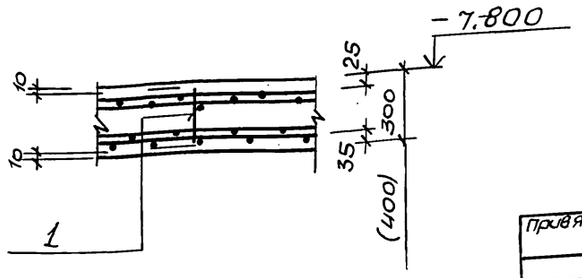

Нач. отд.	Шейко		
Н. контр.	Сокольская		
Гл. спец.	Власенко		
Зав. гр.	Мазалова		
Инж.	Новгородцева		
Инж.	Шильмовер		

Привязан

Инв. №

ТП902-1-171.91-КЖ2

Канализационная насосная станция производительностью 600-2000 м³/ч, H=30-55м с решетками-дробилками

Стадия	Лист	Листов
Р	5	

Плита днища ПД М1. Схема армирования (окончание)

ГОССТРОЙ СССР СВКП ХАРЬКОВСКИЙ ВОДОКАНАЛПРОЕКТ

25018-01 8 копир. Майстренко Формат А2

Согласовано
Гл. спец. ТО Лучковский
Взам. инв. №
Подпись и дата
Инв. № подл.

Альбом 5

Ведомость деталей

Поз.	Эскиз
20	1650 | 300
21	1200 | 400
22	950 | 150
23	600 | 150
24	1450 | 200
25	1200 | 300
26	1050 | 150
27	650 | 150
28	910
30	860, 860, 600, 1450, 45°

Спецификация ПДм1 (начало)

Формат	Зона	Поз.	Обозначение	Наименование	Кол	Примечание
				Сборочные единицы		
А4		1	902-1-171.91-КЖ2.И.01	Каркас плоский Кр1	31	
				Сетки арматурные		
		2	ГОСТ 23279-85	4С $\frac{8А\text{-}I\text{-}200}{8А\text{-}I\text{-}400}$ 225×890 $\frac{50}{25}$	4	
		3	ГОСТ 23279-85	4С $\frac{8АI\text{-}200}{8А\text{-}I\text{-}400}$ 225×560 $\frac{100}{25}$	4	
		4	ГОСТ 23279-85	4С $\frac{8А\text{-}I\text{-}200}{8А\text{-}I\text{-}400}$ 225×895 $\frac{75}{25}$	4	
		5	ГОСТ 23279-85	4С $\frac{8А\text{-}I\text{-}200}{8А\text{-}I\text{-}400}$ 225×465	4	
		6	ГОСТ 23279-85	4С $\frac{8А\text{-}I\text{-}200}{8А\text{-}I\text{-}400}$ 225×540 $\frac{100}{25}$	8	
		7	ГОСТ 23279-85	2С $\frac{14А\text{-}III}{8А\text{-}III}$ 225×820 $\frac{100}{25}$	2	
		8	ГОСТ 23279-85	2С $\frac{14А\text{-}III}{8А\text{-}III}$ 225×840 $\frac{100}{25}$	2	
		9	ГОСТ 23279-85	2С $\frac{14А\text{-}III}{8А\text{-}III}$ 225×665	2	
		10	ГОСТ 23279-85	2С $\frac{14А\text{-}III}{8А\text{-}III}$ 225×625	2	
		11	ГОСТ 23279-85	2С $\frac{10А\text{-}III}{8А\text{-}III}$ 225×545	8	
		12	ГОСТ 23279-85	2С $\frac{12А\text{-}III}{8А\text{-}III}$ 225×820 $\frac{100}{25}$	2	

Спецификация ПДм1 (окончание)

Формат	Зона	Поз.	Обозначение	Наименование	Кол.	Примечание
		13	ГОСТ 23279-85	2С $\frac{12А\text{-}III}{8А\text{-}III}$ 225×845	2	
		14	ГОСТ 23279-85	2С $\frac{12А\text{-}III}{8А\text{-}III}$ 225×650 $\frac{50}{25}$	2	
		15	ГОСТ 23279-85	2С $\frac{12А\text{-}III}{8А\text{-}III}$ 225×535 $\frac{75}{25}$	2	
				Детали		
БЧ		16		ф16А-III ГОСТ5781-82*, ℓ=2800	127	4,5кг
БЧ		17		ф18А-III ГОСТ5781-82*, ℓ=2000	121	4,0кг
БЧ		18		ф16А-III ГОСТ5781-82*, ℓ=2500	121	4,0кг
БЧ		19		ф10А-III ГОСТ5781-82*, ℓ=1300	241	0,8кг
БЧ		20*		ф16А-III ГОСТ5781-82*, ℓ=1950	115	3,1кг
БЧ		21*		ф18А-III ГОСТ5781-82*, ℓ=1600	115	3,2кг
БЧ		22*		ф8А-III ГОСТ5781-82*, ℓ=1100	147	0,5кг
БЧ		23*		ф8А-III ГОСТ5781-82*, ℓ=750	147	0,5кг
БЧ		24*		ф14А-III ГОСТ5781-82*, ℓ=1650	36	2,0кг
БЧ		25*		ф16А-III ГОСТ5781-82*, ℓ=1500	36	2,4кг
БЧ		26*		ф10А-III ГОСТ5781-82*, ℓ=1210	36	0,75кг
БЧ		27*		ф10А-III ГОСТ5781-82*, ℓ=800	36	0,5кг
БЧ		28*		ф10А-I ГОСТ5781-82*, ℓ=1010	360	0,62кг
БЧ		29		ф16А-III ГОСТ5781-82*, ℓ=2200	16	3,5кг
БЧ		30*		ф12А-III ГОСТ5781-82*, ℓ=3370	16	3,0кг
				Материалы		
				Бетон класса В15	55,9	м³
				W4, F50		

*Поз. 20...28,30 - см. Ведомость деталей

Ведомость расхода стали на элемент, кг

Марка элемента	Изделия арматурные. Арматура класса А-I, ГОСТ 5781-82*				А-III									Общий расход
	ф8	ф10		Итого	ф8	ф10	ф12	ф14	ф16	ф18			Итого	
ПДм1(сух.гр)	947	223,2		1170,2	989,6	567,3	655,4	908,7	1514,1	848			5483,1	6653,3

Согласовано: Гл.спец. ТО Пучковский; Взам.инв.№; Подпись и дата; Инв.№подл.

Привязан

Инв.№

Нач.отд.	Шейко	
Н.контр.	Сокольская	
Гл.спец.	Власенко	
Зав.гр.	Мазалова	
Инж.	Новгородцева	
Инж.	Шиломовер	
Гл.спец.	Батуричев	

ТП902-1-171.91-КЖ2

Канализационная насосная станция производительностью 600-2000 м³/ч, Н=30-55 м с решетками-дробилками

Стадия	Лист	Листов
Р	6	

Плита днища ПДм1. Спецификация (сухие грунты)

ГОССТРОЙ СССР СВКП ХАРЬКОВСКИЙ ВОДОКАНАЛПРОЕКТ

25018-01 9 копир. Майстренко Формат А2

Альбом 5

Ведомость деталей

Поз.	Эскиз
20	1850 | 450
21	1400 | 450
22	1050 | 150
23	750 | 150
24	1600 | 200
25	1300 | 300
26	1150 | 150
27	750 | 150
28	1050
30	860, 860, 600, 1450, 45°

Спецификация ПДм1. (начало)

Формат	Зона	Поз.	Обозначение	Наименование	Кол.	Примечание
				Сборочные единицы		
А4		1	902-1-171.91-КЖ2.И.02	Каркас плоский КР2	31	
				Сетки арматурные		
		2	ГОСТ 23279-85	4С $\frac{8А\text{-}I\text{-}200}{8А\text{-}I\text{-}400}$ 225×890 $\frac{50}{25}$	4	
		3	ГОСТ 23279-85	4С $\frac{8А\text{-}I\text{-}200}{8А\text{-}I\text{-}400}$ 225×560 $\frac{100}{25}$	4	
		4	ГОСТ 23279-85	4С $\frac{8А\text{-}I\text{-}200}{8А\text{-}I\text{-}400}$ 225×895 $\frac{75}{25}$	4	
		5	ГОСТ 23279-85	4С $\frac{8А\text{-}I\text{-}200}{8А\text{-}I\text{-}400}$ 225×465	4	
		6	ГОСТ 23279-85	4С $\frac{8А\text{-}I\text{-}200}{8А\text{-}I\text{-}400}$ 225×540 $\frac{100}{25}$	8	
		7	ГОСТ 23279-85	2С $\frac{14А\text{-}III}{8А\text{-}III}$ 225×820 $\frac{100}{25}$	2	
		8	ГОСТ 23279-85	2С $\frac{14А\text{-}III}{8А\text{-}III}$ 225×840 $\frac{100}{25}$	2	
		9	ГОСТ 23279-85	2С $\frac{14А\text{-}III}{8А\text{-}III}$ 225×665	2	
		10	ГОСТ 23279-85	2С $\frac{14А\text{-}III}{8А\text{-}III}$ 225×625	2	
		11	ГОСТ 23279-85	2С $\frac{10А\text{-}III}{8А\text{-}III}$ 225×545	8	
		12	ГОСТ 23279-85	2С $\frac{12А\text{-}III}{8А\text{-}III}$ 225×820 $\frac{100}{25}$	2	
		13	ГОСТ 23279-85	2С $\frac{12А\text{-}III}{8А\text{-}III}$ 225×845	2	

Спецификация ПДм1 (окончание)

Формат	Зона	Поз.	Обозначение	Наименование	Кол.	Примечание
		14	ГОСТ 23279-85	2С $\frac{12А\text{-}III}{8А\text{-}III}$ 225×650 $\frac{50}{25}$	2	
		15	ГОСТ 23279-85	2С $\frac{12А\text{-}III}{8А\text{-}III}$ 225×535 $\frac{75}{25}$	2	
		31	902-1-170.91-КЖ1.И.41	Изделие закладное МН8	1	414.86кг
				Детали		
БЧ		16		Ф16А-III ГОСТ5781-82*, ℓ=2800	127	4,5кг
БЧ		17		Ф18А-III ГОСТ5781-82*, ℓ=2000	121	4,0кг
БЧ		18		Ф18А-III ГОСТ5781-82*, ℓ=2500	121	5,0кг
БЧ		19		Ф10А-III ГОСТ5781-82*, ℓ=1300	241	0,8кг
БЧ		20*		Ф22А-III ГОСТ5781-82*, ℓ=2300	115	6,9кг
БЧ		21*		Ф22А-III ГОСТ5781-82*, ℓ=1850	115	5,5кг
БЧ		22*		Ф10А-III ГОСТ5781-82*, ℓ=1200	147	0,8кг
БЧ		23*		Ф10А-III ГОСТ5781-82*, ℓ=900	147	0,6кг
БЧ		24*		Ф16А-III ГОСТ5781-82*, ℓ=1800	36	2,9кг
БЧ		25*		Ф18А-III ГОСТ5781-82*, ℓ=1600	36	3,2кг
БЧ		26*		Ф10А-III ГОСТ5781-82*, ℓ=1300	36	0,81кг
БЧ		27*		Ф10А-III ГОСТ5781-82*, ℓ=900	36	0,56кг
БЧ		28*		Ф10А-I ГОСТ5781-82*, ℓ=1150	360	0,7кг
БЧ		29		Ф16А-III ГОСТ5781-82*, ℓ=2200	16	7,2кг
БЧ		30*		Ф12А-III ГОСТ5781-82*, ℓ=3370	16	3,0кг
				Материалы		
				Бетон класса В15	74,5	м³
				W4, F50		

*поз. 20-28,30-см. ведомость деталей.

Ведомость расхода стали на элемент, кг.

Марка элемента	Изделия арматурные. Арматура класса А-I, ГОСТ 5781-82*				А-III									Изделия закладные. Прокат марки Ст3пс5-1, ГОСТ 103-76*			Ст3кп3-1, ГОСТ 10704-76*			ГОСТ 7798-70		Общий расход
	Ф8	Ф10		Итого	Ф10	Ф12	Ф14	Ф16	Ф18	Ф22	Ф8		Итого	-δ=10	-δ=16	Итого	Ф426	Ф820	Итого	М16	Итого	
ПДм1(мокр.гр)	947	252.0		1199	718,1	655,4	840,7	756,8	1188,8	1422,1	900,0		6481,9	62.4	226.4	289.1	54.1	70,1	124.2	1.56	1.56	8095.76

Привязан

Инв. №

Нач.отд.	Шейко	
Н.контр.	Сокольская	
Гл.спец.	Власенко	
Зав.гр.	Мазалова	
Инж.	Новгородцева	
Инж.	Шильмовер	
Гл.спец.	Батуричева	

ТП902-1-171.91-КЖ2

Канализационная насосная станция производительностью 600-2000 м³/ч, H=30-55мс решетками-дробилками

Стадия	Лист	Листов
Р	7	

Плита днища ПДм1. Спецификация (мокрые грунты)

ГОССТРОЙ СССР СВКП ХАРЬКОВСКИЙ ВОДОКАНАЛПРОЕКТ

25018-01 10 копир. Майстренко формат А2

Согласовано: Гл.спец. ТО Лучковский; Взам.инв.№; Подпись и дата; Инв.№подл.

Альбом 5

Развертка стены СТМ1

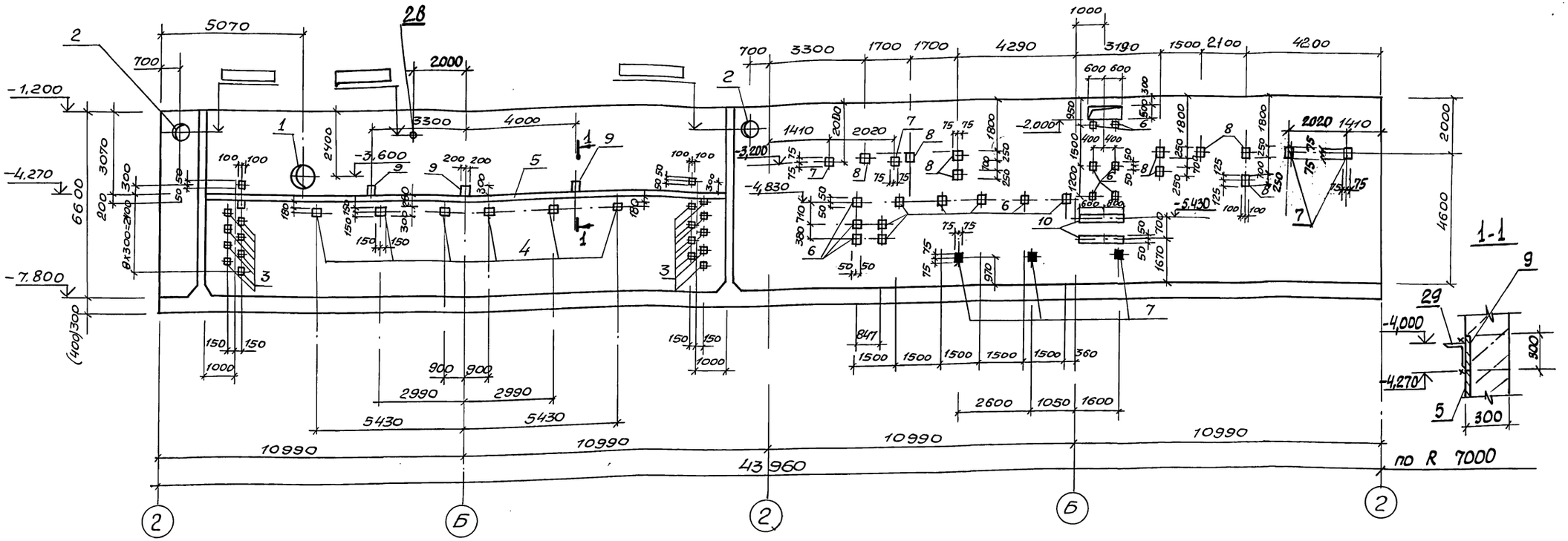

Спецификация стены СТМ1 (начало)

Поз	Обозначение	Наименование	Кол.	Примечание
		Сборочные единицы		
1	5.900-2	Сальник Ду800, $\ell_к$=500	2	150,6кг
2	5.900-2	Ду600, $\ell_к$=300	2	82,1кг
		Изделие закладное		
3	1.400-15.В1. 120-23	МН108-6	18	
4	1.400-15.В1. 130-59	МН126-6	6	
5	1.400-15.В1. 140-23	МН130-6, м	18,6	
6	1.400-15.В1. 120-05	МН105-6	16	
7	1.400-15.В1. 120-47	МН112-6	7	
8	1.400-15.В1. 150-23	МН136-6	9	
9	1.400-15.В1 150-71	МН144-6	3	
10	1.400-15В1 140-05	МН127-6, м	3,2	
28	5.900-2	Сальник Ду800, $\ell_к$=300	1	8,7кг
29		Уго-250×16 ГОСТ8509-86 ℓ=250 лок. 09 Г2С-12 ГОСТ19281-73	3	15кг

Деталь армирования вокруг прямоугольного отверстия

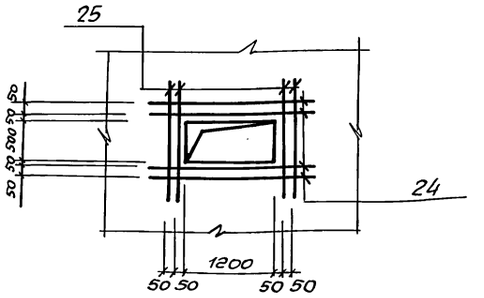

1. Отметка поз. 2 проставляется при привязке проекта.
2. Затененные закладные приварить к арматуре стены для создания контура заземления.

Нач. отд	Шейко	
Н. контр.	Окольская	
Гл. спец.	Власенко	
Зав. гр.	Мазалова	
Инж.	Новгородцева	
Инж.	Шильмова	

ТП902-1-171.91 -КНВ2

Канализационная насосная станция производительностью 600-2000 м³/ч, Н=30-55м с решетками-дробилками

Стадия	Лист	Листов
Р	8	

Стена СТМ1. Общий вид

Госстрой СССР ОВКП Харьковский Водоканалпроект

Привязан

Инв.№

25018-01 11 Копир. Мачтренко Формат А2

Согласовано: Сектор ОВ Шлик; Отдел ВКК-2 Нарижная; Гл. спец. ТО Луковский

Инв.№ подл. | Подпись и дата | Взам. инв.№

Альбом 5

4-4

Лист 3

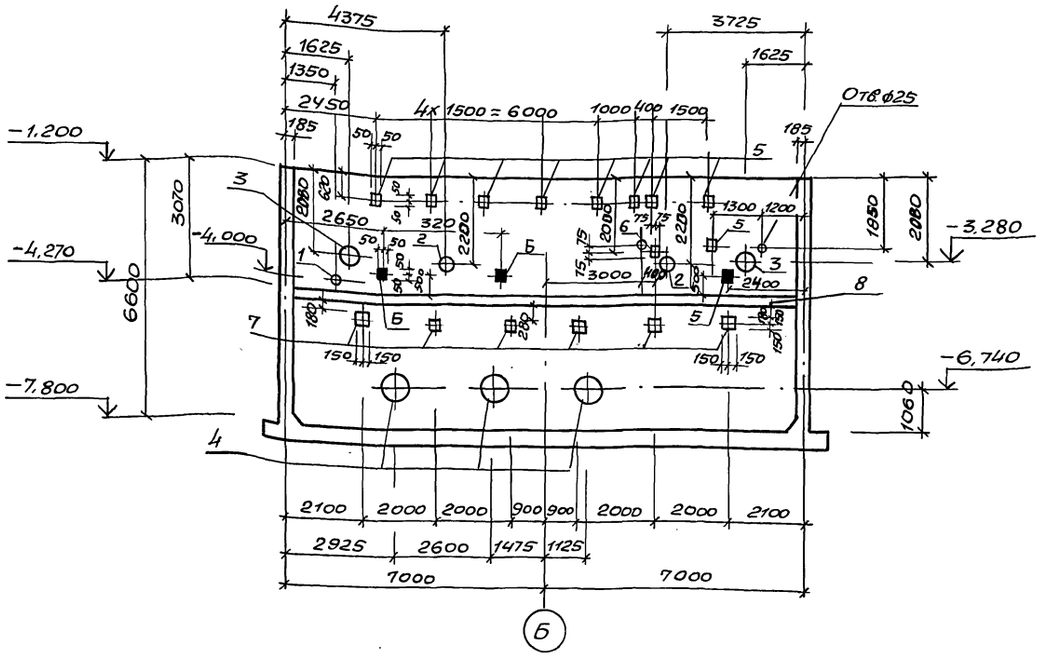

5-5

Лист 3

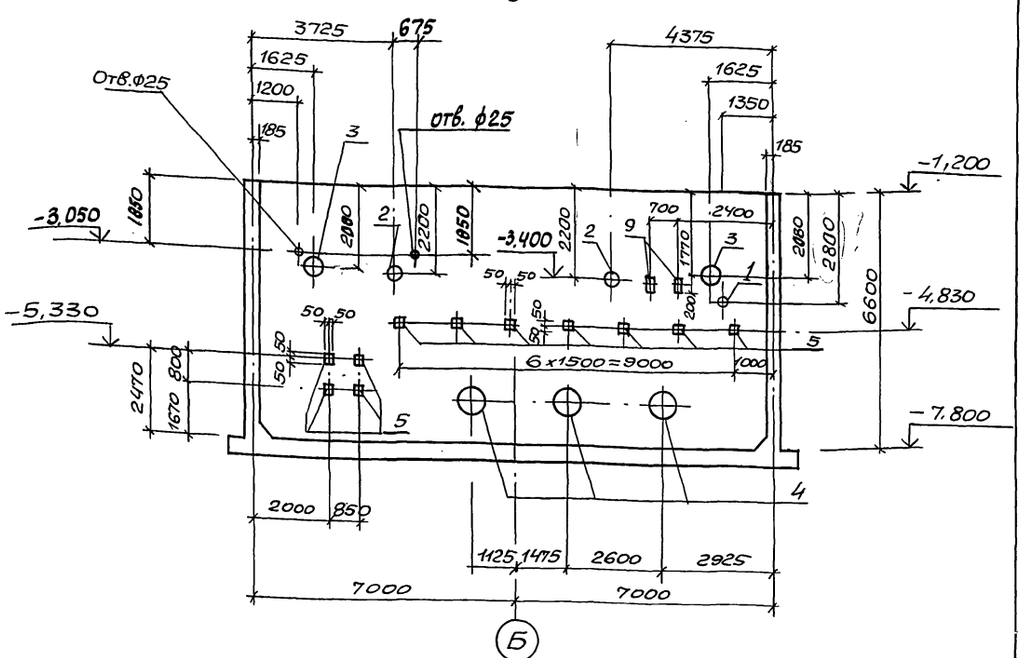

Спецификация СТМ2 (начало)

Формат	Зона	Поз	Обозначение	Наименование	Кол	Примечание
				Сборочные единицы		
		1	5.900-2	Сальник Ду50, $l_к$=300	1	7,0кг
		2	5.900-2	Ду80, $l_к$=300	2	8,7кг
		3	5.900-2	Ду150, $l_к$=300	2	25,5кг
		4	5.900-2	Ду500, $l_к$=300	3	709кг
				Изделие закладное		
		5	1.400-15.В1. 120-05	МН105-6	23	
		6	1.400-15.В1 120-47	МН 112-6	1	
		7	1.400-15.В1 130-59	МН 126-6	6	
		8	1.400-15.В1 140-23	МН 130-6, м	135	
		9	1.400-15.В1 130-35	МН 122-6	2	

Деталь армирования вокруг сальников

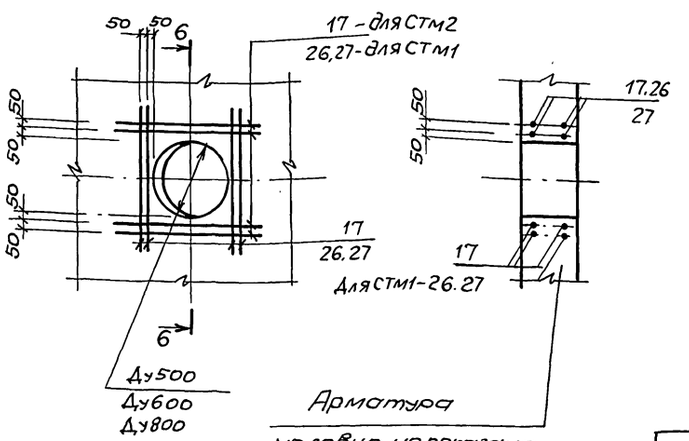

6-6

Затененные закладные приварить к арматуре стены для создания контура заземления.

Нач.отд.	Шейко		
Н.контр.	Сокольская		
Гл.спец.	Власенко		
Зав.гр.	Мазалова		
Инж.	Новгородцева		
Инж.	Шильмовер		

Привязан

Инв.№

ТП902-1-171.91-КЖ2

Канализационная насосная станция производительностью 600-2000 м3/ч, H=30-55 м с решетками - дробилками

Стадия	Лист	Листов
Р	9	

Стена СТМ2. Общий вид

ГОССТРОЙ СССР СВКП ХАРЬКОВСКИЙ ВОДОКАНАЛПРОЕКТ

25018-01 12

копир. Мачатренко

Формат А2

Инв.№ подл. | Подпись и дата | Взам.инв.№ | Сектор ОВ | Отдел ВК-2 | Гл.спец.ТО | Подольская | Нарышкина | Лучковский

Альбом 5

Схема армирования

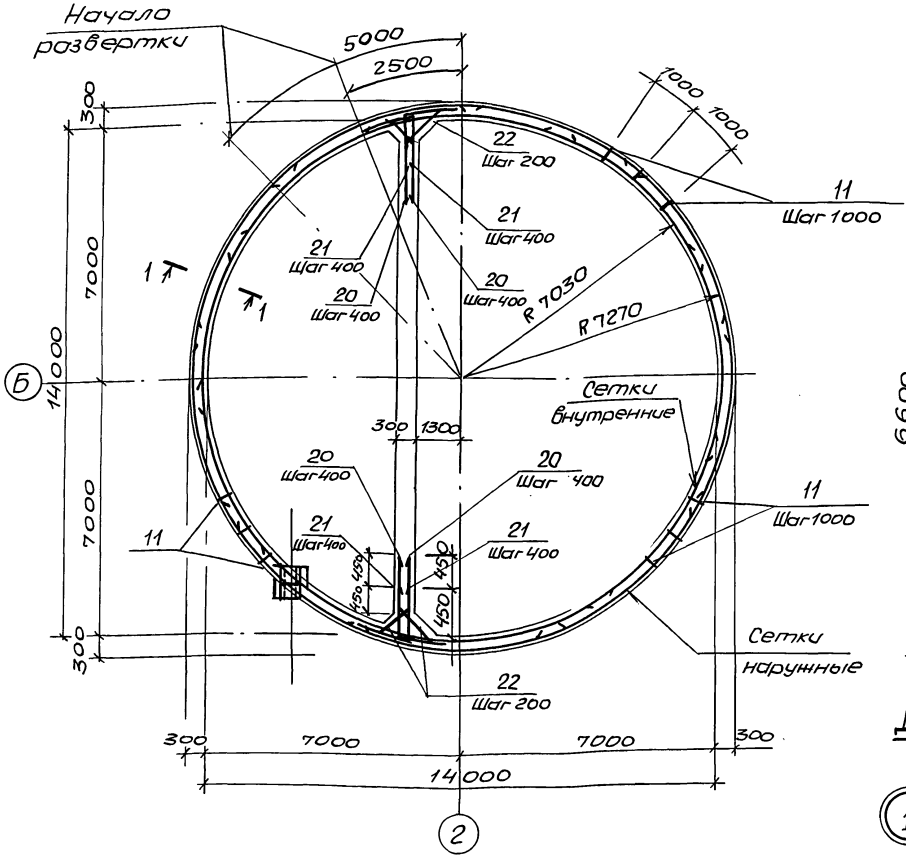

1-1

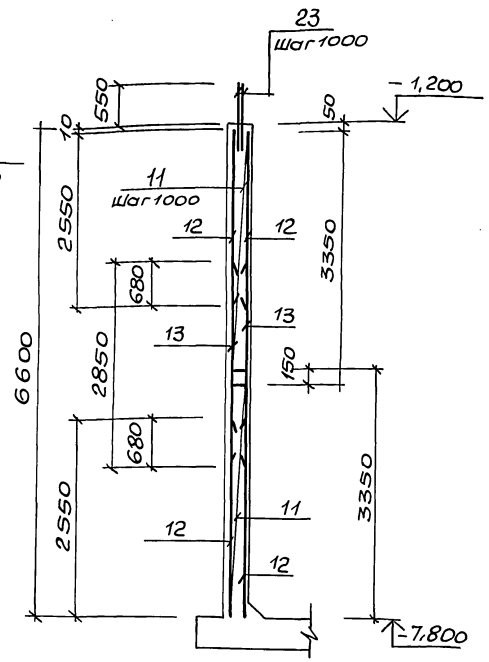

Деталь армирования вокруг сальника Ду800

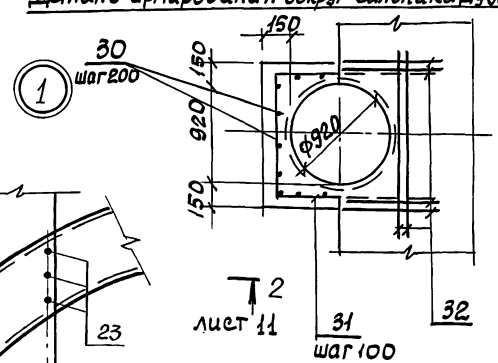

Схема расположения выпусков

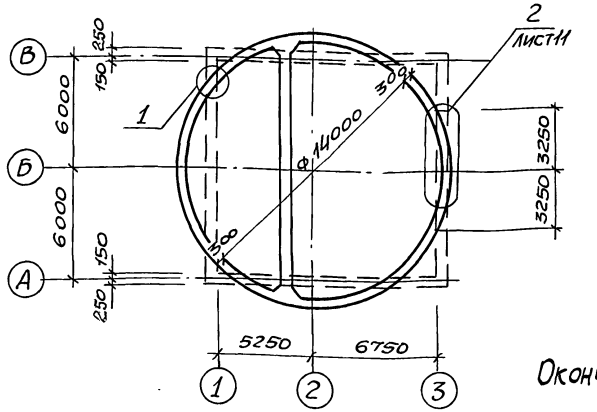

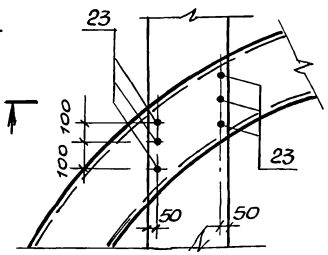

Обозначение в скобках для мокрых грунтов

Окончание спецификации см. лист 13

Спецификация стены СТМ 1 (продолжение)

Формат	Зона	Поз.	Обозначение	Наименование	Кол.	Примечание
				Сборочные единицы		
				Каркас плоский		
А4		11	902-1-171.91 -КЖ2.И.02	КР3	86	
				Сетка арматурная		
		12	ГОСТ 23279-85	4С 8А-III-200 / 8А-III-200 255×560 100/25	28	
		13	ГОСТ 23279-85	4С 8А-III-200 / 8А-III-200 285×560 100/25	14(12)	
		14	ГОСТ 23279-85	4С 8А-III-200 / 8А-III-200 255×615 75/25	4	
		15	ГОСТ 23279-85	4С 8А-III-200 / 8А-III-200 285×615 75/25	2	только для сухих грунтов
		16	ГОСТ 23279-85	4С 8А-III-200 / 8А-III-200 255×585 75/25	4	
		17	ГОСТ 23279-85	4С 8А-III-200 / 8А-III-200 285×585 75/25	2	
		18	ГОСТ 23279-85	3С 8А-III / 12А-III 285×560 100/25	2	только для мокрых грунтов
		19	ГОСТ 23279-85	3С 8А-III / 12А-III 285×615 75/75	2	
				Детали		
БЧ		20*		Ф10А-III ГОСТ 5781-82*, ℓ=2300	34	1,4кг
БЧ		21*		Ф10А-III ГОСТ 5781-82*, ℓ=1500	34	0,93кг
БЧ		22*		Ф10А-I ГОСТ 5781-82* ℓ=1010	136	0,62кг
БЧ		23		Ф12А-III ГОСТ 5781-82*, ℓ=1100	150	0,98кг
БЧ		24		Ф12А-III ГОСТ 5781-82*, ℓ=2600	8	2,3кг
БЧ		25		Ф12А-III ГОСТ 5781-82*, ℓ=1350	8	1,2кг
БЧ		26		Ф12А-III ГОСТ 5781-82*, ℓ=2100	32	1,9кг
БЧ		27		Ф12А-III ГОСТ 5781-82*, ℓ=2300	16	2,0кг
				Материалы		
				Бетон класса В 15 W4, F [ ]	889	м³

*поз. 20...22 - см. ведомость деталей на листе 13

Инв.№ подл. | Подпись и дата | Взам.инв.№ | Инв.№ дубл. | Подпись и дата

Привязан		ТП902-1-171.91 -КЖ2	
Инв.№			
Нач.отд.	Шейко		
Н.контр.	Сокольская		
Гл.спец.	Власенко		
Зав.гр.	Мазалова	Канализационная насосная станция производительностью 600-2000 м³/ч, Н=30-55 м с решетками-дробилками	Стадия: Р; Лист: 10; Листов:
Инж.	Новгородцева		
Инж.	Шильмейер	Стена СТМ 1. Схема армирования (начало)	Госстрой СССР СЗКП Харьковский Водоканалпроект
Гл.спец.	Батурничев		
		копир. Майстренко	Формат А2

25018-01 13

Альбом 5

Развертка наружных сеток по R7270

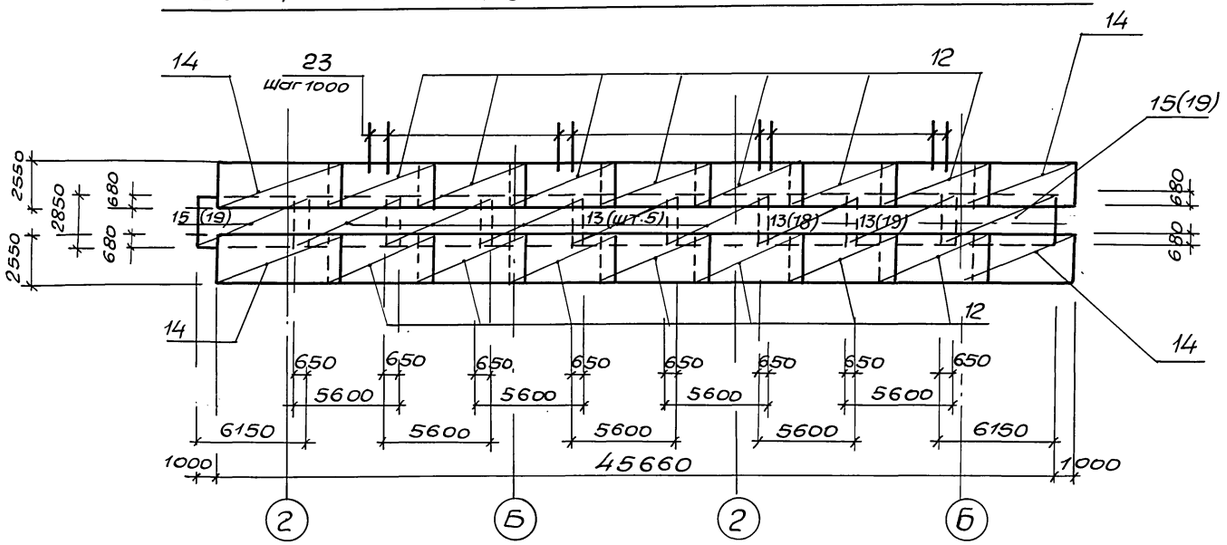

2 – 2

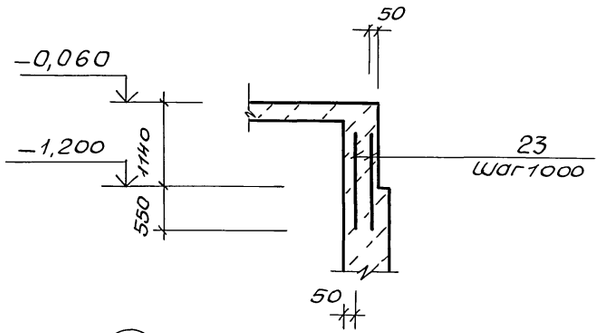

(2)

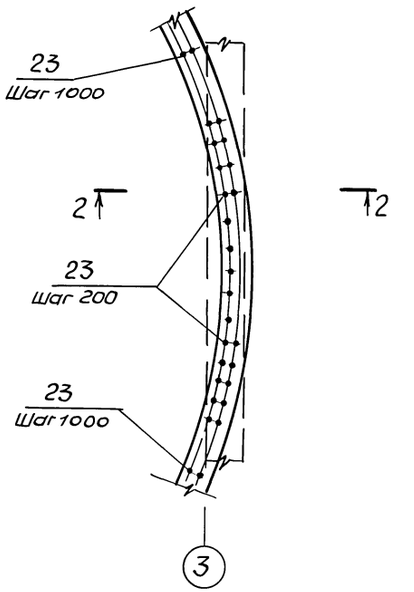

Развертка внутренних сеток по R7030

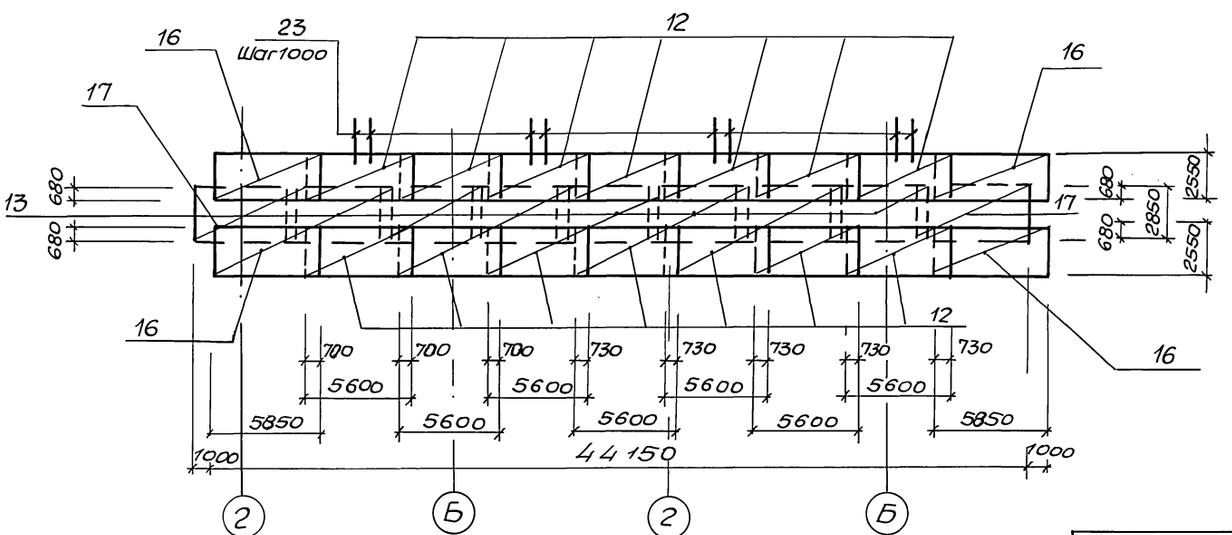

				ТП902-1-171.91 – КН2	
Начотд	Шейко				
Н.контр	Сокольская				
Гл.спец.	Власенко			Канализационная насосная станция производительностью 600-2000 м3/ч, H=30-55м с решетками-дробилками	Стадия: Р; Лист: 11; Листов:
Зав.гр.	Маслова				
Инж.	Новгородцев				
Инж.	Шильмов гр.			Стена СТМ1. Схема армирования (окончание)	Госстрой СССР СВКП Харьковский Водоканалпроект
Гл.спец.	Батуричев				
Привязан					
Инв.№					

25018-01 14 Копир. Мастренко Формат А2

Инв.№ подл. | Подпись и дата | Взам.инв.№ | Гл.спец. ТО Шуховецкий

Альбом 5

Схема армирования

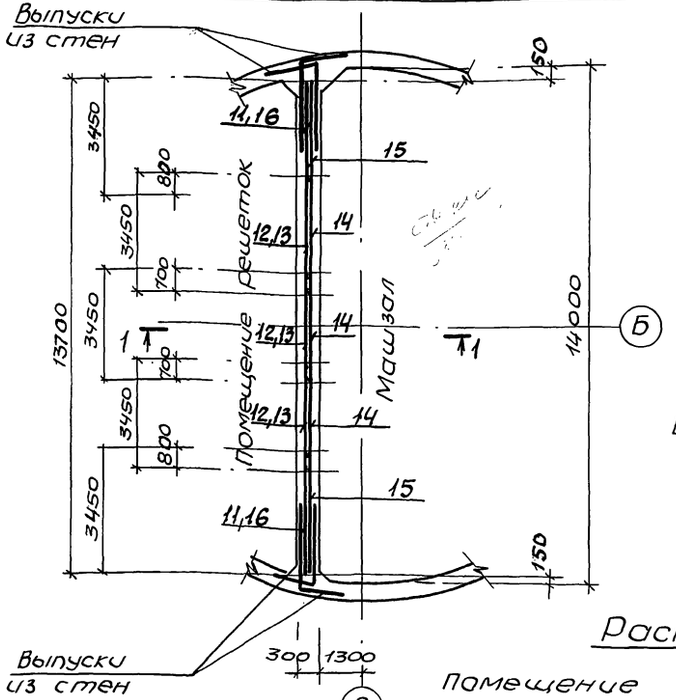

1-1

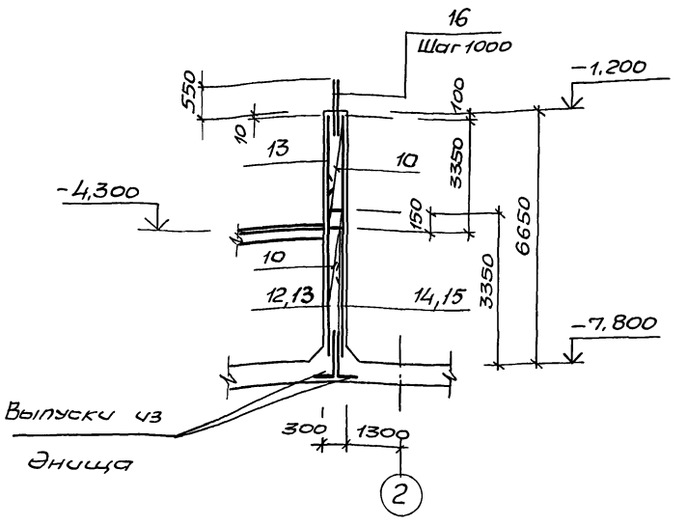

Раскладка сеток

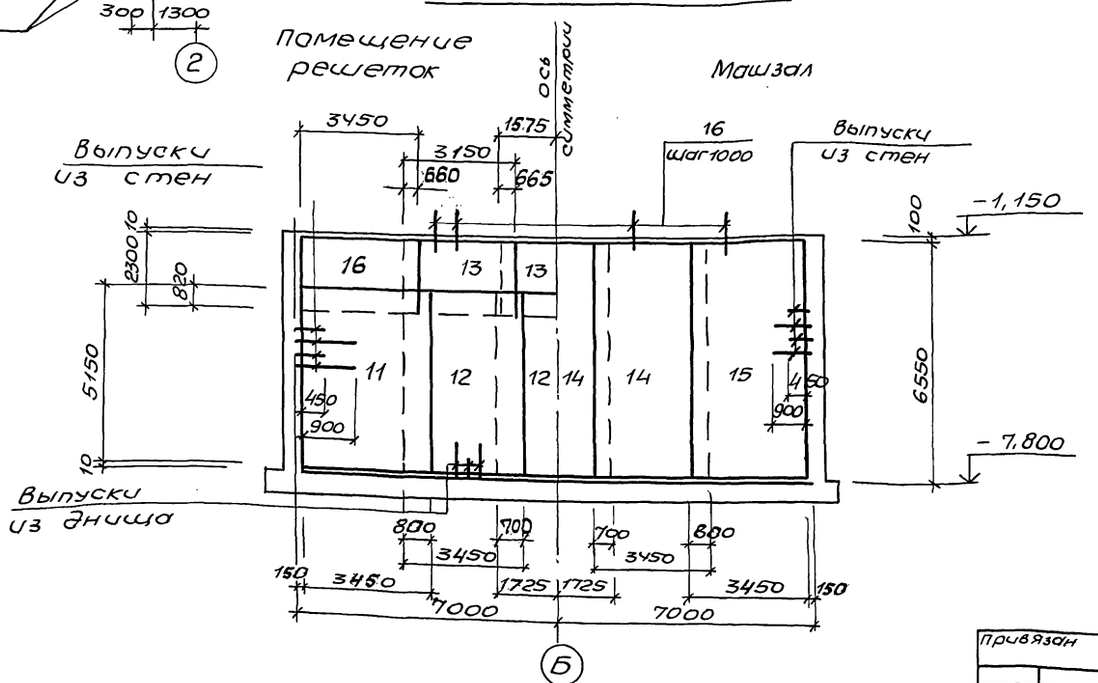

Спецификация СТМ2 (окончание)

Формат	Зона	Поз.	Обозначение	Наименование	Кол.		Примечание
				Сборочные единицы			
				Каркас плоский			
А4		10	902-1-171.91-КЖ2.И.02	Кр3	28		
				Сетка арматурная			
		11	ГОСТ 23279-85	2С $\frac{12А-III}{10А-III}$ 345×515 $\frac{75}{25}$	2		
		12	ГОСТ 23279-85	2С $\frac{12А-III}{8А-III}$ 345×515 $\frac{75}{25}$	3		
		16	ГОСТ 23279-85	4С $\frac{8А-III-200}{8А-III-200}$ 345×230 $\frac{50}{25}$	2		
		13	ГОСТ 23279-85	4С $\frac{8А-III-200}{8А-III-200}$ 315×230 $\frac{50}{75}$	3		
		14	ГОСТ 23279-85	4С $\frac{10А-III-200}{8А-III-200}$ 345×655 $\frac{75}{25}$	3		
		15	ГОСТ 23279-85	4С $\frac{10А-III-200}{10А-III-200}$ 345×655 $\frac{75}{25}$	2		
				Материалы			
Б4		16		Ф12А-III ГОСТ 5781-82*, l=1100	28		1,0кг
Б4		17		Ф12А-III ГОСТ 5781-82*, l=1400	48		1,24кг
				Материалы			
				Бетон класса В15	27,7		м³
				W4, F100			

Нач.отд.	Шейко		
Н.контр.	Сокольская		
Гл.спец.	Власенко		
Зав.гр.	Мазалова		
Инж.	Новгородцева		
Инж.	Шильмовер		
Гл.спец.	Батуричев		

Привязан

Инв. №

ТП902-1-171.91-КЖ2

Канализационная насосная станция производительностью 600-2000 м³/ч, H=30-55 м с решетками-дробилками

Стадия	Лист	Листов
Р	12	

Стена СТМ2. Схема армирования

ГОССТРОЙ СССР СВКП ХАРЬКОВСКИЙ ВОДОКАНАЛПРОЕКТ

25018-01 15 копир. Маистренко Формат А2

Гл. спец. ТО Лучковский

Инв. № подл. | Подпись и дата | Взам. инв. №

Ведомость расхода стали на элемент, кг.

Марка элемента	Изделия арматурные										Изделия закладные																						Всего	Общий расход
	Арматура класса										Арматура класса					Прокат марки																			
	А-I		А-III								А-III					Ст3пс5-1, Ст3 кп 3-1 09Г2С-12																			
	ГОСТ 5781-82*										ГОСТ 5781-82*					ГОСТ 103-76*						ГОСТ 8509-86				Серия 5.900-2							
	Ф10		Итого	Ф8	Ф10	Ф12				Итого	Ф8	Ф10	Ф12	Ф14	Итого	-δ=6	δ=8	-δ=10		Итого	L250х16	Итого	Ду50	Ду80	Ду150	Ду500	Ду600	Ду800		Итого			
СТМ1(сух.гр)	695,4		695,4	328,4	115,4	296,6				369,6	4391,4	26		51,8	3,9	58,3	23,0	341,4	84,3		448,7	45,0	45,0		8,7			164,2	301,2	474,1	1026,1	5417,5
СТМ1(макр.гр)	695,4		695,4	3150,7	115,4	600,3				3866,4	4561,8	2,6		51,8	3,9	58,3	23,0	341,4	84,3		448,7	45,0	45,0		8,7			164,2	301,2	474,1	1026,1	5587,9
СТМ2	198,8		198,8	395,0	514,9	188,5				1198,4	1397,2	2,3	0,6	24,8		27,7	4,5	226	33,0		270,5			7,0	17,4	51,0	212,7			288,1	586,3	1983,5

Деталь сварного стыка поз. 1

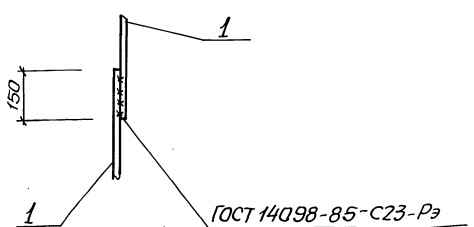

Ведомость деталей

Поз.	Эскиз
20	150, 1150
21	150, 750
22	910
31	1170, 1170, 1170

1. Защитный слой бетона для рабочей арматуры 30мм
2. В зоне отверстия арматуру сеток разрезать, отогнуть и приварить к корпусу сальника.

Спецификация стены СТм1 (окончание)

Формат	Зона	Поз.	Обозначение	Наименование	Кол.	Примечание
				Детали		
Б4		30		ф10А-III ГОСТ 5781-82*; l=950	24	0,59кг
Б4		31*		ф10А-III ГОСТ 5781-82*; l=3510	10	2,2кг
Б4		32		ф16А-III ГОСТ 15781-82*; l=2000	16	1,8кг

Привязан

Инв. №

Нач. отд	Шейко		ТП 902-1-171.91-КН2
Н. контр.	Сокольская		
Гл. спец.	Вагоенко		Канализационная насосная станция производительностью 600-2000 м³/ч, Н=30-95м с решетками-дробилками
Зав. гр.	Мазалова		Стадия Р; Лист 13; Листов
Инж.	Новгородцева		Стена СТм1, СТм2. Спецификация
Инж.	Шильмовер		Госстрой СССР СВКП Харьковский водоканалпроект

25018-01 16 Копир. Майстренко Формат А2

Альбом 5

Инв. № подл. | Подпись и дата | Взам. инв. №

Ин. отдел ТО Чуковская

Альбом 5

Ведомость рабочих чертежей основного комплекта марки КМ2

Лист	Наименование	Примечание
1	Общие данные (начало)	
2	Общие данные (продолжение)	
3	Общие данные (продолжение)	
4	Общие данные (окончание)	
5	Схема расположения лестниц и площадок на отм. -4,270 и -7,330 (начало)	
6	Схема расположения лестниц и площадок на отм. -4,270 и -7,330 (продолжение)	
7	Схема расположения лестниц и площадок на отм. -4,270 и -7,330 (окончание)	
8	Схема расположения площадок на отм. -4,800 и -4,100 (начало)	
9	Схема расположения площадок на отм. -4,800 и -4,100 (продолжение)	
10	Схема расположения площадок на отм. -4,800 и -4,100 (продолжение)	
11	Схема расположения площадок на отм. -4,800 и -4,100 (окончание)	
12	Схема расположения съемной площадки П1	

Ведомость ссылочных и прилагаемых документов

Обозначение	Наименование	Примечание
	Ссылочные документы	
1.450.3-6, Вып. 0-1	Лестницы, площадки, стремянки	
	и ограждения стальные производ-	
	ственных зданий промышленных	
	предприятий. Материалы для	
	проектирования	
1.450.3-6, Вып.1	Лестницы, площадки, стремянки	
	и ограждения стальные производ-	
	ственных зданий промышленных	
	предприятий. Конструкции из	
	холодногнутых профилей. Чертежи КМД	

Ведомость металлоконструкций по видам профилей

Наименование конструкций по номенклатуре прейскуранта №01-09	Позиции по прейскуранту №01-09	№ п.п.	Код конструкций	Масса конструкций, т: Всего стали повышенной и высокой прочности	по видам профилей стали: Балки и швеллеры	Крупносортная сталь	Среднесортная сталь	Мелкосортная сталь	Толстолистовая сталь	Гнутые и гнутосварные	Трубы	Универсальная сталь	Тонколистовая сталь	Прочие	Всего	Количество, шт.	Серия типовых конструкций
1	2	3	4	5	6	7	8	9	10	11	12	13	14	15	16	17	18
Лестницы	1		526242											0,59	0,59		1.450.3-6
Площадки	2		526243		2,09	0,81	0,21	0,03	1,64						4,78		
Ограждения лестниц	3		526244					0,01						0,15	0,16		1.450.3-6
Ограждения площадок	4		5262.44			0,01	0,02	0,03						0,35	0,41		1.450.3-6
Итого	5				2,09	0.82	0,23	0.07	1,64					1.09	5,94		

1. Разработку чертежей металлоконструкций производить согласно СНиП II-23-81 „Стальные конструкции. Нормы проектирования"
2. Соединение стальных элементов предусматривается ручной электродуговой сваркой
3. Все сварные швы выполняются электродами типа Э42 и Э42А по ГОСТ 9467-75
4. Все металлоконструкции окрасить эмалью ПФ115 ГОСТ 6465-76 за три раза по одному слою грунта ГФ-0119, ГОСТ 23343-78, нанесенному на очищенную от ржавчины поверхность

Настоящий раздел проекта разработан в соответствии с действующими нормами и правилами

Гл. инженер проекта /Лялюк/

Согласовано: Гл.спец. То; Гл.спец. Фурманский; Инв.№подл.; Подпись и дата; Взам.инв.№

Привязан

Инв.№

ТП902-1-171.91-КМ2

Нач.отд	Шейко		
Н.контр	Соколовская		
Гл.спец.	Власенко		
Зав.гр.	Мазалова		
Инж.	Остапченко		

Канализационная насосная станция производительностью 600-2000 м³/ч, Н=30-56 м с решетками-дробилками

Стадия	Лист	Листов
Р	1	12

Общие данные (начало)

ГОССТРОЙ СССР СВКП ХАРЬКОВСКИЙ ВОДОКАНАЛПРОЕКТ

25018-01 17 Копир. Майстренко Формат А2

Альбом 5

Техническая спецификация металла

Вид профиля и ГОСТ, ТУ	Марка металла и ГОСТ	Обозначение и размер профиля, мм	№ п.п.	Код: Марки металла	Код: Вида профиля	Код: размера профиля	Количество, шт.	Длина, мм	Масса металла по элементам конструкции, т: Лестницы (526242)	Площадки (526243)	Ограждения (526244)			Общая масса, т	Площадь поверхности, м²	Масса потребности в металле по кварталам, т: I	II	III	IV	Заполняется ВЦ
1	2	3	4	5	6	7	8	9	10	11	12	13	14	15	16	17	18	19	20	21
Балки двутавровые ГОСТ 26020-83	С255 ГОСТ 27772-88	Дву-20К1 ГОСТ 26020-83																		
		тавр С255 ГОСТ 27772-88	1	14460	24579					0,32				0,32	9,4					
	Итого		2							0,32				0,32						
Всего профиля			3							0,32				0,32						
Швеллер ГОСТ 8240-89	С245 С255 ГОСТ 27772-88	Швел-16 ГОСТ 8240-89																		
		лер С255 ГОСТ 27772-88	4	14460	26483					1,56				1,56	63,18					
		Швел-12 ГОСТ 8240-89																		
		лер С255 ГОСТ 27772-88	5	11240	26452					0,19				0,19	8,19					
		Швел-8 ГОСТ 8240-89																		
		лер С245 ГОСТ 27772-88	6	11240	26435					0,02				0,02	1,044					
	Итого		7							1,77				1,77						
Всего профиля			8							1,77				1,77						
Сталь прокатная угловая равнополочная ГОСТ 8509-86	С235 С255 ГОСТ 27772-88	Уго-125×9 ГОСТ 8509-86																		
		лок С255 ГОСТ 27772-88	9	14460	21209					0,02				0,02	0,59					
		Уго-100×8 ГОСТ 8509-86																		
		лок С255 ГОСТ 27772-88	10	14460	21209					0,05				0,05	1,65					
		Уго-75×6 ГОСТ 8509-86																		
		лок С235 ГОСТ 27772-88	11	11240	21209					0,28				0,28	11,44					
		Уго-63×5 ГОСТ 8509-86																		
		лок С235 ГОСТ 27772-88	12	11240	21209					0,01				0,01	0,52					
		Уго-50×5 ГОСТ 8509-86																		
		лок С235 ГОСТ 27772-88	13	11240	21209					0,06	0,01			0,07	3,64					
	Итого		14							0,42	0,01			0,43						
Всего профиля			15							0,42	0,01			0,43						

Согласовано: Гл.спец.ТО Лучковский

Инв.№ подл. | Подпись и дата | Взам.инв.№

Привязан

Инв.№

Нач.отд.	Шейко	
Н.контр.	Сокольская	
Гл.спец.	Власенко	
Зав.гр.	Мазалова	
Инж.	Остапченко	

ТП 902-1-171.91-КМ2

Канализационная насосная станция производительностью 600-2000 м³/ч, H=30-55 м с решетками-дробилками

Стадия	Лист	Листов
Р	2	

Общие данные (продолжение)

ГОССТРОЙ СССР СЕКП ХАРЬКОВСКИЙ ВОДОКАНАЛПРОЕКТ

25018-01 18 копир. Майстренко Формат А2

Альбом 5

Техническая спецификация металла

Вид профиля и ГОСТ, ТУ	Марка металла и ГОСТ	Обозначение и размер профиля, мм	№ п.п.	Код: Марки металла	Код: Вида профиля	Код: размера профиля	Количество, шт	Длина, мм	Масса металла по элементам конструкции, т: Лестницы (Код элементов конструкции 526242)	Площадки (526243)	Ограждения (526244)			Общая масса, т	Площадь поверхности, м²	Масса потребности в металле по кварталам, т: I	II	III	IV	Заполняется ВЦ
1	2	3	4	5	6	7	8	9	10	11	12	13	14	15	16	17	18	19	20	21
Сталь листовая ГОСТ 82-70	С255 ГОСТ27772-88	Поло-20х200 ГОСТ 82-70																		
		са С255ГОСТ27772-88	16	14460	7110					0,19				0,19	2.5					
		Поло-10х400 ГОСТ 82-70																		
		са С255ГОСТ27772-88	17	14460	7110					0,03				0,03	0,79					
	Итого		18							0,22				0,22						
Всего профиля			19							0,22				0,22						
Сталь листовая ГОСТ 103-76	С235 С255 ГОСТ27772-88	Поло-6х200 ГОСТ 103-76																		
		са С235ГОСТ27772-88	20	11240	13113					0,05				0,05	2,14					
		Поло-10х200 ГОСТ 103-76																		
		са С255ГОСТ27772-88	21	14460	13113					0,12				0,12	3,08					
		Поло-6х50 ГОСТ 103-76																		
		са С235ГОСТ27772-88	22	11240	13113					0,16				0,16	6,83					
		Поло-4х50 ГОСТ 103-76																		
		са С235ГОСТ27772-88	23	11240	13113					0,05	0,01			0,06	1,32					
	Итого		24							0,38	0,01			0,39						
Всего профиля			25							0,38	0,01			0,39						
Сталь листовая рифленая ГОСТ 8568-77	С235 ГОСТ27772-88	Рулон ромб. К=4х1000																		
		С235 ГОСТ8568-77	26	11240	7152					1,64				1,64	104,79					
	Итого		27							1,64				1,64						
Всего профиля			28							1,64				1,64						
Сталь арматурная круглая ГОСТ 5781-82	Ст3кп ГОСТ380-88	Ф10А-I ГОСТ 5781-82	29	11240																
		[illegible]	[illegible]	[illegible]						0,01				0,01						
		20А-I ГОСТ5781-82	30	11240																
		[illegible]	[illegible]	[illegible]							0,01			0,01						
	Итого		31							0,01	0,01			0,02						
Всего профиля			32							0,01	0,01			0,02						

Инв. № подл. | Подпись и дата | Взам. инв. № | Гл. спец. ТО | Лыковский

Нач. отд.	Шейко	
Н. контр.	Сокольская	
Гл. спец.	Власенко	
Зав. гр.	Мазалова	
Инж.	Остапченко	

Привязан

Инв. №

ТП902-1-171.91-КМ2

Канализационная насосная станция производительностью 600-2000 м³/ч, Н=30-55м с решетками-дробилками

Стадия	Лист	Листов
Р	3	

Общие данные (продолжение)

ГОССТРОЙ СССР СВКП ХАРЬКОВСКИЙ ВОДОКАНАЛПРОЕКТ

25018-01 19 копир. Майстренко Формат А2

Альбом 5

Техническая спецификация металла

Вид профиля и ГОСТ, ТУ	Марка металла и ГОСТ	Обозначение и размер профиля, мм	№ п.п.	Код: Марки металла	Код: Вида профиля	Код: размера профиля	Количество, шт.	Длина, мм	Масса металла по элементам конструкций, т: Лестницы (Код элементов конструкций 526242)	Площадки (526243)	Ограждения (526244)			Общая масса, т	Площадь поверхности, м²	Масса потребности в металле по кварталам, т: I	II	III	IV	Заполняется ВЦ
1	2	3	4	5	6	7	8	9	10	11	12	13	14							
Метизы Болты ГОСТ 7798-70	С235 ГОСТ 27772-88	Болт М12 ГОСТ 7798-70									0,04			0,04						
		Болт М16 ГОСТ 7798-70	33	11240						0,02				0,02						
	Итого		34							0,02	0,04			0,06						
Всего профиля			35							0,02	0,04			0,06						
Итого масса металла			36							4,78	0,07			4,85						
Лестницы, стремянки	С235 ГОСТ 27772-88	1.450.3-6, Вып.0-1, 1	37						0,59					0,59						
Ограждения лестниц, стремянок			38								0,15			0,15						
Ограждения площадок			39								0,35			0,35						
	Итого		40																	
Всего масса металла			41						0,59	4,78	0,57			5,94						
В том числе по маркам	С235		42						0,59	2,20	0,56			3,35						
	С255		43							2,57				2,57						
	Ст3кп		44							0,01	0,01			0,02						

Согласовано

Гл.спец.ТО | Лукавский

Взам.инв.№ | Подпись и дата | Инв.№ подл.

Привязан

Инв.№

Нач.отд.	Шейко	
Н.контр.	Сокольская	
Гл.спец.	Власенко	
Зав.гр.	Мазалова	
Инж.	Остапченко	

ТП 902-1-171.91-КМ2

Канализационная насосная станция производительностью 600-2000 м³/ч, H=30-55 м с решетками-дробилками

Стадия	Лист	Листов
Р	4	

Общие данные (окончание)

ГОССТРОЙ СССР СВКП ХАРЬКОВСКИЙ ВОДОКАНАЛПРОЕКТ

25018-01 20 Копир. Майстренко Формат А2

Альбом 5

Схема расположения металлических лестниц и площадок на отм. −4,270

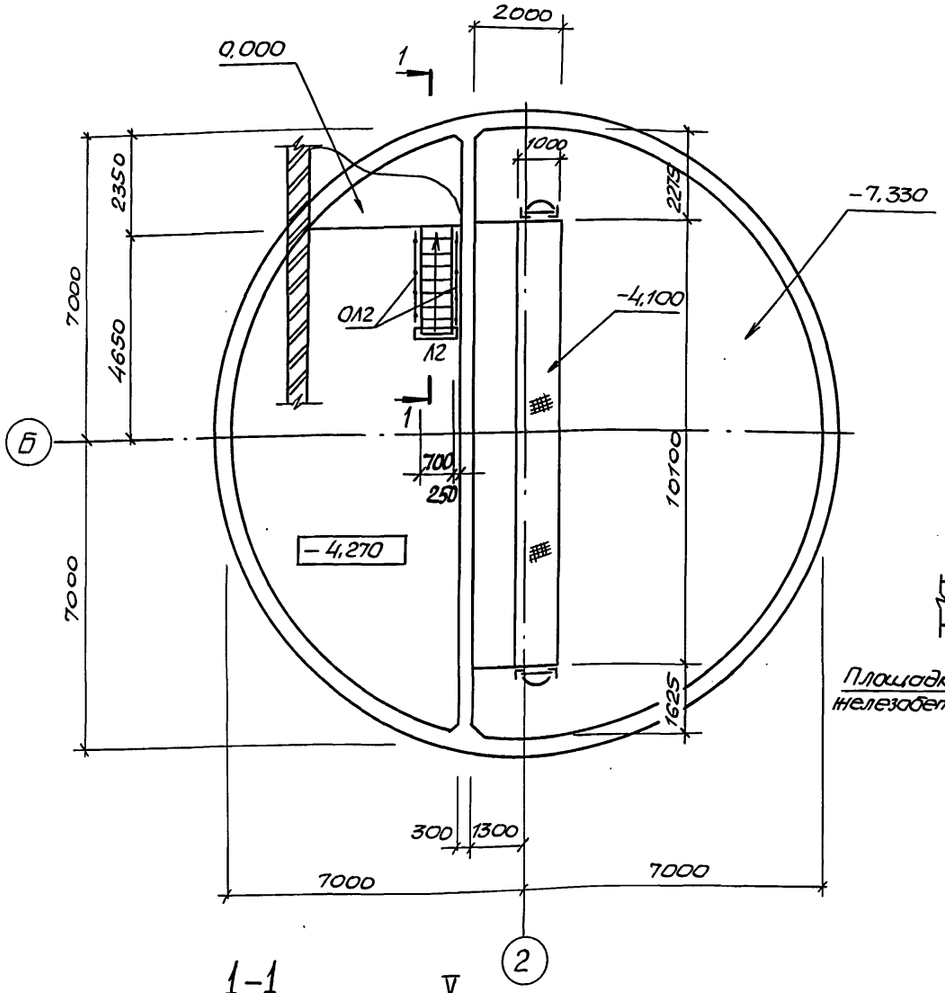

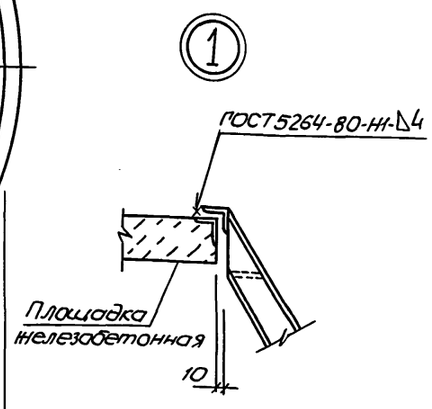

Схема расположения металлических лестниц и площадок на отм. −7,330

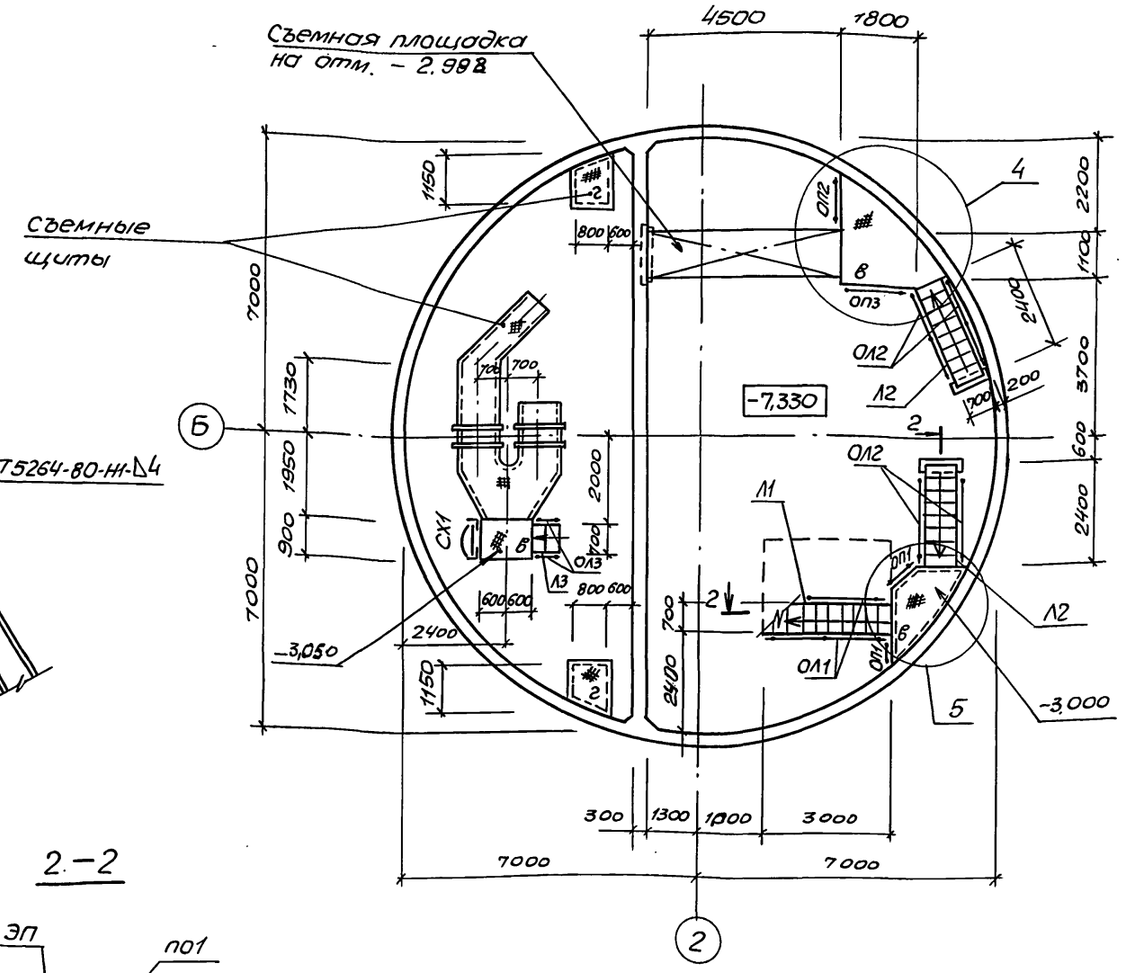

Общие указания см. лист 1

1-1

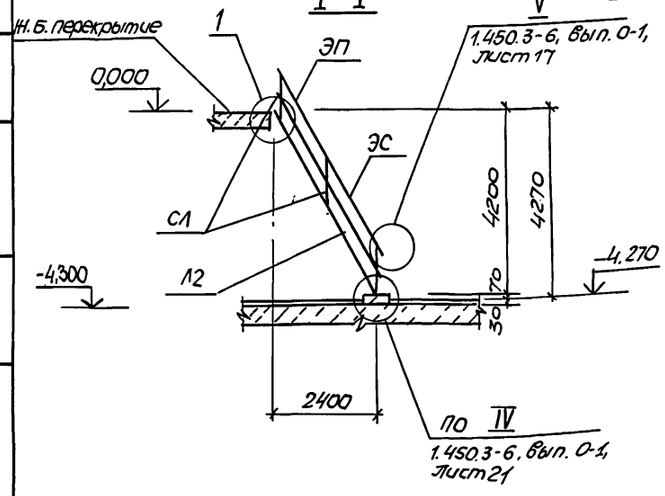

2-2

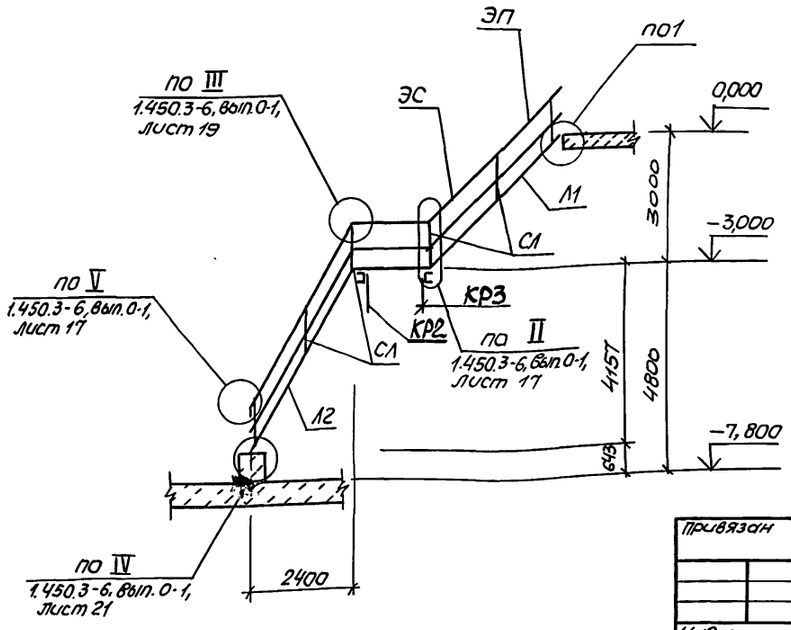

Привязан	Нач.отд.	Шейко		ТП902-1-171.91-КМ2	
	Н.контр.	Сокольская			
	Гл.спец.	Власенко		Канализационная насосная станция производительностью 600-2000 м³/ч, H=30-55м с решетками-дробилками	Стадия: Р; Лист: 5; Листов:
	Зав.гр.	Мазалова			
Инв.№	Инж.	Остапченко		Схема расположения лестниц и площадок на отм. −4,270 − 7,330 (начало)	ГОССТРОЙ СССР СВКП ХАРЬКОВСКИЙ ВОДОКАНАЛПРОЕКТ

25018-01 21 Копир. Майстренко Формат А2

Согласовано

Инв.№подл. | Подпись и дата | Взам.инв.№ | Гл.спец. ТО | Лучковский

Альбом 5

Схема расположения кронштейнов и опор под трубопровод

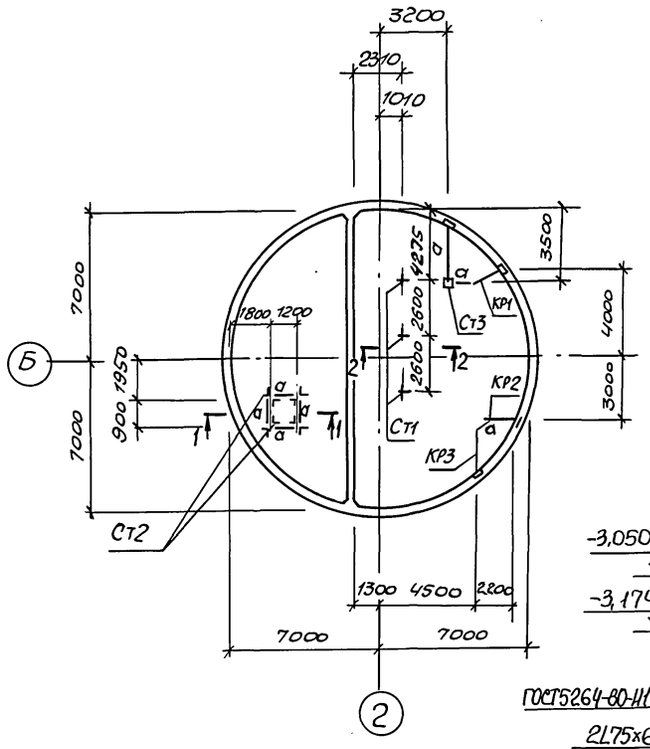

1-1

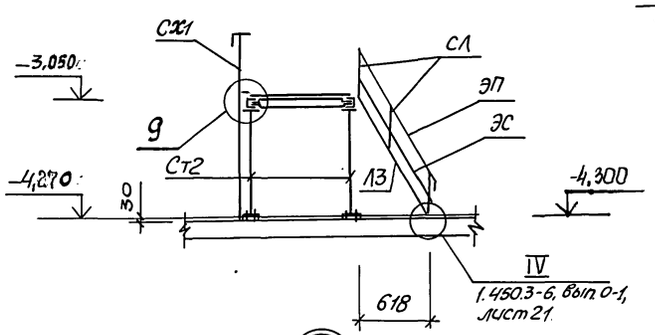

2-2

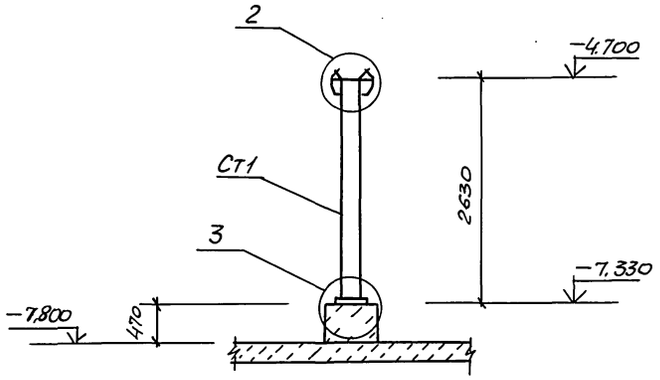

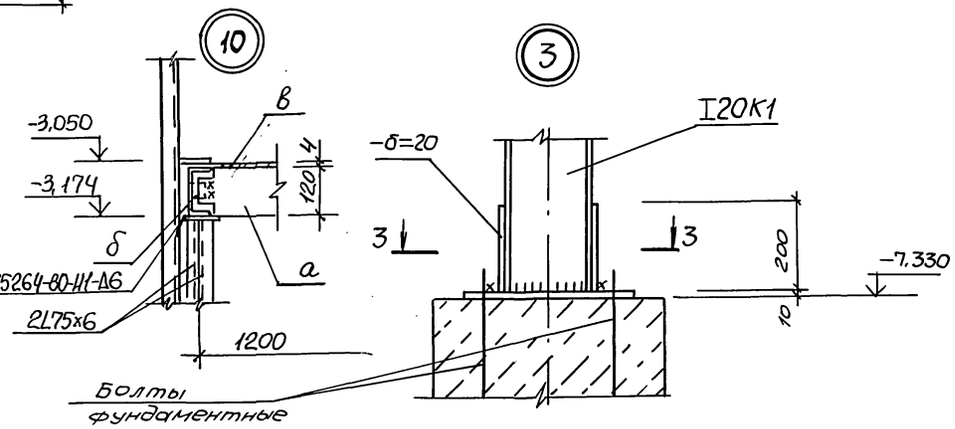

3-3

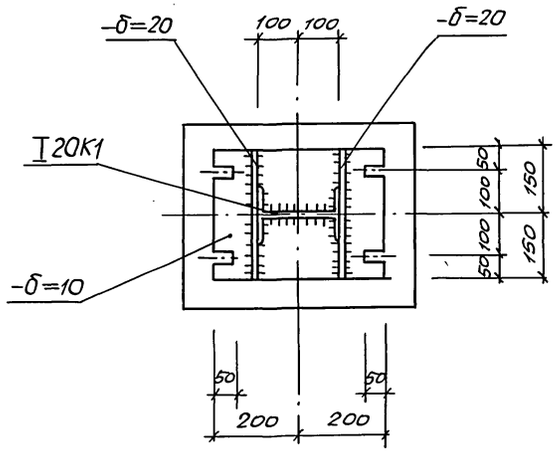

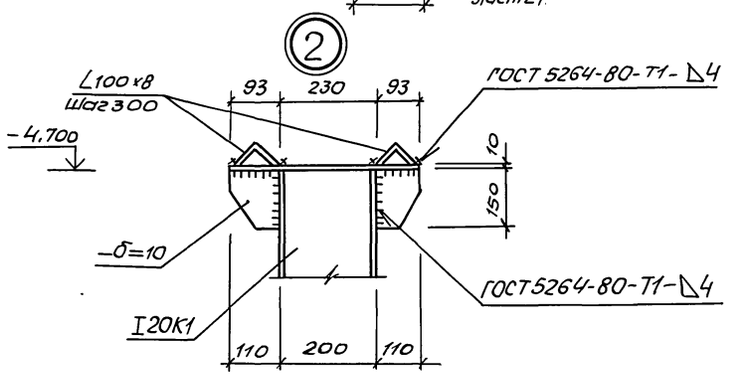

Ведомость элементов

Марка	Сечение: Эскиз	Поз.	Состав	Опорные усилия: M тс.м	N тс	Q тс	Группа констр.	Марка металла	Примечание
Л1	ЛХФ 45-30.7		1.450.3-6	вып.1		шт.1			115,3кг
Л2	ЛХФ 60-24.7		1.450.3-6,	вып.1		шт.3			65,7кг
Л3*	ЛХФ 60-18.7		1.450.3-6,	вып.1		шт.1			48,9кг
ОЛ1	СЛХ 45 л(п)		1.450.3-6,	вып.1		шт.4			2,8кг
	ЭПЛХ 45-30		1.450.3-6,	вып.1		шт.2			7,7кг
	ЭСЛХ 45-30		1.450.3-6,	вып.1		шт.2			6,6кг
ОЛ2 шт.3	СЛХ 60 л(п)		1.450.3-6,	вып.1		шт.6			3,6кг
	ЭПЛХ 60-24		1.450.3-6,	вып.1		шт.2			4,7кг
	ЭСЛХ 60-24		1.450.3-6,	вып.1		шт.2			4,0кг
ОЛ3*	СЛХ 60 л(п)		1.450,3-6,	вып.1		шт.4			3,6кг
	ЭПЛХ 60-18		1.450.3-6,	вып.1		шт.2			3,4кг
	ЭСЛХ 60-18		1.450.3-6,	вып.1		шт.2			2,92кг
ОП1 шт.2	СПХ		1.450.3-6,	вып.1		шт.2			2,7кг
	ЭППХ-9		1.450.3-6,	вып.1		шт.1			1,6кг
	ЭСПХ-9		1.450.3-6,	вып.1		шт.1	4	С235	1,4кг
	ЭБПХ-9		1.450.3-6,	вып.1		шт.1			2,9кг
ОП2	СПХ		1.450.3-6,	вып.1		шт.2			2,7кг
	ЭППХ-12		1.450.3-6,	вып.1		шт.1			2,2кг
	ЭСПХ-12		1.450.3-6,	вып.1		шт.1			1,8кг
	ЭБПХ-12		1.450.3-6,	вып.1		шт.1			3,3кг
ОП3	СПХ		1.450.3-6,	вып.1		шт.2			2,7кг
	ЭППХ-18		1.450.3-6,	вып.1		шт.1			3,3кг
	ЭСПХ-18		1.450.3-6,	вып.1		шт.1			2,8кг
	ЭБПХ-18		1.450,3-6,	вып.1		шт.1			5,0кг
Сх1	СХ22		1.450.3-6,	вып.1		шт.1			37,5кг
	ДПУХ 45		1.450.3-6,	вып.1		шт.2			0,26кг
	ДПУХ 60		1.450.3-6,	вып.1		шт.8			0,25кг
	ДПУХ 135		1.450.3-6,	вып.1		шт.2			0,26кг
	ДСУГ 135		1.450.3-6,	вып.1		шт.2			0,26кг
	ДСУХ 45		1.450.3-6,	вып.1		шт.2			0,13кг
	ДСУХ 60		1.450.3-6,	вып.1		шт.8			0,12кг
	Болт М12					шт.100			17,0кг

Продолжение спецификации см. лист 7

Нач.отд	Шейко		ТП 902-1-171.91-КМ2
Н.контр	Сокольская		
Гл.спец.	Власенко		Канализационная насосная станция производительностью 600-2000 м³/ч, H=30-55м с решетками - дробилками
Зав.гр.	Мазалова		Стадия: Р; Лист: 6; Листов:
Инж.	Остапченко		Схема расположения лестниц и площадок На отм -4.270 и -7,330 (продолжение)
			ГОССТРОЙ СССР СВКП ХАРЬКОВСКИЙ ВОДОКАНАЛПРОЕКТ

Привязан

Инв.№

Согласовано: Гл.спец.ТО, Лучковский; Взам.инв.№; Подпись и дата; Инв.№подл.

25018-01 22 Копир. Майстренко формат А2

Альбом 5

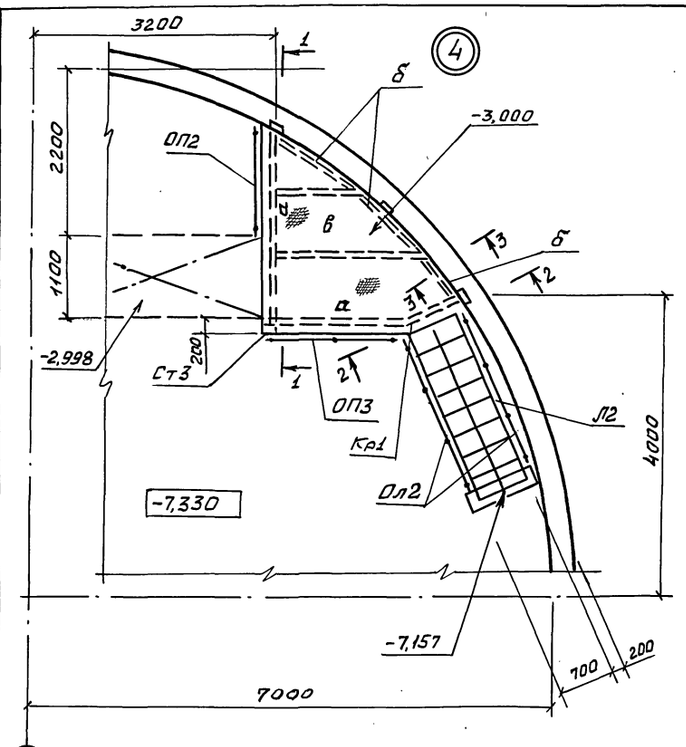

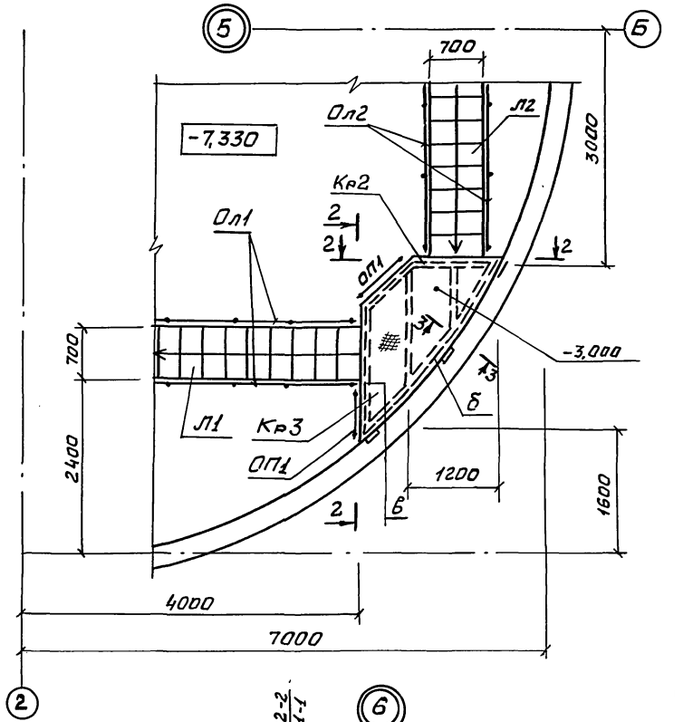

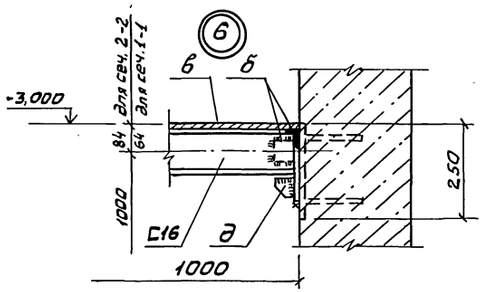

1-1

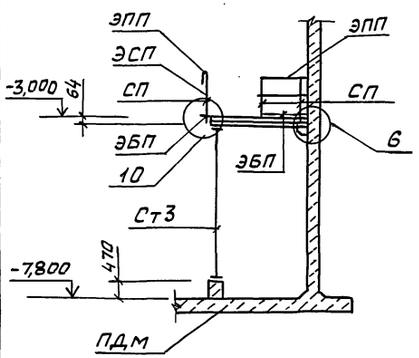

2-2

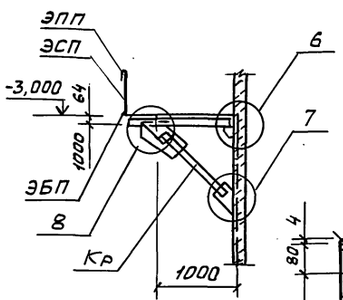

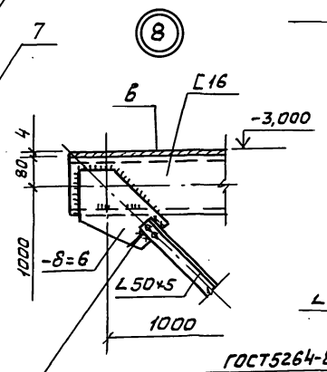

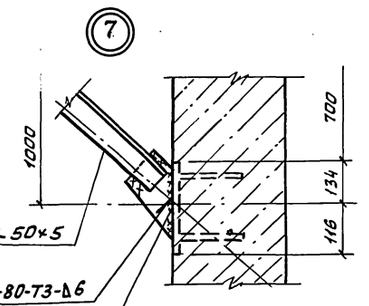

3-3

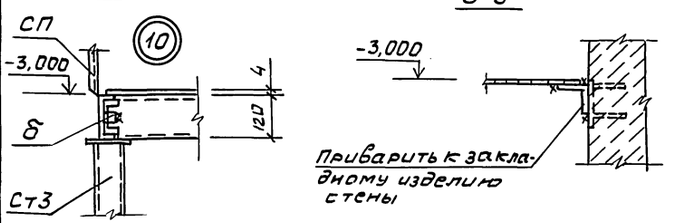

Ведомость элементов

Марка	Сечение: Эскиз	Поз.	Состав	Опорные усилия: M тс.м	N тс	Q тс	Группа конструкций	Марка металла	Примечание
а			С12	конструктивно					99,8 кг
б			∠50×5						24,4 кг
в		1	рифл. ст. δ=4						262,0 кг
		2	-4×50						14,7 кг
г		1	рифл. ст δ=4					С235	278,6 кг
		2	-4×50						26,1 кг
	шаг 800	3	•10 AI						4,6 кг
д		1	∠63×5						0,9 кг
		2	-δ=6						1,8 кг
Ст1 шт.3	2630	1	I 20К1	по гибкости				С255	106,7 кг
		2	-δ=10						9,4 кг
		3	-δ=20						18,8 кг
		4	∠100×8					С255	5,9 кг
Ст2 шт.4	1050	1	2∠75×6	по гибкости				С235	17,2 кг
		2	-δ=10						6,3 кг
Ст3 шт.1	4206	1	2С12	по гибкости				С255	87,5 кг
		2	-δ=10						9,4 кг
		3	-δ=20						6,2 кг
	шаг 800	4	-δ=10						3,0 кг
Кр1 шт.1	1000 1000	1	С16	конструктивно					14,2 кг
		2	∠50×5	конструктивно				С235	5,3 кг
		3	-δ=8						5,6 кг
Кр2 шт.1	1000 200 1000	1	С16	конструктивно				С255	17,0 кг
		2	∠50×5	конструктивно				С235	5,9 кг
		3	-δ=6						5,6 кг
Кр3 шт.1	1000 600 1000	1	С16	конструктивно				С255	22,4 кг
		2	∠50×5	конструктивно				С235	7,8 кг
		3	-δ=6						5,6 кг

Л3* и ОЛ3* укоротить по месту

Согласовано
Гл.спец. то Лучковский
Взам. инв.№
Подпись и дата
Инв.№ подл.

Привязан

Инв.№

Нач.отд.	Шейко	
Н.контр.	Сокольская	
Гл.спец.	Власенко	
Зав.гр.	Мазалова	
Инж.	Остапченко	

ТП 902-1-171.91-КМ2

Канализационная насосная станция производительностью 600-2000 м³/ч, Н=30-55 м с решетками-дробилками

Стадия Р | Лист 7 | Листов

Схема расположения лестниц и площадок на отм. -4,270 и -7,330 (окончание)

Госстрой СССР ЦИПП Харьковский Водоканалпроект

25018-01 23

Формат А2

Альбом 5

Схема расположения металлических площадок на отм. −4,800

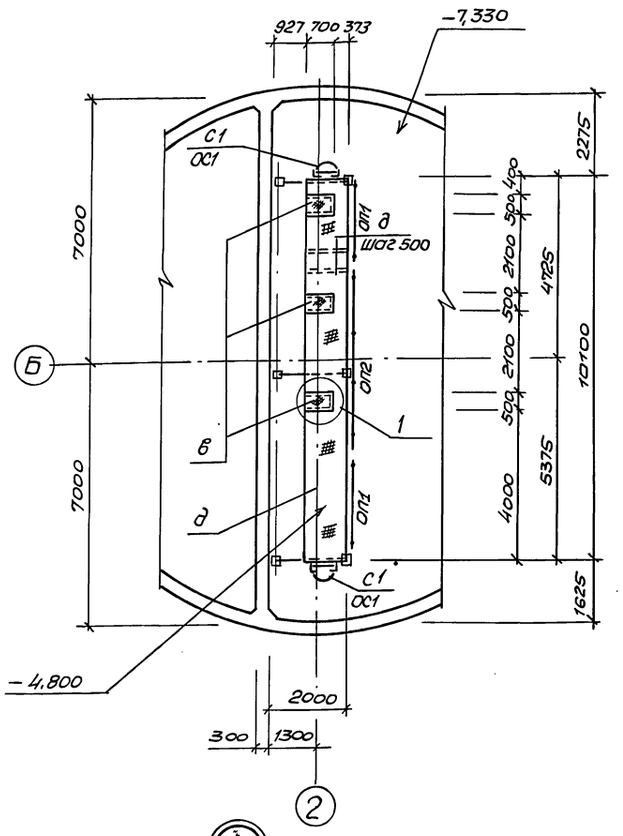

Схема расположения металлических площадок на отм. −4,100

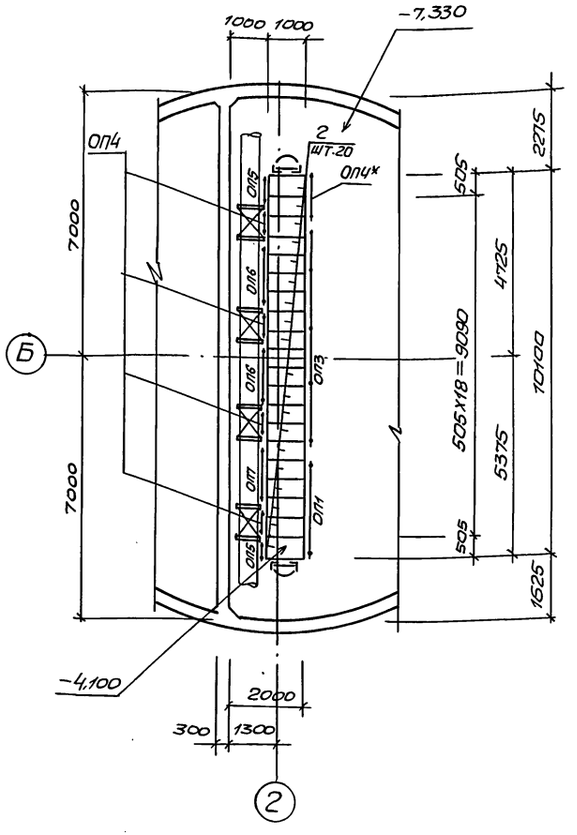

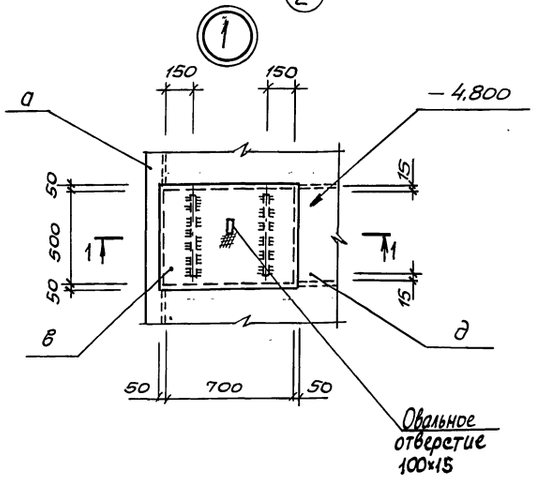

1-1

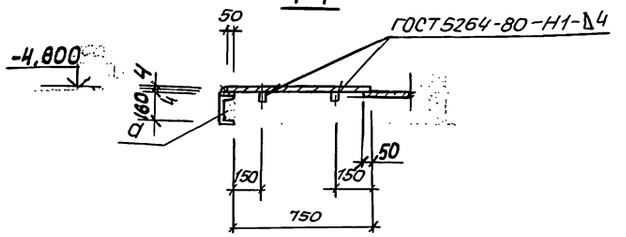

1. Ограждение ОП4* (шт.1) устанавливается при отсутствии площадки П1
2. Щиты „2" - съемные
3. Стремянку С1 укоротить на 370 мм
4. Общие указания см. лист 1

Ведомость элементов

Марка	Сечение: Эскиз	Поз.	Состав	Опорные усилия: M тс.м	N тс	Q тс	Группа констр.	Марка металла	Примечание
С1	СХ-46		1.450.3-6,	Вып.1		шт.2	4	С235	75,0кг
ОС1	ОГС-24,4		1.450.3-6,	Вып.1		шт.2			23,6кг
ОП1 шт.3	СПХ		1.450.3-6,	Вып.1		шт.2			2,7кг
	ЭППХ-27		1.450.3-6,	Вып.1		шт.1			4,9кг
	ЭСПХ-27		1.450.3-6,	Вып.1		шт.1			4,2кг
	ЭБПХ-27		1.450.3-6,	Вып.1		шт.1			7,6кг
ОП2 шт.1	СПХ		1.450.3-6,	Вып.1		шт.4			2,7кг
	ЭППХ-48		1.450.3-6,	Вып.1		шт.1			8,8кг
	ЭСПХ-48		1.450.3-6	Вып.1		шт.1			7,5кг
	ЭБПХ-48		1.450.3-6,	Вып.1		шт.1			13,6кг
ОП3 шт.1	СПХ		1.450.3-6,	Вып.1		шт.5			2,7кг
	ЭППХ-60		1.450.3-6,	Вып.1		шт.1			10,9кг
	ЭСПХ-60		1.450.3-6,	Вып.1		шт.1			9,3кг
	ЭБПХ-60		1.450.3-6,	Вып.1		шт.1			16,9кг
ОП4 шт.5	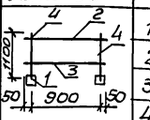	1	Тр. Д32		ℓ=120	шт.2			
		2	∠50×5			шт.1			3,77кг
		3	−4×40			шт.1			1,26кг
		4	Ф20 AI		ℓ=1100	шт.2			2,7кг
ОП5 шт.2	СПХ		1.450.3-6,	Вып.1		шт.2			2,7кг
	ЭППХ-9		1.450,3-6,	Вып.1		шт.1			1,6кг
	ЭСПХ-9		1.450.3-6,	Вып.1		шт.1			1,4кг
	ЭБПХ-9		1.450.3-6,	Вып.1		шт.1			2,9кг
ОП6 шт.2	СПХ		1.450.3-6,	Вып.1		шт.2			2,7кг
	ЭППХ-15		1.450.3-6,	Вып.1		шт.1			2,7кг
	ЭСПХ-15		1.450.3-6,	Вып.1		шт.1			2,3кг
	ЭБПХ-15		1.450.3-6,	Вып.1		шт.2			4,2кг
ОП7 шт.1	СПХ		1.450.3-6,	Вып.1		шт.2			2,7кг
	ЭППХ-12		1.450.3-6,	Вып.1		шт.1			2,2кг
	ЭСПХ-12		1.450.3-6.	Вып.1		шт.1			1,8кг
	ЭБПХ-12		1.450.3-6,	Вып.1		шт.1			3,3кг
	Болт М12					шт.100			17,0кг

Продолжение спецификации см. лист 10

Нач.отд.	Шейко	
Н.контр.	Сокольская	
Гл.спец.	Власенко	
Зав.гр.	Мазалова	
Инж.	Остапченко	

Привязан

Инв.№

ТП 902-1-171.91-КМ2

Канализационная насосная станция производительностью 600-2000 м³/ч, H=30-55м с решетками-дробилками

Стадия	Лист	Листов
Р	8	

Схема расположения площадок на отм. −4.800 и −4,100 (начало)

ГОССТРОЙ СССР СВКП ХАРЬКОВСКИЙ ВОДОКАНАЛПРОЕКТ

Согласовано

Гл.спец.ТО | Лучковский

Инв.№подл. | Подпись и дата | Взам.инв.

25018-01 24 Копир. Майстренко

Формат А2

Альбом 5

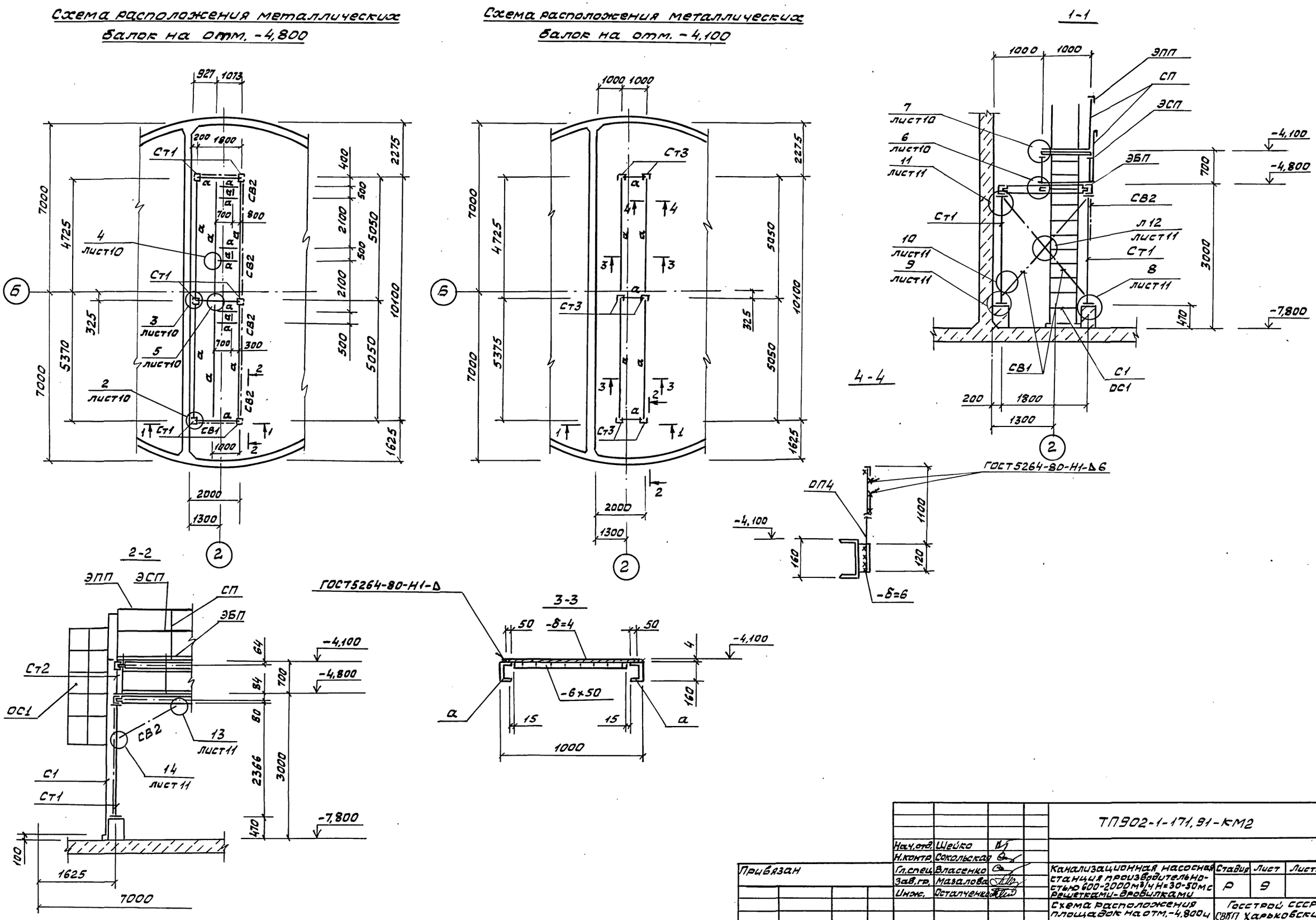

					ТП902-1-171,91-КМ2		
			Нач.отд.	Шейко			
			Н.контр.	Сокольская			
Привязан			Гл.спец.	Власенко	Канализационная насосная станция производительностью 600-2000м³/ч Н=30-50м с решетками-дробилками	Стадия	Лист	Листов
			Зав.гр.	Мазалова		Р	9	
			Инж.	Осталченко	Схема расположения площадок на отм.-4,800 и -4,100 (продолжение)	Госстрой СССР СВКП Харьковский Водоканалпроект		
Инв.№								

25018-01 25

Формат А2

Согласовано
Гл.спец.то Лучковский
Взам.инв.
Подп.и дата
Инв.№подл.

Альбом 5

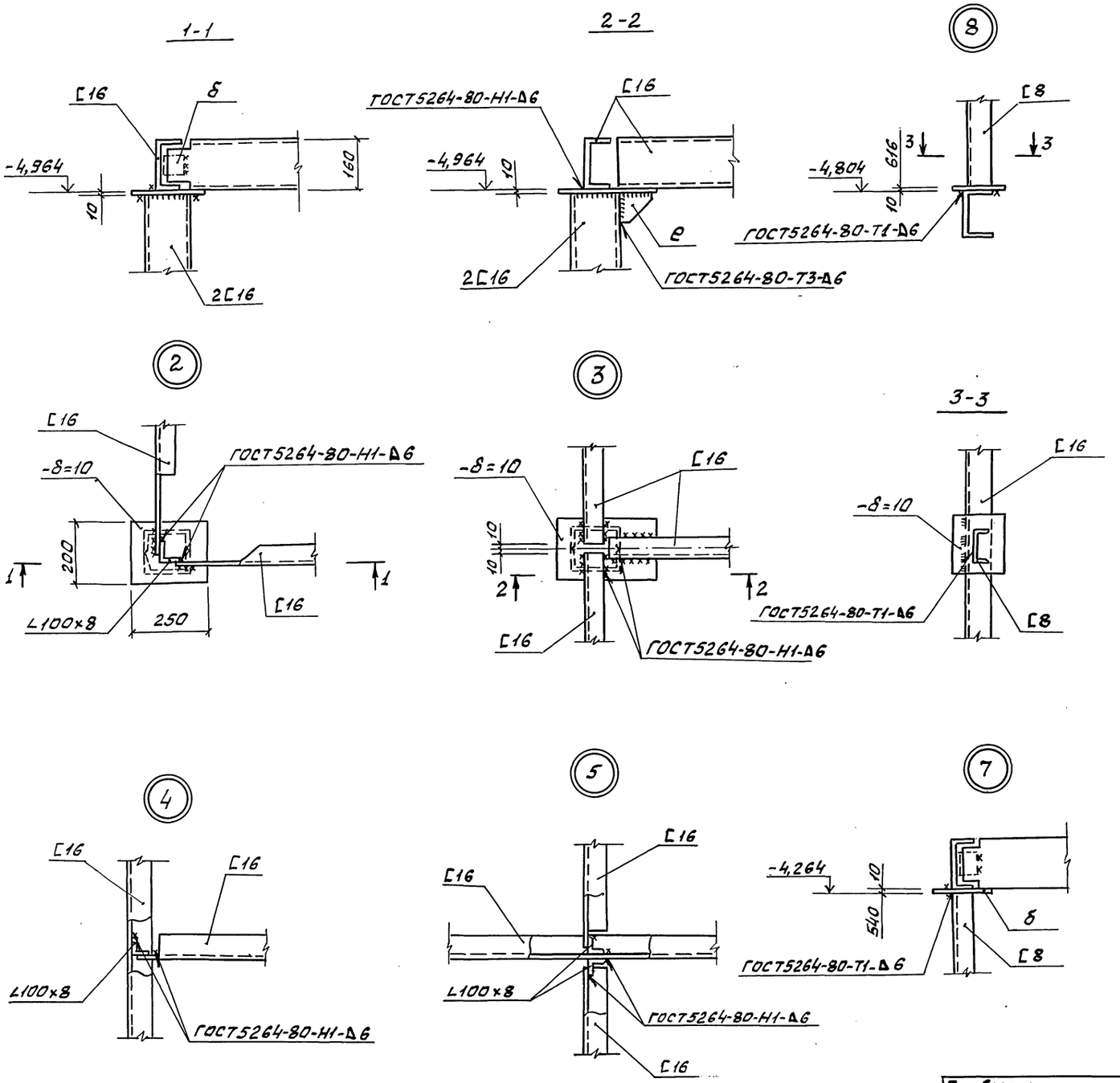

Ведомость элементов

Марка	Сечение: Эскиз	Поз.	Состав	Опорные усилия: M тс.м	N тс	Q тс	Группа констр.	Марка металла	Примечание
а	[		[16	конструктивно			4	С255	950 кг
б	L		L100×8						1,9 кг
в	470	1	рифл. ст. δ=4					С235	13,4 кг
		2	-6×50						1,1 кг
		3	•10А-I						0,5 кг
г	970	1	рифл. ст. δ=4						16,7 кг
		2	-6×50						2,3 кг
		3	•10А-I						0,5 кг
д		1	рифл. ст. δ=4						290 кг
		2	-6×50						70 кг
е		1	L63×5						0,9 кг
		2	-δ=6						1,8 кг
Ст1 шт.6	2366 ш600	1	2[16	конструктивно				С255	66,3 кг
		2	-δ=10					С255	6,2 кг
		3	-δ=20						24,3 кг
		4	-δ=10						3,0 кг
Ст2 шт.6	540 [	1	[8	конструктивно				С245	3,81 кг
		2	-δ=10					С255	6,2 кг
СВ1 шт.2	2500	1	2L75×6	конструктивно				С235	48,7 кг
		2	-δ=6						9,4 кг
СВ2 шт.4	1500	1	2L75×6	конструктивно					29,2 кг
		2	-δ=6						1,8 кг
	ДППХ		1.450.3-6	вып.1		шт.12			0,27 кг
	ДСПХ		1.450.3-6	вып.1		шт.12			0,13 кг
	ДБПХ		1.450.3-6	вып.1		шт.12			0,62 кг

Узлы замаркированы на листе 9

Согласовано
Гл.спец. ТО Лучковский
Взам. инв.
Подп. и дата
Инв. № подл.

Привязан	Нач. отд.	Шейко	
	Н.контр.	Сокольская	
	Гл.спец.	Власенко	
	Зав.гр.	Мазалова	
	Инж.	Остапченко	
Инв. №			

ТП 902-1-171.91-КМ2

Канализационная насосная станция производительностью 600-2000 м³/ч, H=30-55 м с решетками-дробилками

Схема расположения площадок на отм. -4,800 и -4,100 (продолжение)

Стадия	Лист	Листов
Р	10	

Госстрой СССР СВНП Харьковский Водоканалпроект

25018-01 26

Формат А2

Альбом 5

8

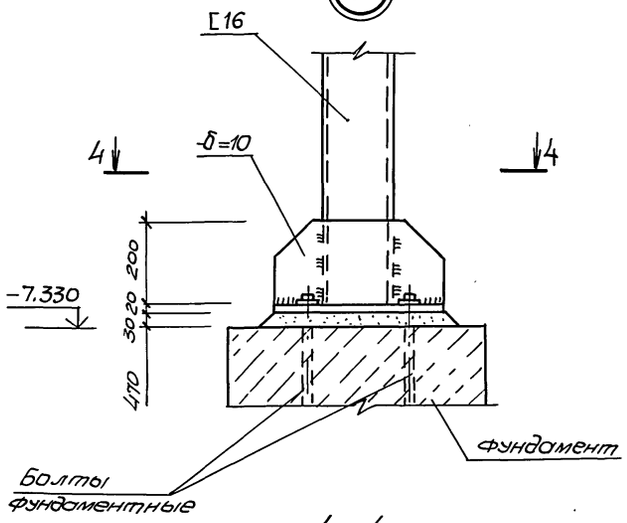

4 - 4

9

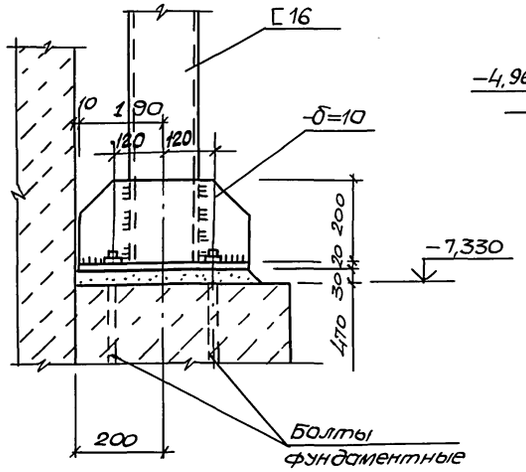

13

5-5

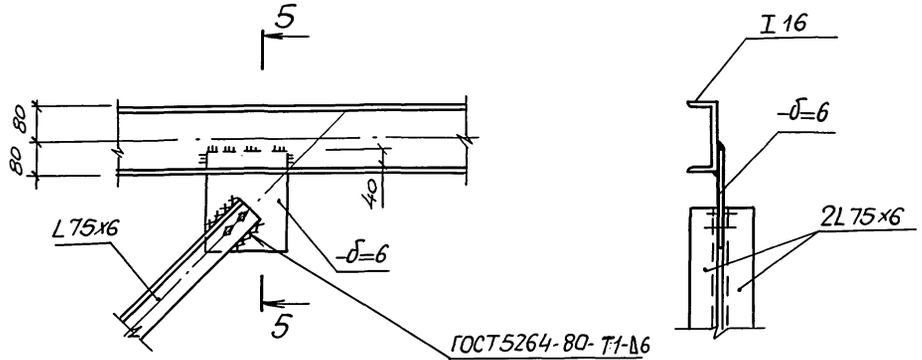

14

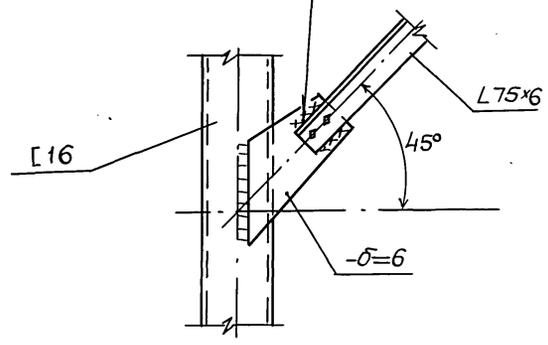

Узлы замаркированы на листе 9

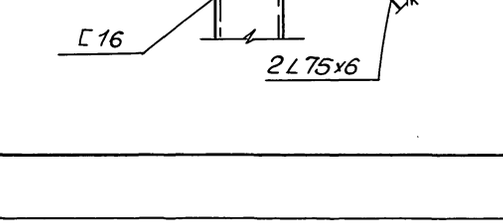

10

11

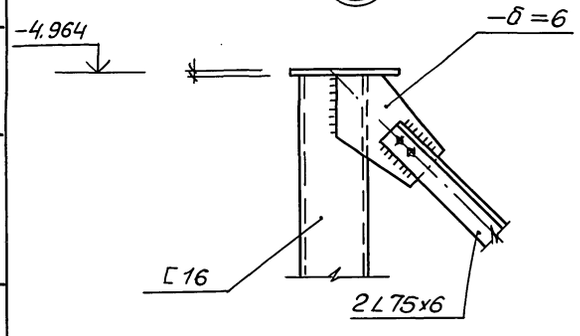

12

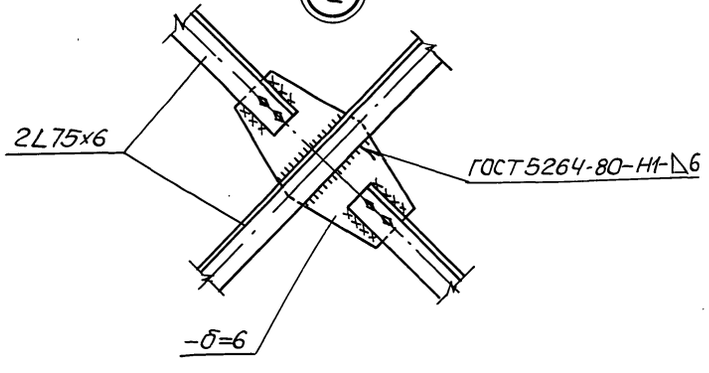

Согласовано

Гл. спец. ТО	Лукавский
Инв. № подл.	Подпись и дата
Взам. инв. №	
Инв. № подл.	

Привязан			ТП902-1-171.91-КМ2	
	Нач. отд.	Шелко		
	Н. контр.	Сокольская		
	Гл. спец.	Власенко	Канализационная насосная станция производительностью 600-2000 м³/ч, H=30-55м с решетками-дробилками	Стадия: Р; Лист: 11; Листов:
	Зав. гр.	Мазалова		
	Инж.	Потапченко	Схема расположения площадок на отм. -4,800 и -4,100 (окончание)	ГОССТРОЙ СССР СВКП ХАРЬКОВСКИЙ ВОДОКАНАЛПРОЕКТ
Инв. №				

25018-01 27 Копир. Майстренко

Формат А2

Альбом 5

Схема расположения съемной площадки

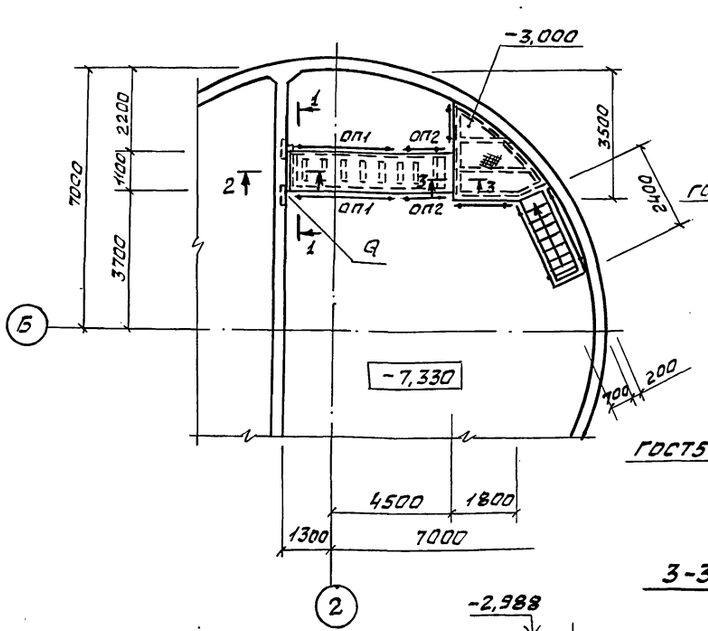

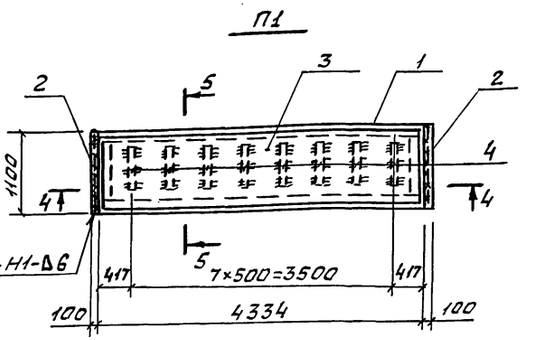

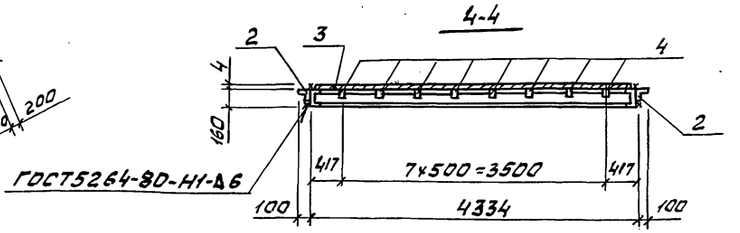

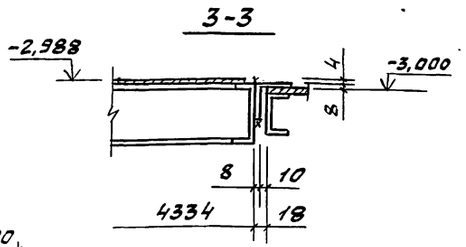

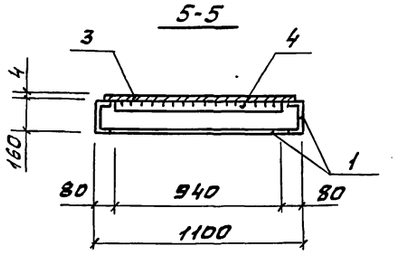

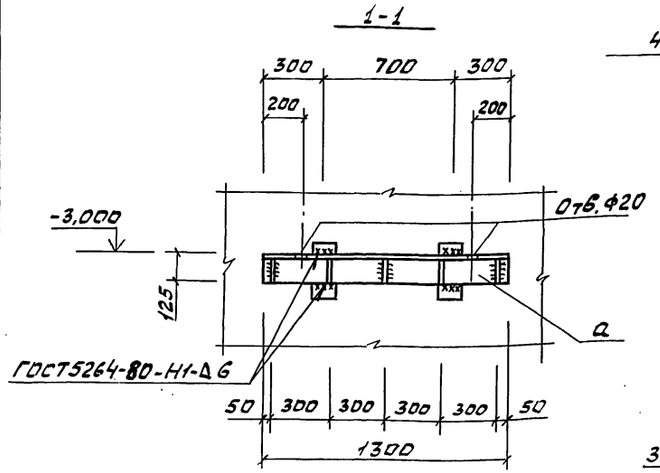

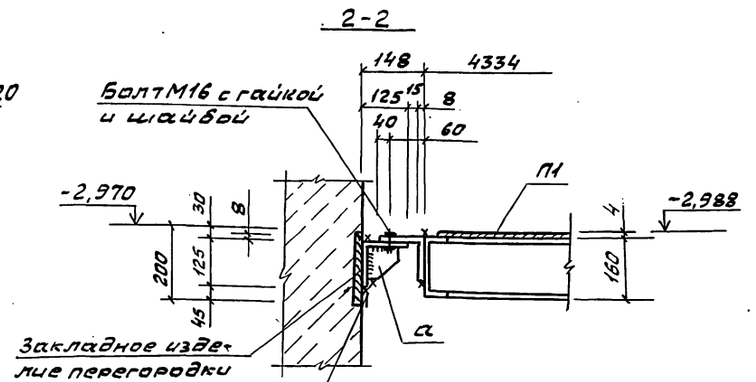

Ведомость элементов

Марка	Сечение: Эскиз	Поз.	Состав	Опорные усилия: M тс.м	N тс	Q тс	Группа констр.	Марка металла	Примечание
	Площадка П1								
П1		1	[16	конструктивно				С255	153,4 кг
		2	L100×8	конструктивно					26,8 кг
		3	рифл. ст. δ=4					С235	154,5 кг
		4	-6×50						17,7 кг
Q		1	L125×9					С255	22,5 кг
		2	δ=10						6,1 кг
	Болт М16	с гайкой и шайбой				шт2	4		2,64 кг
ОП1 шт.2	СПХ		1.450.3-6	вып.1		шт.2		С235	2,7 кг
	ЭППХ-30		1.450.3-6	вып.1		шт.1			5,5 кг
	ЭСПХ-30		1.450.3-6	вып.1		шт.1			4,7 кг
	ЭБПХ-30		1.450.3-6	вып.1		шт.1			8,5 кг
ОП2 шт.2	СПХ		1.450.3-6	вып.1		шт.2			2,7 кг
	ЭППХ-15		1.450.3-6	вып.1		шт.1			2,7 кг
	ЭСПХ-15		1.450.3-6	вып.1		шт.1			2,3 кг
	ЭБПХ-15		1.450.3-6	вып.1		шт.1			4,2 кг
	ДППХ		1.450.3-6	вып.1		шт.2			0,27 кг
	ДСПХ		1.450.3-6	вып.1		шт.2			0,13 кг
	ДБПХ		1.450.3-6	вып.1		шт.2			0,62 кг
	Болт М12					шт.12			12,2 кг

Согласовано
Гл.спец.ТО Лучковский
Взам.инв.
Подп.и дата
Инв.№ подл.

Привязан	Нач.отд.	Шейко	
	Н.контр.	Сокольская	
	Гл.спец.	Власенко	
	Зав.гр.	Мазалова	
	Инж.	Остапенко	
Инв.№	Инж.	Новгородцева	

ТП902-1-171.91-КМ2

Канализационная насосная станция производительностью 600-2000 м3/ч H=30-55 м с решетками-дробилками

Стадия	Лист	Листов
Р	12	

Схема расположения съемной площадки П1

Госстрой СССР ВПП Харьковский Водоканалпроект

25018-01 28

Формат А2

Инв.№подл. | Подпись и дата | Взам.инв.№

Типовой проект 902-1-171.91

Канализационная насосная станция производительностью 600-2000 м³/ч, напором 30-55 м при глубине заложения подводящего коллектора 5,5 м (монолитный вариант)

Альбом 5

Изделия

1. Плоские арматурные изделия следует изготовлять при помощи контактной точечной сварки. Сварку производить во всех точках пересечения стержней.
2. Размеры сеток и каркасов даны по осям и торцам стержней.
3. Сварку производить в соответствии с ГОСТ 14098-85 „Соединения сварные арматуры и закладных изделий сборных железобетонных конструкций".
4. Катет сварных швов принимать по наименьшей толщине свариваемых элементов.

Содержание выпуска

Обозначение документа	Наименование	Стр.
	Содержание выпуска	28
902-1-171.91 -КНС.И.ТТ	Технические требования	28
-КНС.И.01	Каркас КР1, КР2	28
-КНС.И.02	Каркас КР3	28

Привязан

Инв.№

Разраб.	Новгородцев	
Пров.	Шильмовер	
Зав.гр.	Мазалова	
Гл.спец.	Власенко	
Н.контр.	Сокальская	
Нач.отд.	Шейко	

ТП 902-1-171.91 -КНС.И.ТТ

Технические требования

Стадия	Лист	Листов
Р		1

Госстрой СССР СВКП Харьковский Водоканалпроект

Формат А4

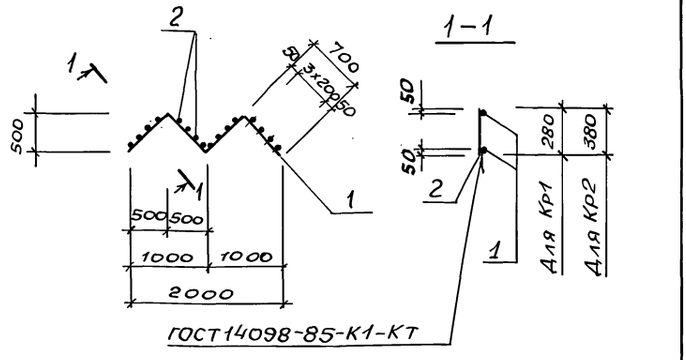

Марка каркаса	Поз.	Наименование	Кол.	Масса ед., кг.	Масса каркаса, кг
КР1	1	ф8А-I, ℓ=2800	2	1.1	4,9
	2	ф10А-III, ℓ=280	16	0.17	
КР2	1	ф8А-I, ℓ=2800	2	1,1	5,4
	2	ф10А-III, ℓ=380	16	0.2	

Арматура: класса А-III по ГОСТ 5781-82*

Привязан

Инв.№

Разраб.	Новгородцев	
Зав.гр.	Мазалова	
Гл.спец.	Власенко	
Н.контр.	Сокальская	
Нач.отд.	Шейко	

ТП 902-1-171.91-КНС.И.01

Каркас КР1, КР2

Стадия	Лист	Листов
Р		1

Госстрой СССР СВКП Харьковский Водоканалпроект

Формат А4

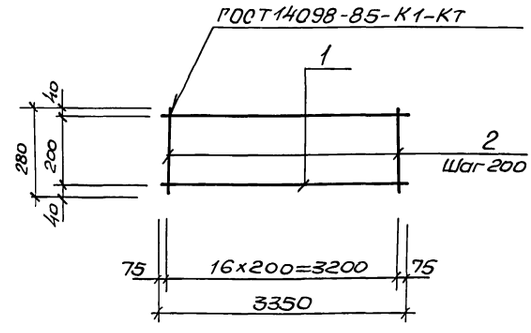

Марка каркаса	Поз.	Наименование	Кол.	Масса ед., кг	Масса каркаса, кг
КР3	1	ф10А-I, ℓ=3350	2	2,1	7,1
	2	ф10А-I, ℓ=280	17	0,17	

Арматура: класса А-I по ГОСТ 5781-82*

Привязан

Инв.№

Разраб.	Новгородцев	
Пров.	Шильмовер	
Зав.гр.	Мазалова	
Гл.спец.	Власенко	
Н.контр.	Сокальская	
Нач.отд.	Шейко	

ТП 902-1-171.91-КНС.И.02

Каркас КР3

Стадия	Лист	Листов
Р		1

Госстрой СССР СВКП Харьковский Водоканалпроект

Формат А4

25018-01

gost.e-ecolog.ru