ТИПОВОЙ ПРОЕКТ
901-8-1

УСТАНОВКА ДЛЯ ФТОРИРОВАНИЯ
ПИТЬЕВОЙ ВОДЫ ВОДОПРОВОДОВ
НАСЕЛЕННЫХ МЕСТ

ПРОИЗВОДИТЕЛЬНОСТЬЮ 32-50 ТЫС. $м^3$/СУТКИ

АЛЬБОМ III

НЕСТАНДАРТИЗИРОВАННОЕ ОБОРУДОВАНИЕ И ЗАДАНИЕ ЗАВОДУ-ИЗГОТОВИТЕЛЮ

				ПРИВЯЗАН
ИНВ. №				

gost.e-ecolog.ru

ТИПОВОЙ ПРОЕКТ
901-8-1

УСТАНОВКА ДЛЯ ФТОРИРОВАНИЯ
ПИТЬЕВОЙ ВОДЫ ВОДОПРОВОДОВ
НАСЕЛЕННЫХ МЕСТ

ПРОИЗВОДИТЕЛЬНОСТЬЮ 32–50 ТЫС. $м^3$ / СУТКИ

Альбом I – Пояснительная записка
Альбом II – Технологическая, архитектурно-строительная, санитарно-техническая и электротехническая части
Альбом III – Нестандартизированное оборудование и задание заводу-изготовителю
Альбом IV – Заказные спецификации
Альбом V.[1] Сметы

АЛЬБОМ III

РАЗРАБОТАН
ЦНИИЭП инженерного оборудования городов, жилых и общественных зданий
Главный инженер института А. КЕЛАОВ
Главный инженер проекта М. БАСЕВИЧ

ТЕХНИЧЕСКИЙ ПРОЕКТ
УТВЕРЖДЕН ГОССТРОЕМ
ПРИКАЗ №106 от 31 мая 1977 г.
РАБОЧИЕ ЧЕРТЕЖИ
ВВЕДЕНЫ В ДЕЙСТВИЕ
ЦНИИЭП инженерного оборудования
ПРИКАЗ № 59 ... от 18 июня 1980 г.

Привязан

Инв. №

Содержание альбома

Обозначение	Наименование	Стр.
	Обложка	
	Титульный лист	
	Содержание	3
Нестандартизированное оборудование		
935.00.000 ВО	Поплавок. Чертеж общего вида	4
935.00.000-01 ВО	Поплавок. Чертеж общего вида	4
936.00.000.ВО	Коллектор воздухораспределительный. Чертеж общего	
	вида. Листов 2.	5,6
936.00.000-01 ВО	Коллектор воздухораспределительный. Чертеж общего	
	вида. Листов 2	5,6
936.00.000-02 ВО	Коллектор воздухораспределительный. Чертеж общего	
	вида. Листов 2	5,6
937.00.000 ВО	Эжектор. Чертеж общего вида	7
938.00.000 ВО	Шкаф для тары с кремнефтористым натрием.	
	Чертеж общего вида. Листов 2	8,9
939.00.000.ВО	Захват для фанерного барабана V=50л. Чертеж общего	
	вида. Листов 2	10,11
940.00.000 ВО	Захват для фанерного	
	барабана V=100л. Чертеж	
	общего вида. Листов 2	12,13

Обозначение	Наименование	Стр.
Задание заводу-изготовителю.		
941.00.000 АК	Заказная спецификация	
	щитов и электроаппаратуры, поставляемой	
	комплектно со щитами	
	Листов 2.	14,15
942.00.000 АК	Щит оператора. Общий	
	вид. Листов 6	16...19
943.00.000 АК	Щит оператора. Соединения проводок. Листов 6	20...22
944.00.000 АК	Щит оператора. Подключения проводок. Листов 6	23...25

Инв.№подл. | Подп. и дата | Взам.инв.№ | Инв.№дубл. | Подп. и дата

935.00.000 ВО

Типовой проект 901-8-1 Альбом III

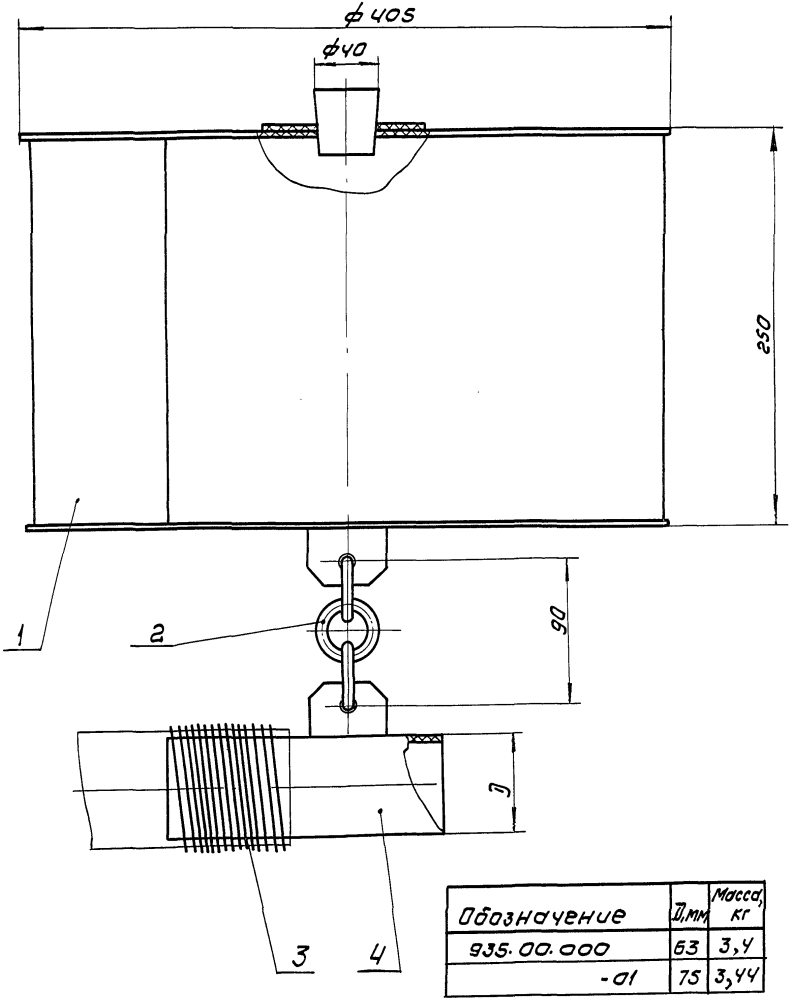

Обозначение	Д, мм	Масса, кг
935.00.000	63	3,4
-01	75	3,44

Поз.	Наименование	Кол.	Дополнительные указания
	Материалы		
1	Лист винипласта ВН-4 ГОСТ 9639-71	3,2 кг	
2	Стержень винипласта ф10 ТУ6-05-1572-77	0,4м	м=0,044кг
3	Проволока 0.8-О-1Ц ГОСТ 3282-74	2м	м=0,008кг
	Переменные данные	для	исполнений:
	935.00.000		
4	Труба ПВП 63 СЛ ГОСТ18599-73	0.16м	м=0.14кг
	935.00.000-01		
4	Труба ПВП 75 СЛ ГОСТ18599-73	0.16м	м=0.19кг

Сварные швы по ГОСТ 16310-70

Изм	Лист	№ докум	Подп.	Дата
Разраб.		Москвитина		24.06.80
Пров.		Шифрина		
Т. контр		Басевич		
ГКО		Графский		
Н. контр		Хромихина		
УТВ		Сухаренко		

935.00.000 ВО

Поплавок. Чертеж общего вида.

Лит.	Масса	Масштаб
	см. табл.	

Лист | Листов 1

ЦНИИЭП инженерного оборудования

Инв.№ подл. | Подп. и дата | Взам. инв.№ | Инв.№ дубл. | Подп. и дата

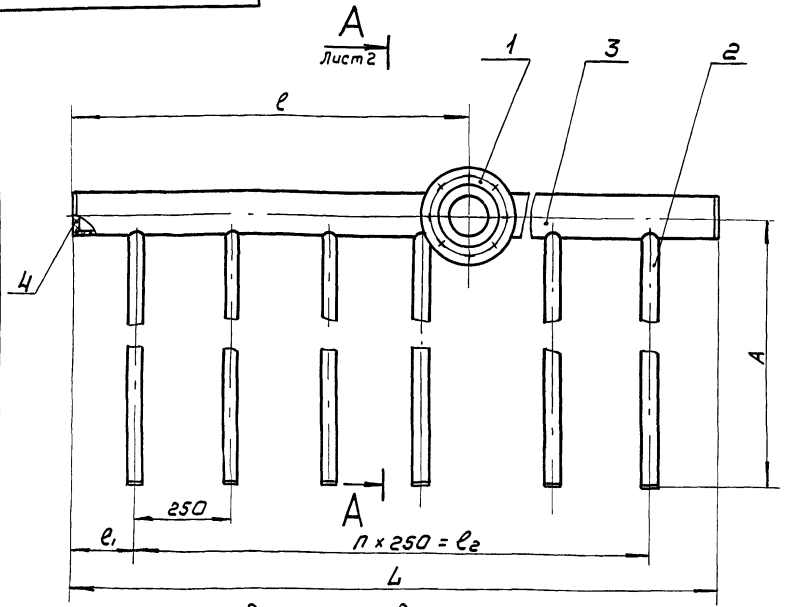

Размеры в мм

Обозначение	L	ℓ	ℓ1	n	ℓ2	A	A1	A2	П1	П2	Масса кг
936.00.000	1500	985	125	5	1250	2200	1960	1820	14	13	10
-01	3350	1050	175	12	3000	2200	1960	1820	14	13	20
-02	4300	1900	150	17	4000	2900	2940	2800	19	18	30

Поз.	Наименование	Кол.	Дополнительные указания
	Материалы		
1	Лист винипласта ВН-20 ГОСТ 9539-71	0.8кг	
	Переменные данные для исполнений:		
	936.00.000		
2	Труба ПВП-40 сл ГОСТ18599-73	13 м	м = 4.5 кг
3	Труба ПВП-110 сл ГОСТ18599-73	1.8 м	м = 4,5 кг
4	Лист полиэтиленовый Б ТУ6-05-1313-75	0.24кг	
	936.00.000-01		
2	Труба ПВП-40 сл ГОСТ18599-73	28 м	м = 9,7 кг
3	Труба ПВП-110 сл ГОСТ18599-73	3.7 м	м = 9,3 кг
4	Лист полиэтиленовый Б ТУ6-05-1313-75	0.4кг	

Сварные швы по ГОСТ 16310-70

	936.00.000-02		
2	Труба ПВП-40 сл ГОСТ18599-73	52 м	м = 17 кг
3	Труба ПВП-110 сл ГОСТ18599-73	4, 6м	м = 11.6 кг
4	Лист полиэтиленовый Б ТУ6-05-1313-75	0.6кг	

Изм	Лист	№ докум.	Подп.	Дата
Разраб.		Масквитина		24.06.80
Пров.		Шифрина		
Т. контр		Басевич		
ГКО		Графский		

936.00.000 80

Коллектор воздухораспределительный. Чертеж общего вида.

Лит.	Масса	Масштаб
	см. табл.	

Лист 1 | Листов 2

ЦНИИЭП

Альбом III

Типовой проект 901-8-1

Инв. № подл. | Подп. и дата | Взам. инв. № | Инв. № дубл. | Подп. и дата

А – А повернута, лист 1

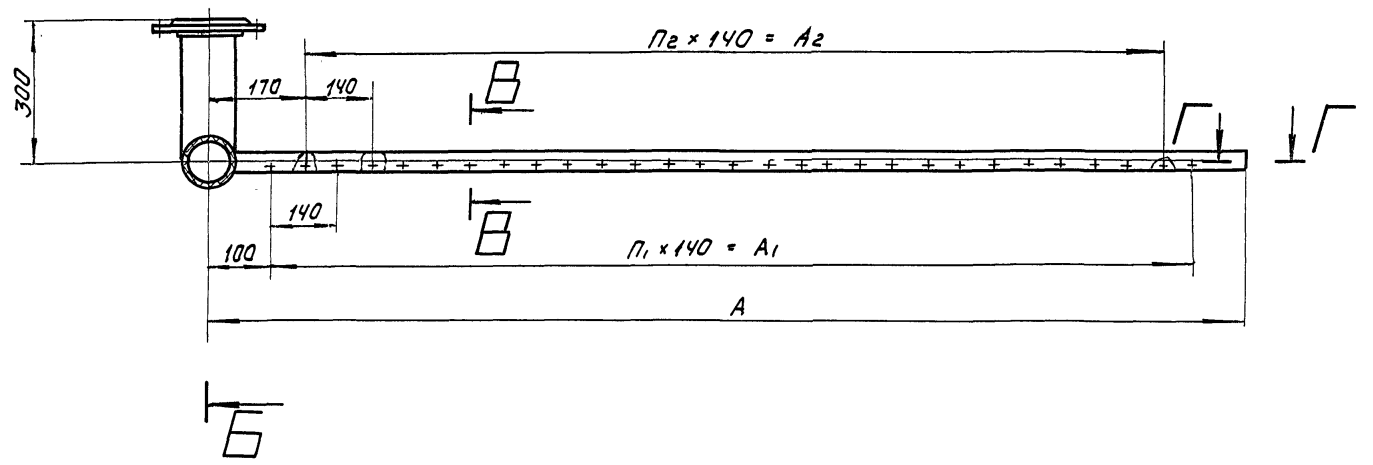

Б – Б
М1:5

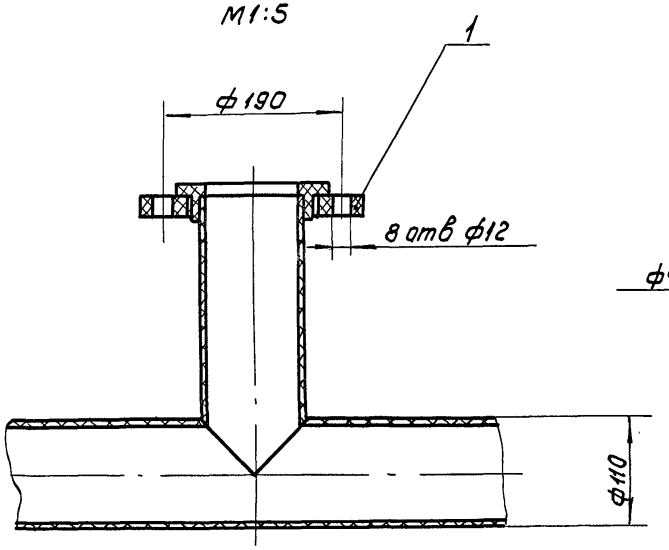

В – В
М1:1

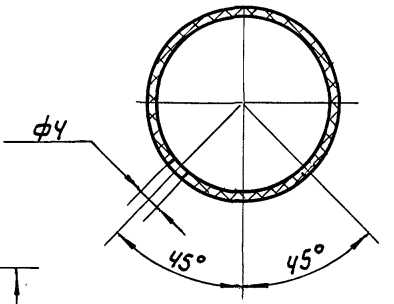

Г – Г
М1:1

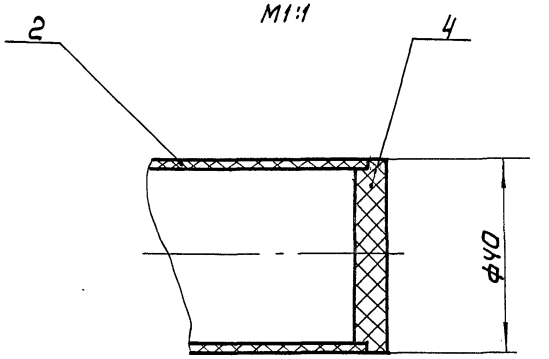

937.00.000 ВО

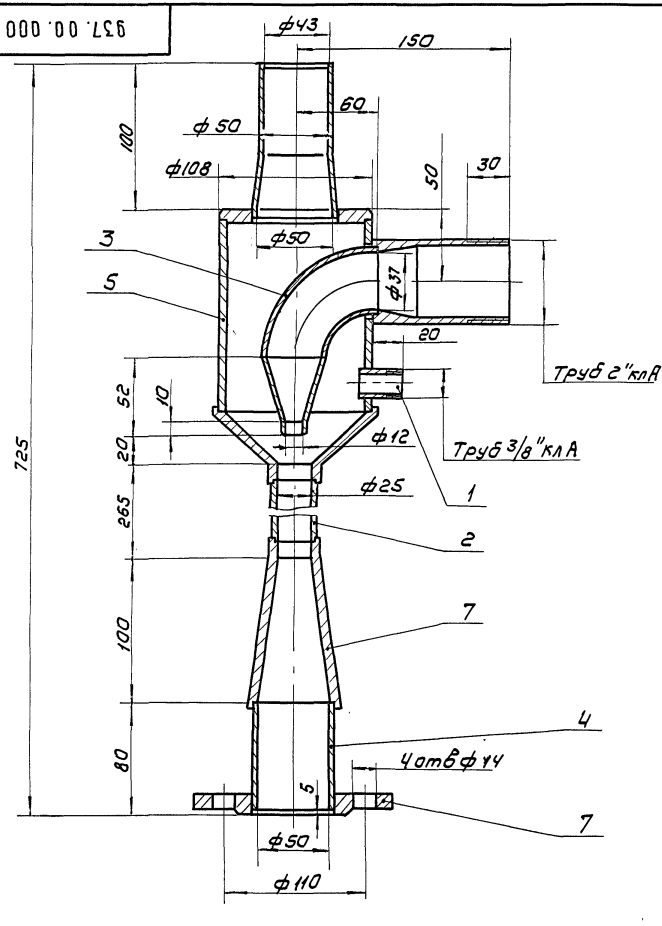

Поз.	Наименование	Кол.	Дополнительные указания
	Материалы		
	Труба 12Х18Н10Т ГОСТ 9941-72		
1	17×3.0	0,03 м	м = 0,03 кг
2	32×3,5	0,245 м	м = 0,6 кг
3	45×4	0,095 м	м = 0,4 кг
4	57×3,5	0,075 м	м = 0,34 кг
5	108×4	0,14 м	м = 1,4 кг
7	Сталь 12Х18Н10Т ГОСТ 5632-72	4,8 кг	

Техническая характеристика

1. Массовая подача по осадку, кг/мин - 5
2. Расход рабочей воды, л/с - 2,5...3
3. Давление перед соплом, МПа - 0,3
4. Давление на выходе из диффузора, МПа - 0,1

Технические требования

Сварные швы по ГОСТ 15164-69

Изм	Лист	№ докум.	Подп.	Дата
Разраб		Москвитина		24.06.80
Пров.		Шифрина		
Т. контр		Басевич		
ГКО		Графский		

937.00.000 ВО

Эжектор

Чертеж общего вида

Лит.	Масса	Масштаб
	7.5	1:2,5

Лист | Листов 1

ЦНИИЭП

Альбом III

Типовой проект 901-8-1

Инв. № подл. | Подп. и дата | Взам. инв. № | Инв. № дубл. | Подп. и дата

938.00.000 ВО

Альбом III

Типовой проект 904-8-1

Инв.№ подл. | Подп. и дата | Взам. инв.№ | Инв.№ дубл. | Подп. и дата

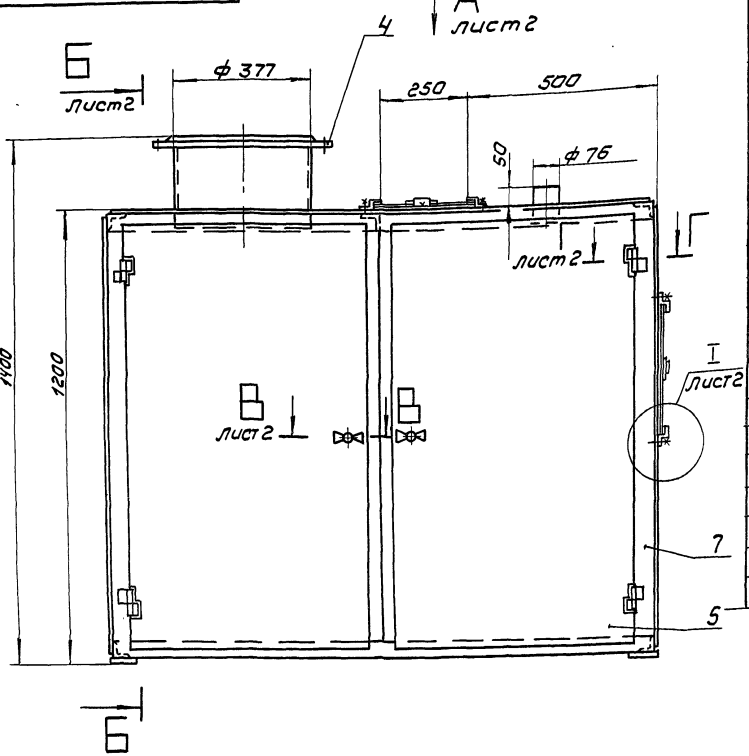

Поз.	Наименование	Кол.	Дополнительные указания
	Стандартные изделия		
1	Винт 2М6х10.58 ГОСТ 17473-72	8	
2	Гайка М6 5 ГОСТ 5915-70	8	
3	Гайка М10 5 ГОСТ 5915-70	2	
4	Фланец 350-6 ГОСТ 1255-67	2	1 ответный
	Материалы		
5	Лист Б-1,2 ГОСТ 19903-74 / Ст3 ГОСТ 16523-70	71 кг	
6	Уголок Б-25х25х3 ГОСТ 8509-72 / Б-Ст3-II ГОСТ 535-79	8 м	м = 8,8 кг
7	Уголок Б-50х50х4 ГОСТ 8509-72 / Б-Ст3-II ГОСТ 535-79	20 м	м = 60 кг
8	Труба 76х5 ГОСТ 8732-78 / Д ГОСТ 8731-74	0,1 м	м = 0,9 кг
9	Труба 377х11 ГОСТ 8732-78 / Д ГОСТ 8731-74	0,25 м	м = 25 кг

1. Покрытие - эмаль ХС-710 серая ГОСТ 9355-60 по грунтовке ХС-010 ГОСТ 9355-60
2. Сварные швы по ГОСТ 5264-69

10	Ст3 ГОСТ 380-71	5 кг	
11	Пластина I лист, ТМКЩ-С-2		
	ГОСТ 7338-77	0,3 кг	
12	Стекло листовое		
	оконное 3 ГОСТ 111-78	3 кг	

Изм.	Лист	№ докум.	Подп.	Дата
Разраб.		Москвитина		26.06.80
Пров.		Шифрина		
Т. контр.		Басевич		
ГКО		Графский		
Н. контр.		Хромихина		06.80
Утв.		Сухаренко		

938.00.000 ВО

Шкаф для тары с кремнефтористым натрием. Чертеж общего вида.

Лит.	Масса	Масштаб
	179	1:10
Лист 1	Листов 2	

ЦНИИЭП инженерного оборудования

Вид А лист 1

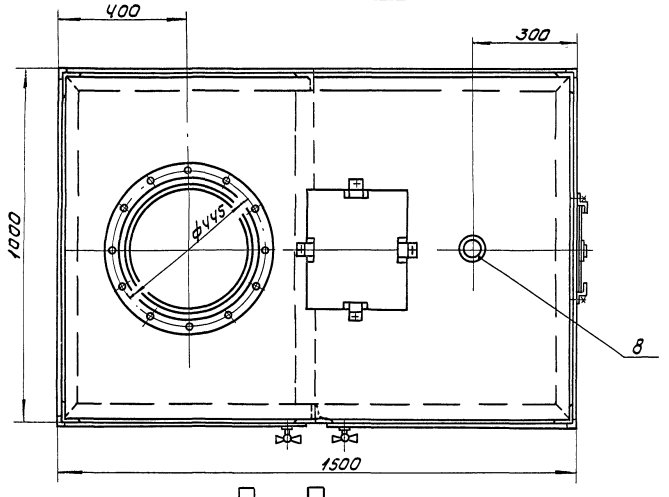

Б – Б лист 1

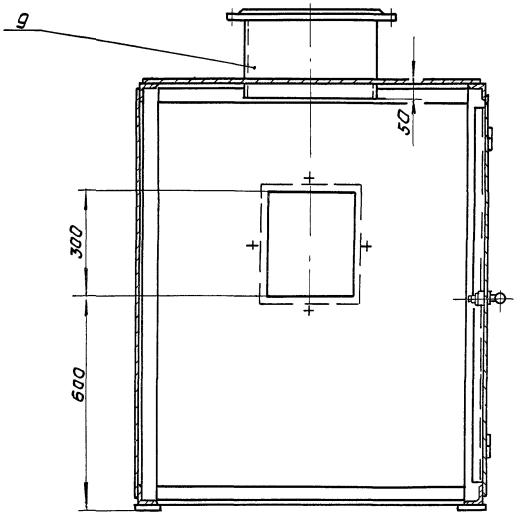

В – В лист 1

М1:1

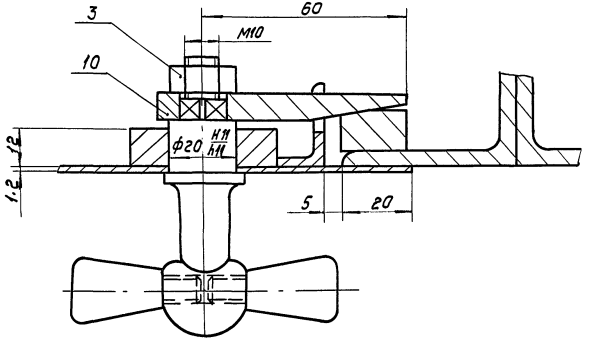

Г – Г лист 1

М1:1

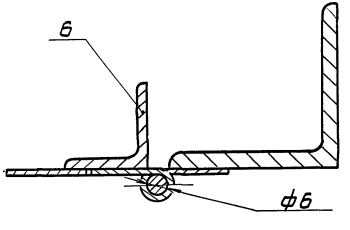

I лист 1

М1:1

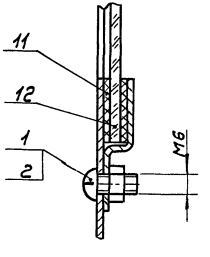

939.00.000 ВО

Альбом III

Типовой проект 901-8-1

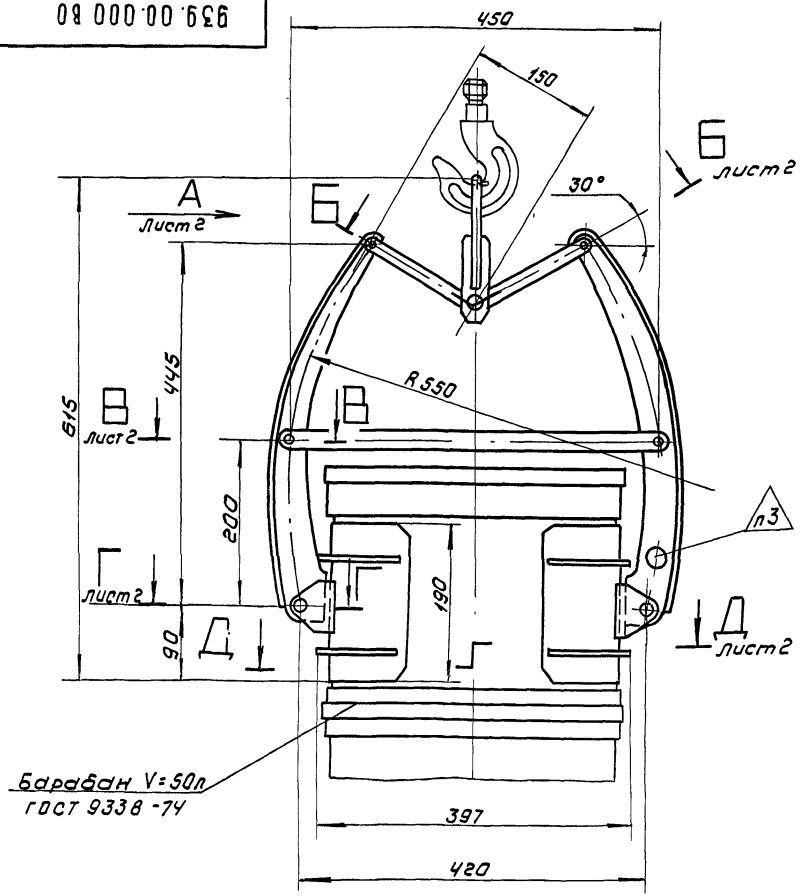

Поз.	Наименование	Кол.	Дополнительные указания
	Материалы		
1	Лист Б-3 ГОСТ 19903-74 / Ст3 ГОСТ 16523-70	3кг	
2	Лист Б-5 ГОСТ 19903-74 / Ст3 ГОСТ 14637-69	7кг	
3	Круг В-10 ГОСТ 2590-71 / Б-Ст3-II ГОСТ 535-79	0.3м	М=0,18кг
4	Пластина I, лист ТМКЩ-С-3		
	ГОСТ 7338-77	0.8кг	

Технические требования

1. Покрытие - эмаль ХС-710 серая ГОСТ 9355-60 по грунтовке ХС-010 ГОСТ 9355-60.
2. Клей 88 НП ТУ38 105540-73.
3. Клеймить после заводских испытаний с указанием номера, грузоподъемности (125кг) и даты испытаний.
4. Изготовить и испытать согласно „Правил устройства и безопасной эксплуатации грузоподъемных кранов", утвержденных госгортехнадзором СССР 30.12.1969г.

Техническая характеристика

1. Максимальная грузоподъемность захвата, кг - 100
2. Давление на стенки, мПа - 0,01

Изм	Лист	№ докум.	Подп.	Дата
Разраб		Москвитина		24.06.80
Пров.		Шифрина		
Т.контр.		Басевич		
НКО		Графский		
Н.контр.		Хромихина		06.80
Утв.		Сухаренко		

939.00.000 ВО

Захват для фанерного барабана V=50л. Чертеж общего вида.

Лит.	Масса	Масштаб
	11	1:5
Лист 1	Листов 2	

ЦНИИЭП инженерного оборудования

Инв.№ подл. | Подп. и дата | Взам. инв.№ | Инв.№ дубл. | Подпись и дата

939.00.000 ВО

Типовой проект 901-8-1 - Альбом III

Инв.№ подл. | Подп. и дата | Взам.инв.№ | Инв.№ дубл. | Подп. и дата

Вид А лист 1
М1:2

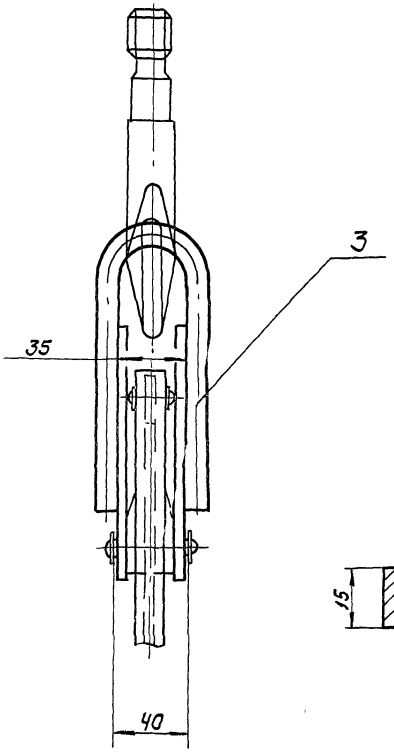

Б – Б лист 1
М1:1

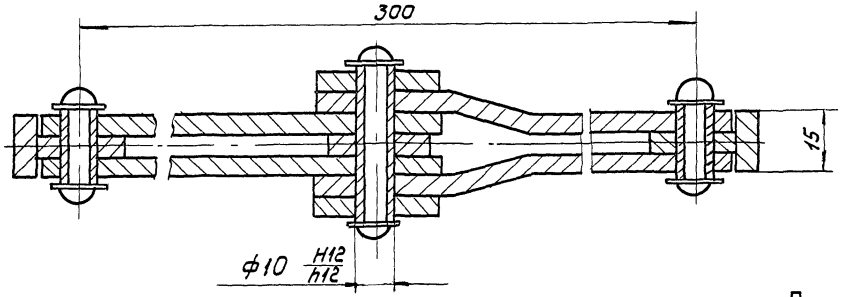

Д – Д лист 1

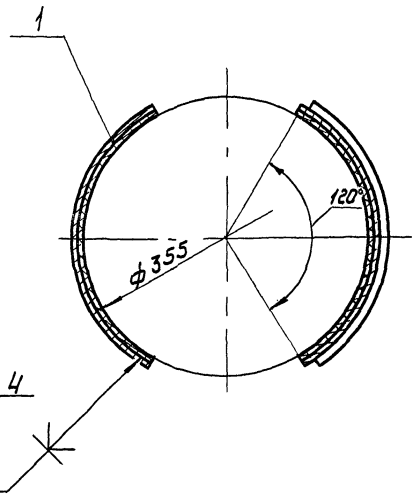

В – В лист 1
М1:1

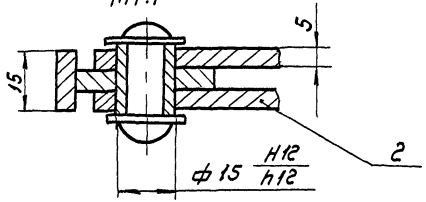

Г – Г лист 1
М1:1

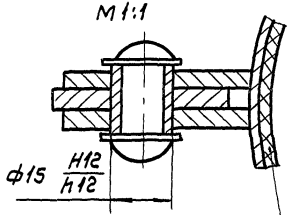

940.00.000 ВО

Альбом III

Типовой проект 901-8-1

Инв.№ подл. | Подп. и дата | Взам. инв.№ | Инв.№ дубл. | Подп. и дата

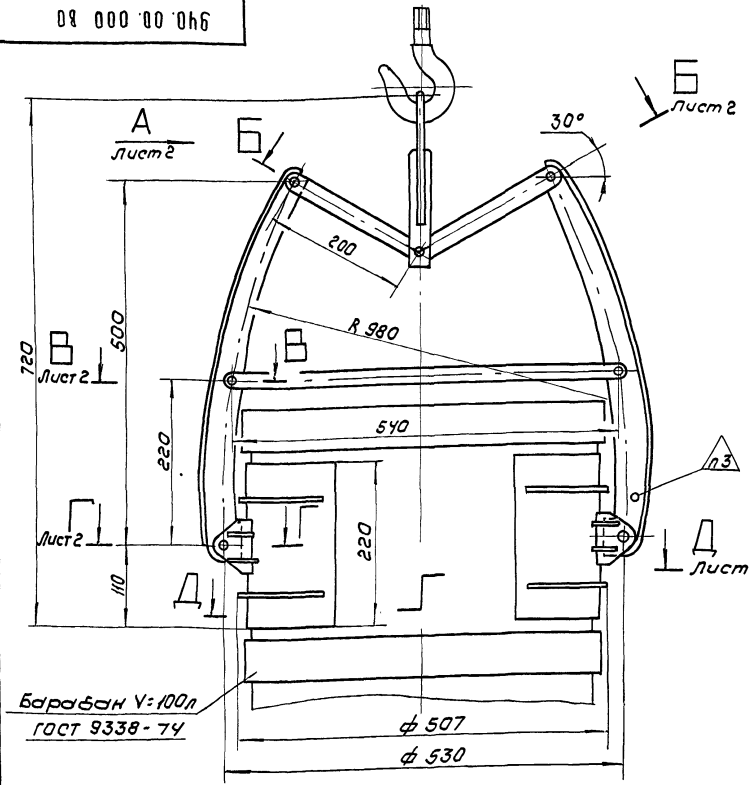

Поз.	Наименование	Кол.	Дополнительные указания
	Материалы		
1	Лист Б-3 ГОСТ 19903-74 / Ст3 ГОСТ 16523-70	4 кг	
2	Лист Б-5 ГОСТ 19903-74 / Ст3 ГОСТ 14637-69	11 кг	
3	Круг В-10 ГОСТ 2590-71 / Б-Ст3-II ГОСТ 535-79	0,4 м	М=0,24 кг
4	Пластина I, лист ТМКЩ-С-3		
	ГОСТ 7338-77	1 кг	

Техническая характеристика

1. Максимальная грузоподъемность захвата, кг - 150
2. Давление на стенки, МПа - 0.01

Технические требования

1. Покрытие - эмаль ХС-710 серая ГОСТ 9355-60 по грунтовке ХС-010 ГОСТ 9355-60.
2. Клей 88НП ТУ38 105540-73.
3. Клеймить после заводских испытаний с указанием номера, грузоподъемности (150кг) и даты испытаний.
4. Изготовить и испытать согласно „Правил устройства и безопасной эксплуатации грузоподъемных кранов", утвержденных Госгортехнадзором СССР 30.12.1969г.

Изм.	Лист	№ докум.	Подп.	Дата
Разраб.		Москвитина		24.06.80
Пров.		Шифрина		
Т.контр		Басевич		
КГО		Графский		
Н.контр		Хромихина		06.80
Утв.		Сухаренко		

940.00.000 ВО

Захват для фанерного барабана V = 100л.
Чертеж общего вида.

Лит.	Масса	Масштаб
	16	1:5
Лист 1	Листов 2	

ЦНИИЭП инженерного оборудования

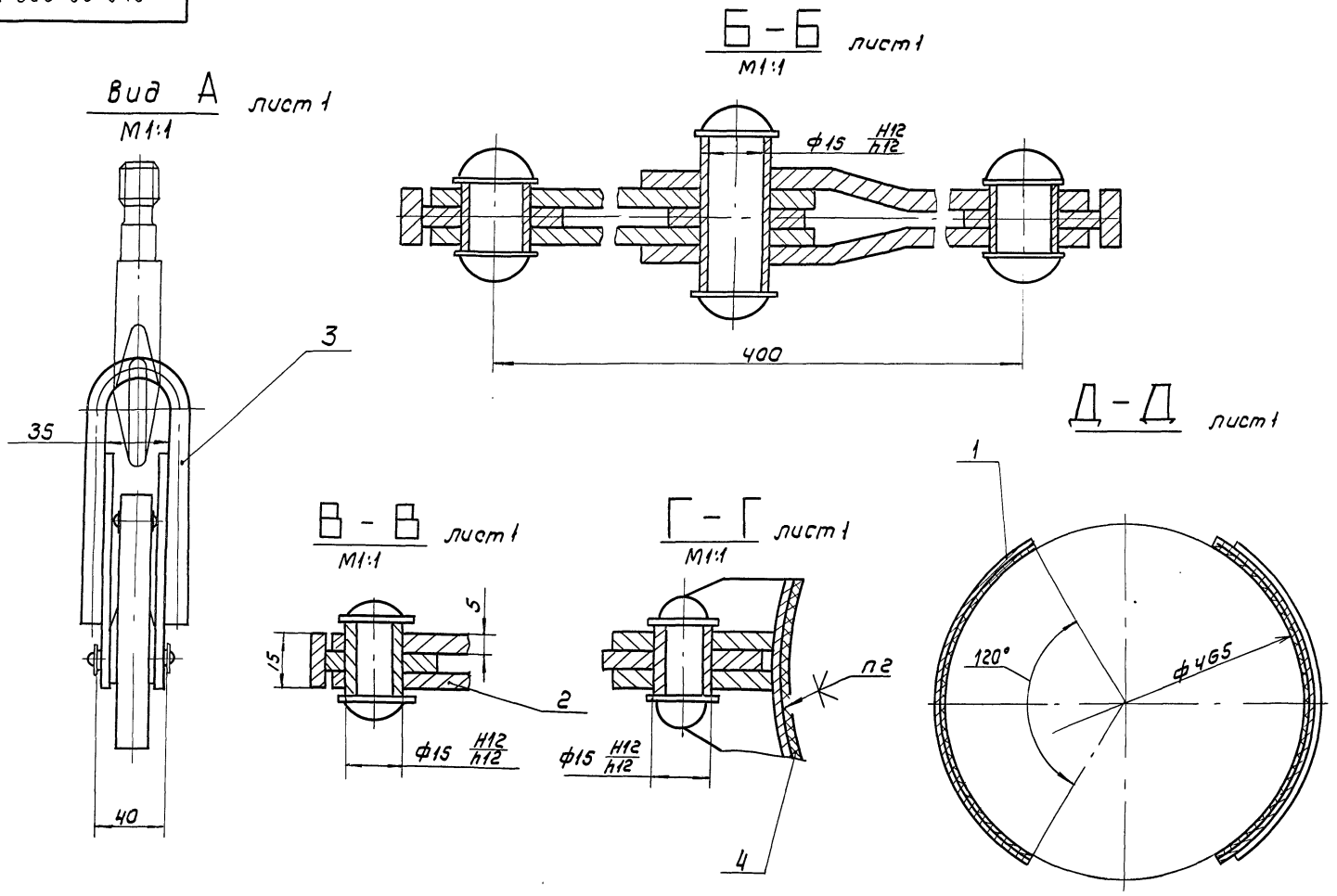
Вид А
лист 1
М1:1
3
35
40
Б - Б
лист 1
М1:1
ф15 H12/h12
400
В - В
лист 1
М1:1
5
15
2
ф15 H12/h12
Г - Г
лист 1
М1:1
п2
ф15 H12/h12
4
Д - Д
лист 1
1
120°
ф465

Задание заводу-изготовителю. Содержание альбома.

Обозначение	Наименование	N листа
	Заказная спецификация щитов и электроаппаратуры, поставляемой комплектно со щитами.	941.00.000.АК
	Щит оператора. Общий вид.	942.00.000.АК
	Щит оператора. Соединения проводок.	943.00.000.АК
	Щит оператора. Подключения проводок.	944.00.000 АК

Заказная спецификация щитов и электроаппаратуры, поставляемой комплектно со щитами

NN п/п	N поз. по техн. схеме	Наименование и техническая характеристика основного и комплектующего оборудования, приборов, арматуры, материалов кабельных и др. изделий	Тип и марка оборудования, каталог, № чертежа и опросного листа	Завод-изготовитель (для импортного оборудования - страна, фирма)	Единица измерения: наименование	Единица измерения: код	Код оборудования материалов	Потребность по проекту	Цена единицы тыс. руб.	Потребность на пусковой комплекс	Ожидаемое наличие на нач. планир. года: в т.ч. на складе	Заявленная потребность на планируемый год	Принятая потребность на 19 год: всего	в т.ч. по кварталам I	II	III	IV	Стоимость всего тыс. руб.
1	2	3	4	5	6	7	8	9	10	11	12	13	14	15	16	17	18	19
		Раздел I		Щиты.														
1		Щит панельный с каркасом ЩПК-3П-I--1000УЧ-1Р00 Ост 36.13-76		Главмонтажавтоматика	шт.			1										

Изм.	Лист	№ докум.	Подп.	Дата
Разраб.		Носенок		
Пров.		Полевщиков		
Т. контр.		Шерстякова		
Н. контр.		Степаненко		
Утв.		Гольцман		

941.00.000 АК

Содержание альбома. Заказная спецификация щитов и электроаппаратуры поставляемой комплектно со щитом. Задание заводу изготовителю

Лит.	Масса	Масштаб

Лист 1 | Листов 2

ЦНИИЭП оборудования инж.

№№ п/п	№ поз. по технологической схеме местоустановки	Наименование и техническая характеристика основного и комплектующего оборудования, приборов, арматуры, материалов, кабельных и др. изделий	Типы, марка оборудования, каталог, № чертежа, № опросного листа, материал оборудов.	Завод-изготовитель (для импортного оборудования-страна, фирма)	единица измерения: Наименование	единица измерения: Кол.	Код оборудования материалов	Потребность по проекту	Цена единицы, тыс. руб.	Потребность на пусковой комплекс	Ожидаемое наличие на начало планируемого года: В т. ч. на складе	Заявленная потребность на планируемый год	Принятая потребность на 19 г.: всего	В т. ч. по кварталам: I	II	III	IV	Стоимость всего, тыс. руб.
1	2	3	4	5	6	7	8	9	10	11	12	13	14	15	16	17	18	19
		Раздел II Электроаппаратура, поставляемая комплектно со щитом.																
1		Пост управления кнопочный ГОСТ 2492-70	ПКЕ-112-1АУ3	г. Вильнюс ОЧ 12/1	шт			2										
		ТУ 16. 526. 216-71																
2		Табло световое	ІСБ.	з-д „Светотехника" г. Гагарин	шт			8										
		ТУ 16. 535. 424-70																
3		Щиток питания	ЭЩПК-5		шт			2										
		ТУ 36. 1270-73																
4		Реле импульсной сигнализации. ТУ 16. 523. 311-70	РИС ЭЗМ	г. Псков. Электротехнический з-д	шт.			1										
5.		Реле промежуточное ~220В. ТУ 16. 523. 020-70	РПУ1-365	Ташкентский эл. технический з-д	шт			4										
6.		Резистор ГОСТ 6513-75	ПЭВР-100	г. Алагир "Ja 5129	шт			1										
7.		Резистор	МЛТ-2	г. Горький ПЯ В-2586	шт			1										
8.		Тумблер	ТВ1-1	з-д Кузбассродмаш г. Белово	шт			6										
		Электроаппаратура, устанавливаемая вне щита																
9		Звонок переменного тока МРТУ 16, 539, 401-71	ЗВП-220	з-д „Электродвигатель" г. Могилев	шт			1										

Поз.	Обозначение	Наименование	Кол.	Примеч.
		Детали		
1	ДТ Б. 203	Рейка	7	
2	ДТ Б. 203	Рейка	7	
3	ДТ Б. 203	Плита	1	
		Стандартные изделия		
4		Щит ЩПК-3П-I-		
		-1000 УЧ-1900		
		ОСТ 36.13-76	1	
5		Резистор П3ВР-100-3600 м		
		±10% ГОСТ 6513-75	1	ТКУ1935-71
6		Резистор МЛТ-2		
		R = 2,7 кОм	1	
		Прочие изделия		
7		Прибор показывающий	1	
		самопишущий КСУ2-003		
		модификация ТУ 25.05-1437-73		
8		Импульсатор Р33~220В	2	

Подп. и дата | Инв. № дубл. | Взам. инв. № | Подп. и дата | Инв. № подл.

Изм.	Лист	№ докум.	Подп.	Дата
Разраб.		Носенок		
Пров.		Подшивалова		
Т. контр.		Шеретякова		
Н. контр.		Степаненко		

942.00.000 АК

Щит оператора
Общий вид

Лит.	Масса	Масштаб
		1:10

Лист 1 | Листов 6

ЦНИИЭП им. ж. оборудования

Поз.	Обозначение	Наименование	Кол.	Примеч.
9		Пост управления кнопоч-	2	ТМ4-1154-73
		ный ПКЕ 112-1А3		
		ТУ 16.526.216-69		
10		Табло световое ТСБ	8	ТМ4-1124-73
		ТУ 16.535.424-70		
11		Реле сигнальное РИС-33М	1	ТК4-1181-69
		~220В ТУ 16.523.311-70		
12		Реле промежуточное	2	
		РПУ-1, 2з, 2р ~220В		
		ТУ 16.523.020-70		
13		Реле промежуточное РПУ1-012	2	
		=24В ТУ 16.523.020-70		
14		Щиток питания ЭЩПК-5	2	ТК3-43-68
		ТУ 36.1270-73		
15		Тумблер ТВ1-1	6	
16		Блок зажимов БЗ-10 ТУ36.1750-74		
17		Упор ТУ36.1751-74		
18		Перемычка ТУ36.1752-74		
19		Рамка 66х26 ТУ36. 1130-74		
		Материалы		
20		Провод-380В. ГОСТ6323-71 ПВ 1х1,5кв.мм	10	
21		Провод-380В ГОСТ 6323-71. ПГВ 1х1,5кв.мм м	10	
22		Провод-380В ГОСТ6323-71. ПГВ 1х2,5кв.мм м	10	

Подп. и дата | Инв. № дубл. | Взам. инв. № | Подп. и дата | Инв. № подл.

Изм.	Лист	№ докум.	Подп.	Дата

942.00.000 АК

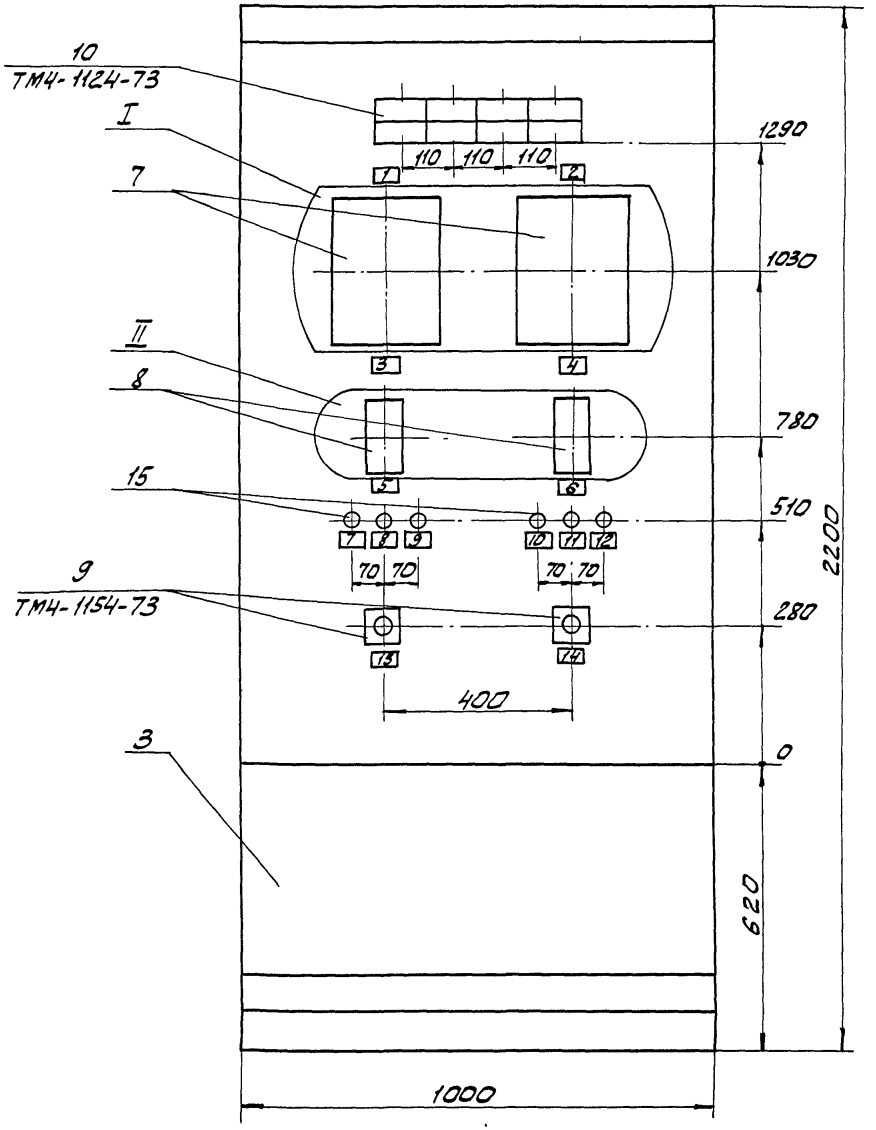

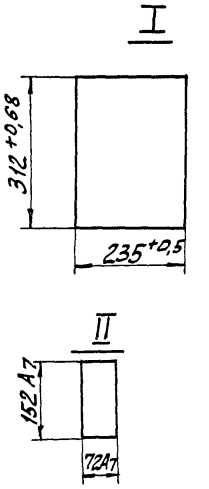

1. Покрытие Вариант ОСТ 36.13-76
2. Таблицы соединений выполнены на основании схем: ЭЛ-5, ЭЛ-6, ЭЛ-7, ЭЛ-8, ЭЛ-9.

Инв.№ подл. | Подп. и дата | Взам. инв.№ | Инв.№ дубл. | Подп. и дата

Вид на внутренние плоскости щита (развернуто)

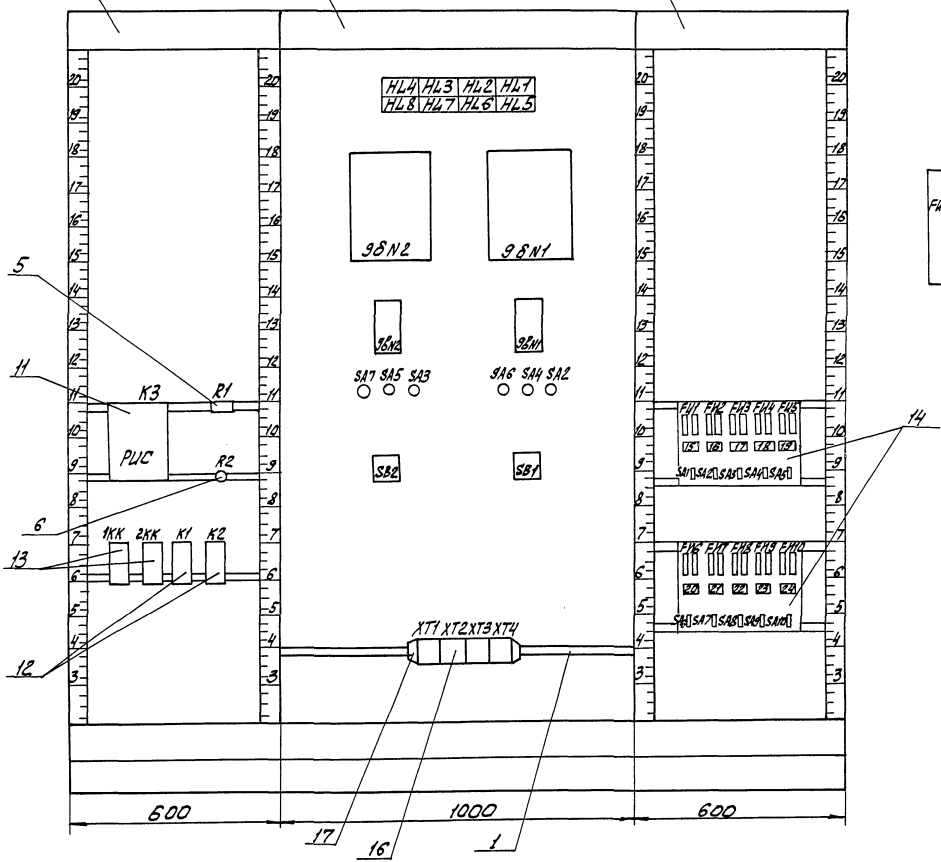

Поз. 6

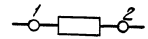

Поз. 5

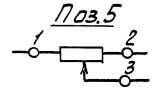

Поз. 14

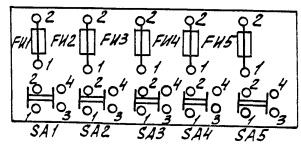

Поз. 9 кнопка

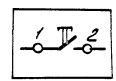

Поз. 10 табло.

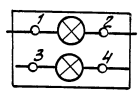

Изм.	Лист	№ докум.	Подп.	Дата	942.00.000 АК	Лист 4

Таблица
Надписи на табло и в рамках

Продолжение таблицы

№ надписи	Надпись	Кол.
	Рамка 66х26	
1	Водовод N1	1
2	Водовод N2	1
3	Расход воды	1
4	Расход воды	1
5	Импульсатор фтора	1
6	Импульсатор фтора	1
7	Насос N1	1
8	Насос N2	1
9	Насос N3	1
10	Насос N1	1
11	Насос N2	1
12	Насос N3	1
13	Сигнализация	1
	Опробование сигнала	
14	Сигнализация	1
	Съем сигнала.	
15	Ввод ~ 220 В. Iрас. = 6А	1
16	Схема сигнализации	1
	Iпл. Вст = 0,5А	
17	Расход воды	
	Прибор поз. 9б N1 Iпл. Вст=0,5А	1
18	Расход воды	
	Прибор поз. 9б N2 Iпл. Вст = 0,5А	1
20	Импульсатор фтора	
	Прибор поз. 9в N1 Iпл. Вст=0,5А	1

№ надписи	Надпись	Кол.
21	Импульсатор фтора	
	Прибор поз. 9в N2 Iпл. Вст = 0,5А	1
22	Прибор поз 9а N1 Iпл. Вст. = 0,5А	1
23	Прибор поз. 9а N2 Iпл. Вст=0,5А	1
24	Прибор поз. 10 N 1 Iпл. Вст = 0,5А	1
25	Прибор поз. 10 N2 Iпл. Вст. = 0,5А	1

Инв. № подл. | Подп. и дата | Взам. инв. № | Инв. № дубл. | Подп. и дата

Таблица
Надписи на табло и в рамках

Продолжение таблицы

№ надписи	Надпись	Кол.
	Табло ТСБ	
26	Бак раствора КФН N1	1
	Максимальный уровень	
27	Бак раствора КФН N1	1
	Минимальный уровень	
28	Бак раствора КФН N2	1
	Максимальный уровень	
29	Бак раствора КФН N2	1
	Минимальный уровень	
30	Резерв	
31	Резерв	
32	Резерв	
33	Кнопка опробования звонка	

Инв. № подл. | Подп. и дата | Взам. инв. № | Инв. № дубл. | Подп. и дата

Изм. | Лист | № докум. | Подп. | Дата

Альбом III

Типовой проект 901-8-1

Таблица №1

Соединения проводок

Проводник	Откуда идет	Куда поступает	Данные провода	Примечание
	Секция			
404	К3/19	К3/17		П
404		HL8/2		
404		HL8/4		П
404		HL7/2		
404		HL7/4		П
404		HL6/2		
404		HL6/4		П
404		HL5/2		
404		HL5/4		П
404		HL1/2	ПВ1х1,5	
404		HL1/4		П
404		HL2/2		
404		HL2/4		П
404		HL3/2		
404		HL3/4		П
404		HL4/2		
404		HL4/4		П
807	ХТ4/4	К3/20		
807		К3/18		
807		К3/16		
807		К2/18		
807		К1/18		

Инв. № подл. | Подп. и дата | Взам. инв. № | Инв. № дубл. | Подп. и дата

Изм.	Лист	№ докум.	Подп.	Дата
Разраб.		Носенок		
Пров.		Полевщикова		
Т. контр.		Шеретякова		
Н. контр.		Степаненко		

943.00.000 АК

Щит оператора. Соединения проводок

Лит.	Масса	Масштаб

Лист 1 | Листов 6

ЦНИИЭП инж. оборудования

Альбом III

Типовой проект 901-8-

Таблица №1

Соединения проводок

Проводник	Откуда идет	Куда поступает	Данные провода	Примечание
806	К3/12	К3/15		
806		R1/1		
806		R1/3		
806		FH/2		
806		ХТ3/1		
806		ХТ3/2	ПВ1х1,5	
806		SB1/1		
806		К2/2		
806		К1/5		
412	К3/14	SB2/2		
413	SB2/1	К3/13		
414	К3/11	К2/17		
415	К3/7	К1/1		
416	К1/2	К3/6		
417	К2/1	ХТ4/3		
402	R1/2	R2/1		
401		К1/17		
1-17	КК2/1	SA3/4		
1-1	SA3/3	SA2/3		П
1-1		ХТ1/1		
1-29	ХТ1/2	КК2/2		
25	КК2/17	GBN2/10		
27	GBN2/11	КК2/12		
1-29	КК2/2	КК1/2		П
21	КК1/17	GBN1/10		

Инв. № подл. | Подп. и дата | Взам. инв. № | Инв. № дубл. | Подп. и дата

Изм.	Лист	№ докум.	Подп.	Дата

943.00.000 АК

Лист 2

Альбом III

Типовой проект 901-8-1

Таблица N 1

Соединения проводок

Проводник	Откуда идёт	Куда поступает	Данные провода	Примечание
23	9В N1/11	КК 1/18		
1-19	КК 1/1	SA 2/4		
2-19	SA 4/4	КК 1/3		
2-29	КК 1/4	КК 2/4		П
2-29		XT 1/5	ПВ1х1,5	
2-1	XT 1/4	SA 4/3		
2-1		SA 5/3		П
2-17	SA 5/4	КК 2/3		
3-17	КК2/5	SA 7/4		
3-1	SA 7/3	SA 6/3		П
3-1		XT 1/7		
3-29	XT 1/8	КК2/6		
3-29	КК 2/6	КК 1/6		П
3-19		SA 6/4		
403	XT 3/7	HL 1/1		
403		HL 1/3		П
405	HL 2/1	HL 2/3		П
405		XT 3/8		
406	XT 3/9	HL 3/1		
406		HL 3/3		П
407	HL 4/1	HL 4/3		П
407		XT 3/10		
408	XT 4/6	HL 5/1		
408		HL 5/3		П
409	HL 6/1	HL 6/3	ПВ1х1,5	П
409		XT 4/7		
410	XT 4/8	HL 7/1		
410		HL 7/3		П

Лист

Альбом III

Типовой проект 901-8-1

Подп. и дата

Инв. № дубл.

Взам. инв. №

Подп. и дата

Инв. № подл.

Таблица N7

Соединения проводок

Проводник	Откуда идет	Куда поступает	Данные провода	Примечание
411	HL 8/1	HL 8/3		П
411		SB 1/2		
412	SB 2/2	K3/14		
301	XT 2/1	9В N 1/20		
300	9В N1/19	9б N1/2-3(-)		
302	9б N 1/2-3(+)	XT 2/2		
303	XT 2/5	9В N2/20		
305	9В N2/19	9б N2/2-3(-)		
304	9б N1/2-3(+)	XT 2/6		
800	XT 4/9	SA 1/1		
801	SA 1/2	FH 1/1		
802	FH-1/2	SA 2/1		
802		SA 3/1		
802		SA 4/1		
802		SA 5/1		
802		SA 6/1		
802		SA 7/1		
802		SA 8/1		
802		SA 9/1	ПВ1х1,5	
802		SA 10/1		
803	SA 10/3	SA 9/3		
803		SA 8/3		
803		SA 7/3		
803		SA 6/3		
803		SA 5/3		
803		SA 4/3		
803		SA 3/3		

Лист

Таблица № 1

Соединения проводов

Провод-ник	Откуда идет	Куда поступает	Данные провода	Приме-чание
803		SA 2/3		
803		SA 1/4		
804	SA 1/3	XT 4/10		
807	XT 4/4	SA 2/4		
805	SA 2/2	FU 2/1		
808	SA 3/2	FU 3/1		
809	FU 3/2	9б N 1/1-N		
810	9б N 1/1-1	SA 3/4		
811	SA 4/2	FU 4/1		
812	FU 4/2	9б N 2/1-N		
813	9б N 2/1-1	SA 4/4		
814	SA 5/2	FU 5/1		
815	FU 5/2	9б N 1/2		
816	9б N 1/1	SA 5/4		
817	SA 6/2	FU 6/1		
818	FU 6/2	9б N 2/2		
819	9б N 2/1	SA 6/4	ПВ1х1,5	
820	SA 7/2	FU 7/1		
821	FU 7/2	XT 2/7		
822	XT 2/8	SA 7/4		
823	SA 8/2	FU 8/1		
824	FU 8/2	XT 2/9		
825	XT 2/10	SA 8/4		
826	SA 9/2	FU 9/1		
827	FU 9/2	XT 3/3		
828	XT 3/4	SA 9/4		
829	SA 10/2	FU 10/1		
830	FU 10/2	XT 3/5		
831	XT 3/6	SA 10/4		

Инв. № подл. | Подп. и дата | Взам. инв. № | Инв. № дубл. | Подп. и дата

Изм.	Лист	№ докум.	Подп.	Дата

943. 00. 000 АК

Лист 5

Таблица №1

Соединение проводов

Провод-ник	Откуда идет	Куда поступа-ет	Данные провода	Приме-чание
Земля	9б N1 / ⏚	Рейка / ⏚		
Земля	9б N1 / ⏚	Рейка / ⏚	ПГВ1х2,5	
Земля	9б N2 / ⏚	Рейка / ⏚		
Земля	Рейка / ⏚	Стойка / ⏚		

Инв. № подл. | Подп. и дата | Взам. инв. № | Инв. № дубл. | Подп. и дата

Изм.	Лист	№ докум.	Подп.	Дата

943. 00. 000 АК

Лист 6

Таблица 2
Подключение проводок

Проводник	Контакт
Секция	
HL4	
407	1
404	2
407	3
404	4
HL3	
406	1
404	2
406	3
404	4
HL2	
405	1
404	2
405	3
404	4

Продолжение табл. 2

Проводник	Контакт
HL1	
403	1
404	2
403	3
404	4
HL5	
408	1
404	2
408	3
404	4
HL6	
409	1
404	2
409	3
404	4

Продолжение табл. 2

Проводник	Контакт
HL7	
410	1
404	2
410	3
404	4
HL8	
411	1
404	2
411	3
404	4
QBN1	
300	2-3(-)
302	2-3(+)
809	1-N
810	1-1

Изм.	Лист	№ докум.	Подп.	Дата
Разраб.		Носенок		
Пров.		Полевщикова		
Т. контр.		Шестякова		
Н. контр.		Степаненко		

944.00.000 АК

Щит оператора подключения проводок

Лит.	Масса	Масштаб

Лист 1 Листов 6

ЦНИИЭП инж. оборудования

Инв. № подл. | Подп. и дата | Взам. инв. № | Инв. № дубл. | Подп. и дата

Продолжение табл. 2

Проводник	Контакт
QBN2	
304	2-3(+)
305	2-3(-)
812	1-N
813	1-1
QBN1	
816	1
815	2
21	10
23	11
300	19
301	20
QBN2	
819	1
818	2
25	10
27	11
305	19
301	20

Продолжение табл. 2

Проводник	Контакт
SA7	
3-1	3
3-17	4
SA5	
2-1	3
2-17	4
SA3	
1-1	3
1-17	4
SA6	
3-1	3
3-19	4
SA4	
2-1	3
2-19	4

Продолжение табл. 2

Проводник	Контакт
SA2	
1-1	3
1-19	4
SB1	
806	1
411	2
SB2	
413	1
412	2
FH1	
801	1
802	2
FH2	
805	1
806	2

Инв. № подл. | Подп. и дата | Взам. инв. № | Инв. № дубл. | Подп. и дата

944.00.000 АК

Таблица 2
Подключения проводов

Проводник	Контакт
FH3	
808	1
809	2
FH4	
811	1
812	2
FH5	
814	1
815	2
SA5	
800	1
801	2
804	3
803	4

Продолжение табл 2

Проводник	Контакт
SA4	
802	1
811	2
803	3
813	4
SA3	
802	1
808	2
803	3
810	4
SA2	
802	1
805	2
803	3
807	4

Продолжение табл 2

Проводник	Контакт
SA1	
800	1
801	2
804	3
803	4
FH6	
817	1
818	2
FH7	
820	1
821	2
FH8	
823	1
824	2
FH9	
826	1
827	2

Продолжение табл. 2

Проводник	Контакт
FH10	
829	1
830	2
SA10	
802	1
829	2
803	3
831	4
SA9	
802	1
826	2
803	3
828	4
SA8	
802	1
823	2
803	3
824	4

Продолжение табл. 2

Проводник	Контакт
	SA7
802	1
820	2
803	3
822	4
	SA6
802	1
817	2
803	3
819	4
	K3
404	19
404	17
807	20
807	18
807	16
806	12
806	15
413	13

Продолжение табл. 2

Проводник	Контакт
412	14
414	11
415	7
416	6
	R1
806	1
806	3
402	2
	R2
402	1
401	2
	K2
807	18
806	2
414	17
417	1

Продолжение табл. 2

Проводник	Контакт
К1	
415	1
412	2
806	5
401	6
401	17
807	18
КК2	
1-17	1
1-29	2
2-17	3
2-29	4
3-17	5
3-29	6
25	17
27	18

Продолжение табл. 2

Проводник	Контакт
КК1	
1-19	1
1-29	2
2-19	3
2-29	4
3-19	5
3-29	6
21	17
23	18
ХТ1	
1-1	1
1-29	2
2-1	4
2-29	5
3-1	7
3-29	8
0	10

Продолжение табл. 2

Проводник	Контакт
ХТ2	
301	1
302	2
303	5
304	6
821	7
822	8
824	9
825	10

gost.e-ecolog.ru

Таблица 2
Подключения проводов

Продолжение табл. 2

Проводник	Контакт
ХТ3	
806	1
806	2
827	3
828	4
830	5
831	6
403	7
405	8
406	9
407	10
ХТ4	
417	3
807	4
408	6
409	7
410	8
800	9
804	10

Продолжение табл. 2

Проводник	Контакт

Продолжение табл. 2

Проводник	Контакт

Инв. № подл. | Подп. и дата | Взам. инв. № | Инв. № дубл. | Подп. и дата