АЛЬБОМ V

ИЗДЕЛИЯ ЗАВОДСКОГО ИЗГОТОВЛЕНИЯ

К ДОМАМ С 14 ПО 18 СЕРИИ ТИПОВЫХ ПРОЕКТОВ 1-464 А

ЧАСТЬ I-М

ЖЕЛЕЗОБЕТОННЫЕ ИЗДЕЛИЯ /ПАНЕЛИ ПЕРЕКРЫТИЯ, ВНУТРЕННИЕ СТЕНОВЫЕ ПАНЕЛИ И ПЕРЕГОРОДКИ/

Разработан ЦНИИЭП жилища Государственного комитета по гражданскому строительству и архитектуре при Госстрое СССР

7700-12
ЦЕНА-5-17

gost.e-ecolog.ru

ец 8-II-79г коп. [signature]

Содержание альбома V часть 1-м

NN п/п	Наименование чертежей	NN листов	NN страниц
1.	Содержание альбома.	1-4	1-4
2.	Пояснительная записка.	5-8	5-8
3.	Панели перекрытия. Схемы испытания.	9	9
4.	Панели перекрытия. Схемы испытания.	10	10
5.	Панели перекрытия. П1; ПУ1/100 (опалубочные чертежи)	11	11
6.	Панели перекрытия. П1-2; ПУ1-2/100 (опалубочные чертежи).	12	12
7.	Панели перекрытия. П1-3; ПУ1-3/100 (опалубочные чертежи).	13	13
8.	Панели перекрытия. П1-4; ПУ1-4/100 (опалубочные чертежи).	14	14
9.	Панели перекрытия. П1-5; ПУ1-5/100 (опалубочные чертежи)	15	15
10.	Панели перекрытия. П1-6; П1-7 (опалубочные чертежи).	16	16
11.	Панели перекрытия. (Опалубочные чертежи). ПУ1-6/100; ПУ1-7/100	17	17
12.	Панели перекрытия. П2; ПУ2/100 (опалубочные чертежи).	18	18
13.	Панели перекрытия. П2-2; ПУ2-2/100 (опалубочные чертежи).	19	19
14	Панели перекрытия. П2-3; ПУ2-3/100 (опалубочные чертежи).	20	20
15.	Панели перекрытия П2-4(и); ПУ2-4(и)/100	21	21
16.	Панели перекрытия. П2-5(и); ПУ2-5(и)/100 (опалубочные чертежи).	22	22
17.	Панели перекрытия. (опалубочные чертежи). ПУ2А-4(и)/100; ПУ2А-5(и)/100	23	23
18.	Панели перекрытия. П2Б-4(и); ПУ2Б-4(и)/100 (опалубочные чертежи).	24	24
19.	Панели перекрытия. П2Б-5(и); ПУ2Б-5(и)/100 (опалубочные чертежи).	25	25
20.	Панели перекрытия. ПУ2-6/100; ПУ2-7/100 (опалубочные чертежи)	26	26
21.	Панели перекрытия. ПУ2-9/100; ПУ2А-9/100 (опалубочные чертежи)	27	27
22.	Панели перекрытия. ПУ2-10/100; ПУ2А-10/100 (опалубочные чертежи).	28	28
23.	Панели перекрытия. П3(и); П3А(и). (опалубочные чертежи).	29	29
24.	Панели перекрытия. П3-2(и); П3А-2(и). (опалубочные перекрытия).	30	30
25.	Панели перекрытия. П3-3; П3А-3 (опалубочные чертежи).	31	31
26.	Панели перекрытия. П3-4; П3А-4 (опалубочные чертежи).	32	32
27.	Панели перекрытия. П4; ПУ4/100 (опалубочные чертежи).	33	33
28.	Панели перекрытия. П4-2. (опалубочные чертежи)	34	34
29.	Панели перекрытия. (опалубочные чертежи). ПУ1/200; ПУ1-2/200	35	35
30.	Панели перекрытия. (опалубочные чертежи) ПУ1-3/200; ПУ1-4/200	36	36
31.	Панели перекрытия. (опалубочные чертежи). ПУ1-6/200; ПУ1-7/200	37	37
32.	Панели перекрытия. (опалубочные чертежи). ПУ1-5/200; ПУ2/200	38	38
33.	Панели перекрытия. (опалубочные чертежи. ПУ2-2/200; ПУ2-3/200	39	39
34.	Панели перекрытия. ПУ2-4(и)/200; ПУ2Б4(и)/200	40	40

NN п.п.	Наименование чертежей	NN листов	NN страниц
35.	Панели перекрытия. (опалубочные чертежи). ПУ2А-4(и)/200; ПУ2А-5(и)	41	41
36	Панели перекрытия. (опалубочные чертежи) ПУ2-5(и)/200; ПУ2Б-5(и)/200	42	42
37.	Панели перекрытия. (опалубочные чертежи). ПУ2-6/200; ПУ2-7/200	43	43
38	Панели перекрытия (опалубочные чертежи) ПУ2-9/200; ПУ2А-9/200	44	44
39.	Панели перекрытия. (опалубочные чертежи). ПУ2-10/200; ПУ2А-10/200	45	45
40.	Панели перекрытия. (опалубочные чертежи). ПУ4/200	46	46
41.	Панели перекрытия. (опалубочные чертежи). ПЛ-2; ПЛ-3	47	47
42.	Панели перекрытия. Арматурные сетки. С-101; СУ-101/100	48	48
43.	Панели перекрытия. Арматурные сетки. С-102, С-103; СУ-102/100	49	49
44.	Панели перекрытия. Арматурные сетки. С-104; СУ-104/100	50	50
45.	Панели перекрытия. Арматурные сетки. С-105; СУ-105/100	51	51
46.	Панели перекрытия. Арматурные сетки. С-106; СУ-106/100	52	52
47.	Панели перекрытия. Арматурные сетки. С-107; СУ-107/100	53	53
48.	Панели перекрытия. Арматурная сетка. СУ-108/100	54	54
49.	Панели перекрытия. Арматурные сетки. С-109; С-110	55	55
50.	Панели перекрытия. Арматурная сетка. СУ-111/100	56	56
51.	Панели перекрытия. Арматурные сетки. С-112; СУ-112/100	57	57

NN п.п.	Наименование чертежей	NN листов	NN страниц
52.	Панели. перекрытия. Арматурные сетки. С-125; С-126	58	58
53.	Панели перекрытия. Арматурные сетки СУ-101/200; СУ-102/200	59	59
54.	Панели перекрытия. Арматурные сетки. СУ-104/200; СУ-105/200	60	60
55.	Панели перекрытия. Арматурные сетки. СУ-106/200; СУ-107/200	61	61
56.	Панели перекрытия. Арматурная сетка СУ-108/200	62	62
57.	Панели перекрытия. Арматурные сетки СУ-111/200; СУ-112/200	63	63
58.	Панели перекрытия. Схема расположения фиксаторов. Арматурные сетки. ФС-1; ФС-2	64	64
59.	Внутренняя стеновая панель. ВС-1	65	65
60.	Внутренняя стеновая панель. ВС 1-2; ВС 1-3	66	66
61.	Внутренняя стеновая панель. ВС1-4	67	67
62.	Внутренняя стеновая панель. ВС 1-5	68	68
63.	Внутренняя стеновая панель. ВС 1-6	69	69
64.	Внутренняя стеновая панель. ВС1-7	70	70
65.	Внутренняя стеновая панель. ВС1-8	71	71
66.	Внутренняя стеновая панель. ВС1-9	72	72
67.	Внутренняя стеновая панель. ВС2	73	73

Изделия заводского изготовления.	Содержание альбома V часть 1-м	Серия 1-467 А	Альбом V Часть 1-М	Лист № 2	1965г.

Пров. [illegible] Карпин [illegible]

NN п.п.	Наименование чертежей	NN листов	NN страниц
68	Внутренняя стеновая панель ВС 3	75	74
69	Внутренняя стеновая панель ВС 3-2	76	75
70	Внутренняя стеновая панель ВС 4	77	76
71	Внутренняя стеновая панель ВС 5	78	77
72	Внутренняя стеновая панель ВС 5-2	79	78
73	Внутренняя стеновая панель ВС 5-3 (и)	80	79
74	Внутренняя стеновая панель ВС 5-4	81	80
75	Внутренняя стеновая панель ВС 6	82	81
76	Внутренняя стеновая панель ВС 6-2	83	82
77	Внутренняя стеновая панель ВС 7	84	83
78	Внутренняя стеновая панель ВС 8	85	84
79	Внутренняя стеновая панель ВС 9	86	85
80	Внутренняя стеновая панель ВС 10	87	86
81	Внутренняя стеновая панель ВС 11	88	87
82	Внутренняя стеновая панель ВС 11-2, ВС 11-3	89	88
83	Внутренняя стеновая панель ВС 12	90	89
84	Внутренняя стеновая панель ВСЦ 1 (цокольная)	91	90
85	Внутренняя стеновая панель (цокольная) ВСЦ 1-2	92	91
86	Внутренняя стеновая панель (цокольная) ВСЦ 1-3; ВСЦ 1-4	93	92
87	Внутренняя стеновая панель (цокольная) ВСЦ 1-5	94	93
88	Внутренняя стеновая панель (цокольная) ВСЦ 1-7	95	94
89	Внутренняя стеновая панель (цокольная) ВСЦ 1-8	96	95
90	Внутренняя стеновая панель (для транзитных инженерных сетей) ВСЦ 1т	97	96
91	Внутренняя стеновая панель (для транзитных инженерных сетей) ВСЦ 1т-1	98	97
92	Внутренняя стеновая панель (цокольная для транзитных инженерных сетей) ВСЦ 1-7т	99	98
93	Внутренняя стеновая панель (цокольная для транзитных инженерных сетей) ВСЦ 1-7т-1	100	99
94	Внутренняя стеновая панель (цокольная для транзитных инженерных сетей) ВСЦ 1-8т	101	100
95	Внутренняя стеновая панель (цокольная) ВСЦ 2	102	101
96	Внутренняя стеновая панель (цокольная) ВСЦ 2-2	103	102
97	Внутренняя стеновая панель (цокольная) ВСЦ 3	104	103
98	Внутренняя стеновая панель (цокольная) ВСЦ 3-2 (и)	105	104
99	Внутренняя стеновая панель (цокольная) ВСЦ 3-3	106	105
100	Внутренняя стеновая панель (цокольная) ВСЦ 4 (и)	107	106

NN п.п.	Наименование чертежей	NN листов	NN страниц
101	Внутренняя перегородка ВП1	108	107
102	Внутренняя перегородка ВП1-2 (и)	109	108
103	Внутренняя перегородка ВП2 (и)	110	109
104	Внутренняя перегородка ВП3	111	110
105	Внутренняя перегородка ВП4	112	111
106	Внутренняя перегородка ВП5	113	112
107	Внутренняя перегородка, ВП5-2 (и)	114	113
108	Внутренние стеновые панели Сетки: С-201; С-202; С-203; С-204	115	114
109	Внутренние стеновые панели Сетки: С-205 по С-208	116	115
110	Внутренние стеновые панели Сетки: С-209; С-210; С-211; каркасы К-201; К-202	117	116
111	Внутренние стеновые панели Сетки: С-212 по С-214	118	117
112	Внутренние стеновые панели Сетки: С-215 по С-218	119	118
113	Внутренние стеновые панели. Схемы расположения фиксаторов. Арматурные сетки фс-3; фс-4	120	119
114	Сборочные арматурные элементы для ВС1; 1-2; 1-3; 1-4; 2; 3; 5; 5-2; 6; 7; 8; 9; 10; 11; 11-2; 11-3	121	120
115	Сборочные элементы для ВС1-5; ВС1-6; ВС1-7; ВС1-8	122	121
116	Сборочные арматурные элементы для ВС1-9; ВС3-2; ВС4; ВС5-3; ВС5-4; ВС6-2; ВС12	123	122
117	Сборочные арматурные элементы для ВСЦ1; 1-2; 1-3; 1-4; 1-5; 1-7; 1-8; 2; 2-2; 3; 3-2 (и); 3-3; 4 (и)	124	123
118	Узлы железобетонных элементов с №1 по №10	125	124
119.	Узлы железобетонных элементов с №11 по №15	126	125
120	Узлы железобетонных элементов с №16 по №22	127	126
121	Узлы железобетонных элементов с №23 по N 30	128	127
122	Закладные детали железобетонных элементов с М1 по М6а	129	128
123	Закладные детали железобетонных элементов с М7 по М30	130	129
124	Подъемные и анкерные петли железобетонных элементов	131	130
125	Внутренние стеновые панели ВСЦ1а; ВСЦ1-3а; ВСЦ1-4а /цокольные/. Опалубочный чертеж	132Д	131
126	Внутренняя стеновая панель ВСЦ1-7а /цокольная/ Опалубочный чертеж.	133Д	132
127	Внутренняя стеновая панель ВСЦ1-8а /цокольная/ Опалубочный чертеж	134Д	133
128	Внутренние стеновые панели /цокольные/. Арматурная сетка С-215а и сборочный арматурный элемент для ВСЦ1а; ВСЦ1-7а; ВСЦ1-3а; ВСЦ1-4а; ВСЦ1-8а	135Д	134

Изделия заводского изготовления	Содержание альбома V часть 1-М	Серия 1-464 А	Альбом V часть 1-М	Лист № 4	1965 г.

7700-12 5

Пров. Шарова 6.12.79г. Копир. Дотил -

ПОЯСНИТЕЛЬНАЯ ЗАПИСКА

В настоящий альбом включены рабочие чертежи железобетонных изделий заводского изготовления - панели перекрытия, внутренние стеновые панели и перегородки крупнопанельных 5 этажных жилых домов серии 1-464А с 14 по 18 выпуска 1965 года, переработанные с целью сокращения расхода арматурной стали.

I. Общая часть

Изделия кассетного производства - панели перекрытий и внутренние стеновые панели рассчитаны и законструированы в соответствии с СНиП II-В.1-62 и приказом Госкомитета по гражданскому строительству и архитектуре при Госстрое СССР за N 245 от 3.XII-64г.

Арматурная сталь для панелей перекрытий, внутренних стеновых панелей и перегородок принята в соответствии с СНиП II-В. 4-62

Сварные сетки, каркасы и закладные детали выполнять в соответствии с СНиП II-В. 1-62* и должны соответствовать требованиям ГОСТ'а, 10922-64 „Арматура и закладные детали сварные для железобетонных-конструкций".

Диаметры подъемных /монтажных/ петель приняты с учетом восприятия растягивающих усилий обеими ветвями каждой петли, в связи с этим, подъем железобетонных изделий должен осуществляться только с обязательным применением специальных траверс, обеспечивающих вертикальное направление подъемных строп.

При привязке проекта к месту строительства, необходимо согласовать с Госгортехнадзором наличие на заводах-изготовителях железобетонных изделий и в строительных организациях специальных траверс обеспечивающих подъем изделий с вертикальным направлением подъемных строп.

В случае отсутствия таких траверс, необходимо при изготовлении железобетонных изделий, принять подъемные /монтажные/ петли большего диаметра, приведенные на соответствующих чертежах, настоящего альбома.

Подъемные /монтажные/ петли изготавливаются только из горячекатаной арматурной стали класса А-I марок „ВСт.3", „ВКСт-3" и „ВСт.3пс" с обязательной приваркой или привязкой их к арматурным сеткам или каркасам. При монтаже конструкций при температуре -40° и ниже, не применять для подъемных /монтажных/ петель арматурную сталь марки „ВСт.3пс".

Закладные детали железобетонных изделий изготавливаются из полосовой, угловой и фасонной стали группы марок „Ст.3", анкера закладных деталей - из горячекатаной арматурной стали периодического профиля класса АII - при прямых анкерах привариваемых торцом под слоем флюса и из горячекатаной арматурной стали класса АI - при изогнутых анкерах.

Изгиб анкера должен отстоять от места сварки на расстояние не менее 50 мм. При изготовлении закладных деталей руководствоваться СНиП II-В. 1-62 и „Временными техническими указаниями по сварке узлов примыкания элементов полносборных жилых и общественных зданий". ВСН-6-62.

Размеры закладных деталей могут иметь отклонения от проектных не более ± 5 мм.

При установке закладных деталей и анкерных петель в отсеки кассет должны быть предусмотрены устройства для их точной фиксации, допуская смещение осей закладных деталей и анкерных петель от проектного положения не более ± 5 мм.

Класс точности изготовления панелей перекрытий, внутренних стеновых панелей и перегородок принято по СНиП I-А. 4-62 и I-В. 5. 1-62 - „10-и".

Предельно-допускаемые отклонения от проектных размеров изделий должно быть не более:

а/ по длине изделия ± 8 мм
б/ по ширине изделия ± 5 мм
в/ по толщине перекрытий + 5 мм
г/ по толщине внутренних стеновых панелей и перегородок ± 5 мм

ИНИЭП жилища	Рук. АКБ1	Н. Розанов	Рук. группы	Л. Либерман	Согласовано
	Гл. инж. АКБ1	В. Кочешков	Разработал	Л. Либерман	Дата
	Рук. отдела	В. Блюменталь	Проверил	Л. Либерман	Инв. N
	Гл. инж. отд.	А. Розенфельд	Копировал	О. Смольянинова	
	Гл. инж. пр.	А. Кириллова			Взамен

Изделия заводского изготовления для кооперативного стр-ва	Пояснительная записка	Серия 1-464А	Альбом V часть 1-м	Лист N 5	1965

7700-12 6

На лицевых поверхностях изделий недолжно быть трещин раковин, околов, пятен, обнажений арматуры или наплывов.

Все такие дефекты должны быть устранены или исправлены на заводах-изготовителях до отправки изделий потребителю.

Условные обозначения принятые в альбоме:

N ПП деталей обозначенные на опалубочных чертежах изделий даны на листах деталей настоящего альбома.

Указания по изготовлению панелей перекрытий

Армирование панелей перекрытия производится сварными сетками, изготавливаемыми на широкосеточных машинах. Армирование панелей перекрытий несколькими сетками должно производится в соответствии с СНиП II-В. 1-62

Панели перекрытий шириной 3180 мм рассчитаны с учетом опирания по контуру, панели шириной 2580 мм - как балочные.

Проектом предусмотрены панели перекрытий с обычным армированием /типа „П"/ применяемые в междуэтажных перекрытиях и с усиленным армированием /типа „ПУ"/ применяемые в качестве панелей покрытия при совмещенной кровле.

Маркировка панелей покрытий принята с учетом снеговой нагрузки, в числителе дана марка панели, в знаменателе - снеговая нагрузка, аналогично замаркированы и арматурные сетки панелей покрытий.

Относительный прогиб панелей перекрытий не должен превышать $\frac{1}{200}$, что соответствует полной нормативной нагрузке.

а/ для панелей перекрытий типа „П" $q_н = 476$ кг/м² включая кратковременно-действующую нагрузку 150 кг/м²

б/ для панелей перекрытий типа „ПУ" $q_н = 603$ кг/м² при снеговой нагрузке 100 кг/м² и $q_н = 703$ кг/м² при снеговой нагрузке 200 кг/м².

При расчете панелей перекрытий по второму предельному состоянию не учитывался коэффициент $\frac{4}{h}$

Испытания панелей перекрытий производить в соответствии с ГОСТ'ом 8829-58 по схемам испытаний представленным в настоящем альбоме.

Толщина защитного слоя бетона для рабочей арматуры панелей перекрытий принята в соответствии с СНиП II-В. 1-62 и составляет 10 мм.

Учитывая малую толщину панелей перекрытий /100 мм/ при установке арматурных сеток должно быть обращено особое внимание на точное соблюдение защитного слоя бетона для рабочей арматуры, применяя для фиксации арматурных сеток специальные фиксаторы, которые устанавливаются преимущественно вдоль каналов для скрытой электропроводки и являются одновременно мероприятием против появления волосяных трещин вдоль этих каналов. Допуск на смещение рабочей арматуры и увеличение защитного слоя бетона составляет 3 мм.

Приварка к арматурным сеткам подъемных анкерных петель, а также отдельных стержней производится точечной сваркой на специальных кондукторах.

Лицевые поверхности панелей перекрытий должны быть на заводе подготовлены под окраску.

Допуск на шероховатость лицевых поверхностей панелей перекрытий установлен по классу точности „10-и" не ниже „2Ш" с высотой неровностей в пределах 1,2-2,5 мм/ при базовой длине замера 200 мм /. В панелях перекрытий проектом предусмотрены каналы диаметром 20 мм для скрытой сменяемой электропроводки.

ЦЕНИНО ЖИЛИЩА	Рук. АКБ 1	Н. Розанов	Рук. группы	Л. Либерман	Согласовано		
	Гл. инж. АКБ 1	В. Кочешков	Разработал	Л. Либерман			Дата
	Рук. отдела	В. Блюменталь	Проверил	А. Либерман			Инв. №
	Гл. инж. отд.	А. Розенфельд	Копировал	О. Смольянинова			Взамен
	Гл. инж. пр.	А. Кириллова					

Изделия заводского изготовления для кооперативного стр-ва	Пояснительная записка	Серия 1-464 А	Альбом V часть 1 м	Лист № 6	1965

7700-12 7

Для подъема панелей перекрытий в горизонтальном положении при монтаже зданий необходимо предусмотреть в панелях перекрытий 6 отверстий совмещая их с технологическими отверстиями от распорных конусов кассет. Эти отверстия должны быть расположены с таким расчетом, чтобы обеспечить строго горизонтальное положение панели при монтаже.

Размеры в скобках на опалубочных чертежах панелей перекрытий даны для унификации изделий 5 и 9 этажных домов. При изготовлении панелей перекрытий с унифицированными размерами, необходимо соответственно увеличить длину арматурных сеток.

В соответствии с СН и П I-В.5.1-62 для панелей перекрытий марка бетона-„200". Бетон для панелей перекрытий должен изготавливаться на крупном и мелком заполнителе /щебень и песок/ с расходом цемента не более 400 кг/м³

III. Указания по изготовлению внутренних стеновых панелей и перегородок

Армирование внутренних стеновых панелей производится одинарными сварными сетками изготавливаемыми на на широкосеточных машинах. Конструктивное армирование внутренних стеновых панелей принято с расходом арматурной стали назначаемой из расчета: для вертикальных стержней 0,6 см² на 1 п.м. горизонтального сечения и для горизонтальных стержней 0,3 см² на 1 п.м. вертикального сечения панели.

Отдельные арматурные сетки и каркасы собираются и свариваются в сборочные арматурные элементы на специальных кондукторах, где к ним привариваются подъемные петли, отдельные стержни и фиксаторы.

Проектное положение арматурных сеток по толщине внутренних стеновых панелей определяется осевым расположением подъемных /монтажных/ петель, которые соединяются при помощи точечной сварки с горизонтальными стержнями арматурных сеток.

При диаметрах подъемных петель превышающих диаметры горизонтальных стержней арматурных сеток внутренних стеновых панелей более чем в три раза, подъемные петли. Привариваются к горизонтальным стержням через подставные стержни соответствующего диаметра.

В связи с тем, что подъемные петли внутренних стеновых панелей являются ограничительными фиксаторами при монтаже панелей перекрытий, допуск на смещение подъемных петель при изготовлении внутренних стеновых панелей установлен ±5 мм.

Толщина внутренних стеновых панелей для надземной части /тип „ВС"/ - 120 мм, для подземной /тип „ВСЦ"/ - 140 мм.

Размеры в скобках на опалубочных чертежах внутренних стеновых панелей и перегородок даны:

а/ по высоте изделий - для варианта монтажа панелей перекрытий на растворе.

б/ по толщине изделий - для перевода, в соответствии с СН и П II-В.6-62, межквартирных перегородок на толщину 140 мм.

В виду опирания панелей перекрытий на внутренние стеновые панели „на сухо", необходимо производить тщательное заглаживание верхних кромок стеновых панелей и перегородок.

Лицевые поверхности внутренних стеновых панелей и перегородок должны быть на заводе подготовлены под окраску или оклейку обоями.

Допуск на шероховатость лицевых поверхностей внутренних стеновых панелей и перегородок, предназначенных под окраску или оклейку обоями, установлен по классу „10-И" не ниже „3ш", и высотой неровностей в пределах 0,6-1,2 мм. /при базовой длине замера 100 мм/.

Во внутренних стеновых панелях проектом предусмотрены каналы диаметром 20 и 25 мм для скрытой сменяемой электропроводки. В соответствии с СН и П I-В.5.1-62 для внутренних стеновых панелей и перегородок марка бетона - „150".

Рук. АКБ	Гл. инж. АКБ	Н. Розанов	Гл. Арх. П-та	Рук. Группы	Г. Костин	Согласовано
Рук. отдела	Гл. инж. отд.	В. Кочешков	Разработал	Проверил	Л. Либерман	Дата
Гл. инж. пр.		В. Блюменталь	Копировал		Л. Либерман	Инв. н
		А. Розенфельд			Л. Либерман	
		А. Кириллова			В. Смольянинова	Взамен.

ЦНИИЭП жилища

Изделия заводского изготовления для кооперативного стр-ва	Пояснительная записка	Серия 1-464 А	Альбом V Часть 1-М	Лист 7	1965

7700-12 8

Для предохранения анкерных петель внутренних стеновых панелей от коррозии, необходимо участки анкерных петель, указанные на чертежах, защищать антикоррозийными покрытиями /оцинковкой/. Толщина и метод нанесения антикоррозийного покрытия выполняются в соответствии с „Временными указаниями по антикоррозийной защите стальных закладных деталей и сварных соединений в крупнопанельных зданиях „СН-206-62 /2е издание/.

При выпуске заводами-изготовителями внутренних стеновых панелей полной заводской готовности с установленными дверными коробками и дверями дополнительная маркировка внутренних стеновых панелей производится на лицевой поверхности панели, которая условно принята в проекте со стороны подвижного щита кассеты и большего диаметра конуса распорных втулок кассет.

ЦНИИЭП жилища	Рук. АКБ	Н. Розанов	Гл. арх. п-та	З. Нестерова	Согласовано	
	Гл. инж. АКБ	В. Кочешков	Рук. группы	Л. Либерман		Дата
	Рук. отдела	В. Блюментал	Разработал	Л. Либерман		Инв. №
	Гл. инж. отд.	А. Розенфельд	Проверил	Л. Либерман		
	Гл. инж. пр.	А. Кириллова	Копировал	О. Смольянинова		Взамен

Изделия заводского изготовления для кооперативного стр-ва	Пояснительная записка	Серия 1-464А	Альбом V часть 1-М	Лист Н 8	1965

7700-12 9

№№ п.п.	Наименование панелей	Схемы испытания панелей	Испытательные нагрузки	Примечания
1	П1, П1-2, П1-3, П1-4, П1-5, П1-6, П1-7	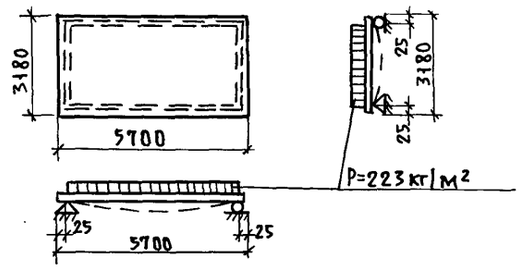	1. Контрольная /допускаемая/ нагрузка для проверки прогиба панели – P = 223 кг/м² / без учета собственного веса / При этом замеренный прогиб в середине пролета не должен превышать $f_{кр} \leq 0{,}629$ см 2. Контрольная разрушающая нагрузка $P_{разр.} \geq 556$ кг/м² / без учета собственного веса/	Опирание панели при испытании предусмотреть по контуру. Контроль жесткости и прочности панели, а также методы ее испытания. выполнять по ГОСТу 8829-58 $\frac{И210\text{-}56}{МСПМКП}$ Расчетная нагрузка $q = 578$ кг/м² Относительный прогиб не должен превышать $1/200\,\ell$, что соответствует полной нормативной нагрузке $q_н = 477$ кг/м²
2	ПУ-1, ПУ1-2, ПУ1-3, ПУ1-4, ПУ1-5, ПУ1-6, ПУ1-7, /для снега 100 кг/м²/	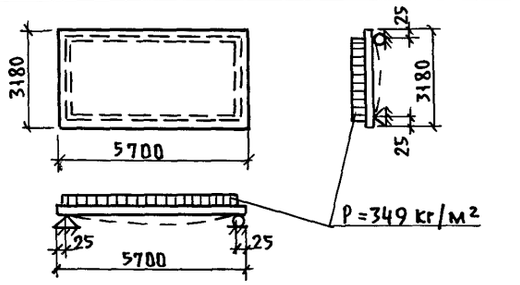	1. Контрольная /допускаемая/ нагрузка для проверки прогиба панели P=349 кг/м² / без учета собственного веса/. При этом замеренный прогиб в середине пролета не должен превышать $f_{кр} \leq 0{,}78$ см. 2 Контрольная разрушающая нагрузка $P_{разр} \geq 756$ кг/м² / без учета собственного веса/	Условия испытания по первому пункту. Расчетная нагрузка $q = 720$ кг/м² Относительный прогиб не должен превышать $1/200\,\ell$, что соответствует полной нормативной нагрузке $q_н = 603$ кг/м²
3	ПУ1, ПУ1-2, ПУ1-3, ПУ1-4, ПУ1-5, ПУ1-6, ПУ1-7, /для снега 200 кг/м²/	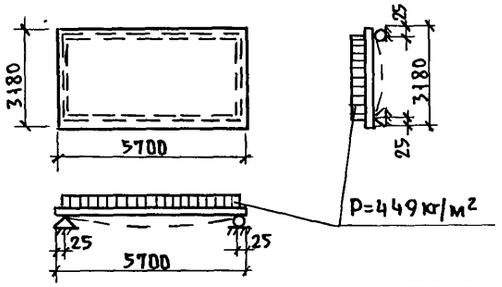	1. Контрольная / допускаемая/ нагрузка для проверки прогиба панели P=449 кг/м² / без учета собственного веса/. При этом замеренный прогиб в середине пролета не должен превышать $f_{кр} \leq 0{,}796$ см. 2. Контрольная разрушающая нагрузка $P_{разр} \geq 946$ кг/м² / без учета собственного веса/	Условия испытания по первому пункту. Расчетная нагрузка $q = 860$ кг/м². Относительный прогиб не должен превышать $1/200\,\ell$, что соответствует полной нормативной нагрузке $q_н = 703$ кг/м².
4	П2, П2-2, П2-3	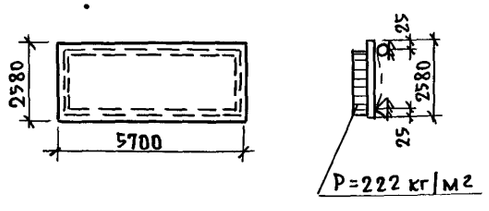	1. Контрольная / допускаемая/ нагрузка для проверки прогиба панели P = 222 кг/м² / без учета собственного веса/. При этом замеренный прогиб в середине пролета не должен превышать $f_{кр} \leq 0{,}45$ см 2. Контрольная разрушающая нагрузка $P_{разр.} \geq 555$ кг/м² / без учета собственного веса/.	Условия испытания по первому пункту. Расчетная нагрузка $q = 578$ кг/м² Относительный прогиб не должен превышать $1/200\,\ell$, что соответствует полной нормативной нагрузке $q_н = 477$ кг/м².

ЦНИИЭП жилища

Гл. арх. пр.	Костин		
Рук. групп ы	Брускева		
Рук. раз раб.	Юматова		
Пров.	Петренко		
Гл. инж. проекта	Розанов		
Рук. проекта	Кочешков		
Гл. инж. проекта	Блюменталь		
Рук. проекта	Розенфельд		
Гл. инж. пр.	Кириллова		

Изделия заводского изготовления	Панели перекрытия. Схемы испытания	Серия 1-464А	Альбом V Часть 1-М	Лист № 9	1966

Пров. Степанковец 14-IV-82г. Копир. [illegible]

7700-12 10

NN п.п	Наименование панелей	Схемы испытания панелей	Испытательные нагрузки	Примечания
5	ПУ2, ПУ2-2, ПУ2-2; ПУ2-4(и) ПУ2А-4(и), ПУ2А-5(и), ПУ2Б-4(и) ПУ2-5(и), ПУ2Б-5(и), ПУ2-6, ПУ2-7, ПУ2-8, ПУ2А-8, ПУ2-9, ПУ2А-9 /для снега 100 кг/м²/	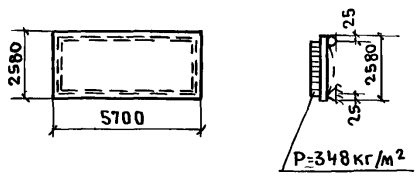	1 Контрольная/ допускаемая/ нагрузка для проверки прогиба панели – P=348 кг/м² / без учета собственного веса/. При этом замеренный прогиб в середине пролета не должен превышать $f_{кр} \leq 0{,}53$ см 2 Контрольная разрушающая нагрузка $P_{разр} \geq 755$ кг/м² / без учета собственного веса/.	Условия испытания по первому пункту. Расчетная нагрузка $q^{р}=720$ кг/м². Относительный прогиб не должен превышать 1/200 l, что соответствует полной нормативной нагрузке $q_{н}=603$ кг/м²
6	ПУ2, ПУ2-2, ПУ2-3, ПУ2-4(и), ПУ2А-4(и), ПУ2А-5(и), ПУ2Б-4(и) ПУ2-5(и), ПУ2Б-5(и), ПУ2-6, ПУ2-7, ПУ2-8, ПУ2А-8, ПУ2-9, ПУ2А-9 /для снега 200 кг/м²/	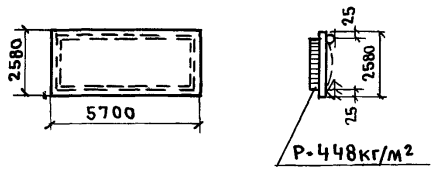	1. Контрольная /допускаемая/ нагрузка для проверки прогиба панели P=448 кг/м² / без учета собственного веса/. При этом замеренный прогиб в середине пролета не должен превышать $f_{кр} \leq 0{,}65$ см 2 Контрольная разрушающая нагрузка $P_{разр} \geq 945$ кг/м² / без учета собственного веса/	Условия испытания по первому пункту. Расчетная нагрузка $q^{р}=860$ кг/м² Относительный прогиб не должен превышать 1/200 l, что соответствует полной нормативной нагрузке $q_{н}=703$ кг/м²
7	Под санузел П2-4(и), П2Б-4(и) П2-5(и), П2Б-5(и)	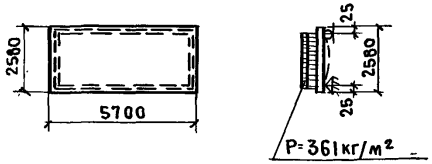	1 Контрольная/ допускаемая/ нагрузка для проверки прогиба панели P=361 кг/м² / без учета собственного веса/. При этом замеренный прогиб в середине пролета не должен превышать $f_{кр} \leq 0{,}646$ см. 2 Контрольная разрушающая нагрузка $P_{разр} \geq 774$ кг/м² без учета собственного веса.	Условия испытания по первому пункту. Расчетная нагрузка $q^{р}_{э}=725$ кг/м² Относительный прогиб не должен превышать 1/200 l, что соответствует полной нормативной нагрузке — $q^{н}_{э}=607$ кг/м²

Изделия заводского изготовления	Панели перекрытия. Схемы испытания.	Серия 1-464 А	Альбом V часть 1-М	Лист N 10	1965

Согласовано:

Руков. АКБ	Н. Розанов	Гл. арх. пр-та	Г. Костин	Дата	
Гл. инж. АКБ	В. Кочешков	Рук. группы	А. Бруснева	Инв. N	
Рук. отдела	В. Блюменталь	Разработал	В. Юматова		
Гл. инж. отд.	А. Розенфельд	Проверил	Н. Петренко		
Гл. инж. пр-та	А. Кириллова	Копировал	А. Полякова	Взамен	

ЦЕНИНТ Жилища

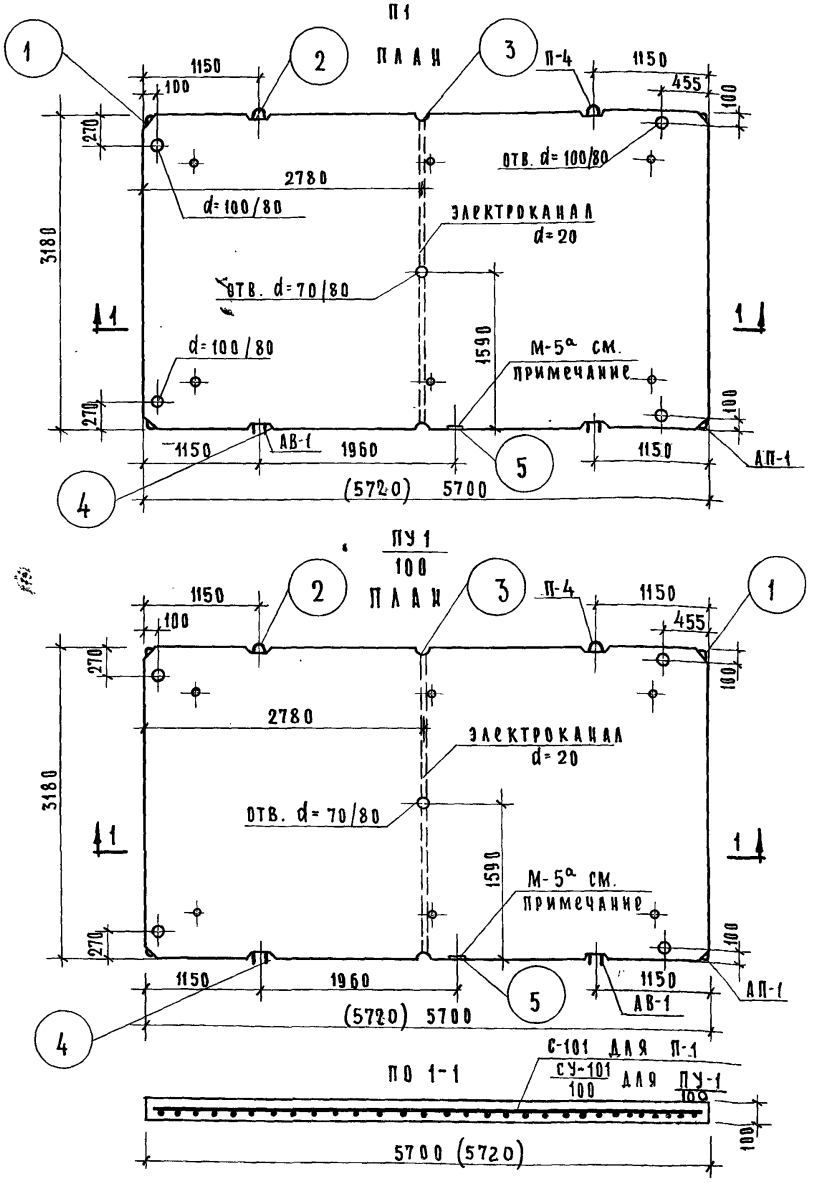

СПЕЦИФИКАЦИЯ АРМАТУРНЫХ И ЗАКЛАДНЫХ ЭЛЕМЕНТОВ.

МАРКА ИЗДЕЛИЯ	МАРКА ЭЛЕМЕНТОВ	КОЛ-ВО НА ИЗД. ШТ.	ВЕС ЭЛЕМЕНТА КГ.	ОБЩИЙ ВЕС КГ.	N N ЛИСТОВ
П1	С 101	1	65.69	65.69	48
	АНКЕРНЫЙ ВЫПУСК АВ-1	2	0.50	1.00	131
	ФС-1	4	0.40	1.60	64
	ФС-2	4	0.18	0.72	64
	ИТОГО:			69.01	
ПУ1/100	СУ-101/100	1	88.15	88.15	48
	АНКЕРНЫЙ ВЫПУСК АВ-1	2	0.50	1.00	131
	ФС-1	4	0.40	1.60	64
	ФС-2	4	0.18	0.72	64
	ИТОГО:			91.47	

ВЫБОРКА СТАЛИ

МАРКА ИЗДЕЛИЯ	ХАРАКТЕРИСТ. СТАЛИ / КЛАСС СТАЛИ	ПО АРМАТУРНЫМ ЭЛЕМЕНТАМ: Ra=3150 кг/см² В I		Ra=2100 кг/см² А I		А I В Ст.3	Ra=3400 кг/см² А III		ПО ЗАКЛАДН. ДЕТАЛЯМ		ОБЩ. ВЕС КГ. БЕЗ ЗАКЛ. ДЕТ.	С ЗАКЛ. ДЕТ.
П1	ДИАМЕТР, ММ	Ф3	Ф5.5	Ф10	Ф12	Ф14	Ф8	—	—	—	69.01	—
	ДЛИНА, М	42.24	85.83	1.62	4.20	3.12	106.48	—	—	—		
	ВЕС, КГ.	2.32	16.15	1.00	3.72	3.76	42.06	—	—	—		
ПУ1/100	ДИАМЕТР. ММ	Ф3	Ф5.5	Ф10	Ф12	Ф14	Ф8	Ф10	—	—	91.47	—
	ДЛИНА, М	42.24	85.83	1.62	4.20	3.12	14.78	95.10	—	—		
	ВЕС, КГ.	2.32	16.15	1.00	3.72	3.76	5.84	58.68	—	—		

ПОКАЗАТЕЛИ НА ИЗДЕЛИЕ.

МАРКА ИЗДЕЛИЯ		П1	ПУ-1/100
ВЕС	КГ.	4530	4530
ОБЪЕМ БЕТОНА	$м^3$	1.81	1.81
ВЕС СТАЛИ	КГ	69.01	91.47
РАСХОД СТАЛИ НА 1 $м^3$ БЕТОНА	КГ	38.13	50.54
МАРКА БЕТОНА	-	200	200

Примечания:

1. Общие указания и условные обозначения см. пояснительную записку.
2. Все размеры даны в мм.
3. Закладная деталь М5а устанавливается в панелях перекрытий, только для домов с вариантами наружных стеновых панелей однослойной конструкции толщ. 350 мм. из керамзитобетона γ=900 кг/$м^3$.
4. Вес стали дан с учетом дополнительного расхода стали на фиксаторы.
5. Анкерные выпуска к сетке не привариваются, а устанавливаются в кассете.

ИЗДЕЛИЯ ЗАВОДСКОГО ИЗГОТОВЛЕНИЯ	ПАНЕЛИ ПЕРЕКРЫТИЯ П1; ПУ1/100 /ОПАЛУБОЧНЫЕ ЧЕРТЕЖИ/	СЕРИЯ 1-464 А	АЛЬБОМ V ЧАСТЬ 1-М	ЛИСТ N 11	1965

ЦНИИЭП ЖИЛИЩА

РУК. АКБ.1	Н. РОЗАНОВ	ГЛ. АРХ. ПР.	Г. КОСТИН	СОГЛАСОВАНО			
ГЛ. ИНЖ. АКБ1	В. КОЧЕШКОВ	ГЛ. ТЕХНОЛОГ	Н. ГАЙСИНСКИЙ	ЭЛЕКТРО	В. ПРУДНИКОВ	ДАТА	
РУК. ОТДЕЛА	В. БЛЮМЕНТАЛЬ	РУК. ГРУППЫ	А. БРУСНЕВА	САНТЕХН.	Б. ГОЛУБИНСКИЙ	ИНВ.N	
ГЛ. ИНЖ. ОТД.	Д. РОЗЕНФЕЛЬД	РАЗРАБОТАЛ	И. ЛИБЕРМАН	ОТОПЛЕН.	Л. ВАГАНОВ		
ГЛ. ИНЖ. ПРТА	А. КИРИЛЛОВА	ПРОВЕРИЛ	З. МОИСЕЕВА	СЛ. ТОКИ	Б. СТАРИК	ВЗАМЕН	

11

7700-12 12

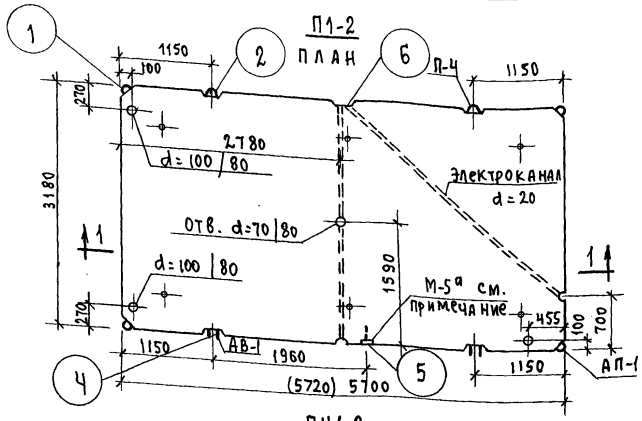

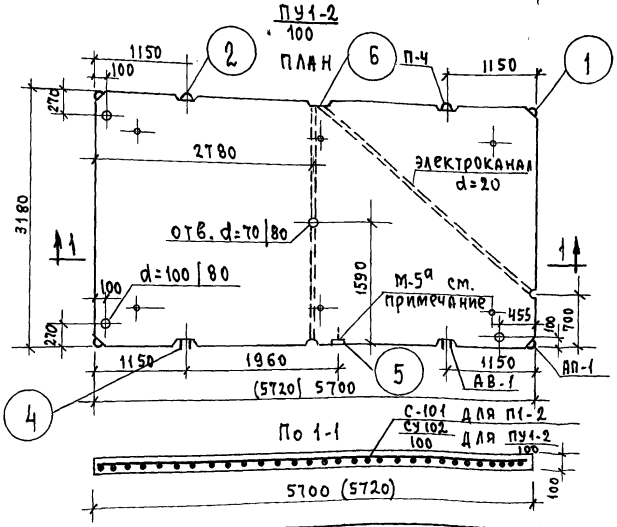

Спецификация арматурных и закладных элементов

Марка изделия	Марка элементов	Кол-во на изд. шт.	Вес элем. кг.	Общий вес кг	№ № листов
П1-2	С-101	1	65.69	65.69	48
	Анкерные выпуска АВ-1	2	0.50	1.00	131
	ФС-1	4	0.40	1.60	64
	ФС-2	4	0.18	0.72	64
	Итого:			69.01	
ПУ1-2/100	СУ102/100	1	86.81	86.81	49
	Анкерные выпуска АВ-1	2	0.50	1.00	131
	ФС-1	4	0.40	1.60	64
	ФС-2	4	0.18	0.72	64
	Итого:			90.13	

Выборка стали по арматурным элементам

Марка изделия	Характеристика стали / Класс стали	R_a=3150 кг/см²		R_a=2100 кг/см²			R_a=3400 кг/см²		По закладным деталям		Общ. вес кг	
		BI		AI		AI Вст.3	AIII		—	—	без закл. дет.	с закл. дет.
П1-2	Диаметр, мм	ф3	ф5.5	ф10	ф12	ф14	ф8	—	—	—	69.01	—
	Длина, м	42.24	85.83	1.62	4.20	3.12	106.48	—	—	—		
	Вес, кг	2.32	16.15	1.00	3.72	3.76	42.06	—	—	—		
ПУ1-2/100	Диаметр, мм	ф3	ф5.5	ф10	ф12	ф14	ф8	ф10	—	—	90.13	—
	Длина, м	42.24	85.83	1.62	4.20	3.12	11.38	95.10	—	—		
	Вес, кг	2.32	16.15	1.00	3.72	3.76	4.50	58.68	—	—		

Показатели на изделие

Марка изделия		П1-2	ПУ-1-2/100
Вес	кг	4530	4530
Объем бетона	м³	1.81	1.81
Вес стали	кг	69.01	90.13
Расход стали на 1 м³ бетона	кг	38.13	49.80
Марка бетона	—	200	200

Примечания:

1. Общие указания и условные обозначения см. пояснительную записку.
2. Все размеры даны в мм.
3. Закладная деталь М-5а устанавливается в панелях перекрытий только для домов с вариантами наружных стеновых панелей однослойной конструкции толщ. 350 мм.
4. Вес стали дан с учетом дополнительного расхода стали на фиксаторы.

Изделия заводского изготовления	Панели перекрытия П1-2; ПУ1-2/100 ./. опалубочные чертежи ./.	Серия 1-464А	Альбом V Часть 1-м	Лист № 12	1965

7700-12 13

Пров. Копин. Досин-

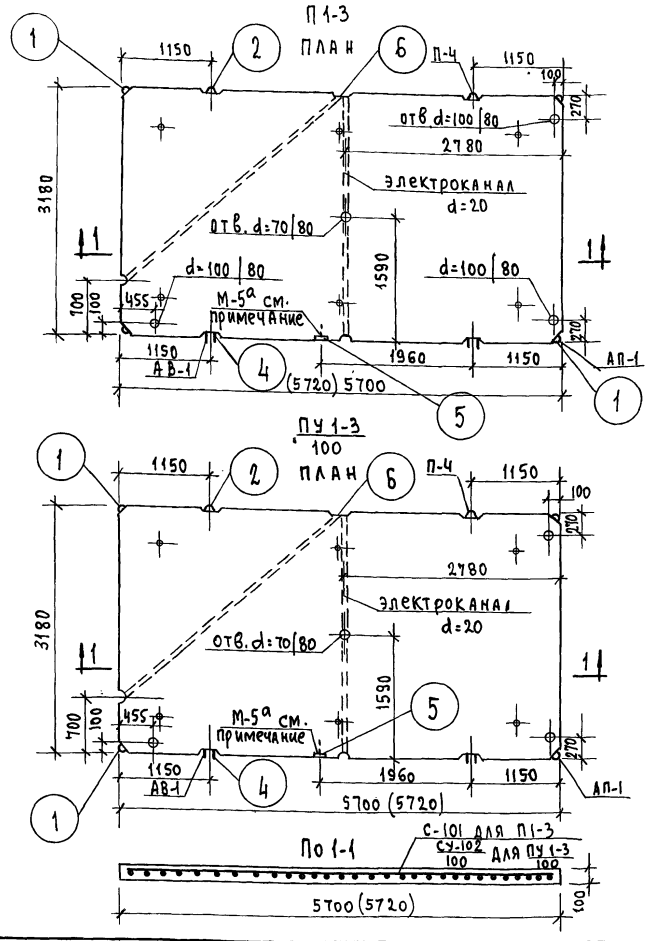

Спецификация арматурных и закладных элементов

13

Марка изделия	Марка элементов	Кол-во на изд. шт.	Вес элем. кг	Общий вес кг	№ № листов
П1-3	С 101	1	65.69	65.69	48
	Анкерный выпуск АВ-1	2	0.50	1.00	131
	ФО-1	4	0.40	1.60	64
	ФС-2	4	0.18	0.72	64
	Итого:			69.01	
ПУ1-3/100	СУ-102/100	1	86.81	86.81	49
	Анкерный выпуск АВ-1	2	0.50	1.00	131
	ФС-1	4	0.40	1.60	64
	ФС-2	4	0.18	0.72	64
	Итого			90.13	

Выборка стали по арматурным элементам

Марка изделия	Характеристика стали: Класс стали	Ra=3150 кг/см² AI		Ra=2100 кг/см² AI		AI в.Ст.3	Ra=3400 кг/см² AIII		По закладным деталям	Общ. вес, кг: без закл. дет	с закл. дет.
П1-3	Диаметр, мм	ф3	ф5.5	ф10	ф12	ф14	ф8	—	—	69.01	—
	Длина, м	42.24	85.83	1.62	4.20	3.12	106.48	—	—		
	Вес, кг	2.32	16.15	1.00	3.72	3.76	42.06	—	—		
ПУ1-3/100	Диаметр, мм	ф3	ф5.5	ф10	ф12	ф14	ф8	ф10	—	90.13	—
	Длина, м	42.24	85.83	1.62	4.20	3.12	11.38	95.10	—		
	Вес, кг	2.32	16.15	1.00	3.72	3.76	4.50	58.68	—		

Показатели на изделие

Марка изделия		П1-3	ПУ1-3/100
Вес	кг	4530	4530
Объем бетона	м³	1.81	1.81
Вес стали	кг	69.01	90,13
Расход стали на 1 м³ бетона	кг	38.13	49.80
Марка бетона	—	200	200

Примечания:

1. Общие указания и условные обозначения см. пояснительную записку.
2. Все размеры даны в мм.
3. Закладная деталь М-5а устанавливается в панелях перекрытий только для домов с вариантами наружных стеновых панелей однослойной конструкции толщ. 350 мм из керамзитобетона γ=900 кг/м³.
4. Вес стали дан с учетом дополнительного расхода стали на фиксаторы.

Изделия заводского изготовления	Панели перекрытия П1-3, ПУ1-3/100 опалубочные чертежи	Серия 1-464А	Альбом V Часть 1-м	Лист N 13	1965

7700-12 14

Гл. инженер проекта Корнев Фрейд

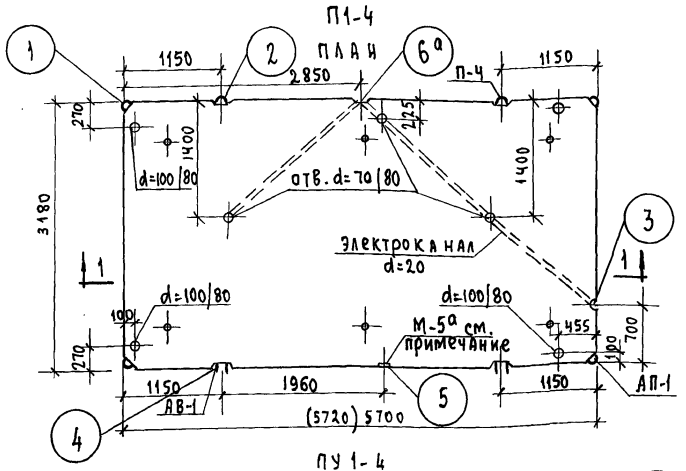

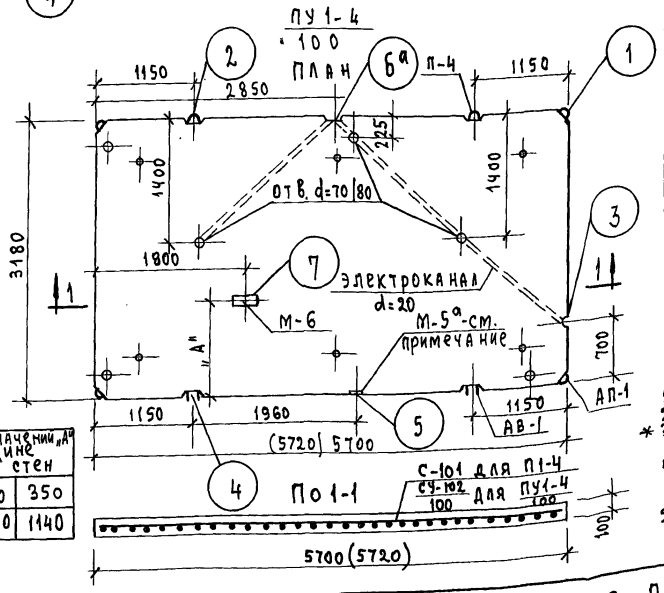

Таблица значений „А" при толщине наружных стен		
250	300	350
1040	1090	1140

Спецификация арматурных и закладных элементов

Марка изделия	Марка элементов	Кол-во на изд. шт.	Вес элем. кг	Общий вес кг	№№ листов
П1-4	С-101	1	65.69	65.69	48
	Анкерный выпуск АВ-1	2	0.50	1.00	131
	ФС-1	4	0.40	1.60	64
	ФС-2	4	0.18	0.72	64
	Итого:			69.01	
ПУ1-4/100	СУ-102/100	1	86.81	86.81	19
	Анкерный выпуск АВ-1	2	0.50	1.00	131
	ФС-1 / ФС-2	4 / 4	0.40 / 0.18	1.60 / 0.72	64
	М-6	1	1.34	1.34	64
	Итого			91.47	

Выборка стали

Марка изделия	Характеристика стали / Класс стали	По арматурным элементам: R_a=3150 кг/см² BI		R_a=2100 кг/см² AI		AI В.Ст.3	R_a=3400 кг/см² AIII		По закладным деталям: R_a=2700 AII	R_a=2100 Группа марок ст.3	Общ. вес кг. Без закл. дет.	с закл. дет.
П1-4	диаметр, мм	ф3	ф5.5	ф10	ф12	ф14	ф8	—	—	—	69.01	—
	длина, м	42.24	85.83	1.62	4.20	3.12	106.48	—	—	—		
	вес, кг	2.32	16.15	1.00	3.72	3.76	42.06	—	—	—		
ПУ1-4/100	диаметр, мм	ф3	ф5.5	ф10	ф12	ф14	ф8	ф10	ф12	-40×8	90.13	91.47
	длина, м	42.24	85.83	1.62	4.20	3.12	11.38	95.10	0.72	0.28		
	вес, кг.	2.32	16.15	1.00	3.72	3.76	4.50	58.68	0.64	0.70		

Показатели на изделие

Марка изделия		П1-4	ПУ1-4/100
Вес	кг.	4530	4530
Объем бетона	м³	1.81	1.81
Вес стали	кг.	69.01	90.13 / 91.47 *
Расход стали на 1 м³ бетона	кг.	38.13	49.80
Марка бетона	—	200	200

Примечания:

1. Общие указания и условные обозначения см. пояснительную записку.
2. Все размеры даны в мм.
3. * В числителе показан вес стали без закладных деталей в знаменателе - включая закладные детали.
4. Закладная деталь М-5а устанавливается в панелях перекрытий только для домов с вариантами наружных стеновых панелей однослойной конструкции толщ. 350 мм. из керамзитобетона γ=900 кг/м³.
5. Вес стали дан с учетом дополнительного расхода стали на фиксаторы.

Изделия заводского изготовления	Панели перекрытия П1-4; ПУ1-4/100 ./. опалубочные чертежи ./.	Серия 1-464А	Альбом V Часть 1-М	Лист N 14	1965

7700-12 15

Пров. Т. Панкова Копир. Дотин

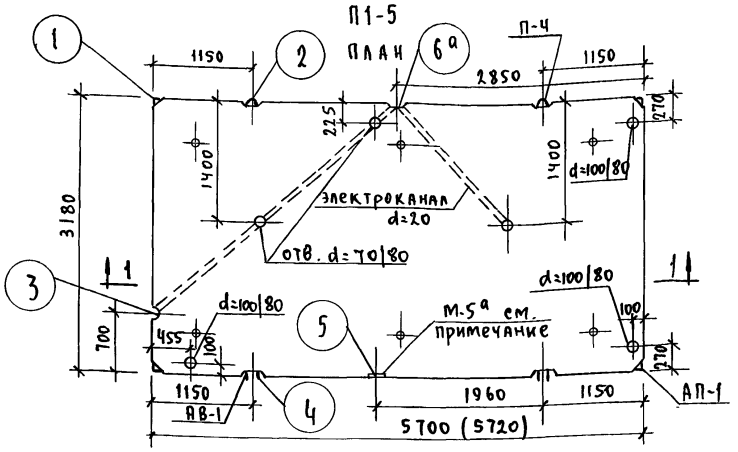

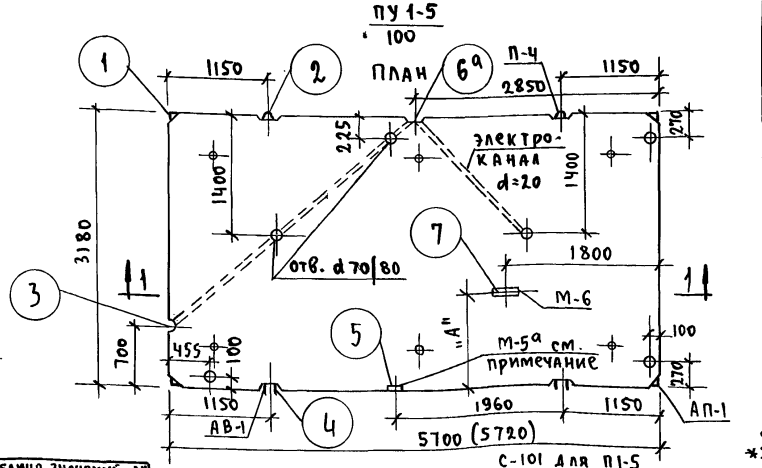

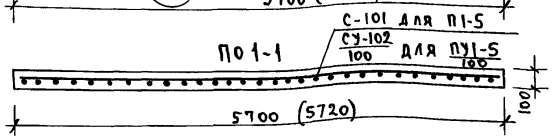

Таблица значений "А" при толщине наружных стен		
250	300	350
1040	1090	1140

Спецификация арматурных и закладных элементов

Марка изделия	Марка элементов	Кол-во на изд., шт	Вес элем. кг	Общий вес кг	№№ листов
П1-5	С-101	1	65.69	65.69	48
	Анкерный выпуск АВ-1	2	0.50	1.00	131
	ФС-1	4	0.40	1.60	64
	ФС-2	4	0.18	0.72	64
	Итого:			69.01	
ПУ1-5/100	СУ-102/100	1	86.81	86.81	49
	Анкерный выпуск АВ-1	2	0.50	1.00	131
	ФС-1 / ФС-2	4 / 4	0.40 / 0.18	1.60 / 0.72	64
	М-6	1	1.34	1.34	129
	Итого:			91.47	

Выборка стали

Марка изделия	Характеристика стали / класс стали	По арматурным элементам: R_a=3150 кг/см² BI		R_a=2100 кг/см² AI		AI в.ст.3	R_a=3400 кг/см² AIII		По закладным деталям: R_a=2100 AI	R_a=2100 группа марок ст.3	Общ. вес, кг: без закл. дет.	с закл. дет.
П1-5	диаметр, мм	ф3	ф5.5	ф10	ф12	ф14	ф8	—	—	—	69.01	—
	длина, м	42.24	85.83	1.62	4.20	3.12	106.48	—	—	—		
	вес, кг	2.32	16.15	1.00	3.72	3.76	42.06	—	—	—		
ПУ1-5/100	диаметр, мм	ф3	ф5.5	ф10	ф12	ф14	ф8	ф10	ф12	-40х8	90.13	91.47
	длина, м	42.24	85.83	1.62	4.20	3.12	11.38	95.10	0.72	0.28		
	вес, кг	2.32	16.15	1.00	3.72	3.76	4.50	58.68	0.64	0.70		

Показатели на изделие

Марка изделия		П1-5	ПУ1-5/100
Вес	кг.	4530	4530
Объем бетона	м³	1.81	1.81
Вес стали	кг	69.01	90.13 / 91.47 *
Расход стали на 1 м³ бетона	кг	38.53	49.80
Марка бетона	—	200	200

Примечания:

1. Общие указания и условные обозначения см. пояснительную записку.
2. Все размеры даны в мм.
*3. В числителе показан вес стали без закладных деталей, в знаменателе – включая закладные детали.
4. Закладная деталь М-5а устанавливается в панелях перекрытий только для домов с вариантами наружных стеновых панелей однослойной конструкции толщ. 350 мм из керамзитобетона γ = 900 кг/м³.
5. Вес стали дан с учетом дополнительного расхода стали на фиксаторы.

Изделия заводского изготовления	Панели перекрытия П1-5, ПУ1-5/100 %опалубочные чертежи%	Серия 1-464А	Альбом V часть 1-м	Лист № 15	1965

7700-12 16

Пров. [illegible] Копир. [illegible]

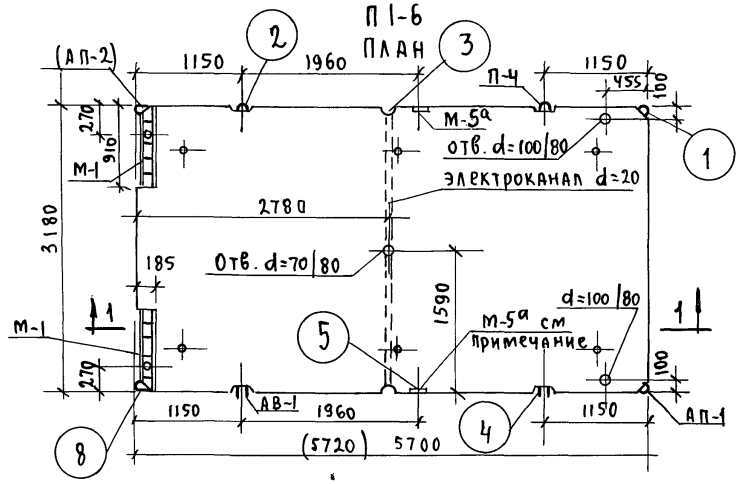

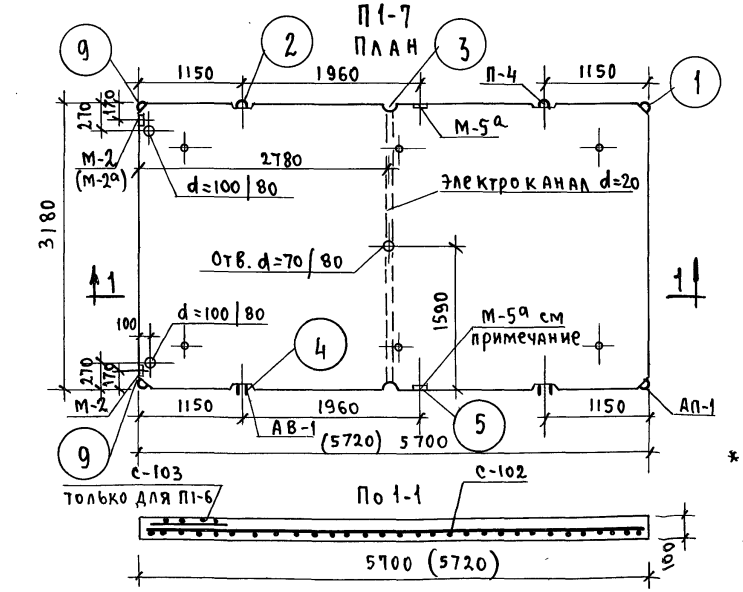

Спецификация арматурных и закладных элементов

Марка изделия	Марка элементов	Кол-во на изд. шт.	Вес элем. кг	Общий вес кг	№№ листов
П1-6	С-102	1	67.03	67.03	49
	Анкерный выпуск АВ-1	2	0.50	1.00	131
	ФС-1 / ФС-2	3 / 1	0.40 / 0.18	1.20 / 0.18	64
	С-103 / М-1	2 / 2	4.31 / 6.15	8.62 / 12.30	49 / 129
	Итого			90.33	
П1-7	С-102	1	67.03	67.03	49
	Анкерный выпуск АВ-1	2	0.50	1.00	131
	ФС-1 / ФС-2	3 / 1	0.40 / 0.18	1.20 / 0.18	64
	М-2	2	1.12	2.24	129
	Итого:			71.65	

Выборка стали

Марка изделия	Характеристика стали / класс стали	По арматурным элементам: R_a=3150 кг/см² ВI	R_a=3400 кг/см² АIII		R_a=2100 кг/см² АI		АI В.ст.3	R_a=3150 кг/см² ВI	По закладным деталям: R_a=2100 кг/см² АI	R_a=2700 кг/см² АII	R_a=2100 группа марок ст.3		Общ. вес кг: без закл. дет.	с закл. дет.
П1-6	диаметр, мм	ф3	ф8	ф14	ф10	ф12	ф14	ф5.5	—	ф12	~50×16	Тр. дн. 75.5	78.03	90.33
	длина, м	25.08	109.88	5.92	1.62	4.20	3.12	93.67	—	1.50	1.64	0.10		
	вес, кг	1.38	43.40	7.16	1.00	3.72	3.76	17.61	—	1.34	10.30	0.66		
П1-7	диаметр, мм	ф3	ф8	—	ф10	ф12	ф14	ф5.5	ф12	—	L63×40×8	—	69.41	71.65
	длина, м	25.08	109.88	—	1.62	4.20	3.12	85.83	1.44	—	0.16	—		
	вес, кг	1.38	43.40	—	1.00	3.72	3.76	16.15	1.28	—	0.96	—		

Показатели на изделие

Марка изделия		П1-6	П1-7
Вес	кг.	4480	4530
Объем бетона	м³	1.79	1.81
Вес стали	кг	78.03 / 90.33	69.41 / 71.65 *
Расход стали на 1 м³ бетона	кг	43.59	38.34
Марка бетона	—	200	200

Примечания:

1. Общие указания и условные обозначения см. пояснительную записку
2. Все размеры даны в мм.
*3. В числителе - показан вес стали без закладных деталей. В знаменателе - включая закладные детали.
4. Закладная деталь М-5а устанавливается в панелях перекрытий только для домов с вариантами наружных стеновых панелей однослойной конструкции толщ. 350 мм. из керамзитобетона.
5. Вес стали дан с учетом дополнительного расхода стали на фиксаторы.

Изделия заводского изготовления	Панели перекрытия П1-6; П1-7 (опалубочные чертежи)	Серия 1-464 А	Альбом V часть 1-М	Лист N 16	1965

7700-12 17

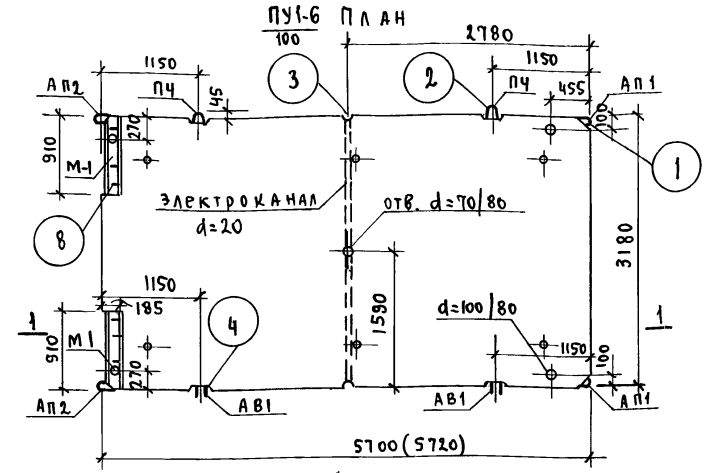

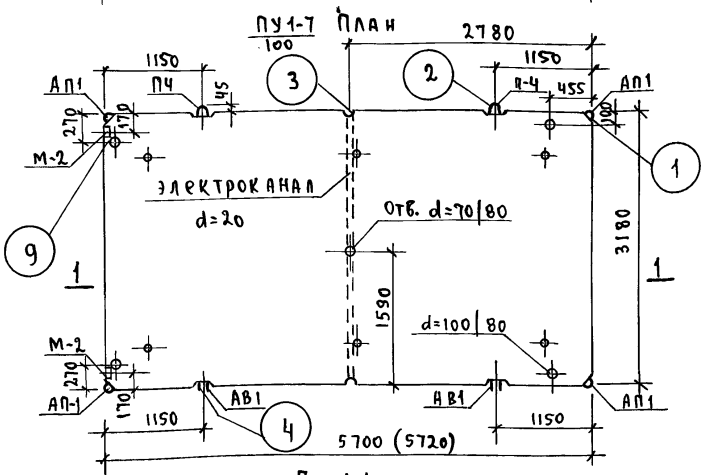

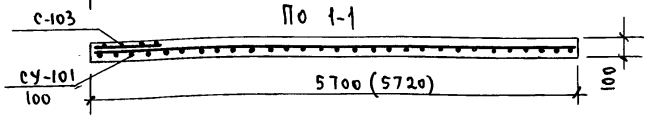

Спецификация арматурных и закладных элементов

Марка изделия	Марка элементов	Кол-во на изд. шт	Вес элем. кг.	Общий вес кг	N-№ листов
ПУ1-6 / 100	СУ-101 / 100	1	88.15	88.15	48
	Анкерные выпуски АВ-1	2	0.50	1.00	131
	ФС-1 / ФС-2	3 / 1	0.40 / 0.18	1.20 / 0.18	64
	С-103 / М-1	2 / 2	4.31 / 6.15	8.62 / 12.30	129
	Итого:			111.45	
ПУ1-7 / 100	СУ-101 / 100	1	88.15	88.15	48
	Анкерный выпуск АВ-1	2	0.50	1.00	131
	ФС-1 / ФС-2	3 / 1	0.40 / 0.18	1.20 / 0.18	64
	М-2	2	1.12	2.24	129
	Итого:			92.77	

Выборка стали

Марка изделия	Характеристика стали / Класс стали	По арматурным элементам: Ra=3150 BI	Ra=3400 кг/см² AIII			Ra=2100 кг/см² AI		Ra=2100 кг/см² AI В.Ст.3	Ra=3150 кг/см² BI	По закладным деталям: Ra=2100 кг/см² AI	Ra=2700 кг/см² AII	Ra=2100 тр.мар. рок. ст.3		Общ. вес, кг: Без закл. дет.	С закл. дет.
ПУ1-6 / 100	Диаметр, мм	ф3	ф8	ф10	ф14	ф10	ф12	ф14	ф5,5	—	ф12	50×16	тр. dн755	99.15	111.45
	Длина, м	25,08	14.78	95.10	5.92	1.62	4.2	3.12	93.67	—	1.50	1.64	0.10		
	Вес, кг	1.38	5.84	58.68	7.16	1.0	3.72	3.76	17.61	—	1.34	10.30	0.66		
ПУ1-7 / 100	Диаметр, мм	ф3	ф8	ф10	—	ф10	ф12	ф14	ф5,5	ф12	—	L63×40×8	—	90.53	92.77
	Длина, м	25,08	14.78	95.10	—	1.62	4.2	3.12	85.83	1.44	—	0.16	—		
	Вес, кг	1.38	5.84	58.68	—	1.0	3.72	3.76	16.15	1.28	—	0.96	—		

Показатели на изделие

Марка изделия		ПУ1-6 / 100	ПУ1-7 / 100
Вес	кг.	4480	4530
Объем бетона	м³	1.79	1.81
Вес стали	кг	99.15 / 111.45	90.53 / 92.77 *
Расход стали на 1 м³ бетона	кг.	55.39	50.01
Марка бетона	—	200	200

Примечания:

1. Общие указания см. пояснительную записку.
2. Все размеры даны в мм.
3. * В числителе показан вес стали без закладных деталей, в знаменателе - включая закладные детали.
4. Вес стали дан с учетом дополнительного расхода стали на фиксаторы.

Изделия заводского изготовления	Панели перекрытия ПУ1-6 / 100; ПУ1-7 / 100 /. опалубочные чертежи /.	Серия 1-464 А	Альбом V часть 1-М	Лист № 17	1965

Спецификация арматурных и закладных элементов

Марка изделия	Марка элементов	Кол-во на изд. шт.	Вес элем. кг	Общий вес кг	№№ листов
П2	С-104	1	41.09	41.09	50
	Анкерный выпуск АВ-1	2	0.50	1.00	131
	ФС-1	3	0.40	1.20	64
	ФС-2	2	0.18	0.36	64
	Итого:			43.65	
ПУ2/100	СУ-104/100	1	58.43	58.43	50
	Анкерный выпуск АВ-1	2	0.50	1.00	131
	ФС-1	3	0.40	1.20	64
	ФС-2	2	0.18	0.36	64
	Итого:			60.99	

Выборка стали по арматурным элементам

Марка изделия	Характеристика стали / Класс стали	Rа=3150 кг/см² BI			Rа=2100 кг/см² AI		AI В.Ст.3	Rа=3400 AIII		по закладным деталям —		Общ. вес, кг Без закл. дет.	Общ. вес, кг С закл. дет.
П2	Диаметр, мм	ф3	ф4	ф5.5	ф10	ф12	ф14	ф6	ф8	—	—	43.65	—
	Длина, м	28.38	68.28	0.48	1.62	4.20	3.12	100.23	11.38	—	—		
	Вес, кг	1.56	6.76	0.10	1.00	3.72	3.76	22.25	4.50	—	—		
ПУ2/100	Диаметр, мм	ф3	ф4	ф5.5	ф10	ф12	ф14	ф8	—	—	—	60.99	—
	Длина, м	28.38	68.28	0.48	1.62	4.20	3.12	111.61	—	—	—		
	Вес, кг	1.56	6.76	0.10	1.00	3.72	3.76	44.09	—	—	—		

Показатели на изделие

Марка изделия		П2	ПУ2/100
Вес	кг	3680	3680
Объем бетона	м³	1.47	1.47
Вес стали	кг	43.65	60.99
Расход стали на 1 м³ бетона	кг	29.70	41.49
Марка бетона	—	200	200

П2

План

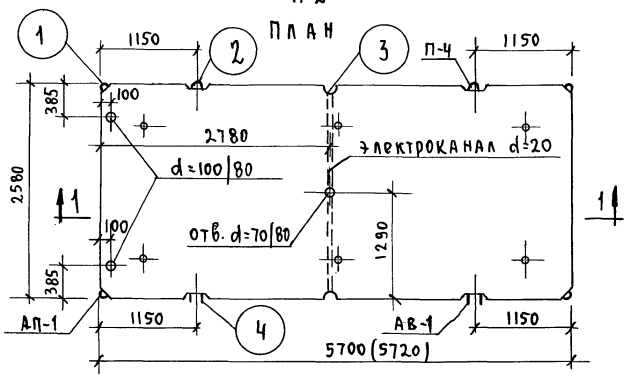

ПУ2/100

План

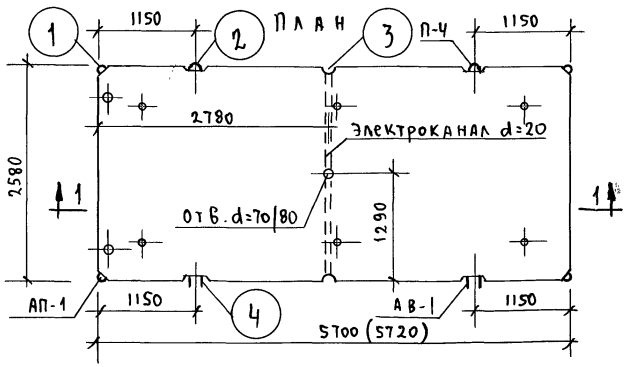

По 1-1

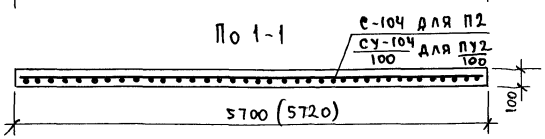

Примечания:

1. Общие указания и условные обозначения см. пояснительную записку.
2. Все размеры даны в мм.
3. Вес стали дан с учетом дополнительного расхода стали на фиксаторы.

Изделия заводского изготовления	Панели перекрытия П2; ПУ2/100 Опалубочные чертежи.	Серия 1-464А	Альбом V Часть 1-м	Лист № 18	1965

П2-2

План

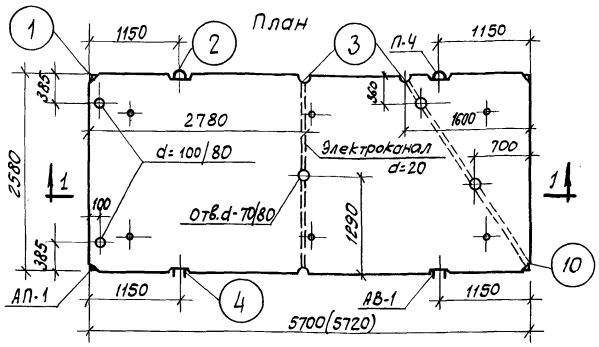

ПУ2-2 / 100

План

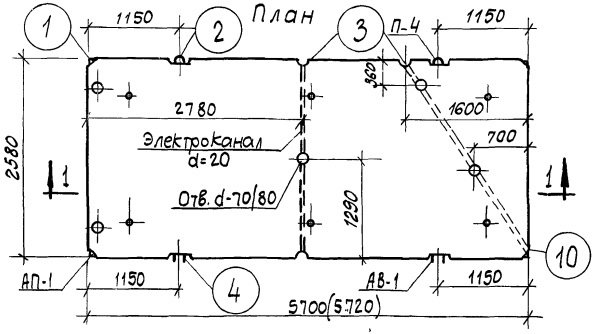

По 1-1

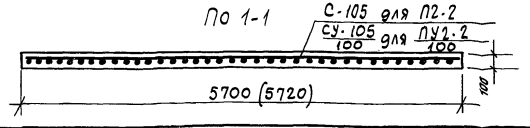

Спецификация арматурных и закладных элементов.

Марка изделия.	Марка элементов	Кол-во на изд. шт.	Вес элем. кг.	Общий вес кг.	№№ листов
П2-2	С-105	1	42,43	42.43	51
	Анкерный выпуск АВ-1	2	0,50	1.00	131
	ФС-1	3	0.40	1.20	64
	ФС-2	2	0.18	0.36	64
	Итого:			44.99	
ПУ2-2/100	СУ-105/100	1	59.77	59.77	51
	Анкерный выпуск АВ-1	2	0,50	1.00	131
	ФС-1	3	0,40	1.20	64
	ФС-2	2	0,18	0.36	64
	Итого:			62,33	

Выборка стали.

Марка изделия	Характерист. стали / класс стали	По арматурным элементам. R_a = 3150 кг/см²			R_0 = 2100 кг/см²			R_0 = 3400 кг/см²		По закладным деталям. —		Общ. вес кг	
		BI			AI		AI вст.3	A III		—	—	Без закл. дет.	С закл. дет.
П2-2	Диаметр. мм.	Ф3	Ф4	Ф5,5	Ф10	Ф12	Ф14	Ф6	Ф8	—	—	44.99	—
	Длина, м.	28.38	68.28	0.48	1.62	4.20	3.12	100,23	14.78	—	—		
	Вес. кг.	1.56	6.76	0.10	1.00	3.72	3.76	22,25	5.84	—	—		
ПУ2-2/100	Диаметр. мм.	Ф3	Ф4	Ф5,5	Ф10	Ф12	Ф14	Ф8	—	—	—	62,33	—
	Длина, м	28,38	68.28	0.48	1.62	4.20	3.12	115,01	—	—	—		
	Вес, кг.	1.56	6,76	0.10	1.00	3,72	3.76	45,43	—	—	—		

Показатели на изделие

Марка изделия		П2-2	ПУ2-2/100
Вес	кг	3680	3680
Объём бетона	м³	1,47	1.47
Вес стали	кг	44.99	62,33
Расход стали на 1м² бетона	кг	30.61	42,40
Марка бетона	—	200	200

Примечания:

1. Общие указания и условные обозначения см. пояснительную записку.
2. Все размеры даны в мм.
3. Вес стали дан с учетом дополнительного расхода стали на фиксаторы.

Изделия заводского изготовлен.	Панели перекрытия П2-2; ПУ2-2/100 (опалубочные чертежи)	Серия 1-464А	Альбом V часть 1-М	Лист № 19	1965

Пров. Панковец 26/VII-70 Копир. [illegible]

7700-12 20

П2-3

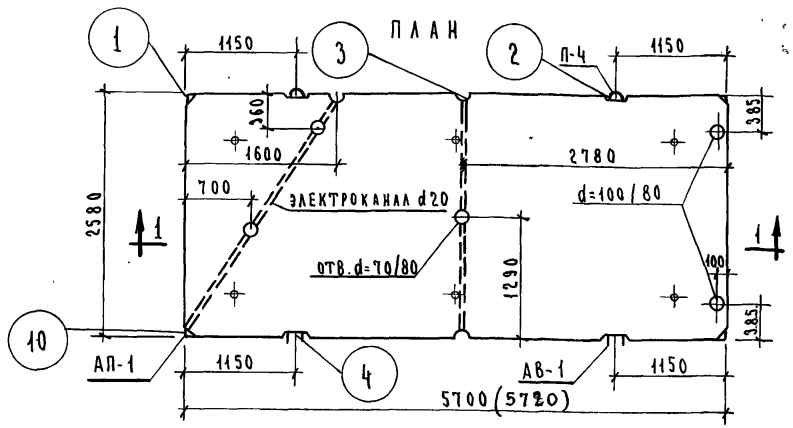

ПУ2-3 / 100

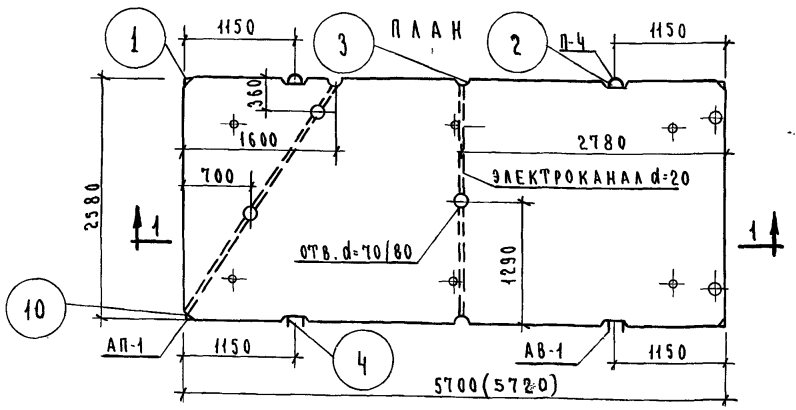

По 1-1'

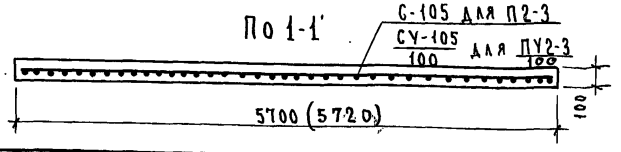

СПЕЦИФИКАЦИЯ АРМАТУРНЫХ И ЗАКЛАДНЫХ ЭЛЕМЕНТОВ

МАРКА ИЗДЕЛИЯ	МАРКА ЭЛЕМЕНТОВ	КОЛ-ВО НА ИЗД. ШТ.	ВЕС ЭЛЕМЕН. КГ.	ОБЩИЙ ВЕС КГ	№№ ЛИСТОВ
П2-3	С-105	1	42.43	42.43	51
	АНКЕРНЫЙ ВЫПУСК АВ-1	2	0,50	1.00	131
	ФС-1	3	0.40	1.20	64
	ФС-2	2	0,18	0.36	64
	ИТОГО:			44.99	
ПУ2-3/100	СУ-105/100	1	59,77	59,77	51
	АНКЕРНЫЙ ВЫПУСК АВ-1	2	0,50	1,00	131
	ФС-1	3	0,40	1,20	64
	ФС-2	2	0,18	0,36	64
	ИТОГО:			62,33	

ВЫБОРКА СТАЛИ.

МАРКА ИЗДЕЛИЯ	ХАРАКТЕРИСТИКА СТАЛИ / КЛАСС СТАЛИ	ПО АРМАТУРНЫМ ЭЛЕМЕНТАМ: $R_a = 3150$ кг/см²			$R_a = 2100$ кг/см²			$R_a = 3400$ кг/см²		ПО ЗАКЛАДНЫМ ДЕТАЛЯМ		ОБЩ. ВЕС КГ.	
		В I			А I		А I В ст.3	А III		—	—	БЕЗ ЗАКЛ. ДЕТ.	С ЗАКЛ. ДЕТ.
П2-3	ДИАМЕТР, ММ	Ф3	Ф4	Ф5,5	Ф10	Ф12	Ф14	Ф6	Ф8	—	—	44,99	—
	ДЛИНА, М	28,38	68,28	0,48	1,62	4.20	3,12	100,23	14,78	—	—		
	ВЕС, КГ.	1,56	6,76	0,10	1,00	3,72	3,76	22,25	5.84	—	—		
ПУ2-3/100	ДИАМЕТР, ММ	Ф3	Ф4	Ф5,5	Ф10	Ф12	Ф14	Ф8	—	—	—	62,33	—
	ДЛИНА, М	28,38	68,28	0,48	1,62	4,20	3,12	115,01	—	—	—		
	ВЕС, КГ	1,56	6,76	0,10	1,00	3,72	3,76	45,43	—	—	—		

ПОКАЗАТЕЛИ НА ИЗДЕЛИЕ.

МАРКА ИЗДЕЛИЯ		П2-3	ПУ2-3/100
ВЕС	КГ	3680	3680
ОБЪЕМ БЕТОНА	М³	1,47	1,47
ВЕС СТАЛИ	КГ	44,99	62,33
РАСХОД СТАЛИ НА 1 М³ БЕТОНА	КГ	30,61	42,40
МАРКА БЕТОНА	—	200	200

ПРИМЕЧАНИЯ:

1. ОБЩИЕ УКАЗАНИЯ И УСЛОВНЫЕ ОБОЗНАЧЕНИЯ СМ. ПОЯСНИТЕЛЬНУЮ ЗАПИСКУ.
2. ВСЕ РАЗМЕРЫ ДАНЫ В ММ.
3. ВЕС СТАЛИ ДАН С УЧЕТОМ ДОПОЛНИТЕЛЬНОГО РАСХОДА СТАЛИ НА ФИКСАТОРЫ.

ИЗДЕЛИЯ ЗАВОДСКОГО ИЗГОТОВЛЕНИЯ	ПАНЕЛИ ПЕРЕКРЫТИЯ П2-3; ПУ2-3/100 / ОПАЛУБОЧНЫЕ ЧЕРТЕЖИ	СЕРИЯ 1-464А	АЛЬБОМ V ЧАСТЬ 1-М	ЛИСТ № 20	1965

ЦНИИЭП ЖИЛИЩА

РУК. АКБ1	Н. РОЗАНОВ	ГЛ. ТЕХНОЛОГ	Н. ГАЙСИНСКИЙ	СОГЛАСОВАНО:	
ГЛ. ИНЖ. АКБ1	В. КОЧЕШКОВ	ГЛ. АРХ. ПР.	Г. КОСТИН	ЭЛЕКТР.	В. ПРУДНИКОВ
РУК. ОТДЕЛА	В. БЛЮМЕНТАЛЬ	РУК. ГРУППЫ	А. БРУСНЕВА	САНТЕХН.	Б. ГОЛУБИНСКИЙ
ГЛ. ИНЖ. ОТД.	А. РОЗЕНФЕЛЬД	РАЗРАБОТАЛ	И. ЛИБЕРМАН	ОТОПЛЕН.	А. ВАГАНОВ
ГЛ. ИНЖ. ПР.	А. КИРИЛЛОВА	ПРОВЕРИЛ	З. МОИСЕЕВА	СЛ. ТОКИ	Б. СТАРИК

ДАТА | ИНВ. № | ВЗАМЕН

7700-12 21

П2-4(и)

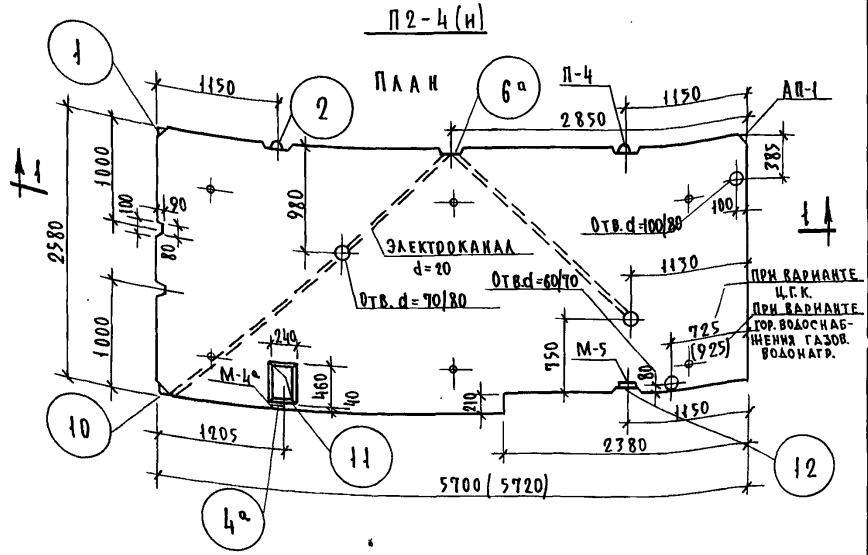

ПУ2-4(и)/100

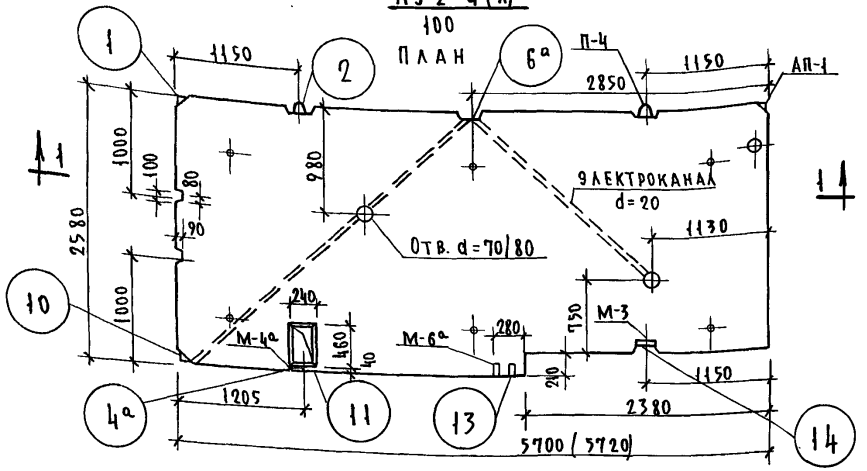

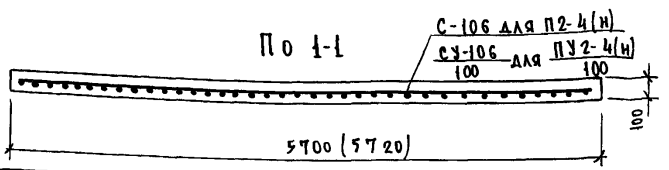

СПЕЦИФИКАЦИЯ АРМАТУРНЫХ И ЗАКЛАДНЫХ ЭЛЕМЕНТОВ

МАРКА ИЗДЕЛИЯ	МАРКА ЭЛЕМЕНТА	КОЛ-ВО НА ИЗД. ШТ.	ВЕС ЭЛЕМ. КГ	ОБЩИЙ ВЕС КГ	№ № ЛИСТОВ
П2-4(и)	С-106	1	57.48	57.48	52
	ФС-1 / ФС-2	3 / 3	0.40 / 0.18	1.20 / 0.54	64
	М-4а	1	0.66	0.66	129
	М-5	1	0.70	0.70	129
	ИТОГО:			60.58	
ПУ2-4(и)/100	СУ-106/100	1	62.90	62.90	52
	ФС-1 / ФС-2	3 / 3	0.40 / 0.18	1.20 / 0.54	64
	М-3	1	2.59	2.59	129
	М-4а	1	0.66	0.66	129
	М-6а	1	1.34	1.34	129
	ИТОГО:			69.23	

ВЫБОРКА СТАЛИ

МАРКА ИЗДЕЛИЯ	ХАРАКТЕРИСТ СТАЛИ / КЛАСС СТАЛИ	ПО АРМАТУРНЫМ ЭЛЕМЕНТАМ: Ra=3150 кг/см² BI		Ra=3400 кг/см² AIII	Ra=2100 кг/см² AI	AI ВСт.3	Ra=3150 кг/см² BI	ПО ЗАКЛАДНЫМ ДЕТАЛЯМ: Ra=2100 кг/см² AI	Ra=2700 кг/см² AII	Ra=2100 кг/см² ГРУППА МАРОК Ст.3	ОБЩ. ВЕС КГ: БЕЗ ЗАКЛ. ДЕТ.	С ЗАКЛ. ДЕТ.
П2-4(и)	ДИАМЕТР, ММ	Ф3	Ф4	Ф8	Ф12	Ф14	Ф5,5	Ф12	Ф12	-60×8		
	ДЛИНА, М	31.68	68.28	111.57	3,15	3.12	0.48	0.40	0.36	0.18	59.22	60.58
	ВЕС, КГ	1.74	6.76	44.07	2.79	3.76	0.10	0.36	0.32	0.68		
ПУ2-4(и)/100	ДИАМЕТР, ММ	Ф3	Ф4	Ф8	Ф12	Ф14	Ф5,5	Ф12		1100×8 / -60×8 / -40×8		
	ДЛИНА, М	31.68	68.28	125.29	3.15	3.12	0.48	1.94		0.16 / 0.08 / 0.26	64.64	69.23
	ВЕС, КГ	1.74	6.76	49.49	2.79	3.76	0.10	1.70		1.95 / 0.3 / 0.64		

ПОКАЗАТЕЛИ НА ИЗДЕЛИЕ

МАРКА ИЗДЕЛИЯ		П2-4(и)	ПУ2-4(и)/100
ВЕС	КГ	3550	3550
ОБЪЕМ БЕТОНА	М³	1.41	1.41
ВЕС СТАЛИ	КГ	59.22 / 60.58	64.64 / 69.23 *
РАСХОД СТАЛИ НА 1 М³ БЕТОНА	КГ	42.00	45.84
МАРКА БЕТОНА	—	200	200

ПРИМЕЧАНИЯ:

1. ОБЩИЕ УКАЗАНИЯ И УСЛОВНЫЕ ОБОЗНАЧЕНИЯ СМ. ПОЯСНИТЕЛЬНУЮ ЗАПИСКУ.
2. ВСЕ РАЗМЕРЫ ДАНЫ В ММ.
3. * В ЧИСЛИТЕЛЕ ПОКАЗАН ВЕС СТАЛИ БЕЗ ЗАКЛАДНЫХ ДЕТАЛЕЙ, В ЗНАМЕНАТЕЛЕ – ВКЛЮЧАЯ ЗАКЛАДНЫЕ ДЕТАЛИ.
4. ВЕС СТАЛИ ДАН С УЧЕТОМ ДОПОЛНИТЕЛЬНОГО РАСХОДА СТАЛИ НА ФИКСАТОРЫ.

ИЗДЕЛИЯ ЗАВОДСКОГО ИЗГОТОВЛЕНИЯ	ПАНЕЛИ ПЕРЕКРЫТИЯ П2-4(и); ПУ2-4(и)/100 (ОПАЛУБОЧНЫЕ ЧЕРТЕЖИ)	СЕРИЯ 1-464 А	АЛЬБОМ V ЧАСТЬ 1-М	ЛИСТ № 21	1965

Пров. Танковец 14-IV-82г Копир. [illegible]

7700-12 22

ЦНИИЭП ЖИЛИЩА

Рук. АКБ 1	Розанов	Гл. арх. пр.	Костин	Согласовано	
Гл. инж. АКБ	Кочешков	Гл. технол.	Гайсинский	Эл.	Прудников
Рук. отд.	Блюменталь	Рук. группы	Бруснева	Сант.	Голубинский
Гл. инж. отд.	Розенфельд	Разраб.	Либерман	Отопл.	Ваганов
Гл. инж. пр.	Кириллова	Проверил	Моисеева	Сл. т.	Старик
					Взам.

П2-5 (и)

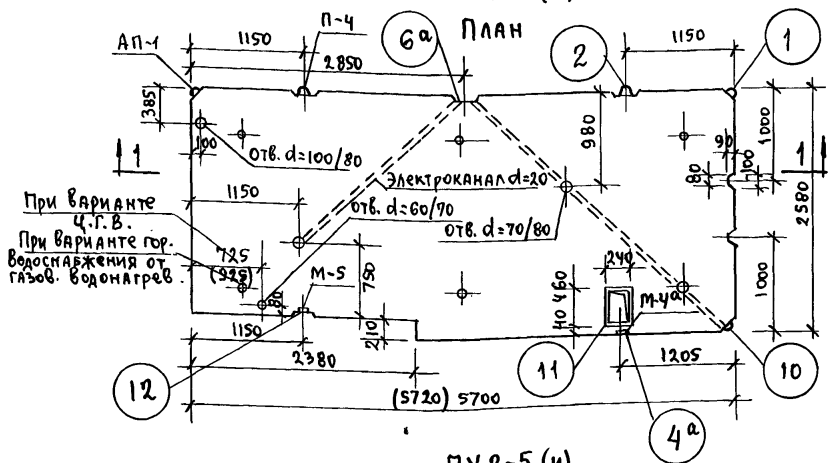

ПУ2-5 (и) / 100

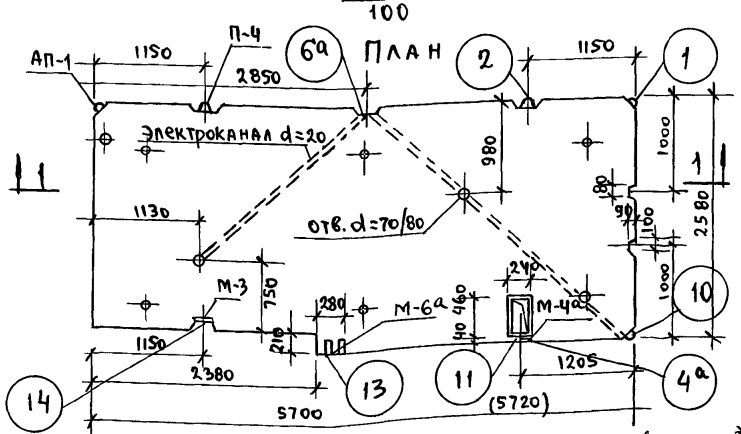

По 1-1

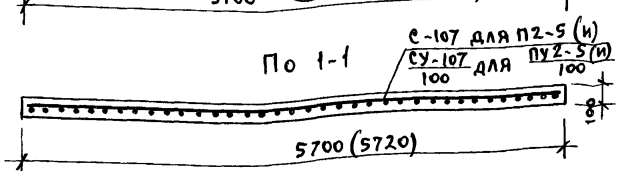

Спецификация арматурных и закладных элементов

Марка изделия	Марка элементов	Кол-во на изд. шт	Вес элем. кг	Общий вес кг	№ № листов
П2-5 (и)	С-107	1	57.48	57.48	53
	фс-1 / фс-2	3 / 3	0.40 / 0.18	1.20 / 0.54	64
	М-4а	1	0.66	0.66	129
	М-5	1	0.70	0.70	129
	Итого:			60.58	
ПУ2-5 (и)/100	СУ-107/100	1	61.88	61.88	53
	фс-1 / фс-2	3 / 3	0.40 / 0.18	1.20 / 0.54	64
	М-3	1	2.59	2.59	129
	М-4а	1	0.66	0.66	129
	М-6а	1	1.34	1.34	129
	Итого			68.21	

Выборка стали

Марка изделия	Характеристика стали: класс стали	По арматурным элементам: Ra=3150 кг/см² BI			Ra=2100 кг/см² AI	Ra=2100 кг/см² AI В.ст.3	Ra=3400 кг/см² AIII		По закладным деталям: Ra=2100 AI	Ra=2100 AII	Ra=2100 кг/см² Группа марок ст.3			Общий вес, кг: без закл. детал	с закл. детал
П2-5(и)	Диаметр, мм	ф3	ф4	ф5,5	ф12	ф14	ф8	—	ф12	ф12		-60х8	—		
	Длина, м	31,68	68,28	0,48	3,15	3,12	111,57	—	0,40	0,36		0,18	—	59,22	60,58
	Вес, кг	1,74	6,76	0,10	2,79	3,76	44,07	—	0,36	0,32		0,68	—		
ПУ2-5(и) / 100	Диаметр, мм	ф3	ф4	ф5,5	ф12	ф14	ф8	—	ф12		-40х8	-60х8	-100х8		
	Длина, м	31,68	68,28	0,48	3,15	3,12	122,72	—	1,94		0,26	0,08	0,16	63,62	68,21
	Вес, кг	1,74	6,76	0,10	2,79	3,76	48,47	—	1,70		0,64	0,30	1,95		

Показатели на изделие

Марка изделия		П2-5 (и)	ПУ2-5 (и)/100
Вес	кг	3550	3550
Объем бетона	м³	1.41	1.41
Вес стали	кг	5922 / 60,58	63,62 / 68,21 *
Расход стали на 1м³ бетона	кг	42,00	44,84
Марка бетона	—	200	200

Примечания:

1. Общие указания и условные обозначения см. пояснительную записку.
2. Все размеры даны в мм.
* 3. В числителе показан вес стали без закладных деталей, в знаменателе - включая закладные детали.
4. Вес стали дан с учетом дополнительного расхода стали на фиксаторы.

Изделия заводского изготовления	Панели перекрытия П2-5(и); ПУ2-5(и)/100 У. опалубочные чертежи	Серия 1-464 А	Альбом V, часть 1-м	Лист N 22	1965г.

7700-12 23

Спецификация арматурных и закладных элементов

Марка изделия	Марка элементов	Кол-во на изд. шт.	Вес элем. кг	Общий вес кг	№№ листов
ПУ2А-4(и)/100	СУ-106/100	1	62.90	62.90	52
	Анкерный выпуск АВ-1	1	0.50	0.50	131
	ФС-1 / ФС-2	3 / 3	0.40 / 0.18	1.20 / 0.54	64
	М-3 / М-6	1 / 1	2.59 / 1.34	2.59 / 1.34	129
	Итого:			69.07	
ПУ2А-5(и)/100	СУ107/100	1	61.88	61.88	53
	Анкерный выпуск АВ-1	1	0.50	0.50	131
	ФС-1 / ФС-2	3 / 3	0.40 / 0.18	1.20 / 0.54	64
	М-3 / М-6	1 / 1	2.59 / 1.34	2.59 / 1.34	129
	Итого:			68.05	

Выборка стали

Марка изделия	По арматурным элементам: Характеристика стали / Класс стали	Ra=3150 кг/см² AI	Ra=3400 AIII	Ra=2100 кг/см² AI			Ra=3150 кг/см² BI	Ra=2400 кг/см² AI	Ra=2700 кг/см² AII	Ra=2100 Группа марок ст.3	Общ. вес кг: Без закл. дет.	с закл. дет.
					AI Вст.3		BI					
ПУ2А-4(и)/100	Диаметр, мм	ф3	ф4	ф8	ф10	ф12	ф14	ф5,5	ф12	—	1100 х8 / 400 х8	
	Длина, м	31.68	68.28	125.29	0.81	3.15	3.12	0.48	1.44	—	0.15 / 0.28	65.14 / 69.07
	Вес, кг	1.74	6.76	49.49	0.50	2.79	3.76	0.10	1.28	—	1.95 / 0.70	
ПУ2А-5(и)/100	Диаметр, мм	ф3	ф4	ф8	ф10	ф12	ф14	ф5,5	ф12	—	1100 х8 / 400 х8	
	Длина, м	31.68	68.28	122.72	0.81	3.15	3.12	0.48	1.44	—	0.16 / 0.28	64.12 / 68.05
	Вес, кг	1.74	6.76	48.47	0.50	2.79	3.76	0.10	1.28	—	1.95 / 0.70	

Показатели на изделие

Марка изделия		ПУ2А-4(и)/100	ПУ2А-5(и)/100
Вес	кг	3550	3550
Объём бетона	м³	1.41	1.41
Вес стали	кг	65.14 / 69.07	64.12 / 68.05 *
Расход стали на 1 м³ бетона	кг	46.19	45.47
Марка бетона	—	200	200

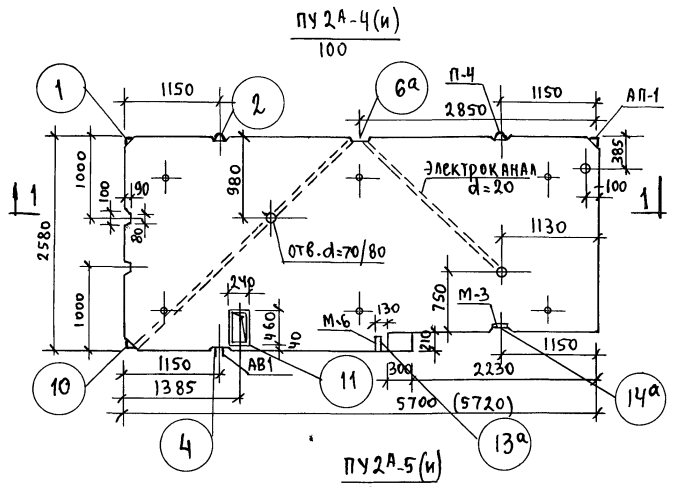

Примечания:

1. Общие указания и условные обозначения см. пояснительную записку.
2. Все размеры даны в мм.
3. *В числителе показан вес стали без закладных деталей, в знаменателе – включая закладные детали.
4. Вес стали дан с учетом дополнительного расхода стали на фиксаторы.

Изделия заводского изготовления	Панели перекрытия ПУ2А-4(и)/100; ПУ2А-5(и)/100 опалубочные чертежи	Серия 1-464А	Альбом V часть 1-м	Лист № 23	1965

Спецификация арматурных и закладных элементов

Марка изделия	Марка элементов	Кол-во наизд. шт.	Вес элемента кг	Общий вес кг	№ № листов
ПГ2Б-4(и)	С-106	1	57,48	57.48	52
	Анкерный выпуск АВ-1	1	0,50	0.50	131
	фс-1 / фс-2	3 / 2	0.40 / 0.18	1.20 / 0.36	64
	М-5	1	0.70	0.70	129
	Итого :			60,24	
ПУ2Б-4(и)/100	СУ-106/100	1	62.90	62.90	52
	Анкерный выпуск АВ-1	1	0.50	0.50	131
	фс-1 / фс-2	3 / 2	0.40 / 0.18	1.20 / 0.36	64
	М-3 / М-6а	1 / 1	2.59 / 1.34	2.59 / 1.34	129 / 129
	Итого :			68.89	

Выборка стали

Марка изделия	Характеристика стали / Класс стали	По арматурным элементам: Ra=3150 кг/см² BI	Ra=2100 кг/см² AI	Ra=3400 кг/см² AIII	Ra=2100 кг/см² AI	Ra=2100 кг/см² AI В ст.3	По закладным деталям: Ra=3150 кг/см² BI	Ra=2100 кг/см² AI	Ra=2100 кг/см² AII	Ra=2100 кг/см² Тр.мар. Ст.3	Общ.вес, кг: без закл. дет.	с закл. дет.
ПГ2Б-4(и)	Диаметр, мм	Ф3	Ф4	Ф8	Ф10	Ф12	Ф14	Ф5,5	—	Ф12	-60×8		
	Длина, м	28,38	68,28	111,97	0.81	3.15	3.12	0.48	—	0.36	0.10	59,54	60,24
	Вес, кг	1,56	6.76	44,07	0.50	2.79	3.76	0.10	—	0,32	0.38		
ПУ2Б-4(и)/100	Диаметр, мм	Ф3	Ф4	Ф8	Ф10	Ф12	Ф14	Ф5,5	Ф12	—	100×8 / -40×8		
	Длина, м	28,38	68,28	125,29	0.81	3.15	3.12	0.48	1.54	—	0,16	0.26	64,96	68.89
	Вес, кг	1.56	6.76	49,49	0.50	2.79	3.76	0.10	1.34		1,95	0,64		

Показатели на изделие

Марка изделия		ПГ2Б-4(и)	ПУ2Б-4(и)/100
Вес	кг	3550	3550
Объем бетона	м³	1.41	1.41
Вес стали	кг	59,54 / 60,24	64,96 / 68.89 *
Расход стали на 1м³ бетона	кг	42,22	46,07
Марка бетона	—	200	200

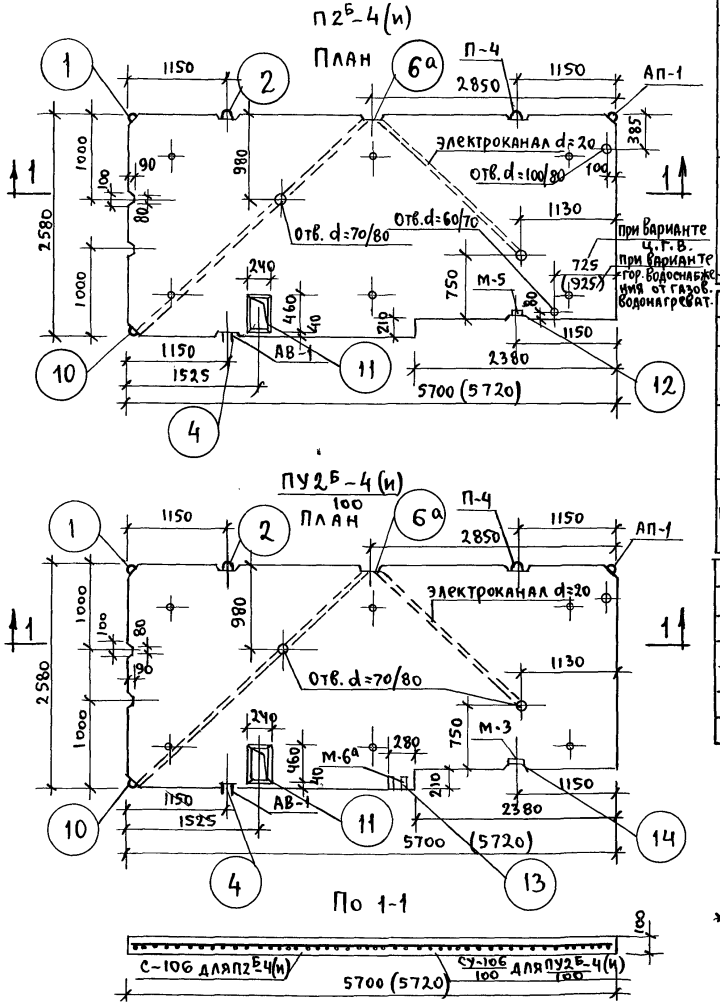

Примечания:

1. Общие указания и условные обозначения см. пояснительную записку.
2. Все размеры даны в м.м.
3. В числителе показан вес стали без закладных деталей, в знаменателе - включая закладные детали.
4. Вес стали дан с учетом дополнительного расхода стали на фиксаторы.

Изделия заводского изготовления	Панели перекрытия ПГ2Б-4(и); ПУ2Б-4(и)/100 у. опалубочные чертежи у.	Серия 1-464 А	Альбом V Часть 1-М	Лист N 24	1965

7700-12 25

Спецификация арматурных и закладных элементов

Марка изделия	Марка элементов	Кол-во на изд. шт	Вес элем. кг	Общий вес кг	№№ листов
П2Б-5(и)	С-107	1	57.48	57.48	53
	Анкерный выпуск АВ-1	1	0.50	0.50	131
	фс-1 / фс-2	3 / 3	0.40 / 0.18	1.20 / 0.54	64
	М-5	1	0.70	0.70	129
	Итого :			60.42	
ПУ2Б-5(и)/100	СУ-107/100	1	61.88	61.88	53
	Анкерный выпуск АВ-1	1	0.50	0.50	131
	фс-1 / фс-2	3 / 3	0.40 / 0.18	1.20 / 0.54	64
	М-3 / М-6а	1 / 1	2.59 / 1.34	2.59 / 1.34	129 / 129
	Итого :			68.05	

Выборка стали

Марка изделия	Характеристика стали: Класс стали	По арматурным элементам: R_a=3150 кг/см² AI		R_a=3400 AIII	R_a=2100 кг/см² AI		R_a=3150 кг/см² AI	R_a=3150 кг/см² BI	По закладным деталям: R_a=2100 кг/см² AI	R_a=2700 кг/см² AII	R_a=2100 группа марок ст.3	Общ. вес, кг: Без закл. дет.	С закл. дет.
П2Б-5(и)	Диаметр, мм	ф3	ф4	ф8	ф10	ф12	ф14	ф5.5	—	ф12	-60х8		
	Длина, м	31.68	68.28	111.57	0.81	3.15	3.12	0.48	—	0.36	0.10	59.72	60.42
	Вес, кг	1.74	6.76	44.07	0.50	2.79	3.76	0.10	—	0.32	0.38		
ПУ2Б-5(и)/100	Диаметр, мм	ф3	ф4	ф8	ф10	ф12	ф14	ф5.5	ф12	—	1100 -40 х8 х8		
	Длина, м	31.68	68.28	122.72	0.81	3.15	3.12	0.48	1.54	—	0.16	0.26	64.12	68.05
	Вес, кг	1.74	6.76	48.47	0.50	2.79	3.76	0.10	1.34		1.95	0.64		

Показатели на изделие

Марка изделия		П2Б-5(и)	ПУ2Б-5(и)/100
Вес	кг	3550	3550
Объем бетона	м³	1.41	1.41
Вес стали	кг	59.72 / 60.42	64.12 / 68.05 *
Расход стали на 1м³ бетона	кг	42.35	45.47
Марка бетона	—	200	200

П2Б-5(и)

План

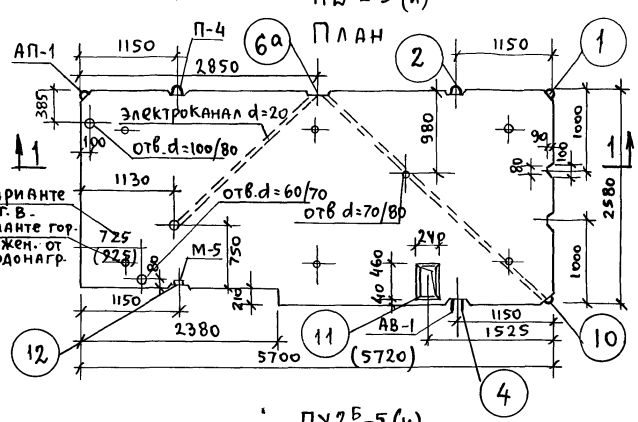

ПУ2Б-5(и)/100

План

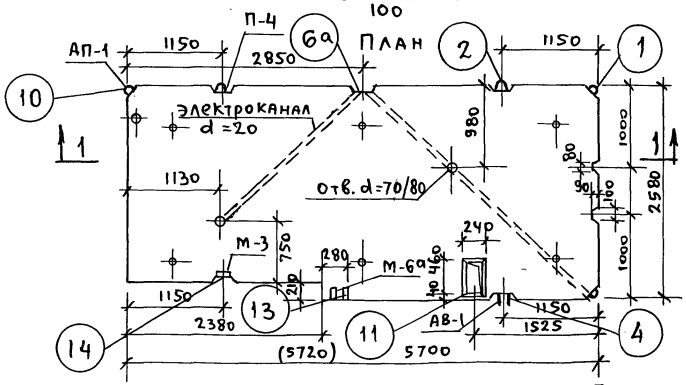

По 1-1

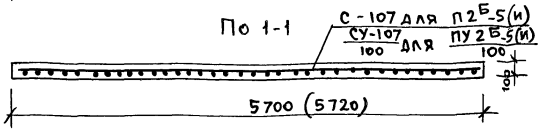

Примечания.

1. Общие указания и условные обозначения см. пояснительную записку.
2. Все размеры даны в мм.
3. * В числителе показан вес стали без закладных деталей, в знаменателе - включая закладные детали.
4. Вес стали дан с учетом дополнительного расхода стали на фиксаторы.

Изделия заводского изготовления	Панели перекрытия П2Б-5(и) ПУ2Б-5(и)/100 у. опалубочные чертежи	Серия 1-464А	Альбом V часть 1-М	Лист N 25	1965

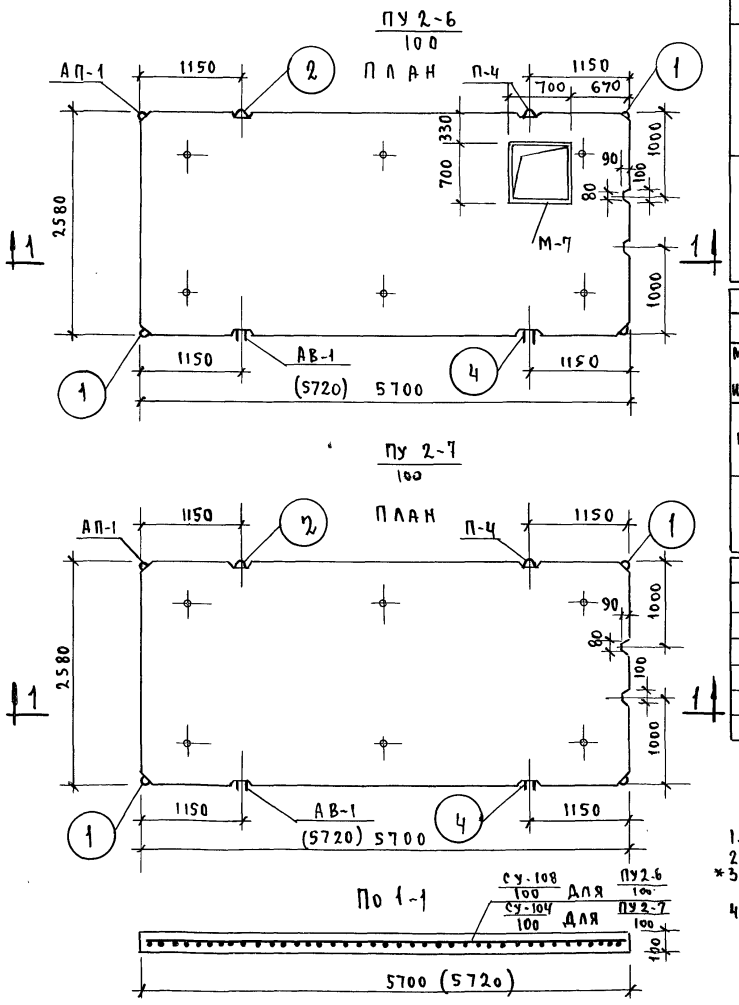

Спецификация арматурных и закладных элементов

Марка изделия	Марка элементов	Кол-во на изд. шт.	Вес элем. кг.	Общий вес кг	№№ листов
ПУ 2-6 / 100	СУ-108 / 100	1	61.80	61.80	54
	Анкерный выпуск АВ-1	2	0.50	1.00	131
	М-7	1	12.60	12.60	130
	ФС-1 / ФС-2	3 / 2	0.40 / 0.18	1.20 / 0.36	64
	Итого:			76.96	
ПУ 2-7 / 100	СУ-104 / 100	1	58.43	58.43	50
	Анкерный выпуск АВ-1	2	0.50	1.00	131
	ФС-1	3	0.40	1.20	64
	ФС-2	2	0.18	0.36	64
	Итого:			60.99	

Выборка стали

Марка изделия	Характеристика стали / класс стали	По арматурным элементам: Ra=3150 кг/см² В I			Ra=2100 кг/см² А I		А I В.Ст.3	Ra=3400 А III	По закладным деталям: Ra=2100 А I	Ra=2100 группа марок ст.3	Общ. вес. кг. без закл. дет.	с закл. дет.
ПУ2-6 / 100	Диаметр, мм	ф3	ф4	ф5.5	ф10	ф12	ф14	ф8	ф12	L 50×5	64.36	76.96
	Длина, м	28.38	68.28	0.48	1.62	4.20	3.12	120.15	1.46	3.00		
	Вес, кг	1.56	6.76	0.10	1.00	3.72	3.76	47.46	1.29	11.31		
ПУ2-7 / 100	Диаметр, мм	ф3	ф4	ф5.5	ф10	ф12	ф14	ф8	—	—	60.99	—
	Длина, м	28.38	68.28	0.48	1.62	4.20	3.12	111.61	—	—		
	Вес, кг	1.56	6.76	0.10	1.00	3.72	3.76	44.09	—	—		

Показатели на изделие

Марка изделия		ПУ2-6 / 100	ПУ2-7 / 100
Вес	кг	3550	3680
Объем бетона	м3	1.42	1.47
Вес стали	кг	64.36 / 76.96	60.99 *
Расход стали на 1 м³ бетона	кг	45.33	41.49
Марка бетона	—	200	200

Примечания:

1. Общие указания и условные обозначения см. пояснительную записку.
2. Все размеры даны в мм.
*3. В числителе показан вес стали без закладных деталей, в знаменателе – включая закладные детали.
4. Вес стали дан с учетом дополнительного расхода стали на фиксаторы.

Изделия заводского изготовления	Панели перекрытия ПУ2-6/100; ПУ2-7/100 (опалубочные чертежи)	Серия 1-464 А	Альбом V Часть 1-М	Лист № 26	1965г

7700-12 27

План ПУ2-9 / 100

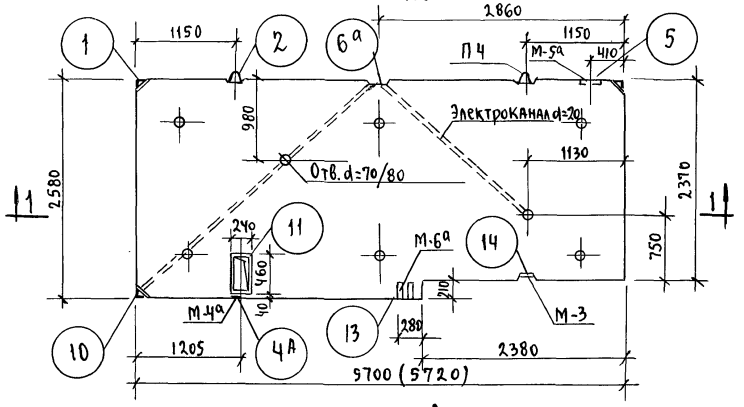

План ПУ2А-9 / 100

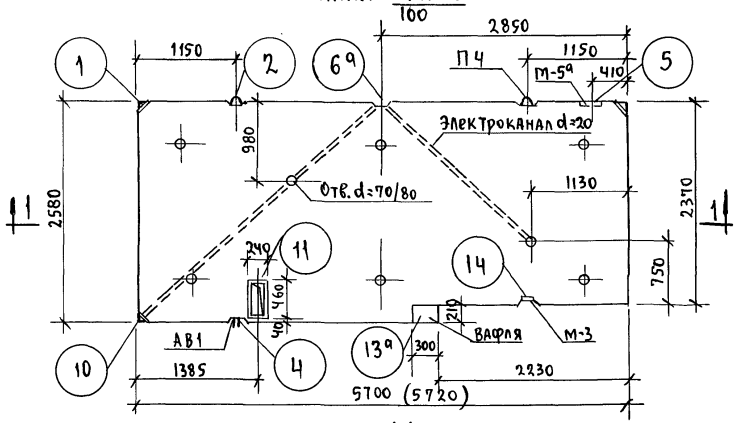

По 1-1

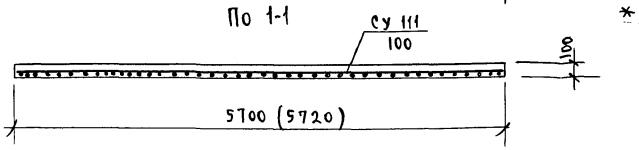

Спецификация арматурных и закладных элементов

Марка изд.	Марка элементов	Кол-во на изд. шт.	Вес элем. кг.	Общий вес, кг	NN листов
ПУ2-9 / 100	СУ-111 / 100	1	61.88	61.88	56
	фс1 / фс2	3	0.40 / 0.18	1.20 / 0.54	64
	М-3	1	2.59	2.59	129
	М-4а	1	0.66	0.66	129
	М-5а	1	1.15	1.15	129
	М-6а	1	1.34	1.34	129
	Итого:			69.36	
ПУ2А-9 / 100	СУ-111 / 100	1	61.88	61.88	56
	Анкерный выпуск АВ1	1	0.50	0.50	131
	фс1 / фс2	3 3	0.40 / 0.18	1.20 / 0.54	64
	М-3	1	2.59	2.59	129
	М-5а	1	1.15	1.15	129
	Итого:			67.88	

Выборка стали

Марка изделия	Характеристика стали: Класс стали	По арматурным элементам: Ra=3150 кг/см²			Ra=3300	Ra=2100 кг/см² Ra=2100			По закладным деталям: Ra=2100		Ra=2100		Общ. вес кг: Без закл. дет.	С закл. дет.
		AI			AIII	AI	AI Вст.3	AI	AI	AII	Ст. 3			
ПУ2-9 / 100	Диаметр, мм	ф3	ф4	ф5.5	ф8	ф12	ф14	—	ф12	ф12	L 100×8	60×8	40×8	
	Длина, м	31.68	68.28	0.48	122.72	3.15	3.12	—	1.94	0.36	0.16	0.30	0.26	63.62	69.36
	Вес, кг	1.74	6.76	0.10	48.47	2.79	3.76	—	1.70	0.32	1.95	1.13	0.64		
ПУ2А-9 / 100	Диаметр мм	ф3	ф4	ф5.5	ф8	ф12	ф14	ф10	ф12	ф12	L 100×8	60×8			
	Длина, м	31.68	68.28	0.48	122.72	3.15	3.12	0.81	0.72	0.36	0.16	0.22	—	64.12	67.88
	Вес, кг	1.74	6.76	0.10	48.47	2.79	3.76	0.50	0.64	0.32	1.95	0.83	—		

Показатели на изделие

Марка изделия		ПУ2-9 / 100	ПУ2А-9 / 100
Вес	кг	3530	3530
Объем бетона	м³	1.41	1.41
Вес стали	кг	63.62 / 69.36	64.12 / 67.86 *
Расход стали на 1 м³ бетона	кг	45.0	45.05
Марка бетона	—	200	200

Примечания:

1. Общие указания см. пояснительную записку.
2. Все размеры даны в мм.
3. * В числителе показан вес стали без закладных деталей, в знаменателе – включая закладные детали.
4. Вес стали дан с учетом дополнительного расхода стали на фиксаторы.

Изделия заводского изготовления К дому № 16.	Панели перекрытия (опалубочные чертежи) ПУ2-9/100; ПУ2А-9/100	Серия 1-464А	Альбом V часть 1-м	Лист № 27	1965г.

План ПУ2-10/100

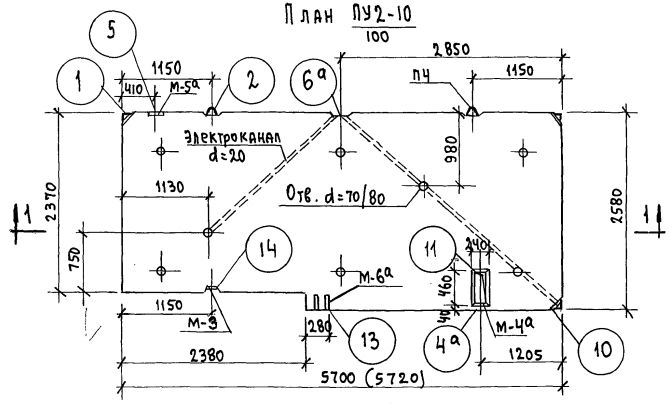

План ПУ2А-10/100

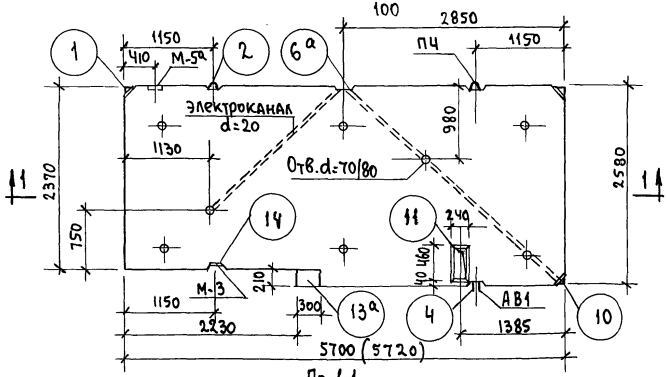

По 1-1

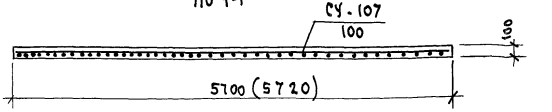

Спецификация арматурных и закладных элементов

Марка изделия	Марка элементов	Кол-во на изд.	Вес 1 эл. кг	Общий вес кг	N N листов
ПУ2-10/100	СУ-107/100	1	61.88	61.88	53
	фс1 / фс2	3	0.40 / 0.18	1.20 / 0.54	64
	М-3	1	2.59	2.59	129
	М-4а	1	0.66	0.66	129
	М-5а	1	1.15	1.15	129
	М-6а	1	1.34	1.34	129
	Итого			69.36	
ПУ2А-10/100	СУ-104/100	1	61.88	61.88	53
	фс1 / фс2	3 / 3	0.50	1.20 / 0.54	64
	Анкерный выпуск АВ1	1	0.50	0.50	131
	М-3	1	2.59	2.59	129
	М-5а	1	1.15	1.15	129
	Итого:			67.86	

Выборка стали

Марка изделия	Характеристика стали / Класс стали	Rа=3150 кг/см2			Rа=3400 кг/см2	Rа=2100 кг/см2	Rа=2100	по закладным деталям Rа=2100	Rа=2700	Rа=2100 кг/см2	Общ. вес кг	
		BI			AIII	AI	AI Вст.3	AI	AI	AII	Ст.3	Без закл. дет.	С закл. дет.
ПУ2-10/100	Диаметр, мм	ф3	ф4	ф5.5	ф3	ф12	ф14	—	ф12	ф12	180×8 / 140×8	63.62	69.36
	Длина, м	31.68	68.28	0.48	122.72	3.15	3.12	—	1.94	0.36	0.16 / 0.30		
	Вес, кг	1.74	6.76	0.10	48.47	2.79	3.76	—	1.70	0.32	1.95 / 1.13		
											0.64		
ПУ2А-10/100	Диаметр, мм	ф3	ф4	ф5.5	ф8	ф12	ф14	ф10	ф12	ф12	180×8 / 60×4	64.12	67.86
	Длина, м	31.68	68.28	0.48	122.72	3.15	3.12	0.81	0.72	0.36	0.16 / 0.22		
	Вес, кг	1.74	6.76	0.10	48.47	2.79	3.76	0.50	0.64	0.32	1.95 / 0.83		

Показатели на изделие

Марка изделия		ПУ2-10/100	ПУ2А-10/100
Вес	кг	3530	3530
Объем бетона	м3	1.41	1.41
Вес стали	кг	63.67 / 69.36	64.12 / 67.86 *
Расход стали на 1 м3 бетона	кг	45.1	45.5
Марка бетона	—	200	200

Примечания:

1. Общие указания и условные обозначения см. пояснительную записку.
2. Все размеры даны в мм.
*3. В числителе показан вес стали без закладных деталей, в знаменателе – включая закладные детали.
4. Вес стали дан с учетом дополнительного расхода стали на фиксаторы.

Изделия заводского изготовления к дому N 16	Панели перекрытия (опалубочные чертежи). ПУ2-10/100, ПУ2А-10/100	Серия 1-464А	Альбом V часть 1-м	Лист N 28	1965г.

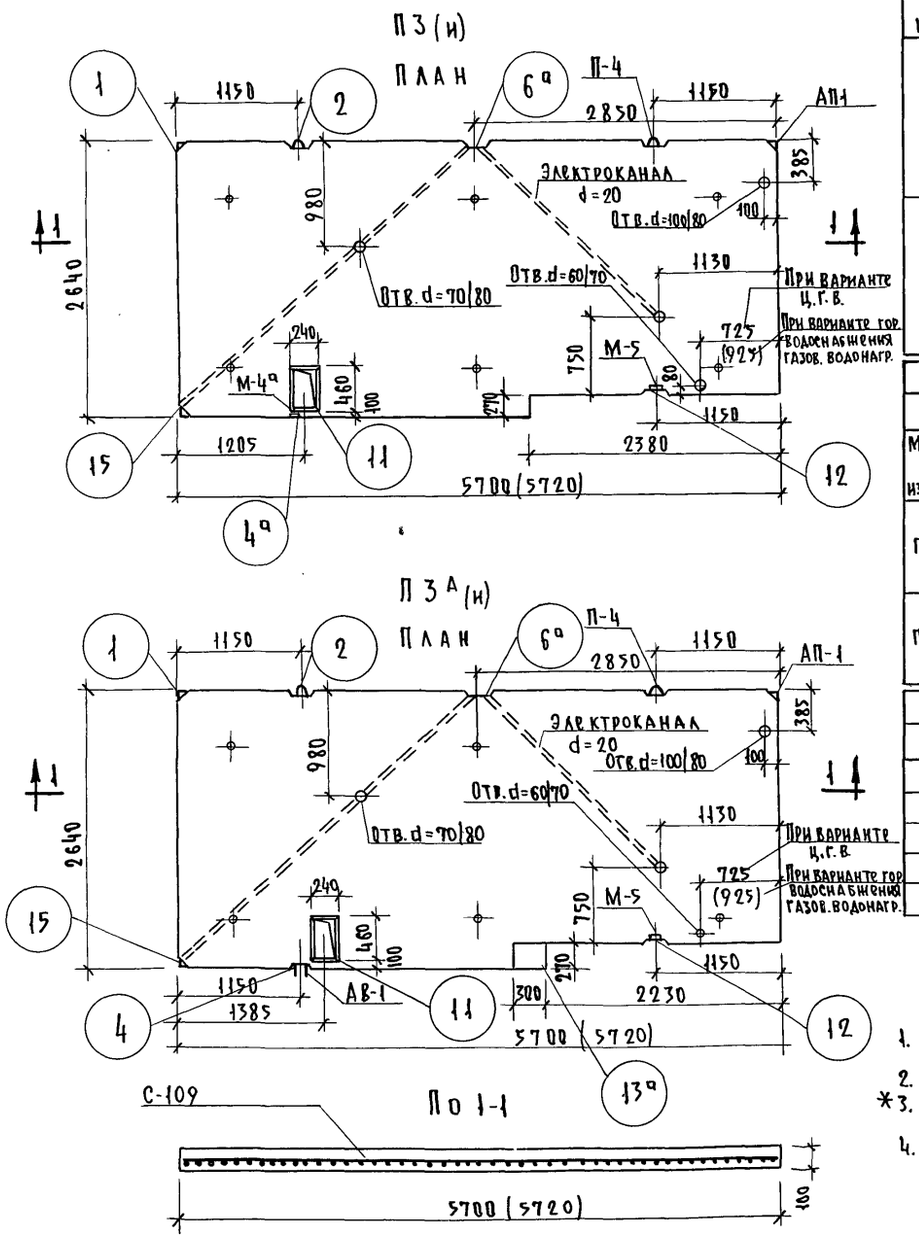

Спецификация арматурных и закладных элементов

Марка изделия	Марка элементов	Кол-во на изд. шт.	Вес элем. кг	Общий вес кг	N N листов
П3(и)	С-109	1	57.88	57.88	55
	ФС-1 / ФС-2	3 / 3	0.40 / 0.18	1.20 / 0.54	64
	М-4а	1	0.66	0.66	129
	М-5	1	0.70	0.70	129
	Итого:			60.98	
П3А(и)	С-109	1	57.88	57.88	55
	Анкерный выпуск АВ-1	1	0.50	0.50	131
	ФС-1 / ФС-2	3 / 3	0.40 / 0.18	1.20 / 0.54	64
	М-5	1	0.70	0.70	129
	Итого:			60.82	

Выборка стали

Марка изделия	Характерист. стали / Класс стали	По арматурным элементам: Ra=3150 кг/см² ВI		Ra=3400 АIII	Ra=2100 кг/см² АI		АI ВСт.3	Ra=3150 кг/см² ВI	По закладным деталям: Ra=2100 кг/см² АI	Ra=2700 кг/см² АII	Ra=2100 группа марок Ст.3	Общ. вес кг: Без закл. дет.	С закл. дет.
П3(и)	Диаметр мм	ф3	ф4	ф8	–	ф12	ф14	ф5.5	ф12	ф12	-60×8	59.62	60.98
	Длина м	31.68	73.97	111.16	–	3.15	3.12	0.48	0.40	0.36	0.18		
	Вес кг	1.74	7.32	43.91	–	2.79	3.76	0.10	0.36	0.32	0.68		
П3А(и)	Диаметр мм	ф3	ф4	ф8	ф10	ф12	ф14	ф5.5	–	ф12	-60×8	60.12	60.82
	Длина м	31.68	73.97	111.16	0.81	3.15	3.12	0.48	–	0.36	0.10		
	Вес кг	1.74	7.32	43.91	0.50	2.79	3.76	0.10	–	0.32	0.38		

Показатели на изделие

Марка изделия		П3(и)	П3А(и)
Вес	кг	3580	3580
Объем бетона	м³	1.43	1.43
Вес стали	кг	59.62 / 60.98	60.12 / 60.82 *
Расход стали на 1 м³ бетона	кг	41.69	42.04
Марка бетона	–	200	200

Примечания:

1. Общие указания и условные обозначения см. пояснительную записку.
2. Все размеры даны в мм.
*3. В числителе показан вес стали без закладных деталей, в знаменателе – включая закладные детали.
4. Вес стали дан с учетом дополнительного расхода стали на фиксаторы.

Изделия заводского изготовления	Панели перекрытия П3(и); П3А(и) (Опалубочные чертежи)	Серия 1-464 А	Альбом V Часть 1-М	Лист N 29	1965

Пров. Тпамковец 14-IV-82г Копир. [illegible]

7700-12 30

ЦНИИЭП жилища

Рук. АКБ-1	Гл. инж. АКБ	Рук. отд.	Гл. инж. отд.	Гл. инж. пр.	Гл. арх. пр.	Гл. технолог	Рук. группы	Разработал	Проверил	Костин	Гайсинский	Бруснева	Либерман	Моисеева	Согласовано: Электрик	Сантехник	Отопление	Сл. токи	Поздняков	Голубинск	Ваганов	Старик	Дата	Инв. N	Взамен
Подписи																									
Подписи																									
Подписи																									
Подписи																									
Подписи																									
Подписи																									
Подписи																									

П3-2(и)

План

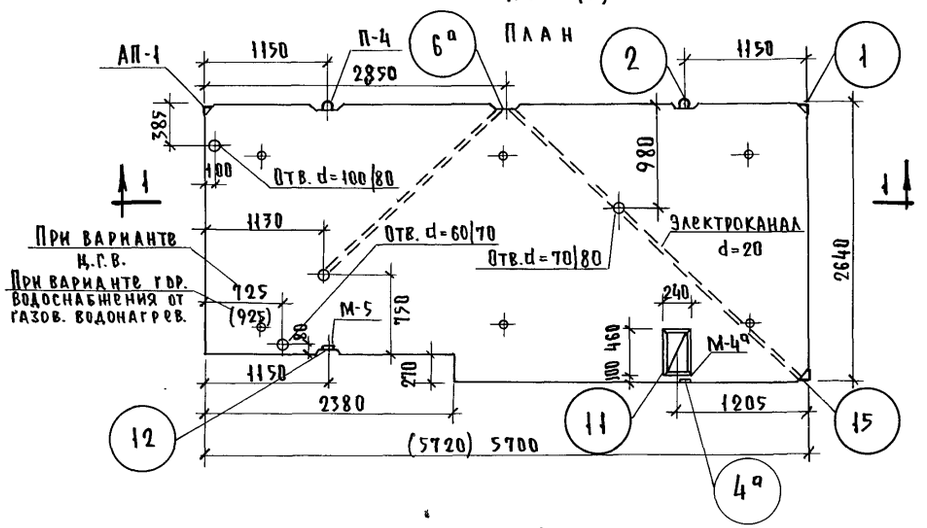

П3А-2(и)

План

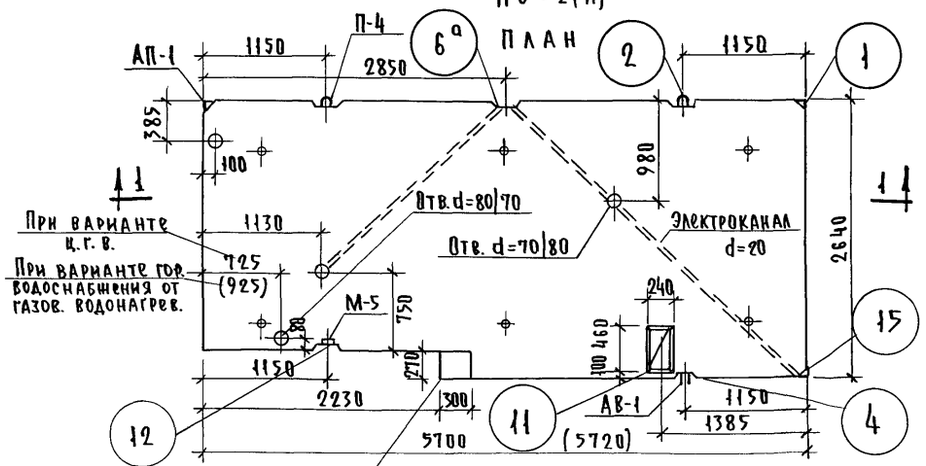

По 1-1

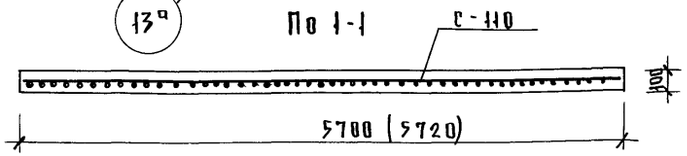

Спецификация арматурных и закладных элементов

Марка изделия	Марка элементов	Кол-во на изд. шт.	Вес эл-та, кг	Общий вес кг	N N листов
П3-2(и)	С-110	1	57.88	57.88	55
	ФС-1 / ФС-2	3 / 3	0.40 / 0.18	1.20 / 0.54	64
	М-4а	1	0.66	0.66	129
	М-5	1	0.70	0.70	129
	Итого:			60.98	
П3А-2(и)	С-110	1	57.88	57.88	55
	Анкерный выпуск АВ-1	1	0.50	0.50	131
	ФС-1 / ФС-2	3 / 3	0.40 / 0.18	1.20 / 0.54	64
	М-5	1	0.70	0.70	129
	Итого:			60.82	

Выборка стали

Марка изделия	Характеристика стали / Класс стали	По арматурным элементам: Ra=3150 кг/см² В I	Ra=3400 A III	Ra=2100 кг/см² A I	A-I Вст.3	Ra=3150 кг/см² В I	По закладным деталям: Ra=2100 кг/см² A I	Ra=2700 кг/см² A II	Ra=2100 группа марок Ст.3	Общ. вес, кг: Без закл. дет.	С закл. дет.
П3-2(и)	Диаметр, мм	ф3	ф4	ф8	– ф12	ф14	ф5.5	ф12	ф12	-60×8		
	Длина, м	31.68	73.97	111.16	– 3.15	3.12	0.48	0.40	0.36	0.18	59.62	60.98
	Вес, кг	1.74	7.32	43.91	– 2.79	3.76	0.10	0.36	0.32	0.68		
П3А-2(и)	Диаметр, мм	ф3	ф4	ф8	ф10 ф12	ф14	ф5.5	–	ф12	-60×8		
	Длина, м	31.68	73.97	111.16	0.81 3.15	3.12	0.48	–	0.36	0.10	60.12	60.82
	Вес кг	1.74	7.32	43.91	0.50 2.79	3.76	0.10	–	0.32	0.38		

Показатели на изделие

Марка изделия		П3-2(и)	П3А-2(и)
Вес	кг	3580	3580
Объем бетона	м³	1.43	1.43
Вес стали	кг	59.62 / 60.98	60.12 / 60.82 *
Расход стали на 1 м³ бетона	кг	41.69	42.04
Марка бетона	–	200	200

Примечания:

1. Общие указания и условные обозначения см. пояснительную записку.
2. Все размеры даны в мм.
3. В числителе показан вес стали без закладных деталей, в знаменателе – включая закладные детали.
4. Вес стали дан с учетом дополнительного расхода стали на фиксаторы.

Согласовано: Костин, Гайсинский, Брусенво, Либерман, Моисеева; Электрик, Сантехник, Отопление, Сл. токи; Гл. арх. пр., Гл. технолог, Рук. группы, Разработал, Проверил; Розанов, Кочешков, Блюменталь, Розенфельд, Кириллова; Рук. АКБ-1, Гл. инж. АКБ, Рук. отд., Гл. инж. отд., Гл. инж. пр.; Праздников, Голубинск, Баранов, Старик; Дата, Инв. N, Взамен

ЦНИИЭП жилища

Изделия заводского изготовления	Панели перекрытия П3-2(и); П3А-2(и). (опалубочные чертежи)	Серия 1-464А	Альбом V, Часть 1-М	Лист N 30	1965 г.

Пров. Станковец 14-IV-82 Копир. [illegible]

План ПЗ-3

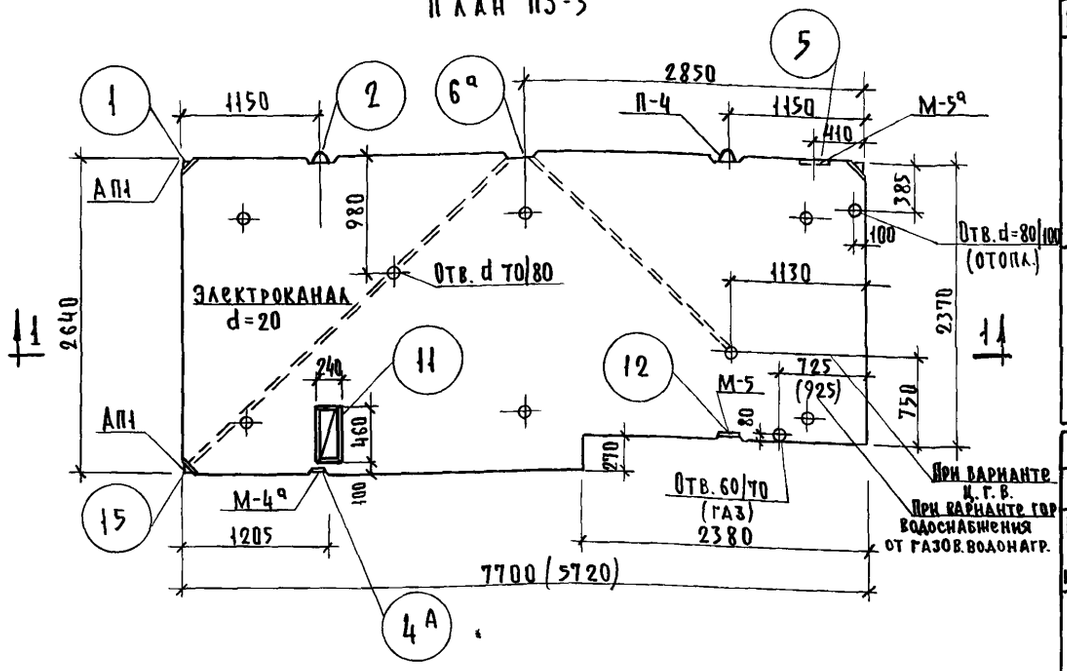

План ПЗА-3

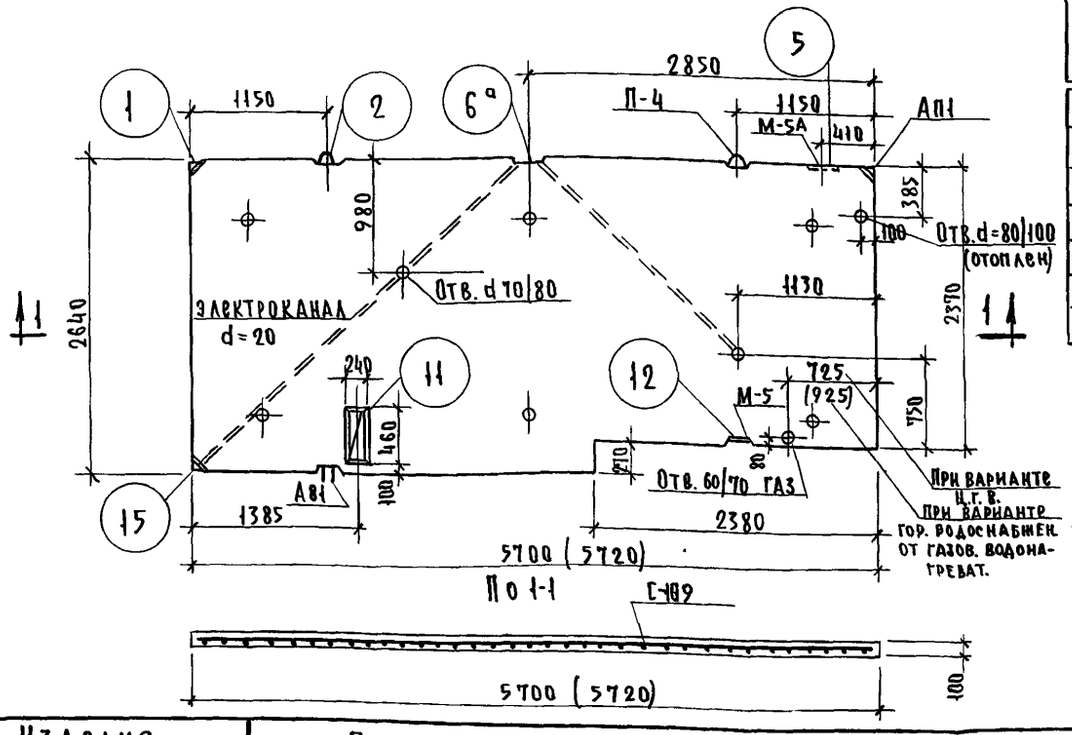

По 1-1

Спецификация арматурных и закладных элементов

Марка издел.	Марка элементов	Кол-во на изд. шт.	Все элем. кг	Общий вес кг	NN листов
ПЗ-3	С-109	1	57.88	57.88	55
	ФС1 / ФС2	3	Ф42 / 0.18	1.20 / 0.54	64
	М-4а	1	0.66	0.66	129
	М-5	1	0.70	0.70	129
	М-5а	1	1.15	1.15	129
	Итого:			62.13	
ПЗА-3	С-109	1	57.88	57.88	55
	ФС1 / ФС2	3	0.40 / 0.18	1.20 / 0.54	64
	Анкерный выпуск АВ1	1	0.50	0.50	131
	М-5	1	0.70	0.70	129
	М-5а	1	1.15	1.15	129
	Итого:			61.97	

Выборка стали

Марка изделия	Характерист. стали / Класс стали кг/см²	По арматурным элементам: R_a = 3150 В I			R_a=3400 А III	R_a = 2100 А I	R_a = 2100 А I ВСт.3	R_a=2100 А I	По закладным деталям: R_a=2100 А I	R_a=2700 А II	R_a=2100 гр.мар. ст.3	Общ. вес кг: без закл. дет.	с закл. дет.
ПЗ-3	Диаметр, мм	ф3	ф4	ф5,5	ф8	ф12	ф14	–	ф12	ф12	-60×8	59.62	62.13
	Длина, м	31.68	73.97	0.48	111.16	3.15	3.12	–	0.40	0.72	0.40		
	Вес, кг	1.74	7.32	0.10	43.91	2.79	3.76	–	0.36	0.64	1.51		
ПЗА-3	Диаметр, мм	ф3	ф4	ф5.5	ф8	ф12	ф14	ф10	–	ф12	-60×8	60.13	61.97
	Длина, мм	31.68	73.97	0.48	111.16	3.15	3.12	0.81	–	0.72	0.32		
	Вес, кг	1.74	7.32	0.10	43.91	2.79	3.76	0.50	–	0.64	1.21		

Показатели на изделие

Марка изделия		ПЗ-3	ПЗА-3
Вес	кг	3580	3580
Объем бетона	м³	1.43	1.43
Вес стали	кг	59.62 / 62.13	60.12 / 61.97 *
Расход стали на 1 м³ бетона	кг	41.7	42.0
Марка бетона	–	200	200

Примечания:

1. Общие указания см. пояснительную записку
2. Все размеры даны в мм
*3. В числителе показан вес стали без закладных деталей, в знаменателе – включая закладные детали.
4. Вес стали дан с учетом дополнительного расхода стали на фиксаторы.

Изделия заводского изготовления к дому N 16	Панели перекрытия ПЗ-3; ПЗА-3 (опалубочные чертежи)	Серия 1-464 А	Альбом V Часть 1-М	Лист N 31	1965

Пров. Танковец 14-IV-82г Копир. [illegible]

7700-12 32

ЦНИИЭП жилища

Рук. АКБ-1	Гл. инж. АКБ1	Рук. отд.	Гл. инж. отд.	Гл. инж. пр.
Розанов	Кочешков	Блюменталь	Розенфельд	Кириллова
Гл. арх. пр.	Гл. технолог	Рук. группы	Разработал	Проверил
Костин	Гайсинский	Бруснева	Шумская	Моисеева

План П3-4

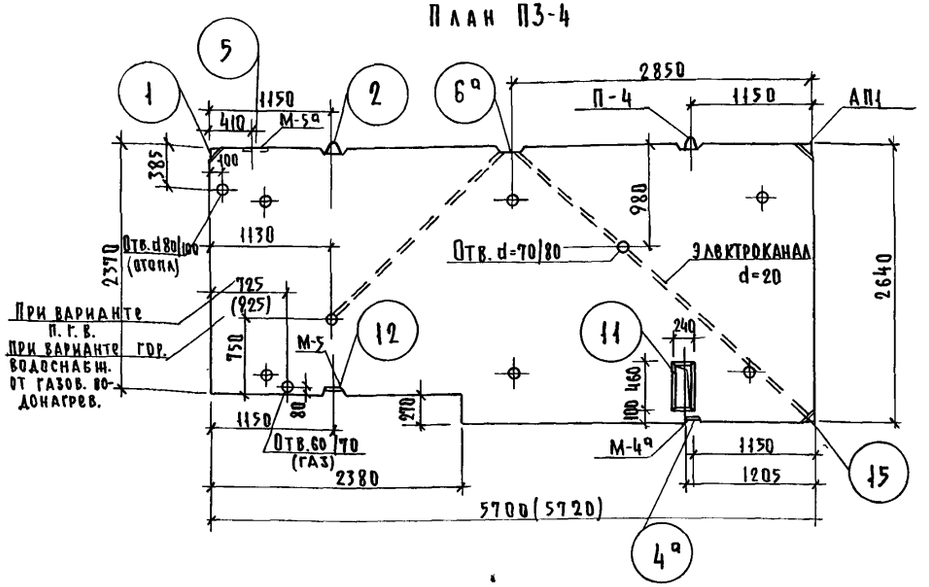

План П3А-4

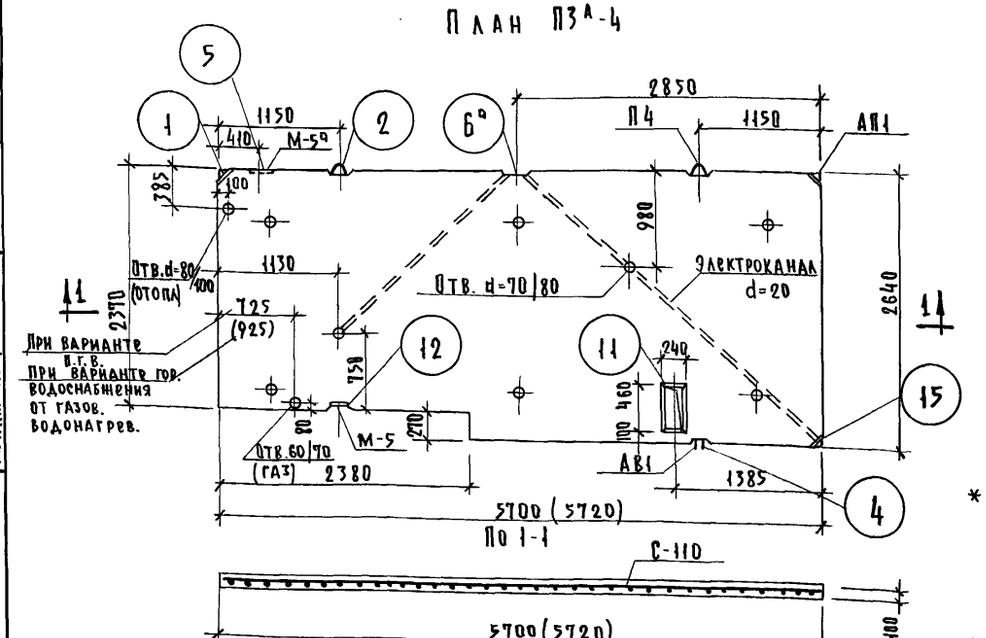

По 1-1

Спецификация арматурных и закладных элементов

Марка изд.	Марка элементов	Кол-во на изд.	Вес элемен. кг	Общий вес кг	NN листов
П3-4	С-110	1	57.88	57.88	55
	ФС1 / ФС2	3	0.40 / 0.18	1.20 / 0.54	64
	М-4а	1	0.66	0.66	129
	М-5	1	0.70	0.70	129
	М-5а	1	1.15	1.15	129
	Итого:			62.13	
П3А-4	С-110	1	57.88	57.88	55
	ФС1 / ФС2	3	0.40 / 0.18	1.20 / 0.54	64
	Анкерный выпуск АВ1	1	0.50	0.50	131
	М-5	1	0.70	0.70	129
	М-5а	1	1.15	1.15	129
	Итого:			61.97	

Выборка стали

Марка изделия	Характеристика стали / Класс стали кг/см²	По арматурным элементам Rа=3150 ВI			Rа=3400 АIII	Rа=2100 АI		Rа=2100 АI Вст.3	По закладным деталям Rа=2100 АI	Rа=2700 АII	Rа=2100 Ст.3	Общ. вес кг Без закл. дет.	С закл. дет.
П3-4	Диаметр, мм	ф3	ф4	ф5,5	ф8	ф12	ф14	–	ф12	ф12	-60×8	59.62	62.13
	Длина, м	31.68	73.97	0.48	111.16	3.15	3.12	–	0.40	0.72	0.40		
	Вес, кг	1.74	7.32	0.10	43.91	2.79	3.76	–	0.36	0.64	1.51		
П3А-4	Диаметр, мм	ф3	ф4	ф5.5	ф8	ф12	ф14	ф10	–	ф12	-60×8	60.12	61.97
	Длина, м	31.68	73.97	0.48	111.16	3.15	3.12	0.81	–	0.72	0.32		
	Вес, кг	1.74	7.32	0.10	43.91	2.79	3.76	0.50	–	0.64	1.21		

Показатели на изделие

Марка изделия		П3-4	П3А-4
Вес	кг	3580	3580
Объем бетона	м³	1.43	1.43
Вес стали	кг	59.62 / 62.13	60.12 / 61.97 *
Расход стали на 1м³ бетона	кг	41.7	40.0
Марка бетона	–	200	200

Примечания:

1. Общие указания см. пояснительную записку.
2. Все размеры даны в мм.
*3. В числителе показан вес стали без закладных деталей, в знаменателе – включая закладные детали.
4. Вес стали дан с учетом дополнительного расхода стали на фиксаторы.

Согласовано: Гл. инж. АКБ1 Рук. АКБ1; Гл. инж. отд. Рук. отд.; Гл. инж. пр. Рук. группы; Гл. арх. пр. Рук. техколлектива; Костин, Роздников, Кочешков, Блюменталь, Розновская, Кириллова; Гл. инж. Гл. архитектор, Сантехника, Электрика, Отопление, Ст. токи; Старик, Барышев, Старик, Старик; Проверил, Разработал, Проверил.

ЦНИИЭП жилища

Изделия заводского изготовления к дому №16	Панели перекрытия П3-4; П3А-4 (опалубочные чертежи)	Серия 1-464А	Альбом V Часть 1-М	Лист N 32	1965

Пров. Тарасенкова 14-IV-82г. Копир. [illegible]

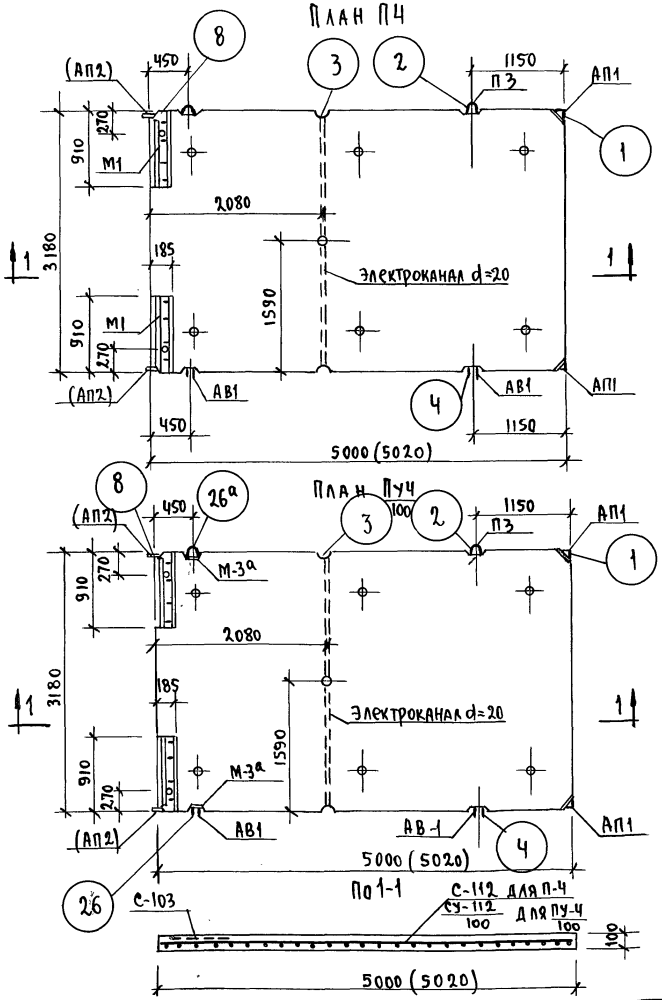

Спецификация арматурных и закладных элементов

Марка изделия	Марка элементов	Кол-во на изд.	Вес элем., кг	Общий вес, кг	N N листов
П-4	С-112	1	57.16	57.16	57
	фс1 / фс2	3 / 1	0.40 / 0.18	1.20 / 0.18	64
	Анкерный выпуск АВ1	2	0.50	1.00	131
	С-103	2	4.31	8.62	49
	М-1	2	6.15	12.30	129
	Итого			80.46	
ПУ-4/100	СУ-112/100	1	76.80	76.80	57
	фс1 / фс2	3 / 1	0.40 / 0.18	1.20 / 0.18	64
	Анкерный выпуск АВ1	2	0.50	1.00	131
	С-103	2	4.31	8.62	49
	М-1	2	6.15	12.30	129
	М-3а	2	2.59	5.18	129
	Итого:			105.28	

Выборка стали

Марка изделия	Характеристика стали / класс стали кг/см²	По арматурным элементам: Ra=3150 BI		Ra=3400 A III			Ra=2100 AI		AI ВСТ.3	По закладным деталям: Ra=2100 Ст.3	AI	Ra=2700 A II	Ra=2100 Ст.3		Общ. вес кг: без закл. дет.	с закл. дет.
П 4	Диаметр, мм	ф3	ф5.5	ф8	—	14	ф10	ф12	ф12	—	—	ф12	~50×16	Тр.дн. 75.5	68.16	80.46
	Длина, м	25.08	83.17	92.48	—	5.92	1.62	4.20	3.12	—	—	1.50	1.64	0.10		
	Вес кг	1.38	15.63	36.49	—	7.16	1.00	3.72	2.78	—	—	1.34	10.30	0.66		
ПУ4/100	Диаметр, мм	ф3	ф5.5	ф8	ф10	ф14	ф10	ф12	ф12	2100×8	ф12	ф12	~50×16	Тр.дн. 75.5	87.80	105.28
	Длина, м	25.08	83.17	13.38	82.42	5.92	1.62	4.20	3.12	0.32	1.44	1.50	1.64	0.10		
	Вес кг	1.38	15.63	5.28	50.85	7.16	1.00	3.72	2.78	3.90	1.28	1.34	10.30	0.66		

Показатели на изделие

Марка изделия		П4	ПУ4/100
Вес	кг	3920	3920
Объем бетона	м³	1.57	1.57
Вес стали	кг	68.16 / 80.46	87.80 / 105.28 *
Расход стали на 1 м³ бетона	кг	43.50	56.07
Марка бетона	—	200	200

Примечания:

1. Общие указания см. пояснительную записку
2. Все размеры даны в мм.
*3. В числителе показан вес стали без закладных деталей, в знаменателе – включая закладные детали
4. Вес стали дан с учетом дополнительного расхода стали на фиксаторы.

Изделия заводского изготовления к дому N 16	Панели перекрытия П4; ПУ4/100 (опалубочные чертежи)	Серия 1-464 А	Альбом V часть 1-М	Лист N 33	1965г.

7700-12 34

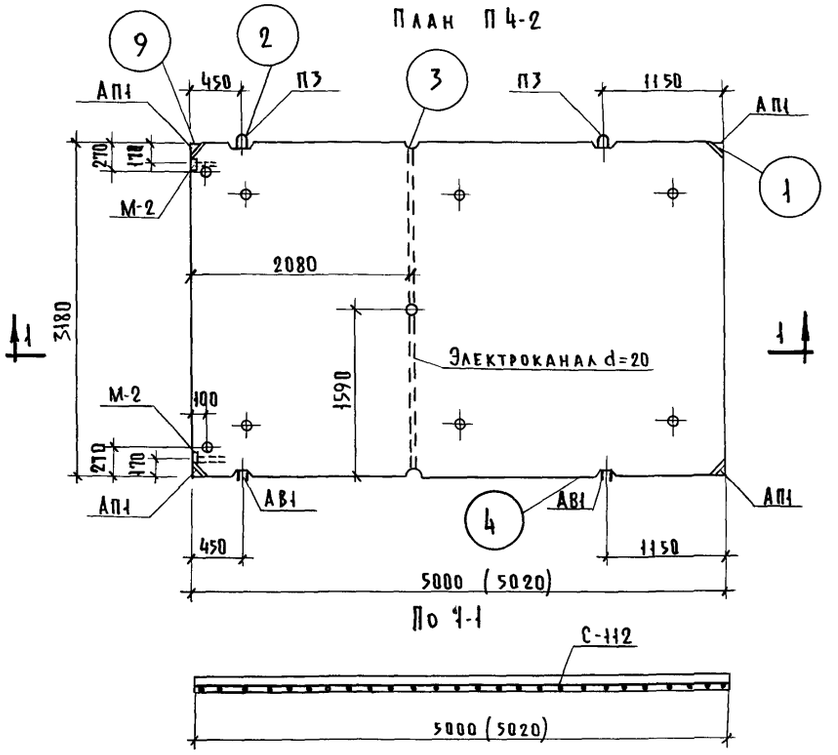

Спецификация арматурных и закладных элементов					
Марка изделия	Марка элементов	Кол-во на изд. шт.	Вес элем. кг	Общий вес кг	NN листов
П4-2	С-112	1	57.16	57.16	57
	ФГ-1 / ФС-2	3 / 1	0.40 / 0.18	1.20 / 0.18	64
	Анкерный выпуск А	2	0.50	1.00	131
	М-2	2	1.12	2.24	129
	Итого:			61.78	

Выборка стали												
		По арматурным элементам						По закладным деталям			Общ. вес кг	
Марка изделия	Характер. стали / Класс стали кг/см²	Ra=3150 В I		Ra=3400 А III	Ra=2100 А I		А I ВСт3	Ra=2100 А I	Ra=2700 А II	Ra=2100 Ст.3	Без закл. дет.	С закл. дет.
П4-2	Диаметр, мм	ф3	ф5.5	ф8	ф10	ф12	ф12	ф12	–	L63×40×8	59.54	61.78
	Длина, м	25.08	75.33	92.40	1.62	4.20	3.12	1.44	–	0.16		
	Вес, кг	1.38	14.17	36.49	1.00	3.72	2.78	1.28	–	0.96		

Показатели на изделие		
Марка изделия		П4-2
Вес	кг	3960
Объем бетона	м³	1.50
Вес стали	кг	59.54 / 51.78 *
Расход стали на 1 м³ бетона	кг	37.5
Марка бетона	–	2:00

Примечания:

1. Общие указания см. пояснительную записку.
2. Вес размеры даны в мм.
3. * В числителе показан вес стали без закладных деталей, в знаменателе - включая закладные детали.
4. Вес стали дан с учетом дополнительного расхода стали на фиксаторы.

Изделия заводского изготовления к дому N16	Панель перекрытия П4-2 (опалубочный чертеж)	Серия 1-464А	Альбом V Часть 1-М	Лист № 34	1965г.

Цниэп жилища

Рук. АКБ-1 | Гл. инж. АКБ | Рук. отд. | Гл. инж. отд. | Гл. инж. пр. | Подписи | Розанов | Кочешков | Блюменталь | Розенфельд | Кириллова | Гл. арх. пр. | Гл. технадзор | Рук. группы | Разработал | Проверил | Подписи | Костин | Гансинский | Брусневa | Шумская | Монесева | Согласовано | Электрик | Сантехник | Отопление | Сл. токи | Подписи | Прудников | Голубинск | Варанов | Старик | Дата | Инв | N | Взамен

Пров. Панковец 14-IV-82г Копир. [illegible]

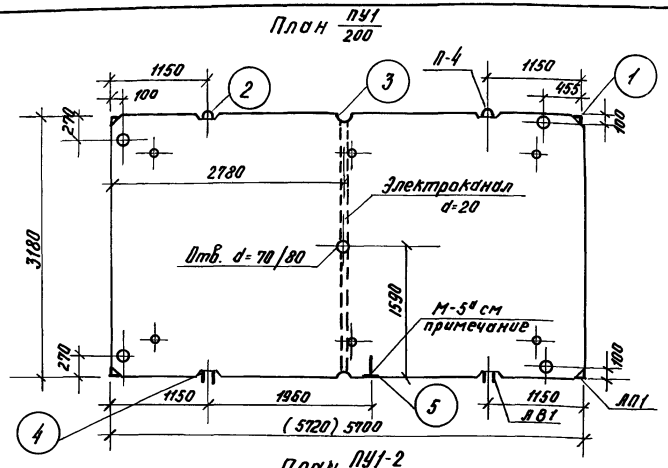
План ПУ1/200

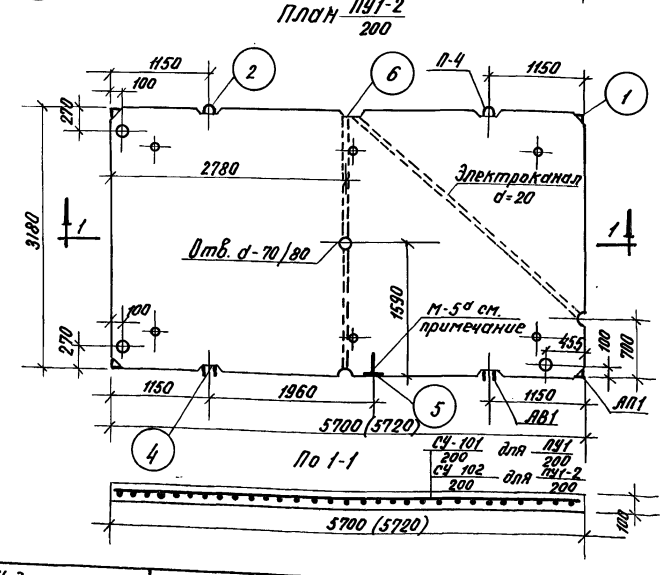
План ПУ1-2/200

Спецификация арматурных и закладных элементов

Марка изделия	Марка элементов	Кол-во на изд. шт.	Вес элемента кг	Общий вес кг	NN листов
ПУ1/200	СУ-101/200	1	113.92	113.92	59
	Анкерный выпуск АВ1	2	0.50	1.00	131
	ФС-1	4	0.40	1.60	64
	ФС-2	4	0.18	0.72	64
	Итого:			117.24	
ПУ1-2/200	СУ-102/200	1	112.58	112.58	59
	Анкерный выпуск АВ1	2	0.50	1.00	131
	ФС-1	4	0.40	1.60	64
	ФС-2	4	0.18	0.72	64
	Итого:			115.90	

Выборка стали

Марка изделия	Характеристика ст. / Класс стали кг/см²	По арматурным элементам: Ra=3150		Ra=2100			Ra=3400		Общ. вес кг: без заклад. дет.	с заклад. дет.
		ВI		АI		АI В ст 3	А III			
ПУ1/200	Диаметр, мм	ф3	ф5.5	ф10	ф12	ф14	ф8	ф12	117.24	—
	Длина, м	42.24	85.83	1.62	4.20	3.12	14.78	95.10		
	Вес, кг	2.32	16.15	1.00	3.72	3.76	5.84	84.45		
ПУ1-2/200	Диаметр, мм	ф3	ф5.5	ф10	ф12	ф14	ф8	ф12	115.90	
	Длина, м	42.24	85.83	1.62	4.20	3.12	11.38	95.10		
	Вес, кг	2.32	16.15	1.00	3.72	3.76	4.50	84.45		

Показатели на изделие

Марка изделия		ПУ1/200	ПУ1-2/200
Вес	кг	45 25	4525
Объем бетона	м³	1.81	1.81
Вес стали	кг	117.24	115.90
Расход стали на 1 м³ бетона	кг	64.77	64.03
Марка бетона	—	200	200

Примечания:

1. Общие указания и условные обозначения см. пояснительную записку
2. Все размеры даны в м.м.
3. Закладная деталь М-5а устанавливается в панелях перекрытий только для домов с вариантами наружных стеновых панелей однослойной конструкции толщ. 350 мм из керамзитобетона $\gamma = 900$ кг/м³.
4. Вес стали дан с учетом дополнительного расхода стали на фиксаторы.

Изделия заводского изготовлен.	Панели перекрытия (опалубочные чертежи) ПУ1/200; ПУ1-2/200	Серия 1-464 А	Альбом V Часть 1-М	Лист N 35	1965

Пр. Ср 9/II-79г. Коп. [signature]

План ПУ1-3/200

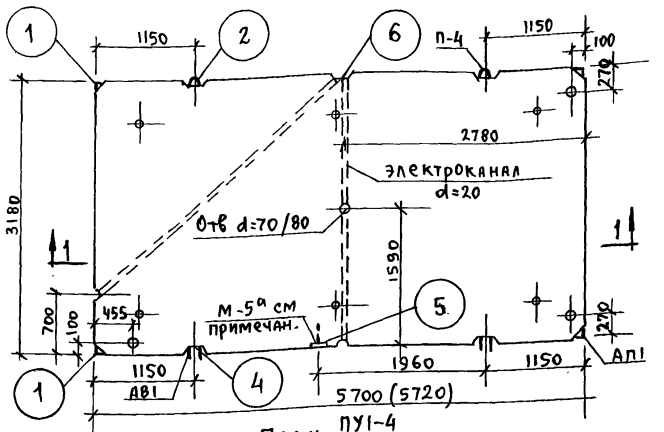

План ПУ1-4/200

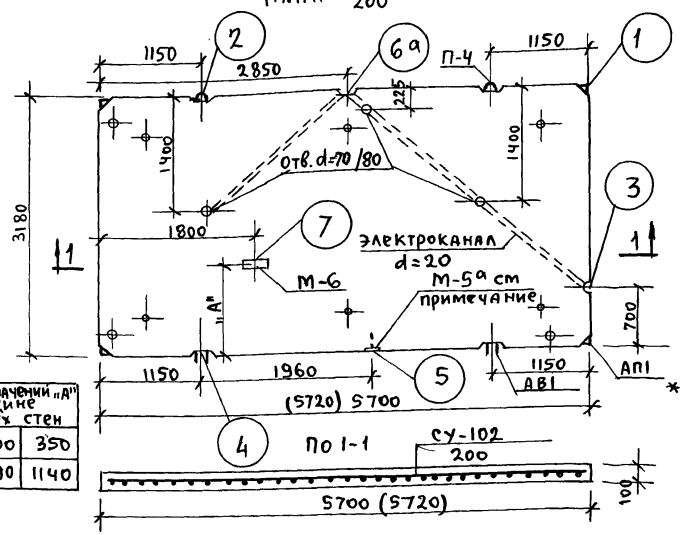

Таблица значений "Д" при толщине наружных стен

250	300	350
1040	1090	1140

Спецификация арматурных и закладных элементов

Марка изделия	Марка элементов	Кол. на издел. шт	Вес элемента кг	Общий вес кг	N N листов
ПУ1-3/200	СУ-102/200	1	112.58	112.58	49
	Анкерный выпуск АВ1	2	0.50	1.00	131
	Фс-1	4	0.40	1.60	64
	Фс-2	4	0.18	0.72	
	Итого:			115.90	
ПУ1-4/200	СУ-102/200	1	112.58	112.58	49
	Анкерный выпуск АВ1	2	0.50	1.00	131
	Фс-1 / Фс-2	4 / 4	0.40 / 0.18	1.60 / 0.72	64
	М-6	1	1.34	1.34	129
	Итого:			117.24	

Выборка стали

Марка издел.	Характеристика стали / Класс стали Кг/см²	Ra=3150 BI		Ra=2100 AI			Ra=3400 A III		По закладным деталям Ra=2100 AI	Ra=2100 группа марок ст 3	Общ. вес кг: без закл. дет.	с закладн. дет.
						AI Вст3						
ПУ1-3/200	Диаметр, мм	Ф3	Ф5,5	Ф10	Ф12	Ф14	Ф8	Ф12	—	—	115.90	—
	Длина, м	42.24	85.83	1.62	4.20	3.12	11.38	95.10	—	—		
	Вес, кг	2.32	16.15	1.00	3.72	3.76	4.50	84.45	—	—		
ПУ1-4/200	Диаметр, мм	Ф3	Ф5.5	Ф10	Ф12	Ф14	Ф8	Ф12	Ф12	-40х8	115.90	117.24
	Длина, м	42.24	85.83	1.62	4.20	3.12	11.38	95.10	0.72	0.28		
	Вес, кг	2.32	16.15	1.00	3.72	3.76	4.50	84.45	0.64	0.70		

Показатели на изделие

Марка изделия		ПУ1-3/200	ПУ1-4/200
Вес	кг	4530	4530
Объем бетона	м3	1.81	1.81
Вес стали	кг	115.90	115.90 / 117.24 *
Расход стали на 1м³ бетона	кг	64.03	64.03
Марка бетона	—	200	200

Примечания:

1. Общие указания и условные обозначения см. пояснительную записку.
2. Все размеры даны в мм.
3. * В числителе показан вес стали без закладных деталей, в знаменателе – включая закладные детали.
4. Закладная деталь М-5а устанавливается в панелях перекрытий только для домов с вариантами наружных стеновых панелей однослойной конструкции толщ. 350 мм. из керамзитобетона γ= 900 кг/м3
5. Вес стали дан с учетом дополнительного расхода стали на фиксаторы.

Изделия заводского изготовления	Панели перекрытия ПУ1-3/200 ; ПУ1-4/200 /опалубочные чертежи/.	Серия 1-464А	Альбом V часть 1-М	Лист N° 36	1965

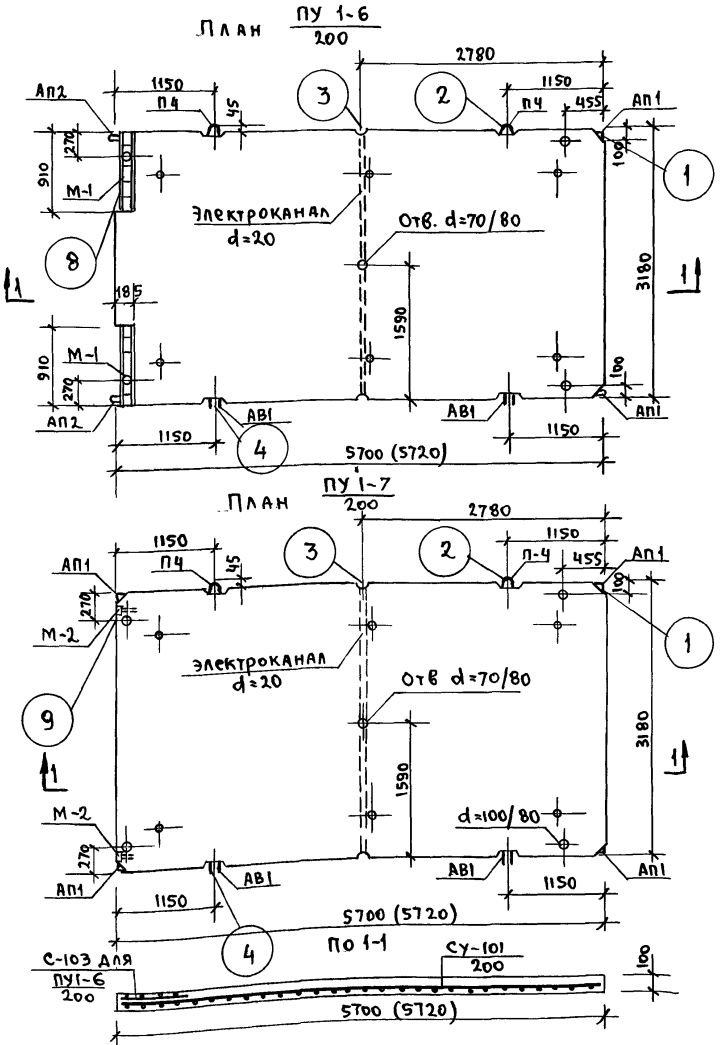

Спецификация арматурных и закладных элементов

Марка изделия	Марка элементов	Кол-во на изд шт	Вес элемента кг	Общий вес кг	NN листов
ПУ1-6/200	СУ-101/200	1	113.92	113.92	59
	Анкерный выпуск АВ-1	2	0.50	1.00	131
	ФС-1 / ФС-2	3 / 1	0.40 / 0.18	1.20 / 0.18	64
	С-103	2	4.31	8.62	49
	М-1	2	6.15	12.30	129
			Итого:	137.22	
ПУ1-7/200	СУ-101/200	1	113.92	113.92	59
	Анкерный выпуск АВ-1	2	0.50	1.00	131
	ФС-1 / ФС-2	3 / 1	0.40 / 0.18	1.20 / 0.18	64
	М-2	2	1.12	2.24	129
			Итого	118.54	

Выборка стали

Марка издел.	Характеристика стали / Класс стали кг/см²	По арматурным элементам: Ra=3150 BI	Ra=3400 AIII			Ra=2100 AI		AI Вст.3	Ra=3150 BI	По закладным деталям: Ra=2700 AII	Ra=2100 группа марок ст.3	–	Ra=2100	Общий вес, кг: Без закл. дет.	С закл. дет.
ПУ1-6/200	Диаметр, мм	ф3	ф8	ф12	ф14	ф10	ф12	ф14	ф5,5	ф12	-50×16	Тр.дн 75,5	–	124.92	137.22
	Длина, м	25.08	14.78	96.10	5.92	1.62	4.20	3.12	93.67	1.50	1.64	0.10	–		
	Вес, кг	1.38	5.84	84.45	7.16	1.00	3.72	3.76	17.61	1.34	10.30	0.66	–		
ПУ1-7/200	Диаметр, мм	ф3	ф8	ф12	–	ф10	ф12	ф14	ф5.5		∠63×40×8	–	ф12	116.30	118.54
	Длина, м	25.08	14.78	95.10	–	1.62	4.20	3.12	85.83		0.16	–	1.44		
	Вес, кг	1.38	5.84	84.45	–	1.00	3.72	3.76	16.15		0.96	–	1.28		

Показатели на изделие

Марка изделия		ПУ1-6/200	ПУ1-7/200
Вес	кг	4480	45.30
Об'ем бетона	м3	1.79	1.81
Вес стали	кг	124.92 / 137.22	116.30 / 118.54 *
Расход стали на 1м³ бетона	кг	69.78	64.25
Марка бетона	–	200	200

Примечания:

1. Общие указания см. пояснительную записку.
2. Все размеры даны в мм.
3. * В числителе показан вес стали без закладных деталей. В знаменателе - включая закладные детали
4. Вес стали дан с учетом дополнительного расхода стали на фиксаторы.

Изделия заводского изготовления	Панели перекрытия /опалубочные чертежи/. ПУ1-6/200, ПУ1-7/200.	Серия 1-464 А	Альбом V часть 1-М	Лист № 37	1965 г

План ПУ1-5 / 200

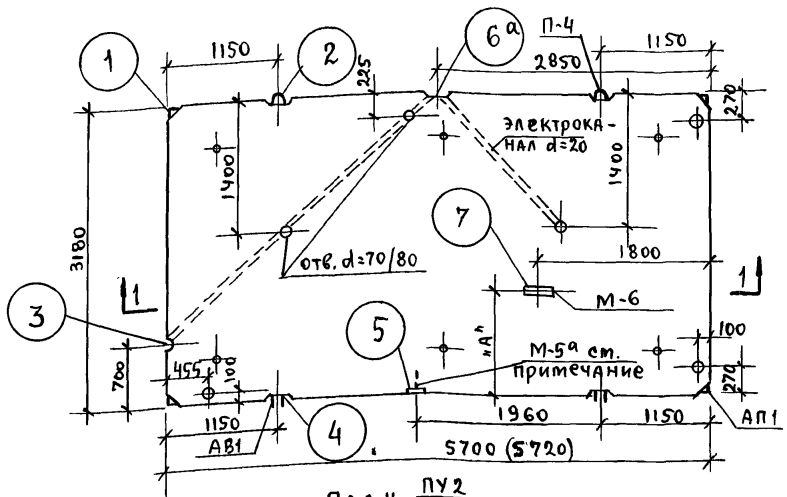

План ПУ2 / 200

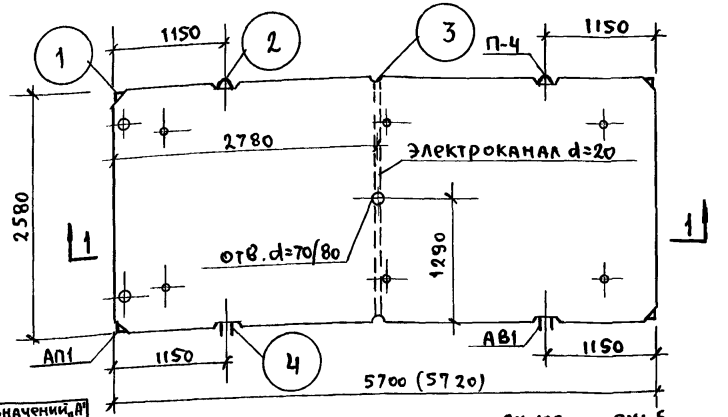

Таблица значений "А" при толщине наружных стен		
250	300	350
1040	1090	1140

По 1-1

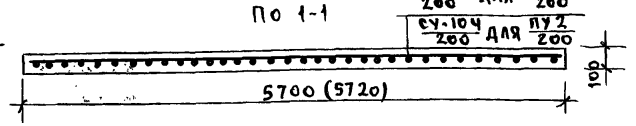

Спецификация арматурных и закладных элементов

Марка изделия	Марка элементов	Кол-во на изд. шт.	Вес элемента кг	Общий вес кг	N N листов
ПУ1-5 / 200	СУ-102 / 200	1	112.58	112.58	59
	Анкерный выпуск АВ1	2	0.50	1.00	131
	фс-1 / фс-2	4 / 4	0.40 / 0.18	1.60 / 0.72	64
	М-6	1	1.34	1.34	129
	Итого:			117.24	
ПУ2 / 200	СУ-104 / 200	1	66.41	66.41	60
	Анкерный выпуск АВ1	2	0.50	1.00	131
	фс-1	3	0.40	1.20	64
	фс-2	2	0.18	0.36	64
	Итого:			68.97	

Выборка стали

По арматурным элементам

Марка изделия	Характеристика стали / Класс стали / Кг/см²	Ra=3150			Ra=2100			Ra=3400		По закладн. деталям Ra=2100	Ra=2100	Общий вес кг: без закладных дет.	Общий вес кг: с закладн. дет.
		BI			AI		AI Вст3	AIII		AI	Группа марок ст.3		
ПУ1-5 / 200	Диаметр, мм	ф3		ф5,5	ф10	ф12	ф14	ф8	ф12	ф12	-40х8		
	Длина, м	422.4		85.83	1.62	4.20	3.12	11.38	95.10	0.72	0.28	115.90	117.24
	Вес, кг	2.32		16.15	1.00	3.72	3.76	4.50	84.45	0.64	0.70		
ПУ2 / 200	Диаметр, мм	ф3	ф4	ф5,5	ф10	ф12	ф14	ф8	ф10	—	—		
	Длина, м	28.58	68.28	0.48	1.62	4.20	3.12	11.38	77.10	—	—	68.97	
	Вес, кг	1.56	6.76	0.10	1.00	3.72	3.76	4.50	47.57				

Показатели на изделие

Марка изделия		ПУ1-5 / 200	ПУ-2 / 200
Вес	кг	4530	3680
Объем бетона	м³	1.81	1.47
Вес стали	кг	115.90 / 117.24	68.97 *
Расход стали на 1 м³ бетона	кг	64.04	46.92
Марка бетона		200	200

Примечания:

1. Общие указания и условные обозначения см. пояснительную записку.
2. Все размеры даны в мм.
* В числителе показан вес стали без закладных деталей, в знаменателе – включая закладные детали.
4. Закладная деталь м-5а устанавливается в панелях перекрытий, только для домов с вариантами наружных стеновых панелей однослойной конструкции толщ. 350 мм. из керамзитобетона γ= 900 кг/м³
5. Вес стали дан с учетом дополнительного расхода стали на фиксаторы.

Изделия заводского изготовления	Панели перекрытия ПУ1-5 / 200 ; ПУ2 / 200, опалубочные чертежи	Серия 1-464А	Альбом V, часть 1-м	Лист № 38	1965г

План ПУ2-2 / 200

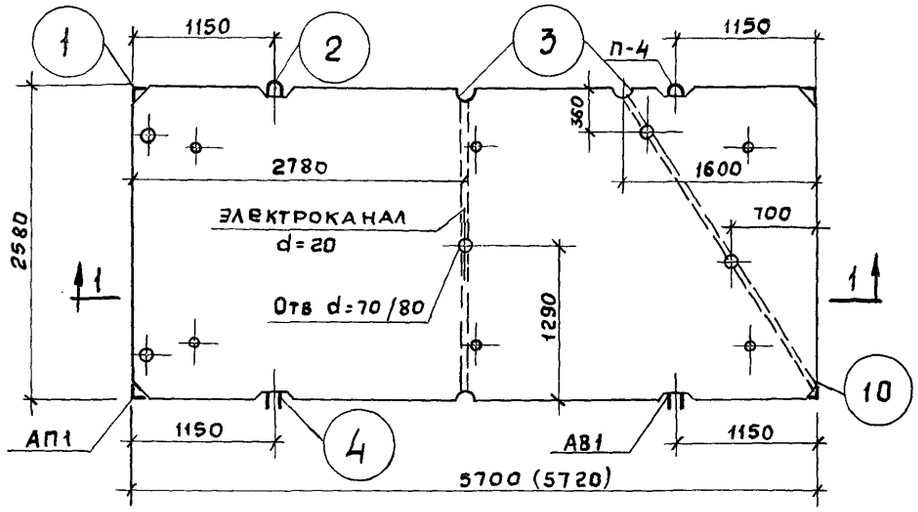

План ПУ2-3 / 200

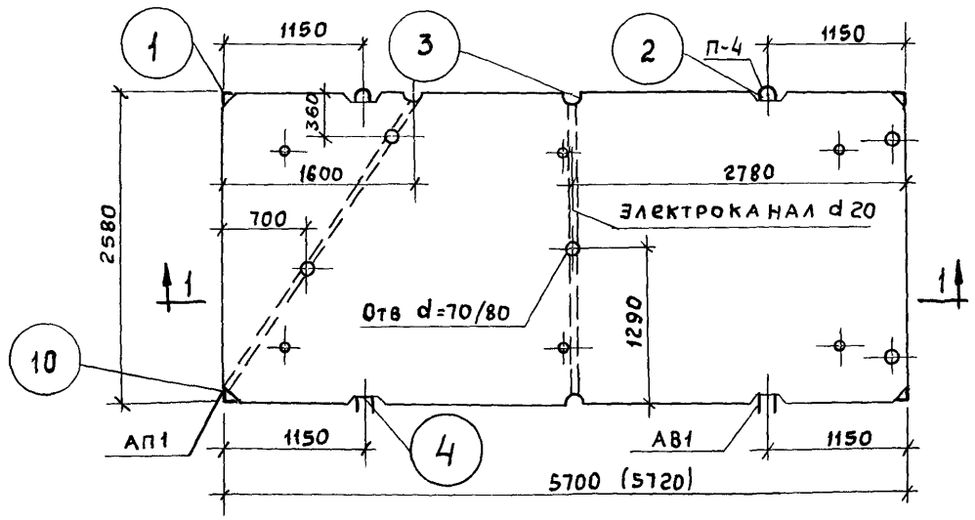

По 1-1

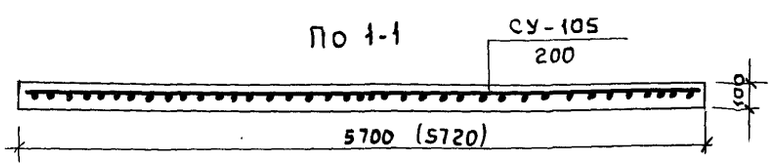

Спецификация арматурных и закладных элементов

Марка изделия	Марка элементов	Кол-во на изд. шт.	Вес элемента кг	Общий вес кг	№№ листов
ПУ2-2 / 200	СУ-105 / 200	1	66.16	66.16	60
	Анкерный выпуск АВ-1	2	0.50	1.00	131
ПУ2-3 / 200	ФС-1	3	0.40	1.20	64
	ФС-2	2	0.18	0.36	
			Итого:	68.72	

Выборка стали по арматурным элементам

Марка изделия	Характеристика стали: класс стали, кг/см²	Ra=3150 BI			Ra=2100 AI		AI ВСт.3	Ra=3400 AIII		Общ. вес кг: без закладн. дет.	с закладн. дет.
ПУ2-2 / 200	Диаметр, мм	ф3	ф4	ф5.5	ф10	ф12	ф14	ф8	ф10	68.72	
ПУ2-3 / 200	Длина, м	28.38	68.28	0,48	1.62	4.20	3.12	14.78	74.53		
	Вес, кг	1.56	6.76	0.10	1.00	3.72	3.76	5.84	45.98		

Показатели на изделие

Марка изделия		ПУ2-2 / 200	ПУ2-3 / 200
Вес	кг	3680	3680
Об'ем бетона	м³	1.47	1.47
Вес стали	кг	68.72	68.72
Расход стали на 1м³ бетона	кг	46.75	46.75
Марка бетона	—	200	200

Примечания:

1. Общие указания и условные обозначения см. пояснительную записку.
2. Все размеры даны в мм.
3. Вес стали дан с учетом дополнительного расхода стали на фиксаторы.

ЦНИИЭП жилища

Изделия заводского изготовления	Панели перекрытия ПУ2-2/200, ПУ2-3/200 /опалубочные чертежи/	Серия 1-464А	Альбом V часть 1-м	Лист N 39	1965

План ПУ2-4(и) / 200

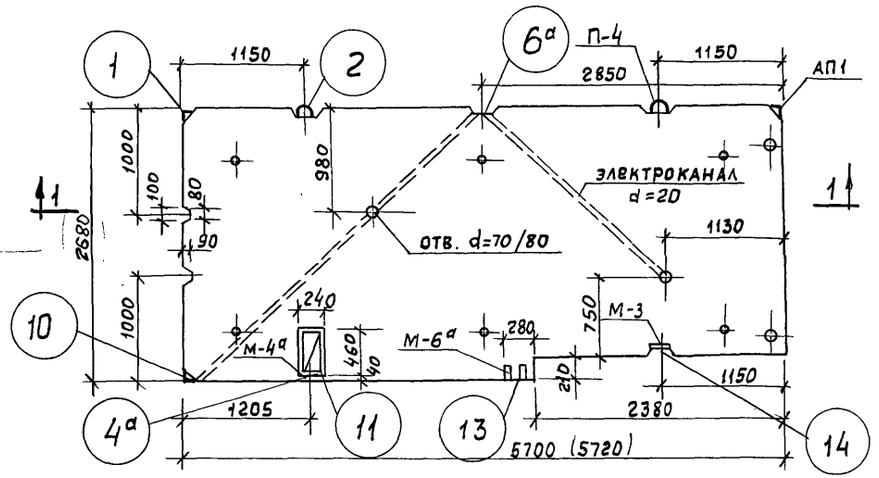

План ПУ2б-4(и) / 200

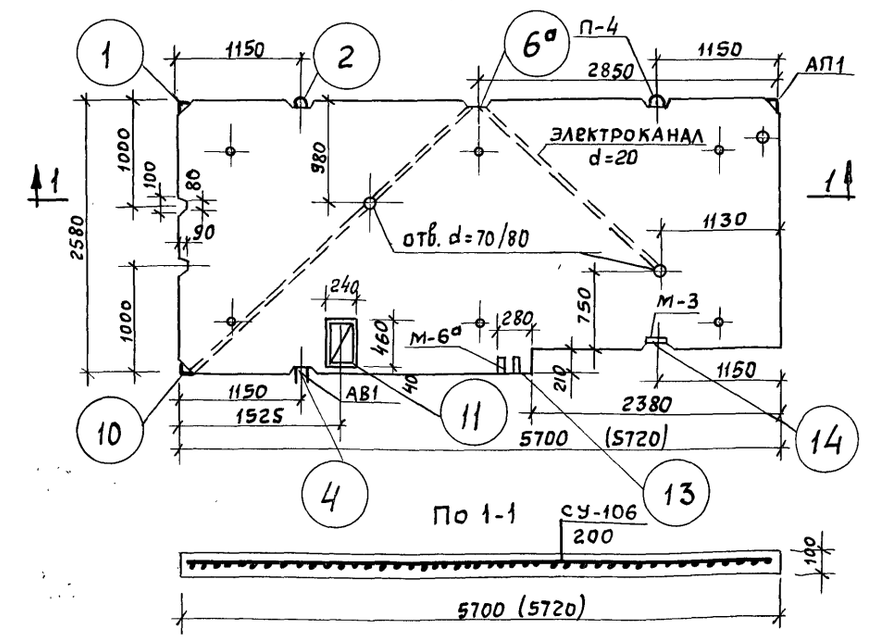

По 1-1 СУ-106/200

Спецификация арматурных и закладных элементов

Марка изделия	Марка элементов	Кол-во на изд. шт	Вес элемента кг	Общий вес кг	№№ листов
ПУ2-4(и) / 200	СУ-106/200	1	71.58	71.58	61
	фс-1 / фс-2	3 / 3	0.40 / 0.18	1.20 / 0.54	64
	М-3	1	2.59	2.59	129
	М-4а	1	0.66	0.66	129
	М-6а	1	1.34	1.34	
	Итого:			77.91	
ПУ2б-4(и) / 200	СУ-106/200	1	71.58	71.58	61
	Анкерный выпуск АВ1	1	0.50	0.50	131
	фс-1 / фс-2	3 / 3	0.40 / 0.18	1.20 / 0.54	64
	М-3	1	2.59	2.59	129
	М-6а	1	1.34	1.34	
	Итого			77.75	

Выборка стали

По арматурным элементам											По закладным деталям			Общ. вес кг	
Марка изделия	Характеристика стали: класс стали / кг/см²	Rа = 3150 BI	Rа = 3400 AIII	Rа = 2100 AI		Rа = 2100 AI Вст.3	Rа = 3150 BI	Rа = 2100 AI		Rа = 2100 группа марок Ст.3			Без закл. дет.	С закл. дет.
ПУ2-4(и) / 200	Диаметр, мм	ф3	ф4	ф8	ф10	ф12	ф14	ф5,5	ф12		∠100×8	-60×8	-40×8		
	Длина, м	31.68	68.28	14.78	34.81	3.15	3.12	0.48	1.94		0.16	0.08	0.26	73.32	77.91
	Вес, кг	1.74	6.76	5.84	52.33	2.79	3.76	0.10	1.70		1.95	0.30	0.64		
ПУ2б-4(и) / 200	Диаметр, мм	ф3	ф4	ф8	ф10	ф10	ф12	ф14	ф5.5	ф12		∠100×8	-40×8		
	Длина, м	31.68	68.28	14.78	34.81	0.81	3.15	3.12	0.48	1.94		0.16	0.26	73.82	77.75
	Вес, кг	1.74	6.76	5.84	52.33	0.50	2.79	3.76	0.10	1.34		1.95	0.64		

Показатели на изделие

Марка изделия		ПУ2-4(и) / 200	ПУ2б-4(и) / 200
Вес	кг	3550	3550
Объем бетона	м³	1.41	1.41
Вес стали	кг	73.32 / 77.91	73.82 / 77.75
Расход стали на 1 м³ бетона	кг	52.00	52.35
Марка бетона	—	200	200

Примечания:

1. Общие указания и условные обозначения см. пояснительную записку.
2. Все размеры даны в мм.
3. В числителе показан вес стали без закладных деталей, в знаменателе - включая закладные детали.
4. Вес стали дан с учетом дополнительного расхода стали на фиксаторы.

ЦНИИЭП жилища

Изделия заводского изготовления	Панели перекрытия ПУ2-4(и)/200 ; ПУ2б-4(и)/200 (опалубочные чертежи)	Серия 1-464А	Альбом V, часть 1-м	Лист № 40	1965г

План ПУ2А-4(И)/200

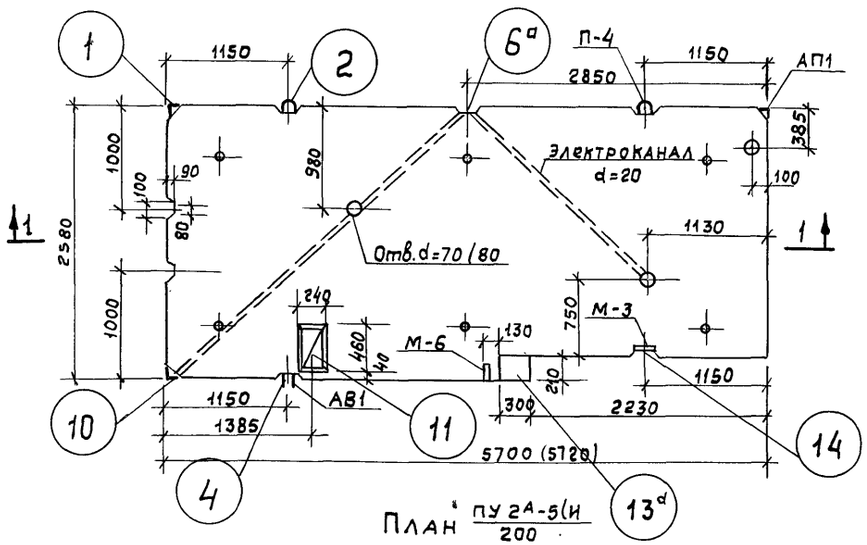

План ПУ2А-5(И)/200

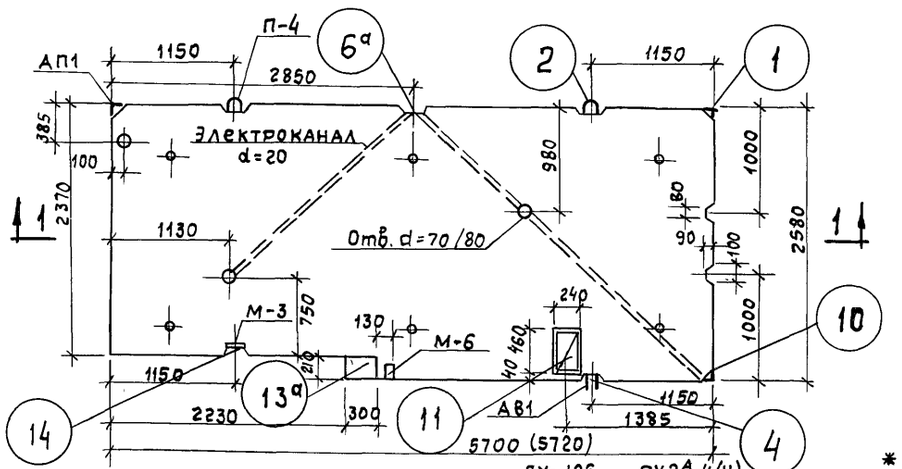

По 1-1

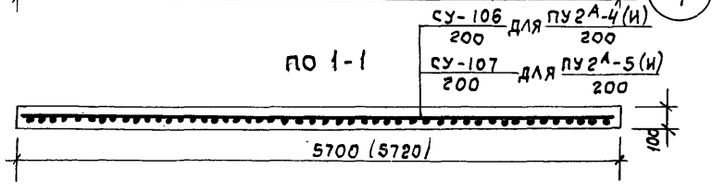

Спецификация арматурных и закладных элементов

Марка изделия	Марка элементов	Кол-во на изд. шт.	Вес элемента кг	Общий вес кг	№№ листов
ПУ2А-4(И)/200	СУ-100/200	1	71.58	71.58	61
	Анкерный выпуск АВ1	1	0.50	0.50	131
	ФС-1 / ФС-2	3 / 3	0.40 / 0.18	1.20 / 0.54	64
	М-3	1	2.59	2.59	129
	М-6	1	1.34	1.34	
	Итого:			77.75	
ПУ2А-5(И)/200	СУ-107/200	1	71.58	71.58	61
	Анкерный выпуск АВ1	1	0.50	0.50	131
	ФС-1 / ФС-2	3 / 3	0.40 / 0.18	1.20 / 0.54	64
	М-3	1	2.59	2.59	129
	М-6	1	1.34	1.34	
	Итого:			77.75	

Выборка стали

Марка изделия	Характеристика стали / Класс стали, кг/см²	По арматурным элементам: Ra=3150 BI	Ra=3400 AIII	Ra=2100 AI	Ra=2100 AI Вст.3	Ra=3150 BI	По закладным деталям: Ra=2100 AI	Ra=2100 Ст 3	Общ. вес кг: Без закладных дет.	С закладными дет.
ПУ2А-4(И)/200	Диаметр, мм	ф3	ф4	ф8	ф10	ф10	ф12	ф14	ф5,5	ф12		∠100×8	-40×8		
	Длина, м	31.68	68.28	14.78	84.81	0.81	3.15	3.12	0.48	1.44		0.16	0.28	73.82	77.75
	Вес, кг	1.74	6.76	5.84	52.33	0.50	2.79	3.76	0.10	1.28		1.95	0.70		
ПУ2А-5(И)/200	Диаметр, мм	ф3	ф4	ф8	ф10	ф10	ф12	ф14	ф5,5	ф12		∠100×8	-40×8		
	Длина, м	31.68	68.28	14.78	84.81	0.81	3.15	3.12	0.48	1.44		0.16	0.28	73.82	77.75
	Вес, кг	1.74	6.76	5.84	52.33	0.50	2.79	3.76	0.10	1.28		1.95	0.70		

Показатели на изделие

Марка изделия		ПУ2А-4(И)/200	ПУ2А-5(И)/200
Вес	кг	3550	3550
Об'ем бетона	м³	1.41	1.41
Вес стали	кг	73.82 / 77.75	73.82 / 77.75 *
Расход стали на 1м³ бетона	кг	52.35	52.35
Марка бетона		200	200

Примечания:

1. Общие указания и условные обозначения см. пояснительную записку.
2. Все размеры даны в мм.
3. * В числителе показан вес стали без закладных деталей, в знаменателе – включая закладные детали.
4. Вес стали дан с учетом дополнительного расхода стали на фиксаторы

ЦНИИЭП жилища

Изделия заводского изготовлен.	Панели перекрытия /опалубочные чертежи/ ПУ2А-4(И)/200 ; ПУ2А-5(И)/200	Серия 1-464А	Альбом V, часть 1-м	Лист № 41	1965г

План ПУ2-5(и)/200

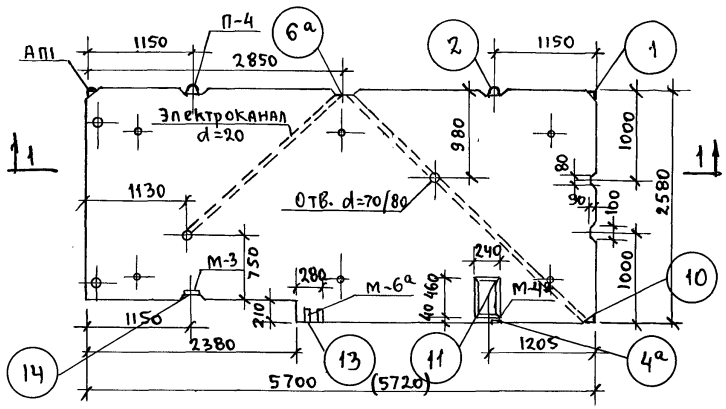

План ПУ2Б-5(и)/200

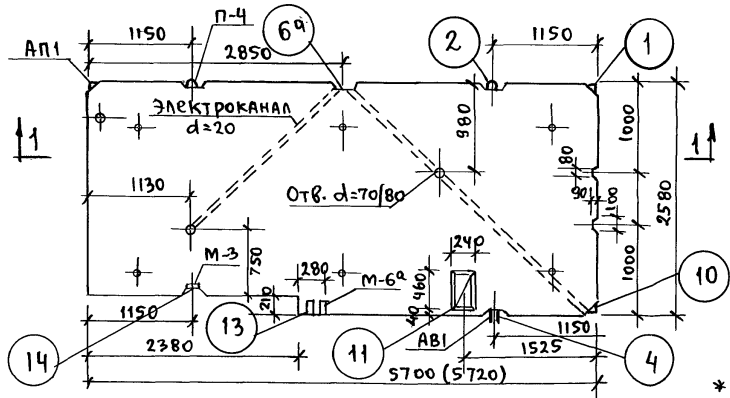

По 1-1 СУ-107/200

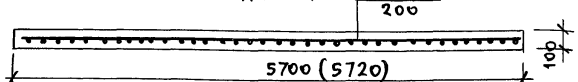

Спецификация арматурных и закладных элементов

Марка изделия	Марка элементов	Кол-во на изд. шт	Вес элемента кг	Общий вес кг	№ № листов
ПУ2-5(и)/200	СУ-107/200	1	71.58	71.58	61
	фс-1 / фс-2	3 / 3	0.40 / 0.18	1.20 / 0.54	64
	М-3	1	2.59	2.59	129
	М-4а	1	0.66	0.66	
	М-6а	1	1.34	1.34	
	Итого:			77.91	
ПУ2Б-5(и)/200	СУ-107/200	1	71.58	71.58	61
	Анкерный выпуск АВ1	1	0.50	0.50	131
	фс-1 / фс-2	3 / 3	0.40 / 0.18	1.20 / 0.54	64
	М-3	1	2.59	2.59	129
	М-6а	1	1.34	1.34	
	Итого:			77.75	

Выборка стали

Марка изделия	Характеристика стали / класс стали кг/см²	По арматурным элементам Ra=3150 BI			Ra=2100 AI		Ra=3400 AIIIВ		По закладным детал. Ra=2100 AI	Ra=2100 Группа марок ст.3			Общ. вес кг Без закл. дет.	С закл. дет.
ПУ2-5(и)/200	Диаметр, мм	ф3	ф4	ф5.5	ф12	ф14	ф8	ф10	ф12	400х8	60х8	40х8	73.32	77.91
	Длина, м	31.68	68.28	0.48	3.15	3.12	14.78	84.81	1.94	0.16	0.08	0.26		
	Вес, кг	1.74	6.76	0.10	2.79	3.76	5.84	52.33	1.70	1.95	0.30	0.64		
ПУ2Б-5(и)/200	Диаметр, мм	ф3	ф4	ф5.5	ф10	ф12	ф14	ф8	ф10	ф12	∠100х8	~40х8	73.82	77.75
	Длина, м	31.68	68.28	0.48	0.81	3.15	3.12	14.78	84.81	1.54	0.16	0.26		
	Вес, кг	1.74	6.76	0.10	0.50	2.79	3.76	5.84	52.33	1.34	1.95	0.64		

Показатели на изделие

Марка изделия		ПУ2-5(и)/200	ПУ2Б-5(и)/200
Вес	кг	3550	3550
Обьем бетона	м³	1.41	1.41
Вес стали	кг	73.32 / 77.91	73.82 / 77.75 *
Расход стали на 1м³ бетона	кг	52.00	52.36
Марка бетона		200	200

Примечания:

1. Общие указания и условные обозначения см. пояснительную записку.
2. Все размеры даны в мм
3. * В числителе показан вес стали без закладных деталей, в знаменателе - включая закладные детали.
4. Диаметр электроканалов ≈25 мм.
5. Вес стали дан с учетом дополнительного расхода стали на фиксаторы

Изделия заводского изготовления	Панели перекрытия ПУ2-5(и)/200, ПУ2Б-5(и)/200 (опалубочные чертежи)	Серия 1-464А	Альбом V часть 1-м	Лист N 42	1965г

План ПУ2-6/200

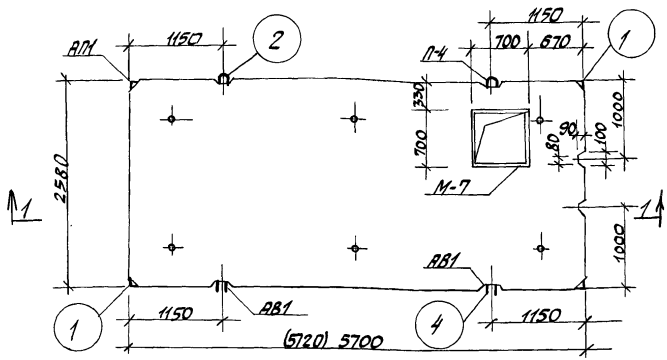

План ПУ2-7/200

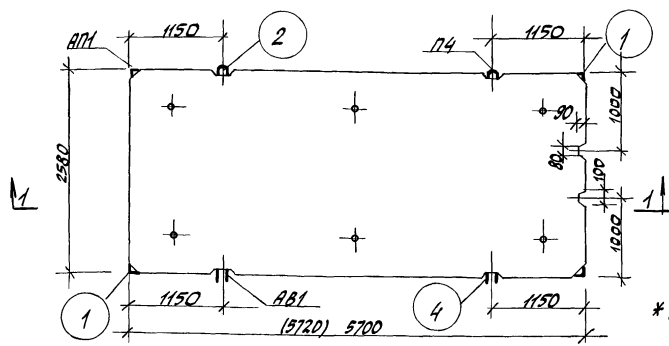

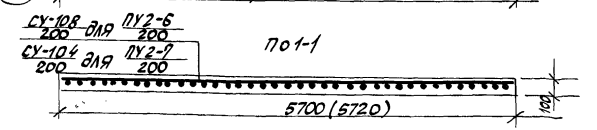

Спецификация арматурных и закладных элементов

Марка изделия	Марка элементов	Кол-во на изд. шт	Вес элем. кг	Общ. вес кг	NN листов
ПУ2-6/200	СУ-108/200	1	70,92	70,92	62
	Анкерный выпуск АВ1	2	0,50	1,00	131
	М-7	1	12,60	12,60	130
	ФС-1 / ФС-2	3 / 2	0,40 / 0,18	1,20 / 0,36	64
			Итого:	86,08	
ПУ2-7/200	СУ-104/200	1	66,41	66,41	60
	Анкерный выпуск АВ1	2	0,50	1,00	131
	ФС-1 / ФС-2	3 / 2	0,40 / 0,18	1,20 / 0,36	64
			Итого	68,97	

Выборка стали

Марка издел.	По арматурным элементам: Характ. стали / Класс стали, кг/см²	Ra=3150 BI			Ra=2100 AI		AI ВСТ3	Ra=3400 AIII		По закл. дет. Ra=2100 Группа мар. СТ3	Ra=2100 AI	Общ. вес кг без закл. дет.	Общ. вес кг с закл. дет.
ПУ2-6/200	Диаметр, мм	Ф3	Ф4	Ф5,5	Ф10	Ф12	Ф14	Ф8	Ф10	L50×5	Ф12	73,48	86,08
	Длина, м	28,38	68,28	0,48	1,62	4,20	3,12	14,78	82,24	3,00	1,45		
	Вес, кг	1,56	6,76	0,10	1,00	3,72	3,76	5,84	50,74	11,31	1,29		
ПУ2-7/200	Диаметр, мм	Ф3	Ф4	Ф5,5	Ф10	Ф12	Ф14	Ф8	Ф10	—	—	68,97	
	Длина, м	28,38	68,22	0,48	1,62	4,20	3,12	11,38	77,10	—	—		
	Вес, кг	1,56	6,76	0,10	1,00	3,72	3,76	4,50	47,57	—	—		

Показатели на изделие

Марка изделия		ПУ2-6/200	ПУ2-7/200
Вес	кг	3550	3680
Об'ем бетона	м³	1,42	1,47
Вес стали	кг	73,48 / 86,08	68,97 *
Расход стали на 1м³ бетона	кг	51,75	46,92
Марка бетона	—	200	200

Примечания:

1. Общие указания и условные обозначения см. пояснительную записку.
2. Все размеры даны в мм
3. * В числителе показан вес стали без закладных деталей, в знаменателе - включая закладные детали.
4. Вес стали дан с учетом дополнительного расхода стали на фиксаторы.

Изделия заводского изготовлен.	Панели перекрытия (опалубочные чертежи) ПУ2-6/200 ; ПУ2-7/200	Серия 1-464А	Альбом V часть 1-М	Лист N 43	1965г

Пров. Сур 10/X-77г. Коп. [signature]

ПЛАН ПУ2-9/200

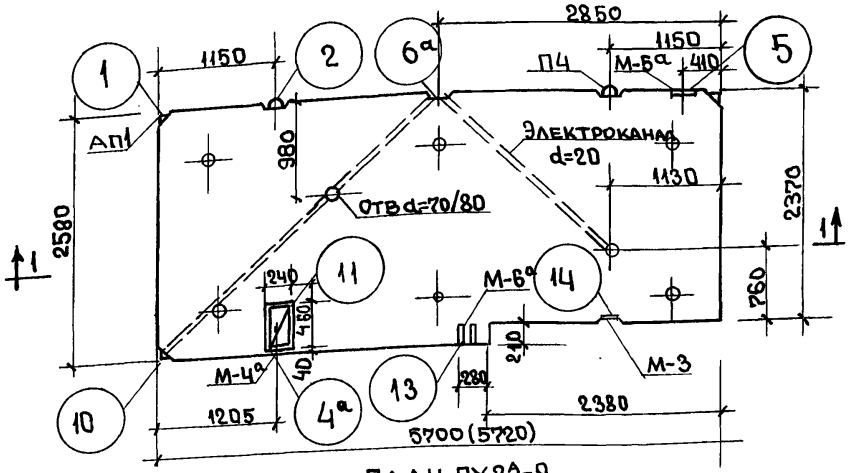

ПЛАН ПУ2А-9/200

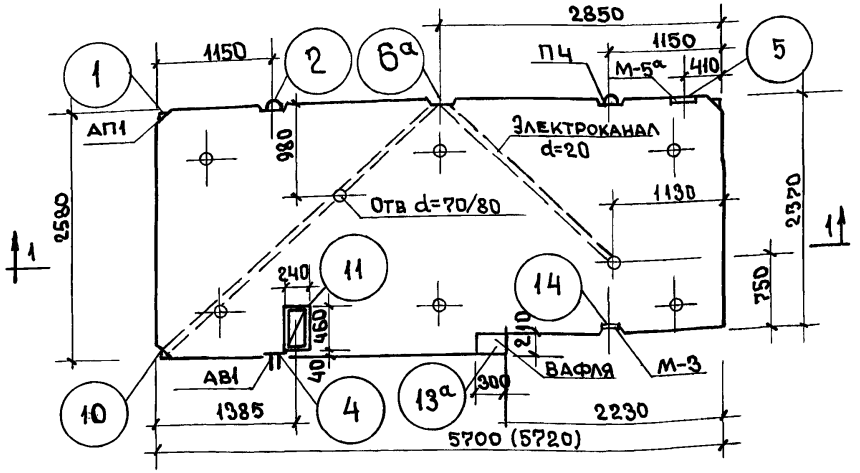

По 1-1

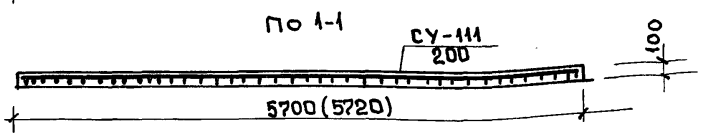

СПЕЦИФИКАЦИЯ АРМАТУРНЫХ И ЗАКЛАДНЫХ ЭЛЕМЕНТОВ

МАРКА ИЗДЕЛ	МАРКА ЭЛЕМЕНТОВ	КОЛ-ВО НА ИЗД ШТ	ВЕС ЭЛЕМ КГ.	ОБЩИЙ ВЕС КГ	NN ЛИСТОВ
ПУ2-9/200	СУ-111/200	1	69.99	69.99	56
	ФС1 / ФС2	3	0.40 / 0.18	1.20 / 0.54	64
	М-3	1	2.59	2.59	129
	М-4а	1	0.66	0.66	129
	М-5а	1	1.15	1.15	
	М-6а	1	1.34	1.34	
			ИТОГО	77.47	
ПУ2А-9/200	СУ-111/200	1	69.99	69.99	56
	ФС1 / ФС2	3	0.40 / 0.18	1.20 / 0.54	64
	АНКЕРНЫЙ ВЫПУСК АВ1	1	0.50	0.50	131
	М-3	1	2.59	2.59	129
	М-5а	1	1.15	1.15	
			Итого:	75.97	

ВЫБОРКА СТАЛИ

МАРКА ИЗДЕЛ.	ХАРАКТЕРИСТИКА СТАЛИ / КЛАСС СТАЛИ КГ/СМ²	ПО АРМАТУРНЫМ ЭЛЕМЕНТАМ: Ra=3150 BI			Ra=3400 AIII		Ra=2100 AI		ПО ЗАКЛАДНЫМ ДЕТАЛЬ: Ra=2100 AI	Ra=2700 AII	Ra=2100 ГРУППА МАРОК СТ.3			ОБЩИЙ ВЕС КГ: БЕЗ ЗАКЛ ДЕТ	С ЗАКЛАДНЫМИ ДЕТ.
ПУ2-9/200	ДИАМЕТР, мм	Ф3	Ф4	Ф5.5	Ф8	Ф10	Ф12	Ф14	Ф12	Ф12	400×8	-60×8	-40×8	71.73	77.47
	ДЛИНА, М	31.68	68.28	0.48	14.78	82.24	3.15	3.12	1.94	0.36	0.16	0.30	0.26		
	ВЕС, КГ	1.74	6.76	0.10	5.84	50.74	2.79	3.76	1.70	0.32	1.95	1.13	0.64		
ПУ2А-9/200	ДИАМЕТР, мм	Ф3	Ф4	Ф5.5	Ф8	Ф10	Ф10	Ф12	Ф14	Ф12	Ф12	-100×8	-60×8	–	72.23	75.97
	ДЛИНА, М	31.68	68.28	0.48	14.78	82.24	0.84	3.15	3.12	0.72	0.36	0.16	0.22	–		
	ВЕС, КГ	1.74	6.76	0.10	5.84	50.74	0.5	2.79	3.76	0.64	0.32	1.95	0.83	–		

ПОКАЗАТЕЛИ НА ИЗДЕЛИЕ

МАРКА ИЗДЕЛИЯ		ПУ2-9/200	ПУ2А-9/200
Вес	кг	3630	3530
Об'ем бетона	м³	1.41	1.41
Вес стали	кг	71.73 / 77.47	72.23 / 75.97 *
Расход стали на 1м³ бетона	кг	50.8	51.2
Марка бетона	–	200	200

ПРИМЕЧАНИЯ.

1. Общие указания см. пояснительную записку
2. Все размеры даны в мм.
3. * В числителе показан вес стали без закладных деталей, в знаменателе-включая закладные детали
4. Вес стали дан с учетом дополнительного расхода стали на фиксаторы.

ИЗДЕЛИЯ ЗАВОДСКОГО ИЗГОТОВ. К ДОМУ N 16	ПАНЕЛИ ПЕРЕКРЫТИЯ ПУ2-9/200; ПУ2А-9/200 /ОПАЛУБОЧНЫЕ ЧЕРТЕЖИ/	СЕРИЯ 1-464 А	АЛЬБОМ V ЧАСТЬ 1-М	ЛИСТ N 44	1965

Провер. Ткачкова 12-II-79г Коп. [signature]

7700-12 45

План ПУ2-10/200

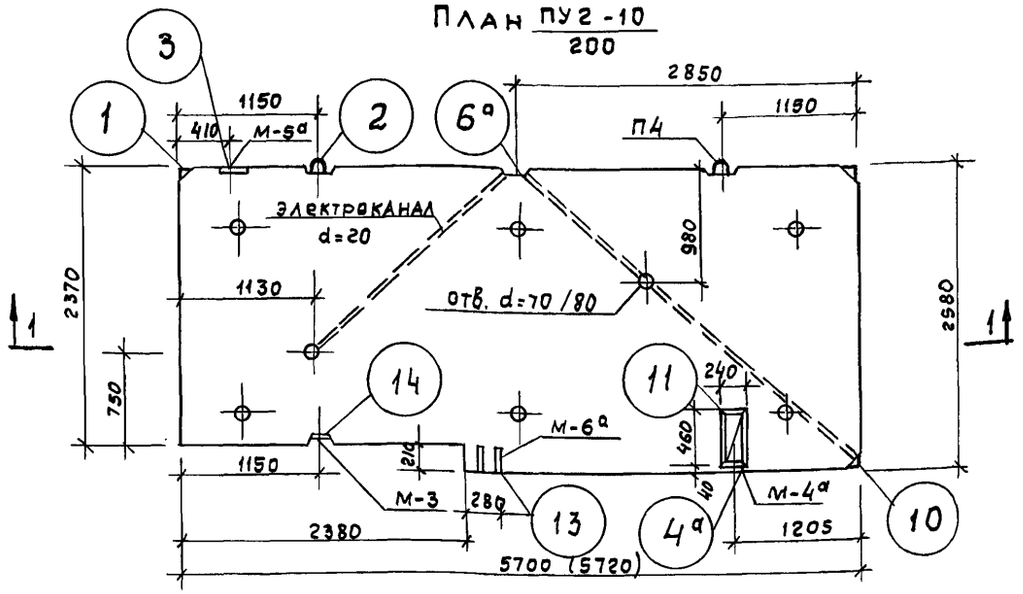

План ПУ2А-10/200

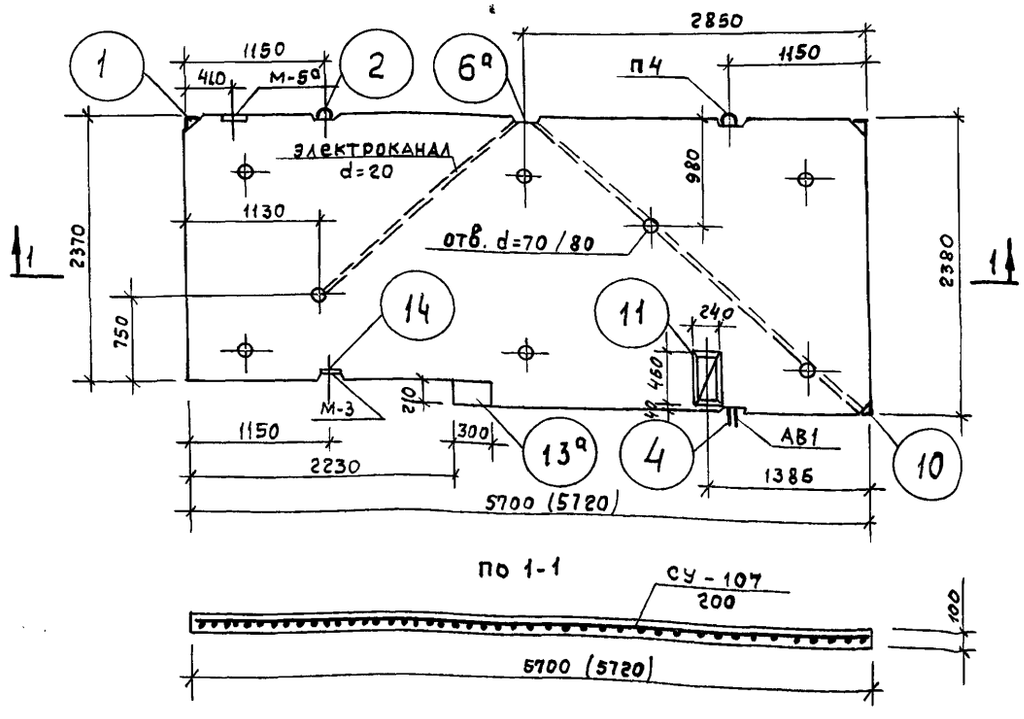

По 1-1

Спецификация арматурных и закладных элементов

Марка изделия	Марка элементов	Кол-во на изделие	Вес элем. кг.	Общий вес кг	NN листов
ПУ2-10/200	СУ-107/200	1	71.58	71.58	61
	фс1 / фс2	3	0.40 / 0.18	1.20 / 0.54	64
	М-3	1	2.59	2.59	129
	М-4а	1	0.66	0.66	
	М-5а	1	1.15	1.15	
	М-6а	1	1.34	1.34	
	Итого:			79.06	
ПУ2А-10/200	СУ-107/200	1	71.58	71.58	61
	фс1 / фс2	3	0.40 / 0.18	1.20 / 0.54	64
	Анкерный выпуск АВ1	1	0.50	0.50	131
	М-3	1	2.59	2.59	129
	М-5а	1	1.15	1.15	
	Итого:			77.56	

Выборка стали

По арматурным элементам											По закладным детал.			Общий вес кг	
Марка изделия	Характеристика стали / класс кг/см²	Ra=3150			Ra=3400		Ra=2100			Ra=2100			Ra=2100	Ra=2700	без закладных дет.	с закладными дет.
		BI			AIII		AI		AI Ст.3	Группа марок		Ст.3	AI	AII		
ПУ2-10/200	Диаметр, мм	ф3	ф4	ф5,5	ф8	ф10	-	ф12	ф14	-60х8	400х8	-40х8	ф12	ф12	73.32	79.06
	Длина, м	31.68	68.28	0.48	14.78	84.81	-	3.15	3.12	0.30	0.16	0.26	1.94	0.36		
	Вес, кг	1.74	6.76	0.10	5.84	32.32	-	2.79	3.76	1.13	1.95	0.64	1.70	0.32		
ПУ2А-10/200	Диаметр, мм	ф3	ф4	ф5,5	ф8	ф10	ф10	ф12	ф14	-60х8	400х8		ф12	ф12	73.82	77.56
	Длина, м	31.68	68.28	0.48	14.78	84.81	0.81	3.15	3.12	0.22	0.16	-	0.72	0.36		
	Вес, кг	1.74	6.76	0.10	5.84	52.33	0.50	2.79	3.76	0.83	1.95	-	0.64	0.82		

Показатели на изделие

Марка изделия		ПУ2-10/200	ПУ2А-10/200
Вес	кг	35 30	35 30
Объем бетона	м³	1.41	1.41
Вес стали	кг	73.32 / 79.06	73.82 / 77.56 *
Расход стали на 1м³ бетона	кг	52.0	52.3
Марка бетона	—	200	200

Примечания:

1. Общие указания и условные обозначения см. пояснительную записку
2. Все размеры даны в мм.
*3. В числителе показан вес стали без закладных деталей, в знаменателе - включая закладные детали
4. Вес стали дан с учетом дополнительного расхода стали на фиксаторы.

ЦНИИЭП жилища

Изделия заводского изготовления к дому №16	Панели перекрытия ПУ2-10/200 ; ПУ2А-10/200 (опалубочные чертежи)	Серия 1-464А	Альбом V часть 1-М	Лист № 45	1965г

7700-12 46

Привяз. Ташкент 29/- Констр. Файн-

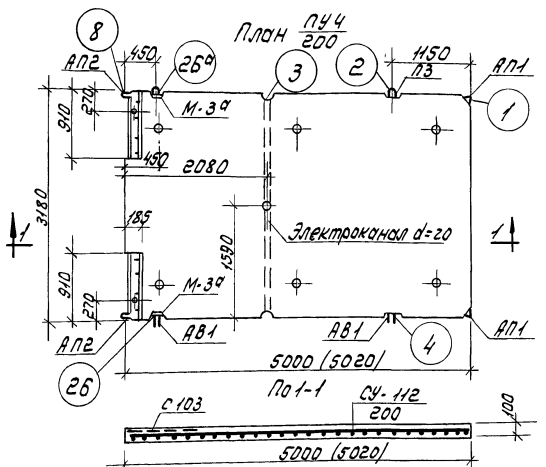

Спецификация арматурных и закладных элементов					
Марка изделия	Марка элементов	Кол-во на изделие шт.	Вес элемент. кг	Общий вес кг	NN листов
ПУ4/200	СУ-112/200	1	99.14	99.14	63
	ФС1 / ФС2	3 / 1	0.40 / 0.18	1.20 / 0.18	64
	Анкерный выпуск АВ1	2	0.50	1.00	131
	С103	2	4.31	8.62	49
	М-1	2	6.15	12.30	129
	М-3а	2	2.59	5.18	129
			Итого	127.62	

Выборка стали																	
По арматурным элементам																По закладным деталям	Общ. вес кг
Марка изделия	Характеристика стали / класс стали кг/см²	Ra=3150 В I		Ra=3400 А III			Ra=2100 А I		А I Вст.3	Ra=2100 Ст.3		Ra=2700 А II		— / Ra=2100 А II		без закл. дет.	С закл. дет.
	Диаметр, мм	Ф3	Ф5.5	Ф8	Ф12	Ф14	Ф10	Ф12	Ф12	-50×16	100×8	Ф12		0.64 / Ф12			
ПУ4/200	Длина, м	25.08	83.17	13.38	82.42	5.92	1.62	4.20	3.12	1.64	0.32	1.50		0.10 / 1.44		110.14	127.62
	Вес, кг	1.38	15.63	5.28	73.19	7.16	1.00	3.72	2.78	10.30	3.90	1.34		0.68 / 1.28			

Показатели на изделие		
Марка изделия		ПУ4/200
Вес	кг	3920
Об'ем бетона	м3	1.57
Вес стали	кг	110.14 / 127.62 *
Расход стали на 1 м3 бетона	кг	70.3
Марка бетона	—	200

Примечания:

1. Общие указания см. пояснительную записку.
2. Все размеры даны в мм.
*3. В числителе показан вес стали без закладных деталей, в знаменателе - включая закладные детали.
4. Вес стали дан с учетом дополнительного расхода стали на фиксаторы.

Изделия заводского изготовления к дому N16	Панель перекрытия ПУ4/200 /опалубочный чертеж/.	Серия 1-464 А	Альбом V часть 1-М	Лист N 46	1965

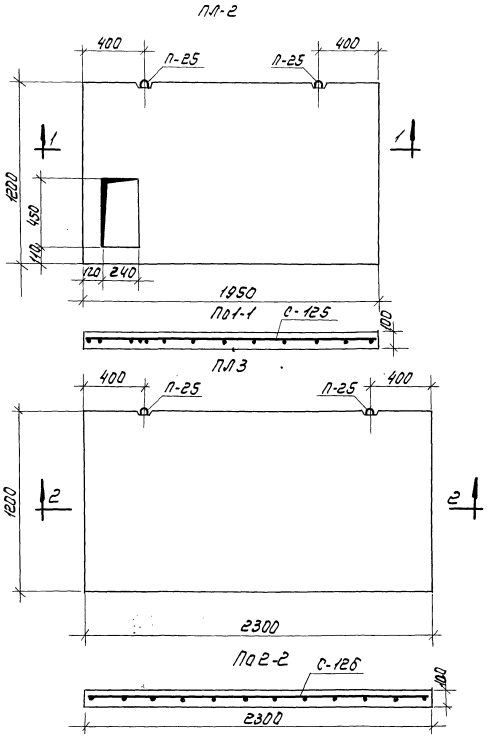

Спецификация арматурных и закладных элементов

Марка изделия	Марка элементов	Кол-во на изд. шт.	Вес элемен. кг.	Общий вес кг	NN листов
ПЛ-2	С-125	1	9.96	9.96	58
	Фиксатор ФС2	3	0.18	0.54	64
			Итого:	10.50	
ПЛ-3	С-126	1	10.98	10.98	58
	Фиксатор ФС2	3	0.18	0.54	64
			Итого:	11.52	

Выборка стали

По арматурным элементам							Общий вес кг.	
Марка изделия	Характерис. стали / Класс стали кгс/см²	Ra = 3150 ВI		Ra=3400 AIII		Ra=2100	без заклад. дет.	С закладн. дет.
ПЛ-2	Диаметр мм.	Ф3	Ф5.5	Ф6	Ф8	Ф10	10.50	—
	Длина м	9.9	13.99	10.62	7.72	3.12		
	Вес кг	0.54	2.65	2.34	3.05	1.92		
ПЛ-3	Диаметр мм.	Ф3	Ф5.5	Ф8		Ф10	11.52	—
	Длина м	9.9	14.64	15.96		3.12		
	Вес кг	0.54	2.76	6.30		1.92		

Показатели на изделие

Марка изделия		ПЛ-2	ПЛ-3
Вес	кг	540	690
Объем бетона	м³	0.22	0.28
Вес стали	кг	10.50	11.52
Расход стали на 1м³. бет.	кг	47.0	41.7
Марка бетона		200	200

Примечания:

1. Общие указания см. пояснительную записку.
2. Все размеры даны в мм.
3. Вес стали дан с учетом дополнительного расхода стали на фиксаторы.

Изделия заводского изготовлен.	Панели перекрытия ПЛ-2; ПЛ-3. (опалубочные чертежи).	Серия 1-464А	Альбом V часть 1-М	Лист N 47	1965г.

7700-12 48

Пров. Жаров 6.12.79г. Коп. Петрук

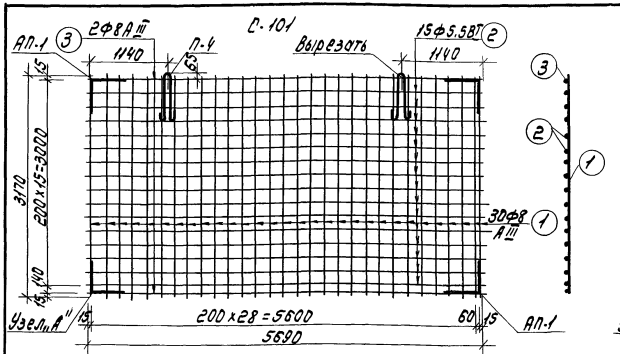

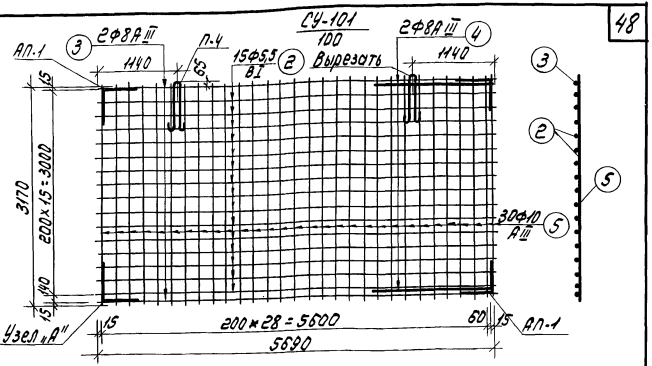

Спецификация арматуры на 1 элемент						Выборка арматуры на 1 элемент				
Марка элемента	N N поз.	Диаметр и класс стали	Длина мм.	Кол. шт.	Общая длина м	Rа кг/см²	Диаметр и класс стали	Общая длина м	Общий вес диаметра	Вес элемента кг
С-101	1	Ф8АIII	3170	30	95.10	3400	Ф8АIII	106.48	42.06	65.69
	2	Ф5.58Т	5690	15	85.35	3150	Ф5.58Т	85.35	16.05	
	3	Ф8АIII	5690	2	11.38					
АП-1	См. лист № 31			4					3.72	
П-4				2					3.86	

Спецификация арматуры на 1 элемент						Выборка арматуры на 1 элемент				
Марка элемента	N N поз.	Диаметр и класс стали	Длина мм	Кол. шт.	Общая длина м	Rа кг/см²	Диаметр и класс стали	Общая длина м	Общий вес диаметра	Вес элемента кг
СУ-101 100	5	Ф10АIII	3170	30	95.10	3400	Ф10АIII	95.10	58.68	88,15
	2	Ф5.58Т	5690	15	85.35	3400	Ф8АIII	76.78	6.84	
	3	Ф8АIII	5690	2	11.38	3150	Ф5.58Т	85.35	16.05	
	4	Ф8АIII	1700	2	3.40					
АП-1	См. лист № 131			4					3.72	
П-4				2					3.86	

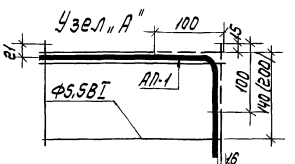

Примечание:

1. Подъемные петли и анкерные петли приварить к сетке.

Изделия заводского изготовления	Панели перекрытия. Арматурные сетки С-101; СУ-101/100	Серия 1-464А	Альбом V часть 1-М	Лист N 48	1965

Прод. Лицей с 1970 Кор. Летник

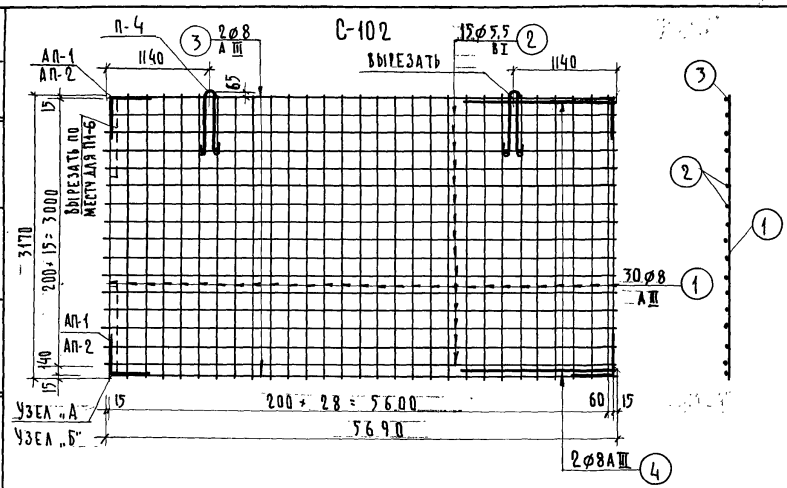

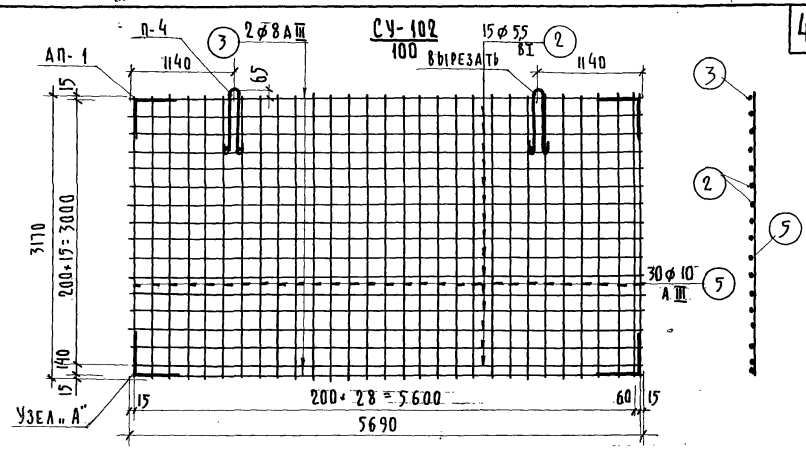

Спецификация арматуры на 1 элемент						Выборка арматуры на 1 элемент				
Марка элемента	№№ поз.	Диаметр и класс стали	Длина мм	Кол. шт.	Общая длина м	Ra кг/см²	Диаметр и класс стали	Общая длина м	Общий вес диаметра кг	Вес элемента кг
С-102	1	ø8 А III	3170	30	95.10	3150	ø5,5 ВI	85.35	16.05	67.03
	2	ø5,5 ВI	5690	15	85.35	3400	ø8 А III	109.88	43.40	
	3	ø8 А III	5690	2	11.38					
	4	ø8 А III	1700	2	3.40					
АП-1	См. лист №131			4 (2)					3.72	
АП-2				(2)						
П-4				2					3.86	
С-103	6	ø5,5 ВI	980	4	3.92	3150	ø5,5 ВI	3.92	0.73	4.31
	7	ø14 А III	740	4	2.96	3400	ø14 А III	2.96	3.58	

Спецификация арматуры на 1 элемент						Выборка арматуры на 1 элемент				
Марка элемента	№№ поз.	Диаметр и класс стали	Длина мм	Кол. шт.	Общая длина м	Ra кг/см²	Диаметр и класс стали	Общая длина м	Общий вес диаметра кг	Вес элемента кг
СУ-102/100	5	ø10 А III	3170	30	95.10	3150	ø5,5 ВI	85.35	16.05	86.81
	2	ø5,5 ВI	5690	15	85.35	3400	ø8 А III	11.38	4.50	
	3	ø8 А III	5690	2	11.38	3400	ø10 А III	95.10	58.68	
АП-1	См. лист №131			4					3.72	
П-4				2					3.86	

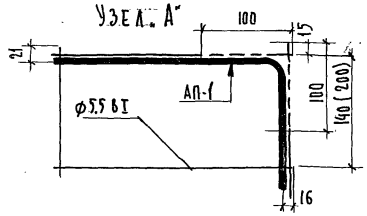

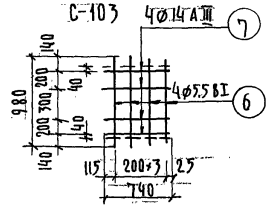

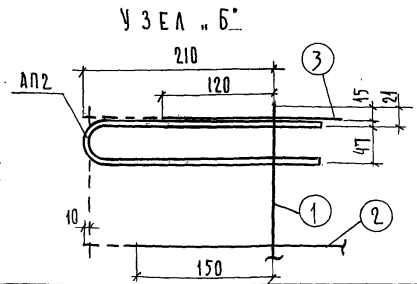

Примечания:

1. Подъемные петли и анкерные петли приварить к сетке.
2. В спецификации для С-102 показатели в знаменателе даны для изделия П1-6.
3. Все размеры даны в мм.

Изделия заводского изготовления	Панели перекрытия. Арматурные сетки С-102; С-103; СУ-102/100	Серия 1-464 А	Альбом V часть 1-м	Лист № 49	1965

ЦНИИЭП жилища

Согласовано

Дата | Инвен. № | Взамен

Рук. АКБ 1 | Гл. инж. АКБ | Рук. отд. | Гл. инж. отд. | Гл. инж. пр. | Н. Розанов | В. Кочешков | В. Блюменталь | А. Розенфельд | А. Кириллова | Гл. арх. пр. | Гл. технолог | Рук. группы | Разработал | Проверил | Ф. Костин | Н. Гайсинский | А. Брусневич | И. Либерман | З. Моисеева

СОГЛАСОВАНО
Дата
Инв. №
Взамен
ЦНИИЭП жилища
Рук. АКБ-1 Н. Розанов
Гл. инж. АКБ-1 В. Кочешков
Рук. отдела В. Блюментальс
Гл. инж. отд. А. Розенфельд
Гл. инж. пр. А. Кириллова
Гл. арх. пр.
Гл. технолог
Рук. группы
Разработал
Проверил
С. Костин
Н. Гаясинский
А. Брусенева
И. Либерман
З. Моисеева

С-104

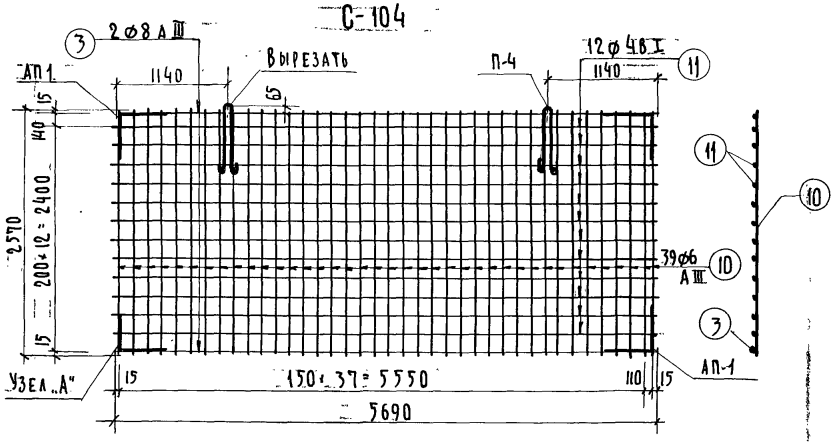

Спецификация арматуры на 1 элемент						Выборка арматуры на 1 элемент				
Марка элемента	№ поз.	Диаметр и класс стали	Длина мм.	Кол. шт.	Общая длина м	Ra кг/см²	Диаметр и класс стали	Общая длина м	Общий вес диаметра кг	Вес элемента кг
С-104	10	⌀6 A III	2570	39	100.23	3400	⌀6 A III	100.23	22.25	41.09
	11	⌀4 B I	5690	12	68.28	3400	⌀8 A III	11.38	4.50	
	3	⌀8 A III	5690	2	11.38	3150	⌀4 B I	68.28	6.76	
АП-1	См. лист № 131			4					3.72	
П-4				2					3.86	

СУ-104 100

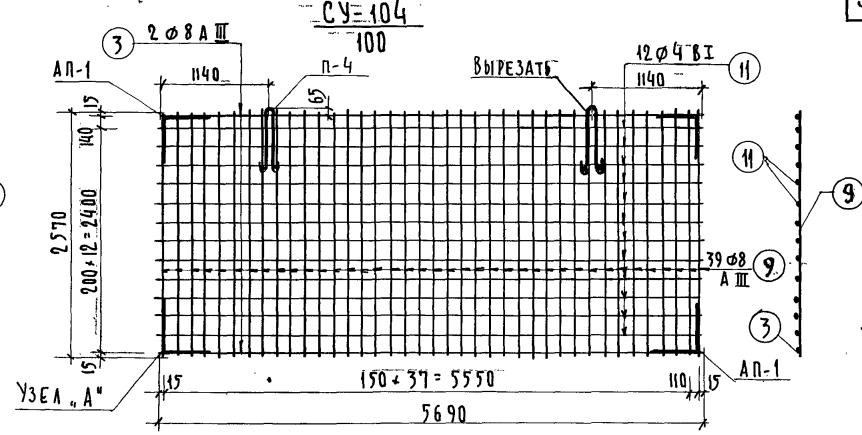

Спецификация арматуры на 1 элемент						Выборка арматуры на 1 элемент				
Марка элемента	№ поз.	Диаметр и класс стали	Длина мм	Кол. шт.	Общая длина м	Ra кг/см²	Диаметр и класс стали	Общая длина м	Общий вес диаметра кг	Вес элемента кг
СУ-104 100	9	⌀8 A III	2570	39	100.23	3400	⌀8 A III	111.61	44.09	58,43
	11	⌀4 B I	5690	12	68.28	3150	⌀4 B I	68.28	6.76	
	3	⌀8 A III	5690	2	11.38					
АП-1	См. лист № 131			4					3.72	
П-4				2					3.86	

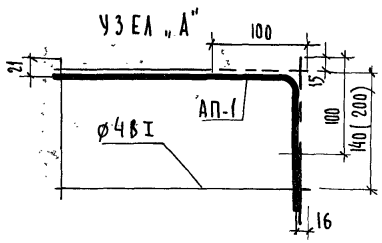

Примечания:

1. Подъемные петли и анкерные петли приварить к сетке.
2. Все размеры даны в мм

Изделия заводского изготовления	Панели перекрытия. Арматурные сетки С-104; СУ-104/100	Серия 1-464А	Альбом V часть 1-М	Лист № 50	1965

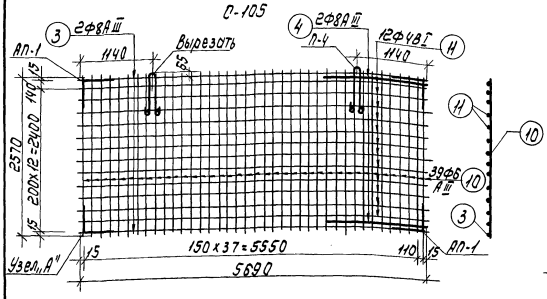

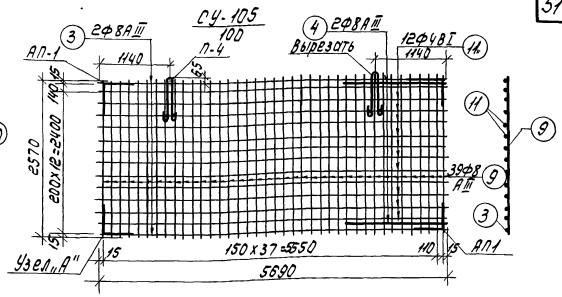

Спецификация арматуры на 1 элемент						Выборка арматуры на 1 элемент				
Марка элемента	поз.	Диаметр и класс стали	Длина мм	Кол. шт.	Общая длина м	Rа кг/см²	Диаметр и класс стали	Общая длина м	Общий вес кг	Вес элемента кг
С-105	10	ФБАIII	2570	39	100.23	3400	ФБАIII	100.23	22.25	42.43
	11	ФЧВI	5620	12	67.44	3400	ФВАII	14.78	5.84	
	3	ФВАIII	5620	2	11.24	3150	ФЧВI	67.44	6.76	
	4	ФВАIII	1700	2	3.40					
АП-1 П-4		См. лист № 131		4 2					3.72 3.86	

Спецификация арматуры на 1 элем.						Выборка арматуры на 1 элемент				
Марка элемента	поз.	Диаметр и класс стали	Длина мм	Кол. шт.	Общая длина м	Rа кг/см²	Диаметр и класс стали	Общая длина м	Общий вес кг	Вес элемента кг
СУ-105 100	9	ФВАIII	2570	39	100.23	3400	ФВАIII	115.01	45.43	59.77
	11	ФЧВI	5620	12	67.44	3150	ФЧВI	67.44	6.76	
	3	ФВАIII	5620	2	11.24					
	4	ФВАIII	1700	2	3.40					
АП-1 П-4		См. лист № 131		4 2					3.72 3.86	

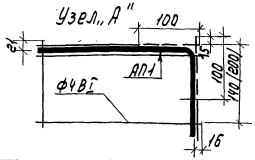

Примечания:

1. Подъемные петли и анкерные петли приварить к сетке.
2. Все размеры даны в мм.

Изделия заводского изготовлен.	Панели перекрытия. Арматурные сетки С-105; СУ-105/100	Серия 1-464А	Альбом V часть 1-М	Лист N 51	1965

7700-12 52

Прав. Тюлин 6.19 Кор. Лотник

С-106

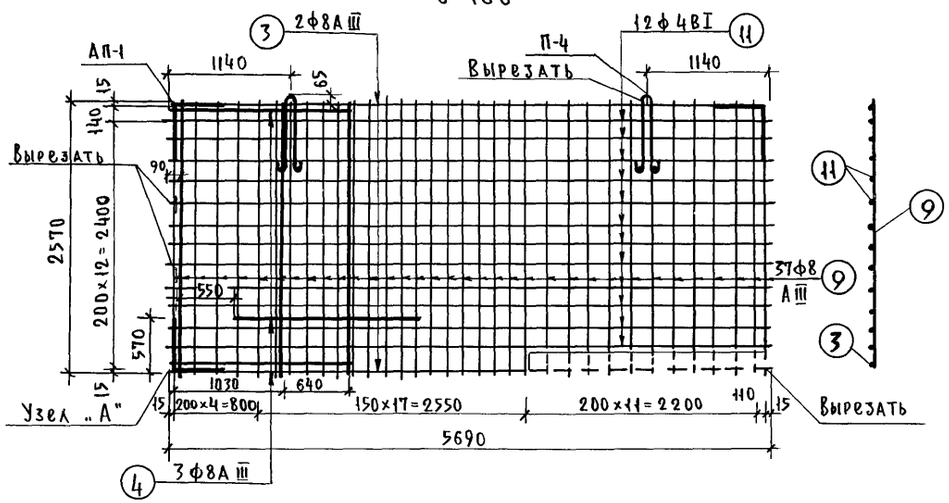

СУ-106/100

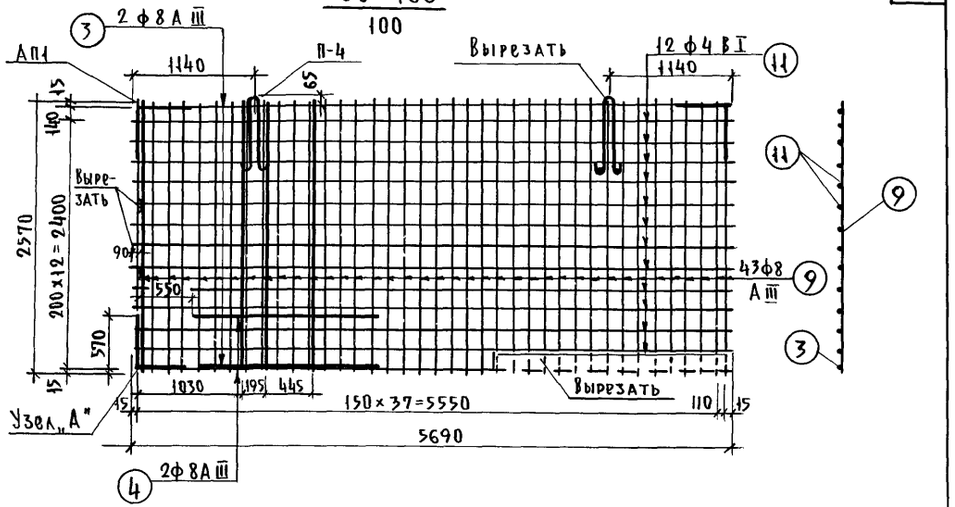

Спецификация арматуры на 1 элемент						Выборка арматуры на 1 элемент				
Марка элемента	NN поз.	Диаметр и класс стали	Длина мм	Кол. шт.	Общая длина м	Ra кг/см²	Диаметр и класс стали	Общая длина м	Общий вес диаметра кг	Вес элемента
С-106	9	ф8А III	2570	37	95.09	3400	ф8А III	111.57	44.07	57.48
	11	ф4ВI	5690	12	68.28	3150	ф4ВI	68.28	6.76	
	3	ф8А III	5690	2	11.38					
	4	ф8А III	1700	3	5.10					
АП-1	См. лист №131			3					2.74	
П-4				2					3.86	

Спецификация арматуры на 1 элемент						Выборка арматуры на 1 элемент				
Марка элемента	NN поз.	Диаметр и класс стали	Длина мм	Кол. шт.	Общая длина м	Ra кг/см²	Диаметр и класс стали	Общая длина м	Общий вес диаметра кг	Вес элемента кг
СУ-106/100	9	ф8А III	2570	43	110.51	3400	ф8А III	125.29	49.49	62.90
	11	ф4ВI	5690	12	68.28	3150	ф4ВI	68.28	6.76	
	3	ф8А III	5690	2	11.38					
	4	ф8А III	1700	2	3.40					
АП-1	См. лист №131			3					2.79	
П-4				2					3.86	

Узел „А"

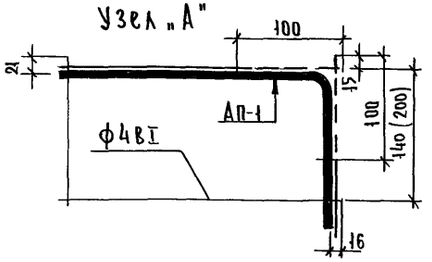

Примечания:

1. Подъемные петли и анкерные петли приварить к сетке.
2. Все размеры даны в мм.

Изделия заводского изготовления	Панели перекрытия. Арматурные сетки С-106; СУ-106/100	Серия 1-464А	Альбом V часть 1-М	Лист N 52	1965

ЦНИИЭП жилища

Костин, Гайсинский, Брусенева, Амбрилан, Можева

Розанов, Кочешков, Блюментальс, Розенфельд, Кириллова

Рук. АКБ, Гл. инж. АКБ, Рук. отдела, Гл. инж. отд., Гл. инж. пр.

Гл. арх. пр., Гл. технолог, Рук. группы, Разработал, Проверил

Пров. Пятаковец 14-IV-82г Копир.

7700-12 53

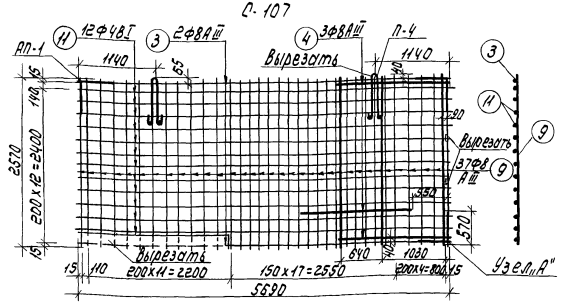

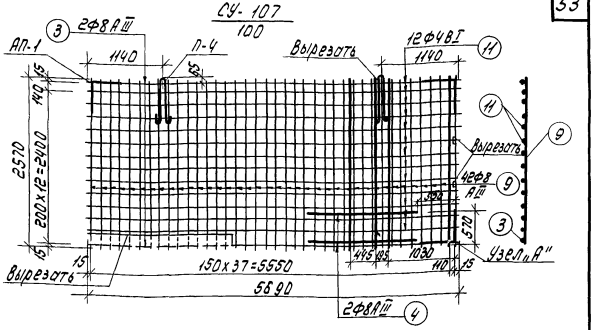

Спецификация арматуры на 1 элем.						Выборка арматуры на 1 элемент				
Марка элемента	N N поз.	Диаметр и класс стали	Длина мм	Кол. шт.	Общая длина м	Ra кг/см²	Диаметр и класс стали	Общая длина м	Общий вес диаметра кг	Вес элемента кг.
С-107	9	Ф8АIII	2570	37	95.09	3400	Ф8АIII	111.57	44.07	57.48
	11	Ф4ВI	5690	12	68.28	3150	Ф4ВI	68.28	6.76	
	3	Ф8АIII	5690	2	11.38					
	4	Ф8АIII	1700	3	5.10					
АП-1	См. лист № 131			3					2.79	
П-4				2					3.86	

Спецификация арматуры на 1 элем.						Выборка арматуры на 1 элемент				
Марка элемента	N N поз.	Диаметр и класс стали	Длина мм	Кол. шт.	Общая длина м	Ra кг/см²	Диаметр и класс стали	Общая длина м	Общий вес диаметра кг	Вес элемента кг.
СУ-107/100	9	Ф8АIII	2570	42	107.94	3400	Ф8АIII	122.72	48.47	61.88
	11	Ф4ВI	5690	12	68.28	3150	Ф4ВI	68.28	6.76	
	3	Ф8АIII	5690	2	11.38					
	4	Ф8АIII	1700	2	3.40					
АП-1	См. лист № 131			3					2.79	
П-4				2					3.86	

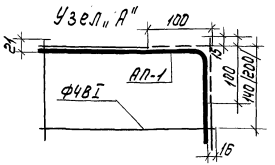

Примечания.
1. Подъемные петли приварить к сетке.
2. Все размеры даны в мм.

Изделия заводского изготовления	Панели перекрытия. Арматурные сетки С-107; СУ-107/100	Серия 1-464А	Альбом V часть 1-М	Лист N 53	1965

Пров. Жданова 6.1979 г. Кор. Петрик

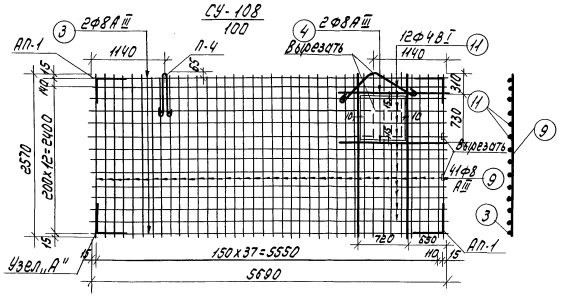

Спецификация арматуры на 1 элем.						Выборка арматуры на 1 элемент				
Марка элемента	N N поз.	Диаметр и класс стали	Длина мм	Кол. шт.	Общая длина м	Rа кг/см²	Диаметр и класс стали	Общая длина м	Общий вес одного кг.	Вес элемента кг
СУ-108 100	9	Ф8АIII	2570	41	103.37	3400	Ф8АIII	120.15	47.46	61.80
	11	Ф4ВI	5690	12	68.28	3150	Ф4ВI	68.28	6.76	
	3	Ф8АIII	5690	2	11.38					
	4	Ф8АIII	1700	2	3.40					
АП-3	См. лист № 131			4					3.72	
П-4				2					3.80	

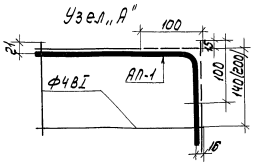

Изделия заводского изготовления	Панели перекрытия. Арматурная сетка СУ-108/100	Серия 1-464А	Альбом V Часть 1-М	Лист N 54	1965

С-109

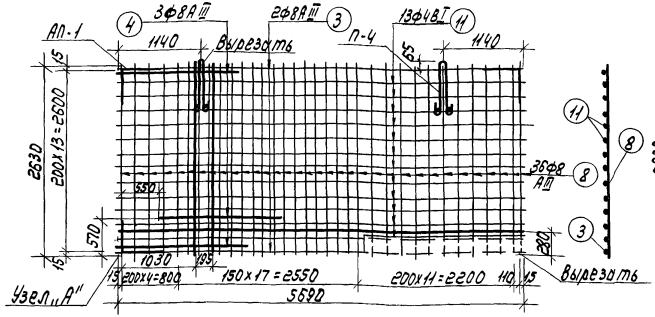

С-110

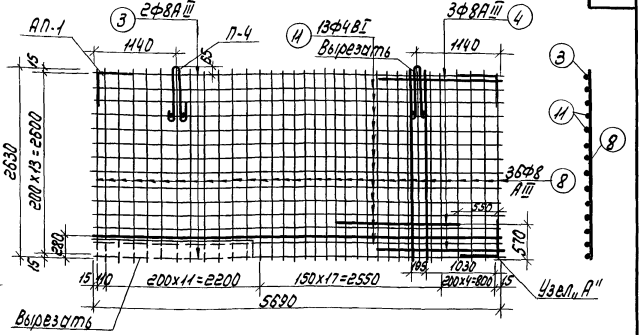

Спецификация арматуры на 1элем.						Выборка арматуры на 1элемент				
Марка элемента	NN поз	Диаметр и класс стали	Длина мм.	Кол. шт.	Общая длина м	Ra кг/см²	Диаметр и класс стали	Общая длина м	Общий вес погонного метра кг	Вес элемента кг.
С-109	8	ФВАIII	2630	36	94.68	3400	ФВАIII	111.16	43.97	57.88
	11	Ф4ВI	5690	13	73.97	3150	Ф4ВI	73.97	7.32	
	3	ФВАIII	5690	2	11.38					
	4	ФВАIII	1700	3	5.10					
АП-1	См. лист № 131			3					2.79	
П-4				2					3.86	

Спецификация арматуры на 1элем.						Выборка арматуры на 1элемент				
Марка элемента	NN поз.	Диаметр и класс стали	Длина мм	Кол. шт.	Общая длина м	Ra кг/см²	Диаметр и класс стали	Общая длина м	Общий вес погонного метра кг	Вес элемента кг
С-110	8	ФВАIII	2630	36	94.68	3400	ФВАIII	111.16	43.97	57.88
	11	Ф4ВI	5690	13	73.97	3150	Ф4ВI	73.97	7.32	
	3	ФВАIII	5690	2	11.38					
	4	ФВАIII	1700	3	5.10					
АП-1	См. лист № 131			3					2.79	
П-4				2					3.86	

Узел „А"

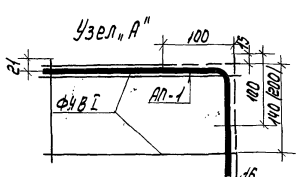

Примечания:

1. Подъемные петли и анкерные петли приварить к сетке.
2. Все размеры даны в мм.

Изделия заводского изготовления	Панели перекрытия. Арматурные сетки С-109; С-110.	Серия 1-464А	Альбом V Часть 1-М	Лист № 55	1965

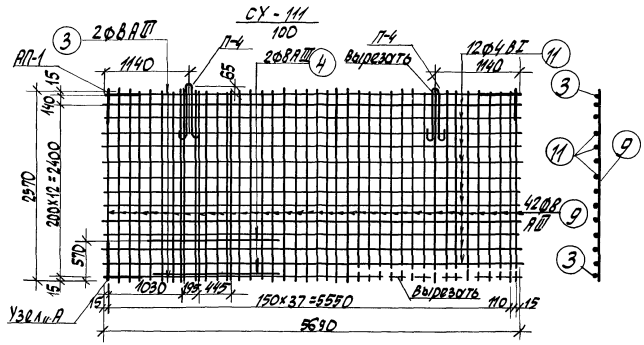

Спецификац. арматуры на 1 элем.						Выборка армат. на 1 элем.				
Марка элем.	N поз.	Диам. и класс стали	Длина мм	Кол. шт.	Общ. дл. м	Rа кг/см²	Диам. и класс стали	Общ. длина м	Общ. вес диаметра кг	Вес элем. кг
СУ-111 100	4	ФВАIII	1700	2	3,40	3400	ФВАIII	122,72	48,47	61,88
	9	ФВАIII	2570	42	107,94	3150	ФВI	68,28	6,76	
	11	ФВI	5690	12	68,28					
	3	ФВАIII	5690	2	11,38					
АП-1				3					2,79	
П-4		См. лист N 131		2					3,86	

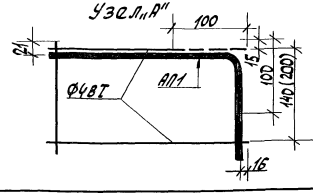

Изделия заводского изготовлен. к дому N 16	Панели перекрытия. Арматурная сетка СУ-111/100	Серия 1-464А	Альбом V часть 1-М	Лист N 56	1965

Пров. [illegible] 10/8-72 Коп. [illegible]

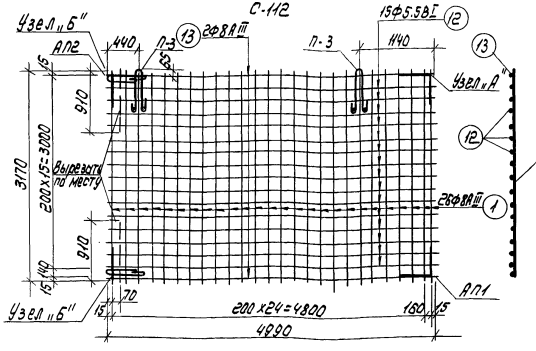

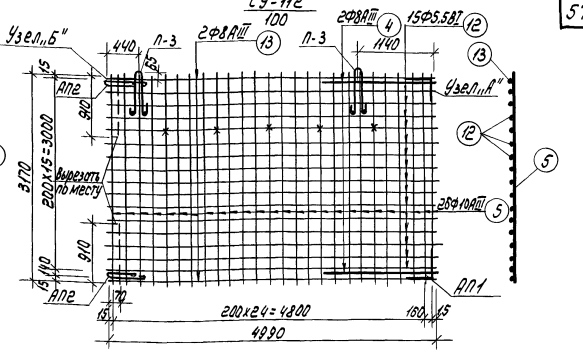

Спецификация арматуры на 1 элемент						Выборка арматуры на 1 элемент				
Марка элемента	поз.	Диаметр и класс стали	Длина мм	Кол. шт.	Общая длина м	Rа кг/см²	Диаметр и класс стали	Общая длина м	Общий вес диаметра кг	Вес элемента кг
С-112	1	ФВАIII	3170	26	82.42	3400	ФВАIII	92.40	36.49	57.16
	12	Ф5.58I	4990	15	74.85	3150	Ф5.58I	74.85	14.070	
	13	ФВАIII	4990	2	9.98					
АП-1		См. лист № 131		2					1.86	
АП-2				2					1.86	
П-3				2					2.88	

Спецификация арматуры на 1 элем.						Выборка арматуры на 1 элемент				
Марка элемента	поз.	Диаметр и класс стали	Длина мм.	Кол. шт.	Общая длина м	Rа кг/см²	Диаметр и класс стали	Общая длина м	Общий вес диаметра кг.	Вес элемента кг.
СУ-112	12	Ф5.58I	4990	15	74.85	3400	ФВАIII	13.33	5.28	76.80
	13	ФВАIII	4990	2	9.98	3400	ФЮАIII	82.42	50.85	
	4	ФВАIII	1700	2	3.40	3450	Ф6.5BI	74.85	14.07	
	5	ФЮАIII	3170	26	82.42					
АП-1		См. лист № 131		2					1.86	
АП-2				2					1.86	
П-3				2					2.88	

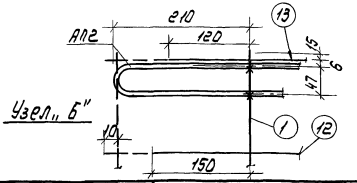

Примечания:

1. Подъемные петли и анкерные петли приварить к сетке.
2. Все размеры даны в мм.
3. Узел „А" см. на листе № 56.

Изделия заводского изготовления к дому N16.	Панели перекрытия. Арматурные сетки С-112 и СУ-112/100	Серия 1-464А	Альбом V Часть 1-М	Лист № 57	1965

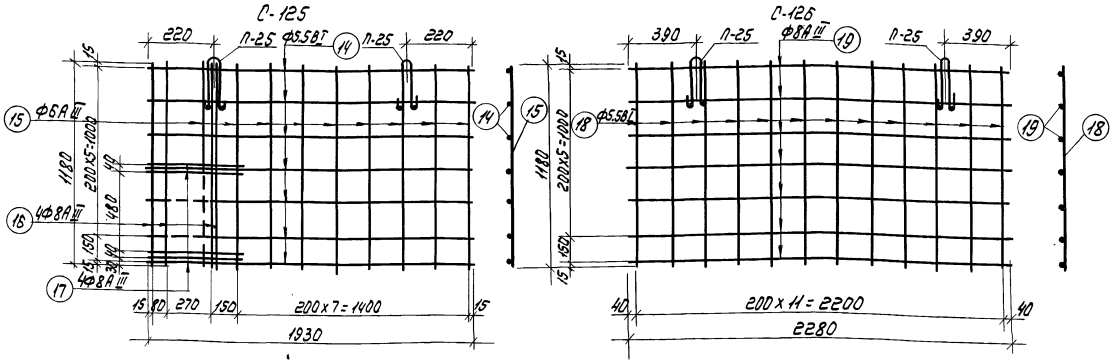

Спецификация арматуры на 1 элем.						Выборка арматуры на 1 элемент				
Марка элемента	№ поз.	Диаметр и класс стали	Длина мм	Кол. шт.	Общая длина м	Rа кг/см²	Диаметр и класс стали	Общая длина м	Общий вес 1 метра кг	Вес элемента кг
С-125	14	Ф5.5ВI	1930	7	13.51	3150	Ф5.5ВI	13.51	2.55	9.96
	15	Ф8АIII	1180	9	10.62	3400	Ф8АIII	7.72	3.05	
	16	Ф8АIII	1180	4	4.72	3400	Ф8АIII	10.62	2.34	
	17	Ф8АIII	750	4	3.00					
П-25	См. лист №181			2					2.02	

Спецификация арматуры на 1 элем.						Выборка арматуры на 1 элемент				
Марка элемента	№ поз.	Диаметр и класс стали	Длина мм.	Кол. шт.	Общая длина м	Rа кг/см²	Диаметр и класс стали	Общая длина м	Общий вес 1 метра кг	Вес элемента кг
С-126	18	Ф5.5ВI	1180	12	14.16	3150	Ф5.5ВI	14.16	2.66	10.98
	19	Ф8АIII	2280	7	15.96	3400	Ф8АIII	15.96	6.30	
П-25	См. лист №131			2					2.02	

Примечания:

1. Все размеры в мм.

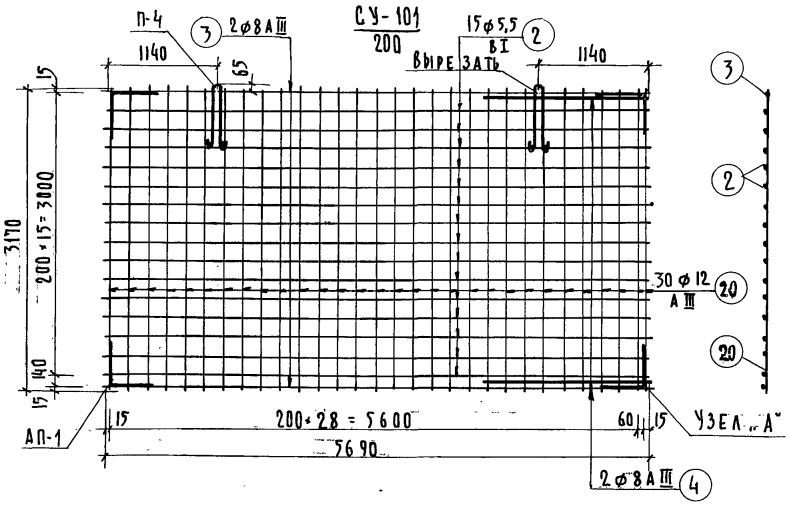

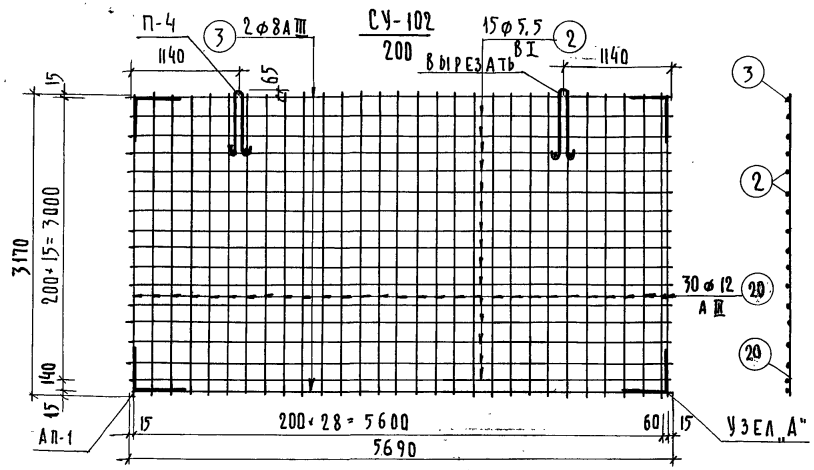

Спецификация арматуры на 1 элемент						Выборка арматуры на 1 элемент				
Марка элемента	Поз.	Диаметр и класс стали	Длина мм	Кол. шт.	Общая длина м	Ra кг/см²	Диаметр и класс стали	Общая длина м	Общий вес диаметра кг	Вес элемента кг
СУ-101 200	20	ф12АIII	3170	30	95.10	3150	ф5,5BI	85.35	16.05	112,92
	2	ф5,5BI	5690	15	85.35	3400	ф8АIII	11.38	5.84	
	3	ф8АIII	5690	2	11.38	3400	ф12АIII	95.10	84.45	
	4	ф8АIII	1700	2	3.40					
АП-1	См. лист №131			4					3.72	
П-4				2					3.86	

Спецификация арматуры на 1 элемент						Выборка арматуры на 1 элемент				
Марка элемента	Поз.	Диаметр и класс стали	Длина мм	Кол. шт.	Общая длина м	Ra кг/см²	Диаметр и класс стали	Общая длина м	Общий вес диаметра кг	Вес элемента кг
СУ-102 200	20	ф12АIII	3170	30	95.10	3150	ф5,5BI	85.35	16.05	112,58
	2	ф5,5BI	5690	15	85.35	3400	ф8АIII	11.38	4.50	
	3	ф8АIII	5690	2	11.38	3400	ф12АIII	95.10	84.45	
АП-1	См. лист №131			4					3.72	
П-4				2					3.86	

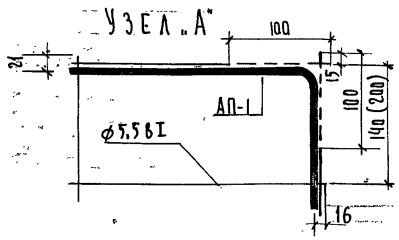

Примечания:

1. Подъемные петли и анкерные петли приварить к сетке.
2. Все размеры даны в мм.

Согласовано	Дата	Инв. №	Взамен
Гл. инж. проекта	Г. Костин		
Гл. технолог	Н. Самсонский		
Рук. гр.	А. Брусенева		
Разработал	И. Либерман		
Проверил	З. Моисеева		
Рук. АКБ	Н. Розанов		
Гл. инж. АКБ	Б. Кочешков		
Рук. отдела	В. Блюменкранц		
Гл. инж. отд.	А. Розенфельд		
Гл. инж. пр.	А. Кириллова		

ЦНИИЭП жилища

Изделия заводского изготовления	Панели перекрытия. Арматурные сетки	СУ-101/200 ; СУ-102/200	Серия 1-464А	Альбом V часть 1-м	Лист № 59	1965

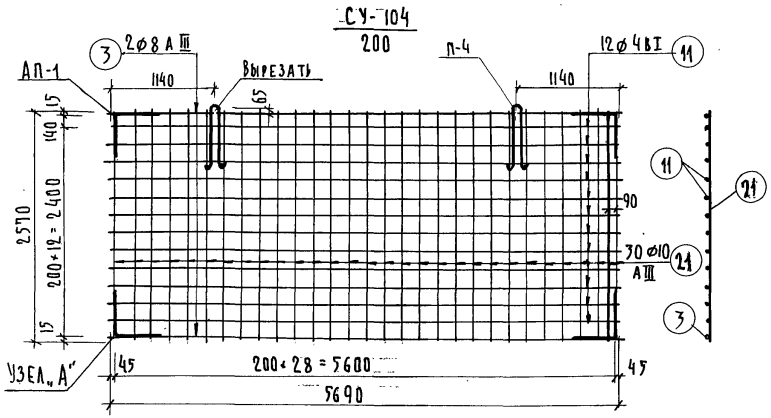

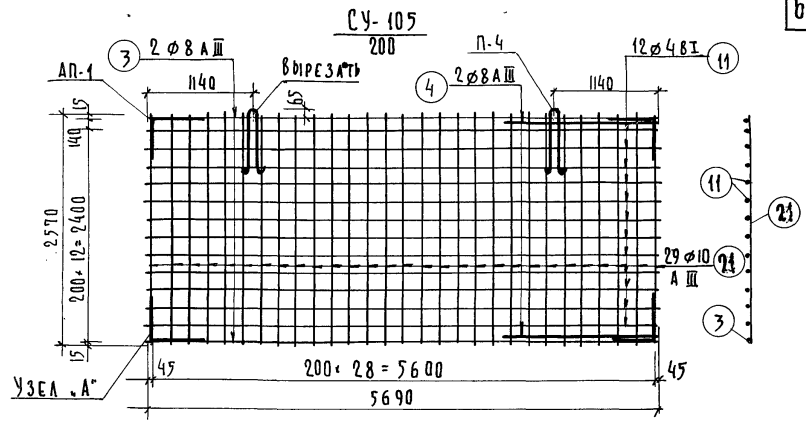

Спецификация арматуры на 1 элемент						Выборка арматуры на 1 элемент				
Марка элемента	поз.	Диаметр и класс стали	Длина мм	Кол. шт.	Общая длина м	Ra кг/см²	Диаметр и класс стали	Общая длина м	Общий вес диаметра кг	Вес элемента кг
СУ-104 200	21	⌀10 А III	2570	30	77.10	3400	⌀8 А III	11.38	4.50	66.41
	11	⌀4 В I	5690	12	68.28	3400	⌀10 А III	77.10	47.57	
	3	⌀8 А III	5690	2	11.38	3150	⌀4 В I	68.28	6.76	
АП-1	См. лист № 131			4					3.72	
П-4				2					3.86	

Спецификация арматуры на 1 элемент						Выборка арматуры на 1 элемент				
Марка элемента	поз.	Диаметр и класс стали	Длина мм	Кол. шт.	Общая длина м	Ra кг/см²	Диаметр и класс стали	Общая длина м	Общий вес диаметра кг	Вес элемента кг
СУ-105 200	21	⌀10 А III	2570	29	74.53	3400	⌀8 А III	14.78	5.84	66.16
	11	⌀4 В I	5690	12	68.28	3400	⌀10 А III	74.53	45.98	
	3	⌀8 А III	5690	2	11.38	3150	⌀4 В I	68.28	6.76	
	4	⌀8 А III	1700	2	3.40					
АП-1	См. лист № 131			4					3.72	
П-4				2					3.86	

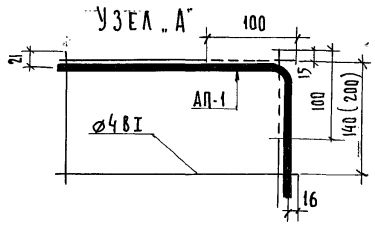

Примечания:

1. Подъемные петли и анкерные петли приварить к сетке.
2. Все размеры даны в мм.

Изделия заводского изготовления	Панели перекрытия. Арматурные сетки СУ-104/200 ; СУ-105/200	Серия 1-464А	Альбом V часть 1-М	Лист 60	1965

7700-12 61

СУ-106 / 200

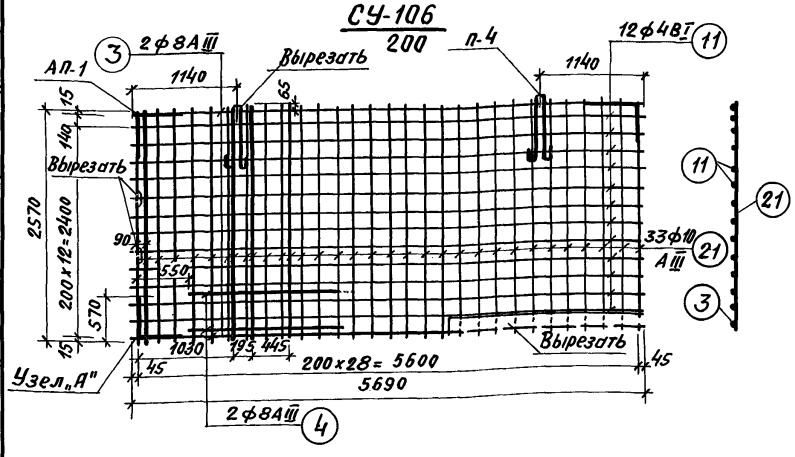

СУ-107 / 200

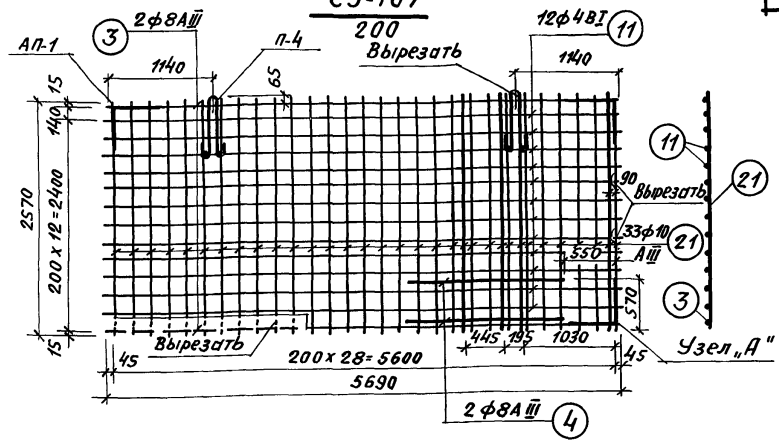

Спецификация арматуры на 1 элемент						Выборка арматуры на 1 элемент				
Марка элемента	NN поз.	Диаметр и класс стали	Длина мм	Кол. шт.	Общая длина м	Ra кг/см²	Диаметр и класс стали	Общая длина м	Общий вес диаметра кг	Вес элемента кг
СУ-106 200	21	ф10AIII	2570	33	84.81	3400	ф8AIII	14.78	5.84	71.58
	11	ф4BI	5690	12	68.28	3400	ф10AIII	84.81	52.33	
	3	ф8AIII	5690	2	11.38	3150	ф4BI	68.28	6.76	
	4	ф8AIII	1700	2	3.40					
АП-1	См. лист №131			3					2.79	
п-4				2					3.86	

Спецификация арматуры на 1 элемент						Выборка арматуры на 1 элемент				
Марка элемента	NN поз.	Диаметр и класс стали	Длина мм	Кол. шт.	Общая длина м	Ra кг/см²	Диаметр и класс стали	Общая длина м	Общий вес диаметра кг	Вес элемента кг
СУ-107 200	21	ф10AIII	2570	33	84.81	3400	ф8AIII	14.78	5.84	71.58
	11	ф4BI	5690	12	68.28	3400	ф10AIII	84.81	52.33	
	3	ф8AIII	5690	2	11.38	3150	ф4BI	68.28	6.76	
	4	ф8AIII	1700	2	3.40					
АП-1	См. лист №131			3					2.79	
п-4				2					3.86	

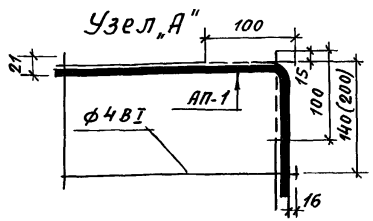

Примечания:

1. Подъемные петли и анкерные петли приварить к сетке.
2. Все размеры даны в мм.

Изделия заводского изготовления	Панели перекрытия. Арматурные сетки СУ106/200; СУ-107/200	Серия 1-464А	Альбом V, часть 1-м	Лист N 61	1965

Согласовано

Дата | Инв. N | Взамен

ЦНИИЭП жилища

Гл. арх. пр. Н.Разанов | Гл. технолог В.Кочешков | Рук. группы Э.Межетайль | Разработал Р.Зинченкова | Проверил А.Коршилова

Рук. АКБ1 | Гл. инж. АКБ | Рук. отдела | Гл. инж. отд. | Гл. инж. пр.

Г.Костин | Гасинский | А.Бусыгина | И.Лаберман | З.Мисеева

Согласовано
Дата
Инв. №
Взамен
Гл. констр. Г. Костин
Гл. инж. пр. Гайсинский
Гл. технолог А. Брусничева
Рук. гр. И. Любомирский
Разработ. З. Моисеева
Проверил А. Харламова
Н. Разлогов
В. Кочешков
Б. Мончаловский
Розенфельд
Рук. АКБ Гл. инж. АКБ
Рук. отд. Гл. инж. отд.
Гл. инж. пр.
ЦНИИЭП жилища

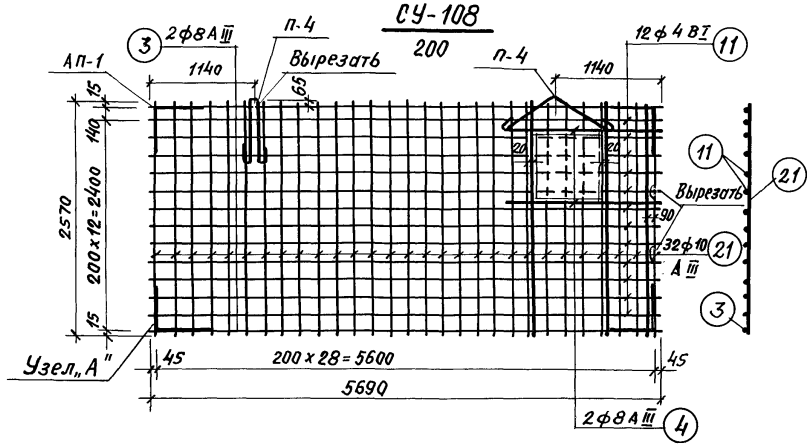

Спецификация арматуры на 1 элемент						Выборка арматуры на 1 элемент				
Марка элемента	NN поз.	Диаметр и класс стали	Длина мм	Кол. шт.	Общая длина м	Ra кг/см²	Диаметр и класс стали	Общая длина м	Общий вес диаметра кг	Вес элемента кг
СУ108 200	21	ф10АIII	2570	32	82.24	3400	ф8АIII	14.78	5.84	70.92
	11	ф4ВI	5690	12	68.28	3400	ф10АIII	82.24	50.74	
	3	ф8АIII	5690	2	11.38	3150	ф4ВI	68.28	6.76	
	4	ф8АIII	1700	2	3.40					
АП-1	См. лист N 131			4					3.72	
П-4				2					3.86	

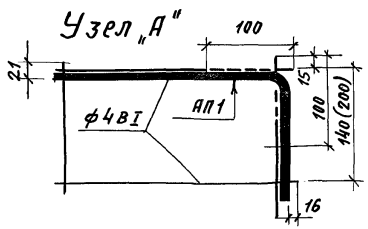

Примечания:

1. Подъемные петли и анкерные петли приварить к сетке.
2. Все размеры даны в мм.

Изделия заводского изготовления	Панели перекрытия. Арматурная сетка СУ-108/200	Серия 1-464А	Альбом V, Часть 1-м	Лист N 62	1965

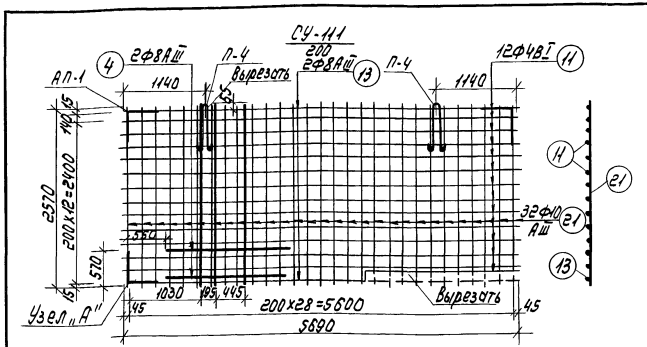

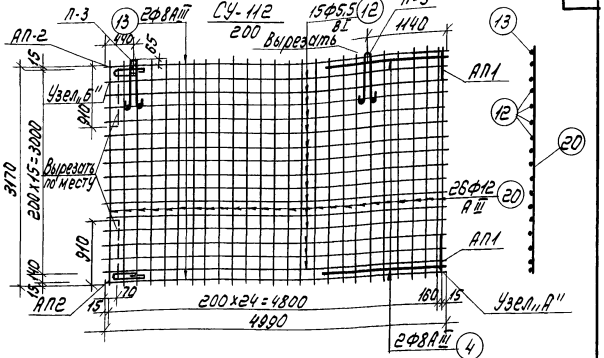

Спецификация арматуры на 1 элемент						Выборка арматуры на 1 элемент				
Марка элемента	NN поз.	Диаметр и класс стали	Длина мм.	Кол. шт.	Общая длина м	Ra кг/см²	Диаметр и класс стали	Общая длина м	Общий вес диаметра кг	Вес элемента кг
СУ-111 200	4	Ф8АIII	1700	2	3.40	3400	Ф8АIII	14.78	5.84	69.99
	11	Ф4ВI	5690	12	68.28	3400	Ф10АIII	82.24	50.74	
	3	Ф8АIII	5690	2	11.38	3150	Ф4ВI	68.28	6.76	
	21	Ф10АIII	2570	32	82.24					
АП-1	См. лист № 131			3					2.79	
П-4				2					3.86	

Спецификация арматуры на 1 элемент						Выборка арматуры на 1 элемент				
Марка элемента	NN поз.	Диаметр и класс стали	Длина мм	Кол. шт.	Общая длина м	Ra кг/см²	Диаметр и класс стали	Общая длина м	Общий вес диаметра кг	Вес элемента кг
СУ-112 200	12	Ф5,5ВI	4990	15	74.85	3150	Ф5,5ВI	74.85	14.07	99.14
	13	Ф8АIII	4990	9	9.98	3400	Ф8АIII	13.38	5.28	
	4	Ф8АIII	1700	9	3.40	3400	Ф12АIII	82.42	73.19	
	20	Ф12АIII	3170	26	82.42					
АП-1	См. лист № 131			2					1.86	
АП-2				2					1.86	
П-3				2					2.88	

Узел „А"

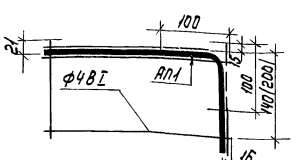

Узел „Б"

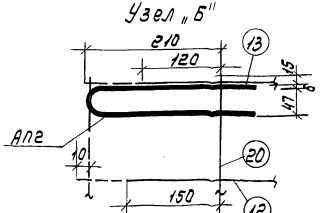

Примечание:

1. Подъемные петли и анкерные петли приварить к сетке.

Изделия заводского изготовления к дому N16	Панели перекрытия. Арматурные сетки СУ-111/200 ; СУ-112/200	Серия 1-464А	Альбом V часть 1-М	Лист N 63	1965

Пров. Торов 6.12.79г. Коп. Петрук

7700-12 64

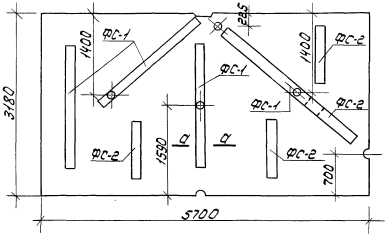

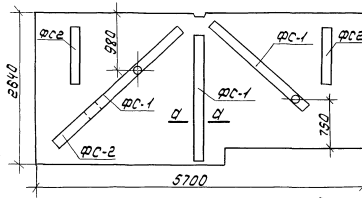

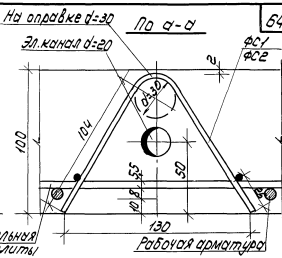

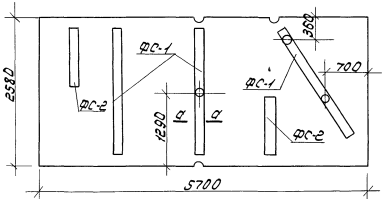

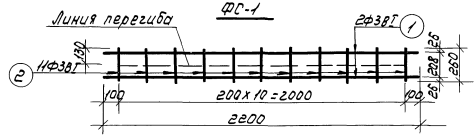

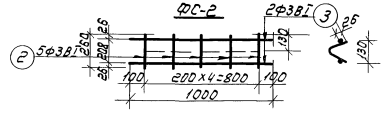

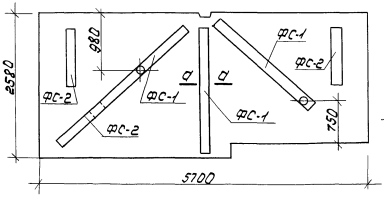

Спецификация арматуры на 1 элемент

Марка элемента	№ поз.	Диаметр и класс стали	Длина мм.	кол. шт.	Общая длина м.	Выборка арматуры на 1 элемент: Rs кг/см.	Диаметр и класс стали	Длина м	Общ. вес кг.	Вес элемента кг.
ФС-1	1	Ф38I	2200	2	4.40	3150	Ф58I	7.26	0.40	0.40
	2	Ф38I	260	11	2.86					
ФС-2	2	Ф38I	260	5	1.30	3150	Ф38I	3.50	0.18	0.18
	3	Ф38I	1000	2	2.00					

Изделия заводского изготовлен	Панели перекрытия. Схема расположения фиксаторов. Арматурные сетки ФС-1, ФС-2.	Серия 1-464А	Альбом V часть 1-М	Лист N 64	1965

7700-12 65

Прав. Н. 1-1 6/1970 Кол. Потрун

ВС1 /М 1:50/

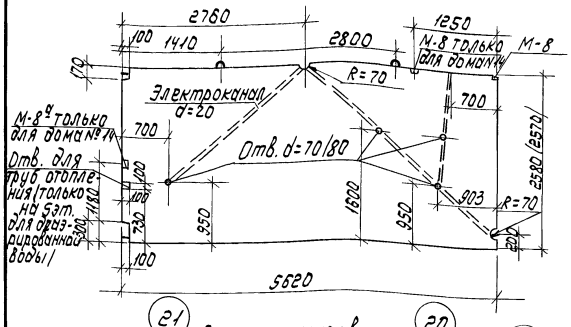

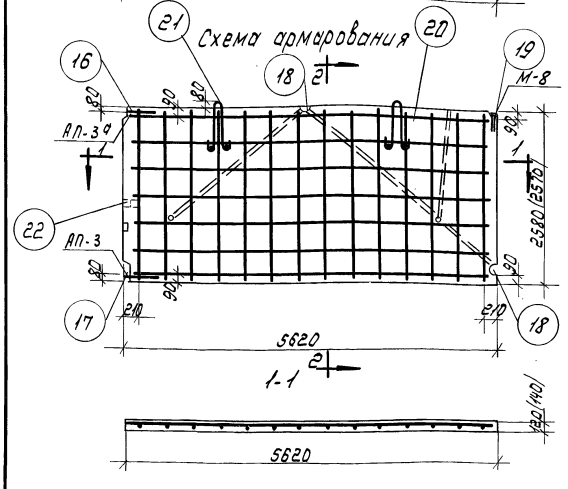



Спецификация арматурных и закладных элементов

Марка элемента	Кол-во на изделие шт.	Вес элемента кг.	Общий вес кг.	NN листов элем.	NN листов сборочн. элем.
С-201	1	10.46	10.46	115	
Фиксатор фс. 3	4	0.20	0.80	120	
М-8	1	1.16	1.16	130	121
Анкерная петля АП-3	1	0.89	0.89	131	
Анкерная петля АП-3а	1	0.95	0.95	131	
Петля подъемная П-4	2	1.93	3.86	131	
Итого на изделие			18.12		

Выборка стали.

По арматурным элементам						По закладным деталям		Общий вес кг	
Класс стали	AI		AI Вст.3	AI	Группа Ст.3	AII	Группа Ст.3	без закл. дет.	с закл. дет.
Ранг/см	3150		2100	2100	2100	2700	2100		
Диаметр мм	ф3	ф4	ф5.5	ф14	ф12	-30х6	ф12	-75х8		
Длина м	15.0	37.94	36.32	3.12	2.00	0.040	0.72	0.11		
Вес кг	0.80	3.72	6.84	3.76	1.78	0.06	0.64	0.52	15.96	18.12

Показатели на изделие

Вес	кг	4330
Объем бетона	м³	1.73
Вес стали	кг	18.96 / 18.12 *
Расход стали на 1 м³ бетона	кг	9.86
Марка бетона	—	150

Примечания:

1. Общие указания см. пояснительную записку.
2. *В числителе показан вес стали без закладных деталей, в знаменателе - включая закладные детали.
3. Вес стали дан с учетом дополнительного расхода стали на фиксаторы.

Изделия заводского изготовления	Внутренняя стеновая панель ВС1.	Серия 1-464А	Альбом V часть 1-М	Лист № 65	1965

ВС1-2; ВС1-3 (М1:50)

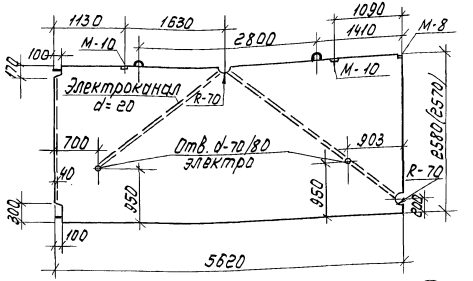

Схема армирования

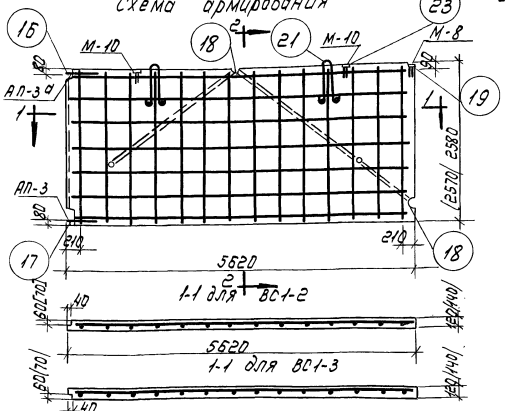

2-2



Спецификация арматурных и закладных элементов					
Марка элемента	Кол-во на издел. шт.	Вес элемента кг.	Общий вес кг	№№ листов: Элем.	№№ листов: Сборочн. армат. элемен.
С-201	1	10.46	10.46	115	
Фиксатор ФС-3	5	0.20	1.00	120	
М-8	1	1.16	1.16	130	
М-10	2	1.43	2.86	130	121
Петля анкерная АП3	1	0.89	0.89	131	
Петля анкерная АП3а	1	0.95	0.95	131	
Петля подъемная П-4	2	1.93	3.86	131	
Итого на изделие			21.18		

Выборка стали											
	По арматурным элементам						По закладным деталям			Общий вес кг	
Класс стали	В I			А I Вст.3	А I	Группа марок ст.3	А II	Группа марок ст.3		Без закл. дет.	С закл. дет
Rа кг/см²	3150			2100	2100	2100	2700	2100			
Диаметр мм	ф3	ф4	ф5.5	ф14	ф12	-30х6	ф12	-75х8	-110х8		
Длина м	17.80	37.94	36.32	3.12	2.00	0.04	1.44	0.11	0.32		
Вес кг.	1.0	3.72	6.84	3.76	1.78	0.08	1.28	0.52	2.22	17.16	21.18

Показатели на изделие ВС1-2 и ВС1-3		
Вес	кг.	4300
Объем бетона	м³	1.72
Вес стали	кг.	17.16 / 21.18 *
Расход стали на 1 м³ бетона	кг.	9.98
Марка бетона	—	150

Примечания:
1. Общие указания см. пояснительную записку.
2. Все размеры даны в мм.
* 3. В числителе показан вес стали без закладных деталей, в знаменателе - включая закладные детали.
4. Вес стали дан с учетом дополнительного расхода стали на фиксаторы.

Изделия заводского изготовлен	Внутренняя стеновая панель ВС1-2 и ВС1-3.	Серия 1-464А	Альбом V часть 1-М	Лист № 66	1965

ВС1-4 /М 1:50/

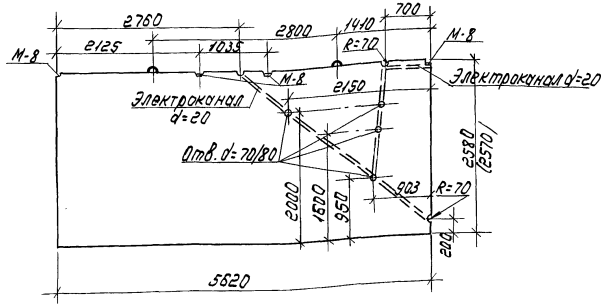

Схема армирования

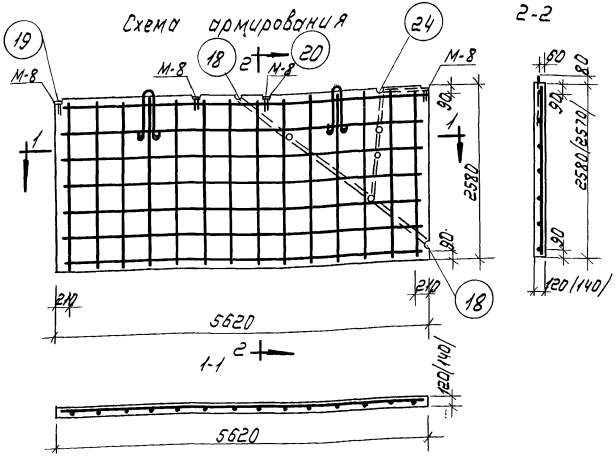

Спецификация арматурных и закладных элементов					
Марка элемента	Кол-во на изделие шт.	Вес элемента кг	Общий вес кг	NN листов: Элемента	NN листов: Сборн. армат. элем.
С-201	1	10.46	10.46	115	
Фиксаторы ФС-3	5	0.20	1.00	120	
М-8	4	1.16	4.64	130	121
Петля подъемная П-4	2	1.93	3.86	131	
Итого на изделие			19.96		

Выборка стали										
По арматурным элементам						По закладным деталям			Общий вес кг	
Класс стали	ВI			АI ВСт3		АII	Группа марок ст.3		Без закл. деталей	С закл. деталями
Ra кг/см²	3150			2100		2700	2100			
Диаметр мм	ф3	ф4	ф5.5	ф14		ф12	-75х8			
Длина м	17.80	37.94	38.48	3.12		2.88	0.44			
Вес кг	1.00	3.72	6.84	3.76		2.56	2.08		15.32	19.96

Показатели на изделие		
Вес	кг	4350
Объем бетона	м3	1.74
Вес стали	кг	15.32 / 19.96 *
Расход стали на 1 м³ бетона	кг	8.80
Марка бетона	—	150

Примечания:
1. Общие указания см. пояснительную записку.
2. Все размеры даны в мм.
* 3. В числителе показан вес стали без закладных деталей, в знаменателе - включая закладные детали.
4. Вес стали дан с учетом дополнительного расхода стали на фиксаторы.

Изделия заводского изготовлен.	Внутренняя стеновая панель ВС1-4.	Серия 1-464А	Альбом V часть 1-М	Лист № 67	1965

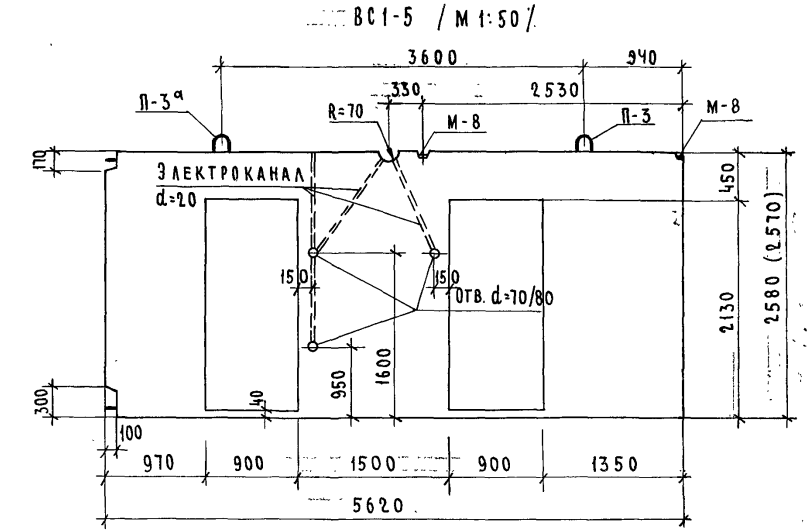

СХЕМА АРМИРОВАНИЯ

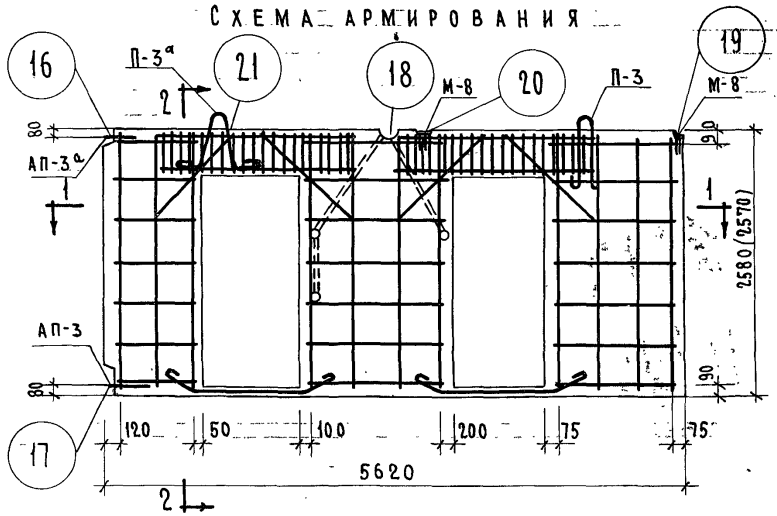

2-2

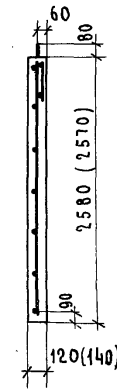

1-1

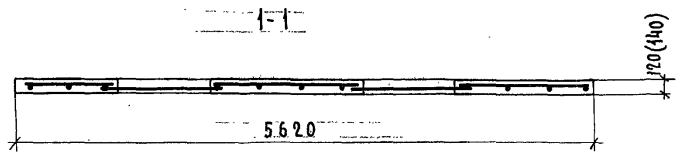

СПЕЦИФИКАЦИЯ АРМАТУРНЫХ И ЗАКЛАДНЫХ ЭЛЕМЕНТОВ

МАРКА ЭЛЕМЕНТА		КОЛ-ВО НА ИЗДЕЛ. ШТ.	ВЕС ЭЛЕМЕНТА КГ	ОБЩИЙ ВЕС КГ	NN ЛИСТОВ ЭЛЕМ.	NN ЛИСТОВ СБОРОЧ. АРМАТ. ЭЛЕМ.
	С-202	1	2.02	2.02	115	
	С-203	2	2.82	5.64	115	
	К-201	2	2.30	4.60	117	
ФИКСАТОР	ФС-3	5	0.20	1.00	120	
	М-8	2	1.16	2.32	130	122
АНКЕРНАЯ ПЕТЛЯ	АП-3	1	0.89	0.89	131	
АНКЕРНАЯ ПЕТЛЯ	АП-3а	1	0.95	0.95	131	
ПЕТЛЕ ПОДЪЕМНЫЕ	П-3 / П-3а	1 / 1	1.44	2.88	131	
ОТДЕЛЬНЫЕ СТЕРЖНИ	ПОЗ. 20	4	0.50	2.00	116	
	ПОЗ. 22	2	2.52	5.04	116	
ИТОГО НА ИЗДЕЛИЕ				27.34		

ВЫБОРКА СТАЛИ

ПО АРМАТУРНЫМ ЭЛЕМЕНТАМ									ПО ЗАКЛАДНЫМ ДЕТАЛЯМ		ОБЩИЙ ВЕС КГ	
КЛАСС СТАЛИ	ВI			АI ВСТ.3	АI			ГРУППА МАРОК СТ.3	АII	ГРУППА МАРОК СТ.3	БЕЗ ЗАКЛ. ДЕТ.	С ЗАКЛ. ДЕТ.
R_a КГ/СМ²	3150			2100	2100			2100	2700	2100		
ДИАМЕТР ММ	Ø3	Ø4	Ø5.5	Ø12	Ø8	Ø12	Ø16	-30×6	Ø12	-75×8		
ДЛИНА М	17.80	39.83	28.64	3.12	12.80	2.00	3.20	0.04	1.44	0.22		
ВЕС КГ.	1.00	3.88	5.40	2.78	5.08	1.78	5.04	0.06	1.28	1.04	25.02	27.34

ПОКАЗАТЕЛИ НА ИЗДЕЛИЕ

ВЕС	КГ	3180
ОБЪЕМ БЕТОНА	М³	1.27
ВЕС СТАЛИ	КГ	25.02 / 27.34 *
РАСХОД СТАЛИ НА 1 М³ БЕТОНА	КГ	19.60
МАРКА БЕТОНА		150

ПРИМЕЧАНИЯ.

1. ОБЩИЕ УКАЗАНИЯ СМ. ПОЯСНИТЕЛЬНУЮ ЗАПИСКУ.
2. * В ЧИСЛИТЕЛЕ ПОКАЗАН ВЕС СТАЛИ БЕЗ ЗАКЛАДНЫХ ДЕТАЛЕЙ, В ЗНАМЕНАТЕЛЕ - ВКЛЮЧАЯ ЗАКЛАДНЫЕ ДЕТАЛИ.
3. ВЕС СТАЛИ ДАН С УЧЕТОМ ДОПОЛНИТЕЛЬНОГО РАСХОДА СТАЛИ НА ФИКСАТОРЫ.

ЦНИИЭП ЖИЛИЩА	Рук. АКБ1	Н. Розанов	Гл. АРХ ПР.	Г. Костин	СОГЛАСОВАНО
	Гл. ИНЖ. АКБ1	В. Кочешков	Гл. ТЕХНОЛОГ	Н. Гайсинский	ЭЛЕКТР В. Прудников
	Рук. ОТД.	В. Блюменталь	Рук. ГРУППЫ	А. Бруснева	САНТЕХН Б. Голубинский
	Гл. ИНЖ. ОТД.	А. Розенфельд	Разработал	Н. Соболева	ОТОПЛ. А. Ваганов
	Гл. ИНЖ. ПР.	А. Кириллова	Проверил	З. Моисеева	СЛ. ТОКИ Б. Старик

ДАТА | ИНВ. | № | ВЗАМЕН

ИЗДЕЛИЯ ЗАВОДСКОГО ИЗГОТОВЛЕНИЯ	ВНУТРЕННЯЯ СТЕНОВАЯ ПАНЕЛЬ ВС1-5	СЕРИЯ 1-464 А	АЛЬБОМ V ЧАСТЬ 1-М	ЛИСТ № 68	1965

7700-12 69

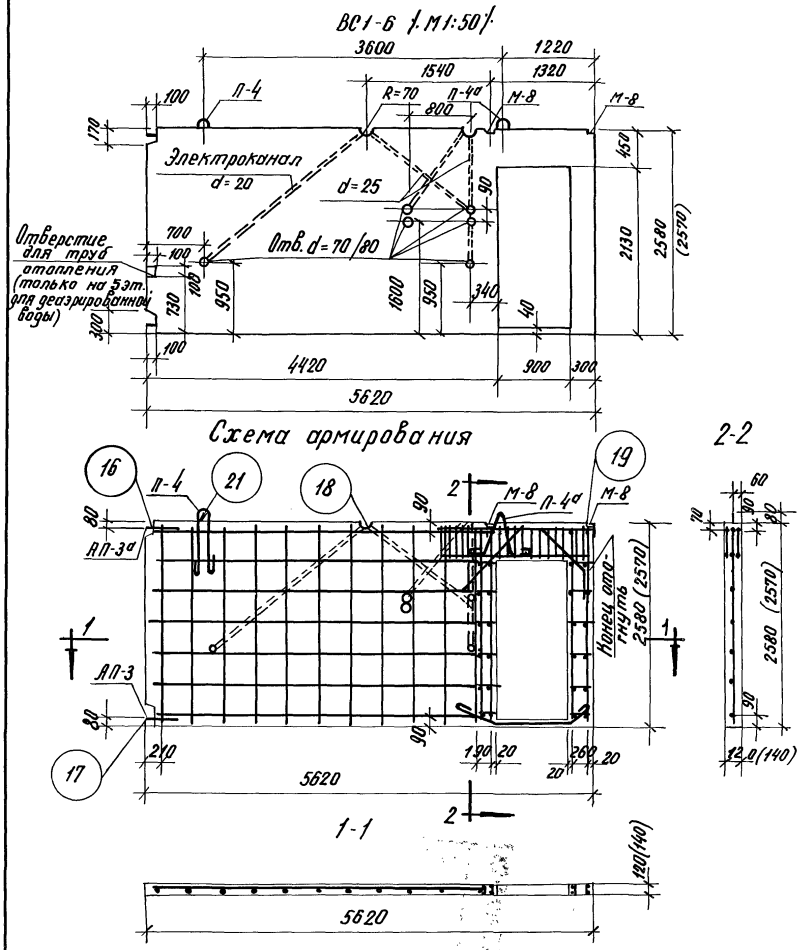

Спецификация арматурных и закладных элементов

Марка элемента		Кол-во на издел. шт.	Вес элемента кг.	Общий вес кг.	№№ листов элем	№№ листов сборн. армат. элем
	С-204	1	8.18	8.18	116	122
	К-201	2	2.30	4.60	117	
	К-202	4	3.24	12.96	117	
Фиксаторы	ФС-3	4	0.20	0.80	120	
	М-8	2	1.16	2.32	130	
Анкерная петля	АП-3	1	0.89	0.89	131	
Анкерная петля	АП-3а	1	0.95	0.95	131	
Петли подъемные	П-4/П-4а	1 / 1	1.93	3.86	131	
Отдельные стержни	поз. 20	4	0.50	2.00	116	
	поз. 21	12	0.03	0.36	116	
	поз. 22	1	2.52	2.52	116	
	поз. 23	12	0.02	0.24	116	
Итого на изделие				39.68		

Выборка стали

По арматурным элементам										По закладным деталям		Общий вес кг.	
Класс стали	ВI			АI ВСТ.3	АI				Груп. марок ст. 3	АII	Группа марок ст. 3	Без закл. дет.	С закл. дет.
R_a кг/см²	3150			2100	2100				2100	2700	2100		
Диаметр мм	ф3	ф4	ф5,5	ф14	ф8	ф10	ф12	ф16	-30×6	ф12	-75×8		
Длина м.	14.2	52.71	28.64	3.12	12.89	20.40	2.00	1.60	0.04	1.44	0.22		
Вес кг.	0.80	5.33	5.39	3.76	5.08	12.64	1.78	2.52	0.06	1.28	1.04	37.36	39.68

Показатели на изделие

Вес	кг	3750
Объем детона	м³	1.50
Вес стали	кг.	37.36 / 39.68 *
Расход стали на 1 м³ детона	кг	24.70
Марка детона		150

Примечания

1. Общие указания см. пояснительную записку
*2. В числителе показан вес стали без закладных деталей, в знаменателе - включая закладные детали.
3. Вес стали дан с учетом дополнительного расхода стали на фиксаторы.
4. Внутренние стеновые панели ВС1-6 с отверстиями для труб отопления готовить 20% от количества изделий на дом.

Изделия заводского изготовления	Внутренняя стеновая панель ВС1-6	Серия 1-464А	Альбом V часть 1-М	Лист № 69	1965

Пр. Сум 9/II-79г. Коп. [signature]

7700-12 70

ВС1-7 (м 1:50)

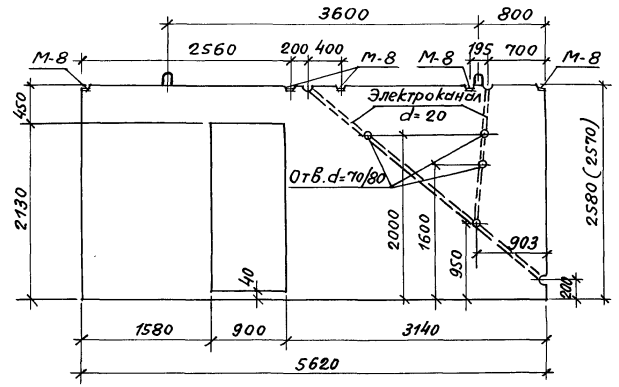

Схема армирования

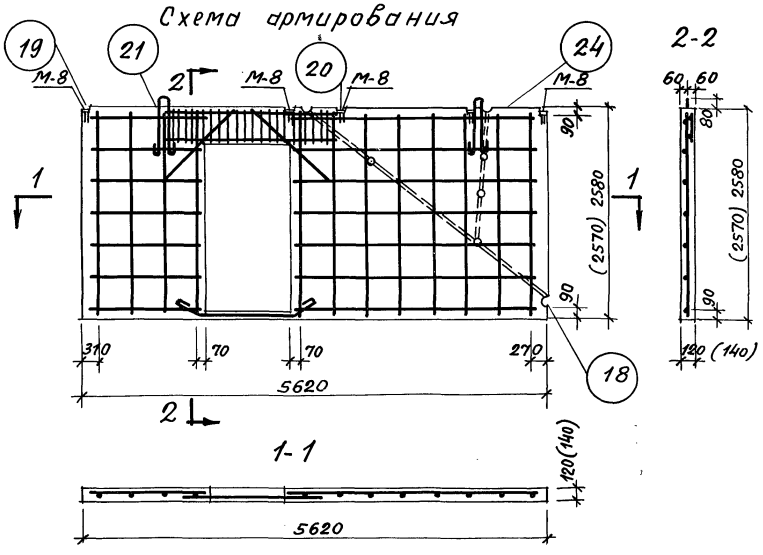

1-1

Спецификация арматурных и закладных элементов

70

Марка элемента	Кол-во на издел. шт.	Вес элемента кг	Общий вес кг	№№ листов: элем.	№№ листов: сбор. арм. элем.
С-203	1	2.82	2.82	115	121
С-205	1	5.92	5.92	116	
К-201	1	2.30	2.30	117	
фиксаторы фс-3	5	0.20	1.00	120	
М-8	5	1.16	5.80	130	
Отдельные стержни поз. 20	2	0.50	1.00	116	
Отдельные стержни поз. 22	1	2.52	2.52	116	
Петля подъемная п-4	2	1.93	3.86	131	
Итого на изделие:			25.22		

Выборка стали

по арматурным элементам							по закладным деталям		Общий вес кг	
Класс стали	В I		A I В.Ст.3	A I		A II	Группа марок ст. 3		без закл. дет.	с закл. дет.
Rа кг/см²	3150		2100	2100		2700	2100			
Диаметр мм	ф3	ф4	ф5.5	ф14	ф8	ф16	ф12	-75х8		
Длина м	18.75	38.08	30.72	3.12	6.40	1.60	3.60	0.55		
Вес кг	1.00	3.72	5.88	3.76	2.54	2.52	3.20	2.60	19.42	25.22

Показатели на изделие

Вес	кг	3780
Объем бетона	м³	1.51
Вес стали	кг	19.42 / 25.22 *
Расход стали на 1м³ бетона	кг	12.80
Марка бетона		150

Примечания:

1. Общие указания см. пояснительную записку.
* 2. В числителе показан вес стали без закладных деталей, в знаменателе - включая закладные детали.
3. Вес стали дан с учетом дополнительного расхода стали на фиксаторы.

Согласовано: Гл. инж. ПКБ Родников; Рук. отдела электр. Гавшинский; Гл. инж. ОТП Голубинский; Отопл. сантехн. А. Ваганов; Рук. группы А. Бочкарев; Разработал Н. Соболев; Проверил З. Мишеева; Гл. инж. пр. Б. Старик; Гл. техник Сл. токи

Рук. ПКБ-1 Г. Костин; Гл. инж. ПКБ Н. Розанов; Рук. отдела В. Кочешков; Гл. конструктор Б. Кочетов; Рук. группы Разенфельд; Гл. инж. ОТП А. Кириллова; Гл. инж. пр. Дата; Инв. №; Взам. инв. №

ЦНИИЭП жилища

Изделия заводского изготовления	Внутренняя стеновая панель ВС1-7	Серия 1-464А	Альбом V часть 1-м	Лист № 70	1965

7700-12 71

ВС1-8 (М1:50)

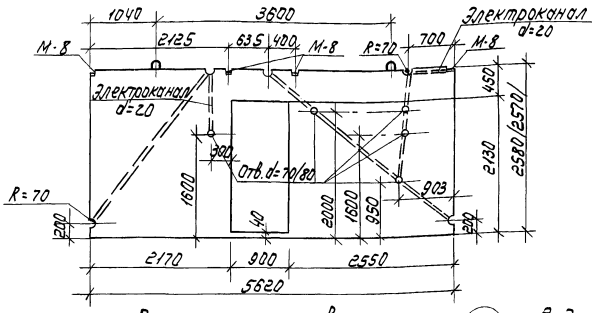

Схема армирования

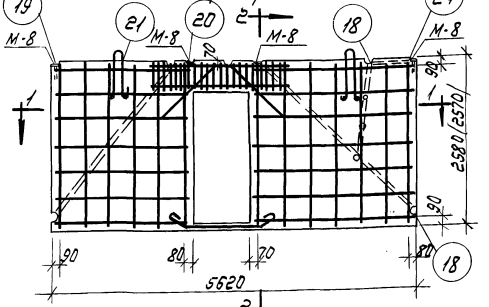

2-2

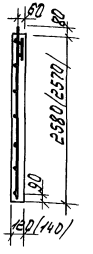

1-1

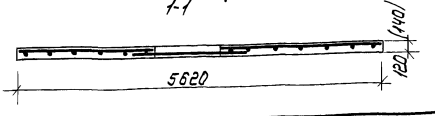

Спецификация арматурных и закладных элементов						
Марка элемента		Кол-во на издел. шт.	Вес элемента кг.	Общий вес кг.	NN листов Элем.	NN листов Сборн. армат. элем.
С-206		1	4.36	4.36	116	
С-207		1	5.09	5.09	116	
К-201		1	2.30	2.30	117	
Фиксаторы ФС-3		5	0.20	1.00	120	122
М-8		4	1.16	4.64	130	
Петля подъемная П-4		2	1.93	3.86	131	
Отдельные стержни	поз. 20	2	0.50	1.00	116	
	поз. 22	1	2.52	2.52	116	
Итого на изделие				24.77		

Выборка стали											
По арматурным элементам							По закладным деталям			Общий вес	
Класс стали	ВI			АI вст.3	АI		АII	Группа марок ст.3		без закл. дет.	с закл. дет.
Ra кг/см²	3150			2100	2100		2700	2100			
Диаметр мм	ф3	ф4	ф5.5	ф14	ф8	ф16	ф12	-75х8			
Длина м	17.75	40.29	33.76	3.12	6.40	1.60	2.88	0.44			
Вес кг.	1.00	3.95	6.36	3.76	2.54	2.52	2.56	2.08		20.13	24.77

Показатели на изделие		
Вес	кг.	3780
Объем бетона	м³	1.51
Вес стали	кг.	20.13 / 24.77 *
Расход стали на 1м³ бетона	кг.	13.30
Марка бетона		150

Примечания:

1. Общие указания см. пояснительную записку.
*2. В числителе показан вес стали без закладных деталей, в знаменателе - включая закладные детали.
3. Вес стали дан с учетом дополнительного расхода стали на фиксаторы.

Изделия заводского изготовлен.	Внутренняя стеновая панель ВС1-8.	Серия 1-464А	Альбом V часть 1-М	Лист № 71	1965

7700-12 72

Пров. Жданова 6.12.70 Кор. Петрин

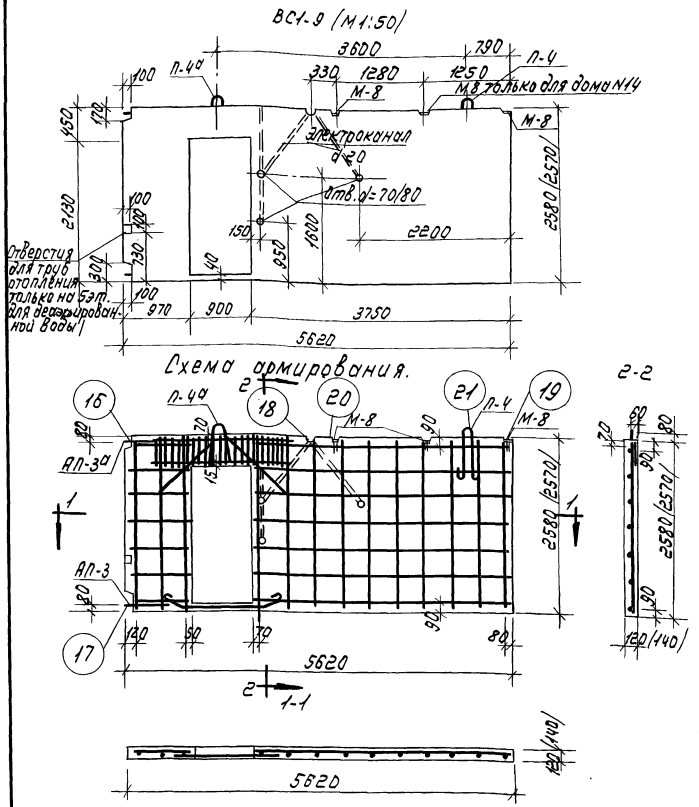

Спецификация арматурных и закладных элементов

Марка элемента		Кол-во на издел. шт.	Вес элемента кг.	Общий вес кг.	NN листов: элем.	NN листов: сборн. армат. элем.
С-202		1	2.02	2.02	115	123
С-208		1	7.35	7.35	116	
Фиксаторы ФС-3		4.5	0.20	0.90	120	
К-201		1	2.30	2.30	117	
М-8		2	1.16	2.32	130	
Анкерная петля АП-3		1	0.89	0.89	131	
Анкерная петля АП-3а		1	0.95	0.95	131	
Петли подъемные П-4/П-4а		1 / 1	1.93	3.86	131	
Отдельные стержни	Поз. 20	2	0.50	1.00	116	
	Поз. 22	1	2.52	2.52	116	
Итого на изделие				24.71		

Выборка стали

По арматурным элементам									По закладн. деталям		Общий вес кг.	
Класс стали	В I			А I ВСт.3	А-I			Группа марок ст.3	А II	Группа марок ст.3	без закл. дет.	с закл. дет.
Ra кг/см²	3150			2100	2100			2100	2700	2100		
Диаметр мм	Ф3	Ф4	Ф5.5	Ф14	Ф8	Ф12	Ф16	-30х6	Ф12	-75х8		
Длина м	16.32	32.61	33.76	3.12	6.40	2.00	1.60	0.040	1.44	0.22		
Вес кг.	0.90	3.88	6.35	3.76	2.54	1.78	2.52	0.06	1.28	1.04	21.79	24.71

Показатели на изделие

Вес	кг.	3750
Объем бетона	м³	1.50
Вес стали	кг.	21.79 / 24.11 *
Расход стали на 1 м³ бетона	кг.	14.50
Марка бетона		150

Примечания:

1. Общие указания см. пояснительную записку.
2. * В числителе показан вес стали без закладных деталей, в знаменателе - включая закладные детали.
3. Вес стали дан с учетом дополнительного расхода стали на фиксаторы.

Изделия заводского изготовлен.	Внутренняя стеновая панель ВС1-9.	Серия 1-464А	Альбом V часть 1-М	Лист № 72	1965

ВС2 (М1:50).

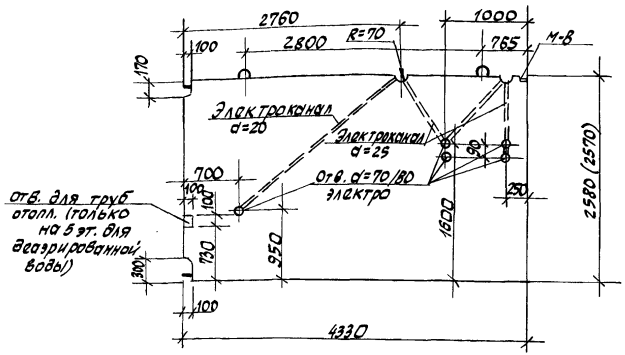

Схема армирования

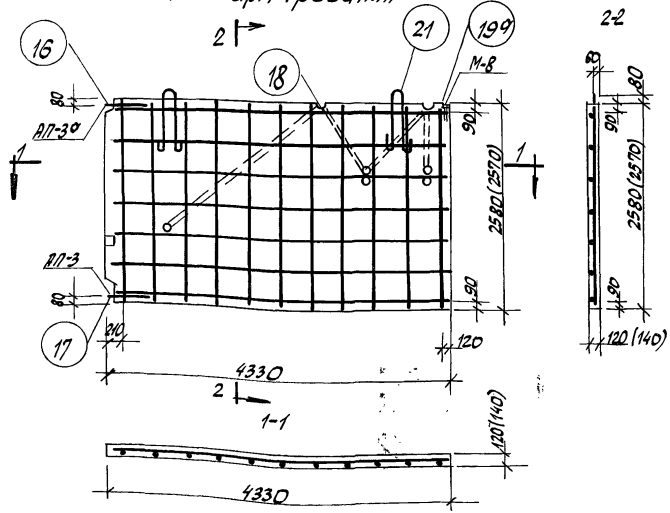

2-2

Спецификация арматурных и закладных элементов

Марка элемента	Кол-во на изд. шт.	Вес элем. кг.	Общ. вес кг	№№ листов: элем.	№№ листов: сбор. арм. элем.
С-204	1	8,18	8.18	115	121
Фиксаторы ФС-3	4	0,20	0.80	120	
М-8	1	1.16	1.16	130	
Петля анкерная АП-3	1	0.89	0,89	131	
Петля анкерная АП-3*	1	0,95	0.95	131	
Петля подъемная П-3	2	1,44	2.88	131	
Итого на изделие:			14.86		

Выборка стали

По арматурным элементам							По закладным деталям		Общ. вес кг	
Класс стали R_a кг/см²	AI 3150			AI Вст.3 2100	AI 2100	Группа марок ст.3 2100	AII 2700	Группа марок ст.3 2100	без закл. дет.	с закл. дет.
Диаметр мм	ф3	ф4	ф5,5	ф12	ф12	-30×6	ф12	-75×8		
Длина м	14.20	28.91	28.64	3.12	2,00	0,040	0,72	0,11		
Вес кг	0.80	2.89	5.39	2.78	1.78	0,06	0,64	0,52	13,70	14,86

Показатели на изделие

Вес	кг	3330
Объем бетона	м³	1,33
Вес стали	кг	13,70 / 14,86 *
Расход стали на 1м³ бетона	кг	10.30
Марка бетона	—	150

Примечания:
1. Общие указания см. пояснительную записку.
2. Все размеры даны в мм.
*3. В числителе показан вес стали без закладных деталей, в знаменателе - включая закладные детали.
4. Вес стали дан с учетом дополнительного расхода стали на фиксаторы.

Изделия заводского изготовления	Внутренняя стеновая панель ВС2.	Серия 1-464 А	Альбом V Часть 1 М	Лист 73	1965

Пров. Кол.

ВС3 (М 1:50)

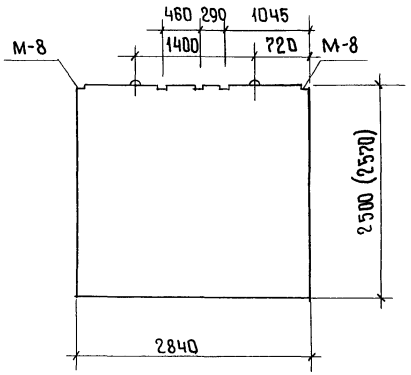

Схема армирования

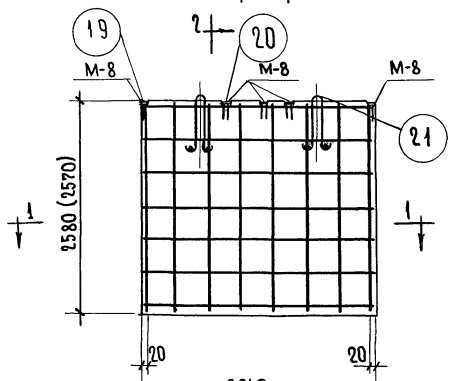

2-2

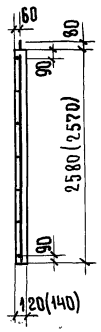

Спецификация арматурных и закладных элементов

Марка элемента	Кол-во на изделие шт.	Вес элемента кг.	Общий вес кг	NN листов элем	NN листов сбор. армат. элем
С-209	1	5.78	5.78	117	121
Фиксаторы ФС-3	3	0.20	0.60	120	
М-8	5	1.16	5.80	130	
Петля подъемная П-3	2	1.44	2.88	131	
Итого на изделие			15.06		

Выборка стали

По арматурным элементам						По закладным деталям		Общий вес кг.	
Класс стали	BI			AI вст.3		AII	Группа марок ст. 3	без закл. дет.	с закл. дет.
Ra кг/см²	3150			2100		2500	2100		
Диаметр мм	ф3	ф4	ф5.5	ф12		ф12	75×8		
Длина м	10.65	19.74	20.96	3.12		3.60	0.55		
Вес кг.	0.60	1.93	3.95	2.78		3.20	2.60	9.26	15.06

Показатели на изделие

Вес	кг	2.200
Объем бетона	м³	0.88
Вес стали	кг	9.26 / 15.06 *
Расход стали на 1м³ бетона	кг	10.53
Марка бетона	–	150

Примечания:

1. Общие указания см. пояснительную записку
2. Все размеры даны в мм.
3. *В числителе показан вес стали без закладных деталей в знаменателе-включая закладные детали.
4. Вес стали дан с учетом дополнительного расхода стали на фиксаторы

Изделия заводского изготовлен.	Внутренняя стеновая панель ВС-3	Серия 1-464 А	Альбом V часть 1-М	Лист № 75	1965

Провер. [illegible] Коп. [illegible]

ВС3-2 /М1:50/

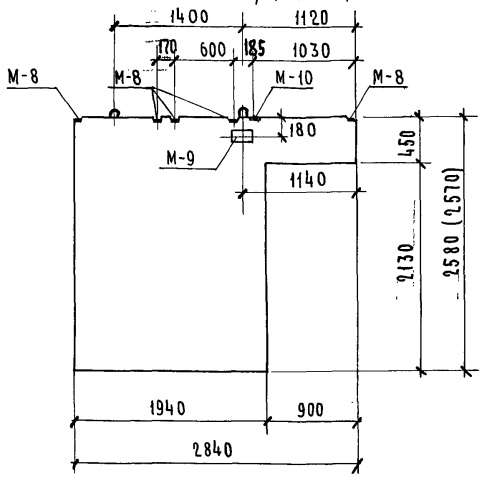

СХЕМА АРМИРОВАНИЯ

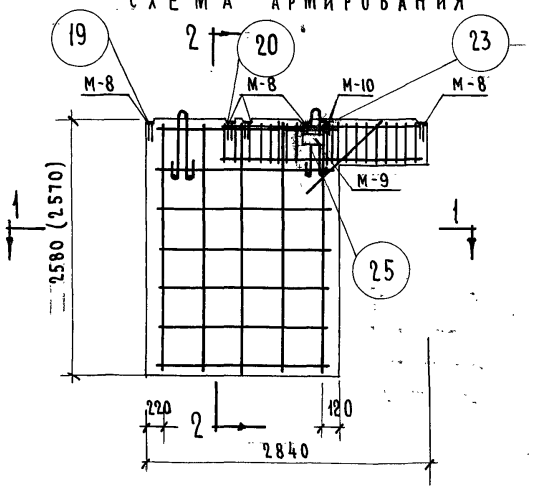

2-2

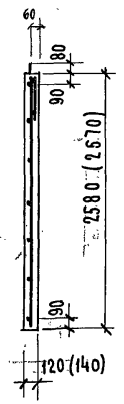

1-1

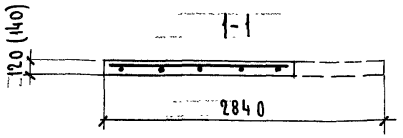

СПЕЦИФИКАЦИЯ АРМАТУРНЫХ И ЗАКЛАДНЫХ ЭЛЕМЕНТОВ

МАРКА ЭЛЕМЕНТА	КОЛ-ВО НА ИЗДЕЛ ШТ.	ВЕС ЭЛЕМЕНТА КГ.	ОБЩИЙ ВЕС КГ	NN ЛИСТОВ ЭЛЕМ.	NN ЛИСТОВ СБОРОЧ АРМАТ. ЭЛЕМ.
С-210	1	3.66	3.66	117	123
ФИКСАТОРЫ ФС-3	3	0.15	0.45	120	
К-201	1	2.30	2.30	117	
М-8	5	1.16	5.80	130	
М-9	1	3.31	3.31	130	
М-10	1	1.43	1.43	130	
ПЕТЛЯ ПОДЪЕМНАЯ П-25	2	1.01	2.02	131	
ОТДЕЛЬНЫЕ СТЕРЖНИ ПОЗ. 20	1	0.50	0.50	116	
ИТОГО НА ИЗДЕЛИЕ			19.47		

ВЫБОРКА СТАЛИ

	ПО АРМАТУРНЫМ ЭЛЕМЕНТАМ					ПО ЗАКЛАДНЫМ ДЕТАЛЯМ				ОБЩИЙ ВЕС КГ.	
КЛАСС СТАЛИ	ВI			АI ВСТ.3	АI	АII	ГРУППА МАРОК СТ. 3			БЕЗ ЗАКЛАД ДЕТ	С ЗАКЛ. ДЕТ.
R_a КГ/СМ²	3150			2100	2100	2700	2100				
ДИАМЕТР ММ	Ø3	Ø4	Ø5.5	Ø10	Ø8	Ø12	-75×8	-110×8	-120×8		
ДЛИНА М	13.60	20.44	13.28	3.12	5.15	4.29	0.55	0.16	0.40		
ВЕС КГ	0.45	2.01	2.51	1.92	2.04	3.81	2.60	1.11	3.02	8.93	19.47

ПОКАЗАТЕЛИ НА ИЗДЕЛИЕ

ВЕС	КГ.	1630
ОБЪЕМ БЕТОНА	М³	0.65
ВЕС СТАЛИ	КГ	8.93 / 19.47 *
РАСХОД СТАЛИ НА 1 М³ БЕТОНА	КГ	13.75
МАРКА БЕТОНА	—	150

ПРИМЕЧАНИЯ:

1. ОБЩИЕ УКАЗАНИЯ СМ. ПОЯСНИТЕЛЬНУЮ ЗАПИСКУ
2. * В ЧИСЛИТЕЛЕ ПОКАЗАН ВЕС СТАЛИ БЕЗ ЗАКЛАДНЫХ ДЕТАЛЕЙ, В ЗНАМЕНАТЕЛЕ - ВКЛЮЧАЯ ЗАКЛАДНЫЕ ДЕТАЛИ.
3. ВЕС СТАЛИ ДАН С УЧЕТОМ ДОПОЛНИТЕЛЬНОГО РАСХОДА СТАЛИ НА ФИКСАТОРЫ.
4. В КАРКАСЕ К-201 В МЕСТАХ ЗАКЛАДНЫХ ПОПЕРЕЧНЫЕ СТЕРЖНИ ПОЗИЦИИ (16) ВЫРЕЗАТЬ ПО МЕСТУ.

ИЗДЕЛИЯ ЗАВОДСКОГО ИЗГОТОВЛЕНИЯ	ВНУТРЕННЯЯ СТЕНОВАЯ ПАНЕЛЬ ВС3-2	СЕРИЯ 1-464А	АЛЬБОМ V ЧАСТЬ 1-М	ЛИСТ № 76	1965

ЖИЛИЩА ЦЕЛИНЫ

РУК. АКБ.1	Н. РОЗАНОВ	ГЛ. АРХ. ПР.	Г. КОСТИН	СОГЛАСОВАНО				
ГЛ. ИНЖ. АКБ1	В. КОЧЕШКОВ	ГЛ. ТЕХНОЛОГ	Н. ГАЙСИНСКИЙ	ЭЛЕКТР.	В. ПРУДНИКОВ	ДАТА		
РУК. ОТД.	В. БЛЮМЕНТАЛЬ	РУК. ГРУППЫ	А. БРУСНЕВА	САНТЕХ.	Б. ГОЛУБИНСКИЙ	ИНВ		
ГЛ. ИНЖ. ОТД.	А. РОЗЕНФЕЛЬД	РАЗРАБОТАЛ	Н. СОБОЛЕВА	ОТОПЛ.	А. ВАГАНОВ	№		
ГЛ. ИНЖ. ПР.	А. КИРИЛЛОВА	ПРОВЕРИЛ	З. МОИСЕЕВА	СЛ. ТОКИ	Б. СТАРИК	ВЗАМЕН		

ВС4 (М 1:50)

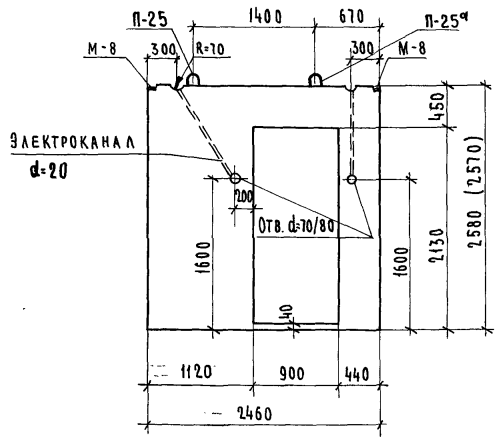

Схема армирования

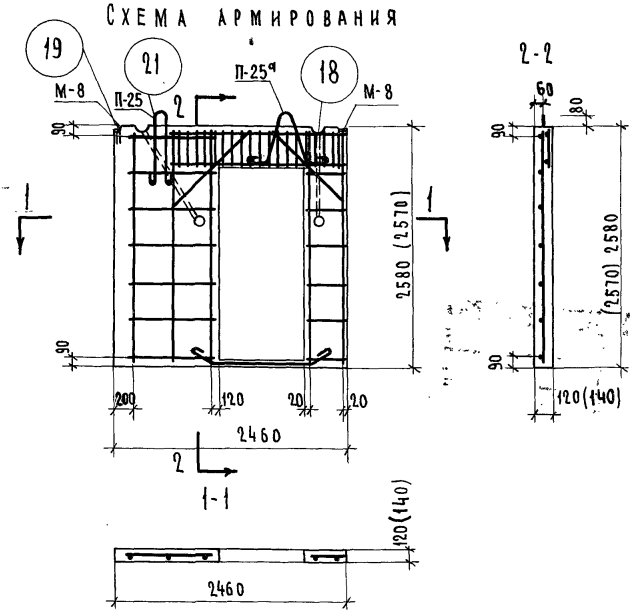

2-2

Спецификация арматурных и закладных элементов

Марка элемента		Кол-во на издел. шт.	Вес элемента кг.	Общий вес кг	№№ листов: элем	сборочн. армат. элем.
С-202		1	2.02	2.02	119	123
С-214		1	2.34	2.34	118	
К-201		1	2.30	2.30	117	
Фиксаторы ФС-3		2	0.20	0.40	120	
М-8		2	1.16	2.32	130	
Петли подъемные П-25/П-25		1/1	1.01	2.02	131	
Отдельные стержни	поз. 20	2	0.50	1.00	116	
	поз. 22	1	2.52	2.52	116	
Итого на изделие.				14.92		

Выборка стали.

По арматурным элементам								По закладным деталям		Общий вес кг	
Класс стали	AI			AI В ст.3	AI			AII	Группа марок ст. 3	Без закл. дет.	С закл. дет.
Ra кг/см²	3150			2100	2100			2700	2100		
Диаметр мм.	ø3	ø4	ø5.5	ø10	ø8	ø16		ø12	-75×8		
Длина м	7.10	16.49	8.16	3.12	11.52	1.6		1.44	0.22		
Вес кг.	0.40	1.64	1.54	1.92	4.58	2.52		1.28	1.04	12.60	14.92

Показатели на изделие

Вес	кг	1330
Объем бетона	м³	0.53
Вес стали	кг	12.60 / 14.92 *
Расход стали на 1 м³ бетона	кг	23.50
Марка бетона		150

Примечания

1. Общие указания см. пояснительную записку
*2. В числителе показан вес стали без закладных деталей, в знаменателе - включая закладные детали.
3. Вес стали дан с учетом дополнительного расхода стали на фиксаторы.

Согласовано: В. Прудников, Б. Голубинский, А. Ваганов; Электрики, Сантехники, Отопление; Г. Костин, Н. Гайсинский, А. Бруснева, Н. Соболева, З. Моисеева

ЦНИИЭП жилища

Рук. АКБ.1 Н. Розанов; Гл. инж. АКБ Б. Кочешков; Рук. ОТА В. Блюментальс; Гл. инж. ОТА А. Розенфельс; Гл. инж. пр. А. Кириллова

Гл. арх. ар. Рук. группы Гл. технолог Разработал Проверил

Изделия заводского изготовления	Внутренняя стеновая панель ВС4	Серия 1-464 А	Альбом V часть I-М	Лист № 77	1965

ВС 5 /м 1:50/

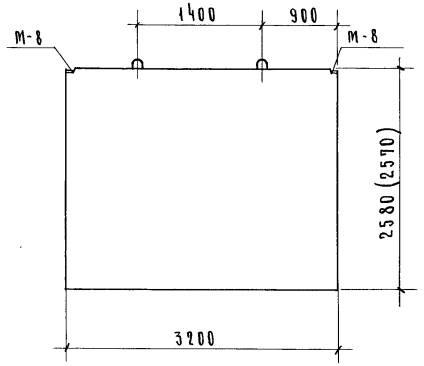

Схема армирования.

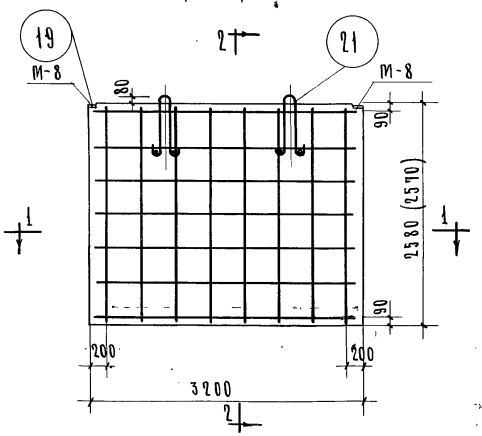

2-2

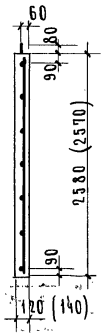

1-1

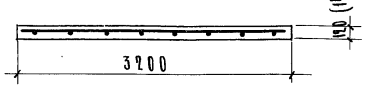

Спецификация арматурных и закладных элементов.

Марка элемента.	Кол-во на изделие шт.	Вес элемента кг.	Общий вес кг.	На листе: элем.	На листе: сборочн. арматур. элем.
С-205	1	5.92	5.92	116	
Фиксаторы ФС-3	4	0.20	0.80	120	
М-8	2	1.16	2.32	130	121
Петля подъемная П-3	2	1.44	2.88	131	
Итого на изделие:			11.92		

Выборка стали

По арматурным элементам						По закладным деталям			Общий вес кг	
Класс стали	В-I			А-I Вст-3		А-II	Группа марок Ст.3		Без закл. дет.	С закл. дет.
R_a кг/см^2	3150			2100		2700	2100			
Диаметр мм.	ф3	ф4	ф5.5	ф12		ф12	75×8			
Длина м.	14.20	21.14	20.96	3.12		1.44	0.22			
Вес кг.	0.80	2.07	3.95	2.78		1.28	1.04		9.60	11.92

Показатели на изделие

Вес	кг.	2480
Объем бетона	м^3	0.99
Вес стали	кг	9.60 / 11.92 *
Расход стали на 1м^3 бетона	кг	9.70
Марка бетона	–	150

Примечания:

1. Общие указания см. пояснительную записку
2. Все размеры даны в м.м.
3. * В числителе показан вес стали без закладных деталей, в знаменателе - включая закладные детали.
4. Вес стали дан с учетом дополнительного расхода стали на фиксаторы.

Согласовано: Гл. констин; Н. Гайсинский; Электр. К. Брусчева; Сантехн. К. Соболева; Отопл. З. Мотеева; Сл. тока Б. Старик; В. Прудников; Б. Голубинский; А. Багданов; Б. Старик

Гл. инж. АКБ І И. Розанов; Гл. арх. пр. В. Кочешков; Гл. технолог В. Блюмкин; Рук. группы А. Розенфельд; Разработал А. Кириллова; Проверил

Рук. АКБ І; Гл. инж. АКБ; Рук. отдела; Гл. инж. отд.; Гл. инж. пр.

ЦНИИЭП жилища

Изделия заводского изготовления	Внутренняя стеновая панель ВС-5.	Серия 1-464 А	Альбом V часть 1-М	Лист № 78	1965

7700-12 78

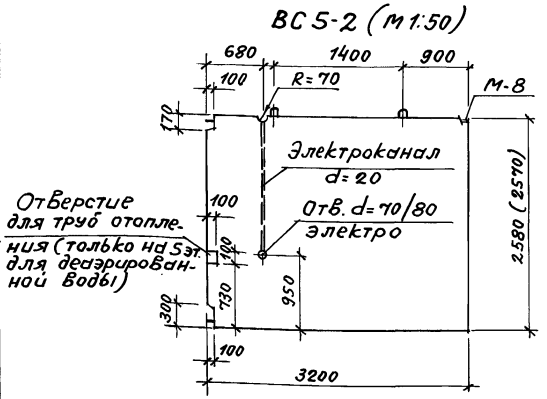

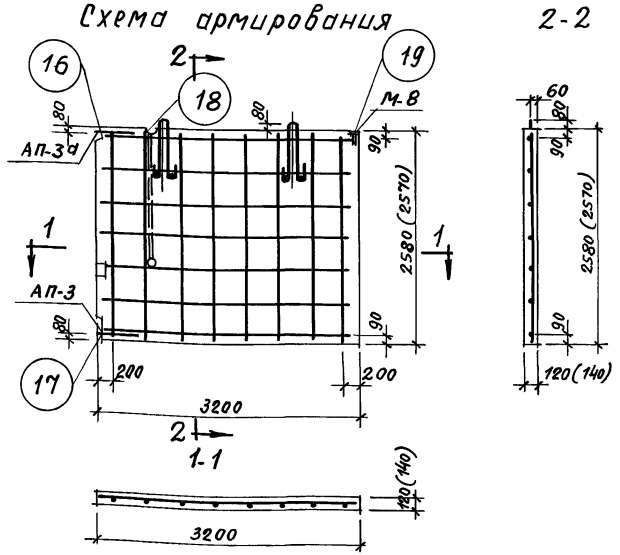

Спецификация арматурных и закладных элементов

Марка элемента	Кол-во на издел. шт.	Вес элемента кг	Общий вес кг	№ листов элем.	№ листов сбор. арм. элем.
С-205	1	5.92	5.92	116	
фиксаторы ФС-3	4	0.20	0.80	120	
м-8	1	1.16	1.16	130	
Петля анкерная АП-3	1	0.89	0.89	131	121
Петля анкерная АП-3д	1	0.95	0.95	131	
Петля подъемная П-3	2	1.44	2.88	131	
Итого на изделие			12.60		

Выборка стали

по арматурным элементам							по закладным деталям		Общий вес кг	
Класс стали	В I			AI ВСт.3	AI	Группа марок ст.3	AII	Группа марок ст.3	без закл. дет.	с закл. дет.
R_a кг/см^2	3150			2100	2100	2100	2700	2100		
Диаметр мм	ф3	ф4	ф5,5	ф12	ф12	-30х6	ф12	-75х8		
Длина м	14.2	21.14	20.96	3.12	2.00	0.040	0.72	0.11		
Вес кг	0.80	2.07	3.95	2.78	1.78	0.06	0.64	0.52	11.44	12.60

Показатели на изделие

Вес	кг	2450
Объем бетона	м^3	0.98
Вес стали	кг	11.44 / 12.60 *
Расход стали на 1м^3 бетона	кг	11.70
Марка бетона	—	150

Примечания:

1. Общие указания см. пояснительную записку.
2. Все размеры даны в мм.
3. *В числителе показан вес стали без закладных деталей, в знаменателе - включая закладные детали.
4. Вес стали дан с учетом дополнительного расхода стали на фиксаторы.
5. Панели ВС 5-2 с отверстиями для труб отопления изготовить 20% от общего количества изделий на дом.

Согласовано: Дата; Электр. В.Федяшкин; Сантех. А.Голубинский; Отопл. А.Ваганов; Сл.токи Б.Старик; Взамен инв. №

Г.Квятин, Гайсинский, А.Брагунова, Н.Соболева, З.Моисеева

Гл.арх.пр. И.Розанов; Гл.технолог В.Кочешков; Рук.группы Б.Иоффе; Разработал Розенфельд; Проверил А.Кириллов

Рук. АКБ-1; Гл.инж. ЖБ-1; Рук.отдела; Гл.инж. отд.; Гл.инж. пр.

ЦНИИЭП жилища

Изделия заводского изготовления	Внутренняя стеновая панель ВС 5-2	Серия 1.464А	Альбом V, часть 1-м	Лист № 79	1965

ВС5-3(и) (м1:50)

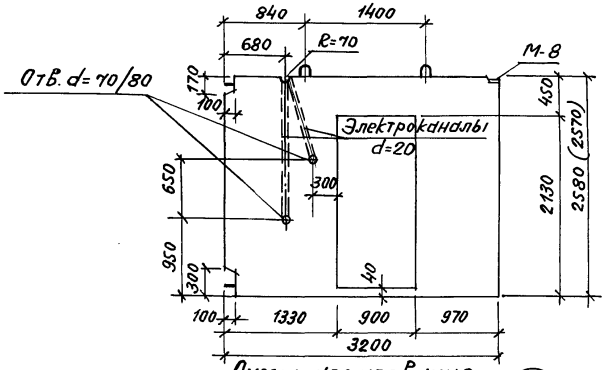

Схема армирования

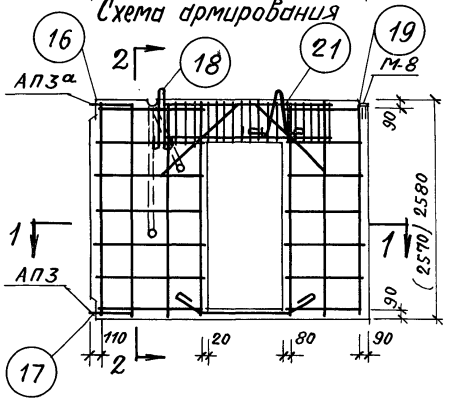

2-2

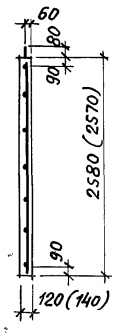

1-1

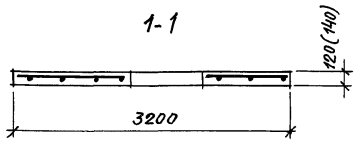

Спецификация арматурных и закладных элементов

Марка элемента		Кол-во на издел. шт.	Вес элемента кг	Общий вес кг	№№ листов: элем.	№№ листов: сборочн. армат. элем.
С-202		1	2.02	2.02	115	
С-211		1	2.77	2.77	117	
К-201		1	2.30	2.30	117	
фиксаторы фс-3		4	0.20	0.80	120	
М-8		1	1.16	1.16	130	123
Анкерная петля АП-3		1	0.89	0.89	131	
Анкерная петля АП-3а		1	0.95	0.95	131	
Петля подъемная п-25 (1,25 т)		1	1.01	2.02	131	
Отдельные стержни	поз. 20	2	0.50	1.00	116	
	поз. 22	1	2.52	2.52	116	
Итого на изделие				16.43		

Выборка стали

по арматурным элементам									по закладным деталям		Общий вес кг	
Класс стали	В I			А I В ст.3	А I			Группа марок ст.3	А II	Группа марок ст.3	без закл. дет.	с закл. дет.
Ra кг/см²	3150			2100	2100			2100	2700	2100		
Диаметр мм	ф3	ф4	ф5,5	ф10	ф8	ф12	ф16	-30х6	ф12	-75х8		
Длина м	14.20	22.19	18.40	3.12	6.40	2.00	1.60	0.04	0.72	0.11		
Вес кг	0.80	2.18	3.47	1.92	2.54	1.78	2.52	0.06	0.64	0.52	15.27	16.43

Показатели на изделие

Вес	кг	1880
Объем бетона	м³	0.75
Вес стали	кг	15.27 / 16.43 *
Расход стали на 1м³ бетона	кг	20.00
Марка бетона		150

Примечания:

1. Общие указания см. пояснительную записку
2. * В числителе показан вес стали без закладных деталей, в знаменателе - включая закладные детали.
3. Вес стали дан с учетом дополнительного расхода стали на фиксаторы.

Согласовано:

		Дата
Гл. инж. проекта	В. Фроловский	
Электр.	Гайсинский	
Сантехн.	А. Брусневой	
Отопление.	Н. Слободеев	
Гл. инж. пр.	А. Брусневой	
Гл. архит. пр.	Н. Родионов	
Гл. технолог.	В. Кочешков	
Рук. группы	Баринтенко	
Разработал	Розенфельд	
Проверил	А. Корнилова	
Рук. АКБ-1		
Гл. инж. АКБ		
Рук. отд.		
Гл. инж. отд.		
Гл. инж. пр.		

ЦНИИЭП жилища

Изделия заводского изготовления	Внутренняя стеновая панель ВС5-3(и)	Серия 1-464А	Альбом V часть 1-м	Лист № 80	1965

ВС5-4 /М1:50/

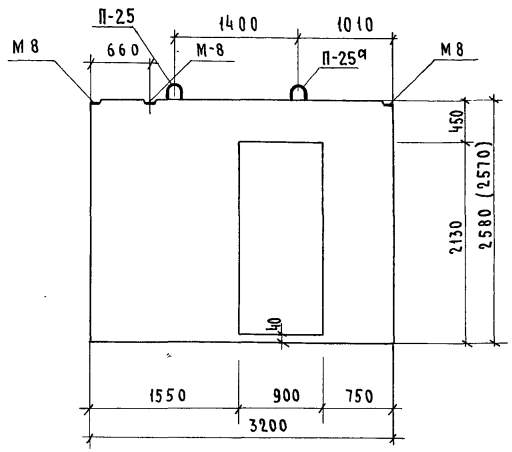

СХЕМА АРМИРОВАНИЯ

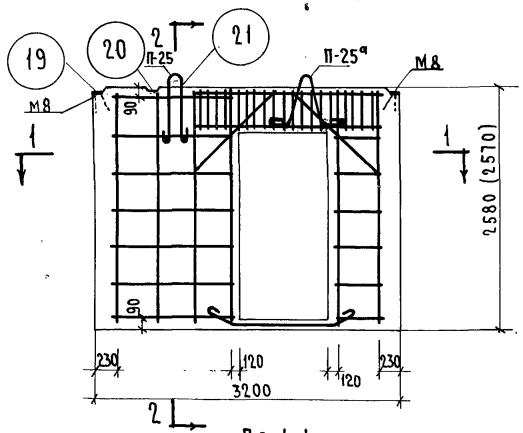

По 1-1

По 2-2

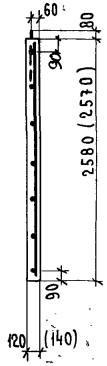

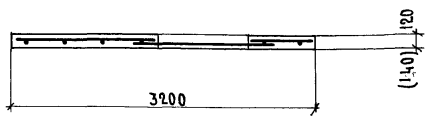

СПЕЦИФИКАЦИЯ АРМАТУРНЫХ И ЗАКЛАДНЫХ ЭЛЕМЕНТОВ

МАРКА ЭЛЕМЕНТА	КОЛ-ВО НА ИЗДЕЛ. ШТ.	ВЕС ЭЛЕМЕНТА КГ.	ОБЩИЙ ВЕС КГ	NN ЛИСТОВ ЭЛЕМ	NN ЛИСТОВ СБОРОЧ. АРМАТ. ЭЛЕМ.
С-211	1	2.77	2.77	117	
С-214	1	2.34	2.34	118	
К-201	1	2.30	2.30	117	
ФИКСАТОР ФС-3	3	0.20	0.60	120	123
М-8	3	1.16	3.48	130	
ПЕТЛИ ПОДЪЕМНЫЕ П-25 / П-25а	1 / 1	1.01	2.02	131	
ОТДЕЛЬНЫЙ СТЕРЖЕНЬ П.22	1	2.52	2.52	116	
ОТДЕЛЬНЫЙ СТЕРЖЕНЬ П20	2	0.50	1.00	116	
ИТОГО НА ИЗДЕЛИЕ			17.03		

ВЫБОРКА СТАЛИ

ПО АРМАТУРНЫМ ЭЛЕМЕНТАМ							ПО ЗАКЛАДНЫМ ДЕТАЛЯМ			ОБЩИЙ ВЕС КГ	
КЛАСС СТАЛИ	ВI			АI ВСТ.3	АI		АII	ГРУППА МАРОК СТ.3		БЕЗ ЗАКЛ. ДЕТ.	С ЗАКЛ. ДЕТ.
Ra КГ/СМ²	3150			2100	2100		2700	2100			
ДИАМЕТР ММ	Ø3	Ø4	Ø5.5	Ø10	Ø8	Ø16	Ø12	-75×8			
ДЛИНА М	10.65	19.08	10.72	3.12	11.52	1.60	2.16	0.33		13.55	17.03
ВЕС КГ.	0.60	1.90	2.03	1.92	4.58	2.52	1.92	1.56			

ПОКАЗАТЕЛИ НА ИЗДЕЛИЕ

ВЕС	КГ	1900
ОБЪЕМ БЕТОНА	М³	0.76
ВЕС СТАЛИ	КГ	13.55 / 17.03 *
РАСХОД СТАЛИ НА 1М³ БЕТОНА	КГ	17.80
МАРКА БЕТОНА	-	150

Примечания:

1. ОБЩИЕ УКАЗАНИЯ СМ. ПОЯСНИТЕЛЬНУЮ ЗАПИСКУ.
*2. В ЧИСЛИТЕЛЕ ПОКАЗАН ВЕС СТАЛИ БЕЗ ЗАКЛАДНЫХ ДЕТАЛЕЙ В ЗНАМЕНАТЕЛЕ - ВКЛЮЧАЯ ЗАКЛАДНЫЕ ДЕТАЛИ.
3. ВЕС СТАЛИ ДАН С УЧЕТОМ ДОПОЛНИТЕЛЬНОГО РАСХОДА СТАЛИ НА ФИКСАТОРЫ.

ИЗДЕЛИЯ ЗАВОДСКОГО ИЗГОТОВЛЕНИЯ К ДОМУ N 16	ВНУТРЕННЯЯ СТЕНОВАЯ ПАНЕЛЬ ВС5-4	СЕРИЯ 1-464А	АЛЬБОМ V ЧАСТЬ 1-М	ЛИСТ N 81	1965

ЦНИИЭП ЖИЛИЩА

Рук. АКБ1	Н. Розанов	Гл. арх. пр.	Г. Костин	СОГЛАСОВАНО	
Гл. инж. АКБ1	В. Кочешков	Гл. технолог	Н. Гайсинский	Электро	В. Прудников
Рук. отдела	В. Блюменталь	Рук. группы	А. Брусневa	Сантех.	С. Верижский
Гл. инж. отд.	А. Розенфельд	Разработал	Г. Шумская	Отопл.	А. Ваганов
Гл. инж. пр.	А. Кириллова	Проверил	З. Моисеева	Сл. токи	Б. Старик

Дата | Инв. | № | Взамен

7700-12 81

ВСБ /м 1:50/

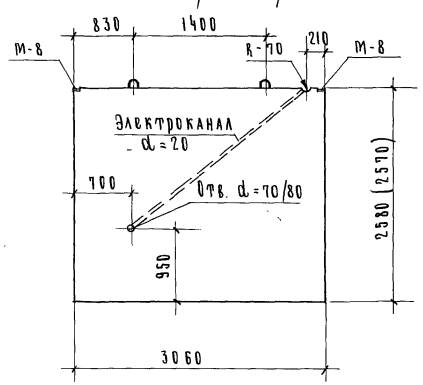

Схема армирования

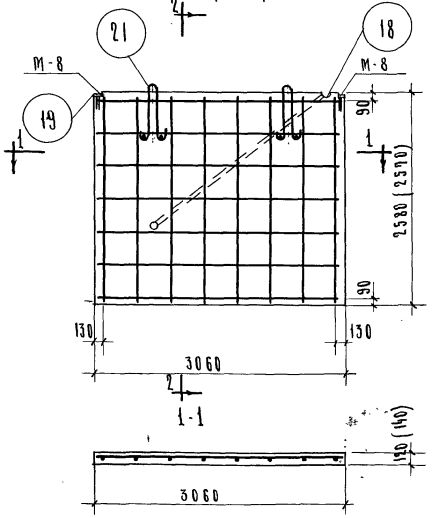

2-2

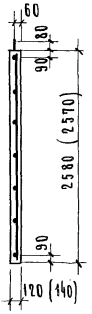

Спецификация арматурных и закладных элементов

Марка элемента	Кол-во на изделие шт.	Вес элемента кг.	Общий вес кг.	N листов: элем.	N листов: сборочн. арматур. элемент.
С-205	1	5.92	5.92	116	121
Фиксаторы ФС-3	4	0.20	0.80	120	
М-8	2	1.16	2.32	130	
Петля подъемная П-3	2	1.44	2.88	131	
Итого на изделие			11.92		

Выборка стали

По арматурным элементам						По закладным деталям		Общий вес кг.	
Класс стали	В I			AT вст.3		AII	Группа Ст.3	без закл. дет.	с закл. дет.
R_a кг/см²	3150			2100		2700	2100		
Диаметр мм.	ф3	ф4	ф5.5	ф12		ф12	-75×8		
Длина м.	14.20	21.14	20.96	3.12		1.44	0.22		
Вес кг.	0.80	2.07	3.95	2.78		1.28	1.04	9.60	11.92

Показатели на изделие		
Вес	кг	2380
Объем бетона	м³	0.95
Вес стали	кг	9.60 / 11.92 *
Расход стали на 1м³ бетона	кг	10.10
Марка бетона		150

Примечания.

1. Общие указания см пояснительную записку.
2. Все размеры даны в мм.
3. * В числителе показан вес стали без закладных деталей, в знаменателе - включая закладные детали
4. Вес стали дан с учетом дополнительного расхода стали на фиксаторы.

СОГЛАСОВАНО

Гл. АРХ. пр.	Костин	
Гл. КНиК АКБ	Гамсинский	
Рук. ОТДЕЛА	Брусникова	
Гл. инж. ОТК	Соболева	
Гл. инж. пр.	Моисеева	
Рук. АКБ	Розанов	
Гл. КНиК АКБ	Кочешков	
Рук. ОТДЕЛА	Блюменталь	
Гл. инж. ОТК	Розенфельд	
Гл. инж. пр.	Книрилова	

Гл. АРХ. пр.	Тихонов	
Рук. группы		
Разработал		
Проверил		

Электр.	Старик	
Сантехн.		
Отопл.	Ткач	
Ст. техн.		

Гл. инж.	Порцанкова	
Гл. конструктор	Голубинский	
Нач.	Каганов	

ЩИТИНСКИЙ ЗАВОД ЖЕЛЕЗОБЕТОННЫХ ИЗДЕЛИЙ

Изделия заводского изготовления	Внутренняя стеновая панель ВСБ	Серия 1-464А	Альбом V часть 1-М	Лист № 82	1965

7700-12 82

ВС6-2 ⁄ М1:50 ⁄

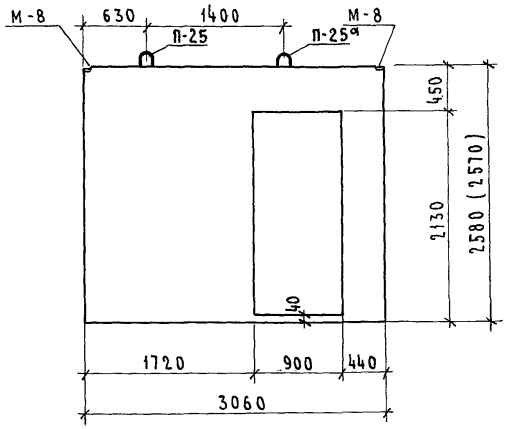

СХЕМА АРМИРОВАНИЯ

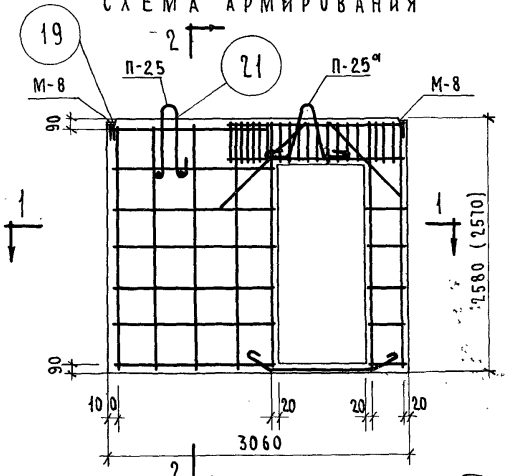

2-2

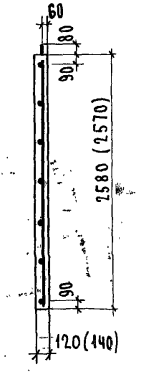

1-1

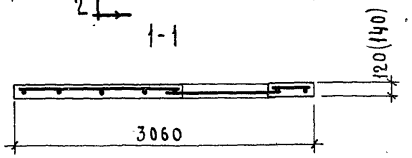

СПЕЦИФИКАЦИЯ АРМАТУРНЫХ И ЗАКЛАДНЫХ ЭЛЕМЕНТОВ

МАРКА ЭЛЕМЕНТА		КОЛ-ВО НА ИЗДЕЛ ШТ.	ВЕС ЭЛЕМЕНТА КГ	ОБЩИЙ ВЕС КГ	NN ЛИСТОВ ЭЛЕМ.	NN ЛИСТОВ СБОРОЧ. АРМАТ. ЭЛЕМЕНТ
С-210		1	3.66	3.66	117	
С-214		1	2.34	2.34	118	
К-201		1	2.30	2.30	117	
ФИКСАТОРЫ ФС-3		2	0.20	0.40	120	123
М-8		2	1.16	2.32	130	
ПЕТЛИ ПОДЪЕМНЫЕ П-25/П-25а		1 / 1	1.01	2.02	131	
ОТДЕЛЬНЫЕ СТЕРЖНИ	ПОЗ. 20	2	0.50	1.00	116	
	ПОЗ. 22	1	2.52	2.52	116	
ИТОГО НА ИЗДЕЛИЕ				16.56		

ВЫБОРКА СТАЛИ

ПО АРМАТУРНЫМ ЭЛЕМЕНТАМ							ПО ЗАКЛАДНЫМ ДЕТАЛЯМ			ОБЩИЙ ВЕС КГ	
КЛАСС СТАЛИ	ВI			АI В СТ.3	АI		АII	ГРУППА МАРОК СТ.3		БЕЗ ЗАКЛ ДЕТ.	С ЗАКЛ. ДЕТ.
Ra КГ/СМ²	3150			2100	2100		2700	2100			
ДИАМЕТР ММ	Ø3	Ø4	Ø5.5	Ø10	Ø8	Ø16	Ø12	-75×8			
ДЛИНА М.	7.10	22.44	13.36	3.12	11.52	1.60	1.44	0.22			
ВЕС КГ	0.40	2.31	2.51	1.92	4.58	2.52	1.28	1.04		14.24	16.56

ПОКАЗАТЕЛИ НА ИЗДЕЛИЕ

ВЕС	КГ	1800
ОБЪЕМ БЕТОНА	М³	0.72
ВЕС СТАЛИ	КГ	14.24 / 16.56 *
РАСХОД СТАЛИ НА 1 М³ БЕТОНА	КГ	19.70
МАРКА БЕТОНА		150

ПРИМЕЧАНИЯ

1. ОБЩИЕ УКАЗАНИЯ СМ. ПОЯСНИТЕЛЬНУЮ ЗАПИСКУ.
2. В ЧИСЛИТЕЛЕ ПОКАЗАН ВЕС СТАЛИ БЕЗ ЗАКЛАДНЫХ ДЕТАЛЕЙ, В ЗНАМЕНАТЕЛЕ-ВКЛЮЧАЯ ЗАКЛАДНЫЕ ДЕТАЛИ.
3. ВЕС СТАЛИ ДАН С УЧЕТОМ ДОПОЛНИТЕЛЬНОГО РАСХОДА СТАЛИ НА ФИКСАТОРЫ.

СОГЛАСОВАНО

Г. КОСТИН	Н. ГАЙСИНСКИЙ	ЭЛЕКТР.	В. ПРУДНИКОВ
Н. РОЗАНОВ	В. КОЧЕШКОВ	ГЛ. ТЕХНОЛ.	Б. ГОЛУБИНСКИЙ
ГЛ. АРХ. ПР.	ГЛ. ТЕХНОЛ.	РУК. ГРУППЫ	А. ВАГАНОВ
РУК. АКБ1	В. БЛЮМЕНТАЛЬ	РАЗРАБОТАЛ	Б. СТАРИК
ГЛ. ИНЖ. АКБ	В. КОЧЕШКОВ	ПРОВЕРИЛ	
РУК. ОТДЕЛА	А. РОЗЕНФЕЛЬД		
ГЛ. ИНЖ. ОТД.	А. КИРИЛЛОВА		
ГЛ. ИНЖ. ПР.			

ЦНИИЭП ЖИЛИЩА

ИЗДЕЛИЯ ЗАВОДСКОГО ИЗГОТОВЛЕНИЯ	ВНУТРЕННЯЯ СТЕНОВАЯ ПАНЕЛЬ ВС6-2	СЕРИЯ 1-464 А	АЛЬБОМ V ЧАСТЬ 1-М	ЛИСТ №: 83	1965

7700-12 83

ВС 7 /м 1:50/

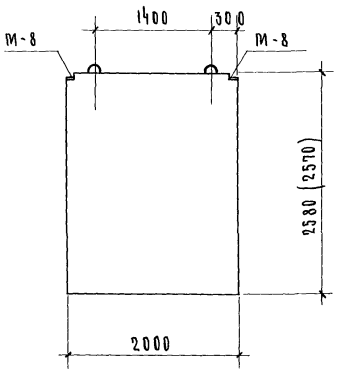

Схема армирования 2-2

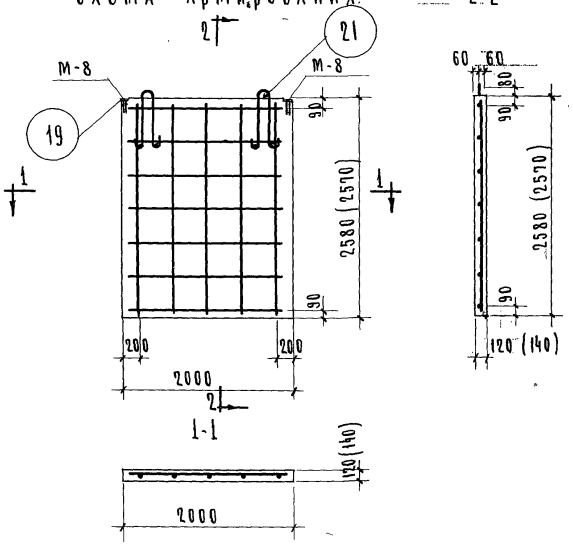

Спецификация арматурных и закладных элементов					
Марка элемента	Кол-во на издел. шт.	Вес элемента кг.	Общий вес кг.	№№ листов элем.	№№ листов сборочн. арматур. элемент
С-210	1	3.66	3.66	117	
Фиксаторы ФС-3	2	0.20	0.40	120	
М-8	2	1.16	2.32	130	121
Петля подъемная П-25	2	1.01	2.02	131	
Итого на изделие			8.40		

Выборка стали										
По арматурным элементам						По закладным деталям			Общий вес кг.	
Класс стали	В I			А I Вст. 3		А II	Группа марок Ст. 3		Без закл. дет.	С закл. дет.
Ra кг/см²	3150			2100		2700	2100			
Диаметр мм.	ф 3	ф 4	ф 5.5	ф 10		ф 12	-75×8			
Длина м.	7.10	12.74	13.28	3.12		1.44	0.22			
Вес кг.	0.40	1.25	2.51	1.92		1.28	1.04		6.08	8.40

Показатели на изделие		
Вес	кг	1550
Объем бетона	м³	0.62
Вес стали	кг.	6.08 / 8.40 *
Расход стали на 1м³ бетона	кг	9,80
Марка бетона	–	150

Примечания:

1. Общие указания см. пояснительную записку
2. Все размеры даны в мм.
3. * В числителе показан вес стали без закладных деталей, в знаменателе - включая закладные детали.
4. Вес стали дан с учетом дополнительного расхода стали на фиксаторы.

Изделия заводского изготовления	Внутренняя стеновая панель ВС 7	Серия 1-464 А	Альбом V часть 1-М	Лист № 84	1965

ЦНИИЭП жилища

Рук. АКБ 1 | Гл. инж. АКБ 1 | Рук. отд. | Гл. инж. отд. | Гл. инж. пр. | Н. Розанов | В. Кочешков | В. Блюменталь | А. Розенфельд | А. Кириллова | Гл. арх. пр. | Гл. технолог | Рук. группы | Разработал | Проверил | Г. Костин | Н. Гайсинский | А. Бруснева | Н. Соболева | З. Моисеева | Электрика | Сантехника | Отопление | В. Прудников | Б. Голубинский | А. Баранов | Дата | Инв. № | Взамен

Согласовано

ВС 8 /М 1:50/

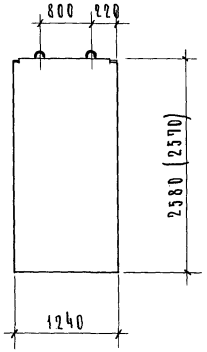

Схема армирования

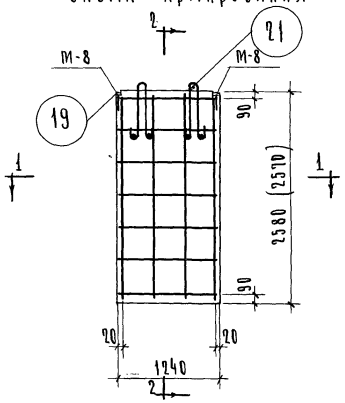

2-2

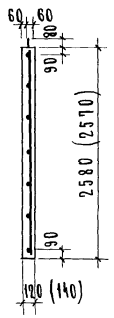

1-1

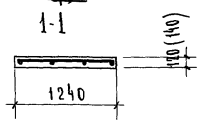

Спецификация арматурных и закладных элементов					
Марка элемета	Кол-во на издел. шт.	Вес элемента кг.	Общий вес кг.	№№ листов: элем.	№№ листов: сборн. армат. элемен.
С-211	1	2.77	2.77	117	121
Фиксаторы ф С-3	2	0.20	0.40	120	
М-8	2	1.16	2.32	130	
Петля подъемная П-25	2	1.01	2.02	131	
Итого на изделие			7.51		

Выборка стали										
По арматурным элементам						По закладным деталям			Общий вес кг.	
Класс стали	В I			А I В Ст. 3		А II	Группа марок Ст. 3		Без закл. дет.	С закл. дет.
Ra кг/см²	3150			2100		2700	2100			
Диаметр мм.	ф 3	ф 4	ф 5.5	ф 10		ф 12	-75×8			
Длина м.	7.10	8.54	10.72	3.12		1.44	0.22			
Вес кг.	0.40	0.84	2.03	1.92		1.28	1.04		5.19	7.51

Показатели на изделие		
Вес	кг.	950
Объем бетона	м³	0.38
Вес стали	кг.	5.19 / 7.51 *
Расход стали на 1 м³ бетона	кг.	13,40
Марка бетона	–	150

Примечания:

1. Общие указания см. пояснительную записку
2. Все размеры даны в мм.
3. * В числителе показан вес стали без закладных деталей, в знаменателе - включая закладные детали.
4. Вес стали дан с учетом дополнительного расхода стали на фиксаторы.

Изделия заводского изготовления	Внутренняя стеновая панель ВС8	Серия 1-464 А	Альбом V часть 1-М	Лист № 85	1965

ЦНИИЭП жилища

Согласовано: Г. Костин, Н. Гансинский, А. Бруснева, Н. Соболева, З. Моисеева; Электрики, Сантехники, Отопление; В. Прудников, Б. Полубинский, А. Баранов; Дата, Инв. №, Взамен

Рук. АКБ 1, Гл. инж. АКБ 1, Рук. отд., Гл. инж. отд., Гл. инж. пр.; Н. Розанов, В. Кочешков, В. Блюменталь, А. Розенфельд, А. Кириллова; Гл. арх. пр., Гл. технолог, Рук. группы, Разработал, Проверил

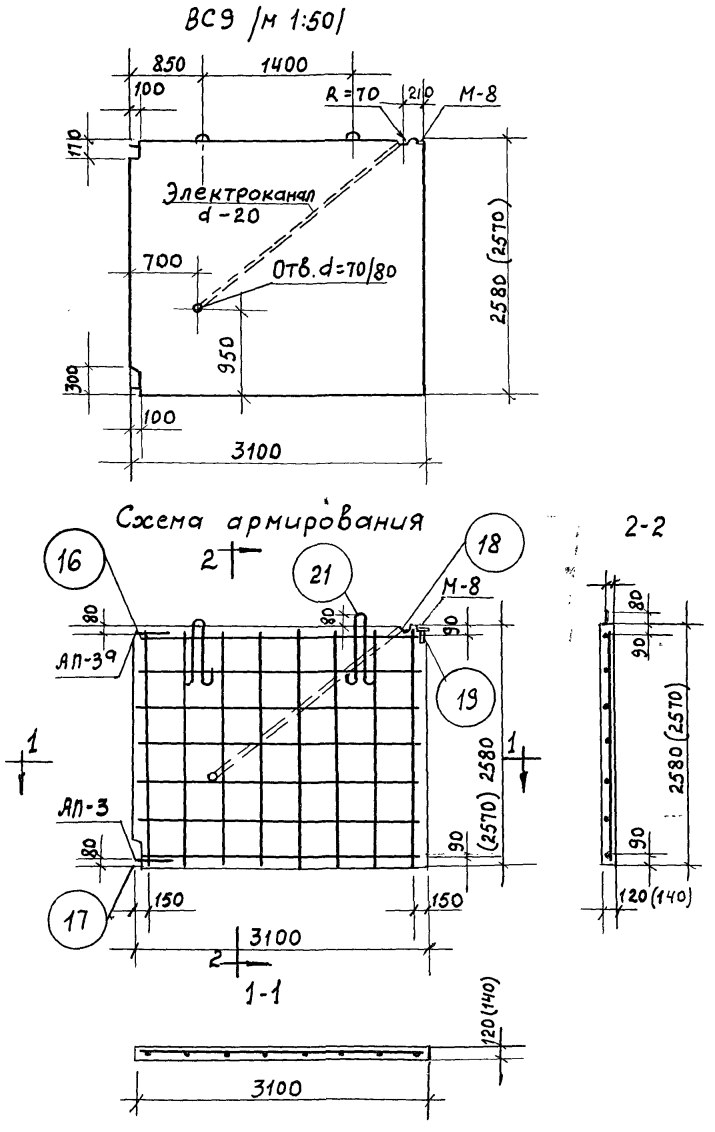

Спецификация арматурных и закладных элементов					
Марка элемента	Кол-во на издел. шт.	Вес элемента кг.	Общий вес кг	пп листов: Элем	пп листов: Сборочн. арматур. элем.
С-205	1	5.92	5.92	116	121
Фиксаторы фс-3	4	0.20	0.80	120	
М-8	1	1.16	1.16	130	
Петля анкерная АП-3	1	0.89	0.89	131	
Петля анкерная АП-3а	1	0.95	0.95	131	
Петля подъемная П-3	2	1.44	2.88	131	
Итого на изделие			12.60		

Выборка стали											
по арматурным элементам							По закладным деталям			Общий вес кг.	
Класс стали	В I			А I В ст.3	А I		А II	Группа марок ст.3		Без закл. дет.	С закл дет.
Ra кг/см²	3150			2100	2100		2700	2100			
Диаметр мм	ф3	ф4	ф5,5	ф12	ф12	-30×6	ф12	-75×8			
Длина м	14.2	21.14	20.96	3.12	2.00	0.040	0.72	0.11			
Вес кг.	0.80	2.07	3.95	2.78	1.78	0.06	0.64	0.52		11.44	12.60

Показатели на изделие		
Вес	кг	2380
Объем бетона	м³	0.95
Вес стали	кг	11.44 / 12.60*
Расход стали на 1 м³ бетона	кг	11.99
Марка бетона		150

Примечания:

1. Общие указания см. пояснительную записку
2. Все размеры даны в мм
* 3. В числителе показан вес стали без закладных деталей в знаменателе - включая закладные детали
4. Вес стали дан с учетом дополнительного расхода стали на фиксаторы.

Изделия заводского изготовителя.	Внутренняя стеновая панель ВС9	Серия 1-464 А	Альбом V часть 1-М	Лист № 86	1965

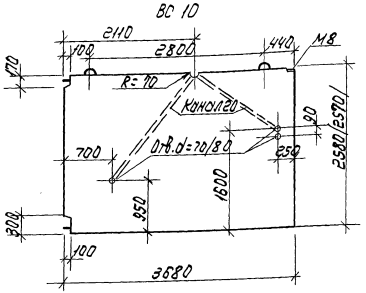

Схема армирования

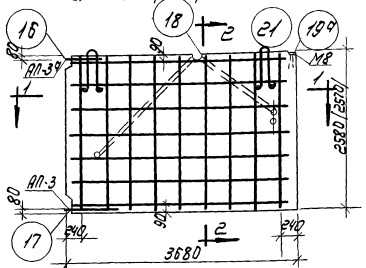

По 1-1

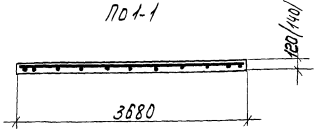

По 2-2

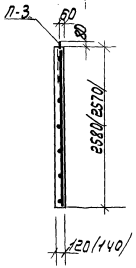

Спецификация арматурных и закладных элементов					
Марка элемента	Кол-во на издел. шт.	Вес элемент. кг.	Общий вес кг	NN листов	
				Элем.	Сборн. армат. элем.
С-213	1	1.68	1.68	118	121
Фиксаторы ФС-3	4	0.20	0.20	120	
Подъемная петля П-3	2	1.44	2.88	131	
Анкерная петля АП3	1	0.89	0.89	131	
Анкерная петля АП3а	1	0.95	0.95	131	
М-8	1	1.16	1.16	130	
Итого на изделие			13.36		

Выборка стали										
По арматурным элементам							По закладн. деталям		Общий вес кг	
Класс стали	В I			А I Вст.3	А I	Гр. мар. ст.3	А II	Гр. мар. ст.3	Без закл. дет.	С закл. дет.
Ra кг/см²	3150			2100	2100	2100	2700	2100		
Диаметр мм	ф3	ф4	ф6.5	ф12	ф12	-30х6	ф12	-75х8	12.20	13.36
Длина м	14.20	23.94	23.52	3.12	2.00	0.04	0.72	0.11		
Вес кг	0.80	2.35	4.43	2.78	1.78	0.06	0.64	0.52		

Показатели на изделие		
Вес	кг.	28.20
Объем бетона	м³	1.13
Вес стали	кг.	12.20 / 13.36 *
Расход стали на 1 м³ бетона	кг.	10.4
Марка бетона		150

Примечания.

1. Общие указания см. пояснительную записку.
2. Все размеры даны в мм.
* 3. В числителе показан вес стали без закладных деталей, в знаменателе включая закладные детали.
4. Вес стали дан с учетом дополнительного расхода стали на фиксаторы.

Изделия заводского изготовлен. к дому N 16.	Внутренняя стеновая панель ВС 10.	Серия 1-464А	Альбом V часть 1-М	Лист N 87	1965

7700-12 87

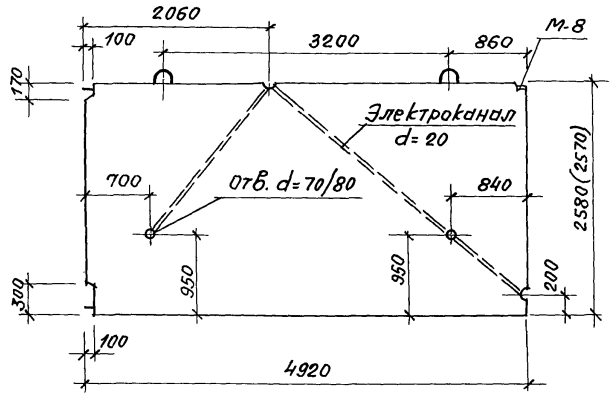

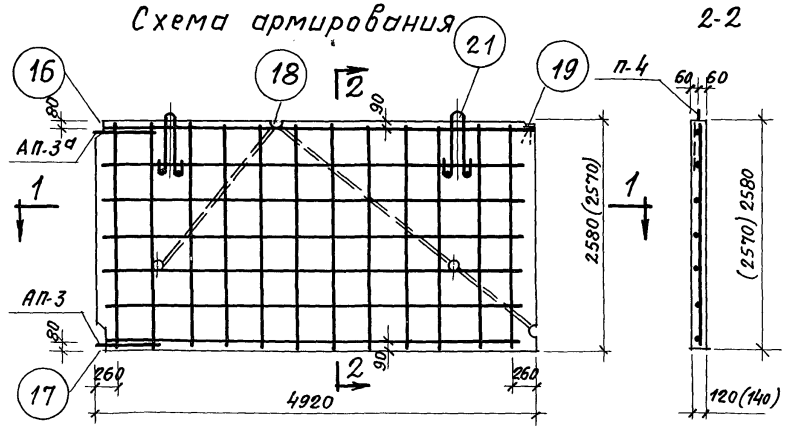

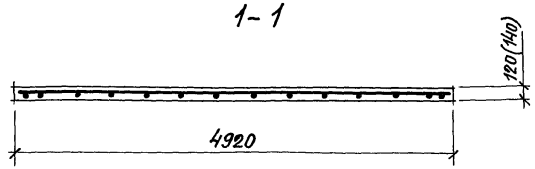

Спецификация арматурных и закладных элемент.

Марка элемента	Кол-во на издел. шт.	Вес элемента, кг	Общий вес кг	№№ листов элем.	№№ листов сборочн. армат. элемен.
С-212	1	8.94	8.94	118	121
Фиксаторы ФС3	4	0.20	0.80	120	
Подъемная петля П-4	2	1.93	3.86	131	
Анкерная петля АП3	1	0.89	0.89	131	
Анкерная петля АП3а	1	0.95	0.95	131	
М-8	1	1.16	1.16	130	
Итого на изделие			16.60		

Выборка стали

По арматурным элементам										По закладным деталям		Общий вес кг	
Класс стали	В I			А I В ст.3	А I	Группа марок ст.3	А II	Группа марок ст.3				Без закл. дет.	с закл. дет.
Ra кг/см²	3150			2100	2100	2100	2700	2100					
Диаметр мм	ф3	ф4	ф5,5	ф14	ф12	-30х6	ф12	-75х8	—				
Длина м	14.20	32.34	30.82	3.12	2.00	0.040	0.72	0.11	—			15.44	16.60
Вес кг	0.80	3.17	5.87	3.76	1.78	0.06	0.64	0.52	—				

Показатели на изделие

Вес	кг	3800
Объем бетона	м³	1.52
Вес стали	кг	15.44 / 16.60 *
Расход стали на 1м³ бетона	кг	10.4
Марка бетона	—	150

Примечания:

1. Общие указания см. пояснительную записку.
2. Все размеры даны в мм.
*3. В числителе показан вес стали без закладных деталей, в знаменателе-включая закладные детали.
4. Вес стали дан с учетом дополнительного расхода на фиксаторы.

Согласовано					
Г. Костин	Гайсинский	Электр.	В. Прудников		
Н. Розанов	В. Кочешков	Гл. арх. пр.	Гл. технол.		
Рук. АК61	Гл. инж. АК61	В. Блюменталь	Рук. гр.		
Рук. отд.	Гл. инж. отд.	А. Розенфельд	Разработ.		
Гл. инж. пр.	Гл. инж. пр.	А. Кириллова	Проверил		

ЦНИИЭП ЖИЛИЩА

Изделия заводского изготовления к дому N 16	Внутренняя стеновая панель ВС 11	Серия 1-464А	Альбом V часть 1-м	Лист N 88	1965

Согласовано: Профиков, Воронков, А. Ватагин, Б. Сторик; Электр. — А. Бочкарев, Сантехн. — О. Топл. — Г. Шумская, Сл. токи — З. Моисеева; Г. Колтин, Гл. инж. проекта — Гл. архитектор проекта — Гл. технолог — Рук. группы — Разработал — Проверил — Рук. АКБ-1 — Гл. инж. АКБ — Рук. ОТО — Сл. инж. ОТО — Сл. инж. ПО

ЦНИИЭП жилища

ВС11-2; ВС11-3

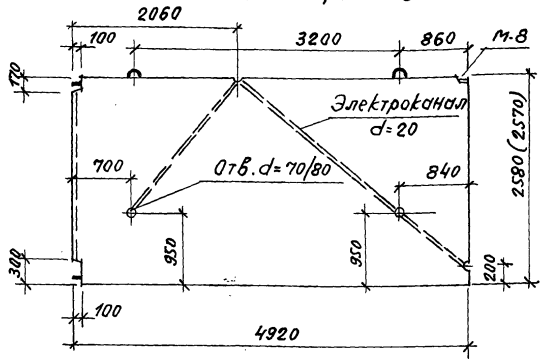

Схема армирования

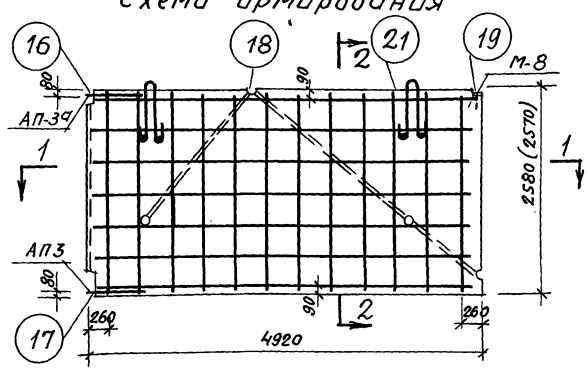

2-2

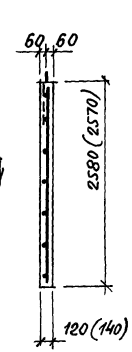

1-1 (для ВС11-2)

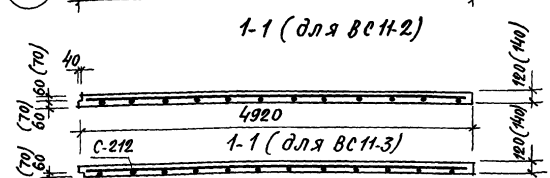

Спецификация арматурных и закладных элементов

Марка элемента	Кол-во на издел. шт.	Вес элемента кг	Общий вес кг	№ листов: Элем.	№ листов: Сборн. армат. элем.
С-212	1	8.94	8.94	118	121
фиксаторы ФС-3	4	0.20	0.80	120	
Подъемная петля п.4	2	1.93	3.86	131	
Анкерная петля АП3	1	0.89	0.89	131	
Анкерная петля АП3с	1	0.95	0.95	131	
М-8	1	1.16	1.16	130	
Итого на изделие			16.60		

Выборка стали

по арматурным элементам						по закладным деталям			Общий вес: без закл. дет.	Общий вес: с закл. дет.
Класс стали	$A\overline{I}$		$A\overline{I}$ ВСт3	$A\overline{I}$	$A\overline{II}$	Группа марок Ст.3	$A\overline{II}$	Группа ма-рок Ст.3		
R_a кг/см²	3150		2100	2100	2700	2100				
Диаметр мм	ф3	ф4	ф35	ф14	ф12	-30х6	ф12	-75х8	—	
Длина м	1420	3234	30,82	3.12	2.00	0.040	0.72	0.11	—	15.44	16.60
Вес кг	0.80	3.17	587	3.76	1.78	0.06	0.64	0.52	—		

Показатели на изделие ВС11-2, ВС11-3

Вес	кг	3780
Объем бетона	м³	1.51
Вес стали	кг	15.44 / 16.60 *
Расход стали на 1 м³ бетона	кг	10.40
Марка бетона	—	150

Примечания:

1. Общие указания см. пояснит. записку.
2. Все размеры даны в мм.
3. * В числителе показан вес стали без закладных деталей, в знаменателе — включая закладные детали.
4. Вес стали дан с учетом дополнительного расхода стали на фиксаторы.

Изделия заводского изготовления к дому № 16

Внутренние стеновые панели ВС11-2; ВС11-3

Серия 1.464А | Альбом V, часть 1-м | Лист № 89 | 1965

7700-12 89

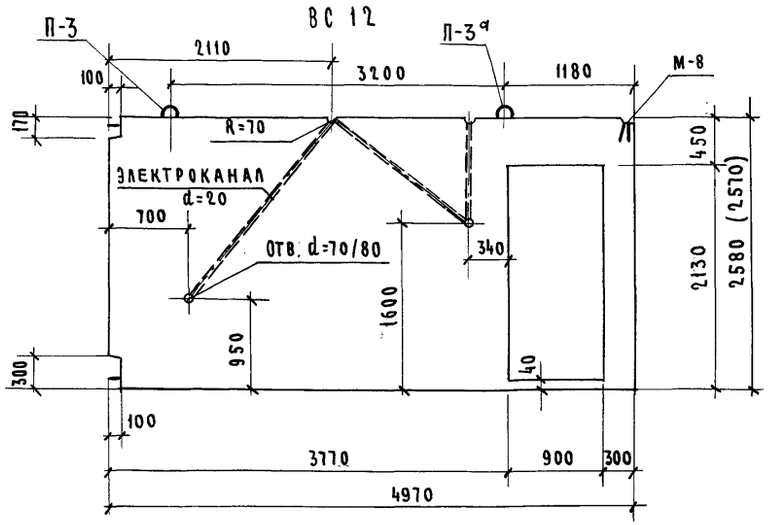

Схема армирования

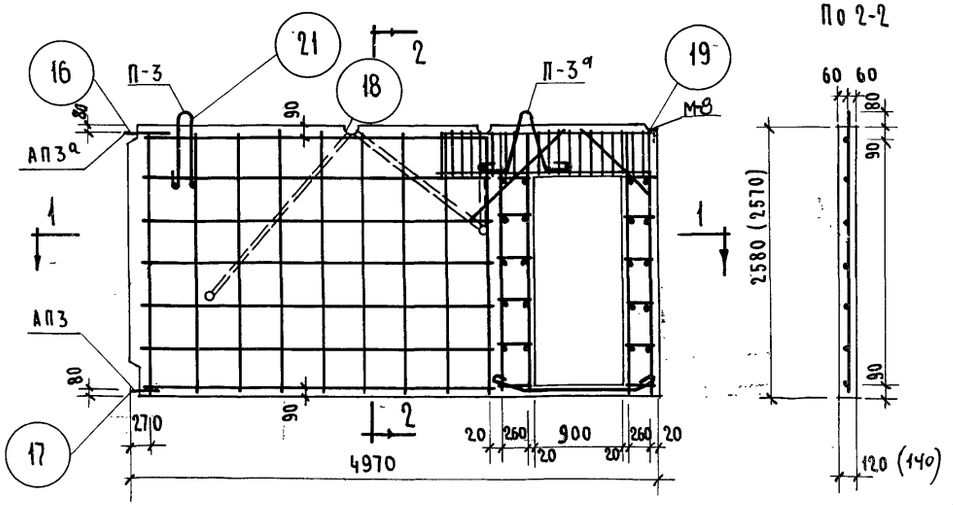

По 1-1

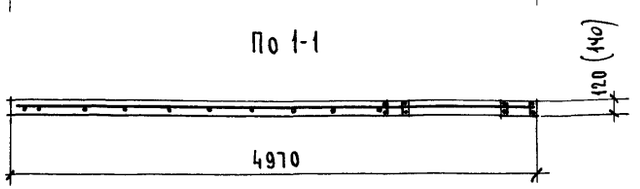

Спецификация арматурных и закладных элементов

Марка элемента	Кол-во на издел. шт.	Вес элемента кг.	Общий вес кг.	NN листов элем.	NN листов с бороч. армат. элем.
С-213	1	6.68	6.68	118	123
К-201	2	2.30	4.60	117	
К-202	4	3.22	12.88	117	
Фиксаторы ФС-3	4	0.20	0.80	120	
Отдельный стержень поз. 20	4	0.50	2.00	116	
Отдельный стержень поз. 21	24	0.03	0.72	116	
Отдельный стержень поз. 22	1	2.52	2.52	116	
Петля подъемная П-3/П-3а	1 / 1	1.44	2.88	131	
Анкерная петля АП3	1	0.89	0.89	131	
Анкерная петля АП3а	1	0.95	0.95	131	
М-8	1	1.16	1.16	130	
Итого на изделие			36.08		

Выборка стали

По арматурным элементам.										По закладным деталям		Общий вес кг	
Класс стали	ВI			АI			Груп. марок ст. 3	АI R_a=2100	АI	АII	Группа марок ст. 3	Без заклад. дет.	С закл. дет.
R_a кг/см²	3150			2100			R=2100	2100	2100	2700	2100		
Диаметр мм	ø3	ø4	ø5.5	ø8	ø10	ø12	-30×6	ø16	ø12	ø12	-75×8		
Длина м	14.20	48.56	23.52	12.80	20.40	2.00	0.04	1.60	3.12	0.72	0.11		
Вес кг	0.80	4.83	4.43	5.08	12.64	1.78	0.06	2.52	2.78	0.64	0.52	34.92	36.08

Показатели на изделие

Вес	кг	32.50
Объем бетона	м³	1.30
Вес стали	кг	34.92 / 36.08 *
Расход стали на 1 м³ бетона	кг	26,8
Марка бетона	—	150

Примечания:

1. Общие указания см. пояснительную записку.
2. * В числителе показан вес стали без закладных деталей в знаменателе - включая закладные детали.
3. Вес стали дан с учетом дополнительного расхода стали на фиксаторы.

Согласовано			
Электр.	В. Прудников	Дата	
Сантех.	С. Верижский	Инв.	
Отопл.	А. Ваганов	№	
Сл. токи	Б. Старик	Взамен	

Г. Костин	Н. Гайсинский	А. Бруснева	Г. Шумская	З. Моисеева	
Гл. арх. пр.	Гл. технолог	Рук. группы	Разработал	Проверил	
Н. Розанов	В. Кочешков	В. Блюменталь	А. Розенфельд	А. Кириллова	
Рук. акб.	Гл. инж. акб.	Рук. отд.	Гл. инж. отд.	Гл. инж. пр.	

Жилища ЦНИИЭП

Изделия заводского изготовления к дому № 16	Внутренняя стеновая панель ВС12	Серия 1-464А	Альбом V часть 1-М	Лист № 90	1965

7700-12 90

ВСЦ I (м 1:50)

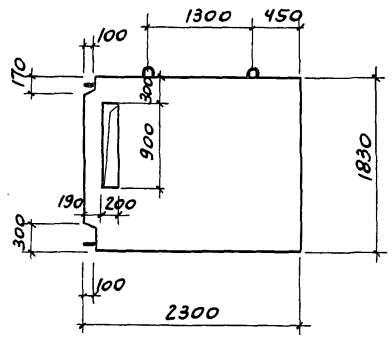

Схема армирования

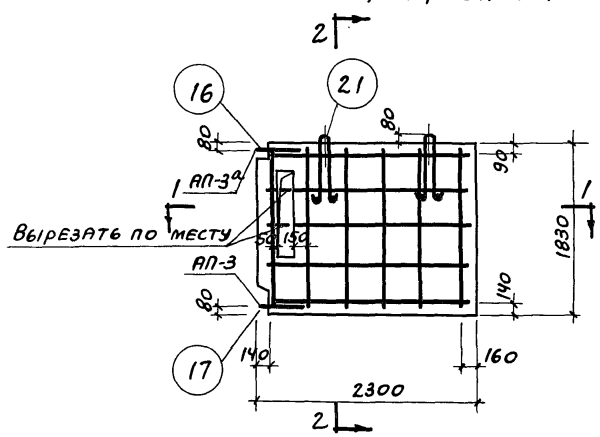

2-2

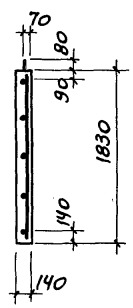

1-1

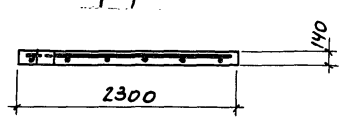

Спецификация арматурных и закладных элементов

Марка элемента	Кол-во на издел. шт.	Вес элемента кг	Общий вес кг	№ листов эле-мента	№ листов сборочн. армат. элем.
С-215	1	3,11	3,11	119	124
Фиксаторы ФС-4	2	0,20	0,40	120	
Петля анкерная АП-3	1	0,89	0,89	131	
Петля анкерная АП-3а	1	0,95	0,95	131	
Петля подъемная П-25	2	1,01	2,02	131	
Итого на изделие			7,37		

Выборка стали

По арматурным элементам								Общий вес кг	
Класс стали	BI				AI Вст3	AI	Группа марок ст.3	без закл. дет.	с закл. дет.
R_a кг/см²	3150				2100	2100	2100		
Диаметр мм	ф3	ф4	ф5,5		ф10	ф12	-30×6		
Длина м	7,50	10,95	11,34		3,12	2,00	0,04		
Вес кг	0,40	1,07	2,14		1,92	1,78	0,06	7,37	

Показатели на изделие		
Вес	кг	14.00
Объем бетона	м³	0,56
Вес стали	кг	7,37
Расход стали на 1м³ бетона	кг	13,25
Марка бетона		150

Примечания:

1. Общие указания см. пояснительную записку.
2. Все размеры даны в мм.
3. Вес стали дан с учетом дополнительного расхода стали на фиксаторы.

Изделия заводского изготовления	Внутренняя стеновая панель ВСЦ I (цокольная)	Серия 1-464А	Альбом V часть 1-М	Лист № 91	1965

ВСЦ1-2 (М1:50)

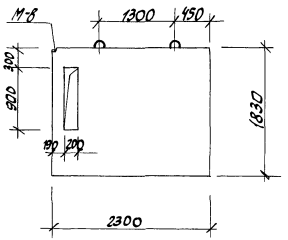

Схема армирования

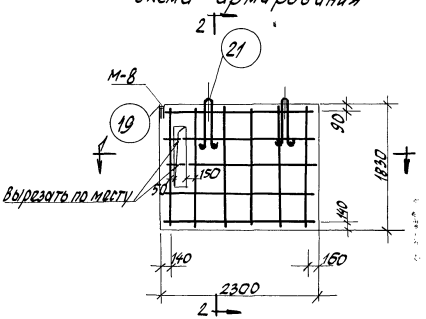

2-2

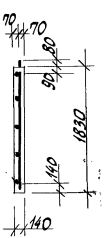

Спецификация арматурных и закладных эл-тов

Марка эл-та	Кол-во на изд. шт.	Вес элем. кг	Общ. вес кг	N листов: элем.	N листов: сбор. арм. элем.
С-215	1	3,11	3,11	119	124
Фиксаторы ФС-4	2	0,20	0,40	120	
М-8	1	1,15	1,15	130	
Петля подъемная П-25	2	1,01	2,02	131	
Итого на изделие			6,69		

Выборка стали

По арматурным эл-там					По закладным деталям			Общ. вес кг	
Класс стали	BI			AI ВСт3		AII	Группа марок ст 3		Без закл. дет.	С закл. дет.
На кг/см²	3150			2100		2700	2100			
Диам. мм	ф3	ф4	ф5,5	ф10		ф12	-75-8			
Длина м	11,50	10,95	11,34	3,12		0,72	0,11			
Вес кг	0,40	1,07	2,14	1,92		0,64	0,52		5,53	6,69

Показатели на изделие

Вес	кг	1400
Объем бетона	м3	0,56
Вес стали	кг	5,53 / 6,69 *
Расход стали на 1 м³ бетона	кг	9,97
Марка бетона		1,50

Примечания:

1. Общие указания см. пояснительную записку
2. Все размеры даны в мм.
3. * В числителе показан вес стали без закладных деталей, в знаменателе - включая закладные детали
4. Вес стали дан с учетом дополнительного расхода стали на фиксаторы

Изделия заводского изготовлен.	Внутренняя стеновая панель ВСЦ1-2 (цокольная)	Серия 1-464А	Альбом V Часть 1-М	Листы 92	1965

Пров. Сур 10/5-71 Кол. Фрольц

ВСЦ1-3; ВСЦ1-4 /м 1:50/

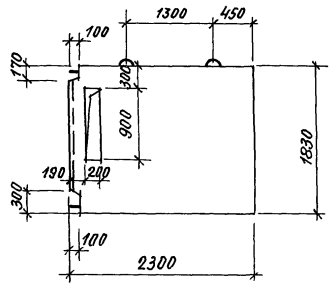

Схема армирования

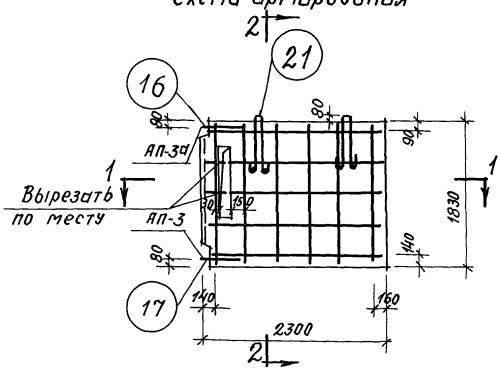

2-2

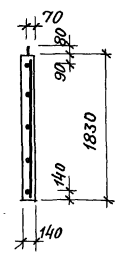

1-1 /для ВСЦ1-3/

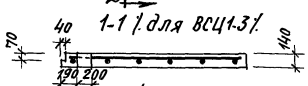

1-1 /для ВСЦ1-4/

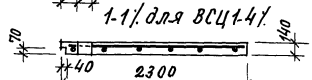

Спецификация арматурных и закладных элементов

Марка элемента	Кол-во на издел. шт.	Вес элемента кг	Общий вес кг	№№ листов элем.	№№ листов сборочного арм. элем.
С-215	1	3.11	3.11	119	124
Фиксаторы ФС-4	2	0.20	0.40	120	
Петля анкерная АП-3	1	0.89	0.89	131	
Петля анкерная АП-3а	1	0.95	0.95	131	
Петля подъемная П-25	2	1.01	2.02	131	
Итого на изделие:			7.37		

Выборка стали

по арматурным элементам							по закладным деталям		Общий вес кг	
Класс стали	В I			А I В.Ст.3	А I	Гр.мар. Ст.3			Без заклад. дет.	с закл. дет.
Ra кг/см²	3150			2100	2100	2100				
Диаметр мм	ф3	ф4	ф5,5	ф10	ф12	-30х6				
Длина м	7.50	10.95	11.34	3.12	2.10	0.04				
Вес кг	0.40	1.07	2.14	1.92	1.78	0.06	—	—	7.37	—

Показатели на изделие ВСЦ1-3; ВСЦ1-4

Вес	кг	1380
Объем бетона	м³	0.55
Вес стали	кг	7.37
Расход стали на 1м³ бетона	кг	13.50
Марка бетона		150

Примечания:
1. Общие указания см. пояснительную записку.
2. Все размеры даны в мм.
3. Вес стали дан с учетом дополнительного расхода стали на фиксаторы.

Изделия заводского изготовления	Внутренняя стеновая панель ВСЦ1-3, ВСЦ1-4 /цокольная/	Серия 1-464А	Альбом V Часть 1-М	Лист № 93	1965

Согласовано: Н. Гайсинский, А. Бруснева, Н. Соболева, З. Моисеева; Гл. технол., Рук. группы, Разработ., Проверил; Н. Розанов, В. Кочешков, В. Блюменталь, А. Розенфельд, А. Кириллова; Рук. АК51, Гл. инж. АК6, Рук. отдела, Гл. инж. отд., Гл. инж. пр.

Дата, Инв. №, Взам.

ЦЕНТРИНЖИЛИЩА

ВСЦ 1-5 /. М 1:50 /.

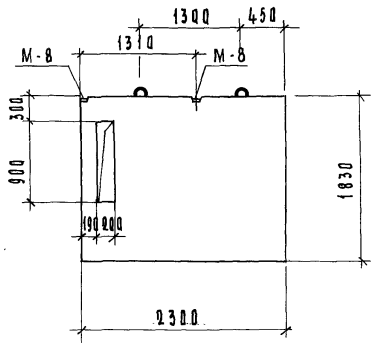

Схема армирования

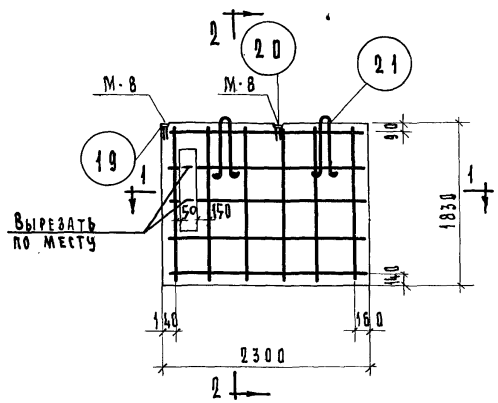

2-2

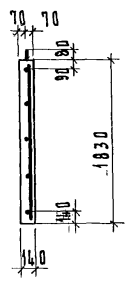

1-1

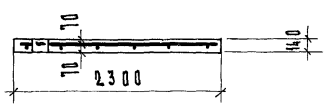

Спецификация арматурных и закладных элементов					
Марка элемента	Кол-во на издел. шт.	Вес элемента кг.	Общий вес кг.	Инлистов: элем.	Инлистов: оборочного арматурного элем.
С-215	1	3,11	3,11	119	124
Фиксаторы ФС-4	2	0,20	0,40	120	
М-8	2	1,16	2,32	130	
Петля подъемная П-25	2	1,01	2,02	131	
Итого на изделие			7,85		

Выборка стали										
По арматурным элементам						По закладным деталям			Общий вес кг.	
Класс стали	В I			А I В Ст.3		А II	Группа марок ст. 3		без закл. дет.	с закл. дет.
Ra кг/см²	3150			2100		2700	2100			
Диаметр мм.	ф 3	ф 4	ф 5,5	ф 10		ф 12	-75×8			
Длина м	7,50	10,95	11,34	3,12		1,44	0,22			
Вес кг.	0,40	1,07	2,14	1,92		1,28	1,04		5,53	7,85

Показатели на изделие		
Вес	кг	1400
Объем бетона	м³	0.56
Вес стали	кг.	5.53 / 7.85 *
Расход стали на 1 м³ бетона	кг.	9.97
Марка бетона	—	150

Примечания:

1. Общие указания см. пояснительную записку.
2. Все размеры даны в мм.
3. * В числителе показан вес стали без закладных деталей, в знаменателе - включая закладные детали.
4. Вес стали дан с учетом дополнительного расхода стали на фиксаторы.

Изделия заводского изготовления	Внутренняя стеновая панель ВСЦ 1-5 /. цокольная /.	Серия 1-464 А	Альбом V Часть 1-М	Лист № 94	1965

ЦНИИЭП жилища

Рук. АКБ-1	Н. Розанов	Гл. технолог	Н. Гайсинский	Согласовано	
Гл. инж. АКБ-1	В. Кочешков	Рук. группы	А. Бруснева	Электр.	В. Прудников
Рук. отдела	В. Блюменталь	Разработал	Н. Соболева	Сантехн.	Б. Голубинский
Гл. инж. отд.	А. Розенфельд	Проверил	З. Моисеева	Отоплен.	А. Ваганов
Гл. инж. пр.	А. Кириллова	Копировал	К. Сидорова	Ел. токи	Б. Старик

Дата | Инв. | № | Взамен

7700-12 94

ВСЦ1-7 /. М1:50 /.

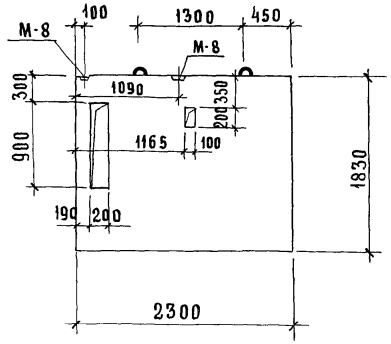

Схема армирования

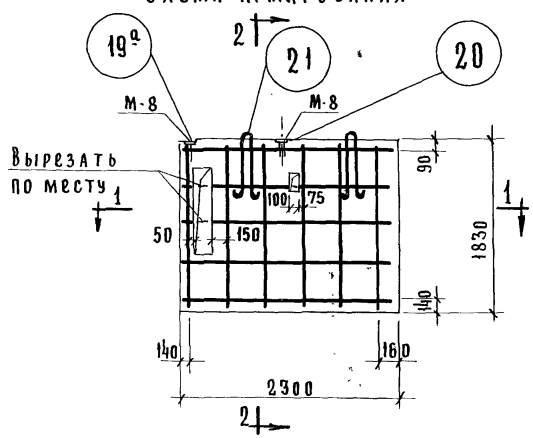

1-1

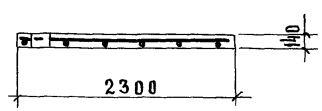

2-2

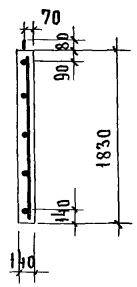

Спецификация арматурных и закладных элементов					
Марка элемента	Кол-во на издел шт.	Вес элемента кг.	Общий вес кг.	№№ листов: Элем.	№№ листов: Сборочного арматурного элем.
0-215	1	3,11	3,11	119	124
Фиксаторы ФС-4	2	0.20	0,40	120	
М-8	2	1.16	2.32	130	
Петля подъемная П-25	2	1.01	2.02	131	
Итого на изделие:			7.85		

Выборка стали										
По арматурным элементам						По закладным деталям			Общий вес, кг	
Класс стали	ВI			А I в.ст.3		А II	Группа марок ст.3		без закл. дет.	с закл. дет.
Ra кг/см²	3150			2100		2700	2100			
Диаметр мм	ф3	ф4	ф5,5	ф10		ф12	-75×8			
Длина м	7.50	10.95	11,34	3,12		1,44	0,22			
Вес кг.	0,40	1.07	2,14	1,92		1,28	1,04		5,53	7,85

Показатели на изделие		
Вес	кг.	1400
Объем бетона	м³	0.56
Вес стали	кг.	5.53 / 7.85 *
Расход стали на 1м³ бетона	кг.	9.97
Марка бетона	—	150

Примечания:

1. Общие указания см. пояснительную записку.
2. Все размеры даны в мм.
*3. В числителе показан вес стали без закладных деталей, в знаменателе – включая закладные детали.
4. Вес стали дан с учетом дополнительного расхода стали на фиксаторы.

Изделия заводского изготовления	Внутренняя стеновая панель ВСЦ1-7 /. цокольная /.	Серия 1-464 А	Альбом V Часть 1-М	Лист № 95	1965г.

ЦНИИЭП жилища

Согласовано:					
Н.Гайсинский	Электрик	В.Прудников	Дата		
А.Бруснева	Сантехн.	Б.Голубинский	Инв.		
Н.Соболева	Отоплен.	А.Варанов	№		
З.Моисеева	Сл. токи	Б.Старик	Взамен		
К.Сидорова					
Н.Розанов	Гл.технолог				
В.Кочешков	Рук.группы				
В.Блюменталь	Разработал				
А.Розенфельд	Проверил				
А.Кириллова	Копировал				
Рук.АКБ.1					
Гл.инж.АКБ.1					
Рук.отд.					
Гл.инж.отд.					
Гл.инж.пр.					

7700-12 95

Пров: Панкович 13-IV-82г Копир. Яковлев

ВСЦ1-8 /. М 1:50 /.

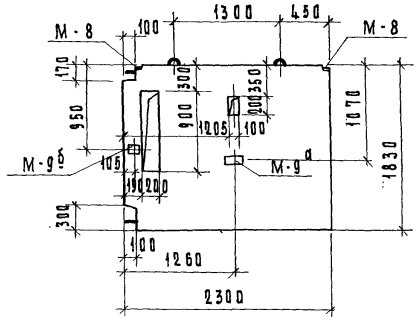

Схема армирования 2-2

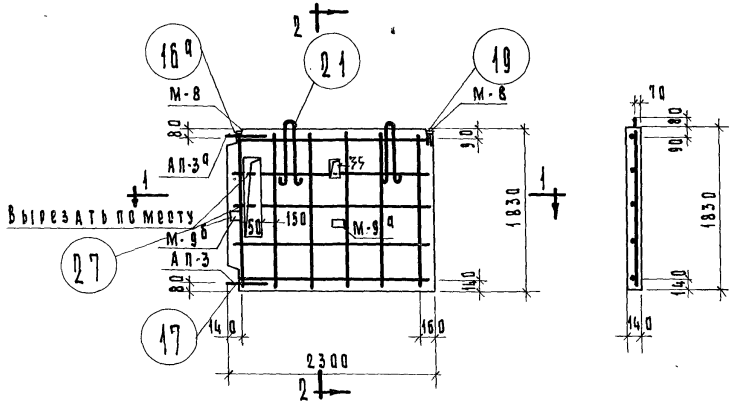

1-1

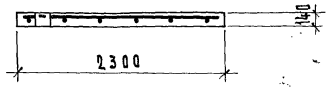

Спецификация арматурных и закладных элементов

Марка элемента		Кол-во на изд. шт.	Вес элемента кг.	Общий вес кг.	Чертежей: элем.	Чертежей: сборочный чертеж элемента
	0-215	1	3.11	3.11	119	124
Фиксаторы	фс-4	2	0.20	0.40	120	
	М-8	2	1.16	2.32	130	
	М-9а	1	3.38	3.38	130	
	М-9б	1	2.32	2.32	130	
Петля анкерная АП-3		1	0.89	0.89	131	
Петля анкерная АП-3а		1	0.95	0.95	131	
Петля подъемная П-2.5		2	1.01	2.02	131	
Итого на изделие				15.39		

Выборка стали

По арматурным элементам								По закладным деталям		Общий вес кг.	
Класс стали			AI					AII	Группа марок ст.3	без закл. дет.	с закл. дет.
Rа кг/см²			2100					2700	2100		
Диаметр мм	ф3	ф4	ф5.5	ф10	ф12	-30×6		ф12	-75×8	-120×8	
Длина м	7.50	10.95	11.34	3.12	2.00	0.04		2.26	0.22	0.66	
Вес кг.	0.40	1.07	2.14	1.92	1.78	0.06		2.00	1.04	4.98	7.37	15.39

Показатели на изделие

Вес	кг.	1400
Объем бетона	м³	0.56
Вес стали	кг.	7.37 / 15.39 *
Расход стали на 1 м³ бетона	кг.	13.25
Марка бетона	-	150

Примечания:

1. Общие указания см. пояснительную записку.
2. Все размеры даны в мм.
3. * В числителе показан вес стали без закладных деталей, в знаменателе - включая закладные детали.
4. Вес стали дан с учетом дополнительного расхода стали на фиксаторы.

Согласовано: В.Пугаников, Б.Голубинский, И.Багданов, Б.Стадник, Н.Гайдинский, А.Брусенева, Н.Соболева, З.Моисеева, К.Сидорова, Электр., Сантех., Отопл., Сл. токи

Цнииэп жилища. Рук. АКБ-1, Гл. инж. АКБ-1, Рук. отдела, Гл. инж. отд., Гл. инж. пр., Н.Розанов, Ю.Кочешков, В.Аликин, А.Розенфрайд, М.Кирилова, Гл. технолог, Рук. группы, Разработал, Проверил, Копировал

Изделия заводского изготовления	Внутренняя стеновая панель ВСЦ1-8 /. цокольная /.	Серия 1-464А	Альбом V, Часть 1-М	Лист № 96	1965 г.

7700-12 96-1

ВСЦ1т /м1:50/

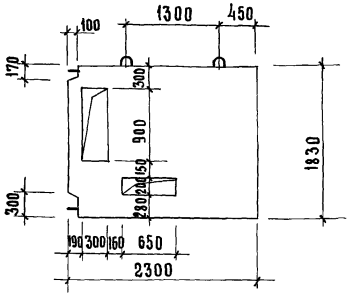

Схема армирования

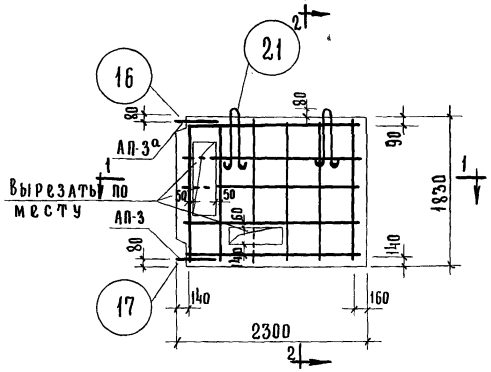

2-2

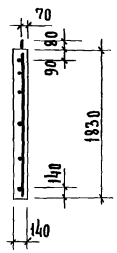

1-1

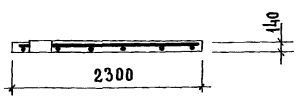

Спецификация арматурных и закладных элементов					
Марка элемента	Кол-во на издел. шт.	Вес элемента кг.	Общий вес кг	NN листов элем.	NN листов сбороч. армат. элем.
С-215	1	3.11	3.11	119	124
Фиксаторы фс-4	2	0.20	0.40	120	
Петля анкерная АП-3	1	0.89	0.89	131	
Петля анкерная АП-3а	1	0.95	0.95	131	
Петля подъемная П-25	2	1.01	2.02	131	
Итого на изделие			7.37		

Выборка стали										
По арматурным элементам							По закладным деталям.		Общий вес кг.	
Класс стали	В I			А I в ст3	А I	Группа марок ст.3			без закл. дет.	с закл. дет.
Ra кг/см²	3150			2100	2100	2100				
Диаметр мм	ф3	ф4	ф5.5	ф10	ф12	-30×6				
Длина м	7.50	10.95	11.34	3.12	2.00	0.04				
Вес кг	0.40	1.07	2.14	1.92	1.78	0.06	—	—	7.37	—

Показатели на изделие		
Вес	кг	1330
Объем бетона	м³	0.53
Вес стали	кг	7.37
Расход стали на 1м³ бетона	кг	14.0
Марка бетона		150

Примечания:

1. Общие указания см. пояснительную записку
2. Все размеры даны в мм.
3. Вес стали дан с учетом дополнительного расхода стали на фиксаторы.

Рук. АКБ1	Н.Розанов	Гл. арх. пр.	Г.Костин	Согласовано	
Гл. инж. АКБ1	В.Кочешков	Гл. технол.	Н.Гайсинский	Электр.	В.Прудников
Рук. отд.	В.Блюменталь	Рук. гр.	А.Брусчева	Сантех.	Б.Голубицкий
Гл. инж. отд.	А.Розенфельд	Разработ.	Н.Соболева	Отоплен.	А.Ватанов
Гл. инж. пр.	А.Кириллова	Проверил	З.Моисеева	Сл. токи	Б.Старик

ЦНИИЭП жилища

Изделия заводского изготовления	Внутренняя стеновая панель ВСЦ1т /цокольная для транзитных сетей/	Серия 1.464А	Альбом V часть 1-М	Лист № 97	1965

7700-12 97

Пров: [illegible] 13-IV-82г

Копир. [illegible]

ВСЦ1т-1 /м 1:50/

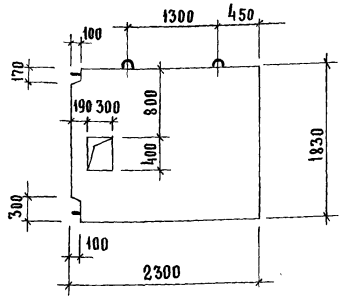

Схема АРИРОВАНИЯ

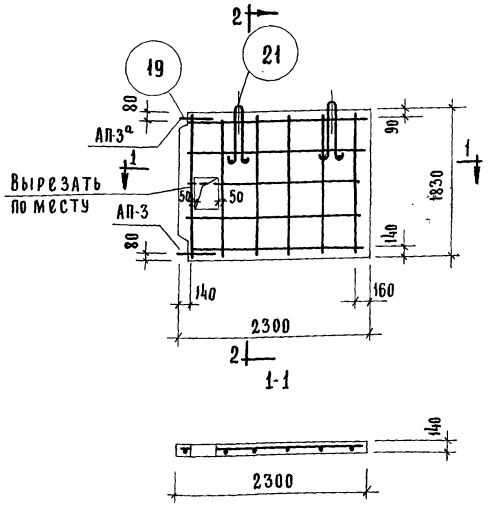

2-2

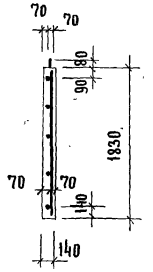

Спецификация арматурных и закладных элементов

Марка элемента	Кол-во на издел. шт.	Вес Элемента кг	Общий вес кг	Ж листов Элем.	Ж листов Сборочн. армат. элем.
С-215	1	3.11	3.11	115	
Фиксаторы фс-4	2	0.20	0.40	120	
Петля анкерная АП-3	1	0.89	0.89	131	124
Петля анкерная АП-3а	1	0.95	0.95	131	
Петля подъемная П-25	2	1.01	2.02	131	
Итого на изделие			7.37		

Выборка стали

По арматурным элементам							По закладным деталям		Общий вес кг	
Класс стали	В I			А I Вст.3	А I	Группа марок ст.3			без закл. дет	с закл. дет.
R_a кг/см²	3150			2100	2100	2100				
Диаметр м.м.	ф3	ф4	ф5.5	ф10	ф12	30×6				
Длина м	7.50	10.95	11.34	3.12	2.00	0.04				
Вес кг	0.40	1.04	2.14	1.92	1.78	0.06			7.37	

Показатели на изделие		
Вес	кг	1430
Объем бетона	м³	0.57
Вес стали	кг	7.37
Расход стали на 1 м³ бетона	кг	13.02
Марка бетона	–	150

Примечания:

1. Общие указания см. пояснительную записку.
2. Все размеры даны в м.м.
3. Вес стали дан с учетом дополнительного расхода стали на фиксаторы.

Изделия заводского изготовления	Внутренняя стеновая панель ВСЦ1т-1 /цокольная для транзитных инженерных сетей/		Серия 1-464А	Альбом V часть 1-м	Лист № 98	1965

7700-12 98

Пров: Янтанкарли 13-IV-89, Копия 2 экз.

Щиты ЭП жилища
Согласовано
Г. Костин
Рук. АКБ1
Н. Розанов
Рук. арх. пр.
Рук. ОТА
Рук. ОТД
Рук. инж. пр.
Гл. инж. АКБ1
В. Кочешков
Гл. технолог
Гл. инж. ОТД
Гл. инж. пр.
Электр.
И. Гайсинский
Сантехн.
А. Брусникова
Отопл.
Н. Соболева
Сл. ток
А. Брусникова
В. Прудников
Б. Голубицкий
Д. Варганов
Б. Старик
В. Бакшестальный
Разработ
А. Розенфельд
Проверил
А. Кирилова

ВСЦ1-7т /М 1:50/

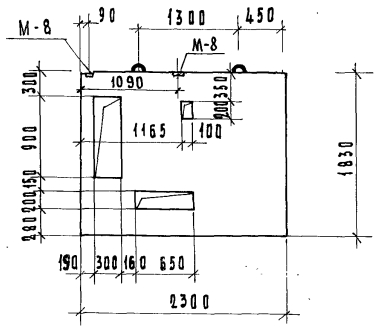

Схема армирования 2-2

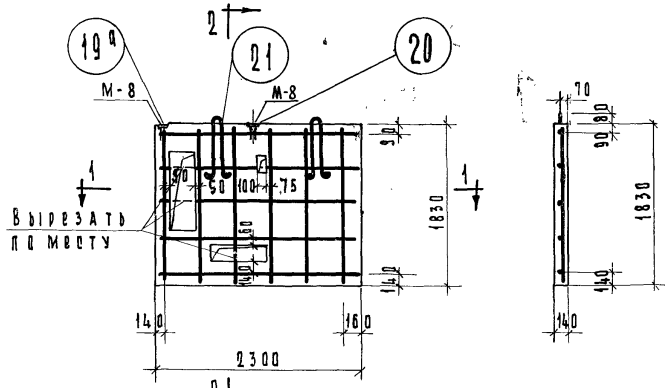

1-1

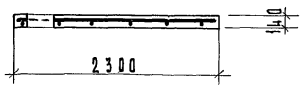

Спецификация арматурных и закладных элементов

Марка элемента	Кол-во на изд. шт.	Вес элемента кг.	Общий вес кг.	Чертежи элем.	Чертежи оборочного элемента
С-215	1	3,11	3,11	119	—
Фиксаторы ФС-4	2	0,20	0,40	120	124
М-8	2	1,16	2,32	130	
Петля подъемная П-25	2	1,01	2,02	131	
Итого на изделие			7,85		

Выборка стали

По арматурным элементам						По закладным деталям		Общий вес кг	
Класс стали	Вт			АI Вст3		АII	Группа марок Ст.3	Без закл. дет.	С закл. дет.
Rа кг/см²	3150			2100		2700	2100		
Диаметр мм.	ф3	ф4	ф5,5	ф10		ф12	-75×8		
Длина м.	7,50	10,95	11,34	3,12		1,44	0,22		
Вес кг.	0,40	1,07	2,14	1,92		1,28	1,04	5,53	7,85

Показатели на изделие

Вес	кг.	1330
Объем бетона	м³	0,53
Вес стали	кг.	5,53 / 7,85 *
Расход стали на 1 м³ бетона	кг.	10,53
Марка бетона	—	150

Примечания:

1. Общие указания см. пояснительную записку.
2. Все размеры даны в мм.
3. * В числителе показан вес стали без закладных деталей, в знаменателе - включая закладные детали.
4. Вес стали дан с учетом дополнительного расхода стали на фиксаторы.

| Руководство | | | | | |

ВСЦ1-7т-1 /. М 1:50 /.

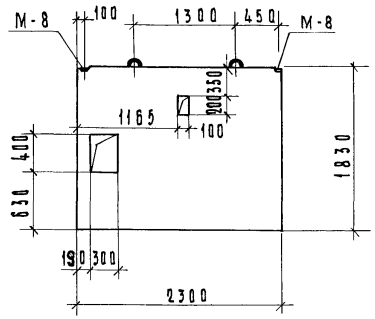

Схема армирования

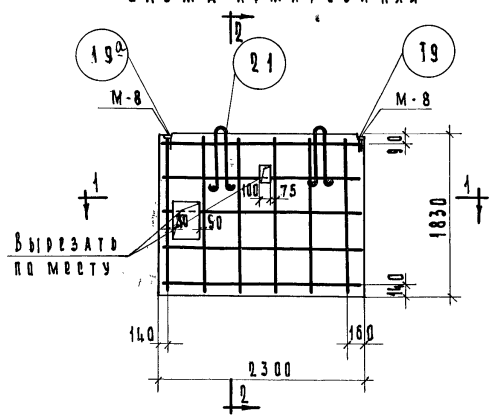

1-1

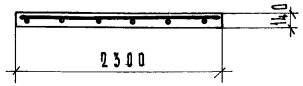

2-2

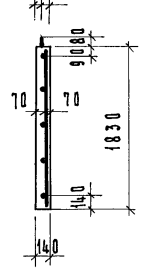

Спецификация арматурных и закладных элементов

Марка элемента	Кол-во на издел. шт.	Вес элемента кг.	Общий вес кг.	Нилистов элем.	Нилистов сборочного арматурного элемента
С-215	1	3,11	3,11	119	124
Фиксаторы ФС-4	2	0,20	0,40	120	
М-8	2	1,16	2,32	130	
Петля подъемная П-25	2	1,01	2,02	131	
Итого на изделие:			7,85		

Выборка стали

По арматурным элементам						По закладным деталям			Общий вес кг.	
Класс стали	В I			А I В.Ст.3		А II	Группа марок Ст.3		без закл. дет.	с закл. дет.
Ra кг/см²	3150			2100		2700	2100			
Диаметр мм.	ф3	ф4	ф5,5	ф10		ф12	-75×8			
Длина м.	3,75	10,95	11,34	3,12		1,44	0,22			
Вес кг.	0,40	1,07	2,14	1,92		1,28	1,04		5,53	7,85

Показатели на изделие

Вес	кг.	1430
Объем бетона	м³	0,57
Вес стали	кг.	5,53 / 7,85 *
Расход стали на 1м³ бетона	кг.	9,18
Марка бетона	—	150

Примечания:

1. Общие указания см. пояснительную записку.
2. Все размеры даны в мм.
3. * В числителе показан вес стали без закладных деталей, в знаменателе - включая закладные детали.
4. Вес стали дан с учетом дополнительного расхода стали на фиксаторы.

Изделия заводского изготовления	Внутренняя стеновая панель ВСЦ1-7Т-1 /. Цокольная для транзитных инженерных сетей /.	Серия 1-464А	Альбом V Часть 1-М	Лист № 100	1965

ЦНИИЭП жилища

Рук. АКБ 1	Н. Розанов	Гл. технолог	Н. Гайсинский	Согласовано	
Гл. инж. АКБ 1	В. Кочешков	Рук. группы	А. Бруснева	Электр.	В. Прудников
Рук. отдела	В. Блюменталь	Разработал	Н. Соболева	Сантехн.	Б. Голубинский
Гл. инж. отд.	А. Розенфельд	Проверил	А. Бруснева	Отоплен.	А. Баганов
Гл. инж. пр.	Л. Кириллова	Копировал	К. Сидорова	Сл. токи	Б. Старик

Дата | Инв. | № | Взамен

7700-12 100

ВСЦ1-8Т /. М1:50 /.

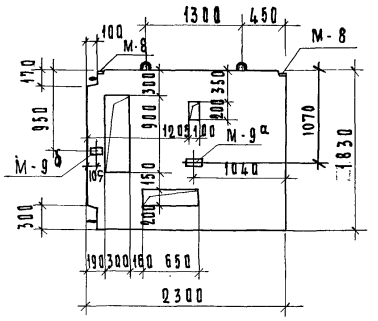

Схема армирования

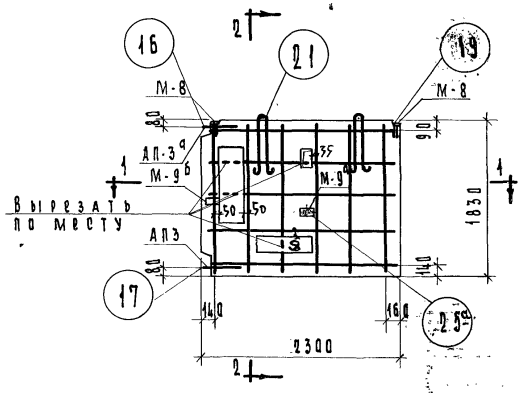

2-2

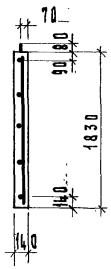

1-1

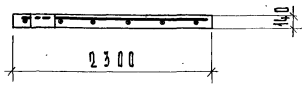

Спецификация арматурных и закладных элементов

Марка элемента	Кол-во на издел. шт.	Вес элемента кг.	Общий вес кг.	Инлистов элем.	Сборочные арматурного элемента
С-215	1	3,11	3,11	119	
Фиксаторы ФС-4	2	0,20	0,40	120	
М-8	2	1,16	2,32	130	
М-9а	1	3,38	3,38	130	124
М-9б	1	2,32	2,32	130	
Петля анкерная АП-3	1	0,89	0,89	131	
Петля анкерная АП-3а	1	0,95	0,95	131	
Петля подъемная П-25	2	1,01	2,02	131	
Итого на изделие:			15,39		

Выборка стали

По арматурным элементам							По закладным деталям			Общий вес кг.	
Класс стали Rа кг/см²	В I 3150			А I в.ст.3 2100	А I 2100	Группа марок ст.3 2100	А II 2700	Группа марок ст.3 2100		Без заклад. дет.	С закл. дет.
Диаметр мм	ф3	ф4	ф5,5	ф10	ф12	-30×6	ф12	-75×8	-120×8		
Длина м	7,50	10,95	11,34	3,12	2,00	0,04	2,26	0,22	0,66		
Вес кг.	0,40	1,07	2,14	1,92	1,78	0,06	2,00	1,04	4,98	7,37	15,39

Показатели на изделие

Вес	кг.	1300
Объем бетона	м³	0,52
Вес стали	кг.	7,37 / 15,39 *
Расход стали на 1 м³ бетона	кг.	14,17
Марка бетона	—	150

Примечания:

1. Общие указания см. пояснительную записку
2. Все размеры даны в мм.
3. В числителе показан вес стали без закладных деталей, в знаменателе - включая закладные детали.
4. Вес стали дан с учетом дополнительного расхода стали на фиксаторы.

Изделия заводского изготовления	Внутренняя стеновая панель ВСЦ1-8Т /. Цокольная для транзитных инженерных сетей /.	Серия 1-464А	Альбом V Часть 1-М	Лист № 101	1965

ЦНИИЭП жилища

Согласовано: Электр. Сантехн. Отоплен. Сл. токи; В. Прудников, Б. Голубинский, А. Ваганов, Б. Старик; Дата, Инв., № взамен

Рук. АКБ 1, Гл. инж. АКБ 1, Рук. отдела, Гл. инж. отд., Гл. инж. пр.; Н. Розанов, В. Кочешков, В. Блюменталь, А. Розенфельд, А. Кириллова; Гл. технолог, Рук. группы, Разработал, Проверил, Копировал; Н. Гайсинский, А. Бруснева, Н. Соболева, А. Бруснева, К. Сидорова

ВСЦ2 /М:50/

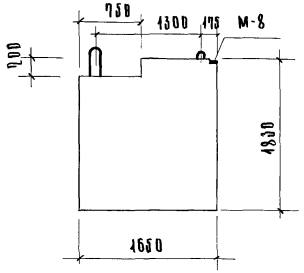

Схема армирования

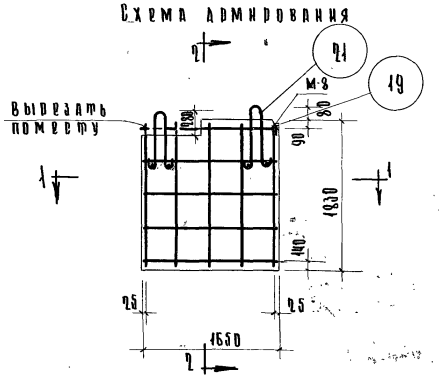

2-2

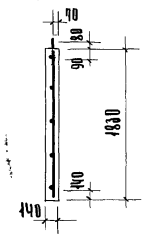

1-1



Спецификация арматурных и закладных элементов.

Марка элемента	Кол. в 1 изд. шт	Вес элемента кг	Общий вес кг	Чертежей: элем.	Чертежей: сборочн. армат. элем.
С-2Ц6	1	2.50	2.50	119	
Фиксаторы ФС-4	2	0.20	0.40	120	
М-8	1	1.16	1.16	130	124
Петля подъемная П-25	2	1.01	2.02	131	
Итого на изделие:			6.08		

Выборка стали

По арматурным элементам					По закладным деталям		Общий вес	
Класс стали	AI			AI всего	AII	Группа марок ст. 3	Без закл. дет.	С закл. дет.
R_a кг/см²	3150			2100	2900	2100		
Диаметр мм.	ф3	ф4	ф5.5	ф10	8-12	25×8		
Длина м.	2.50	8.15	9.53	3.12	0.92	0.11		
Вес кг	0.40	0.80	1.80	1.92	0.64	0.52	4.92	6.08

Показатели на изделие		
Вес	кг	1000
Объем бетона	м³	0.40
Вес стали	кг	4.92 / 6.08 *
Расход стали на 1м³ бетона	кг	12.0
Марка бетона		150

Примечания:

1. Общие указания см. пояснительную записку
2. Все размеры даны в м.м.
3. В числителе показан вес стали без закладных деталей, в знаменателе - включая закладные детали
4. Вес стали дан с учетом дополнительного расхода стали на фиксаторы.

*

Изделия заводского изготовления	Внутренняя стеновая панель ВСЦ2 /цокольная/	Серия 1-464	Альбом V часть 1-я	Лист № 102	1965

Специальная

Рук. лаб. Ал. инж. Дубб
Рук. отд. Ал. инж. Орг.
Ал. инж. пр. Ал. инж. пр.

Проверил: Дроздов, Кочешков, Ковшикин, Федюшина, Дроздова
Ст. арх.-пр.: Федюк
Рук. группы: Ковшикин
Разработал: Федюшина
Проверил: Дроздова

Гл. инж. проекта: Колтин
Гл. архитектор: Гайсинский
Гл. конструктор: Березовская
Нач. отд.: Рябцева
Гл. технолог: Моисеева

Согласовано:
В. Ярцанков
Е. Рутковский
А. Вертанов
К. Фарник

7700-12 102

ВСЦ 2-2 /М 1:50/

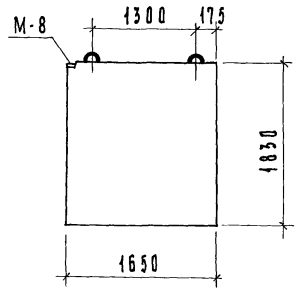

Схема армирования

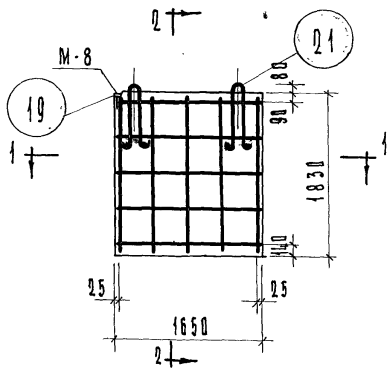

2-2

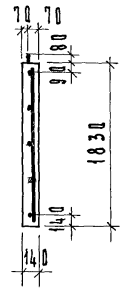

1-1

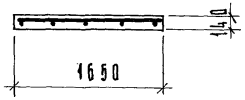

Спецификация арматурных и закладных элементов

Марка элемента	Кол-во на издел. шт.	Вес элемента кг.	Общий вес кг.	Чертежи элем.	Чертежи сборочного чертежа
2-216	1	2.50	2.50	119	124
Фиксаторы ФС-4	2	0.20	0.40	120	
М-8	1	1.16	1.16	130	
Петля подъемная П-25	2	1.01	2.02	131	
Итого на изделие			6.08		

Выборка стали

По арматурным элементам						По закладным деталям		Общий вес кг.	
Класс стали	В I			А I в.ст.3		А II	Группа марок Ст.3	без закл. дет.	с закл. дет.
Rа кг/см²	3150			2100		2700	2100		
Диаметр мм	ф3	ф4	ф5,5	ф10		ф12	-75×8		
Длина м	7,50	8,15	9,53	3,12		0,72	0,11		
Вес кг.	0,40	0,80	1,80	1,92		0,64	0,52	4,92	6,08

Показатели на изделие

Вес	кг.	1050
Объем бетона	м³	0,42
Вес стали	кг.	4,92 / 6,08*
Расход стали на 1 м³ бетона	кг.	12,0
Марка бетона	—	150

Примечания:

1. Общие указания см. пояснительную записку.
2. Все размеры даны в мм.
* 3. В числителе показан вес стали без закладных деталей, в знаменателе - включая закладные детали.
4. Вес стали дан с учетом дополнительного расхода стали на фиксаторы.

Изделия заводского изготовления	Внутренняя стеновая панель ВСЦ2-2 /цокольная/	Серия 1-464 А	Альбом V. Часть 1-М	Лист № 103	1965

ЦНИИЭП жилища

Рук. акб 1 — Гл. инж. акб 1 — Рук. отд. — Гл. инж. отд. — Гл. инж. пр. — Розанов (Гл. технолог) — Кочешков (Рук. группы) — Вайнштейн (Разработал) — Розенфельд (Проверил) — Кириллова (Копировал) — Согласовано: Гл. инженер Янишевский; Гл. конструктор Арутюнова; Гл. технолог Свободова; Гл. сантехник Симонсева; Гл. электрик Гл. токи; Руководитель группы Брудников; Гл. конструктор Голубинский; Гл. сантехник Аганов; Гл. электрик Старик; Дата; Инв. №; Взамен

7700-12 103

ВСЦ3 /м 1:50/

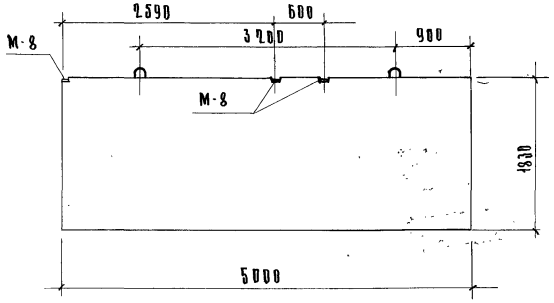

Схема армирования

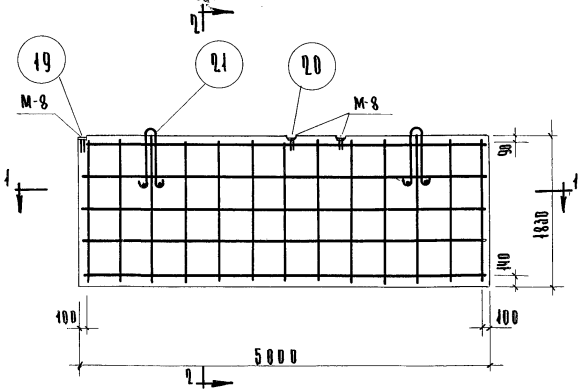

2-2

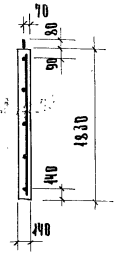

1-1

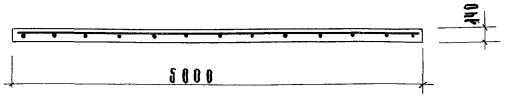

Спецификация арматурных и закладных элементов

Марка элемента	Кол. на изд. шт.	Вес элемента кг	Общий вес кг	Чертеж элем.	Чертеж сборочн. элем.
С-2.17	1	6.86	6.86	119	124
Фиксаторы ФС-4	3	0.20	0.60	120	
М-8	3	1.16	3.48	130	
Петля подъемная П-4	2	1.93	3.86	131	
Итого на изделие			14.80		

Выборка стали

По арматурным элементам					По закладным деталям		Общий вес	
Класс стали	AI			AI Вст.3	AII	Группа марок Ст. 3	Без закл. дет.	С закл. дет.
R_a кг/см²	1750			2100	2700	2100		
Диаметр мм	ф3	ф4	ф5.5	ф14	ф12	-45х8		
Длина м	11.20	24.90	24.04	3.12	2.16	8.33		
Вес кг	0.60	2.44	4.52	3.76	1.92	1.56	11.32	14.80

Показатели на изделие

Вес	кг	3200
Объем бетона	м³	1.28
Вес стали	кг	11.32 / 14.80 *
Расход стали на 1м³ бетона	кг	8.87
Марка бетона	–	150

Примечания

1. Общие указания см. пояснительную записку.
2. Все размеры даны в мм.
3. В числителе показан вес стали без закладных деталей, в знаменателе - включая закладные детали.
4. Вес стали дан с учетом дополнительного расхода стали на фиксаторы.

Изделия заводского изготовления	Внутренняя стеновая панель ВСЦ3. /цокольная/	Серия 1.136.1	Альбом V часть 1-м	Лист № 104	1965

ЦНИИЭП жилища

Гип. Якубзонов, Рук. гр. Блюменфельд, Рук. отд. Кучеренко, Рук. арх. Ягжинов

Разработано: Якубзонов, Кучеренко, Блюменфельд, Прозгичельс, Кучеренко, Якубзонов

Н.контр. Якубзонов, Гл.инж. Якубзонов, Гл.арх. Якубзонов, Гл.инж. Якубзонов

Н.Якубзонов, В.Кучеренко, В.Блюменфельд, Л.Прозгичельс, Н.Кучеренко, Н.Якубзонов

Н.Якубзонов, Н.Кучеренко, В.Блюменфельд, Л.Прозгичельс, Н.Кучеренко, Н.Якубзонов

С.Кобелин, Н.Якубзонов, Э.Якубзонова, Г.Соболева, З.Моисеева

Разработано: Якубзонов, Кучеренко, Блюменфельд, Прозгичельс, Кучеренко, Якубзонов

Н.контр. Якубзонов, Гл.инж. Якубзонов, Гл.арх. Якубзонов, Гл.инж. Якубзонов

Н.Якубзонов, В.Кучеренко, В.Блюменфельд, Л.Прозгичельс, Н.Кучеренко, Н.Якубзонов

Н.Якубзонов, Н.Кучеренко, В.Блюменфельд, Л.Прозгичельс, Н.Кучеренко, Н.Якубзонов

С.Кобелин, Н.Якубзонов, Э.Якубзонова, Г.Соболева, З.Моисеева

Разработано: Якубзонов, Кучеренко, Блюменфельд, Прозгичельс, Кучеренко, Якубзонов

Н.контр. Якубзонов, Гл.инж. Якубзонов, Гл.арх. Якубзонов, Гл.инж. Якубзонов

Н.Якубзонов, В.Кучеренко, В.Блюменфельд, Л.Прозгичельс, Н.Кучеренко, Н.Якубзонов

Н.Якубзонов, Н.Кучеренко, В.Блюменфельд, Л.Прозгичельс, Н.Кучеренко, Н.Якубзонов

С.Кобелин, Н.Якубзонов, Э.Якубзонова, Г.Соболева, З.Моисеева

Разработано: Якубзонов, Кучеренко, Блюменфельд, Прозгичельс, Кучеренко, Якубзонов

Н.контр. Якубзонов, Гл.инж. Якубзонов, Гл.арх. Якубзонов, Гл.инж. Якубзонов

Н.Якубзонов, В.Кучеренко, В.Блюменфельд, Л.Прозгичельс, Н.Кучеренко, Н.Якубзонов

Н.Якубзонов, Н.Кучеренко, В.Блюменфельд, Л.Прозгичельс, Н.Кучеренко, Н.Якубзонов

ВСЦ3-2(и) /. М 1:50 /.

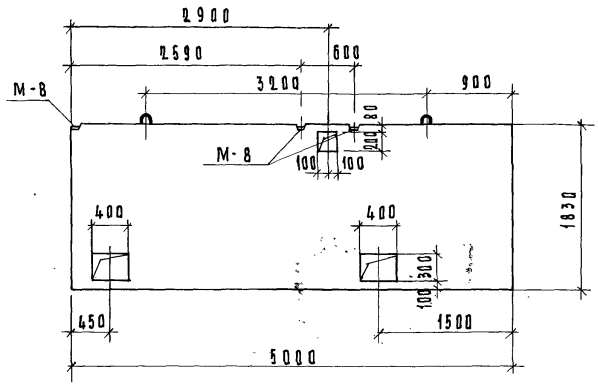

Схема армирования

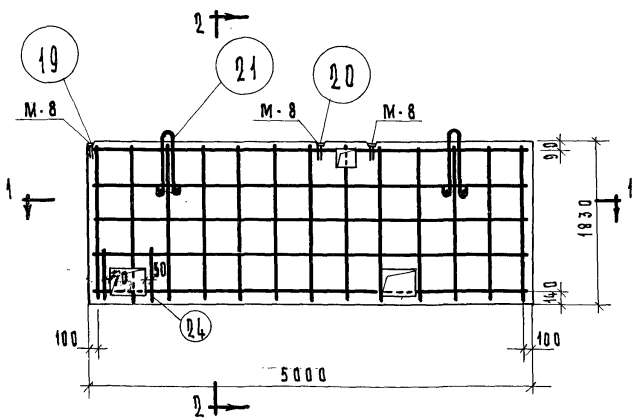

1-1

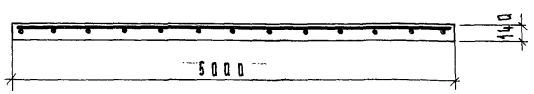

2-2

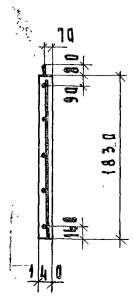

Спецификация арматурных и закладных элементов

Марка элемента	Кол-во на издел. шт.	Вес элемента кг.	Общий вес кг.	Nн листов элем.	Nн листов сборочного арматурн. элемен.
С-217	1	6.86	6.86	119	
Фиксаторы ФС-4	3	0.20	0.60	120	
М-8	3	1,16	3,48	130	124
Петля подъемная П-4	2	1.93	3,86	131	
Отдельные стержни поз.24	1	0.10	0,10	–	
Итого на изделие:			14.90		

Выборка стали

По арматурным элементам						По закладным деталям			Общий вес кг.	
Класс стали	В I			А I В.Ст.3		А II	Группа марок Ст.3		Без закл. дет.	С закл. дет.
Rа кг/см²	3150			2100		2700	2100			
Диаметр мм	ф3	ф4	ф5,5	ф14		ф12	-75×8			
Длина м	11,20	26,02	24.01	3,12		2,16	0,33			
Вес кг.	0.60	2.54	4.52	3,76		1,92	1,56		11,42	14.90

Показатели на изделие

Вес	кг.	3130
Объем бетона	м³	1.25
Вес стали	кг.	11.42 / 14.90 *
Расход стали на 1м³ бетона	кг.	9.16
Марка бетона	—	150

Примечания:

1. Общие указания см. пояснительную записку.
2. Все размеры даны в мм.
3. * В числителе показан вес стали без закладных деталей, в знаменателе - включая закладные детали.
4. Вес стали дан с учетом дополнительного расхода стали на фиксаторы.

Согласовано			
Н.Гайсинский	Н.Розанов	Гл.технолог	Н.Гайсинский
А.Бруснева	В.Кочешков	Рук.группы	А.Бруснева
Н.Соболева	В.Блюменталь	Разработал	Н.Соболева
З.Моисеева	А.Розенфельд	Проверил	З.Моисеева
К.Сидорова	А.Кириллова	Копировал	К.Сидорова

Рук. АКБ 1	Н.Розанов	Гл.технолог	Н.Гайсинский
Гл.инж.АКБ 3	В.Кочешков	Рук.группы	А.Бруснева
Рук.отд.	В.Блюменталь	Разработал	Н.Соболева
Гл.инж.отд.	А.Розенфельд	Проверил	З.Моисеева
Гл.инж.пр.	А.Кириллова	Копировал	К.Сидорова

Согласовано			
Электр.	В.Прудников	Дата	
Сантехн.	Б.Голубинский	Инв.	
Отопл.	А.Баранов	№	
Сл.токи	Б.Старик	Взамен	

ЦНИИЭП жилища

Изделия заводского изготовления	Внутренняя стеновая панель ВСЦ3-2(и) /. цокольная /.	Серия 1-464А	Альбом V Часть 1-М	Лист № 105	1965

7700-12 105

ВСЦ3-3 /М 1:50/

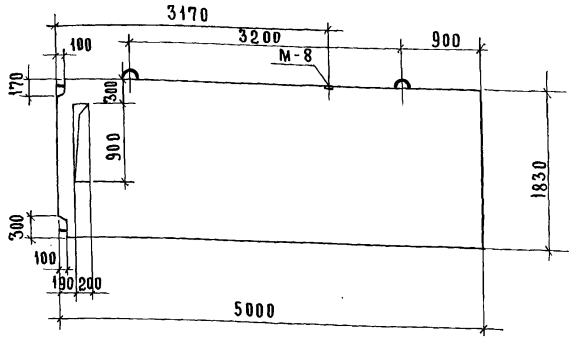

Схема армирования

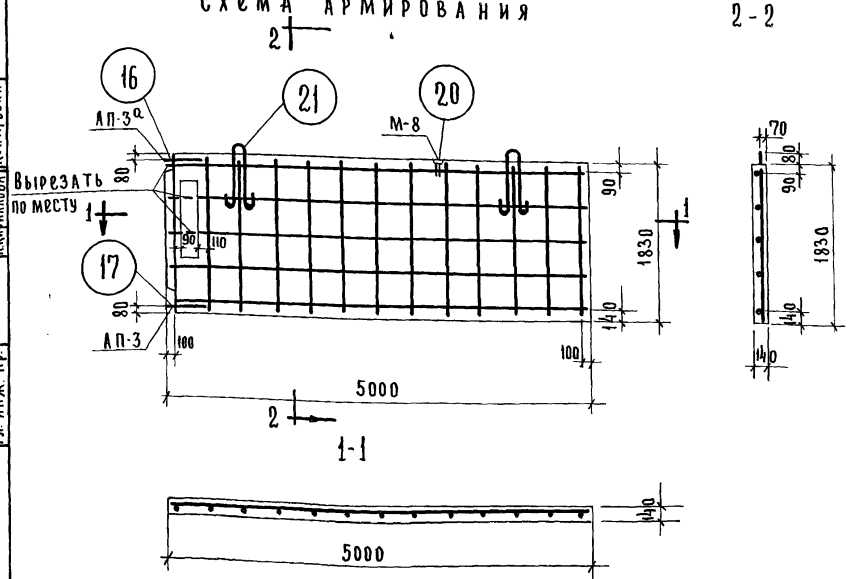

Спецификация арматурных и закладных элементов

Марка элемента	Кол-во на изделие шт.	Вес элемента кг.	Общий вес кг.	№ листов: Элем.	№ листов: сборочного арматурного элем.
С-217	1	6.86	6,86	119	124
Фиксаторы ФС-4	3	0.20	0,60	120	
М-8	1	1,16	1,16	130	
Петля анкерная АП-3	1	0,89	0,89	131	
Петля анкерная АП-3а	1	0,95	0,95	131	
Петля подъемная П-4	2	1,93	3,86	131	
Итого на изделие:			14,32		

Выборка стали

По арматурным элементам							По закладным деталям		Общий вес кг.	
Класс стали	В I			А I В.Ст.3	А I	Гр.мар Ст.3	А-II	Гр.мар. Ст.3	Без закл. дет.	С закл. дет.
Ra кг/см²	3150			2100	2100	2100	2700	2100		
Диаметр мм	ф3	ф4	ф5,5	ф14	ф12	-30×6	ф12	-75×8		
Длина м	11,25	24,90	24,81	3,12	2,00	0,04	0,72	0,11		
Вес кг.	0.60	2.44	4.52	3,76	1,78	0,06	0.64	0,52	13,16	14,32

Показатели на изделие

Вес	кг.	3130
Объем бетона	м³	1.25
Вес стали	кг	13.16 / 14,32*
Расход стали на 1 м³ бетона	кг.	10.55
Марка бетона	—	15.0

Примечания:

1. Общие указания см. пояснительную записку.
2. Все размеры даны в мм.
* 3. В числителе показан вес стали без закладных деталей, в знаменателе - включая закладные детали.
4. Вес стали дан с учетом дополнительного расхода стали на фиксаторы.

ЦНИИЭП жилища

Рук. АКБ-1 — Н. Розанов — Гл. техолог — Ж. Лойсинский — Согласовано — Дата

Гл. инж. АКБ — В. Кочешков — Рук. группы — А. Бруснева — Электр. — В. Прудников

Рук. отдела — В. Баюмонтаж — Разработал — Н. Соболева — Сантехн. — В. Голубинский — Инв. №

Гл. инж. отд. — А. Розенфельд — Проверил — З. Моисеева — ОТОПЛ. — А. Ватанов

Гл. инж. пр. — А. Кофилова — Копировал — К. Сидорова — Сл. токи — Б. Старик — Взамен

Изделия заводского изготовления	Внутренняя стеновая панель ВСЦ3-3 /цокольная/	Серия 1-464 А	Альбом V Часть 1-м	Лист № 106	1965 г.

7700-12 106

Пров: [illegible]

ВСЦ-4(и)

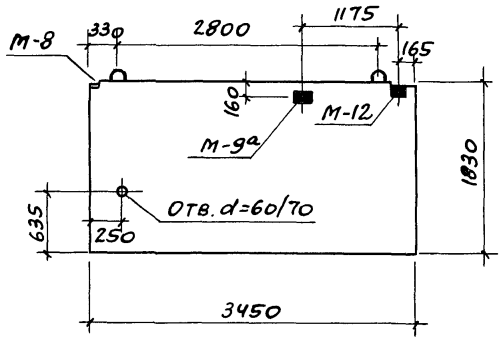

Схема армирования

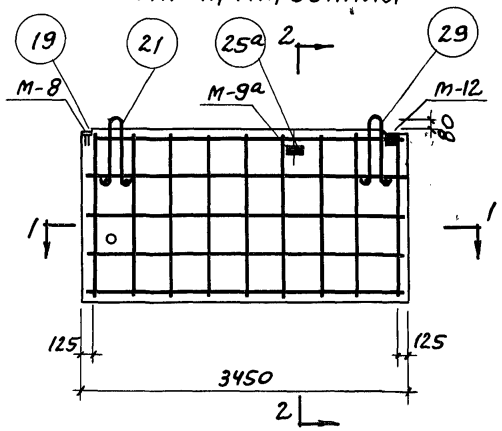

2-2

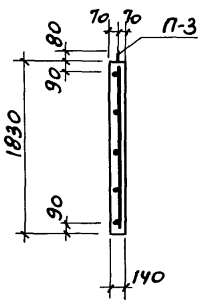

1-1

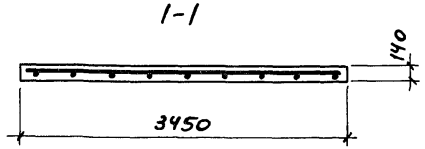

Спецификация арматурных и закладных элементов

Марка элемента	кол-во на издел. шт.	вес элемента кг	Общий вес кг	№ листов элем.	№ листов сборн. армат. элем.
С-218	1	4,74	4,74	119	
Фиксаторы ФС-4	4	0,20	0,80	120	
М-8	1	1,16	1,16	130	
М-9а	1	3,38	3,38	130	124
М-12	1	2,83	2,83	130	
Петля подъемная П-3	2	1,44	2,88	131	
Итого на изделие			15,79		

Выборка стали

По арматурным элементам					По закладным деталям				Общий вес, кг	
Класс стали	AI			AI ВСт.3	AII	Группа марок Ст.3				без закл. дет.	с закл. дет.
R_a кг/см²	3150			2100	2700	2100					
Диаметр мм	ф3	ф4	ф5,5	ф12	ф12	-75×8	-120×8	-125×8	-80×125		
Длина м	15,0	12,10	16,71	3,12	1,33	0,11	0,40	0,13	0,13		
Вес кг	0,80	1,68	3,16	2,78	1,18	0,52	3,02	1,02	1,63	8,42	15,79

Показатели на изделие

Вес	кг	2200
Объем бетона	м³	0,88
Вес стали	кг	8,42 / 15,79 *
Расход стали на 1 м³ бетона	кг	9,48
Марка бетона		150

Примечания:

1. Общие указания см. пояснительную записку.
2. Все размеры даны в мм.
* 3. В числителе показали вес стали без закладных деталей; в знаменателе – включая закладные детали.
4. Вес стали дан с учетом дополнительного расхода стали на фиксаторы.

Изделия заводского изготовления	Внутренняя стеновая панель ВСЦ-4(и) (цокольная)	Серия 1-464А	Альбом V Часть 1-м	Лист № 107	1965

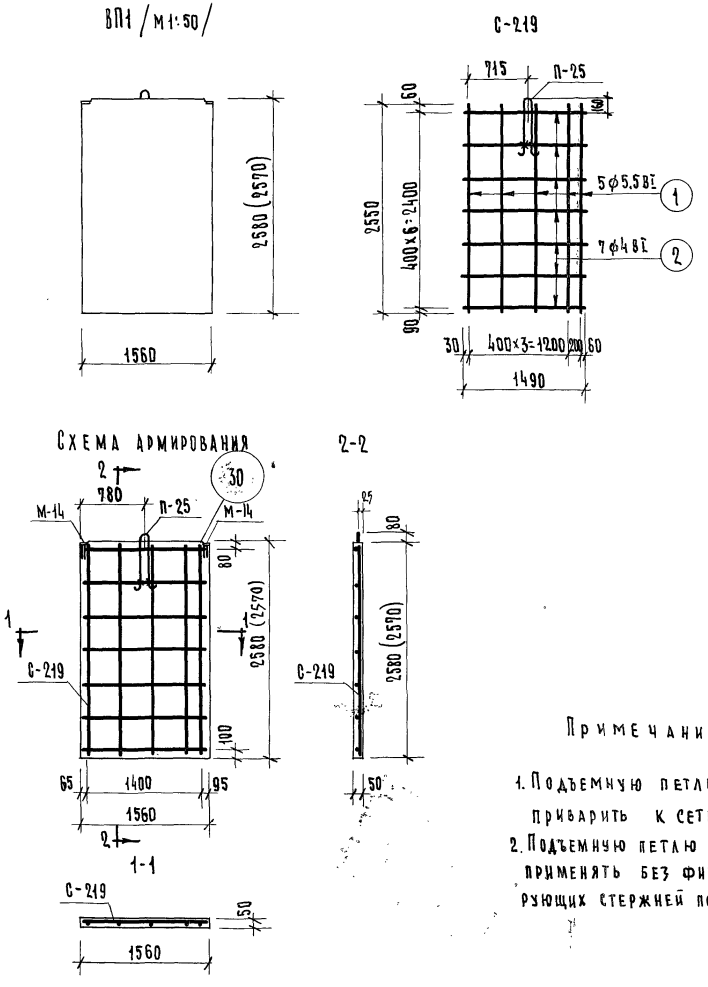

Примечание:

1. Подъемную петлю приварить к сетке.
2. Подъемную петлю П-25 применять без фиксирующих стержней поз. 5

Спецификация арматуры						Выборка арматуры				
NN сеток	NN поз.	Диаметр и класс стали	Длина мм	Кол. шт.	Общая длина м	Ra кг/см²	Диаметр и класс стали	Общая длина м	Общий вес диам. кг	Вес элем кг
С-219	1	ф5,5 ВI	2550	5	12.75	3150	ф5,5 ВI	12.75	2.40	4.38
	2	ф4 ВI	1490	7	10.43	3150	ф4 ВI	10.43	1.02	
	П-25	См. лист №131		1					0.96	

Спецификация арматурных и закладных элементов				
Марка элемента	Кол-во на издел. шт.	Вес элемента кг	Общий вес кг	NN листов
С-219	1	4.38	4.38	108
М-14	2	0.47	0.94	130
Итого на изделие:			5.32	

Выборка стали										
По арматурным элементам						По закладным деталям			Общий вес кг	
Класс стали	ВI		АI ВСт3			АII	Группа марок Ст3		Без закл. дет.	С закл. дет.
Ra кг/см²	3150		2100			2700	2100			
Диаметр мм	ф4	ф5.5	ф10			ф12	-40×8			
Длина м	10.43	12.75	1.56			0.72	0.12			
Вес кг	1.02	2.40	0.96			0.64	0.30		4.38	5.32

Показатели на изделие		
Вес	кг	500
Объем бетона	м³	0.20
Вес стали	кг	4.38 / 5.32
Расход стали на 1 м³ бетона	кг	21.90
Марка бетона	—	150

Изделия заводского изготовления	Внутренняя перегородка ВП1	Серия 1-464А	Альбом V часть 1-М	Лист № 108	1965

ЦНИИЭП жилища

Рук. АКБ 1 | Гл. инж. АКБ | Рук. отдела | Гл. инж. отд. | Гл. инж. пр. | Н. Розанов | В. Кочешков | В. Блюменталь | Л. Розенфельд | А. Кириллова | Гл. арх. пр. | Гл. технолог | Рук. группы | Разработал | Проверил | Г. Костин | Г. Гайсинский | А. Брусенева | Н. Соболева | З. Моисеева | Электрик | Сантехн. | Отоплен. | Сл. токи | Согласовано | В. Прудников | Б. Голубинский | А. Ваганов | Б. Старик | Дата | Инв. | Взамен

7700-12 108

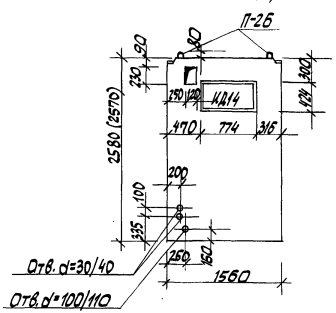

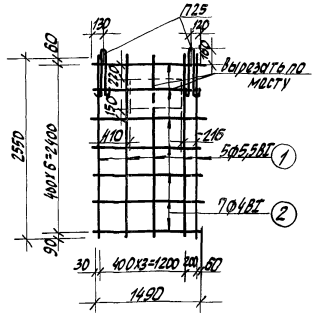

Спецификация арматуры						Выборка арматуры				
N сет.	N поз.	Диам. и класс стали	Длина мм	Кол. шт.	Общ. дл. м	Ra кг/см²	Диам. и класс стали	Общ. дл. м	Общ. вес диам. кг	Вес элем. кг
С-219	1	Ф5,5ВI	2550	5	12,75	3150	Ф5,5ВI	12,75	2,40	5,34
	2	Ф4ВI	1490	7	10,43	3150	Ф4ВI	10,43	1,02	
	П-25	см. лист N 131		2					1,92	

Спецификация арматурных и закладн. элементов				
Марка эл-та	Кол-во на изд. шт.	Вес эл-та кг	Общ. вес кг	N листов
С-219	1	5,34	5,34	109
М-14	2	0,47	0,94	130
Итого на изделие:			6,28	

Схема армирования

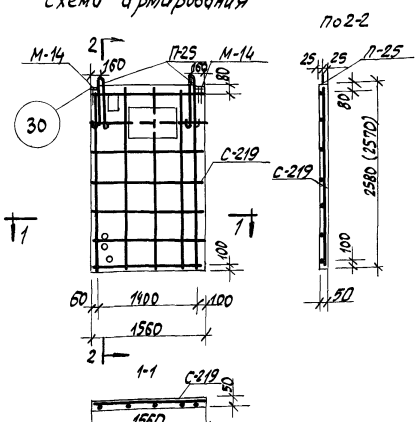

Примечание:

1. Подъемную петлю приварить к сетке

Выборка стали										
По арматурным элементам						По закладным деталям			Общ. вес кг	
Класс стали	ВI		ДI ВСТ3			АII	Группа марок СТ3		без закл. дет.	с закл. дет.
Ra кг/см²	3150		2100			2700	2100			
Диам. мм	Ф4	Ф5,5	Ф10			Ф12	-40х8			
Длина м	10,43	12,75	3,12			0,72	0,12			
Вес кг	1,02	2,40	1,92			0,64	0,30		5,34	6,28

Показатели на изделие		
Вес	кг	480
Объем бетона	м³	0,19
Вес стали	кг	5,34 / 6,28
Расход стали на 1м³ бетона	кг	23,06
Марка бетона		150

Изделия заводского изготовлен.	Внутренняя перегородка ВП1-2(И)	Серия 1-464А	Альбом V Часть 1-М	Лист N 109	1965

Пров. Сун 10/8-77г. Коп. Фокина

7700-12 109

ВП2(н) (м1:50)

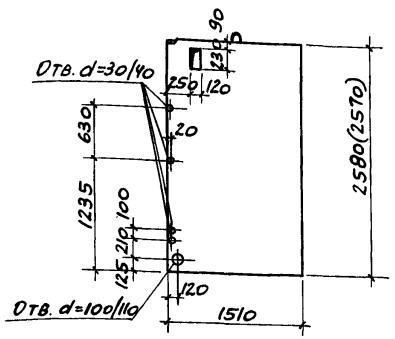

С-219

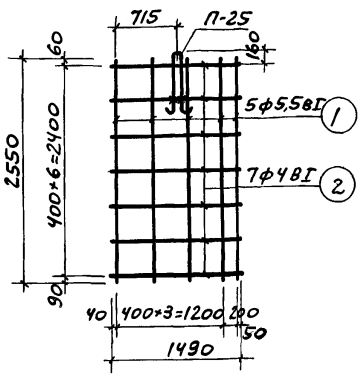

Схема армирования 2-2

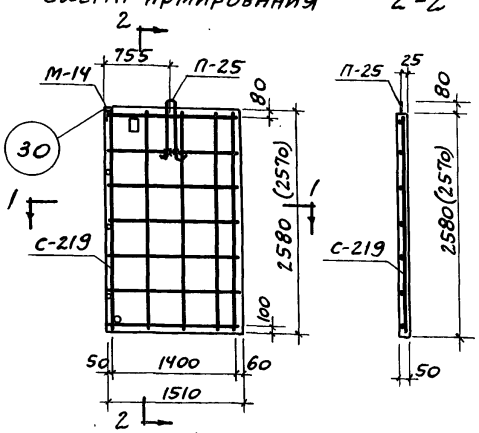

1-1

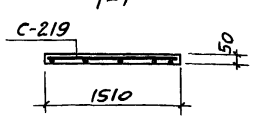

Примечание:

1. Подъемную петлю приварить к сетке.
2. Подъемную петлю П-25 применять без фиксирующих стержней поз. 5.

Спецификация арматуры						Выборка арматуры				
Марка сеток	№ поз.	Диаметр и класс стали	Длина мм	Кол. шт.	Общая длина м	Ra кг/см²	Диаметр и класс стали	Общая длина м	Общий вес кг	Вес элем. кг.
С-219	1	ф5,5ВI	2550	5	12,75	3150	ф5,5ВI	12,75	2,40	4,38
	2	ф4ВI	1490	7	10,43	3150	ф4ВI	10,43	1,02	
	П-25	См. лист №131		1					0,96	

Спецификация арматурных и закладных элементов				
Марка элемента	Кол-во на изд. шт.	Вес элемента кг	Общий вес кг	№ листов
С-219	1	4,38	4,38	110
М-14	1	0,47	0,47	130
Итого на изделие			4,85	

Выборка стали										
По арматурным элементам						По закладным деталям			Общий вес кг	
Класс стали	ВI		АI В.ст.3			АII	Группа марок ст.3		без закл. дет.	с закл. дет.
Ra кг/см²	3150		2100			2700	2100			
Диаметр мм	ф4	ф5,5	ф10			ф12	40×8			
Длина м	10,43	12,75	1,56			0,36	0,06			
Вес кг	1,02	2,40	0,96			0,32	0,15		4,38	4,85

Показатели на изделие		
Вес	кг	500
Объем бетона	м³	0,20
Вес стали	кг	4,38 / 4,85
Расход стали на 1м³ бетона	кг	21,90
Марка бетона	—	150

Изделия заводского изготовления	Внутренняя перегородка ВП2(н)	Серия 1-464А	Альбом V Часть 1-м	Лист № 110	1965

ВП3 /м1:50/

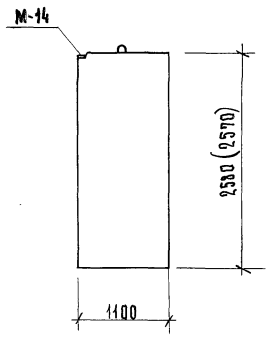

С-220

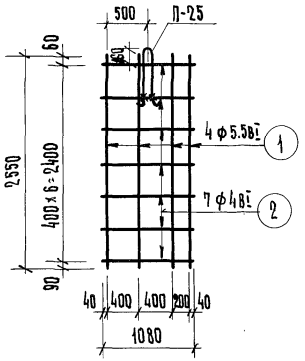

Схема армирования

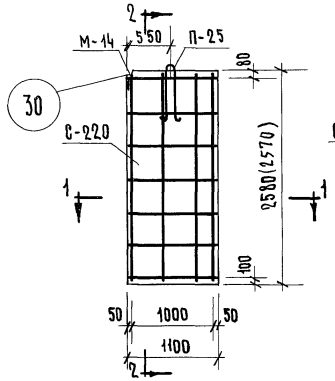

2-2

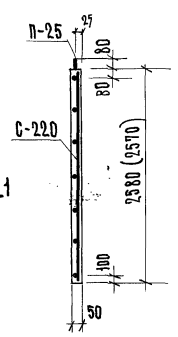

Примечание:

1. Подъемную петлю приварить к сетке.
2. Подъемную петлю П-25 применять без фиксирующих стержней поз. 5.

Спецификация арматуры						Выборка арматуры				
№№ сеток	№№ поз.	Диаметр и класс стали	Длина мм	Кол. шт.	Общая длина м	R_a кг/см²	Диаметр и класс стали	Общая длина м	Общий вес диам. кг	Вес элем. кг
С-220	1	ф5.5Bi	2550	4	10.20	3150	ф5.5 Bi	10.20	1.92	3.62
	2	ф4Bi	1080	7	7.56	3150	ф4 Bi	7.56	0.74	
	П-25	См. лист №131		1					0.96	

Спецификация арматурных и закладных элементов				
Марка элемента	Кол-во на издел. шт.	Вес элемента кг	Общий вес кг	№№ листов
С-220	1	3.62	3.62	111
М-14	1	0.47	0.47	130
Итого на изделие			4.09	

Выборка стали										
По арматурным элементам						По закладным деталям			Общий вес кг	
Класс стали	Bi		Ai Вст3			Aii	Группа марок Ст3		Без закл. дет.	С закл. дет.
R_a кг/см²	3150		2100			2700	2100			
Диаметр мм	ф4	ф5.5	ф10			ф12	40×8			
Длина м	7.56	10.20	1.56			0.36	0.06			
Вес кг	0.74	1.92	0.96			0.32	0.15		3.62	4.09

Показатели на изделие		
Вес	кг	350
Объем бетона	м³	0.14
Вес стали	кг	3.62 / 4.09
Расход стали на 1 м³ бетона	кг	25.90
Марка бетона		150

ЦНИИЭП жилища	Изделия заводского изготовления	Внутренняя перегородка ВП3	Серия 1-464А	Альбом V часть 12м	Лист № 111	1965

Согласовано: В.Пруденков, В.Романовский, А.Баранов, Б.Старик, Ел.Токи, З.Моисеева, А.Брусилова, Н.Соболева, Н.Гавриленко, П.Костин, А.Дроздов, В.Кочешков, В.Аникиенкин, А.Дробинина, А.Кирилова

Дата, Взамен инв.

Рук. АКБ 1, Гл. инж. АКБ 1, Рук. отдела, Гл. инж. отд., Гл. инж. пр., Гл. арх. пр., Гл. технолог, Рук. группы, Разработал, Проверил

ВПЧ (м 1:50)

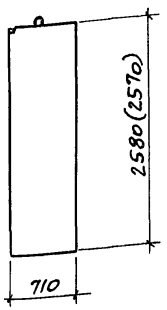

С-221

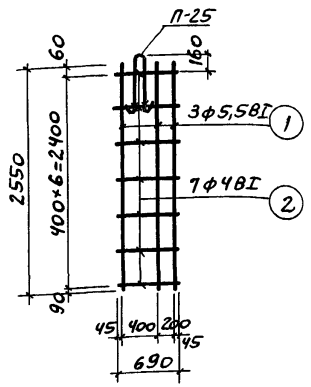

Схема армирования

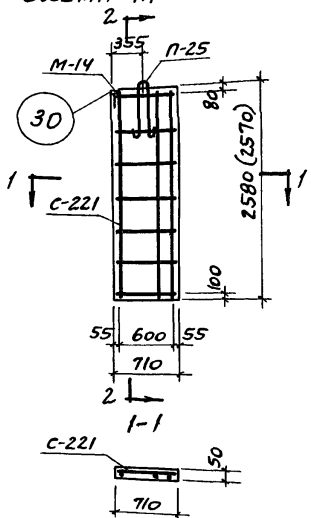

2-2

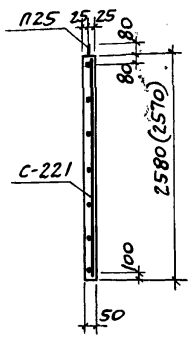

Примечание:

1. Подъемную петлю приварить к сетке.
2. Подъемную петлю П-25 применять без фиксирующих стержней поз.5.

Спецификация арматуры						Выборка арматуры				
№№ сеток	№№ поз.	Диаметр и класс стали	Длина мм	Кол. шт.	Общая длина м	R_a кг/см²	Диаметр и класс стали	Общая длина м	Общий вес кг	Вес элем. кг
С-221	1	ф5,5ВI	2550	3	7,65	3150	ф5,5ВI	7,65	1,44	2,87
	2	ф4ВI	690	7	4,83	3150	ф4ВI	4,83	0,47	
	П-25	См. лист №131		1					0,96	

Спецификация арматурных и закладных элементов				
Марка элемента	Кол-во на изделие шт.	Вес элемента кг	Общий вес кг	№№ листов
С-221	1	2,87	2,87	112
М-14	1	0,47	0,47	130
Итого на изделие			3,34	

Выборка стали										
По арматурным элементам						По закладным деталям		Общий вес, кг	
Класс стали	ВI		АI Ст.3			АII	Группа марок Ст.3	Без закл. дет.	С закл. дет.
R_a кг/см²	3150		2100			2700	2100		
Диаметр мм	ф4	ф5,5	ф10			ф12	-40×8		
Длина м	4,83	7,65	1,56			0,36	0,06		
Вес кг	0,47	1,44	0,96			0,32	0,15	2,87	3,34

Показатели на изделие		
Вес	кг	2,30
Объем бетона	м³	0,09
Вес стали	кг	2,87 / 3,34
Расход стали на 1 м³ бетона	кг	31,90
Марка бетона		150

Изделия заводского изготовления	Внутренняя перегородка ВПЧ	Серия 1-464А	Альбом V Часть 1-М	Лист № 112
			7700-12	112

1965

ВП5 /М 1:50/

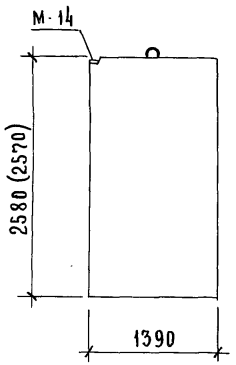

С-222

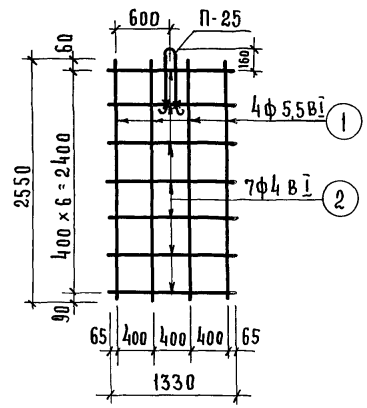

Схема армирования

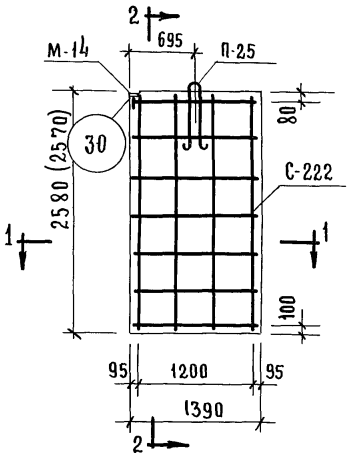

2-2

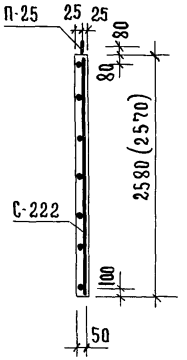

1-1

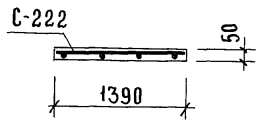

Примечание:

1. Подъемную петлю приварить к сетке.
2. Подъемную петлю П-25 применять без фиксирующих стержней поз. 5.

Спецификация арматуры						Выборка арматуры				
NN сеток	NN поз.	диаметр и класс стали	длина мм	кол. шт.	общая длина м	Ra кг/см²	диаметр и класс стали	общая длина м	общий вес диам. кг.	вес элем. кг
С-222	1	ф5,5 ВI	2550	4	10.20	3150	ф5.5 ВI	10.20	1.92	3.79
	2	ф4 ВI	1330	7	9.31	3150	ф4 ВI	9.31	0.91	
	П-25	см. лист № 131		1					0.96	

Спецификация арматурных и закладных элементов				
Марка элемента	кол-во на издел. шт.	вес элемента кг	общий вес кг	NN листов
С-222	1	3,79	3.79	113
М-14	1	0.47	0,47	130
Итого на изделие			4.26	

Выборка стали										
по арматурным элементам						по закладным деталям			общий вес кг.	
класс стали	ВI		АI вст.3			АII	группа марок ст.3		без закл. дет.	с закл. дет.
Ra кг/см²	3150		2100			2700	2100			
диаметр мм	ф4	ф5,5	ф10			ф12	-40×8			
длина м	9.31	10.20	1.56			0.36	0,06			
вес кг.	0.91	1.92	0.96			0.32	0.15		3.79	4.26

Показатели на изделие		
вес	кг	450
объем бетона	м3	0.18
вес стали	кг	3.79 / 4.26
расход стали на 1 м³ бетона	кг	21.10
марка бетона	—	150

Изделия заводского изготовления	Внутренняя перегородка ВП5	Серия 1-464А	Альбом V Часть 1-м	Лист № 113	1965

ЦНИИЭП жилища

Рук. акб. 1	Н. Розанов	Гл. арх. пр.	Г. Костин	Согласовано	
Гл. инж. акб. 1	В. Кочешков	Гл. технолог	Н. Гайсинский	Электр.	В. Прудникова
Рук. отдела	В. Блюменталь	Рук. группы	А. Бруснева	Сантехн.	Б. Голубинский
Гл. инж. отд.	А. Розенфельд	Разработал	Н. Соболева	Отопл.	А. Ваганов
Гл. инж. пр.	А. Кириллова	Проверил	З. Моисеева	Сл. токи	Б. Старик

Дата | Инв. | № | Взамен

7700-12 117

ВП5-2(Н) (М1:50)

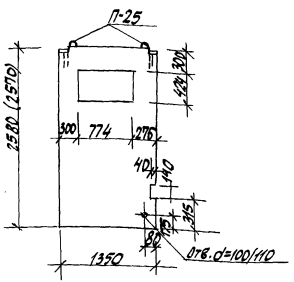

С-222

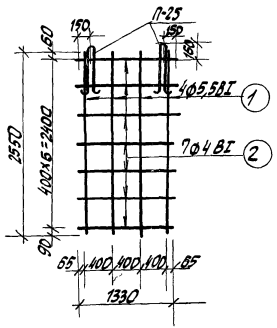

схема армирования.

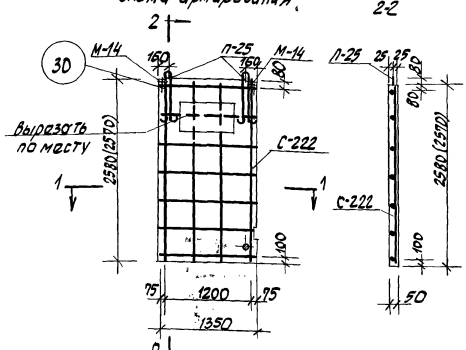

1-1

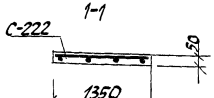

Примечание:

1. Подъемную петлю приварить к сетке.

Спецификация арматуры						Выборка арматуры				
NN сет.	NN поз.	Диам. и класс стали	Длина мм	Кол. шт.	Общ. дл. м	Ra кг/см²	Диам. и класс стали	Общ. дл. м	Общ. вес диам кг	Вес элем. кг.
С-222	1	Ф5,5ВI	2550	4	10,20	3150	Ф5,5ВI	10,20	1,92	
	2	Ф4ВI	1330	7	9,31	3150	Ф4ВI	9,31	0,91	
	П-25	см. лист №131		2					1,92	4,75

Спецификация арматурных и закладных элементов				
Марка эл-та	Кол-во на изд. шт.	Вес эл-та кг	Общ. вес кг	NN листов
С-222	1	4,75	4,75	114
М-14	2	0,47	0,94	130
Итого на изделие:			5,69	

Выборка стали										
По арматурным элементам						По закладн. деталям			Общ. вес кг	
Класс стали	ВI		АI ВСТ3			АII	Группа марок СТ3		Без закл. дет.	С закл. дет.
Ra кг/см²	3150		2100			2700	2100			
Диам. мм	Ф4	Ф5,5	Ф10			Ф12	-40×8			
Длина м	9,31	10,20	3,12			0,72	0,12			
Вес кг	0,91	1,92	1,92			0,64	0,30		4,75	5,69

Показатели на изделие		
Вес	кг	400
Объем бетона	м³	0,16
Вес стали	кг	4,75 / 5,69
Расход стали на 1м³ бетона	кг	23,70
Марка бетона		150

Изделия заводского изготовл.	Внутренняя перегородка ВП5-2.	Серия 1-464А	Альбом V часть 1-М	Лист N 114	1965

Пров. Сум 10/X-71. Коп. Фокина

7700-12 114

С-201

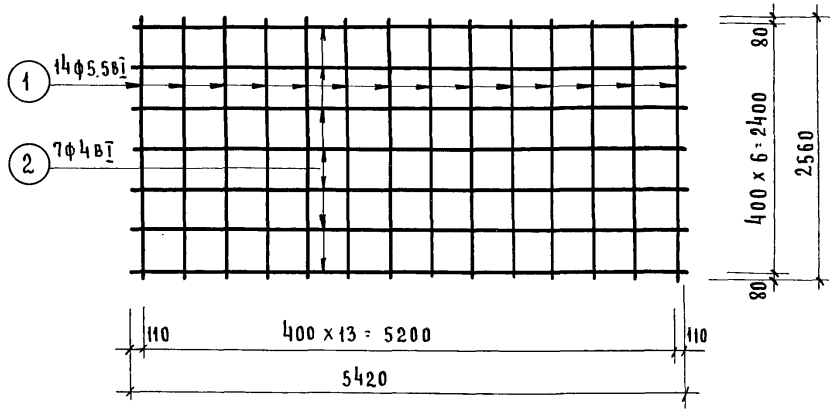

С-202

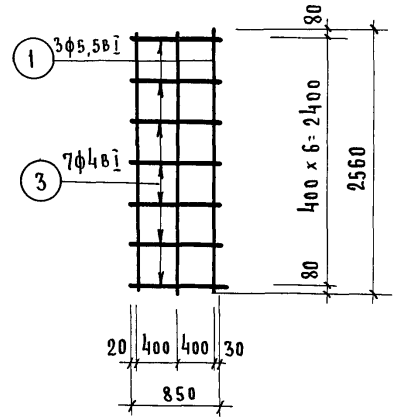

С-203

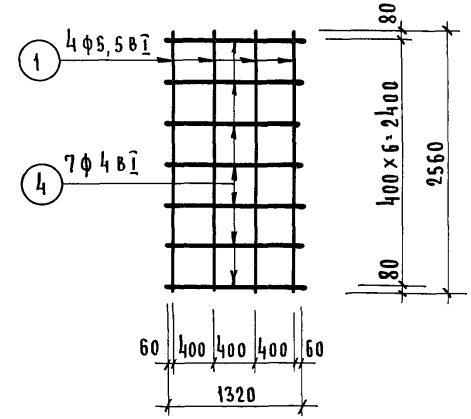

С-204

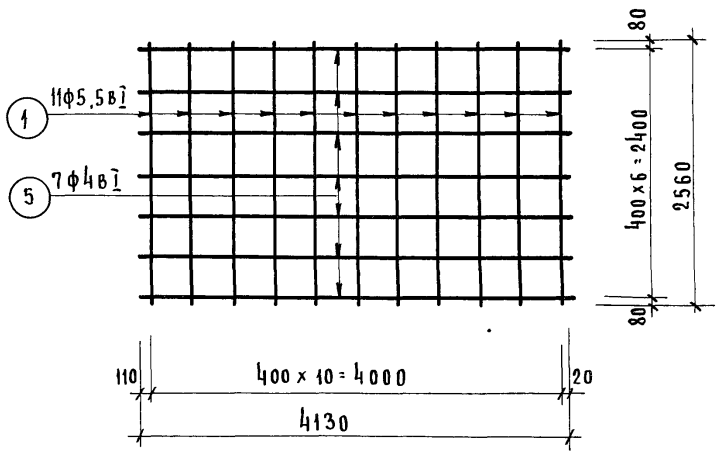

Спецификация арматуры						Выборка арматуры				
NN сеток	NN поз	Диаметр и класс стали	Длина мм.	Кол. шт.	Общая длина м.	Ra кг/см²	Диаметр и класс стали	Общая длина м	Общий вес диам. кг.	Вес элемен кг.
С-201	1	ф5.5вI	2560	14	35.84	3150	ф5.5вI	35.84	6.74	10.46
	2	ф4вI	5420	7	37.94	3150	ф4вI	37.94	3.72	
С-202	1	ф5.5вI	2560	3	7.68	3150	ф5.5вI	7.68	1.44	2.02
	3	ф4вI	850	7	5.95	3150	ф4вI	5.95	0.58	
С-203	1	ф5.5вI	2560	4	10.24	3150	ф5.5вI	10.24	1.93	2.82
	4	ф4вI	1320	7	9.24	3150	ф4вI	9.24	0.89	
С-204	1	ф5.5вI	2560	11	28.16	3150	ф5.5вI	28.16	5.29	8.18
	5	ф4вI	4130	7	28.91	3150	ф4вI	28.91	2.89	

ЦНИИЭП жилища

Рук. АКБ | Гл. инж. АКБ | Рук. ОТД | Гл. инж. ОТД | Гл. инж. пр.

Н. Розанов | В. Кочешков | В. Блюменталь | А. Розенфельд | А. Кириллова

Гл. арх. пр. | Рук. группы | Разработал | Проверил | Копировал

Г. Костин | А. Бруснева | Н. Соболева | З. Моисеева

СОГЛАСОВАНО:

Дата | Инв. N | Взамен

Изделия заводского изготовления	Внутренние стеновые панели Арматурные сетки с С-201 по С-204	Серия 1-464А	Альбом V часть 1-м	Лист № 115	1965

С-205

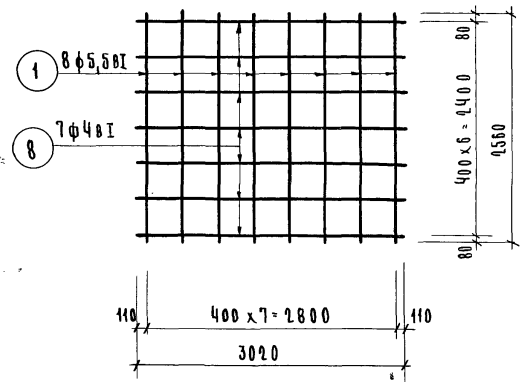

С-206

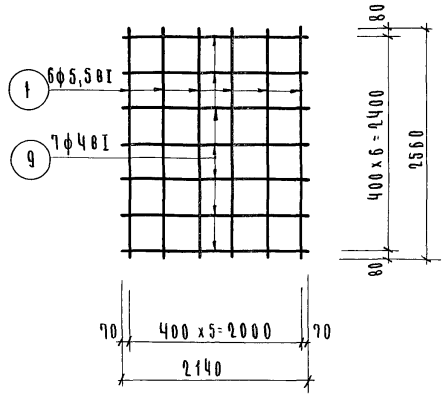

С-207

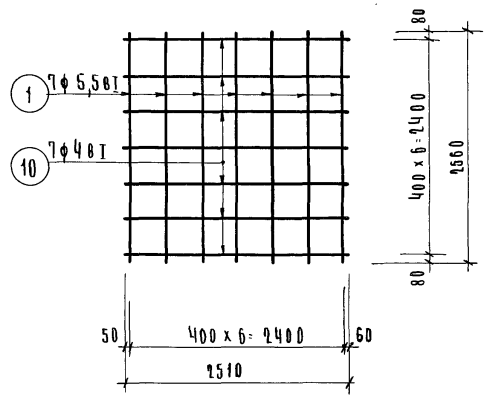

С-208

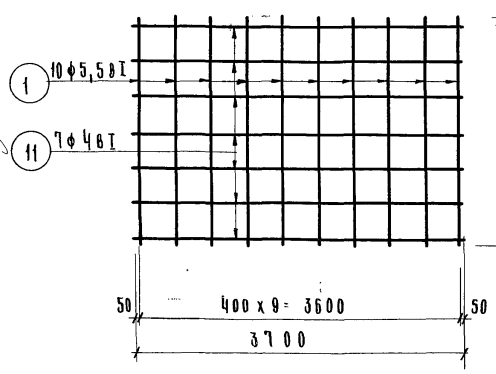

Отдельные стержни

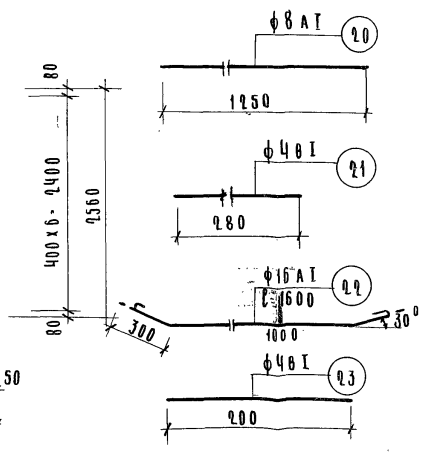

Спецификация арматуры						Выборка арматуры				
NN сеток	NN поз	Диаметр и класс стали	Длина мм	Кол. шт	Общая длина м	Ra кг/см²	Диаметр и класс стали	Общая длина м	Общий вес диам. кг	Вес элем. кг.
С-205	1	ф5,5вI	2560	8	20.48	3150	ф5.5вI	20.48	3.85	5.92
	8	ф4вI	3020	7	21.14	3150	ф4вI	21.14	2.07	
С-206	1	ф5,5вI	2560	6	15.36	3150	ф5.5вI	15.36	2.89	4.36
	9	ф4вI	2140	7	14.98	3150	ф4вI	14.98	1.47	
С-207	1	ф5,5вI	2560	7	17.92	3150	ф5.5вI	17.92	3.37	5.09
	10	ф4вI	2510	7	17.57	3150	ф4вI	17.57	1.72	
С-208	1	ф5,5вI	2560	10	25.60	3150	ф5.5вI	25.60	4.81	7.35
	11	ф4вI	3700	7	25.90	3150	ф4вI	25.90	2.54	
Отдельн. стержень	20	ф8аI	1250	1	1.25	2100	ф8аI	1.25	0.50	0.50
	21	ф4вI	280	1	0.28	3150	ф4вI	0.28	0.03	0.03
	22	ф16аI	1600	1	1.60	2100	ф16аI	1.60	2.52	2.52
	23	ф4вI	200	1	0.20	3150	ф4вI	0.20	0.02	0.02

Изделия заводского изготовления	Внутренние стеновые панели. Арматурные сетки с С-205 по С-208.	Серия 1-464а	Альбом V часть 1-М	Лист № 116	1965

ЦНИИЭП жилища

Рук. АКБ1	Н. Розанов	Гл. арх. пр.	Г. Костин	Согласовано	Дата
Гл. инж. АКБ1	В. Кочешков	Рук. группы	А. Бруснева		Инв
Рук. отд.	Б. Блюменталь	Разработал	Н. Соболева		№
Гл. инж. отд.	А. Розенфельд	Проверил	З. Моисеева		Взамен
Гл. инж. пр.	А. Кириллова	Копировала			

7700-12 116

С-209

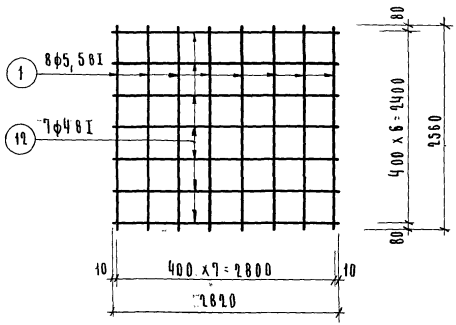

С-210

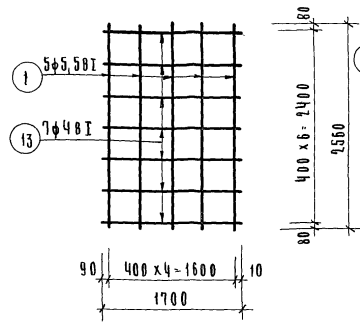

К-201

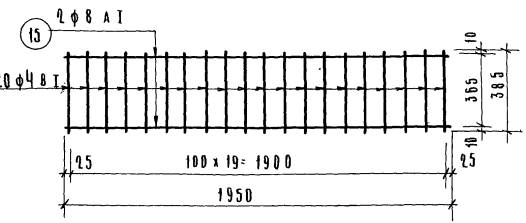

С-211

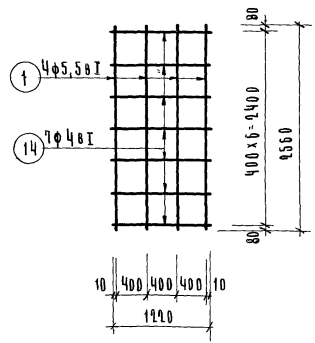

К-202

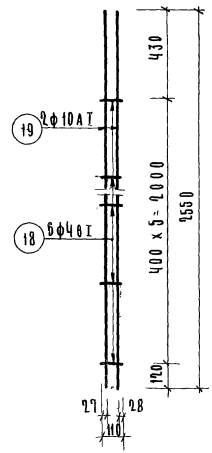

Спецификация арматуры						Выборка арматуры				
№№ сеток	№№ поз.	Диаметр и класс стали	Длина мм	Кол. шт	Общая длина м	Ra кг/см²	Диаметр и класс стали	Общая длина м	Общий вес кг	Вес элем. кг
С-209	1	ф5,5ВI	2560	8	20.48	3150	ф5,5ВI	20.48	3.85	5.78
	12	ф4ВI	2820	7	19.74	3150	ф4ВI	19.74	1.93	
С-210	1	ф5,5ВI	2560	5	12.80	3150	ф5,5ВI	12.80	2.41	3.66
	13	ф4ВI	1700	7	11.90	3150	ф4ВI	11.90	1.25	
С-211	1	ф5,5ВI	2560	4	10.24	3150	ф5,5ВI	10.24	1.93	2.77
	14	ф4ВI	1220	7	8.54	3150	ф4ВI	8.54	0.84	
К-201	15	ф8АI	1950	2	3.90	2100	ф8АI	3.90	1.54	2.30
	16	ф4ВI	385	20	7.70	3150	ф4ВI	7.70	0.76	
К-202	18	ф4ВI	110	6	0.66	3150	ф4ВI	0.66	0.06	3.22
	19	ф10АI	2550	2	5.10	2100	ф10АI	5.10	3.16	

ЦНИИЭП жилища	Изделия заводского изготовления	Внутренние стеновые панели. Арматурные сетки С-209, С-210, С-211, Каркасы К-201, К-202	Серия 1-464А	Альбом V часть 1-м	Лист № 117	1965

7700-12 117

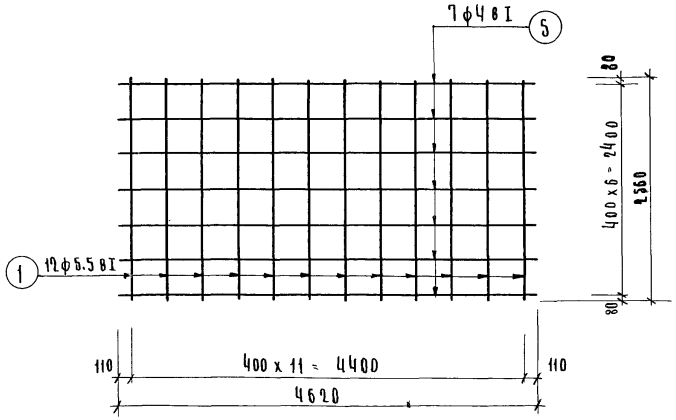

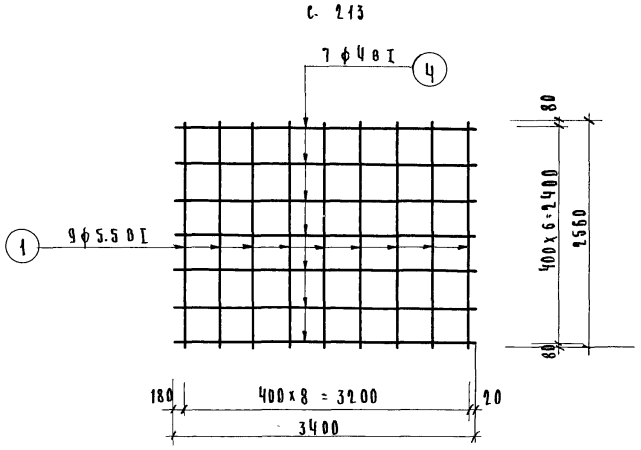

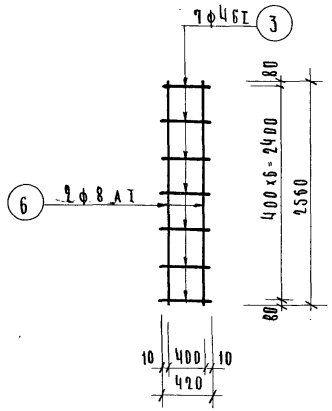

Спецификация арматуры						Выборка арматуры				
NN сеток	NN поз	Диаметр и класс стали	Длина мм	Кол. штук	Общая длина м	Ra кг/см²	Диаметр и класс стали	Общая длина м.	Общий вес диам. кг	Вес элемент кг
С-212	1	ф5.5 в I	2560	12	30.72	3150	ф5.5 в I	30.72	5.77	8.94
	5	ф4 в I	4620	7	32.34	"	ф4 в I	32.34	3.17	
С-213	1	ф5.5 в I	2560	9	23.04	"	ф5.5 в I	23.04	4.33	6.68
	4	ф4 в I	3400	7	23.80	"	ф4 в I	23.80	2.35	
С-214	6	ф8 а I	2560	2	5.12	"	ф8 а I	5.12	2.04	2.34
	3	ф4 в I	420	7	2.84	"	ф4 в I	2.84	0.30	

Изделия заводского изготовл. к дому N 16	Внутренние стеновые панели арматурные сетки с С-212 по С-214.	Серия 1-464 А	Альбом V часть 1-М	Лист N 118	1965

ЦНИИЭП жилища

Рук. акд. | Гл. инж. акб. | Рук. отд. | Гл. инж. отд. | Гл. инж. пр. | Гл. арх. пр. | Рук. группы | Разработал | Проверил | Копировал | Д. Розанов | В. Кочешков | В. Блюменталь | А. Розенфельд | А. Кириллова | Д. Бруснева | Г. Шумская | З. Моисеева | Дата | Инв. | № | Взамен

7700-12 118

С-215

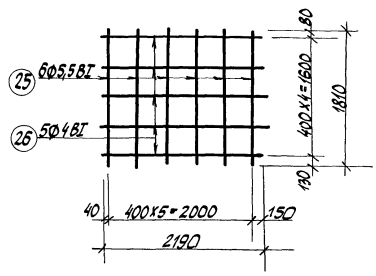

С-216

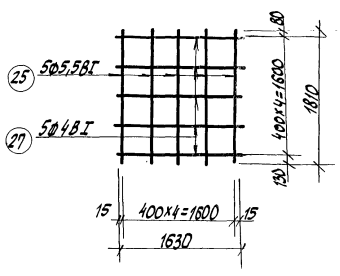

С-217

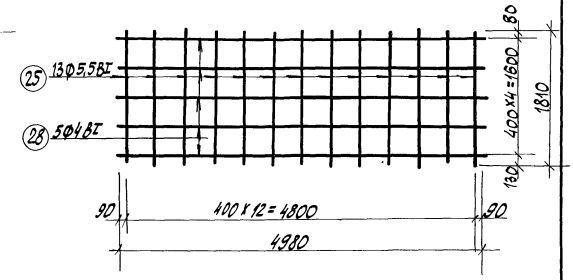

С-218

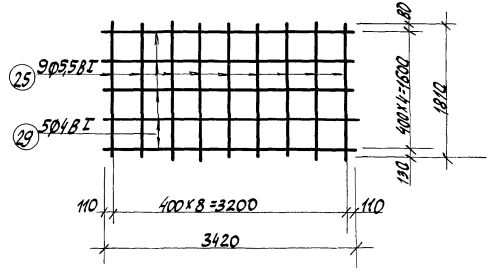

Спецификация арматуры						Выборка арматуры				
NN сеток	NN поз	Диам и класс стали	Длина мм	Кол. шт.	Общ. дл. м	R_a кг/см²	Диам. и класс стали	Общ. дл. м	Общ. вес стали кг	Вес элем кг
С-215	25	Ф5,5ВI	1810	6	10,86	3150	Ф5,5ВI	10,86	2,04	3,11
	26	Ф4ВI	2190	5	10,95	3150	Ф4ВI	10,95	1,07	
С-216	25	Ф5,5ВI	1810	5	9,05	3150	Ф5,5ВI	9,05	1,70	2,50
	27	Ф4ВI	1630	5	8,15	3150	Ф4ВI	8,15	0,80	
С-217	25	Ф5,5ВI	1810	13	23,53	3150	Ф5,5ВI	23,53	4,42	6,86
	28	Ф4ВI	4980	5	24,90	3150	Ф4ВI	24,90	2,44	
С-218	25	Ф5,5ВI	1810	9	16,29	3150	Ф5,5ВI	16,29	3,06	4,74
	29	Ф4ВI	3420	5	17,10	3150	Ф4ВI	17,10	1,68	

Изделия заводского изготовлен.	Внутренние стеновые панели (цокольные). Арматурные сетки. С С-215 по С-218.	Серия 1-464А	Альбом V Часть 1-м	Лист N 119	1965

Пров. Сурин 10/12-77г. Кол. Фокина

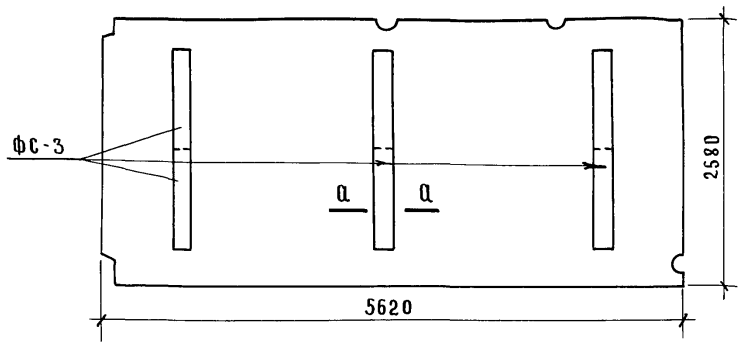

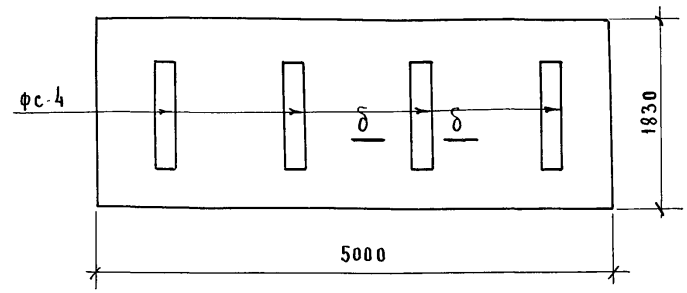

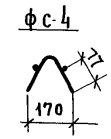

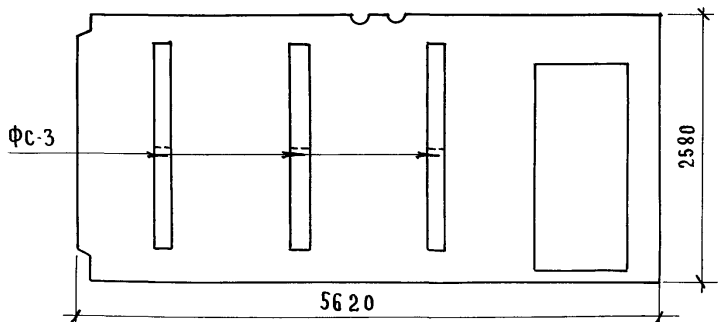

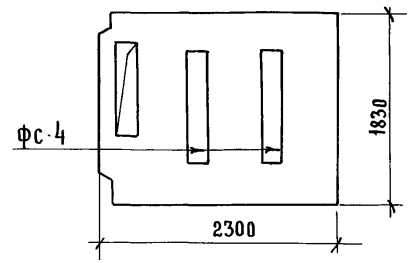

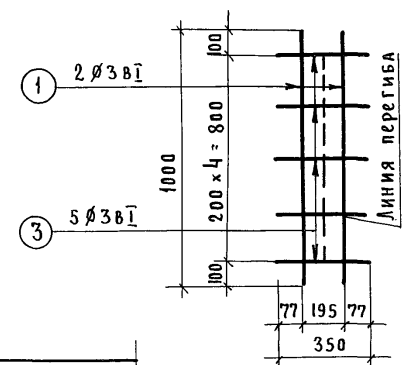

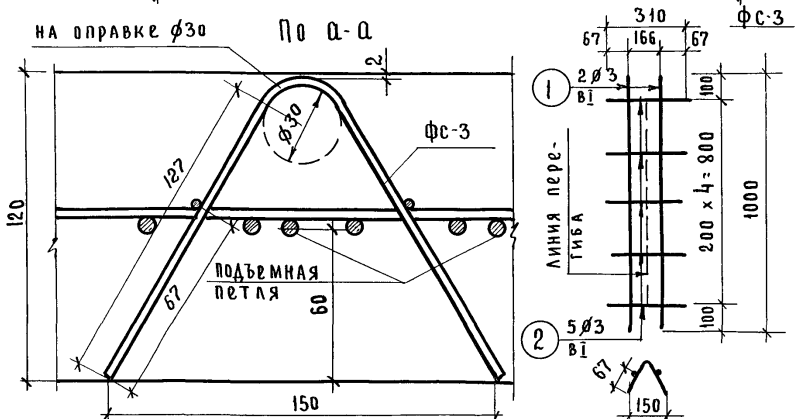

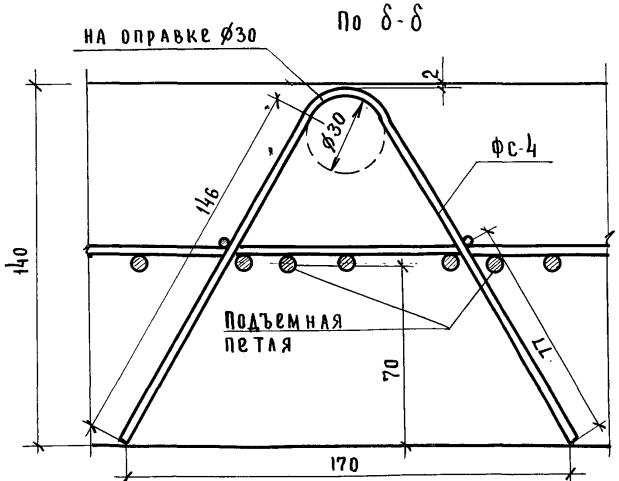

Спецификация арматуры на 1 элемент						Выборка арматуры на 1 элемент				
Марка элемента	№№ поз	Диаметр и класс стали	Длина мм.	Кол. шт.	Общая длина м	Ra кг/см²	Диаметр и класс стали	Общая длина м	Общ. вес диаметра кг.	Вес элемен. кг.
фс-3	1	Ø3 ВI	1000	2	2.00	3150	Ø3 ВI	3.55	0.20	0.20
	2	Ø3 ВI	310	5	1.55					

Спецификация арматуры на 1 элемент						Выборка арматуры на 1 элемент				
Марка элемента	№№ поз.	Диаметр и класс стали	Длина мм	Кол шт.	Общая длина м	Ra кг/см²	Диаметр и класс стали	Общая длина м	Общ. вес диамет. кг.	Вес элемен. кг
фс-4	1	Ø3 ВI	1000	2	2.00	3150	Ø3 ВI	3.75	0.20	0.20
	3	Ø3 ВI	350	5	1.75					

Рук. АКБ. 1	Н. Розанов	Гл. арх. пр	Г. Костин	Согласовано	
Гл. инж. АКБ	В. Кочешков	Гл. технолог	Н. Гайсинский		Дата
Рук. отдела	В. Блюменталь	Рук. группы	А. Бруснева		Инв.
Гл. инж. отд	А. Розенфельд	Разработал	И. Либерман		№
Гл. инж. пр.	А. Кириллова	Проверил	З. Моисеева		Взамен

ЦНИИЭП жилища

Изделия заводского изготовления	Внутренние стеновые панели. Схема расположения фиксаторов. Арматурные сетки фс-3; фс-4	Серия 1-464А	Альбом V часть 1-м	Лист № 120	1965

7700-12 120

Пров: Танковец 13-IV-82г Копир Яковлев

Сборочный арматурный элемент для ВС-1; 1-2; 1-3; 1-4.

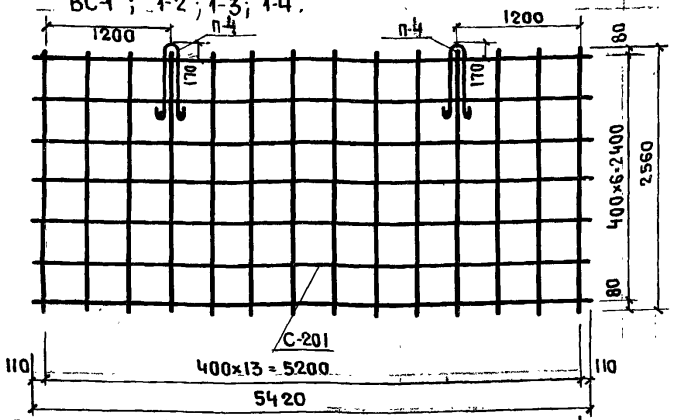

Сборочный арматурный элемент для ВС-2.

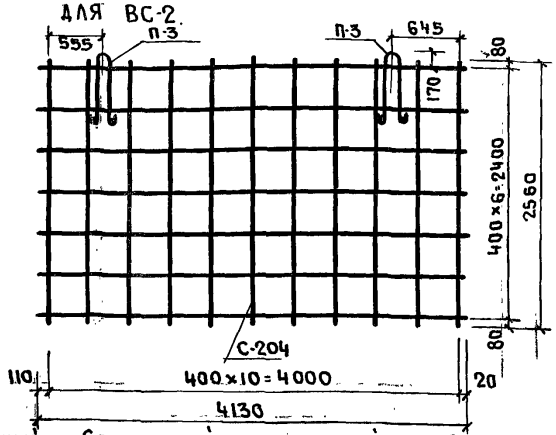

Сборочный арматурный элемент для ВС-5; 5-2; 6; 9.

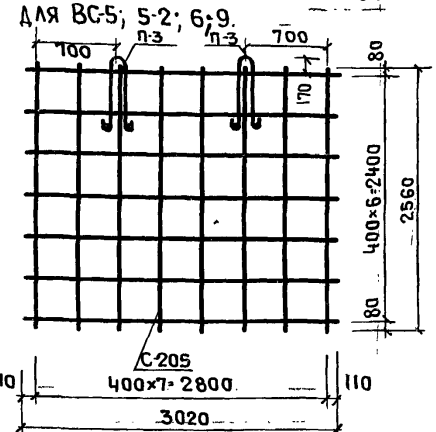

Сборочный арматурный элемент для ВС3

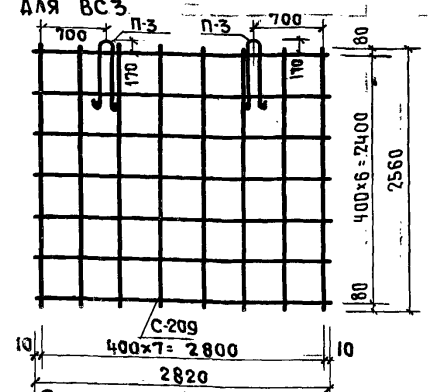

Сборочный арматурный элемент для ВС7

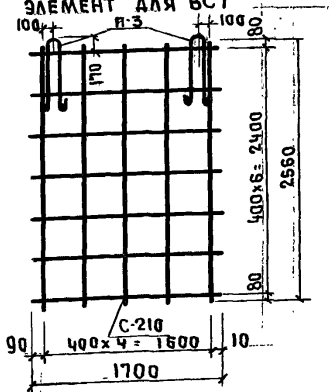

Сборочный арматурный элемент для ВС8

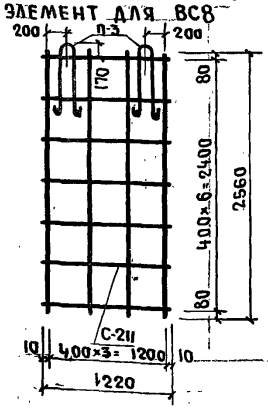

Сборочный арматурный элемент для ВС11; 11-2; 11-3

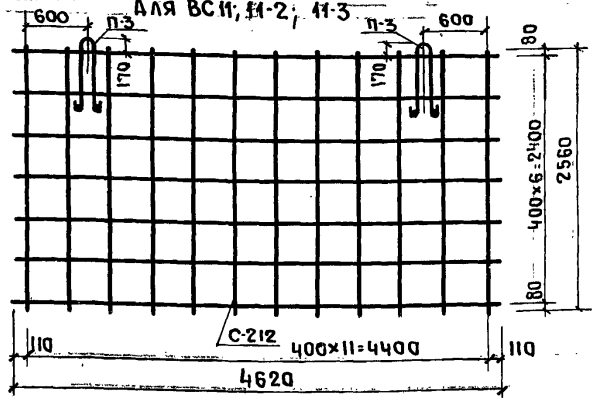

Сборочный арматурный элемент для ВС10

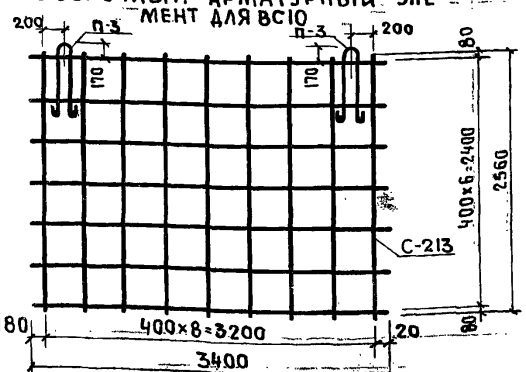

Примечания:

1. Подъемные петли приварить к сетке.
2. Места сварки подъемных петель производить со вторым горизонтальным стержнем.

Изделия заводского изготовления	Сборочные арматурные элементы для ВС-1; 1-2; 1-3; 1-4; 2; 3; 5; 5-2; 6; 7; 8; 9; 10; 11; 11-2; 11-3.	Серия 1-464А	Альбом V часть 1-М	Лист № 121	1965

Согласовано:

Руков. АКБ1	Н. Розанов	Гл. арх. пр-та	Г. Костин	Дата	
Гл. инж. АКБ1	В. Кочешков	Гл. технолог	Н. Гайсинский	Инв. №	
Руков. отдела	В. Блюменталь	Рук. группы	А. Бруснева		
Гл. инж. отд.	А. Розенфельд	Разработал	Г. Шумская		
Гл. инж. пр-та	А. Кириллова	Проверил	З. Моисеева	Взамен	

ЦНИИЭП жилища

Сборочный арматурный элемент для ВС1-5

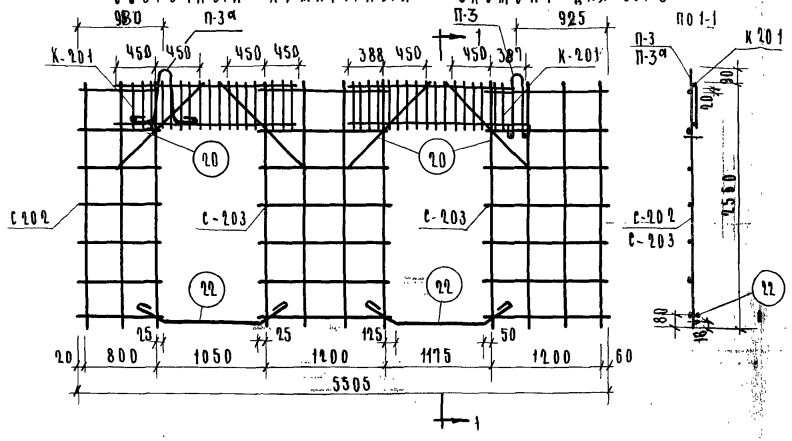

Сборочный арматурный элемент для ВС1-6

(комплект в кассете из 2х элементов)

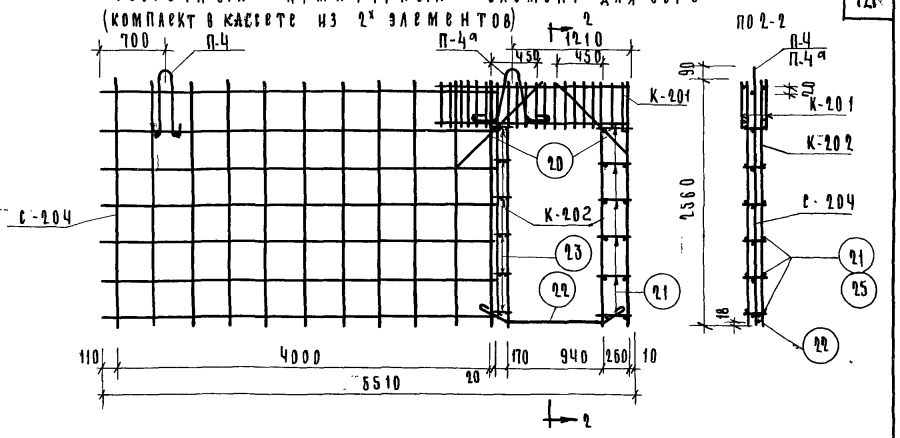

Сборочный арматурный элемент для ВС1-7

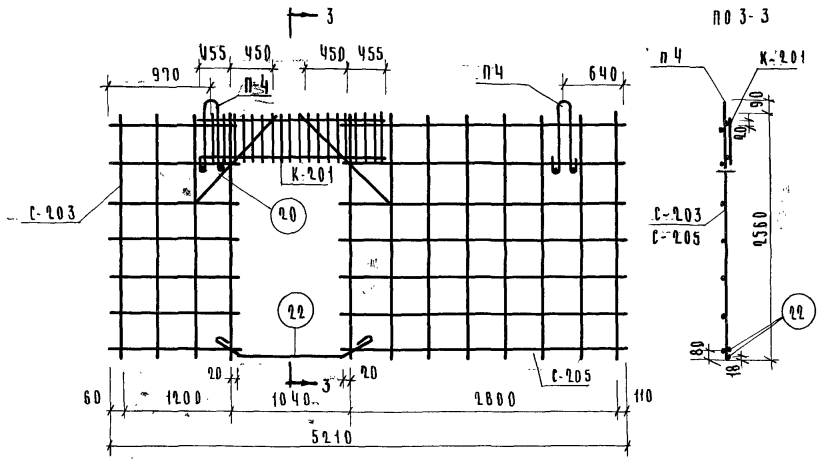

Сборочный арматурный элемент для ВС1-8

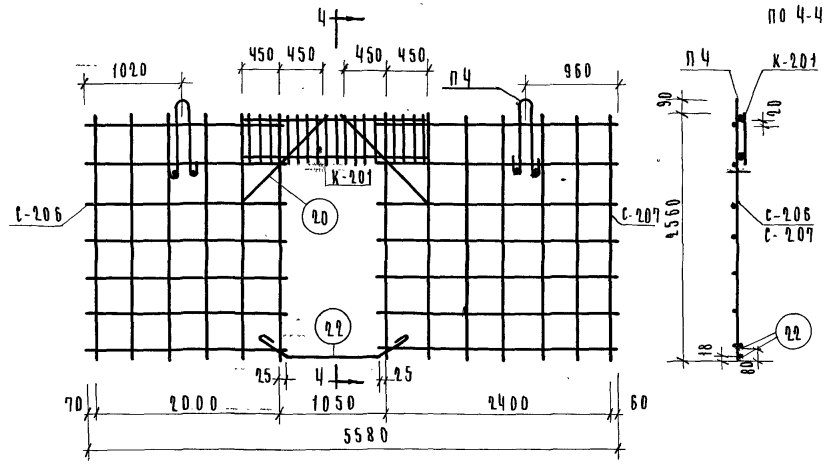

Изделия заводского изготовления	Сборочные арматурные элементы для ВС1-5, ВС1-6, ВС1-7, ВС1-8		Серия 1-464 А	Альбом V часть 1-М	Лист № 122	1988

Типовые проекты жилых и общественных зданий
Рук. авт. кол. Гл. инж. АКБ
Рук. отд. Гл. инж. отд.
Гл. инж. пр-та
Н. Розанов, Гл. арх. пр-та
В. Кочешков, Рук. группы
В. Блюментальь, Разработал
А. Розенфельд, Проверил
Д. Кириллова, Копировал
Согласовано
Дата
Инв. №
Взамен
Г. Костин
А. Брусенева
З. Моисеева
А. Брусенева

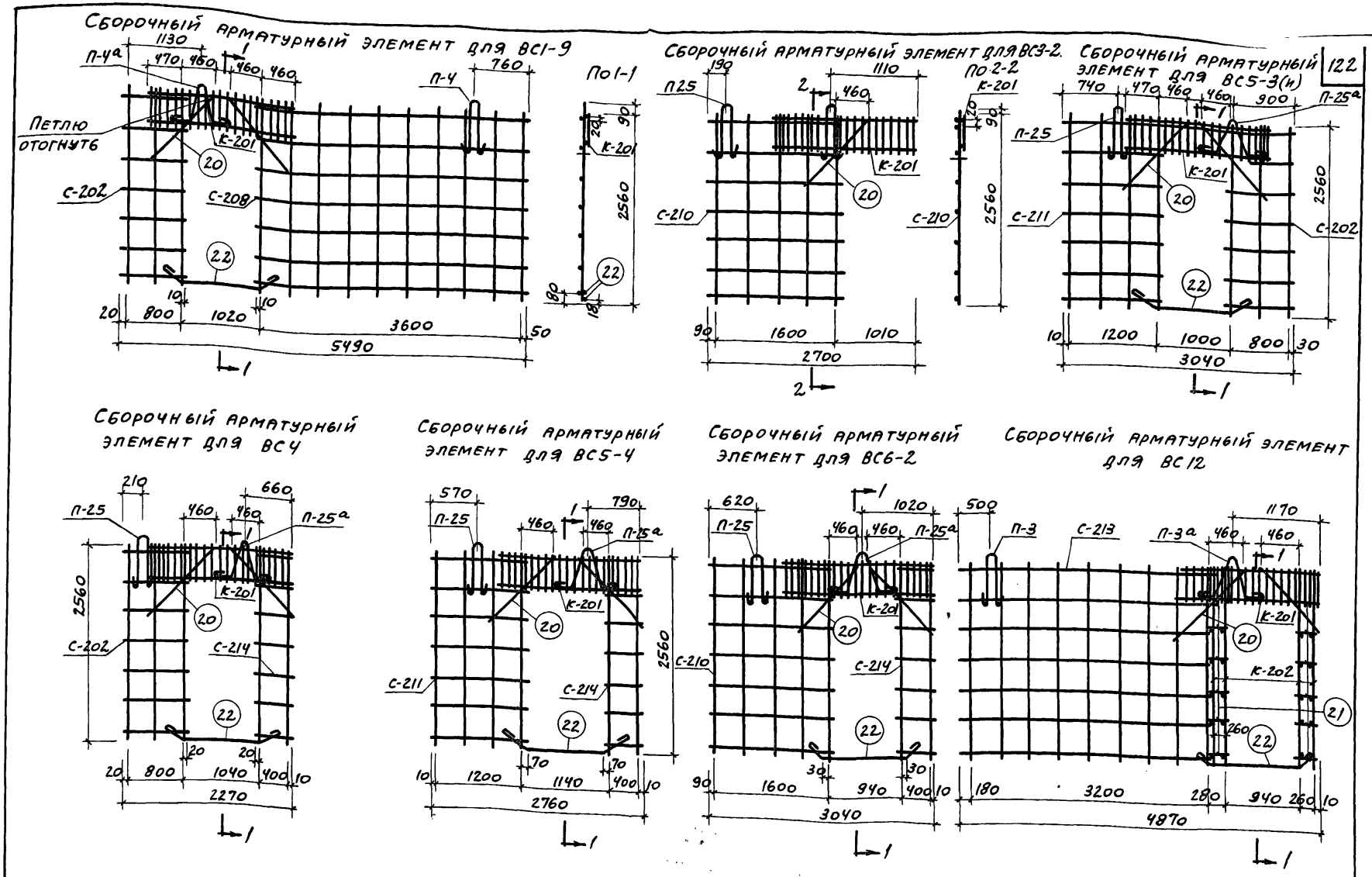

Изделия заводского изготовления	Сборочные арматурные элементы для ВС1-9, ВС3-2, ВС4, ВС5-3(и), ВС5-4, ВС6-2, ВС12.	Серия 1-464А	Альбом V Часть 1-М	Лист № 123	1965

Пров. [signature] 6.12.79 г. Коп. Шкинина

7700-12 123

Сборочный арматурный элемент для ВСЦ 1; 1-2; 1-3; 1-4; 1-5; 1-7; 1-8

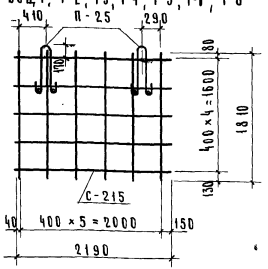

Сборочный арматурный элемент для ВСЦ 2; 2-2.

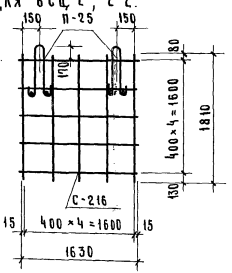

Сборочный арматурный элемент для ВСЦ 3; 3-2(ч); 3-3.

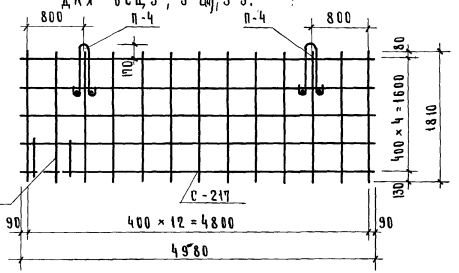

Сборочный арматурный элемент для ВСЦ 4(ч).

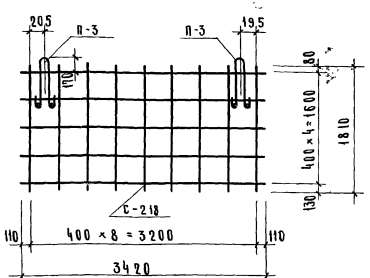

Примечания:

1. Подъемные петли проверить к сетке.
2. Места сварки петель производить со вторым горизонтальным стержнем.

Изделия заводского изготовления	Сборочные арматурные элементы для ВСЦ 1; 1-2; 1-3; 1-4; 1-5; 1-7; 1-8; ВСЦ 2; 2-2; ВСЦ 3; 3-2(ч); 3-3; ВСЦ 4(ч).	Серия 1-464 А	Альбом часть 1-М	Лист № 124	1965	

ЦНИИЭП жилища

Гл. инж. проекта К. Максимович
Гл. архитектор А. Брусенская
Рук. группы Р. Шумская
Разработал Г. Моисеева
Проверил
Н. контр.
Гл. инж. отд. Б. Ключников
Рук. отд. К. Климентьев
Гл. инж. отд. А. Розенфельд
Гл. инж. пр. И. Кирилова

Согласовано

Инв. № подл. | Подпись и дата | Взам. инв. №

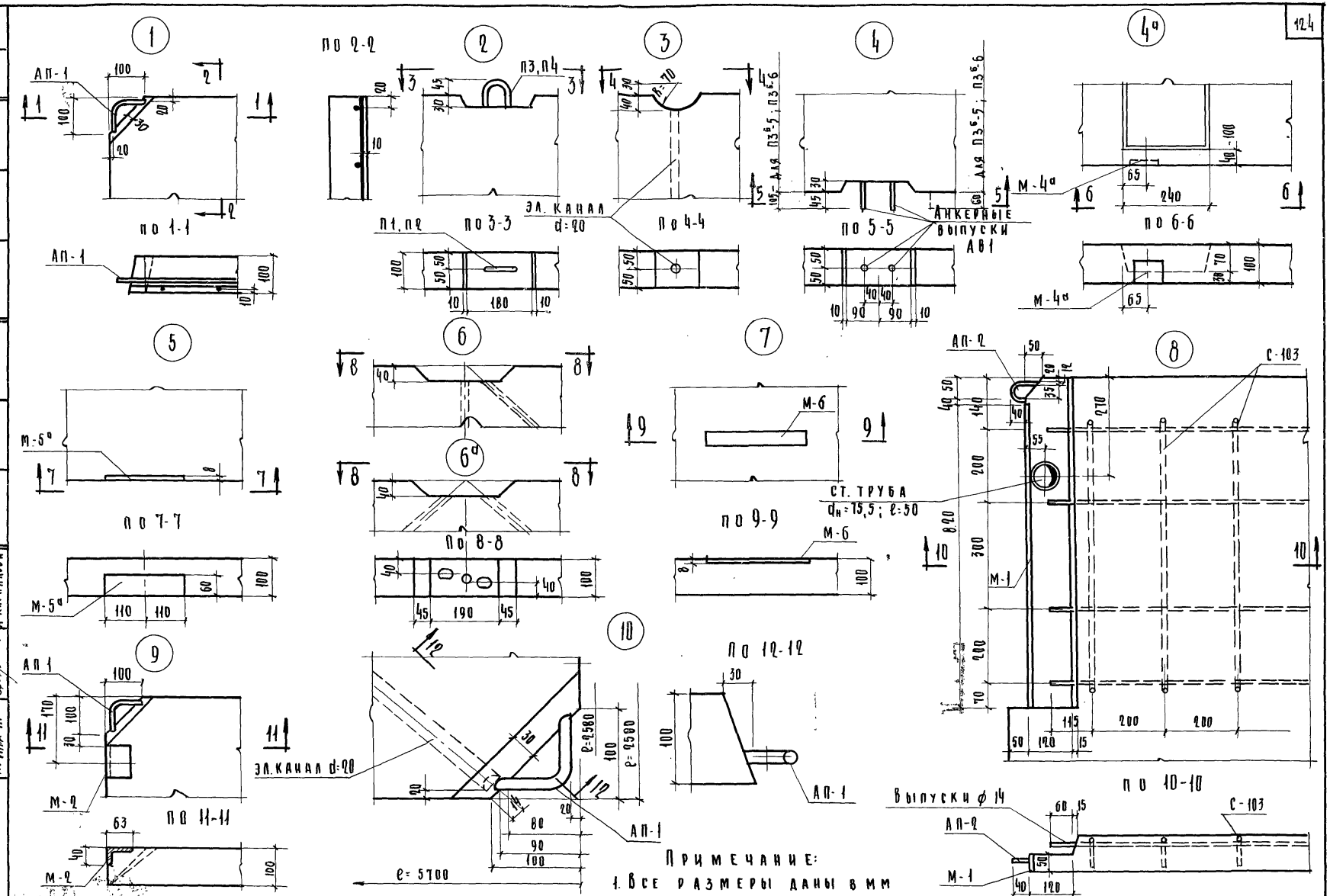

Примечание:
1. Все размеры даны в мм

Изделия заводского изготовления	Узлы железобетонных элементов с N1 по N 10	Серия 1-464 А	Альбом V часть 1-М	Лист № 125	1965

Согласовано

Рук. АКБ	Н. Розанов	Гл. арх. пр.
Гл. инж. АКБ	В. Кочешков	Рук. группы
Рук. отд.	В. Блюменталь	Разработал
Гл. инж. отд.	А. Розенфельд	Проверил
Гл. инж. пр.	А. Кириллова	
Г. Костин	А. Бруснева	Г. Костин
А. Бруснева	З. Моисеева	А. Бруснева
Дата	Инв №	Взамен

ЦНИИЭП жилища

7700-12 125

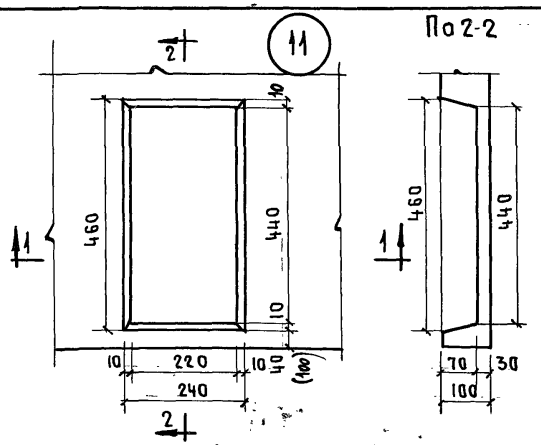

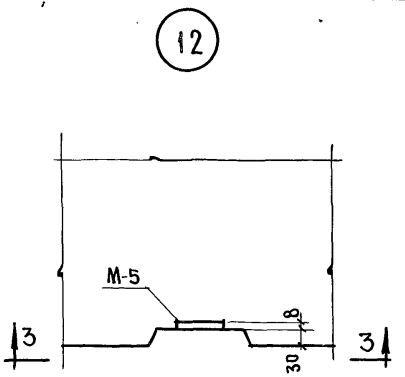

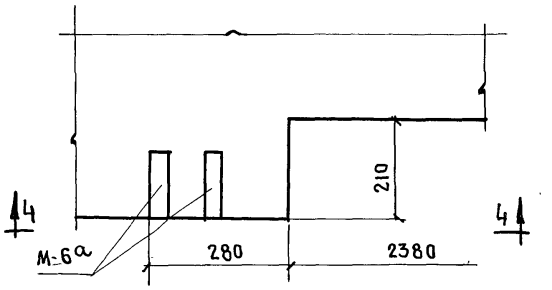

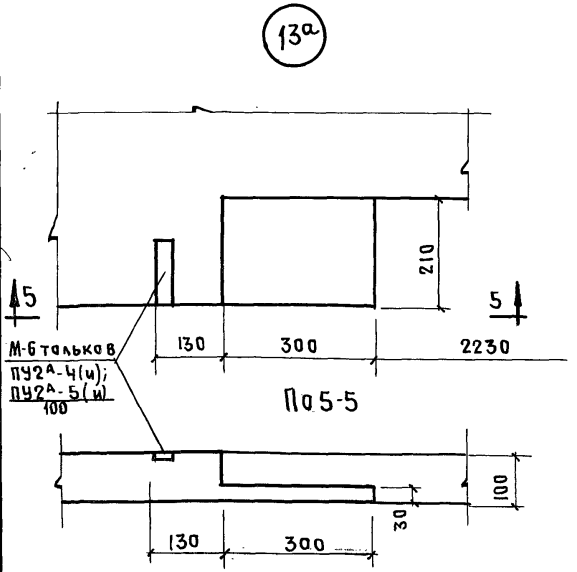

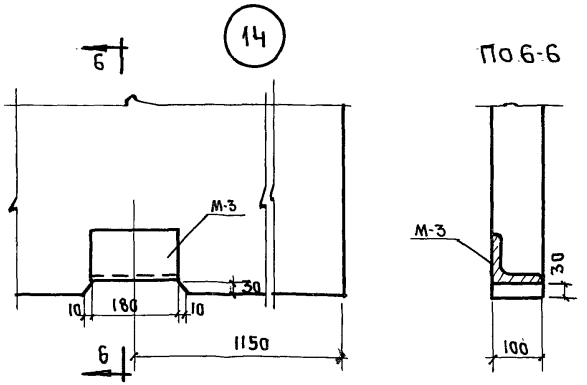

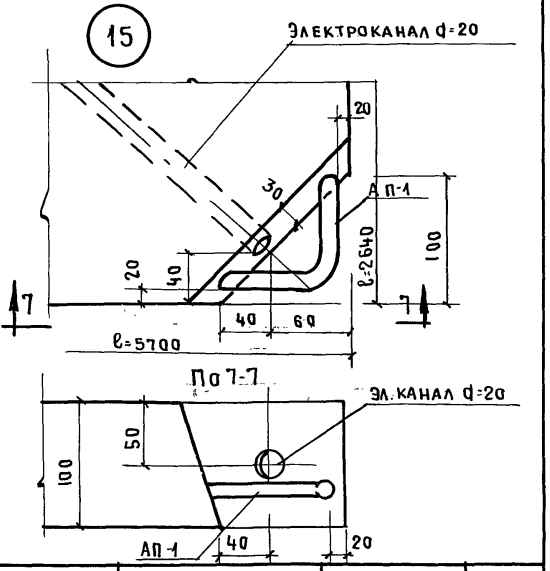

Примечание:

1. Все размеры даны в мм

ЦНИИЭП жилища	Изделия заводского изготовления	Узлы железобетонных элементов с №11 по №15	Серия 1-464А	Альбом V часть 1-М	Лист № 126	1965

7700-12 126

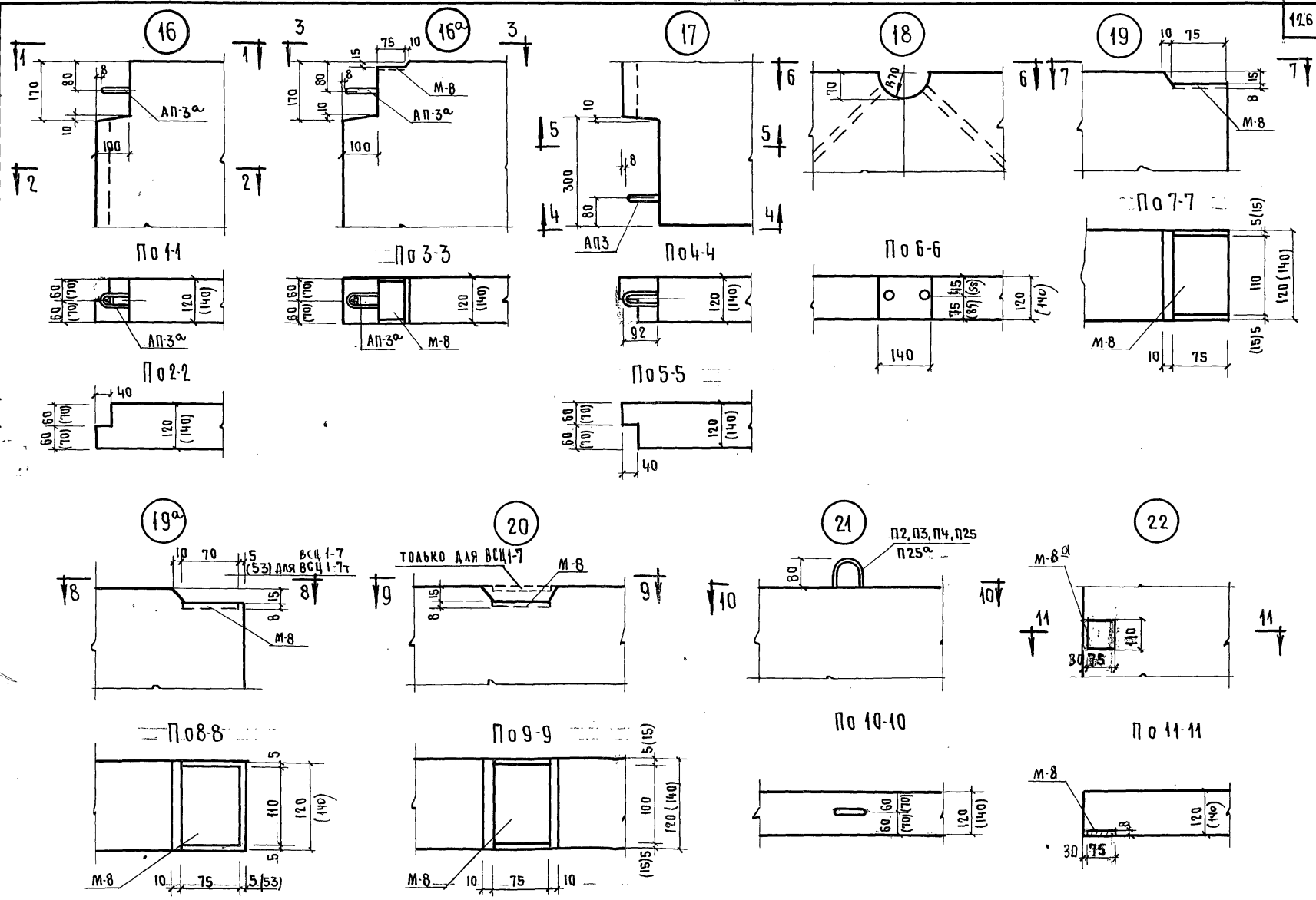
16
16а
17
18
19
19а
20
21
22
АП-3а
М-8
АП3
П2, П3, П4, П25
П25а
ВСЦ 1-7
(53) для ВСЦ 1-7т
только для ВСЦ1-7
По 1-1
По 2-2
По 3-3
По 4-4
По 5-5
По 6-6
По 7-7
По 8-8
По 9-9
По 10-10
По 11-11

| | | |

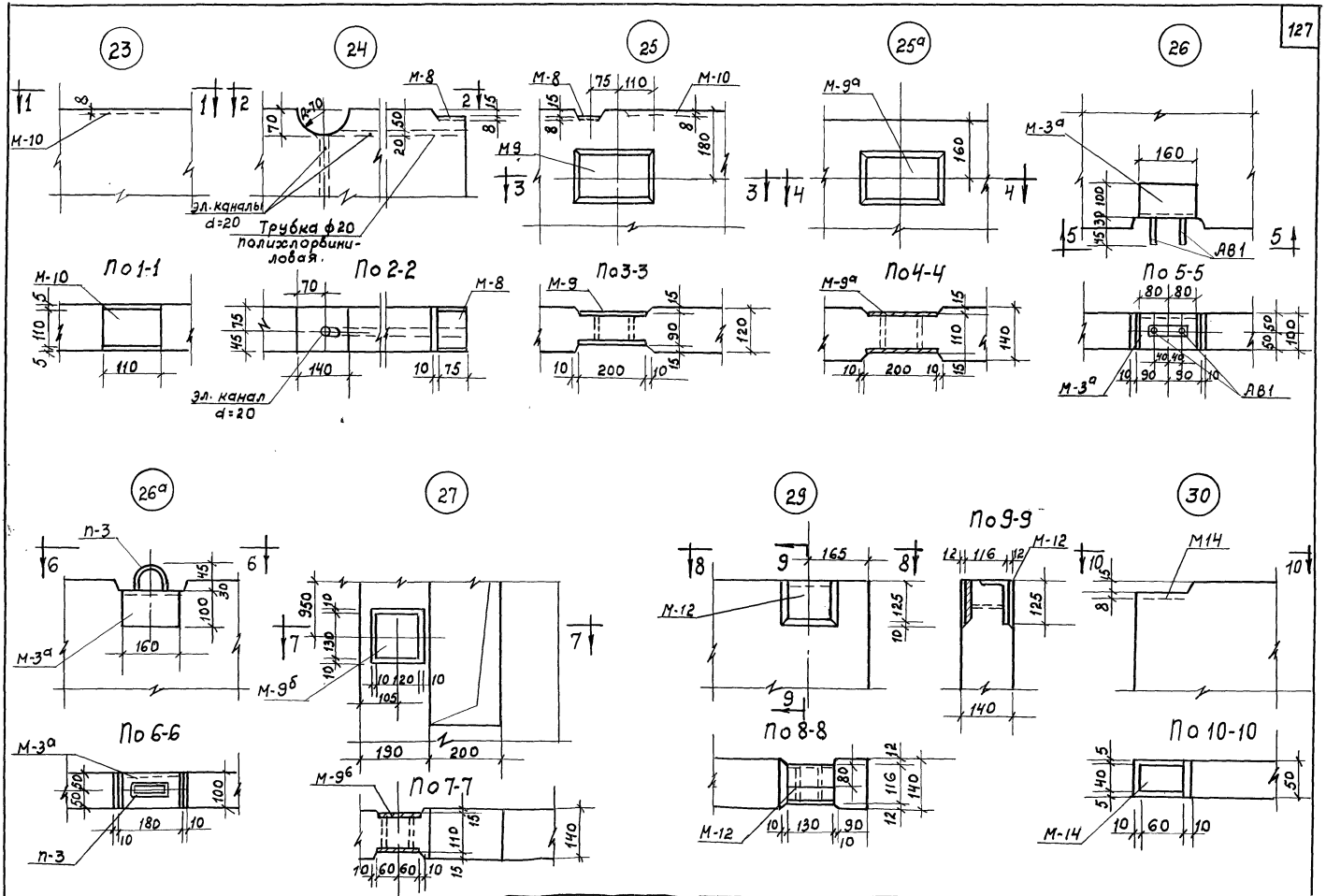

Изделия заводского изготовления.	Узлы железобетонных элементов с №23 по №30	Серия 1-464 А	Альбом V часть 1-М	Лист № 128	1965

7700-12 128

пров. Сер 9/II-73г. кон. Гоборова.

СОГЛАСОВАНО:
ДАТА | ИНВ.N | ВЗАМЕН
Г. Коптин — Гл. арх. проекта
А. Брусчаева — Рук. группы
В. Юматова — Разработал
З. Моисеева — Проверил
А. Полякова — Копировал
Н. Розанов — Гл. инж. АКБ
В. Кочешков — Руков. отдела
В. Блюмкиталь — Гл. инж. отд.
А. Розенфельд — Гл. инж. пр-та
А. Кириллова
Джинджихадзе — Гл. инж. АКБ
ЦНИИЭП жилища

М-1

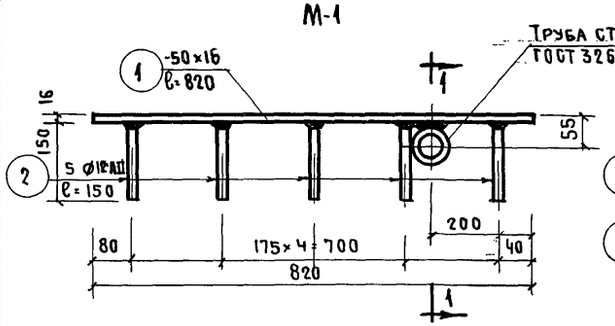

М-2 (М-2а)

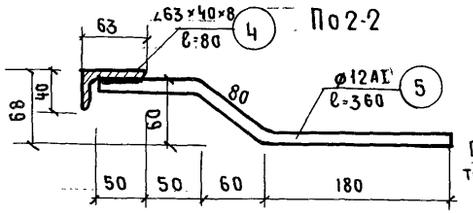

М-3, М-3а

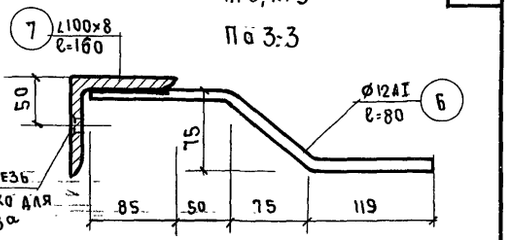

М-4а

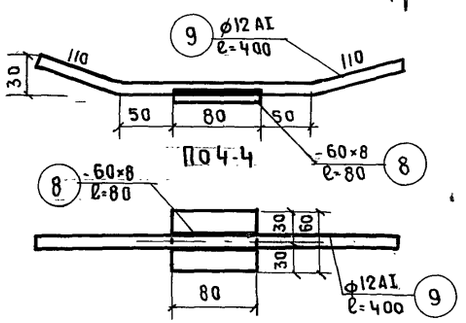

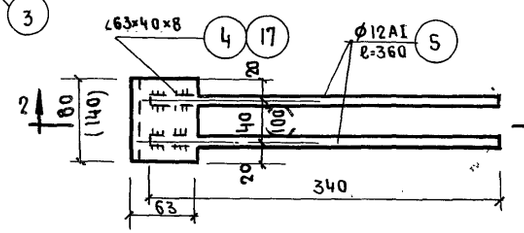

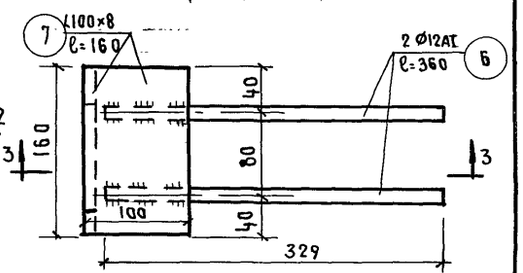

М-5 (М-5а)

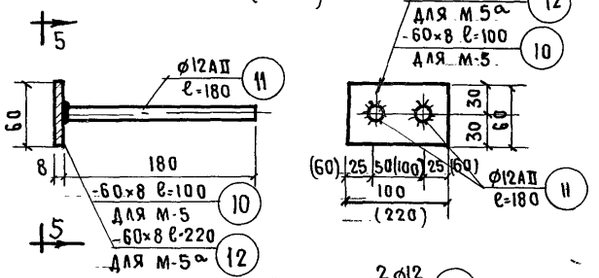

М-6

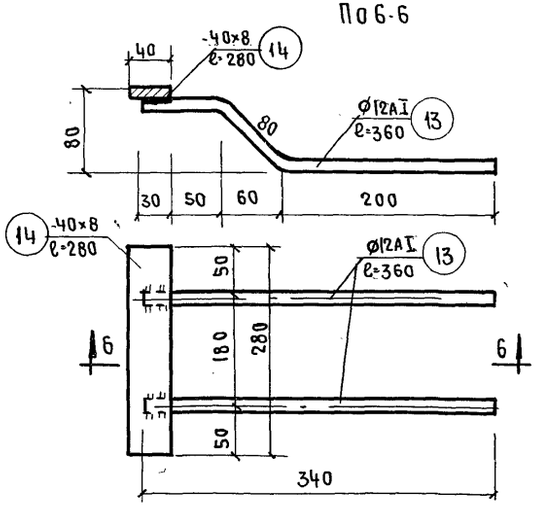

М-6а

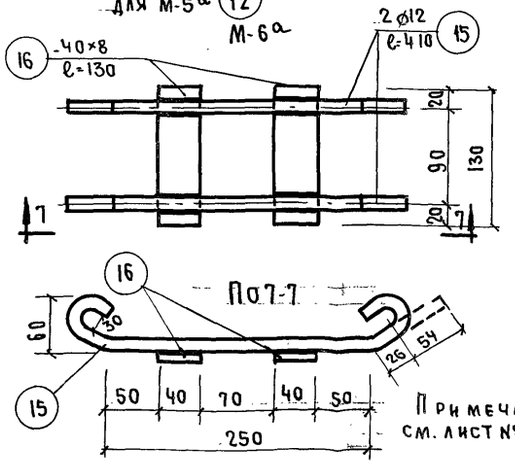

Примечания см. лист № 130

Спецификация арматуры

Марка	NN поз.	Сечение и класс стали	Длина мм	Кол-во шт	Общая длина м
М-1	1	-50×16 "Ст3"	820	1	0,82
	2	ф12AII	150	5	0,75
	3	Тр $d_н$ 75,5	50	1	0,05
М-2	4	∠63×40×8 "Ст3"	80	1	0,08
	5	ф12AI	360	2	0,72
М-2а	17	∠63×40×8 "Ст.3"	140	1	0,14
	5	ф12AI	360	2	0,72
М-3	7	∠100×8 Ст.3"	160	1	0,16
М-3а	6	ф12AI	360	2	0,72
М-4а	8	-60×8 "Ст.3"	80	1	0,08
	9	ф12AI	400	1	0,40
М-5	10	-60×8 "Ст3"	100	1	0,10
	11	ф12AII	180	2	0,36
М-5а	12	-60×8 "Ст-3"	220	1	0,22
	11	ф12AII	180	2	0,36
М-6	13	ф12AI	360	2	0,72
	14	-40×8 Ст-3	280	1	0,28
М-6а	15	ф12AI	410	2	0,82
	16	-40×8 "Ст-3"	130	2	0,26

Выборка арматуры

Марка	R_a кг/см²	Диаметр и класс стали	Общая длина м	Общий вес поз. кг	Вес марки кг
М-1	2100	-50×16 "Ст3"	0,82	5,15	6,15
	2700	ф12AII	0,75	0,67	
	—	Тр $d_н$ 75,5	0,05	0,33	
М-2	2100	∠63×40×8 "Ст3"	0,08	0,48	1,12
	2100	ф12AI	0,72	0,64	
М-2а	2100	∠63×40×8 "Ст-3"	0,14	0,84	1,48
	2100	ф12AI	0,72	0,64	
М-3	2100	∠100×8 "Ст-3"	0,16	1,92	2,59
М-3а	2100	ф12AI	0,72	0,64	
М-4а	2100	-60×8 "Ст-3"	0,08	0,30	0,66
	2100	ф12AI	0,40	0,36	
М-5	2100	-60×8 "Ст-3"	0,10	0,38	0,70
	2700	ф12AII	0,36	0,32	
М-5а	2100	-60×8 "Ст-3"	0,22	0,83	1,15
	2700	ф12AII	0,36	0,32	
М-6	2100	ф12AI	0,72	0,64	1,34
	2100	-40×8 "Ст-3"	0,28	0,70	
М-6а	2100	ф12AI	0,82	0,70	1,34
	2100	-40×8 "Ст-3"	0,26	0,64	

Изделия заводского изготовления	Закладные детали железобетонных элементов с М-1 по М-6а	Серия 1-464А	Альбом V часть 1-М	Лист № 129	1965

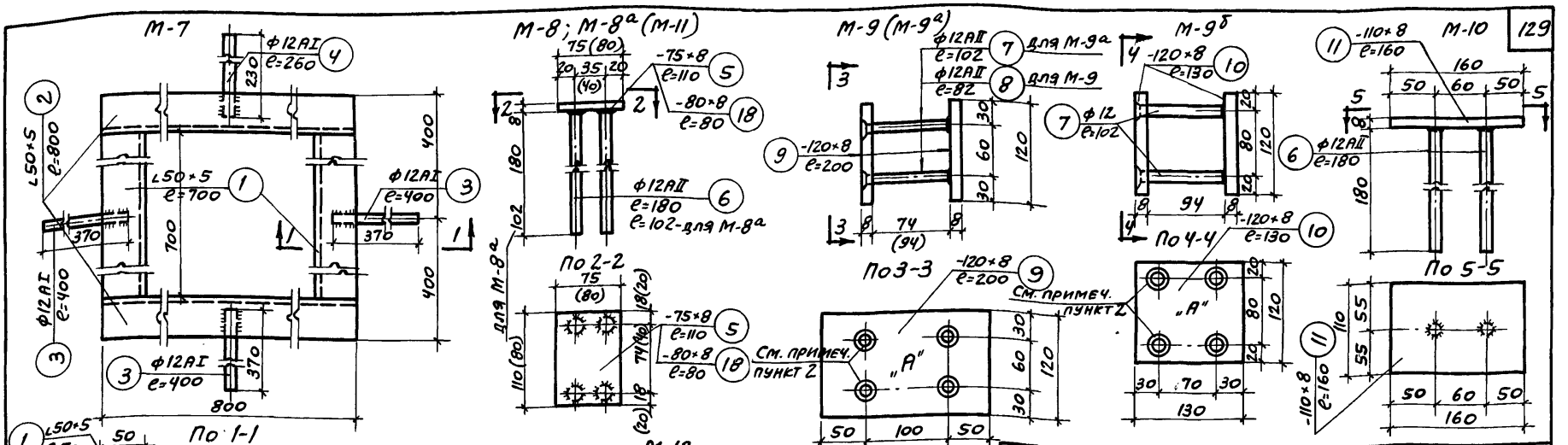

Спецификация арматуры

Марка	Нн поз.	Сечение и класс стали	Длина мм	Кол-во шт.	Общая длина м	Ra кг/см²	Диаметр и класс стали	Общая длина м	Общий вес поз. кг	Вес марки кг
М-7	1	∟50×5 „Ст.3"	700	2	1,40	2100	∟50×5, „Ст.3"	3,00	11,31	12,60
	2	∟50×5 „Ст.3"	800	2	1,60	2100	ф12AI	1,46	1,29	
	3	ф12AI	400	3	1,20					
	4	ф12AI	260	1	0,26					
М-8	5	-75×8 „Ст.3"	110	1	0,11	2100	-75×8 „Ст.3"	0,11	0,52	1,16 / 0,88
М-8а	6	ф12AII	180 / 102	4	0,72 / 0,64	2700	ф12AII	0,72 / 0,64	0,14 / 0,36	
М-9	8	ф12AII	82	4	0,33	2700	ф12AII	0,33	0,29	3,31
	9	-120×8 „Ст.3"	200	2	0,40	2100	-120×8 „Ст.3"	0,40	3,02	
М-9а	9	-120×8 „Ст.3"	200	2	0,40	2100	-120×8 „Ст.3"	0,40	3,02	3,38
	7	ф12AII	102	4	0,41	2700	ф12AII	0,41	0,36	
М-9б	10	-120×8 „Ст.3"	130	2	0,26	2100	-120×8 „Ст.3"	0,26	1,96	2,32
	7	ф12AII	102	4	0,41	2700	ф12AII	0,41	0,36	
М-10	6	ф12AII	180	2	0,36	2700	ф12AII	0,36	0,32	1,43
	11	-110×8 „Ст.3"	160	1	0,16	2100	-110×8 „Ст.3"	0,16	1,11	
М-12	12	∟125×80×8 „Ст.3"	130	1	0,13	2100	∟125×80×8	0,13	1,63	2,83
	13	ф12AII	108	2	0,21	2700	ф12AII	0,21	0,18	
	14	-125×8 „Ст.3"	130	1	0,13	2100	-125×8 „Ст.3"	0,13	1,02	
М-14	6	ф12AII	180	2	0,36	2700	ф12AII	0,36	0,32	0,47
	15	-40×8 „Ст.3"	60	1	0,06	2100	-40×8 „Ст.3"	0,06	0,15	
М-30	16	∟63×40×8 „Ст.3"	80	1	0,08	2100	∟63×40×8 „Ст.3"	0,08	0,48	0,93
	17	ф12AI	500	1	0,50	2100	ф12AI	0,50	0,45	
М-11	6	ф12AII	180	4	0,72	2700	ф12AII	0,72	0,64	1,04
	18	-80×8 „Ст.3"	80	1	0,08	2100	-80×8 „Ст.3"	0,08	0,40	

Изделия заводского изготовления	Закладные детали железобетонных элементов М-7 по М-30	Серия 1-464А	Альбом V Часть 1-М	Лист № 130	1965

7700-12 130

Пров. Жеков 6.12.79г. Кон. Шкинина

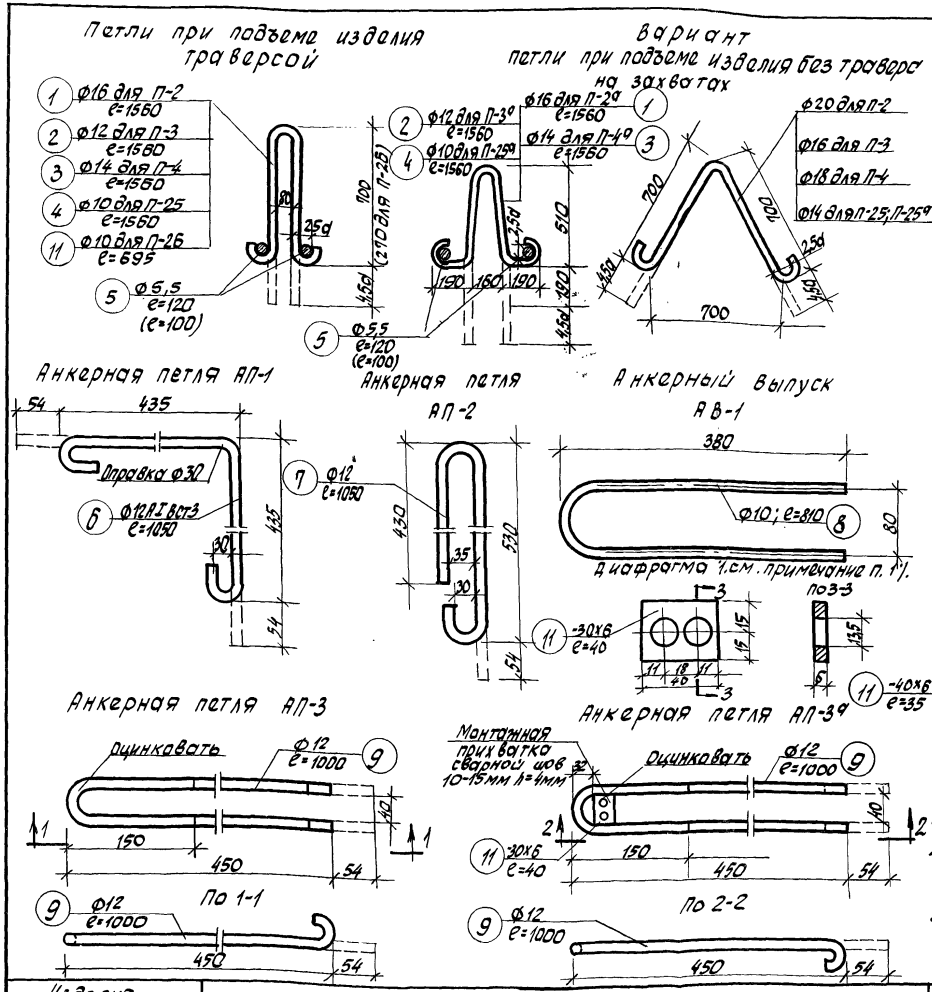

Спецификация арматуры						Выборка арматуры				
Марка элем.	№№ поз.	Сеч. мм и класс стали	Дл. мм	Кол. шт.	Общ. дл. м	Ra кг/см²	Сеч. мм и класс стали	Общ. дл. м	Общ. вес кг	Вес элем кг
П-2 П-2а	1	Ф16АI „Вст3	1560	1	1,56	2100	Ф16АI Вст3	1,56	2,48	2,53
	6	Ф5,5ВI	120/(100)	2	0,24	3150	Ф5,5ВI	0,24	0,05	
П-3 П-3а	2	Ф12АI Вст3	1560	1	1,56	2100	Ф12АI „Вст3"	1,56	1,39	1,44
	5	Ф5,5ВI	120/(100)	2	0,24	3150	Ф5,5ВI	0,24	0,05	
П-4 П-4а	3	Ф14АI Вст3	1560	1	1,56	2100	Ф14АI Вст3	1,56	1,88	1,93
	5	Ф5,5ВI	120/(100)	2	0,24	3150	Ф5,5ВI	0,24	0,05	
П-25 П-25а	4	Ф10АI „Вст3"	1560	1	1,56	2100	Ф10АI Вст3	1,56	0,96	1,01
	5	Ф5,5ВI	120/(100)	2	0,24	3150	Ф5,5ВI	0,24	0,05	
П-26	11	Ф10АI Вст3	695	1	0,70	2100	Ф10АI Вст3	0,70	0,43	0,48
	5	Ф5,5ВI	120/(100)	2	0,24	3150	Ф5,5ВI	0,24	0,05	
АП-1	6	Ф12АI	1050	1	1,05	2100	Ф12АI	1,05	0,93	0,93
АП-2	7	Ф12АI	1050	1	1,05	2100	Ф12АI	1,05	0,93	0,93
АВ-1	8	Ф10АI	810	1	0,81	2100	Ф10АI	0,81	0,50	0,50
АП-3	9	Ф12АI	1000	1	1,00	2100	Ф12АI	1,00	0,89	0,89
АП-3а	9	Ф12АI	1000	1	1,00	2100	Ф12АI	1,00	0,89	0,95
	10	-30х6 Ст3	40	1	0,04	2100	-30х6 Ст3	0,04	0,06	

Примечания:

1. Диафрагмы анкерных петель АП3а даны в вариантах изготовления из полосовой стали 40х6 и 30х6 мм.
2. Подъемные петли изготавливать из арматурной стали класса А-I марок „Вст3", ВК, Ст3", „Вст3ПС" при температуре наружного воздуха -40°С и ниже, арматурную сталь марки „Вст3ПС для подъемных петель не применять
3. Анкерные петли и выпуски изготавливать из арматурной стали класса А-I.
4. Все размеры даны в мм.
5. В подъемных петлях в позиции 5 размер в скобках указан для панелей перекрытий

Изделия заводского изготовлен.	Подъемные и анкерные петли железобетонных элементов	Серия 1-464 А	Альбом V часть 1-М	Лист N 131	1965

Пров. Сум 10/X-77г. Коп. Ерохин

ВСЦ1а; ВСЦ1-3а; ВСЦ1-4а

/М1:50/

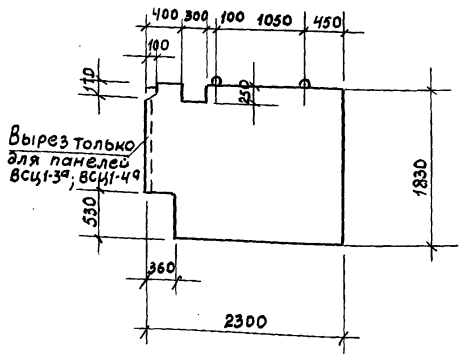

Схема армирования

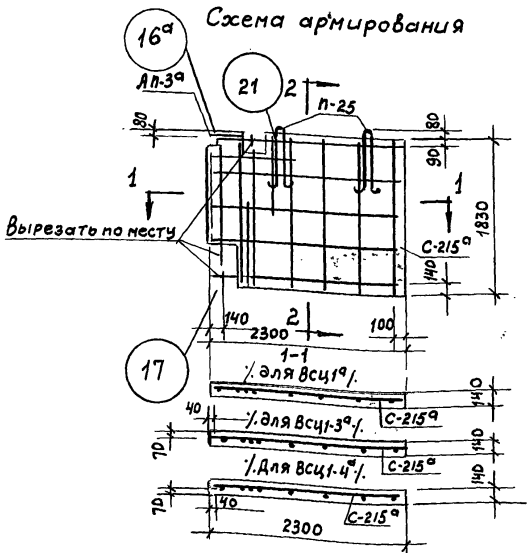

2-2

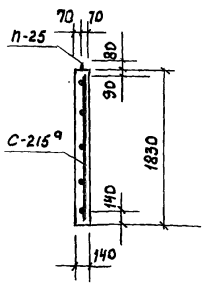

Настоящий лист выпущен в дополнение к листу №91, для применения при варианте дома с подвалом.

Спецификация арматурных и закладных элементов на одну панель

Марка элемента	Кол-во на изделие шт.	Вес элемента кг	Общий вес кг.	№ листов: Элем	№ листов: Сборочн. армат. элем.
С-215а	1	4.74	4.74	135д	
фиксаторы фс-4	2	0.20	0.40	120	
Петля анкерная АП-3а	1	0.95	0.95	131	
Подъемная петля П-25	2	1.01	2.02	131	
Итого на изделие			8.11		

Выборка стали на одну панель

По арматурным элементам								Общий вес кг: без накл. детал.	Общий вес кг: с закл. детал.
Класс стали	$B\bar{I}$			$A\bar{I}$	$A\bar{I}$ Вст.3	$A\bar{I}$	группа марок ст.3		
R^a кг/см²	3150			2100	2100	2100	2100		
Диаметр мм	ф3	ф4	ф5.5	ф10	ф10	ф12	-30х6		
Длина м	7.50	10.95	14.04	1.81	3.12	1.00	0.04	8.11	
Вес кг	0.40	1.07	2.65	1.12	1.92	0.89	0.06		

Показатели на изделие		ВСЦ1а	ВСЦ1-3а ВСЦ1-4а
Вес	кг	1400	1380
Объем бетона	м³	0.56	0.55
Вес стали	кг	8.11	8.11
Расход стали на 1м³ бетона	кг	14.49	14.76
Марка бетона		150	150

Примечания:

1. Общие указания см. пояснительную записку
2. Все размеры даны в мм.
3. Все стали даны с учетом дополнительного расхода стали на фиксаторы.
4. Фиксаторы подъемные анкерные петли, узлы см. листы альбом V часть 1м
5. Узел 16а см. лист № 135.

1968	Изделия заводского изготовления	Внутренние стеновые панели ВСЦ1а; ВСЦ1-3а; ВСЦ1-4а/цокольные Опалубочный чертеж	Серия 1-464А	Альбом V часть 1-м	Лист 132д

7700-12 132

Прав. Типановые 8-70 ин. 2

ВСЦ1-7а /м1:50/

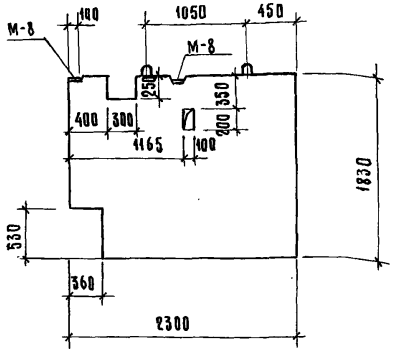

Схема армирования

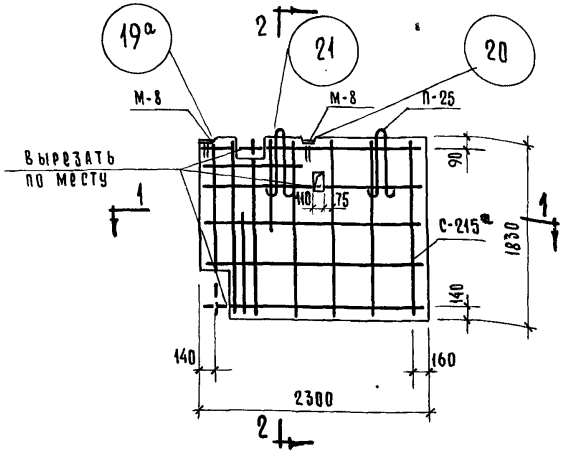

1-1

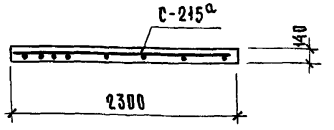

2-2

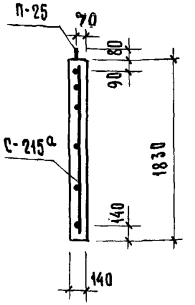

Настоящий лист выпущен в дополнение к листу №95, для применения при варианте дома с подвалом

Спецификация арматурных и закладных элементов

Марка элемента		Кол-во на издел. шт.	Вес элемента кг	Общий вес кг	№№ листов: элем.	№№ листов: сборочного арматурн. элемен.
	С-215а	1	4.74	4.74	135д	124
Фиксаторы	ФС-4	2	0.20	0.40	120	
	М-8	2	1.16	2.32	130	
Петля под'емная	П-25	2	1.01	2.02	131	
Итого на изделие				9.48		

Выборка стали

По арматурным элементам						По закладным деталям		Общий вес, кг	
Класс стали	В I			А I Вст.3	А-I	А-II	Группа марок ст.3		
R_a кг/см²	3150			2100	2100	2700	2100	Без закл. дет.	С закл. дет.
Диаметр мм	ф3	ф4	ф5.5	ф10	ф10	ф12	-75×8		
Длина м	7.50	10.95	14.04	3.12	1.81	1.44	0.22		
Вес кг	0.40	1.07	2.65	1.92	1.12	1.28	1.04	7.16	9.48

Показатели на изделие

Вес	кг	1400
Об'ем бетона	м³	0.56
Вес стали	кг	7.16 / 9.48 *
Расход стали на 1м³ бетона	кг	12.80
Марка бетона		150

Примечания:

1. Общие указания см. пояснительную записку.
2. Все размеры даны в мм.
3. В числителе показан вес стали без закладных деталей, в знаменателе – включая закладные детали.
4. Вес стали дан с учетом дополнительного расхода стали на фиксаторы
5. Фиксаторы, закладные детали, подъемные петли и узлы см. листы альбома V часть 1м

1968г	Изделие заводского изготовления	Внутренняя стеновая панель ВСЦ1-7а /цокольная/ Опалубочный чертеж	Серия 1-464 А	Альбом V часть 1-м	Лист 133 А

ЦНИИЭПжилища

Согласовано: Гомберг, Варганов, Гл. инж. проект. В.К. –"– О.К.

Рук. гр. Разработ. Базаров, Кочешков, Башментальд, Розенфельд

Рук. акб. Гл. инж. акб. Рук. отд. №1 Гл. инж. отд. Гл. инж. пр. Кириллова

Дата, Инв. №, Взамен

7700-12 133

ВСЦ 1-8а / М 1:50/

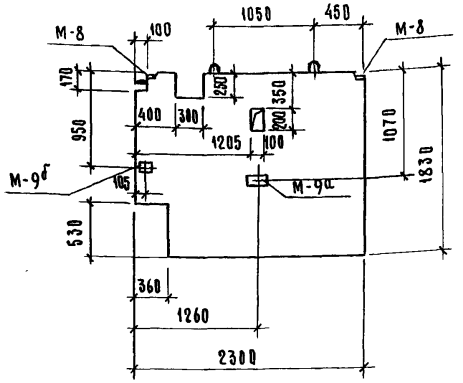

Схема армирования

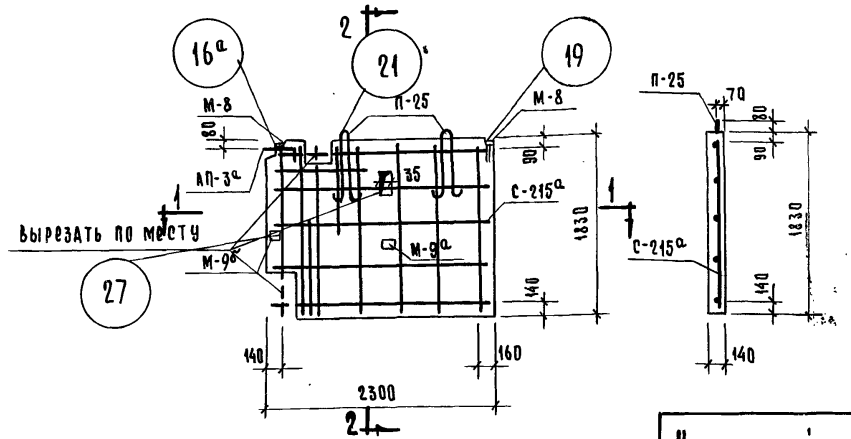

2-2

1-1

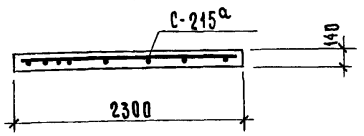

Настоящий лист выпущен в дополнение к листу №96, для применения при варианте дома с подвалом

Спецификация арматурных и закладных элементов

Марка элемента		Кол-во на изделие шт.	Вес элемента кг	Общий вес кг	№№ листов: Элем.	№№ листов: Сборочного арматурн. элемен.
	С-215а	1	4.74	4.74	135а	
Фиксаторы	ФС-4	2	0.20	0.40	АУчМ 120	
	М-8	2	1.16	2.32	130	
	М-9а	1	3.38	3.38	130	
	М-9б	1	2.32	2.32	130	
Петля анкерная	АП-3а	1	0.95	0.95	131	
Петля подъемная	П-25	2	1.01	2.02	131	
Итого на изделие				16.13		

Выборка стали

По арматурным элементам								По закладным деталям			Общий вес, кг	
Класс стали	В I			А I ВСТ.3	А-I		Группа марок ст.3	А-II	Группа марок ст.3		Без закл. дет.	С закл. дет.
R_a кг/см²	3150			2100	2100		2100	2700	2100			
Диаметр мм	ф3	ф4	ф5.5	ф10	ф10	ф12	-30×6	ф12	-75×8	-120×8		
Длина м	7.50	10.95	14.04	3.12	1.84	1.00	0.04	2.26	0.22	0.66		
Вес кг	0.40	1.07	2.65	1.92	1.12	0.89	0.06	2.00	1.04	4.98	8.11	16.13

Показатели на изделие

Вес	кг	1400
Объем бетона	м³	0.56
Вес стали	кг	8.11 / 16.13 *
Расход стали на 1м³ бетона	кг	14.49
Марка бетона		150

Примечания:

1. Общие указания см. пояснительную записку.
2. Все размеры даны в мм.
3. *В числителе показан вес стали без закладных деталей в знаменателе - включая закладные детали.
4. Вес стали дан с учетом дополнительного расхода стали на фиксаторы.
5. Фиксаторы, закладные детали, подъемные и анкерные петли, узлы см. листы альбома V часть 1м.

ЦНИИЭП жилища	1968 г.	Изделия заводского изготовления	Внутренняя стеновая панель ВСЦ 1-8а /цокольная/ Опалубочный чертеж	Серия 1-464А	Альбом V часть 1м — Лист 134а

Руководители: Рязанов, Кочешков, Блюментальль, Розенфельд, Кириллова. Гл. инж. АКБ, Рук. отд. 1, Гл. инж. отд., Гл. инж. пр. Согласовано: Гомберг, Ваганова, Рект. В.К. -"- О.К. Согласовано: А. Брунчев, Н. Соловьев. Дата, Инв. №, Взамен.

16а

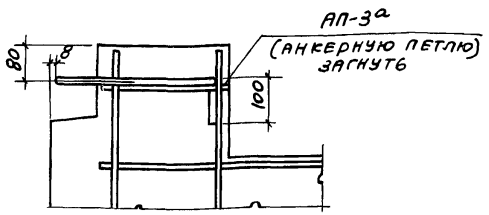

С-215а

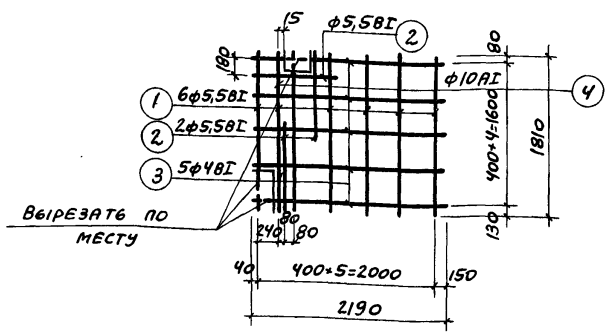

Спецификация арматуры						Выборка арматуры				
№ № сеток	№ № поз.	Диаметр и класс стали	Длина мм	Кол. шт.	Общая длина м	R_a кг/см²	Диаметр и класс стали	Общая длина м	Общий вес кг	Вес элем. кг
С-215а	1	ф5,5ВI	1810	6	10,86	3150	ф5,5ВI	13,56	2,55	4,74
	2	ф5,5ВI	900	3	2,70	3150	ф4ВI	10,95	1,07	
	3	ф4ВI	2190	5	10,95	2100	ф10АI	1,81	1,12	
	4	ф10АI	1810	1	1,81					

Сборочный арматурный элемент для ВСЦ1а; ВСЦ1-7а и ВСЦ1-8а
ВСЦ1-3а; ВСЦ1-4а

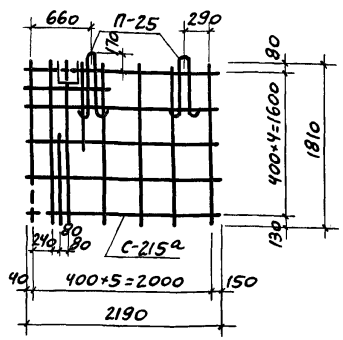

Примечания:

1. Подъемные петли приварить к сетке.
   Подъемные петли см. альбом V часть 1-м.
2. Места сварки петель производить со вторым горизонтальным стержнем.

1968г.	Изделия заводского изготовления	Внутренние стеновые панели (цокольные). Арматурная сетка С-215а и сборочный арматурный элемент для ВСЦ1а; ВСЦ1-7а; ВСЦ1-3а; ВСЦ1-4а; ВСЦ1-8а.	Серия 1-464А	Альбом V Часть 1-м	Лист 135Д

gost.e-ecolog.ru