ТИПОВЫЕ ПРОЕКТЫ ЖИЛЫХ ДОМОВ

СЕРИЯ 1-464А

КРУПНОПАНЕЛЬНЫЕ ДОМА ДЛЯ СТРОИТЕЛЬСТВА
ВО II и III СТРОИТЕЛЬНО-КЛИМАТИЧЕСКИХ ЗОНАХ

АЛЬБОМ V
ИЗДЕЛИЯ ЗАВОДСКОГО ИЗГОТОВЛЕНИЯ

ЧАСТЬ $3^{а}$-Д

НАРУЖНЫЕ СТЕНОВЫЕ ПАНЕЛИ МНОГОСЛОЙНОЙ КОНСТРУКЦИИ
(СО СТОЛЯРНЫМИ ИЗДЕЛИЯМИ ПО ГОСТ'у 11214-65)

7700-23
ЦЕНА 4-41

Введен в действие приказом
по ЦНИИЭП жилища № 32 от
20 февраля 1968 г.

gost.e-ecolog.ru

NN п/п	Наименование чертежей	NN листов	NN стран.
1	Содержание альбома	01-03	1-3
2	Пояснительная записка	04-07	4-7
3	Таблица приведенных сопротивлений теплопередаче $R_o^{пр}$	08	8
4	Наружная стеновая панель 2НС1	1	9
5	Наружная стеновая панель 2НС1-2	2	10
6	Наружная стеновая панель 2НС1-3	3	11
7	Наружная стеновая панель 2НС2	4	12
8	Наружная стеновая панель 2НС2-2	5	13
9	Наружная стеновая панель 2НС2-3	6	14
10	Наружная стеновая панель 2НС3	7	15
11	Наружная стеновая панель 2НС3-4	8	16
12	Наружная стеновая панель 2НС3-5	9	17
13	Наружная стеновая панель 2НС11	10	18
14	Наружная стеновая панель 2НС4	11	19
15	Наружная стеновая панель 2НС4-2	12	20
16	Наружная стеновая панель 2НС5	13	21
17	Наружная стеновая панель 2НС5-2	14	22
18	Наружная стеновая панель 2НС6	15	23
19	Наружная стеновая панель 2НС8	16	24
20	Наружная стеновая панель 2НС8-2	17	25
21	Наружная стеновая панель 2НС7	18	26
22	Наружная стеновая панель 2НС7-2	19	27
23	Наружная стеновая панель 2НС9	20	28
24	Наружная стеновая панель 2НС9-2	21	29
25	Наружная стеновая панель 2НСЦ1	22	30
26	Наружная стеновая панель 2НСЦ6	23	31
27	Наружная стеновая панель 2НСЦ2	24	32
28	Наружная стеновая панель 2НСЦ2-2	25	33
29	Наружная стеновая панель 2НСЦ2-3	26	34
30	Наружная стеновая панель 2НСЦ2-6	27	35
31	Наружная стеновая панель 2НСЦ3	28	36
32	Наружная стеновая панель 2НСЦ3-2	29	37

NN п/п	Наименование чертежей	NN листов	NN страниц
33	Наружная стеновая панель 2НСЦ5	30	38
34	Наружная стеновая панель 2НСЦ5-2	31	39
35	Узлы наружных стеновых панелей толщиной 250 мм (и 230 мм цокольных)	32	40
36	Узлы наружных стеновых панелей толщиной 250 мм (и 230 мм. цокольных)	33	41
37	Узлы наружных стеновых панелей толщиной 250 мм (и 230 мм. цокольных)	34	42
38	Узлы наружных стеновых панелей толщиной 250 мм. (и 230 мм. цокольных)	35	43
39	Узлы наружных стеновых панелей толщиной 250 мм.	36	44
40	Узлы наружных стеновых панелей толщиной 300 мм. (и 280 мм цокольных)	37	45
41	Узлы наружных стеновых панелей толщиной 300 мм (и 280 мм. цокольных)	38	46
42	Узлы наружных стеновых панелей толщиной 300 мм. (и 280 мм. цокольных)	39	47
43	Узлы наружных стеновых панелей толщиной 300 мм (и 280 мм. цокольных)	40	48
44	Узлы наружных стеновых панелей толщиной 300 мм	41	49
45	Узлы наружных стеновых панелей толщиной 350 мм (и 330 мм цокольных)	42	50
46	Узлы наружных стеновых панелей толщиной 350 мм (и 330 мм. цокольных)	43	51
47	Узлы наружных стеновых панелей толщиной 350 мм (и 330 мм. цокольных)	44	52
48	Узлы наружных стеновых панелей толщиной 350 мм (и 330 мм. цокольных)	45	53
49	Узлы наружных стеновых панелей толщиной 350 мм	46	54
50	Узлы наружных стеновых панелей с установкой закладных деталей	47	55
51	Узлы наружных стеновых панелей с установкой закладных деталей.	48	56
52	Пространственные каркасы наружн. стеновых панелей 2ПКН1 и 2ПКН2	49	57
53	Пространственные каркасы наружн. стеновых панелей 2ПКН1-2; 2ПКН2-2	50	58

Рук. АКБ-1	Н. Розанов	Гл. арх. пр.	Мокроусов	Согласовано	Дата
Гл. инж. АКБ1	В. Кочешков	Рук. гр-пы	Коробова	Гл. инж. пр.	Инвент. №
Рук. отдела	В. Блюменталь	Разработ.	Василюк	Кириллова	Взамен
Гл. инж. отд.	А. Розенфельд	Проверил	Баркова		
Гл. инж. пр-та	Кириллова	Копировал	Крючкова		

ЦНИИЭП жилища г. Москва

1967	Изделия заводского изготовления	Содержание альбома	Серия 1-464А	Альбом V часть 3а Д	Лист № 01

7700-23 2

№№ п/п	Наименование чертежей	№№ листов	№№ страниц
54	Пространственные каркасы наружн. стеновых панелей 2ПКН1-3, 2ПКН2-3	51	59
55	Пространственные каркасы наружн. стеновых панелей 2ПКН3; 2ПКН7	52	60
56	Пространственные каркасы наружн. стеновых панелей 2ПКН3-4; 2ПКН3-5	53	61
57	Пространственные каркасы наружн. стеновых панелей 2ПКН11; 2ПКН5; 2ПКН5-2	54	62
58	Пространственный каркас наружн. стеновой панели 2ПКНЦ4	55	63
59	Пространственный каркас наружн. стеновой панели 2ПКН4-2	56	64
60	Пространственные каркасы наружн. стеновых панелей 2ПКН6; 2ПКНЦ2-2	57	65
61	Пространственные каркасы наружн. стеновых панелей 2ПКН8; 2ПКН8-2	58	66
62	Пространственные каркасы наружн. стеновых панелей 2ПКН9; 2ПКНЦ5	59	67
63	Пространственные каркасы наружн. стеновых панелей 2ПКНЦ1 и 2ПКНЦ2	60	68
64	Пространственный каркас наружн. стеновой панели 2ПКНЦ2-3	61	69
65	Пространственный каркас наружн. стеновой панели 2ПКНЦ3	62	70
66	Узлы пространственных каркасов	63	71
67	Арматурные каркасы наружных стеновых панелей толщ. 250 мм. с КН-1 по КН-4; КН-7; КН-41; КН-52; КН-53	64	72
68	Арматурные каркасы наружных стеновых панелей толщ. 250 мм. с КН-12 по КН-17	65	73
69	Арматурные каркасы наружных стеновых панелей толщ. 250 мм с КН-18 по КН-20; с КН-22 по КН-25	66	74
70	Арматурные каркасы наружных стеновых панелей толщ. 250 мм. с КН-26 по КН-31 и КН-60.	67	75
71	Арматурные каркасы наружных стеновых панелей КН-37; КН-38	68	76
72	Арматурные каркасы наружных стеновых панелей КН-64; КН-65	69	77
73	Арматурные каркасы наружных стеновых панелей КН-66; КН-67	70	78
74	Арматурные каркасы наружных стеновых панелей толщ. 230 мм. с КНЦ-1 по КНЦ-12.	71	79
75	Арматурные каркасы наружных стеновых панелей толщ. 300 мм. с КН-1 по КН-4; КН-7; КН-41; КН-52; КН-53	72	80
76	Арматурные каркасы наружных стеновых панелей толщ. 300 мм. с КН-12 по КН-17.	73	81
77	Арматурные каркасы наружных стеновых панелей толщ. 300 мм. с КН-18 по КН-20, с КН-22 по КН-25.	74	82
78	Арматурные каркасы наружных стеновых панелей толщ. 300 мм. с КН-26 по КН-31 и КН-60	75	83
79	Арматурные каркасы наружных стеновых панелей толщ. 280 мм. с КНЦ1 по КНЦ-12	76	84
80	Арматурные каркасы наружных стеновых панелей толщ. 350 мм. с КН-1 по КН-4; КН-7; КН-41; КН-52; КН-53	77	85
81	Арматурные каркасы наружных стеновых панелей толщ. 350 мм с КН-10 по КН-17.	78	86
82	Арматурные каркасы наружных стеновых панелей толщ. 350 мм. с КН-18 по КН-20; с КН-22 по КН-25.	79	87
83	Арматурные каркасы наружных стеновых панелей толщ. 350 мм с КН-26 по КН-31 и КН-60	80	88
84	Арматурные каркасы наружных стеновых панелей толщ. 330 мм. с КНЦ1 по КНЦ-12.	81	89
85	Арматурные сетки наружных стеновых панелей с СН-1 по СН-12; СН-14; СН-56; СН-58	82	90
86	Арматурные сетки наружных стеновых панелей СН-15; СН-19; СН-24; с СН-47 по СН-55.	83	91
87	Арматурные сетки наружных стеновых панелей с СНЦ-1 по СНЦ-15	84	92
88	Анкеры и закладные детали для наружных стеновых панелей.	85	93
89	Подъемные петли для наружных стеновых панелей	86	94
90	Раскладка утеплителя в наружных стеновых панелях толщиной 250 мм. и 300 мм.	87	95
91	Раскладка утеплителя в наружных стеновых панелях толщиной 250 мм и 300 мм.	88	96
92	Раскладка утеплителя в наружных стеновых панелях толщиной 250 мм и 300 мм.	89	97
93	Раскладка утеплителя в наружных стеновых панелях толщиной 250 мм и 300 мм.	90	98
94	Раскладка утеплителя в наружных стеновых панелях толщиной 250 мм и 300 мм	91	99
95	Раскладка утеплителя наружных стеновых панелях толщиной 230 мм и 280 мм.	92	100
96	Раскладка утеплителя в наружных стеновых панелях толщиной 230 мм. и 280 мм.	93	101
97	Схемы расположения деревянных пробок и деталей установки столярных изделий в наружных стеновых панелях.	94	102

1967 г	Изделия заводского изготовления	Содержание альбома	Серия 1-464А	Альбом V часть 3а Д	Лист N 02

ЦНИИЭП жилища г. Москва

Рук. АКБ1 — Гл. инж. АКБ1 — Рук. отдела — Гл. инж. отд. — Гл. инж. пр.

Н. Розанов — В. Кочешков — В. Блюменталь — А. Розенфельд — Кириллова

Гл. арх. пр. — Рук. груп. — Разработ. — Провер.

Макроусов — Коробова — Василюк — Баркова

Согласовано: Гл. инж. пр. — Кириллова

Согласовано

Дата — Инв. № — Взамен

NN п/п	Наименование чертежей.	NN листов	NN стр.
98	Схемы расположения деревянных пробок и деталей установки столярных изделий в наружных стеновых панелях	95	103
99	Узлы наружных стеновых панелей толщиной 250 мм.	96	104
100	Узлы наружных стеновых панелей толщиной 300 мм	97	105
101	Узлы наружных стеновых панелей толщиной 350 мм.	98	106
102	Детали установки столярных изделий в проемах стеновых панелей.	99	107
103	Детали установки столярных изделий с двойными переплетами в проемах стеновых панелей.	100	108
104	Детали установки столярных изделий со спаренными переплетами в проемах стеновых панелей.	101	109
105	Детали установки столярных изделий с двойными переплетами в проемах стеновых панелей.	102	110
106	Детали установки столярных изделий со спаренными переплетами в проемах стеновых панелей.	103	111
107	Детали блокировки столярных изделий.	104	112
108	Детали блокировки столярных изделий.	105	113
109	Детали установки столярных изделий в проемах стеновых панелей.	106	114

Рук. АКБ	Н. Розанов	Гл. арх. пр.	Мокроусов	Согласовано	Согласовано
Гл. инж. АКБ	В. Кочешков	Рук. гр.	Коробова	Гл. инж. пр.	Кириллова
Рук. отдела	В. Блюменталь	Разраб.	Василюк		
Гл. инж. отд.	А. Розенфельд	Провер.	Баркова		
Гл. инж. пр.	Кириллова	Копиров			

Дата | Инвент. № | Взамен

ЦНИИЭП жилища г. Москва

1967	Изделия заводского изготовления	Содержание альбома.	Серия 1-464 А	Альбом V часть 3а Д	Лист N 03

7700-23 4

Общая часть.

Настоящие рабочие чертежи наружных стеновых панелей многослойной конструкции разработаны, к действующим типовым проектам крупнопанельных 5-ти эт. жилых домов серии 1-464 А для строительства в обычных геологических условиях, с целью применения в них окон и балконных дверей по ГОСТу 11214-65 без изменения существующего оборудования за исключением вкладышей для образования проемов. Однако, всвязи с действующими в настоящее время ГОСТ'ом на крупнопанельные жилые дома 11309-65; и ГОСТ 11024-64; и указаний по проектированию конструкций крупнопанельных жилых домов СН 321-65, СН и П II-В, 1-62, настоящий альбом предусматривает все требования этих нормативов, в том числе увеличение высоты противодождевого барьера с 60 до 80 мм и изменение вертикальной грани наружных панелей, при изменении толщины внутренних панелей с 120 до 140 мм. Всвязи с изменением габаритов проемов изменяется также армирование панелей. Панели многослойной конструкции разработаны на три толщины 250; 300; 350 мм. Соответственно им цокольные - 230; 280 и 330 мм с утеплителями из полужестских минераловатных плит и легко бетонных вкладышей, с двумя видами оконных блоков: со спаренными переплетами и с двойными переплетами.

Панели разработаны для применения в домах строящихся во II и III строительно-климатических зонах СССР (см. таблицу „Приведенные сопротивления теплопередаче $R_o^{пр}$ наружных стеновых панелей")

Конструкция панелей.

Конструкция панелей состоит из двух железобетонных слоев, соединенных между собой ребрами из легкого бетона толщиной 40 мм

Между слоями укладывается утеплитель. Толщина наружного слоя (включая фактурный слой) принята 50 мм, внутреннего - 80 мм. Оба слоя выполняются из бетона марки „200". Соединительные ребра - из керамзитобетона плотной структуры марки „75" с об'емным весом до 1200 кг/м³. В панелях толщиной 250 и 300 мм в качестве утеплителя приняты:

1. Полужесткие минераловатные плиты на фенольной связке с об'емным весом до 150 кг/м³ ГОСТ 9573-60, или на битумной связке с об'емным весом до 250 кг/м³ ГОСТ 9248-59.
2. Легкобетонные вкладыши из ячеистого бетона и с об'емным весом до 400 кг/м³ или до 500 кг/м³ по ГОСТ 5742-61. /веса даны в высушенном до постоянного веса состоянии/. В панелях толщиной 350 мм в качестве утеплителя применяются только легкобетонные вкладыши.

В районах с влажным климатом, а также в районах с сухим и нормальным климатом севернее 60° северной широты в панелях предусматривается пароизоляция из одного слоя рубероида, укладываемого между утеплителем и внутренним бетонным слоем панели.

В зависимости от технологии изготовления и метода снятия с форм наружных стеновых панелей, распалубочный уклон может быть от 15 до 25 мм. для толщин 250; 300; 350 мм без изменения армирования панелей.

| ЦНИИЭП жилища | Гл. инж. проекта | Н. Розанов | | |

Панели армируются пространственными каркасами и сварными сетками.

Для соединения при монтаже панелей между собой и другими конструкциями дома предусмотрены по углам панелей специальные анкерные петли: по одной петле сверху и снизу панели.

В соответствии с требованиями ГОСТа 11309-65 и указаний СН 321-65, анкерные петли и поперечные стержни в каркасах, устанавливаемых в соединительных ребрах панелей, должны быть защищены от коррозии цинковым покрытием.

Оцинкование производится на заводе по указаниям СН 206-62.

Для под'ема и монтажа панелей предусмотрены под'емные петли, которые должны изготавливаться только из горячекатанной гладкой арматурной стали класса AI марок „ВС 3, ВКСт 3 и ВКСт 3 пс"

При монтаже конструкций при температуре наружного воздуха -40° С и ниже нельзя применять для под'емных петель сталь марки „ВКСт 3 пс".

Диаметр под'емных петель принят с учетом под'ема панелей специальными траверсами с обязательным вертикальным направлением под'емных строп.

При привязке проекта к месту строительства необходимо иметь согласование Госгортехнадзора на применение указанных траверс.

Рабочие чертежи петель см. лист №86

При отсутствии специальных траверс диаметр и длины петель должны быть увеличены в соответствии с указаниями на чертежах пространственных каркасов к панелям.

В показателях на изделие указано:

1. Вес панелей при максимальных об'емных весах утеплителя /с минераловатными плитами -250 кг/м³, с легкобетонными вкладышами - 500 кг/м³, и с учетом веса столярных изделий.
2. Об'ем утеплителя - минераловатных плит для уплотненного состояния.
3. При выполнении панелей из керамзитобетона с учетом 8% влажности и веса отделочного слоя.

Оконные и дверные проемы в панелях соответствуют столярным изделиям ГОСТ 11214-65, или индивидульным изделиям альбома V часть 5-4 „Деревянные изделия".

При средней температуре наиболее холодной пятидневки -30° С и ниже, принимать столярные изделия только с двойными раздельными переплетами.

Наружный отделочный слой рекомендуется выполнять:

1) из вибрированного карбонатного бетона, декоративного, на известковом щебне и песке, марки 100 и белом или цветном цементе марки не ниже 400 со шлифованной или вскрытой фактурой, обеспечивающей морозостойкость не менее МРЗ-35, или из других бетонов.

2. Путем облицовки малогабаритной керамической плиткой.

Рук. АКБ.1	Н. Розанов	Гл. арх. пр.	Мокроусов	Согласовано: Гл. инж. пр.	Согласовано: Кириллова
Гл. инж. АКБ	В. Кочешков				
Рук. отдела	В. Блюменталь				
Гл. инж. отд.	А. Розенфельд				
Гл. инж. пр.	Кириллова				

Дата | Инв. № | Взамен.

ЦНИИЭП жилища

1967	Изделия заводского изготовления	Пояснительная записка.	Серия 1-464 А	Альбом V часть 3-Д	Лист № 05

3. Присыпкой дробленого камня

Изготовление многослойных панелей.

Панели изготавливаются в металлических формах „лицом вниз" или „лицом вверх".

При изготовлении необходимо обратить особое внимание на точное соблюдение толщин слоев панели и ребер.

Толщина утеплителя из полужестких минераловатных плит должна быть выдержана с учетом его обжатия от веса бетона.

Утеплители должны соответствовать указанным об'емным весам, с предельной влажностью для минераловатных плит до 5% и для легкобетонных вкладышей до 15%

Легкобетонные вкладыши из ячеистого бетона принимать только автоклавного производства.

Они должны быть правильной прямоугольной формы и точных геометрических размеров.

При формовании панелей надлежит защищать утеплитель от производственного увлажнения:

а) При формовании панелей „лицом вниз", путем укладки поверх утеплителя слоя строительной бумаги или пергамина, если не требуется пароизоляция.

б) при формовании панелей „лицом вверх", путем укладки строительной бумаги или пергамина сверху, а пароизоляции снизу утеплителя (если она требуется).

в) или путем упаковки плит утеплителя в водонепроницаемые оболочки из гидроизоляционных материалов.

Пространственные каркасы собираются и свариваются в кондукторах со строгим соблюдением проектных размеров.

Под'емные петли привариваются к каркасам.

Сварные сетки крепятся (привязываются) к пространственному каркасу в форме.

При изготовлении панелей должно быть обеспечено проектное положение арматуры, закладных деталей и анкерных петель.

Защитный слой бетона до рабочей арматуры не менее 25мм.

Сварные сетки, каркасы и закладные детали выполнять в соответствии со СН и П II-8, 1-62, а также ГОСТ 10922-64.

Подъем панелей при распалубке производить применяя специальный кантователь.

Заполнение оконных проемов столярными изделиями производить на заводе после тер-

ЦНИИЭП жилища	Рук. АКБ 1	Н. Розанов	Гл. арх. пр.	Макроусов	Согласовано: Гл. инж. пр. Кириллова
	Гл. инж. АКБ	В. Кочешков			
	Рук. отдела	В. Блюменталь			
	Гл. инж. отд.	Д. Розенфельд			
	Гл. инж. пр.	Д. Кириллова			

Согласовано

Дата | Инв. № | Взамен.

1967	Изделия заводского изготовления	Пояснительная записка.	Серия 1-464А	Альбом V часть 3а-Д	Лист N 06

мообработки панелей.

Для крепления деревянных коробок окон и балконных дверей в панелях предусмотрены деревянные антисептированные пробки.

Места их и сечения указаны на чертежах.

На заполнение проемов должно быть обращено особое внимание:

— Работа должна выполняться строго по чертежам в соответствии со СН и П III-В. 7-62.

— При отпуске с завода панели должны иметь максимальную готовность, в том числе:

1. Офактуренную или окрашенную наружную поверхность.
2. Поверхность с внутренней стороны подготовленную под окраску или оклейку обоями.
3. Вмонтированные и остекленные оконные и балконные дверные блоки, которые должны быть окрашены масляной или эмалевой краской за один раз, полностью оснащены скобяными изделиями и иметь уплотняющие прокладки.
4. Установленные подоконники (при малых выносах) и сливы из оцинкованной стали. При больших выносах и при индустриальных полах подоконные доски устанавливаются на строительстве после укладки полов.

Класс точности изготовления наружных стеновых панелей, принят по СН и ПI-А 4-62 и 1-В5 1-62 - „10-й.

Прочность бетона к моменту отпуска изделий с завода должна быть по п 19 ГОСТ 11309-65.

Допуски на изготовление панелей, их внешний вид должны соответствовать межреспубликанским техническим условиям (МРТУ). „Панели слоистые бетонные и железобетонные для наружных стен крупнопанельных жилых и общественных зданий."

Приемку панелей, испытание бетона на прочность, хранение панелей и их транспортировку производить в соответствии с указаниями МРТУ.

Маркировка панелей.

Маркировка принята раздельная сквозная для панелей надземной части и для панелей цокольной части.

В отличие от действующих проектов домов с 14 по 18, к маркам панелей добавлена цифра „2", что означает „вторая редакция" например: 2НС1; 2НС2; 2НСЦ2-3 и т.д., что соответствует на монтажных чертежах основного проекта маркам НС1, НС2 и т.д.

ЦНИИЭП жилища	Рук. АК61		Н.Розанов	Гл.арх.пр.		Макроусов	Согласовано			Согласовано			Дата	
	Гл.инж.АК6		В.Кочешков				Гл.инж.пр.		Кириллова				Инв.	
	Рук.отдела		В.Блюменталь										N	
	Гл.инж.отд.		А.Розенфельд										Взамен.	
	Гл.инж.пр.		Д.Кириллова											

1967	Изделия заводского изготовления	Пояснительная записка.	Серия 1-464А	Альбом V часть 3а-Д	Лист N 07

Конструкция панели	№ п.п.	Эскиз панелей в пределах вертикального стыка	Объемный вес керамзитобетона γ = кг/м³	Толщина панели "Д" в мм	Толщина слоев панели в мм: утеплителя б	железобетона: $б_н$	железобетона: $б_в$	Толщина термовкладыша в стыке	Приведенные сопротивления теплопередаче панелей $R_o^{пр}$ м²·ч·град/ккал: зона сух.	зона норм.	зона влаж.	Допустимые температуры наружного воздуха $t_н$ град: зимние, зона сух.	зимние, зона норм.	зимние, зона влаж.	летние, зона сух.	летние, зона норм.	летние, зона влаж.
1	1а	2	3	4	5	6	7	8	9	10	11	12	13	14	15	16	17
Трехслойная панель с утеплителем из полужестких минераловатных плит ГОСТ 9573-60 $\gamma \leq 150$ кг/м³ λ = 0.06 ккал/м.ч.град	1	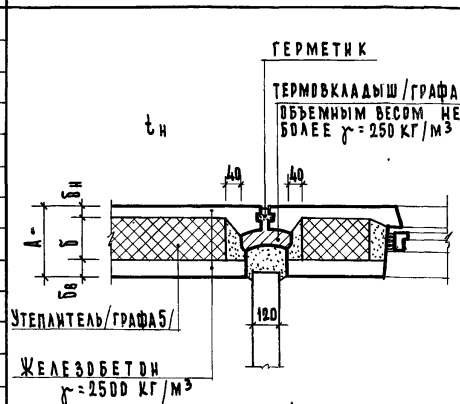	1200	250	120	50	80	50	1.42	1.22	1.13	-35**	-32	-28	39	39	39
	2				100	50	100		1.24	1.06	0.98	-30**	-25	-22	39	39	39
	3			300	170	50	80	60	1.98	1.63	1.51	-50**	-45**	-40**	39	39	39
	4				150	50	100		1.74	1.47	1.37	-45**	-40**	-35**	39	39	39
Трехслойная панель с утеплителем из полужестких минераловатных плит ГОСТ 9248-59 γ = 250 кг/м³ λ = 0.07 ккал/м.ч.град.	5		1200	250	120	50	80	50	1.15	1.08	1.0	-29	-26	-23	39	39	39
	6				100	50	100		1.0	0.94	0.88	-23	-21	-18	39	39	39
	7			300	170	50	80	60	1.53	1.43	1.33	-40**	-38**	-35**	39	39	39
	8				150	50	100		1.39	1.30	1.20	-38**	-35	-30**	39	39	39
Трехслойная панель с утеплителем из легкобетонных вкладышей ГОСТ 5742-61 $\gamma \leq$ 400 кг/м³ λ = 0.12 ккал/м.ч.град.	9		1200	250	120	50	80	50	1.07	1.01	0.97	-26	-23	-20**	29	29	29
	10				100	50	100		0.98	0.93	0.89	-22	-20	-18	29	29	29
	11			300	170	50	80	60	1.31	1.24	1.17	-36	-33	-30	39	39	39
	12				150	50	100		1.23	1.16	1.10	-32	-28	-25	39	39	39
	13			350	220	50	80	60	1.56	1.47	1.38	-46*	-42	-39	39	39	39
	14				200	50	100		1.48	1.39	1.30	-43*	-39	-35	39	39	39
Трехслойная панель с утеплителем из легкобетонных вкладышей ГОСТ 5742-61 γ = 500 кг/м³ λ = 0.15 ккал/м.ч.град	15		1200	250	120	50	80	50	1.01	0.95	0.91	-24	-21	-19	29	29	29
	16				100	50	100		0.93	0.88	0.84	-20	-18	-16	29	29	29
	17			300	170	50	80	60	1.23	1.15	1.09	-32	-29	-27	39	39	39
	18				150	50	100		1.15	1.07	1.02	-29	-26	-23	39	39	39
	19			350	220	50	80	60	1.45	1.35	1.27	-41*	-37*	-34*	39	39	39
	20				200	50	100		1.38	1.27	1.20	-39*	-34*	-30	39	39	39

Примечания: 1. Приведенные сопротивления теплопередаче наружных стеновых панелей $R_o^{пр}$ подсчитаны с учетом изменений, внесенных в главу II-А, 7-62 СНиП, в части увеличения коэффициента теплопроводности материалов, подверженных уплотнению (λ; Б); кроме того, для трехслойных панелей предусмотрено увеличение $R_o^{тр}$ на 10%. Учитывая последнее, зона применения ($t_н$) трехслойных панелей определялась по формуле $t_н = 18 - 41\, R_o^{пр}$. 2. В графах 9-11 даны приведенные сопротивления теплопередаче $R_o^{пр}$, учитывающие влияние теплопроводных включений, стыков, обрамлений оконных проемов и контура панелей. 3. Зимние температуры $t_н$ относятся к средней температуре наиболее холодных суток; температуры, отмеченные звездочкой (*) - относятся к средней температуре между наиболее холодными сутками и холодной пятидневкой (по главе II-А, 6-62 СНиП). 4. Зимние температуры $t_н$, отмеченные двумя звездочками (**), приняты в целях предотвращения промерзания углов здания - повышенными. 5. Коэффициенты теплопроводности материалов приняты по табл. 1 СНиП II-А, 7-62. 6. В графе 1 λ - указан для нормальной зоны.

ЦНИИЭП жилища

Рук. АКБ-1 — Рук. ота. — Рук. сект. — Разработ. — Проверил — Копировал

Гл. инж. АКБ-1 — Розанов — Кочешков — Блюментальф — Розенфельд — Кириллова

Рук. отдела — Гл. инж. ота. — Гл. инж. пр. — Баранов — Шаповалов — Шаповалов — Ваганов — Будько

Согласовано: Рук. лабор. — Гелиофиз. — Вниеэкс. — Мисеадов

Согласовано: Ушков

Дата — Инв. № — Взамен

1967 | Изделия заводского изготовления

Приведенные сопротивления теплопередаче $R_o^{пр}$ наружных стеновых панелей многослойной конструкции, применяемых в 5-ти и 9-ти этажных жилых домах.

Серия 1-464 | Альбом V, часть 3-Д | Лист № 08

Фасад

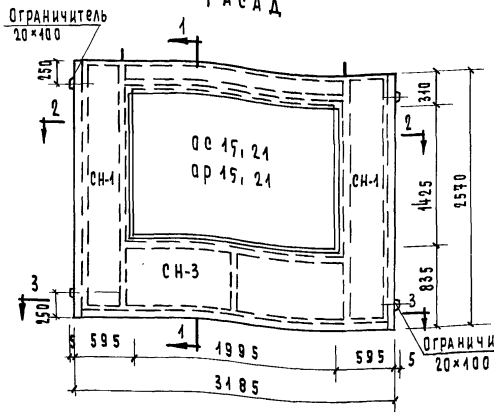

Вид с внутренней стороны панели.

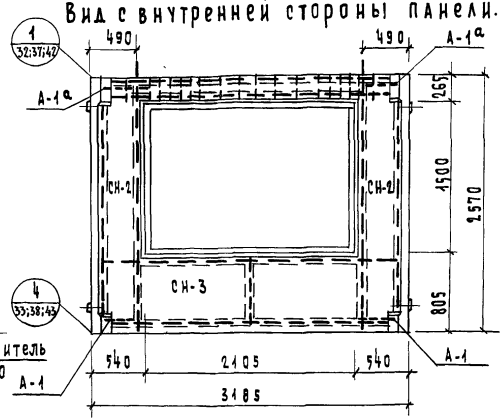

Разрез 2-2

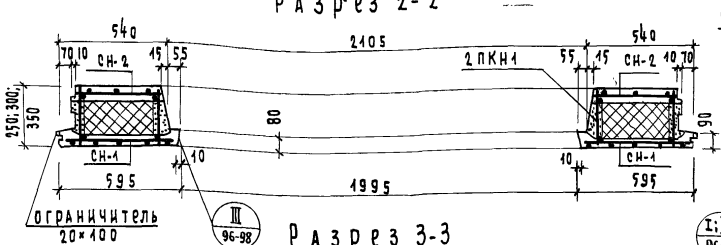

Разрез 1-1

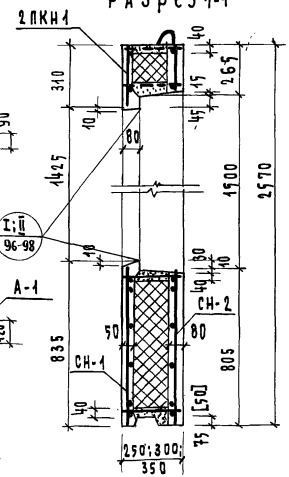

Разрез 3-3

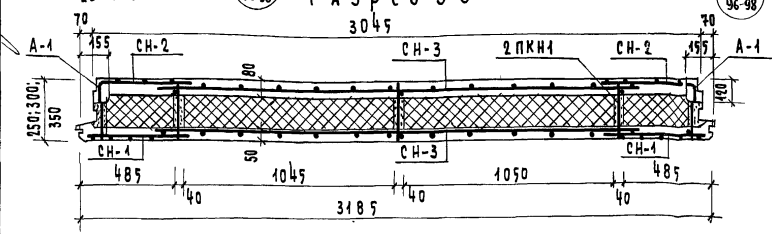

Спецификация арматурных изакладн. элементов

Толщина панели мм.	Марка элементов	Кол. шт.	Вес элемен. кг	Общий вес кг.	NN листов рабоч. черт.
250	2ПКН1	1	19.36	19.36	49
	А-1	2	0.82	1.64	85
	А-1а	2	0.92	1.84	"
300	2ПКН1	1	19.77	19.77	49
	А-1	2	0.87	1.74	85
	А-1а	2	0.97	1.94	"
350	2ПКН1	1	20.15	20.15	49
	А-1	2	0.92	1.84	85
	А-1а	2	1.02	2.04	"
На все толщины панели	СН-1	2	1.19	2.38	49
	СН-2	2	0.84	1.68	85
	СН-3	2	1.22	2.44	"
250	Всего на изделие			29.34	
300				29.95	
350				30.53	

Показатели на изделие

Характеристика \ Толщина панели мм.	2 НС1 250	2 НС1 300	2 НС1 350
Вес панели в кг с а) Минераловатн. плитами γ=150-250 кг/м³	1980	2050	—
б) Легкобетонными вкладышами γ=400-500 кг/м³	2080	2200	2400
Объем тяжелого	0.64	0.64	0.64
Объем легкого бетона м³	0.42	0.47	0.23
Объем утеплителя м³	0.426	0.605	0.780
Марка тяжелого бетона	"М-200"		
Марка легкого бетона	"М-75"		

Примечания:

1. Общие указания см. пояснит. записку.
2. Вес панели указан с весом оконного блока с остеклением.
3. Детали установки столярных блоков см. листы N N 99-103
4. Марки ОС 15, 21 - оконный блок со спаренными переплетами.
   ОР 15, 21 - оконный блок с раздельными переплетами.

1967	Изделия заводского изготовления	Наружная стеновая панель 2 НС1	Серия 1-464А	Альбом V часть 3а-Д	Лист N 1

ЦНИИЭП жилища

Гл. инж. АКБ — А. Кириллова
Рук. ОТД. — А. Розенфельд
Гл. инж. пр. — А. Кириллова
Рук. арх. гр. — В. Кочешков
Гл. арх. пл. — Н. Розанов
Н. контр. — Н. Корбова
Проверил — Е. Бадкова
Разраб. — В. Блюменталь
Копиров. — Т. Быкова

Инв. N	Взамен	Согласовано	Согласовано	Дата
			Д. Москалев	

Фасад

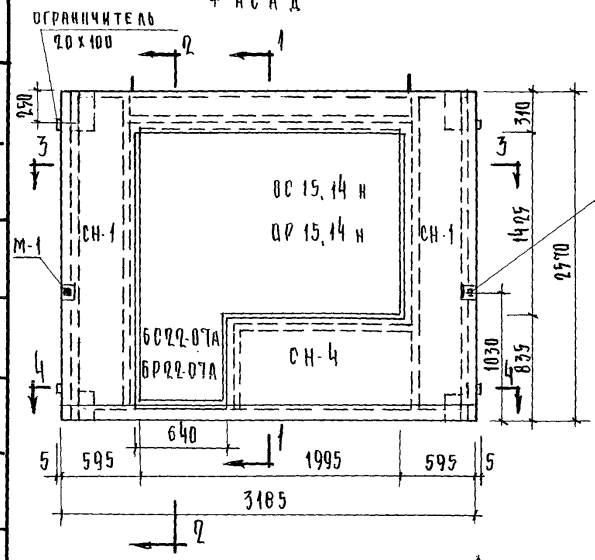

Вид с внутренней стороны панели

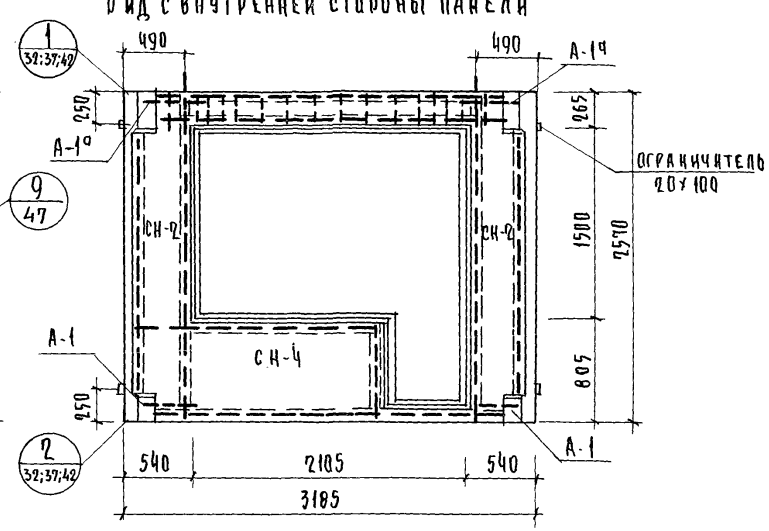

Разрез 3-3

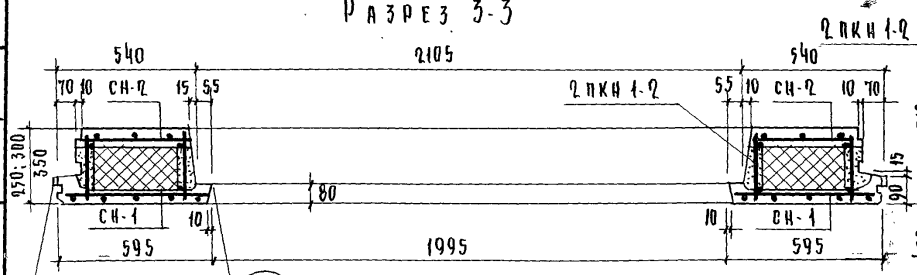

Разрез 1-1

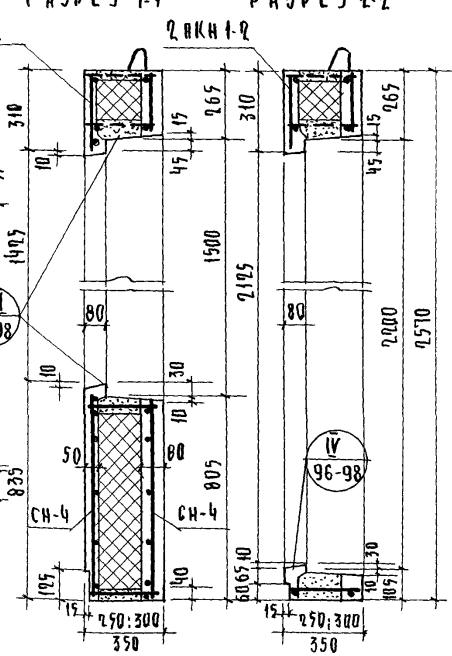

Разрез 2-2

Разрез 4-4

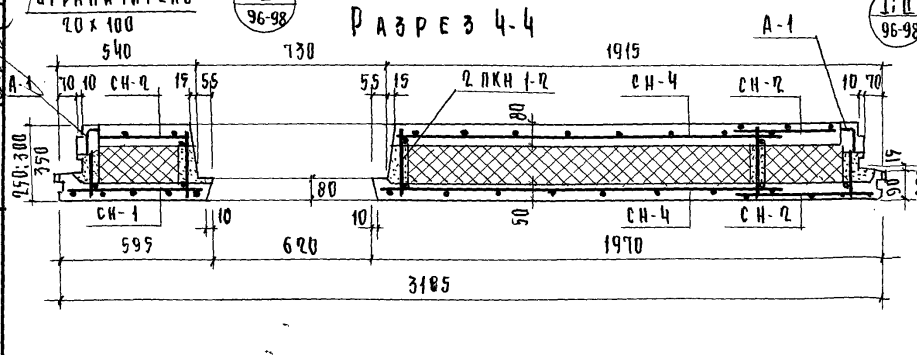

Спецификация арматурных и закладных элементов

Толщина панели мм	Марка элементов	Кол шт	Вес элемен кг	Общий вес, кг	№ листов рабоч черт.
250	2ПКН 1-2	1	18.31	18.31	50
	А-1	2	0.82	1.64	85
	А-1а	2	0.92	1.84	"
300	2ПКН 1-2	1	18.71	18.71	50
	А-1	2	0.87	1.74	85
	А-1а	2	0.97	1.94	"
350	2ПКН 1-2	1	19.07	19.07	50
	А-1	2	0.92	1.84	85
	А-1а	2	1.02	2.04	"
На все толщины панели	СН-1	2	1.19	2.38	82
	СН-2	2	0.84	1.68	"
	СН-4	2	0.75	1.50	"
	М-1	2	0.60	1.20	85
250	Всего на изделия			28.55	
300				29.15	
350				29.71	

Показатели на изделия

Характеристика / Толщина панели мм	2НС 1-2		
	250	300	350
Вес панели в кг, с а) Минераловатными плитами γ = 150-250 кг/м³	1810	1900	—
б) Легкобетонными вкладышами γ = 400-500 кг/м³	1900	2080	2180
Объем тяжелого бетона, м³	0.57	0.57	0.57
Объем легкого бетона, м³	0.10	0.15	0.19
Объем утеплителя, м³	0.366	0.519	0.671
Марка тяжелого бетона	„М-200"		
Марка легкого бетона	„М-75"		

Примечания:

1. Общие примечания см. пояснит. записку.
2. Вес панели указан с весом столярных блоков с остеклением
3. Детали установки столярных блоков см. листы № 99-103
4. Марки ОС 15,14 н + 6С 22-07А - столярные блоки со спаренными переплетами
   ОР 15,14 н + 6Р 22-07А - столярные блоки с раздельными переплетами

ЦНИИЭП жилища

Гл. инж. АКБ	Гл. инж. пр	Рук. отдела	Рук. гр.	Разработал	Проверил
Гл. инж. АКБ	Гл. инж. отд	Рук. отдела	Рук. гр.	Разработал	Проверил
Н. Розанов	Гл. арх. пр	В. Комешков	Н. Чук	В. Пономаренко	А. Розенфельд
Н. Михоусов	Гл. технол	А. Коробов	Н. Чук	М. Шумский	А. Баркова

Согласовано: Дата, Инвент. №, Взамен

Согласовано: Ж. Канонников

1967 | Изделия заводского изготовления | **Наружная стеновая панель 2НС 1-2** | Серия 1-464А | Альбом V, Часть 3а-Д | Листов 2

7700-27 11

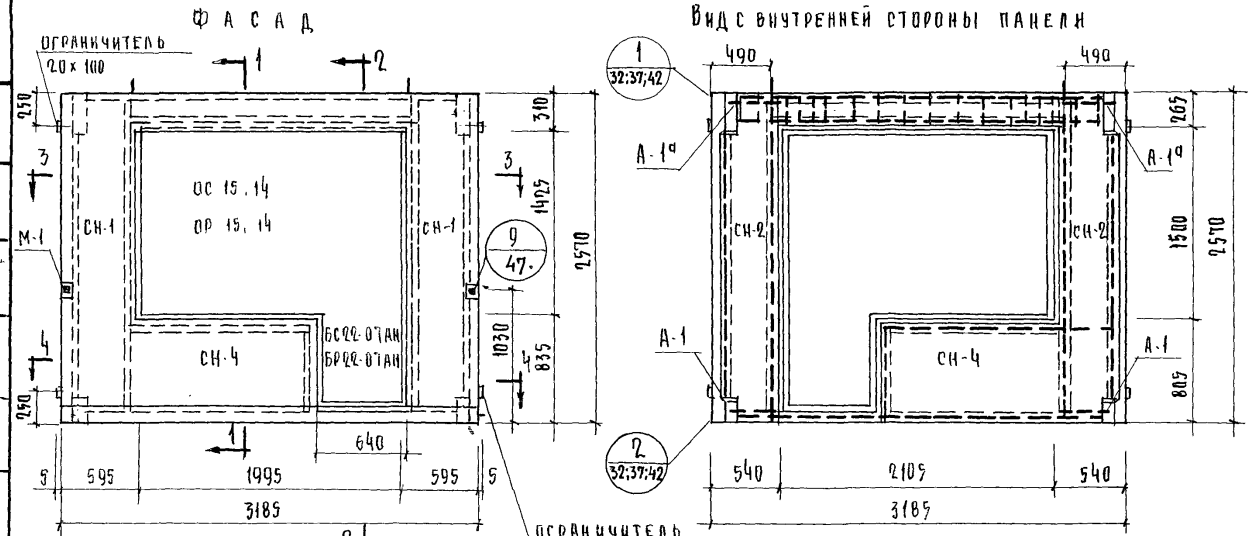

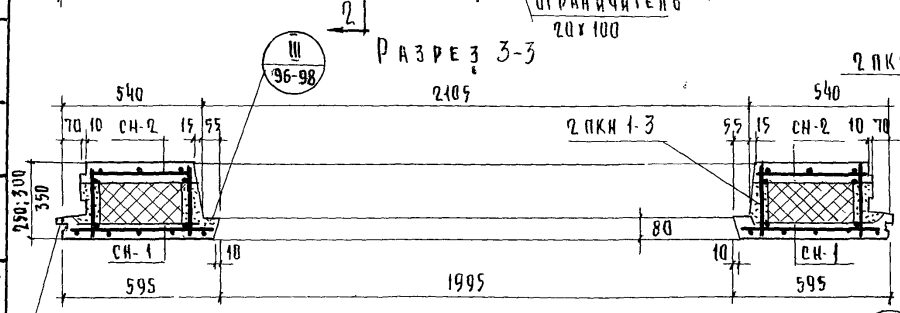

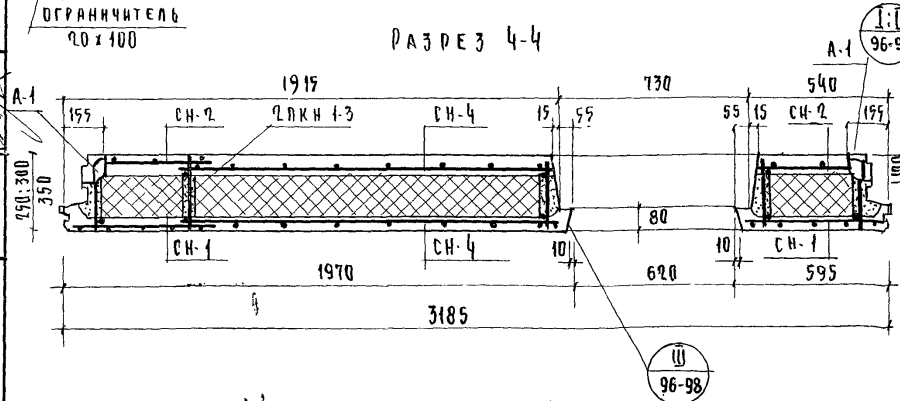

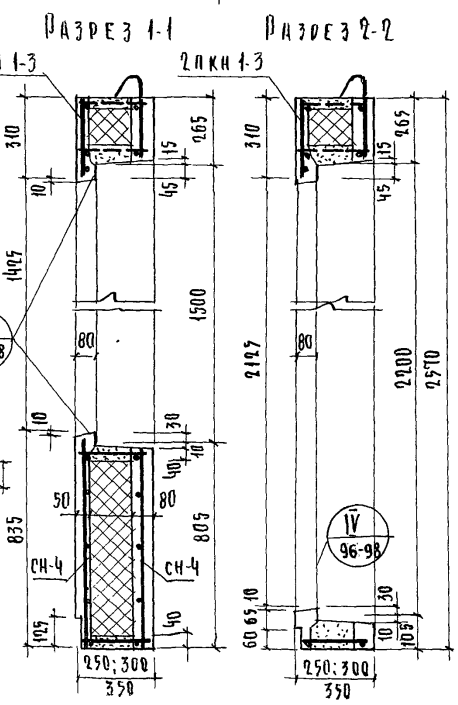

Спецификация арматурных и закладных элементов

Толщина панели мм	Марка элементов	Кол шт	Вес элемен кг	Общий вес кг	№ листов рабоч черт
250	2ПКН 1-3	1	18.31	18.31	51
	А-1	2	0.82	1.64	85
	А-1а	2	0.92	1.84	"
300	2ПКН 1-3	1	18.71	18.71	51
	А-1	2	0.87	1.74	85
	А-1а	2	0.97	1.94	"
350	2ПКН 1-3	1	19.07	19.07	51
	А-1	2	0.92	1.84	85
	А-1а	2	1.02	2.04	"
На все толщины панели	СН-1	2	1.19	2.38	82
	СН-2	2	0.84	1.68	"
	СН-4	2	0.75	1.50	"
	М-1	2	0.60	1.20	85
250	Всего на изделие			28.55	
300				29.15	
350				29.71	

Показатели на изделие

Характеристика \ Толщина панели мм	2 НС 1-3		
	250	300	350
Вес панели в кг.с а) минераловатными плитами γ = 150-250 кг/м³	1810	1900	-
б) легкобетонными вкладышами γ = 400-500 кг/м³	1900	2080	2180
Объем тяжелого бетона м³	0.57	0.57	0.57
Объем легкого бетона, м³	0.10	0.15	0.19
Объем утеплителя м³	0.366	0.519	0.671
Марка тяжелого бетона	„М-200"		
Марка легкого бетона	„М-75"		

Примечания см. лист №2

Руководитель АКБ	Гл. инж. АКБ	Рук. отдела	Гл. инж. отд.	Гл. инж. пр.
Н. Розанов	В. Кочешков	В. Виноградов	И. Розенфельд	Кириллова

Гл. арх. пр.	Рук. гр.	Разработ.	Проверил
Н. Мокроусов	Н. Шорохова	Л. Баркова	И. Шимский

Согласовано: Л. Технол. Алексинский

Согласовано: Дата, Инвент №, Взамен

ЦНИИЭП жилища

1967 | Изделия заводского изготовления | Наружная стеновая панель 2НС 1-3 | Серия 1-464А | Альбом V, Часть 3-а-Д | Лист № 3

Фасад

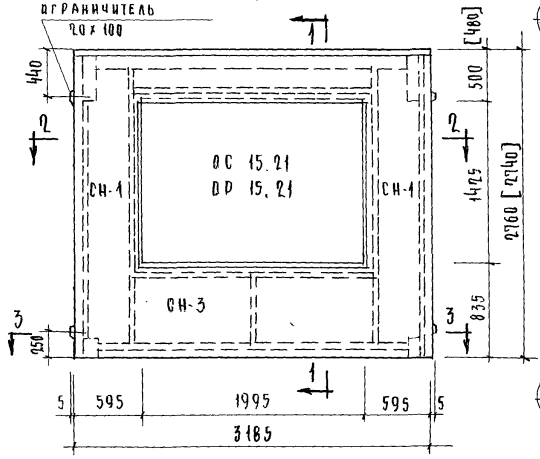

Вид с внутренней стороны панели

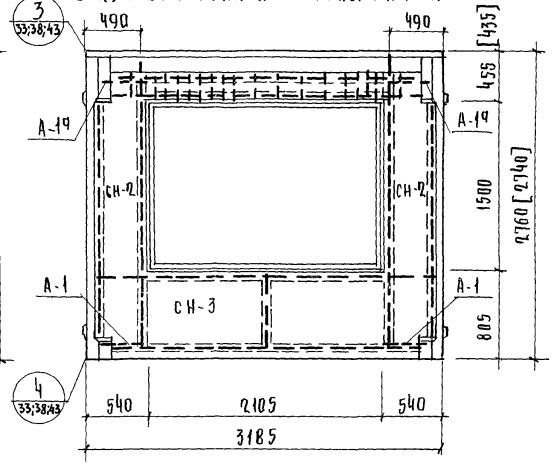

Разрез 2-2

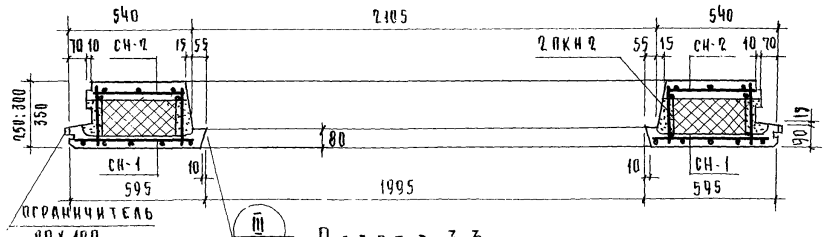

Разрез 1-1

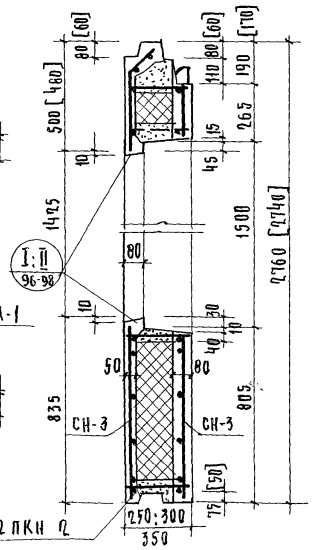

Разрез 3-3

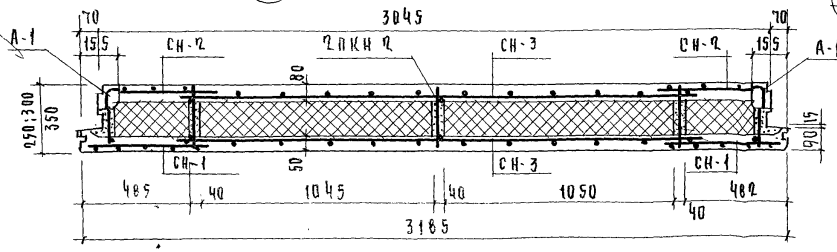

Спецификация арматурных и закладных элементов

Толщина панели мм	Марка элементов	Кол. шт	Вес элемен. кг	Общий вес кг	На листов рабоч. черт.
250	2 ПКН 2	1	20.94	20.94	49
	А-1	2	0.82	1.64	85
	А-1а	2	0.92	1.84	"
300	2 ПКН 2	1	21.35	21.35	49
	А-1	2	0.87	1.74	85
	А-1а	2	0.97	1.94	"
350	2 ПКН 2	1	21.73	21.73	49
	А-1	2	0.92	1.84	85
	А-1а	2	1.02	2.04	"
На все толщины панели	СН-1	2	1.19	2.38	82
	СН-2	2	0.84	1.68	"
	СН-3	2	1.22	2.44	"
250	Всего на изделие			30.92	
300				31.53	
350				32.11	

Показатели на изделие

Характеристика \ Толщина панели мм	2 НС 2		
	250	300	350
Вес панели в кг, с а) Минераловатными плитами γ = 150-250 кг/м³	2160	2260	—
б) Легкобетонными вкладышами γ = 400-500 кг/м³	2260	2410	2580
Объем тяжелого бетона м³	0.70	0.70	0.70
Объем легкого бетона м³	0.15	0.20	0.25
Объем утеплителя, м³	0.496	0.605	0.780
Марка тяжелого бетона	„М-200"		
Марка легкого бетона	„М-75"		

Примечания см. лист №1

1967	Изделия заводского изготовления	Наружная стеновая панель 2 НС 2	Серия 1-464А	Альбом V Часть 3а-Д	Лист 4

ЦНИИЭП жилища

Гл. инж. АКБ | Рук. отдела | Гл. инж. ОТА | Гл. инж. ПР

Рук. АКБ | Гл. арх. ПР | Рук. гр. | Разработал | Проверил

Согласовано: Госстрой СССР, Главтехуправление, Госгражданстрой, Госкомитет по делам строительства

Дата | Инв. № | Взамен

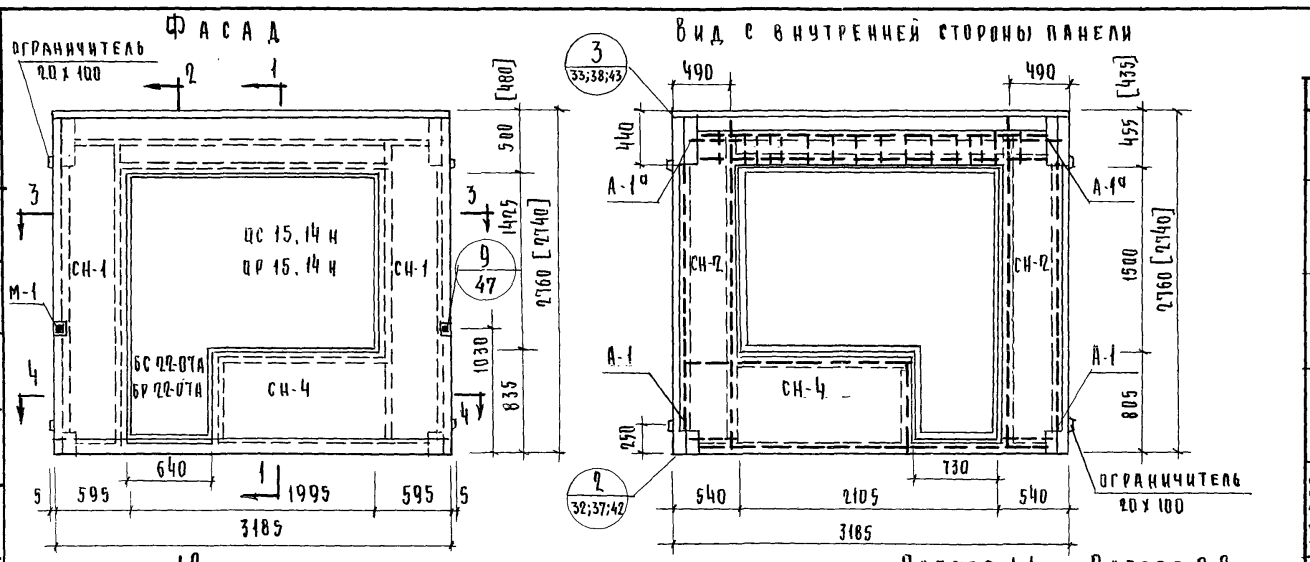

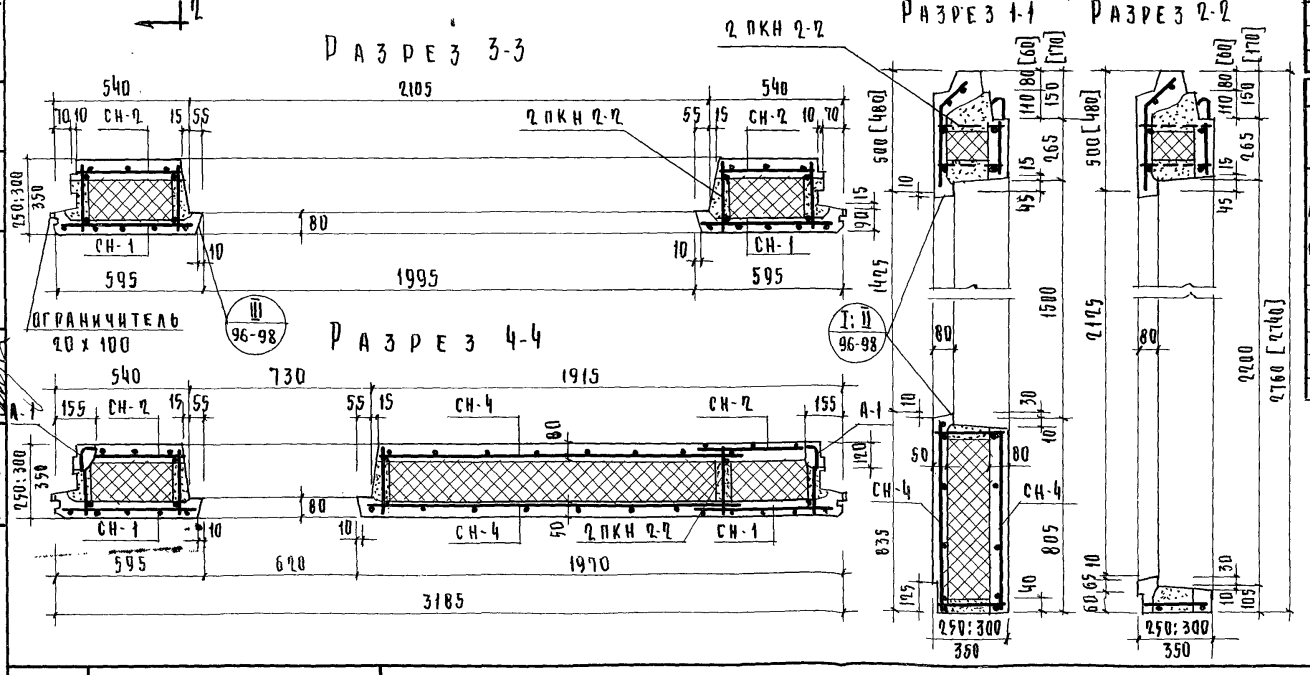

Спецификация арматурных и закладных элемент

Толщина панели мм	Марка элементов	Кол шт	Вес элемента кг	Общий вес, кг	№ листов рабоч. черт
250	2ПКН 2-2	1	19.89	19.89	50
	А-1	2	0.82	1.64	85
	А-1а	2	0.92	1.84	"
300	2ПКН 2-2	1	20.29	20.29	50
	А-1	2	0.87	1.74	85
	А-1а	2	0.97	1.94	"
350	2ПКН 2-2	1	20.65	20.65	50
	А-1	2	0.92	1.84	85
	А-1а	2	1.02	2.04	"
На все толщины панели	СН-1	2	1.19	2.38	82
	СН-2	2	0.84	1.68	"
	СН-4	2	0.75	1.50	"
	М-1	2	0.60	1.20	85
250	Всего на изделие			30.13	
300				30.73	
350				31.29	

Показатели на изделие

Характеристика	Толщина панели мм	2 НС 2-2		
		250	300	350
Вес панели в кг, с				
а) Минераловатными плитами $\gamma = 150 - 250$ кг/м³		1960	2050	-
б) Легкобетонными вкладышами $\gamma = 400 - 500$ кг/м³		2050	2230	2330
Объем тяжелого бетона м³		0,63	0,63	0,63
Объем легкого бетона, м³		0,15	0,21	0,25
Объем утеплителя, м³		0,366	0,519	0,671
Марка тяжелого бетона		„М-200"		
Марка легкого бетона		„М-75"		

Примечания см. лист №2

1967	Изделия заводского изготовления	Наружная стеновая панель 2НС 2-2	Серия 1-464-А	Альбом V Часть 3а-Д	Лист 5

ЦНИИЭП жилища

Согласовано: Госгражданстрой, Госкомархитектура

Гл. инж. проекта Н. Розанов; Рук. гр. В. Кочешков; Гл. архитектор А. Коробова; Разработал А. Шумский; Проверил Г. Баскова; Гл. инж. отд. А. Урбанович; Гл. инж. пр. Кириллова; Рук. отдела Ю. Елементарь; Гл. инж. АКБ Г. Гайсинский; Рук. АКБ Л. Тескюл

Инв. № подл. | Подпись и дата | Взам. инв. №

7700-23 14

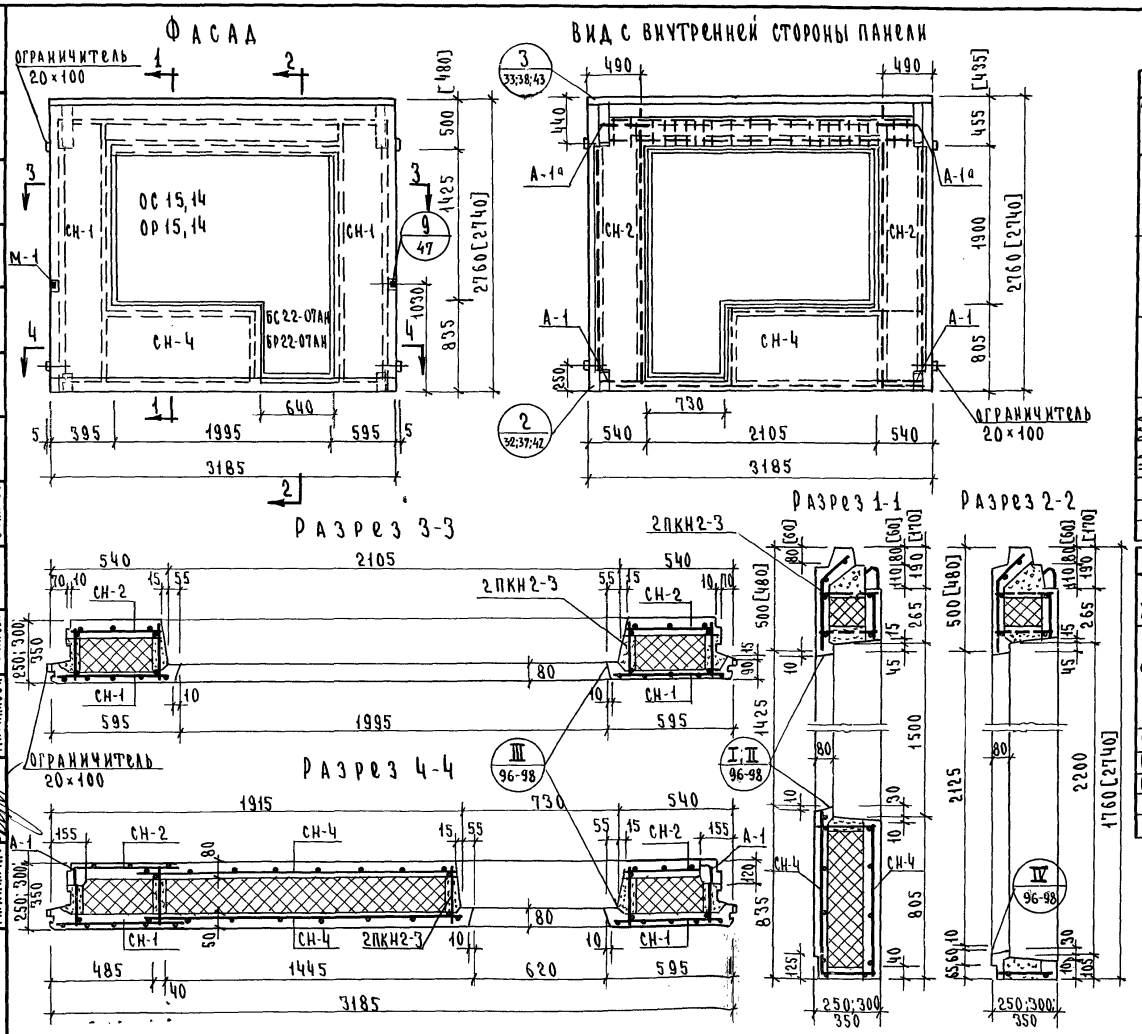

Спецификация арматурных и закладных элементов

Толщина панели мм	Марка элементов	Кол. шт.	Вес элемента кг	Общий вес, кг	№№ листов раб. чертежей
250	2ПКН2-3	1	19,89	19,89	5Н
	А-1	2	0,82	1,64	85
	А-1а	2	0,92	1,84	"
300	2ПКН2-3	1	20,29	20,29	5Н
	А-1	2	0,87	1,74	85
	А-1а	2	0,97	1,94	"
350	2ПКН2-3	1	20,65	20,65	5Н
	А-1	2	0,92	1,84	85
	А-1а	2	1,02	2,04	"
На все толщины панели	СН-1	2	1,19	2,38	82
	СН-2	2	0,84	1,68	"
	СН-4	2	0,75	1,50	"
	М-1	2	0,60	1,20	85
250	Всего на изделие			30,13	
300				30,73	
350				31,29	

Показатели на изделие

Характеристика \ Толщина панели мм	2НС2-3		
	250	300	350
Вес панели в кг, с а) минераловатными плитами γ = 150-250 кг/м³	1960	2050	—
б) легкобетонными вкладышами γ = 400-500 кг/м³	2050	2230	2330
Объём тяжелого бетона, м³	0,63	0,63	0,63
Объём легкого бетона, м³	0,15	0,21	0,25
Объём утеплителя, м³	0,366	0,519	0,671
Марка тяжелого бетона „ М-200"			
Марка легкого бетона „ М-75"			

Примечания см. лист №2

1967	Изделия заводского изготовления	Наружная стеновая панель 2НС2-3	Серия 1-464А	Альбом V часть 3-Д	Лист № 6

ЦНИИЭП жилища

Согласовано: Госстрой, Госкомитет, Госгражданстрой, Госстрой РСФСР

Авторы: Н. Розанов, В. Кочешков, В. Пономарев, А. Розенфельд, Ж. Кириллова

Гл. арх. пр. Рук. гр. Рук. отдела Гл. инж. отд. Гл. инж. пр.

Руков. вкб. Гл. инж. вкб

Дата, Инв. №, Взамен

7700-23 15

Фасад

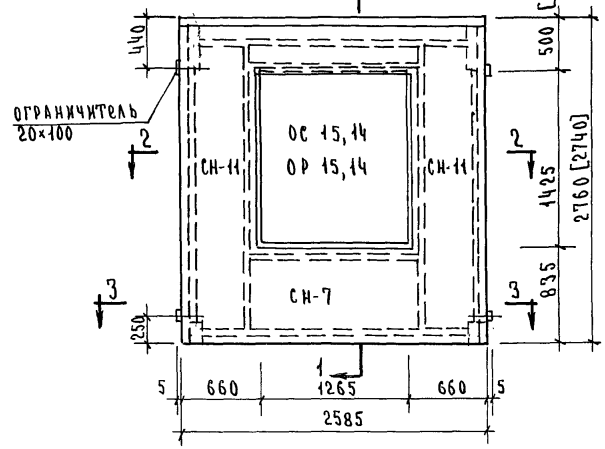

Вид внутренней стороны панели

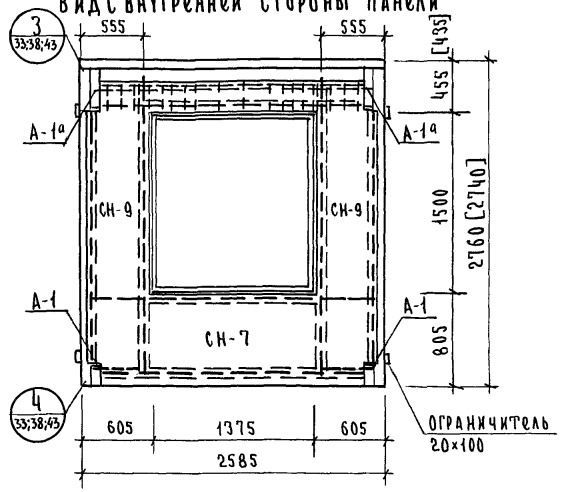

Разрез 2-2

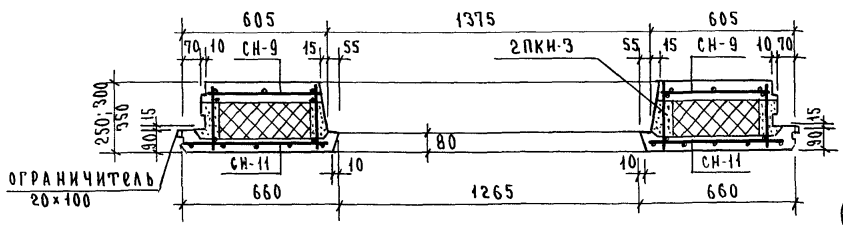

Разрез 1-1

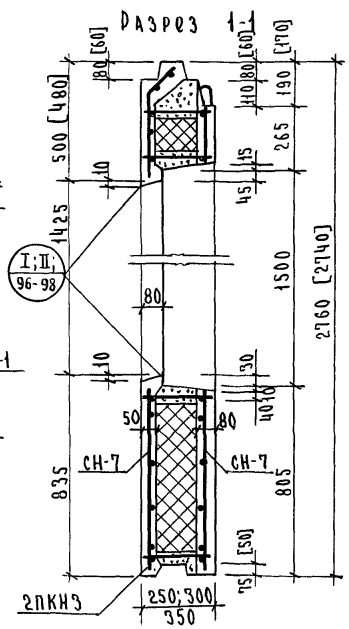

Разрез 3-3

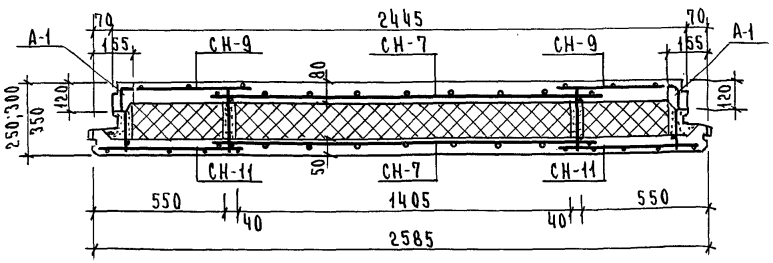

Спецификация арматурных и закладных элементов

Толщина панели мм	Марка элементов	Кол. шт.	Вес элем. кг.	Общий вес, кг	№№ листов раб. черт.
250	2ПКН3	1	16,44	16,44	52
	А-1	2	0,82	1,64	85
	А-1а	2	0,92	1,84	"
300	2ПКН-3	1	16,78	16,78	52
	А-1	2	0,87	1,74	85
	А-1а	2	0,97	1,94	"
350	2ПКН-3	1	17,11	17,11	52
	А-1	2	0,92	1,84	85
	А-1а	2	1,02	2,04	"
На все толщины панели	СН-7	2	0,83	1,66	82
	СН-9	2	1,02	2,04	"
	СН-11	2	1,38	2,76	"
250	Всего на изделие			26,38	
300				26,92	
350				27,45	

Показатели на изделие

Характеристика \ Толщина панели мм	2НС3 250	2НС3 300	2НС3 350
Вес панели в кгс а) Минераловатными плитами γ = 150-250 кг/м³	2000	2090	—
б) Легкобетонными вкладышами γ = 400-500 кг/м³	2100	2230	2370
Объем тяжелого бетона, м³	0,63	0,63	0,63
Объем легкого бетона, м³	0,13	0,17	0,21
Объем утеплителя, м³	0,39	0,55	0,71
Марка тяжелого бетона „М-200"			
Марка легкого бетона „М-75"			

Примечания: см. лист №4

ЦНИИЭП жилища	1967 Изделия заводского изготовления	Наружная стеновая панель 2НС3	Серия 1-464 А	Альбом V часть 3-Д	Лист № 7

Руков. АКБ — Гл. инж. АКБ
Рук. отдела — Гл. инж. отд.
Гл. инж. пр.
Гл. арх. пр. — Н. Розанов
Рук. гр. — В. Кочешков
Разработ. — В. Блюмкина
Проверил — А. Розенфольд
Копировал — Кириллова
Гл. технол. — Ю. Тужский
Н. контр. — Н. Жижимский
Н. отд. — Н. Коробова
Фарида — Волкова
Согласовано:
Согласовано:
Дата
Инв. №
Взамен

770-23 16

Фасад

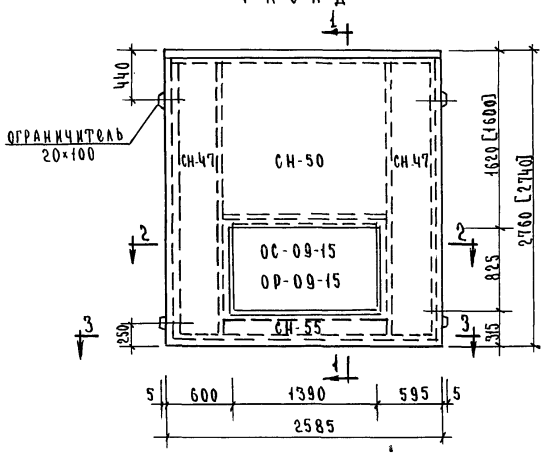

Вид с внутренней стороны панели

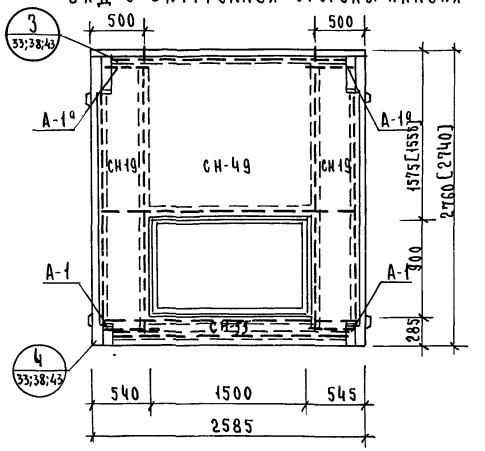

Разрез 2-2

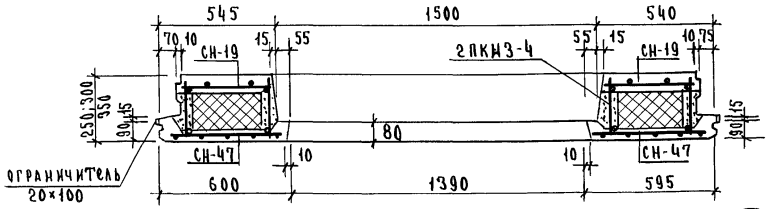

Разрез 1-1

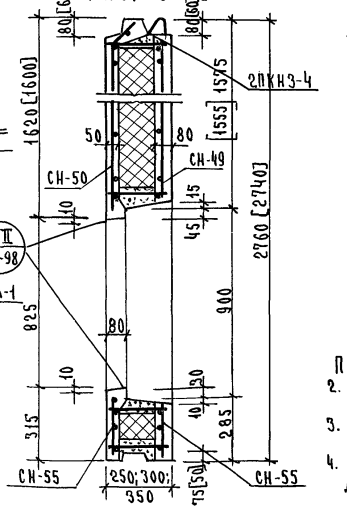

Разрез 3-3

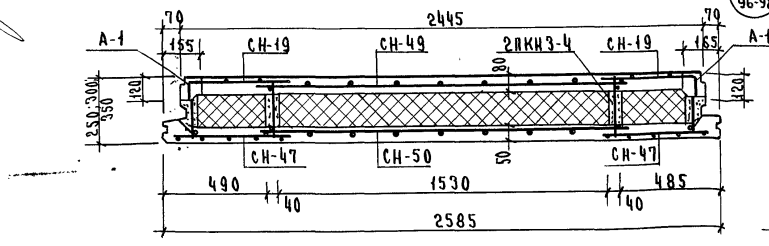

Спецификация арматурных и закладн. эл-ов

Толщина панели мм	Марка элементов	Кол. шт.	Вес элемен. кг.	Общий вес, кг	№№ листов раб. черт
250	2ПКН3-4	1	13,86	13,86	53
	А-1	2	0,82	1,64	85
	А-1а	2	0,92	1,84	"
300	2ПКН3-4	1	14,30	14,30	53
	А-1	2	0,87	1,74	85
	А-1а	2	0,97	1,94	"
350	2ПКН3-4	1	14,74	14,74	53
	А-1	2	0,92	1,84	85
	А-1а	2	1,02	2,04	"
На все толщины панели	СН-19	2	0,89	1,78	83
	СН-50	1	1,60	1,60	"
	СН-49	1	1,42	1,42	"
	СН-47	2	1,31	2,62	"
	СН-55	2	0,81	1,62	"
250	Всего на изделие			26,38	
300				27,02	
350				27,66	

Показатели на изделие

Характеристика \ Толщина панели мм	2НС3-4		
	250	300	350
Вес панели в кг, с а) Минераловатными плитами $\gamma = 150-250$ кг/м³	2130	2220	—
б) Легкобетонными вкладышами $\gamma = 400-500$ кг/м³	2250	2390	2550
Объем тяжего бетона, м³	0,73	0,73	0,73
Объем легкого бетона, м³	0,09	0,13	0,17
Объем утеплителя, м³	0,48	0,68	0,88
Марка тяжелого бетона	М-200		
Марка легкого бетона	М-75		

Примечания:
1. Общие указания см. пояснительную записку.
2. Вес панели указан с весом оконного блока с остеклением.
3. Разбивку пробок для крепления оконного блока см. лист № 97
4. Размеры в квадратных скобках даны для действующего оборудования.

Согласовано: Госгражданстрой, Гл. техноп. Н. Гинзбург; ЦНИИЭП жилища, Гл. архитектор проекта А. Можухов, Руководитель группы Н. Коробова, Руководитель группы Ю. Шумский, Руководитель отдела А. Баркова

Согласовано: Госстрой СССР, Гл. инж. отд. Н. Розанов, Гл. архитектор проекта В. Кочеш-Кофрик, Руководитель группы А. Бахмистов, Руководитель отдела А. Розенфельд, Руководитель отдела А. Кириллова

Руков. АКБ, Гл. инж. АКБ, Руководитель отдела, Гл. инж. отд., Гл. инж. пр.

Инвент. № | Дата | Взамен

ЦНИИЭП жилища

1967 | Изделия заводского изготовления

Наружная стеновая панель 2НС3-4

Серия 1-464 А | Альбом V часть 3а-Д | Лист № 8

ФАСАД

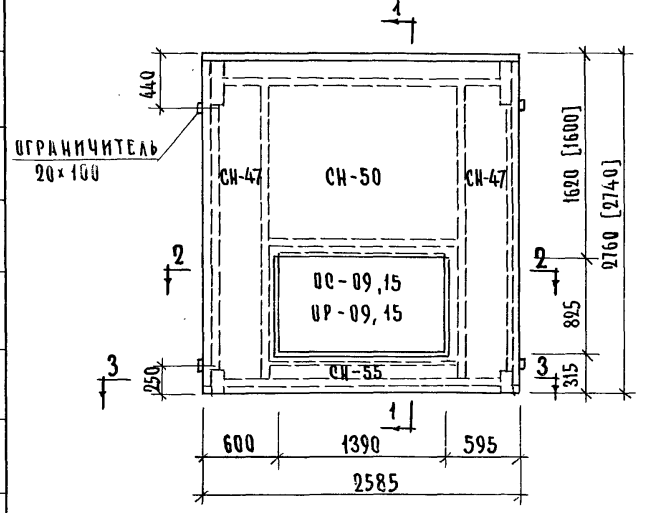

ВИД С ВНУТРЕННЕЙ СТОРОНЫ ПАНЕЛИ

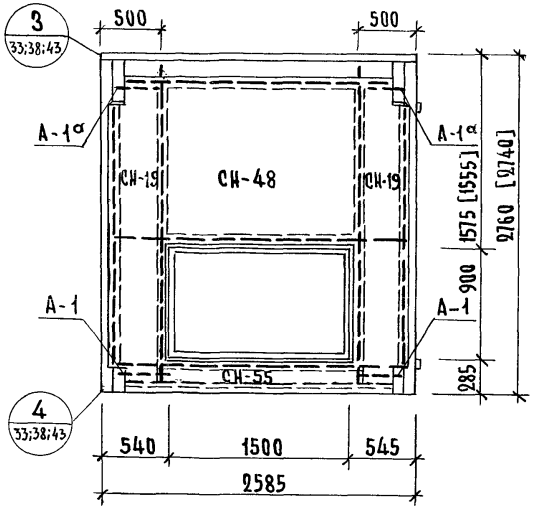

РАЗРЕЗ 2-2

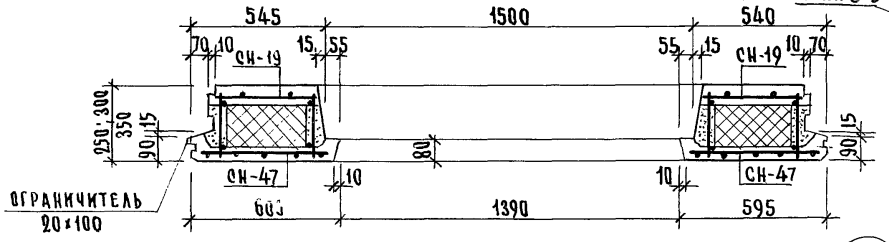

РАЗРЕЗ 1-1

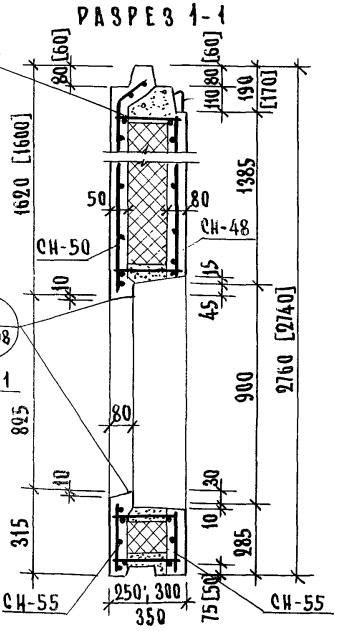

РАЗРЕЗ 3-3

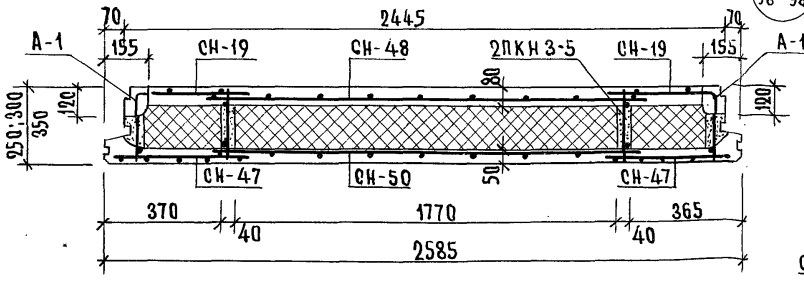

СПЕЦИФИКАЦИЯ АРМАТУРНЫХ И ЗАКЛАДНЫХ ЭЛЕМЕНТОВ					
ТОЛЩИНА ПАНЕЛИ мм	МАРКА ЭЛЕМЕНТОВ	КОЛ ШТ	ВЕС ЭЛЕМЕН КГ	ОБЩИЙ ВЕС, КГ	NN ЛИСТОВ РАБОЧ. ЧЕРТ.
250	2ПКН 3-5	1	13.62	13.62	53
	А-1	2	0.82	1.64	85
	А-1а	2	0.92	1.84	"
300	2ПКН 3-5	1	14.02	14.02	53
	А-1	2	0.87	1.74	85
	А-1а	2	0.97	1.94	"
350	2ПКН 3-5	1	14.40	14.40	53
	А-1	2	0.92	1.84	85
	А-1а	2	1.02	2.04	"
НА ВСЕ ТОЛЩИНЫ ПАНЕЛИ	СН-19	2	0.89	1.78	83
	СН-50	1	1.60	1.60	"
	СН-47	2	1.31	2.62	"
	СН-55	2	0.81	1.62	"
	СН-48	1	1.29	1.29	"
250	ВСЕГО НА ИЗДЕЛИЕ			26.01	
300				26.61	
350				27.19	

ПОКАЗАТЕЛИ НА ИЗДЕЛИЕ			
ХАРАКТЕРИСТИКА \ ТОЛЩИНА ПАНЕЛИ мм	2НС 3-5		
	250	300	350
ВЕС ПАНЕЛИ В КГ С а) МИНЕРАЛОВАТНЫМИ ПЛИТАМИ γ= 150-250 кг/м³	2140	2230	–
б) ЛЕГКОБЕТОННЫМИ ВКЛАДЫШАМИ γ= 400-500 кг/м³	2260	2400	2560
ОБЪЕМ ТЯЖЕЛОГО БЕТОНА, м³	0.72	0.72	0.72
ОБЪЕМ ЛЕГКОГО БЕТОНА, м³	0.14	0.17	0.21
ОБЪЕМ УТЕПЛИТЕЛЯ, м³	0.48	0.68	0.88
МАРКА ТЯЖЕЛОГО БЕТОНА	„М 200"		
МАРКА ЛЕГКОГО БЕТОНА	„М-75"		

Примечания см лист № 8

ЦНИИЭП жилища	1967	ИЗДЕЛИЯ ЗАВОДСКОГО ИЗГОТОВЛЕНИЯ	НАРУЖНАЯ СТЕНОВАЯ ПАНЕЛЬ 2НС 3-5	СЕРИЯ 1-464А	АЛЬБОМ V ЧАСТЬ 3а-Д	ЛИСТ № 9

7700-23 18

ФАСАД

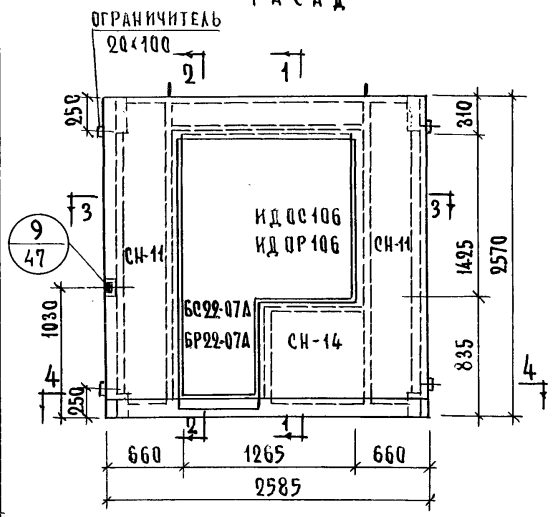

ВИД С ВНУТРЕННЕЙ СТОРОНЫ ПАНЕЛИ

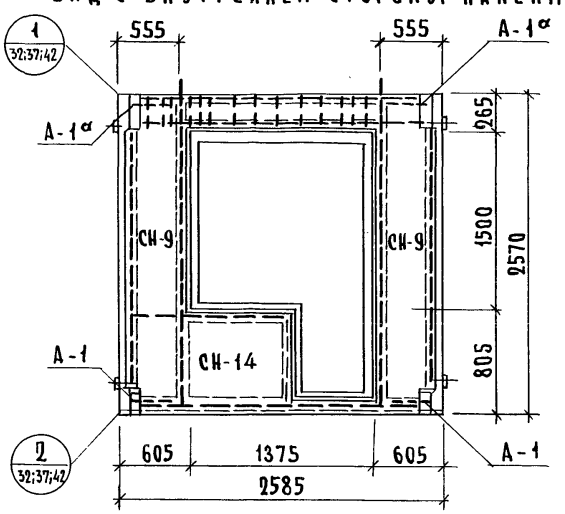

РАЗРЕЗ 3-3

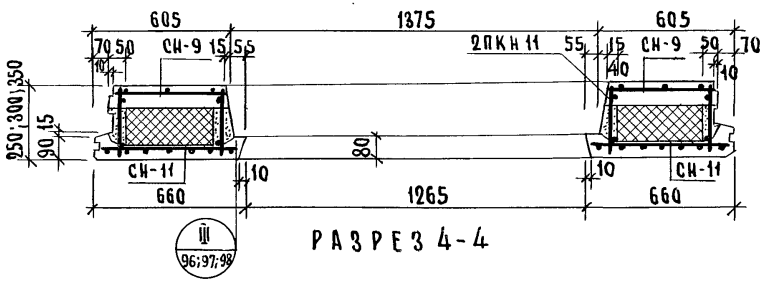

РАЗРЕЗ 4-4

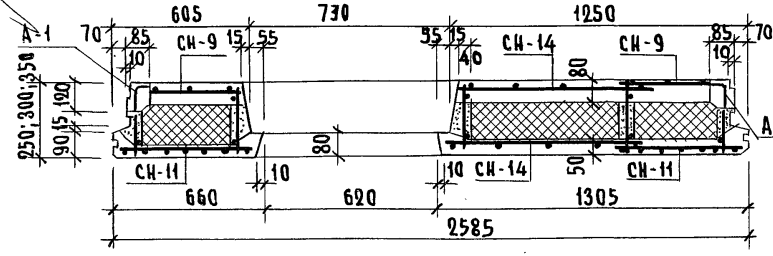

РАЗРЕЗ 1-1

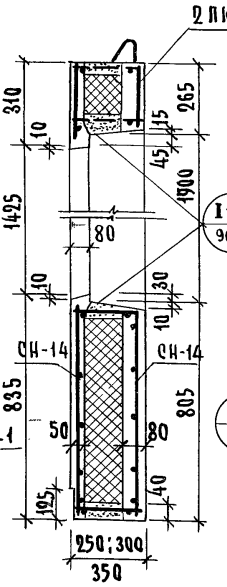

РАЗРЕЗ 2-2

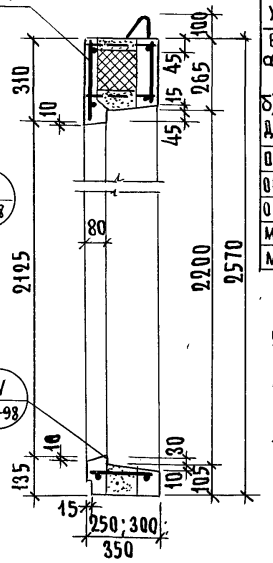

СПЕЦИФИКАЦИЯ АРМАТУРНЫХ И ЗАКЛАДНЫХ ЭЛЕМЕНТОВ

ТОЛЩИНА ПАНЕЛИ мм	МАРКА ЭЛЕМЕНТОВ	КОЛ ШТ	ВЕС ЭЛЕМЕН. кг	ОБЩИЙ ВЕС, кг	№ № ЛИСТОВ РАБОЧ. ЧЕРТ
250	2ПКН 11	1	14.51	14.51	54
	А-1	2	0.82	1.64	85
	А-1а	2	0.92	1.84	"
300	2ПКН 11	1	14.85	14.85	54
	А-1	2	0.87	1.74	85
	А-1а	2	0.97	1.94	"
350	2ПКН 11	1	15.20	15.20	54
	А-1	2	0.92	1.84	85
	А-1а	2	1.02	2.04	"
НА ВСЕ ТОЛЩИНЫ ПАНЕЛИ	СН-9	2	1.02	2.04	82
	СН-11	2	1.38	2.76	"
	СН-14	2	0.37	0.74	"
	М-1	1	0.60	0.60	
250	ВСЕГО НА ИЗДЕЛИЕ			24.13	
300				24.67	
350				25.22	

ПОКАЗАТЕЛИ НА ИЗДЕЛИЕ

ХАРАКТЕРИСТИКА \ ТОЛЩИНА ПАНЕЛИ мм	2НС11 250	2НС11 300	2НС11 350
ВЕС ПАНЕЛИ В КГ, С а) МИНЕРАЛОВАТН. ПЛИТАМИ γ=150-250 кг/м³	1650	1740	—
б) ЛЕГКОБЕТОННЫМИ ВКЛАДЫШАМИ γ=400-500 кг/м³	1740	1860	1980
ОБЪЕМ ТЯЖЕЛОГО БЕТОНА м³	0.54	0.54	0.54
ОБЪЕМ ЛЕГКОГО БЕТОНА, м³	0.11	0.15	0.20
ОБЪЕМ УТЕПЛИТЕЛЯ, м³	0.34	0.48	0.61
МАРКА ТЯЖЕЛОГО БЕТОНА	„ М-200*		
МАРКА ЛЕГКОГО БЕТОНА	„ М-75*		

Примечания:

1. Общие указания см. пояснительную записку
2. Вес панели указан с весом столярных блоков с остеклением
3. Детали установки столярных блоков см. листы № 99-103
4. Разбивку пробок для крепления блоков см. лист № 97
5. Марки: ИД ОС 106 + БС 22.07 - оконный блок со спаренными переплетами
   ИД ОР 106 + БР 22.07 - оконный блок с раздельными переплетами.

1967	ИЗДЕЛИЯ ЗАВОДСКОГО ИЗГОТОВЛЕНИЯ	НАРУЖНАЯ СТЕНОВАЯ ПАНЕЛЬ 2НС11	СЕРИЯ 1-464А	АЛЬБОМ V ЧАСТЬ 3а-Д	ЛИСТ N 10

ЦНИИЭП жилища

Н. Розанов, В. Кочешков, В. Блюменталь, А. Розенфельд, Н. Кириллова, Микроусов, Шайхинский, Шумский, Баркова

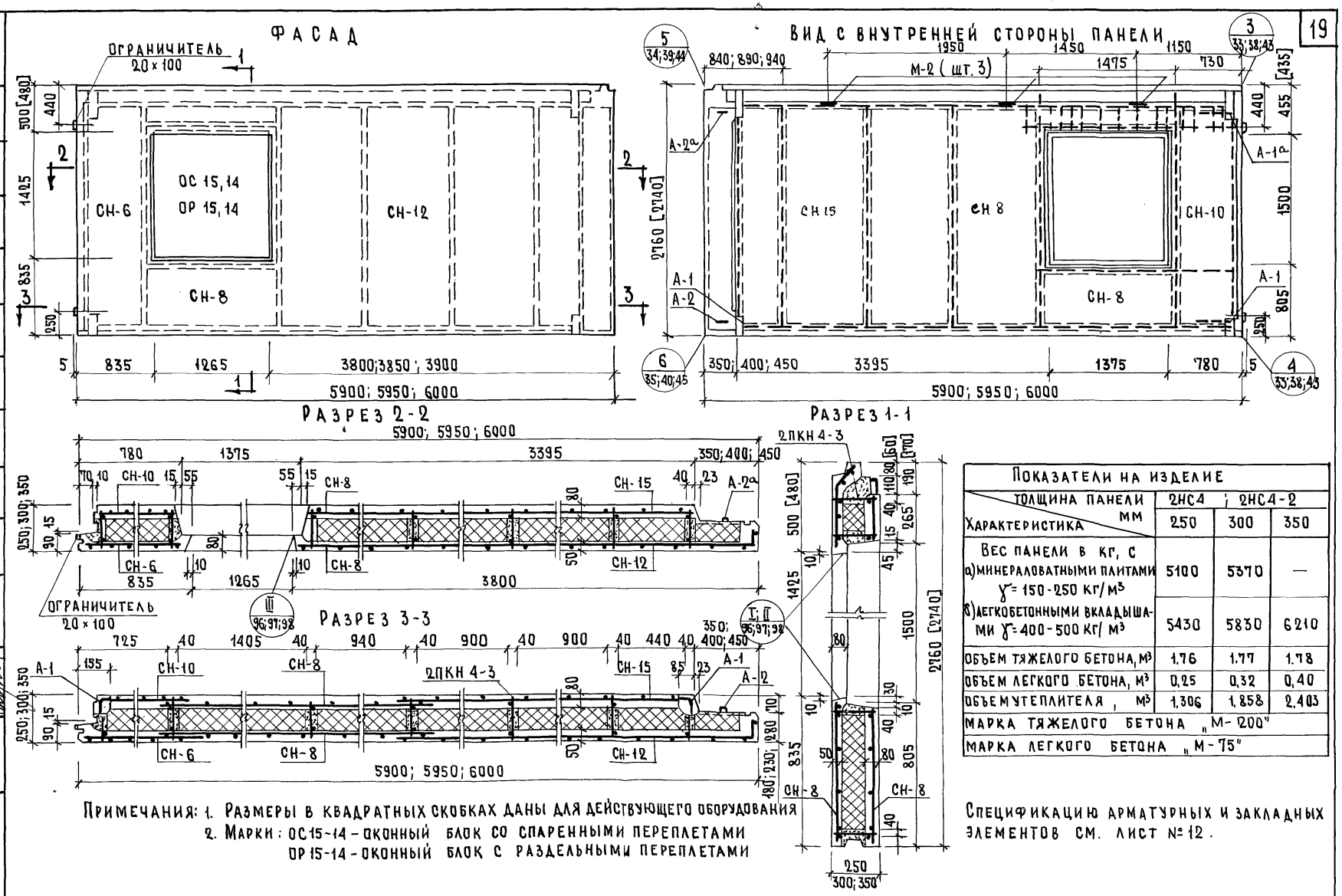

Примечания: 1. Размеры в квадратных скобках даны для действующего оборудования
2. Марки: ОС15-14 - оконный блок со спаренными переплетами
ОР15-14 - оконный блок с раздельными переплетами

Показатели на изделие			
Характеристика \ Толщина панели мм	2НС4 ; 2НС4-2		
	250	300	350
Вес панели в кг, с а) минераловатными плитами γ= 150-250 кг/м³	5100	5370	—
б) легкобетонными вкладышами γ= 400-500 кг/м³	5430	5830	6210
Объем тяжелого бетона, м³	1.76	1.77	1.78
Объем легкого бетона, м³	0.25	0.32	0.40
Объем утеплителя, м³	1.306	1.858	2.403
Марка тяжелого бетона „М-200"			
Марка легкого бетона „М-75"			

Спецификацию арматурных и закладных элементов см. лист №12.

1967	Изделия заводского изготовления	Наружная стеновая панель 2НС4	Серия 1-464А	Альбом V часть 3-а Д	Лист № 11

7700-23 20

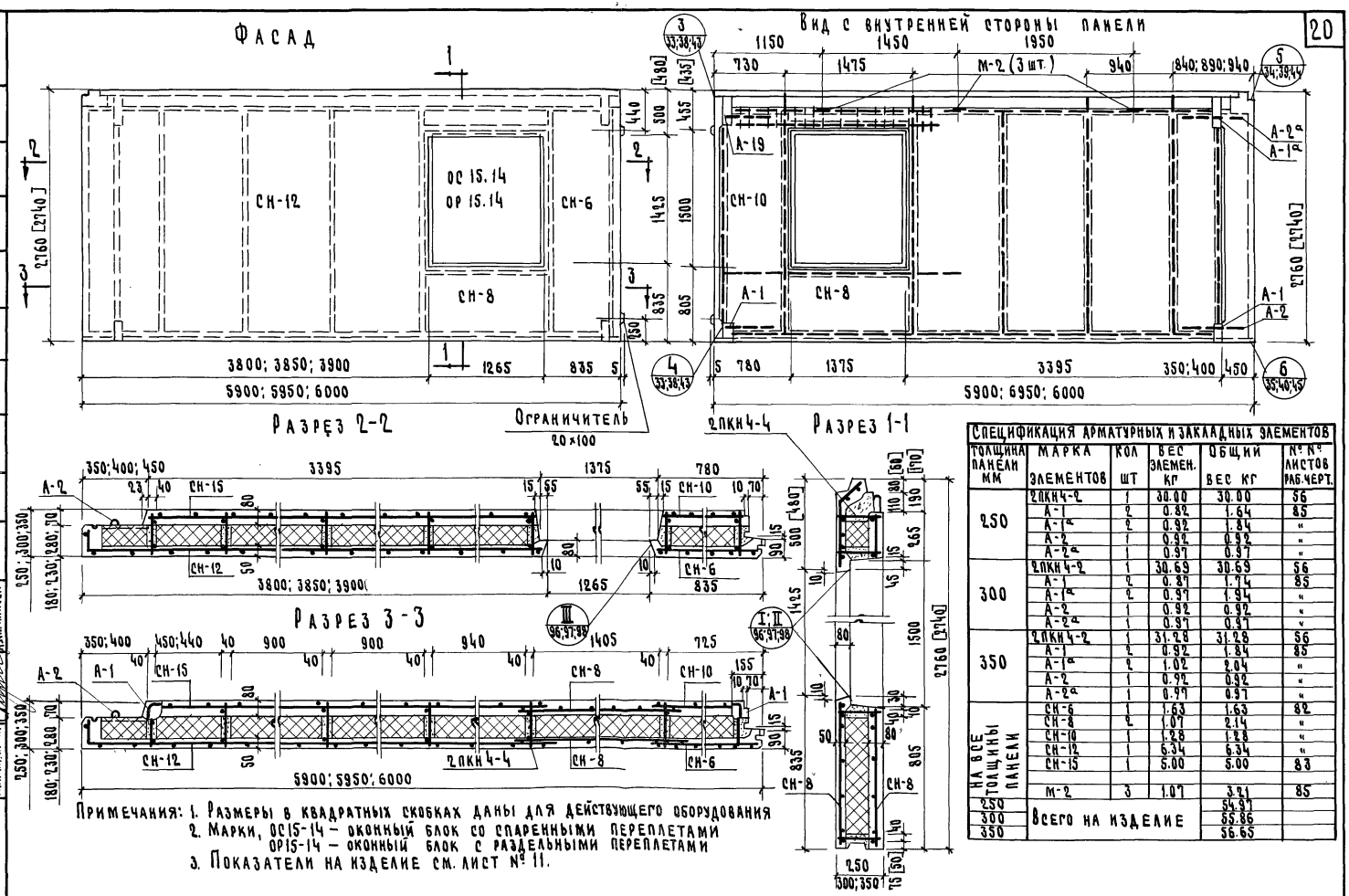

Примечания: 1. Размеры в квадратных скобках даны для действующего оборудования
2. Марки, ОС15-14 – оконный блок со спаренными переплетами
ОР15-14 – оконный блок с раздельными переплетами
3. Показатели на изделие см. лист № 11.

Спецификация арматурных и закладных элементов

Толщина панели мм	Марка элементов	Кол шт	Вес элемен. кг	Общий вес кг	№ № листов раб. черт.
250	2ПКН4-2	1	30.00	30.00	56
	А-1	2	0.82	1.64	85
	А-1а	2	0.92	1.84	"
	А-2	1	0.92	0.92	"
	А-2а	1	0.97	0.97	"
300	2ПКН4-2	1	30.69	30.69	56
	А-1	2	0.87	1.74	85
	А-1а	2	0.97	1.94	"
	А-2	1	0.92	0.92	"
	А-2а	1	0.97	0.97	"
350	2ПКН4-2	1	31.28	31.28	56
	А-1	2	0.92	1.84	85
	А-1а	2	1.02	2.04	"
	А-2	1	0.92	0.92	"
	А-2а	1	0.97	0.97	"
На все толщины панели	СН-6	1	1.63	1.63	82
	СН-8	2	1.07	2.14	"
	СН-10	1	1.28	1.28	"
	СН-12	1	6.34	6.34	"
	СН-15	1	5.00	5.00	83
	М-2	3	1.07	3.21	85
250	Всего на изделие			54.97	
300				55.86	
350				56.65	

Дата	Согласовано	Согласовано	Согласовано
Инвент. №	Гайсинский	Гл. технол.	Гл. арх. пр.
Взамен.			

Н. Розанов, Н. Кочешков, В. Блюменталь, А. Розенфельд, А. Кириллова, Н. Мокроусов, В. Коробова, Н. Шумский, Г. Баркова

Рук. АКБ 1, Гл. инж. АКБ, Рук. отдела, Гл. инж. отд., Гл. инж. пр-та

Жилища ЦНИИЭП

1967	Изделия заводского изготовления	Наружная стеновая панель 2НС4-2.	Серия 1-464А	Альбом V часть 3а-Д	Лист 12

Фасад

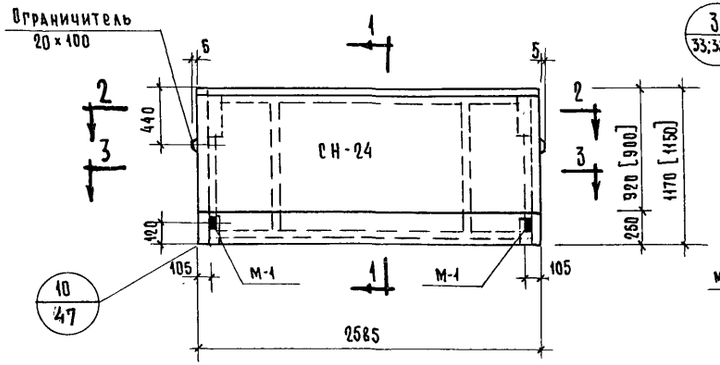

Вид с внутренней стороны панели

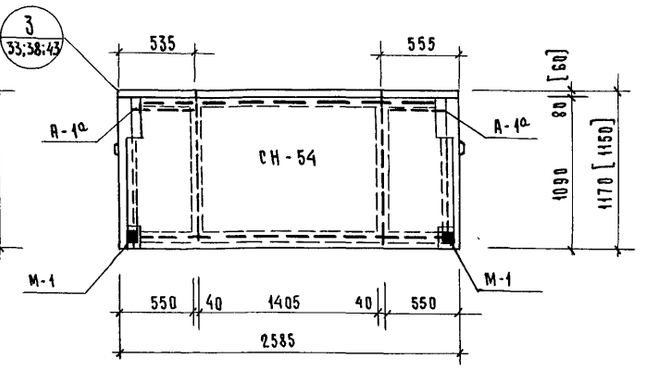

Разрез 2-2

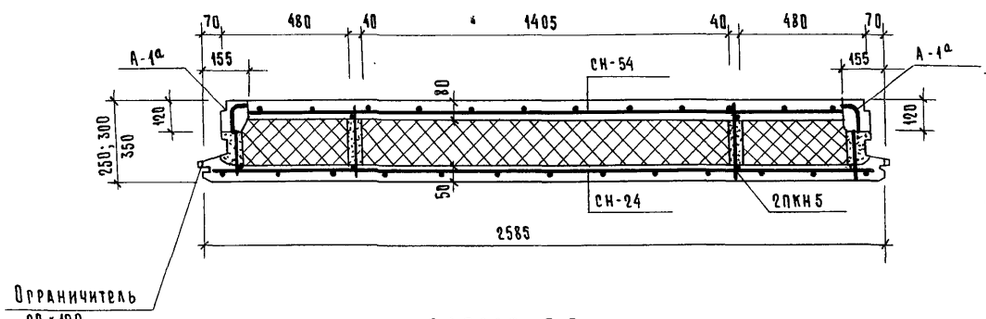

Разрез 1-1

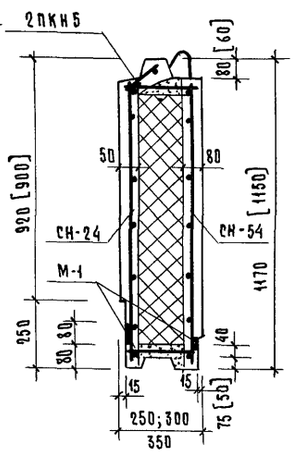

Разрез 3-3

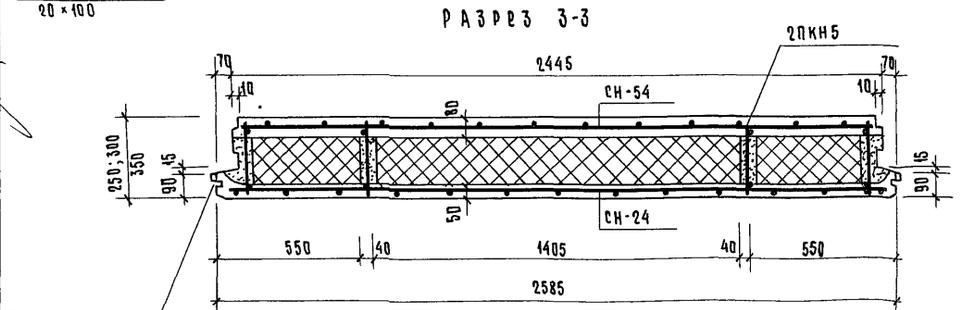

Спецификация арматурных и закладных элементов

Толщина панели мм	Марка элементов	Кол. шт.	Вес элемен. кг	Общий вес, кг	NN листов рабоч. черт.
250	2ПКН5	1	6.02	6.02	54
	А-1а	2	0.92	1.84	85
300	2ПКН5	1	6.24	6.24	54
	А-1а	2	0.97	1.94	85
350	2ПКН5	1	6.46	6.46	54
	А-1а	2	1.02	2.04	85
На все толщины панели	СН-24	1	1.85	1.85	83
	СН-54	1	1.50	1.50	"
	М-1	4	0.60	240	85
250	Всего на изделие			13.61	
300				13.93	
350				14.25	

Показатели на изделие

Характеристика	Толщина панели мм	НС5	
	250	300	350
Вес панели в кг, с а) минераловатными плитами γ = 150-250 кг/м³	1070	1120	—
б) Легкобетонными вкладышами γ = 400-500 кг/м³	1130	1200	1270
Объем тяжелого бетона м³	0.38	0.38	0.38
Объем легкого бетона м³	0.05	0.07	0.08
Объем утеплителя м³	0.26	0.37	0.48
Марка тяжелого бетона	„М-200"		
Марка легкого бетона	„М-75"		

Примечания:

1. Размеры в квадратных скобках даны для действующего оборудования.
2. Общие указания см. пояснительную записку.

1967	Изделия заводского изготовления	Наружная стеновая панель 2НС5	Серия 1-464А	Альбом V Часть 3-Д	Лист № 13

ЦНИИЭП жилища

Рук. АКБ1 — Гл. инж. АКБ — Рук. группы — Гл. инж. отд. — Гл. инж. пр.

Гл. арх. пр. — Рук. гр. — Разработал — Проверил — Копировал

Н.Розанов — В.Кочешков — В.Блюментальь — А.Розенфельд — Л.Кириллова

А.Мокрушов — И.Коробова — И.Шумский — А.Баркова

Согласовано — Согласовано — Дата — Инвент. № — Взамен

7700-23 22

Фасад

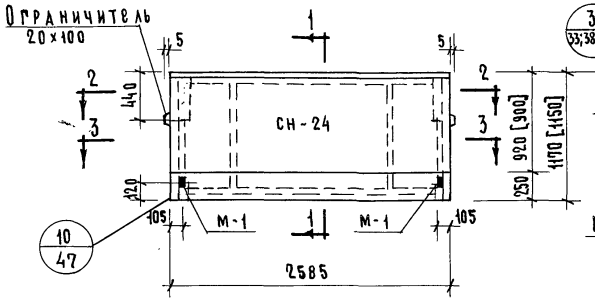

Вид с внутренней стороны панели

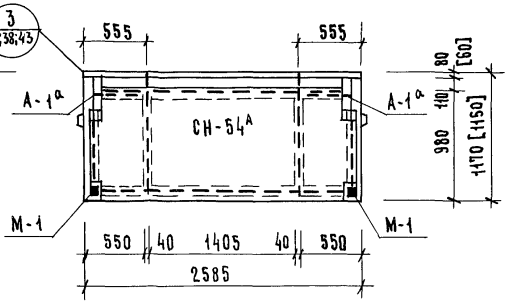

Разрез 2-2

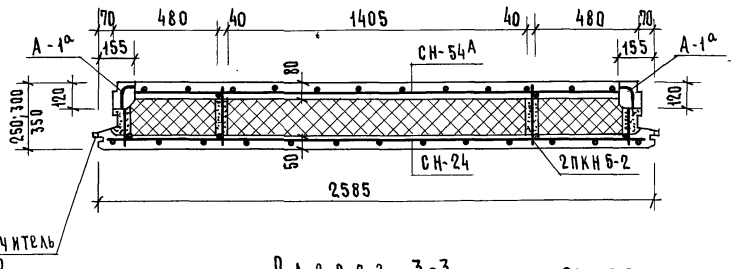

Разрез 1-1

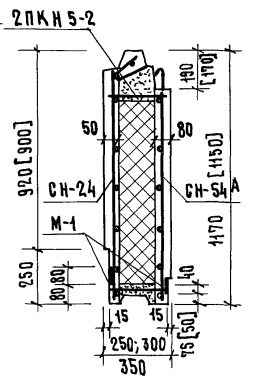

Разрез 3-3

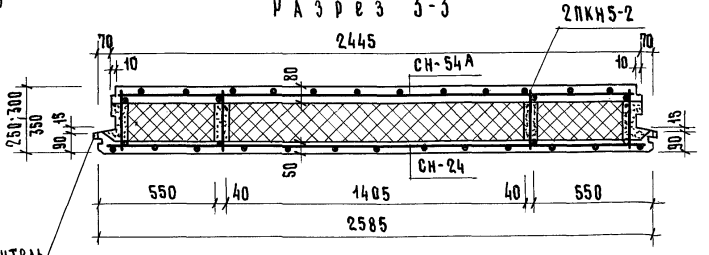

Ограничитель
20×100

Ограничитель
20×100

Спецификация арматурных и закладных элементов

Толщина панели мм	Марка элементов	Кол. шт.	Вес элемен. кг	Общий вес кг	№ листов рабоч. черт.
250	2ПКН5-2	1	5.84	5.84	54
	А-1а	2	0.92	1.84	85
300	2ПКН5-2	1	6.02	6.02	54
	А-1а	2	0.97	1.94	85
350	2ПКН5-2	1	6.24	6.24	54
	А-1а	2	1.02	2.04	85
На все толщины панели	СН-24	1	1.85	1.85	83
	СН-54А	1	1.50	1.50	"
	м-1	4	0.60	2.40	85
250	Всего на изделие			13.43	
300				13.71	
350				14.03	

Показатели на изделие

Характеристика \ Толщина панели мм	НС5-2		
	250	300	350
Вес панели в кг, с а) минераловатными плитами γ = 150 - 250 кг/м³	1040	1100	—
б) легкобетонными вкладышами γ = 400 - 500 кг/м³	1100	1190	1260
Объем тяжелого бетона м³	0.36	0.36	0.36
Объем легкого бетона м³	0.07	0.10	0.11
Объем утеплителя м³	0.24	0.34	0.45
Марка тяжелого бетона	„М-200"		
Марка легкого бетона	„М-75"		

Примечания:

1. Размеры в квадратных скобках даны для действующего оборудования.
2. Общие указания см. пояснительную записку.

ЦНИИЭП жилища	1967	изделия заводского изготовления	Наружная стеновая панель 2НС5-2	серия 1-464А	Альбом V часть 3а-Д	лист 14

Согласовано: Дата, Инвент. №, взамен

Согласовано: Н.Гайсинский, А.Микулова, Н.Коробова, Ю.Шумский, Т.Баркова

Рук. АКБ Н.Розанов, Гл.арх.пр.; Гл.инж.АКБ В.Конешков, Рук.гр.; Рук.отдела О.Знаменталь, Разработ.; Гл.инж.отд. А.Розенфельд, Проверил; Гл.инж.пр. А.Кириллова

ФАСАД

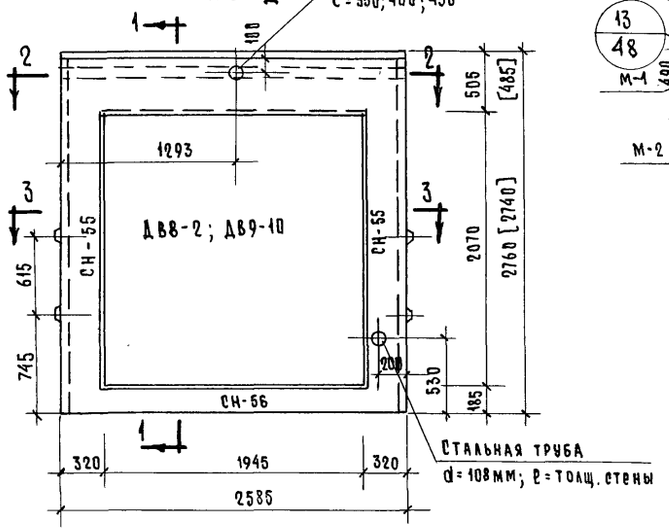

Вид с внутренней стороны панели

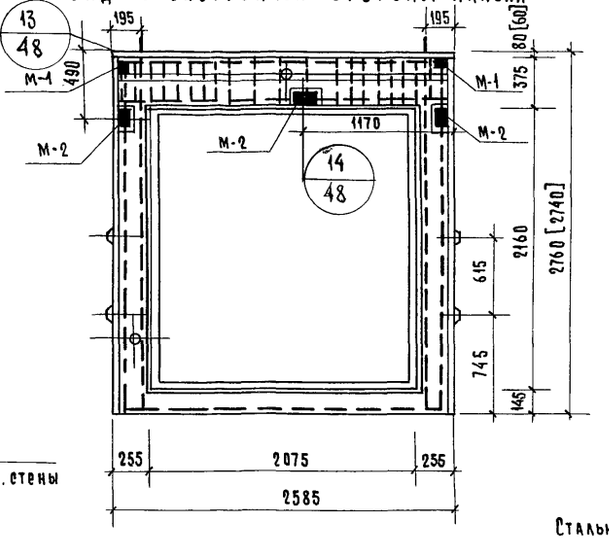

Разрез 2-2

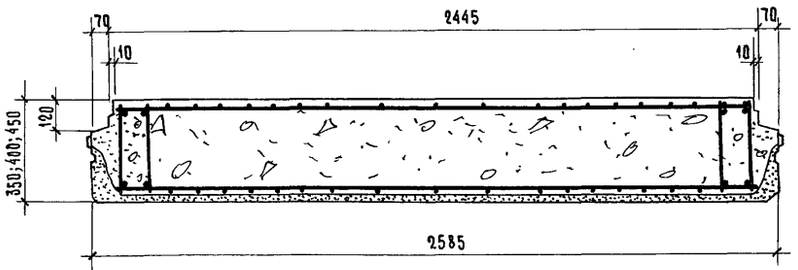

Разрез 1-1

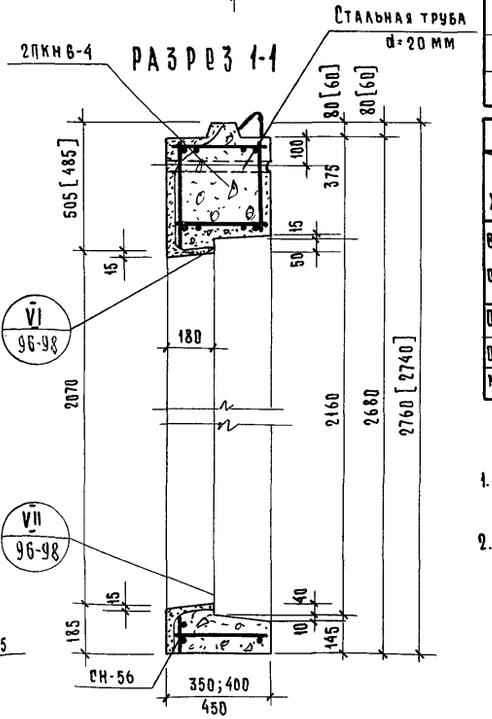

Разрез 3-3

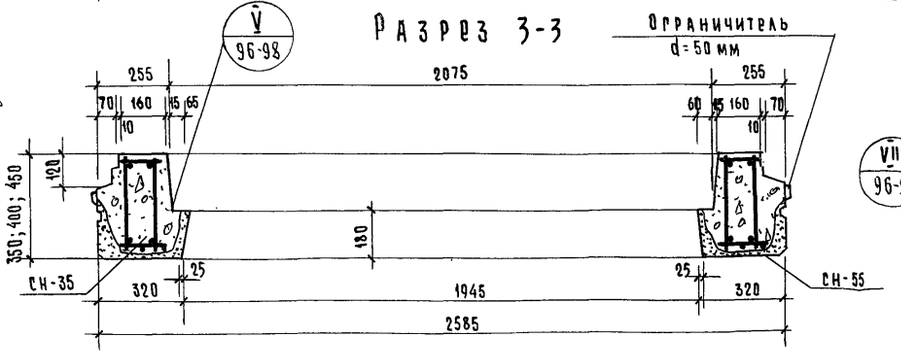

Спецификация арматурных и закладных элем.					
Толщина панели мм	Марка элементов	Кол. шт.	Вес элемента кг	Общий вес, кг	№ № листов рабоч. чертеж.
350	2ПКнв-4	1	35.72	35.72	57
400	2ПКнв-4	1	36.52	36.52	"
450	2ПКнв-4	1	43.52	43.52	"
На все толщ. панели	СН-56	1	0.42	0.42	82
	СН-55	2	0.81	1.62	83
	М-1	2	0.60	1.20	85
	М-2	3	1.07	3.21	"
350	Всего на изделие			42.17	
400				42.97	
450				49.97	

Показатели на изделие				
Характеристика \ Толщина панели мм	350	400	450	—
Вес панели при бетоне объемного веса 1400 кг/м³	1600	1790	1980	—
Объем бетона м³	0.80	0.92	1.04	—
Объем фактурного слоя	0.04	0.04	0.04	—
Марка бетона	„М-100"			

Примечания:

1. Детали установки дверного блока см. лист № 102; 103
2. Размеры в квадратных скобках даны для действующего оборудования.

| ЦНИИЭП жилища г. Москва | | | | |

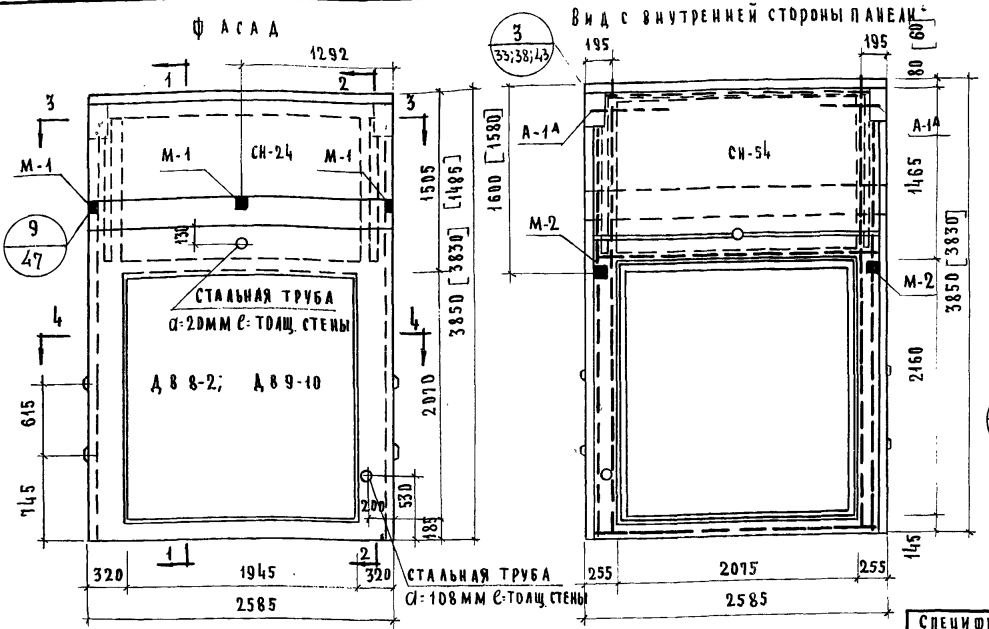

Спецификация арматурных и закладных элементов

Толщ. панели	Марка эл-тов	Кол. шт.	Вес элемента кг	Общий вес кг	№ № листов раб. чер.
350	2ПКН8-2	1	33.41	33.41	58
	А1р	2	1.75	3.50	85
400	2ПКН8	1	34.47	34.47	58
	А1а	2	1.79	3.58	85
450	2ПКН8	1	34.35	34.35	58
	А-1а	2	1.83	3.66	85
На все толщины	М-1	3	0.60	1.80	85
	М-2	2	1.07	2.14	"
	СН-24	1	1.85	1.85	83
	СН-54	1	1.50	1.50	"
350	Всего на изделие			44.20	
400				45.34	
450				46.30	

Показатели на изделие

Характеристика \ Толщина панели мм	350	400	450
Вес панели в кгс с минераловатными плитами γ=150-250 кг/м3	3490	3780	4080
с легкобетонными вкладышами γ=400-500 кг/м3	3520	3900	4230
Объем бетона м3	1.36	1.465	1.57
Объем утеплителя м3	0.33	0.468	0.606
Марка бетона	М=200		

Примечания:

1. Детали установки дверного блока см. лист № 97
2. Размеры в квадратных скобках даны для действующего оборудования.

ЦНИИЭП жилища	1967	Изделия заводского изготовления	Наружная стеновая панель 2НС8 (вариант)	Серия 1-464А	Альбом V часть 3а-Д / Лист № 16

7700-23 25

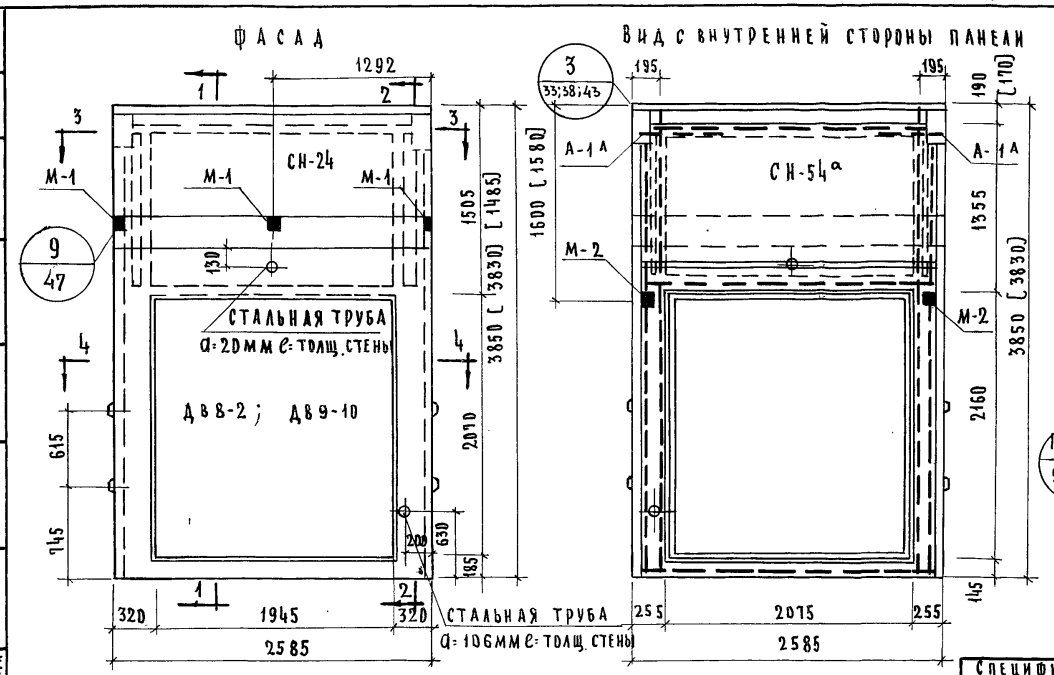

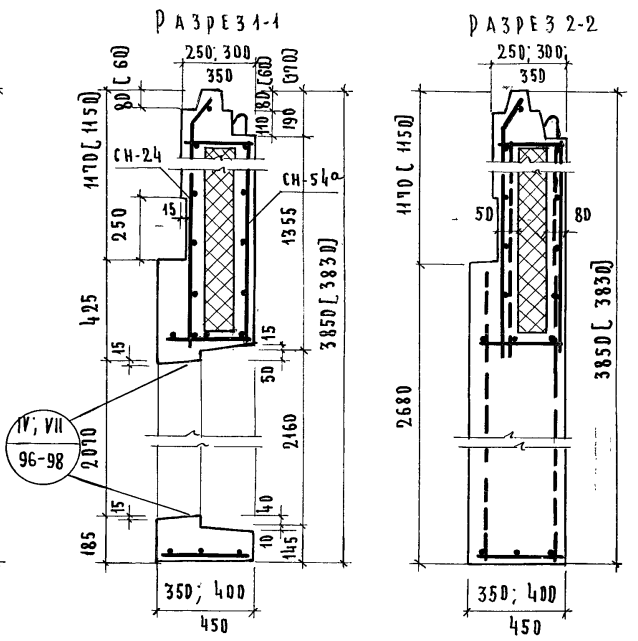

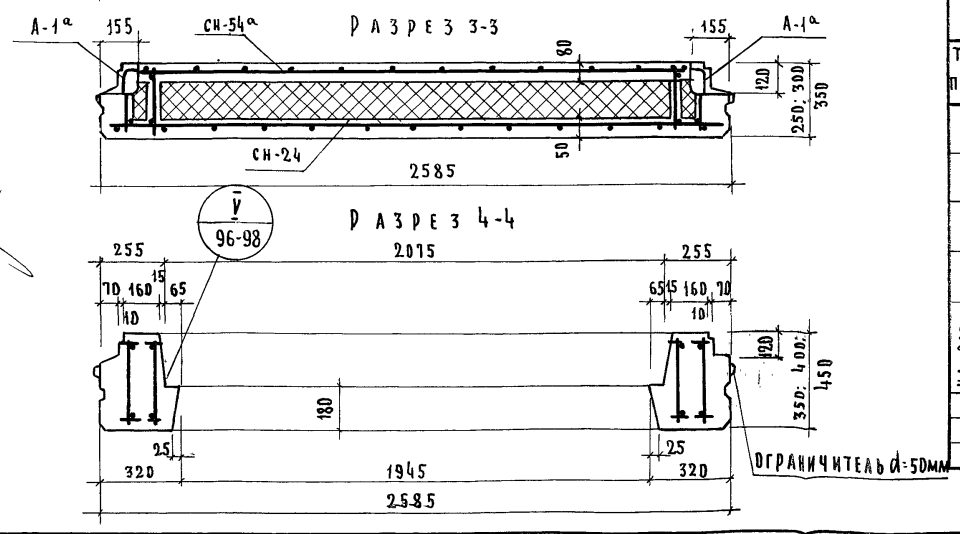

СПЕЦИФИКАЦИЯ АРМАТУРНЫХ И ЗАКЛАДНЫХ ЭЛЕМЕНТОВ

ТОЛЩ. ПАНЕЛИ	МАРКА ЭЛ-ТОВ	КОЛ. ШТ.	ВЕС ЭЛЕМЕНТ КГ	ОБЩИЙ ВЕС КГ	NN ЛИСТОВ РАБ. ЧЕР.
350	2 ПКН 8	1	33.17	33.17	58
	А-1а	2	1.75	3.50	85
400	2 ПКН 8	1	34.23	34.23	58
	А-1а	2	1.79	3.58	85
450	2 ПКН 8	4	34.11	34.11	58
	А-1а	2	1.83	3.66	85
НА ВСЕ ТОЛЩИНЫ	М-1	3	0.60	1.80	85
	М-2	2	1.07	2.14	"
	СН-24	1	1.85	1.85	85
	СН-54а	1	1.50	1.50	"
350	ВСЕГО НА ИЗДЕЛИЕ:			43.96	
400				45.10	
450				45.06	

ПОКАЗАТЕЛИ НА ИЗДЕЛИЕ

ХАРАКТЕРИСТИКА \ ТОЛЩИНА ПАНЕЛИ мм	350	400	450
ВЕС ПАНЕЛИ В КГ.С а) МИНЕРАЛОВАТНЫМИ ПЛИТАМИ γ= 150-250 кг/м3	340	3700	4000
б) ЛЕГКОБЕТОННЫМИ ВКЛАДЫШАМИ γ= 400-500 кг/м3	3490	3820	4150
ОБЪЕМ БЕТОНА м3	1.33	1.435	1.54
ОБЪЕМ УТЕПЛИТЕЛЯ м3	0.33	0.468	0.606
МАРКА БЕТОНА	„М-200"		

Примечания

1. Детали установки дверного блока см. лист № 97
2. Размеры в квадратных скобках даны для действующего оборудования.
3. Общие указания см. пояснительную записку.

1967	ИЗДЕЛИЯ ЗАВОДСКОГО ИЗГОТОВЛЕНИЯ	НАРУЖНАЯ СТЕНОВАЯ ПАНЕЛЬ 2НС8-2 (ВАРИАНТ)	СЕРИЯ 1-464 А	АЛЬБОМ ЧАСТЬ 3а Д	ЛИСТ 17

ЦНИИЭП ЖИЛИЩА

РУК. АКБ.1	Н. РОЗАНОВ	ГЛ. АРТ. ПР-ТА	А. МОКРОУСОВ	СОГЛАСОВАНО
ГЛ. ИНЖ. АКБ.1	В. КОЧЕШКОВ	РУК. ГРУППЫ	Л. БАРКОВА	ДАТА
РУК. ОТД. 1	В. БЛЮМЕНТАЛЬ	РАЗРАБОТАЛ	И. ШУМСКИЙ	ИНВ. №
ГЛ. ИНЖ. ОТД. 1	А. РОЗЕНФЕЛЬД	ПРОВЕРИЛ	Л. БАРКОВА	ВЗАМЕН
ГЛ. ИНЖ. ПР.	А. КИРИЛЛОВА	КОПИРОВАЛ		

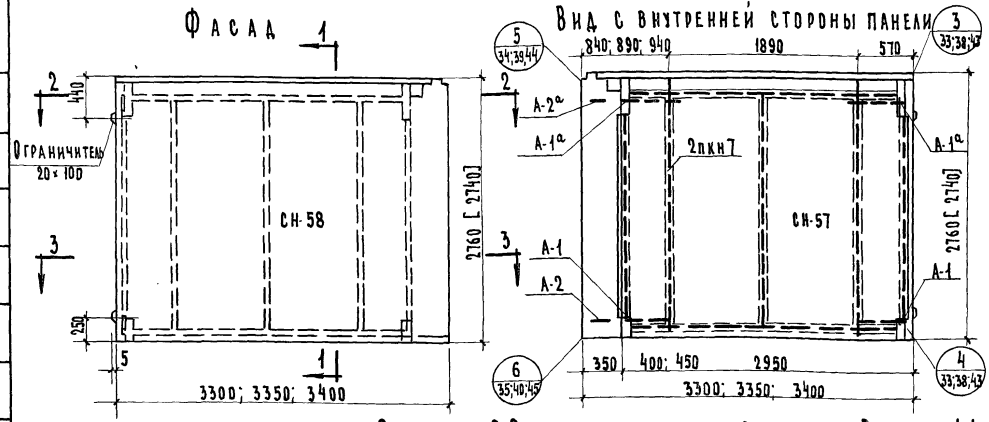

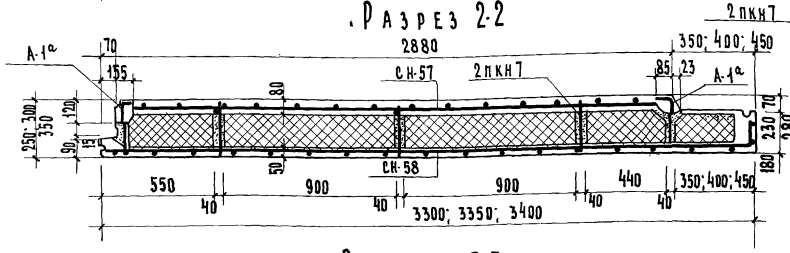

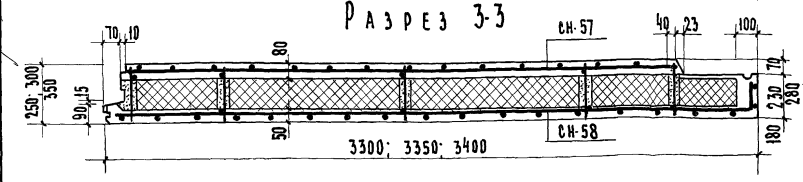

Спецификация арматурных и закладных элементов

Толщина панели мм	Марка элементов	Кол. шт.	Вес элемен. кг	Общий вес, кг	№ лист рабочих чертеж.
250	2пкн7	1	11.19	11.19	52
	А-1	2	0.82	1.64	85
	А-1а	2	0.92	1.84	"
	А-2	1	0.92	0.92	"
	А-2а	1	0.97	0.97	"
300	2пкн7	1	11.67	11.67	52
	А-1	2	0.87	1.74	85
	А-1а	2	0.97	1.94	"
	А-2	1	0.92	0.92	"
	А-2а	1	0.97	0.97	"
350	2пкн7	1	11.99	11.99	52
	А-1	2	0.92	1.84	85
	А-1а	2	1.02	2.04	"
	А-2	1	0.92	0.92	"
	А-2а	1	0.97	0.97	"
На все толщины панелей	СН-57	1	4.08	4.08	82
	СН-58	1	5.05	5.05	"
250	Всего на изделие			25.69	
300				26.31	
350				26.89	

Показатели на изделие

Характеристика \ Толщина панели мм	НС7 250	НС7 300	НС7 350
Вес панели в кг с а) минераловатными плитами γ = 150-250 кг/м³	3100	3250	—
б) легкобетонными вкладышами γ = 400-500 кг/м³	3310	3530	3820
Объем тяжелого бетона м³	1.09	1.10	1.11
Объем легкого бетона м³	0.14	0.19	0.24
Объем утеплителя м³	0.85	1.13	1.56
Марка тяжелого бетона	„ М-200 „		
Марка легкого бетона	„ М-75 „		

Примечание:

Размеры в квадратных скобках даны для действующего оборудования.

Рук. АКБ-1	Н. Розанов	
Гл. инж. КБ	В. Кочешкоруч. гр.	
Рук. отд.	В. Блюменталь	
Гл. инж. отд.	А. Розенфельд	
Гл. инж. пр.	А. Кириллова	

Согласовано: Юкерзов, Коробова, Шумский, Баркова

Цементная индустрия

1967	Изделия заводского изготовления	Наружная стеновая панель 2НС7	Серия 1-464 А	Альбом V Часть 3-Д	Лист N 18

7700-23 27

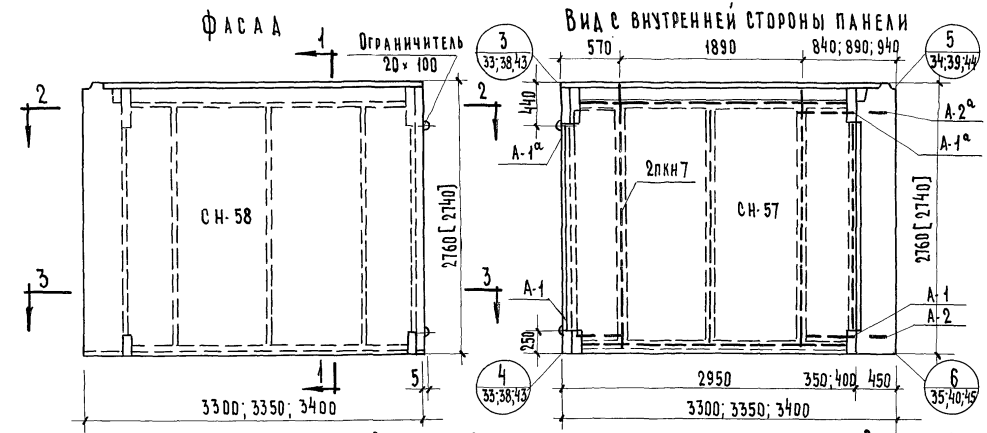

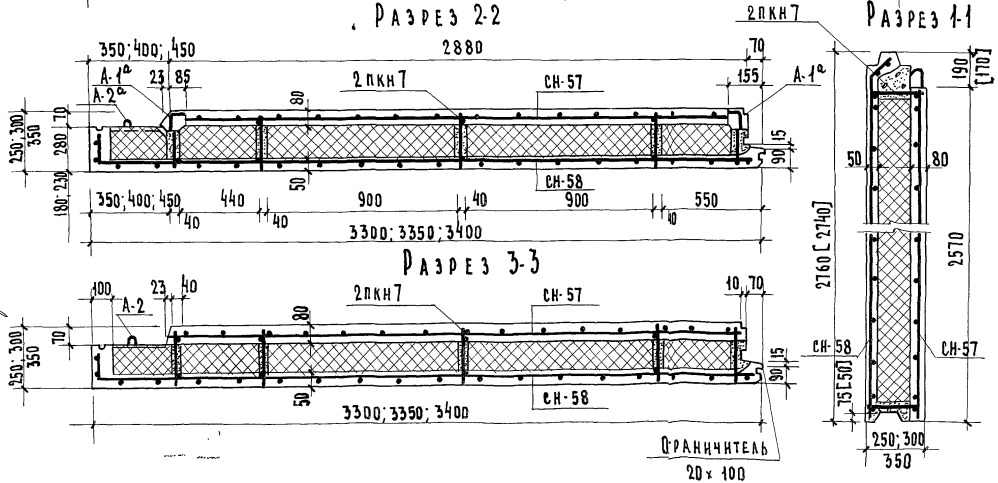

Спецификация арматурных и закладных элементов

Толщина панели мм	Марка элементов	Кол. шт.	Вес элемен. кг	Общий вес, кг	NN лист рабочих чертежей
250	2ПКН7	1	11.19	11.19	52
	А-1	2	0.82	1.64	85
	А-1а	2	0.92	1.84	"
	А-2	1	0.92	0.92	"
	А-2а	1	0.97	0.97	"
300	2ПКН7	1	11.67	11.67	52
	А-1	2	0.87	1.74	85
	А-1а	2	0.97	1.94	"
	А-2	1	0.92	0.92	"
	А-2а	1	0.97	0.97	"
350	2ПКН7	1	11.99	11.99	52
	А-1	2	0.92	1.84	85
	А-1а	2	1.02	2.04	"
	А-2	1	0.92	0.92	"
	А-2а	1	0.97	0.97	"
На все толщины панели	СН-57	1	4.08	4.08	82
	СН-58	1	5.05	5.05	"
250	Всего на изделие			25.69	
300				26.31	
350				26.89	

Показатели на изделие

Характеристика \ Толщина панели мм	НС 7-2		
	250	300	350
Вес панели в кг, с а) минераловатными плитами γ = 150-250 кг/м³	3100	3250	—
б) легкобетонными вкладышами γ = 400-500 кг/м³	3310	3530	3820
Объем тяжелого бетона, м³	1.09	1.10	1.11
Объем легкого бетона, м³	0.14	0.19	0.24
Объем утеплителя м³	0.85	1.13	1.56
Марка тяжелого бетона	„М-200"		
Марка легкого бетона	„М-75"		

Примечание:

Размеры в квадратных скобках даны для действующего оборудования.

ЦНИИЭП жилища	1967	Изделия заводского изготовления	Наружная стеновая панель 2НС 7-2	Серия 1-464 А	Альбом V, Часть 3а-Д	Лист N 19

7700-23 28

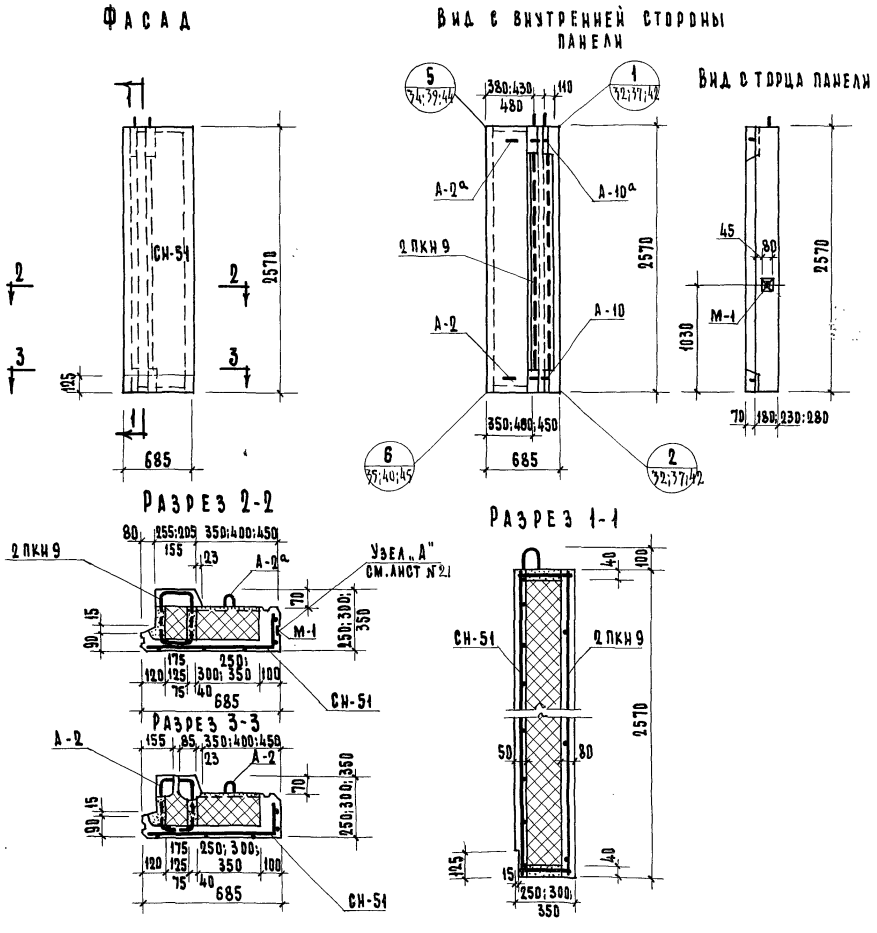

Спецификация арматурных и закладных элементов

Толщ. панели мм	Марка элементов	Кол. шт.	Вес элемен. кг	Общий вес кг	№№ лист раб. черт.
250	2 ПКН-9	1	8.46	8.46	59
	А-2	1	0.92	0.92	85
	А-2а	1	0.97	0.97	"
300	2 ПКН-9	1	8.46	8.46	59
	А-2	1	0.92	0.92	85
	А-2а	1	0.97	0.97	"
350	2 ПКН-9	1	8.46	8.46	59
	А-2	1	0.92	0.92	85
	А-2а	1	0.97	0.97	"
На все толщины панели	СН-51	1	1.31	1.31	83
	М-1	1	0.60	0.60	85
250	Всего на изделие			12.26	
300				12.26	
350				12.26	

Показатели на изделие

Характеристика \ Толщина панели мм	250	300	350
Вес панели в кг, с а) минераловатными плитами $\gamma = 150-250$ кг/м³	480	530	—
б) легкобетонными вкладышами $\gamma = 400-500$ кг/м³	510	570	640
Объем тяжелого бетона, м³	0.16	0.17	0.18
Объем легкого бетона, м³	0.04	0.05	0.06
Объем утеплителя, м³	0.13	0.18	0.23
Марка тяжелого бетона	„М-200"		
Марка легкого бетона	„М-75"		

Согласовано: Гл. техн. Гайсинский; Гл. инж. пр. Л. Барскова; Гл. арх. пр. А. Мирошков; Гл. инж. АКБ-1 Н. Розанов; Рук. отд. В. Кочешков; Гл. инж. отд. А. Кириллова; Рук. АКБ-1 В. Блюменталь; Рук. отд. А. Розенфельд; Гл. инж. пр. А. Копиров; Согласовано: Гл. инж. Л. Барскова; Гл. инж. Т. Будько

Инв. №; Дата; Взамен

ЦНИИЭП жилища

1967	Изделия заводского изготовления	Наружная стеновая панель 2НС 9	Серия 1-464 А	Альбом V Часть 3а Д	Лист № 20

7700-23 29

Фасад

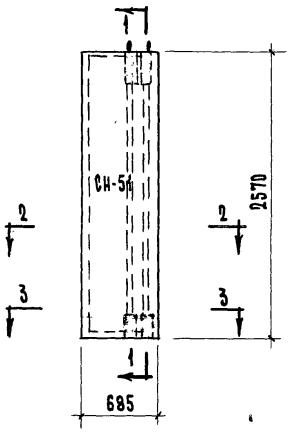

Вид с внутренней стороны панели

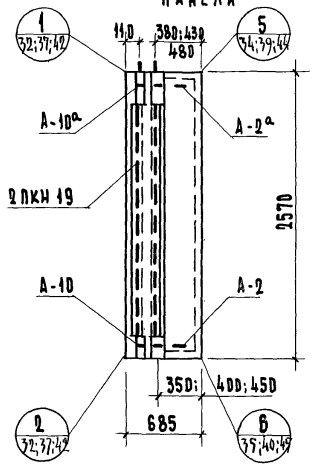

Вид с торца панели

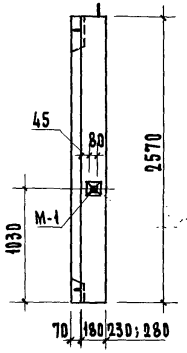

Разрез 2-2

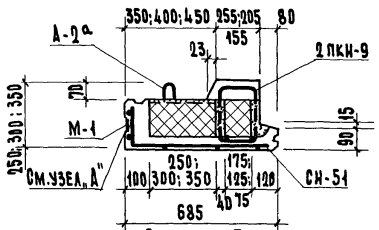

Разрез 3-3

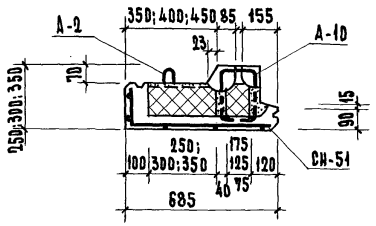

Разрез 1-1

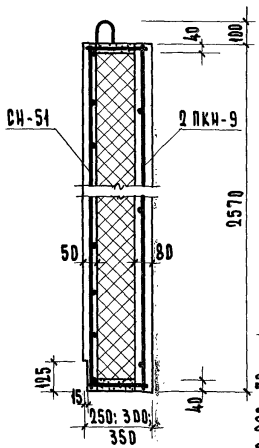

Узел „А"

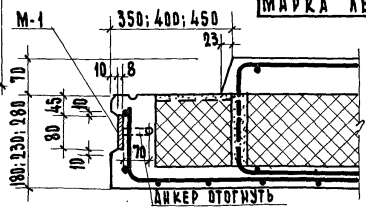

Спецификация арматурных и закладных элементов

Толщ. панели мм	Марка элементов	Кол. шт.	Вес элемен. кг	Общий вес кг	№ № лист. раб. черт.
250	2 ПКН-9	1	8.46	8.46	59
	А-2	1	0.92	0.92	85
	А-2а	1	0.97	0.97	"
300	2 ПКН-9	1	8.46	8.46	59
	А-2	1	0.92	0.92	85
	А-2а	1	0.97	0.97	"
350	2 ПКН-9	1	8.46	8.46	59
	А-2	1	0.92	0.92	85
	А-2а	1	0.97	0.97	"
На все толщины панели	СН-51	1	1.34	1.34	87
	М-1	1	0.60	0.60	85
250	Всего на изделие:			12.26	
300				12.26	
350				12.26	

Показатели на изделие

Характеристика \ Толщина панели мм	250	300	350
Вес панели в кг, с а) Минераловатными плитами γ = 150-250 кг/м³	480	530	—
б) Легкобетонными вкладышами γ = 400-500 кг/м³	510	570	640
Объем тяжелого бетона, м³	0.16	0.17	0.18
Объем легкого бетона, м³	0.04	0.05	0.06
Объем утеплителя, м³	0.13	0.18	0.23
Марка тяжелого бетона „М-200"			
Марка легкого бетона „М-75"			

1967	Изделия заводского изготовления	Наружная стеновая панель 2НС 9-2	Серия 1-464А	Альбом V, часть 3а-Д	Лист № 21

ЦНИИЭП жилища

Рук. АКБ-1 — Гл. инж. АКБ — Рук. отд. — Гл. инж. отд. — Гл. инж. пр. — Гл. арх. пр. — Рук. гр. — Разработал — Проверил — Конс. пр.

Согласовано: Инв. № — Взамен

Согласовано: Гл. техн. — Гл. конструктор

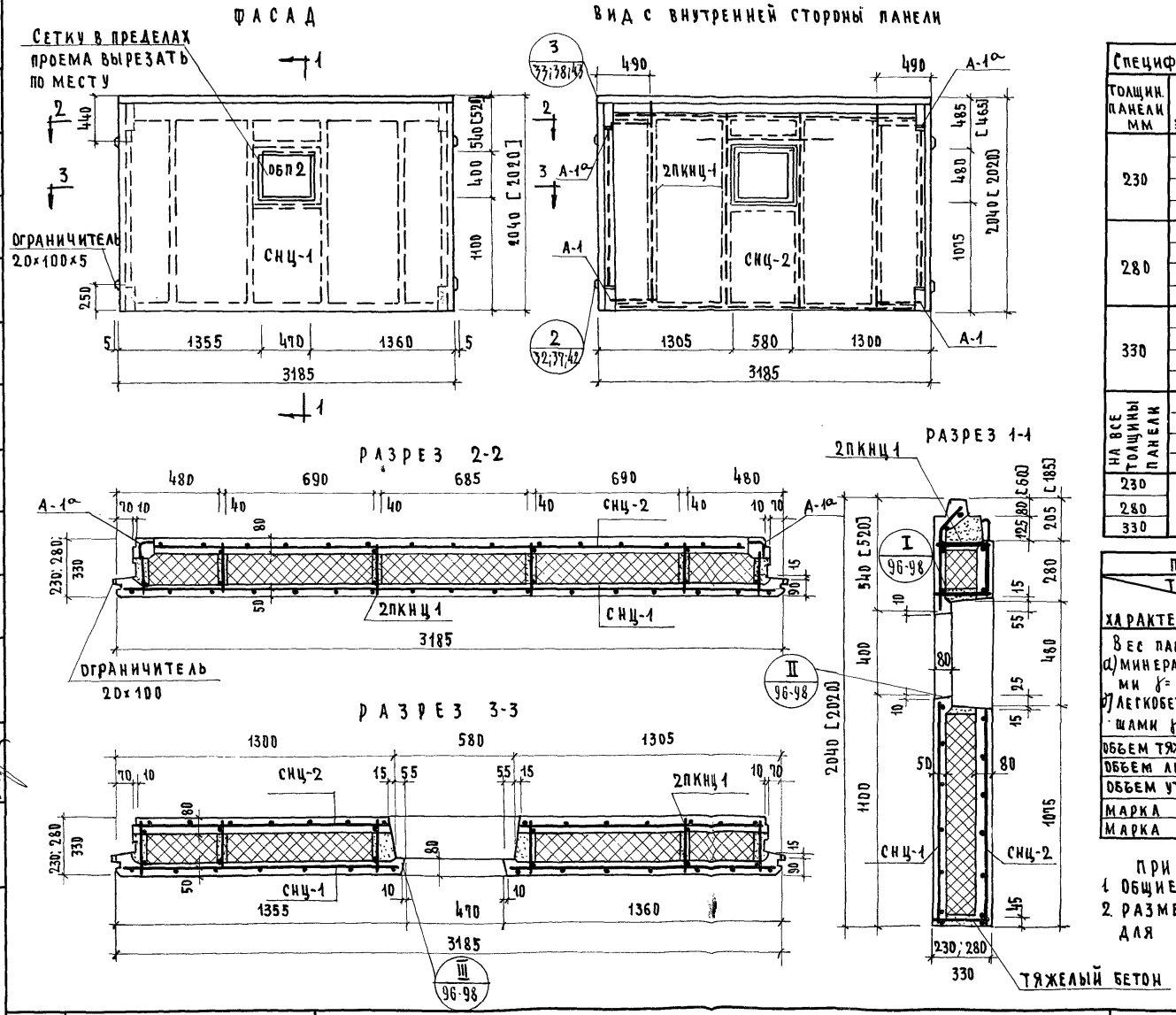

Спецификация арматурных и закладных элемент.

Толщин. панели мм	Марка элементов	Кол. штук	Вес элем. кг	Общий вес кг	NN листов раб. чер.
230	2ПКНЦ1	1	10.88	10.88	60
	А-1	2	0.82	1.64	85
	А-1а	2	0.92	1.84	"
280	2ПКНЦ1	1	11.28	11.28	60
	А-1	2	0.87	1.74	85
	А-1а	2	0.97	1.94	"
330	2ПКНЦ1	1	11.68	11.68	60
	А-1	2	0.92	1.84	85
	А-1а	2	1.02	2.04	"
На все толщины панели	СНЦ-1	1	3.88	3.88	84
	СНЦ-2	1	3.06	3.06	"
230	Всего на изделие			21.30	
280				21.90	
330				22.50	

Показатели на изделие

Толщина панели мм / Характеристика	НСЦ1 230	НСЦ1 280	НСЦ1 330
Вес панели в кг, с а) минераловатными плитами γ= 150-250 кг/м³	2230	2450	—
б) легкобетонными вкладышами γ= 400-500 кг/м³	2350	2620	2700
Объем тяжелого бетона, м³	0.80	0.80	0.80
Объем легкого бетона, м³	0.11	0.16	0.21
Объем утеплителя, м³	0.459	0.687	0.917
Марка тяжелого бетона „М-200"			
Марка легкого бетона „М-75"			

ПРИМЕЧАНИЯ:
1. Общие указания см. пояснительн. записку
2. Размеры в квадратных скобках даны для действующего оборудования.

1967	Изделия заводского изготовления	Наружная стеновая панель 2НСЦ1	Серия 1-464 А	Альбом V Часть 3а II	Лист N 22

ЦНИИЭП жилища

Рук. акб. 1	Н. Розанов	Гл. арх. пр.	Мокроусов	Согласовано	Дата
Гл. инж. акб.	В. Кочешков	Рук. гр.	Коробова		Инв. N
Рук. отд.	В. Блюменталь	Разработ.	Н. Шумский		Взамен
Гл. инж. отд.	А. Розенфельд	Проверил	Л. Баркова		
Гл. инж. пр.	А. Кириллова	Копировал			

ФАСАД

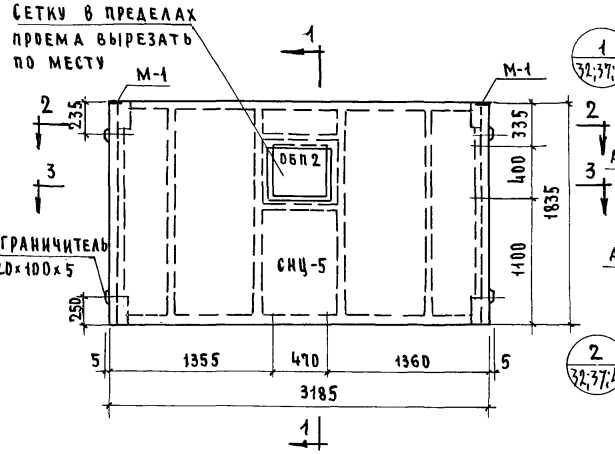

ВИД С ВНУТРЕННЕЙ СТОРОНЫ ПАНЕЛИ

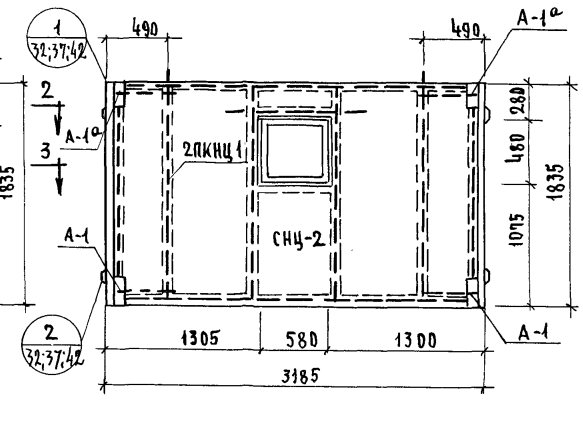

РАЗРЕЗ 2-2

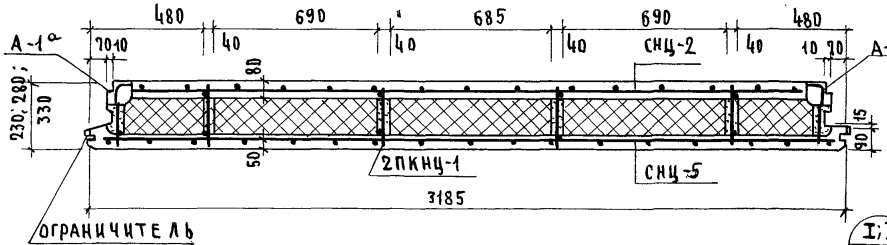

РАЗРЕЗ 1-1

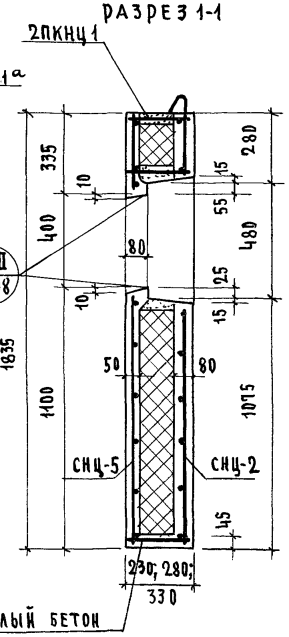

РАЗРЕЗ 3-3

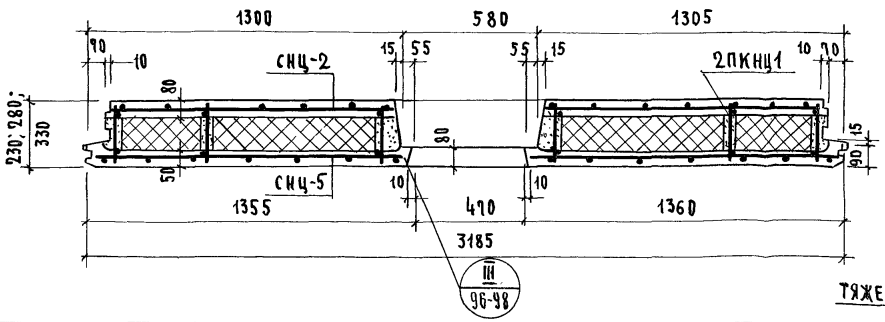

Спецификация арматурных и закладных элементов

Толщина панели мм	Марка элементов	Кол. штук	Вес элемен. кг	Общий вес, кг	NN листов рабоч. чер.
230	2ПКНЦ1	1	10.88	10.88	60
	А-1	2	0.82	1.64	85
	А-1а	2	0.92	1.84	"
280	2ПКНЦ1	1	11.28	11.28	60
	А-1	2	0.87	1.74	85
	А-1а	2	0.97	1.94	"
330	2ПКНЦ1	1	11.68	11.68	60
	А-1	2	0.92	1.84	85
	А-1а	2	1.02	2.04	"
На все толщины панели	СНЦ-2	1	3.06	3.06	84
	СНЦ-5	1	3.32	3.32	"
	М-1	2	0.60	1.20	85
230	Всего на изделие			21.94	
280				22.54	
330				23.14	

Показатели на изделие	НСЦ 6		
Толщина панели мм / Характеристика	230	280	330
Вес панели в кг. с а) минераловатными плитами γ = 150-250 кг/м³	2020	2120	—
б) легковетонными вкладышами γ = 400-500 кг/м³	2140	2290	2450
Объем тяжелого бетона м³	0.91	0.91	0.91
Объем легкого бетона м³	0.08	0.11	0.15
Объем утеплителя м³	0.459	0.689	0.919
Марка тяжелого бетона	"М-200"		
Марка легкого бетона	"М-75"		

Примечание:
1. Общие примечания см. пояснительн. записку.

ЦНИИЭП жилища
Рук. акб. Н. Розанов
Гл. инж. акб. В. Кочешков
Рук. отдела В. Блюменталь-Разраб.
Гл. инж. отд. А. Розенгельд-Проверил
Гл. инж. пр. А. Кириллова/Куприн
Гл. арх. пр. А. Мокрицкий
Рук. гр. Н. Шумский
Н. контр. Л. Барнова
Согласовано
Согласовано
Дата
Инв. №
Взамен

1967 | Изделия заводского изготовления | Наружная стеновая панель 2НСЦ6 | Серия 1-464А | Альбом V, часть 3-д | Лист N 23

7700-23 32

ФАСАД

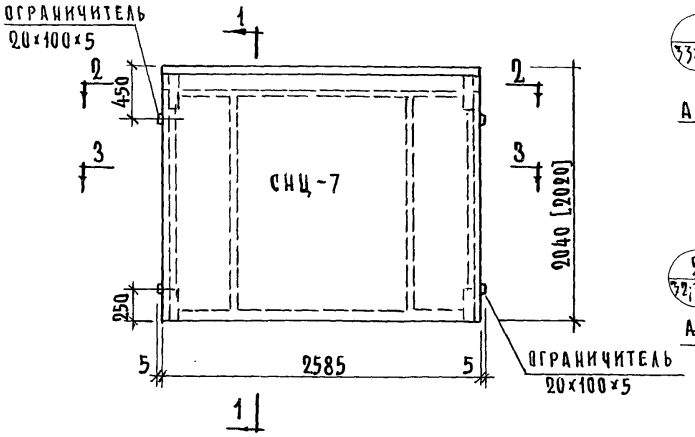

ВИД С ВНУТРЕННЕЙ СТОРОНЫ ПАНЕЛИ

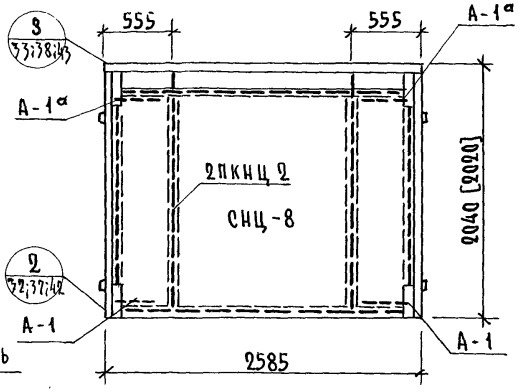

РАЗРЕЗ 2-2

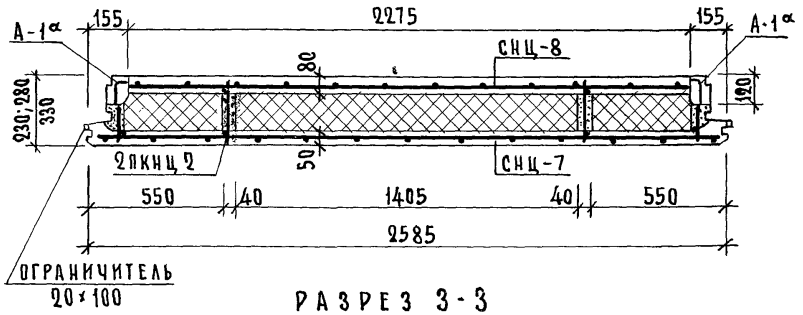

РАЗРЕЗ 3-3

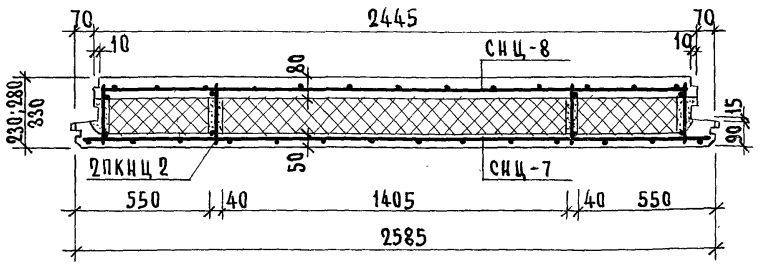

РАЗРЕЗ 1-1

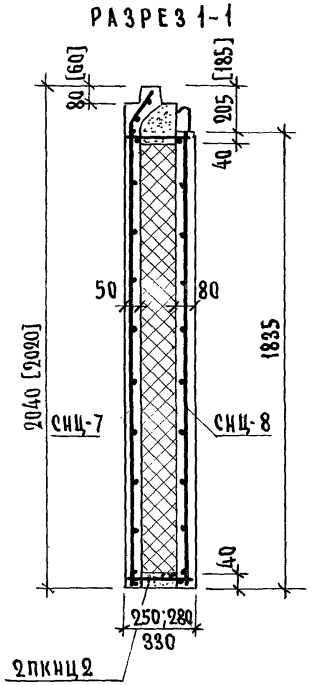

СПЕЦИФИКАЦИЯ АРМАТУРНЫХ И ЗАКЛАДНЫХ ЭЛЕМ-ТОВ					
ТОЛЩИНА ПАНЕЛИ ММ	МАРКА ЭЛЕМЕНТОВ	КОЛ. ШТ.	ВЕС ЭЛЕМ. КГ	ОБЩИЙ ВЕС, КГ	№№ ЛИСТОВ РАБОЧ. ЧЕРТ.
230	2ПКНЦ 2	1	8.00	8.00	60
	А-1	2	0.82	1.64	85
	А-1а	2	0.92	1.84	"
280	2ПКНЦ 2	1	8.24	8.24	60
	А-1	2	0.87	1.74	85
	А-1а	2	0.97	1.94	"
330	2ПКНЦ 2	1	8.52	8.52	60
	А-1	2	0.92	1.84	85
	А-1а	2	1.02	2.04	"
НА ВСЕ ТОЛЩИНЫ ПАНЕЛИ	СНЦ-8	1	2.44	2.44	84
	СНЦ-7	1	3.15	3.15	"
230	ВСЕГО НА ИЗДЕЛИЕ			17.07	
280				17.51	
330				18.00	

ПОКАЗАТЕЛИ НА ИЗДЕЛИЕ			
ТОЛЩИНА ПАНЕЛИ ММ / ХАРАКТЕРИСТИКА	2НСЦ 2		
	230	280	330
ВЕС ПАНЕЛИ В КГ. С а) МИНЕРАЛОВАТНЫМИ ПЛИТАМИ γ=150-250 кг/м³	1950	2040	-
б) ЛЕГКОБЕТОННЫМИ ВКЛАДЫШАМИ γ=400-500 кг/м³	2000	2200	2340
ОБЪЕМ ТЯЖЕЛОГО БЕТОНА, м³	0.70	0.70	0.70
ОБЪЕМ ЛЕГКОГО БЕТОНА, м³	0.08	0.12	0.15
ОБЪЕМ УТЕПЛИТЕЛЯ м³	0.40	0.60	0.81
МАРКА ТЯЖЕЛОГО БЕТОНА „М-200"			
МАРКА ЛЕГКОГО БЕТОНА „М-75"			

ПРИМЕЧАНИЯ:

1. ОБЩИЕ УКАЗАНИЯ СМ. ПОЯСНИТЕЛЬНУЮ ЗАПИСКУ
2. РАЗМЕРЫ В КВАДРАТНЫХ СКОБКАХ ДАНЫ ДЛЯ ДЕЙСТВУЮЩЕГО ОБОРУДОВАНИЯ.

ДАТА	ИНВ. №	ВЗАМЕН

СОГЛАСОВАНО

ГЛ. АРХ. ПР.	А. МОКРОУСОВ	ГЛ. ТЕХН.	ГАЙСИНСКИЙ
РУК. ГР.	Н. КОРОБОВА		
РАЗРАБ.	И. ШУМСКИЙ		
ПРОВЕР.	А. БАРКОВА		
ГЛ. ИНЖ. АКБ	В. КОЧЕШКОВ		
РУК. ОТДЕЛА	В. БЛЮМЕНТАЛЬ		
ГЛ. ИНЖ. ОТД.	А. РОЗЕНФЕЛЬД		
ГЛ. ИНЖ. ПР.	А. КИРИЛЛОВА		
РУК. АКБ 1	Ц. РОЗАНОВ		

ЦНИИЭП ЖИЛИЩА

1967	ИЗДЕЛИЯ ЗАВОДСКОГО ИЗГОТОВЛЕНИЯ	НАРУЖНАЯ СТЕНОВАЯ ПАНЕЛЬ 2НСЦ 2	СЕРИЯ 1-464А	АЛЬБОМ V ЧАСТЬ 3а-Д	ЛИСТ № 24

7700-23 33

Р001

Фасад м 1:40

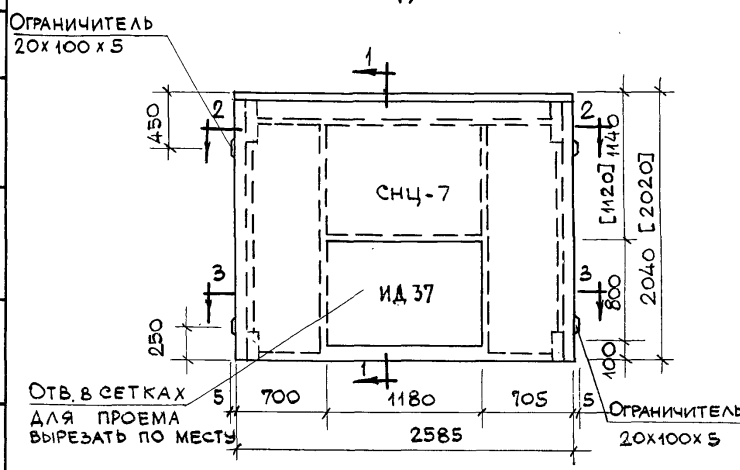

Внутренняя сторона м 1:40

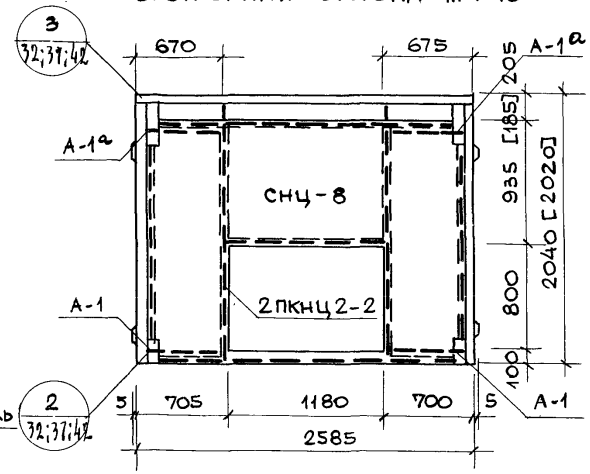

2-2 м 1:20

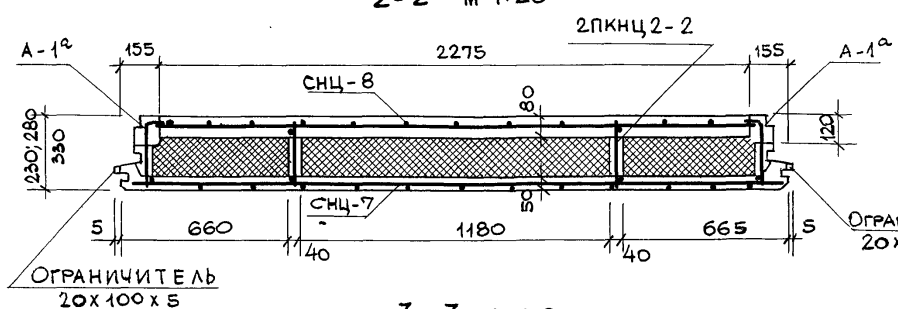

1-1 м 1:20

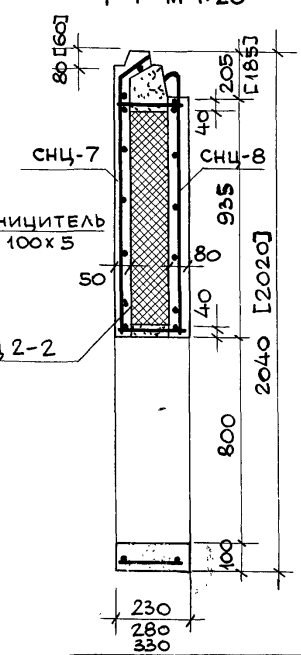

3-3 м 1:20

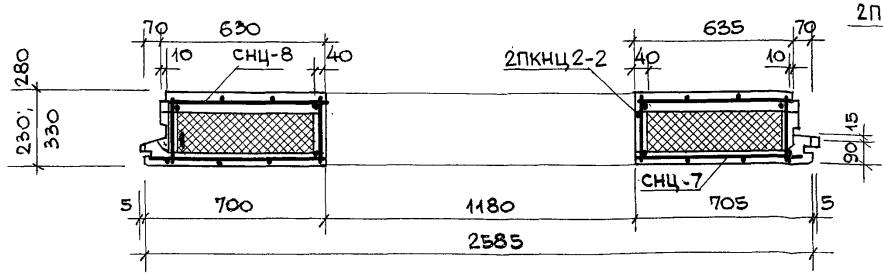

Спецификация арматурных и закладных элементов

Толщ. панел мм	Марка элемен-тов	Кол. шт.	Вес элемен кг	Общий вес кг	NN лист. рабоч. черт.
230	2ПКНЦ2-2	1	8.64	8.64	57
	А-1	2	0.82	1.64	85
	А-1а	2	0.92	1.84	"
280	2ПКНЦ2-2	1	8.90	8.90	57
	А-1	2	0.87	1.74	85
	А-1а	2	0.97	1.94	"
330	2ПКНЦ2-2	1	9.20	9.20	57
	А-1	2	0.92	1.84	85
	А-1а	2	1.02	2.04	"
На все толщины панели	СНЦ-8	1	2.44	2.44	84
	СНЦ-7	1	3.45	8.15	"
230	Всего на изделие			17.71	
280				18.17	
330				18.67	

Показатели на 1 изделие

Характер. \ Толщ. панели мм	НСЦ 2-2		
	230	280	330
Вес панели в кг а) минераловатными плитами γ=150-250кг/м³	1500	1600	
б) легкобетонными вкладыш. γ=400-500кг/м³	1560	1700	1820
Объем тяж. бетон. м³	0,53	0,53	0.53
Объем лег. бетона м³	0.07	0.12	0.16
Объем утеплит. м³	0.30	0.45	0.60
Марка тяжелого бетона „М-200"			
Марка легкого бетона „М-75"			

Примечания:

1. Общие указания см. пояснительную записку.
2. Размеры в квадратных скобках даны для действующего оборудования.

ЦНИИЭП жилища	1967	Изделия заводского изготовления	Наружная стеновая панель 2НСЦ 2-2		Серия 1-464А	Альбом V Часть 3а-д	Лист N 25

Рук. АКБ. Розанов; Гл. инж. АКБ. Кочешков; Рук. отд. Блюменталь; Гл. инж. отд. Розенфельд; Гл. инж. пр. Кириллова; Гл. арх. пр. Мокроусов; Рук. группы Баркова; Разработал Л. Бурова; Проверил Князева; Дата; Инв. N; Взамен

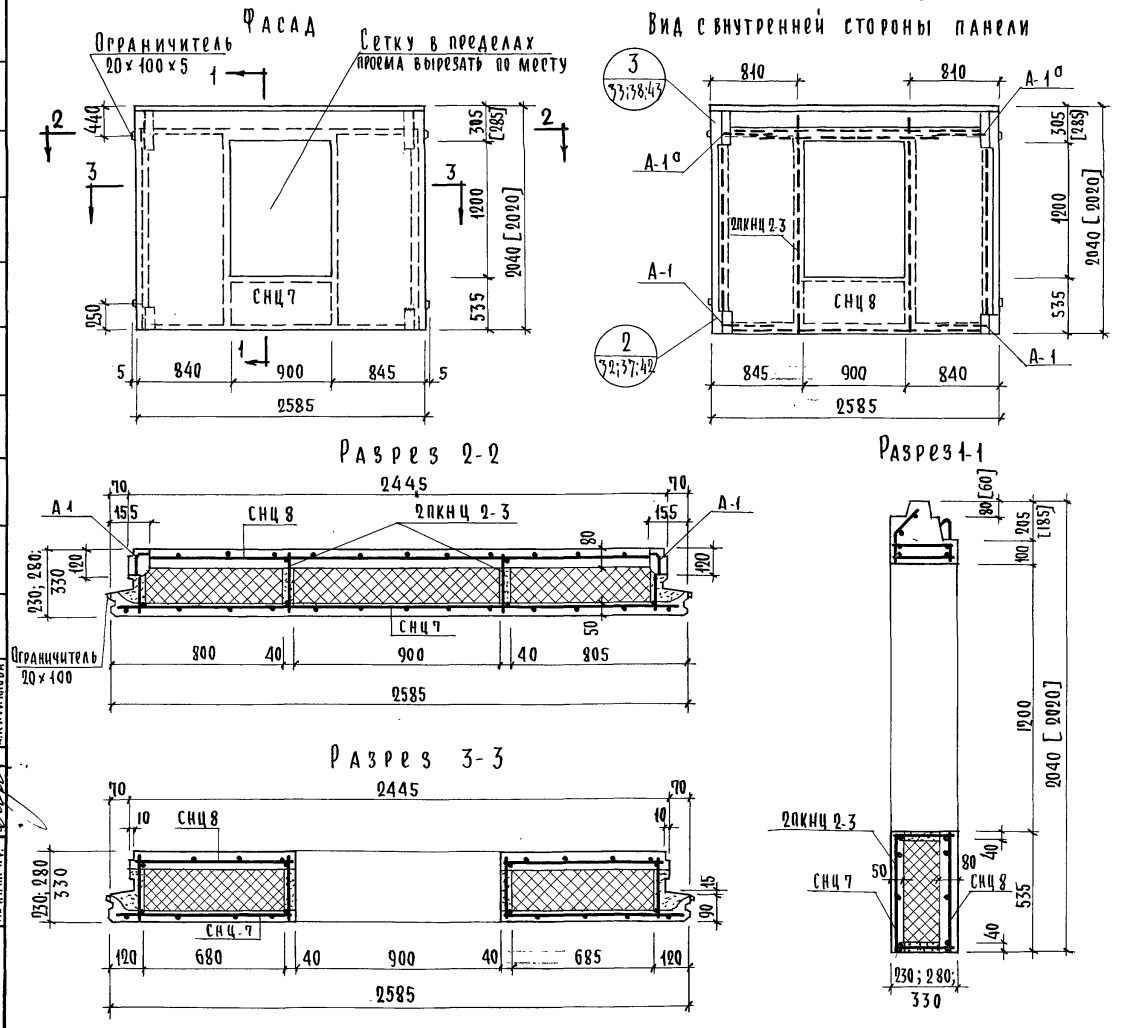

Спецификация арматурных закладных элементов					
Толщина панели мм	Марка элементов	Кол. шт.	Вес элемен. кг.	Общий вес кг.	N N листов раб. черт.
230	2ПКНЦ 2-3	1	9.55	9.55	61
	А-1а	2	1.65	3.30	85
	А-1	2	1.75	3.50	"
280	2ПКНЦ 2-3	1	9.83	9.83	61
	А-1а	2	1.69	3.38	85
	А-1	2	1.79	3.58	"
330	2ПКНЦ 2-3	1	10.15	10.15	61
	А-1а	2	1.73	3.46	85
	А-1	2	1.83	3.66	"
На все толщины панели	СНЦ-7	1	3.15	3.15	84
	СНЦ-8	1	2.44	2.44	"
230	Всего на изделие			21.94	
280				22.38	
330				22.86	

Показатели на изделие			
Толщина панели мм / Характеристика	2ПКНЦ 2-3		
	230	280	330
Вес панели в кг. с а) минераловатными плитами γ = 150-250 кг/м³	1590	1700	—
б) легкобетонными вкладышами γ = 400-500 кг/м³	1660	1800	1960
Объем тяжелого бетона м³	0.57	0.58	0.60
Объем легкого бетона м³	0.08	0.12	0.15
Объем утеплителя м³	0.28	0.42	0.56
Марка тяжелого бетона	М-200		
Марка легкого бетона	М-75		

Примечания:

1. Общие указания см. пояснительную записку.
2. Размеры в квадратных скобках даны для действующего оборудования.

Дата	Инв. №	Взамен
Согласовано		
Согласовано		
Рук. АКБ 1	Гл. инж. АКБ 1	Рук. отд. № 1	Гл. инж. отд.	Гл. инж. пр.
Н. Розанов	В. Кочешков	В. Блюменталь	А. Розенфельд	А. Кириллова
Гл. арх. пр-та	Рук. группы	Разработ.	Проверил	
Макроусов	Л. Баркова	И. Шумский	Л. Баркова	

ЦНИИЭП жилища

1967	Изделия заводского изготовления	Наружная стеновая панель 2НСЦ 2-3	Серия 1-464А	Альбом V Часть 3а Д	Лист № 26

7700-23 35

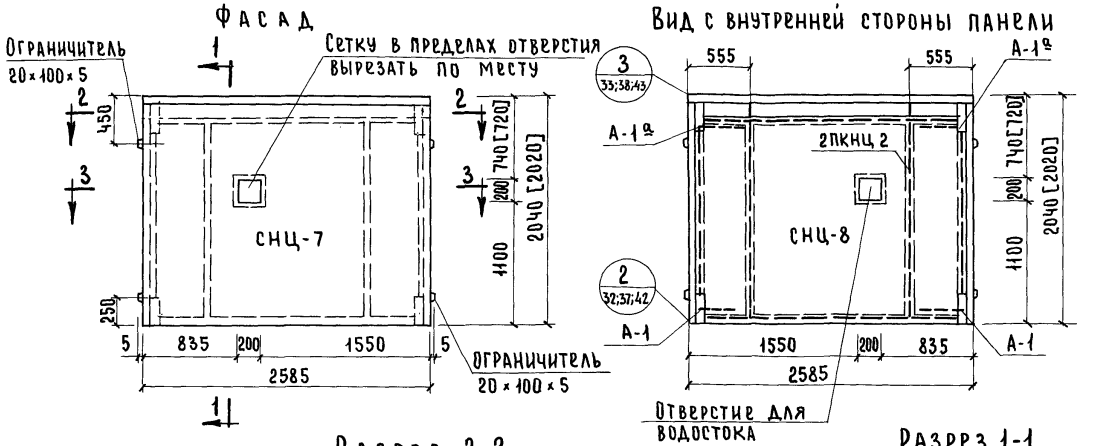

Спецификация арматурных и закладных элементов

Толщина панели мм	Марка элементов	Кол. штук	Вес элемен. кг.	Общий вес кг.	NN листов рабоч. черт.
230	2ПКНЦ2	1	8.00	8.00	60
	А-1	2	0.82	1.64	85
	А-1а	2	0.92	1.84	"
280	2ПКНЦ2	1	8.24	8.24	60
	А-1	2	0.87	1.74	85
	А-1а	2	0.97	1.94	"
330	2ПКНЦ2	1	8.52	8.52	60
	А-1	2	0.92	1.84	85
	А-1а	2	1.02	2.04	"
На все толщины панели	СНЦ-8	1	2.44	2.44	82
	СНЦ-7	1	3.15	3.15	"
230	Всего на изделие			17.07	
280				17.51	
330				18.00	

Показатели на изделие

Характеристика \ Толщина панели мм	НСЦ 2-6		
	230	280	330
Вес панели в кг с а) минераловатными плитами γ = 150-250 кг/м³	1950	2040	—
б) легкобетонными вкладышами γ = 400-500 кг/м³	2000	2200	2340
Объем тяжелого бетона м³	0.70	0.70	0.70
Объем легкого бетона м³	0.08	0.12	0.15
Объем утеплителя м³	0.40	0.60	0.80
Марка тяжелого бетона „М-200"			
Марка легкого бетона „М-75"			

Примечания:

1. Общие указания см. пояснительн. записку.
2. Размеры в квадратных скобках даны для действующего оборудования.

1967	Изделия заводского изготовления	Наружная стеновая панель 2НСЦ 2-6	Серия 1-464А	Альбом V Часть 3а-Д	Лист № 27

Фасад м 1:40

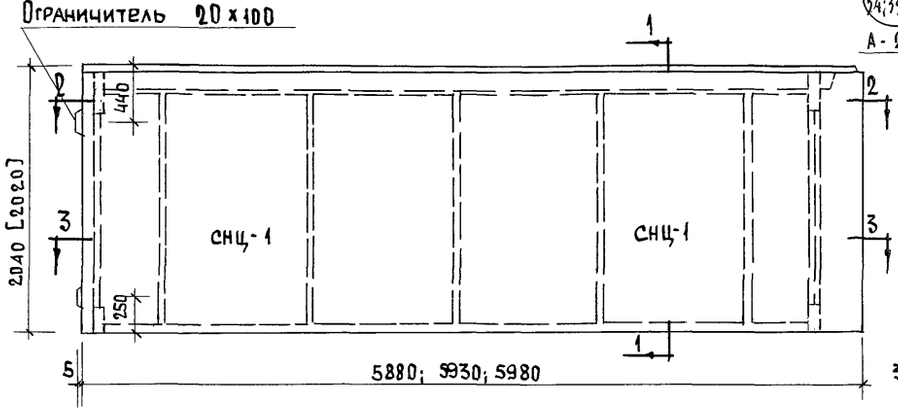

Внутренняя сторона м 1:40

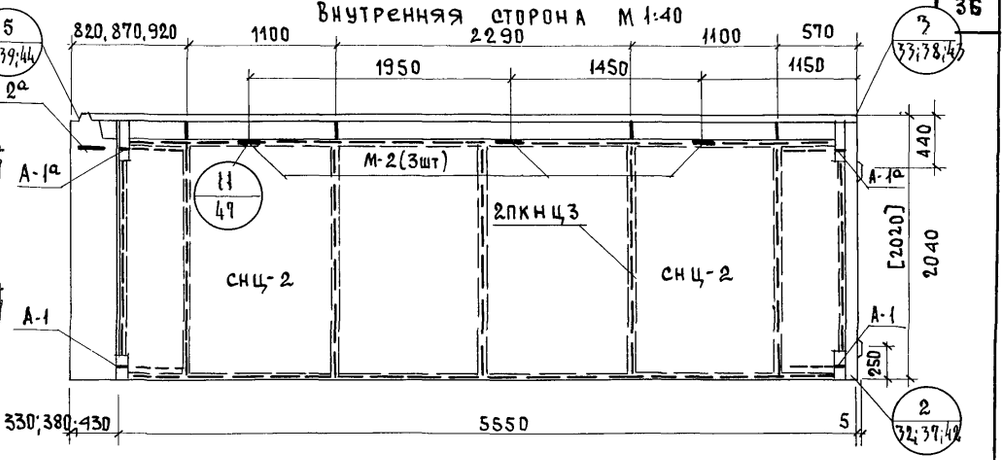

2 - 2 м=1:20

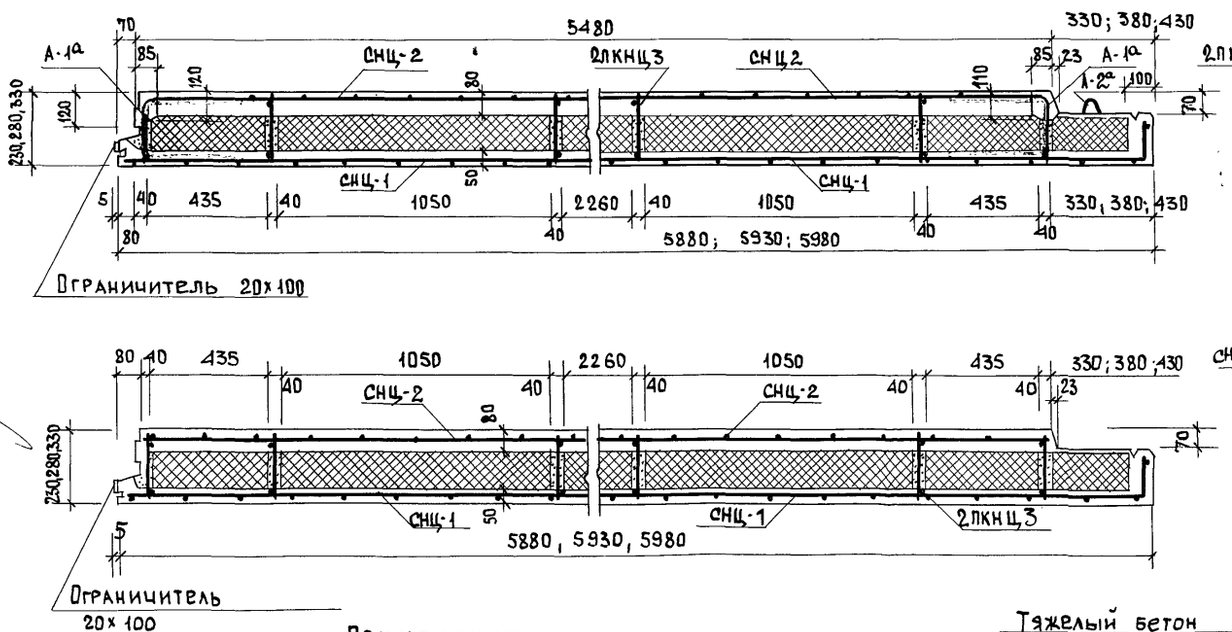

1-1 м 1:20

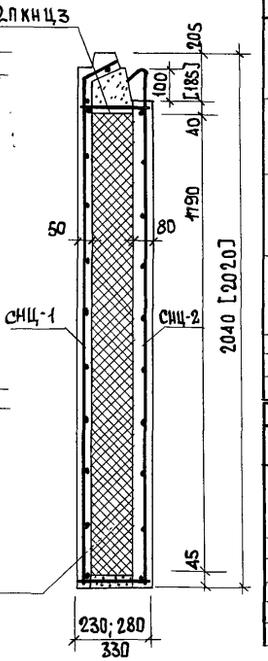

Спецификация арматурных и закладных элементов

Толщ. панели мм	Марка элементов	Кол. шт.	Вес элем. кг	Общий вес кг	№№ листов рабоч. черт.
230	2ПКНЦ3	1	18.59	18.59	62
	А-1	2	0.82	1.64	85
	А-1а	2	0.92	1.84	"
	А-2а	1	0.97	0.97	"
280	2ПКНЦ3	1	19.17	19.17	62
	А-1	2	0.87	1.74	85
	А-1а	2	0.97	1.94	"
	А-2а	1	0.97	0.97	"
330	2ПКНЦ3	1	19.73	19.73	62
	А-1	2	0.92	1.84	85
	А-1а	2	1.02	2.04	"
	А-2а	1	0.97	0.97	"
На все толщ. панели	СНЦ-1	2	3.88	7.76	84
	СНЦ-2	2	3.06	6.12	"
	М-2	3	1.07	3.21	85
230	Всего на изделие			40.13	
280				40.91	
330				41.67	

Показатели на 1 изделие

Характер. \ Толщ. панели мм	230	280	330
Вес панели в кг с а) минераловатн. плит кг/м³	4130	4540	
б) легкобет. γ=150-250 кг/м³ вклад. γ=400-500 кг/м³	4320	4800	5230
Объем тяж. бетона м³	1.47	1.53	1.57
Объем легк. бетона м³	0.14	0.21	0.28
Объем утеплит. м³	0.95	1.44	1.94
Марка тяжелого бетона	„200"		
Марка легкого бетона	„75"		

Примечания:
1. Общие указания см. пояснительную записку.
2. Размеры в квадратных скобках даны для действующего оборудования.

ЦНИИЭП жилища	1967	Изделия заводского изготовления	Наружная стеновая панель 2НСЦ3	Серия 1-464А	Альбом V часть 3-Д	Лист 28

7700-23 37

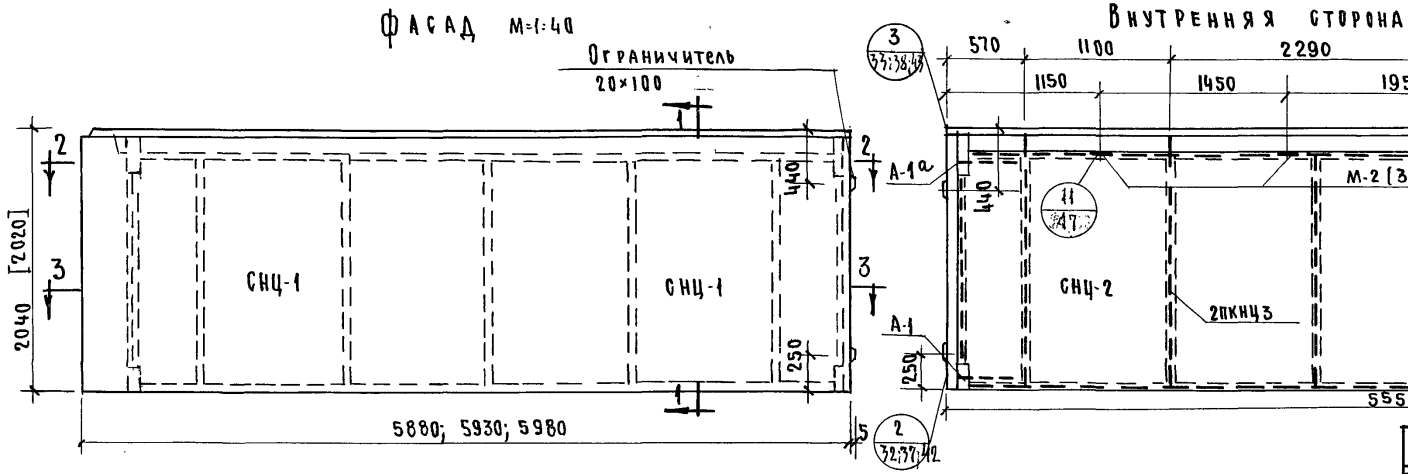

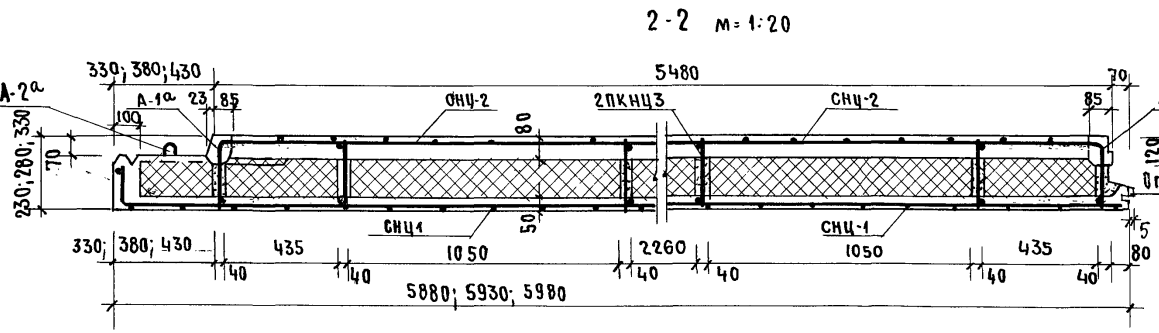

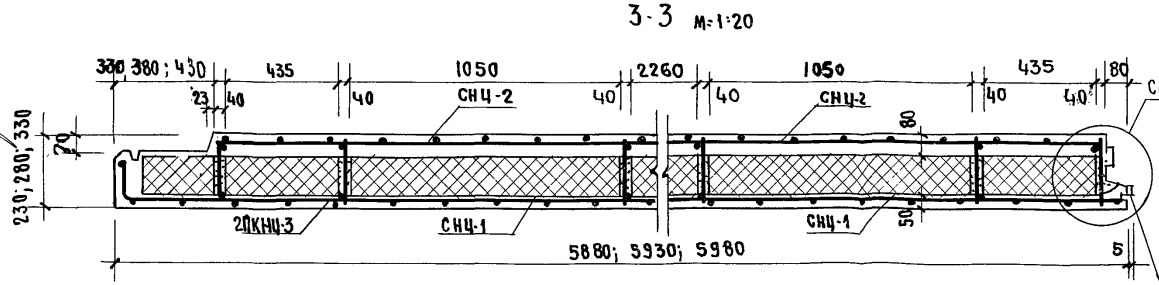

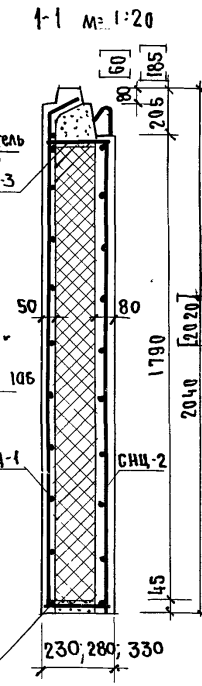

Примечания.

1 Общие указания см. пояснительную записку
2 Размеры в квадратных скобках даны для действующего оборудования.

Спецификация арматурных и закладных элементов

Толщ. панели мм	Марка элементов	Кол. шт.	Вес элем. кг	Общий вес кг	NN листов раб. черт.
230	2ПКНЦ3	1	18.59	18.59	62
	А-1	2	0.82	1.64	85
	А-1а	2	0.92	1.84	"
	А-2а	1	0.97	0.97	"
280	2ПКНЦ3	1	19.17	19.17	62
	А-1	2	0.87	1.74	85
	А-1а	2	0.97	1.94	"
	А-2а	1	0.97	0.97	"
330	2ПКНЦ3	1	19.73	19.73	62
	А-1	2	0.92	1.84	85
	А-1а	2	1.02	2.04	"
	А-2а	1	0.97	0.97	"
На все толщ. ин. панели	СНЦ-1	2	3.88	7.76	84
	СНЦ-2	2	3.06	6.12	"
	М-2	3	1.07	3.21	85
230	Всего на изделие			40.13	
280				40.91	
330				41.67	

Показатели на 1 изделие

Характеристика \ Толщ. панели мм	230	280	330
Вес панели в кгс а) Минираловатн. плит γ=150-250 кг/м³	4130	4510	—
б) Легкобетон. вклад. γ=400-500 кг/м³	4320	4800	5230
Об'ем тяжелого бетона м³	1.47	1.53	1.57
Об'ем легкого бетона м³	0.14	0.21	0.28
Об'ем утеплителя м³	0.95	1.44	1.94
Марка тяжелого бетона			„200"
Марка легкого бетона			„75"

1967	Изделия заводского изготовления	Наружная стеновая панель 2НСЦ3-2	Серия 1-464А	Альбом V часть 3а-Д	Лист N 29

Согласовано: Дата, Инв. N, Взамен

Руков. АКБ-1 Гл. инж. АКБ-1 Рук. отдела Гл. инж. отд. Гл. инж. пр. — Н. Розанов, В. Кочешков, В. Блюменталь, А. Розенфельд, А. Кириллова — Гл. арх. пр-та, Гл. технолог, Рук. группы, Разработал, Проверил — А. Мокроусов, Н. Гайсинский, Л. Баркова, Шумский, Князева

ЦНИИЭП жилища

7700-23 38

Фасад

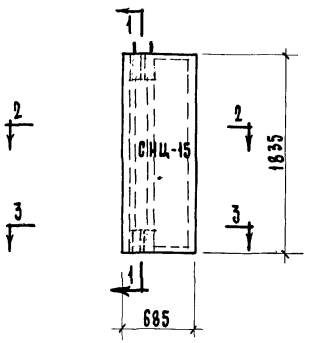

Вид с внутренней стороны панели

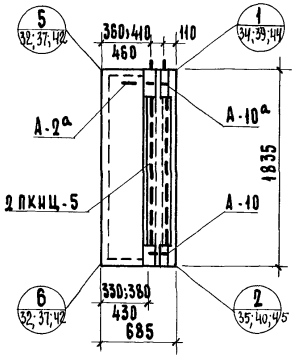

Разрез 2-2

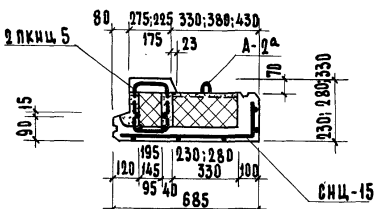

Разрез 1-1

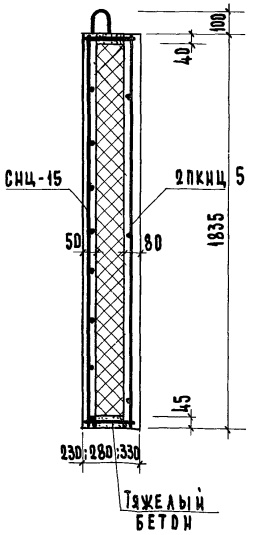

Разрез 3-3

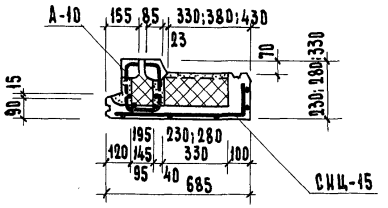

Спецификация арматурных и закладных элементов

Толщ. панелей мм	Марка элементов	Кол. шт.	Вес элемен. кг	Общий вес кг	№ лист. раб. черт.
230	2ПКНЦ 5	1	6.30	6.30	54
	А-2а	1	0.97	0.97	85
280	2ПКНЦ 5	1	6.30	6.30	54
	А-2а	1	0.97	0.97	85
330	2ПКНЦ 5	1	6.30	6.30	54
	А-2а	1	0.97	0.97	85
На все толщины панели	СНЦ-15	1	1.06	1.06	84
230	Всего на изделие			8.33	
280				8.33	
330				8.33	

Показатели на изделие

Характеристика \ Толщина панели мм	230	280	330
Вес панели в кг, а) Минераловатными плитами γ = 150-250 кг/м³	340	360	—
б) Легкобетонными вкладышами γ = 400-500 кг/м³	360	390	420
Объем тяжелого бетона, м³	0.12	0.12	0.12
Объем легкого бетона, м³	0.02	0.03	0.04
Объем утеплителя, м³	0.07	0.11	0.15
Марка тяжелого бетона	„М-200"		
Марка легкого бетона	„М-75"		

ЦНИИЭП жилища	1967	Изделия заводского изготовления	Наружная стеновая панель 2НСЦ 5	Серия 1-464А	Альбом V Часть 3а-Д	Лист № 30

Фасад

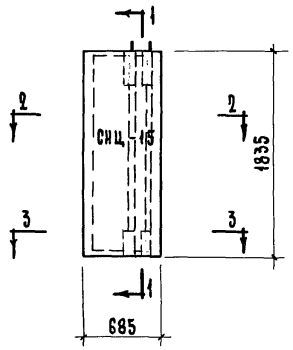

Вид с внутренней стороны панели

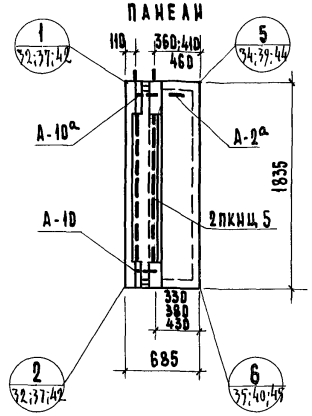

Разрез 2-2

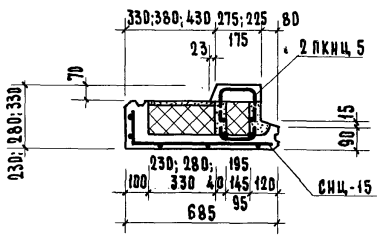

Разрез 1-1

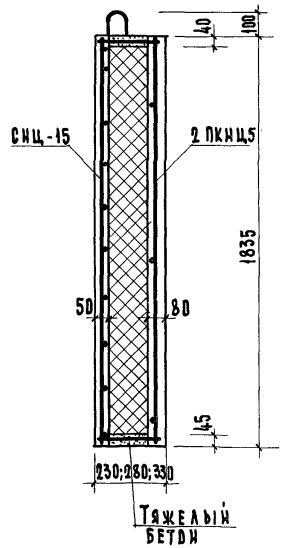

Разрез 3-3

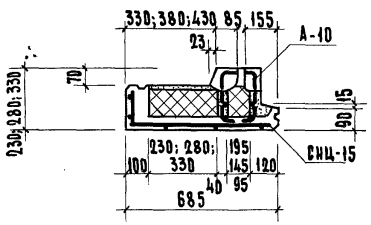

Спецификация арматурных и закладных элементов

Толщ. панели мм	Марка элементов	Кол. шт.	Вес элемента кг	Общий вес кг	№№ лист. раб. черт.
230	2 ПКНЦ 5	1	6.30	6.30	54
	А-2а	1	0.97	0.97	85
280	2 ПКНЦ 5	1	6.30	6.30	54
	А-2а	1	0.97	0.97	85
330	2 ПКНЦ 5	1	6.30	6.30	54
	А-2а	1	0.97	0.97	85
На все толщины панели	СНЦ-15	1	0.96	1.06	84
230	Всего на изделие			8.23	
280				8.23	
330				8.23	

Показатели на изделие

Характеристика \ Толщина панели мм	230	280	330
Вес панели в кг, с а) минераловатными плитами γ = 150-250 кг/м³	340	360	—
б) легкобетонными вкладышами γ = 400-500 кг/м³	360	390	420
Объем тяжелого бетона, м³	0.12	0.12	0.12
Объем легкого бетона, м³	0.02	0.03	0.04
Объем утеплителя, м³	0.07	0.11	0.15
Марка тяжелого бетона	„М = 200"		
Марка легкого бетона	„М = 75"		

Рук. АКБ-1	Н. Розанов	Гл. арх. пр.	Мокроусов	Согласовано	Согласовано	Дата
Гл. инж. АКБ	В. Конешков	Рук. гр.	А. Баркова	Гл. техн.	Тайсинский	Инв. №
Рук. отд.	В. Блюменталь	Разработ.	Н. Шумский			Взамен
Гл. инж. отд.	А. Розенфельд	Проверил	А. Баркова			
Гл. инж. пр.	А. Кириллова	Копиров.	Т. Будько			

ЦНИИЭП жилища

1967	Изделия заводского изготовления	Наружная стеновая панель 2НСЦ 5-2	Серия 1-464А	Альбом V Часть 3а-Д	Лист № 31

7700-23 40

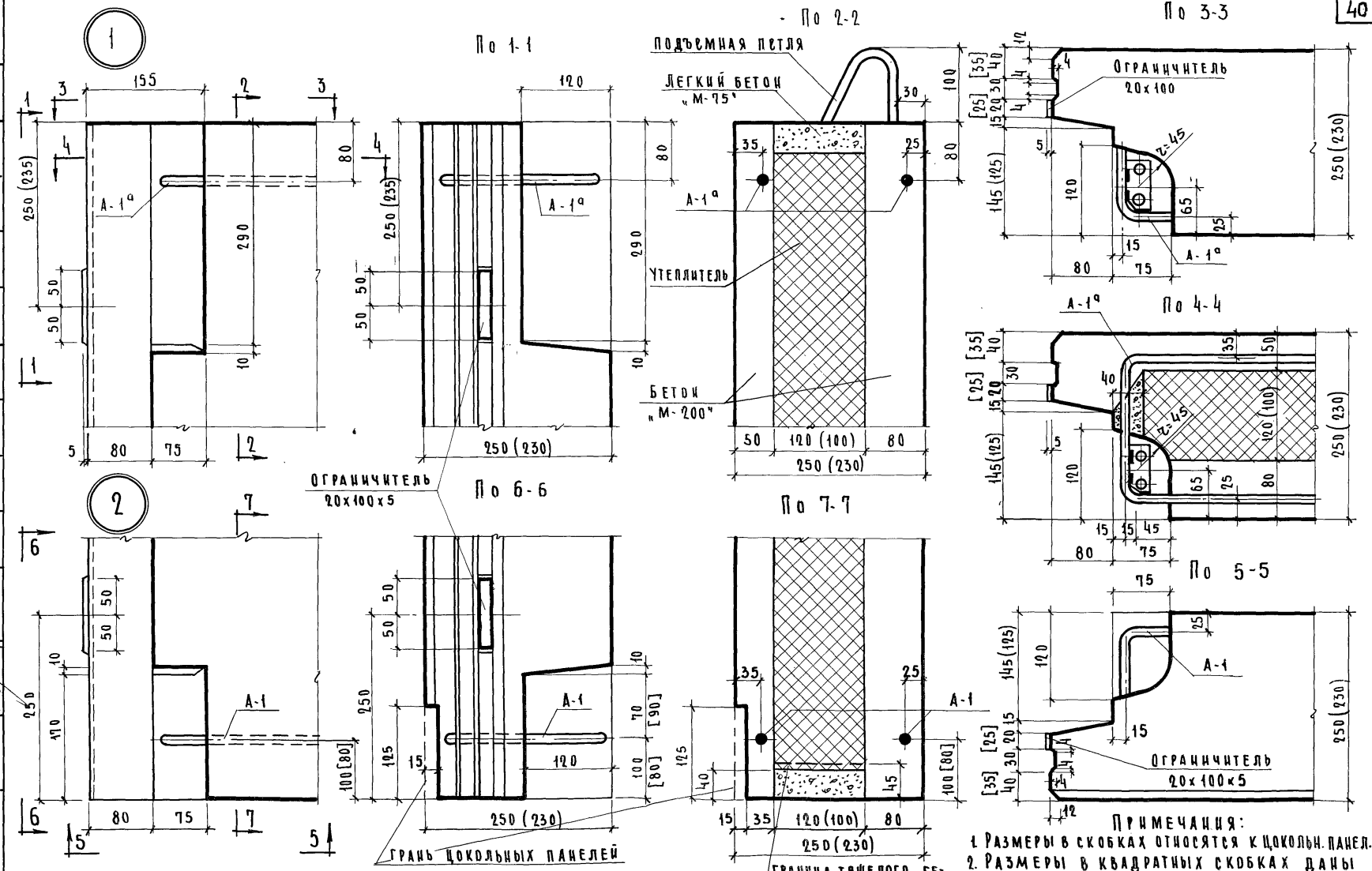

Примечания:
1. Размеры в скобках относятся к цокольн. панел.
2. Размеры в квадратных скобках даны для действующего оборудования.

1967	Изделия заводского изготовления	Узлы наружных стеновых панелей толщ. 250 мм (и 230 мм цок.)	Серия 1-464А	Альбом V часть 3а-Д	Лист 32

ЦНИИЭП жилища

Рук. акб.		Н. Розанов	Гл. арх. пр.	Мокроусов	
Гл. инж. акб.		В. Кочешков	Рук. гр.	Коробова	
Рук. отд.		В. Блюменталь	Разработ.	Васильюк	
Гл. инж. отд.		А. Розенфельд	Проверил	Баркова	
Гл. инж. пр.		Кириллова	Копиров.	Львова	

Согласовано: Согласовано: Согласовано: Дата Инв. № Взамен

7700-23 41

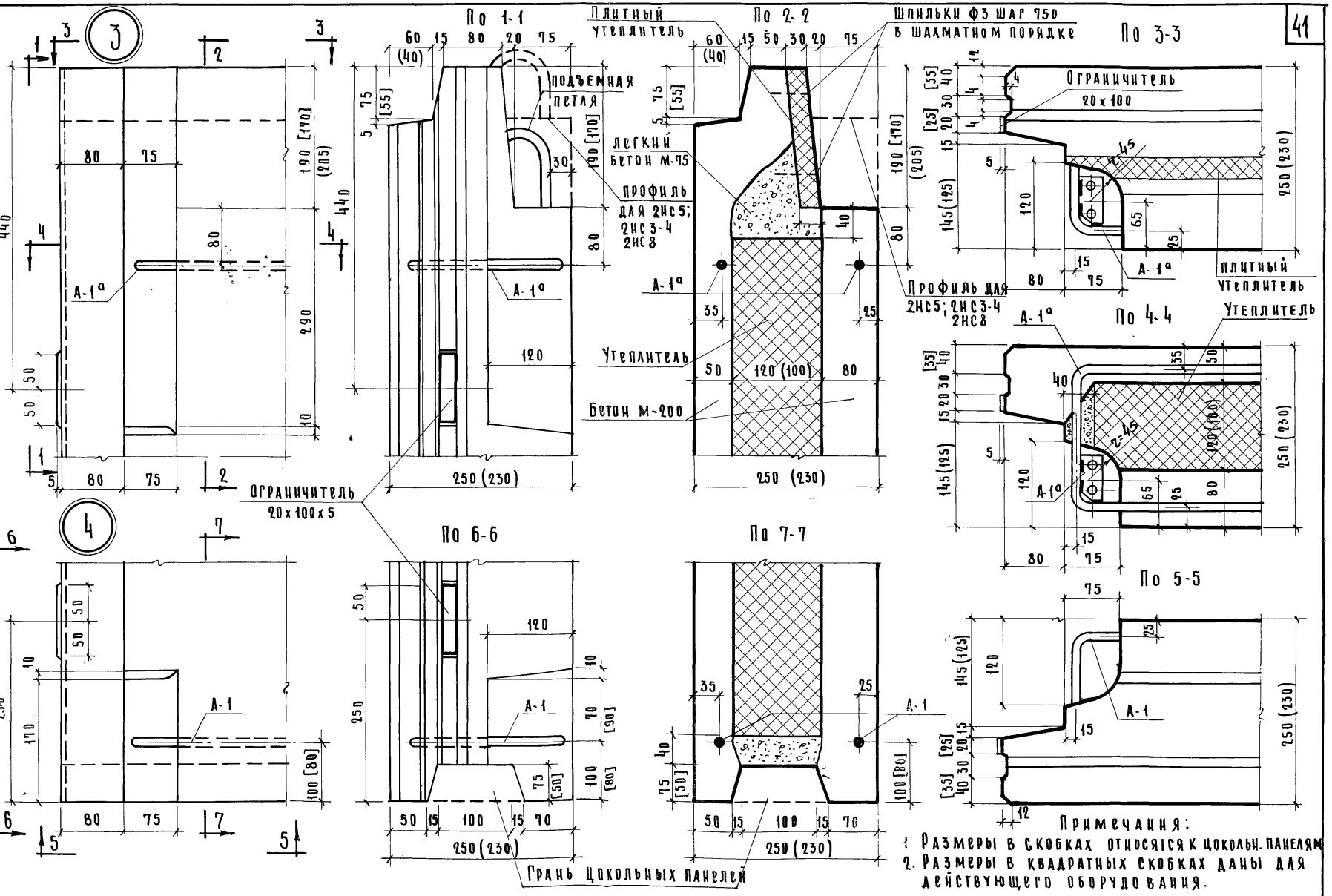

Примечания:

1. Размеры в скобках относятся к цокольн. панелям
2. Размеры в квадратных скобках даны для действующего оборудования.

1967	Изделия заводского изготовления	Узлы наружных стеновых панелей толщ. 250 мм (и 230 мм цокольных)	Серия 1-464 А	Альбом V часть 3а-Д	Лист № 33

ЦНИИЭП жилища

Рук. акб.		Розанов	Гл. арх. пр.	Мокроусов	Согласовано:
Гл. инж. акб.		Кочешков	Рук. гр.	Коробова	
Рук. отд.		Блюменталь	Разраб.	Василюк	
Гл. инж. отд.		Розенфельд	Провер.	Баркова	
Гл. инж. пр.		Кириллова	Копиров	Львова	

Дата | Инв. № | Взамен

7700-23 42

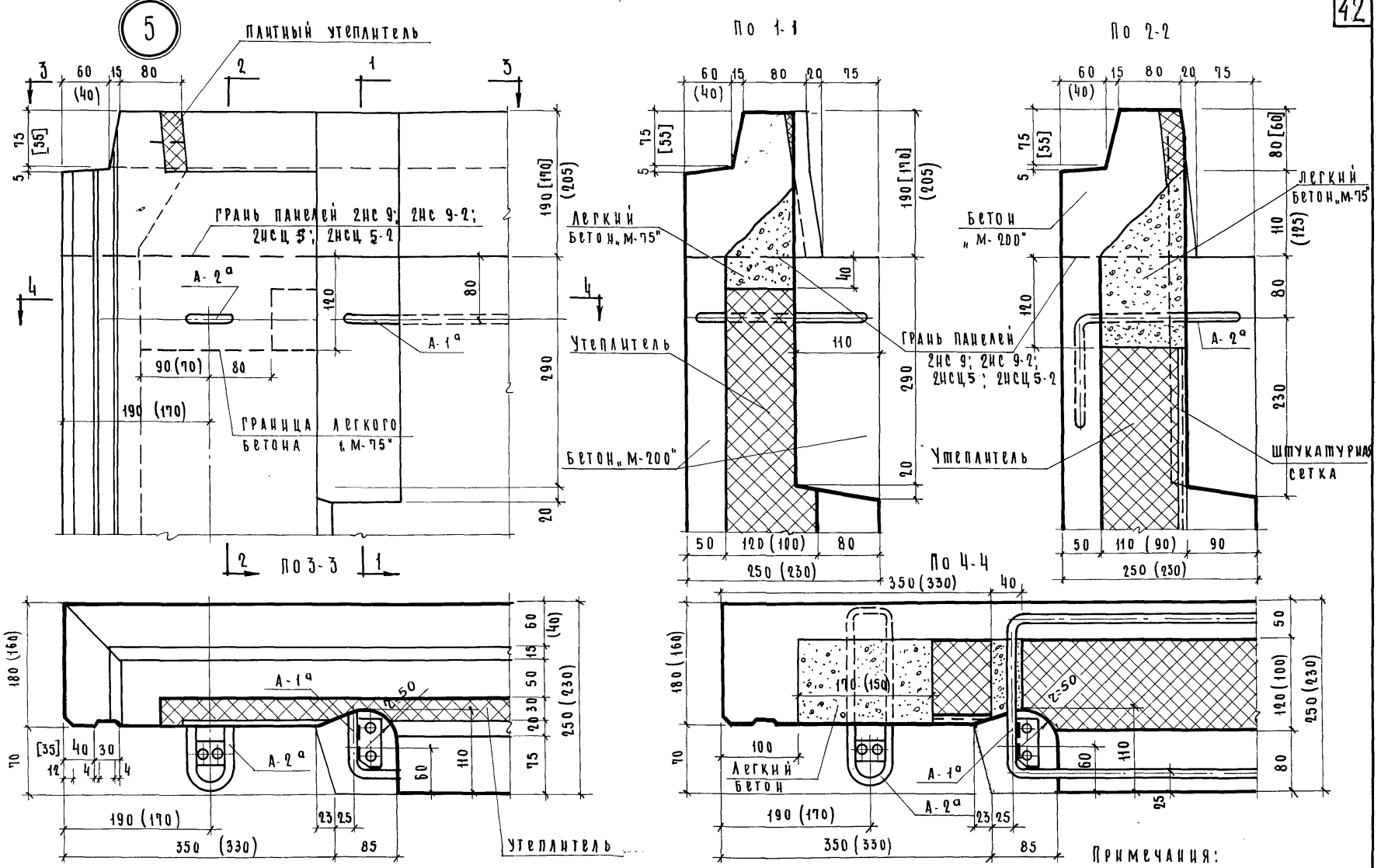

Примечания:

1. Размеры в скобках относятся к цокольным панелям
2. Размеры в квадратных скобках даны для действующего оборудования.

1967	Изделия заводского изготовления	Узлы наружных стеновых панелей толщ. 250 мм (и 230 мм цокольн.)	Серия 1-464 А	Альбом V часть 3а-Д	Лист 34

Дата | Инв. | N | Взамен

Согласовано: | Согласовано:

Мокроусов | Коробова | Князева | Баркова

Гл. арх. пр. | Рук. гр. | Разраб. | Проверил | Копиров.

Н. Розанов | В. Кочешков | В. Блюменталь | А. Розенфельд | А. Кириллова

Рук. АКБ-1 | Гл. инж. АКБ | Рук. отд. | Гл. инж. отд. | Гл. инж. пр.

ЦНИИЭП жилища

7700-23 43

6

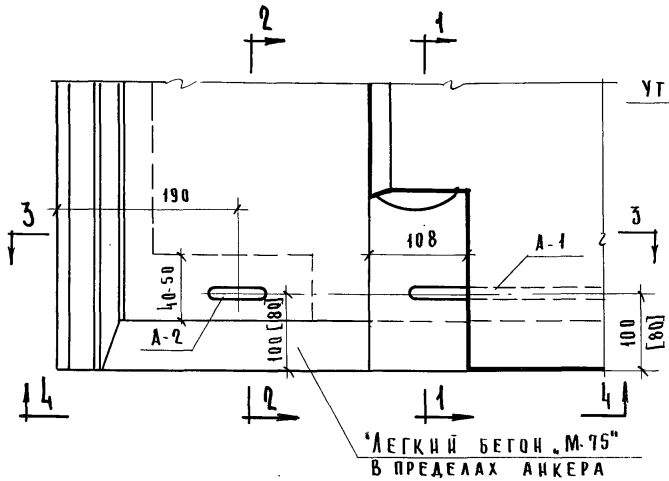

По 1-1

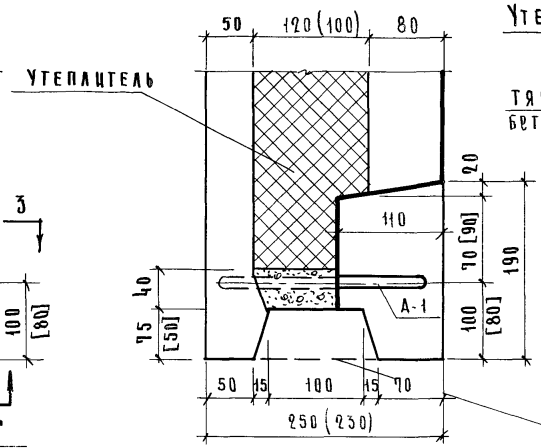

По 2-2

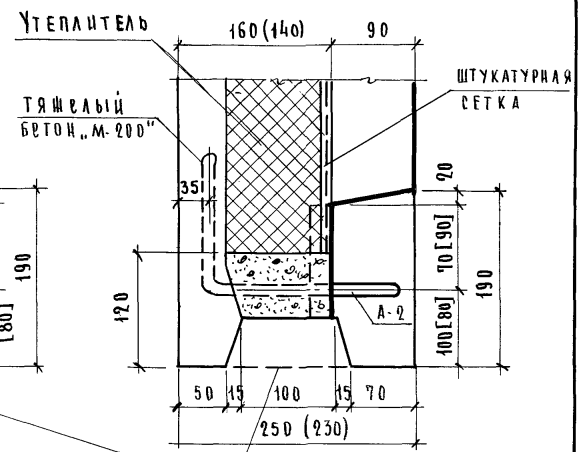

Грань цокольных панелей и2нс 9; 2нс 9-2.

По 3-3

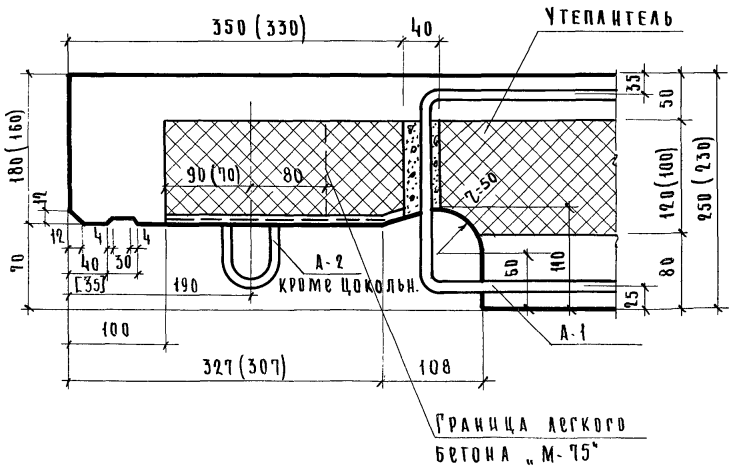

По 4-4

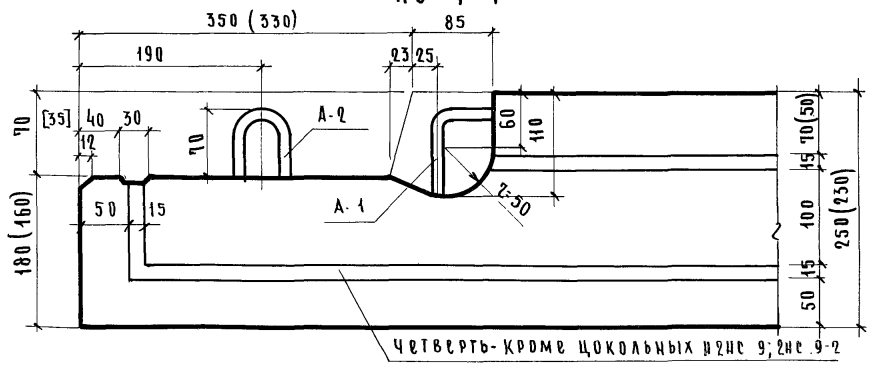

Примечания:

1. Размеры в скобках даны для цокольных панелей.
2. Размеры в квадратных скобках даны для действующего оборудования.

| | | |

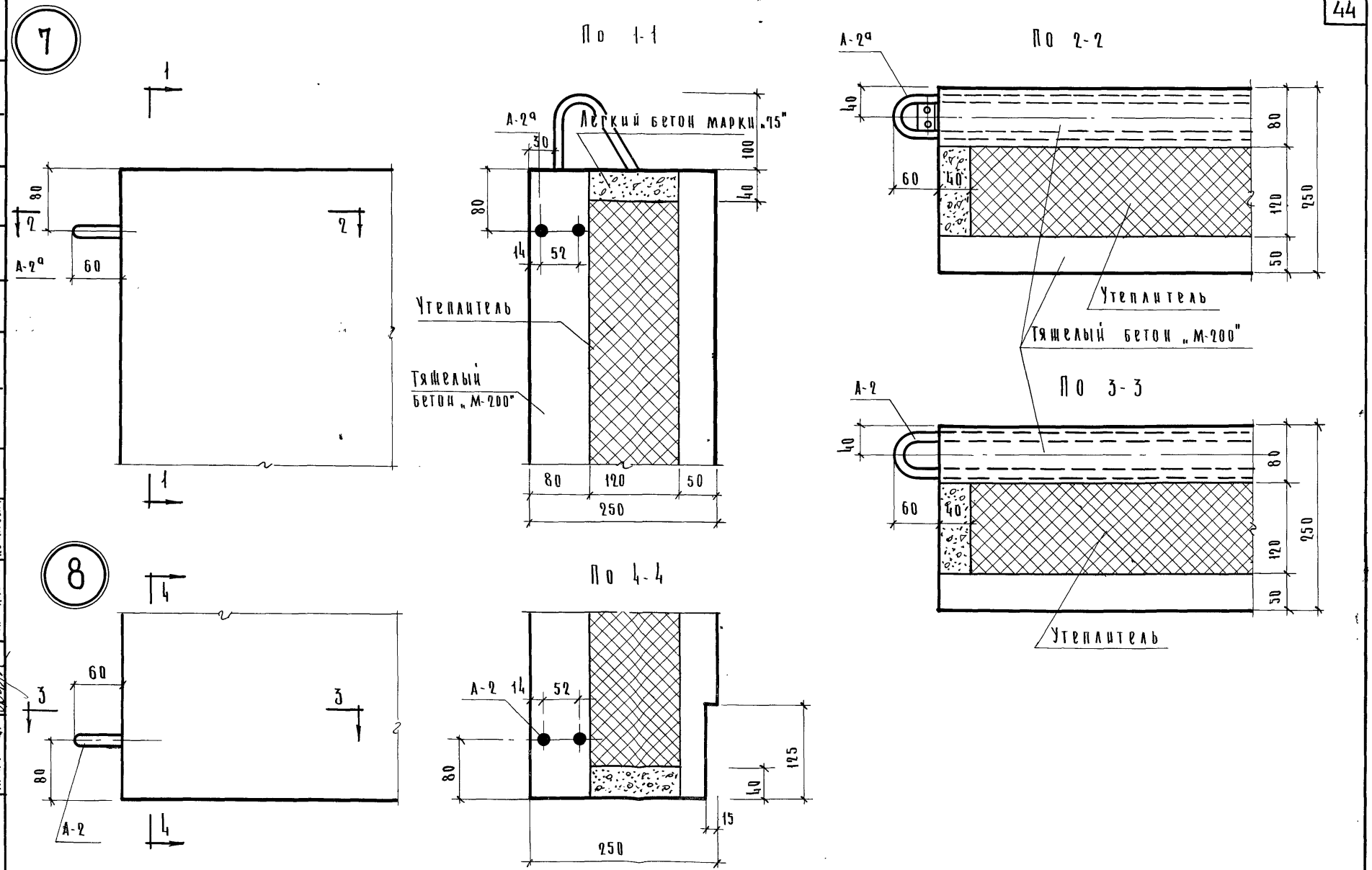
7
1
2
80
60
А-2а
По 1-1
А-2а
Легкий бетон марки „75"
30
100
40
80
14
52
Утеплитель
Тяжелый бетон „М-200"
80
120
50
250
По 2-2
А-2а
40
60
40
80
120
50
250
Утеплитель
Тяжелый бетон „М-200"
По 3-3
А-2
40
60
40
80
120
50
250
Утеплитель
8
4
3
60
80
А-2
По 4-4
А-2
14
52
80
125
40
15
250

| | | |

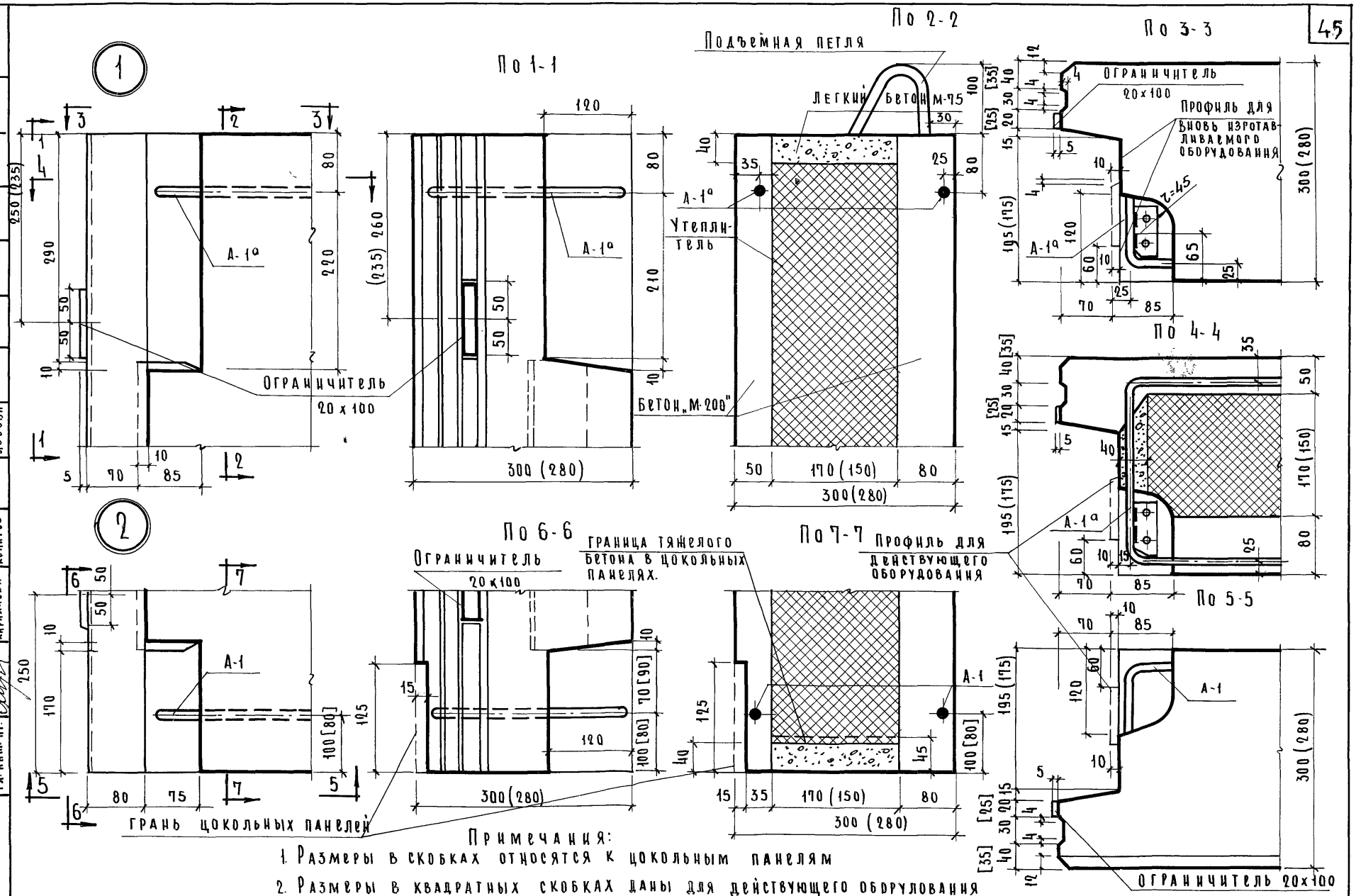

Примечания:

1. Размеры в скобках относятся к цокольным панелям
2. Размеры в квадратных скобках даны для действующего оборудования

1967	Изделия заводского изготовления	Узлы наружных стеновых панелей толщиной 300мм (и 280 мм. цокольн)	Серия 1-464 А	Альбом V часть 3а Д	Лист № 37

ЦНИИЭП жилища

Рук. АКБ-1		Н. Розанов	Гл. арх. пр.		Мокроусов	Согласовано:	Дата
Гл. инж. АКБ.		В. Кочешков	Рук. гр.		Коробова		Инв. №
Рук. отд.		В. Баюменталь	Разработ.		Василюк		Взамен
Гл. инж. отд.		А. Розенфельд	Провер.		Баркова		
Гл. инж. пр.		Кириллова	Копиров.		Львова		

7700-23 46

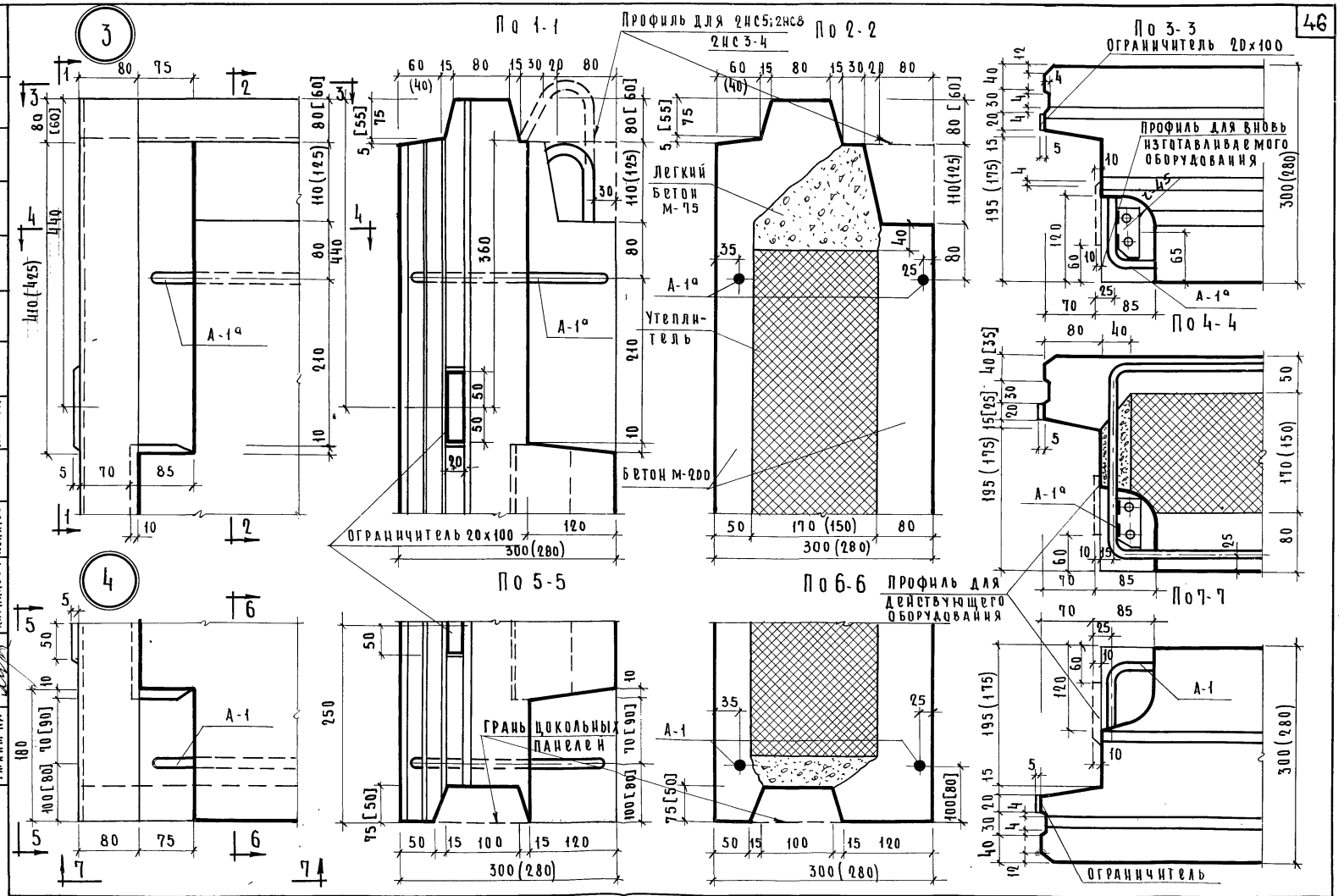

1967	Изделия заводского изготовления	Узлы наружных стеновых панелей толщиной 300 мм (и 280 цокольн.)	Серия 1-464 А	Альбом V часть 3а Д	Лист № 38

ЖИЛИЩА

Рук. АКБ-1		Н. Розанов	Гл. арх. пр.	Макроуров	Согласовано:
Гл. инж. АКБ		В. Кочешков	Рук. гр.	Коробова	Согласовано:
Рук. отд. №		В. Блюменталь	Разработ.	Василюк	Согласовано:
Гл. инж. отд.		Д. Розенфельд	Провер.	Баркова	Согласовано:
Гл. инж. пр.		Кириллова	Копирв.	Львова	Согласовано:

Дата | Инв. № | Взамен

7700-23 47

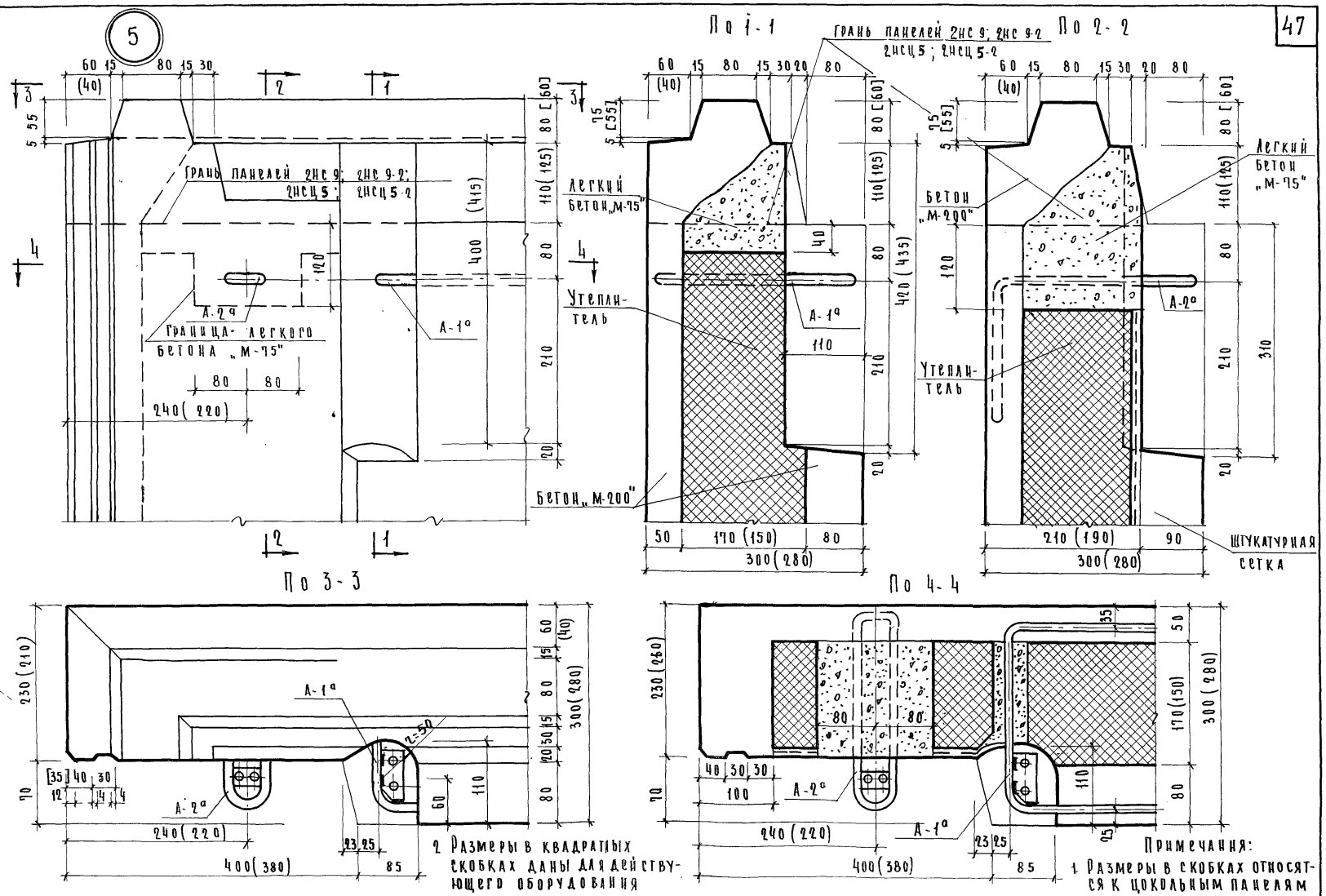

2. Размеры в квадратных скобках даны для действующего оборудования

Примечания:
1. Размеры в скобках относятся к цокольным панелям

1967	Изделия заводского изготовления	Узлы наружных стеновых панелей толщ. 300мм (и 280мм цокольн.)	Серия 1-464 А	Альбом V часть 3а-Д	Лист № 39

ЦНИИЭП жилища

Рук. АКБ.1		Н. Розанов	Гл. арх. пр.	Мокроусов	Согласовано:
Гл. инж. АКБ.1		В. Кочешков	Рук. гр.	Коробова	
Рук. отд.		В. Блюменталь	Разраб.	Васелюк	
Гл. инж. отд.		А. Розенфельд	Проверил	Баркова	
Гл. инж. пр.		Кириллова			

Согласовано: | Дата | Инв. N | Взамен

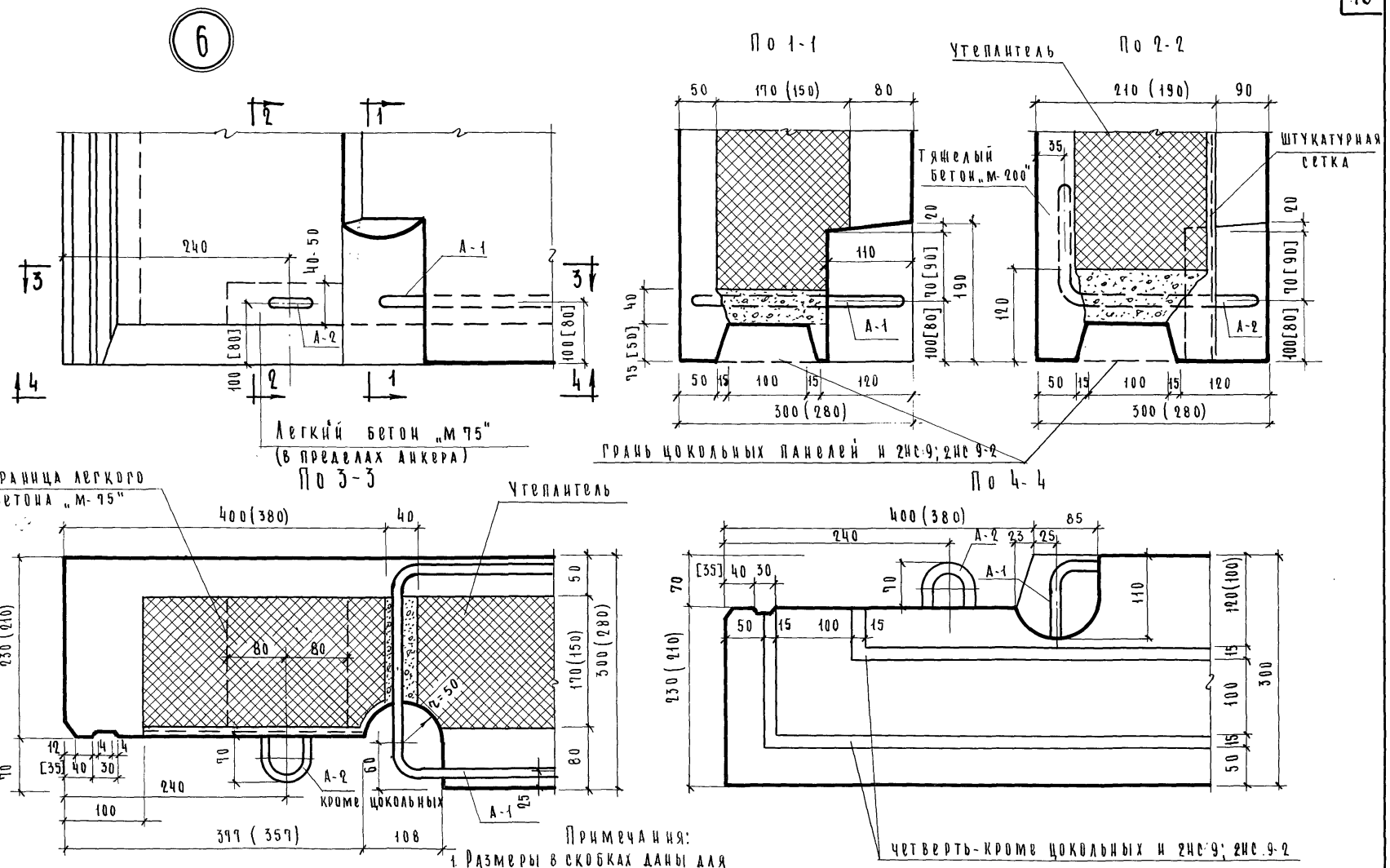

Примечания:
1. Размеры в скобках даны для цокольных панелей.
2. Размеры в квадратных скобках даны для действующего оборудования.

1967	Изделия заводского изготовления	Узлы наружных стеновых панелей толщ. 300 мм (и 280 мм цокольн)	Серия 1-464А	Альбом V часть 3-а-Д	Лист N 40

Рук. АКБ-1 | Гл. инж. АКБ | Рук. отдела | Гл. инж. отд. | Гл. инж. пр.
Н. Розанов | В. Кочешков | В. Блюменталь | А. Розенфельд | Кириллова
Гл. арх. пр. | Рук. груп. | Разработ. | Проверил | Копировал
Мокроусов | Коробова | Василюк | Баркова | Львова
Согласовано | Согласовано | Согласовано | Дата | Инв. N | Взамен

ЦНИИЭП жилища

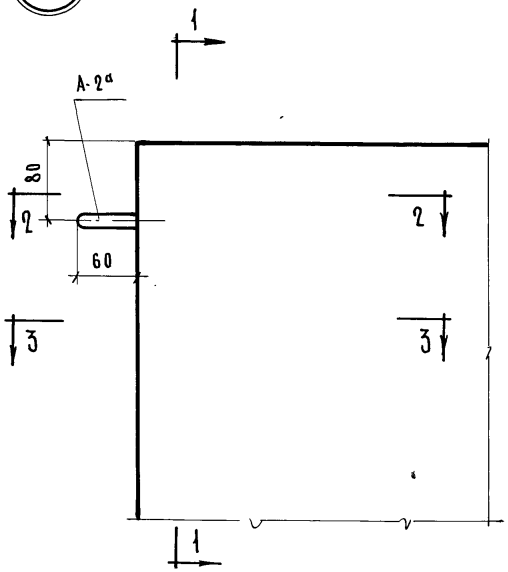

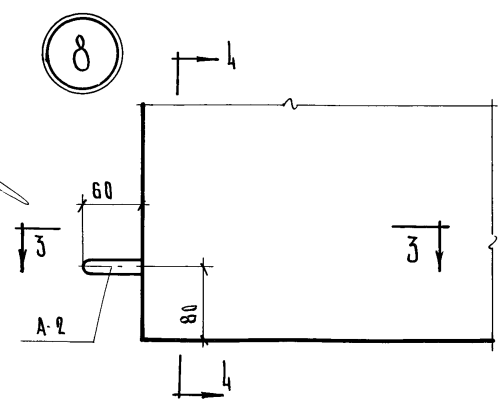

По 1-1

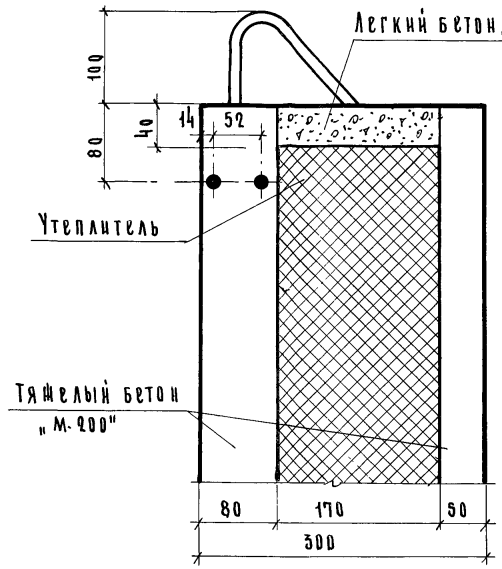

По 2-2

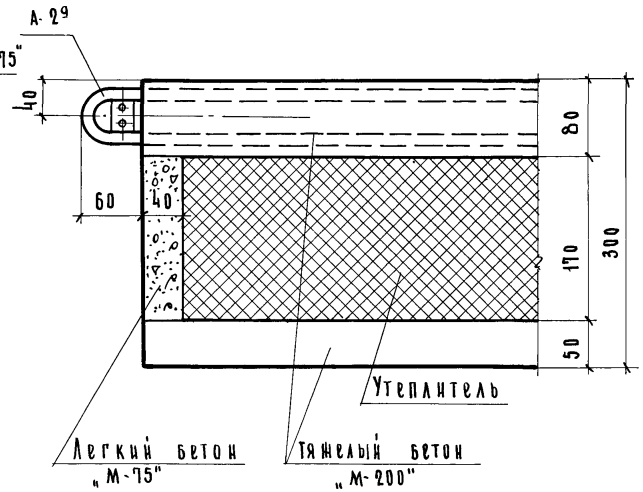

По 4-4

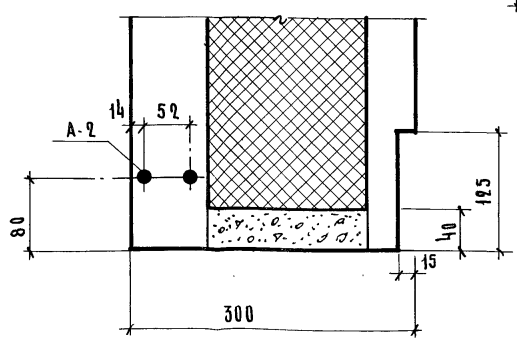

По 3-3

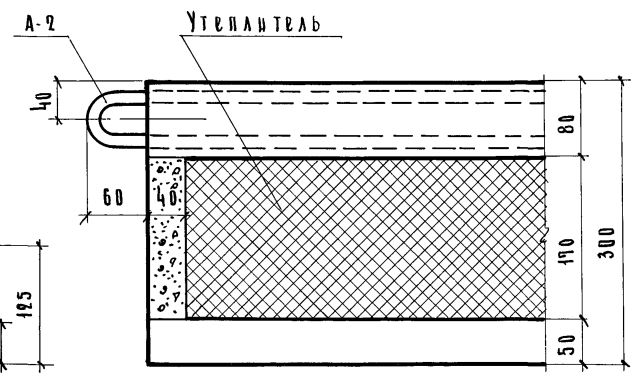

| | | |

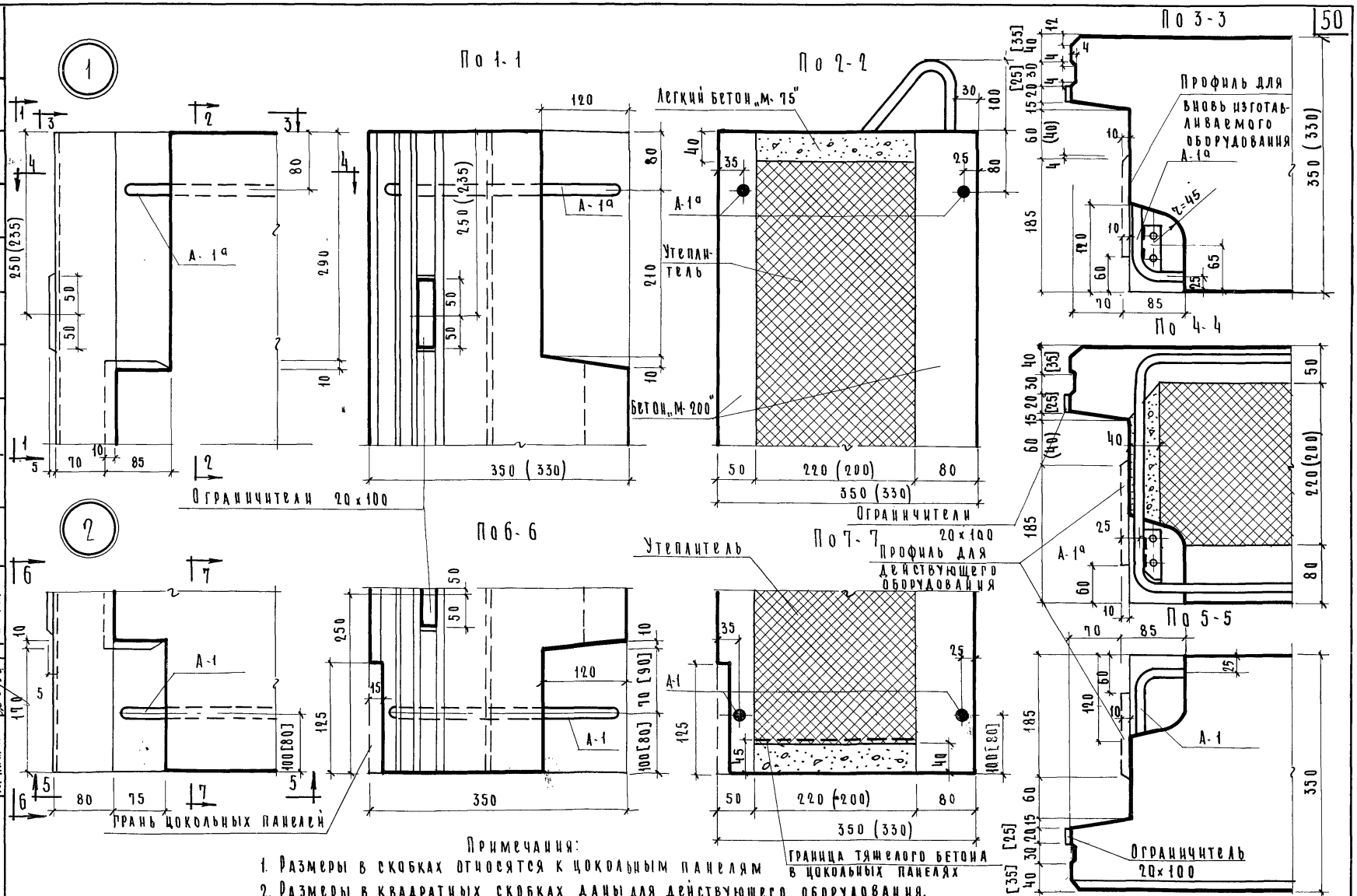

Примечания:

1. Размеры в скобках относятся к цокольным панелям
2. Размеры в квадратных скобках даны для действующего оборудования.

1967	Изделия заводского изготовления	Узлы наружных стеновых панелей толщ. 350 мм (и 330 мм цокольных)	Серия 1-464А	Альбом V часть 3а-Д	Лист № 42

ЦНИИЭП жилища

Рук. АК Б.	Н. Розанов	Гл. арх. пр.	Мокроусов	Согласовано:	Согласовано:
Гл. инж. АКБ	В. Кочешков	Рук. гр.	Коробова		
Рук. отд.	В. Блюменталь	Разработ.	Васелюк		
Гл. инж. отд.	А. Розенфельд	Проверил	Баркова		
Гл. инж. пр.	Кириллова	Копиров.			

Дата | Инв. | № | Взамен

7700-23 51

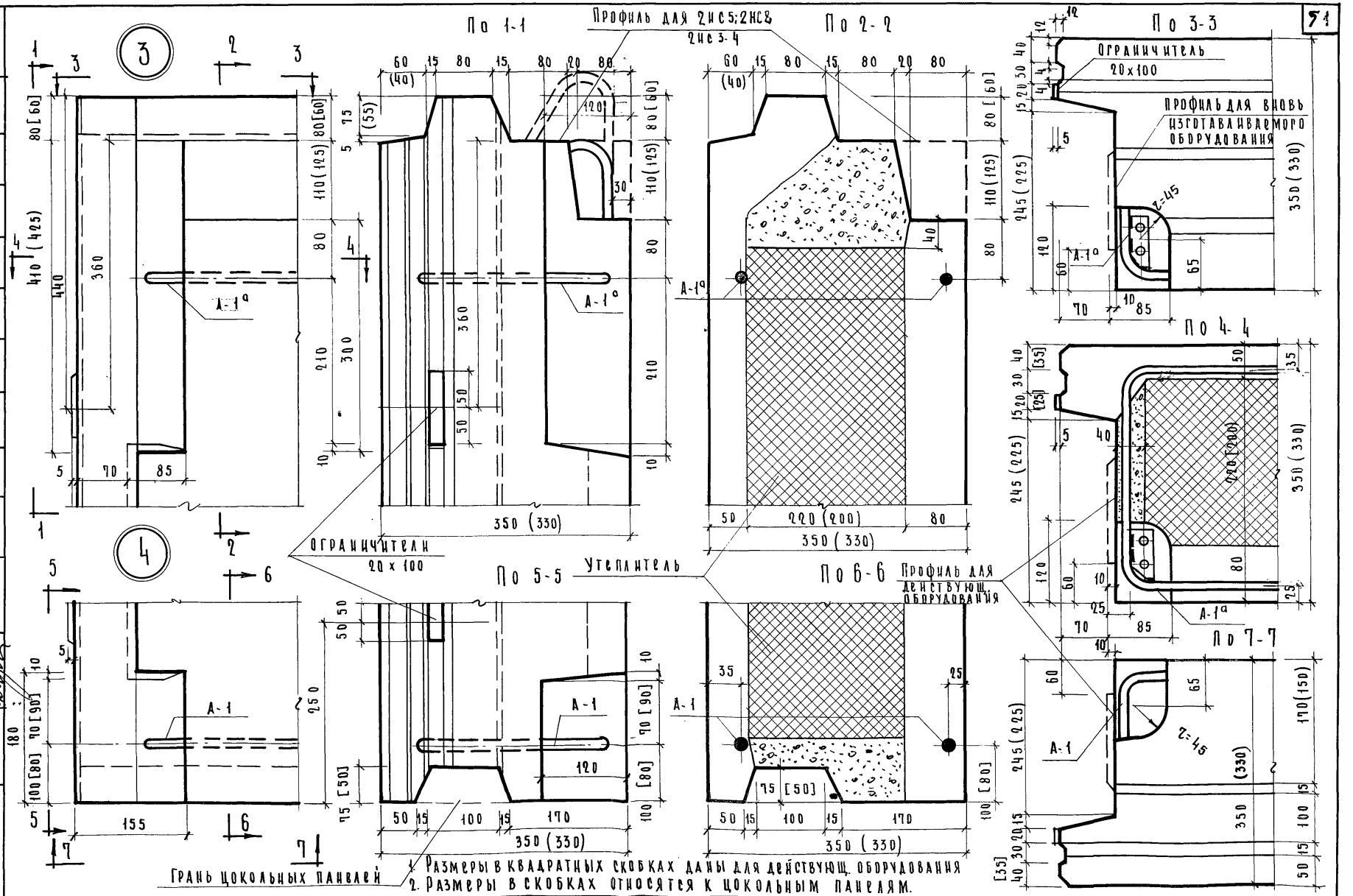
По 1-1
Профиль для 2НС5;2НС8
2НС3-4
По 2-2
По 3-3
Ограничитель 20х100
Профиль для вновь изготавливаемого оборудования
По 4-4
По 5-5
Утеплитель
По 6-6
Профиль для действующ. оборудования
По 7-7
Ограничитель 20 х 100
Грань цокольных панелей
1. Размеры в квадратных скобках даны для действующ. оборудования
2. Размеры в скобках относятся к цокольным панелям.

| | | |

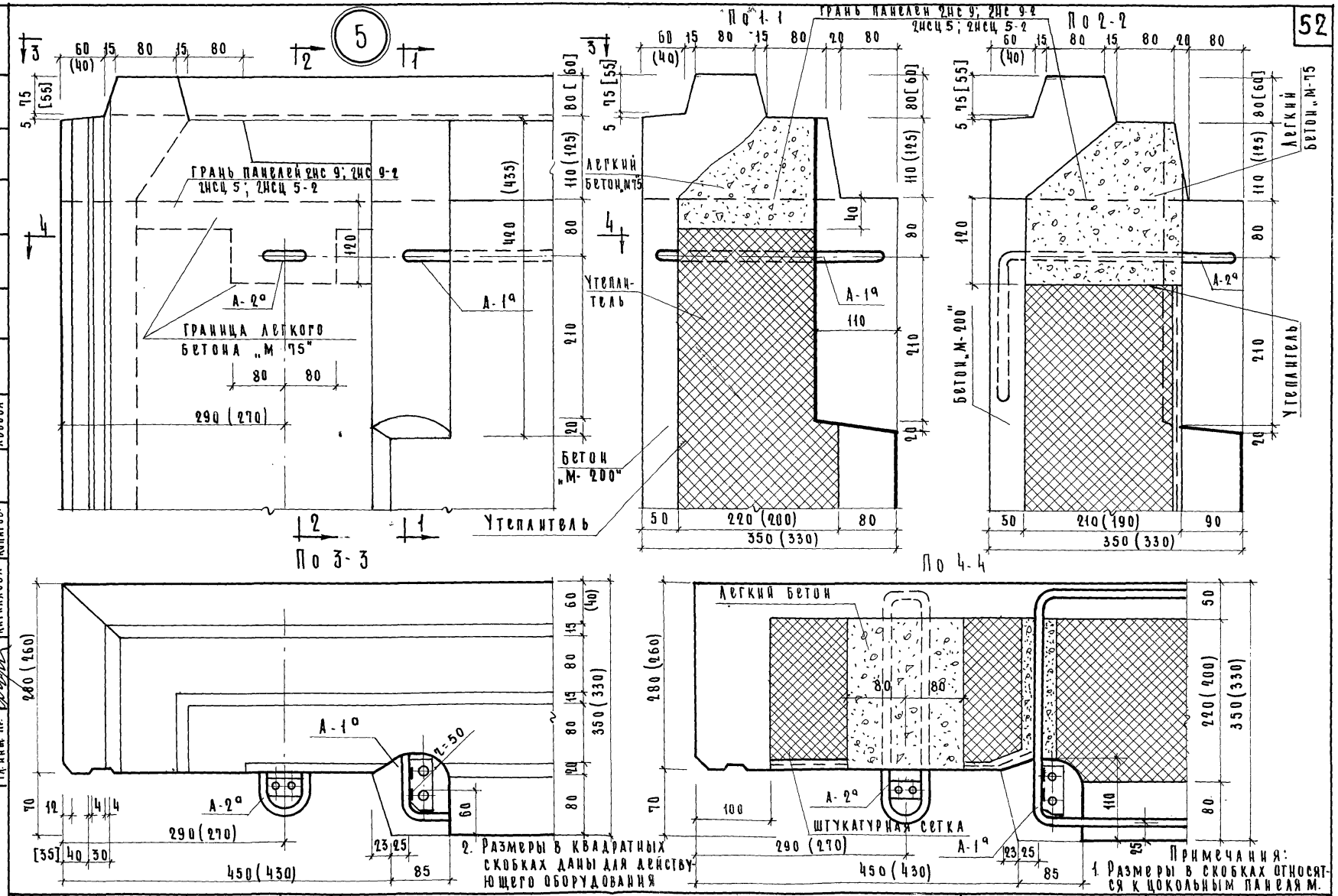

2. Размеры в квадратных скобках даны для действующего оборудования

Примечания:
1. Размеры в скобках относятся к цокольным панелям.

1967	Изделия заводского изготовления	Узлы наружных стеновых панелей толщ. 350мм (и 330мм. цокольных)	Серия 1-464 А	Альбом V часть 3а-Д	Лист N 44

Шилища

Рук. акб. | Гл. инж. акб. | Рук. отд. | Гл. инж. отд. | Гл. инж. пр.

Ц. Розанов | В. Кочешков | В. Блюменталь | Д. Розенфельд | Кириллова

Гл. арх. пр. | Рук. гр. | Разраб. | Проверил. | Копиров.

Н. Коробова | Васелюк | Баркова | Львова

Согласовано: | Согласовано: | Согласовано: | Дата | Инв. N | Взамен

7700-23 53

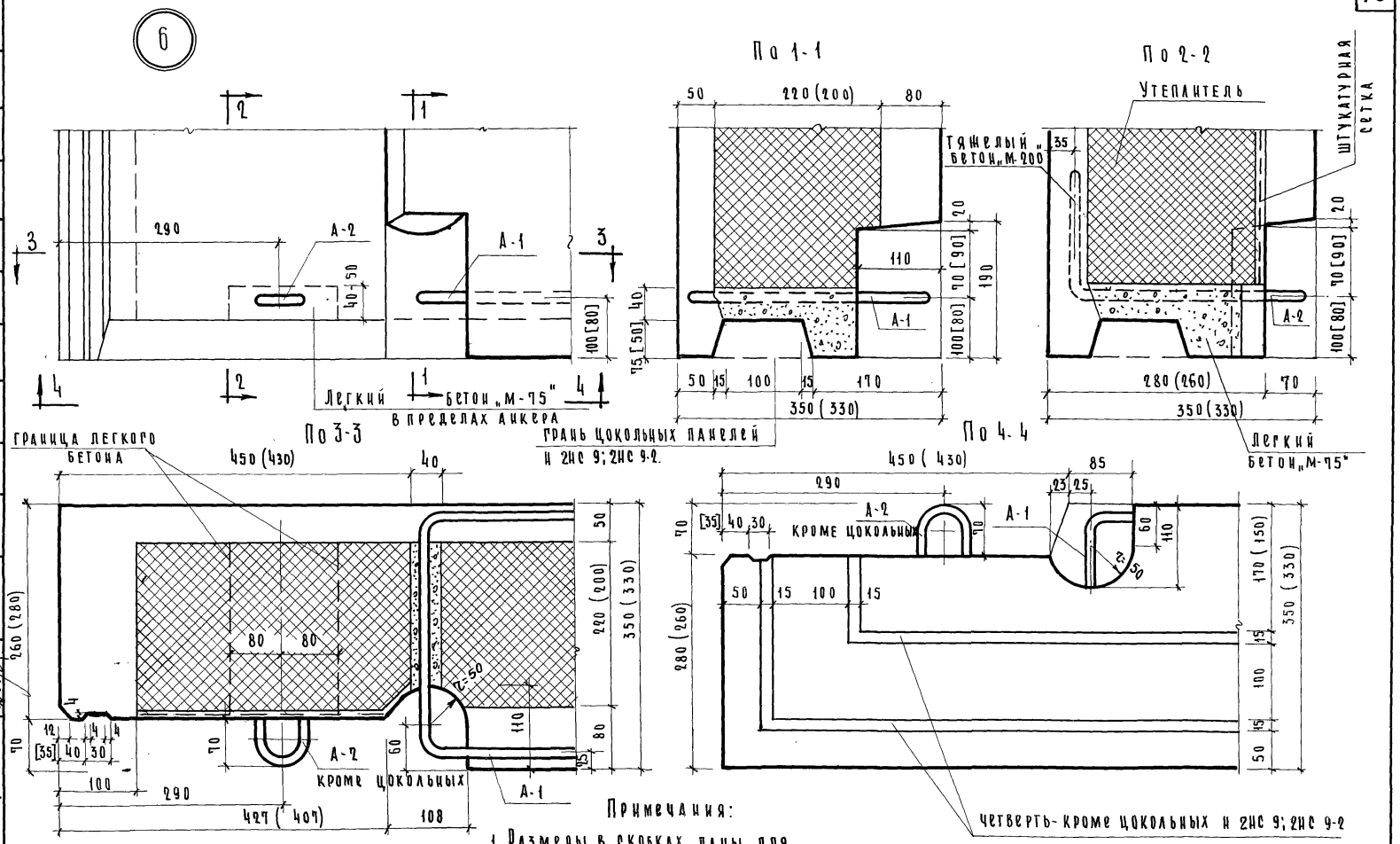

Примечания:

1. Размеры в скобках даны для цокольных панелей.
2. Размеры в квадратных скобках даны для действующего оборудования.

1967	Изделия заводского изготовления	Узлы наружных стеновых панелей толщ. 350 мм (330 мм. цокольн.)	Серия 1-464 А	Альбом V часть 3а-Д	Лист № 45

ЦНИИЭП жилища

Рук. акб.	Н. Розанов	Гл. арх. пр.	Мокроусов	Согласовано:	Согласовано:
Гл. инж. акб.	В. Кочешков	Рук. гр.	Коробова		
Рук. отд.	В. Блюменталь	Разработ.	Василюк		
Гл. инж. отд.	А. Розенфельд	Проверил	Баркова		
Гл. инж. пр.	Кириллова	Копиров.	Львова		

Дата | Инв. № | Взамен

7

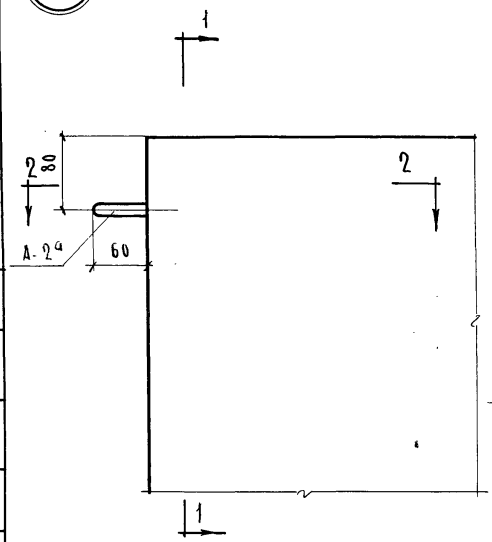

По 1-1

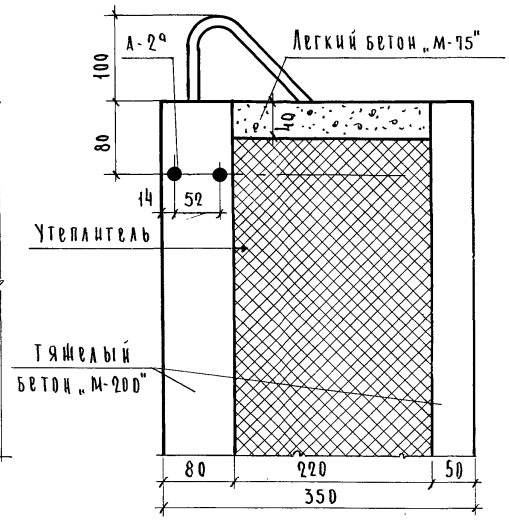

По 2-2

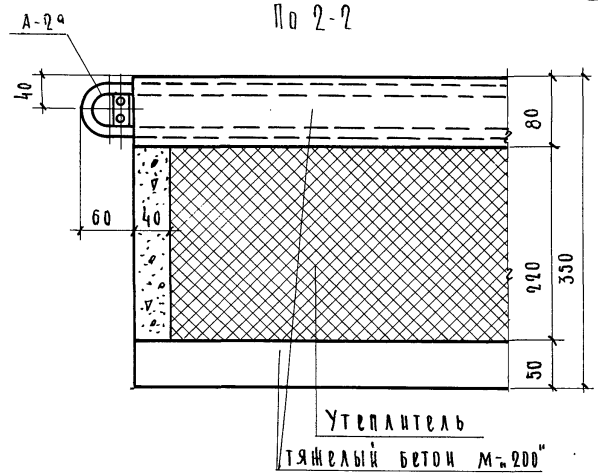

8

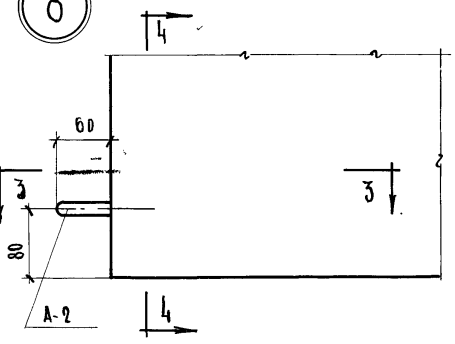

По 4-4

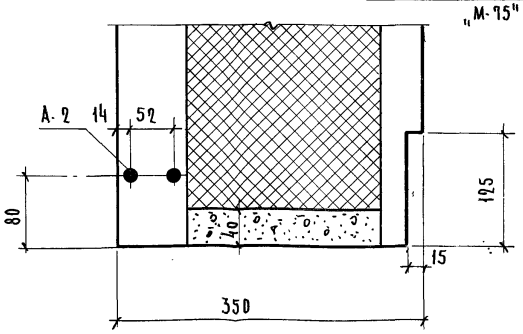

По 3-3

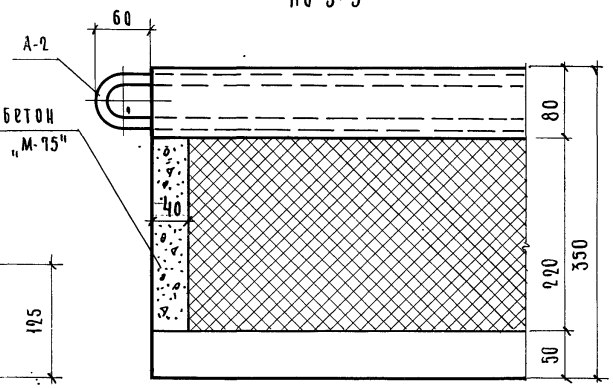

ЦНИИЭП жилища	1967	Изделия заводского изготовления	Узлы наружных стеновых панелей толщиной 350 мм	Серия 1-464А	Альбом V часть 3-а Д	Лист № 46

7700-23

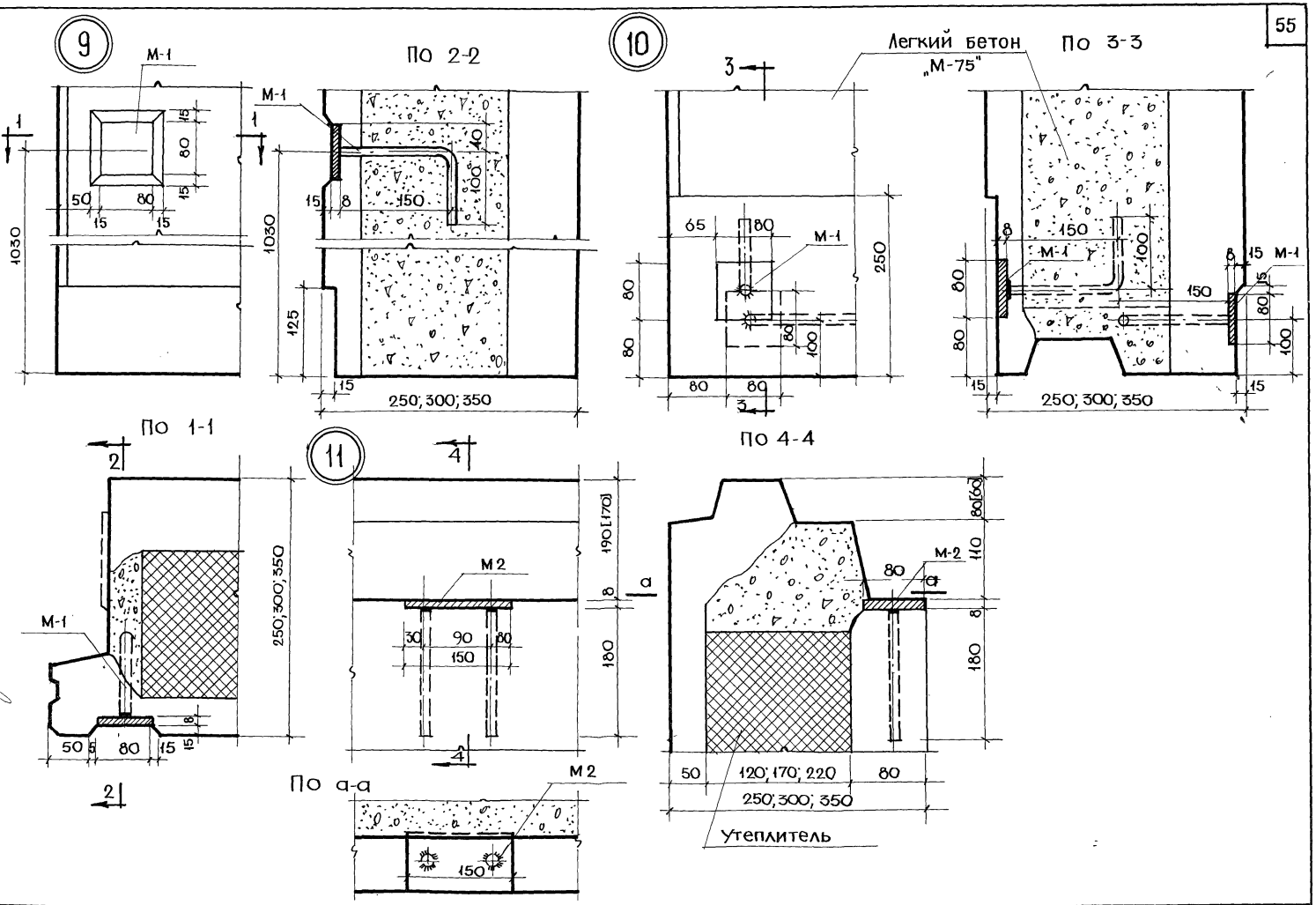

Рук. АКБ.1		Гл. арх. пр.	Мокроусов	Согласовано	Согласовано
Гл. инж. АКБ		В. Кочешков	Коробова		
Рук. отдела		В. Блюменталь	Басилюк		
Гл. инж. отд.		А. Розенфельд	Баркова		
Гл. инж. пр.		А. Кириллова	Орлова		

ЦНИИЭП жилища

1967	Изделия заводского изготовления	Узлы наружных стеновых панелей с установкой закладных деталей	Серия 1-464А	Альбом V часть 3-а-Д	Лист № 47

7700-23 56

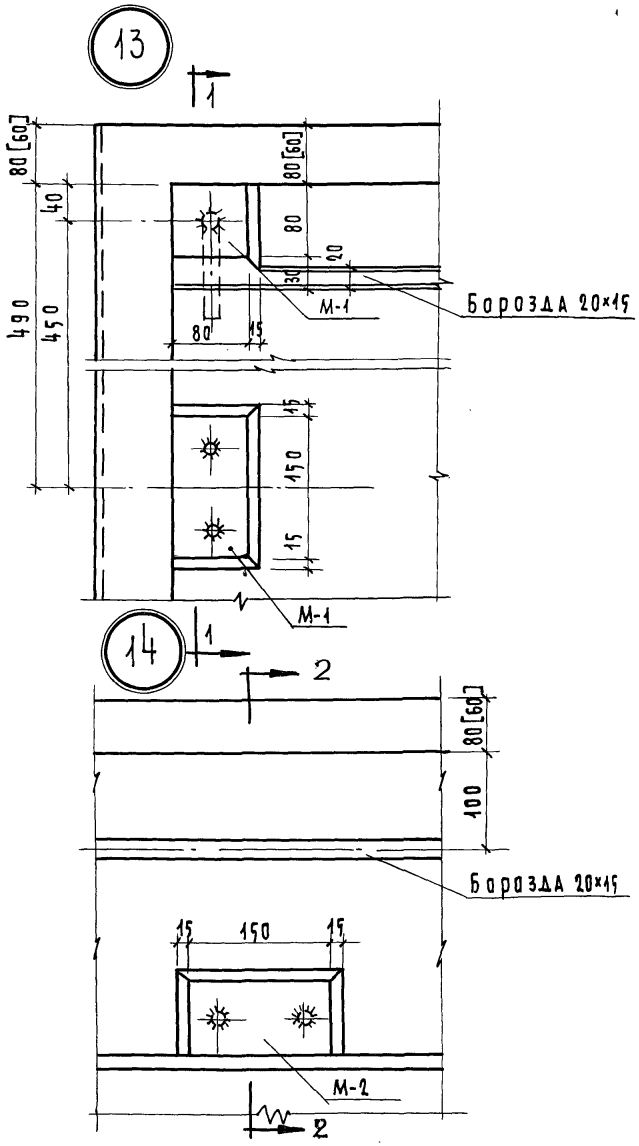
13
1
80 [60]
40
490
450
80 [60]
80
20
30
80
15
М-1
Борозда 20×15
15
150
15
М-1
14
1
2
80 [60]
100
Борозда 20×15
15
150
15
М-2
2

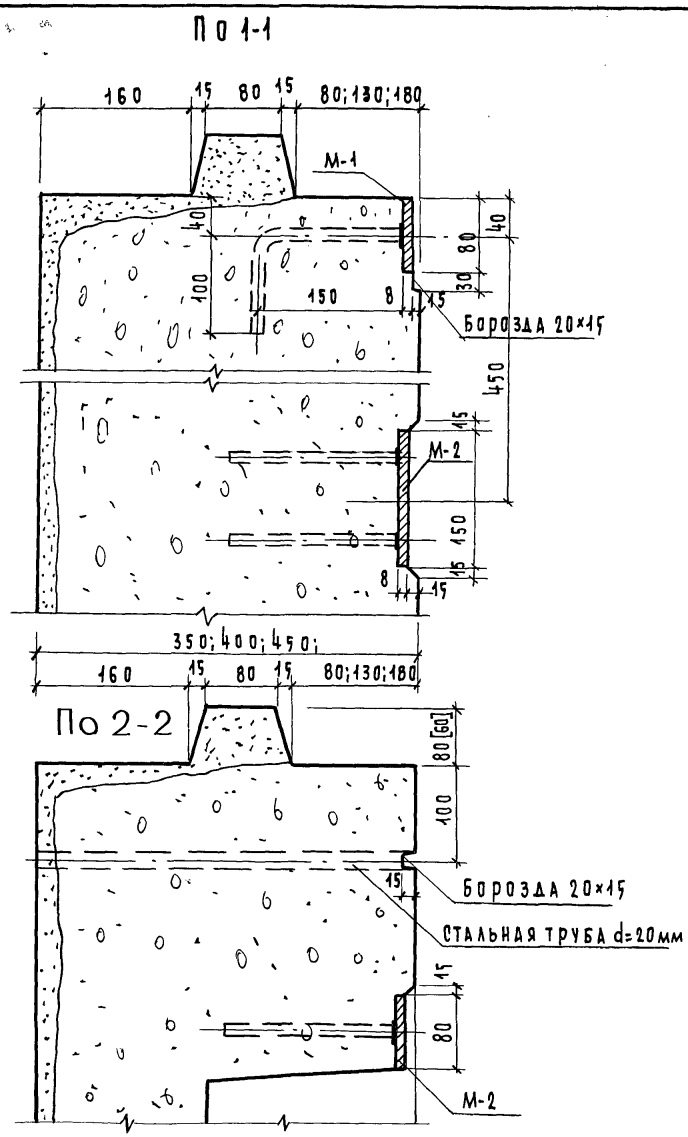
По 1-1
160
15
80
15
80;130;180
М-1
40
100
80
40
30
150
8
15
Борозда 20×15
450
15
М-2
150
8
15
350;400;450;
160
15
80
15
80;130;180
По 2-2
80 [60]
100
15
Борозда 20×15
стальная труба d=20мм
15
80
М-2

| | | |

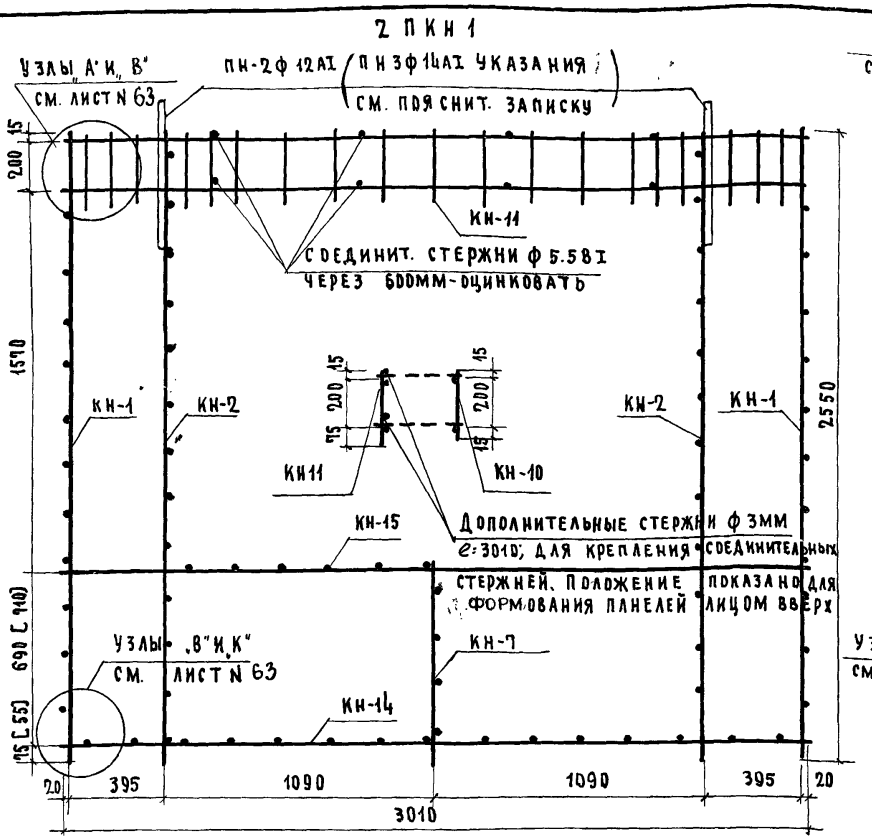

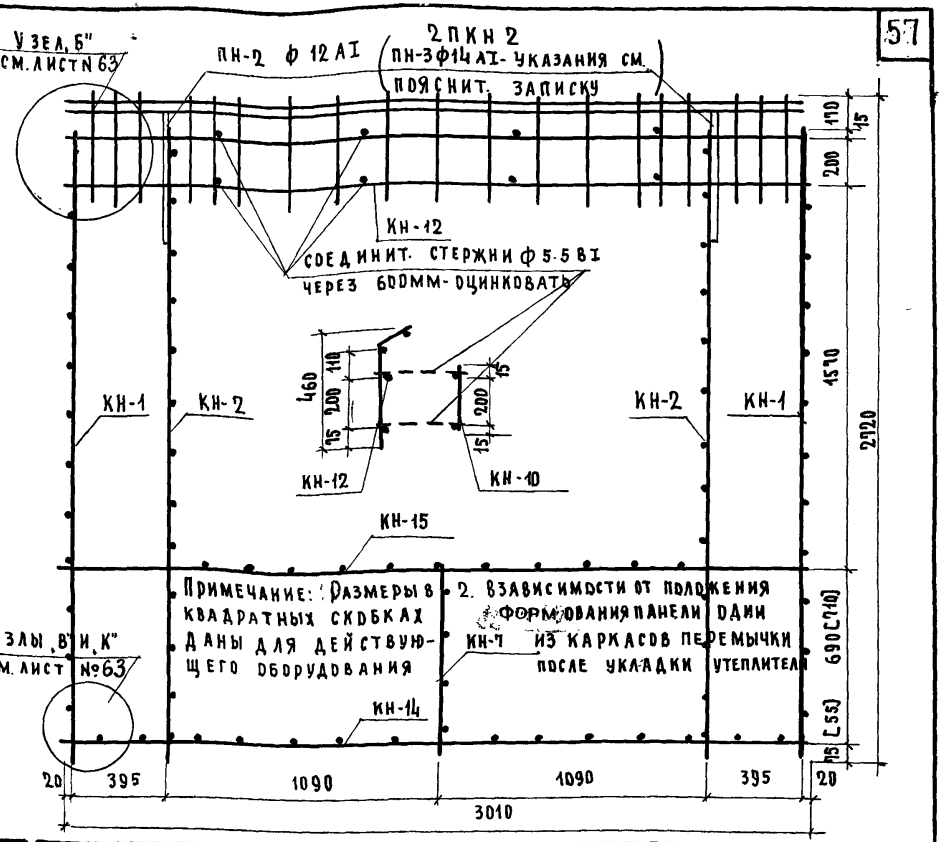

СПЕЦИФИКАЦИЯ АРМАТУРНЫХ ЭЛЕМ. НА 1 ПРОСТРАНСТВЕННЫХ КАРКАС

МАРКА ЖЕЛ. БЕТ. ИЗДЕЛИЯ	МАРКА ПРОСТР. КАРКАСА	NN КАРК. И ОТДЕЛ ПОЗИЦИИ	КОЛ ШТ.	ТОЛЩ. ПАНЕЛИ 250ММ: ВЕС ЭЛЕМ КГ	ОБЩИЙ ВЕС КГ	NN ЛИСТ РАБ. ЧЕРТ	ТОЛЩ. ПАНЕЛИ 300ММ: ВЕС ЭЛЕМ КГ	ОБЩИЙ ВЕС КГ	NN ЛИСТ РАБ. ЧЕРТ	ТОЛЩ. ПАНЕЛИ 350ММ: ВЕС ЭЛЕМ КГ	ОБЩИЙ ВЕС КГ	NN ЛИСТ РАБ. ЧЕРТ
2НС1	2ПКН 1	КН-1	2	1.19	2.38	64	1.24	2.48	72	1.30	2.60	77
		КН-2	2	1.23	2.46	"	1.29	2.58	"	1.33	2.66	"
		КН-7	1	0.38	0.38	"	0.40	0.40	"	0.42	0.42	"
		КН-10	1	4.48	4.48	65	4.48	4.48	73	4.48	4.48	78
		КН-11	1	3.01	3.01	"	3.01	3.01	"	3.01	3.01	"
		КН-14	1	1.45	1.45	"	1.53	1.53	"	1.60	1.60	"
		КН-15	1	2.62	2.62	"	2.67	2.67	"	2.72	2.72	"
		ОТД. СТЕР.	8	0.022	0.18		0.027	0.22		0.032	0.26	
		ПН-2	2	1.20	2.40	86	1.20	2.40	86	1.20	2.40	86
				ИТОГО 19.36			ИТОГО: 19.77			ИТОГО 20.15		

СПЕЦИФИКАЦИЯ АРМАТУРНЫХ ЭЛЕМ. НА 1 ПРОСТРАНСТВЕННЫЙ КАРКАС

МАРКА ЖЕЛ. БЕТ. ИЗДЕЛИЯ	МАРКА ПРОСТР. КАРКАС	NN КАРК. И ОТДЕЛ ПОЗИЦИИ	КОЛ ШТ	ТОЛЩ. ПАНЕЛИ 250ММ: ВЕС ЭЛЕМ КГ	ОБЩИЙ ВЕС КГ	NN ЛИСТ РАБ. ЧЕР.	ТОЛЩ. ПАНЕЛИ 300ММ: ВЕС ЭЛЕМ КГ	ОБЩИЙ ВЕС КГ	NN ЛИСТ РАБ. ЧЕР.	ТОЛЩ. ПАНЕЛИ 350ММ: ВЕС ЭЛЕМ КГ	ОБЩИЙ ВЕС КГ	NN ЛИСТ РАБ. ЧЕР.
2НС2	2ПКН 2	КН-1	2	1.19	2.38	64	1.24	2.48	72	1.30	2.60	77
		КН-2	2	1.23	2.46	"	1.29	2.58	"	1.33	2.66	"
		КН-7	1	0.38	0.38	"	0.40	0.40	"	0.42	0.42	"
		КН-10	1	4.48	4.48	65	4.48	4.48	73	4.48	4.48	78
		КН-12	1	4.50	4.59	"	4.59	4.59	"	4.59	4.59	"
		КН-14	1	1.45	1.45	"	1.53	1.53	"	1.60	1.60	"
		КН-15	1	2.62	2.62	"	2.67	2.67	"	2.72	2.72	"
		ОТД. СТЕР.	8	0.022	0.18		0.027	0.22		0.032	0.26	
		ПН-2	2	1.20	2.40	86	1.20	2.40	86	1.20	2.40	86
				ИТОГО 20.94			ИТОГО 21.35			ИТОГО 21.73		

1967	ИЗДЕЛИЯ ЗАВОДСКОГО ИЗГОТОВЛЕНИЯ	ПРОСТРАНСТВЕННЫЕ КАРКАСЫ НАРУЖНЫХ СТЕНОВЫХ ПАНЕЛЕЙ 2ПКН1 И 2ПКН2	СЕРИЯ 1-464А	АЛЬБОМ V/а ЧАСТЬ 3-А	ЛИСТ № 49

ЦНИИЭП ЖИЛИЩА

РУК. АКБ. 1	Н. РОЗАНОВ				
ГЛ. ИНЖ. АКБ. 1	В. КОЧЕШКОВ	РУК. ГРУП.		Н. КОРОБОВА	
РУК. ОТДЕЛ	В. БЛЮМЕНТАЛЬ	РАЗРАБОТ.		ШУМСКИЙ	
ГЛ. ИНЖ. ОТД.	А. РОЗЕНФЕЛЬД	ПРОВЕРИЛ		БАРКОВА	
ГЛ. ИНЖ. ПР.	А. КИРИЛЛОВА				

СОГЛАСОВАНО | СОГЛАСОВАНО | ДАТА | ИНВ. № | ВЗАМЕН

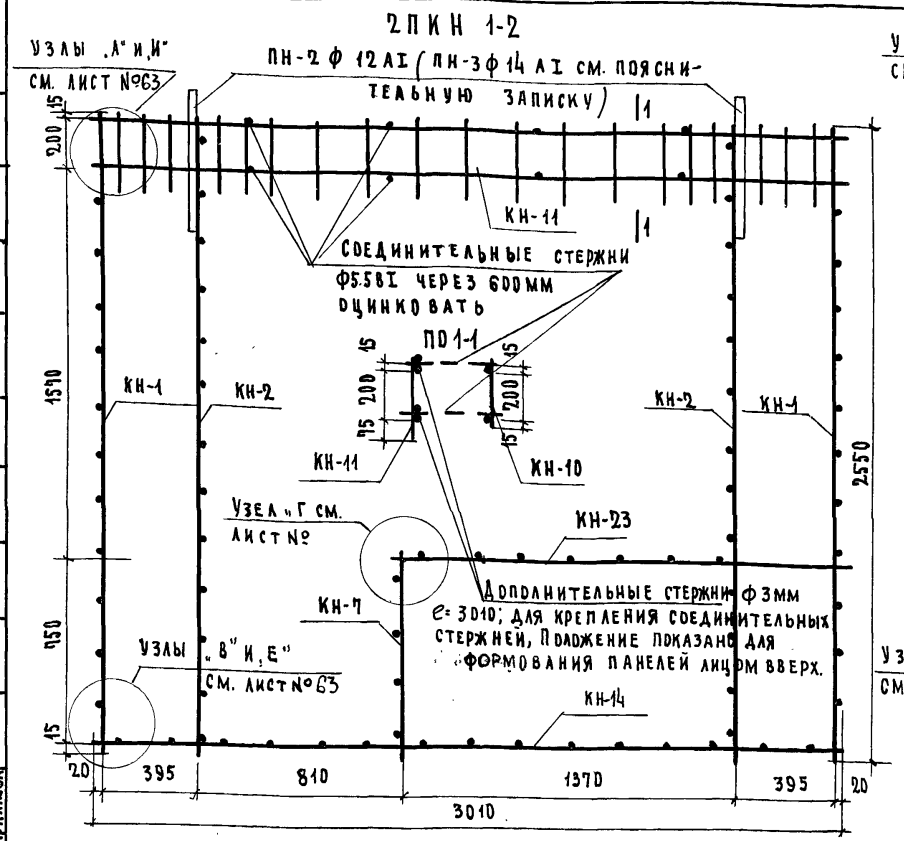

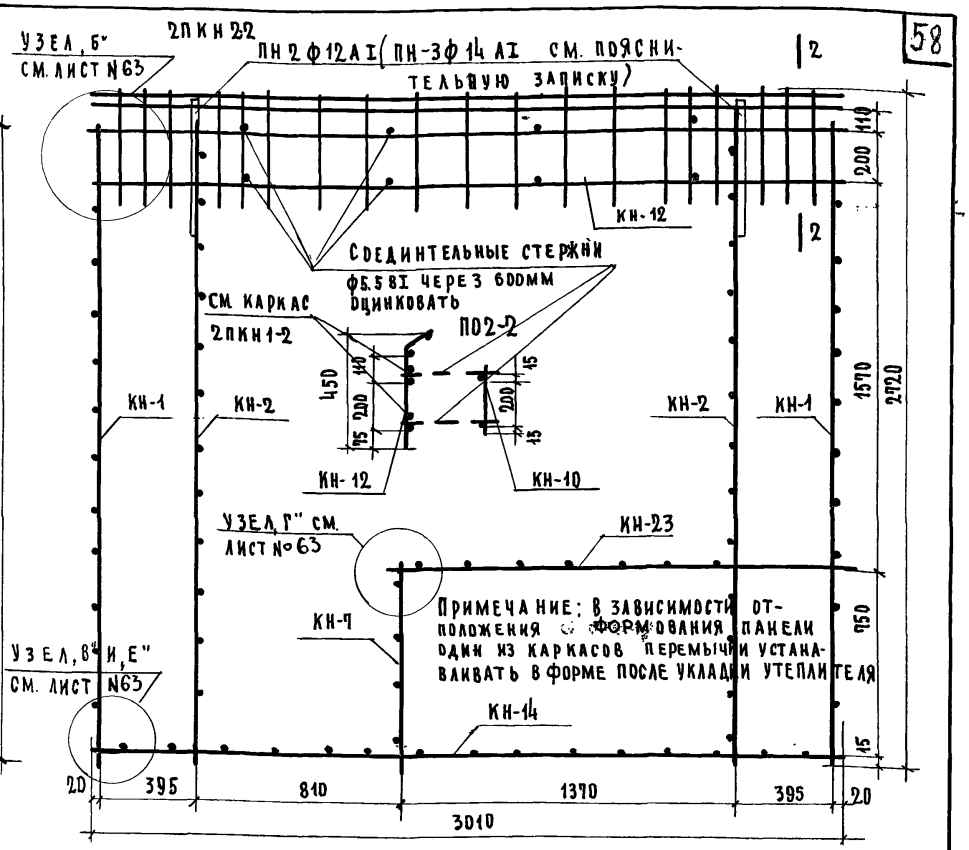

СПЕЦИФИКАЦИЯ АРМАТУРНЫХ ЭЛЕМ. НА 1 ПРОСТРАНСТВЕННЫЙ КАРКАС

МАРКА ЖЕЛ. БЕТ. ИЗДЕЛ.	МАРКА ПРОСТР. КАРКАСА	NN КАРК. И ОТДЕЛЫ ПОЗИЦ.	КОЛ. ШТ.	ТОЛЩ. ПАНЕЛИ 250 ММ. ВЕС ЭЛЕМ. КГ	ОБЩИЙ ВЕС КГ	NN ЛИСТ РАБ. ЧЕРТ.	ТОЛЩ. ПАНЕЛИ 300 ММ ВЕС ЭЛЕМ. КГ	ОБЩИЙ ВЕС КГ	NN ЛИСТ РАБ. ЧЕРТ.	ТОЛЩ. ПАНЕЛИ 350 ММ ВЕС ЭЛ. КГ	ОБЩ. ВЕС КГ.	NN ЛИСТ РАБ. ЧЕРТ.
2НС 1-2	2ПКН 1-2	КН-1	2	1.19	2.38	64	1.24	2.48	72	1.30	2.60	77
		КН-2	2	1.23	2.46	64	1.29	2.58	72	1.33	2.66	77
		КН-7	1	0.38	0.38	64	0.40	0.40	72	0.42	0.42	77
		КН-10	1	4.48	4.48	65	4.48	4.48	73	4.48	4.48	78
		КН-11	1	3.01	3.01	65	3.01	3.01	73	3.01	3.01	78
		КН-14	1	1.45	1.45	65	1.53	1.53	73	1.60	1.60	78
		КН-23	1	1.57	1.57	66	1.61	1.61	74	1.64	1.64	79
		ОТД. СТЕР.	8	0.022	0.18		0.027	0.22		0.032	0.26	
		ПН-2	2	1.20	2.40	86	1.20	2.40	86	1.20	2.40	86
				ИТОГО: 18.31			ИТОГО: 18.71			ИТОГО: 19.07		

СПЕЦИФИКАЦИЯ АРМАТУРНЫХ ЭЛЕМ. НА 1 ПРОСТРАНСТВЕННЫЙ КАРКАС

МАРКА ЖЕЛ. БЕТ. ИЗДЕЛИЯ	МАРКА ПРОСТР. КАРКАСА	NN КАРК. И ОТДЕЛЫ ПОЗИЦИИ	КОЛ. ШТ.	ТОЛЩ. ПАНЕЛИ 250 ММ. ВЕС ЭЛЕМ. КГ.	ОБЩИЙ ВЕС КГ	NN ЛИСТ РАБ. ЧЕРТ.	ТОЛЩ. ПАНЕЛИ 300 ММ ВЕС ЭЛЕМ. КГ.	ОБЩИЙ ВЕС КГ.	NN ЛИСТ РАБ. ЧЕРТ.	ТОЛЩ. ПАНЕЛИ 350 ММ ВЕС ЭЛЕМ. КГ	ОБЩИЙ ВЕС КГ	NN ЛИСТ РАБ. ЧЕРТ.
2НС 2-2	2ПКН 2-2	КН-1	2	1.19	2.38	64	1.24	2.48	72	1.30	2.60	77
		КН-2	2	1.23	2.46	64	1.29	2.58	72	1.33	2.66	77
		КН-7	1	0.38	0.38	64	0.40	0.40	72	0.42	0.42	77
		КН-10	1	4.48	4.48	65	4.48	4.48	73	4.48	4.48	78
		КН-12	1	4.59	4.59	65	4.59	4.59	73	4.59	4.59	78
		КН-14	1	1.45	1.45	65	1.53	1.53	73	1.60	1.60	78
		КН-23	1	1.57	1.57	66	1.61	1.61	74	1.64	1.64	79
		ОТД. СТЕРЖ.	8	0.022	0.18		0.027	0.22		0.032	0.26	
		ПН-2	2	1.20	2.40	86	1.20	2.40	86	1.20	2.40	86
				ИТОГО: 19.89			ИТОГО: 20.29			ИТОГО: 20.65		

1967	ИЗДЕЛИЯ ЗАВОДСКОГО ИЗГОТОВЛЕНИЯ	ПРОСТРАНСТВЕННЫЕ КАРКАСЫ НАРУЖНЫХ СТЕНОВЫХ ПАНЕЛЕЙ 2ПКН 1-2 И 2ПКН 2-2	СЕРИЯ 1-464А	АЛЬБОМ ЧАСТЬ 3-Д	ЛИСТ N 50

ЦНИИЭП ЖИЛИЩА

РУК. АКБ. 1	Н. РОЗАНОВ	В. КОЧЕШКОВ	РУК. ГРУП.	Н. КОРОБОВ	СОГЛАСОВАНО	СОГЛАСОВАНО	ДАТА
ГЛ. ИНЖ. АКБ. 1	В. БЛЮМЕНТАЛЬ	РАЗРАБОТ.	ШУМСКИЙ				ИНВ. №
РУК. ОТД.	В. РОЗЕНФЕЛЬД	ПРОВЕРИЛ	БАРКОВА				ВЗАМЕН
ГЛ. ИНЖ. ОТД.	А. КИРИЛЛОВА						
ГЛ. ИНЖ. ОТД.							

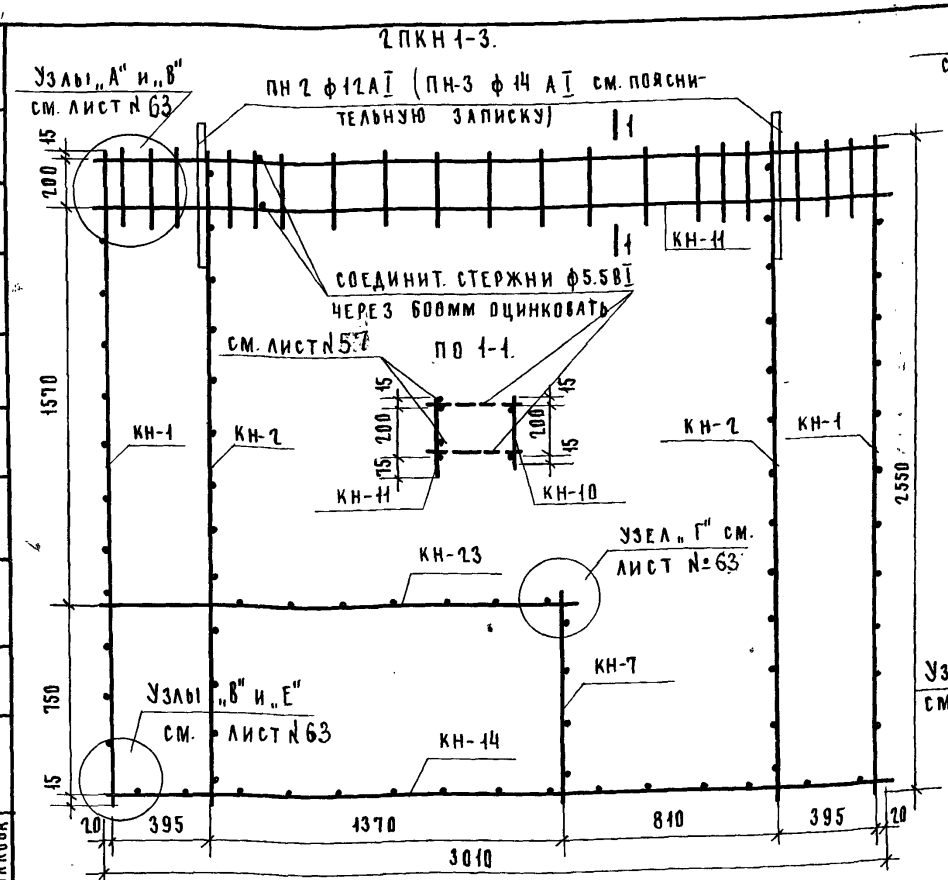

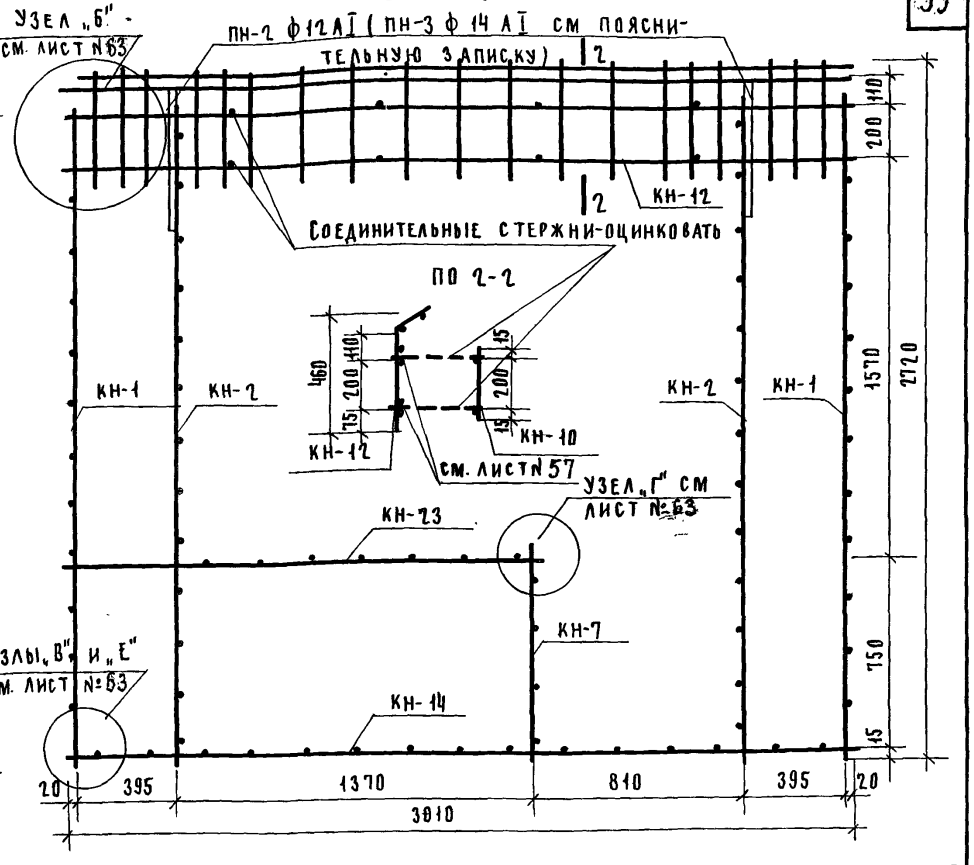

Спецификация арматурных элем. на 1 пространств. каркас.

Марка жел. бет. изделия	Марка простр. каркаса	№№ карк. и отдел. позиций	Кол. шт.	Толщ. панели 250мм: вес элем. кг	общий вес кг	№№ лист. раб. черт.	Толщ. панели 300мм: вес элем. кг	общий вес кг	№№ лист. раб. черт.	Толщ. пан. 350мм: вес элем. кг	общий вес кг	№№ лист. раб. черт.
2НС 1-3	2ПКН 1-3	КН-1	2	1.19	2.38	64	1.24	2.48	72	1.30	2.60	77
		КН-2	2	1.23	2.46	"	1.29	2.58	"	1.33	2.66	"
		КН-7	1	0.38	0.38	"	0.40	0.40	"	0.41	0.42	"
		КН-10	1	4.48	4.48	65	4.48	4.48	73	4.48	4.48	78
		КН-11	1	3.01	3.01	"	3.01	3.01	"	3.01	3.01	"
		КН-14	1	1.45	1.45	"	1.53	1.53	"	1.60	1.60	"
		КН-23	1	1.57	1.57	66	1.61	1.61	74	1.64	1.64	79
		ОТД. СТЕР.	8	0.022	0.18	—	0.027	0.22	—	0.032	0.26	—
		ПН-2	2	1.20	2.40	86	1.20	2.40	86	1.20	2.40	86
		ИТОГО:			18.31			ИТОГО: 18.77			ИТОГО: 19.07	

Спецификация арматурных элем. на 1 пространств. каркас.

Марка жел. бет. изделия	Марка простр. каркаса	№№ карк. и отдел. позиций	Кол. шт.	Толщ. панели 250кг: вес элем. кг	общий вес кг	№№ лист раб. че	Толщ. панели 300мм: вес элем. кг	общий вес кг	№№ лист. раб. черт.	Толщ. панели 350мм: вес элем. кг	общий вес кг	№№ лист. раб. черт.
2НС 2-3	2ПКН 2-3	КН-1	2	1.19	2.38	64	1.24	2.48	72	1.30	2.60	77
		КН-2	2	1.23	2.46	"	1.29	2.58	"	1.33	2.66	"
		КН-7	1	0.38	0.38	"	0.40	0.40	"	0.4	0.42	"
		КН-10	1	4.48	4.48	65	4.48	4.48	73	4.48	4.48	78
		КН-11	1	4.59	4.59	"	4.59	4.59	"	4.59	4.59	"
		КН-14	1	1.45	1.45	"	1.53	1.53	"	1.60	1.60	"
		КН-23	1	1.57	1.57	66	1.61	1.61	74	1.64	1.64	79
		ОТД. СТЕРЖ.	8	0.022	0.18	—	0.027	0.22	—	0.032	0.26	—
		ПН-2	2	1.20	2.40	86	1.20	2.40	86	1.20	2.40	86
		ИТОГО:			19.89			ИТОГО: 20.29			ИТОГО: 20.65	

1967г.	Изделия заводского изготовления	Пространственные каркасы наружных стеновых панелей 2ПКН 1-3 и 2ПКН 2-3.	Серия 1-464А	Альбом V часть 3-Д	Лист № 51

7700-23 60

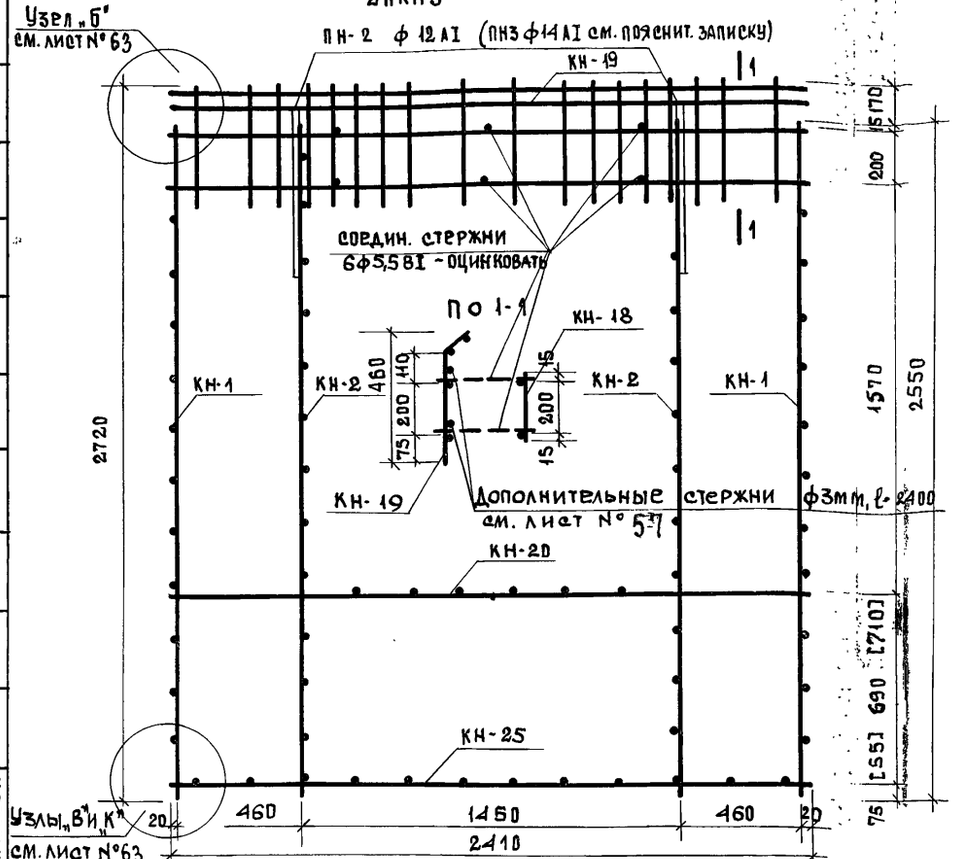

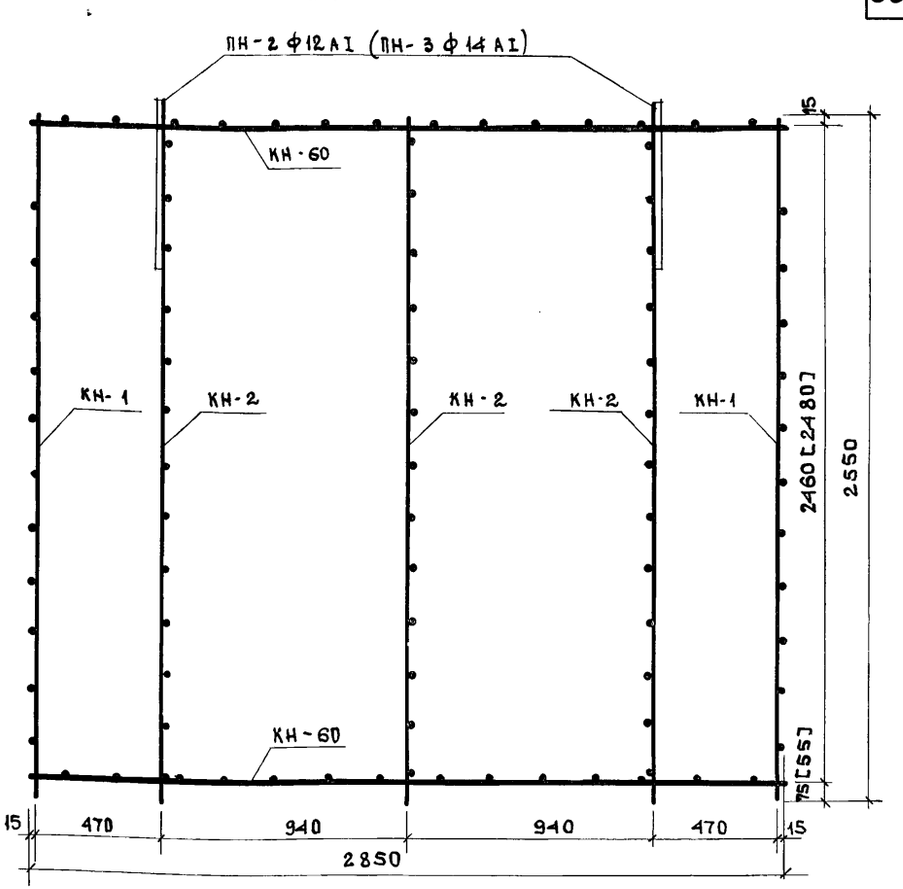

Спецификация арматурных элем. на 1 пространственный каркас

Марка жел. бет. изделия	Марка простр. каркас	NN карк. и отдел. позиций	Кол. шт.	Толщ. панели 250 мм: Вес элем. кг	Общий вес кг	N листов раб. черт.	Толщ. панели 300 мм: Вес элем. кг	Общий вес кг	NN лист. раб. черт.	Толщ. панели 350 мм: Вес элем. кг	Общий вес кг	NN лист. раб. черт.
2НС3	2ПКН3	КН-1	2	1.19	2.38	64	1.24	2.48	72	1.30	2.60	77
		КН-2	2	1.23	2.46	"	1.29	2.58	"	1.33	2.66	"
		КН-18	1	2.20	2.20	66	2.20	2.20	74	2.20	2.20	79
		КН-19	1	3.68	3.68	"	3.68	3.68	"	3.68	3.68	"
		КН-20	1	2.03	2.03	"	2.06	2.06	"	2.09	2.09	"
		КН-25	1	1.16	1.16	"	1.22	1.22	"	1.28	1.28	"
		Отд. стерж.	6	0.022	0.13		0.027	0.16		0.032	0.20	
		ПН-2	2	1.20	2.40	86	1.20	2.40	86	1.20	2.40	86
				Итого: 16,44			Итого: 16.78			Итого: 17.11		

Спецификация арматурных элементов на 1 пространств. каркас

Марка жел. бет. изделия	Марка простр. каркаса	N каркаса и отдельн. позиций	Кол. шт.	Толщ. панели 250 мм: Вес элем. кг	Общий вес кг	NN лист раб. черт.	Толщ. панели 300 мм: Вес элем. кг	Общий вес кг	N листов раб. черт.	Толщ. панели 350 мм: Вес элем. кг	Общий вес кг	NN лист раб. черт.
НС7; НС7-2	2ПКН7	КН-1	2	1.19	2.38	64	1.24	2.48	72	1.30	2.60	77
		КН-2	3	1.23	3.69	"	1.29	3.87	"	1.33	3.99	"
		КН-60	2	1.36	2.72	67	1.43	2.86	75	1.50	3.00	80
		ПН-2	2	1.20	2.40	86	1.20	2.40	86	1.20	2.40	86
				Итого: 11.19			Итого: 11.61			Итого: 11.99		

Дата	Инв.	№	Взамен

Согласовано

Согласовано

Н. Розанов	В. Кочешков	Рук. гр.	Д. Баркова
Рук. акб. 1	Гл. инж. акб.	Рук. отдела	Гл. инж. отд.
Гл. инж. акб.	Блюменталь	Разработ.	Василюк
Гл. инж. отд.	Розенфельд	Проверил	Д. Баркова
Гл. инж. пр.	Кириллова		

ЦНИИЭП жилища

1967	Изделия заводского изготовления	Пространственные каркасы наружных стеновых панелей 2ПКН3; 2ПКН7	Серия 1-464А	Альбом V часть 3а-А	Лист № 52

7700-23 61

2ПКН3-4

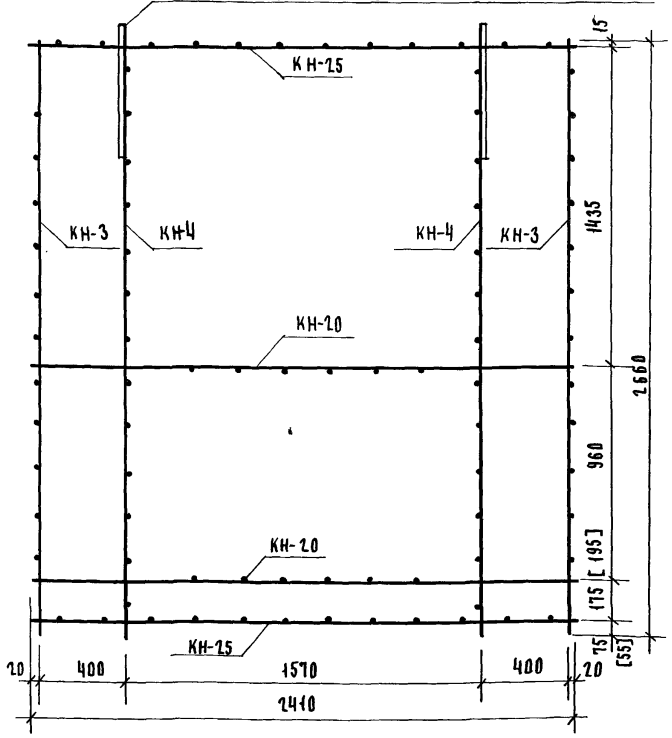

2ПКН 3-5

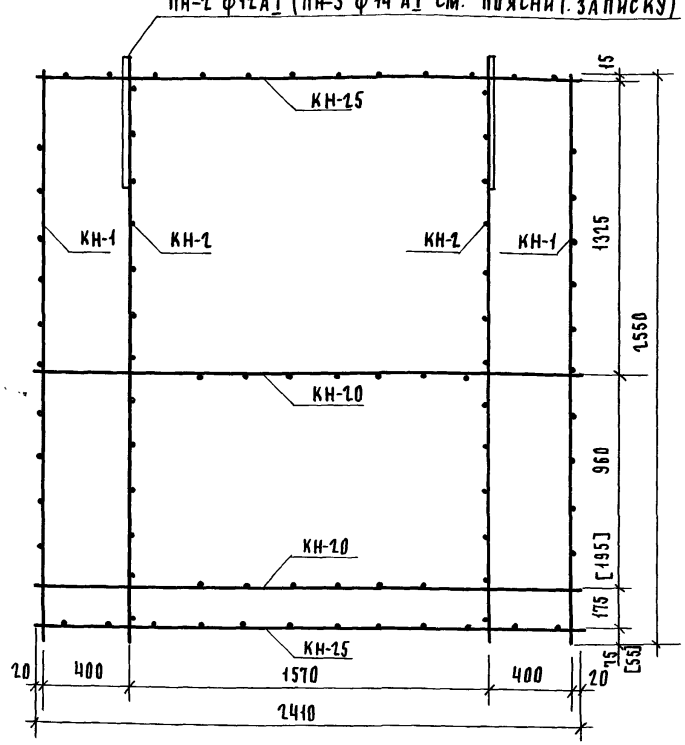

Спецификация арматурных элементов на 1 пространствен. каркас

Марка жел. бет. изделия	Марка простр. каркаса	NN карк. и отдел. позиций	Кол. шт.	Толщ. панели 250 мм: Вес элем. кг	Общий вес кг	NN лист. раб. черт.	Толщ. панели 300 мм: Вес эл. кг	Общий вес кг	NN лист. раб. черт.	Толщ. панели 350 мм: Вес элем. кг	Общий вес кг	NN лист. раб. черт.
2НСЗ-4	2ПКН3-4	КН-3	2	1.25	2.50	64	1.31	2.62	72	1.37	2.74	77
		КН-4	2	1.29	2.58	"	1.36	2.72	"	1.43	2.86	"
		КН-20	2	2.03	4.06	66	2.06	4.12	74	2.09	4.18	79
		КН-25	2	1.16	2.32	"	1.22	2.44	"	1.28	2.56	"
		ПН-2	2	1.20	2.40	86	1.20	2.40	86	1.20	2.40	86
				Итого: 13.86			Итого: 14.30			Итого: 14.74		

Спецификация арматурных элементов на 1 пространственный каркас

Марка жел. бет. изделия	Марка простр. каркаса	NN карк. и отдел. позиций	Кол. шт.	Толщ. панели 250 мм: Вес эл. кг	Общий вес кг	NN лист. раб. черт.	Толщ. панели 300 мм: Вес эл. кг	Общий вес кг	NN лист. раб. чер.	Толщ. панели 350 мм: Вес эл. кг	Общий вес кг	NN лист. раб. чер.
2НСЦ3-5	2ПКН3-5	КН-1	2	1.19	2.38	64	1.24	2.48	72	1.30	2.60	77
		КН-2	2	1.23	2.46	"	1.29	2.58	"	1.33	2.66	"
		КН-20	2	2.03	4.06	66	2.06	4.12	74	2.09	4.18	79
		КН-25	2	1.16	2.32	"	1.22	2.44		1.28	2.56	
		ПН-2	2	1.20	2.40	86	1.20	2.40	86	1.20	2.40	86
				Итого: 13.62			Итого: 14.02			Итого: 14.40		

1967г.	Изделия заводского изготовления	Пространственные каркасы наружных стеновых панелей 2ПКН 3-4 и 2ПКН 3-5	Серия 1-464А	Альбом V Часть 3а-Д	Лист N 53

Рук. АКБ-1 | Гл. инж. АКБ1 | Рук. отдела | Гл. инж. отд. | Гл. инж. пр. | Розанов | Кочешков | Блюменталь | Розенфельд | Кириллова | Рук. гр. пы | Разработ. | Проверил | Коробова | Шумский | Баркова | Согласовано | Согласовано | Согласовано | Дата | Инв. N | Взамен

ЦНИИЭП жилища

7700-23 62

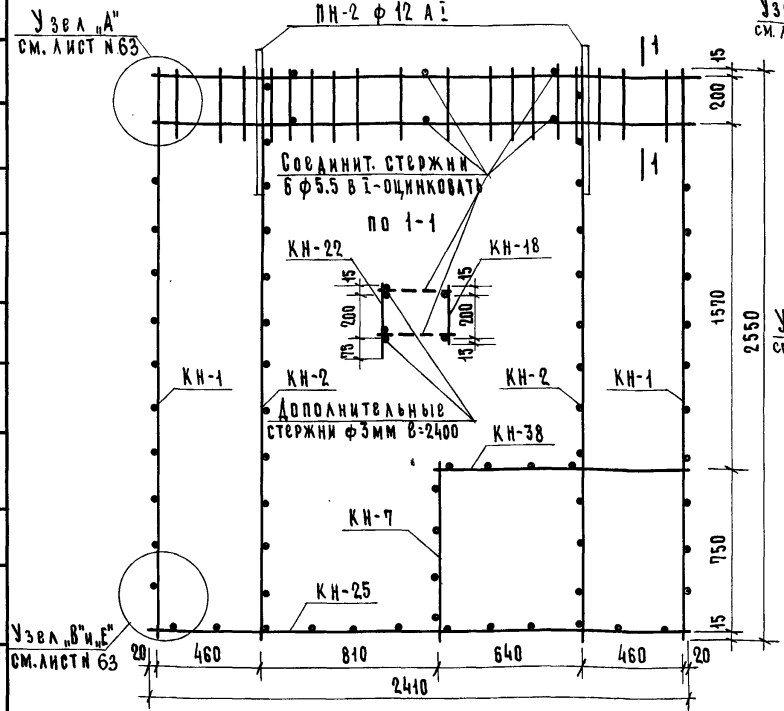

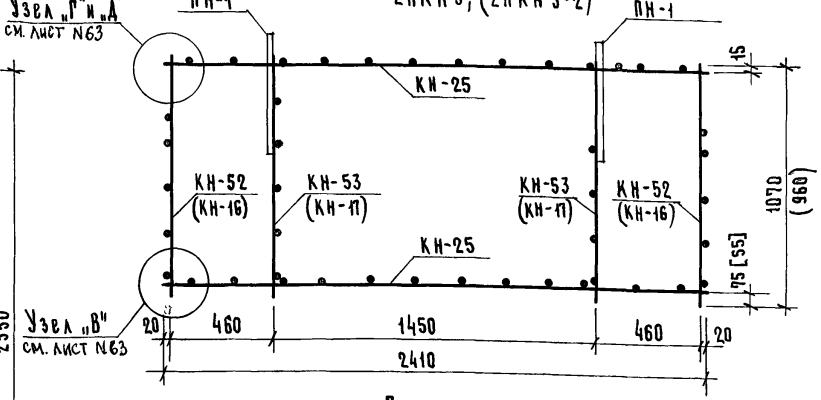

Примечание

Размеры и марки в скобках даны для 2ПКН5-2.

Спецификация арматурных элементов на 1 пространственный каркас

Марка жел.бет. изделия	Марка простр. каркаса	N карк. и отдел позиций	Кол. шт.	Толщ. панели 250 мм: вес элем. кг	Общий вес кг	N лист. раб.чер.	Толщ. панели 300 мм: вес элем. кг	Общий вес кг	N лист. раб.чер.	Толщ. панели 350 мм: вес элем. кг	Общий вес кг	N лист. раб.чер.
2 НС 11	2 ПКН 11	КН-1	2	1.19	2.38	64	1.24	2.48	72	1.30	2.60	77
		КН-2	2	1.23	2.46	"	1.29	2.58	"	1.33	2.66	77
		КН-7	1	0.38	0.38	"	0.40	0.40	"	0.42	0.42	77
		КН-18	1	2.20	2.20	66	2.20	2.20	74	2.20	2.20	79
		КН-22	1	2.41	2.41	"	2.41	2.41	"	2.41	2.41	"
		КН-25	1	1.16	1.16	66	1.22	1.22	"	1.28	1.28	"
		КН-38	1	0.99	0.99	68	1.00	1.00	68	1.03	1.03	68
		ОТД.СТЕР.	6	0.022	0.13		0.027	0.16		0.032	0.20	
		ПН-2	2	1.20	2.40	86	1.20	2.40	86	1.20	2.40	86
				Итого	14.51		Итого	14.85		Итого	15.20	

Спецификация арматурных элементов на 1 пространственный каркас

Марка жел.бет. изделия	Марка простр. каркаса	N карк. и отдельн. позиций	Кол. шт.	Толщ. панели 250 мм: вес элем. кг	Общ. вес кг	N лист. раб.чер.	Толщ. панели 300 мм: вес элем. кг	Общ. вес кг	N лист. раб.черт.	Толщ. панели 350 мм: вес элем. кг	Общ. вес кг	N лист. раб.черт.
НС5	2ПКН5	КН-25	2	1.16	2.32	66	1.22	2.44	73	1.28	2.56	79
		КН-52	2	0.49	0.98	64	0.51	1.02	72	0.53	1.06	77
		КН-53	2	0.53	1.06	"	0.56	1.12	72	0.59	1.18	"
		ПН-1	2	0.83	1.66	94	0.83	1.66	94	0.83	1.66	94
				Итого: 6.02			Итого: 6.24			Итого: 6.46		
НС5-2	2ПКН5-2	КН-25	2	1.16	2.32	66	1.22	2.44	73	1.28	2.56	79
		КН-16	2	0.46	0.92	64	0.47	0.94	72	0.49	0.98	77
		КН-17	2	0.47	0.94	"	0.49	0.98	"	0.52	1.04	"
		ПН-1	2	0.83	1.66	86	0.83	1.66	86	0.83	1.66	86
				Итого: 5.84			Итого: 6.02			Итого: 6.24		

1967	Изделия заводского изготовления	Пространственные каркасы наружных стеновых панелей 2ПКН 11 ; 2ПКН 5 и 2ПКН 5-2	Серия 1-464А	Альбом V часть 3а-Д	Лист № 54

ЦНИИЭП жилища

Рук. АКБ 1	Н. Розанов	Н. Корабова	Согласовано	Согласовано	Дата
Гл. инж. АКБ	В. Кочешков	Н. Шумский			Инвент.
Рук. отдела	В. Блюменталь	Баркова			Взамен
Гл. инж. отд.	А. Розенфельд				
Гл. инж. пр.	Д. Кириллова				

7700-23 63

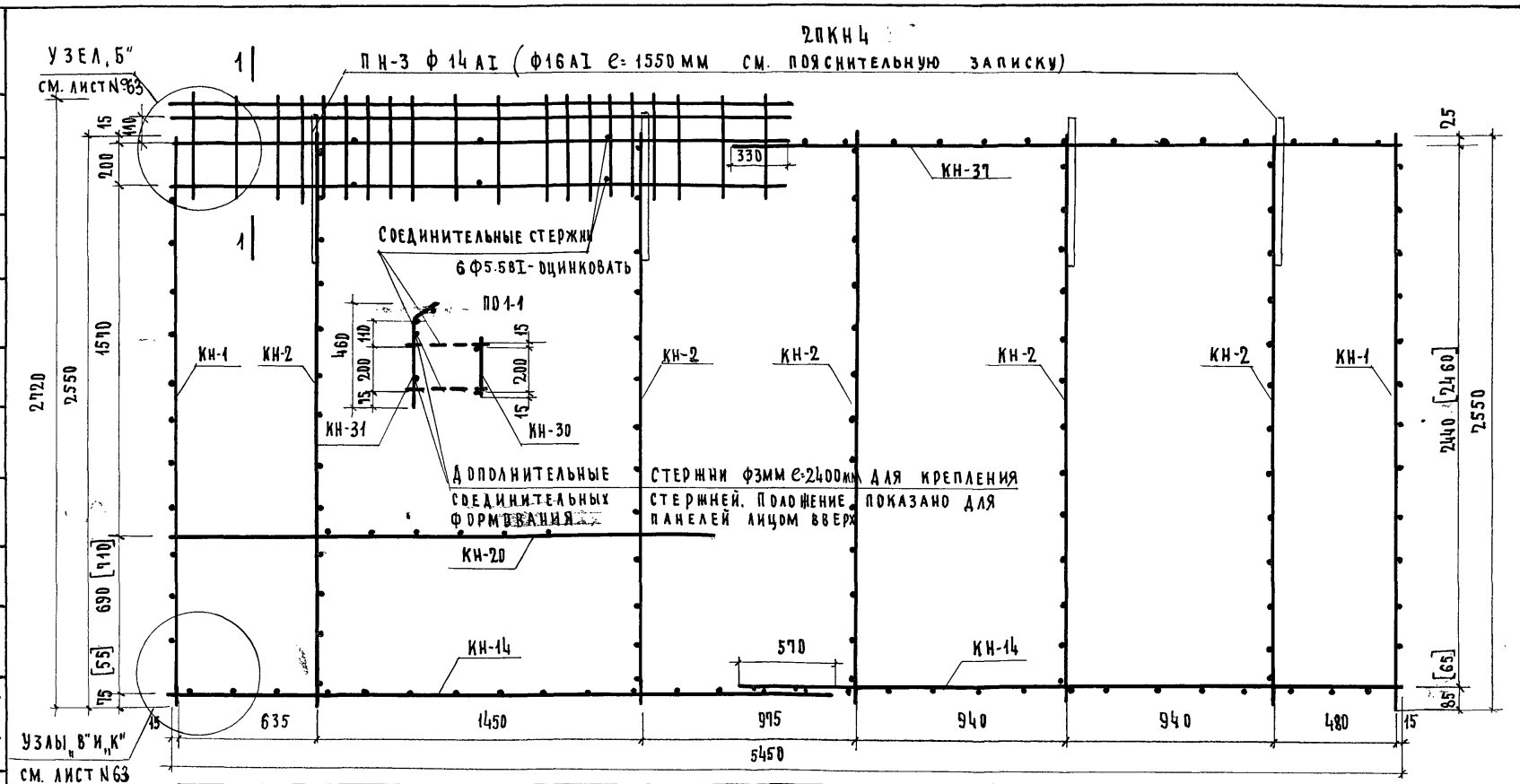

Спецификация арматурных элементов на 1 пространств каркас												
Марка жел. бет. изделия	Марка простр. каркаса	NN карк. и отд. позиций	Кол. шт.	Толщ. панели 250мм			Толщ. на панели 300мм			Толщ. панели 350мм		
				Вес элем. кг	Общий вес, кг	NN лист раб. черт.	Вес элем. кг	Общий вес, кг	NN лист раб. черт.	Вес элем. кг	Общий вес, кг	NN лист раб. черт.
2НС4	2ПКН4	КН-1	2	1.19	2.38	64	1.24	2.48	72	1.30	2.60	77
		КН-2	5	1.23	6.15	"	1.29	6.45	"	1.33	6.65	"
		КН-14	2	1.45	2.90	65	1.53	3.06	73	1.60	3.20	78
		КН-20	1	2.03	2.03	66	2.06	2.06	74	2.09	2.09	79
		КН-30	1	2.93	2.93	67	2.93	2.93	75	2.93	2.93	80
		КН-31	1	4.92	1.92	"	4.92	4.92	"	4.92	4.92	"
		КН-37	1	1.48	1.48	68	1.55	1.55	68	1.62	1.62	68
		Отд. стерж.	6	0.022	0.13		0.027	0.16		0.032	0.19	
		ПН-3	4	1.77	7.08	86	1.77	7.08	86	1.77	7.08	86
				Итого:	30.00		Итого:	30.69		Итого:	31.28	

Примечания:

1. Размеры в квадратных скобках даны для действующего оборудования.
2. В зависимости от положения формования панели, одни из каркасов перемычки устанавливать в форме после укладки утеплителя

Дата	Согласовано	Согласовано	Согласовано
Инв. №			
Взамен			

Н. Розанов			
В. Кочешков	Рук. груп.	Н. Коробова	
В. Блюменталь	Разработ.	Шумский	
А. Розенфельд	Проверил	Баркова	
А. Кириллова			

Рук. акб. 1	
Гл. инж. акб. 1	
Рук. отдела	
Гл. инж. отд.	
Гл. инж. пр.	

ЦНИИЭП ЖИЛИЩА

1967	Изделия заводского изготовления	Пространственный каркас наружной стеновой панели 2ПКН4	Серия 1-464 А	Альбом V часть 3а-Д	Лист № 55

7700-23 64

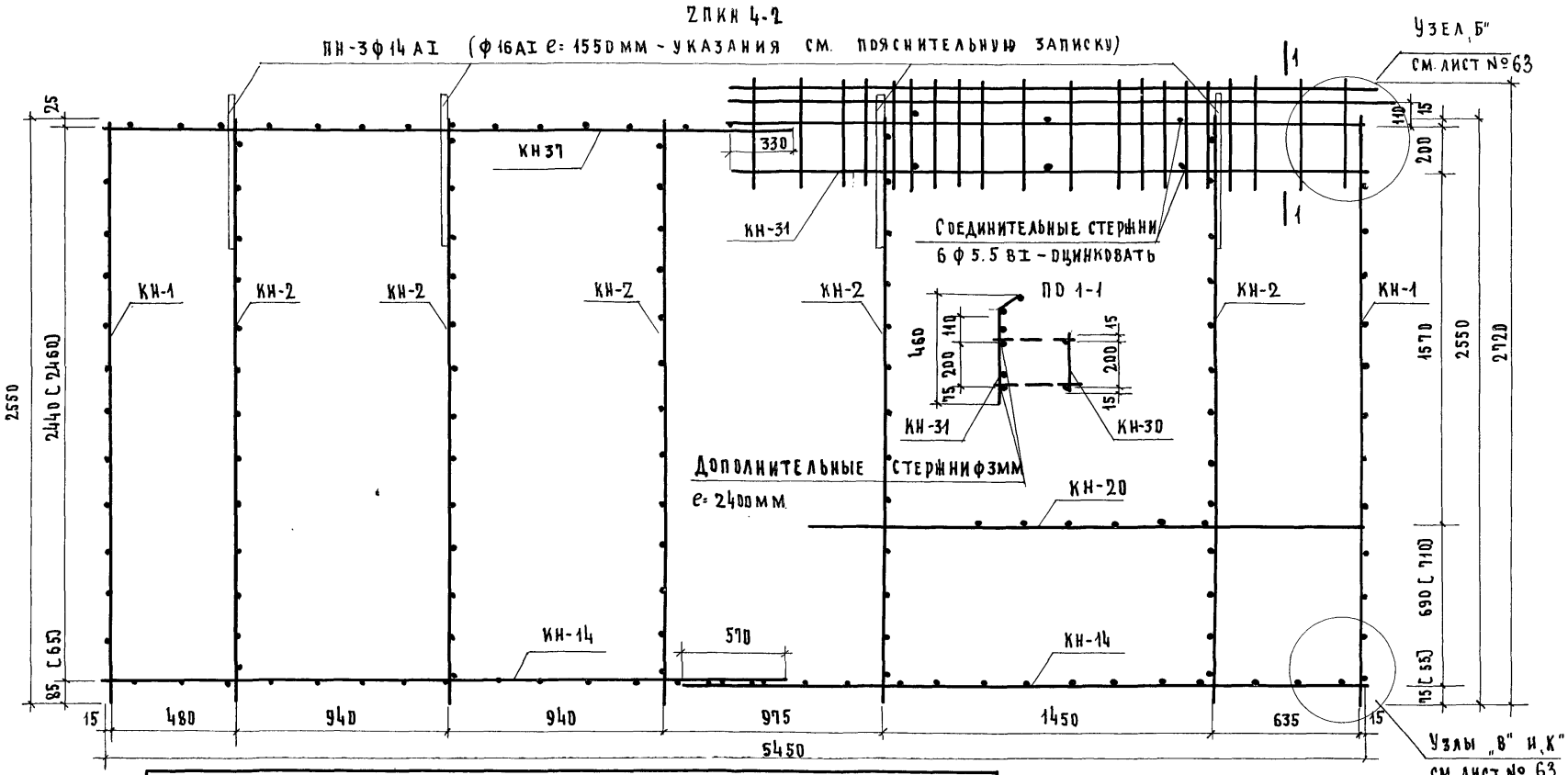

Спецификация арматурных элементов на 1 пространств. каркас

Марка жел.бет. изделия	Марка простран. каркаса	NN карт. и отд. позиций	Кол. шт.	Толщ. панели 250мм: Вес элем. кг	Общий вес, кг	NN лист раб.черт.	Толщ. панели 300мм: Вес. элем. кг	Общий вес, кг	NN лист. раб.черт.	Толщ. панели 350мм: Вес элем. кг	Общий вес, кг	NN лист раб.черт.
2НС 4-2	2 ПКН 4-2	КН-1	2	1.19	2.38	64	1.24	2.48	72	1.30	2.60	77
		КН-2	5	1.23	6.15	"	1.29	6.45	"	1.33	6.66	"
		КН-14	2	1.45	2.90	65	1.53	3.06	73	1.60	3.20	78
		КН-20	1	2.03	2.03	66	2.06	2.06	74	2.09	2.09	79
		КН-30	1	2.93	2.93	67	2.93	2.93	75	2.93	2.93	80
		КН-31	1	4.92	4.92	"	4.92	4.92	"	4.92	4.92	"
		КН-37	1	1.48	1.48	68	1.55	1.55	68	1.62	1.62	68
		Отд. стерж.	6	0.022	0.13	—	0.027	0.16	—	0.032	0.19	—
		ПН-3	4	1.77	7.08	86	1.77	7.08	86	1.77	7.08	86
				Итого:	30.00		Итого:	30.69		Итого:	31.28	

Примечания:

1. Размеры в квадратных скобках даны для действующего оборудования.
2. В зависимости от положения формования панели, один из каркасов перемычки устанавливать в форме после укладки утеплителя.

1967	Изделия заводского изготовления	Пространственный каркас наружной стеновой панели 2ПКН-4-2	Серия 1-464А	Альбом V, часть 3а-Д	Лист N 56

7700-23 65

2ПКН6

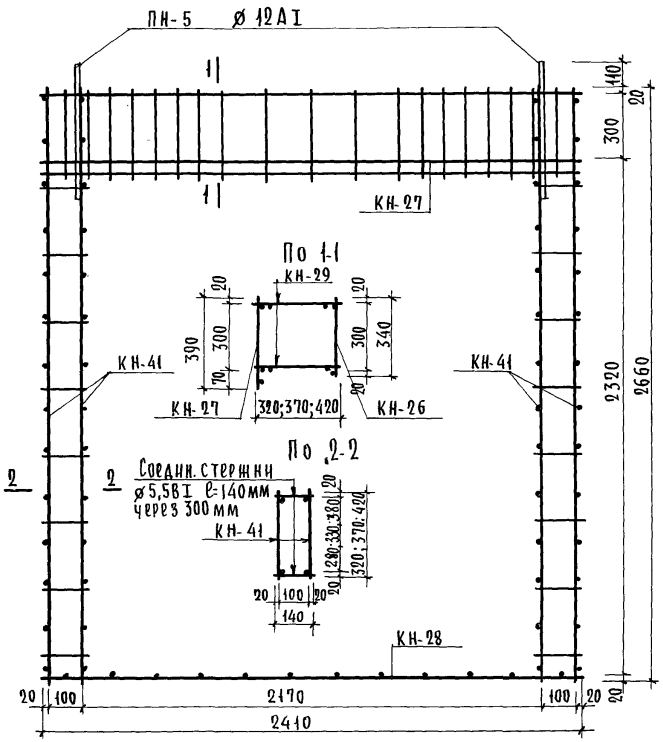

2ПКНЦ 2-2

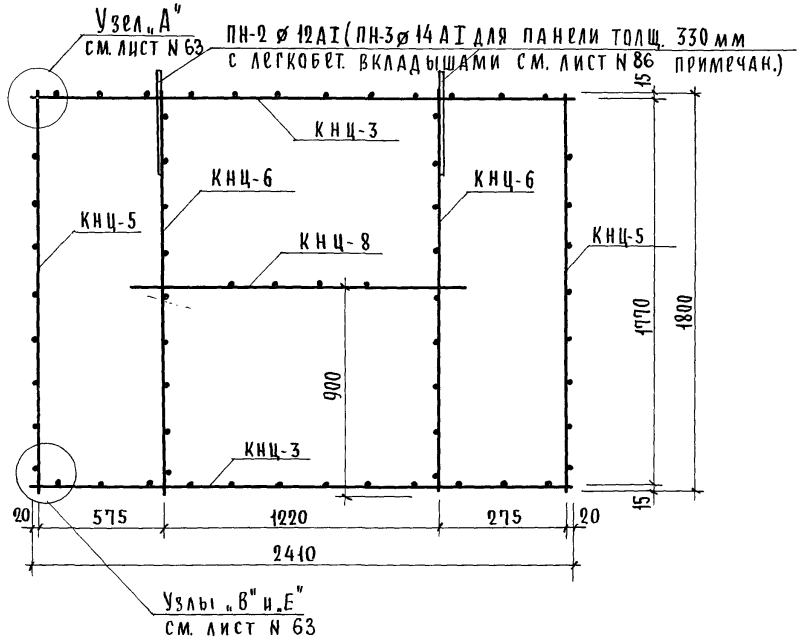

Спецификация арматурных элементов на 1 пространств. каркас

Марка жел. бет. изделия	Марка простран. каркаса	NN каркас. и отдел. позиц.	Кол. шт.	Толщ. панели 350мм: Вес элем кг.	Общий вес кг.	NN лист раб. черт.	Толщ. панели 400мм: Вес элем кг.	Общий вес, кг.	NN лист раб. черт.	Толщ. панели 450мм: Вес элем кг.	Общий вес, кг	NN лист. раб. черт.
2НС6	2ПКН6	КН-26	1	4.20	4.20	67	4.20	4.20	75	4.20	4.20	80
		КН-27	1	4.82	4.82	"	4.82	4.82	"	4.82	4.82	"
		КН-28	1	3.70	3.70	"	3.82	3.82	"	3.36	3.36	"
		КН-29	2	1.29	2.58	"	1.35	2.70	"	1.40	2.80	"
		КН-41	4	4.12	16.48	64	4.24	16.96	72	6.06	24.24	77
		ОТД. СТЕР	32	0.03	1.00		0.03	1.00		0.03	1.00	
		ПН-5	2	1.47	2.94	86	1.51	3.02	86	1.55	3.10	86
				Итого:	35,72		Итого: 36.52			Итого: 43.52		

Спецификация арматурных элементов на 1 пространствен. каркас

Марка жел. бет. изделия	Марка простр. каркаса	NN карк. и отдел. позиц.	Кол. шт	Толщ. панели 230мм: Вес. элем кг.	Общий вес кг.	NN лист раб. черт	Толщ. панели 280мм: Вес элем кг.	Общий вес кг.	NN лист раб. черт	Толщ. панели 330мм: Вес элем кг.	Общий вес кг.	NN лист раб. черт
НСЦ2-2	2ПКНЦ2-2	КНЦ-3	2	1.14	2.28	71	1.19	2.38	76	1.25	2.50	81
		КНЦ-5	2	0.81	1.62	"	0.84	1.68	"	0.88	1.76	"
		КНЦ-6	2	0.85	1.70	"	0.89	1.78	"	0.93	1.86	"
		КНЦ-8	1	0.64	0.64	"	0.66	0.66	"	0.68	0.68	"
		ПН-2	2	1.20	2.40	86	1.20	2.40	86	1.20	2.40	86
				Итого	8.64		Итого	8.90		Итого	9.20	

1967	Изделия заводского изготовления.	Пространственные каркасы наружных стеновых панелей 2ПКН6 и 2ПКНЦ2-2	Серия 1-464 А	Альбом V Часть 3а-Д	Лист N 57

ЦНИИЭП жилища

Рук. АКБ	Н. Розанов				Согласовано	Согласовано	Дата
Гл. инж. АКБ	В. Кочешков	Рук. гр.	Баркова				Инв. N
Рук. отдела	В. Блюменталь	Разработ.	Шумский				Взамен
Гл. инж. отд.	А. Розенфельд	Проверил	Князева				
Гл. инж. пр.	А. Кириллова	Копиров	Балашова				

2 ПКН 8:(2 ПКН 8-2)

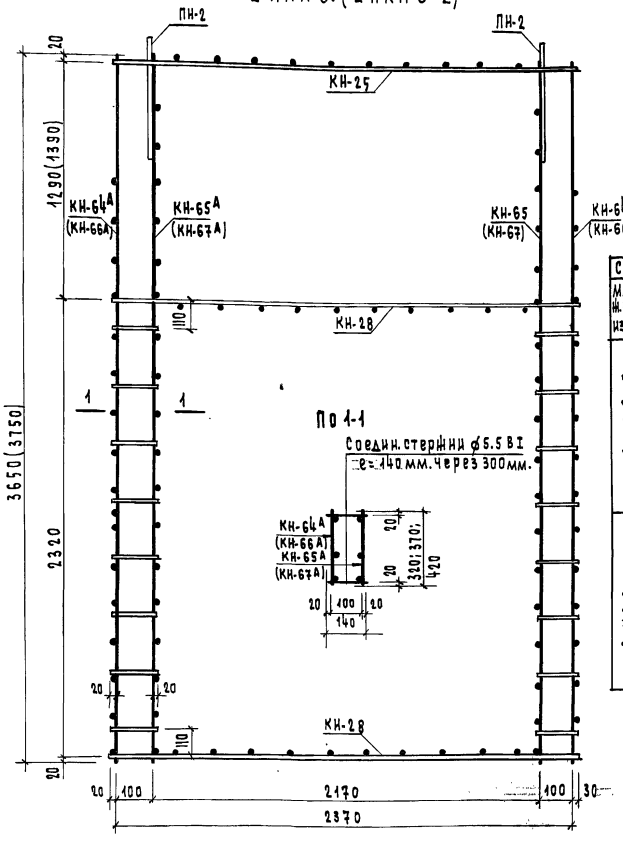

Спецификация арматурных элементов на 1 пространственный каркас

Марка ж.бет. издел.	Марка простр. карк.	N карк. и отдел. позиц.	Кол. шт.	Толщ. панели 350 мм. Вес элем. кг.	Общ. вес, кг.	Маст. раб.чел	Толщ. панели 400 мм. Вес элем. кг.	Общий вес, кг.	Маст. раб.чел	Толщ. панели 450 мм. Вес элем. кг.	Общ. вес кг.	Маст. раб.чел
2 НС 8-2	2 ПКН 8	КН-64,64А	2	5.21	10.42	69	5.37	10.74	69	5.53	11.06	69
		КН-65,65А	2	5.30	10.60	69	5.48	10.96	69	5.65	11.30	69
		КН-25	1	1.16	1.16	66	1.22	1.22	73	1.28	1.28	79
		КН-28	2	3.70	2.40	67	3.82	2.64	75	3.36	6.72	80
		Отдетер.	32	0.026	0.83		0.026	0.83		0.026	0.83	
		ПН-2	2	1.38	2.76	86	1.42	2.84	86	1.46	2.92	86
		Итого:			33.17		Итого:	34.23		Итого:	34.11	
2 НС 8	2 ПКН 8-2	КН-66,66А	2	5.27	10.54	70	5.43	10.86	70	5.59	11.18	70
		КН-67,67А	2	5.36	10.72	70	5.54	11.08	70	5.71	11.42	70
		КН-25	1	1.16	1.16	66	1.22	1.22	73	1.28	1.28	79
		КН-28	2	3.70	7.40	67	3.82	7.64	75	3.36	6.72	80
		Отдетер.	2	0.026	0.83		0.026	0.83		0.026	0.83	
		ПН-2	2	1.38	2.76	86	1.42	2.84	86	1.46	2.92	86
		Итого:			33.41		Итого:	34.47		Итого:	34.35	

Примечание.

1. Марки каркасов и размеры показанные в скобках относятся к 2ПКН8-2.

1967	Изделия заводского изготовления	Пространственные каркасы наружных стеновых панелей 2ПКН8 и 2ПКН 8-2.	Серия 1-464А	Альбом V часть 3-а Д	Лист N 58

ЦНИИЭП жилища

СОГЛАСОВАНО

Рук. арх. бюро	Гл. инж. проекта	Рук. от. д.	Гл. инж. от. д.	Гл. инж. пр.
Дата	Инв. N	Взамен
Разработ.	Проверил	Копировал	
Рук. груп.	В. Кочешков	В. Бимиргиан	Л. Розенфельд	Я. Кирилова
Н. Розанов				
Л. Баркова	И. Шумский	Л. Баркова	Т. Байкова	

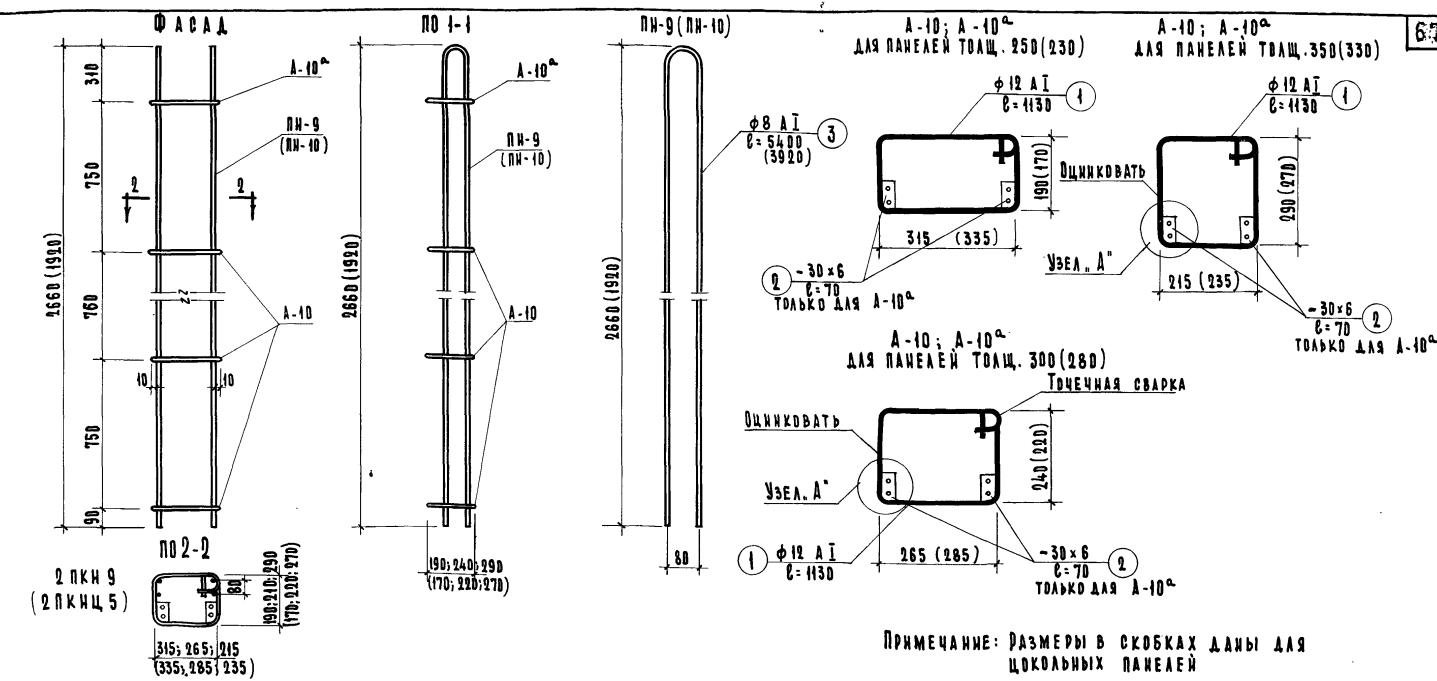

Примечание: Размеры в скобках даны для цокольных панелей

Спецификация арматурных элементов на 1 пространственный каркас									
Марка жел. бет. изделия	Марка простр. каркаса	NN карк. и отд. позиций	Кол. шт.	Толщ. панели 250 (230) Вес элем. кг	Толщ. панели 250 (230) Общий вес кг	Толщ. панели 300 (280) Вес элем. кг	Толщ. панели 300 (280) Общий вес кг	Толщ. панели 350 (330) Вес элем. кг	Толщ. панели 350 (330) Общий вес кг
НС 9 НС 9-2	2 ПКН 9	А-10	3	1.00	3.00	1.00	3.00	1.00	3.00
		А-10а	1	1.20	1.20	1.20	1.20	1.20	1.20
		ПН-9	2	2.13	4.26	2.13	4.26	2.13	4.26
				Итого:	8.46	Итого:	8.46	Итого:	8.46
НСЦ 5 НСЦ 5-2	2 ПКНЦ 5	А-10	2	1.00	2.00	1.00	2.00	1.00	2.00
		А-10а	1	1.20	1.20	1.20	1.20	1.20	1.20
		ПН-10	2	1.55	3.10	1.55	3.10	1.55	3.10
				Итого:	6.30	Итого:	6.30	Итого:	6.30

Спецификация арматуры							Выборка арматуры				
При толщ. наружн. панелей	Наимен. марки	NN поз.	Диам. и класс стали	Длина мм	Кол. шт.	Общ. длина м	Ra кг/см²	Диам. и класс стали	Общая длина м	Общий вес поз. кг	Вес марки кг
250; 300; 350 (230; 280; 330)	А-10	1	ф12 АI	1130	1	1.13	2100	ф12 АI	1.13	1.00	1.00
250; 300; 350 (230; 280; 330)	А-10а	1	ф12 АI	1130	1	1.13	2100	ф12 АI	1.13	1.00	1.20
		2	-30×6	70	2	0.14	2100	-30×6	0.14	0.20	
250; 300; 350	ПН-9	3	ф8 АI	5400	1	5.40	2100	ф8 АI	5.40	2.13	2.13
(230; 280; 330)	ПН-10	4	ф8 АI	3920	1	3.92	2100	ф8 АI	3.92	1.55	1.55

1967	Изделия заводского изготовления	Пространственные каркасы наружных стеновых панелей 2 ПКН 9; 2 ПКНЦ 5	Серия 1-464 А	Альбом V Часть 3-Д	Лист № 59

ЦНИИЭП жилища

Рук. АКБ-1	Н. Розанов	Рук. гр.		А. Баркова	Согласовано	Согласовано	Дата
Гл. инж. АКБ	В. Кочешков	Разработ.		Н. Шумский			Инв. №
Рук. отд.	В. Блюменталь	Проверил		А. Баркова			Взамен
Гл. инж. отд.	А. Розенфельд						
Гл. инж. пр.	А. Кириллова	Копиров.		Т. Будько			

2ПКНЦ 1

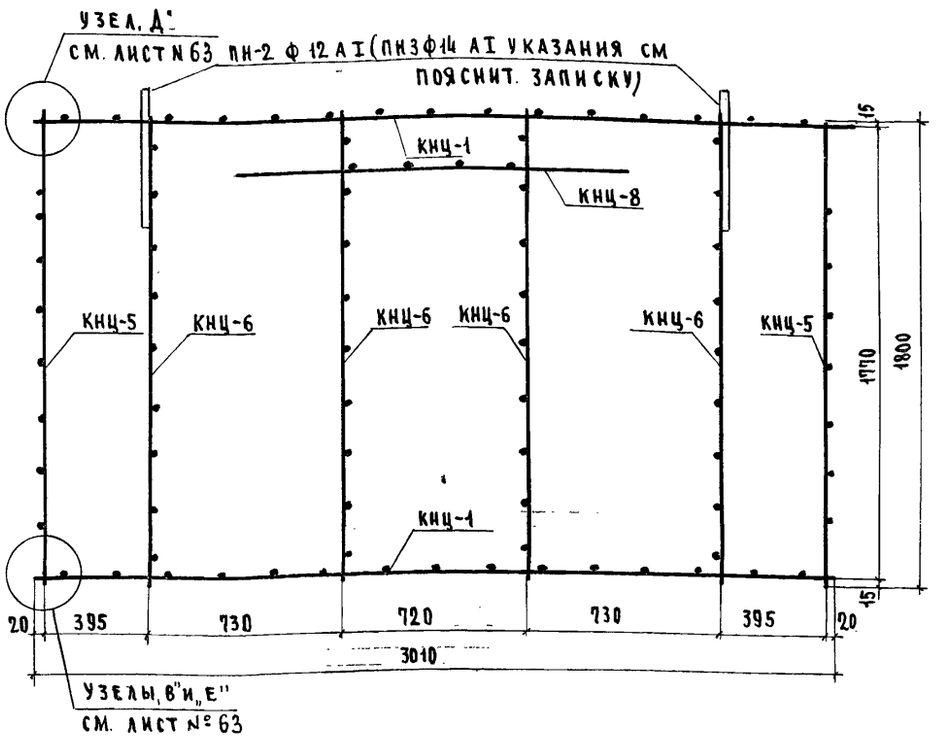

2ПКНЦ 2

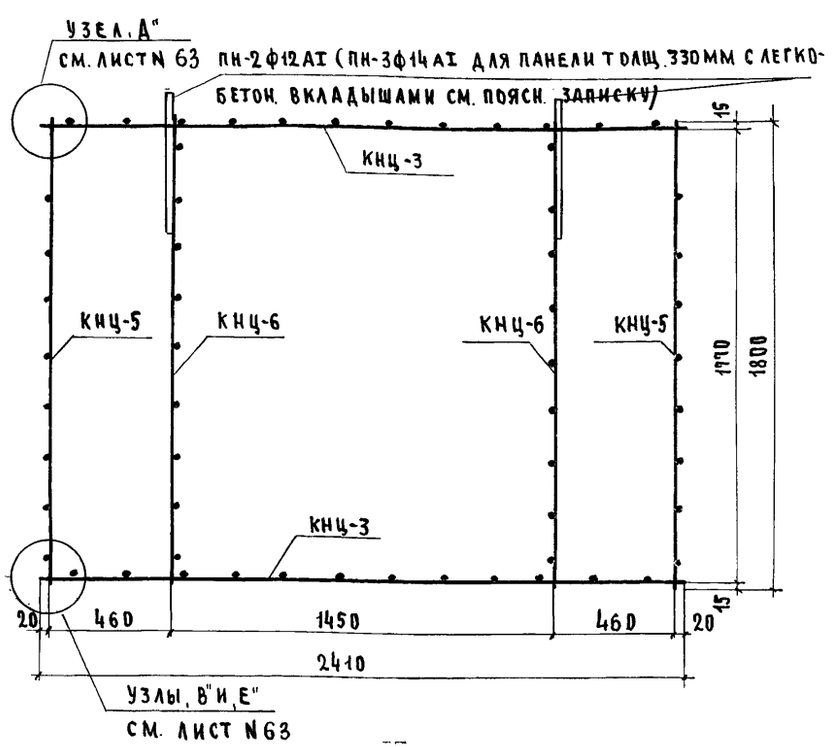

СПЕЦИФИКАЦИЯ АРМАТУРНЫХ ЭЛЕМЕНТОВ НА 1 ПРОСТРАНСТВЕННЫЙ КАРКАС

МАРКА ЖЕЛ. БЕТ. ИЗДЕЛИЯ	МАРКА ПРОСТР. КАРКАСА	NN КАРК. И ОТДЕЛ. ПОЗИЦИЙ	КОЛ. ШТ.	ТОЛЩ. ПАНЕЛИ 230 ММ: ВЕС ЭЛЕМ. КГ.	ОБЩИЙ ВЕС. КГ.	NN ЛИСТ. РАБ. ЧЕРТ.	ТОЛЩ. ПАНЕЛИ 280 ММ: ВЕС ЭЛЕМ. КГ	ОБЩИЙ ВЕС КГ.	NN ЛИСТ. РАБ. ЧЕРТ.	ТОЛЩ. ПАНЕЛИ 330 ММ: ВЕС ЭЛЕМ. КГ	ОБЩИЙ ВЕС КГ.	NN ЛИСТ. РАБ. ЧЕРТ.
НСЦ1; НСЦ6	2ПКНЦ 1	КНЦ-1	2	1.41	2.82	71	1.49	2.98	76	1.56	3.12	81
		КНЦ-5	2	0.81	1.62	"	0.84	1.68	"	0.88	1.76	"
		КНЦ-6	4	0.85	3.40	"	0.89	3.56	"	0.93	3.72	"
		КНЦ-8	1	0.64	0.64	"	0.66	0.66	"	0.68	0.68	"
		ПН 2	2	1.20	2.40	86	1.20	2.40	86	1.20	2.40	86
				ИТОГО: 10.88			ИТОГО: 11.28			ИТОГО: 11.68		

СПЕЦИФИКАЦИЯ АРМАТУРНЫХ ЭЛЕМЕНТОВ НА 1 ПРОСТРАНСТВЕННЫЙ КАРКАС

МАРКА ЖЕЛ. БЕТ. ИЗДЕЛИЯ	МАРКА ПРОСТР. КАРКАСА	NN КАРК. И ОТДЕЛ. ПОЗИЦИЙ	КОЛ. ШТ.	ТОЛЩ. ПАНЕЛИ 230 ММ: ВЕС ЭЛЕМ. КГ	ОБЩИЙ ВЕС КГ	NN ЛИСТ. РАБ. ЧЕРТ.	ТОЛЩ. ПАНЕЛИ 280 ММ: ВЕС ЭЛЕМ. КГ	ОБЩИЙ ВЕС КГ	NN ЛИСТ. РАБ. ЧЕРТ.	ТОЛЩ. ПАНЕЛИ 330 ММ: ВЕС ЭЛЕМ. КГ	ОБЩИЙ ВЕС КГ.	NN ЛИСТ. РАБ. ЧЕРТ.
НСЦ 2; НСЦ 2-6;	2ПКНЦ 2	КНЦ-3	2	1.14	2.28	71	1.19	2.38	76	1.25	2.50	81
		КНЦ-5	2	0.81	1.62	"	0.84	1.68	"	0.88	1.76	"
		КНЦ-6	2	0.85	1.70	"	0.89	1.78	"	0.93	1.86	"
		ПН-2	2	1.20	2.40	86	1.20	2.40	86	1.20	2.40	86
				ИТОГО: 8.00			ИТОГО: 8.24			ИТОГО: 8.52		

1967	ИЗДЕЛИЯ ЗАВОДСКОГО ИЗГОТОВЛЕНИЯ	ПРОСТРАНСТВЕННЫЕ КАРКАСЫ НАРУЖНЫХ СТЕНОВЫХ ПАНЕЛЕЙ 2ПКНЦ 1 И 2ПКНЦ 2	СЕРИЯ 1-464А	АЛЬБОМ V ЧАСТЬ 3-а-Д	ЛИСТ N 60

ЦНИИЭП ЖИЛИЩА

РУК. ПКБ.1	Н. РОЗАНОВ	Н. КОРОБОВА				
ГЛ. ИНЖ. ПКБ	В. КОЧЕШКОВ	РУК. ГР.				
РУК. ОТД.	В. БЛЮМЕНТАЛЬ	РАЗРАБОТ.	И. ШУМСКИЙ			
ГЛ. ИНЖ. ОТД.	Н. РОЗЕНФЕЛЬД	ПРОВЕРИ.	Л. БАРКОВА			
ГЛ. ИНЖ. ПР.	А. КИРИЛЛОВА	КОПИРОВ.				

ДАТА | ИНВ. № | ВЗАМЕН | СОГЛАСОВАНО | СОГЛАСОВАНО

2ПКНЦ 2-3

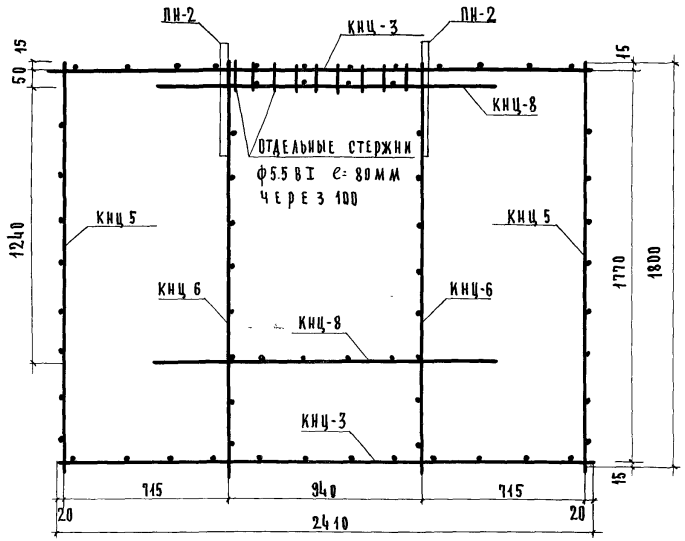

Спецификация арматурных элементов на 1 пространственный каркас												
Марка ж. бет. издел.	Марка простр. каркаса	N карк и отдел позиц.	Кол. шт.	Толщ. панели 230мм			Толщ. панели 280мм			Толщ. панели 330мм		
				Вес элем-та кг	Общий вес кг	N листа раб. черт.	Вес элем-та кг	Общий вес кг	N листа раб. черт.	Вес элем-та кг	Общий вес кг	N листа раб. черт.
2НСЦ 2-3	2ПКНЦ 2-3	КНЦ-5	2	0.81	1.62	71	0.84	1.68	76	0.88	1.76	81
		КНЦ-6	2	0.85	1.70	"	0.89	1.78	"	0.93	1.86	"
		КНЦ-3	2	1.14	2.28	71	1.19	2.38	"	1.25	2.50	"
		КНЦ-8	2	0.64	1.28	"	0.66	1.32	"	0.68	1.36	"
		Отдельн. стержни	18	0.015	0.27		0.015	0.27		0.015	0.27	
		ПН-2	2	1.20	2.40	86	1.20	2.40	86	1.20	2.40	86
				Итого: 9.55			Итого: 9.83			Итого: 10.15		

Дата	Согласовано	Согласовано	Согласовано	Согласовано	Инв. №
Взамен					

Н. Розанов	Рук. гр.	Д. Баркова			
В. Кочешков	Разработ.	И. Шумский			
В. Блюменталь	Проверил	Князева			
А. Розенфельд					
А. Кириллова					

Рук. акб. 1	Гл. инж. акб.	Рук. отдела	Гл. инж. отд.	Гл. инж. пр.	

ЦНИИЭП жилища

1967	Изделия заводского изготовления	Пространственный каркас наружной стеновой панели 2ПКНЦ2-3	Серия 1-464А	Альбом V часть 3а-Д	Лист № 61

2ПКНЦ3

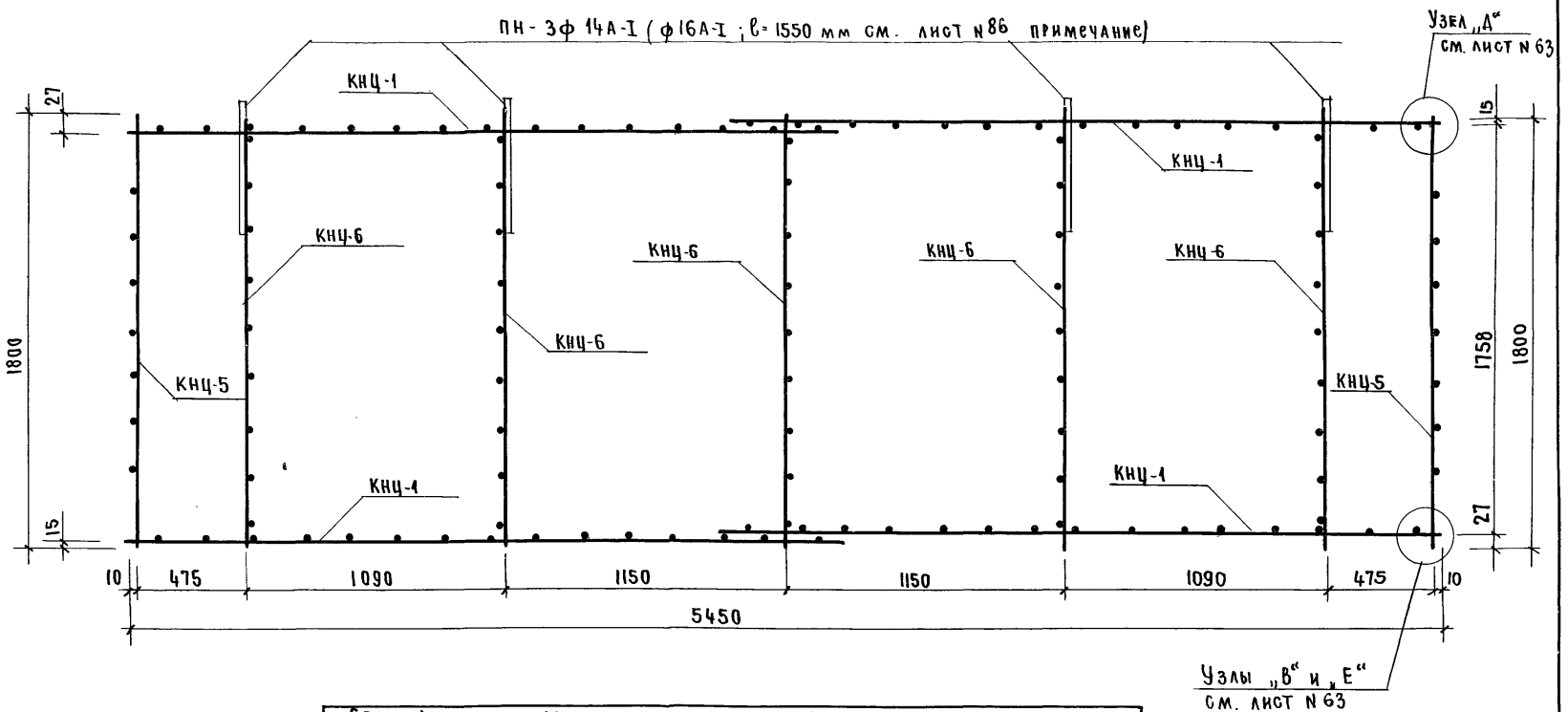

Спецификация арматурных элементов на 1 пространственный каркас												
Марка ж.б. изделий	Марка простр. каркаса	NN карк. и отд. позиц.	Кол. шт	Толщ. панели 230 мм: Вес элем. кг	Толщ. панели 230 мм: Общий вес кг	NN лист. раб. черт.	Толщина панели 280 мм: Вес элемен. кг	Толщина панели 280 мм: Общий вес кг	NN листов рабоч. черт.	Толщина панели 330: Вес элем. кг	Толщина панели 330: Общий вес кг	NN лист. рабоч. черт.
НСЦ3-2	2ПКНЦ3	КНЦ-1	4	1.41	5.64	71	1.49	5.96	76	1.56	6.24	81
		КНЦ-5	2	0.81	1.62	"	0.84	1.68	"	0.88	1.76	"
		КНЦ-6	5	0.85	4.25	"	0.89	4.45	"	0.93	4.65	"
		П-3	4	1.77	7.08	86	1.77	7.08	86	1.77	7.08	86
				Итого:	18.59		Итого:	19.17		Итого:	19.73	

Руков. АКБ	Н. Розанов	Рук. группы	Л. Баркова	С огласовано:	Дата
Гл. инж. АКБ	В. Кочешков	Разработал	Шумский		Инв. N
Рук. отдела	В. Блюменталь	Проверил	Князева		Взамен
Гл. инж. отд.	А. Розенфельд				
Гл. инж. пр-та	А. Кириллова				

ЦНИИЭП жилища

1967	Изделия заводского изготовления	Пространственные каркасы наружных стеновых панелей 2ПКНЦ3	Серия 1-464А	Альбом V часть 3а-д	Лист N 62

7700-23 71

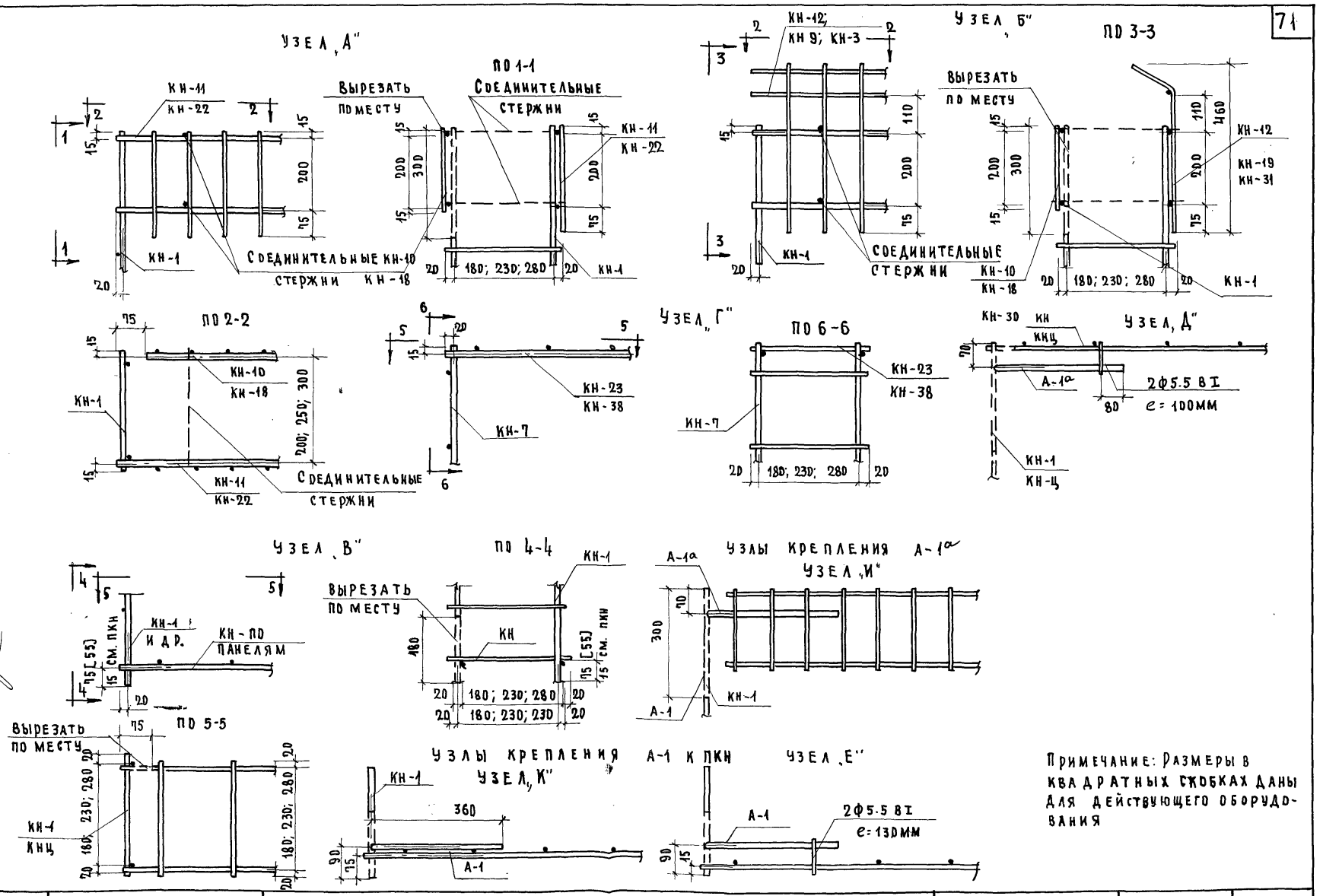

Примечание: Размеры в квадратных скобках даны для действующего оборудования

ЦНИИЭП ЖИЛИЩА	1967	ИЗДЕЛИЯ ЗАВОДСКОГО ИЗГОТОВЛЕНИЯ	УЗЛЫ ПРОСТРАНСТВЕННЫХ КАРКАСОВ	СЕРИЯ 1-464 А	АЛЬБОМ V ЧАСТЬ 3а-Д	ЛИСТ N 63

РУК. АКБ.	Н. РОЗАНОВ				
ГЛ. ИНЖ. АКБ.	В. КОЧЕШКОВ	РУК. ГР.			
РУК. ОТД.	В. БЛЮМЕНТАЛЬ	РАЗРАБ.	КОРОБОВА		
ГЛ. ИНЖ. ОТД.	А. РОЗЕНФЕЛЬД	ПРОВЕР.	ШУМСКИЙ		
ГЛ. ИНЖ. ПР.	А. КИРИЛЛОВ		БАРКОВА		

СОГЛАСОВАНО

СОГЛАСОВАНО

ДАТА | ИНВ. № | ВЗАМЕН

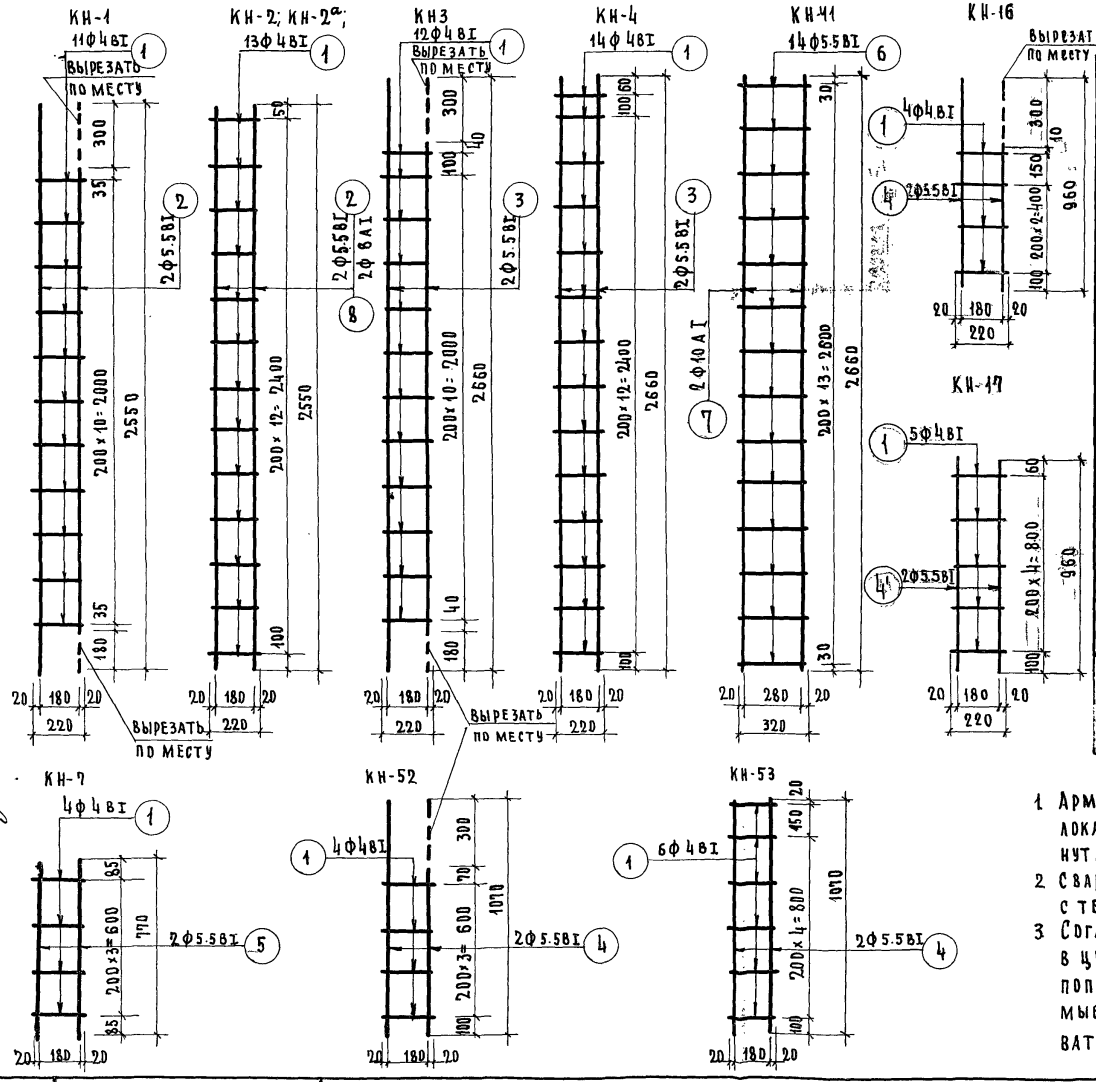

Спецификация арматуры						Выборка арматуры				
Наименование марки	NN поз.	Диам и класс стали	Длина мм	Кол. шт.	Общая длина м	Ra кг/см²	Диам. и класс стали	Общая длина м	Общий вес поз. кг	Вес марки кг.
КН-1	1	ф4ВI	220	11	2.42	3150	ф4ВI	2.42	0.24	1.19
	2	ф5.5ВI	2550	2	5.10	3150	ф5.5ВI	5.10	0.95	
КН-2	1	ф4ВI	220	13	2.86	3150	ф4ВI	2.86	0.28	1.23
	2	ф5.5ВI	2550	2	5.10	3150	ф5.5ВI	5.10	0.95	
КН-3	1	ф4ВI	220	12	2.64	3150	ф4ВI	2.64	0.26	1.25
	3	ф5.5ВI	2660	2	5.32	3150	ф5.5ВI	5.32	0.99	
КН-4	1	ф4ВI	220	14	3.08	3150	ф4ВI	3.08	0.30	1.29
	3	ф5.5ВI	2660	2	5.32	3150	ф5.5ВI	5.32	0.99	
КН-52	1	ф4ВI	220	4	0.88	3150	ф4ВI	0.88	0.09	0.49
	4	ф5.5ВI	1070	2	2.14	3150	ф5.5ВI	2.14	0.40	
КН-53	1	ф4ВI	220	6	1.32	3150	ф4ВI	1.32	0.13	0.53
	4	ф5.5ВI	1070	2	2.14	3150	ф5.5ВI	2.14	0.40	
КН-7	1	ф4ВI	220	4	0.88	3150	ф4ВI	0.88	0.09	0.38
	5	ф5.5ВI	770	2	1.54	3150	ф5.5ВI	1.54	0.29	
КН-41	6	ф5.5ВI	320	14	4.48	3150	ф5.5ВI	4.48	0.84	4.12
	7	ф10АI	2660	2	5.32	2100	ф10АI	5.32	3.28	
КН-2а	1	ф4ВI	220	13	2.86	3150	ф4ВI	2.86	0.28	229
	8	ф8АI	2550	2	5.10	2100	ф8АI	5.10	2.01	
КН-16	1	ф4ВI	220	4	0.88	3150	ф4ВI	0.88	0.10	0.46
	4'	ф5.5ВI	960	2	1.92		ф5.5ВI	1.92	0.36	
КН-17	1	ф4ВI	220	5	1.10	3150	ф4ВI	1.10	0.11	0.47
	4'	ф5.5ВI	960	2	1.92		ф5.5ВI	1.92	0.36	

Примечания:

1. Арматура принята; ф4 мм, и 5.5 мм – проволока стальная низкоуглеродистая холоднотянутая (ГОСТ 6227-53).
2. Сварные каркасы изготавливать в соответствии с техническими требованиями ГОСТ 10922-64
3. Согласно требований ГОСТ 11309-65 необходимо в целях защиты арматуры от коррозии, все поперечные стержни в каркасах, устанавливаемые в соединительных ребрах панелей-оцинковать.

Дата	Инв. №	Взамен
Согласовано		
Согласовано		

Н. Розанов, В. Кочешков, В. Блюменталь, А. Розенфельд, А. Кириллова, Рук. груп., Разработ., Проверил, Н. Коробов, Шумский, Баркова

Рук. АКБ. 1, Гл. инж. АКБ., Рук. отдел., Гл. инж. отд., Гл. инж. пр.

ЦНИИЭП ЖИЛИЩА

1967	Изделия заводского изготовления	Арматурные каркасы наружных стеновых панелей толщ. 250 мм с КН-1 по КН-4, КН-7, КН-41, КН-52, КН-53, КН-16, КН-17.	Серия 1-464 А	Альбом V часть 3а-д	Лист № 64

7700-23 73

КН-10

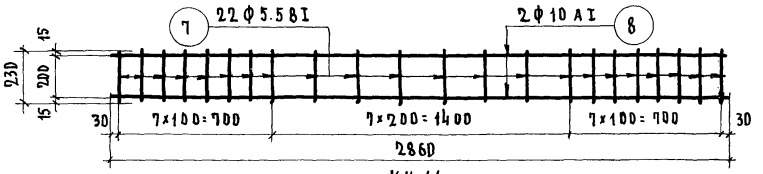

КН 11

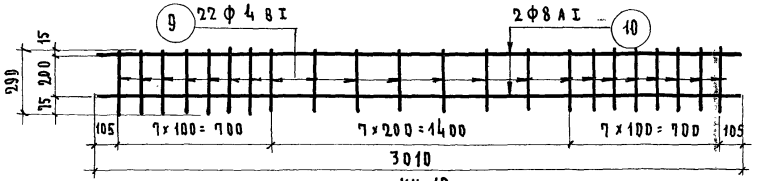

КН-12

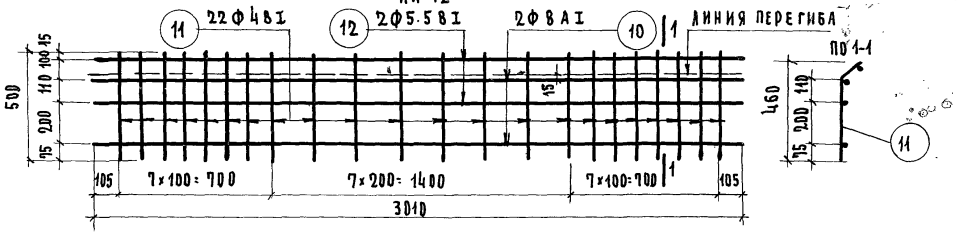

КН-14

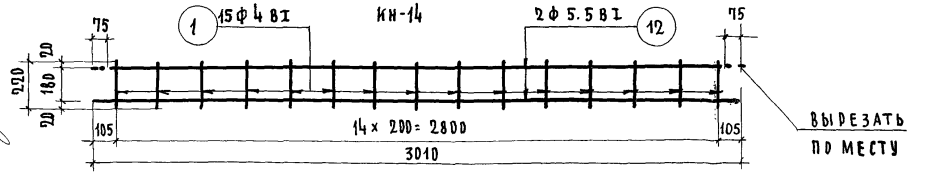

КН 15

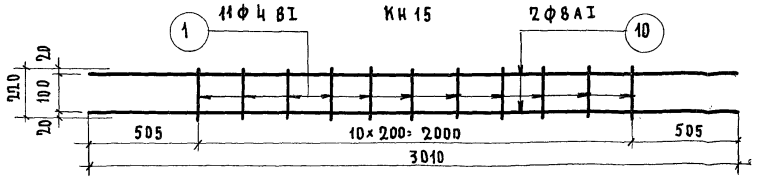

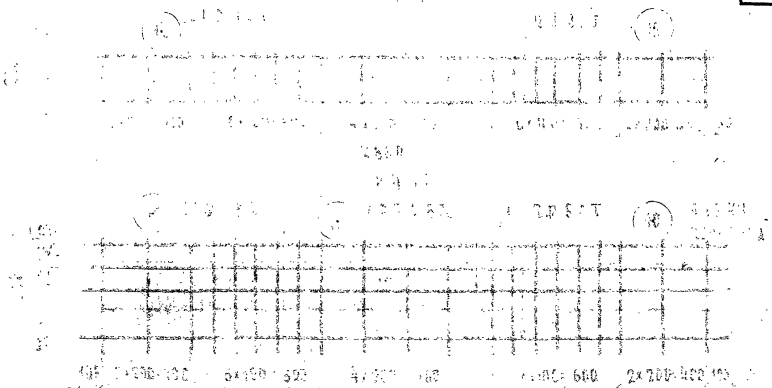

Спецификация арматуры						Выборка арматуры				
Наим. марки	№№ поз.	Диам. и класс стали	Длина мм	Кол. шт.	Общ. длина м	R_a кг/см²	Диам. и класс стали	Общ. длина м	Общий вес поз. кг	Вес марки кг.
КН-10	7	ф5.5ВI	230	22	5.06	3150	ф5.5ВI	5.06	0.95	4.48
	8	ф10АI	2860	2	5.72	2100	ф10АI	5.72	3.53	
КН-11	9	ф4ВI	290	22	6.38	3150	ф4ВI	6.38	0.63	3.01
	10	ф8АI	3010	2	6.02	2100	ф8АI	6.02	2.38	
КН-12	11	ф4ВI	500	22	11.00	3150	ф4ВI	11.00	1.08	4.59
	12	ф5.5ВI	3010	2	6.02	3150	ф5.5ВI	6.02	1.13	
	10	ф8АI	3010	2	6.02	2100	ф8АI	6.02	2.38	
КН-14	1	ф4ВI	220	15	3.30	3150	ф4ВI	3.30	0.32	1.45
	12	ф5.5ВI	3010	2	6.02	3150	ф5.5ВI	6.02	1.13	
КН-15	1	ф4ВI	220	11	2.42	3150	ф4ВI	2.42	0.24	2.62
	10	ф8АI	3010	2	6.02	2100	ф8АI	6.02	2.38	

ПРИМЕЧАНИЕ СМ. ЛИСТ №64

Согласовано: Н.Розанов, В.Кочеш, Короб. груп., В.Блюменталь, разработ., А.Розенберг, пров., Шумский, Баркова, А.Кириллова

ЦНИИЭП жилища

1967	Изделия заводского изготовления	Арматурные каркасы наружных стеновых панелей толщ. 250мм с КН-10 по КН-15	серия 1-464 А	Альбом V часть 3-а Д	Лист № 65

7700-23 74

КН-18

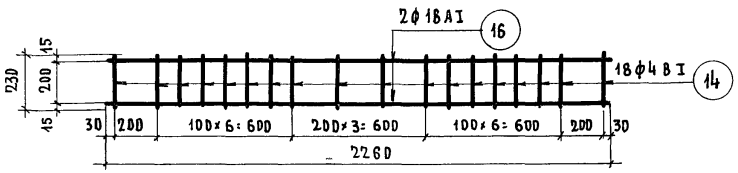

КН-19

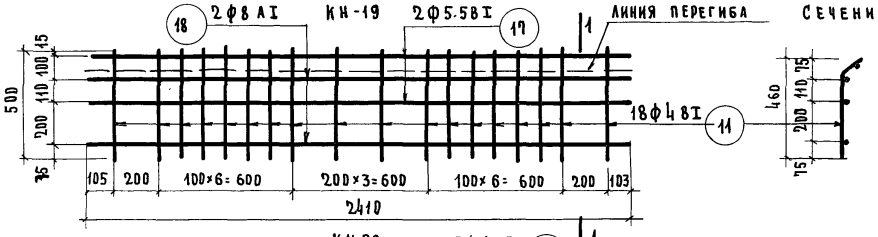

КН-20

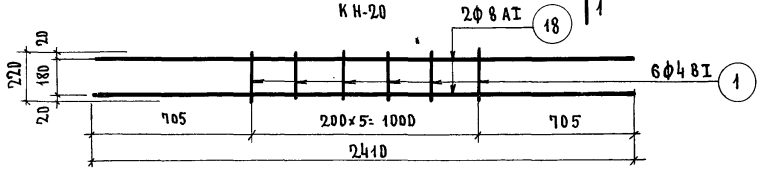

КН-25

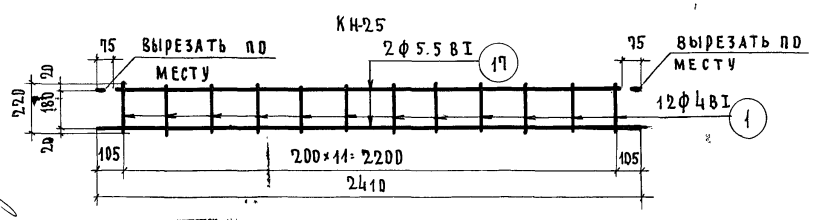

КН-22

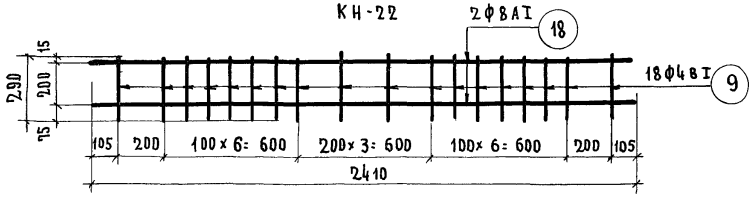

КН-23

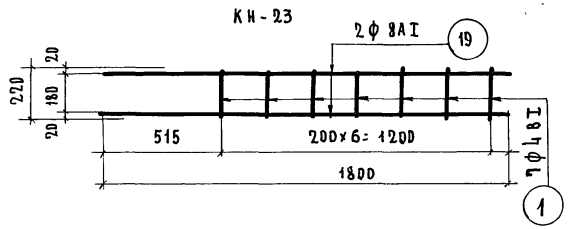

Спецификация арматуры						Выборка арматуры				
Наимен. марки	N N поз.	Диаметр и класс стали	Длина мм	Кол. шт.	Общая длина м	Ra: кг/см²	Диаметр и класс стали	Общ. длина м	Общий вес поз. кг.	Вес марки кг.
КН-18	14	ф4 8I	230	18	4.14	3150	ф4 8I	4.14	0.41	2.20
	16	ф8 АI	2260	2	4.52	2100	ф8 АI	4.52	1.79	
КН-19	11	ф4 8I	500	18	9.00	3150	ф4 8I	9.00	0.88	3.68
	17	ф5.5 8I	2410	2	4.82	3150	ф5.5 8I	4.82	0.90	
	18	ф8 АI	2410	2	4.82	2100	ф8 АI	4.82	1.90	
КН-20	1	ф4 8I	220	6	1.32	3150	ф4 8I	1.32	0.13	2.03
	18	ф8 АI	2410	2	4.82	2100	ф8 АI	4.82	1.90	
КН-23	1	ф4 8I	220	7	1.54	3150	ф4 8I	1.54	0.15	1.57
	19	ф8 АI	1800	2	3.60	2100	ф8 АI	3.60	1.42	
КН-25	1	ф4 8I	220	12	2.64	3150	ф4 8I	2.64	0.26	1.16
	17	ф5.5 8I	2410	2	4.82	3150	ф5.5 8I	4.82	0.90	
КН-22	9	ф4 8I	290	18	5.22	3150	ф4 8I	5.22	0.51	2.41
	18	ф8 АI	2410	2	4.82	2100	ф8 АI	4.82	1.90	

Примечания см. лист № 64

Согласовано: Н.Лобанов, В.Кочешков, В.Шиментал, А.Розенфельд, А.Кириллова; Н.Коробова, Шумский, К.Баркова

ЦНИИЭП жилища

1967

Изделия заводского изготовления

Арматурные каркасы наружных стеновых панелей толщ.250мм с КН-18 по КН-20; с КН-22 по КН-25

Серия 1.464А

Альбом V, часть 3-Д

Лист № 66

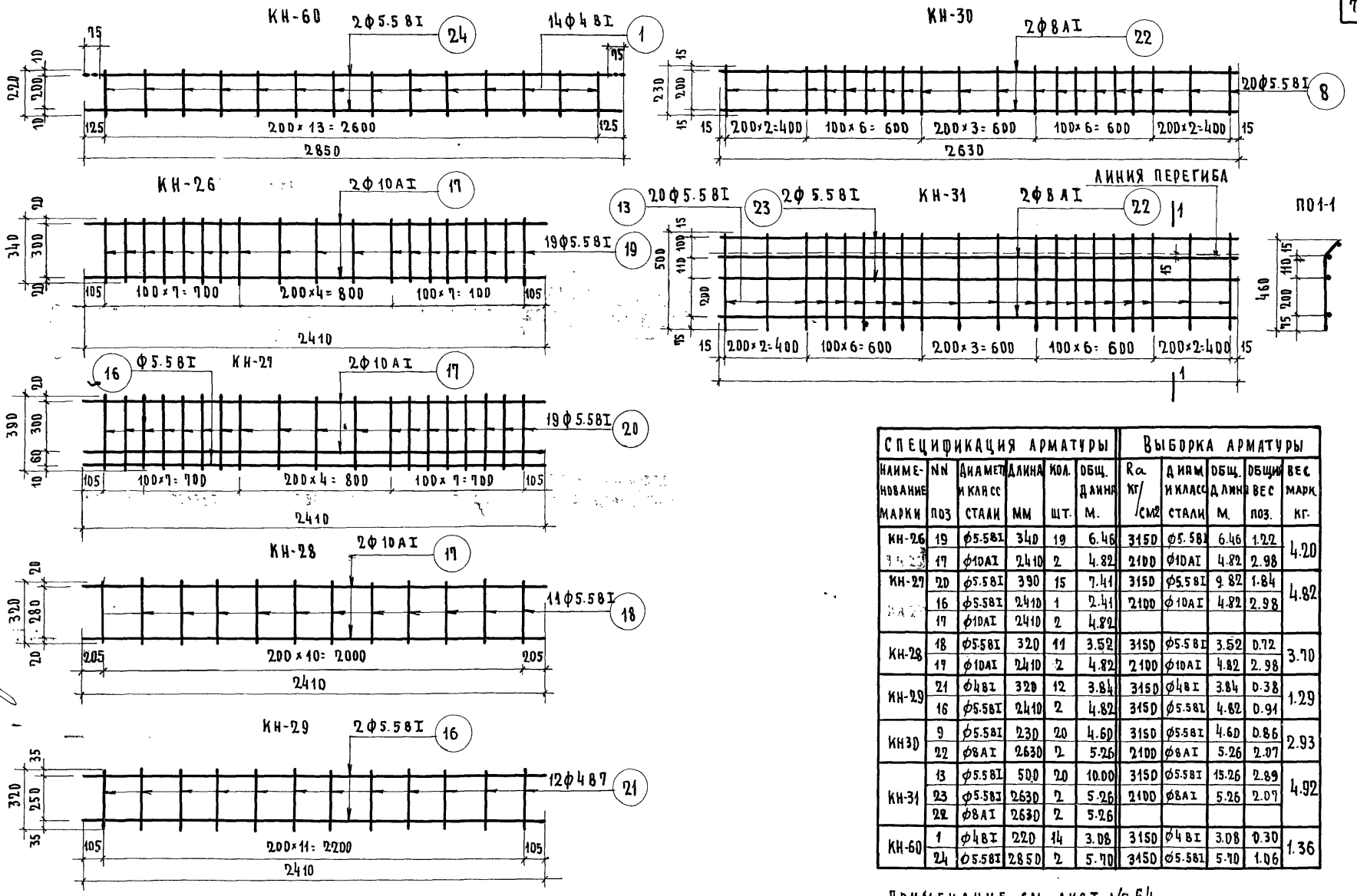

СПЕЦИФИКАЦИЯ АРМАТУРЫ						ВЫБОРКА АРМАТУРЫ				
НАИМЕНОВАНИЕ МАРКИ	NN ПОЗ	ДИАМЕТР И КЛАСС СТАЛИ	ДЛИНА ММ	КОЛ. ШТ.	ОБЩ. ДЛИНА М.	Ra КГ/СМ2	ДИАМ И КЛАСС СТАЛИ	ОБЩ. ДЛИНА М.	ОБЩИЙ ВЕС ПОЗ.	ВЕС МАРК. КГ.
КН-26	19	Ф5.5ВI	340	19	6.46	3150	Ф5.5ВI	6.46	1.22	4.20
	17	Ф10АI	2410	2	4.82	2100	Ф10АI	4.82	2.98	
КН-27	20	Ф5.5ВI	390	15	7.41	3150	Ф5.5ВI	9.82	1.84	4.82
	16	Ф5.5ВI	2410	1	2.41	2100	Ф10АI	4.82	2.98	
	17	Ф10АI	2410	2	4.82					
КН-28	18	Ф5.5ВI	320	11	3.52	3150	Ф5.5ВI	3.52	0.72	3.70
	17	Ф10АI	2410	2	4.82	2100	Ф10АI	4.82	2.98	
КН-29	21	Ф4ВI	320	12	3.84	3150	Ф4ВI	3.84	0.38	1.29
	16	Ф5.5ВI	2410	2	4.82	3150	Ф5.5ВI	4.82	0.91	
КН30	9	Ф5.5ВI	230	20	4.60	3150	Ф5.5ВI	4.60	0.86	2.93
	22	Ф8АI	2630	2	5.26	2100	Ф8АI	5.26	2.07	
КН-31	13	Ф5.5ВI	500	20	10.00	3150	Ф5.5ВI	15.26	2.89	4.92
	23	Ф5.5ВI	2630	2	5.26	2100	Ф8АI	5.26	2.07	
	22	Ф8АI	2630	2	5.26					
КН-60	1	Ф4ВI	220	14	3.08	3150	Ф4ВI	3.08	0.30	1.36
	24	Ф5.5ВI	2850	2	5.70	3150	Ф5.5ВI	5.70	1.06	

ПРИМЕЧАНИЕ СМ. ЛИСТ № 64

ДАТА	ИНВ.№	ВЗАМЕН
СОГЛАСОВАНО		
СОГЛАСОВАНО		

Н.РОЗАНОВ	В.КОЧЕШКОВ	РУК.ГРУП.	Н.КОРОБОВА
	В.БЛЮМЕНТАЛЬ	РАЗРАБОТ.	ШУМСКИЙ
	А.РОЗЕНФЕЛЬ	ПРОВЕРИЛ	БАРКОВА
	А.КИРИЛЛОВА		
РУК. АКБ.1	ГЛ. ИНЖ. АКБ.1	РУК. ОТДЕЛА	ГЛ. ИНЖ. ОТД.
ГЛ. ИНЖ. ПР.			

ЦНИИЭП ЖИЛИЩА

1967	ИЗДЕЛИЯ ЗАВОДСКОГО ИЗГОТОВЛЕНИЯ	АРМАТУРНЫЕ КАРКАСЫ НАРУЖНЫХ СТЕНОВЫХ ПАНЕЛЕЙ ТОЛЩИНОЙ 250 ММ. С КН-26 ПО КН-31 И КН-60	СЕРИЯ 1-464 А	АЛЬБОМ V ЧАСТЬ 3а Д	ЛИСТ N 67

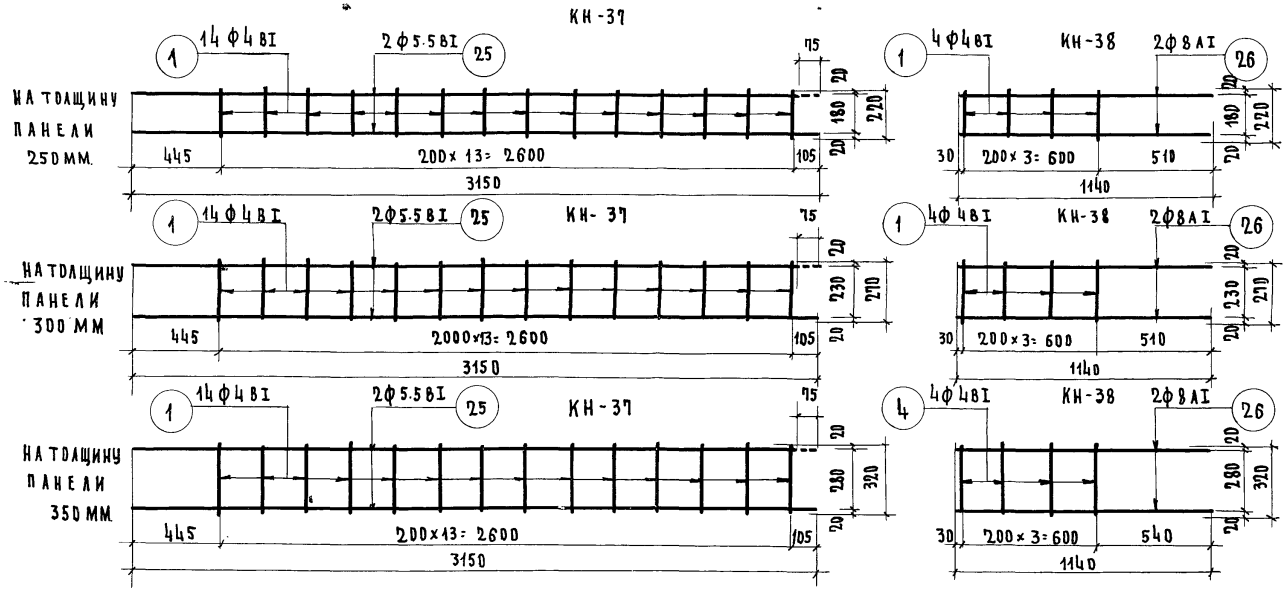

СПЕЦИФИКАЦИЯ АРМАТУРЫ							ВЫБОРКА АРМАТУРЫ					СПЕЦИФИКАЦИЯ АРМАТУРНЫ							ВЫБОРКА АРМАТУРЫ				
ТОЛЩ. ПАНЕЛИ ММ	НАИМ. МАРКИ	NN ПОЗ.	ДИАМ И КЛАСС СТАЛИ	ДЛИНА ММ	КОЛ ШТ	ОБЩ. ДЛИНА М	Ra КГ/СМ²	ДИАМ И КЛАСС СТАЛИ	ОБЩ. ДЛИНА М	ОБЩ. ВЕС КГ.	ВЕС МАРКИ КГ	ТОЛЩ. ПАНЕЛИ ММ	НАИМ. МАРКИ	NN ПОЗ	ДИАМ И КЛАСС СТАЛИ	ДЛИНА ММ	КОЛ ШТ.	ОБЩ. ДЛИНА ММ	Ra КГ/СМ²	ДИАМ И КЛАСС СТАЛИ	ОБЩ. ДЛИНА М	ОБЩ. ВЕС КГ	ВЕС МАРКИ КГ.
250	КН-37	1	Ф4 ВI	220	14	3.08	3150	Ф4 ВI	3.08	0.30	1.48	250	КН-38	1	Ф4 ВI	220	1	0.88	3150	Ф4 ВI	0.88	0.09	0.99
		25	Ф5.5 ВI	3150	2	6.30	3150	Ф5.5 ВI	6.30	1.18				26	Ф8 АI	1140	2	2.28	2100	Ф8 АI	2.28	0.90	
300	КН-37	1	Ф4 ВI	270	14	3.78	3150	Ф4 ВI	3.78	0.37	1.55	300	КН-38	1	Ф4 ВI	270	4	1.08	3150	Ф4 ВI	1.08	0.10	1.00
		25	Ф5.5 ВI	3150	2	6.30	3150	Ф5.5 ВI	6.30	1.18				26	Ф8 АI	1140	2	2.28	2100	Ф8 АI	2.28	0.90	
350	КН-37	1	Ф4 ВI	320	14	4.48	3150	Ф4 ВI	4.48	0.44	1.62	350	КН-38	1	Ф4 ВI	320	4	1.28	3150	Ф4 ВI	1.28	0.13	1.03
		25	Ф5.5 ВI	3150	2	6.30	3150	Ф5.5 ВI	6.30	1.18				26	Ф8 АI	1140	2	2.28	2100	Ф8 АI	2.28	0.90	

ПРИМЕЧАНИЕ СМОТРЕТЬ ЛИСТ №64

1967	ИЗДЕЛИЕ ЗАВОДСКОГО ИЗГОТОВЛЕНИЯ	АРМАТУРНЫЕ КАРКАСЫ НАРУЖНЫХ СТЕНОВЫХ ПАНЕЛЕЙ КН-37; КН-38	СЕРИЯ 1-464 А	АЛЬБОМ V/а ЧАСТЬ 3-Д	ЛИСТ № 68

ЦНИИЭП ЖИЛИЩА

РУК. АКБ. 1 — Н. РОЗАНОВ
ГЛ. ИНЖ. АКБ. — В. КОЧЕШКОВ
РУК. ОТД. — В. БЛЮМЕНТАЛ
ГЛ. ИНЖ. ОТД. — А. РОЗЕНФЕЛЬД
ГЛ. ИНЖ. ПР. — А. КИРИЛЛОВА
РУК. ГР. — КОРОБОВА
РАЗРАБ. — ШУМСКИЙ
ПРОВЕРИ. — БАРКОВА

СОГЛАСОВАНО

СОГЛАСОВАНО

КН-64; КН-64А (зеркально)

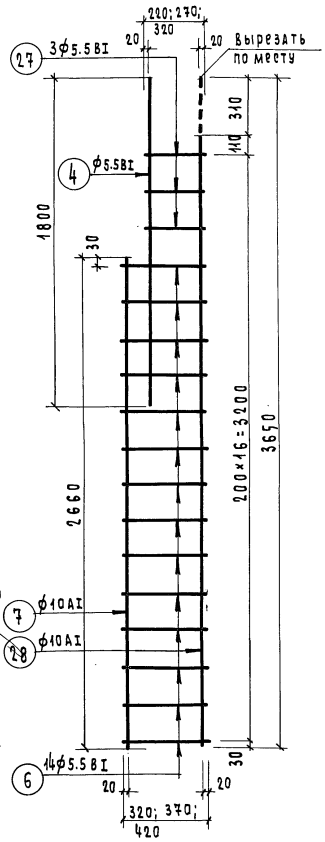

КН-65; КН-65А (зеркально)

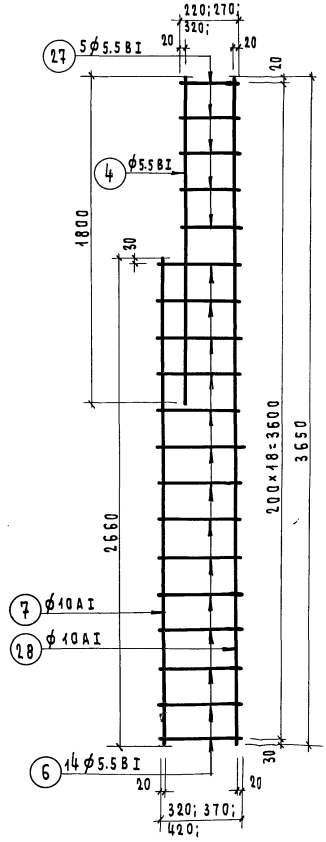

Спецификация арматуры							Выборка арматуры				
Толщ. панели мм.	Наименован. марки	NN поз.	Диам. и класс стали	Длина мм.	Кол. шт.	Общ. длина м.	Ra кг/см²	Диам. и класс стали	Общ. длина м.	Общ. вес кг.	Вес марки кг.
350	КН-64 КН-64А	27	ф5.5ВI	220	3	0.66	3150	ф5.5ВI	6.94	1.30	5.21
		6	ф5.5ВI	320	14	4.48	2100	ф10АI	6.31	3.91	
		4	ф5.5ВI	1800	1	1.80					
		7	ф10АI	2660	1	2.66					
		28	ф10АI	3650	1	3.66					
	КН-65 КН-65А	27	ф5.5ВI	220	5	1.10	3150	ф5.5ВI	7.38	1.39	5.30
		6	ф5.5ВI	320	14	4.48	2100	ф10АI	6.31	3.91	
		4	ф5.5ВI	1800	1	1.80					
		7	ф10АI	2660	1	2.66					
		28	ф10АI	3650	1	3.65					
400	КН-64 КН-64А	27	ф5.5ВI	270	3	0.81	3150	ф5.5ВI	7.79	1.46	5.37
		6	ф5.5ВI	370	14	5.18	2100	ф10АI	6.31	3.91	
		4	ф5.5ВI	1800	1	1.80					
		7	ф10АI	2660	1	2.66					
		28	ф10АI	3650	1	3.65					
	КН-65 КН-65А	27	ф5.5ВI	270	5	1.35	3150	ф5.5ВI	8.33	1.57	5.48
		6	ф5.5ВI	370	14	5.18	2100	ф10АI	6.31	3.91	
		4	ф5.5ВI	1800	1	1.80					
		7	ф10АI	2660	1	2.66					
		28	ф10АI	3650	1	3.65					
450	КН-64 КН-64А	27	ф5.5ВI	320	3	0.96	3150	ф5.5ВI	3.64	1.62	5.53
		6	ф5.5ВI	420	14	5.38	2100	ф10АI	6.31	3.91	
		4	ф5.5ВI	1800	1	1.80					
		7	ф10АI	2660	1	2.66					
		28	ф10АI	3650	1	3.65					
	КН-65 КН-65А	27	ф5.5ВI	320	5	1.60	3150	ф5.5ВI	9.28	1.74	5.65
		6	ф5.5ВI	420	14	5.88	2100	ф10АI	6.31	3.91	
		4	ф5.5ВI	1800	1	1.80					
		7	ф10АI	2660	1	2.66					
		28	ф10АI	3650	1	3.65					

ПРИМЕЧАНИЕ СМОТРЕТЬ ЛИСТ № 64

ЦНИИЭП жилища	Рук. АКБ1	Н. Розанов	Рук. груп.	А. Баркова	Согласовано
	Гл. инж. АКБ1	В. Кочешков	Разработ.	И. Шумский	
	Рук. отдела	В. Блюменталь	Проверил	Л. Баркова	
	Гл. инж. отд.	А. Розенфельд	Копиров.	Т. Байкова	
	Гл. инж. пр.	А. Кириллова			

Дата	Инв.	N	Взамен

1967	Изделия заводского изготовления	Арматурные каркасы наружных стеновых панелей КН-64; КН-65	Серия 1-464 А	Альбом V часть 3а-Д	Лист N 69.

КН-66; КН-66А (зеркально)

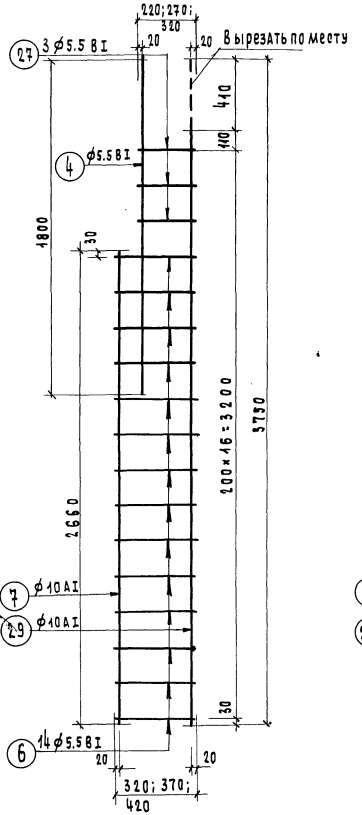

КН-67; КН-67А (зеркально)

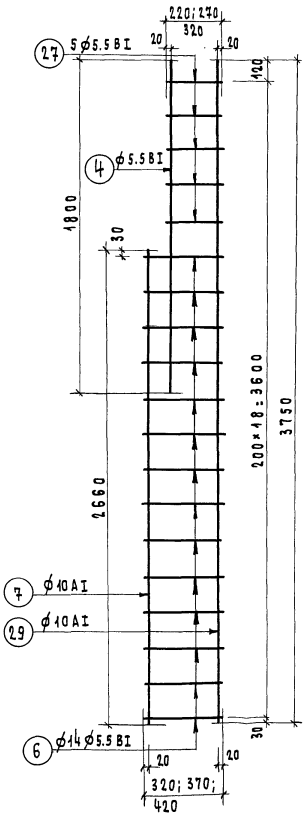

Спецификация арматуры							Выборка арматуры				
Толщ. панели мм.	Наим. марки	NN поз.	Диам. и класс стали	Длина мм.	Кол. шт.	Общ. длина м.	R_a кг/см²	Диам. и класс стали	Общ. длина м.	Общ. вес кг.	Вес марки кг.
350	КН-66 / КН-66А	27	ϕ5.5BI	220	3	0.66	3150	ϕ5.5BI	6.94	1.30	5.27
		6	ϕ5.5BI	320	14	4.48	2100	ϕ10AI	6.41	3.97	
		4	ϕ5.5BI	1800	1	1.80					
		7	ϕ10AI	2660	1	2.66					
		29	ϕ10AI	3750	1	3.75					
	КН-67 / КН-67А	27	ϕ5.5BI	220	5	1.10	3150	ϕ5.5BI	7.38	1.39	5.36
		6	ϕ5.5BI	320	14	4.48	2100	ϕ10AI	6.41	3.97	
		4	ϕ5.5BI	1800	1	1.80					
		7	ϕ10AI	2660	1	2.66					
		29	ϕ10AI	3750	1	3.75					
400	КН-66 / КН-66А	27	ϕ5.5BI	270	3	0.81	3150	ϕ5.5BI	7.79	1.46	5.43
		6	ϕ5.5BI	370	14	5.18	2100	ϕ10AI	6.41	3.97	
		4	ϕ5.5BI	1800	1	1.80					
		7	ϕ10AI	2660	1	2.66					
		29	ϕ10AI	3750	1	3.75					
	КН-67 / КН-67А	27	ϕ5.5BI	270	5	1.35	3150	ϕ5.5BI	8.33	1.57	5.54
		6	ϕ5.5BI	370	14	5.18	2100	ϕ10AI	6.41	3.97	
		4	ϕ5.5BI	1800	1	1.80					
		7	ϕ10AI	2660	1	2.66					
		29	ϕ10AI	3750	1	3.75					
450	КН-66 / КН-66А	27	ϕ5.5BI	320	3	0.96	3150	ϕ5.5BI	8.64	1.62	5.59
		6	ϕ5.5BI	420	14	5.88	2100	ϕ10AI	6.41	3.97	
		4	ϕ5.5BI	1800	1	1.80					
		7	ϕ10AI	2660	1	2.66					
		29	ϕ10AI	3750	1	3.75					
	КН-67 / КН-67А	27	ϕ5.5BI	320	5	1.60	3150	ϕ5.5BI	9.28	1.74	5.71
		6	ϕ5.5BI	420	14	5.88	2100	ϕ10AI	6.41	3.97	
		4	ϕ5.5BI	1800	1	1.80					
		7	ϕ10AI	2660	1	2.66					
		29	ϕ10AI	3750	1	3.75					

Примечание смотреть лист N=64

ЦНИИЭП жилища	Рук. АКБ-1	Н. Розанов	Рук. груп.	Л. Баркова	Согласовано
	Гл. инж. АКБ-1	В. Кочешков	Разработ.	И. Шумский	Дата
	Рук. отдела	В. Блюменталь	Проверил	Л. Баркова	Инв.
	Гл. инж. отд.	А. Розенфельд	Копиров.	Т. Байкова	Взамен
	Гл. инж. пр.	А. Кириллова			

1967	Изделия заводского изготовления	Арматурные каркасы наружных стеновых панелей КН-66; КН-67	Серия 1-464 А.	Альбом V часть 3а-Д.	Лист N 70.

КНЦ-1

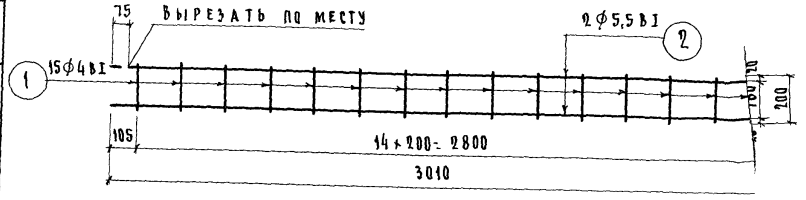

КНЦ-3

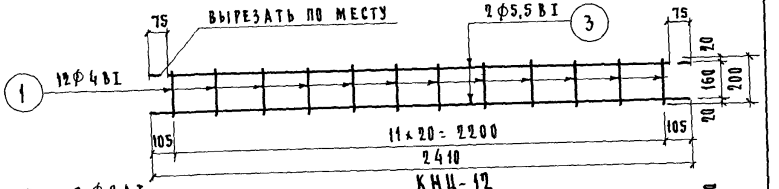

КНЦ-12

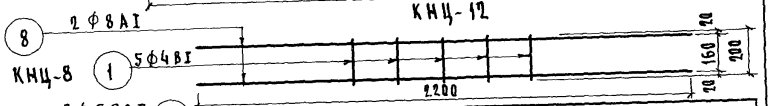

КНЦ-5

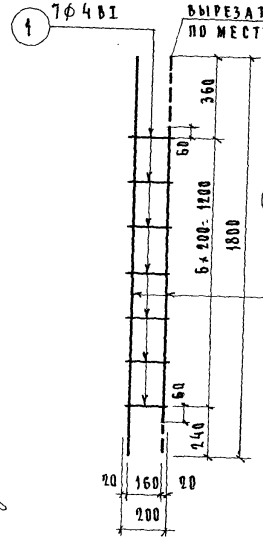

КНЦ-6

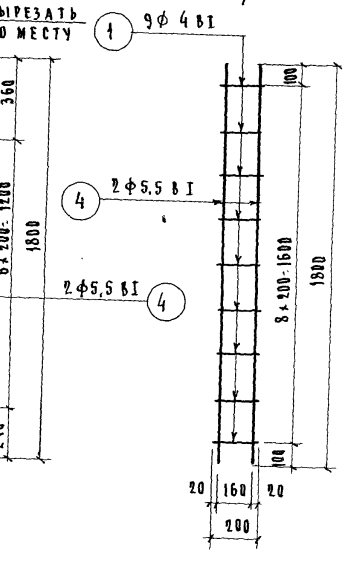

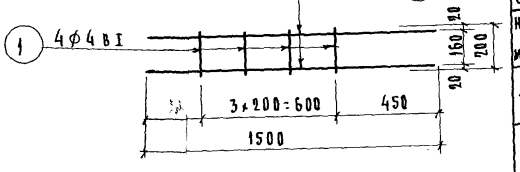

Спецификация арматуры							Выборка арматуры					
Наим. марки	№ поз.	Диам. и класс стали	Длина мм.	Кол. шт.	Общ. длина м		R_a кг/см²	Диам. и класс стали	Общ. длина м.	Общ. вес поз. кг.	Вес марки кг.	
КНЦ-1	1	Ф4 ВI	200	15	3,00		3150	Ф4 ВI	3,00	0,29	1,41	
	2	Ф5,5 ВI	3010	2	6,02		3150	Ф5,5 ВI	6,02	1,12		
КНЦ-3	1	Ф4 ВI	200	12	2,40		3150	Ф4 ВI	2,40	0,24	1,14	
	3	Ф5,5 ВI	2410	2	4,82		3150	Ф5,5 ВI	4,82	0,90		
КНЦ-5	1	Ф4 ВI	200	7	1,40		3150	Ф4 ВI	1,40	0,14	0,81	
	4	Ф5,5 ВI	1800	2	3,60		3150	Ф5,5 ВI	3,60	0,67		
КНЦ-6	1	Ф4 ВI	200	9	1,80		3150	Ф4 ВI	1,80	0,18	0,85	
	4	Ф5,5 ВI	1800	2	3,60		3150	Ф5,5 ВI	3,60	0,67		
КНЦ-8	1	Ф4 ВI	200	4	0,80		3150	Ф4 ВI	0,80	0,08	0,64	
	5	Ф5,5 ВI	1500	2	3,00		3150	Ф5,5 ВI	3,00	0,56		
КНЦ-9	1	Ф4 ВI	200	14	2,80		3150	Ф4 ВI	2,80	0,27	1,33	
	6	Ф5,5 ВI	2850	2	5,70		3150	Ф5,5 ВI	5,70	1,06		
КНЦ-12	1	Ф4 ВI	200	5	1,00		3150	Ф4 ВI	1,00	0,10	1,84	
	9	Ф8 АI	2200	2	4,40		2100	Ф8 АI	4,40	1,74		

КНЦ-9

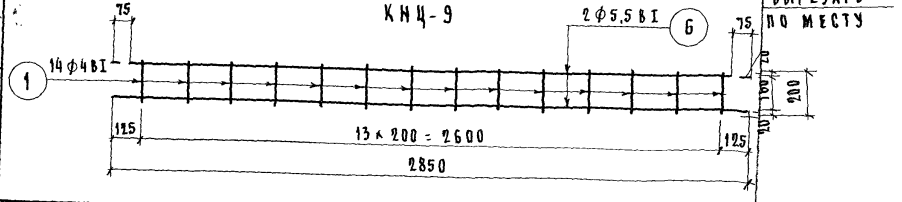

Примечания:

1. Сварные каркасы изготовить в соответствии с техническими требованиями ГОСТ 10922-64.
2. Согласно требований ГОСТ 11309-65 необходимо в целях защиты арматуры от коррозий. Все поперечные стержни в каркасах, устанавливаемые в соединительных ребрах панелей - оцинковать.

Согласовано: Дата; Инвент. №; Взамен

Рук. гр.	Н. Розанов	
Разраб.	Ф. Кочешков	
Провер.	Ф. Баймонталь	
Копир.	А. Розенфельд	
Рук. АКБ	А. Кириллова	
Гл. инж. АКБ		
Рук. ОТА		
Гл. инж. ОТА		
Гл. инж. пр.		

Согласовано: А. Коробов; Ф. Шустин; Э. Баркова; Р. Актинин

ЦНИИЭПгражданщ

1967

Изделия заводского изготовления

Арматурные каркасы наружных стеновых панелей толщиной 230 мм. с КНЦ-1 по КНЦ-12.

Серия 1-464А

Альбом V, часть 3а-Д

Лист № 71

7700-23 80

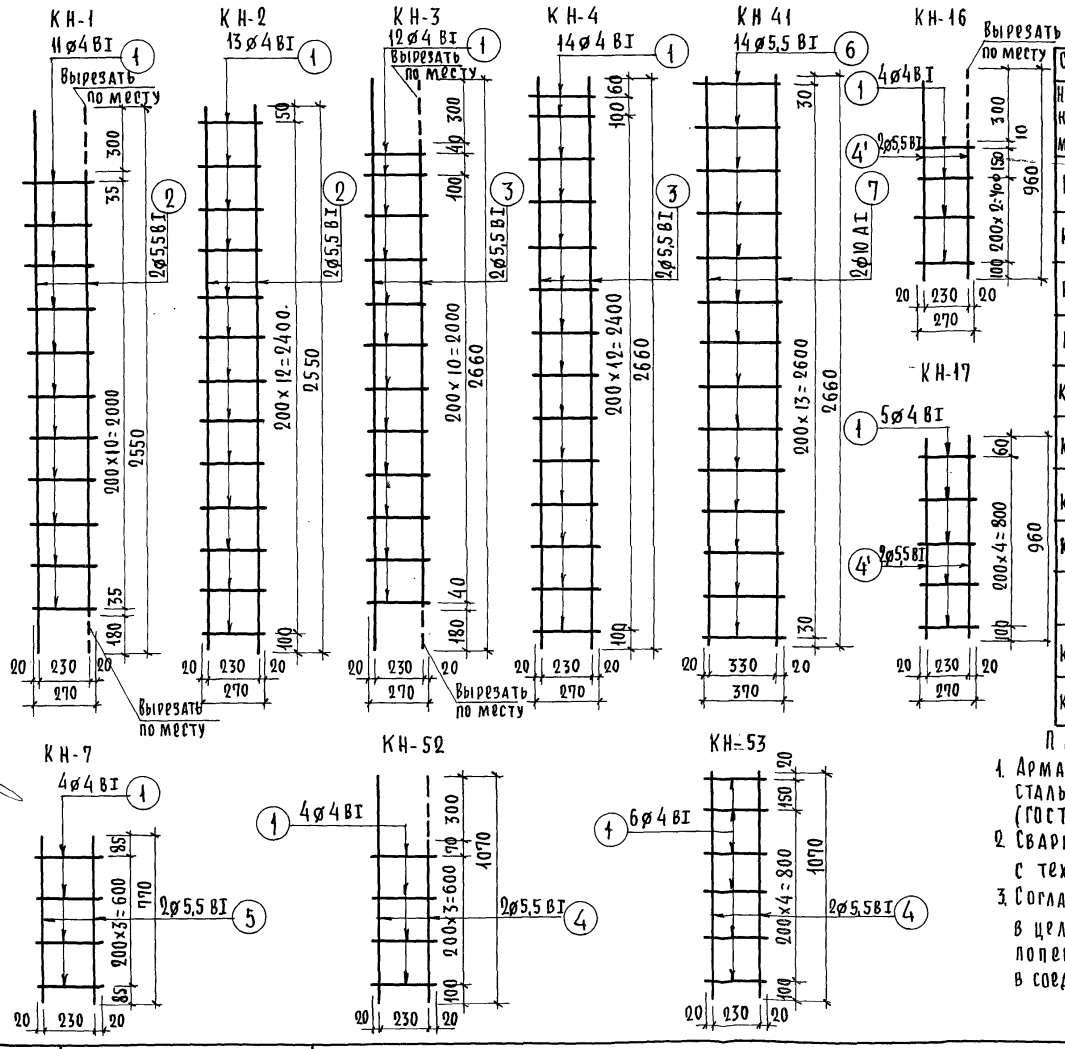

Спецификация арматуры						Выборка арматуры				
Наименован. марки	NN поз	Диам. и класс стали	Длина мм.	Кол шт.	Общая длина м.	Ra кг/см²	Диам и класс стали	Общая длина м	Общий вес поз кг.	Вес марки кг.
КН-1	1	ø4ВI	270	11	2.97	3150	ø4ВI	2.97	0,29	1.24
	2	ø5,5ВI	2550	2	5,10	3150	ø5,5ВI	5,10	0,95	
КН-2	1	ø4ВI	270	13	3,51	3150	ø4ВI	3.51	0.34	1.29
	2	ø5,5ВI	2550	2	5,10	3150	ø5,5ВI	5,10	0.95	
КН-3	1	ø4ВI	270	12	3,24	3150	ø4ВI	3.24	0.32	1.31
	3	ø5,5ВI	2660	2	5,32	3150	ø5,5ВI	5,32	0.99	
КН-4	1	ø4ВI	270	14	3.78	3150	ø4ВI	3.78	0.37	1.36
	3	ø5,5ВI	2660	2	5,32	3150	ø5,5ВI	5,32	0.99	
КН-52	3	ø4ВI	270	4	1.08	3150	ø4ВI	1.08	0,11	0.51
	4	ø5,5ВI	1070	2	2,14	3150	ø5,5ВI	2.14	0,40	
КН-53	1	ø4ВI	270	6	1.62	3150	ø4ВI	1.62	0.16	0.56
	4	ø5,5ВI	1070	2	2,14	3150	ø5,5ВI	2.14	0.40	
КН-7	1	ø4ВI	270	4	1,08	3150	ø4ВI	1.08	0,11	0.40
	5	ø5,5ВI	270	2	1.54	3150	ø5,5ВI	1.54	0.29	
КН-41	6	ø5,5ВI	370	14	5,18	3150	ø5,5ВI	5,18	0.96	4.24
	7	ø10АI	2660	2	5,32	2100	ø10АI	5,32	3,28	
КН-16	1	ø4ВI	270	4	1.08	3150	ø4ВI	1.28	0.11	0.47
	4'	ø5,5ВI	960	2	1.92		ø5,5ВI	1.92	0.36	
КН-17	1	ø4В5	270	5	1.35	3150	ø4ВI	1.35	0.13	0.49
	41	ø5,5ВI	960	2	1.92		ø5,5ВI	1.92	0.36	

Примечания:

1. Арматура принята: ø4мм, и ø5,5мм - проволока стальная низкоуглеродистая холоднотянутая (ГОСТ 6727-53).
2. Сварные каркасы изготовлять в соответствии с техническими требованиями ГОСТ 10922-64.
3. Согласно требований ГОСТ 11309-65 необходимо в целях защиты арматуры от коррозии, все поперечные стержни в каркасах, устанавливаемые в соединительных ребрах панелей - оцинковать.

1967	Изделия заводского изготовления	Арматурные каркасы наружных стеновых панелей толщ. 300 мм с КН-1 по КН-4; КН-7; КН-41; КН-52; КН-53; КН-16; КН-17	Серия 1-464 А	Альбом V Часть 3а Д	Лист N 72

ЦНИИЭП жилища

Согласовано

Дата | Инв. N

Рук. АКБ 1 — Н. Розанов
Гл. инж. АКБ — В. Кочешков
Рук. отд. N 1 — В. Блюменталь
Гл. инж. отд. — А. Розенфельд
Гл. инж. пр. — А. Кириллова
Рук. гр. — Коробова
Разраб. — Шумский
Проверил — Баркова

7700-23 81

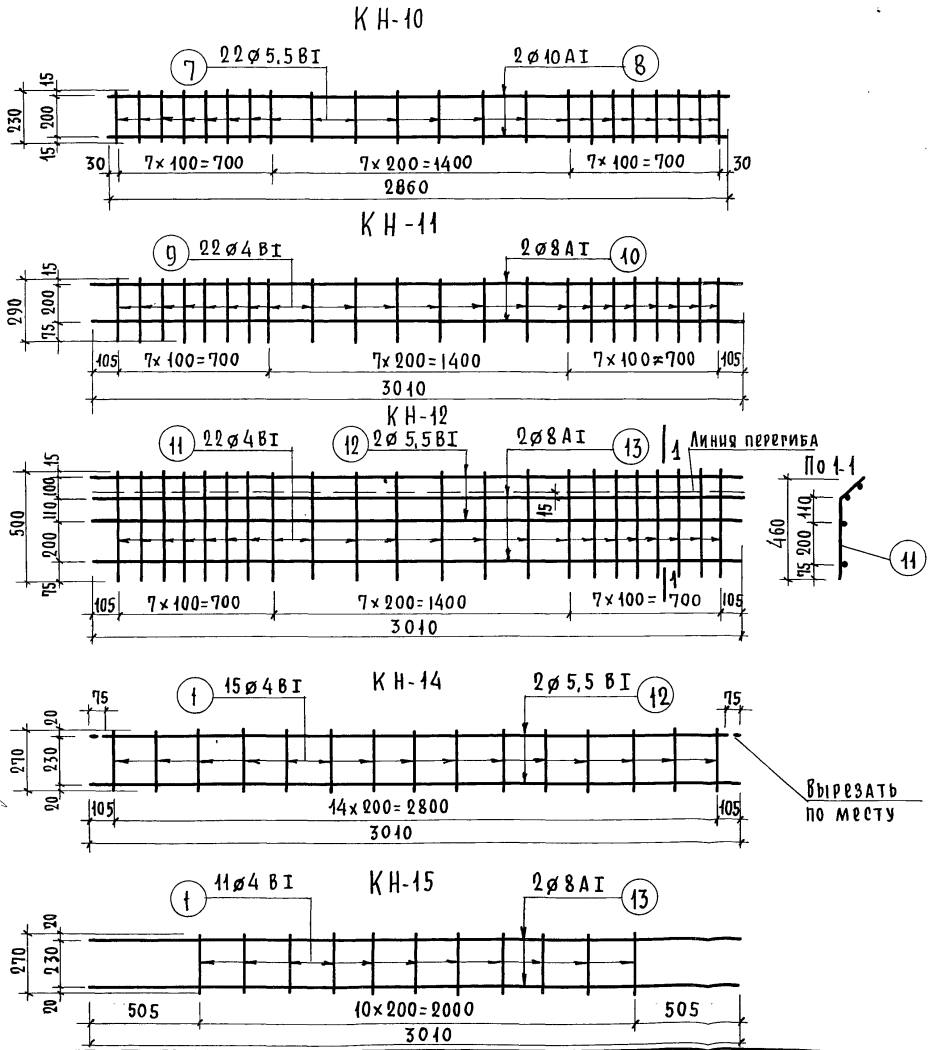

Спецификация арматуры						Выборка арматуры				
Наим. марки	N N поз	Диаметр и класс стали	Длина мм	Кол. шт.	Общая длина м.	Ra кг/см²	Диам. и класс стали	Общая длина м	Общ. вес поз. кг	Вес марки кг.
КН-10	7	ø5,5ВI	230	22	5,06	3150	ø5,5ВI	5,06	0,95	4,48
	8	ø10АI	2860	2	5,72	2100	ø10АI	5,72	3,53	
КН-11	9	ø4ВI	290	22	6,38	3150	ø4ВI	6,38	0,63	3,01
	10	ø8АI	3010	2	6,02	2100	ø8АI	6,02	2,38	
КН-12	11	ø4ВI	500	22	11,00	3150	ø4ВI	11,00	1,08	4,59
	12	ø5,5ВI	3010	2	6,02	3150	ø5,5ВI	6,02	1,13	
	10	ø8АI	3010	2	6,02	2100	ø8АI	6,02	2,38	
КН-14	1	ø4ВI	270	15	4,05	3150	ø4ВI	4,05	0,40	1,53
	12	ø5,5ВI	3010	2	6,02	3400	ø5,5ВI	6,02	1,13	
КН-15	1	ø4ВI	270	11	2,97	3150	ø4ВI	2,97	0,29	2,67
	10	ø8АI	3010	2	6,02	2100	ø8АI	6,02	2,38	

1. Примечание см. лист № 64

Дата	Инв. N	Взамен

Согласовано:

Н. Розанов	Рук. гр.	Коробова	
В. Кочешков	Разработ.	Шумский	
В. Блюменталь	Проверил	Баркова	
Д. Розенфельд			
А. Кириллова			

Рукав. АКБ 1 — Гл. инж. АКБ — Рук. отд. № 1 — Гл. инж. отд. — Гл. инж. пр.

ЦНИИЭП жилища

1967	Изделия заводского изготовления	Арматурные каркасы нарушных стеновых панелей толщ. 300 мм. с КН-10 по КН-15; КН-14 и КН-15	Серия 1-464 А.	Альбом V часть 3а Д	Лист № 73

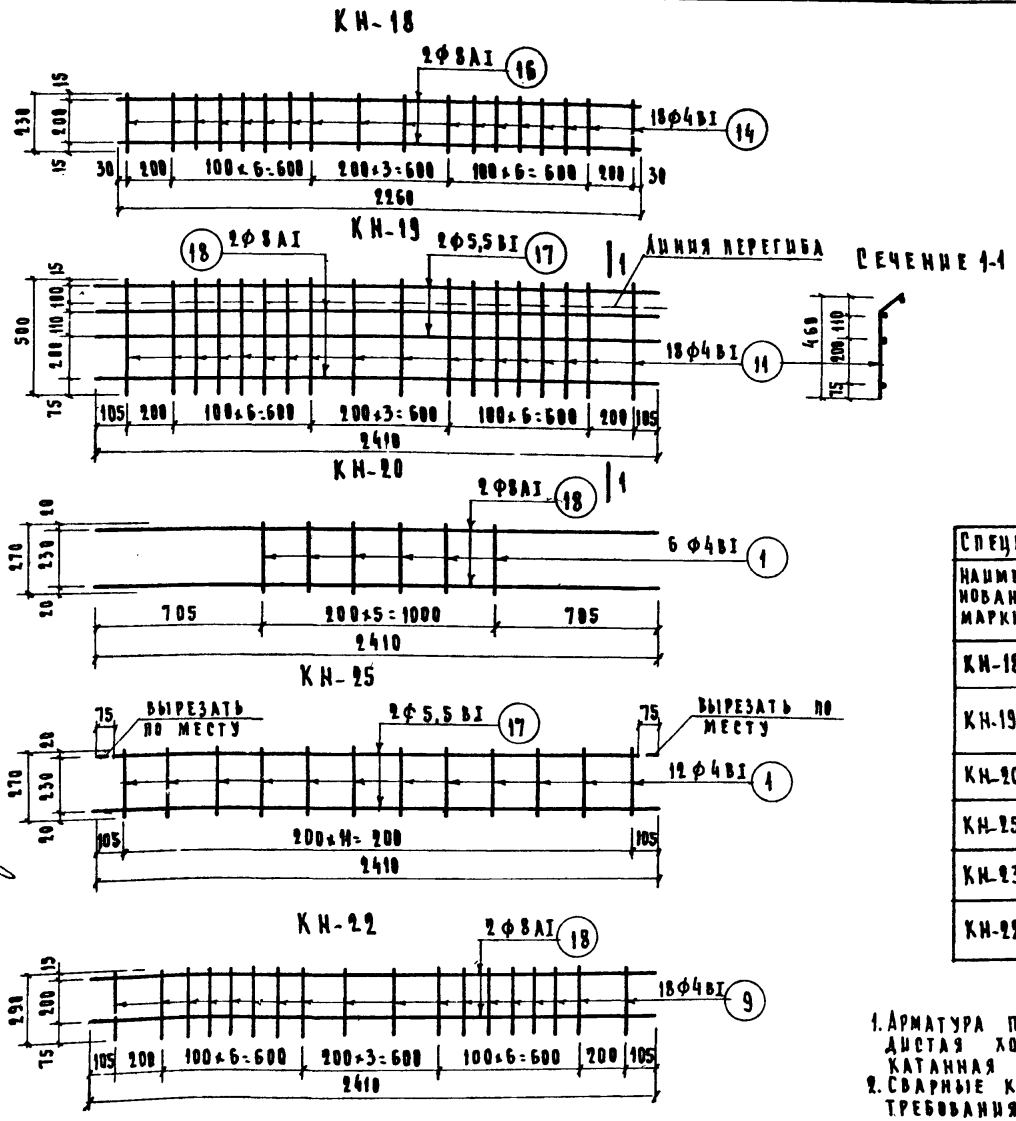

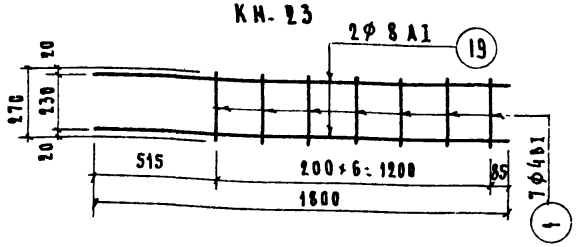

Спецификация арматуры						Выборка арматуры				
Наименован. марки	N N поз.	Диаметр и класс стали	Длина мм	Кол. шт.	Общ. длина м.	Ra кг/см²	Диаметр и класс стали	Общая длина м.	Общ. вес поз. кг.	Вес панели кг.
КН-18	14	Ф4ВI	230	18	4,14	3150	Ф4ВI	4,14	0,41	2,20
	16	Ф8АI	2260	2	4.52	2100	Ф8АI	4,52	1,79	
КН-19	11	Ф4ВI	500	18	9,00	3150	Ф4ВI	9,00	0,88	3,68
	17	Ф5,5ВI	2410	2	4,82	3150	Ф5,5ВI	4,82	0,90	
	18	Ф8АI	2410	2	4.82	2100	Ф8АI	4,82	1,90	
КН-20	1	Ф4ВI	270	6	1,62	3150	Ф4ВI	1,62	0,16	2,06
	18	Ф8АI	2410	2	4,82	2100	Ф8АI	4,82	1,90	
КН-25	1	Ф4ВI	270	12	3,24	3150	Ф4ВI	3,24	0,32	1,22
	17	Ф5,5ВI	2410	2	4,82	3150	Ф5,5ВI	4,82	0,90	
КН-23	1	Ф4ВI	270	7	1,89	3150	Ф4ВI	1,89	0,19	1,61
	19	Ф8АI	1800	2	3,60	2100	Ф8АI	3,60	1,42	
КН-22	9	Ф4ВI	290	18	5,22	3150	Ф4ВI	5,22	0,51	2,41
	18	Ф8АI	2410	2	4,82	2100	Ф8АI	4,82	1,90	

Примечания:

1. Арматура принята Ф4 и Ф5,5 мм проволока стальная низкоуглеродистая холоднотянутая (ГОСТ 6727-53); Ф8АI - сталь горячекатанная периодического профиля класса АI (ГОСТ 5781-61).
2. Сварные каркасы изготавливать в соответствии с техническими требованиями, ГОСТ 10922-64. 3. См. примечание п. 3, лист № 72.

1967	Изделия заводского изготовления	Арматурные каркасы наружных стеновых панелей толщ. 300 мм. с КН-18 по КН-20; с КН-22 по КН-25.	Серия 1-464 А	Альбом V часть 3е Д	Лист № 74

Шилиш Цекинп

Рук. АКБ1 | Гл. инж. АКБ1 | Рук. отд. №1 | Гл. инж. отд. 1 | Гл. инж. пр. | Н. Розанов | В. Кочешков | В. Блюменталь | А. Розенфельд | А. Кириллова | Рук. гр. | Разраб. | Провер. | Коробова | Шумский | Баркова | Согласовано | Согласовано | Дата | Инв. № | Взамен

7700-23 83

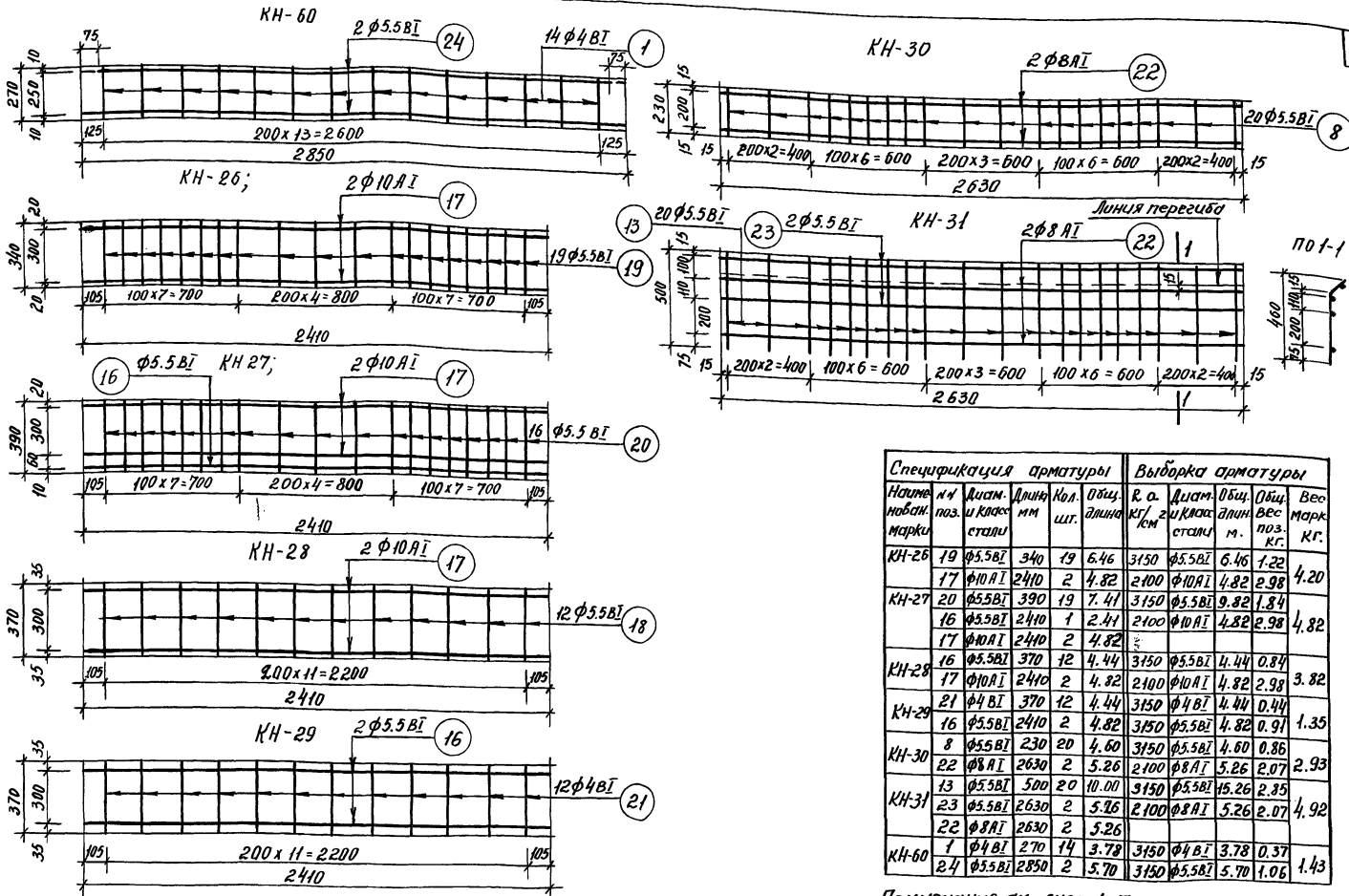

Спецификация арматуры						Выборка арматуры				
Наименование марки	№ поз.	Диам. и класс стали	Длина мм	Кол. шт.	Общ. длина	R а. кг/см²	Диам. и класс стали	Общ. длина м.	Общ. вес поз. кг.	Вес марки кг.
КН-26	19	ф5.5 ВI	340	19	6.46	3150	ф5.5 ВI	6.46	1.22	4.20
	17	ф10 АI	2410	2	4.82	2100	ф10 АI	4.82	2.98	
КН-27	20	ф5.5 ВI	390	19	7.41	3150	ф5.5 ВI	9.82	1.84	4.82
	16	ф5.5 ВI	2410	1	2.41	2100	ф10 АI	4.82	2.98	
	17	ф10 АI	2410	2	4.82					
КН-28	16	ф5.5 ВI	370	12	4.44	3150	ф5.5 ВI	4.44	0.84	3.82
	17	ф10 АI	2410	2	4.82	2100	ф10 АI	4.82	2.98	
КН-29	21	ф4 ВI	370	12	4.44	3150	ф4 ВI	4.44	0.44	1.35
	16	ф5.5 ВI	2410	2	4.82	3150	ф5.5 ВI	4.82	0.91	
КН-30	8	ф5.5 ВI	230	20	4.60	3150	ф5.5 ВI	4.60	0.86	2.93
	22	ф8 АI	2630	2	5.26	2100	ф8 АI	5.26	2.07	
КН-31	13	ф5.5 ВI	500	20	10.00	3150	ф5.5 ВI	15.26	2.35	4.92
	23	ф5.5 ВI	2630	2	5.26	2100	ф8 АI	5.26	2.07	
	22	ф8 АI	2630	2	5.26					
КН-60	1	ф4 ВI	270	14	3.78	3150	ф4 ВI	3.78	0.37	1.43
	24	ф5.5 ВI	2850	2	5.70	3150	ф5.5 ВI	5.70	1.06	

Примечания см. лист N=72

1967г.	Изделия заводского изготовления.	Арматурные каркасы наружных стеновых панелей толщиной 300 мм с КН-26 по КН-31 и КН-60.	Серия 1-464 А	Альбом V часть 3-Д	Лист N 75

КНЦ-1

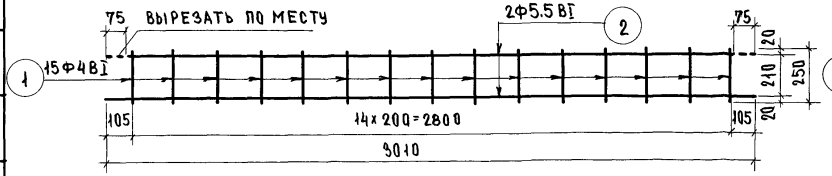

КНЦ-3

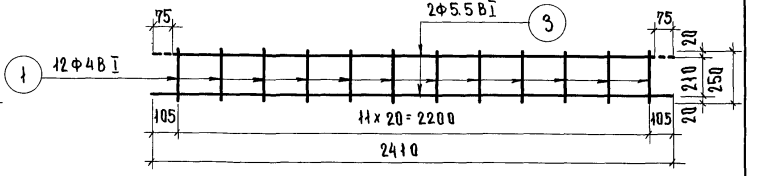

КНЦ-5

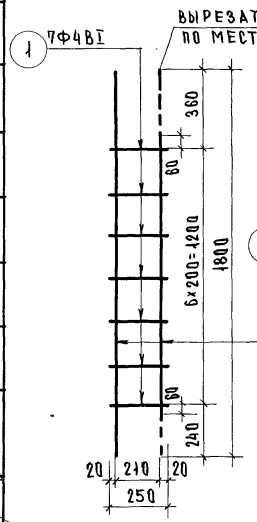

КНЦ-6

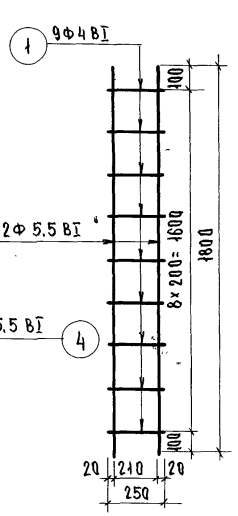

КНЦ-8

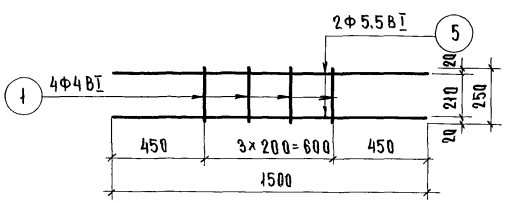

СПЕЦИФИКАЦИЯ АРМАТУРЫ						ВЫБОРКА АРМАТУРЫ				
НАИМ. МАРКИ	NN ПОЗ.	ДИАМ. И КЛАСС СТАЛИ	ДЛИНА мм	КОЛ ШТ.	ОБЩ. ДЛИНА м	Rа КГ/СМ²	ДИАМ. И КЛАСС СТАЛИ	ОБЩ. ДЛИНА м	ОБЩ. ВЕС ПОЗ. КГ	ВЕС МАРКИ КГ.
КНЦ-1	1	Ф4 ВI	250	15	3.75	3150	Ф4 ВI	3.75	0.37	1.49
	2	Ф5.5 ВI	3010	2	6.02	3150	Ф5.5 ВI	5.02	1.12	
КНЦ-3	1	Ф4 ВI	250	12	3.00	3150	Ф4 ВI	3.00	0.29	1.19
	3	Ф5.5 ВI	2410	2	4.82	3150	Ф5.5 ВI	4.82	0.90	
КНЦ-5	1	Ф4 ВI	250	7	1.75	3150	Ф4 ВI	1.75	0.17	0.84
	4	Ф5.5 ВI	1800	2	3.60	3150	Ф5.5 ВI	3.60	0.67	
КНЦ-6	1	Ф4 ВI	250	9	2.25	3150	Ф4 ВI	2.25	0.22	0.89
	4	Ф5.5 ВI	1800	2	3.60	3150	Ф5.5 ВI	3.60	0.67	
КНЦ-8	1	Ф4 ВI	250	4	1.00	3150	Ф4 ВI	1.00	0.10	0.66
	5	Ф5.5 ВI	1500	2	3.00	3150	Ф5.5 ВI	3.00	0.56	
КНЦ-9	1	Ф4 ВI	250	14	3.50	3150	Ф4 ВI	3.50	0.34	1.40
	6	Ф5.5 ВI	2850	2	5.70	3150	Ф5.5 ВI	5.70	1.06	
КНЦ-12	1	Ф4 ВI	250	5	1.25	3150	Ф4 ВI	1.25	0.12	1.88
	9	Ф8 АI	2200	2	4.40	2100	Ф8 АI	4.40	1.74	

КНЦ-9

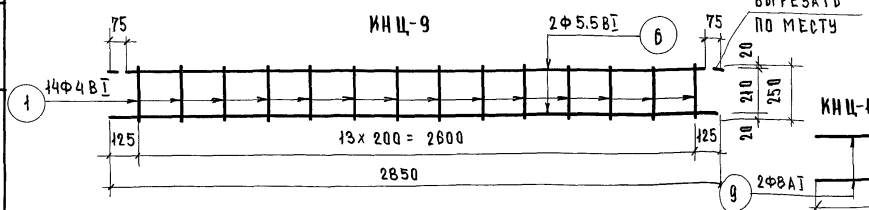

КНЦ-12

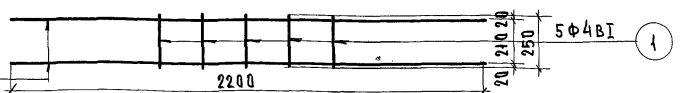

ПРИМЕЧАНИЯ:

1. АРМАТУРА ПРИНЯТА: Ф4 ММ И Ф 5.5 ММ ПРОВОЛОКА СТАЛЬНАЯ НИЗКОУГЛЕРОДИСТАЯ ХОЛОДНОТЯНУТАЯ (ГОСТ 6727-53)
2. СВАРНЫЕ КАРКАСЫ ИЗГОТАВЛИВАТЬ В СООТВЕТСТВИИ С ТЕХНИЧЕСКИМ ТРЕБОВАНИЯМИ ГОСТ 10922-64.

| ЦНИИЭП ЖИЛИЩА | | | | | |

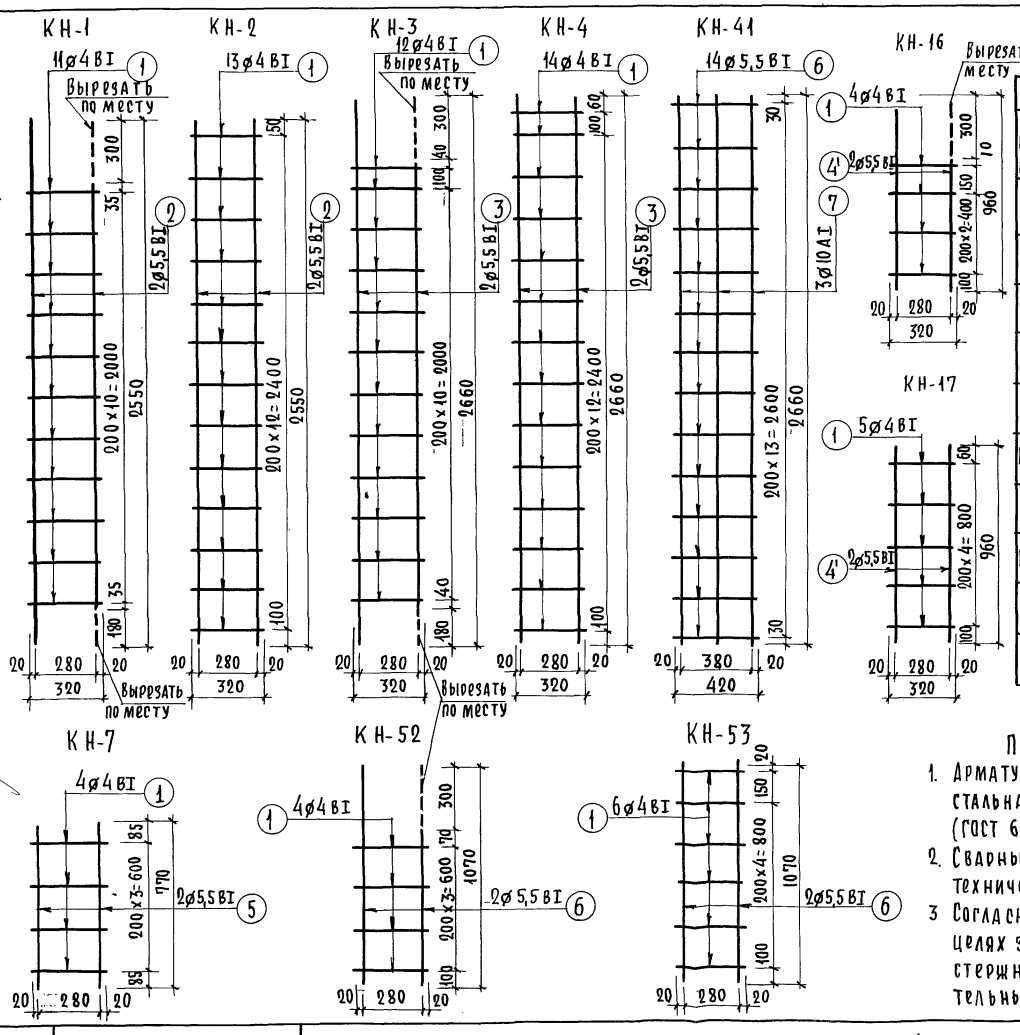

Спецификация арматуры						Выборка арматуры				
Наименован. марки	NN поз.	Диам. и класс стали	Длина мм	Кол шт	Общая длина м	Ra кг/см²	Диам и класс стали	Общая длина м	Общий вес поз кг.	Вес марки кг.
КН-1	1	ø4ВI	320	11	3,52	3150	ø4ВI	3,52	0,35	1.30
	2	ø5,5ВI	2550	2	5,10	3150	ø5,5ВI	5,10	0,95	
КН-2	1	ø4ВI	320	12	3,84	3150	ø4ВI	3,84	0,38	1.33
	2	ø5,5ВI	2550	2	5,10	3150	ø5,5ВI	5,10	0,95	
КН-3	1	ø4ВI	320	12	3,84	3150	ø4ВI	3,84	0,38	1.37
	3	ø5,5ВI	2660	2	5,32	3150	ø5,5ВI	5,32	0,99	
КН-4	1	ø4ВI	320	14	4,48	3150	ø4ВI	4,48	0,44	1,43
	3	ø5,5ВI	2660	2	5,32	3150	ø5,5ВI	5,32	0,99	
КН-52	1	ø4ВI	320	4	1,28	3150	ø4ВI	1,28	0,13	0,53
	4	ø5,5ВI	1070	2	2,14	3150	ø5,5ВI	2,14	0,40	
КН-53	1	ø4ВI	320	6	1,92	3150	ø4ВI	1,92	0,19	0,59
	4	ø5,5ВI	1070	2	2,14	3150	ø5,5ВI	2,14	0,40	
КН-7	1	ø4ВI	320	4	1,28	3150	ø4ВI	1,28	0,13	0,42
	5	ø5,5ВI	770	2	1,54	3150	ø5,5ВI	1,54	0,29	
КН-41	6	ø5,5ВI	420	14	5,88	3150	ø5,5ВI	5,88	1,10	6.06
	7	ø10АI	2660	3	7,98	2100	ø10АI	7,98	4,96	
КН-16	1	ø4ВI	320	4	1,28	3150	ø4ВI	1,28	0,13	0,49
	4'	ø5,5ВI	960	2	1,92		ø5,5ВI	1,92	0,36	
КН-17	1	ø4ВI	320	5	1,60	3150	ø4ВI	1,10	0,16	0,52
	4'	ø5,5ВI	960	2	1,92		ø5,5ВI	1,92	0,36	

Примечания:

1. Арматура принята: ø4мм и ø5,5мм - проволока стальная низкоуглеродистая, холоднотянутая (ГОСТ 6727-53)
2. Сварные каркасы изготавливать в соответствии с техническими требованиями ГОСТ 10922-64
3. Согласно требований ГОСТ 11309-65 необходимо в целях защиты арматуры от коррозии, все поперечные стержни в каркасах, устанавливаемых в соединительных ребрах панелей - оцинковывать.

1967	Изделия заводского изготовления	Арматурные каркасы наружных стеновых панелей толщ. 350 мм с КН-1 по КН-4; КН-7; КН-41; КН-52; КН-53; КН-16; КН-17	Серия 1-464 А	Альбом V Часть 3а-Д	Лист № 77

ЦНИИЭП ЖИЛИЩА

Рук. АКБ 1 — Гл. инж. АКБ 1 — Рук. отд. 1 — Гл. инж. отд. — Гл. инж. пр.

Н. Розанов, В. Кочешков, В. Блюменталь, А. Розенфельд, А. Кириллова

Рук. груп — Разработ — Проверил

Коробова, Шумский, Баркова

Согласовано:

Дата — Инв. N

7700-23 86

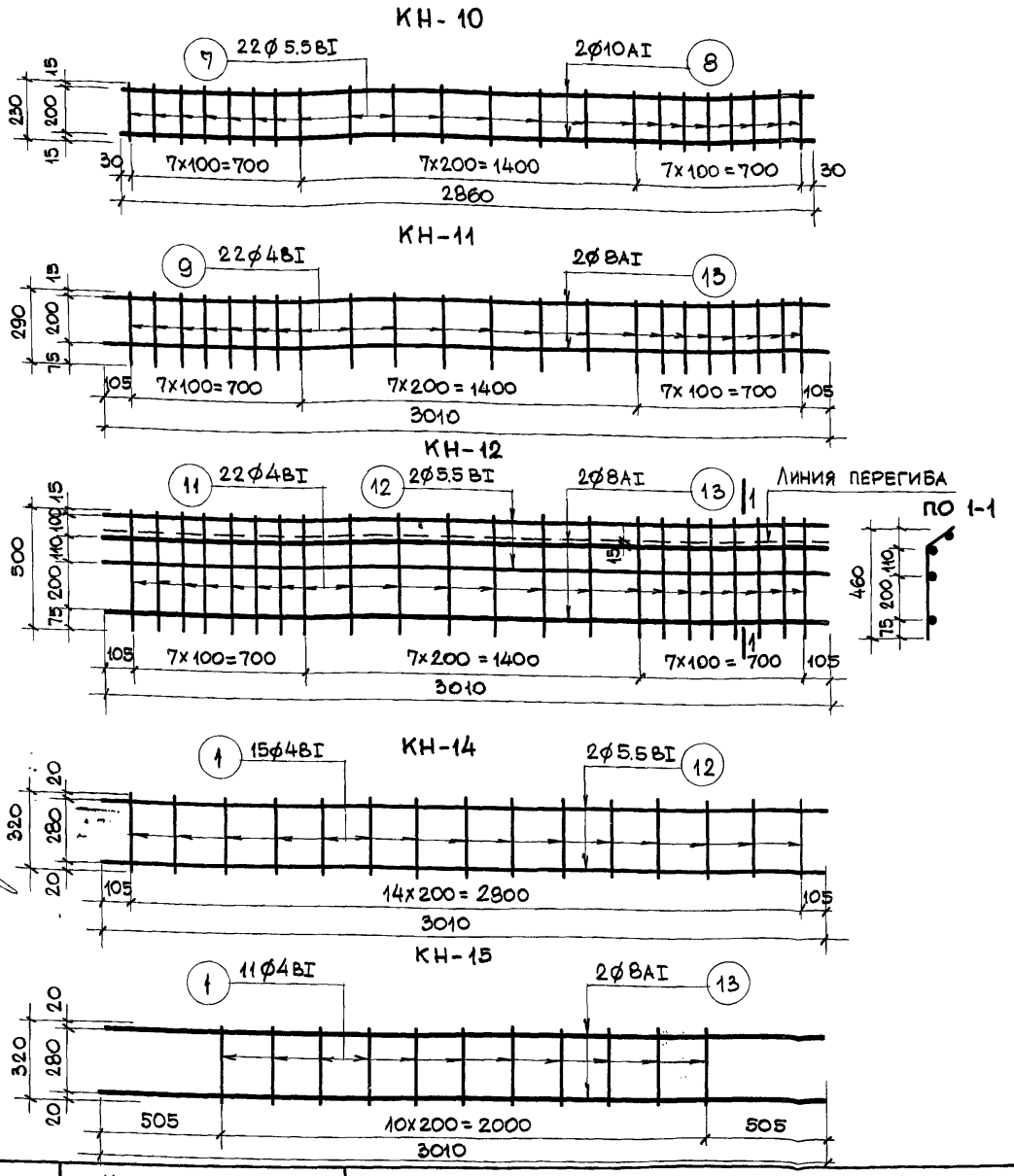

Спецификация арматуры						Выборка арматуры				
Наим. марки	N N поз.	Диам и класс стали	Длина мм.	Кол. шт.	Общ. длина м.	Ra кг/см²	Диам. и класс стали	Общ. длина м.	Общий вес поз.кг	Вес марки кг
КН-10	7	Ø5.5BI	230	22	5.06	3150	Ø5.5BI	5.06	0.95	4.48
	8	Ø10AI	2860	2	5.72	2100	Ø10AI	5.72	3.53	
КН-11	9	Ø4BI	290	22	6.38	3150	Ø4BI	6.38	0.63	3.01
	13	Ø8AI	3010	2	6.02	2100	Ø8AI	6.02	2.38	
КН-12	11	Ø4BI	500	22	11.00	3150	Ø4BI	11.00	1.08	4.59
	12	Ø5.5BI	3010	2	6.02	3150	Ø5.5BI	6.02	1.13	
	13	Ø8AI	3010	2	6.02	2100	Ø8AI	6.02	2.38	
КН-14	1	Ø4BI	320	15	4.80	3150	Ø4BI	4.80	0.47	1.60
	12	Ø5.5BI	3010	2	6.02	3150	Ø5.5BI	6.02	1.13	
КН-15	1	Ø4BI	320	11	3.52	3150	Ø4BI	3.52	0.34	2.72
	13	Ø8AI	3010	2	6.02	2100	Ø8AI	6.02	2.38	

Примечание см. лист №

1967	Изделия заводского изготовления	Арматурные каркасы наружных стеновых панелей толщ. 350 мм с КН-10 по КН-15.	Серия 1-464 А	Альбом V Часть 3а-Д	Лист № 78

ЦНИИЭП жилища

Рук. акб. 1	Н. Розанов	Рук. гр.	Коробова	Согласовано
Гл. инж. акб.	В. Кочешков	Разработ.	Шумский	
Рук. отд. N 1	Блюменталь	Проверил	Баркова	
Гл. инж. отд.	Розенфельд			
Гл. инж. пр.	Кириллова			

Дата
Инв. №

7700-23 87

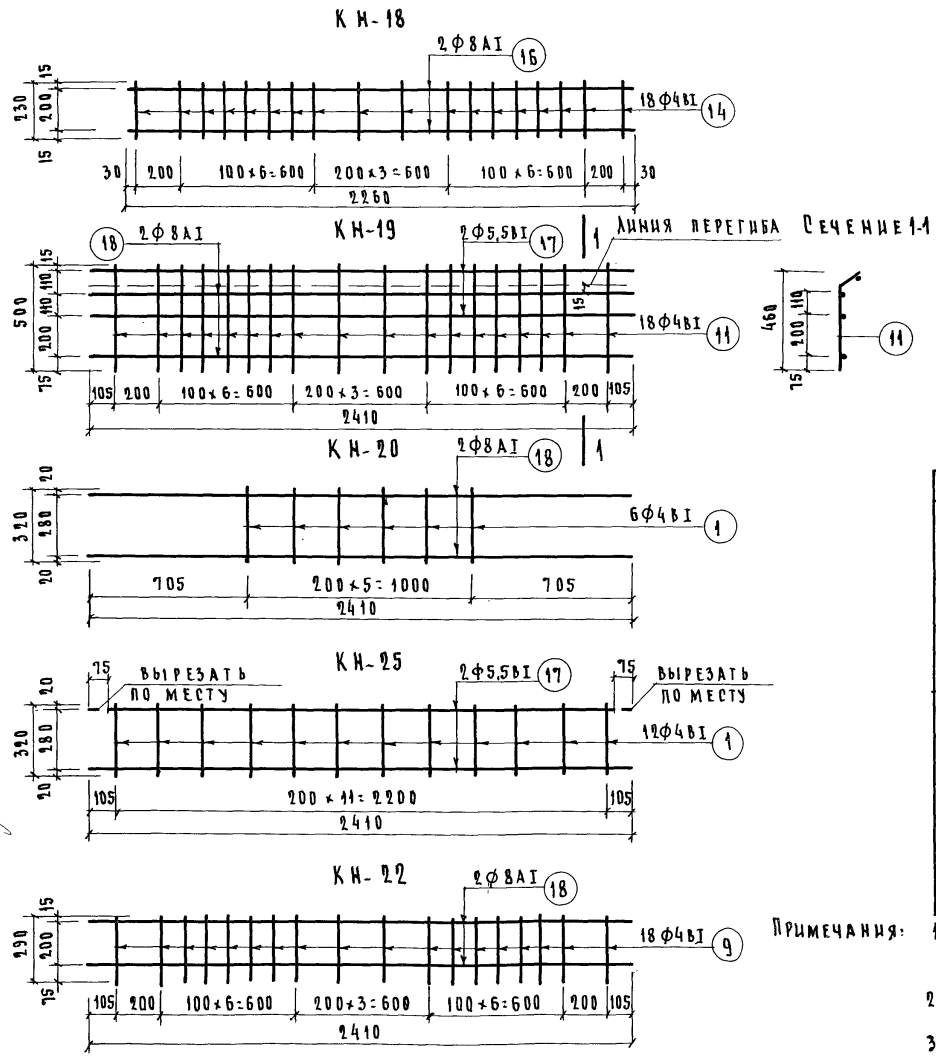

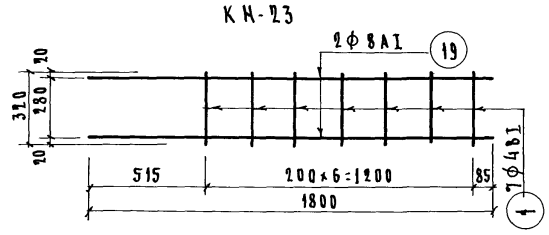

Спецификация арматуры						Выборка арматуры				
Наименование марки	NN поз.	Диаметр и класс стали	Длина мм.	Кол. шт.	Общая длина м.	Rа = кг/см²	Диам. и класс стали	Общая длина м.	Общий вес поз кг.	Вес марки кг.
КН-18	14	Ф4ВI	230	18	4,14	3150	Ф4ВI	4,14	0,41	2,20
	16	Ф8АI	2260	2	4,52	2100	Ф8АI	4,52	1,79	
КН-19	11	Ф4ВI	500	18	9,00	3150	Ф4ВI	9,00	0,88	3,68
	17	Ф5,5ВI	2410	2	4,82	3150	Ф5,5ВI	4,82	0,90	
	18	Ф8АI	2410	2	4,82	2100	Ф8АI	4,82	1,90	
КН-20	1	Ф4ВI	320	6	1,92	3150	Ф4ВI	1,92	0,19	2,09
	18	Ф8АI	2410	2	4,82	2100	Ф8АI	4,82	1,90	
КН-23	1	Ф4ВI	320	7	2,24	3150	Ф4ВI	2,24	0,22	1,64
	19	Ф8АI	1800	2	3,60	2100	Ф8АI	3,60	1,42	
КН-25	1	Ф4ВI	320	12	3,84	3150	Ф4ВI	3,84	0,38	1,28
	17	Ф5,5ВI	2410	2	4,82	3150	Ф5,5ВI	4,82	0,90	
КН-22	9	Ф4ВI	290	18	5,22	3150	Ф4ВI	5,22	0,51	2,41
	18	Ф8АI	2410	2	4,82	2100	Ф8АI	4,82	1,90	

Примечания:
1. Арматура принята: Ф4мм и Ф5,5 мм. проволока стальная низкоуглеродистая холоднотянутая (ГОСТ 6727-53); Ф8мм. сталь горячекатанная периодического профиля класса АI (ГОСТ 5781-61)
2. Сварные каркасы изготавливать в соответствии с техническими требованиями ГОСТ 10922-64.
3. См. примечание п.3 лист №72

1967	Изделия заводского изготовления	Арматурные каркасы наружных стеновых панелей толщ. 350 мм. с КН-18 по КН-20; с КН-22 по КН-25.	Серия 1-464А	Альбом V часть 3а Д	Лист 79

ЦНИИЭП жилища

Рук. АКБ1	Н. Розанов	Рук. гр.	Н. Коробова	Согласовано	Дата
Гл. инж. АКБ1	В. Кочешков	Разраб.	Н. Шумский		Инвент. №
Рук. отд.	В. Блюменталь	Проверил	Л. Баркова		Взамен
Гл. инж. отд.	А. Розенфельд				
Гл. инж. пр.	А. Кириллова				

7700-23 88

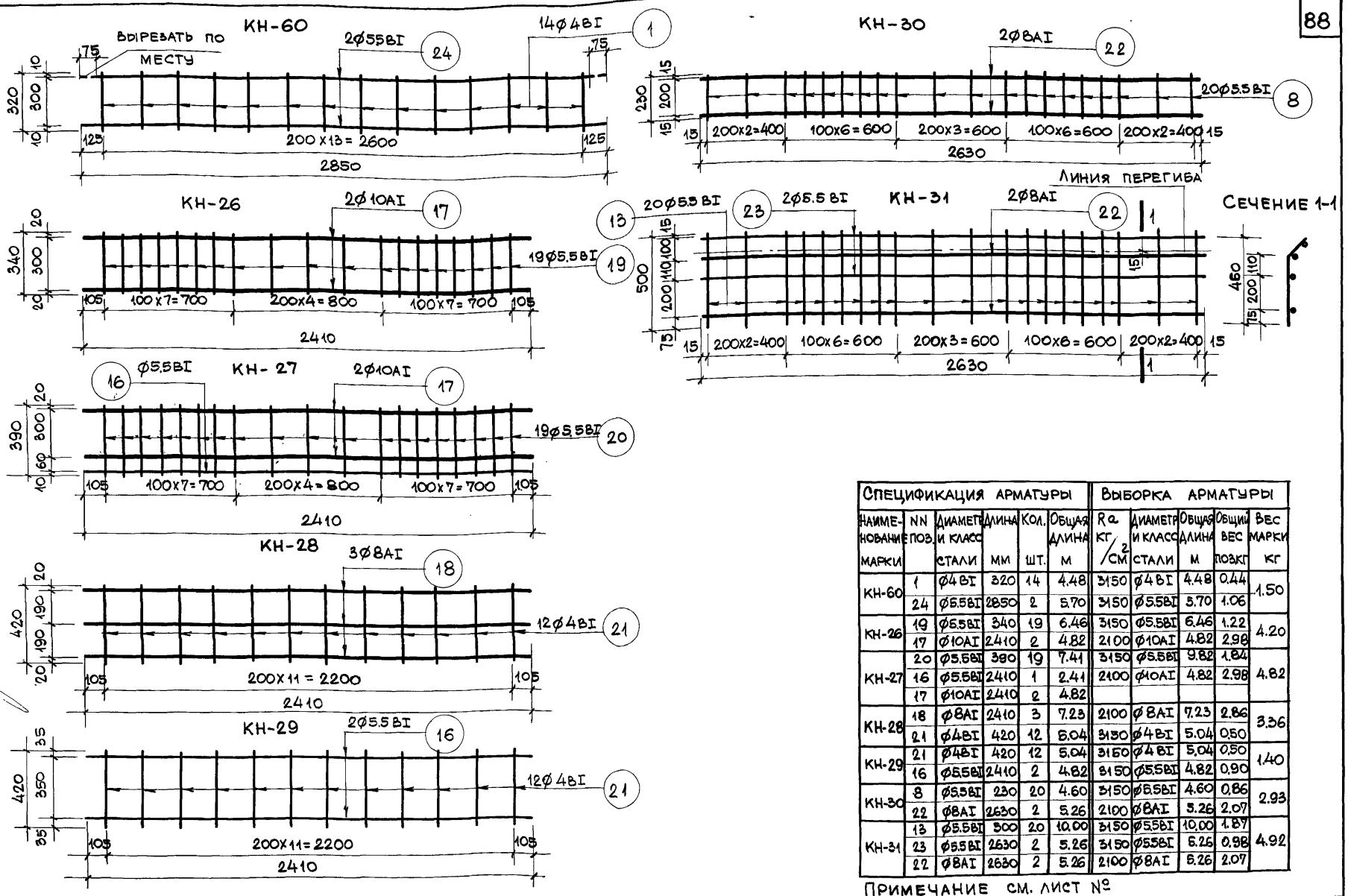

Спецификация арматуры						Выборка арматуры				
Наименование марки	NN поз.	Диаметр и класс стали	Длина мм	Кол. шт.	Общая длина м	Ra кг/см²	Диаметр и класс стали	Общая длина м	Общий вес поз кг	Вес марки кг
КН-60	1	ф4 BI	320	14	4.48	3150	ф4 BI	4.48	0.44	1.50
	24	ф5.5 BI	2850	2	5.70	3150	ф5.5 BI	5.70	1.06	
КН-26	19	ф5.5 BI	340	19	6.46	3150	ф5.5 BI	6.46	1.22	4.20
	17	ф10 AI	2410	2	4.82	2100	ф10 AI	4.82	2.98	
КН-27	20	ф5.5 BI	390	19	7.41	3150	ф5.5 BI	9.82	1.84	4.82
	16	ф5.5 BI	2410	1	2.41	2100	ф10 AI	4.82	2.98	
	17	ф10 AI	2410	2	4.82					
КН-28	18	ф8 AI	2410	3	7.23	2100	ф8 AI	7.23	2.86	3.36
	21	ф4 BI	420	12	5.04	3150	ф4 BI	5.04	0.50	
КН-29	21	ф4 BI	420	12	5.04	3150	ф4 BI	5.04	0.50	1.40
	16	ф5.5 BI	2410	2	4.82	3150	ф5.5 BI	4.82	0.90	
КН-30	8	ф5.5 BI	230	20	4.60	3150	ф5.5 BI	4.60	0.86	2.93
	22	ф8 AI	2630	2	5.26	2100	ф8 AI	5.26	2.07	
КН-31	13	ф5.5 BI	500	20	10.00	3150	ф5.5 BI	10.00	1.87	4.92
	23	ф5.5 BI	2630	2	5.26	3150	ф5.5 BI	5.25	0.98	
	22	ф8 AI	2630	2	5.26	2100	ф8 AI	5.26	2.07	

Примечание см. лист №

1967	Изделия заводского изготовления	Арматурные каркасы наружных стеновых панелей толщиной 350мм с КН-26 по КН-31 и КН-60.	Серия 1-464А	Альбом V Часть 3-а-Д	Лист № 80

ЦНИИЭП жилища

Согласовано: Дата; Инв. №; Взамен

Согласовано: Госстрой; Шумский; Баркова

Рук. гр. Н. Розанов; Рук. акб. В. Кочешков; Гл. инж. акб.; Рук. отдела Блюментал; Гл. инж. отд. Розенфельд; Гл. инж. пр. Кириллова

Проверил

7700-23 89

КНЦ-1

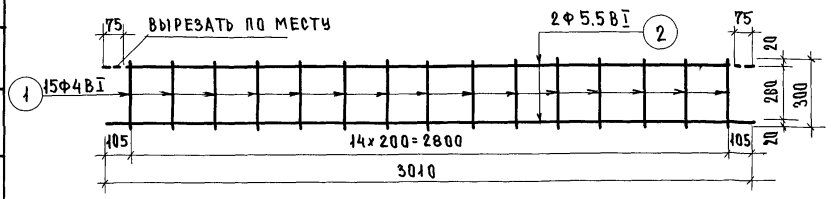

КНЦ-3

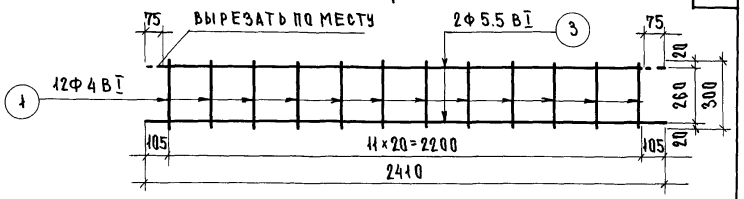

КНЦ-5

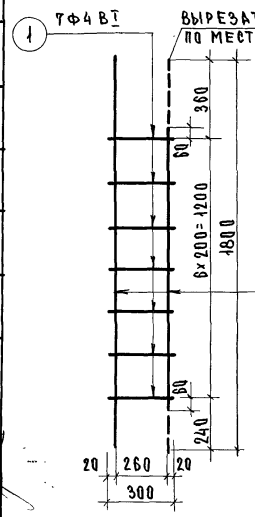

КНЦ-6

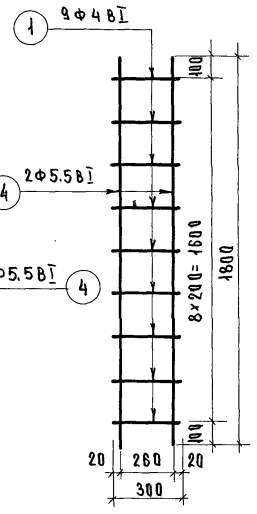

КНЦ-8

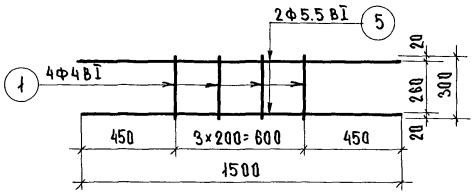

КНЦ-9

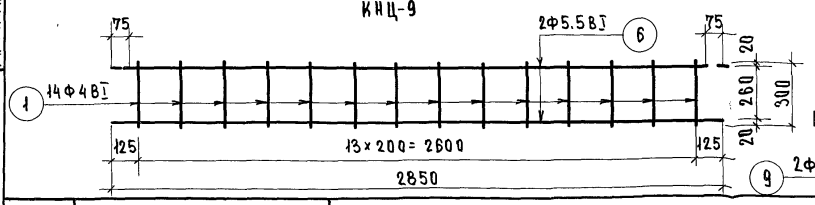

КНЦ-12

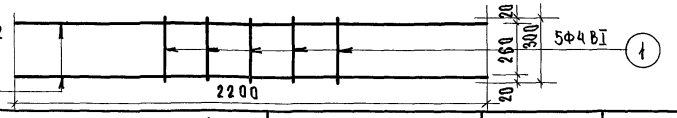

СПЕЦИФИКАЦИЯ АРМАТУРЫ

НАИМ. МАРКИ	NN ПОЗ.	ДИАМ. И КЛАСС СТАЛИ	ДЛИНА ММ	КОЛ. ШТ.	ОБЩ. ДЛИНА М	ВЫБОРКА АРМАТУРЫ: Ra КГ/СМ	ДИАМ. И КЛАСС СТАЛИ	ОБЩ. ДЛИНА М	ОБЩ. ВЕС ПОЗ. КГ	ВЕС МАРКИ КГ
КНЦ-1	1	Ф4ВI	900	15	4.50	3150	Ф4ВI	1.50	0.44	1.56
	2	Ф5.5ВI	3010	2	6.02	3150	Ф5.5ВI	6.02	1.12	
КНЦ-3	1	Ф4ВI	300	12	3.60	3150	Ф4ВI	3.80	0.35	1.25
	3	Ф5.5ВI	2410	2	4.82	3150	Ф5.5ВI	4.82	0.90	
КНЦ-5	1	Ф4ВI	300	4	2.10	3150	Ф4ВI	2.10	0.21	0.88
	4	Ф5.5ВI	1800	2	3.60	3150	Ф5.5ВI	3.80	0.67	
КНЦ-6	1	Ф4ВI	300	9	2.70	3150	Ф4ВI	2.70	0.26	0.93
	4	Ф5.5ВI	1800	2	3.60	3150	Ф5.5ВI	3.80	0.67	
КНЦ-8	1	Ф4ВI	300	4	1.20	3150	Ф4ВI	1.20	0.12	0.68
	5	Ф5.5ВI	1500	2	3.60	3150	Ф5.5ВI	3.00	0.56	
КНЦ-9	1	Ф4ВI	300	14	4.20	3150	Ф4ВI	4.20	0.41	1.47
	6	Ф5.5ВI	2850	2	5.70	3150	Ф5.5ВI	5.70	1.06	
КНЦ-12	1	Ф4ВI	300	5	1.50	3150	Ф4ВI	1.50	0.15	1.89
	9	Ф8АI	2200	2	4.40	2100	Ф8АI	4.40	1.74	

Примечания 1. См. примечания п.п. 2 и 3 лист №72.

2 Арматура принята: Ф 4мм и Ф 5.5 мм- проволока стальная низкоуглеродистая, холоднотянутая (ГОСТ 6727-53)

ЦНИИЭП жилища	1967	Изделия заводского изготовления	Арматурные каркасы наружных стеновых панелей толщиной 330 мм с КНЦ-1 по КНЦ-11	Серия 1-464А	Альбом V часть 3а-Д	Лист N 81

Рук. акб. Гл. инж. акб. Рук. отдела Гл. инж. отд. Гл. инж. пр.

Н. Дозанов, В. Кочешков, В. Блюментальь, А. Розенфельд, А. Кириллова

Рук. гр. Разработ. Провер. Контрол.

Н. Шумский, Л. Бахрикова

Согласовано

Согласовано

Дата, Инв. N, Взамен

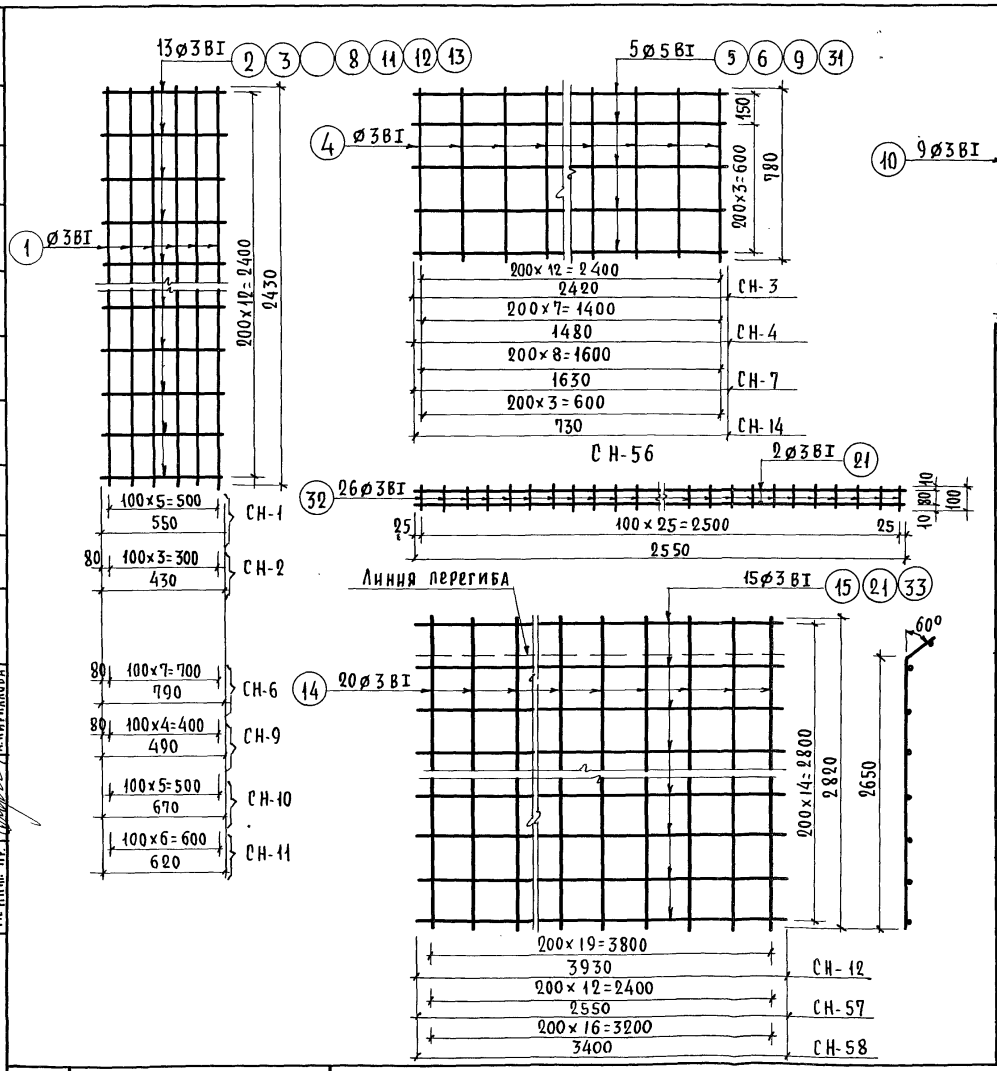

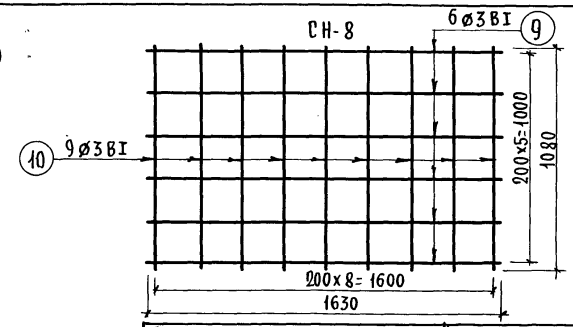

Спецификация арматуры						Выборка арматуры				
Наименование марки	NN поз.	Диам. и класс стали	Длина мм	Кол шт.	Общ. длина м	Ra кг/см²	Диам. и класс стали	Общая длина м.	Общ. вес поз. кг.	Вес издел. кг.
СН-1	1	ø3ВI	2430	6	14,58	3150	ø3ВI	21,73	1,19	1,19
	2	ø3ВI	550	13	7,15					
СН-2	1	ø3ВI	2430	4	9,72	3150	ø3ВI	15,31	0,84	0,84
	3	ø3ВI	430	13	5,59					
СН-3	4	ø3ВI	780	13	10,14	3150	ø3ВI	22,24	1,22	1,22
	5	ø3ВI	2420	5	12,10					
СН-4	4	ø3ВI	780	8	6,24	3150	ø3ВI	13,64	0,75	0,75
	6	ø3ВI	1480	5	7,40					
СН-6	1	ø3ВI	2430	8	19,44	3150	ø3ВI	29,71	1,63	1,63
	8	ø3ВI	790	13	10,27					
СН-7	4	ø3ВI	780	9	7,02	3150	ø3ВI	15,17	0,83	0,83
	9	ø3ВI	1630	5	8,15					
СН-8	9	ø3ВI	1630	6	9,78	3150	ø3ВI	19,50	1,07	1,07
	10	ø3ВI	1080	9	9,72					
СН-9	1	ø3ВI	2430	5	12,15	3150	ø3ВI	18,52	1,02	1,02
	11	ø3ВI	490	13	6,37					
СН-10	1	ø3ВI	2430	6	14,58	3150	ø3ВI	23,29	1,28	1,28
	12	ø3ВI	670	13	8,71					
СН-11	1	ø3ВI	2430	7	17,01	3150	ø3ВI	25,07	1,38	1,38
	13	ø3ВI	620	13	8,06					
СН-12	14	ø3ВI	2820	20	56,40	3150	ø3ВI	115,35	6,34	6,34
	15	ø3ВI	3930	15	58,95					
СН-14	4	ø3ВI	780	4	3,12	3150	ø3ВI	6,77	0,37	0,37
	31	ø3ВI	730	5	3,65					
СН-56	32	ø3ВI	100	26	2,60	3150	ø3ВI	7,70	0,42	0,42
	21	ø3ВI	2550	2	5,10					
СН-57	21	ø3ВI	2550	15	38,25	3150	ø3ВI	74,81	4,08	4,08
	14	ø3ВI	2820	13	36,66					
СН-58	33	ø3ВI	3400	15	41,00	3150	ø3ВI	91,76	5,05	5,05
	14	ø3ВI	2820	18	50,76					

Согласовано:

Дата
Инв. №

Рук. АКБ1 — Н. Розанов
Гл. инж. АКБ1 — В. Кочешков
Рук. ОТД — В. Блюменталь
Гл. инж. ОТД — Д. Розенфельд
Гл. инж. пр. — А. Кириллова
Рук. гр. — Коробова
Разработ. — Шумский
Проверил — Баркова

ЦНИИЭП жилища

1967	Изделия заводского изготовления	Арматурные сетки наружных стеновых панелей с СН-1 по СН-12; СН-14; СН-56 по СН-58	Серия 1-464 А.	Альбом V Часть 3а-Д	Лист 82

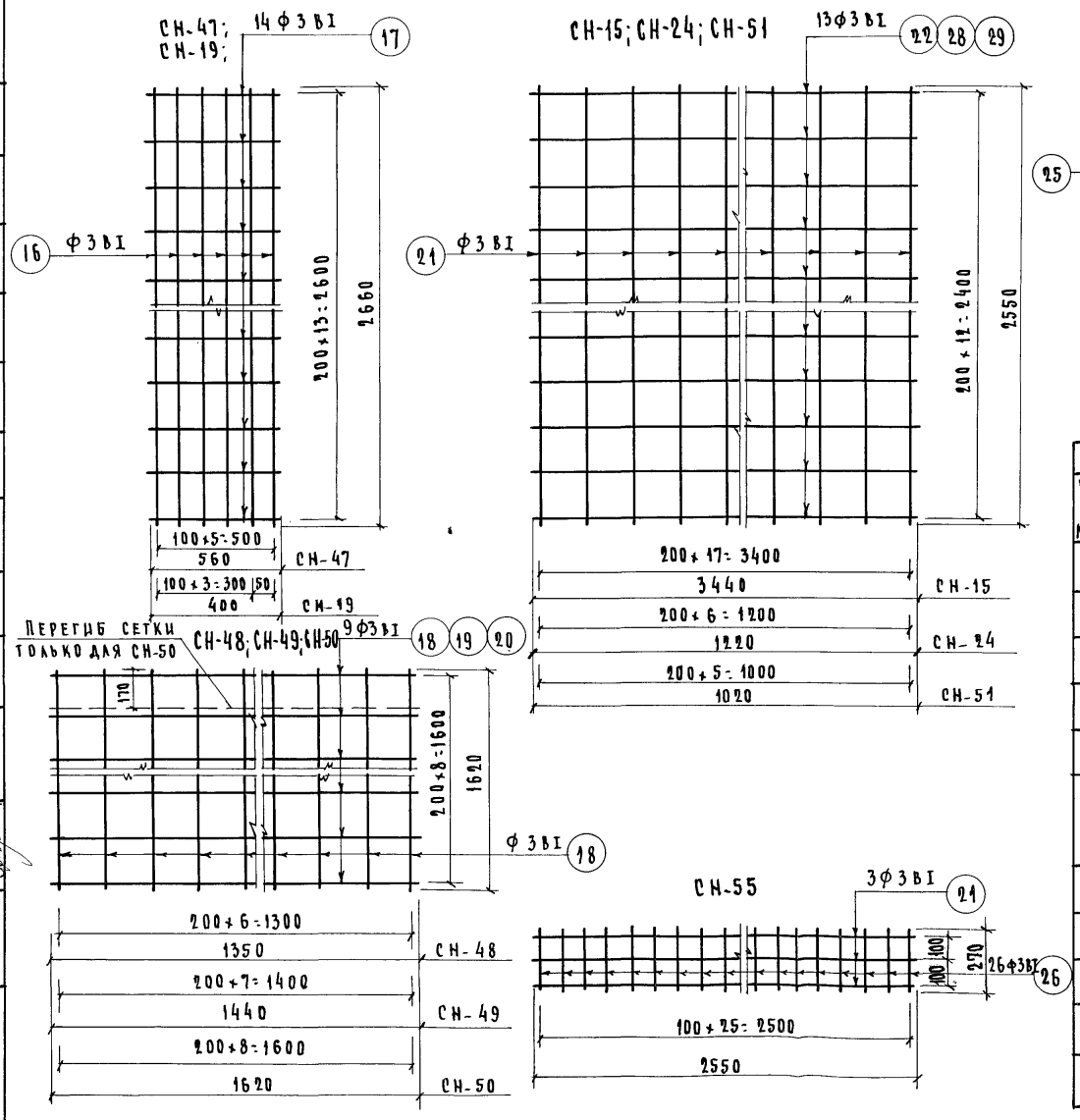

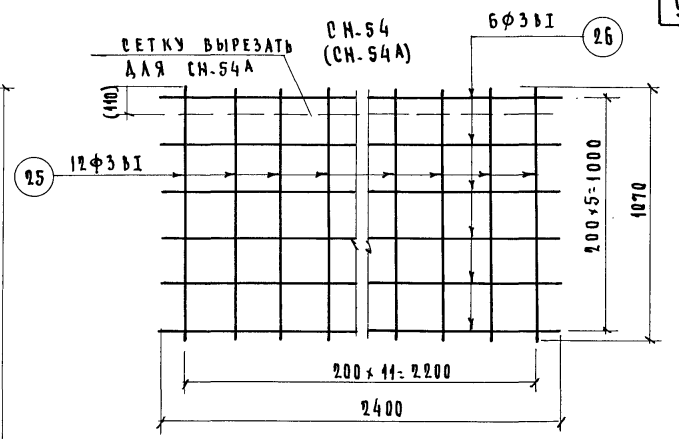

Спецификация арматуры						Выборка арматуры				
Наим. марки	NN поз.	Диаметр и класс стали	Длина мм.	Кол. шт.	Общая длина м.	Ra кг/см²	Диаметр и класс стали	Общая длина м	Общий вес поз. кг.	Общий вес изд. кг.
СН-47	16	Ф 3 ВI	2660	6	15,96	3150	Ф 3 ВI	23,80	1,31	1,31
	17	Ф 3 ВI	560	14	7,84					
СН-48	18	Ф 3 ВI	1620	7	11,34	3150	Ф 3 ВI	23,40	1,29	1,29
	19	Ф 3 ВI	1350	9	12,15					
СН-49	18	Ф 3 ВI	1620	8	12,96	3150	Ф 3 ВI	25.92	1,42	1,42
	20	Ф 3 ВI	1440	9	12,96					
СН-50	18	Ф 3 ВI	1620	18	32,40	3150	Ф 3 ВI	32,40	1,60	1,60
СН-51	21	Ф 3 ВI	2550	6	15,30	3150	Ф 3 ВI	28,56	1,57	1,57
	22	Ф 3 ВI	1020	13	13,26					
СН-54 СН-54А	25	Ф 3 ВI	1070	12	12,84	3150	Ф 3 ВI	27,24	1,50	1,50
	26	Ф 3 ВI	2400	6	14,40					
СН-55	21	Ф 3 ВI	2550	3	7,65	3150	Ф 3 ВI	14,67	0,81	0,81
	27	Ф 3 ВI	270	26	7,02					
СН-15	21	Ф 3 ВI	2550	18	45,90	3150	Ф 3 ВI	90,62	5,00	5,00
	28	Ф 3 ВI	3440	13	44,72					
СН-24	21	Ф 3 ВI	2550	7	17,85	3150	Ф 3 ВI	33,71	1,85	1,85
	29	Ф 3 ВI	1220	13	15,86					
СН-19	16	Ф 3 ВI	2660	4	10,64	3150	Ф 3 ВI	16,24	0,89	0,89
	30	Ф 3 ВI	400	14	5,60					

ЦНИИЭП жилища	Рук. АКБ 1	Гл. инж. АКБ 1	Рук. отд.	Гл. инж. отд.	Гл. инж. пр.
	Н. Розанов	В. Кочешков	В. Блюменталь	А. Розенфельд	А. Кириллова
	Рук. гр.	Разраб.	Провер.		
	Н. Коробова	И. Шумский	Баркова		
Согласовано	Согласовано	Согласовано	Согласовано	Согласовано	Дата
					Инвент. №
					Взамен

1967	Изделия заводского изготовления	Арматурные сетки наружных стеновых панелей СН-19; СН-24; с СН-47 по СН-55	Серия 1-464А	Альбом V часть 3а Д	Лист 83

7700-23 92

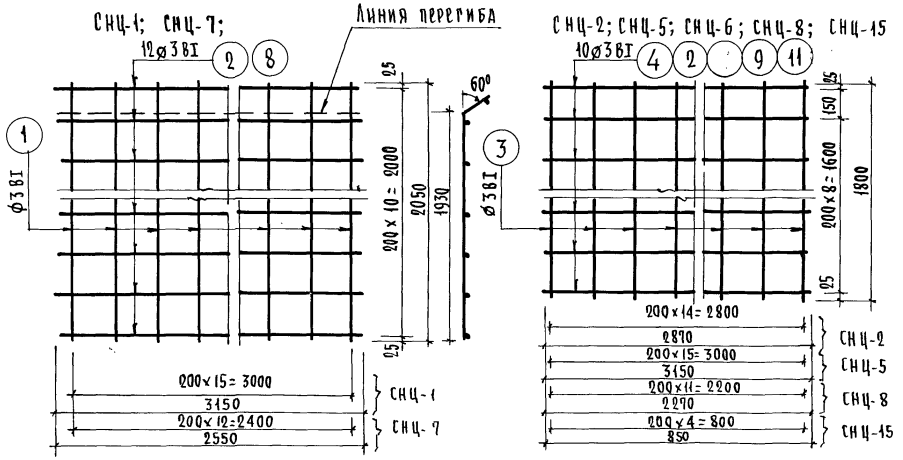

Спецификация арматуры						Выборка арматуры				
Наимен марки	№№ поз	Диам и класс стали	Длина мм	Кол шт	Общая длина м	Ra кг/см²	Диам. и класс стали	Общая длина м	Общий вес поз. кг.	Вес издел. кг.
СНЦ-1	1	ø3ВI	2050	16	32.80	3150	ø3ВI	67.50	3.88	3.88
	2	ø3ВI	3150	11	34.70					
СНЦ-2	3	ø3ВI	1800	15	27.00	3150	ø3ВI	55.70	3.06	3.06
	4	ø3ВI	2870	10	28.70					
СНЦ-5	2	ø3ВI	3150	10	31.50	3150	ø3ВI	60.30	3.32	3.32
	3	ø3ВI	1800	16	28.80					
СНЦ-7	8	ø3ВI	2550	11	28.10	3150	ø3ВI	54.80	3.15	3.15
	1	ø3ВI	2050	13	26.70					
СНЦ-8	3	ø3ВI	1800	12	21.60	3150	ø3ВI	44.30	2.44	2.44
	9	ø3ВI	2270	10	22.70					
СНЦ-15	3	ø3ВI	1800	5	9.00	3150	ø3ВI	17.50	0.96	0.96
	11	ø3ВI	850	10	8.50					

Рук. АКБ 1	Н. Розанов	Рук. груп.	Н. Коробова	Согласовано	Дата
Гл. инж. АКБ 1	В. Кочешков	Разработ.	Н. Шумский	Согласовано	Инвент. N
Рук. отдела	В. Блюменталь	Проверил	Т. Баркова		Взамен
Гл. инж. отд.	А. Розенфельд				
Гл. инж. пр-та	А. Кириллова				

ЦНИИЭП жилища

1967	Изделия заводского изготовления	Арматурные сетки наружных стеновых панелей с СНЦ-1 по СНЦ-15	Серия 1-464 А	Альбом V Часть 3а-Д	Лист № 84

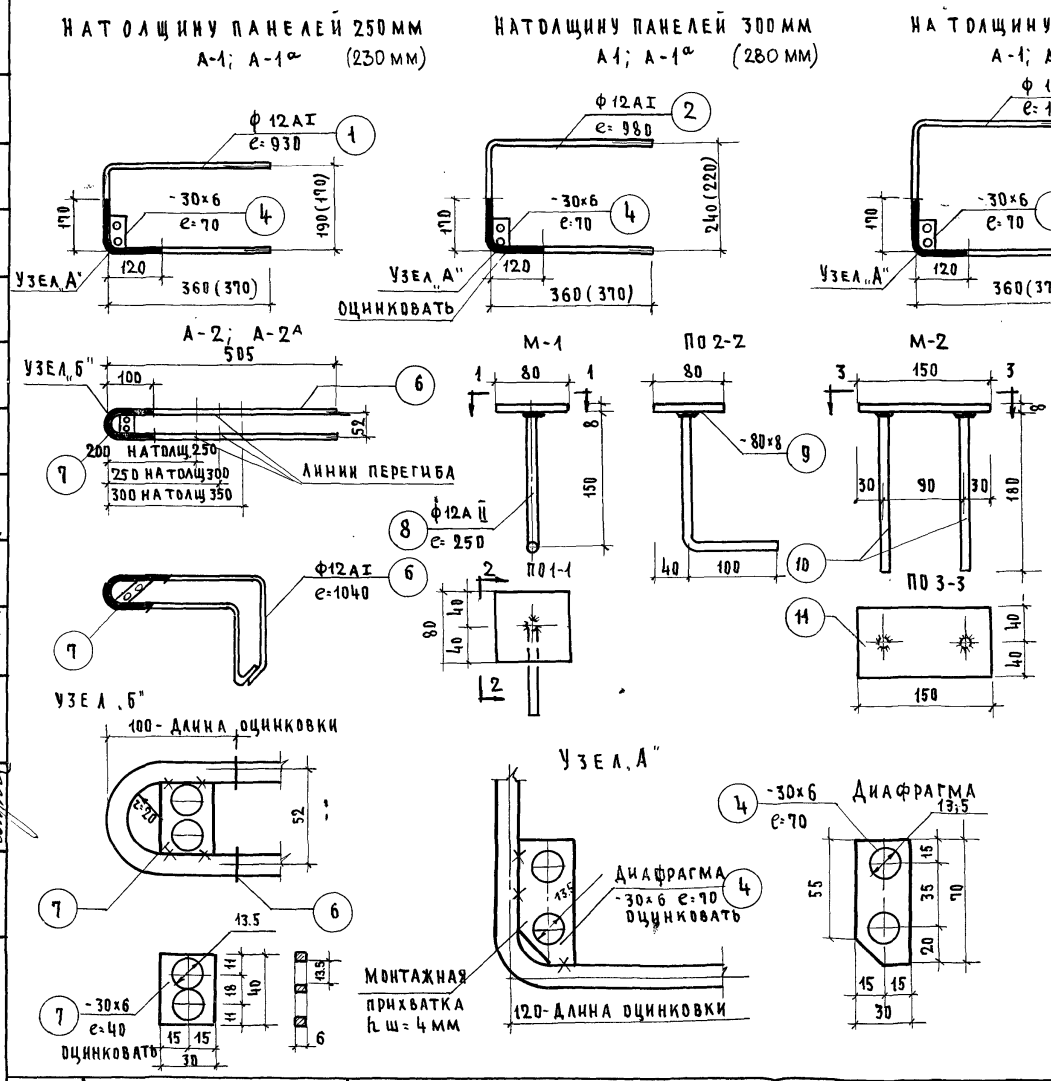

Спецификация арматуры							Выборка арматуры				
Толщина панели	Наим марки	NN поз	Диаметр и класс стали	Длина мм	Кол шт	Общая длина м	Ra кг/см²	Диам. и класс стали	Общ. длина м	Общий вес поз. кг	Вес марки кг
250 (230)	А-1	1	ф12АI	930	1	0.93	2100	ф12АI	0.93	0.82	0.82
	А-1а	1	ф12АI	930	1	0.93	2100	ф12АI	0.93	0.82	0.92
		4	-30×6	70	1	0.07	2100	-30×6	0.07	0.10	
300 (280)	А-1	2	ф12АI	980	1	0.98	2100	ф12АI	0.98	0.87	0.87
	А-1а	2	ф12АI	980	1	0.98	2100	ф12АI	0.98	0.87	0.97
		4	-30×6	70	1	0.07	2100	-30×6	0.07	0.10	
350 (330)	А-1	3	ф12АI	1030	1	1.03	2100	ф12АI	1.03	0.92	0.92
	А-1а	3	ф12АI	1030	1	1.03	2100	ф12АI	1.03	0.92	1.02
		4	-30×6	70	1	0.07	2100	-30×6	0.07	0.10	
На все толщины панели	А-2	6	ф12АI	1040	1	1.04	2100	ф12АI	1.04	0.92	0.92
	А-2а	6	ф12АI	1040	1	1.04	2100	ф12АI	1.04	0.92	0.97
		7	-30×6	40	1	0.04	2100	-30×6	0.04	0.05	
	М-1	8	ф12АII	250	1	0.25	2700	ф12АII	0.25	0.20	0.60
		9	-80×8	80	1	0.08	2100	-80×8	0.08	0.40	
	М-2	10	ф12АII	180	2	0.36	2700	ф12АII	0.36	0.32	1.07
		11	-80×8	150	1	0.15	2100	-80×8	0.15	0.75	

1967	ИЗДЕЛИЯ ЗАВОДСКОГО ИЗГОТОВЛЕНИЯ	АНКЕРЫ И ЗАКЛАДНЫЕ ДЕТАЛИ ДЛЯ НАРУЖНЫХ СТЕНОВЫХ ПАНЕЛЕЙ	СЕРИЯ 1-464 А	АЛЬБОМ V ЧАСТЬ 3а-Д	ЛИСТ N 85

ЦНИИЭП ЖИЛИЩА

РУК. АКБ. 1 — Н. РОЗАНОВ; ГЛ. И НЖ. АКБ — В. КОЧЕШКОВ; РУК. ГР. — В. БЛЮМЕНТАЛЬ; РАЗРАБОТ — А. РОЗЕНФЕЛЬД; ПРОВЕРИЛ — А. КИРИЛЛОВА; КОПИРОВ.

РУК. ОТ ДЕЛА — Н. КОРОБОВА; ГЛ. ТЕХН. — ТАЙСИНСКИЙ; ГЛ. И НЖ. ОТД — Ш. ШУМСКИЙ; ГЛ. И НЖ. ПР. — Л. БАРКОВА

СОГЛАСОВАНО

СОГЛАСОВАНО

ДАТА

ИНВ. №

ВЗАМЕН

7700-23 94

Подъемные петли

Применять только при наличии траверс, обеспечивающих вертикальное положение подъемных строп (см. примечание и пояснительную записку).

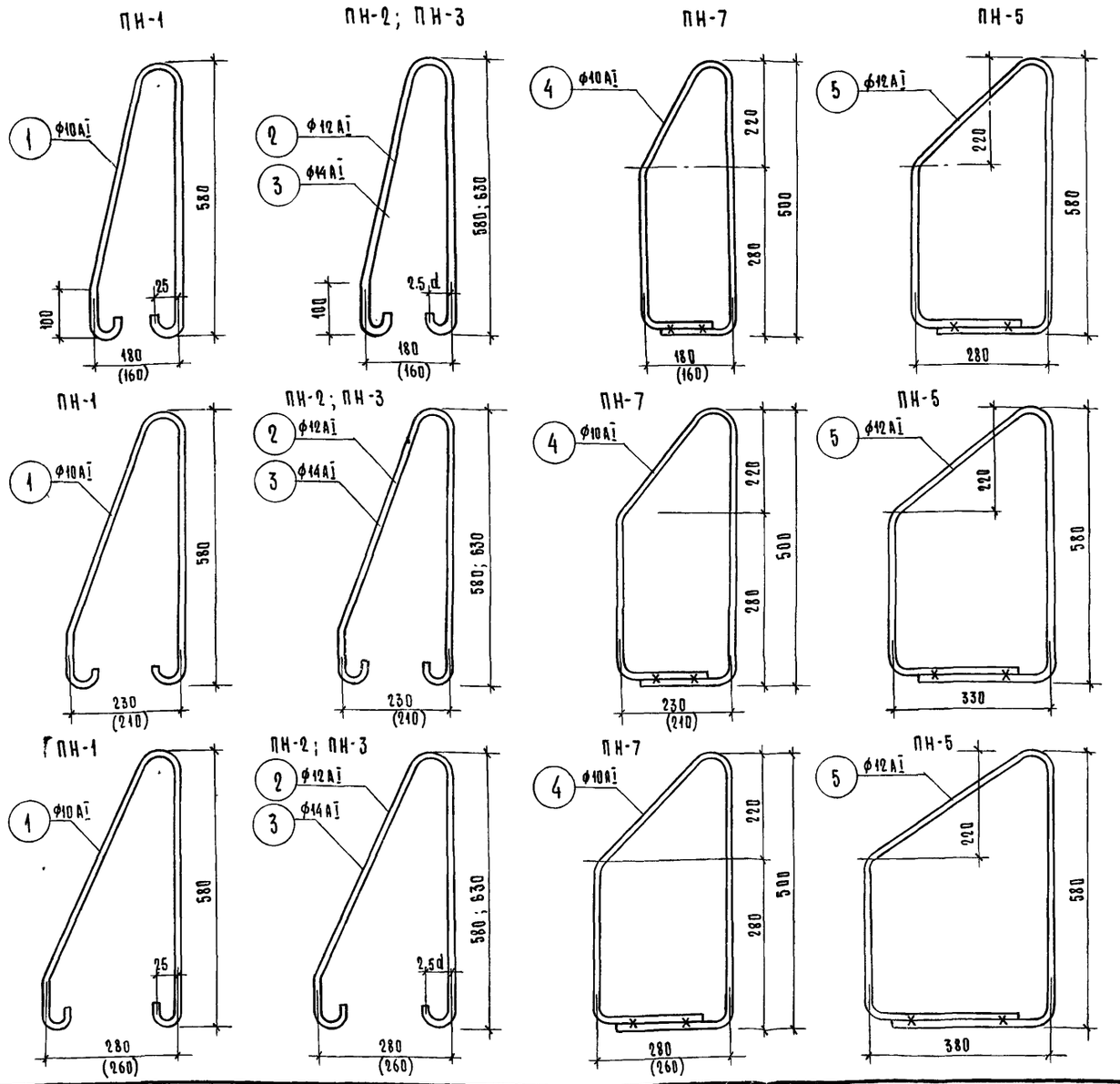

Спецификация арматуры							Выборка арматуры				
Толщина панели	Наименование марки	NN поз.	Диам. и класс стали	Длина м	Кол. шт.	Общая длина м	Ra кг/см²	Диам. и класс стали	Общ. длина м	Общ. вес поз. кг	Вес марки кг
250 (230)	ПН-1	1	Ф10АI	1350	1	1.35	2100	Ф10АI	1.35	0.83	0.83
	ПН-2	2	Ф12АI	1350	1	1.35	2100	Ф12АI	1.35	1.20	1.20
	ПН-3	3	Ф14АI	1450	1	1.45	2100	Ф14АI	1.45	1.77	1.77
	ПН-4	4	Ф10АI	1400	1	1.40	2100	Ф10АI	1.40	0.86	0.86
	ПН-5	5	Ф12АI	1650	1	1.65	2100	Ф12АI	1.65	1.47	1.47
300 (280)	ПН-1	1	Ф10АI	1350	1	1.35	2100	Ф10АI	1.35	0.83	0.83
	ПН-2	2	Ф12АI	1350	1	1.35	2100	Ф12АI	1.35	1.20	1.20
	ПН-3	3	Ф14АI	1450	1	1.45	2100	Ф14АI	1.45	1.77	1.77
	ПН-7	4	Ф10АI	1450	1	1.45	2100	Ф10АI	1.45	0.90	0.90
	ПН-5	5	Ф12АI	1700	1	1.70	2100	Ф12АI	1.70	1.51	1.51
350 (330)	ПН-1	1	Ф10АI	1350	1	1.35	2100	Ф10АI	1.35	0.83	0.83
	ПН-2	2	Ф12АI	1350	1	1.35	2100	Ф12АI	1.35	1.20	1.20
	ПН-3	3	Ф14АI	1450	1	1.45	2100	Ф14АI	1.45	1.77	1.77
	ПН-7	4	Ф10АI	1500	1	1.50	2100	Ф10АI	1.50	0.93	0.93
	ПН-5	5	Ф12АI	1750	1	1.75	2100	Ф12АI	1.75	1.55	1.55

Примечания:

1. При отсутствии указанных траверс, заготовки подъемных петель производить из стержней — диаметры и длины которых указаны на чертежах пространственных каркасов к панелям.
2. Размеры в скобках даны для цокольных панелей.

Дата	Инвент. №	Взамен	Согласовано	Согласовано	
Рук. АК61	Н. Розанов	Рук. груп.	Коробова	Шумский	Баркова
Гл. инж. АК61	В. Кочешков	Разработ.	Шумский	Баркова	
Рук. отдела	В. Блюменталь	Проверил	Копировал		
Гл. инж. отд.	А. Розенфельд	Копировал			
Гл. инж. пр.	А. Кириллова				

ЦНИИЭП жилища г. Москва

1967	Изделия заводского изготовления	Подъемные петли для наружных стеновых панелей	Серия 1-464 А	Альбом V часть 3а Д	Лист № 86

7700-23 95

2НС1; 2НС2

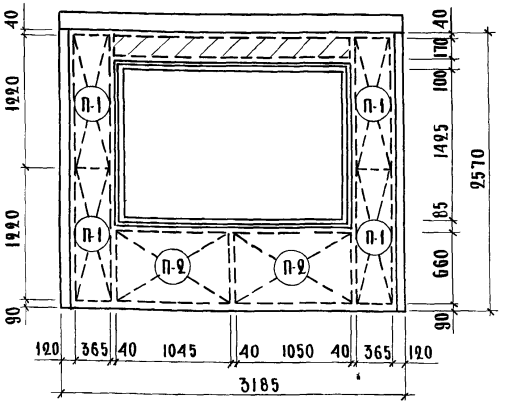

2НС1-2; 2НС2-2

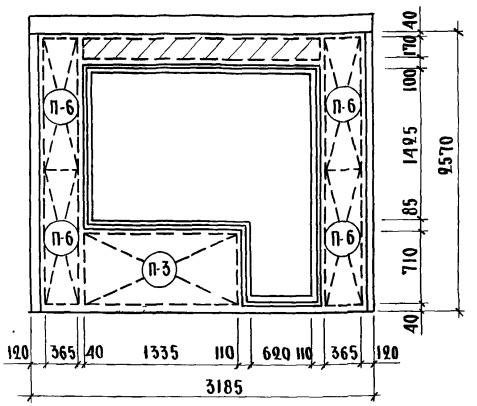

2НС1-3; 2НС-2-3

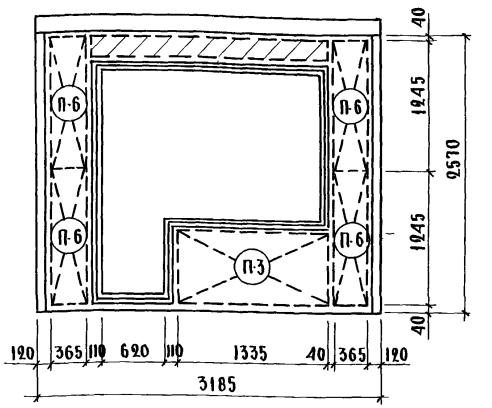

Спецификация
полужестких минераловатных плит
на панели 2НС1; 2НС2

Марка плит	Кол. шт.	Размеры плит в см. Длина	Ширина	Толщина утеплителя		Объем утепл. м³ Толщ. панели 250	300
П-1	4	122	37	12	17	0.216	0.307
П-2	2	105	66	12	17	0.166	0.236
Заделка	1	214	17	12	17	0.044	0.062
Итого: м³						0.426	0.605

Спецификация
полужестких минераловатных плит
на панели 2НС1-2; 2НС2-2

Марка плит	Кол. шт.	Размеры плит в см. Длина	Ширина	Толщина утеплителя		Объем утепл. м³ Толщ. панели 250	300
П-6	4	125	37	12	17	0.216	0.307
П-3	1	134	71	12	17	0.106	0.150
Заделка	1	214	17	12	17	0.044	0.062
Итого м³						0.366	0.519

Спецификация
полужестких минераловатных плит
на панели 2НС1-3; 2НС2-3

Марка плит	Кол. шт.	Размеры плит в см. Длина	Ширина	Толщина утеплителя		Объем утепл. м³ Толщ. панели 250	300
П-6	4	125	37	12	17	0.216	0.307
П-3	1	134	71	12	17	0.106	0.150
Заделка	1	214	17	12	17	0.044	0.062
Итого м³						0.366	0.519

Примечания: 1. Общие указания см. пояснительную записку.
2. Минераловатные плиты приняты: полужесткие на фенольной связке ГОСТ 9573-60 * или полужесткие на битумной связке ГОСТ 9248-59.
3. Общая толщина плит утеплителя набрана из плит по ГОСТ'у и указана с учетом уплотнения.
4. Заштрихованные участки - местная заделка.

1967	Изделия заводского изготовления	Раскладка утеплителя в наружных стеновых панелях толщиной 250 мм и 300 мм.	Серия 1-464 А	Альбом V часть 3-Д	Лист № 87

ЦНИИЭП жилища

Рук. ЛКБ Гл. инж. ЛКБ Рук. отдела Гл. инж. отд. Гл. инж. пр.

Н. Розанов, В. Кочешков, В. Шимелиев, А. Розенфельд, Т. Кириллова

Рук. гр. Разработал, Проверил, Копиров.

Н. Коровин, В. Шумский, Л. Баркова, Е. Женевская

Согласовано

Согласовано

Инвент. №

Взамен

Дата

2НСЦ5

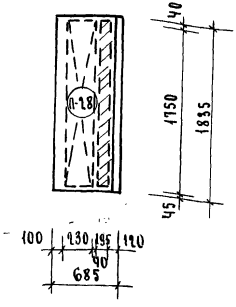

2НСЦ 5-2

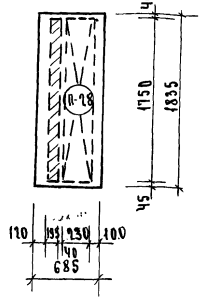

2НС3

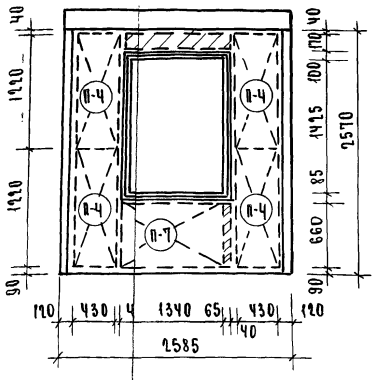

2НС3-4; 2НС3-5

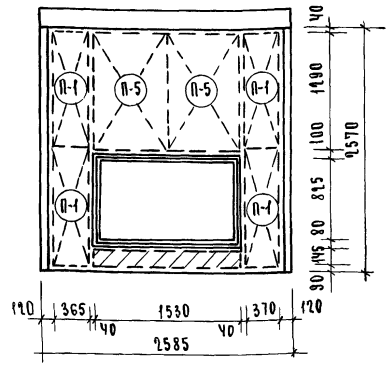

Спецификация полужестких минераловатных плит на панели 2НСЦ5; 2НСЦ 5-2

Марка плит	Кол шт	Размеры плит в см: Длина	Ширина	Толщина утеплителя		Объем утепл. м³ толщ. панели 230	280
П-28	1	175	23 / 28	10	15	0.04	0.07
Заделка	1	175	19.5 / 14.5	10	15	0.03	0.04
				Итого м³		0.07	0.11

Спецификация полужестких минераловатных плит на панель 2НС3;

Марка плит	Кол. штук	Разеры плит в см: Длина	Ширина	Толщина утеплителя		Объем утепл. м³ толщ. панели 250	300
П-7	1	134	66	12	17	0.106	0.150
П-4	4	122	44	12	17	0.252	0.356
Заделка	1 1	134 66	17 7	12	17	0.028 0.006	0.039 0.008
				Итого м³		0.392	0.553

Спецификация полужестких минераловатных плит на панель 2НС3-4; 2НС3-5

Марка плит	Кол штук	Размеры плит в см: Длина	Ширина	Толщина утеплителя		Объем утепл. м³ толщ. панели 250	300
П-1	4	122	37	12	17	0.216	0.307
П-5	2	129	77	12	17	0.238	0.338
Заделка	1	153	15	12	17	0.028	0.039
				Итого м³		0.482	0.684

Примечания: 1. Общие указания см. пояснительную записку
2. Минераловатные плиты приняты: полужесткие на фенольной связке ГОСТ 9573-60* или полужесткие на битумной связке ГОСТ 9248-59
3. Общая толщина плит утеплителя набрана из плит по ГОСТ'у и указана с учетом уплотнения.
4. Заштрихованные участки - местная заделка.

Дата	Инвент N	Взамен

Согласовано: А. Баркова, М. Васильев, Д. Баркова

Согласовано: Н. Розанов, В. Кочешков, В. Блюменталь, А. Розенфельд, А. Кириллова

Рук. груп. Разраб. Проверил. Копиров

Рук. АКБ 1 Гл. инж. АКБ Рук. отдела Гл. инж. отд. Гл. инж. пр-та

ЦНИИЭП жилища

1967	Изделия заводского изготовления	Раскладка утеплителя в наружных стеновых панелях толщиной 230; 250 мм и 300 мм	Серия 1-464 А	Альбом V Часть 3-Д	Лист N 88

2НС4 ; 2НС4-2

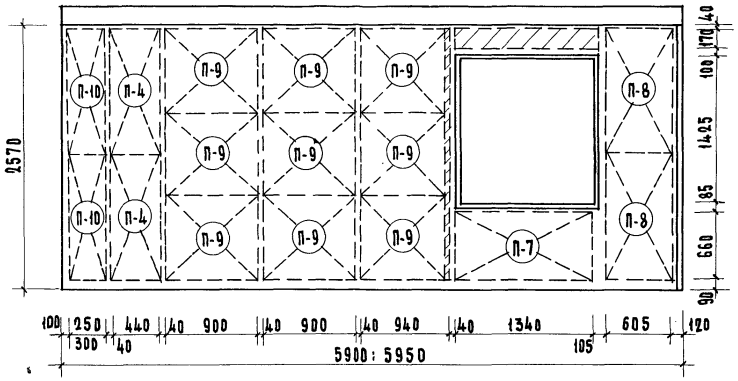

Спецификация полужестких минераловатных плит на панель 2НС4 ; 2НС4-2							
Марка плит	Размеры плит в см				Кол. шт.	Объем утепл. м³ толщ. панели	
	Длина	Шир.	Толщина утеплителя			250	300
П-7	134	66	12	17	1	0.106	0.150
П-8	122	61	12	17	2	0.178	0.252
П-9	90	82	12	17	9	0.797	1.129
П-4	122	44	12	17	2	0.123	0.182
П-10	122	25	12	17	2	0.073	0.104
Заделка	141	17	12	17	1	0.029	0.041
Итого: м³						1.306	1.858

Примечания:
1. Общие указания см. пояснительную записку.
2. Минераловатные плиты приняты: полужесткие на фенольной связке ГОСТ 9573-60*, или полужесткие на битумной связке ГОСТ 9248-59.
3. Общая толщина плит утеплителя набрана из плит по ГОСТ'у и указана с учетом уплотнения.
4. Заштрихованные участки - местная заделка.

1967	Изделия заводского изготовления	Раскладка утеплителя в наружных стеновых панелях толщиной 250мм; 300мм	Серия 1-464 А	Альбом V Часть 3а-II	Лист № 89

ЦНИИЭП жилища

Рук. АКБ		Н. Розанов	Рук. гр.		Коробова	Согласовано	Согласовано
Гл. инж. АКБ		В. Кочешков	Разработ.		Н. Шумский		
Рук. отд.		В. Блюменталь	Проверил		А. Баркова		
Гл. инж. отд.		А. Розенфельд					
Гл. инж. пр.		А. Кириллова	Копиров.		Т. Будько		

Дата
Инв. №
Взамен

НС5; НС5-2

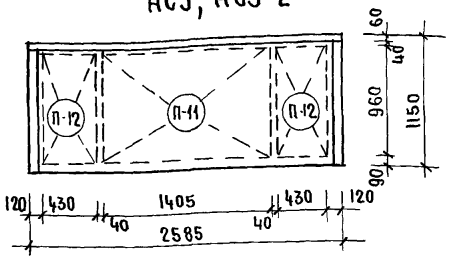

НСЦ 2-2

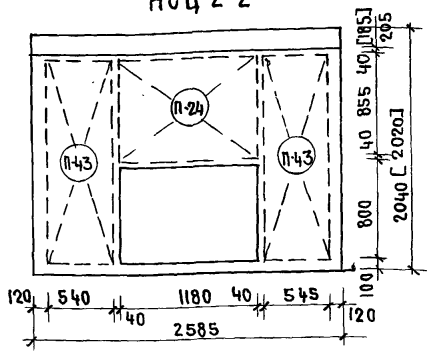

НС7; НС7-2

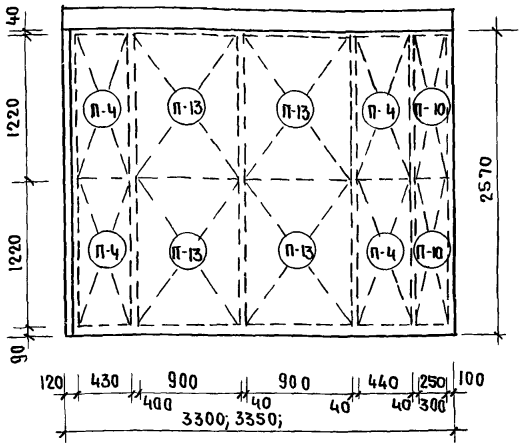

2НС8; 2НС8-2 /вариант/

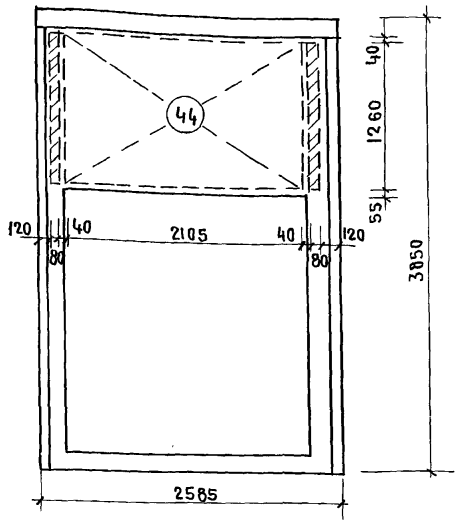

Спецификация полужестких минераловатных плит на панель НС5; НС5-2

Марка плит	Размеры плит в см. Длина	Ширина	Толщина утеплителя		Кол. шт	Объем утеплит. м³ Толщина панели 250	300
П-11	1.41	96	12	17	1	0.162	0.229
П-12	96	43	12	17	2	0.099	0.140
Итого: м³						0.26	0.37

Спецификация полужестких минераловатных плит на панель НСЦ2-2

Марка плит	Размеры плит в см. Длина	Ширина	Толщина утеплителя		Кол. шт	Об'ем утеплит. м³ Толщина панели 230	280
П-43	175	54	10	15	2	0.184	0.276
П-24	120	85	10	15	1	0.116	0.174
Итого: м³						0.30	0.45

Спецификация полужестких минераловатных плит на панель НС7; НС7-2

Марка плит	Размеры плит в см. Длина	Ширина	Толщина утеплителя		Кол. шт	Об'ем утепл. м³ Толщ. панели 250	300
П-13	122	90	12	17	4	0.528	0.674
П-4	122	44	12	17	4	0.252	0.356
П-10	122	25/30	12	17	2	0.070	0.10
Итого: м³						0.854	1.13

Спецификация полужестких минераловатных плит на панель НС8; 2НС8-2

Марка плит	Размеры плит в см. Длина	Шир.	Толщина утеплителя		Кол шт.	Об'ем утепл. м³ Толщ. панели 250	300
П-44	210.5	126	12	17	1	0.318	0.451
Заделка	126	8	12	17	2	0.012	0.017
Итого: м³						0.330	0.468

Примечания

1. Общие указания см. пояснительную записку.
2. Минераловатные плиты приняты: полужесткие на фенольной связке ГОСТ 9573-60* или полужесткие на битумной связке ГОСТ 9248-59
3. Общая толщина плит утеплителя набрана из плит по ГОСТ'у и указана с учетом уплотнения.
4. Заштрихованные участки - местная заделка.

Дата	Инв.N	Взамен
Согласовано:		
Согласовано:		
Рук. группы	Л.Баркова	
Разработ.	М.Василюк	
Проверил	Л.Баркова	
Копиров	А.Полякова	
Рук. АК51	Н.Розанов	
Гл. инж. АК51	В.Кочешков	
Рук. отдела	В.Блюменталь	
Гл. инж. отд.	А.Розенфельд	
Гл. инж. пр-та	А.Кириллова	

ЦЕНИНГ ЖИЛИЩА

1967	Изделия заводского изготовления	Раскладка утеплителя в наружных стеновых панелях толщиной 230мм; 280мм; 250мм и 300мм	Серия 1-464А	Альбом V часть 3а Д	Листн 90

2НС 11

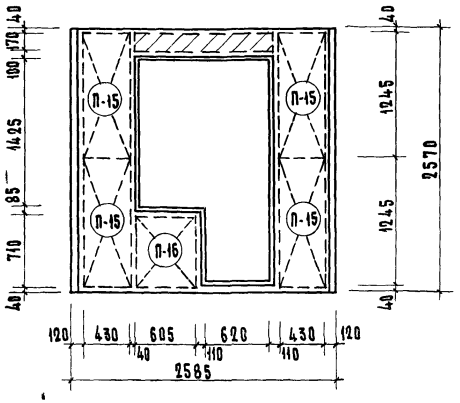

2НС 9 ; 2НС 9-2

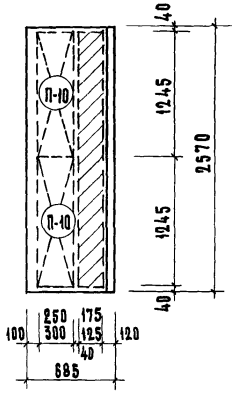

Спецификация
полужестких минераловатных
плит на панель 2НС11

Марка плит	Кол. плит, штук	Размеры плит в см: Длина	Ширина	Толщина утеплителя		Объем утепл. м³: Толщ. панели 250	300
П-15	4	125	43	12	17	0.26	0.37
П-16	1	71	61	12	17	0.05	0.07
Заделка	1	141	17	12	17	0.03	0.04
Итого м³						0.34	0.48

Спецификация
полужестких минераловатных
плит на панель 2НС9; 2НС9-2

Марка плит	Кол. плит, штук	Размеры плит: Длина	Ширина	Толщина утеплителя		Объем утепл. м³: Толщ. панели 250	300
П-10	2	125	25/30	12	17	0.07	0.10
Заделка	1	149	17.5/12.5	12	17	0.06	0.08
Итого м³						0.13	0.18

Примечания: 1. Общие указания см. пояснительную записку.
2. Минераловатные плиты приняты: полужесткие на фенольной связке ГОСТ 9573-60*, или полужесткие на битумной связке ГОСТ 9248-59.
3. Общая толщина плит утеплителя набрана из плит по ГОСТу и указана с учетом уплотнения.
4. Заштрихованные участки - местная заделка.

ЦНИИЭП жилища	Рук. акб. Н. Розанов; Рук. гр. И. Хорохов; Согласовано; Дата
	Гл. инж. акб. В. Кочешков; Разработ. П. Шумский; Согласовано; Инв. №
	Рук. отдела В. Блюменталь; Проверил А. Бабкова; Согласовано; Взамен
	Гл. инж. отд. А. Рубенфельд; Гл. инж. пр. Т. Будько
	Гл. инж. пр. Г. Кирилова; Копиров.

1967	Изделия заводского изготовления	Раскладка утеплителя в наружных стеновых панелях толщиной 250 мм и 300 мм	Серия 1-464А	Альбом V, Часть 3-Д	Лист № 91

2НСЦ1; 2НСЦ6

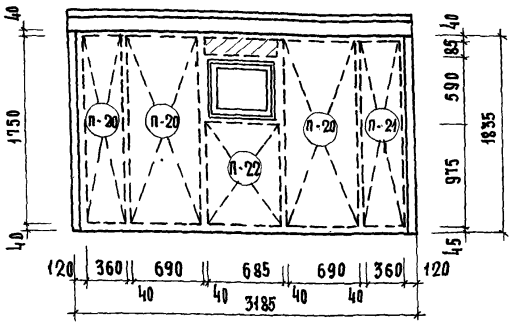

2НСЦ 2; 2НСЦ 2-6

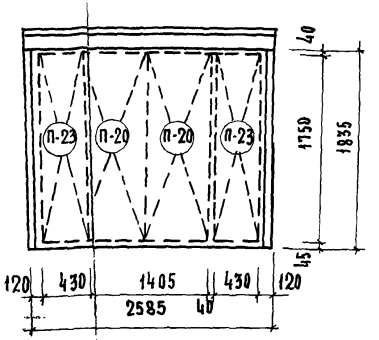

2НСЦ 2-3

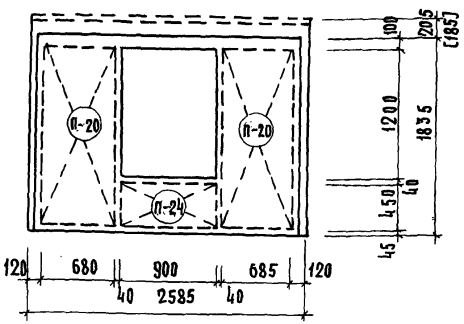

Спецификация полужестких минераловатных плит на панели 2НСЦ1; 2НСЦ6

Марка плит	Кол. шт.	Размеры плит в см: Длина	Ширина	Толщина утеплителя		Объем утепл. м³ толщ. панели 230	280
П-20	2	175	69	10	15	0.248	0.372
П-21	2	175	36	10	15	0.130	0.194
П-22	1	98	69	10	15	0.068	0.101
Заделка	1	69	19	10	15	0.013	0.020
Итого м³						0.459	0.687

Спецификация полужестких минераловатных плит на панели 2НСЦ2; 2НСЦ 2-6;

Марка плит	Кол. шт.	Размеры плит в см: Длина	Ширина	Толщина утеплителя		Объем утепл. м³ толщ. панели 230	280
П-20	2	175		10	15	0.248	0.372
П-23	2	175		10	15	0.155	0.232
Итого м³						0.403	0.604

Спецификация полужестких минераловатных плит на панели 2НСЦ

Марка плит	Кол. шт.	Размеры плит в см: Длина	Ширина	Толщина утеплителя		Объем утепл. м³ толщ. панели 230	280
П-20	2	175	68	10	15	0.248	0.372
П-24	1	90	45	10	15	0.042	0.06
Итого м³						0.36	0.54

Примечания: 1. Общие указания см. пояснительную записку.
2. Минераловатные плиты приняты; полужесткие на фенольной связке ГОСТ 9573-60*, или полужесткие на битумной связке ГОСТ 9248-59.
3. Общая толщина плит утеплителя набрана из плит по госту и указана с учетом уплотнения.
4. Штрихованные участки - местная заделка.

1967	Изделия заводского изготовления	Раскладка утеплителя наружных стеновых панелях толщин 230 мм и 280 мм	Серия 1-464 А	Альбом V часть 3а-Д	Лист № 92

ЦНИИЭП жилища

Рук. Акб. 1	Н. Розанов	Рук. гр.	Коробова	Согласовано	Согласовано
Гл. инж. Акб.	В. Кочешков	Разраб.	Шумский		
Рук. отд.	Блюменталь	Проверил	Баркова		
Гл. инж. отд.	Розенфельд				
Гл. инж. пр.	Кириллова				

Дата / Инв. № / Взамен

7700-23 101

2НСЦ3 ; 2НСЦ3-2

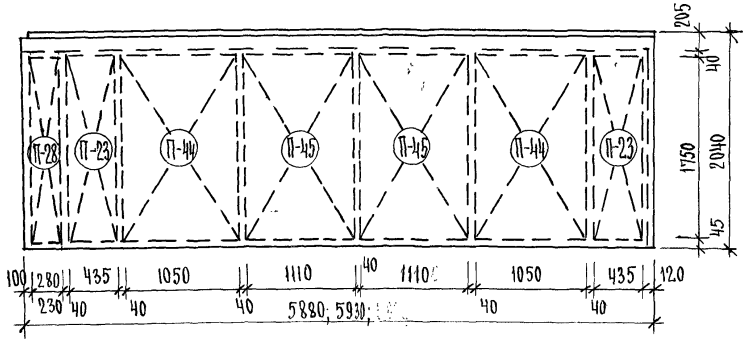

Спецификация
полужестких минераловатных плит на панели НСЦ3; НСЦ3-2

Марка плит	Размеры плит в см. Длина	Ширина	Толщина теплит.		Кол. шт	Объем утепл. м³ Толщ. панели 230	280
П-23	175	43	10	15	2	0.08	0.113
П-28	175	23 / 28	10	15	1	0,049	0.074
П-44	175	105	10	15	2	0.184	0.276
П-45	175	111	10	15	2	0.194	0.291
Итого м³						0.507	0.754

1967	Изделия заводского изготовления	Раскладка утеплителя в наружных стеновых панелях толщ 230мм и 280мм	Серия 1-464 А	Альбом V часть 3а-Д	Лист N 93

7700-23 102

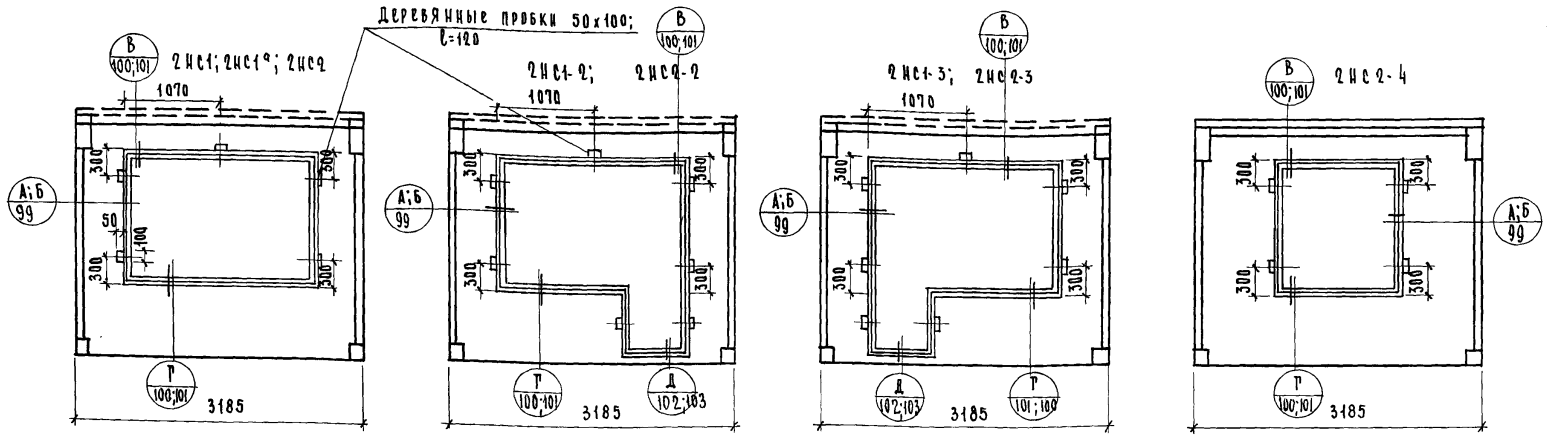

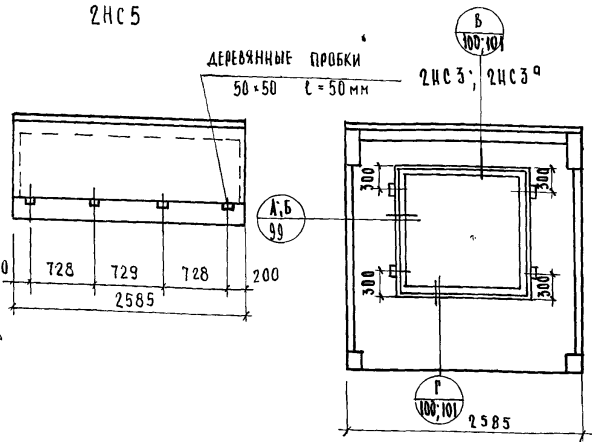

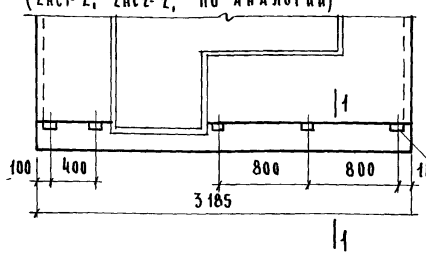

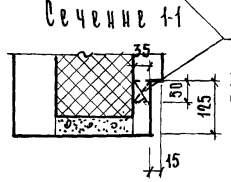

Деревянные пробки 35×50×50 заложить с наружной стороны панели

Примечание:
Деревянные бруски-пробки для крепления столярных блоков и гидроизоляционного ковра балконов должны быть антисептированы.

1967	Изделия заводского изготовления	Схемы расположения деревянных пробок и деталей установки столярных изделий в наружных стеновых панелях	Серия 1-464А	Альбом V часть 9-Д	Лист N 99

7700-23 103

2НС3-4; 2НС3-5

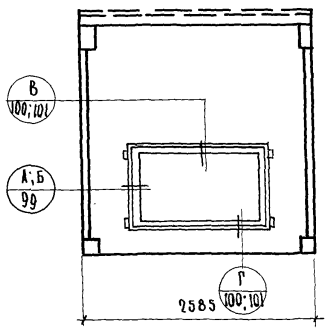

2НС3-6

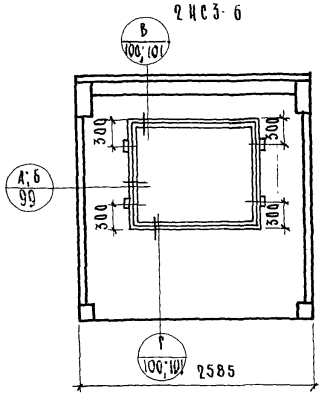

2НС11

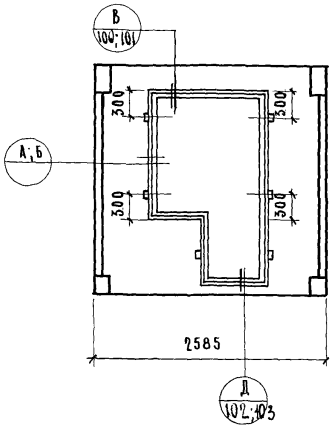

2НС6

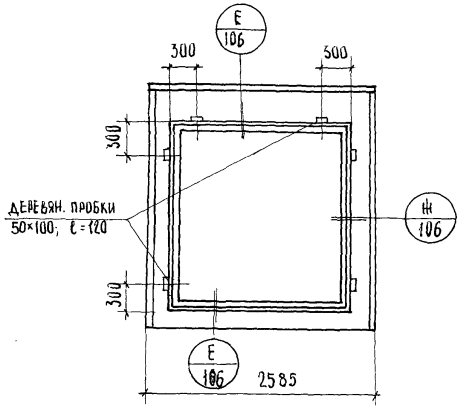

2НС4

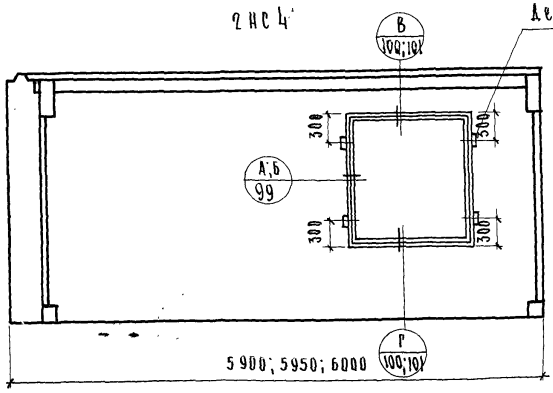

Деревянные пробки
50×100; ℓ=120

2НС4-2

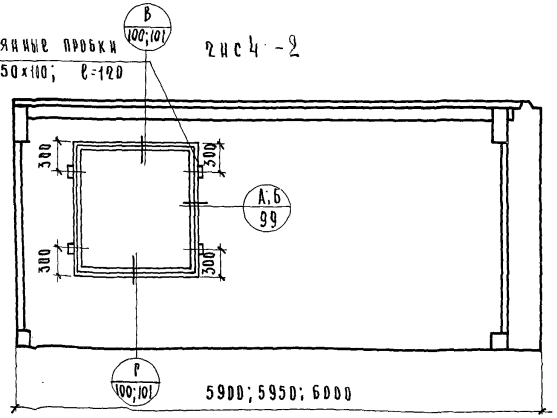

Примечание:

1. Деревянные бруски-пробки для крепления столярных блоков и гидроизоляционного ковра балконов должны быть антисептированы.

1967	Изделия заводского изготовления	Схемы расположения деревянных пробок и деталей установки столярных изделий в наружных стеновых панелях.	Серия 1-464А	Альбом V часть 3а-Д	Лист N 93

7700-23 104

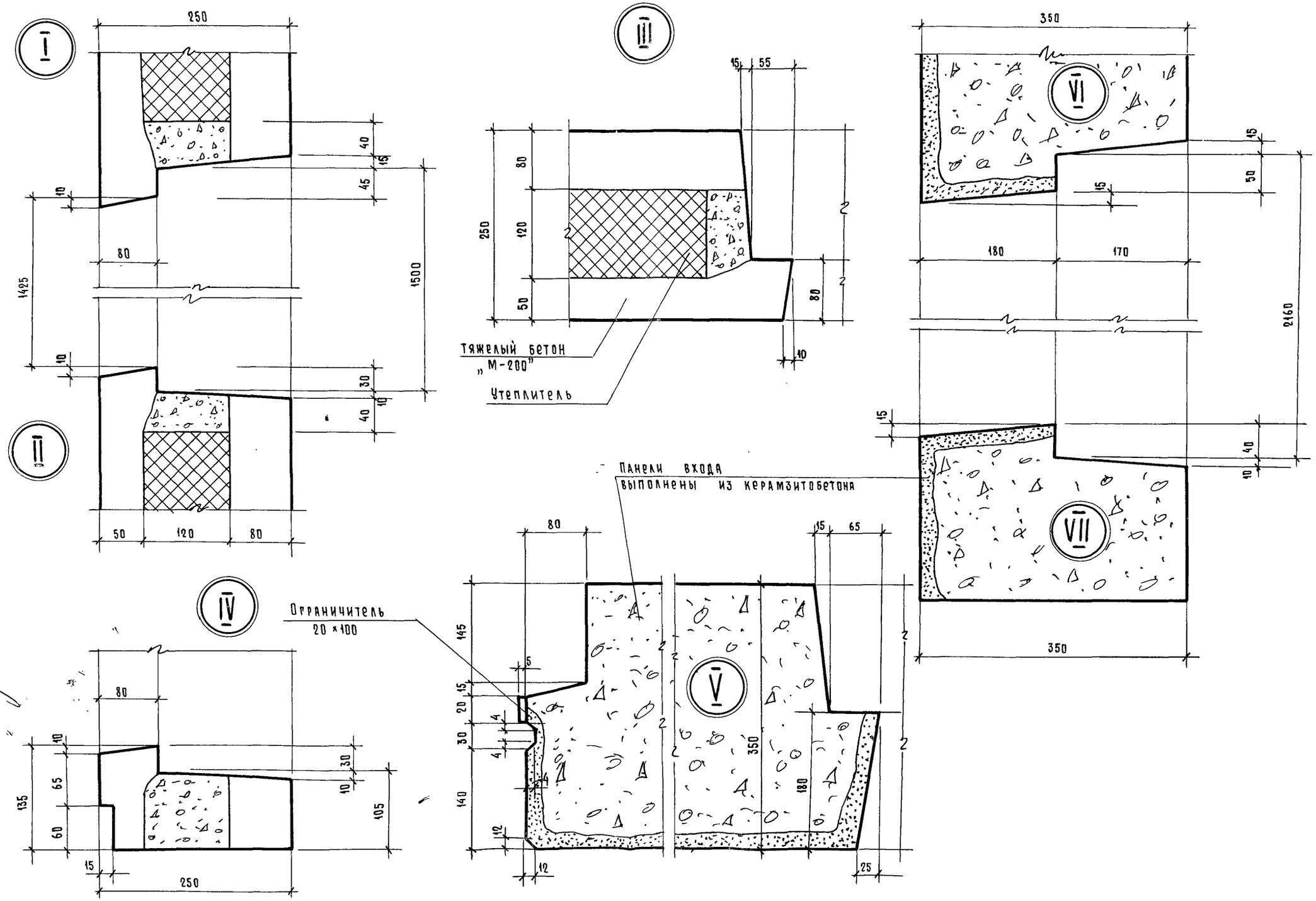

1967	Изделия заводского изготовления	Узлы наружных стеновых панелей толщ. 250 мм	Серия 1-464А	Альбом V часть 3-а Д	Лист № 96

ЦЕНИНП ЖИЛИЩА

Рук. АКБ1	Н. Розанов	Гл. арх. пр.	Мокроусов	Согласовано	Согласовано
Гл. инж. АКБ	В. Кочешков	Рук. груп.	Н. Коробова		
Рук. отдела	В. Блюменталь	Разработ.	Н. Шумский		
Гл. инж. отд.	А. Розенфельд	Проверил	А. Баркова		
Гл. инж. пр.	А. Кириллова	Копиров.			

Дата инвент. № | Взамен

7700-23 105

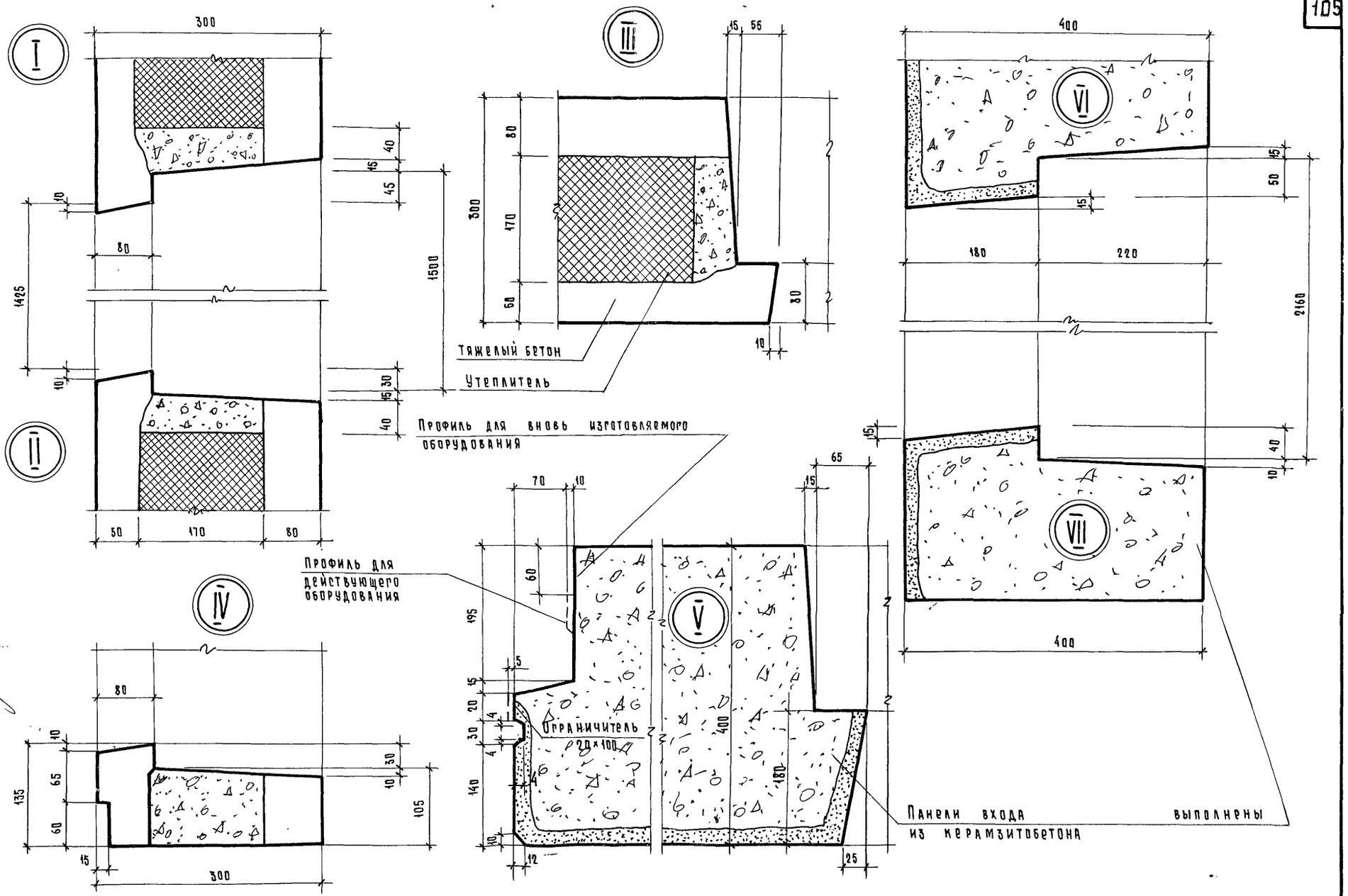

1967	Изделия заводского изготовления	Узлы наружных стеновых панелей толщ 300 мм	Серия 1-464 А	Альбом V часть 3-Д	Лист № 97

ЦНИИЭП ЖИЛИЩА

Рук. АКБ-1	Н. Розанов	Гл. арх. пр.	Мокроусов	Согласовано	Согласовано
Гл. инж. АКБ	В. Кочешков	Рук. груп.	Н. Коробова		
Рук. отдела	В. Блюменталь	Разработ.	И. Шумский		
Гл. инж. отд.	А. Розенфельд	Проверил	Л. Баркова		
Гл. инж. пр-та	А. Кириллова	Копиров.			

Дата | Инвент. №

7700-23 106

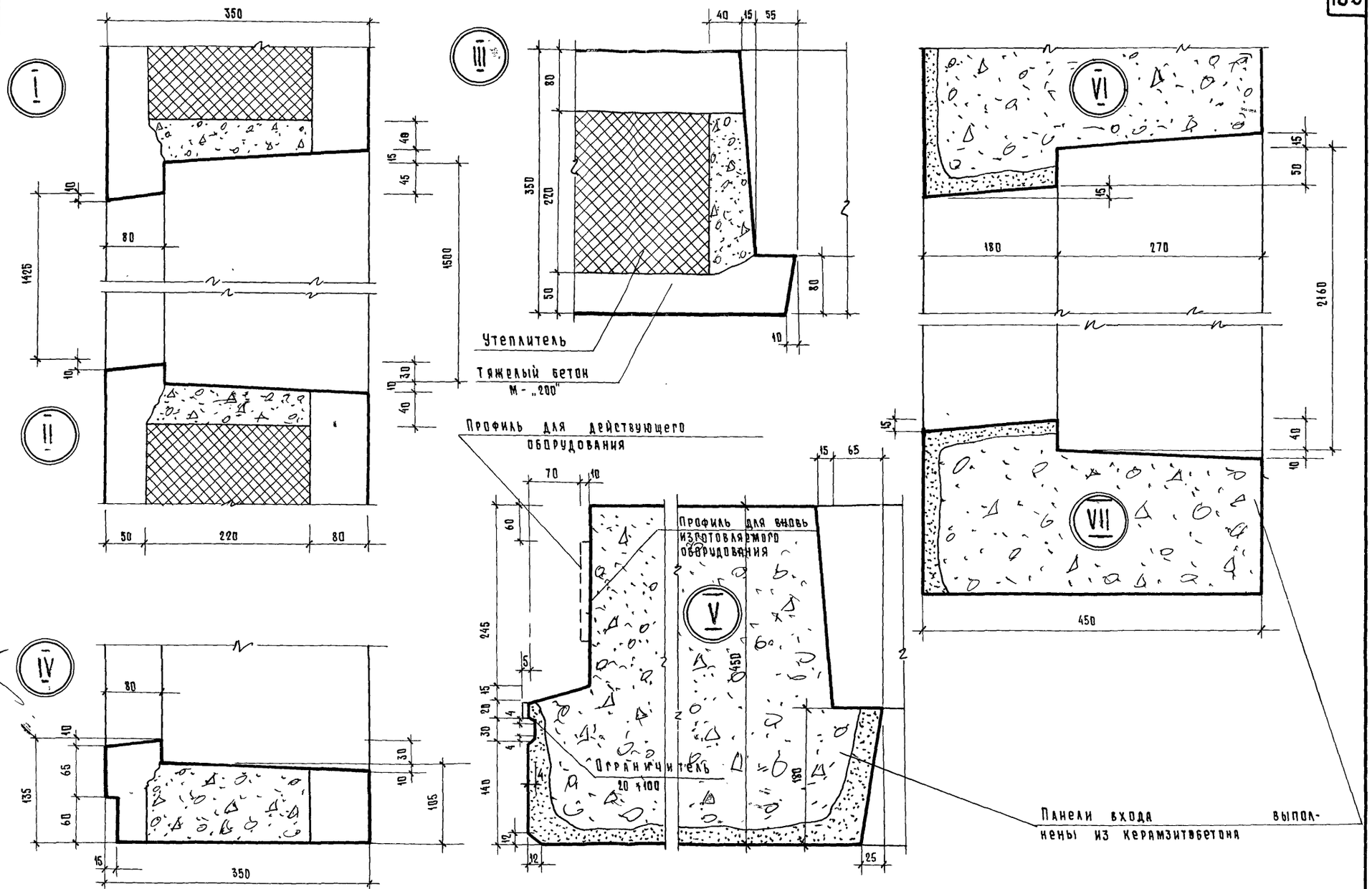
I
II
III
IV
V
VI
VII
Утеплитель
Тяжелый бетон М-„200"
Профиль для действующего оборудования
Профиль для вновь изготовляемого оборудования
Ограничитель
Панели входа выполнены из керамзитобетона

| | | |

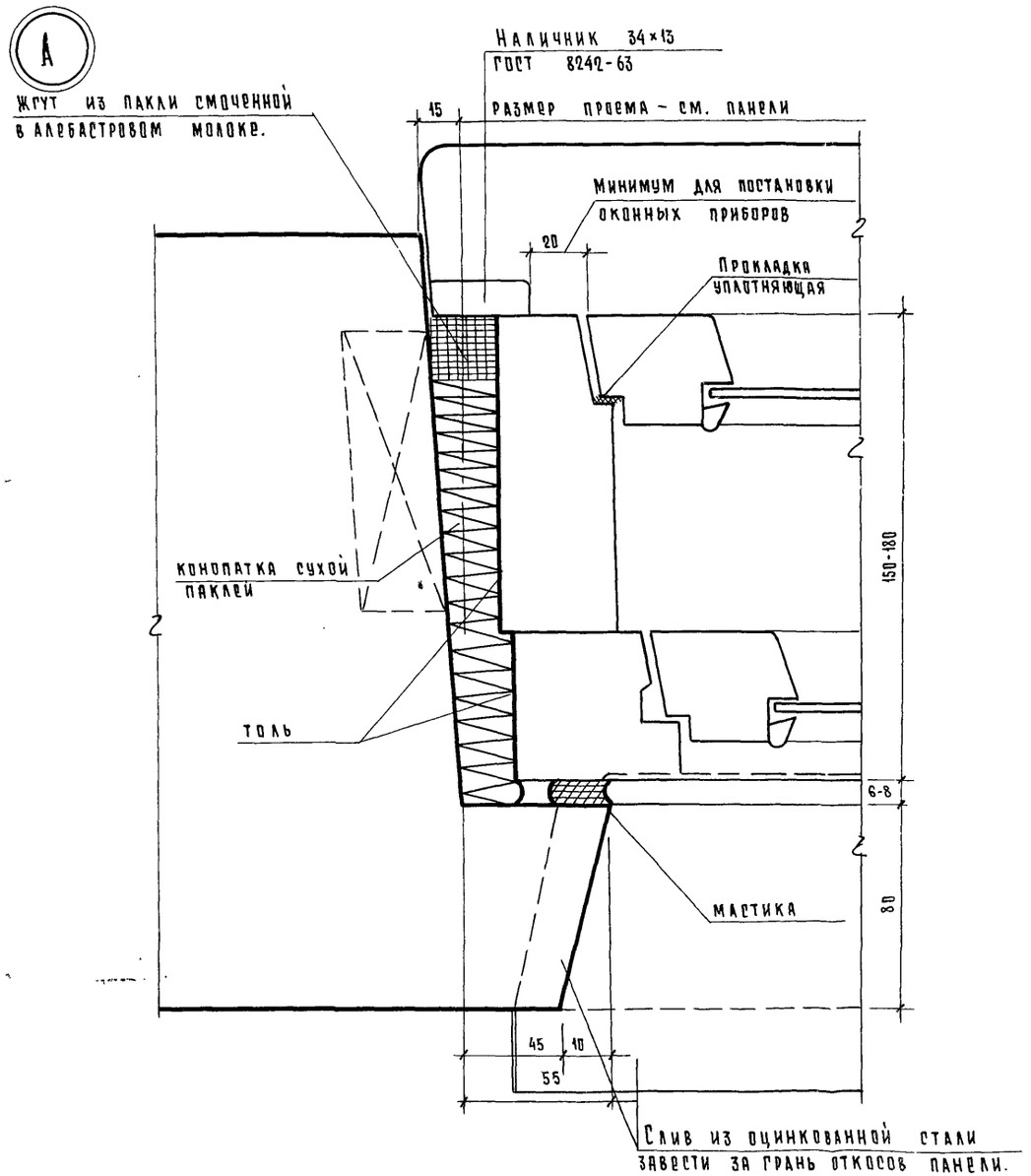
А
Наличник 34×13
ГОСТ 8242-63
Жгут из пакли смоченной в алебастровом молоке.
15
Размер проема – см. панели
Минимум для постановки оконных приборов
20
Прокладка уплотняющая
Конопатка сухой паклей
Толь
150-180
6-8
Мастика
80
45
10
55
Слив из оцинкованной стали завести за грань откосов панели.

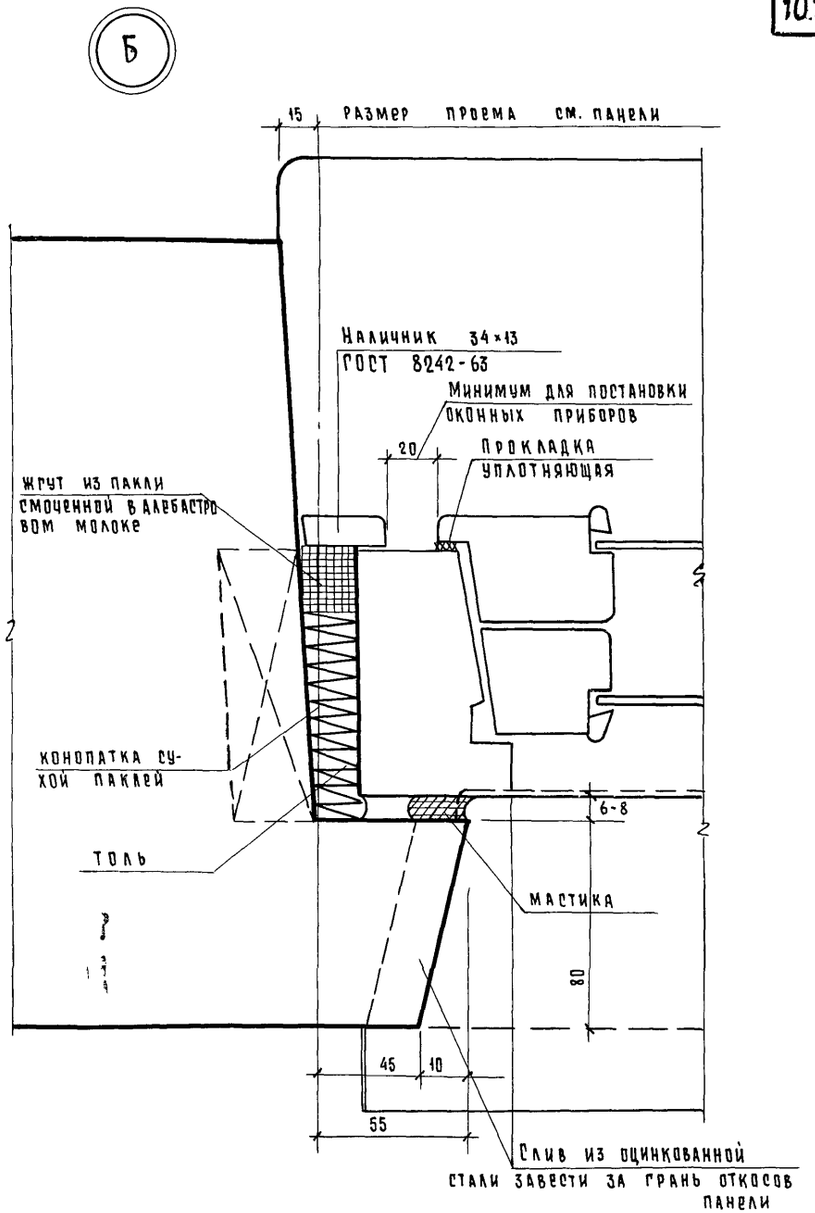
Б
15
Размер проема см. панели
Наличник 34×13
ГОСТ 8242-63
Минимум для постановки оконных приборов
20
Прокладка уплотняющая
Жгут из пакли смоченной в алебастровом молоке
Конопатка сухой паклей
Толь
6-8
Мастика
80
45
10
55
Слив из оцинкованной стали завести за грань откосов панели

| | | |

ЦНИИЭП жилища													
	Рук. АКБ		Н. Розанов	Гл. арх. пр.		Мокроусов	Согласовано			Согласовано			Дата
	Гл. инж. АКБ		В. Кочешков	Рук. груп.		Н. Коробова							Инвент. №
	Рук. отдела		В. Блюменталь	Разработ.		И. Шумский							
	Гл. инж. отд.		А. Розенфельд	Проверил		А. Баркова							Взамен.
	Гл. инж. пр-та		А. Кириллова	Копировал									

1967

Изделия заводского изготовления

Детали установки столярных изделий с двойными переплетами в проемах стеновых панелей.

Серия 1-464А

Альбом V часть 3а-Д

Лист № 100

7700-23

109

Установка оконного блока

В

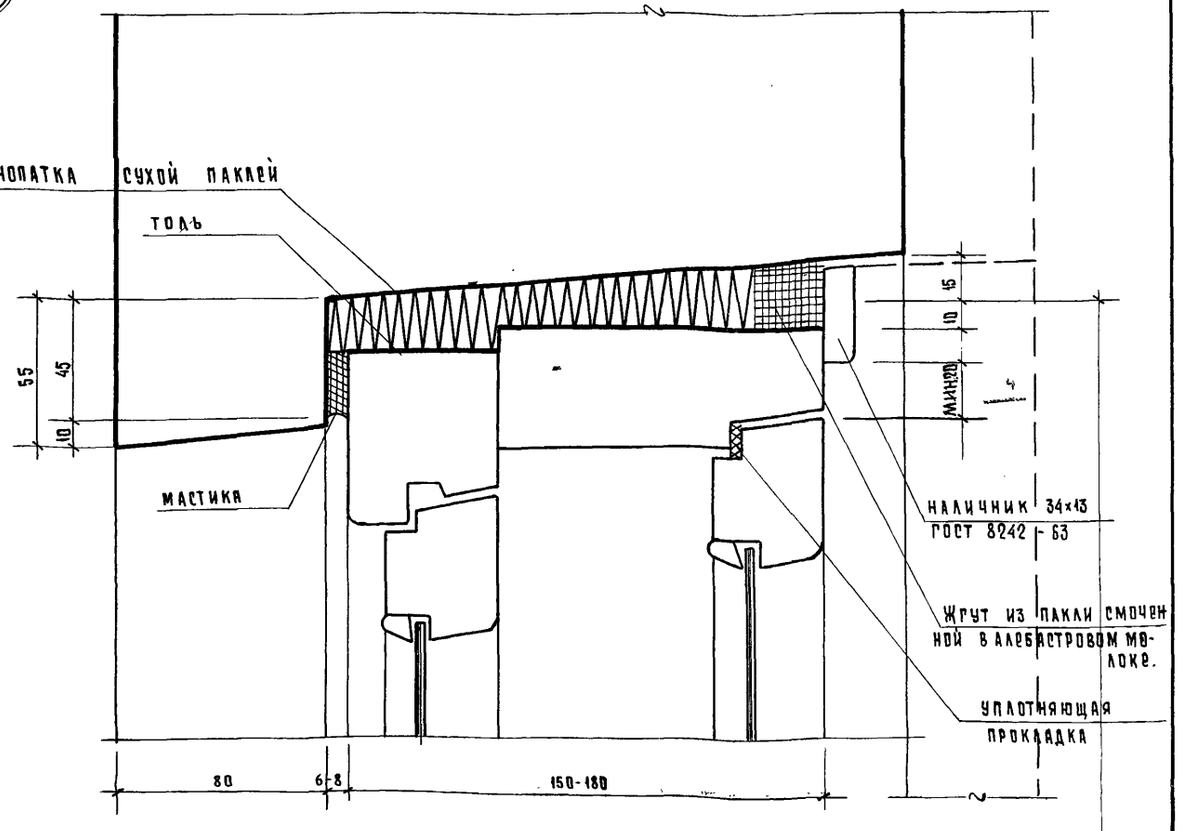

Г

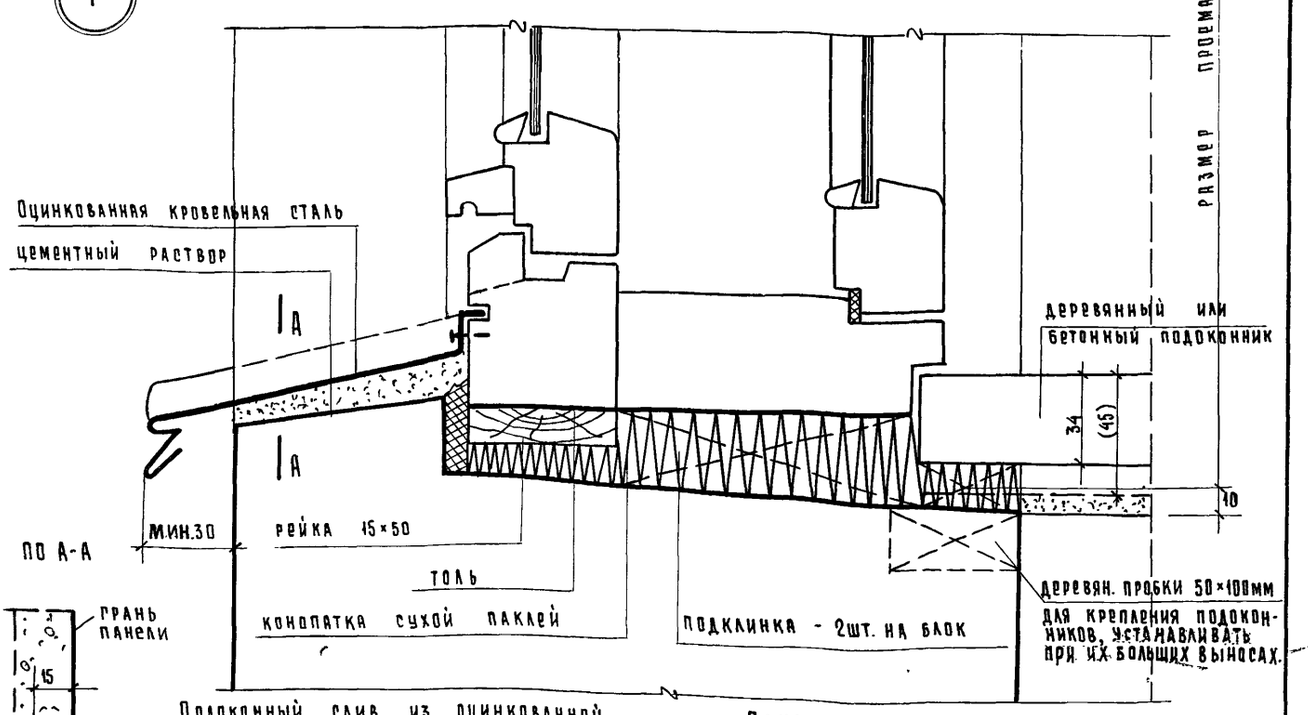

По А-А

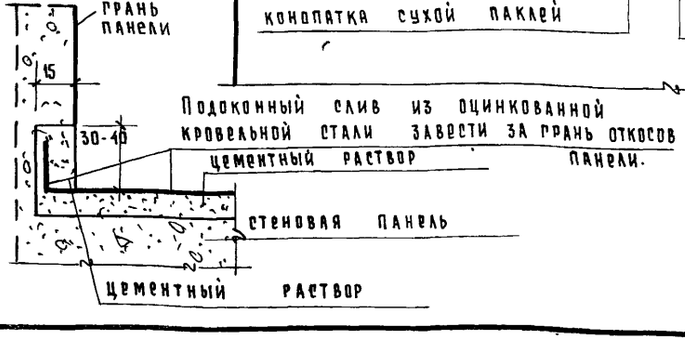

Примечания:

1. Бетонные подоконники устанавливать на цементном растворе.
2. Подоконные сливы заготавливать по шаблону установки в проемы.

108

| ЦНИИЭП жилища | | |

ЦНИИЭП жилища						Согласовано			Согласовано			Дата
	Рук. АКБ-1	И. Розанов	Гл. арх. пр.		Мокроусов							Инв. №
	Гл. инж. АКБ-1	В. Кочешков	Рук. гр.		Н. Коробова							
	Рук. отд.	В. Блюменталь	Разработ.		И. Шумский							Взамен
	Гл. инж. отд.	А. Розенфельд	Проверил		Л. Баркова							
	Гл. инж. пр.	А. Кириллова	Копиров.		Т. Булько							

1967

Изделия заводского изготовления

Детали установки столярных изделий с двойными переплетами в проемах стеновых панелей

Серия 1-464А

Альбом V Часть 3-Д

Лист № 102

7700-23 111

Установка балконного дверного блока

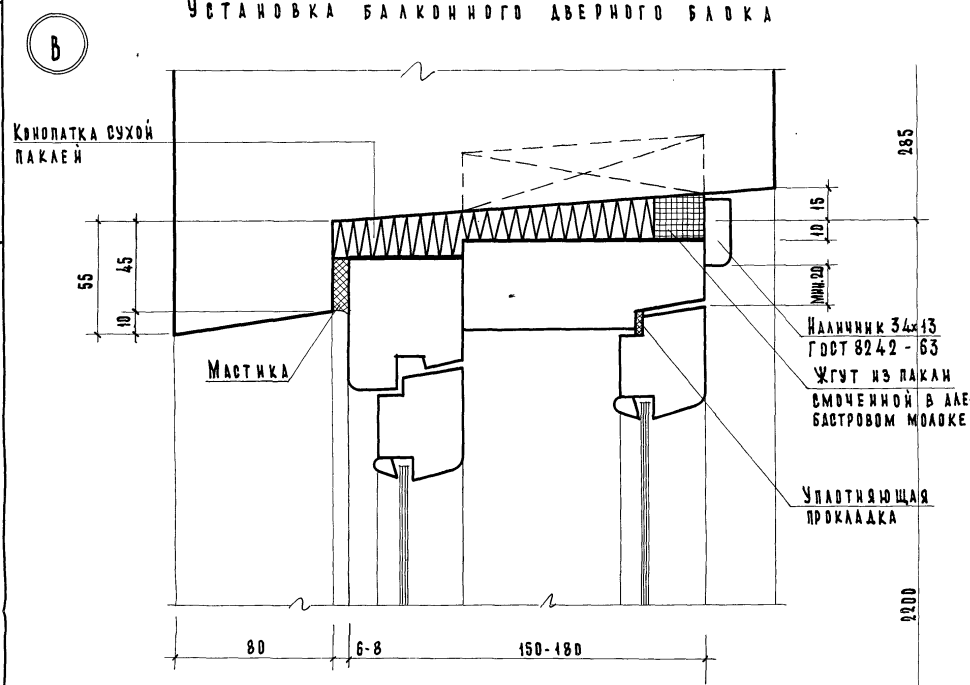

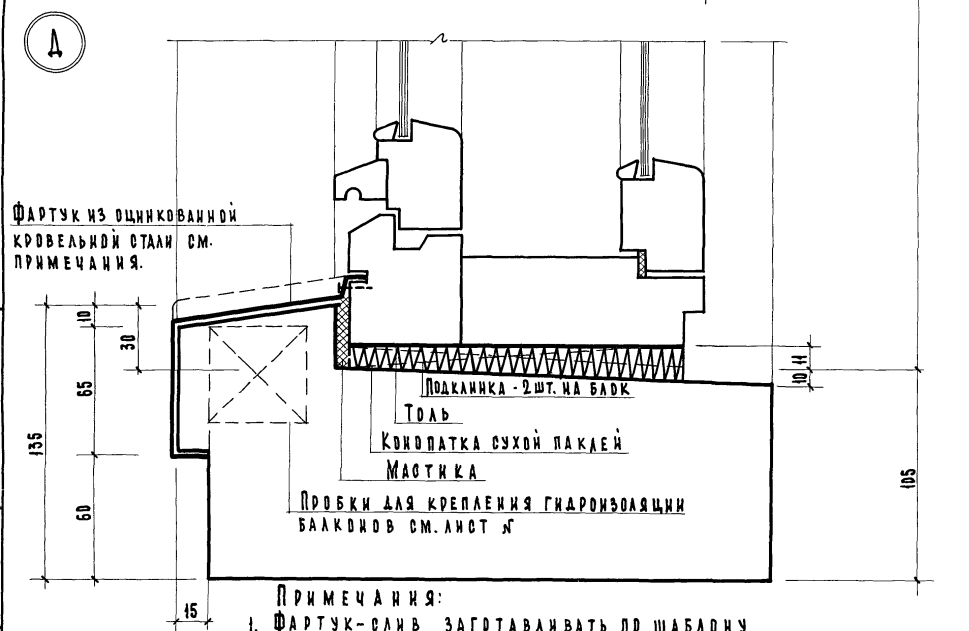

Примечания:

1. Фартук-слив заготавливать по шаблону до установки в проемы.
2. Фартук завести за грани откосов панели и гнезда заделать цементным раствором.

ЦНИИЭП жилища												
	Рук. АКБ		Н. Розанов	Гл. арх. пр.		Мокроусов	Согласовано		Согласовано			Дата
	Гл. инж. АКБ		В. Кочешков	Рук. гр.		Коробова						Инв. №
	Рук. отд.		В. Блюменталь	Разработ.		Н. Шумский						
	Гл. инж. отд.		А. Розенфельд	Проверил		А. Баркова						Взамен
	Гл. инж. пр.		А. Кириллова	Копиров.		Т. Будько						

1967

Изделия заводского изготовления

Детали установки столярных изделий со спаренными переплетами в проемах стеновых панелей

Серия 1-464А

Альбом V Часть 3а-А

Лист № 103

7700-23

112

Установка балконного дверного блока

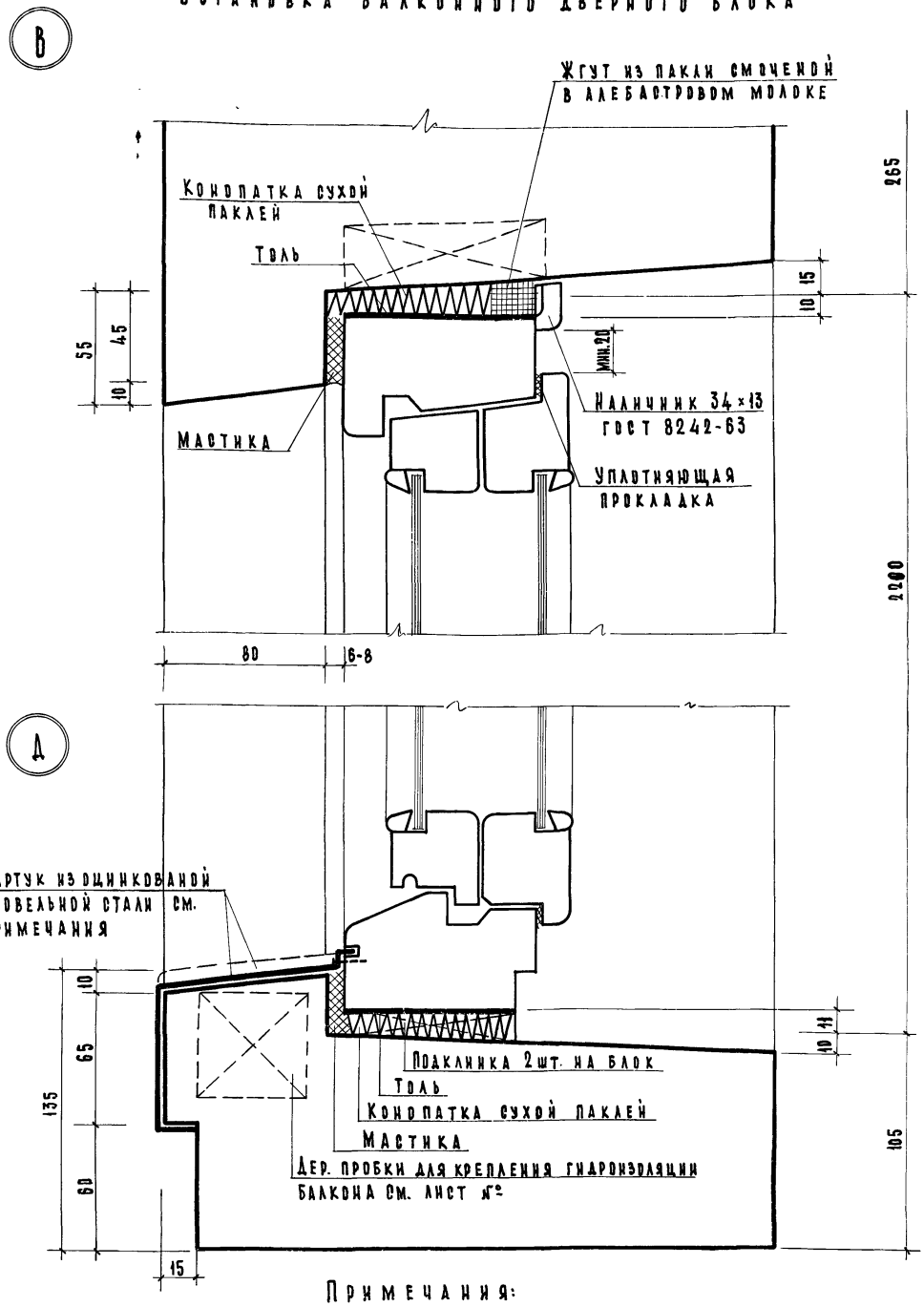

Примечания:

1. Фартук-слив заготавливать по шаблону до установки в проемы.
2. Фартук завести за грани откосов панели и гнезда заделать цементным раствором.

111

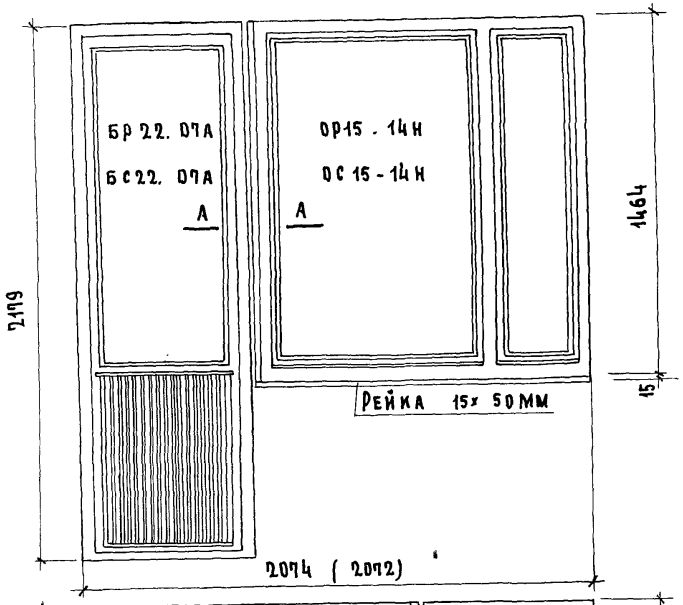

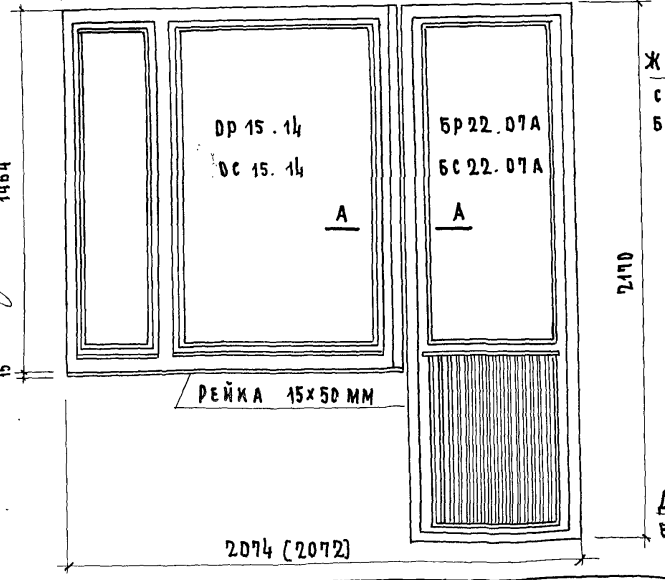

ПО А-А ДЛЯ БЛОКОВ С ДВОЙНЫМИ ПЕРЕПЛЕТАМИ

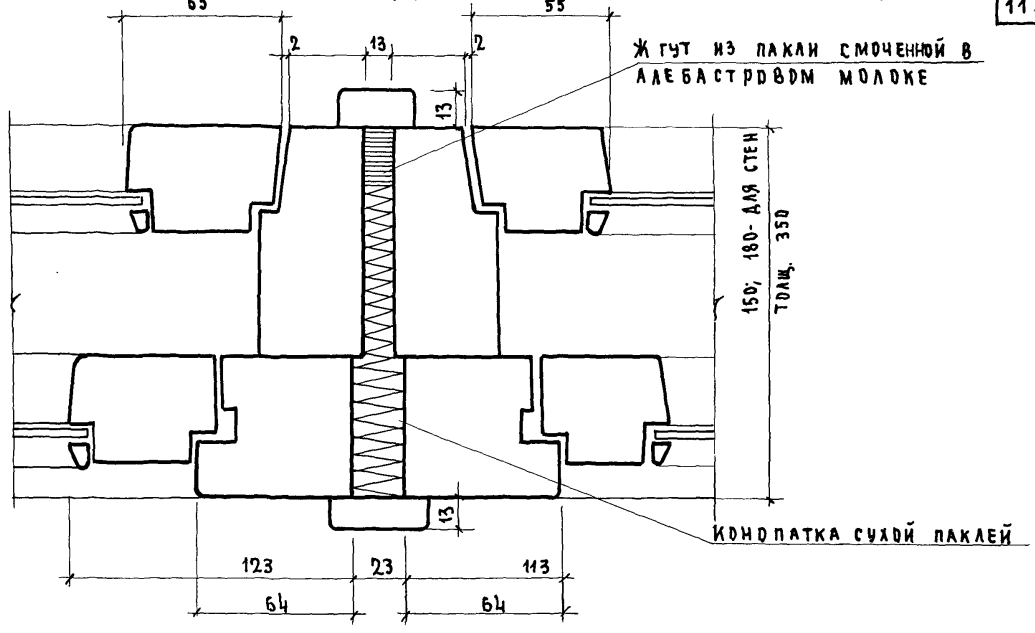

ПО А-А ДЛЯ БЛОКОВ СО СПАРЕННЫМИ ПЕРЕПЛЕТАМИ

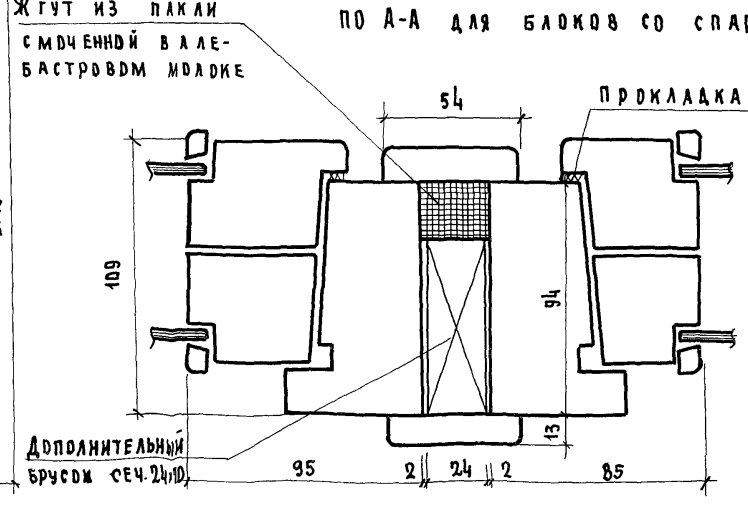

Примечания:

1. Перед установкой столярных блоков в панели наружных стен, коробки блоков по контуру обить слоем толя.
2. Размеры в скобках даны для столярных блоков с двойными переплетами.

ЦНИИЭП жилища	1967	Изделия заводского изготовления	Детали блокировки столярных изделий	Серия 1-464А	Альбом V часть 3-а Д	Лист 104

7700-23 113

Фасад

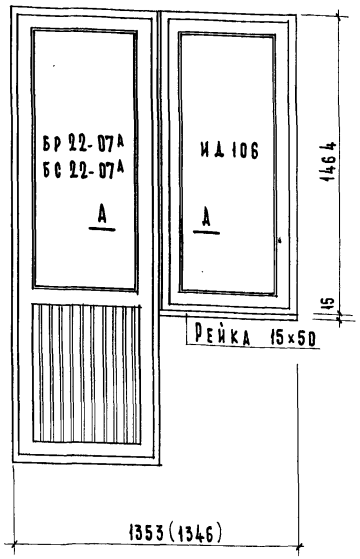

По А-А для блоков с двойными переплетами

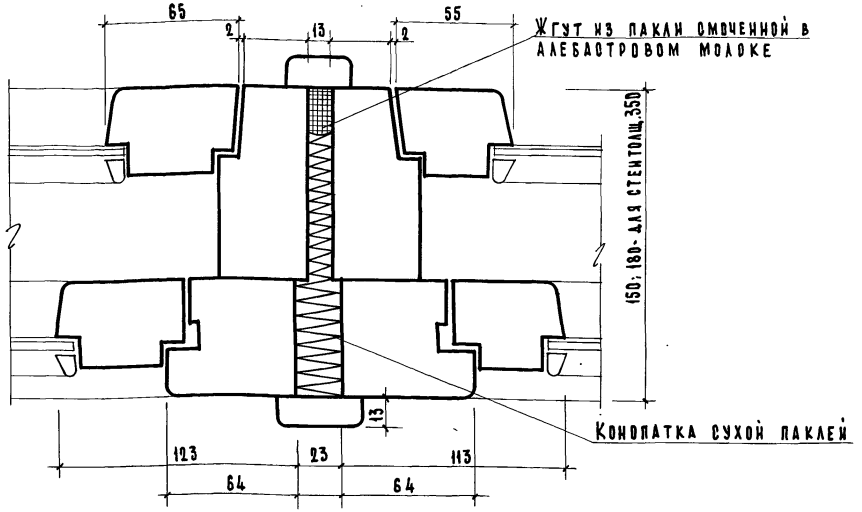

По А-А для блоков со спаренными переплетами

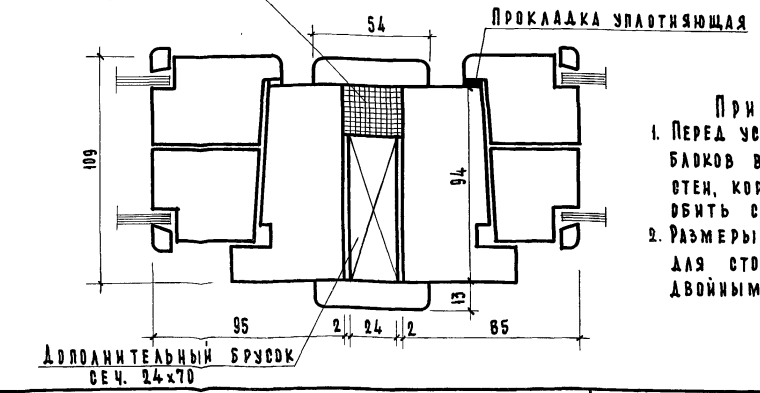

Примечания:

1. Перед установкой столярных блоков в панели наружных стен, коробки блоков по контуру обить слоем толя.
2. Размеры в скобках даны для столярных блоков с двойными переплетами.

ЦНИИЭП жилища	1967	Изделия заводского изготовления	Детали блокировки столярных изделий	Серия 1-464А	Альбом V, Часть 3а-А	Лист № 105

7700-23 114

Установка дверного блока входной двери.

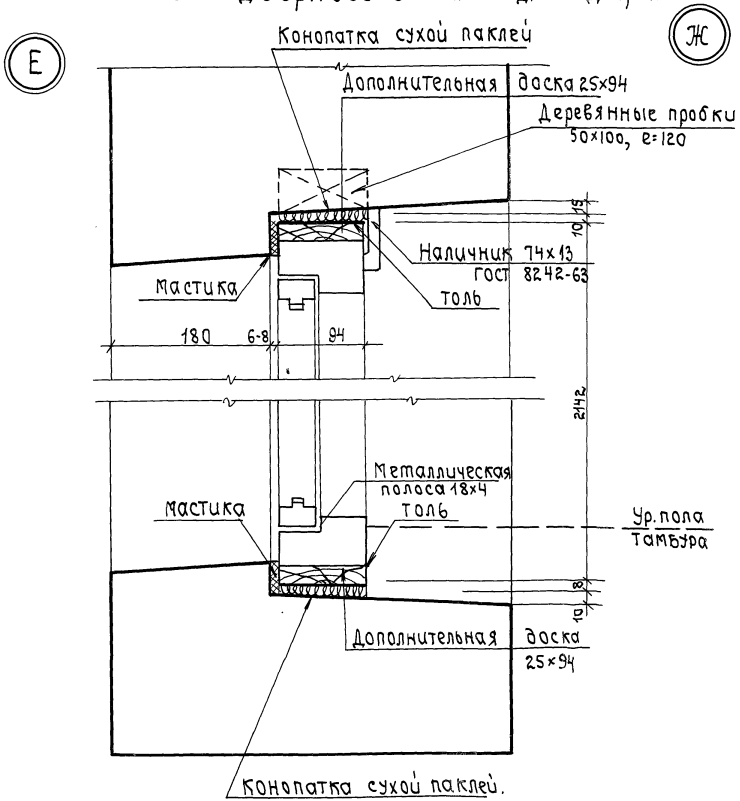

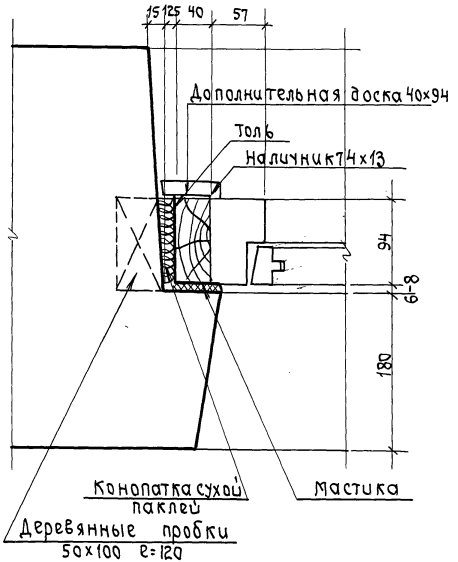

Примечание.

Установку блока входной двери в панель производить на строительстве после окончания отделочных работ в доме.

gost.e-ecolog.ru

1967	Изделия заводского изготовления	Детали установки столярных изделий в проемах стеновых панелей.	Серия 1-464 А	Альбом V часть 3а-Д	Лист № 106

пров. Сум 26/VII-78г. Кон. Корнеева