ТИПОВОЙ ПРОЕКТ

411-9-17.91

ДВУХКВАРТИРНЫЙ ДВУХКОМНАТНЫЙ КОРДОН

Стены кирпичные

Альбом 1

ПЗ	Пояснительная записка	стр. 3-6
АР	Архитектурные решения	стр. 7-21
КЖ	Конструкции железобетонные	стр. 22-30
ВК	Внутренние водопровод и канализация	стр. 31-32
ОВ	Отопление и вентиляция	стр. 33-36
ЭО	Электроосвещение	стр. 37-38
СС	Связь и сигнализация	стр. 39-41
АОВ	Автоматизация санитарно-технических систем	стр 42-43

25235-01

Отпускная цена

gost.e-ecolog.ru

ТИПОВОЙ ПРОЕКТ

411-9-17.91

ДВУХКВАРТИРНЫЙ ДВУХКОМНАТНЫЙ КОРДОН

Стены кирпичные -

Альбом 1
СОСТАВ ПРОЕКТА:

Альбом 1	ПЗ	Пояснительная записка
	АР	Архитектурные решения
	КЖ	Конструкции железобетонные
	ВК	Внутренние. водопровод и канализация
	ОВ	Отопление и вентиляция
	ЭО	Электроосвещение
	СС	Связь и сигнализация
	АОВ	Автоматизация санитарно-технических систем
Альбом 2	СО	Спецификации оборудования
Альбом 3	ВМ	Ведомости потребности в материалах
Альбом 4	С	Сметы

Разработан институтом "Союзгипролесхоз"

Главный инженер института В.М.Нагаев

Главный инженер проекта А.В.Маричева

Утвержден и введен в действие институтом "Союзгипролесхоз" приказ от 24 декабря 1991 г. № 105

© АПП ЦИТП, 1992

Альбом 1

Типовой проект 411-9-17.91

Содержание альбома №1

NN листов	Наименование и обозначение документов. Наименование листа	Стр.
1	2	3
	Титульный лист	1
	Содержание альбома	2
	Пояснительная записка	3
	Архитектурные решения 411-9-17.91 - АР	
1	Общие данные (начало)	7
2	Общие данные (окончание)	8
3	План на отм. 0,000 и -2,300. Фрагмент 1	9
4	План на отм. 0,000 и -2,300. Фрагмент 1. (Вариант с местным отоплением)	10
5	Разрезы 1-1 и 2-2. Детали разреза 1 и 2.	11
6	Разрезы 1-1 и 2-2. (Вариант). Детали разреза 1 и 2.	12
7	Фасады	13
8	Фасады (Вариант)	14
9	Веранда. План, разрезы, детали, 1÷3"	15
10	Веранда. (Вариант). План, разрезы, деталь, спецификация.	16
11	Планы полов и кровли. Экспликация полов.	17
12	Дымовентиляционная труба	18
13	Дымовентиляционная труба (Вариант с плоской кровлей).	19
14	Спецификация элементов заполнения проемов. Схемы.	20
15	Ведомость перемычек. Спецификация перемычек.	21
	Конструкции железобетонные 411-9-17.91 - КЖ	
1	Общие данные	22
2	Схема расположения монолитных фундаментов. Сечения 1-1 ÷ 4-4.	23
3	Схема расположения балок и щитов перекрытия	24
4	Схема расположения балок и щитов перекрытия (Вариант с местным отоплением)	25
5	Схема расположения элементов покрытия. Сечения 1-1; 2-2. (Вариант)	26
6	Схема расположения элементов перекрытия над подвалом. Крышка люка в подвал. Сечения 1-1÷4-4	27
7	Схема расположения стропил	28
8	Узлы 1÷5	29
9	Схема расположения приямка и элементов входа.	30
	Внутренние водопровод и канализация. 411-9-17.91 - ВК	
1	Общие данные	31
2	План на отм. 0,000 с системами В1, К1	32
	Отопление и вентиляция 411-9-17.91 - ОВ	
1	Общие данные	33
2	План на отм. 0,000 и -2,300. Схема системы отопления. Узел управления. Схемы систем ВЕ-1, ВЕ-2.	34
3	План на отм. 0,000 и -2,300. Схема системы отопления. Схема обвязки котла. Схемы систем ВЕ-1, ВЕ-2. (Вариант с местным отоплением)	35
1	Воздуховод асбестоцементный	36
	Электроосвещение 411-9-17.91 - ЭО	
1	Общие данные	37
2	Планы расположения электрического оборудования и прокладки электрических сетей на отм. 0,000 и -2,300	38
	Связь и сигнализация 411-9-17.91 - СС.	
1	Общие данные	39
2	План расположения оборудования и прокладки телефонной и радиотрансляционных сетей, телевидение	40
3	План расположения оборудования и прокладки телефонной и радиотрансляционной сети, телевидение (Вариант)	41
	Автоматизация сантехнических систем 411-9-17.91 - АОВ	
1	Общие данные	42
2	Узел управления теплового пункта. Схема функциональная. Схема трубных проводок	43

Инв.№ подл. | Подп. и дата | Взам. инв.№

Копировал Формат А4

Альбом 1

1.1. Типовой проект „Двухквартирный двухкомнатный кордон. Стены кирпичные" разработан в соответствии с планом типового проектирования на 1991 год утвержденным Госстроем СССР и заданием Госкомлеса СССР от 15 января 1991 года взамен т.п. 411-1-115.85.

1.2. Проект применяется при строительстве в лесных поселках и предназначен для проживания двух семей работников лесной охраны по 2.. 3 человека в каждой семье. В здании предусмотрено служебное помещение для работников лесной охраны.

1.3. Исходные данные:

- Климатические районы строительства - I; II; III;
- расчетная зимняя температура воздуха - минус 20°С; 30°С (основное решение) и минус 40°С;
- нормативное значение ветрового давления - для I географического района;
- нормативное значение веса снегового покрова для III района;
- рельеф территории - спокойный;
- грунтовые воды отсутствуют;
- грунты непучинистые, непросадочные.

Проект применяется в районах с сейсмичностью не выше 6 баллов, без подработки горными выработками.

1.4. Сметная документация составлена в нормах и ценах 1984 г. с переводом в цены на 1991 г. согласно индексам.

2. Строительные решения.

2.1. Архитектурные решения.

Кордон включает в себя две двухкомнатные квартиры и служебное помещение. В квартиру входят две жилые комнаты, кухня, прихожая, кладовые, антресоли, раздельный санузел, летнее помещение, вентилируемый сушильный шкаф для верхней одежды.

Кроме основного входа в квартиру с улицы предусмотрен вход в кухню со стороны двора.

Под кухней предусмотрено подполье со спуском в него через люк.

Предусмотрено место встроенного шкафа для верхней одежды.

Служебное помещение имеет отдельный выход на улицу.

Кордон запроектирован с свободной ориентации.

Летнее помещение - остекленная веранда.

За относительную отметку 0,000 принят уровень чистого пола здания.

2.2. Конструктивные решения.

Фундаменты - ленточные бутобетонные;

наружные, внутренние стены и перегородки - кирпичные;

чердачное перекрытие - щитовой накат по деревянным балкам;

вариант - из сборных железобетонных плит;

кровля - из асбестоцементных волнистых листов по деревянной обрешетке;

вариант - кровля рулонная;

полы - в служебной, жилых комнатах, коридорах и кухнях - дощатые, линолеум;

в раздельных санузлах - керамическая плитка, в подполье - бетонные;

столярные изделия - деревянные;

утеплитель - маты минераловатные.

Окна, двери, дощатые полы окрашиваются масляными красками.

Отделочные работы даны в общих указаниях и в ведомости отделки помещений на листе АР-2.

Приготовление пищи - газовая 4 конфорочная плита (на баллонах).

Вариант - варочная плита на твердом топливе.

3. Внутренние водопровод и канализация.

Водоснабжение и канализация двухквартирного двухкомнатного кордона выполнено в соответствии со СНиП 2.04.01-85.

3.1. Водопровод в кордоне запроектирован хозяйственно-питьевой.

Расходы воды приведены на листе ВК-1. Водоснабжение здания предусматривается от внешних сетей водопровода.

Ввод водопровода запроектирован из чугунных водопроводных труб, прокладываемых на 0,5 м ниже глубины промерзания грунта.

На вводе устанавливается счетчик холодной воды с обводной линией.

Внутренняя сеть водопровода проектируется из стальных водогазопроводных оцинкованных труб, прокладываемых над полом и по стенам здания.

3.2. Горячее водоснабжение.

Горячее водоснабжение решено от водогрейной колонки, работающей на твердом топливе.

Внутренняя сеть горячего водоснабжения монтируется из стальных водогазопроводных оцинкованных труб, прокладываемых над полом и по стенам здания.

3.3. Канализация. Бытовые стоки отводятся самотеком в наружную канализационную сеть. Канализационная сеть прокладывается из пластмассовых труб.

Вентиляция сети осуществляется через стояк, выводимый выше кровли на 0,5 м.

4. Отопление и вентиляция.

Отопление и вентиляция выполнены в соответствии со СНиП 2.04.05-86 и СНиП 2.09.04-87.

4.1. Отопление. Теплоснабжение здания осуществляется от наружных тепловых сетей. Теплоноситель - вода с параметрами 130-70 °С. Для системы отопления принята вода с параметрами 95-70 °С. В проекте разработан вариант с местным отоплением от водогрейного котла КУМ-2У F=1,67 м². Система отопления двухтрубная с верхней разводкой. Подающий трубопровод прокладывается над окнами. Обратный над полом, частично в конструкции пола и техподполье.

ГИП	Марычева			ТП 411-9-17.91		ПЗ
Нач.отд.	Розачев					
Н.контр.	Сергеева					
Зав.сект.	Синавский		1991			
Зав.сект.	Сафина					
Зав.сект.	Розуваева			Двухквартирный двухкомнатный кордон. Стены кирпичные.	Стадия: Р	Лист: 1	Листов: 4
Зав.сект.	Минаева					
				Пояснительная записка (начало).	СОЮЗГИПРОЛЕСХОЗ	

Привязан

Инв.№

Инв.№ подл. | Подп. и дата | Взам. инв.№

25235-01 4

Копировал

Формат А4

Альбом 1

В качестве нагревательных приборов приняты радиаторы МС 140.
В сушильном шкафу установлены гладкие трубы. Для удаления воздуха из системы предусматривается горизонтальные воздухосборники.

4.г. Вентиляция.

Вентиляция предусматривается вытяжная с естественным побуждением. Вытяжка осуществляется из кухни, ванной комнаты, санузла и сушильного шкафа через вентиляционные решетки и каналы.

Монтаж систем отопления и вентиляции производить согласно СНиП 3.05.01-85.

5. Электроосвещение.

Проект разработан в соответствии с ПУЭ, ВСН59-88.

По степени обеспечения надежности электроснабжения кордон относится к III категории.

Напряжение сети 220В. Ввод электросети в здание предусмотрен от воздушной сети.

Показатели осветительной установки:
Освещаемая площадь - 159 m^2
Расчетная мощность - 8,5 кВт
Годовой расход электроэнергии - 25,5 кВт-ч.

Подробное описание см. в общих указаниях на листе ЭО-1.

6. Связь и сигнализация.

Проектом предусматриваются следующие виды связи и сигнализации:
- телефонизация;
- радиофикация;
- телевидение.

Подробное описание всех видов связи приведено в общих указаниях на листе СС-1.

7. Автоматизация.

В проекте предусмотрено местное измерение давления и температуры узла управления теплового пункта.

8. Противопожарные мероприятия.

Разделка между деревянными частями конструкций и внутренней поверхностью дымовентиляционных каналов должна быть не менее 250мм для элементов кровли и 380мм для чердачного перекрытия с прокладкой сточенного в глиняном растворе войлока или прокладкой асбеста.

9. Антикоррозийная защита конструкций.

Металлические соединительные и монтажные детали, а также трубопроводы очищают от ржавчины и покрываются масляной краской за 2 раза. Все деревянные конструкции здания защищаются от увлажнения.

10. Указания по производству работ в зимних условиях.

Производство работ по возведению стен в зимних условиях должна вестись в соответствии с требованиями раздела 7 СНиП 3.03.01-81 и проекта производства работ.

Зимнюю кладку бутобетонных фундаментов вести в тепляках или выдерживать по способу термоса. Прочность бетона к моменту замерзания должна составлять не менее 5 МПа (50 кгс/$см^2$).

Кирпичную кладку стен вести способом замораживания на растворах с химическими добавками (поташ или нитрит натрия).

Количество химических добавок к наладочным растворам принимать в соответствии с приложением 1 СНиП 3.03.01-87. Недопускается применять поташ в количестве более 10% при кладке из силикатного кирпича и камней ниже марки 100.

Кирпич должен быть очищен от снега и льда. Песок не должен содержать льда и мерзлых комьев диаметром более 1 см.

Кладка может выполняться на цементных, цементно-известковых и цементно-глинистых растворах.

Толщина швов кирпичной кладки не должна быть более 10-12мм.

К моменту перерыва в кладке все вертикальные швы должны быть заполнены раствором.

Оконные и дверные проемы в стенах должны иметь высоту больше, чем при кладке в летних условиях на 5мм.

В период оттаивания в оконных проемах должны быть установлены временные крепления-стойки на клиньях, обеспечивающие возможность их регулирования в процессе осадки кладки.

11. Рекомендации по рациональной организации строительства

Проектом предусматривается производство строительных работ в соответствии с действующими нормативными материалами и документами.

Для производства земляных работ (рытье котлованов и траншей, вертикальная планировка, обратная засыпка и т.д.) рекомендуется экскаватор с ковшом емкостью 0,25 m^3 и бульдозер на тракторе мощностью до 59 кВт (80 л.с.).

Бетонную смесь к месту укладки транспортировать автосамосвалами. Разгрузку, складирование, подъем и установку сборных ж.б. элементов, а также вертикальной транспорт материалов для кирпичной кладки выполнять автокраном КС-3562.

В соответствии с СНиП 1.04.03-85 период строительства 2х квартирного 2х комнатного кордона (стены кирпичные) установлен в 4 месяца, в т.ч. подготовительный период 1 месяц.

В течение подготовительного периода должны быть выполнены следующие виды работ:

а) создана опорная геодезическая сеть;
б) расчищена территория строительства;
в) создано общеплощадочное складское хозяйство;
г) проведены подготовительные работы по планировке территории;
д) разработан проект производства работ (ППР).

Строительная организация до начала строительных работ должна иметь следующую документацию:

1. Проект привязки здания к строительной площадке со сметно-финансовым расчетом;

Инв.№ подл. | Подп. и дата | Взам. инв.№

Привязан

Инв. №

ТП 411-9-17.91 ПЗ Лист 2

25235-01 5

Альбом 1

г. Проект производства (ППР);

3. Разрешение Госархстройконтроля на производство работ.

При производстве работ в зимних условиях должны быть рассмотрены следующие вопросы:

а) технико-экономического анализа, обосновывающего выбора видов и методов работ;

б) составов и температурных режимов приготовления, транспортировки и применения растворов, бетона;

в) мероприятий по обеспечению устойчивости здания.

При организации строительной площадки необходимо определить количество и размещение временных зданий и сооружений, а также обеспечение их электроэнергией, водой и т.д. подготовить временные дороги и проезды, временное освещение, временные инженерные коммуникации и средства связи, а также завезти на стройплощадку машины, механизмы, приспособления, инструмент, конструкции и материалы, необходимые до начала строительства.

При привязке типового проекта к конкретным условиям, при организации строительной площадки и при производстве строительно-монтажных работ необходимо руководствоваться СНиП 3.01.01-85,* „Инструкцией по разработке проектов организации строительства и проектов производства работ," СНиП 3.05.01-85*, „Организация строительного производства", с соблюдением требований СНиП III-4.80. „Техника безопасности в строительстве" и с учетом настоящих рекомендаций.

Технико-экономические показатели

За проект аналог принят т.п. „Двухквартирный двухкомнатный кордон. Стены кирпичные."

Расчетный показатель - 1м² общей площади

NN п/п	Наименование показателей	Единица измерения	Показатели: Проект-аналог 411-1-115.85	Показатели: Рассматриваемый проект
1	2	3	4	5
	1. Технические показатели			
1.1.	Объем строительный здания	м³	508,03	580,1
1.2.	Площадь:			
	застройки	м²	197,73	228,5
	общая	"	125,63	185,3
	2. Сметная стоимость			
2.1.	Общая	тыс. руб.	22,25	24,36 / 38,48
	в том числе:			
	строительно-монтажных работ	—"—	22,17	24,20 / 38,24
	оборудование	—"—	0,08	0,16 / 0,24
	Стоимость строительно-монтажных работ:			
	на 1м³ здания	руб.	43,64	41,72
	на расчетный показатель	—"—	176,47	130,6
	3. Трудовые затраты			
3.1.	На возведение	чел/час	3661	3724
	на 1м³ здания	—"—	7,2	6,42
	на расчетный показатель	—"—	29,14	20,1
	4. Расход строительных материалов			
4.1.	Цемент, приведенный к М-400	т	13,45	17,59
	на 1м³ здания		0,026	0,03
	на расчетный показатель		0,107	0,095
4.4.	Сталь, приведенная к классам Ст3 и А-I	т	0,56	0,165
	на 1м³ здания	"	0,001	0,0003
	на расчетный показатель	"	0,004	0,0009
4.3.	Бетон и железобетон общий	м³	36,33	61,97
	на 1м³ здания	—"—	0,071	0,107
	на расчетный показатель	—"—	0,289	0,334
4.4.	Лесоматериалы, приведенные к круглому лесу, общий	м³	59,53	52,92
	на 1м³ здания		0,12	0,09
	на расчетный показатель	м³	0,47	0,28
4.5.	Кирпич общий	тыс. шт.	57,19	50,2
	на 1м³ здания	—"—	0,11	0,09
	5. Эксплуатационные показатели			
5.1.	Расход воды:	м³/сут.		
	холодной		4,25	1,08
	горячей			
5.2.	Расход тепла	ккал/час / кВт	18700 / 21,75	16776 / 19,51
	на отопление			
	на вентиляцию	—"—	—	—
	на горячее водоснабжение	—"—	—	—
5.3.	Потребная мощность электроэнергии	кВт	7,45	8,5
	годовой расход электроэнергии	МВт.ч.	22,35	25,5
	Годовой расход тепла	ГДж	190,6	170,11
	Годовой расход воды	м³/сут.	416	394

Примечание

В дробных стоимостных показателях знаменатель приведен в ценах 1991г.

Инв.№ подл. | Подп. и дата | Взам. инв.№

Привязан

Инв.№

ТП 411-9-17.91

ПЗ | Лист 3

25235-01 6

Копировал

Формат А4

Альбом 1

Схема генплана м1:500

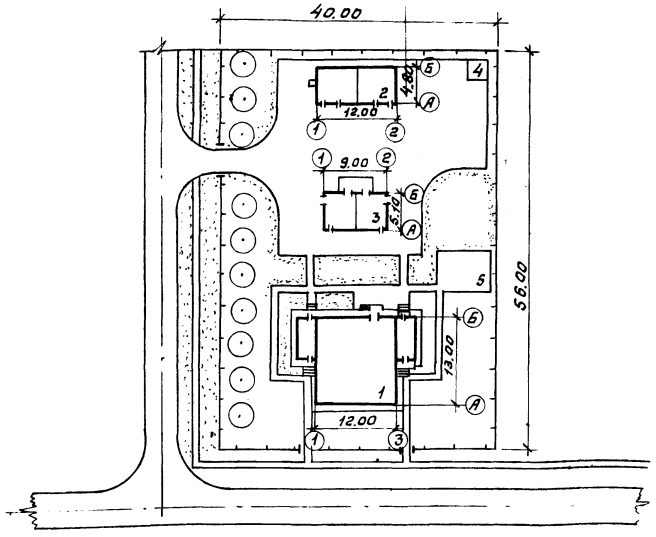

Схема стройгенплана м1:500

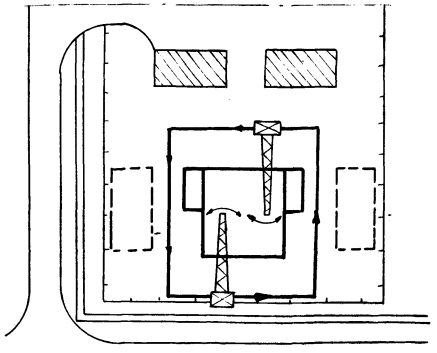

Условные обозначения

- Двухквартирный двухкомнатный кордон
- Место для временных инвентарных зданий
- Место для временного складирования материалов
- Путь автокрана КС-35.62.

Экспликация зданий и сооружений

№№ по ген. плану	Наименование	Примечания
1	Двухквартирный двухкомнатный кордон	Т.п.411-9-17.91
2	Животноводческий блок	Т.п.411-9-19.91
3	Технический блок	Т.п. 411-9-20.91
4	Площадка для мусоросборника	Т.п. 320-57
5	Площадка для отдыха	

Технико-экономические показатели

№№ п/п	Наименование	Един. изм.	Количество
1	Площадь участка:	$м^2$	2240
2	Площадь застройки	$м^2$	380
3	Площадь автодорог	$м^2$	680
4	Площадь озеленения	$м^2$	1180
5	Плотность застройки	%	17

Схема генплана не является обязательной.
При привязке проекта уточняется.

Инв.№ подл. | Подп. и дата | Взам. инв.№

Привязан

Инв.№

ТП 411-9-17.91

Лист 4

Альбом 1

Ведомость рабочих чертежей основного комплекта марки АР

Лист	Наименование	Примечание
1	Общие данные (начало)	
2	Общие данные (окончание)	
3	Планы на отм. 0,000 и - 2,300. Фрагмент 1	
4	Планы на отм. 0,000 и - 2,300. Фрагмент 1. (Вариант с местным отоплением)	
5	Разрезы 1-1 и 2-2. Детали разреза 1-2	
6	Разрезы 1-1 и 2-2 (Вариант). Детали разреза 1 и 2	
7	Фасады	
8	Фасады (Вариант)	
9	Веранда. План, разрезы. Детали 1÷3	
10	Веранда (Вариант). План, разрезы, детали. Спецификация	
11	Планы полов и кровли. Экспликация полов	
12	Дымовентиляционная труба	
13	Дымовентиляционная труба (Вариант с плоской кровлей)	
14	Спецификация элементов заполнения проемов. Схемы	
15	Ведомость перемычек. Спецификация перемычек	

Ведомость основных комплектов рабочих чертежей

Обозначение	Наименование	Примечание
АР	Архитектурные решения	
КМ	Конструкции железобетонные	
ВК	Водопровод и канализация	
ОВ	Отопление и вентиляция	
ЭО	Электрическое освещение	
С	Связь и сигнализация	
АОВ	Автоматизация санитарно-технических систем	

Типовой проект разработан в соответствии с действующими нормами и правилами и предусматривает мероприятия, обеспечивающие пожарную, и взрывную безопасность при эксплуатации здания.

Главный инженер проекта А.В. Маричева

Ведомость ссылочных и прилагаемых документов

Обозначение	Наименование	Примечание
Ссылочные документы		
Серия 1.136.5-19	Двери деревянные наружные для жилых и общественных зданий	
ГОСТ 6629-88 Серия. 1.136-10	Двери деревянные внутренние для жилых и общественных зданий	
ГОСТ 11214-86	Окна и балконные двери деревянные с двойным остеклением для жилых и общественных зданий.	
ГОСТ 16289-86	Окна и балконные двери деревянные с тройным остеклением для жилых и общественных зданий	
Серия 1.136.1-13 Вып. 1	Плиты подоконные для жилых и общественных зданий	
Серия 1.038.1-1 Вып. 1	Перемычки железобетонные для зданий с кирпичными стенами	
Серия 2.430-3 выпуск	Архитектурно-строительные детали промышленных зданий с кирпичными стенами	
Прилагаемые документы		
Альбом 3 АР.ВТ.	Ведомости потребности в материалах	

Ведомость спецификаций

Лист	Наименование	Примечание
10	Спецификация столярных изделий	
14	Спецификация элементов заполнения проемов. Спецификация столярных изделий	
15	Спецификация перемычек	

Технические характеристики

Наименование	Ед. изм.	Служебная часть здания	Жилая часть здания	Веранда и тамбуры	Подвал	Всего
Площадь застройки	м²	181,14		47,4	—	228,5
Строительный объем	м³	465,5		114,6	30,6	580,1
Общая площадь	м²	15,4	120,1	34,5	15,3	185,3
Жилая площадь	м²	12,0	61,7	22,6	—	96,3
Вариант: плоская кровля						
Строительный объем	м³	524,4		114,6	30,6	639,0

Условные обозначения

1 / лист 4 — Номер детали по проекту. Номер листа, на котором деталь изображена.

Порядковый номер детали

Согласовано: Гл. спец. а.р.х. Кагинский; Гл. спец. ВК Булатов; Гл. спец. ОВ Чистис; Зав. гр. констр. Сафрина; Зав. гр. ОВ Радуцкий; Зав. гр. ЭО Юрин; Зав. гр. ВК Сауш

Инв. № подл. | Подп. и дата | Взам. инв. №

Привязан

Инв. №

ГИП	Маричева		
Нач. отд.	Рогачев		
Н. контр.	Светигнеев		1991
Зав. гр.	Синадский		1991
Ведущ. инж.	Ваганова		199

ТП 411-9-17.91 АР

Двухквартирный двухкомнатный коттедж. Стены кирпичные

Стадия	Лист	Листов
Р	1	15

Общие данные (начало)

СОЮЗГИПРОЛЕСХОЗ

25235-01 8

Копировал Формат А1

Альбом 1

Ведомость отделки помещений

Наименование помещений	Потолок		Стены и перегородки		Низ стен или перегородок (панель)			Примечание
	Площадь м²	Вид отделки	Площадь м²	Вид отделки	Площадь м²	Вид отделки	Высота мм	
Общая комната	35,4	Прошлифовать 2 раза и покрыть лаком за 2 раза	76,8	Затирка швов Гипсовая сухая штукатурка	76,8	Оклейка обоями	2500	Лак гф-166
Спальня	26,4		78,2		78,2			
Коридор	2,6		17,4		17,4			
Прихожая	21,2		42,0		42,0			
Служебная комната	12,0	Покраска водоэмульсионной краской	36,9		36,9	Масляная покраска	Тоже	Листы гипсовые обшивочные ГОСТ 6266-84
Кладовая	2,4		45,9		45,9	Окраска клеевой краской	"	
Тамбур	12,0		8,5		8,5			
Веранда	22,6	Прошлифовать 2 раза и покрыть лаком 2 раза	78,8	Расшивка швов	78,8		—	—
Кухня	19,6	Покраска масляной краской за 2 раза	49,5	Мокрая штукатурка. Водоэмульсионная покраска с добавлением пигмента	1,0	Глазурованная плитка	600	В местах установки приборов
Ванная комната	9,6		8,8		32,5		2000	
Туалет	3,6		5,8		20,4		Тоже	
Крыльцо	8,9	Прошлифовать 2 раза и покрыть лаком	—		—		—	Лак гф-166
Подвал	15,6	Известковая побелка	44,8	Известковая покраска	—	—	—	—
Помещение КУМ	5,2	Покраска водоэмульсионной краской	45,9	Затирка швов Гипсовая сухая штукатурка	45,9	Окраска клеевой краской	2500	Вариант с местным отоплением

Общие указания

Архитектурно-строительные решения разработаны на основании задания на проектирование.

Степень огнестойкости здания - III.

За условную отметку 0,000 принят уровень чистого пола.

Наружные и внутренние стены и перегородки выполнять из керамического рядового пустотелого кирпича М100 по ГОСТу 530-80 на цементно-песчаном растворе М25.

В дверных и оконных проемах, в кирпичной кладке, с двух сторон проема заложить деревянные пробки 250×120×65 через 1000мм. по высоте, на не менее двух на откос.

Горизонтальная гидроизоляция кирпичных стен на отм. -0,030 и -0,650 из цементного раствора состава 1:2 толщиной 30мм.

Планировочная отметка земли -0,450мм

Вокруг здания запроектирована асфальтовая отмостка шириной 750мм. на цементном основании.

Стены фасада выполняются с подбором лицевой стороны кирпича под расшивку швов.

Цоколь выкладывается в пустошовку и штукатурится цементным раствором марки 50 с последующей окраской силикатными красками.

Оконные и дверные откосы штукатурятся известково-цементным раствором и окрашиваются водостойкими красками белого цвета.

Все столярные изделия окрашиваются масляной краской за 2 раза.

Мероприятия по производству работ в зимнее время

Зимние условия для возведения кирпичной кладки определяются среднесуточной температурой наружного воздуха -5°С и ниже минимальной суточной температурой 0° и ниже. Кладку из кирпича в зимних условиях допускается возводить на растворах с противоморозными химическими добавками, замораживанием растворов и подогревом кладки.

При отрицательной температуре стяжку под кровлю следует выполнять из литого песчаного асфальтобетона с холодной грунтовкой сразу после укладки.

При низких температурах наружного воздуха в отделываемых помещениях в течение двух суток до начала отделочных работ должна круглосуточно поддерживаться температура +10°С с относительной влажностью воздуха не выше 70%.

После окончания отделочных работ в помещении должно поддерживаться круглосуточно температура +10°С не менее 12суток.

Наименьшая расчетная t°N НВ	Материал стен	Толщина стен мм	Предельная расчетная наружная температура для стен	Материал утеплителя	Толщина утеплителя	Предельная расчетная наружная температура для утеплителя
-20°	Кирпич керамический рядовой пустотелый КРП 100/1400/25 ГОСТ 530-80	380	23,7°	Минераловатные плиты $\rho = 125$ кг/м³	50	47,5°
-30°		510	34°			
-40°		640	45°			
Вариант: плоская кровля						
-20°	Кирпич керамический рядовой пустотелый КРП 100/1400/25 ГОСТ 530-80	380	23,7°	Ячеистый бетон $\rho = 400$ кг/м³	120	27°
-30°		510	34°		150	34°
-40°		640	45°		200	45°

ГИП	Марычева		
Нач. отд.	Рогачев		199
Н. контр.	Евстигнеев		199
Зав. гр.	Синадский		199
Вед. инж.	Рязанова		199

ТП 411-9-17.91 АР

Двухквартирный двухкомнатный кордон. Стены кирпичные.

Стадия	Лист	Листов
Р	2	

Общие данные /окончание/

СОЮЗГИПРОЛЕСХОЗ

Привязан

Инв. №

Инв. № подл. | Подп. и дата | Взам. инв. №

25235-01 9

Копировал

Формат А1

Альбом 1

План на отм. 0,000

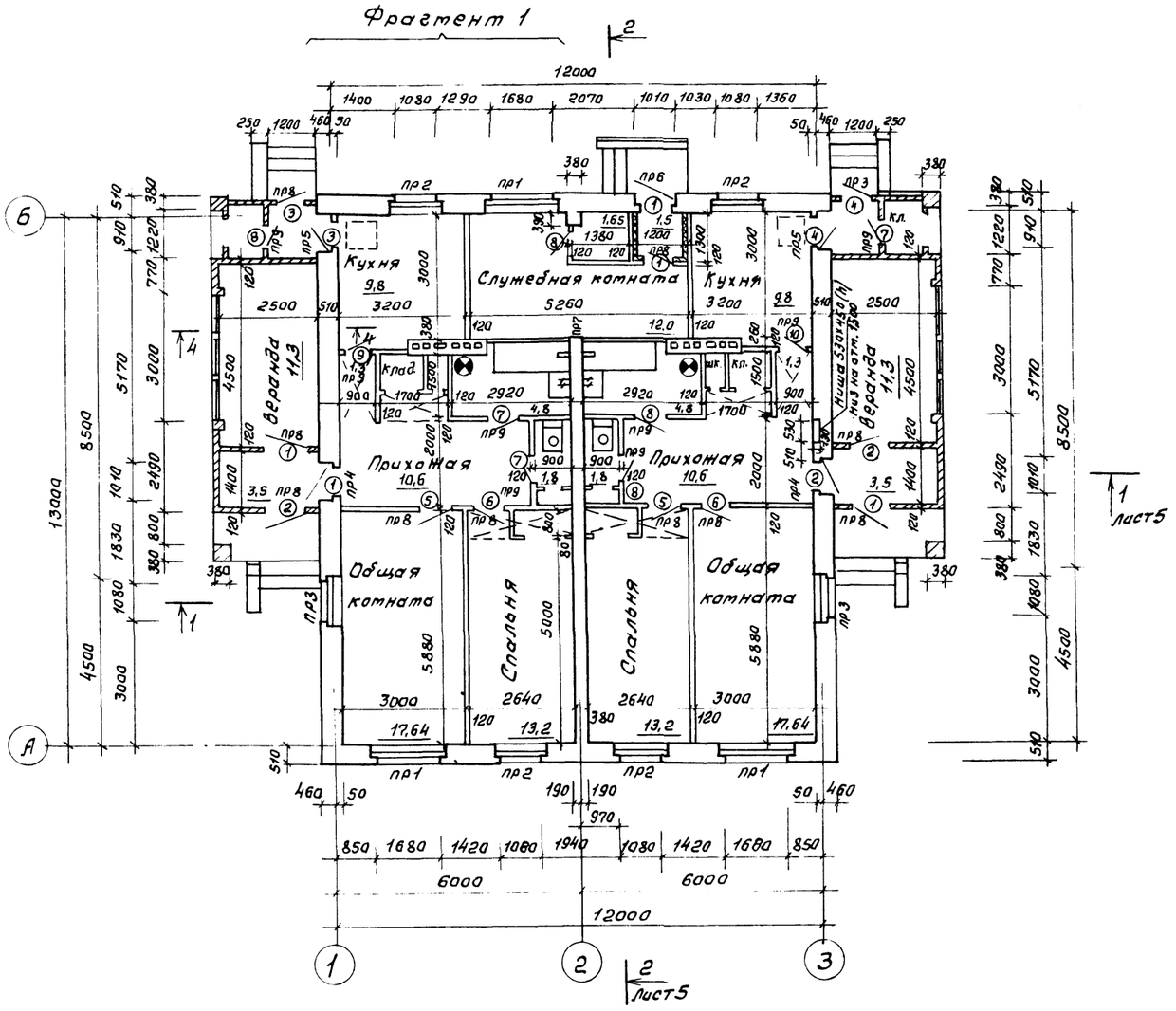

План на отм. -2,300

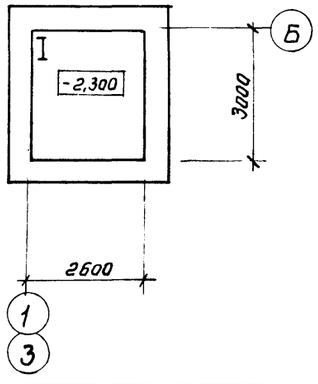

Фрагмент 1

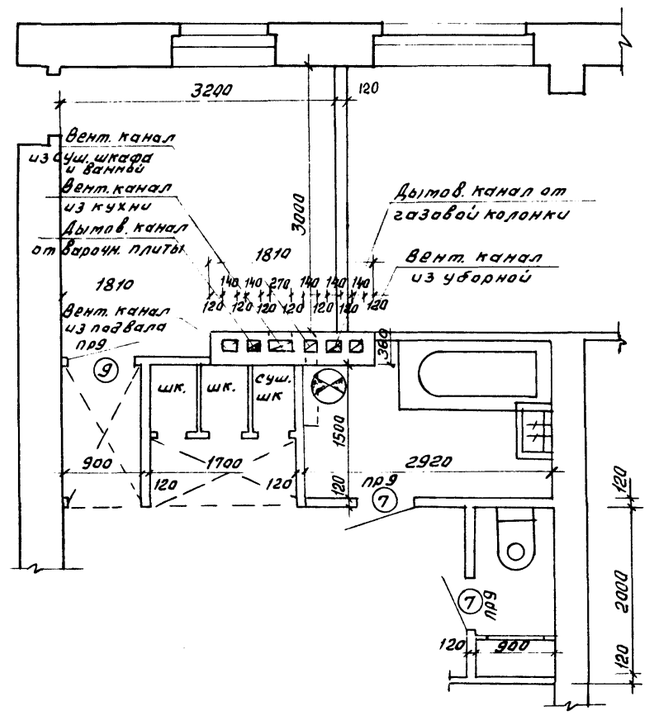

ГИП	Марчуева			ТП 411-9-17.91	АР
Нач.отд.	Рогачев				
Н.контр.	Евстигнеев		1991		
Зав.гр.	Синайский		1991		
Ведущ.	Азанова		1991		
Привязан				Двухквартирный двухкомнатный кордон. Стены кирпичные.	Стадия: Р; Лист: 3; Листов:
Инв. №				Планы на отм. 0,000 и -2,300. Фрагмент 1.	СОЮЗГИПРОЛЕСХОЗ

Инв. № подл. | Подп. и дата | Взам. инв. №

25235-01 10

Копировал Фигура

Формат А1

Альбом 1

План на отм. 0,000
(вариант с местным отоплением)

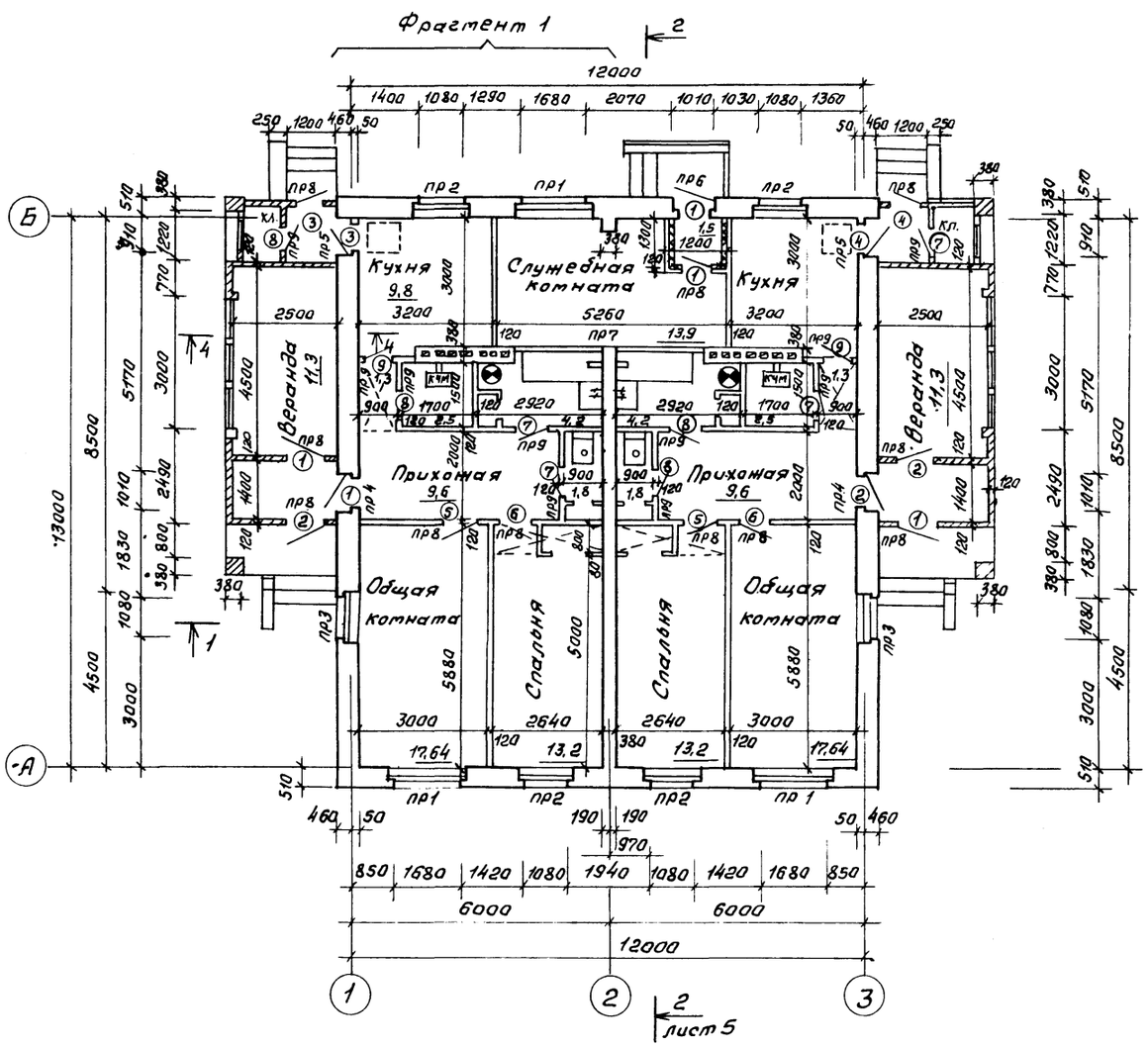

План на отм. -2,300

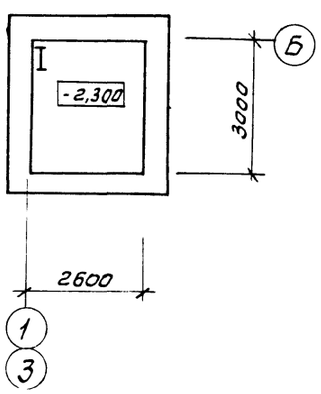

Фрагмент 1

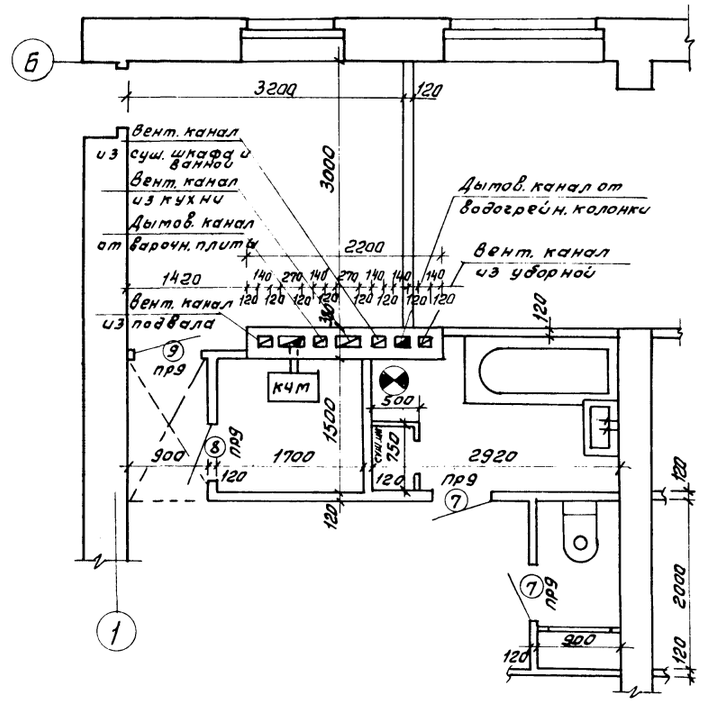

ГИП	Марычева			ТП 411-9-17.91	АР
Нач.отд.	Рогачев				
Н.контр.	Евстигнеев		1991		
Зав.гр.	Синайский		1991		
Вед.инж.	Рязанова		1991		
Привязан				Двухквартирный двухкомнатной кордон. Стены кирпичные	Стадия: Р; Лист: 4; Листов:
Инв.№				Планы на отм. 0,000 и -2,300. Фрагмент 1. (Вариант с местным отоплением)	СОЮЗГИПРОЛЕСХОЗ

25235-01 11

Инв.№ подл. | Подп. и дата | Взам.инв.№

Копировал Фирсова

Формат А1

Альбом 1

Разрез 1-1

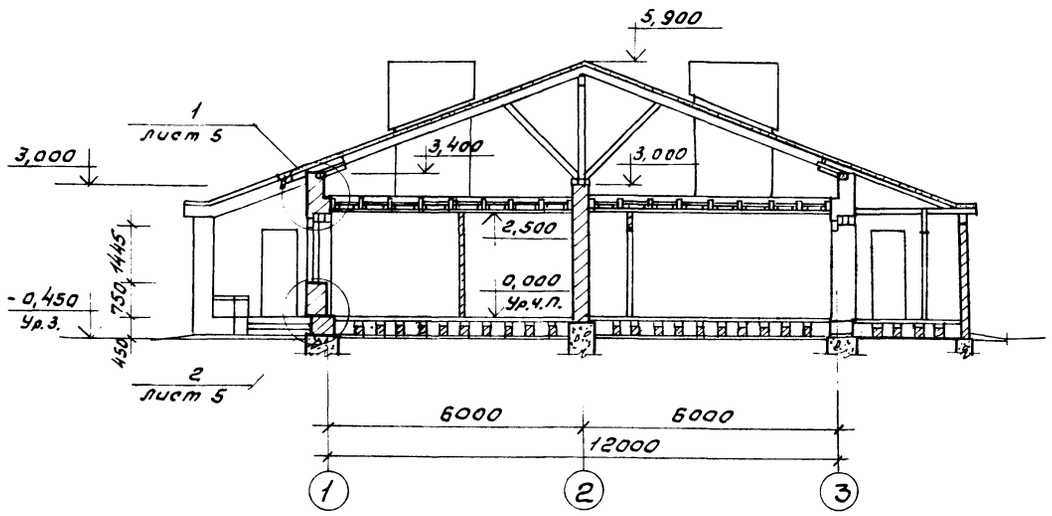

Разрез 2-2

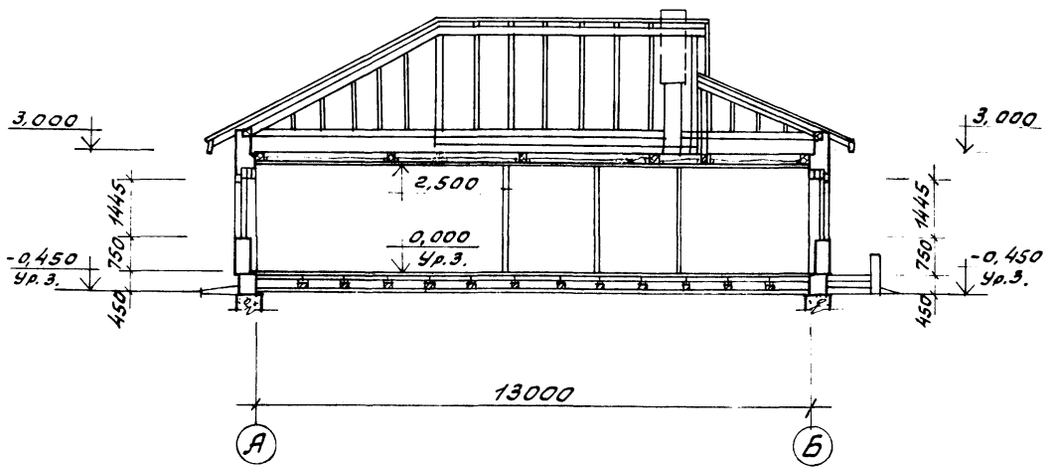

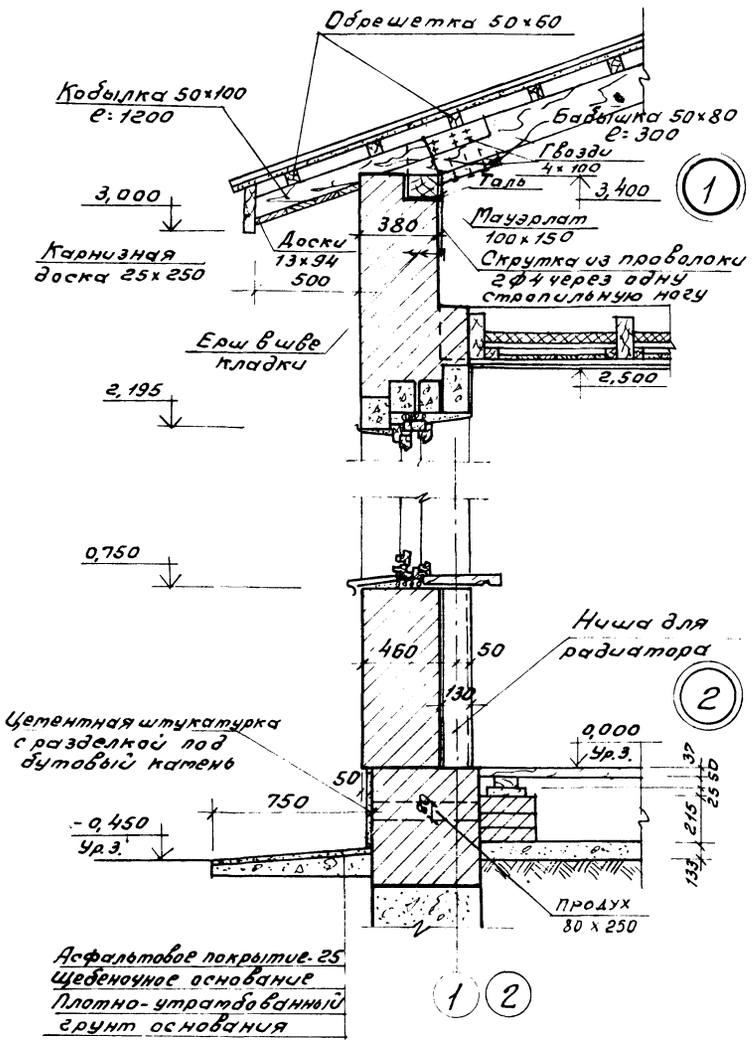

ГИП	Марычев			ТП 411-9-17.91 АР	
Нач.отд	Рогачев				
Н.контр.	Евстигнеев		1991		
Зав.ер.	Синадский		1991		
Привязан				Двухквартирный двухкомнатный кордон. Стены кирпичные.	Стадия: Р; Лист: 5; Листов:
Инв.№				Разрезы 1-1 и 2-2. Детали разрезов 1 и 2.	СОЮЗГИПРОЛЕСХОЗ

25235-01 12

Инв.№ подл. | Подп. и дата | Взам. инв.№

Копировал

Формат А1

Альбом 1

Разрез 1-1

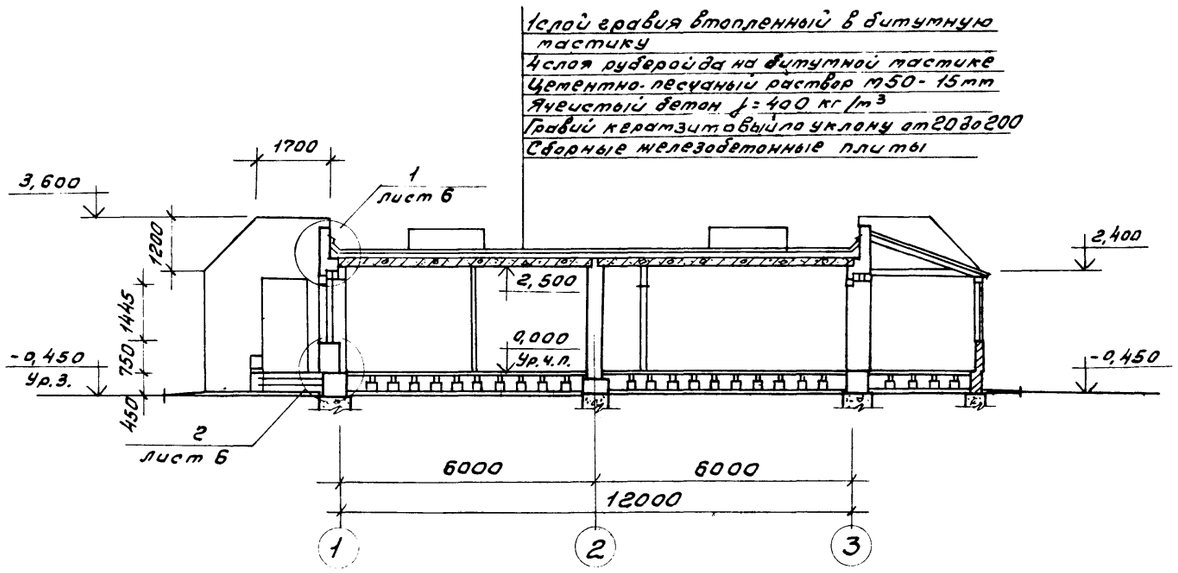

Разрез 2-2

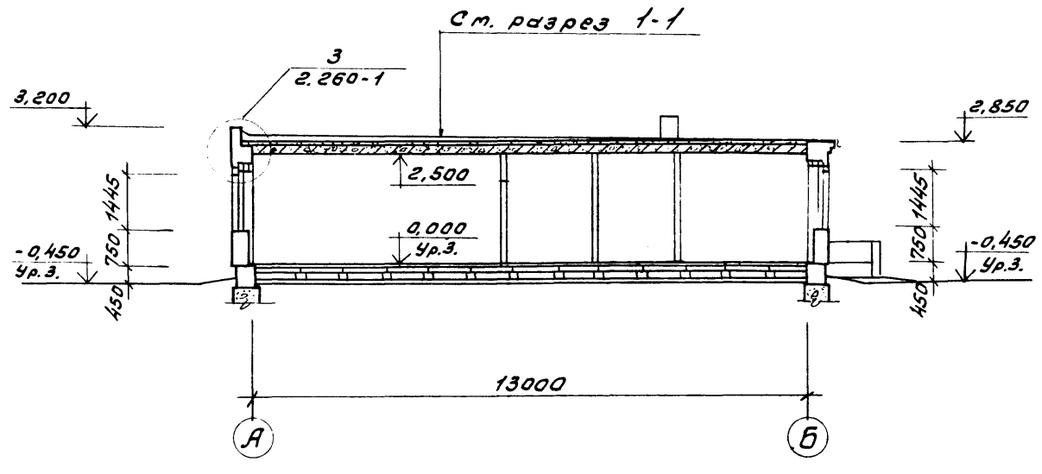

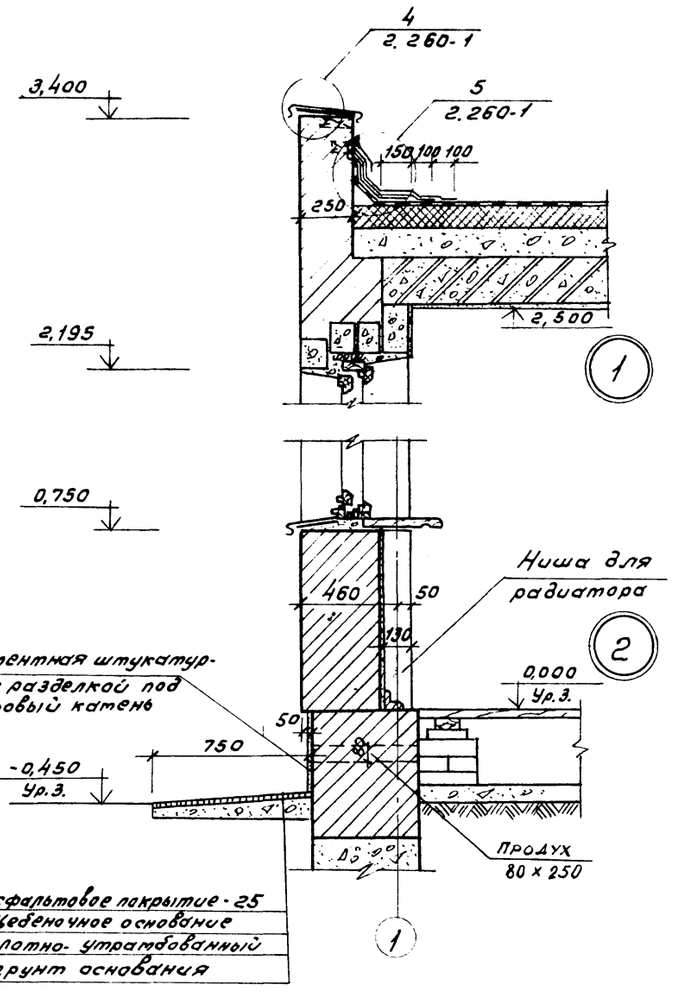

ГИП	Маричева			ТП 411-9-17.91 АР
Нач.отд.	Рогачев			
Н.контр.	Евстигнеев		1994	
Зав.гр.	Синадский		1994	
Привязан				Двухквартирный двухкомнатный кордон. Стены кирпичные.
Инв.№				Разрезы 1-1 и 2-2 (вариант). Детали разреза 1 и 2.

Стадия	Лист	Листов
Р	6	

СОЮЗГИПРОЛЕСХОЗ

25235-01 13

Инв.№ подл. | Подп. и дата | Взам.инв.№

Копировал

Формат А1

Альбом 1

Фасад 1-3

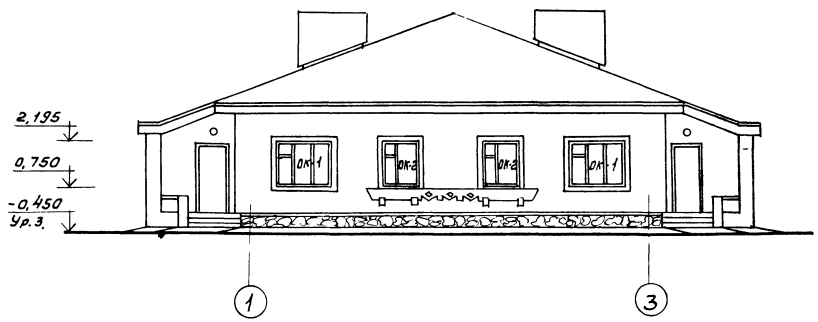

Фасад А-Б

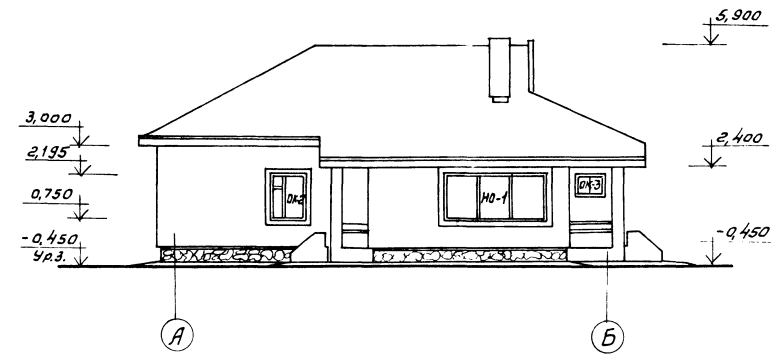

Фасад 3-1

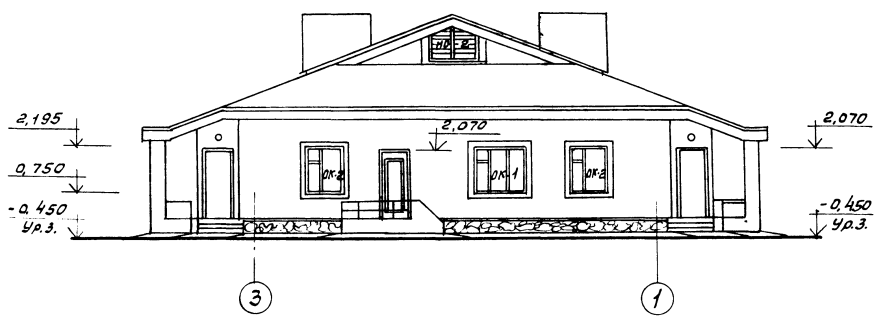

Фасад Б-А

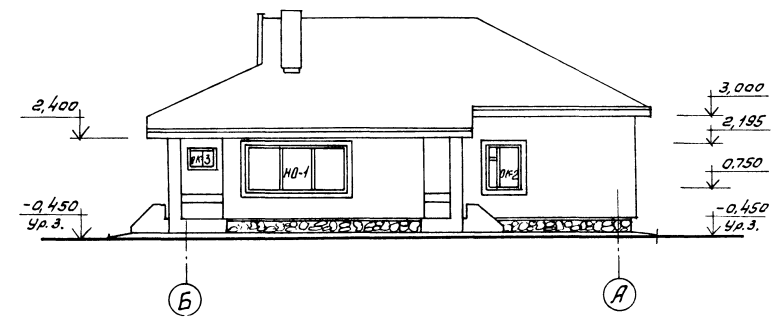

ГИП	Марчуева			ТП 411-9-17.91 АР
Инженер	Рогачев			
Н.контр.	Евстигнеев		1991	
Зав.отд.	Синадский		1991	
привязан				Двухквартирный двухкомнатный коридорн. стены кирпичные. Стадия Р; Лист 7; Листов
Инв.№				Фасады
				СОЮЗГИПРОЛЕСХОЗ

Инв.№ подл. | Подпись и дата | Взам.инв.№

Альбом 1

Фасад 1-3

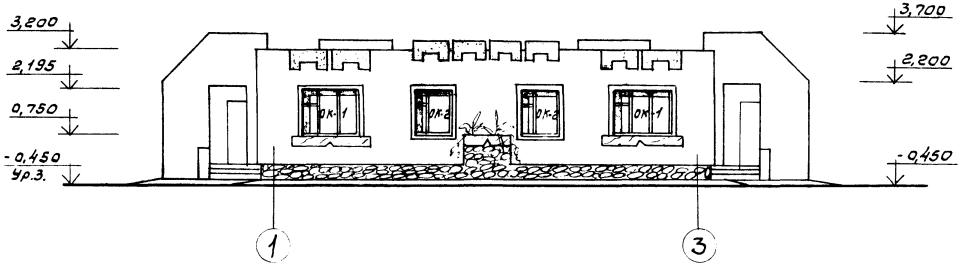

Фасад Б-А

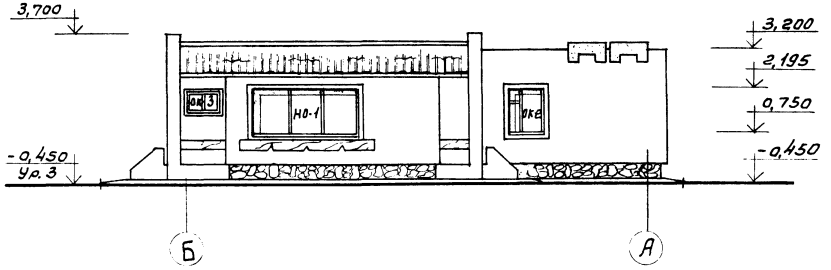

Фасад 3-1

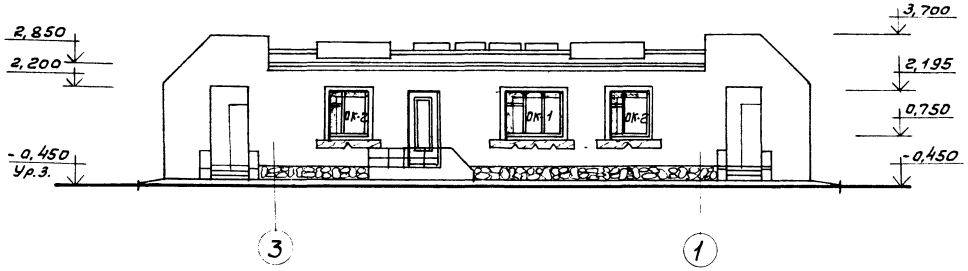

Фасад А-Б

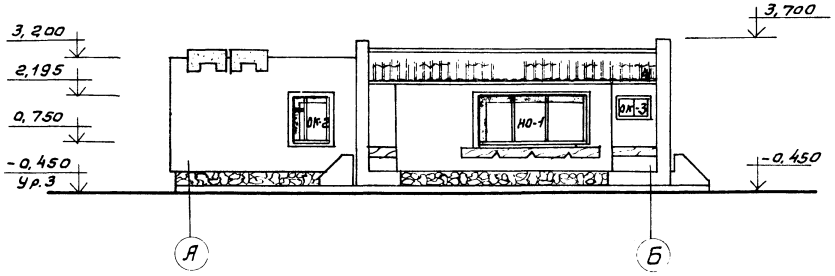

ГИП	Марочева			ТП 411-9-17.91	АР
Нач.отд.	Рогачев				
Н.контр.	Евстигнеев		1991		
Зав.гр.	Синайский		1991		
привязан				Двухквартирный двухкомнатный коридор. Стены кирпичные.	Стадия: Р; Лист: 8; Листов:
Инв.№				Фасады (вариант)	СОЮЗГИПРОЛЕСХОЗ

Инв.№ подл. | Подп. и дата | Взам.инв.№

25235-01 15

Копировал Формат А3

Форма ТП А1

Альбом I

План

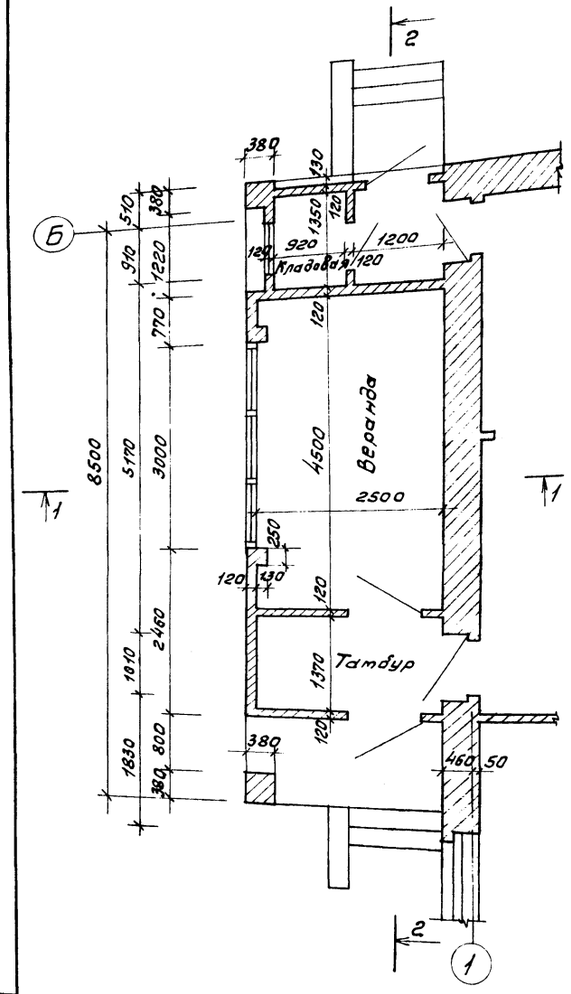

Разрез 1-1

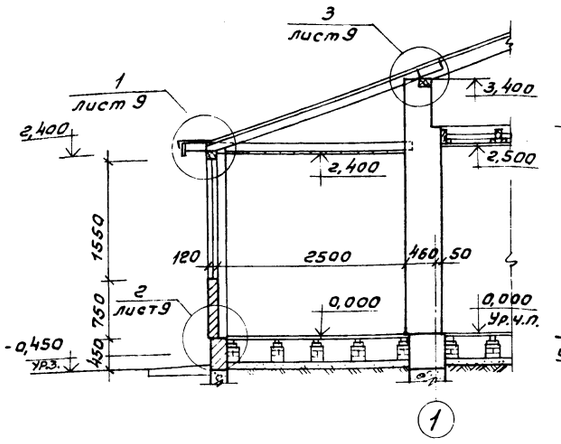

Разрез 2-2

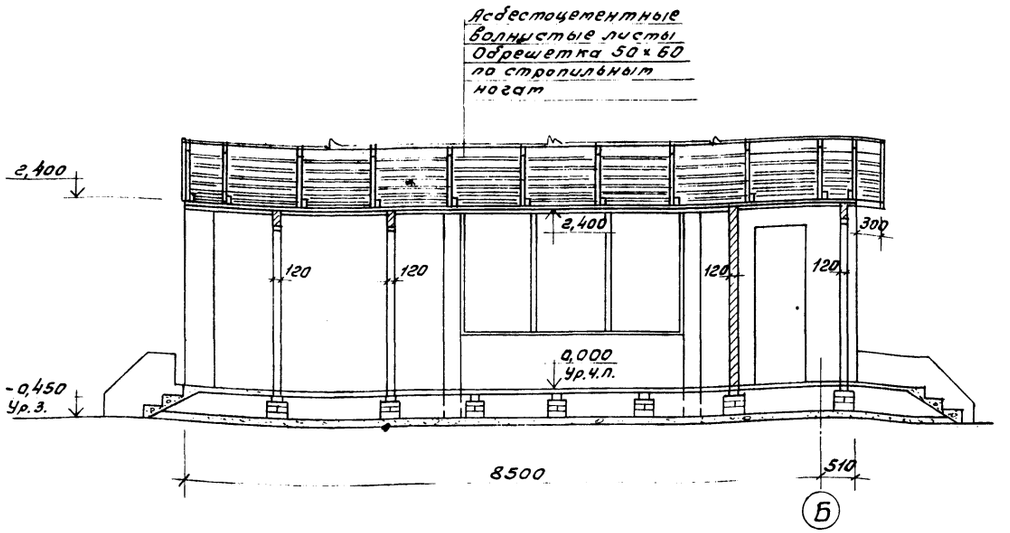

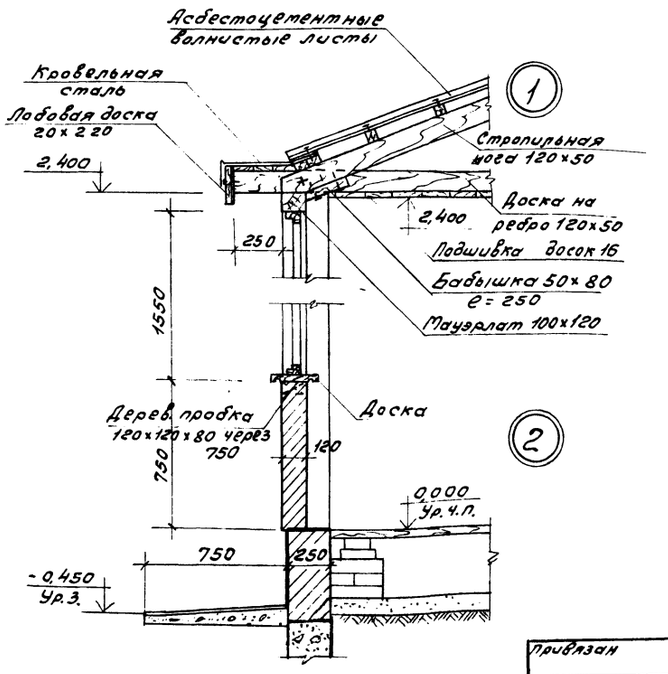

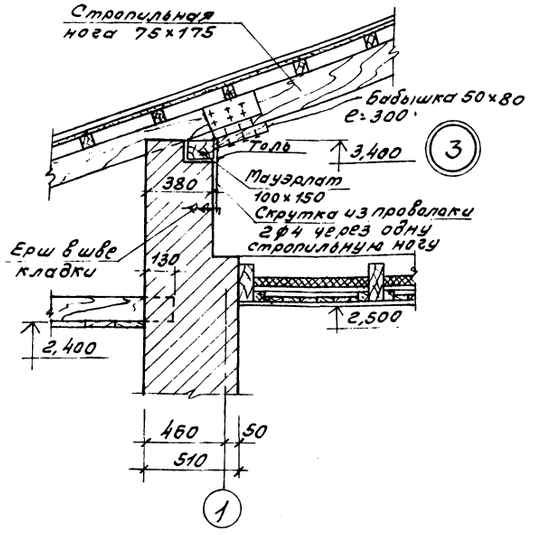

ГИП	Марычева			ТП 411-9-17.91	АР
Нач.отд.	Рогачев				
Н.контр.	Евстигнеев		1991		
Зав.гр.	Синадский		1991		
Привязан				Двухквартирный двухкомнатный кордон. Стены кирпичные.	Стадия: Р; Лист: 9; Листов:
Инв.№				Веранда. План, разрезы. Детали „1"„3."	СОЮЗГИПРОЛЕСХОЗ

Инв.№ подл. | Подп. и дата | Взам.инв.№

25235-01 16

Копировал

Формат А1

Альбом 1

План
(Вариант с плоской кровлей)

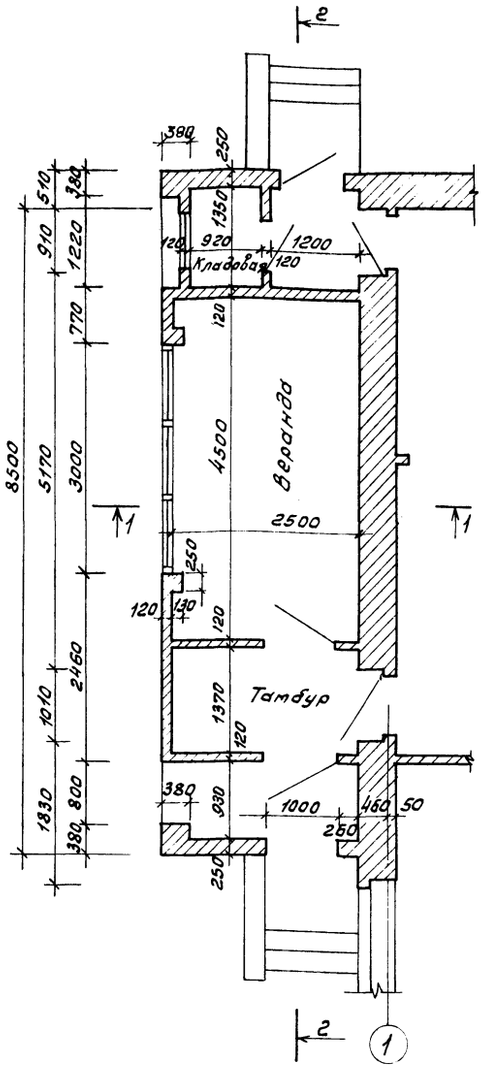

Разрез 1-1

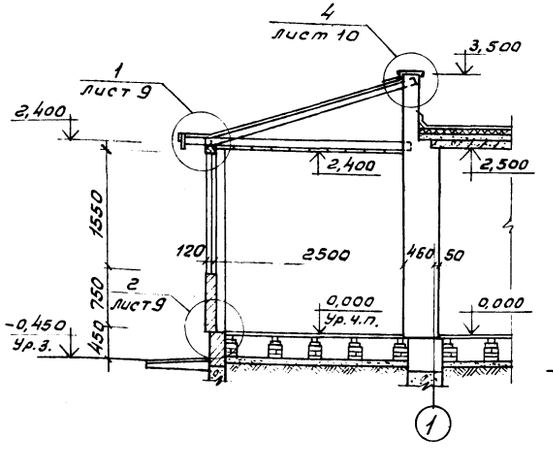

Разрез 2-2

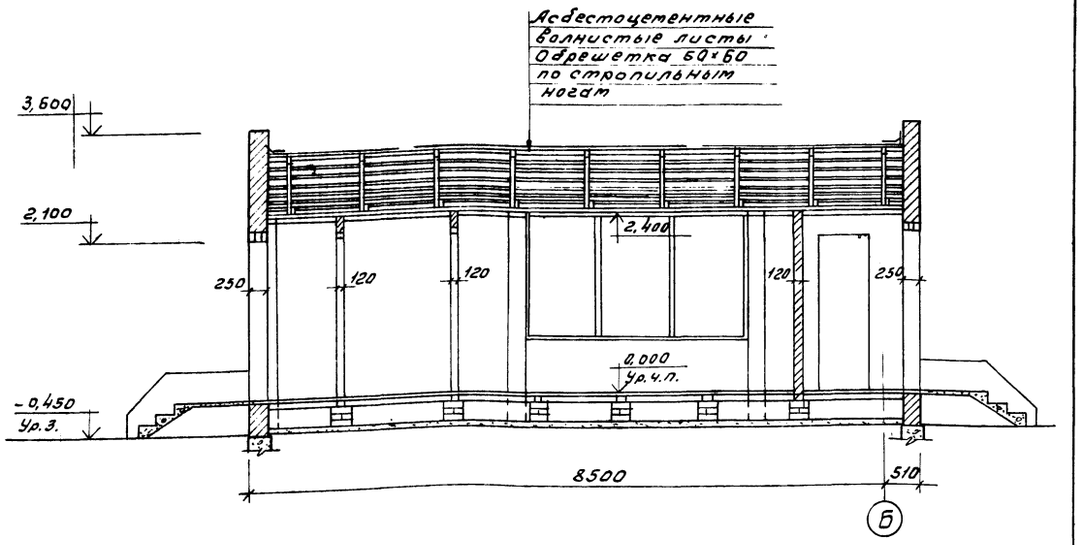

Окно веранды НО-1

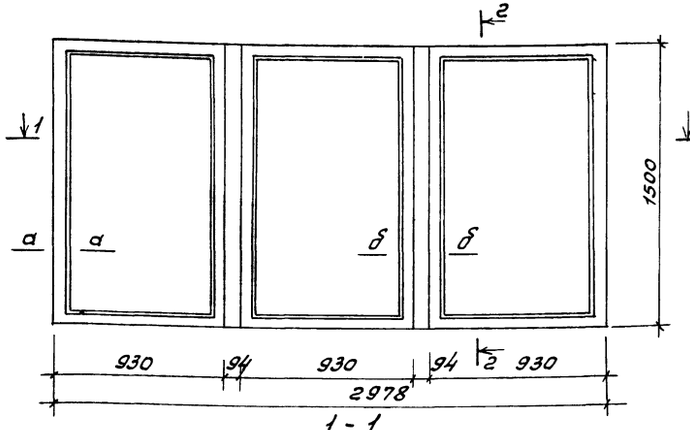

2-2

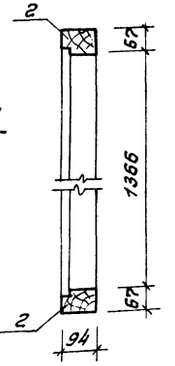

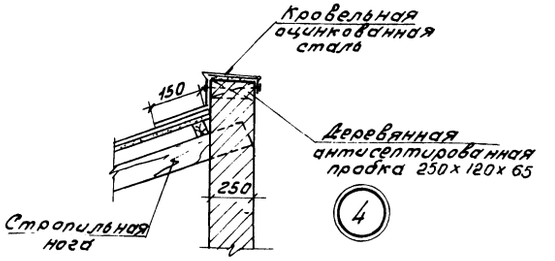

1-1

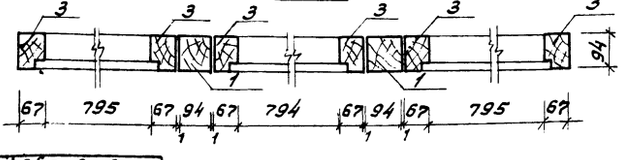

а-а

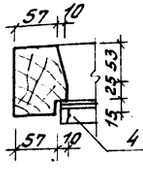

б-б

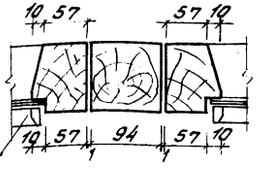

Спецификация столярных изделий

	Наименование	Сечение мм: До острожки	Сечение мм: После острожки	Длина мм	Кол. шт.	Объем древесины: Не строган м³	Объем древесины: Строган м³
	Окно веранды НО-1						
1	Импост вертикальн.	100×100	94×94	1500	2		0,03
2	Брусок коробки горизонтальный	75×100	67×94	930	6		0,04
3	Брусок коробки вертикальный	75×100	67×94	1500	6		0,067
4	Штапик	—	10×20	13,5	-		0,003
						Итого	0,14

ГИП	Маричева		
Нач.отд.	Рогачев		
Н.контр.	Евстигнеев		1991
Зав.гр.	Синадский		1991

ТП 411-9-17.91 АР

Привязан

Инв. №

Двухквартирный двухкомнатный кордон. Стены кирпичные

Стадия	Лист	Листов
Р	10	

Веранда (вариант) План, разрезы. Деталь. Спецификация.

СОЮЗГИПРОЛЕСХОЗ

25235-01 17

Инв. № подл. | Подп. и дата | Взам. инв. №

Копировал Фиекуш

Формат А1

Альбом 1

План кровли

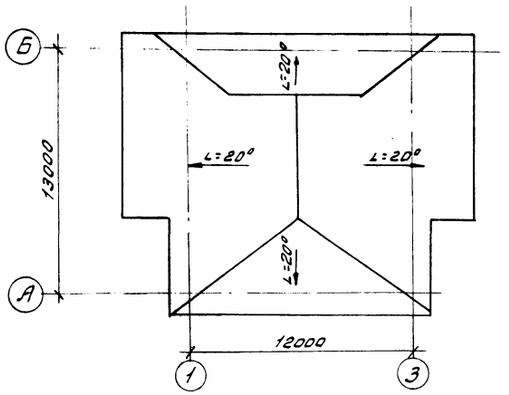

План кровли /вариант/

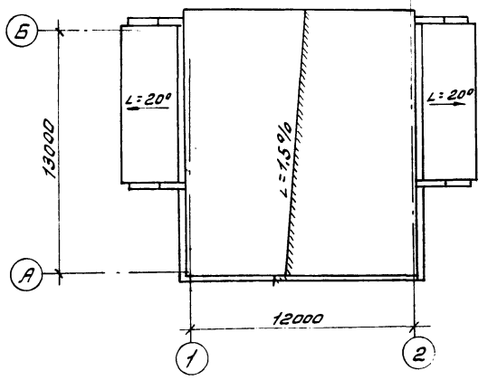

План полов на отм 0,000

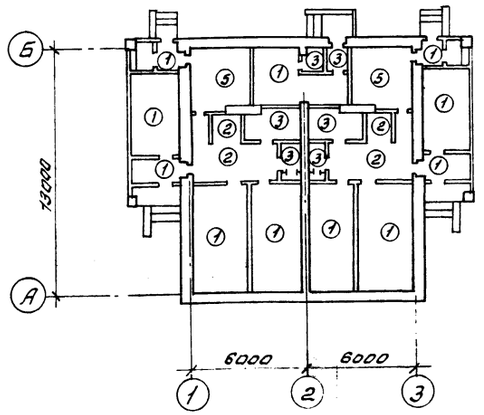

План полов на отм -2,300

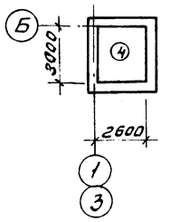

Фрагмент плана на отм 0,000 /вариант/

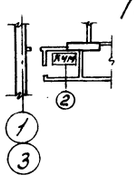

Экспликация полов

Наименование или номер помещения	Тип пола по проекту	Схема пола	Элементы пола и их толщина	Площадь м²
Общая комната, спальня, веранда, крыльцо, служебное помещение	1	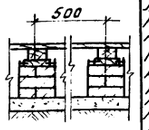	Дощатое покрытие - 37 Лага 100×50 / пролет лаг 1000мм / Прокладка из доски 150×25×200 по 2 слоям толя Кирпичный столбик 250×250×215 на цементно-песчаном растворе М25 Песок - 133 Грунт, уплотненный щебнем или гравием	111,72
Прихожая, коридор, кладовая / при варианте с тесным отоплением помещение кум/	2	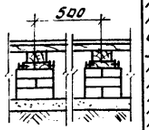	Линолеум ГОСТ 7251-77-5 Прослойка из холодной мастики на водостойких вяжущих - 2 Обрезная доска - 37 Лага 100×50 Прокладка из доски 150×25×200 по 2 слоям толя Кирпичный столбик Песок - 128 Грунт уплотненный щебнем	29,8
Ванная комната, уборная, тамбур	3	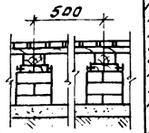	Керамическая плитка ГОСТ 6787-80-13 Прослойка из холодной мастики на водостойких вяжущих - 2 Обрезная доска - 37 Лага 100×50 Прокладка из доски 150×25×200. по 2 слоям толя Кирпичный столбик - 118 Песок Грунт, уплотненный щебнем или гравием	13,9
Подвал	4		Бетонное покрытие /бетон класса В7,5/ - 20 Бетонный подстилающий слой /бетон класса В7,5/ - 80 Грунт, уплотненный щебнем или гравием	7,7
Кухня	5		Линолеум ГОСТ 7251-77-5 Прослойка из холодной мастики на водостойких вяжущих - 2 Обрезная доска - 37 Балка	19,2

ГИП	Марчуева			ТП 411-9-17.91	АР
Нач.отд	Ровачев				
Н.контр.	Евстигнеев		1991		
Зав.гр.	Сунадский		1991		
Ред.инж.	Рязанова		1991		
Привязан				Двухквартирный двухкомнатный кордон. Стены кирпичные.	Стадия: Р; Лист: 11; Листов:
Инв.№				Планы полов и кровли. Экспликация полов.	СОЮЗГИПРОЛЕСХОЗ

25235-01 18

Инв.№ подл. | Подп. и дата | Взам.инв.№

Копировал Формат А1

Альбом 1

Вариант с местным отоплением

1 – 1

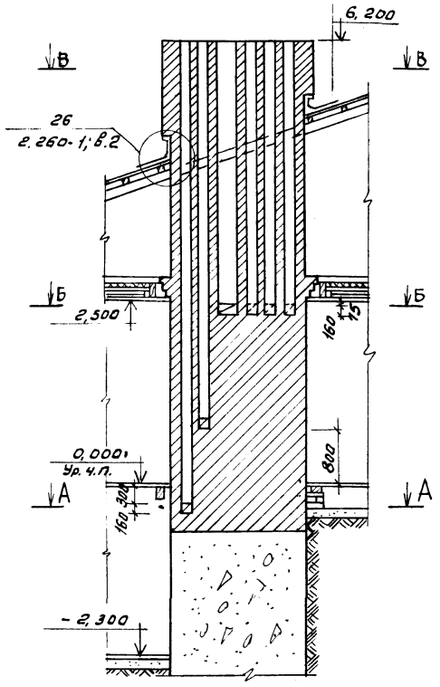

2 - 2

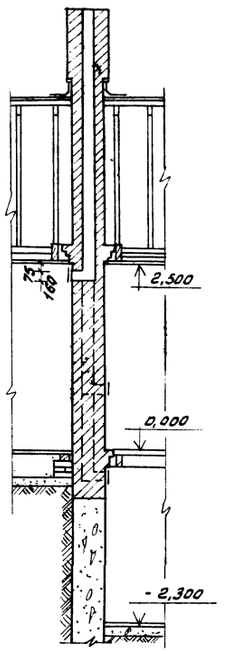

3 - 3

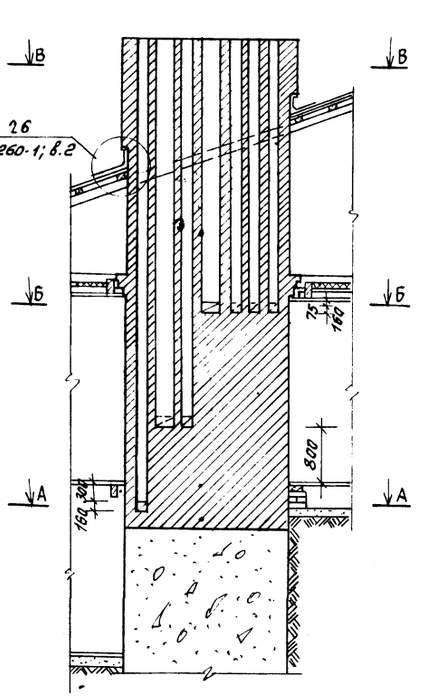

4 - 4

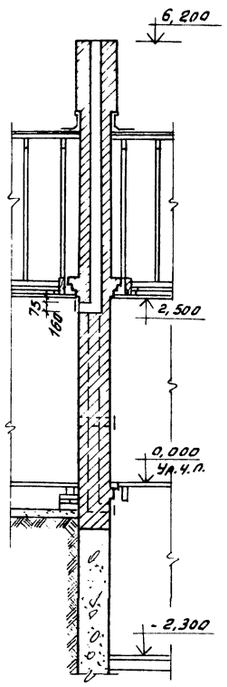

Б – Б

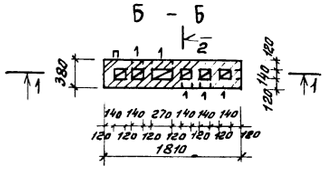

В – В

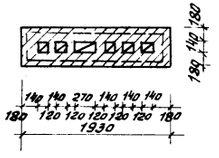

А – А

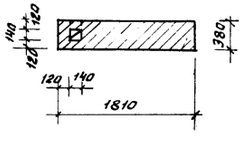

Б – Б

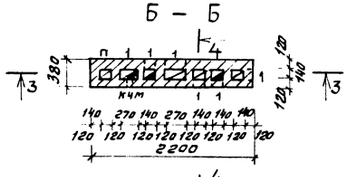

В – В

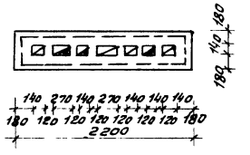

А – А

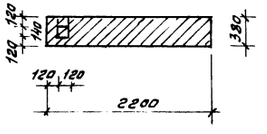

ГИП	Марчева			ТП 411-9-17.91	АР
Нач.отд	Рогачев				
Н.контр.	Ектигнеев		199		
Зав.гр.	Синайский		1991		
привязан				Двухквартирный двухкомнатный кордон. Стены кирпичные	Стадия: Р; Лист: 12; Листов:
Инв.№				Дымовентиляционная труба.	СОЮЗГИПРОЛЕСХОЗ

Взам.инв.№ | Подп. и дата | Инв.№подл.

25235-01 19

Копировал

Формат А1

Альбом 1

Вариант с местным отоплением

1 – 1

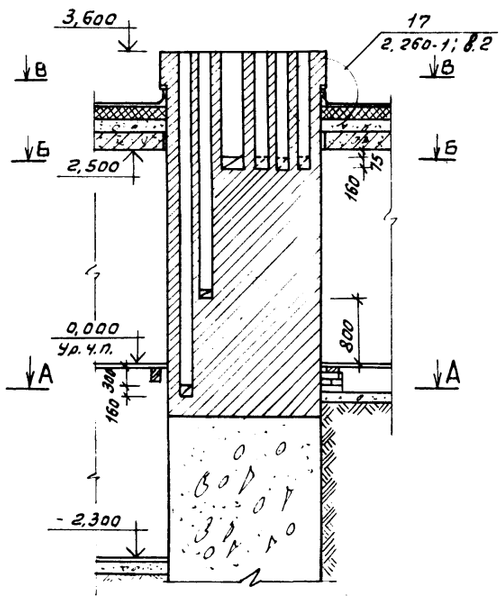

2 – 2

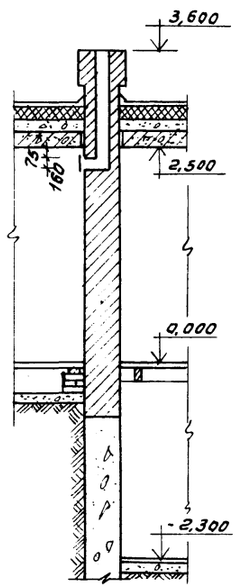

В – В

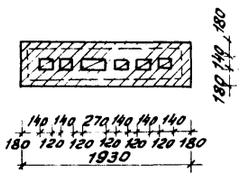

Б – Б

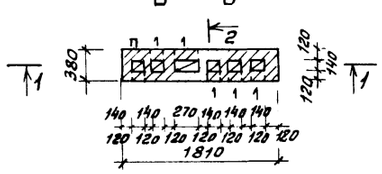

А – А

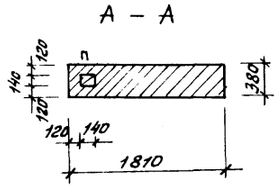

3 – 3

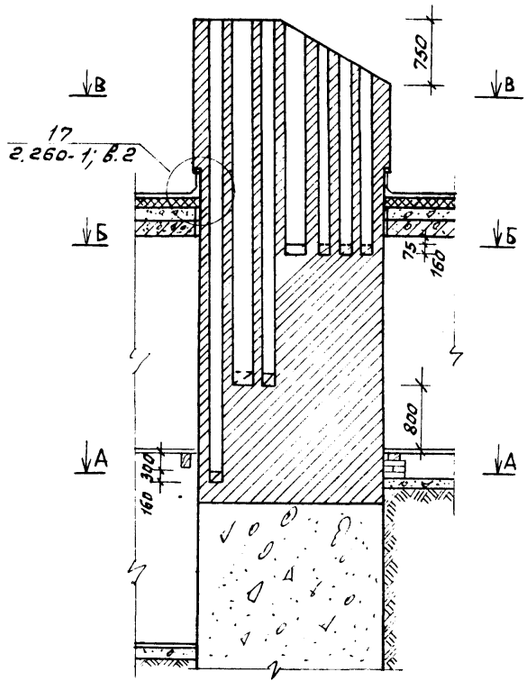

4 – 4

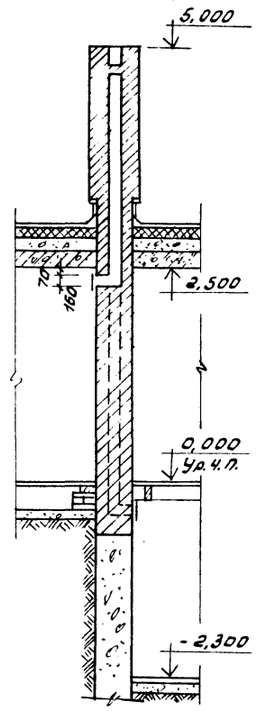

Б – Б

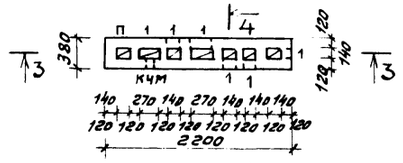

А – А

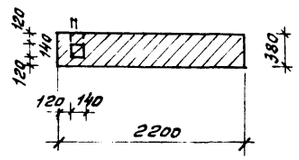

В – В

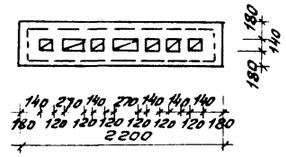

ГИП	Марчева			ТП 411-9-17.91	АР
Нач.отд.	Рогачев				
Н.контр.	Евтигнеев		1991		
Зав.сект.	Симадский		1991		
Привязан				Двухквартирный двухкомнатный кордон. Стены кирпичные. Дымовентиляционная труба. (вариант с плоской кровлей)	Стадия: Р; Лист: 13; Листов:
Инв. №					СОЮЗГИПРОЛЕСХОЗ

25235-01 20

Инв. № подл. | Подп. и дата | Взам. инв. №

Копировал

Альбом 1

Слуховое окно НО-2

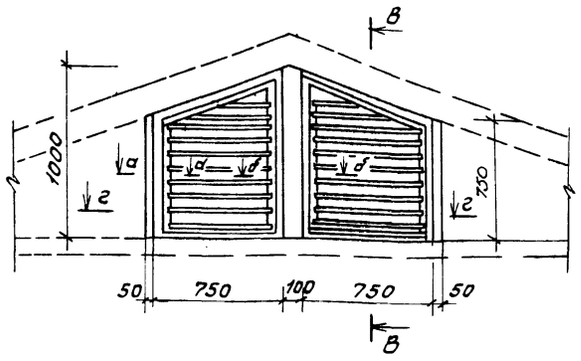

В-В

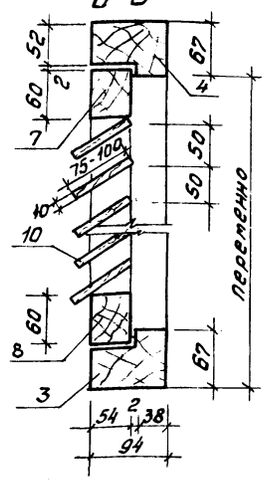

а-а

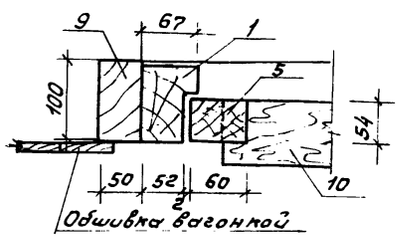

б-б

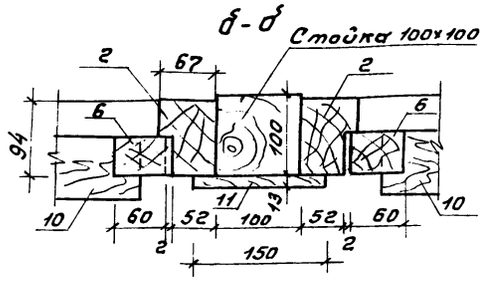

Ведомость проемов дверей

Марка позиция	Размер проема в кладке
1	1010 х 2070л
	990 х 2050л
2	1010 х 2070
	990 х 2050
3	910 х 2070
	890 х 2050
4	910 х 2070л
	890 х 2050л
5	890 х 2050
6	890 х 2050л
7	690 х 2050
8	690 х 2050л
9	690 х 2050
10	690 х 2050л

Спецификация элементов заполнения проемов

Марка позиция	Обозначение	Наименование	Кол-во 1эт.	Кол-во всего	Масса един. кг	Примечание
1	Серия 1.136.5-19	Дверной блок ДН21-10л	5	5		
2	То же	Дверной блок ДН21-10	3	3		
3	"	Дверной блок ДН21-9	2	2		
4	"	Дверной блок ДН21-9л	2	2		
5	Серия 1.136-10 (ГОСТ 6629-88)	Дверной блок ДГ21-9	2	2		
6	То же	Дверной блок ДГ21-9л	2	2		
7	"	Дверной блок ДГ21-7	4	4		
8	"	Дверной блок ДГ21-7л	5	5		
9	"	Дверной блок ДО21-7	1	1		
10	"	Дверной блок ДО21-7л	1	1		
ОК1	ГОСТ 11214-86	Окно ОР15-18В	3	3		
ОК2	То же	Окно ОР15-12В	6	6		
ОК3	"	Окно ОСО6-9	2	2		
Д1	Серия 1.136.1-13 вып. 1	Подоконная плита ПО022.35.45-Т-д	3	3		
Д2	То же	Подоконная плита ПО014.35.45-Т	6	6		
ОК1	ГОСТ 11214-86	Окно ОС15-18В	3	3		Для tн.в. -20°С
ОК2	То же	Окно ОС15-12В	6	6		
ОК3	"	Окно ОСО6-9	2	2		
Д1	Серия 1.136.1-13 вып. 1	Подоконная плита ПО022.25.45-Т-д	3	3		
Д2	То же	Подоконная плита ПО014.25.45-Т-д	6	6		
ОК1	ГОСТ 16289-86	Окно ОРС15-18В	3	3		Для tн.в. -40°С
ОК2	То же	Окно ОРС15-12В	6	6		
ОК3	"	Окно ОС06-9	2	2		
Д1	Серия 1.136.1-13 вып. 1	Подоконная плита ПО022.35.45-Т	3	3		
Д2	То же	Подоконная плита ПО014.35.45-Т	6	6		

Схема расположения элементов заполнения оконных проемов

г-г

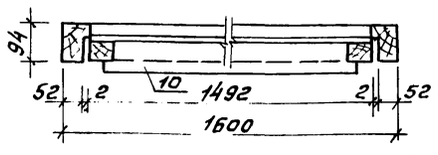

ОК1

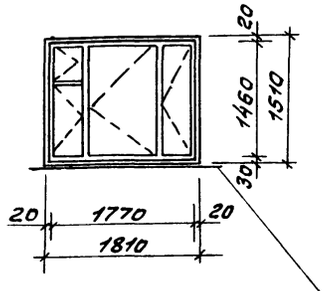

ОК2

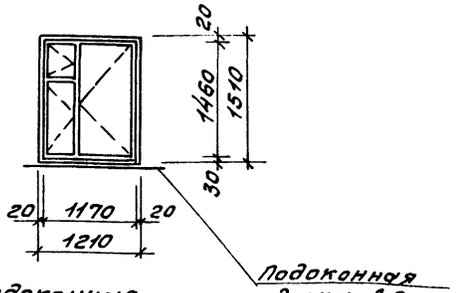

ОК3

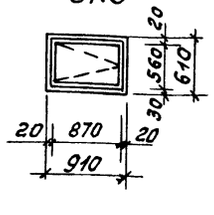

Спецификация столярных изделий

№ поз.	Наименование	Размеры мм	Длина мм	Кол.	Объем м3
	Слуховое окно НО-2				
1	Брусок коробки вертикальн.	67х94	750	2	
2	Брусок коробки вертикальн.	67х94	1000	2	0,047
3	Брусок коробки горизонт.	67х94	1600	1	
4	Брусок коробки наклон.	67х94	800	2	
5	Переплет вертикальн.	60х60	750	2	
6	Переплет вертикальн.	60х60	1000	2	0,024
7	Переплет наклонн.	60х60	800	2	
8	Переплет наклонн	60х60	750	2	
9	Крепежный брус	50х100	750	2	0,0075
10	Жалюзи	75х10	582	20	0,0096
11	Накладка	16х150	1000	1	0,0024
				Итого:	0,090

ГИП	Марчуева			ТП 411-9-17.91 АР
Нач.отд.	Рогачев			
Н.контр.	Евстигнеев		1991	
Зав.гр.	Синадский		1991	
Вед.инж.	Рязанова		1991	
Привязан				Двухквартирный двухкомнатный кордон. Стены кирпичные.
Инв.№				Спецификация элементов заполнения проемов. Схемы. Слуховое окно НО-2.

Стадия	Лист	Листов
Р	14	

СОЮЗГИПРОЛЕСХОЗ

25235-01 21

Инв.№подл. | Подп. и дата | Взам.инв.№

Копировал

Альбом 1

ВЕДОМОСТЬ ПЕРЕМЫЧЕК

Марка позиция	Схема сечения
Для температуры наружного воздуха -30°С	
пр1	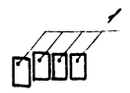
пр2	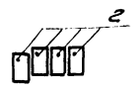
пр3	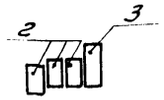
пр4	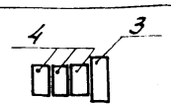
пр5	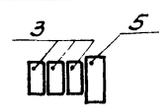
пр6	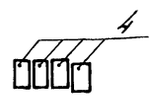
пр6а	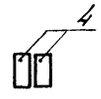
Перемычки внутренние	
пр7	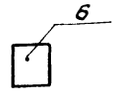
пр8	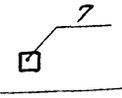
пр9	

Марка позиция	Схема сечения
Для температуры наружного воздуха -20°	
пр1	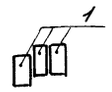
пр2	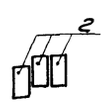
пр3	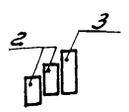
пр4	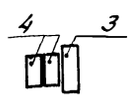
пр5	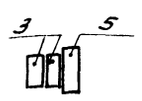
пр6	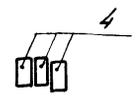

Марка позиция	Схема сечения
Для температуры наружного воздуха -40°С	
пр1	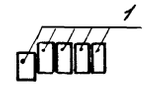
пр2	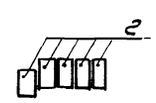
пр3	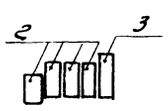
пр4	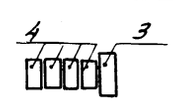
пр5	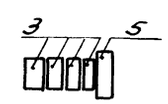
пр6	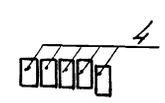

СПЕЦИФИКАЦИЯ ПЕРЕМЫЧЕК

Марка позиции	Обозначение	Наименование	Кол-во 1 этаж	Кол-во всего	Масса един. кг	Примечание
Перемычки наружные для расчетной температуры -30°С						
1	Серия 1.038.1-1 Выпуск 1	2ПБ 22-3-п	12	12	92	пр1
2		2ПБ 16-2-п	16	16	65	пр2
2		2ПБ 16-2-п	6	6	65	пр3
3		3ПБ 16-37-п	2	2	102	
4		2ПБ 13-1-п	6	6	54	пр4
3		3ПБ 16-37-п	2	2	102	
4		2ПБ 13-1-п	6	6	54	пр5
5		3ПБ 13-37-п	2	2	85	
4		2ПБ 13-1-п	4	4	54	пр6
Перемычки внутренние для расчетной температуры -20°С; -30°С и -40°С						
6	Серия 1.038.1-1 Выпуск 1	5ПБ 31-27-п	1	1	428	пр7
7		1ПБ 13-1	14	14	25	пр8
8		1ПБ 10-1	12	12	20	пр9
Перемычки наружные для расчетной температуры -20°С						
1	Серия 1.038.1-1 Выпуск 1	2ПБ 22-3-п	9	9	92	пр1
2		2ПБ 16-2-п	12	12	65	пр2
2		2ПБ 16-2-п	4	4	65	пр3
3		3ПБ 16-37-п	2	2	102	
4		2ПБ 13-1-п	4	4	54	пр4
3		3ПБ 16-37-п	2	2	102	
4		2ПБ 13-1-п	4	4	54	пр5
5		3ПБ 13-37-п	2	2	85	
4		2ПБ 13-1-п	3	3	54	пр6
Перемычки наружные для расчетной температуры -40°С						
1	Серия 1.038.1-1 Выпуск 1	2ПБ 22-3-п	16	16	92	пр1
2		2ПБ 16-2-п	20	20	65	пр2
2		2ПБ 16-2-п	8	8	65	пр3
3		3ПБ 16-37-п	2	2	102	
4		2ПБ 13-1-п	8	8	54	пр4
3		3ПБ 16-37-п	2	2	102	
4		2ПБ 13-1-п	8	8	54	пр5
5		3ПБ 13-37-п	2	2	85	
4		2ПБ 13-1-п	4	4	54	пр6
Перемычка наружная для расчетной температуры наружного воздуха -20°С; -30°С; -40°С. Вариант: плоская кровля						
6а	Серия 1.038.1-1 Выпуск 1	2ПБ 13-1-п	8	8	54	пр6а

ГИП	Марчева			ТП 411-9-17.91 АР
Нач.отд.	Рогачев			
Н.контр.	Евстигнеев		1991	
Зав.гр.	Синадский		1991	
Ведущ.	Рязанова			
Привязан				Двухквартирный двухкомнатный кордон. Стены кирпичные. — Стадия: Р; Лист: 15; Листов:
Инв.№				Ведомость перемычек. Спецификация перемычек. — СОЮЗГИПРОЛЕСХОЗ

Инв.№ подл. | Подпись и дата | Взам.инв.№

25235-01 2.7

Альбом I

Ведомость рабочих чертежей основного комплекта КЖ

Лист	Наименование	Примечание
1	Общие данные	
2	Схема расположения монолитных фун-тов.	
	Сечения 1-1 ÷ 4-4.	
3	Схема расположения балок и щитов перекрытия	
4	Схема расположения балок и щитов перекрытия	
	(Вариант с местным отоплением)	
5	Схема расположения элементов покрытия (вариант)	
6	Схема расположения элементов перекрытия	
	над подвалом. Крышка люка в подвал. Сечения 1-1 ÷ 4-4	
7	Схема расположения стропил	
8	Узлы 1 ÷ 5	
9	Схема расположения приямка и элемен-	
	тов входов	

Ведомость ссылочных и прилагаемых документов

Обозначение	Наименование	Примечание
Ссылочные документы		
ГОСТ 4981-87	Балки перекрытий деревянных	
ГОСТ 1005-86	Щиты перекрытий - деревянные для малоэтажных домов	
ГОСТ 8717.0-84, ГОСТ 8717.1-84	Ступени железобетонные и бетонные	
2.140-6	Узлы деревянных перекрытий жилых сельских зданий	
Прилагаемые документы		
Альбом 3 КЖ.ВМ	Ведомости потребности	
	в материалах	

Ведомость спецификаций

Лист	Наименование	Примечание
КЖ-3	Спецификация к схеме расположения	
	балок и щитов перекрытия	
КЖ-6	Спецификация к схеме расположения	
	элементов перекрытия над подвалом	
КЖ-7	Спецификация к схеме расположения	
	стропил	
КЖ-9	Спецификация к схеме расположения	
	приямка и входа	

Ведомость объемов сборных бетонных и железобетонных конструкций

№ строки	Наименование группы элементов конструкций	Код	Кол. м³			Примечание
			t=-20°C	t=-30°C	t=-40°C	
1	Перемычки	582821	1,806	2,183	2,575	

Нагрузки и воздействия, принятые при расчете конструкций:

1. Температура наружного воздуха $t_н$=-20°C; $t_н$=-30°C; $t_н$=-40°C.
2. Нормативное ветровое давление - 0,23 кПа (23 кгс/м²).
3. Нормативная снеговая нагрузка - 1 кПа (100 кгс/м²).
4. Грунт непросадочный, непучинистый со следующими нормативными характеристиками:
   $\varphi_н$=0,49 рад (28°); $C^н$=2 кПа (0,02 кгс/см²); E=14,7 МПа (150 кгс/см²),
   γ_c=1,8 т/м³. K_r=1.
5. Грунтовые воды отсутствуют.

Согласовано

Инв.№ подл. | Подп. и дата | Взам. инв.№

Типовой проект разработан в соответствии с действующими нормами и правилами и предусматривает мероприятия, обеспечивающие взрывную, взрывопожарную и пожарную безопасность при эксплуатации здания.

Главный инженер проекта А.В. Маричева

Инв.№				
ГИП	Маричева			
Нач.отд.	Рогачев			
Н.контр.	Четодурова			
Зав.гр.	Сафина			
Инж.Ік.	Черкасова			

привязан

ТП 411-9-17.91 КЖ

Двухквартирный двухкомнатный кордон. Стены кирпичные

Стадия	Лист	Листов
Р	1	9

Общие данные

СОЮЗГИПРОЛЕСХОЗ

25235-01 23

Копировал

Формат А1

Альбом 1

Схема расположения монолитных фундаментов

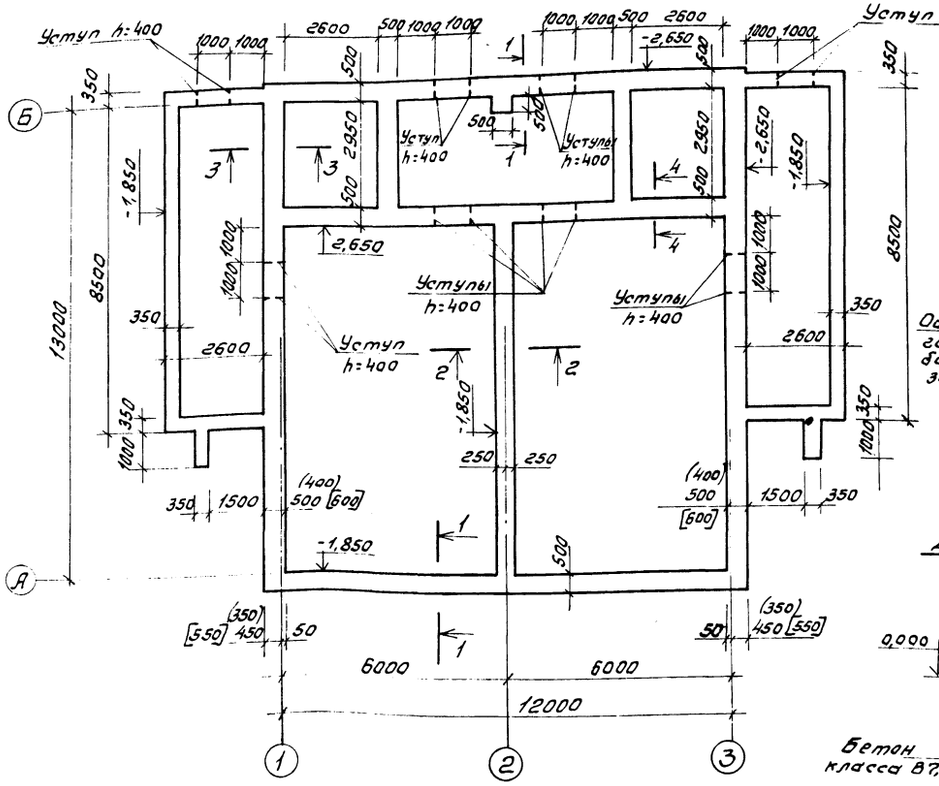

4-4

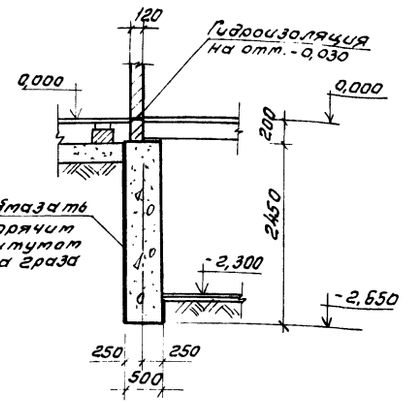

Схема нагрузок

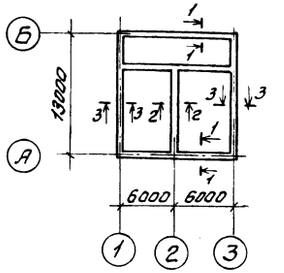

Таблица нагрузок на отм. -0,650

Сечения	Нагрузки кН/м (Тс/м)
1-1	36,7 (3,67)
2-2	47,1 (4,71)
3-3	53,9 (5,39).

Деталь опирания перегородок

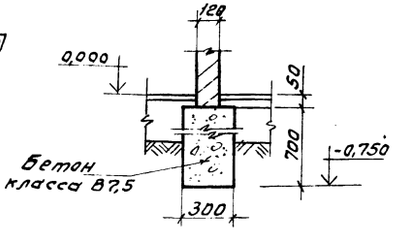

1-1

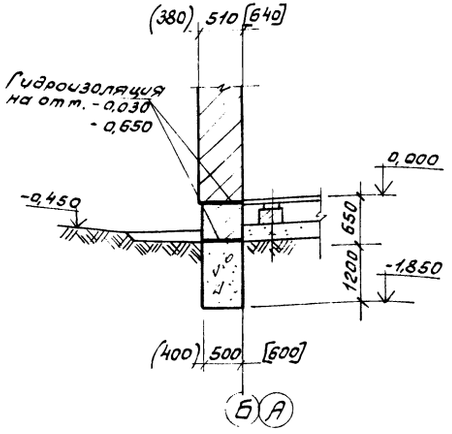

2-2

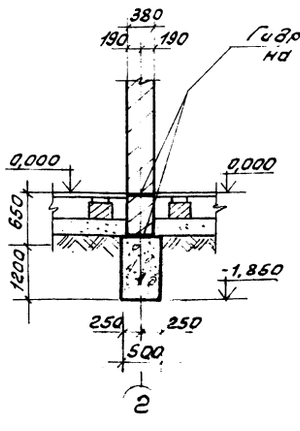

3-3

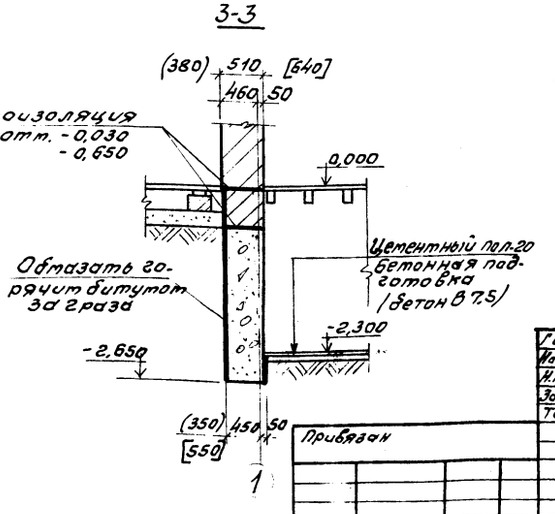

1. Характеристику грунтов см. АС-1.
2. За относительную отметку 0,000 условно принят уровень чистого пола, что соответствует абсолютной отметке ____.
3. Фундаменты выполняются из бутобетона, бут-33,9 м³ марки 200, бетон класса В7,5- 54,7 м³.
4. Цоколь выкладывать из полнотелого кирпича марки 100 на растворе марки 50. Кладку, соприкасающуюся с грунтом, обмазать горячим битумом за 2 раза.
5. Гидроизоляция стен на отм. -0,030 и -0,650 состоит из слоя цементного раствора состава 1:2 толщиной 30 мм.
6. Нагрузки на фундаменты даны для основного варианта при толщине стен 510 мм.
7. Размеры в круглых скобках для расчетной зимней температуры воздуха $t^н$ = -20°С, в квадратных скобках $t^н$ = -40°С.

ГИП	Марчева		
Нач.отд.	Осачев		
Н.контр.	Четвертухов		
Зав.гр.	Сафина		
Техн.	Степашкина		

ТП 411-9-17.91 КЖ

Двухквартирный двухкомнатный коридорный. Стены кирпичные.

Стадия	Лист	Листов
Р	2	

Схема расположения монолитных фундаментов. Сечения 1-1÷4-4.

СОЮЗГИПРОЛЕСХОЗ

Привязан

Инв.№

Инв.№ подл. | Подп. и дата | Взам.инв.№

25235-01 24

Копировал

Формат А1

Альбом 1

Схема расположения балок перекрытия

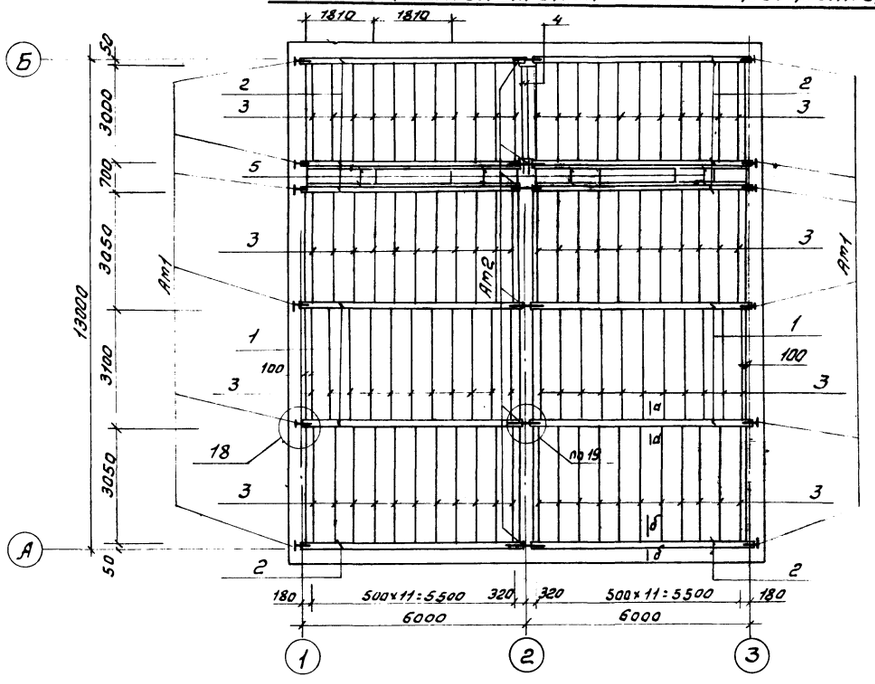

Схема расположения щитов перекрытия

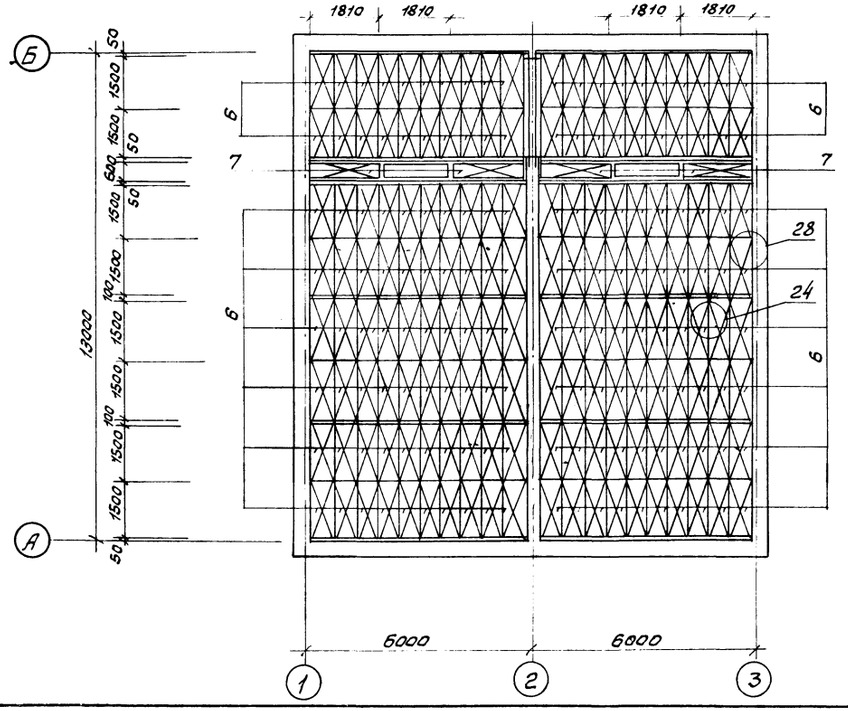

а-а

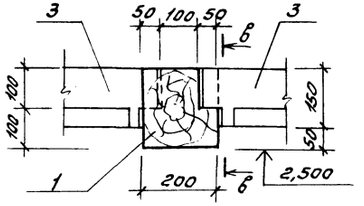

б-б

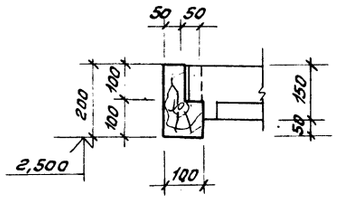

в-в

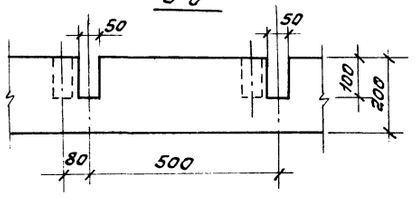

Спецификация к схеме расположения балок и щитов

Марка поз.	Обозначение	Наименование	Кол.	Масса ед. кг	Примечание общий об'ем
		Деревянные конструкции			
1	ГОСТ 24454-80*Е	Брус 200х200 ℓ=6,0м	4		0,96м³
2	То же	Брус 100х200 ℓ=6,0м	8		0,96м³
3	ГОСТ 4981-87	Балка Б42-30.15.5	96		3,36м³
4	То же	Балка Б40-31.15.5	2		0,05м³
5		Черепной брусок 50х40			0,20м³
6	ГОСТ 1005-86	Щит наката Щ15-2а	176		3,17м³
7	То же	То же Щ18-2а	4		0,08м³
		Стальные элементы			
АМ1	Серия 2.140-6	Анкер АМ1	12	1,26	
АМ2	То же	То же АМ2	6	0,82	

1. Узлы замаркированы по серии 2.140-6.
2. Все конструкции антисептировать 3% процентным раствором фтористого натрия.
3. Материалы деревянных конструкций - сосна II категории, влажность не более 20% в соответствии с СНиП II-25-80.
4. Пиломатериалы по ГОСТ 24454-80*Е.
5. При производстве работ размеры деревянных элементов уточнить.

ГИП	Маричева		
Нач.отд	Рогачев		
Н.контр.	Четодурова		
Зав.сект.	Сафина		
Инж.1 к.	Стерликова		

ТП 411-9-17.91 КЖ

Двухквартирный двухкомнатный коридор. Стены кирпичные

Стадия	Лист	Листов
Р	3	

Схема расположения балок и щитов перекрытия.

СОЮЗГИПРОЛЕСХОЗ

Привязан

Инв. №

Инв. № подл. | Подп. и дата | Взам. инв. №

25235-01 25

Копировал Формат А1

Альбом 1

Схема расположения балок перекрытия

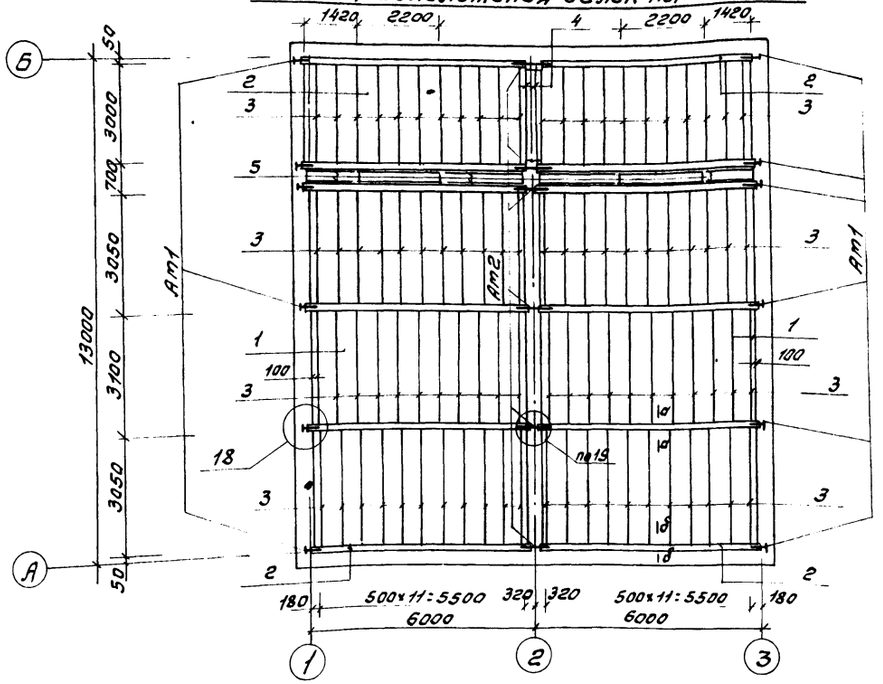

Схема расположения щитов перекрытия

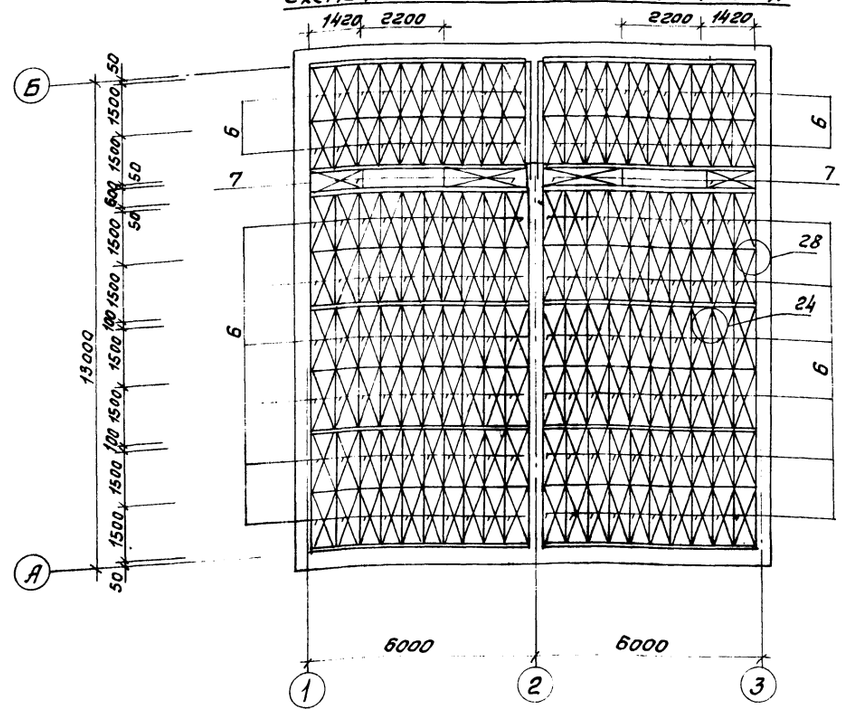

а-а

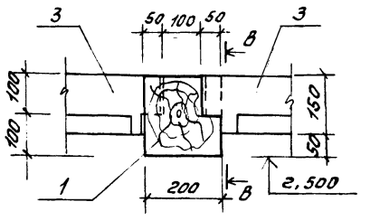

б-б

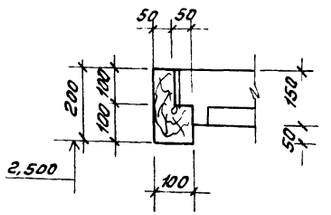

в-в

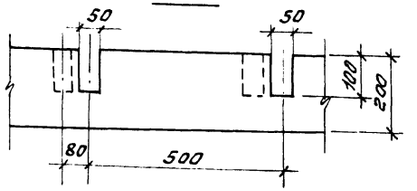

Спецификация к схеме расположения балок и щитов

Марка поз.	Обозначение	Наименование	Кол.	Масса ед. кг	Примечание. Общий объем
		Деревянные конструкции			
1	ГОСТ 24454-80*Е	Брус 200×200 ℓ=6100	4		0,96 м³
2	То же	Брус 100×200 ℓ=6100	8		0,96 м³
3	ГОСТ 4981-87	Балка Б42-30.15.5	96		3,36 м³
4	То же	Балка Б40-31.15.5	2		0,05 м³
5		Черепной брусок 50×40			0,20 м³
6	ГОСТ 1005-86	Щит настила Щ15-20	176		3,17 м³
7	То же	То же Щ18-2а	4		0,08 м³
		Стальные элементы			
АМ1	Серия 2.140-6	Анкер АМ1	12	1,26	
АМ2	То же	То же АМ2	6	0,82	

1. Узлы затаркированы по серии 2.140-6.
2. Все конструкции антисептировать 3% процентным раствором фтористого натрия.
3. Материалы деревянных конструкций - сосна II категории, влажность не более 20% в соответствии с СНиП II-25-80.
4. Пиломатериалы по ГОСТ 24454-80*Е.
5. При производстве работ размеры деревянных элементов уточнить.

ГИП	Маричева		
Нач.отд.	Рогачев		
Н.контр.	Чеподурова		
Зав.гр.	Сафина		
Инж. 1к.	Черкасова		

ТП 411-9-17.91 КЖ

Двухквартирный двухкомнатный кордон. Стены кирпичные.	Стадия	Лист	Листов
	Р	4	
Схема расположения балок и щитов перекрытия. Вариант с местным отоплением	СОЮЗГИПРОЛЕСХОЗ		

25235-01 26

Привязан

Инв. №

Инв. № подл. | Подп. и дата | Взам. инв. №

Копировал

Формат А1

Альбом 1

Схема расположения элементов покрытия

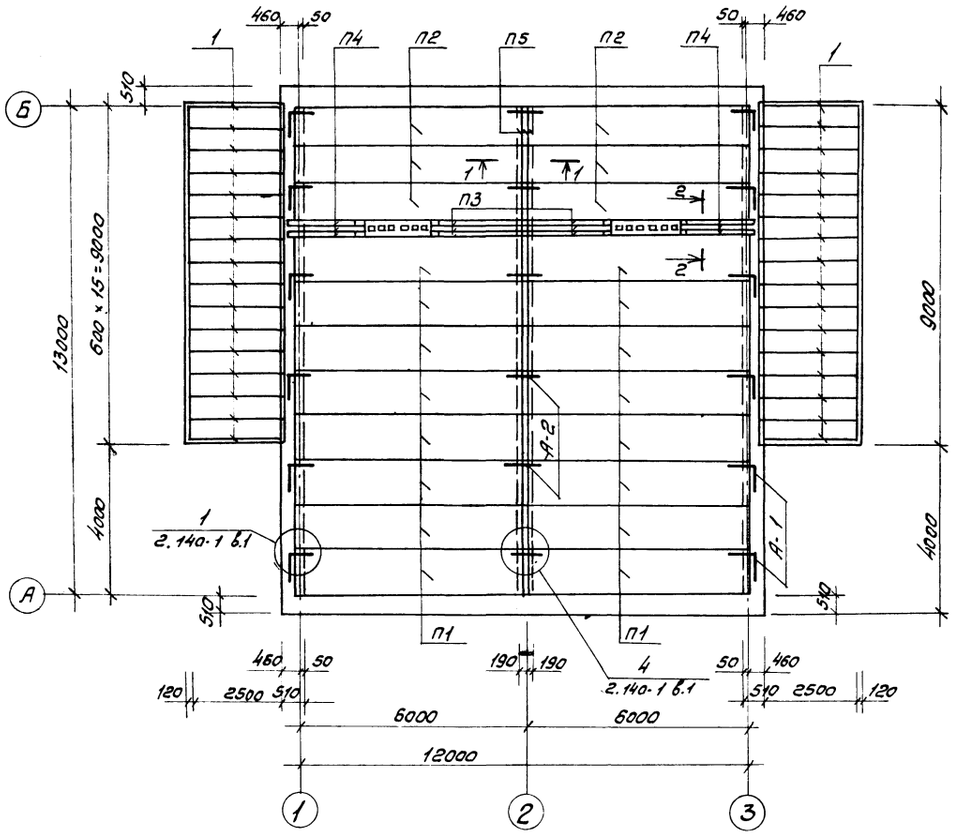

Ведомость деталей

Поз.	Эскиз
А-1*	200, 500, 150
А-2*	600, 150

Спецификация к схеме расположения элементов покрытия

Марка поз.	Обозначение	Наименование	Кол.	Масса ед.кг	Примечание
		Плиты покрытия			
П1	1.141-1, Вып. 64	ПК60.12-4АIVт	16	2100	
П2	То же	ПК60.10-4АIVт	6	1725	
		Перемычки			
П3	1.038.1-1, вып.1	2ПБ22-3	6	92	
П4	То же	2ПБ19-3	6	81	
П5	"	3ПБ34-4	3	222	
		Анкера			
А-1*	КЖ-5	Ф10АI ГОСТ5781-82*, l=850	12	0,52	
А-2*	То же	Ф10АI ГОСТ5781-82*, l=750	12	0,46	
		Деревянные конструкции			
1	КЖ-5	Балки 50×100; l=3180	30		0,48 м³

1. Швы между панелями, а также между панелями и стеной тщательно заполнить цементным раствором марки 100 или бетоном класса В15.
2. Анкера защищаются от коррозии слоем цементного раствора.
3. Сварку анкеров производить электродами типа Э42 по ГОСТ 9467-75*.

1-1

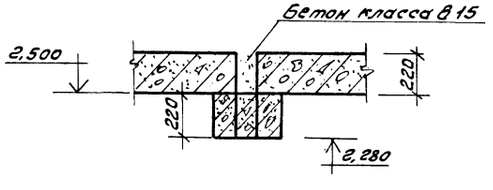

2-2

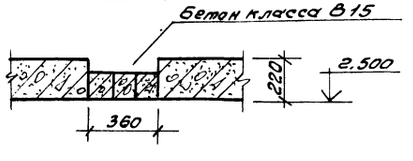

ГИП	Маричева		ТП 411-9-17.91 КЖ
Нач.отд.	Рогачев		
Н.контр.	Чемодурова		
Зав.гр.	Сафина		
Техн.	Степашкина		

Привязан

Инв. №

Двухквартирный двухкомнатный кордон. Стены кирпичные	Стадия	Лист	Листов
	Р	5	
Схема расположения элементов покрытия. Сечения 1-1, 2-2. (Вариант)	СОЮЗГИПРОЛЕСХОЗ		

25235-01 27

Инв. № подл. | Подп. и дата | Взам. инв. №

Копировал

Формат А1

Схема расположения элементов перекрытия над подвалом

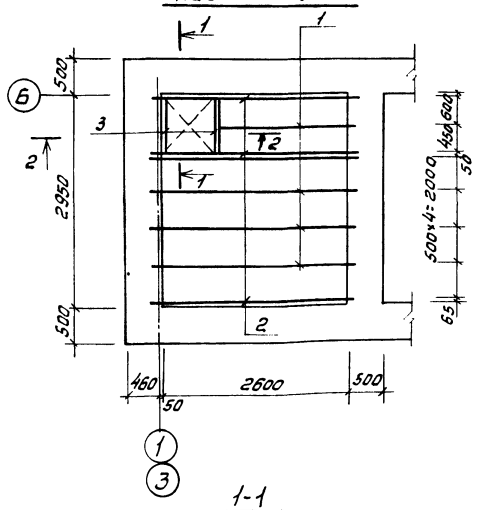

1-1

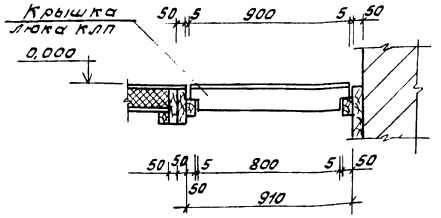

Крышка люка в подвал

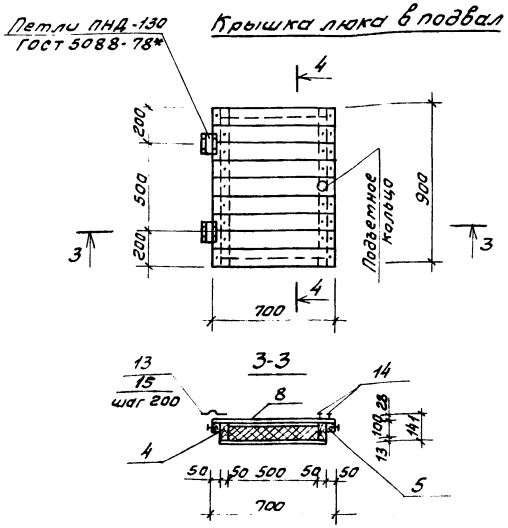

2-2

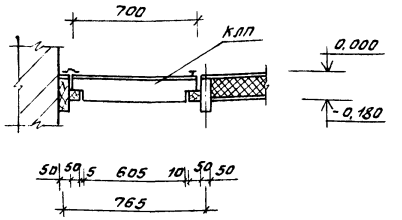

поз. 2



поз. 1

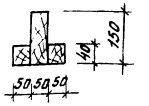

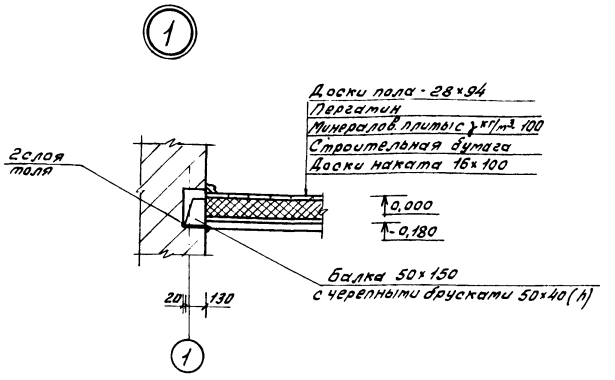

4-4

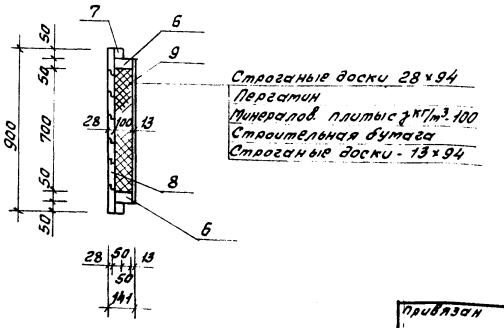

Спецификация к схеме расположения элементов перекрытия над подвалом

Марка поз.	Обозначение	Наименование	Кол.	Масса ед. кг	Примечание. общий кг
		Перекрытие подвала (2шт)			
1	КЖ-6	Балки 50×150; ℓ=2840	4	0,020	0,080
2	"	Балки 50×150; ℓ=2840	5	0,020	0,100
3	"	Балки 50×100; ℓ=910	2	0,005	0,010
		Крышка люка в подвал "КЛП" 700×900	1	0,048	0,048

Спецификация элементов на крышку люка - КЛП

Формат	Зона	Поз.	Обозначение	Наименование	Кол.	Примечание. общий кг
				Люк (2шт.)		
				Каркас люка		
		4	КЖ-6	50×100; ℓ=800	2	0,0080 м³
		5	"	50×50; ℓ=900	2	0,0046
		6	"	50×100; ℓ=500	2	0,0050
		7	"	50×50; ℓ=600	2	0,0030
				Доски		
		8	КЖ-6	32×100; ℓ=700	9	0,0198
		9	"	16×100; ℓ=600	8	0,0077
		10		Минераловатные плиты 100×500 ℓ=700	1	0,04
		11		Пергамин 600×800	1	0,48 м²
		12		Строительная бумага 600×800	1	0,48 м²
		13	ГОСТ 5088-78*	Петли ПНЦ 130	2	0,06 кг
		14	ГОСТ 4028-63*	Гвозди К3×80	62	0,28 кг
		15	ГОСТ 4028-63*	Гвозди К4×100	14	0,14 кг

1. Балки антисептируются.
2. Спецификация дана на 1 перекрытие.

ГИП	Мурычев		ТП 411-9-17.91 КЖ
Нач.отд.	Рогачев		
Н.контр.	Чатодуров		
Зав.гр.	Сафина		Двухквартирный двухкомнатный коридор. Стены кирпичные.
Техн.	Сафошкина		Стадия Р; Лист 6; Листов
Привязан			Схема расположения элементов перекрытия над подвалом. Крышка люка в подвал. Сечения 1-1 ÷ 4-4.
Инв.№			СОЮЗГИПРОЛЕСХОЗ

25235-01 28

Альбом 1

Схема расположения стропил

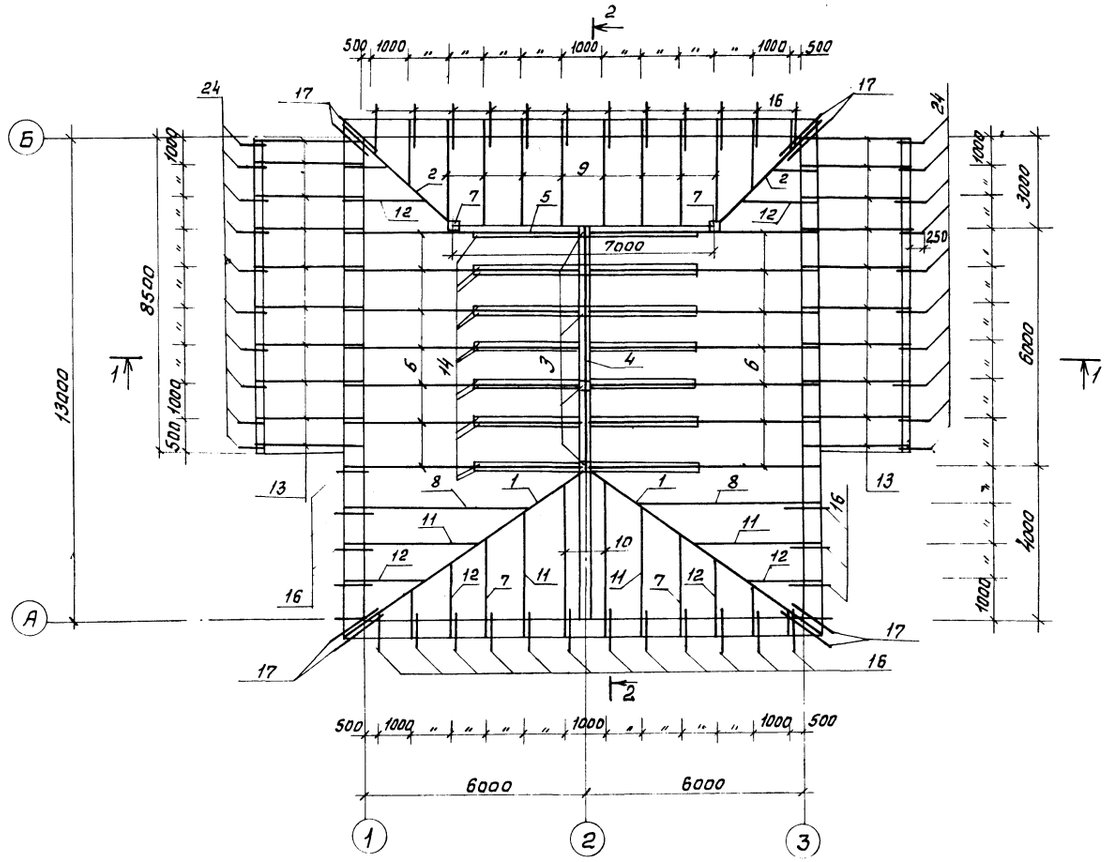

1-1

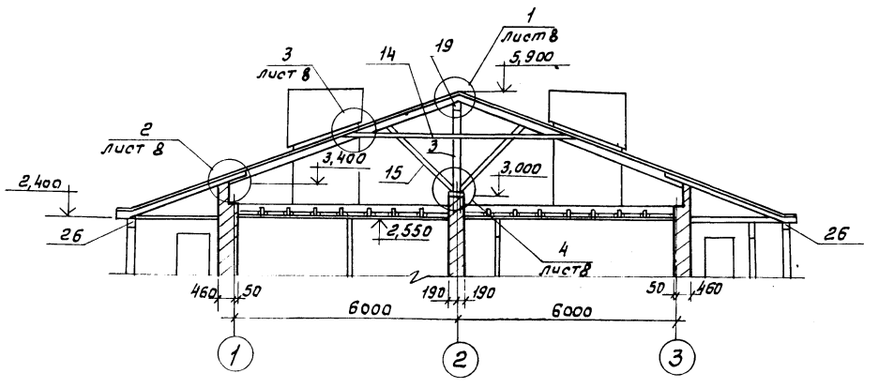

Спецификация к схеме расположения

Марка поз.	Обозначение	Наименование	Кол.	Масса ед. кг	Примечание Общий объем $м^3$
		Деревянные элементы			
1		Стропильная нога 100×200 ℓ=7800	2		$0,31 м^3$
2		Стропильная нога 75×175 ℓ=3400	2		$0,09 м^3$
3		Стойки 150×150 ℓ=2700	4		$0,24 м^3$
4		Подстропильный прогон 150×150 ℓ=650	1		$0,10 м^3$
5		Прогон 100×150 ℓ=7000	1		$0,105 м^3$
6		Стропила 100×200 ℓ=6400	14		$1,79 м^3$
7		Стойки 100×100 ℓ=2000	2		$0,04 м^3$
8		Стропила 50×175 ℓ=4500	2		$0,08 м^3$
9		То же 50×175 ℓ=3200	8		$0,224 м^3$
10		" 50×175 ℓ=4000	2		$0,07 м^3$
11		" 50×175 ℓ=3300	4		$0,116 м^3$
12		" 50×175 ℓ=1700÷600	18		$0,30 м^3$
13		" 50×100 ℓ=3000	18		$0,27 м^3$
14		Схватки 40×125 ℓ=6000	14		$0,42 м^3$
15		Подкосы 100×100 ℓ=3000	16		$0,48 м^3$
16		Кобылка 50×100 ℓ=1200	34		$0,204 м^3$
17		Кобылка 50×100 ℓ=1400	8		$0,056 м^3$
18		Обрешетка 50×50 пог. м.	561		$1,4 м^3$
19		Накладка 40×125 ℓ=400	5		$0,01 м^3$
20		Подшивка 16×100 $м^2$	25		$0,004 м^3$
21		Обшивка 16×100 $м^2$	199		$0,32 м^3$
22		Опорный брус 200×100 ℓ=6500	1		$0,13 м^3$
23		Лобовая доска 22×100 пог. м	55		$0,121 м^3$
24		Доска-на ребро 50×100 ℓ=350	20		$0,035 м^3$
25		Мауэрлат 100×150 пог. м.	50		$0,75 м^3$
26		Мауэрлат 100×120 пог. м.	17		$0,204 м^3$
		Стальные элементы			
	ГОСТ 4028-63*	Гвозди ф5 ℓ=150			
	То же	Гвозди ф4 ℓ=100			
	ТУ22-4682-80	Ерш ф6 ℓ=150			
		Скобы ф12 ℓ=300			

1. Материал несущих конструкций - сосна II категории, влажностью не более 20% в соответствии со СНиП II-25-80.
2. При производстве работ размеры деревянных элементов уточнить.
3. Данный лист смотреть с листом КЖ-8.

ГИП	Маричева	
Нач.отд.	Рогачев	
Н.контр.	Чемодурова	
Зав.гр.	Сафина	
Инж.I к.	Черкасова	

ТП 411-9-17.91 КЖ

Привязан

Инв. №

Двухквартирный двухкомнатный кордон. Стены кирпичные.

Стадия	Лист	Листов
Р	7	

Схема расположения стропил

СОЮЗГИПРОЛЕСХОЗ

Инв. № подл. | Подп. и дата | Взам. инв. №

25235-01 29

Копировал

Альбом 1

2-2

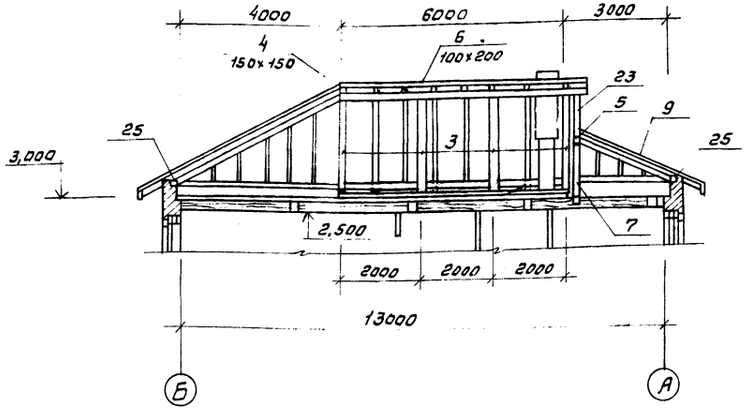

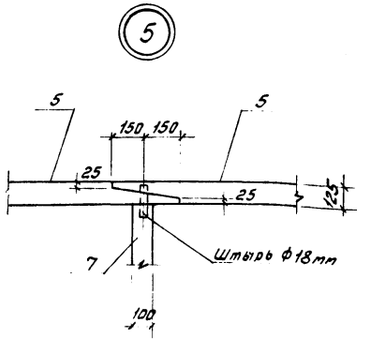

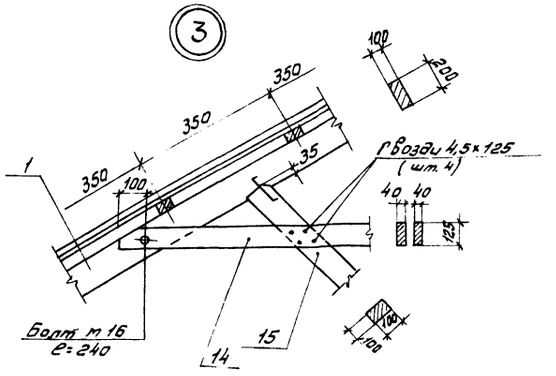

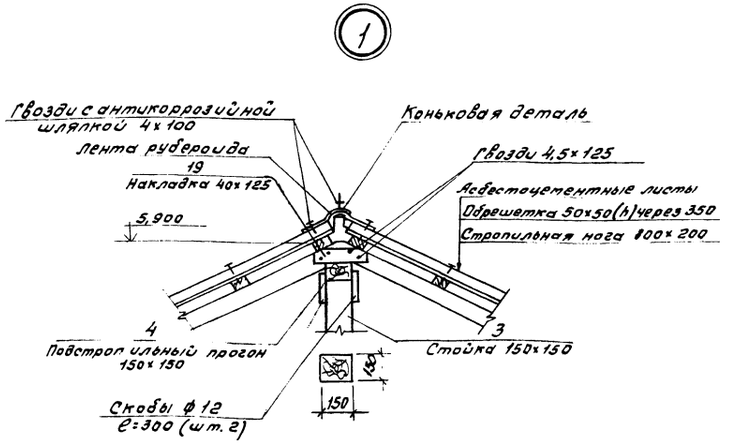

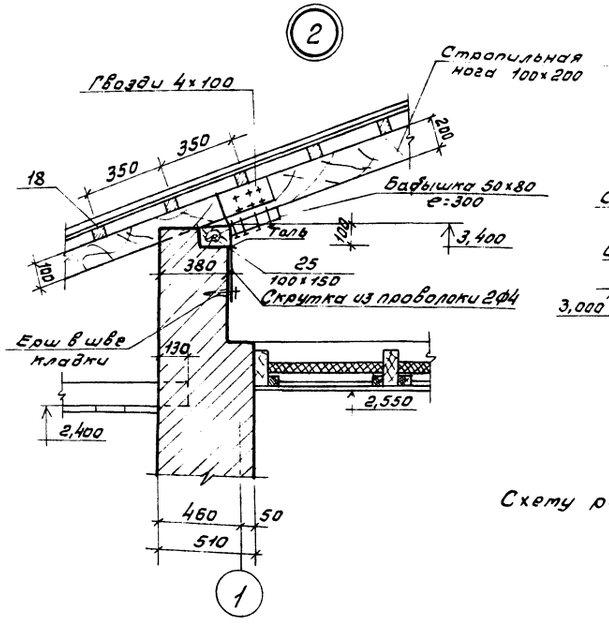

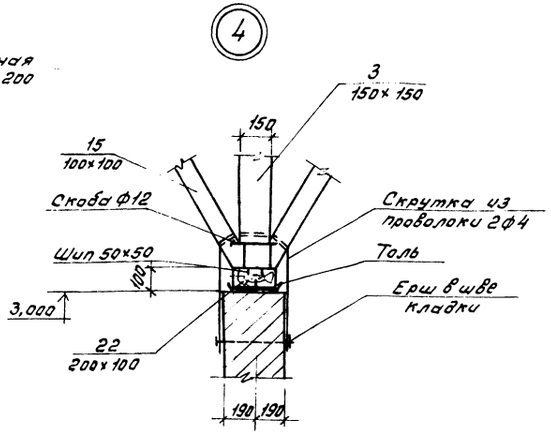

Схему расположения стропил см. лист 7.

ГИП	Маричева			ТП 411-9-17.91 КЖ	
Нач.отд.	Рогачев				
Н.контр.	Чернодубова				
Зав.гр.	Сафина				
Инж.1к.	Черкасова			Двухквартирный двухкомнатный кордом. Стены кирпичные.	Стадия: Р; Лист: 8; Листов:
				Узлы 1÷5.	СОЮЗГИПРОЛЕСХОЗ

Инв.№подл. | Подп. и дата | Взам.инв.№

25235-01 30

Копировал

Формат А1

Схема расположения приямка и элементов входов

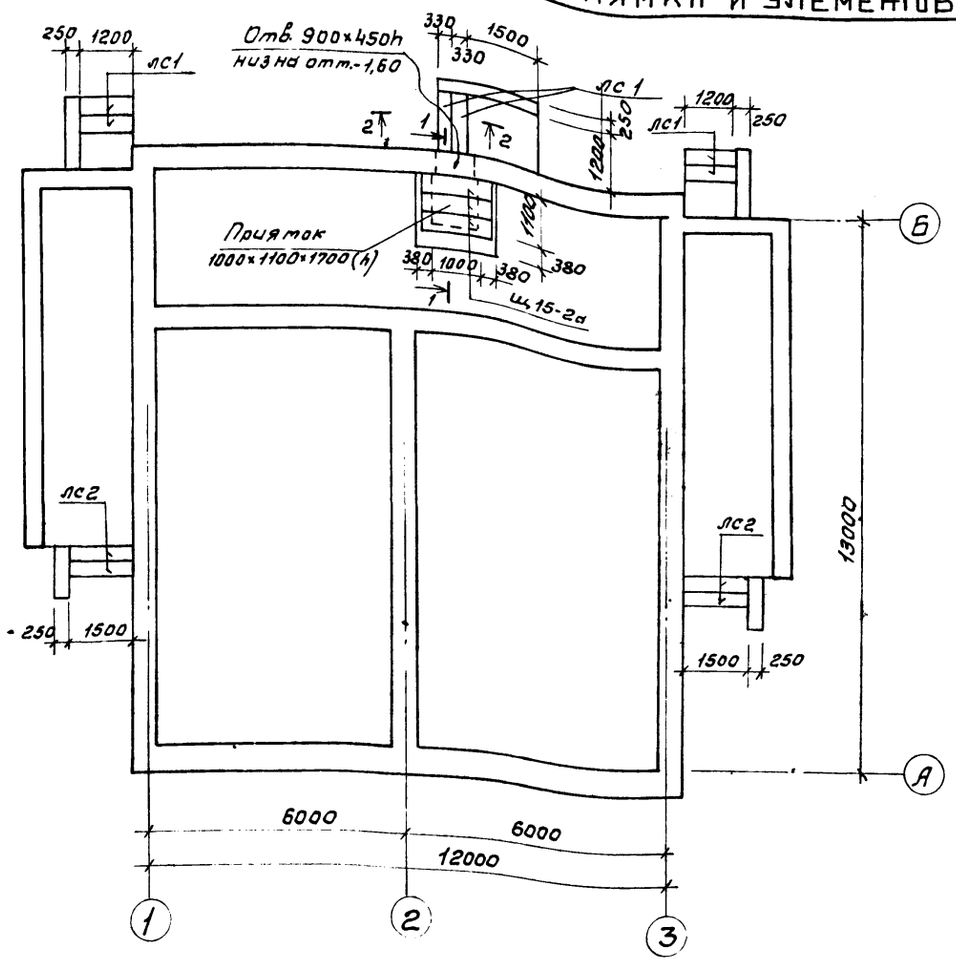

Спецификация к схеме расположения приямка и входов

Марка поз.	Обозначение	Наименование	Кол.	Масса ед. кг	Примечание Объем общ. м³
		Перекрытия приямка			
	ГОСТ 1005-86	Щит Щ 15-2а	3		0,11 м³
		Сборные железобетонные конструкции			
лс1	ГОСТ 8717.0-84, ГОСТ 8717.1-84	Ступень лс 12-Б	9	128	
лс2	То же	Ступень лс 15-Б	6	159	
	ГОСТ 8478-81*	Сетка 200/200/5/5	9,0 м²	16,2	
		ф12 AII ГОСТ 5781-82*, ℓ=1400	4	1,24	
		Материалы			
		Бетон класса В15			4,2 м³

1. Кирпичные стены приямка выкладывать из полнотелого кирпича марки 75 на растворе марки 50.
2. Стены приямка, соприкасающиеся с грунтом, обмазать горячим битумом за 2 раза.

1-1

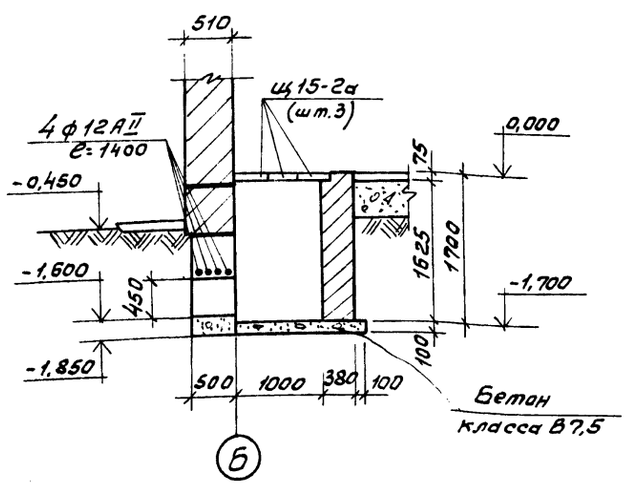

2-2

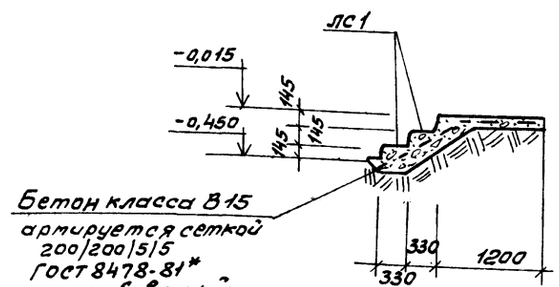

ГИП	Маричева			ТП 411-9-17.91	КЖ
Нач.отд.	Рогачев				
Н.контр.	Четвертова				
Зав.гр.	Сафина			Двухквартирный двухкомнатный кордон. Стены кирпичные.	Стадия: Р; Лист: 9; Листов:
Инж.1 кат.	Черкасова			Схема расположения приямка и элементов входов.	СОЮЗГИПРОЛЕСХОЗ

Привязан

Инв.№

Инв.№ подл. | Подп. и дата | Взам.инв.№

25235-01 31

Копировал Чуйкова

Формат А4

Альбом 1

Ведомость рабочих чертежей основного комплекта марки ВК

Лист	Наименование	Примечание
1	Общие данные	
2	План на отм. 0,000 с системами	
	В1, К1	

Основные показатели по чертежам водопровода и канализации

Наименование системы	Потребный напор на вводе, м	Расчетный расход м³/сут.	м³/ч	л/с	по паспорту л/с	Установленная мощность электронагревателей кВт	Примечание
Хозяйственно-питьевой водопровод	12,0	2,08	0,1	0,42	—		1,0 м³/сут. на полив территории
Канализация бытовая		1,08	0,1	2,02			

Ведомость ссылочных и прилагаемых документов

Обозначение	Наименование	Примечание
	Ссылочные документы	
Серия 5.901-1	Водомерные узлы	
	Прилагаемые документы	
Альбом 2 ВК.СО	Спецификации оборудования	
Альбом 3 ВК.ВМ	Ведомости потребности в материалах	

Общие указания

1. Расчет систем водопровода и канализации проведен согласно СНиП 2.04.01-85.
2. Трубопроводы системы В1 выполняются из стальных водогазопроводных оцинкованных легких труб по ГОСТ 3262-75.*
3. Трубопроводы системы К1 выполняются из пластмассовых труб по ГОСТ 22689-77.
4. Стальные трубопроводы окрашиваются масляной краской за 2 раза.
5. Монтаж внутренних систем водопровода и канализации производить в соответствии с требованиями СНиП 3.05.01-85.
6. Горячее водоснабжение от водогрейных колонок на твердом топливе.

В1, Т3

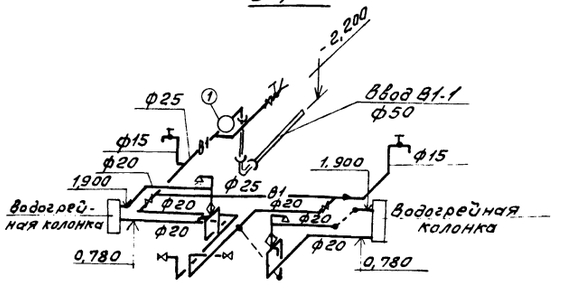

К1

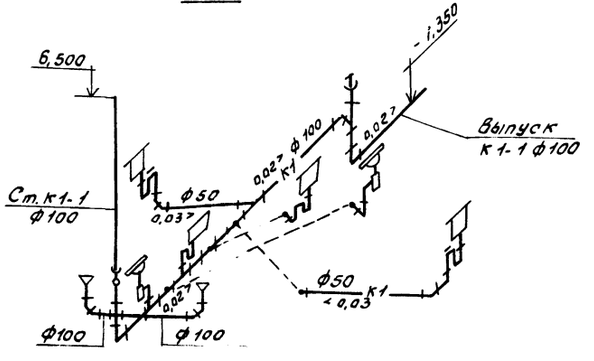

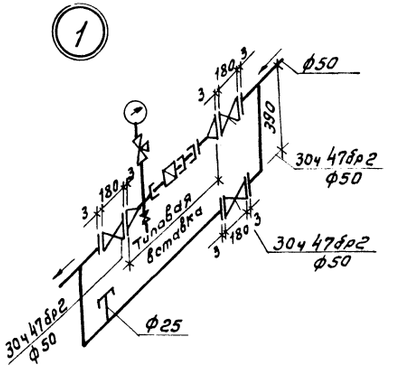
1
Ф50
180
3
390
3
3
3
3
180
180
3
3
3
3

Альбом 1

План на отм. 0,000

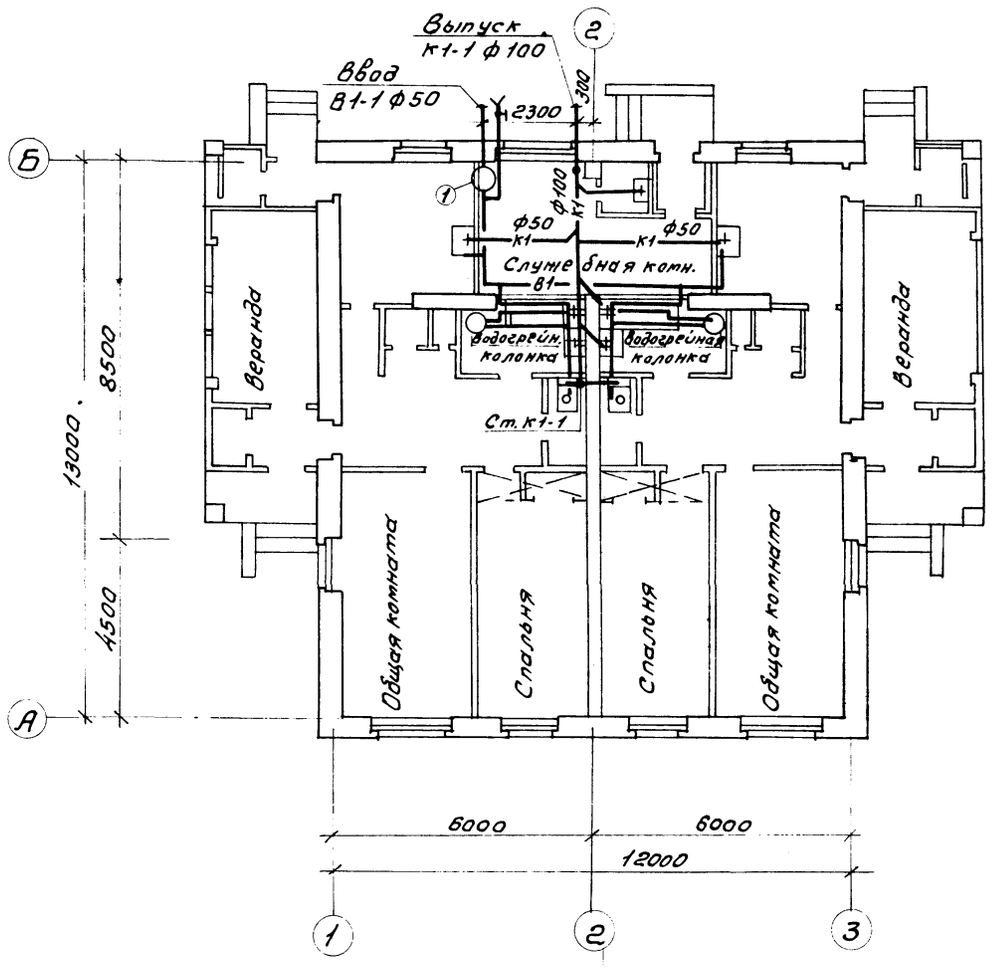

ГИП	Марчева		ТП 411-9-17.91 ВК
Нач. отд.	Алфитов		
Н. контр.	Булатов		
Гл. спец.	Булатов		
Зав. гр.	Каторова		
Привязан			Двухквартирный двухкомнатный кордон. Стены кирпичные.
Инв. №			План на отм. 0,000 с системами В1, К1.

Стадия	Лист	Листов
Р	2	

СОЮЗГИПРОЛЕСХОЗ

25235-01 33

Инв. № подл. | Подп. и дата | Взам. инв. №

Копировал

Альбом 1

План - схема

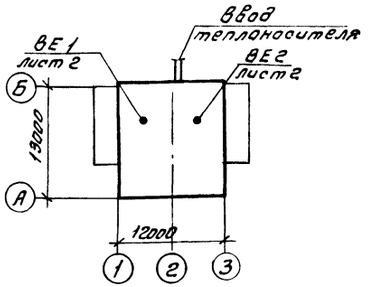

Ведомость рабочих чертежей основного комплекта марки ОВ

Лист	Наименование	Примечание
1	Общие данные	
2	План на отм. 0,000 и -2,300. Схема системы отопления	
	Узел управления. Схемы систем ВЕ1, ВЕ2	
3	План на отм. 0,000 и -2,300. Схема системы	
	отопления. Схема обвязки котла.	
	Схемы систем ВЕ1, ВЕ2 (вариант с	
	местным отоплением)	

Ведомость ссылочных и прилагаемых документов

Обозначение	Наименование	Примечание
	Ссылочные документы	
1.494-10	Решетки щелевые регулирующие	
	Тип Р	
1.494-21	Крепление решеток воздухопри-	
	точных типа „РР" и щелевых	
	регулирующих типа „Р" к возду-	
	ховодам и строительным	
	конструкциям	
4.903-10 в.1,3,8	Изделия и детали трубопрово-	
	дов для тепловых сетей	
4.904-69	Детали крепления санитарно-	
	-технических приборов и	
	трубопроводов	
5.903-2	Воздухосборники для систем	
	отопления и теплоснабжения	
	вентиляционных установок	
7.903.9-2	Тепловая изоляция трубопро-	
в. 1,2	водов с положительными	
	температурами	
	Прилагаемые документы	
ОВН. 1	Асбестоцементный воздуховод	
Альбом 2 ОВ.СО	Спецификации оборудования	
Альбом 3 ОВ.ВМ	Ведомости потребности	
	в материалах	

Общие указания

1. Исходными данными для разработки рабочих чертежей отопления и вентиляции являются: технологическое и архитектурно-строительное задания.
2. Основные показатели по чертежам отопления и вентиляции приведены в таблице:

Наименование здания (сооружения), помещения	Объем, м³	Периоды года при tн, °С	Расход тепла, Вт/ч (ккал/ч) На отопление	На вентиляцию	На горячее водоснабжение	Общий	Расход холода, ккал/ч	Установленная мощность эл.двигат. кВт
Двухквартирный двухкомнатный кордон		холодный	16480	—	—	16480	—	—
		-20	(14170)	—	—	(14170)	—	—
		-30	19511	—	—	19511	—	—
			(16776)	—	—	(16776)	—	—
		-40	21900	—	—	21900	—	—
			(18830)	—	—	(18830)	—	—
Двухквартирный двухкомнатный кордон (вариант с местным отоплением)		холодный	15377	—	—	15377	—	—
		-20	(13220)	—	—	(13220)	—	—
		-30	18913	—	—	18913	—	—
			(16260)	—	—	(16260)	—	—
		-40	22092	—	—	22092	—	—
			(19000)	—	—	(19000)	—	—

3. Расчет систем отопления и вентиляции произведен согласно СНиП 2.04.05-86, СНиП 2.09.04-87.
4. Расчетная температура наружного воздуха для холодного периода года принята минус 20, 30, 40°С.
5. Расчетная температура внутреннего воздуха в холодный период года принята в соответствии с СНиП 2.09.04-87.
6. Теплоснабжение здания осуществляется от наружных тепловых сетей. Теплоноситель - вода с параметрами 130-70°С. Для системы отопления принята вода с параметрами 95-70°С.
   В проекте разработан вариант с местным отоплением от водогрейного котла КЧМ-2.
7. Трубопроводы системы отопления изготовить из электросварных труб по ГОСТ 10704-76,* гнутые участки трубопроводов, участки соединений с арматурой и отопительными приборами, трубопроводы прокладываемые в конструкции пола, изготовить из водогазопроводных труб по ГОСТ 3262-75.
8. Трубопроводы, прокладываемые в конструкции пола, под потолком подвала, трубопроводы и арматуру узла управления, расширительный бак (при варианте с местным отоплением) изолировать пухшнуром из минеральной ваты по ТУ 36-1695-79. Покровный слой - стеклопластик рулонный РСТ по ТУ6-11-145-80.
9. Неизолированные трубопроводы и нагревательные приборы окрасить масляной краской по ГОСТ 8292-85 за 2 раза.

Типовой проект разработан в соответствии с действующими нормами и правилами и предусматривает мероприятия, обеспечивающие взрывную, взрывопожарную и пожарную безопасность при эксплуатации здания.

Главный инженер проекта А.В. Маричева

Согласовано

Инв.№ подл. | Подп. и дата | Взам.инв.№

Привязан				
Инв.№				
ГИП	Маричева		ТП 411-9-17.91	ОВ
Нач.отд	Рогачев			
Н.контр.	Маричева			
Зав.гр.	Шатис			
Инж.	Лабжанидзе			
Двухквартирный двухкомнатный кордон. Стены кирпичные.			Стадия: Р	Лист: 1	Листов: 3
Общие данные			СОЮЗГИПРОЛЕСХОЗ		

25235-01 34

Копировал

Формат А1

Альбом 1

План на отм. 0,000

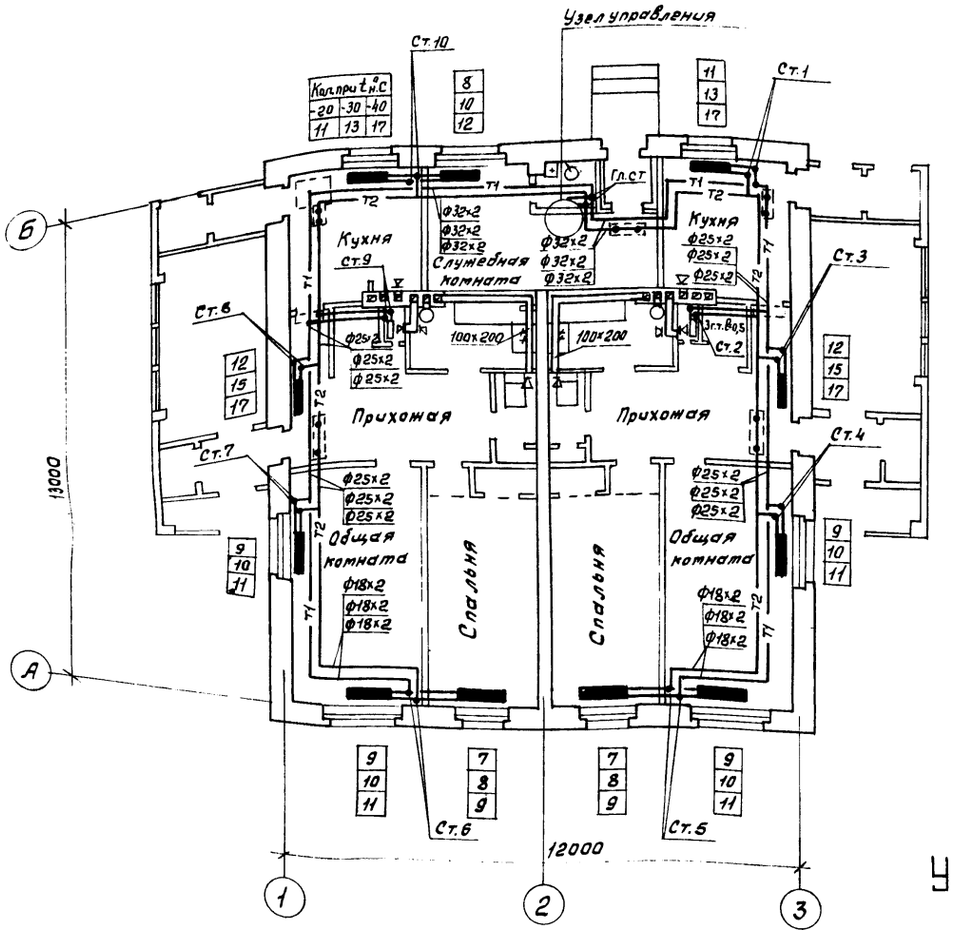

План на отм. -2,300

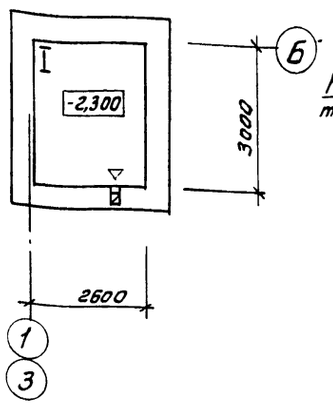

Система отопления

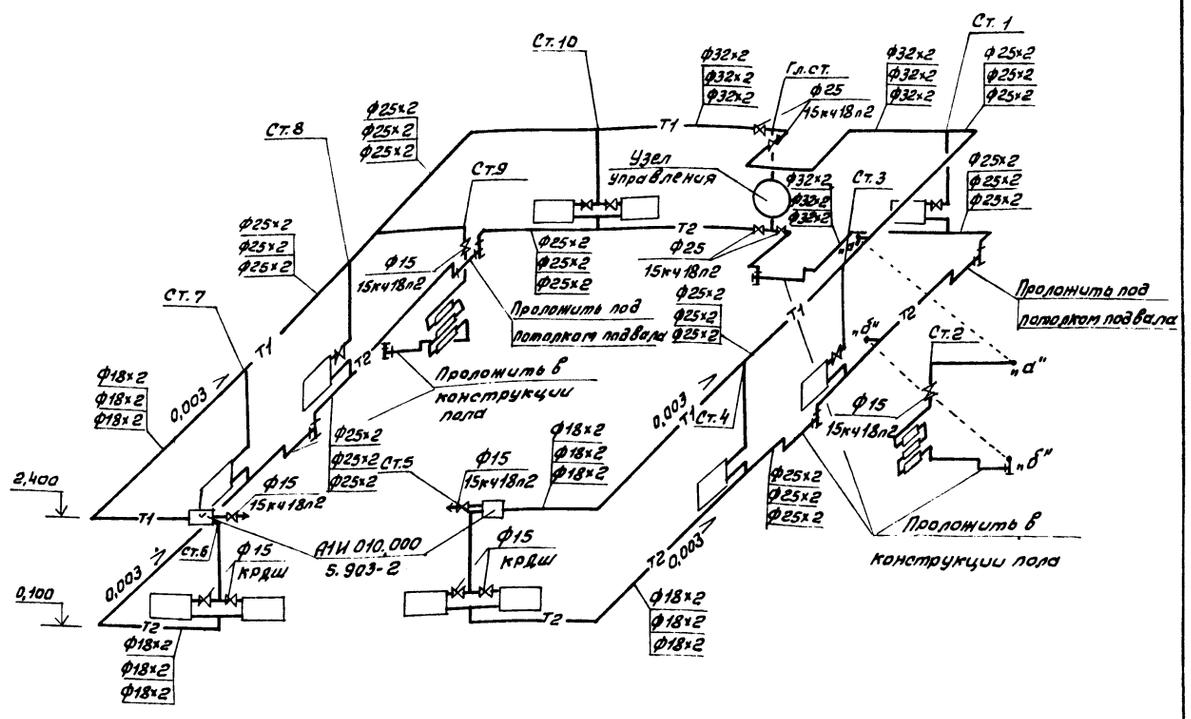

Узел управления

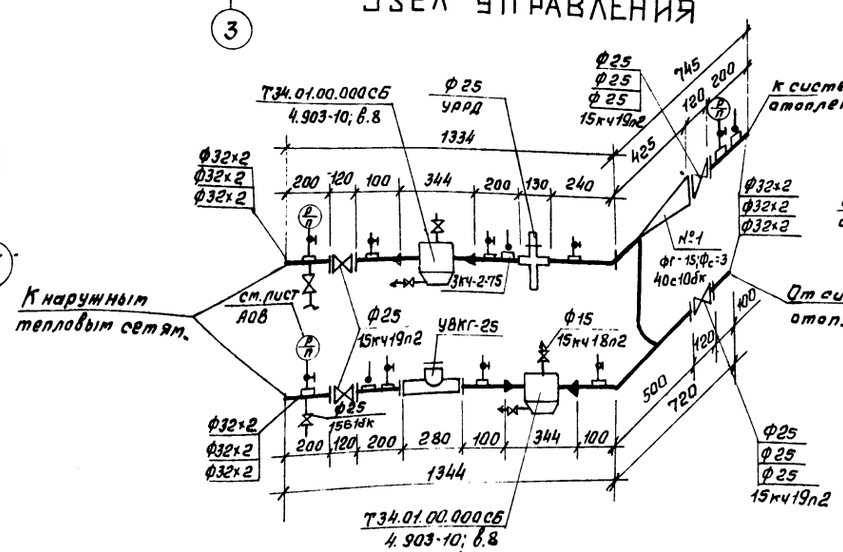

Обвязка ручного насоса БКФ-2

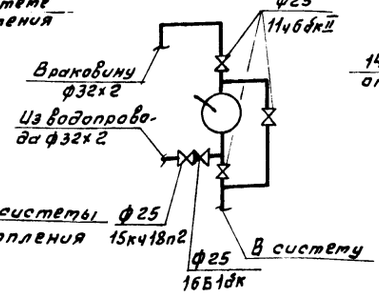

ВЕ1, ВЕ2 (зеркально)

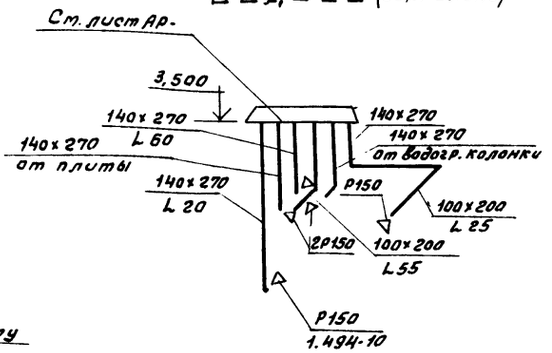

ГИП	Мариуева		
Начотд	Рогачев		
Н.контр.	Мариуева		
Зав.гр.	Шапис		
Инж.	Лобжанидзе		

ТП 411-9-17.91 ОВ

Двухквартирный двухкомнатный кордон. Стены кирпичные.

Стадия	Лист	Листов
Р	2	

План на отм. 0,000; -2,300. Схема системы отопления. Узел управления. Схемы систем ВЕ1; ВЕ2.

СОЮЗГИПРОЛЕСХОЗ

привязан

Инв. №

Инв. № подл. | Подп. и дата | Взам. инв. №

25235-01 35

Копировал Формат А1

Альбом 1

План на отм. 0,000

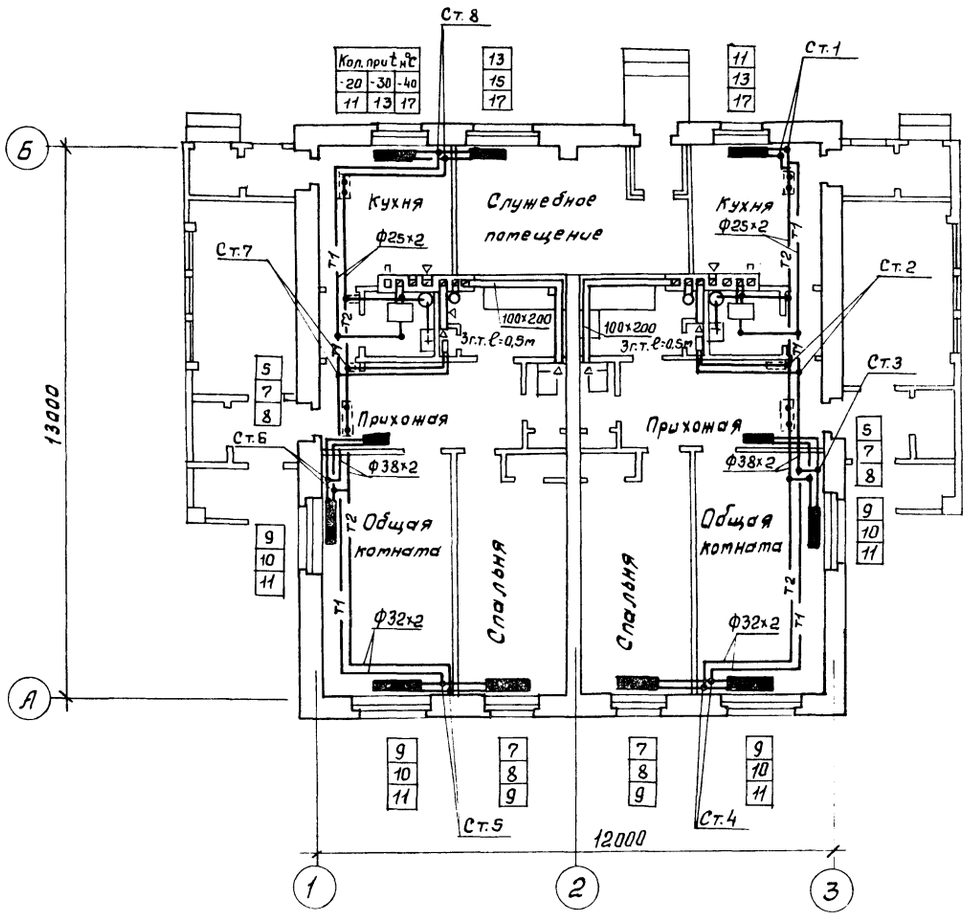

План на отм. -2,300

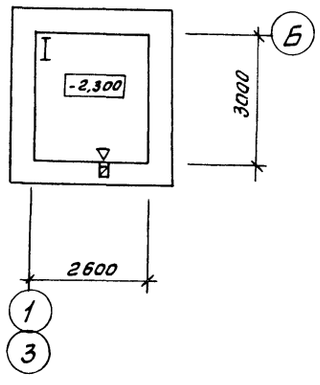

Схема обвязки котла

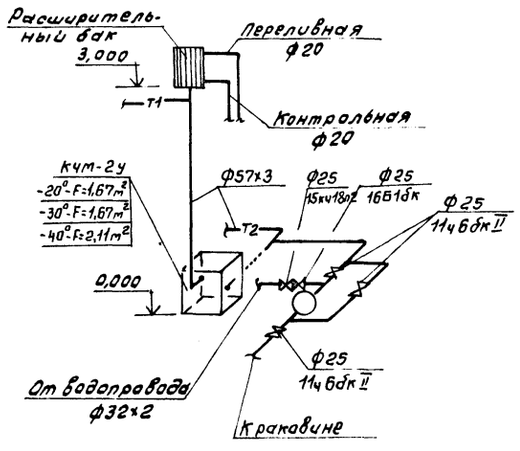

Система отопления

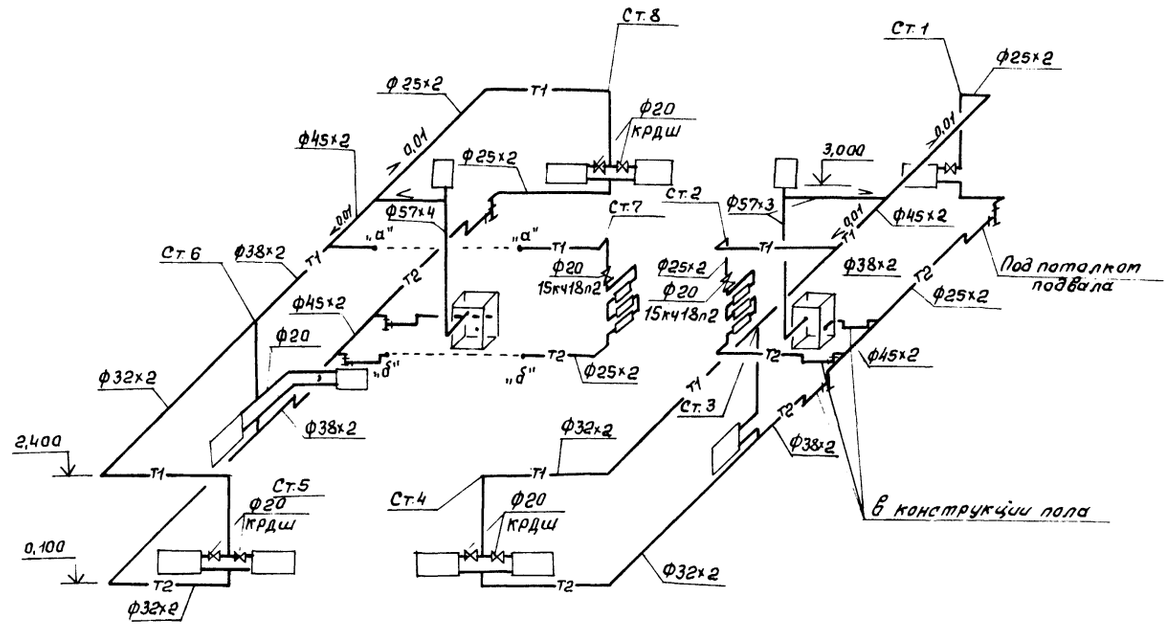

ВЕ1, ВЕ2 (зеркально)

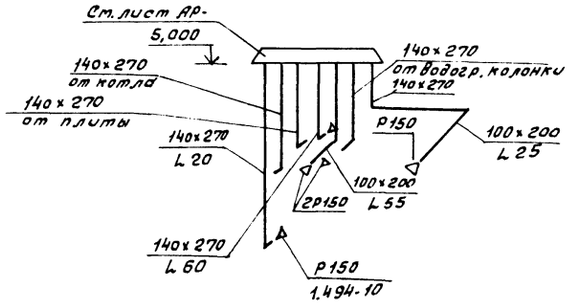

ГИП	Маричева		ТП 411-9-17.91	ОВ
Нач.отд.	Росичев			
Н.контр.	Маричева			
Зав. гр.	Шамис			
Инж.	Лобжанидзе			
Привязан			Двухквартирный двухкомнатный кордон. Стены кирпичные	Стадия: Р; Лист: 3; Листов:
Инв.№			План на отм. 0,000и -2,300. Схема системы отопления. Схема обвязки котла. Схемы систем ВЕ1, ВЕ2. (вариант с местным отоплением)	СОЮЗГИПРОЛЕСХОЗ

25235-01 36

Копировал

Формат А1

ТИПОВОЙ ПРОЕКТ
411-9-17.91

ДВУХКВАРТИРНЫЙ ДВУХКОМНАТНЫЙ КОРДОН

Стены кирпичные

ЧЕРТЕЖИ ОБЩИХ ВИДОВ НЕТИПОВЫХ КОНСТРУКЦИЙ

Инв.№подл. | Подп. и дата | Взам.инв.№

Обозначение	Наименование	Примечание
ОВН-1	Воздуховод асбестоцементный	

ГИП	Маричева		ТП 411-9-17.91	ОВН
Нач.отд.	Рогачев			
Н.контр.	Маричева		Содержание альбома	Стадия: Р; Лист: ; Листов: 1
Зав.гр.	Шатис			СОЮЗГИПРОЛЕСХОЗ
Инж.	Постникова			

Инв.№подл. | Подп. и дата | Взам.инв.№

Копировал Фитцуя — Формат А4

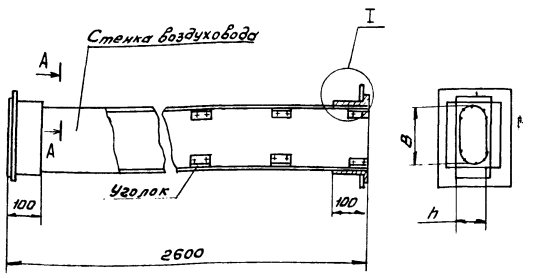

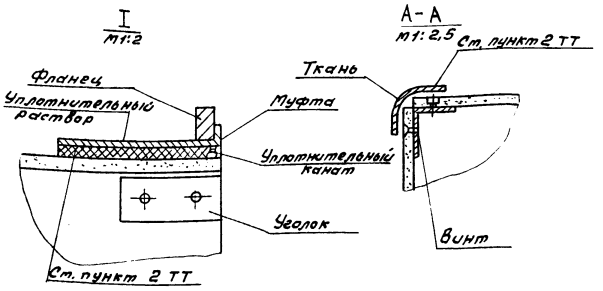

Обозначение	Размеры, мм		Ориентировочная масса кг
	B	h	
ОВН-1	100	200	34

1. Монтаж асбестоцементных воздуховодов производит специализированная организация. Смонтированные воздуховоды подвергаются испытанию на разгерметизацию стыков.
   Подсос или утечка воздуха в размере 10% от расчетной производительности в соответствии со СНиП II-83-78 не допускается.
2. Муфта перед ее установкой, внутри и торец воздуховода снаружи оклеиваются тканью на водостойком клее дающем надежную склейку металла и ткани. Закрепление муфты на воздуховоде производится в соответствии с п. 5.65 СНиП III-28-75 путем уплотнения зазора между муфтой и воздуховодом пеньковым канатом, смоченным казеиновым клеем и асбестоцементным раствором, с добавлением в него казеинового клея с последующим заполнением зазора асбоцементным раствором более густой консистенции, затворенным на расширяющемся цементе с добавлением казеинового клея.
3. В качестве материала стенок принять асбоцементный лист (асбопанель) толщиной 8 и 10мм. Воздуховод допускается выполнять из составных листов по длине воздуховода. Шов заделывать - см. л. 2.
4. При монтаже, крепление воздуховодов осуществляется аналогично креплению металлических воздуховодов по типовым чертежам серии 5.904-1 в. 04 1и 2.
   крепление звена воздуховодов с размерами сеч. от 100×200 ÷ 200×250; осуществляется в двух точках таким образом, чтобы опоры располагались по обе стороны от шва на равных расстояниях от него и от фланцевого соединения.

25235-01 37

Инв.№подл. | Подп. и дата | Взам.инв.№

привязан

Инв.№

ГИП	Маричева		ТП 411-9-17.91	ОВН-1
Нач.отд.	Рогачев			
Н.контр.	Маричева		Воздуховод асбестоцементный	Стадия: Р; Лист: ; Листов: 1
Зав.гр.	Шатис			СОЮЗГИПРОЛЕСХОЗ
Инж.	Постникова			

Копировал Фитцуя — Формат А3

Альбом 1

Ведомость рабочих чертежей основного комплекта 30

Лист	Наименование	Примечание
1	Общие данные	
2	Планы расположения электрического оборудования и прокладки электрических сетей на отм. 0,000 и - 2,300	

Ведомость ссылочных и прилагаемых документов

Обозначение	Наименование	Примечание
	Ссылочные документы	
4.407-36/70	Детали и узлы внутренних силовых и осветительных электропроводок в сельскохозяйственных помещениях	
3.407-82	Вводы линий электропередачи до 1кв в здания	
ГОСТ 21.608-84	Внутреннее электрическое освещение. Рабочие чертежи.	
5.407-83	Установка выключателей и штепсельных розеток	
	Прилагаемые документы	
Альбом 2 30.СО	Спецификации оборудования	

Условные обозначения, не предусотренные ГОСТ 21.608-84; ГОСТ 2.754-72*

№№ п/п	Наименование	Обозначение
1	Колодка клеммная с патроном	✖

Общие указания

Напряжение электросети 220в.

Расчетная нагрузка на вводе - 8,5 квт.

Освещаемая площадь - 159 м².

Годовой расход эл. энергии - 25,5 квт·ч

Ввод электросети в здание предусотрен от воздушной линии.

Расстояние проводов ответвления от ВЛ перед вводом до поверхности земли должно быть не менее 2,75 м. Крюки с изоляторами, установленные на стене здания, учитываются в проекте внешней сети.

На вводе устанавливается ящик типа ЯРВМ.

Питающие сети выполняются кабелем марки АВВГ-0,66 на скобах,

Групповая сеть к светильникам над входами, веранд, душевых, к звонковой кнопке выполняется кабелем АВВГ на скобах, в остальных помещениях - проводом АППВ скрыто.

Высота установки от уровня пола:

щитков, ящика - 1,4 м;

выключателей - 1,5 м;

штепсельных розеток - 0,8 м.

Металлические корпуса ящика, щитков следует занулить путем присоединения к нулевому проводу питающей электросети.

Для повторного заземления нулевого рабочего провода воздушной питающей линии необходимо выполнить заземляющее устройство в соответствии с ПУЭ-1.7.63,64, конструкция которого определяется при привязке проекта.

Электромонтажные работы следует выполнить согласно СНиП 3.05.06-85.

Согласовано:

Инв.№подл. | Подп. и дата | Взам.инв.№

Типовой проект разработан в соответствии с действующими нормами и правилами и предусматривает мероприятия, обеспечивающие взрывную, взрывопожарную и пожарную безопасность при эксплуатации здания.

Главный инженер проекта А.В. Маричева

Инв.№			
ГИП	Маричева		
Нач.отд.	Рогачев		
Н.контр.	Маричева		
Зав.гр.	Разувалова		
Инж.	Рутянцева		

Привязан

ТП 411-9-17.91 30

Двухквартирный двухкомнатный коридор. Стены кирпичные

Стадия	Лист	Листов
Р	1	2

Общие данные

СОЮЗГИПРОЛЕСХОЗ

Копировал

Формат А1

План на отм. 0,000

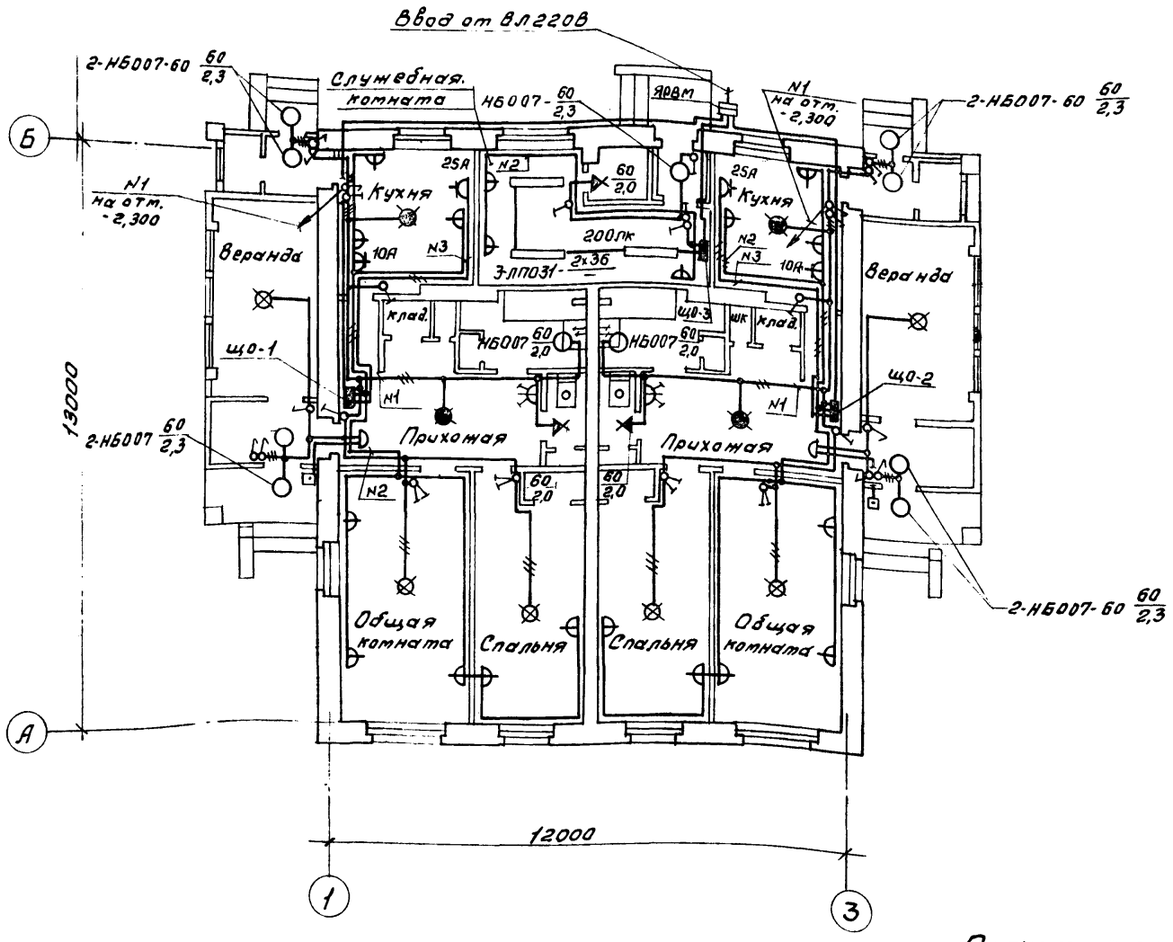

Схема сети 220В

Ввод и питающая сеть	Щиток, № гр.	Ток автомата, А	Марка провода, сечение мм²	Установленная мощность, кВт	Наименование электроприемника
Ввод от ВЛ 220В					
АВВГ-3×10					
фаза					
нуль					
ЯРВМ-6122					
32А — АВВГ-3×6	ЩО-1 ЩК1101	1 — 16А	АПВ 2×2,5		Общее освещение
		2 — 16А	АПВ 3×2,5		Штепсельная сеть
		3 — 25А	АВВГ 3×4	4,0	Бытовой электроводонагреватель
32А — АВВГ-3×6	ЩО-2 ЩК1101	1 — 16А	АПВ 2×2,5		Общее освещение
		2 — 16А	АПВ 3×2,5		Штепсельная сеть
		3 — 25А	АПВ 3×2,5	4,0	Бытовой электроводонагреватель
32А — АВВГ-2×6	ЩО-3 ЩК1101	1 — 16А	АПВ 2×2,5	0,26	Рабочее освещение служебной комнаты
		2 — 16А	АПВ 2×2,5	0,18	Местное освещение служебной комнаты
		3 — 25А			Резерв

$P_р$ = 8,5 кВт
$I_р$ = 38А

План на отм. -2,300

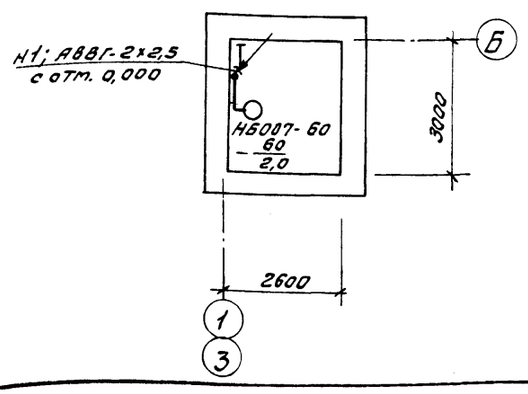

План на отм. 0,000 (Вариант с местным отоплением)

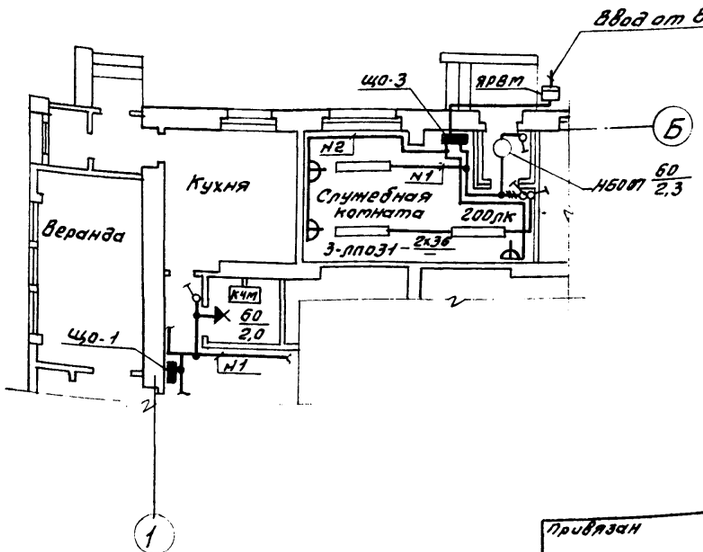

ГИП	Марычева		ТП 411-9-17.91 — 30
Нач.отд.	Рогачев		
Н.контр.	Марычева		
Зав.гр.	Разуваева		
Инж.	Румянцева		Двухквартирный двухкомнатный кордон. Стены кирпичные. — Стадия Р; Лист 2; Листов
Привязан			Планы расположения электрического оборудования и прокладки электрических сетей на отм. 0,000 и -2,300. — СОЮЗГИПРОЛЕСХОЗ
Инв.№			

25235-01 39

Копировал

Инв.№ подл. | Подп. и дата | Взам.инв.№

Альбом 1

Ведомость рабочих чертежей основного комплекта марки СС

Лист	Наименование	Примечание
1	Общие данные	
2	План расположения оборудования и прокладки телефонной и радиотрансляционной сети, телевидение	
3	План расположения оборудования и прокладки телефонной и радиотрансляционной сети, телевидение (вариант).	

Ведомость ссылочных и прилагаемых документов

Обозначение	Наименование	Примечание
	Ссылочные документы	
т.190-1/72 в.5	Узлы и детали инженерного	Распрост-
л.л. СУ-10, СУ-11	оборудования жилых и	раняет
	общественных зданий для	ЦИТП
	сельского строительства	
	Прилагаемые документы	
Альбом 2 СС.СО	Спецификации оборудования	
Альбом 3 СС.ВМ	Ведомости потребности	
	в материалах	

Условные обозначения, не предусмотренные ГОСТ 21.406-88

№ п/п	Наименование	Обозначение
1	Стойка для линии сети проводного вещания	
2	Антенна телевизионная	
3	Усилитель телевизионный	
4	Коробка фильтра сложения сигналов	
5	Коробка телевизионная разветвительная	
	Прокладка провода (кабеля):	
6	- в пластмассовой трубе	п.25
7	- в стальной трубе	т.25
8	Запланяется при привязке проекта	

Типовой проект разработан в соответствии с действующими нормами и правилами и предусматривает мероприятия, обеспечивающие пожарную безопасность при эксплуатации здания.

Главный инженер проекта А.В. Маричева

Общие указания.

Проектом предусмотрено устройство телефонной и радиотрансляционной сетей, установка телевизионной антенны.

Телефонизация кордона предусматривается от сети общего пользования Минсвязи СССР или телефонной сети местной АТС.
Ввод в здание запроектирован кабельным (марка и длина кабеля определяются при привязке проекта).
В качестве оконечного устройства принята распределительная коробка типа КРТН-10×2.
Абонентская проводка выполняется проводом марки ТРП-2×0,5 открыто по стенам.
Телефонный аппарат устанавливается в служебном помещении; в квартирах телефонные аппараты устанавливаются по заявке абонентов.

Радиофикация кордона предусматривается от местной воздушной радиотрансляционной сети.
Для присоединения внутренней проводки к внешней радиотрансляционной линии на кровле установить стойку РСІ-1300 с абонентским трансформатором типа ТАПВ-10т.
Внутренняя проводка выполняется проводом марки ПТПЖ-2×1,2 скрыто по стенам, по конструкциям чердака и стояк - проводом марки ПТПЖ-2×1,2 в стальной трубе (для варианта с совмещенной кровлей предусмотрена поливинилхлоридная труба).
Радиорозетки устанавливаются на высоте 0,7 м от уровня чистого пола и не далее 1м от штепсельных розеток электросети.

Телевидение. Для приема телевизионных программ проектом предусматривается установка на крыше телевизионной антенны коллективного пользования и усилительного оборудования типа УТТО.
Абонентскую проводку выполняет телеателье по заявке абонента.
Заземление. Для защиты слаботочных устройств от атмосферных разрядов радиостойку, корпус абонентского трансформатора и телеантенну необходимо заземлить в соответствии с требованиями ГОСТ 464-79.*
В качестве вертикальных заземлителей (электродов) используется сталь ф12мм длиной 5м, горизонтальных связей - сталь полосовая 4×40мм.
Количество заземлителей определяется в зависимости от удельного сопротивления грунта при привязке проекта.

Наименование грунта	Торф, глина чернозем	Суглинок	Супесо, песок сред. влажности
Количество электродов	2	3	5

Согласовано

Инв.№ подл. | Подп. и дата | Взам.инв.№

привязан

Инв.№

ГИП	Маричева		
Нач.отд.	Разуваев		
Н.контр.	Маричева		
Зав.сд.	Разуваева		
Инж.	Ладыгина		1991г.

ТП 411-9-17.91 СС

Двухквартирный двухкомнатный кордон. Стены кирпичные.

Стадия	Лист	Листов
Р	1	3

Общие данные

СОЮЗГИПРОЛЕСХОЗ

25235-01 40

Копировал

Формат А1

Альбом 1

План на отм. 0,000

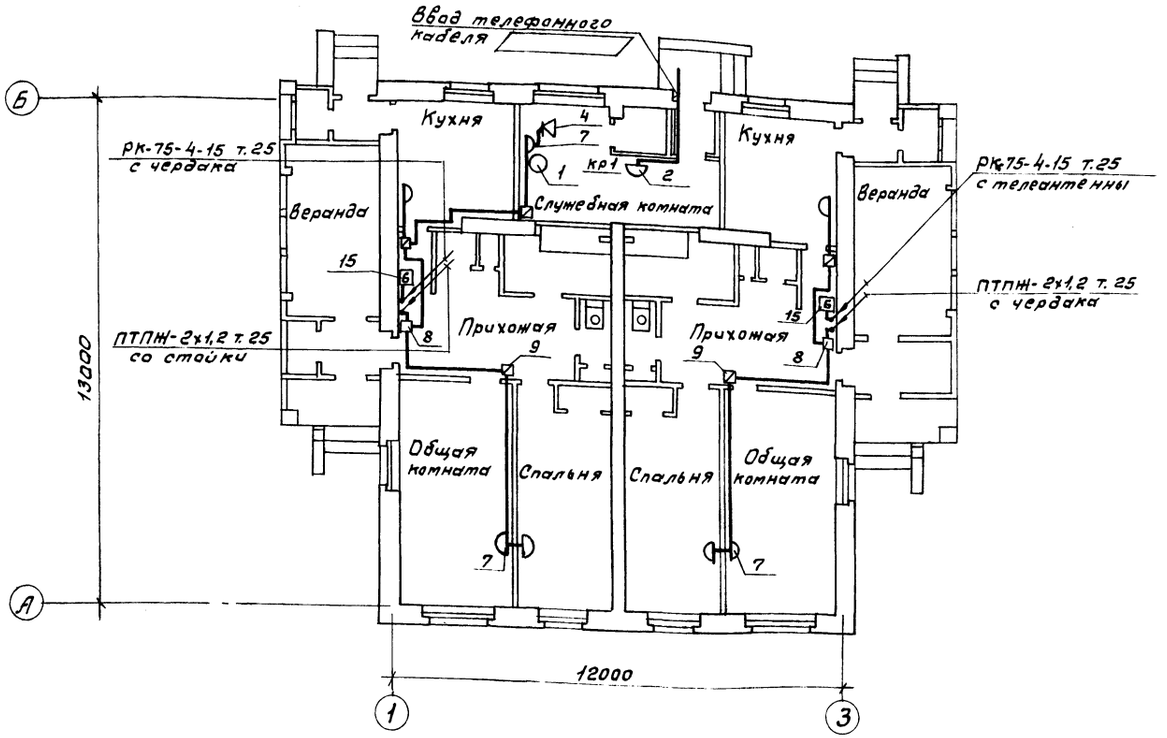

План кровли

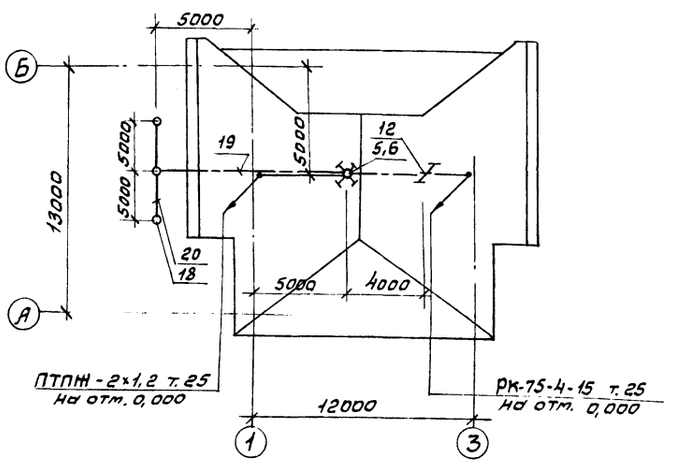

Скелетная схема

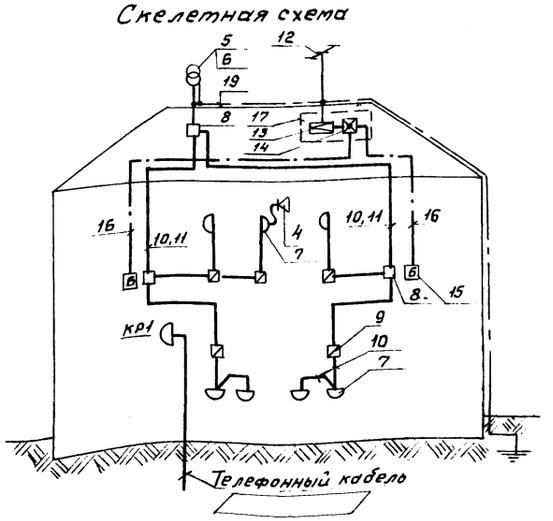

Поз.	Обозначение	Наименование	Кол.	Масса ед., кг	Примечание
		Телефонизация			
1	РРО.218.060 ТУ	Аппарат телефонный ТА-72м-5	1		
2	ТУ 45-76 2Д3 622.136 ТУ	Коробка распределительная КРТН-10×2	1		кр1
3		Провод ТРП-2×0,5	15м		
		Радиофикация			
4	ГОСТ 5961-84	Громкоговоритель абонентский 0,15ГД-III	1		
5	ТУ45-74 ТТО.433.004	Трансформатор абонентский ТАПВ-10т	1		
6.	ТУ36. 2203-84	Стойка для сети проводного вещания РСI-1300-1Т	1		
7	ГОСТ 8639-78	Розетка РШР	7		
8	ТУ25-09.046-80	Коробка УК-2п	3		
9	ТУ25-09.046-80	Коробка УК-2с	5		
10		Провод ПТПЖ-2×1,2	50м		
11	ГОСТ 10704-76	Труба 25×2	15м		
		Телевидение			
12	ГОСТ 11289-80	Антенна коллективного пользования	1		
13	УТ2.002.002ТУ	Усилитель ОТТУ6.0.1	1		
14	27-06-1668-75ТУ	Коробка КФСТ-IУ	1		
15	27-06-1669-75ТУ	Коробка КРТ-1	2		
16	ГОСТ 11326. 22-79	Кабель РК-75-4-15	25м		
17	ТУ36. 1207-74	Шкаф ШЭСУ-1м	1		
		Заземление			
18	ГОСТ 2590-88	Круг В12 L:5м		4,45	
19	ГОСТ 2590-88	Круг В6	15м	0,22	
20	ГОСТ 103-76	Полоса 4×40		1,26	

ГИП	Марычева		ТП 411-9-17.91 СС
Нач.отд.	Родачев		
Н.контр.	Сергеева		
Зав.гр.	Разуваева		
Инж.	Ладыгина	1991г.	Двухквартирный двухкомнатный кордон. Стены кирпичные. Стадия Р, Лист 2, Листов
			План расположения оборудования и прокладки телефонной и радиотрансляционной сети, телевидение. СОЮЗГИПРОЛЕСХОЗ

Инв.№ подл. | Подпись и дата | Взам.инв.№

25235-01 41

Копировал

Альбом 1

План на отм. 0,000

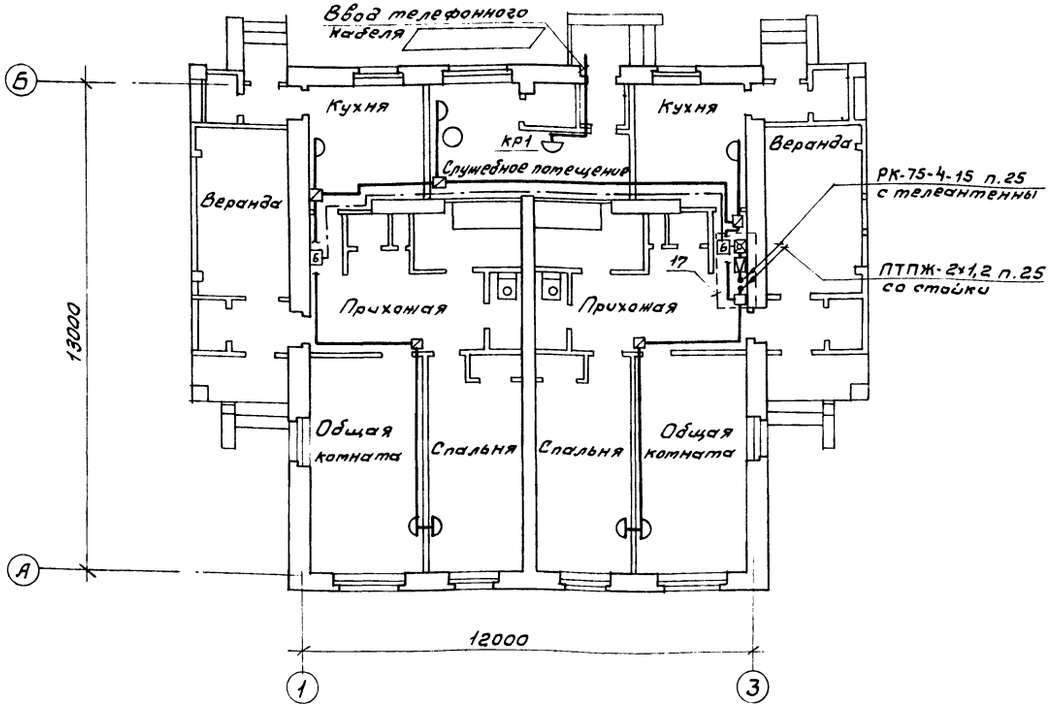

План кровли

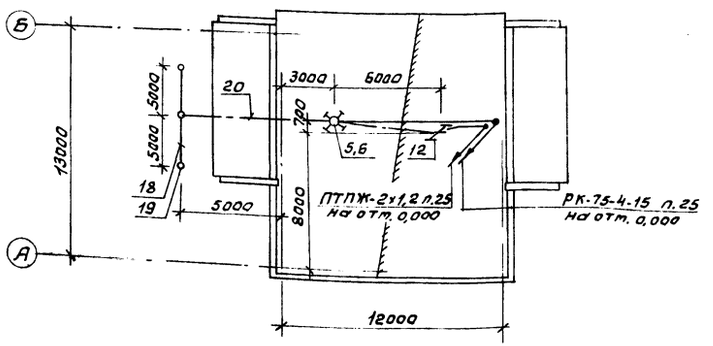

Скелетная схема

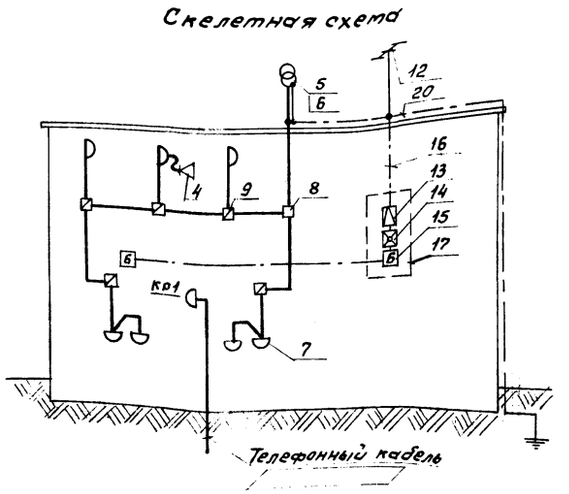

Спецификация

Поз.	Обозначение	Наименование	Кол.	Масса ед., кг	Примечание
		Телефонизация			
1	РР0.218.060ТУ	Аппарат телефонный ТА-72м-5АТС	1		
2	ТУ45-76 2Д3.622.136ТУ	Коробка распределительная КРТН-10×2	1		КР1
3		Провод ТРП-2×0,5	15м		
		Радиофикация			
4	ГОСТ 5961-84	Громкоговоритель абонентский 0,15ГД-III	1		
5	ТУ45-74 7Т0.433.004	Трансформатор абонентский ТАПВ-10т	1		
6	ТУ36.2203-84	Стойка для сети проводного вещания РСI-1300-1Т	1		
7	ГОСТ 8659-78	Розетка РШР	7		
8	ТУ25-09.046-80	Коробка УК-2п	1		
9	ТУ25-09.046-80	Коробка УК-2с	5		
10		Провод ПТПЖ-2×1,2	50м		
11	ТУ6-19-215-83	Труба ПВХ-В-Р ЭП25У	5м		
		Телевидение			
12	ГОСТ 11289-80	Антенна коллективного пользования	1		
13	УТ2.002.002ТУ	Усилитель ОТТУ6.0.1	1		
14	27-06-1668-75ТУ	Коробка КФСТ-IV	1		
15	27-06-1669-75ТУ	Коробка КРТ-1	2		
16	ГОСТ 11326.22-79	Кабель РК-75-4-15	25м		
17	ТУ36.1207-74	Шкаф ШЭСУ-1м	1		
		Заземление			
18	ГОСТ 103-76	Полоса 4×40		1,26	
19	ГОСТ 2590-88	Круг В12 L=5м		4,45	
20	ГОСТ 2590-88	Круг В6	15м	0,22	

ГИП	Маричева		ТП 411-9-17.91 СС
Нач.отд.	Рогачев		
Н.контр.	Сергеева		
Зав.гр.	Разуваева		
Инж.	Ладыгина	1991	

Двухквартирный двухкомнатный кордон. Стены кирпичные

Стадия	Лист	Листов
Р	3	

План расположения оборудования и прокладки телефонной и радиотрансляционной сети, телевидение (вариант).

СОЮЗГИПРОЛЕСХОЗ

25235-01 42

Инв. № подл. | Подп. и дата | Взам. инв. №

Копировал

Формат 21

Альбом 1

Ведомость рабочих чертежей основного комплекта АОВ

Лист	Наименование	Примечание
1	Общие данные	
Узел управления теплового пункта		
2	Схема функциональная	
	Схема трубных проводок	

Общие указания

Узел управления теплового пункта.
В настоящем проекте предусмотрены приборы, измеряющие температуру и давление воды, предназначенную для отопления и вентиляции кордона. Приборы устанавливаются по месту отбора импульсов по температуре и давлению. В проекте приведены рекомендуемые типы приборов для регулирования и расхода воды.

Ведомость ссылочных и прилагаемых документов

Обозначение	Наименование	Примечание
	Ссылочные документы	
РМ4-6-81 ч III	Руководящий материал	
	Проектирование электрических и трубных	
	проводок систем автоматизации	
ИМ4-7-90	Указатель нормативных	
	и технических документов.	
ИМ4-1-90	Указатель типовых чертежей и нормалей, действующих в системе НПО	
	„Монтажавтоматика."	
	Прилагаемые документы	
Альбом 2 АОВ. СО	Спецификации оборудования	
Альбом 3 АОВ. ВМ	Ведомости потребности в материалах	

Согласовано
Рук. группы Шатис
Взам. инв. №
Подп. и дата
Инв. № подл.

Типовой проект разработан в соответствии с действующими нормами и правилами и предусматривает мероприятия, обеспечивающие взрывную, взрывопожарную и пожарную безопасность при эксплуатации здания.

Главный инженер проекта А.В. Маричева

Инв. №			
ГИП	Маричева		
Нач. отд.	Алфимов		
Н. контр.	Абросимов		
Гл. спец.	Абросимов		
Зав. гр.	Ильин		
Инж. I к.	Лунина		

Привязан

ТП 411-9-17.91 АОВ

Двухквартирный двухкомнатный кордон. Стены кирпичные

Стадия	Лист	Листов
Р	1	2

Общие данные

СОЮЗГИПРОЛЕСХОЗ

25235-01 43

Копировал

Формат А1

Альбом I

Схема функциональная

Поз. обозначение	Наименование	Кол.	Примечание
1	Термометр ТТП-5,2 240-103 ГОСТ 27544-87Е	3	шт.
2	манометр МП4-У-25 кгс/см² ТУ25-02-180335-84	4	шт.
3	манометр МП4-У-8 кгс/см² ТУ25-02 180335-84	5	шт.
4	регулятор расхода и давления УРРД	1	шт. Заказывается в сантехнической части проекта
5	Счетчик горячей воды УВКГ-25	1	шт.
6	Кран трехходовой 14т1	9	шт.
7	Труба 14х2 ГОСТ 8734-75	9	м

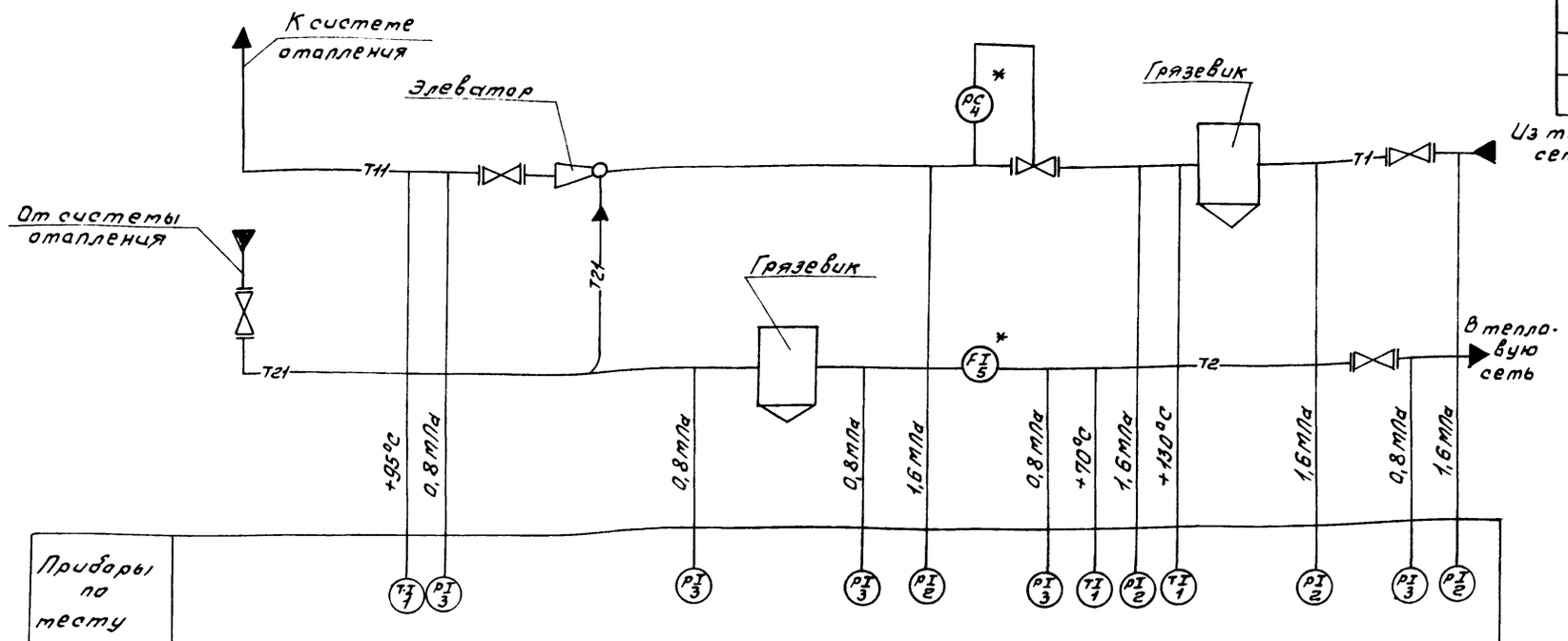

1. Позиции приборов соответствуют позициям спецификации оборудования АОВ СО.
2. Позиции обозначенные знаком * заказываются в сантехнической части проекта.
3. Установка и заказ закладных конструкций отборных устройств температуры и давления выполняются в части ОВ.
4. Условные обозначения приняты по ОСТ 36.27-77.
5. Количество потребляемого тепла определяется с помощью суммирующих водомеров и местных показывающих термометров по методике приведенной в „Инструкции по учету отпуска тепла электростанциями и предприятиями тепловых сетей."

Схема трубных проводок

Наименование параметра и место отбора импульса	Подающий трубопровод								Обратный трубопровод					
	Давление					Температура		Давление	Давление				Температура	Расход
	Вода из теплосети	Вода до элеватора			Вода после элеватора	Вода до датчика	Вода после элеватора	Регулятор давления	Вода после подпитки			Вода в теплосеть	Вода в теплосеть	
Обозначение монтажного чертежа	ТК4-3143-70	ТК4-3143-70			ТМ4-3143-70	ТМ4-143-87		–	ТК4-3143-70				ТМ4-143-87	ТМ4-37-72
Позиция	2	2	2	2	3	1	1	4	3	3	3	3	1	5

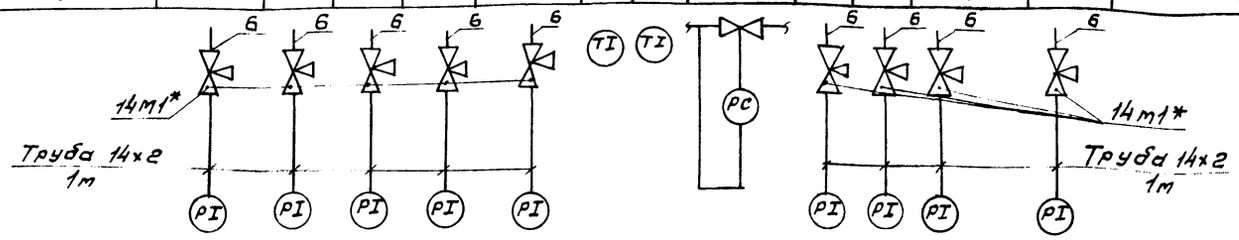

ГИП	Марычева	
Нач. отд.	Алфитов	
Н. контр.	Абросимов	
Гл. спец.	Абросимов	
Зав. гр.	Ульин	
Инж. Ік.	Лужина	

Привязан

Инв. №

ТП 411-9-17.91 АОВ

Двухквартирный двухкомнатный кордон. Стены кирпичные.

Стадия	Лист	Листов
Р	2	

Узел управления теплового пункта. Схема функциональная. Схема трубных проводок.

СОЮЗГИПРОЛЕСХОЗ

25235-01 (44)

Копировал Формат А1

Инв. № подл. | Подп. и дата | Взам. инв. №

gost.e-ecolog.ru