ТИПОВОЙ ПРОЕКТ

411-1-123.85

СКЛАД
ДЛЯ ХРАНЕНИЯ
СЕМЯН ОРЕХОПЛОДНЫХ ПОРОД
ЕМКОСТЬЮ 10 ТОНН
С ПОМЕЩЕНИЕМ ДЛЯ СТРАТИФИКАЦИИ

Стены кирпичные

Альбом III – Нестандартизированное оборудование

Кф ЦИТП инв. № 666-03

				Привязан
Инв. №				

gost.e-ecolog.ru

ТИПОВОЙ ПРОЕКТ

411-1-123.85

СКЛАД
ДЛЯ ХРАНЕНИЯ
СЕМЯН ОРЕХОПЛОДНЫХ ПОРОД
ЕМКОСТЬЮ 10 тонн
С ПОМЕЩЕНИЕМ ДЛЯ СТРАТИФИКАЦИИ

Стены кирпичные

Альбом III – Нестандартизированное оборудование

РАЗРАБОТАН
ВОРОНЕЖСКИМ ФИЛИАЛОМ
ИНСТИТУТА „СОЮЗГИПРОЛЕСХОЗ"

УТВЕРЖДЕН ГОСЛЕСХОЗОМ СССР
ПРОТОКОЛ № 29 от 22.11.83г.
РАБОЧИЕ ЧЕРТЕЖИ ВВЕДЕНЫ В ДЕЙСТВИЕ
с 15.05.1984г.

ГЛАВНЫЙ ИНЖЕНЕР ФИЛИАЛА Н.С. ТЫРЧЕНКОВ
ГЛАВНЫЙ ИНЖЕНЕР ПРОЕКТА В.П. УСТАЛОВ

КФ ЦИТП инв № 666-03
Привязан
Инв. №

Альбом II

Типовой проект 411-1-123.85

Подпись и дата | Инв. № дубл. | Взам. инв. № | Подпись и дата | Инв. № подл.

Содержание

	стр.
Контейнер 411-1.1	3÷15
Рабочие чертежи	
Ванна 411-1.2	
Рабочие чертежи	16-25

Альбом III

Типовой проект 411-1-183.85

Формат	Зона	Поз	Обозначение	Наименование	Кол.	Примеч.
				Документация		
*			411-1.1000000 СБ	Сборочный чертеж		А3; А3
				Сборочные единицы		
А4		1	411-1.1.01.00.00	Заслонка	1	
				Детали		
		3	411-1.10000.01	Ось	2	
				Стандартные изделия		
		5		Шайба 8.36.05 ГОСТ 11371-78	2	
		6		Шплинт 2×14 ГОСТ 397-79		
			Переменные	данные для исполнений:		
				411-1.100.00.00		
		8	411-1.1.02.00.00	Корпус	1	
		9	411-1.1.03.00.00	Крышка	1	

Инв. № подл. | Подпись и дата | Взам. инв. № | Инв. № дубл. | Подпись и дата

Изм.	Лист	№ докум.	Подп.	Дата
Разраб.	Кудинова			12.05.84
Провер.	Насонов			
Рук. гр.	Насонов			
Н. контр.	Четкина			

411-1.100.0000

Контейнер

Лит.	Лист	Листов
	1	2

«Союзгипролесхоз» Воронежский филиал

Альбом III

Типовой проект 411-1-

Формат	Зона	Поз.	Обозначение	Наименование	Кол.	Примеч.
				411-1.1.00.00.00-01		
		8	411-1.1.02.00.00-01	Корпус	1	
		9	411-1.1.03.00.00-01	Крышка	1	

Инв. № подл. | Подпись и дата | Взам. инв. № | Инв. № дубл. | Подпись и дата

666-03

3

Изм.	Лист	№ докум.	Подп.	Дата

411-1.1.00.00.00

Лист 2

Альбом III

Типовой проект 411-1-123.85

Формат	Зона	Поз	Обозначение	Наименование	Кол.	Примечан
				Документация		
*			411-1.1.02.00.00 СБ	Сборочный чертеж		*А3; А3
				Детали		
А4		1	411-1.1.02.00.01	Опора	2	
А4		2	411-1.1.02.00.02	Петля	2	
А4		3	411-1.1.02.00.03	Косынка	20	
А4		4	411-1.1.02.00.04	Ушко	1	
А4		5	411-1.1.02.00.05	Ребро	4	
		6	-01	Ребро	4	
А4		7	411-1.1.02.00.07	Направляющая	2	
Б4		8	411-1.1.02.00.08	Уголок		
				Уголок Б-40×40×4 ГОСТ 8509-72		
				Ст3 ГОСТ 535-79		
				L=200 h14	1	0,46кг
Б4		9	411-1.1.02.00.09	Перемычка		
				Полоса Б-2 6×30 ГОСТ 103-76		
				Ст3 ГОСТ 535-79		
				L=200 h14	1	0,36кг
Б4		10	411-1.1.02.00.10	Стойка		
				Полоса Б-2 6×50 ГОСТ 103-76		
				Ст3 ГОСТ 535-79		
				L=1374 h14	2	1,5кг
Б4		11	411-1.1.02.00.11	Уголок		
				Уголок 63×63×6 ГОСТ 8509-72		
				Ст3 ГОСТ 535-79 L=1600 h14	2	18,87кг

Инв.№ подл. | Подпись и дата | Взам.инв.№ | Инв.№ дубл. | Подпись и дата

Изм.	Лист	№ докум.	Подп.	Дата
Разраб.		Кудинова		11.86
Пров.		Насонов		
Рук.гр.		Насонов		
Н.контр.		Четкина		

411-1.1.02.00.00

Корпус

Лит. | Лист 1 | Листов 2

"Союзгипролесхоз" Воронежский филиал

Альбом III

Типовой проект 411-1-

Формат	Зона	Поз	Обозначение	Наименование	Кол	Приме-чан.
Б4		12	411-1.1.02.00.12	Уголок		
				Уголок 63×63×6 ГОСТ 8509-72		
				Ст3 ГОСТ 535-79		
				L=2000 h14	1	11,4кг
Б4		13	411-1.1.02.00.13	Ребро		
				Уголок 63×63×6 ГОСТ 8509-72		
				Ст3 ГОСТ 535-79		
				L=1374 h14	4	10,2кг
Б4		14	411-1.1.02.00.14	Полоса		
				Полоса Б-2 6×50 ГОСТ 103-76		
				Ст3 ГОСТ 535-79		
				L=574 h14	2	1,15
				Переменные данные для исполнений:		
				411-1.1.02.00.00		
				Материалы		
		16		Сетка №6-2 ГОСТ 12184-66	8м²	6,7кг
				411-1.1.02.00.00-01		
		15		Сетка №18-2.8 ГОСТ 12184-66	8м²	4,9кг

Инв.№ подл. | Подпись и дата | Взам.инв.№ | Инв.№ дубл. | Подпись, дата

666-03

4

Изм.	Лист	№ докум.	Подп.	Дата

411-1.1.02.00.00

Лист 2

Альбом III

Типовой проект 411-1-123.85

Формат	Зона	Поз.	Обозначение	Наименование	Кол.	Примечание
				Документация		
А3			411-1.1.03.00.00 СБ	Сборочный чертеж		
				Детали		
А4		1	411-1.1.03.00.01	Петля	2	
Б4		2	411-1.1.03.00.02	Ручка		
				Круг В6 ГОСТ 2590-71		
				Ст3 ГОСТ 535-79		
				L = 160 h 14	2	0,21 кг
Б4		3	411-1.1.03.00.03	Полоса		
				Полоса Б-2 6×50 ГОСТ 103-76		
				Ст3 ГОСТ 535-79		
				L = 1350 h 14	2	2,8 кг
Б4		4	411-1.1.03.00.04	Полоса		
				Полоса Б-2 6×50 ГОСТ 103-76		
				Ст3 ГОСТ 535-79		
				L = 600 h 14	2	1,72 кг
А4		5	411-1.1.02.00.03	Кисынка	4	
А4		6	411-1.1.02.00.04	Ушко	1	
				Переменные данные для исполнений:		
				411-1.1.03.00.00		

Инв. № подл. | Подпись и дата | Взам. инв. № | Инв. № дубл. | Подпись и дата

Изм.	Лист	№ докум.	Подп.	Дата
Разраб.		Кудинова		12.84
Провер.		Насонов		
Рук. гр.		Насонов		
Н. контр.		Четкина		

411-1.1.03.00.00

Крышка

Лит	Лист	Листов
	1	2

„Союзгипролесхоз"
Воронежский филиал

Альбом III

Типовой проект 411-1-

Формат	Зона	Поз	Обозначение	Наименование	Кол.	Примечание
				Материалы		
		8		Сетка №6-2 ГОСТ 12184-66	0,9м²	6,7 кг
				411-1.1.03.00.00-01		
				Материалы		
		8		Сетка №18-2,8 ГОСТ 12184-66	0,9м²	4,9

Инв. № подл. | Подпись и дата | Взам. инв. № | Инв. № дубл. | Подпись и дата

666-03

5

Лист 2

Изм.	Лист	№ докум.	Подп.	Дата

411-1.1.03.00.00

Альбом III

Типовой проект 411-1-123.85

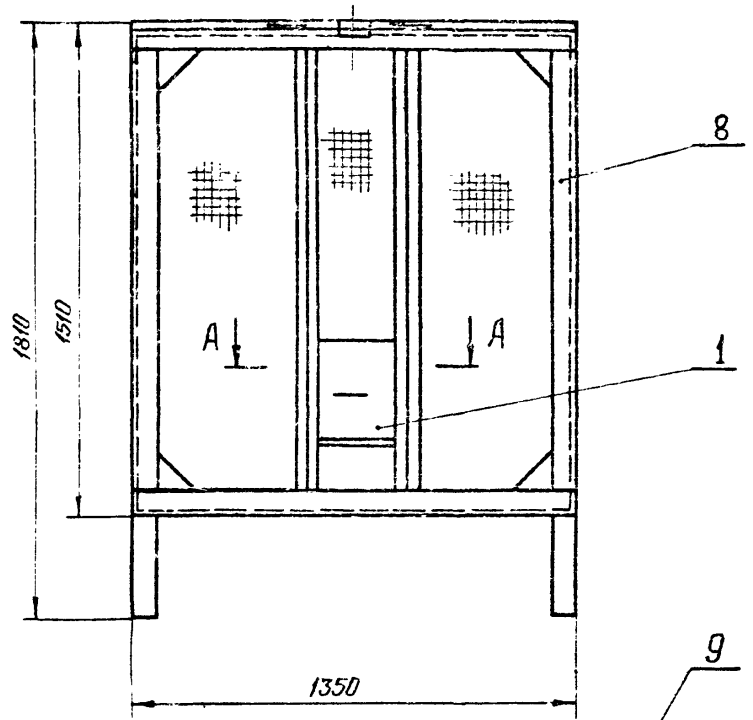

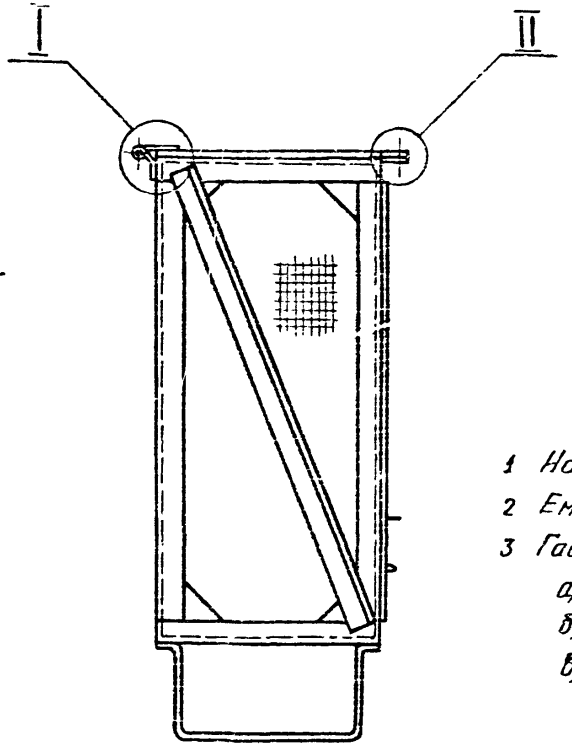

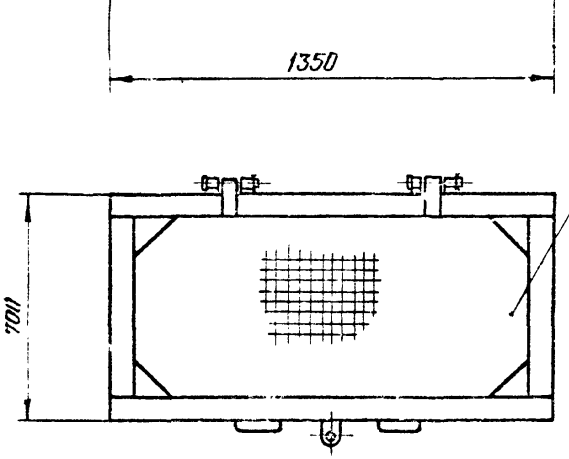

Обозначение	Масса
411-1.1.00.00.00 СБ	183,2
411-1.1.00.00.00 СБ	177,4

Техническая характеристика

1 Назначение – хранение орехов
2 Емкость, м³ – 2,2
3 Габаритные размеры
  а) длина — 1350
  б) ширина — 700
  в) высота — 1810

Технические требования

1 Размеры для справок
2 Поверхность очистить, обезжирить
Покрытие — один слой грунта ФЛ-03к ГОСТ 9109-81 и два слоя желтой перхлорвиниловой эмали ХВ-124 ГОСТ 10144-74.
Толщина комплексного покрытия 70÷100 мк

666-03 6

Изм.	Лист	№ докум.	Подп.	Дата
Разраб.		Кубинова		10.84
Пров.		Насонов		
Рук. гр.		Насонов		
Н. контр.		Четкина		
Гл. спец.		Нейбург		
Нач. отд.		Калачева		

411-1.1.00.00.00 СБ

Контейнер

Литера	Масса	Масштаб
	см. табл.	1:15

Лист 1 Листов 2

"СОЮЗГИПРОЛЕСХОЗ" Воронежский Филиал

Формат А3

Инв. № подл. | Подпись и дата | Взам. инв. № | Инв. № дубл. | Подпись и дата

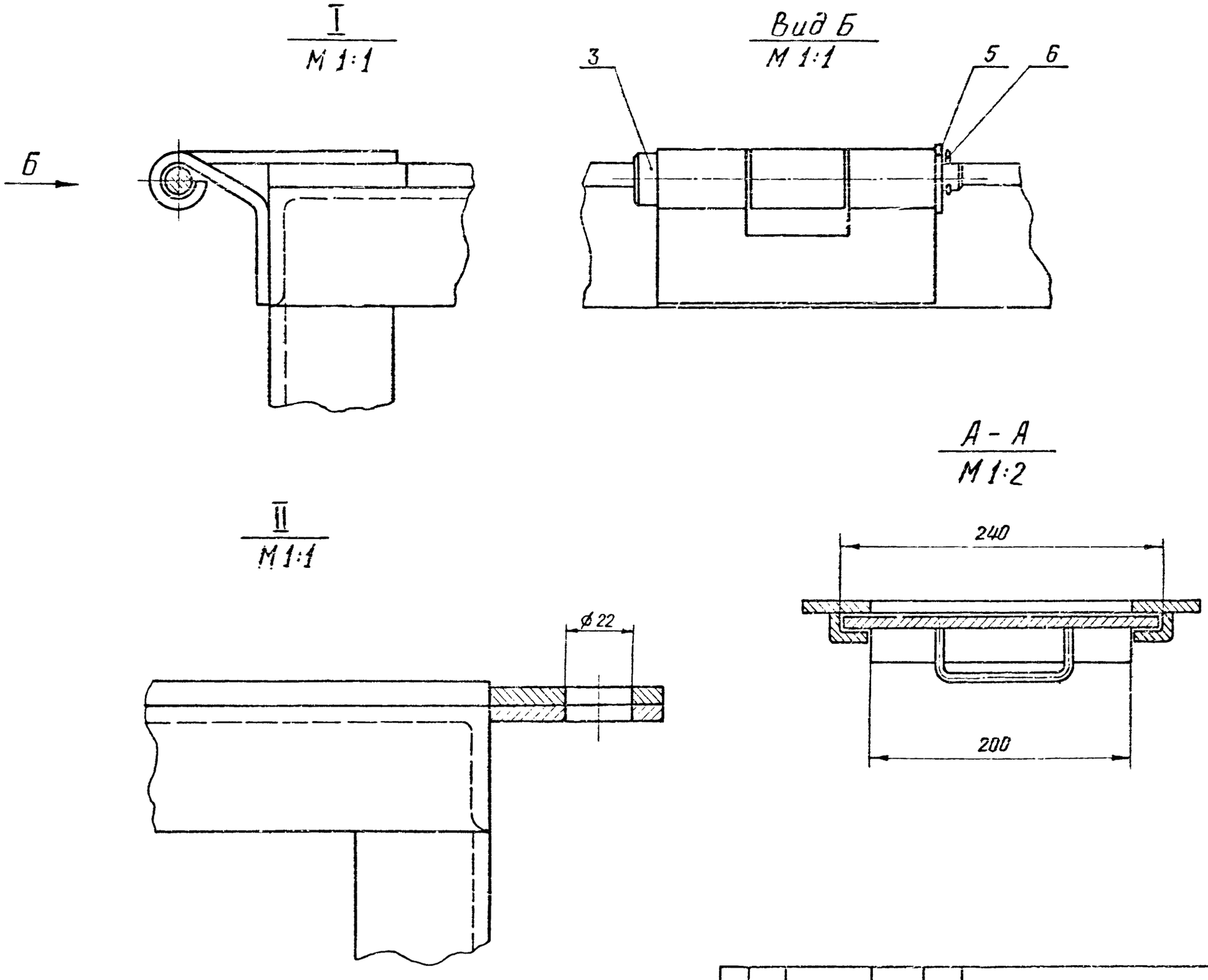

Альбом

Типовой проект 411-1-123.85

Подпись и дата	Взам. инв №	Инв. № дубл.	Подпись и дата	Инв. № подл.

666-03

7

Изм.	Лист	№ докум.	Подп.	Дата	411-1.01.00.00 СБ	Лист 2

Формат А3

Альбом III

Типовой проект 411-1-123.85

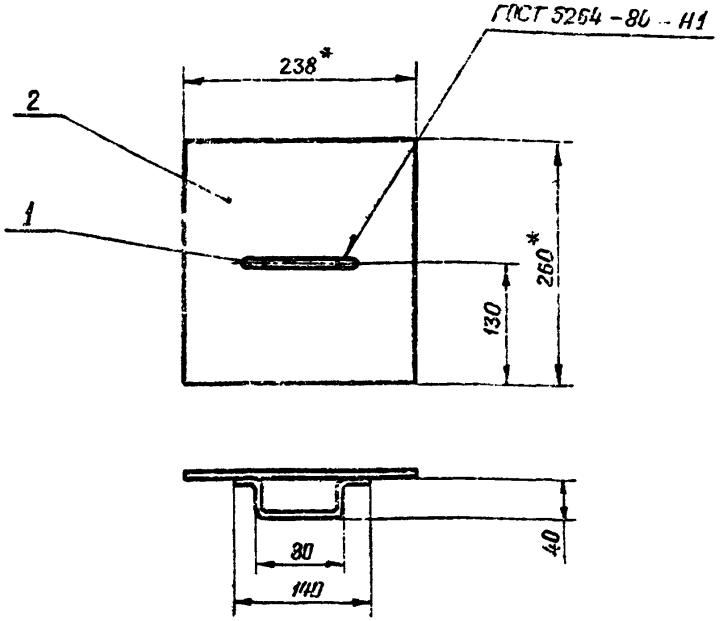

1.* Размеры для справок

2. Предельные отклонения размеров $\pm \frac{IT16}{2}$

Форм	Зона	П	Обозначение	Наименование	Кол	Примечание
Б.4		1	411-1.1.01.00.01	Ручка L=280 h14		
				Круг $\frac{ЗБ\ ГОСТ\ 2590-71}{Ст3\ ГОСТ\ 535-79}$	1	0.09кг
Б.4		2	411-1.1.01.00.02	Заслонка		
				Лист $\frac{Б-ПН4\ ГОСТ\ 10903-74}{Ст.3\ ГОСТ\ 14637-79}$		
				(238×260) h14	1	1.96кг

Изм	Лист	№ докум.	Подп.	Дата
Разраб.		Кудинова		17.05.81
Пров.		Насонов		
Рук.гр.		Насонов		
Н.контр.		Четкина		

411-1.1.01.00.00СБ

Задвижка

Литера	Масса	Масштаб
	2.05	1:5

Лист | Листов 1

"СОЮЗГИПРОДЕСХОЗ" Воронежский филиал

Формат А4

Альбом III

Типовой проект 411-1-

20

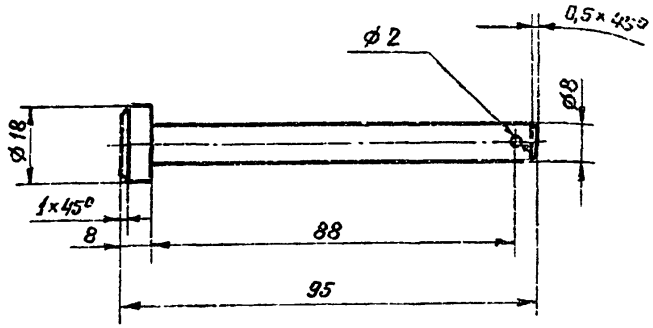

Предельные отклонения размеров:
отверстий – Н14, валов – h14,
остальных – $\pm \frac{IT16}{2}$

666-03 8

Изм	Лист	№ докум.	Подп.	Дата
Разраб.		Кудинова		17.05.81
Пров.		Насонов		
Рук.гр.		Насонов		
Н.контр.		Четкина		

411-1.1.00.00.01

Ось

Сталь 45 ГОСТ 1050-74

Литера	Масса	Масштаб
	0,05	1:1

Лист | Листов 1

"СОЮЗГИПРОДЕСХОЗ" Воронежский филиал

Формат А4

Альбом VII

Типовой проект 411-1-183.85

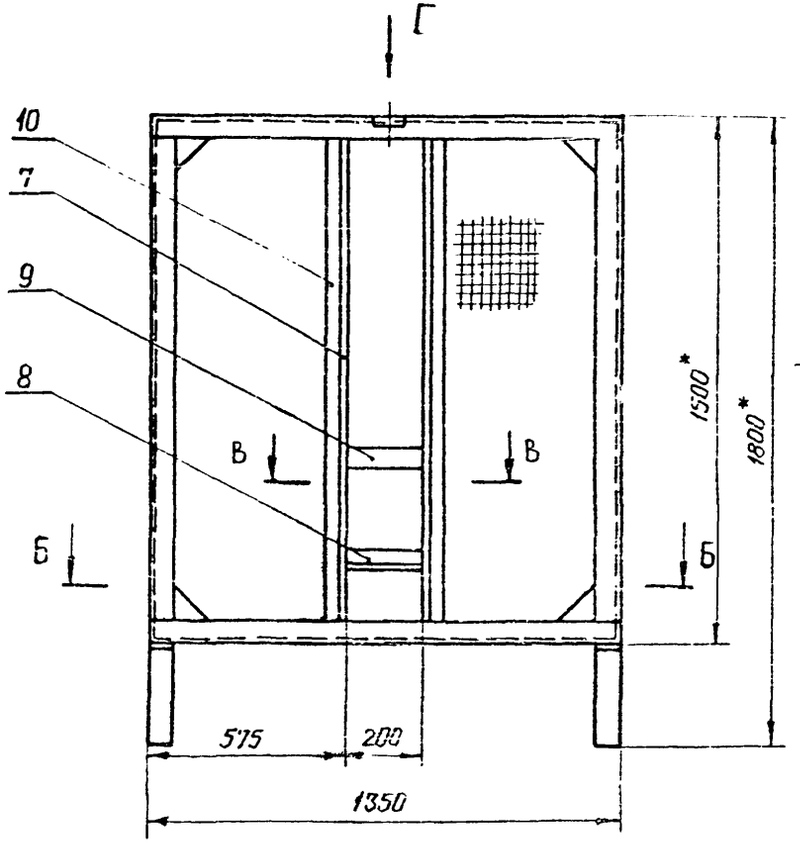

Б - Б

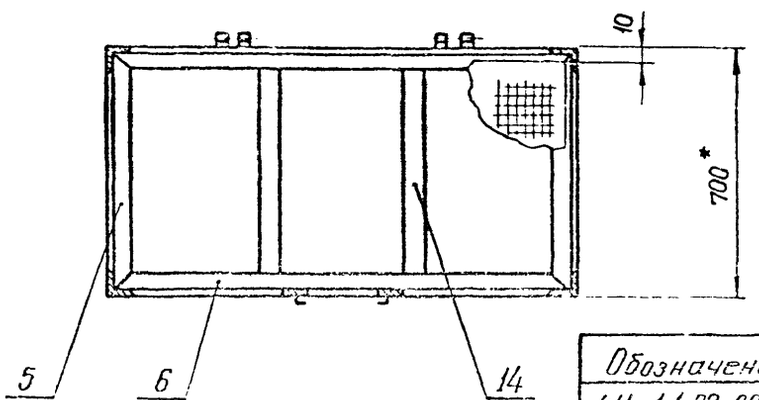

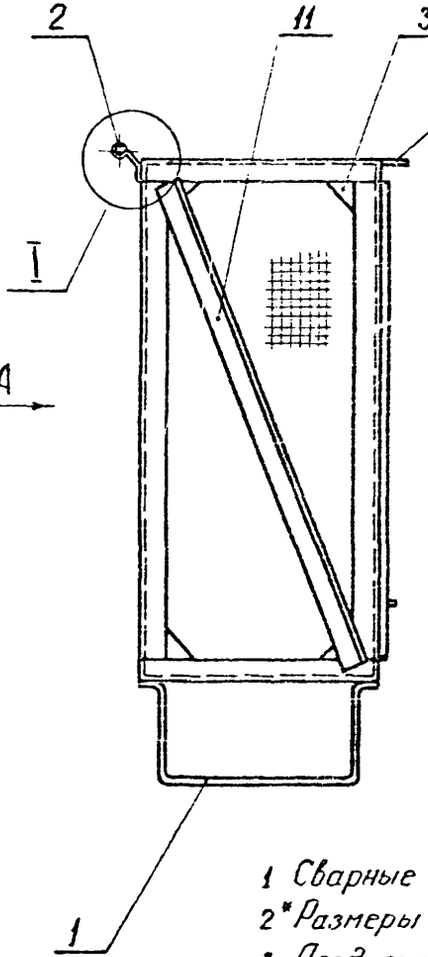

Вид А

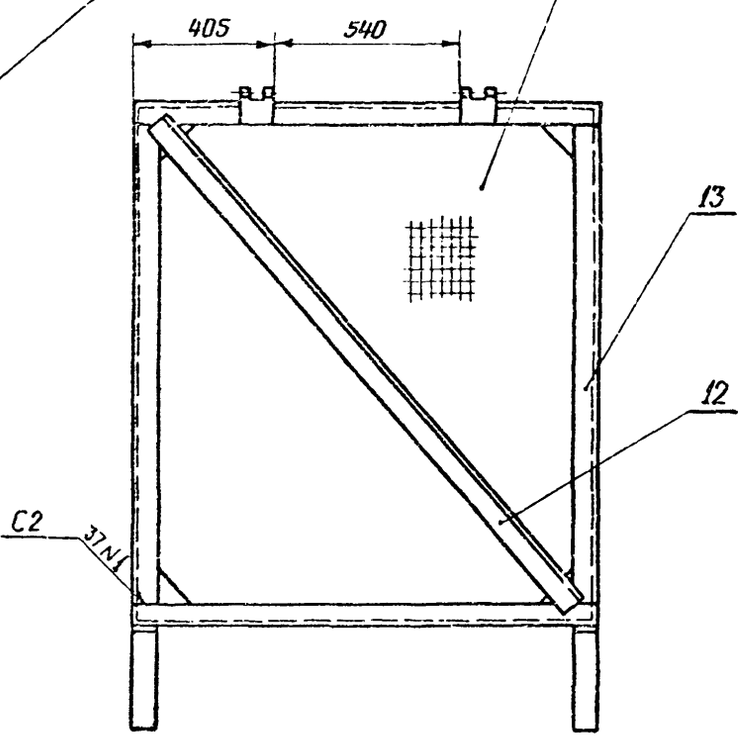

1 Сварные швы по ГОСТ 5264-80.

2* Размеры для справок.

3 Предельные отклонения размеров $\pm \frac{IT16}{2}$

4 Шероховатость поверхностей деталей выполненных без чертежа — $\sqrt{20}$

Обозначение	Масса
411-1.1.02.00.00 СБ	161,9
411-1.1.02.00.00-01 СБ	157.6

666-03 9

Изм	Лист	№ докум	Подп	Дата
Разраб		Куприянов		
Пров		Насонов		
Рук. гр.		Насонов		
Н контр		Четкина		

411-1.02.00.00 СБ

Корпус

Литера	Масса	Масштаб
	см. табл.	1:15

Лист 1 Листов 2

"Союзгипролесхоз" Воронежский филиал

Формат А3

Инв. № подл. | Подпись и дата | Взам. инв. № | Инв. № дубл. | Подпись и дата

В-В
М 1:1

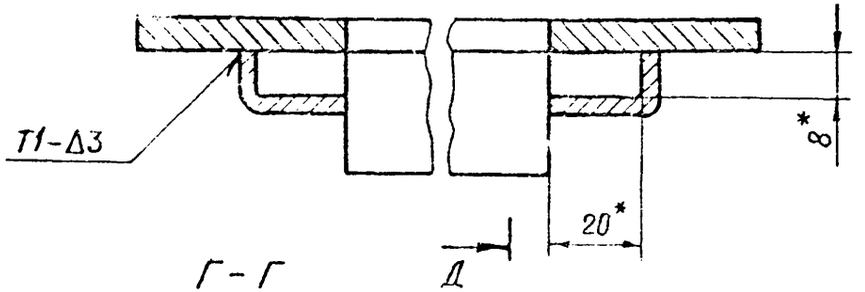

Г-Г
М 1:2

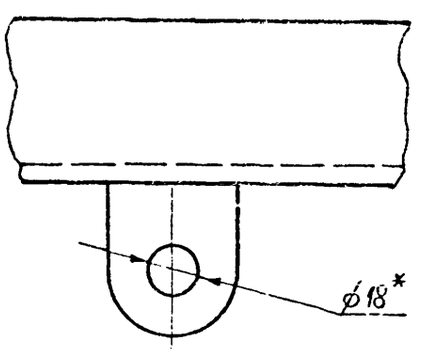

Д-Д повернуто
М 1:4



I
М 1:2

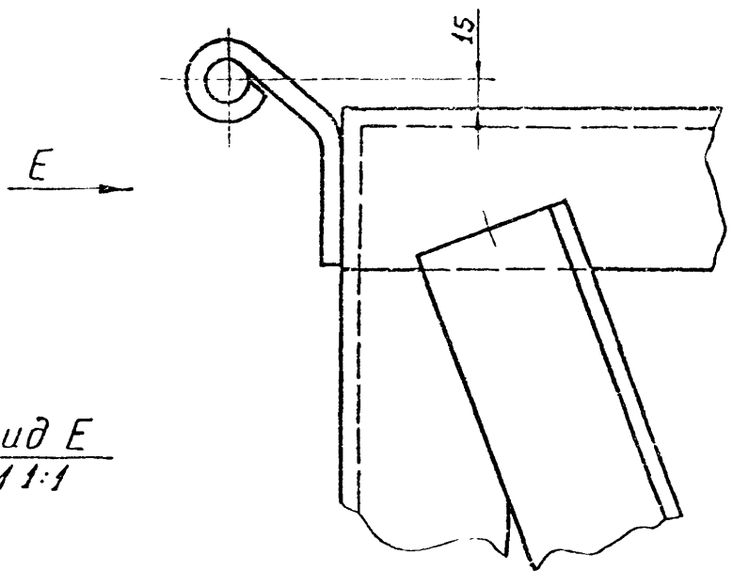

Вид Е
М 1:1

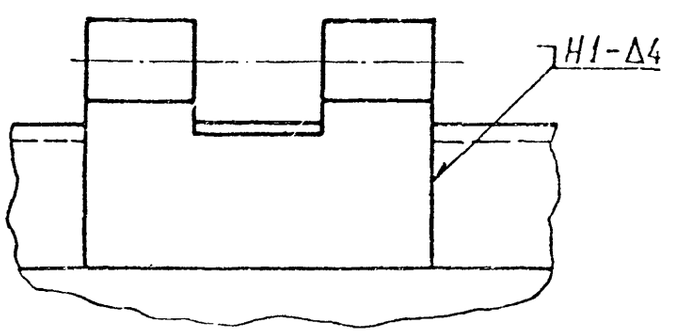

Изм	Лист	№ докум.	Подп	Дата	411-1.01.02.00 СБ	Лист 2

Инв. № подл. | Подпись и дата | Взам. инв. № | Инв. № дубл. | Подпись и дата

Типовой проект 411-1-123.85 Альбом III

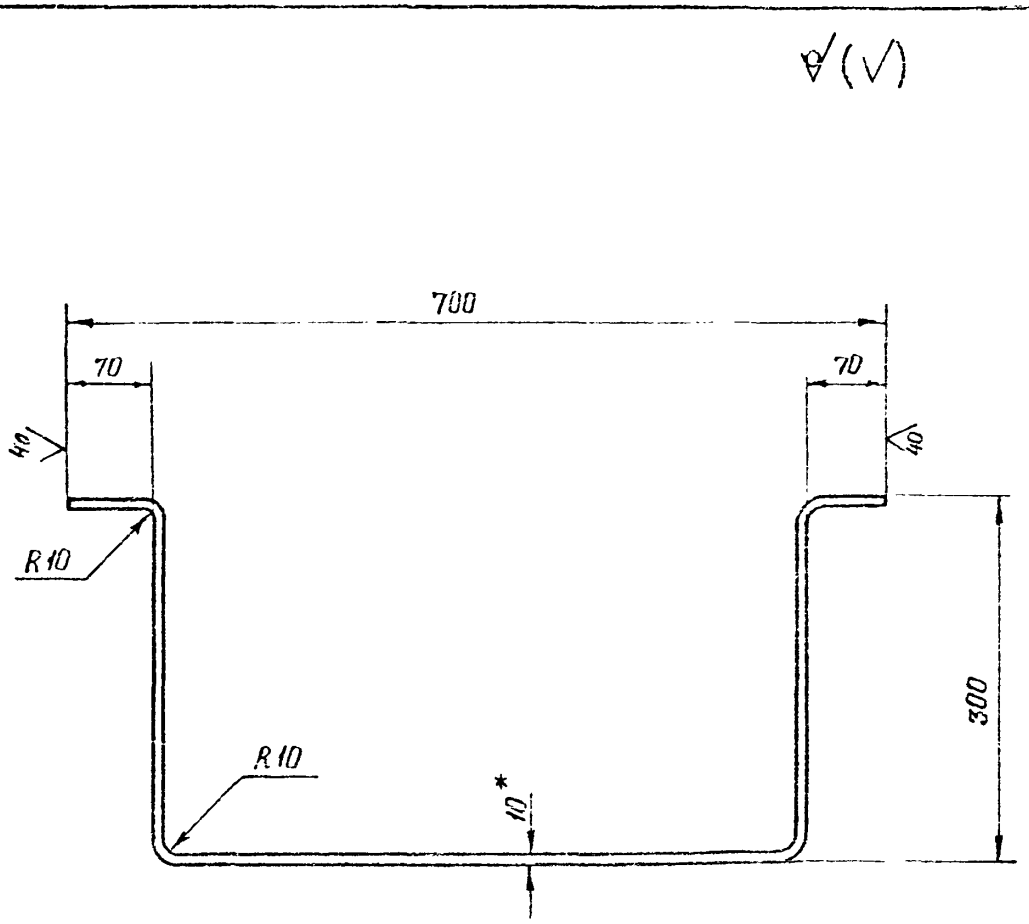

1 Длина развертки — 1230

2 * Размер для справок

3 Предельные отклонения размеров:
валов – h14, остальных $\pm \frac{IT16}{2}$

Изм.	Лист	№ докум.	Подп.	Дата
Разраб.		Кудинова		
Пров.		Насонов		
Рук. гр.		Насонов		
Н. контр.		Черкина		

411-1.1.02.00.01

Опора

Литера	Масса	Масштаб
	2,9	1:5

Лист | Листов 1

Полоса $\frac{Б\text{-}2\ 10\times30\ ГОСТ\ 103\text{-}76}{Ст\ 3\ ГОСТ\ 535\text{-}79}$

"Союзгипролесхоз" Воронежский филиал

Формат А4

Типовой проект 411-1-

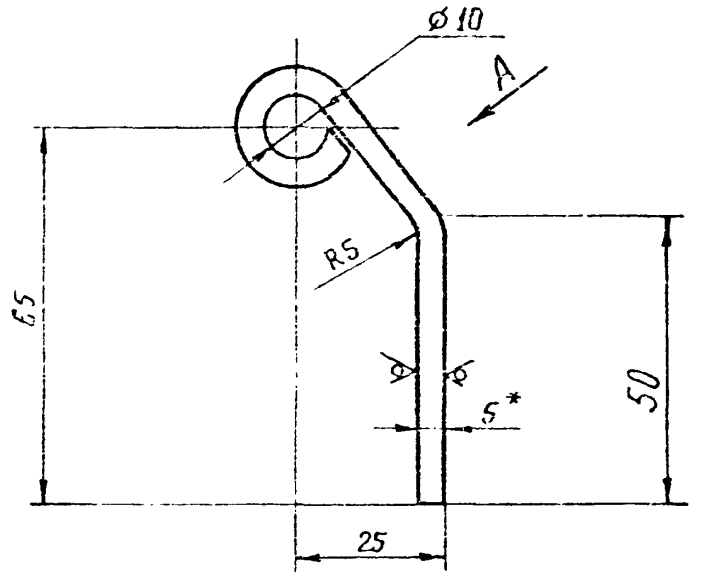

Вид А повернуто
М 1:2

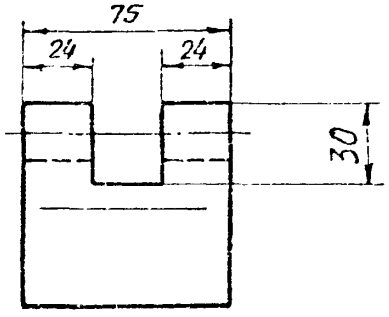

1 Длина развертки 117

2 * Размер для справок

3 Предельные отклонения размеров:
отверстий – H14, валов – h14, остальных $\pm \frac{IT16}{2}$

666-03 11

Изм.	Лист	№ докум.	Подп.	Дата
Разраб.		Кудинова		
Пров.		Насонов		
Рук. гр.		Насонов		
Н. контр.		Черкина		

411-1.1.02.00.02

Петля

Литера	Масса	Масштаб
	0,32	1:1

Лист | Листов 1

Полоса $\frac{Б\text{-}2\ 5\times75\ ГОСТ\ 103\text{-}76}{Ст\ 3\ ГОСТ\ 535\text{-}79}$

"Союзгипролесхоз" Воронежский филиал

Формат А4

Альбом II

Типовой проект 411-1-183.85

$\overset{40}{V}$ (V)

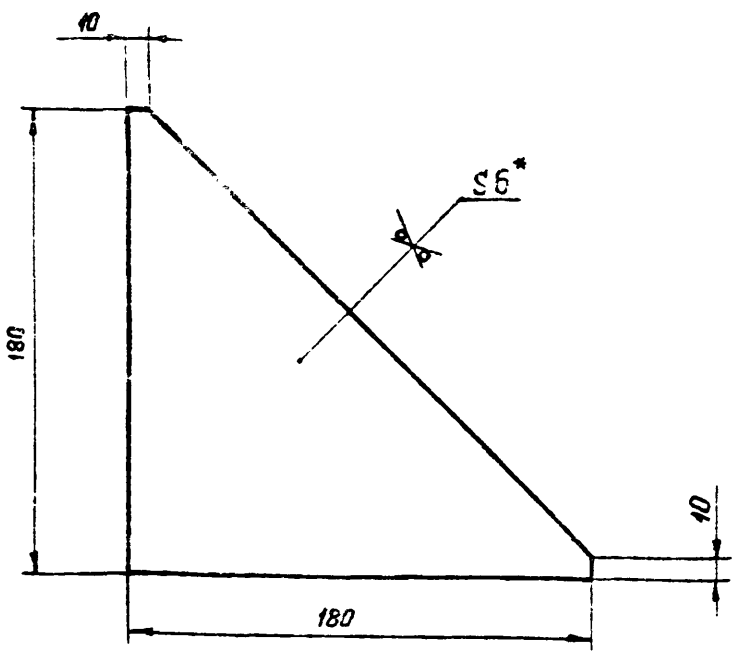

1* Размер для справок

2 Предельные отклонения размеров валов – h 14, остальных $\pm \frac{IT16}{2}$

Изм	Лист	№ докум.	Подп.	Дата
Разраб.		Кудинова		
Пров.		Насонов		
Рук. гр.		Насонов		
Н. контр.		Четкина		

411-1.1.02.00.03

Косынка

Литера	Масса	Масштаб
	0,75	1:2

Лист | Листов 1

Лист 6-ПН-6 ГОСТ 10903-74 / Ст 3 ГОСТ 14637-79

"СОЮЗГИПРОЛЕСХОЗ" Воронежский филиал

формат А4

Инв. № подл. | Подпись и дата | Взам. инв. № | Инв. № дубл. | Подпись и дата

Альбом III

Типовой проект 411-1-

$\overset{40}{V}$ (V)

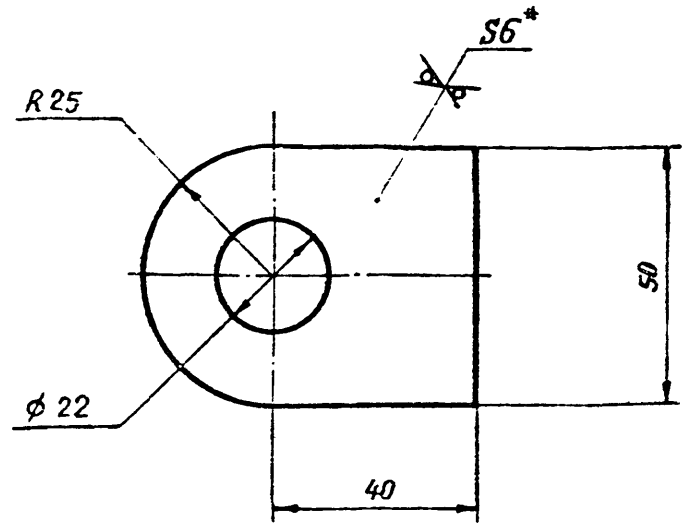

1* Размер для справок

2 Предельные отклонения размеров: отверстий – H14, валов – h 14, остальных $\pm \frac{IT16}{2}$

666-03 12

Изм	Лист	№ докум.	Подл.	Дата
Разраб.		Кудинова		
Пров.		Насонов		
Рук. гр.		Насонов		
Н. контр.		Четкина		

411-1.1.02.00.04

Ушко

Литера	Масса	Масштаб
	0,056	1:1

Лист | Листов 1

Полоса 6-2 6×50 ГОСТ 103-76 / Ст 3. ГОСТ 535-79

"СОЮЗГИПРОЛЕСХОЗ" Воронежский филиал

формат А4

Инв. № подл. | Подпись и дата | Взам. инв. № | Инв. № дубл. | Подпись и дата

Альбом III

Типовой проект 411-1-123.85

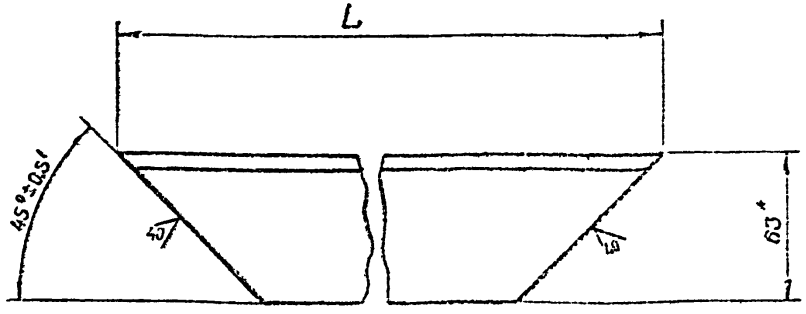

Обозначение	L, мм	Масса
411-1.1.02.00.05	700	4,1
411-1.1.02.00.05-01	1350	7,72

1* Размер для справок

2 Предельные отклонения размеров валов – h 14

Изм.	Лист	№ докум.	Подп.	Дата
Разраб.		Кубишова		
Пров.		Насонов		
Рук. гр.		Насонов		
Н. контр.		Цеткина		

411-1.1.02.00.05

Ребро

Литера	Масса	Масштаб
	Ст. слабл.	1:2
Лист	Листов 1	

Уголок 63×63×6 ГОСТ 8509-72 / Ст3 ГОСТ 535-79

СОЮЗГИПРОЛЕСХОЗ Воронежский филиал

Формат А4

Альбом III

Типовой проект 411-1-123.85

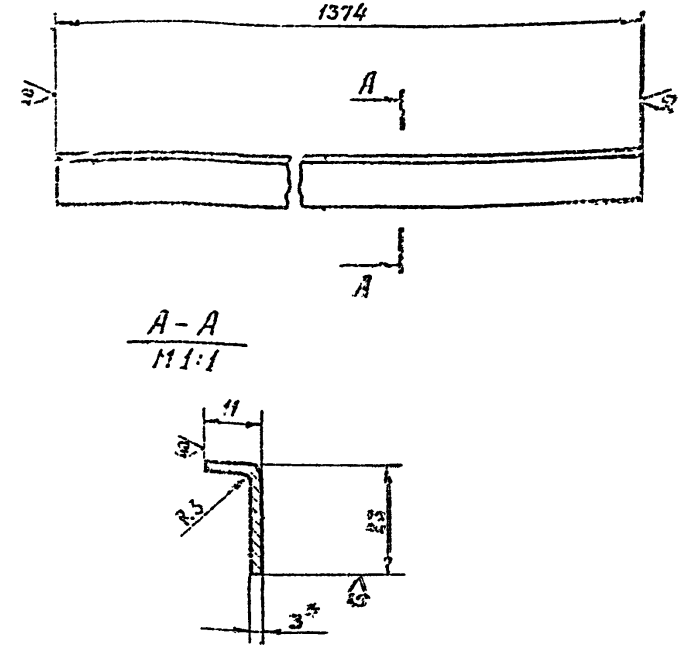

1.* Размер для справок

2 Предельные отклонения размеров валов – h 14

БГС-03 13

Изм.	Лист	№ докум.	Подп.	Дата
Разраб.		Кубишова		
Пров.		Насонов		
Рук. гр.		Насонов		
Н. контр.		Цеткина		

411-1.1.02.00.07

Направляющая

Литера	Масса	Масштаб
	1,1	1:2
Лист	Листов 1	

Лист Б-ПН-3 ГОСТ 19903-74 / Ст3 ГОСТ 16523-70

"СОЮЗГИПРОЛЕСХОЗ" Воронежский филиал

Формат А4

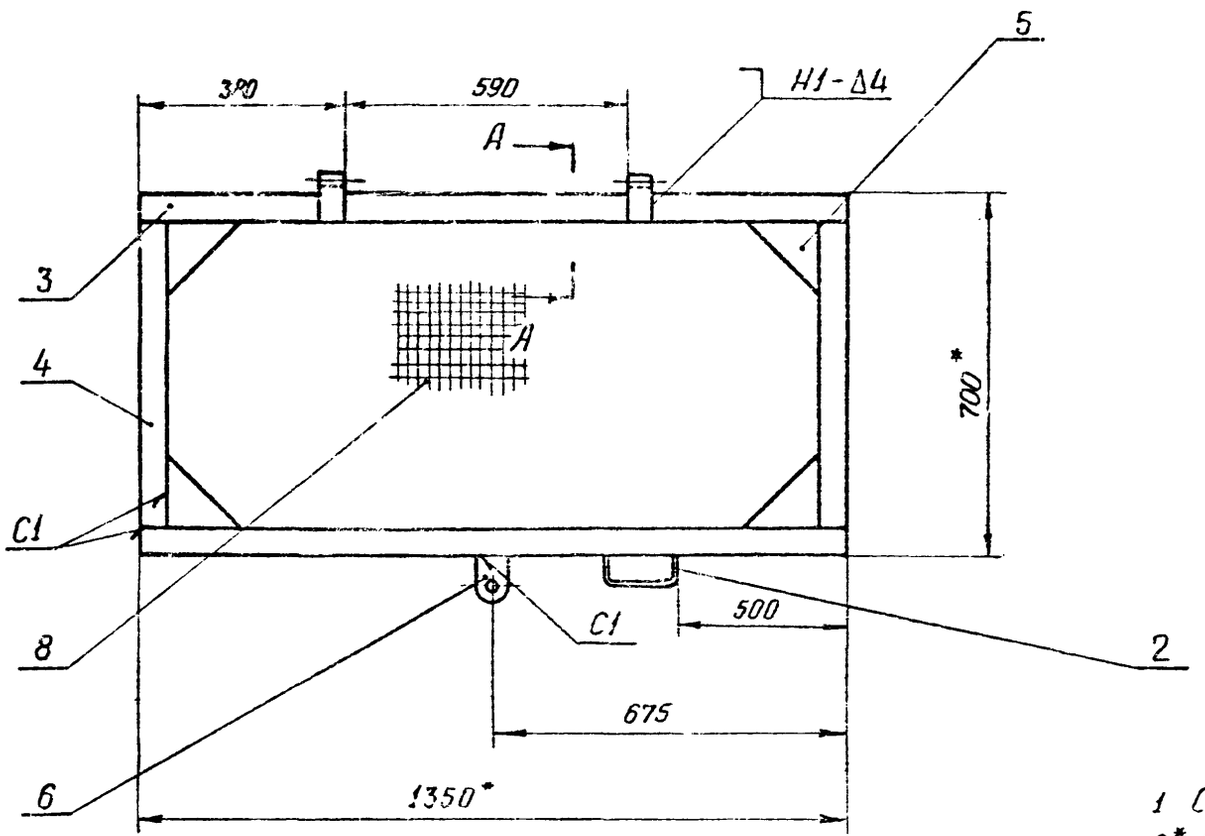

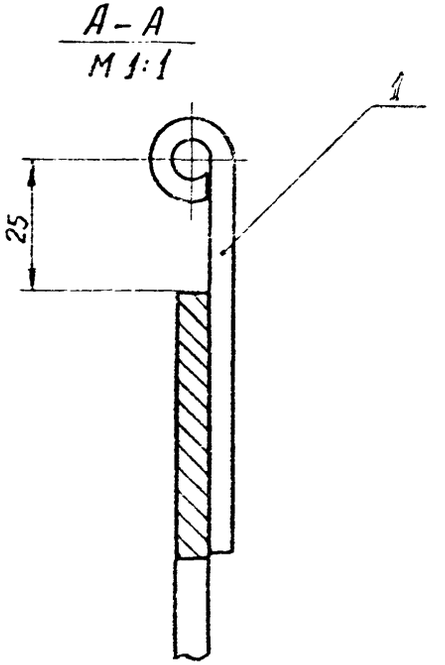

1 Сварные швы по ГОСТ 5264-80

2* Размеры для справок

3 Предельные отклонения размеров $\pm \frac{IT16}{2}$

4 Шероховатость поверхностей резов деталей выполненных без чертежа – $\sqrt{20}$

Обозначение	Масса
411-1.1.03.00.00 СБ	19.05
411-1.1.03.00.00-01 СБ	17.63

666-03 14

Изм	Лист	№ докум	Подп	Дата
Разраб.		Кубичова		
Пров.		Насонов		
Рук. гр		Насонов		
Н. контр		Четкина		

411-1.1.03.00.00 СБ

Крышка

Литера	Масса	Масштаб
	см. табл.	1:10
Лист	Листов 1	

"Союзгипролесхоз" Воронежский филиал

Формат А3

Инв. № подл. | Подпись и дата | Взам. инв. № | Инв. № дубл. | Подпись и дата

Типовой проект 411-1-123.85 Альбом III

А(V)

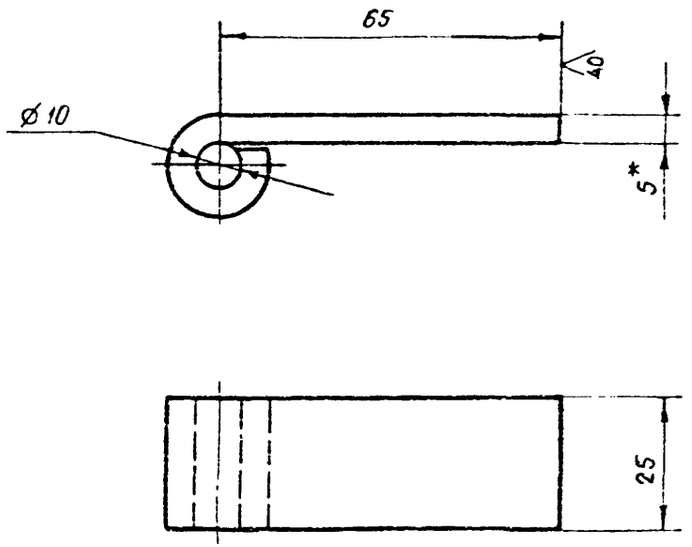

1. Длина развертки – 112
2* Размер для справок
3. Предельные отклонения размеров:
отверстий – H14, валов – h14, остальных $\pm \frac{IT16}{2}$

Изм.	Лист	№ докум.	Подп.	Дата
Разраб.		Кудинова		12.05.85
Пров.		Насонов		
Рук.гр.		Насонов		
Н.контр.		Четагина		

411-1.1.03.00.01

Петля

Литера	Масса	Масштаб
	0,1	1:1
Лист	Листов 1	

Полоса Б-2 5×25 ГОСТ 103-76
Ст3 ГОСТ 535-79

"СОЮЗГИПРОЛЕСХОЗ"
Воронежский филиал

Формат А4

Инв. № подл. | Подпись и дата | Взам. инв. № | Инв. № дубл. | Подпись и дата

Альбом III

Типовой проект 411-1-123.85

Формат	Зона	Поз.	Обозначение	Наименование	Кол.	Примечан.
				Документация		
*			411-1.2.00.00.00 СБ	Сборочный чертеж		* А3; А3
				Сборочные единицы		
А4		1	411-1.2.01.00.00	Каркас	1	
А4		2	411-1.2.02.00.00	Щит	2	
А4		3	411-1.2.03.00.00	Щит	2	
А4		4	411-1.2.04.00.00	Щит	1	
				Детали		
А4		6	411-1.2.00.00.01	Пробка	1	
Б4		7	411-1.2.00.00.02	Стропа		
				Круг В8 ГОСТ 2590-71		
				Ст3 ГОСТ 535-79		
				L = 2000 h14	2	0,75 кг
				Стандартные изделия		
		9		Винт М10×45.58.05		
				ГОСТ 17473-80	16	
		10		Гайка М10,5.05		
				ГОСТ 5915-70	16	
		11		Шайба 10.36.05		
				ГОСТ 11371-78	16	

Подпись и дата | Инв. № дубл. | Взам. инв. № | Подпись и дата | Инв. № подл.

Изм.	Лист	№ докум.	Подп.	Дата
Разраб.	Кудинова			1.05.84
Провер.	Назонов			
Рук. гр.	Несонов			
Н. контр.	Четкина			

411-1.2.00.00.00

Ванна

Лит.	Лист	Листов
	1	2

„Союзгипролесхоз" Воронежский филиал

Альбом III

Типовой проект 411-1-

Формат	Зона	Поз.	Обозначение	Наименование	Кол.	Примечан.
				Материалы		
		14		Пластина I ТМКЩ-М-1-1.1		
				ГОСТ 7338-77	0,5м	0,55 кг
						(для уплотнения)
				666-03		16

Подпись и дата | Инв. № дубл. | Взам. инв. № | Подпись и дата | Инв. № подл.

Изм.	Лист	№ докум.	Подп.	Дата

411-1.2.00.00.00

Лист 2

Альбом III

Типовой проект 411-1-[illegible]85

Формат	Зона	Поз	Обозначение	Наименование	Кол.	Примеч.
				Документация		
А3			411-1.2.01.00.00 СБ	Сборочный чертеж		
				Детали		
А4		1	411-1.2.01.00.01	Ребро	2	
А4		2	-01	Ребро	2	
Б4		3	411-1.2.01.00.03	Стойка		
				Уголок 63×63×5 ГОСТ 8509-72		
				Ст3 ГОСТ 535-79		
				L = 750 h 14	4	3,6 кг
Б4		4	411-1.2.01.00.04	Обвязка		
				Полоса Б-2 5×50 ГОСТ 103-76		
				Ст3 ГОСТ 535-79		
				L = 800 h 4	2	1,26 кг
Б4		5	411-1.2.01.00.05	Обвязка		
				Полоса Б-2 5×50 ГОСТ 103-76		
				Ст3 ГОСТ 535-79		
				L = 1090 h 14	2	1,71 кг

Инв. № подл. | Подпись и дата | Взам. инв. № | Инв. № дубл. | Подпись и дата

Изм.	Лист	№ докум.	Подп.	Дата
Разраб.		Кудинова		10.01.84
Провер.		Насонов		
Рук. гр.		Насонов		
Н. контр.		Четкина		

411-1.2.01.00.00

Каркас

Лит.	Лист	Листов
	1	1

"Союзгипролесхоз" Воронежский филиал

Формат А4

Альбом III

Типовой проект 411-1-[illegible]

Формат	Зона	Поз.	Обозначение	Наименование	Кол.	Примеч.
				Документация		
А3			411-1.2.02.00.00 СБ	Сборочный чертеж		
				Детали		
Б4		1	411-1.2.02.00.01	Доска		
				Пиломатериал 25×145×1040		
				ГОСТ 2695-71	5	2,59 кг
Б4		2	411-1.2.02.00.02	Доска		
				Пиломатериал 25×120×1040		
				ГОСТ 2695-71	1	2,17 кг
Б4		3	411-1.2.02.00.03	Накладка		
				Пиломатериал 25×50×795		
				ГОСТ 2695-71	2	0,7 кг
				Стандартные изделия		
		5		Гвоздь		
				ГОСТ 4034-63	24	

666-03 17

Инв. № подл. | Подпись и дата | Взам. инв. № | Инв. № дубл. | Подпись и дата

Изм.	Лист	№ докум.	Подп.	Дата
Разраб.		Кудинова		10.01.84
Провер.		Насонов		
Рук. гр.		Насонов		
Н. контр.		Четкина		

411-1.2.02.00.00

Щит

Лит.	Лист	Листов
	1	1

"Союзгипролесхоз" Воронежский филиал

Формат А4

Альбом III

Типовой проект 411-1-183.85

Формат	Зона	Поз.	Обозначение	Наименование	Кол.	Примеч.
				Документация		
А3			411-1.2.03.00.00 СБ	Сборочный чертеж		
				Детали		
Б4		1	411-1.2.03.00.01	Доска		
				Пиломатериал 25×146×790		
				ГОСТ 2695-71	5	2,0 кг
Б4		2	411-1.2.03.00.02	Доска		
				Пиломатериал 25×120×190		
				ГОСТ 2695-71	1	1,68 кг
Б4		3	411-1.2.03.00.03	Накладка		
				Пиломатериал 25×50×820		0,8 кг
				ГОСТ 2695-71	2	
				Стандартные изделия		
		5		Гвоздь		
				ГОСТ 4034-63	24	

Инв. № подл. | Подпись и дата | Взам. инв. № | Инв. № дубл. | Подпись и дата

Изм.	Лист	№ докум.	Подп.	Дата
Разраб.		Кудинова		11.07.84
Провер.		Насонов		
Рук. гр.		Насонов		
Н. контр.		Четкина		

411-1.2.03.00.00

Щит

Лит.	Масса	Масштаб
	1	1

Листов 1

"Союзгипролесхоз" Воронежский филиал

Формат А4

Альбом III

Типовой проект 411-1-

Формат	Зона	Поз.	Обозначение	Наименование	Кол.	Примеч.
				Документация		
А3			411-1.2.04.00.00	Сборочный чертеж		
				Детали		
Б4		1	411-1.2.04.00.01	Доска		
				Пиломатериал 25×90×1090		
				ГОСТ 2695-71	1	1,54 кг
Б4		2	411-1.2.04.00.02	Доска		
				Пиломатериал 25×146×1090		3,8 кг
				ГОСТ 2695-71	5	
Б4		3	411-1.2.04.00.02	Накладка		
				Пиломатериал 25×50×740	2	0,65 кг
				Стандартные изделия		
				Гвоздь		
				ГОСТ 4034-63	24	

666-03

18

Инв. № подл. | Подпись и дата | Взам. инв. № | Инв. № дубл. | Подпись и дата

Изм.	Лист	№ докум.	Подп.	Дата
Разраб.		Кудинова		11.07.84
Провер.		Насонов		
Рук. гр.		Насонов		
Н. контр.		Четкина		

411-1.2.04.00.00

Щит

Лит.	Масса	Масштаб
	1	1

Листов 1

"Союзгипролесхоз" Воронежский филиал

Формат А4

Типовой проект 411-1-12.85 Альбом III

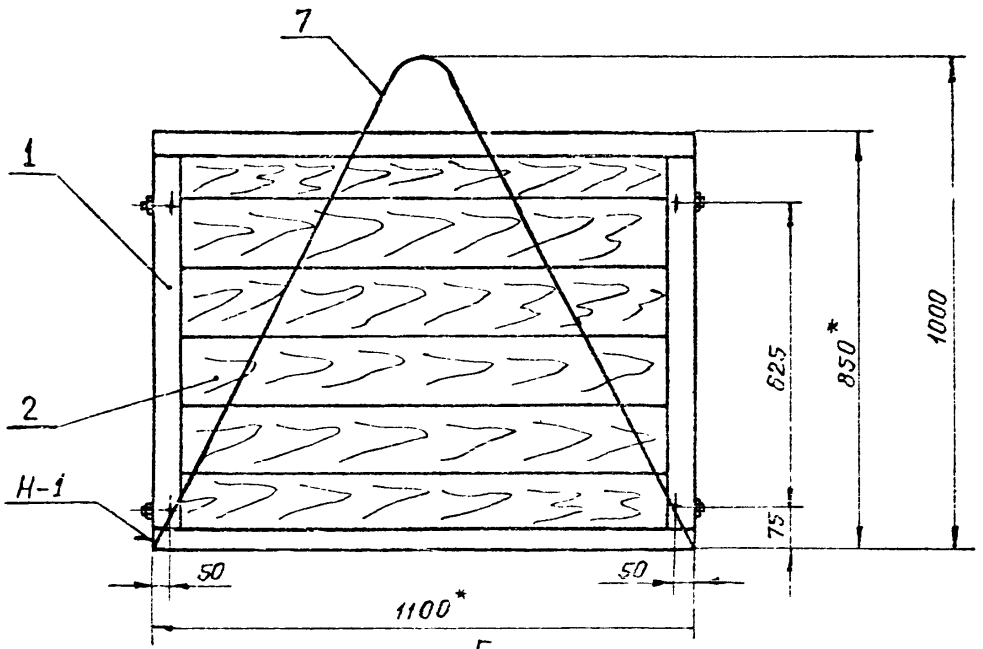

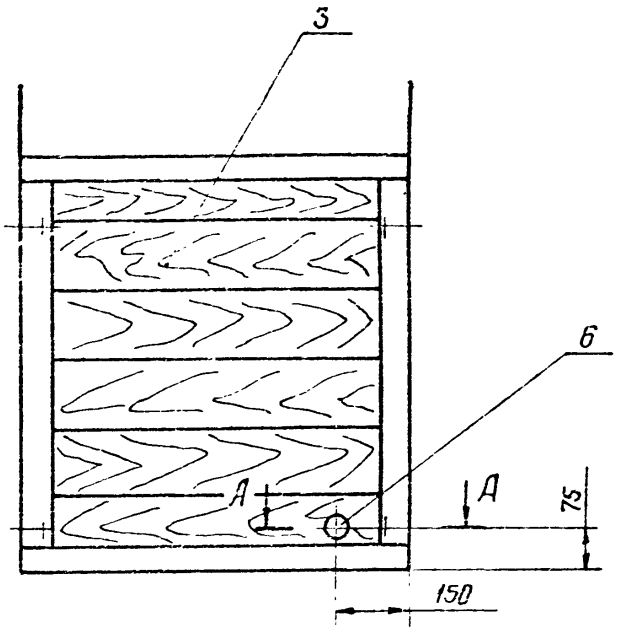

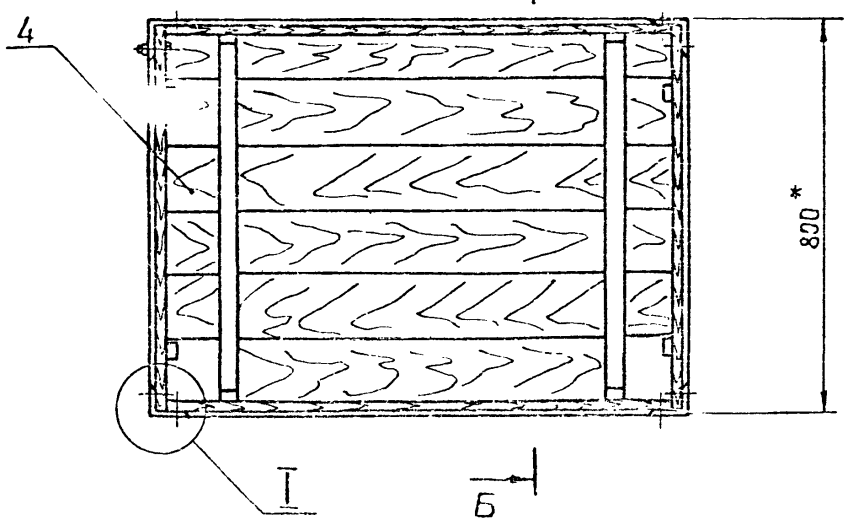

Техническая характеристика

1 Назначение – проращивание семян орехов

2 Емкость, м³ – 0,6

Технические требования

1* Размеры для справок

2. Ванну испытать наливом водой

Изм	Лист	№ докум	Подп	Дата
Разраб		Кудинова		17.11.87
Пров		Насонов		
Рук.гр		Насонов		
Н.контр		Четкина		
Гл.спец		Нейбург		
Нач.отд		Калабухов		

ббб-03 19

411-1.2.00.00.00 СБ

Ванна

Литера	Масса	Масштаб
	81,2	1:10
Лист 1	Листов 2	

"Союзгипродесхоз" Воронежский филиал

Формат А3

Инв.№подл. | Подпись и дата | Взам.инв.№ | Инв.№дубл. | Подпись и дата

Типовой проект 411-1-423.85 Альбом III

Инв. № подл. | Подпись и дата | Взам. инв. № | Инв. № дубл. | Подпись и дата

I
М 1:2

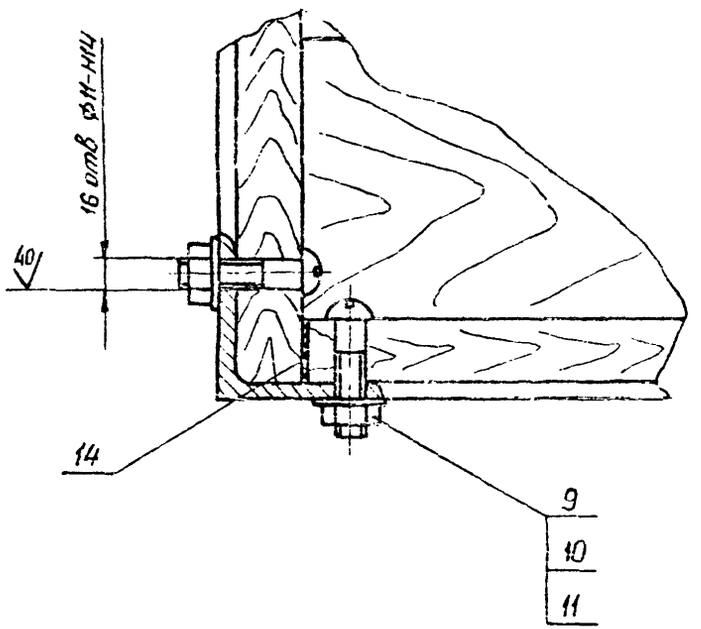

А – А
М 1:1

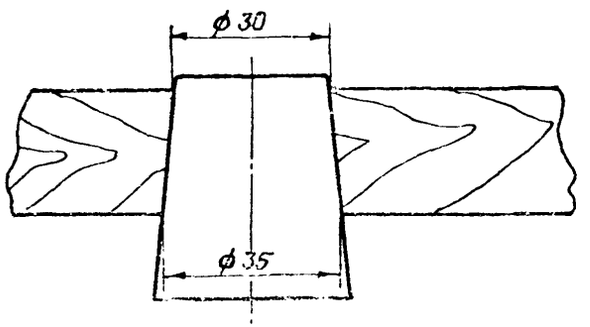

Б – Б
М 1:2

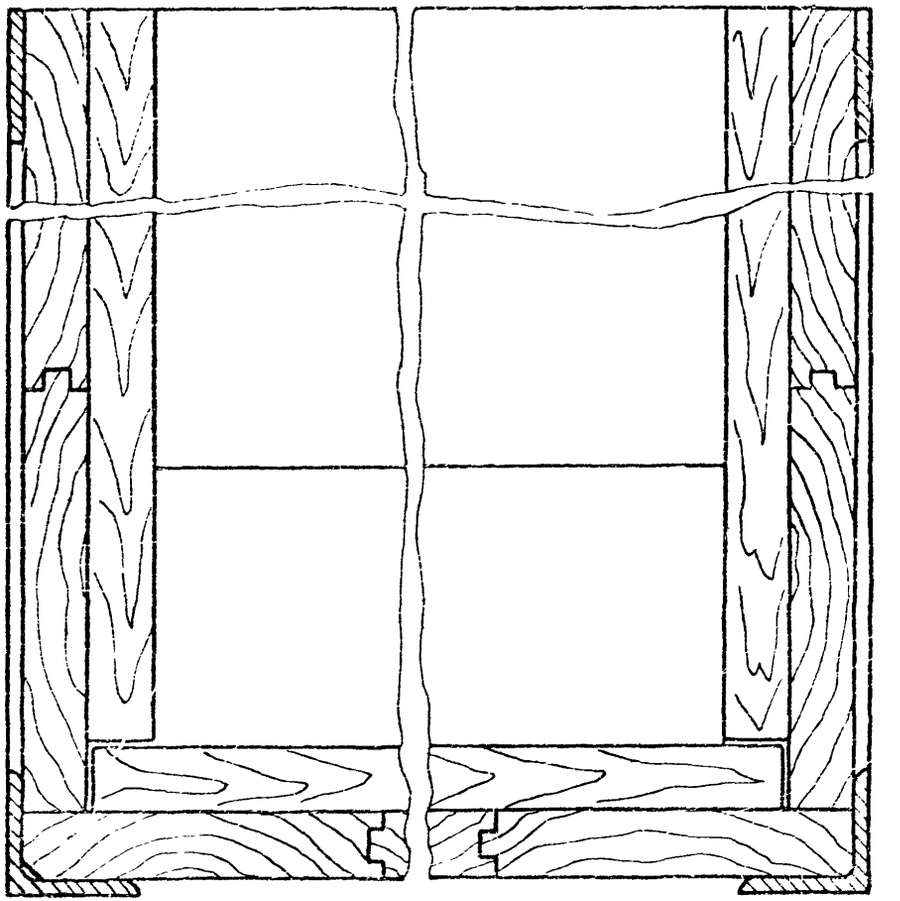

Изм.	Лист	№ докум.	Подп.	Дата	411-1.2.00.00.00 СБ	Лист 2

666-03 20

Формат А3

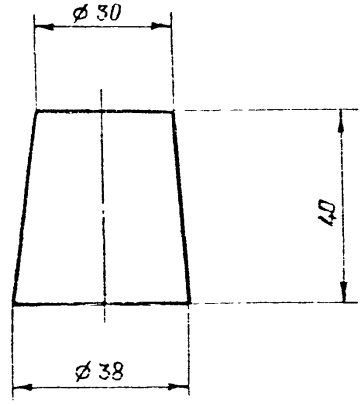

Изм.	Лист	№ докум.	Подп.	Дата
Разраб.		Кудинова		
Пров.		Насонов		
Рук. гр.		Насонов		
Н. контр.		Чоткина		

411-1.2.00.00.01

Пробка

Литера	Масса	Масштаб
	0,03	1:1

Лист | Листов 1

Сосна ГОСТ 8486-86

"СОЮЗГИПРОЛЕСХОЗ" Воронежский филиал

Формат А4

А (V)

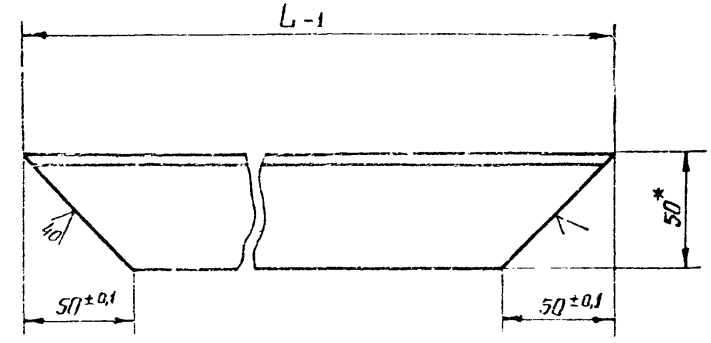

Обозначение	L	Масса
411-1.2.01.00.01	800	3,8
411-1.2.01.00.01-01	1100	5,2

* Размер для справок

666-03 21

Изм.	Лист	№ докум.	Подп.	Дата
Разраб.		Кудинова		
Пров.		Насонов		
Рук. гр.		Насонов		
Н. контр.		Чоткина		

411-1.2.01.00.01

Ребро

Литера	Масса	Масштаб
	См. табл.	1:2

Лист | Листов 1

Уголок Б-50×50×5 ГОСТ 8509-72 / Ст 3 ГОСТ 535-79

"СОЮЗГИПРОЛЕСХОЗ" Воронежский филиал

Формат А4

Инв. № подл. | Подпись и дата | Взам. инв. № | Инв. № дубл. | Подпись и дата

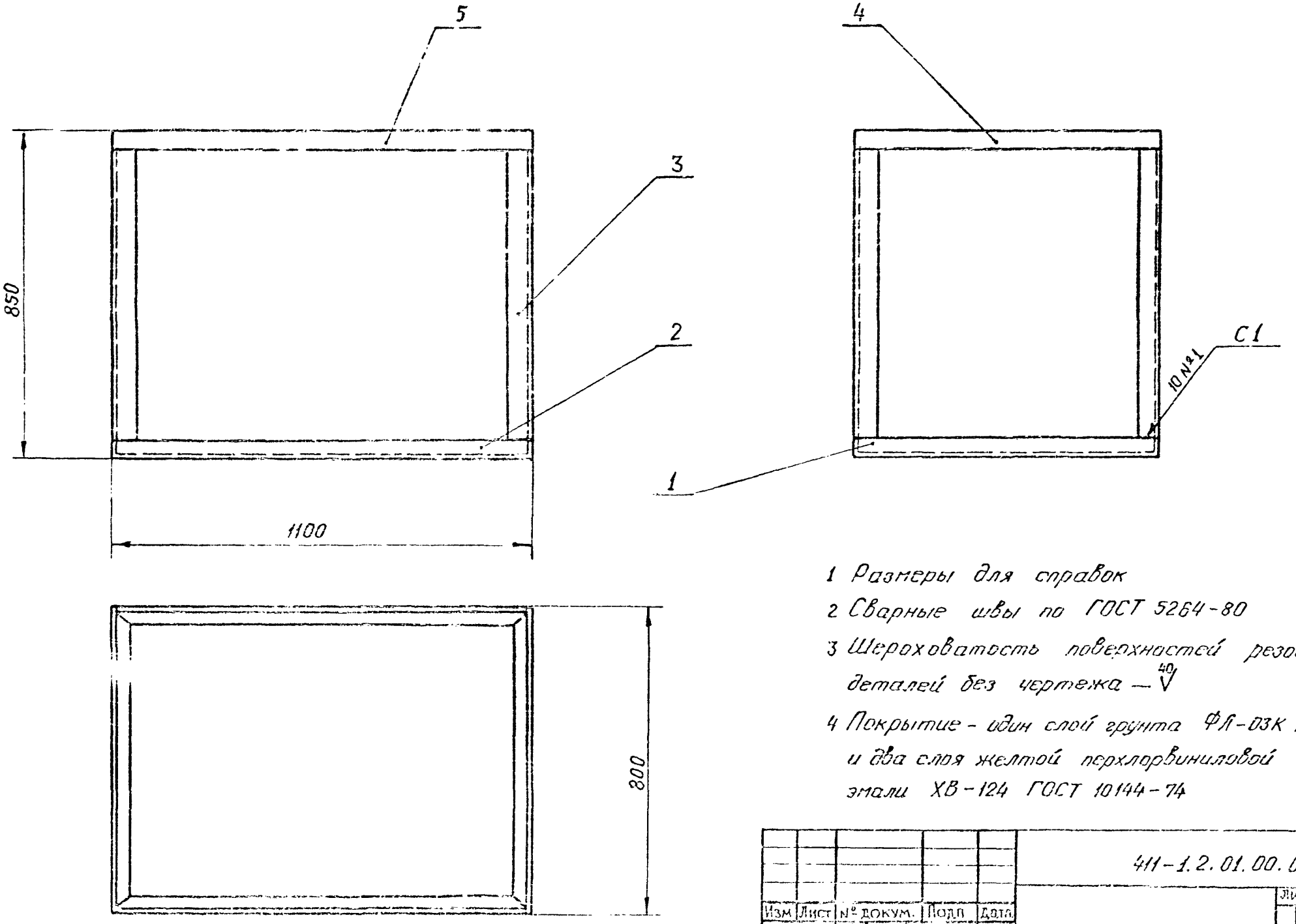

1 Размеры для справок

2 Сварные швы по ГОСТ 5264-80

3 Шероховатость поверхностей резов деталей без чертежа — $\overset{40}{\vee}$

4 Покрытие - один слой грунта ФЛ-03К ГОСТ 9109-81 и два слоя желтой перхлорвиниловой эмали ХВ-124 ГОСТ 10144-74

666-03 22

Изм	Лист	№ докум.	Подп	Дата	411-1.2.01.00.00 СБ			
Разраб.		Кудинова			Каркас	Литера	Масса	Масштаб
Пров.		Насонов					38,4	1:10
Рук.гр.		Насонов				Лист	Листов 1	
Н.контр.		Четкина				"СОЮЗГИПРОЛЕСХОЗ" Воронежский филиал		

Формат А3

Типовой проект 411-1-123.85 Альбом III

Инв.№ подл. | Подпись и дата | Взам.инв.№ | Инв.№ дубл. | Подпись и дата

Типовой проект 411-1-123.85 Альбом III

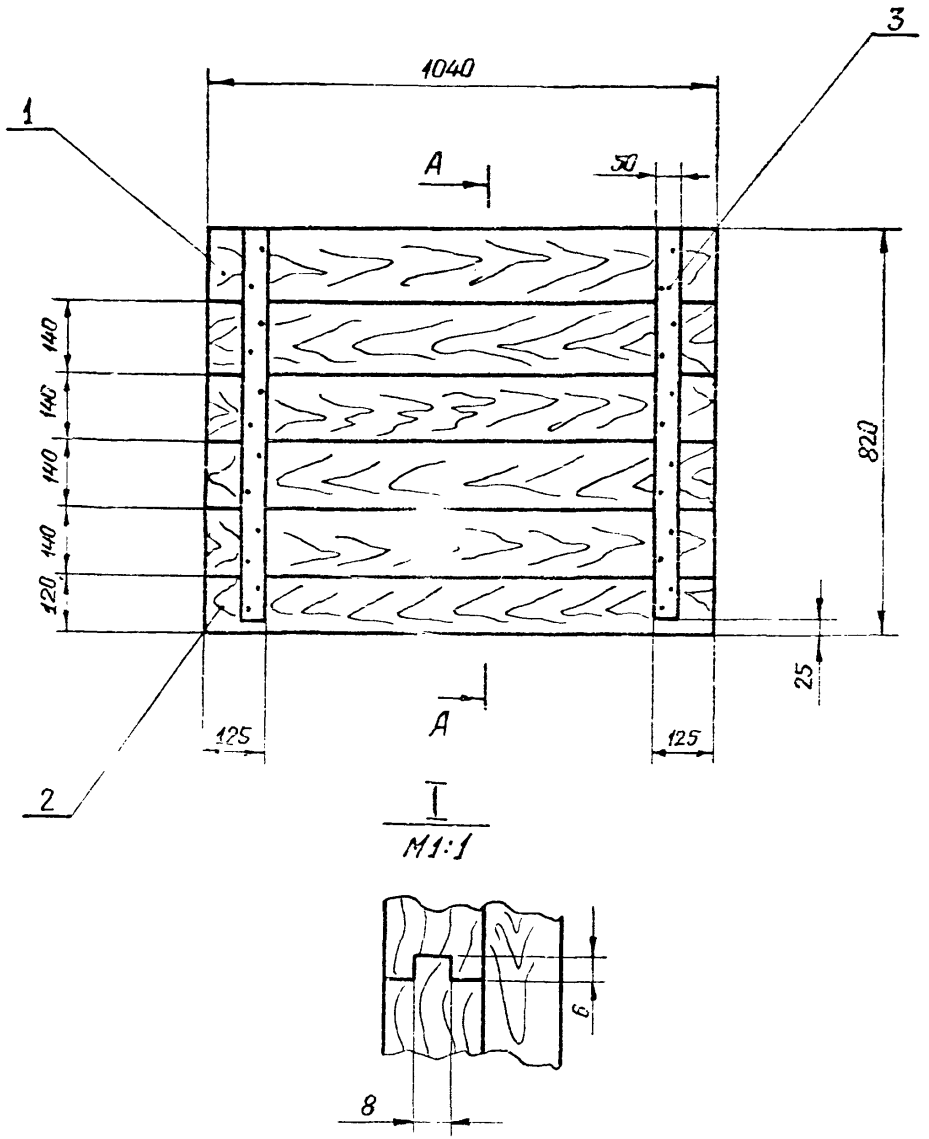

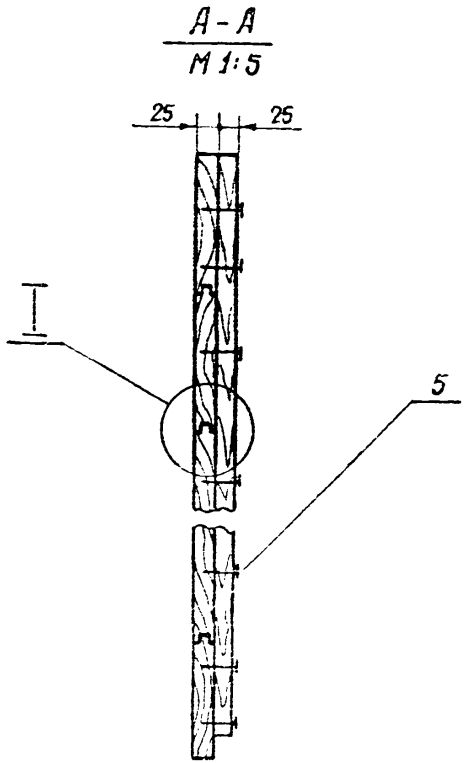

666-03 23

					411 - 1.2.02.00.00 СБ			
Изм.	Лист	№ докум.	Подп.	Дата	Щит	Литера	Масса	Масштаб
Разраб.		Кудинова					14,7	1:10
Пров.		Насонов				Лист	Листов 1	
Рук.гр.		Насонов				"СОЮЗГИПРОЛЕСХОЗ" Воронежский филиал		
Н.контр.		Четкина						

Формат А3

Инв.№ подл. | Подпись и дата | Взам.инв.№ | Инв.№ дубл. | Подпись и дата

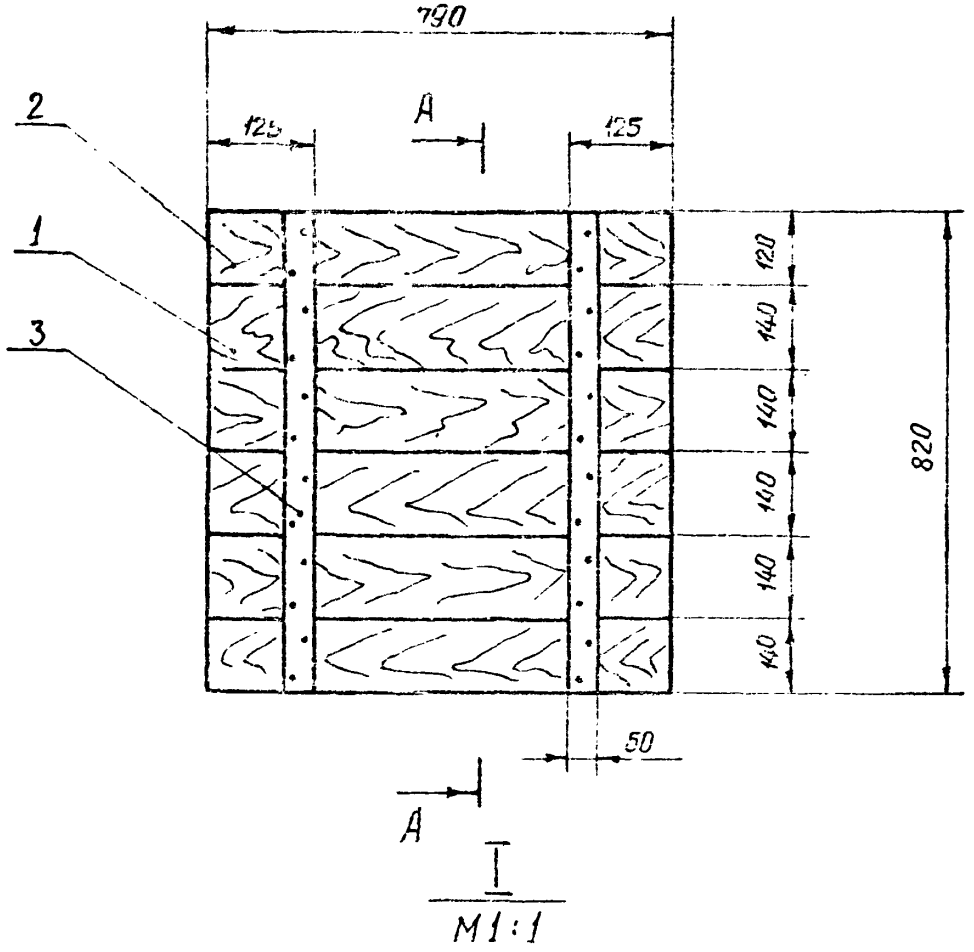

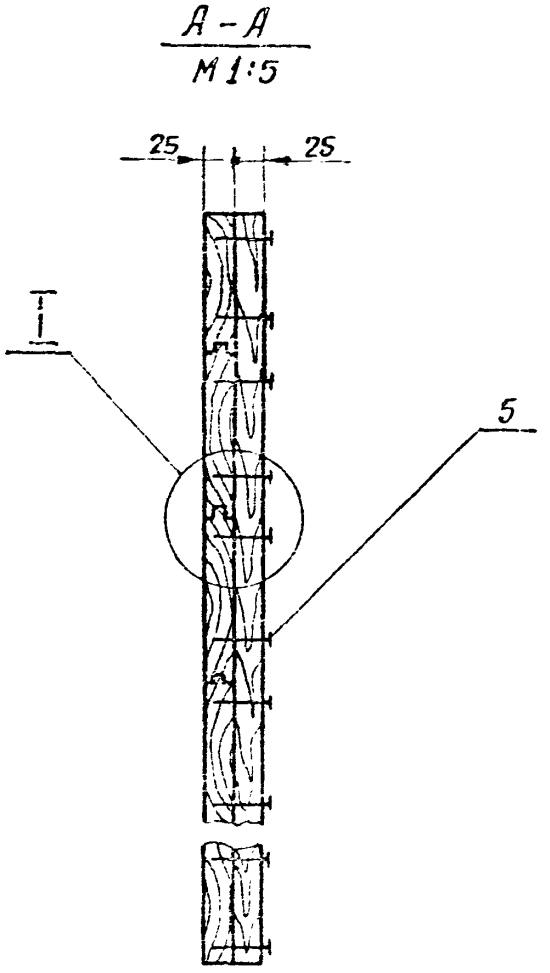

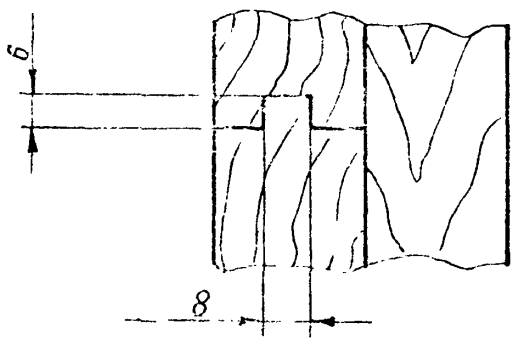

Типовой проект 411-1-183.85 Альбом VI

Инв.№ подл. | Подпись и дата | Взам.инв.№ | Инв.№ дубл. | Подпись и дата

666-03 24

411-1.2.03.00.00 СБ

Изм.	Лист	№ докум	Подп.	Дата
Разраб.		Кусинова		
Пров.		Насонов		
Рук гр		Насонов		
Н.контр.		Ветхина		

Щит

Литера	Масса	Масштаб
	11,4	1:10
Лист	Листов 1	

"СОЮЗГИПРОДЕСХОЗ"
Воронежский филиал

Формат А3

Отпечатано в тп-те "Союзгипролесхоз" Зак. 2.29 Тир. 300

Типовой проект 411-1-123.85 Альбом III

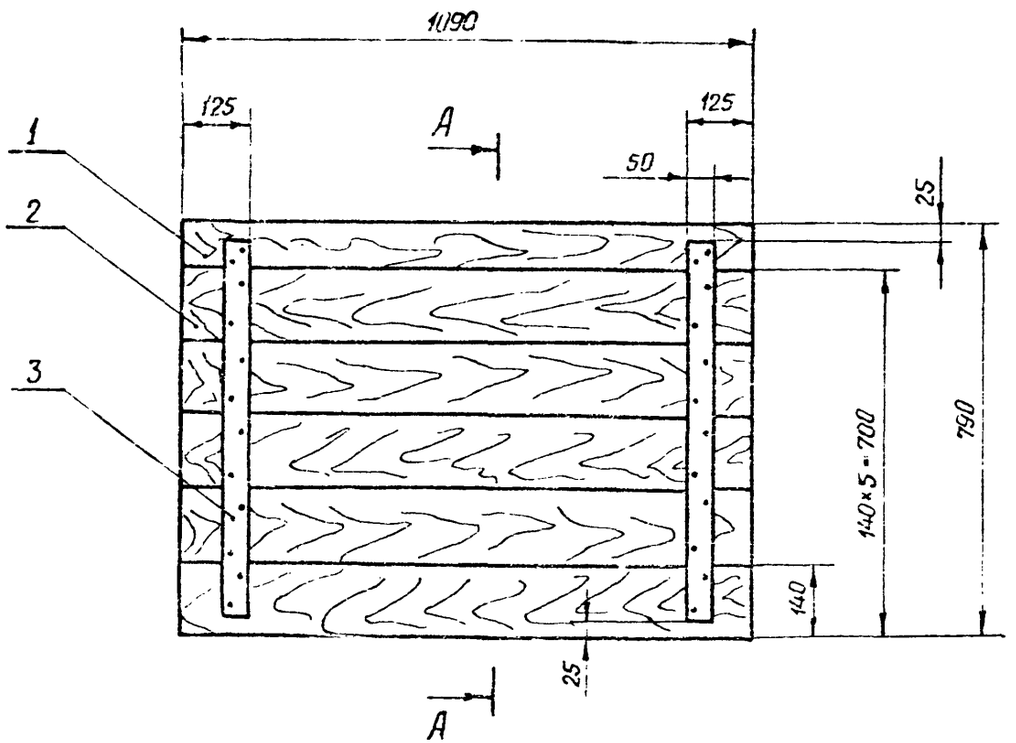

I
М 1:1

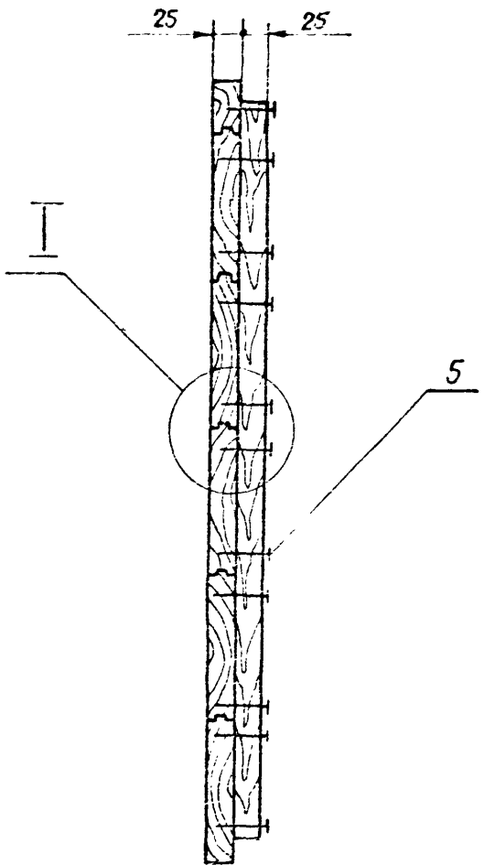

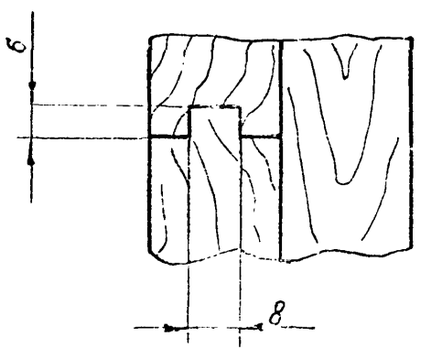

Инв. № подл. | Подпись и дата | Взам. инв. № | Инв. № дубл. | Подпись и дата

gost.e-ecolog.ru

666-03

25

411-1.04.00.00 СБ

Изм.	Лист	№ докум.	Подп.	Дата
Разраб.		Кудинова		12.85
Пров.		Касонов		
Рук. гр.		Касонов		
Н. контр.		Четкина		

Щит

Литера	Масса	Масштаб
	15.05	1:10
Лист	Листов 1	

"СОЮЗГИПРОЛЕСХОЗ"
Воронежский филиал

Формат А3