ТИПОВОЙ ПРОЕКТ
411-1-120.85

ДВУХКВАРТИРНЫЙ ТРЕХКОМНАТНЫЙ КОРДОН

Стены кирпичные.

Альбом I

Пояснительная записка.
Архитектурно-строительная, санитарно-техническая, электротехническая части, слаботочные устройства.

663-ОИ
Ш. 3-27

gost.e-ecolog.ru

КФ ЦИТП инв. № 663-01
Прибыван
Инв. №

ТИПОВОЙ ПРОЕКТ
411-1-120.85

ДВУХКВАРТИРНЫЙ ТРЕХКОМНАТНЫЙ КОРДОН

Стены кирпичные.

Альбом I

СОСТАВ ПРОЕКТА:

Альбом I - Пояснительная записка. Архитектурно-строительная, санитарно-техническая, электротехническая части, слаботочные устройства.
Альбом II - Спецификации оборудования.
Альбом III - Сметы. Ведомости потребности в материалах.

РАЗРАБОТАН
ВОРОНЕЖСКИМ ФИЛИАЛОМ
ИНСТИТУТА „СОЮЗГИПРОДЕСХОЗ"
Главный инженер филиала Тырченков Н.С
Главный инженер проекта Усталов В.П.

Утвержден Гослесхозом СССР
протокол № 18 от 17.12.1984 г.
Рабочие чертежи введены в действие с 15.05.1984 г.

КФ ЦИТП инв. № 663-01
ПРИВЯЗАН
ИНВ №

Альбом I

Типовой проект 411-1-180.85

Содержание альбома

Лист	Наименование	Стр.
	Содержание альбома	2
ПЗ-1...ПЗ-5	Пояснительная записка.	3..8
	Архитектурно-строительные решения.	
АС-1	Общие данные (начало).	9
АС-2	Общие данные (окончание).	10
АС-3	План расстановки мебели.	11
АС-4	План на отм. 0.000.	12
АС-5	Фрагмент 2. План подполья.	13
АС-6	Разрезы 1-1, 2-2.	14
АС-7	Разрезы 3-3, 4-4.	15
АС-8	Фасады. Вид А.	16
АС-9	Фасады (вариант при совмещенной крыше).	17
АС-10	Схемы расположения вымовентиляционных каналов. Фрагмент входа при t=-40°С	18
АС-11	Планы кровли и полов. Фрагменты 3 и 4.	
	Деталь установки жалюзийных ставень.	19
АС-12	Схема расположения фундаментов. Сечения 1-1...4-4, 6-6.	20
АС-13	Сечения фундаментов 7-7...17-17.	21
АС-14	Схемы расположения элементов чердачного перекрытия и перекрытия подполья.	22
АС-15	Схемы расположения плит перекрытия над подпольем, плит покрытия (вариант при совмещённой крыше).	23
АС-16	Схема расположения стропил.	24
АС-17	Узлы стропил 1...6.	25
АС-18	Схема расположения асбестоцементных листов. Узлы стропил 7...11.	26
АС-19	Схемы ограждений террасы и крыльца. Узлы 12...17.	27
АС-20	Вентиляционный сушильный шкаф	
	СШ1, СШ1н. Антресоль А1, А1н.	28
АС-21	Стремянка. Жалюзийные	
	ставни. Хомуты. Решетка	

Лист	Наименование	Стр.
	шкафа. Анкер А3.	29
	Внутренние водопровод и канализация	
ВК-1	Общие данные.	30
ВК-2	План систем на отм. 0.000.	
	Схемы систем В1; К1; Т3. Горячее водоснабжение от ВПГ-18.	31
ВК-3	План систем на отм. 0.000.	
	Схемы систем В1; К1; Т3. Горячее водоснабжение от водогрейной колонки.	32
	Отопление и вентиляция.	
ОВ-1	Общие данные	33
ОВ-2	Планы чердака, первого этажа и подполья (вариант отопления от внешних сетей)	34
ОВ-3	Планы чердака, первого этажа и подполья (вариант поквартирного отопления).	35
ОВ 4	Схемы трубопроводов отопления от внешних сетей (вариант поквартирного отопления)	36
	Газоснабжение	
ГС-1	Общие данные	37
ГС-2	Планы на отметке 0.000.	

Лист	Наименование	Стр.
	Схема газопровода.	37
	Электроосвещение	
ЭО-1	Общие данные.	38
ЭО-2	Электрическое освещение. План сетей.	39
	Слаботочные устройства	
СС-1	Общие данные.	40
СС-2	Слаботочные сети.	41

Альбом I

Типовой проект 411-1-120.85

1.1. Типовой проект двухквартирного трехкомнатного корпуса разработан Воронежским филиалом института „СОЮЗГИПРОЛЕСХОЗ" в соответствии с планом типового проектирования на 1983г, утвержденным Госстроем СССР и заданием Гослесхоза СССР от 13 мая 1982г (план типового проектирования п. III. 7.6.7.)

1.2. Проект применяется при строительстве в лесных поселках и предназначен для заселения двух семей работников лесной охраны по 4 или 5 человек в каждой семье. В здании предусмотрено служебное помещение для работников лесной охраны.

1.3. Исходные данные:

Проект применяется в районах с сейсмичностью не выше 6 баллов, без подработки горными выработками. Районы строительства - I В, II, III. Расчетная зимняя температура воздуха -20°С, -30°С (основное решение) и -40°С.

Скоростной напор ветра - для I географического района;

вес снегового покрова - для III района;

рельеф территории - спокойный;

грунтовые воды отсутствуют;

грунты нелучинистые, непросадочные.

1.4. Характеристика здания:

степень долговечности III.

1.5. Проект выполнен в соответствии с действующими нормами СНиП II-Л-1-71*, „Жилые здания. Нормы проектирования."

1.6. При производстве работ руководствоваться действующими нормативными документами: СНиП 3.02.01-83, СНиП III-15-76, СНиП III-17-78, СНиП III-19-76.

II. Основные технико-экономические показатели. (начало)

Наименование данных и показателей	Един. изм.	Данные и показатели: Рассматриваемого проекта	Проекта-аналога: т.п. 411-1-21/74	Проекта-аналога: в сопоставимом виде	Привязки.
1. Технико-экономические характеристики.					
1.1. Определяющие параметры:					
количество этажей	этаж.	1	1	1	
количество квартир	квартира	2	2	2	
количество комнат в квартире.	комната	3	3	3	
количество служебных помещений.	помещ.	1	1	1	
1.2. Площадь территории, отведенной под корпус.	м²	2000	2000	2000	
1.3. Плотность застройки.	%	17	17	17	
1.4. Объем строительный здания	м³	651,12	806,51	685,32	
в том числе:					
жилой части	м³	523,12	669,15	628,72	
служебной части	м³	77,50			
подполья	м³	50,50	53,90	56,60	
летних помещений	м³	—	83,46	—	
1.5. Площадь здания застройки	м²	267,84	288,77	296,92	
Общая	м²	170,89	180,87	189,02	
жилая	м²	77,38	115,87	124,02	
служебная	м²	23,03			
подполья	м²	11,98	28,95	26,95	
летних помещений	м²	20,86	9,7	9,7	
Площадь общая здания на расчетную единицу	м²	1	1	1	
2. Сметная стоимость					
2.1 Стоимость общая	тыс. руб.	28,82	23,44	28,89	
в том числе:					
строительно-монтажных работ,	тыс. руб.	28,73	23,35	28,8	
оборудования.	тыс. руб.	0,09	0,09	0,09	

Основные технико-экономические показатели. (продолжение)

Наименование данных и показателей	Един. изм.	Данные и показатели: Рассматриваемого проекта	Проекта-аналога: т.п. 411-1-21/74	Проекта-аналога: в сопоставимом виде	Привязки.
Стоимость строительно-монтажных работ на 1м² общей площади	руб.	168,12	84,96	152,36	
Стоимость строительно-монтажных работ на 1м³ строительного объема	руб.	44,12	30,41	42,02	
Стоимость общая на расчетную единицу.	руб.	168,65	136,1	189,02	
3. Трудоемкость.					
3.1. Построечные трудовые затраты.	чел. дн.	481,08	749,8	811,81	
То же, на 1м² общей площади	чел.-дн.	2,82	4,39	4,29	
То же, на 1м³ строительного объема.	чел.-дн.	0,74	0,98	1,18	
То же, на расчетную единицу.	чел.-дн.	2,82	4,39	4,29	
4. Расход строительных материалов.					
4.1. Цемент, приведенный марке М400.	т	16,08	25,08	46,3	
в том числе:					
в построечных условиях	т	15,28	—	—	
Цемент, приведенный марке М400 на 1м² общей площади.	т	0,09	0,14	0,24	
То же, на 1м³ строительного объема	т	0,02	0,03	0,06	

Проект разработан в соответствии с действующими нормами и правилами и предусматривает мероприятия, обеспечивающие взрывную, взрывопожарную и пожарную безопасность здания.

Главный инженер проекта /Усталов/

663-01 3

Привязан

Инв. №

Нач. отд.	Куков		
ГИП	Усталов		
Гл. спец.	Неидург		
Рук. гр.	Федорова		
Рук. гр.	Пахменова		
Н. контр.	Маринина		

Т. П. 411-1-120.85 ПЗ

Двухквартирный трехкомнатный корпус

Стадия	Лист	Листов
РП	1	6

Пояснительная записка (начало)

Воронежский филиал „СОЮЗГИПРОЛЕСХОЗ"

Альбом I

Типовой проект 411-1-180.85

Основные технико-экономические показатели. (окончание).

Наименование данных и показателей	Един. изм.	Данные и показатели: Рассматриваемого проекта	Проекта-аналога: Т.п. 411-1-21/74	Проекта-аналога: В сопоставимом виде	Привязки
4.2. Сталь общий	т	0,304	0,652	1,07	
в том числе:					
в построечных условиях	т	0,199	—	—	
Сталь, приведенная к классам А-I и С 38/23	т	0,74	0,92	1,51	
То же, на 1м² общей площади.	т	0,004	0,005	0,008	
То же, на 1м³ строительного объема.	т	0,001	0,001	0,002	
То же, на расчетную единицу.	т	0,004	0,005	0,008	
Сталь прокатная, приведенная к С 38/23	т.	0,166	—	—	
в том числе:					
в построечных условиях	т	0,166	—	—	
Сталь арматурная, приведенная к А-I	т	0,57	—	—	
в том числе:					
в построечных условиях	т	0,389	—	—	
4.3. Бетон и железобетон общий	м³	51,68	70,55	67,02	
то же, на 1м² общей площади.	м³	0,30	0,39	0,37	
то же, на 1м³ строительного объема.	м³	0,08	0,09	0,08	
То же, на расчетную единицу.	м³	0,30	0,39	0,37	
Бетон и железобетон, общий монолитный	м³	49,46	66,78	63,44	
сборный тяжелый	м³	2,22	3,77	3,58	
сборный легкий	м³	—	—	—	
4.4. Лесоматериалы, общий	м³	41,57	61,14	58,08	
в том числе:					
в построечных условиях	м³	23,47	—	—	
Лесоматериалы приведенные к круглому лесу.	м³	63,91	91,71	87,12	
То же, на 1м² общей площади	м³	0,37	0,51	0,48	
4.5. Кирпич, общий	тыс. шт.	74,91	37,72	70,56	
то же, на 1м² общей площади	тыс. шт.	0,44	0,21	0,39	
4.6. Камень керамический общий.	тыс. шт.	—	9,23	9,23	
4.7. Камень бутовый	м³	26,7	26,36	26,74	

Наименование данных и показателей	Един. изм.	Данные и показатели: Рассматриваемого проекта	Проекта-аналога: Т.п. 411-1-21/74	Проекта-аналога: В сопоставимом виде	Привязки
то же на 1м² общей площади	м³	0,16	0,14	0,16	
5. Эксплуатационные расходы.					
5.1. Расход холодной воды	м³/ч, м³/сутки	2,39 / 6,10	— / 2,10	— / 6,10	
5.2. То же, горячей воды	м³/ч, м³/сутки	—	—	—	
5.3. Расход тепла	ккал/ч (кВт)	19870 / 23,11	24890 / 28,94	24890 / 28,94	
в том числе: на отопление	ккал/ч (кВт)	19870 / 23,11	24890 / 28,94	24890 / 28,94	
на вентиляцию	ккал/ч (кВт)	—	—	—	
на горячее водоснабжение.	ккал/ч (кВт)	—	—	—	
5.4. Расход газа	Нм³/ч	1,21	—	—	
5.5. Потребная электрическая мощность.	кВт.	6,25	8,82	8,82	
5.6. Удельный расход электроэнергии.	кВт/м²	0,035	0,048	0,035	

За расчетную единицу принята 1м² общей площади.

В качестве проекта-аналога принят типовой проект №411-1-21/74 „Двухквартирный трехкомнатный кордон" Альбом I „Стены из керамического камня."

II. Архитектурно-строительные решения.

Кордон включает в себя две трехкомнатные квартиры и служебное помещение. Каждая квартира состоит из трех изолированных жилых комнат (общая и две спальни), кухни, передней, раздельного санузла, кроме того в каждой квартире имеется вентилируемый сушильный шкаф для верхней одежды, кладовая. Летнее помещение. Предусмотрено место для устройства встроенных шкафов.

Под кухней предусмотрено подполье со спуском в него через люк.

Служебное помещение имеет отдельный выход на улицу.

Дом запроектирован свободной ориентации, квартиры имеют сквозное проветривание.

Для южных районов предусмотрена установка жалюзийных ставень.

Летнее помещение - неостекленная терраса.

За относительную отметку 0,000 принят уровень чистого пола здания.

Конструктивная характеристика:

Фундаменты - ленточные бутобетонные.

Наружные и внутренние стены - кирпичные (основное решение).

Вариант из керамических камней:

Перегородки - сборные поэлементной сборки из сухой гипсовой штукатурки повышенного качества со звукоизоляцией из полужестких минераловатных плит ($\gamma = 125$ кг/м³) толщиной 50мм; кирпичные и брусчатые (в холодной кладовой и тамбуре служебного помещения).

Чердачное перекрытие - щитовой накат по деревянным балкам (основное решение); вариант из сборных железобетонных плит.

Кровля из асбестоцементных волнистых листов по деревянной обрешетке; вариант - кровля рулонная.

Полы - в служебной, жилых комнатах, коридорах и кухнях - дощатые, в раздельных санузлах - керамическая плитка, в подполье - бетонные.

Столярные изделия - деревянные.

Утеплитель - маты минераловатные (основное решение); вариант - керамзитовый гравий.

Привязан

Инв. №

Инв. № подл. | Подпись и дата | Взам. инв. №

Нач. отд.	Калабухов		663-01 4
ГИП	Усталов		т. п. 411-1-120.85 ПЗ
Гл. спец.	Неибург		
Рук. гр.	Фёдорова		
Рук. гр.	Зайцева		Двухквартирный трехкомнатный кордон. Стадия: Р.П. Лист: 2 Листов:
Рук. гр.	Юрьева		
Рук. гр.	Иванов		
Н. контр.	Маринина		Пояснительная записка (продолжение) Воронежский филиал „Союзгипролесхоз"

Потолки сухих помещений обиваются сухой штукатуркой. Внутренние поверхности кирпичных стен штукатурятся.

Окна, двери и деревянные полы окрашиваются масляными красками.

IV. Водопровод и канализация.

Водоснабжение и канализация двухквартирного трехкомнатного коттеджа выполнено в соответствии со СНиП II-30-76.

4.1. Водопровод.

В коттедже запроектирован хозяйственно-питьевой водопровод. Расходы воды приведены на листе ВК-1. Водоснабжение здания предусматривается от внешних сетей водопровода.

Ввод водопровода запроектирован из чугунных водопроводных труб, прокладываемых на 0,5м ниже глубины промерзания грунта. На вводе устанавливается счетчик холодной воды с обводной линией.

Внутренняя сеть водопровода проектируется из пластмассовых труб, прокладываемых под полом и по стенам здания.

4.2. Горячее водоснабжение.

Горячее водоснабжение решено в двух вариантах - от газовой колонки ВПГ-18 и водогрейной колонки, работающей на твердом топливе.

Внутренняя сеть горячего водоснабжения монтируется из стальных водогазопроводных оцинкованных труб, прокладываемых под полом и по стенам здания.

4.3. Канализация.

Бытовые фекальные стоки отводятся самотеком в наружную канализационную сеть.

Стояки и выпуски канализационной сети прокладываются из чугунных труб.

Вентиляция сети осуществляется через стояк, выводимый выше кровли на 0,5м.

V. Отопление Вентиляция Газоснабжение

Отопление и вентиляция выполнены в соответствии со СНиП II-1-71* и СНиП II-33-75.

5.1. Отопление.

Теплоносителем для системы отопления принята вода с параметрами $t_г = 95°C$, $t_о = 70°C$.

Ввод теплоносителя в здание запроектирован от наружных тепловых сетей. Кроме того, в проекте разработан вариант поквартирного отопления от отопительного водогрейного котла КУМ-2У F=1,67м².

Система отопления двухтрубная с верхней разводкой.

В качестве нагревательных приборов приняты радиаторы стальные типа РСВ1-2.

5.2. Вентиляция.

Вентиляция предусматривается вытяжная, естественная. Вытяжка осуществляется из кухни, ванной комнаты, санузла и сушильного шкафа через вентиляционные решетки и каналы.

Монтаж систем отопления и вентиляции вести согласно СНиП III-28-75.

Газоснабжение - от баллонов сжиженным газом.

VI. Электроосвещение.

Проект разработан в соответствии с ПУЭ-76 и СН 544-82.

По степени обеспечения надежности электроснабжения коттедж относится к III категории.

Напряжение сети - 380/220В;

Напряжение у ламп - 220В.

Ввод предусматривается от воздушных сетей. Защита ввода осуществляется столбовыми предохранителями, устанавливаемыми на опоре низковольтной сети. На вводе устанавливается ящик ЯРВМ-6122, от которого питание подается на квартирные щитки.

Групповая осветительная сеть в основном выполняется проводом марки АПВВС, скрыто: по стенам в штрабах и швах строительных конструкций с последующей заделкой. На террасе и в подвале, к штепсельной розетке с заземляющим контактом выполняется кабелем.

При привязке проекта предусмотреть повторные заземления нулевого провода и ввода электросети в соответствии с главой II-4 ПУЭ.

Показатели осветительной установки:

освещаемая площадь - 230м²;

расчетная нагрузка - 14,22 кВт;

число светильников - 29шт;

число розеток - 26шт.

VII. Связь и сигнализация.

Проектом предусматривается радиофикация и телефонизация коттеджа.

Проектом предусматриваются следующие варианты вводов:

для радиотрансляционной сети - воздушный от опоры и от трубостойки;

для телефонной сети - кабельный и воздушный от опоры.

В здании устанавливается один телефонный аппарат городской связи и десять абонентских громкоговорителей.

Привязан:

Инв. №

Нач.отд.	Калабухов		
ГИП	Усталов		
Гл.спец.	Неизбург		
Рук.гр.	Федорова		
Рук.гр.	Зайцева		
Рук.гр.	Юрьева		
Рук.гр.	Иванов		
Н.контр.	Мартинина		

663-01 5

т.п. 411-1-120.85 АВ

Двухквартирный трехкомнатный коттедж.

Стадия	Лист	Листов
ВП	3	

Пояснительная записка (продолжение)

Воронежский филиал Оргсельстроя

Абонентская телефонная сеть выполняется кабелем.

При варианте воздушного ввода телефонной сети от опоры устанавливается абонентское защитное устройство.

При варианте ввода радиотрансляционной сети от опоры абонентский трансформатор устанавливается в тамбуре, а при вводе от трубостойки — на трубостойке.

Абонентская радиотрансляционная сеть внутри здания выполняется проводом марки ПТПЖ-2×0,6.

Установка телевизионной и радиотрансляционной трубостоек дана в архитектурно-строительной части проекта.

Для заземления трубостоек и АЗУ используется заземляющее устройство повторных заземлений нулевой жилы кабеля АВВГ на вводе электросети.

VIII Противопожарные мероприятия

Разделка между деревянными частями конструкций и внутренней поверхностью дымовентиляционных каналов должна быть не менее 250 мм для элементов кровли и 380 мм для чердачного перекрытия с прокладкой асбеста или войлока, пропитанного в глиняном растворе.

IX Мероприятия по антикоррозийной защите.

Металлические соединительные и монтажные детали, а также трубопроводы очищаются от ржавчины и покрываются за 2 раза масляной краской.

Все деревянные конструкции здания защищаются от увлажнения.

X Использование достижений науки и техники.

Проект содержит традиционные решения. Научно-технических достижений в строительных решениях проекта не предусмотрено.

XI Указания по производству работ в зимних условиях.

Производство работ по возведению стен в зимних условиях должно вестись в соответствии с требованиями раздела 7 СНиП III-17-78 и проекта производства работ. Не допускается применять поташ в количестве более 10% при кладке из силикатного кирпича и камней ниже марки 100.

При кладке бутобетонных фундаментов бетон должен выдерживаться по способу термоса или в тепляках. Прочность бетона к моменту замерзания должна составлять не менее 5 м Па (50 кгс/см²).

Кирпичную кладку стен вести способом замораживания на растворах с химическими добавками (поташ или нитрит натрия)

Кирпич должен быть очищен от снега и льда. Песок не должен содержать льда и мерзлых комьев диаметром более 1 см.

Кладка может выполняться на цементных, цементно-известковых и цементно-глинистых растворах. Толщина швов кирпичной кладки не должна быть более 10-12 мм. К моменту перерыва в кладке все вертикальные швы должны быть заполнены раствором.

Оконные и дверные проемы в стенах должны иметь высоту больше, чем при кладке в летних условиях на 5 мм.

В период оттаивания в оконных проемах должны быть установлены временные крепления — стойки на клиньях, обеспечивающие возможность их регулирования в процессе осадки кладки.

XII Рекомендации по рациональной организации строительства

Производство строительных работ предусматривается в соответствии с действующими норма-

Альбом I

Типовой проект 411-1-120.85

Инв. № подл. | Подпись и дата | Взам. инв. №

663-01 6

Нач. отд.	Галабухов	
Гл.	Усталов	
Гл. спец.	Нейбурт	
Рук. гр.	Федорова	
Рук. гр.	Иванов	
Н. контр.	Маринина	

Т.П. 411-1-120.85 ПЗ

Привязан

Инв. №

Двухквартирный трехкомнатный кордон

Стадия	Лист	Листов
Р.П.	4	

Пояснительная записка (продолжение)

Воронежский филиал „СОЮЗГИПРОЛЕСХОЗ"

тивными материалами и документами.

Для производства земляных работ (рытье котлованов и траншей, вертикальная планировка, обратная засыпка и т.д.) рекомендуется экскаватор ЭО-2621 с ковшом емкостью 0,25м³ и бульдозер Д-535, на тракторе мощностью до 59 кВт (80 л.с.)

В соответствии с классификацией грунтов и пород по трудности разработки типовая характеристика согласно таб. 1 сборника ЕРЕР № 1 1982г. отнесена к п. 33„в".

Бетонную смесь к месту укладки транспортировать автосамосвалами. Разгрузку, складирование, подъем и установку сборных ж/б элементов, а также вертикальный транспорт материалов для кирпичной кладки выполнять автокраном КС-3562.

В соответствии со СН 440-79 период строительства двухквартирного трехкомнатного кордона (стены кирпичные) установлен в 4 месяца, в т.ч. подготовительный период 1 месяц.

В течение подготовительного периода должны быть выполнены следующие виды работ:

а) создана опорная геодезическая сеть;

б) расчищена территория строительства;

в) создано общеплощадочное складское хозяйство;

г) проведены подготовительные работы по планировке территории;

д) разработан проект производства работ (ППР).

Строительная организация до начала строительных работ должна иметь следующую документацию:

1. Проект привязки здания к строительной площадке со сметно-финансовым расчетом.

2. Проект производства работ (ППР).

3. Разрешение Госархстройконтроля на производство работ.

При производстве работ в зимних условиях должны быть рассмотрены следующие вопросы:

а) технико-экономического анализа, обосновывающего выбор видов и методов работ;

б) составов и транспортных режимов приготовления, транспортировки и применения растворов, бетона.

в) мероприятий по обеспечению устойчивости здания.

При организации строительной площадки необходимо определить количество и размещение временных зданий и сооружений, а также обеспечение их электроэнергией, водой и т.д., подготовить временные дороги и проезды, временное освещение, временные инженерные коммуникации и средства связи, а также завезти на стройплощадку машины, механизмы, приспособления, инструмент, конструкции и материалы, необходимые до начала строительства.

При привязке типового проекта к конкретным условиям, при организации строительной площадки и при производстве строительно-монтажных работ необходимо руководствоваться СН 47-74 „Инструкцией по разработке проектов организации строительства и проектов производства работ", СНиП III-1-76 „Организация строительного производства", с соблюдением требований СНиП III-4-80 „Техника безопасности в строительстве" и с учетом настоящих рекомендаций.

Основные физические объемы строительно-монтажных работ при возведении кордона приведены в таблице:

(начало)

Наименование	Ед. изм.	кол.
1. Земляные работы:		
а) планировка площади	м²	799.0
б) срезка растительного грунта	м³	126.7
в) разработка	м³	143.0
г) насыпь и обратная засыпка.	м³	49.0
2. Устройство монолитных бетонных и железобетонных конструкций.	м³	67.31
3. Устройство гидроизоляции:		
а) цементным раствором	м²	12.0
б) битумом	м²	52.0
в) толем	м²	70.0
г) пергамином.	м²	20.0
4. Кирпичная кладка	м³	199.91
5. Устройство рубленых стен из брусьев.	м²	16.8
6. Устройство деревянных конструкций.	м³	68.13
7. Подшивка и обшивка поверхностей досками.	м²	194.08
8. Облицовка лотков листками сухой штукатурки.	м²	362.0
9. Устройство перекрытий.	м²	238.75
10. Устройство кровли из асбестоцементных листов.	м²	386.0

663-01 7

Нач. отд.	Калабухов		т. п. 411-1-120.85 ПЗ
ГИП	Усталов		
Гл. спец.	Неыбург		
Рук. гр.	Пашенов		Двухквартирный трехкомнатный кордон. Стадия Р.П. Лист 5 Листов
Н.контр.	Маринина		Пояснительная записка (продолжение) Копировал Формат А4

Привязан

Инв. №

Типовой проект 411-1-120.85 Альбом I

Инв. № подл. | Подпись и дата | Взам. инв. №

Альбом I

Типовой проект 411-1-120.85

Основные физические объёмы строительно-монтажных работ (окончание)

Наименование	Ед. изм.	Кол.
11. Устройство полов:		
а) бетонных	м²	12.0
б) дощатых	м²	191.0
в) из керамической плитки.	м²	7.0
12. Заполнение проемов:		
а) дверных	м²	47.86
б) оконных.	м²	33.48
13. Остекление.	м²	25.0
14. Штукатурка поверхностей.	м²	530.0
15 Оклейка поверхностей обоями.	м²	384.0
16. Облицовка стен глазурованной плиткой.	м²	15.0
17. Окраска поверхностей:		
а) известковая	м²	63.0
б) клеевая	м²	287.0
в) масляная	м²	420.6
г) бесцветным лаком	м²	14.0
д) перхлорвиниловыми красками.	м²	54.0
18. Устройство асфальтовой отмостки.	м²	63.0
19. Отделка поверхностей кровельной сталью.	м²	250.0
20. Цементное покрытие крыльца.	м²	13.0

Схема стройгенплана.

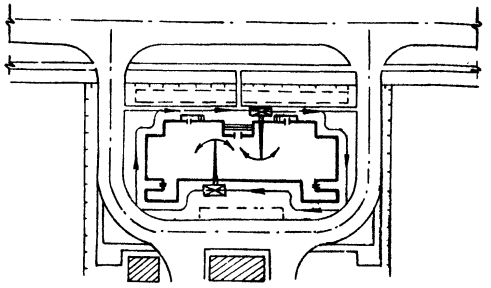

Условные обозначения.

- Двухквартирный трехкомнатный коровник.
- Место временных инвентарных зданий.
- Место временного складирования материалов.
- Путь автокрана КС-3562.

Схема стройгенплана не является обязательной при привязке проекта, так как в каждом конкретном случае нужно исходить из компановки всего комплекса зданий и сооружений стройплощадки.

XIII Генплан.

Схема генплана не является обязательной при привязке проекта, так как в каждом конкретном случае нужно исходить из компановки соответствующего комплекса зданий и сооружений площадки.

Схема генплана.

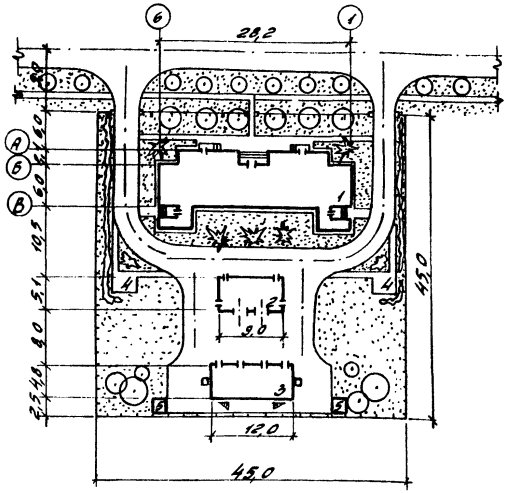

Экспликация зданий и сооружений.

N на плане	Наименование зданий (сооружений)	Координаты угла квадр. строит. сетки	Примечание
1	Двухквартирный трехкомнатный коровник.		Типовой проект 411-1-
2	Техническая служба.		Т.П.411-1
3	Животноводческая служба		Т.П.411-1
4.	Площадка для отдыха		Пергола, тип 1 Т.П. 320-44
5.	Площадка для мусоросборника		Т.П. 320-57 тип 2

Основные показатели.

N п/п	Наименование показателей	Ед. изм.	Кол.	Примечан.
1.	Площадь участка	га	4,2	
2	Площадь застройки	м²	340	
3.	Площадь хоздвора, проезда и дорожек	м²	530	
4.	Площадь озеленения	м²	1130	
5.	Плотность застройки	%	17	
6.	Ограждение	м	180	Серия 3.017-1

Привязан

Инв. № подл.

Нач. отд.	Балашов	
ГИП	Осталов	
Гл. спец.	Нейбург	
Рук. гр.	Терменова	
Рук. гр.	Цырлов	
Инженер	Маринина	

663.-01 8

Т. П. 411-1-120.85 ПЗ

Двухквартирный трехкомнатный коровник.

Стадия	Лист	Листов
Р. П.	6	

Пояснительная записка. (окончание)

Воронежский филиал "Союзгипросельхоз"

Альбом I

Типовой проект 411-1-120.85

Ведомость основных комплектов рабочих чертежей

Обозначение	Наименование	Примечание
Т.П.411-1-		
-АС	Архитектурно-строительные решения.	
-ВК	Внутренний водопровод и канализация.	
-ОВ	Отопление и вентиляция.	
-ГС	Газоснабжение.	
-ЭО	Электроосвещение.	
-СС	Слаботочные устройства.	

Ведомость основного комплекта рабочих чертежей марки „АС" (начало)

Лист	Наименование	Примечание
1	Общие данные (начало).	
2	Общие данные (окончание).	
3	План расстановки мебели.	
4	План на отм. 0.000.	
5	Фрагмент 2. План подполья.	
6	Разрезы 1-1 ; 2-2.	
7	Разрезы 3-3 ; 4-4.	
8	Фасады вид А.	
9	Фасады (вариант при совмещенной крыше).	
10	Схемы расположения вымовентиляционных каналов. Фрагмент входа при t = -40°С.	
11	Планы кровли и полов. Фрагменты 3 и 4. Деталь установки жалюзийных ставень.	
12	Схема расположения фундаментов. Сечения 1-1...4-4, 6-6.	
13	Сечения фундаментов 7-7 ... 17-17.	
14	Схемы расположения элементов чердачного перекрытия и перекрытия подполья.	
15	Схемы расположения плит перекрытия над подпольем, плит покрытия (вариант при совмещённой крыше).	
16	Схема расположения стропил.	
17	Узлы стропил 1 ... 6.	
18	Схема расположения асбестоцементных листов. Узлы стропил. 7 ... 11.	
19	Схемы ограждений террасы и крыльца. Узлы 12...17.	
20	Вентиляционный сушильный шкаф СШ1, СШ1Н. Антресоль А1 ; А1Н.	

Ведомость основного комплекта рабочих чертежей марки „АС" (окончание)

Лист	Наименование	Примечание
21	Стремянка. Жалюзийные ставни. Хомуты. Решетка шкафа. Анкер А3.	

Ведомость ссылочных и прилагаемых документов.

Обозначение	Наименование	Примечание
	Ссылочные документы.	
ГОСТ 378-76	Листы асбестоцементные волнистые обыкновенного профиля.	
ГОСТ 1005-68	Щиты деревянные для перекрытий в жилых и общественных зданиях.	
ГОСТ 4981-78	Балки деревянные с черепными брусками	
ГОСТ 5088-78	Петли окон и дверей.	
ГОСТ 8478-81	Сетки сварные для железобетонных конструкций.	
ГОСТ 17280-79	Доски подоконные деревянные.	
1.138-10, выпуск 1.	Перемычки железобетонные для зданий с кирпичными стенами.	
1.141-1, вып. 59; 60.	Панели перекрытий железобетонные многопустотные.	
1.136-13	Двери деревянные входные.	
1.136-10	Двери деревянные внутренние.	
1.136.5-16	Окна и балконные двери деревянные.	
1.172-4	Встроенные и антресольные шкафы.	
2.140-1, вып. 1; 5	Детали перекрытий жилых зданий.	
2.160-1, вып. 2	Детали покрытий жилых зданий.	
2.144-1	Узлы полов жилых зданий.	
2.260-1, вып. 2; 3	Детали покрытий общественных зданий.	
3.006-2, вып. 2-2	Сборные железобетонные каналы.	
2.130-1, вып. 1	Детали стен и перегородок жилых зданий.	
	Прилагаемые документы.	
т.п.411-1- АСВМ	Ведомость потребности в материалах.	

Ведомость спецификаций

Лист	Наименование	Примечание
4	Спецификация перемычек.	
5	Спецификация элементов заполнения проемов к схемам расположенным на листах 4; 8 и 9.	
10	Спецификация элементов перекрытия вымовентиляционных каналов.	
11	Спецификация к детали установки жалюзийных ставень.	
12	Спецификация к схеме расположения фундаментов.	
14	Спецификация к схемам расположения элементов чердачного перекрытия и перекрытия подполья. Спецификация элементов узлов.	
15	Спецификация к схемам расположения плит перекрытия над подпольем и покрытия. Спецификация на ЖИ.	
17	Спецификация элементов к схеме расположения стропил на листе 16. Спецификация металлических изделий к схеме расположения стропил.	
18	Спецификация элементов к схеме расположения асбестоцементных листов покрытия.	
19	Спецификация деревянных элементов ограждения террас и крылец.	
20	Спецификация элементов сушильного шкафа и антресолей.	
21	Спецификация элементов стремянки, ставень, хомутов, анкера.	

Проект разработан в соответствии с действующими нормами и правилами и предусматривает мероприятия обеспечивающие взрывную, взрывопожарную и пожарную безопасность при эксплуатации здания.

Главный инженер проекта _____ /Усталов В.П./

Инв. № подл. | Подпись и дата | Взам. инв. №

663-01 9

Привязан:

Инв. №

Нач.отд.	Салабухов	
Гл.спец.	Нейбург	
Т.к.п.	Усталов	
Рук.гр.	Федорова	
Инженер	Мазур	
Н.контр.	Маринина	

Т.П. 411-1-120.85 -АС

Двухквартирный трехкомнатный коттедж

Стадия	Лист	Листов
РП	1	21

Общие данные (начало)

Воронежский филиал „СОЮЗГИПРОЛЕСХОЗ"

Альбом I

Типовой проект 411-1-120.85

Ведомость отделки помещений

площадь м²

Наименование или номер помещения	Потолок		Стены или перегородки сборные		Стены или перегородки (кирпичные)		Стены брусчатые тамбуров		Низ стен и перегородок			Примечание
	Площадь	Вид отделки	Площадь	Вид отделки	Площадь	Вид отделки	Площадь	Вид отделки	Площадь	Вид отделки	Высота мм	
Жилые и служебные комнаты, коридор	125.72	Сухая штукатурка Окраска меловой краской	102.3	Обои	230.79	Штукатурка, обои	—	—	—	—	—	
Кухня, кладовая, тамбуры	36.93	Сухая штукатурка Окраска клеевой краской	31.11	Клеевая окраска	84.22	Штукатурка клеевая окраска	33.00	Окраска лаком	31/29.14	Только в кухне Облицовка h=80см по всей длине кухонного фронта, выше рекомендуемых, остальное масляная окраска	1800	Окраска стен лаком выполнять только в выносном тамбуре.
Уборная	1.84	Штукатурка мокрая клеевая окраска	—	—	6.94	Штукатурка мокрая клеевая окраска	—	—	11.98	Масляная окраска	1800	
Ванная комната	5.28	Штукатурка мокрая масляная окраска	—	—	15.12	Штукатурка мокрая масляная окраска	—	—	12.3	Глазурованная плитка	1800	

Ведомость объемов сборных бетонных и железобетонных конструкций по рабочим чертежам основного комплекта марки „АС"

№ п/п	Наименование группы элементов конструкции	Код	Количество м³	Примечание
1	Перемычки	582800	2.22	
2	Плиты покрытия (вариант при совмещенной крыше)	584100	23.83	

Материалы на изготовление сборных бетонных и железобетонных конструкций учтены в ведомости потребности в материалах и отдельно не учитываются.

Схема нагрузок на фундамент.

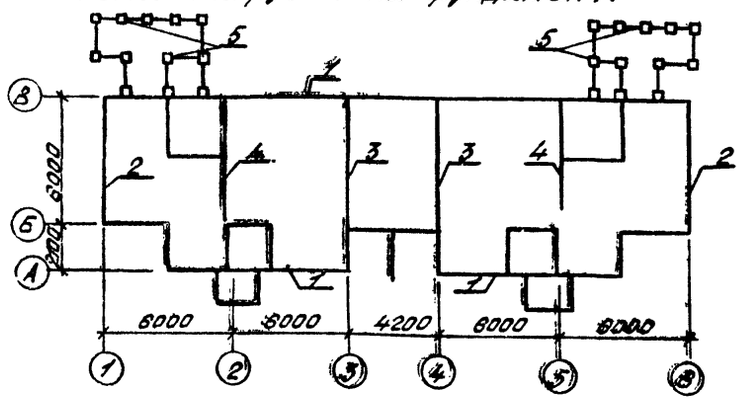

Основные показатели

Наименование	Ед. изм.	Жилая часть здания	Здание с выступающими тамбурами выносными	Служебная часть	Пристроенные	Всего
Площадь застройки	м²	182,40	59,02	26,42	—	267,84
Строительный объем	м³	523,12	12*	77,50	50,50	651,12
Общая площадь	м²	138,10	—	23,03	11,98	170,89
Жилая площадь	м²	77,38	—	—	—	77,38
Общая площадь приведенная	м²	170,38	10,67	—	—	181,09

* Объем тамбур и крыльцов имеющих ограждений) в строительный объем не включен.

Таблица нормативных нагрузок на фундамент

№ п/п	N кгс	M кгс·м	Отметка прилож. нагрузок	Примечание
1	5510	—	-0.800	
2	4400	—	-0.800	
3	3500	—	-0.800	
4	4900	—	-0.200	
5	500	—	-0.800	

Таблица толщин наружных стен в мм

Материал стен	Толщина наружных стен в мм при t° наружного воздуха		
	-20°C	-30°C	-40°C
Кладка из обыкновенного глиняного кирпича ГОСТ 530-80 (основное решение)	510	640	—
Кладка из керамических камней с облицовкой силикатным полнотелым кирпичом толщиной 120мм ГОСТ 530-80	510	510	640

Таблица толщин утеплителя в мм

Наименование	Удельный вес кн/м³ (кг/м³)	Для районов с расчетной зимней температурой		
		-20°C	-30°C	-40°C
Маты минераловатные ГОСТ 21880-76	2(200)	80	100	120
Керамзитовый гравий ГОСТ 9759-76	5(500)	130	150	200

Общие указания

1. За относительную отметку 0.000 принят уровень чистого пола здания, что соответствует абсолютной отметке ☐

2. Степень огнестойкости здания-II. Класс ответственности - III.

3. Материал стен-глиняный обыкновенный кирпич по ГОСТ 530-80 марки 75 на растворе М 25 (основное решение);

вариант - керамические камни с облицовкой силикатным полнотелым кирпичом толщиной 120 мм.

4. По периметру здания устраивается асфальтобетонная отмостка шириной 750мм толщиной 20мм по щебеночному основанию.

5. Наружные поверхности брусчатых стен выносного тамбура окрасить лаком по прошлифованной поверхности.

6. Поверхности кирпичных стен, соприкасающихся с грунтом, обмазать горячим битумом за 2 раза.

Согласовано

Инв. № подл. | Подпись и дата | Взам. инв. №

Нач. отд.	Калабухов		
Н. спец.	Нейбург		
ГИП	Усталов		
Рук. гр.	Дегтярева		
Инжен.	Мазур		
Н. контр.	Меринина		

663-01 10

Т.П. 411-1-120.85 -АС

Привязан

Инв. №

Двухквартирный трехкомнатный кордон

Стадия	Лист	Листов
РП	2	

Общие данные (окончание)

Воронежский филиал „СОЮЗГИПРОЛЕСХОЗ"

Альбом I

Типовой проект 411-1-120.85

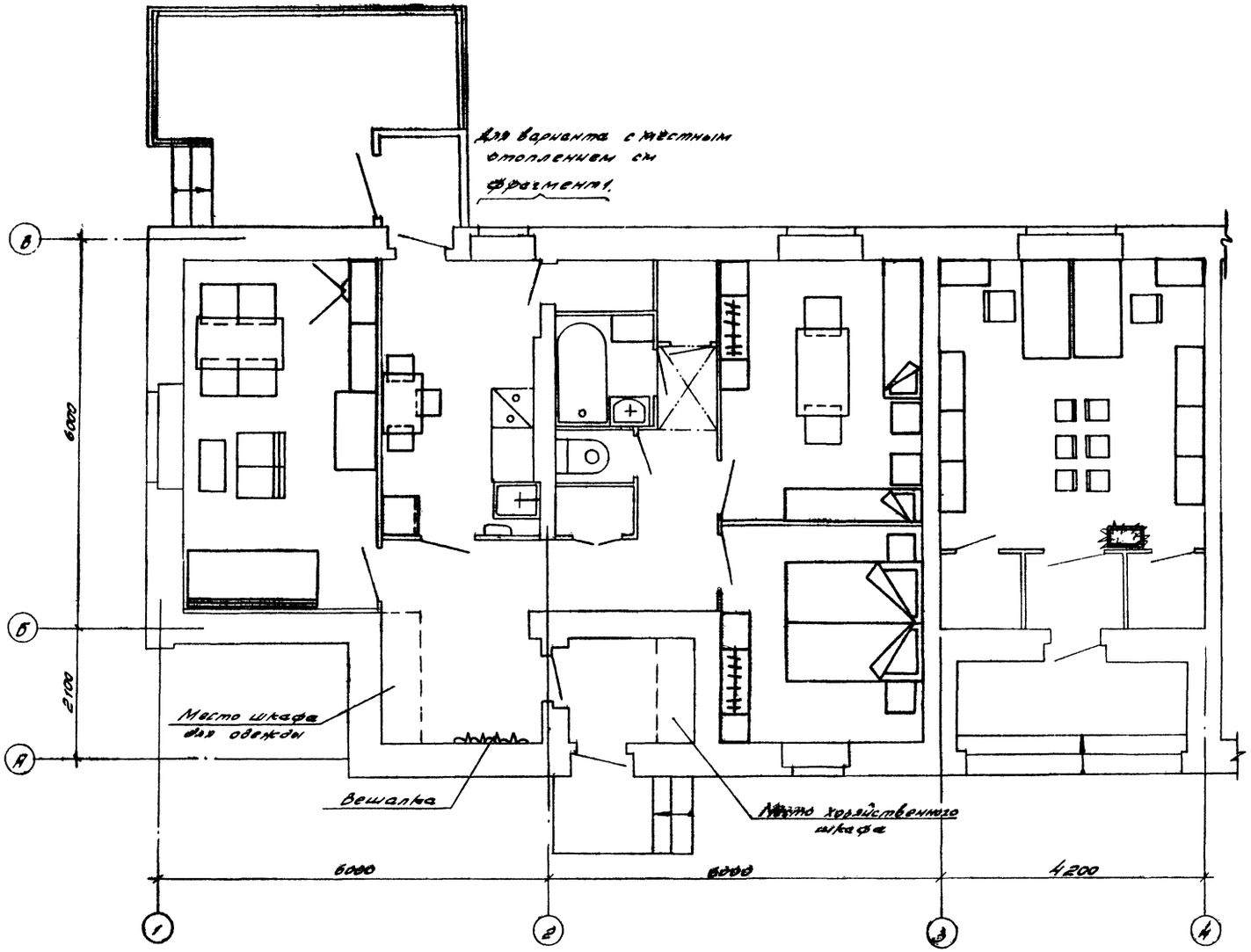

Фрагмент 1. (вариант местного отопления).

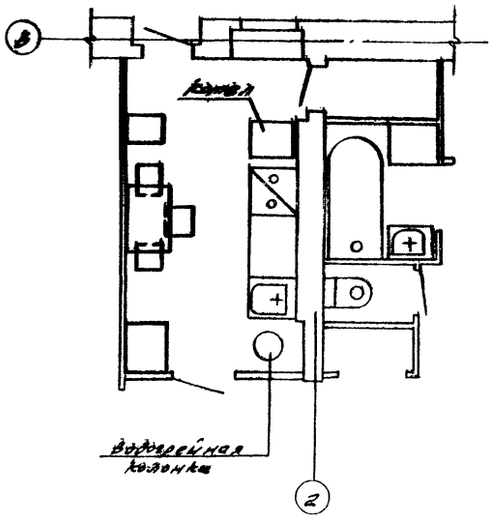

663-01

11

Нач.отд.	Калабухов		т.п. 411-1-120.85 АС
Гл.спец.	Нейбург		
ГИП	Усталов		
Рук.гр.	Федорова		
Инжен.	Мазур		
Н.контр.	Маринина		

Привязан

Инв. №

Двухквартирный трехкомнатный кордон.

План расстановки мебели.

Стадия	Лист	Листов
РП	3	

Воронежский филиал „Союзгипролесхоз"

Альбом I

Типовой проект 411-1-120.85

План на отм. 0,000.

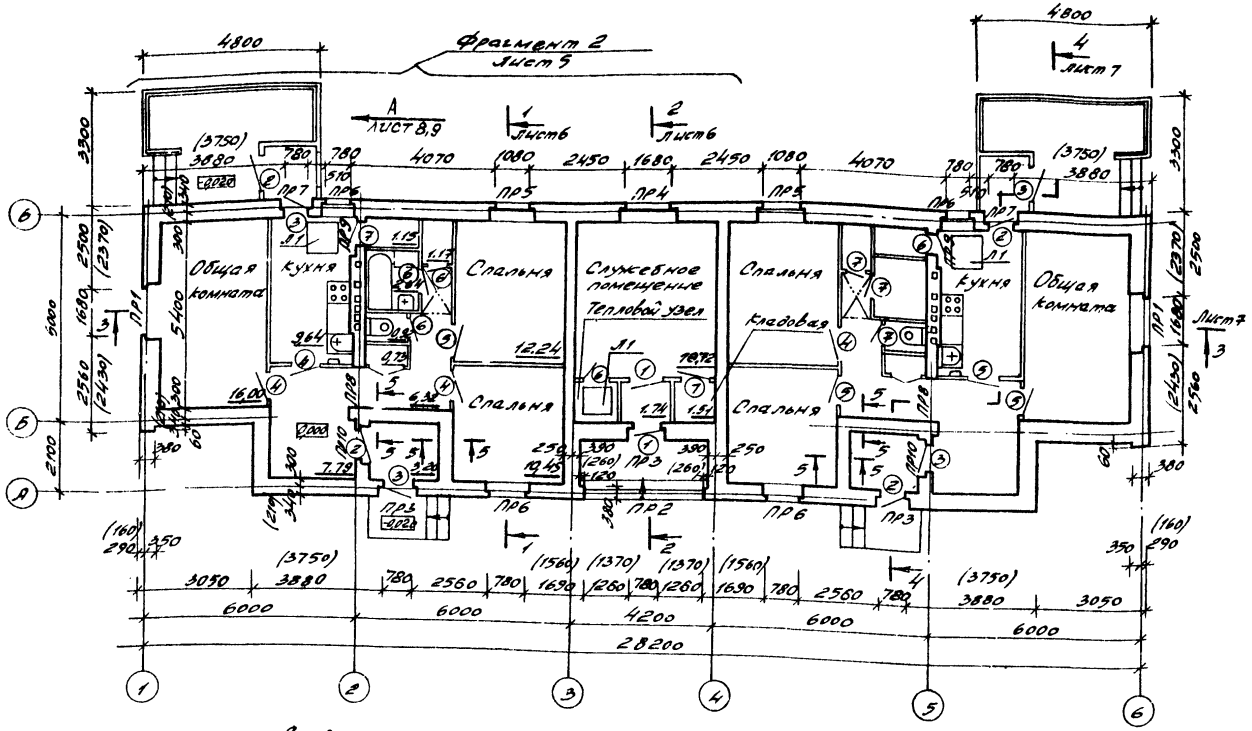

Спецификация перемычек.

Марка	Обозначение	Наименование	Кол-во на дом. при б стены 510 мм	640 мм	Масса Ед. кг	Примечание.
ПР1	1.138-10 вып. 1	1 ПР8-24.12.22у	2	2	175	
	1.138-10 вып. 1	1 ПР3-22.12.14	6	8	100	
ПР2	1.138-10 вып. 1	1 ПР8-38.12.22	3	3	250	
ПР3	1.138-10 вып. 1	1 ПР38-12.12.22у	3	3	75	
	1.138-10 вып. 1	1 ПР1-12.12.14	9	12	50	
ПР4	1.138-10 вып. 1	1 ПР8-24.12.22у	1	1	175	
	1.138-10 вып. 1	1 ПР3-22.12.14	3	4	100	
ПР5	1.138-10 вып. 1	1 ПР38-15.12.22у	2	2	100	
	1.138-10 вып. 1	1 ПР2-15.12.14	6	8	75	
ПР6	1.138-10 вып. 1	1 ПР38-12.12.22у	4	4	75	
	1.138-10 вып. 1	1 ПР1-12.12.14	12	16	50	
ПР7	1.138-10 вып. 1	1 ПР38-12.12.22у	2	2	75	
	1.138-10 вып. 1	1 ПР1-12.12.14	6	8	50	
ПР8	1.138-10 вып. 1	1 ПР38-15.12.22у	4	4	100	
	1.138-10 вып. 1	1 ПР2-15.12.14	2	2	75	
ПР9	1.138-10 вып. 1	1 ПР38-12.12.22у	4	4	75	
ПР10	1.138-10 вып. 1	1 ПР38-15.12.22у	4	4	100	
	1.138-10 вып. 1	1 ПР2-15.12.14	2	2	75	
ПР11	1.138-10 вып. 1	1 ПР1-12.12.6	4	4	25	

Ведомость перемычек.

Марка поз.	Схема сечения
ПР1	1ПР3-22.12.14, 1ПР8-24.12.22у; 2,235; 290, 350; (160); 75; (1) (6) зеркально
ПР2	1ПР8-38.12.22; 2,480; 340, 40; (210); (А) (170)
ПР3	1ПР1-12.12.14; 2,025; 75; (510); 640; 340, 300; (210); (А); 1ПР38-12.12.22у; (Б)
ПР4	1ПР3-22.12.14; 2,235; 75; 300, 340; 1ПР8-24.12.22у; (В) (210)
ПР5	1ПР2-15.12.14; 2,235; 75; 300, 340; (В) (210); 1ПР38-15.12.22у
ПР6	1ПР38-12.12.22у; 1ПР1-12.12.14; 2,235; 75; 300, 340; (210); (В) (А) зеркально
ПР7	1ПР38-12.12.22у; 1ПР1-12.12.14; 2,025; 75; 300, 340; (В) (210)
ПР8	1ПР2-15.12.14; 1ПР38-15.12.22у; 2,400; 280, 100; (2) (5) зеркально
ПР9	1ПР38-12.12.22у; 2,100; 150, 100; (2) (5) зеркально
ПР10	1ПР2-15.12.14; 1ПР38-15.12.22у; 2,025; 75; 310, 350; (2) (5) зеркально
ПР11	1ПР1-10.12.6; 4,580; 90, 40, 250; 190; (160); (6) (6) (1) зеркально

5-5

(вариант при совмещенной крыше)

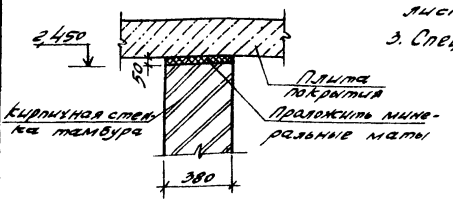

1. Размеры в скобках даны для стен толщиной 510мм.
2. Развертку стены по оси 2 с каналами см. лист 10.
3. Спецификацию на люки Л1 см. на листе 5.

663-01 12

Нач. отд.	Калабухов	
Гл. спец.	Нейбург	
Гип	Усталов	
Рук. гр.	Федорова	
Инжен.	Мазур	
Н. контр	Маринина	

т. п. 411-1-120.85 - АС

Привязан

Инв. №

Двухквартирный трехкомнатный кордон.

Стадия	Лист	Листов
РП	4	

План на отметке 0,000.

Воронежский филиал „СОЮЗГИПРОЛЕСХОЗ"

Инв. № подл. | Подпись и дата | Взам. инв. №

Альбом I

Типовой проект 411-1-120.85

Фрагмент 2.

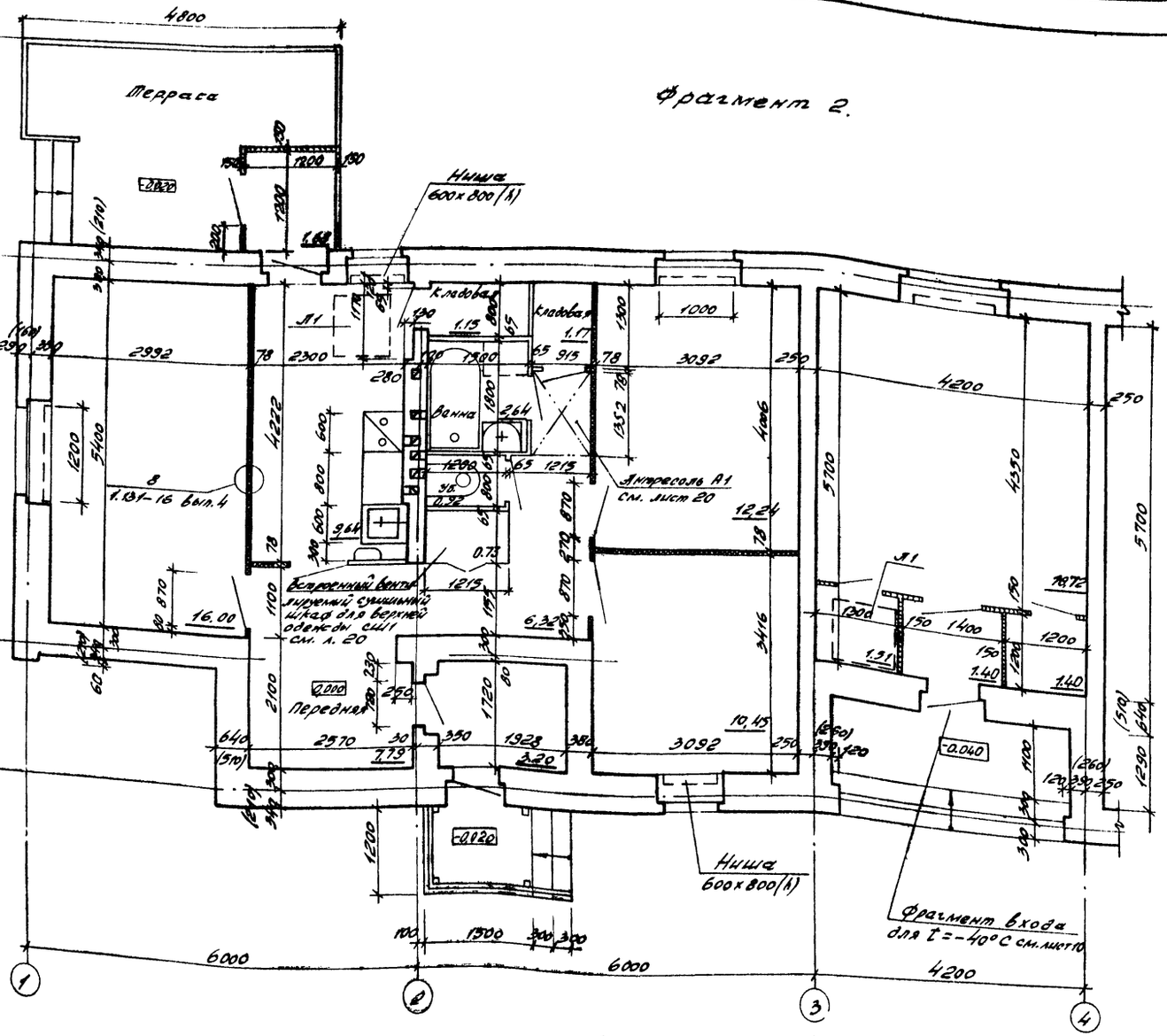

План подполья

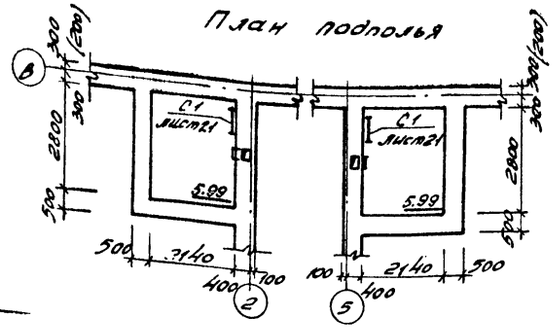

Спецификация элементов заполнения проемов к схемам, расположенным на листах 4, 8 и 9.

Марка поз.	Обозначение	Наименование	Кол. прит. +20°С -30°С	Кол. прит. -40°С	Масса ед. кг	Примечание
		Дверные блоки				
1	1.136.5-16	ДН21-9Щ	2	2		
2	1.136.5-16	ДН21-9ЩР1	4	4		
3	1.136.5-16	ДН21-9ЩЛ1	4	5		
4	1.136-10	ДО21-9	4	4		
5	1.136-10	ДО21-9Л	4	4		
6	1.136-10	ДГ21-7	5	5		
7	1.136-10	ДГ21-7Л	5	5		
8	1.136.5-16	ДПТ13-10	2	2		
Л1	1.136.5-16	Люк ДЛО-10	3	3		
		Оконные блоки и подоконные доски.				
Ок1	1.136.5-16 ч.2	ОР15-18	3			
	ГОСТ 16289-80	ОРС15-18		3		
	ГОСТ 17280-79	ПД19-25	3			
	ГОСТ 17280-79	ПД19-35		3		
Ок2	1.136.5-16 ч.2	ОР15-12	2			
	ГОСТ 16289-80	ОРС15-12		2		
	ГОСТ 17280-79	ПД13-25	2			
	ГОСТ 17280-79	ПД13-35		2		
Ок3	1.136.5-16 ч.2	ОР15-9	4			
	ГОСТ 16289-80	ОРС13-9		4		
	ГОСТ 17280-79	ПД10-25	4			
	ГОСТ 17280-79	ПД10-35		4		
Ок4	1.136.5-16 ч.2	ОР6-9	2	2		

Ведомость проемов ворот и дверей

Марка поз.	Размер проема в клиро
1	910×2070
2	910×2070
3	910×2070
4	870×2070
5	870×2070
6	670×2070
7	670×2070
8	1010×1310

Указания см. на листе 4.

Нач. отд.	Калабухов		
Гл. спец.	Нейдуп		
ГИП	Усталов		
Рук. гр.	Федорова		
Ведущ.	Есипов		
Н. контр.	Мадонина		

Привязан

663-01 13

Т. п. 411-1-120.85 -АС

Двухквартирный трехкомнатный кордон.

Стадия	Лист	Листов
РП	5	

Фрагмент 2 План подполья

Воронежский филиал Гипагропроекта

Альбом I

Типовой проект 411-1-120.85

Разрез 1-1 (вариант при совмещенной крыше)

Остальное см. разрез 1-1.

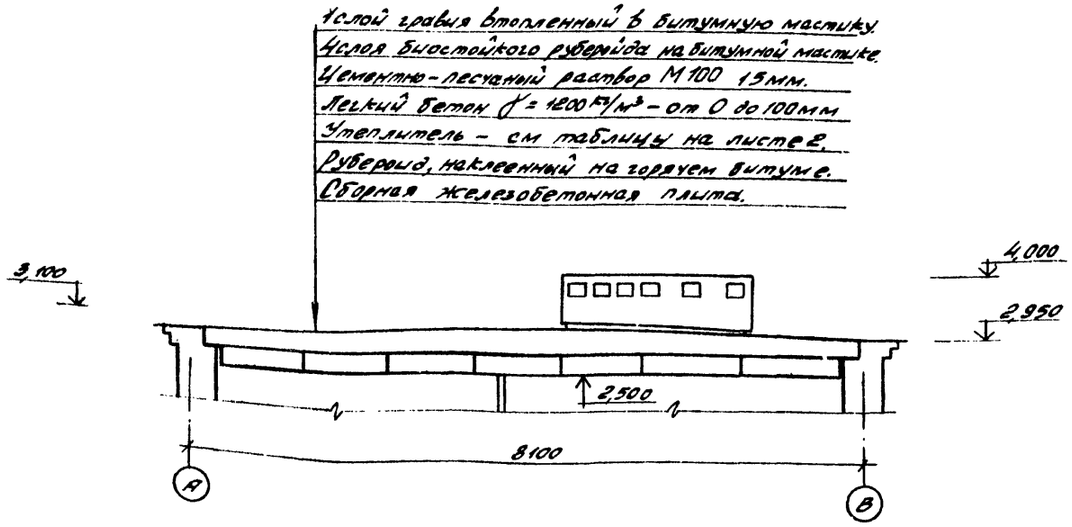

Разрез 1-1 (вариант при чердачной крыше)

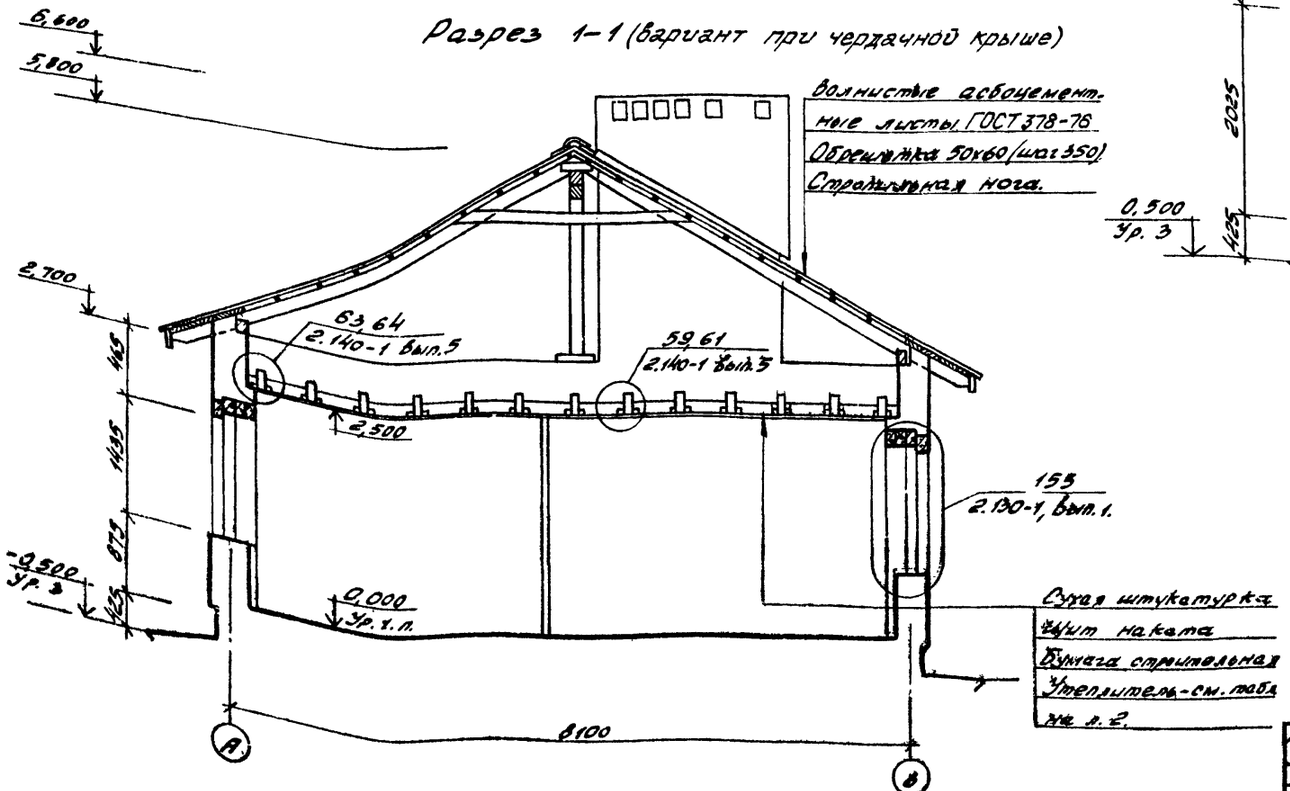

Разрез 2-2 (вариант при совмещенной крыше)

Остальное см. разрез 2-2.

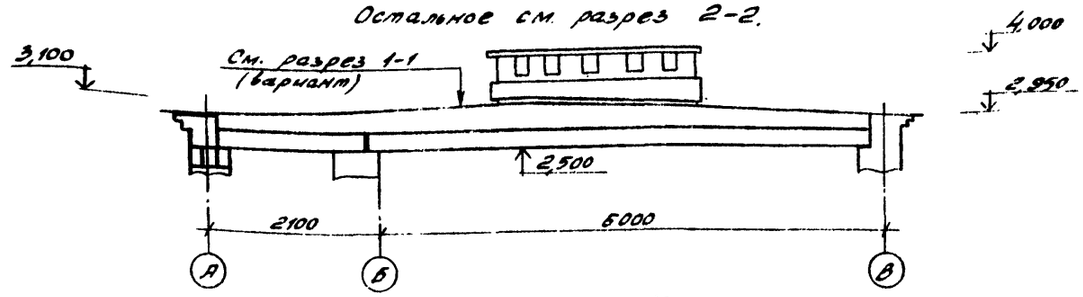

Разрез 2-2 (вариант при чердачной крыше)

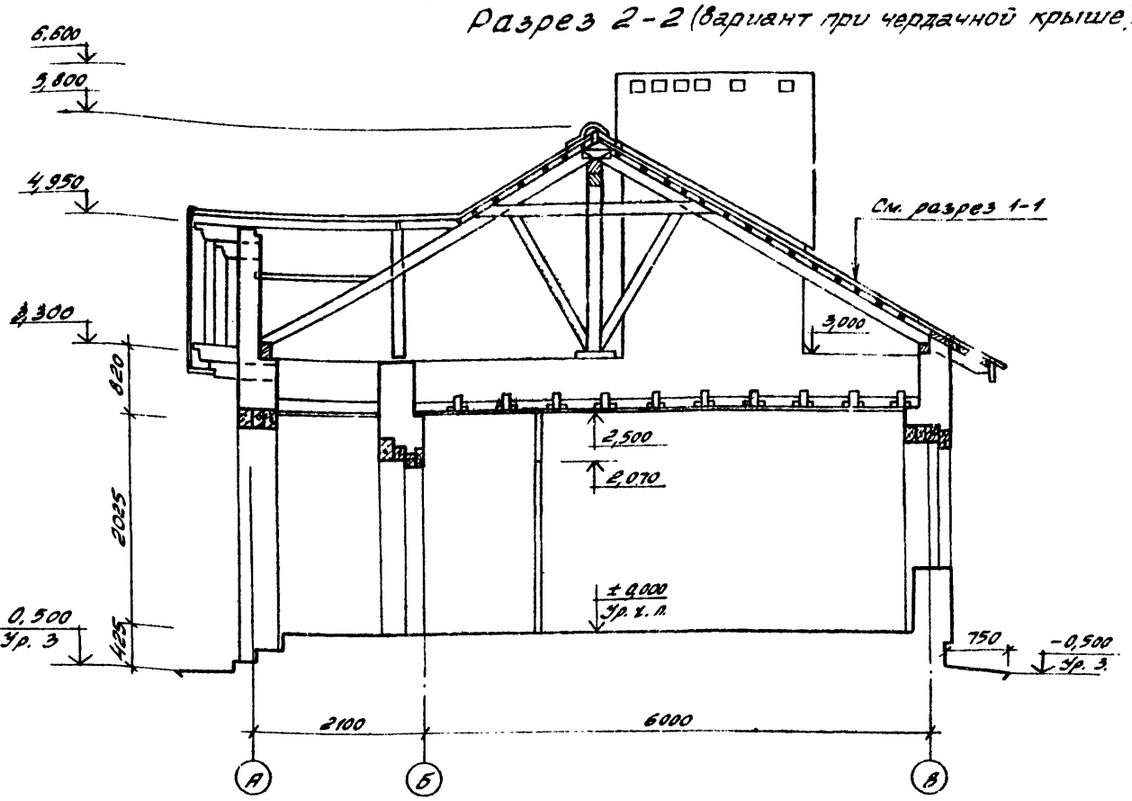

Нач. отд.	Калабухов		т. п. 411-1-120.85		АС
Гл. спец.	Нейбург				
Гип	Усталов				
Рук. гр.	Федорова				
Вед. инж.	Есипов				
Н. контр.	Маринина		Двухквартирный трехкомнатный кордон.	Стадия: Р П	Лист: 6
Разрезы 1-1, 2-2.			Воронежский филиал Союзгипроцеховы		

Привязан

Инв. № подл. | Подпись и дата | Взам. инв. №

663-01 14

Альбом I

Типовой проект 411-1-120.85

Разрез 3-3 (вариант при совмещенной крыше).

Остальное см. разрез 3-3.

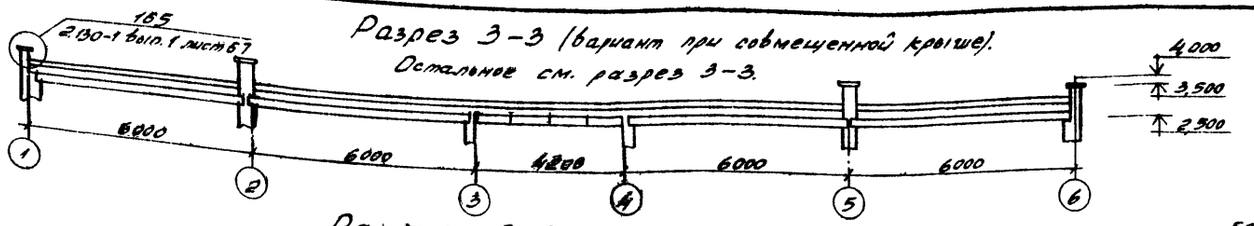

Разрез 3-3.

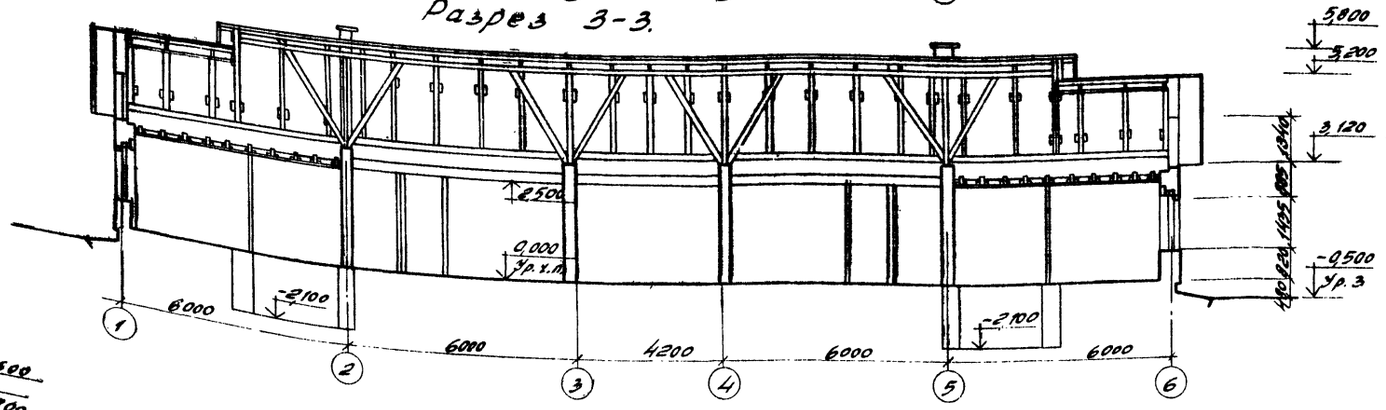

Разрез 4-4

(вариант при совмещенной крыше)

остальное см. разрез 4-4.

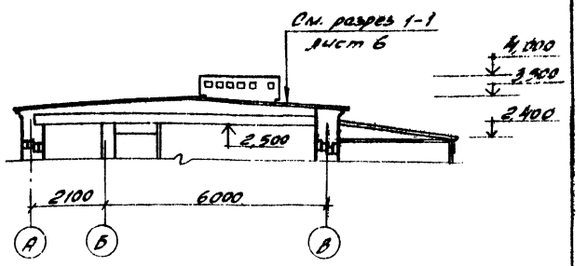

Разрез 4-4 (вариант при совмещенной крыше)

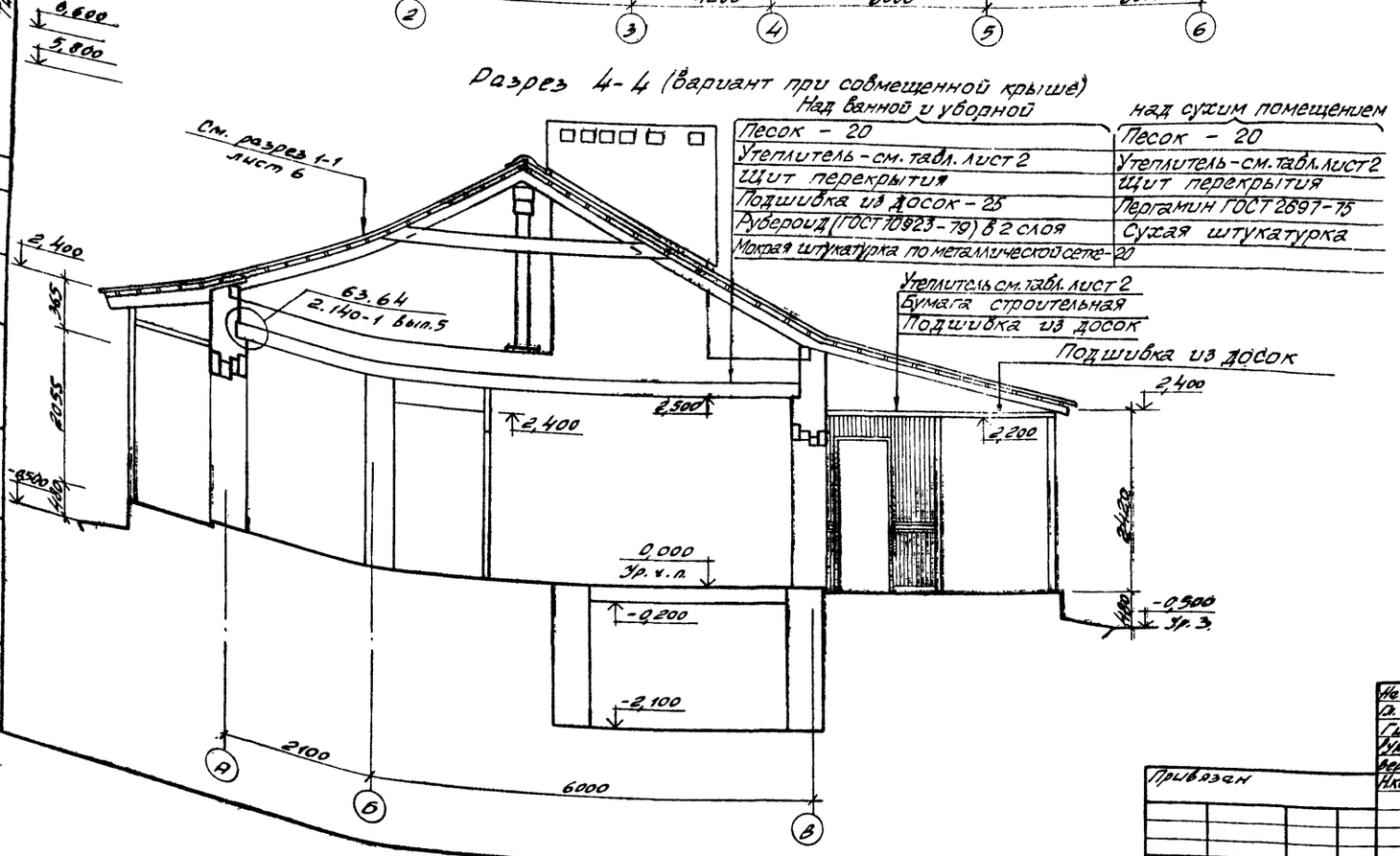

Над ванной и уборной	над сухим помещением
Песок - 20	Песок - 20
Утеплитель - см. табл. лист 2	Утеплитель - см. табл. лист 2
Щит перекрытия	Щит перекрытия
Подшивка из досок - 25	Пергамин ГОСТ 2697-75
Рубероид (ГОСТ 10923-79) в 2 слоя	Сухая штукатурка
Мокрая штукатурка по металлической сетке - 20	

Утеплитель см. табл. лист 2
Бумага строительная
Подшивка из досок

Подшивка из досок

Нач. отд.	Калашников	
Гл. спец.	Нейбург	
Гип.	Усталов	
Рук. гр.	Федорова	
Вед. инж.	Есипов	
Н. контр.	Маринина	

Привязан

Инв. №

663-01 15

т. п. 411-1-120.85 АС

Двухквартирный трехкомнатный кордон.

Стадия	Лист	Листов
Р П	7	

Разрезы 3-3; 4-4.

Воронежский филиал „Союзгипролесхоз"

Альбом I

Типовой проект 411-1-120.85

Фасад 1-6.

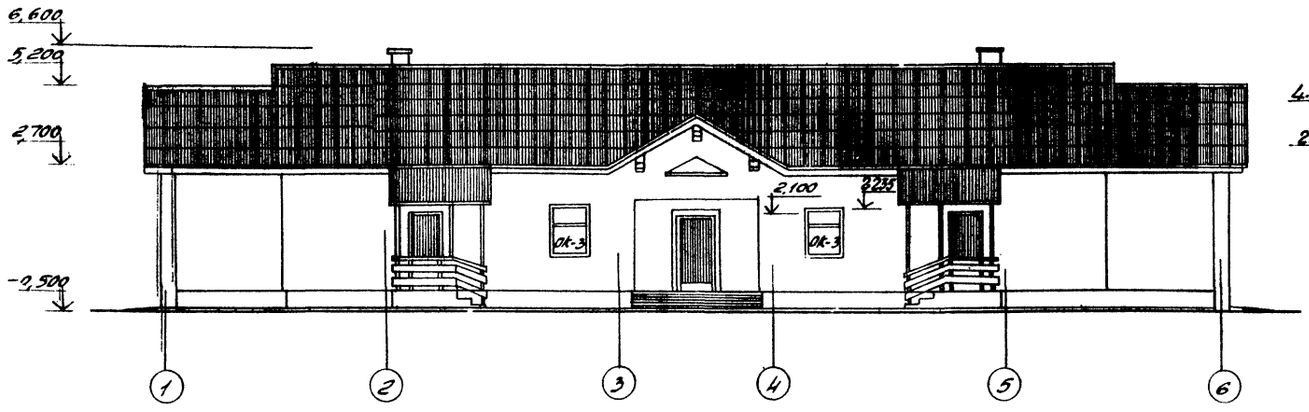

Фасад А-В

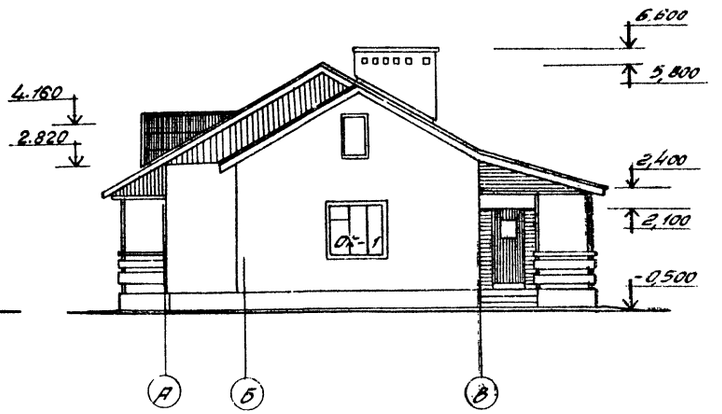

Фасад В-А

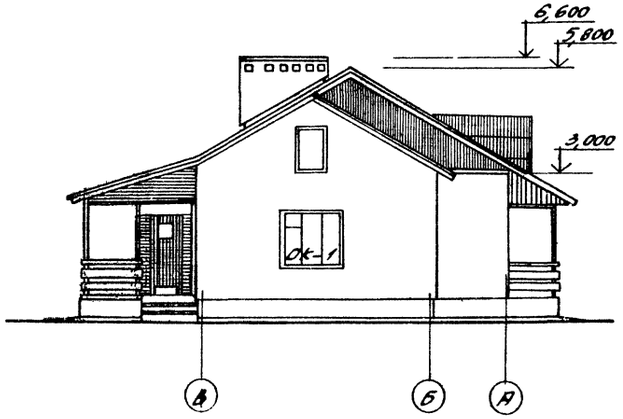

Фасад 6-1.

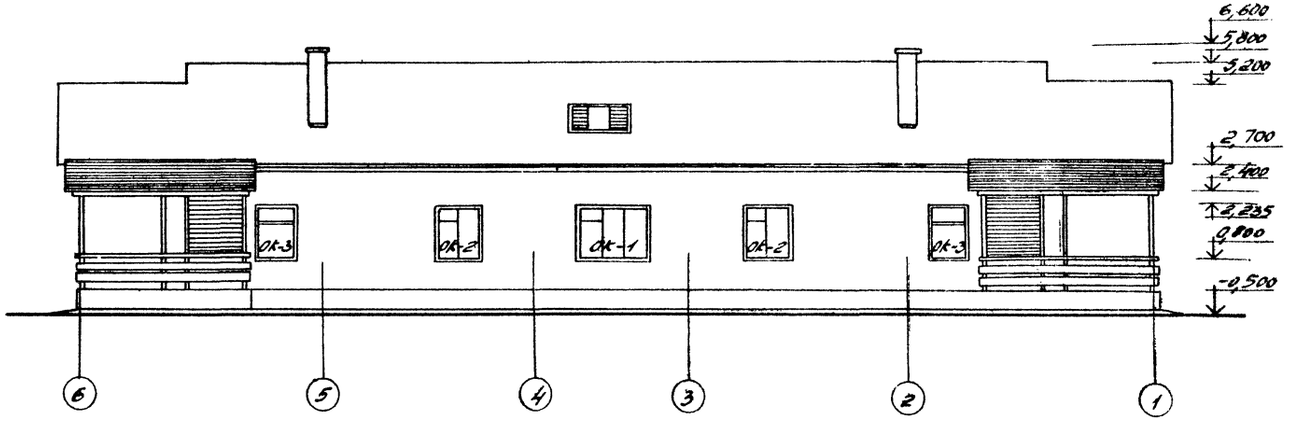

Вид А лист 4

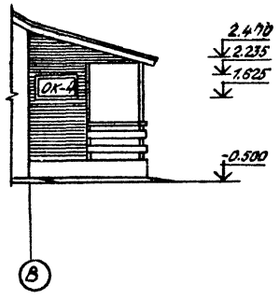

Цоколь оштукатурить цементным раствором с рустовкой под камень.

663-01 16

Нач. отд.	Калабухов		т.-п. 411-1-120.85 АС
Гл. спец.	Нейбург		
Гип.	Усталов		
Рук. гр.	Федорова		
Вед. инж.	Есипов		
Н. контр.	Маринина		

Привязан

Инв. №

Двухквартирный трехкомнатный кордон.	Стадия	Лист	Листов
	РП	В	

Фасады. Вид А

Воронежский филиал. Союзгипр.

Инв. № подл. | Подпись и дата | Взам. инв. №

Альбом I

Типовой проект 411-1-120.85

Фасад 1-6

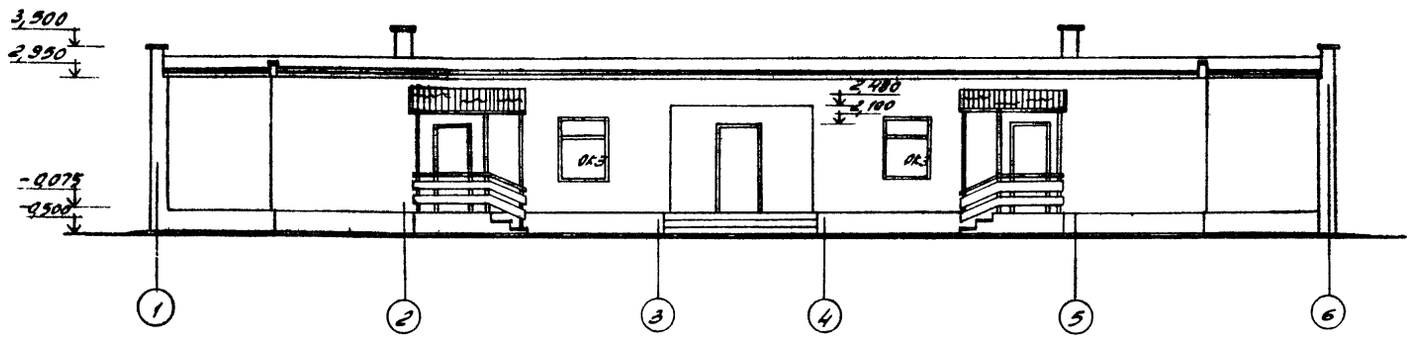

Фасад А-В

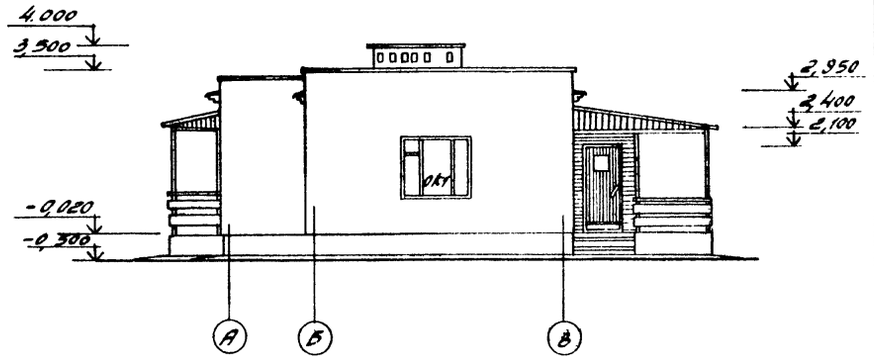

Фасад В-А

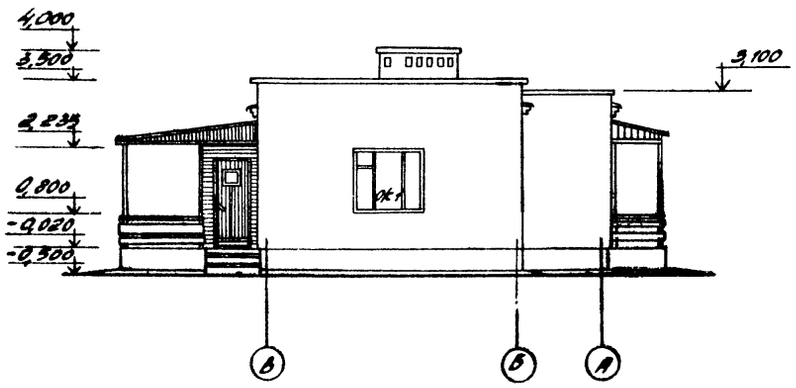

Фасад Б-1

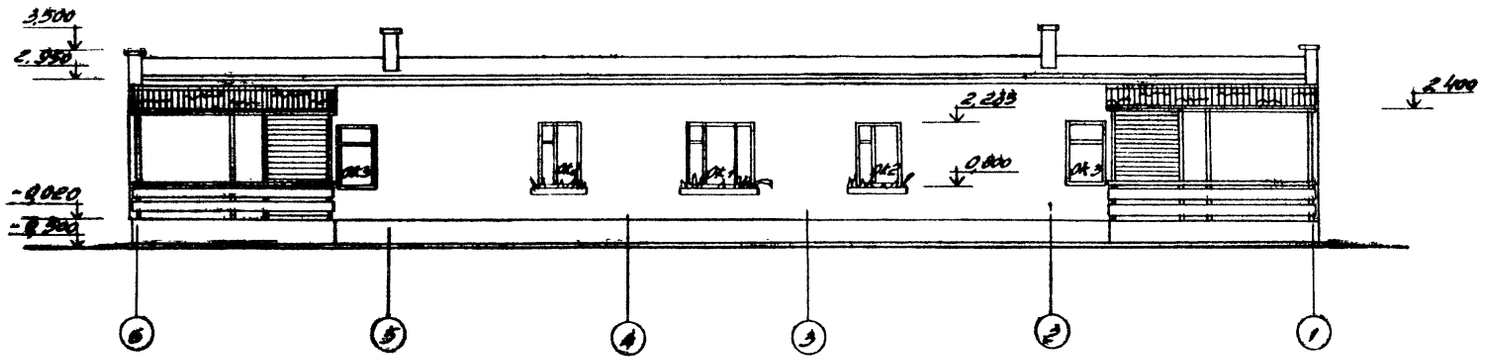

Цоколь оштукатурить цементным раствором с рустовкой под камень

Вид А лист 4

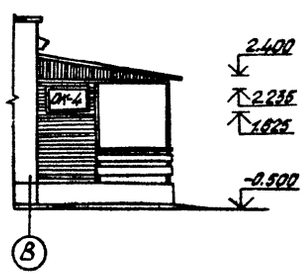

663-01 17

Нач.отд.	Калабухов		т.п. 411-1-120.85 - АС
Гл.спец.	Нейбург		
Гип	Усталов		
Рук.гр.	Федорова		
Вед.инж.	Есипов		
Н.контр.	Маринина		

Привязан

Инв.№

Двухквартирный трехкомнатный кордон.	Стадия	Лист	Листов
	РП	9	

Фасады (вариант при совмещенной крыше)

Воронежский филиал „СОЮЗГИПРОЛЕСХОЗ"

Альбом

Типовой проект 411-1-180.85

Схемы расположения дымовентиляционных каналов.

при центральном отоплении.

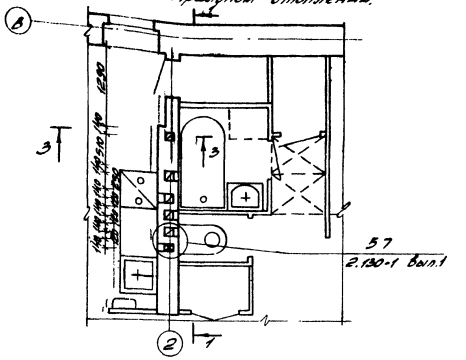

при местном отоплении

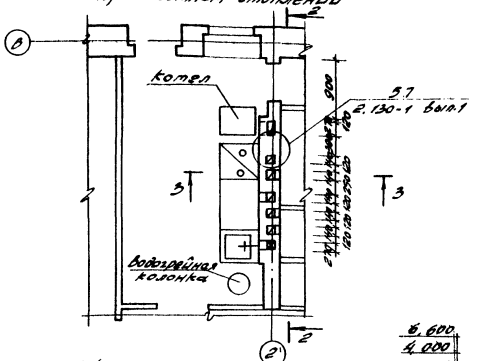

1-1 (вариант при совмещенной крыше)
остальное см. 1-1.

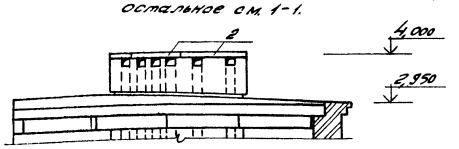

2-2 (вариант при совмещенной крыше)
остальное см 2-2.

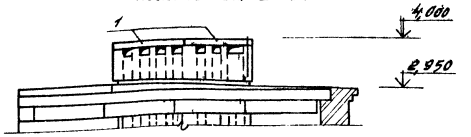

1-1 (вариант при чердачной крыше)

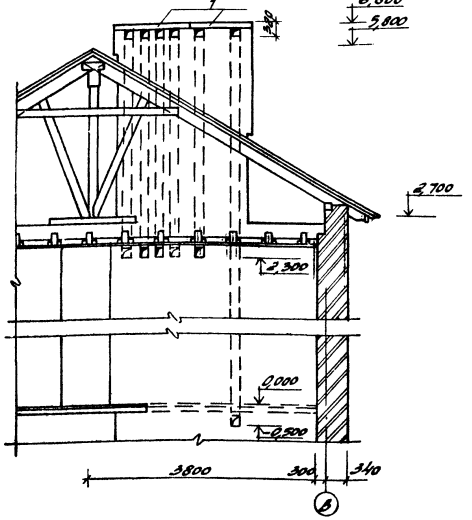

2-2 (вариант при чердачной крыше)

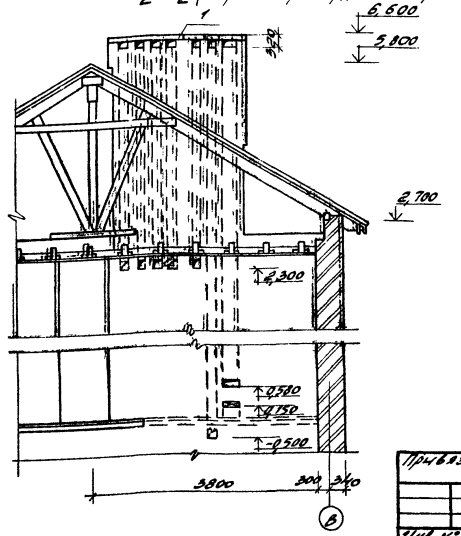

6,600
4,000

3-3

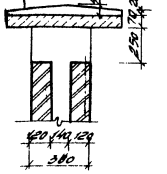

Спецификация элементов перекрытия дымовентиляционных каналов.

Марка поз.	Обозначение	Наименование	Кол.	Масса ед. кг.	Примеч.
		При местном отоплении.			
1	3.006-2 Вып. II-2	Плита ПНд-8	2	270	
		При центральном отоплении			
1	3.006-2 Вып. II-2	Плита ПНд-8	2	270	

Фрагмент входа для $t_н$ = -40°С.

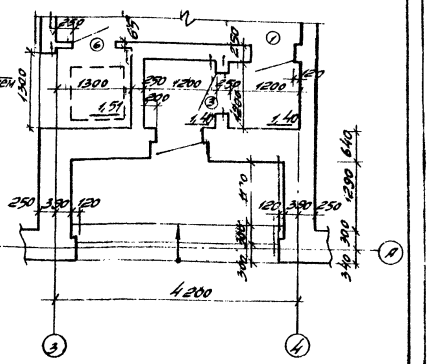
340
65
250
1300
1200
150
1,51
1,40
1,40
1,51
1,40
1,51
1,40
1,51

Альбом I

Типовой проект 411-1-120.85

План кровли (при чердачной крыше)

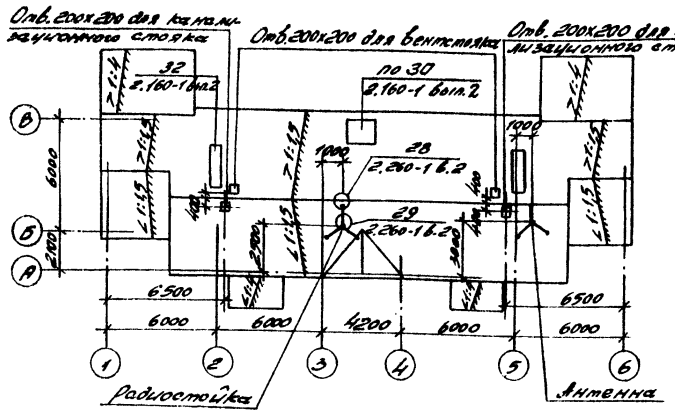

План полов

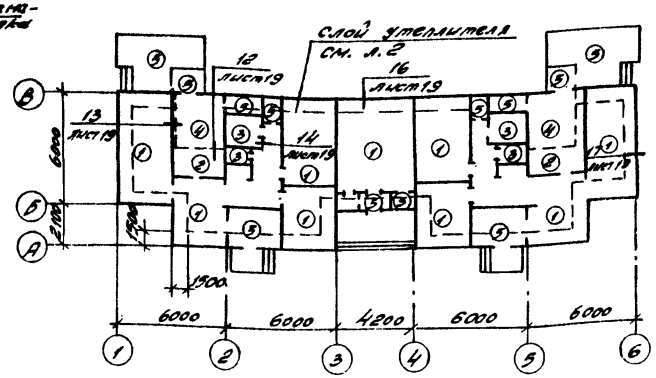

Экспликация полов

Наименование или номер помещения	Тип пола	Схема пола или номер узла по серии	Элементы пола и их толщина	Площадь пола, м²
Общая, служебная, ванные комнаты, прихожие, коридоры	1	140 2.144-1	Покрытие - доски шпунтованные - 29 мм.	127,16
кухня	2	по 133 2.144-1	Покрытие - доски шпунтованные - 29 мм. Подшивка листами подлога - доски - 16 мм	13,26
Уборная, ванная комната	3	181 2.144-1	Покрытие - керамическая плитка ГОСТ 6787-80-10 мм.	7,12
подполье	4	175 2.144-1	Покрытие - бетон М200 - 20 мм	11,98
Терраса, кладовые, тамбуры	5	137 2.144-1	Покрытие - доски шпунтованные - 29 мм	34,77

План кровли (при совмещенной крыше)

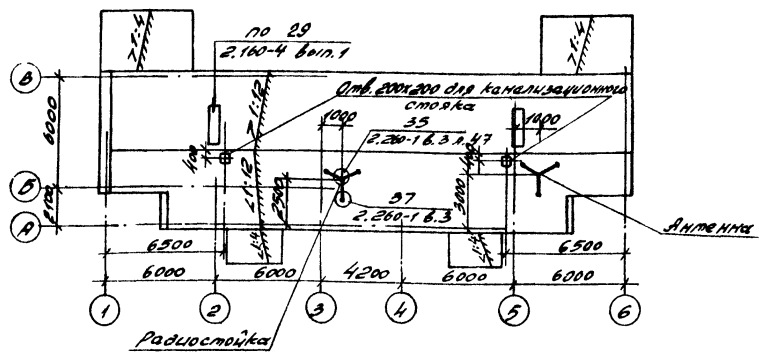

Фрагмент 3 на отм. 2,750.

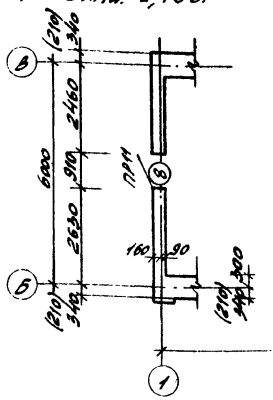

Фрагмент 4 на отм. 2,750.

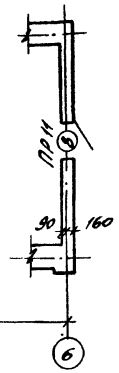

Спецификация к детали установки жалюзийных ставень

Марка поз.	Обозначение	Наименование	Кол. шт	Масса ед. кг	Примеч.
П1	ГОСТ 5088-78	Петля ПН1-70	20	0,05	
1	ГОСТ 6727-80	Скоба ф3 В I ℓ=130	20	0,007	
2	ГОСТ 6727-80	Скоба ф3 В I ℓ=200	10	0,014	
ЖС1	лист 21	Жалюзийные ставни	6		
ЖС2	лист 21	Жалюзийные ставни	4		

Жалюзийные ставни устанавливаются у окон в южных районах.

Деталь установки жалюзийных ставень

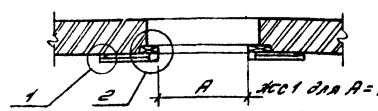

ЖС1 для А=1680

ЖС2 для А=1080

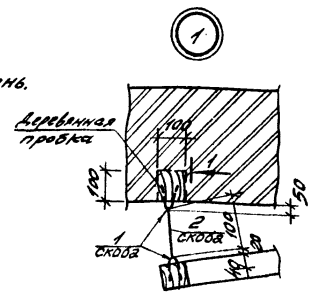

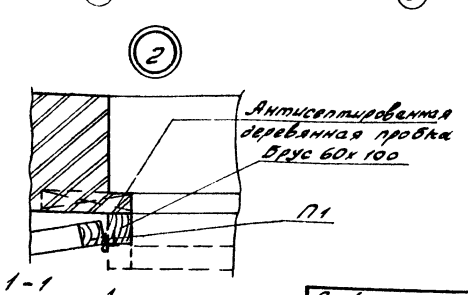

Нач.отд.	Калабухов		
Гл.спец.	Нейдуп		
Гип	Усталов		
Рук.гр.	Федорова		
Инжен.	Мазур		
Н.контр.	Мадинина		

Привязан

Инв.№

663-01 19

Т.П. 411-1-120.85 АС

Двухкомнатный трехкомнатный коридор.

Стадия	Лист	Листов
Р Л	11	

Планы кровли и полов, фрагменты 3 и 4, деталь установки жалюзийных ставень

Воронежский филиал СОЮЗГИПРОЛЕССТРОЙ

Согласовано

Нач.ар.	Э.Л.	Ильина
Рук.гр.	В.К.	Зайцева
Рук.гр.	Ю.С.	Юнусов

Инв.№ подл. | Подпись и дата | Взам.инв.№

Типовой проект 411-1-120.85 Альбом I

Схема расположения фундаментов.

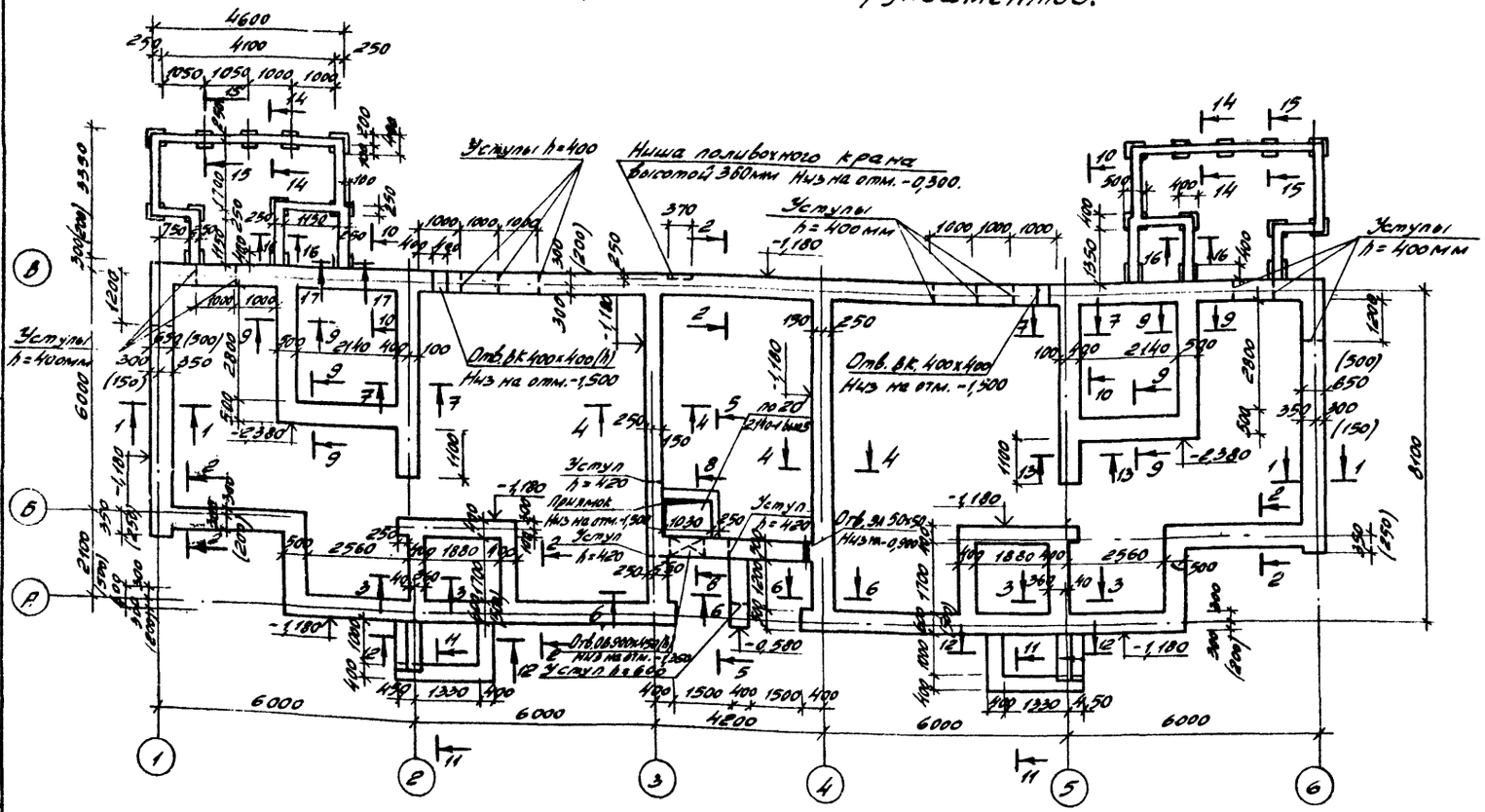

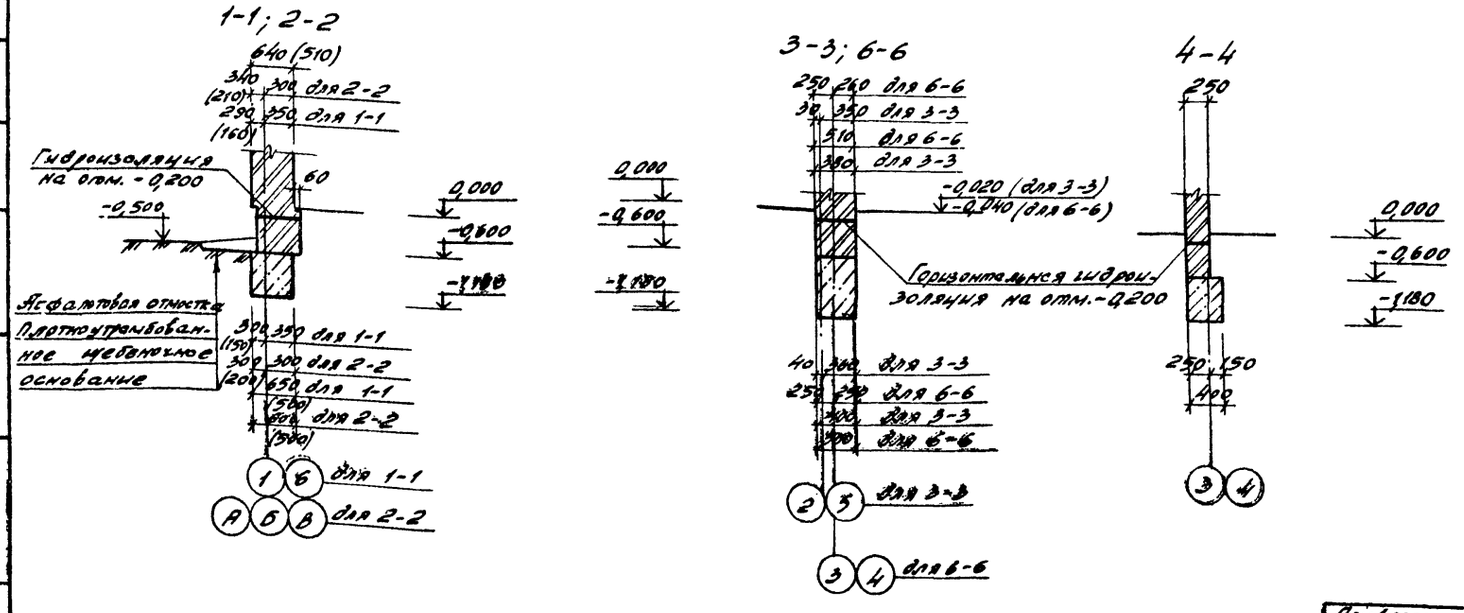

Спецификация к схеме расположения фундаментов.

Марка поз.	Обозначение	Наименование	Кол.	Масса ед. кг.	Примечание
С1	ГОСТ 8478-81	Сетка $\frac{4Вр1-200}{4Вр1-100}$ 1660×3600 $\frac{100}{30}$	1	8,70	
С2	ГОСТ 8478-81	Сетка $\frac{4Вр1-(\times200)+100}{4Вр1-(\times200)+100}$ 1140×2300 $\frac{50}{20}$	2	2,80	
1	ГОСТ 5781-75	Арматура ф10 А I	93,5	0,62	п. м.
2	Лист 21	Анкер А3	8	6,0	
		Материалы			
		Бетон М 100			6,40 м³
		Бутобетон			61,0 м³

1. Фундаменты запроектированы из условия строительства на грунтах с условными нормативными характеристиками: $\varphi^н = 0,49$ рад (28°); $C^н = 2$ кПа (0,02 кгс/см²); $E = 14,7$ мПа (150 кгс/см²); $\gamma = 1,8$ т/м³. Коэффициент безопасности по грунту $k_г = 1$.

2. Данный лист смотреть совместно с листом 13.
3. Фундаменты под стены ленточные бутобетонные (бутовый камень марки 200, бетон марки 50, Мрз 50).
4. Горизонтальную гидроизоляцию наружных стен на отм. -0,200 и горизонтальную гидроизоляцию подполья на отм. -2,130 выполнить из слоя цементного раствора состава 1:2 толщиной 20мм.
5. При устройстве фундаментов под террасы и крыльца предусмотреть установку анкера А3 по узлу 15 на листе 19.

663-01 20

Нач. отд.	Калабухов	
Гл. спец.	Нейбург	
Гип	Усталов	
Рук. гр.	Федорова	
Инжен.	Мазур	
Н.контр.	Маринина	

Т.п. 411-1-120.85 АС

Двухквартирный трехкомнатный кордон.

Стадия	Лист	Листов
Р П	12	

Схема расположения элементов фундамента. Сечения 1-1.... 4-4, 6-6.

Воронежский филиал „СОЮЗГИПРОЛЕСХОЗ"

Привязан

Инв. №

Согласовано: Рук. гр. Вк. Рук. гр. ОВ. Рук. гр. ЭО. Зам. инж. Подпись и дата

Альбом I

Типовой проект 411-1-120.85

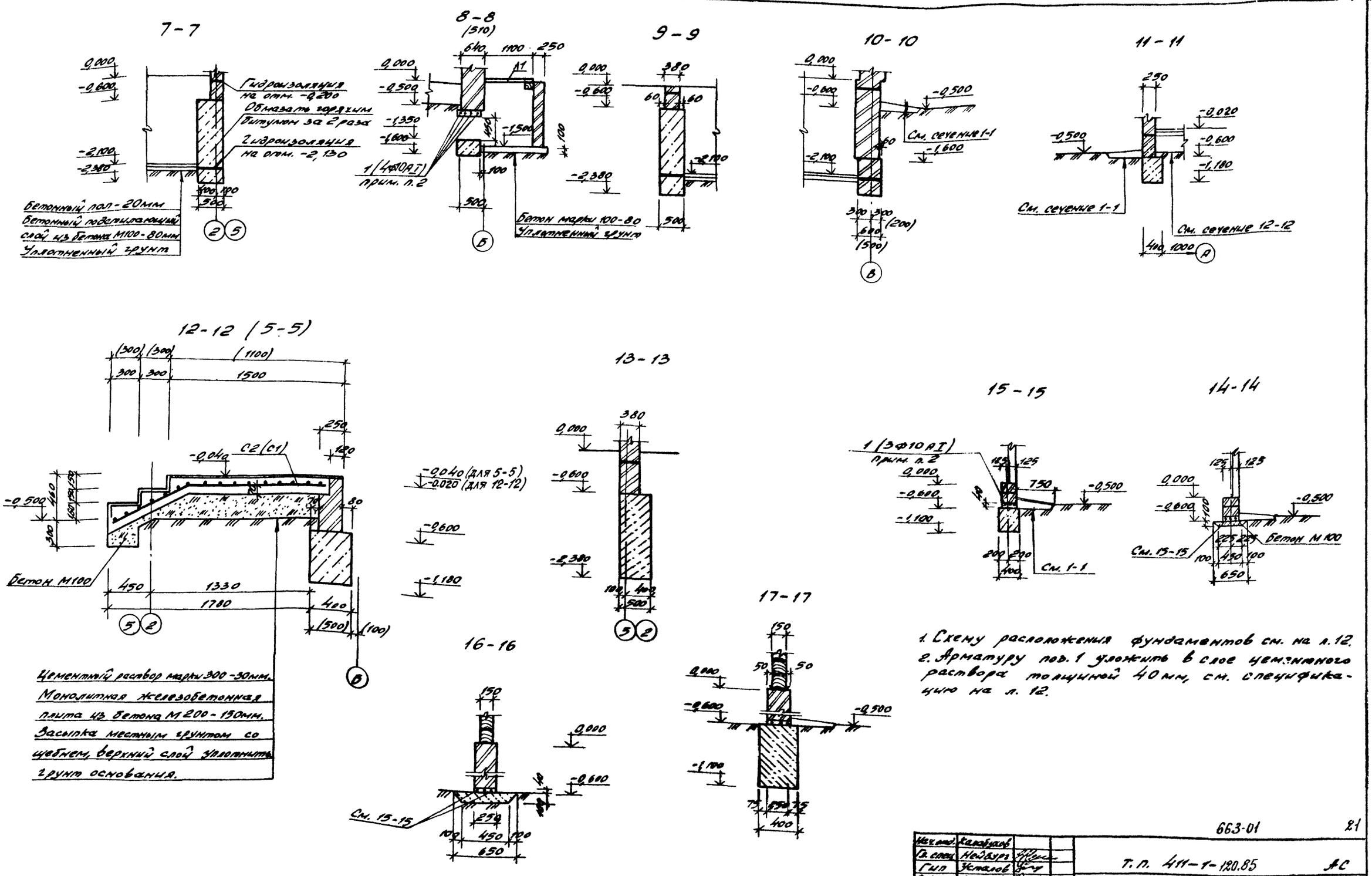

1. Схему расположения фундаментов см. на л. 12.
2. Арматуру поз. 1 уложить в слое цементного раствора толщиной 40мм, см. спецификацию на л. 12.

Нач. отд.	Калабухов		
Гл. спец.	Нейбург		
Гип	Усталов		
Рук. гр.	Федорова		
Инжен.	Мазур		
Н. контр.	Маринина		

Т. п. 411-1-120.85 АС

Привязан

Инв. №

Двухквартирный трехкомнатный кордон

Стадия	Лист	Листов
РП	13	

Сечения фундаментов 7-7 17-17

Воронежский филиал „Сельгипролесхоз"

663-01 21

Типовой проект 411-1-120.85 Альбом

Схема расположения элементов чердачного перекрытия.

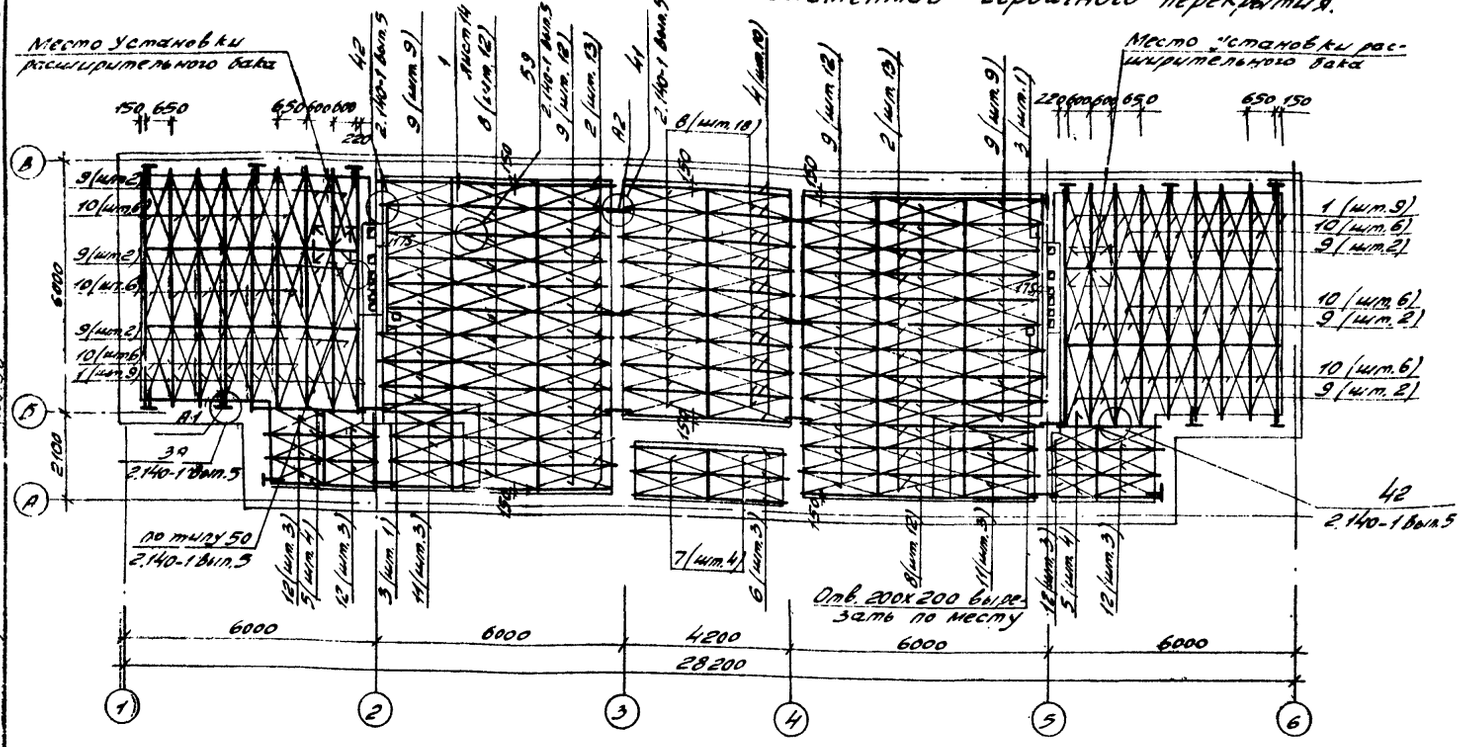

Схема расположения элементов перекрытия подполья.

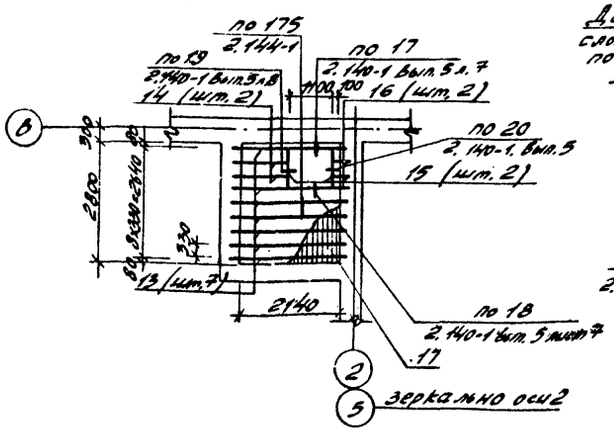

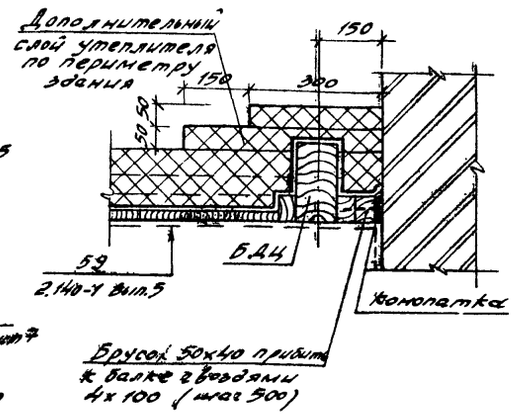

Спецификация к схемам расположения элементов чердачного перекрытия и перекрытия подполья.

Марка поз.	Обозначение	Наименование	Кол.	Расход материалов $t^н=-20-30°C$ Сечение мм	Общий объем м³	$t^н=-40°C$ Сечение мм	Общий объем м³	Примечание
		Схема расположения балок и щитов чердачного перекрытия						
1	ГОСТ 4981-78	Балка БДЦ-2.60.2 l=5640	18	100х200	2,16	100х220	2,37	
2	ГОСТ 4981-78	Балка БДЦ-2.60.2 l=5890	26	100х200	3,12	100х220	3,43	
3	ГОСТ 4981-78	Балка БДЦ-2.30 l=2900	2	100х200	0,24	100х220	0,26	
4	ГОСТ 4981-78	Балка БДЦ-2.45.2 l=4500	10	100х200	1,2	100х220	1,32	
5	ГОСТ 4981-78	Балка БДЦ-2. l=3000	4	100х200	0,48	100х220	0,52	
6	ГОСТ 4981-78	Балка БДЦ-2 l=3920	3	50х100	0,02	50х100	0,02	
7	ГОСТ 1005-68	Щит деревянный Щ21 b=440	4	—	0,09	—	0,09	
8	ГОСТ 1005-68	Щит деревянный Щ21 b=390мм	42	—	1,13	—	1,13	
9	ГОСТ 1005-68	Щит деревянный Щ18 b=390мм	54	—	1,24	—	1,24	
10	ГОСТ 1005-68	Щит деревянный Щ18 b=440мм	36	—	0,9	—	0,9	
11	ГОСТ 1005-68	Щит деревянный Щ15 b=390мм	6	—	0,11	—	0,11	
12	ГОСТ 1005-68	Щит деревянный Щ12 b=390мм	12	—	0,15	—	0,15	
Х1	лист 21	Хомут Х1	20		—	—	—	
Х2	лист 21	Хомут Х2	—	—	—	20	—	
А1	лист 21	Анкер А1	12	—	—	12	—	
А2	лист 21	Анкер А2	10	—	—	10	—	
		Схема расположения перекрытия подполья						
13	ГОСТ 8486-66**	Брус l=2440мм	14	100х200	0,96	100х200	0,96	
14	ГОСТ 8486-66**	Брус l=1020	4	75х150	0,04	75х150	0,04	
15	ГОСТ 8486-66**	Брус l=940	4	75х150	0,04	75х150	0,04	
16	ГОСТ 8486-66**	Брус l=320	4	75х150	0,01	75х150	0,01	
17	ГОСТ 8486-66**	Подшивка из досок	108 п.м.	16х100	0,1	16х100	0,1	

Спецификация элементов узлов.

Марка узла	Обозначение	Наименование	Расход материалов $t^н=-20°-30°C$ кол.	Масса ед. кг	$t^н=-40°C$ кол.	Масса ед. кг	Примечание
39	2.140-1, вып.5 л.25	Анкер А1	12	1,38	12	1,38	
41	2.140-1, вып.5 л.25	Анкер А2	10	1,06	10	1,06	
42	2.140-1, вып.5 л.26	Хомут Х1	20	2,7	—	—	
42	2.140-1, вып.5 л.26	Хомут Х2	—	—	20	2,79	

663-01 22

Нач. отд.	Калабухов	
Гл. спец.	Нейбург	
Гип	Усталов	
Рук. гр.	Федорова	
Вед. инж.	Есипов	
Н. контр.	Маринина	

Т.п. 411-1-120.85 АС

Двухквартирный трехкомнатный кордон

Стадия	Лист	Листов
РП	14	

Схемы расположения элементов чердачного перекрытия и перекрытия подполья.

Воронежский филиал „СОЮЗГИПРОЛЕСХОЗ"

Привязан

Инв. №

Инв. № подл. | Подпись и дата | Взам. инв. №

Альбом I

Типовой проект 411-1-120.85

Схема расположения плит покрытия.
(вариант при совмещенной крыше).

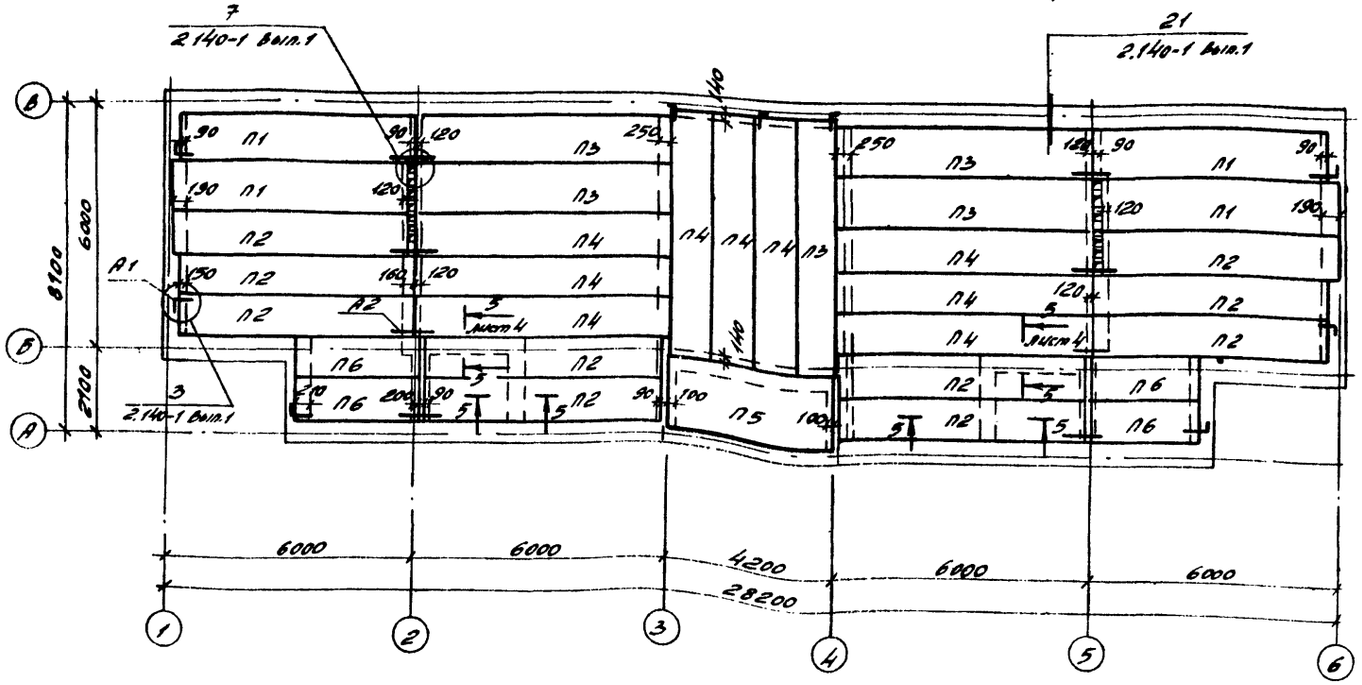

Схема расположения плит перекрытия над подпольем.

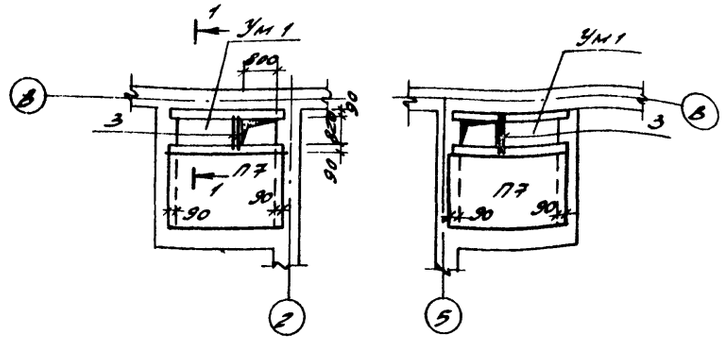

1-1

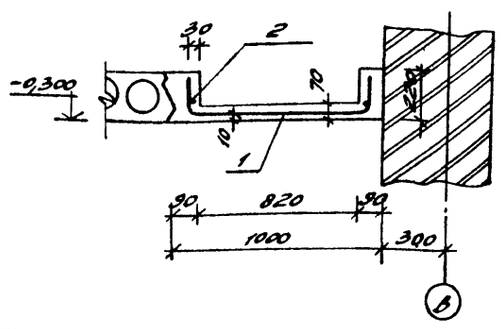

Ведомость расхода стали на элемент, кг.

Марка элемента	Изделия арматурные					Общий расход
	Арматура класса				Всего	
	А III		В1			
	ГОСТ 5781-75		ГОСТ 6727-80			
	Ф14	Итого	Ф5	Итого		
Ум1	8,4	8,4	11,3	11,3	19,7	19,7

Спецификация к схемам расположения плит перекрытия над подпольем и покрытия.

Марка поз.	Обозначение	Наименование	Кол.	Масса ед. кг.	Примечание
		Схема расположения плит покрытия			
П1	1.141-1 вып. 59	ПК 57.12-3А IV т	4	2000	
П2	1.141-1 вып. 59	ПК 59.10-3А IV т	10	1650	
П3	1.141-1 вып. 59	ПК 60.12-3А IV т	5	2100	
П4	1.141-1 вып. 59	ПК 60.10-3А IV т	9	1725	
П5	1.141-1.60 1000-15	ПК 42.18-6т	1	2240	
П6	1.141-1.60 4000-11	ПК 30.10-4т	4	882	
А4	2.140-1 вып.1 лист 12	Анкер для наружных стен Ф10А I ℓ=760.	9	0,47	
А5	2.140-1 вып.1 лист 12	Анкер для внутренних стен Ф10А I ℓ=560	16	0,35	
		Схема расположения плит перекрытия над подпольем			
П7	1.141-1.60 1000-14	ПК 24.18-4т	2	1285	
УМ1	лист 15	Монолитный участок УМ1	2		0.1м³

Спецификация на УМ1.

Формат	Зона	Поз.	Обозначение	Наименование	Кол.	Примечание
				УМ1-шт.2		
				Сборочные единицы.		
Б.Ч.		1	ГОСТ 8478-81	Сетка $\frac{5Вр1-100}{5Вр1-100}$ 1280×2500 $\frac{50}{40}$	1	11,3 кг
				Детали		
Б.Ч.		2	ГОСТ 5781-75	Ф14А III ℓ=2500	2	6,0 кг
Б.Ч.		3	ГОСТ 5781-75	Ф14А III ℓ=980	2	2,4 кг
				Материалы		
				Бетон М200		0,1м³

1. Швы между панелями заполнить цементным раствором М100.
2. Сварку производить электродами типа Э42 по ГОСТ 9467-75.

Инв. № подл. | Подпись и дата | Взам. инв. №

Нач.отд.	Калабухов	
Гл.спец.	Нейбург	
Гип	Усталов	
Рук.гр.	Федорова	
Инжен.	Мазур	
Н.контр.	Маринина	

Привязан

Инв. №

663-01 23

Т.п. 411-1-120.85 - АС

Двухквартирный трехкомнатный кордон.

Стадия	Лист	Листов
РП	15	

Схемы расположения плит перекрытия над подпольем, плит покрытия (вариант при совмещенной крыше).

Воронежский филиал „Союзгипролесхоз"

Альбом I

Типовой проект 411-1-120.85

Схема расположения стропил.

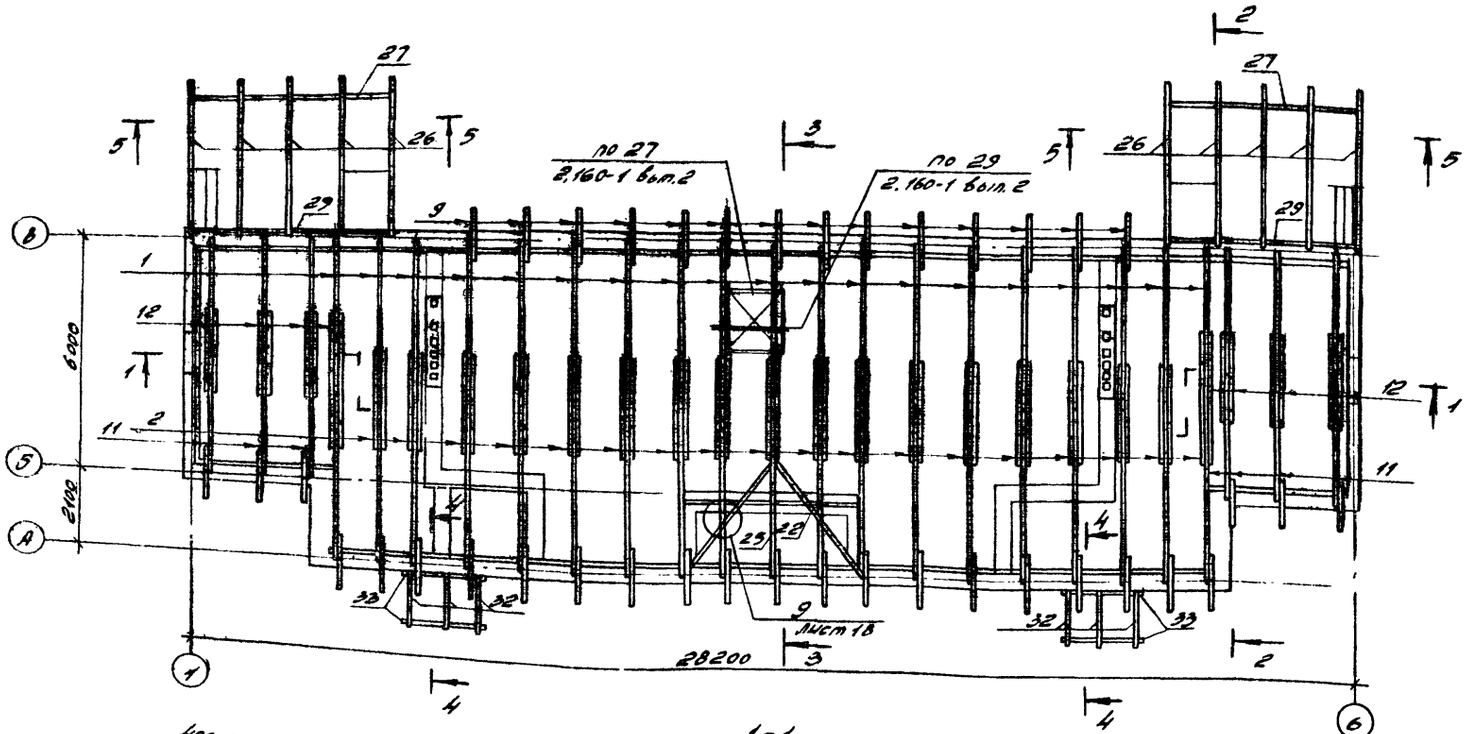

1-1

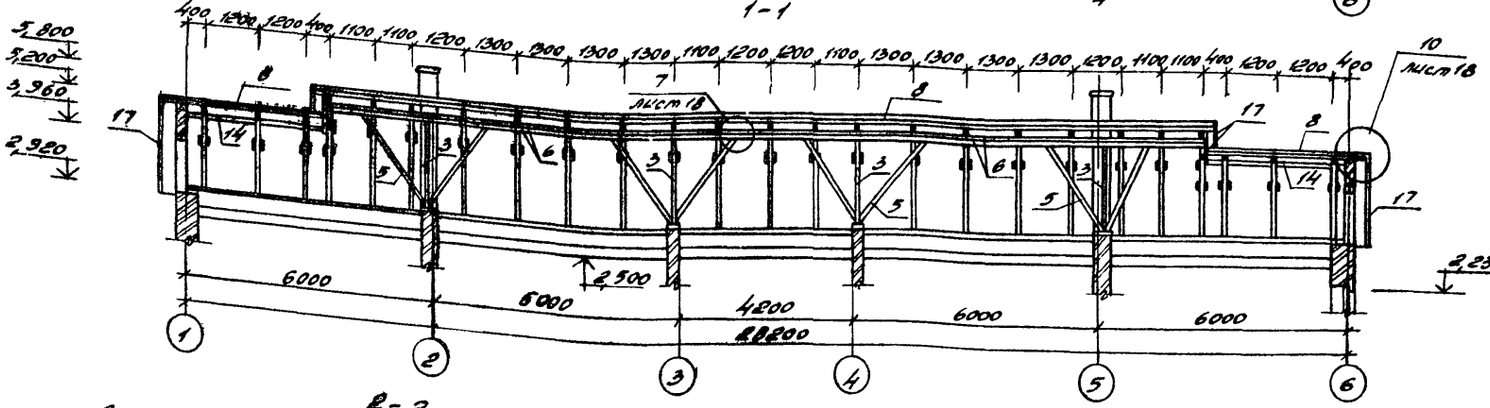

2-2

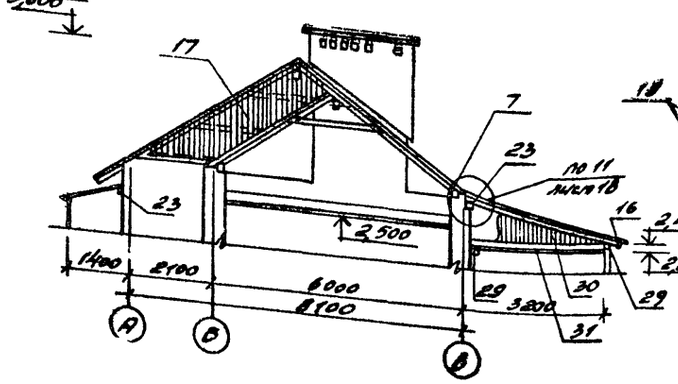

3-3

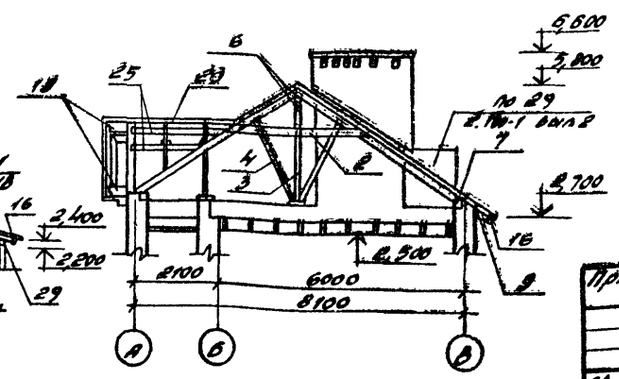

Геометрическая схема стропил в осях А-В.

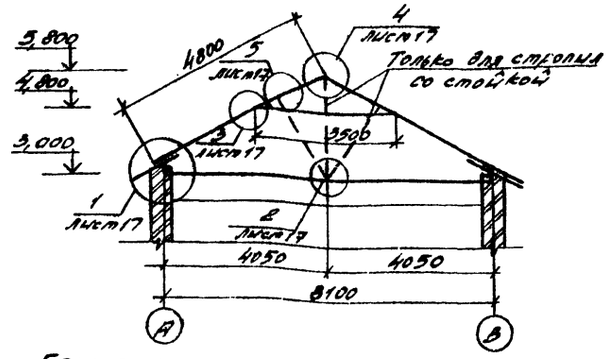

Геометрическая схема стропил в осях Б-4

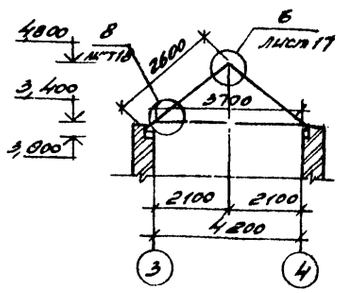

Геометрическая схема стропил в осях Б-В

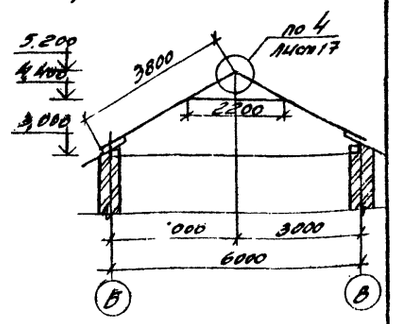

4-4

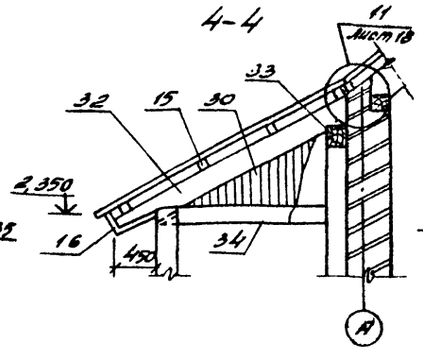

5-5

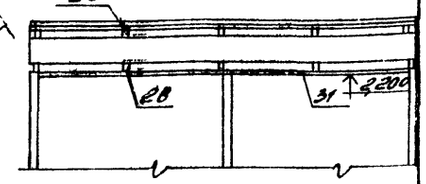

Настоящий лист см. совместно с листами 17 и 18.

Инв.№ подл.	Взам.инв.№	Подпись и дата			

Привязан					
Инв.№					

Нач.отд.	Калобухов		663-01		24
Гл.спец.	Неймунд				
Гип	Устьянов		Т.П.411-1-120.85		-АС
Рук.гр.	Федорова				
Ред.инж.	Есилов				
Н.контр.	Маркина				
Двухквартирный трехкомнатный коттедж.			Стадия	Лист	Листов
			РП	16	
Схема расположения стропил.			Воронежский филиал "СОЮЗГИПРОДЕСХОЗ"		

Альбом I

Типовой проект 411-1-120.85

Спецификация элементов к схеме расположения стропил на листе 16

Поз.	Наименование элемента	Длина 1 эл. мм	Кол. шт	Общая длина м	Сечение мм	Общий объем м³	Примечание
1	Стропильная нога	4800	38	183,0	60x150	2,04	
2	Затяжка	3500	36	126,0	40x120	0,69	
3	Стойка	2400	4	9,6	150x150	0,22	
4	Подкос	2400	6	14,4	100x100	0,15	
5	Подкос	2850	8	22,8	100x100	0,23	
6	Прогон	21800	2	43,6	120x120	0,63	
7	Мауэрлат	—	—	106,4	100x100	1,06	
8	Коньковый брус	—	—	30,0	60x150	0,27	
9	Кобылка	1200	40	48,0	50x100	0,25	
10	Накладка	280	30	7,3	40x120	0,05	
11	Стропильная нога	3800	14	53,2	60x150	0,65	
12	Затяжка	2200	16	35,2	40x120	0,40	
13	Накладка	400	38	15,2	40x120	0,07	
14	Связевый брус	—	п.м.	12,5	50x100	0,06	
15	Обрешетка	—	п.м.	590,5	50x60	1,77	
16	Лобовые доски	—	п.м.	121,8	28x94	0,21	
17	Обшивка фронтона	—	п.м.	180,0	16x100	0,29	
18	Подшивка стропил	—	п.м.	660,0	60x120	4,75	
19	Брусок стенок	—	п.м.	16,2	150x150	0,36	
20	Стропильная нога	2,600	4	10,4	60x150	0,10	
21	Затяжка	3700	2	7,0	40x120	0,03	
22	Диагональная нога	5000	2	10,0	60x150	0,09	
23	Опорный брус	—	п.м.	18,0	50x100	0,09	
24	Подкладка	400	6	2,4	60x200	0,02	
25	Балки	—	п.м.	10,0	60x150	0,09	
26	Стропильная нога	3800	10	38,0	50x150	0,28	
27	Прогон	4800	4	19,2	100x100	0,2	
28	Балка	3300	10	33,0	50x100	0,16	
29	Прогон	4400	4	17,6	50x100	0,08	
30	Обшивка	—	п.м.	50,0	16x100	0,08	
31	Подшивка потолка и карниза	—	п.м.	297,0	16x94	0,44	
32	Стропильная нога	2150	6	13,0	50x100	0,06	
33	Прогон	2900	4	11,6	94x94	0,06	
34	Прогон	1100	4	4,4	94x94	0,04	

Спецификация металлических изделий к схеме расположения стропил на листе 16

Марка поз.	Обозначение	Наименование	Кол.	Масса ед. кг	Примечание
	ГОСТ 7798-70*	Болт М12 l=250	50	0,22	
	ТУ-22-4682-80	Скоба ф10 l=250	50	0,15	
	ТУ14-4-1097-80	Штырь ф10 l=180	25	0,11	
	ТУ-22-4682-80	Ерш ф10 l=200	50	0,12	
	ГОСТ 4028-63	Гвоздь ф5 l=150	46	0,023	
	то же	Гвоздь ф4 l=120	1050	0,011	
	ТУ-22-4682-80	Скоба ф12 l=300	58	0,27	
	ГОСТ 103-76	Нагель-10x120 l=50	218	0,47	

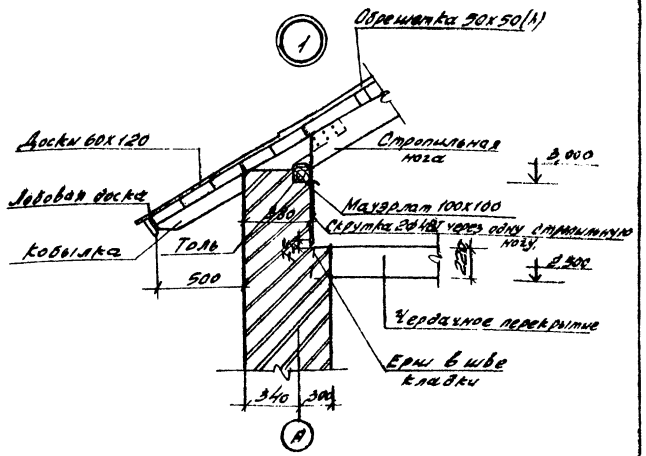

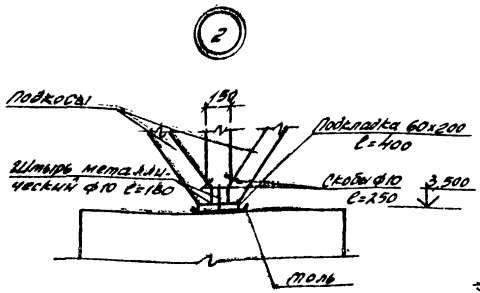

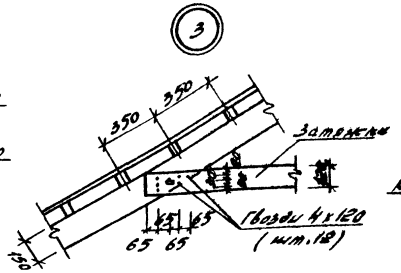

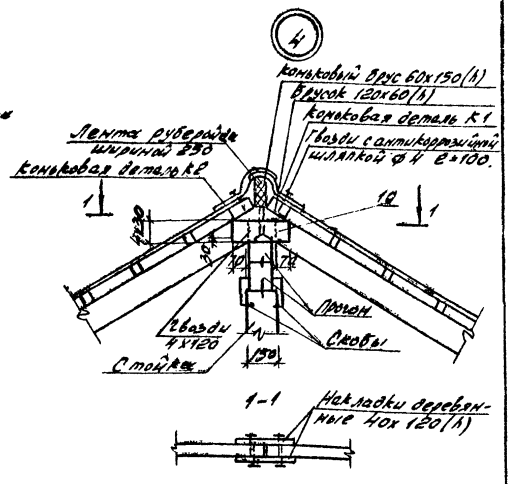

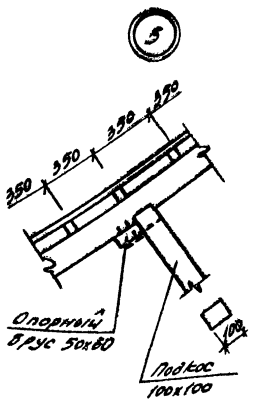

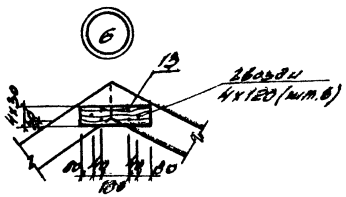

Данный лист см. совместно с листом 16.

Нач.отд.	Калабухов		
Гл.спец.	Нейбург		
Гип	Усталов		
Рук.гр.	Федорова		
Инжен.	Мазур		
Н.контр.	Маринина		

Привязан

Инв.№

Т.п. 411-1-120.85

Двухквартирный трехкомнатный коробок.

Узлы стропил 1... 6.

Стадия	Лист	Листов
РП	17	

Воронежский филиал „СОЮЗГИПРОЛЕСХОЗ"

663-01 25

Альбом I

Типовой проект 411-1-120.85

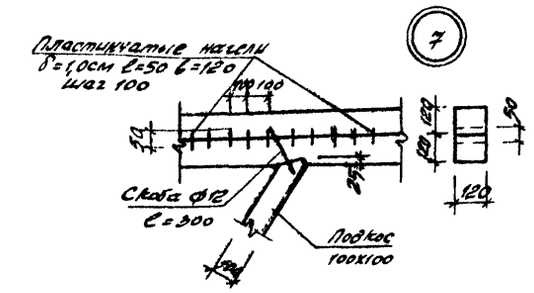

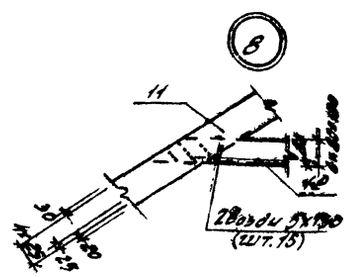

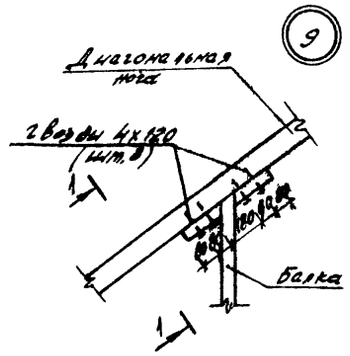

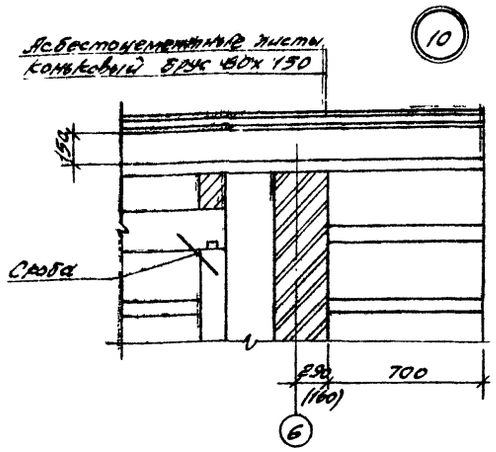

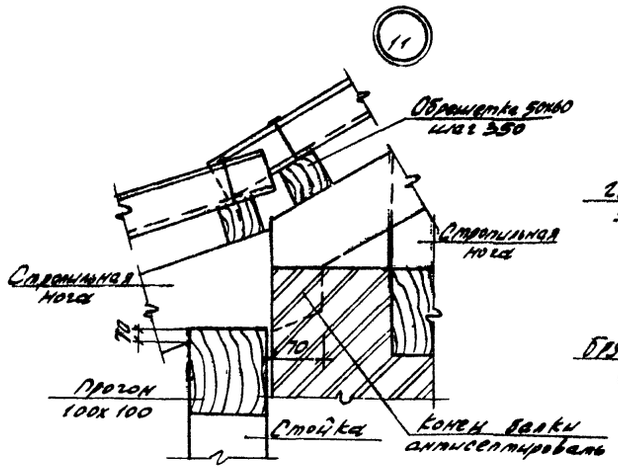

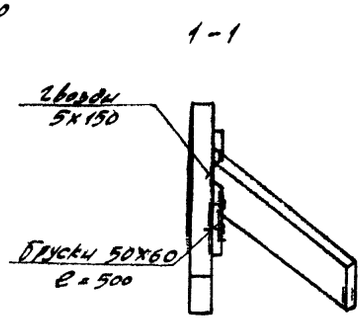

Схема расположения асбестоцементных листов покрытия.

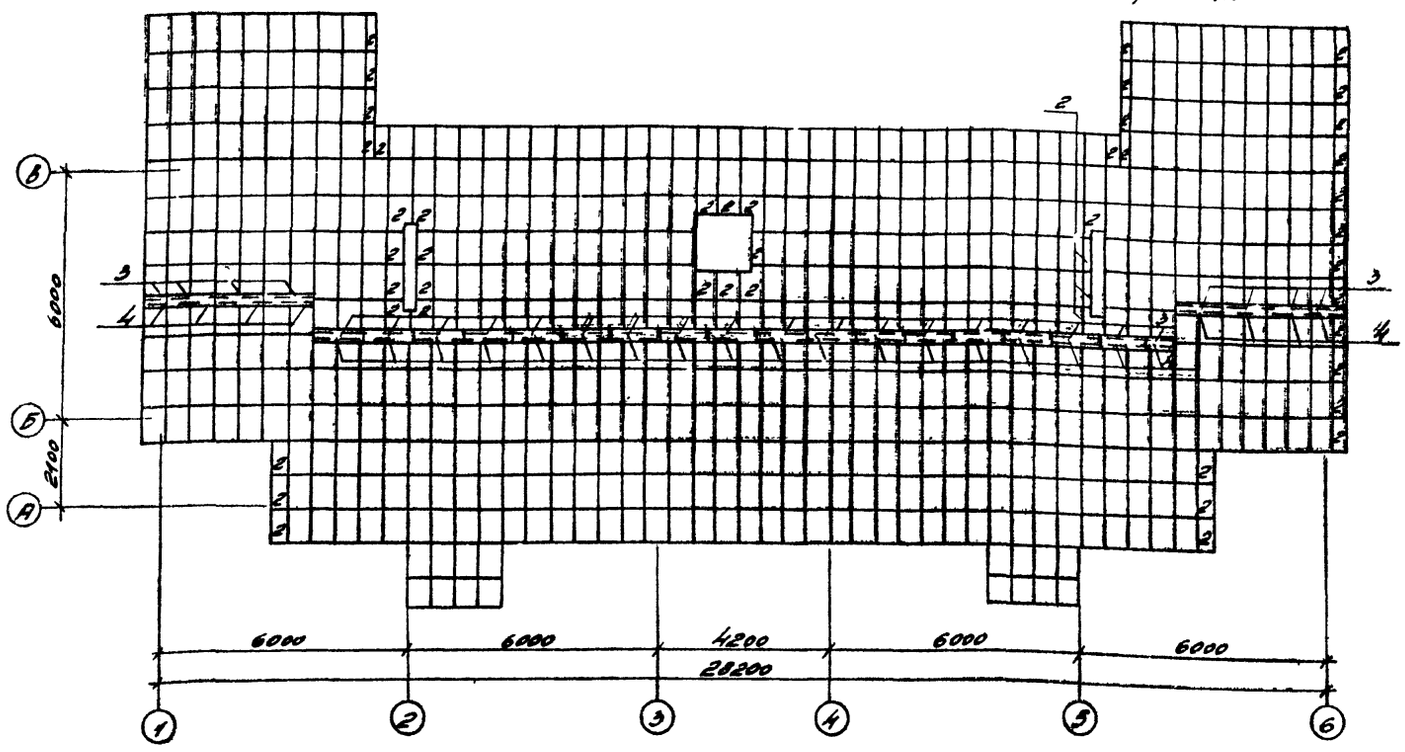

Спецификация элементов к схеме расположения асбестоцементных листов покрытия.

Марка поз.	Обозначение	Наименование	кол.	Масса ед кг.	Примечание
1	ГОСТ 378-76	Асб.-цем. в. л. 80	642	9,8	
2	то же	то же	43	8	Отправить по месту
3	то же	Коньковая деталь К-1	26	2,8	
4	то же	Коньковая деталь К-2	26	2,8	

1. Данный лист см. совместно с листами 16 и 17.
2. Асбестоцементные листы укладываются с совмещением продольных кромок соседних рядов и срезкой углов. Срезка производится в двух диагонально противоположных листах из четырех сходящихся в узле.
3. Предусмотреть гидрофобизацию наружной стороны асбестоцементных листов кремний органической жидкостью ГКЖ-94 по ГОСТ 10834-76 или окраску краской БТ-177 по ГОСТ 5631-79*.
4. Все незамаркированные асбестоцементные листы на схеме имеют позицию 1.

Нач. отд.	Калабухов		663-01		26
Н. спец.	Нейвирт		Т.П. 411-1-120.85		АС
ГИП	Усталов				
Рук. гр.	Федорова				
Инжен.	Мазур.		Двухквартирный трехкомнатный коттедж	Стадия: Р.П	Лист: 18
Н.контр.	Маринина		Схема расположения асбестоцементных	Воронежский филиал	

Альбом I

Типовой проект 411-1-120.85

Схема расположения стоек и ограждения террасы.

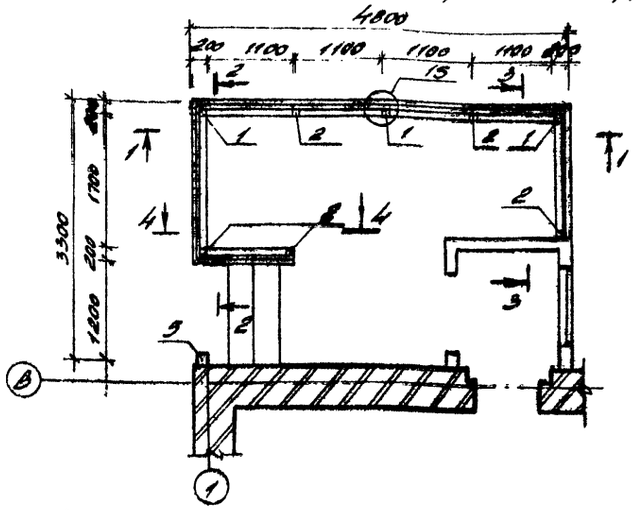

1-1

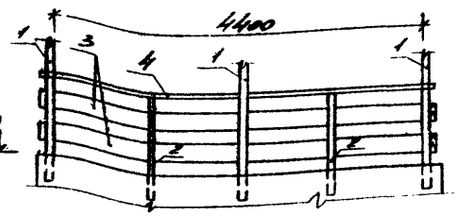

2-2

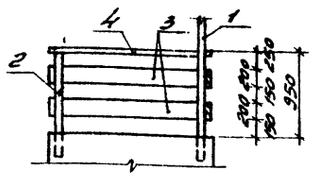

3-3

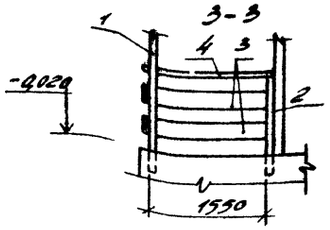

4-4

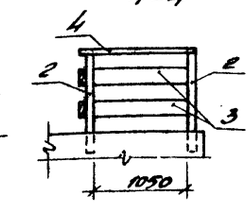

Спецификация деревянных элементов ограждения террас и крылец

Марка конструкции	№ поз.	Наименование элемента	Длина эл-та мм	Кол. шт	Сечение мм	Общая длина м	Общий объем м³	Примечание
Терраса (шт.2)	1	Стойка	2350	3	100×75	7,65	0,02	
	2	Стойка перил	1100	5	94×44	5,50	0,02	
	3	Ограждение	—	п.м	200×24	19,0	0,09	
	4	Перила	—	п.м	94×44	19,0	0,04	
	5	Стойка	2850	1	100×75	2,85	0,02	
Крыльцо (шт.2)	6	Стойка	3410	1	94×94	3,41	0,03	
	7	Стойка	2610	1	94×94	2,61	0,02	
	8	Стойка	3910	1	94×94	3,91	0,03	
	9	Стойка	3110	1	94×94	3,11	0,03	
	10	Стойка перил	1100	1	94×44	1,10	0,004	
	11	Ограждения	—	п.м.	100×24	6,8	0,08	
	12	Перила	—	п.м	94×44	3,5	0,01	

Схема расположения стоек и ограждения крыльца

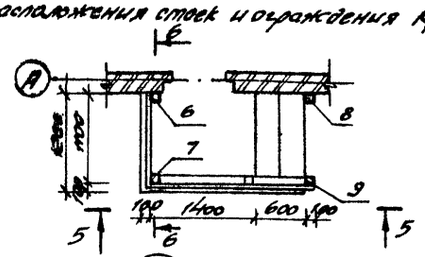

5-5

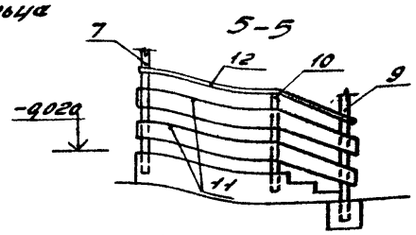

6-6

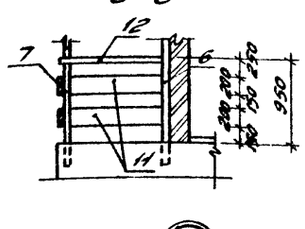

7-7

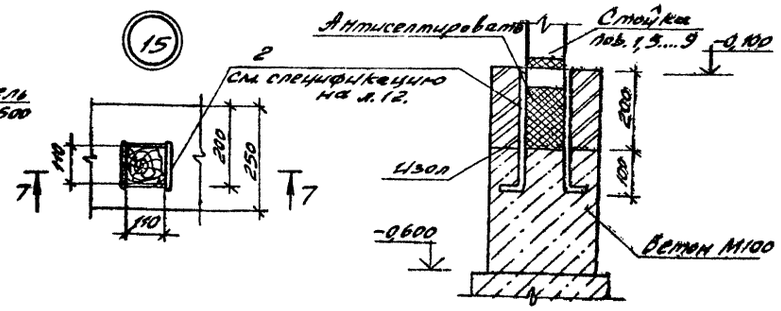

12

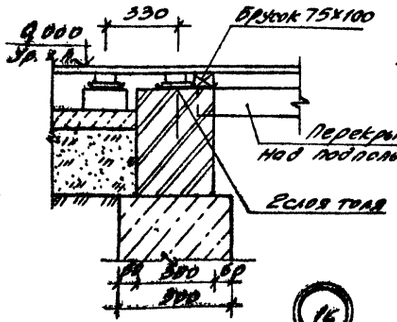

13

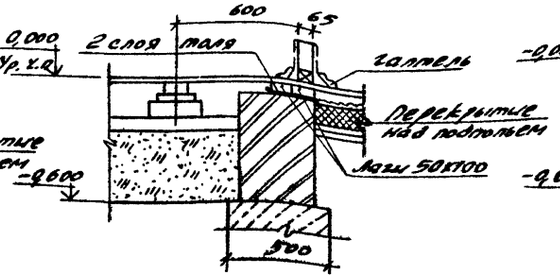

14

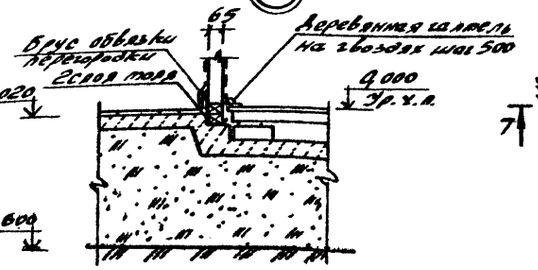

1. Узлы 12... 14, 16... 17 замаркированы на листе 11.

16

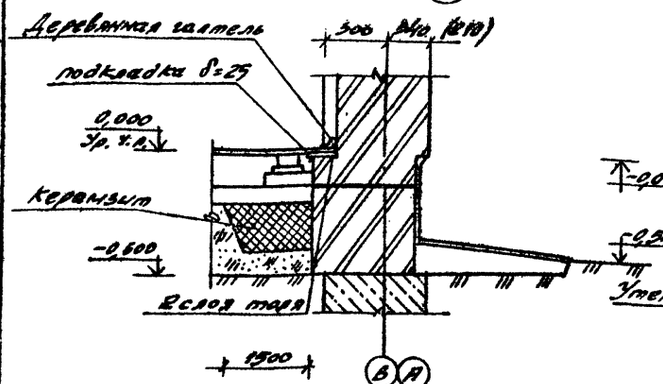

17

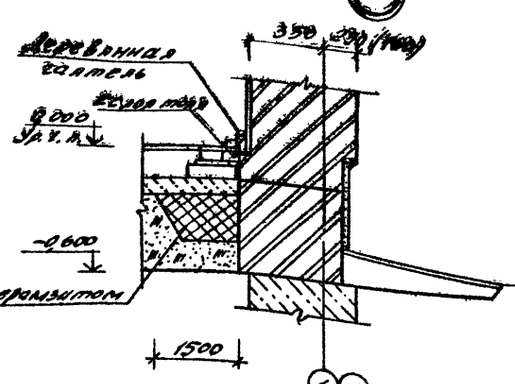

Привязан

Инв. №

Нач. отд.	Колобухов	
Гл. спец.	Неёлова	
ГИП	Устелов	
Рук. гр.	Федорова	
Инжен.	Мазур	
Н. контр.	Маритина	

663-01 27

Т.п. 411-1-180.85 -АС

Двухквартирный трехкомнатный коттедж

Стадия	Лист	Листов
Р Л	19	

Схемы ограждений террасы и крыльца. Узлы 12 ... 17.

Воронежский филиал Союзгипросельхоз

Альбом 2

Типовой проект 411-1-120.85

А-А

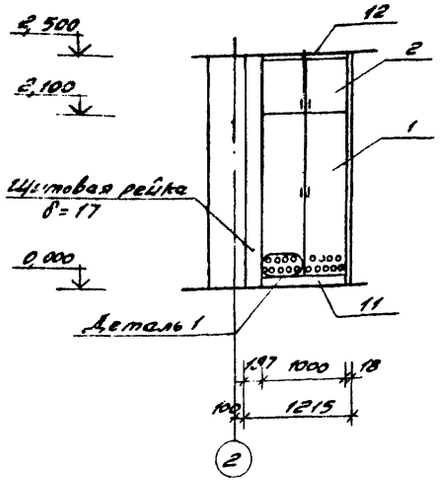

1-1

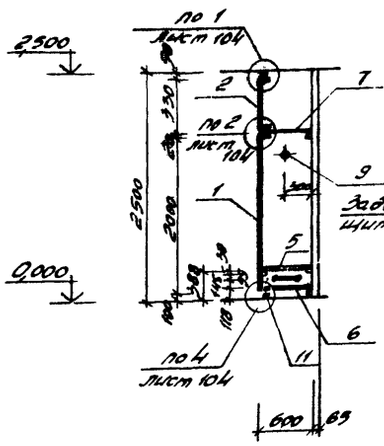

2-2

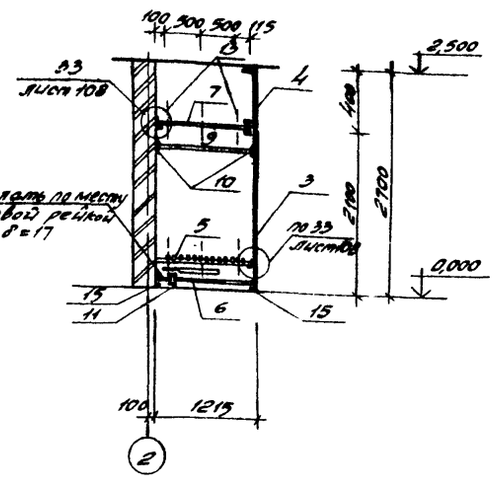

Спецификация элементов сушильного шкафа и антресолей.

Марка поз.	Обозначение	Наименование	Кол.	Масса ед. кг.	Примечание
		Схема расположения элементов шкафа СШ1 (шт. 6)			
1	1.172-4	Дверка шкафа ДШ120-10	1	26,0	
2	1.172-4	Дверка антресоли ДА3-10	1	6,4	
3	1.172-4	Стенка боковая СБ-2	1	14,7	
4	1.172-4	Стенка боковая доборная 2СБ-1	1	2,8	
5	Лист 21	Жалюзийная решетка РШ-1	1	6,4	
6	1.172-4	Полка переставная 2ПП-10	1	6,8	
7	1.172-4	Полка антресольная (600х1215)	1	8,4	
8	1.172-4	Монтажный брус МБ-2	3		0,002м³
9	1.172-4	Штанга L=1200	1		
10	1.172-4	Штангодержатель ШД-1	2		
11	1.172-4	Плинтус п/м	1,8		0,0036м³
12	1.172-4	Наличник Н-2 п/м	10	0,32	
13	1.172-4	Угольник УМ-1	14		
14	1.172-4	Угольник УМ-2	8		
15	1.172-4	Полкодержатель ПД-2	8		
16	1.172-4	Винт с гайкой стяжной В-1	6		
17	1.172-4	Винт с гайкой стяжной В-3	4		
		Схема расположения элементов антресоли А1 (шт. 1)			
18	1.172-4	Дверка антресоли ДА3-6	1	4,0	
19	1.172-4	Дверка антресоли ДА3-8	1	5,3	
20	1.172-4	Полка антресольная (915х1380)	1	13,5	
12	1.172-4	Наличник Н-2 п/м	14	0,45	
13	1.172-4	Угольник УМ-1	8		
14	1.172-4	Угольник УМ-2	8		

Схема расположения элементов шкафа СШ1, СШ1н

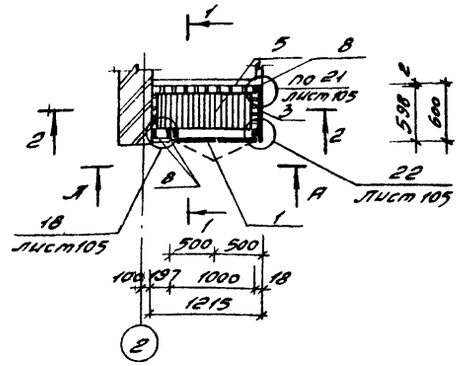

Деталь 1

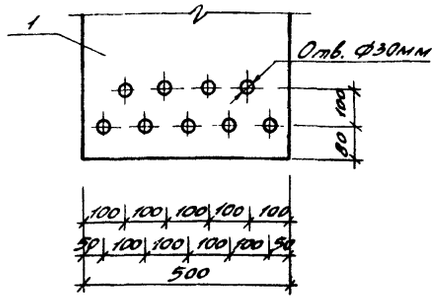

Схема расположения элементов антресоли А1, А1н

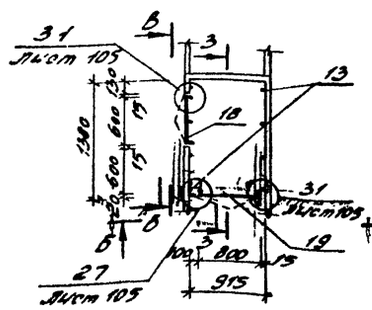

3-3

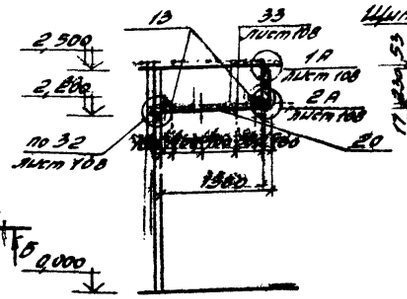

Б-Б

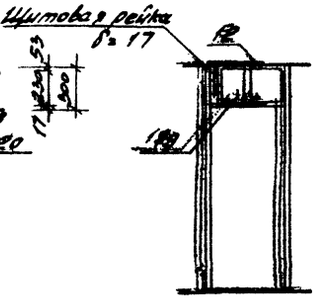

В-В

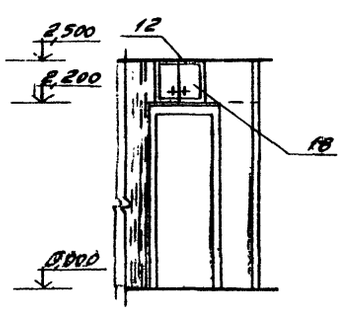

1. Узлы замаркированы по серии 1.172-4.
2. При изготовлении шкафа и антресоли руководствоваться указаниями серии 1.172-4.
3. Расположение шкафов и антресолей смотри лист 5.

Нач. отд.	Карбовский		
Гл. спец.	Неидзвед		
Гип	Металов		
Рук. гр.	Федорова		
Ст. инж.	Полевина		
Н. контр.	Маринина		

663-01 28

Т.П. 411-1-120.85 – АС

Двухквартирный трехкомнатный коридор. Вентилируемый сушильный шкаф СШ1, СШ1Н. Антресоль А1, А1Н.

Стадия	Лист	Листов
РП	20	

Воронежский филиал «СОЮЗГИПРОЛЕСХОЗ»

Архбязан

Типовой проект 411-1-120.85 Альбом I

ЖС1; ЖС2

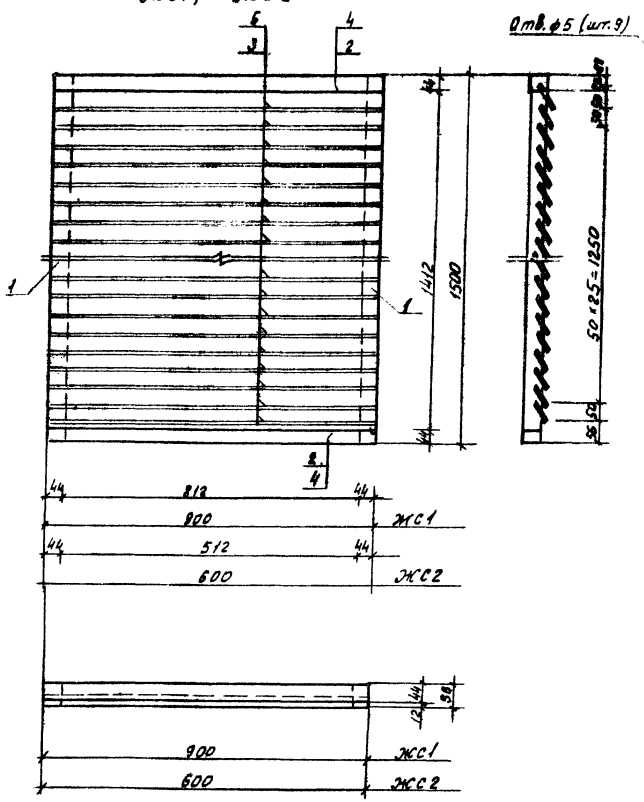

Хомут Х1, Х2

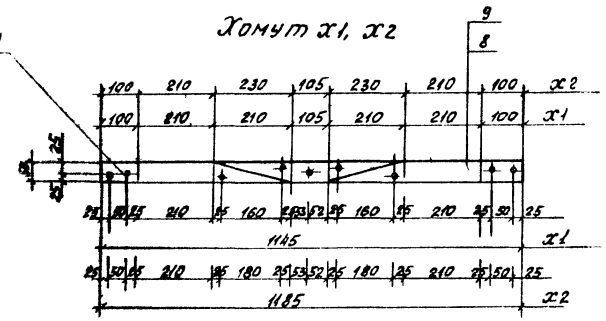

РШ1

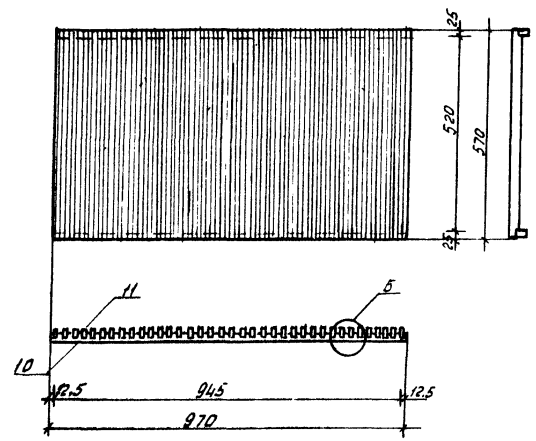

Стремянка С1

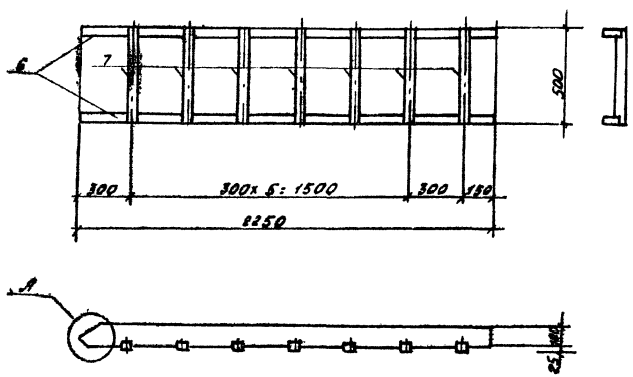

Узел „А"

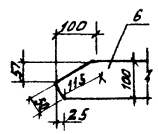

Узел „Б"

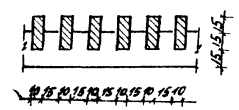

Анкер А3

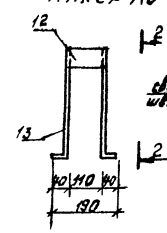

2-2

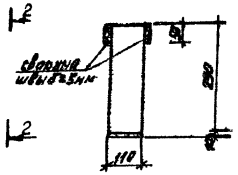

Спецификация элементов стремянки, ставень, хомутов, анкера

Формат	Зона	Поз.	Обозначение	Наименование	Кол.	Масса ед. кг	Примечание
				ЖС1 - шт. 6			
				Детали			
Б.Ч.		1	ГОСТ 8486-66	Брусок 44×44 ℓ = 1500	2		0,006м³
Б.Ч.		2	то же	Брусок 44×44 ℓ = 900	2		0,003м³
Б.Ч.		3	"	Доски 16×60 ℓ = 900	29		0,025м³
				ЖС2 - шт. 4			
				Детали			
Б.Ч.		1	ГОСТ 8486-66	Брусок 44×44 ℓ = 1500	2		0,006м³
Б.Ч.		4	то же	Брусок 44×44 ℓ = 600	2		0,003м³
Б.Ч.		5	"	Доски 16×60 ℓ = 600	29		0,019м³
				Стремянка С1 - шт. 1			
				Детали			
Б.Ч.		6	ГОСТ 8486-66	Тетива 50×100 ℓ = 2250	2		0,23м³
Б.Ч.		7	то же	Брусок 50×50 ℓ = 600	7		0,002м³
				Хомут Х1 - шт. 2 (t = 80°, -30°)			
				Детали			
Б.Ч.		8	ГОСТ 103-76*	- 6×50 ℓ = 1145	2	2,7	
				Хомут Х2 - шт. 2 (t = -40°С)			
				Детали			
Б.Ч.		9	ГОСТ 103-76*	- 6×50 ℓ = 1185	2	2,79	
				Решетка РШ1 - шт. 1			
				Детали			
Б.Ч.		10	ГОСТ 8486-66	Планка 25×25 ℓ = 970	2		0,008м³
Б.Ч.		11	то же	Рейка 10×30 ℓ = 570	39		0,002м³
				Анкер А3 - шт. 8			
				Детали			
Б.Ч.		12	ГОСТ 103-76*	- 10×50 ℓ = 130	2	0,9	
Б.Ч.		13	то же	- 10×110 ℓ = 340	2	5,06	

Изделия замаркированы на листах 5, 11, 12, 14, 20.

663-01 29

Нач. отд.	Калабухов		Т.П. 411-1-120.85 АС
Гл. спец.	Нейбург		
ГИП	Устьянов		
Рук. гр.	Федорова		
Инж.	Перегон		Двухквартирный трехкомнатный коттедж
Н. контр.	Маринина		Стремянка. Жалюзийные ставни. Хомуты. Решетка шкафа. Анкер А3

Стадия	Лист	Листов
РД	29	

Воронежский филиал Союзгипролесхоз

Привязан

Инв. №

Инв. № подл. | Подпись и дата | Взам. инв. №

Типовой проект 411-1-120.85 Альбом I

Ведомость чертежей основного комплекта марки „ВК"

Лист	Наименование	Примечание
1.	Общие данные	
2.	План систем на отм. 0,000. Схемы систем В1; К1; Т3	
	Горячее водоснабжение от ВПГ–18	
3.	План систем на отм. 0,00. Схемы систем В1; К1; Т3	
	Горячее водоснабжение от водогрейной колонки.	

Ведомость ссылочных и прилагаемых документов.

Обозначение	Наименование	Примечание
	Ссылочные документы.	
4.900-8 выпуск IV	Альбом оборудования фасонных частей	
	и арматуры для сетей и сооружений	
	водопровода и канализации.	
69-8	Водомерные узлы. Рабочие чертежи	
	Повторного применения.	
	Прилагаемые документы.	
411-1 -ВК.ВМ	Ведомость потребности в материалах.	
411-1 -ВК.СО	Спецификация оборудования	

„Проект разработан в соответствии с действующими нормами и правилами и предусматривает мероприятия, обеспечивающие взрывную, взрывопожарную и пожарную безопасность при эксплуатации здания"

Главный инженер проекта /Усталов/

Основные показатели по чертежам водопровода и канализации.

Наименование системы	Потребный напор на вводе, м.вод.ст.	Расчетный расход м³/сут.	м³/ч	л/с	при пожаре, л/с	Установленная мощн. электродвигателей, кВт	Примечание
Вариант с ВПГ-18							
Хозяйственно-питьевой водопровод	10,0	7,9 / 6,1*	2,39	1,70			*Учтен расход воды на душ и для скота
Бытовая канализация		1,9	2,39	3,30			
Вариант с дровяной колонкой							
Хозяйственно-питьевой водопровод	10,0	1,5 / 3,7*	2,16	1,56			*Учтен расход воды на душ и для скота
Бытовая канализация		1,5	2,16	3,16			

Общие указания

1. Стояки и трубопроводы систем В1 и Т3 окрашиваются масляной краской за 2 раза.
2. Открытые трубопроводы систем К1 окрашиваются лаком БТ577.
3. Трубопроводы и стояки холодного, горячего водопровода и канализации отнесены от стен условно.
4. Производство работ вести в соответствии со СНиП III-28-75.

663-01 30

Привязан:

Инв.№

Нач.отд.	Калабухов	
Гл.спец.	Нейбург	
ГИП	Усталов	
Рук.гр.	Зайцева	
Ст.инж.	Корчагина	
Н. контр.	Здобникова	

ТП 411-1-120.85 -ВК

Двухквартирный трехкомнатный кордон

Стадия	Лист	Листов
Р.П.	1	3

Общие данные

Воронежский филиал „Союзгипролесхоз"

Копировал Формат А3

Альбом I

Типовой проект 411-1-120.85

План систем на отм 0,000

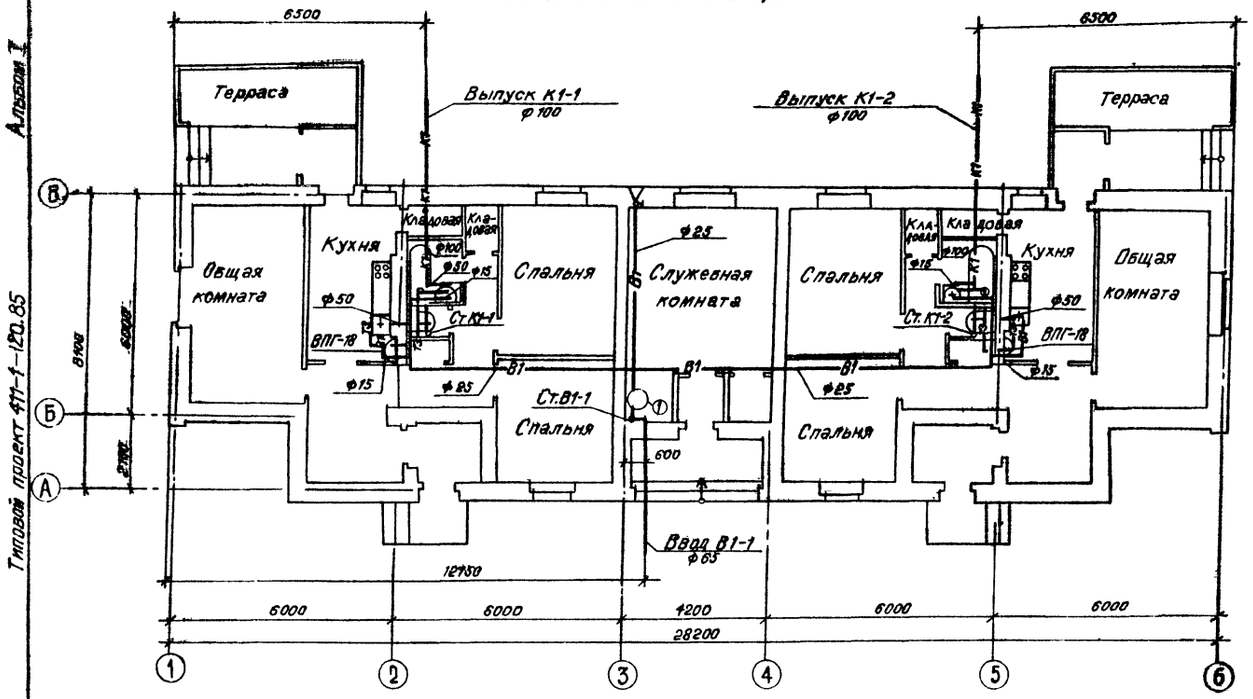

Фрагмент 1 (вариант местного отопления)

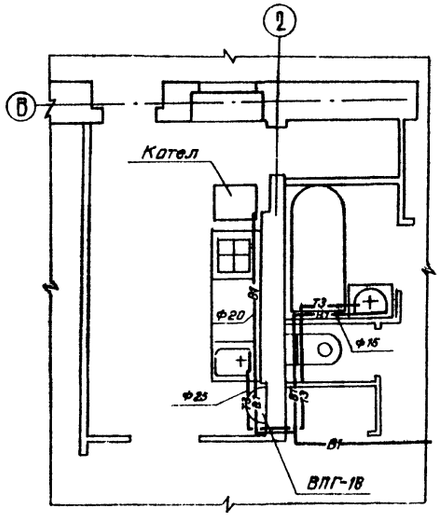

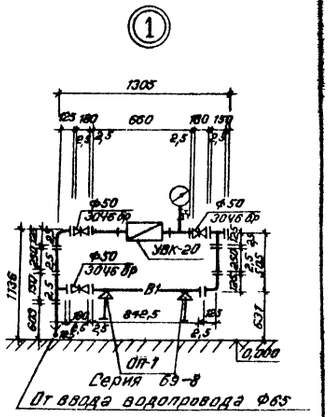

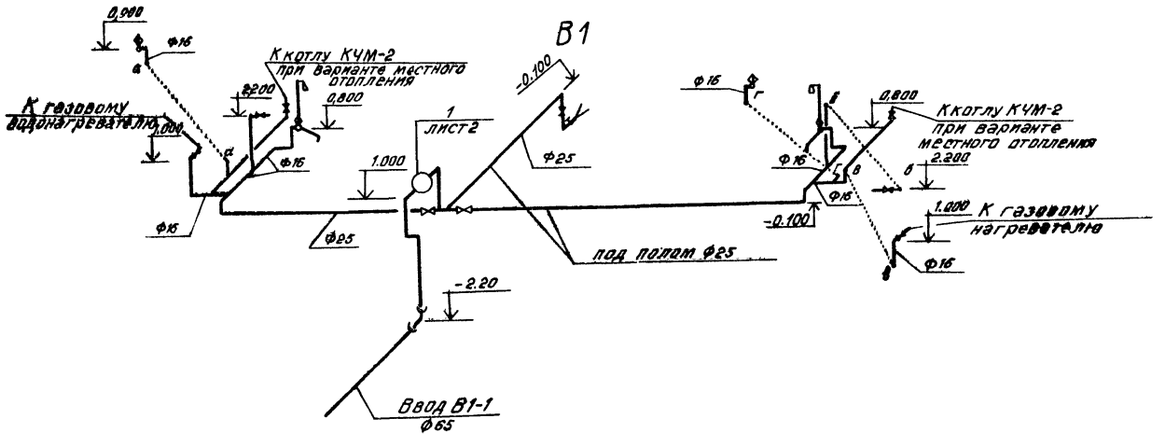

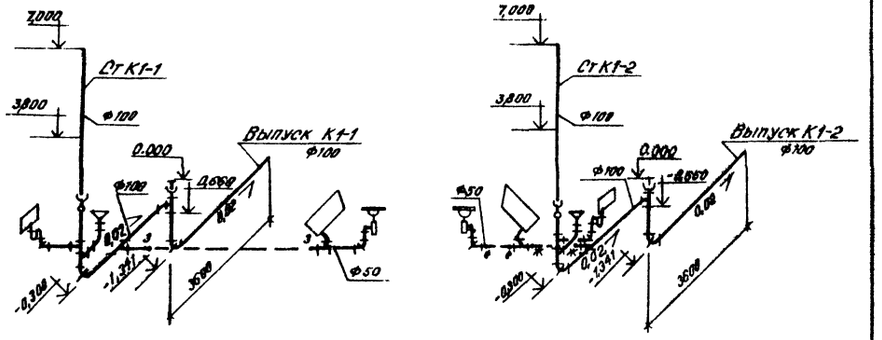

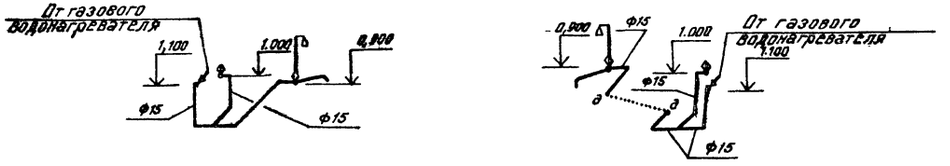

СОГЛАСОВАНО

Рук.группы АС	Федорова		
Рук.группы ОВ	Юрьева		
Рук.группы ЭС	Иванов		

Инв.№ подл. | Подпись и дата | Взам.инв.№

Нач.отд.	Калабухов	
Гл.спец.	Нейбург	
ГИП	Усталов	
Рук.груп.	Зайцева	
Ст.инж.	Корчагина	
Н.контр.	Здобников	

663-01 31

Т.П.411—1-120.85 —ВК

Двухквартирный трехкомнатный кордон

Стадия	Лист	Листов
Р.П.	2	

План систем на отм. 0.000
Схемы систем В1, К1, Т3. Горячее водоснабжение от ВПГ-18

Воронежский филиал „Союзгипролепхоз"

Привязан

Инв №

Альбом I

Типовой проект 411-1-120.85

План систем на отм. 0,000

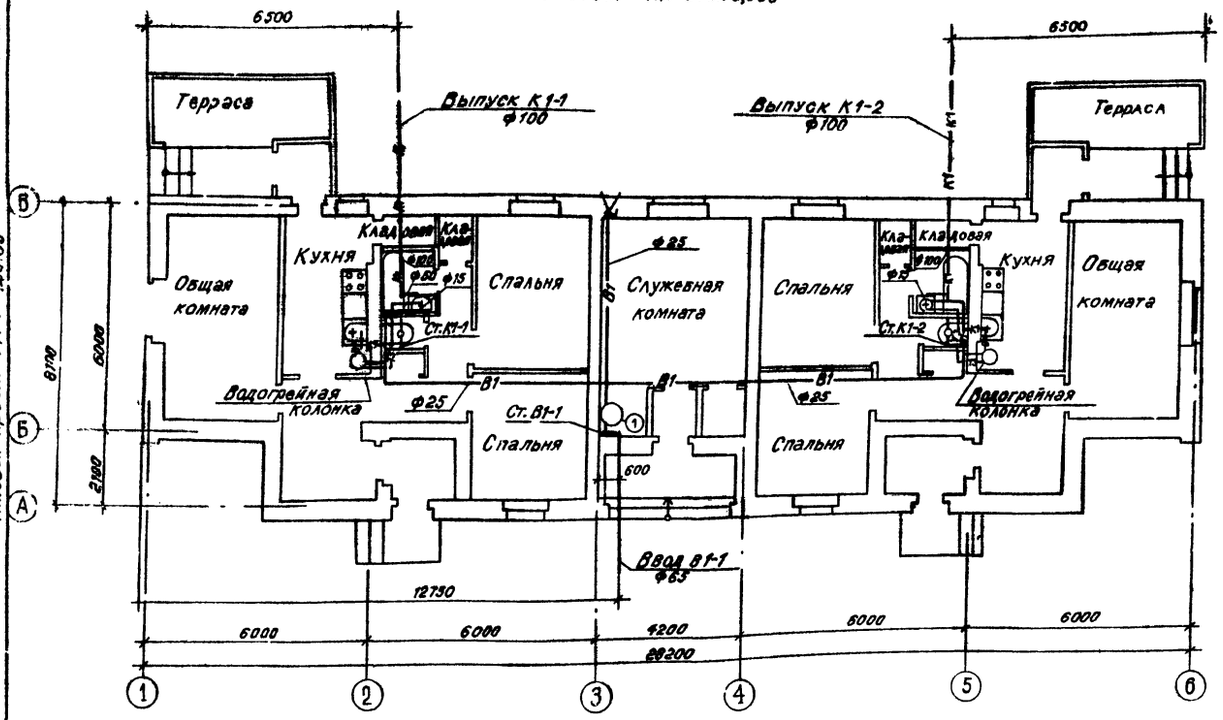

Фрагмент 1 (вариант местного отопления)

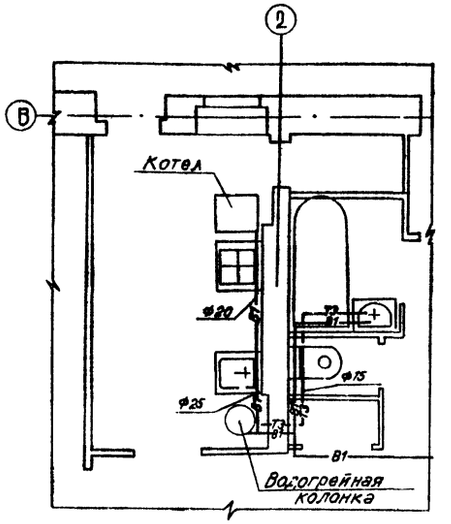

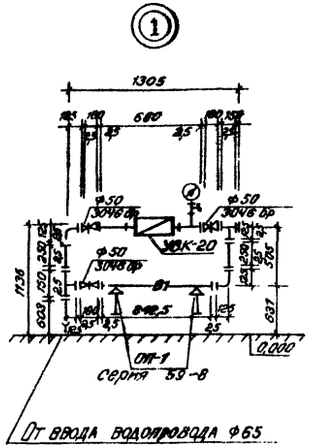

В1

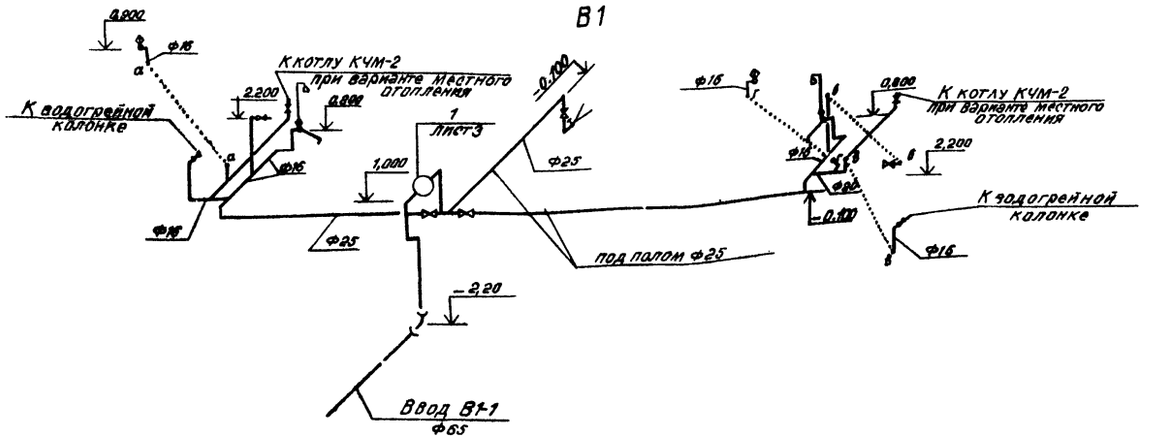

К1

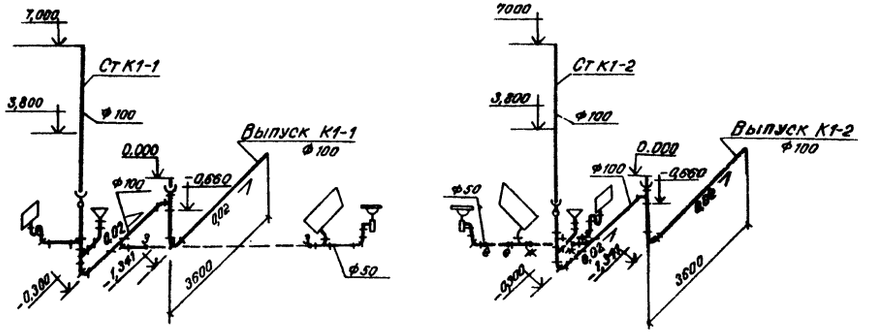

Т3



СОГЛАСОВАНО

Рук. группы, А.Ч.	Федорова		
Рук. группы, ОВ	Юрьева		
Рук. группы, ЭС	Иванов		

Взам. инв. №

Подпись и дата

Инв. № подл.

Нач. отд.	Калабухов	
Гл. спец.	Нейбург	
ГИП	Усталов	
Рук. груп.	Зайцева	
Ст. инж.	Корчагина	
Н. контр.	Здобникова	

Привязан

Инв. №

663-01 32

Т.П.411-120.85 -ВК

Двухквартирный трехкомнатный кордон

Стадия	Лист	Листов
Р.П.	3	

План систем на отм. 0.000
Схемы систем В1; К1; Т3. Горячее водоснабжение от водогрейн. колонки

Воронежский филиал „Союзгипролесхоз"

Альбом I

Типовой проект 411-1-120.85

Ведомость рабочих чертежей основного комплекта „ОВ"

Лист	Наименование	Примечан.
1.	Общие данные	
2.	Планы чердака, первого этажа и подполья (отопления от внешних сетей).	
3.	Планы чердака, первого этажа и подполья (вариант поквартирного отопления).	
4.	Схемы трубопроводов отопления от внешних сетей (вариант поквартирного отопления).	

Ведомость ссылочных и прилагаемых документов.

Обозначение	Наименование	Примечание
	Ссылочные документы.	
1.494-10	Решетки щелевые регулирующие типа Р.	
4.904-8.9	Детали крепления санитарно технических приборов и трубопроводов.	
5.903-2 в.0,1	Воздухосборники для систем отопления и теплоснабжения вентиляционных установок.	
903-04-13	Автоматизированные индивидуальные тепловые пункты (ИТП) зданий жилищно-гражданского и производственного назначения.	
4.903-10	Грязевики	
	Прилагаемые документы.	
411-1- -ОВ.СО	Спецификация оборудования.	
-ОВ.ВМ.	Ведомость потребности в материалах.	

Проект разработан в соответствии с действующими нормами и правилами и предусматривает мероприятия, обеспечивающие взрывную, взрывопожарную и пожарную безопасность при эксплуатации здания.

Гл. инженер проекта /Усталов/.

Инв.№ подл. | Подпись и дата | Взам.инв.№

Общие указания.

1. Исходными данными для разработки рабочих чертежей отопления и вентиляции являются технологическое задание и строительные чертежи.
2. Расчетные температуры наружного воздуха для холодного периода года приняты минус 20°, 30°, 40° с.
3. Расчетные температуры внутреннего воздуха помещений приняты по СНиП II л.1-71*.
4. В качестве теплоносителя принята горячая вода с параметрами: для системы отопления температура в подающем трубопроводе (t_1) 95°С, в обратном трубопроводе (t_2) 70°С.
5. Расчет системы отопления приведен для основного варианта расчетной температуры -30°С.
6. Монтаж систем отопления и вентиляции вести согласно СНиП-28-75.
7. Трубопроводы системы отопления изготовить из водогазопроводных легких труб по ГОСТ 3262-75*.
8. Трубопроводы, прокладываемые по чердаку и в конструкции пола у дверей изолировать асбестом шнуром толщиной 30мм с покровным слоем из стеклопластика по ТУ 6-11-150-76.
9. Неизолированные трубопроводы систем отопления и нагревательные приборы окрасить масляной краской по ГОСТ 8292-75 два раза.
10. Воздуховоды систем ВЕ1, ВЕ2 изготовить из асбоцементных листов.

План - схема.

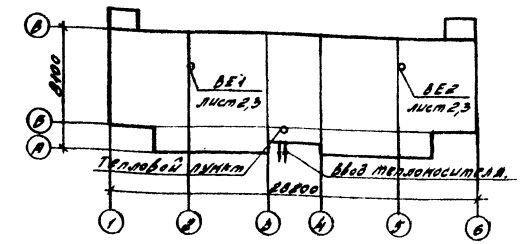

Основные показатели по чертежам отопления и вентиляции.

Наименование здания (сооружения), помещения.	Объем м³	Периоды года при $t_н$°С.	Расход тепла ВТ/(ккал/ч) На отопление	На вентиляцию	На горячее водоснабжение.	Общий	Расход холода ВТ. (ккал/ч)	Установленная эл. мощность эл. двигат. кВт.
Двухквартирный трехкомнатный кордон.	874,35	Холодный -20°	20680 (17780)	—	—	20680 (17780)	—	—
		Холодный -30°	23110 (19870)	—	—	23110 (19870)	—	—
		Холодный -40°	25340 (21780)	—	—	25340 (21780)	—	—

663-01 33

Привязан

Т.п. 411-1-120.85 -ОВ

Нач.отд.	Кольбухов	
Гл.спец.	Нейбург	
ГИП	Усталов	
Рук.гр.	Юдаева	
Т/инж.	Нудельман	
Т/инж.	Зунина	
Н.контр.	Аксютина	

Двухквартирный трехкомнатный кордон.

Стадия	Лист	Листов
Р.П.	1	4

Общие данные.

Воронежский филиал Союзгипроагротранс

Типовой проект 411-1-120.85 Альбом I

План чердака

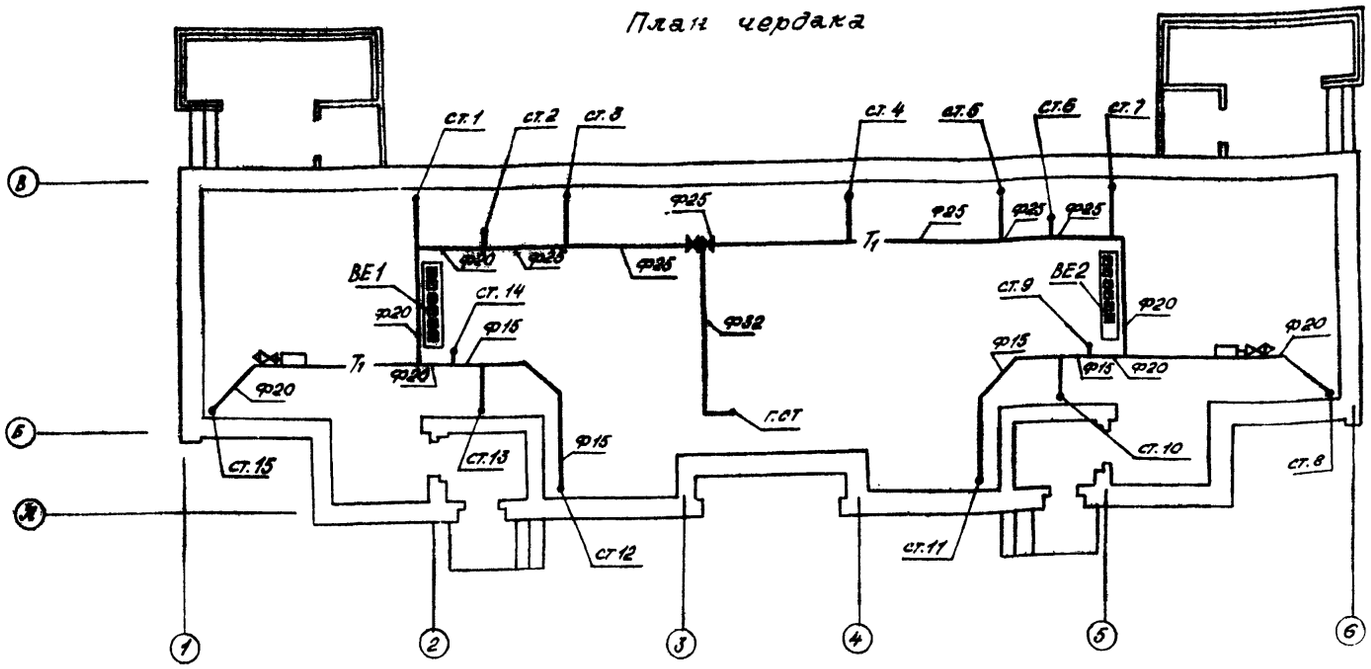

План подполья

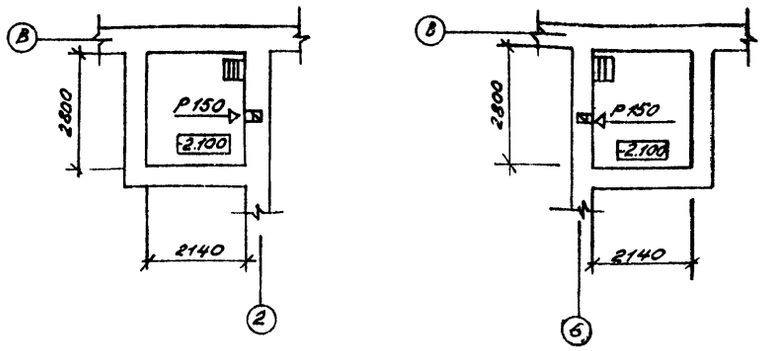

План первого этажа

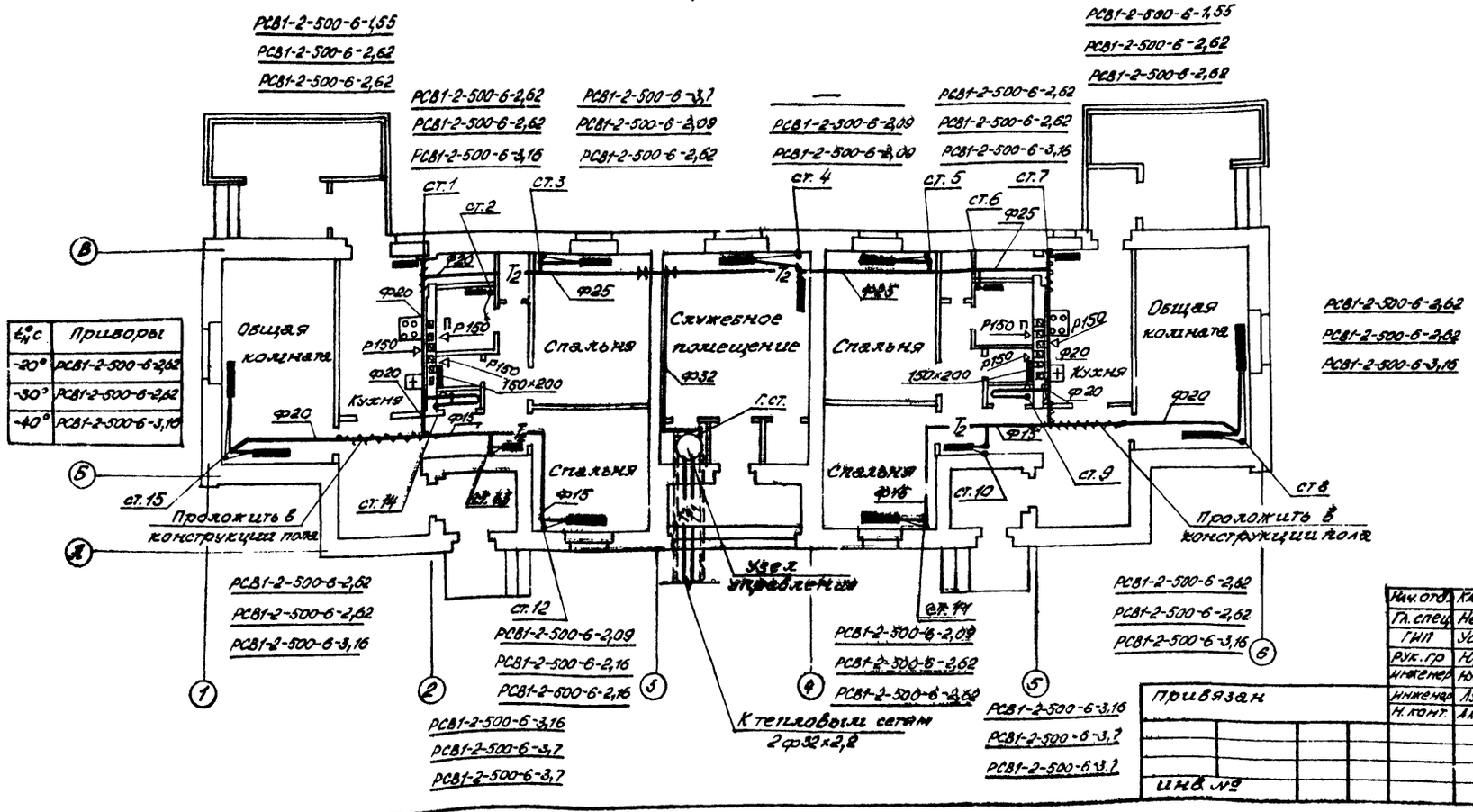

$t_н^\circ C$	Приборы
-20°	РСВ1-2-500-6-2,62
-30°	РСВ1-2-500-6-2,62
-40°	РСВ1-2-500-6-3,16

Согласовано:

Группа АС	Федорова	
Группа ВК	Зайцева	
Группа ЭС	Иванов	

Нач. отд.	Калавухов	
Гл. спец.	Нейбург	
ГИП	Усталов	
Рук. гр.	Юрьева	
Инженер	Нюдельман	
Инженер	Лунина	
Н. конт.	Аксютина	

663-01 34

Т.П. 411-1-120.85 -08

Двухквартирный трехкомнатный кордон

Стадия	Лист	Листов
РП	2	

План чердака, первого этажа и подполья (отопление от внешних сетей)

Воронежский филиал СОЮЗГИПРОЛЕСХОЗ

Привязан

Инв. №

Типовой проект 411-1-120.85 Альбом I

План чердака

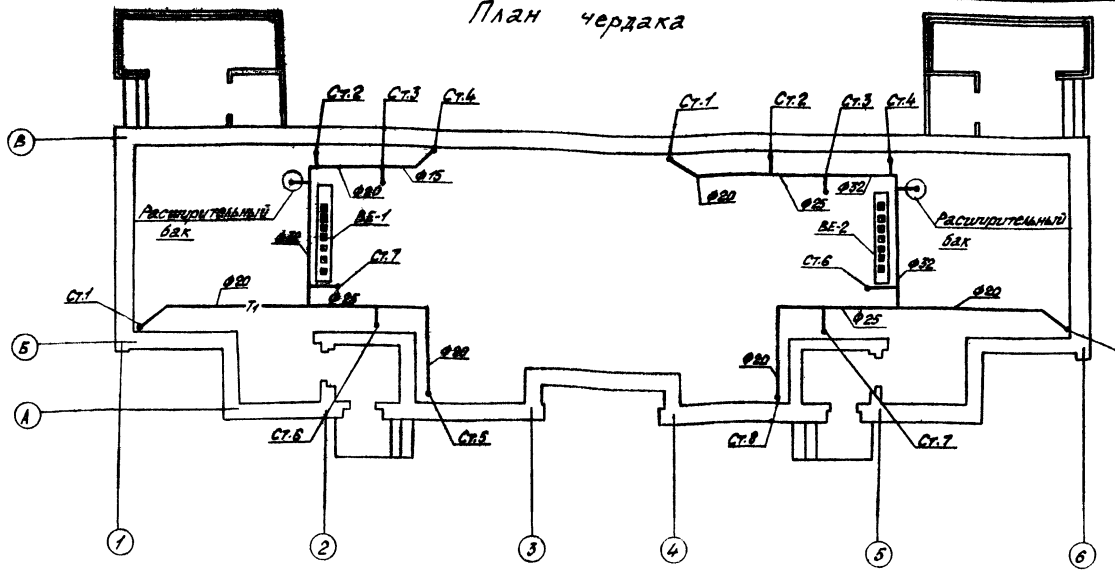

План подполья

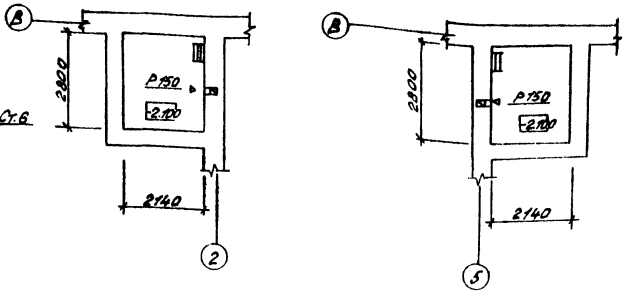

План первого этажа

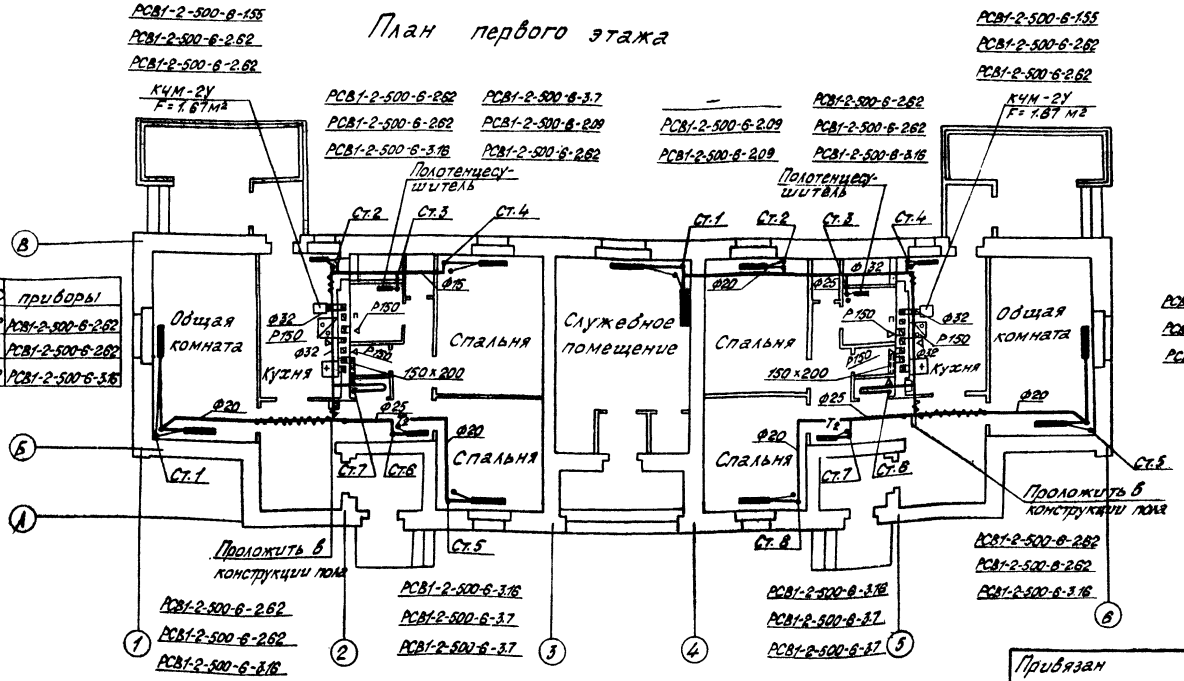
РСВ1-2-500-6-1,55
РСВ1-2-500-6-2,62
РСВ1-2-500-6-2,62
КЧМ-2У
F=1,87м²
РСВ1-2-500-6-2,62
РСВ1-2-500-6-2,62
РСВ1-2-500-6-3,16
РСВ1-2-500-6-3,7
РСВ1-2-500-6-2,09
РСВ1-2-500-6-2,62
Полотенцесушитель
Ст.2
Ст.3
Ст.4
Ст.1
Ст.2
Ст.3
Ст.4
Ф15
Ф20
Ф32
Ф25
Р150
Ф32
Ф32
Р150
Общая комната
Кухня
Спальня
Служебное помещение
Спальня
Спальня
Кухня
Общая комната
150х200
150х200
Ф20
Ф25
Ф20
Ф20
Ф25
Ф20
Ст.1
Ст.7
Ст.6
Ст.7
Ст.6
Ст.5
Ст.8
Ст.5
Проложить в конструкции пола
Проложить в конструкции пола
РСВ1-2-500-6-2,62
РСВ1-2-500-6-2,62
РСВ1-2-500-6-3,16
РСВ1-2-500-6-3,7
РСВ1-2-500-6-3,16
РСВ1-2-500-6-3,7
РСВ1-2-500-6-2,09
РСВ1-2-500-6-2,62
РСВ1-2-500-6-2,62
РСВ1-2-500-6-2,09
РСВ1-2-500-6-2,62
РСВ1-2-500-6-2,62
РСВ1-2-500-6-2,62
РСВ1-2-500-6-2,62
РСВ1-2-500-6-3,16
РСВ1-2-500-6-3,16
РСВ1-2-500-6-3,7
РСВ1-2-500-6-3,7
РСВ1-2-500-6-2,62
РСВ1-2-500-6-2,62
РСВ1-2-500-6-3,16
РСВ1-2-500-6-2,62
РСВ1-2-500-6-2,62
РСВ1-2-500-6-2,62
РСВ1-2-500-6-2,62

Схема трубопроводов (отопление от внешних сетей)

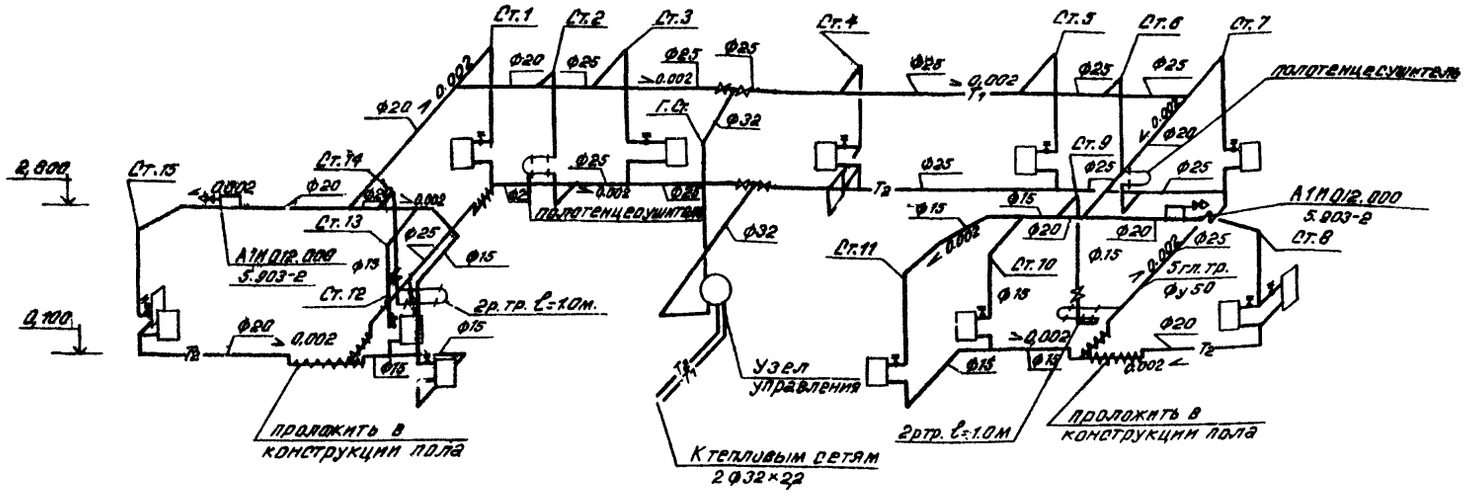

Узел управления

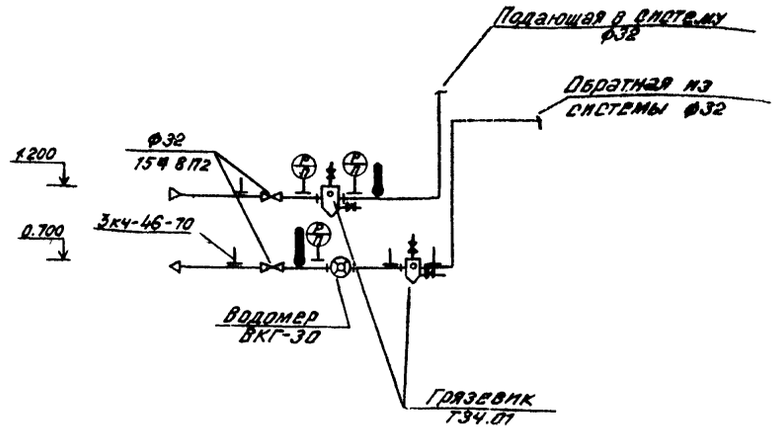

Схема трубопроводов (вариант поквартирного отопления)

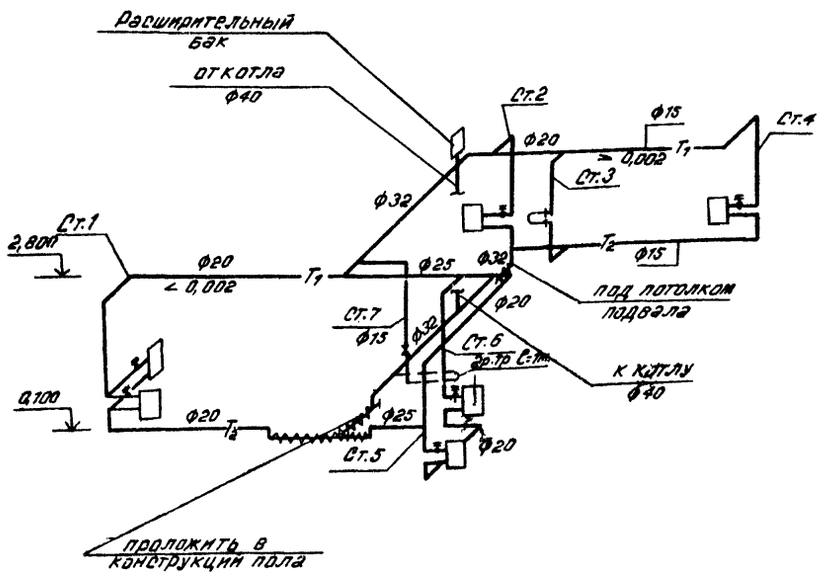

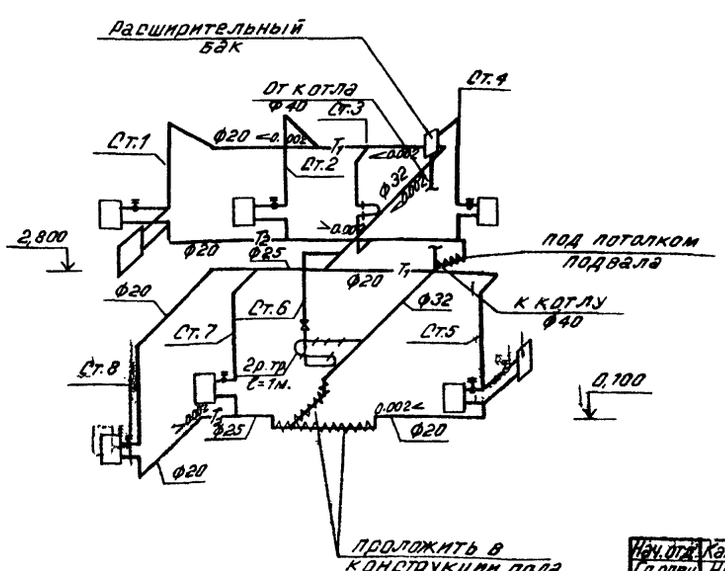

Схема обвязки котла

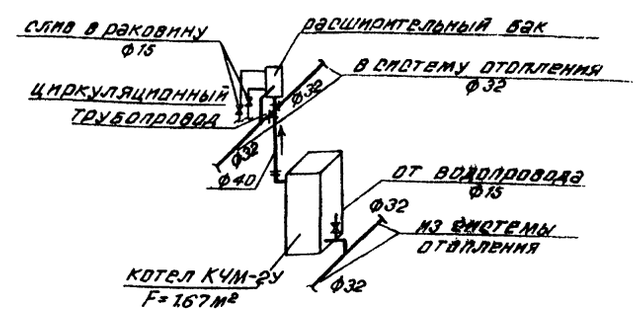

Инв.№ подл. | Подпись и дата | Взам.инв.№

Нач.отд.	Калабухов		
Гл.спец.	Нейбург		
Гип	Усталов		
Рук.гр.	Юрьева		
Инж.	Нудельман		
Инж.	Лунина		
Н.контр.	Нейбург		

Привязан

Инв №

663-01 36

Т.П.411-1-120.85 -08

Двухквартирный трёхкомнатный кордон

Стадия	Лист	Листов
РП	4	

Схема трубопроводов отопления от внешних сетей (вариант поквартирного отопления)

Воронежский филиал Союзгипролесхоз

Ведомость рабочих чертежей основного комплекта марки „ГС"

Лист	Наименование	Примечание
1.	Общие данные	
2.	План на отм. 0,000, схема газопровода	

Ведомость ссылочных и прилагаемых документов

Обозначение	Наименование	Примечание
	Ссылочные документы	
5.905-1	Установка газовых приборов	
	и аппаратов в жилых и ком-	
	мунально-бытовых зданиях	
5.905-3	Индивидуальные и групповые	
	баллоные установки сжижён-	
	ного газа для жилого фонда	
	и коммунально-бытовых	
	потребителей	
	Прилагаемые документы	
-ГС.СО	Спецификация оборудования	
	систем газоснабжения	
-ГСВМ	Ведомость потребности в ма-	
	териалах систем газоснабжения	

Типовой проект разработан в соответствии с действующими нормами и правилами и предусматривает мероприятия, обеспечивающие взрывную, взрывопожарную и пожарную безопасность при эксплуатации здания

Главный инженер проекта: (Усталов В.П.)

Общие указания

1. Газоснабжение жилого дома запроектировано от индивидуальных баллонных установок сжижённого газа.
2. Гидравлический расчёт и определение расхода газа произведены в соответствии со СНиП II-37-76 и рекомендациям „Саратовгипроннигаз."

План — схема

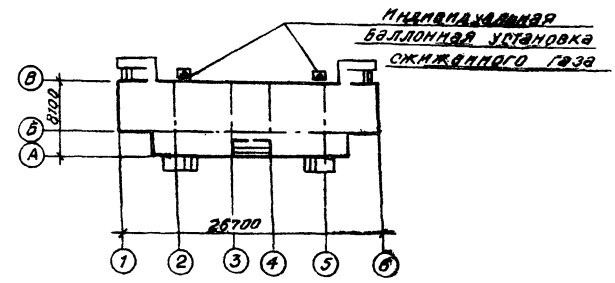

Инв №				Привязан:
Нач. отд.	Калабухов			
Гл. спец.	Нейбург			Т.П.411-1— —ГС
ГИП	Усталов			
Рук. гр.	Юрьева			
Инж.	Табаринцева			
Инж.	Лунина			
Н. контр.	Аксютина			

	Стадия	Лист	Листов
Двухквартирный трёхкомнатный кордон	РП	1	2
Общие данные	Воронежский филиал „Союзгипролесхоз"		

Формат А3

План на отм. 0,000 (стены кирпичные)

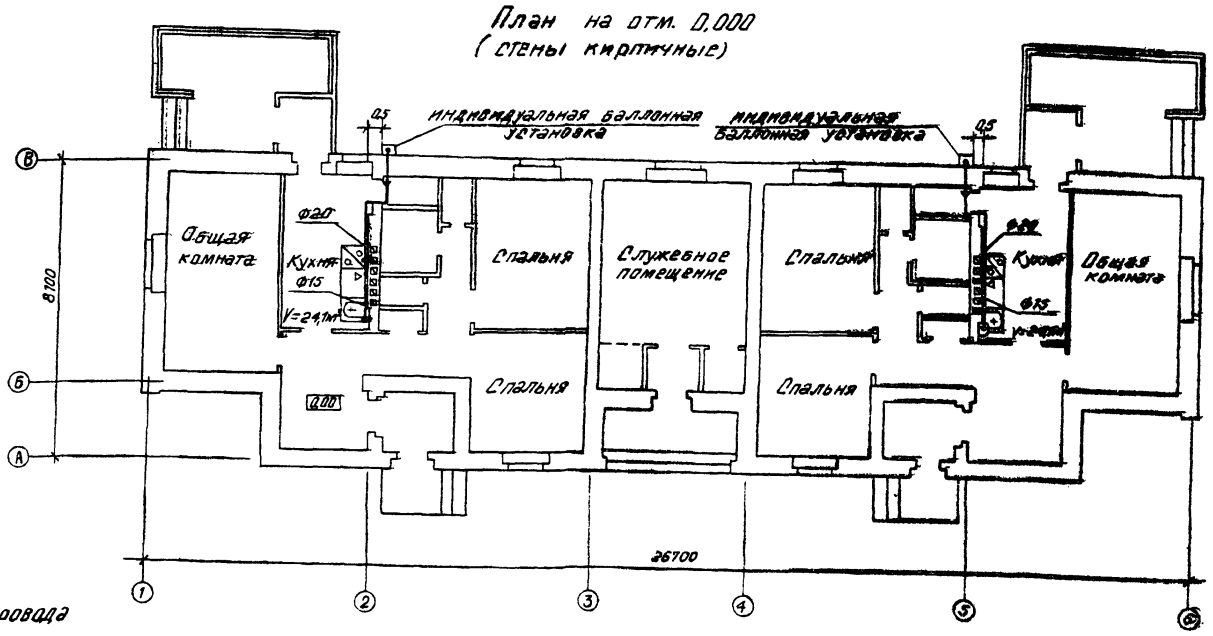

Схема газопровода

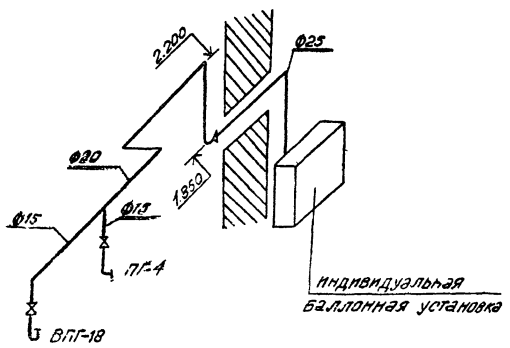

663-01 37

Нач. отд.	Калабухов			
Гл. спец.	Нейбург			Т.П.411-1-120.85 —ГС
ГИП	Усталов			
Рук. гр.	Юрьева			
Инж.	Табаринцева			
Инж.	Лунина			
Н. контр.	Аксютина			

Привязан:

Инв. №

	Стадия	Лист	Листов
Двухквартирный трехкомнатный кордон	РП	2	
План на отм. 0,000. Схема газопровода.	Воронежский филиал „Союзгипролесхоз"		

Копировал Формат А3

37

Типовой проект 411-1-120.85 Альбом I

Ведомость чертежей основного комплекта марки „ЭО"

Лист	Наименование	Примечание
1	Общие данные	
2	План электрического освещения	
	Спецификация	

Ведомость ссылочных и прилагаемых документов

Обозначение	Наименование	Примечание
	Ссылочные документы	
А75А (4.407-129)	Установка осветительных щитков	1972г
А181 (5.407-19)	Установка одиночных светильников	
	с лампами накаливания	1981
	Прилагаемые документы	
411-1- -ЭО,ВМ	Ведомость потребности в материалах	
411-1- -ЭО,СС	Спецификация оборудования	

Расчетная схема сети рабочего освещения

Магистральная сеть					Групповая сеть							
Номинальный ток плавкой вставки ампер	J расчетный ампер	Марка и сечение провода в кв. мм.	Способ прокладки	Длина в метрах	№№ групповых щитков, тип и установл. мощн.	Ток плавкой вставки или ток расцепителя автом.	№№ групповых линий	Нагрузка группы в ваттах	Ток группы в амперах	Марка и сечение провода в кв. мм.	Потеря напряжения в %	Суммарная потеря напряжения в %
						32	1	6700	14.3	АВВГ 3×6	0.2	
						32	2	820	2.2	—		
						32	3	6700	14.3	—		
					ЯРВМ-6122 14,22							
					щк 1101 щ.№1 6.7	16	1	5.600		АППВС-2×2.5 АВВГ-2×2.5		
						16	2			АППВС-2×2.5		
						25	3	1100		АВВГ-3×2.5		
					щк 1101 щ.№2 0.82	16	1	640	2.91	АППВС-2×2.5 АВВГ-2×2.5		не более 0,6%
						16	2	180	0.55	АППВС-2×2.5		
						—				резерв		
					щк 1101 щ.№3 6.7	16	1	5600		АППВС-2×2.5 АВВГ-2×2.5		
						16	2			АППВС-2×2.5		
						25		1.100		АВВГ 3×2.5		

Марка и сечение провода определяется при привязке проекта

Общие указания.

Проект разработан в соответствии ПУЭ и инструкцией СН 544-82.

По степени обеспечения надежности электроснабжения двухквартирный трехкомнатный кордон относится к III категории. Напряжение сети принято-380/220 вольт, напряжение у ламп накаливания-220 вольт. Ввод проектом предусматривается от воздушных сетей. Защита ввода осуществляется столбовыми фарфоровыми предохранителями, устанавливаемыми на опоре низковольтной сети, с которой выполняется перекидка к дому. Ввод выполняется кабелем марки АВВГ сечением 6 мм² в стальной тонкостенной трубе ф20 мм. На вводе устанавливается ящик ЯРВМ-6122 от которого однофазными группами питание подается на квартирные щитки типа щк-1101 кабелем марки АВВГ. Групповая осветительная сеть выполняется проводом АППВС-660 скрыто: по стенам в штрабах и швах строительных конструкций с последующей затиркой. В передней квартиры установлен электрический звонок, проводку к звонку и кнопке выполняется алюминиевым проводом АППВС скрыто под штукатуркой. На веранде и в подвале проводка запроектирована кабелем АВВГ, Сеть к штепсельной розетке с заземляющим контактом выполняется отдельной группой кабелем АВВГ.

При привязке проекта предусмотреть повторные заземления нулевого провода у ввода электросети в соответствии с главой II-4 ПУЭ.

Электромонтажные работы следует выполнять, согласно СНиП III-33-76*

Показатели осветительной установки:

Освещаемая площадь-230 м²

Расчетная нагрузка - 14,22 квт.

Ведомость объемов электромонтажных работ

№ п.п.	Наименование работ	Ед. изм.	Кол.	Примечание
1.	Установка светильников с лампами накаливания	шт.	29	
2.	Установка распределительных щитков	шт.	4	
3.	Установка выключателей и штепсельных розеток.	шт	52	
4.	Прокладка проводов, кабеля	м	420	

Проект разработан в соответствии с действующими нормами и правилами и предусматривает мероприятия, обеспечивающие взрывную и взрывопожарную и пожарную безопасность при эксплуатации здания.

Гл. инженер проекта [подпись] /Усталов/

Инв. № подл. | Подпись и дата | Взам. инв. №

663-01 38

Привязан

Нач. отд.	Калабухов	[подпись]
Гл. спец.	Нейбург	[подпись]
ГИП	Усталов	[подпись]
Рук. гр.	Иванов	[подпись]
Инженер	Бирюкова	[подпись]
Н. контр.	Иванова	[подпись]

411-1-120.85 - ЭО

Двухквартирный трехкомнатный кордон	Стадия	Лист	Листов
	РП	1	2
Общие данные	Воронежский филиал СОЮЗГИПРОЛЕСХОЗ		

Типовой проект 411-1-120.85 Альбом I

План на отм. 0.000

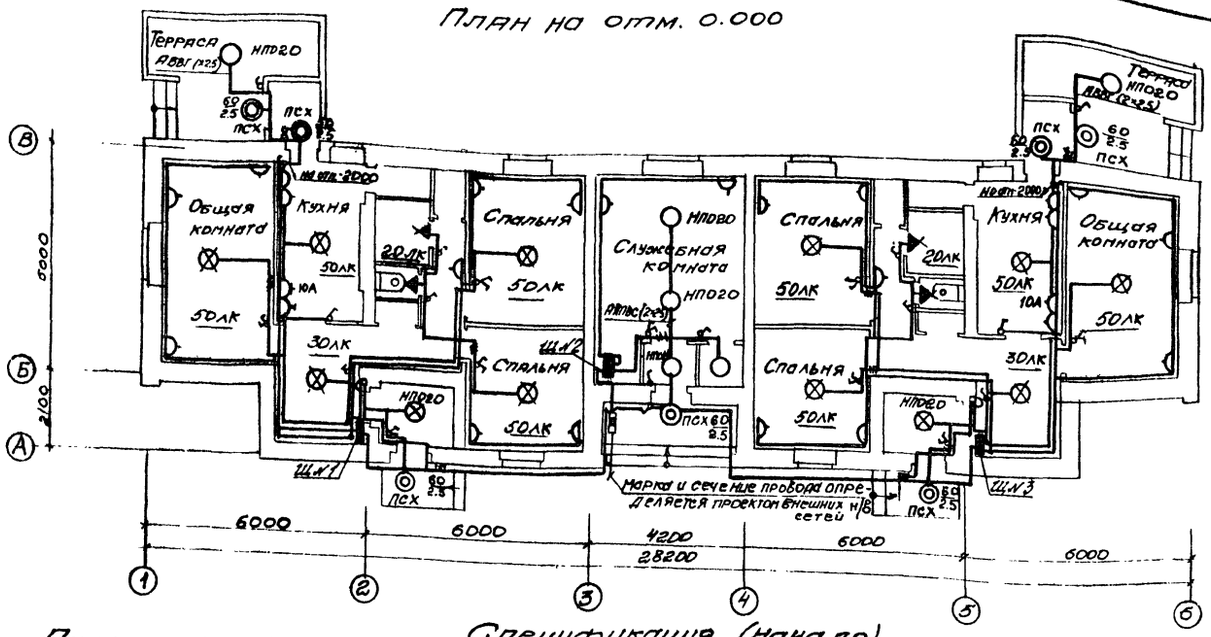

План подполья

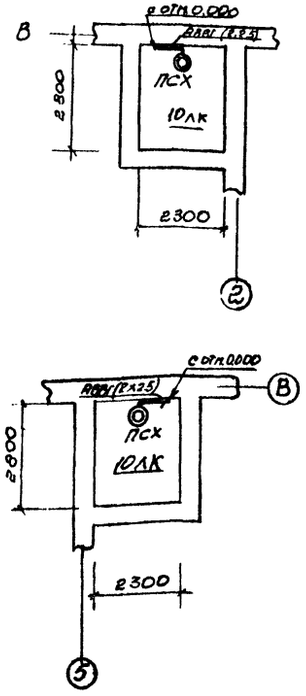

Спецификация (начало)

Марка поз.	Обозначение	Наименование	Кол.	Масса ед. кг	Примечание
1	2	3	4	5	6
		Электрооборудование			
1	3-д счетчиков г. Вильнюс	Счетчик активной энергии СО-2М2-10А	3		установка на щите
2		Ящик с рубильником и предохранителем с плавкой вставкой 3×30 ЯРВМ-6122	1		
3	3-д электроконструкций г. Казань	Щиток квартирный на 3 группы с предохранителями Ц-27 с плавкими вставками 2×16, 1×25 ЩК-1101	3		
4		Клеммные колодки	10		
		Патрон пластмассовый инд. 0122	4		
5	объединение „Ватра"	Светильник настенный ПСХ-60 Арт. 135	9		
6		То же потолочный НП020-100/РОО-01	4		
7		Лампа накаливания Б220-235-100	5		
8		Б220-235-60	23		
9		Б220-235-40	4		

Спецификация (окончание)

Марка позиц.	Обозначение	Наименование	Кол.	Масса ед. кг	Примечание
		Изделия ГЭМ			
10		Скобы для крепления проводов У-641	230/0,2	шт/кг	
11		Коробка ответвительная У192	70		
12		Коробка для установки выключателей и штепсельных розеток У196	62		
13		Выключатель однополюсный герметический 250В 6А инд. 0 2.1.1-03	2		
14		Выключатель для скрытой установки 250В, 6А инд. 0 2.1.2-03*	12		
15		То же инд. 0 2.1.2-14	12		
16		Розетка штепсельная двухполюсная инд. 05.1.3-02	24		
		То же с заземляющим контактом У-210	2		
17		Звонок электрический ЗП-220; 220В	2		
18		Кнопка звонковая инд. 0703	2		
19		Предохранитель фарфоровый столбовой вставкой 20А инд. 1102	4		
		Материалы			
20		Провод с алюминиевой жилой напряжением 0,66 кВ АППВС сеч. 2×2,5 мм² м	240		
		Кабель с алюминиевой жилой АВВГ-0.66 сеч. 3×6, м	80		
		сеч. 2×2.5 м	40		
		сеч. 3×2.5 м	60		
		Труба стальная тонкостенная ф20, м	1,5		

663-01 39

Нач. отд.	Калабухов	
Гл. спец.	Нейбург	
ГИП	Усталов	
Рук. гр.	Иванов	
Инженер	Калабухов	
Н. контр.	Иванова	

т.п. 411-1-120.85 30

Привязан

Инв. №

Двухквартирный трехкомнатный кордон

Стадия	Лист	Листов
РП	2	

Электроосвещение План сетей.

Воронежский филиал ГОЮЗГИПРОЛЕСХОЗ

Согласовано

Группа „АС"	Федорова	
Группа „ОВ"	Юрьева	
Группа „ВК"	Зайцева	

Инв. № подл. | Подпись и дата | Взам. инв. №

Типовой проект 411-1-130.85 Альбом I

Ведомость чертежей основного комплекта марки „СС"

Лист	Наименование	Примечание
1	Общие данные	
2	Слаботочные сети	

Ведомость ссылочных и прилагаемых документов

Обозначение	Наименование	Примечание
	Ссылочные документы	
ГОСТ 21.603-80	Связь и сигнализация	
	Рабочие чертежи	
ВСН 33-77	Временная инструкция о составе и оформлении рабочих чертежей жилых и общественных зданий и сооружений устройства связи и сигнализации.	Госгражданстрой
Раздел 7		
	Прилагаемые документы	
411-1- -ССО	Спецификация оборудования	
-СС,ВМ	Ведомость потребности в материалах	

Общие указания

Проектом телефонизации и радиофикации здания кордона двухквартирного трехкомнатного предусматриваются следующие варианты вводов:

для телефонной сети - кабельный и воздушный от опоры;

для радиотрансляционной сети - воздушный от опоры и от трубостойки.

В здании устанавливается один телефонный аппарат типа ТА-12 и девять абонентских громкоговорителей мощностью по 0.25Вт. Абонентская телефонная сеть выполняется кабелем марки ТРП 1×2×0.5.

При варианте воздушного ввода телефонной сети от опоры устанавливается абонентское защитное устройство типа АЗУ-2 и ввод выполняется проводом марки АТВ 2×0.6, в стальной трубе.

При варианте ввода радиотрансляционной сети от опоры абонентский понижающий трансформатор устанавливается в тамбуре, а при вводе от трубостойки - на трубостойке.

Абонентская радиотрансляционная сеть внутри здания выполняется проводом марки ПТПЖ 2×0.6

Установка телевизионной и радиотрансляционной трубостоек дана в архитектурно-строительной части проекта.

Для защиты слаботочных устройств от атмосферных разрядов предусматривается устройство молниеотводов.

Молниеотвод выполняется из круглой стали диаметром 8мм, которая прокладывается по поверхности крыши и покрывается битумом за два раза. Вертикальный спуск молниеотвода выполняется по стене на штырях или скобах. Для заземления трубостоек и АЗУ используется заземляющее устройство повторных заземлений нулевой жилы кабеля АВВГ на вводе электросети.

Спецификация

Марка поз.	Обозначение	Наименование	Кол	Примечание
		Телефонизация		
1	ГОСТ 9686-68	Аппарат телефонный ТА-72	1	
2		Коробка КРТ-10×2	1	
3	ГОСТ 6524-75	Защитное устройство		для ввода
		АЗУ-2	1	до от опоры
4	ГОСТ 8133-77	Провод марки АТВ 2×0.6 м	6.0	для ввода от опоры
5		Кабель ТРП 1×2×0.5, м	20	
6		Труба стальная ф32×2, м	3	
		Радиофикация		
1	ГОСТ 8715-78	Радиостойка таб. 0.8м	1	для ввода от трубостойки
2	ГОСТ 7659-80	Абонентский трансформатор		
		тор ТАМУ-10Т	1	
3	ГОСТ 10040-75*	Коробка разветвительная УК-2П	3	
4	ГОСТ 10040-75*	Коробка ограничительная УК-2С	5	
5	ГОСТ 8659-78	Радиорозетка типа РШО	9	
6	ГОСТ 10254-75*	Провод марки ПТПЖ 2×1.2	40	
7		Провод марки ПТПЖ 2×0.6	100	
8		Труба стальная ф32×2мм	5	
		Телевидение		
1	ГОСТ 11289-80	Антенна типа „АТВК	1	
2	ТУ622.047	Коробка разветвительная КРТ-3м	1	
3	ТУ622-047	Коробка распределительная КРТ-6	1	
4	ГОСТ 11326.12-79	Кабель марки РК-75-9-13	30	
		Заземление		
1	ГОСТ 2590-71*	Сталь круглая ф8мм	20	

Проект разработан в соответствии с действующими нормами и правилами и предусматривает мероприятия, обеспечивающие взрывную и взрывопожарную и пожарную безопасность при эксплуатации здания.

Гл. инженер проекта /Усталов/

Согласовано

Инв.№ подл. | Подпись и дата | Взам.инв.№ | Группа 03 | Гр.: Пан. Ас | Группа. ВК | Юрьева | Федорова | Зайцева | Данн.

663-01 40

Привязан

Нач.отд.	Калабухов		
Гл.спец.	Нейбург		
ГИП	Усталов		
Рук.гр.	Иванов		
Инженер	Бирюкова		
Н.контр.	Иванова		

Т.П. 411-1-130.85 СС

Двухквартирный трехкомнатный кордон	Стадия	Лист	Листов
	РП	1	2
Общие данные	Воронежский филиал Союзгипролесхоз		

Типовой проект 411-1-120.85 Альбом I

План на отм. 0.000
(Вариант ввода радиосети и телефонной сети от опоры.)

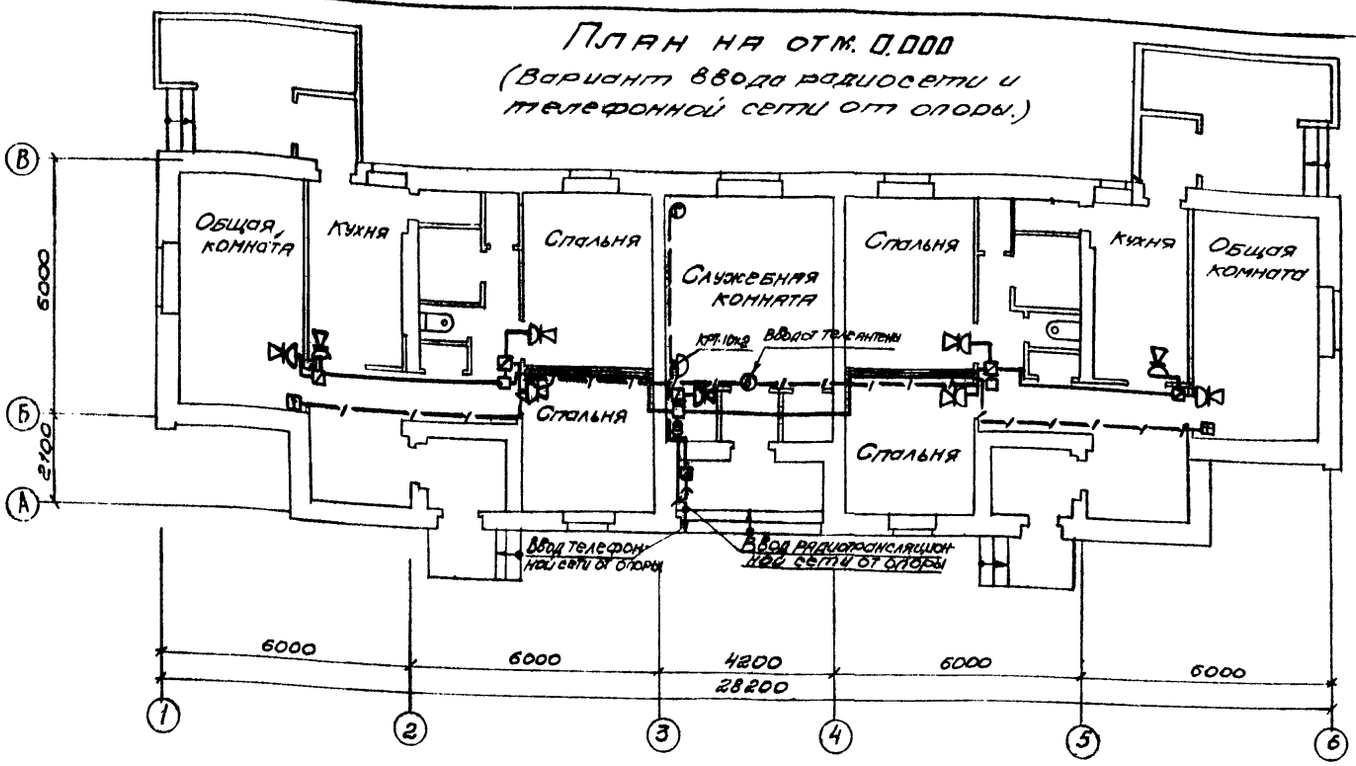

План на отм. 0.000
(вариант ввода радиосети - от трубостойки телефонной сети - кабельный).

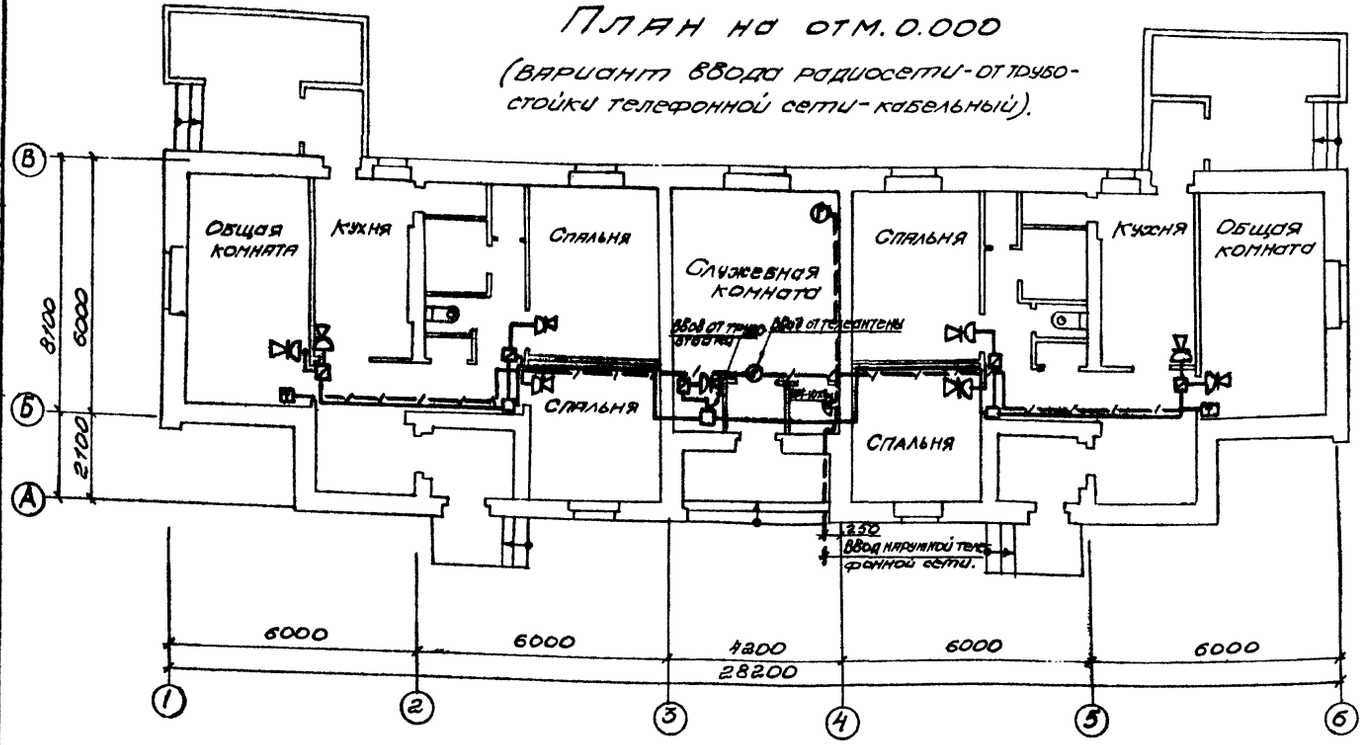

Схема расположения устройств связи.

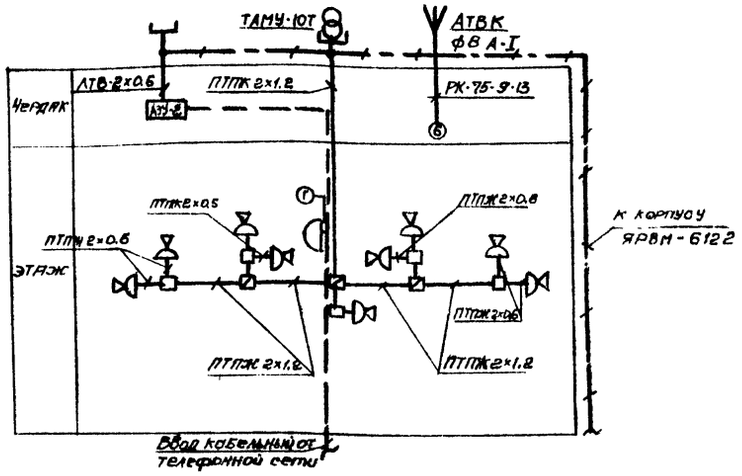

Согласовано

Группа ОДЗ	Одесса	30 гр.
Группа АС	Ереван	10 гр.
Группа ВК	Волгоград	5 зайц.

Инв. № подл. | Подпись и дата | Взам. инв. №

Привязан

Инв. №

Нач. ОТД	Калябухов		
Гл. спец	Нейбург		
ГИП	Устелов		
Рук. ГП	Иванов		
Инженер	Бирюкова		
Н. контр.	Иванова		

663-01

41

Привязан

Т.П. 411-1-120.85 СС

Двухквартирный трехкомнатный коридор

Стадия	Лист	Листов
РП	2	

Слаботочные сети.

Воронежский филиал СОЮЗГИПРОЛЕСХОЗ

ЦЕНТРАЛЬНЫЙ ИНСТИТУТ ТИПОВОГО ПРОЕКТИРОВАНИЯ
ГОССТРОЯ СССР
КИЕВСКИЙ ФИЛИАЛ
г. Киев-57 ул. Эжена Потье № 12

38/17
Заказ № 110 Инв. № 663-01 Тираж 100
Сдано в печать 10 I 198 6 Цена 3-27

gost.e-ecolog.ru