ТИПОВОЙ ПРОЕКТ

Ч11-1-126.85

ОДНОКВАРТИРНЫЙ ДВУХКОМНАТНЫЙ КОРДОН

Стены кирпичные

Альбом I

Пояснительная записка. Архитектурно-строительная, санитарно-техническая, электротехническая части, слаботочные устройства, газоснабжение.

КФ 678-01
ц. 2-66

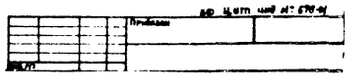

gost.e-ecolog.ru

ЦЕНТРАЛЬНЫЙ ИНСТИТУТ ТИПОВОГО ПРОЕКТИРОВАНИЯ
ГОССТРОЯ СССР
КИЕВСКИЙ ФИЛИАЛ
г. Киев-57 ул. Эжена Потье № 12
55/23
Заказ № 4298 Инв. № 678-01 Тираж 200
Сдано в печать 18·6 198 6 Цена 2-66

ТИПОВОЙ ПРОЕКТ

Ч11-1-126.85

ОДНОКВАРТИРНЫЙ ДВУХКОМНАТНЫЙ КОРДОН

Стены кирпичные

Альбом I

Состав проекта:

Альбом I – Пояснительная записка. Архитектурно-строительная, санитарно-техническая, электротехническая части, слаботочные устройства, газоснабжение.

Альбом II – Спецификации оборудования.

Альбом III – Сметы. Ведомости потребности в материалах.

Разработан
Воронежским филиалом
института „Союзгипролесхоз"
Главный инженер филиала Тырченков Н.С.
Главный инженер проекта Дедков Н.И.

Кф 678-01

Утвержден Гослесхозом СССР
протокол № 9 от 31 июля 1984 г.
Рабочие чертежи введены в действие
Воронежским филиалом
„Союзгипролесхоз"
Приказ № 1 от 9 января 1985 г.

Кф цитп инв. № 678-01
Прибязан
Инв. №

Альбом I

Типовой проект 411-1-126.85

Содержание альбома

Лист	Наименование	Стр.
	Содержание альбома	2
ПЗ-1...ПЗ-5	Пояснительная записка	3...7
	Архитектурно-строительные решения	
АС-1	Общие данные (начало)	8
АС-2	Общие данные (окончание)	9
АС-3	План расстановки мебели. Фрагмент 1.	10
АС-4	Планы на отм. 0.000; 3.000. Фрагмент 2.	11
АС-5	Разрез 1-1. Ведомость перемычек	12
АС-6	Разрез 2-2. Схема расположения элементов жалюзийной ставни	13
АС-7	Фасады План кровли.	14
АС-8	Схема расположения дымовентиляционных каналов.	15
АС-9	Схема расположения фундаментов. Сечения.	16
АС-10	Сечения 7-7...12-12. Схема расположения элементов перекрытия приямка	17
АС-11	Схема расположения балок и щитов чердачного перекрытия.	18
АС-12	Схема расположения стропил. Геометрическая схема стропил. Разрезы.	19
АС-13	Узлы стропил.	20
АС-14	Спецификация к схеме расположения элементов стропил	21
АС-15	Схема расположения асбестоцементных листов покрытия	21
АС-16	Схема расположения стоек ограждения террасы	22
АС-17	Встроенный шкаф Ш1 и антресоль А1	23
411-1-КЖИ-01	Створки жалюзийные ЖСт1, ЖСт2	24
411-1-КЖИ-02	Решетка РШ1	24
-03	Хомуты Х1, Х2	24
-04	Анкер А1	25
-05	Анкер А2	25
-06	Анкер А3	25
	Внутренний водопровод и канализация	
ВК-1	Общие данные	26
ВК-2	План систем на отм. 0.000	26
ВК-3	Схемы систем В1; К1; Т3	27
	Отопление и вентиляция	
ОВ-1	Общие данные	28
ОВ-2	План на отм. 0.000 Отопление от наружных сетей.	
	Узел управления	29
ОВ-3	План на отм. 0.000 Отопление местное от котла КЧМ-2у.	30
	Газоснабжение	
ГС-1	Общие данные	31
ГС-2	Фрагмент плана на отм. 0.000. Схема газопровода.	31
	Электроосвещение	
ЭО-1	Общие данные	32
ЭО-2	План электроосвещения	
	Расчетная схема	32
	Слаботочные устройства	
СС-1	Общие данные	33
СС-2	План на отм. 0.000	33

Инв.№ подл. | Подпись и дата | Взам.инв.№

Привязан

Инв.№ 678-01 2

Альбом I

Типовой проект 411-1-126.85

1. Исходные данные

1.1. Типовой проект одноквартирного двухкомнатного кордона разработан Воронежским филиалом института „Союзгипролесхоз" в соответствии с планом типового проектирования на 1983 год (тема III.7.6.6)

1.2. Проект применяется при строительстве в лесных поселках и предназначен для проживания семьи работника лесной охраны из 2 или 3 человек. В здании предусмотрено служебное помещение для работника лесной охраны.

1.3. Условия строительства

климатические районы строительства - I в, II, III;

расчетная зимняя температура воздуха - минус 20°С, минус 30°С (основное решение) и минус 40°С

скоростной напор ветра - для I географического района - 27 кгс/м²

вес снегового покрова - для III географического района - 100 кгс/м²

рельеф территории спокойный;

грунтовые воды отсутствуют;

грунты непучинистые, непросадочные;

проект применяется в районах с сейсмичностью не выше 6 балов, без подработки горными выработками;

степь долговечности - III

степень огнестойкости - II

Проект разработан в соответствии с действующими нормами и правилами и предусматривает мероприятия, обеспечивающие взрывную взрывопожарную и пожарную безопасность здания.

Главный инженер проекта: [подпись] (Дедков)

2. Технико-экономические показатели (начало)

Наименование данных и показателей	Един. измер.	Данные и показатели: Рассматриваемого проекта	Проекта-аналога: ТП 411-1-18/74	Проекта-аналога: В сопоставимом виде	Привязки
1. Технико-экономические характеристики					
1.1 Определяющие параметры					
количество этажей	этаж	1	1	1	
количество квартир	квартира	1	1	1	
количество комнат	комната	2	2	2	
количество служебных помещений	помещение	1	1	1	
1.2 Площадь территории, отведенной под кордон	м²	1200	1200	1200	
1.3 Плотность застройки	%	14.7	25	21.4	
1.4 Объем строительный здания	м³	269.77	389.9	327.77	
в том числе:					
жилой части	м³	211.02	—	—	
внеквартирные помещения	м³	58.75	—	—	
подполья	м³	—	40.00	—	
летних помещений	м³	—	33.35	—	
1.5 Площадь здания застройки	м²	118.20	121.57	121.57	
общая	м²	79.86	74.95	83.68	
жилая	м²	29.21	35.48	-	
внеквартирные помещения	м²	17.25	15.68	15.68	
подполья	м²	—	11.92	—	
летних помещений	м²	6.8	11.00	11.00	
Площадь общая здания на расчетную единицу	м²	1	1	1	
2. Сметная стоимость					
2.1 Стоимость общая					
в том числе:	тыс. р.	14.62	11.31	15.38	
строительно-монтажных работ	тыс. р.	14.57	11.26	15.32	
оборудования	тыс. р.	0.05	0.07	0.06	
Стоимость строительно-монтажных работ на 1м² общей площади	рубль	162.44	150.23	183.08	
Стоимость строительно-монтажных работ на 1м³ строительного объема	рубль	54.01	28.88	46.75	
Стоимость общая на расчетную единицу	рубль	183.07	150.9	183.08	

Наименование данных и показателей	Един. измер.	Данные и показатели: Рассматриваемого проекта	Проекта-аналога: ТП 411-1-18/74	Проекта-аналога: В сопоставимом виде	Привязки
3. Трудоемкость					
3.1 Построечные трудовые затраты	чел. дн.	32019	333.54	309.04	
То же, на 1м² общей площади	чел. дн.	4.01	4.45	3.89	
То же, на 1м³ строительного объема	чел. дн.	1.19	0.86	0.94	
То же, на расчетную единицу	чел. дн.	4.01	4.45	3.69	
4. Расход строительных материалов					
4.1 Цемент приведенный к марке М400	т	8.83	3.25	11.99	
в том числе:					
в построечных условиях	т	8.60	2.71	11.85	
цемент, приведенный к марке М400 на 1м² общей площади	т	0.11	0.04	0.14	
То же, на 1м³ строительного объема	т	0.03	0.008	0.036	
4.2 Сталь, общий	т	0.33	0.18	0.44	
в том числе:					
в построечных условиях	т	0.28	—	—	
Сталь, приведенная к классам А-I и С38/23	т	0.37	—	—	
То же, на 1м² общей площади	т	0.005	—	—	

Инв. №		
Нач. отд.	Калабухов	[подпись]
Н. контр.	Починский	[подпись]
Гл. спец.	Нейбург	[подпись]
ГИП	Дедков	[подпись]
Рук. гр.	Федорова	[подпись]
Рук. гр.	Парменова	[подпись]

Привязан

ТП 411-1-126.85 ПЗ

Одноквартирный двухкомнатный кордон. Стены кирпичные.

Стадия	Лист	Листов
РП	1	5

Пояснительная записка (начало)

Воронежский филиал „Союзгипролесхоз"

Инв. № подл. | Подпись и дата | Взам. инв. №

Технико - экономические показатели (окончание)

Наименование данных и показателей	Един. измер.	Данные и показатели: Рассматриваемого проекта	Проекта-аналога ТП 411-1-18/74	Проекта-аналога в сопоставимом виде	Привязки
Сталь, приведенная к классам A-I и C38/23 на 1 м³ строительного объема	т	0.001	—	—	
То же, на расчетную единицу	т	0.005	—	—	
Сталь прокатная, приведенная C38/23	т	0.211	—	—	
В том числе:					
В построечных условиях	т	0.211	—	—	
Сталь арматурная, приведенная к A-I	т	0.159	—	—	
В том числе:					
В построечных условиях	т	0.087	—	—	
4.3 Бетон железобетон, общий	м³	21.90	35.88	31.97	
То же, на 1 м² общей площади	м³	0.27	0.48	0.38	
То же, на расчетную единицу	м³	0.27	0.48	0.38	
Бетон железобетон, общий					
монолитный	м³	2.20	2.87	2.87	
сборный тяжелый	м³	0.75	1.79	1.79	
4.4 Лесоматериалы, общий	м³	31.43	20.55	37.33	
В том числе:					
В построечных условиях	м³	25.53	—	—	
Лесоматериалы, приведенные к круглому лесу	м³	47.21	—	—	
То же, на 1 м² общей площади	м³	0.59	—	—	
4.5 Кирпич, общий	тыс.штук	36.34	31.41	36.58	
То же, на 1 м² общей площади	тыс.штук	0.46	0.33	0.44	
4.6 Камень бутовый	м³	8.8	14.55	14.55	
То же, на 1 м² общей площади	м³	0.11	0.19	0.17	
5. Эксплуатационные расходы					
5.1 Расход холодной воды	м³/час	1.19	1.19	1.19	
	м³/сутки	3.35	3.35	3.35	
5.3 Расход тепла					
В том числе: на отопление	ккал/час (кВт)	11440 / 13300	10370 / 12088	11440 / 133.00	
5.4 Расход газа	нм³/час	1.21	—	1.21	
5.5 Потребная электрическая мощность	кВт	7.34	4.64	7.34	
5.6 Удельный расход электроэнергии	кВт/м²	0.09	0.06	0.09	

За расчетную единицу принята - 1 м² общей площади.

В качестве проекта-аналога принят типовой проект 411-1-18/74, Альбом II „Одноквартирный двухкомнатный кордон" (стены из керамического камня)

3. Архитектурно-строительные решения.

3.1. Архитектурно-строительные решения разработаны в соответствии со СНиП II-Л.1-71* „Жилые здания Нормы проектирования."

3.2. Кордон включает в себя одну двухкомнатную квартиру и служебное помещение. В квартиру входят две жилые комнаты, кухня, прихожая, кладовая, раздельный санузел, летнее помещение.

Предусмотрены антресоли, вентилируемый шкаф для верхней одежды, а также места в прихожей и спальне для встроенных шкафов для одежды за счет средств населения.

Кроме основного входа в квартиру с улицы предусмотрен вход в кухню со стороны двора.

Служебное помещение имеет отдельный выход на улицу.

Кордон запроектирован свободной ориентации, квартира имеет сквозное проветривание.

Летнее помещение - терраса.

Для южных районов предусмотрена установка жалюзийных ставень.

3.3. За относительную отметку 0.000 принят уровень чистого пола здания.

3.4. Конструктивная характеристика:

фундаменты - ленточные бутобетонные;

наружные и внутренние стены - кирпичные; наружные стены - облегченной кладки с утеплителем из минераловатных полужестких плит;

Перегородки - из керамического кирпича; чердачное перекрытие - щитовой накат по деревянным балкам;

кровля - из асбестоцементных волнистых листов по деревянной обрешетке;

полы - в служебной, жилых комнатах, коридорах и кухнях - дощатые, в раздельных санузлах - керамическая плитка;

столярные изделия - деревянные;

утеплитель - плиты минераловатные полужесткие.

3.5. Окна, двери, дощатые полы окрашиваются масляной краской.

Инв.№ подл. | Подпись и дата | Взам.инв.№

Нач.отд.	Колабухов		ТП 411-1-126.85 ПЗ
Н.контр.	Починский		
Гл.спец	Нейбуре		
ГИП	Дедков		
Рук.гр.	Федорова		
Рук.гр.	Парменова		
Привязан			Одноквартирный двухкомнатный кордон. Стены кирпичные. Стадия: РП; Лист: 2; Листов:
Инв.№			Пояснительная записка (продолжение) — Воронежский филиал „Союзгипролесхоз"

678-01 4

Копировал: Кудинова Формат А2

Альбом I

Типовой проект 411-1-126.85

4. Водоснабжение и канализация

Водоснабжение и канализация выполнены в соответствии со СНиП II-30-76 „Внутренний водопровод и канализация зданий"; СНиП II-34-76 „Горячее водоснабжение".

4.1. Водоснабжение. В кордоне запроектирован хозяйственно-питьевой водопровод. Расходы воды приведены на листе ВК-1. Водоснабжение кордона предусматривается от внешних сетей водопровода.

Ввод водопровода запроектирован из чугунных водопроводных труб Ф65мм по ГОСТ 9583-75, прокладываемых на 0,5м ниже глубины промерзания грунта. На вводе устанавливается счетчик холодной воды с обводной линией. Внутренняя сеть водопровода проектируется из пластмассовых труб Ф16...32мм по ГОСТ 18599-83, прокладываемых под полом и по стенам здания.

4.2. Горячее водоснабжение. Горячее водоснабжение решено в двух вариантах - от газовой колонки ВПГ-18 и водогрейной колонки, работающей на твердом топливе. Внутренняя сеть горячего водоснабжения монтируется из стальных водогазопроводных оцинкованных труб Ф15мм по ГОСТ 3262-75*.

4.3. Канализация. Бытовые фекальные стоки отводятся самотеком в наружную канализационную сеть. Стояки и выпуски канализационной сети прокладываются из пластмассовых труб Ф50; 100мм по ГОСТ 22689.0-77.

Вентиляция сети осуществляется через стояк выводимый выше кровли на 0,5м.

5. Отопление и вентиляция.

Отопление и вентиляция выполнены в соответствии со СНиП II Л I-71* и СНиП II-33-75*.

5.1. Отопление. Теплоносителем для системы отопления принята вода с температурой $t_г$=95°С $t_о$=70°С. Ввод теплоносителя в здание запроектирован от наружных тепловых сетей. Кроме того, в проекте разработан вариант, поквартирного отопления от отопительного водогрейного котла КУМ-2У F=1,67м² производительность котла 17000 ккал/час при сжигании антрацита марки АО без дутья.

Система отопления двухтрубная с верхней разводкой. Подающий трубопровод прокладывается над окнами.

Обратный над полом, частично в конструкции пола.

В качестве нагревательных приборов приняты радиаторы РСВ. В сушильном шкафу, установлены ребристые трубы. Для удаления воздуха из системы предусматривается горизонтальный воздухосборник.

5.2. Вентиляция. Вентиляция предусматривается вытяжная с естественным побуждением. Вытяжка осуществляется из кухни, ванной комнаты, санузла и сушильного шкафа через вентиляционные решетки и каналы.

Монтаж систем отопления и вентиляции производить согласно СНиП „Санитарно-техническое оборудование зданий и сооружений".

6. Электроосвещение

Проект разработан в соответствии с ПУЭ-76 и СН-544-82.

По степени обеспечения надежности электроснабжения электроприемники кордона относятся к III категории. Напряжение сети принято 220В переменного тока (фаза-нуль сети 380/220В). Ввод предусматривается от местной сети. Групповая осветительная сеть восновном выполняется проводом АППВ - скрыто. На веранде проводка запроектирована кабелем АВВГ. Сеть к штепсельной розетке с заземляющим контактом выполняется отдельной группой кабелем АВВГ.

Показатели осветительной установки:
освещаемая площадь - 95,9м²
расчетная нагрузка - 7.34кВт

При привязке проекта предусмотреть повторное заземление нулевого провода питающей воздушной линии у ввода электросети в здание в соответствии с требованием ПУЭ-76 Гл. 1-7-63 и Гл. II-4-26 п. 2.

7. Связь

Телефонизация здания осуществляется от местной линии через предохранитель типа АЗУ-2.

Радиофикация здания предусматривается от местной линии через абонентский трансформатор ТАПВ-10т.

Абонентская радиотрансляционная сеть внутри здания выполняется проводом марки ПТПЖ 2х1,2 мм

Установка телефонной и радиотрансляционной трубостоек приведена на листах марки АС.

Для телевизионного приема предусмотрена установка на крыше телевизионной антены типа АТВК.

Для защиты слаботочных устройств от атмосферных разрядов предусматривается устройство молниезащиты.

Нач.отд.	Колавухов		ТП 411-1-126.85 -ПЗ		
Н.контр.	Пачинский				
Гл.спец.	Нейбург				
ГИП	Дедков				
Рук.гр.	Куприянова				
Рук.гр.	Юрьева		Одноквартирный двухкомнатный кордон. Стены кирпичные	Стадия: РП	Лист: 3	Листов:
Рук.гр.	Иванов		Пояснительная записка (продолжение)	Воронежский филиал „Союзгипролесхоз"		

Привязан

Инв.№

678-01 5

Копировал: Кудинова Формат А2

Инв.№ подл. | Подпись и дата | Взам. инв.№

8. Противопожарная безопасность

Противопожарные мероприятия:
разделка между деревянными частями конструкций и внутренней поверхностью дымовентиляционных каналов должна быть не менее 250мм для элементов кровли и 380мм для чердачного перекрытия с прокладкой асбеста или войлока, смоченного в глиняном растворе.

9. Мероприятия по антикоррозийной защите

9.1. Металлические соединительные и монтажные детали, а также трубопроводы очищаются от ржавчины и покрываются 2 раза масляной краской в соответствии со СНиП II-28-73*
9.2. Все деревянные конструкции здания защищаются от увлажнения в соответствии со СНиП II-28-73.

10. Использование достижений науки и техники

Проект содержит традиционные решения. Научно-технических достижений в строительных решениях проекта не предусмотрено.

11. Рекомендации по рациональной организации строительства

11.1. Проектом предусматривается производство строительных работ в соответствии с действующими нормативными материалами и документами.
11.2. Для производства земляных работ рекомендуется экскаватор с ковшом емкостью 0.25м³ и бульдозером на тракторе мощностью 59 кВт (80 л.с.)
11.3. В соответствии с классификацией грунтов и пород по трудности разработки типовая характеристика согласно табл. 1 сборника ЕНЕР 1.1982г. отнесена к п. 33 „в".
11.4. Разгрузку, складирование, а также вертикальный транспорт материалов выполнять автокраном КС-2561.

Все материалы, необходимые при строительно-монтажных работах, располагать на приобъектном складе в зоне работы крана.

11.5. Производство земляных работ, устройство фундаментов, кирпичную кладку, кровельные работы, устройство полов и другие виды работ выполнять согласно указаний строительных норм и правил с соблюдением требований СНиП III-80 „Техника безопасности в строительстве."
11.6 В соответствии с нормами продолжительности строительства СН440-79 период строительства одноквартирного двухкомнатного кордона сбрусчатыми стенами установлен в 3 месяца, в том числе подготовительный период 0,5 месяца.

В течение подготовительного периода должны быть выполнены следующие виды работ:
а) создана опорная геодезическая сеть;
б) расчищена территория строительства;
в) создано общеплощадочное складское хозяйство;
г) проведены подготовительные работы по планировке территории;
д) разработан проект производства работ (ППР)

11.7. При организации строительной площадки необходимо определить количество и размещение временных зданий и сооружений, а также обеспечение их электроэнергией, водой и т.д.; подготовить временные дороги и проезды, временное освещение, завезти на стройплощадку машины, механизмы, инструменты материалы и конструкции, необходимые до начала строительства.
11.8. При привязке типового проекта к конкретным условиям, при организации строительной площадки и при производстве строительно-монтажных работ необходимо руководствоваться СН47-74 „Инструкцией по разработке проектов организации строительства и проектов производства работ"; СНиП III-1-76 „Организация строительного производства"; СНиП III-4-80 „Техника безопасности в строительстве" с учетом настоящих рекомендаций.
11.9. Основные фактические работы строительно-монтажных работ при возведении одноквартирного двухкомнатного кордона с кирпичными стенами приведены в таблице.

(начало)

Наименование	Ед.изм.	Кол.
1. Земляные работы:		
а) планировка площади	м²	398
б) выемка	м³	88
в) насыпь и обратная засыпка	м³	83
2. Устройство монолитных бетонных и железобетонных конструкций	м³	21.9
3. Кирпичная кладка	м³	85.9
4. Устройство кирпичных перегородок	м²	47
5. Устройство гидроизоляции:		
а) битумом	м²	9
б) цементным раствором	м²	19
6. Устройство рубленых стен из брусьев:		
а) крыльца	м²	4.9
б) терасс	м²	6.3
7. Устройство деревянных конструкций	м³	0.9
8. Устройство чердачных перекрытий	м²	86.4
9. Подшивка и обшивка досками	м²	12.9
10. Устройство кровли из волнистых асбестоцементных листов	м²	180
11. Устройство полов:		
а) дощатых	м²	75
б) из керамической плитки	м²	5
12. Заполнение проемов:		
а) дверных	м²	27.1
б) оконных	м²	8.3
13. Остекление	м²	10
14. Штукатурка поверхностей	м²	323
15. Штукатурка откосов	м	17
16. Оклейка стен обоями	м²	136
17. Облицовка поверхностей глазурованной плиткой	м²	13

Нач.отд	Калабухов		ТП 411-1-126.85 ПЗ
Гл.констр.	Лачинский		
Гл.спец.	Нейбург		
ГИП	Дедков		
Рук.гр.	Федорова		
Рук.гр.	Парненева		
Одноквартирный двухкомнатный кордон. Стены кирпичные. Пояснительная записка (продолжение)			Стадия: РП; Лист: 4; Листов:
			Воронежский филиал „Союзгипролесхоз"

Привязан

Инв.№

Инв.№ подл. | Подпись и дата | Взам.инв.№

678-01

Копировал Кудинова

Формат А2

Альбом I

Типовой проект 411-1-126.85

Основные физические объёмы строительно-монтажных работ (окончание)

Наименование	Ед. изм.	Кол-во
18. Окраска поверхностей:		
а) клеевая	м²	118
б) масляная	м²	123
в) лаковая	м²	21
19. Масляная окраска:		
а) дверных блоков	м²	27.1
б) оконных блоков	м²	8.3
в) трубопроводов	м²	33.7
20. Устройство асфальтобетонной отмостки	м²	31

Генплан

Схема генплана не является обязательной при привязке типового проекта.

Схема генплана

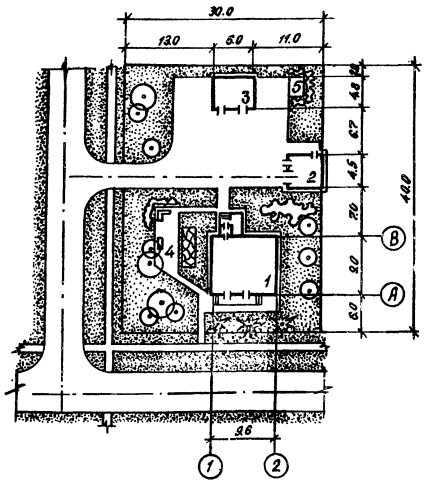

Основные показатели

№№ п/п	Наименование показателей	Ед. изм.	К-во	Примечание
1	Площадь участка	га	0.12	
2	Площадь застройки	м²	170	
3	Площадь хоздвора, проезда и дорожек	м²	400	
4	Площадь озеленения	м²	630	
5	Плотность застройки	%	14.7	

Схема стройгенплана

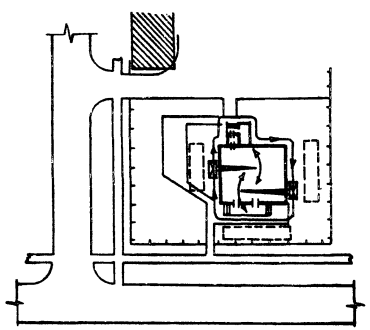

Условные обозначения:

- Одноквартирный двухкомнатный кордон
- Место временных инвентарных зданий
- Место временного складирования материалов
- Путь автокрана КС-2561

Схема стройгенплана не является обязательной при привязке типового проекта, так как в каждом конкретном случае нужно исходить из компановки всего комплекса зданий и сооружений стройплощадки.

Экспликация зданий и сооружений

№ по генплану	Наименование зданий (сооружений)	Примечание
1	Одноквартирный двухкомнатный кордон	
2	Техническая служба	
3	Животноводческая служба	
4	Площадка для отдыха	
5	Площадка для мусоросборника	т.п. 320-57 т. 1
6	Ограждение Д2А(Б)	серия 3.017-1

Инв. № подл. | Подпись и дата | Взам. инв. №

Нач. отд.	Калабухов	
Н. контр.	Пачинский	
Гл. спец.	Нейбург	
ГИП	Дедков	
Рук. гр.	Пармёнова	
Рук. гр.	Цырлов	
Вед. инж.	Попов	

Привязан

Инв. №

Т.П. 411-1-126.85 ПЗ

Одноквартирный двухкомнатный кордон. Стены кирпичные.

Стадия	Лист	Листов
РП	5	

Пояснительная записка (окончание)

Воронежский филиал „СОЮЗГИПРОЛЕСХОЗ"

Т. Н. Л. VI-1986 г.

Копировал: /Елисеева/

678-01 7

Формат-А2

Альбом I

Типовой проект 411-1-126.85

Ведомость основных комплектов рабочих чертежей

Обозначение	Наименование	Примечание
т.п.411-1- -АО	Архитектурно-строительные решения	
-ВК	Внутренний водопровод и канализация	
-ОВ	Отопление и вентиляция	
-ГО	Газоснабжение	
-ЭО	Электроосвещение	
-СС	Слаботочные устройства	

Ведомость рабочих чертежей основного комплекта

Лист	Наименование	Примечание
1	Общие данные (начало)	
2	Общие данные (окончание)	
3	План расстановки мебели. Фрагмент 1	
4	План на отм. 0,000; 3,000. Фрагмент 2	
5	Разрез 1-1. Ведомость перемычек	
6	Разрез 2-2. Схема расположения элементов жалюзийной ставки	
7	Фасады. План кровли	
8	Схема расположения дымовентиляционных каналов	
9	Схема расположения фундаментов. Сечения	
10	Сечения 7-7...12-12. Схема расположения элементов перекрытия приямка	
11	Схемы расположения балок и щитов чердачного перекрытия	
12	Схема расположения стропил. Геометрическая схема стропил. Разрезы	
13	Узлы стропил	
14	Спецификация к схеме расположения элементов стропил	
15	Схема расположения асбестоцементных листов покрытия	
16	Схема расположения стоек и ограждения террасы	
17	Встроенный шкаф Ш1 и антресоль А1	

Ведомость ссылочных и прилагаемых документов

Обозначение	Наименование	Примечание
	Ссылочные документы	
ГОСТ 378-76	Листы асбестоцементные волнистые обыкновенного профиля	
ГОСТ 1005-68	Щиты деревянные для перекрытий	
ГОСТ 4981-78	Балки деревянные с черепными брусками	
ГОСТ 5088-78	Петли окон и дверей	
ГОСТ 8478-81	Сетки сварные для армирования железобетонных конструкций	
ГОСТ 16289-80	Окна и балконные двери с тройным остеклением	
ГОСТ 17280-79	Доски подоконные деревянные	
1.136-10	Двери деревянные внутренние	
1.136.5-16	Окна и балконные двери деревянные	
1.136.5-19	Двери деревянные входные	
1.138-10 вып. 5	Перемычки железобетонные	
1.172-4	Встроенные и антресольные шкафы, шкафы-перегородки	
2.130-1 вып 1,23	Детали стен и перегородок жилых зданий. Наружные кирпичные и каменные стены облегченной кладки	
2.140-1 вып. 5	Детали перекрытий жилых зданий	
2.144-1	Узлы полов жилых зданий	
2.160-1 вып. 2,3	Детали покрытий жилых зданий	
3.006.1-2/82 вып 1-2	Плиты и опорные подушки каналов	
2.260-1в.2	Детали покрытий общественных зданий	
	Прилагаемые документы	
411-1- -КЖИ-01	Створки жалюзийные ЖСт1, ЖСт2	
-02	Решетка РШ1	
-03	Хомуты Х1; Х2	
-04	Анкер А1	
-05	Анкер А2	
-06	Анкер А3	
411-1- АС ВМ	Ведомость потребности в материалах	

Ведомость спецификаций

Лист	Наименование	Примечание
4	Спецификация шкафов и антресолей	
5	Спецификация перемычек	
6	Спецификация элементов заполнения проемов	
6	Спецификация к схеме расположения элементов жалюзийной ставни	
8	Спецификация элементов перекрытия дымовентиляционных каналов	
10	Спецификация к схемам расположения фундаментов и элементов перекрытия приямка	
11	Спецификация элементов перекрытия	
14	Спецификация к схеме расположения элементов стропил	
15	Спецификация элементов к схеме расположения асбестоцементных листов покрытия	
16	Спецификация к схеме расположения стоек и ограждения террасы	
17	Спецификация элементов встроенного шкафа и антресоли	

Ведомость объемов сборных бетонных и железобетонных конструкций по рабочим чертежам основного комплекта марки „АС"

№ п/п	Наименование группы элементов конструкций	код	Кол-во м³	Примечание
1	Перемычки	582821	0,703	
2	Плиты	585821	0.84	
	Всего бетона и железобетона		1,543	

Материалы на изготовление сборных бетонных и железобетонных конструкций учтены в ведомости потребности в материалах и отдельно не учитываются.

Проект разработан в соответствии с действующими нормами и правилами и предусматривает мероприятия, обеспечивающие взрывную, взрывопожарную и пожарную безопасность при эксплуатации здания

Главный инженер проекта [подпись] /Дедков НИ/

Инв № подл. | Подпись и дата | Взам. инв. №

Инв №		
Нач. отд.	Калабухов	[подпись]
Н. контр.	Пачинский	[подпись]
Гл. спец.	Нейбург	[подпись]
ГИП	Дедков	[подпись]
Рук. гр.	Федорова	[подпись]
Инжен.	Перегон	[подпись]

Привязан

т п 411-1-126.85 — АС

Одноквартирный двухкомнатный кордон. Стены кирпичные

Стадия	Лист	Листов
РП	1	17

Общие данные (начало)

Воронежский филиал „Союзгипролесс"

678-01 8

Копировал: Гончарова Фор

Типовой проект 411-1-126.85

Ведомость отделки помещений и экспликация полов

площадь м²

Наименование или номер помещения	Потолок: Площадь	Потолок: Вид отделки	Стены или перегородки кирпичные: Площадь	Стены или перегородки кирпичные: Вид отделки	Стены брусчатые: Площадь	Стены брусчатые: Вид отделки	Отделка низа стен или перегородок (панель): Площадь	Отделка низа стен или перегородок (панель): Вид отделки	Отделка низа стен или перегородок (панель): Высота	Примечание	Схема пола или номер узла по серии	Элементы пола и их толщина	Площадь пола
Жилые и служебная комнаты, коридор	55.2	Сухая штукатурка клеевая окраска	136.0	Штукатурка мокрая обои	—	—	—	—	—		140 2.144-1	Покрытие-доски по ГОСТ 8242-75-29 мм.	67.5
Кухня	20.41	то же	79.0	Штукатурка мокрая клеевая окраска	—	—	1,1	Облицовка h-60см по всей длине кухонного фронтона выше рамбины					
							16,1	Остальное масляная окраска	1800				
Кладовая Тепловой узел							—	—	—				
Тамбуры						Окраска лаком							
Уборная	1,3	Штукатурка мокрая, клеевая окраска	3,3	То же	—	—	7,8	Масляная окраска	1800		181 2.144-1	Покрытие-керамическая плитка по ГОСТ 6787-80-10 мм	1,3
Ванная комната	3,3	То же	4,9	,,	—	—	9,8	Глазурованная плитка	1800				3,3
Терраса крыльцо	18	Окраска лаком		—	3,9	Стойки и ограждения окраска лаком	—	—	—		137. 2.144-1	Покрытие-доски ГОСТ 8242-75-29 мм	11,5

Таблица толщин наружных стен и утеплителя стен в мм.

Наименование	Удельн. вес кН/м³ (кг/м³)	Для районов с расчетной зимней температурой: -20°С	-30°С	-40°С
Силикатный кирпич по ГОСТ 379-79	19(1900)	400	400	400
Минераловатные полужесткие плиты ГОСТ 9573-82	3(300)	40	60	100

Таблица толщин утеплителя чердачного перекрытия в мм.

Наименование	Удельн. вес кН/м³ (кг/м³)	Для районов с расчетной зимней температурой: -20°С	-30°С	-40°С
Плиты минераловатные по ГОСТ 9573-82	3(300)	80	100	120

Общие указания.

1. За относительную отметку 0,000 принят уровень чистого пола здания, что соответствует абсолютной отметке ▭
2. Степень огнестойкости здания - II. Класс ответственности - III.
3. Материал стен - кирпич силикатный по ГОСТ 379-69 марки 75 на растворе марки 50. Морозостойкость кирпича должна быть не менее Мрз 15. Раствор должен быть приготовлен на портландцементе.
4. По периметру здания выполнить асфальтовую отмостку шириной 750мм толщиной 20мм по щебеночному основанию.
5. Поверхности кирпичных стен, соприкасающиеся с грунтом, обмазать горячим битумом 2 раза.
6. Горизонтальную гидроизоляцию выполнять на отметке -0,020 цементного раствора 1:2 толщиной 20мм.
7. Кирпичную кладку наружных стен выполнять под расшивку швов с наружной стороны. Деревянные элементы отделки стен, столярные изделия заполнений оконных и дверных проемов, брусчатые стены тамбура и ограждение террасы окрасить лаком.
8. При производстве работ в зимних условиях необходимо: кладку бутобетонных фундаментов вести в тепляках или выдерживать по способу термоса. Плотность бетона к моменту замерзания должна составлять не менее 5мПа (50кгс/см²).

Кирпичную кладку стен вести на растворах не ниже марки 50 с противоморозными химическими добавками. Количество химических добавок должно приниматься в соответствии с приложением I СНиП III-17-78.

Кирпич должен быть очищен от снега и льда. Песок не должен содержать льда и мерзлых комьев диаметром более 1 см.

Толщиной швов кирпичной кладки должна быть не более 15 мм.

Нач.отд.	Калабухов		ТП 411-1-126.85 АС
Н.контр.	Пачинский		
Гл.спец.	Нейбург		
ГИП	Дедков		
Рук.гр.	Федорова		
Инжен.	Перегон		Одноквартирный двухкомнатный кордон. Стены кирпичные — Стадия: РП; Лист: 2; Листов:
			Общие данные (окончание) — Воронежский филиал Союзгипросельхоз

Привязан

Инв. №

Инв.№ подл. | Подпись и дата | Взам.инв.№

678-01 9

Копировал Формат А2

Альбом I

Типовой проект 411-1-126.85

План расстановки мебели

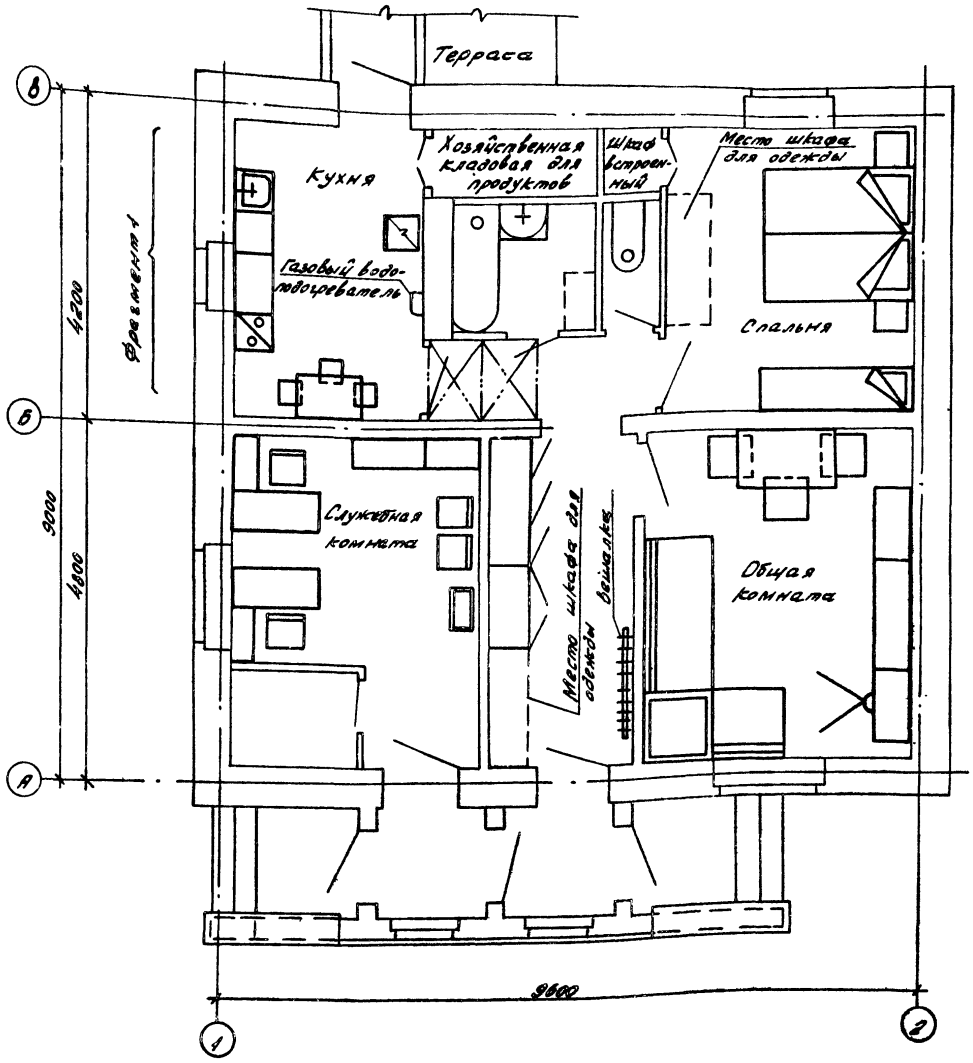

Фрагмент 1
(вариант местного отопления)

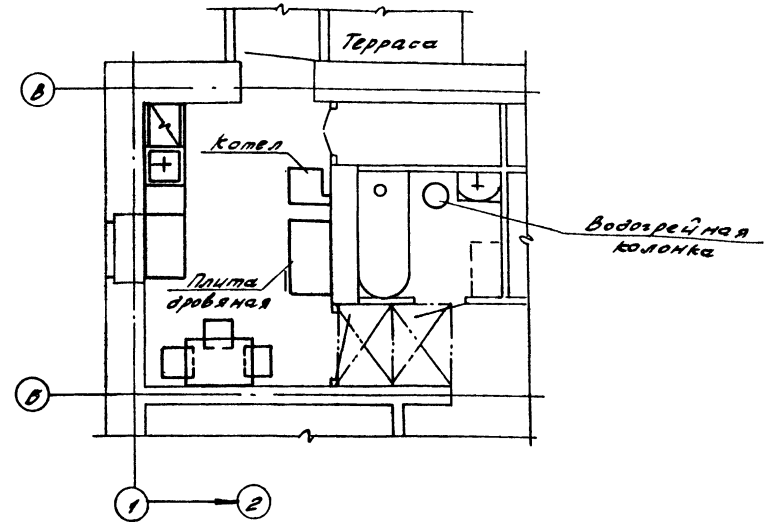

Нач. отд.	Калабухов		
Н. контр.	Пачинский		
Гл. спец.	Нейбург		
ГИП	Усталов		
Рук. гр.	Федорова		
Инженер	Перегон		

ТП 411-1-126.85 — АС

Привязан

Инв. №

Одноквартирный двух-комнатный кордон. Стены кирпичные	Стадия	Лист	Листов
	РП	3	
План расстановки мебели. Фрагмент 1	Воронежский филиал „СОЮЗГИПРОЛЕСХОЗ"		

678-01 10

Инв. № подл. | Подпись и дата | Взам. инв. №

Копировал Плотникова Формат А2

Альбом I

Типовой проект 411-1-126.85

Согласовано:

Рук. гр. ОВ	Юшкевич	30.12.86
Рук. гр. ВК	Кононенко	30.12.86
Гл. инж. ЭМ	Шкатов	30.12.86

Инв. № подл. | Подпись и дата | Взам. инв. №

План на отм. 0,000

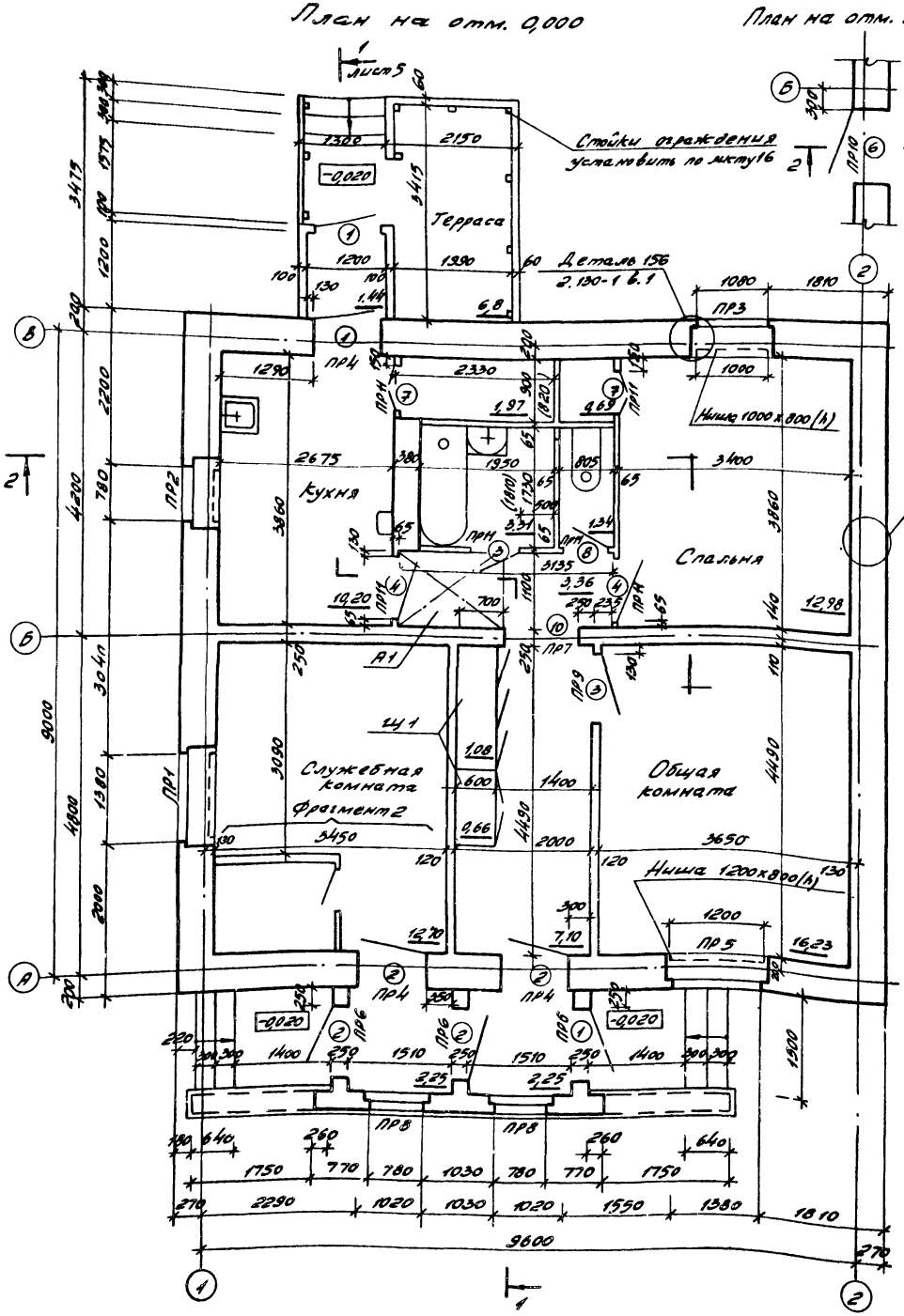

План на отм. 3,000

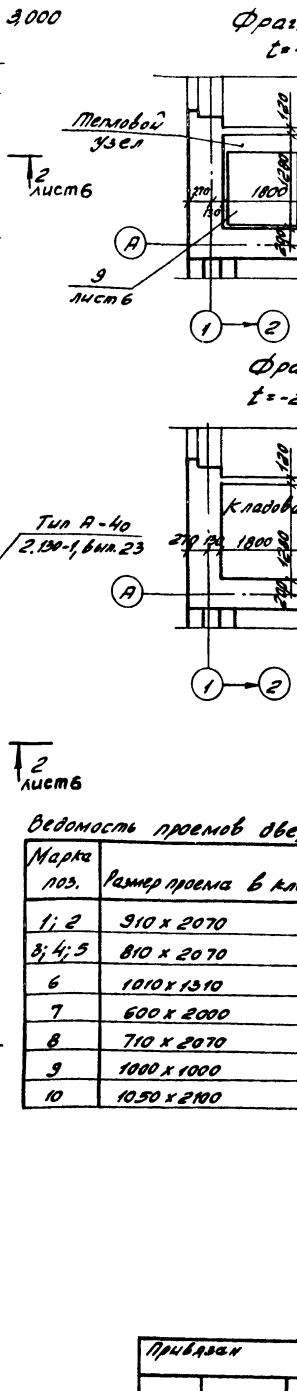

Фрагмент 2 (при центральном отоплении)

$t = -20°C; -30°C$

$t = -40°C$

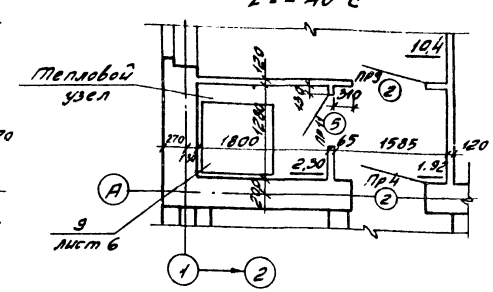

Фрагмент 2 (при местном отоплении)

$t = -20°C; -30°C$

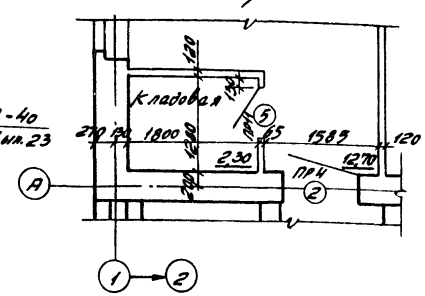

$t = -40°C$

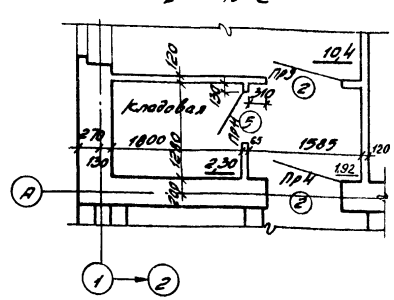

Ведомость проемов дверей

Марка поз.	Размер проема в кладке
1; 2	910 х 2070
3; 4; 5	810 х 2070
6	1010 х 1310
7	600 х 2000
8	710 х 2070
9	1000 х 1000
10	1050 х 2100

Спецификация шкафов и антресолей

Марка поз.	Обозначение	Наименование	Кол.	Масса ед. кг.	Примечание
Ш1	Лист 17	Шкаф Ш1	1		
А1	Лист 17	Антресоль А1	1		

1. Размеры в скобках даны для варианта с местным отоплением.
2. Для южных районов следует предусматривать жалюзийные ставни ЖС1 (шт. 2) и ЖС2 (шт. 2) – см. схему на листе 6.

Нач. отд.	Калабухов		Т П 411-1-126.85 — АС
Н. контр.	Полянский		
Гл. спец.	Недбурс		
Гип	Дедков		
Рук. гр.	Федорова		
Инженер	Перегон		Одноквартирный двухкомнатный коридор Стены кирпичные

Стадия	Лист	Листов
РП	4	

Планы на отм. 0,000, 3,000. Фрагмент 2

Воронежский филиал "Союзгипролесхоз"

Привязан

Инв. №

678.01 11

Т. Н. Л. VI-1986г.

Копировал Плотникова

Формат А2

Альбом 5

Типовой проект 411-1-126.85

Разрез 1-1

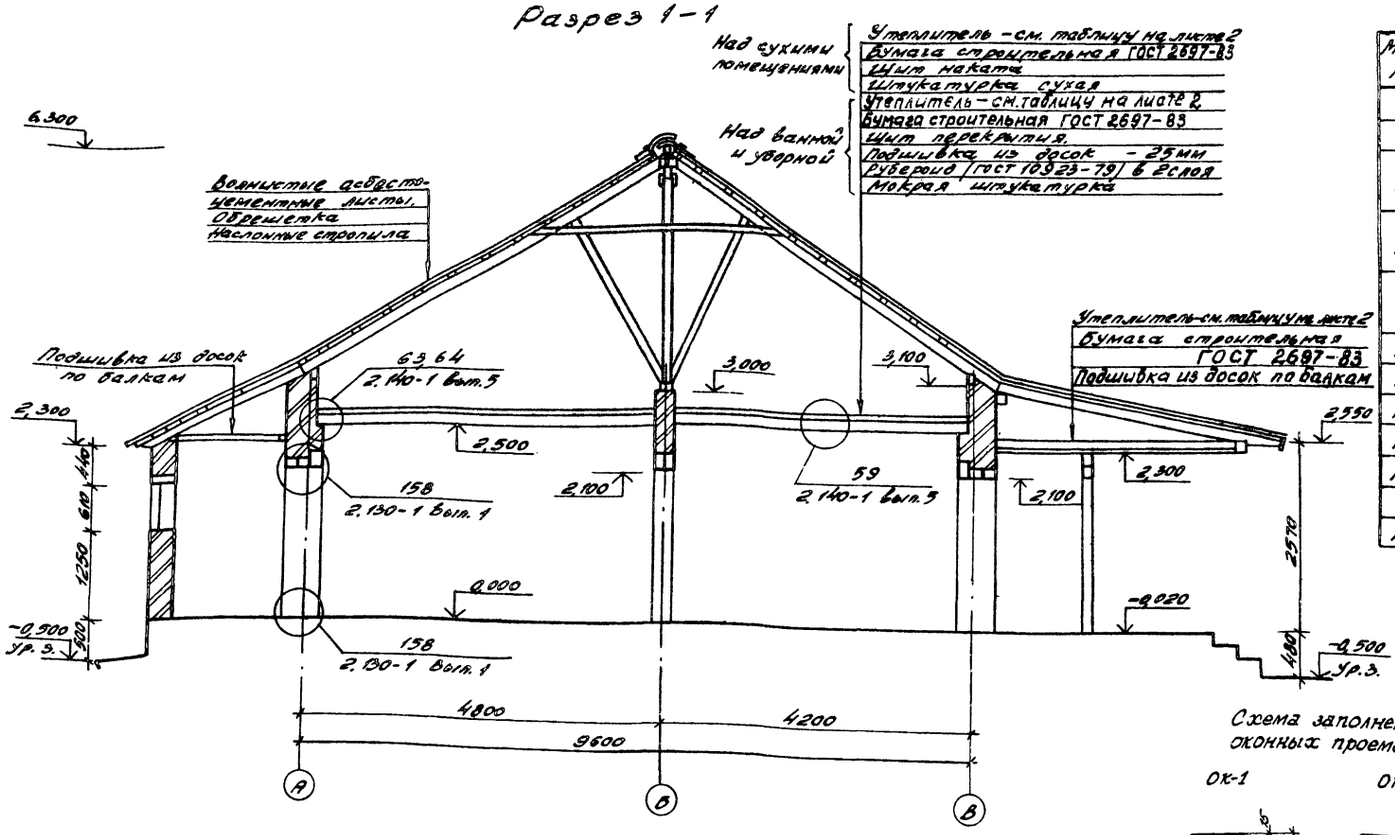

Спецификация перемычек

Марка поз.	Обозначение	Наименование	Кол. при t° -20°С -30°С	Кол. при t° -40°С	Масса кг	Примеч.
ПР1	1.138-10 Вып. 3	1ПР3-19.12.9	3	3	55	
ПР2		1ПР1-12.12.9	3	3	35	
ПР3		1ПР1-15.12.9	2	2	40	
		1ПР38-15.12.19у	1	1	90	
ПР4		1ПР1-12.12.9	6	6	35	
		1ПР38-12.12.19у	3	3	75	
ПР5		1ПР3-19.12.9	2	2	55	
		1ПР8-20.12.19у	1	1	120	
ПР6		1ПР1-12.12.9	6	6	35	
ПР7		1ПР38-15.12.19у	2	2	90	
ПР8		1ПР1-12.12.9	4	4	35	
ПР9		1ПР1-10.12.9	1	2	30	
ПР10		1ПР1-12.12.9	3	5	35	
ПР11		Брус 60×100 ℓ=1100 ГОСТ 8486-66	7	7		0,007 м³

Схема заполнения оконных проемов

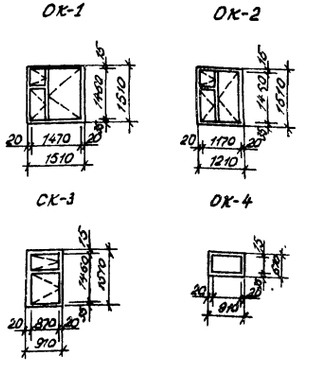

Ведомость перемычек

Тип	Схема сечения
ПР1	1ПР3-19.12.9; 270; 130; 75; 2.310; А
ПР2	1ПР1-12.12.9; 270; 130; 75; 2.310; А
ПР3	1ПР1-15.12.9; 1ПР38-15.12.19у; 200; 200; 75; 2.310; В

Тип	Схема сечения
ПР4	1ПР1-12.12.9; 1ПР38-12.12.19у; 200; 200; 2.100
ПР5	1ПР3-19.12.9; 1ПР8-20.12.19у; 200; 200; 75; 2.310
ПР6 ПР8	1ПР1-12.12.9; 1870; 250; 2.100

Тип	Схема сечения
ПР7	1ПР38-15.12.19у; 250; 2.100
ПР8	Брус ℓ=1100; 100; 60; 2.100
ПР9	1ПР1-10.12.9; 100; 2.100
ПР10	1ПР1-12.12.9; 380; 4.210

Инв. № подл. | Подпись и дата | Взам. инв. №

Привязан

Инв. №

Нач. отд.	Калабухов	
Н. контр.	Починский	
Гл. спец.	Нейдурх	
ГИП	Успенов	
Рук. гр.	Федорова	
Инженер	Перевал	

ТП 411-1-126.85 – АС

Одноквартирный двухкомнатный коридор. Стены кирпичные

Разрез 1-1. Ведомость перемычек

Стадия	Лист	Листов
Р.П	5	

Воронежский филиал „СОЮЗГИПРОЛЕГХОЗ"

678-01 12

Копировал Плотникова Формат А2

Альбом I

Типовой проект 411-1-136.85

Разрез 2-2

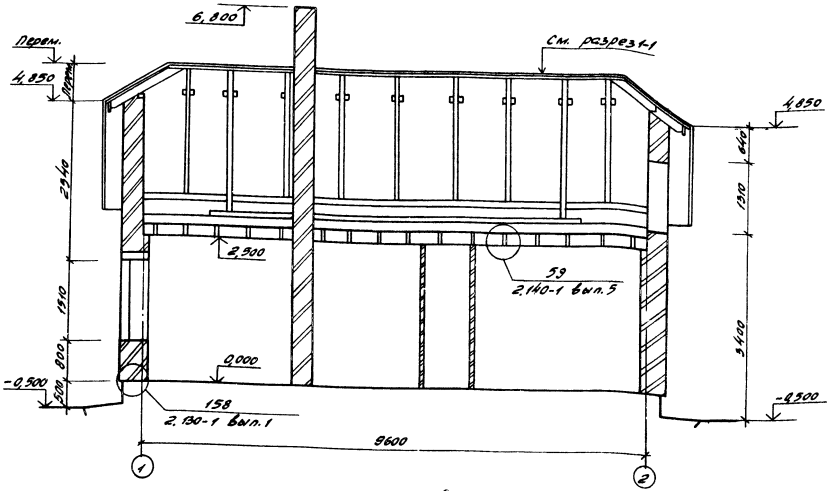

Спецификация элементов заполнения проемов

Марка поз.	Обозначение	Наименование	Кол. шт. Д	Кол. шт. Б	Масса ед. кг	Примечание
		Дверные блоки				
1	1.136.5-19	ДН21-9 ЦР1	3	3		
2	1.136.5-19	ДН21-9 ЦР1л	4	5		
3	1.136-10	ДО21-9	2	2		
4	1.136-10	ДО21-9л	2	2		
5	1.136-10	ДО21-8л	1	2		
6	1.136.5-19	Дверь люка ДЛ13-10	1	1		
7	1.172-4	Дверь клозовой ДШ20-6	2	2		
8	1.136-10	ДГ21-7л	1	1		
9	1.136.5-19	Дверь люка ДЛ10-10	1	1		
		Оконные блоки и подоконные доски.				
ОК1	1.136.3-16 в. 2	ОР15-15	2			
	ГОСТ 16289-80	ОРС15-15		2		
	ГОСТ 17280-79	ПД16-20	2	2		
ОК2	1.136.3-16 в. 2	ОР15-12	1			
	ГОСТ 16289-80	ОРС15-12		1		
	ГОСТ 17280-79	ПД13-20	1	1		
ОК3	1.136.3-16 в.2	ОР15-9	1			
	ГОСТ 16289-80	ОРС15-9		1		
	ГОСТ 17280-79	ПД8,5-20	1	1		
ОК4	1.136.3-16 в.2	ОР6-9	3			
	ГОСТ 16289-80	ОРС6-9		2		

Поз.9 устанавливать только для варианта с центральным отоплением.

Схема расположения элементов жалюзийной ставни

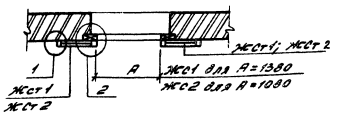

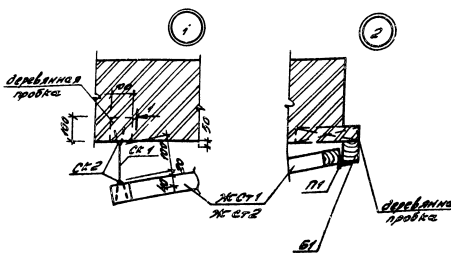

Спецификация к схеме расположения элементов жалюзийной ставни

Марка поз.	Обозначение	Наименование	Кол. шт.	Масса ед. кг	Примечание
		Ставня жалюзийная ЖС1			
ЖСт1		Створка жалюзийная			
П1	ГОСТ 5088-78	Петля ПН1-70	4	0,05	
СК1		Скоба ф3 В1 С-30 ГОСТ 6627-80	2	0,007	Бч
СК2		Скоба ф3 В1 С-200 ГОСТ 6627-80	4	0,012	Бч
Б1		Брус 50×100 С-500 ГОСТ 8486-66	2	0,008 м	Бч
		Ставня жалюзийная ЖС2			
ЖСт2		Створка жалюзийная			
П1	ГОСТ 5088-78	Петля ПН1-70	4	0,05	
СК1		Скоба ф3 В1 С-150 ГОСТ 6627-80	2	0,007	Бч
СК2		Скоба ф3 В1 С-200 ГОСТ 6627-80	4	0,012	Бч
Б1		Брус 50×100 С-500 ГОСТ 8486-66	2	0,008 м	Бч

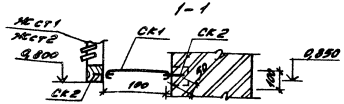

Нач. отд.	Гольдштейн						
Н. контр.	Дегтярский						
Гл. спец.	Абрамян						
ГИП	Дедюк						
Рук. гр.	Сидоров						
Инженер	Перегон						

Привязан

Инв. № подл.

Т П 411-1-136.85 — АС

Однокварт. двухкомнатный коридорный. Стены с.кирпичные

Стадия	Лист	Листов
РП	6	

Разрез 2-2. Схема расположения элементов жалюзийной ставни

Харьковский филиал Союзтипролесхоз

678-01

Т.П.А. 11-1986г.

Копировал Плотникова

Формат А2

Альбом I

Типовой проект 411-1-126.85

Фасад 1-2

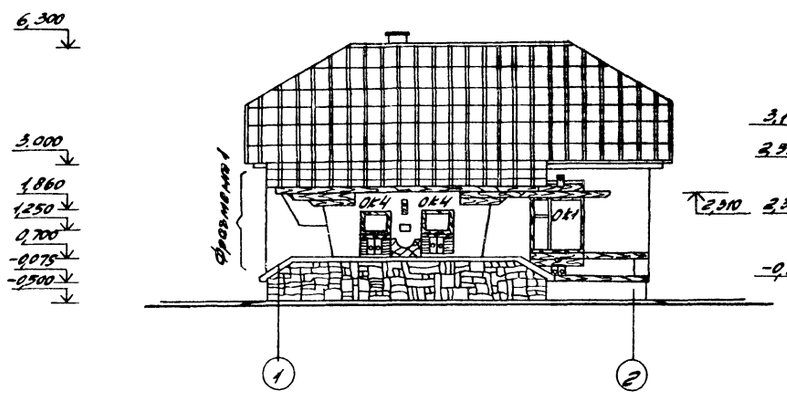

Фасад 8-А

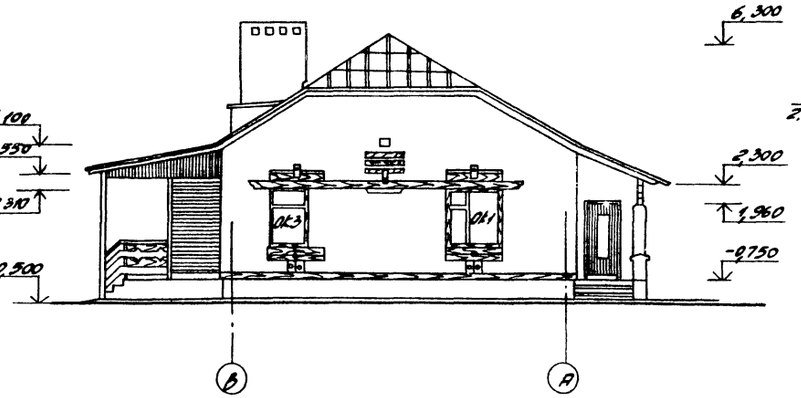

План кровли

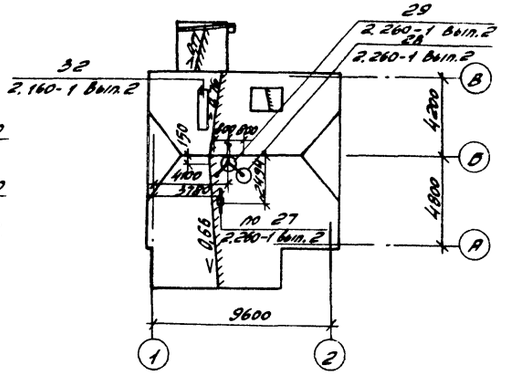

Фасад 2-1

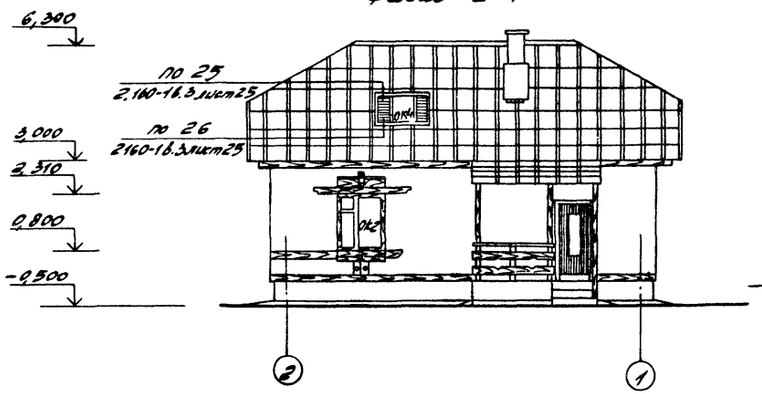

Фрагмент 1

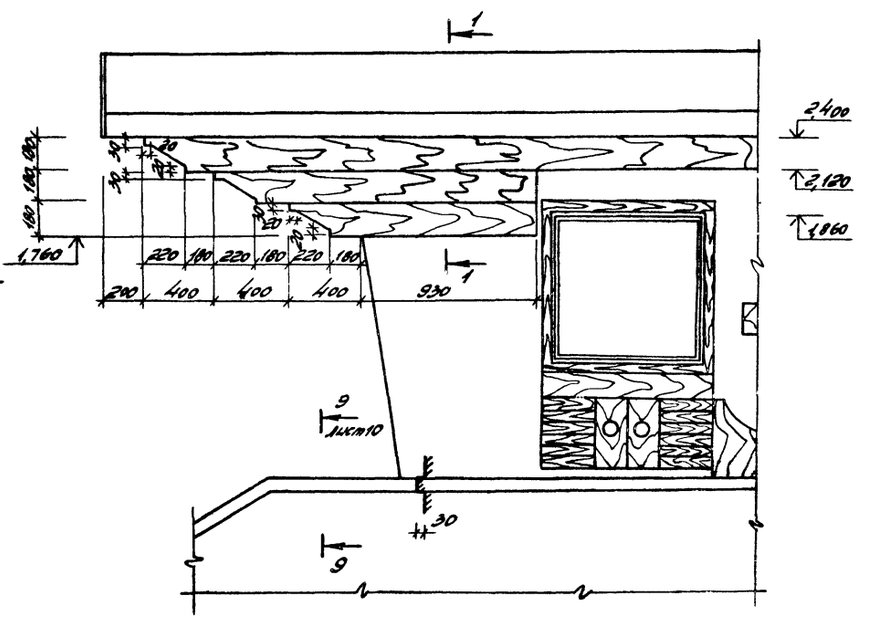

1-1

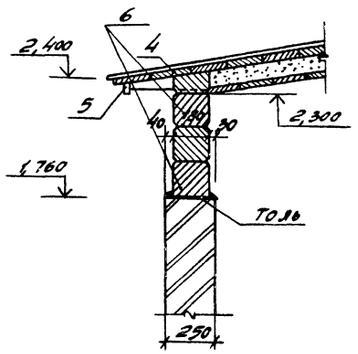

Фасад А-В

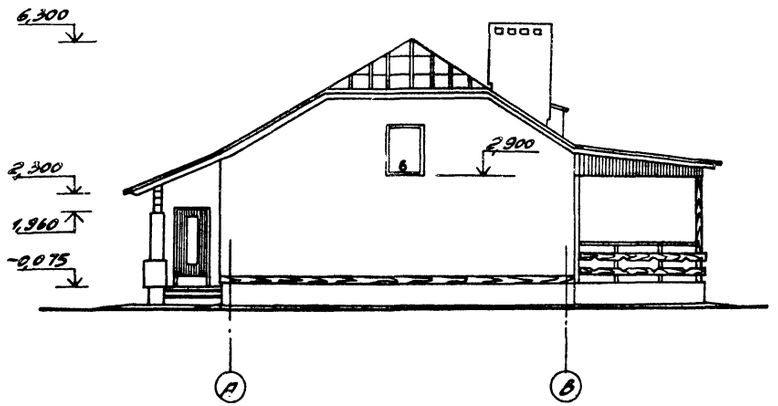

Нач. отд.	Самбулов		тп 411-1-126.85 — АС		
Н. контр.	Пачинский				
Гл. спец.	Нейбург				
ГИП	Дедков				
Рук. гр.	Федорова				
Инженер	Перевон		Одноквартирный двухкомнатный кордон. Стены кирпичные	Стадия: РП; Лист: 7; Листов:	
Привязан			Фасады. План кровли.	Воронежский филиал "СОЮЗГИПРОСЕЛЬХОЗ"	
Инв. № подл.	Подпись и дата	Взам. инв. №			

678-01 14

Копировал Плотникова Формат А2

Альбом I

Типовой проект 411-1-126.85

Схемы расположения дымовентиляционных каналов

при центральном отоплении

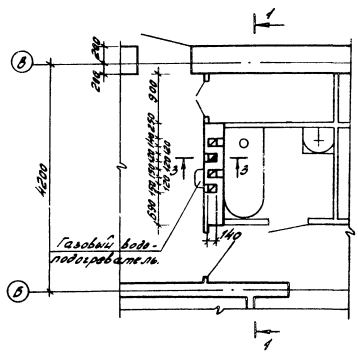

при местном отоплении

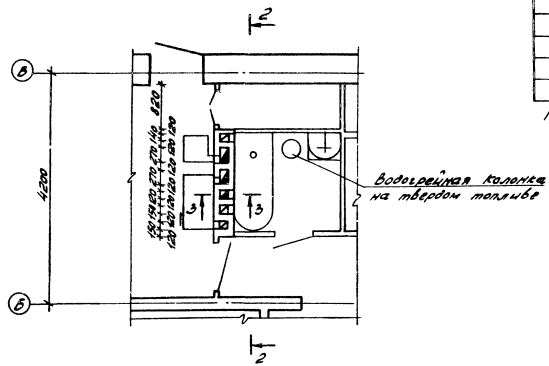

1-1

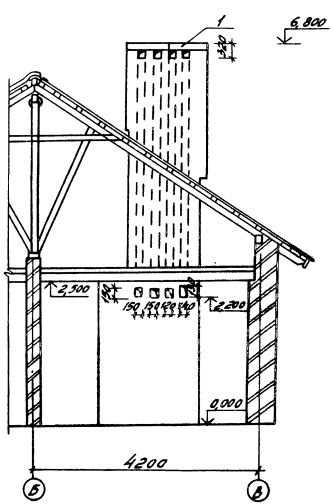

2-2

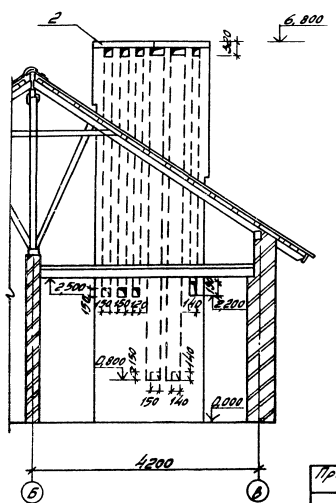

Спецификация элементов перекрытия дымовентиляционных каналов

Марка поз	Обозначение	Наименование	Кол.	Масса ед. кг	Примечание
1	3.006.1-2/82 вып. 1-2	Плита П5д-8	2	100	
2	3.006.1-2/82 вып. 1-2	Плита П8д-8	2	210	

Поз 2 только при местном отоплении.

3-3

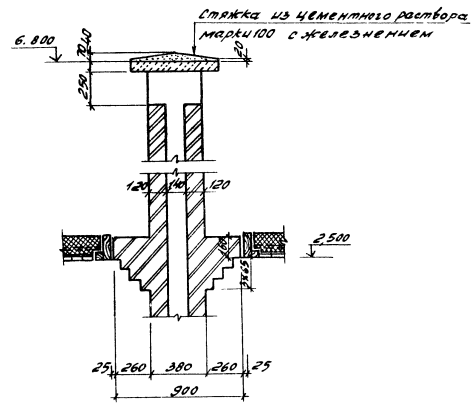

Кладку дымовых и вентиляционных каналов выполнять по серии 2.130-1 вып. 1 лист 38.

Нач. отд.	Калабухов		
Н. конт.	Пачинский		
Гл. спец.	Нейбург		
Гип	Дедков		
Рук. гр.	Федорова		
Инженер	Перегоч		

Т п 411-1-126.85 — АС

Привязан

Инв. №

Одноквартирный двухкомнатный кордон. Стены кирпичные

Схемы расположения дымовентиляционных каналов

Стадия	Лист	Листов
РП	8	

Воронежский филиал СОЮЗГИПРОЛЕСТЕ

678-01 15

Инв. № подл. | Подпись и дата | Взам. инв. №

П. Н. Л. VI-1986г.

Копировал Плотникова Формат А2

Альбом I

Типовой проект 411-1-126.85

Схема расположения фундаментов

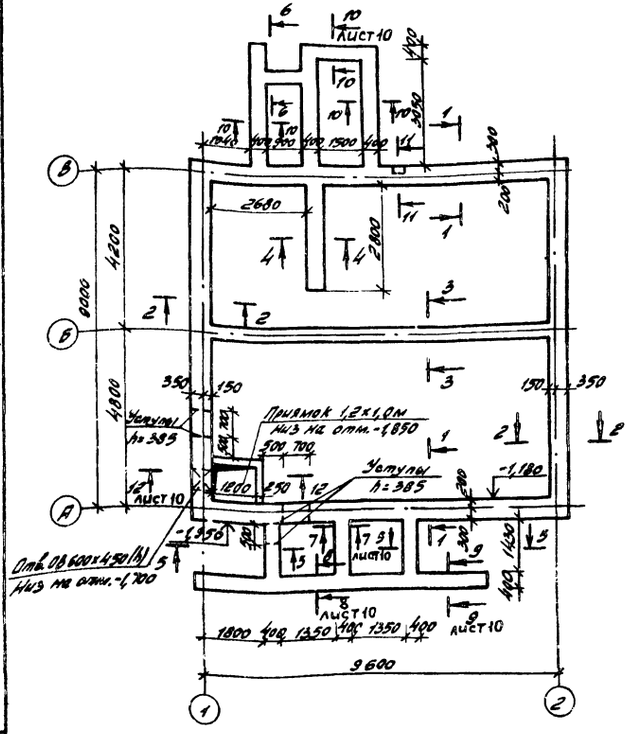

1-1, 2-2

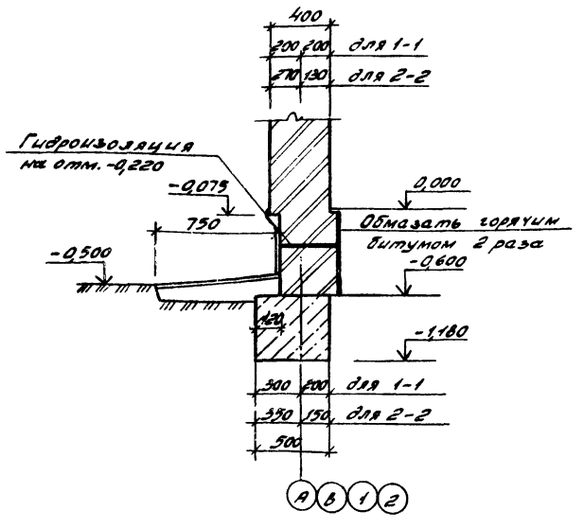

Схема нагрузок на фундамент

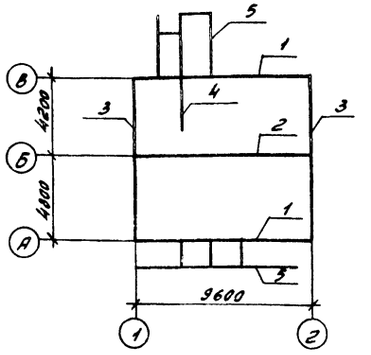

Таблица нормативных нагрузок на фундамент

Поз. нагрузки	Нормативные нагрузки		Отметки приложения нагрузок	Примечание
	N кгс	Мтсм		
1	4520	—	0,000	
2	3760	—	0,000	
3	3350	—	0,000	
4	4680	—	0,000	
5	740	—	0,000	

1. Фундаменты запроектированы из условия строительства на грунтах с условными нормативными характеристиками: нормативный угол внутреннего трения $\varphi^{н}=0{,}49$ рад или 28°, нормативное удельное сцепление $C^{н}=2$ кПа (0,02 кгс/см²), модуль деформации нескальных грунтов $E=14{,}7$ мПа (150 кгс/см²), плотность грунта $\rho=1{,}8$ т/м³; коэффициент безопасности по грунту $K_г=1$.

2. Фундаменты запроектированы ленточными из бутобетона (бутовый камень марки 200, бетон марки 50 Мрз 50).
3. Фундаменты заглубить в материковый грунт не менее 300 мм.

3-3

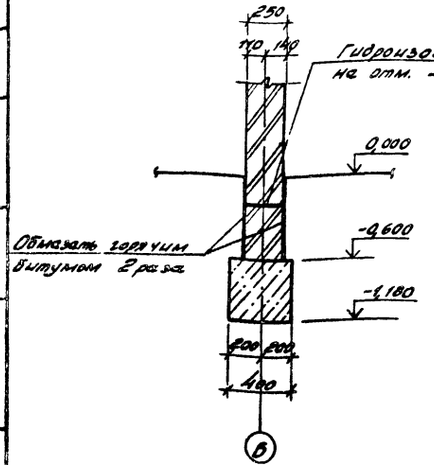

4-4

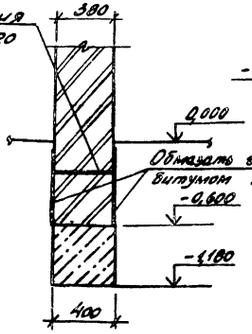

5-5

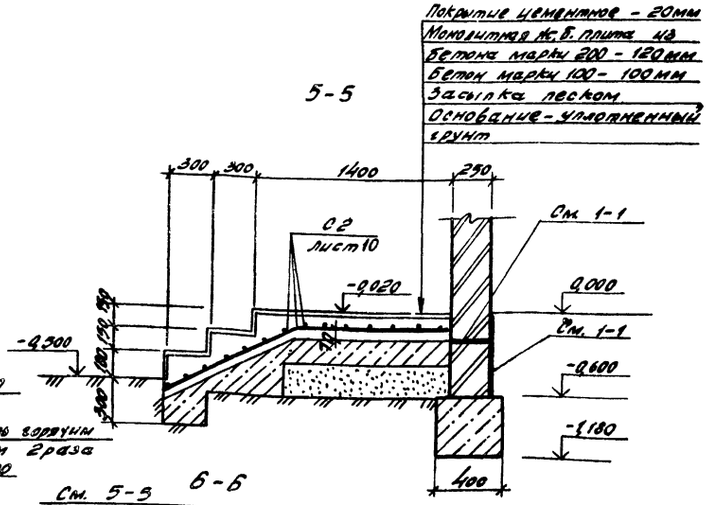

6-6

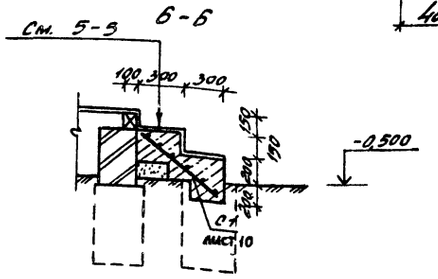

Нач. отд.	Калабухов		
Н. контр.	Пачинский		
Гл. спец.	Нейбург		
Гип	Дедков		
Рук. гр.	Федорова		
Инженер	Перегон		

Привязан

Инв. №

тп 411-1-126.85 — ЖС

Одноквартирный двухкомнатный кордон. Стены кирпичные

Стадия	Лист	Листов
РП	9	

Схема расположения фундаментов. Сечения

Воронежский филиал „СОЮЗГИПРОМЕСТ"

Согласовано

Рук. гр. ОВ Юрьева

Инв. № подл. | Подпись и дата | Взам. инв. №

678-01 16

Копировал Плотникова Формат А2

Альбом 7

Типовой проект 411-1-126.85

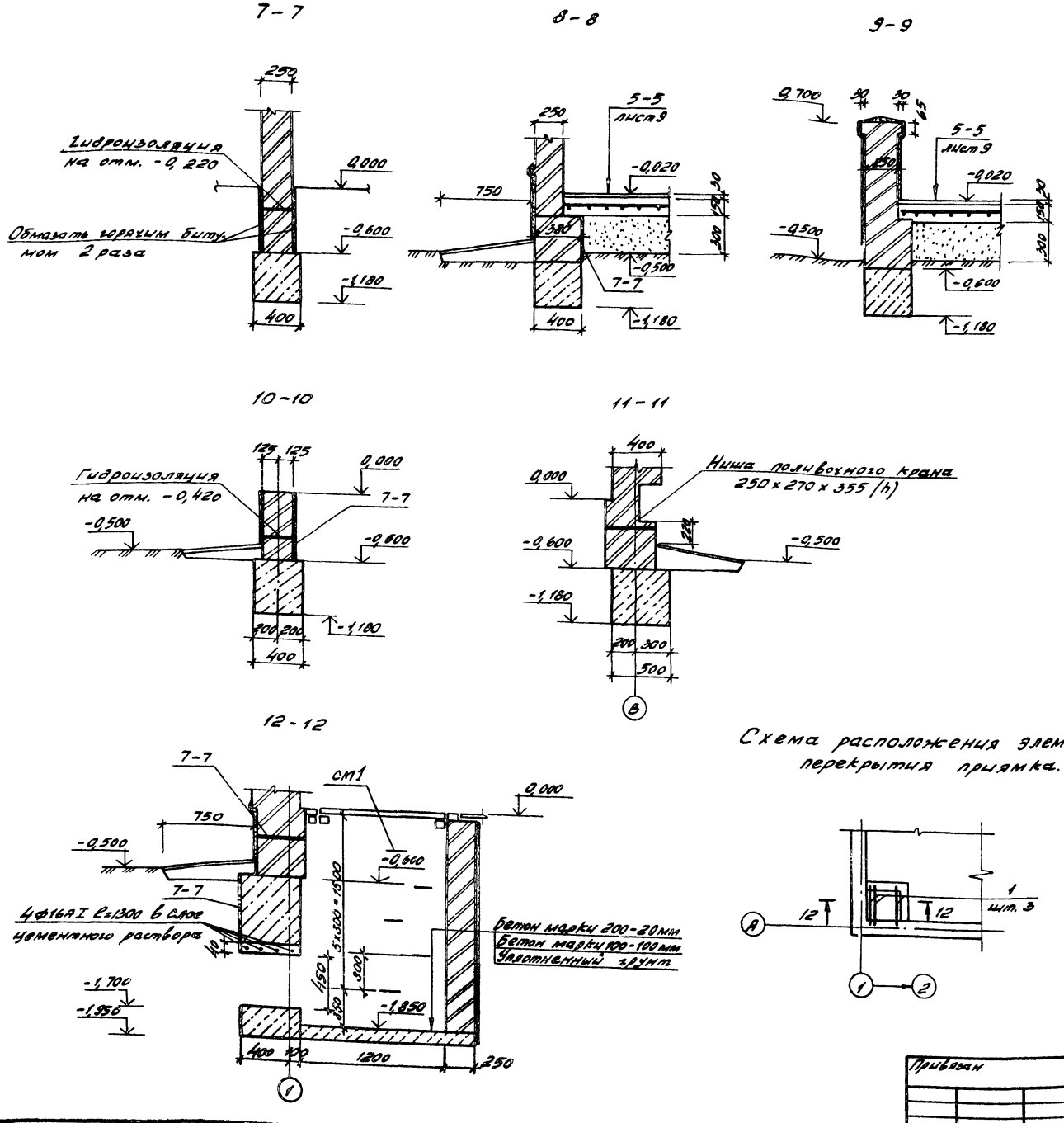

Спецификация к схемам расположения фундаментов и элементов перекрытия приямка

Марка поз.	Обозначение	Наименование	Кол.	Масса ед. кг	Примечание
		Схема расположения фундаментов			
С1	ГОСТ 8478-81	Сетка 4Вр1-(x200)+100 / 4Вр1-(200)+100 ‖ 140x700 50/20	1	1,1	
С2	ГОСТ 8478-81	Сетка 4Вр1-200 / 4Вр1-200 ‖ 140x700 20/20	2	3,2	
		Схема расположения элементов перекрытия приямка			
1		Брус 100x100 l=1200 ГОСТ 8486-66	3		0,012 м³
СМ1		Скобы 200-ВСТ3ПС ГОСТ 24137-80	5		

Нач. отд.	Калабухов		
Н. конт.	Пачинский		
Гл. спец.	Нейбург		
ГИП	Дедков		
Рук. гр.	Федорова		
Инженер	Перегон		

Т П 411-1-126.85 — ЛС

Одноквартирный двухкомнатный кордон. Стены кирпичные

Стадия	Лист	Листов
РП	10	

Сечения 7-7...12-12. Схема расположения элементов перекрытия приямка

Воронежский филиал „СОЮЗГИПРОЛЕСХОЗ"

Привязан

Инв. №

Инв. № подл. | Подпись и дата | Взам. инв. №

Т. Н. Л. VI-1986г.

678-01

17

Альбом I

Типовой проект 411-1-126.85

Схема расположения балок чердачного перекрытия

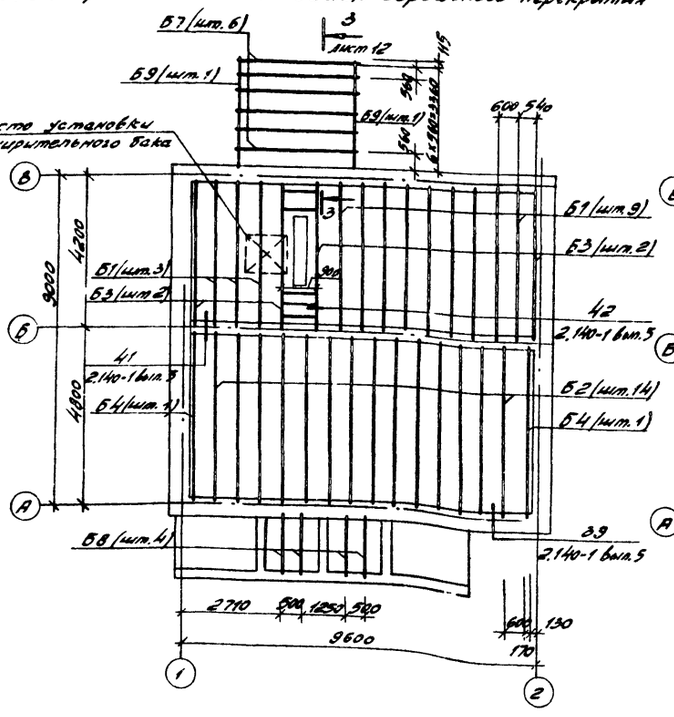

Схема расположения щитов чердачного перекрытия

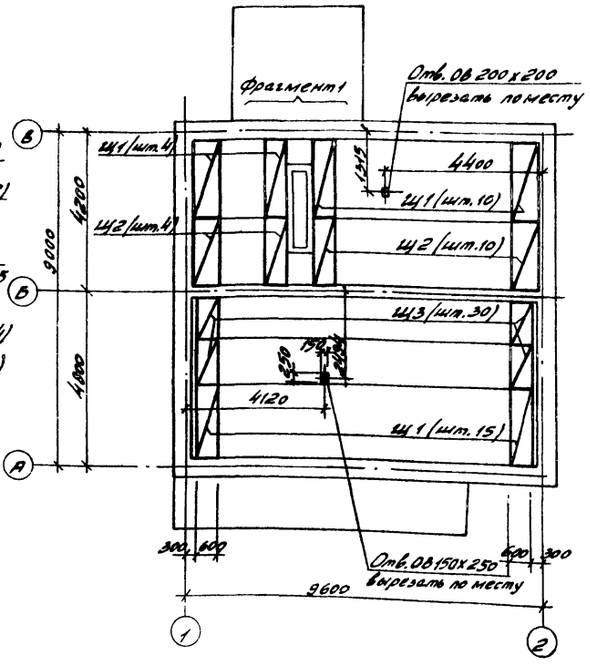

Фрагмент 1

Вариант отопления от внешних сетей

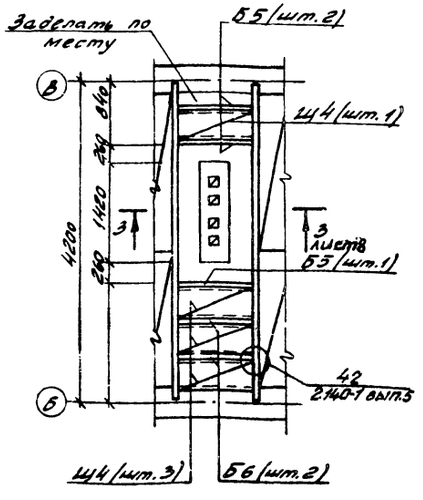

Вариант местного отопления

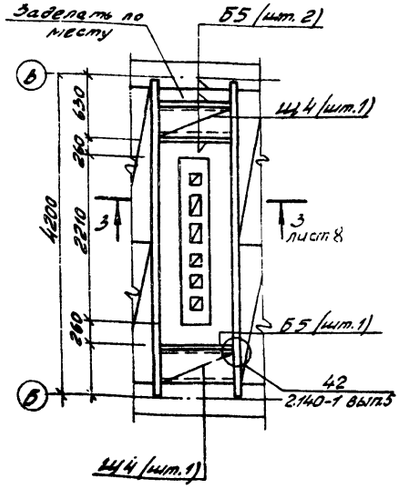

Спецификация элементов перекрытия

Марка поз.	Обозначение	Наименование	Кол.	Сечение t=-20°-30°C	Сечение t=-40°C	Масса ед. кг.	Примечание
		Схема расположения балок чердачного перекрытия					
		Балки деревянные					
Б1	ГОСТ 4981-78	БДЦ-2.42.2	12	100х180	100х200		0,076 (0,084)
Б2	ГОСТ 4981-78	БДЦ-2.48.2	14	100х180	100х200		0,086 (0,096)
Б3	ГОСТ 4981-78	БДЦ-2.42-1	4	50х180	50х200		0,038 (0,042)
Б4	ГОСТ 4981-78	БДЦ-2.48-1	2	50х180	50х200		0,043 (0,048)
Б5	ГОСТ 4981-78	БДЦ-2.9.1	3	50х180	50х200		0,010 (0,011)
Б6	ГОСТ 4981-78	БДЦ-2.9.2	2	50х180	50х200		0,011 (0,012)
Б7		l=3300 ГОСТ 8486-66	6	50х100	50х100		0,016 (0,016)
Б8		l=1650 ГОСТ 8486-66	4	50х100	50х100		0,008 (0,008)
Б9		l=3415 ГОСТ 8486-66	2	50х100	50х100		0,017 (0,017)
А2	411-1 -КЖИ-05	Анкер А2	32	сложн.	сложн.	1,38	См. узел 39 2.140-1 вып. 5
А3	-06	А3	16	4х40	4х40	1,06	См. узел 41 2.140-1 вып. 5
х1	-03	Хомут Х1	8	6х50	6х50	2,70	t=-20°C; -30°C
х2	-03	Х2	8	6х50	6х50	2,79	t=-40°C
		Схема расположения щитов чердачного перекрытия					
		Вариант отопления от внешних сетей.					
Щ1	ГОСТ 1005-68	Щит l=2100; b=390	29				0,027
Щ2	ГОСТ 1005-68	l=1800; b=390	14				0,023
Щ3	ГОСТ 1005-68	l=1200; b=390	30				0,015
Щ4	ГОСТ 1005-68	l=900; b=390	4				0,012
		Вариант местного отопления.					
Щ1	ГОСТ 1005-68	Щит l=2100; b=390	29				0,027
Щ2	ГОСТ 1005-68	l=1800; b=390	14				0,023
Щ3	ГОСТ 1005-68	l=1200; b=390	30				0,015
Щ4	ГОСТ 1005-68	l=900; b=390	2				0,012

В графе примечаний даны объемы древесины; в скобках - объемы для t=-40°C. Балку Б6 применять только для варианта отопления от внешних сетей.

Материал деревянных конструкций - сосна II категории влажностью не более 20% в соответствии со СНиП II В. 4-71.

Нач. отд.	Калабухов		
Н. контр.	Пачинский		
Гл. спец.	Нейбург		
Гип	Дедков		
Рук. гр.	Федорова		
Инженер	Перегон		

Привязан

Инв. №

тп 411-1-126.85 — АС

Одноквартирный двухкомнатный кордон. Стены кирпичные

Стадия	Лист	Листов
РП	11	

Схемы расположения балок и щитов чердачного перекрытия

Воронежский филиал „СОЮЗГИПРОСЛЕСТРОЙ"

Инв. № подл. | Подпись и дата | Взам. инв. №

П. Н. Л. VI-1986 г.

678-01

18

Формат А2

Альбом I

Типовой проект 411-1-126.85

Схема расположения стропил

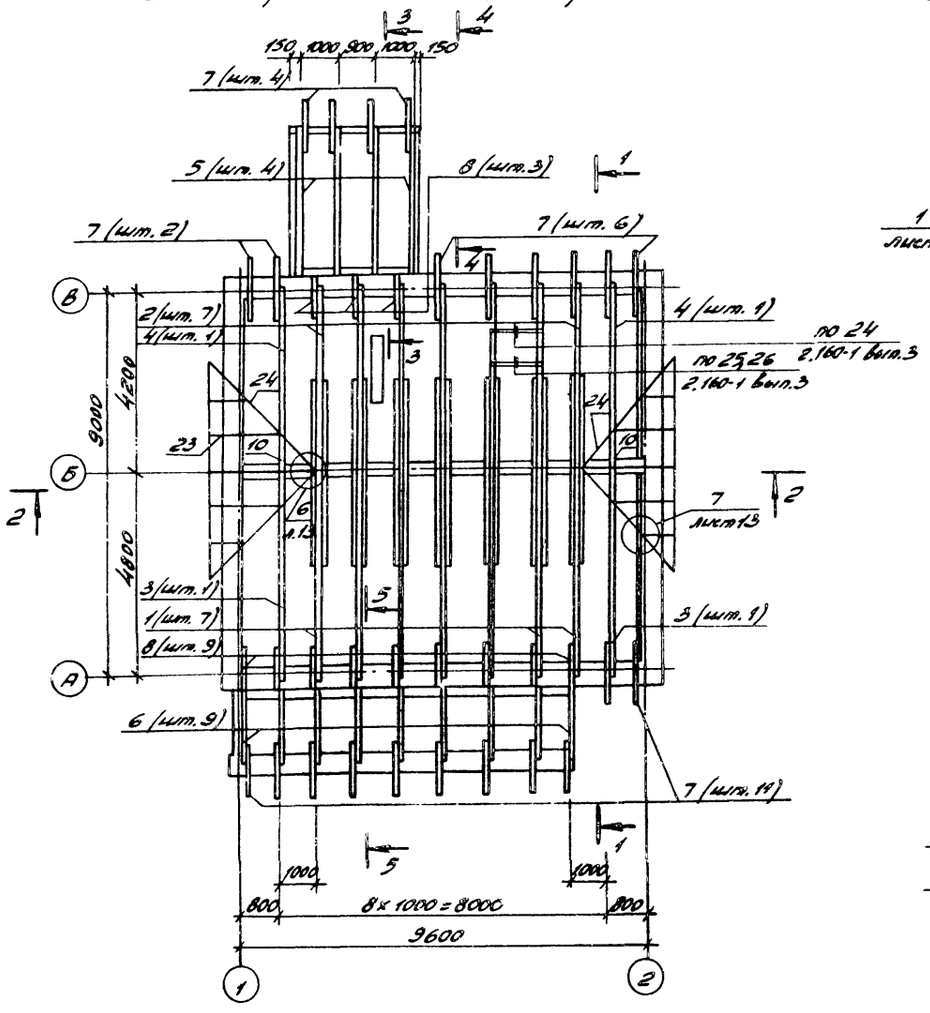

Геометрическая схема стропил по 1-1

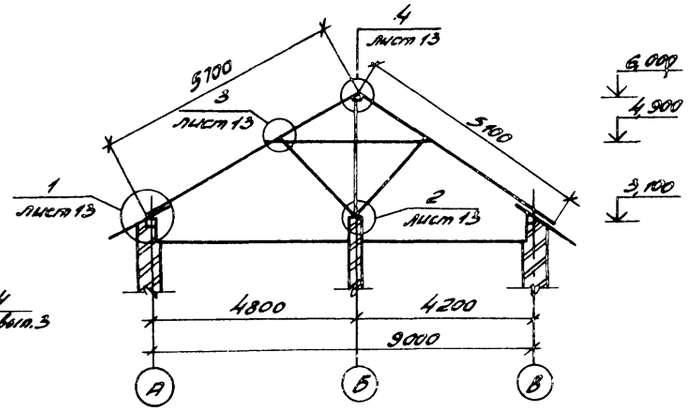

1-1

Геометрическая схема стропил по осям 1 и 2

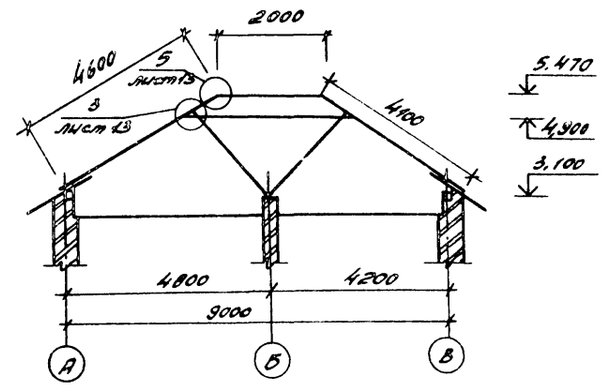

2-2

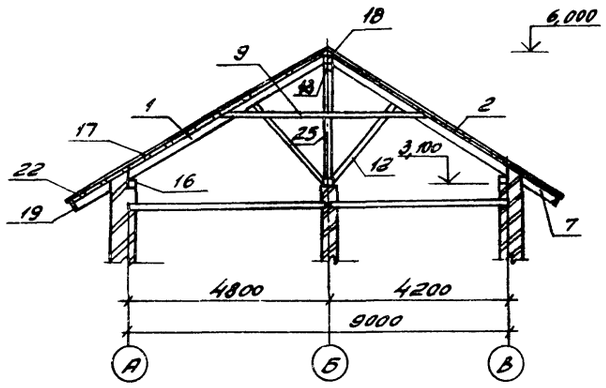

3-3

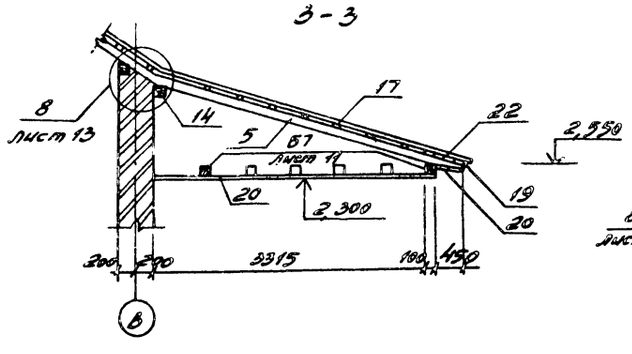

4-4

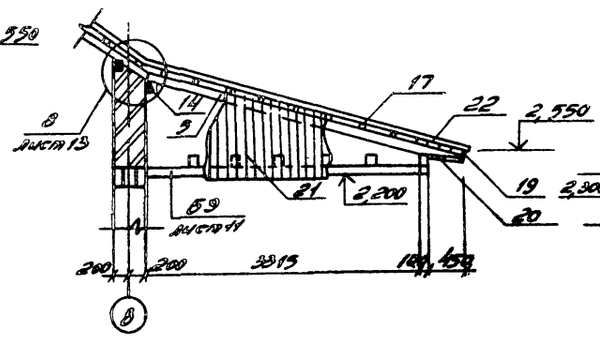

5-5

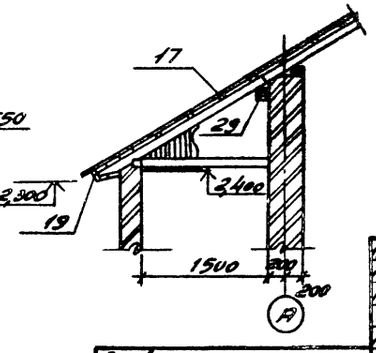

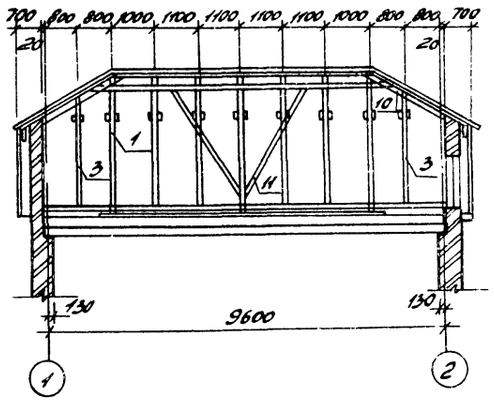

1. Элементы стропил выполнять из сосны или ели II сорта влажностью не > 23%.
2. Элементы стропил, соприкасающиеся с каменной кладкой, антисептировать 3% раствором фтористого натрия.

Нач. отд.	Калабухов		
Н. контр.	Пачинский		
Гл. спец.	Нейбург		
ГИП	Дедков		
Рук. гр.	Федорова		
Инженер	Перегон		

тп 411-1-126.85 — АС

Двухквартирный двухкомнатный кордон. Стены кирпичные

Стадия	Лист	Листов
РП	12	

Схема расположения стропил. Геометрическая схема стропил. Разрезы

Воронежский филиал „СОЮЗГИПРОЛЕСХОЗ"

Привязан

Инв. №

Инв. № подл. | Подпись и дата | Взам. инв. №

678-01 19

П. Н. Л. VI-1986г.

Копировал Плотникова

Типовой проект 411-1-126.85

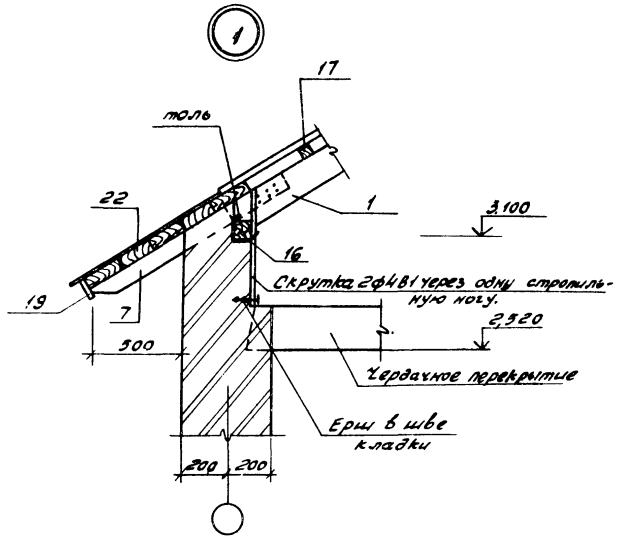

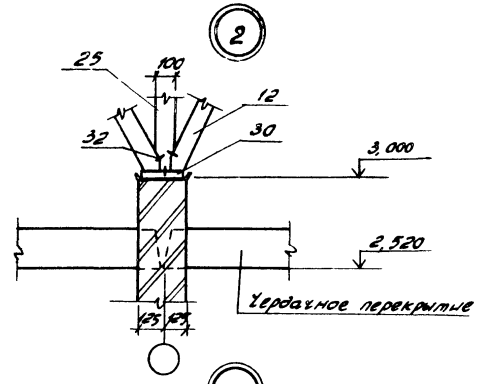

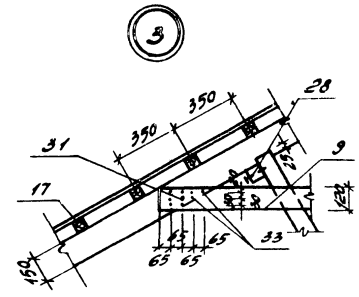

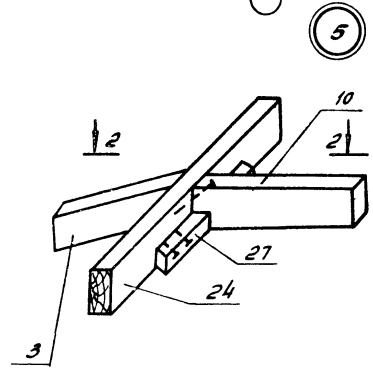

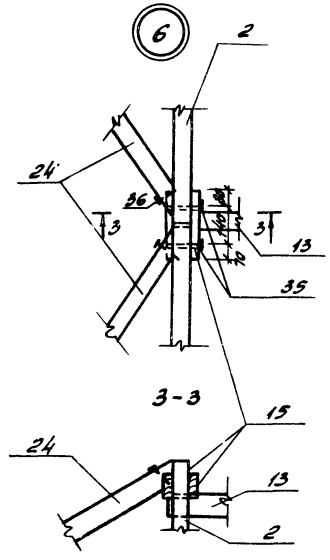

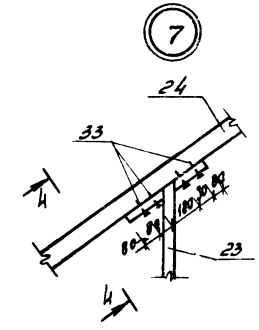

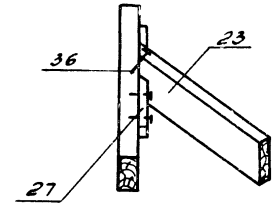

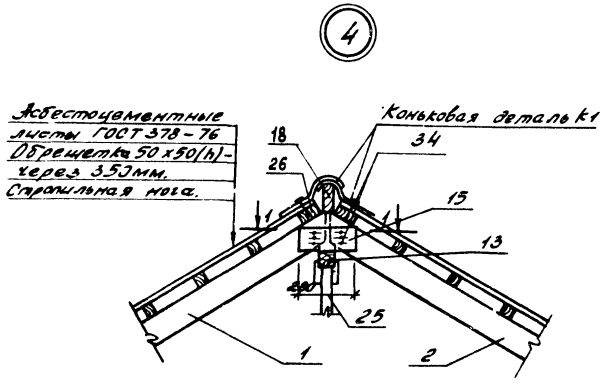

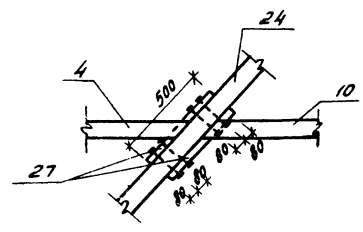

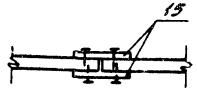

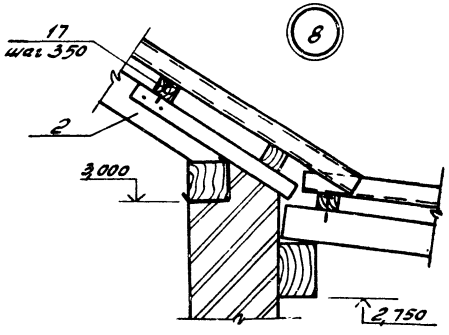

		Нач. отд.	Налбухов		ТП 411-1-126.85 — АС
		Н. контр.	Лачинский		
		Гл. спец.	Нейбург		
		ГИП	Дедков		
		Рук. гр.	Федорова		
Привязан		Инженер	Перевон		Одноквартирный двухкомнатный коридорный. Стены кирпичные. Узлы стропил. Стадия: РП. Лист: 13. Листов: . Воронежский филиал "Сельэнергосетьпроект"
Инв. №					

678-01 20

Копировал Лопухова Формат А2

Альбом I

Типовой проект 411-1-126.85

Марка поз.	Обозначение	Наименование	кол.	Масса ед. кг	Примечание
		Стропильная нога			
1		75х150 ℓ=5700	7		0,064м³
2		75х150 ℓ=3100	7		0,057м³
3		75х150 ℓ=4600	2		0,052м³
4		75х150 ℓ=4100	2		0,046м³
5		100х150 ℓ=3500	4		0,05м³
6		50х150 ℓ=1800	9		0,014м³
7		Бобышка 50х100 ℓ=1200	23		0,006м³
8		50х100 ℓ=800	12		0,004м³
9		Ригель 40х130 ℓ=4800	18		0,025м³
10		75х150 ℓ=2700	2		0,03м³
11		Подкос 100х100 ℓ=3400	2		0,034м³
12		75х130 ℓ=2400	14		0,023м³
13		Прогон 130х130 ℓ=6600	1		0,112м³
14		100х150 ℓ=3200	2		0,048м³
15		Накладка 40х130 ℓ=280	22		0,001м³
16		Мауэрлат			
		100х100 Общая длина	80,0	п.м.	0,01м³
17		Обрешетка, бобышка			
		30х50 Общая длина	310	п.м.	0,003м³
18		Коньковый брус			
		40х130 Общая длина	6,0	п.м.	0,005м³
19		Лобовая доска			
		22х94 Общая длина	32,4	п.м.	0,002м³
20		Подшивка			
		16х100 Общая длина	300	п.м.	0,002м³
21		Обшивка			
		16х100 общая длина	14,0	п.м.	0,002м³
22		Карнизная доска			
		30х100 общая длина	210	п.м.	0,005м³
23		Наружники			
		30х100 общая длина	18,0	п.м.	0,005м³
24		Диагональная нога			
		100х150 ℓ=5000	4		0,015м³
25		Стойка 100х100 ℓ=3000	7		0,03м³
26		Брус 60х130 ℓ=6000	2		0,047м³
27		50х60 ℓ=500	12		0,002м³
28		30х50 ℓ=100	14		0,0003м³
29		Опорный брус			
		100х150 общая длина	8,0	п.м.	0,015м³
30		Подкладка 50х200 ℓ=400	7		0,004м³
31	ГОСТ 7798-70*	Болт М16 ℓ=240	36		
32	ТУ14-4-1097-80	Шпырь ф10 ℓ=200	28		
33	ГОСТ 4028-63	Гвоздь ф4 ℓ=120	500		
34		ℓ=100	1500		
35		ℓ=150	8		
36		ф5 ℓ=130	20		
37	ТУ-22-4682-80	Ерш ф10 ℓ=200	36		

Нач. отд.	Калабухов		
Н. контр.	Лачинский		
Гл. спец.	Нейдорф		
ГИП	Дедков		
Рук. гр.	Федорова		
Инженер	Перелон		

Привязан

Инв. №

ТП 411-1-126.85 — АС

Однокварт. двухкомнатный кордон. Стены кирпичные	Стадия	Лист	Листов
	РП	14	
Спецификация к схеме расположения элементов стропил	Воронежский филиал „СОЮЗГИПРОЛЕСХОЗ"		

Копировал Плотникова Формат А3

Альбом I

Типовой проект 411-1-126.85

Схема расположения асбестоцементных листов покрытия

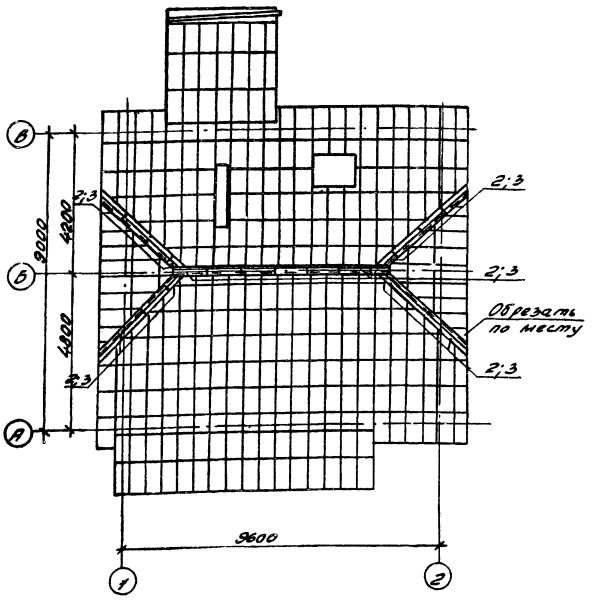

Спецификация элементов к схеме расположения асбестоцементных листов покрытия

Марка поз.	Обозначение	Наименование	кол.	Масса ед. кг.	Примечание
1	ГОСТ 378-76	Листы асбестоцементные волнистые В0.	310	98	
2	ГОСТ 378-76	Коньковая деталь К-1	23	2,8	
3	ГОСТ 378-76	Коньковая деталь К-2	23	2,8	

1. Асбестоцементные листы укладываются с совмещением продольных кромок соседних рядов и срезкой углов. Срезка производится в двух диагонально противоположных листах из четырех сходящихся в узле.
2. Все незамаркированные асбестоцементные листы на схеме имеют позицию 1.
3. Предусмотреть гидрофобизацию наружной стороны асбестоцементных листов кремнийорганической жидкостью ГКЖ-94 по ГОСТ 10834-76 или окраску краской БТ-177 по ГОСТ 5631-79*.

Нач. отд.	Калабухов		
Н. контр.	Лачинский		
Гл. спец.	Нейдорф		
ГИП	Дедков		
Рук. гр.	Федорова		
Инженер	Перелон		

Привязан

Инв. №

ТП 411-1-126.85 — АС

Однокварт. двухкомнатный кордон. Стены кирпичные	Стадия	Лист	Листов
	РП	15	
Схема расположения асбестоцементных листов покрытия	Воронежский филиал „СОЮЗГИПРОЛЕСХОЗ"		

Копировал Плотникова Формат А3

Альбом I

Типовой проект 411-1-126.85

Схема расположения стоек и ограждения террасы

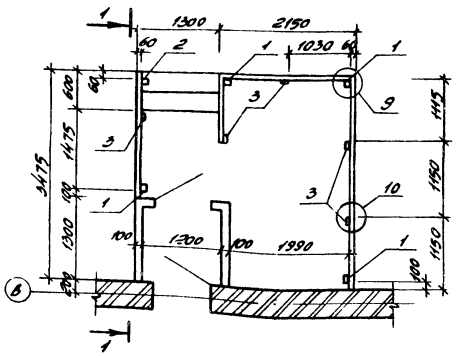

1-1

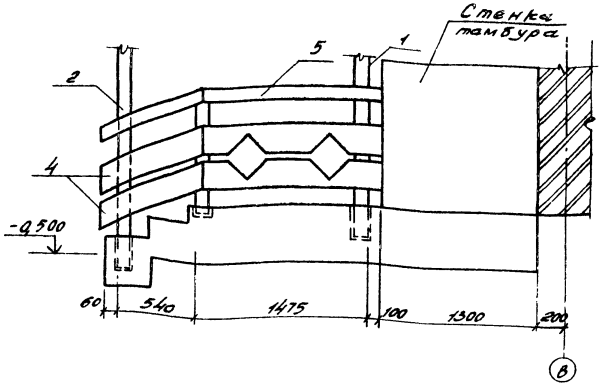

Спецификация к схеме расположения стоек и ограждения террасы

Марка поз.	Обозначение	Наименование	Кол.	Масса ед. кг.	Примечание
1		Стойка 100x100 ℓ=2400	4		0,024 м³
2		ℓ=2900	1		0,029 м³
3		Стойка перил			
		50x100 ℓ=970	5		0,005 м³
4		Ограждение			
		24x220 общая длина	18,0	п.м.	0,005 м³
5		Перила			
		24x100 общая длина	9,0	п.м	0,002 м³
А1	411-1 -КЖИ-04	Анкер А1	5	6,74	

Развертка ограждения террасы

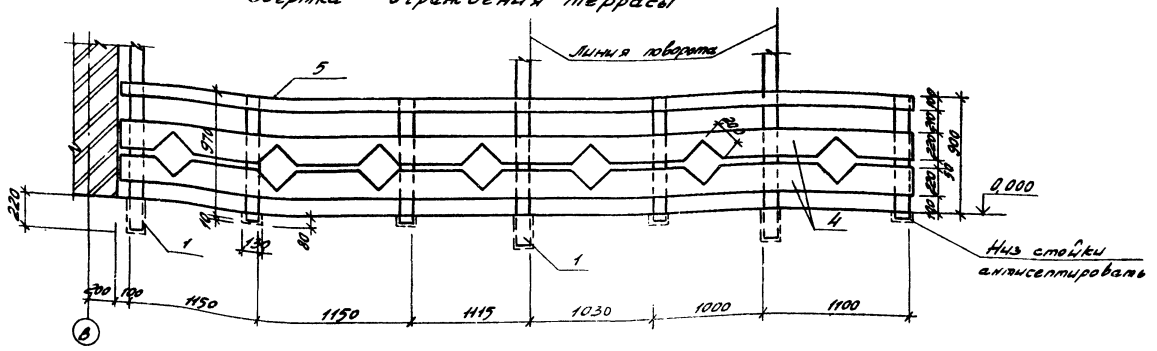

1. Материалы деревянных конструкций - сосна или ель влажностью не > 23%.

2-2

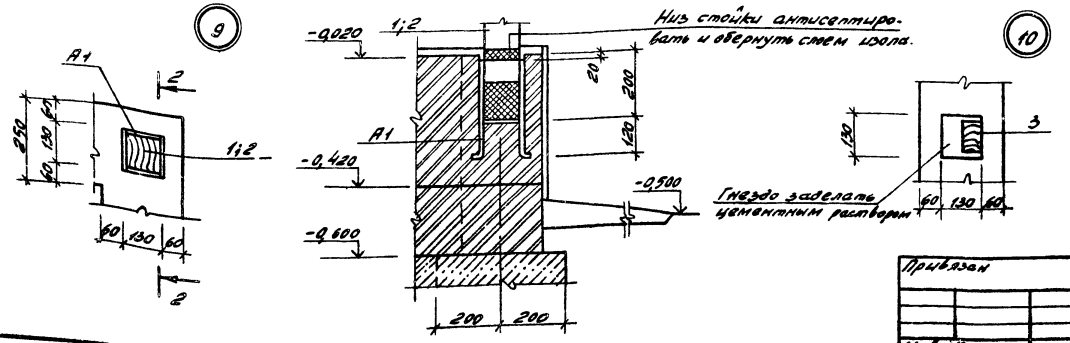

Нач. отд.	Калабухов		
Н. контр.	Пачинский		
Гл. спец.	Нейбург		
Гип	Дедков		
Рук. гр.	Федорова		
Инженер	Перегон		

Т П 411-1-126.85 — АС

Одноквартирный двухкомнатный кордон. Стены кирпичные

Стадия	Лист	Листов
РП	16	

Схема расположения стоек и ограждения террасы

Воронежский филиал „СОЮЗГИПРОЛЕСХОЗ"

Привязан

Инв. №

678-01 22

Копировал Плотникова Формат А2

Инв. № подл. | Подпись и дата | Взам. инв. №

Альбом I

Типовой проект 411-1-126.85

Согласовано

Рук. гр. 03 Юрева

Инв. № подл. | Подпись и дата | Взам. инв. №

Шкаф Ш1

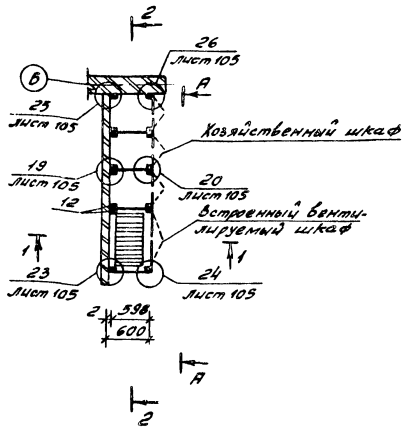

1-1

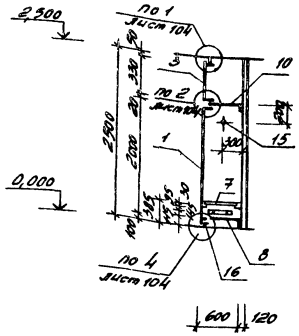

2-2

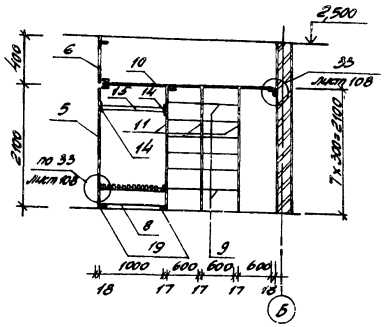

А-А

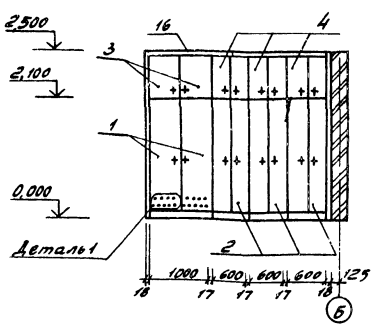

Деталь 1

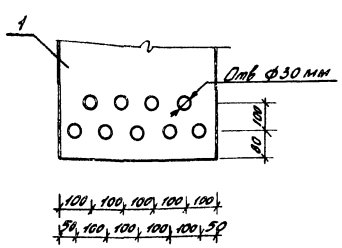

Антресоль А1

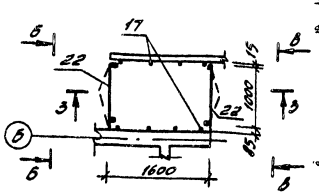

З-З

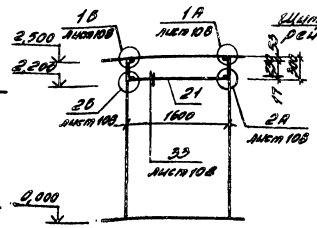

В-В

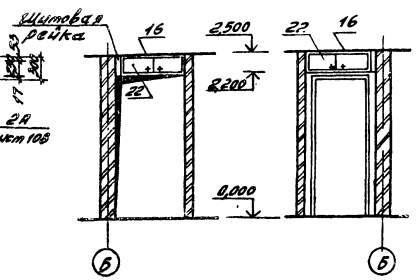

Б-Б

Спецификация элементов встроенного шкафа и антресоли

Формат	Зона	Поз.	Обозначение	Наименование	Кол.	Примечание
				Шкаф Ш1 (шт. 1)		
				Сборочные единицы		
		1	1.172-4 -Д3	Дверка шкафа ДШ20-10	1	26,0 кг
		2	-Д3	ДШ20-6	3	16,3 кг
		3	-Д31	ДА3-10	1	6,4 кг
		4	-Д31	Дверка антресоли ДА3-6	3	4,0 кг
		5	-Д91	Стенка боковая СБ-2	1	14,7 кг
		6	-Д92	Стенка боковая доборная 2СБ-1	1	2,8 кг
		7		Решетка шкафа РШ1	1	
		8	1.172-4 -Д95	Полка переставная 2ПП-10	1	6,8 кг
		9	-Д95	2ПП-6	12	4,0 кг
		10	-Д96	Полка антресольная (600×1036)	1	7,0 кг
		11	-Д93	Стенка промежуточная 2СП-2	3	7,9 кг
		12	-Д99	Монтажный брус МБ-2	16	
		13	-Д109	Плинтус		3,45 п.м.
				Детали		
		14	1.172-4 -Д101	Штангодержатель ШД1	2	
		15	-Д-100	Штанга ШТ-10	1	
		16	-Д108	Наличник Н2		5,35 п.м
		17	-Д110	Угольник УМ-1	64	
		18	-Д110	УМ-2	32	
		19	-Д102	Полкодержатель ПД-2	2	
		20	-Д112	Винт с гайкой стяжной В3	192	
				Антресоль А1 (шт. 1)		
				Сборочные единицы		
		21	1.172-4 -Д96	Полка антресольная (1100×1600)	1	
		22	-Д31	Дверка антресоли ДА3-10	2	6,4 кг
				Детали		
		16	1.172-4 -Д108	Наличник Н-2		2,6 п.м
		17	-Д110	Угольник УМ-1	6	

1. Узлы замаркированы по серии 1.172-4. При изготовлении шкафа и антресоли руководствоваться указаниями серии 1.172-4.

Нач. отд.	Калабухов		
Н. контр.	Пачинский		
Гл. спец.	Нейбург		
ГИП	Дедков		
Рук. гр.	Федорова		
Инженер	Перегон		

Привязан

Инв. №

т п 411-1-126.85 — АС

Одноквартирный двухкомнатный кордон. стены кирпичные

Встроенный шкаф Ш1 и антресоль А1

Стадия	Лист	Листов
РП	17	

Воронежский филиал „СОЮЗГИПРОДЕСХОЗ"

678-01 23

Г. Н. Л. VI-1986 г.

копировал Плотникова

Формат А2

Альбом I

Типовой проект 411-1-126.85

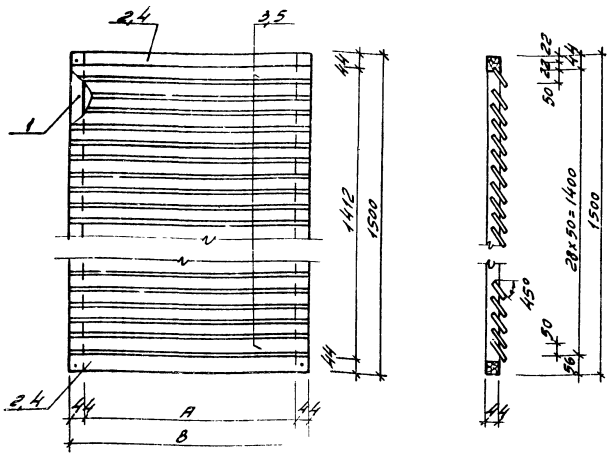

Формат	Зона	Позиция	Обозначение	Наименование	Кол.	Примечание
				Створка		
				жалюзийная ЖСт1 (шт.4)		
				Детали		
		1		Брусок 44x44 ℓ=1500 ГОСТ8486-66	2	0,0029 м³
		2		ℓ=900	2	0,0017 м³
		3		Доски 16x60 ℓ=900 ГОСТ8486-66	29	0,0009 м³
				Створка		
				жалюзийная ЖСт2 (шт.4)		
				Детали		
		1		Брусок 44x44 ℓ=1500 ГОСТ8486-66	2	0,0029 м³
		4		ℓ=600	2	0,0012 м³
		5		Доски 16x60 ℓ=600 ГОСТ8486-66	29	0,0009 м³

Обозначение	A мм	B мм
ЖС-1	812	512
ЖСт2	900	600

Инв. № подл. | Подпись и дата | Взам. инв. №

Нач. отд.	Калабухов	
Н. контр.	Пачинский	
Гл. спец.	Нейбург	
ГИП	Дедков	
Рук. гр.	Федорова	
Инженер	Перегон	

Привязан

Инв. №

т п 411-1-126.85 - КЖИ-01

Створки жалюзийные ЖСт1, ЖСт2

Стадия	Масса	Масштаб
РП		

Лист | Листов 1

Воронежский филиал „СОЮЗГИПРОЛЕСХОЗ"

Копировал Плотникова Формат А3

Альбом I

Типовой проект 411-1-126.85

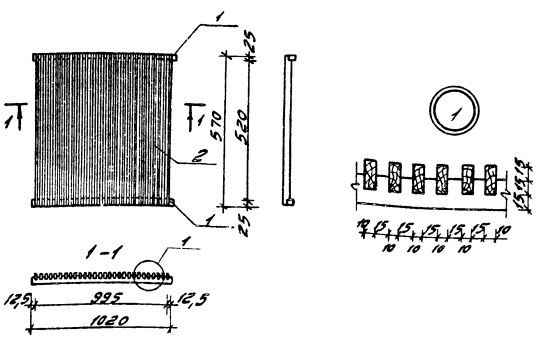

Формат	Зона	Позиция	Обозначение	Наименование	Кол.	Примечание
				Решетка РШ1 (шт. 1)		
				Детали		
БУ		1		Планка 25x25 ℓ=1020 ГОСТ8486-66	2	
БУ		2		Рейка 10x30 ℓ=510 ГОСТ8486-66	40	

Привязан

Инв. №

Нач. отд.	Калабухов	
Н. контр.	Пачинский	
Гл. спец.	Нейбург	
ГИП	Дедков	
Рук. гр.	Федорова	
Инженер	Перегон	

т п 411-1-126.85 - КЖИ-02

Решетка РШ1

Стадия	Масса	Масштаб
РП		1:20

Лист | Листов 1

Воронежский филиал „СОЮЗГИПРОЛЕСХОЗ"

Инв. № подл. | Подпись и дата | Взам. инв. №

Копировал Плотникова Формат А4

Альбом I

Типовой проект 411-1-

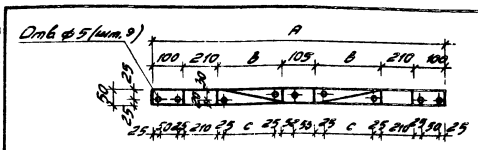

Обозначение	A мм	B мм	C мм
X1	1145	210	160
X2	1185	230	180

Формат	Зона	Позиция	Обозначение	Наименование	Кол.	Примечание
				Хомут X1 (шт. 8)		
				-6x50 ГОСТ 103-76* ℓ=1145 Вст3кп2 ТУ14-1-3023-80	1	2,7 кг
				Хомут X2 (шт. 8)		
				-6x50 ГОСТ 103-76* ℓ=1185 Вст3кп2 ТУ14-1-3023-80	1	2,8 кг

Привязан

Инв. №

Нач. отд.	Калабухов	
Н. контр.	Пачинский	
Гл. спец.	Нейбург	
ГИП	Дедков	
Рук. гр.	Федорова	
Инженер	Перегон	

т п 411-1-126.85 - КЖИ-03

Хомуты X1, X2

Стадия	Масса	Масштаб
РП		

Лист | Листов 1

Воронежский филиал „СОЮЗГИПРОЛЕСХОЗ"

Инв. № подл. | Подпись и дата | Взам. инв. №

Копировал Плотникова Формат А4

Альбом I

Типовой проект 411-1-126.85

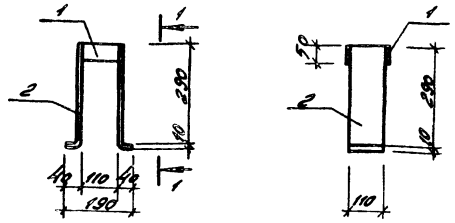

Формат	Зона	Позиция	Обозначение	Наименование	Кол.	Примечание
				Анкер А1 (шт. 5)		
				Детали		
		1		-10х50 ГОСТ 103-76* ℓ=110 Вст.3кп2 ТУ14-1-3023-80	2	0,43кг
		2		-10х110 ГОСТ 103-76* ℓ=340 Вст.3кп2 ТУ14-1-3023-80	2	2,94кг

Сварку производить электродами Э42 по ГОСТ 9467-75.
Высота шва 4мм.

Привязан

Инв. №

Нач. отд.	Калабухов		
Н. контр.	Пачинский		
Гл. спец.	Нейзырз		
ГИП	Деаков		
Рук. гр.	Федорова		
Инженер	Перегон		

ТП 411-1-126.85 -КЖИ-04

Анкер А1

Стадия	Масса	Масштаб
РП	6,7	1:10
Лист	Листов 1	

Воронежский филиал "СОЮЗГИПРОЛЕСХОЗ"

Копировал Плотникова Формат А4

Альбом I

Типовой проект 411-1-

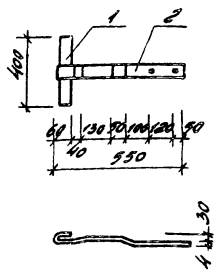

Формат	Зона	Позиция	Обозначение	Наименование	Кол.	Примечание
				Анкер А2 (шт. 32)		
				Детали		
		1		-4х40 ГОСТ 103-76* ℓ=400 Вст.3кп2 ТУ14-1-3023-80	1	0,50кг
		2		-4х40 ГОСТ 103-76* ℓ=700 Вст.3кп2 ТУ14-1-3023-80	1	0,88кг

Привязан

Инв. №

Нач. отд.	Калабухов		
Н. контр.	Пачинский		
Гл. спец.	Нейзырз		
ГИП	Деаков		
Рук. гр.	Федорова		
Инженер	Перегон		

ТП 411-1-126.85 -КЖИ-05

Анкер А2

Стадия	Масса	Масштаб
РП	1,4	1:10
Лист	Листов 1	

Воронежский филиал "СОЮЗГИПРОЛЕСХОЗ"

Копировал Плотникова Формат А4

Альбом I

Типовой проект 411-1-126.85

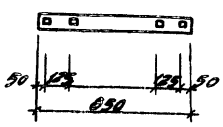

Формат	Зона	Позиция	Обозначение	Наименование	Кол.	Примечание
				Анкер А3 (шт. 16)		
				4х40 ГОСТ 103-76 ℓ=850 Вст.3кп2 ТУ14-1-3023-80	1	1,07кг

Привязан

Инв. №

Нач. отд.	Калабухов		
Н. контр.	Пачинский		
Гл. спец.	Нейзырз		
ГИП	Деаков		
Рук. гр.	Федорова		
Инженер	Перегон		

ТП 411-1-126.85 -КЖИ-06

Анкер А3

Стадия	Масса	Масштаб
РП	1,1	1:20
Лист	Листов 1	

Воронежский филиал "СОЮЗГИПРОЛЕСХОЗ"

678-01

Копировал Плотникова Формат А4

Альбом I

Типовой проект 411-1-126.85

Ведомость чертежей основного комплекта.

Лист	Наименование	Примечание
1	Общие данные.	
2	План систем на отм. 0,000.	
3	Схемы систем В1; К1; Т3.	

Ведомость ссылочных и прилагаемых документов.

Обозначение	Наименование	Примечание
	Ссылочные документы	
4.900-8, выпуск IV	Альбом оборудования, фасонных частей и арматуры для сетей и сооружений водопровода и канализации.	
Б9-8	Водомерные узлы, рабочие чертежи повторного применения.	
	Прилагаемые документы.	
411-1- -ВК,ВМ	Ведомость потребности в материалах.	
-ВК,СО	Спецификация оборудования.	

Основные показатели по чертежам водопровода и канализации.

Наименование системы	Потребный напор на вводе, м. вод. ст.	Расчетный расход м³/сут.	м³/ч	л/с	При пожаре, л/с	Установленная мощн. электродвигателей, квт.	Примечание
Хозяйственно-питьевой водопровод	10,0	3,23 / 3,35	1,08 / 1,19	0,87 / 0,95			* Водоотведение равно водопотреблению без учета расхода на полив и нужды скота.
В том числе - на полив		2,50	—	—			
- На нужды скота		0,28	—	—			
- На нужды жителей		0,45 / 0,57	1,08 / 1,19	0,87 / 0,95			
Бытовая канализация		0,45* / 0,57*	1,08 / 1,19	2,47 / 2,55			

Общие указания.

1. Открытые трубопроводы систем К1 окрашиваются лаком БТ577.
2. Стояки и трубопроводы систем В1 и Т3 окрашиваются масляной краской за 2 раза.
3. Монтаж внутренних сетей водопровода и канализации производить в соответствии с СНиП III-28-79.
4. Данные в числителе даны для варианта с водогрейной колонкой, в знаменателе для варианта с ВПГ-18.

Проект разработан в соответствии с действующими нормами и правилами и предусматривает мероприятия обеспечивающие взрывную и взрывопожарную и пожарную безопасность при эксплуатации здания.

Главный инженер проекта [подпись] /Дедков/.

Нач.отд.	Калабухов	[подпись]	
Н. контр.	Зайцева	[подпись]	
Гл. спец.	Нейбург	[подпись]	
ГИП	Дедков	[подпись]	
Рук. груп.	Киприянова	[подпись]	
Инженер	Злобникова	[подпись]	

Привязан

т. п. 411-1- -ВК

Одноквартирный двухкомнатный кордон. Стены кирпичные.

Стадия	Лист	Листов
РП	1	3

Общие данные.

Воронежский филиал „СОЮЗГИПРОЛЕСХОЗ"

Инв. № подл. | Подпись и дата | Взам. инв. №

Копировал Плотникова Формат А3

Альбом I

Типовой проект 411-1-126.85

План систем на отм. 0,000.

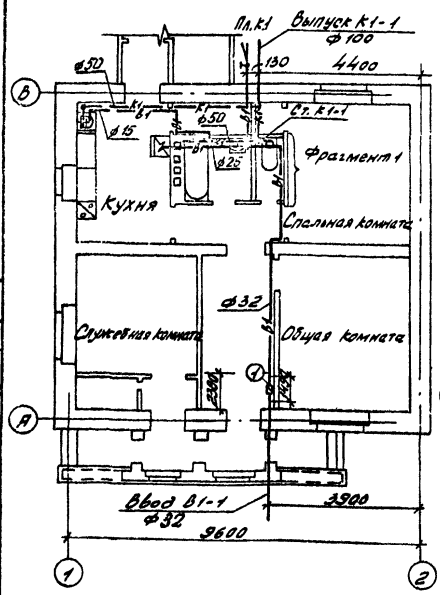

Фрагмент 1.

(горячее водоснабжение от газовой) колонки.

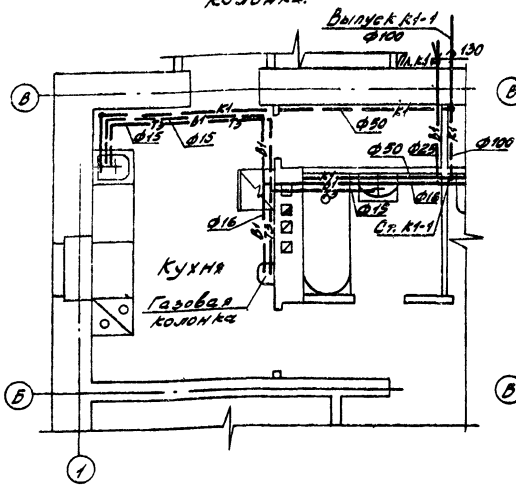

Фрагмент 1.

(горячее водоснабжение от водогрейной) колонки.

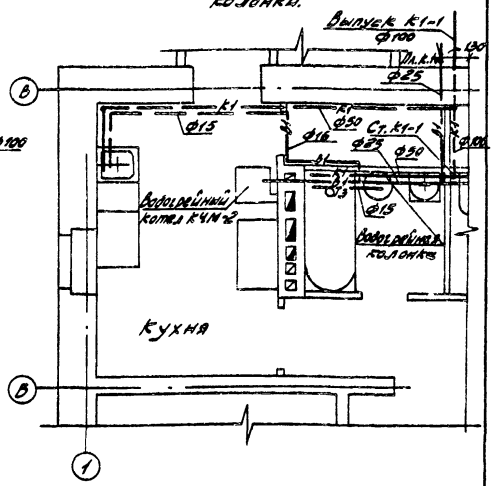

Горячее водоснабжение от газовой колонки предусмотрено для варианта отопления от внешних сетей. Горячее водоснабжение от водогрейной колонки предусмотрено для варианта местного отопления.

Нач.отд.	Калабухов	[подпись]	
Н. контр.	Зайцева	[подпись]	
Гл. спец.	Нейбург	[подпись]	
ГИП	Дедков	[подпись]	
Рук. груп.	Киприянова	[подпись]	
Инженер	Злобникова	[подпись]	

т. п. 411-1-126.85 -ВК

Привязан

Инв. №

Одноквартирных двухкомнатный кордон. Стены кирпичные.

Стадия	Лист	Листов
РП	2	

План систем на отм. 0,000.

Воронежский филиал „СОЮЗГИПРОЛЕСХОЗ"

678-01 26

Инв. № подл. | Подпись и дата | Взам. инв. №

Копировал Плотникова Формат А3

Альбом I

Типовой проект 411-1-126.85

К1
(Горячее водоснабжение от газовой колонки).

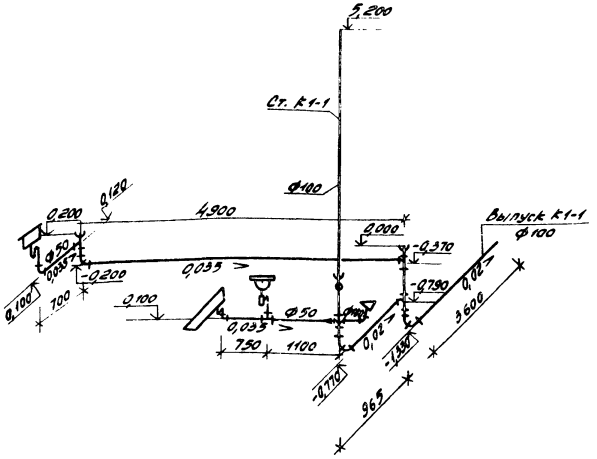

К1
(Горячее водоснабжение от водогрейной колонки)

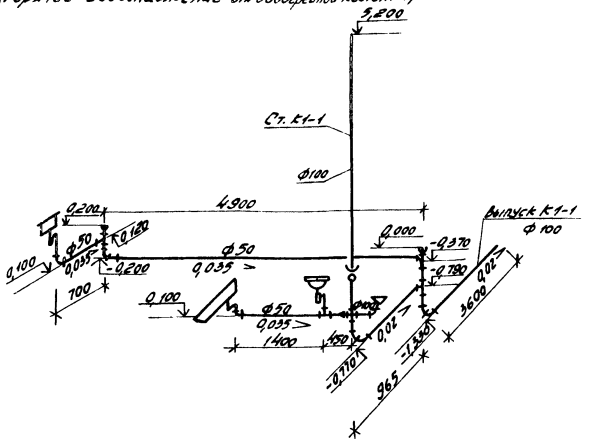

Т3 (Горячее водоснабжение от газовой колонки).

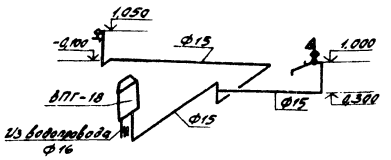

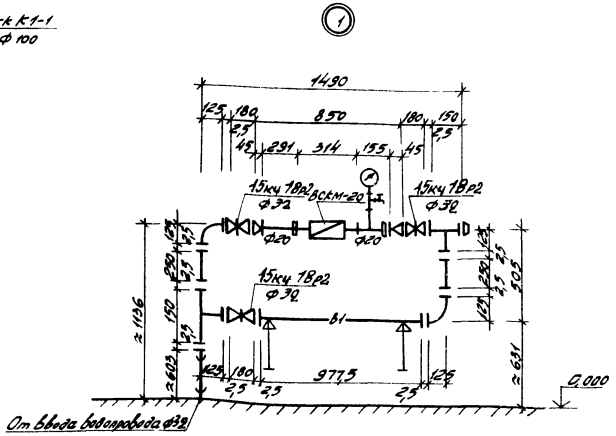
1
1490
125
180
850
180
150
2,5
45
291
314
155
45
2,5
15кч 18р2
Ф32
ВСКМ-20
15кч 18р2
Ф32
Ф20
Ф20
15кч 18р2
Ф32
В1
2,5
2,5
2,5

Альбом I

Типовой проект 411-1-126.85

Ведомость рабочих чертежей основного комплекта

Лист	Наименование	Примечание
1	Общие данные	
2	План на отм. 0.000. Отопление от наружных тепловых сетей. Узел управления.	
3	План на отм. 0.000. Отопление местное от котла КЧМ-2У.	

Ведомость ссылочных и прилагаемых документов

Обозначение	Наименование	Примечание
	Ссылочные документы	
серия 4.904-89	Детали крепления санитарно-технических приборов и трубопроводов	
серия 1.494-10	Решетки щелевые регулирующие. Тип Р.	
серия 5.904-1 в.0,1	Детали крепления воздуховодов.	
серия 5.903-2	Воздухосборники для систем отопления и теплоснабжения	
	Вентиляционных установок	
серия 4.903-10 в.8	Грязевики.	
серия 3.903-10	Баки расширительные емкостью от 100 до 4500 л.	
серия 903-04-13	Автоматизированные индивидуальные тепловые пункты зданий.	
	Прилагаемые документы	
ОВ,СО	Спецификация оборудования	
411-1- ОВ.ВМ	Ведомость потребности в материалах	

Типовой проект разработан в соответствии с действующими нормами и правилами и предусматривает не опрятия, обеспечивающие взрывную, взрывопожарную и пожарную безопасность при эксплуатации здания.

Главный инженер проекта /Левков Н.И./

Инв.№ подл. | Подпись и дата | Взам. инв.№

План - схема

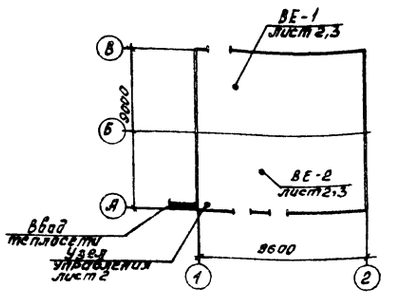

Основные показатели по чертежам отопления и вентиляции

Наименование здания (сооружения), помещения	Объем м³	Периоды года при $t_н$, °С	Расход тепла, Вт/(ккал/ч)				Расход холода, кВт/ч	Установ. элект. мощн. эл. двигат. кВт.
			На отопление	На вентиляцию	На горячее водоснабжение	Общий		
Однокварт. двухкомнатный кордон	268,5	холодный -20	11990 (10310)	—	—	11990 (10310)	—	—
		холодный -30	13300 (11440)	—	—	13300 (11440)	—	—
		холодный -40	14160 (12190)	—	—	14160 (12190)	—	—

Общие указания

Проект разработан для 3 вариантов с расчетными наружными температурами воздуха $t_н$ = -20°С; $t_н$ = -30°С; $t_н$ = -40°С.

Теплоснабжение запроектировано в двух вариантах: от наружных тепловых сетей и местное. Теплоносителем для системы отопления принята вода с температурой в подающей магистрали 95°С, а в обратной 70°С.

Проект отопления и вентиляции разработан в соответствии со СНиП II-33-75*, СНиП II-11-71*.

В качестве изоляции принят асбопухшнур с покровным слоем из стеклопластика.

Перед нанесением теплоизоляционного слоя трубопроводы покрываются изолом в два слоя. Неизолированные трубопроводы и нагревательные приборы покрываются масляной краской два раза.

Монтаж санитарно-технического оборудования производить согласно СНиП III-28-75.

Нач.отд.	Колесников			привязан	
Гл.констр.	Лабовкин				
Рук.сп.	Нейгум			т.п. 411-1-126.85 ОВ	
ГИП	Левков				
Рук.гр.	Юрьева				
Инж.	Лынина			Однокварт. двухкомнатный кордон. Стены кирпичные.	Стадия: РП; Лист: 1.; Листов: 3
				Общие данные	Воронежский филиал Союзгипросельхозстроя

678-01 26

Копировал (Несмотрина) Формат А3

Гл.инж.отд. | Гл.спец. | Нач.отд. | Гл.констр. | Рук.гр. | Инж.

Альбом I

Типовой проект 411-1-126.85

План на отм. 0.000

$t_н$°C	приборы
-20	РСВ1-2-500-6-2.09
-30	РСВ1-2-500-6-2.62
-40	РСВ1-2-500-6-2.62

РСВ1-1-500-6-1.82п	РСВ1-2-500-6-3.16	РСВ1-2-500-6-3.16
РСВ1-1-500-6-2.13п	РСВ1-2-500-6-3.16	РСВ1-2-500-6-3.7
РСВ1-1-500-6-1.82л	РСВ1-2-500-6-3.7	

Проложить в конструкциях пола

—	
РСВ1-2-500-6-2.62	
РСВ1-2-500-6-2.62	

РСВ1-2-500-6-3.7	
РСВ1-1-500-6-1.51п	
РСВ1-1-500-6-1.82л	

—	
РСВ1-2-500-6-2.62	
РСВ1-2-500-6-2.62	

РСВ1-2-500-6-3.7	
РСВ1-1-500-6-1.51п	
РСВ1-1-500-6-1.82л	

$t_н$°C	ф
-20	15
-30	15
-40	15

Кухня

Спальня

Служебное помещение

Общая комната

ВЕ-1

ВЕ-2

Ст1 Ст2 Ст3 Ст4 Ст5 Ст6 Ст7 Ст8

Т1 Т2

150×200

Р150 Р180

ф20

0.000

Ввод теплосети 2ф25

Узел управления

Гл.ст

9000 4200 4800 9600

1 2 А Б В

РСВ1-2-500-6-1.55	РСВ1-2-500-6-2.09	РСВ1-1-500-6-1.82л	РСВ1-2-500-6-3.16
РСВ1-2-500-6-1.55	РСВ1-2-500-6-2.09	РСВ1-1-500-6-2.13п	РСВ1-2-500-6-3.16
РСВ1-2-500-6-1.55	РСВ1-2-500-6-2.62	РСВ1-1-500-6-1.82л	РСВ1-2-500-6-3.7

Схема системы отопления

Альбом 000 5.903-2

Ст1 Ст2 Ст3 Ст4 Ст5 Ст6 Ст7 Ст8

Т1 Т2

ф20 ф15

0.003 2.300 0.450

Гл.ст

Ребристая труба L=1м

Из теплосети 2ф25

Узел управления

Узел управления

10-3КУ-1-75

Из теплосети ф25

01.1ВН 1655-65

Грязевик Т34.01

Кусиление отопления ф25

1.200

ф25 15КЧ 19п

В теплосеть ф25

02 ВН 1542-63

Водомер ВКГ-30

От системы отопления ф25

0.700

ф25 15Ч 8п2

200 150 100 460 150 100 450 150

1700

Нач. отд.	Калабухов		
Н. контр.	Паболков		
Гл. спец.	Нейбург		
ГИП	Федков		
Рук. гр.	Юрьева		
Инж.	Лунина		

Привязан

Инв. №

т. п. 411-1-126.85 ОВ

Однокварт. двухкомнатный кордон. Стены кирпичные.

Стадия	Лист	Листов
РП	2	

План на отм. 0.000. Отопление от наружных сетей. Узел управления.

Воронежский филиал «Союзгипролесхоз»

678-01 ВО

Согласовано

Группа АД Федорова

Группа ВК Зайцева

Группа ЭС Иванов

Инв. № подл. | Подпись и дата | Взам. инв. №

Копировал (Акселина) Формат А2

Альбом I

Типовой проект 411-1-126.85

План на отм. 0.000

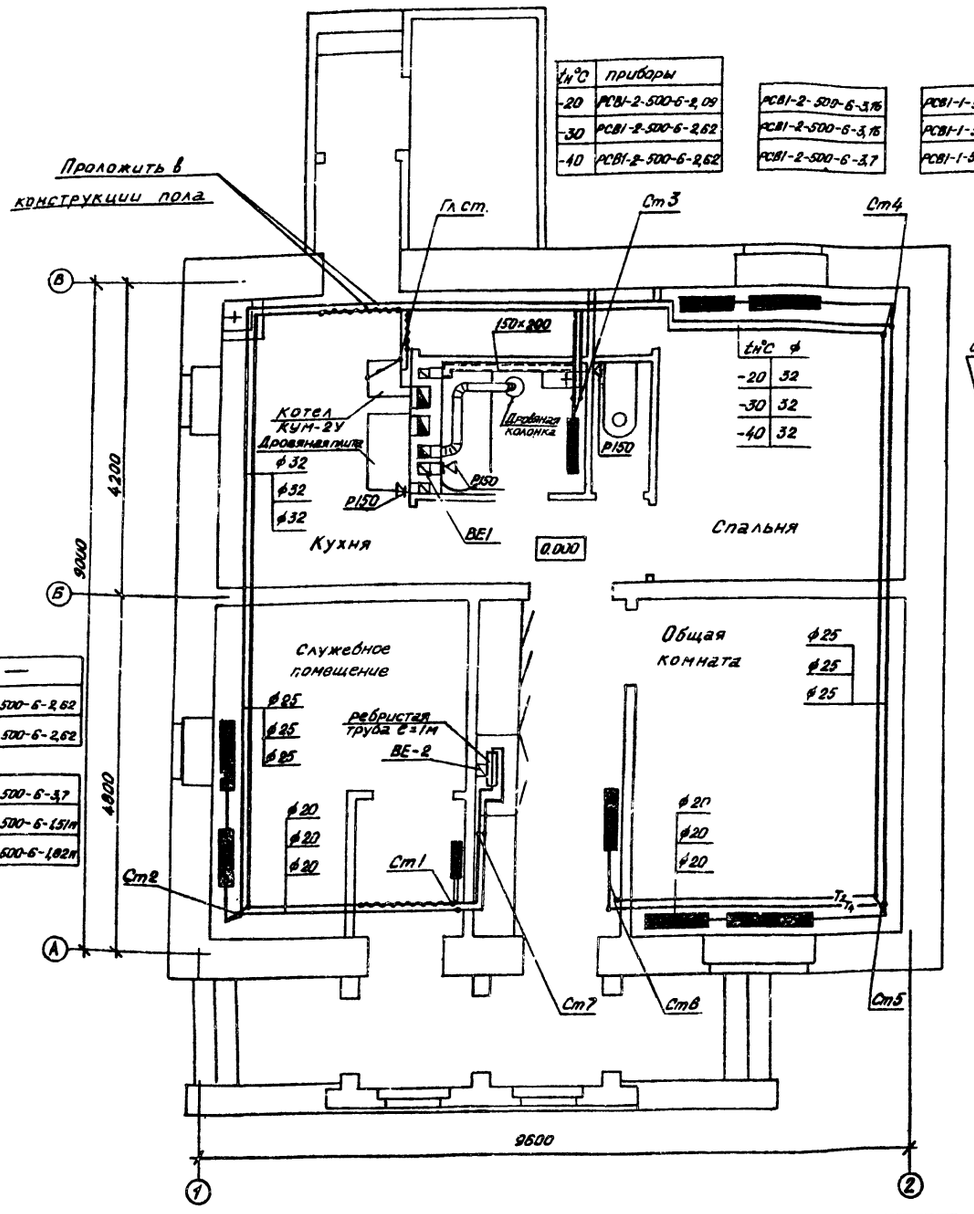

tн°С	приборы
-20	РСВ1-2-500-6-2,09
-30	РСВ1-2-500-6-2,62
-40	РСВ1-2-500-6-2,62

РСВ1-2-500-6-3,16	РСВ1-1-500-6-1,82п
РСВ1-2-500-6-3,16	РСВ1-1-500-6-2,13п
РСВ1-2-500-6-3,7	РСВ1-1-500-6-1,82п

—	
РСВ1-2-500-6-2,62	
РСВ1-2-500-6-2,62	
РСВ1-2-500-6-3,7	
РСВ1-1-500-6-1,51п	
РСВ1-1-500-6-1,82п	

РСВ1-2-500-6-1,55	
РСВ1-2-500-6-1,55	
РСВ1-2-500-6-1,55	

РСВ1-2-500-6-2,09	
РСВ1-2-500-6-2,09	
РСВ1-2-500-6-2,62	

РСВ1-2-500-6-3,16	
РСВ1-2-500-6-3,16	
РСВ1-2-500-6-3,7	

РСВ1-1-500-6-1,82п	
РСВ1-1-500-6-2,13п	
РСВ1-1-500-6-1,82п	

Схема системы отопления

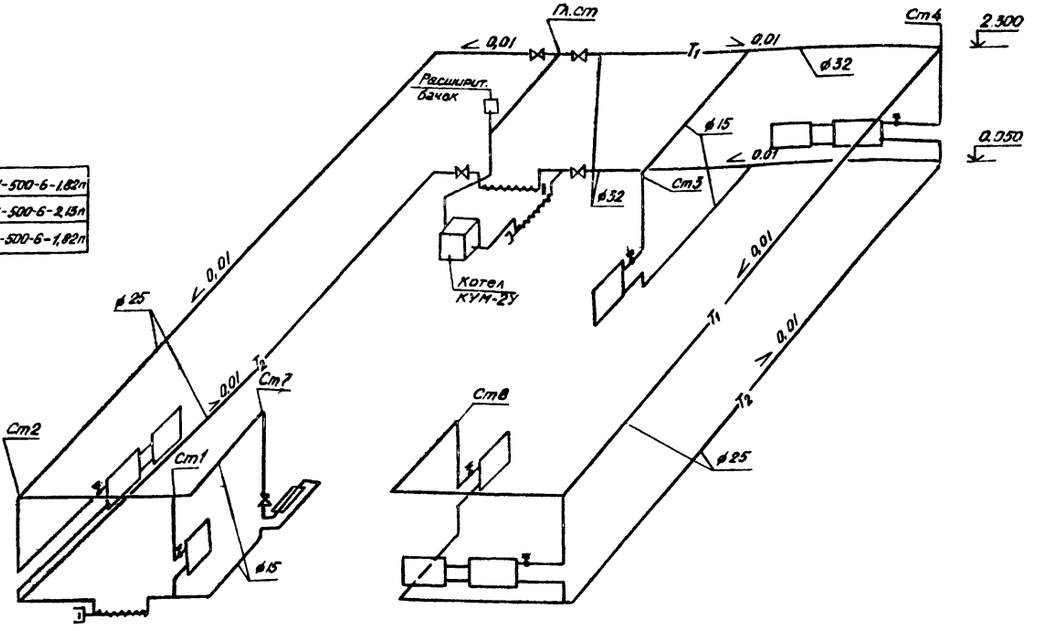

Схема обвязки котла

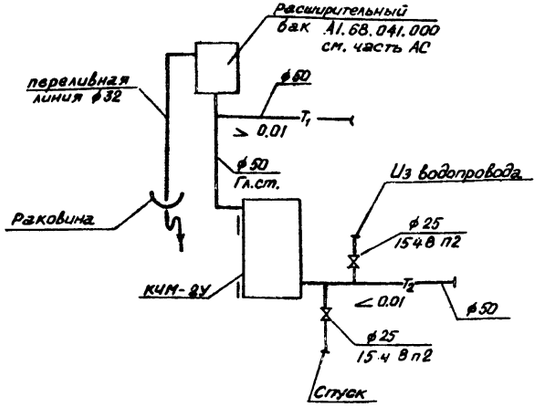

Нач. отд.	Калабухов		
Н.контр.	Паболков		
Гл.спец.	Нейбург		
ГИП	Дедков		
Рук.гр.	Юрьева		
Инж.	Лунина		

т.п. 411-1-126.85 ОВ

Привязан

Инв. №

Одноквартирный двухкомнатный кордон. Стены кирпичные

Стадия	Лист	Листов
РП	3	

План на отм. 0.000
Отопление местное от котла КУМ-2У

Воронежский филиал „СОЮЗГИПРОЛЕСХОЗ"

678-01 30

Согласовано:

Группа АС	Федорова		
Группа ВК	Зайцева		
Группа ЭЛ	Иванов		

Взам.инв.№ | Подпись и дата | Инв.№ подл.

Копировал [подпись] Фролова формат А2

П.Н.А. VI-1986г

Типовой проект 411-1-126.85 Альбом I

Ведомость рабочих чертежей основного комплекта

Лист	Наименование	Примечание
1	Общие данные	
2	Фрагмент плана на отм. 0.000. Схема газопровода.	

Ведомость ссылочных и прилагаемых документов

Обозначение	Наименование	Примечание
	Ссылочные документы	
5.905-1	Установки газовых приборов и аппаратов в жилых и коммунально-бытовых зданиях.	
5.905-3	Индивидуальные и групповые баллонные установки сжиженного газа для жилого фонда и коммунально-бытовых потребителей.	
	Прилагаемые документы	
-ГС.ВМ	Ведомость потребности в материалах.	
-ГС.СО	Спецификация оборудования.	

„Проект разработан в соответствии с действующими нормами и правилами и предусматривает мероприятия, обеспечивающие взрывную, взрывопожарную и пожарную безопасность при эксплуатации здания."

Главный инженер проекта /Дедков Н.И./

План-схема

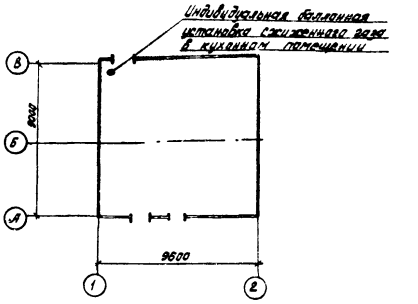

Общие указания

Газоснабжение жилого дома запроектировано от индивидуальной баллонной установки сжиженного газа.

Гидравлический расчет и определение расхода газа произведен в соответствии со СНиП II-37-76.

Монтаж газопровода производить согласно СНиП „Газоснабжение. Внутренние устройства. Наружные сети и сооружения."

Привязан			
Инв. №			
Нач. отд.	Калабухов		тп 411-1-126.85 - ГС
Н. контр.	Лабовкин		
Гл. спец.	Нейбург		
ГИП	Дедков		
Рук. гр.	Юрьева		Однокв. двухкомнатный кордон. Стены кирпичные. — Стадия: РП; Лист: 1; Листов: 2
Инженер	Маслова		Общие данные — Воронежский филиал „СОЮЗГИПРОЛЕСХОЗ"

Формат А3

Типовой проект 411-1-126.85 Альбом I

Фрагмент плана на отм. 0.000.

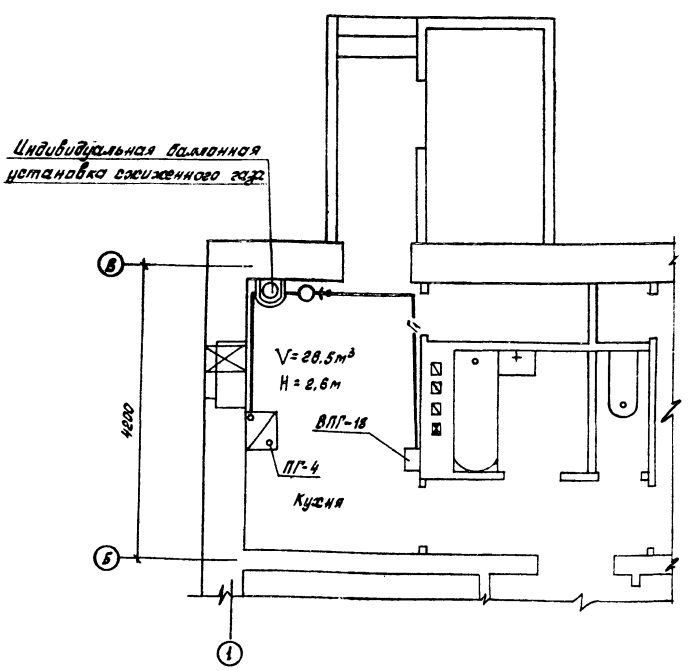

Схема газопровода

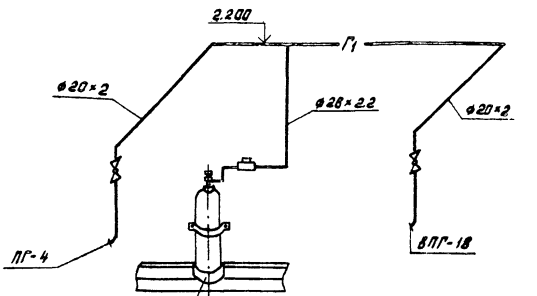

Привязан			
Инв. №			
Нач. отд.	Калабухов		т.п. 411-1-126.85 - ГС
Н. контр.	Лабовкин		
Гл. спец.	Нейбург		
ГИП	Дедков		
Рук. гр.	Юрьева		Однокв. двухкомнатный кордон. Стены кирпичные. — Стадия: РП; Лист: 2; Листов:
Инженер	Маслова		Фрагмент плана на отм. 0.000. Схема газопровода. — Воронежский филиал „СОЮЗГИПРОЛЕСХОЗ"

673-01 31

Копировал Формат А3

Ведомость чертежей основного комплекта.

Лист	Наименование	Примечание
1	Общие данные	
2	План электроосвещения. Расчетная схема.	

Ведомость ссылочных и прилагаемых документов.

Обозначение	Наименование	Примечание
	Ссылочные документы.	
А75А (4.407-129)	Установка осветительных щитков.	
А181 5.407-19	Установка одиночных светильников с лампами накаливания	
	Прилагаемые документы.	
411-1- 30.00	Спецификация оборудования.	

Общие указания.

Проект разработан в соответствии с ПУЭ и инструкцией СН 544-82.

По степени обеспечения надежности электроснабжения одноквартирный двухкомнатный кордон относится к III категории. Напряжение сети принято - 380/220в, напряжение у ламп накаливания - 220в. Перекидка к дому проектом предусматривается от воздушных сетей. Ввод выполнять кабелем марки АВВГ сечением 6 мм² в стальной тонкостенной трубе ф 20мм. Групповую осветительную сеть выполнить проводом АППВС - скрыто, по стенам в штрабах и швах строительных конструкций с последующей затиркой. В передней квартиры установить электрический звонок, проводки к звонку и кнопке выполнять алюминиевым проводом АППВС скрыто под штукатуркой. На веранде проводка запроектирована кабелем АВВГ.

Монтажные работы выполнить в соответствии с СНиП III-33-76 п. 5.25.

Проект разработан в соответствии с действующими нормами и правилами и предусматривает мероприятия обеспечивающие взрывную и взрывопожарную и пожарную безопасность при эксплуатации здания.

Главный инженер проекта [подпись] /Дедков/.

Нач. отд.	Калабухов	[подпись]	
Гл. спец.	Нейбург	[подпись]	
ГИП	Дедков	[подпись]	
Рук. гр.	Иванов	[подпись]	
Инженер	Бирюкова	[подпись]	
Н. контр.	Иванова	[подпись]	

Привязан

т. п. 411-1-126.85 30

Одноквартирный двухкомнатный кордон. Стены кирпичные.	Стадия	Лист	Листов
	РП	1	2
Общие данные.	Воронежский филиал „СОЮЗГИПРОЛЕСХОЗ"		

Копировал Плотникова Формат А3

Согласовано

План на отм. 0,000.

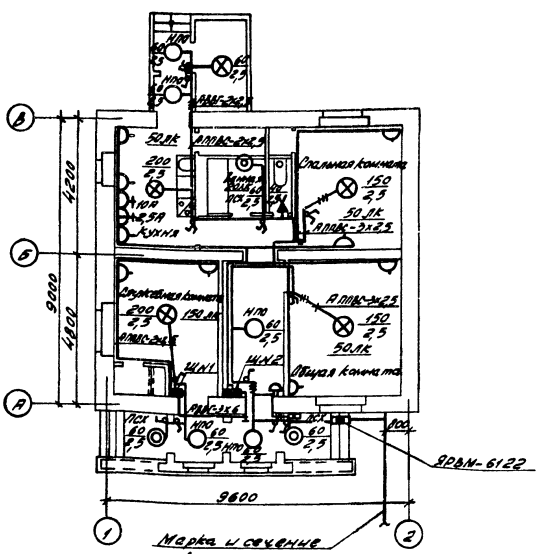

Расчетная схема осветительной сети.

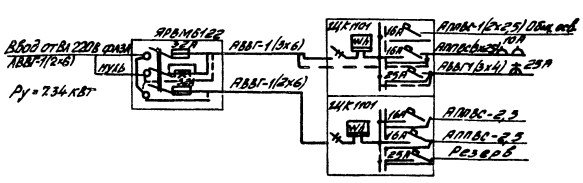

Нач. отд.	Калабухов	[подпись]	
Гл. спец.	Нейбург	[подпись]	
ГИП	Дедков	[подпись]	
Рук. гр.	Иванов	[подпись]	
Инженер	Бирюкова	[подпись]	
Н. контр.	Иванова	[подпись]	

Привязан

Инв. №

т. п. 411-1-126.85 30

Одноквартирный двухкомнатный кордон. Стены кирпичные.	Стадия	Лист	Листов
	РП	2	
План электроосвещения. Расчетная схема.	Воронежский филиал „СОЮЗГИПРОЛЕСХОЗ"		

678-01 32

Копировал Плотникова Формат А3

Альбом I

Типовой проект 4Н-1-126.85

Ведомость чертежей основного комплекта.

Лист	Наименование	Примечание
1	Общие данные.	
2	План на отм. 0,000.	

Ведомость ссылочных и прилагаемых документов.

Обозначение	Наименование	Примечание
	Ссылочные документы.	
ГОСТ 21.603-80	Связь и сигнализация	
	Рабочие чертежи	
	Прилагаемые документы.	
4Н-1- СС.СА	Спецификация оборудования.	

Общие указания.

Радиофикация.

Радиофикация здания осуществляется от радиостойки габаритом 0,8м через абонентский трансформатор ТАПВ-КТ. По чердаку провод проложите по настилу из досок.

Проводку выполнять проводом марки ПТПЖ-2х1,2мм. безразрывно-шлейфом скрыто в плинтусах. Радиорозетки установить на высоте 0,7м от уровня пола и не далее 10м от розеток электросети. Ограничительные и ответвительные коробки устанавливать под потолком на стене.

Проект разработан в соответствии с действующими нормами и правилами и предусматривает мероприятия обеспечивающие Взрывную и Взрывопожарную и пожарную безопасность при эксплуатации здания.

Главный инженер проекта /Дедков/

Телефонизация.

Телефонизация здания осуществляется от 1х2 стойки через предохранитель типа АЗУ-2. Стойку заземлить проводом марки ПТВ-2х0,6мм². Абонентская проводка выполняется проводом марки ТРП1х2х0,5мм.

Телевидение.

Для телевизионного приема предусмотрена установка на крыше телевизионной антенны типа АТВК.

Молниезащита.

Для защиты слаботочных устройств от атмосферных разрядов предусматривается устройство молниеотвода. Молниеотвод выполнить из круглой стали диаметром 8мм, который проложить по поверхности крыши и покрыть битумом за 2 раза. Вертикальный спуск молниеотвода выполнить по стене на штырях или скобах. Для заземления трубостоек и АЗУ использовать заземляющее устройство повторных заземлений нулевой жилы кабеля АВВГ на вводе электросети.

Привязан

Нач. отд.	Карабунов	
Гл. спец.	Нейбург	
ГИП	Дедков	
Рук. гр.	Иванов	
Инженер	Бирюкова	
Н. контр.	Иванова	

т. п. 4Н-1-126.85 -СС

Однокв. двухкомнатный кордон. Стены кирпичные.

Стадия	Лист	Листов
РП	1	2

Воронежский филиал СОЮЗГИПРОЛЕСХОЗ

Общие данные.

Инв. № подл. | Подпись и дата | Взам. инв. №

копировал Плотникова Формат А3

Альбом I

Типовой проект 4Н-1-126.85

План на отм. 0,000.

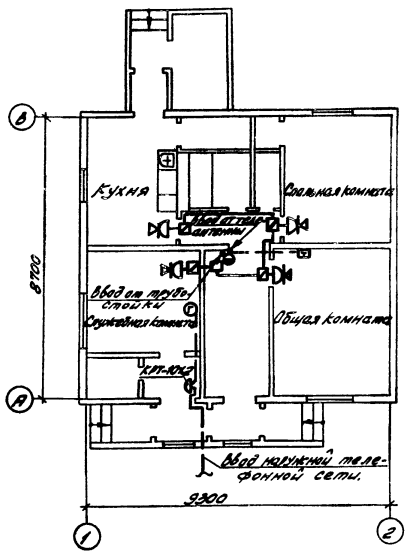

Схема расположения устройств связи.

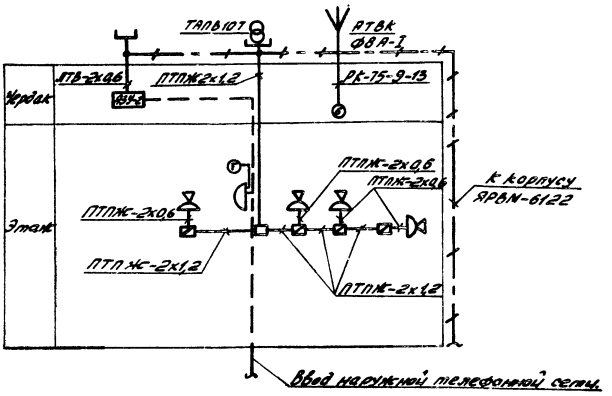

Привязан

Инв. №

Нач. отд.	Карабунов	
Гл. спец.	Нейбург	
ГИП	Дедков	
Рук. гр.	Иванов	
Инженер	Бирюкова	
Н. контр.	Иванова	

т. п. 4Н-1-126.85 -СС

Однокв. двухкомнатный кордон. Стены кирпичные.

Стадия	Лист	Листов
РП	2	

Воронежский филиал СОЮЗГИПРОЛЕСХОЗ

План на отм. 0,000.

678-01

gost.e-ecolog.ru

копировал Плотникова Формат А3