ТИПОВОЙ ПРОЕКТ
Ч11-1-125.85
ОДНОКВАРТИРНЫЙ ДВУХКОМНАТНЫЙ КОРДОН

Стены брусчатые

Альбом I

Пояснительная записка. Архитектурно-строительная, санитарно-техническая, электротехническая части, слаботочные устройства, газоснабжение.

кф 9677-01
ц. 2-74

кф цитп инв №9677-01

				Привязан	
инв.№					

gost.e-ecolog.ru

ТИПОВОЙ ПРОЕКТ

Ч11-1-125.85

ОДНОКВАРТИРНЫЙ ДВУХКОМНАТНЫЙ КОРДОН

Стены брусчатые

Альбом I

Состав проекта:

Альбом I – Пояснительная записка. Архитектурно-строительная, санитарно-техническая, электротехническая части, слаботочные устройства, газоснабжение.

Альбом II – Спецификации оборудования.

Альбом III – Сметы. Ведомости потребности в материалах.

Разработан
Воронежским филиалом
института „Союзгипролесхоз"
Главный инженер филиала Тырченков Н.С.
Главный инженер проекта Дедков Н.И.

Утвержден Гослесхозом СССР
протокол № 9 от 31 июля 1984 г.
Рабочие чертежи введены в действие
Воронежским филиалом
„Союзгипролесхоз"
Приказ № 1 от 9 января 1985 г.

кф 9677-01

кф цитп инв. №9677-01

Привязан

Инв. №

Альбом I

Типовой проект 411-1-125.85

Содержание альбома

Лист	Наименование	Стр.
	Содержание альбома	2
ПЗ-1...ПЗ-5	Пояснительная записка	3...7
	Архитектурно-строительные решения	
АС-1	Общие данные (начало)	8
АС-2	Общие данные (окончание)	9
АС-3	План расстановки мебели. Фрагмент 1.	10
АС-4	План на отм. 0.000. Фрагмент 2.	11
АС-5	Разрез 1-1. Схема расположения элементов жалюзийной ставни.	12
АС-6	Разрез 2-2. Узлы.	13
АС-7	Фасады	14
АС-8	Фрагмент 4. План кровли. План полов. Экспликация полов.	15
АС-9	Схемы расположения дымовентиляционных каналов	16
АС-10	Схема расположения элементов фундаментов	17
АС-11	Сечения 3-3...12-12. Схема расположения элементов перекрытия приямка	18
АС-12	Схема расположения балок и щитов чердачного перекрытия.	19
АС-13	Схема расположения стропил. Геометрическая схема стропил. Разрезы 1-1...5-5	20
АС-14	Узлы 1...8	21
АС-15	Спецификация к схеме расположения элементов стропил.	22
АС-16	Схема расположения асбестоцементных листов покрытия	22
АС-17	Схемы расположения стоек и ограждений террасы и крылец	23
АС-18	Встроенный шкаф Ш1 и антресоль А1	24
411-1-КЖШ-01	Створки жалюзийные ЖСт1, ЖСт2.	25
-02	Решетка РШ1	25
-03	Хомуты Х1, Х2	25
-04	Анкер А1	26
-05	Анкер А2	26
-06	Анкер А3	26
	Внутренний водопровод и канализация	
ВК-1	Общие данные	27
ВК-2	План систем на отм. 0.000	27
ВК-3	Схемы систем В1; К1; Т3.	28
	Отопление и вентиляция	
ОВ-1	Общие данные	29
ОВ-2	План на отм. 0.000. Отопление от наружных тепловых сетей.	30
ОВ-3	План на отм. 0.000. Отопление местное от котла КЧМ-2У.	31
	Газоснабжение	
ГС-1	Общие данные	32
ГС-2	Фрагмент плана на отм. 0.000. Схема газопровода	32
	Электроосвещение	
ЭО-1	Общие данные	33
ЭО-2	План электроосвещения. Расчетная схема.	33
	Слаботочные устройства	
СС-1	Общие данные	34
СС-2	План на отм 0.000	34

Инв. № подл. | Подпись и дата | Взам. инв. №

Привязан

Инв. №: 9677-01

Альбом I

Типовой проект 411-1-125.85

1. Исходные данные

1.1 Типовой проект одноквартирного двухкомнатного кордона разработан Воронежским филиалом института „Союзгипролесхоз" в соответствии с планом типового проектирования на 1983 год (тема III.7.6.6)

1.2 Проект применяется при строительстве в лесных поселках и предназначен для проживания семьи работника лесной охраны из 2 или 3 человек. В здании предусмотрено служебное помещение для работника лесной охраны.

1.3 Условия строительства

климатические районы строительства - I в, II, III;
расчетная зимняя температура воздуха - минус 20°С, минус 30°С (основное решение) и минус 40°С
скоро...ной напор ветра - для I географического района - 27 кгс/м²
вес снегового покрова - для III географического района - 100 кгс/м²
рельеф территории спокойный;
грунтовые воды отсутствуют;
грунты непучинистые, непросадочные;
проект применяется в районах с сейсмичностью не выше 6 балов, без подработки горными выработками;
степень долговечности - III
степень огнестойкости - IV

Проект разработан в соответствии с действующими нормами и правилами и предусматривает мероприятия, обеспечивающие взрывную, взрывопожарную и пожарную безопасность здания.

Главный инженер проекта: /Федков/

2. Технико-экономические показатели (начало)

Наименование данных и показателей	Един. изм.	Данные и показатели: Рассматриваемого проекта	Проекта-аналога ТП 411-1-125.85	Проекта-аналога В сопоставимом виде	Привязки
1. Технико-экономические характеристики					
1.1 Определяющие параметры:					
количество этажей	этаж	1	1	1	
количество квартир	квартира	1	1	1	
количество комнат	комната	2	2	2	
количество служебных помещений	помещение	1	1	1	
1.2 Площадь территории, отведенной под кордон	м²	1200	1200	1200	
1.3 Плотность застройки	%	14.2	25	21.4	
1.4 Объем строительный здания	м³	248.67	365.00	300.22	
в том числе:					
жилой части	м³	196.48	–	–	
внеквартирные помещения	м³	52.19	–	–	
подполья	м³	–	41.90	–	
летних помещений	м³	–	33.35	–	
1.5 Площадь здания застройки	м²	110.44	113.40	113.40	
общая	м²	80.08	82.86	89.66	
жилая	м²	29.59	37.80	–	
внеквартирные помещения	м²	17.11	18.42	18.42	
подполья	м²	–	12.36	–	
летних помещений	м²	6.94	11.00	11.00	
Площадь общая здания на расчетную единицу	м²	1	1	1	
2. Сметная стоимость					
2.1 Стоимость общая					
в том числе:	тыс.р.	14.29	12.12	15.43	
строительно-монтажных работ	тыс.р.	14.24	12.04	15.34	
оборудования	тыс.р.	0.05	0.08	–	
Стоимость строительно-монтажных работ на 1м² общей площади	рубль	177.82	145.31	171.09	
Стоимость строительно-монтажных работ на 1м³ строительного объема	рубль	57.26	32.99	51.10	
Стоимость общая на расчетную единицу	рубль	172.45	146.27	172.09	

Наименование данных и показателей	Един. изм.	Данные и показатели: Рассматриваемого проекта	Проекта-аналога ТП 411-1-125.85	Проекта-аналога В сопоставимом виде	Привязки
3. Трудоемкость					
3.1 Построечные трудовые затраты	чел.дн.	358.02	440.6	440.6	
То же, на 1м² общей площади	чел.дн.	4.47	5.32	4.91	
То же, на 1м³ строительного объема	чел.дн	1.44	1.21	1.46	
То же, на расчетную единицу	чел.дн.	4.47	5.32	4.91	
4. Расход строительных материалов					
4.1 Цемент приведенный к марке М 400	т	4.28	8.40	8.47	
в том числе:					
в построечных условиях	т	4.25	8.40	8.40	
цемент, приведенный к марке М400 на 1м² общей площади	т	0.05	0.10	0.09	
То же, на 1м³ строительного объема	т	0.02	0.02	0.03	
4.2 Сталь, общий	т	0.45	0.33	0.36	
в том числе:					
в построечных условиях	т	0.03	–	–	
Сталь, приведенная к классам А-I и С38/23	т	0.46	–	–	
То же, на 1м² общей площади	т	0.006	–	–	

Привязан

Инв.№

Нач.отд	Калабухов	
Н.контр.	Починский	
Гл.спец.	Нейбург	
ГИП	Федков	
Рук.гр.	Федорова	
Рук.гр.	Парменова	

ТП 411-1-125.85 ПЗ

Одноквартирный двухкомнатный кордон. Стены брусчатые

Стадия	Лист	Листов
РП	1	5

Пояснительная записка (начало)

Воронежский филиал „Союзгипролесхоз"

Инв.№ подл. | Подпись и дата | Взам.инв.№

9677-01 3

Копировал Кудинова Формат А2

Альбом I

Типовой проект 411-1 125.85

Технико-экономические показатели (окончание)

Наименование данных и показателей	Един. изм.	Данные и показатели: Рассматриваемого проекта	Проекта-аналога: ТП 411-1-18/74	Проекта-аналога: В сопоставимом виде	Привязки
Сталь, приведенная к классам А-I и С 38/23 на 1 м³ строительного объема	т	0.002	–	–	
То же, на расчетную единицу	т	0.006	–	–	
Сталь прокатная, приведенная С 38/23	т	0.218	–	–	
в том числе: в построечных условиях	т	0.218	–	–	
Сталь арматурная, приведенная к А-I	т	0.239	–	–	
в том числе: в построечных условиях	т	0.231	–	–	
4.3 Бетон и железобетон, общий	м³	12.70	26.70	26.70	
То же, на 1 м² общей площади	м³	0.16	0.32	0.	
То же, на расчетную единицу	м³	0.16	0.32	0.	
Бетон и железобетон, общий монолитный	м³	2.24	–	–	
сборный тяжелый	м³	0.08	–	0.08	
4.4 Лесоматериалы, общий	м³	71.36	70.70	71.36	
в том числе: в построечных условиях	м³	65.52	–	–	
Лесоматериалы, приведенные к круглому лесу	м³	107.63	–	–	
То же, на 1 м² общей площади	м³	1.34	–	–	
4.5 Кирпич, общий	тыс. штук	5.27	7.33	7.33	
То же, на 1 м² общей площади	тыс. штук	0.07	0.09	0.08	
4.6 Камень бутовый	м³	4.11	8.15	8.15	
То же, на 1 м² общей площади	м³	0.05	0.10	0.09	
5. Эксплуатационные расходы					
5.1 Расход холодной воды	м³/час	1.19	–	–	
	м³/сутки	3.35	3.35	3.35	
5.3 Расход тепла в том числе: на отопление	ккал/час (квт)	10620 / 12350	12076 / 14044	10620 / 12350	
5.4. Расход газа	Нм³/час	1.21	–	1.21	
5.5. Потребная электрическая мощность	квт	7.34	4.64	4.64	
5.6. Удельный расход электроэнергии	квт/м²	0.09	0.06	0.06	

За расчетную единицу принята – 1 м² общей площади.

В качестве проекта-аналога принят типовой проект 411-1-18/74. Альбом II „Одноквартирный двухкомнатный кордон" (стены брусчатые)

3. Архитектурно-строительные решения.

3.1. Архитектурно-строительные решения разработаны в соответствии со СНиП II-Л.1-71*. Жилые здания. Нормы проектирования."

3.2. Кордон включает в себя одну двухкомнатную квартиру и служебное помещение. В квартиру входят две жилые комнаты, кухня, прихожая, кладовая, раздельный санузел, летнее помещение.

Предусмотрены антресоли, вентилируемый шкаф для верхней одежды, а также места в прихожей и спальне для встроенных шкафов для одежды за счет средств населения.

Кроме основного входа в квартиру с улицы предусмотрен вход в кухню со стороны двора.

Служебное помещение имеет отдельный выход на улицу.

Кордон запроектирован свободной ориентации, квартира имеет сквозное проветривание.

Летнее помещение – терраса

Для южных районов предусмотрена установка жалюзийных ставень.

3.3. За относительную отметку 0.000 принят уровень чистого пола здания.

3.4. Конструктивная характеристика

фундаменты – столбчатые, бутобетонные

наружные и внутренние стены – брусчатые из древесины

перегородки – брусчатые и дощатые

чердачное перекрытие – щитовой накат по деревянным балкам

кровля – из асбестоцементных волнистых листов по деревянной обрешетке

полы – в служебной жилых комнатах, коридорах и кухне – дощатые; в раздельных санузлах – керамическая плитка

столярные изделия – деревянные

утеплитель – плиты минераловатные полужесткие

3.5. Все внутренние брусчатые стены, дощатые перегородки внутрение поверхности наружных стен после осадки здания оштукатуриваются по драни.

3.6. Оконные и дверные проемы обрамляются наличниками. Обрезы кровли по фронтонам обрамляются профилированными досками.

3.7. Окна, двери, дощатые полы окрашиваются масляной краской.

Инв. № подл. | Подпись и дата | Взам. инв. №

Нач. отд.	Калабухов		
Н. контр.	Починский		
Гл. спец.	Нейбург		
ГИП	Дедков		
Рук. гр.	Федорова		
Рук. гр.	Парменова		

ТП 411-1-125.85 ПЗ

Привязан

Инв. №

Одноквартирный двухкомнатный кордон. Стены брусчатые	Стадия	Лист	Листов
	РП	2	
Пояснительная записка (продолжение)	Воронежский филиал „Союзгипролесхоз"		

9677-01 4

Копировал Кудинова Формат А2

Альбом I

Типовой проект 411-1-

4. Водоснабжение и канализация

Водоснабжение и канализация выполнены в соответствии со СНиП II-30-76 „Внутренний водопровод и канализация зданий"; СНиП II-34-76 „Горячее водоснабжение".

4.1. Водоснабжение. В кордоне запроектирован хозяйственно-питьевой водопровод. Расходы воды приведены на листе ВК-1. Водоснабжение кордона предусматривается от внешних сетей водопровода. Ввод водопровода запроектирован из чугунных водопроводных труб Ф65мм по ГОСТ 9583-75, прокладываемых на 0,5м ниже глубины промерзания грунта. На вводе устанавливается счетчик холодной воды с обводной линией. Внутренняя сеть водопровода проектируется из пластмассовых труб Ф16...32мм по ГОСТ 18599-83, прокладываемых под полом и по стенам здания.

4.2. Горячее водоснабжение. Горячее водоснабжение решено в двух вариантах – от газовой колонки ВПГ-18 и водогрейной колонки, работающей на твердом топливе. Внутренняя сеть горячего водоснабжения монтируется из стальных водогазопроводных оцинкованных труб Ф15мм по ГОСТ 3262-75.**

4.3. Канализация. Бытовые фекальные стоки отводятся самотеком в наружную канализационную сеть. Стояки и выпуски канализационной сети прокладываются из пластмассовых труб Ф50; 100мм по ГОСТ 22689.0-77. Вентиляция сети осуществляется через стояк, выводимый выше кровли на 0,5м.

5. Отопление и вентиляция

Отопление и вентиляция выполнены в соответствии со СНиП II-Л.I-71* и СНиП II-33-75*.

5.1. Отопление. Теплоносителем для системы отопления принята вода с температурой $t_г$=95°С $t_о$=70°С. Ввод теплоносителя в здание запроектирован от наружных тепловых сетей. Кроме того, в проекте разработан вариант поквартирного отопления от отопительного водогрейного котла КЧМ-2у, F=1,67м² производительность котла 17000 ккал/ч при сжигании антрацита марки АО без дутья. Система отопления двухтрубная с верхней разводкой. Подающий трубопровод прокладывается над окнами. Обратный над полом, частично в конструкции пола и в подполье. В качестве нагревательных приборов приняты радиаторы РСВ. В сушильном шкафу установлены ребристые трубы. Для удаления воздуха из системы предусматривается горизонтальный воздухосборник.

5.2. Вентиляция. Вентиляция предусматривается вытяжная с естественным побуждением. Вытяжка, осуществляется из кухни, ванной комнаты, санузла и сушильного шкафа, через вентиляционные решетки и каналы.

Монтаж систем отопления и вентиляции производить согласно СНиП „Санитарно-техническое оборудование зданий и сооружений".

6. Электроосвещение

Проект разработан в соответствии с ПУЭ-76 и СН 544-82.

По степени обеспечения надежности электроснабжения электроприемники кордона относятся к III категории. Напряжение сети принято 220в переменного тока (фаза-нуль сети 320/220в). Ввод предусматривается от местной сети. Групповая осветительная сеть в основном выполняется проводом АППВ – скрыто. На веранде проводка запроектировона кабелем АВВГ. Сеть к штепсельной розетке с заземляющим контактом выполняется отдельной группой кабелем АВВГ.

Показатели осветительной установки:

освещаемая площадь – 95,9м²

расчетная нагрузка – 1,34кВт

При привязке проекта предусмотреть повторное заземление нулевого провода питающей воздушной линии у ввода электросети в здание в соответствии с требованием ПУЭ-76 Гл.I-7-63 и Гл.II-4-26 п.„2"

7. Связь

Телефонизация здания осуществляется от местной линии через предохранитель типа АЗУ-2.

Радиофикация здания предусматривается от местной линии через абонентский трансформатор ТАПВ-10т.

Абонентская радиотрансляционная сеть внутри здания выполняется проводом марки ПТПЖ 2×1,2 мм.

Установка телефонной и радиотрансляционной трубостоек приведена на листах марки АС

Для телевизионного приема предусмотрена установка на крыше телевизионной антены типа АТВК.

Для защиты слаботочных устройств от атмосферных разрядов предусматривается устройство молниезащиты.

8. Противопожарная безопасность

8.1 Противопожарные мероприятия: разделка между деревянными частями конструкций и внутренней поверхностью дымовентиляционных каналов (с прокладкой смоченного в глиняном растворе войлока) должна быть не менее 25см для элементов кровли и не менее 38см для чердачного перекрытия.

Инв.№ подл. | Подпись и дата | Взам.инв.№

Привязан

Инв.№

Нач.отд.	Налабухов	
Н.контр.	Починский	
Гл.спец.	Нейбург	
ГИП	Дедков	
Рук.груп.	Киприянова	
Рук.груп.	Юрьева	
Рук.груп.	Иванов	

ТП 411-1-125.85 ПЗ

Одноквартирный двухкомнатный кордон. Стены брусчатые

Стадия	Лист	Листов
РП	3	

Пояснительная записка (продолжение)

Воронежский филиал „Союзгипролесхоз"

Копировал Кудинова Формат А2

9. Мероприятия по антикоррозийной защите

9.1. Металлические соединительные и монтажные детали, а также трубопроводы очищаются от ржавчины и покрываются 2 раза масляной краской

9.2. Все деревянные конструкции здания защищаются от увлажнения, в соответствии со СНИП II-28-73.

10. Использование достижений науки и техники

Проект содержит традиционные решения. Научно-технических достижений в строительных решениях проекта не предусмотрено.

11. Рекомендации по рациональной организации строительства

11.1. Проектом предусматривается производство строительных работ в соответствии с действующими нормативными материалами и документами.

11.2. Для производства земляных работ рекомендуется экскаватор с ковшом емк. 0.25 м³ и бульдозер на тракторе мощностью 59 квт (80 л.с.)

11.3. В соответствии с классификацией грунтов и пород по трудности разработки типовая характеристика согласно таблицы 1-1 сборника СНиП IV-2-82 отнесена к п.33 „в".

11.4. Разгрузку, складирование, а также вертикальный транспорт материалов для кирпичной кладки и других видов работ выполнять автокраном КС-2561.

Все материалы, необходимые при строительно-монтажных работах, располагать на приобъектном складе в зоне работы крана.

11.5. Производство земляных работ, устройство фундаментов, кирпичную кладку, кровельные работы, устройство полов и другие виды работ выполнять согласно указаний строительных норм и правил с соблюдением требований СНиП III-80 „Техника безопасности в строительстве".

11.6. В соответствии с нормами продолжительности строительства СН 440-79 период строительства одноквартирного двухкомнатного кордона с кирпичными стенами установлен в 3 месяца, в том числе подготовительный период 0,5 месяца.

В течение подготовительного периода должны быть выполнены следующие виды работ:

а) создана опорная геодезическая сеть;

б) расчищена территория строительства;

в) создано общеплощадочное складское хозяйство;

г) проведены подготовительные работы по планировке тегритории:

д) разработан проект производства работ (ППР).

11.7. При организации строительной площадки необходимо определить количество и размещение временных зданий и сооружений, а также обеспечение их электроэнергией, водой и т.д.; подготовить временные дороги и проезды, временное освещение, завести на стройплощадку машины, механизмы, инструменты, материалы и конструкции, необходимые во начала строительства.

11.8. При привязке типового проекта к конкретным условиям, при организации строительной площадки и при производстве строительно-монтажных работ необходимо руководствоваться СН 47-74 „Инструкцией по разработке проектов организации строительства и проектов производства работ"; СНиП III-1-76 „Организация строительного производства"; СНиП III-4-80 „Техника безопасности в строительстве" с учетом настоящих рекомендаций.

11.9. Основные физические объемы строительно-монтажных работ при возведении одноквартирного двухкомнатного кордона с брусчатыми стенами приведены в таблице:

(начало)

Наименование	Ед.изм.	Кол.
1. Земляные работы:		
а) планировка площади	м²	360
б) выемка	м³	130
в) насыпь и обратная засыпка	м³	62
2 Устройство монолитных бетонных и железобетонных конструкций	м³	12,7
3. Кирпичная кладка	м³	18,4
4. Устройство гидроизоляции:		
а) битумом	м²	1
б) рубероидом	м²	8
5. Устройство рубленых стен из брусьев	м²	230
6 Устройство деревянных конструкций	м³	4.8
7. Устройство дощатых перегородок	м²	20.5
8. Устройство чердачных перекрытий	м²	80.9
9. Подшивка и обшивка досками	м²	64.1
10. Устройство кровли из волнистых асбестоцементных листов	м²	158
11. Устройство полов:		
а) дощатых	м²	77.5
б) из керамической плитки	м²	4,5
в) цементных	м²	7
12. Заполнение проемов:		
а) дверных	м²	25.8
б) оконных	м²	8,3
13 Остекление	м²	11.1
14. Штукатурка поверхностей	м²	300
15. Облицовка поверхностей глазурованной плиткой	м²	8

Инв. № подл. | Подпись и дата | Взам. инв. №

Нач. отд	Калабухов		ТП 411-1-125.85 ПЗ
Н. контр	Починский		
Гл. спец.	Нейбург		
ГИП	Дедков		
Рук. гр.	Федорова		
Рук. гр.	Парменова		
Привязан			Одноквартирный двухкомнатный кордон. Стены брусчатые. Пояснительная записка (продолжение)
Инв. №			Стадия: РП; Лист: 4; Листов:
			Воронежский филиал „Союзгипролесхоз"

9677-01 6

Копировал Кудинова Формат А2

Альбом I

Типовой проект 411-1-125.85

Основные физические объемы строительно-монтажных работ

(окончание)

Наименование	Ед. изм.	Количество
16. Окраска поверхностей:		
а) известковая	м²	251
б) клеевая	м²	100
в) масляная	м²	126
г) лаковая	м²	226
17. Масляная окраска:		
а) дверных блоков	м²	25.8
б) оконных блоков	м²	8.3
в) трубопроводов	м²	33.7
18. Устройство асфальтобетонной отмостки	м²	39

Схема стройгенплана

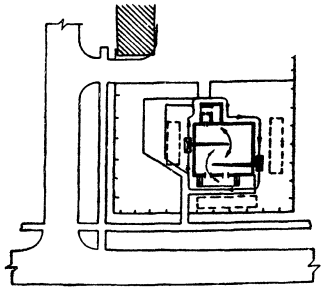

Условные обозначения

- Одноквартирный двухкомнатный кордон
- Место временных инвентарных зданий
- Место временного складирования материалов
- Путь автокрана КС-2561.

Схема стройгенплана не является обязательной при привязке типового проекта, так как в каждом конкретном случае нужно исходить из компановки всего комплекса зданий и сооружений стройплощадки.

Генплан

Схема генплана не является обязательной при привязке типового проекта.

Схема генплана

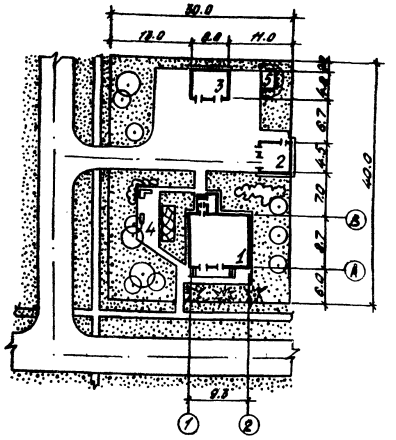

Экспликация зданий и сооружений

№ по генплану	Наименование зданий (сооружений)	Примечание
1	Одноквартирный двухкомнатный кордон	
2	Техническая служба	
3	Животноводческая служба	
4	Площадка для отдыха	
5	Площадка для мусоросборника	т.п. 320-57 т.1
6	Ограждение, Д2А(Б)	серия 3.017-1

Основные показатели

№№ п/п	Наименование показателей	Ед. изм.	К-во	Примечание
1	Площадь участка	га	0.12	
2	Площадь застройки	м²	170	
3	Площадь хоздвора, проезда и дорожек	м²	400	
4	Площадь озеленения	м²	630	
5	Плотность застройки	%	14.2	

Нач.отд.	Калабухов		
Н.контр.	Пачинский		
Гл.спец.	Нейбург		
ГИП	Федков		
Рук.гр.	Пименова		
Рук.гр.	Цырлов		
Вед.инж.	Попов		

Т.П. 411-1-125.85 ПЗ

Привязан

Инв. №

Одноквартирный двухкомнатный кордон (Стены брусчатые)

Пояснительная записка (окончание)

Стадия	Лист	Листов
РП	5	

Воронежский филиал СОЮЗГИПРОЛЕСХОЗ

9677-01 7

Копировал: Ярош /Ярош/.

формат-А2

Инв. № подл. | Подпись и дата | Взам. инв. №

Альбом I

Типовой проект 411-1-125.85

Ведомость основных комплектов рабочих чертежей

Обозначение	Наименование	Примечание
т.п. 411-1- -АС	Архитектурно-строительные решения.	
-ВК	Внутренний водопровод и канализация.	
-ОВ	Отопление и вентиляция.	
-ГС	Газоснабжение.	
-ЭО	Электроосвещение.	
-СС	Слаботочные устройства.	

Ведомость рабочих чертежей основного комплекта

Лист	Наименование	Примечание
1	Общие данные (начало)	
2	Общие данные (окончание)	
3	План расстановки мебели. Фрагмент 1.	
4	План на отм. 0.000. Фрагмент 2.	
5	Разрез 1-1 Схема расположения элементов жалюзийной ставни.	
6	Разрез 2-2. Узлы.	
7	Фасады.	
8	Фрагмент 4. План кровли. План полов. Экспликация полов.	
9	Схемы расположения дымовентиляционных каналов.	
10	Схема расположения элементов фундаментов	
11	Сечения 3-3... 12-12. Схема расположения элементов перекрытия приямка.	
12	Схема расположения балок и щитов чердачного перекрытия.	
13	Схема расположения стропил. Геометрическая схема стропил. Разрезы 1-1.... 5-5.	
14	Узлы 1.... 8.	
15	Спецификация к схеме расположения элементов стропил.	
16	Схема расположения асбестоцементных листов покрытия.	
17	Схемы расположения стоек и ограждений террасы и крылец.	
18	Встроенный шкаф Ш1 и антресоль А1.	

Проект разработан в соответствии с действующими нормами и правилами и предусматривает мероприятия, обеспечивающие взрывную, взрывопожарную и пожарную безопасность при эксплуатации здания.

Главный инженер проекта (Недков Н.Ц.)

Ведомость ссылочных и прилагаемых документов

Обозначение	Наименование	Примечание
	Ссылочные документы	
ГОСТ 378-76	Листы асбестоцементные волнистые обыкновенного профиля.	
ГОСТ 1005-68	Щиты деревянные для перекрытий.	
ГОСТ 4981-78	Балки деревянные с черепными вруб	
ГОСТ 5088-78	Петли окон и дверей.	
ГОСТ 8478-81	Сетки сварные для армирования железобетонных конструкций.	
ГОСТ 16289-80	Окна и балконные двери с тройным остеклением.	
ГОСТ 17280-79	Доски подоконные деревянные.	
1.136-10	Двери деревянные внутренние.	
1.136.5-16	Окна и балконные двери деревянные.	
1.136.5-19	Двери деревянные входные.	
1.172-4	Встроенные и антресольные шкафы, шкафы-перегородки.	
2.130-1 вып. 14	Детали стен и перегородок жилых зданий.	
2.140-1 вып. 3	Детали перекрытий жилых зданий.	
2.144-1	Узлы полов жилых зданий.	
2.160-1 вып. 2,3	Детали покрытий жилых зданий.	
2.260-1 вып. 2	Детали покрытий общественных зданий.	
3.006.1-2/82 вып. 1-2	Плиты и опорные подушки каналов.	
	Прилагаемые документы	
411-1 -КЖИ-01	Створки жалюзийные ЖСТ 1, ЖСТ 2	
-02	Решетка РШ1.	
-03	Хомуты Х1, Х2.	
-04	Анкер А1	
-05	Анкер А2	
-06	Анкер А3	
411-1- АС ВМ	Ведомость потребности в материалах	

Ведомость спецификаций

Лист	Наименование	Примечание
4	Спецификация шкафов и антресолей.	
5	Спецификация элементов заполнения проемов.	
5	Спецификация к схеме расположения элементов жалюзийной ставни.	
9	Спецификация элементов перекрытия дымовентиляционных каналов.	
11	Спецификация к схемам расположения фундаментов и элементов перекрытия приямка.	
12	Спецификация элементов перекрытия.	
13	Спецификация к схеме расположения элементов стропил.	
16	Спецификация элементов к схеме расположения асбестоцементных листов покрытия.	
17	Спецификация стоек и элементов ограждения террасы и крылец.	
18	Спецификация элементов встроенного шкафа и антресоли.	

Ведомость объемов сборных бетонных и железобетонных конструкций по рабочим чертежам основного комплекта марки АС

№ п/п	Наименование группы элементов конструкций	Код	Кол-во м³	Примечание
1	Плиты	585821	0,84	
	Всего бетона и железобетона		0,84	

Материалы на изготовление сборных бетонных и железобетонных конструкций учтены в ведомости потребности в материалах и отдельно не учитываются.

Привязан

Инв. №

Нач.отд.	Калабухов	
Н.контр.	Лапшинский	
Гл.спец.	Нейбург	
ГИП	Недков	
Рук.гр.	Федорова	
Инженер	Березов	

Т п 411-1-125.85 – АС

Одноквартирный двухкомнатный коридорный. Стены брусчатые

Стадия	Лист	Листов
РП	1	18

Общие данные (начало)

Воронежский филиал „Союзгипролесхоз"

9677-01 8

Копировал Плотникова Формат А2

Альбом I

Типовой проект 411-1-125.85

Ведомость отделки помещений

площадь м²

Наименование или номер помещения	Потолок		Стены или перегородки (брусчатые или дощатые)		Стены или перегородки кирпичные		Низ стен и перегородок (панель)			Примечание
	Площадь	Вид отделки	Площадь	Вид отделки	Площадь	Вид отделки	Площадь	Вид отделки	Высота мм	
Жилые и служебная комнаты, коридор	54.48	Окраска известью Штукатурка по драни Окраска клеевой краской	143.2	Окраска известью Штукатурка по драни Обои	—	—	—	—	—	Сразу после сборки После осадки здания
Кухня	21.09	То же	83.8	Окраска известью Штукатурка по драни. Окраска клеевой краской	4.95 0.8	Мокрая штукатурка Окраска клеевой краской То же	1.1 16.2	Облицовка Н=60см по всей длине кухонного фронтона выше раковины Остальное масляная окраска	1800	Сразу после сборки После осадки здания
Кладовая Тепловой узел Тамбуры							—	—	—	
Уборная	1.28	Окраска известью Штукатурка цементно-песчаным раствором по металлической сетке Окраска клеевой краской	10.65 2.95	Окраска известью Штукатурка по драни Окраска клеевой краской	—	—	7.5	Окраска масляной краской	1800	Сразу после сборки После осадки здания
Ванная комната	3.23	То же	12.47	Окраска известью Штукатурка по металлической сетке	4.32	Мокрая штукатурка окраска клеевой краской	9.8	Керамическая плитка по поверхности обитой металлической сеткой	1800	—
Терраса крыльцо	15.54	Окраска лаком	3.9	Стойки и ограждения окраска лаком	—	—	—	—		

Таблица толщин наружных стен.

Наименование	Толщина стен, а° для температур воздуха в нм		
	-20°С	-30°С	-40°С
Брус по ГОСТ 8486-66**	150	150	180

Таблица толщин утеплителя.

Наименование	Удельн. вес кН/м³ (кг/м³)	Для районов с расчетной зимней температурой		
		-20°С	-30°С	-40°С
Плиты минераловатные по ГОСТ 9573-82	3(300)	80	100	120

Общие указания

1. За относительную отметку 0.000 принят уровень чистого пола здания, что соответствует абсолютной отметке [ ]

2. Материал стен-брусья из древесины хвойных пород по ГОСТ 8486-66**. Брусья наружных и внутренних стен укладывать на пакле ГОСТ 16183-77,** а крепить деревянными нагелями Ф25мм ℓ=400мм через 1.5м по высоте стен в шахматном порядке. Стыки брусьев нижнего пояса венца располагать только на столбах фундаментов.
Сопряжение брусьев в углах стен, в стыках по длине и с вертикальными элементами оконных и дверных коробок, осуществлять на деревянных шпонках и рейках
Сводная осадка стен здания обеспечивается зазорами высотой, равной 4-5% от высоты сопрягаемых с ними конструкций

3. Через год-полтора после возведения здания брусчатые стены вторично проконопатить и окрасить лаком по проолифленной основе. Все обрамления окрасить в другой более светлый цвет.

4. Опирание несущих деревянных конструкций на бетонные и каменные поверхности выполнять через гидроизоляционные прокладки из двух слоев толя.

5. По периметру здания выполнить асфальтовую отмостку шириной 750мм, толщиной 20мм по щебеночному основанию

6. Боковые поверхности кирпичных стен, соприкасающиеся с грунтом, обмазать горячим битумом за 2 раза.

7. Цоколь выполнять из керамического кирпича марки 50 на растворе марки 25 и оштукатурить цементным раствором с окраской цементным молоком

8. При производстве работ в зимних условиях необходимо: бутобетонные фундаменты выполнять по способу термоса или в тепляках. Прочность бетона к моменту замерзания должна составлять не менее 5н/мм² (50кгс/см²). Кладка фундаментов на замерзшее основание допускается только для непучинистых грунтов. Кирпичную кладку выполнять на растворах с противоморозными химическими: поташ или нитрит натрия Кирпич должен быть очищен от снега и льда. Толщина швов кирпичной кладки не должна быть больше 10-12 мм.

Инв.№ подл. | Подпись и дата | Взам. инв.№

Привязан

Инв.№

Нач.отд	Калабухов		ТП 411-1-125.85 АС
Н.контр	Пачинский		
Гл.спец.	Нейбург		
ГИП	Дедков		
Рук.гр.	Федорова		
Инжен	Перегон		Одноквартирный двухкомнатный кордон Стены брусчатые.
			Стадия: РП; Лист: 2; Листов:
			Общие данные (окончание)
			Воронежский филиал „Союзгипролесхоз"

9677-01 9

Копировал Формат А2

Альбом I

Типовой проект 411-1-125.85

План расстановки мебели

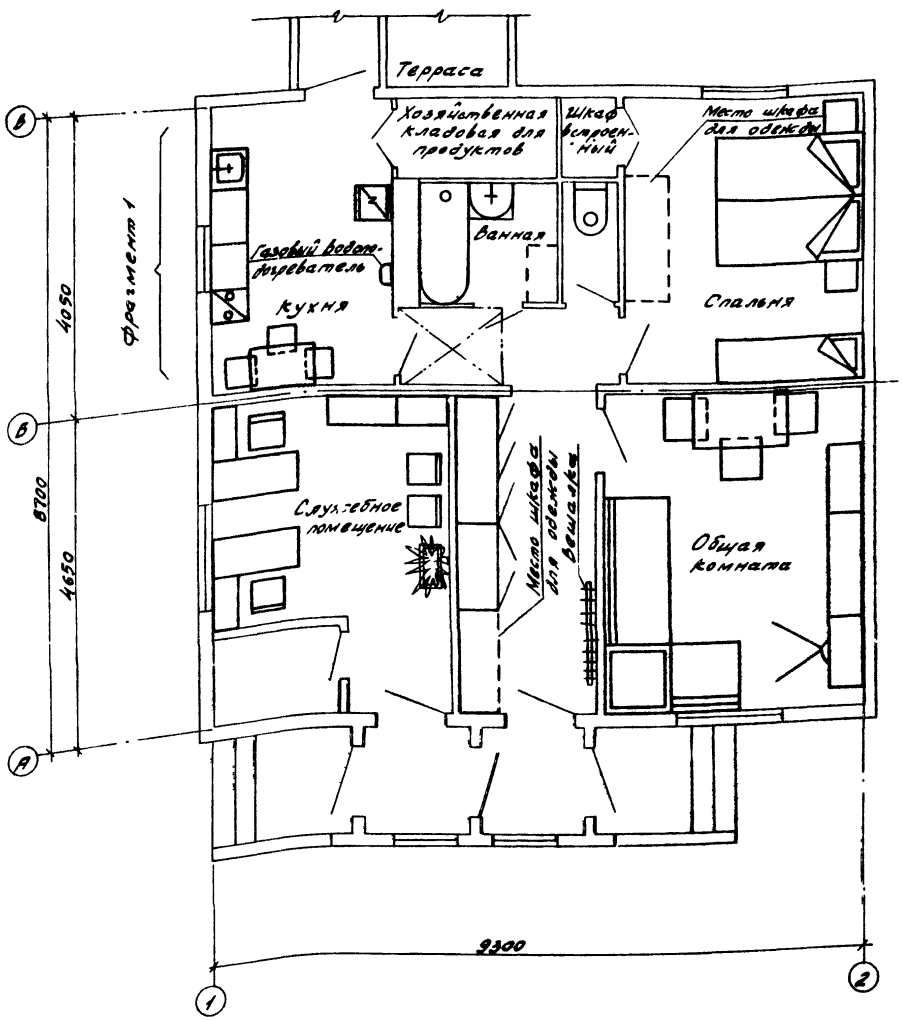

Фрагмент 1

(вариант местного отопления)

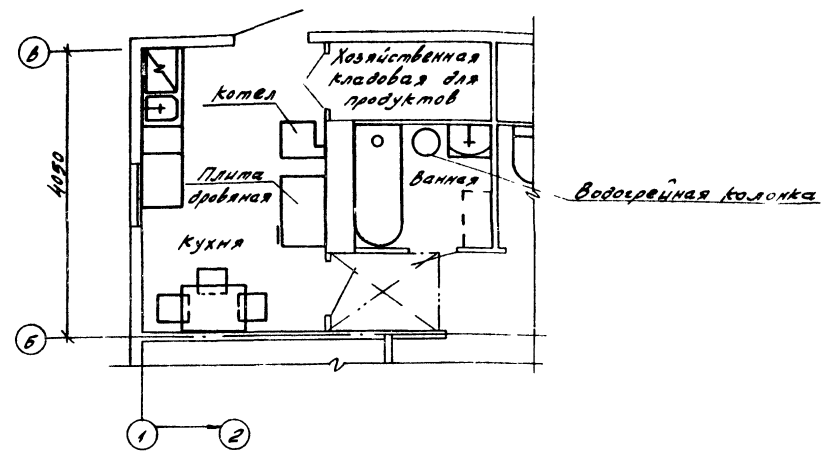

Нач.отд.	Калабухов			ТП 411-1-125 85 — АС	
Н.контр.	Пачинский				
Гл.спец.	Нейбург				
Гип	Дедков				
Рук.гр.	Федорова				
Инженер	Перегон			Одноквартирный двухкомнатный кордон. Стены брусчатые.	Стадия: РП; Лист: 3; Листов:
				План расстановки мебели. Фрагмент 1	Воронежский филиал „СОЮЗГИПРОЛЕСХОЗ"

Привязан

Инв. №

9677-01 10

Копировал Плотникова

Формат А2

Альбом I

Типовой проект 411-1-125.85

План на отм. 0,000

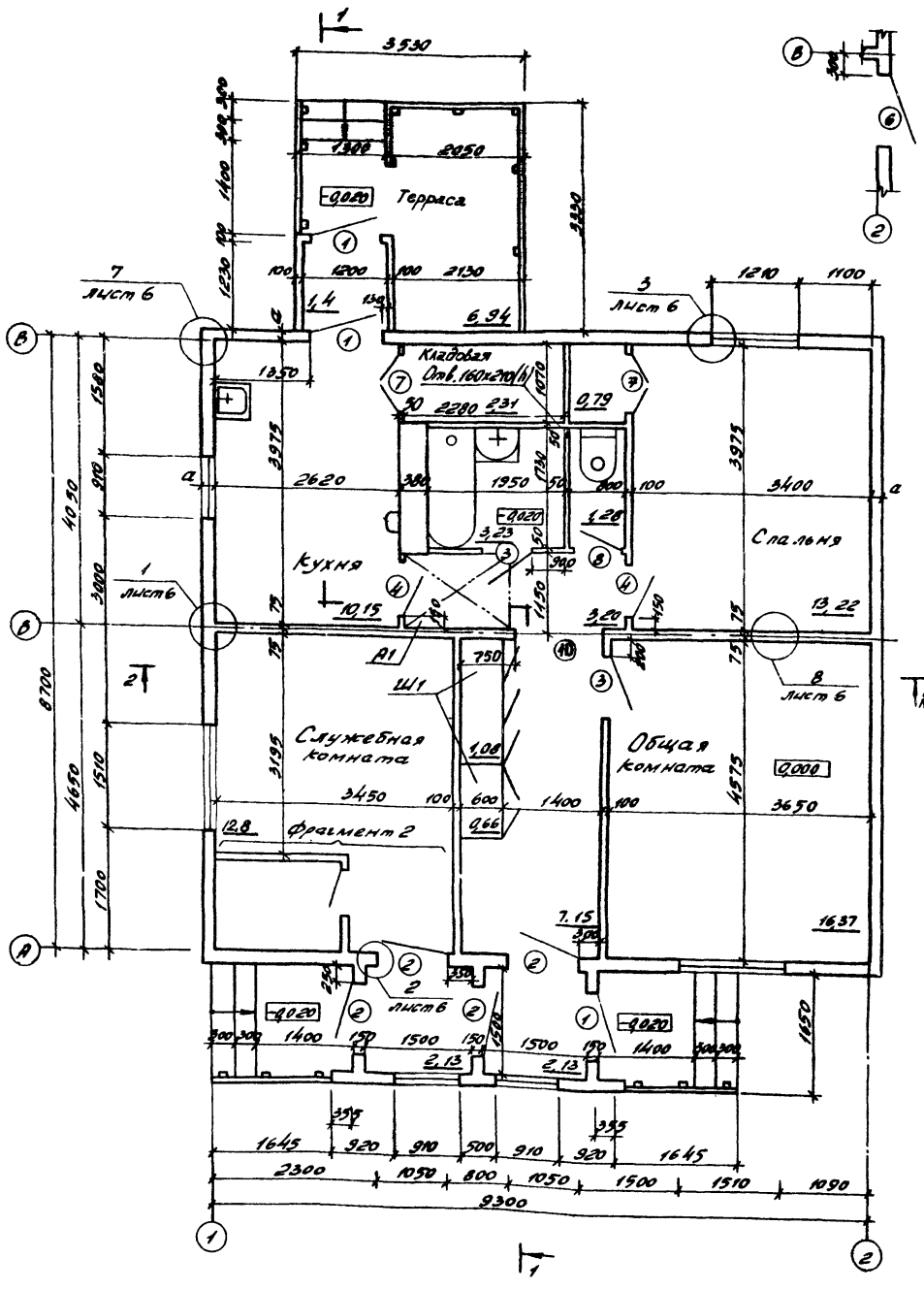

План на отм. 3,000

Фрагмент 2 (при центральном отоплении)

$t = -20°C$; $-30°C$

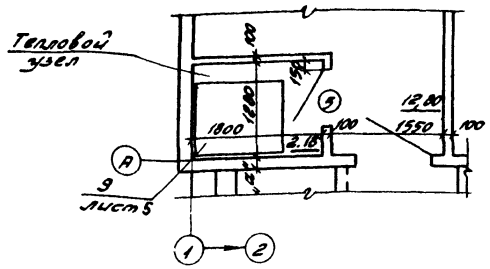

$t = -40°C$

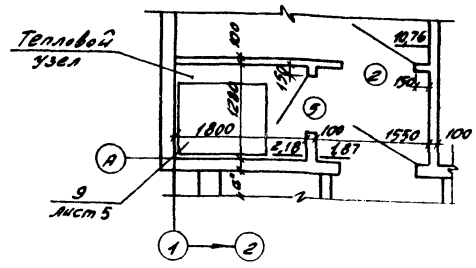

Фрагмент 2 (при местном отоплении)

$t = -20°C$; $-30°C$

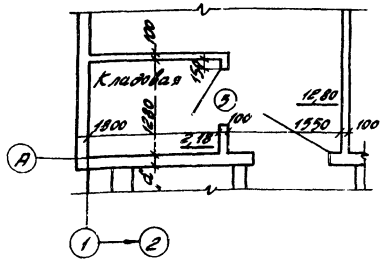

$t = -40°C$

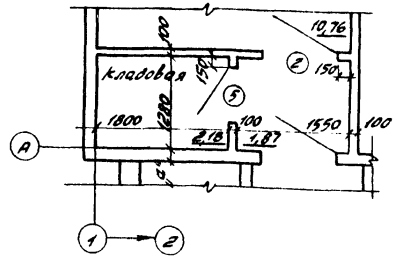

Ведомость проемов дверей

Марка поз.	Размер проема в кладке
1; 2	910 х 2070
3; 4; 5	810 х 2070
6	1010 х 1310
7	600 х 2000
8	710 х 2070
9	1000 х 1000
10	1250 х 2100

Спецификация шкафов и антресолей

Марка поз.	Обозначение	Наименование	кол.	Масса ед. кг	Примечание
Ш1	Лист 18	Шкаф Ш1	1		
А1	Лист 18	Антресоль А1	1		

1. Толщину наружных стен (размер „а") см. на листе 2.
2. Для южных районов следует предусмотреть жалюзийные ставни ЖС1 (шт. 2) и ЖС2 (шт. 2) - см. схему на листе 5.

Согласовано: ГИП Дедков, Нач. отд. Калабухов, Рук. гр. Зл. Иванов, Рук. гр. Ук. Иванов, Нач. отд. Ук. Калабухов, Гл. спец. Ук. Калабухов

Нач. отд.	Калабухов		ТП 411-1-125.85 — АС
Н. контр.	Лачинский		
Гл. спец.	Найбург		
ГИП	Дедков		
Рук. гр.	Сафронова		
Исполнил	Перегон		Одноквартирный двухкомнатный кордон. Стены брусчатые — Стадия: РП; Лист: 4; Листов:
Привязан			План на отм. 0,000. Фрагмент 2 — Воронежский филиал „СОЮЗГИПРОЛЕСХОЗ"
Инв. №			

9677-01 11

Копировал Плотникова Формат А2

Типовой проект 411-1-125.85

Разрез 1-1

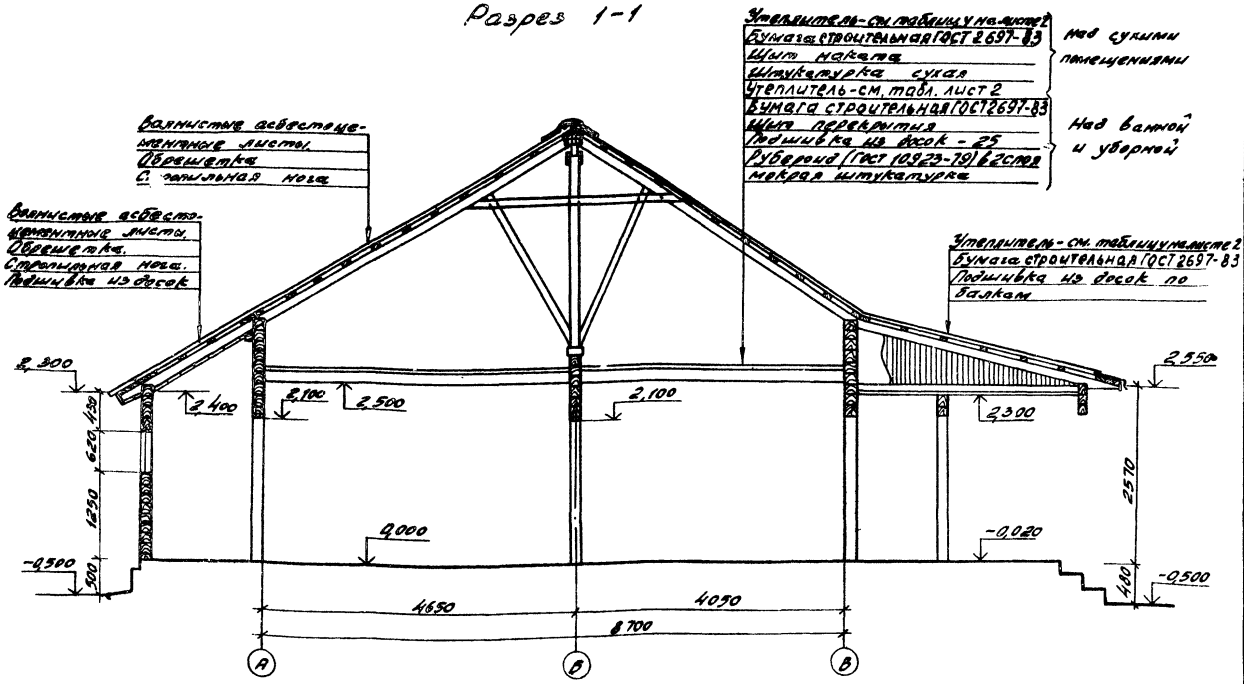

Спецификация элементов заполнения проемов

Марка поз.	Обозначение	Наименование	Кол. прит. 20°С -30°С	Кол. прит. 40°С	Масса ед. кг.	Примечание
		Дверные блоки.				
1	1.136.5-19	ДН21-9ЩР1	3	3		
2	1.136.5-19	ДН21-9ЩР1	4	5		
3	1.136-10	ДО21-9	2	2		
4	1.136-10	ДО21-9л	2	2		
5	1.136-10	ДО21-8л	1	1		
6	1.136.5-19	Дверь люка ДЛ13-10	1	1		
7	1.172-4	Дверь кладовой ДШ20-6	2	2		
8	1.136-10	ДГ21-7л	1	1		
9	1.136.5-19	Дверь люка ДЛ10-10	1	1		См. примечание
		Оконные блоки и подоконные доски.				
Ок1	1.136.5-16 ч.2	ОР15-15	2			
	ГОСТ 16289-80	ОРС15-15		2		
	ГОСТ 17280-79	ПД16-14.4	2	2		
Ок2	1.136.5-16 ч.2	ОР15-12	1			
	ГОСТ 16289-80	ОРС15-12		1		
	ГОСТ 17280-79	ПД13-14.4	1	1		
Ок3	1.136.5-16 ч.2	ОР15-9	1			
	ГОСТ 16289-80	ОРС15-9		1		
	ГОСТ 17280-79	ПД10-14.4	1	1		
Ок4	1.136.5-16 ч.2	ОР6-9	3			
	ГОСТ 16289-80	ОРС6-9		2		

Поз. 9 устанавливать только для варианта с центральным отоплением. (см. фрагмент 2 на л. 4).

Схема расположения элементов жалюзийной ставни

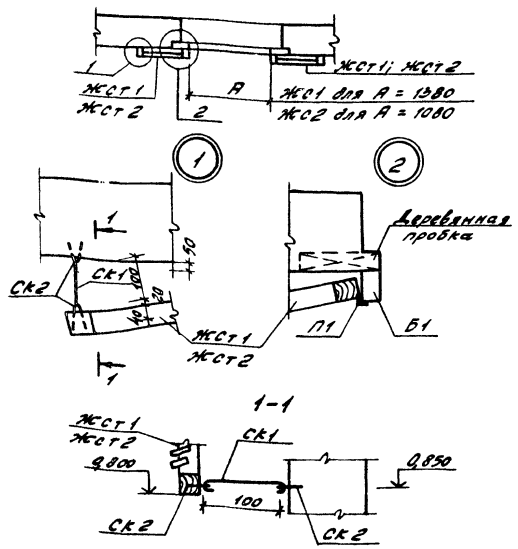

Спецификация к схеме расположения элементов жалюзийной ставни

Марка поз.	Обозначение	Наименование	Кол. шт.	Масса ед. кг	Примечание
		Ставня жалюзийная ЖС1			
Жст1	411-1- -кжи-01	Створка жалюзийная	2		
П1	ГОСТ 5088-78	Петля ПН1-70	4	0,05	
Ск1		Скоба Ф381 ℓ=130 ГОСТ 6727-80	2	0,007	Бч
Ск2		Скоба Ф381 ℓ=200 ГОСТ 6727-80	4	0,012	Бч
Б1		Брус 50×100 ℓ=1500 ГОСТ 8486-66	2		0,008 м³
		Ставня жалюзийная ЖС2			
Жст1	411-1- -кжи-01	Створка жалюзийная	2		
П1	ГОСТ 5088-78	Петля ПН1-70	4	0,05	
Ск1		Скоба Ф381 ℓ=130 ГОСТ 6727-80	2	0,007	Бч
Ск2		Скоба Ф381 ℓ=200 ГОСТ 6727-80	4	0,012	Бч
Б1		Брус 50×100 ℓ=1500 ГОСТ 8486-66	2		0,008 м³

Нач. отд.	Калабухов	
Н. контр.	Пачинский	
Гл. спец.	Нейбург	
ГИП	Дедков	
Рук. гр.	Федорова	
Инженер	Перегон	

т п 411-1-125.85 — АС

Привязан

Инв. №

Одноквартирный двухкомнатный кордон. Стены брусчатые	Стадия	Лист	Листов
	РП	5	
Разрез 1-1. Схема расположения элементов жалюзийной ставни	Воронежский филиал „СОЮЗГИПРОЛЕСХОЗ"		

9677-01 12

Копировал Плотникова

Формат А2

Типовой проект 411-1-125.85

Дробом Б

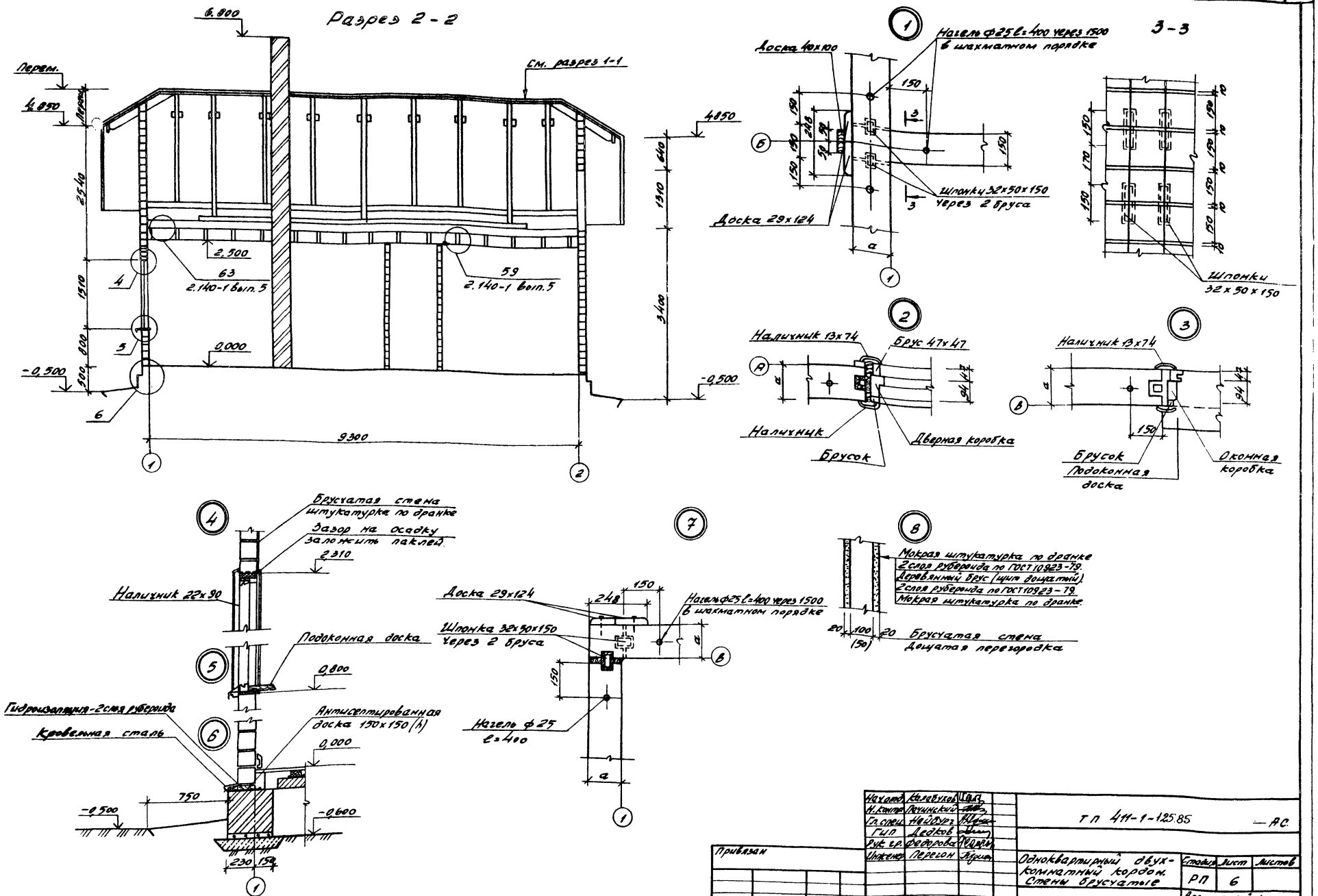

Нач.отд.	Калабухов		
Н.контр.	Пачинский		
Гл.спец.	Нейбург		
Гип	Дедков		
Рук.гр.	Федорова		
Инженер	Перегон		

Привязан

Инв.№

ТП 411-1-125.85 — АС.

Одноквартирный двухкомнатный кордон. Стены брусчатые

Разрез 2-2. Узлы

Стадия	Лист	Листов
РП	6	

Воронежский филиал „СОЮЗГИПРОЛЕСХОЗ"

9677-01 13

Копировал Плотникова

Формат А2

Типовой проект 411-1-125 85

Альбом I

Фасад в осях 1-2

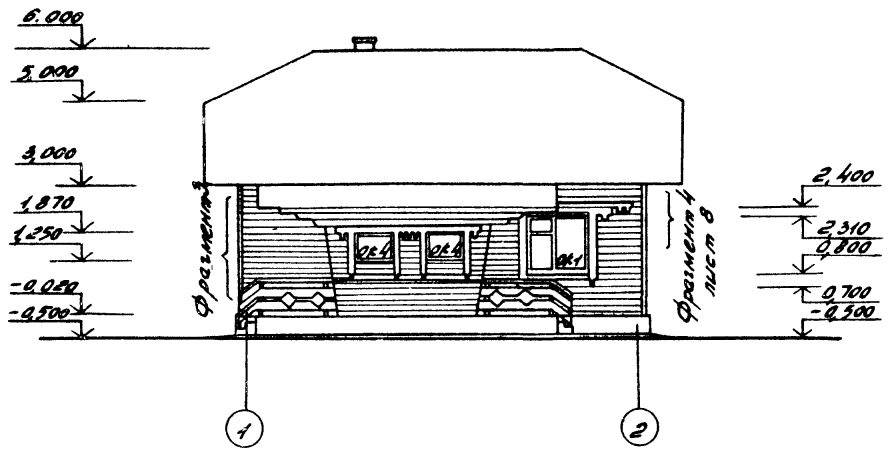

Фасад в осях В-А.

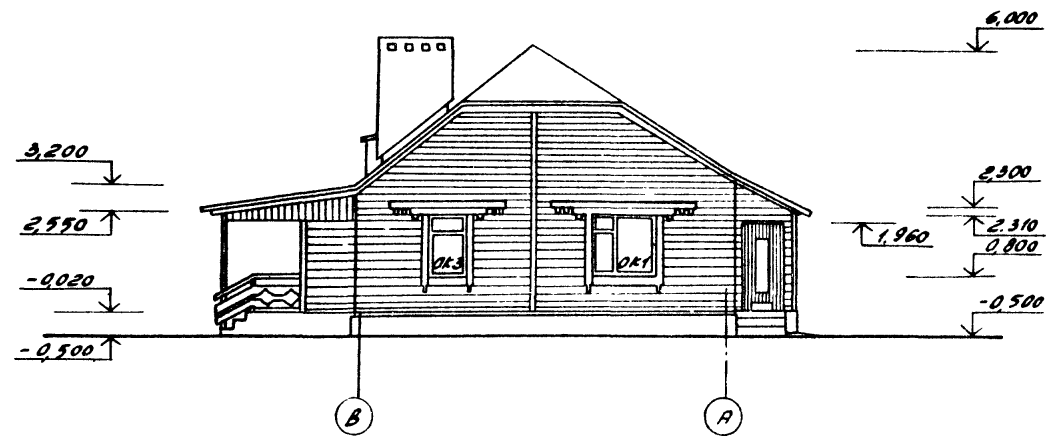

Фасад в осях 2-1

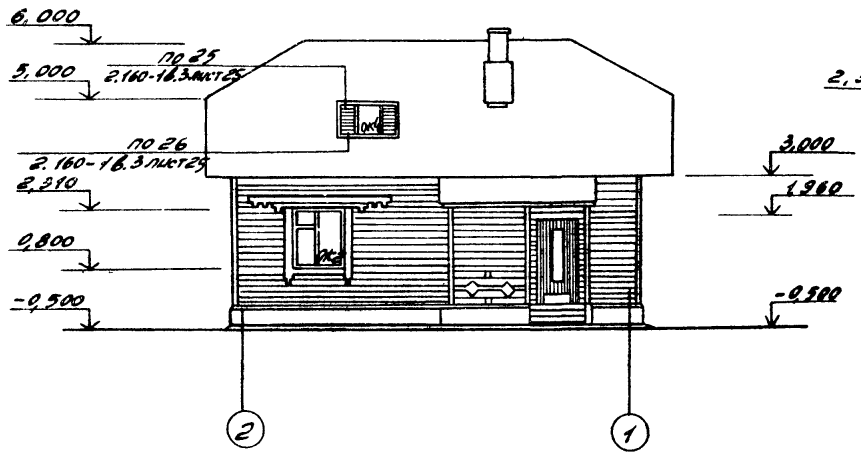

1-1

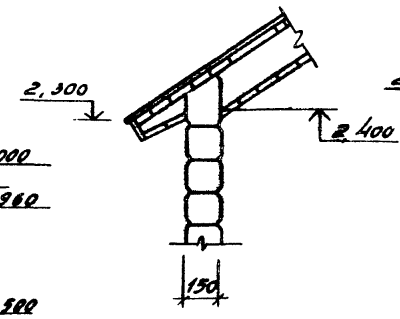

Фрагмент 3

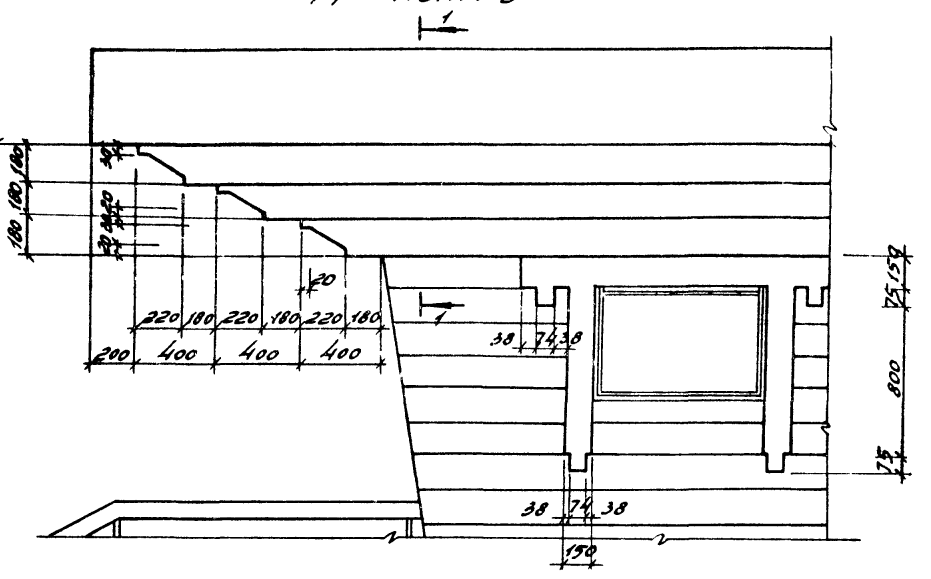

Фасад в осях А-В

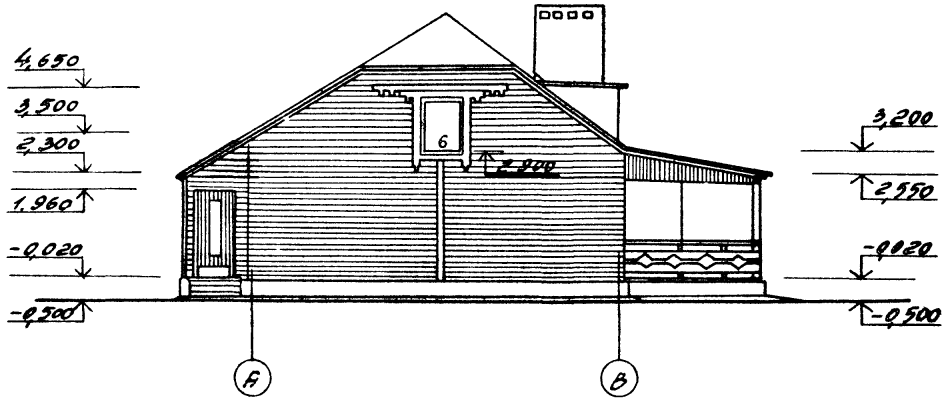

Спецификация элементов заполнения проемов на листе 5.

Нач.отд.	Калабуков			ТП 411-1-125 85	— АС
Н.контр.	Лапинский				
Гл.спец.	Нейбург				
ГИП	Дедков				
Рук.гр.	Федорова				
Инженер	Перегон				
Привязан				Одноквартирный двухкомнатный кордон. Стены брусчатые.	Стадия: РП; Лист: 7; Листов:
Инв.№				Фасады	Воронежский филиал „СОЮЗГИПРОЛЕСХОЗ"

9677-01 14

Копировал Плотникова

Формат А2

Типовой проект 411-1-125.85 Альбом I

Экспликация полов

Наименование помещений по проекту	Тип пола по проекту	Схема пола или номер узла по серии	Элементы пола и их толщина	Площадь пола м²
Общая, служебная, спальная комнаты, коридоры, кухня, кладовая, тамбур, узел тамбуры	1	140 2.144-1	Покрытие - доски по ГОСТ 8242-75 - 29 мм	63,72
Уборная, ванная комната	2	181 2.144-1	Покрытие - керамическая плитка по ГОСТ 6787-10 мм	4,51
Терраса, крыльцо	3	137 2.144-1	Покрытие - доски по ГОСТ 8242-75 - 29 мм	11,52

Фрагмент 4

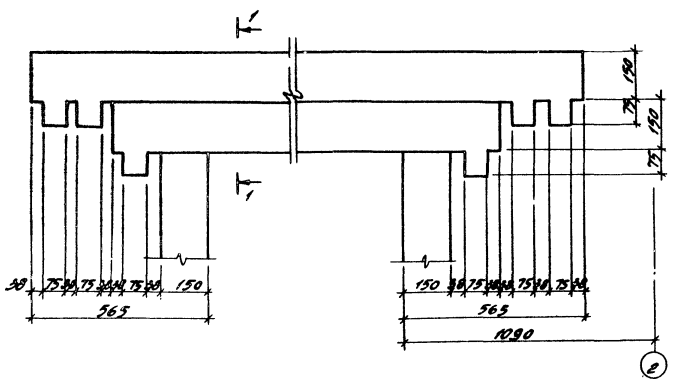

1-1

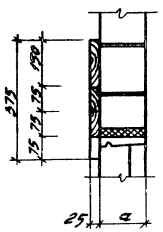

План кровли

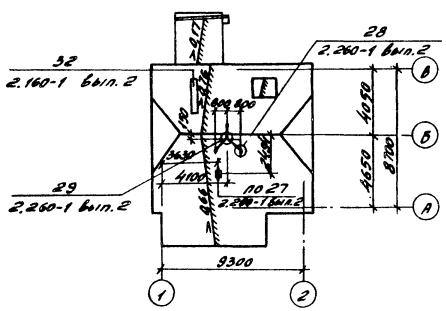

План полов на отм. 0,000.

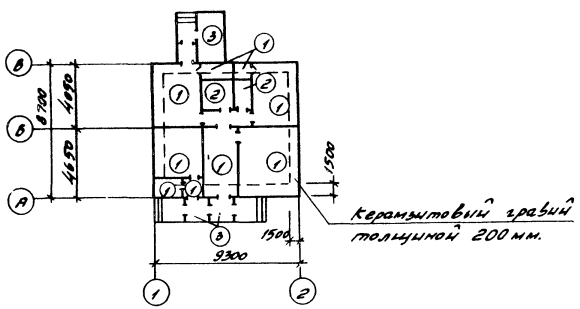

Схема заполнения оконных проемов

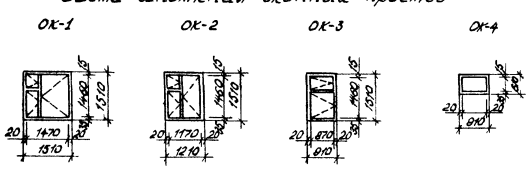

Привязан

Инв.№

Нач.отд.	Колобухов		
Н.контр.	Ланинский		
Гл.спец.	Небыбург		
ГИП	Дедков		
Рук.гр.	Федорова		
Инженер	Перелон		

тп 411-1-125.85 — АС

Одноквартирный двухкомнатный кордон. Стены брусчатые

Стадия	Лист	Листов
РП	8	

Фрагмент 4. План кровли. План полов. Экспликация полов

Воронежский филиал „СОЮЗГИПРОЛЕСХОЗ"

9677-01 15

Копировал Плотникова Формат А2

Альбом I

Типовой проект 411-1-125.85

Схемы расположения дымовентиляционных каналов при отоплении от внешних сетей

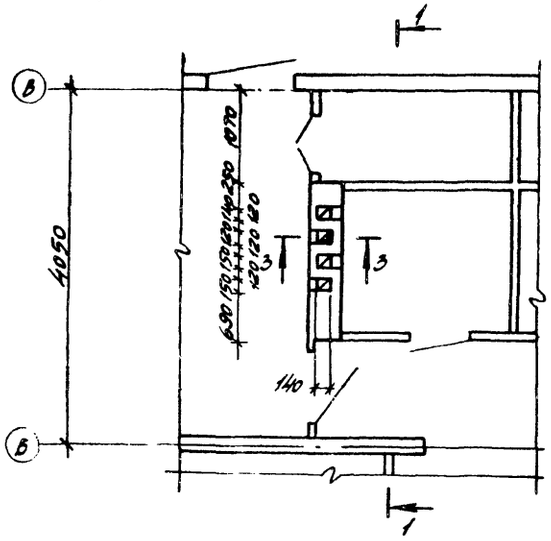

при местном отоплении

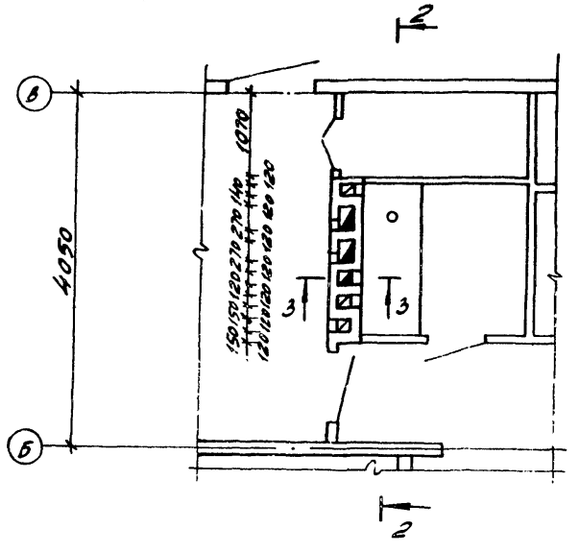

Спецификация элементов перекрытия дымовентиляционных каналов

Марка поз	Обозначение	Наименование	кол.	Масса ед. кг	Примечание
		Схемы расположения			
		дымовентиляционных			
		каналов			
		при отоплении от			
		внешних сетей			
1	3.006.1-2/82 вып. 1-2	Плита ПВд-8	2	100	
		При местном			
		отоплении			
2	3.006.1-2/82 вып. 1-2	Плита ПВд-8	2	210	

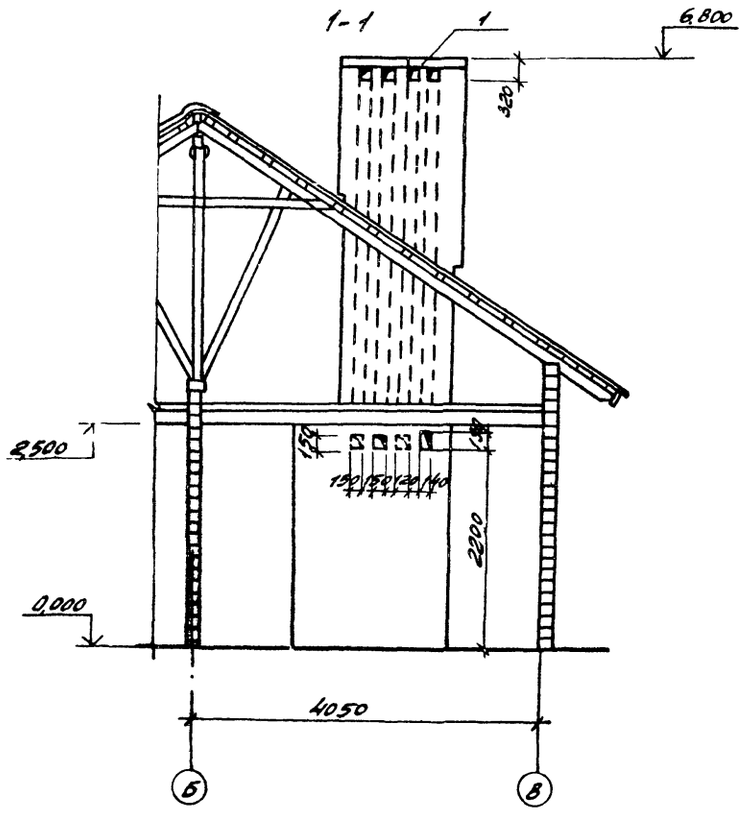

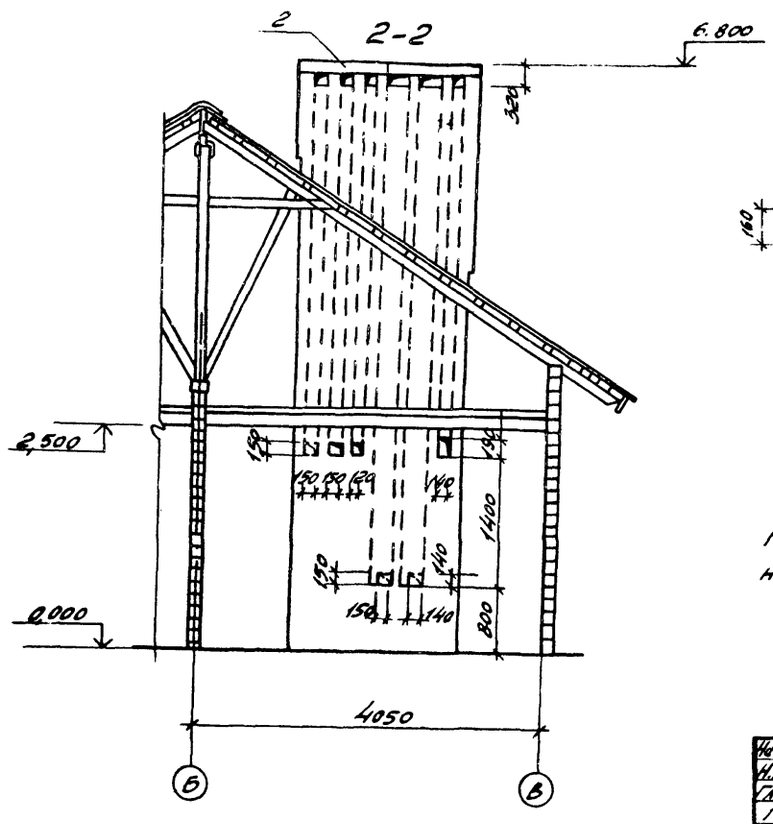

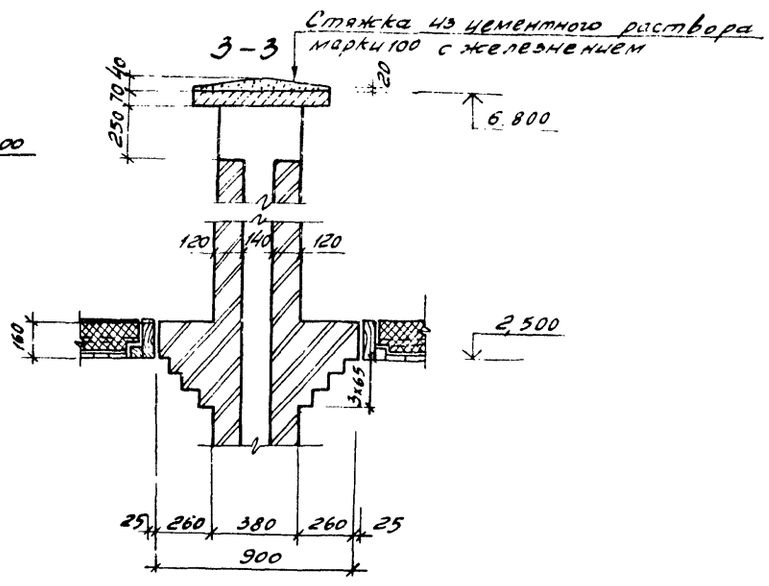

Кладку дымовых и вентиляционных каналов выполнять с учетом указаний серии 2.130-1. вып. 1 лист 33.

Согласовано

Инв. № подл. | Подпись и дата | Взам. инв. №

Нач. отд.	Калабухов		
Н. контр.	Рачинский		
Гл. спец.	Нейбурт		
ГИП	Дедков		
Рук. гр.	Федорова		
Инженер	Перегон		

Привязан

Инв. №

тп 411-1-125.85 — АС

Одноквартирный двухкомнатный кордон. Стены брусчатые

Стадия	Лист	Листов
РП	9	

Схемы расположения дымовентиляционных каналов

Воронежский филиал „СОЮЗГИПРОЛЕСХОЗ"

9677-01 16

Копировал Платников

Формат А2

Альбом I

Типовой проект 411-1-125.85

Согласовано

Инв. № подл. | Подпись и дата | Взам. инв. №

Схема расположения элементов фундаментов

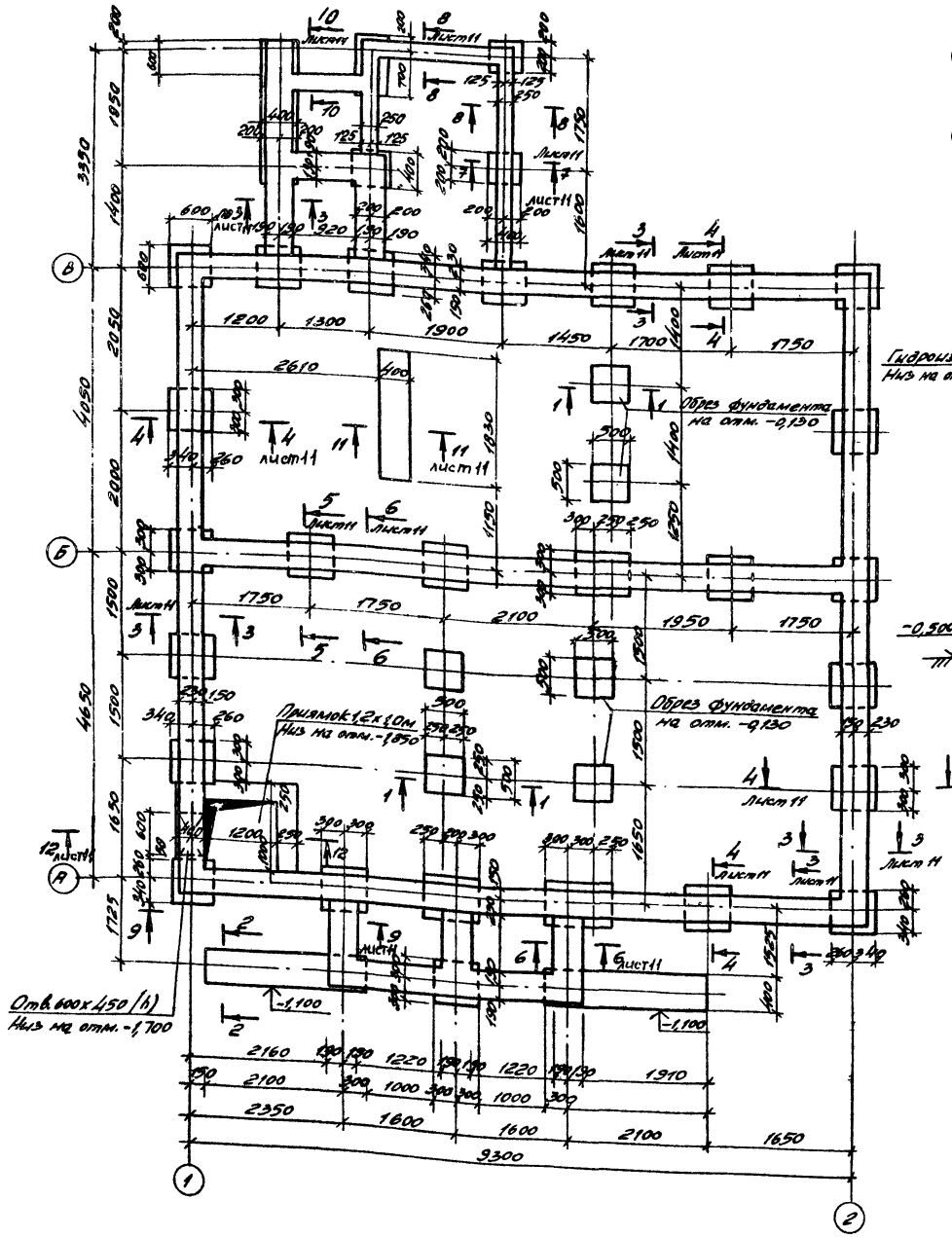

Схема нагрузок на фундаменты

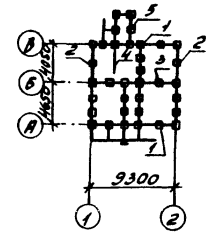

1-1

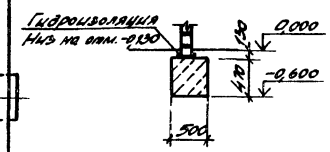

2-2

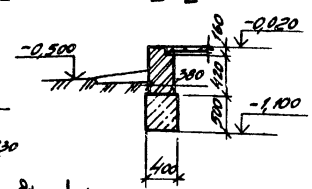

Таблица нормативных нагрузок на фундаменты

Поз. нагрузки	Нормативные нагрузки N кгс	Нормативные нагрузки M	Отметки приложения нагрузки	Примечание
1	2650	—	0,600	
2	2160	—	0,600	
3	1110	—	0,600	
4	4100	—	0,600	
5	500	—	0,600	

1. Фундаменты запроектированы из условия строительства на грунтах с условными нормативными характеристиками: нормативный угол внутреннего трения $\varphi^{H}=0,49$ рад или 28°, нормативное удельное сцепление $C^{H}=2$ кПа (0,02 кгс/см²), модуль деформации нескальных грунтов $E=14,7$ МПа (150 кгс/см²), плотность грунта $\rho=1800$ кг/м³; коэффициент безопасности по грунту $k_r=1$.
2. Фундаменты запроектированы столбчатыми из бутобетона (бутовый камень марки 200, бетон марки 50 МРЗ 50).
3. Фундаменты должны быть заглублены в материковый грунт не менее 300 мм.
4. При устройстве фундаментов под террасу и крыльцо предусмотреть установку анкера А1 по узлу 9 на листе 17.
5. Поверхности фундаментов, соприкасающиеся с грунтом, обмазать горячим битумом за 2 раза.

Нач. отд.	Калабухов		ТП 411-1-125.85	— АС
Н. контр.	Пачинский			
Гл. спец.	Нейдург			
ГИП	Дедков			
Рук. гр.	Федорова			
Инженер	Перегон			
Привязан			Одноквартирный двухкомнатный кордон. Стены брусчатые	Стадия: РП; Лист: 10; Листов:
Инв. №			Схема расположения элементов фундаментов.	Воронежский филиал Союзгипродесхоз

Копировал Плотникова Формат А2

Альбом I

Типовой проект 411-1-125.85

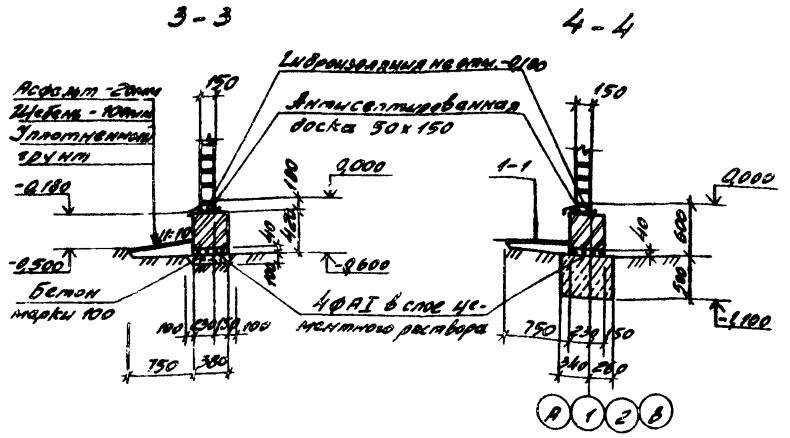

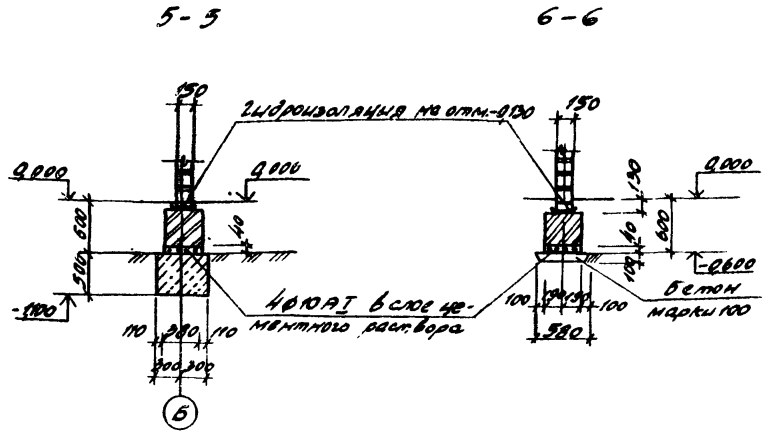

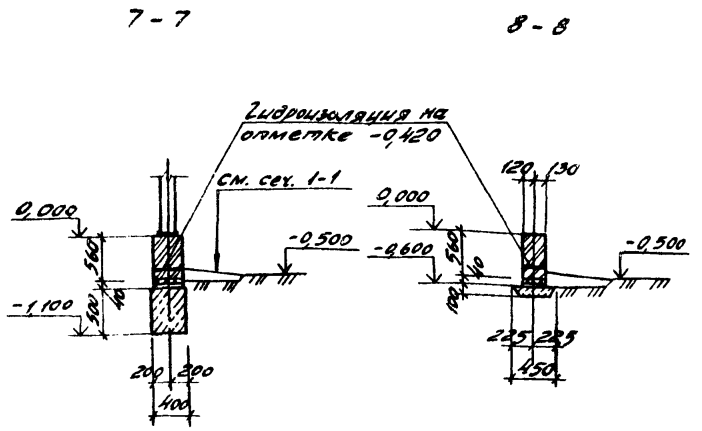

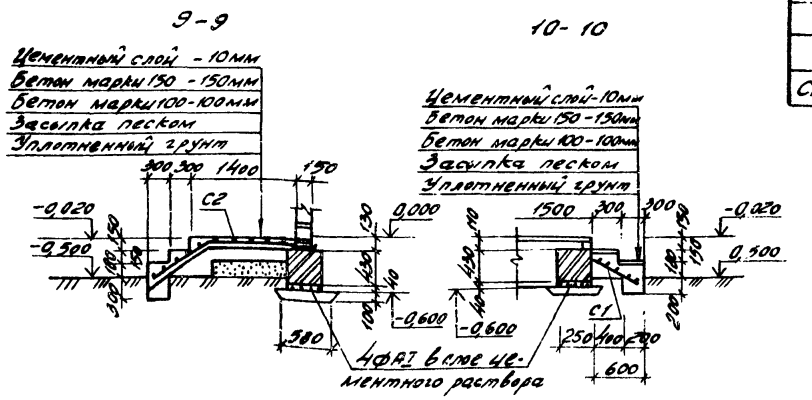

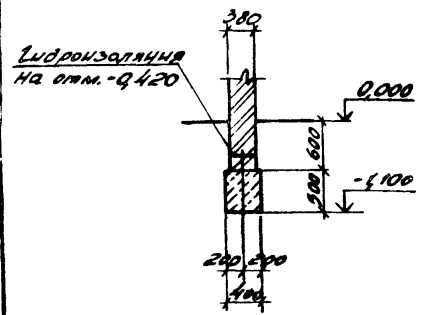

Схема расположения элементов перекрытия приямка

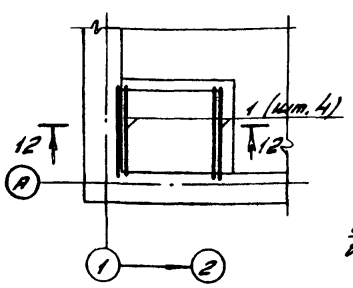

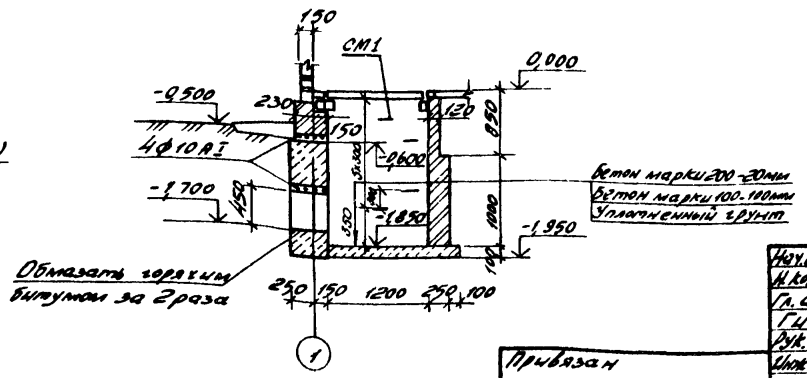

Спецификация к схемам расположения фундаментов и элементов перекрытия приямка

Марка поз.	Обозначение	Наименование	Кол.	Масса ед. кг.	Примечание
		Схема расположения фундаментов			
С1	ГОСТ 8478-81	Сетка $\frac{4Вр1-(\times200)+100}{4Вр1-(200)+100}$ 1140х700 $\frac{50}{20}$	1	1,1	
С2	ГОСТ 8478-81	Сетка $\frac{4Вр1-200}{4Вр-200}$ 1440х2100 $\frac{20}{20}$	2	3,2	
		Ф10АI ГОСТ 5781-82, ℓ=290,7м		179,36	
		Схема расположения элементов перекрытия приямка			
1		Брус 100х100 ℓ=1200 ГОСТ 8486-66	4		0.012м³
СМ1		Скоба 200-Вст3 ПС ГОСТ 24137-80	5		

Нач. отд.	Калабухов	
Н. контр.	Пачинский	
Гл. спец.	Нейбург	
ГИП	Дедков	
Рук. гр.	Федорова	
Инженер	Перегон	

Привязан

Инв. №

ТП 411-1-125.85 — АС

Одноквартирный двухкомнатный кордон. Стены брусчатые.

Стадия	Лист	Листов
РП	11	

Сечения 3-3..., 12-12. Схема расположения элементов перекрытия приямка

Воронежский филиал "СОЮЗГИПРОЛЕСХОЗ"

9677-01 18

Копировал Плотникова

Формат А2

Вариант 5

Типовой проект 411-1-125.85

Схема расположения балок чердачного перекрытия

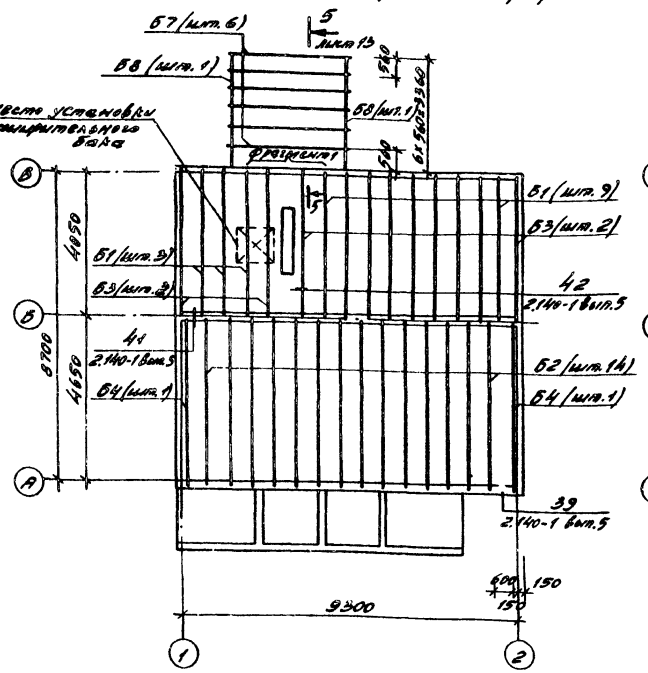

Схема расположения щитов чердачного перекрытия

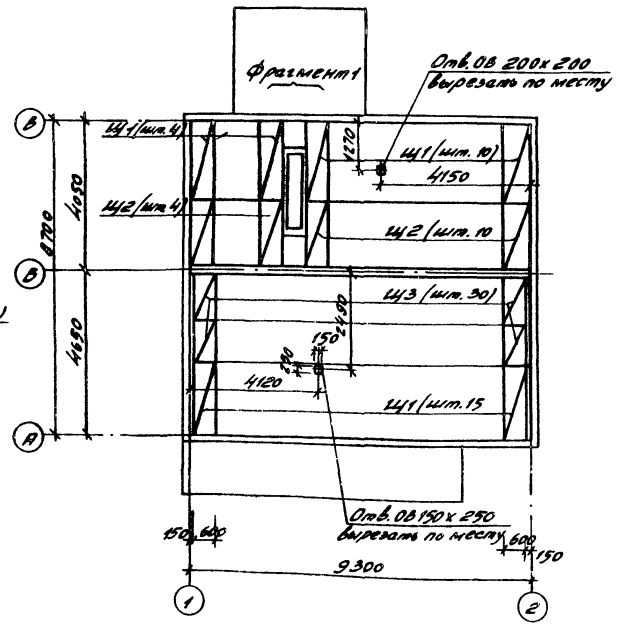

Фрагмент 1

Вариант отопления от внешних сетей

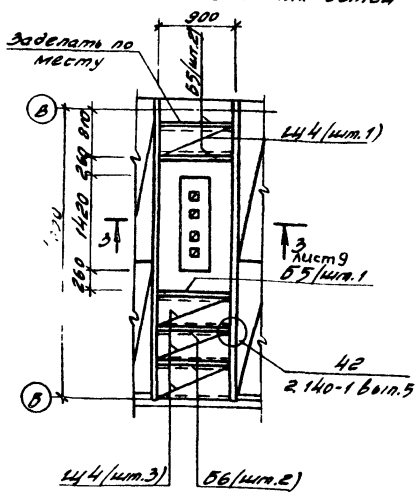

Вариант местного отопления

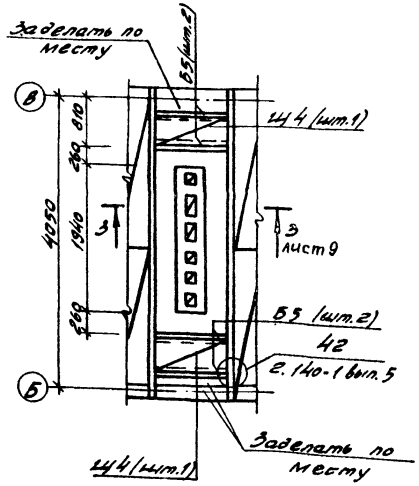

Спецификация элементов перекрытия

Марка поз.	Обозначение	Наименование	Кол.	Сечение t=20°C	Сечение t=40°C	Масса ед. кг.	Примечание
		Схемы расположения балок и щитов чердачного перекрытия					
		Балки деревянные					
Б1	ГОСТ 4981-78	БДЦ-2.42.2	12	100х180	100х200		0,036 (0,048)
Б2	ГОСТ 4981-78	БДЦ-2.48.2	14	100х180	100х200		0,036 (0,048)
Б3	ГОСТ 4981-78	БДЦ-2.42.1	4	50х180	50х200		0,018 (0,024)
Б4	ГОСТ 4981-78	БДЦ-2.48.1	2	50х180	50х200		0,013 (0,018)
Б7		ℓ=3300 ГОСТ 8466-66	6	50х100	50х100		0,016 (0,016)
Б8		ℓ=3419 ГОСТ 8466-66	2	50х100	50х100		0,017 (0,017)
Щ1	ГОСТ 1005-68	Щит ℓ=2100 в=390	29				0,027
Щ2	ГОСТ 1005-68	ℓ=1800 в=390	14				0,023
Щ3	ГОСТ 1005-68	ℓ=1200 в=390	30				0,015
А2	411-1- -КЖСИ-05	Анкер А2	32	сложн.	сложн.	1,38	
А3	-06	А3	16	4х40	4х40	1,06	
		Переменные данные					
		Вариант отопления от внешних сетей					
Б5	ГОСТ 4981-78	БДЦ-2.9.1	3	50х180	50х200		0,010 (0,011)
Б6	ГОСТ 4981-78	БДЦ-2.9.2	2	50х180	50х200		0,011 (0,012)
Щ4	ГОСТ 1005-68	Щит ℓ=900 в=390	4				0,012
Х1	411-1- -КЖСИ-03	Хомут Х1	10	6х50	6х50	2,70	
Х2	-03	Х2	10	6х50	6х50	2,79	
		Вариант местного отопления					
Б5	ГОСТ 4981-78	БДЦ-2.9.1	4	50х180	50х200		0,010 (0,011)
Щ4	ГОСТ 1005-68	Щит ℓ=900 в=390	2				0,012
Х1	411-1- -КЖСИ-03	Хомут Х1	8	6х50	6х50	2,70	
Х2	-03	Х2	8	6х50	6х50	2,79	

В графе „Примечание" даны объемы древесины в м³; в скобках - данные для t=-40°С.

Материал индивидуальных деревянных конструкций - сосна или ель II сорта влажностью не > 23%.

Нач. отд.	Калабухов		
Н. контр.	Ланинский		
Гл. спец.	Нейбург		
Гип	Дедков		
Рук. гр.	Федорова		
Инженер	Перелон		

ТП 411-1-125.85 — АС

Одноквартирный двухкомнатный коридор. Стены брусчатые

Стадия	Лист	Листов
РП	12	

Схемы расположения балок и щитов чердачного перекрытия

Воронежский филиал „СОЮЗГИПРОЛЕСХОЗ"

Привязан

Инв. №

Инв. № подл. | Подпись и дата | Взам. инв. №

Копировал Плотникова Формат А2

Альбом 3

Типовой проект 411-1-125.85

Схема расположения стропил

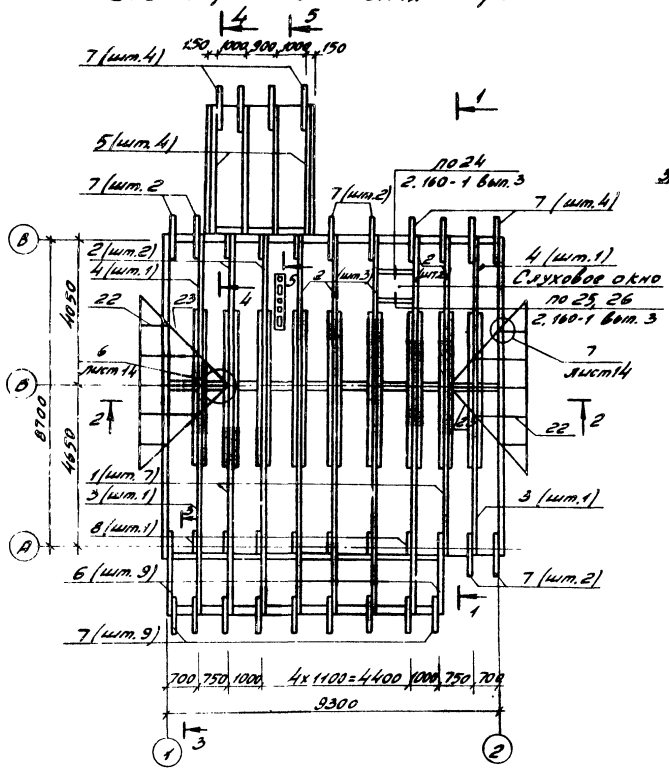

Геометрическая схема стропил по 1-1

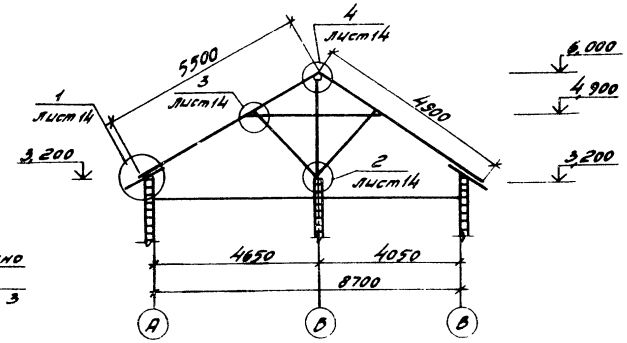

Геометрическая схема стропил по осям 1 и 2

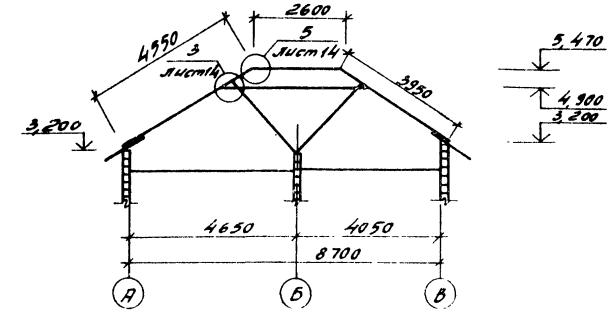

1-1

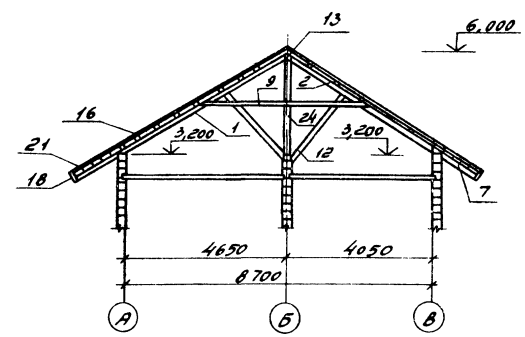

2-2

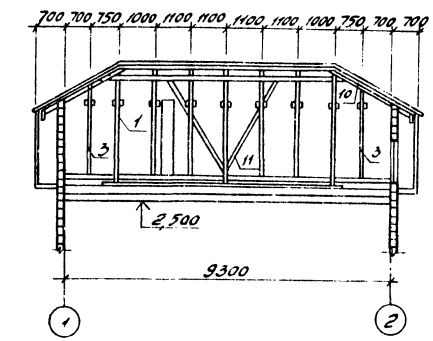

3-3

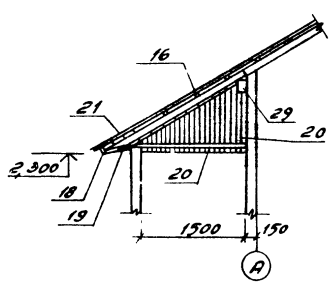

4-4

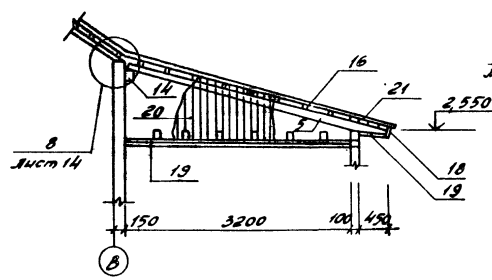

5-5

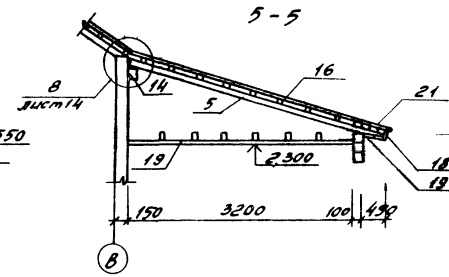

1. Элементы стропил выполнять из сосны или ели II сорта влажностью не > 23%.
2. Элементы стропил, соприкасающиеся с каменной кладкой, антисептировать 3% раствором фтористого натрия.

Нач. отд.	Калабухов		ТП 411-1-125.85 — АС		
Н. контр.	Лукьянский				
Гл. спец.	Найбург				
Рук. гр.	Федоров				
Инженер	Перегон		Одноквартирный двухкомнатный коттедж. Стены брусчатые	Стадия: РП	Лист: 13
Привязан			Схема расположения стропил. Геометрическая схема стропил. Разрезы 1-1... 5-5.	Воронежский филиал „СОЮЗГИПРОЛЕСХОЗ"	
Инв. №					

9677-01

Копировал Плотник

Формат А2

Альбом 8

Типовой проект 411-1-125.85

Инв.№ подл. | Подпись и дата | Взам.инв.№

1

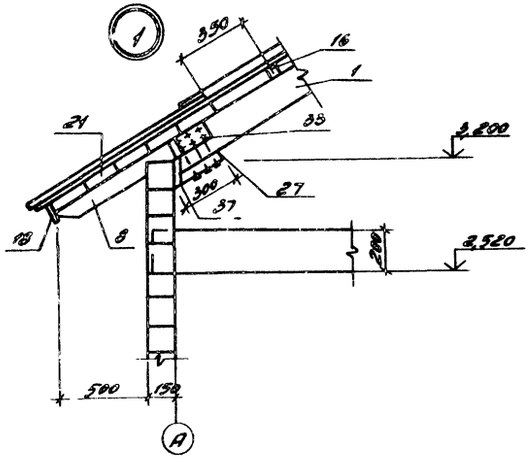

2

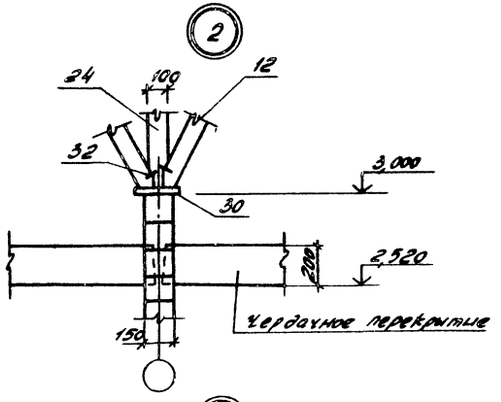

3

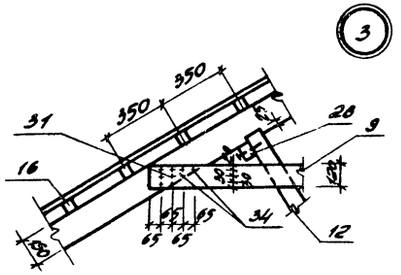

4

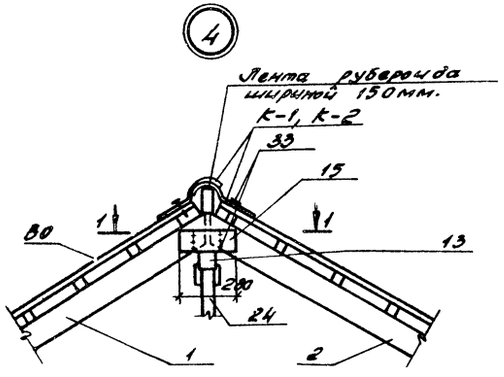

5

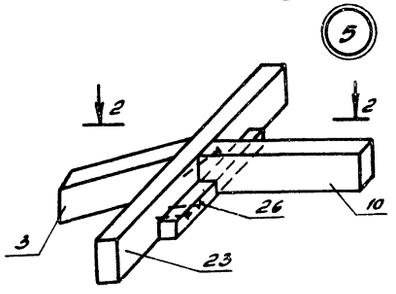

6

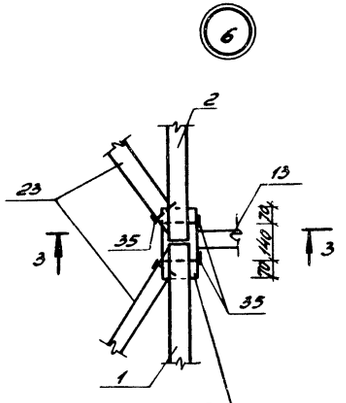

7

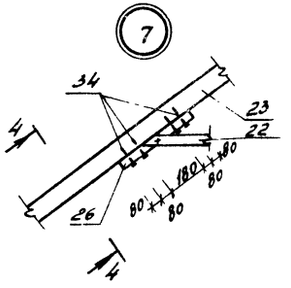

2-2

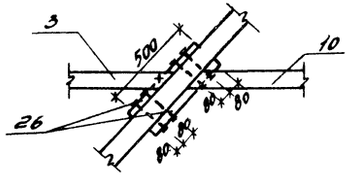

3-3

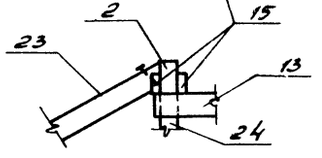

4-4

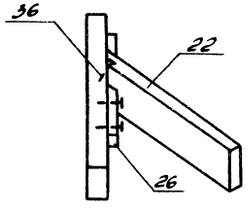

1-1

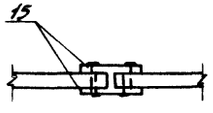

8

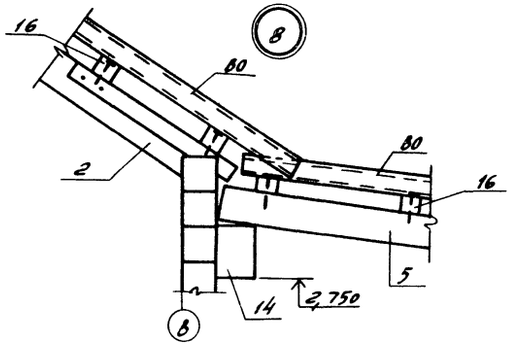

Нач.отд.	Калабухов		Т П 411-1-125.85 — АС		
Н.контр.	Лукинский				
Гл.спец.	Найбург				
ГИП	Дедков				
Рук.гр.	Федорова				
Инженер	Перегон				
Привязан			Одноквартирный двухкомнатный кордон. Стены брусчатые	Стадия: РП	Лист: 14	Листов:
Инв.№			Узлы 1... 8	Воронежский филиал „СОЮЗГИПРОЛЕСХОЗ"		

Копировал Плотникова

Формат А2

Альбом I

Типовой проект 411-1-125.85

Марка поз.	Обозначение	Наименование	кол.	Масса ед. кг.	Примечание
		Стропильная нога			
1		75х150 ℓ = 5500	7		0,06м³
2		75х150 ℓ = 4900	7		0,05м³
3		75х150 ℓ = 4550	2		0,05м³
4		75х150 ℓ = 3950	2		0,04м³
5		100х150 ℓ = 3300	4		0,05м³
6		50х150 ℓ = 1800	9		0,01м³
7		Кобылка 50х100 ℓ = 200	23		0,006м³
8		50х100 ℓ = 800	7		0,004м³
9		Ригель 40х130 ℓ = 4800	18		0,025м³
10		75х150 ℓ = 2700	2		0,03м³
11		Подкос 100х100 ℓ = 3400	2		0,034м³
12		75х130 ℓ = 2400	14		0,023м³
13		Прогон 130х130 ℓ = 6600	1		0,112м³
14		100х150 ℓ = 3200	2		0,048м³
15		Накладка 40х130 ℓ = 280	22		0,001м³
16		Обрешетка, бобышка			
		50х50 общая длина	306	п.м	0,003м³
17		Коньковый брус			
		40х130 общая длина	6	п.м	0,005м³
18		Лобовая доска			
		22х84 общая длина	324	п.м	0,002м³
19		Подшивка			
		16х400 общая длина	300	п.м	0,002м³
20		Обшивка			
		16х100 общая длина	410	п.м	0,002м³

Марка поз.	Обозначение	Наименование	кол.	Масса ед. кг.	Примечание
21		Карнизная доска			
		50х100 общая длина	210	п.м.	0,005м³
22		Наровенники			
		50х100 общая длина	180	п.м.	0,005м³
23		Диагональная нога			
		100х150 ℓ = 5700	4		0,075м³
24		Стойка 100х100 ℓ = 3000	7		0,03м³
25		Брус 60х130 ℓ = 6000	2		0,047м³
26		30х60 ℓ = 500	12		0,008м³
27		50х60 ℓ = 300	14		0,009м³
28		50х50 ℓ = 100	14		0,0035м³
29		Опорный брус			
		100х150 общая длина	7,2	п.м.	0,11м³
30		Подкладка 50х200 ℓ = 600	7		0,03м³
31	ГОСТ 7798-70*	Болт М16 ℓ = 240	36		
32	ТУ14-4-1097-80	Шпагат ф10 ℓ = 200	28		
33	ГОСТ 4028-63*	Гвозди ф4 ℓ = 120	500		
34		ℓ = 100	1500		
35		ℓ = 150	8		
36		ф5 ℓ = 150	20		
37	ТУ-22-4682-80	Ерш ф10 ℓ = 200	36		

Нач. отд.	Калабухов		ТП 411-1-125.85 — АС
Н. контр.	Пачинский		
Гл. спец.	Нейбурт		
ГИП	Дедков		
Рук. гр.	Федорова		
Инженер	Перегон		Одноквартирный двухкомнатный коридорный. Стены брусчатые — Стадия: РП; Лист: 15; Листов:
			Спецификация к схеме расположения элементов стропил — Воронежский филиал «СОЮЗГИПРОЛЕСХОЗ»

Привязан

Инв. №

Копировал Плотникова Формат А3

Альбом I

Типовой проект 411-1-125.85

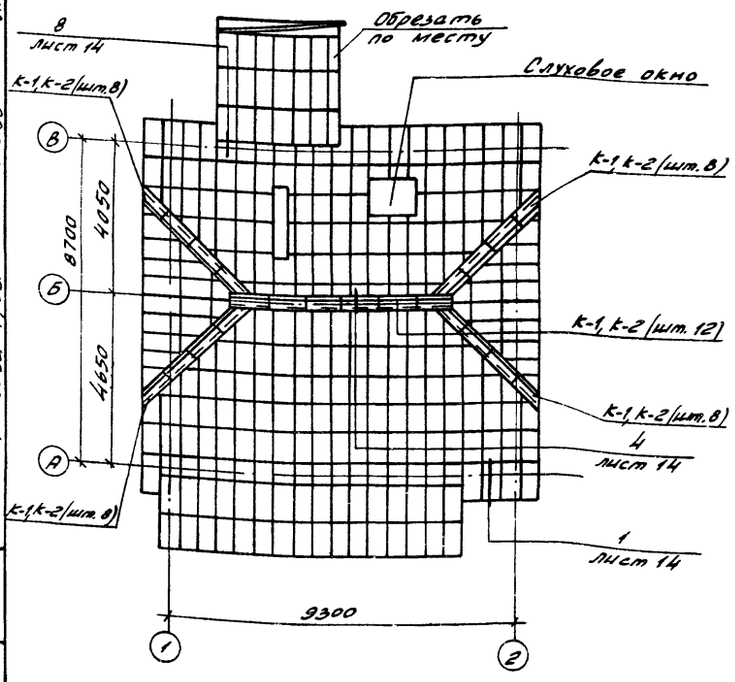

Спецификация элементов к схеме расположения асбестоцементных листов покрытия

Марка поз.	Обозначение	Наименование	кол.	Масса ед. кг.	Примечание
В0	ГОСТ 378-76	Листы асбестоцементные волнистые В0	290	9,8	
к-1	ГОСТ 378-76	Коньковая деталь к-1	22	2,8	
к-2	ГОСТ 378-76	Коньковая деталь к-2	22	2,8	

1. Асбестоцементные листы укладывать с совмещением продольных кромок соседних рядов и срезкой углов. Срезку производить в двух диагонально противоположных листах из четырех сходящихся в узле.
2. Все незамаркированные на схеме асбестоцементные листы - позиции В0.
3. С наружной стороны асбестоцементных листов выполнить гидрофобизацию кремнийорганической жидкостью ГКЖ-94 по ГОСТ 10834-76 или окраску краской БТ-177 по ГОСТ 5631-79.

Нач. отд.	Калабухов		ТП 411-1-125.85 — АС
Н. контр.	Пачинский		
Гл. спец.	Нейбурт		
ГИП	Дедков		
Рук. гр.	Федорова		
Инженер	Перегон		Одноквартирный двухкомнатный коридорный. Стены брусчатые — Стадия: РП; Лист: 16; Листов:
			Схема расположения асбестоцементных листов покрытия — Воронежский филиал «СОЮЗГИПРОЛЕСХОЗ»

Привязан

Инв. №

Инв. № подл. | Подпись и дата | Взам. инв. №

Копировал Плотникова Формат А3

Альбом 5

Типовой проект 411-1-125.85

Схема расположения стоек и ограждения террасы

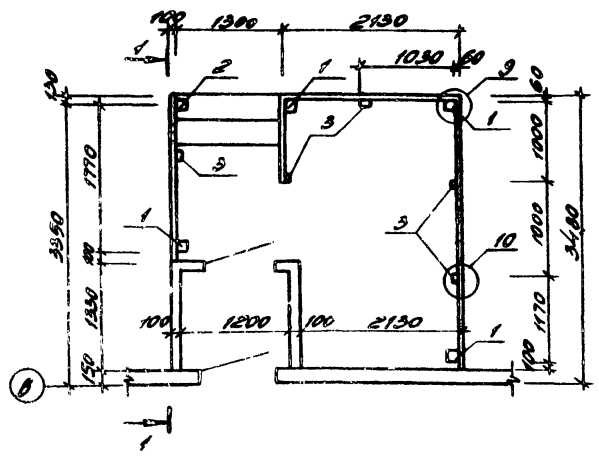

1-1

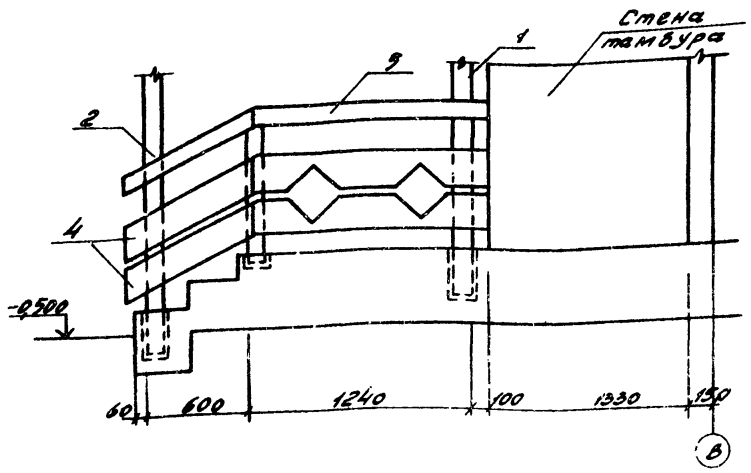

Спецификация стоек и элементов ограждения террасы и крыльца

Марка поз.	Обозначение	Наименование	кол.	Масса ед. кг	Примечание
1		Стойка 100х100 ℓ=2400	4		0,024м³
2		ℓ=2900	1		0,029м³
3		Стойка перил 50х100			
		ℓ=970	11		0,005м³
4		Ограждение			
		24х220 общая длина	24,8	п.м	0,005м³
5		Перила			
		24х100 общая длина	12,4	п.м.	0,002м³
А1	411-1	-КЖИ-04 Анкер А1	5	6,74	

Развертка ограждения террасы

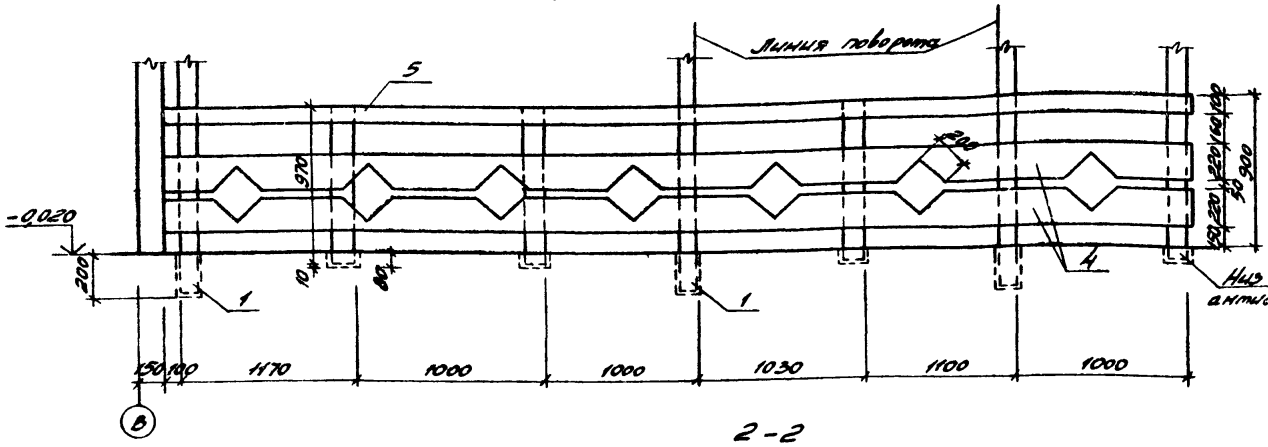

Схема расположения ограждения крыльца

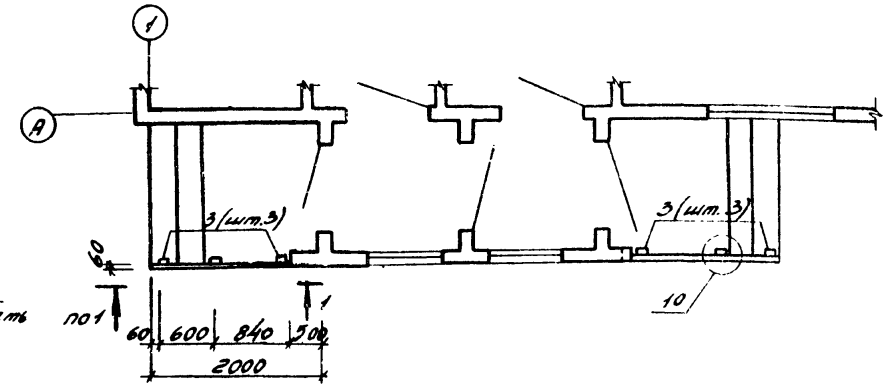

Материалы деревянных конструкций - сосна или ель II сорта влажностью не > 23%.

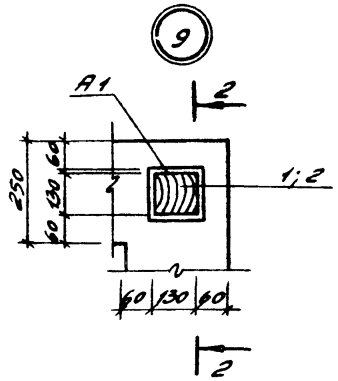

2-2

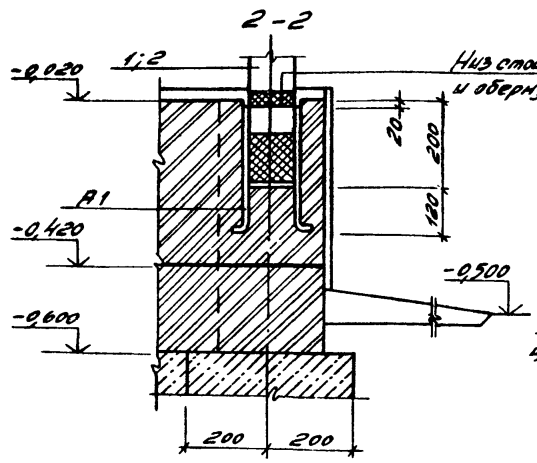

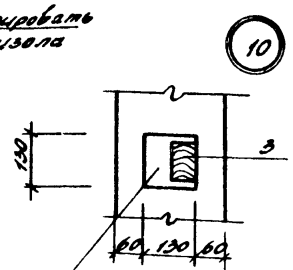

Привязан

Инв.№

Нач.отд.	Калабухов		
Н.контр.	Ланинский		
Гл.спец.	Нейбург		
ГИП	Дедков		
Рук.гр.	Федорова		
Инженер	Перегон		

Т П 411-1-125.85 — АС

Одноквартирный двухкомнатный коридорный стены брусчатые

Стадия	Лист	Листов
РП	17	

Схемы расположения стоек и ограждений террасы и крылец

Воронежский филиал "СОЮЗГИПРОЛЕСХОЗ"

Копировал Плотникова

Формат А2

Альбом I

Типовой проект 411-1-125.85

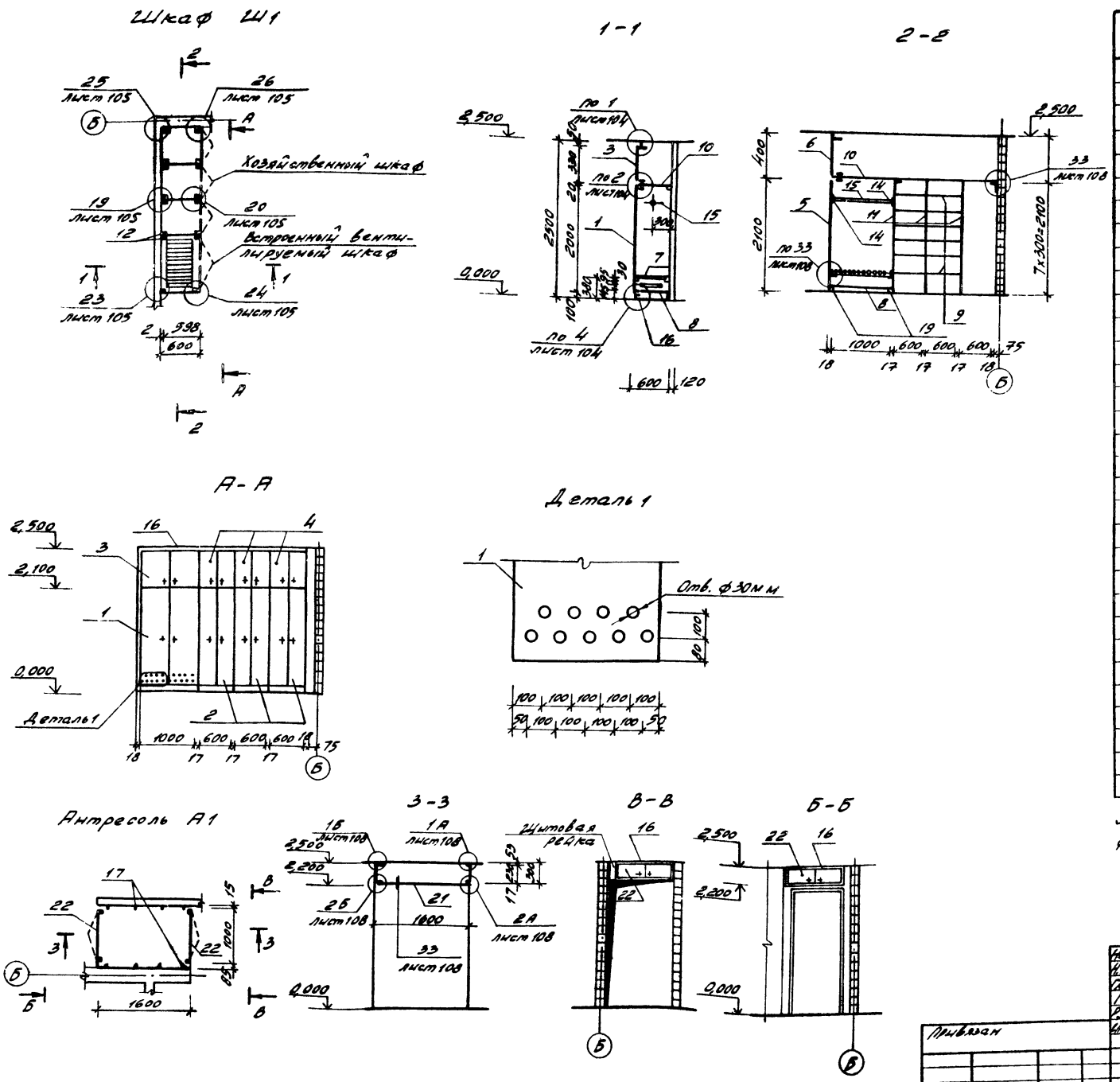

Спецификация элементов встроенного шкафа и антресоли

	Обозначение		Наименование	Кол.	Примечание
			Шкаф Ш1 (шт. 1)		
			Сборочные единицы		
1	1.172-4	-Д3	Дверка шкафа ДШ20-10	1	26,0 кг
2		-Д3	ДШ20-6	3	16,3 кг
3		-Д31	ДА3-10	1	6,4 кг
4		-Д31	Дверка антресоли ДА3-6	3	4,0 кг
5		-Д91	Стенка боковая СБ-2	1	14,7 кг
6		-Д92	Стенка боковая доборная 2СБ-1	1	2,8 кг
7	411-1-	-КЖИ-02	Решетка шкафа РШ1	1	
8	1.172-4	-Д95	Полка переставная 2ПП-10	1	6,8 кг
9		-Д95	2ПП-6	12	4,0 кг
10		-Д96	Полка антресольная (600x288в)	1	21,0 кг
11		-Д93	Стенка промежуточная 2СП-2	3	7,9 кг
12		-Д99	Монтажный брус МБ-2	16	
13		-Д109	Плинтус		3,45 п.м
			Детали		
14	1.172-4	-Д101	Штангодержатель ШД1	2	
15		-Д100	Штанга ШТ-10	1	
16		-Д108	Наличник Н2		5,35 п.м
17		-Д110	Угольник УМ-1	64	
18		-Д110	УМ-2	32	
19		-Д102	Полкодержатель ПД-2	2	
20		-Д112	Винт с гайкой стяжной В3	192	
			Антресоль А1 (шт. 1)		
			Сборочные единицы		
21	1.172-4	-Д96	Полка антресольная (1100x1600)	1	
22		-Д31	Дверка антресоли ДА3-10	2	6,4 кг
			Детали		
16	1.172-4	-Д108	Наличник К-2		2,6 п.м
17		-Д110	Угольник УМ-1	6	

Узлы замаркированы по серии 1.172-4. При изготовлении шкафа и антресоли руководствоваться указаниями серии 1.172-4.

Нач. отд.	Калабухов	
Н. контр.	Лачинский	
Гл. спец.	Нейбург	
ГИП	Дедков	
Рук. гр.	Федорова	
Инженер	Перегон	

Т п 411-1-125.85 — АС

Привязан

Инв. №

Одноквартирный двухкомнатный кордон. Стены брусчатые	Стадия	Лист	Листов
	РП	18	
Встроенный шкаф Ш1 и антресоль А1	Воронежский филиал „СОЮЗГИПРОЛЕСХОЗ"		

9677-01 24

Копировал Плотникова Формат А2

Альбом I

Типовой проект 411-1-125.85

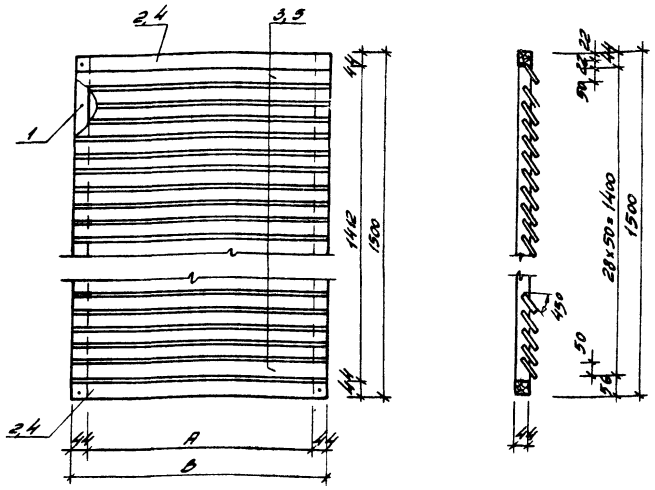

Обозначение	A мм	B мм
ЖСТ-1	812	512
ЖСТ2	900	600

Формат	Зона	Позиция	Обозначение	Наименование	Кол.	Примечание
				Створка жалюзийная ЖСТ-1 (шт. 4)		
				Детали		
		1		Брусок 44×44 С=1500 ГОСТ 8486-66	2	0,065 м³
		2		С=900	2	0,011 м³
		3		Доска 150×60 С=870 ГОСТ 8486-66	29	0,009 м³
				Створка жалюзийная ЖСТ2 (шт. 4)		
				Детали		
		1		Брусок 44×44 С=1500 ГОСТ 8486-66	2	0,065 м³
		4		С=600	2	0,008 м³
		5		Доска 150×60 С=570 ГОСТ 8486-66	29	0,006 м³

Нач. отд. Калабухов
Н. контр. Лачинский
Гл. спец. Нейбург
ГИП Дедков
Рук. гр. Федорова
Инженер Перелон

ТП 411-1-125.85 -КЖСИ-01

Створки жалюзийные ЖСТ1, ЖСТ2

Стадия: РП | Масса | Масштаб

Лист | Листов 1

Воронежский филиал „СОЮЗГИПРОЛЕСХОЗ"

Привязан

Инв. №

Инв. № подл. | Подпись и дата | Взам. инв. №

Копировал Плотникова Формат А3

Альбом I

Типовой проект 411-1-125.85

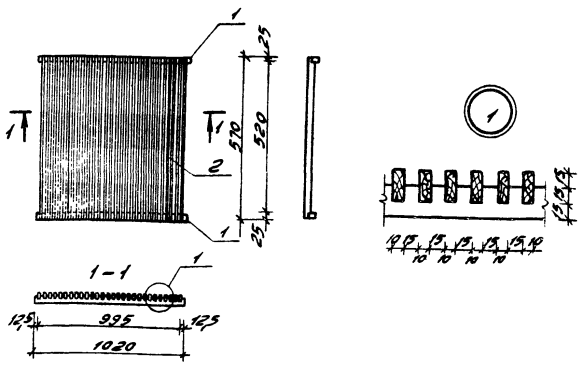

Формат	Зона	Позиция	Обозначение	Наименование	Кол.	Примечание
				Решетка РШ1 (шт. 1)		
				Детали		
БЧ	1			Планка 25×25×1020 ГОСТ 8486-66	2	
БЧ	2			Рейка 10×30 С=510 ГОСТ 8486-66	40	

Привязан

Инв. №

Нач. отд. Калабухов
Н. контр. Лачинский
Гл. спец. Нейбург
ГИП Дедков
Рук. гр. Федорова
Инженер Перелон

ТП 411-1- -КЖСИ-02

Решетка РШ1

Стадия: РП | Масса | Масштаб 1:20

Лист | Листов 1

Воронежский филиал „СОЮЗГИПРОЛЕСХОЗ"

Копировал Плотникова Формат А4

Альбом I

Типовой проект 411-1-

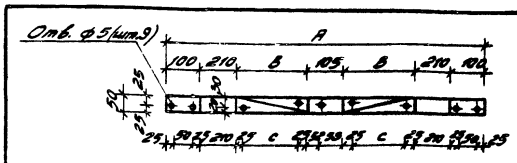

Обозначение	A мм	B мм	C мм
Х1	1145	210	160
Х2	1185	230	180

Формат	Зона	Позиция	Обозначение	Наименование	Кол.	Примечание
				Хомут Х1 (шт. 8)		
				-6×50 ГОСТ 103-76* С=1145 Ст3кп2 ТУ14-1-3023-80	1	2,7 кг
				Хомут Х2 (шт. 8)		
				-6×50 ГОСТ 103-76* С=1185 Ст3кп2 ТУ14-1-3023-80	1	2,8 кг

Привязан

Инв. №

Нач. отд. Калабухов
Н. контр. Лачинский
Гл. спец. Нейбург
ГИП Дедков
Рук. гр. Федорова
Инженер Перелон

ТП 411-1-125.85 -КЖСИ-03

Хомуты Х1, Х2

Стадия: РП | Масса | Масштаб

Лист | Листов 1

Воронежский филиал „СОЮЗГИПРОЛЕСХОЗ"

Инв. № подл. | Подпись и дата | Взам. инв. №

9677-01

25

Копировал Плотникова Формат А4

Альбом I

Типовой проект 411-1-125.85

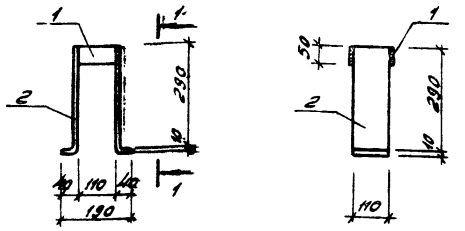

Формат	Зона	Позиция	Обозначение	Наименование	Кол.	Примечание
				Анкер А1 (шт. 5)		
				Детали		
		1		-10х50 ГОСТ 103-76* ℓ=110 Вст3кп2 ТУ14-1-3023-80	2	0,45 кг
		2		-10х110 ГОСТ 103-76* ℓ=340 Вст3кп2 ТУ14-1-3023-80	2	2,94 кг

Сварку производить электродами Э42 по ГОСТ 9467-75. Высота шва 4 мм.

Привязан

Инв. №

Нач. отд.	Калабухов		
Н. контр.	Лачинский		
Гл. спец.	Нейбурт		
ГИП	Дедков		
Рук. гр.	Федорова		
Инженер	Перегон		

ТП 411-1-125.85 -КЖИ-04

Анкер А1

Стадия	Масса	Масштаб
РП	6,7	1:10
Лист	Листов 1	

Воронежский филиал „СОЮЗГИПРОЛЕСХОЗ"

Инв. № подл. | Подпись и дата | Взам. инв. №

копировал Плотникова Формат А4

Альбом I

Типовой проект 411-1-

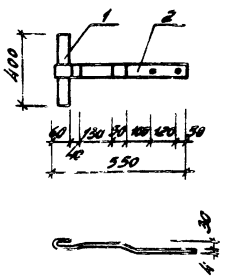

Формат	Зона	Позиция	Обозначение	Наименование	Кол.	Примечание
				Анкер А2 (шт. 32)		
				Детали		
		1		-4х40 ГОСТ 103-76* ℓ=400 Вст3кп2 ТУ14-1-3023-80	1	0,50 кг
		2		-4х40 ГОСТ 103-76* ℓ=200 Вст3кп2 ТУ14-1-3023-80	1	0,08 кг

Привязан

Инв. №

Нач. отд.	Калабухов		
Н. контр.	Лачинский		
Гл. спец.	Нейбурт		
ГИП	Дедков		
Рук. гр.	Федорова		
Инженер	Перегон		

ТП 411-1-125.85 -КЖИ-05

Анкер А2

Стадия	Масса	Масштаб
РП	1,4	1:10
Лист	Листов 1	

Воронежский филиал „СОЮЗГИПРОЛЕСХОЗ"

Инв. № подл. | Подпись и дата | Взам. инв. №

копировал Плотникова Формат А4

Альбом I

Типовой проект 411-1-125.85

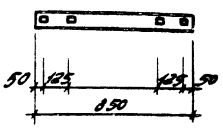

Формат	Зона	Позиция	Обозначение	Наименование	Кол.	Примечание
				Анкер А3 (шт. 16)		
				-4х40 ГОСТ 103-76 ℓ=850 Вст3кп2 ТУ14-1-3023-80	1	1,07 кг

Привязан

Инв. №

Нач. отд.	Калабухов		
Н. контр.	Лачинский		
Гл. спец.	Нейбурт		
ГИП	Дедков		
Рук. гр.	Федорова		
Инженер	Перегон		

ТП 411-1-125.85 -КЖИ-06

Анкер А3

Стадия	Масса	Масштаб
РП	1,1	1:20
Лист	Листов 1	

Воронежский филиал „СОЮЗГИПРОЛЕСХОЗ"

Инв. № подл. | Подпись и дата | Взам. инв. №

9677-01 25

копировал Плотникова Формат А4

Альбом I

Типовой проект 411-1-125.85

Ведомость чертежей основного комплекта ВК

Лист	Наименование	Примечание
1	Общие данные.	
2	План систем на отм. 0,000.	
3	Схемы систем В1; К1; Т3.	

Ведомость ссылочных и прилагаемых документов.

Обозначение	Наименование	Примечание
	Ссылочные документы	
4.900-8, выпуск IV	Альбом оборудования, фасонных частей и арматуры для сетей и сооружений водопровода и канализации.	
Б9-8	Водомерные узлы, рабочие чертежи повторного применения.	
	Прилагаемые документы	
411-1- -ВК.ВМ	Ведомость потребности в материалах.	
-ВК.СО	Спецификация оборудования.	

Проект разработан в соответствии с действующими нормами и правилами и предусматривает мероприятия обеспечивающие взрывную и взрывопожарную и пожарную безопасность при эксплуатации здания.

Главный инженер проекта / Дедков /.

Основные показатели по чертежам водопровода и канализации

Наименование системы	Потребный напор на вводе, м. вод. ст.	Расчетный расход м³/сут.	м³/ч	л/с	при пожаре л/с	Установленная мощность электродвигателей, кВт	Примечание
Хозяйственно-питьевой водопровод	10,0	3,23 3,35	1,08 1,19	0,87 0,95			* Водопотребление на одного человека
В том числе: на полив		2,50	—	—			Расход воды на полив и на нужды стола.
На нужды столовой		0,28	—	—			
На нужды хозяйства		0,45 0,57	1,08 1,19	0,87 0,99			
Бытовая канализация		0,45* 0,57*	1,08 1,19	2,47 2,55			

Общие указания.

1. Открытые трубопроводы систем К1 окрашиваются лаком БТ-577.
2. Стояки и трубопроводы систем В1 и Т3 окрашиваются масляной краской за 2 раза.
3. Монтаж внутренних сетей водопровода и канализации производить в соответствии с СНиП III-28-75.
4. Данные в числителе даны для варианта с водогрейной колонкой, в знаменателе для варианта с ВПГ-18.

Привязан

Инв. № подл. | Подпись и дата | Взам. инв. №

Нач. отд.	Калабухов	
Н. контр.	Зайцева	
Гл. спец.	Нейбут	
ГИП	Дедков	
Рук. гр.	Старикова	
Инженер	Зобнинова	

Т.п. 411-1-125.85 - ВК

Одноквартирный двухкомнатный коридорный. Стены брусчатые.

Стадия	Лист	Листов
РП	1	3

Общие данные

Воронежский филиал «СОЮЗГИПРОЛЕСХОЗ»

Копировал Плотникова Формат А3

Альбом I

Типовой проект 411-1-125.85

План систем на отм. 0,000.

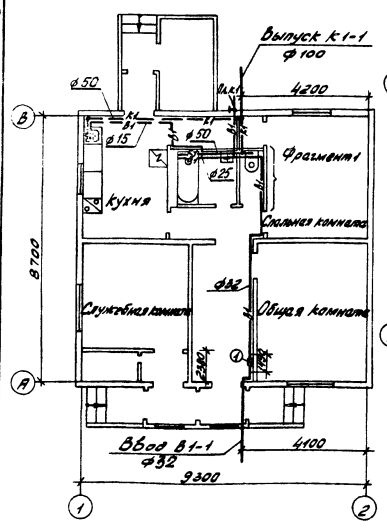

Фрагмент 1 (горячее водоснабжение от газовой) колонки.

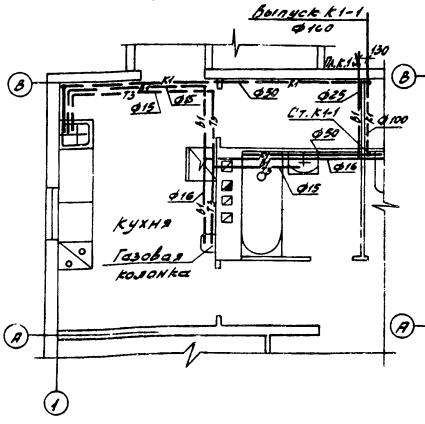

Фрагмент 1 (горячее водоснабжение от водогрейной) колонки.

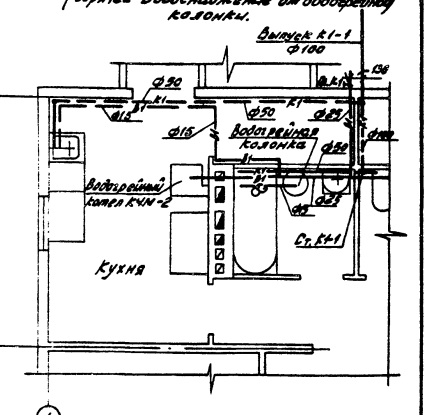

Горячее водоснабжение от газовой колонки предусмотрено для варианта отопления от внешних сетей. Горячее водоснабжение от водогрейной колонки предусмотрено для варианта местного отопления.

Привязан

Инв. № подл.

Нач. отд.	Калабухов	
Н. контр.	Зайцева	
Гл. спец.	Нейбут	
ГИП	Дедков	
Рук. гр.	Старикова	
Инженер	Зобнинова	

Т.п. 411-1-125.85 - ВК

Одноквартирный двухкомнатный коридорный. Стены брусчатые.

Стадия	Лист	Листов
РП	2	

План систем на отм. 0,000.

Воронежский филиал «СОЮЗГИПРОЛЕСХОЗ»

Копировал Плотникова Формат А3

Альбом I

Типовой проект 411-1-125.85

К1

(Горячее водоснабжение от газовой колонки).

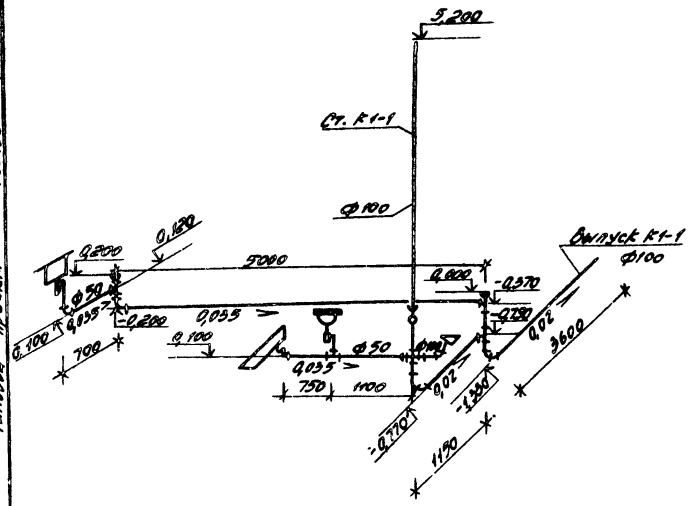

К1

(Горячее водоснабжение от водогрейной колонки).

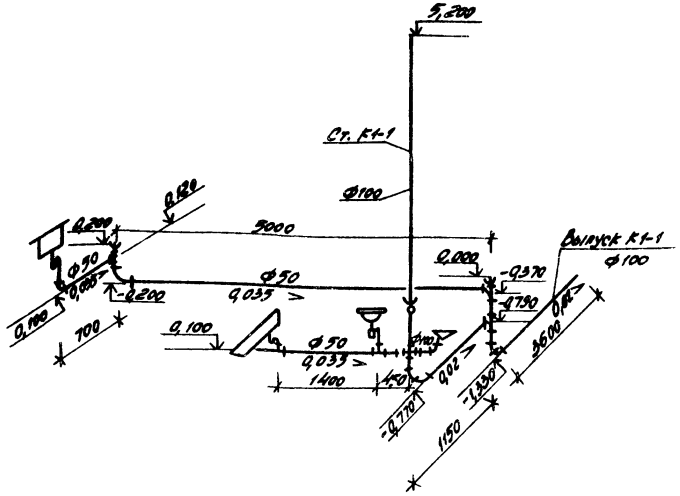

Т3

(Горячее водоснабжение от газовой колонки).

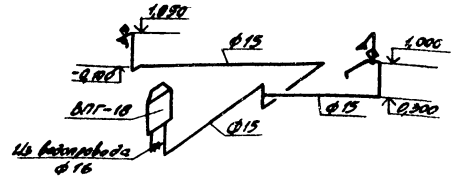

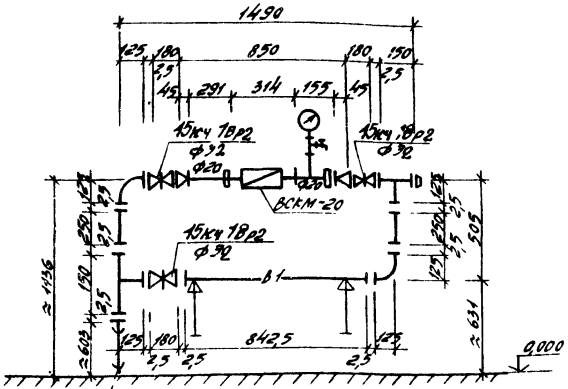

От ввода водопровода Ф32

В1

(Горячее водоснабжение от газовой колонки).

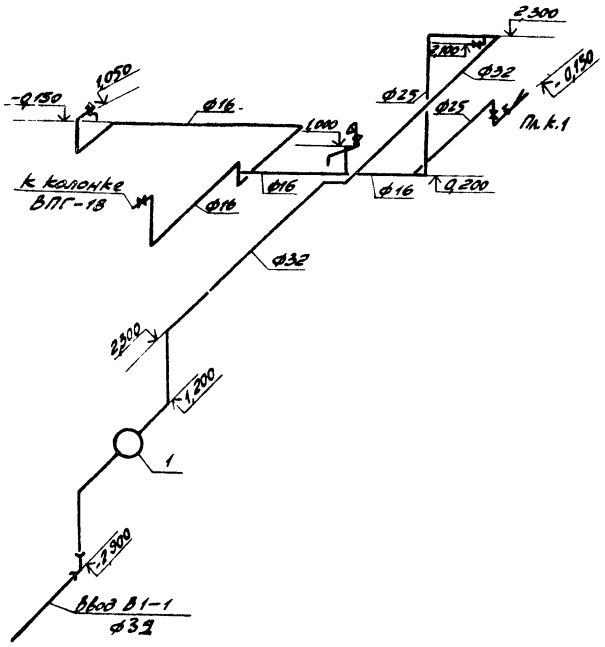

В1

(Горячее водоснабжение от водогрейной колонки).

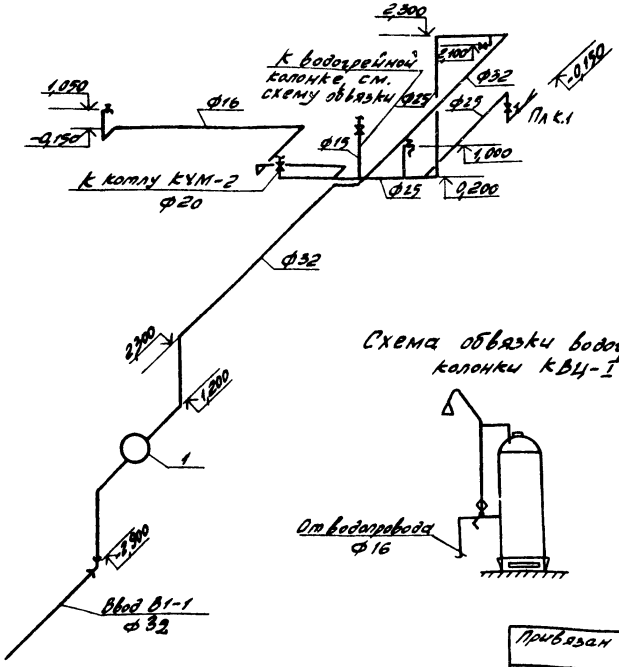

Схема обвязки водогрейной колонки КВЦ-1

Нач. отд.	Калабухов		411-1-125.85		-ВК
Н. контр.	Зайцева				
Гл. спец.	Нейбурт				
ГИП	Дедков				
Рук. гр.	Кирьянова				
Инженер	Плотникова		Одноквартирный двухкомнатный кордон. Стены брусчатые.	Стадия: РП; Лист: 3; Листов:	
Привязан			Схемы систем В1; К1; Т3	Воронежский филиал "СОЮЗГИПРОЛЕСХОЗ"	
Инв. №				9677-01	28

Копировал Плотникова Формат А2

Типовой проект 411-1-125.85 Альбом I

Ведомость рабочих чертежей основного комплекта

Лист	Наименование	Примечание
1	Общие данные	
2	План на отм. 0.000. Отопление от наружных тепловых сетей.	
3	План на отм. 0.000. Отопление местное от котла КЧМ-2У.	

Ведомость ссылочных и прилагаемых документов

Обозначение	Наименование	Примечание
	Ссылочные документы	
серия 4.904-69	Детали крепления санитарно-технических приборов и трубопроводов.	
серия 1.494-10	Решетки щелевые регулирующие Тип Р.	
серия 5.904-1 в. 0,1	Детали крепления воздуховодов.	
серия 5.903-2	Воздухосборники для систем отопления и теплоснабжения вентиляционных установок.	
серия 4.903-10 в. 8	Грязевики.	
серия 3.903-10	Баки расширительные емкостью от 100 до 4500л.	
серия 903-04-13	Автоматизированные индивидуальные тепловые пункты зданий	
	Прилагаемые документы	
ОВ.СО	Спецификация оборудования	
ОВ.ВМ	Ведомость потребности в материалах	

План - схема

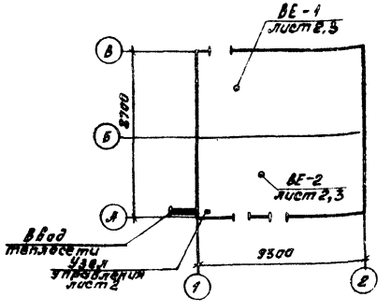

Основные показатели по чертежам отопления и вентиляции

Наименование здания (сооружения), помещения	Объем м³	Периоды года при tн, °С	Расход тепла, Вт/(ккал/ч)				Расход холода Вт/ккал/ч	Установлен. машин. эл. двигат. кВт.
			На отопление	На вентиляцию	На горячее водоснабжение	Общий		
Одноквартирный двухкомнатный кордон	248.67	холодный -20	10630 (9140)	—	—	10630 (9140)	—	—
		холодный -30	12350 (10620)	—	—	12350 (10620)	—	—
		холодный -40	13360 (11490)	—	—	13360 (11490)	—	—

Общие указания

Проект разработан для 3х вариантов с расчетными наружными температурами воздуха t=-20°С; t=-30°С; t=-40°С.

Теплоснабжение запроектировано в двух вариантах от наружных тепловых сетей и местное. Теплоносителем для системы отопления принята вода с температурой в подающей магистрали 95°С, а в обратной 70°С

Проект отопления и вентиляции разработан в соответствии со СНиП II-33-75*, СНиП II Л1-71*

В качестве изоляции принят асбопухшнур с покровным слоем из стеклопластика

Перед нанесением теплоизоляционного слоя трубопроводы покрываются изолом в два слоя. Неизолированные трубопроводы и нагревательные приборы покрываются масляной краской два раза.

Монтаж санитарно-технического оборудования производить согласно СНиП III-28-75

Типовой проект разработан в соответствии с действующими нормами и правилами и предусматривает мероприятия, обеспечивающие взрывную, взрывопожарную и пожарную безопасность при эксплуатации здания.

Главный инженер проекта [подпись] /Дедков Н.И./

Нач. отд.	Калабухов	[подпись]	
Н. контр.	Лаболков	[подпись]	
Гл. спец.	Нейбург	[подпись]	
ГИП	Дедков	[подпись]	
Рук. гр.	Юрьева	[подпись]	
Инж.	Лунина	[подпись]	

Привязан

т п 411-1-125.85 ОВ

Одноквартирный двухкомнатный кордон. Стены брусчатые.

Стадия	Лист	Листов
РП	1	3

Общие данные

Воронежский филиал „СОЮЗГИПРОЛЕСХОЗ"

Инв. № подл. | Подпись и дата | Взам. инв. №

9677-01 39

Копировал (Аксютина) Акс. Формат А2

Типовой проект 411-1-125.85 Альбом I

План на отм. 0.000

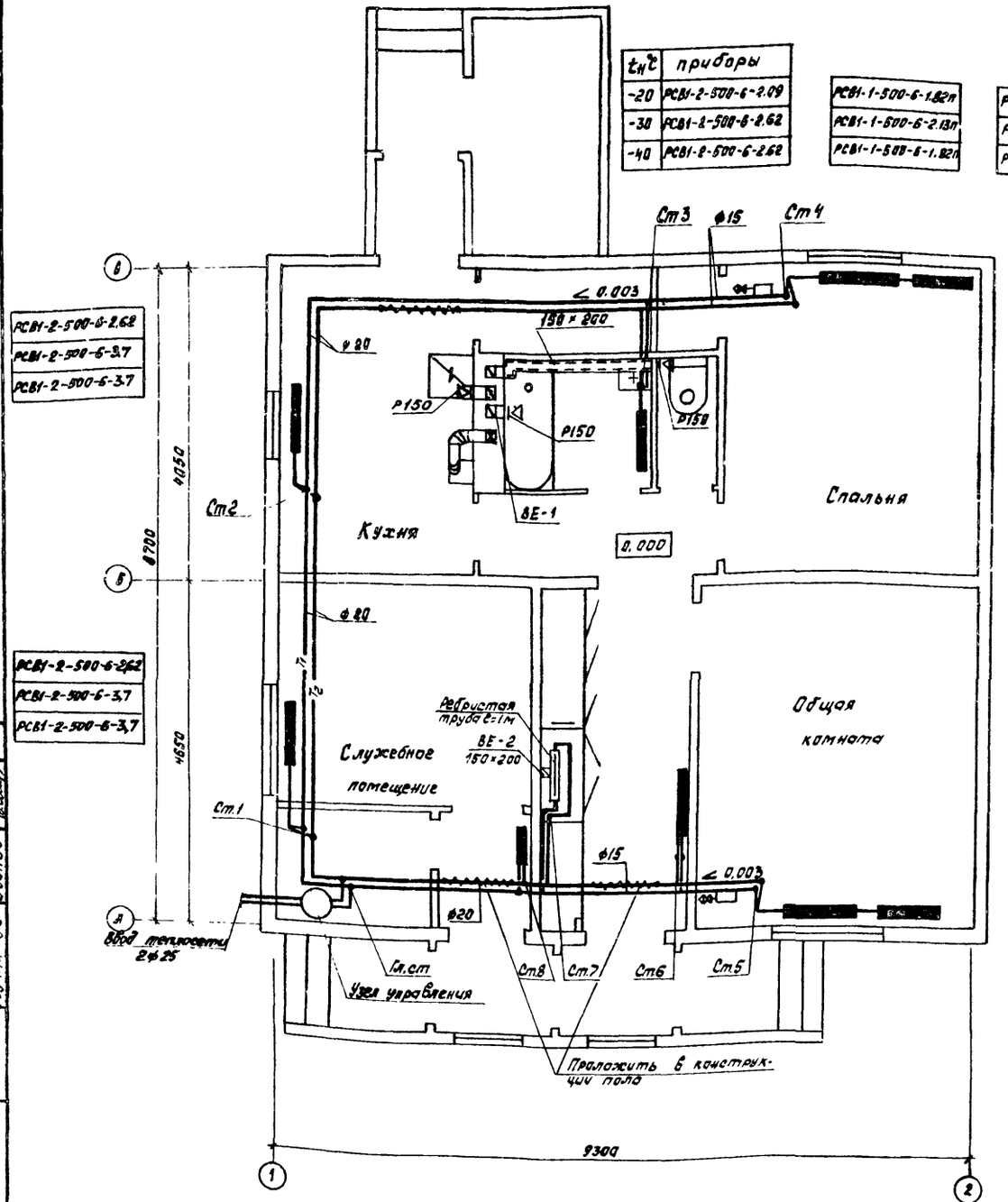

$t_н$°C	приборы
-20	РСВ1-2-500-6-2.09
-30	РСВ1-2-500-6-2.62
-40	РСВ1-2-500-6-2.62

РСВ1-1-500-6-1.82п
РСВ1-1-500-6-2.13п
РСВ1-1-500-6-1.82п

РСВ1-2-500-6-2.62
РСВ1-2-500-6-3.16
РСВ1-2-500-6-3.7

РСВ1-2-500-6-2.62
РСВ1-2-500-6-3.7
РСВ1-2-500-6-3.7

РСВ1-2-500-6-2.62
РСВ1-2-500-6-3.7
РСВ1-2-500-6-3.7

РСВ1-2-500-6-1.65
РСВ1-2-500-6-1.55
РСВ1-2-500-6-1.55

РСВ1-2-500-6-1.55
РСВ1-2-500-6-2.09
РСВ1-2-500-6-2.62

РСВ1-1-500-6-1.82п
РСВ1-1-500-6-2.13п
РСВ1-1-500-6-1.82п

РСВ1-2-500-6-2.62
РСВ1-2-500-6-3.16
РСВ1-2-500-6-3.7

Схема системы отопления

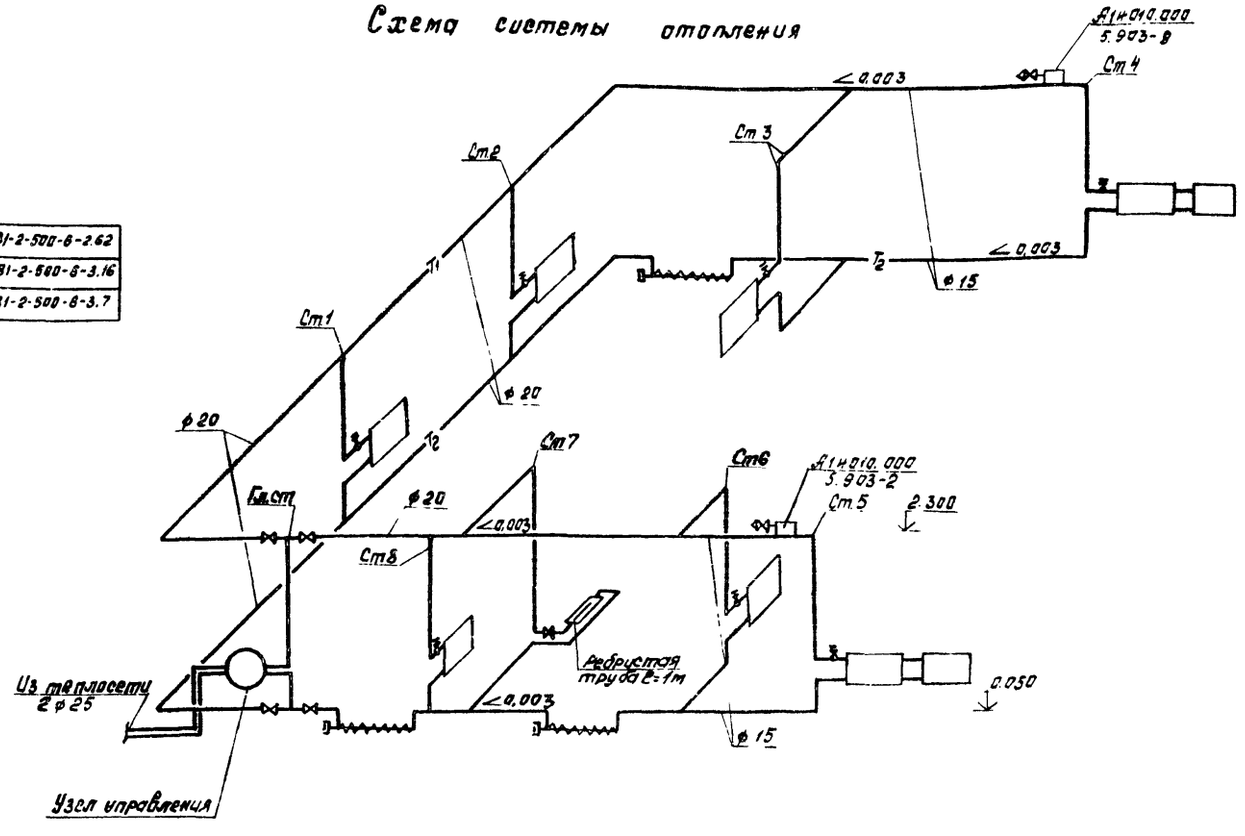

Узел управления

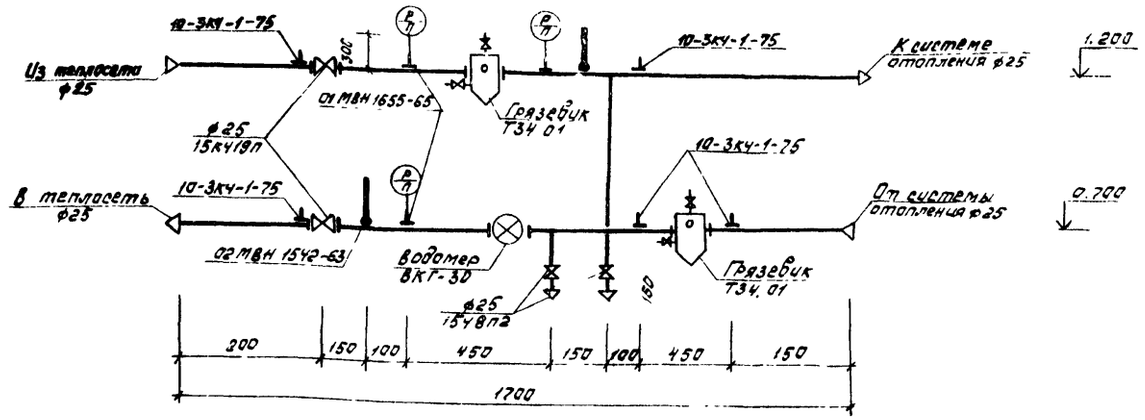

Нач отд.	Калабухов		
Н. контр.	Паболков		
Гл. спец.	Нейбург		
ГИП	Дедков		
Рук. гр.	Юрьева		
Инж.	Лунина		

т.п. 411-1-125.85 ОВ

Одноквартирный двухкомнатный кордон. Стены брусчатые

План на отм. 0.000. Отопление от наружных тепловых сетей.

Стадия	Лист	Листов
РП	2	

Воронежский филиал „СОЮЗГИПРОЛЕСХОЗ"

Привязан

Инв. №

9677-01 30

Согласовано

Инв. № подл. | Подпись и дата | Взам. инв. №

Копировал (Аксютина) Формат А2

Типовой проект 411-1-125.85 Альбом 2

План на отм. 0.000

t н°С	приборы
-20	РСВ1-2-500-6-2,09
-30	РСВ1-2-500-6-2,62
-40	РСВ1-2-500-6-2,62

РСВ1-2-500-6-2,62
РСВ1-2-500-6-3,16
РСВ1-2-500-6-3,7

РСВ1-1-500-6-1,82п
РСВ1-1-500-6-2,13п
РСВ1-1-500-6-1,82п

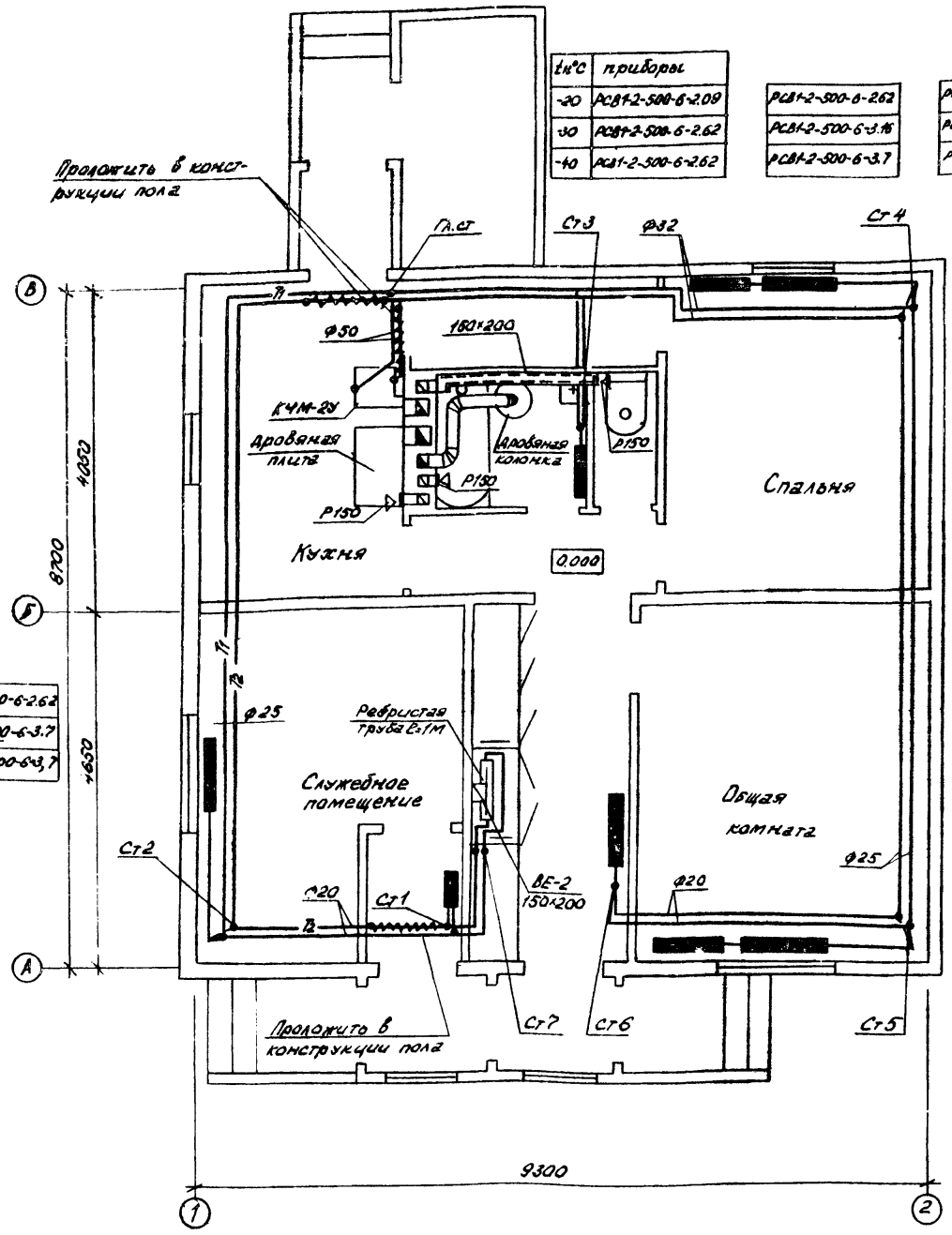

РСВ1-2-500-6-2,62
РСВ1-2-500-6-3,7
РСВ1-2-500-6-3,7

РСВ1-2-500-6-1,55	РСВ1-2-500-6-1,55	РСВ1-2-500-6-2,62	РСВ1-1-500-6-1,82п
РСВ1-2-500-6-1,55	РСВ1-2-500-6-2,09	РСВ1-2-500-6-3,16	РСВ1-1-500-6-2,13п
РСВ1-2-500-6-1,55	РСВ1-2-500-6-2,62	РСВ1-2-500-6-3,7	РСВ1-1-500-6-1,82п

Схема системы отопления

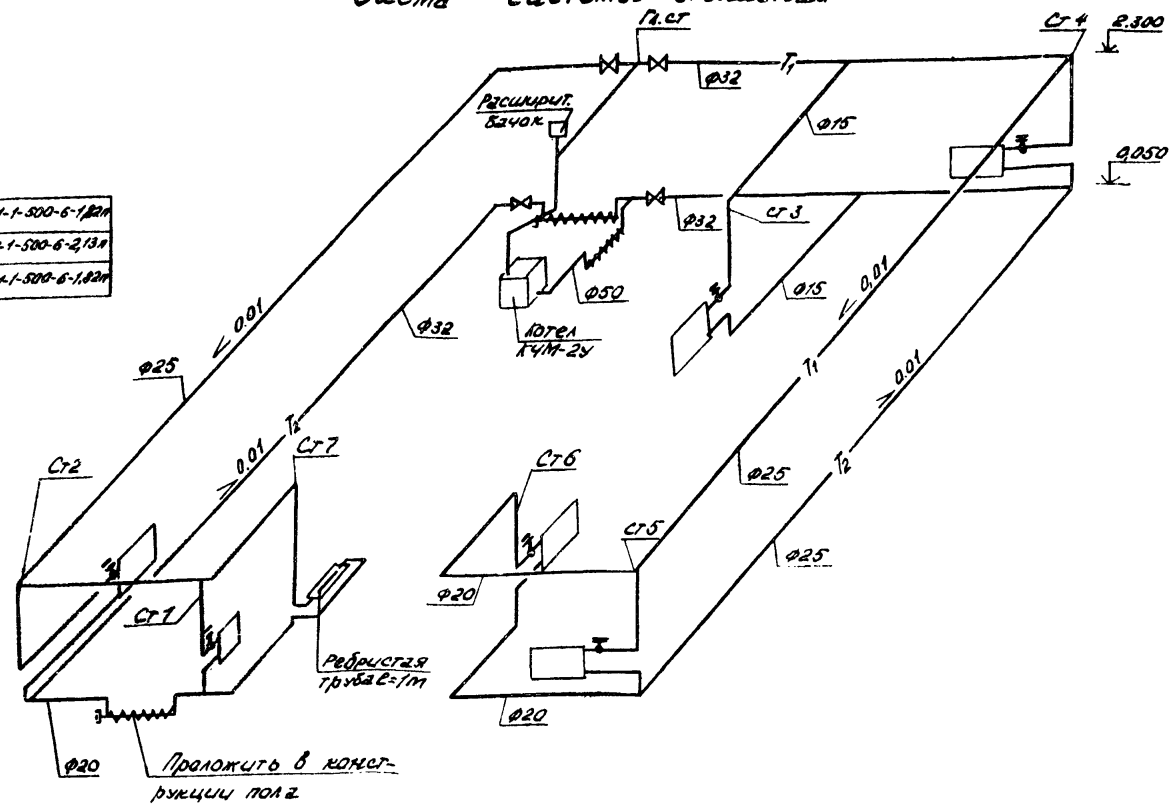

Схема обвязки котла

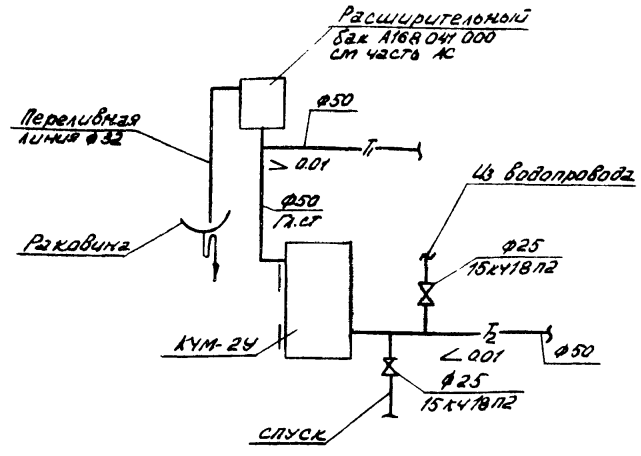

Нач.отд.	Клабухов		
Н.контр.	Волков		
Гл.спец.	Нейбург		
ГИП	Авдеков		
Рук.гр.	Юрьева		
Инженер	Аксютина		

Привязан

Инв.№

т.п. 411-1-125.85 ОВ

Одноквартирный двухкомнатный каркас. Стены брусчатые

Стадия	Лист	Листов
РП	3	

План на отм. 0.000 Отопление местное от котла КЧМ-2У

Воронежский филиал „Сельгипросоюз"

9677-01 31

Согласовано

Гипсал АС | Разраб. | Дворкин | Обвязка

Гипсал АС | Гл.спец. | Нейбург | Планы и разр.

Гипсал АС | Гл.инж. | Дворкин | Планы

Гипсал ЭС | Гл.инж. | Лобанов | Электр.

Инв.№ подл. | Подпись и дата | Взам.инв.№

Копировал Формат А2

Типовой проект 411-1-125.85 Альбом I

Ведомость рабочих чертежей основного комплекта

Лист	Наименование	Примечание
1	Общие данные	
2	Фрагмент плана на отм. 0.000. Схема газопровода	

Ведомость ссылочных и прилагаемых документов

Обозначение	Наименование	Примечание
	Ссылочные документы	
5.905-1	Установка газовых приборов и аппаратов в жилых и коммунально-бытовых зданиях.	
5.905-3	Индивидуальные и групповые баллонные установки сжиженного газа для жилого фонда и коммунально-бытовых потребителей.	
	Прилагаемые документы	
ГС. ВМ	Ведомость потребности в материалах.	
ГС. СО	Спецификация оборудования.	

„Проект разработан в соответствии с действующими нормами и правилами и предусматривает мероприятия, обеспечивающие взрывную, взрывопожарную и пожарную безопасность при эксплуатации здания."

Главный инженер проекта /Дедков И.И./

План - схема

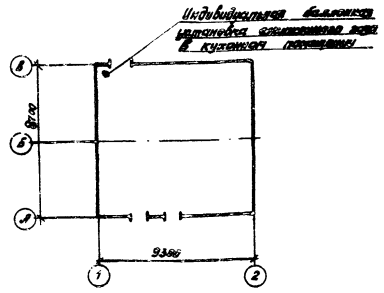

Общие указания

Газоснабжение жилого дома запроектировано от индивидуальной баллонной установки сжиженного газа.

Гидравлический расчет и определение расхода газа произведены в соответствии со СНиП II-37-76.

Монтаж газопровода производить согласно СНиП „Газоснабжение. Внутренние устройства. Наружные сети и сооружения."

Инв. №			Привязан
Нач. отд.	Колобухов		
Н. контр.	Павлюков		тп 411-1-125.85 - ГС
Гл. спец.	Нейбург		
ГИП	Дедков		
Рук. гр.	Юрьева		
Инжен.	Маслова		Однокварт. двухкомнатный кордон. Стены брусчатые. Стадия: РП; Лист: 1; Листов: 2
			Общие данные. Воронежский филиал „СОЮЗГИПРОЛЕСХОЗ"

Формат А3

Типовой проект 411-1-125.85 Альбом I

Фрагмент плана на отм. 0.000

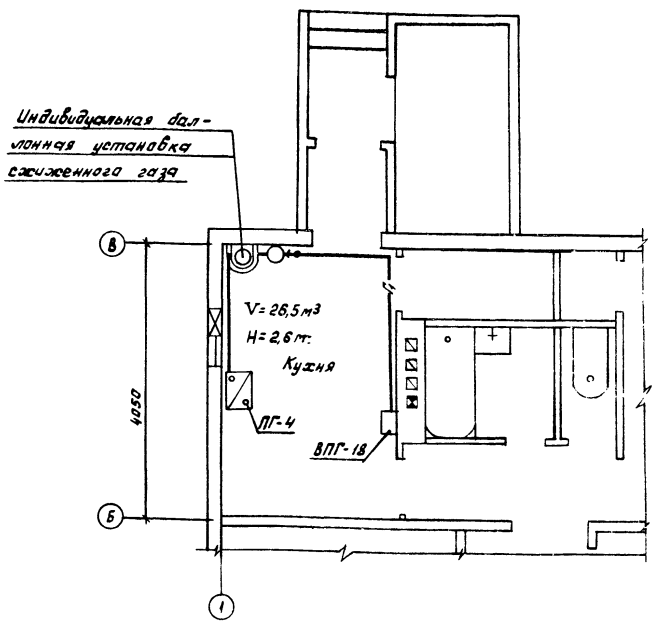

Схема газопровода

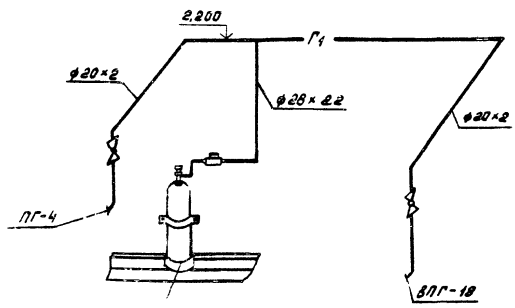

Индивидуальная баллонная установка сжиженного газа

Нач. отд.	Колобухов		тп 411-1-125.85 - ГС
Н. контр.	Павлюков		
Гл. спец.	Нейбург		
ГИП	Дедков		
Рук. гр.	Юрьева		
Инжен.	Маслова		Однокварт. двухкомнатный кордон. Стены брусчатые. Стадия: РП; Лист: 2; Листов:
Привязан			Фрагмент плана на отм. 0.000. Схема газопровода. Воронежский филиал „СОЮЗГИПРОЛЕСХОЗ"
Инв. №			

Согласовано

9677-01 32

Копировал Формат А3

Ведомость чертежей основного комплекта.

Лист	Наименование	Примечание
1	Общие данные	
2	План электроосвещения. Расчетная схема.	

Ведомость ссылочных и прилагаемых документов.

Обозначение	Наименование	Примечание
	Ссылочные документы.	
Л75А (4.407-129)	Установка осветительных щитков.	
Л181 5.407-19	Установка одиночных светильников с лампами накаливания.	
	Прилагаемые документы.	
411-1- ЭО.СО	Спецификация оборудования.	

Общие указания.

Проект разработан в соответствии с ПУЭ и инструкцией СН 544-82.

По степени обеспечения надежности электроснабжения одноквартирный двухкомнатный кордон относится к II категории. Напряжение сети принято - 220в, напряжение у ламп накаливания - 220в. Перекидка к дому проектом предусматривается на воздушных сетей. Ввод выполнять кабелем марки АВВГ сечением 6 мм² в стальной тонкостенной трубе ф 20мм. Групповую осветительную сеть выполнить проводом АППВ - скрыто, по стенам в штрабах и швах строительных конструкций с последующей затиркой. В передней квартиры установить электрический звонок, проводки к звонку и кнопке выполнять алюминиевым проводом АППВС скрыто под штукатуркой. На веранде проводка запроектирована кабелем АВВГ.

Монтажные работы выполнить в соответствии с СНиП III-33-76 п. 3.25.

Проект разработан в соответствии с действующими нормами и правилами и предусматривает мероприятия обеспечивающие взрывную и взрывопожарную и пожарную безопасность при эксплуатации здания.

Главный инженер проекта [подпись] /Дедков/.

Нач. отд.	Калабухов	[подпись]	
Гл. спец.	Нейбург	[подпись]	
ГИП	Дедков	[подпись]	
Рук. гр.	Иванов	[подпись]	
Инженер	Бирюкова	[подпись]	
Н. контр.	Иванова	[подпись]	

Привязан

Т.П. 411-1-125.85 ЭО

Одноквартирный двухкомнатный кордон. Стены брусчатые.

Стадия	Лист	Листов
РП	1	2

Общие данные.

Воронежский филиал „СОЮЗГИПРОЛЕСХОЗ"

Копировал Плотникова Формат А3

План на отм. 0,000.

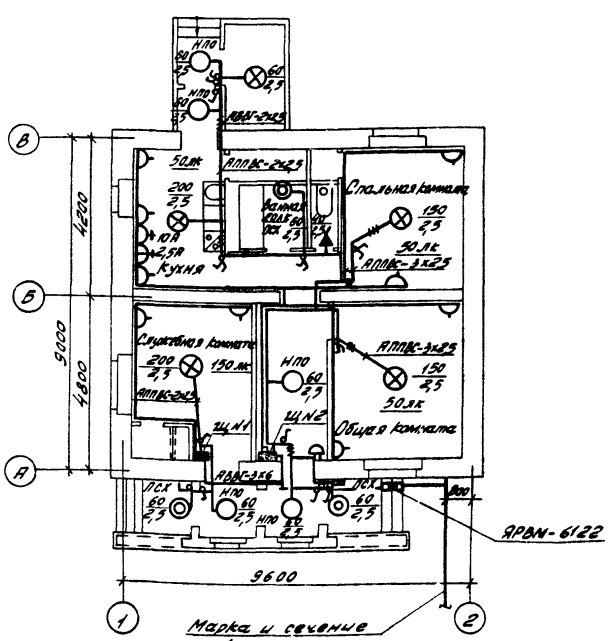

Марка и сечение провода определяется проектом внешних н/в сетей.

Расчетная схема осветительной сети.

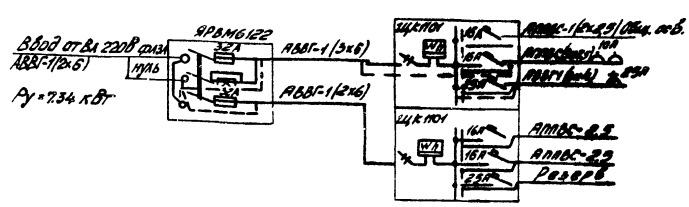

Нач. отд.	Калабухов	[подпись]	
Гл. спец.	Нейбург	[подпись]	
ГИП	Дедков	[подпись]	
Рук. гр.	Иванов	[подпись]	
Инженер	Бирюкова	[подпись]	
Н. контр.	Иванова	[подпись]	

Т. п. 411-1-125.85 ЭО

Привязан

Инв. №

Одноквартирный двухкомнатный кордон. Стены брусчатые.

Стадия	Лист	Листов
РП	2	

План электроосвещения. Расчетная схема.

Воронежский филиал „СОЮЗГИПРОЛЕСХОЗ"

9677-01 33

Копировал Плотникова Формат А3

Согласовано

Инв. № подл. | Подпись и дата | Взам. инв. №

Группа „ВК" | Зайцева | Зам.

Группа „ВК" | Федоров | Шмидт

Инв. № подл. | Подпись и дата | Взам. инв. №

33

Ведомость чертежей основного комплекта.

Лист	Наименование	Примечание
1	Общие данные.	
2	План на отм. 0,000.	

Ведомость ссылочных и прилагаемых документов.

Обозначение	Наименование	Примечание
	Ссылочные документы.	
ГОСТ 21.603-80	Связь и сигнализация	
	Рабочие чертежи	
	Прилагаемые документы.	
411-1- СС.СО.	Спецификация оборудования	

Общие указания.

Радиофикация.

Радиофикация здания осуществляется от радиостойки габаритом 0,8м через абонентский трансформатор ТАПВ-10т. По чердаку провод проложить по настилу из досок.

Проводку выполнять проводом марки ПТПЖ-2х1,2 мм, безразрывно-шлейфом скрыто в плинтусах. Радиорозетки установить на высоте 0,7м от уровня пола и не далее 1,0м от розеток электросети. Ограничительные и ответвительные коробки устанавливать под потолком на стене.

Проект разработан в соответствии с действующими нормами и правилами и предусматривает мероприятия обеспечивающие взрывную и взрывопожарную и пожарную безопасность при эксплуатации здания.

Главный инженер проекта /Дедков/.

Телефонизация.

Телефонизация здания осуществляется от 1х2 стойки через предохранитель типа АЗУ-2. Стойку заразить проводом марки ЛТВ-2х0,5мм², Абонентская проводка выполняется проводом марки ТРП1х2х0,5мм.

Телевидение.

Для телевизионного приема предусмотрена установка на крыше телевизионной антенны типа АТВК.

Молниезащита.

Для защиты слаботочных устройств от атмосферных разрядов предусматривается устройство молниеотвода. Молниеотвод выполнить из круглой стали диаметром 8мм, который проложить по поверхности крыши и покрыть битумом за 2 раза. Вертикальный спуск молниеотвода выполнить по стене на штырях или скобах. Для заземления трубостоек и АЗУ использовать заземляющее устройство повторных заземлений нулевой жилы кабеля АВВГ на вводе электросети.

			Привязан
Нач.отд.	Кандауков		
Гл. спец.	Нейбут		т.п. 411-1-125.85 -СС
ГИП	Дедков		
Рук. гр.	Иванов		
Инженер	Бирюкова		Одноквартирный двухкомнатный кордон. Стены брусчатые. Стадия: РП; Лист: 1; Листов: 2
Н. контр.	Иванова		Общие данные. Воронежский филиал СОЮЗГИПРОЛЕСХОЗ

Копировал Плотникова Формат А3

План на отм. 0,000.

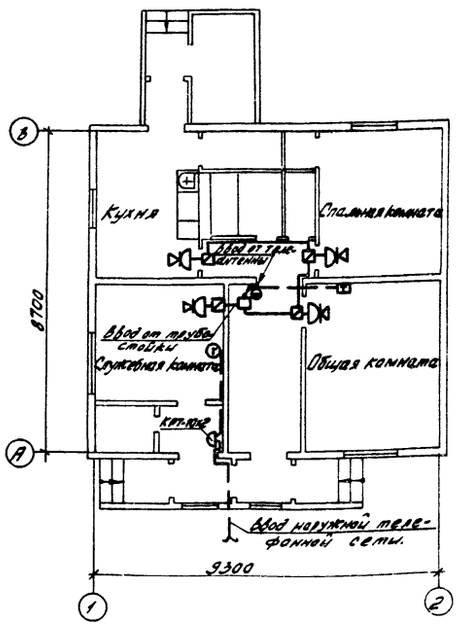

Схема расположения устройств связи.

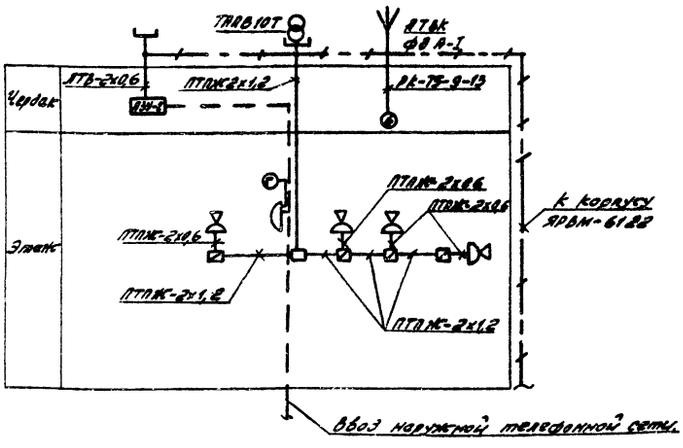

			Привязан
Нач.отд.	Кандауков		
Гл. спец.	Нейбут		т.п. 411-1-125.85 -СС
ГИП	Дедков		
Рук. гр.	Иванов		
Инженер	Бирюкова		Одноквартирный двухкомнатный кордон. Стены брусчатые. Стадия: РП; Лист: 2; Листов:
Н. контр.	Иванова		План на отм. 0,000. Воронежский филиал СОЮЗГИПРОЛЕСХОЗ

Инв.№ подл. | Подпись и дата | Взам.инв.№ | Инв.№ дубл. | Подпись и дата

3677-01 (34)

Копировал Плотникова Формат А3

(34)

ЦЕНТРАЛЬНЫЙ ИНСТИТУТ ТИПОВОГО ПРОЕКТИРОВАНИЯ
ГОССТРОЯ СССР
КИЕВСКИЙ ФИЛИАЛ
г. Киев-57 ул. Эжена Потье № 12
55/19
Заказ № 4295 Инв. № 9677-01 Тираж 150
Сдано в печать 18 6 1985 Цена 2.74

gost.e-ecolog.ru