ТИПОВОЙ ПРОЕКТ

901—5—43.87

БЕСШАТРОВЫЕ ВОДОНАПОРНЫЕ БАШНИ СО СТАЛЬНЫМИ БАКАМИ С ПРИМЕНЕНИЕМ СТВОЛОВ ИЗ УНИФИЦИРОВАННЫХ СБОРНЫХ ЖЕЛЕЗОБЕТОННЫХ ЭЛЕМЕНТОВ

БАШНЯ С БАКОМ ЁМКОСТЬЮ 300м3 ВЫСОТОЙ 30м

АЛЬБОМ III

СБОРНЫЕ ЖЕЛЕЗОБЕТОННЫЕ КОНСТРУКЦИИ И АРМАТУРНЫЕ ИЗДЕЛИЯ

КФ 9598-03
ЦЕНА

Отпускная цена на момент реализации, указана в счет-накладной

Привязан

Инв. №

gost.e-ecolog.ru

ТИПОВОЙ ПРОЕКТ

901–5–43.87

БЕСШАТРОВЫЕ ВОДОНАПОРНЫЕ БАШНИ СО СТАЛЬНЫМИ БАКАМИ С ПРИМЕНЕНИЕМ СТВОЛОВ ИЗ УНИФИЦИРОВАННЫХ СБОРНЫХ ЖЕЛЕЗОБЕТОННЫХ ЭЛЕМЕНТОВ

БАШНЯ С БАКОМ ЁМКОСТЬЮ 300м3 ВЫСОТОЙ 30м

АЛЬБОМ III

СБОРНЫЕ ЖЕЛЕЗОБЕТОННЫЕ КОНСТРУКЦИИ И АРМАТУРНЫЕ ИЗДЕЛИЯ

Утвержден Госстроем СССР, протокол от 29.04.86 N АЧ-25

Введен в действие ГПИ „Киевский Промстройпроект", приказ от 27.05.86г. N 61

РАЗРАБОТАНЫ
ГПИ "КИЕВСКИЙ ПРОМСТРОЙПРОЕКТ"

ГЛ. ИНЖ ИН-ТА — И.Г ХАРИТОНОВ
НАЧАЛЬНИК ОТП — С.И САВУСКАН
ГЛ ИНЖ ПРОЕКТА — В.А КОЗЛОВ

Привязан

Инв. №

КФ 9598-03 2

Типовой проект 901-5-43.87 Альбом III

Инв.№подл. | Подпись и дата | Взам.инв.№

Формат	Обозначение	Наименование	Стр.	Примечание
А3	ТП901-5-43.87-СА	Содержание	2	
А3	ТП901-5-43.87-ПЗ	Пояснительная записка	4	
А3	ТП901-5-43.87-КЖИ-К1	Колонна железобетонная К1	7	
А3	ТП901-5-43.87-КЖИ-К2	Колонна железобетонная К2	8	
А3	ТП901-5-43.87-КЖИ-К3	Колонна железобетонная К3	9	
А3	ТП901-5-43.87-КЖИ-К4	Колонна железобетонная К4	10	
А3	ТП901-5-43.87-КЖИ-К5	Колонна железобетонная К5	11	
А3	ТП901-5-43.87-КЖИ-К6	Колонна железобетонная К6	12	
А3	ТП901-5-43.87-КЖИ-К1...К6	Колонны железобетонные К1...К6. Узлы	13	
А3	ТП901-5-43.87-КЖИ-КП1	Каркас пространственный КП1	14	
А3	ТП901-5-43.87-КЖИ-КП2	Каркас пространственный КП2	15	
А3	ТП901-5-43.87-КЖИ-КП3	Каркас пространственный КП3	16	
А3	ТП901-5-43.87-КЖИ-КП4	Каркас пространственный КП4	17	
А3	ТП901-5-43.87-КЖИ-КП5	Каркас пространственный КП5	18	
А3	ТП901-5-43.87-КЖИ-КП6	Каркас пространственный КП6	19	
А4	ТП901-5-43.87-КЖИ-КР1	Каркас плоский КР1	20	
А4	ТП901-5-43.87-КЖИ-КР2	Каркас плоский КР2	20	
А4	ТП901-5-43.87-КЖИ-КР3	Каркас плоский КР3	21	
А4	ТП901-5-43.87-КЖИ-КР4	Каркас плоский КР4	21	
А4	ТП901-5-43.87-КЖИ-КР5	Каркас плоский КР5	22	
А4	ТП901-5-43.87-КЖИ-КР6	Каркас плоский КР6	22	
А4	ТП901-5-43.87-КЖИ-С1	Сетка С1	23	
А4	ТП901-5-43.87-КЖИ-С2	Сетка С2	23	
А4	ТП901-5-43.87-КЖИ-С3	Сетка С3	24	
А4	ТП901-5-43.87-КЖИ-С4	Сетка С4	24	
А4	ТП901-5-43.87-КЖИ-С5	Сетка С5	25	
А4	ТП901-5-43.87-КЖИ-С6	Сетка С6	25	
А4	ТП901-5-43.87-КЖИ-С7	Сетка С7	26	
А4	ТП901-5-43.87-КЖИ-МН1	Изделие закладное МН1	27	
А4	ТП901-5-43.87-КЖИ-МН2	Изделие закладное МН2	27	

Нач.отд.	Бабченко	
ГИП	Козлов	
Рук.гр.	Дужак	
Ведущ.	Хомутова	
Ст.техн.	Чернышова	

ТП 901-5-43.87-СА

Содержание

Стадия	Лист	Листов
РП	1	2

Киевский Промстройпроект

КФ 9598-03 3 Формат А3

Альбом III

Типовой проект 901-5-43.87

Инв.№ подл.	Подпись и дата	Взам.инв.№

Формат	Обозначение	Наименование	Стр.	Примечание
А4	ТП901-5-43.87-КЖСИ-МН3	Изделие закладное МН3	28	
А4	ТП901-5-43.87-КЖСИ-МН4	Изделие закладное МН4	28	
А4	ТП901-5-43.87-КЖСИ-МН5	Изделие закладное МН5	29	
А4	ТП901-5-43.87-КЖСИ-МН6	Изделие закладное МН6	29	
А4	ТП901-5-43.87-КЖСИ-МН7	Изделие закладное МН7	30	
А4	ТП901-5-43.87-КЖСИ-МН8	Изделие закладное МН8	30	
А4	ТП901-5-43.87-КЖСИ-МН9	Изделие закладное МН9	31	
А4	ТП901-5-43.87-КЖСИ-МН10	Изделие закладное МН10	31	
А4	ТП901-5-43.87-КЖСИ-МН11	Изделие закладное МН11	32	
А4	ТП901-5-43.87-КЖСИ-МН12	Изделие закладное МН12	32	
А4	ТП901-5-43.87-КЖСИ-МН13	Изделие закладное МН13	33	
А4	ТП901-5-43.87-КЖСИ-МН14	Изделие закладное МН14	33	
А4	ТП901-5-43.87-КЖСИ-МН15	Изделие закладное МН15	34	
А4	ТП901-5-43.87-КЖСИ-МН16	Изделие закладное МН16	34	
А4	ТП901-5-43.87-КЖСИ-МС1	Изделие соединительное МС1	35	
А4	ТП901-5-43.87-КЖСИ-МС2	Изделие соединительное МС2	35	
А4	ТП901-5-43.87-КЖСИ-МС3	Изделие соединительное МС3	36	
А4	ТП901-5-43.87-КЖСИ-МС4	Изделие соединительное МС4	36	
А4	ТП901-5-43.87-КЖСИ-МС5,6	Изделия соединительные МС5; МС6	37	
А4	ТП901-5-43.87-КЖСИ-МС7	Изделие соединительное МС7	37	

Пояснительная записка

1. В альбоме III разработаны рабочие чертежи сборных железобетонных колонн, плоских и пространственных арматурных каркасов колонн, сварных сеток фундамента, закладных и соединительных изделий, устанавливаемых в сборных колоннах и в монолитном фундаменте.

2. Технические требования к материалам и конструкциям

2.1. Бетон

2.1.1. Материалы, применяемые для приготовления бетона, должны удовлетворять требованиям соответствующих стандартов: цемент – ГОСТ 10178-76*, заполнители для тяжелого бетона – ГОСТ 10268-80, вода – ГОСТ 23732-79.

2.1.2. Для изготовления колонн предусмотрено применение бетона с проектной маркой по прочности на сжатие М300 и с маркой по морозостойкости не ниже Мрз 75.

2.1.3. Поставка сборных железобетонных колонн потребителю производится по достижении бетоном не менее 70% проектной прочности на сжатие в летнее время года и 100% проектной прочности на сжатие в зимнее время года.

При этом предприятие-изготовитель должно гарантировать, что прочность бетона достигнет проектной марки в возрасте 28 суток со дня изготовления конструкций.

2.2. Арматура и арматурные изделия

2.2.1. В качестве продольной рабочей арматуры колонн применяется горячекатаная стержневая арматура класса А-III по ГОСТ 5781-82.

В качестве поперечных стержней каркасов применяется арматура класса А-I по ГОСТ 5781-82.

2.2.2. Сварные арматурные изделия должны соответствовать требованиям ГОСТ 10922-75, сварка стержней каркасов предусмотрена контактная точечная по ГОСТ 14098-68 (соединение КТ-2).

2.2.3. Продольные стержни каркасов рекомендуется поставлять в мерных длинах. При отсутствии стержней в мерных длинах стыки стержней осуществлять контактной стыковой сваркой (соединение КС-О по ГОСТ 14098-68) и располагать вразбежку.

Стыки стержней каркасов в местах изменения их диаметров осуществлять контактной стыковой сваркой (соединение КС-Р по ГОСТ 14098-68).

2.3. Закладные и соединительные изделия

2.3.1. Закладные изделия, к которым крепятся бак и стальные фермы-диафрагмы, изготавливаются из углеродистой стали С38/23 марки Вст3сп5-1 (по ТУ 14-1-3023-80).

Все остальные закладные и соединительные изделия изготавливаются из стали марки Вст3кп2-1 по ТУ 14-1-3023-80.

2.3.2. Открытые поверхности закладных изделий огрунтовать на заводе-изготовителе двумя слоями грунта ФЛ-03К (указания о последующей окраске на стройплощадке приведены в пояснительной записке к альбому II).

2.4. Точность изготовления конструкций

2.4.1. Допускаемые отклонения от номинальных размеров колонн не должны превышать:

				ТП 901-5-43.87-ПЗ		
Нач.отд	Савуская			Пояснительная записка	стадия	Лист	Листов
ГИП	Козлов				РП	1	3
Рук.гр.	Дужак				Киевский Промстройпроект	
Вед.инж	Хомутова					

по длине ± 8 мм;
по размерам поперечного сечения ± 4мм.

2.4.2. Отклонения от проектного положения стальных закладных изделий, расположенных в одном уровне с поверхностью бетона, не должны превышать:
в плоскости грани конструкции -8мм;
из плоскости грани конструкции -3 мм:

2.4.3. Непрямолинейность на всю длину конструкции, проверяемая в любом сечении боковых граней, не должна превышать 8 мм.

2.4.4. Отклонения от конструктивной толщины защитного слоя не должны превышать ±3 мм.

2.5. Требования к качеству поверхности железобетонных конструкций.

2.5.1. На поверхности бетона допускается наличие раковин диаметром не более 4мм и глубиной не более 3мм в количестве не более 5 шт. на любом участке поверхности площадью 0,04 м². На поверхности не допускаются жировые и ржавые пятна.

2.5.2. Высота местных наплывов допускается не более 1,0 мм.

2.5.3. Околы ребер допускаются не более, чем глубиной 5мм на длине не более 50 мм.

2.5.4. Обнажения арматуры не допускаются.

2.5.5. Открытые поверхности стальных закладных изделий должны быть зачищены от наплывов бетона.

3. Указания по изготовлению колонн

3.1. Изготовление колонн предусмотрено в стальных формах с откидными бортами.

При использовании форм для изготовления колонн по серии ИИ-04 в местах консолей для опирания ригелей должны быть установлены заглушки.

3.2. При изготовлении колонн следует обращать внимание на расположение арматурных каркасов: продольные стержни каркасов больших диаметров должны быть во всех случаях обращены в сторону нижней части колонны.

3.3. При формовании колонн закладные изделия МН-14 и МН 15 должны быть закреплены на форме.

3.4. Для выемки колонн из форм, а также строповке при транспортировке и монтаже предусмотрены строповочные отверстия ⌀ 50 мм.

4. Правила приемки

4.1. Правила приемки колонн техническим контролем предприятия-изготовителя должны соответствовать ГОСТ 13.015.1-81.

4.2. Приемочные испытания следует производить неразрушающими методами по ГОСТ 8829-77 Маркировка колонн должна соответствовать ГОСТ 13.015.2-81.

4.3. Маркировочные знаки следует наносить несмываемой краской на боковой поверхности колонны.

5. Хранение и транспортирование

5.1. Хранение колонн должно производиться в горизонтальном положении на деревянных подкладках и прокладках, толщина которых должна быть не менее 40мм.

5.2. Подкладки и прокладки должны быть расположены под отверстиями для выемки колонн из форм. При хранении колонн в штабеле прокладки должны располагаться на одной вертикали.

5.3. Транспортирование колонн предусматривается автомобильным транспортом на автопоездах с прицепом или полуприцепом.

В процессе транспортирования колонны должны опираться в 2-х точках на деревянные подкладки толщиной не менее 200 мм, располагаемые в тех же местах, где располагаются подкладки при хранении колонн.

5.4. Строповку колонн при разгрузке с транспортных средств производить с помощью балансирной траверсы и пальцевых захватов, пропускаемых в отверстия, предназначенные для выемки колонн из формы.

6. Перечень нормативных документов.

6.1. При изготовлении и приемке колонн, арматурных закладных изделий должны быть выдержаны требования следующих нормативных документов:

ГОСТ 13.015.1-81 „Конструкции бетонные и железобетонные"

ГОСТ 13.015.2-81 „Конструкции и изделия бетонные и железобетонные сборные. Правила маркировки."

ГОСТ 13.015.3-81 „Конструкции и изделия бетонные и железобетонные сборные. Документ о качестве."

ГОСТ 10 922-75 „Арматура и закладные детали сварные для железобетонных конструкций."

СНиП III-18-80 „Бетонные и железобетонные конструкции сборные."

СНиП III-4-80 „Техника безопасности в строительстве".

СН 313-65 3-е издание „Инструкция по технологии изготовления и установке стальных закладных деталей в сборных железобетонных и бетонных изделиях."

СН 393-78 „Инструкция по сварке соединений арматуры и закладных деталей железобетонных конструкций."

СНиП II-28-73* „Защита строительных конструкций от коррозии".

Типовой проект 901-5-43.87 Альбом III

Инв. № подл. | Подпись и дата | Взам. инв. №

Типовой проект 901-5-43.87 Альбом III

Инв.№ подл. | Подпись и дата | Взам.инв.№

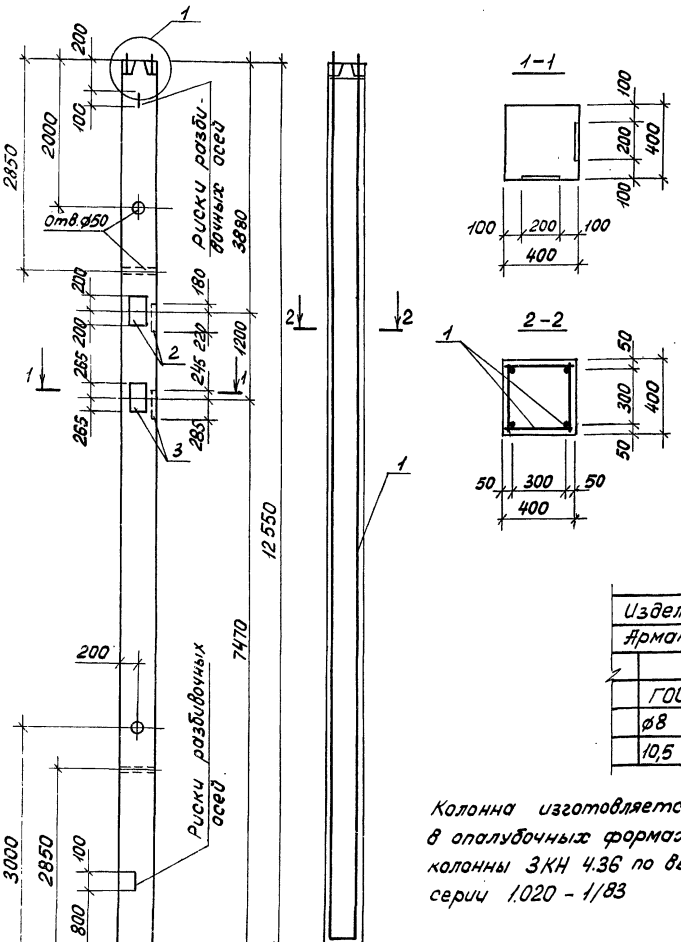

Формат	Зона	Поз.	Обозначение	Наименование	Кол-во	Примечание
				Документация		
А3			ТП901-5-43.87 -ПЗ	Пояснительная записка		
				К1		
				Сборочные единицы		
А3		1	ТП901-5-43.87 -КЖСИ-КП1	Каркас простран. КП1	1	
А4		2	ТП901-5-43.87 -КЖСИ-МН14	Изделие закладн. МН14	2	
А4		3	ТП901-5-43.87 -КЖСИ-МН15	Изделие закладн. МН15	2	
				Материалы		
				Бетон марки 300	2,01	м³

Ведомость расхода стали на элемент

Марка элемента	Изделия арматурные					
	Арматура класса					
	А-I					
	ГОСТ 5781-82*					
	ø6	ø8	ø12			Итого
К1	3,8	21,2	2,4			27,4

продолжение ведомости

Изделия арматурные							Изделия закладные							Общий расход
Арматура класса						Всего	Арматура класса			Прокат марки			Всего	
А-III							А-III			Вст3сп5-1				
ГОСТ 5781-82*							ГОСТ 5781-82*			ГОСТ 103-76				
ø8	ø10	ø22	ø25		Итого		ø14	ø16	Итого	-16×200	-10×60	Итого		
10,5	3,3	56,4	120,0		190,2	217,6	5,4	9,6	15,0	46,6	8,4	55,0	70,0	287,6

Колонна изготовляется в опалубочных формах колонны 3КН 4.36 по вып.2-7 серии 1.020 - 1/83

Нач.отд.	бабченко	
ГИП	Козлов	
Рук.гр.	Дужак	
Вед.инж.	Хомутова	
Ст.техн.	Стукалова	
Провер.	Хомутова	

ТП 901-5-43.87-КЖСИ-К1

Колонна железобетонная К1

Стадия	Масса	Масштаб
РП	5025	
Лист	Листов 1	

Киевский Промстройпроект

Типовой проект 901-5-43.87 Альбом III

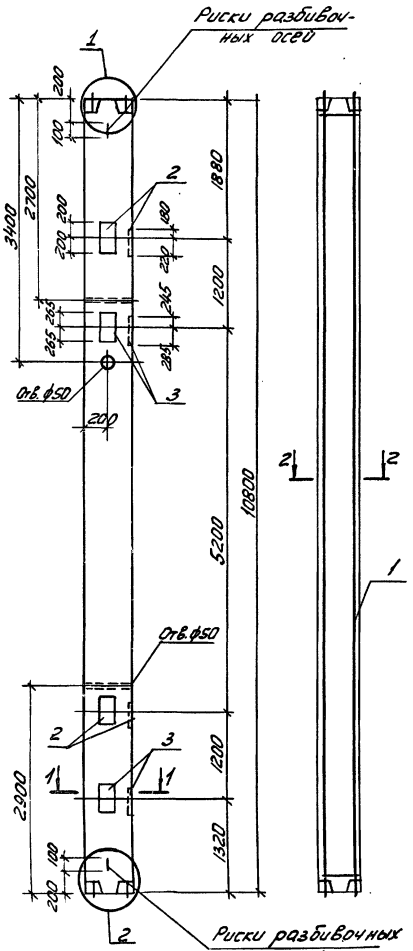

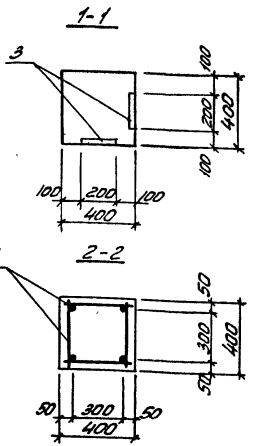

Формат	Зона	Поз.	Обозначение	Наименование	Кол-во	Примечание
				Документация		
А3			ТП 901-5-43.87 -ПЗ	Пояснительная записка		
				К2		
				Сборочные единицы		
А3		1	ТП 901-5-43.87 -КЖИ-КП2	Каркас простран. КП2	1	
А4		2	ТП 901-5-43.87 -КЖИ-МН14	Изделие заклад. МН14	4	
А4		3	ТП 901-5-43.87 -КЖИ-МН15	Изделие заклад. МН15	4	
				Материалы		
				Бетон марки 300	1,73	м³

Ведомость расхода стали на элемент, кг

Марка элемента	Изделия арматурные						
	Арматура класса						
	A-I						
	ГОСТ 5781-82*						
	ф6	ф8					Итого
К2	60	19,6					25,6

продолжение ведомости

Изделия арматурные							Изделия закладные								Общий расход
Арматура класса							Арматура класса			Прокат марки					
A-III							A-III			ВСт3сп 5-1					
ГОСТ 5781-82*						Всего	ГОСТ 5781-82*			ГОСТ 103-76				Всего	
ф8	ф10	ф20	ф22		Итого		ф14	ф16		Итого	-16×200	-10×60		Итого	
21,0	3,3	60,0	56,4		140,7	166,3	10,8	19,2		30,0	93,2	16,8		110,0	140,0	306,3

Колонна изготовляется в опалубочных формах колонны 3КС-4.36 по вып. 2-7 серии 1.020-1/83

Нач.отд	Бабченко	ТП 901-5-43.87 -КЖИ-К2	
ГИП	Козлов	Колонна железобетонная К2	Стадия: РП; Масса: 4325; Масштаб:
Рук.гр.	Дужак		Лист; Листов 1
Вед.инж.	Хомутова		Киевский Промстройпроект
Ст.техн.	Стуколова		
Провер.	Хомутова		

Инв.№ подл. | Подпись и дата | Взам.инв.№

КФ 9598-03 3 Формат А3

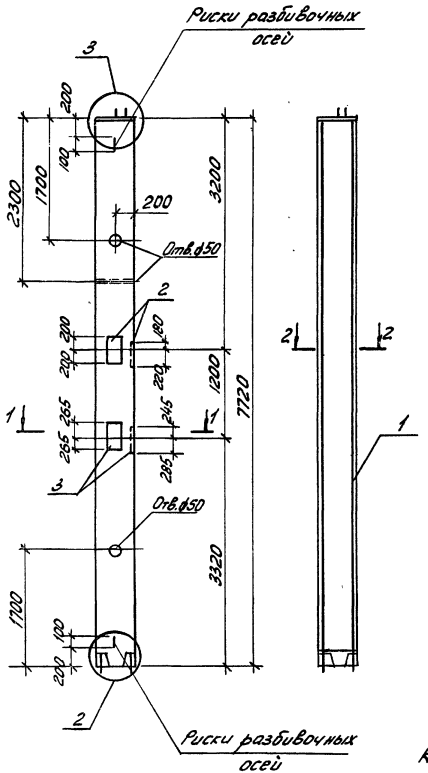

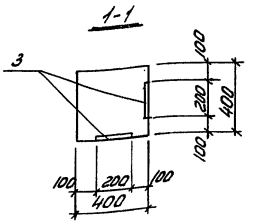

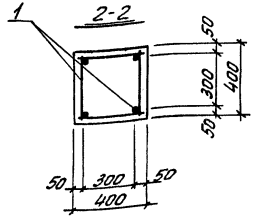

Формат	Зона	Поз.	Обозначение	Наименование	Кол-во	Примечание
				Документация		
А3			ТП 901-5-43.87-ПЗ	Пояснительная записка		
				КЖ		
				Сборочные единицы		
А3		1	ТП 901-5-43.87-КЖИ-КП3	Каркас простран. КП3	1	
А4		2	ТП 901-5-43.87-КЖИ-МН14	Изделие заклад. МН 14	2	
А4		3	ТП 901-5-43.87-КЖИ-МН15	Изделие заклад. МН 15	2	
				Материалы		
				Бетон марки 300	1,24	м3

Ведомость расхода стали на элемент, кг

Марка элемента	Изделия арматурные								
	Арматура класса								Всего
	А-I ГОСТ 5781-82*				А-III ГОСТ 5781-82*				
	ф6	ф8		Итого	ф8	ф10	ф18	Итого	
КЗ	6,2	8,4		14,6	10,5	2,2	61,6	74,3	88,9

продолжение ведомости

Изделия закладные																		Общий расход
Арматура класса					Прокат марки					Крепежные изделия						Всего		
А-III ГОСТ 5781-82*					Вст3сп5-1 ГОСТ 82-70*		ГОСТ 103-76			Болты ГОСТ 7798-70*		Шайбы ГОСТ 11371-78		Гайки ГОСТ 5915-70*				
ф14	ф16	ф22		Итого	-14×400	Итого	-16×200	-10×60	Итого	М24×90	Итого	М24	Итого	М24	Итого			
5,4	9,6	3,0		18,0	17,6	17,6	46,6	8,4	55,0	0,8	0,8	0,1	0,1	0,4	0,4	91,9		180,8

Колонна изготовляется в ополубочных формах колонны 2КВ 4.42 по Вып. 2-9 серии 1.020-1/83

Начотд.	Бабченко		ТП 901-5-43.87-КЖИ-КЗ
ГИП	Козлов		Колонна железобетонная КЗ
Рук.гр.	Дужак К.		Стадия: РП; Масса: 3100; Масштаб:
Вед.инж.	Хомутова		Лист; Листов 1
Ст.техн.	Стукалова		Киевский Промстройпроект
Провер.	Хомутова		

Типовой проект 901-5-43.87 Альбом III

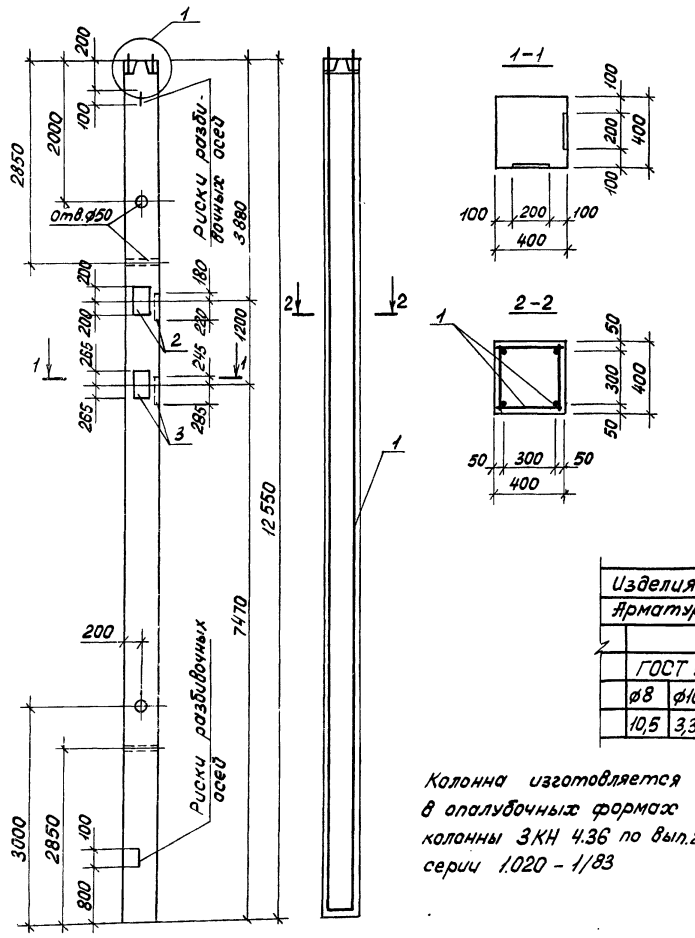

Формат	Зона	Поз.	Обозначение	Наименование	Кол-во	Примечание
				Документация		
А3			ТП 901-5-43.87 -ПЗ	Пояснительная записка		
				КЧ		
				Сборочные единицы		
А3		1	ТП 901-5-43.87 -КЖСИ-КП4	Каркас простран. КП4	1	
А4		2	ТП 901-5-43.87 -КЖСИ-МН14	Изделие закладн. МН14	2	
А4		3	ТП 901-5-43.87 -КЖСИ-МН15	Изделие закладн. МН15	2	
				Материалы		
				Бетон марки 300	2,01	м3

Ведомость расхода стали на элемент, кг

Марка элемента	Изделия арматурные					
	Арматура класса					
	А-I					
	ГОСТ 5781-82*					
	ф6	ф8	ф10	ф16		Итого
КЧ	0,6	17,2	15,2	4,8		37,8

продолжение ведомости

Изделия арматурные							Изделия закладные							Общий расход
Арматура класса						Всего	Арматура класса			Прокат марки			Всего	
А-III							А-III			Вст3сп5-1				
ГОСТ 5781-82*							ГОСТ 5781-82*			ГОСТ 103-76				
ф8	ф10	ф28	ф32		Итого		ф14	ф16	Итого	-16×200	-10×60	Итого		
10,5	3,3	91,6	196,8		302,2	340,0	5,4	9,6	15,0	46,6	8,4	55,0	70,0	410,0

Колонна изготовляется в опалубочных формах колонны 3КН 4.36 по вып. 2-7 серии 1.020 - 1/83

Нач.отд.	Бабченко	
ГИП	Козлов	
Рук.гр.	Дужак	
Вед.инж.	Хомутова	
Ст.техн.	Стукалова	
Провер.	Хомутова	

ТП 901-5-43.87-КЖСИ-КЧ

Колонна железобетонная КЧ

Стадия	Масса	Масштаб
РП	5025	
Лист	Листов 1	

Киевский Промстройпроект

Инв.№ подл. | Подпись и дата | Взам.инв.№

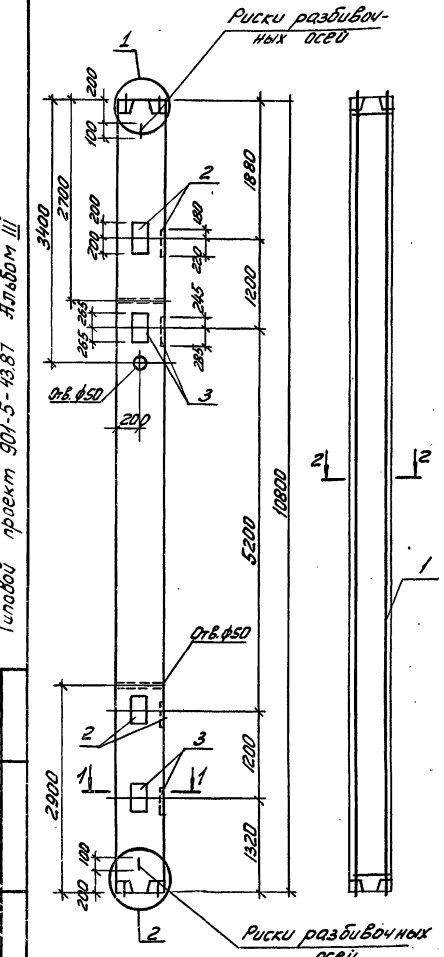

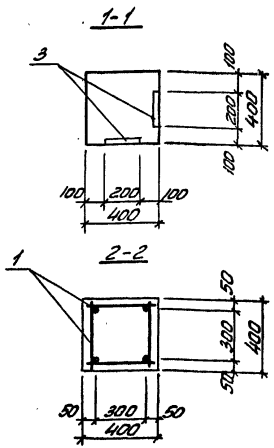

Формат	Зона	Поз.	Обозначение	Наименование	Кол-во	Примечание
				Документация		
А3			ТП 901-5-43.87 -ПЗ	Пояснительная записка		
				К5		
				Сборочные единицы		
А3		1	ТП 901-5-43.87 -КЖИ-КП5	Каркас простран. КП5	1	
А4		2	ТП 901-5-43.87 -КЖИ-МН14	Изделие заклад. МН 14	4	
А4		3	ТП 901-5-43.87 -КЖИ-МН15	Изделие заклад. МН 15	4	
				Материалы		
				Бетон марки 300	1,73	м³

Ведомость расхода стали на элемент, кг

Марка элемента	Изделия арматурные						
	Арматура класса						
	A-I						
	ГОСТ 5781-82*						
	⌀6	⌀8	⌀10			Итого	
К5	1,2	18,0	16,0			35,2	

продолжение ведомости

Изделия арматурные							Изделия закладные							Общий расход
Арматура класса						Всего	Арматура класса			Прокат марки			Всего	
A-III							A-III			ВСт3сп 5-1				
ГОСТ 5781-82*							ГОСТ 5781-82*			ГОСТ 103-76				
⌀8	⌀10	⌀25	⌀28		Итого		⌀14	⌀16	Итого	-16×200	-10×80	Итого		
21,0	3,3	93,2	91,2		208,7	243,9	10,8	19,2	30,0	93,2	16,8	110,0	140,0	383,9

Колонна изготовляется в опалубочных формах колонны 3КС-4.36 по вып. 2-7 серии 1.020-1/83

Нач. отд.	Бабченко	
ГИП	Козлов	
Рук. гр.	Дужак	
Вед. инж.	Хомутова	
Ст. техн.	Стукалова	
Провер.	Хомутова	

ТП 901-5-43.87 -КЖИ-К5

Колонна железобетонная К5

Стадия	Масса	Масштаб
РП	4325	
Лист	Листов 1	

Киевский Промстройпроект

Типовой проект 901-5-43.87 Альбом III

Инв. № подл. | Подпись и дата | Взам. инв. №

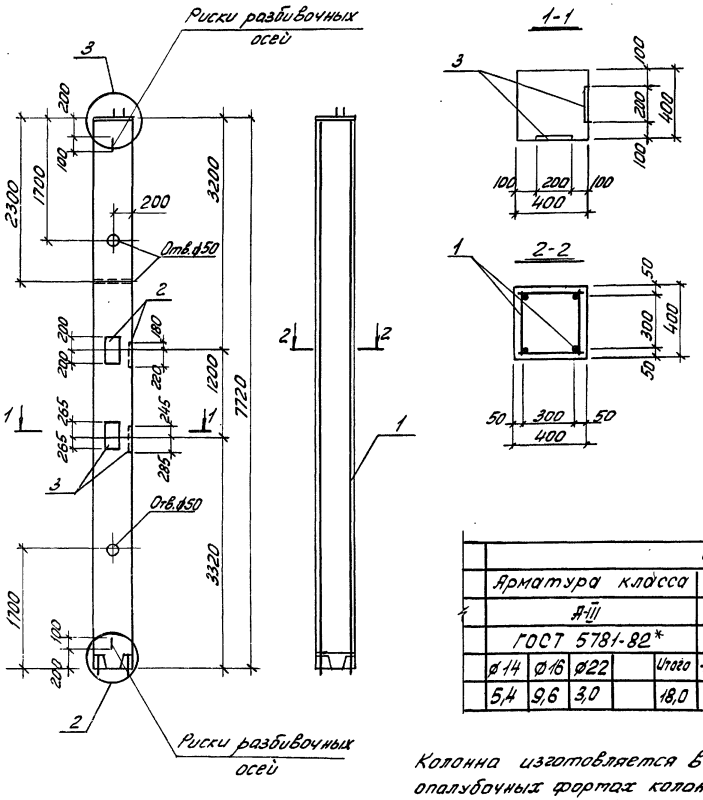

Формат	Зона	Поз.	Обозначение	Наименование	Кол-во	Примечание
				Документация		
А3			ТП 901-5-43.87-ПЗ	Пояснительная записка		
				К6		
				Сборочные единицы		
А3		1	ТП 901-5-43.87-КЖИ-КП6	Каркас простран. КП6	1	
А4		2	ТП 901-5-43.87-КЖИ-МН14	Изделие заклад. МН14	2	
А4		3	ТП 901-5-43.87-КЖИ-МН15	Изделие заклад. МН15	2	
				Материалы		
				Бетон марки 300	1,24	м3

Ведомость расхода стали на элемент, кг

Марка элемента	Изделия арматурные									
	Арматура класса									Всего
	А-I ГОСТ 5781-82*				А-III ГОСТ 5781-82*					
	ф6	ф8		Итого	ф8	ф10	ф22		Итого	
К6	5,8	9,6		15,4	10,5	2,2	92,0		104,7	120,1

продолжение ведомости

Изделия закладные																						Общий расход
Арматура класса						Прокат марки						Крепежные изделия									Всего	
А-III ГОСТ 5781-82*						ВСт3сп5-1 ГОСТ 82-70*			ГОСТ 103-76			Болты ГОСТ 7798-70*		Шайбы ГОСТ 11371-78		Гайки ГОСТ 5915-70*						
ф14	ф16	ф22			Итого	-14х400		Итого	-16х200	-10х60	Итого	М24х90	Итого	М24	Итого	М24	Итого					
5,4	9,6	3,0			18,0	17,6		17,6	46,6	8,4	55,0	0,8	0,8	0,1	0,1	0,4	0,4				91,9	212,0

Колонна изготовляется в опалубочных формах колонны 2КВ 4.42 по Вып. 2-9 серии 1.020-1/83

Начотд.	Бабченко	ТП 901-5-43.87-КЖИ-К6	
ГИП	Козлов	Колонна железобетонная К6	Стадия: РП; Масса: 3100; Масштаб:
Рук гр	Дужак К		Лист; Листов 1
Вед инж	Хомутова		Киевский Промстройпроект
Ст. техн	Стукалова		
Провер.	Хомутова		

Инв.№ подл. | Подпись и дата | Взам. инв.№ | Типовой проект 901-5-43.87 Альбом III

Типовой проект 901-5-43.87 Альбом III

Инв.№ подл. | Подпись и дата | Взам.инв.№

① 1-1 ③

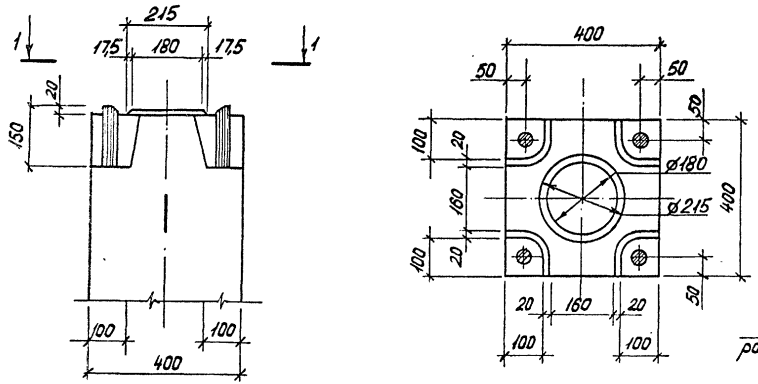

② 2-2

Зеркальное отражение остальное см. узел 1

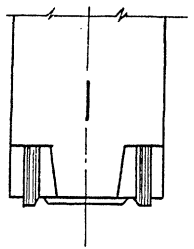

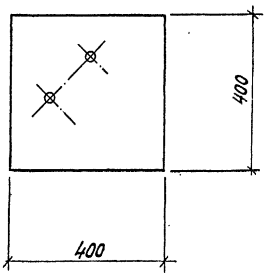

Нач.отд.	Савускан		ТП 901-5-43.87-КЖИ-К1÷К6
ГИП	Козлов		Колонны железобетонные К1÷К6. Узлы
Рук.гр.	Дужак		Стадия: РП; Масса; Масштаб
Вед.инж.	Хомутова		Лист; Листов 1
Ст.техн.	Чернышова		Киевский Промстройпроект
Провер.	Хомутова		

КФ 9598-03 14 Формат А3

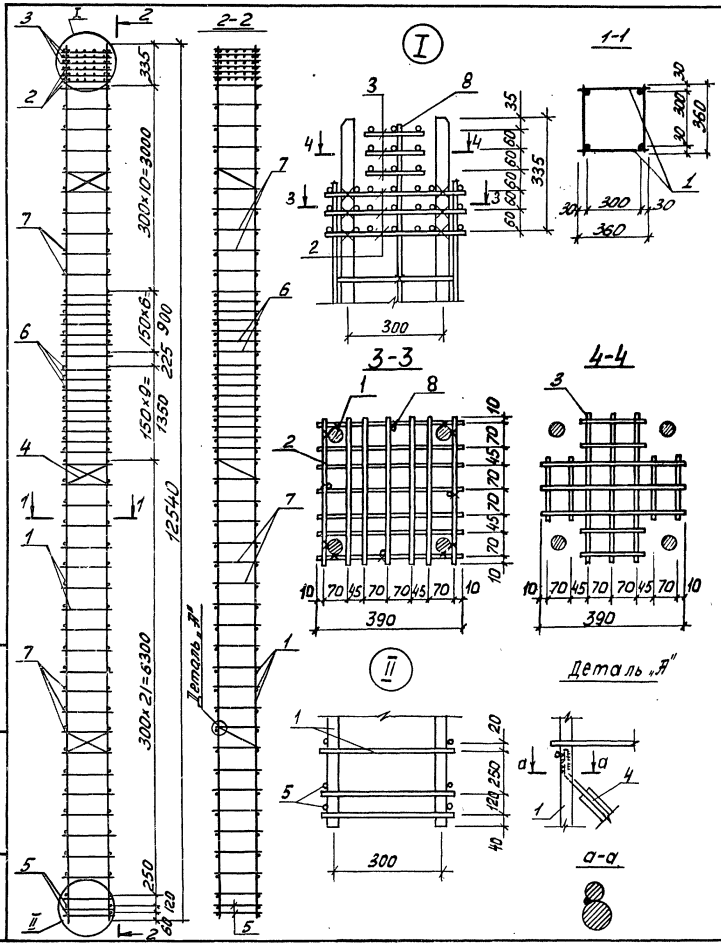

Формат	Зона	Поз.	Обозначение	Наименование	Кол-во	Приме-чание
				Документация		
А3			ТП 901-5-43.87 -ПЗ	Пояснительная записка		
				КП1		
				Сборочные единицы		
А4		1	ТП 901-5-43.87-КЖИ-КР1	Каркас плоский КР1	2	
А4		2	ТП 901-5-43.87-КЖИ-С1	Сетка С1	3	
А4		3	ТП 901-5-43.87-КЖИ-С2	Сетка С2	3	
А4		4	ТП 901-5-43.87-КЖИ-С3	Сетка С3	3	
				Детали		
Б4		5		Ø12 AI ГОСТ 5781-82 *ℓ=360	4	0,32 кг
Б4		6		Ø8 AI ГОСТ 5781-82 *ℓ=360	76	0,14 кг
Б4		7		Ø6 AI ГОСТ 5781-82 *ℓ=360	20	0,08 кг
Б4		8		Ø6 AI ГОСТ 5781-82 *ℓ=650	4	0,14 кг

Нач.отд.	Бабченко	
ГИП	Козлов	
Рук.гр.	Дужак	
Вед.инж.	Хомутова	
Ст.техн.	Стукалова	
Провер.	Хомутова	

ТП 901-5-43.87-КЖИ-КП1

Каркас пространственный КП1

Стадия	Масса	Масштаб
РП	217,6	
Лист	Листов 1	

Киевский Промстройпроект

Типовой проект 901-5-43.87 Альбом III

Инв.№подл. | Подпись и дата | Взам.инв.№

КФ 9598-03 15 Формат А3

Типовой проект 901-5-43.87 Альбом III

Инв.№ подл. | Подпись и дата | Взам.инв.№

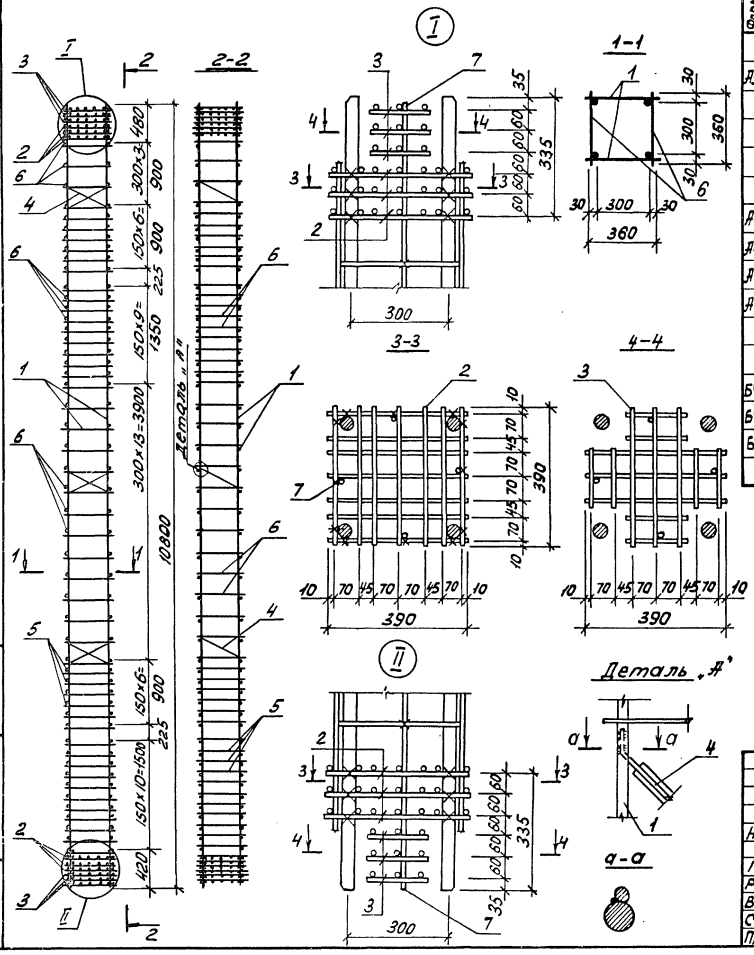

Формат	Зона	Поз.	Обозначение	Наименование	Кол-во	Примечание
				Документация		
А3			ТП 901-5-43.87 -ПЗ	Пояснительная записка		
				КП2		
				Сборочные единицы		
А4		1	ТП 901-5-43.87 -КЖИ-КР2	Каркас плоский КР2	2	
А4		2	ТП 901-5-43.87 -КЖИ-С1	Сетка С1	6	
А4		3	ТП 901-5-43.87 -КЖИ-С2	Сетка С2	6	
А4		4	ТП 901-5-43.87 -КЖИ-С3	Сетка С3	3	
				Детали		
Б4		5		⌀8 А I ГОСТ 5781-82* ℓ=360	70	0,14 кг
Б4		6		⌀6 А I ГОСТ 5781-82* ℓ=360	30	0,08 кг
Б4		7		⌀6 А I ГОСТ 5781-82* ℓ=650	8	0,14 кг

Нач.отд.	Бабченко		ТП 901-5-43.87-КЖИ-КП2
ГИП	Козлов		Каркас пространственный КП2
Рук.гр.	Дуюшак		Стадия: РП; Масса: 166,3; Масштаб:
Вед.инж.	Хомутова		Лист; Листов 1
Ст.техн.	Стукалова		Киевский Промстройпроект
Провер.	Хомутова		

КФ 9598-03 16 Формат А3

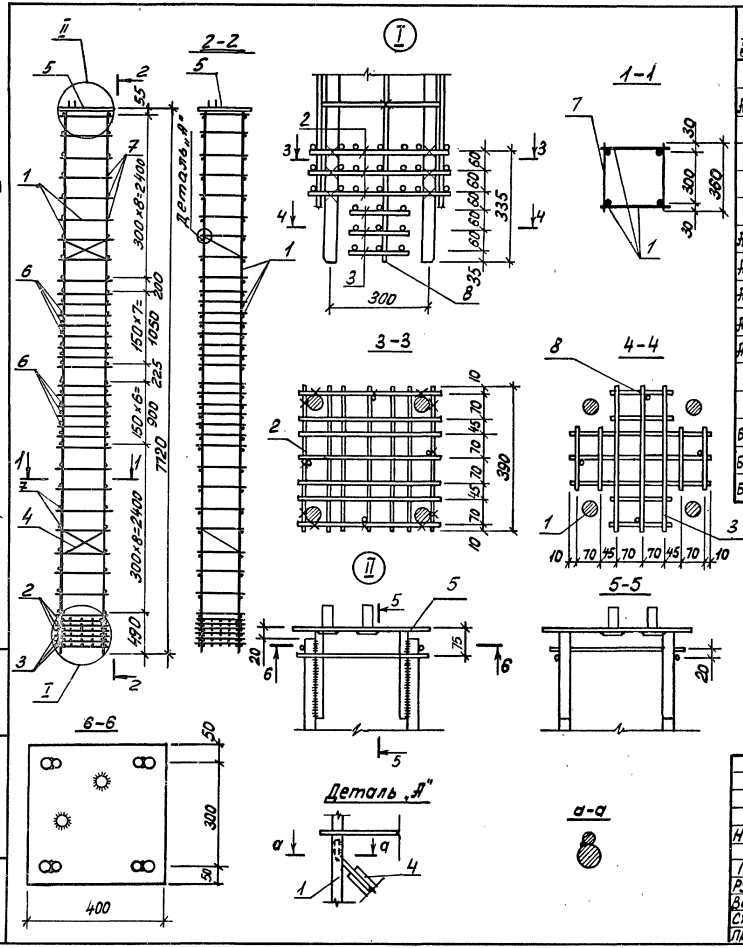

Альбом III	Типовой проект 901-5-43.87	Взам. инв. №	Подпись и дата	Инв. № подл.

Формат	Зона	Поз.	Обозначение	Наименование	Кол-во	Примечание
				Документация		
А3			ТП 901-5-43.87-ПЗ	Пояснительная записка		
				КПЗ		
				Сборочные единицы		
А4		1	ТП 901-5-43.87 -КЖИ-КР3	Каркас плоский КР3	2	
А4		2	ТП 901-5-43.87 -КЖИ-С1	Сетка С1	3	
А4		3	ТП 901-5-43.87 -КЖИ-С2	Сетка С2	3	
А4		4	ТП 901-5-43.87 -КЖИ-С3	Сетка С3	2	
А4		5	ТП 901-5-43.87 -КЖИ-МН16	Изделие закладное МН16	1	
				Детали	30	0,14 кг
Б4		6		⌀8 AI ГОСТ 5781-82* ℓ=360	30	0,14 кг
Б4		7		⌀6 AI ГОСТ 5781-82* ℓ=360	34	0,08 кг
Б4		8		⌀6 AI ГОСТ 5781-82* ℓ=650	4	0,14 кг

Нач. отд.	Бабченко		
ГИП	Козлов		
Рук. гр.	Дужак		
Ведущ.	Хомутова		
Ст. техн.	Стукалова		
Провер.	Хомутова		

ТП 901-5-43.87-КЖИ-КПЗ

Каркас пространственный КПЗ

Стадия	Масса	Масштаб
РП	1108	
Лист	Листов 1	

Киевский Промстройпроект

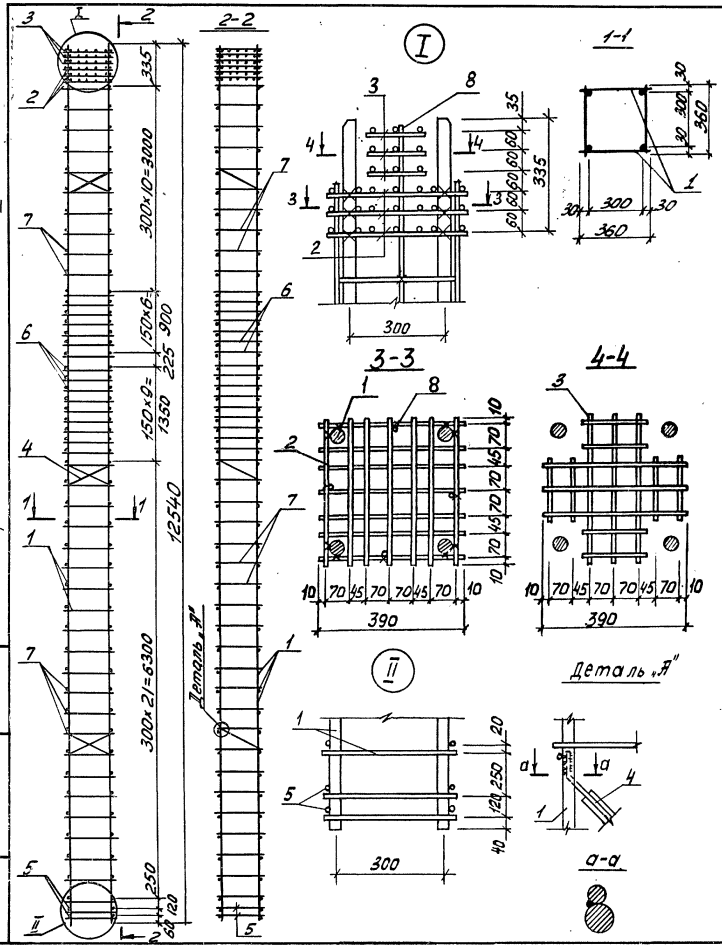

Формат	Зона	Поз.	Обозначение	Наименование	Кол-во	Примечание
				Документация		
А3			ТП 901-5-43.87 -ПЗ	Пояснительная записка		
				КПЧ		
				Сборочные единицы		
А4		1	ТП 901-5-43.87-КЖИ-КРЧ	Каркас плоский КРЧ	2	
А4		2	ТП 901-5-43.87 -КЖИ-С1	Сетка С1	3	
А4		3	ТП 901-5-43.87 -КЖИ-С2	Сетка С2	3	
А4		4	ТП 901-5-43.87 -КЖИ-С3	Сетка С3	3	
				Детали		
БЧ		5		Ø16 AI ГОСТ 5781-82 *ℓ=360	4	0,6 кг
БЧ		6		Ø10 AI ГОСТ 5781-82 *ℓ=360	34	0,22кг
БЧ		7		Ø8 AI ГОСТ 5781-82 *ℓ=360	62	0,14 кг
БЧ		8		Ø8 AI ГОСТ 5781-82 *ℓ=650	4	0,14 кг

Нач.отд.	Бабченко	
ГИП	Козлов	
Рук.гр.	Дужак	
Вед.инж.	Хомутова	
Ст.техн.	Стукалова	
Провер.	Хомутова	

ТП 901-5-43.87 - КЖИ-КПЧ

Каркас пространственный КПЧ

Стадия	Масса	Масштаб
РП	340	
Лист	Листов 1	

Киевский Промстройпроект

Типовой проект 901-5-43.87 Альбом III

Инв.№подл. | Подпись и дата | Взам.инв.№

КФ 9598-03 18 Формат А3

Альбом III

Типовой проект 901-5-43.87

Инв. № подл.	Подпись и дата	Взам. инв. №

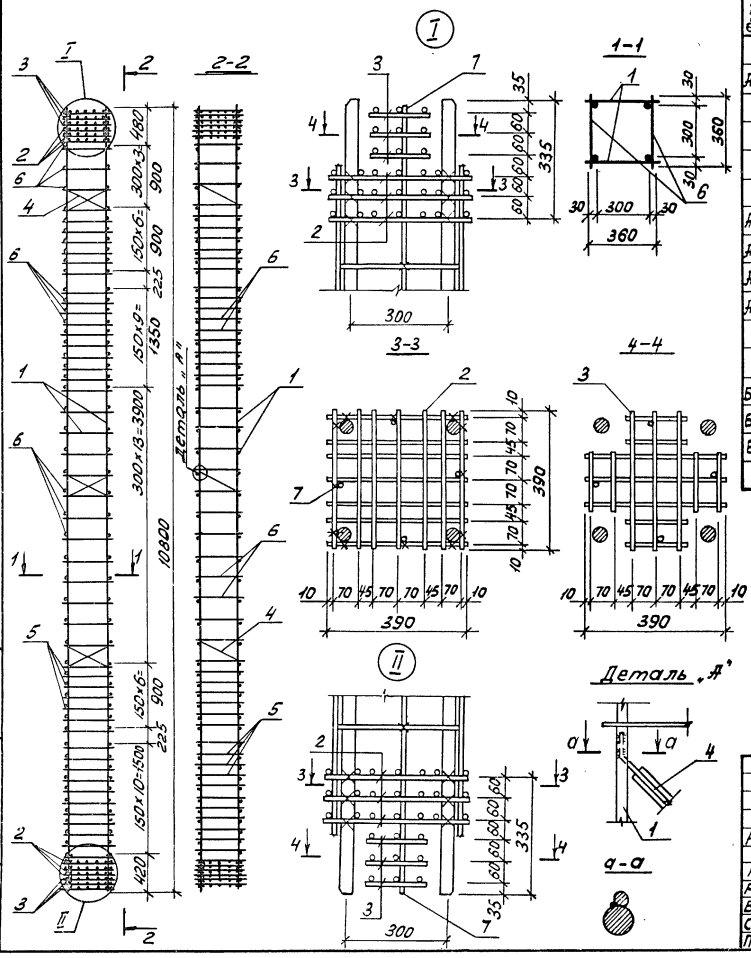

Формат	Зона	Поз.	Обозначение	Наименование	Кол-во	Примечание
				Документация		
А3			ТП 901-5-43.87 -ПЗ	Пояснительная записка		
				КП5		
				Сборочные единицы		
А4		1	ТП 901-5-43.87 -КЖИ-КР5	Каркас плоский КР5	2	
А4		2	ТП 901-5-43.87 -КЖИ-С1	Сетка С1	6	
А4		3	ТП 901-5-43.87 -КЖИ-С2	Сетка С2	6	
А4		4	ТП 901-5-43.87 -КЖИ-С3	Сетка С3	3	
				Детали		
Б4		5		⌀10 А I ГОСТ 5781-82 ℓ=360	36	0,22 кг
Б4		6		⌀8 А I ГОСТ 5781-82 ℓ=360	64	0,14 кг
Б4		7		⌀6 А I ГОСТ 5781-82 ℓ=650	8	0,14 кг

Нач.отд.	Бабченко		
ГИП	Козлов		
Рук.гр.	Дужак		
Вед.инж.	Хомутова		
Ст.техн.	Стукалова		
Провер.	Хомутова		

ТП 901-5-43.87-КЖИ-КП5

Каркас пространственный КП5

Стадия	Масса	Масштаб
РП	243,9	
Лист	Листов 1	

Киевский Промстройпроект

Типовой проект 901-5-43.87 Альбом III

Формат	Зона	Поз.	Обозначение	Наименование	Кол.	Примечание
				Документация		
А3			ТП 901-5-43.87-ПЗ	Пояснительная записка		
				КП6		
				Сборочные единицы		
А4		1	ТП901-5-43.87 -КЖСИ-КР6	Каркас плоский КР6	2	
А4		2	ТП901-5-43.87 -КЖСИ-С 1	Сетка С1	3	
А4		3	ТП901-5-43.87 -КЖСИ-С 2	Сетка С2	3	
А4		4	ТП901-5-43.87 -КЖСИ-С 3	Сетка С3	2	
А4		5	ТП 901-5-43.87 -КЖСИ-МН16	Изделие закладное МН16	1	
				Детали		
Бч		6		⌀8 AI ГОСТ 5781-82* ℓ=360	34	0,14 кг
Бч		7		⌀6 AI ГОСТ 5781-82* ℓ=360	32	0,08 кг
Бч		8		⌀6 AI ГОСТ 5781-82* ℓ=650	4	0,14 кг

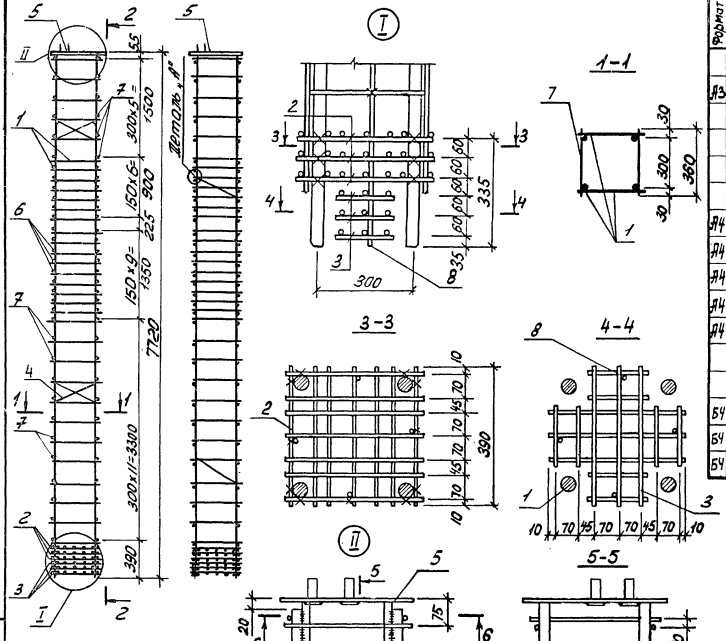

Нач.отд.	Бабченко		ТП 901-5-43.87-КЖСИ-КП6
ГИП	Козлов		Каркас пространственный КП6
Рук. гр.	Дужак		Стадия: РП; Масса: 142,0; Масштаб:
Вед.инж.	Хомутова		Лист; Листов 1
Ст. техн.	Стукалова		Киевский Промстройпроект
Провер.	Хомутова		

КФ 9598-03 20 Формат А3

Инв.№ подл. | Подпись и дата | Взам.инв.№

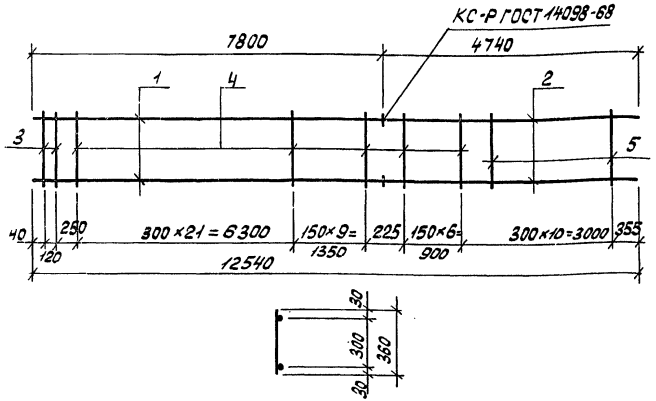

Формат	Зона	Поз	Обозначение	Наименование	Кол-во	Примечание
				Документация		
А3			ТП 901-5-43.87 -ПЗ	Пояснительная записка		
				КР1		
				Детали		
Б4		1		Ø25 А III ГОСТ 5781-82*l=7800	2	30,0 кг
Б4		2		Ø22 А III ГОСТ 5781-82*l=4740	2	14,1 кг
Б4		3		Ø12 А I ГОСТ 5781-82*l=360	2	0,32 кг
Б4		4		Ø8 А I ГОСТ 5781-82*l=360	38	0,14 кг
Б4		5		Ø6 А I ГОСТ 5781-82*l=360	10	0,08 кг

ТП 901-5-43.87-КЖИ-КР1

Каркас плоский КР1

Нач.отд.	Бабченко	
ГИП	Козлов	
Рук.гр.	Дужак	
Вед.инж.	Хомутова	
Ст.техн.	Стукалова	
Провер.	Хомутова	

Стадия	Масса	Масштаб
РП	94,9	
Лист	Листов 1	

Киевский Промстройпроект

Формат А4

Типовой проект 901-5-43.87 Альбом III

Взам.инв.№ | Подпись и дата | Инв.№ подл.

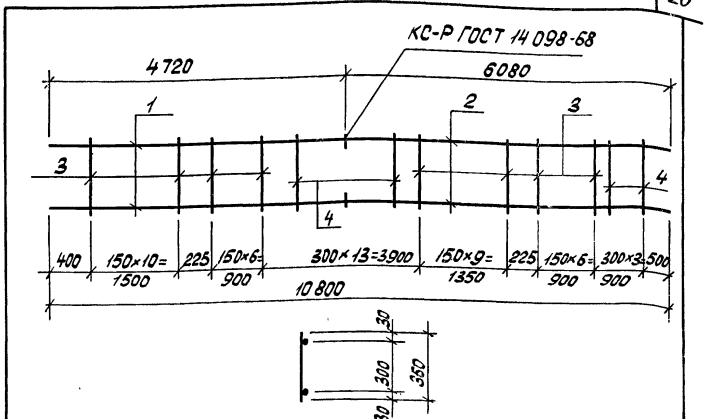

Формат	Зона	Поз	Обозначение	Наименование	Кол-во	Примечание
				Документация		
А3			ТП 901-5-43.87 -ПЗ	Пояснительная записка		
				КР2		
				Детали		
Б4		1		Ø22 А III ГОСТ 5781-82*l=4720	2	13,4 кг
Б4		2		Ø20 А III ГОСТ 5781-82*l=6080	2	15,5 кг
Б4		3		Ø8 А I ГОСТ 5781-82*l=360	35	0,14 кг
Б4		4		Ø6 А I ГОСТ 5781-82*l=360	15	0,08 кг

ТП 901-5-43.87-КЖИ-КР1

Каркас плоский КР2

Нач.отд.	Бабченко	
ГИП	Козлов	
Рук.гр.	Дужак	
Вед.инж.	Хомутова	
Ст.техн.	Стукалова	
Провер.	Хомутова	

Стадия	Масса	Масштаб
РП	64,3	
Лист	Листов 1	

Киевский Промстройпроект

Взам.инв.№ | Подпись и дата | Инв.№ подл.

Типовой проект 901-5-43.87 Альбом III

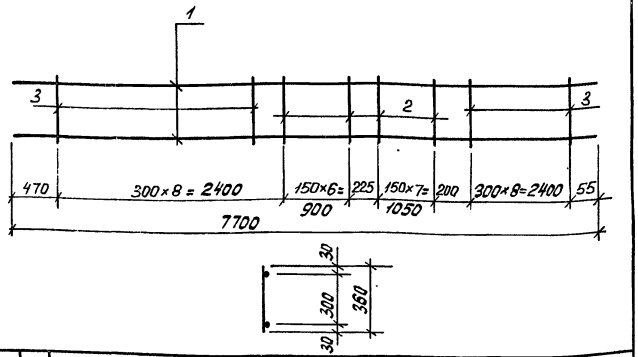

Формат	Зона	Поз.	Обозначение	Наименование	Кол-во	Примечание
				Документация		
А3			ТП 901-5-43.87-ПЗ	Пояснительная записка		
				КР3		
				Детали		
БЧ		1		Ø18 AIII ГОСТ 5781-82* ℓ=7700	2	15,4 кг
БЧ		2		Ø8 AI ГОСТ 5781-82* ℓ=360	15	0,14 кг
БЧ		3		Ø6 AI ГОСТ 5781-82* ℓ=360	17	0,08 кг

Нач.отд	Бабченко		ТП 901-5-43.87-КЖИ-КР3
ГИП	Козлов		Каркас плоский КР3
Рук.гр.	Дужак		Стадия: РП; Масса: 34,2; Масштаб:
Вед.инж.	Хомутова		Лист; Листов 1
Ст.техн.	Стукалова		Киевский Промстройпроект
Провер.	Хомутова		

Инв.№подл. | Подпись и дата | Взам.инв.№

Формат А4

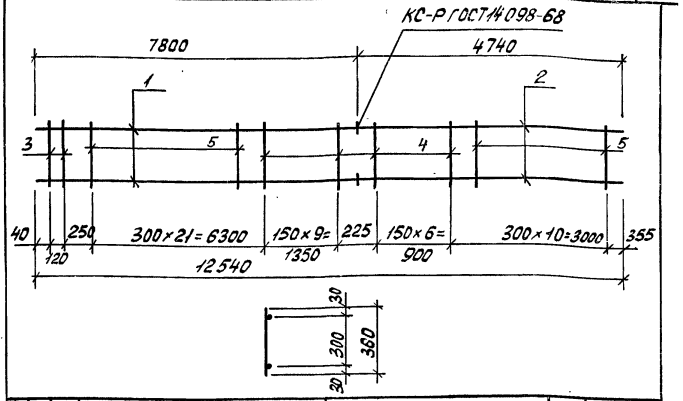

Формат	Зона	Поз.	Обозначение	Наименование	Кол-во	Примечание
				Документация		
А3			ТП 901-5-43.87-ПЗ	Пояснительная записка		
				КР4		
				Детали		
БЧ		1		Ø32 AIII ГОСТ 5781-82* ℓ=7800	2	49,2 кг
БЧ		2		Ø28 AIII ГОСТ 5781-82* ℓ=4740	2	22,9 кг
БЧ		3		Ø16 AI ГОСТ 5781-82* ℓ=360	2	0,6 кг
БЧ		4		Ø10 AI ГОСТ 5781-82* ℓ=360	17	0,22 кг
БЧ		5		Ø8 AI ГОСТ 5781-82* ℓ=360	31	0,14 кг

Нач.отд	Бабченко		ТП 901-5-43.87-КЖИ-КР4
ГИП	Козлов		Каркас плоский КР4
Рук.гр.	Дужак		Стадия: РП; Масса: 153,4; Масштаб:
Вед.инж.	Комутова		Лист; Листов 1
Ст.техн.	Стукалова		Киевский Промстройпроект
Провер.	Хомутова		

Инв.№подл. | Подпись и дата | Взам.инв.№

Альбом III

Типовой проект 901-5-43.87

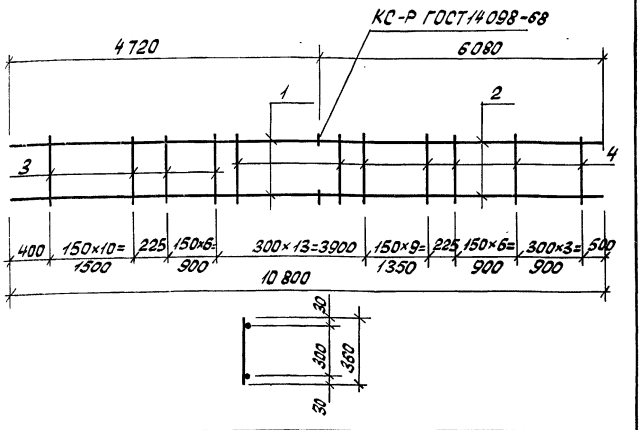

Формат	Зона	Поз.	Обозначение	Наименование	Кол-во	Примечание
				Документация		
А3			ТП 901-5-43.87-ПЗ	Пояснительная записка		
				КР5		
				Детали		
Б4		1		Ø28 А-III ГОСТ 5781-82 ℓ=4720	2	22,8 кг
Б4		2		Ø25 А-III ГОСТ 5781-82 ℓ=6080	2	23,3 кг
Б4		3		Ø10 А-I ГОСТ 5781-82 ℓ=360	18	0,22 кг
Б4		4		Ø8 А-I ГОСТ 5781-82 ℓ=360	32	0,14 кг

Взам. инв. №

Подпись и дата

Инв. № подл.

		ТП 901-5-43.87-КЖИ-КР5	
Нач. отд.	Бабченко	Каркас плоский КР5	Стадия: РП; Масса: 100,7; Масштаб:
ГИП	Козлов		Лист; Листов 1
Рук. гр.	Дужак		Киевский Промстройпроект
Вед. инж.	Хомутова		
Ст. техн.	Стукалова		
Провер.	Хомутова		

Формат А4

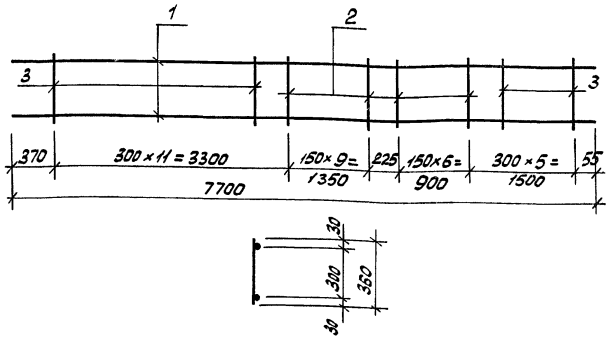

Формат	Зона	Поз.	Обозначение	Наименование	Кол-во	Примечание
				Документация		
А3			ТП 901-5-43.87-ПЗ	Пояснительная записка		
				КР6		
				Детали		
Б4		1		Ø22 А-III ГОСТ 5781-82 ℓ=7700	2	23,0 кг
Б4		2		Ø8 А-I ГОСТ 5781-82 ℓ=360	17	0,14 кг
Б4		3		Ø6 А-I ГОСТ 5781-82 ℓ=360	16	0,08 кг

Взам. инв. №

Подпись и дата

Инв. № подл.

		ТП 901-5-43.87-КЖИ-КР6	
Нач. отд.	Бабченко	Каркас плоский КР6	Стадия: РП; Масса: 49,7; Масштаб:
ГИП	Козлов		Лист; Листов 1
Рук. гр.	Дужак		Киевский Промстройпроект
Вед. инж.	Хомутова		
Ст. техн.	Стукалова		
Провер.	Хомутова		

КФ 9598-03

Формат А4

Типовой проект 901-5-43.87 Альбом III

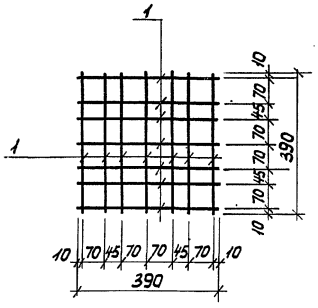

Формат	Зона	Поз.	Обозначение	Наименование	Кол-во	Примечание
				Документация		
А3			ТП 901-5-43.87-ПЗ	Пояснительная записка		
				С1		
				Детали		
Б4		1		⌀8 А III ГОСТ 5781-82* ℓ=390	14	0,15 кг

Нач.отд	Савускан	ТП 901-5-43.87-КЖИ-С1	
ГИП	Козлов	Сетка С1	Стадия: РП; Масса: 2,1; Масштаб:
Рук.гр	Дуэжак		Лист; Листов 1
Ведущ.инж	Хомутова		Киевский Промстройпроект
Ст.техн	Чернышова		
Провер	Хомутова		

Инв.№ подл. | Подпись и дата | Взам.инв.№

Формат А4

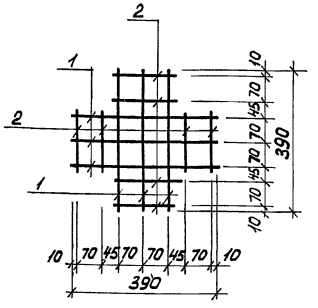

Формат	Зона	Поз.	Обозначение	Наименование	Кол-во	Примечание
				Документация		
А3			ТП 901-5-43.87-ПЗ	Пояснительная записка		
				С2		
				Детали		
Б4		1		⌀8 А III ГОСТ 5781-82* ℓ=390	6	0,15 кг
Б4		2		⌀8 А III ГОСТ 5781-82* ℓ=160	8	0,06 кг

Нач.отд	Савускан	ТП 901-5-43.87-КЖИ-С2	
ГИП	Козлов	Сетка С2	Стадия: РП; Масса: 1,4; Масштаб:
Рук.гр	Дуэжак		Лист; Листов 1
Ведущ.инж	Хомутова		Киевский Промстройпроект
Ст.техн	Чернышова		
Провер	Хомутова		

Инв.№ подл. | Подпись и дата | Взам.инв.№

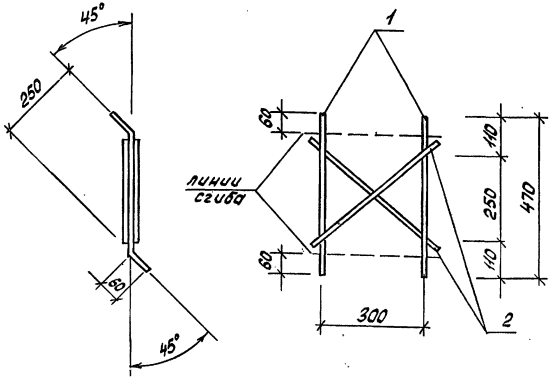

Формат	Зона	Поз.	Обозначение	Наименование	Кол-во	Примечание
				Документация		
А3			ТП 901-5-43.87 -ПЗ	Пояснительная записка		
				С3		
				Детали		
БЧ		1		ф10 А-III ГОСТ 5781-82* ℓ=470	2	0,3 кг
БЧ		2		ф10 А-III ГОСТ 5781-82* ℓ=420	2	0,25 кг

Нач.отд.	Бабченко		ТП 901-5-43.87 -КЖИ-С3
ГИП	Козлов		Сетка С3 — Стадия: РП; Масса: 1,1; Масштаб:
Рук.гр.	Дужак		Лист; Листов 1
Вед.инж.	Хомутова		Киевский Промстройпроект
Ст.техн.	Богданова		
Провер.	Хомутова		

Инв.№подл. | Подпись и дата | Взам.инв.№

Формат А4

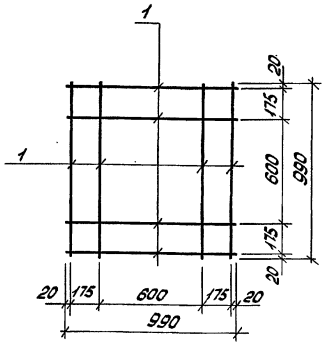

Формат	Зона	Поз.	Обозначение	Наименование	Кол-во	Примечание
				Документация		
А3			ТП 901-5-43.87 - ПЗ	Пояснительная записка		
				С4		
				Детали		
БЧ		1		ф10 А-III ГОСТ 5781-82* ℓ=990	8	0,6 кг

Нач.отд.	Бабченко		ТП 901-5-43.87 -КЖИ-С4
ГИП	Козлов		Сетка С4 — Стадия: РП; Масса: 4,8; Масштаб:
Рук.гр.	Дужак		Лист; Листов 1
Вед.инж.	Хомутова		Киевский Промстройпроект
Ст.техн.	Богданова		
Провер.	Хомутова		

Инв.№подл. | Подпись и дата | Взам.инв.№

Типовой проект 901-5-43.87 Альбом III

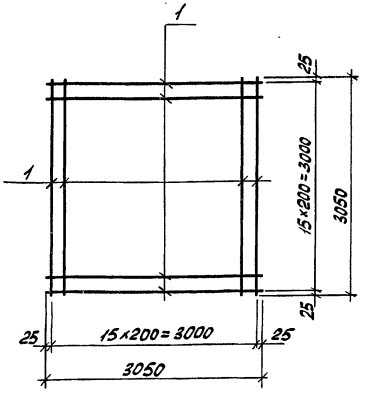

Формат	Зона	Поз.	Обозначение	Наименование	Кол-во	Примечание
				Документация		
А3			ТП 901-5-43.87-ПЗ	Пояснительная записка		
				С5		
				Детали		
Б4		1		Ø10 АIII ГОСТ 5781-82*l=3050	32	1,9 кг

Нач.отд.	Савускан		
ГИП	Козлов		
Рук.гр.	Дужак		
Вед.инж.	Хомутова		
Ст.техн.	Богданова		
Провер.	Хомутова		

ТП 901-5-43.87-КЖИ-С5

Сетка С5

Стадия	Масса	Масштаб
РП	60,8	

Лист | Листов 1

Киевский Промстройпроект

Формат А4

Инв.№ подл. | Подпись и дата | Взам.инв.№

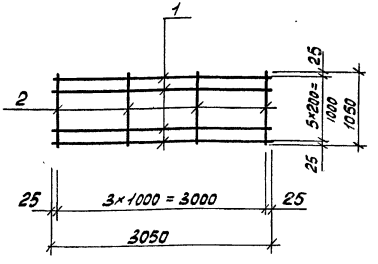

Формат	Зона	Поз.	Обозначение	Наименование	Кол-во	Примечание
				Документация		
			ТП 901-5-43.87-ПЗ	Пояснительная записка		
				С6		
				Детали		
Б4		1		Ø18 АIII ГОСТ 5781-82*l=3050	6	6,1 кг
Б4		2		Ø6 АI ГОСТ 5781-82*l=1050	4	0,2 кг

Нач.отд.	Савускан		
ГИП	Козлов		
Рук.гр.	Дужак		
Вед.инж.	Хомутова		
Ст.техн.	Богданова		
Провер.	Хомутова		

ТП 901-5-43.87-КЖИ-С6

Сетка С6

Стадия	Масса	Масштаб
РП	37,4	

Лист | Листов 1

Киевский Промстройпроект

КФ 9598-03 26 Формат А4

Инв.№ подл. | Подпись и дата | Взам.инв.№

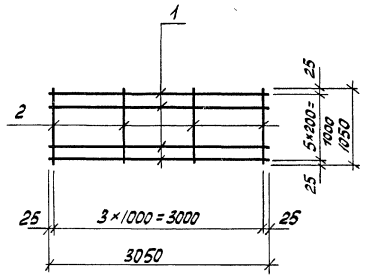

Типовой проект 901-5-43.87 Альбом III

Формат	Зона	Поз.	Обозначение	Наименование	Кол. во	Примечание
				Документация		
А3			ТП 901-5-43.87-ПЗ	Пояснительная записка		
				С7		
				Детали		
Б4		1		⌀14 AIII ГОСТ 5781-82* ℓ=3050	6	3,7 кг
Б4		2		⌀6 AI ГОСТ 5781-82* ℓ=1050	4	0,2 кг

Инв.№подл. | Подпись и дата | Взам.инв.№

		ТП 901-5-43.87 -КЖИ-С7	
Нач.отд	Савуская	Сетка С7	Стадия: РП; Масса: 23,0; Масштаб:
ГИП	Козлов		Лист; Листов 1
Рук.гр.	Дужак		Киевский Промстройпроект
Вед.инж	Хомутова		
Ст.техн	Богданова		
Провер.	Хомутова		

Формат А4

КФ 9598-03 27 Формат А4

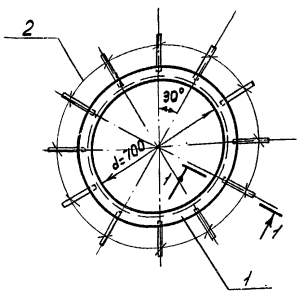

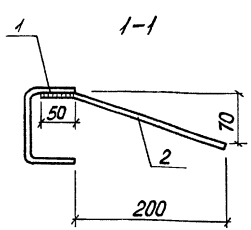

Формат	Зона	Поз.	Обозначение	Наименование	К-во	Примечание
				Документация		
А3			ТП 901-5-43.87 - ПЗ	Пояснительная записка		
				МН1		
				Детали		
Б4		1		С 100×80×4 ГОСТ 8278-75* / Вст3кп2-1 ТУ14-1-3023-80 ℓ=2350	1	19,3 кг
Б4		2		ø8 А-III ГОСТ 5781-82* ℓ=260	12	0,1 кг

Взам.инв.№ | Подпись и дата | Инв.№ подл.

		ТП 901-5-43.87 -КЖИ-МН1		
Нач.отд.	Савуская	Изделие закладное МН1	Стадия: РП	Масса: 20,5
ГИП	Козлов		Масштаб:	
Рук.гр.	Дужак		Лист	Листов 1
Вед.инж.	Хомутова		Киевский Промстройпроект	
Ст.техн.	Чернышова			
Провер.	Хомутова			

Формат А4

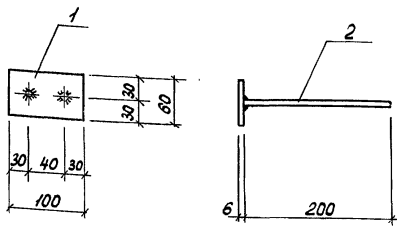

Формат	Зона	Поз.	Обозначение	Наименование	К-во	Примечание
				Документация		
А3			ТП 901-5-43.87-ПЗ	Пояснительная записка		
				МН2		
				Детали		
Б4		1		-6×80 ГОСТ 103-76 / Вст3кп2-1 ТУ14-1-3023-80 ℓ=100	1	0,3 кг
Б4		2		ø8 А-III ГОСТ 5781-82* ℓ=200	2	0,1 кг

Взам.инв.№ | Подпись и дата | Инв.№ подл.

		ТП 901-5-43.87 -КЖИ-МН2		
Нач.отд.	Савуская	Изделие закладное МН2	Стадия: РП	Масса: 0,5
ГИП	Козлов		Масштаб:	
Рук.гр.	Дужак		Лист	Листов 1
Вед.инж.	Хомутова		Киевский Промстройпроект	
Ст.техн.	Чернышова			
Провер.	Хомутова			

Типовой проект 901-5-43.87 Альбом III

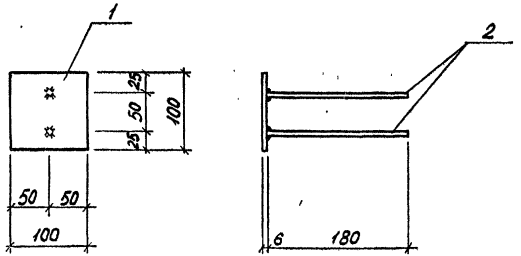

Формат	Зона	Поз.	Обозначение	Наименование	К-во	Примечание
				Документация		
А3			ТП 901-5-43.87 -ПЗ	Пояснительная записка		
				МН3		
				Детали		
Б4		1		-6×100 ГОСТ 103-76 / ВСт3КП2-1ТУ14-1-3023-80 ℓ=100	1	0,5 кг
Б4		2		⌀8 А III ГОСТ 5781-82* ℓ=180	2	0,1 кг

Нач.отд.	Бабченко	
ГИП	Козлов	
Рук гр.	Дужак	
Вед.инж.	Хомутова	
Ст.техн.	Чернышова	
Провер.	Хомутова	

ТП 901-5-43.87 -КЖИ-МН3

Изделие закладное МН3

Стадия	Масса	Масштаб
РП	0,7	

Лист | Листов 1

Киевский Промстройпроект

Формат А4

Взам.инв.№ | Подпись и дата | Инв.№ подл.

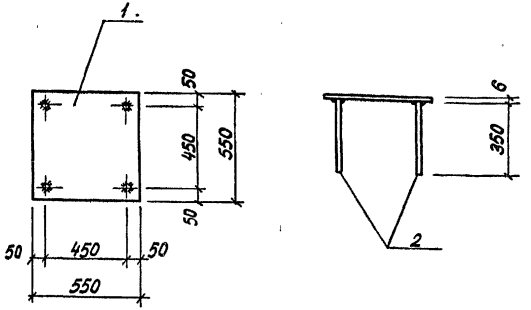

Формат	Зона	Поз.	Обозначение	Наименование	К-во	Примечание
				Документация		
А3			ТП 901-5-43.87-ПЗ	Пояснительная записка		
				МН4		
				Детали		
Б4		1		-6×550 ГОСТ 82-70* / ВСт3КП2-1ТУ14-1-3023-80 ℓ=550	1	14,2 кг
Б4		2		⌀10 А III ГОСТ 5781-82* ℓ=350	4	0,2 кг

Нач.отд.	Бабченко	
ГИП	Козлов	
Рук. гр.	Дужак	
Вед.инж.	Хомутова	
Ст.техн.	Чернышова	
Провер.	Хомутова	

ТП 901-5-43.87 -КЖИ-МН4

Изделие закладное МН4

Стадия	Масса	Масштаб
РП	15,0	

Лист | Листов

Киевский Промстройпроект

Взам.инв.№ | Подпись и дата | Инв.№ подл.

Типовой проект 901-5-43.87 Альбом III

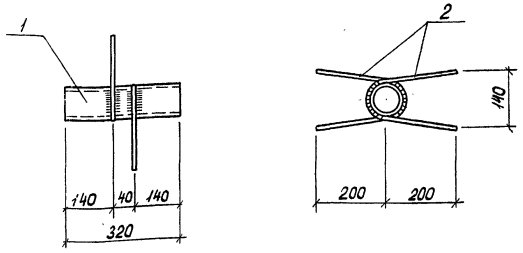

Формат	Зона	Поз.	Обозначение	Наименование	К-во	Примечание
				Документация		
А3			ТП 901-5-43.87-ПЗ	Пояснительная записка		
				МН5		
				Детали		
Б4		1		Труба 50×3,5 ГОСТ 3262-75* ℓ=320	1	1,6 кг
Б4		2		⌀8 AIII ГОСТ 5781-82* ℓ=520	2	0,2 кг

Инв.№ подл. | Подпись и дата | Взам. инв.№

Нач.отд.	Савуская		
ГИП	Козлов		
Рук.гр.	Дужак		
Вед.инж.	Хомутова		
Ст.техн.	Чернышова		
Провер.	Хомутова		

ТП 901-43.87-КЖСИ-МН5

Изделие закладное МН5

Стадия	Масса	Масштаб
РП	2,0	
Лист	Листов 1	

Киевский Промстройпроект

Формат А4

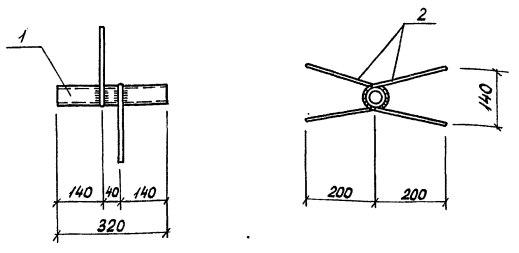

Формат	Зона	Поз.	Обозначение	Наименование	К-во	Примечание
				Документация		
А3			ТП 901-5-43.87-ПЗ	Пояснительная записка		
				МН6		
				Детали		
Б4		1		Труба 25×3,2 ГОСТ 3262-75* ℓ=320	1	0,8 кг
Б4		2		⌀8 AIII ГОСТ 5781-82* ℓ=480	2	0,2 кг

Инв.№ подл. | Подпись и дата | Взам. инв.№

Нач.отд.	Савуская		
ГИП	Козлов		
Рук.гр.	Дужак		
Вед.инж.	Хомутова		
Ст.техн.	Чернышова		
Провер.	Хомутова		

ТП 901-5-43.87-КЖСИ-МН6

Изделие закладное МН6

Стадия	Масса	Масштаб
РП	1,2	
Лист	Листов 1	

Киевский Промстройпроект

Альбом III

Типовой проект 901-5-43.87

Инв.№ подл. | Подпись и дата | Взам.инв.№

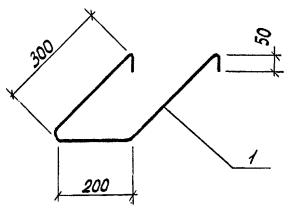

Формат	Зона	Поз.	Обозначение	Наименование	К-во	Примечание
				Документация		
А3			ТП 901-5-43.87 -ПЗ	Пояснительная записка		
				МН7		
				Детали		
Б4		1		⌀16 AI ГОСТ 5781-82* ℓ=900	1	1,4 кг

		ТП 901-5-43.87 -КЖИ-МН7	
Нач.отд.	Савускан	Изделие закладное МН7	Стадия: РП; Масса: 1,4; Масштаб:
ГИП	Козлов		Лист; Листов 1
Рук.гр.	Дужак		Киевский Промстройпроект
Вед.инж.	Хомутова		
Ст.техн.	Чернышова		
Провер.	Хомутова		

Формат А4

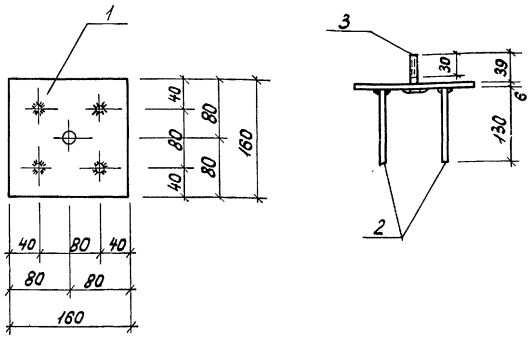

Формат	Зона	Поз.	Обозначение	Наименование	К-во	Примечание
				Документация		
А3			ТП 901-5-43.87 -ПЗ	Пояснительная записка		
				МН8		
				Детали		
Б4		1		-6×160 ГОСТ 103-76 Ст3кп2-1 ТУ 14-1-3023-80 ℓ=160	1	1,2 кг
Б4		2		⌀8 AIII ГОСТ 5781-82* ℓ=130	4	0,05 кг
Б4		3		Болт М12×45 ГОСТ 7798-70*	1	0,06 кг
Б4		4		Гайка М12 ГОСТ 5915-70*	2	0,015 кг
Б4		5		Шайба М12 ГОСТ 11371-78	1	0,01 кг

		ТП 901-5-43.87- КЖИ-МН8	
Нач.отд.	Савускан	Изделие закладное МН8	Стадия: РП; Масса: 1,5; Масштаб:
ГИП	Козлов		Лист; Листов 1
Рук.гр.	Дужак		Киевский Промстройпроект
Вед.инж.	Хомутова		
Ст.техн.	Чернышова		
Провер.	Хомутова		

Типовой проект 901-5-43.87 Альбом III

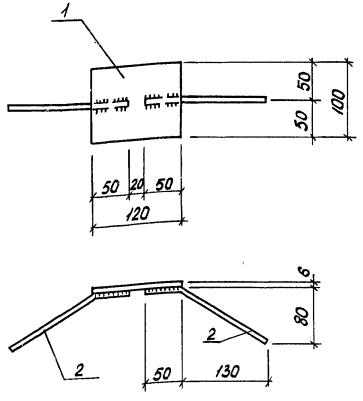

Формат	Зона	Поз.	Обозначение	Наименование	К-во	Примечание
				Документация		
А3			ТП 901-5-43.87 -ПЗ	Пояснительная записка		
				МН9		
				Детали		
Б4		1		-6×100 ГОСТ 103-76 / ВСт3КП2-1ТУ14-1-3023-80 l=120	1	0,6 кг
Б4		2		⌀10 А III ГОСТ 5781-82* l=200	2	0,1 кг

Нач.отд.	Савускан		
ГИП	Козлов		
Рук.гр.	Дужак		
Вед.инж.	Хомутова		
Ст.техн.	Чернышова		
Провер.	Хомутова		

ТП 901-5-43.87 -КЖИ-МН9

Изделие закладное МН9

Стадия	Масса	Масштаб
РП	0,8	

Лист | Листов 1

Киевский Промстройпроект

Формат А4

Инв. № подл. | Подпись и дата | Взам. инв. №

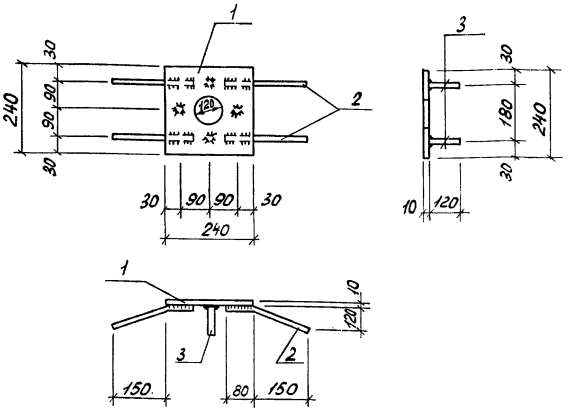

Формат	Зона	Поз.	Обозначение	Наименование	К-во	Примечание
				Документация		
А3			ТП 901-5-43.87 -ПЗ	Пояснительная записка		
				МН10		
				Детали		
Б4		1		-10×240 ГОСТ 82-70* / ВСт КП2-1ТУ14-1-3023-80 l=240	1	4,5 кг
Б4		2		⌀10 А III ГОСТ 5781-82* l=270	4	0,17 кг
Б4		3		⌀10 А III ГОСТ 5781-82* l=120	4	0,07 кг

Нач.отд.	Савускан		
ГИП	Козлов		
Рук.гр.	Дужак		
Вед.инж.	Хомутова		
Ст.техн.	Чернышова		
Провер.	Хомутова		

ТП 901-5-43.87 -КЖИ-МН10

Изделие закладное МН10

Стадия	Масса	Масштаб
РП	5,5	

Лист | Листов 1

Киевский Промстройпроект

Формат А4

Инв. № подл. | Подпись и дата | Взам. инв. №

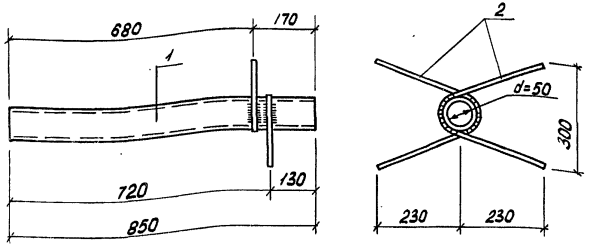

Формат	Зона	Поз.	Обозначение	Наименование	К-во	Примечание
				Документация		
А3			ТП 901-5-43.87-ПЗ	Пояснительная записка		
				МН 11		
				Детали		
БЧ		1		Труба 50×3,5 ГОСТ 3262-75* ℓ=850	1	4,2 кг
БЧ		2		ø8 AIII ГОСТ 5781-82*, ℓ=630	2	0,25 кг

Инв. № подл. | Подпись и дата | Взам. инв. №

Нач. отд.	Савуская		
ГИП	Козлов		
Рук. гр.	Дужак		
Вед. инж.	Хомутова		
Ст. техн.	Чернышова		
Пробер	Хомутова		

ТП 901-5-43.87-КЖИ-МН11

Изделие закладное МН11

Стадия	Масса	Масштаб
РП	4,7	
Лист	Листов 1	

Киевский Промстройпроект

Формат А4

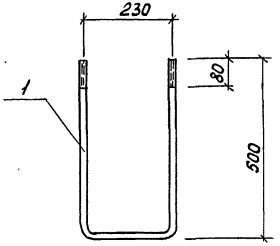

Формат	Зона	Поз.	Обозначение	Наименование	К-во	Примечание
				Документация		
А3			ТП 901-5-43.87-ПЗ	Пояснительная записка		
				МН 12		
				Детали		
БЧ		1		ø18 AI ГОСТ 5781-82* ℓ=1230	1	2,5 кг

Инв. № подл. | Подпись и дата | Взам. инв. №

Нач. отд.	Савуская		
ГИП	Козлов		
Рук. гр.	Дужак		
Вед. инж.	Хомутова		
Ст. техн.	Чернышова		
Пробер	Хомутова		

ТП 901-5-43.87-КЖИ-МН12

Изделие закладное МН12

Стадия	Масса	Масштаб
РП	2,5	
Лист	Листов 1	

Киевский Промстройпроект

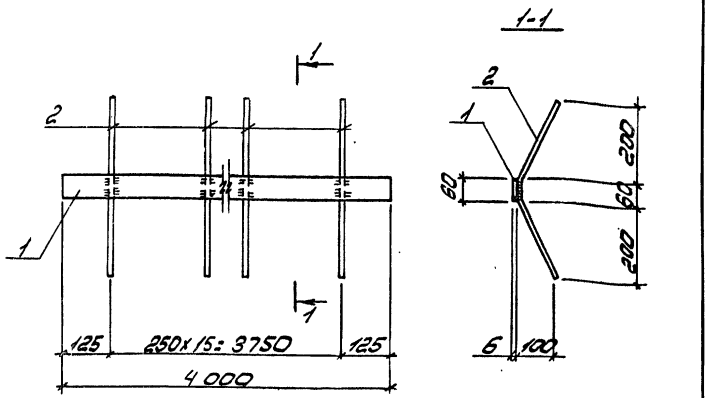

Формат	Зона	Поз.	Обозначение	Наименование	Кол-во	Примечание
				Документация		
А3			ТП 901-5-43.87 – ПЗ	Пояснительная записка		
				МН 13		
				Детали		
Б4		1		-6х60 ГОСТ 103-76 / Вст3кп2-1 ТУ 14-1-3023-80 ℓ=4000	1	1,13 кг
Б4		2		⌀10 А III ГОСТ 5781-82* ℓ=510	16	0,3 кг

Нач.отд	Савускан		ТП 901-5-43.87-КЖИ-МН 13	
ГИП	Козлов		Изделие закладное МН 13	Стадия: РП; Масса: 16,1; Масштаб:
Рук.гр.	Дужак			Лист; Листов 1
Вед.инж	Хомутова			Киевский Промстройпроект
Ст.техн.	Богданова			
Провер.	Хомутова			

Инв.№ подл. | Подпись и дата | Взам.инв.№

Формат А4

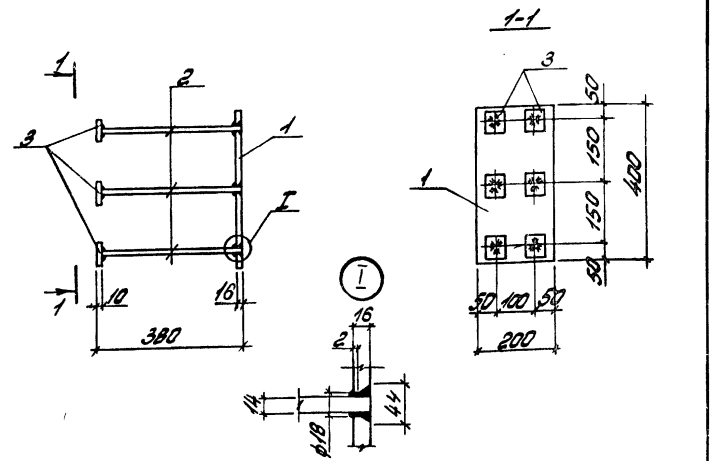

Формат	Зона	Поз.	Обозначение	Наименование	Кол-во	Примечание
				Документация		
А3			ТП 901-5-43.87 – ПЗ	Пояснительная записка		
				МН 14		
				Детали		
Б4		1		-16х200 ГОСТ 82-70* / Вст3сп5-1 ТУ 14-1-3023-80 ℓ=400	1	10,0 кг
Б4		2		⌀14 А III ГОСТ 5781-82* ℓ=370	6	0,45кг
Б4		3		-10х60 ГОСТ 103-76 / Вст3кп2-1 ТУ 14-1-3023-80 ℓ=60	6	0,3 кг

Нач.отд	Савускан		ТП 901-5-43.87-КЖИ-МН 14	
ГИП	Козлов		Изделие закладное МН 14	Стадия: РП; Масса: 14,5; Масштаб:
Рук.гр.	Дужак			Лист; Листов 1
Вед.инж	Хомутова			Киевский Промстройпроект
Ст.техн.	Богданова			
Провер.	Хомутова			

Инв.№ подл. | Подпись и дата | Взам.инв.№

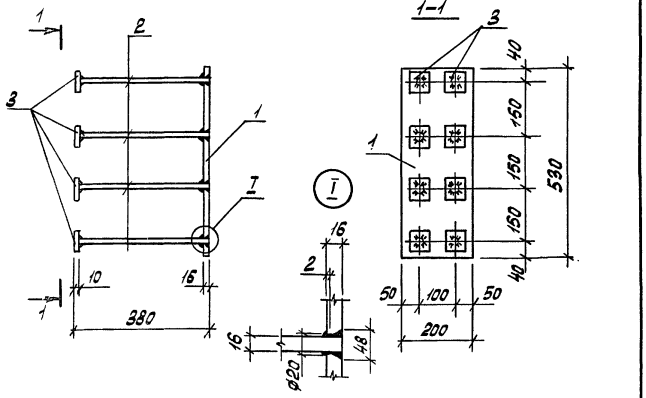

Формат	Зона	Поз.	Обозначение	Наименование	Кол. во	Примечание
				Документация		
А3			ТП 901-5-43.87-ПЗ	Пояснительная записка		
				МН16		
				Детали		
БЧ		1		16×200 ГОСТ 82-70 Вст3сп5-1 ТУ14-1-3023-80 ℓ=530	1	13,3 кг
БЧ		2		Ø16 А-III ГОСТ 5781-82* ℓ=370	8	0,6 кг
БЧ		3		-10×60 ГОСТ 103-76 Вст3кп2-1 ТУ14-1-3023-80 ℓ=60	8	0,3 кг

Инв. № подл. | Подпись и дата | Взам. инв. №

Нач. отд.	Бабченко		
ГИП	Козлов		
Рук. гр.	Дужак		
Вед. инж.	Хомутова		
Ст. техн.	Богданова		
Провер.	Хомутова		

ТП 901-5-43.87-КЖИ-МН15

Изделие закладное МН 15

Стадия	Масса	Масштаб
РП	20,5	
Лист	Листов 1	

Киевский Промстройпроект

Формат А4

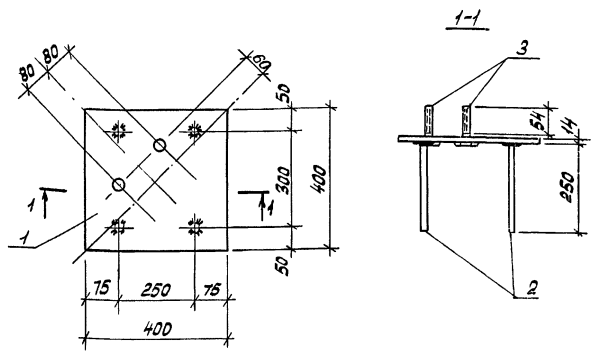

Формат	Зона	Поз.	Обозначение	Наименование	Кол. во	Примечание
				Документация		
А3			ТП 901-5-43.87-ПЗ	Пояснительная записка		
				МН16		
				Детали		
БЧ		1		-14×400 ГОСТ 82-70* Вст3сп5-1 ТУ14-1-3023-80 ℓ=400	1	17,6 кг
БЧ		2		Ø22 А-III ГОСТ 5781-82* ℓ=250	4	0,75 кг
БЧ		3		Болт М24×90 ГОСТ 7798-70*	2	0,4 кг
БЧ		4		Шайба М24 ГОСТ 11371-78	2	0,03 кг
				Гайка М24 ГОСТ 5915-70*	4	0,1 кг

Инв. № подл. | Подпись и дата | Взам. инв. №

Нач. отд.	Бабченко		
ГИП	Козлов		
Рук. гр.	Дужак		
Вед. инж.	Хомутова		
Ст. техн.	Богданова		
Провер.	Хомутова		

ТП 901-5-43.87-КЖИ-МН16

Изделие закладное МН 16

Стадия	Масса	Масштаб
РП	21,9	
Лист	Листов 1	

Киевский Промстройпроект

Типовой проект 901-5-43.87 Альбом III

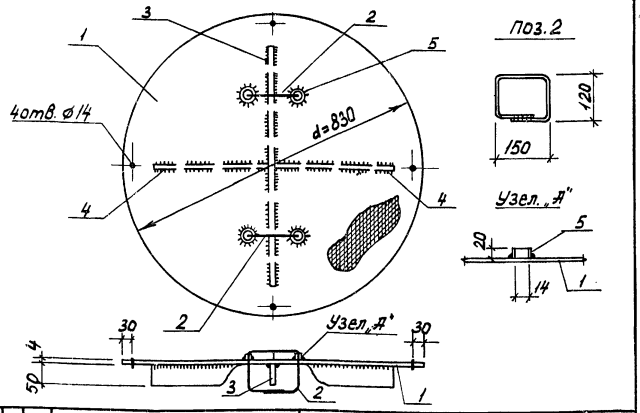

Формат	Зона	Поз.	Обозначение	Наименование	К-во	Примечание
				Документация		
А3			ТП 901-5-43.87-ПЗ	Пояснительная записка		
				МС1		
				Детали		
Б4		1		Сталь рифл. δ=4 ГОСТ 8568-77* ВСт3КП2-1ТУ14-1-3023-80	1	18,4 кг
Б4		2		⌀10 А-I ГОСТ 5781-82* ℓ=650	2	0,4 кг
Б4		3		-6×50 ГОСТ 103-76 ВСт3КП2-1ТУ14-1-3023-80 ℓ=650	1	1,5 кг
Б4		4		-6×50 ГОСТ 103-76 ВСт3КП2-1ТУ14-1-3023-80 ℓ=320	2	0,75 кг
Б4		5		Труба 20×2,8 ГОСТ 3262-75* ℓ=20	4	0,03 кг

Инв.№подл. | Подпись и дата | Взам.инв.№

		ТП 901-5-43.87-КЖИ-МС1	
Нач.отд.	Савуская	Изделие соединительное МС1	Стадия: РП; Масса: 22,3; Масштаб:
ГИП	Козлов		Лист; Листов 1
Рук.гр.	Дужак		Киевский Промстройпроект
Вед.инж.	Хомутова		
Ст.техн.	Чернышова		
Провер.	Хомутова		

Формат А4

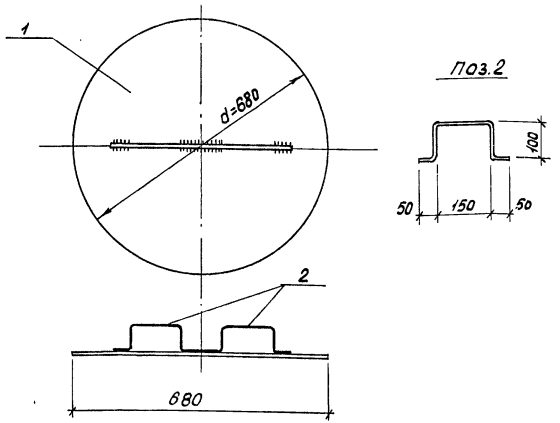

Формат	Зона	Поз.	Обозначение	Наименование	К-во	Примечание
				Документация		
А3			ТП 901-5-43.87-ПЗ	Пояснительная записка		
				МС2		
				Детали		
Б4		1		Сталь лист. δ=4 ГОСТ 19903-74 ВСт3КП2-1ТУ14-1-3023-80	1	14,4 кг
Б4		2		⌀10 А-I ГОСТ 5781-82* ℓ=450	2	0,3 кг

Инв.№подл. | Подпись и дата | Взам.инв.№

		ТП 901-5-43.87-КЖИ-МС2	
Нач.отд.	Савуская	Изделие соединительное МС2	Стадия: РП; Масса: 12,0; Масштаб:
ГИП	Козлов		Лист; Листов 1
Рук.гр.	Дужак		Киевский Промстройпроект
Вед.инж.	Хомутова		
Ст.техн.	Чернышова		
Провер.	Хомутова		

Типовой проект 901-5-43.87 Альбом III

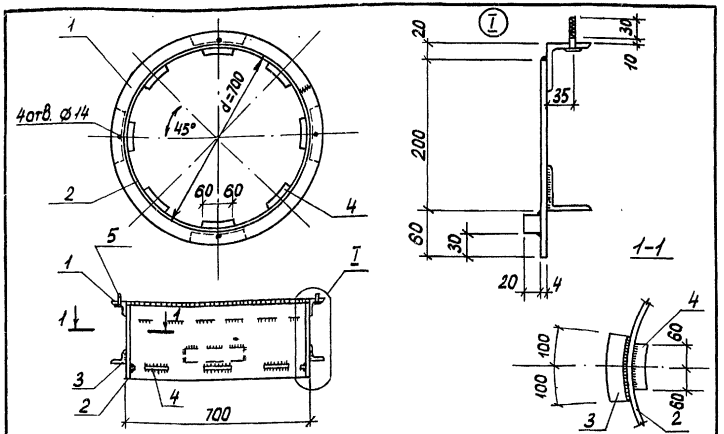

Формат	Зона	Поз.	Обозначение	Наименование	К-во	Примечание
				Документация		
А3			ТП 901-5-43.87 -ПЗ	Пояснительная записка		
				МС3		
				Детали		
БЧ		1		L63×5 ГОСТ 8509-72* / ВСт3кп2-1 ТУ 14-1-3023-80 ℓ=2301	1	11,1 кг
БЧ		2		-4×260 ГОСТ 19903-74 / ВСт3кп2-1 ТУ 14-1-3023-80 ℓ=2190	1	17,9 кг
БЧ		3		L50×5 ГОСТ 8509-72* / ВСт3кп2-1 ТУ 14-1-3023-80 ℓ=200	4	0,75 кг
БЧ		4		Сталь квадрат. 20 ГОСТ 2591-71* / ВСт3кп2-1 ТУ 14-1-3023-80 ℓ=120	8	0,4 кг
БЧ		5		Болт М12×45 ГОСТ 7798-70*	4	0,06 кг
БЧ		6		Шайба М12 ГОСТ 11371-78	4	0,01 кг
БЧ		7		Гайка М12 ГОСТ 5915-70*	4	0,01 кг

Инв.№подл. | Подпись и дата | Взам.инв.№

Нач.отд.	Савуская	
ГИП	Козлов	
Рук.гр.	Дужак	
Вед.инж.	Хомутова	
Ст.техн.	Чернышова	
Провер.	Хомутова	

ТП 901-5-43.87-КЖИ-МС3

Изделие соединительное МС 3

Стадия	Масса	Масштаб
Р	35,5	
Лист	Листов 1	

Киевский Промстройпроект

Формат А4

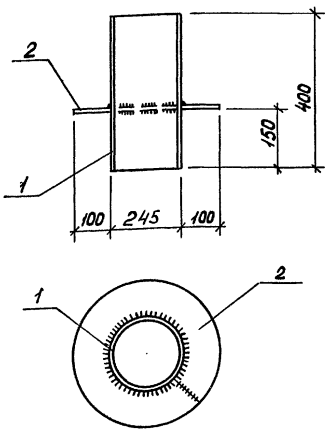

Формат	Зона	Поз.	Обозначение	Наименование	К-во	Примечание
				Документация		
А3			ТП 901-5-43.87 -ПЗ	Пояснительная записка		
				МС4		
				Детали		
БЧ		1		Труба 245×3,5 ГОСТ 10704-76* ℓ=400	1	8,3 кг
БЧ		2		-8×100 ГОСТ 10348 / ВСт3кп2-1 ТУ 14-1-3023-80 ℓ=1000	1	4,7 кг

Инв.№подл. | Подпись и дата | Взам.инв.№

Нач.отд.	Савуская	
ГИП	Козлов	
Рук.гр.	Дужак	
Вед.инж.	Хомутова	
Ст.техн.	Чернышова	
Провер.	Хомутова	

ТП 901-5-43.87 -КЖИ-МС4

Изделие соединительное МС 4

Стадия	Масса	Масштаб
РП	13,0	
Лист	Листов 1	

Киевский Промстройпроект

Типовой проект 901-5-43.87

Формат	Зона	Поз.	Обозначение	Наименование	Кол-во	Примечание
				Документация		
А3			ТП 901-5-43.87-ПЗ	Пояснительная записка		
				МС5		
				Детали		
Б4				Г-10 ГОСТ 8240-72 ВСт3кп2-1 ГУ44-1-3023-80 ℓ=800	1	6,9 кг
				МС6		
				Детали		
Б4				L50х5 ГОСТ 8509-72* ВСт3кп2-1 ГУ44-1-3023-80 ℓ=200	1	0,75 кг

ТП 901-5-43.87-КЖИ-МС5, МС6

Изделия соединительные МС5, МС6

Стадия	Масса	Масштаб	
РП	см. табл.		
Лист	Листов 1		

Киевский Промстройпроект

ГИП	Козлов	
Рук. гр.	Дужак	
Вед. инж.	Хомутова	
Ст. техн.	Чернышова	
Провер.	Хомутова	

Инв. № подл. | Подпись и дата | Взам. инв. №

Формат А4

gost.e-ecolog.ru

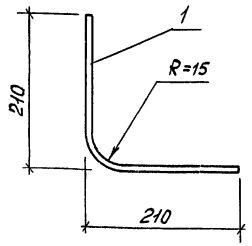

Формат	Зона	Поз.	Обозначение	Наименование	Кол-во	Примечание
				Документация		
А3			ТП 901-5-43.87-ПЗ	Пояснительная записка		
				МС7		
				Детали		
Б4	1			Ø10 А-I ГОСТ 5781-82* ℓ=420	1	0,3 кг

ТП 901-5-43.87-КЖИ-МС7

Изделие соединительное МС7

Стадия	Масса	Масштаб	
РП	0,3		
Лист	Листов 1		

Киевский Промстройпроект

Нач. отд.	Савускан	
ГИП	Козлов	
Рук. гр.	Дужак	
Вед. инж.	Хомутова	
Ст. техн.	Чернышова	
Провер.	Хомутова	

Инв. № подл. | Подпись и дата | Взам. инв. №