ТИПОВОЙ ПРОЕКТ

901–5–40.87

БЕСШАТРОВЫЕ ВОДОНАПОРНЫЕ БАШНИ СО СТАЛЬНЫМИ БАКАМИ С ПРИМЕНЕНИЕМ СТВОЛОВ ИЗ УНИФИЦИРОВАННЫХ СБОРНЫХ ЖЕЛЕЗОБЕТОННЫХ ЭЛЕМЕНТОВ

БАШНЯ С БАКОМ ЁМКОСТЬЮ 100м3 ВЫСОТОЙ 24м

АЛЬБОМ III

СБОРНЫЕ ЖЕЛЕЗОБЕТОННЫЕ КОНСТРУКЦИИ И АРМАТУРНЫЕ ИЗДЕЛИЯ

КФ 9595-03

Отпускная цена на момент реализации указана в счет-накладной

Привязан

Инв. №

gost.e-ecolog.ru

ТИПОВОЙ ПРОЕКТ

901–5– 40.87

БЕСШАТРОВЫЕ ВОДОНАПОРНЫЕ БАШНИ СО СТАЛЬНЫМИ БАКАМИ С ПРИМЕНЕНИЕМ СТВОЛОВ ИЗ УНИФИЦИРОВАННЫХ СБОРНЫХ ЖЕЛЕЗОБЕТОННЫХ ЭЛЕМЕНТОВ

БАШНЯ С БАКОМ ЁМКОСТЬЮ 100м3 ВЫСОТОЙ 24м

АЛЬБОМ III

СБОРНЫЕ ЖЕЛЕЗОБЕТОННЫЕ КОНСТРУКЦИИ И АРМАТУРНЫЕ ИЗДЕЛИЯ

Утвержден Госстроем СССР протокол от 29.04.86 N АЧ-25

Введены в действие ГПИ „Киевский Промстройпроект" приказ от 27.05.86 N 61

РАЗРАБОТАНЫ
ГПИ "КИЕВСКИЙ ПРОМСТРОЙПРОЕКТ"

ГЛ. ИНЖ. ИН–ТА И.Г.ХАРИТОНОВ
НАЧАЛЬНИК ОТП С.И.САВУСКАН
ГЛ. ИНЖ. ПРОЕКТА ОТП В.А.КОЗЛОВ

Привязан

Инв. №

Альбом III

Типовой проект 901-5-40.87

Инв. № подл. | Подпись и дата | Взам. инв. №

Формат	Обозначение	Наименование	Стр.	Примечание
А3	ТП 901-5-40.87-СД	Содержание	2	
А3	ТП 901-5-40.87 -ПЗ	Пояснительная записка	3	
А3	ТП 901-5-40.87 -КЖИ-К1	Колонна железобетонная К1	6	
А3	ТП 901-5-40.87 -КЖИ-К2	Колонна железобетонная К2	7	
А3	ТП 901-5-40.87-КЖИ-К3	Колонна железобетонная К3	8	
А3	ТП 901-5-40.87 -КЖИ-К4	Колонна железобетонная К4	9	
А3	ТП 901-5-40.87-КЖИ-К1...К4	Колонны железобетонные К1...К4. Узлы	10	
А3	ТП 901-5-40.87 -КЖИ-КП1	Каркас пространственный КП1	11	
А3	ТП 901-5-40.87 -КЖИ-КП2	Каркас пространственный КП2	12	
А3	ТП 901-5-40.87 -КЖИ-КП3	Каркас пространственный КП3	13	
А3	ТП 901-5-40.87 -КЖИ-КП4	Каркас пространственный КП4	14	
А4	ТП 901-5-40.87 -КЖИ-КР1	Каркас плоский КР1	15	
А4	ТП 901-5-40.87 -КЖИ-КР2	Каркас плоский КР2	15	
А4	ТП 901-5-40.87 -КЖИ-КР3	Каркас плоский КР3	16	
А4	ТП 901-5-40.87 -КЖИ-КР4	Каркас плоский КР4	16	
А4	ТП 901-5-40.87 -КЖИ-С1	Сетка С1	17	
А4	ТП 901-5-40.87 -КЖИ-С2	Сетка С2	17	
А4	ТП 901-5-40.87 -КЖИ-С3	Сетка С3	18	
А4	ТП 901-5-40.87 -КЖИ-С4	Сетка С4	18	
А4	ТП 901-5-40.87 -КЖИ-С5	Сетка С5	19	
А4	ТП 901-5-40.87 -КЖИ-С6	Сетка С6	19	
А4	ТП 901-5-40.87 -КЖИ-МН1	Изделие закладное МН1	20	
А4	ТП 901-5-40.87 -КЖИ-МН2	Изделие закладное МН2	20	
А4	ТП 901-5-40.87 -КЖИ-МН3	Изделие закладное МН3	21	
А4	ТП 901-5-40.87 -КЖИ-МН4	Изделие закладное МН4	21	
А4	ТП 901-5-40.87 -КЖИ-МН5	Изделие закладное МН5	22	
А4	ТП 901-5-40.87 -КЖИ-МН6	Изделие закладное МН6	22	
А4	ТП 901-5-40.87 -КЖИ-МН7	Изделие закладное МН7	23	
А4	ТП 901-5-40.87 -КЖИ-МН8	Изделие закладное МН8	23	
А4	ТП 901-5-40.87 -КЖИ-МН9	Изделие закладное МН9	24	
А4	ТП 901-5-40.87 -КЖИ-МН10	Изделие закладное МН10	24	
А4	ТП 901-5-40.87 -КЖИ-МН11	Изделие закладное МН11	25	
А4	ТП 901-5-40.87 -КЖИ-МН12	Изделие закладное МН12	25	
А4	ТП 901-5-40.87 -КЖИ-МН13	Изделие закладное МН13	26	
А4	ТП 901-5-40.87 -КЖИ-МН14	Изделие закладное МН14	26	
А4	ТП 901-5-40.87 -КЖИ-МН15	Изделие закладное МН15	27	
А4	ТП 901-5-40.87 -КЖИ-МН16	Изделие закладное МН16	27	
А4	ТП 901-5-40.87 -КЖИ-МН17	Изделие закладное МН17	28	
А4	ТП 901-5-40.87 -КЖИ-МС1	Изделие соединительное МС1	29	
А4	ТП 901-5-40.87 -КЖИ-МС2	Изделие соединительное МС2	29	
А4	ТП 901-5-40.87 -КЖИ-МС3	Изделие соединительное МС3	30	
А4	ТП 901-5-40.87 -КЖИ-МС4	Изделие соединительное МС4	30	
А4	ТП 901-5-40.87 -КЖИ-МС5;6	Изделия соединительные МС5; МС6	31	
А4	ТП 901-5-40.87 -КЖИ-МС7	Изделие соединительное МС7	31	

Нач.отд.	Бабченко	
ГИП	Козлов	
Рук. гр.	Дужак	
Вед. инж.	Комутова	
Ст. техн.	Владимирская	

ТП 901-5-40.87 - СД

Содержание

Стадия	Лист	Листов
РП		1

Киевский Промстройпроект

Инв. № подл. | Подпись и дата | Взам. инв. №

Пояснительная записка

1. В альбоме III разработаны рабочие чертежи сборных железобетонных колонн плоских и пространственных арматурных каркасов колонн, сварных сеток фундамента, закладных и соединительных изделий, устанавливаемых в сборных колоннах и в монолитном фундаменте.

2. Технические требования к материалам и конструкциям

2.1. Бетон

2.1.1. Материалы, применяемые для приготовления бетона, должны удовлетворять требованиям соответствующих стандартов: цемент – ГОСТ 10178-76*, заполнители для тяжелого бетона – ГОСТ 10268-80*, вода – ГОСТ 23732-79.

2.1.2. Для изготовления колонн предусмотрено применение бетона с проектной маркой по прочности на сжатие М300 и с маркой по морозостойкости не ниже Мрз 75.

2.1.3. Поставка сборных железобетонных колонн потребителю производится по достижении бетоном не менее 70% проектной прочности на сжатие в летнее время года и 100% проектной прочности на сжатие в зимнее время года.

При этом предприятие-изготовитель должно гарантировать, что прочность бетона достигнет проектной марки в возрасте 28 суток со дня изготовления конструкций.

2.2. Арматура и арматурные изделия

2.2.1. В качестве продольной рабочей арматуры колонн применяется горячекатаная стержневая арматура класса А-III по ГОСТ 5781-82.

В качестве поперечных стержней каркасов применяется арматура класса А-I по ГОСТ 5781-82.

2.2.2. Сварные арматурные изделия должны соответствовать требованиям ГОСТ 10922-75, сварка стержней каркасов предусмотрена контактная точечная по ГОСТ 14098-68 (соединение КТ-2).

2.2.3. Продольные стержни каркасов рекомендуется поставлять в мерных длинах. При отсутствии стержней в мерных длинах стыки стержней осуществлять контактной стыковой сваркой (соединение КС-О по ГОСТ 14098-68) и располагать вразбежку.

Стыки стержней каркасов в местах изменения их диаметров осуществлять контактной стыковой сваркой (соединение КС-Р по ГОСТ 14098-68).

2.3. Закладные и соединительные изделия

2.3.1. Закладные изделия, к которым крепятся бак и стальные фермы-диафрагмы, изготавливаются из углеродистой стали С38/23 марки Вст3сп5-1 (по ТУ 14-1-3023-80).

Все остальные закладные и соединительные изделия изготавливаются из стали марки Вст3кп2-1 по ТУ 14-1-3023-80.

2.3.2. Открытые поверхности закладных изделий огрунтовать на заводе-изготовителе двумя слоями грунта ФЛ-03К (указания о последующей окраске на стройплощадке приведены в пояснительной записке к альбому II).

2.4. Точность изготовления конструкций

2.4.1. Допускаемые отклонения от номинальных размеров колонн не должны превышать:

		ТП 901-5-40.87-ПЗ	
Нач.отд.	Савуская	Пояснительная записка	стадия: Р П; лист: 1; листов: 3
ГИП	Козлов		Киевский Промстройпроект
Рук.гр.	Дужак		
Вед.инж.	Хомутова		

по длине ± 8 мм;
по размерам поперечного сечения ± 4 мм.

2.4.2. Отклонения от проектного положения стальных закладных изделий, расположенных в одном уровне с поверхностью бетона, не должны превышать:
в плоскости грани конструкции -8 мм;
из плоскости грани конструкции -3 мм;

2.4.3. Непрямолинейность на всю длину конструкции, проверяемая в любом сечении боковых граней, не должна превышать 8 мм.

2.4.4. Отклонения от конструктивной толщины защитного слоя не должны превышать ± 3 мм.

2.5. Требования к качеству поверхности железобетонных конструкций.

2.5.1. На поверхности бетона допускается наличие раковин диаметром не более 4 мм и глубиной не более 3 мм в количестве не более 5 шт. на любом участке поверхности площадью 0,04 м². На поверхности не допускаются жировые и ржавые пятна.

2.5.2. Высота местных наплывов допускается не более 1,0 мм.

2.5.3. Околы ребер допускаются не более, чем глубиной 5 мм на длине не более 50 мм.

2.5.4. Обнажения арматуры не допускаются.

2.5.5. Открытые поверхности стальных закладных изделий должны быть зачищены от наплывов бетона.

3. Указания по изготовлению колонн

3.1. Изготовление колонн предусмотрено в стальных формах с откидными бортами.

При использовании форм для изготовления колонн по серии ИИ-04 в местах консолей для опирания ригелей должны быть установлены заглушки.

3.2. При изготовлении колонн следует обращать внимание на расположение арматурных каркасов; продольные стержни каркасов больших диаметров должны быть во всех случаях обращены в сторону нижней части колонны.

3.3. При формовании колонн закладные изделия МН-13 ... МН 16 должны быть закреплены на форме.

3.4. Для выемки колонн из форм, а также строповке при транспортировке и монтаже предусмотрены строповочные отверстия ⌀ 50 мм.

4. Правила приемки

4.1. Правила приемки колонн техническим контролем предприятия-изготовителя должны соответствовать ГОСТ 13.015.1-81.

4.2. Приемочные испытания следует производить неразрушающими методами по ГОСТ 8829-77. Маркировка колонн должна соответствовать ГОСТ 13.015.2-81.

4.3. Маркировочные знаки следует наносить несмываемой краской на боковой поверхности колонны.

5. Хранение и транспортирование

5.1. Хранение колонн должно производиться в горизонтальном положении на деревянных подкладках и прокладках, толщина которых должна быть не менее 40 мм.

5.2. Подкладки и прокладки должны быть расположены под отверстиями для выемки колонн из форм. При хранении колонн в штабеле прокладки должны располагаться на одной вертикали.

Альбом III
Типовой проект 901-5-40.87
Инв. № подл. | Подпись и дата | Взам. инв. №

5.3. Транспортирование колонн предусматривается автомобильным транспортом на автопоездах с прицепом или полуприцепом.

В процессе транспортирования колонны должны опираться в 2-х точках на деревянные подкладки толщиной не менее 200 мм, располагаемые в тех же местах, где располагаются подкладки при хранении колонн.

5.4. Строповку колонн при разгрузке с транспортных средств производить с помощью балансирной траверсы и пальцевых захватов, пропускаемых в отверстия, предназначенные для выемки колонн из формы.

6. Перечень нормативных документов.

6.1. При изготовлении и приемке колонн, арматурных закладных изделий должны быть выдержаны требования следующих нормативных документов:

ГОСТ 13.015.1-81 „Конструкции бетонные и железобетонные"

ГОСТ 13.015.2-81 „Конструкции и изделия бетонные и железобетонные сборные. Правила маркировки."

ГОСТ 13.015.3-81 „Конструкции и изделия бетонные и железобетонные сборные. Документ о качестве."

ГОСТ 10.922-75 „Арматура и закладные детали сварные для железобетонных конструкций."

СНИП III-16-80 „Бетонные и железобетонные конструкции сборные."

СНИП III-4-80 „Техника безопасности в строительстве".

СН 313-85 3-е издание „Инструкция по технологии изготовления и установке стальных закладных деталей в сборных железобетонных и бетонных изделиях."

СН 393-78 „Инструкция по сварке соединений арматуры и закладных деталей железобетонных конструкций."

СНИП II-28-73* „Защита строительных конструкций от коррозии".

Типовой проект 901-5-40.87 Альбом III

Инв.№ подл. | Подпись и дата | Взам.инв.№

Типовой проект 901-5-40.87 Альбом III

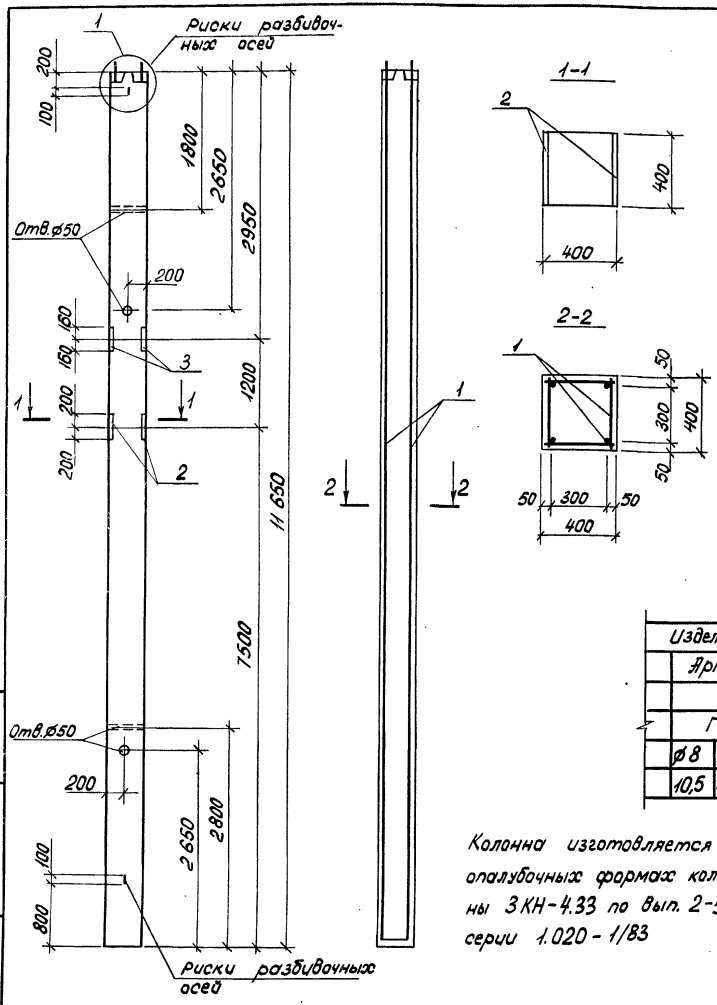

Формат	Зона	Поз.	Обозначение	Наименование	Кол-во	Примечание
				Документация		
А3			ТП 901-5-40.87 -ПЗ	Пояснительная записка		
				К1		
				Сборочные единицы		
А3		1	ТП 901-5-40.87 -КЖИ-КП1	Каркас простран. КП1	1	
А4		2	ТП 901-5-40.87 -КЖИ-МН13	Изделие закладн. МН13	1	
А4		3	ТП 901-5-40.87 -КЖИ-МН14	Изделие заклад. МН 14	1	
				Материалы		
				Бетон марки 300	1,86	м³

Ведомость расхода стали на элемент, кг

Марка элемента	Изделия арматурные					
	Арматура класса					
	А-I					
	ГОСТ 5781-82*					
	ø6	ø8	ø12			Итого
К1	7,0	10,0	2,4			19,4

продолжение ведомости

Изделия арматурные								Изделия закладные									Общий расход
Арматура класса						Всего		Арматура класса				Прокат марки			Всего		
А-II								А-III				ВСт3сп 5-1					
ГОСТ 5781-82*								ГОСТ 5781-82*				ГОСТ 82-70*	ГОСТ 103-76				
ø8	ø10	ø22	ø25		Итого			ø14	ø18		Итого	-12×320	-12×400	-12×100	Итого		
10,5	3,3	72,8	85,2		171,8	191,2		3,0	4,8		7,8	24,2	30,2	3,6	58,0	65,8	257,0

Колонна изготовляется в опалубочных формах колонны 3КН-4.33 по вып. 2-5 серии 1.020-1/83

Нач.отд	Бабченко	
ГИП	Козлов	
Рук.гр.	Дужак	
Вед.инж.	Хамутова	
Ст.техн.	Стукалова	
Провер.	Хамутова	

ТП 901-5-40.87-КЖИ-К1

Колонна железобетонная К1

Стадия	Масса	Масштаб
РП	4650	
Лист	Листов 1	

Киевский Промстройпроект

Инв.№ подл. | Подпись и дата | Взам.инв.№

КФ 9595-03 7 Формат А3

Типовой проект 901-5-40.87 Альбом III

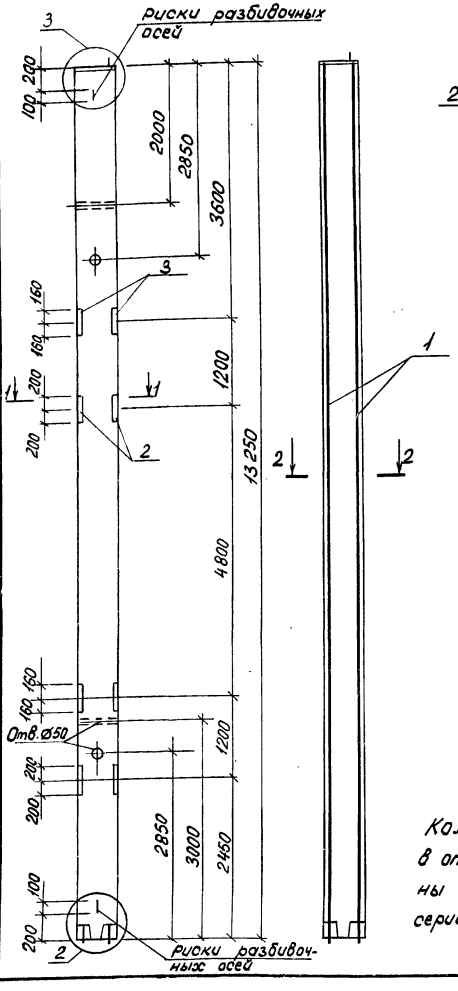

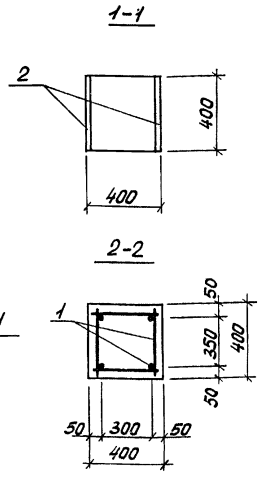

Формат	Зона	Поз.	Обозначение	Наименование	Кол-во	Примечание
				Документация		
А3			ТП 901-5-40.87-ПЗ	Пояснительная записка		
				К2		
				Сборочные единицы		
А3		1	ТП 901-5-40.87 -КЖИ-КП2	Каркас простран. КП2	1	
А4		2	ТП 901-5-40.87 -КЖИ-МН13	Изделие заклад. МН13	2	
А4		3	ТП 901-5-40.87 -КЖИ-МН14	Изделие заклад. МН14	2	
				Материалы		
				Бетон марки 300	2,12	м³

Ведомость расхода стали на элемент, кг

Марка элемента	Изделия арматурные								
	Арматура класса								Всего
	А-I			А-III 5781-82*					
	ГОСТ 5781-82*			ГОСТ					
	Ø6		Итого	Ø8	Ø10	Ø18	Ø22	Итого	
К2	14,2		14,2	10,5	3,3	73,2	48,8	135,8	150,0

Продолжение ведомости

Изделия закладные																		Общий расход
Арматура класса					Прокат марки					Крепежные изделия						Всего		
А-III					Вст3сп 5-1					Болты		Шайбы		Гайки				
ГОСТ 5781-82*					ГОСТ 82-70*			ГОСТ 103-76		ГОСТ 7798-70*		ГОСТ 11371-78*		ГОСТ 5915-70*				
Ø14	Ø18	Ø20		Итого	12×320	12×480	Итого	12×100	Итого	М24	Итого	М24	Итого	М24	Итого			
6,0	9,6	2,4		18,0	48,4	75,5	123,9	7,2	7,2	0,8	0,8	0,1	0,1	0,4	0,4	150,4	300,4	

Колонна изготавливается в опалубочных формах колонны 5КВ-4.28 по вып. 2-3 серии 1.020-1/83

Нач. отд	Бабченко	
ГИП	Козлов	
Рук. гр.	Дужак	
Вед. инж.	Хомутова	
Ст. техн.	Стукалова	
Провер.	Хомутова	

ТП 901-5-40.87 -КЖИ-К2

Колонна железобетонная К2

Стадия	Масса	Масштаб
РП	5300	
Лист	Листов 1	

Киевский Промстройпроект

Инв. № подл. | Подпись и дата | Взам. инв. №

КФ 35.95-03 8 Формат А3

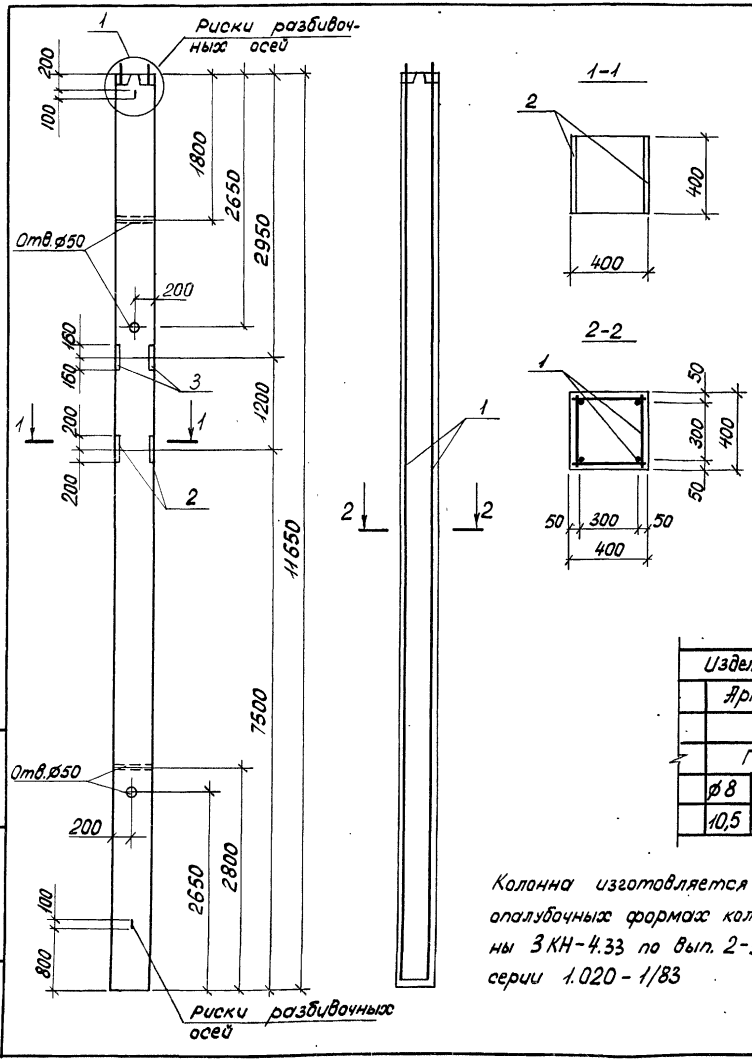

Формат	Зона	Поз.	Обозначение	Наименование	Кол-во	Примечание
				Документация		
А3			ТП 901-5-40.87 -ПЗ	Пояснительная записка		
				К3		
				Сборочные единицы		
А3		1	ТП 901-5-40.87 -КЖИ-КП3	Каркас простран. КП 3	1	
А4		2	ТП 901-5-40.87 -КЖИ-МН15	Изделие закладн. МН15	1	
А4		3	ТП 901-5-40.87 -КЖИ-МН16	Изделие закладн. МН 16	1	
				Материалы		
				Бетон марки 300	1,86	м³

Ведомость расхода стали на элемент, кг

Марка элемента	Изделия арматурные					
	Арматура класса					
	А-I					
	ГОСТ 5781-82*					
	ф6	ф8	ф16			Итого
К3	0,6	24,0	4,8			29,4

продолжение ведомости

Изделия арматурные							Изделия закладные								Общий расход
Арматура класса						Всего	Арматура класса				Прокат марки			Всего	
А-III							А-III				ВСт3сп 5-1				
ГОСТ 5781-82*							ГОСТ 5781-82*				ГОСТ 82-70*	ГОСТ 103-76			
ф8	ф10	ф28	ф32		Итого		ф16	ф20		Итого	-12×320	-18×400	-12×100	Итого	
10,5	3,3	112,8	146,4		273,0	302,4	3,6	6,0		9,6	24,2	40,2	3,6	68,0	77,6	380,0

Колонна изготовляется в опалубочных формах колонны 3КН-4.33 по вып. 2-5 серии 1.020-1/83

Нач.отд	Бабченко	
ГИП	Козлов	
Рук.гр.	Дужак	
Вед.инж.	Хомутова	
Ст.техн.	Стукалова	
Провер.	Хомутова	

ТП 901-5-40.87-КЖИ-К3

Колонна железобетонная К3

Стадия	Масса	Масштаб
РП	4650	
Лист	Листов 1	

Киевский Промстройпроект

Альбом III

Типовой проект 901-5-40.87

Инв.№подл. | Подпись и дата | Взам.инв.№

КФ 9595-03 9 Формат А3

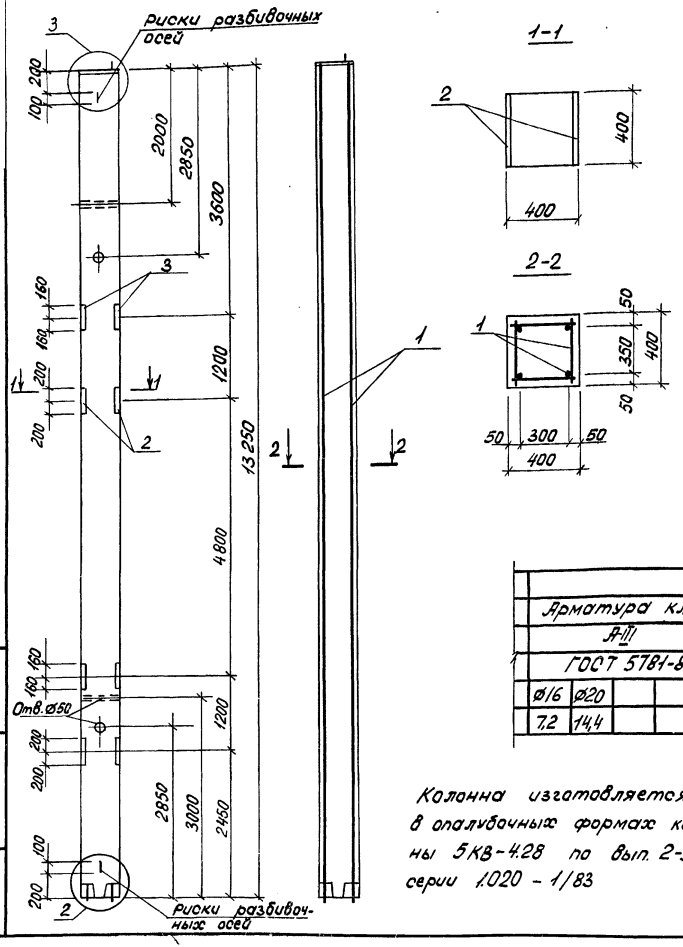

Формат	Зона	Поз.	Обозначение	Наименование	Кол-во	Примечание
				Документация		
А3			ТП 901-5-40.87-ПЗ	Пояснительная записка		
				КЧ		
				Сборочные единицы		
А3		1	ТП 901-5-40.87 -КЖИ-КП4	Каркас простран. КП4	1	
А4		2	ТП 901-5-40.87 -КЖИ-МН15	Изделие заклад. МН15	2	
А4		3	ТП 901-5-40.87 -КЖИ-МН16	Изделие заклад. МН16	2	
				Материалы		
				Бетон марки 300	2,12	м3

Ведомость расхода стали на элемент, кг

Марка элемента	Изделия арматурные								Всего
	Арматура класса								
	А-I			А-III 5781-82*					
	ГОСТ 5781-82*			ГОСТ					
	⌀6	⌀8	Итого	⌀8	⌀10	⌀25	⌀28	Итого	
КЧ	0,6	30,8	31,4	10,5	3,3	136,4	84,0	234,2	265,6

продолжение ведомости

Изделия закладные																		Общий расход
Арматура класса				Прокат марки				Крепежные изделия								Всего		
А-III				Вст3сп 5-1				Болты		Шайбы		Гайки						
ГОСТ 5781-82*				ГОСТ 82-70*			ГОСТ 103-76	ГОСТ 7798-70		ГОСТ 11371-78		ГОСТ 5915-70						
⌀16	⌀20			Итого	12×320	-12×400	-16×100	Итого	12×100		Итого	М24	Итого	М24	Итого	М24	Итого		
7,2	14,4			21,4	48,4	15,1	80,4	143,9	7,2		7,2	0,8	0,8	0,1	0,1	0,4	0,4	174,0	439,6

Колонна изготавливается в опалубочных формах колонны 5КВ-4.28 по вып. 2-3 серии 1.020-1/83

Нач.отд	Бабченко	
ГИП	Козлов	
Рук.гр.	Дужак	
Вед.инж.	Хомутова	
Ст.техн.	Стукалова	
Провер.	Хомутова	

ТП 901-5-40.87 -КЖИ-КЧ

Колонна железобетонная КЧ

Стадия	Масса	Масштаб
РП	5300	
Лист	Листов 1	

Киевский Промстройпроект

Типовой проект 901-5-40.87 Альбом III

Инв.№ подл. | Подпись и дата | Взам.инв.№

Инв.№ подл. | Подпись и дата | Взам.инв.№

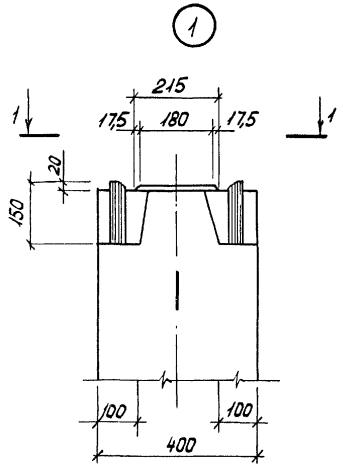

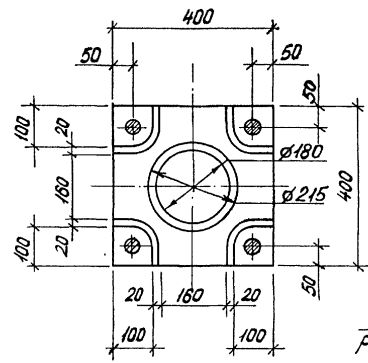

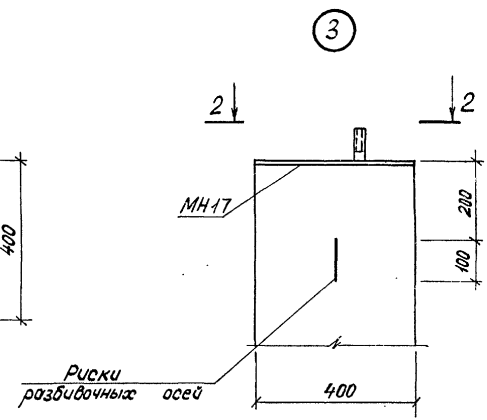

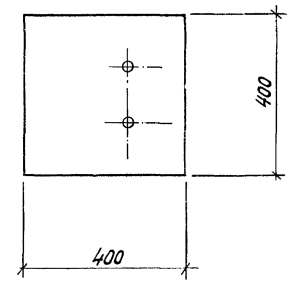

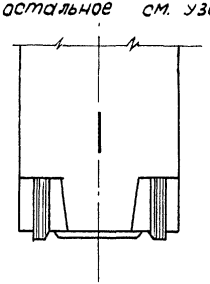

				ТП 901-5-40.87 - КЖИ-К1÷К4		
Нач.отд.	Савуокан			Колонны железобетонные К1÷К4. Узлы	Стадия	Масса	Масштаб
ГИП	Козлов				РП		
Рук.гр.	Дужак				Лист	Листов 1	
Вед.инж.	Хомутова				Киевский Промстройпроект		
Ст.техн.	Чернышова						
Провер.	Хомутова						

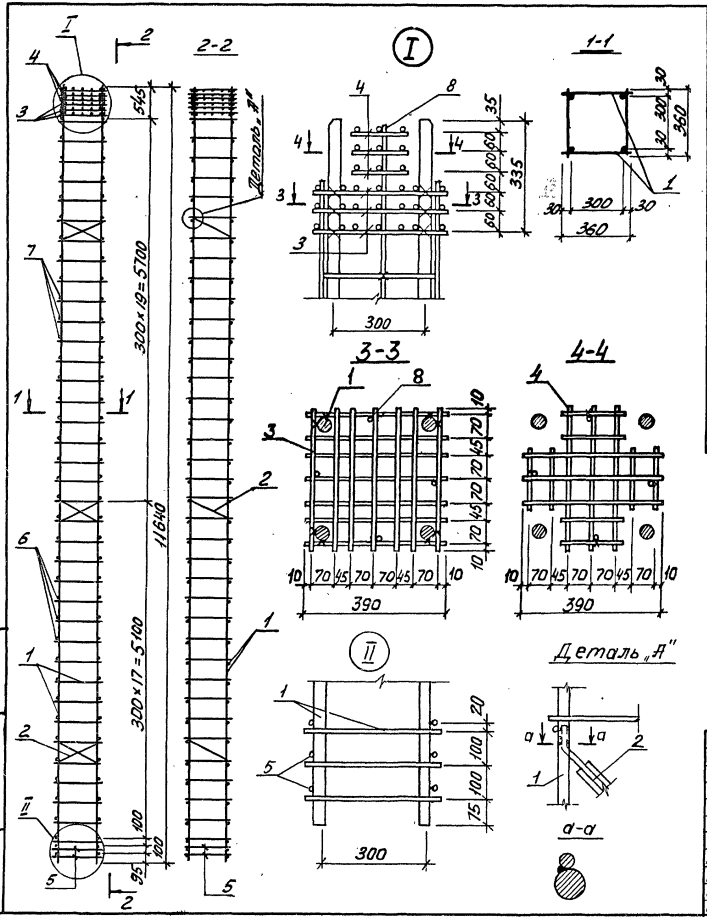

Формат	Зона	Поз.	Обозначение	Наименование	Кол-во	Примечание
				Документация		
А3			ТП 901-5-40.87-ПЗ	Пояснительная записка		
				КП1		
				Сборочные единицы		
А4		1	ТП 901-5-40.87-КЖСИ-КР1	Каркас плоский КР1	2	
А4		2	ТП 901-5-40.87-КЖСИ-С4	Сетка С4	3	
А4		3	ТП 901-5-40.87-КЖСИ-С5	Сетка С5	3	
А4		4	ТП 901-5-40.87-КЖСИ-С6	Сетка С6	3	
				Детали		
Б4		5		Ø16 AI ГОСТ 5781-82 ℓ=360	4	0,3 кг
Б4		6		Ø8 AI ГОСТ 5781-82 ℓ=360	36	0,14кг
Б4		7		Ø6 AI ГОСТ 5781-82 ℓ=360	40	0,08кг
Б4		8		Ø6 AI ГОСТ 5781-82 ℓ=650	4	0,14кг

Нач.отд	Бабченко	
ГИП	Козлов	
Рук.гр.	Дужак	
Вед.инж	Хомутова	
Ст.техн	Стукалова	
Провер.	Хомутова	

ТП 901-5-40.87-КЖСИ-КП1

Каркас пространственный КП1

Стадия	Масса	Масштаб
РП	1912	
Лист	Листов 1	

Киевский Промстройпроект

Инв.№подл. | Подпись и дата | Взам.инв.№ | Типовой проект 901-5-40.87 Альбом III

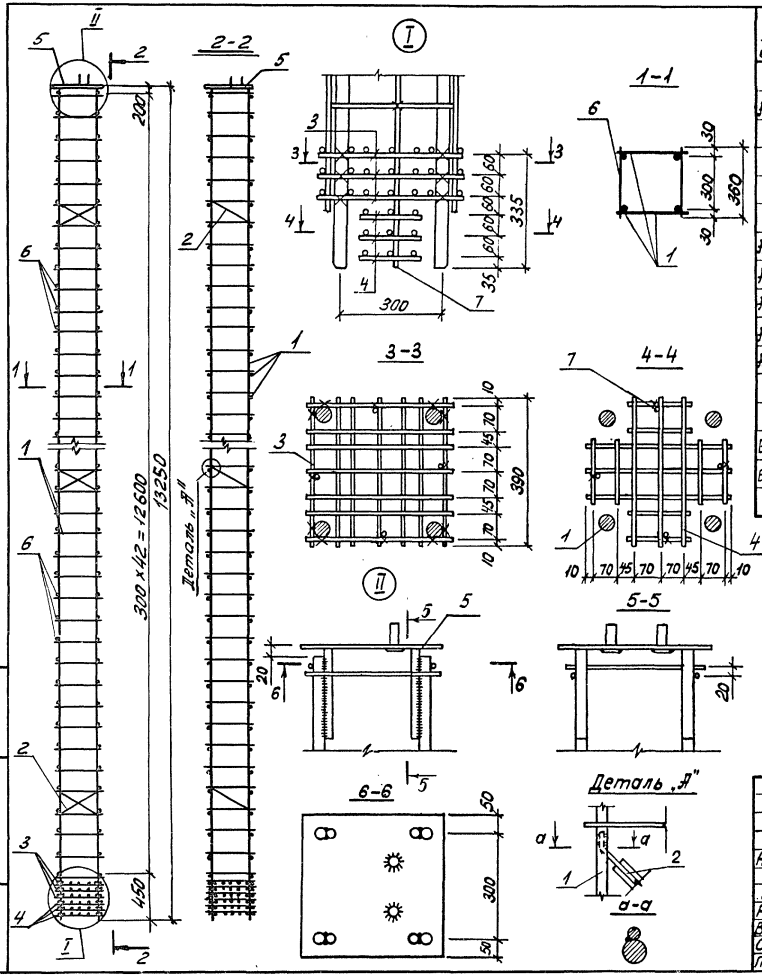

Формат	Зона	Поз.	Обозначение	Наименование	Кол во	Приме-чание
				Документация		
А3			ТП 901-5-40.87-ПЗ	Пояснительная записка		
				КП2		
				Сборочные единицы		
А4		1	ТП 901-5-40.87 -КЖИ-КР2	Каркас плоский КР2	2	
А4		2	ТП 901-5-40.87 -КЖИ-С4	Сетка С4	3	
А4		3	ТП 901-5-40.87 -КЖИ-С5	Сетка С5	3	
А4		4	ТП 901-5-40.87 -КЖИ-С6	Сетка С6	3	
А4		5	ТП 901-5-40.87 -КЖИ-МН17	Изделие закладное МН17	1	
				Детали		
Б4		6		⌀6 АI ГОСТ 5781-82* L=360	86	0,08 кг
Б4		7		⌀6 АI ГОСТ 5781-82* L=650	4	0,14 кг

Нач.отд.	Бабченко		ТП 901-5-40.87-КЖИ-КП2
ГИП	Козлов		Каркас пространственный КП2
Рук.гр.	Джсак		Стадия: РП; Масса: 1688; Масштаб:
Вед.инж.	Хомутова		Лист; Листов 1
Ст.техн.	Стукалова		Киевский Промстройпроект
Провер.	Хомутова		

Типовой проект 901-5-40.87 Альбом III

Инв.№подл. | Подпись и дата | Взам.инв.№

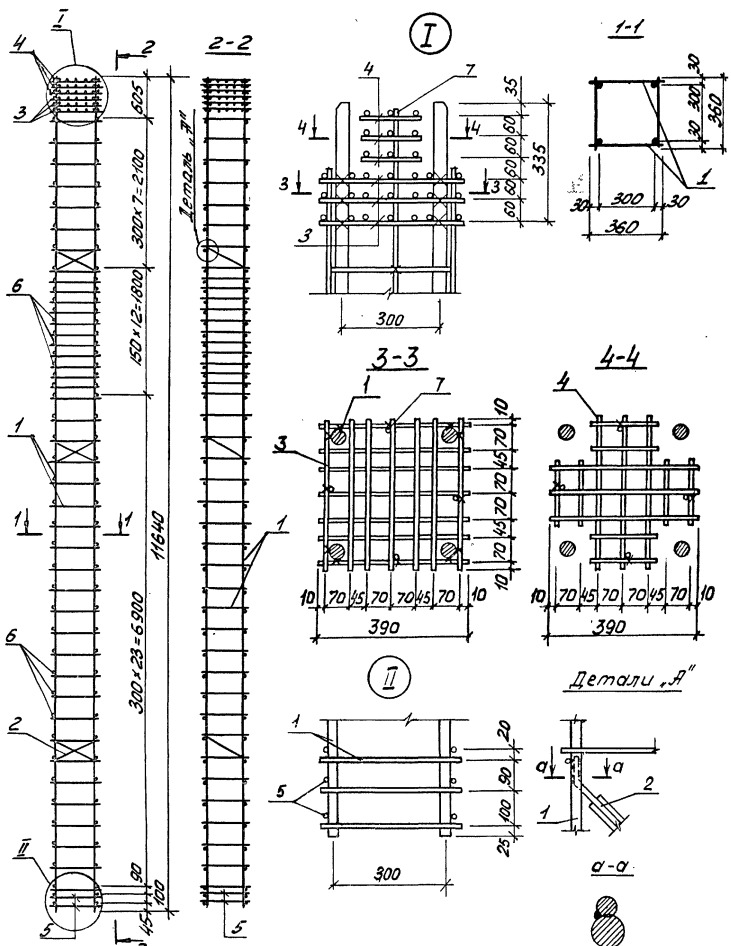

Формат	Зона	Поз.	Обозначение	Наименование	Кол-во	Приме-чание
				Документация		
А3			ТП 901-5-40.87 -ПЗ	Пояснительная записка		
				КПЗ		
				Сборочные единицы		
ДЧ		1	ТП 901-5-40.87 -КЖИ-КПЗ	Каркас плоский КПЗ	2	
ДЧ		2	ТП 901-5-40.87 -КЖИ- С4	Сетка С4	3	
ДЧ		3	ТП 901-5-40.87 -КЖИ-С5	Сетка С5	3	
ДЧ		4	ТП 901-5-40.87 -КЖИ-С6	Сетка С6	3	
				Детали		
БЧ		5		⌀16 AI ГОСТ 5781-82* ℓ=360	4	0,6 кг
БЧ		6		⌀8 AI ГОСТ 5781-82* ℓ=360	86	0,14 кг
БЧ		7		⌀6 AI ГОСТ 5781-82* ℓ=650	4	0,14 кг

Нач.отд.	Бабченко	
ГИП	Козлов	
Рук. гр.	Дужак	
Вед. инж.	Хомутова	
Ст. техн.	Стукалова	
Провер.	Хомутова	

ТП 901-5-40.87 -КЖИ-КПЗ

Каркас пространственный КПЗ

Стадия	Масса	Масштаб
РП	302,4	
Лист	Листов 1	

Киевский Промстройпроект

Инв. № подл. | Подпись и дата | Взам. инв. №

Типовой проект 901-5-40.87 Альбом III

Типовой проект 901-5-40.87 Альбом III

Инв. № подл. | Подпись и дата | Взам. инв. №

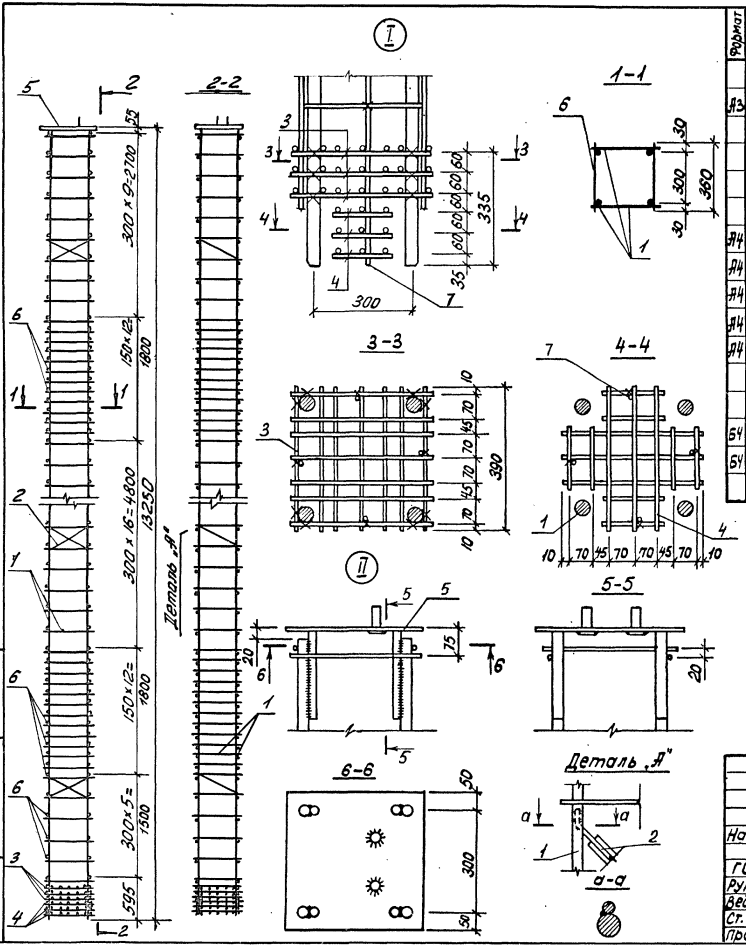

Формат	Зона	Поз.	Обозначение	Наименование	Кол во	Примечание
				Документация		
А3			ТП 901-5-40.87 - ПЗ	Пояснительная записка		
				КП4		
				Сборочные единицы		
А4		1	ТП 901-5-40.87 -КЖСИ-КР4	Каркас плоский КР4	2	
А4		2	ТП 901-5-40.87 -КЖСИ-С4	Сетка С4	3	
А4		3	ТП 901-5-40.87 -КЖСИ-С5	Сетка С5	3	
А4		4	ТП 901-5-40.87 -КЖСИ-С6	Сетка С6	3	
А4		5	ТП 901-5-40.87 -КЖСИ-МН17	Изделие закладное МН17	1	
				Детали		
Б4		6		⌀8 AI ГОСТ 5781-82 ℓ=360	40	0,14 кг
Б4		7		⌀6 AI ГОСТ 5781-82 ℓ=650	4	0,14 кг

Нач.отд.	Бабченко		ТП 901-5-40.87- КЖСИ-КП4
ГИП	Козлов		Каркас пространственный КП4
Рук. гр.	Дужак		Стадия: РП; Масса: 2844; Масштаб:
Вед.инж.	Хомутова		Лист; Листов 1
Ст. техн.	Стукалова		Киевский Промстройпроект
Провер.	Хомутова		

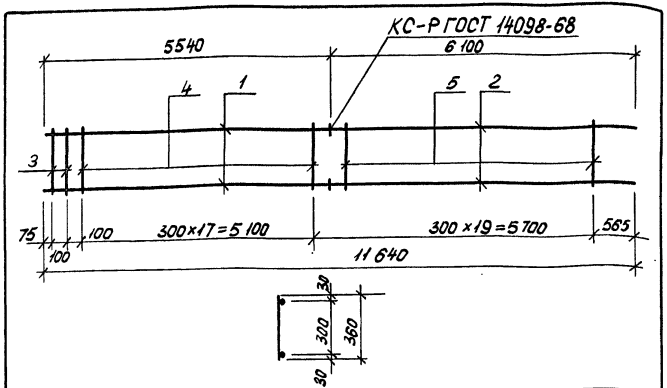

Формат	Зона	Поз.	Обозначение	Наименование	Кол-во	Примечание
				Наименование		
А3			ТП 901-5-40.87-ПЗ	Пояснительная записка		
				КР1		
				Детали		
Б4		1		⌀25 А III ГОСТ 5781-82* ℓ=5540	2	21,3 кг
Б4		2		⌀22 А III ГОСТ 5781-82* ℓ=6100	2	18,2 кг
Б4		3		⌀12 А I ГОСТ 5781-82* ℓ=360	2	0,3 кг
Б4		4		⌀8 А I ГОСТ 5781-82* ℓ=360	18	0,14 кг
Б4		5		⌀6 А I ГОСТ 5781-82* ℓ=360	20	0,08 кг

Инв. № подл. | Подпись и дата | Взам. инв. №

Нач. отд	Бабченко	ТП 901-5-40.87-КЖИ-КР1	
ГИП	Козлов	Каркас плоский КР1	Стадия: РП; Масса: 83,7; Масштаб:
Рук. гр.	Дужак		Лист; Листов 1
Вед. инж.	Хомутова		Киевский Промстройпроект
Ст. техн.	Стукалова		
Провер.	Хомутова		

Формат А4

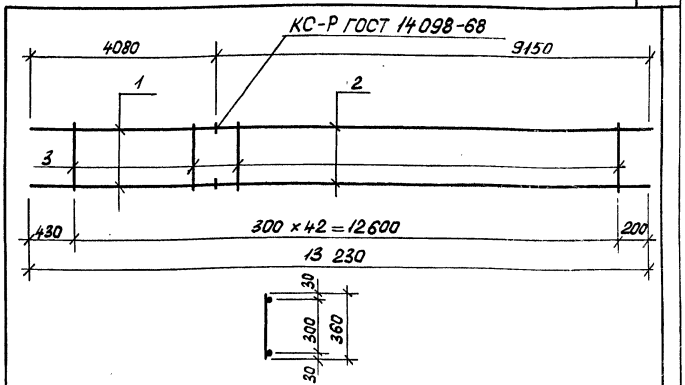

Формат	Зона	Поз.	Обозначение	Наименование	Кол-во	Примечание
				Наименование		
А3			ТП 901-5-40.87-ПЗ	Пояснительная записка		
				КР2		
				Детали		
Б4		1		⌀22 А III ГОСТ 5781-82* ℓ=4080	2	12,2 кг
Б4		2		⌀18 А III ГОСТ 5781-82* ℓ=9150	2	18,3 кг
Б4		3		⌀6 А I ГОСТ 5781-82* ℓ=360	43	0,08 кг

Инв. № подл. | Подпись и дата | Взам. инв. №

Нач. отд	Бабченко	ТП 901-5-40.87-КЖИ-КР2	
ГИП	Козлов	Каркас плоский КР2	Стадия: РП; Масса: 64,4; Масштаб:
Рук. гр.	Дужак		Лист; Листов 1
Вед. инж.	Хомутова		Киевский Промстройпроект
Ст. техн.	Стукалова		
Провер.	Хомутова		

Типовой проект 901-5-40.87 Альбом III

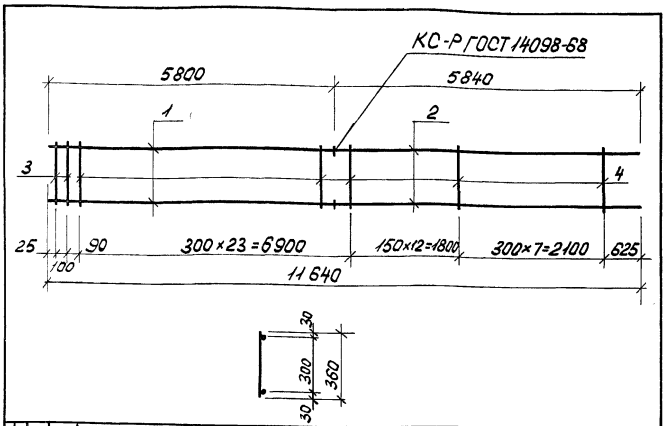

Формат	Зона	Поз.	Обозначение	Наименование	Кол-во	Примечание
				Документация		
А3			ТП 901-5-40.87-ПЗ	Пояснительная записка		
				КР3		
				Детали		
Б4		1		⌀32 А-III ГОСТ 5781-82 $\overset{\text{ст}}{\ell}$=5800	2	36,6 кг
Б4		2		⌀28 А-III ГОСТ 5781-82 $\overset{\text{ст}}{\ell}$=5840	2	28,2 кг
Б4		3		⌀16 А-I ГОСТ 5781-82 $\overset{\text{ст}}{\ell}$=360	2	0,8 кг
Б4		4		⌀8 А-I ГОСТ 5781-82 $\overset{\text{ст}}{\ell}$=360	43	0,14 кг

Нач.отд.	Бабченко	
ГИП	Козлов	
Рук.гр.	Дужак	
Вед.инж.	Хомутова	
Ст.техн.	Стукалова	
Провер.	Хомутова	

ТП 901-5-40.87-КЖИ-КР3

Каркас плоский КР3

Стадия	Масса	Масштаб
РП	136,8	
Лист	Листов 1	

Киевский Промстройпроект

Формат А4

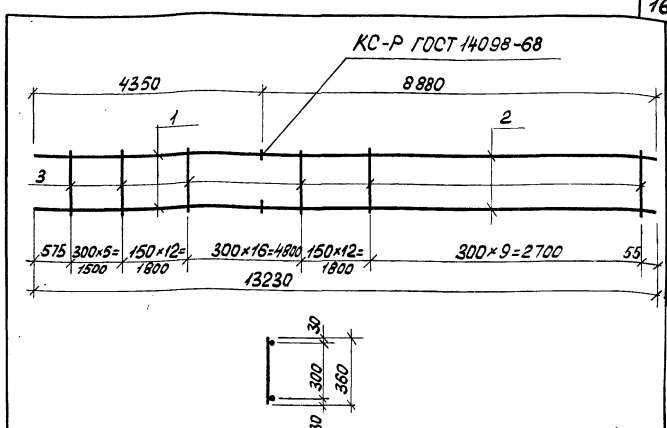

Формат	Зона	Поз.	Обозначение	Наименование	Кол-во	Примечание
				Документация		
А3			ТП 901-5-40.87-ПЗ	Пояснительная записка		
				КР4		
				Детали		
Б4		1		⌀28 А-III ГОСТ 5781-82 $\overset{\text{ст}}{\ell}$=4350	2	21,0 кг
Б4		2		⌀25 А-III ГОСТ 5781-82 $\overset{\text{ст}}{\ell}$=8880	2	34,1 кг
Б4		3		⌀8 А-I ГОСТ 5781-82 $\overset{\text{ст}}{\ell}$=360	55	0,14 кг

Нач.отд.	Бабченко	
ГИП	Козлов	
Рук.гр.	Дужак	
Вед.инж.	Хомутова	
Ст.техн.	Стукалова	
Провер.	Хомутова	

ТП 901-5-40.87-КЖИ-КР4

Каркас плоский КР4

Стадия	Масса	Масштаб
РП	117,9	
Лист	Листов 1	

Киевский Промстройпроект

Инв.№подл. | Подпись и дата | Взам.инв.№

Альбом III

Типовой проект 901-5-40.87

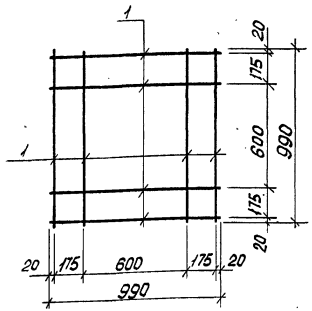

Формат	Зона	Поз.	Обозначение	Наименование	Кол-во	Примечание
				Документация		
А3			ТП 901-5-40.87-ПЗ	Пояснительная записка		
				С1		
				Детали		
Б4		1		⌀10 AIII ГОСТ 5781-82 ℓ=990	8	0,6 кг

Инв. № подл. | Подпись и дата | Взам. инв. №

Нач. отд.	Бабченко	ТП 901-5-40.87-КЖИ-С1	
ГИП	Козлов	Сетка С1	Стадия: РП; Масса: 4,8; Масштаб:
Рук. гр.	Дужак		Лист; Листов 1
Вед. инж.	Хомутова		Киевский Промстройпроект
Ст. техн.	Чернышова		
Провер.	Хомутова		

Формат А4

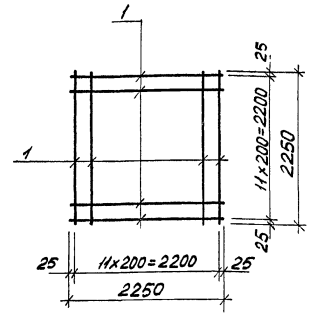

Формат	Зона	Поз.	Обозначение	Наименование	Кол-во	Примечание
				Документация		
А3			ТП 901-5-40.87-ПЗ-	Пояснительная записка		
				С2		
				Детали		
Б4		1		⌀10 AIII ГОСТ 5781 ℓ=2250	24	1,4 кг

Инв. № подл. | Подпись и дата | Взам. инв. №

Нач. отд.	Бабченко	ТП 901-5-40.87-КЖИ-С2	
ГИП	Козлов	Сетка С2	Стадия: РП; Масса: 33,6; Масштаб:
Рук. гр.	Дужак		Лист; Листов 1
Вед. инж.	Хомутов		Киевский Промстройпроект
Ст. техн.	Чернышова		
Провер.	Хомутова		

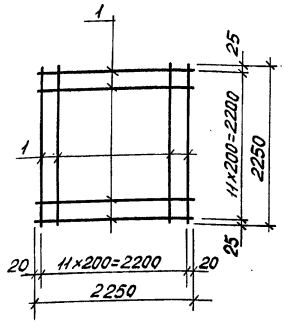

Формат	Зона	Поз.	Обозначение	Наименование	Кол-во	Примечание
				Документация		
А3			ТП901-5-40.87-ПЗ	Пояснительная записка		
				С3		
				Детали		
Б4		1		⌀12АIII ГОСТ 5781-82 ℓ=2250	24	2,0 кг

ТП 901-5-40.87-КЖИ-С3

Сетка С3

Стадия	Масса	Масштаб
РП	48,0	

Лист | Листов 1

Киевский Промстройпроект

Нач.отд.	Савускан	
ГИП	Козлов	
Рук.гр.	Дужак	
Вед.инж.	Хомутова	
Ст.техн.	Чернышова	
Провер.	Хомутова	

Формат А4

Типовой проект 901-5-40.87 Альбом III

Инв.№подл. | Подпись и дата | Взам.инв.№

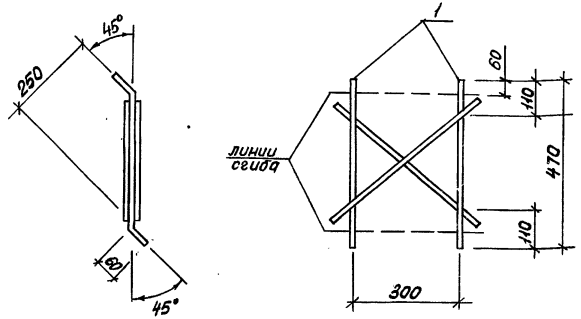

Формат	Зона	Поз.	Обозначение	Наименование	Кол-во	Примечание
				Документация		
			ТП901-5-40.87-ПЗ	Пояснительная записка		
				С4		
				Детали		
Б4		1		⌀10АIII ГОСТ 5781-82 ℓ=470	2	0,3 кг
Б4		2		⌀10АIII ГОСТ 5781-82 ℓ=420	2	0,25 кг

ТП 901-5-40.87-КЖИ-С4

Сетка С4

Стадия	Масса	Масштаб
РП	1,1	

Лист | Листов 1

Киевский Промстройпроект

Нач.отд.	Савускан	
ГИП	Козлов	
Рук.гр.	Дужак	
Вед.инж.	Хомутова	
Ст.техн.	Чернышова	
Провер.	Хомутова	

Инв.№подл. | Подпись и дата | Взам.инв.№

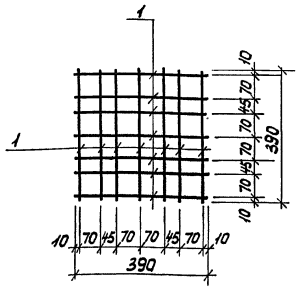

Формат	Зона	Поз.	Обозначение	Наименование	Кол-во	Примечание
				Документация		
А3			ТП 901-5-40.87-ПЗ	Пояснительная записка		
				С5		
				Детали		
БЧ		1		⌀8 А III ГОСТ 5781-82* ℓ=390	14	0,15 кг

Инв.№подл. | Подпись и дата | Взам.инв.№

Нач.отд.	Савускан	ТП 901-5-40.87-КЖИ-С5		
ГИП	Козлов	Сетка С5	Стадия: Р	Масса: 2,1
Рук.гр.	Дужак		Лист	Листов 1
Ведущ.	Хомутова		Киевский Промстройпроект	
Ст.техн.	Чернышова			
Провер.	Хомутова			

Формат А4

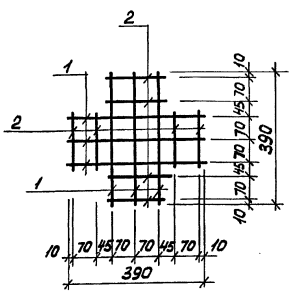

Формат	Зона	Поз.	Обозначение	Наименование	Кол-во	Примечание
				Документация		
А3			ТП 901-5-40.87-ПЗ	Пояснительная записка		
				С6		
				Детали		
БЧ		1		⌀8 А III ГОСТ 5781-82* ℓ=390	6	0,15 кг
БЧ		2		⌀8 А III ГОСТ 5781-82* ℓ=160	8	0,06 кг

Инв.№подл. | Подпись и дата | Взам.инв.№

Нач.отд.	Савускан	ТП 901-5-40.87-КЖИ-С6		
ГИП	Козлов	Сетка С6	Стадия: РП	Масса: 1,4
Рук.гр.	Дужак		Лист	Листов 1
Ведущ.	Хомутова		Киевский Промстройпроект	
Ст.техн.	Чернышова			
Провер.	Хомутова			

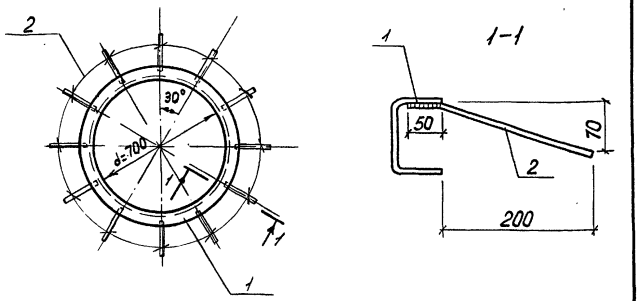

Формат	Зона	Поз.	Обозначение	Наименование	К-во	Примечание
				Документация		
А3			ТП 901-5-40.87-ПЗ	Пояснительная записка		
				МН1		
				Детали		
Б4		1		С100×80×4 ГОСТ 8278-75* / Вст3кп2-1 ТУ14-1-3023-80 ℓ=2310	1	18,0 кг
Б4		2		ø8 AIII ГОСТ 5781-82* ℓ=260	12	0,1 кг

Инв. № подл. | Подпись и дата | Взам. инв. №

		ТП 901-5-40.87 -КЖИ-МН1	
Нач. отд	Савуская	Изделие закладное МН1	Стадия: РП; Масса: 19,2; Масштаб:
ГИП	Козлов		Лист; Листов 1
Рук. гр	Дужак		Киевский Промстройпроект
Вед. инж	Хомутова		
Ст. техн.	Чернышова		
Провер.	Хомутова		

Формат А4

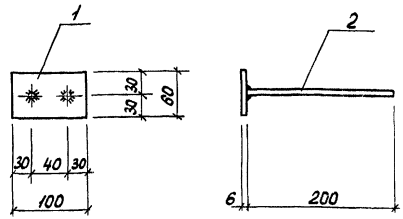

Формат	Зона	Поз.	Обозначение	Наименование	К-во	Примечание
				Документация		
А3			ТП 901-5-40.87-ПЗ	Пояснительная записка		
				МН2		
				Детали		
Б4		1		-6×60 ГОСТ 103-76 / Вст3кп2-1 ТУ14-1-3023-80 ℓ=100	1	0,3 кг
Б4		2		ø8 AIII ГОСТ 5781-82* ℓ=200	2	0,1 кг

Инв. № подл. | Подпись и дата | Взам. инв. №

		ТП 901-5-40.87 -КЖИ-МН2	
Нач. отд	Савуская	Изделие закладное МН2	Стадия: РП; Масса: 0,5; Масштаб:
ГИП	Козлов		Лист; Листов 1
Рук. гр	Дужак		Киевский Промстройпроект
Вед. инж	Хомутова		
Ст. техн.	Чернышова		
Провер.	Хомутова		

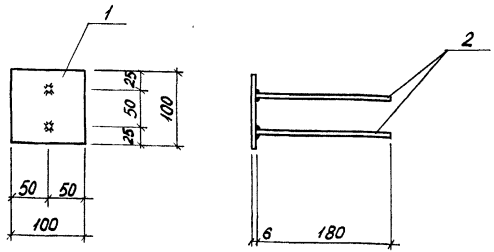

Формат	Зона	Поз	Обозначение	Наименование	К-во	Примечание
				Документация		
А3			ТП 901-5-40.87-ПЗ	Пояснительная записка		
				МН3		
				Детали		
Б4		1		-6×100 ГОСТ 103-76 / Вст3кп2-1ТУ14-1-3023-80 ℓ=100	1	0,5 кг
Б4		2		⌀8 AIII ГОСТ 5781-82* ℓ=180	2	0,1 кг

Нач.отд.	Бабченко	ТП 901-5-40.87 -КЖИ-МН3	
ГИП	Козлов	Изделие закладное МН3	Стадия: РП; Масса: 0,7; Масштаб:
Рук.гр.	Дужак		Лист; Листов 1
Вед.инж.	Хомутова		Киевский Промстройпроект
Ст.техн.	Чернышова		
Провер.	Хомутова		

Инв.№ подл. | Подпись и дата | Взам.инв.№

Формат А4

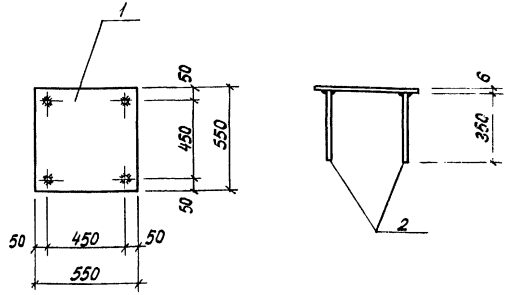

Формат	Зона	Поз	Обозначение	Наименование	К-во	Примечание
				Документация		
А3			ТП 901-5-40.87-ПЗ	Пояснительная записка		
				МН4		
				Детали		
Б4		1		-6×550 ГОСТ 82-70* / Вст3кп2-1ТУ14-1-3023-80 ℓ=550	1	14,2 кг
Б4		2		⌀10 AIII ГОСТ 5781-82* ℓ=350	4	0,2 кг

Нач.отд.	Бабченко	ТП 901-5-40.87 -КЖИ-МН4	
ГИП	Козлов	Изделие закладное МН4	Стадия: РП; Масса: 15,0; Масштаб:
Рук.гр.	Дужак		Лист; Листов 1
Вед.инж.	Хомутова		Киевский Промстройпроект
Ст.техн.	Чернышова		
Провер.	Хомутова		

Инв.№ подл. | Подпись и дата | Взам.инв.№

Типовой проект 901-5-40.87 Альбом III

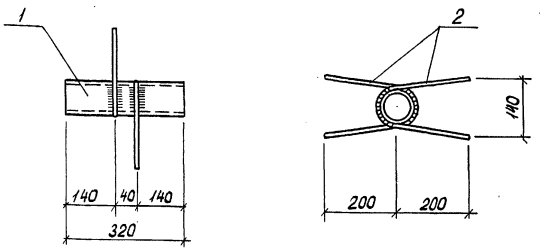

Формат	Зона	Поз.	Обозначение	Наименование	К-во	Примечание
				Документация		
А3			ТП 901-5-40.87-ПЗ	Пояснительная записка		
				МН5		
				Детали		
БЧ		1		Труба 50×3,5 ГОСТ 3262-75* ℓ=320	1	1,6 кг
БЧ		2		⌀8 AIII ГОСТ 5781-82* ℓ=520	2	0,2 кг

Нач.отд.	Савуская		ТП 901-40.87 -КЖИ-МН5	
ГИП	Козлов		Изделие закладное МН5	Стадия: РП; Масса: 2,0; Масштаб:
Рук.гр.	Дужак			Лист; Листов 1
Вед.инж.	Хомутова			Киевский Промстройпроект
Ст.техн.	Чернышова			
Провер.	Хомутова			

Формат А4

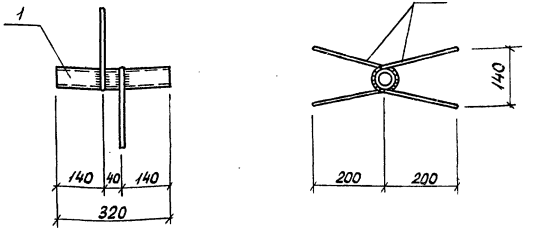

Формат	Зона	Поз.	Обозначение	Наименование	К-во	Примечание
				Документация		
А3			ТП 901-5-40.87-ПЗ	Пояснительная записка		
				МН6		
				Детали		
БЧ		1		Труба 25×3,2 ГОСТ 3262-75* ℓ=320	1	0,8 кг
БЧ		2		⌀8 AIII ГОСТ 5781-82* ℓ=480	2	0,2 кг

Нач.отд.	Савуская		ТП 901-5-40.87 -КЖИ-МН6	
ГИП	Козлов		Изделие закладное МН6	Стадия: РП; Масса: 1,2; Масштаб:
Рук.гр.	Дужак			Лист; Листов 1
Вед.инж.	Хомутова			Киевский Промстройпроект
Ст.техн.	Чернышова			
Провер.	Хомутова			

Инв.№ подл. | Подпись и дата | Взам.инв.№

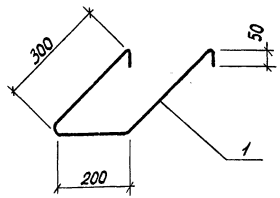

Формат	Зона	Поз.	Обозначение	Наименование	К-во	Примечание
				Документация		
А3			ТП 901-5-40.87 -ПЗ	Пояснительная записка		
				МН 7		
				Детали		
Б4		1		⌀16 AIII ГОСТ 5781-82* ℓ=900	1	1,4 кг

Нач.отд	Савускан	ТП 901-5-40.87 -КЖИ-МН7	
ГИП	Козлов	Изделие закладное МН7	Стадия: РП; Масса: 1,4; Масштаб:
Рук.гр	Дужак		Лист; Листов 1
Вед.инж	Хомутова		Киевский Промстройпроект
Ст.техн	Чернышова		
Провер	Хомутова		

Инв.№ подл. | Подпись и дата | Взам.инв.№

Формат А4

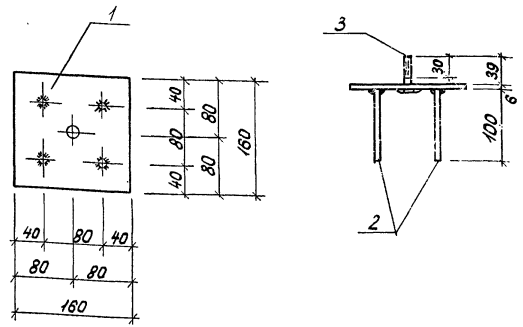

Формат	Зона	Поз.	Обозначение	Наименование	К-во	Примечание
				Документация		
А3			ТП 901-5-40.87 -ПЗ	Пояснительная записка		
				МН8		
				Детали		
Б4		1		-6×180 ГОСТ 103-76 ВСт3КП2-1 ТУ 14-1-3023-80 ℓ=160	1	1,2 кг
Б4		2		⌀8 AIII ГОСТ 5781-82* ℓ=100	4	0,04 кг
Б4		3		Болт М12×45 ГОСТ 7798-70*	1	0,06 кг
Б4		4		Гайка М12 ГОСТ 5915-70*	1	0,015 кг
Б4		5		Шайба М12 ГОСТ 11371-78	1	0,01 кг

Нач.отд	Савускан	ТП 901-5-40.87-КЖИ-МН8	
ГИП	Козлов	Изделие закладное МН8	Стадия: РП; Масса: 1,6; Масштаб:
Рук.гр	Дужак		Лист; Листов 1
Вед.инж	Хомутова		Киевский Промстройпроект
Ст.техн	Чернышова		
Провер	Хомутова		

Инв.№ подл. | Подпись и дата | Взам.инв.№

Типовой проект 901-5-40.87 Альбом

Инв.№подл. | Подпись и дата | Взам.инв.№

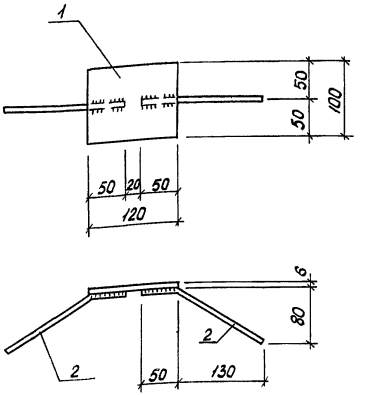

Формат	Зона	Поз.	Обозначение	Наименование	К-во	Примечание
				Документация		
А3			ТП 901-5-40.87 -ПЗ	Пояснительная записка		
				МН9		
				Детали		
Б4		1		-6×100 ГОСТ 103-76 / ВСт3кп2-1 ТУ14-1-3023-80 ℓ=120	1	0,6 кг
Б4		2		⌀10 AIII ГОСТ 5781-82* ℓ=200	2	0,1 кг

Нач.отд	Савускан	
ГИП	Козлов	
Рук.гр.	Дужак	
Вед.инж	Хомутова	
Ст.техн.	Чернышова	
Провер.	Хомутова	

ТП 901-5-40.87 -КЖИ-МН9

Изделие закладное МН9

Стадия	Масса	Масштаб
РП	0,8	
Лист	Листов 1	

Киевский Промстройпроект

Формат А4

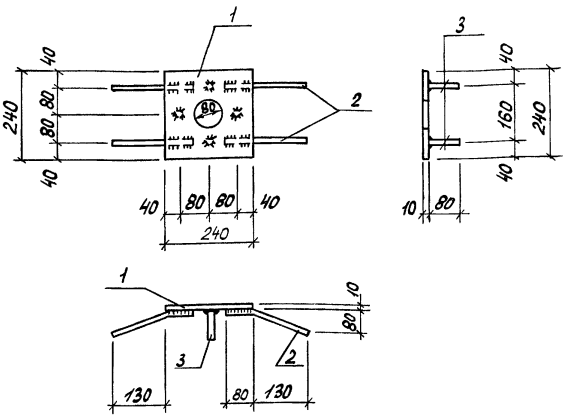

Формат	Зона	Поз.	Обозначение	Наименование	К-во	Примечание
				Документация		
А3			ТП 901-5-40.87 -ПЗ	Пояснительная записка		
				МН10		
				Детали		
Б4		1		-10×240 ГОСТ 82-70* / ВСт3кп2-1 ТУ14-1-3023-80 ℓ=240	1	4,5 кг
Б4		2		⌀10 AIII ГОСТ 5781-82* ℓ=230	4	0,15 кг
Б4		3		⌀10 AIII ГОСТ 5781-82* ℓ=80	4	0,05 кг

Нач.отд	Савускан	
ГИП	Козлов	
Рук.гр.	Дужак	
Вед.инж	Хомутова	
Ст.техн.	Чернышова	
Провер.	Хомутова	

ТП 901-5-40.87 -КЖИ-МН10

Изделие закладное МН10

Стадия	Масса	Масштаб
РП	5,3	
Лист	Листов 1	

Киевский Промстройпроект

Типовой проект 901-5-40.87 Альбом III

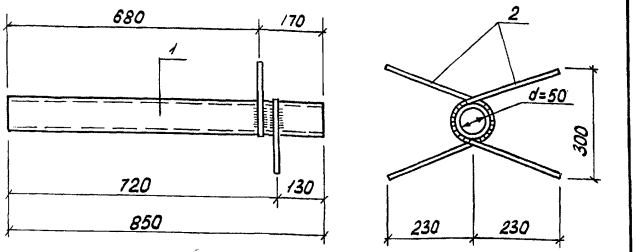

Формат	Зона	Поз.	Обозначение	Наименование	К-во	Примечание
				Документация		
А3			ТП 901-5-40.87-ПЗ	Пояснительная записка		
				МН 11		
				Детали		
БЧ		1		Труба 50×3,5 ГОСТ 3262-75* ℓ=850	1	4,2 кг
БЧ		2		⌀8 А-III ГОСТ 5781-82*, ℓ=630	2	0,25 кг

Инв. № подл. | Подпись и дата | Взам. инв. №

		ТП 901-5-40.87-КЖИ-МН11	
Нач. отд.	Садускан	Изделие закладное МН11	Стадия: РП; Масса: 4,7; Масштаб:
ГИП	Козлов		Лист; Листов 1
Рук. гр.	Дужак		Киевский Промстройпроект
Вед. инж.	Хомутова		
Ст. техн.	Чернышова		
Пробер	Хомутова		

Формат А4

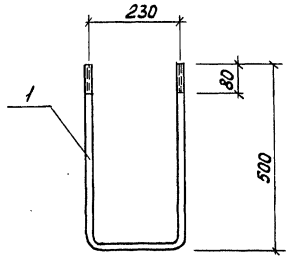

Формат	Зона	Поз.	Обозначение	Наименование	К-во	Примечание
				Документация		
А3			ТП 901-5-40.87-ПЗ	Пояснительная записка		
				МН 12		
				Детали		
БЧ		1		⌀18 А-I ГОСТ 5781-82* ℓ=1230	1	2,5 кг

Инв. № подл. | Подпись и дата | Взам. инв. №

		ТП 901-5-40.87-КЖИ-МН12	
Нач. отд.	Садускан	Изделие закладное МН12	Стадия: РП; Масса: 2,5; Масштаб:
ГИП	Козлов		Лист; Листов 1
Рук. гр.	Дужак		Киевский Промстройпроект
Вед. инж.	Хомутова		
Ст. техн.	Чернышова		
Пробер	Хомутова		

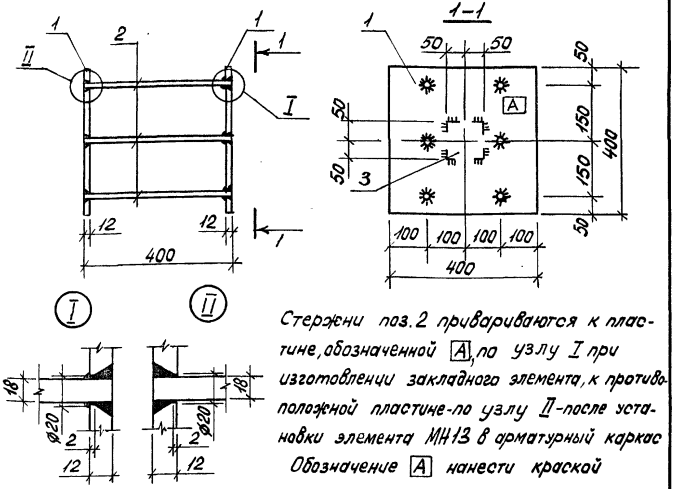

Стержни поз.2 привариваются к пластине, обозначенной А, по узлу I при изготовлении закладного элемента, к противоположной пластине по узлу II после установки элемента МН13 в арматурный каркас. Обозначение А нанести краской

Формат	Зона	Поз.	Обозначение	Наименование	Кол-во	Примечание
				Документация		
А3			ТП 901-5-40.87 -ПЗ	Пояснительная записка		
				МН 13		
				Детали		
Б4		1		-12×400 ГОСТ 82-70* / Вст3 СП5-1 ТУ 14-1-3023-80 ℓ=400	2	15,1 кг
Б4		2		ф18 А III ГОСТ 5781-82* ℓ=400	6	0,8 кг
Б4		3		-12×100 ГОСТ 103-76 / Вст3 ПС6-1 ТУ 14-1-3023-80 ℓ=100	2	0,9 кг

ТП 901-5-40.87 -КЖИ-МН13

Нач.отд.	Савускан		Изделие закладное МН13	Стадия	Масса	Масштаб
ГИП	Козлов			РП	36,8	
Рук.гр.	Дужак			Лист	Листов 1
Вединж.	Хомутова			Киевский Промстройпроект	
Ст.техн.	Чернышова				
Провер.	Хомутова				

Инв.№ подл. | Подпись и дата | Взам.инв.№

Формат А4

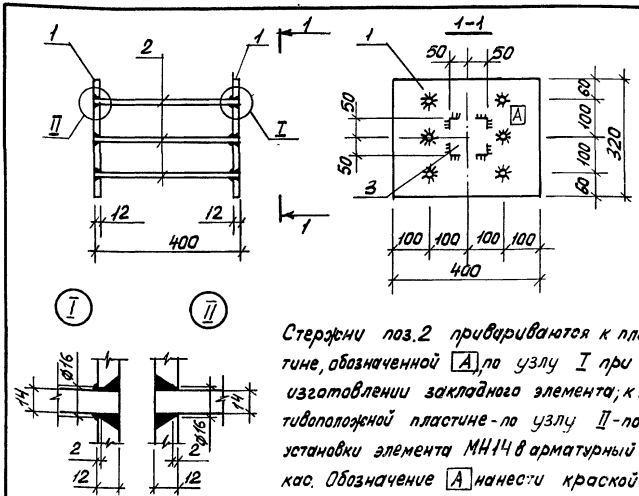

Стержни поз.2 привариваются к пластине, обозначенной А, по узлу I при изготовлении закладного элемента; к противоположной пластине по узлу II после установки элемента МН14 в арматурный каркас. Обозначение А нанести краской.

Формат	Зона	Поз.	Обозначение	Наименование	Кол-во	Примечание
				Документация		
А3			ТП 901-5-40.87 -ПЗ	Пояснительная записка		
				МН 14		
				Детали		
Б4		1		-12×320 ГОСТ 82-70* / Вст3 СП5-1 ТУ 14-1-3023-80 ℓ=400	2	12,1 кг
Б4		2		ф14 А III ГОСТ 5781-82* ℓ=400	6	0,5 кг
Б4		3		-12×100 ГОСТ 103-76 / Вст3 ПС6-1 ТУ 14-1-3023-80 ℓ=100	2	0,9 кг

ТП 901-5-40.87 -КЖИ-МН14

Нач.отд.	Савускан		Изделие закладное МН14	Стадия	Масса	Масштаб
ГИП	Козлов			РП	29,0	
Рук.гр.	Дужак			Лист	Листов 1
Вединж.	Хомутова			Киевский Промстройпроект	
Ст.техн.	Чернышова				
Провер.	Хомутова				

Инв.№ подл. | Подпись и дата | Взам.инв.№

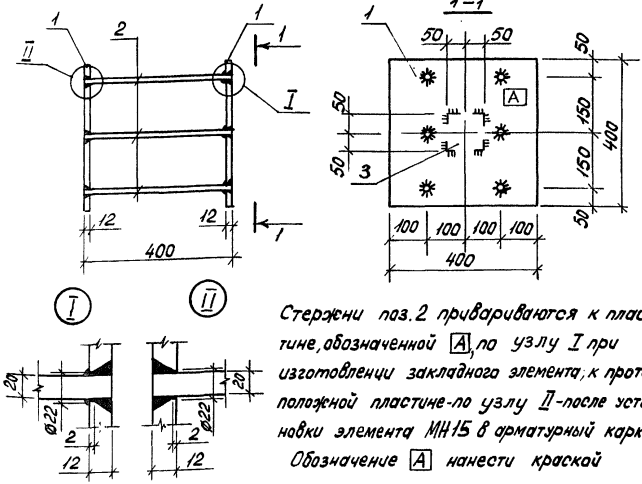

Стержни поз.2 привариваются к пластине, обозначенной А, по узлу I при изготовлении закладного элемента; к противоположной пластине по узлу II после установки элемента МН15 в арматурный каркас. Обозначение А нанести краской

Формат	Зона	Поз.	Обозначение	Наименование	Кол-во	Примечание
				Документация		
А3			ТП 901-5-40.87-ПЗ	Пояснительная записка		
				МН15		
				Детали		
БЧ		1		-16×400 ГОСТ 82-70* / ВСт3СП5-1ТУ14-1-3023-80 ℓ=400	2	20,1 кг
БЧ		2		⌀20 А III ГОСТ 5781-82* ℓ=400	6	1,0 кг
БЧ		3		-12×100 ГОСТ 103-76 / ВСт3ПС6-1ТУ14-1-3023-80 ℓ=100	2	0,9 кг

Инв.№ подл. | Подпись и дата | Взам.инв.№

Нач.отд	Савускан	
ГИП	Козлов	
Рук.гр	Дужак	
Вед.инж.	Хомутова	
Ст.техн.	Чернышова	
Провер	Хомутова	

ТП 901-5-40.87-КЖИ-МН15

Изделие закладное МН15

Стадия	Масса	Масштаб
РП	48,0	
Лист	Листов 1	

Киевский Промстройпроект

Формат А4

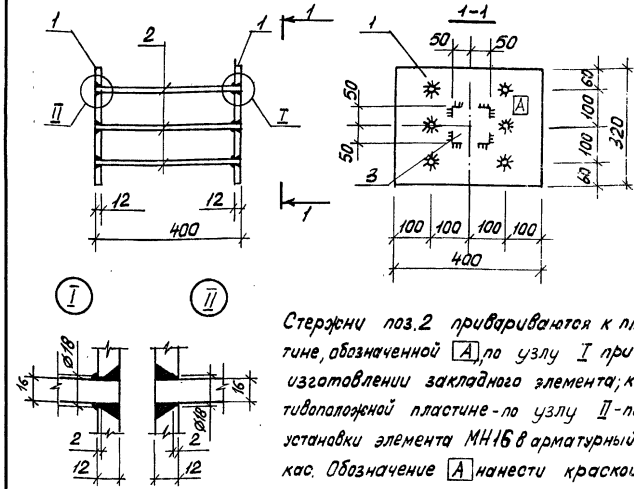

Стержни поз.2 привариваются к пластине, обозначенной А, по узлу I при изготовлении закладного элемента; к противоположной пластине по узлу II после установки элемента МН16 в арматурный каркас. Обозначение А нанести краской.

Формат	Зона	Поз.	Обозначение	Наименование	Кол-во	Примечание
				Документация		
А3			ТП 901-5-40.87-ПЗ	Пояснительная записка		
				МН16		
				Детали		
БЧ		1		-12×320 ГОСТ 82-70* / ВСт3СП5-1ТУ14-1-3023-80 ℓ=400	2	12,1 кг
БЧ		2		⌀16 А III ГОСТ 5781-82* ℓ=400	6	0,6 кг
БЧ		3		-12×100 ГОСТ 103-76 / ВСт3ПС6-1ТУ14-1-3023-80 ℓ=100	2	0,9 кг

Инв.№ подл. | Подпись и дата | Взам.инв.№

Нач.отд	Савускан	
ГИП	Козлов	
Рук.гр.	Дужак	
Вед.инж.	Хомутова	
Ст.техн.	Чернышова	
Провер	Хомутова	

ТП 901-5-40.87-КЖИ-МН16

Изделие закладное МН16

Стадия	Масса	Масштаб
РП	29,6	
Лист	Листов 1	

Киевский Промстройпроект

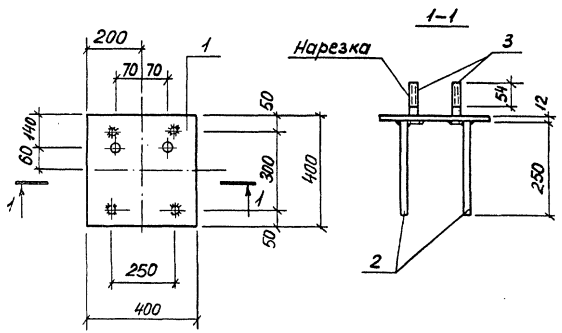

Формат	Зона	Поз.	Обозначение	Наименование	К-во	Примечание
				Документация		
А3			ТП901-5-40.87 -ПЗ	Пояснительная записка		
				МН17		
				Детали		
Б4		1		-12х400 ГОСТ 82-70* / Ст3ГПС-1 ТУ14-1-3023-80 ℓ=400	1	15,1 кг
Б4		2		⌀20 А-III ГОСТ 5781-82* ℓ=250	4	0,6 кг
Б4		3		Болт М24х90 ГОСТ 7798-70*	2	0,4 кг
Б4		4		Гайка М24 ГОСТ 5915-70*	4	0,1 кг
Б4		5		Шайба М24 ГОСТ 11371-78	2	0,03 кг

Взам. инв. №

Подпись и дата

Инв. № подл.

		ТП 901-5-40.87 - КЖИ - МН17
Нач. отд.	Садуская	Изделие закладное МН17
ГИП	Козлов	Стадия: РП; Масса: 18,8; Масштаб:
Рук. гр.	Дужак	Лист; Листов 1
Вед. инж.	Хомутова	Киевский Промстройпроект
Ст. техн.	Чернышова	
Провер.	Хомутова	

Формат А4

Типовой проект 901-5-40.87 Альбом III

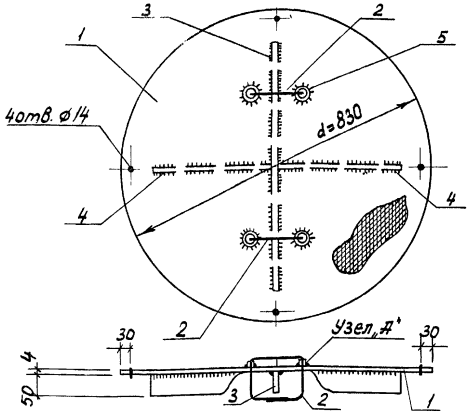

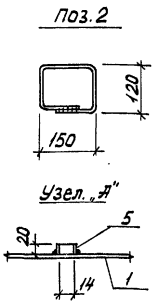

Формат	Зона	Поз.	Обозначение	Наименование	К-во	Примечание
				Документация		
А3			ТП 901-5-40.87-ПЗ	Пояснительная записка		
				МС1		
				Детали		
Б4		1		Сталь рифл. δ=4 ГОСТ 8568-77* Ст3кп2-1ТУ14-1-3023-80	1	18,4 кг
Б4		2		⌀10 А I ГОСТ 5781-82* ℓ=650	2	0,4 кг
Б4		3		-6×50 ГОСТ 103-76 Ст3кп2-1ТУ14-1-3023-80 ℓ=650	1	1,5 кг
Б4		4		-6×50 ГОСТ 103-76 Ст3кп2-1ТУ14-1-3023-80 ℓ=320	2	0,75 кг
Б4		5		Труба 20×2,8 ГОСТ 3262-75* ℓ=20	4	0,03 кг

Инв.№ подл. | Подпись и дата | Взам.инв.№

		ТП 901-5-40.87-КЖИ-МС1	
Нач.отд	Савускан	Изделие соединительное МС1	Стадия: РП; Масса: 22,3; Масштаб:
ГИП	Козлов		Лист; Листов 1
Рук.гр.	Дужак		Киевский Промстройпроект
Вед.инж.	Хомутова		
Ст.техн.	Чернышова		
Провер.	Хомутова		

Формат А4

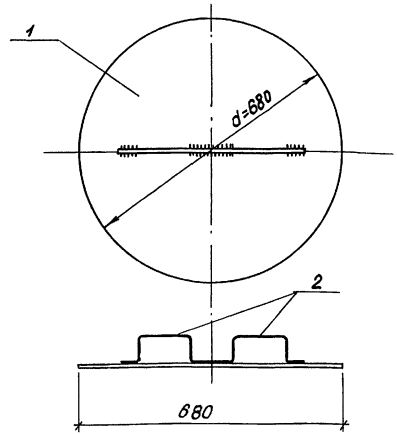

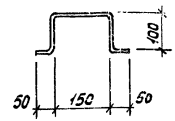

Формат	Зона	Поз.	Обозначение	Наименование	К-во	Примечание
				Документация		
А3			ТП 901-5-40.87-ПЗ	Пояснительная записка		
				МС2		
				Детали		
Б4		1		Сталь лист. δ=4 ГОСТ 19903-74 Ст3кп2-1ТУ14-1-3023-80	1	11,4 кг
Б4		2		⌀10 А I ГОСТ 5781-82* ℓ=450	2	0,3 кг

Инв.№ подл. | Подпись и дата | Взам.инв.№

		ТП 901-5-40.87-КЖИ-МС2	
Нач.отд	Савускан	Изделие соединительное МС2	Стадия: РП; Масса: 12,0; Масштаб:
ГИП	Козлов		Лист; Листов 1
Рук.гр.	Дужак		Киевский Промстройпроект
Вед.инж.	Хомутова		
Ст.техн.	Чернышова		
Провер.	Хомутова		

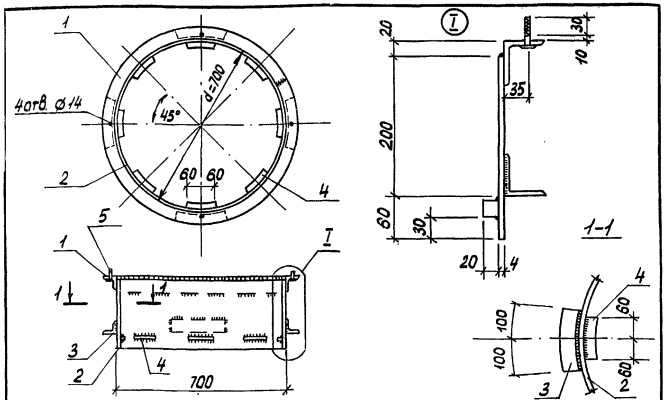

Формат	Зона	Поз.	Обозначение	Наименование	К-во	Примечание
				Документация		
А3			ТП 901-5-40.87 -ПЗ	Пояснительная записка		
				МС3		
				Детали		
Б4		1		L63×5 ГОСТ 8509-72* / Ст3кп2-1-17914-1-3023-80 ℓ=2301	1	11,1 кг
Б4		2		-4×260 ГОСТ 19903-74 / Ст3кп2-1-17914-1-3023-80 ℓ=2190	1	17,9 кг
Б4		3		L50×5 ГОСТ 8509-72* / Ст3кп2-1-17914-1-3023-80 ℓ=200	4	0,75 кг
Б4		4		Сталь квадрат 20 ГОСТ 2591-71* / Ст3кп2-1-17914-1-3023-80 ℓ=120	8	0,4 кг
Б4		5		Болт М12×45 ГОСТ 7798-70*	4	0,06 кг
Б4		6		Шайба М12 ГОСТ 11371-78	4	0,01 кг
Б4		7		Гайка М12 ГОСТ 5915-70*	4	0,01 кг

Инв.№ подл. | Подпись и дата | Взам. инв.№

		ТП 901-5-40.87- КЖИ-МС3	
Нач.отд.	Савуская	Изделие соединительное МС3	Стадия: РП; Масса: 35,5; Масштаб:
ГИП	Козлов		Лист; Листов 1
Рук.гр.	Дужак		Киевский Промстройпроект
Вед.инж.	Хомутова		
Ст.техн.	Чернышова		
Провер.	Хомутова		

Формат А4

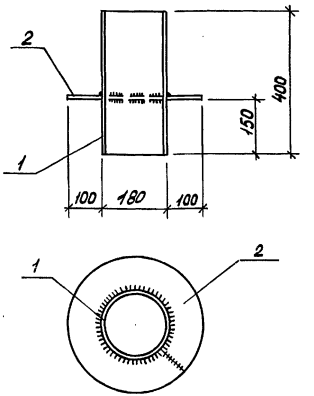

Формат	Зона	Поз.	Обозначение	Наименование	К-во	Примечание
				Документация		
А3			ТП 901-5-40.87 -ПЗ	Пояснительная записка		
				МС4		
				Детали		
Б4		1		Труба 180×3,5 ГОСТ 10704-76* ℓ=400	1	6,1 кг
Б4		2		-6×100 ГОСТ 103-76 / Ст3кп2-1-17914-1-3023-80 ℓ=880	1	4,1 кг

Инв.№ подл. | Подпись и дата | Взам. инв.№

		ТП 901-5-40.87 -КЖИ-МС4	
Нач.отд.	Савуская	Изделие соединительное МС4	Стадия: РП; Масса: 10,2; Масштаб:
ГИП	Козлов		Лист; Листов 1
Рук.гр.	Дужак		Киевский Промстройпроект
Вед.инж.	Хомутова		
Ст.техн.	Чернышова		
Провер.	Хомутова		

Альбом III

Типовой проект 901-5-40.87

Формат	Зона	Поз.	Обозначение	Наименование	Кол-во	Примечание
				Документация		
А3			ТП 901-5-40.87-ПЗ	Пояснительная записка		
				МС5		
				Детали		
Б4				[10 ГОСТ 8240-72 / ВСТ3КП2-1ТУ14-1-3023-80 l=800	1	6,9 кг
				МС6		
				Детали		
Б4				L50×5 ГОСТ 8509-72* / ВСТ3КП2-1ТУ14-1-3023-80 l=380	1	1,4 кг

Нач.отд.	Савускан		
ГИП	Козлов		
Вед.инж.	Хомутова		
Ст.техн.	Чернышова		
Провер.	Хомутова		

ТП 901-5-40.87-КЖИ-МС5; МС6

Изделия соединительные МС5; МС6

Стадия	Масса	Масштаб
РП	см. табл.	
Лист	Листов 1	

Киевский Промстройпроект

Формат А4

Взам.инв.№ | Подпись и дата | Инв.№ подл.

gost.e-ecolog.ru

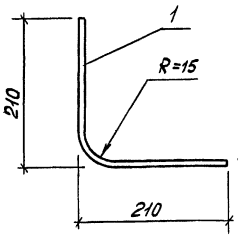

Формат	Зона	Поз.	Обозначение	Наименование	Кол-во	Примечание
				Документация		
А3			ТП 901-5-40.87-ПЗ	Пояснительная записка		
				МС7		
				Детали		
Б4		1		Ø10 А I ГОСТ 5781-82* l=420	1	0,3 кг

Нач.отд.	Савускан		
ГИП	Козлов		
Рук.гр.	Дужак		
Вед.инж.	Хомутова		
Ст.техн.	Чернышова		
Провер.	Хомутова		

ТП 901-5-40.87-КЖИ-МС7

Изделие соединительное МС7

Стадия	Масса	Масштаб
РП	0,3	
Лист	Листов 1	

Киевский Промстройпроект

Взам.инв.№ | Подпись и дата | Инв.№ подл.

10.06.87г