ТИПОВОЙ ПРОЕКТ
901-3-28.91

ГЛАВНЫЙ КОРПУС ДЛЯ СТАНЦИИ ОЧИСТКИ ВОДЫ ПОВЕРХНОСТНЫХ ИСТОЧНИКОВ МУТНОСТЬЮ ДО 120 мг/л ПРОИЗВОДИТЕЛЬНОСТЬЮ 3.2 тыс. $м^3$/сутки

АЛЬБОМ 5

КЖИ Строительные изделия

25219-07 Отпускная цена на момент реализации указана в счет-накладной

gost.e-ecolog.ru

ТИПОВОЙ ПРОЕКТ
901-3-285.91

ГЛАВНЫЙ КОРПУС ДЛЯ СТАНЦИИ ОЧИСТКИ ВОДЫ ПОВЕРХНОСТНЫХ ИСТОЧНИКОВ МУТНОСТЬЮ ДО 120 мг/л ПРОИЗВОДИТЕЛЬНОСТЬЮ 3.2 тыс. м³/сутки

АЛЬБОМ 5

КЖ.И Строительные изделия

Разработан:
ЦНИИЭП инженерного оборудования
городов жилых и общественных зданий
Главный инженер института /А.Кетаов/
Главный инженер проекта /В.Гордон/

Проект
Утвержден Госкомархитектуры
Приказ №242 от 29 июля 1986 г.

© АПП ЦИТП, 1992 г.

Содержание альбома (начало)

Формат	Обозначение	Наименование	№ стр.	Примечание
А3	ТП 901-3-285.91 КЖ и 01.000	Колонны 2К120-1М3-П1.		
		2К120-1М3-П6	4,5	
А3	КЖ и 02.000	Колонна 8КФ 127-1-1	6	
А3	КЖ и 03.000	Колонны 1К60-1М2-Н1...		
		1К60-1М2-Н6	7,8	
А3	КЖ и 04.00.0	Колонны 2К03.36-2.1-1...		
		2К03.36-2.1-8	9,10	
А3	КЖ и 05.00.0	Колонна 2К3.36-1-1	11	
А3	КЖ.И. 06.000	Колонны 2КД3.36-2.2-1...		
		2КД3.36-2.2-3	12,13	
А3	КЖ и 07.00.0	Колонны 1К03.36-1...		
		1К03.36-2	14	
А3	КЖ.И.10.000	Колонна 6КФ69-1-1	15	
А3	КЖ и 20.000	Балки 1БСП12-5АIV-Н-А		
		1БСП12-5АIV-Н-Б	16	
А3	КЖ и 21.000	Балка 2БСП12-5АIV-Н-А	17	
А3	КЖ и 30.000	Ригель РДП4.57-80Ат V-1		
		РДП4.57-80АтV-2, РДП4.57-80АнV-3	18	
А3	КЖ.И.31.000	Ригель РОП 4.57-45-1;		
		РОП 4.57-45-2	19	
А3	КЖ.И 32.000	Ригель РЛП 4.57-45-1	20	
А3	КЖ.И 41.000	Диафрагма жесткости		
		1Д26.36-1, 1Д26.36-2	21	
А3	КЖ.И 42.000	Диафрагма жесткости		
		2Д26.36-1; 2Д26.36-2	22	
А3	КЖ.И. 43.00.0	Диафрагма жесткости		
		1ДП30.36-1; 1ДП30.36-2	23	
А3	КЖ.И.44.000	Диафрагма жесткости		
		2Д30.36-1; 2Д30.36-2	24	
А3	КЖ.И.45.00.0	Панель стеновая		
		ПС60 12.2.0-2. Л-34-А	25	
А3	ТП 901-3-285.91 КЖ и 46.000	Панель стеновая		
		ПС 62 12 2.0-2. Л-2.34-А,		
		ПС.62.12.20-2. Л-1.34-Б.	26	
А3	КЖ.И.50.000	Плита покрытия		
		1ПВ7-3АIVт-80фн-300п-А;		
		1ПВ7-3АIVт-80фн-300п-Б.	27	
А3	КЖ.И 51.000	Плита покрытия		
		1ПГ-5АIVт-80фн-300п-А.		
		1ПГ-5АIVт-80фн-300п-В	28	
А3	КЖ.И 52.00.0	Плита покрытия		
		1ПГ-2АIVт-80фн-300п-А,		
		1ПГ-2АIVт-80фн-300п-Б.	29	
А3	КЖ и 53.000	Плита ПРС56.15-10АIV-1..		
		ПРС56 15-10АIV-5,	30,31	
А3	КЖ.И 54.000	Плита покрытия		
		1ПВ7-6АIVт-80фн-300п-А	32	
А3	КЖ.И. 55.00.0	Лоток ЛТ1	33	
А4	КЖ.И 55.1.00	Сетка арматурная С1	34	
А4	КЖ и 55.2.0.0	Сетка арматурная С2	34	
А4	КЖ И. 55.3.0.0	Сетка арматурная С3	35	
А4	КЖ и 69.000	Изделие закладное МН1	35	
А3	КЖ И. 56.000	Плита покрытия		
		ПВ7-5АIVт-1	36	
А3	КЖ.И 57.00.0	Перемычка 5ПБ-30-37-п-1	37	
А3	КЖ.И. 58.0.00	Перемычка 3ПБ-30-8-п-1.	38	
А3	КЖ.И 59.0.0.0	Щит ЩЗ	39	
А3	КЖ.И 60.0.0.0	Плита покрытия		
		ПГ-5АIVт-1.	40	
А4	КЖ.И. 61.000	Элемент соединительный		

Содержание альбома (окончание)

Формат	Обозначение	Наименование	№ стр.	Примечание
		МС2	41	
А4	ТП 901-3-285.91 КЖ.И.62.0.0.0	Элемент соединительный		
		МС1; МС4	41	
А4	КЖ.И.63.0.0.0	Решетка Р1	42	
А4	КЖ.И.66.0.0.0	Элемент соединительный		
		МС6	42	
А4	КЖ.И.64.0.0.0	Закладная деталь МН2	43	
А4	КЖ.И.65.0.0.0	Кр1	43	
А4	КЖ.И.67.0.0.0	Лоток металлический ЛМ1	44	
А4	КЖ.И.68.0.0.0	Водослив В-1	44	
А4	КЖ.И.73.0.0.0	Рамка металлическая РМ1	45	
А4	КЖ.И.74.0.0.0	Рамка металлическая РМ2	45	
А4	КЖ.И.75.0.0.0	Петля ПЛ1	46	
А4	КЖ.И.76.0.0.0	Элемент соединительный		
		МС5	46	
А4	КЖ.И.90.0.0.0	Щит металлический Щ1	47	
А4	КЖ.И.70.0.0.0	Щит металлический Щ2	47	
А4	КЖ.И.71.0.0.0	Щит металлический Щ4	48	
А4	КЖ.И.72.0.0.0	Щит металлический Щ5	48	
А4	КЖ.И.80.0.0.0	Сетка арматурная С4	49	
А4	КЖ.И.81.0.0.0	Сетка арматурная С5	49	
А4	КЖ.И.82.0.0.0	Сетка арматурная С6	50	
А4	КЖ.И.83.0.0.0	Сетка арматурная С7	50	
А4	КЖ.И.84.0.0.0	Сетка арматурная С8	51	
А4	КЖИ.И.85.0.0.0	Сетка арматурная С9	51	
А4	КЖ.И.86.0.0.0	Сетка арматурная С10	52	
А4	КЖ.И.87.0.0.0	Сетка арматурная С11	52	
А4	КЖ.И.88.0.0.0	Сетка арматурная С12	53	
А4	КЖ.И.89.0.0.0	Сетка арматурная С13	53	

Альбом 5

Рис. 1

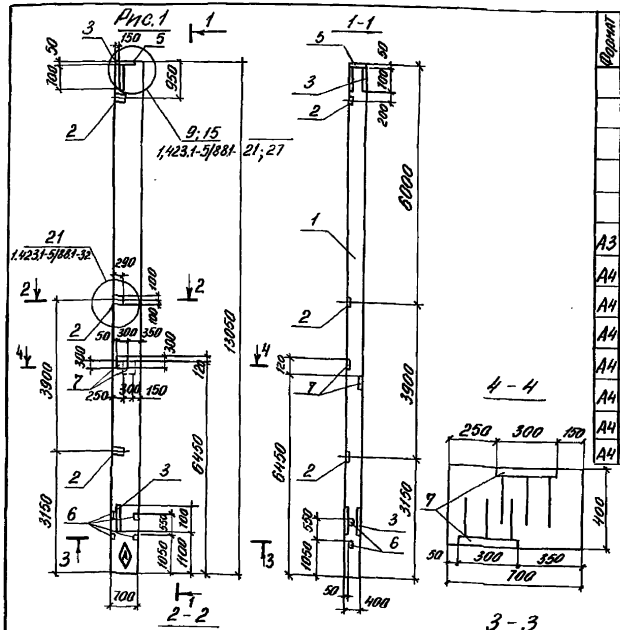

Формат	Зона	Поз.	Обозначение	Наименование	Кол. на испол. –	-01	-02	-03	-04	-05	Примечание
				Документация							
			1.423.1-5/88 Вып. 0, 1	Колонны железобетонные для многоэтажных производственных зданий высотой 10,8; 12,0; 13,2 и 14,4 м. без мостовых опорных кранов.							
				Сборные единицы							
А3		1	1.423.1-5/88 Вып. 0,1	Колонна 2К120-1М3-П	1	1	1	1	1	1	
А4		2	1.423.1-5/88.2-53	Изделие закладное Мн 37	3		3	3		3	
А4		3	1.423.1-5/88.2-49	Изделие закладное Мн-21	2	2	2	2	2	2	
А4		4	1.423.1-5/88.2-47	Изделие закладное М1-14		8			8		
А4		5	1.423.1-5/88.2-29	Изделие закладное М2-23	1	1	1	1	1	1	
А4		6	1.423.1-5/88-54	Изделие закладное МН-25	4	4	4	4	4	4	
А4		7	1.400-15.81.160-26	Изделие закладное МН1503	2		1	1		5	
А4		8	1.400-15.81.230-22	Изделие закладное МН2225		2			5		

Ведомость расхода стали на дополнительные изделия на один элемент, кг

Марка элемента	Изделия закладные: Арматура класса А-III ГОСТ 5781-82 ф12	ф16	ф25				Итого	Прокат марки С235 ГОСТ 27772-88 / ГОСТ 8509-86 L63×5		Итого	Прокат марки С245 ГОСТ 27772-88 / ГОСТ 19903-74 -δ=8	-δ=12		Итого	Общий расход
2К120-1М3-П1	20,92		1,6				22,52				30,8	61,4		92,2	114,72
2К120-1М3-П2	15,44	10,0	1,6				27,04	12,0		12,0	8,6	95,4		104,0	143,04
2К120-1М3-П3	19,02		1,6				20,62				25,1	61,4		86,5	107,12
2К120-1М3-П4	19,02		1,6				20,62				25,1	61,4		86,5	107,12
2К120-1М3-П5	15,44	25,0	1,6				42,04	12,0		12,0	8,6	156,4		165,0	307,04
2К120-1М3-П6	26,62		1,6				28,22				41,9	61,4		109,3	137,52

Обозначение	Марка	Рис.
ТП 901-3-285.91 КЖ.М 01.0.0	2К120-1М3-П1	1
-01	2К120-1М3-П2	2
-02	2К120-1М3-П5	3
-03	2К120-1М3-П4	4
-04	2К120-1М3-П3	5
-05	2К120-1М3-П6	6

1. Знак Ⓐ пометить несмываемой краской.
2. Покрытие поверхности закладных деталей: гар. 4. 50-60

Привязан

Инв. №

Инв. № подл. | Подпись и дата | Взам. инв. №

Провер.	Лазарева	
Техник	Метцер	
Зав. гр.	Левина	
Гл. констр.	Пронин	
Н. контр.	Капустин	
Нач. отд.	Лисман	

ТП 901-3-285.91 КЖ.М 01.0.0.0

Колонны 2К120-1М3-П1÷2К120-1М3-П6

Стадия	Масса	Масштаб
Р	9200	1:100

Лист 1 Листов 2

ЦНИИЭП Инженерного оборудования г. Москва

25219-07 5 Формат А3

Альбом 5

Рис.2

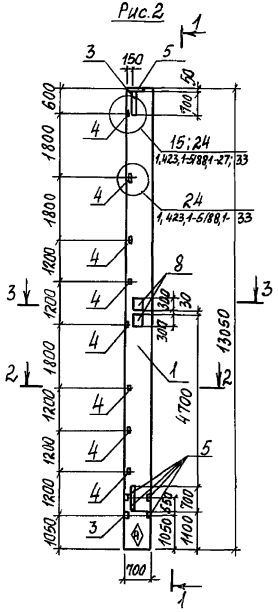

1-1

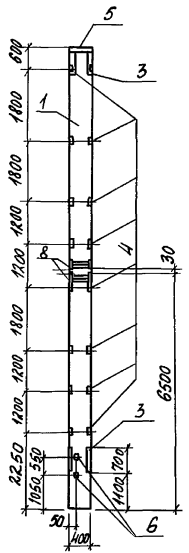

Рис.3

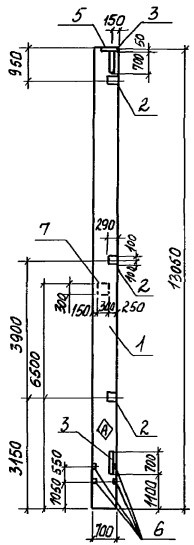

Рис.4

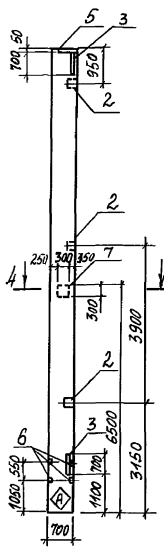

Рис.5

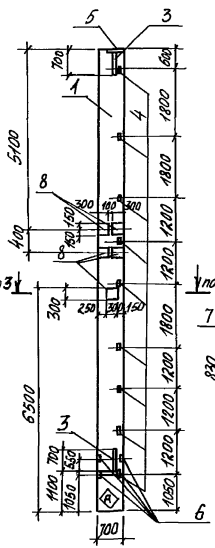

Рис.6
(Остальное см.Рис.3)

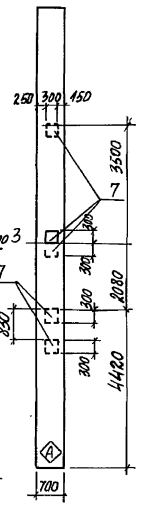

2-2

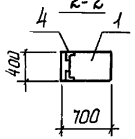

3-3

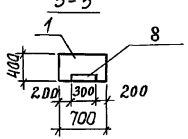

4-4

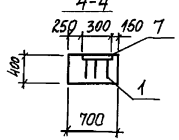

Рабочие узлы закладных изделий см. серию 1.423.1-5/88. вып.1

Привязан					
Инв.№				ТП 901-3-285.91	КЖ.И 01.0.00 Лист 2

Инв.№ подл. | Подп. и дата | Взам. инв.№

Рис.1

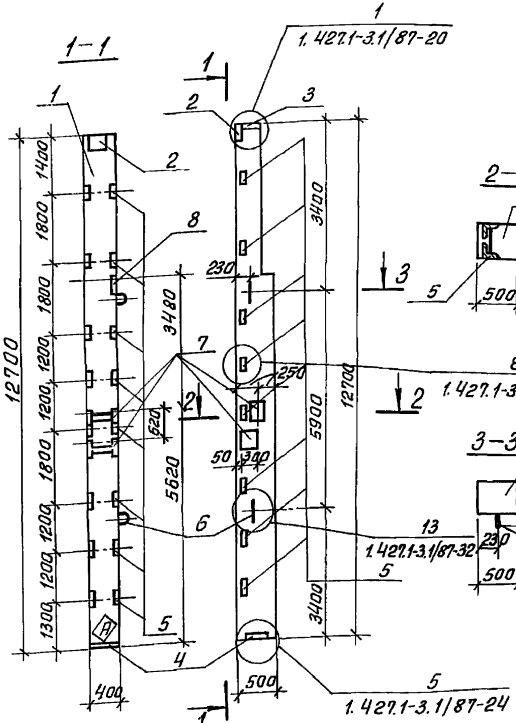

Рис.2

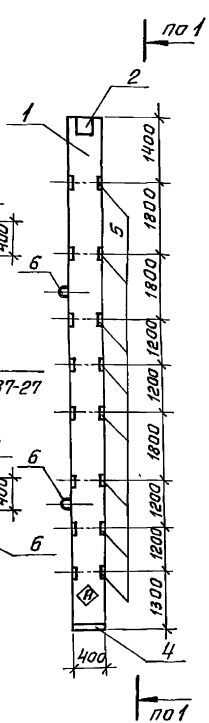

Формат	Зона	Поз.	Обозначение	Наименование	Кол. на исп.-кн.н. —	Кол. на исп.-кн.н. 01	
				Сборочные единицы			
А4		1	1.427.1-3 Вып.0; 1/87; 2/87	Колонна 8КФ 127-1	1	1	
А4		2	1.427.1-3. 2/87-119	Изделие закладное МН-1	1	1	
А4		3	1.427.1-32/87-120	МН-2	1	1	
А4		4	1.427.1-3. 2/87-125	МН-8	1	1	
А4		5	1.427.1-3. 2/87-133	МН-31	8	8	
А4		6	1.427.1-3. 2/87-134	МН-36	2	2	
А4		7	1.400-15. В1. 230-22	Изделие закладное МН222-5	2		
А4		8	1.400-15. В1. 160-26	Изделие закладное МН150-3	1		

Ведомость расхода стали на дополнительные изделия на один элемент, кг

Марка элемента	Изделия закладные: Арматура класса А-III ГОСТ 5781-82 ф10	ф12	ф14	ф16	Итого	Прокат марки С245 ГОСТ 8509-86 L63×5	90-6	Итого	ГОСТ 19903-74 δ-8	δ-10	δ-12	Итого	Общий расход
8КФ127-1-1	3.54	7.12	2.08	10.0	22.74	15.36	5.0	20.36	11.4	4.7	65.8	81.9	125.0
8КФ127-1-2	3.54	5.22	2.08		10.84	15.36	5.0	20.36	5.7	4.7	31.8	42.2	73.4

1. Покрытие закладных деталей: Гор.ц. 50-60.
2. Рабочие узлы закладных изделий см. серию 1.427-3 Вып.1

Обозначение	Марка	Рис.
ТП 901-3-285.91-КН.И. 02.0.0.0	8КФ127-1-1	1
-01	8КФ127-1-2	2

Привязан:

Инв. №

Провер.	Левина	
Инж. II к.	Лазарева	
Зав. гр.	Левина	
Гл. конс.	Пронин	
Н. контр.	Капустин	
Нач. отд.	Письман	

ТП 901-3-285.91 -КН.И. 02.0.0.0

Колонна 8КФ 127-1-1

Стадия	Масса	Масштаб
Р	5700	1:100
Лист	Листов 1	

ЦНИИЭП инженерного оборудования г. Москва

25219-07 7 Формат А3

Инв. № подл. | Подпись и дата | Взам. инв. №

Альбом 5

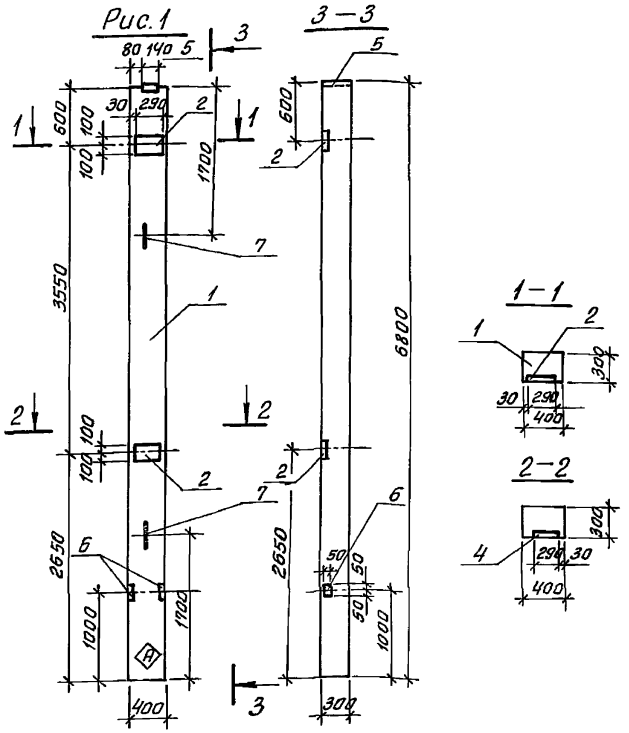

Формат	Зона	Поз.	Обозначение	Наименование	Кол-во на исполнение -КЖ.И.03.0.0 00	-01	-02	-03	-04	-05		Примеч.
				Документация								
			1.423.1-3/88 Вып.0-1;0-2	Колонны железобетонные прямоугольного сечения для одноэтажных производственных зданий высотой до 9,6м без мостовых опорных кранов								
				Сборочные единицы								
А4		1	1.423.1-3/88. 01-02	Колонна 1К60-1М2-Н	1	1	1	1	1	1		
А4		2	1.423.1-3/88. 2-255	Изделие закладное М1-12	2		2	2		2		
А4		3	1.423.1-3/88. 2-256	Изделие закладное М1-13		4						
А4		4	1.423.1-3/88.2-263	Изделие закладное НМ1-1			1					
А4		5	1.423.1-3/88.2-239	Изделие закладное МН-1	1	1	1	1	1	1		
А4		6	1.423.1-3/88.2-253	Изделие закладное МН-11	2	2	2	2	2	2		
А4		7	1.423.1-3/88.2-285	Изделие закладное М16-200	2	2	2	2	2	2		
А4		8	1.400-15. В1. 240-14	Изделие закладное МН226-4		2			2			

Марка элемента	Изделия закладные																Всего
	Арматура класса									Прокат марки							
	А-I			А-III						С 245							
	ГОСТ 5781-82									ГОСТ 19903-74					ГОСТ 8509-86		
	Ф6	Ф16	Итого	Ф12	Ф14	Ф16	Ф22	Ф25	Итого	-δ=8	-δ=10	-δ=12	-δ=14	Итого	L 63×5	Итого	
1К60-1М2-Н1		2,78	2,78	4.32				0,8	5.12	0,6	9,2		4.5	14,3	6.0	6.0	28,1
1К60-1М2-Н2		2,78	2.78	1.44		8,2		0,8	10,4	0.6		60,4	4,5	65,5	6.0	6.0	84.68
1К60-1М2-Н3	0.2		0.2	2.88	2.08		1.44		6,4		16,03			16,03			22.63
1К60-1М2-Н4		2.78	2,78	4.32				0,8	5,12	0,6	9,2		4.5	14,3	6.0	6.0	28,1
1К60-1М2-Н5		2.78	2.78	1.44		8,2		0,8	10.4	0 6		60,4	4,5	65,5			78.68
1К60-1М2-Н6	0.2		0.2	2.88	2.08		1.44		6,4		16,03			16,03			22.63

Обозначение	Марка	Рис.
ТП 901-3-285.91 -КЖ.И.03.0.0.0	1К60-1М2-Н1	1
-01	1К60-1М2-Н2	2
-02	1К60-1М2-Н3	3
-03	1К60-1М2-Н4	4
-04	1К60-1М2-Н5	5
-05	1К60-1М2-Н6	6

Взам.инв.№ | Подпись и дата | Инв.№ подл.

Привязан:

Инв.№

Провер.	Левина	
Инж.II к.	Лазарева	
Зав.гр.	Левина	
Гл.спец.	Пронин	
Н.контр.	Капустин	
Нач.отд.	Письман	

ТП 901-3-285.91 -КЖ.И.03.0.0.0

Колонна 1К60-1М2-Н1... 1К60-1М2-Н6

Стадия	Масса	Масштаб
Р	9200	1:100

Лист 1 | Листов 2

ЦНИИЭП инженерного оборудования г. Москва

25219-07 8 Формат А3

Альбом 5

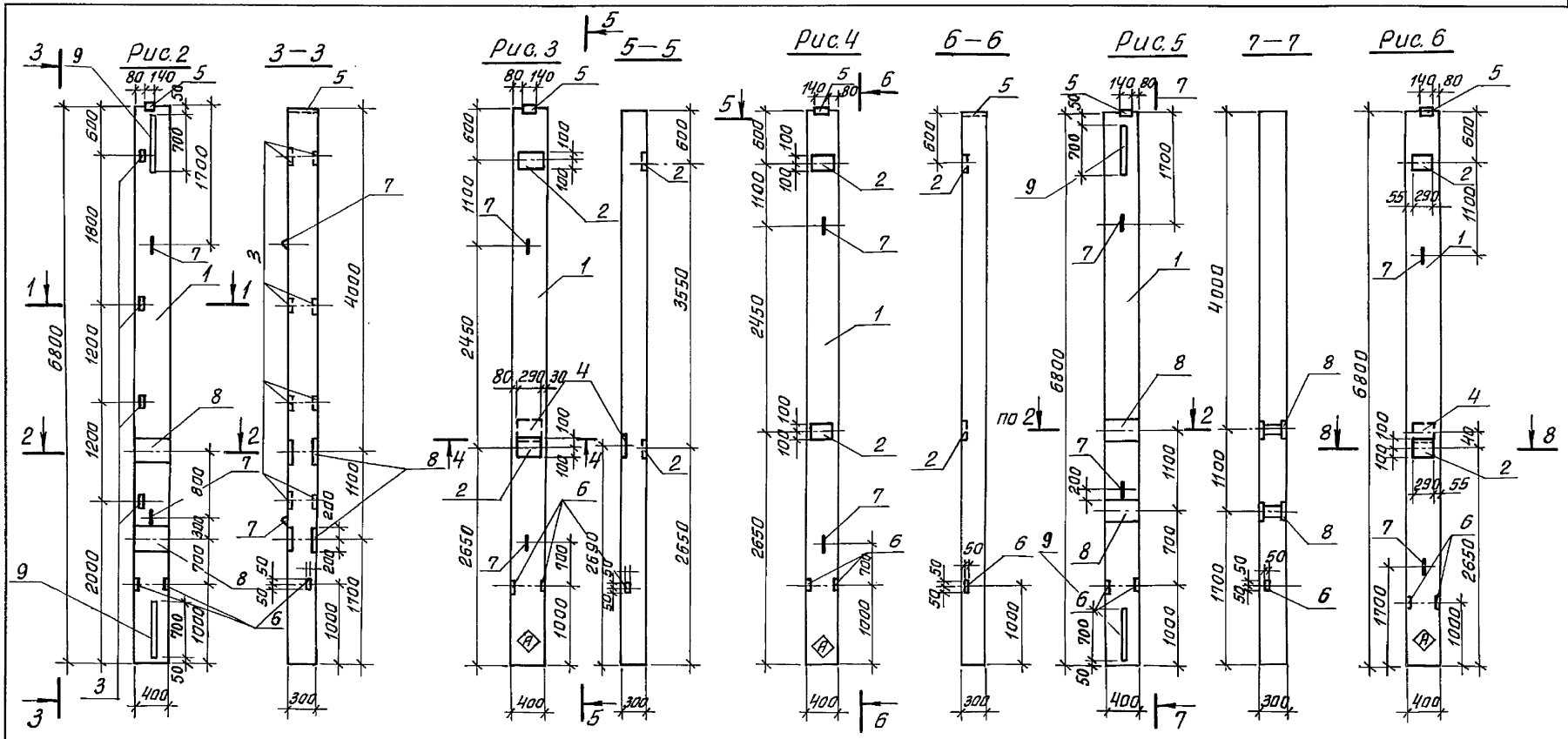

Инв.№ подл. | Подпись и дата | Взам.инв.№

Привязан:

Инв.№

ТП 901-3-285.91 –КЖ.И.03.0.0.0

Лист 2

25219-07 9

Формат А3

Альбом 5

Рис.1

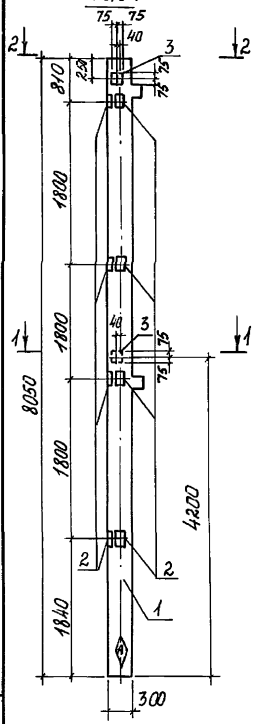

Рис.2

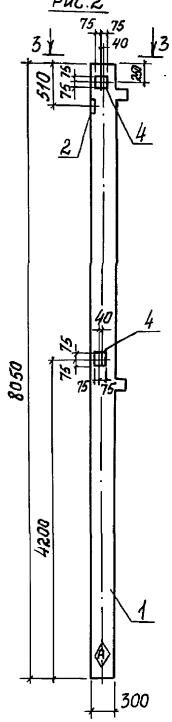

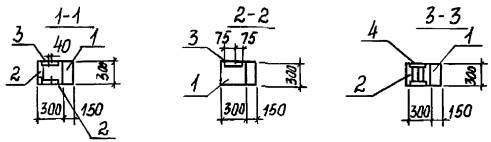

Формат	Зона	Поз.	Обозначение	Наименование	Кол. на испол. кн. КЖ.И.04.0.0.0 -	01	02	03	04	05	06	07	Примечание
				Сборочные единицы									
А4		1	1.020-1/83 2-1 04-01	Колонна 2КО3.36-2.1	1	1	1	1	1	1	1	1	
А4		2	1.020-1/83 2-15 24-07	Изделие закладное МН-34	8	1	5	4	4	8			
А4		3	1.020-1/83 2-15 24-08	Изделие закладное МН-40	2		2		2	2			
А4		4	1.020-1/83 2-15 24-09	Изделие закладное МН-41		2		2			1	1	
А4		5	1.020-1/83 2-15 26-0	Изделие закладное МН-13			1				16	8	
А4		6	1.020-1/83 2-15	Изделие закладное МН-19							2	1	
А4		7	1.020-1/83 2-15	Изделие закладное МН-27				1		3		1	

Ведомость расхода стали на дополнительные закладные изделия на один элемент, кг

Марка элемента	Изделия закладные											Общий расход
	Арматура класса А-III ГОСТ 5781-82						Прокат марки с235 ГОСТ 27772-88 с245 ГОСТ 27772-88 ГОСТ 19903-74					
	Ø8	Ø12	Ø16	Ø18		Итого	S6	S8	S12			Итого	
2КО3.36-2.1-1	3,2	2,24				5,44	9,04	2,82				11,86	17,3
2КО3.36-2.1-2	0,4	2,08				2,48	1,13	2,82				3,95	6,43
2КО3.36-2.1-3	2,0	2,5	3,06			7,56	5,65	2,82	4,1			12,57	20,13
2КО3.36-2.1-4	1,6	2,08		3,84		7,52	4,52	5,64	8,97			19,61	2213
2КО3.36-2.1-5	1,6	2,44		7,68		11,72	4,52	1,41	17,94			23,87	35,59
2КО3.36-2.1-6	3,2	2,78		11,52		17,5	9,04	2,82	26,91			56,27	73,77
2КО3.36-2.1-7		5,2	53,04			58,24		1,41	71,26			72,67	130,91
2КО3.36-2.1-8		3,3	26,52	3,84		33,66		1,41	44,6			46,01	79,67

Привязан

Инв. №

Провер.	Лазарева	
Техник	Метцгер	
Зав. гр.	Левина	
Гл. спец.	Проц ин	
Н. контр.	Левина	
Нач. отд.	Лисьман	

ТП 901-3-285.91 КЖ.И.04.0.0.0

Колонны 2КО3.36-2.1-1÷2КО3.36-2.1-8

Стадия	Масса	Масшт.
Р	1845	1:50

Лист 1 Листов 2

ЦНИИЭП Инженерного оборудования г. Москва

Инв. № подл. | Подп. и дата | Взам. инв. №

Альбом 5

Рис. 3

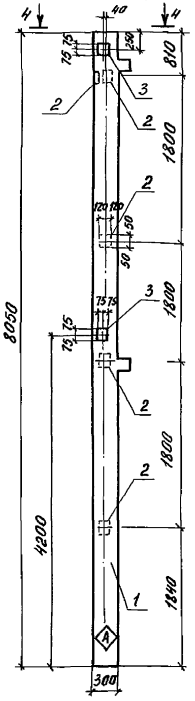

Рис. 4

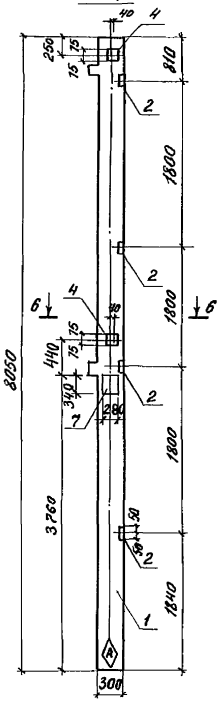

Рис. 5

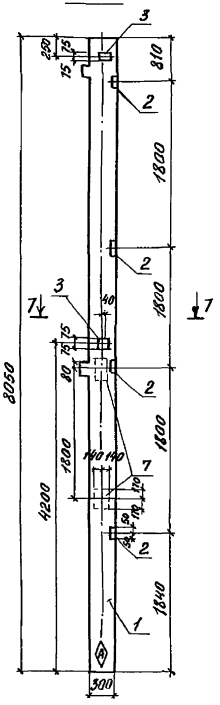

Рис. 6

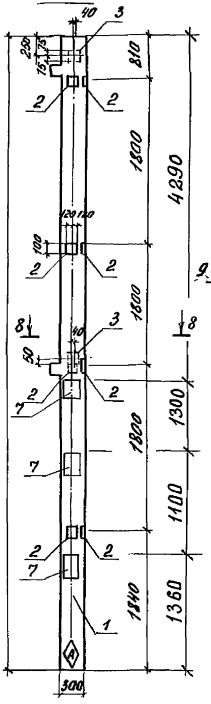

Рис. 7

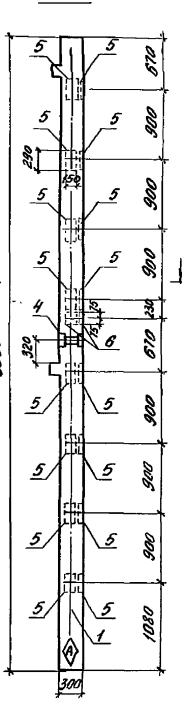

Рис. 8

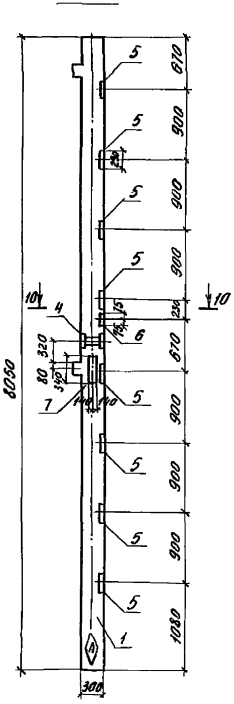

Обозначение	Марка	Рис.
Т.П901-3-285.91КЖ.Н 04.000	1КО3.36-2.1-1	1
-01	1КО3.36-2.1-2	2
-02	1КО3.36-2.1-3	3
-03	1КО3.36-2.1-4	4
-04	1КО3.36-2.1-5	5
-05	1КО3.36-2.1-6	6
-06	1КО3.36-2.1-7	7
-07	1КО3.36-2.1-8	8

4-4

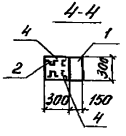

6-6

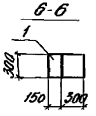

7-7

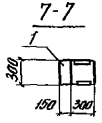

8-8

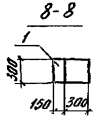

9-9

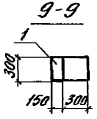

10-10

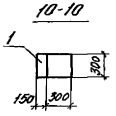

1. Рабочие узлы закладных изделий см. серию 1.020-1/83 2-15.
2. Покрытие закладных деталей - гор. ц. 50-60.

Привязан

Инв.№

ТП 901-3-285.91 КЖ.Н 04.0.0.0. Лист 2

Инв.№ подл. | Подпись и дата | Взам. инв.№

Альбом 5

Рис.1

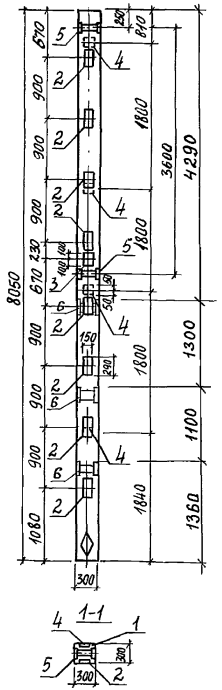

Обозначение	Марка	Рис.
ТП 901-3-285.91 КЖ.И 05.0.0.0	2К3.36-1-1	1

Формат	Зона	Поз.	Обозначение	Наименование	Кол. на испол.	Примечание
				Сборочные единицы		
А4		1	1.020-1/83 2-1 08-04	Колонна 2К3.36-1	1	
А4		2	1.020-1/83 2-15 26-0	Изделие закладное МН-13	8	
А4		3	1.020-1/83 2-15	Изделие закладное МН-19	1	
А4		4	1.020-1/83 2-15 24-07	Изделие закладное МН-34	4	
А4		5	1.020-1/83 2-15 24-09	Изделие закладное МН-41	2	
А4		6	1.020-1/83 2-15	Изделие закладное МН-37	3	

Ведомость расхода стали на дополнительные закладные изделия на один элемент, кг

Марка элементов	Изделия закладные									Общий расход
	Арматура класса А-III ГОСТ 5781-82					Прокат марки С235 ГОСТ 27772-88 / С245 ГОСТ 27772-88 ГОСТ 19903-74				
	Ø8	Ø12	Ø16	Ø18	Итого	S6	S8	S12	Итого	
2К3.36-1-1	1,6	5,24	26,52	14,04	47,4	4,52	2,82	89,45	96,79	144,19

1. Покрытие закладных деталей - гор. ц. 50-60.
2. Рабочие узлы закладных изделий см. серию 1.020-1/83.2-15.

Привязан		ТП 901-3-285.91	К.Ж.И 05.0.0.0
		Колонна 2К3.36-1-1	Стадия: Р; Масса: 1811; Масштаб: 1:50
Провер.	Лазарева		Лист; Листов 1
Техник	Метигер		ЦНИИЭП Инженерного оборудования г. Москва
Зав. гр.	Левина		
Гл. спец.	Прошин		
Н. контр.	Левина		
Нач. отд	Письман		
Инв. №			

Инв. № подл. | Подп. и дата | Взам. инв. №

Альбом 5

Рис.1

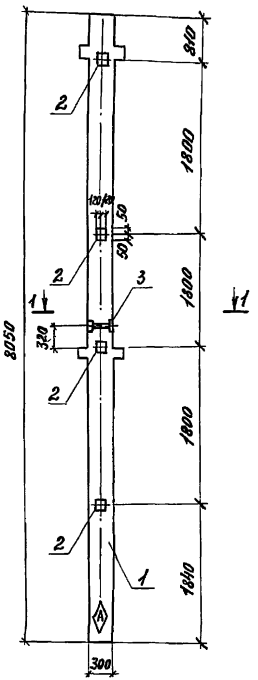

Формат	Зона	Поз.	Обозначение	Наименование	Кол. на изделие К.Ж.И.06.000						Примечание
					–	01	02				
				Сборочные единицы							
А4		1	1.020-1/83 2-1 08	Колонна 2КД 3.36-2.2	1	1	1				
А4		2	1.020-1/83 2-15 24-07	Изделие закладное МН-3Н	4		4				
А4		3	1.020-1/83 2-15 24-09	Изделие закладное МН-4Н	1						
А4		4	1.020-1/83 2-15	Изделие закладное МН-2Т		1	1				
А4		5	1.020-1/83 2-15 26-0	Изделие закладное МН-13		8					
А4		6	1.020-1/83 2-15	Изделие закладное МН-19		1					

Ведомость расхода стали на дополнительные закладные изделия на один элемент, кг.

Марка элемента	Изделия закладные												Общий расход
	Арматура класса A III ГОСТ 5781-82						Прокат марки С 235 ГОСТ 27772-88 / ГОСТ 19903-74						
	ф8	ф12	ф16	ф18		Итого	S6	S8	S12			Итого	
2КД 3.36-2.2-1	1,6	1,04				2,64	4,52					4,52	7,16
2КД 3.36-2.2-2		2,26	26,52	3,84		32,62			53,57			53,57	86,19
2КД 3.36-2.2-3	1,6	0,18		3,84		5,62	4,52		8,97			13,49	19,11

1. Покрытие закладных деталей - ГОР. Ц. 50-60.
2. Рабочие узлы закладных изделий см. серию 1.020-1/83. 2-15

Привязан

Инв. №

Провер.	Лазарева	
Техник	Метцгер	
Зав. гр.	Левина	
Гл. спец.	Пронин	
Н. контр.	Левина	
Нач. отд.	Письман	

ТП 901-3-285.91 К.Ж.И 06.000

Колонны 2КД 3.36-2.2-1÷2КД 3.36-2.2-3

Стадия	Масса	Масштаб
Р	1879	1:50
Лист	Листов 2	

ЦНИИЭП Инженерного оборудования г. Москва

Инв. № подл. | Подпись и дата | Взам. инв. №

Альбом 5

Рис.2

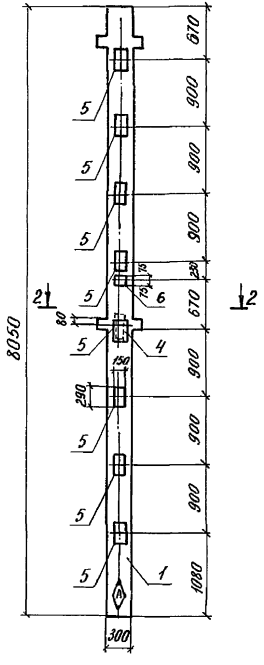

Рис.3

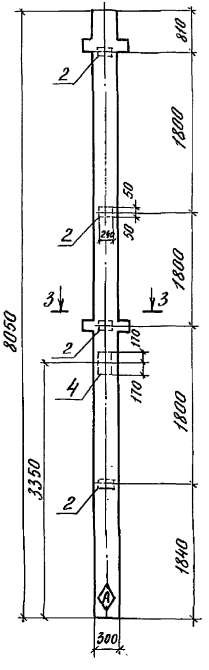

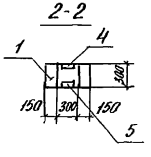

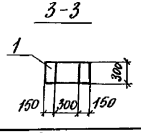

Обозначение	Марка	Рис.
ТП 901-3-285.91 КЖ.И 06.0.00	2КД 3.36-2.2-1	1
-01	2КД 3.36-2.2-2	2
-02	2КД 3.36-2.2-3	3

Инв. № подл. | Подпись и дата | Взам. инв. №

ПРИВЯЗАН

Инв. №

ТП 901-3-285.91 КЖ.И 06.0.0.0 Лист 2

Альбом 5

Рис.1

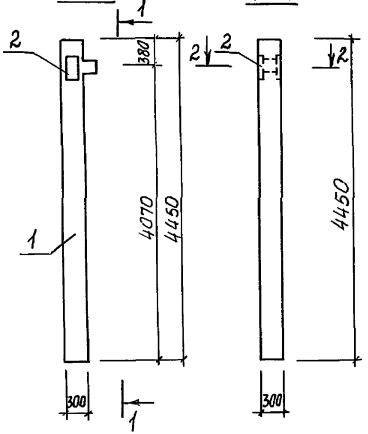

2-2

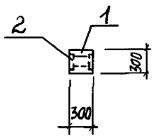

Формат	Зона	Поз.	Обозначение	Наименование	Кол-во на испол. –	Кол-во на испол. 01
				Сборочные единицы		
А4		1	1.020-1/83 2-1 04-01	Колонна 1 коз.36	1	1
А4		2	1.020-1/83 2-15 26-07	Изделие закладное МН37	1	
А4		3	1.020-1/83 2-15 24-01	Изделие закладное МН40		1
А4		4	1.020-1/83 2-15 26	Изделие закладное МН27		2

Ведомость расхода стали на дополнительные изделия на один элемент, кг

Марка элемента	Изделия закладные: Арматура класса А-III ГОСТ 5781-82 ф18	ф12			Итого	Прокат марки С245 ГОСТ 27772-88 ГОСТ 19903-74 12×280	8×160			Итого	Общий расход
1 коз. 36-1	4,68	0,36			5,04	8,98				8,98	14,02
1 коз. 36-2	7,7	1,48			9,18	17,8	1,41			19,81	28,39

Рис.2

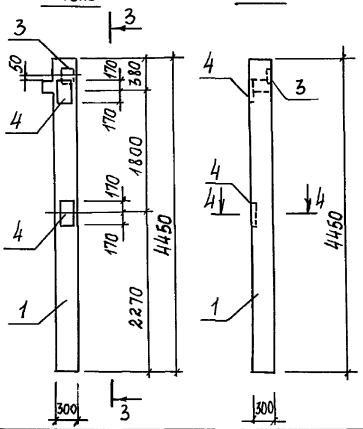

3-3

4-4

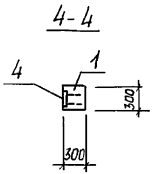

Обозначение	Марка	Рис.
ТП 901-3-285.91 КЖ.И.07.0.0.0	1 КОЗ. 36-1	1
-01	1 КОЗ. 36-2	2

Покрытие закладных деталей: ГОР. И. 50-60.

Привязан

Инв. №

Провер.	Левина	
Инж. пр.	Лазарева	
Зав. гр.	Левина	
Гл. спец.	Пронин	
Н. контр.	Капустин	
Нач. отд.	Письман	

ТП 901-3-285.91 -КЖ.И.07.0.0.0

Колонна 1 коз. 36-1; коз. 36-2

Стадия	Масса	Масштаб
Р	1018	1:50

Лист | Листов 1

ЦНИИЭП инженерного оборудования г. Москва

Взам. инв. № | Подп. и дата | Инв. № подл.

Альбом 5

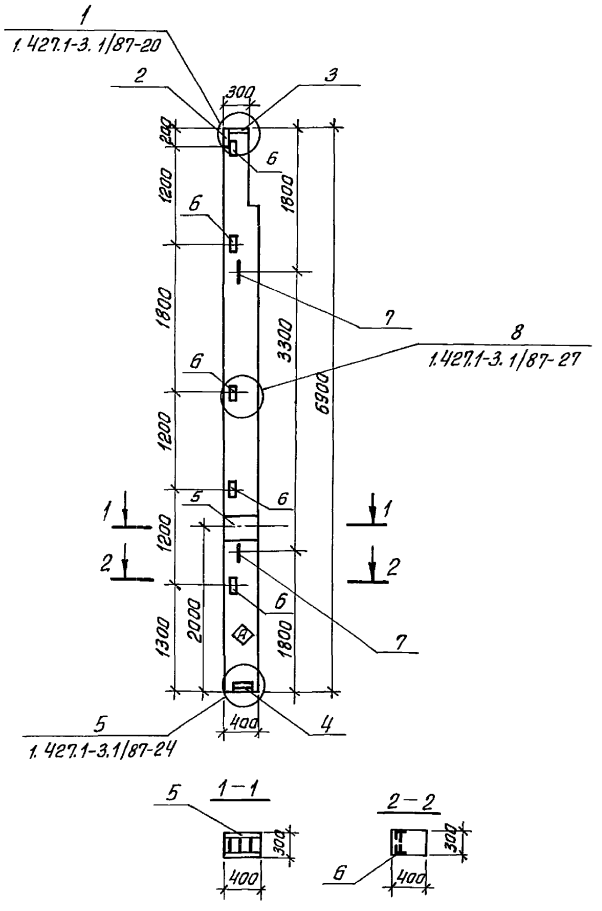

Формат	Зона	Поз.	Обозначение	Наименование	Кол.	Прим.
				Сборочные единицы		
А4		1	1.427.1-3	Колонна БКФ 69-1	1	
А4		2	1.427.1-3-2/87-119	Изделие закладное МН-1	1	
А4		3	1.427.1-3.2/87-120	Изделие закладное МН-2	1	
А4		4	1.427.1-3.2/87-125	Изделие закладное МН-7	1	
А4		5	1.400-15.В1.240-14	Изделие закладное МН226-4	1	
А4		6	1.427.1-3.2/87-133	Изделие закладное МН-30	5	
А4		7	1.427.1-3.2/87-135	Изделие закладное МН-33	2	

Ведомость расхода стали на дополнительные изделия на один элемент, кг

Марка элемента	Изделия закладные													Общий расход
	Арматура класса А-III ГОСТ 5781-82						Прокат марки С245 ГОСТ 19903-74				ГОСТ 8509-86			
	ф10	ф12	ф14	ф16		Итого	-δ=8	-δ=10	-δ=12	Итого	L 63×5	L 90×6	Итого	
БКФ 69-1-1	3.04	2.4	2.04	4.1		11.58	5.7	4.7	9.2	19.6	9.6	4.2	13.8	44.98

1. Покрытие закладных деталей - Гор. Ц. 50-60

2. Знак Ⓐ пометить несмываемой краской

Привязан:	Провер.	Левина
	Инж. II к.	Лазарева
	Зав. гр.	Левина
	Гл. констр.	Пронин
	Н. констр.	Капустин
Инв. №	Нач. отд.	Письман

ТП 901-3-285.91 -КЖ.И.10.0.0

Колонна БКФ 69-1-1

Стадия	Масса	Масштаб
Р	2000	1:50
Лист	Листов 1	

ЦНИИЭП инженерного оборудования г. Москва

Инв. № подл. | Подпись и дата | Взам. инв. №

Альбом 5

Рис.1

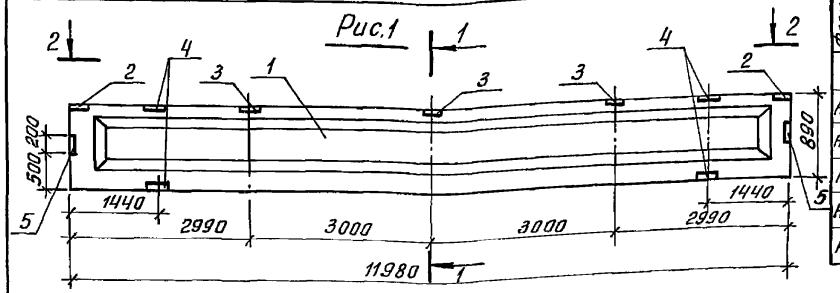

2 – 2

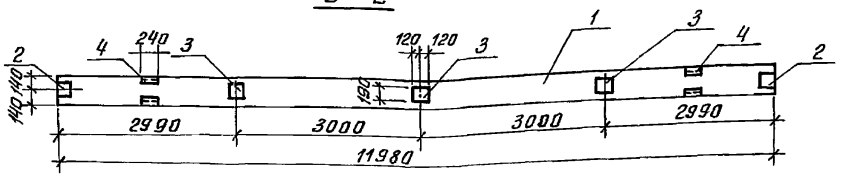

1 — 1

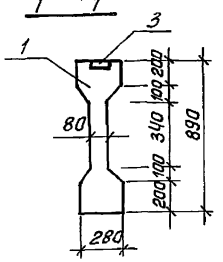

Рис. 2

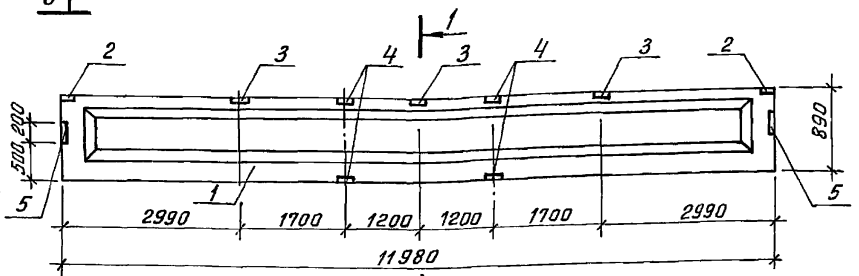

3 – 3

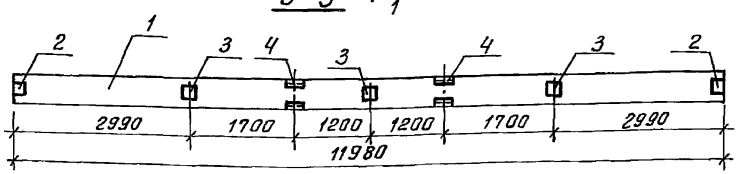

Формат	Зона	Поз.	Обозначение	Наименование	Кол. на испол. —	Кол. на испол. 01	Примечание
				Сборочные единицы			
А3		1	1.462.1-1/88 Вып.1	1БСП 12-5АIV-Н	1	1	
АЧ		2	1.400-6/76	Изделие закладное МЧ-1	2	2	
АЧ		3	1.400-6/76	Изделие закладное МЧ-3	3	3	
АЧ		4	1.462.1-1/88 Вып.2	Изделие закладное МН-3	4	4	
АЧ		5	1.400-6/76	Изделие закладное МЧ-10-3	2	2	

Ведомость расхода стали на элемент, кг

Марка элемента	Изделия закладные										Всего
	Арматура класса			Прокат марки							
	А-III			С235			С245				
	ГОСТ 5781-82			ГОСТ 19903-74			ГОСТ 8509-86		ГОСТ 8510-86		
	Ф8	Ф10	Итого	-140×6	-190×6	Итого	∠80×7	Итого	∠ 100×8	Итого	
1БСП 12-5АIV-Н-А	3,2	1,4	4,8	2,6	6,6	9,2	6,8	6,8	20,8	20,8	41,6
1БСП 12-5АIV-Н-Б	3,2	1,4	4,8	2,6	6,6	9,2	6,8	6,8	20,8	20,8	41,6

Покрытие закладных изделий: Гор. ц. 50-60.

Обозначение	Марка	Рис.
Т П901-3-285.91 – КЖ.И. 20.0.0	1БСП 12-5АIV-Н-А	1
-01	1БСП 12-5АIV-Н-Б	2

Привязан:

Инв. №

Провер.	Лазарева	
Техник	Метцгер	
Зав. гр.	Левина	
Гл. констр.	Пронин	
Н. контр.	Левина	
Нач. отд.	Письман	

ТП 901-3-285.91 – КЖ.И. 20.0.0

Балка
1БСП 12-5АIV-Н-А
1БСП 12-5АIV-Н-Б

Стадия	Масса	Масштаб
Р	4500	1:50
Лист	Листов 1	

ЦНИИЭП инженерного оборудования г. Москва

Инв. № подл. | Подпись и дата | Взам. инв. №

Альбом 5

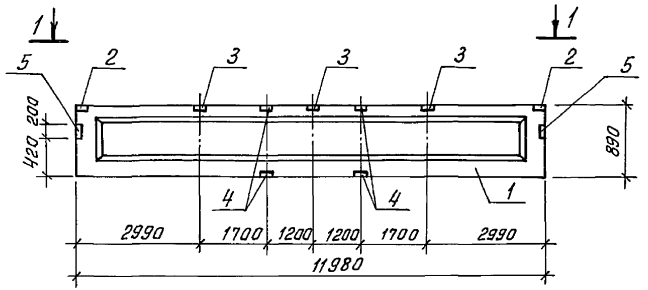

1 — 1

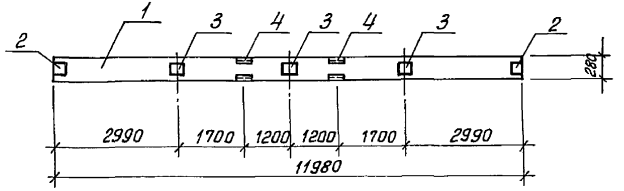

Формат	Зона	Поз.	Обозначение	Наименование	Кол. шт.	Примеч.
				Сборочные единицы		
А3		1	1.462.1-1/88 Вып.1	2БСП 12-5АIV-Н	1	
А4		2	1.400-6/76	Изделие закладное МЧ-1	2	
А4		3	1.400-6/76	Изделие закладное МЧ-3	3	
А4		4	1.462.1-1/88 Вып.2	Изделие закладное МН-3	4	
А4		5	1.400-6/76	Изделие закладное МЧ-10-3	2	

Ведомость расхода стали на дополнительные закладные изделия на один элемент, кг

Марка элемента	Изделия арматурные										Всего
	Арматура класса			Прокат марки							
	А-III			С245 ГОСТ 27772-88							
	ГОСТ 5781-82			ГОСТ 8510-86	ГОСТ 8509-86		ГОСТ 19903-74				
	ф8	ф10	Итого	∠110×70×8	Итого	∟80×7	Итого	-140×6	-190×6	Итого	
2БСП12-5АIV-Н-А	3.2	1.4	4.6	20.8	20.8	6.8	6.8	2.6	6.6	9.2	41.4

Покрытие закладных изделий: Гор. ц.50-60

Привязан:

Инв. №

Провер.	Левина	
Инж. IIк.	Лазарева	
Зав.гр.	Левина	
Гл.спец.	Пронин	
Н.контр.	Калустин	
Нач.отд	Письман	

ТП 901-3-285.91 -КЖ.И.21.0.0.0

Балка 2БСП 12-5АIV-Н-А

Стадия	Масса	Масштаб
Р	5000	1:50
Лист	Листов	

ЦНИИЭП инженерного оборудования г. Москва

Взам. инв. №

Подпись и дата

Инв. № подл.

Рис.1

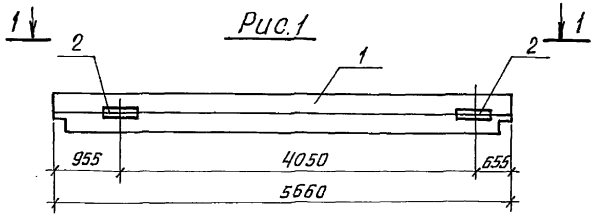

1 – 1

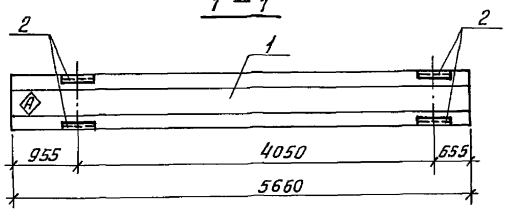

2 – 2

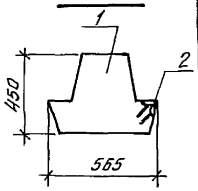

3 – 3

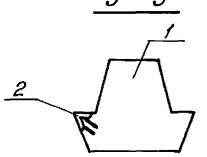

Рис.2

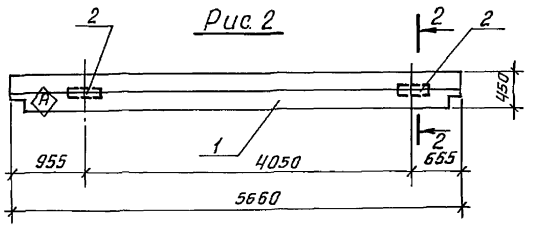

Рис.3

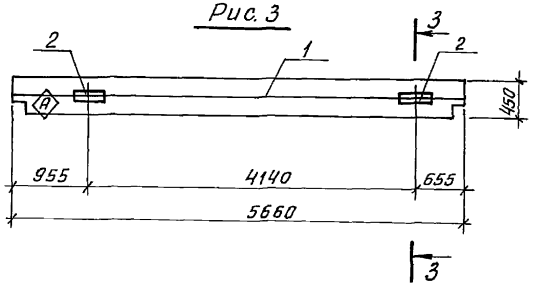

Формат	Зона	Поз.	Обозначение	Наименование	Кол. на исп. КЖ.И. —	01	02	Примеч.
				Сборочные единицы				
А3		1	1.020-1/83 3-1 02-04	РДП 4.57-80 Ат V	1	1	1	
А4		2	1.020-1/83 3-3 30	Изделие закладное МН35	4	2	2	

Ведомость расхода стали на дополнительные закладные детали на элемент, кг

Марка элемента	Изделия арматурные								Всего
	Арматура класса А-III ГОСТ 5781-82				Прокат марки Ст5 ГОСТ 8509-86				
	ф12			Итого	∠140×10			Итого	
РДП 4.57-80АтV-1	6.0			6.0	34.4			34.4	40.4
РДП 4.57-80АтV-2	3.0			3.0	17.2			17.2	20.2
РДП 4.57-80АтV-3	3.0			3.0	17.2			17.2	20.2

Обозначение	Марка	Рис.
ТП 901-3-285.91-КЖ.И.30.0.00	РДП 4.57-80АтV-1	1
-01	РДП 4.57-80АтV-2	2
-02	РДП 4.57-80АтV-3	3

1. Знак Ⓐ пометить несмываемой краской
2. Покрытие поверхности закладных деталей: Гор. Ц. 50-60
3. Закладные изделия крепить к пространственному каркасу при помощи отдельных стержней

Привязан:

Инв. №

Провер.	Левина	
Инж. II к.	Лазарева	
Зав. гр.	Левина	
Гл. конст.	Пронин	
Н. контр.	Капустин	
Нач. отд.	Письман	

ТП 901-3-285.91 – КЖ.И. 30.0.00

Ригель
РДП 4.57-80 Ат V-1
РДП 4.57-80 Ат V-2
РДП 4.57-80 Ат V-3

Стадия	Масса	Масштаб
Р	2600	1:50
Лист 1	Листов 1	

ЦНИИЭП инженерного оборудования г. Москва

Инв. № подл. | Подпись и дата | Взам. инв. №

Альбом 5

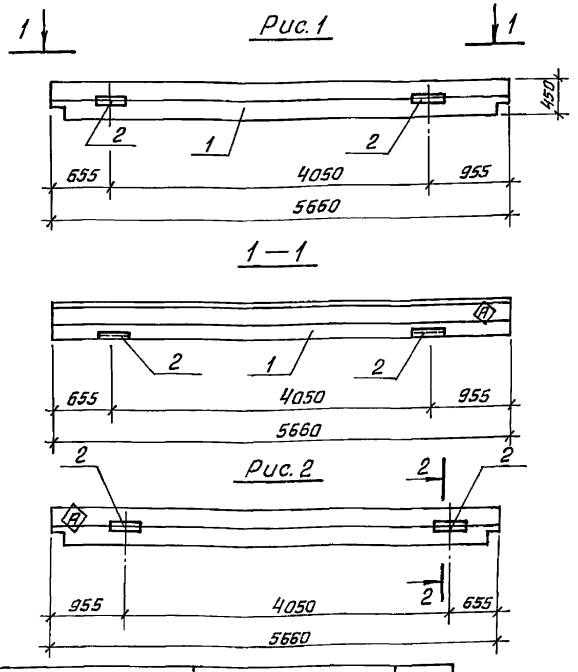

Обозначение	Марка	Рис.
ТП 901-3-285.91-КЖ.И.31.00.0	РОП 4.57-45-1	1
-01	РОП 4.57-45-2	2

1. Закладное изделие крепить к пространственному каркасу при помощи отдельных стержней.
2. Покрытие поверхностей закладного изделия Гор. ц. 50-60.
3. Знак Ⓐ пометить несмываемой краской

Формат	Зона	Поз	Обозначение	Наименование	Кол. шт.	Примеч.
				Сборочные единицы		
А3		1	1.020-1/83 3-1 05-03	Ригель РОП 4.57-45	1	
			Переменные	данные для исполнений		
				ТП 901-3 -КЖ.И.31.00.0		
				Сборочные единицы		
А4		2	1.020-1/83 3-3.30	Изделие закладное МН35	2	
				ТП 901-3 -КЖ.И.31.00.0-01		
				Сборочные единицы		
А4		2	1.020-1/83 3-3.30	Изделие закладное МН35	2	

Ведомость расхода стали на дополнительные закладные детали на элемент, кг

Марка элемента	Изделия арматурные									Всего
	Арматура класса А-III ГОСТ 5781-82				Прокат марки С245 ГОСТ 27772-88			ГОСТ 8509-86		
	ф12		Итого				Уголок		Итого	
РОП 4.57-45-1	3.0		3.0				17.2		17.2	20.2
РОП 4.57-45-2	3.0		3.0				17.2		17.2	20.2

Привязан:

Инв. №

Провер.	Левина	
Инж. II к.	Лазарева	
Зав. гр.	Левина	
Гл. спец.	Пронин	
Н. контр.	Капустин	
Нач. отд.	Письман	

ТП 901-3-285.91 -КЖ.И.31.0.0.0

Ригель РОП 4.57-45-1 РОП 4.57-45-2

Стадия	Масса	Масштаб
Р	2070	1:50
Лист	Листов 1	

ЦНИИЭП инженерного оборудования г. Москва

Инв. № подл. | Подпись и дата | Взам. инв. №

Альбом 5

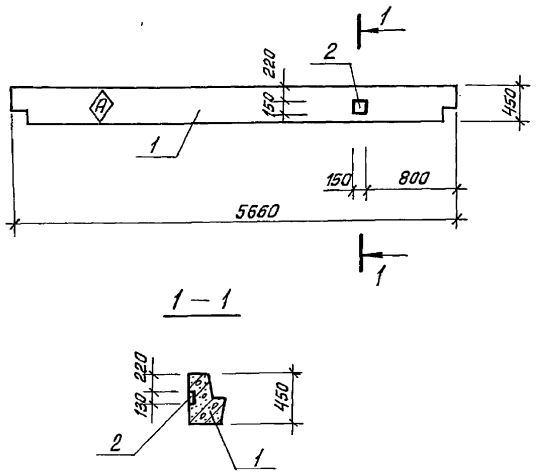

Формат	Зона	Поз.	Обозначение	Наименование	Кол. шт.	Примеч.
				Сборочные единицы		
А3		1	1.020-1/83 Э-1. 08-01	Ригель РЛП 4.57-45	1	
А4		2	1.020-1/83 Э-3. 28	Изделие закладное		
				МН 33.	1	

Ведомость расхода стали на дополнительные закладные детали на элемент, кг

Марка элемента	Изделия арматурные										Всего
	Арматура класса				Прокат марки						
	А-III				С 245						
	ГОСТ 5781-82				ГОСТ 19903-74						
	ф12			Итого	-10×130					Итого	
РЛП 4.57-45-1	0.88			0.88	1.53					1.53	2.41

1. Закладное изделие крепить к пространственному каркасу при помощи отдельных стержней.
2. Покрытие поверхностей закладного изделия Гор. Ц. 50-60.
3. Знак Ⓐ пометить несмываемой краской.

Взам. инв. №

Подпись и дата

Инв. № подл.

Привязан:

Инв. №

Провер.	Левина	
Инж. II к.	Лазарева	
Зав. гр.	Левина	
Гл. констр.	Пранин	
Н. контр.	Калустин	
Нач. отд.	Письман	

ТП 901-3-285.91 – КЖ.И. 32.0.0.0

Ригель РЛП 4.57-45-1

Стадия	Масса	Масштаб
Р	1920	1:50
Лист	Листов	

ЦНИИЭП инженерного оборудования г. Москва

Альбом 5

Рис.1

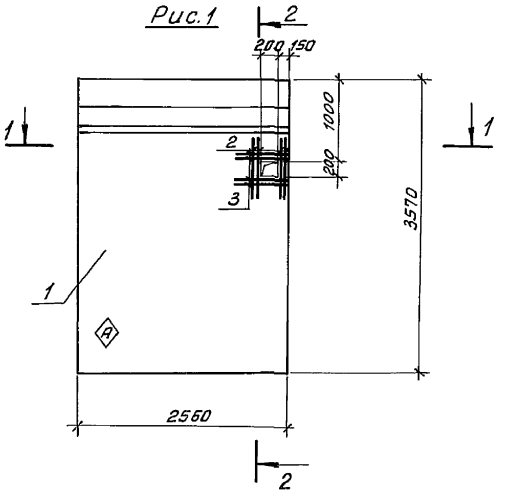

2–2

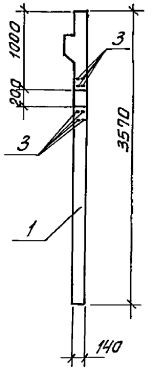

Формат	Зона	Поз.	Обозначение	Наименование	Кол. на испол. -КЖ.И.41.0.0.0 —	Кол. на испол. -КЖ.И.41.0.0.0 01		Примечание
				Сборочные единицы				
А3		1	1.020-1/83 Ч-1 30-01	1Д 26.36	1	1		
Б4		2		ф8 А III ГОСТ 5781-82 ℓ=600	4	4		
Б4		3		ф8 А III ГОСТ 5781-82 ℓ=600	4	4		

Ведомость расхода стали на один элемент, кг

Марка элементов	Изделия арматурные				Общий расход
	Арматура класса				
	A III				
	ГОСТ 5781-82				
	ф8			Итого	
1.Д 26.36-1	1.92			1.92	1.92
1Д 26.36-2	1.92			1.92	1.92

1–1

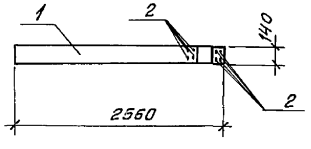

Рис.2

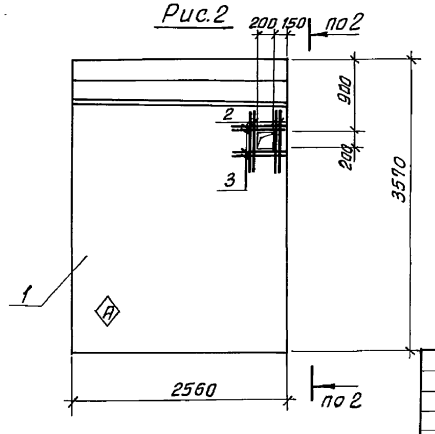

1. Знак Ⓐ пометить несмываемой краской

Обозначение	Марка	Рис.
ТП 901-3-285.91-КЖ.И.41.0.0.0	1Д 26.36-1	1
-01	1Д 26.36-2	2

Привязан:

Инв. №

Пробер.	Лазарева	
Техник	Метцгер	
Зав.гр.	Левина	
Гл.конст.	Пронин	
Н.контр.	Левина	
Нач.отд.	Письман	

ТП 901-3-285.91 -КЖ.И.41.0.0.0

Диафрагма жесткости 1Д 26.36-1; 1Д 26.36-2

Стадия	Масса	Масштаб
Р	2630	1:50
Лист	Листов 1	

ЦНИИЭП инженерного оборудования г. Москва

Инв.№ подл. | Подпись и дата | Взам.инв.№

Альбом 5

Рис. 1

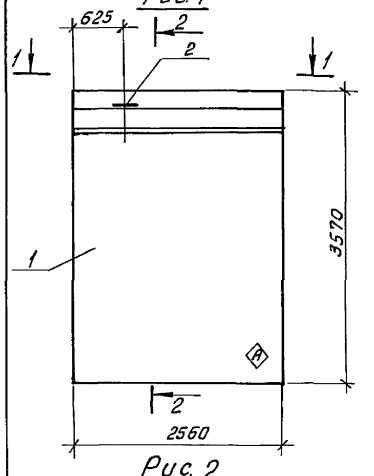

1 — 1

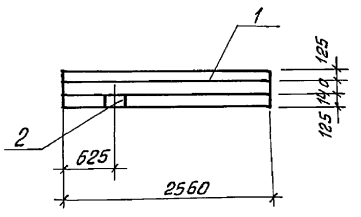

3 — 3

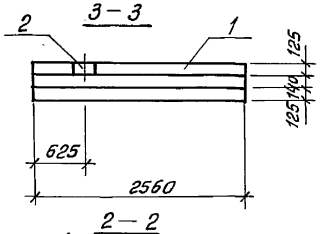

Рис. 2

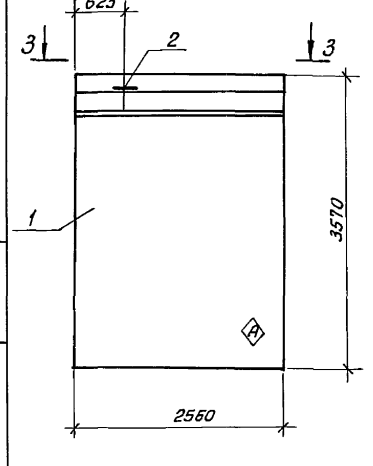

2 — 2

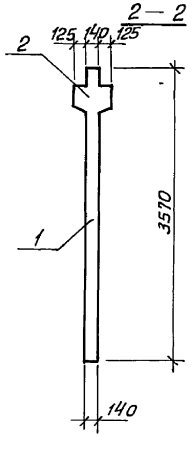

Формат	Зона	Поз.	Обозначение	Наименование	Кол. на испол. —	Кол. на испол. 01	Примечание
				Сборочные единицы			
А3		1	1.020-1/83 4-1	2Д 26.36	1	1	
А1		2	1.400-15 120-26	Изделие закладное МН109-3	1	1	

Ведомость расхода стали на один элемент, кг

Марка элемента	Изделия закладные: Арматура класса A-III ГОСТ 5781-82 ф8		Итого	Прокат марки С235 ГОСТ 19903-74 δ=6		Итого	Общий расход
2Д 26.36-1	0.3		0.3	1.2		1.2	1.5
2Д 26.36-2	0.3		0.3	1.2		1.2	1.5

1. Знак А пометить несмываемой краской.
2. Покрытие поверхности закладных деталей: Гор. Ц. 50-60.

Обозначение	Марка	Рис.
ТП 901-3-285.91-К.НИ.42.0.0.0	2Д 26.36-1	1
-01	2Д 26.36-2	2

Привязан:

Инв. №

Провер.	Лазарева	
Техник	Метцгер	
Зав. гр.	Левина	
Гл. конст.	Пронин	
Н. контр.	Левина	
Нач. отд.	Письман	

ТП 901-3-285.91 КЖ.И 42.0.00

Диафрагма жесткости
2Д 26.36-1
2Д 26.36-2

Стадия	Масса	Масштаб
Р	4050	1:50
Лист	Листов 1	

ЦНИИЭП инженерного оборудования г. Москва

Инв. № подл. | Подпись и дата | Взам. инв. №

Альбом 5

Рис.1

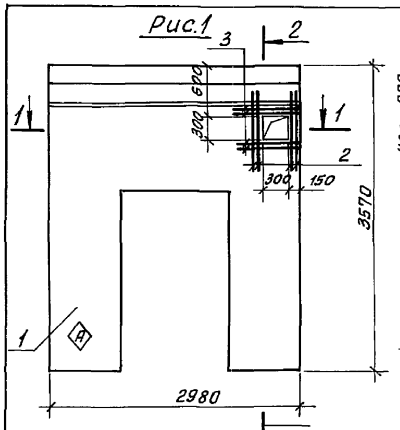

Рис.2

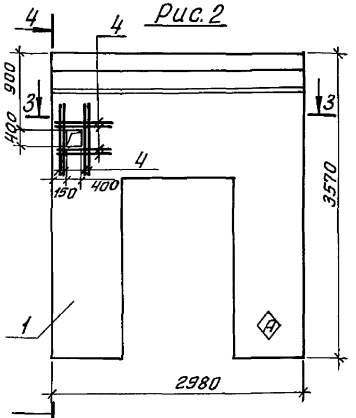

1–1

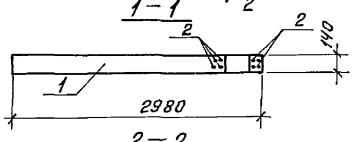

3–3

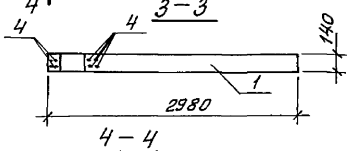

2–2

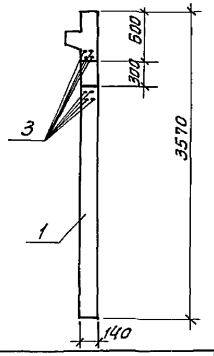

4–4

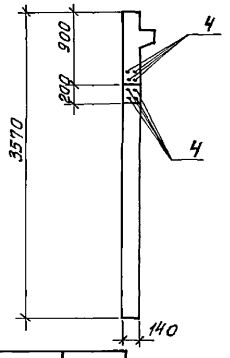

Формат	Зона	Поз.	Обозначение	Наименование	Кол. на испол. —	Кол. на испол. 01		Примечание
				Сборочные единицы	1	1		
			1.020-1/83 4-1 31	1ДП30.36	1	1		
БЧ		2		ф8 AIII ГОСТ 5781-82 ℓ=700	8			
БЧ		3		ф8 AIII ГОСТ 5781-82 ℓ=700	8			
БЧ		4		ф8 AIII ГОСТ 5781-82 ℓ=880		16		

Марка элемента	Изделия арматурн. Арматура класса AIII ГОСТ 5781-82 ф8			Итого	Общий расход
1ДП30.36-1	4.44			4.44	4.44
1ДП30.36-2	5.56			5.56	5.56

Обозначение	Марка	Рис.
ТП 901-3-285.91-КЖ.И. 43.0.0.0	1ДП30.36-1	1
-01	1ДП30.36-2	2

Привязан:

Инв. №

Пробер.	Лазарева	
Техник	Метцгер	
Зав.гр.	Левина	
Гл.конст.	Пронин	
Н.контр.	Левина	
Нач.отд.	Письман	

ТП 901-3-285.91 -КЖ.И. 43.0.0.0

Диафрагма жесткости 1ДП30.36-1; 1ДП30.36-2

Стадия	Масса	Масштаб
Р	3230	1:50
Лист	Листов 1	

ЦНИИЭП инженерного оборудования г. Москва

Инв.№ подл. | Подпись и дата | Взам. инв.№

Альбом 5

Рис. 1

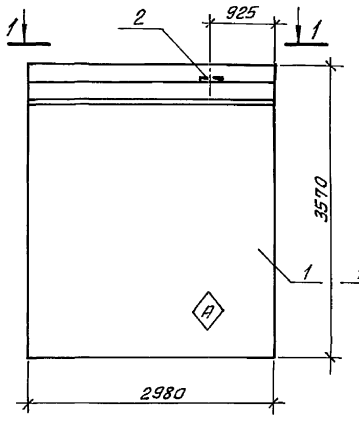

Рис. 2

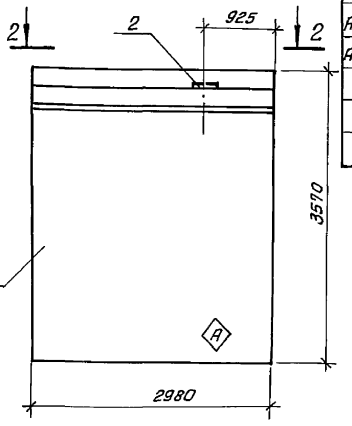

1 – 1

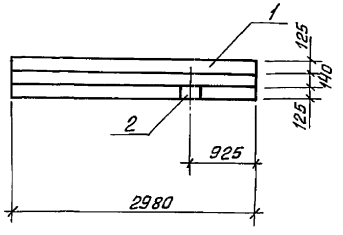

2 – 2

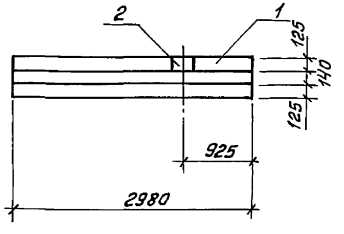

Формат	Зона	Поз.	Обозначение	Наименование	Кол. на испол. —	Кол. на испол. 01		Примечание
				Сборочные единицы	1	1		
А3		1	1.020-1/83 4-1 22	2Д 30.36	1	1		
А4		2	1.400-15 120-26	Изделие закладное МН109-3	1	1		

Марка элемента	Изделия закладные						Общий расход
	Арматура класса А-III ГОСТ 5781-82			Прокат марки С 235 ГОСТ 19903-74			
	ф 8		Итого	-6=6		Итого	
2Д 30.36-1	0.3		0.3	1.2		1.2	1.5
2Д 30.36-2	0.3		0.3	1.2		1.2	1.5

1. Знак (А) пометить несмываемой краской.
2. Покрытие поверхности закладных деталей: Гор. ц. 50-60.

Обозначение	Наименование	Рис.
ТП 901-3-285.91-КЖИ.44.0.0.0	2Д 30.36-1	1
-01	2Д 30.36-2	2

Привязан:

Инв. №

Провер.	Лазарева	
Техник	Метцгер	
Зав. гр.	Левина	
Гл. конст.	Пронин	
Н. контр.	Левина	
Нач. отд.	Письман	

ТП 901-3-285.91 -КЖИ.44.0.0.0

Диафрагма жесткости 2Д30.36-1 2Д30.36-2

Стадия	Масса	Масштаб
Р	4730	1:50
Лист	Листов 1	

ЦНИИЭП инженерного оборудования г. Москва

Инв. № подл. | Подпись и дата | Взам. инв. №

Альбом 5

Рис.1

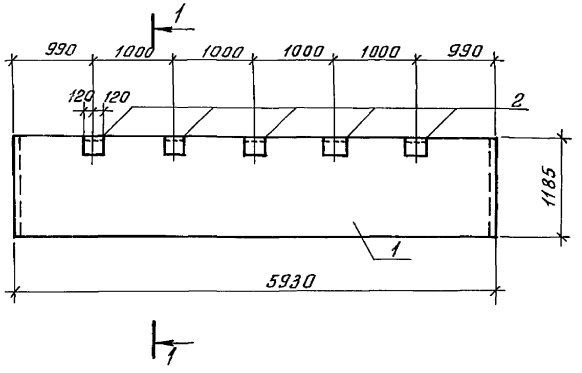

Формат	Зона	Поз.	Обозначение	Наименование	Кол.	Примечание
				Сборочные единицы		
А3		1	1.030.1-1/88 2-1 16	Панель ПС60.12.2.0-2Л-34	1	
А4		2	1.030.1-1.1-3 30-01	Изделие закладное М2	5	

1 – 1

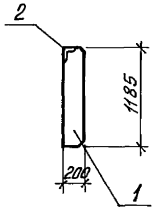

Ведомость расхода стали на дополнительные закладные изделия на элемент, кг

Марка элемента	Изделия закладные								Общий расход
	Арматура класса			Прокат марки					
	A III			C 235					
	ГОСТ 5781-82			ГОСТ 8509-86		ГОСТ 19903-74			
	ф10		Итого	L63×5	Итого	-6×60		Итого	
ПС60.12.2.0-2Л-34-А	1.0		1.0	6.85	6.85	2.80		2.8	10.7

Покрытие поверхности закладных изделий: Гор.ц.50-60

Привязан:			ТП 901-3-285.91 – КЖ.И.45.0.0.0
	Провер.	Лазарева	Панель стеновая ПС 60.12.2.0-2.Л-34-А
	Техник	Метцгер	Стадия: Р; Масса: 1740; Масштаб: 1:50
	Зав.гр.	Левина	Лист; Листов 1
	Гл.спец.	Пронин	ЦНИИЭП инженерного оборудования г. Москва
Инв. №	Н.контр.	Левина	

Инв.№ подл. | Подпись и дата | Взам. инв.№

Альбом 5

Рис.1

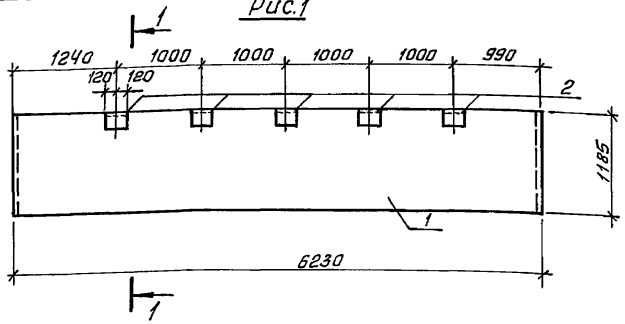

Рис.2

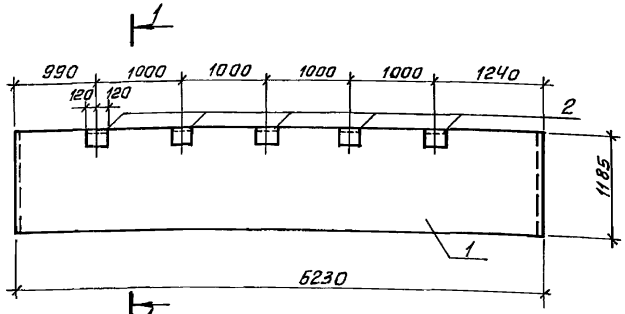

1 – 1

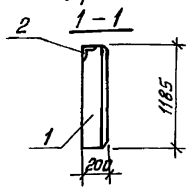

Обозначение	Марка	Рис.
ТП 901-3-285.91 – КЖ.И.46.0.0	ПС62.12.2.0-2Л-2.34-А	1
-01	ПС62.12.2.0-2Л-1.34-Б	2

Формат	Зона	Поз	Обозначение	Наименование	Кол.	Примечание
				Сборочные единицы		
А3		1	1.030.1-1/88 2-1 16	Панель ПС62.12.2.0-2Л		
А4		2	1.030.1-1.1-3 30-01	Изделие закладное М2		

Ведомость расхода стали на дополнительные закладные изделия на элемент, кг

Марка элемента	Изделия закладные								Общий расход
	Арматура класса			Прокат марки					
	А-III			С 235					
	ГОСТ 5781-82			ГОСТ 8509-86		ГОСТ 19903-74			
	ф10		Итого	L63×5	Итого	-6×60		Итого	
ПС62.12.2.0-2Л-2.34-А	1.0		1.0	6.85	6.85	2.80		2.80	10.7
ПС62.12.2.0-2Л-1.34-Б	1.0		1.0	6.85	6.85	2.80		2.80	10.7

Покрытие поверхностных закладных изделий – Гор. ц. 50-60

Привязан:

Инв. №

Провер.	Лазарева	
Техник	Метцгер	
Зав. гр.	Левина	
Гл. спец.	Пронин	
Н. контр.	Левина	
Нач. отд.	Письман	

ТП 901-3-285.91 -КЖ.И.46.0.0.0

Панель стеновая ПС62.12.2.0-2Л-2.34-А; ПС62.12.2.0-2Л-1.34-Б

Стадия	Масса	Масштаб
Р	1820	1:50
Лист	Листов 1	

ЦНИИЭП инженерного оборудования г. Москва

Инв. № подл. | Подпись и дата | Взам. инв. №

Альбом 5

Рис. 1

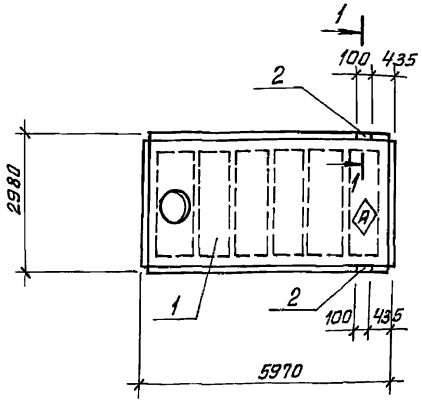

Сечение 1-1

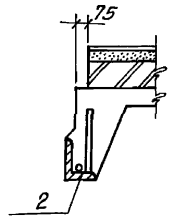

Формат	Зона	Поз.	Обозначение	Наименование	Кол. шт.	Примеч.
				Сборочные единицы		
А4		1	1.465.1-10/82 Вып. 0.1	1ПВ7-3АIVт-80ФН-300П	1	
А4		2	ГОСТ 22701.5-77	Изделие закладное М9	2	

Рис. 2

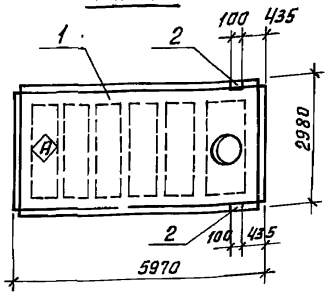

Ведомость расхода стали на один элемент, кг

Марка элемента	Изделия закладные						Всего
	Арматура класса			Прокат марки			
	A-III			С 235			
	ГОСТ 5781-82			ГОСТ 8509-86			
	ф10	ф14	Итого	L 70×8		Итого	
1ПВ7-3АIVт-80ФН-300П-А	0.6	0.2	0.8	1.7		1.7	2,5
1ПВ7-3АIVт-80ФН-300П-Б	0.6	0.2	0.8	1.7		1.7	2,5

1. Покрытие закладных изделий: Гор.ц. 50-60.
2. Знак Ⓐ нанести несмываемой краской.

Обозначение	Марка	Рис.
ТП 901-3-285.91-КЖ.И.500.0.0	1ПВ7-3АIVт-80ФН-300П-А	1
-01	1ПВ7-3АIVт-80ФН-300П-Б	2

Привязан:

Инв.№

Провер.	Левина	
Инж. II к.	Лазарева	
Зав. гр.	Левина	
Гл. спец.	Пронин	
Н. контр.	Капустин	
Нач. отд.	Лисьман	

ТП 901-3-285.91 -КЖ.И.50.0.0.0

Плита покрытия
1ПВ7-3АIVт-80ФН-300П-А
1ПВ7-3АIVт-80ФН-300П-Б

Стадия	Масса	Масштаб
Р	3870	1:100
Лист	Листов 1	

ЦНИИЭП инженерного оборудования г. Москва

Инв.№ подл. | Подпись и дата | Взам.инв.№

Альбом 5

Рис. 1

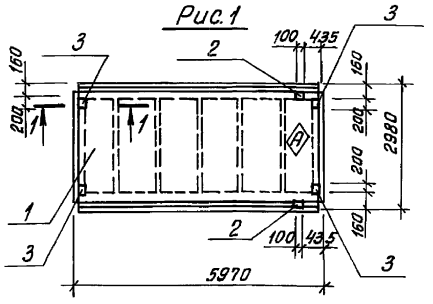

Рис. 2

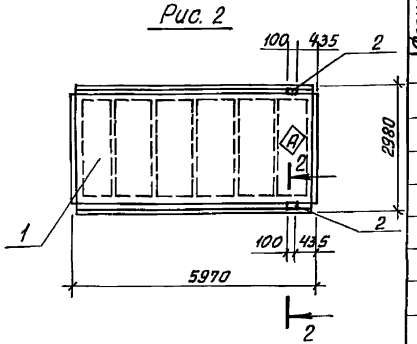

Рис. 3

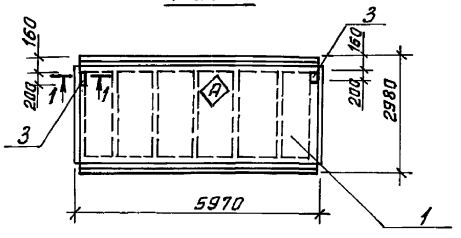

Формат	Зона	Поз.	Обозначение	Наименование	Кол.	Примеч.
				Сборочные единицы		
		1	1.465.1-10/82 Вып. 0;1	1ПГ-5АIVт-80фн-300п	1	
				Переменные данные для исполнений		
				ТП 901-3-285.91-КЖ.И.51.000		
				Сборочные единицы		
		2	ГОСТ 22701.5-77	Изделие закладное М9	2	
		3	ГОСТ 22701.5-77	Изделие закладное М8	4	
				ТП 901-3-285.91-КЖ.И.51.000-01		
				Сборочные единицы		
		2	ГОСТ 22701.5-77	Изделие закладное М9	2	
				ТП 901-3-285.91КЖ.И.51.000-02		
				Сборочные единицы		
		3	ГОСТ 22701.5-77	Изделие закладное М8	2	

Ведомость расхода стали на закладные изделия на элемент, кг

Марка элемента	Изделия закладные						Всего
	Арматура класса			Прокат марки			
	А-III			С 245 ГОСТ 27772-88			
	ГОСТ 5781-82			ГОСТ 19903-74	ГОСТ 8509-86		
	10	14	Итого	S=8	L 70×8	Итого	
1ПГ-5АIVт-80фн-300п-А	2.2	0.2	2.4	5.2	1.7	6.9	9.3
1ПГ-5АIVт-80фн-300п-Б	0.6	0.2	0.8		1.7	1.7	2.5
1ПГ-5АIVт-80фн-300-п-В	0.8		0.8	2.6		2.6	3.4

Обозначение	Марка	Рис.
ТП 901-3-285.91 -КЖ.И.51.0.000	1ПГ-5АIVт-80фн-300п-А	1
-01	1ПГ-5АIVт-80фн-300п-Б	2
-02	1ПГ-5АIVт-80фн-300п-В	3

Сечение 1-1

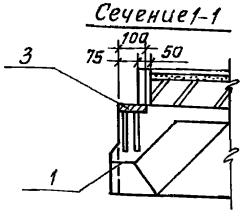

Сечение 2-2 – повернута

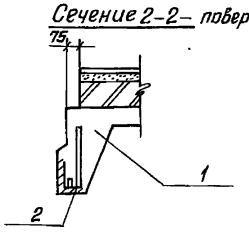

Привязан:

Инв. №

Провер.	Левина	
Инж. II к.	Лазарева	
Зав. гр.	Левина	
Гл. спец.	Пронин	
Н. контр.	Капустин	
Нач. отд.	Письман	

ТП 901-3-285.91 -КЖ.И.51.0.0.0

Плита покрытия
1ПГ-5АIVт-80фн-300п-А
1ПГ-5АIVт-80фн-300п-Б
1ПГ-5АIVт-80фн-300п-В

Стадия	Масса	Масштаб
Р	3560	1:100
Лист	Листов 1	

ЦНИИЭП инженерного оборудования г. Москва

Инв. № подл. | Подпись и дата | Взам. инв. №

Альбом 5

Рис. 1

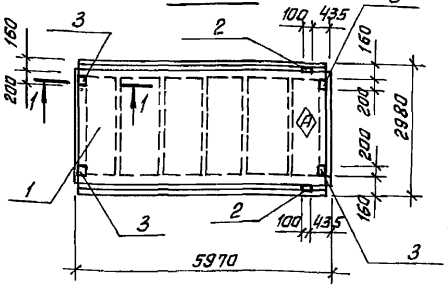

Рис. 2

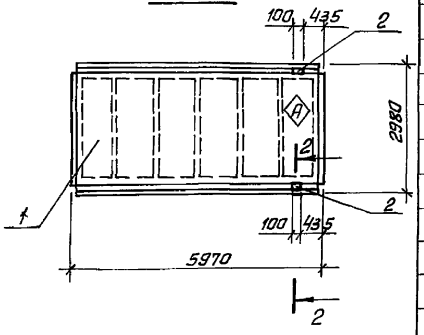

Формат	Зона	Поз.	Обозначение	Наименование	Кол.	Примеч.
				Сборочные единицы		
		1	1.465.1-10/82 Вып. 0;1	1ПГ-2АIVт-80ФН-300п	1	
			Переменные данные	для исполнений		
				Т П 901-3-285.91-КЖ.И.52.000		
				Сборочные единицы		
		2	ГОСТ 22701.5-77	Изделие закладное М9	2	
		3	ГОСТ 22701.5-77	Изделие закладное М8	4	
				Т П 901-3-285.91-КЖ.И.52.000-01		
				Сборочные единицы		
		2	ГОСТ 22701.5-77	Изделие закладное М9	2	

Ведомость расхода стали на закладные изделия на элемент, кг.

Марка элемента	Изделия закладные						Всего
	Арматура класса			Прокат марки			
	А-III			С 245 ГОСТ 27772-88			
	ГОСТ 5781-82			ГОСТ 19903-74	ГОСТ 8509-86		
	ф10	ф14	Итого	S=8	L 70×8	Итого	
1ПГ-2АIVт-80ФН-300пА	2,2	0,2	2,4	5,2	1,70	6,9	9,3
1ПГ-2АIVт-80ФН-300п-Б	0,6	0,2	0,8		1,7	1,7	2,5

Сечение 1-1

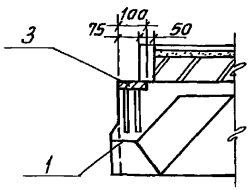

Сечение 2-2 – повернуто

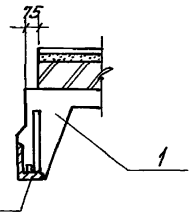

Размеры в скобках – для справок.

Обозначение	Марка	Рис.
Т П 901-3-285.91 – КЖ.И.52.0.0.0	1ПГ-2АIVт-80ФН-300п-А	1
-01	1ПГ-2АIVт-80ФН-300п-Б	2

Привязан:

Инв. №

Провер.	Левина	
Инж. II к.	Лазарева	
Зав. гр.	Левина	
Гл. спец.	Пронин	
Н. контр.	Капустин	
Нач. отд.	Письман	

Т П 901-3-285.91 -КЖ.И.52.0.0.0

Плита покрытия 1ПГ-2АIVт-80ФН-300п-А; 1ПГ-2АIVт-80ФН-300п-Б.

Стадия	Масса	Масштаб
Р	3560	1:100
Лист	Листов 1	

ЦНИИЭП инженерного оборудования г. Москва

Инв. № подл. | Подпись и дата | Взам. инв. №

Альбом 5

Рис. 1

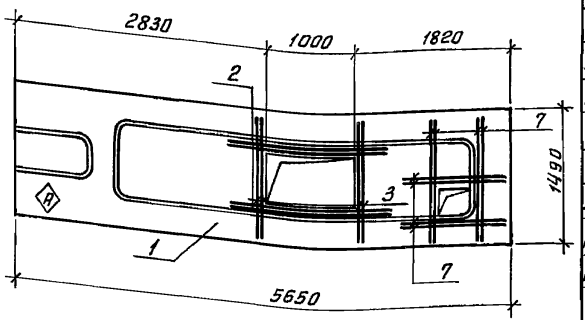

Формат	Зона	Поз.	Обозначение	Наименование	Кол. на исп.-КЖ.И.53.0.0.0 —	01	02	03	04			Примечание
				Сборочные единицы								
А3		1	1.041.1-1 6-2.0.0.0-08	ПРС 56.15-10АIV	1	1	1	1	1			
Б4		2		ф10АIII ГОСТ 5781-82 ℓ=1600	4							
Б4		3		ф10АIII ГОСТ 5781-82 ℓ=1200	4	2						
А4		4	3.400-6/76	Изделие закладное МН4-22			4	4	4			
Б4		5		Уголок 90×7 ГОСТ 8509-86 / С245 ГОСТ 27772-88 ℓ=880			2	2	2			
Б4		6		Уголок 90×7 ГОСТ 8509-86 / С245 ГОСТ 27772-88 ℓ=400			2		2			
Б4		7										
				ф10АIII ГОСТ 5781-82; ℓ=900	8							

Ведомость расхода стали на элемент, кг

Марка элемента	Изделия арматурные			Изделия закладные						Общий расход
	Арматура класса			Арматура класса			Прокат марки			
	А-III			АIII			С245			
	ГОСТ 5781-82			ГОСТ 5781-82			ГОСТ 8509-86			
	ф10		Итого	ф10		Итого	L 90×7	L 90×8	Итого	
ПРС 56.15-10АIV-1	11.72		11.72							11.72
ПРС 56.15-10АIV-2	1.49		1.49							1.49
ПРС 56.15-10АIV-3				3.6		3.6	24.68	10.8	35.48	39.08
ПРС 56.15-10АIV-4				3.6		3.6	16.97	10.8	27.77	31.37
ПРС 56.15-10АIV-5				3.6		3.6	24.68	10.8	35.48	39.08

Обозначение	Марка	Рис.
ТП 901-3-285.91-КЖ.И.53.0.0.0	ПРС 56.15-10АIV-1	1
-01	ПРС 56.15-10АIV-2	2
-02	ПРС 56.15-10АIV-3	3
-03	ПРС 56.15-10АIV-4	4
-04	ПРС 56.15-10АIV-5	5

Привязан:

Инв. №

Провер.	Лазарева	
Техник	Метцгер	
Зав.гр.	Левина	
Гл.конс.	Пронин	
Н.контр.	Левина	
Нач.отд.	Письман	

ТП 901-3-285.91 -КЖ.И.53.0.0.0

Плита ПРС 56.15-10АIV-1; ПРС 56.15-10АIV-2; ПРС 56.15-10АIV-3; ПРС 56.15-10АIV-4; ПРС 56.15-10АIV-5

Стадия	Масса	Масштаб
Р	2890	1:50
Лист 1	Листов 2	

ЦНИИЭП инженерного оборудования г. Москва

Инв.№подл. | Подпись и дата | Взам.инв.№

Альбом 5

Рис. 2

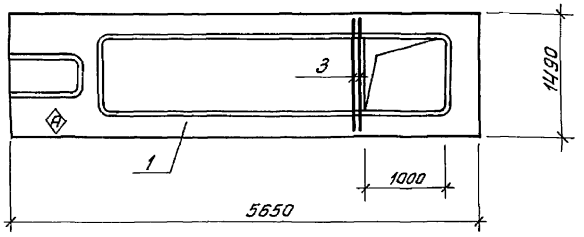

Рис. 3

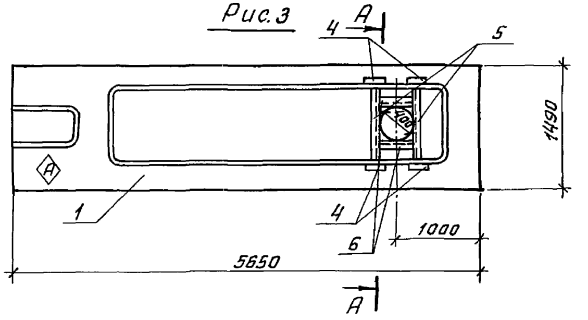

Рис. 4

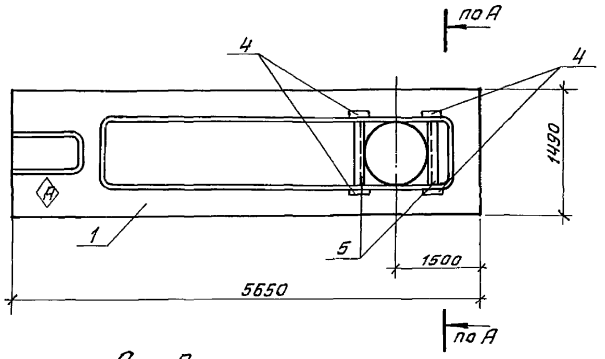

А — А

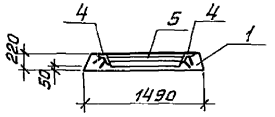

Рис. 5

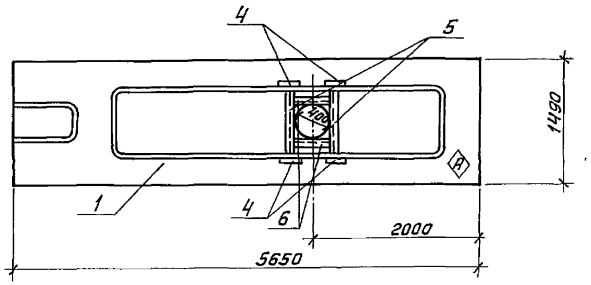

1. Знак Ⓐ нанести несмываемой краской.
2. Покрытие поверхности закладных изделий – Гор.ц. 50-60.

Привязан:

Инв. №

ТП 901-3-285.91 -КЖ.И.53.0.0.0

Лист 2

25219-07 32 Формат А3

Инв. № подл. | Подпись и дата | Взам. инв. №

Альбом 5

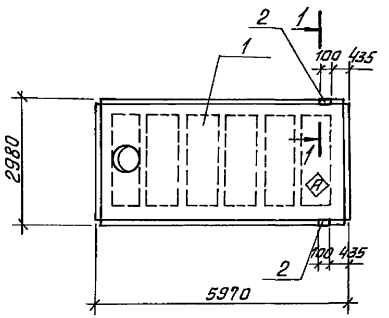

1 — 1

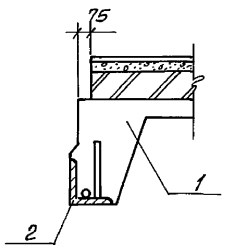

Формат	Зона	Поз.	Обозначение	Наименование	Кол.	Примеч.
				Сборочные единицы		
А4		1	1.465.1-10/82 Вып. 0,1	1ПВ7-6А IV т-80фн-300П	1	
А4		2	ГОСТ 22701.5-77	Изделие закладное М9	2	

Ведомость расхода стали на элемент, кг

Марка элемента	Изделия закладные									Всего
	Арматура класса				Прокат марки					
	А-III				С 235					
	ГОСТ 5781-82				ГОСТ 8509-86					
	ф10	ф14		Итого	L70×8				Итого	
1ПВ7-6А IV т-80фн-300п-А	0.6	0,2		0,8	1.7				1.7	2,5

1. Покрытие поверхности закладных изделий: Гор. Ц.50-60
2. Знак А нанести несмываемой краской

Провер.	Левина		
Инж. II к.	Лазарева		
Зав. гр.	Левина		
Гл. констр.	Пронин		
Н. контр.	Капустин		
Нач. отд.	Письман		

Привязан:

Инв. №

ТП 901-3-285.91 -КЖ.И.54.0.0.0

Плита покрытия 1ПВ7-6А IV т-80фн-300П-А

Стадия	Масса	Масштаб
Р	3870	1:100
Лист	Листов 1	

ЦНИИЭП инженерного оборудования г. Москва

Инв. № подл. | Подпись и дата | Взам. инв. №

Альбом 5

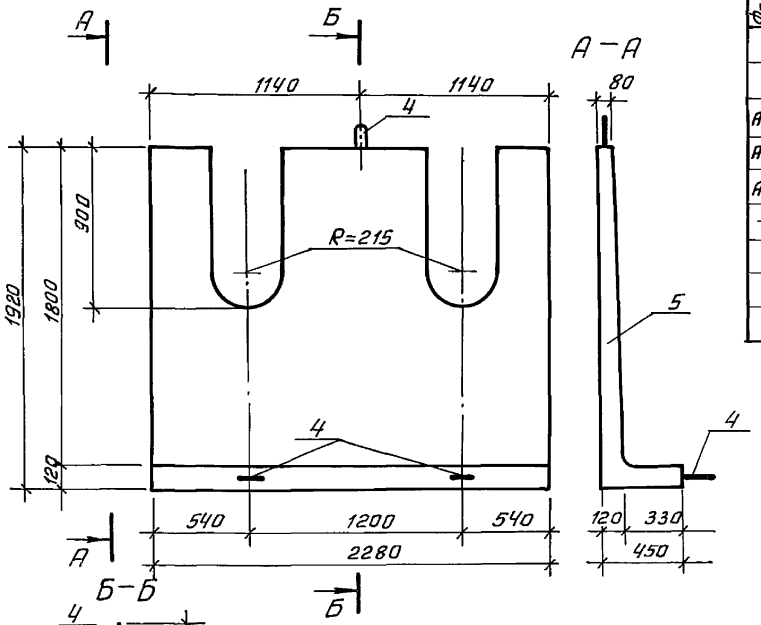

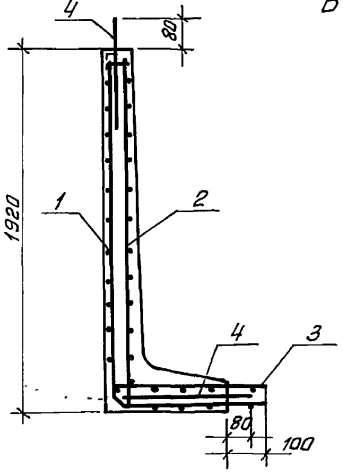

Формат	Зона	Поз.	Обозначение	Наименование	Кол.	Примеч.
				Сборочные единицы		
А4		1	ТП 901-3-285.91 -КЖ.И.55.1.0.0	Сетка арматурная С-1	1	35,2 кг
А4		2	ТП 901-3-285.91 -КЖ.И.55.2.00	Сетка арматурная С-2	1	30,8 кг
А4		3	ТП 901-3-285.91 -КЖ.И.55.3.0.0	Сетка арматурная С-3	1	9,6 кг
—		4	1.400-9	Изделие закладное УП2-6	3	2,2 кг
				Материалы		
		5		Бетон В15, W4	0,54	м³

Ведомость расхода стали на один элемент, кг

Марка элемента	Изделия арматурные							Изделия закладные		Общий расход
	Арматура класса							Арматура класса		
	Вр-I		A-III		A-II			AI		
	ГОСТ 6727-80		ГОСТ 5781-82					ГОСТ 5781-82		
	Ф5	Итого	Ф8	Итого	Ф10	Итого	Всего	Ф16	Итого	
ЛТ-1	1.10	1.10	22,5	22,5	52,0	52,0	75,6	6.6	6.6	82,2

1. Защитный слой бетона-20 мм.
2. Петли УП2-6 привязать к сетке С1

Привязан:

Инв. №

Провер.	Левина	
Вед.инж.	Капустин	
Зав.гр.	Левина	
Гл.спец.	Пронин	
Н.контр.	Лазарева	
Нач.отд	Письман	

ТП 901-3-285.91 -КЖ.И. 55.0.0.0

Лоток ЛТ-1

Стадия	Масса	Масштаб
Р	82,2	—
Лист	Листов 1	

ЦНИИЭП инженерного оборудования г. Москва

Инв.№ подл. | Подпись и дата | Взам.инв.№

Развертка

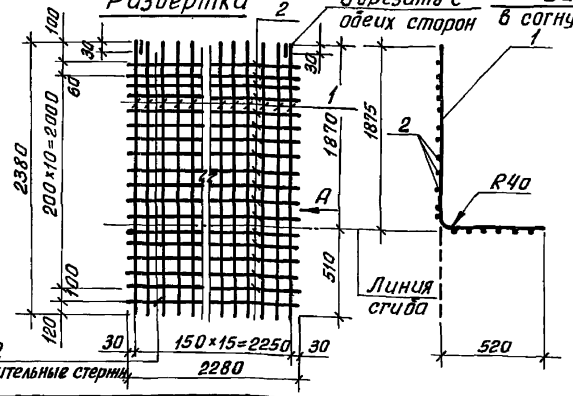

Обрезать с обеих сторон

Вид А в согнутом виде

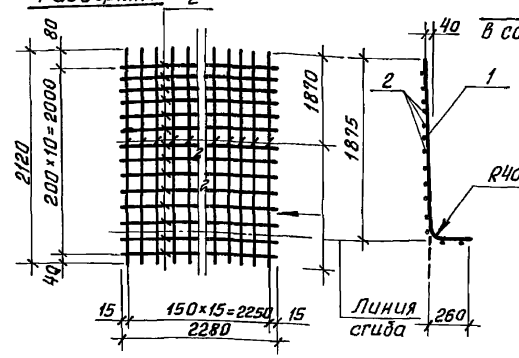

Формат	Зона	Поз.	Обозначение	Наименование	Кол.	Примеч.
				Детали		
БЧ		1	ТП 901-3-285.91 - КЖ.И.55.1.0.0 - 1	ф10 AII ГОСТ 5781-82 ℓ=2380	16	1.47 кг
БЧ		2	-2	ф8 AIII ГОСТ 5781-82 ℓ=2280	13	0.92 кг
			-3	ф8 AIII ГОСТ 5781-82 ℓ=2280	2	0.90 кг

Привязан:

Инв. №

Взам. инв. №

Подпись и дата

Инв. № подл.

Провер.	Левина		
Вед. инж.	Капустин		
Зав. гр.	Левина		
Гл. спец.	Пронин		
Н. контр.	Лазарева		
Нач. отд.	Письман		

ТП 901-3-285.91 -КЖ.И.55.1.0.0

Сетка арматурная С1

Стадия	Масса	Масштаб
Р	35.2	—
Лист	Листов 1	

ЦНИИЭП инженерного оборудования г. Москва

Формат А4

Развертка

Вид А в согнутом виде

Формат	Зона	Поз.	Обозначение	Наименование	Кол.	Прим.
				Детали		
БЧ		1	ТП 901-3-285.91 -КЖ.И.55.2.0.0 -1	ф10 AII ГОСТ 5781-82 ℓ=2120	16	1.30 кг
БЧ		2	-2	ф8 AIII ГОСТ 5781-82 ℓ=2280	11	0.9 кг

Привязан:

Инв. №

Взам. инв. №

Подпись и дата

Инв. № подл.

Провер.	Левина		
Вед. инж.	Капустин		
Зав. гр.	Левина		
Гл. спец.	Пронин		
Н. контр.	Лазарева		
Нач. отд.	Письман		

ТП 901-3-285.91 -КЖ.И.55.2.0.0

Сетка арматурная С2

Стадия	Масса	Масштаб
Р	30.8	—
Лист	Листов 1	

ЦНИИЭП инженерного оборудования г. Москва

Формат А4

Альбом 5

Развертка

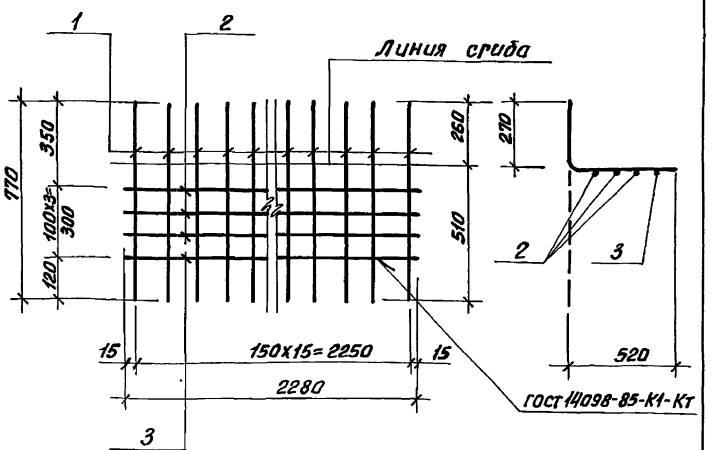

Формат	Зона	Поз.	Обозначение	Наименование	Кол.	Примеч.
				Детали		
БЧ		1	ТП 901-3-285.91 -КЖ.И.55.3.00-1	ф10 AII ГОСТ 5781-82 ℓ=770	16	0,48 кг
БЧ		2	-2	5 Вр-I ГОСТ 6727-80 ℓ=2280	3	0,35 кг
БЧ		3	-3	ф8 AIII ГОСТ 5781-82 ℓ=2280	1	0,90 кг

Привязан:

Инв. №

Взам. инв. №

Подпись и дата

Инв. № подл.

Проверил	Лебина		
Вед. инж.	Капустин		
Зав. гр.	Левина		
Гл. спец.	Пронин		
Н. контр.	Лазарева		
Нач. отд.	Письман		

ТП 901-3-285.91 -КЖ.И.55.3.00

Сетка С3

Стадия	Масса	Масштаб
Р	9,6	1:20
Лист	Листов 1	

ЦНИИЭП инженерного оборудования г. Москва

Формат А4

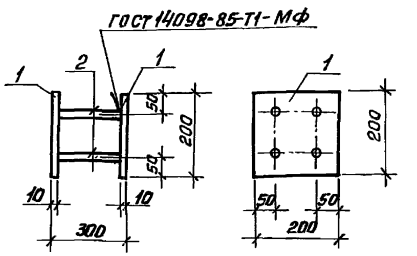

Формат	Зона	Поз.	Обозначение	Наименование	Кол.	Примеч.
				Детали		
БЧ		1	ТП 901-3-285.91-КЖ.И.58.0.0.0-1	Лист 510х200 ГОСТ 19903-74 ℓ=200 С 235 ГОСТ 27772-88	2	3,1 кг
БЧ		2	-2	ф10 AIII ГОСТ 5781-82 ℓ=170	4	0,44 кг

Привязан:

Инв. №

Взам. инв. №

Подпись и дата

Инв. № подл.

Провер.	Лебина		
Вед. инж.	Капустин		
Зав. гр.	Левина		
Гл. спец.	Пронин		
Н. контр.	Лазарева		
Нач. отд.	Письман		

ТП 901-3-285.91 -КЖ.И.69.0.0.0

Изделие закладное МН1

Стадия	Масса	Масштаб
Р	6,64	1:10
Лист	Листов 1	

ЦНИИЭП инженерного оборудования г. Москва

Альбом 5

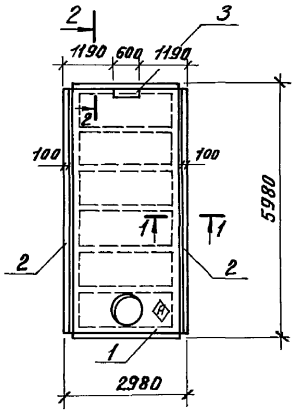

1 – 1

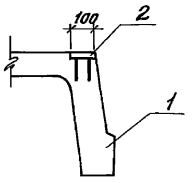

2 – 2

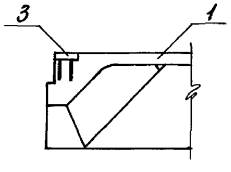

Формат	Зона	Поз.	Обозначение	Наименование	Кол.	Примечание
				Сборочные единицы		
А3		1	ГОСТ 22701.2-77	ПВ7-5А IV Т	1	
А4		2	3.400-6/76	Изделие закладное МН1-9		
				ℓ=5980	2	
А4		3	3.400-6/76	Изделие закладное МН1-9		
				ℓ=600	1	

Ведомость расхода стали на элемент, кг

Марка элемента	Изделия закладные						Общий расход
	Арматура класса			Прокат марки			
	А III			С 235			
	ГОСТ 5781-82			ГОСТ 19903-74			
	ф 8		Итого	-100×6		Итого	
ПВ7-5А IV Т-1	12.6		12.6	56.22		56.22	68.82

1. Знак ◇А нанести несмываемой краской
2. Покрытие закладных деталей - Гор. Ц.50-60

Привязан:

Инв. № подл. | Подпись и дата | Взам. инв. №

Провер.	Лазарева	
Техник	Метцгер	
Зав.гр.	Левина	
Гл.констр.	Пронин	
Н.контр.	Левина	
Нач.отд.	Письман	

ТП 901-3-285.91 -КЖ.И.56.0.0.0

Плита покрытия ПВ7-5А IV Т-1

Стадия	Масса	Масштаб
Р	3200	1:100

Лист | Листов 1

ЦНИИЭП инженерного оборудования г. Москва

25219-07 37 Формат А3

Формат	Зона	Поз.	Обозначение	Наименование	Кол.	Примечание
				Сборочные единицы		
А3		1	1.038.1-1.1 150000-01	5ПБ30-37-П	1	
А4		2	3.400-6/76	Изделие закладное МН4-27	4	

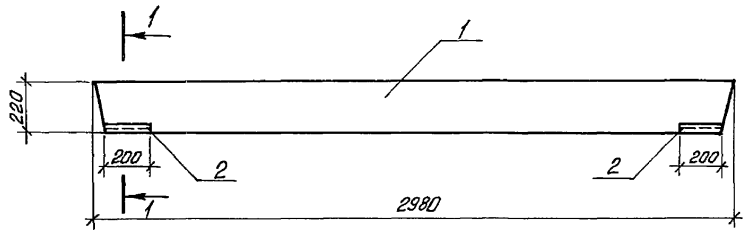

1 – 1

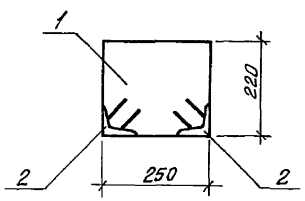

Ведомость расхода стали на элемент, кг

Марка элемента	Изделия закладные						Общий расход
	Арматура класса			Прокат марки			
	А III			С 235			
	ГОСТ 5781-82			ГОСТ 8509-86			
	ф8		Итого	L63×6		Итого	
5ПБ30-37-п	1.6		1.6	4.4		4.4	6.0

1. Покрытие поверхности закладных деталей: Гор. ц. 50-60

Альбом 5

Инв. № подл.	Подпись и дата	Взам. инв. №

Привязан:

Инв. №

Провер.	Лазарева	
Техник	Метцгер	
Зав. гр.	Левина	
Гл. констр.	Пронин	
Н. контр.	Левина	
Нач. отд.	Письман	

ТП 901-3-285.91 -КЖ.И. 57.0.0.0

Перемычка 5ПБ-30-37-п-1

Стадия	Масса	Масштаб
Р	410	—
Лист	Листов 1	

ЦНИИЭП инженерного оборудования г. Москва

Альбом 5

Формат	Зона	Поз.	Обозначение	Наименование	Кол.	Примечание
				Сборочные единицы		
А3		1	1.038.1-1.1 070000-03	ЗПБ30-8П	1	
А4		2	3.400-6/76	Изделие закладное МН4-27	4	

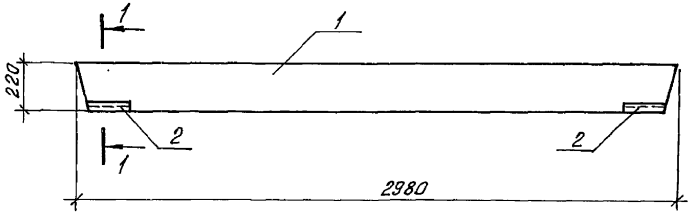

1 — 1

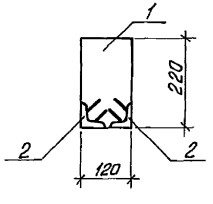

Ведомость расхода стали на элемент, кг

Марка элемента	Изделия закладные						Общий расход
	Арматура класса A III			Прокат марки С 235			
	ГОСТ 5781-82			ГОСТ 2 -8(			
	ф 8		Итого	∠63×6		Итого	
ЗПБ 30-8-п	1.6		1.6	4.4		4.4	6.0

1. Покрытие поверхности закладных деталей: Гор. ц. 50-60

Привязан:	Провер.	Лазорева	
	Техник	Метцгер	
	Зав.гр.	Левина	
	Гл.констр.	Пронин	
Инв.№	Н.контр.	Левина	
	Нач.отд.	Письман	

ТП 901-3-285.91 – КН.И.58.0.0

Перемычка ЗПБ30-8-п-1

Стадия	Масса	Масштаб
Р	197	—
Лист	Листов 1	

ЦНИИЭП инженерного оборудования г. Москва

Инв.№ подл. | Подпись и дата | Взам. инв.№

Альбом 5

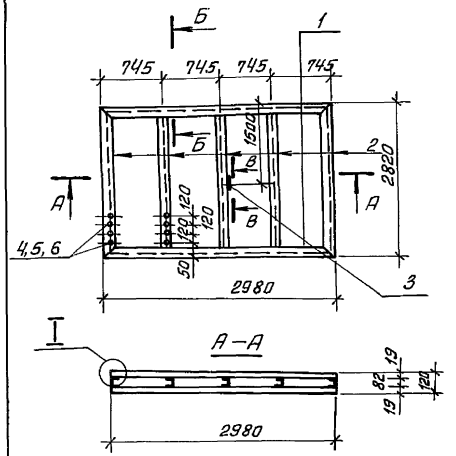

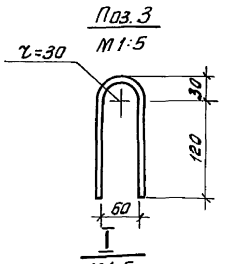

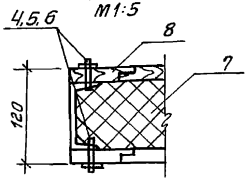

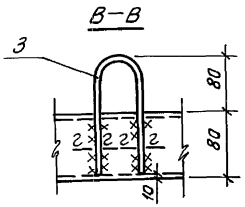

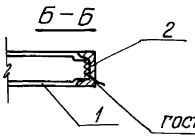

ГОСТ 5264-80-Т3-Δ4

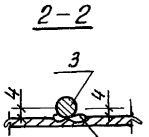

Сварка ручная электродуговая

Формат	Зона	Поз.	Обозначение	Наименование	Кол.	Примеч.
				Детали		
Б4		1	ТП 901-3-285.91-КЖ.И.59.000-1	Швеллер 8 ГОСТ 8240-72 / С 245 ГОСТ 27772-88		
				ℓ=2980	2	20.7 кг
Б4		2	-2	Швеллер 8 ГОСТ 8240-72 / С 245 ГОСТ 27772-88		
				ℓ=2820	5	21.1 кг
		3	-3	Ф14 А I ГОСТ 5781-82; ℓ=335	1	0.4 кг
				Стандартные изделия		
		4		Болт М6-26.58 ГОСТ 7796-70*	160	
		5		Гайка М6.5 ГОСТ 5915-70*	160	
		6		Шайба 2.6×2.0 ГОСТ 11371-78	160	
				Материалы		
				Утеплитель-минераловатные плиты		
		7		γ=75 кг/м³; ГОСТ 9573-82	0.72	м³
				Доска S=19 сорт 3		
		8		ГОСТ 24454-80; ГОСТ 8486-86 Е	0.32	м³

1. Сварку производить электродами Э-42 по ГОСТ 9467-75 катет шва=4 мм.
2. Покрытие: окраска эмалью ПФ-115 2 слоя по ГОСТ 6455-76 по грунтовке ПФ-020 (ТУБ-10-1940-84).
3. Доски-в четверть: антисептировать.

Привязан:

Инв. №

Провер.	Лазарева	
Техник	Метцгер	
Рук. гр.	Левина	
Гл. конст.	Пронин	
Н. контр.	Левина	
Нач. отд.	Письман	

ТП 901-3-285.91 -КЖ.И.59.000

Щит ЩЗ

Стадия	Масса	Масштаб
Р	220.7	—
Лист	Листов 1	

ЦНИИЭП инженерного оборудования г. Москва

Инв. № подл. | Подпись и дата | Взам. инв. №

Альбом 5

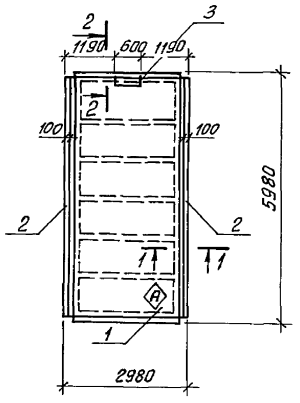

1—1

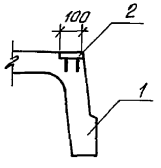

2—2

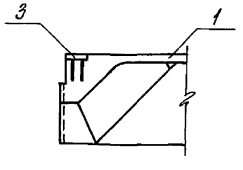

Формат	Зона	Поз.	Обозначение	Наименование	Кол.	Примечание
				Сборочные единицы		
А3		1	ГОСТ 22701.0-77	ПГ-5АIVт	1	
А4		2	3.400-6/76	Изделие закладное МН1-9		
				ℓ=5980	2	
А4		3	3.400-6/76	Изделие закладное МН1-9		
				ℓ=600	1	

Ведомость расхода стали на элемент, кг

Марка элемента	Изделия закладные						Общий расход
	Арматура класса			Прокат марки			
	AIII			С 235			
	ГОСТ 5781-82			ГОСТ 19903-74			
	ф 8		Итого	-100×6		Итого	
ПГ-5АIVт-1	12.6		12.6	56.22		56.22	68.82

1. Знак Ⓐ нанести несмываемой краской
2. Покрытие закладных деталей: Гор. ц. 50-60

Привязан:

Инв.№

Провер.	Лазарева	
Техник	Метцгер	
Зав.пр.	Левина	
Гл.констр.	Пронин	
Н.контр.	Левина	
Нач.отд.	Письман	

ТП 901-3-285.91 -КЖ.И.60.0.0.0

Плита покрытия ПГ-5АIVт-1

Стадия	Масса	Масштаб
Р	2650	1:100
Лист	Листов 1	

ЦНИИЭП инженерного оборудования г. Москва

Инв.№ подл. | Подпись и дата | Взам. инв.№

Альбом 5

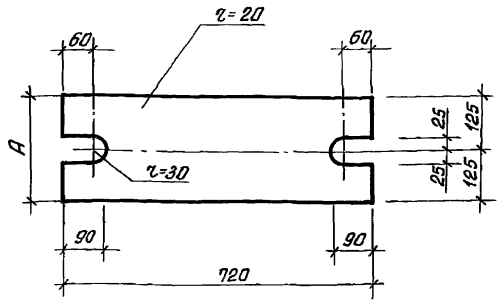

Покрытие Гор. ц. 50-60.

Обозначение	Марка	A, мм	Масса, кг
ТП 901-3-285.91-КЖ.И.62.0.0.01	МС1	250	28,3
-01	МС4	300	33,9

Привязан:

Инв.№

Инв.№ подл. | Подпись и дата | Взам. инв.№

Провер.	Лазарева	
Техник	Метцгер	
Зав. гр.	Левина	
Гл. спец.	Пронин	
Н. контр.	Левина	
Нач. отд.	Письман	

ТП 901-3-285.91 -КЖ.И.62.0.0.0

Элемент соединительный МС1, МС4

Стадия	Масса	Масштаб
Р	См. табл.	1:20
Лист	Листов 1	

Лист Б-20 ГОСТ 19903-74 / С 245 ГОСТ 27772-88

ЦНИИЭП инженерного оборудования г. Москва

Формат А4

Альбом

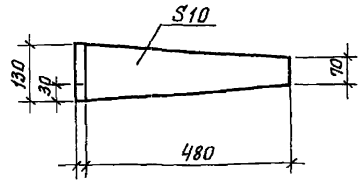

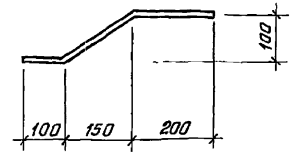

Покрытие: Гор. ц. 50-60.

Привязан:

Инв.№

Инв.№ подл. | Подпись и дата | Взам. инв.№

Провер.	Лазарева	
Техник	Метцгер	
Зав. гр.	Левина	
Гл.спец.	Пронин	
Н.контр.	Левина	
Нач.отд.	Письман	

ТП 901-3-285.91 -КЖ.И.61.0.0.0

Элемет соединительный МС2

Стадия	Масса	Масштаб
Р	3,7	1:10
Лист	Листов 1	

Лист Б-10 ГОСТ 19903-74 / С 245 ГОСТ 27772-88

ЦНИИЭП инженерного оборудования г. Москва

Формат А4

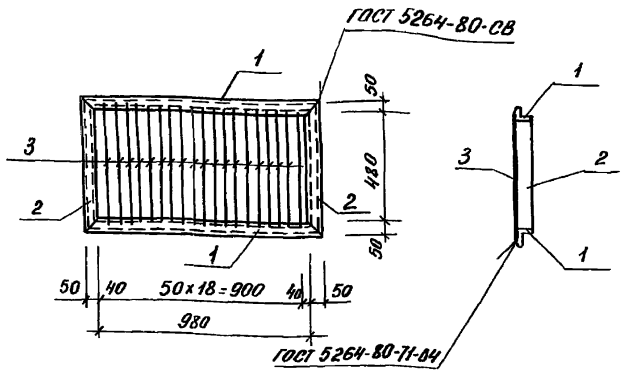

Формат	Зона	Поз.	Обозначение	Наименование	Кол. шт.	Примеч.
				Детали		
Б4		1	ТП 901-3-285.91 КЖИ-63.000-1	Уголок 50×5 ГОСТ 8509-86 / С235 ГОСТ 27772-88 ℓ=1080	2	3,8
Б4		2	2	Уголок 50×5 ГОСТ 8509-86 / С235 ГОСТ 27772-88 ℓ=580	2	2,2
Б4		3	3	ф12А I ГОСТ 5781-82 ℓ=560	19	0,5

Покрытие поверхностей-масляная краска (ГОСТ 695-77) за 2 раза по грунту ГФ-020

Привязан

Инв. №

Провер.	Левина		
Вед. инж.	Капустин		
Зав. гр.	Левина		
Гл. спец.	Пронин		
Н. контр.	Лазарева		
Нач. отд.	Письман		

ТП 901-3-285.91 -КЖИ.63.0.0.0

Решетка Р1

Стадия	Масса	Масштаб
Р	21,5	1:50
Лист	Листов 1	

ЦНИИЭП инженерного оборудования г. Москва

Формат А4

Инв. № подл. | Подпись и дата | Взам. инв. №

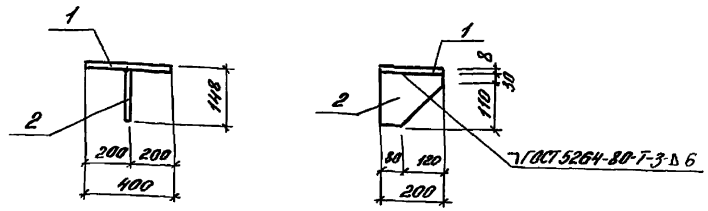

Формат	Зона	Поз.	Обозначение	Наименование	Кол.	Примеч.
				Детали		
Б4		1	ТП 901-3-285.91 КЖИ.66.0.0.0-1	Полоса Б-28×200 ГОСТ 19903-74 ℓ=400 / С235 ГОСТ 27772-88	1	2,5 кг
Б4		2	-2	Полоса Б-28×200 ГОСТ 19903-74 ℓ=140 / С235 ГОСТ 27772-88	1	0,9 кг

Покрытие: гор ц 50-60

Привязан:

Инв. №

Провер.	Левина		
Вед. инж.	Капустин		
Зав. груп.	Левина		
Гл. спец.	Пронин		
Н. контр.	Лазарева		
Нач. отд.	Письман		

ТП 901-3-285.91 -КЖ.И.66.0.0.0

Соединительный элемент МС6

Стадия	Масса	Масштаб
Р	3,4	—
Лист	Листов 1	

ЦНИИЭП инженерного оборудования г. Москва

Инв. № подл. | Подпись и дата | Взам. инв. №

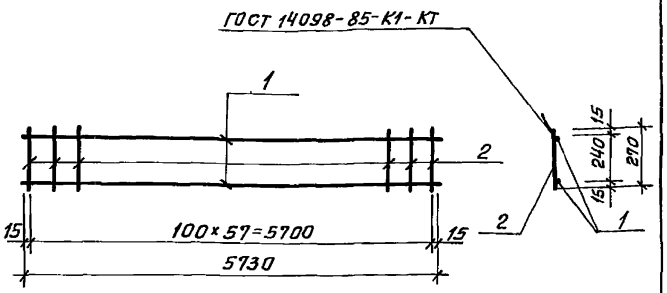

Формат	Зона	Поз.	Обозначение	Наименование	Кол. шт.	Примеч.
				Детали		
		1	ТП 901-3-285.91 -КЖ.И.65.0.0.01	Ф16А III ГОСТ 5781-82 ℓ=5730	2	9.0
		2	-02	Ф6АI ГОСТ 5781-82 ℓ=270	58	0.1

Привязан:

Инв. №

Взам. инв. №

Подпись и дата

Инв. № подл.

Проверил	Левина	
Инжен.	Капустин	
Зав. гр.	Левина	
Гл. конст.	Пронин	
Н. контр.	Казарева	
Нач. отд.	Письман	

ТП 901-3-285.91 -КЖ.И.65.0.0.0

Кр 1

Стадия	Масса	Масштаб
Р	23.8	б/м
Лист	Листов 1	

ЦНИИЭП инженерного оборудования г. Москва

Формат А4

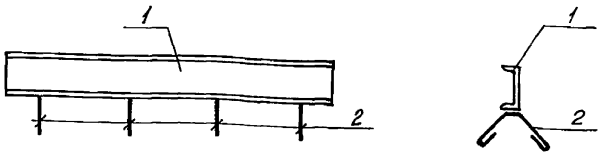

Формат	Зона	Поз.	Обозначение	Наименование	Кол. шт.	Примеч.
				Детали		
		1	ТП 901-3-285.91 -КЖ.И.64.0.0.01	С20 ГОСТ 8240-72 ℓ=1500	1	31.5
		2	-02	Ф8АI ГОСТ 5781-82 ℓ=420	4	0.2

Привязан:

Инв. №

Взам. инв. №

Подпись и дата

Инв. № подл.

Проверил	Левина	
Инжен.	Капустин	
Зав. гр.	Левина	
Гл. конст.	Пронин	
Н. контр.	Лазарева	
Нач. отд.	Письман	

ТП 901-3-285.91 -КЖ.И.64.0.0.0

Закладная деталь МН2

Стадия	Масса	Масштаб
Р	32.3	1:20
Лист	Листов 1	

ЦНИИЭП инженерного оборудования г. Москва

Формат А4

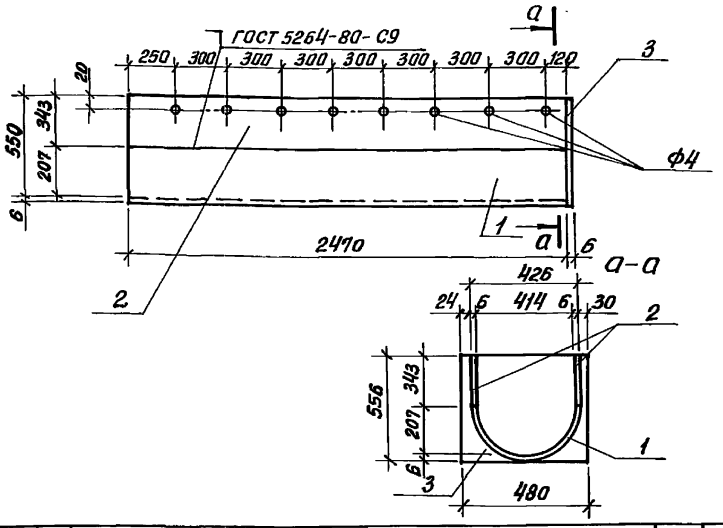

Формат	Зона	Поз.	Обозначение	Наименование	Кол. шт.	Примеч.
				Детали		
БЧ		1	ТП 901-3-285.91-КН.И 67.0.0.0-1	1/2 трубы 426х6х2410 ГОСТ 10704-76 / с235 ГОСТ 27772-88	1	77.5 кг
БЧ		2	-2	Полоса Б-2 6х345х2410 ГОСТ 19903-74 / С 235 ГОСТ 27772-88	2	39.9 кг
БЧ		3	-3	Полоса Б-2 6х536х480 ГОСТ 19903-74 / С 235 ГОСТ 27772-88	1	12,5 кг

Взам. инв.№

Подпись и дата

Инв.№ подл.

Привязан:

Инв.№

ТП 901-3-285.91			-КН.И. 67.0.0.0
Лоток металлический ЛМ-1	Стадия	Масса	Масштаб
	Р	169.8	1:25
	Лист	Листов 1	
	ЦНИИЭП инженерного оборудования г. Москва		

Провер.	Левина	
Вед. инж.	Капустин	
Зав. гр.	Левина	
Гл. спец.	Пронин	
Н. контр.	Лазарева	
Нач. отд	Письман	

Формат А4

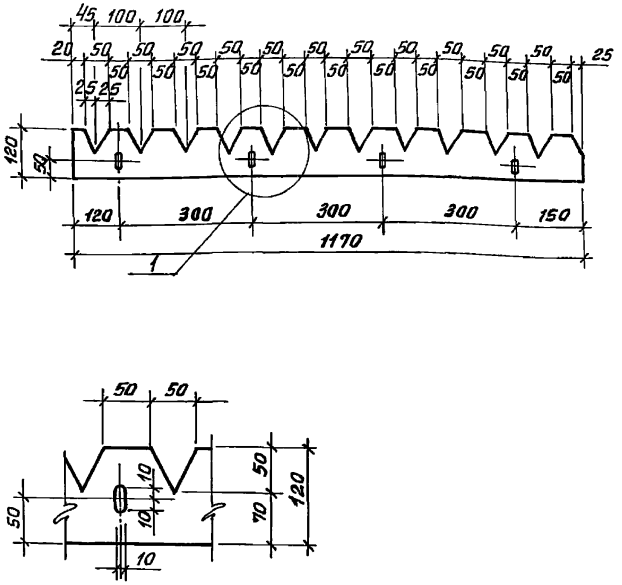

Взам. инв.№

Подпись и дата

Инв.№ подл.

Привязан:

Инв.№

ТП 901-3-285.91			-КН.И. 68.0.0.0
Водослив В-1	Стадия	Масса	Масштаб
	Р	0.5	1:10
	Лист	Листов 1	
Стекло СБ.III 3х120х2340 сорт 2 ГОСТ 9784-75	ЦНИИЭП инженерного оборудования г. Москва		

Провер.	Левина	
Вед. инж.	Капустин	
Зав. гр.	Левина	
Гл. спец.	Пронин	
Н. контр.	Лазарева	
Нач. отд	Письман	

Альбом 5

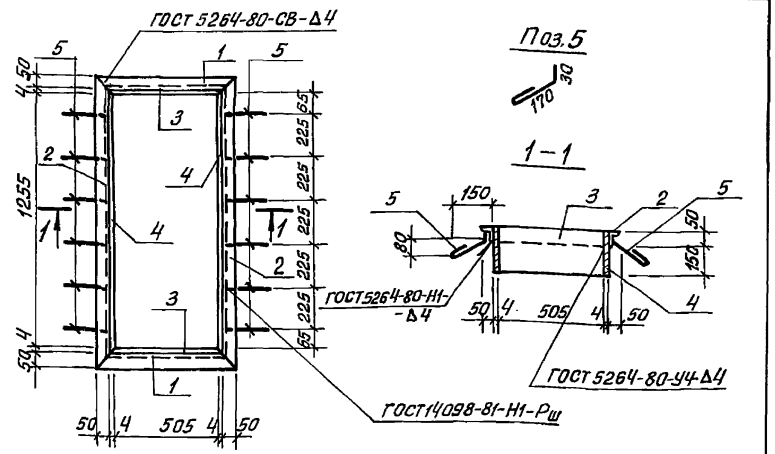

Формат	Зона	Поз.	Наименование	Обозначение	Кол.	Примечан.
				Детали		
Б4		1	ТП 901-3-285.91-КЖ.И.73.0.0.01	Уголок 50×50×58-ГОСТ 8509-86 / С 245 ГОСТ 27772-88 ℓ=615	2	2.3 кг
Б4		2	-02	Уголок 50×50×58 ГОСТ 8509-96 / С 245 ГОСТ 27772-88 ℓ=1365	2	6.2 кг
Б4		3	-03	Лист Б-2 4×200 ГОСТ 19903-74 / С-245 ГОСТ 27772-88 ℓ=505	2	3.17 кг
Б4		4	-04	Лист Б-2 4×200 ГОСТ 19903-74 / С 245 ГОСТ 27772-88 ℓ=1255	2	7.9 кг
Б4		5	-05	ф6 АI-ГОСТ 5781-82 ℓ=250	12	0.06 кг

Изделия окрасить масляной краской (ГОСТ 9292-85) за 2 раза по грунтовке ГФ-021 (ГОСТ 25129-82).

Привязан:

Инв. №

Взам. инв. № | Подпись и дата | Инв. № подл.

ТП 901-3-285.91 -КЖ.И.73.0.0.0

Рамка металлическая РМ1

Стадия	Масса	Масштаб
Р	37.9	1:20

Лист | Листов 1

Проверил	Левина	
Вед.инж.	Капустин	
Зав.гр.	Левина	
Гл.конст.	Пронин	
Н.контр.	Лазарева	
Нач.отд.	Письман	

ЦНИИЭП инженерного оборудования г. Москва

Формат А4

Альбом

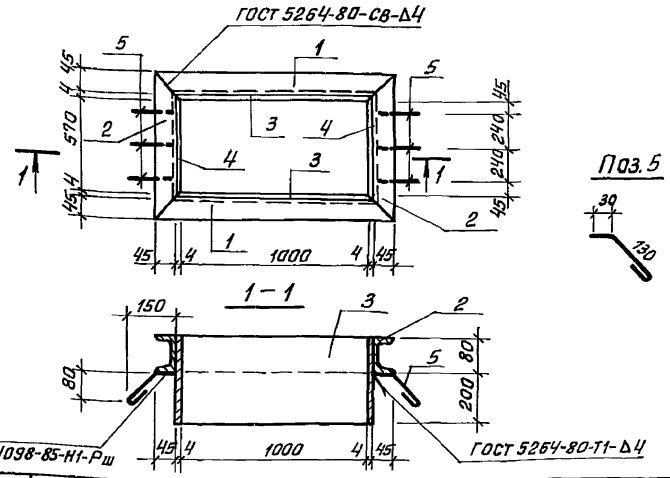

Формат	Зона	Поз.	Наименование	Обозначение	Кол.	Примеч.
				Детали		
Б4		1	ТП 901-3-285.91-КЖ.И.74.0.0.01	Швеллер 10 ГОСТ 8240-72 / С 245 ГОСТ 27772-88 ℓ=1098	2	9.4 кг
Б4		2	-02	Швеллер 10 ГОСТ 8240-72 / С 245 ГОСТ 27772-88 ℓ=666	2	5.7 кг
Б4		3	-03	Лист Б-2 4×300 ГОСТ 19903-74 / С 245 ГОСТ 27772-88 ℓ=1008	2	9.5 кг
Б4		4	-04	Лист Б-2 4×300 ГОСТ 19903-74 / С 245 ГОСТ 27772-88 ℓ=578	2	5.4 кг
Б4		5	-05	ф6 АI-ГОСТ 5781-82 ℓ=240	6	0.05 кг

Изделие окрасить масляной краской (ГОСТ 8292-85) за 2 раза по грунтовке ГФ-21 (ГОСТ 25129-82).

Привязан:

Инв. №

Взам. инв. № | Подпись и дата | Инв. № подл.

ТП 901-3-285.91 -КЖ.И.74.0.0.0

Рамка металлическая РМ2

Стадия	Масса	Масштаб
Р	60.3	1:20

Лист | Листов 1

Провер.	Левина	
Инж.	Капустин	
Зав.гр.	Левина	
Гл.конст.	Пронин	
Н.контр.	Лазарева	
Нач.отд.	Письман	

ЦНИИЭП инженерного оборудования г. Москва

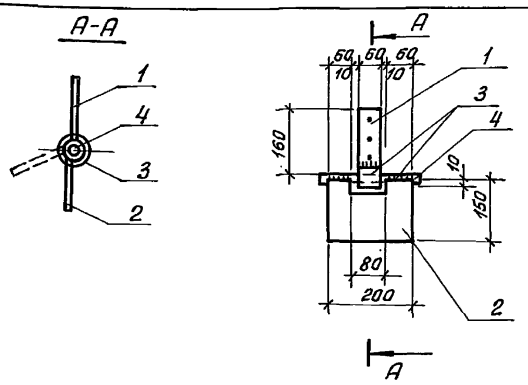

Формат	Зона	Поз.	Обозначение	Наименование	Кол.	Примеч.
				Детали		
Б4		1	ТП901-3-285.91-КЖ.И. 75.0.0.0 -1	Полоса Б-2 6х60 ГОСТ 19903-74 / С235 ГОСТ 27772-88		
				ℓ=160	1	0.45кг
Б4		2	-2	Полоса Б-2 6х150 ГОСТ 19903-74 / С235 ГОСТ 27772-88		
				ℓ=200	1	1.4кг
Б4		3	-3	Труба 25 ГОСТ 3262-75* ℓ=60	3	1.3кг
Б4		4	-4	ф18 AI-ГОСТ 5781-82 ℓ=230	1	0.46кг

1. Сварку производить электродами Э-42 по ГОСТ 9467-75. Катет шва 6 мм.
2. Покрытие: окраска эмалью ПФ-115 по ГОСТ 6465-76 в 2 слоя по грунтовке ПФ (ТУ6-10-1940-84).

Привязан:

Инв.№

Взам.инв.№ | Подпись и дата | Инв.№ подл.

Провер.	Левина	
Инж. II к.	Лазарева	
Зав.гр.	Левина	
Гл.констр.	Пронин	
Н.контр.	Капустин	
Нач.отд.	Письман	

ТП 901-3-285.91 -КЖ.И. 75.0.0.0

Петля ПЛ-1

Стадия	Масса	Масштаб
Р	3.6	—
Лист	Листов 1	

ЦНИИЭП инженерного оборудования г. Москва

Формат А4

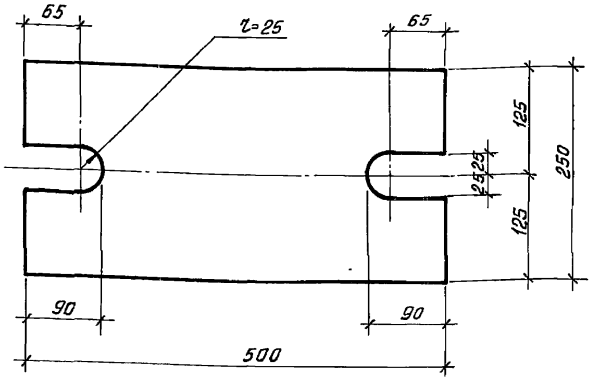

Покрытие - Гар. ц. 50-60.

Привязан:

Инв.№

Взам.инв.№ | Подпись и дата | Инв.№ подл.

Провер.	Лазарева	
Техник	Метцгер	
Зав.гр.	Левина	
Гл.конст.	Пронин	
Н.контр.	Капустин	

ТП 901-3-285.91 -КЖ.И. 76.0.0.0

Элемент соединительный МС5

Лист Б-20 ГОСТ 19903-74 / С245 ГОСТ 27772-88

Стадия	Масса	Масштаб
Р	19.63	—
Лист	Листов 1	

ЦНИИЭП инженерного оборудования г. Москва

Формат А4

Альбом 5

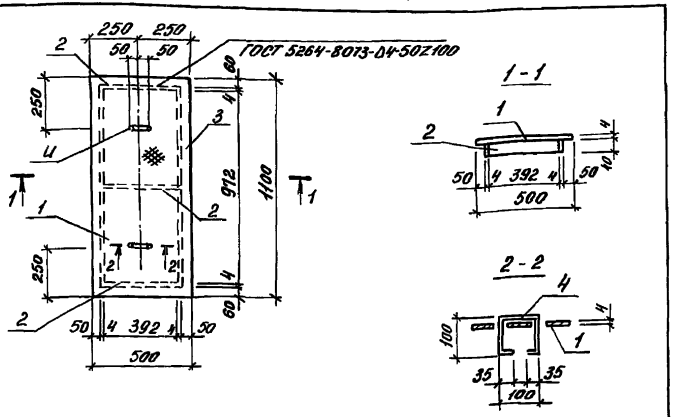

Формат	Зона	Поз.	Обозначение	Наименование	Кол. шт.	Примеч.
				Детали		
Б4		1	ТП 901-3-285.91 -КЖИ90.00.01	Лист ромб К-40х500х1100 ГОСТ 8568-77 С235	0,55 кг	23,8
Б4		2	-02	Полоса 6-4х40 ГОСТ 19903-74 С235 ГОСТ 27772-88 ℓ=400	3	0,5
Б4		3	-03	Полоса 6-4х40 ГОСТ 19903-74 С235 ГОСТ 27772-88 ℓ=930	2	1,24
Б4		4	-04	ф10 А I ГОСТ 5781-82 ℓ=370	2	0,23

Изделие окрасить масляной краской (ГОСТ 8292-85) за 2 раза по грунтовке ГФ-21 (ГОСТ 25129-82)

Привязан

Инв. №

Взам. инв. №

Подпись и дата

Инв. № подл.

Провер.	Левина	
Вед. инж.	Капустина	
Зав. гр.	Левина	
Гл. спец.	Пронин	
Н. контр.	Лазарева	
Нач. отд.	Письман	

ТП 901-3-285.91 -КЖ.И.90.0.0

Щит металлический Щ1

Стадия	Масса	Масштаб
Р	28.2	1:20
Лист	Листов 1	

ЦНИИЭП инженерного оборудования г. Москва

Формат А4

Альбом 5

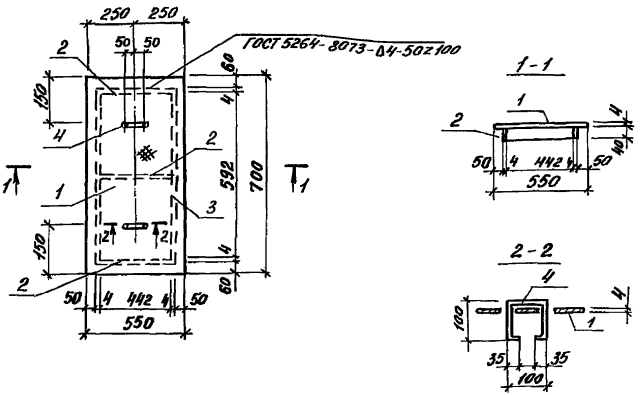

Формат	Зона	Поз.	Обозначение	Наименование	Кол. шт.	Прим.
				Детали		
		1	ТП 901-3-285.91 КЖИ70.00.01	Лист ромб К-40х700х550 ГОСТ 8568-77 С235	0.4	13.3
		2	-02	Полоса 6-4х40 ГОСТ 19903-74 С235 ГОСТ 27772-88 ℓ=450	3	0.6
		3	-03	Полоса 6-4х40 ГОСТ 19903-74 С235 ГОСТ 27772-88 ℓ=600	2	0.7
		4	-04	ф10 А I ГОСТ 5781-82 ℓ=370	2	0.23

Изделие окрасить масляной краской (ГОСТ 8292-85) за 2 раза по грунтовке ГФ-21 (ГОСТ 25129-82)

Привязан

Инв. №

Взам. инв. №

Подпись и дата

Инв. № подл.

Провер.	Левина	
Инжен.	Капустин	
Зав. гр.	Левина	
Гл. спец.	Пронин	
Н. контр.	Лазарева	
Нач. отд.	Письман	

ТП. 901-3-285.91 -КЖИ 70.0.0

Щит металлический Щ2

Стадия	Масса	Масштаб
Р	17.0	1:20
Лист	Листов	

ЦНИИЭП инженерного оборудования г. Москва

Альбом 5

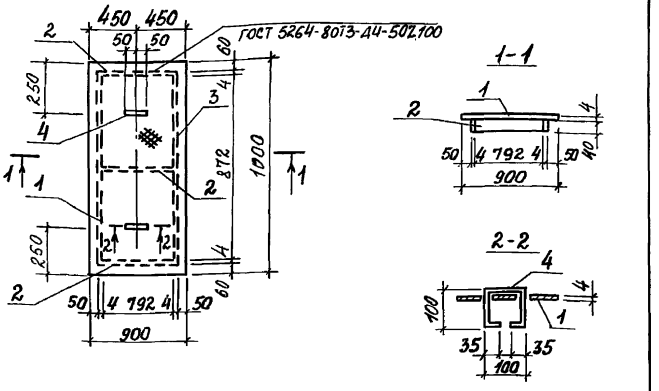

Формат	Зона	Поз.	Обозначение	Наименование	Кол. шт.	Примеч.
				Дета		
Б4		1	ТП 901-3-285.91-КЖИ71.0.0.0-1	Лист РОМБК-40×900×1000 ГОСТ 8568-77 С235	0,90	м² 30,1
Б4		2	-2	Полоса Б-4×40 ГОСТ 19903-74 / С239 ГОСТ 27772-88 - l=792	3	1.00
Б4		3	-3	Полоса Б-4×40 ГОСТ 19903-74 / С235 ГОСТ 27772-88 - l=880	2	1.11
Б4		4	-4	Ф10АI ГОСТ 5781-82 l=370	2	0,23

Изделие окрасить масляной краской (ГОСТ 8292-85) за 2 раза по грунтовке ГФ-21 (ГОСТ 25129-82)

Привязан

Инв. №

Проверил	Левина		
Вед. инж.	Капустин		
Зав. гр.	Левина		
Гл. спец.	Пронин		
Н. контр.	Лазарева		
Нач. отд.	Письман		

ТП 901-3-285.91 -КЖИ. 71.0.0.0

Щит металлический Щ4

Стадия	Масса	Масшт.
Р	35,78	—

Лист | Листов 1

ЦНИИЭП инженерного оборудования г. Москва

Формат А4

Инв. № подл. | Подп. и дата | Взам. инв. №

Альбом 5

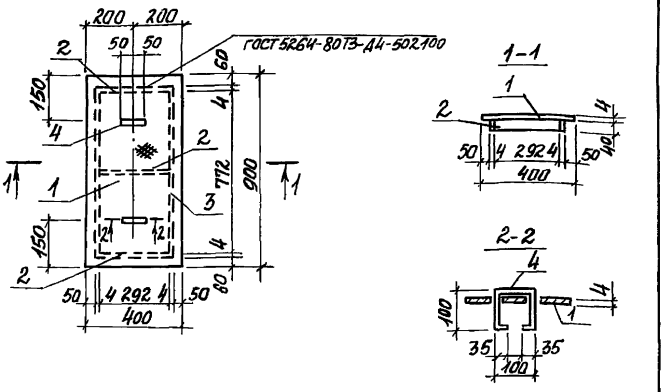

Формат	Зона	Поз.	Обозначение	Наименование	Кол. шт.	Примеч.
				Детали		
		1	ТП 901-3-285.91 КЖИ71.0.0.0-1	Лист РОМБК-40×400×900 ГОСТ 8568-77 С235	0,36	м² 12,02
		2	-2	Полоса Б-4×40 ГОСТ 19903-74 / С235 ГОСТ 27772-88 l=992	3	0,37
		3	-3	Полоса Б-4×40 ГОСТ 19903-74 / С235 ГОСТ 27772-88 l=780	2	0,98
		4	-4	Ф10АI ГОСТ 7581-82 l=370	2	0,23

Изделие окрасить масляной краской (ГОСТ 8292-85) за 2 раза по грунтовке ГФ-21 (ГОСТ 25129-82).

Привязан

Инв. №

Провер.	Левина		
Инжен.	Капустин		
Зав. гр.	Левина		
Гл. спец.	Пронин		
Н. контр.	Лазарева		
Нач. отд.	Письман		

ТП 901-3-285.91 -КЖИ. 72.0.0.0

Щит металлический Щ5

Стадия	Масса	Масшт.
Р	15,55	—

Лист | Листов 1

ЦНИИЭП инженерного оборудования г. Москва

Формат А4

Инв. № подл. | Подп. и дата | Взам. инв. №

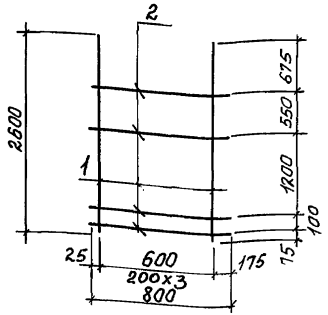

Формат	Зона	Поз.	Обозначение	Наименование	Кол.	Примечание
				Детали		
Б4		1	ТП 901-3-285.91 КЖ.И80.000-1	ф12AIII ГОСТ 5781-82 ℓ=2600	4	2,31 кг
Б4		2	-2	ф6AIII ГОСТ 5781-82 ℓ=800	6	0,18 кг

Привязан

Инв. №

Взам. инв. №

Подп. и дата

Инв. № подл.

Проверил	Лазарева	
Техник	Метигер	
Зав. гр.	Левина	
Гл. констр.	Пронин	
Н. контр.	Левина	
Нач. отд.	Письман	

ТП 901-3-285.91 КЖ.И80.0.0.0

Сетка арматурная С4

Стадия	Масса	Масштаб
Р	10,31	—
Лист	Листов 1	

ЦНИИЭП Инженерного оборудования г. Москва

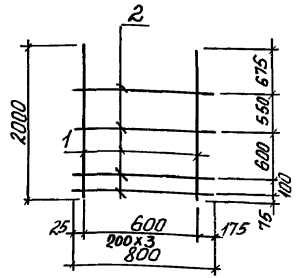

Формат	Зона	Поз.	Обозначение	Наименование	Кол.	Примечание
				Детали		
Б4		1	ТП 901-3-285.91 -КЖ.И81.000-1	ф12AIII ГОСТ 5781-82 ℓ=2000	4	1,78 кг
Б4		2	-2	ф6AIII ГОСТ 5781-82 ℓ=800	5	0,18 кг

Привязан

Инв. №

Взам. инв. №

Подп. и дата

Инв. № подл.

Провер.	Лазарева	
Техник	Метигер	
Зав. гр.	Левина	
Гл. констр.	Пронин	
Н. контр.	Левина	
Нач. отд.	Письман	

ТП 901-3-285.91 КЖ.И.81.0.0.0

Сетка арматурная С5

Стадия	Масса	Масштаб
Р	8,02	—
Лист	Листов 1	

ЦНИИЭП Инженерного оборудования г. Москва

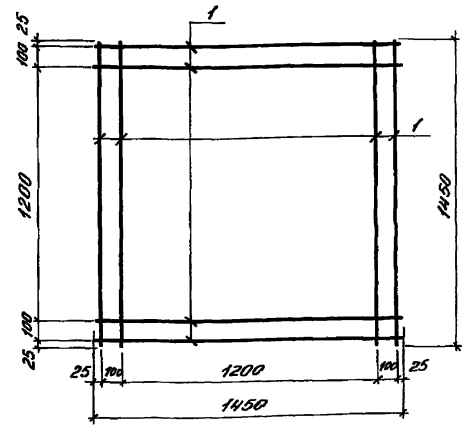

Формат	Зона	Поз.	Обозначение	Наименование	Кол.	Примечание
				Детали		
		1	ТП 901-3-285.91 КЖ.И82.000-1	ф8А III ГОСТ 5781-82 ℓ=1450	8	0,57 кг

Привязан

Инв. №

Инв. № подл.	Подпись и дата	Взам. инв. №	

ТП 901-3-285.91 КЖ.И82.0.0.0

Сетка арматурная С6

Стадия	Масса	Масштаб	
Р	4.56	—	
Лист	Листов 1		

ЦНИИЭП инженерного оборудования г. Москва

Провер.	Лазарева	
Техник	Метцгер	
Зав. гр.	Левина	
Гл. констр.	Пронин	
Н. контр.	Левина	
Нач. отд.	Письман	

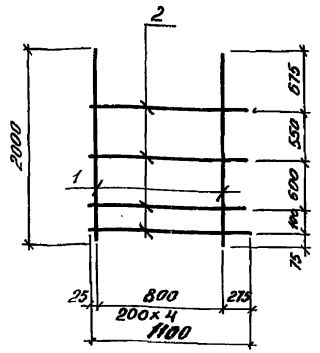

Формат	Зона	Поз.	Обозначение	Наименование	Кол.	Примечание
				Детали		
		1	ТП 901-3-285.91 КЖ.И83.000-1	ф12А III ГОСТ 5781-82 ℓ=2000	4	1.78 кг
		2	-2	ф6А III ГОСТ 5781-82 ℓ=1100	5	0,25 кг

Привязан

Инв. №

Инв. № подл.	Подпись и дата	Взам. инв. №	

ТП 901-3-285.91 КЖ.И83.0.0.0

Сетка арматурная С7

Стадия	Масса	Масштаб	
Р	8,37 кг	—	
Лист	Листов 1		

ЦНИИЭП инженерного оборудования г. Москва

Провер.	Лазарева	
Техник	Метцгер	
Зав. гр.	Левина	
Гл. конст.	Пронин	
Н. контр.	Левина	
Нач. отд.	Письман	

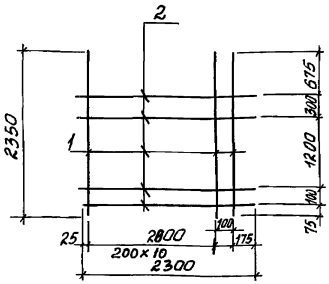

Формат	Зона	Поз.	Обозначение	Наименование	Кол.	Примечание
				Детали		
Б4		1	ТП 901-3-285.91 - КЖ.И84.000-1	ф12AIII ГОСТ5781-82 ℓ=2350	12	2.09 кг
Б4		2	-2	ф8AIII ГОСТ5781-82 ℓ=2300	5	0,91 кг

Привязан

Инв. №

Взам. инв. №

Подп. и дата

Инв. № подл.

Провер.	Лазарева		
Техник	Метигер		
Зав. гр.	Левина		
Гл. конст.	Пронин		
Н. контр.	Левина		
Нач. отд.	Письман		

ТП 901-3-285.91 КЖ.И84.0.0.0

Сетка арматурная С8

Стадия	Масса	Масштаб
Р	29,55	—
Лист	Листов 1	

ЦНИИЭП Инженерного оборудования г. Москва

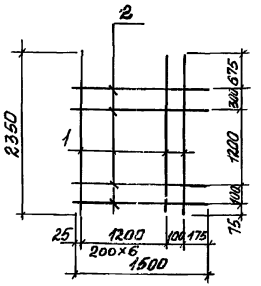

Формат	Зона	Поз.	Обозначение	Наименование	Кол.	Примеч.
				Детали		
Б4		1	ТП 901-3-285.91 КЖ.И85.000-1	ф12AIII ГОСТ 5781-82 ℓ=2350	8	2,09 кг.
Б4		2	-2	ф8AIII ГОСТ 5781-82 ℓ=1500	5	0,59 кг.

Привязан

Инв. №

Взам. инв. №

Подп. и дата

Инв. № подл.

Провер.	Лазарева		
Техник	Метигер		
Зав. гр.	Левина		
Гл. конст.	Пронин		
Н. контр.	Левина		
Нач. отд.	Письман		

ТП 901-3-285.91 КЖ.И85.0.0.0

Сетка арматурная С9

Стадия	Масса	Масштаб
Р	21,19	—
Лист	Листов 1	

ЦНИИЭП Инженерного оборудования г. Москва

Альбом 5

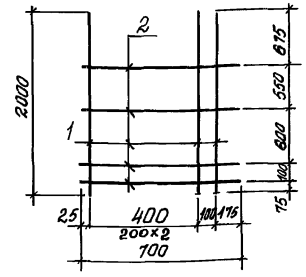

Формат	Зона	Поз.	Обозначение	Наименование	Кол.	Примеч.
				Детали		
		1	ТП 901-3-285.91 КЖ.И86.000-1	ф12AIII ГОСТ 5781-82 ℓ=2000	4	1,78 кг
		2	-2	ф6AIII ГОСТ 5781-82 ℓ=700	4	0,16 кг

Привязан

Инв.№

Взам. инв.№ | Подп. и дата | Инв.№ подл.

Провер.	Лазарева	
Техник	Метигер	
Зав.гр.	Левина	
Гл.конст.	Гронин	
Н.контр.	Левина	
Нач.отд.	Письман	

ТП 901-3-285.91 КЖ.И 86.0.0.0

Сетка арматурная С10

Стадия	Масса	Масштаб
Р	7,76 кг	—
Лист	Листов 1	

ЦНИИЭП Инженерного оборудования г. Москва

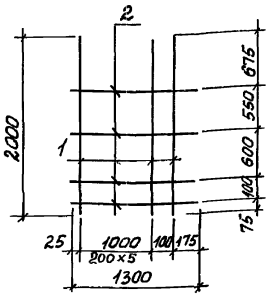

Формат	Зона	Поз.	Обозначение	Наименование	Кол.	Примеч.
				Детали		
		1	ТП 901-3-285.91 - КЖ.И87.000-1	ф12AIII ГОСТ 5781-82 ℓ=2000	7	1,78 кг
		2	-2	ф6AIII ГОСТ 5781-82 ℓ=1300	4	0,29 кг

Привязан

Инв.№

Взам. инв.№ | Подп. и дата | Инв.№ подл.

Провер.	Лазарева	
Техник	Метигер	
Зав.гр.	Левина	
Гл.конст.	Гронин	
Н.контр.	Левина	
Нач.отд.	Письман	

ТП 901-3-285.91 КЖ.И 87.0.00

Сетка арматурная С11

Стадия	Масса	Масштаб
Р	13,62 кг	—
Лист	Листов 1	

ЦНИИЭП Инженерного оборудования г. Москва

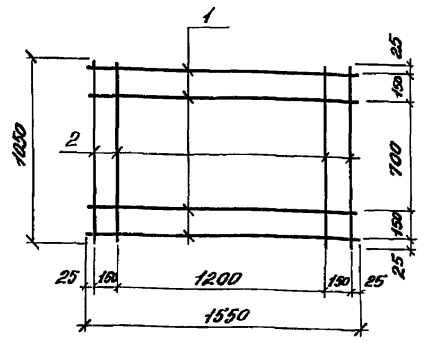

Формат	Зона	Поз.	Обозначение	Наименование	Кол.	Примеч.
				Детали		
Б4		1	ТП 901-3-285.91 КЖ.И88.000-1	⌀8AIII ГОСТ 5781-82 ℓ=1550	4	0.61 кг
Б4		2	-2	⌀8AIII ГОСТ 5781-82 ℓ=1050	4	0.42 кг

Привязан

Инв. №

Провер.	Лазарева		ТП 901-3-285.91 КЖ.И 88.000.
Техник	Метцгер		Сетка арматурная С12
Зав.гр.	Левина		Стадия: Р; Масса: 4.12кг; Масштаб: —
Гл.конст.	Пронин		Лист; Листов 1
Н.контр.			ЦНИИЭП инженерного оборудования г. Москва
Нач.отд.	Письман		

Инв.№ подл. | Подпись и дата | Взам.инв.№

gost.e-ecolog.ru

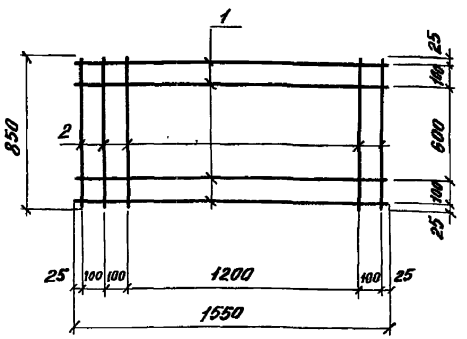

Формат	Зона	Поз.	Обозначение	Наименование	Кол.	Примеч.
				Детали		
Б4		1	ТП 901-3-285.91 КЖ.И89.000-1	⌀8AIII ГОСТ 5781-82 ℓ=1550	4	0.61 кг
Б4		2	-2	⌀8AIII ГОСТ 5781-82 ℓ=850	5	0.34 кг

Привязан

Инв. №

Провер.	Лазарева		ТП 901-3-285.91 КЖ.И 89.000
Техник	Метцгер		Сетка арматурная С13
Зав.гр.	Левина		Стадия: Р; Масса: 4.14кг; Масштаб: —
Гл.конст.	Пронин		Лист; Листов 1
Н.контр.	Левина		ЦНИИЭП инженерного оборудования г. Москва
Нач.отд.	Письман		

Инв.№ подл. | Подпись и дата | Взам.инв.№