ТИПОВОЙ ПРОЕКТ

901 – 3 – 285.91

ГЛАВНЫЙ КОРПУС ДЛЯ СТАНЦИИ ОЧИСТКИ ВОДЫ ПОВЕРХНОСТНЫХ ИСТОЧНИКОВ МУТНОСТЬЮ до 120 мг/л ПРОИЗВОДИТЕЛЬНООТЬЮ 3.2 тыс. $м^3$/сут.

АЛЬБОМ 3.

ЧАСТЬ 2.

КЖ Конструкции железобетонные

Отпускная цена
на момент реализации
указана
накладной

gost.e-ecolog.ru

ТИПОВОЙ ПРОЕКТ
901-3-285.91

ГЛАВНЫЙ КОРПУС ДЛЯ СТАНЦИИ ОЧИСТКИ ВОДЫ ПОВЕРХНОСТНЫХ ИСТОЧНИКОВ МУТНОСТЬЮ ДО 120 мг/л ПРОИЗВОДИТЕЛЬНОСТЬЮ 3,2 ТЫС. м³/сут.

АЛЬБОМ 3. ЧАСТЬ 2.

ПЕРЕЧЕНЬ АЛЬБОМОВ:

Альбом	1	ПЗ	Пояснительная записка
Альбом	2	ТХ	Технология производства
		ВК	Внутренний водопровод и канализация
		ТХН	Эскизные чертежи общих видов
		ОВ	Отопление и вентиляция
Альбом	3	АР	Архитектурные решения
часть 1		КМ	Конструкции металлические
		АЗ	Антикоррозионная защита конструкций
		ОС	Организация строительства
часть 2		КЖ	Конструкции железобетонные
Альбом	4	ЭМ	Силовое электрооборудование
часть 1		ЭО	Электрическое освещение
		СС	Связь и сигнализация
часть 2		АТХ	Автоматизация
Альбом	5	КЖИ	Строительные изделия
Альбом	6	АТХ	Задание заводу-изготовителю
Альбом	7	ВМ	Ведомости потребности в материалах
Альбом	8	СО	Спецификации оборудования
Альбом	9	С	Сметы
часть 1			
часть 2			
часть 3			

Примененные материалы. ТП 407-3-444.87, Альбом II „Распределительный пункт 10(6) кв совмещенный с трансформаторной подстанцией 10(6)/0,4 кв для городских электрических сетей тип II РПК-2ТМ1 Распространяет Свердловский филиал ЦИТП

Разработан
ЦНИИЭП инженерного оборудования
городов, жилых и общественных зданий

главный инженер института А Кетаов
главный инженер проекта В Гордон

Утвержден госгражданстроем
приказ N 242 от 29 июля 1986г

СОДЕРЖАНИЕ АЛЬБОМА

Марка	Наименование	N стр
	Конструкции железобетонные	
1	Общие данные (начало)	3
2	Общие данные (продолжение)	4
3	Общие данные (окончание)	5
4	Схема расположения фундаментов, фундаментных балок и подпорных стен	6
5	Сечения 1-1... 8-8	7
6	Сечения 9-9... 18-18	8
7	Фрагменты 1; 2.	9
8	Узлы 1; 2. Сечения 19-19; 20-20	10
9	Разрезы I-I ... III-III.	11
10	Фундаменты Фм1... Фм3.	12
11	Фундаменты Фм4; Фм5; Фм13. Опалубочный чертеж.	13
12	Фундаменты Фм6; Фм7; Фм9; Фм10	14
13	Фундаменты Фм8; Фм11; Фм12	15
14	Фундаменты Фм1... Фм3. Армирование	16
15	Фундаменты Фм4; Фм5. Армирование	17
16	Фундаменты Фм6; Фм7; Фм11. Армирование	18
17	Фундаменты Фм8... Фм10. Армирование	19
18	Фундаменты Фм12; Фм13. Армирование	20
19	Фундаменты Фм14...Фм16; Фм25. Опалубочный чертеж. Армирование	21
20	Фундаменты Фм17... Фм19. Армирование	22
21	Фундаменты Фм20... Фм24; Фм26. Армирование	23
22	Фундаменты Фм22... Фм24. Разрезы 5-5÷9-9	24
23	Схемы расположения каналов и приямков, сборных ж.-б плит над фундаментами и подбетонка под РЕ-1; РЕ-2.	25
24	Схема расположения каналов и опор под трубопроводы в осях А-Ж; 1-3	26
25	Схема расположения приямков и бетонных столбиков в осях 1...3 и Д... К.	27
26	Схема расположения фундаментов под оборудование и опор в осях Ч-Б; А-Б; Г-Л.	28
27	Схема расположения опор под трубы в осях 4-6; Г-Е.	29
28	Схема расположения каналов, приямков и опор под трубы осях Ч-6; И-Л	30
29	Фундаменты под оборудование Фо1... Фо7	
	Фрагмент №1	31
30	Трансформаторная. Планы. Сечения	32
31	Схема расположения закладных изделий на отм. 0.000 и 3.600. Разрезы 1-1... 14-14	33
32	Емкости РЕ1 и РЕ2 (фильтры). Схема расположения. Разрезы 1-1, 2-2.	
	Емкостей. Разрезы 1-1; 2-2	34
33	Емкости РЕ1; РЕ2. Вид Ч-Ч; 5-5; 6-6. Схемы	

Марка	Наименование	N стр
	расположения закладных изделий	35
34	Емкости РЕ1 и РЕ2. Армирование	36
35	Емкости РЕ1 и РЕ2. Армирование. Спецификация	37
36	РЕ-3. Микрофильтры. Опалубочный чертеж. План	
	Разрезы 1-1; 8-8... 10-10. Узел 2	38
37	РЕ-3. Микрофильтры. Опалубочный чертеж	
	Разрезы 2-2... Ч-Ч; 7-7.	39
38	РЕ-3. Микрофильтры. Опалубочный чертеж	
	Планы. Узел 1. Разрезы 5-5; 6-6.	40
39	РЕ-3. Микрофильтры. Армирование. Разрезы 1-1... 3-3	41
40	РЕ-3. Микрофильтры. Армирование. Разрез 4-4	42
41	РЕ-3. Микрофильтры. Армирование. Разрез 11-11	
	Планы	43
42	Емкость РЕ-4. Схема расположения набетонок	
	Разрезы 1-1; 2-2	44
43	Емкость РЕ-4. Опалубочный чертеж. Разрезы	
	3-3; 4-4. Узлы А÷Г	45
44	Емкость РЕ-4. Армирование	46
45	Схемы расположения плит и набетонки в поддоне. Разрезы 1-1; 2-2.	47
46	Емкость РЕ-5. Опалубочный чертеж	48
47	Емкость РЕ-5. Армирование	49
48	Схемы расположения колонн, балок и плит	
	покрытия в осях 1÷3; Д÷К. Разрезы 1-1; 2-2.	50
49	Схемы расположения колонн, балок и плит	
	покрытия в осях 1÷3; А÷Г. Разрезы 1-1; 2-2.	51
50	Схемы расположения колонн, балок и плит	
	покрытия. Узлы 1÷6	52
51	Схемы расположения колонн, диафрагм	
	жесткости, ригелей на отм. 3.600; 7.200	53
52	Схемы расположения колонн, диафрагм	
	жесткости, ригелей. Разрезы 1-1÷5-5.	54
53	Схемы расположения плит покрытия на	
	отм. 3.500; 7.100; 0.600	55
54	Схемы расположения стеновых панелей по	
	осям «Д"; «И"; «3"; «4".	56
55	Схемы расположения стеновых панелей по	
	осям «А"; «6"; «Л", «1". Сечение 1-1.	57
56	Схемы расположения лестничных маршей	
	проступей и монолитной площадки МП1	58
57	Схема расположения МП1.	
	Разрезы. Узлы.	59
58	Схема расположения щитов, плит покрытия	
	и опорных подушек в осях 4÷6; И-Л.	60
59	Венткамера	61

Альбом 3 часть 2

Ведомость рабочих чертежей основного комплекта (начало)

Лист	Наименование	Примечание
1	Общие данные (начало).	
2	Общие данные (продолжение)	
3	Общие данные (окончание).	
4	Схема расположения фундаментов, фундамент-	
	ных балок и подпорных стен	
5	Сечения 1-1...8-8.	
6	Сечения 9-9...18-18.	
7	Фрагменты 1; 2.	
8	Узлы 1; 2. Сечения 19-19; 20-20.	
9	Разрезы I-I... III-III.	
10	Фундаменты Фм1... Фм3.	
11	Фундаменты Фм4; Фм5; Фм13. Опалубочный	
	чертеж.	
12	Фундаменты Фм6; Фм7; Фм9; Фм10.	
13	Фундаменты Фм8; Фм11; Фм12.	
14	Фундаменты Фм1...Фм3. Армирование.	
15	Фундаменты Фм4; Фм5. Армирование.	
16	Фундаменты Фм6; Фм7; Фм11 Армирование.	
17	Фундаменты Фм8... Фм10. Армирование.	
18	Фундаменты Фм12; Фм13. Армирование.	
19	Фундаменты Фм14...Фм16; Фм25. Армирование.	
20	Фундаменты Фм17... Фм19. Армирование.	
21	Фундаменты Фм20...Фм24; Фм26. Армирование.	
22	Фундаменты Фм20...Фм24. Разрезы 5-5÷9-9	
23	Схемы расположения каналов и приямков, сборных	
	ж.-б плит над фундаментами и подветонка	
	под РЕ-1; РЕ-2.	
24	Схема расположения каналов и опор под трубо-	
	проводы в осях А-Ж; 1-3.	
25	Схема расположения приямков и бетоных столби-	
	ков в осях 1...3 и Д...К.	
26	Схема расположения фундаментов под оборудова-	
	ние и опор в осях 4-6; А-Б; Г-Л.	
27	Схема расположения опор под трубы в осях	

Ведомость рабочих чертежей основного комплекта (продолжение).

Лист	Наименование	Примечание
	4-6; Г-Е.	
28	Схема расположения каналов, приямков и опор	
	под трубы в осях 4-6; И-Л.	
29	Фундаменты под оборудование Фо1...Фо7.	
	Фрагмент №1.	
30	Трансформаторная. План. Сечения.	
31	Схемы расположения закладных изделий на отм.	
	0.000 и 3.600. Разрезы 1-1...14-14.	
32	ЕМКОСТИ РЕ1 и РЕ2 (ФИЛЬТРЫ). СХЕМА РАСПОЛОЖЕ-	
	НИЯ. РАЗРЕЗЫ 1-1; 2-2.	
	Емкостей. Разрезы 1-1; 2-2.	
33	Емкости РЕ1; РЕ2. Вид 4-4; 5-5; 6-6; Схемы	
	расположения закладных изделий.	
34	Емкости РЕ1 и РЕ2. Армирование.	
35	Емкости РЕ1 и РЕ2. Армирование. Спецификация.	
36	РЕ-3. Микрофильтры. Опалубочный чертеж. План.	
	Разрезы 1-1; 8-8; 10-10. Узел 2.	
37	РЕ-3. Микрофильтры. Опалубочный чертеж.	
	Разрезы 2-2... 4-4; 7-7.	
38	РЕ-3. Микрофильтры. Опалубочный чертеж.	
	План. Узел 1. Разрезы 5-5; 6-6.	
39	РЕ-3. Микрофильтры. Армирование. Разрезы 1-1. 3-3.	
40	РЕ-3. Микрофильтры. Армирование. Разрез 4-4.	
41	РЕ-3. Микрофильтры. Армирование. Разрез 11-11.	
	Планы.	
42	Емкость РЕ-4 Схема расположения набетонок.	
	Разрезы 1-1; 2-2.	
43	Емкость РЕ-4. Опалубочный чертеж. Разрезы	
	3-3; 4-4. Узлы А÷Г.	
44	Емкость РЕ-4. Армирование.	
45	Схемы расположения плит и набетонки в	
	поддоне. Разрезы 1-1; 2-2.	
46	Емкость РЕ-5. Опалубочный чертеж.	
47	Емкость РЕ-5. Армирование	
48	Схемы расположения колонн, балок и плит.	

Ведомость рабочих чертежей основного комплекта (окончание)

Лист	Наименование	Примечан.
	покрытия в осях 1÷3; Д÷К. Разрезы 1-1; 2-2.	
49	Схемы расположения колонн, балок и плит	
	покрытия в осях 1÷3; А÷Г. Разрезы 1-1; 2-2	
50	Схемы расположения колонн, балок и плит	
	покрытия. Узлы 1÷6.	
51	Схемы расположения колонн, диафрагм	
	жесткости, ригелей на отм. 3.600; 7.200.	
52	Схемы расположения колонн, диафрагм	
	жесткости, ригелей. Разрезы 1-1÷5-5.	
53	Схемы расположения плит покрытия на	
	отм. 3.500; 7.100; 0.600.	
54	Схемы расположения стеновых панелей по	
	осям „Д"; „И"; „3"; „4".	
55	Схемы расположения стеновых панелей по	
	осям „А"; „Б"; „Л"; „1". Сечение 1-1.	
56	Схемы расположения лестничных маршей,	
	проступей и монолитной площадки МП1.	
57	Схема расположения МП1.	
	Разрезы. Узлы.	
58	Схема расположения щитов, плит покрытия	
	и опорных подушек в осях 4÷6; И-Л.	
59	Венткамера.	

Типовой проект разработан в соответствии с действующими нормами и правилами и предусматривает в части Ж.Б. конструкций мероприятия, обеспечивающие взрывную, взрывопожарную и пожарную безопасность при эксплуатации здания.

/Главный конструктор проекта Левина /Левина/

Взам. инв. №

Подп. и дата

Инв. № подл.

Привязан

Инв. №

ТП 901-3-285.91 КЖ

Провер.	Левина		
Техник	Метцгер		
Зав. гр.	Левина		
Гл. спец.	Пронин		
Н. контр.	Левина		
Нач. отд.	Письман		

Главный корпус для станции очистки воды поверхностных источников мутностью до 150 мг/л производительностью 3. 2 тыс. м³/сут.

Стадия	Лист	Листов
Р	1	59

Общие данные (начало).

НИИЭП инженерного оборудования

Альбом 3 часть 2

Ведомость спецификаций (начало)

Лист	Наименование	Примечание
4	Спецификация к схеме расположения фундаментов, фундаментных балок и подпорных стен	
5	Спецификация к схеме расположения фундаментов.	
14	Спецификация монолитных фундаментов Фм1; Фм3.	
15	Спецификация монолитных фундаментов Фм4; Фм5.	
16	Спецификация монолитных фундаментов Фм6; Фм7; Фм11.	
17	Спецификация монолитных фундаментов Фм8; Фм9; Фм10.	
18	Спецификация монолитных фундаментов Фм12; Фм13.	
19	Спецификация монолитных фундаментов Фм14; Фм16.	
20	Спецификация монолитных фундаментов Фм17... Фм19.	
21	Спецификация монолитных фундаментов Фм20; Фм21; Фм26	
22	Спецификация монолитных фундаментов Фм22... Фм24.	
23	Спецификация к схеме расположения сборных железобетонных плит.	
24	Спецификация к схеме расположения каналов, опор под трубопроводы. Спецификация к опорам ОП7; ОП8; ОП9; ОП10.	
25	Спецификация к схеме расположения на листе.	
26	Спецификация элементов к схеме расположенной на листе.	
27	Спецификация элементов к схеме расположенной на листе.	
28	Спецификация к схеме расположения каналов, приямков и опор.	
29	Спецификация фундаментов под оборудование.	

Ведомость спецификаций (окончание)

Лист	Наименование	Примечание
30	Спецификация к схеме расположения каналов и приямков. Спецификация к монолитным конструкциям.	
31	Спецификация к схеме расположения закладных деталей.	
32	Спецификация к схеме расположения монолитных емкостей.	
35	Спецификация арматурных изделий емкостей РЕ-1 и РЕ-2.	
40	Спецификация монолитной конструкции микрофильтра.	
44	Спецификация к монолитной емкости РЕ-4.	
45	Спецификация сборных Ж-Б. элементов и деталей подвала.	
47	Спецификация емкости РЕ-5.	
48	Спецификация к схеме расположения колонн, балок и плит покрытия.	
49	Спецификация к схеме расположения колонн, балок и плит покрытия.	
50	Спецификация соединительных элементов каркаса.	
51	Спецификация к схемам расположения колонн, ригелей и диафрагм жесткости (начало).	
52	Спецификация к схемам расположения колонн, ригелей и диафрагм жесткости (окончание). Спецификация соединительных элементов каркаса.	
53	Спецификация к схемам расположения плит покрытия и перекрытия.	
54	Спецификация к схеме расположения стеновых панелей.	
56	Спецификация к схемам расположения элементов лестницы.	
57	Спецификация монолитной Ж-Б. лестничной площадки МП1.	
58	Спецификация к схеме расположения щитов, опорных подушек и плит покрытия. Спецификация к монолитному участку Ум1; Ум2.	
59	Спецификация элементов венткамеры.	

Ведомость объемов сборных бетонных и железобетонных конструкций.

	Наименование группы элементов конструкций.	Код	Кол. м3	Примеч.
1	Балки покрытия	5822000000	13.2	
2	Диафрагмы жесткости	5832000000	19.6	
3	Фундаменты	5812000000	4.3	
4	Колонны	5821000000	48.08	
5	Перемычки	5828000000	0.729	
6	Стеновые панели	5831000000	219.26	
7	Плиты покрытия	5841000000	106.74	
8	Плиты канальные	5838000000	9.77	
9	Ригели	5825000000	20.02	
10	Опорные подушки	5841000000	0.14	
11	Стаканы	5841000000	0.76	
12	Лестничные марши		1.9	
13	Проступи	5891000000	0,73	
14	Фундаментальные балки	5824000000	1,97	
	Всего бетона и железобетона		447.199	

Материалы на изготовление сборных бетонных и железобетонных конструкций учтены в ведомости потребности в материалах и отдельно не учитываются.

Общие указания:

1. Проект разработан для следующих природных условий:
   Расчетная зимняя температура наружного воздуха – минус 30°С
   Скоростной напор ветра для I географического района – 0.23 кПа
   Поверхностная снеговая нагрузка – для III географического района – 1.0 кПа
   Рельеф территории спокойный, грунтовые воды отсутствуют, грунты непучинистые, непросадочные.
2. За условную отметку 0.000 принята отметка чистого пола, что соответствует абсолютной отметке [ ]
3. Расчетная полезная равномерно-распределённая нагрузка на перекрытие – 8 кПа

Взам. инв. № | Подпись и дата | Инв. № подл.

Привязан

Инв. №

			ТП 901-3-285.91		КЖ
Провер.	Левина		Главный корпус для станций очистки воды поверхностных источников мутностью до 120 мг/л производительностью 3,2 тыс. м³/сут.	Стадия	Лист	Листов
Техник	Метцгер			Р	2	
Зав. гр.	Левина					
Гл. спец.	Пронин		Общие данные (продолжение)	ЦНИИЭП инженерного оборудования г. Москва		
Н. контр.	Левина					
Нач. отд.	Письман					

Альбом 3, часть 2

Ведомость ссылочных и прилагаемых документов

Обозначение	Наименование	Примеч.
	Ссылочные документы	
ГОСТ 13579-78	Блоки бетонные для стен подвала	
ГОСТ 22701.0-77	Плиты железобетонные ребристые предварительно напряженные размерами 3х6м для покрытий производственных зданий	
ГОСТ 24379.1-80	Болты фундаментные	
ГОСТ 13580-85	Плиты железобетонные для ленточных фундаментов.	
ГОСТ 23279-85	Сетки сварные из стержневой арматуры диаметром до 40мм. Общие технические условия.	
ГОСТ 5336-80	Сетки стальные плетеные одинарные. Технические условия.	
ГОСТ 18124-75	Листы асбестоцементные	
1.038.1-1 вып.1	Перемычки железобетонные зданий с кирпичными стенами.	
1.410-3 вып.1	Сетки сварные для армирования железобетонных конструкций.	
1.415.1-2 вып.1	Балки фундаментные железобетонные для наружных и внутренних стен производственных зданий промышленных предприятий	
1.412.1-6 вып.0÷3	Фундаменты монолитные железобетонные на естественном основании под типовые железобетонные колонны одноэтажных и многоэтажных зданий.	
1.412.1-4	Монолитные железобетонные фундаменты на естественном основании под железобетонные стойки фахверка	
1.020-1/83 вып.0-0; 0-1; 1-1; 2-1; 2-5; 2-15; 3-1; 3-3; 4-1; 6-1; 7-1	Конструкции каркаса межвидового применения для многоэтажных общественных зданий. производственных и вспомогательных зданий, промышленных предприятий.	
1.030.1-1/88 вып. 0-1; 0-2; 0-3; 2-1; 2-8 3-2; 3-3; 4-2; 4-3	Стены наружные из однослойных панелей для каркасных общественных зданий. производственных и вспомогательных зданий, промышленных предприятий.	

Ведомость ссылочных и прилагаемых документов

Обозначение	Наименование	Примеч.
1.427.1-3 вып.1÷2	Колонны железобетонные прямоугольного сечения для продольного и торцевого фахверка одноэтажных производственных зданий высотой 3.0-14.4м	
1.423.1-3/88 вып.0-1, 1.2	Колонны железобетонные прямоугольного сечения для одноэтажных, производственных зданий высотой до 9.6м без мостовых опорных кранов.	
1.423.1-5/88 вып.3	Колонны железобетонные прямоугольного сечения для одноэтажных производственных зданий высотой 10.8; 12.0; 13.2 и 14.4м без мостовых опорных кранов.	
1.465.1-10/82 вып. 0.12.	Комплексные железобетонные плиты покрытий одноэтажных промышленных зданий	
1.041.1-2. вып.1÷6	Сборные железобетонные многопустотные панели перекрытий многоэтажных и производственных зданий	
1.462.1 вып. 1.2	Балки железобетонные предварительно напряженные пролетом 12м для покрытий зданий с плоской и скатной кровлей	
1.050.1-2 вып. 1.2.	Сборные железобетонные марши площадки и проступи для многоэтажных общественных зданий, производственных и вспомогательных зданий и промышленных предприятий	
1.494-24 вып.1	Стаканы для крепления крышных вентиляторов дефлекторов и зонтов	
1.400-9 вып.1	Унифицированные строповочные петли для подъема сборных железобетонных конструкций зданий и сооружений промышленных предприятий. Строповочные петли железобетонных конструкций из тяжелого бетона	
3.006.1-2.87 вып. 1...4	Сборные железобетонные каналы и тоннели из лотковых элементов	
2.460-2. вып. 2.	Монтажные детали сборных ж.-б. конструкции покрытия одноэтажных промышленных зданий	
1.400-7	Стальные изделия для сопряжения сборных ж.-б. конструкции одноэтажных промышленных зданий	

Ведомость ссылочных и прилагаемых документов

Обозначение	Наименование	Примеч.
5.900-2	Сальники набивные Ду50... 1400 для пропуска труб через стены	
3.400-6/76	Унифицированные закладные детали сборных железобетонных конструкций инженерных сооружений, промышленных предприятий.	
1.400-6/76 вып.1	Унифицированные закладные детали сборных железобетонных конструкций зданий, промышленных предприятий. Закладные детали конструкций одноэтажных зданий.	
1.400-15. вып.1	Унифицированные закладные изделия железобетонных конструкций для крепления технологических коммуникаций и устройств.	
	Прилагаемые документы	
ТП901-3-255.89 КЖ.И	Строительные изделия	
КЖ. ВМ1	Ведомость потребности в материалах основного комплекта марки КЖ. Монолитные конструкции	
КЖ. ВМ2	Ведомость потребности в материалах основного комплекта марки КЖ. Сборные конструкции.	

Инв.№подл. | Подп. и дата | Взам.инв.№

Привязан

Инв. №

Провер.	Левина	
Техник	Метцер	
Зав.гр	Левина	
Гл.спец.	Пронин	
Н.контр	Левина	
Нач.отд.	Письман	

ТП 901-3-285.91 КЖ

Главный корпус для станции очистки воды поверхностных источников мутностью до 120 мг/л производительностью 2 тыс. м³/сут

Стадия	Лист	Листов
Р	3	

Общие данные (окончание)

ЦНИИЭП инженерного оборудования г. Москва.

Альбом 3 часть 2

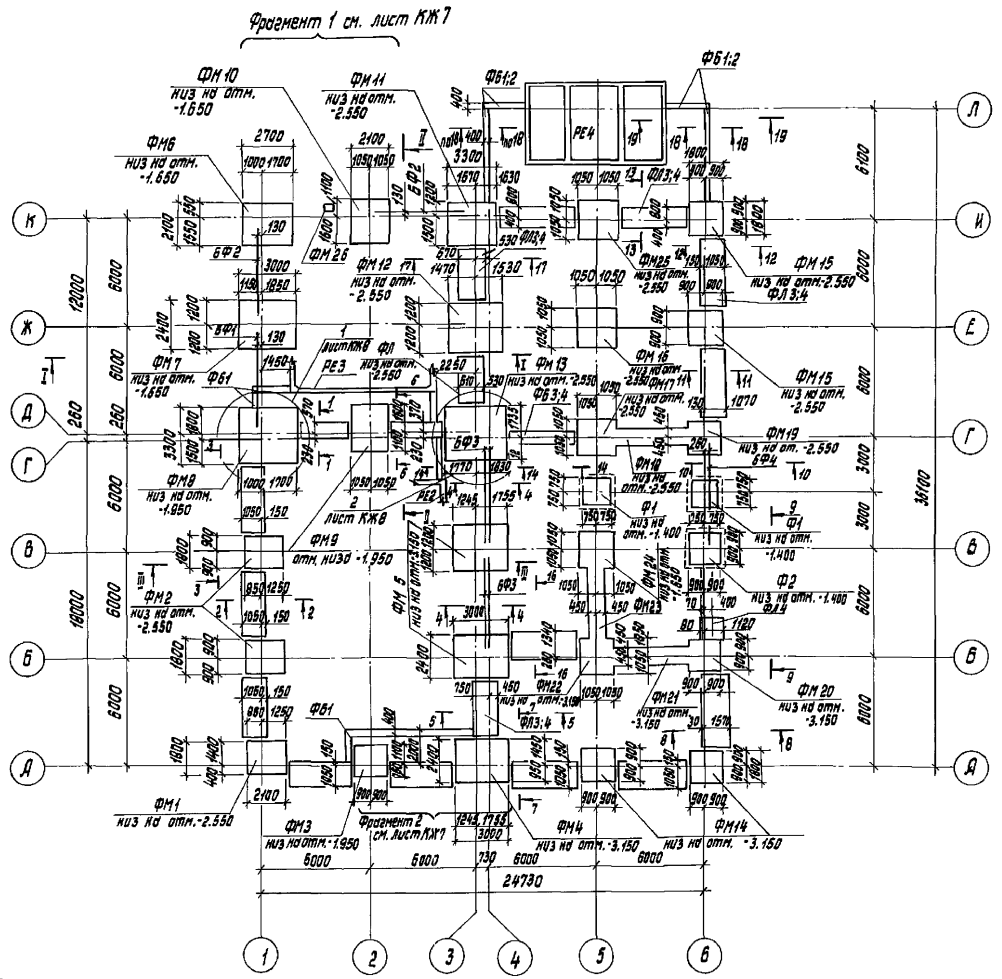

1. Основанием фундаментов приняты сухие непучинистые, непросадочные грунты со следующими нормативными характеристиками:
   $C_н = 2$ кПа; $E = 14.7$ кПа; $У_н = 0.49$ рад; $\rho = 1.8$ т/м³; $K_т = 1$.
2. Нормативная глубина промерзания грунтов 1.4 м; грунтовые воды отсутствуют.
3. Под все монолитные фундаменты выполнить бетонную подготовку из бетона В 3.5 толщиной 100 мм, превышающую габарит подошвы фундамента на 100 мм в каждую сторону, кроме оговоренных.
4. Под ленточные фундаменты выполнить песчаную подготовку толщиной 100 мм, превышающую габарит подошвы фундамента на 100 мм в каждую сторону.
5. Фундаментные балки укладывать на цементный раствор М200 толщиной 20 мм. Зазоры между торцами балок и фундаментом заделать бетоном В 15.
6. Фундаментные блоки укладывать на цементно-песчаный раствор М50 с перевязкой швов не менее 300 мм.
7. Монолитные участки между блоками выполнять из бетона класса В 7.5 ГОСТ 26633-85.
8. Обратную засыпку пазух фундаментов производить грунтом без включения строительного мусора и растительного грунта с уплотнением в соответствии с требованиями СНиП 3.02.01-87.
9. Набетонку по верху стаканной части фундаментов до отм. -0.030 выполнять из бетона В15 после монтажа колонн и фундаментных балок.

Спецификация к схеме расположения фундаментов, фундаментных балок и подпорных стен.

Марка поз.	Обозначение	Наименование	Кол.	Масса ед. кг	Примеч.
	Фундаменты сборные ж.б.				
Ф1	1.020-1/83 1-1.2.0.0-03	1Ф 15.9-1	2	3200	
Ф2	1.020-1/83 1-1 3.0.0-01	1Ф 18.9-1	1	4300	
	Фундаменты монолитные ж.б.				
ФМ1	лист КЖ 10;14	ФМ1	1		
ФМ2	лист КЖ 10;14	ФМ2	2		
ФМ3	лист КЖ 10;14	ФМ3	1		
ФМ4	лист КЖ 11;15	ФМ4	1		
ФМ5	лист КЖ 11;15	ФМ5	2		
ФМ6	лист КЖ 12;16	ФМ6	1		
ФМ7	лист КЖ 12;16	ФМ7	1		
ФМ8	лист КЖ 13;17	ФМ8	1		
ФМ9	лист КЖ 12;17	ФМ9	1		
ФМ10	лист КЖ 12;17	ФМ10	1		
ФМ11	лист КЖ 13;16	ФМ11	1		
ФМ12	лист КЖ 13;18	ФМ12	1		
ФМ13	лист КЖ 11;18	ФМ13	1		
ФМ14	лист КЖ 19	ФМ14	2		
ФМ15	лист КЖ 19	ФМ15	2		
ФМ16	лист КЖ 19	ФМ16	1		
ФМ17	лист КЖ 20	ФМ17	1		
ФМ18	лист КЖ 20	ФМ18	1		
ФМ19	лист КЖ 20	ФМ19	1		
ФМ20	лист КЖ 21	ФМ20	1		
ФМ21	лист КЖ 21	ФМ21	1		
ФМ22	лист КЖ 22	ФМ22	1		
ФМ23	лист КЖ 22	ФМ23	1		
ФМ24	лист КЖ 22	ФМ24	1		
ФМ25	лист КЖ 19	ФМ25	1		
ФМ26	лист КЖ 21	ФМ26	1		
	Фундаментные балки				
БФ1	1.415.1-2.1-1-12	1БФ6-13	1	530	
БФ2	1.415.1-2.1-1-10	1БФ6-11	2	580	
БФ3	1.415.1-2.1-1-08	1БФ6-9	4	600	
БФ4	1.415.1-2.1-2-10	2БФ6-11АШВ	1	850	

Привязан	Провер.	Левина		ТП 901-3-285.91 КЖ
	Инж. II к.	Лазарева		
	Зав. гр.	Левина		
	Гл. констр.	Пронин		Главный корпус для станции очистки воды поверхностных источников мутностью до 120 мг/л производительностью 3.2 тыс. м³/сут.
	Н. контр.	Капустин		Схема расположения фундаментов, фундаментных балок и подпорных стен
Инв. №	Нач. отд.	Письман		

Стадия	Лист	Листов
Р	4	

ЦНИИЭП инженерного оборудования г. Москва

25219-04 7

Копировал Исаева

формат А2

Инв. № подл. | Подп. и дата | Взам. инв. №

Альбом 3, часть 2

1-1

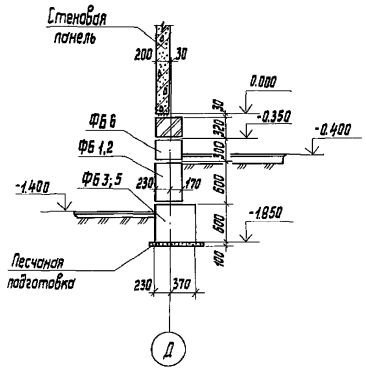

2-2

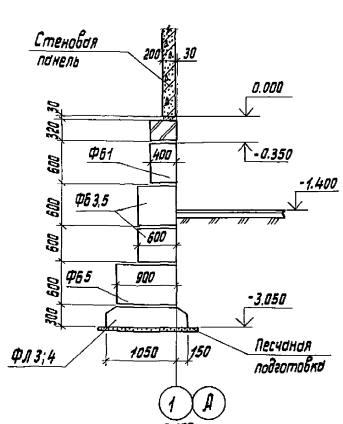

4-4

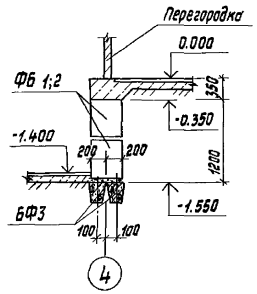

3-3

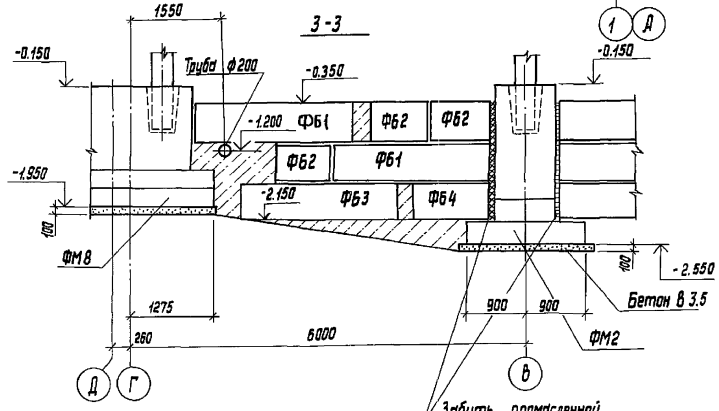

5-5

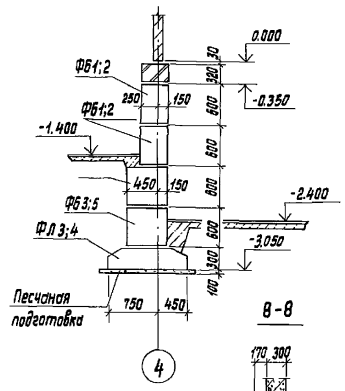

Спецификация к схеме расположения фундаментов

Марка, поз.	Обозначение	Наименование	Кол.	Масса кг	Примеч.
	Плиты ленточных фундаментов				
ФЛ1	ГОСТ 13580-85	ФЛ 16.24-2	4	2500	
ФЛ2	ГОСТ 13580-85	ФЛ 16.12-2	4	1200	
ФЛ3	ГОСТ 13580-85	ФЛ 12.24-2	8	1800	
ФЛ4	ГОСТ 13580-85	ФЛ 12.12-2	11	870	
ФЛ5	ГОСТ 13580-85	ФЛ 8.24-2	6	1400	
ФЛ6	ГОСТ 13580-85	ФЛ 8.12-2	5	690	
	Блоки стен подвала				
ФБ1	ГОСТ 13579-78	ФБС 24.4.6-Т	62	1300	
ФБ2	ГОСТ 13579-78	ФБС 9.4.6-Т	77	470	
ФБ3	ГОСТ 13579-78	ФБС 24.6.6-Т	46	1960	
ФБ4	ГОСТ 13579-78	ФБС 12.6.6-Т	9	960	
ФБ5	ГОСТ 13579-78	ФБС 9.6.6-Т	94	700	
ФБ6	ГОСТ 13579-78	ФБС 12.4.3-Т	27	310	
ФБ7	ГОСТ 13579-78	ФБС 12.4.6-Т	5	640	
1	3.400-6/76	Изделие закладное МН4-17	14,0 кг		6,9 кг

Б-Б

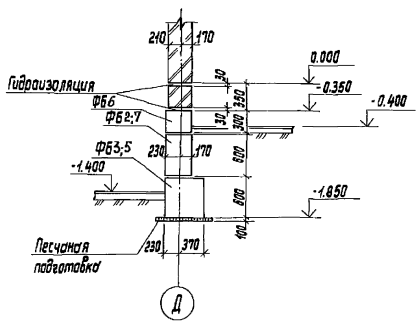

7-7

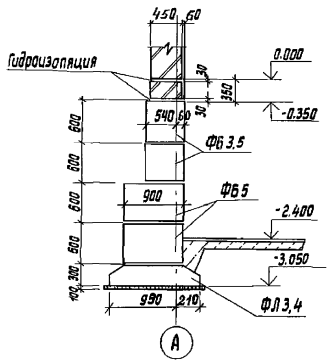

8-8

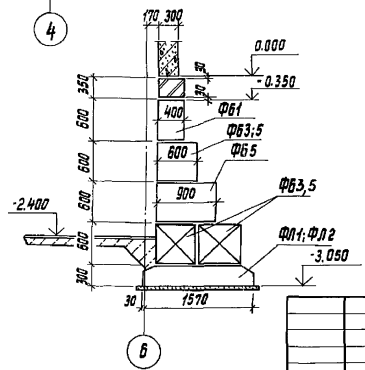

Привязан

Инв.№

Провер.	Левина		
Инж. II к.	Лазарева		
Зав. гр.	Левина		
Гл. констр.	Пронин		
Н. контр.	Капустин		
Нач. отд.	Письман		

ТП 901-3-285.91 КЖ

Главный корпус для станции очистки воды поверхностных источников мутностью до 120 мг/л производительностью 3,2 тыс. м³/сут.

Стадия	Лист	Листов
Р	5	

Сечения 1-1 ... 8-8

ЦНИИЭП инженерного оборудования г. Москва

25219-04 8

Взам. инв. № | Подп. и дата | Инв. № подл.

Копировал Исаева

Формат А2

Альбом 3 часть 2

9-9

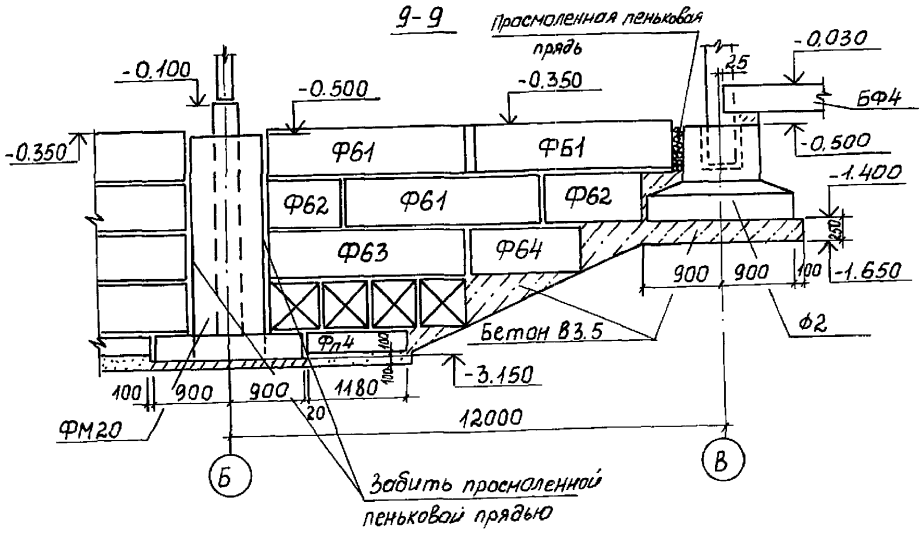

14-14

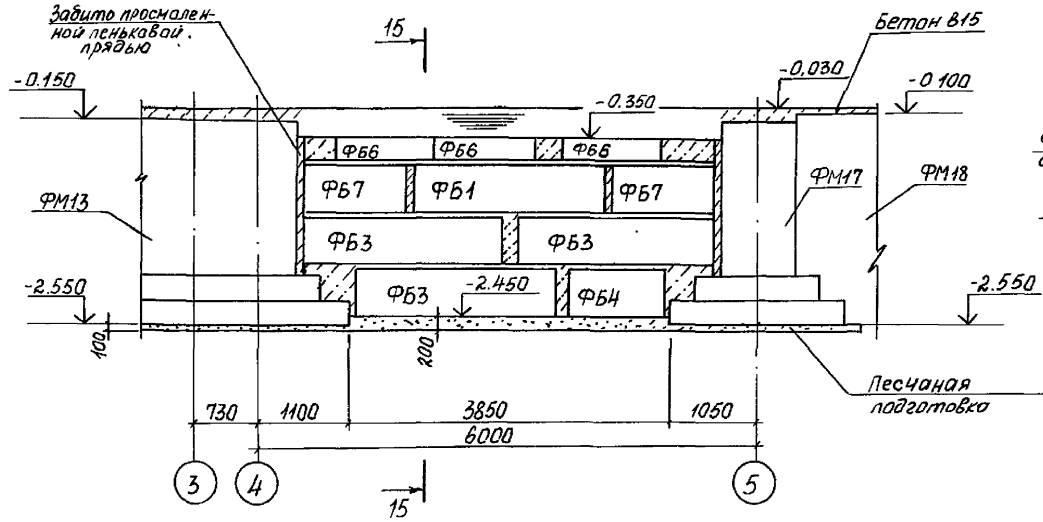

18-18

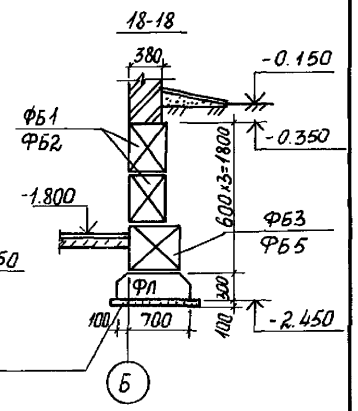

10-10

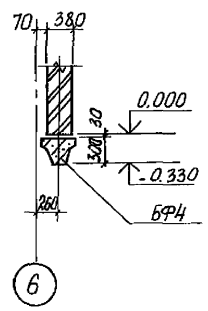

11-11

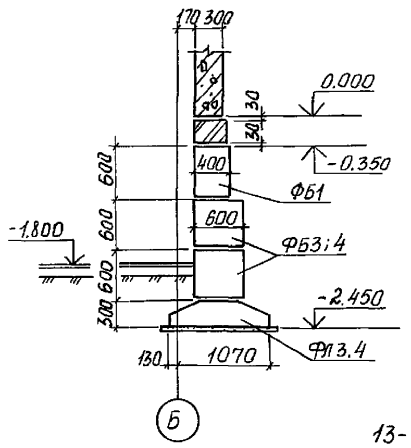

15-15

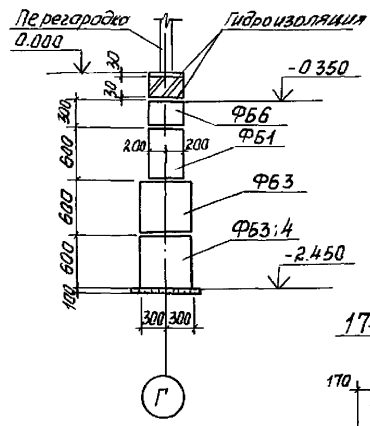

16-16

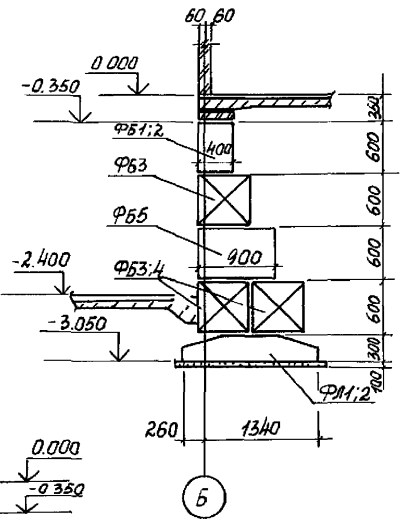

12-12

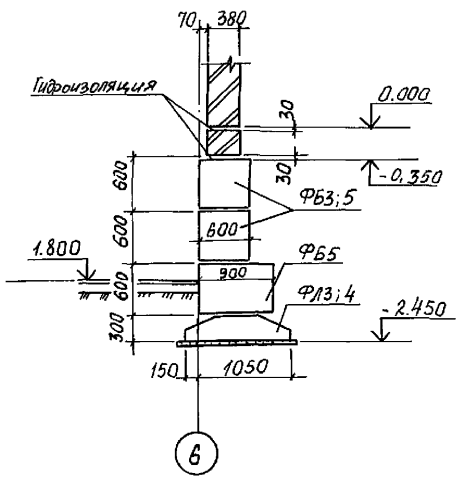

13-13

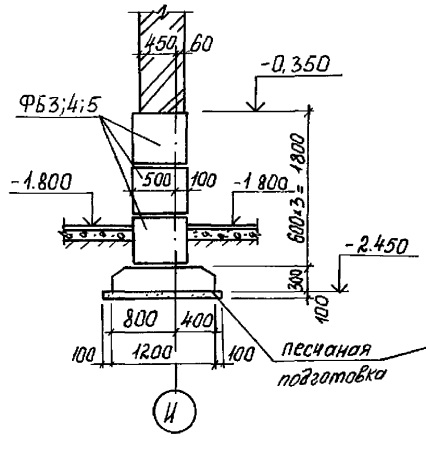

17-17

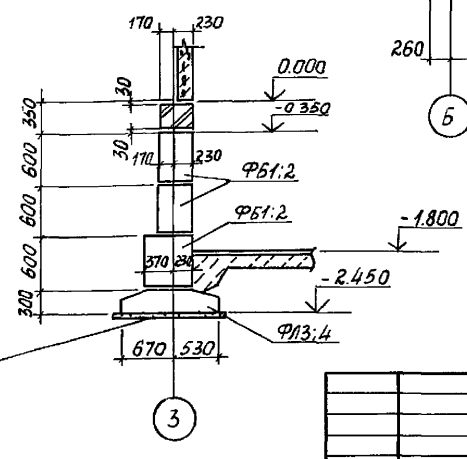

				ТП 901-3-285.91	КЖ
Привязан	Проверил	Левина		Главный корпус для станции очистки воды поверхностных источников мутностью до 1,0 кг/л производительностью 3,2 тыс. м³/сутки	Стадия: Р; Лист: 6; Листов:
	Инж. II к.	Лазорева			
	Зав. гр.	Левина			
	Гл. констр.	Пронин		Сечения 9-9 ... 18-18	ЦНИИЭП инженерного оборудования г. Москва
Инв. №	Н. контр.	Капустин			
	Нач. отд.	Письман			

Инв. № подл. | Подп. и дата | Взам. инв. №

Альбом 3, часть 2

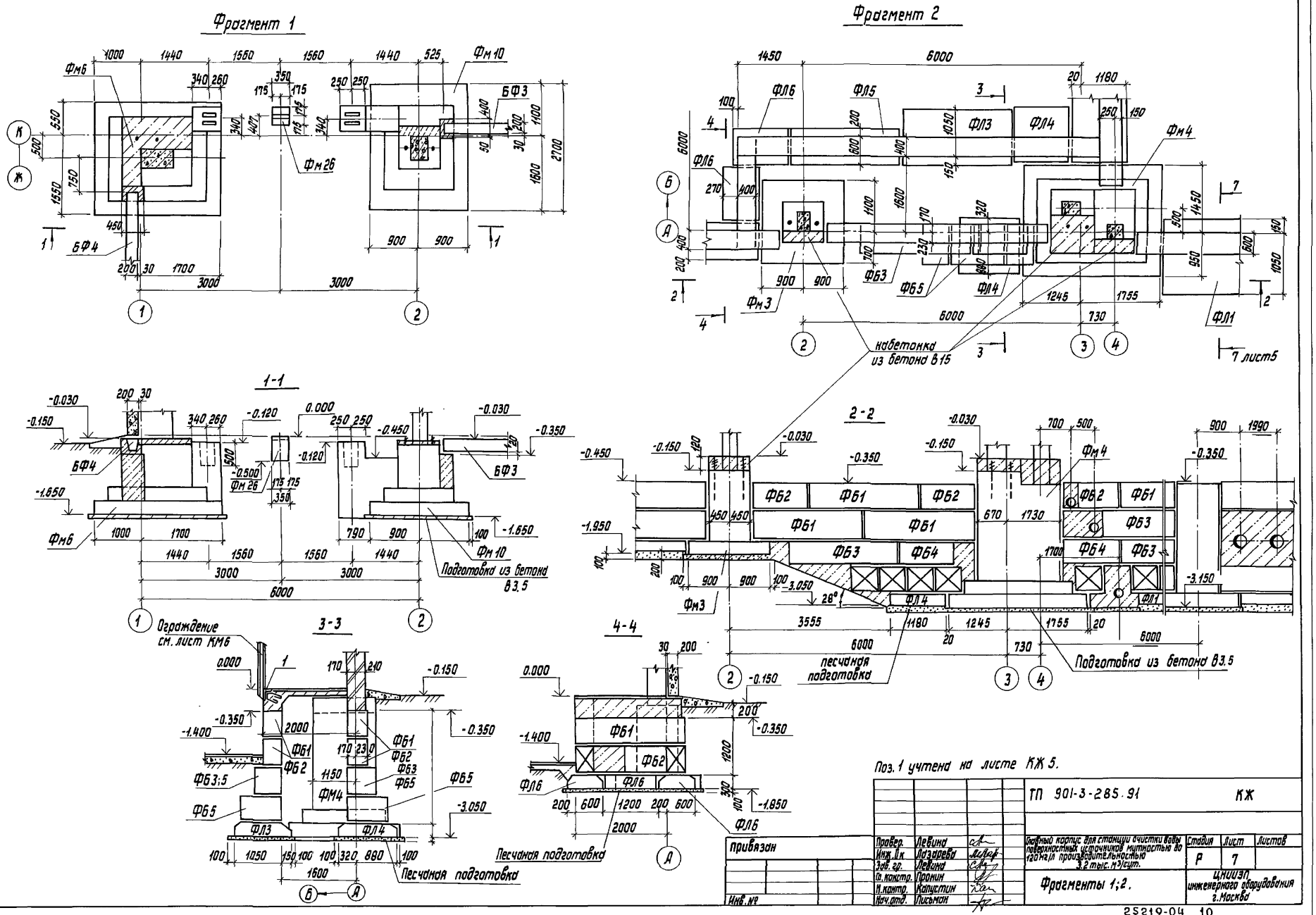

Поз. 1 учтена на листе КЖ 5.

				ТП 901-3-285.91			КЖ
Привязан	Провер.	Левина		Главный корпус для станции очистки воды поверхностных источников мутностью до 120 мг/л производительностью 3.2 тыс. м³/сут.	Стадия	Лист	Листов
	Инж. II к	Лазарева			Р	7	
	Зав. гр.	Левина					
	Гл. констр.	Пронин		Фрагменты 1;2.	ЦНИИЭП инженерного оборудования г. Москва		
Инв. №	Н. контр.	Капустин					
	Нач. отд.	Письман					

25219-04 10

Копировал Исаева

формат А2

Инв. № подл. | Подп. и дата | Взам. инв. №

Альбом 3, часть 2

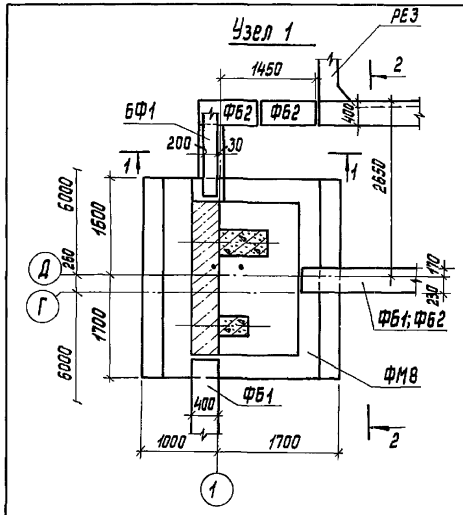

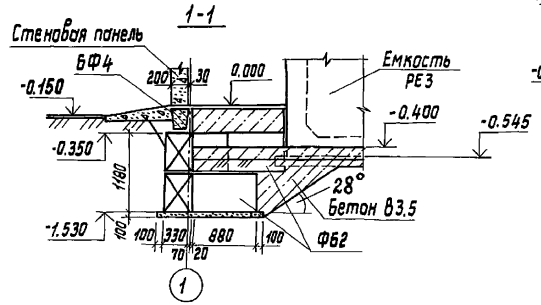

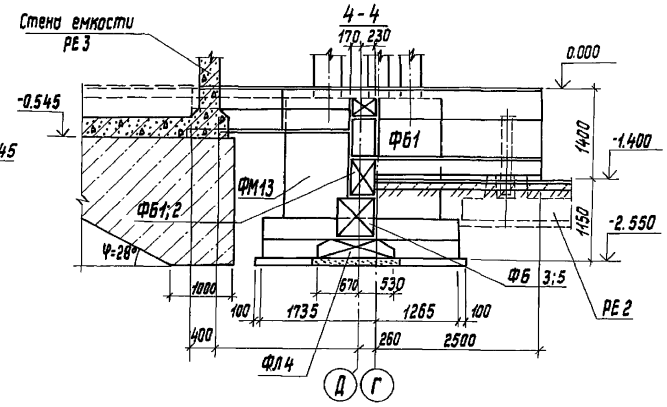

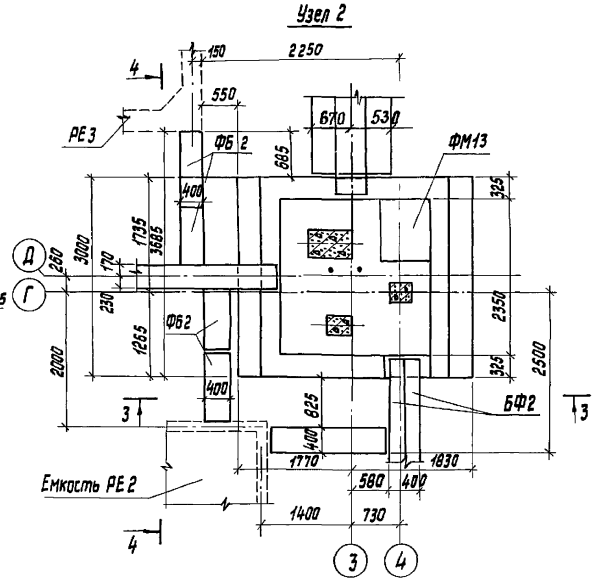

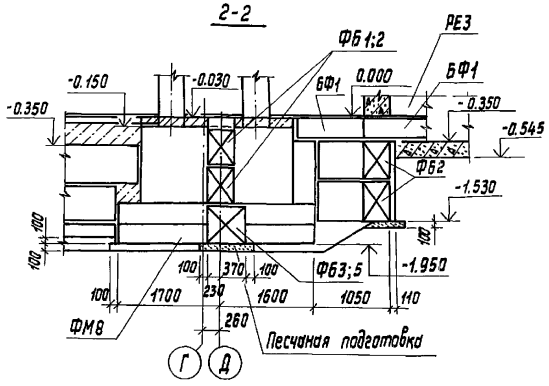

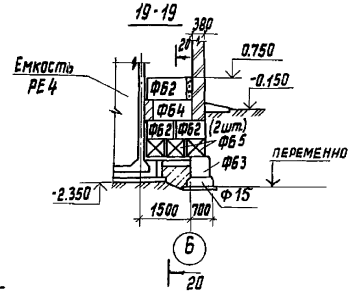

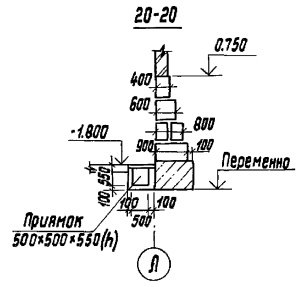

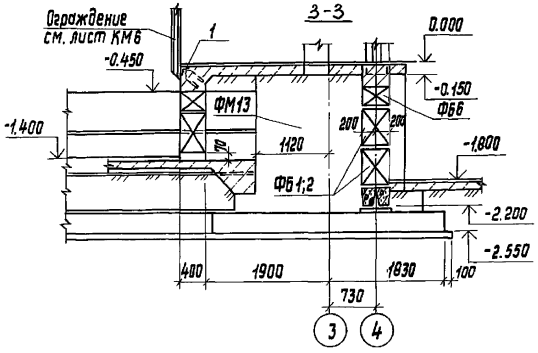

Данный лист см. совместно с листом КЖ 4.

				ТП 901-3-285.91		КЖ	
Привязан		Правер.	Левина	Дизельный корпус для станции очистки воды повышенной мутностью до 120 мг/л производительностью 3,2 тыс. м³/сут.	Стадия	Лист	Листов
		Инж. II к.	Лазарева		Р	8	
		Зав. гр.	Левина				
		Гл. спец.	Пранин	Узлы 1; 2. Сечения 19-19; 20-20	ЦНИИЭП инженерного оборудования г. Москва		
		Н. контр.	Капустин				
Инв.№		Нач. отд.	Письман				

25219-04 11

Копировал Исаева

Формат А2

Инв.№подл. | Подп. и дата | Взам. инв.№

Альбом 3, часть 2

I – I

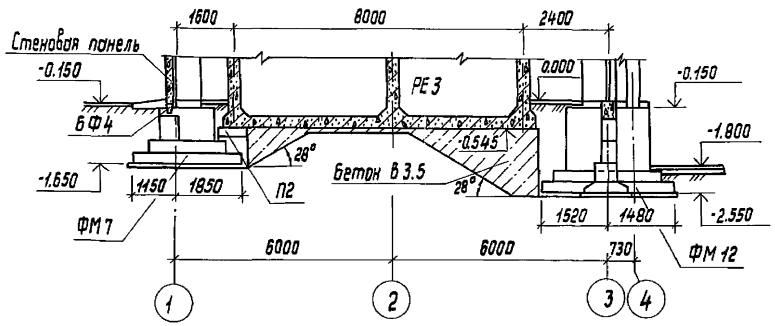

II – II

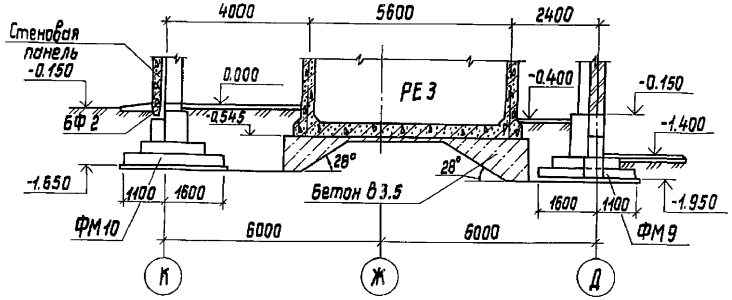

III – III

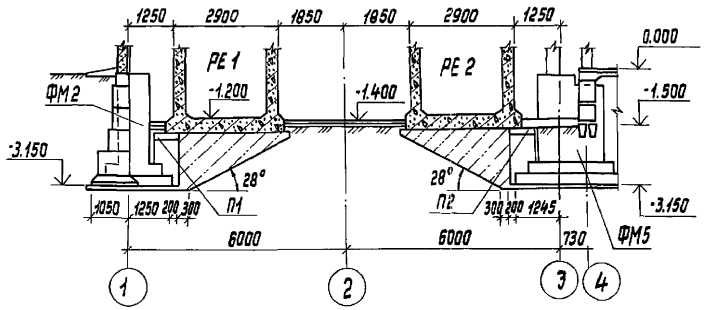

Привязан				ТП 901-3-285.91			КЖ
		Провер.	Левина	Главный корпус для станции очистки воды поверхностных источников мутностью до 120 кг/л производительностью 3,2 тыс. м³/сут.	Стадия	Лист	Листов
		Инж. II к.	Лазарева		Р	9	
		Зав. гр.	Левина				
		Гл. спец.	Пронин	Разрезы I-I ... III-III	ЦНИИЭП инженерного оборудования г. Москва		
		Н. контр.	Капустин				
Инв. №		Нач. отд.	Письман				

25219-04 12

Копировал Исаева

формат А2

Согласовано

Инв. № подл.	Подп. и дата	Взам. инв. №	ПО ВГ	Новик

Альбом 3 часть 2

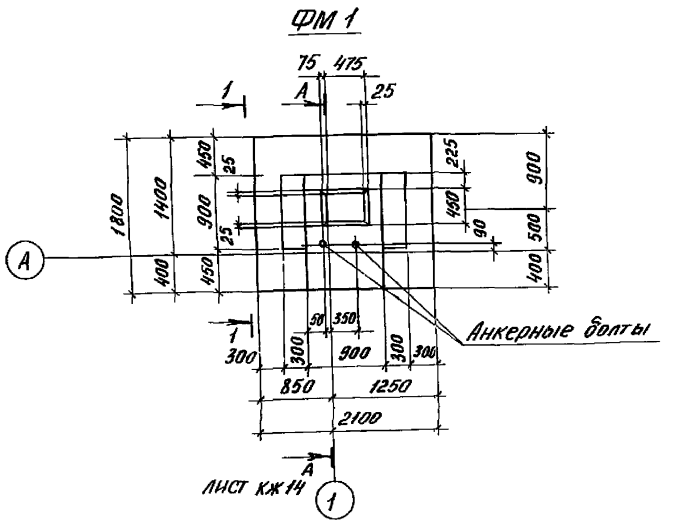

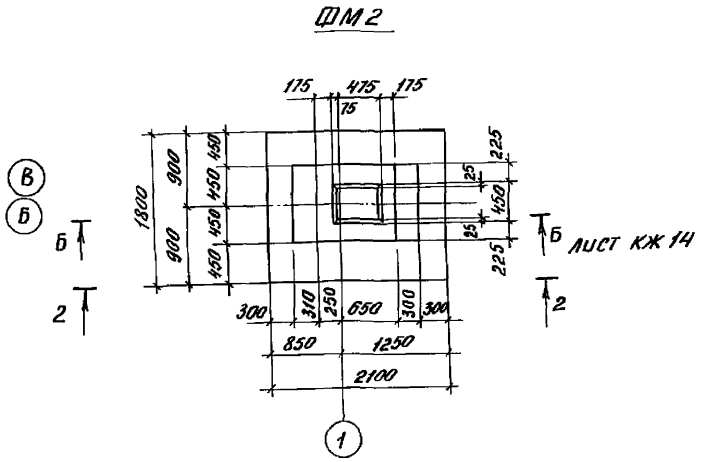

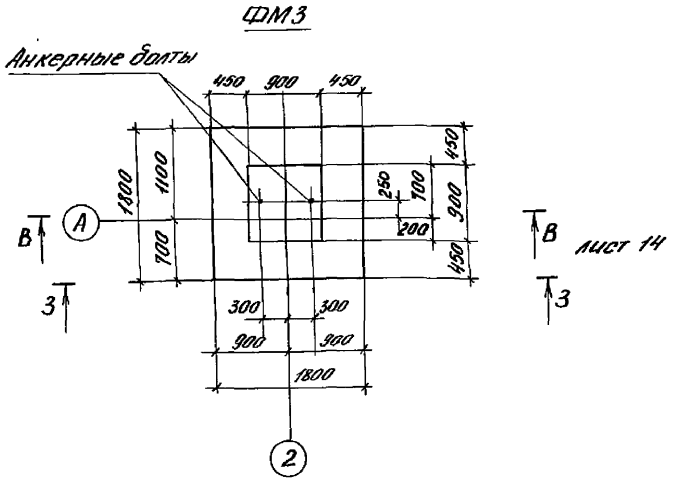

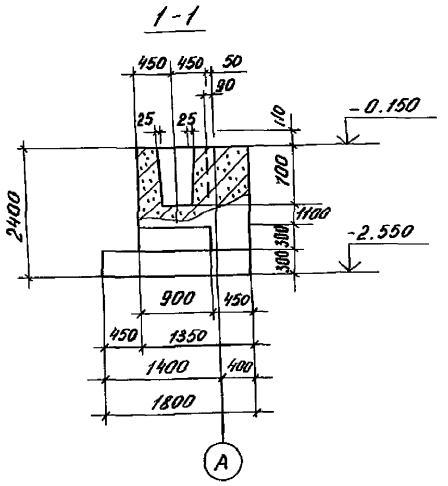

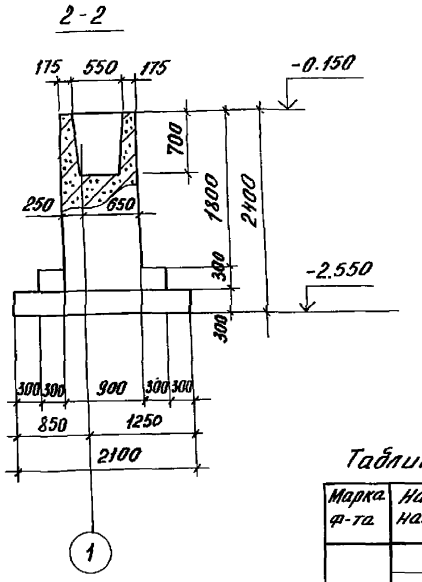

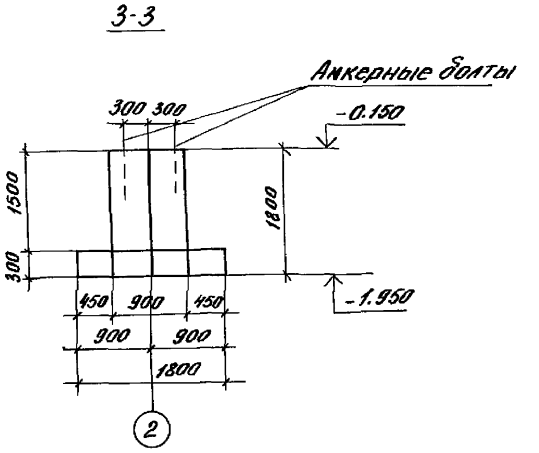

Таблица нагрузок

Марка ф-та	Наименов. нагрузок	Усилия кН; кН. м
ФМ1	N	175,8
	Q	20,7
	M	85,0
ФМ2	N	335,6
	Q	20,7
	M	85,0
ФМ3	R_A	8,4

Схемы нагрузок на фундаменты

ФМ 1

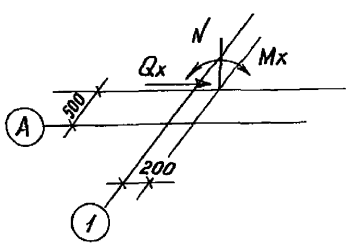

ФМ2

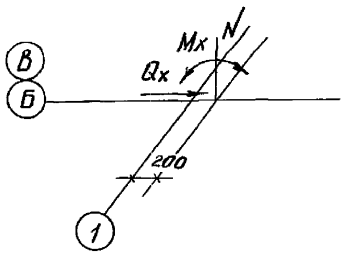

ФМ3

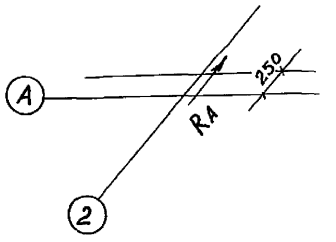

Армирование фундаментов см. лист КЖ 14

				ТП 901-3-285.91		КЖ
Привязан	Провер.	Левина		Главный корпус для станции очистки воды поверхностных источников мутностью до 120 мг/л производительностью 3,2 тыс. м³/сут.	Стадия	Лист	Листов
	Инж. Пк.	Лазарева			Р	10	
	Зав. гр.	Левина					
	Гл. констр.	Пронин		Фундаменты ФМ1 ... ФМ3	ЦНИИЭП инженерного оборудования г. Москва		
	Н. контр.	Капустин					
Инв. №	Нач. отд.	Письман					

Инв. № подл. | Подпись и дата | Взам. инв. №

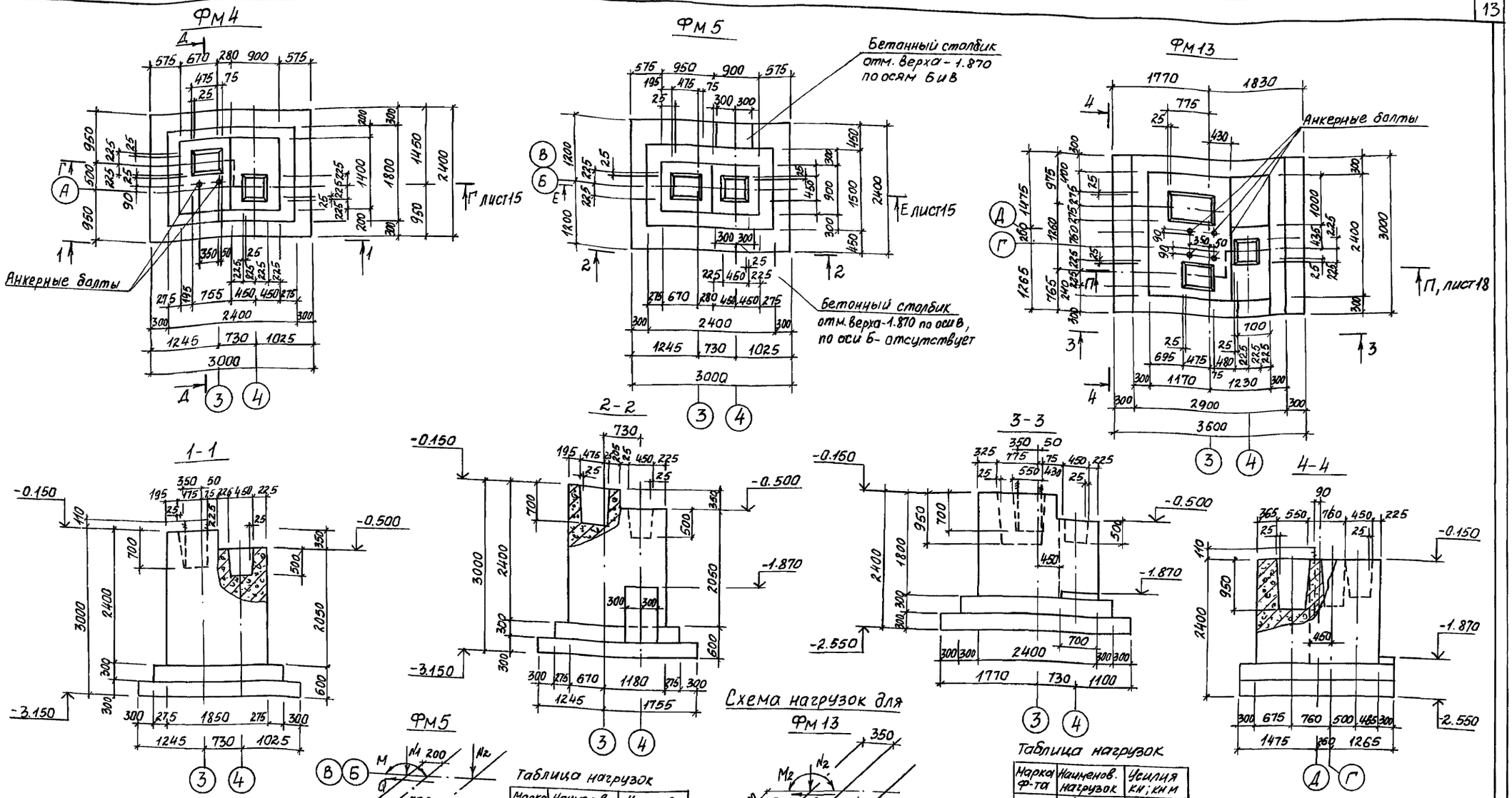

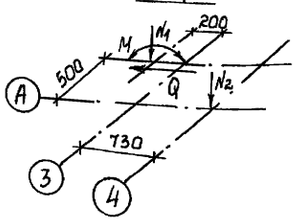

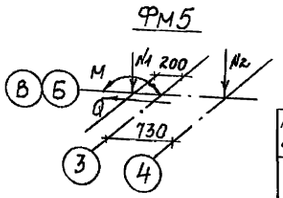

Таблица нагрузок

Марка ф-та	Наименов. нагрузок	Усилия кн; кнм
ФМ4	N1	175,8
	Q	20,7
	M	85,0
	N2	147,0
ФМ 5	N1	335,6
	Q	20,7
	M	85,0
	N2	29,4

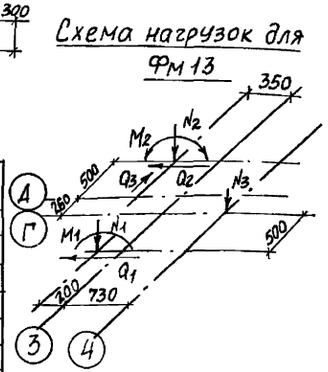

Таблица нагрузок

Марка ф-та	Наименов. нагрузок	Усилия кн; кнм
ФМ13	N1	335,0
	M1	85,0
	Q1	20,7
	N2	21,0
	N2	40,7
	Q2	43,3
	Q3	40,0
	N3	354,0

Привязан	Провер.	Левина	
	Инж. II к.	Лазарева	
	Зав. гр.	Левина	
	Гл. констр.	Пронин	
	Н. контр.	Капустин	
Инв. №	Нач. отд.	Письман	

ТП 901-3-285.91 КЖ

Главный корпус для станции очистки воды поверхностных источников мутностью до 120 мг/л производительностью 3,2 тыс. м³/сутки

Фундаменты ФМ4, ФМ5, ФМ13 Опалубочный чертеж

Стадия	Лист	Листов
Р	11	

ЦНИИЭП инженерного оборудования г. Москва

25219-04 14 Формат А2

Инв. № подл. | Подп. и дата | Взам. инв. №

Альбом 3 часть 2

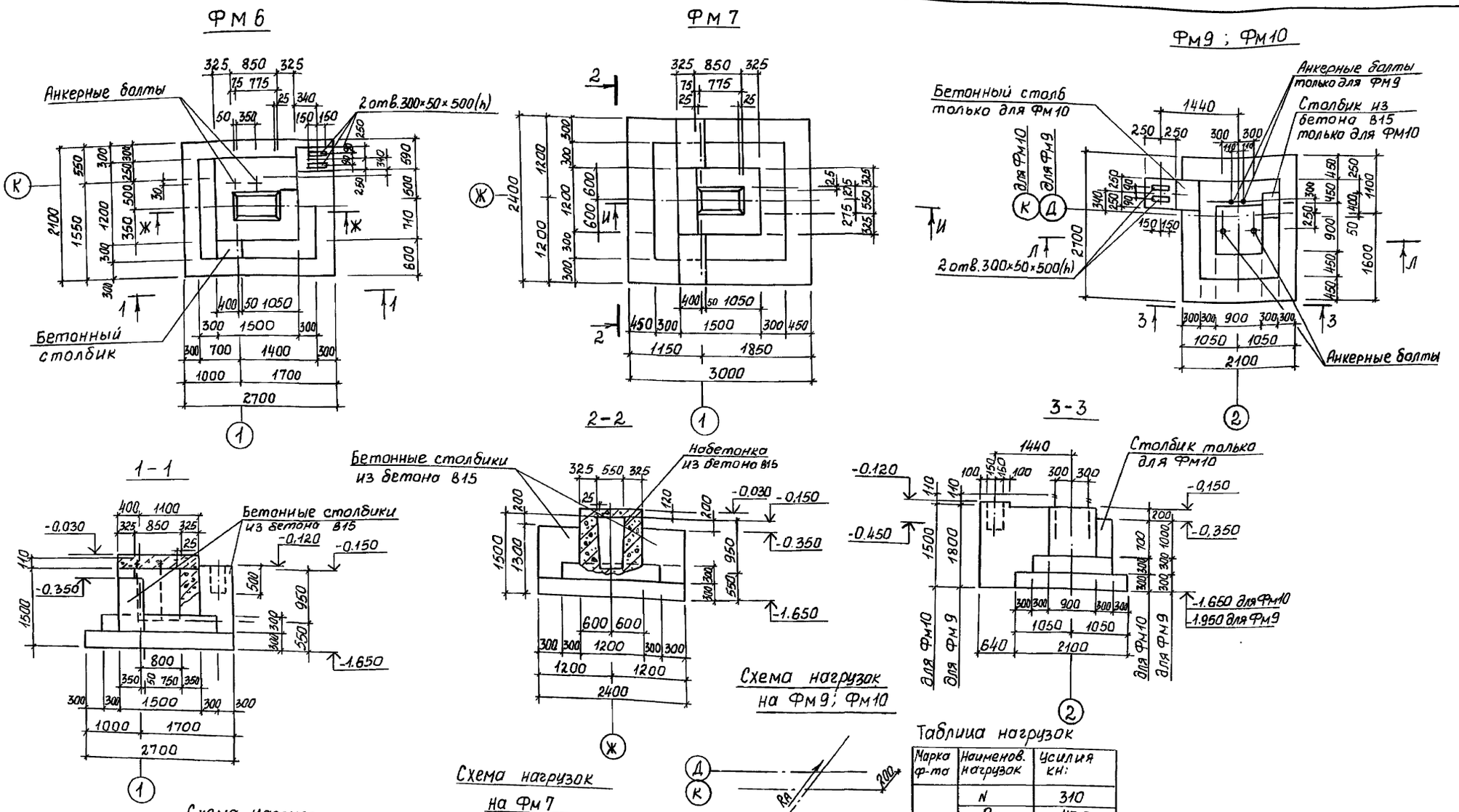

Схема нагрузок на ФМ6

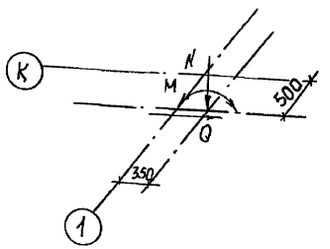

Схема нагрузок на ФМ7

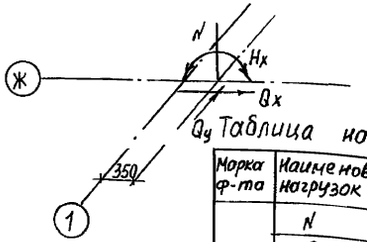

Таблица нагрузок

Марка ф-та	Наименов. нагрузок	Усилия кн; кн.м
ФМ6	N	210
	Q	43,3
	M	407

Схема нагрузок на ФМ9; ФМ10

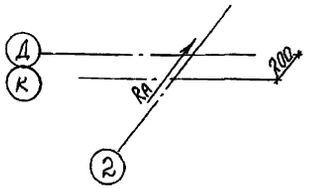

Таблица нагрузок

Марка ф-та	Наименов. нагрузок	Усилия кн:
ФМ7	N	310
	Qx	43,3
	Qy	40,0
	Mx	40,7
ФМ9 ФМ10	RA	17,0

Армирование ф-тов см. лист КЖ16,17.

Привязан	Провер.	Левина		ТП 901-3-285.91	КЖ
	Инж. Ик.	Лазарева		Главный корпус для станции очистки воды поверхностных источников мутностью до 120 мг/л производительностью 3,2 тыс. м3/сут.	Стадия: Р; Лист: 12; Листов:
	Зав. гр.	Левина		Фундаменты ФМ 6, ФМ 7, ФМ9, ФМ10	ЦНИИЭП инженерного оборудования
	Гл. конст.	Пронин			
	Н. контр.	Капустин			
Инв. №	Нач. отд.	Письман			

25219-04 15

Инв. № подл. | Подп. и дата | Взам. инв. №

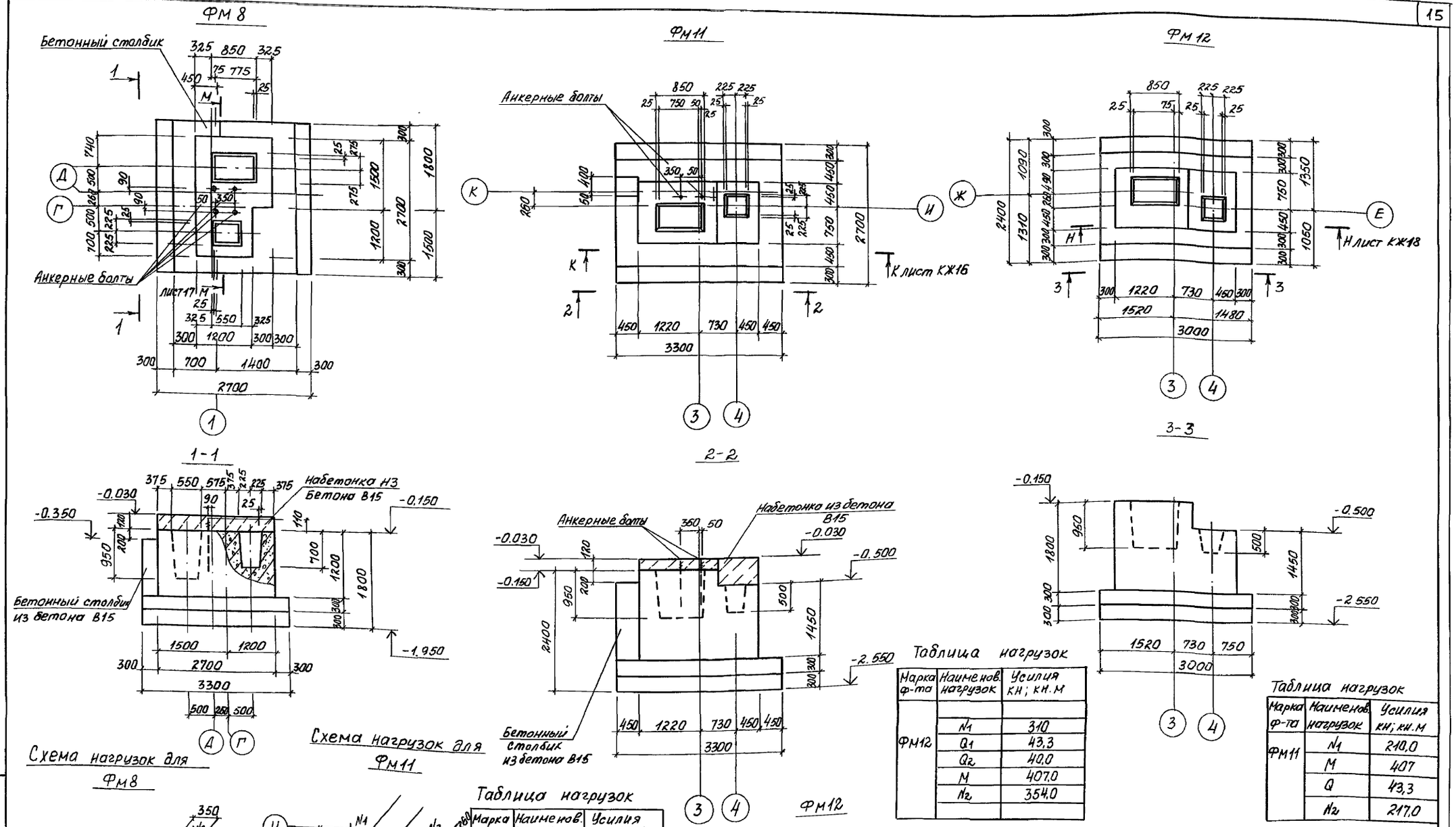

Схема нагрузок для ФМ8

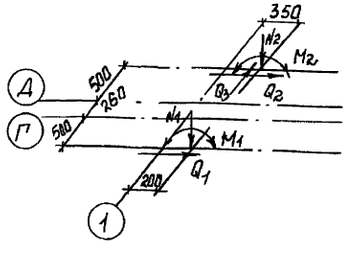

Схема нагрузок для ФМ11

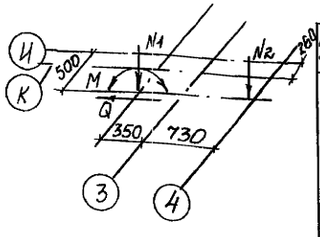

Таблица нагрузок

Марка ф-та	Наименов. нагрузок	Усилия кН; кН.м
ФМ8	N1	335
	M1	85.0
	Q1	20.7
	N2	210.0
	M2	407.0
	Q2	43,3
	Q3	40,0

ФМ12

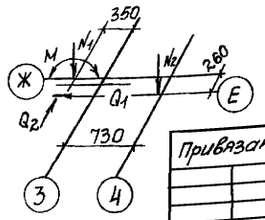

Таблица нагрузок

Марка ф-та	Наименов. нагрузок	Усилия кН; кН.м
ФМ12	N1	310
	Q1	43,3
	Q2	40,0
	M	407,0
	N2	354,0

Таблица нагрузок

Марка ф-та	Наименов. нагрузок	Усилия кН; кН.м
ФМ11	N1	210,0
	M	407
	Q	43,3
	N2	217,0

Привязан

Инв. №

Провер.	Левина	
Инж. II к	Лазарева	
Зав. гр.	Левина	
Гл. констр.	Пронин	
Н. контр.	Капустин	
Нач. отд.	Письман	

ТП 901-3-285.91 КЖ

Главный корпус для станции очистки воды поверхностных источников мутностью до 120 мг/л производительностью 3,2 тыс. м³/сут.

Фундаменты ФМ8, ФМ11, ФМ12

Стадия	Лист	Листов
Р	13	

ЦНИИЭП инженерного оборудов. г. Москва

25219-04 16 Формат А2

Инв. № подл. | Подп. и дата | Взам. инв. №

Альбом 3 часть 2

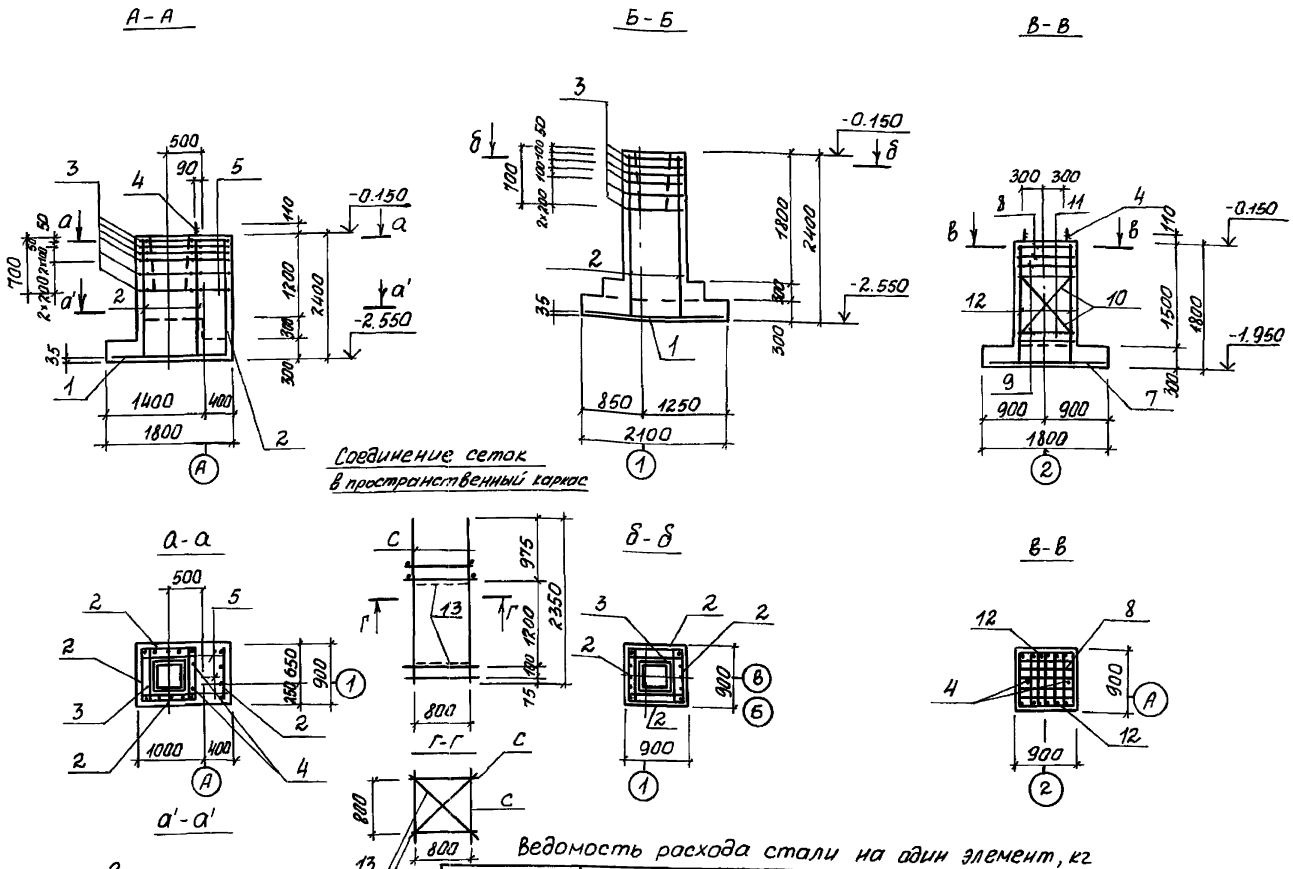

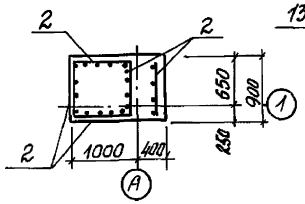

План сеток подошвы

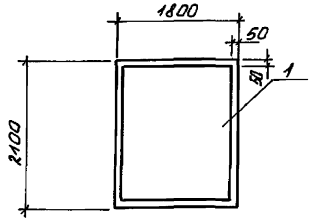

Спецификация монолитных фундаментов Фм1÷Фм3

		Обозначение	Наименование	Кол. шт.	Примеч.
			Фм1		
			Сборочные единицы		
А3	1	1.412.1-6.2-1	С1-30	1	33,4 кг
А3	2	1.412.1-6.2-3	С2-22	5	9,3 кг
А3	3	1.412.1-6.2-4	С3-1	6	2,7 кг
Б4	4	ГОСТ24379.1-80	Болт 1,1М24×800С235	2	3,4 кг
Б4	5		ф8АIII ГОСТ5781-82, ℓ=350	18	0,2 кг
Б4	13		ф10АIII ГОСТ5781-82, ℓ=1180	12	0,73 кг
			Материалы		
			Бетон В15; F50	3,7	м³
			Фм2		
			Сборочные единицы		
А3	1	1.412.1-6.2-1	С1-30	1	33,4 кг
А3	3	1.412.1-6.2-4	С3-1	6	2,7 кг
А3	2	1.412.1-6.2-3	С2-22	4	9,3 кг
Б4	13		ф10АIII ГОСТ5781-82, ℓ=1180	12	0,73 кг
			Материалы		
			Бетон В15; F50	3,5	м³
			Фм3		
			Сборочные единицы		
А4	7	1.410-3 вып.1	2с $\frac{12АIII}{12АIII}$ 175×175 $\frac{75}{75}$	1	28,0 кг
А4	12	1.410.3 вып.1	1с $\frac{12АIII}{6АIII}$ 85×175 $\frac{50+500}{75}$	2	8,4 кг
А4	8	1.412.1-4-050	СМ 6АI	2	3,5 кг
А4	4	1.412.1-4-060	Изделие закладное МН1	2	3,4 кг
			Детали		
А4	9	1.412.1-4-080	Соединительный элемент ММ1	4	0,73
А4	10	-01	ММ2	4	0,85
А4	11	-02	ММ3	4	0,52
			Материалы		
			Бетон В15; F50	2,2	м³

1. Защитный слой бетона для арматуры подошвы фундамента -35 мм, для остальной -25 мм.

Ведомость расхода стали на один элемент, кг

Марка элемента	Изделия арматурные									Изделия закладные				Общий расход
	Арматура класса									Прокат марки				
	А-I				А-III					С235		С235 ГОСТ27772-88		
	ГОСТ 5781-82									ГОСТ 2590-71		ГОСТ 19903-74		
	ф10	ф8	ф6	Итого	ф6	ф8	ф12	ф10	Итого	ф24	Итого	8×60	Итого	
Фм1					4,5	19,8	75,2	8,76	108,26	6,0	6,0	0,8	0,8	115,06
Фм2					4,32	16,2	75,32	8,76	104,6					104,6
Фм3	8,40		7,0	15,4	1,2		43,6		44,8	6,0	6,0	0,8	0,8	67,00

ТП 901-3-285.91 КЖ

Провер.	Левина		
Инж. II к.	Лазарева		
Зав. гр.	Левина		
Гл. констр.	Пронин		
Н. контр.	Калустин		
Нач. отд.	Письман		

Главный корпус для станции очистки воды поверхностных источников мутностью до 120 мг/л производительностью 3,2 тыс. м³/сут

Фундаменты Фм1...Фм3 Армирование

Стадия	Лист	Листов
Р	14	

ЦНИИЭП инженерного оборудования г. Москва

Привязан

Инв. №

Взам. инв. №

Подп. и дата

Инв. № подл.

25219-04 17

Формат А2

Альбом 3 часть 2

Г-Г

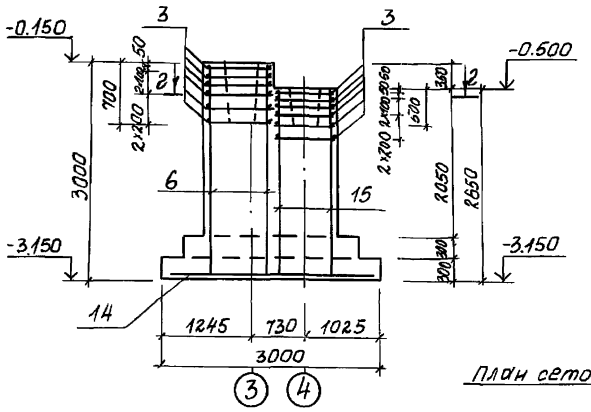

Е-Е

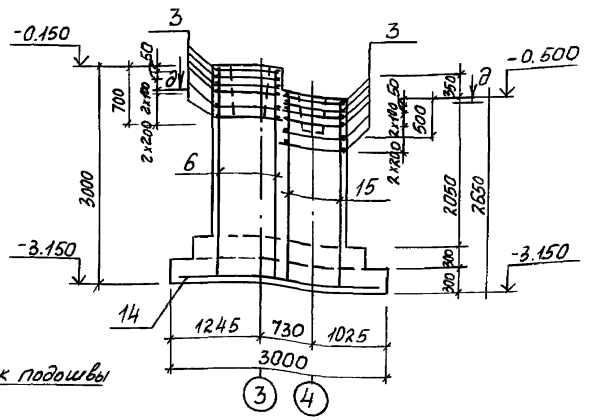

План сеток подошвы

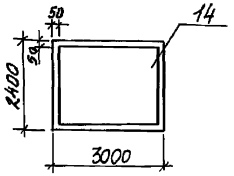

2-2

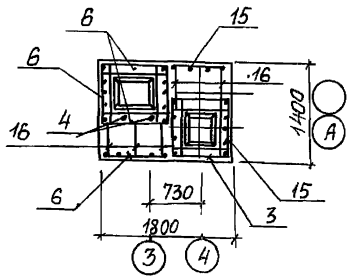

Д-Д

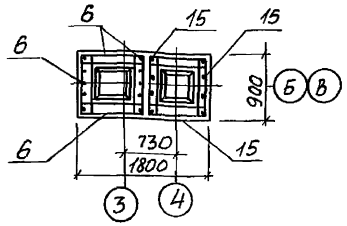

Д-Д

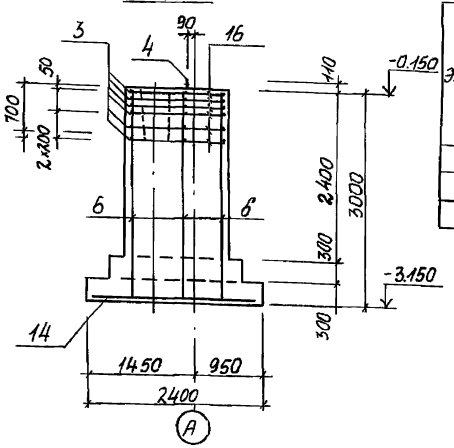

Ведомость расхода стали на один элемент, кг

Марка элемента	Изделия арматурные								Изделия закладные				Общий расход
	Арматура класса								Прокат марки				
	A-III								С235		С235 ГОСТ 27772-88		
	ГОСТ 5781-82								ГОСТ 2590-71		ГОСТ 19903-74		
	Ф6	Ф8	Ф10	Ф12				Итого	Ф24	Итого	-8×60	Итого	
Фм4	10,75	50,4	17,52	161,4				240,07	6.0	6.0	0,8	0.8	246,87
Фм5	8,6	32,4	17,52	141,68				200,2					200,2

Спецификация монолитных фундаментов Фм4, Фм5

Формат	Зона	Поз.	Обозначение	Наименование	Кол. шт.	Примеч.
				Фм4		
				Сборочные единицы		
А3		14	1.412.1-6.2-1	С1-108	1	62,8кг
А3		3	1.412-6.2-4	С3-1	12	2,7кг
Б4		4	ГОСТ 24379.1-80	Болт 1.1М24×800 С235	2	3,4кг
А3		6	1.412.1-6.2-3	С2-36	5	11,6кг
А4		15	ТП 901-3-285.91 КЖ.И80.0.0.0	Сетка С4	6	10,3кг
Б4		13		ф10 А III ГОСТ 5781-82, ℓ=1180	24	0,73
Б4		16		ф8 А II ГОСТ 5781-82 ℓ=500	36	0,2кг
				Материалы:		
				Бетон В15; F50	9,0	м³
				Фм5		
				Сборочные единицы		
А3		14	1.412.1-6.2-1	С1-108	1	628кг
А3		3	1.412-6.2-4	С3-1	12	2,7кг
А3		6	1.412.1-6.2-3	С2-36	4	11,6 кг
А4		15	ТП 901-3-285.91 КЖ.И80.0.0.0	Сетка С4	4	10,3кг
Б4		13		ф10 А III ГОСТ 5781-82, ℓ=1180	24	0,73
				Материалы:		
				Бетон В15, F50	5,2	м³

1. Защитный слой бетона для арматуры подошвы фундамента-35мм, для остальной-25 мм.
2. Соединение сеток в пространственный каркас см. лист КЖ14.

Инв.№ подл. | Подп. и дата | Взам.инв.№

Привязан

Инв.№

Провер.	Левино		
Нач.гр.	Лазарева		
Зав.гр.	Левино		
Гл.констр.	Пронин		
Н.контр.	Капустин		
Нач.отд.	Письман		

ТП 901-3-285.91 КЖ

Типовый корпус для станции очистки воды поверхностных источников с мутностью до 120 мг/л производительностью 3,2 тыс.м³/сут.

Стадия: Р | Лист: 15 | Листов:

Фундаменты Фм4, Фм5. Армирование

ЦНИИЭП инженерного оборудов. г. Москва

Альбом 3 часть 2

Ж - Ж

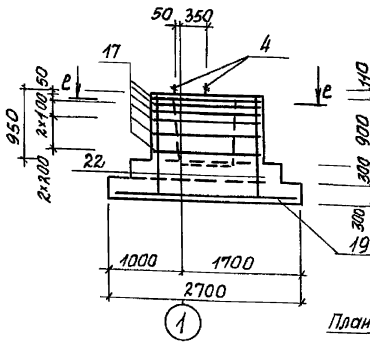

И - И

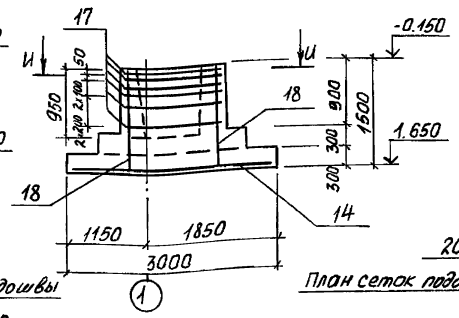

К - К

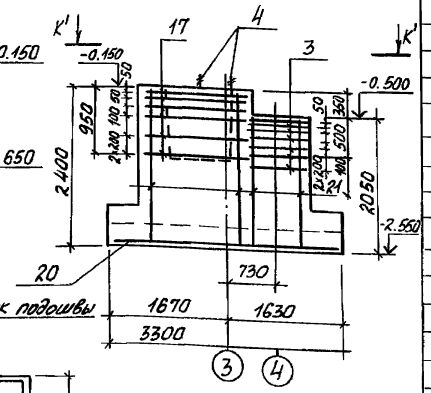

План сеток подошвы

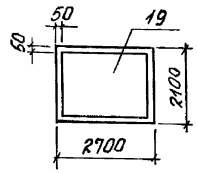

План сеток подошвы

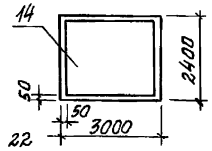

Е - Е

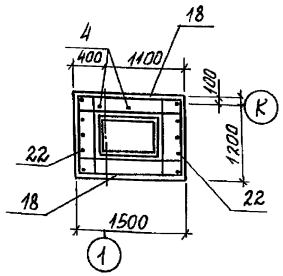

И - И

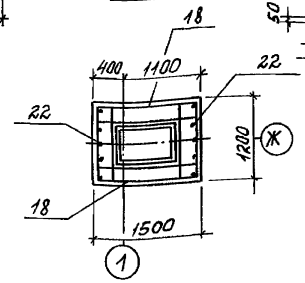

К' - К'

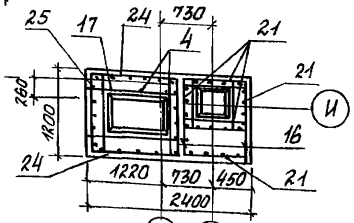

План сеток подошвы

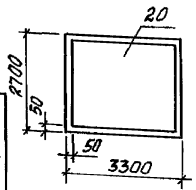

Соединение сеток в пространственный каркас

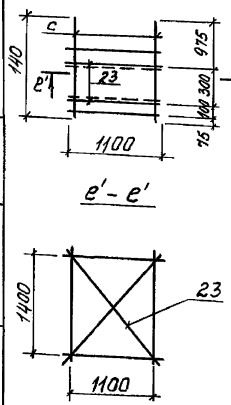

Ведомость расхода стали на один элемент, кг

Марка элемента	Изделия арматурные									Изделия закладные				Общий расход
	Арматура класса A-III ГОСТ 5781-82									Прокат марки С235 ГОСТ 27772-88				
	ф6	ф8	ф10	ф12					Итого	ГОСТ 2590-71 ф24	Итого	ГОСТ 19903-74 8×60	Итого	
Фм6	4,4		4,52	137,46					146,38	6,0	6,0	0,8	0,8	153,18
Фм7	4,4		4,52	148,96					157,88					157,88
Фм11	6,9	19,8	7,44	192,9					227,04	6,0	6,0	0,8	6,8	233,84

Спецификация монолитных фундаментов Фм6, Фм7, Фм11

			Обозначение	Наименование	Кол. шт.	Примечание
				Фм6		
				Сборочные единицы		
		17	1.412.1-6.2-4	С3-35	6	9,2 кг
		18	1.412.1-6.2-3	С2-113	2	10,3 кг
		19	1.412.1-6.2-1	С1-72	1	51,3 кг
		22	1.412.1-6.2-3	С2-57	2	7,4 кг
		4	ГОСТ 24379.1-8	Болт 1,1 М24х800 С235	2	3,4 кг
		23		ф10АIII ГОСТ 5781-82, ℓ=1830	8	1,13 кг
		6	ГОСТ 24379.1-8	Болт 1,1 М16х500 С235	4	0,91 кг
				Материалы: Бетон В15, F50	4,7	м³
				Фм7		
				Сборочные единицы		
		17	1.412.1-6.2-4	С3-35	6	9,2 кг
		18	1.412.1-6.2-3	С2-113	2	10,3 кг
		14	1.412.1-6.2-	С1-108	1	62,8 кг
		22	1.412.1-6.2-3	С2-57	2	7,4 кг
		23		ф10АIII ГОСТ 5781-82, ℓ=1830	4	1,13
				Материалы: бетон В15, F50	4,8	м³
				Фм11		
				Сборочные единицы		
А3		20	1.412.1-6.2-1	С1-151	1	80,4 кг
А		21	ТП 901-3-285.91 КЖ. НВ1.0.0.0	сетка С5	5	8,2 кг
А3		3	1.412.1-6.2-4	С3-1	6	2,7 кг
Б4		4	ГОСТ 24379.1-8	Болт 1,1 М24х800, С235	2	3,4 кг
А3		17	1.412.1-6.2-4	С3-35	6	9,2 кг
А3		24	1.412.1-6.2-3	С2-134	2	16,2 кг
А3		25	1.412.1-6.2-3	С2-78	2	11,6 кг
Б4		16		ф8АIII ГОСТ 5781-82, ℓ=500	18	0,2 кг
Б4		13		ф10АIII ГОСТ 5781-82, ℓ=1180	4	0,73 кг
Б4		23		ф10АIII ГОСТ 5781-82, ℓ=1830	4	1,13 кг
				Материалы:		
				Бетон В15; F50	9,4	м³

1. Защитный слой бетона для арматуры подошвы фундамента 35 мм, для остальной - 25 мм.
2. Поз. 13 см. лист КЖ14.

Привязан

Инв. №

ТП 901-3-285.91			КЖ
Провер.	Левина		
Инж. III к.	Лазарева		
Зав. гр.	Левина		
Гл. констр.	Пронин		
Н. контр.	Калистин		
Нач. отд.	Лисбман		
Главный корпус для станции очистки воды поверхностных источников мутностью до 120 мг/л производительностью 3,2 тыс м³/сут.		Стадия: Р	Лист: 16	Листов:
Фундаменты Фм 6, Фм7, Фм11. Армирование		ЦНИИЭП инженерного оборудов. г. Москва		

Инв. № подл. | Подп. и дата | Взам. инв. №

Альбом 3, часть 2

Л-Л (для Фм 9)

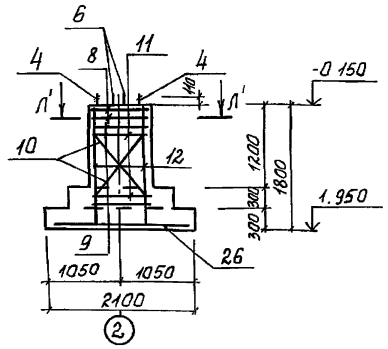

Л-Л (для Фм 10)

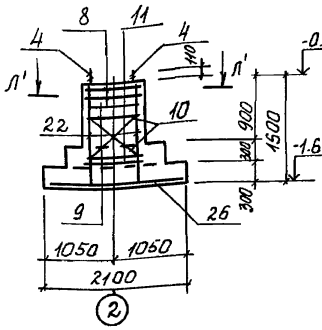

М-М (для Фм 8)

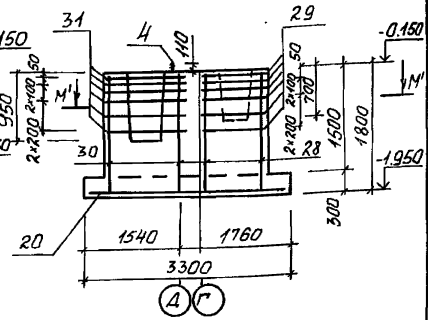

Л'-Л'

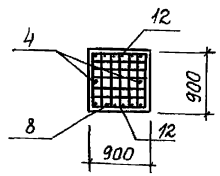

Л''-Л''

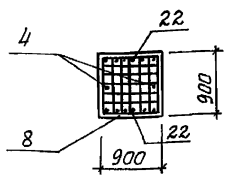

М'-М'

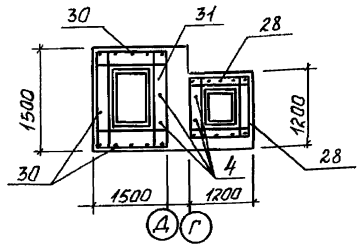

Соединение сеток в пространственный каркас

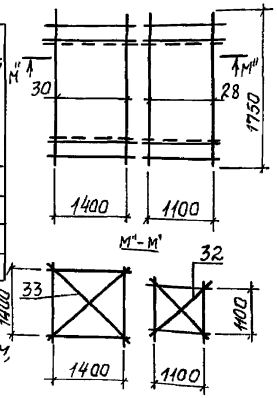

Ведомость расхода стали на один элемент, кг

Марка элемента	Изделия арматурные									Изделия закладные				Общий расход
	Арматура класса									Прокат марки				
	A-I				A-III					С235 ГОСТ 27772-88				
	ГОСТ 5781-82									ГОСТ 24379.1-80				
	ф10	ф6	Итого	ф12	ф8	ф6	ф10		Итого	ф24	ф16		Итого	
Фм 8				154,8	48,96	8,8	16,68		229,24	13,6			13,6	242,81
Фм 9	8,4	7.0	15.4	70,0	8.3	1,2			79,5	6.8	1.82		8,62	101.7
Фм 10	8,4	7.0	15.4	68,8	8.3	1,2			78.3	6.8			6,8	100.5

Защитный слой бетона для арматуры подошвы фундамента - 35 мм, для остальной - 25 мм

Спецификация монолитных фундаментов Фм 8, Фм 9, Фм 10

Формат	Зона	Поз.	Обозначение	Наименование	Кол. шт.	Примеч.
				Фм 9		
				Сборочные единицы		
		12	1.410-3.1-01	1с 12АIII/6АIII 85-175	2	8,4
		4	1.412.1.4.060	Изделие закладное МН1	2	3,4
		8	1.412.1-4.050	СН6АI	2	3,5
		26	ГОСТ 23279-85	2С 12АIII/12АIII 205÷265	1	51,4кг
		6	ГОСТ 24379.1-80	Болт 1.1 М16×500 с.235	2	0,91кг
				Детали		
		9	1.412.1-4-080	Соединительный элемент МН1	4	0.73
		10	-01	МН2	4	0,85
		11	-02	МН3	4	0,52
				Материалы		
				Бетон В15; F50	3,5	м³
				Фм 10		
				Сборочные единицы		
		22	1.410-3.1-01	1с 12АIII/6АIII 85÷145	2	7,0
		4	1.412.1-4-060	Изделие закладное МН1	2	3,4
		8	1.412.1-4-050	СН6АI	2	3,5
		26		с 12АIII/12АIII 205÷265	1	51,4кг
				Детали		
		9	1.412.1-4-080	Соединительный элемент МН1	1	0,73
		10	-01	МН2	1	0,85
		11	-02	МН3	1	0.52
				Материалы:		
				Бетон В15; F50	3,3	м³
				Фм 8		
				Сборочные единицы		
		28	1.412.1-6.2-3	С2-64	4	8,7кг
		24	1.412.1-6.2-4	С3-25	6	3,6кг
		4	ГОСТ 24379.1-80	Болт 1.1 М24×800 С235	4	3,4кг
		31	ТП 901-3-285.91 КЖ.Н 82.0.0.0	сетка С6	6	4,56кг
		30	1.412.1-6.2-3	С2-120	4	12,1кг
		20	1.412.1-6.2-1	С1-151	1	80,4кг
		32		ф10АIII ГОСТ 5781-82, ℓ=1600	8	0,99кг
		33		ф10АIII ГОСТ 5781-82, ℓ=1980	8	1,22кг
				Материалы: бетон В15; F50	8,1	м³

Привязан

Инв. №

Инв.№ подл. | Подп. и дата | Взам. инв.№

		ТП 901-3-285.91	КЖ
Провер.	Левина		
Инж. II к.	Лазарева		
Зав. гр.	Левина	Главный корпус для станции очистки воды поверхностных источников, мутностью до 120 мг/л производительностью 3,2 тыс. м³/сут.	Стадия: Р; Лист: 17; Листов:
Гл. констр.	Пронин		
Н. контр.	Калустян	Фундаменты Фм8...Фм10. Армирование	ЦНИИЭП инженерного оборудов. г. Москва
Нач. отд.	Письман		

Формат А2

Альбом 3 часть 2

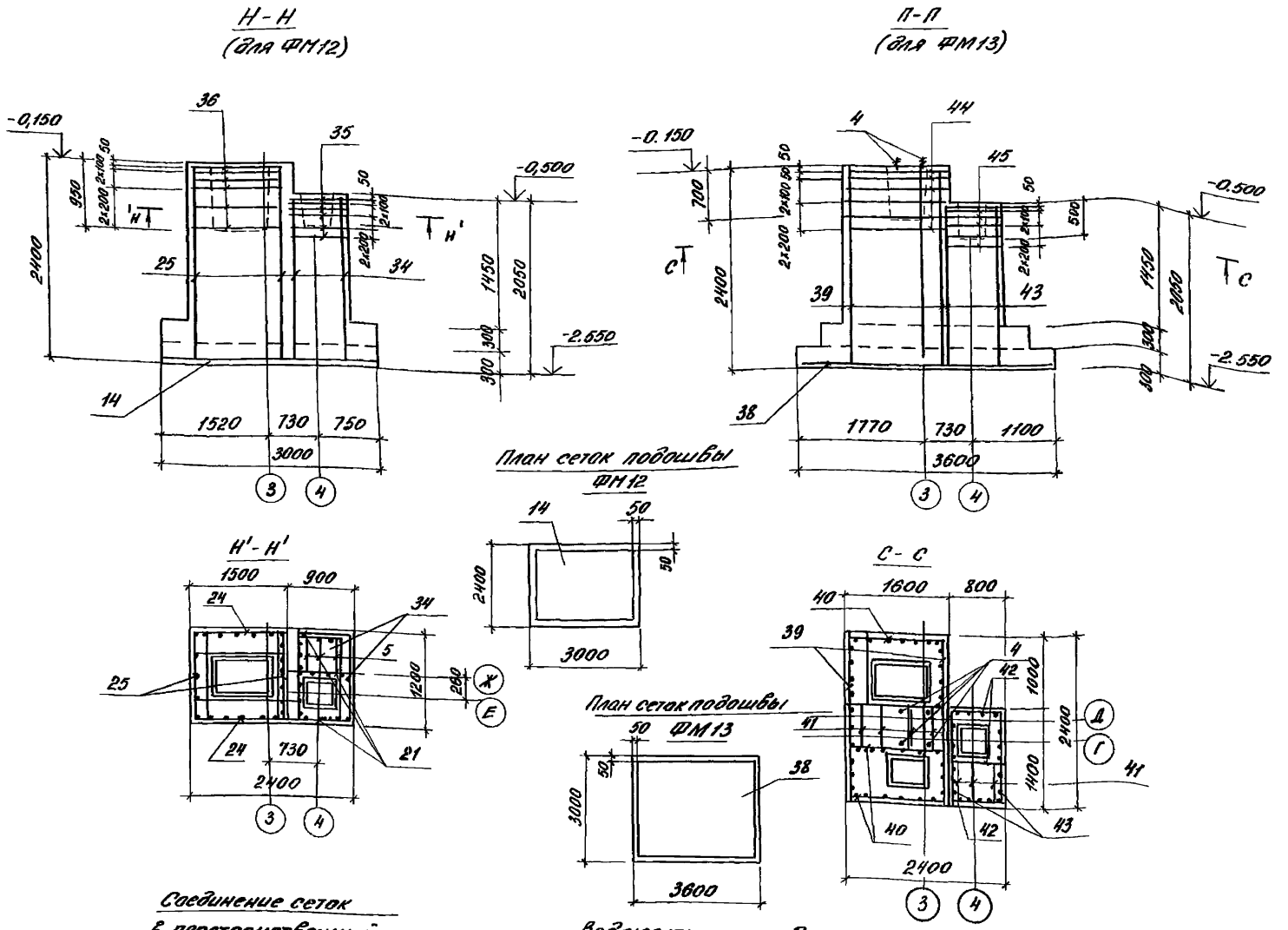

Соединение сеток в пространственный каркас

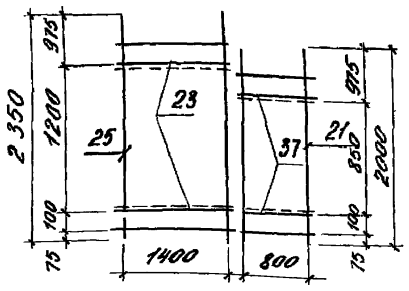

Ведомость расхода стали на один элемент, кг

Марка элемента	Изделия арматурные									Изделия арматурные				Общий расход
	Арматура класса									Прокат марки				
	А-III									С235 ГОСТ 27772-88				
	ГОСТ 5781-82									ГОСТ 2509-71		ГОСТ 19903-74		
	ф6	ф8	ф10	ф12					Итого	ф24	Итого	-8х60	Итого	
ФМ 12	10,0	47,4	17,2	148,56					223,16					223,16
ФМ 13	4,24	79,1	20,88	257,72					361,94	12,0	12,0	1,6	1,6	375,54

Спецификация монолитных фундаментов ФМ12, ФМ13

Формат	Зона	Поз.	Обозначение	Наименование	Кол. шт.	Примеч.
				ФМ 12		
				Сборочные единицы		
А4		14	1.412.1-6.2-1	С1-108	1	62,8 кг
А4		21	ТП901-3-285.91-КЖ И.81.0.0.0	Сетка С5	3	8,02 кг
А4		24		С2-134	2	16,18 кг
А4		25		С2-78	2	11,65 кг
А4		34	ТП901-3-285.91-КЖ.И 83.0.0.0	Сетка С7	3	8,37 кг
А4		35	1.412.1-6.2-4	С3-9	6	3,2 кг
Б4		5		ф8 А III ГОСТ 5781-82; ℓ=350	18	0,2 кг
А4		36	1.412.1-6.2-4	С3-33	6	4,1 кг
Б4		23		ф10 А III ГОСТ 5781-82; ℓ=1830	8	1,13 кг
Б4		37		ф10 А III ГОСТ 5781-82; ℓ=1660	8	1,02 кг
				Материалы		
				Бетон В15; F50	9,3	м³
				ФМ13		
				Сборочные единицы		
А4		38	1.412.1-6.2-1	С1-198	1	94,4 кг
А4		39	ТП901-3-285.91-КЖ.И 84.0.0.0	Сетка С8	2	29,55 кг
А4		40	ТП901-3-285.91-КЖ.И 85.0.0.0	Сетка С9	4	21,19 кг
Б4		4	ГОСТ 24379.1-80	Болт 1,1М24х800; с235	4	3,4 кг
Б4		41		ф8 А III ГОСТ 5781-82; ℓ=600	36	0,24 кг
А4		42	ТП901-3-285.91-КЖ.И 86.0.0.0	Сетка С10	3	7,76 кг
А4		43	ТП901-3-285.91-КЖ.И 87.0.0.0	Сетка С11	2	13,62 кг
А4		44	ТП901-3-285.91-КЖ.И 88.0.0.0	Сетка С12	6	4,12 кг
А4		45	ТП901-3-285.91-КЖ.И 89.0.0.0	Сетка С13	6	4,14 кг
Б4		46		ф10 А III ГОСТ 5781-82; ℓ=2750	8	1,7 кг
Б4		47		ф10 А III ГОСТ 5781-82; ℓ=1480	8	0,91 кг
				Материалы		
				Бетон В15; F50	17,2	м³

Соединение сеток в пространственный каркас

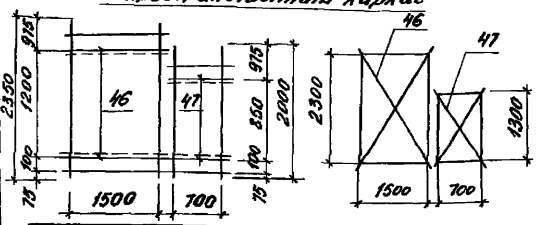

ТП 901-3-285.91 КЖ

Провер.	Левина		
Инж. Дк.	Лазарева		
Зав. гр.	Левина		
Гл. конст.	Пронин		
Н. контр.	Капустин		
Нач. отд.	Лисьман		

Главный корпус для станции очистки воды поверхностных источников мутностью до 120 мг/л производительностью 3,2 тыс. м³/сут

Стадия	Лист	Листов
Р	18	

Фундаменты ФМ12; ФМ13 Армирование

ЦНИИЭП инженерного оборудования г. Москва

Привязан

Инв. №

Инв. № подл. | Подпись и дата | Взам. инв. №

25219-04 21

Формат 2

Альбом 3, часть 2

ФМ14; ФМ15

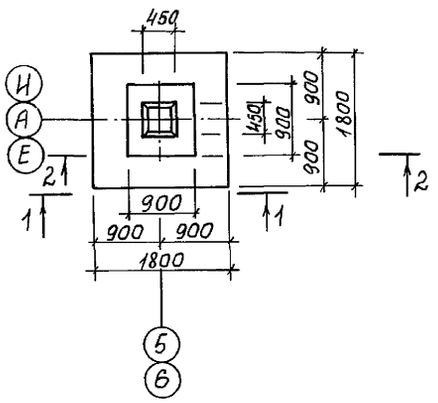

ФМ16; ФМ25

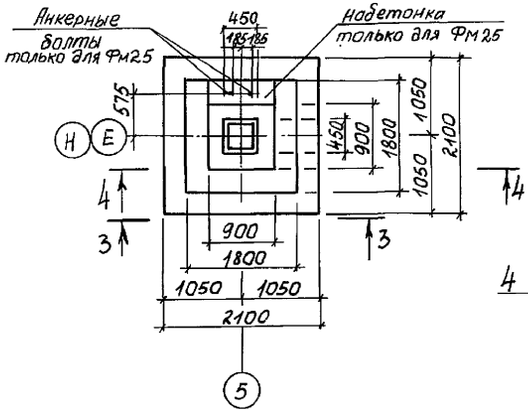

4-4

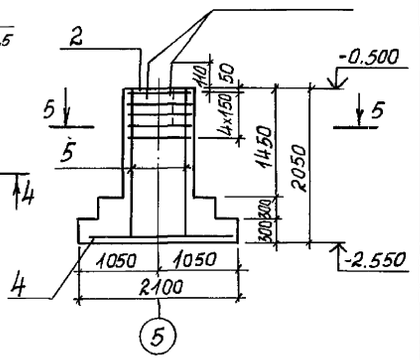

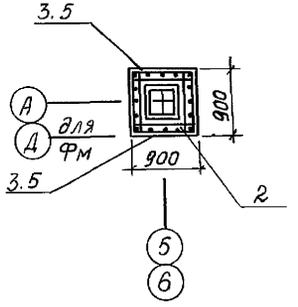

Спецификация монолитных фундаментов ФМ14...ФМ16

			Обозначение	Наименование	Кол.	Примеч.
				ФМ14		
				Сборочные единицы		
А3	1		1.412.1-6.2-1	Сетка С1-12	1	27,9 кг
А3	2		1.412.1-6.2-4	Сетка С3-1	5	2,7 кг
				Детали		
	3			Ф10А-III ГОСТ 5781-82; ℓ=26/0	16	1,62 кг
				Материалы		
				Бетон В15; F50	3,28	м³
				ФМ15		
				Сборочные единицы		
			поз. 1; 2 см. ФМ14			
				Детали		
	5			Ф10А-III ГОСТ 5781-82; ℓ=2040	16	1,25 кг
				Материалы		
				Бетон В15; F50	2,4	м³
				ФМ16		
				Сборочные единицы		
	2		1.412.1-6.2-4	Сетка С3-1	5	2,7 кг
	4		ГОСТ 23279-85	2С 12А-III/12А-III 205×205	1	40,0 кг
				Детали		
	5			Ф10А-III ГОСТ 5781-82; ℓ=20/0	16	1,25 кг
				Материалы		
				Бетон В15; F50	3,2	м³
				ФМ25		
			поз. 2,4,5	см. ФМ16		
	6		ГОСТ 24378.1-80	Болт 1,1М16×500 С235	2	0,91 кг
				Материалы: бетон В15; F50	3,2	м³

Ведомость расхода стали на один элемент кг

Марка элемента	Изделия арматурные								Прокат марки С235 ГОСТ 7772-88 ГОСТ 24378.1-80		Общий расход
	Арматура класса										
	А-I ГОСТ 5781-82				А-III ГОСТ 5781-82						
	ф8			Итого	ф10	ф12		Итого	Болт М16	Итого	
Фм14	13,5			13,5	25,9	23,0		48,9			62,4
Фм15	13,5			13,5	20,0	23,0		43,0			56,5
Фм16	13,5			13,5	20,0	40,0		60,0			73,5
ФМ25	13,5			13,5	20,0	40,0		60,0	1,82	1,82	75,32

Привязан

Инв. №

Провер.	Левина		
Инж. II к.	Лазарева		
Зав. гр.	Левина		
Гл. констр.	Пронин		
Н. контр.	Капустин		
Нач. отд.	Лисьнан		

ТП 901-3-285.91 КЖ

Главный корпус для станции очистки воды поверхностных источников питьевого водоснабжения производительностью 2 тыс. м³/сут.

Фундаменты ФМ14...ФМ16 ФМ25. Отдолбочный чертеж. Армирование

Стадия	Лист	Листов
Р	19	

ЦНИИЭП инженерного оборудования г. Москва

Инв. № подл. | Подп. и дата | Взам. инв. №

Фм 17; Фм 18; Фм 19

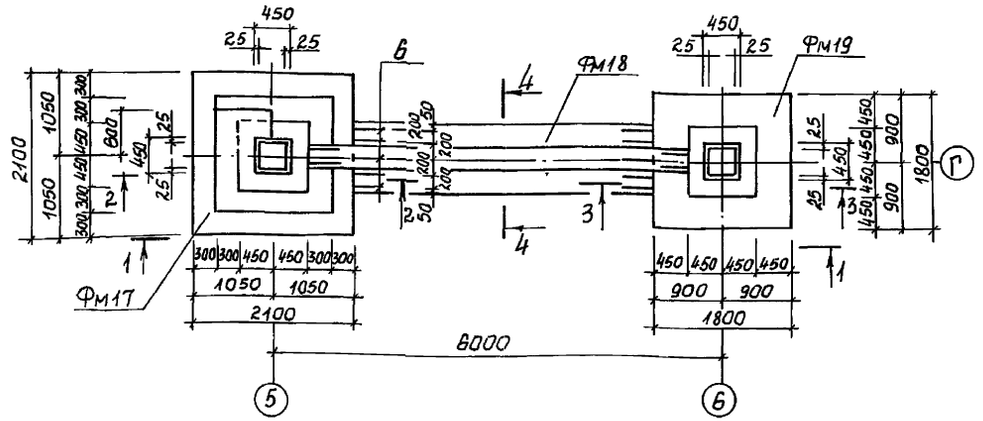

2-2

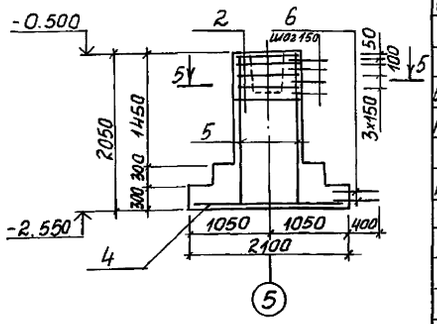

3-3

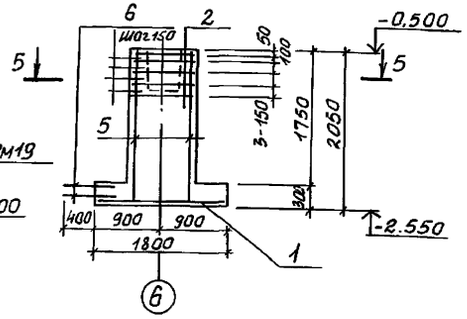

1-1

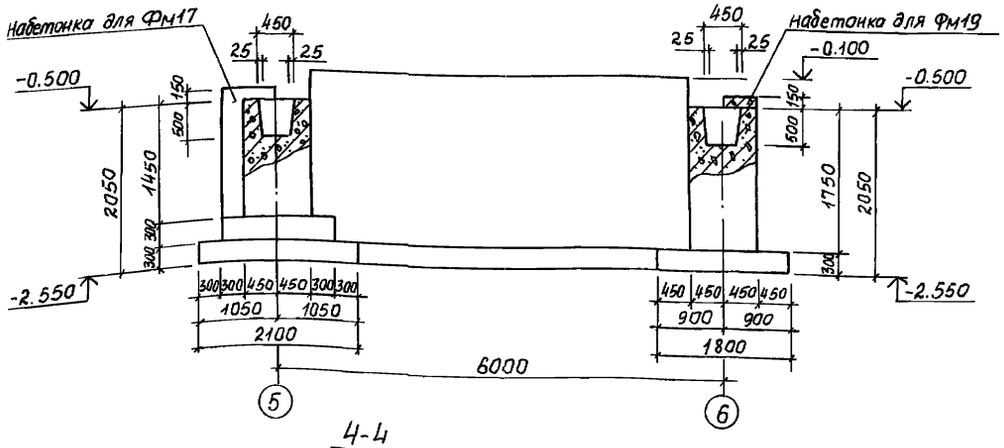

5-5

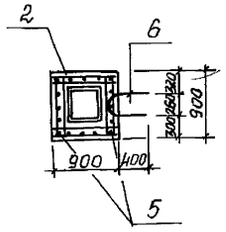

4-4

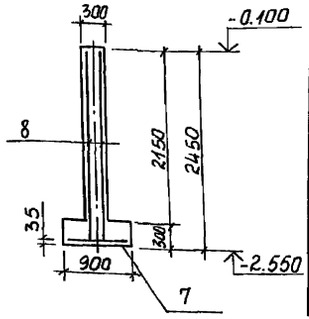

Спецификация к монолитным фундаментам Фм17...Фм19

Формат	Зона	Поз.	Обозначение	Наименование	Кол.	Примечание
				Фм17		
				Сборочные единицы		
Б4		4	ГОСТ 23279-85	2С 12АIII/12АIII 205×205	1	40,0 кг
А4		2	1.412.1-6.2-1	Сетка С3-1	5	2,7 кг
				Детали		
Б4		5		Ф10АIII ГОСТ 5781-82, ℓ=2100	16	1,25 кг
		6		Ф8АI ГОСТ 5781-82, ℓ=1600	22	0,63 кг
				Материалы:		
				Бетон В15; F50	3,2 м³	
				Фм18		
				Сборочные единицы		
Б4		7	ГОСТ 23279-85	3С 10АIII/10АIII 85×405 200/200	1	23,5 кг
Б4		8	ГОСТ 23279-85	3С 8АIII/10АIII 235×605 200/200 75/150+100	2	61,6 кг
				Материалы:		
				Бетон В15; F50	4,4 м³	
				Фм19		
				Сборочные единицы		
А3		1	1.412.1-6.2-1	Сетка С1-12	1	27,9 кг
А3		2	1.412.1-6.2-4	Сетка С3-1	5	2,7 кг
				Детали		
Б4		5		Ф10АIII ГОСТ 5781-82, ℓ=2100	16	1,25 кг
		6		Ф8АI ГОСТ 5781-82, ℓ=1600	22	0,63 кг
				Материалы:		
				Бетон В15; F50	2,9 м³	

Ведомость расхода стали на элемент, кг

Марка элемента	Изделия арматурные								Общий расход
	Арматура класса								
	А-I		А-III						
	ГОСТ 5781-82								
	Ф8		Итого	Ф12	Ф10	Ф8		Итого	
Фм 17	13,9		13,9	40,0	25,9	3,0		69,4	83,9
Фм 18					61,5	23,6		85,1	85,1
Фм 19	13,9		13,9	23,0	25,9	3,0		52,4	66,3

Привязан

Инв. № подл. | Подп. и дата | Взам. инв. №

Инв. №

Провер.	Левина	
Инж. II к.	Лазарева	
Зав. гр.	Левина	
Гл. констр.	Пронин	
Н. контр.	Капустин	
Нач. отд.	Лисьман	

ТП 901-3-285.91 КЖ

Главный корпус для станции очистки воды поверхностных источников мутностью до 120 мг/л производительностью 2 тыс. м³/сут.

Стадия: Р | Лист: 20 | Листов:

Фундаменты Фм17... Фм19. Армирование.

ЦНИИЭП инженерного оборудования г. Москва

Альбом 3 часть 2

ФМ20; ФМ21, ФМ22, ФМ23, ФМ24

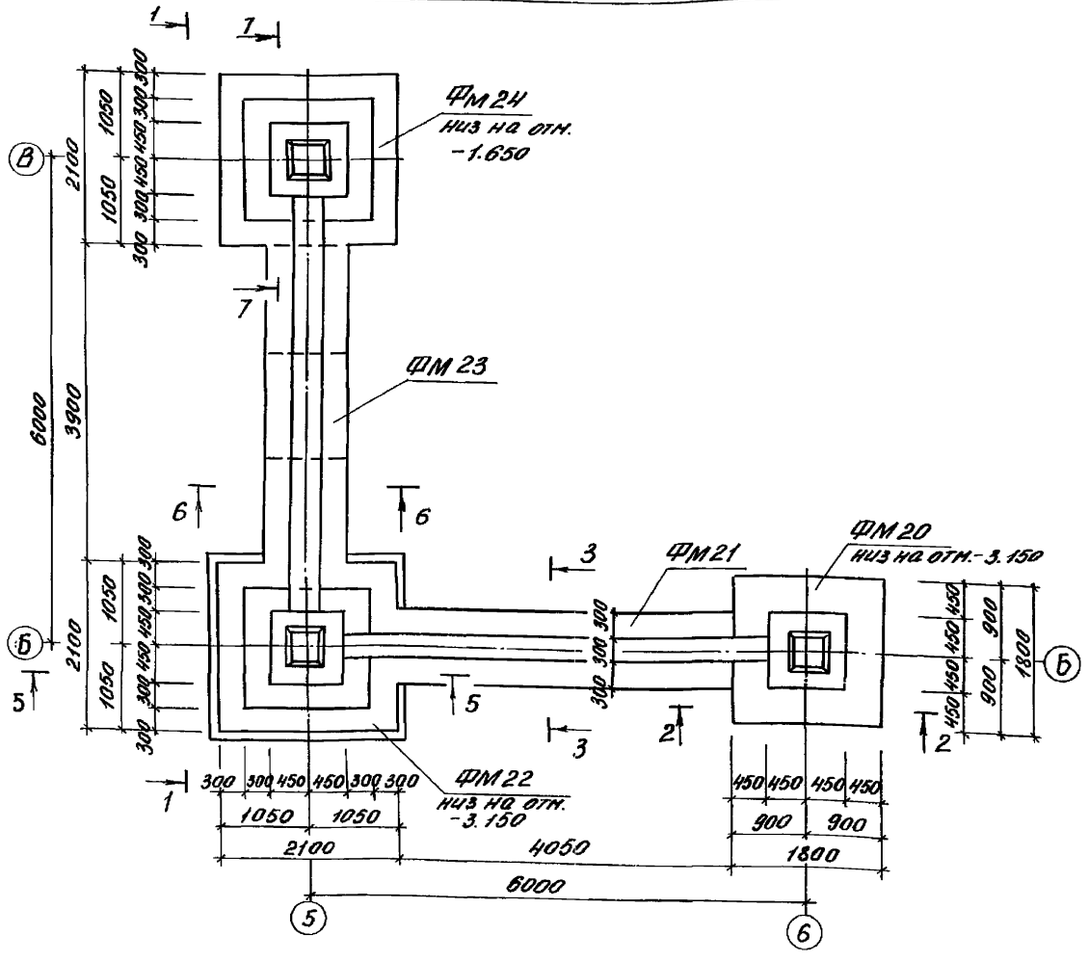

1 - 1

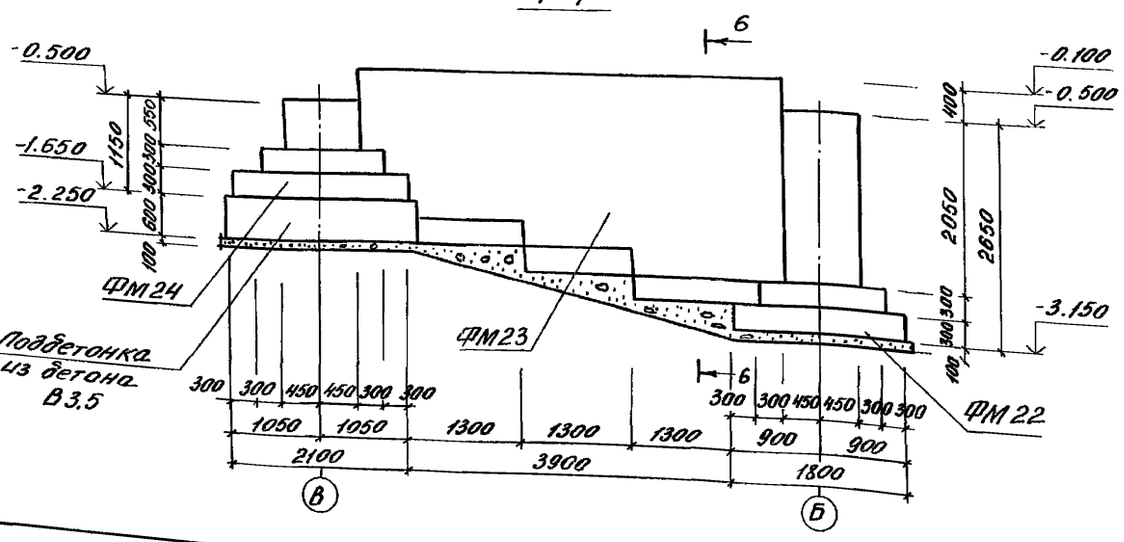

2 - 2

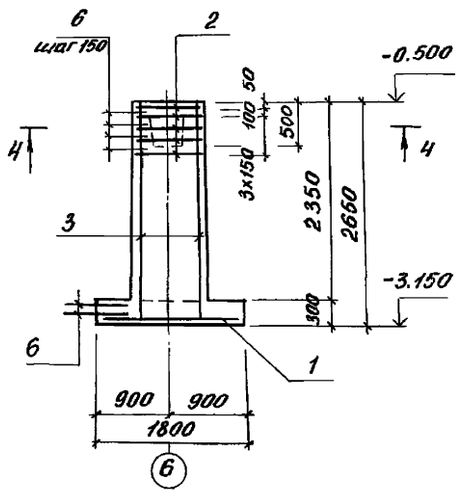

3 - 3

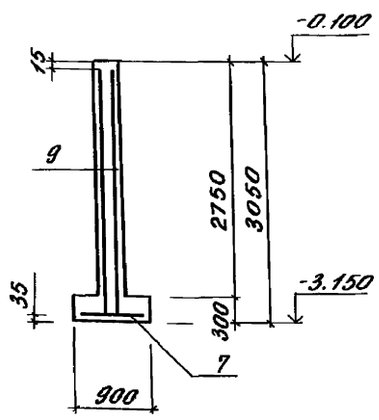

4 - 4

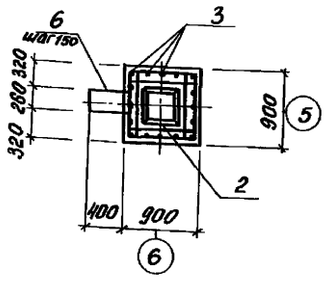

ФМ26

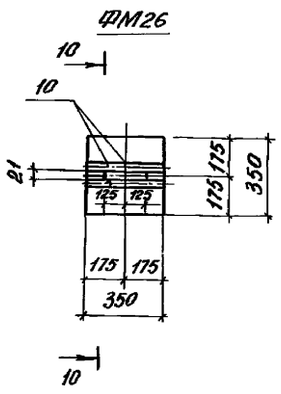

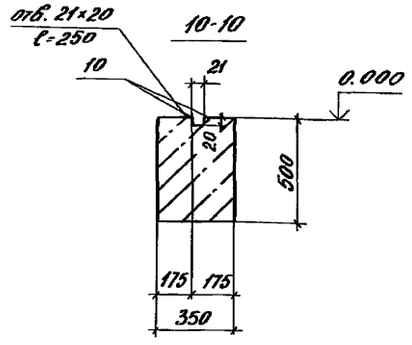

Спецификация монолитных фундаментов ФМ20, ФМ21, ФМ26

Формат	Зона	Поз.	Обозначение	Наименование	Кол.	Примечание
				ФМ20		
				Сборочные единицы		
А3		1	1.412.1-6.2-1	Сетка С1-12	1	27,9 кг
А3		2	1.412.1-6.2-4	Сетка С3-1	5	2,7 кг
				Детали		
Б4		3		ф10 AIII ГОСТ 5781-82; l=2610	16	1,62 кг
Б4		6		ф8 AI ГОСТ 5781-82; l=1600	27	0,5 кг
				Материалы:		
				Бетон В15; F50	3,65	м³
				ФМ21		
				Сборочные единицы		
Б4		7	ГОСТ 23279-85	3С 10 AIII/10 AIII 85×405 200/200	1	23,5 кг
Б4		9	ГОСТ 23279-85	3С 8 AI/10 AIII 300×505 200/200 100/150 100	2	93,0 кг
				Материалы:		
				Бетон В15; F50	44	м³
				ФМ26		
				Сборочные единицы		
Б4		10	3.400-6/76	Изделие закладное МН430	2	2,2 кг
				Материалы:		
				Бетон В15; F50		

Данный лист смотреть совместно с листом КЖ-22

Согласовано

Инв. № подл. | Подпись и дата | Взам. инв. №

Привязан

Инв. №

Провер.	Левина		
Инж. пр.	Лазарева		
Зав. гр.	Левина		
Гл. конст.	Пронин		
Н. контр.	Капустин		
Нач. отд.	Письман		

ТП 901-3-285.91 КЖ

Главный корпус для станции очистки воды поверхностных источников мутностью до 120 мг/л производительностью 32 тыс. м³/сут.

Стадия	Лист	Листов
Р	21	

Фундаменты ФМ 20... ФМ24; ФМ26

Армирование.

ЦНИИЭА инженерного оборудования г. Москва

Альбом 3 часть 2

5-5

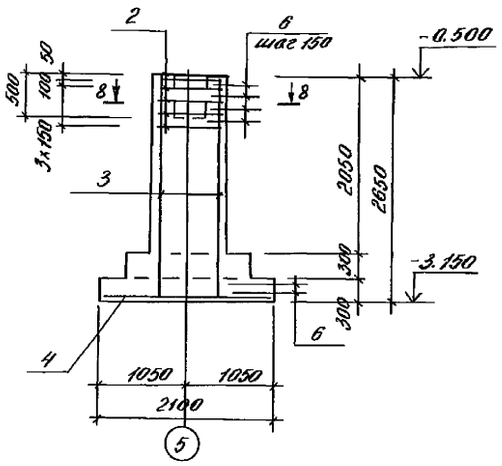

6-6

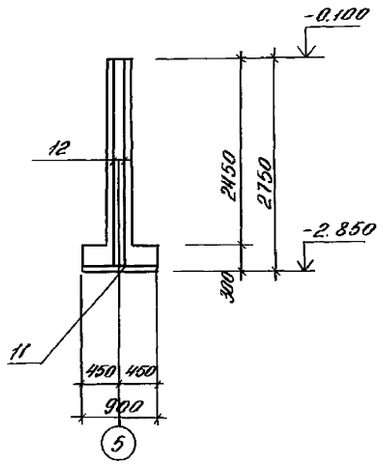

7-7

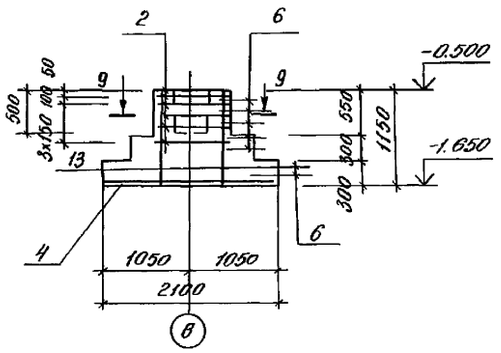

8-8

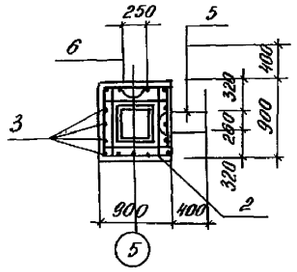

9-9

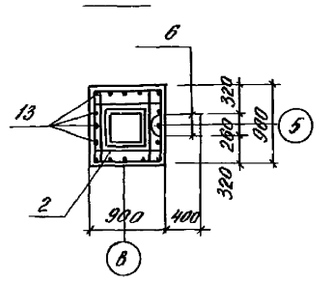

Ведомость расхода стали на элемент, кг

Марка элемента	Изделия арматурные							Изделия закладные			Всего
	Арматура класса							Прокат марки			
	A-I			A-III				С235 ГОСТ 27772-88			
	ГОСТ 5781-82							ГОСТ 8509-86			
	ф8		Итого	ф8	ф10	ф12	Итого	50к5		Итого	
ФМ20	13,5		13,5	13,5	25,9	27,9	67,3				80,8
ФМ21				30,8	104,2		135,0				135,0
ФМ22	16,38		16,38	13,5	25,9	40,0	79,4				95,78
ФМ23				28,0	65,8		93,8				93,8
ФМ24				13,5	10,88	40,0	64,38				64,38
ФМ26								2,6		2,6	2,6

Спецификация монолитных фундаментов ФМ22... ФМ24

Формат	Зона	Поз.	Обозначение	Наименование	Кол.	Примечание
				ФМ22		
				Сборочные единицы		
Б4		4	ГОСТ 23279-85	2С 12А III / 12А III 205×205	1	40,0кг
А3		2	1.412.1-6.2-4	Сетка С3-1	5	2,7кг
				Детали		
				ф10А III ГОСТ 5781-82; ℓ=2610	16	1,62кг
				ф8АI ГОСТ 5781-82; ℓ=1600	26	0,63кг
				Материалы		
				Бетон В15; F50		
				ФМ23		
				Сборочные единицы		
Б4		11	ГОСТ 23279-85	3С 10А III / 10А III 85×390 200/200 2,5/50	1	22,5кг
Б4		12	ГОСТ 23279-85	3С 8А III / 10А III 210×585 200/200 50/150+100	2	71,24кг
				Материалы		
				Бетон В15; F50	4,3м³	
				ФМ24		
				Сборочные единицы		
Б4		4	ГОСТ 23279-85	2С 12А III / 12А III 205×205	1	40,0кг
А3		2	1.412.1-6.2-4	Сетка С3-1	5	2,7кг
				Детали		
Б4		13		ф10А III ГОСТ 5781-82; ℓ=1110	16	0,68кг
Б4		6		ф8АI ГОСТ 5781-82; ℓ=1600	17	0,63кг
				Материалы		
				Бетон В15; F50	2,45м³	

1. Защитный слой бетона для арматуры подошвы фундамента 35мм, для остальной - 25мм.

согласовано

Инв.№ подл. | Подпись и дата | Взам. инв.№

ТП 901-3-285.91 КЖ

Привязан	Провер.	Левина		Главный корпус для станции очистки воды поверхностных источников мощностью по 120м³/ч производительностью 3,2тыс. м³/сут.
	Нач. тех.	Лазорева		
	Зав. гр.	Левина		
	Гл. констр.	Пронин		Фундаменты ФМ20... ФМ24
	Н. контр.	Капустин		Разрезы 5-5... 9-9
Инв. №	Нач. отд.	Письман		

Стадия	Лист	Листов
Р	22	

ЦНИИЭП инженерного оборудования г. Москва

Альбом 3, часть 2

Схема расположения канала и приямков

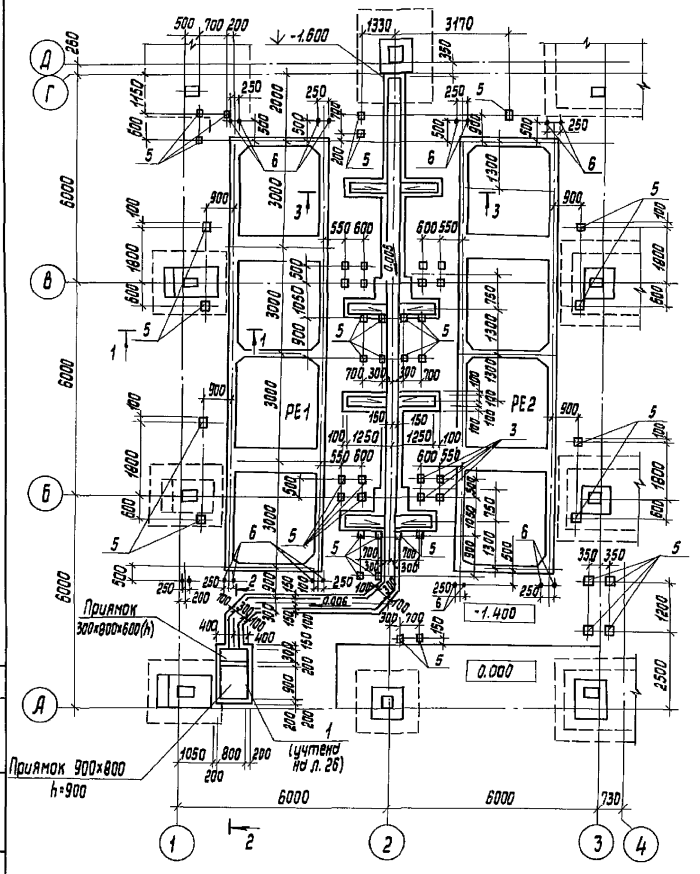

Схема расположения сборных ж.-б. плит над фундаментами и подбетонки под РЕ-1, РЕ-2

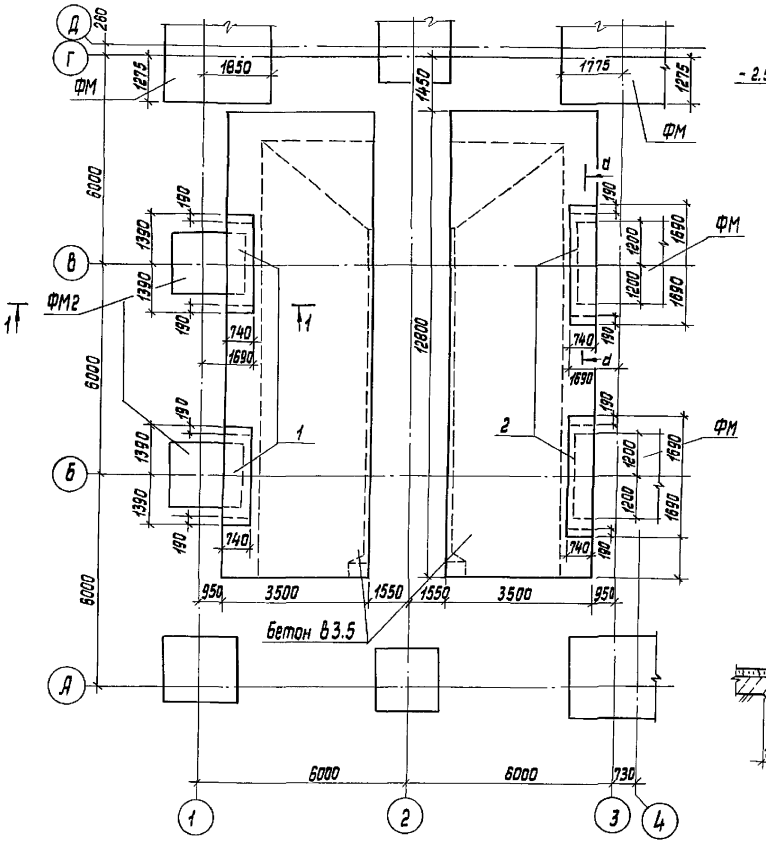

1-1

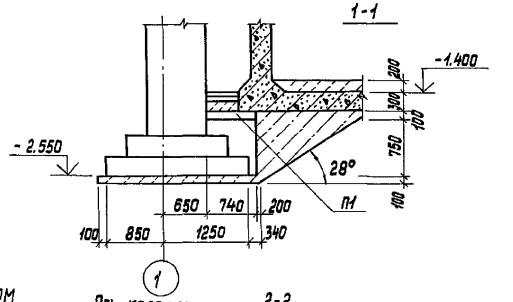

2-2

Ось колонны

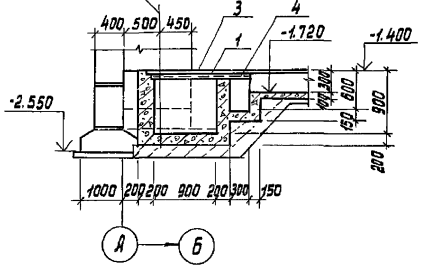

Установка закладных элементов в полу

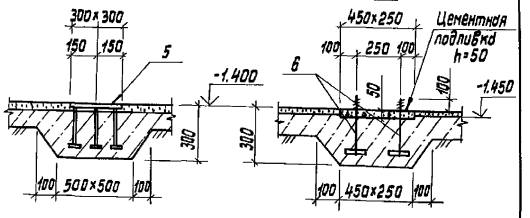

3-3

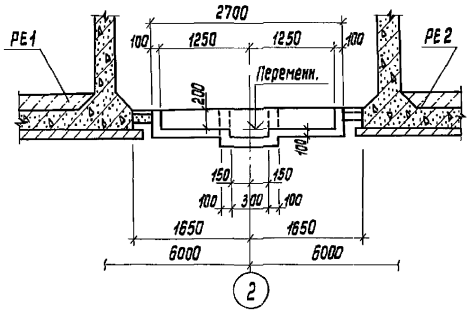

Спецификация к схеме расположения сборных железобетонных плит

Марка	Обозначение	Наименование	Кол.	Масса кг	Примеч.
1	3.006.1-2.87.2-23	Плита П23д-15	2	820	
2	3.006.1-2.87.2-28	Плита П28д-15	2	1880	
3	ТП 901-3-285.91- КЖИ 71.0.0.0	Щит металлический Щ4	1	35.78	
4	ТП 901-3-285.91- КЖИ 72.0.0.0	Щит металлический Щ5	1	15.55	
5	1.400-15.81, 160-35	Изделие закладное МН151-6	50	13.8	
6	ГОСТ 24379.1-80	Болт 2М16×350 С 245	16	1.15	

Привязан

Инв. №

Провер.	Левина		
Вед. инж.	Капустин		
Зав. гр.	Левина		
Гл. спец.	Пронин		
Н. контр.	Лазарева		
Нач. отд.	Письман		

ТП 901-3-285.91 КЖ

Главный корпус для станции очистки воды поверхностных источников мутностью до 120мг/л производительностью 3,2 тыс. м³/сут.

Стадия	Лист	Листов
Р	23	

Схемы расположения каналов и приямков, сборных ж.-б. плит над фундаментами и подбетонки под РЕ-1; РЕ2

ЦНИИЭП инженерного оборудования г. Москва

25219-04 26

Копировал Исаева

Формат А2

Согласовано
Инв. № подл. | Подп. и дата | Взам. инв. №

Альбом 3 часть 2

Схема расположения каналов и опор под трубопроводы

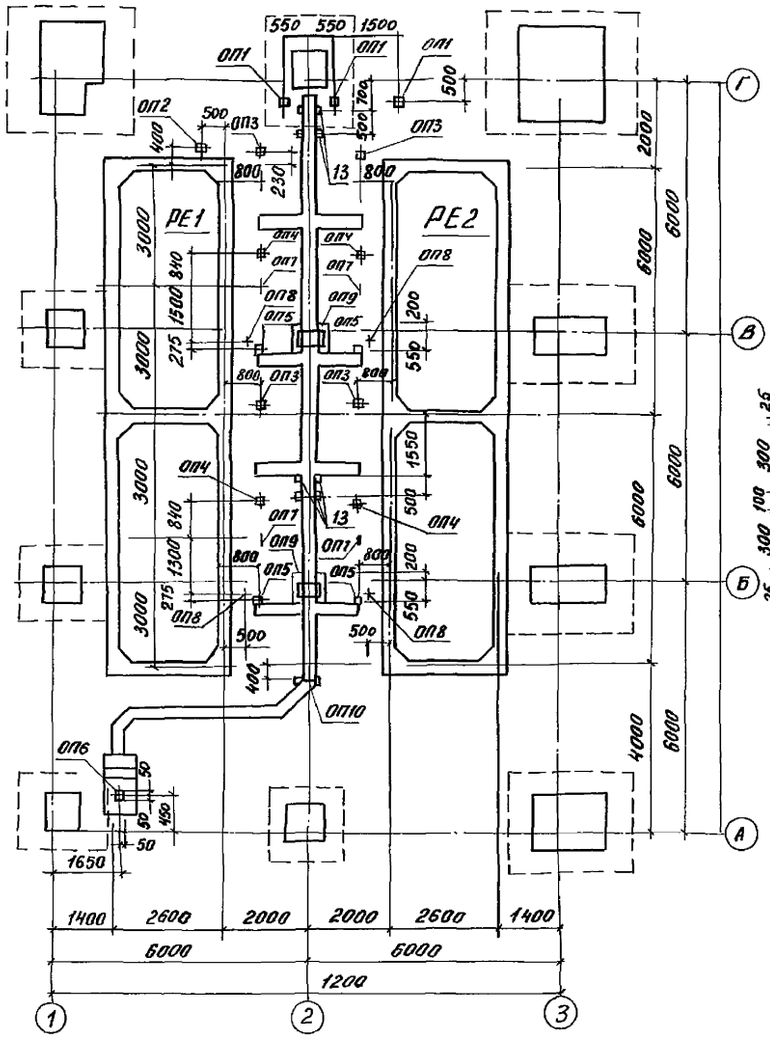

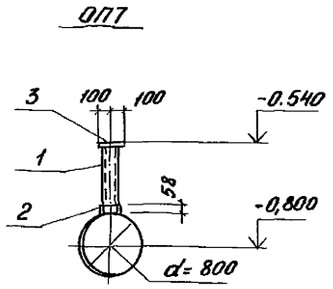

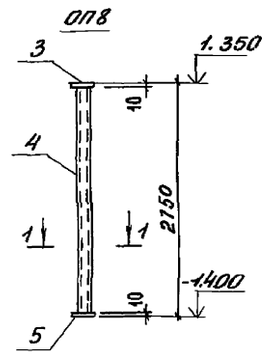

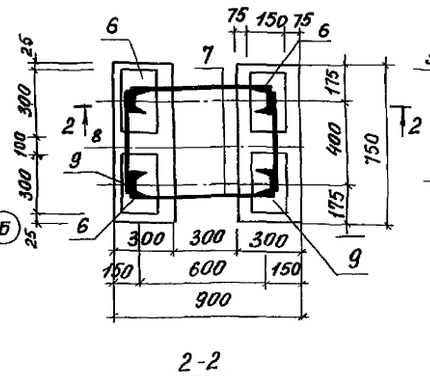

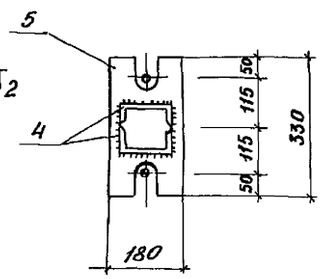

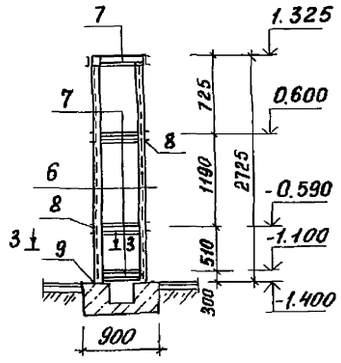

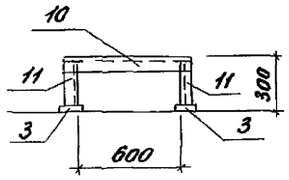

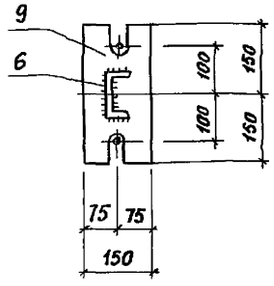

Марка опоры	Размеры мм	Отметка верха опоры	Объём бетона, м³
ОП1	200×200	-1.180	0.01
ОП2	200×200	-1.300	0.01
ОП3	100×100	-1.080	0.01
ОП4	100×100	-0,920	0.01
ОП5	100×100	-1.060	0.01
ОП6	100×100	-2.045	0.01

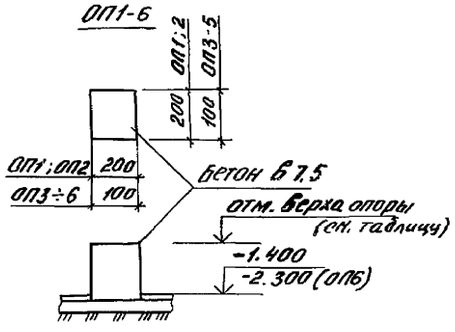

Спецификация к схеме расположения каналов опор под трубопроводы

Марка поз.	Обозначение	Наименование	Кол. шт	Масса, кг	Примеч.
ОП1	Лист 24	опора ОП1	3		
ОП2	Лист 24	то же ОП2	1		
ОП3	Лист 24	" ОП3	4		
ОП4	Лист 24	" ОП4	4		
ОП5	Лист 24	" ОП5	4		
ОП6	Лист 24	" ОП6	1		
ОП7	Лист 24	" ОП7	4		
ОП8	Лист 24	" ОП8	4		
ОП9	Лист 24	" ОП9	2		
ОП10	Лист 24	" ОП10	1		
13	3.400-6/76	Закладная деталь МН-23	8	3,8	

Спецификация к опорам ОП7; ОП8; ОП9; ОП10

Формат	Зона	Поз.	Обозначение	Наименование	Кол. шт.	Примеч.
				ОП7		
		1		Швеллер 12 ГОСТ 8240-72 / С245 ГОСТ 27772-88 ℓ=280	2	8,11 кг
		2		Швеллер 14 ГОСТ 8240-72 / С245 ГОСТ 27772-88 ℓ=150	1	1,8 кг
		3		Полоса 6×10×200 ГОСТ 82-70 / С245 ГОСТ 27772-88 ℓ=200	1	3,14 кг
				ОП8		
		4		Швеллер 14 ГОСТ 8240-72 / С245 ГОСТ 27772-88 ℓ=2130	2	33,6 кг
		5		Полоса 6-10×180 ГОСТ 82-70 / С245 ГОСТ 27772-88 ℓ=330	1	4,7 кг
		3		Полоса 6-10×200 ГОСТ 82-70 / С245 ГОСТ 27772-88 ℓ=200	1	3,14 кг
				ОП9		
		6		Швеллер 10 ГОСТ 8240-72 / С245 ГОСТ 27772-88 ℓ=215	4	23,3 кг
		7		Швеллер 10 ГОСТ 8240-72 / С245 ГОСТ 27772-88 ℓ=650	8	5,58 кг
		8		Швеллер 10 ГОСТ 8240-72 / С245 ГОСТ 27772-88 ℓ=450	8	3,87 кг
		9		Полоса 6-10×150 ГОСТ 82-70 / С245 ГОСТ 27772-88 ℓ=300	4	3,5 кг
				ОП10		
		3		Полоса 6-10×200 ГОСТ 82-70 / С245 ГОСТ 27772-88 ℓ=200	2	3,14 кг
		10		Уголок 63×63×5-В ГОСТ 8509-86 / С235 ГОСТ 27772-88 ℓ=660	1	3,17 кг
		11		Уголок 65×63×5-В ГОСТ 8509-86 / С235 ГОСТ 27772-86 ℓ=280	2	1,35 кг

Согласовано

Инв.№ подл. | Подпись и дата | Взам.инв.№

Привязан

Инв.№

Провер.	Левина		
Вед.инж.	Капустин		
Зав. гр.	Левина		
Гл.спец.	Пронин		
Н.контр.	Лазарева		
Нач. отд.	Письман		

ТП 901-3-285.91 КЖ

Главный корпус для станции очистки воды поверхностных источников мутностью до 2 г/л производительностью 3,2 тыс. м³/сут.

Стадия	Лист	Листов
Р	24	

Схема расположения каналов и опор под трубопроводы в осях А-Г; 1-3

ЦНИИЭП инженерного оборудования г. Москва

Альбом 3, часть 2

Схема расположения приямков и бетонных столбиков в осях 1...3 и Д-К

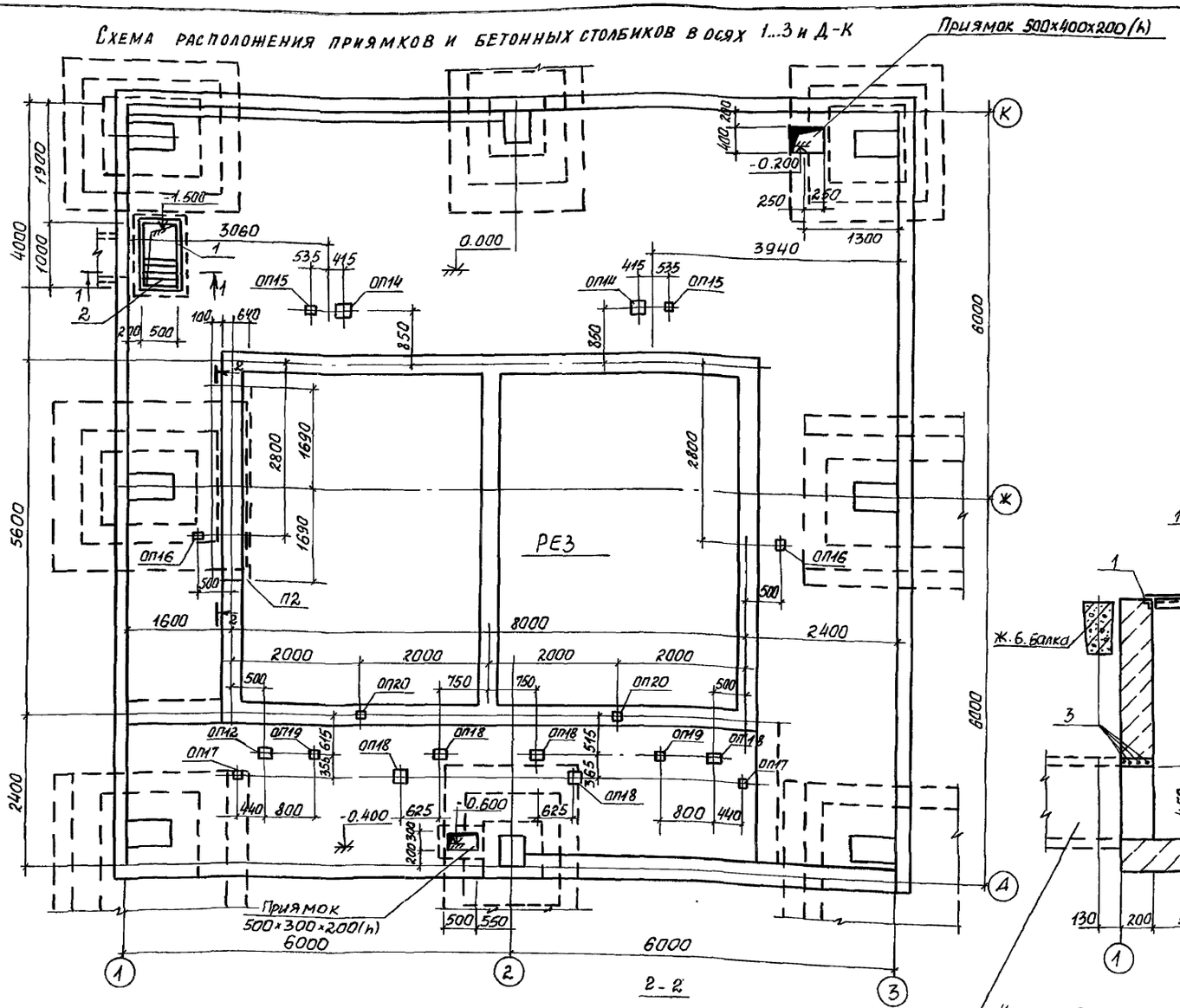

Спецификация к схеме расположения на листе

Марка поз.	Обозначение	Наименование	Кол. шт.	Масса кг	Прим.
ОП14	Лист 25	ОП14	2		
ОП15	Лист 25	ОП15	2		
ОП16	Лист 25	ОП16	2		
ОП17	Лист 25	ОП17	2		
ОП18	Лист 25	ОП18	6		
ОП19	Лист 25	ОП19	2		
ОП20	Лист 24	ОП20	2		
РЕЗ	Листы 36÷41	РЕЗ	1		
1	3.400-6176	Изделие закладное МН4-46 ℓ=7500	м	4,4	
2	ТП 901-3-285.91 КЖ.Н.63.0.0.0	Решетка Р1	1	21.5	
3		4Ф12 А I ГОСТ 5781-82 ℓ=1100	4	1.0	
П2	3.006.1-2.87.2-28	Плита П28д-15	1	1880	

Марка	Сечение мм	Отметка верха опоры	Объем, м³
ОП14	200×200	0.320	0.01
ОП15	100×100	0.380	0,01
ОП16	100×100	0.420	0,01
ОП17	100×100	0.080	0.01
ОП18	150×150	0.050	0.01
ОП19	100×100	-0.300	0.01
ОП20	50×50	6.550	0.01

Согласовано
ПОВГ Гордон

Инв. № подл. | Подп. и дата | Взам. инв. №

Привязан	Провер.	Левина	
	Вед. инж.	Капустин	
	Зав. гр.	Левина	
	Гл. спец.	Пронин	
Инв. №	Н. контр.	Лазарева	
	Нач. отд.	Письман	

ТП 901-3-285.91 КЖ

Главный корпус для станции очистки воды поверхностных источников мутностью до 120 мг/л производительностью 3,2 тыс. м³/сут.

Схема расположения приямков и бетонных столбиков в осях 1...3 и Д...К

Стадия	Лист	Листов
Р	25	

ЦНИИЭП инженерного оборудов. г. Москва

25219-04 28

Формат А2

Альбом 3, часть 2

Схема расположения фундаментов под оборудование и опор

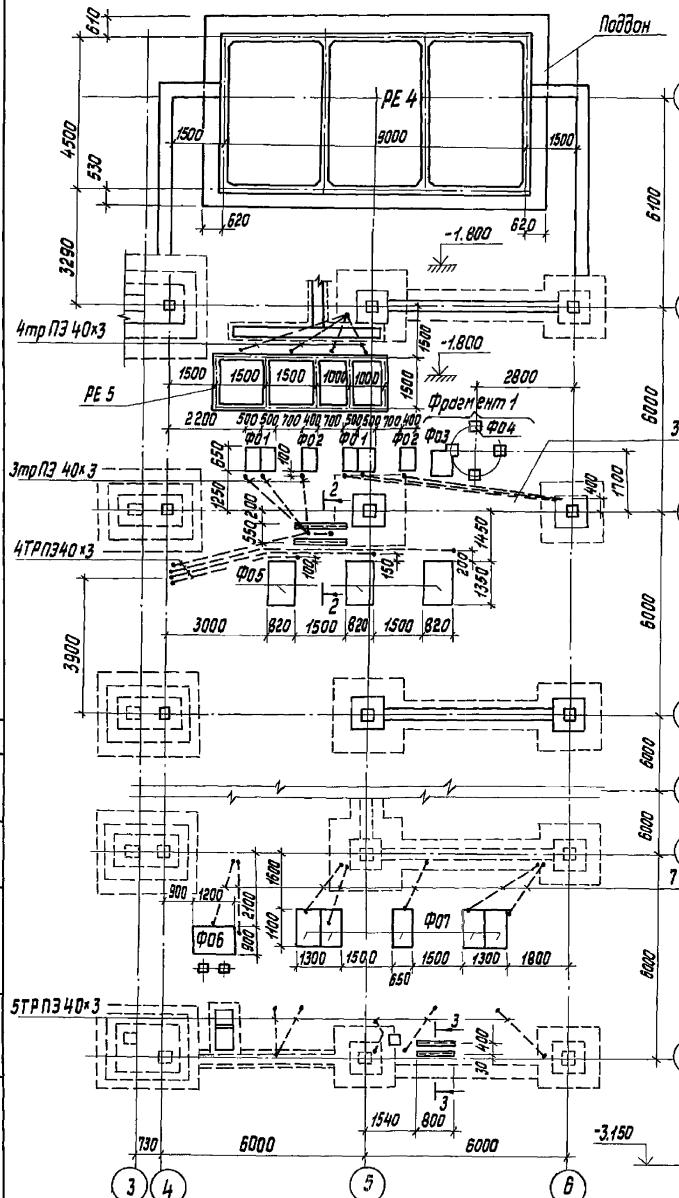

Схема расположения опор под трубопроводы в осях 4-5

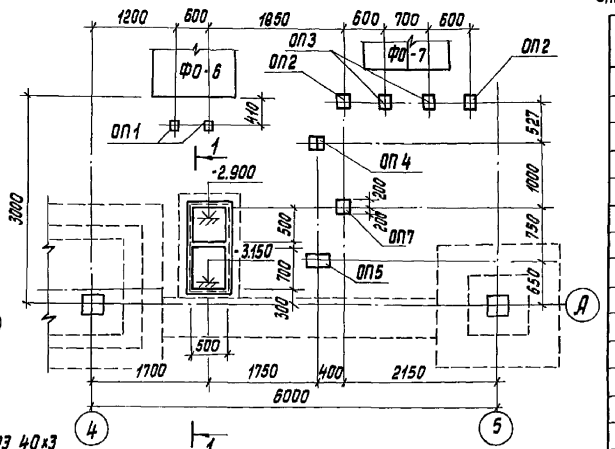

Схема расположения опор под трубопроводы в осях 5-6

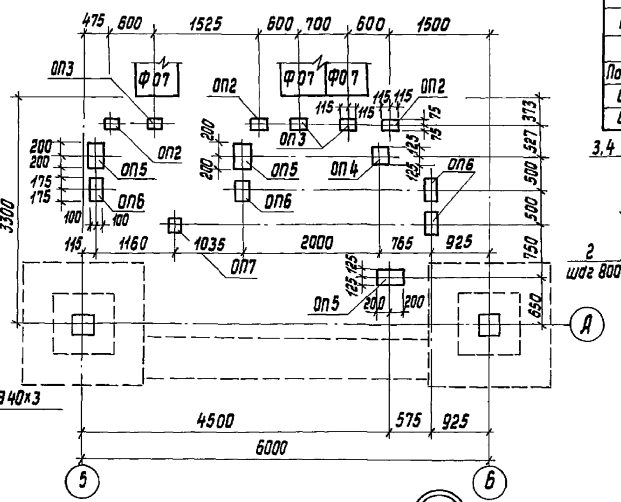

1-1

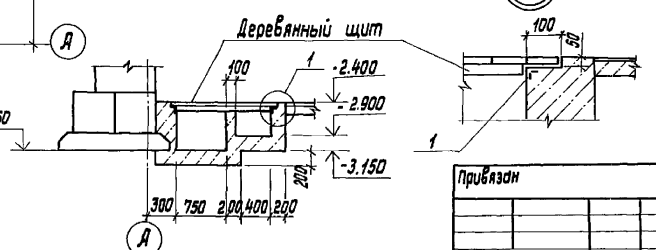

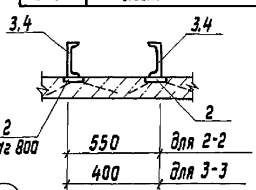

Спецификация элементов к схеме расположения на листе

Марка	Обозначение	Наименование	Кол. шт.	Масса кг	Примеч.
ФО1	лист 29	ФО1	2		
ФО2	лист 29	ФО2	2		
ФО3	лист 29	ФО3	1		
ФО4	лист 29	ФО4	3		
ФО5	лист 29	ФО5	3		
ФО6	лист 29	ФО6	1		
ФО7	лист 29	ФО7	5		
ОП1	лист 26	ОП1	2		
ОП2	лист 26	ОП2	5		
ОП3	лист 26	ОП3	5		
ОП4	лист 26	ОП4	2		
ОП5	лист 26	ОП5	4		
1	3.400-6/76	МИ 4-46	8,9пм	4,4 кг/пм	
2	3.400-6/76	МИ 3-2	10	0,8	
3		Швеллер 20 ГОСТ 8240-89 Ст3 ГОСТ 27772-88 L=1500	2	27,6	
4		Швеллер 20 ГОСТ 8240-89 Ст3 ГОСТ 27772-88 L=800	2	14,7	
РЕ4	листы 42÷44	Емкость РЕ4	1		
РЕ5	листы 46; 47	Емкость РЕ5	1		
Поддон	лист 45	Поддон	1		
ОП6	лист	ОП6	4		
ОП7	лист	ОП7	2		

Марка	Сечение мм	Отметка верха опоры	Объем м³
ОП1	180×100	-2.250	0.01
ОП2	230×150	-2.200	0.01
ОП3	230×150	-1.770	0.02
ОП4	250×250	-1.870	0.03
ОП5	400×250	-1.870	0.05
ОП6	350×200	-2.200	0.01
ОП7	200×200	-2.200	0.01

Опоры под трубопроводы выполнять одновременно с бетонированием пола, бетон В 7,5.

Согласовано: ПО Уфаводоканал, ВГ

Инв. № подл. | Подп. и дата | Взам. инв. №

Привязан

Инв. №

ТП 901-3-285.91			КЖ
Гл. инж.	Левина		
Гл. инж.	Капустин		
Зав. гр.	Левина		
Гл. спец.	Пронин		
Н. контр.	Лазарева		
Нач. отд.	Письман		

Сборный корпус для станции очистки воды поверхностных источников мутностью до 120мг/л производительностью 3,2 тыс. м³/сут.

Схема расположения фундаментов под оборудование и опор в осях 4...6; А-Б; Г-Л.

Стадия	Лист	Листов
Р	26	

ЦНИИЭП инженерного оборудования г. Москва

25219-04 29

Копировал Исаева

Формат А2

Альбом 3 часть 2

Схема расположения опор под трубы в осях 4÷6; Г; Е.

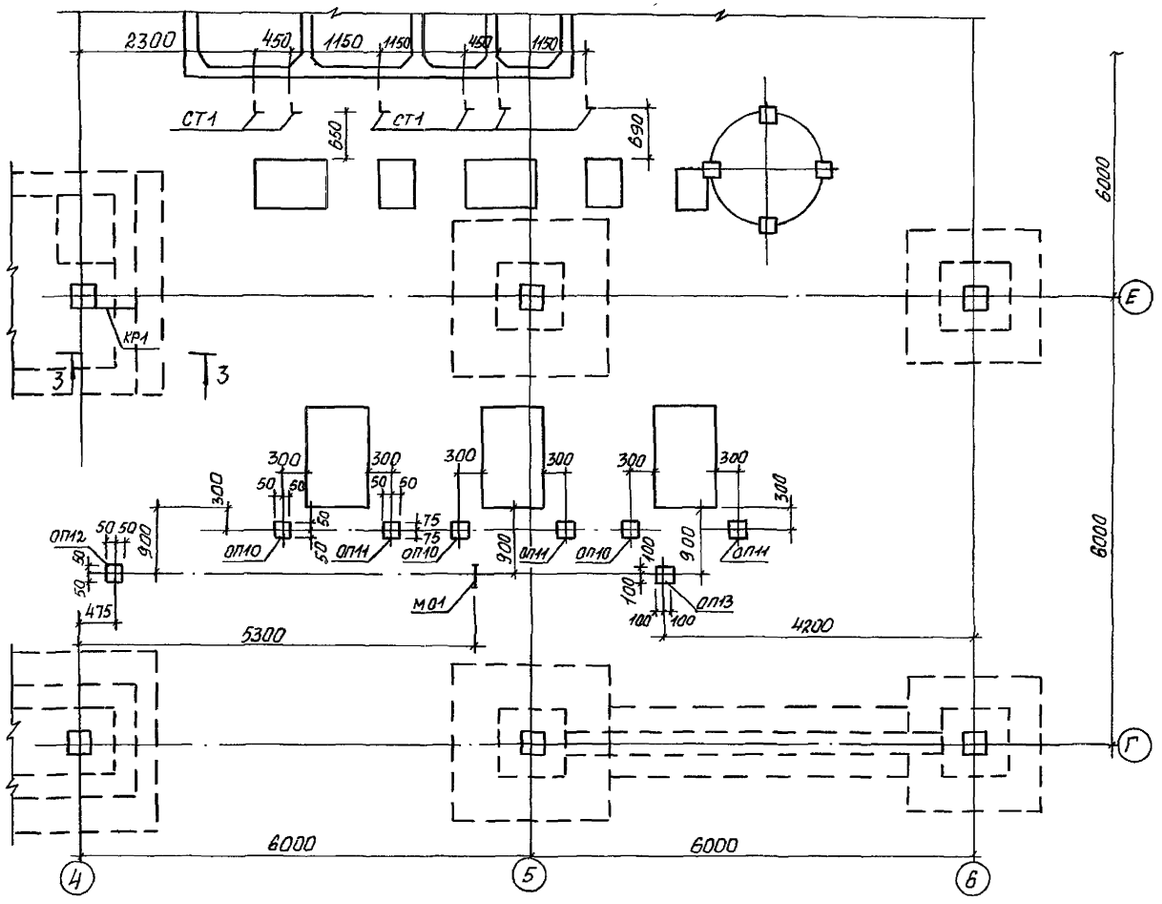

Спецификация элементов к схеме расположенной на листе

Марка	Обозначение	Наименование	Кол. шт.	Масса, кг	Примеч.
ОП6	лист 28	ОП6	5		
ОП7	лист 28	ОП7	3		
ОП8	лист 28	ОП8	2		
ОП9	лист 28	ОП9	2		
ОП10	лист 27	ОП10	3		
ОП11	лист 27	ОП11	3		
ОП12	лист 27	ОП12	1		
ОП13	лист 27	ОП13	1		
СТ1	лист 27	СТ1	6	5.87	
КР1	лист 27	КР1	2	5.3	
МО1	лист 27	МО1	1	20.2	

Формат	Зона	Поз.	Обозначение	Наименование	Кол. шт.	Примеч.
				СТ1		
		1		Уголок $\frac{Б\text{-}50\times50\times5\ ГОСТ\ 8509\text{-}86}{С245\ ГОСТ\ 27772\text{-}88}$ $l=1000$	1	3,77 кг
		2		Швеллер $\frac{8\ ГОСТ\ 8240\text{-}89}{С245\ ГОСТ\ 27772\text{-}88}$ $l=300$	1	2,1 кг
				КР1		
		3		Швеллер $\frac{8\ ГОСТ\ 8240\text{-}89}{С245\ ГОСТ\ 27772\text{-}88}$ $l=750$	1	5,3 кг
				МО1		
		4		Швеллер $\frac{8\ ГОСТ\ 8240\text{-}89}{С245\ ГОСТ\ 27772\text{-}88}$ $l=640$	2	4.51 кг
		5		Уголок $\frac{Б\text{-}50\times50\times5\ ГОСТ\ 8509\text{-}86}{С245\ ГОСТ\ 27772\text{-}88}$ $l=450$	4	1.70 кг
				Швеллер $\frac{8\ ГОСТ\ 8240\text{-}89}{С245\ ГОСТ\ 7772\text{-}88}$ $l=300$	2	2.1

Марка	Сечение мм	Отм. верха опоры	Объем м3
ОП10	101×100	-1.210	0,01
ОП11	100×150	-1.560	0,01
ОП12	100×100	-1.585	0,01
ОП13	200×200	-1.300	0,01

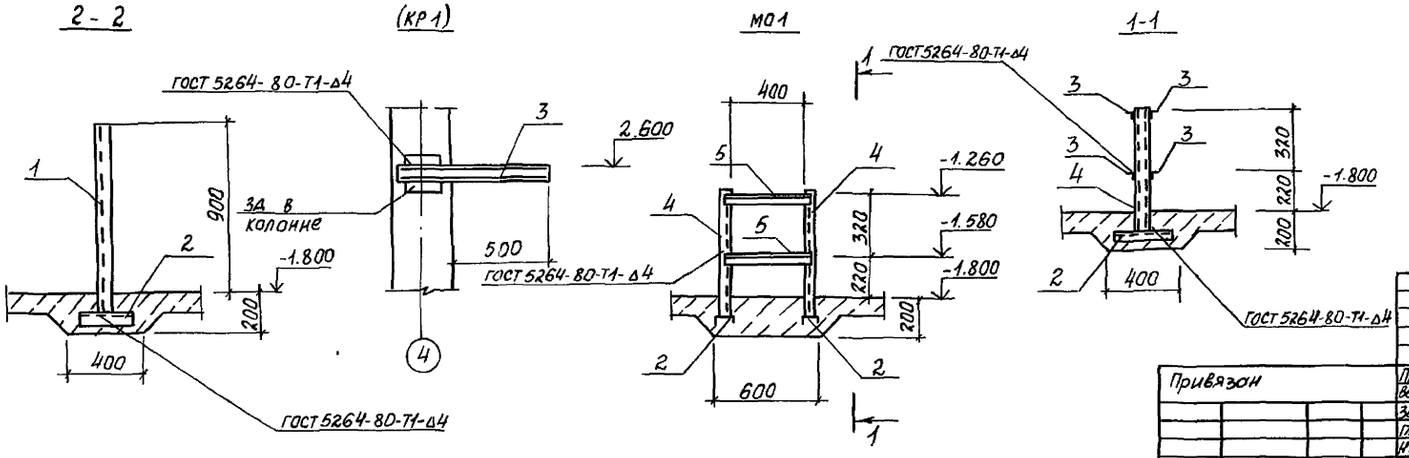

Данный лист рассматривать вместе с листом КЖ 28.

Привязан	Провер.	Левина		ТП 901-3-285.91	КЖ
	Вед. инж.	Капустин			
	Зав. гр.	Левина		Главный корпус для станции очистки воды поверхностных источников мутностью до 120 мг/л производительностью 3,2 тыс. м3/сут	Стадия: Р; Лист: 27; Листов:
	Гл. спец.	Пронин		Схема расположения опор под трубы в осях 4-6, Г-Е	ЦНИИЭП инженерного оборудов. г. Москва
Инв. N	Н. контр.	Лазарева			
	Нач. отд.	Письман			

Согласовано: Гордон; ПО ВГ; Взам. инв.; Подп. и дата; Инв. N подл.

25219-04 30 Формат А2

Альбом 3, часть 2

Схема расположения каналов, приямков и опор под трубы в осях 4-6 И-Л

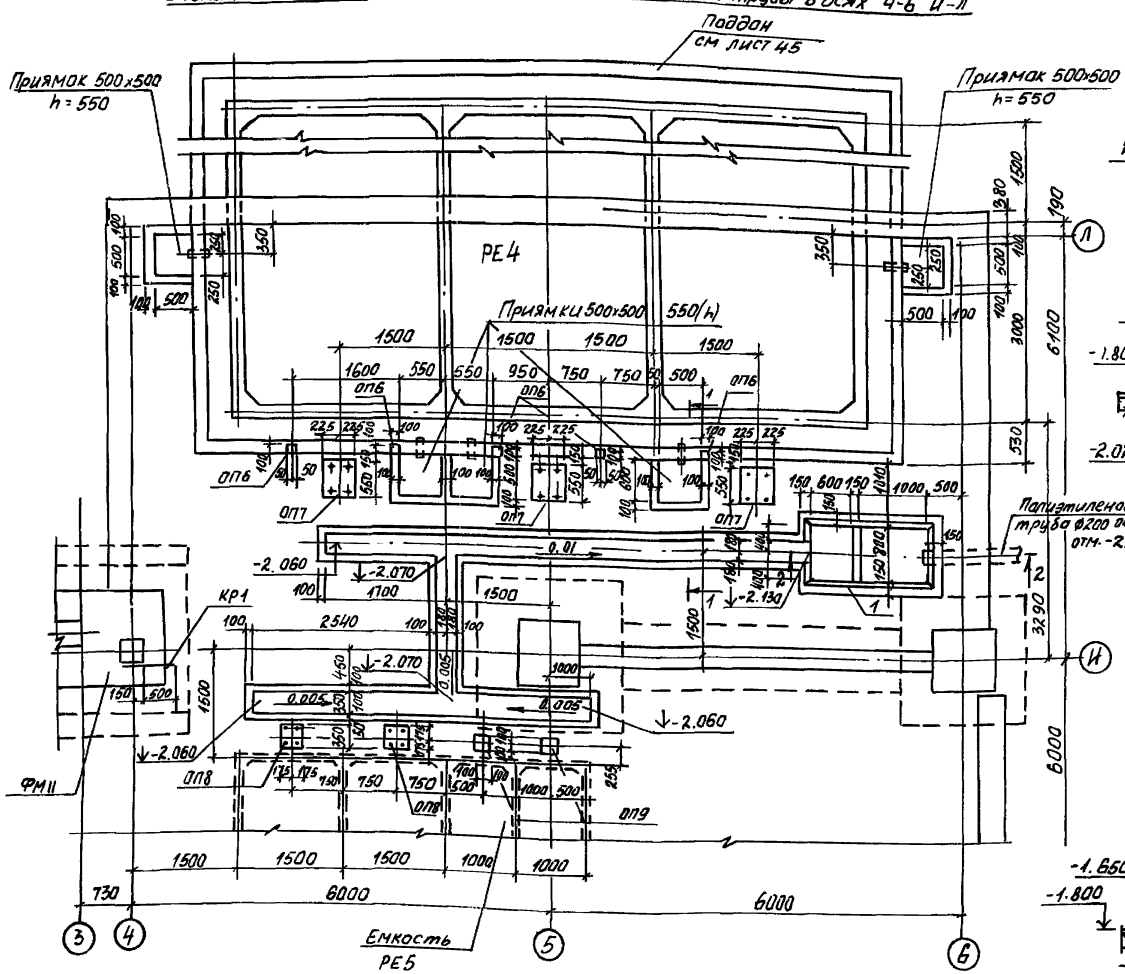

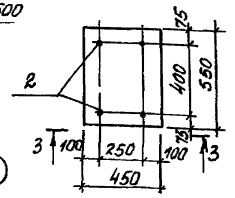

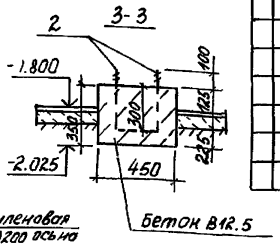

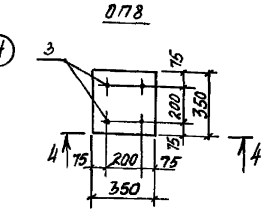

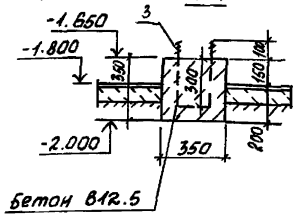

Спецификация к схеме расположения каналов, приямков и опор

Формат	Зона	Поз.	Обозначение	Наименование	Кол.	Прим.
				ОП7		
				Сборочные единицы		
		2	Лист 28	ф12 ГОСТ 2590-71 ℓ=1050	2	0,93кг
				Материалы		
				Бетон В12.5		0,08 м³
				ОП8		
				Сборочные единицы		
			Лист 28	ф12 ГОСТ 2590-71 ℓ=1000	2	0.89кг
				Материалы		
				Бетон В12.5		0.04м³

Марка опоры	Размеры (мм)	Отметка верха опоры	Объем бетона м³
ОП6	100×100×400(h)	-1.400	0.004
ОП9	200×200×150(h)	-1.650	0.008

1. Расход бетона В12.5 на каналы и приямки 3.25м³.
2. Оборонление приямков поз.1 учтено в спецификации листа 25.
3. ОП6. ОП9 выполнить из бетона В7.5.

1-1

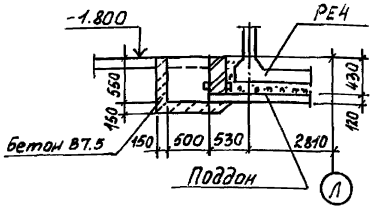

2-2

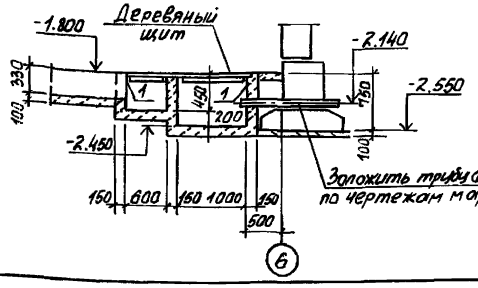

Согласовано
ГИП Корсун
ГАП ВГ

Инв.№ подл. | Подп. и дата | Взам. инв.№

Привязан:

Инв. №

Провер.	Левина		
Вед. инж.	Капустин		
Зав. гр.	Левина		
Гл. констр.	Пронин		
Н. контр.	Лазарева		
Нач. отд.	Письман		

ТП 901-3-285.91 КЖ

Главный корпус для станции очистки воды поверхностных источников мутностью до 100мг/л производительностью 3,2 тыс. м³/сут

Стадия	Лист	Листов
Р	28	

Схема расположения каналов, приямков и опор под трубы в осях 4...6, И...Л.

ЦНИИЭП инженерного оборудов. г. Москва

25219-04 31 Формат 12

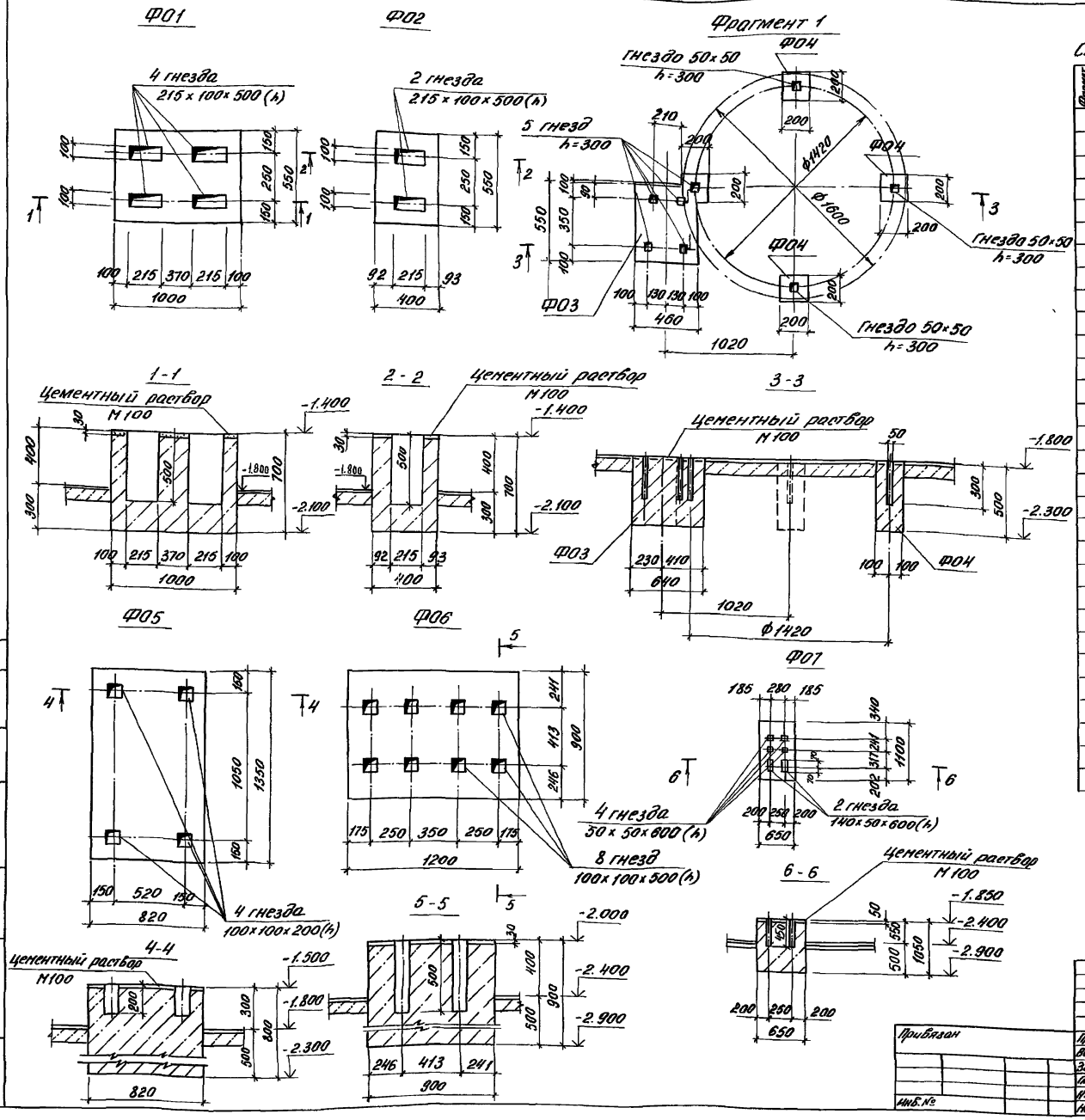

Альбом 3 часть 2

Согласовано

Инв. № подл. | Подпись и дата | Взам. инв. №

Спецификация фундаментов под оборудование

Формат	Зона	Поз.	Обозначение	Наименование	Кол. шт.	Примеч.
				Ф01		
				Материалы		
				Бетон В 12,5	0,4 м³	
				Ф02		
				Материалы		
				Бетон В 12.5	0,2 м³	
				Ф03		
				Материалы		
				Бетон В 12.5	0,13 м³	
				Ф04		
				Материалы		
				Бетон В 12,5	0,02 м³	
				Ф05		
				Материалы		
				Бетон В 12,5	0,89 м³	
				Ф06		
				Материалы		
				Бетон В 12,5	0,97 м³	
				Ф07		
				Материалы		
				Бетон В 12,5	0,72 м³	

Фундаменты бетонируются после получения оборудования

ТП 901-3-285.91 -КЖ

Провер.	Левина		
Вед. инж.	Капустин		
Зав. гр.	Левина		
Гл. спец.	Пронин		
Н. контр.	Лазарева		
Нач. отд.	Письман		

Привязан

Инв. №

Главный корпус для станции боды поверхностных источников мутностью до 120 мг/л производительностью 5 тыс. м³/сут.

Фундаменты под оборудование Ф01... Ф07 Фрагмент N1

Стадия	Лист	Листов
Р	29	

ЦНИИЭП инженерного оборудования г. Москва

25219-04 32

Формат А2

Альбом 3 часть 2

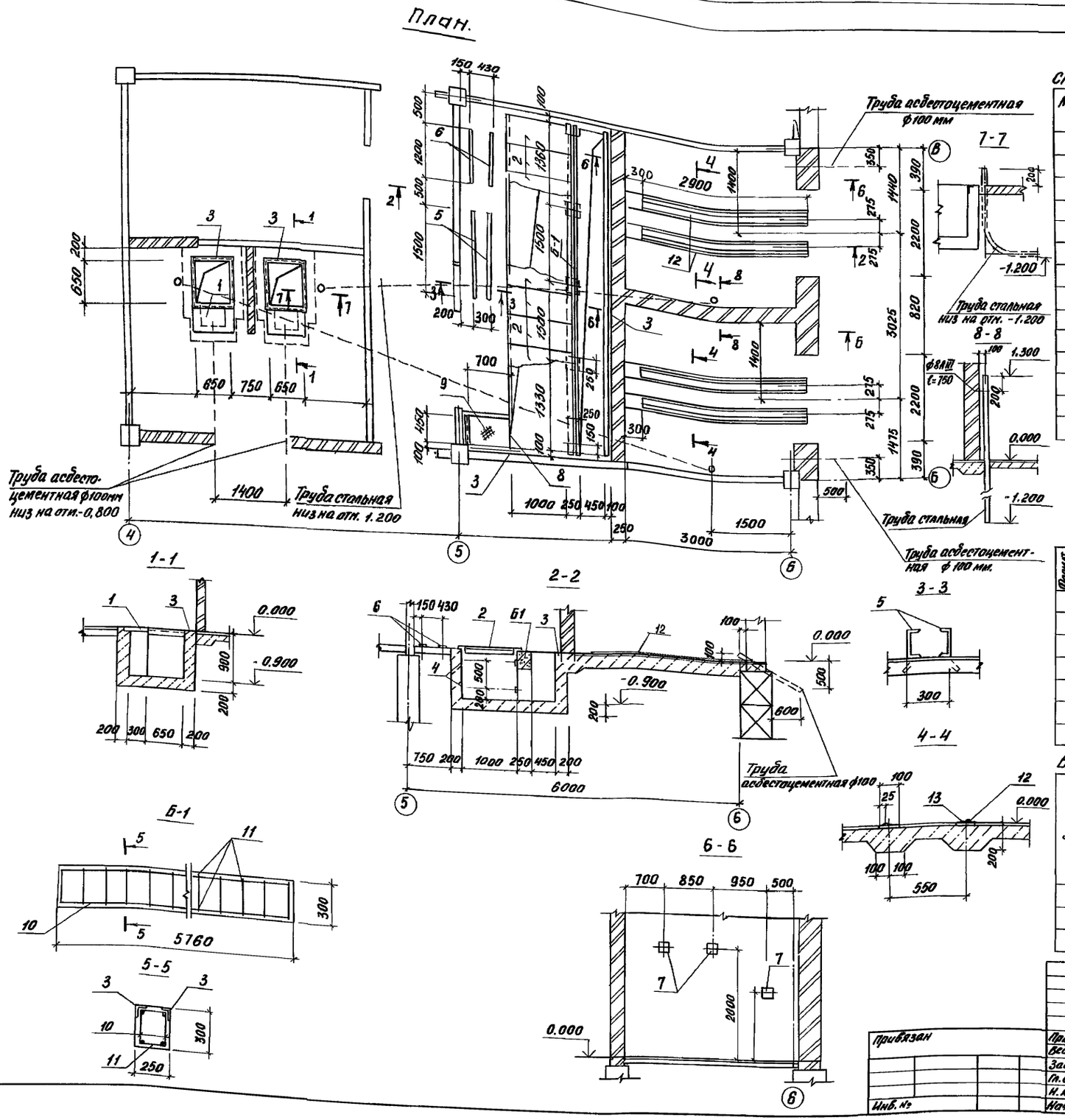

Спецификация к схеме расположения каналов и приямков

Марка поз.	Обозначение	Наименование	Кол. шт.	Масса кг	Примеч.
1	3.006.1-2.87.2-1	п1-5	2	40,0	
2	Т.П 901-3-285.91 КЖ.И 69.0.0.0	Щ-1	12	28,2	
3	3.400-6/76	Изделие закладное МЦ4-46 ℓ=22пм		4,4кг/пм	
4	3.400-6/76	Изделие закладное МЦ-2 ℓ=18пм	–	43кг/пм	
5	ТП901-3-285.91 КЖИ.64.0.0.0	МН2	2	32.3	
6	3.400-6/76	Изделие закладное МИ1-2 ℓ=1200	2	4,3кг/пм	
7	3.400-6/76	Изделие закладное МИ1-24	6	2,3	
8		Уголок 75×5 ГОСТ 8509-86 / С235 ГОСТ 27772-88 ℓ=600	1	4.1	
9	ТП901-3-285.91 КЖИ.70.0.0.0	Щ2	1	17.0	
12	Лист 30	Круг Ф-20 ГОСТ 2590-70 / С235 ГОСТ 27772-88 ℓ=2900	2	7,2	
13	3.400-6/76	МИ1-9 ℓ=2900	2	5,7кг/пм	
Б1	Лист 30	Балка Б1	1		

Спецификация к монолитным конструкциям

Формат	Зона	Поз.	Обозначение	Наименование	Кол. шт.	Примеч.
				Б-1		
		10	ТП 901-3-285.91-КЖ.И 65.0.0.0	Каркас КР-1	2	23,8
		11		ф6АI ГОСТ 5781-82 ℓ=220	116	0,1
		3	3.400-6/76	МИ4-46 ℓ=5800	2	4,4кг/пм
				Материалы:		
				Бетон В15; F=50	0,44	м³

Ведомость расхода стали на один элемент, кг

Марка элемента	Изделия арматурные				Изделия арматурные							Всего
	Арматура класса				Арматура класса		Прокат марки					
	А-I		А-III		А-III		С235					
	ГОСТ 5781-82				ГОСТ 5781-82		ГОСТ 103-88	ГОСТ 8509-86				
	ф6	Итого	ф16	Итого	ф8	ф6	-6×100	L50×5			Итого	
Б-1	24,2	24,2	36,0	36,0	5,6			49,8			55,4	115,6

Привязан	Правер.	Левина	
	Вед. инж.	Капустин	
	Зав. гр.	Левина	
	Гл. спец.	Пронин	
Инв. №	Н. контр.	Лазарева	
	Нач. отд.	Письман	

ТП 901-3 - 285.91 -КЖ

Главный корпус для станции очистки воды поверхностных источников мутностью до 120 мг/л производительностью 3,2 тыс. м³/сп

Трансформаторная. План, сечения

Стадия	Лист	Листов
Р	30	

ЦНИИЭП инженерного оборудования г. Москва

Согласовано

Взам. инв. №

Подпись и дата

Инв. № подл.

25219-04 33

Формат А2

Альбом 3, часть 2

Схема расположения закладных изделий

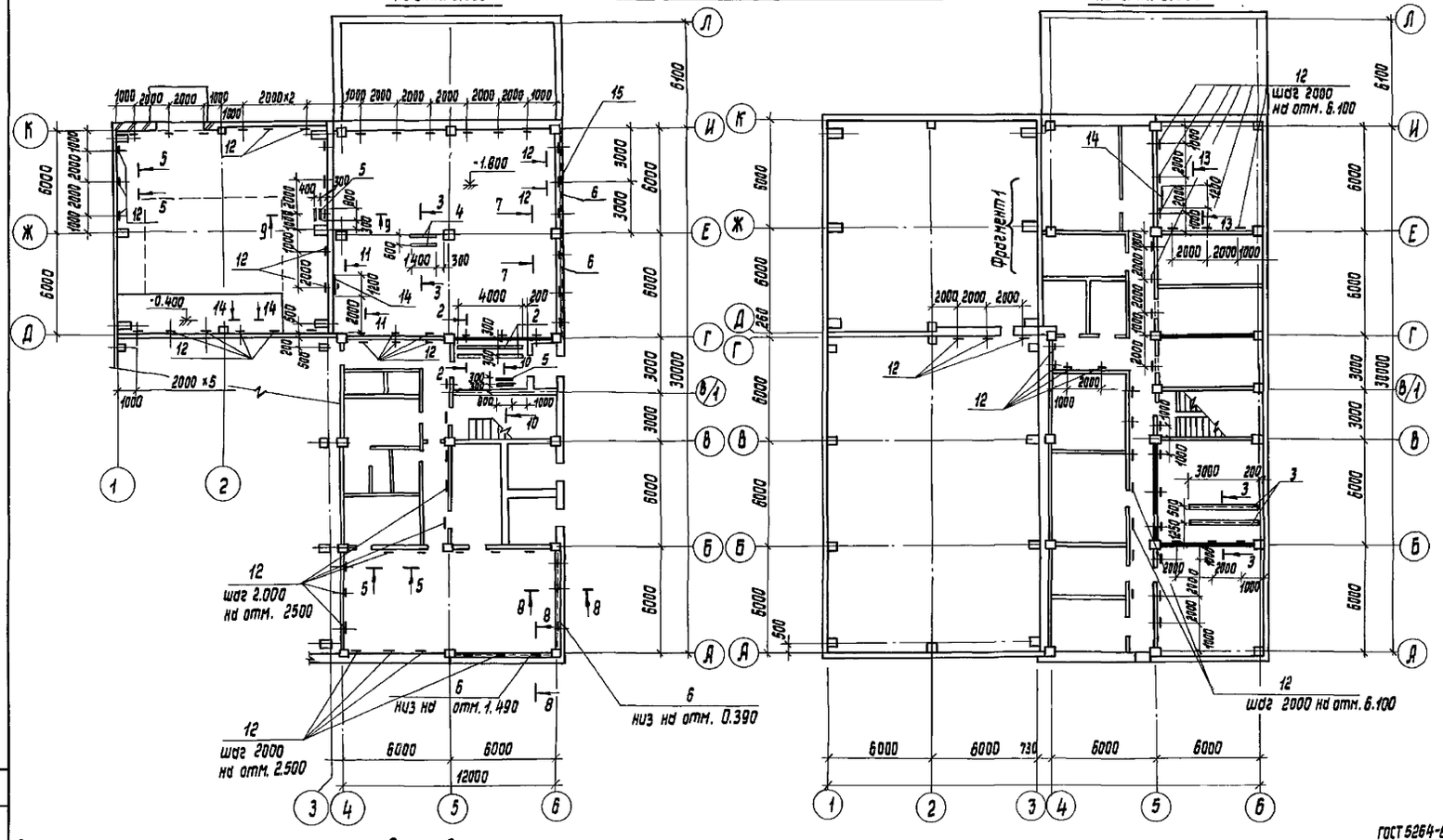

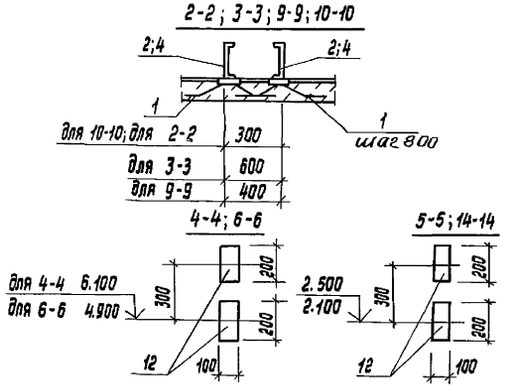

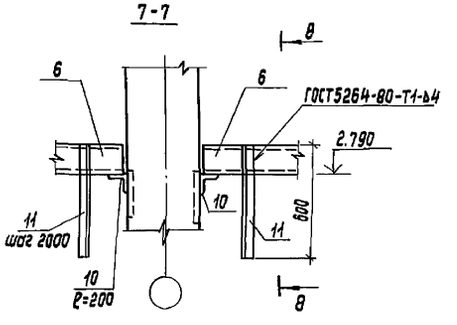

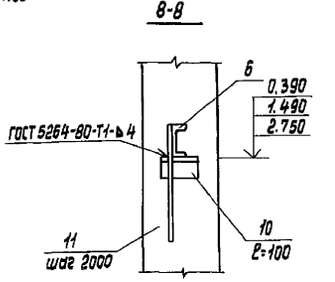

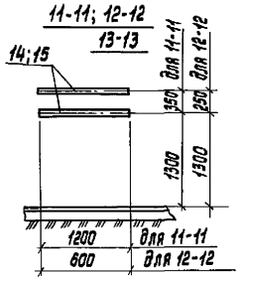

Спецификация к схеме расположения закладных деталей

Марка поз.	Обозначение	Наименование	Кол. шт	Масса кг	Примеч.
1	3.400-6/76	МИ 3-2	20	0,8	
2		Швеллер 20 ГОСТ 8240-72 С245 ГОСТ 27772-88 Р=4000	2	73.6	
3		Р=3000	2	55,2	
4		Р=1400	2	25,8	
5		Р=600	4	14,7	
6		Швеллер 16 ГОСТ 8240-72 С245 ГОСТ 27772-88 Р=5600	4	79,5	
7		Швеллер 8 ГОСТ 8240-72 С235 ГОСТ 27772-88 Р=700	2	4,9	
8		Р=400	4	2,8	
9		Лист ромб. к-лу-4,0х680х380 С235 ГОСТ 27772-88	2	8,6	
10		Уголок 100х100х8-8 ГОСТ 8509-86 С235 ГОСТ 27772-88 Р=160	пм	19,5	
11		Уголок 50х50х5-8 ГОСТ 8509-86 С235 ГОСТ 27772-88 Р=600	20	2.3	
12		Полоса 4х100 ГОСТ 19903-74 С235 ГОСТ 27772-88 Р=200	190	0.26	
13		Уголок 75х75-6-8 ГОСТ 8509-86 С235 ГОСТ 27772-88 Р=500	4	1.0	
14		Полоса 4х40 ГОСТ 19903-74 С235 ГОСТ 27772-88 Р=1200	4	1.5	
15		Р=600	2	0.75	

Фрагмент 1

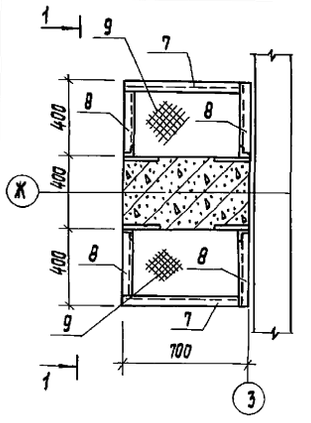

1-1

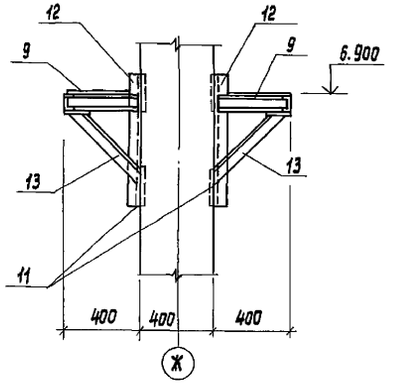

1. Все металлоконструкции окрасить масляной краской за 2 раза (ГОСТ 8292-85).

2. Закладную деталь поз. 12 пристрелить к перегородкам здания дюбелями из пистолета.

Привязан	Провер.	Левина	
	Гл. инж.	Капустин	
	Зав. гр.	Левина	
	Гл. спец.	Пронин	
	Н. контр.	Лазарева	
Инв. №	Нач. отд.	Писеман	

ТП 901-3-285.91 КЖ

Типовой корпус для станции очистки воды поверхностных источников мутностью до 120 мг/л производительностью 3,2 тыс. м³/сут.

Стадия	Лист	Листов
Р	31	

Схема расположения закладных изделий на отм. 0.000 и 3.600. Разрезы 1-1 ... 14-14.

ЦНИИЭП инженерного оборудования г. Москва

Согласовано Гусева

ПО

Взамен инв. №

Подп. и дата

Инв. № подл.

25219-04 34

Копировал Исаева

Формат А2

Альбом 3, часть 2

Фильтры

Схема расположения РЕ1 и РЕ2

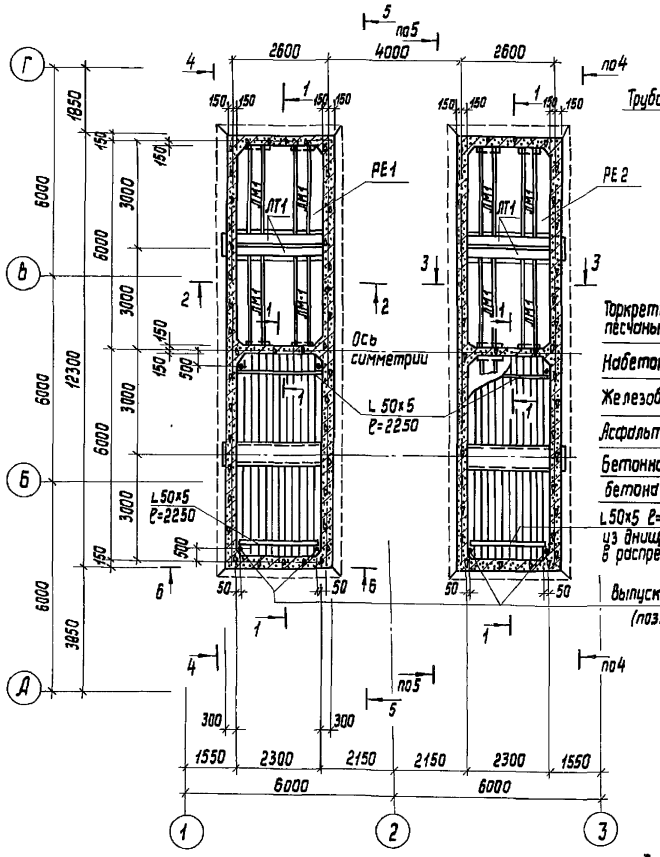

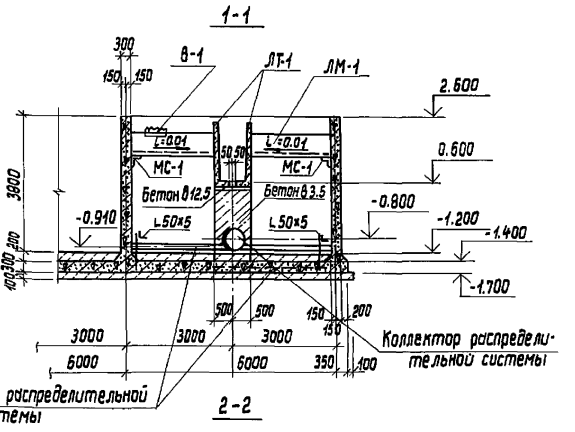

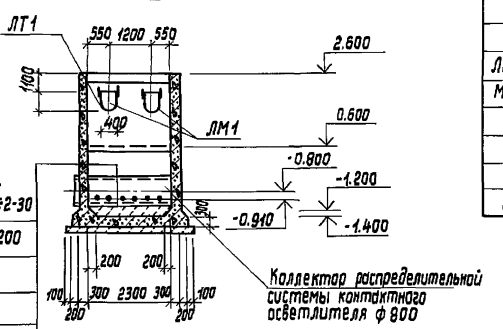

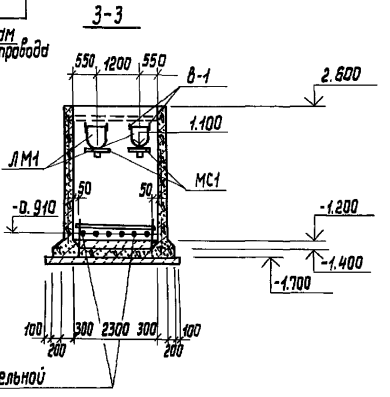

Торкретитукатурка цементно-песчаным раствором состава 1:2-30

Набетонка из бетона В3.5 - 200

Железобетонное днище - 300

Асфальтовый раствор - 8

Бетонная подготовка из бетона В3.5

L 50х5 ℓ=2250 (приварить к выпускам из днища после установки трубопровода в распределительной системы)

Выпуска из днища (поз. 14)

Спецификация к схеме расположения монолитных емкостей

Марка	Обозначение	Наименование	Кол. РЕ1	Кол. РЕ2	Масса кг	Примеч.
		Сборные железобетонные элементы				
ЛТ1	ТП 901-3-285.91 - КЖ.И 55.0.0.0	Лоток ЛТ1	4	4	82.2	
		Бетон В 12.5	0.05	0.05		м³
		Бетон В 3.5	8.5	8.5		м³
		Стальные изделия				
ЛМ1	ТП 901-3-285.91 - КЖ.И 67.0.0.0	Лоток металлический ЛМ1	8	8	169.8	
МС 6	КЖ.И	Изделие соединительное МС 6	8	8		
		Уголок 80х50х5-В ГОСТ 8509-86 ℓ=2250 С235 ГОСТ 27772-88	4	4	8.5	
В1	ТП 901-3-285.91 - КЖ.И 68.0.0.0	Водослив В1	16	16		

Привязан			
Инв. №			
Провер.	Левина		
Вед. инж.	Капустин		
Зав. гр.	Левина		
Гл. спец.	Пронин		
Н. контр.	Левина		
Нач. отд.	Писькин		

ТП 901-3-285.91 КЖ

Главный корпус для станции очистки воды поверхностных источников мутностью до 120 мг/л производительностью 3.2 тыс. м³/сут.

Стадия Р | Лист 32 | Листов

Емкости РЕ1 и РЕ2 (фильтры.) Схема расположения. Разрезы 1-1; 2-2.

ЦНИИЭП инженерного оборудования г. Москва

25219-04 35

Согласовано

Инв. № подл. | Подп. и дата | Взам. инв. № | ПО ВГ | Новик

Копировал Исаева

Формат А2

Альбом 3, часть 2

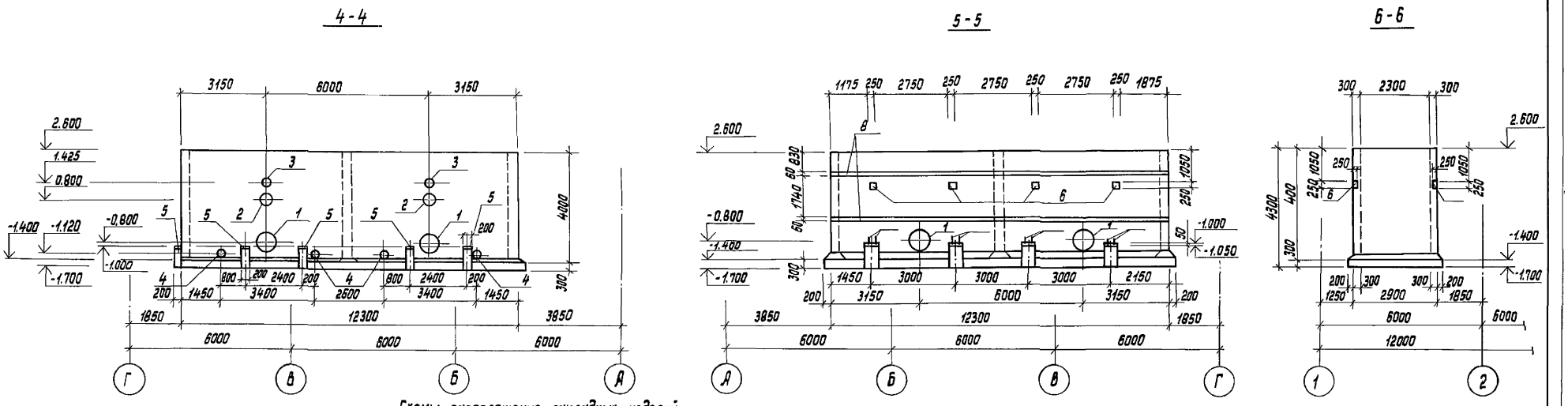

Схемы расположения закладных изделий

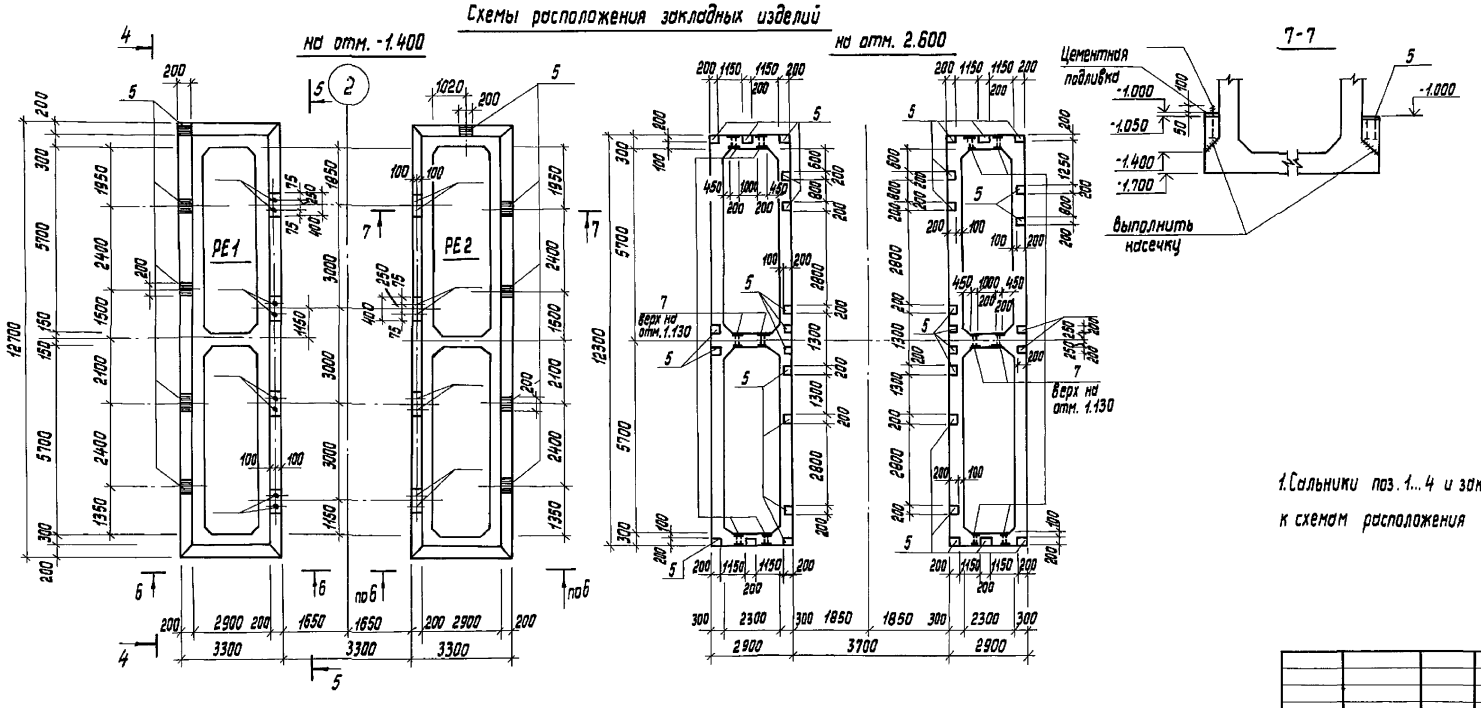

1. Сальники поз. 1...4 и закладные изделия поз. 5...8 учтены в спецификации к схемам расположения арматурных изделий емкостей РЕ1 и РЕ2 на листе 35.

				ТП 901-3-285.91			КЖ
Привязан		Провер.	Левина	Главный корпус для станции очистки воды поверхностных источников мутностью до 120мг/л производительностью 3.2тыс.м³/сут.	Стадия	Лист	Листов
		Вед.инж.	Капустин		Р	33	
		Зав.гр.	Левина				
		Гл.спец.	Пронин	Емкости РЕ1; РЕ2. Вид 4-4; 5-5; 6-6. Схемы расположения закладных изделий.	ЦНИИЭП инженерного оборудования г. Москва		
Инв. №		Н.контр.	Лазарева				
		Н.отд.	Письман				

25219-04 36

Копировал Исаева

формат А2

Согласовано

Отдел ВГ

Гордон

Взам.инв.№

Подп. и дата

Инв.№подл.

Альбом 3 часть 2

Схема расположения арматурных сеток стен.

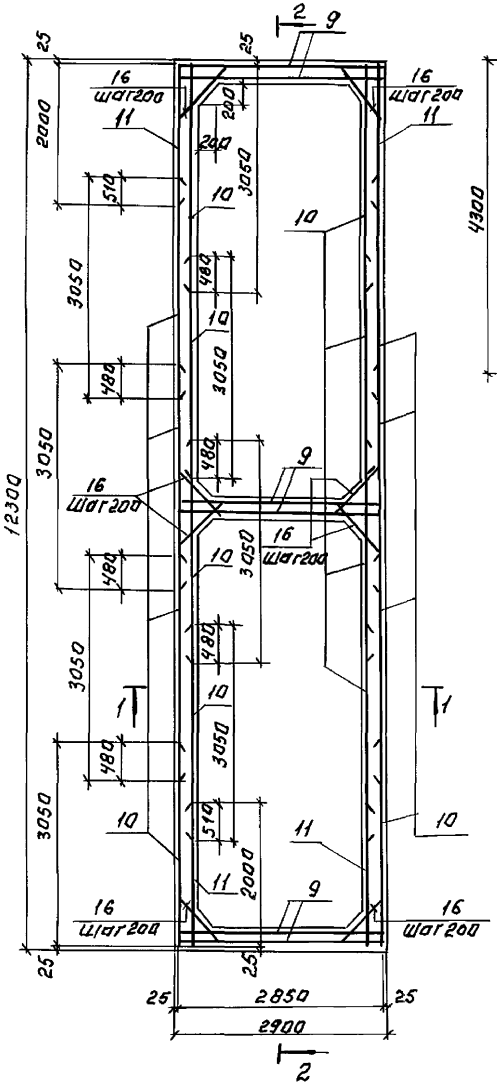

1-1

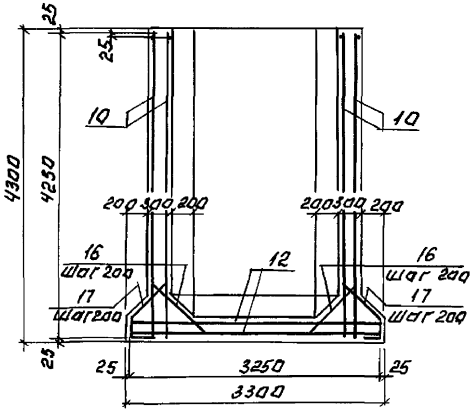

2-2

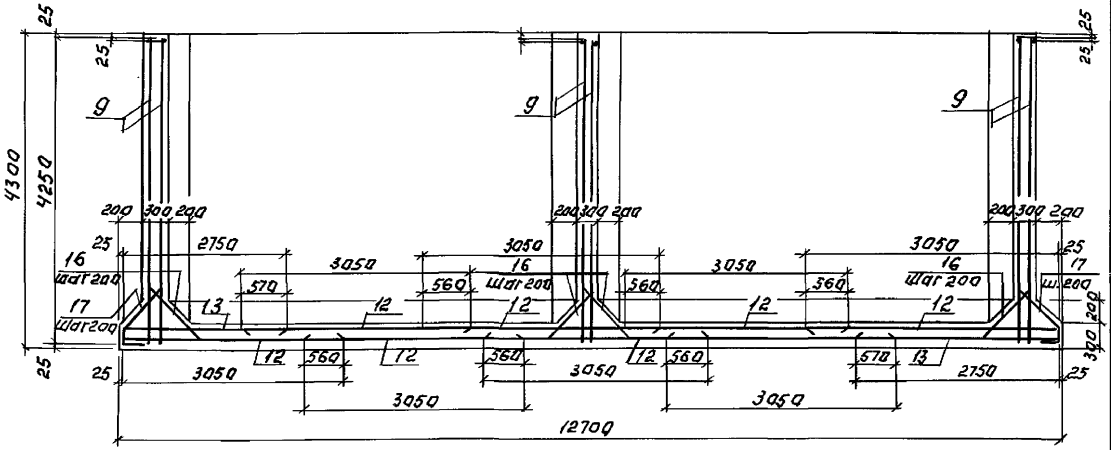

Схемы расположения.

Нижних сеток днища.

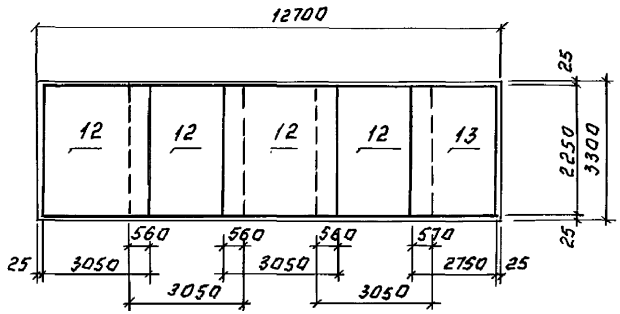

Верхних сеток днища.

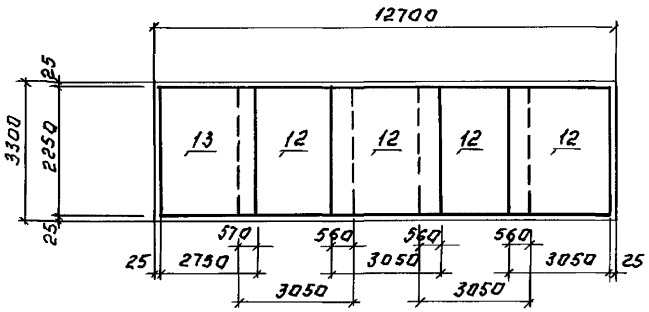

3-3

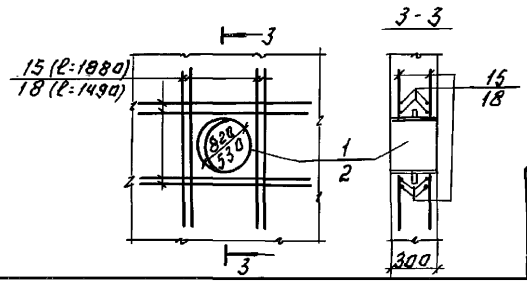

Привязан:			ТП 901-3-285.91		КЖ
	Провер.	Левина	Главный корпус для станции очистки воды поверхностных источников мутностью до 120 мг/л производительностью 3,2 тыс. м³/сутки. Емкости РЕ1 и РЕ2. Армирование.	Стадия: Р	Лист: 34	Листов:
	Вед.инж.	Капустин				
	Гав.гр.	Левина				
	Гл.спец.	Пронин		ЦНИИЭП инженерного оборудования г. Москва		
	Нконтр.	Назарева				
Инв. №	Нач.отд.	Письман				

Инв.№ подл. | Подп. и дата | Взам.инв.№

Спецификация арматурных изделий емкостей РЕ1 и РЕ2

		Обозначение	Наименование	Кол. РЕ1	Кол. РЕ2	Примеч.
			Сборочные единицы			
	1	5.900-2 ТМ89-13	Сальник dy800 ℓ=300	4	4	112.3кг
	2	5.900-2 ТМ89-09	Сальник dy400 ℓ=300	2	2	57.3кг
	3	5.900-2 ТМ89-04	Сальник dy150 ℓ=300	2	2	25.5кг
	4	5.900-2 ТМ89-02	Сальник dy100 ℓ=300	4	4	10.4кг
	5	1.400-15.81 120-50	Изделие закладное МН113-3	24	26	1.7кг
	6	1.400-15.81. 130-32	МН122-3	8	8	4.5кг
	7	ТП 901-3-285.91 КЖ.Н58.0.0.0	МН1	6	6	6.6Ч
	8	1.400-15.81. 110-09	МН104-3 Об.ц.	21.6	21.6	3.2 кг/мп
			Сетки арматурные			
	9		3С $\frac{12AIII}{12AIII}$ 285х425 $\frac{525+25}{525}$	6	6	89.0кг
	10		3С $\frac{12AIII}{12AIII}$ 305х425 $\frac{525+25}{25}$	16	16	113.0кг
	11		3С $\frac{12AIII}{12AIII}$ 200х425 $\frac{525+25}{100}$	4	4	68.0кг
	12		3С $\frac{14AIII}{14AIII}$ 225х305 $\frac{-25}{25}$	8	8	106 кг
	13		3С $\frac{14AIII}{14AIII}$ 225х275 $\frac{-75}{25}$	2	2	75.0кг
			Детали			
	14*		⌀8 AI ГОСТ 5781-82 ℓ=100	16	16	0.4 кг
	15		⌀12 AIII ГОСТ 5781-82 ℓ=1880	64	64	1.7кг
	16*		ℓ=1300	328	328	1.2 кг
	17*		ℓ=1300	156	156	1.2 кг
	18		ℓ=1490	16	16	1.2 кг
			Материалы			
			БЕТОН В15, W4, F50	52.5	52.5	м3

* поз. 14, 16, 17 см. ведомость деталей на данном листе.

Ведомость расхода стали на элемент, кг

Марка элемента	Изделия арматурные: Арматура класса AI ⌀8		Арматура класса AIII ⌀8	⌀12	⌀14		Итого	Всего	Изделия закладные: Арматура класса AIII ⌀8	⌀10		Прокат марки С245: Труба 920х8	Труба 530х7	Труба 273х6	Труба 150х4	Лист S10	Круг ⌀7	Круг ⌀15	S6	S8		Всего	Общий расход
			ГОСТ 5781-82						ГОСТ 5781-82			ГОСТ 10704-76, ГОСТ 32.62-75				ГОСТ 19903-74 ГОСТ 2590-88							
Емкость РЕ1	6.5		6.5	3323	998		4321	4327.5	17.0	5.0		216.0	54.0	24.0	21.6	73.9	3.6	60.2	103.0	31.0		609.3	4936.8
Емкость РЕ2	6.5		6.5	3323	998		4321	4327.5	18.0	5.0		216.0	54.0	24.0	21.6	73.9	3.6	60.2	107.0	31.0		613.3	4940.8

Ведомость деталей

Поз	Эскиз
14	900 | 100
16	150, 150, 1100
17	650, 100, 250, 300

1. Защитный слой бетона для нижней арматуры днища - 35 мм ; для верхней арматуры днища и в стенах - 20 мм.
2. Арматурные стержни перерезаемые сальниками отогнуть и приварить к корпусу сальника.

				ТП 901-3-285.91		КЖ	
Привязан		Провер.	Лавина	Главный корпус для станции очистки воды поверхностных источников мощностью до 120 м³/л производительностью 3.2 тыс. м³/сут.	Стадия	Лист	Листов
		Вед. инж.	Капустин		Р	35	
		Зав. груп.	Левина				
		Гл. спец.	Пронин	Емкости РЕ1 и РЕ2 Армирование. Спецификация	ЦНИИЭП инженерного оборудования г. Москва.		
		Н. контр.	Лазарева				
Инв. №		Нач. отд.	Письман				

Инв. № подл. | Подп. и дата | Взам. инв. №

Альбом 3, часть 2

План на отм. 6.500

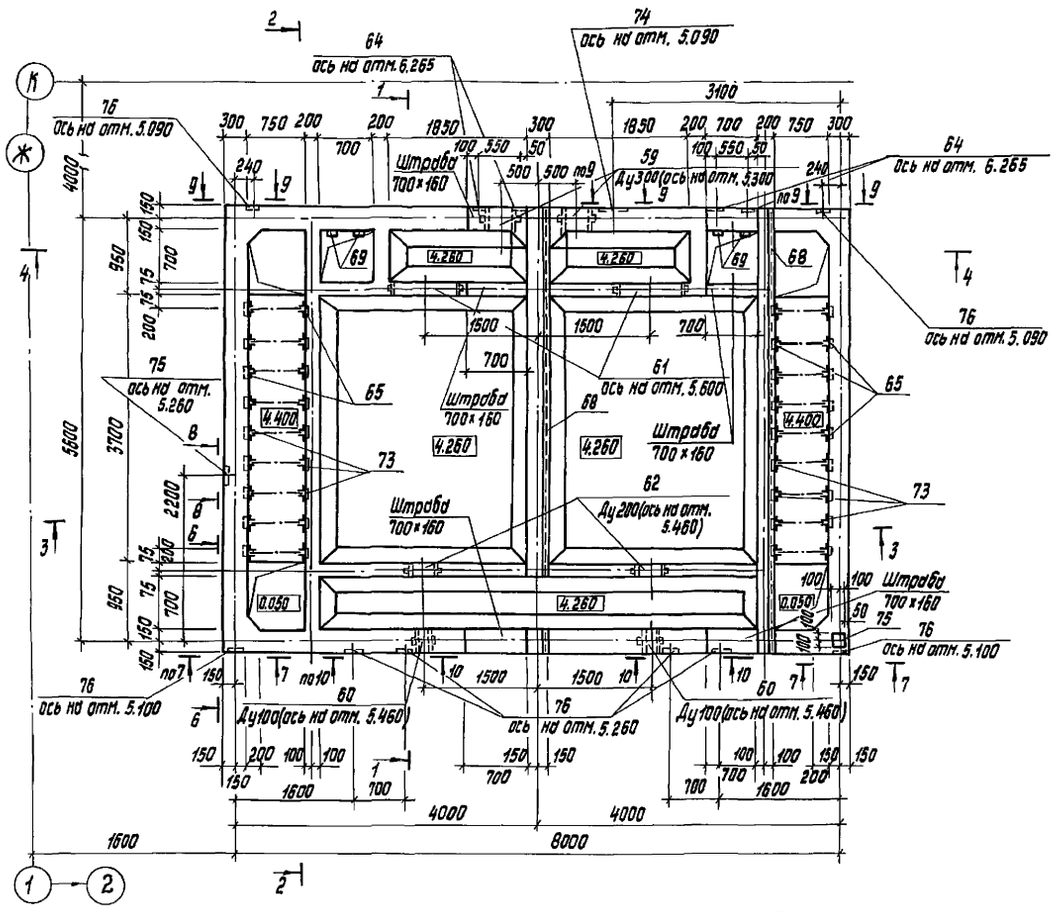

1-1

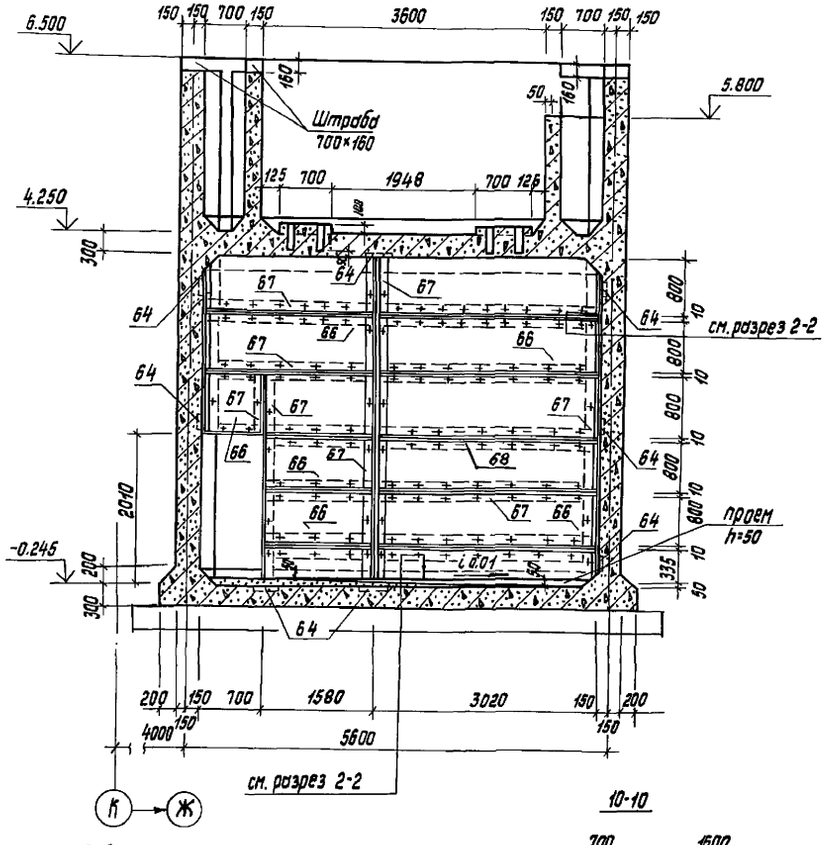

8-8

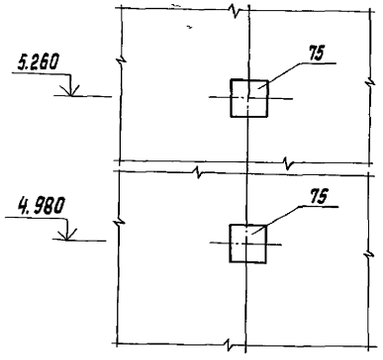

9-9

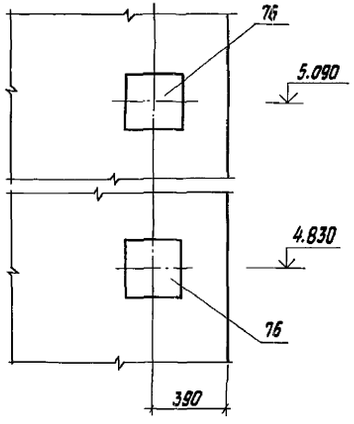

2

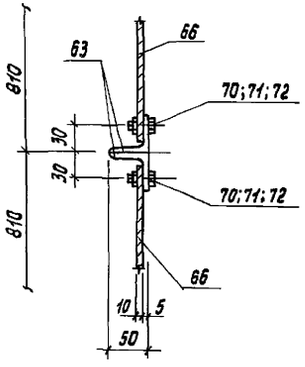

10-10

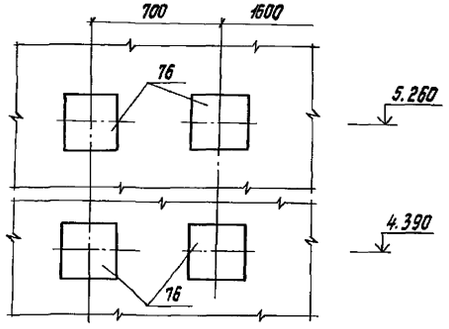

Согласовано

Инв. № подл. | Подп. и дата | Взам. инв. №

Привязан

Инв. №

Провер.	Левина		
Вед. инж.	Капустин		
Зав. гр.	Левина		
Гл. спец.	Пронин		
Н. контр.	Лазарева		
Нач. отд.	Письман		

ТП 901-3-285.91 КЖ

Тепловой корпус для станции очистки воды поверхностных источников мутностью до 120 мг/л производительностью 3,2 тыс. м³/сут.

РЕ-3. Микрофильтры.

Опалубочный чертеж. План. Разрезы: 1-1; 8-8; 10-10. Узел 2.

Стадия	Лист	Листов
Р	36	

ЦНИИЭП инженерного оборудования г. Москва

25219-04 39

Копировал Исаева

формат А2

Альбом 3, часть 2

2-2

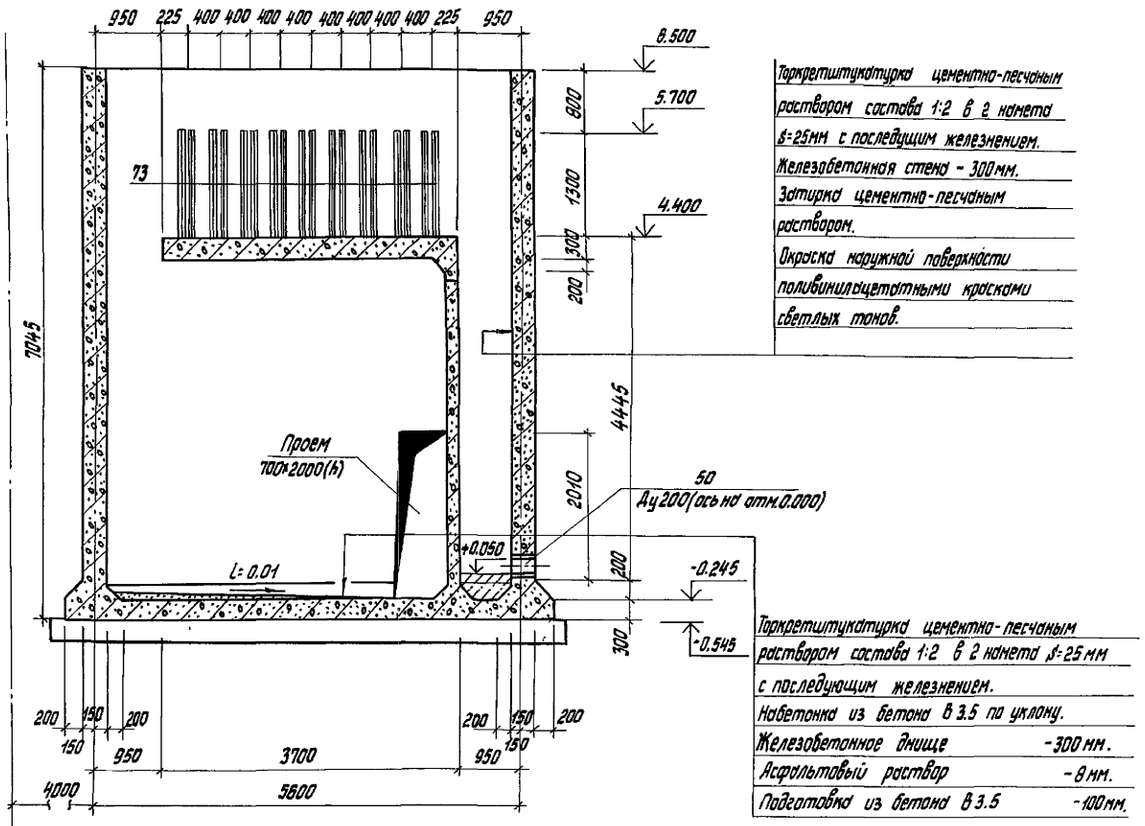

Торкретштукатурка цементно-песчаным раствором состава 1:2 в 2 слоя δ=25мм с последующим железнением.
Железобетонная стена - 300мм.
Затирка цементно-песчаным раствором.
Окраска наружной поверхности поливинилацетатными красками светлых тонов.

Торкретштукатурка цементно-песчаным раствором состава 1:2 в 2 слоя δ-25мм с последующим железнением.
Набетонка из бетона В 3.5 по уклону.
Железобетонное днище - 300мм.
Асфальтовый раствор - 8мм.
Подготовка из бетона В 3.5 - 100мм.

3-3

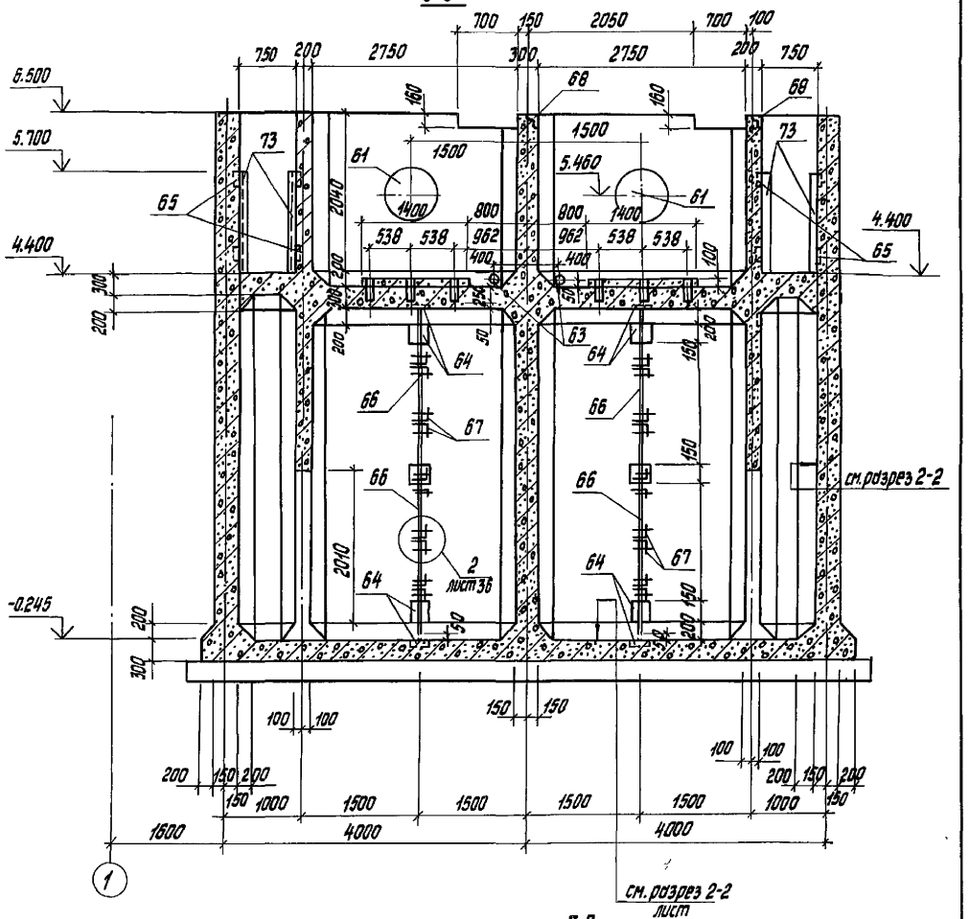

см. разрез 2-2 лист

4-4

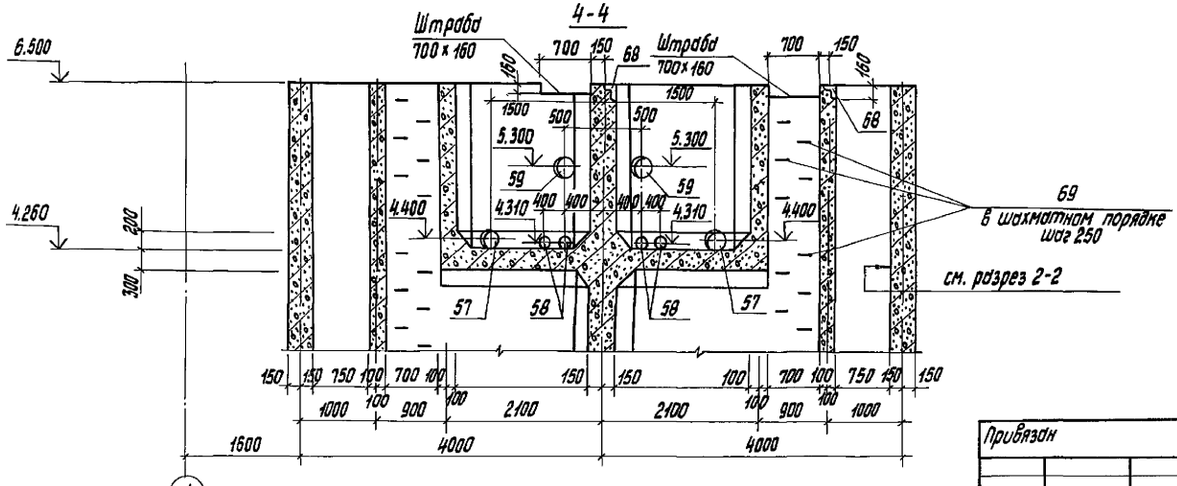

7-7

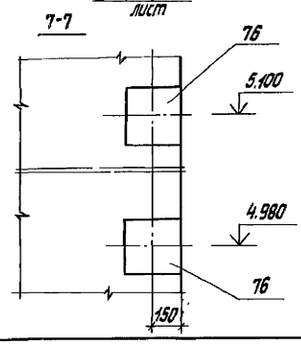

Привязан				ТП 901-3-285.91	КЖ
			Провер.	Левина	
			Вед.инж.	Капустин	
			Зав.гр.	Левина	
			Гл.спец.	Пронин	
			Н.контр.	Лозгачева	
Инв.№			Нач.отд.	Письман	

Головный корпус для станции очистки воды поверхностных источников мутностью до 120мг/л производительностью 32 тыс.м³/сут.

Стадия	Лист	Листов
Р	37	

РЕЗ Микрофильтры. Отопительный чертеж. Разрезы 2-2 ... 4-4; 7-7.

ЦНИИЭП инженерного оборудования г.Москвы

Инв.№подл. | Подп. и дата | Взам.инв.№

25219-04 40

Копировал Исаева

формат А2

Альбом 3, часть 2

План на отм. 0.000

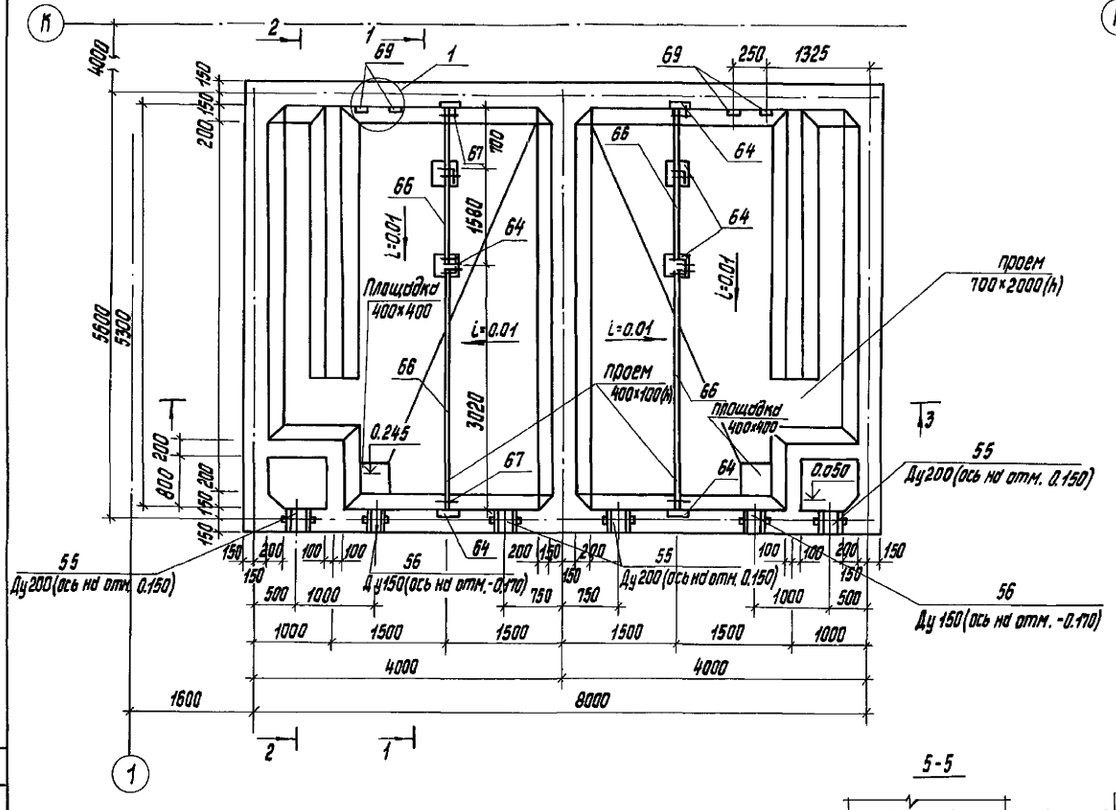

План на отм. 4.260

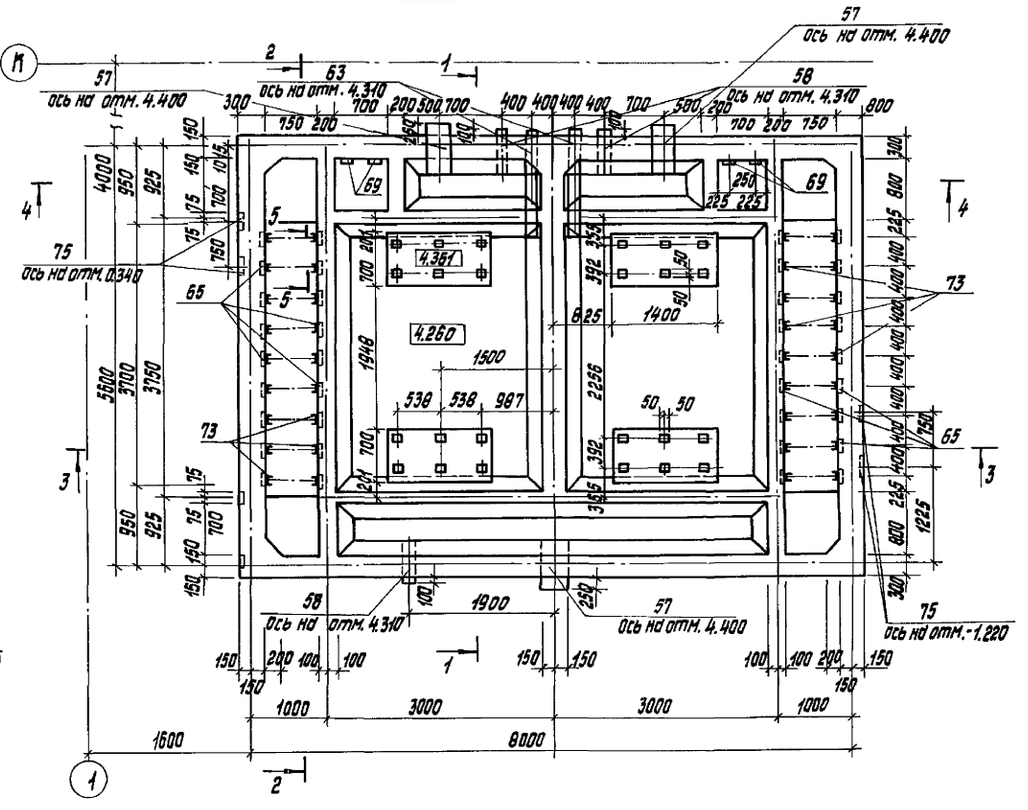

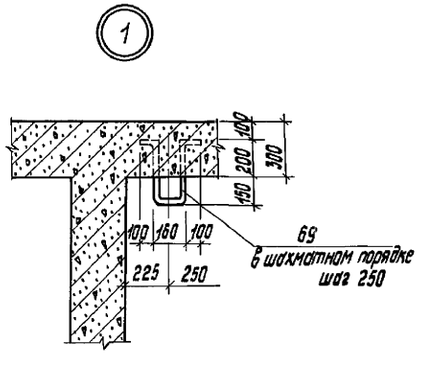

5-5

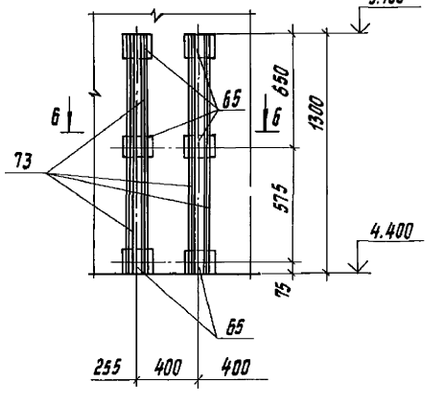

6-6

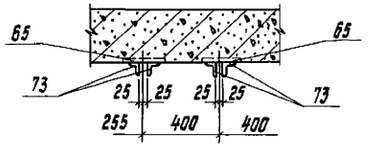

1. Асбестоцементные листы поз. 66 у днища сооружения установить так, чтобы расстояние от низа листа до уровня набетонки по днищу составляло 50 мм.

Привязан	Провер.	Левина		ТП 901-3-285.91		КЖ
	Вед. инж.	Капустин		Главный корпус для станции очистки воды поверхностных источников мутностью до 120 мг/л производительностью 3.2 тыс. м³/сут.	Стадия	Лист	Листов
	Зав. гр.	Левина			Р	38	
	Гл. спец.	Пронин		РЕ-3. Микрофильтры. Опалубочный чертеж. Планы. Узел 1. Разрезы 5-5; 6-6.	ЦНИИЭП инженерного оборудования г. Москва		
Инв. №	Н. контр.	Лазарева					
	Нач. отд.	Письман					

25219-04 41

Копировал Исаева

формат А2

Согласовано

Отдел ВГ Гордон

Взам. инв. №

Подп. и дата

Инв. № подл.

Альбом 3, часть 2

1-1

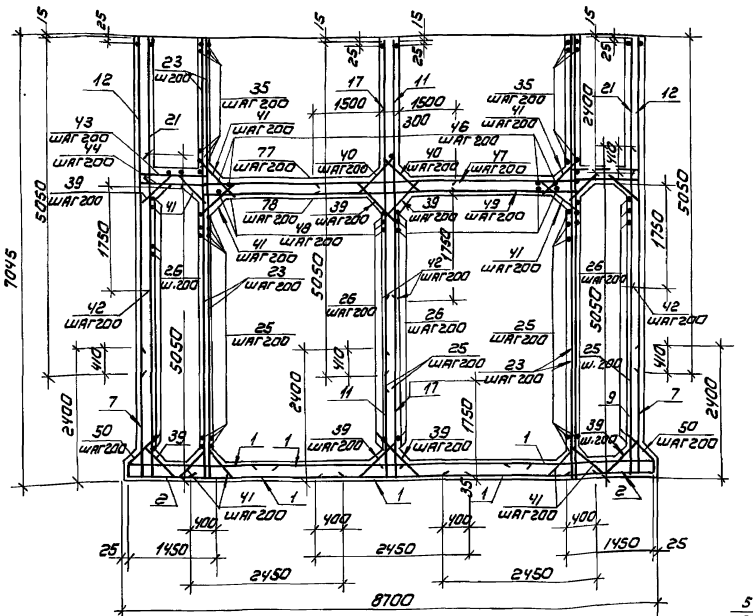

3-3

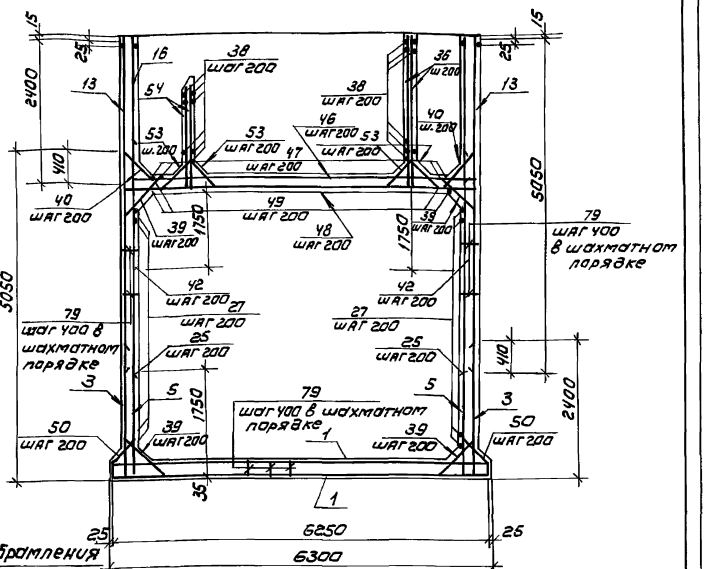

2-2

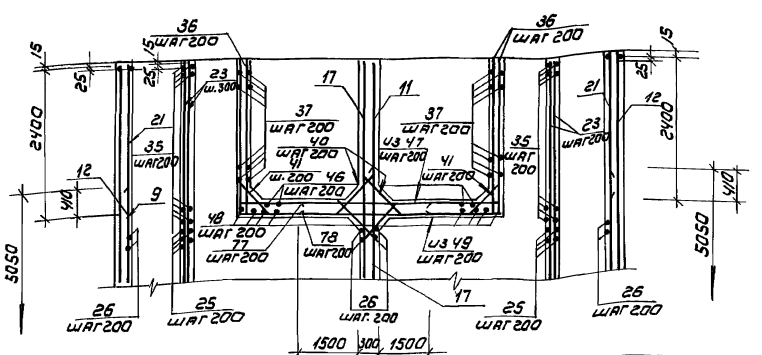

Деталь обрамления сальников

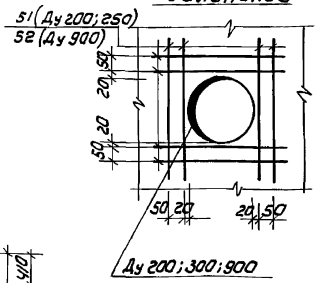

1. Защитный слой бетона для нижней арматуры днища - 35 мм. для остальной арматуры - 20 мм.
2. Сетки поз. 3;5;7;8;18;19 устанавливать свободными концами в днище, поз. 4;6;9;10;11;17 устанавливать свободными концами в днище и на пересечении стен, поз. 14;15;21 на пересечении стен.
3. Арматуру, перерезаемую сальниками (патрубками), разрезать, отогнуть и приварить к корпусу сальника (патрубка).
4. Сварку производить электродами Э-42 по ГОСТ 9467-75, $h_w = 4$ мм
5. Металлоконструкции окрасить перхлорвиниловым лаком ХС-76 и ХС-74 на растворителе Р-4 по грунту ХС-04.
6. Крепление асбестоцементных листов выполнять без перетяжки болтов для обеспечения влажностных деформаций листа.

				ТП 901-3-285.91		КЖ	
Провер.	ЛЕВИНА		Главный корпус для станции очистки воды поверхностных источников в мутностью до 120 мг/л производительностью 32 тыс м³/сут	Стадия	Лист	Листов
Вед. инж.	КАПЧЕТИН			Р	39	
Зав. гр.	ЛЕВИНА					
Гл. спец.	ПРОНИН					
Н. контр.	ЛАЗАРЕВА		РЕ-3. Микрофильтры. Армирование. Разрезы 1-1; 3-3	ЦНИИЭП инженерного оборудования г. Москва		
Нач. отд.	ПИСЬМАН					

Привязан

Инв. №

Инв. № подл. | Подпись и дата | Взам. инв. №

25219-04 42 Формат: А2

Альбом 3 часть 2

4-4

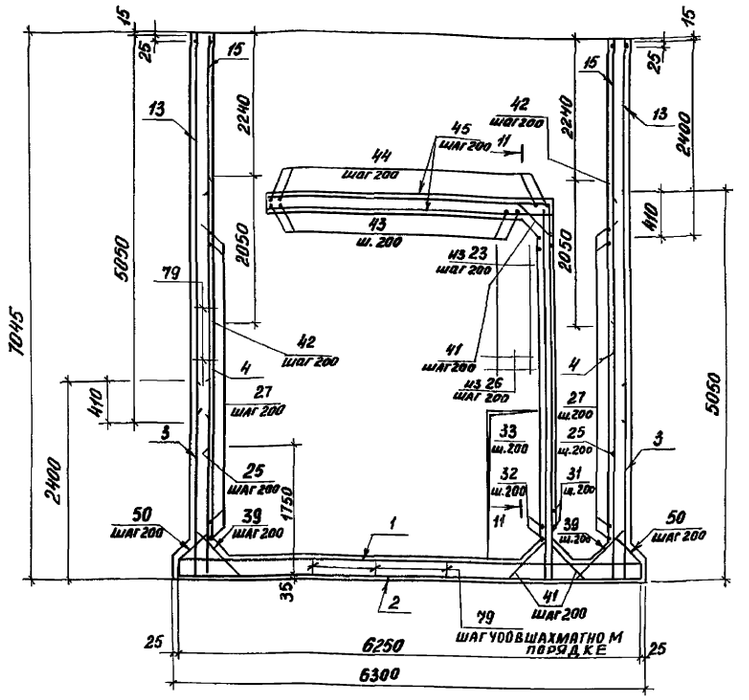

Ведомость деталей.

Поз.	Эскиз
22	300 | 550
25	150 | 1750
30	250 | 1250 | 250
31	250 | 1200 | 250
32	300 | 1200 | 1250
35	150 | -5850 | 150
37	220 | 1050 | 220
38	220 | 6150 | 220
39	300 | 1000 / 300
40	100 | 1000 / 100
41	300 | 860 / 300
79	245 ⌀ БАI ℓ=325 ШТ=2000
43	250 | 1190 | 250
44	200 | 1190 | 200
48	100 | 5840 | 100
49	100 | 6140 | 100
50	240 | 620 / 100 / 500
53	230 | 810 / 830
69	350 | 100 / 160 / 350 | 100

Ведомость расхода стали на элемент, кг

Марка элемента	Изделия арматурные				Изделия закладные																				Общий расход
	Арматура класса				Прокат марки																				
	А-III				С235 ГОСТ 27772-88																				
	ГОСТ 5781-82				Сальники ГОСТ 5.900-2						Трубы ГОСТ 10704-76			ГОСТ			ГОСТ				Арматура класса				
																					А-I		А-III		
	⌀10	⌀12	⌀14	Итого	Ду100	Ду150	Ду200	Ду300	Ду500	Итого	Ду100	Ду300	Итого	S=6	S=8	Итого	100х63х6	Итого	⌀16	Итого	⌀8	⌀12	Итого		
РЕ3	5402	1650	2457	9509	15,2	48,8	88,1	55,6	34,2	341,9	34,5	68,8	123,3	22,0	467,0	489,0	88,5	88,5	93,5	93,5	17,8	204,8	222,6	10867,8	

Поз. со знаком "х" см. ведомость деталей на данном листе

Спецификация монолитной конструкции микрофильтра (окончание)

Формат	Зона	Поз.	Обозначение	Наименование	Кол.	Прим.
		38*		⌀10АIII-ГОСТ 5781-82 ℓ=6590	42	4,09кг
		39*		⌀14АIII-ГОСТ 5781-82 ℓ=1600	456	1,82кг
		40*		⌀10АIII-ГОСТ 5781-82 ℓ=1200	128	0,74кг
		41*		⌀12АIII-ГОСТ 5781-82 ℓ=1460	152	1,3кг
		42		⌀12АIII-ГОСТ 5781-82 ℓ=2050	186	1,82кг
		43*		⌀10АIII-ГОСТ 5781-82 ℓ=1690	38	2,04кг
		44*		⌀10АIII-ГОСТ 5781-82 ℓ=1590	38	0,99кг
		45		⌀10АIII-ГОСТ 5781-82 ℓ=3610	16	2,24кг
		46		⌀10АIII-ГОСТ 5781-82 ℓ=5870	30	3,64кг
		47		⌀10АIII-ГОСТ 5781-82 ℓ=6170	28	3,83кг
		48*		⌀14АIII-ГОСТ 5781-82 ℓ=6040	30	7,31кг
		49*		⌀14АIII-ГОСТ 5781-82 ℓ=6340	28	7,67кг
		50*		⌀10АIII-ГОСТ 5781-82 ℓ=1450	154	0,91кг
		51		⌀10АIII-ГОСТ 5781-82 ℓ=1300	64	0,81кг
		52		⌀12АIII-ГОСТ 5781-82 ℓ=2100	32	1,87кг
		53*		⌀10АIII-ГОСТ 5781-82 ℓ=1270	116	0,79кг
		54		⌀10АIII-ГОСТ 5781-82 ℓ=1700	60	1,05кг
		55	5.900-2	Сальник Ду200, ℓ=300	4	16,01кг
		56	5.900-2	Сальник Ду150, ℓ=500	2	24,38кг
		57		Труба ⌀273×4,5 ГОСТ 10704-76 ℓ=750	3	23,5кг
		58		Труба ⌀102×3 ГОСТ 10704-76 ℓ=600	3	4.40кг
		59	5.900-2	Сальник Ду250, ℓ=300	2	21,4кг
		60	5.900-2	Сальник Ду100, ℓ=300	2	7,59кг
		61	5.900-2	Сальник Ду900, ℓ=200	2	67,1кг
		62	5.900-2	Сальник Ду200, ℓ=200	2	12,01кг
		63		Труба ⌀102×3 ГОСТ 10704-76 ℓ=1450	2	10,63кг
		64	1.400-15.В1.120-38	Изделие закладное МН111-3	20	1,4кг
		65	1.400-15.В1.120-02	Изделие закладное МН114-3	180	2,9кг
		66		ЛП3,0×0,8-10 ГОСТ 18124-75	24	51кг
		67		Уголок 6-50×50×5 ГОСТ 8509-86 С235 ГОСТ 27772-88 ℓобщ=140п.м		3,77кг/п.м
		68	1.400-15.В1.540-01	Изделие закладное МН540 ℓобщ=11,8п.м		8,5кг/п.м
		69*		⌀16АI-ГОСТ 5781-82, ℓ=1060	56	1,67кг
		70		Болт М6×25,58 ГОСТ 7796-70	460	
		71		Гайка М6,5 ГОСТ 5915-70	460	
		72		Шайба 2,6-2,01 ГОСТ 11371-78	460	
		73		Уголок 6-50×50×5 ГОСТ 8509-86 С235 ГОСТ 27772-88 ℓ=2400	72	9,1кг
		74	1.400-15.В1.150-74	Изделие закладное МН145-3	2	10,8кг
		75	1.400-15.В1.130-08	Изделие закладное МН118-3	7	3,5кг
		76	1.400-15.В1.130-56	Изделие закладное МН126-3	16	6,7кг
		77		⌀14АIII ГОСТ 5781-82; ℓ=3300	96	3,99кг
		78		⌀10АIII ГОСТ 5781-82 ℓ=3300	32	2,04м
				Материалы: Бетон В15; F50, W6	133	м3

Спецификация монолитной конструкции микрофильтра (начало)

Формат	Зона	Поз.	Обозначение	Наименование	Кол.	Примеч.
				Детали		
		1	ГОСТ 23279-85	3С 10АIII-200 / 10АIII-200 245×625	7	99,0кг
		2	то же	3С 10АIII-200 / 10АIII-200 145×625	2	59,8кг
		3	"	3С 10АIII-200 / 10АIII-200 245×240 375+25 / 25	12	46,1кг
		4	"	3С 10АIII-200 / 10АIII-200 175×505 375+75 / 375	4	44,8кг
		5	"	3С 10АIII-200 / 10АIII-200 225×505 375+75 / 25	6	71,1кг
		6	"	3С 10АIII-200 / 10АIII-200 135×505 375+75 / 375	2	32,61кг
		7	"	3С 10АIII-200 / 10АIII-200 175×240 375+25 / 75	2	27,5кг
		8	"	3С 10АIII-200 / 10АIII-200 245×505 375+75 / 25	2	77,2кг
		9	"	3С 10АIII-200 / 10АIII-200 245×505 375+75 / 325	2	67,8кг
		10	"	3С 10АIII-200 / 10АIII-200 145×495 325+25 / 25	2	46,1кг
		11	"	3С 10АIII-200 / 10АIII-200 215×240 375+25 / 375	2	27,8кг
		12	"	3С 10АIII-200 / 10АIII-200 175×505 25 / 75	2	56,4кг
		13	"	3С 10АIII-200 / 10АIII-200 245×505	12	80,2кг
		14	"	3С 10АIII-200 / 10АIII-200 135×240 175+25 / 375	2	16,8кг
		15	"	3С 10АIII-200 / 10АIII-200 175×240 175+25 / 375	4	23,1кг
		16	"	3С 10АIII-200 / 10АIII-200 225×240 175+25 / 25	6	36,0кг
		17	"	3С 10АIII-200 / 10АIII-200 305×505 425+25 / 325	2	86,1кг
		18	"	3С 10АIII-200 / 10АIII-200 215×505 425+25 / 75	2	66,4кг
		19	"	3С 10АIII-200 / 10АIII-200 305×240 375+25 / 25	2	46,5кг
		20	"	3С 10АIII-200 / 10АIII-200 245×240 175+25 / 25	2	39,2кг
		21	"	3С 10АIII-200 / 10АIII-200 245×240 175+25 / 325	2	34,3кг
		22*		⌀10АIII ГОСТ 5781-82 ℓ=850	18	0,53кг
		23		⌀10АIII-ГОСТ 5781-82 ℓ=7030	106	6,2кг
		24		⌀10АIII ГОСТ 5781-82 ℓ=4710	16	2,90кг
		25*		⌀10АIII ГОСТ 5781-82 ℓ=1900	264	2,3кг
		26		⌀12АIII ГОСТ 5781-82 ℓ=1750	36	1,56кг
		27		⌀12АIII ГОСТ 5781-82 ℓ=8280	36	7,37кг
		28		⌀10АIII ГОСТ 5781-82 ℓ=2610	94	1,62кг
		29		⌀12АIII ГОСТ 5781-82 ℓ=2200	36	1,96кг
		30*		⌀10АIII ГОСТ 5781-82 ℓ=1990	38	1,23кг
		31*		⌀10АIII ГОСТ 5781-82 ℓ=1940	45	1,2кг
		32*		⌀14АIII-ГОСТ 5781-82 ℓ=3050	45	3,69кг
		33		⌀10АIII ГОСТ 5781-82 ℓ=4930	20	3,0кг
		34		⌀14АIII ГОСТ 5781-82 ℓ=1950	156	2,36кг
		35*		⌀10АIII ГОСТ 5781-82 ℓ=6150	48	3,81кг
		36		⌀10АIII ГОСТ 5781-82 ℓ=2520	20	1,56кг
		37*		⌀10АIII ГОСТ 5781-82 ℓ=1490	48	0,92кг

Т.П. 901-3-285.91 КЖ

Инв. № подл. | Подпись и дата | Взам. инв. №

Привязан

Инв. №

Провер.	Левина	
Вед. инж.	Капустин	
Зав. гр.	Левина	
Гл. спец.	Пронин	
Н. контр.	Лазарева	
Нач. отд.	Письман	

Главный корпус для станции очистки воды поверхностных источников мутностью до 120 мг/л производительностью 3,2 тыс. м3/сут.

РЕ-3, (микрофильтры), Армирование, Разрез 4-4

Стадия	Лист	Листов
Р	40	

ЦНИИЭП инженерного оборудования г. Москва

Альбом 3, часть 2

План на отм. 0.000

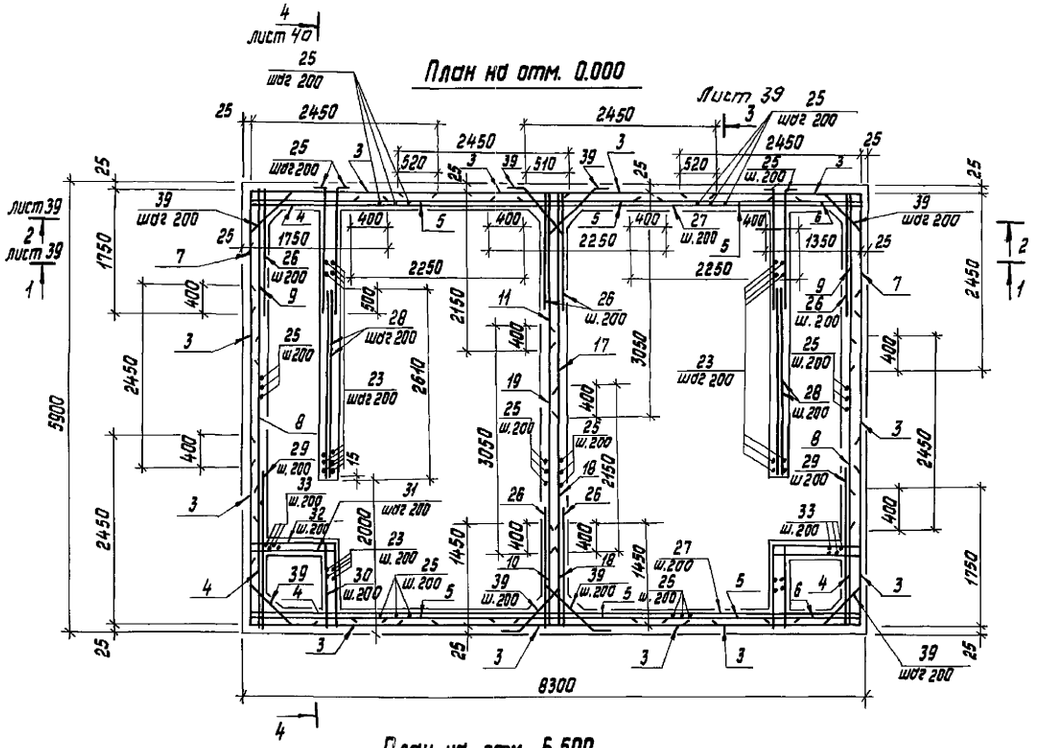

План на отм. 6.500

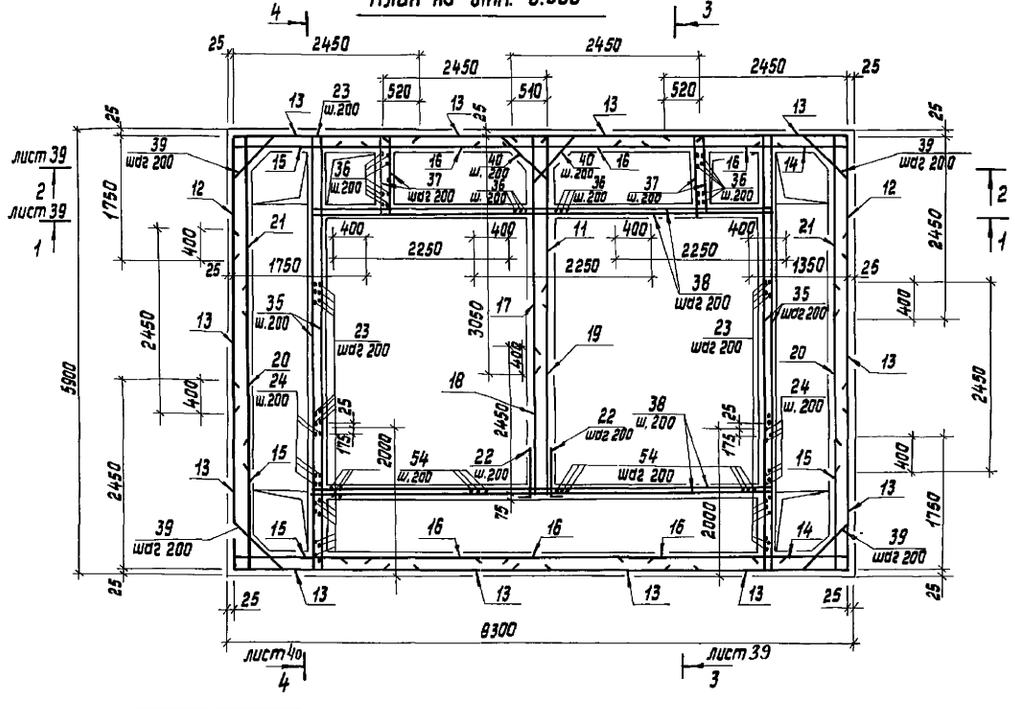

Схема раскладки нижних сеток днища

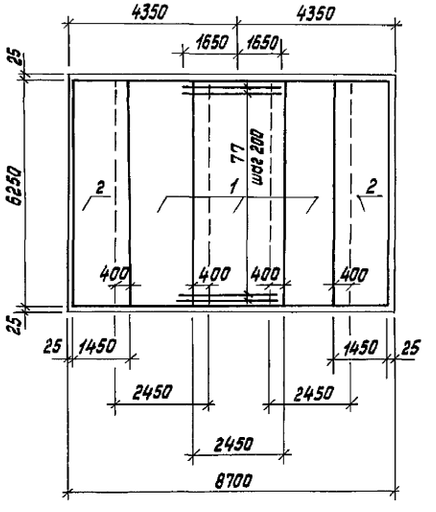

Схема раскладки верхних сеток днища

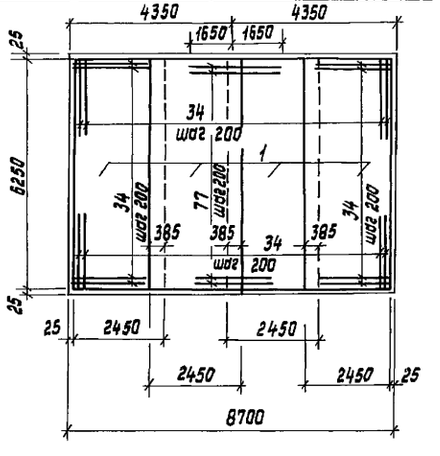

11-11

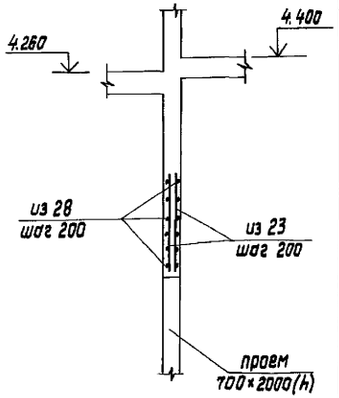

Привязан	Провер.	Левина		ТП 901-3-285.91 КЖ	
	Вед. инж.	Капустин			
	Зав. гр.	Левина			
	Гл. спец.	Прохин		Скважный корпус для станции очистки воды, поверхностных источников мутностью до 120 мг/л производительностью 3,2 тыс. м³/сут.	Стадия: Р; Лист: 41; Листов:
	Н. контр.	Лазарева		РЕЗ. Микрафильтры. Армирование. Разрез 11÷11. Планы.	ЦНИИЭП инженерного оборудования г. Москва
Инв. №	Нач. отд.	Письман			

Инв. № подл. | Подп. и дата | Взам. инв. №

25219-04 44

Копировал Исаева

Формат А2

Альбом 3, часть 2

Схема расположения в емкости РЕЧ

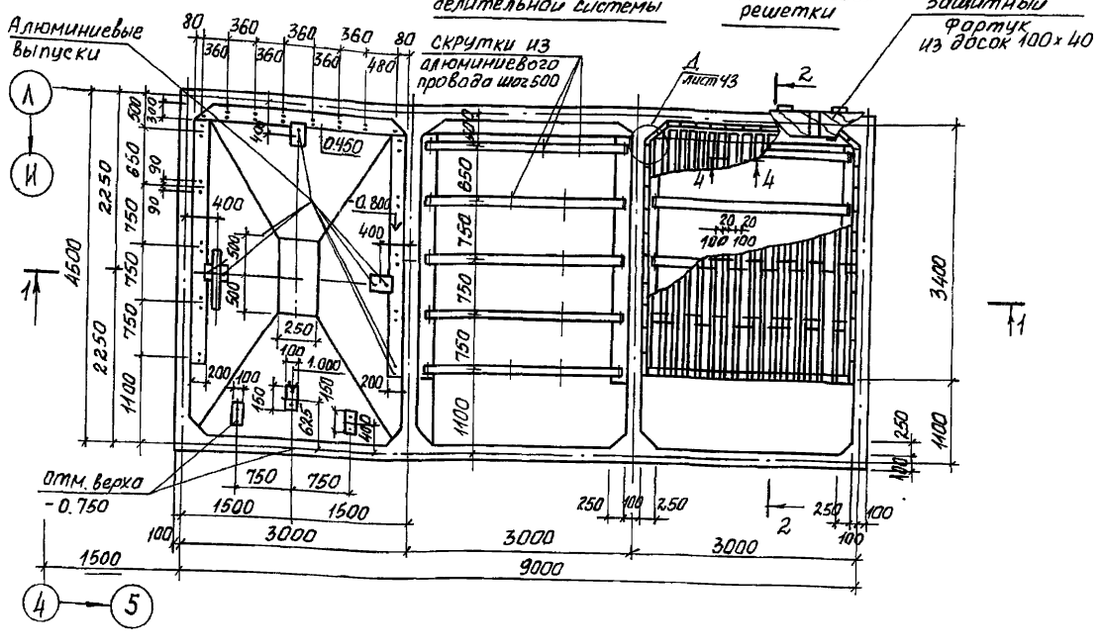

1-1

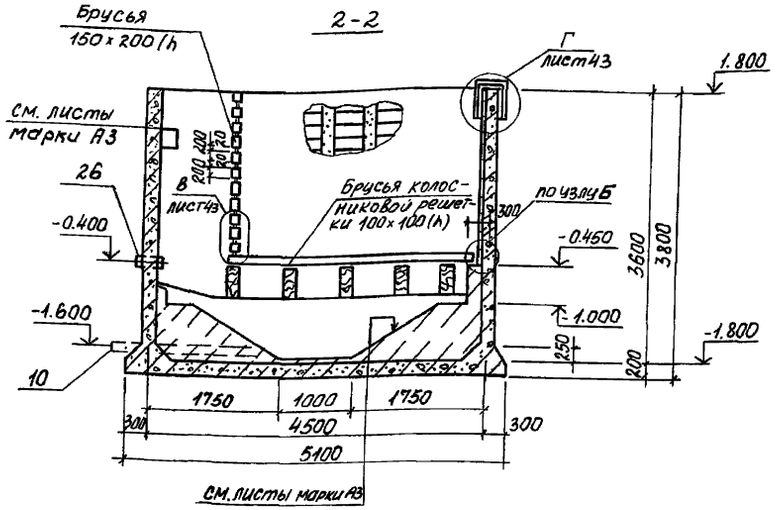

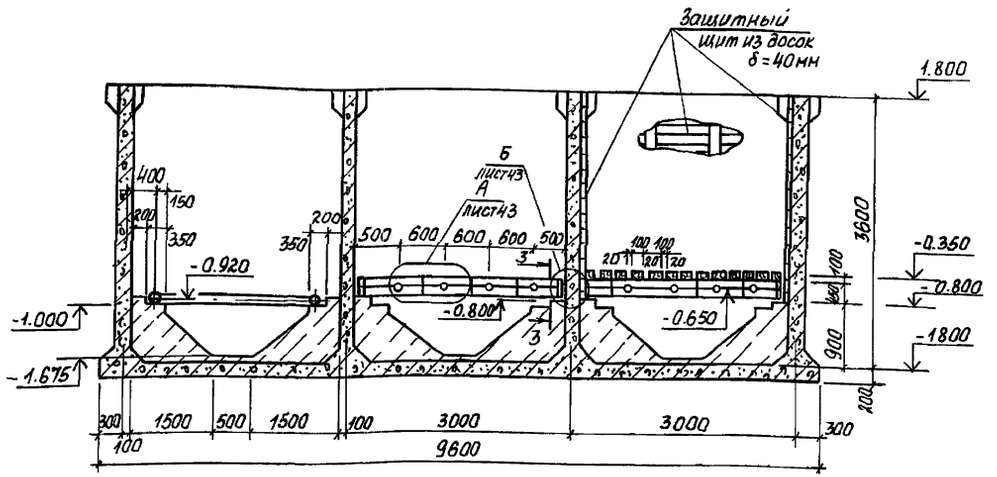

1. Полиэтиленовые трубы поз. 9,26 перед установкой в проектное положение обмотать по периметру проволокой 5В1 ГОСТ 6727-80 на толщину монолитного бетона.

2. Брусья изготовлять из неклееной древесины хвойных пород влажностью до 25% пропитанной формальдегидной смолой.
Объем древесины – 3,8 м³.

3. Алюминиевой провод принят по ГОСТ 839-80Е марки А (концентрической скрутки, неизолированный).
Для выпуска из набетонки принят провод рабочим сечением δ=70 мм² (7×3,55 мм) длина пог. м. – 29,8.
Для скруток – провод рабочим сечением S=35 м² (7×2,55 мм) длина пог. м. = 27,5

Согласовано				ТП 901-3-285.91			КЖ
Отдел В.Г.	Фордон						
Взам. инв. №							
Подп. и дата							
Инв. № подл.							
Привязан		Провер.	Левина	Главный корпус для станции очистки воды поверхностных источников мутностью до 120 мг/л производительностью 3,2 тыс. м³/сут.	Стадия	Лист	Листов
		Вед. инж.	Капустин		Р	42	
		Зав. гр.	Левина				
		Гл. спец.	Пронин	Емкость РЕЧ Схема расположения набетонок Разрезы 1-1, 2-2	ЦНИИЭП инженерного оборудов. г. Москва		
		Н. контр.	Лазарева				
Инв. №		Нач. отд.	Лисьман				

Альбом 3, часть 2

Схема расположения закладных деталей на отм. 1.800

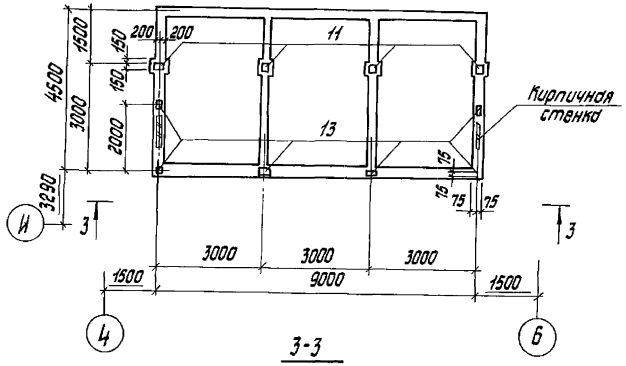

3-3

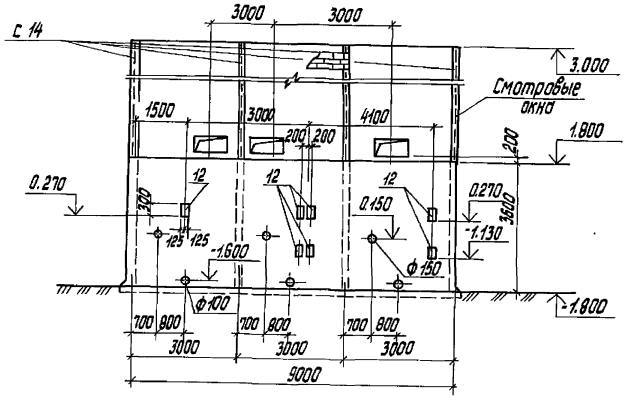

Д

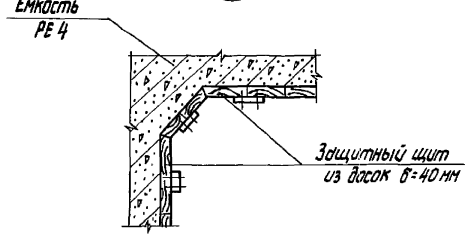

5-5

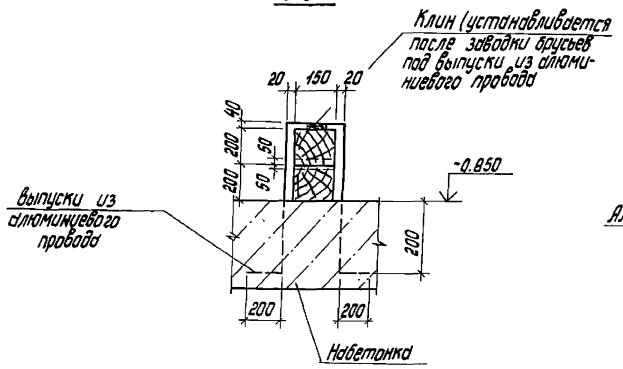

А

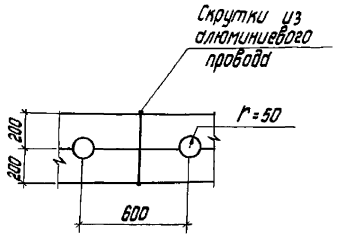

4-4

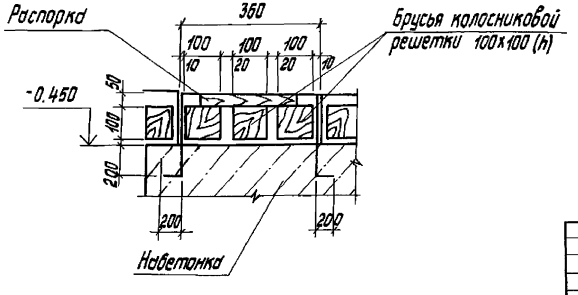

Б

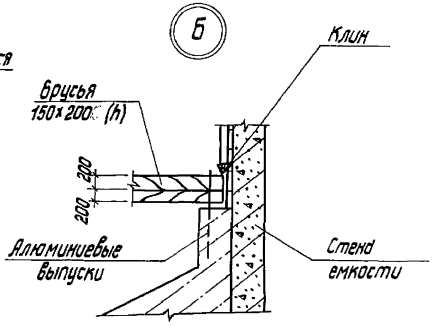

В

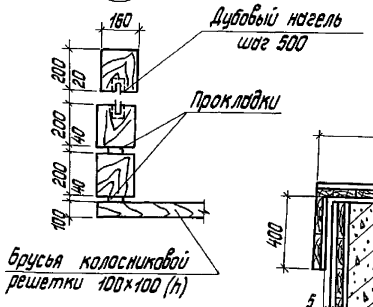

Г

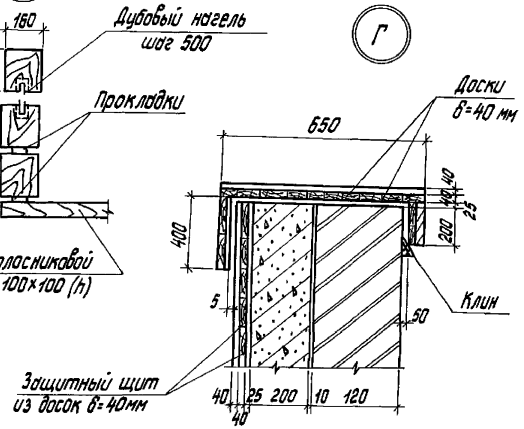

Общий расход швеллера С 14-0.10 т.

				ТП 901-3-285.91			КЖ
Привязан		Провер.	Левина	Главный корпус для станции очистки воды поверхностных источников мутностью до 120 мг/л производительностью 3.2 тыс.м³/сут.	Стадия	Лист	Листов
		Вед.инж.	Капустин		Р	43	
		Зав.гр.	Левина				
		Гл.спец.	Пронин	ЕМКОСТЬ РЕЧ. ОПАЛУБОЧНЫЙ ЧЕРТЁЖ. РАЗРЕЗЫ 3-3, 5-5. УЗЛЫ А-Г.	ЦНИИЭП инженерного оборудования г.Москва		
		Н.контр.	Лазарева				
Инв.№		Нач.отд.	Письман				

25219-04 46

Копировал Исаева

формат А2

Инв.№ подл. | Подп. и дата | Взам.инв.№

Альбом 3, часть 2

Раскладка нижних сеток днища

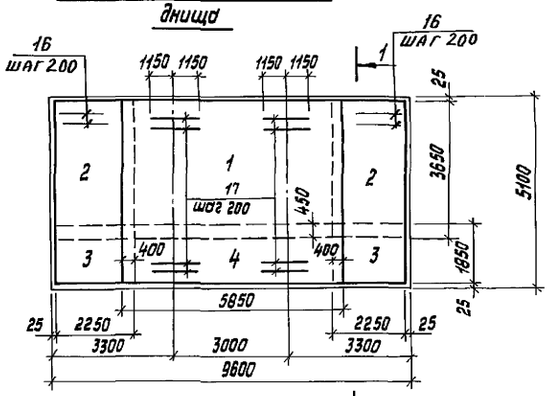

Раскладка верхних сеток днища

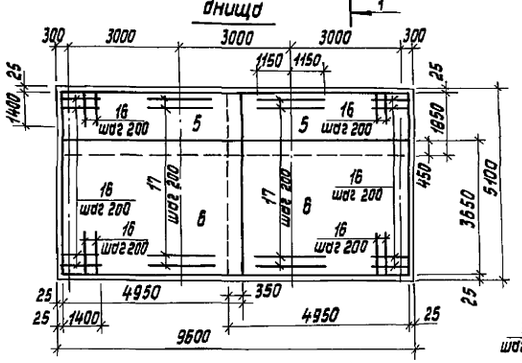

1 Армирование стен (план)

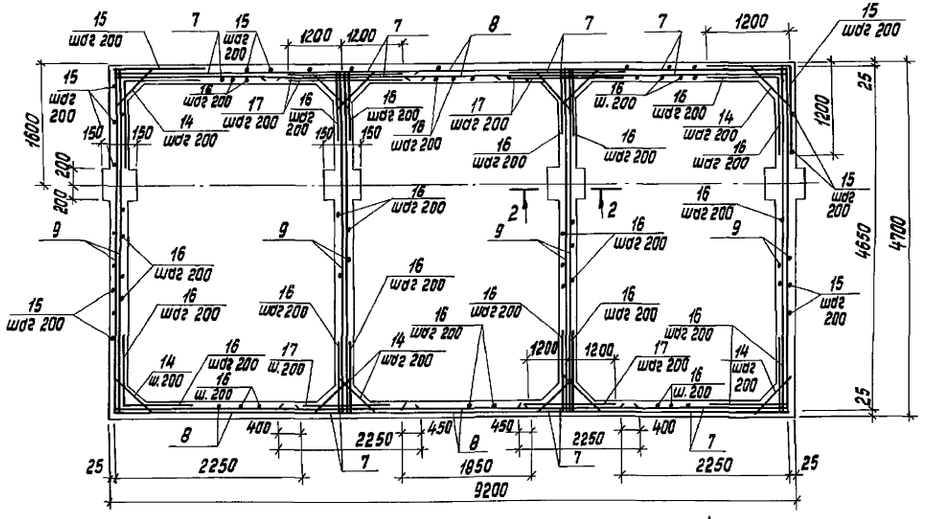

1-1

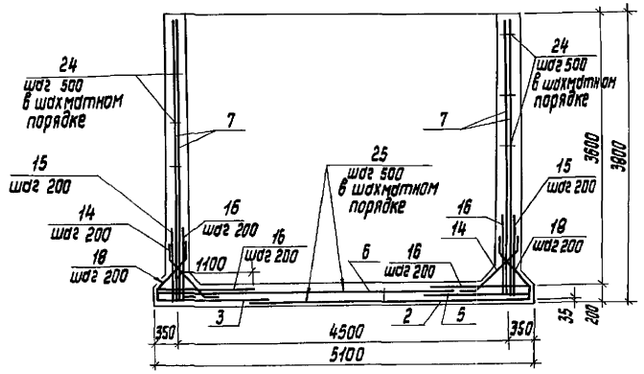

2-2

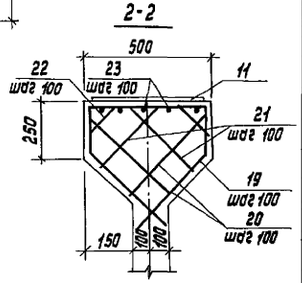

Ведомость деталей

Поз.	Эскиз
14	100 840 100
15	1200 1200
18	250 160 400 130
19	450 200 200 40 400 ∠45°
23	370
24	180
25	350 150 120 350

Спецификация к монолитной емкости РЕ4

Формат	Зона	Поз.	Обозначение	Наименование	Кол.	Примеч.
				Сборочные единицы		
				Сетки арматурные		
Б.4		1	ГОСТ 23279-85	4С 8АIII-200 / 8АII-200 365×585	1	88.3
Б.4		2	ГОСТ 23279-85	4С 8АIII-200 / 8АII-200 365×225	2	34.6
Б.4		3	ГОСТ 23279-85	4С 8АIII-200 / 8АII-200 225×185	2	17.9
Б.4		4	ГОСТ 23279-85	4С 8АII-200 / 8АIII-200 585×185	1	45.6
Б.4		5	ГОСТ 23279-85	4С 8АII-200(100) / 8АIII-200 185×495	2	39.0
Б.4		6	ГОСТ 23279-85	4С 8АIII-200(100) / 8АII-200 365×495	2	75.6
Б.4		7	ГОСТ 23279-85	4С 8АIII-200 / 8АIII-200 225×375 25+325/25	16	34.2
Б.4		8	ГОСТ 23279-85	4С 8АIII-200 / 8АIII-200 185×375 25+325/25	4	28.3
Б.4		9	ГОСТ 23279-85	4С 8АIII-100 / 8АIII-100 465×475 25+325/225	8	84.6
				Изделия закладные		
Б.4		10	ГОСТ 18599-83	Труба ПНД 160с ℓ=2250	3	9.8
Б.4		26	ГОСТ 18599-83	Труба ПНД 110с ℓ=300	3	0.63
А4		11	1.400-15. В.1 150-6 В	МИ 114-3	4	8.9
А4		12	130-47	МН 124-6	7	5.4
А4		13	120-38	МН 111-3	6	1.4
				Детали		
				ф8АIII ГОСТ 5781-82		
		14*		ℓ=1040	624	0.44
		15*		ℓ=2400	100	0.95
Б.4		16		ℓ=1400	700	0.55
Б.4		17		ℓ=2400	50	0.91
		18*		ℓ=1260	148	0.50
		19*		ℓ=1650	20	0.65
Б.4		20		ℓ=440	40	0.17
Б.4		21		ℓ=370	40	0.15
Б.4		22		ℓ=250	40	0.10
				ф6АI ГОСТ 5781-82		
		23*		ℓ=470	24	0.10
		24*		ℓ=320	437	0.07
		25*		ℓ=1090	168	0.22
			Материалы	Бетон В15, F50, W6		37.9

* Позиции 14, 15, 18, 19, 23÷25 см. ведомость деталей на данном листе.

Ведомость расхода стали на элемент, кг

Марка элемента	Изделия арматурные							Изделия закладные								Общий расход
	Арматура класса						Всего	Арматура класса				Прокат марки			Всего	
	А-I				А-III			А-III				Ст3пс ГОСТ 27772-88				
	ГОСТ 5781-82							ГОСТ 5781-82				ГОСТ 19903-74				
	ф6			Итого	ф8	Итого		ф8	ф10	ф12	Итого	-6	-10		Итого	
РЕ4	73			73	2710	2710	2783	1.2	2.7	5.6	9.5	4.4	75.9		80.3	89.8	2872.8

1. Сетки поз. 7...9 устанавливать свободными концами ℓ=325 в днище емкости.
2. Защитный слой бетона для стен - 25 мм, верхних сеток днища - 25 мм, нижних сеток - 35 мм.

Привязан	Провер.	Левина	
	Вед.инж.	Капустин	
	Зав.гр.	Левина	
	Гл.спец.	Пронин	
Инв.№	Н.контр.	Лазарева	
	Нач.отд.	Лисьман	

ТП 901-3-285.91 КЖ

Главный корпус для станции очистки воды поверхностных источников мутностью до 120 мг/л производительностью 3.2 тыс. м³/сут.

Емкость РЕ4 Армирование

Стадия	Лист	Листов
Р	44	

ЦНИИЭП инженерного оборудования г. Москва

Инв.№ подл. | Подп. и дата | Взам.инв.№

Копировал Исаева

Схема расположения плит в поддоне.

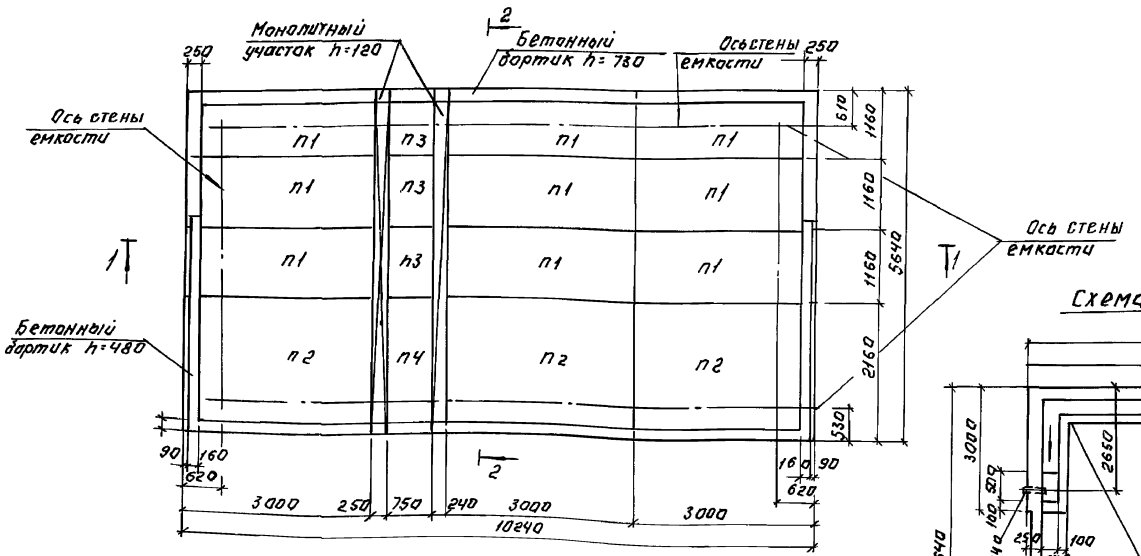

Спецификация сборных ж.б. элементов и деталей поддона.

Марка поз.	Обозначение	Наименование	Кол.	Масса ед.кг.	Примечание
П1	3.006.1-2.87.1-2	П9-15	9	1040	
П2	3.006.1-2.87.1-2	П17-3	3	1940	
П3	3.006.1-2.87.1-2	П9А-15	3	260	
П4	3.006.1-2.87.1-2	П17А-3	1	480	
1	ГОСТ 18599-83	Труба ПНД-63СС-400	5	0.2	

Схема расположения набетонки в поддоне.

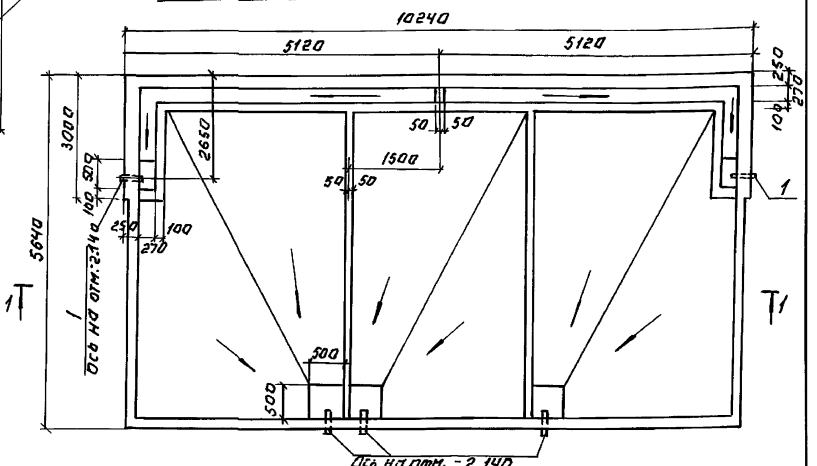

1. Монолитные участки и бортики выполнять из бетона класса В7.5. Общий расход бетона V=4.34 м³
2. Полиэтиленовые патрубки перед установкой необходимо обмотать проволокой ф 3 В1 ГОСТ 6727-80.
3. Набетонку производить бетоном класса В 3.5.
4. Полиэтиленовую трубу поз. 1 перед установкой в проектное положение обмотать по периметру проволокой 5 В1 ГОСТ 6727-80 на толщину монолитного участка.

			ТП 901-3-285.91		КЖ	
Привязан:	Провер.	Левина		Главный корпус для станции очистки воды поверхностных источников мощностью до 100 тыс. м³/сут. Часть IV. Технология производства. Конструкции железобетонные.	Стадия	Лист	Листов
	Нач. отд.	Письман			Р	45	
Инв.№	Гл. спец.	Ронин		Схемы расположения плит и набетонки в поддоне. Разрезы 1-1; 2-2.	ЦНИИЭП инженерного оборудования		
	Н. контр.	Лабарева					
	Нач. отд.	Левина					
	Гл. спец.	Капустин					
	Зав. гр.	Левина					

Согласовано:

Инв.№ подл. | Подп. и дата | Взам. инв.№

Альбом 3, часть 2

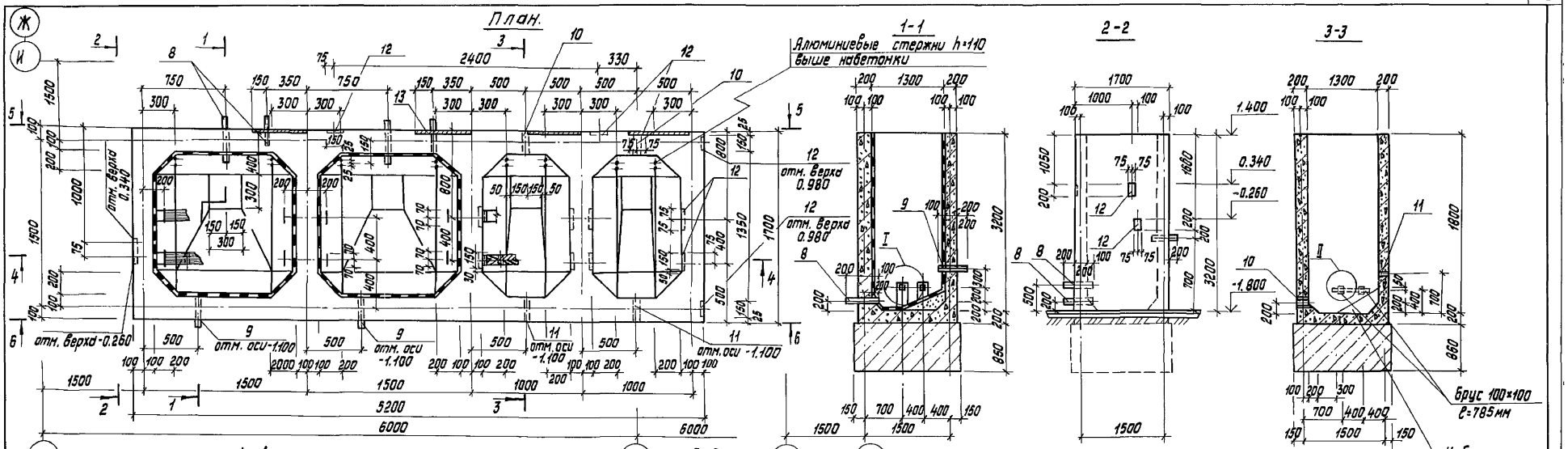

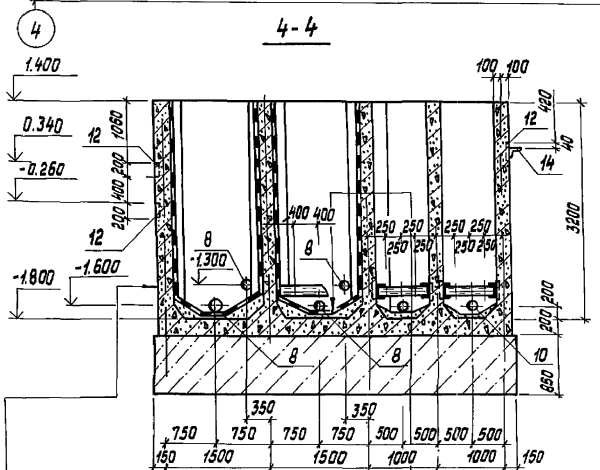

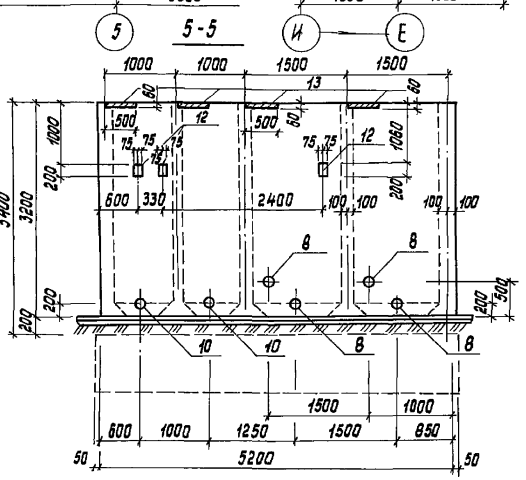

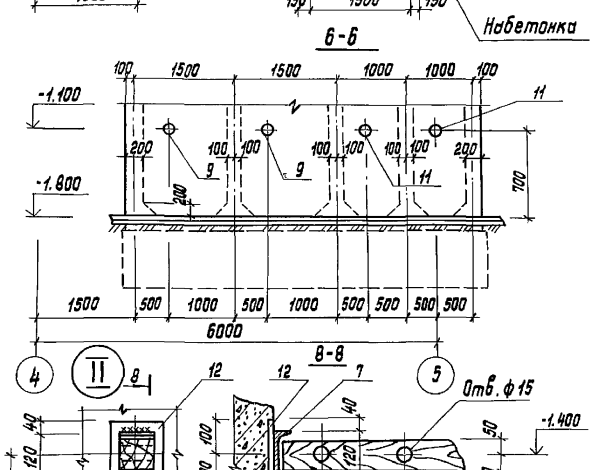

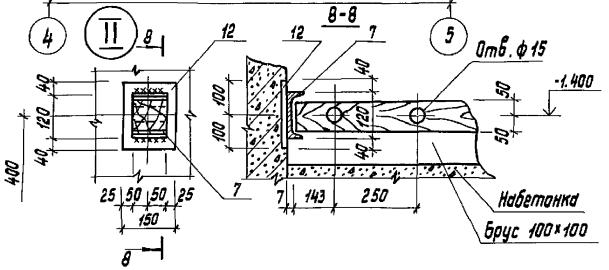

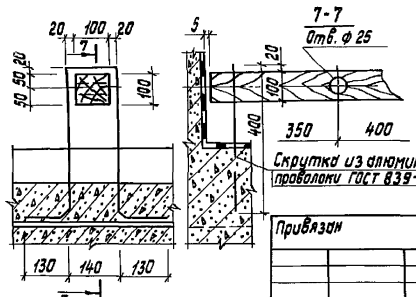

Окраска поливинилацетатной краской светлых тонов.

Затирка цементно-песчаным раствором

Железобетонная стенка емкости

Антикоррозийная защита см. раздел „АЗ".

Антикоррозийная защита см. раздел „АЗ."

Железобетонное днище - 200 мм

Асфальтовый раствор - 8 мм

Подбетонка из бетона В 3.5 - 850 мм

1. Перед установкой полиэтиленовых патрубков поз. 8, 9, последние обмазать проволокой 5 Вр 1 ГОСТ 6727-80 на толщину монолитного бетона.

Привязан

Инв. №

Подгот.	Левина	
Вед. инж.	Капустин	
Зав. гр.	Левина	
Ст. спец.	Пронин	
Н. контр.	Лазарева	
Нач. отд.	Лисьман	

ТП 901-3-285.91 КЖ

Сливной корпус для станции очистки воды производительностью испытаний мытьем во 120 м3/ч производительностью по 2 тыс. м3/сут.

Емкость РЕ 5. Опалубочный чертеж.

Стадия	Лист	Листов
Р	46	

ЦНИИЭП инженерного оборудования г. Москва

Копировал Исаева

Формат А2

Армирование стен (план).

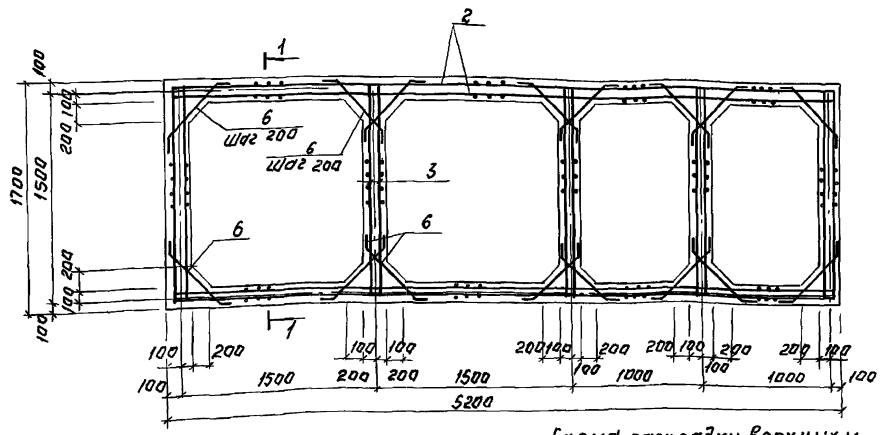

Ведомость стержней.

Поз.	Эскиз
4	150
5	100, 350, 350, 100
6	100, 700, 100

Спецификация емкости РЕ-5.

Формат	Поз.	Обозначение	Наименование	Кол.	Прим.
			Сборочные единицы		
	1	ГОСТ 23279-85	Ч с 8Вп-20 / 8Ап-20 165×515 75/225	2	55.10
	2	ГОСТ 23279-85	Ч с 8Вп-20 / 8Ап-20 335×515 75/225	4	105.80
	3	ГОСТ 23279-85	Ч с 8Вп-20 / 8Ап-20 165×335 25+125/225	10	51.80
			Детали		
	4*		ФБАI ГОСТ 5781-82 ℓ=320	368	0.07кг
	5*		ФБАII ГОСТ 5781-82 ℓ=1040	27	0.23кг
	6*		ФВАIII ГОСТ 5781-82 ℓ=980	344	0.51кг
	7		Швеллер 12 ГОСТ 8240-72 / С245 ГОСТ 27772-88 ℓ=100	8	0.1кг.
	8		Труба ПНД ф110 ℓ=500	4	
	9		Труба ПНД ф32 ℓ=500	2	
			Изделия закладные		
	10	5.900-2	Сальник Ду=100 ℓ=200	2	5.6кг.
	11	5.900-2	Сальник Ду=50 ℓ=200	2	8.2кг.
	12	1.400-15	МН113-6	15	1.9кг.
	13	1.400-15	МН104-6	4	3.5кг.
	14		Уголок 25×125×8-Б ГОСТ 8509-86 / С245 ГОСТ 27772-88 ℓ=100	2	1.5кг.
			Материалы		
			Бетон В15 W6	12.1	м³

* поз. 4, 5, 6 см. ведомость деталей на данном листе.

Схема раскладки верхних и нижних сеток днища.

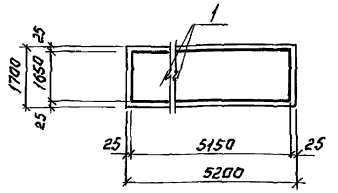

1-1

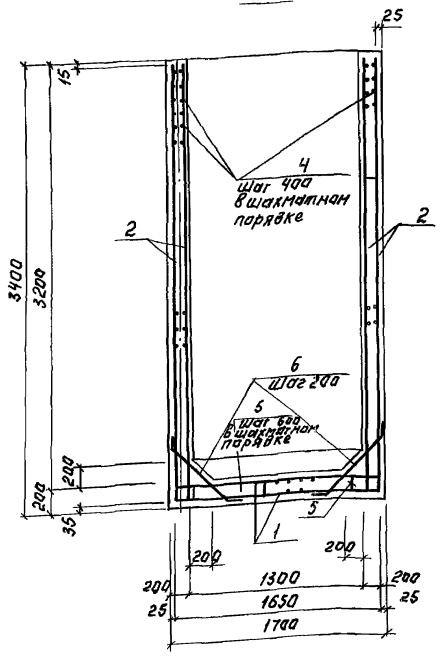

Ведомость расхода стали на элемент, кг.

Марка элемента	Изделия арматурные								Изделия закладные														Общий расход
	Арматура класса							Всего	Арматура класса	Прокат марки												Всего	
	А-I			А-III					А-III	С245		С245											
	ГОСТ 5781-82								ГОСТ 5781-82	ГОСТ 9500-86		ГОСТ 6240-72		5.900-2				ГОСТ 19903-74					
	Ф6			Итого	Ф8	Ф10	Итого		Ф8	Итого	125×8	Итого	С12		Итого	Сальник Ду150	Сальник Ду100	Итого	5	3			
РЕ5	32.4			32.4	851.4	175.4	1026.8	1059.2	2.3	2.3	3.0	3.0	0.8		0.8	8.0	11.6	19.6	8.0	32.2	65.9	125.1	

1. Размеры сетак даны по их габаритам.
2. Защитный слой бетона для стен верхних сеток днища - 25мм для нижних сеток днища - 35мм.

Привязан:

Инв. №

Провер.	Левина	
Гл. инж.	Калустян	
Зав. гр.	Левина	
Гл. спец.	Пронин	
Н. контр.	Назарева	
Нач. отд.	Письман	

ТП 901-3-285.91 КЖ

Главный корпус для станции очистки воды поверхностных источников мутностью до 120мг/л, производительностью 3,2 тыс. м³/сут.

Емкость РЕ5. Армирование

Стадия	Лист	Листов
	47	

ЦНИИЭП инженерного оборудования

25219-04 50

Инв. № подл. | Подп. и дата | Взам. инв. №

Альбом 3, часть 2

Схема расположения колонн, балок покрытия

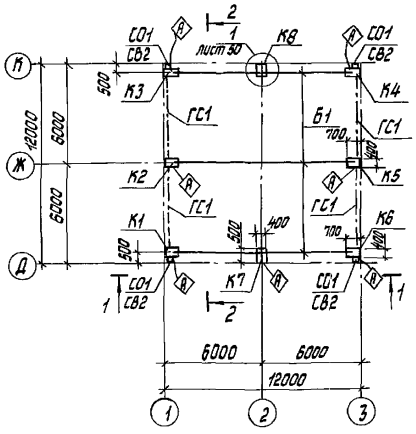

1-1

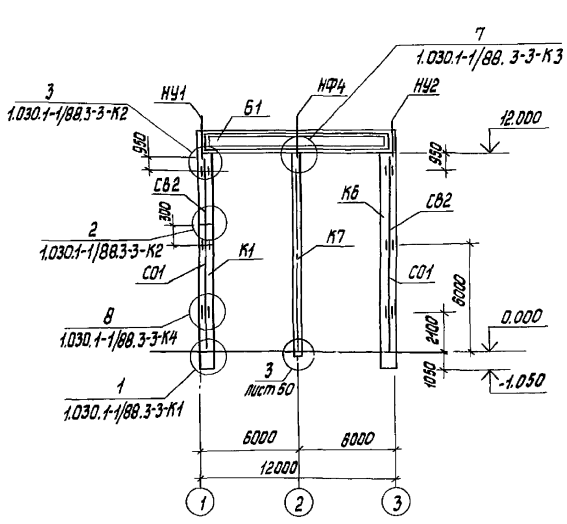

Схема расположения плит покрытия

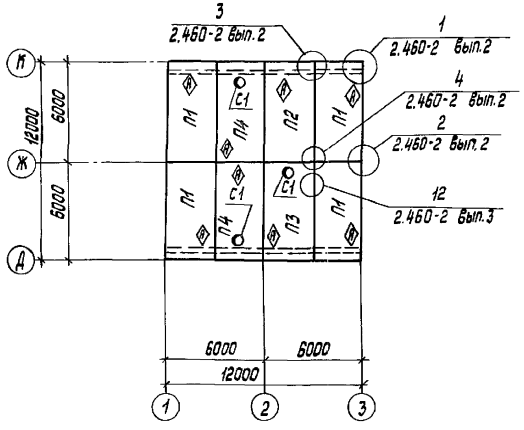

2-2

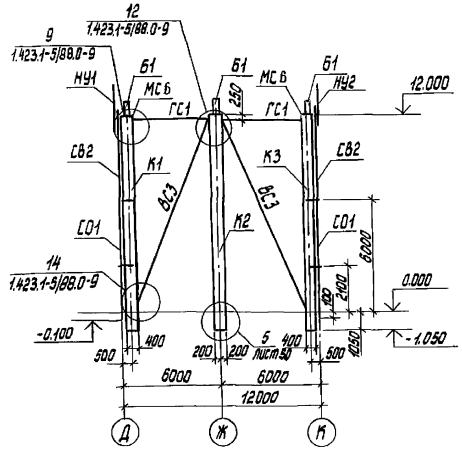

Спецификация к схеме расположения колонн, балок и плит покрытия

Марка поз.	Обозначение	Наименование	Кол шт	Масса кг	Примеч.
К1	ТП 901-3-285.91-КЖ.И 01.0.0.0	Колонна 2К120-19а	1	9200	
К2	-01	2К120-1М3-П2	1	9200	
К3	-02	2К120-1М3-П3	1	9200	
К4	-03	2К120-1М3-П4	1	9200	
К5	-04	2К120-1М3-П5	1	9200	
К6	-05	2К120-1М3-П6	1	9200	
Б1	КЖ.И 20.0.0.0	1БСП 12-5А IV-Н-А	3	4500	
П1	КЖ.И 52.0.0.0	1ПГ-2А IV Т-80ФН-300П-А	4	3560	
П2	-01	1ПГ-2А IV Т-80ФН-300П-Б	1	3560	
П3	ТП 901-3-285.91-КЖ.И 50.0.0.0	1ПВТ-3А IV Т-80ФН-300П-А	1	3870	
П4	-01	1ПВТ-3А IV Т-80ФН-300П-Б	2	3870	
ВС3	1.423.1-5/88.3-03	Связь ВС3	4	853,5	
ГС1	1.423.1-5/88.3-86	Распорка ГС1	4	83.6	
МС6	1.423.1-5/88.3-94	Соединительный эл-т МС6	4	23.1	
СО1	1.030.1-1/88.4-3-11	Стойка СО1	4	342.1	
СВ2	1.030.1-1/88.4-3-12	Стойка СВ2	4	320.1	
НУ1	1.030.1-1/88.4-2-3	Насадка НУ1	2	25.2	
НФ4	1.030.1-1/88.4-2-2	Насадка НФ4	2	35.2	
С1	1.494-24 вып.1	СБ 7А-1	3	290	
К7	ТП 901-3-285.91-КЖ.И 02.0.0.0	Колонна 8КФ 127-1-1	1	5700	
К8	ТП 901-3-285.91-КЖ.И 02.0.0.0-01	Колонна 8КФ 127 1-2	1	5700	
НУ2	1.030.1-1/88.4-2-3	Насадка НУ2	2	25.2	

Общие примечания см. лист КЖ-50.

Привязан	Провер.	Левина		ТП 901-3-285.91	КЖ
	Инж. II к.	Лазарева			
	Зав. гр.	Левина		Главный корпус для станции очистки воды поверхностных источников мутностью до 120 мг/л производительностью 3,2 тыс. м³/сут.	Стадия: Р; Лист: 48; Листов:
	Гл. спец.	Пронин		Схемы расположения колонн, балок и плит покрытия в осях 1÷3; Д÷К. Разрезы 1-1; 2-2.	ЦНИИЭП инженерного оборудования
Инв. №	Н. контр.	Капустин			
	Нач. отд.	Письман			

25219-04 S1

Копировал Исаева

формат А2

Инв. № подл. | Подп. и дата | Взам. инв. № | Отдел СТ | Найтуфт | согласовано

Альбом 3 часть 2

Схема расположения колонн, балок покрытия

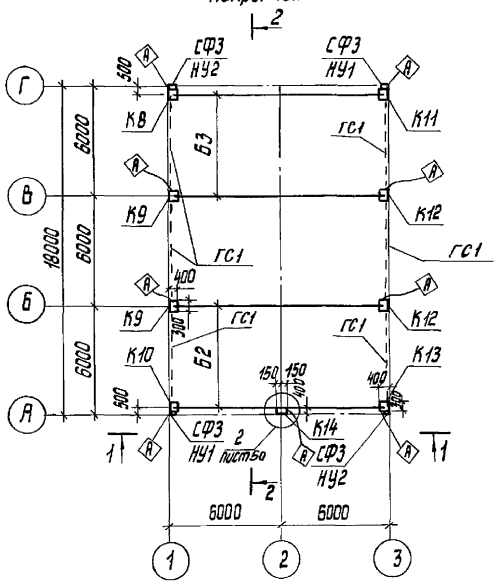

1-1

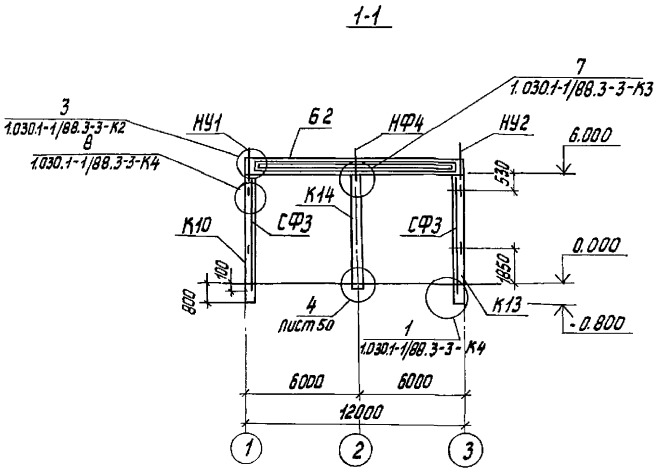

Схема расположения плит покрытия

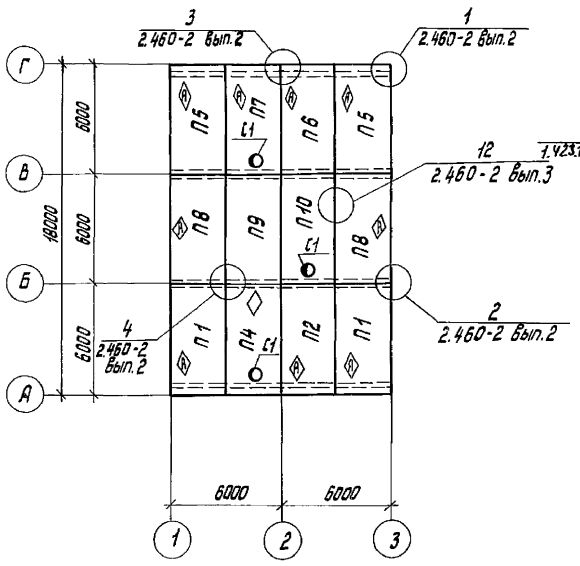

2-2

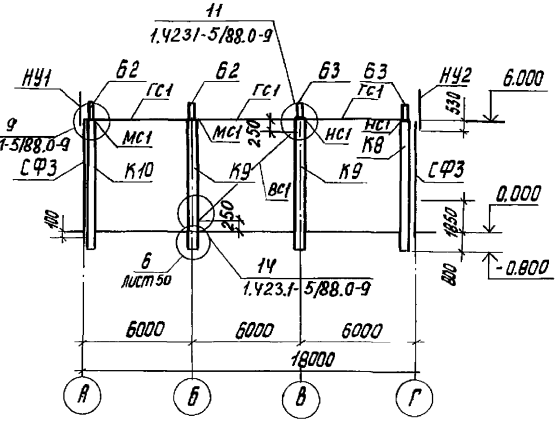

Спецификация к схеме расположения колонн, балок и плит покрытия

Марка	Обозначение	Наименование	Кол.	Масса кг	Примеч.
		Колонны			
К8	ТП 901-3-285.91-КЖ.И 03.0.0.0	1К60-1М2-Н1	1	2000	
К9	-01	1К60-1М2-Н2	2	2000	
К10	-02	1К60-1М2-Н3	1	2000	
К11	-03	1К60-1М2-Н4	1	2000	
К12	-04	1К60-1М2-Н5	2	2000	
К13	-05	1К60-1М2-Н6	1	2000	
К14	ТП 901-3-285.91-КЖ.И 10.0.0.0	6КФ69-1-1	1	2000	
		Плиты покрытия			
П1	ТП 901-3-285.91-КЖ.И 52.0.0.0	1ПГ-2АIVТ-80ФН-300П-А	2	3560	
П2	-01	1ПГ-2АIVТ-80ФН-300П-Б	1	3560	
П4	КЖИ 50.0.0.0-01	1ПВ7-3АIVТ-80ФН-300П-Б	1	3870	
П5	КЖИ 51.0.0.0	1ПГ-5АIVТ-80ФН-300П-А	2	3560	
П6	КЖИ 51.0.0.0-01	1ПГ-5АIVТ-80ФН-300П-Б	1	3560	
П7	КЖ.И 54.0.0.0	1ПВ7-6АIVТ-80ФН-300П-А	1	3870	
П8	КЖ.И 51.0.0.0-02	1ПГ-5АIVТ-80ФН-300П-В	2	3560	
П9	1.465.1-10/82 Вып.1	1ПГ-5АIVТ-80ФН-300П	1	3560	
П10	1.465.1-10/82 Вып.1	1ПВ7-6АIVТ-80ФН-300П	1	3870	
С1	1.494-24 Вып.1	СБ 7А-1	3	290	
Б2	ТП 901-3-285.91-КЖ.И 20.0.0.0-01	1БСП12-5АIV-Н-Б	2	4500	
Б3	ТП 901-3-285.91-КЖ.И 21.0.0.0	2БСП12-5АIV-Н-А	2	5000	
СФ3	1.030.1-1/88.4-3-1	Стойка СФ3	4	344.4	
НУ1	1.030.1-1/88.4-2-3	Насадка НУ1	2	25.2	
НФ4	1.030.1-1/88.4-2-2	Насадка НФ4	1	35.2	
НУ2	1.030.1-1/88.4-2-3	Насадка НУ2	2	25.2	
ГС1	1.423.1-5/88.3-86	Распорка ГС1	6	83.6	
МС6	1.423.1-5/88.3-94	Соединительный элемент МС6	6	23.1	
ВС1	1.423.1-5/88.3-01	Связь ВС1	2	200.1	см. прим.

1. Общие примечания см. лист КЖ-50
2. Связь ВС1 ускорить на 3803 мм.

				ТП 901-3-285.91		КЖ	
		Подп.	Дата				
Провер.	Левина						
Инж. пр.	Лозарева			Судовой корпус для станции очистки воды поверхностных источников мутностью до 120 мг/л производительностью 3,2 тыс. м³/сут.	Стадия	Лист	Листов
Техник	Метцгер				Р	49	
Зав. гр.	Левина						
Гл. спец.	Пронин			Схемы расположения колонн, балок и плит покрытия в осях 1÷3; А÷Г. Разрезы 1-1, 2-2	ЦНИИЭП инженерного оборудования		
Н. контр.	Капустин						
Нач. отд.	Лисянов						

Привязан

Инв. №

Согласовано

Инв. № подл. | Подп. и дата | Взам. инв. № | Отдел СТ | Начальство | Гл. инж.

25219-04 52

Копировал Исаева

Формат А2

Повернут на 90° против часовой стрелки (1)

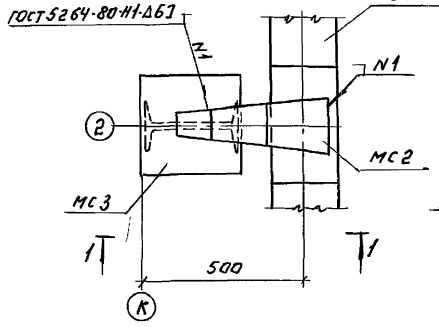

(2) Повернут на 90° против часовой стрелки

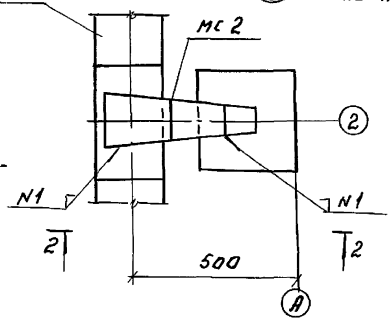

3-3

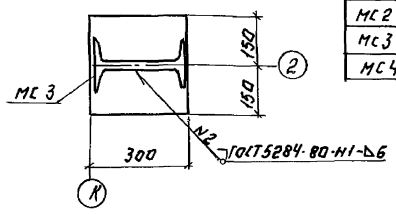

Спецификация соединительных элементов каркаса.

Марка поз.	Обозначение	Наименование	Кол. шт	Масса кг	Примеч.
мс1	Т П 901-3-285.91 КЖ.И 62.0.00	Элемент соединительный мс1	3	28.3	
мс2	Т П 901-3-285.91-КЖ.И 61.0.00	мс2	3	3.7	
мс3	1.427.1-3.2.025.0-01	гсФ2	2	13.1	
мс4	Т П 901-3-285.91 КЖ.И 62.000-01	мс4		33.9	

1-1

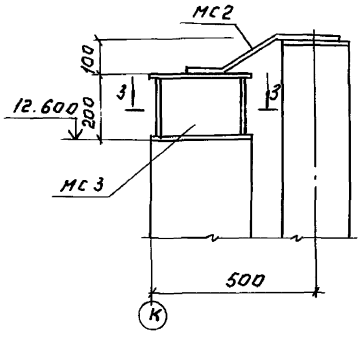

2-2

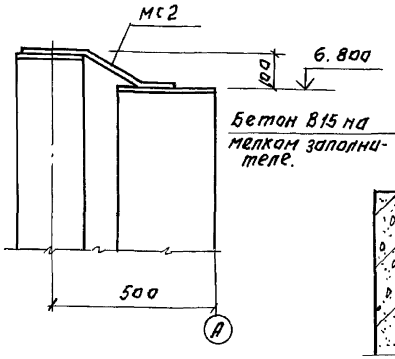

(5) (6)

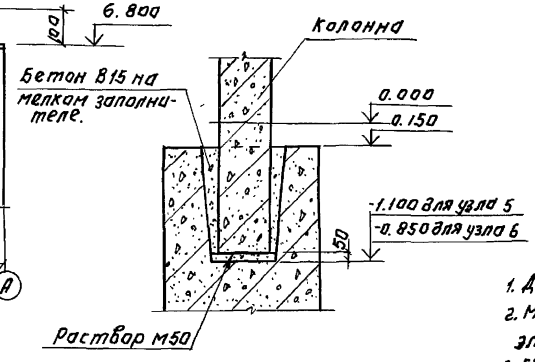

1. Данный лист см. совместно с листами КЖ-48, 49.
2. Монтажную сварку элементов крепления производить электродами Э-42 ГОСТ 9467-75, h (Катет шва)= 6 мм.
3. Сварные швы и участки закладных и соединительных изделий с наружным защитным покрытием должны быть дополнительно металлизированны согласно СНиП 2.03.11-85, п.п. 2.40-2.45 и пп. 5.22; 5.23.

(3) (4)

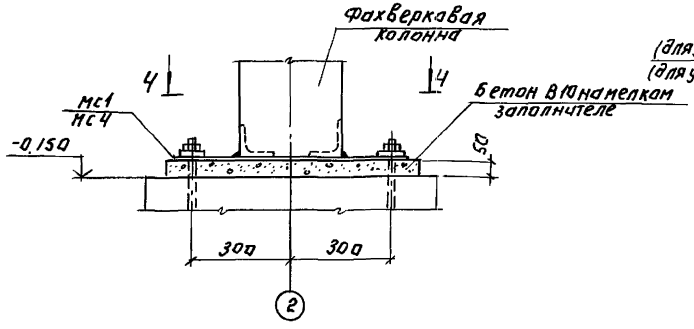

4-4

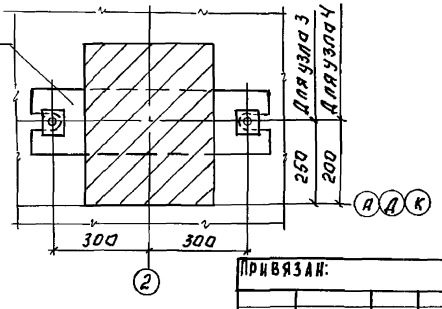

Привязан:

Инв. №

Н. проверил	Левина		
Инж. пр.	Лазарева		
Зав. гр.	Левина		
Гл. спец.	Пронин		
Н. контр.	Капустин		
Нач. отд.	Лисьман		

ТП 901-3-285.91 КЖ

Главный корпус для станции очистки воды поверхностных источников мутностью до 120 мг/л производительностью 3,2 тыс. м³/сут. Схемы расположения колонн, балок и плит покрытия. Узлы 1÷6.

Стадия	Лист	Листов
Р	50	

ЦНИИЭП инженерного оборудования г. Москва

Инв. № подл. | Подпись и дата | Взам. инв. №

Альбом 3, часть 2

Схема расположения колонн, диафрагм жесткости, ригелей на отм. 3.600.

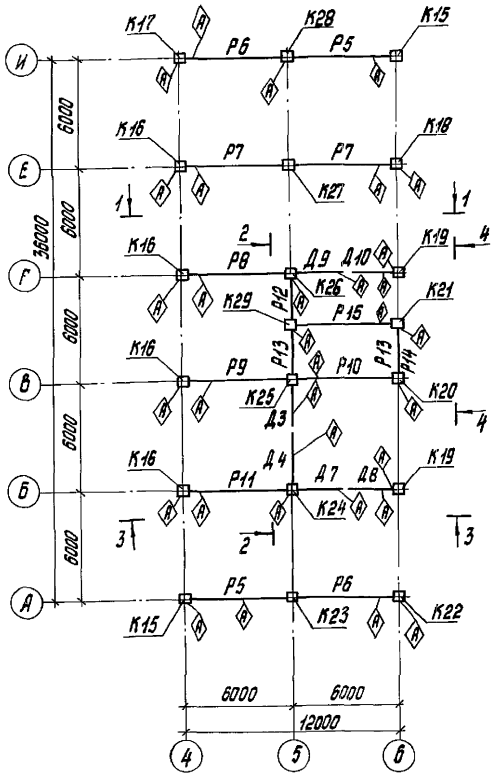

Схема расположения колонн, диафрагм жесткости, ригелей на отм. 7.200.

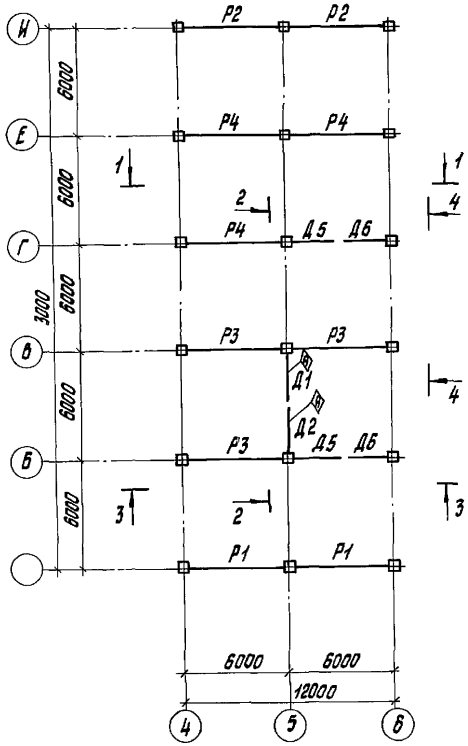

Спецификация к схемам расположения колонн, ригелей и диафрагм жесткости (начало)

Марка поз.	Обозначение	Наименование	Кол.	Масса ед. кг	Примеч.
К15	ТП 901-3-285.91- КЖ.И04.0.0.0	Колонна 2КО3.36-2.1-1	2	1845	
К16	КЖ.И04.0.0.0-01	2КО3.36-2.1-2	4	1845	
К17	КЖ.И04.0.0.0-02	2КО3.36-2.1-3	1	1845	
К18	КЖ.И04.0.0.0-03	2КО3.36-2.1-4	1	1845	
К19	КЖ.И05.0.0.0	2К 3.36-1-1	2	1811	
К20	КЖ.И04.0.0.0-04	2КО3.36-2.1-5	1	1845	
К21	КЖ.И07.0.0.0-01	1КО3.36-2	1	1018	
К22	КЖ.И04.0.0.0-05	2КО3.36-2.1-6	1	1845	
К23	КЖ.И06.0.0.0	2КД3.36-2.2-1	1	1879	
К24	КЖ.И04.0.0.0-06	2КО3.36-2.1-7	1	1845	
К25	КЖ.И06.0.0.0-01	2КД3.36-2.2-2	1	1879	
К26	КЖ.И04.0.0.0-07	2КО3.36-2.1-8	1	1845	
К27	1.020.1/83.2-1 08	2КД3.36-2.2	1	1879	
К28	ТП 901-3-285.91-КЖ.И06.0.0.0-02	2КД3.36-2.2-3	1	1879	
К29	КЖ.И07.0.0.0	1КО3.36-1	1	1018	
		Плиты канальные			
1	3.006.1-2.87.2-39	П15-8	1	1650	
2	3.006.1-2.87.2-42	П18-8	1	2420	
3	3.006.1-2.87.2-18	П18-8	2	600	

1. При монтаже колонн, ригелей, диафрагм жесткости со знаком (А) ориентировать согласно данного чертежа.
2. Монтажные узлы, заморкированные на данном листе см. серию 1.020-1/83 вып. 6-1.
3. Нарушенное после монтажа антикоррозийное покрытие закладных и соединительных деталей восстановить способом металлизации напылением.
4. Монтаж каркаса вести согласно серии 1.020-1/83.
5. Сварку производить электродами типа Э-42 ГОСТ 9467-75, катет шва 6 мм.
6. Плиты 1;2;3 замаркированы на листе КМ21

				ТП 901-3-285.91		КЖ	
Привязан	Провер.	Левина		Главный корпус для станции очистки воды поверхностных источников мутностью до 120 мг/л производительностью 3,2 тыс. м³/сут.	Стадия	Лист	Листов
	Инж. II к.	Лазарева			Р	51	
	Зав. гр.	Левина					
	Гл. спец.	Пронин		Схемы расположения колонн, диафрагм жесткости, ригелей на отм. 3.600, 7.200	ЦНИИЭП инженерного оборудования г. Москва		
Инв. №	Н. контр.	Капустин					
	Нач. отд.	Письман					

25219-04 54

Копировал Исаева

формат А2

Инв. № подл. | Подп. и дата | Взам. инв. №

Альбом 3 часть 2

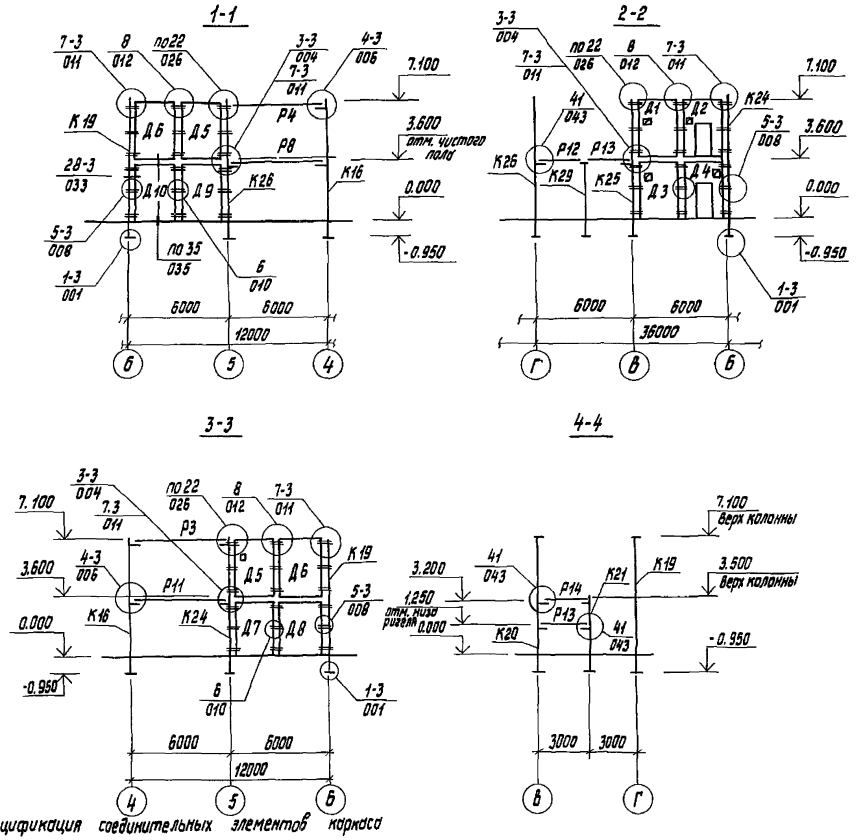

Спецификация соединительных элементов каркаса

Марка поз.	Обозначение	Наименование	Кол.	Масса ед. кг	Примечание
МС3	1.020-1/83.7-130	МС3	48	0.26	
МС4	1.020-1/83.7-1 40	МС4	48	0.13	
МС5	1.020-1/83.70.12.060.200	МС5	6	1.32	
МС8	1.020-1/83.7-1 40	МС8	12	0.16	
МС9	1.020-1/83.7-1 30-01	МС9	12	1.6	
МС10	1.020-1/83.7-1 30-02	МС10	4	1.37	
МС20	1.020-1/83.7-1 50-03	МС20	2	0.51	
МС25	1.020-1/83.7-1 70	МС25	2	17.9	
МС7	1.020-1/83.120.12.060.20	МС7	12	2.26	
МС18	1.020-1/83.14.011.350	МС18	4	0.41	
МС29	1.020-1/83.140.90.10.080.220	МС29	3	3.85	

Спецификация к схемам расположения колонн, ригелей и диафрагм жесткости (окончание)

Марка поз.	Обозначение	Наименование	Кол. шт	Масса т	Примечание
Р1	1.020-1/83 3-1 07	РОП 4.57-20	2	2070	
Р2	1.020-1/83 3-1 07-03	РОП 4.57-45	1	2070	
Р3	1.020-1/83 3-1 02	РДП 4.57-40АТV	3	2600	
Р4	1.020-1/83 3-1 02-02	РДП 4.57-60АТV	3	2600	
Р5	ТП 901-3-285.91-КЖ.И31.0.0.0	РОП 4.57-45-1	2	2070	
Р6	-01	РОП 4.57-45-2	2	2070	
Р7	ТП901-3-285.91-КЖ.И30.0.0.0	РДП 4.57-80АТV-1	2	2600	
Р8	-01	РДП 4.57-80АТV-2	1	2600	
Р9	1.020-1/83 3-1	РДП 4.57-60АТV	1	2600	
Р10	ТП 901-3-285.91КЖ.И32.0.0.0	РЛП 4.57-45-1	1	1920	
Р11	КЖ.И30.0.0.0-02	РДП 4.57-80АТV-3	1	2600	
Р12	1.020-1/83 3-1 15	РОП 4.27-40АТV	1	940	
Р13	1.020-1/83 3-1 16	РЛП 4.27-40АТV	2	880	
Р14	1.020-1/83 3-1 17-03	Р 3.27	1	370	
Р15	1.020-1/83 3-1 08	РЛП 4.57-45	1	1920	
Д1	ТП901-3-285.91-КЖ.И 41.0.0.0	1Д 26.36-1	1	2630	
Д2	КЖ.И 43.0.0.0	1ДП 30.36-1	1	3230	
Д3	КЖ.И 41.0.0.0-01	1Д 26.36-2	1	3630	
Д4	КЖ.И43.0.0.0-01	1ДП 30.36-2	1	3230	
Д5	1.020-1/83 4-1 21	2Д 26.36	2	4050	
Д6	1.020-1/83 4-1 22	2Д 30.36	2	4730	
Д7	ТП 901-3-285.91-КЖ.И 42.0.0.0	2Д 26.36-1	1	4050	
Д8	КЖ.И 44.0.0.0	2Д 30.36-1	1	4730	
Д9	КЖ.И42.0.0.0-01	2Д 26.36-2	1	4050	
Д10	КЖ.И44.0.0.0-01	2Д 30.36-2	1	4730	

1. Монтаж каркаса вести согласно указаниям пояснительной записки серии 1.020-1/83 вып. 0-1 и СНиП 3.03.01-87.

Привязан	Провер.	Левина		ТП 901-3-285.91	КЖ
	Инж. II к.	Лазарева			
	Зав. гр.	Левина		Главный корпус для станции очистки воды поверхностных источников мутностью до 120 мг/л производительностью 3,2 тыс. м³/сут.	Стадия: Р; Лист: 52; Листов:
	Гл. спец.	Пронин		Схемы расположения колонн, диафрагм жесткости, ригелей. Разрезы 1-1 ÷ 5-5.	ЦНИИЭП инженерного оборудования г. Москва
Инв. №	Н. контр.	Капустин			
	Нач. отд.	Письман			

25219-04 SS

Копировал Исаева

формат А2

Инв. № подл. | Подп. и дата | Взам. инв. №

Альбом 3 часть 2

Схема расположения плит перекрытия на отм. 3.500

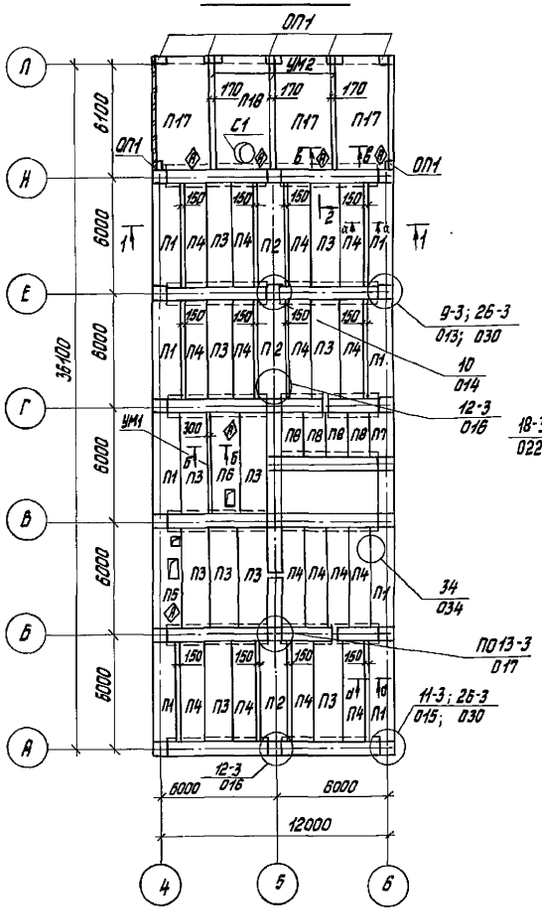

Схема расположения плит покрытия на отм. 7.100

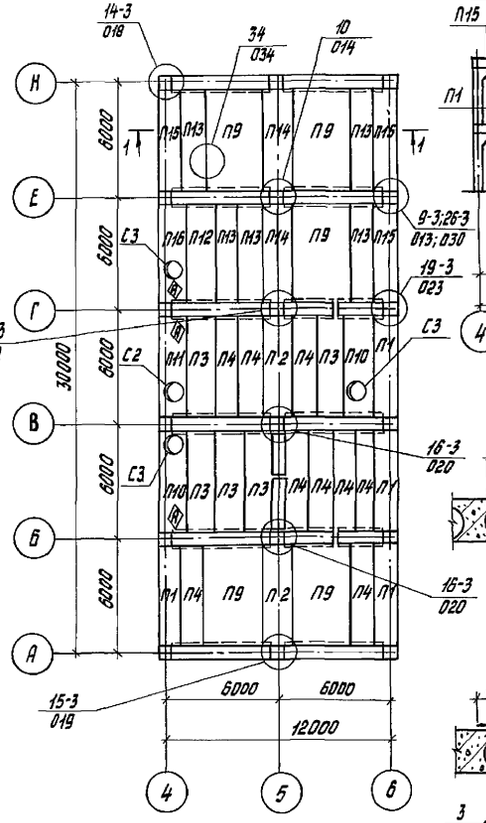

1-1

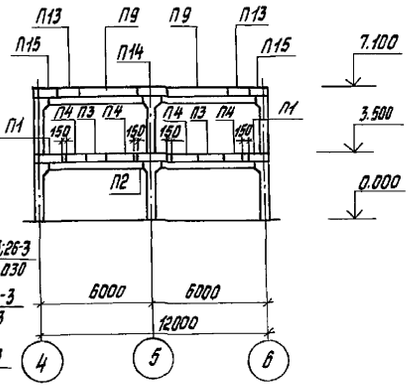

а-а

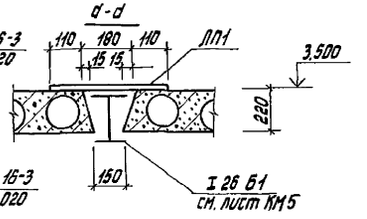

УМ1

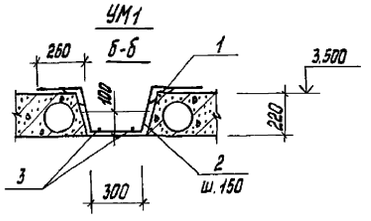

Схема расположения плит перекрытия на отм. 0.600

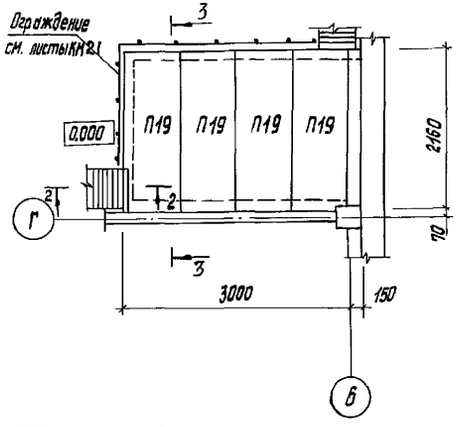

3-3

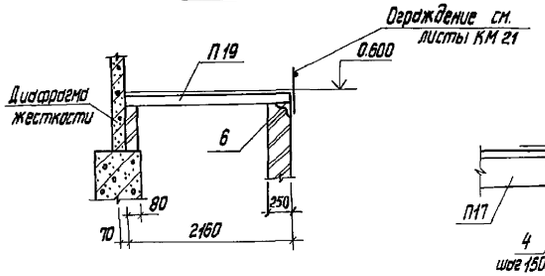

УМ2

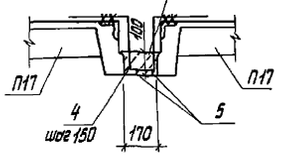

2-2

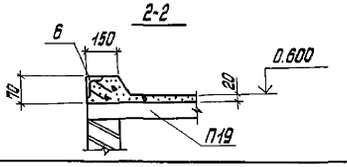

Спецификация к схемам расположения плит покрытия и перекрытия

Марка поз.	Обозначение	Наименование	Кол.	Масса кг	Примеч.
П1	1.041.1-2.1.200-01	ПК56.12-8АIVТ-1	12	2000	
П2	1.041.1-2.1.400-02	ПК56.15-8АIVТ-2	5	2600	
П3	1.041.1-2.1.300-02	ПК56.15-8АIVТ	16	2600	
П4	1.041.1-2.1.100-02	ПК56.12-8АIVТ	25	2000	
П5	ТП901-3-285.91- КЖ.И53.0.0.0	ПРС56.15-10АIV-1	1	2890	
П6	-01	ПРС56.15-10АIV-2	1	2890	
П7	1.041.1-2.5.4000-01	ПК27.12-8АIIIТ-2	1	500	
П8	1.041.1-2.5.1000-01	ПК27.12-8АIIIТ	4	900	
П9	1.041.1-2.1.700-24	ПК56-30-10АIVТ	5	5000	
П10	ТП 901-3-285.91- КЖ.И53.0.0.0-02	ПРС56.15-10АIV-3	2	2890	
П11	-03	ПРС56.15-10АIV-4	1	2890	
П12	1.041.1-2.1.300-03	ПК56.15-10АIVТ	1	2600	
П13	1.041.1-2.1.100-03	ПК56.12-10АIVТ	5	2000	
П14	1.041.1-2.1.400-03	ПК56.15-10АIVТ-2	2	2600	
П15	1.041.1-2.1.200-02	ПК56.12-12АIVТ-1	3	2000	
П16	ТП 901-3-285.91- КЖ.И53.0.0.0-04	ПРС56.15-10АIV-5	1	2890	
П17	КЖ.И60.0.0.0	ПГ-5АIVТ-1	3	2650	
П18	КЖ.И54.0.0.0	ПВ7-5АIVТ-1	1	3200	
П19	3.006.1-2.87.2-2.0-42	П17-3	4	1940	
С2	1.494-24 вып.1	СБ 10А-1	1	250	
С3	1.494-24 вып.1	СБ 4А-1	3	150	
ОП1	1.869.1-1 200	Опорная подушка ОП4-4	7	50	
УМ1	лист КЖ 56	Участок монолитный УМ1	1		
ЛП1	ГОСТ 18124-75	ЛП-П-30×04-10ГОСТ18124-75		25.5	
УМ2	лист КЖ 56	Участок монолитный УМ2	3		
		Соединительные элементы			
МС9	1.020.1/83 7-1 30-01	МС9	6	1.5	
МС11	1.020.1/83 22.011.540	МС11	15	1.61	
МС13	1.020.1/83 14.011.600	МС13	8	0.73	
МС14	1.020.1/83 7-1 50	МС14	4	0.66	
МС15	1.020.1/83 16.011.300	МС15	12	0.45	
МС18	1.020.1/83 14.011.350	МС18	18	0.41	
МС19	1.020.1/83 7-1 50-02	МС19	8	0.51	
МС21	1.020.1/83 260.10.070.260	МС21	7	5.31	
МС23	1.020.1/83 100.10.060.110	МС23	2	0.86	
МС26	1.020.1/83 7-1 080	МС26	38	3.2	
6	3.400-6/76	Изделие закладное МН4-17	5.3п.м	6.9	

1. Плиты укладывать на свежеуложенный раствор марки 100.
2. Узлы, замаркированные на листе, см. серию 1.020-1/83 вып. 6-1.
3. Сварку производить электродами Э42 ГОСТ 9467-75.
4. Спецификацию к УМ1; УМ2 см. на листе КЖ 53.
5. Данный лист см. совместно с листом КЖ 56.
6. Стакан С1 учтен на листе КЖ 56.

ТП 901-3-285.91 КЖ

Провер.	Левина		
Инж. II к.	Лазарева		
Зав. гр.	Левина		
Гл. констр.	Пронин		
Н. контр.	Капустин		
Нач. отд.	Письман		

Привязан

Инв. №

Главный корпус для станции очистки воды поверхностных источников мутностью до 120 мг/л производительностью 3.2 тыс. м³/сут.

Стадия	Лист	Листов
Р	53	

Схемы расположения плит покрытия на отм. 3.500; 7.100; 0.600

ЦНИИЭП ИНЖЕНЕРНОГО ОБОРУДОВАНИЯ г. МОСКВА.

25219-04 56

Копировал Исаева

формат А2

Согласовано

Отдел Марчисова

Взам. инв. №

Подп. и дата

Инв. № подл.

Альбом 3, часть 2

Схема расположения стеновых панелей по оси „Д"

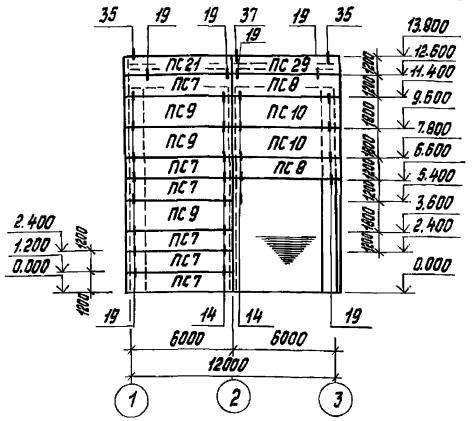

Схема расположения стеновых панелей по оси „3"

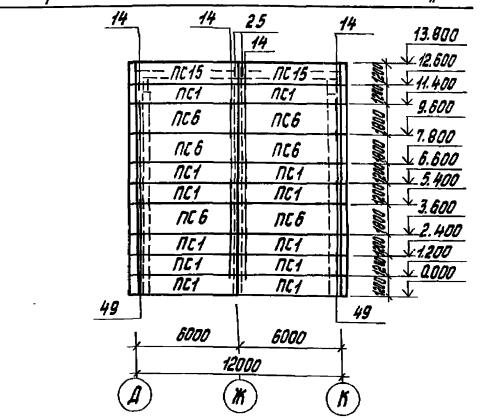

Схема расположения стеновых панелей по оси „И"

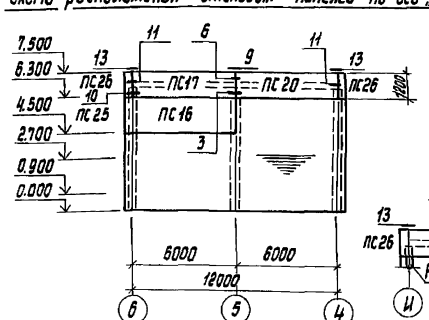

Схема расположения стеновых панелей по оси „3"

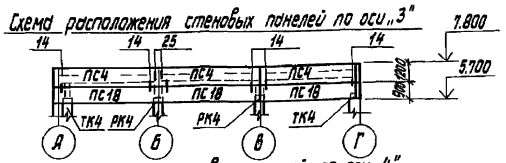

Схема расположения стеновых панелей по оси „4"

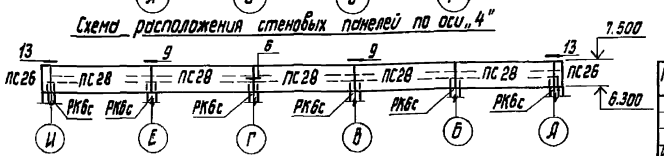

Спецификация к схеме расположения стеновых панелей

Марка поз.	Обозначение	Наименование	Кол. шт.	Масса ед. кг	Примечание
		Стеновые панели			
ПС1	1.030.1-1/88. 2-1-4	ПС60.12.2,0-2.Л-31	26	1740	
ПС2	1.030.1-1/88. 2-1-4	ПС60.12.2,0-2.Л-36	6	1740	
ПС3	1.030.1-1/88.2-1-4	ПС60.12.2,0-2.Л-37	8	1740	
ПС4	1.030.1-1/88.2-1-4	ПС60.12.2,0-2.Л-34	18	1740	
ПС5	1.030.1-1/88.2-1-11	ПС60.18.2,0-4.Л-36	2	2610	
ПС6	1.030.1-1/88.2-1-11	ПС60.18.2,0-4.Л-31	6	2610	
ПС7	1.030.1-1/88.2-1-16	ПС62.12.2,0-2.Л-2.31	16	1820	
ПС8	1.030.1-1/88.2-1-16	ПС62.12.2,0-2.Л-1.31	7	1820	
ПС9	1.030.1-1/88.2-1-19	ПС62.18.2,0-2.Л-2.31	7	2720	
ПС10	1.030.1-1/88.2-1-19	ПС62.18.2,0-2.Л-1.31	6	2720	
ПС11	1.030.1-1/88.2-1-16	ПС62.12.2,0-2.Л-2.34	1	1820	
ПС12	1.030.1-1/88.2-1-16	ПС62.12.2,0-2.Л-1.34	1	1820	
ПС13	1.030.1-1/88.2-1-14	ПС6.18.2,0-Л-60	6	260	
ПС14	1.030.1-1/88.2-1-41	ПС12.18.2,0-Л-59	5	520	
ПС15	ТП 901-3-285.91- КЖ.И 45.0.0.0	ПС60.12.2,0-2.Л-34А	4	1740	
ПС16	1.030.1-1/88 2-3 103	ПС60.18.3,0-3.Л-1	3	3750	
ПС17	1.030.1-1/88 2-3-99	ПС60.12.3,0-3.Л-2	3	2500	
ПС18	1.030.1-1/88 2-1 1	ПС60.9.2,0-2.Л-32	3	1310	
ПС19	1.030.1-1/88 2-3 103	ПС60.18.3,0-3.Л-9	4	3750	
ПС20	1.030.1-1/88 2-3 99	ПС60.12.3,0-3.Л-12	6	2500	
ПС21	ТП 901-3-285.91- КЖ.И 46.0.0.0	ПС62.12.2,0-2.Л-2.34-А	2	1820	
ПС22	1.030.1-1/88 2-3 127	ПС12.18.3,0-Л-1	11	750	
ПС23	1.030.1-1/88 2-3 130	ПС6.18.3,0-Л	6	370	
ПС24	1.030.1-1/88	3ПС5.9.3.0-Л-1	1	190	
ПС25	1.030.1-1/88	3ПС5.18.3.0-Л-1	7	380	
ПС26	1.030.1-1/88	3ПС5.12.3,0-Л-2	4	300	
ПС27	1.030.1-1/88 2-3-97	ПС60.9.3,0-3.Л-6	2	1870	
ПС28	1.030.1-1/88 2-3 99	ПС60.12.3,0-3.Л-17	5	2500	
ПС29	ТП 901-3-285.91- КЖ.И 46.0.0.0-01	ПС62.12.2,0-2.Л-1 34Б	2	1820	
ПК1	1.030.1-1 /88.2-8-1	Панель карнизная ПК60.6,5-Л	1	1230	
ПС30	1.030.1-1/88.2-3 97	ПС60.9.3,0-3.Л-1	1	1870	

Спецификация к схеме расположения стеновых панелей

Марка поз.	Обозначение	Наименование	Кол. шт.	Масса ед. кг	Примечание
		Элементы крепления			
Т3	1.030.1-1/88.4-2-14	Т3	158	0.4	
Т5	1.030.1-1/88.4-2-15	Т5	40	0.4	
Т8	1.030.1-1/88.4-2-16	Т8	6	0.5	
Т19	1.030.1-1/88.4-2-21	Т19	24	0.7	
	1.030.1-1/88	Лист 8×80×140	32	0.6	
ТК4	1.030.1-1/88. 4-2-10	ТК4	2	27.6	
РК4	1.030.1-1/88. 4-2-11	РК4	2	22.7	
ТК2	1.030.1-1/88. 4-2-10	ТК2	2	18.6	
РК6с	1.030.1-1/88	РК6с	6		
1		ф8А III ГОСТ 5781-82 ℓ=2000	4	0.78	
2		Уголок $\frac{50\times6\ ГОСТ\ 8509-86}{С235\ ГОСТ\ 27772-88}$ ℓ=250	4	0.94	
		Изделие соединительное			
МС-1	1.030.1-1/88	МС1	24		
МС-2		ф6А I ГОСТ 5781-82 ℓ=150	32	0.032	
МС-2		Полоса $\frac{8\times70\ ГОСТ\ 103-76}{С235\ ГОСТ\ 27772-88}$ ℓ=80	56	0.28	
МС-3	1.030.1-1/88	МС-3	28	0.52	
МС-4	1.030.1-1/88	МС-4	10	5.1	
МС-6		ф12А I ГОСТ 5781-82 ℓ=300	18	0.26	
МС-7		Полоса $\frac{6\times60\ ГОСТ\ 103-76}{С235\ ГОСТ\ 27772-88}$ ℓ=60	8	0.25	

1. Монтажную сварку элементов крепления производить электродами типа Э42 ГОСТ 9467-75 $h_{шв}$=6 мм.
2. Материал панелей - легкий бетон на пористых заполнителях в сухом состоянии γ=900 кг/м³.
3. Узлы крепления стеновых панелей приняты по серии 1.030.1-1 вып. 3-1.
4. До монтажа стеновых панелей возвести кирпичные вставки.
5. Сварные швы и участки закладных и соединительных изделий с наружным покрытием должны быть дополнительно металлизированы согласно СНиП 203.11-85 п.п. 2.40-2.45 и п.п. 5.22; 5.23.

ТП 901-3-285.91 КЖ

Провер.	Левина		
Инж. II к.	Лазарева		
Зав. гр.	Левина		
Гл. спец.	Пронин		
Н. контр.	Капустин		
Нач. отд.	Письман		

Привязан

Инв. №

Главный корпус для станции очистки воды поверхностных источников мутностью до 120 мг/л производительностью 3,2 тыс. м³/сут.

Схемы расположения стеновых панелей по осям „Д", „И", „3", „4".

Стадия	Лист	Листов
Р	54	

ЦНИИЭП инженерного оборудования г. Москва.

25219-04 S7

Копировал Исаева

формат А2

Согласовано: Отд. АСП, Двойнина

Инв. № подл. | Подп. и дата | Взам. инв. №

Альбом 3, часть 2

Схема расположения стеновых панелей по оси „А"

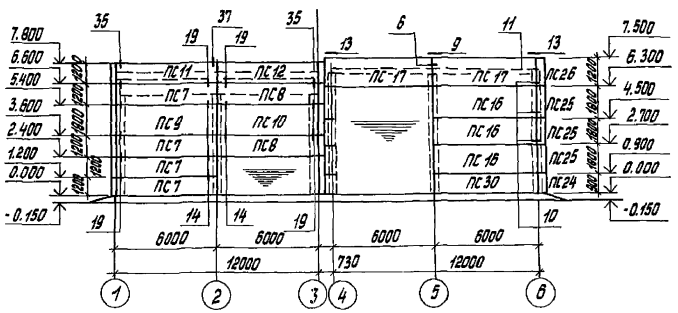

Схема расположения стеновых панелей по оси „Б"

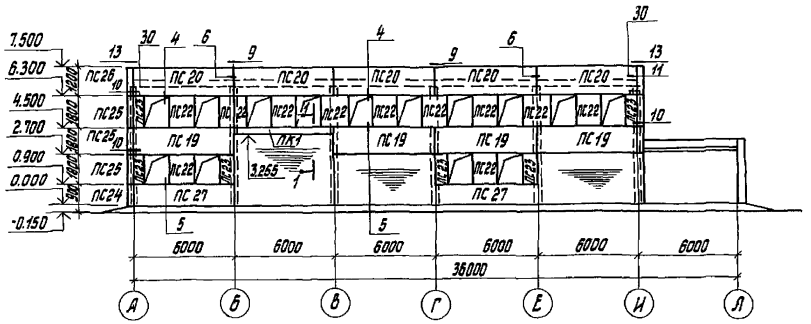

Схема расположения стеновых панелей по оси „К"

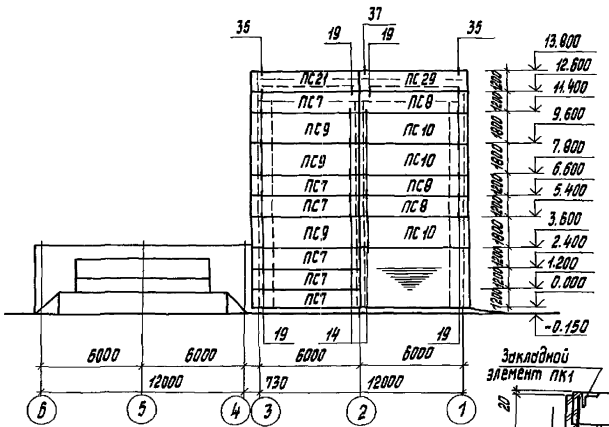

Схема расположения стеновых панелей по оси „1"

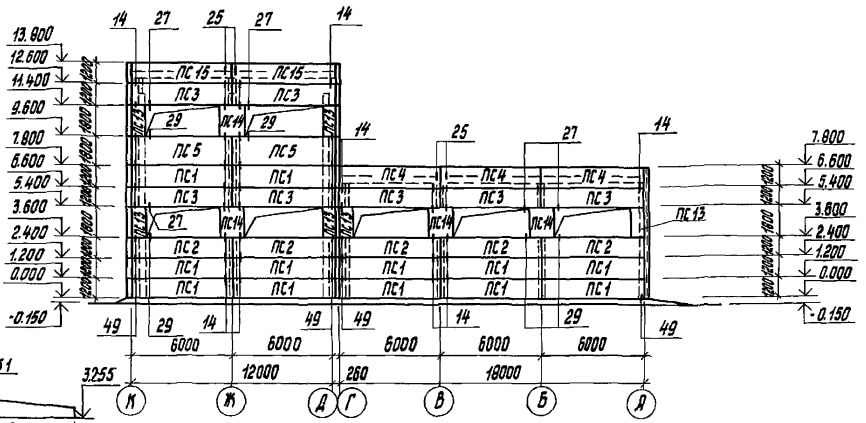

1-1

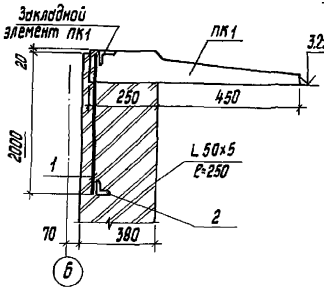

				ТП 901-3-285.91			КЖ
Привязан	Провер.	Левина		Главный корпус для станции очистки воды поверхностных источников мутностью до 120 мг/л производительностью 3.2 тыс. м³/сут.	Стадия	Лист	Листов
	Инж. II к.	Лазарева			Р	55	
	Зав. гр.	Левина					
	Гл. спец.	Пронин		Схемы расположения стеновых панелей по осям „А", „Б", „Л", „1". Сечение 1-1.	ЦНИИЭП инженерного оборудования		
	Н. контр.	Капустин					
Инв. №	Нач. отд.	Письман					

25219-04 58

Копировал Исаева

формат А2

Согласовано

Отд. АСП | Двойкина

Взам. инв. №

Подп. и дата

Инв. № подл.

Схема расположения лестничных маршей

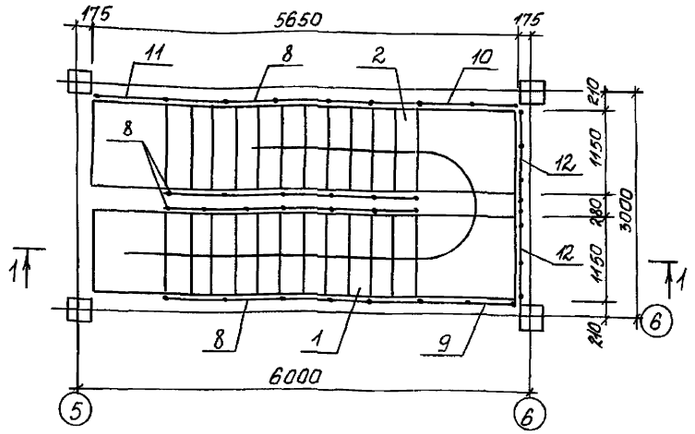

Схема расположения верхней лестничной площадки МП-1

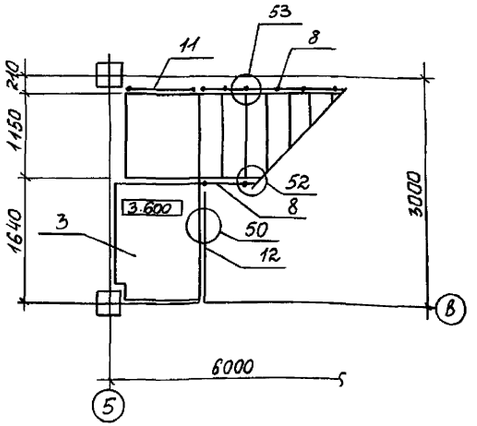

Схема расположения проступей на лестничных маршах

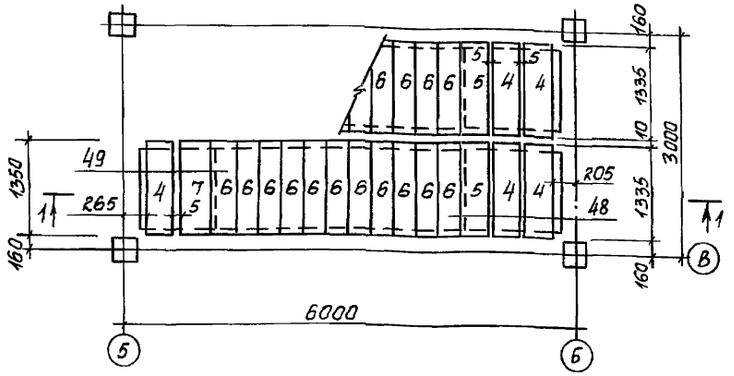

Схема расположения проступей верхней лестничной площадки

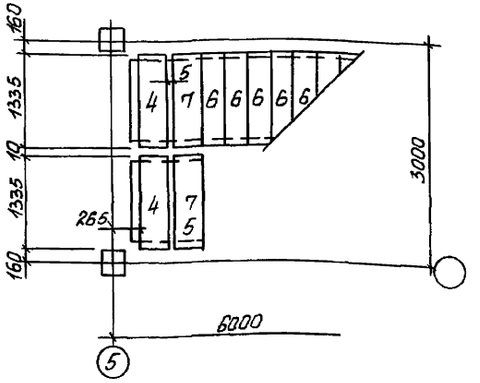

Разрез 1-1

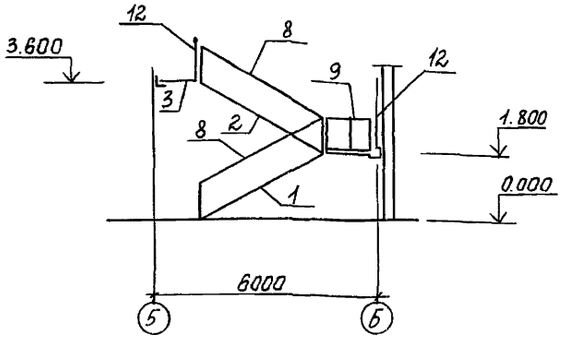

Спецификация к схемам расположения элементов лестницы

Марка поз.	Обозначения	Наименование	Кол. шт.	Масса ед. кг	Примеч.
		Лестничные марши			
1	1.050.1-2 вып.1	ЛМП 57.11.18-5-1	1	2400	
2	1.050.1-2 вып.1	ЛМП 57.11.18-5-2	1	2400	
		Лестничная площадка			
3	Лист 57	МП-1	1		
		Проступи			
4	1.050.1-2 вып.1	2ЛН 13.5	7	60	
5	1.050.1-2 вып.1	2ЛН 13.5В	2	60	
6	1.050.1-2 вып.1	1ЛН 12.3	22	40	
7	1.050.1-2 вып.1	2ЛН 13.5В	3	60	
		Ограждение лестницы			
8	1.050.1-2 вып.2	ОМ18-1	4	43.9	
		Ограждение площадки			
9	1.050.1-2 вып.2	ОМВ 14-1	1	21.1	
10	1.050.1-2 вып.2	ОМН 14-1	1	16.5	
11	1.050.1-2 вып.2	ОМН 18-1	1	14.2	
12	1.050.1-2 вып.2	ОП 12-1	3	18.3	
	Соединительные элементы лестницы				
МС-33	12.20.060.100	МС-33	11	0.50	
МС-35	6.100.060.65	МС-35	12	0.31	
МС-36	6.100.060.15	МС-36	12	0.07	

1. Монтажные узлы, замаркированные на данном листе см. серию 1.020-1/83 вып. 6-1.
2. Накладные проступи укладываются по слою цементно-песчаного раствора марки 100.

согласовано

Инв. № подл. | Подп. и дата | Взам. инв. №

Привязан

Инв. №

ТП 901-3-285.91			КЖ
Провер.	Левина		Главный корпус для станции очистки воды поверхностных источников мутностью до 120 мг/л производительностью 3,2 тыс. м³/сут. Схемы расположения лестничных маршей, проступей и монолитной площадки МП1.
Инж. ц.к.	Лазарева		
Зав. гр.	Левина		
Гл. констр.	Пронин		
Н. контр.	Капустин		
Нач. отд.	Письман		

Стадия	Лист	Листов
Р	56	

ЦНИИЭП инженерного оборудования г. Москва

Альбом 3 часть 2

Схема расположения МП-1

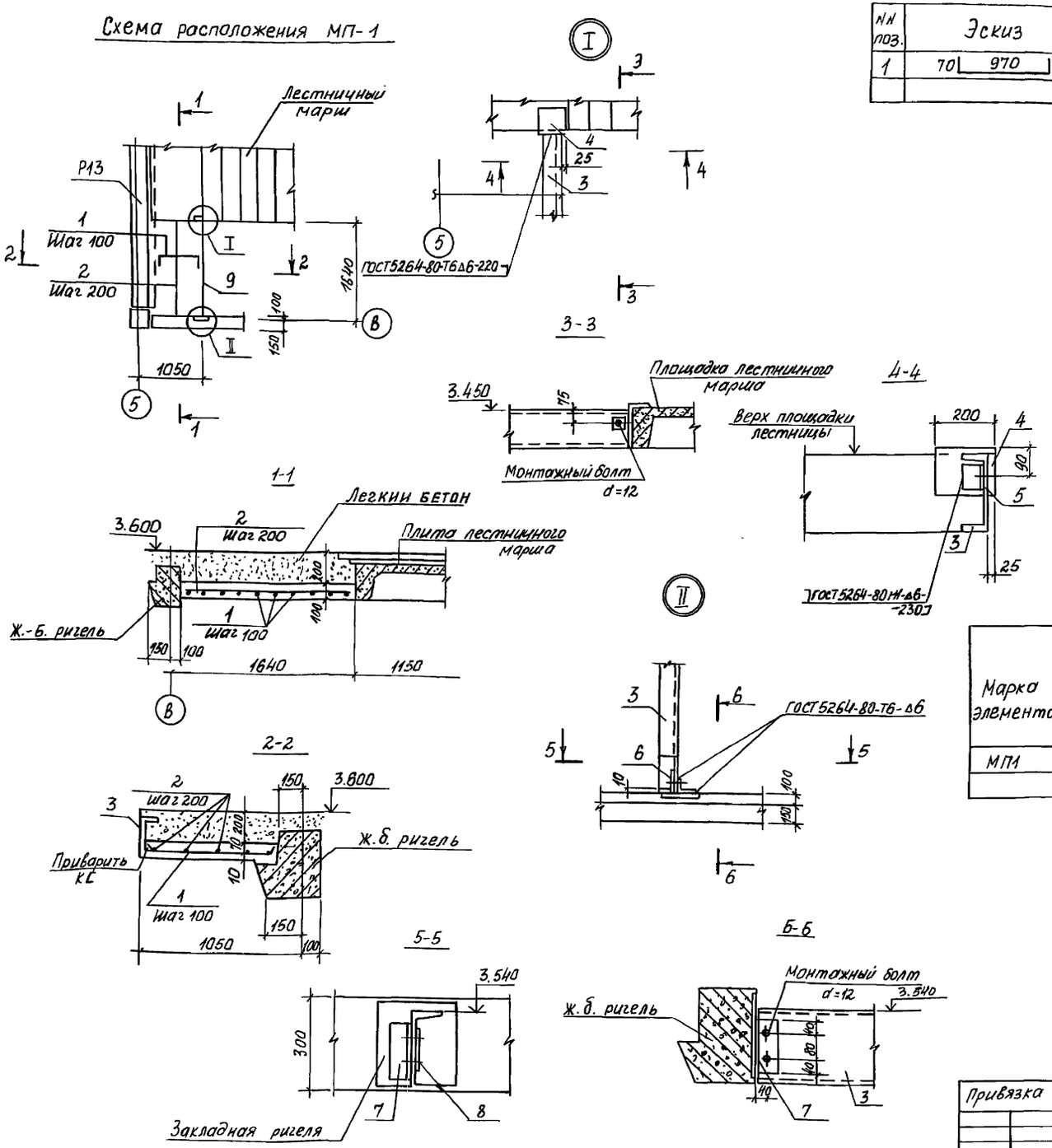

Ведомость деталей

№№ поз.	Эскиз
1	70 | 970 | 70

Спецификация монолитной ж.-б. лестничной площадки МП1

Формат	Зона	Поз.	Обозначение	Наименование	Кол. шт.	Примеч.
				Детали		
Б4		1		Ф10А III ГОСТ5781-82 ℓ=1110	16	0.69кг
Б4		2		Ф8А III ГОСТ5781-82 ℓ=1500	5	0.6кг
Б4		3		Швеллер 24 ГОСТ8240-89 / С235 ГОСТ27772-88 ℓ=1530	1	36.7кг
Б4		4		Уголок 140×10 ГОСТ8509-86 / С235 ГОСТ27772-88 ℓ=200	1	4.3кг
Б4		5		Уголок 75×6 ГОСТ8509-86 / С235 ГОСТ27772-88 ℓ=80	1	3.5кг
Б4		6		Полоса 10×100 ГОСТ103-76 / С235 ГОСТ27772-88 ℓ=120	1	0,9кг
Б4		7		Уголок 75×6 ГОСТ8509-86 / С235 ГОСТ27772-88 ℓ=200	1	1,38кг
Б4		8		Полоса 10×100 ГОСТ103-76 / С235 ГОСТ27772-88 ℓ=180	1	1,4кг
				Материалы:		
				Бетон В15; F50		0,14м³

Ведомость расхода стали на один элемент, кг

Марка элемента	Изделия арматурные					Изделия закладные												Общий расход
	Арматура класса А-III ГОСТ 5781-82				Всего	Прокат марки С235											Всего	
						ГОСТ103-76			ГОСТ 8509-86				ГОСТ 8240-89					
	Ф8	Ф10		Итого		10×100		Итого	∠140×10	∠75×6		Итого	⊏24			Итого		
МП1	3.0	11.04		14.04	14.04	7.3		2,3	4.3	1,88		6.18	36.7			36.7	45,18	59.22

Сварку производить электродами типа Э-42 ГОСТ 9467-75.

				ТП 901-3-285.91			КЖ
Привязка	Провер.	Левина		Главный корпус для станции очистки воды поверхностных источников мутностью до 120 мг/л производительностью 3,2 тыс. м³/сут.	Стадия	Лист	Листов
	Инж. II к	Лазарева			Р	57	
	Зав. гр.	Левина					
	Гл. констр.	Пронин		Схема расположения МП1. Разрезы Узлы	ЦНИИЭП инженерного оборудован. г. Москва		
Инв. №	Н. контр.	Калустин					
	Нач. отд.	Письман					

25219-04 60 Формат А2

Инв. № подл. | Подп. и дата | Взам. инв. №

Альбом 3 часть 2

Схема расположения щитов, плит покрытия и опорных подушек

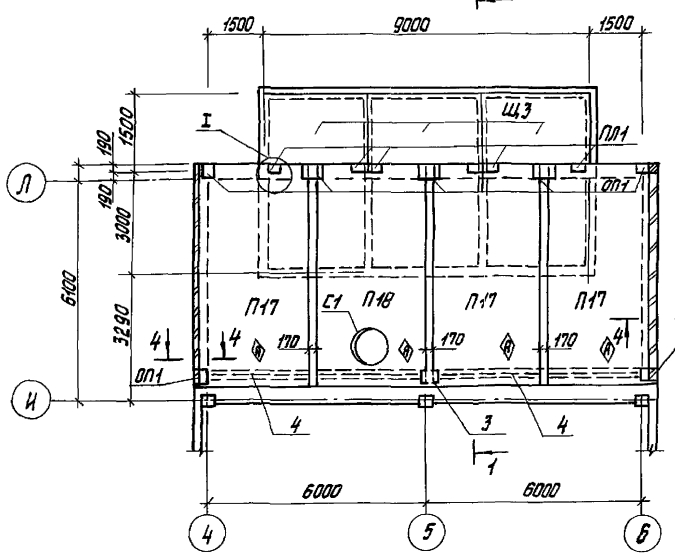

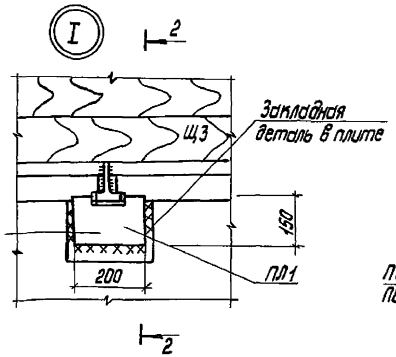

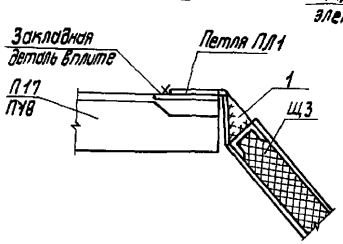

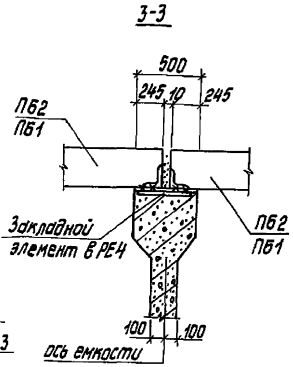

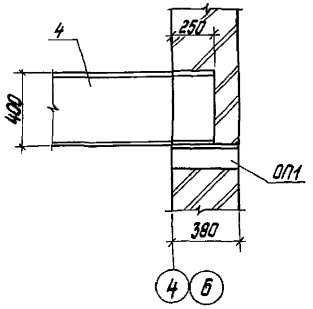

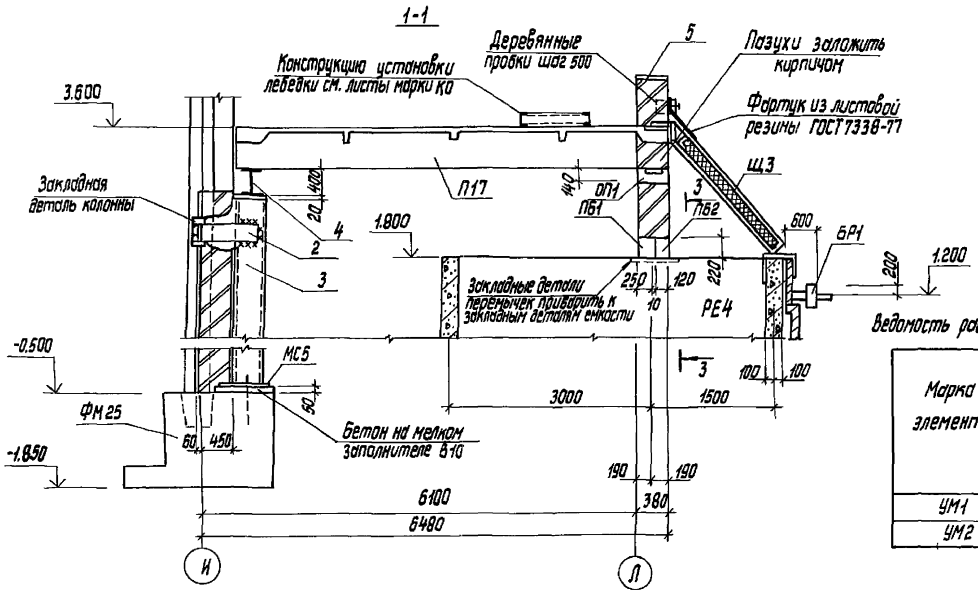

Спецификация к схеме расположения щитов опорных подушек и плит покрытия

Марка поз.	Обозначение	Наименование	Кол.	Масса кг	Примеч.
С1	1.494-24 вып. 1	СБ 7А-1	1	290	
		Перемычки			
ПБ1	ТП 901-3-285.91 КЖ.И 57.0.0.0	5 ПБ 30-37-П-1	3	410	
ПБ2	КЖ.И 58.0.0.0	3 ПБ 30-8-П-1	3	197	
Щ3	КЖ.И 59.0.0.0	Щит Щ3	3	220.7	
ПЛ1	КЖ.И 75.0.0.0	Петля ПЛ1	6	3.6	
1		Полоса $\frac{6\text{-}28\times80\ ГОСТ\ 103\text{-}76}{С235\ ГОСТ\ 27772\text{-}88}$ ℓ=150	6	0,26	
2		Полоса $\frac{68\times200\ ГОСТ\ 103\text{-}76}{С235\ ГОСТ\ 27772\text{-}88}$ ℓ=730	2	9.2	
3		Швеллер $\frac{24\ ГОСТ\ 8240\text{-}72}{С285\ ГОСТ\ 27772\text{-}88}$ ℓ=3080	2	73.92	
4		Двутавр $\frac{40\ Б1\ ГОСТ\ 26620\text{-}83}{С285\ ГОСТ\ 27772\text{-}88}$ ℓ=6250	2	300.63	
5	1.400-15.В1.150-73	Изделие закладное МН145-2	3	11.4	
МС5	ТП 901-3-285.91 КЖ.И 76.0.0.0	Изделие закладное МС5	1	19.63	
		Бортовой камень			
БР1	ГОСТ 6665-82	Бр 100.30.15	6	100	

Спецификация к монолитному участку УМ1; УМ2

Формат	Зона	Поз.	Обозначение	Наименование	Кол.	Примеч.
				УМ1		
Б4		1		Уголок $\frac{75\times6\ ГОСТ\ 8509\text{-}86}{С235\ ГОСТ\ 27772\text{-}88}$ ℓ=5650	2	39.0 кг
Б4		2		ф6АI ГОСТ 5781-82 ℓ=1230	37	0.3 кг
Б4		3		ф6АI ГОСТ 5781-82 ℓ=5650	2	1.24 кг
				Материалы: бетон В15		0.17 м³
				УМ2		
Б4		4		ф6АI ГОСТ 5781-82 ℓ=1260	40	0.3 кг
Б4		5		ф6АI ГОСТ 5781-82 ℓ=6000	2	1.32 кг
				Материалы: бетон В15		0.11 м³

1. Плиты покрытия приварить к металлической балке и закладным деталям опорной подушки не менее чем в 3х точках, электродами Э-42 ГОСТ 9467-75, катет шва 6 мк.
2. Перемычки приварить к закладным деталям емкости РЕ 4, электроды Э 42 ГОСТ 9467-75.
3. Плиты П17, П18, опорные подушки ОП1 включены в спецификацию на листе КЖ 53.

Ведомость расхода стали на элемент, кг

Марка элемента	Изделия арматурные				Всего
	Арматура класса		Прокат марки		
	А-I		С 235		
	ГОСТ 5781-82		ГОСТ 8509-86		
	ф6	Итого	L75×6	Итого	
УМ1	13.56	13.56	78.0	78.0	91.56
УМ2	14.64	14.64			14.64

ТП 901-3-285.91 КЖ

Провер.	Левина		Главный корпус для станции очистки воды поверхностных источников мутностью до 120 мг/л производительностью 3.2 тыс. м³/сут.	Стадия	Лист	Листов
Инж. II к.	Лазарева			Р	58	
Зав. гр.	Левина					
Гл. констр.	Пронин		Схема расположения щитов, плит покрытия и опорных подушек в осях 4-5; И-Л.	ЦНИИЭП инженерного оборудования		
Н. контр.	Капустин					
Нач. отд.	Письман					

Привязан

Инв. №

Инв. № подл. | Подп. и дата | Взам. инв. №

25219-04 61

Копировал Исаева

Формат А2

Схема расположения венткамеры на отм. 3.600

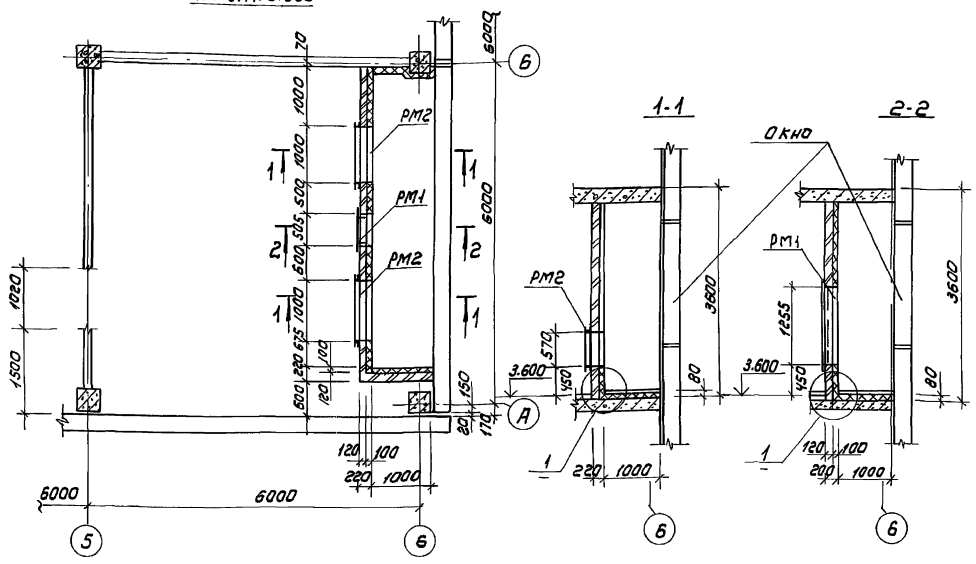

Спецификация элементов венткамеры

Марка	Наименование	Обозначение	Кол	Масса кг	Примеч.
		Сборочные единицы			
РМ1	ТП 901-3-285.91	КЖ.Н73.000 Рамка металлическая РМ1	1	37.9	
РМ2		КЖ.Н74.000 Рамка металлическая РМ2	2	60.3	
1	ГОСТ 5336-80	Сетка 20-20 Р=22.3 кг/м²			
		Детали			
2		ФБ А II ГОСТ 5781-82 Е=380	Н7	0.08	

Ведомость деталей

Поз.	Эскиз
2	100 170 280

Деталь крепления утеплителя к стене

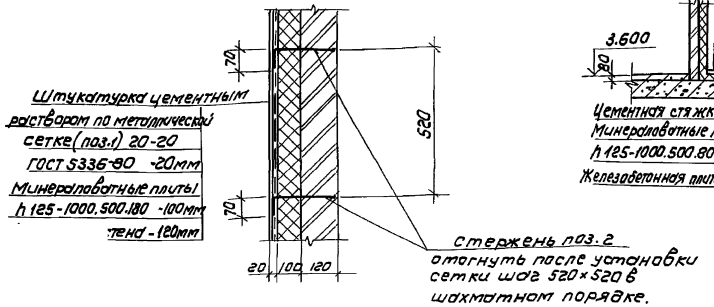

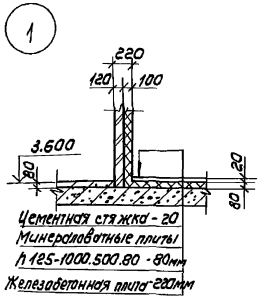

Привязан			
Инв.№			
Гл.инж.проекта	Ситников		
Отдел ст.	Найштейн		
Гл.архитектор	Шамин		
Инв.№ подл.	Подп. и дата	Взам.инв.№	

Нач.отд.	Левина		
Вед.инж.	Калустин		
Зав.гр.	Левина		
Гл.констр.	Пронин		
Н.контр.	Лазарева		
Нач.отд.	Письман		

ТП 901-3-285.91 КЖ

Главный корпус для станции очистки воды поверхностных источников мутностью до 150 мг/л производительностью 3,2 тыс м³/сутки

Венткамера

Стадия	Лист	Листов
Р	59	

ЦНИИЭП инженерного оборудования г. Москва

25219-04 62

gost.e-ecolog.ru