ТИПОВОЙ ПРОЕКТ

901-3-285.91

ГЛАВНЫЙ КОРПУС ДЛЯ СТАНЦИИ ОЧИСТКИ ВОДЫ ПОВЕРХНОСТНЫХ ИСТОЧНИКОВ МУТНОСТЬЮ до 120 мг/л ПРОИЗВОДИТЕЛЬНОСТЬЮ 3.2 тыс. $м^3$/сут.

АЛЬБОМ 3.

ЧАСТЬ 1.

АР Архитектурные решения

КМ Конструкции металлические

АЗ Антикоррозионная защита конструкций

ОС Организация строительства

Отпускная цена
на момент реализации
[illegible]
ной

gost.e-ecolog.ru

ТИПОВОЙ ПРОЕКТ
901-3-285.91

ГЛАВНЫЙ КОРПУС ДЛЯ СТАНЦИИ ОЧИСТКИ ВОДЫ ПОВЕРХНОСТНЫХ ИСТОЧНИКОВ МУТНОСТЬЮ ДО 120 мг/л ПРОИЗВОДИТЕЛЬНОСТЬЮ 3,2 ТЫС. $м^3$/СУТ.

АЛЬБОМ 3. ЧАСТЬ 1.

ПЕРЕЧЕНЬ АЛЬБОМОВ:

Альбом 1	ПЗ	Пояснительная записка	
Альбом 2	ТХ	Технология производства	
	ВК	Внутренний водопровод и канализация	
	ТХН	Эскизные чертежи общих видов	
	ОВ	Отопление и вентиляция	
Альбом 3	АР	Архитектурные решения	
часть 1	КМ	Конструкции металлические	
	АЗ	Антикоррозионная защита конструкций	
	ОС	Организация строительства	
часть 2	КЖ	Конструкции железобетонные	
Альбом 4	ЭМ	Силовое электрооборудование	
часть 1	ЭО	Электрическое освещение	
	СС	Связь и сигнализация	
часть 2	АТХ	Автоматизация	
Альбом 5	КЖИ	Строительные изделия	
Альбом 6	АТХ	Задание заводу-изготовителю	
Альбом 7	ВМ	Ведомости потребности в материалах	
Альбом 8	СО	Спецификации оборудования	
Альбом 9	С	Сметы	
часть 1			
часть 2			
часть 3			

Примененные материалы: т.п. 407-3-444.87. Альбом II. Распределительный пункт 10(6) кв совмещенный с трансформаторной подстанцией 10(6)/0.4 кв для городских электрических сетей тип II РПК-2ТМ1. Распространяет Свердловский филиал ЦИТП

Разработан
ЦНИИЭП инженерного оборудования
городов, жилых и общественных зданий

Главный инженер института А. КЕТАОВ
Главный инженер проекта В. ГОРДОН

Утвержден Госгражданстроем
приказ № 242 от 29 июля 1986 г.

СОДЕРЖАНИЕ АЛЬБОМА

Марка	Наименование	N стр.
	Архитектурные решения	
АР1	Общие данные	3
АР2	План на отм. -2.400; -1.800; -1.400; -0.400; 0.600,000	
	Фрагмент 1; 2.	4
АР3	План на отм 2.400; 3.600; 5.800; 6.500, 9.300	
	Фрагмент 3.	5
АР4	Разрезы 1-1; 2-2; 3-3. Узел IV	6
АР-5	Фасады 1-6, 6-1; А-Л; Л-А	7
АР-6	Планы перегородок и отверстий на отм.	
	0.000 и 3.600. Спецификация сборных перегоро-	
	док. Ведомость отверстий	8
АР7	Спецификация элементов заполнения проемов	
	и перемычек. Ведомости перемычек, проемов,	
	дверей и ворот. Узлы I; II; III	9
АР8	Ведомость отделки помещений Узлы V ÷ VII	10
АР9	Планы кровли и полов. Экспликация полов	11
	Антикоррозионная защита.	
АЗ1	Общие данные	12
АЗ2	План фундаментов под оборудование, лотков и	
	емкостей. Разрезы 1-1; 2-2	13
АЗ3	Узлы 1÷4. Деталь пропуска полиэтиленовых	
	труб.	14
АЗ4	План полов на отм. -1.800; 0.000 и 0.600.	15
АЗ5	Ведомость объемов антикоррозионных работ	16
	Конструкции металлические	
КМ1	Общие данные (начало)	17
КМ2	Общие данные (продолжение)	18
КМ3	Общие данные (продолжение)	19
КМ4	Общие данные (окончание)	20
КМ5	Схема расположения монорельсаи путей под-	
	весного транспорта на отм. 6.000; 12.000 в осях	
	1÷3 и на отм. 3.600 в осях 4÷6	21
КМ6	Схема расположения металлических площадок,	
	лестниц и ограждений на отм. -1.400 в осях	
	1÷4. Разрезы 1-1÷6-6	22
КМ7	Схема расположения металлических площадок	
	лестниц и ограждений на отм. -1.400 в осях	
	1÷4. Разрезы 7-7÷9-9	23

Марка	Наименование	N стр
КМ8	Схема расположения металлических площадок	
	лестниц и ограждений на отм. -1.400 в осях	
	1÷4. Узлы 1÷7	24
КМ9	Схема расположения металлических балок и пло-	
	щадок на отм. 2.400. в осях 1÷4. Разрезы 15-15÷18-18	25
КМ10	Схема расположения металлических балок и пло-	
	щадок на отм. 2.400 в осях 1÷4. Разрезы 19-19÷24-24	26
КМ11	Схема расположения металлических балок и пло-	
	щадок на отм. 2.400 в осях 1÷4. Узлы 8÷17	27
КМ12	Схема расположения остекленных перегородок	
	на отм. 2.400.	28
КМ13	Схема расположения металлической площадки	
	на отм. 3.600 в осях 2÷4 у оси «Г»	29
КМ14	Схема расположения площадок, лестниц и ограж-	
	дений в осях 1÷3; Е÷Л на отм. 0.600 и 0.800	
	Разрезы 42-42 ÷ 47-47. Узлы 21÷22	30
КМ15	Схема расположения балок на отм. 5.640	
	Схема расположения площадок в осях 1÷3; Д÷К	
	на отм. 5.800; 6.500. Схема расположения площадок в	
	осях 2÷3; Д÷К на отм. 1.800 и 3.600. Разрез 48-48	31
КМ16	Схема расположения площадок, ограждений и	
	лестниц в осях 2÷3; Д÷К на отм. 9.300. Разрезы 49-49; 50-50	32
КМ17	Разрезы 51-51÷58-58. Узлы 23; 24	33
КМ18	Разрезы 59-59÷68-68	34
КМ19	Разрезы 69-69÷77-77. Узел 25	35
КМ20	Узлы 26÷28. Дверцадни Разрезы 78-78÷82-82. ППИ.	36
КМ21	Схемы расположения металлических площадок,	
	плит и балок под металлические площадки в	
	осях 4÷6	37
КМ22	Схемы расположения металлических площадок,	
	плит и балок под металлические площадки в	
	осях 4÷6 Разрезы 83-83÷92-92	38
КМ23	Схемы расположения металлических площадок	
	плит и балок под металлические площадки в	
	осях 4÷6 Узлы 29÷35. Разрезы 94-94÷98-98	39
КМ24	Схема расположения пожарных лестниц и	
	площадки на отм 3.600 в осях «А"-5"	40
	Организация строительства	
ОС1	График производства работ (начало)	41
ОС2	График производства работ (окончание)	42

Ведомость основных комплектов рабочих чертежей

Обозначение	Наименование	Примечание
ПЗ	Пояснительная записка.	Альбом 1
ТХ	Технология производства	Альбом 2
ВК	Внутренний водопровод и канализация	Альбом 2
ТХН	Эскизные чертежи общих видов	Альбом 2
ОВ	Отопление и вентиляция	Альбом 2
АР	Архитектурные решения.	Альбом 3,4.1
КМ	Конструкции металлические	Альбом 3,4.1
АЗ	Антикоррозионная защита конструкции	Альбом 3,4.1
ОС	Организация строительства	Альбом 3,4.1
КЖ	Конструкции железобетонные	Альбом 3,ч2
ЭМ	Силовое электрооборудование	Альбом 4,ч.1
ЭО	Электрическое освещение	Альбом 4,ч.1
СС	Связь и сигнализация	Альбом 4,ч.1
АТХ	Автоматизация	Альбом 4,ч.2

Ведомость рабочих чертежей основного комплекта марки АР

Лист	Наименование	Примечание
1	Общие данные.	
2	План на отм. -2.400; -1.800; -1.400; -0.400; 0.600; 0.000.	
	Фрагменты 1; 2.	
3	Планы на отм. 2.400; 3.600; 5.800; 6.500; 9.300. Фрагмент 3.	
4	Разрезы 1-1; 2-2; 3-3. Узел IV.	
5	Фасады 1-6; 6-1; А-А; А-А.	
6	Планы перегородок и отверстий на отм. 0.000 и	
	3.600. Спецификация сборных перегородок.	
	Ведомость отверстий.	
7	Спецификация элементов заполнения проемов и	
	перемычек. Ведомости перемычек, проемов дверей	
	и ворот. Узлы I; II; III.	
8	Ведомость отделки помещений. Узлы V ÷ VII.	
9	Планы кровли и полов. Экспликация полов.	

Типовой проект разработан в соответствии с действующими нормами и правилами и предусматривает в части архитектурно-строительных решений мероприятия, обеспечивающие взрывную, взрыво-пожарную и пожарную безопасность при правильной эксплуатации здания.

Гл. спец. по архитектуре /Двойнина/

Ведомость ссылочных и прилагаемых документов

Обозначение	Наименование	Примечание
	Ссылочные документы	
ГОСТ 12506-81	Окна деревянные для производственных зданий.	
ГОСТ 14624-84	Двери деревянные для производственных зданий.	
ГОСТ 6629-88	Двери деревянные внутренние для жилых и общественных зданий	
1.236.5-12, вып.1	Окна и балконные двери деревянные с двойным остеклением для жилых и общественных зданий.	
1.136.5-24	Подоконные деревянные доски для жилых и общественных зданий.	
1.136.5-19	Двери деревянные наружные для жилых и общественных зданий.	
1.236-5, вып.1	Противопожарные двери общественных зданий.	
1.435.9-17, вып.1.3	Ворота распашные.	
1.038.1-1, вып.1	Перемычки железобетонные для зданий с кирпичными стенами.	
1.030.9-2, вып.0,1,4,6,7 (части I и 2)	Перегородки панельные зданий промышленных и сельскохозяйственных предприятий.	
1.431.6-28, вып.0÷2	Перегородки кирпичные зданий промышленных предприятий.	
2.436-17, вып.1	Узлы окон с деревянными переплетами по ГОСТ 12506-81.	
2.430-20, вып.1,2	Узлы стен из кирпича одноэтажных зданий промышленных предприятий.	
2.460-18, вып.1	Узлы покрытий одноэтажных производственных зданий с рулонными кровлями и железобетонными плитами.	
2.260-1, вып.5	Детали покрытий общественных зданий.	
	Прилагаемые документы.	
Т.П.901-3-285.91 АР. ВМ.	Ведомость потребности в материалах по рабочим чертежам марки АР.	
Т.П.901-3-285.91 АР. СО.	Спецификация оборудования к основному комплекту чертежей марки АР.	

Ведомость спецификаций

Лист	Наименование	Примечание
6	Спецификация сборных перегородок	
7	Спецификация элементов заполнения проемов	
	и перемычек	

Общие указания

1. Здание II степени огнестойкости.
2. За относительную отметку 0.000 принят уровень чистого пола 1-го этажа, соответствующий абсолютной отметке [ ].
3. Ограждающие конструкции здания - керамзитобетонные панели γ = 900 кг/м^3, кирпичные вставки.
4. Кирпичные вставки, стены и перегородки выполняются из кирпича КР 100/1800 /15/ ГОСТ 530-80. на растворе марки 25.
5. Наружные поверхности панелей окрашиваются цементно-перхлорвиниловыми красками.
6. Наружные поверхности кирпичных вставок штукатурятся цементно-песчаным раствором марки 50 с разделкой швами и окраской под панели.
7. Горизонтальная гидроизоляция стен от капиллярной влаги осуществляется слоем цементно-песчаного раствора состава 1:2 толщиной 20 мм на отм. -0.030.
8. Вокруг здания устраивается отмостка с асфальтовым покрытием шириной 0,75 м.
9. Оконные и дверные откосы в кирпичных стенах оштукатуриваются цементно-песчаным раствором марки 50 и окрашиваются цементно-перхлорвиниловыми красками.
10. Столярные изделия окрашиваются масляной краской за 2 раза.
11. Марка кровельной мастики в скобках (см. разрез 1-1) дана для районов строительства, расположенных южнее географической широты 50° для Европейской и 53° для Азиатской частей СССР.
    Мастика в местах примыканий принята МБК-Г-85 (МБК-Г-100).
12. При производстве работ в зимнее время в проект должны быть внесены коррективы в соответствии со СНиП II-22-81 и СНиП 3.03.01-87.

Основные строительные показатели.

Наименование	Ед. изм.	Количество
Площадь застройки	м^2	861
Общая площадь	м^2	1280
Строительный объем.	м^3	7650
в том числе подземный	м^3	876

Привязан:

Инв. №

ТП 901-3-285.91 АР

Проверил	Двойнина		
Арх. Ткат	Ефремова		
Зав. гр.	Левина		
Гл. спец. по	Двойнина		
Гл. спец.	Пронин		
Н. контр.	Шилова		
Нач. отд.	Письман		

Главный корпус для станции очистки воды поверхностных источников мутностью до 120 мг/л. производительностью 3,2 тыс м^3/сут.

Стадия	Лист	Листов
Р	1	9

Общие данные

ЦНИИЭП инженерного оборудования г. Москва

Инв. № подл. | Подпись и дата | Взам. инв. №

Альбом 3, часть 1

ПЛАН НА ОТМ. -2.400; -1.800; -1.400; -0.400; 0.600; 0.000.

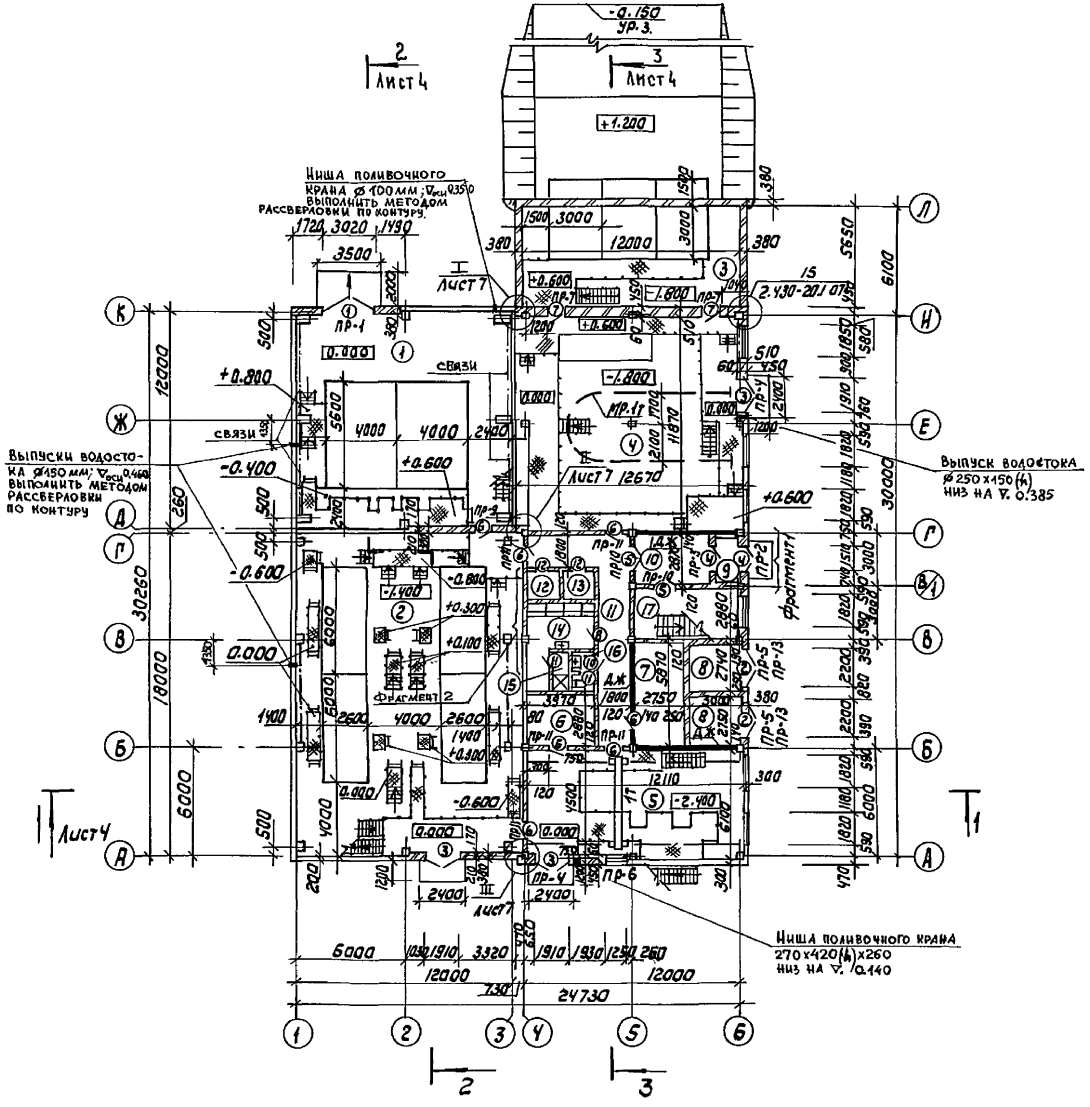

Фрагмент 1

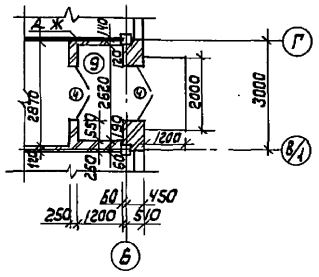

Фрагмент 2

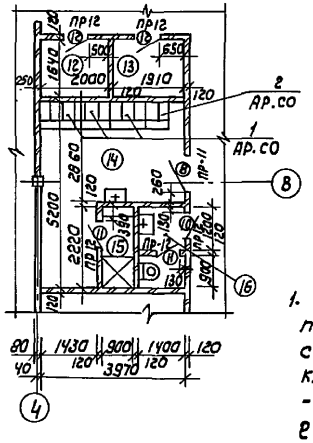

Экспликация помещений

Номер по плану	Наименование	Площадь м²	Категория производства по взрывной взрыво-пожарной и пожарной опасности
1	Входные устройства с барабанными сетками	143.4	Д
2	Зал контактных осветлителей	228.8	Д
3	Отделение растворных баков коагулянта	67.8	Д
4	Дозаторная	150.4	Д
5	Насосная станция II подъема	73.9	Д
6	РУ	11.4	Г
7	Щитовая	17.3	Г
8	Камеры силового трансформатора	15.4	В
9	Тамбур	3.1	–
10	Вестибюль	12.7	–
11	Коридор	28.9	–
12	Кладовая чистой спецодежды	3.3	–
13	Кладовая грязной спецодежды	3.1	–
14	Женский гардероб уличной, домашней и специальной одежды на 11 отд.	14.7	–
15	Женская душевая	2.0	–
16	Женская уборная	2.9	–
17	Лестничная клетка	17.6	–

1. Участки кирпичной кладки над сборными перегородками (лист 6) армировать сварной сеткой из арматуры ф 5 Вр-I через 4 ряда кладки по высоте. Продольная арматура - 2 стержня с шагом 50 мм, поперечная - 2 = 50 мм с шагом 100 мм.
Крепление кирпичной кладки к железобетонным элементам и стойкам фахверка производить по узлам серии 1.431.6-28, вып. 1.

Провер.	Двойнина		
Арх. I кат.	Ефремова		
Зав. гр.	Левина		
Гл. спец. арх.	Двойнина		
Гл. спец.	Пронин		
Н. контр.	Шилова		
Нач. отд.	Письман		

Привязан

Инв. №

ТП 901-3-285.91 АР

Главный корпус для станции очистки воды поверхностных источников мутностью до 120 мг/л производительностью 3,2 тысм³/сут.

План на отм. -2.400; -1.800; -1.400; -0.400; 0.600; 0.000. Фрагменты 1; 2.

Стадия	Лист	Листов
Р	2	

ЦНИИЭП инженерного оборудования г. Москва

25219-03 5

Согласовано:
Отдел ВГ Горадин
Отдел ВС Нарчисова
Отдел ЭАД Гусева

Инв. № подл. | Подпись и дата | Взам. инв. №

Альбом 3, часть 1

План на отм. 2.400; 3.600

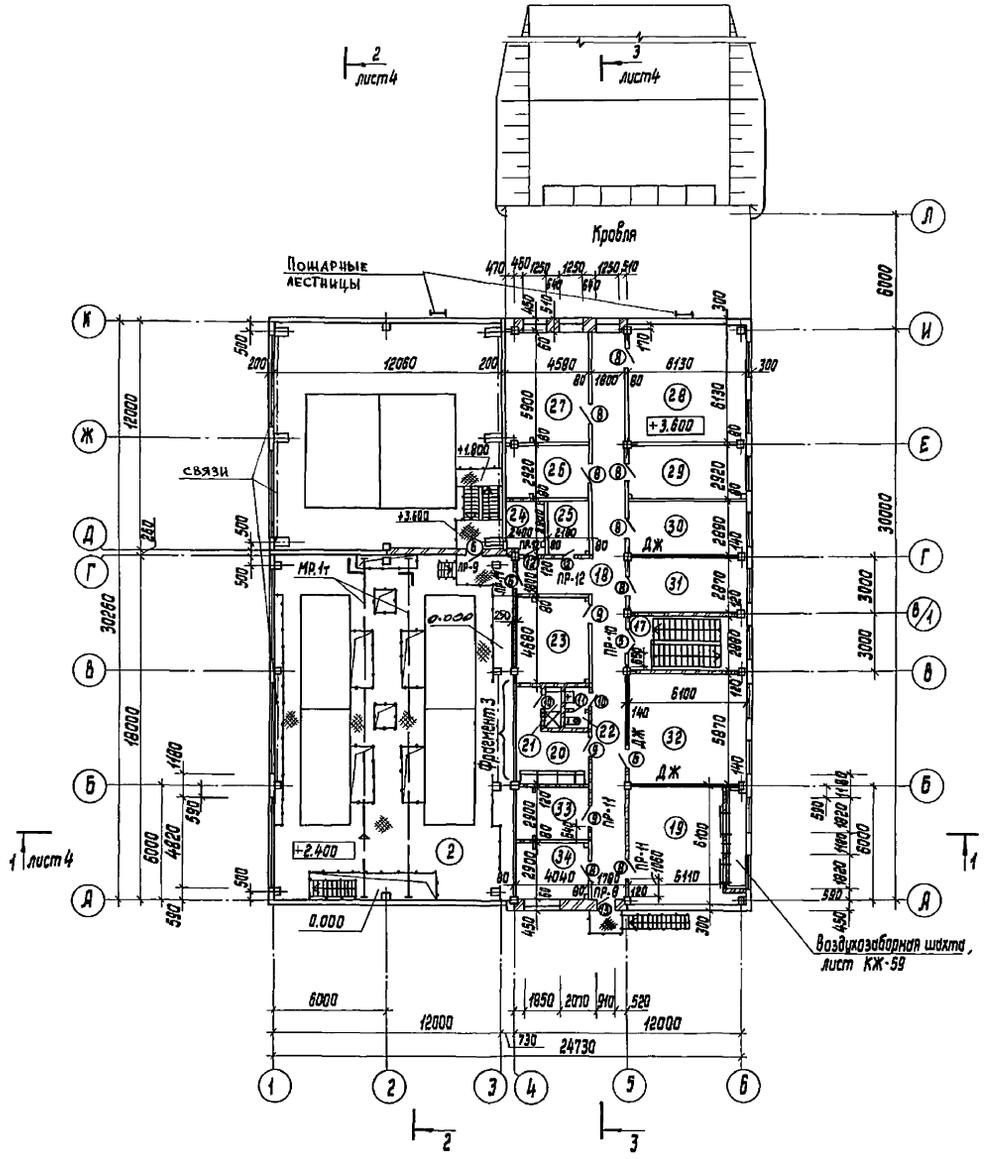

Фрагмент 3

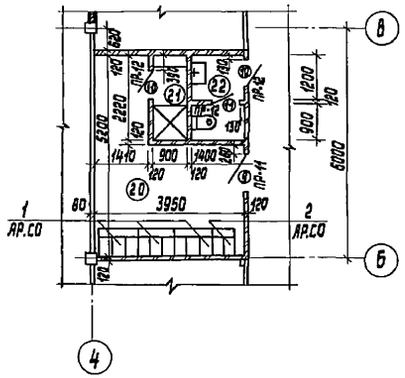

План на отм. 5.800; 6.500; 9.300

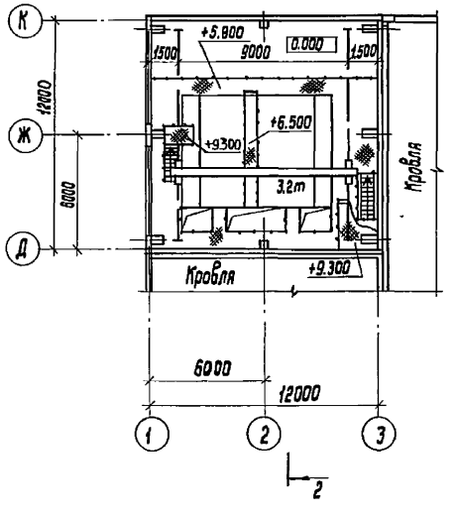

Экспликация помещений

Номер по плану	Наименование	Площадь, м²	Категория производства по взрывной, взрыво-пожарной и пожарной опасности
18	Коридор	61,2	—
19	Приточная венткамера	37,4	Д
20	Мужской гардероб уличной, домашней и специальной одежды на 110 отделений.	14,7	
21	Мужская душевая	2,0	—
22	Мужская уборная	2,9	—
23	Вытяжная венткамера	18,8	Д
24	Помещение для хранения посуды и реактивов	7,0	Д
25	Автоклавная	6,3	Д
26	Начальник станции	13,4	—
27	Бактериологическая лаборатория	27,0	Д
28	Химическая лаборатория	37,6	Д
29	Контрольная лаборатория	17,9	Д
30	Средоварочная и моечная	17,7	Д
31	Мастерская	17,6	Д
32	Диспетчерская	35,8	Г
33	Комната приема пищи	11,7	—
34	Комната дежурного персонала	11,7	—

Привязан	Провер.	Двойнина	
	Арх. I кат.	Ефремова	
	Зав. гр.	Левина	
	Гл. спец. арх.	Двойнина	
	Гл. спец.	Пронин	
	Н. контр.	Шилова	
Инв. №	Нач. отд.	Письман	

ТП 901-3-285.91 АР

Главный корпус для станции очистки воды поверхностных источников мутностью до 120 мг/л производительностью 3.2 тыс. м³/сут.

Стадия	Лист	Листов
Р	3	

Планы на отм. 2.400; 3.600; 5.800; 6.500; 9.300. Фрагмент 3.

ЦНИИЭП инженерного оборудования г. Москва

25219-03 6

Копировал Исаева

формат А2

Согласовано: отдел ВГ Гордон; отдел ВС Карцисова; отдел ЭАД Гусева

Взам. инв. № | Подп. и дата | Инв. № подл.

Слой гравия (гост 8268-82), F 7; 100, на битумной мастике МБК-Г-55 (МБК-Г-65Г) гост 2889-80 - 10 мм.
4 слоя рубероида кровельного РКП-350 Д (гост 10923-82) на битумной мастике МБК-Г-55Я (МБК-Г-65А) гост 2889-80.
Огрунтовка раствором битума лятой марки в керосине или соляровом масле.
Цементно-песчаная стяжка марки 50 - 15 мм.
Утеплитель - пенобетон γ = 300 кг/м² - 100 мм.
Пароизоляция - обмазка горячим битумом за 1 раз.
Сборные железобетонные плиты.

Разрез 1-1

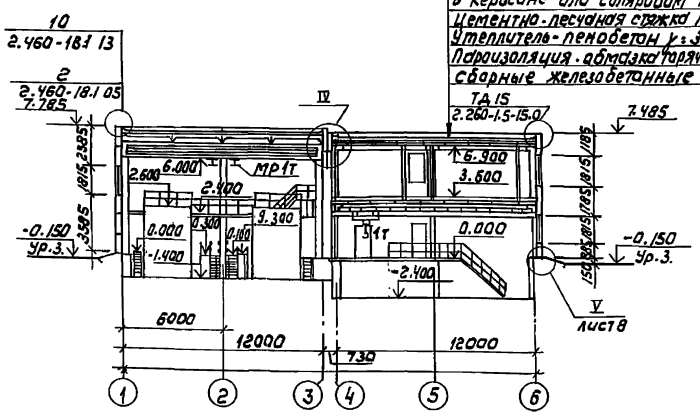

Слой гравия (гост 8268-82) F 7; 100, на битумной мастике МБК-Г-55Г (МБК-Г-65Г) ГОСТ 2889-80 - 10 мм.
2 слоя рубероида кровельного РКП-350 (гост 10923-82) на битумной мастике МБК-Г-55Я (МБК-Г-65А) гост 2889-80.
Комплексные железобетонные плиты.

Разрез 2-2

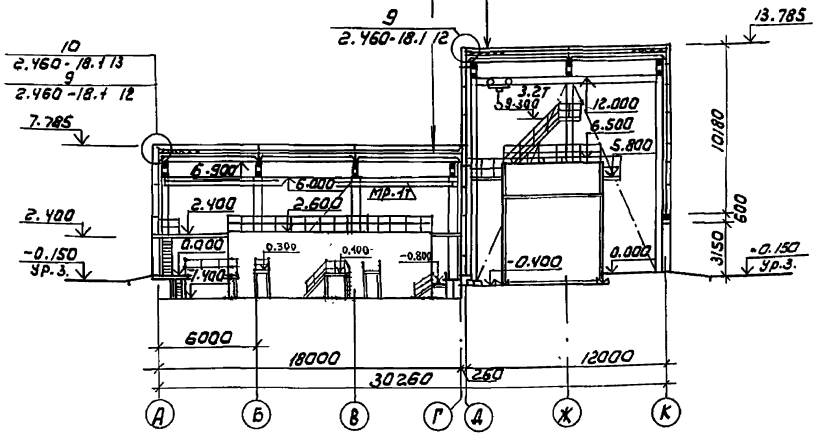

Разрез 3-3

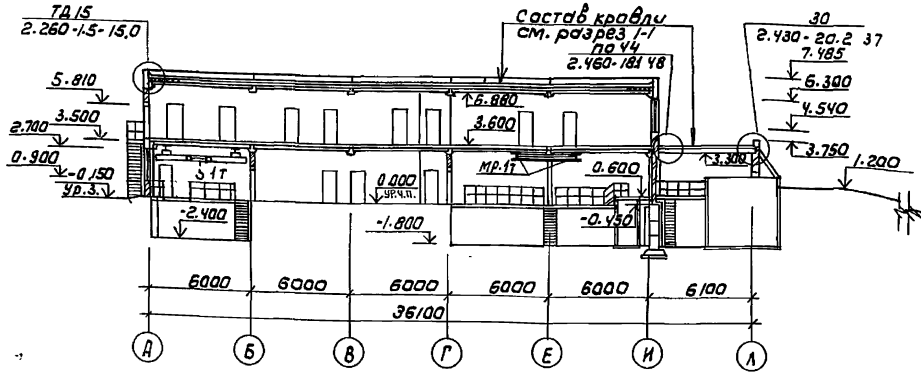

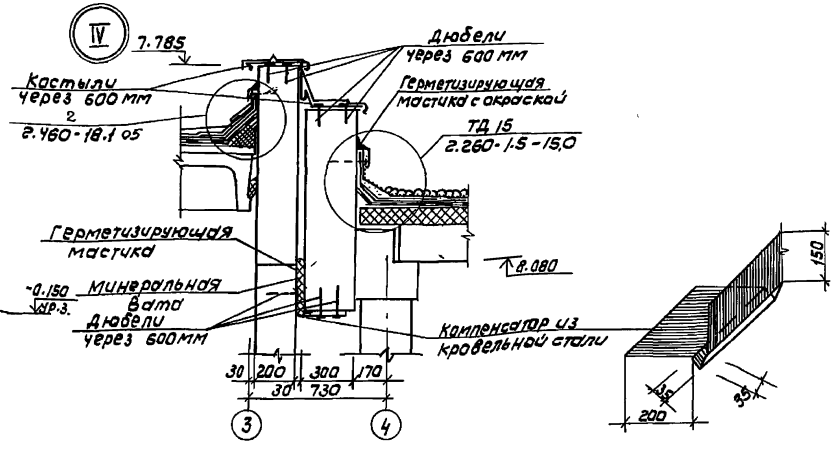

Привязан			
Инв.№			
Проверил	Двойнина		
Арх.-Ткат	Ефремова		
Зав.гр.	Левина		
Гл.специал.	Двойнина		
Гл.спец.	Пронин		
Н.контр.	Шилова		
Нач.отд	Письман		

ТП 901-3-285.91 АР

Главный корпус для станции очистки воды поверхностных источников мутностью до 1500 мг/л производительностью 3,5 тыс м³/сут

Стадия	Лист	Листов
Р	4	

Разрезы 1-1; 2-2; 3-3. Узел IV.

ЦНИИЭП инженерного оборудования г. Москва

25219-03 7

Инв.№ подл. | Подпись и дата | Взам.инв.№ | Согласовано: | Отдел ВС Гоголин

Альбом 3, часть 1

Фасад 1-6.

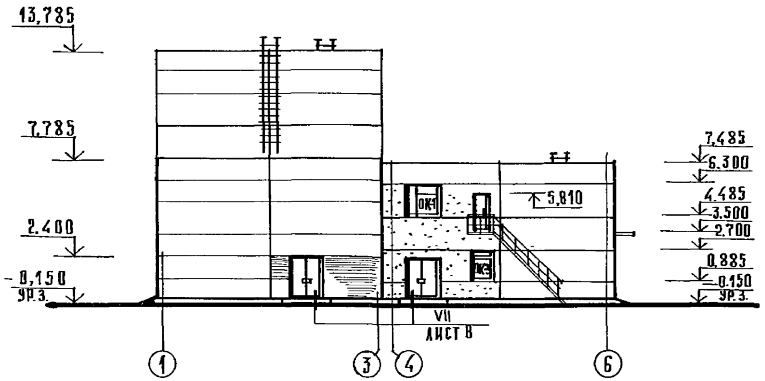

Фасад А-Л

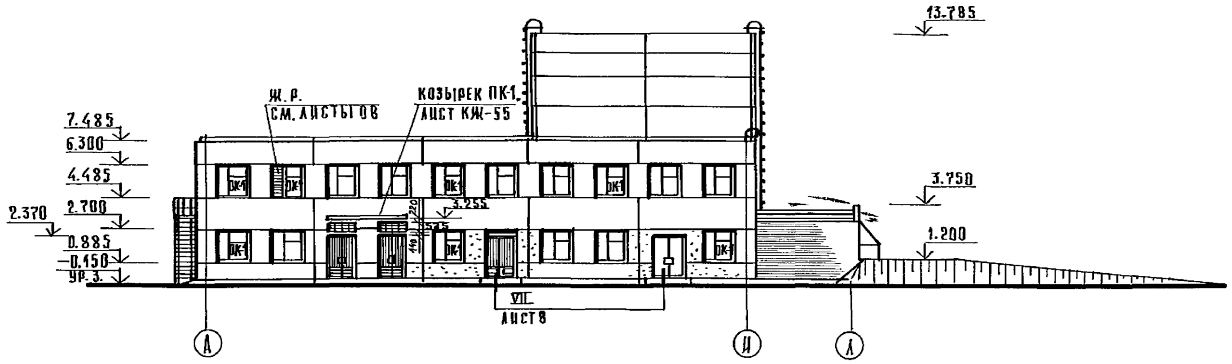

Фасад 6-1

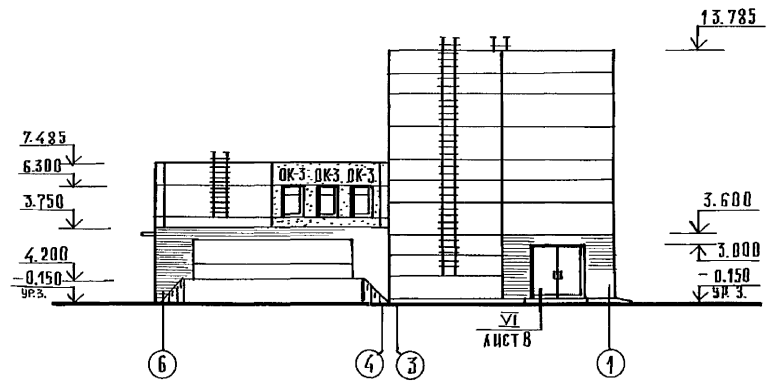

Фасад Л-А

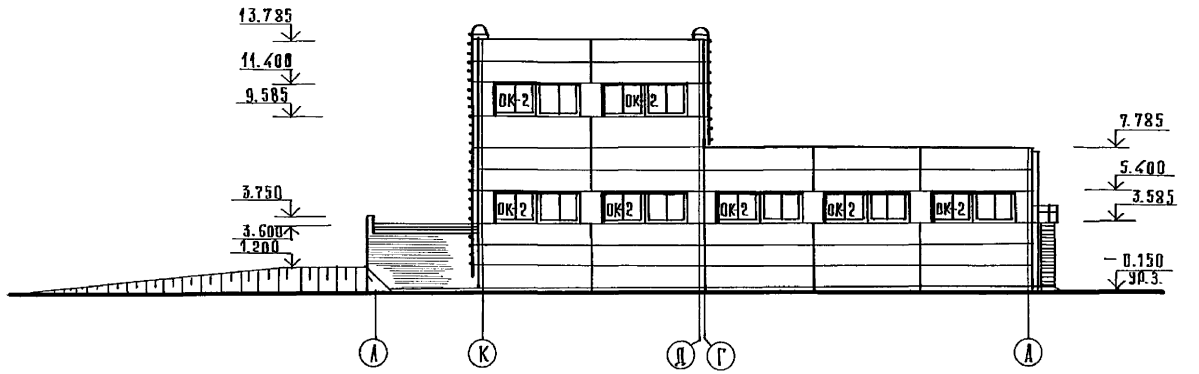

Схемы заполнения оконных проемов

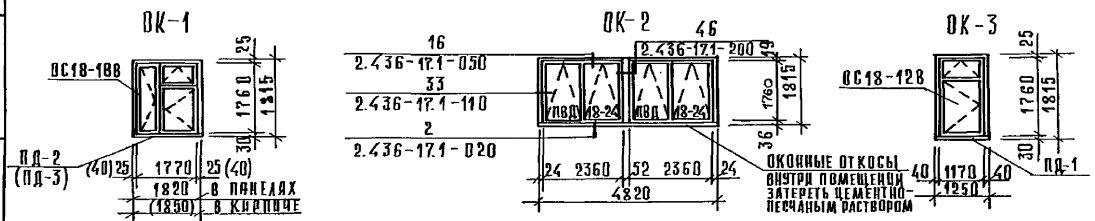

Проверил	Двойнина		
Арх. I кат.	Ефремова		
Зав. груп.	Левина		
Гл. сп. арх.	Двойнина		
Гл. спец.	Пронин		
Н. контр.	Шилова		
Нач. отд.	Письман		

Привязан

Инв. №

ТП 901-3-285.91 . АР

Главный корпус для станции очистки воды поверхностных источников мутностью до 120 мг/л производительностью 3,2 тыс. м³/сут

Фасады 1-6; 6-1; А-А; Л-А.

Стадия	Лист	Листов
Р	5	

ЦНИИЭП инженерного оборудования г. Москва

Согласовано

Отдел ВГ

Гордон

Взам. инв. №

Подпись и дата

Инв. № подл.

Копировал

25219-03 8

Формат А 2

Альбом 3, часть 1

План перегородок и отверстий на отм. 0.000

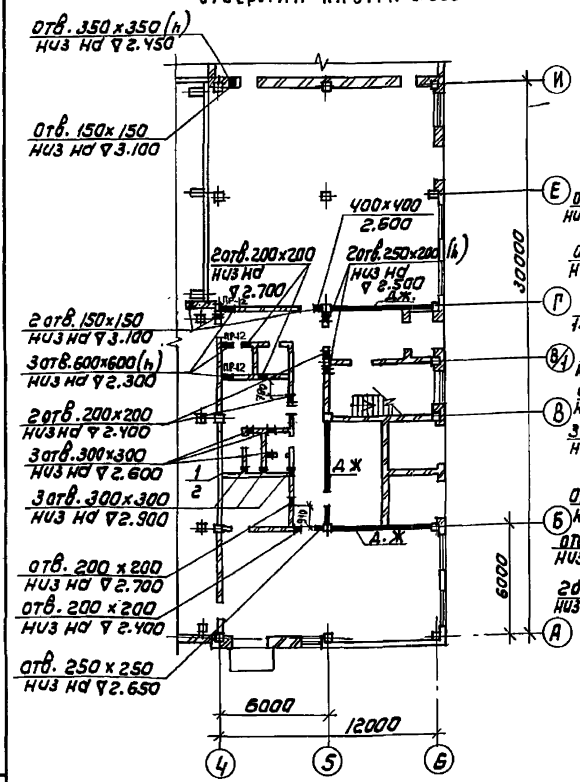

План перегородок и отверстий на отм. 3.600

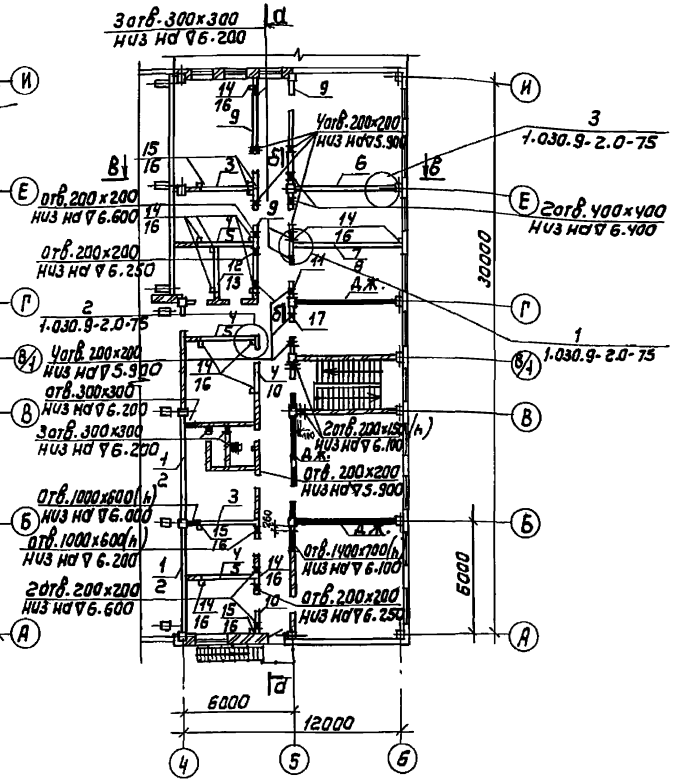

Спецификация перегородок

Марка, поз.	Обозначение	Наименование	Кол	Масса ед, кг	Примечание
1	1.030.9-2.1-06.0	ПГ56.6-2-Л	3	430	
2	1.030.9-2.1-01.0	ПГ56.27-2-Л	3	1970	
3	1.030.9-2.1-07.0	ПГ26.30-2-Л	2	1010	
4	1.030.9-2.1-09.0	ПГ30.6-2-Л	4	220	
5	1.030.9-2.1-07.0	ПГ30.27-2-Л	3	1040	
6	1.030.9-2.1-01.0	ПГ56.30-2-Л	1	2160	
7	1.030.9-2.1-06.0	ПГ60.6-2-Л	1	450	
8	1.030.9-2.1-01.0	ПГ60.27-2-Л	1	2100	
9	1.030.9-2.1-06.0	ПГ56.27-2-Л-Д1	3	1700	
10	1.030.9-2.1-08.0	ПГ30.27-2-Л-Д1	3	770	
11	1.030.9-2.1-04.0	ПГ56.27-2-Л-2Д	1	1420	
12	1.030.9-2.1-09.0	ПГ26.6-2-Л	1	190	
13	1.030.9-2.1-08.0	ПГ26.27-2-Л	1	930	
14	1.030.9-20-23-2,4-03км	СФ4	13	51	
15	1.030.9-20-23-2,4-03км	СФ3	5	48	
16	1.030.9-2.1-11.0-01	ОП2	18	27	
17	1.030.9-2.1-08.0	ПГ26.27-2-Л-Д1	1	640	
	Соединительные детали				
	1.030.9-2.7-2-0.16.0	МС-1	56	0.4	
	1.030.9-2.7-2-0.17.0	МС-3	22	1.7	
	1.030.9-2.7-2-0.16.0-02	МС-5	19	0.3	
	1.030.9-2.7-2-0.16.0-03	МС-6	36	0.2	
	1.030.9-2.7-2-0.16.0-06	МС-11	4	1.8	
	1.030.9-2.7-2-0.20.0-01	МС-12	18	2.9	
	1.030.9-2.7-2-0.16.0-07	МС-14	6	0.2	
	1.030.9-2.7-2-0.19.0-02	МС-15	3	0.5	
	1.030.9-2.7-2-0.19.0-03	МС-15а	3	0.5	
	1.030.9-2.7-2-0.22.0	МС-16	18	1.6	
	1.030.9-2.7-2-0.35.0-03	МС-66	28	1.2	
	1.030.9-2.7-2-0.51.0-01	МС-91	16	0.3	
	1.030.9-2.7-2-0.53.0-01	МС-105	8	2.1	
	1.030.9-2.7-2-0.54.0-01	МС-107	1	2.7	
	1.030.9-2.7-2-0.00.252	стержень арматурный	1		
	11761.00.00.000	Дюбель ДРК-М10	132	0.04	
	ГОСТ 7798-70*	Болт М10×30.58	132	0.03	
	ГОСТ 11371-78.	Шайба 10.01	132		

В обозначении перегородок на плане в числителе - верхняя панель, в знаменателе - нижняя панель.

а-а

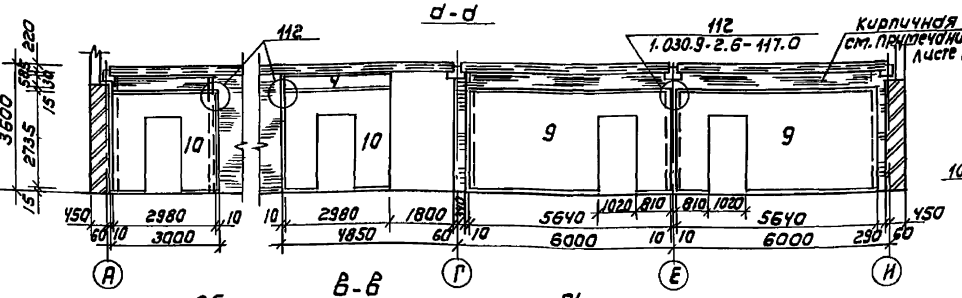

б-б

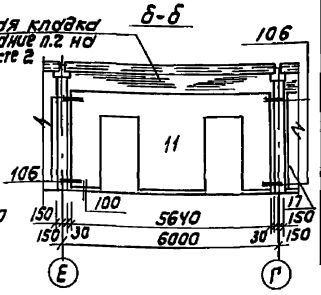

в-в

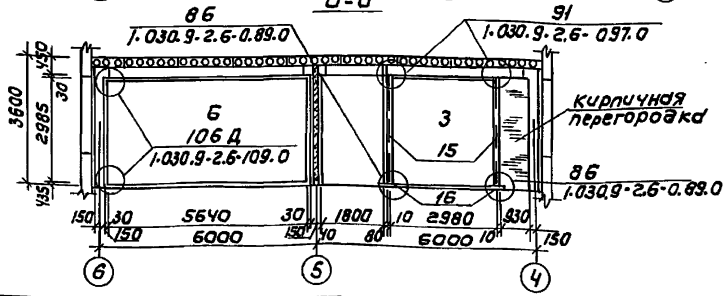

Провер.	Двойнина		
Арх. I кат.	Ефремова		
Зав. гр.	Левина		
Гл. спец. арх.	Двойнина		
Гл. спец.	Пронин		
Н. контр.	Шилова		
Нач. отд.	Письман		

Привязан

Инв. №

ТП 901-3-285.91 АР

Главный корпус для станции очистки воды поверхностных источников мутностью до 120 мг/л производительностью 3,2 тыс м³/сут.

Планы перегородок и отверстий на отм. 0.000 и 3.600. Спецификация сборных перегородок. Ведомость отверстий.

Стадия	Лист	Листов
Р	6	

ЦНИИЭП инженерного оборудования г. Москва

25219-03 9

Согласовано: Отдел ВС Марциссова; Отдел ЭАА Гусева

Инв. № подл. | Подпись и дата | Взам. инв. №

Альбом 3, часть 1

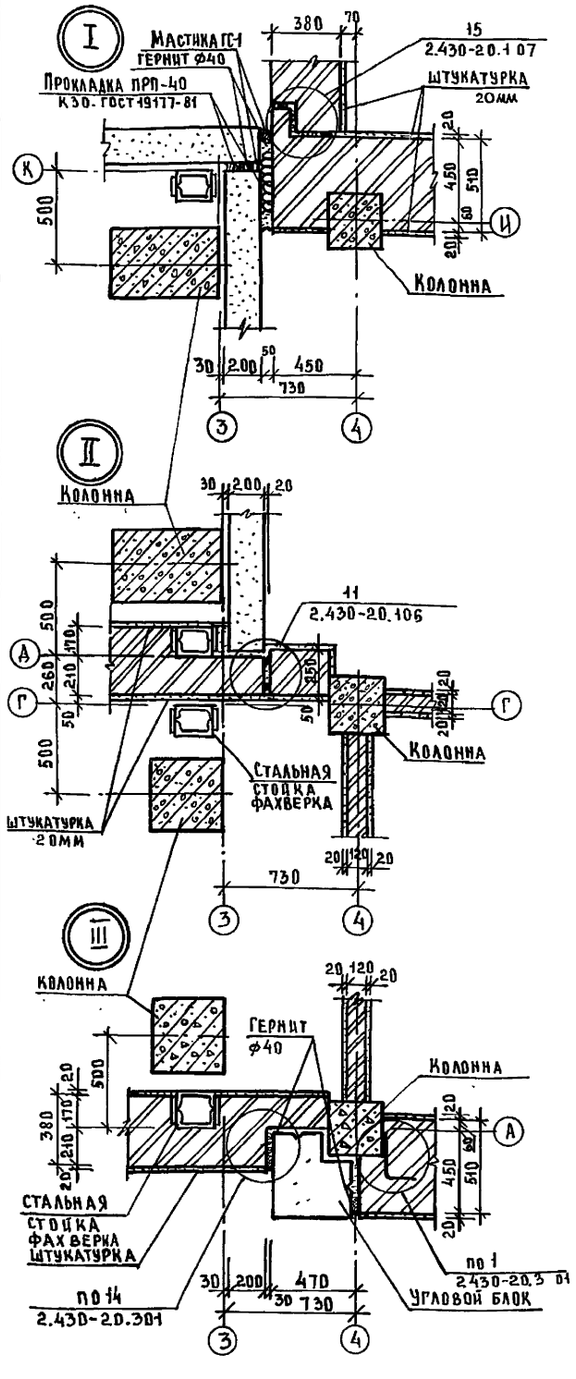

Ведомость перемычек

Марка поз.	Схема сечения
ПР-1	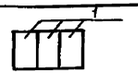
ПР-2	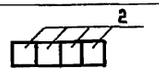
ПР-3	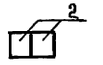
ПР-4	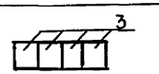
ПР-5	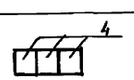
ПР-6	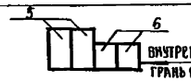
ПР-7	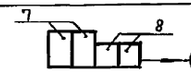
ПР-8	
ПР-9	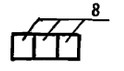
ПР-10	

Ведомость проемов дверей и ворот

Марка поз.	Размер проема, мм
1	3020 х3000
2	2200 х2360
3	1910 х2370
4	1510 х2370
5	1310 х2070
6	1010 х2070
7	910 х1870
8	1010 х2070
9	1010 х2070
10	710 х2070
11	710 х2070
12	710 х2070
13	910 х2810

Ведомость перемычек

Марка поз.	Схема сечения
ПР-11	
ПР-12	
ПР-13	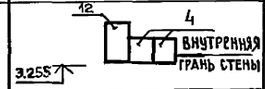
ПР-14	

Спецификация элементов заполнения проемов и перемычек

Марка поз.	Обозначение	Наименование	Кол.	Масса ед. кг	Примечание
1	1.435.9-17, вып.1	ворота ВР 30х30 Т	1		
2	ТП 407-3-444.87, альбом II	ворота В 1Ж	2		
3	1.236-5, вып.1	дверной блок ДП1.01.00.00.00 м4	3		
4	1.136. 5-19	дверной блок ДН24-15В	2		
5	ГОСТ 6629-88	дверной блок ДГ21-13	3		
6	1.236-5, вып.1	дверной блок ДП1.07.00.00.00 м4	10		
7	ГОСТ 14624-84	дверной блок ДВГ19-9	2		
8	ГОСТ 6629-88	дверной блок ДГ21-10	9		
9	ГОСТ 6629-88	дверной блок ДГ21-10А	3		
10	ГОСТ 6629-88	дверной блок ДГ21-7АП	3		
11	ГОСТ 6629-88	дверной блок ДГ21-7П	3		
12	ГОСТ 6629-88	дверной блок ДГ21-7	4		
13	1.236.5-12, вып.1	балконная дверь БС 22-9	1		
		О К Н А			
ОК-1	1.236.5-12, вып.1	окно ОС 18-18В	17		
ОК-2	ГОСТ 12506-81	окно ПВД 18-24.1	14		
ОК-3	1.236.5-12, вып.1	окно ОС 18-12В	4		
ЖР-1	ТП 407-3-444.87, альбом II	жалюзийная решетка ВЖ-4	4	15.94	
		Подоконные доски			
ПД-1	1.136.5-24, вып.1	ПД 13-45-1	4	10	для ОК-3
ПД-2	1.136.5-24, вып.1	ПД 19-20-1	14	8	для ОК-1 в панелях
ПД-3	1.136.5-24, вып.1	ПД 19-45-1	3	18	для ОК-1 в кирпиче
		Перемычки			
1	1.038.1-1, вып.1	3ПБ34-4-П	3	222	
2	1.038.1-1, вып.1	2ПБ19-3	6	81	
3	1.038.1-1, вып.1	2ПБ22-3	8	92	
4	1.038.1-1, вып.1	2ПБ25-3-П	10	103	
5	1.038.1-1, вып.1	3ПБ18-37-П	2	119	
6	1.038.1-1, вып.1	2ПБ16-2	2	65	
7	1.038.1-1, вып.1	3ПБ13-37	4	85	
8	1.038.1-1, вып.1	2ПБ13-1	14	54	
9	1.038.1-1, вып.1	1ПБ16-1	3	30	
10	1.038.1-1, вып.1	1ПБ13-1	12	25	
11	1.038.1-1, вып.1	1ПБ10-1	13	20	
12	1.038.1-1, вып.1	3ПБ27-8-П	2	180	

1. В соответствии со СНиП 2.01.02-85 ворота марок 1;2 и двери марок 3÷6 оборудовать устройством для самозакрывания: закрывателем ЗД1 (ГОСТ 5091-78) и замком ЗН1А (ГОСТ 5089-80), открывающимся изнутри без ключа.
2. Узлы I ÷ III замаркированы на листе 2.

Привязан

Инв.№

Инв.№ подл. | Подп. и дата | Взам. инв.№

Провер	Авойнина		
Арх.НАТ	Ефремова		
Зав.гр	Левина		
Гл.спец.АР	Авойнина		
Гл.спец.	Промин		
Н.контр	Цыдова		
Нач.отд	Письман		

ТП 901-3-285.91

Главный корпус для станции очистки воды поверхностных источников мутностью до 120мг/л производительностью 3.2тыс. м³/сут

Спецификация элементов заполнения проемов и перемычек. Ведомости перемычек, проемов дверей и ворот. Узлы I, II, III

Стадия	Лист	Листов
Р	7	

ЦНИИЭП инженерного оборудования г. Москва

25219-03 10 Формат А2

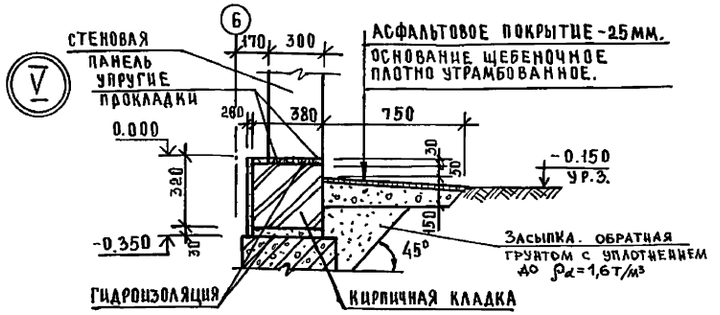

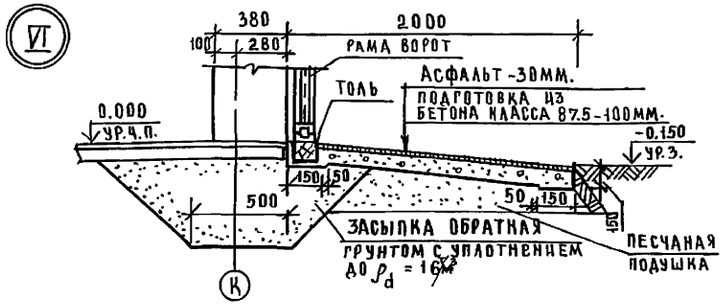

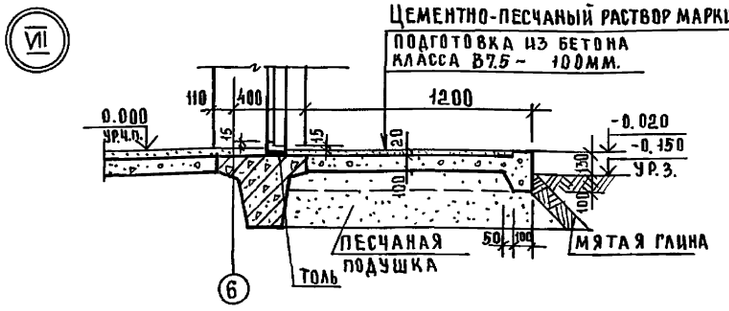

Профиль кирпичной кладки карниза.

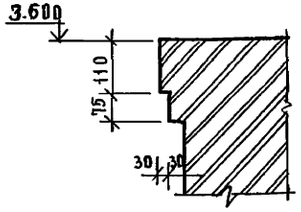

Ведомость отделки помещений

площадь м²

Наименование или номер помещения	Потолок		Стены или перегородки		Низ стен или перегородок (панель)			Колонна		Примечание
	площадь	вид отделки	площадь	вид отделки	площадь	вид отделки	высота, мм	площадь	вид отделки	
1; 2; 5	670	Затирка. Окраска поливинилацетатная ВА-27А.	194 1160 1374	Штукатурка кирпичных стен. Затирка бетонных поверхностей и швов панельных стен. Окраска поливинилацетатная ВА-27А.	—	—	—	263	Окраска поливинилацетатная ВА-27А.	
3; 4	260	См. раздел АЗ	360	См. раздел АЗ	—	—	—	40	См. раздел АЗ	
6; 7; 8; 19; 23	101	Затирка. Известковая побелка.	147 140 287	Затирка. Кирпичных стен. Затирка швов панельных стен. Известковая побелка.	—	—	—	8,5	Известковая побелка.	
9; 10; 11; 12; 13; 14; 17; 18; 20	160	Затирка. Окраска поливинилацетатная ВА-27А.	424 184 608	Штукатурка кирпичных стен. Затирка швов панельных стен. Окраска поливинилацетатная ВА-27А.	—	—	—	24,4	Окраска поливинилацетатная ВА-27А.	
15; 21	4	Затирка. Окраска поливинилацетатная ВА-27А.	16 16	Штукатурка. Окраска поливинилацетатная ВА-27А.	22	Глазурованная плитка	2000	—	—	Швы между плитками 5мм.
16, 22	6	Затирка. Окраска поливинилацетатная ВА-27А.	25 25	Штукатурка. Окраска поливинилацетатная ВА-27А.	31	Глазурованная плитка	2000	—	—	Швы между плитками 5мм
30	204	Затирка. Окраска поливинилацетатная ВА-27А.	106 330 436	Штукатурка кирпичных стен. Затирка бетонных поверхностей и швов панельных стен. Окраска поливинилацетатная ВА-27А.	21,2	Глазурованная плитка	1500	20	Окраска поливинилацетатная ВА-27А.	
24 ÷ 29; 31 ÷ 34										

1. Стены контактных осветителей облицевать изнутри глазурованной плиткой от отм. 2.250 до отм. 2.600, площадь облицовки – 20,5 м².
2. Узлы V; VI; VII замаркированы на листах 4 и 5.

			ТП 901-3-285.91 АР
Проверил	Двойнина		
Архитект	Ефремова		Главный корпус для станции очистки воды поверхностных источников мутностью до 120 мг/л производительностью 3,2 тыс м³/сут
Зав. гр.	Левина		
Гл. спец.	Двойнина		
Гл. спец.	Пронин		Ведомость отделки помещений. Узлы V ÷ VII.
Н. контр	Шилова		
Нач. отд	Письман		

Привязан	Инв. №

Стадия	Лист	Листов
Р	8	

ЦНИИЭП инженерного оборудования г. Москва

Взам. инв. № | Подп. и дата | Инв. № подл.

Альбом 3, часть 1

План кровли

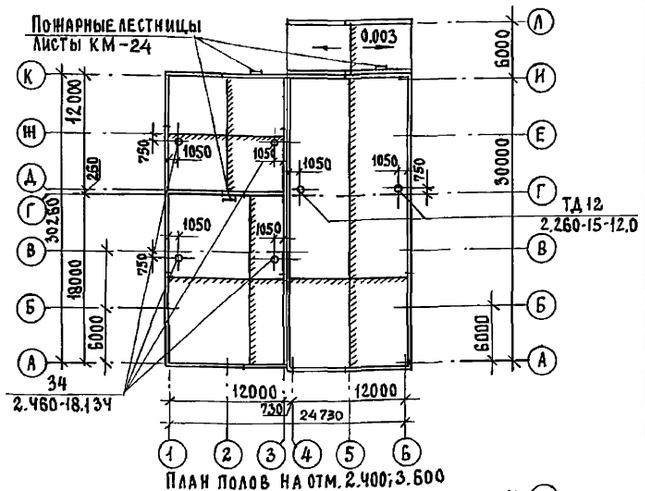

План полов на отм. 2.400; 3.600

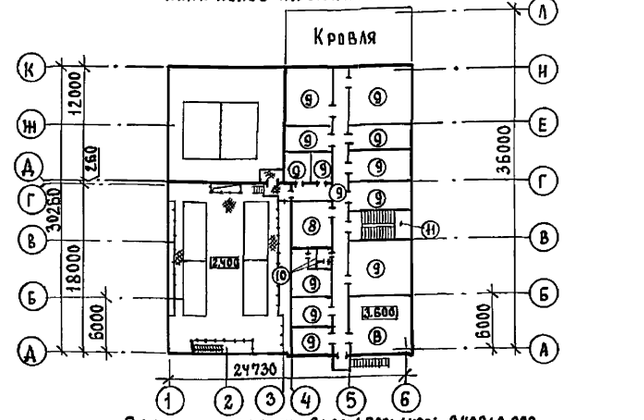

План полов на отм. -2.400; -1.800; -1.400; -0.400; 0.000

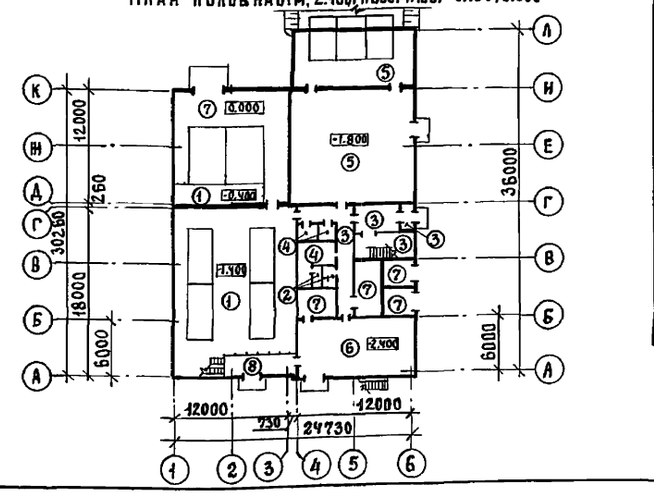

Экспликация полов

Наименование или номер помещения по проекту	Тип пола по проекту	Схема пола или номер узла по серии	Элементы пола и их толщина	Площадь пола, м2
1 (на отм. -0.400) 2 (на отм. -1.400)	1		Покрытие - цементно-песчаный раствор марки 200 - 30мм. Подстилающий слой - бетон класса В 7.5 - 100мм. Битумная мастика с посыпкой песком крупностью 1,5÷5мм - 5 мм. Гидроизоляция - 2 слоя гидроизола на битумной мастике - 3мм. Стяжка из бетона класса В12,5 - 50мм. Основание - уплотненный грунт с втрамбованным в него слоем щебня или гравия крупностью 40-60мм-100мм	175
15; 16	2		Покрытие - плитка керамическая по ГОСТ 6787-90 - 13мм. Заполнение швов-цементно-песчаный раствор марки 150. Прослойка - цементно-песчаный раствор марки 150 - 17мм. Битумная мастика с посыпкой песком крупностью 1,5÷5мм-5мм. Гидроизоляция - 1 слоя гидроизола на битумной мастике - 5мм. Подстилающий слой - бетон класса В 7.5 - 100мм. Основание - уплотненный грунт с втрамбованным в него слоем щебня или гравия крупностью 40-60мм-100мм	5.0
9; 10; 11; 17	3		Покрытие - плитка керамическая по ГОСТ 6787-90 - 13мм. Заполнение швов-цементно-песчаный раствор марки 150. Прослойка - цементно-песчаный раствор марки 150 - 17мм. Подстилающий слой - бетон класса В 7.5 - 100мм. Основание - уплотненный грунт с втрамбованным в него слоем щебня или гравия крупностью 40-60мм-100мм	62.3
12; 13; 14	4		Покрытие - линолеум с теплозвукоизоляционным слоем по ГОСТ 18108-80 5мм. Прослойка - холодная мастика на водостойких вяжущих. Стяжка - цементно-песчаный раствор марки 150 - 25мм. Подстилающий слой - бетон класса В 7.5 - 100мм. Основание - уплотненный грунт с втрамбованным в него слоем щебня или гравия крупностью 40-60мм-100мм	21.1
3; 4	5		См. раздел АЗ. Стяжка - бетон класса В10 - 20мм. Битумная мастика с посыпкой песком крупностью 1,5÷5мм-5мм. Гидроизоляция - 2 слоя гидроизола на битумной мастике - 6мм. Подстилающий слой - бетон класса В 7.5 - 100мм. Основание - уплотненный грунт с втрамбованным в него слоем щебня или гравия крупностью 40-60мм-100мм	194.3
5 (на отм. -2.400)	6		Покрытие - плитка керамическая (ГОСТ 6787-90) - 13мм. Заполнение швов-цементно-песчаный раствор М 150. Прослойка - цементно-песчаный раствор М 150 - 17мм. Подстилающий слой - бетон класса В7.5-100мм. Битумная мастика с посыпкой песком крупностью 1,5÷5мм - 5мм. Гидроизоляция - 2 слоя гидроизола на битумной мастике - 5мм. Стяжка из бетона класса В12,5 - 50мм. Основание - уплотненный грунт с втрамбованным в него слоем щебня или гравия крупностью 40-60мм-100мм	74

Экспликация полов

Наименование или номер помещения по проекту	Тип пола по проекту	Схема пола или номер узла по серии	Элементы пола и их толщина	Площадь пола, м2
1 (на отм. 0.000) 6; 7; 8	7		Покрытие - цементно-песчаный раствор марки 200 с железнением - 20мм. Подстилающий слой - бетон класса В 7.5 - 100мм. Основание - уплотненный грунт с втрамбованным в него слоем щебня или гравия крупностью 40-60мм-100мм	124
19; 23	8		Покрытие - цементно-песчаный раствор марки 200 - 20 мм. Основание - сборные железобетонные плиты.	56,2
18; 20; 24; 25; 26; 27; 28; 29; 30; 31; 32; 33; 34	9		Покрытие - линолеум с теплозвукоизоляционным слоем по ГОСТ 18108-80 5мм. Прослойка - холодная мастика на водостойких вяжущих. Стяжка - легкий бетон Д 1100 В5 - 55мм. Утеплитель - древесно-волокнистые плиты γ=150 кг/м3 (М-2) по ГОСТ 4598-86 - 10мм. Основание - сборные железобетонные плиты.	280
21; 22	10		Покрытие - плитка керамическая по ГОСТ 6787-90 - 13мм. Заполнение швов-цементно-песчаный раствор марки 150. Прослойка - цементно-песчаный раствор марки 150 - 17мм. Битумная мастика с посыпкой песком крупностью 1,5÷5мм - 5мм. Гидроизоляция - 1 слоя гидроизола на битумной мастике - 5мм. Стяжка - бетон класса В7.5 - 20мм. Утеплитель - древесно-волокнистые плиты γ=250 кг/м3 (М-2) по ГОСТ 4598-86 40мм. Основание - сборные железобетонные плиты.	5.0
17	11		Покрытие - плитка керамическая по ГОСТ 6787-90 - 13мм. Заполнение швов-цементно-песчаный раствор марки 150. Прослойка - цементно-песчаный раствор марки 150 - 17мм. Основание - железобетонная плита.	6,1

Привязан

Инв. №

Инв. № подл. | Подп. и дата | Взам. инв. №

Провер.	Двойнина		
Арх. кат.	Ефремова		
Зав. гр.	Левина		
Гас. спец. №	Двойнина		
Гл. спец.	Пронин		
Н. контр.	Шилова		
Нач. отд.	Письман		

Т П 901-3-285.91 АР

Главный корпус для станции очистки воды поверхностных источников мутностью до 120 мг/л, производительностью 3,2 тыс. м³/сут.

Стадия	Лист	Листов
Р	9	

Планы кровли и полов. Экспликация полов.

ЦНИИЭП инженерного оборудования г. Москва

25219-03 12

Альбом 3 часть 1

Ведомость чертежей основного комплекта А3

Лист	Наименование	Примечание
1	Общие данные	
2	План фундаментов под оборудование, лотков и емкостей. Разрезы 1-1, 2-2.	
3	Узлы 1-4. Деталь пропуска полиэтиленовых труб	
4	Планы полов на отм.-1.800; 0.000; 0.600.	
5	Ведомость объемов антикоррозионных работ	

Ведомость ссылочных документов

Обозначение	Наименование	Примечание
СНиП 2.03.11-85	Защита строительных конструкций от коррозии.	
СНиП 3.04.03-85	Защита строительных конструкций и сооружений от коррозии.	
ВСН 214-82 ММСС-СССР	Сборник инструкций по защите от коррозии	
СНиП II-В.8-71	Полы. Нормы проектирования	
ГОСТ 21513-83	Антикоррозионная защита конструкций и сооружений	

Внимание!

Данным проектом для антикоррозионных покрытий применены токсичные легковоспламеняющиеся и горючие материалы, в связи с чем при выполнении работ необходимо:

1. Строго соблюдать правила по технике безопасности, предусмотренные СНиП III-4-80; ГОСТ 21513-83
2. Строго выполнять мероприятия по предупреждению взрыва и распространению очага возгорания согласно СНиП 2.09.02-85 и СНиП 2.01.02-85.

Типовой проект разработан в соответствии с действующими нормами и правилами и предусматривает мероприятия обеспечивающие взрывобезопасность и пожаробезопасность при выполнении химзащитных работ.

Главный инженер проекта /Левина С.Е./

Условия эксплуатации конструкций зданий и сооружений

Номер (обозначение) наименование отметки, координирующие оси помещения (участка) объекта защиты	Характеристика жидких средств: Наименование или химический состав	Концентрация мг/л, г/л, %	Температура °С	Интенсивность воздействия агрессивной среды на полы	Механическое воздействие на полы	Вид уборки пола	Характеристика воздушных сред: Наименование или химический состав	Концентрация, мг/м³	Температура °С	Относительная влажность %	Особые условия эксплуатации	Вид защиты
Отделение растворно-хранилищных баков коагулянта оси "А-И". "Ч÷Б"	$Al_2(SO_4)_3$	17%	5-20	малая	слабое	мокрый	следы H_2SO_4		5	75	–	Пол тип 5 несущие и ограждающие конструкции см. лист 4.
Дозаторная оси "И÷Г" "Ч-Б"	$Al_2(SO_4)_3$	17%	16-20	малая	слабое	мокрый	следы H_2SO_4		16	75	–	

Общие указания

1. Приемку и подготовку поверхности под антикоррозионную защиту, выполнение химзащитных работ и контроль качества производить согласно СН и П3.04.03-85 «Защита строительных конструкций и сооружений от коррозии и сборнику инструкции по защите от коррозии по защите от коррозии ВСН 214-82 ММСС СССР
2. Перед выполнением работ по защите полов должна быть проверена величина уклонов.
3. Антикоррозионная защита принята на основании проекта выполненного институтом «Проектхимзащита». г. Днепропетровск. заказ N 1044 и письма института «Проектхимзащита N1-107233 от 20.02.1986г.
4. Применение герметика У-30М подлежит обязательному согласованию с местным санитарным врачом (если вода питьевого качества).

Инв.№ подл. | Подп. и дата | Взам. инв.№

Привязан			
Инв №			
Тп 901-3-285.91			А3
Провер. Капустин	Главный корпус для станции очистки вод поверхностных источников мутностью до 1500 мг/л производительностью 3,2 тыс. м³/сут.	Стадия	Лист	Листов
Ст.инж. Лазарева		Р	1	5
Зав.гр. Левина				
Гл.спец. Пронин	Общие данные	ЦНИИЭП инженерного оборудования г. Москва.		
Н.контр. Левина				
Нач.отд. Письман				

Альбом 3, часть 1

План фундаментов под оборудование, лотков, емкостей.

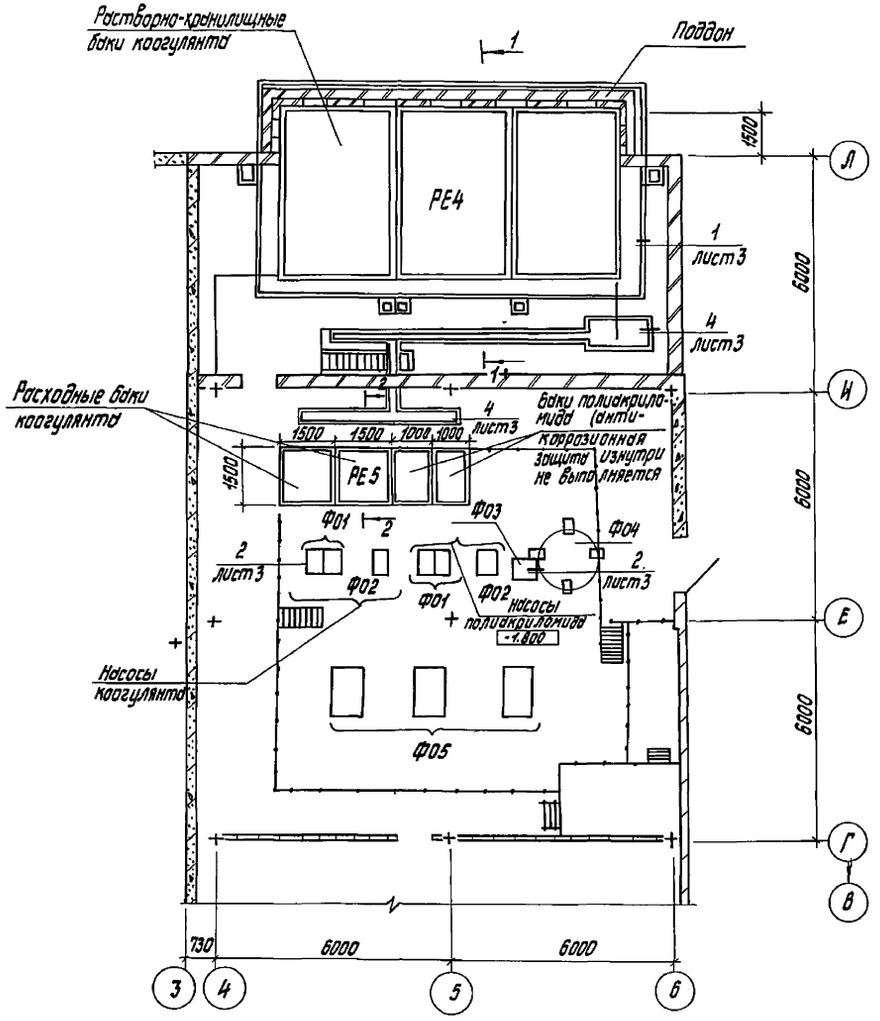

1-1

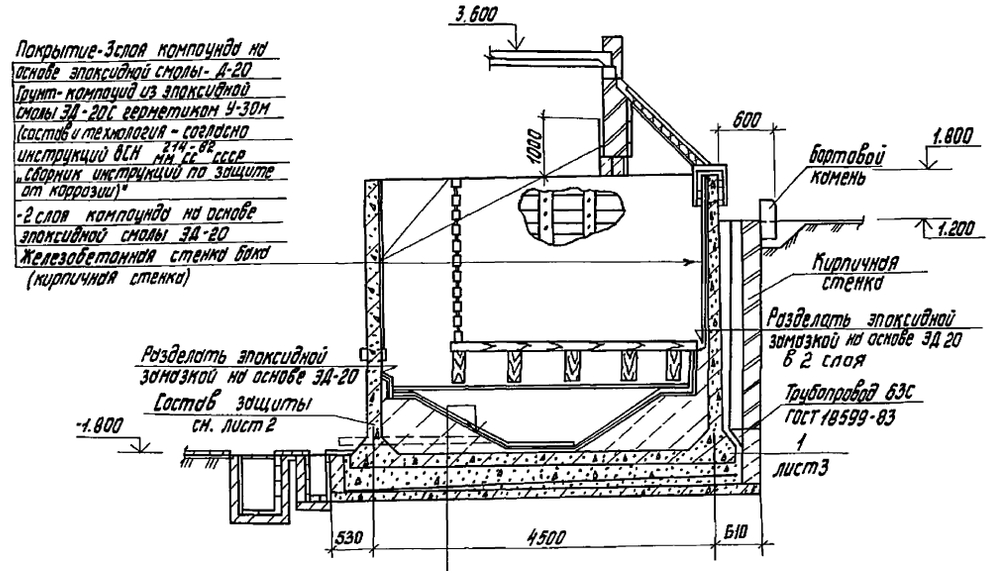

2-2

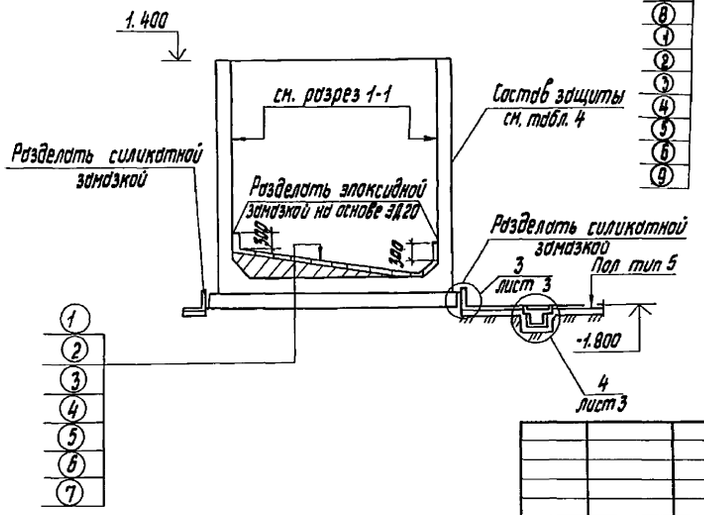

1 - Плитка кислотоупорная марки „КШ" (ГОСТ 961-84) S35 на эпоксидной замазке (на основе эпоксидной смолы ЭД-20) S4
2 - 3слоя компаунда на основе эпоксидной смолы ЭД-20
3 - Компаунд из эпоксидной смолы ЭД-20С герметиком У-30М (состав и технология согласно инструкции ВСН 214-82 мм сс ссср, „Сборник инструкций по защите от коррозии")
4 - 2слоя компаунда на основе эпоксидной смолы ЭД-20
5 - Выравнивающий слой из цементно-песч. р-ра состава
6 - Набетонка по уклону из бетона В 3.5
7 - Железобетонное днище бака.
8 - Слой кислотоупорного щебня мелкий фракции: от 100 до 170 мм по высоте
9 - Железобетонные плиты поддона:

Общая толщина покрытия:

2+3+4=4÷5мм

Агрессивные воздействия на фундаменты под оборудование

Номер помещения участка	Наименование оборудования	Марка фундамента	Характер агрессивного воздействия	Номер узла защиты	Особые условия эксплуатации
4	насос	коагулянта	$Al_2(SO_4)_3$-540	2	на раме
4	насос	полиакриламида	полиакриламид 1%	2	на раме
4	установка	Ф04	полиакриламид 0.1%	2	на раме

Инв. № подл.	Подп. и дата	Взам. инв. №			

Привязан	Провер	Капустин		ТП 901-3-285.91	А3
	Ст. инж.	Лазарева			
	Зав. гр.	Левина		Главный корпус для станции очистки воды поверхностных источников мутностью до 120 мг/л производительностью 3.2 тыс. м³/сут.	Стадия: Р; Лист: 2; Листов:
	Гл. спец.	Пронин		План фундаментов под оборудование, лотков и емкостей. Разрезы 1-1; 2-2.	ЦНИИЭП инженерного оборудования г. Москва
	Н. контр.	Левина			
Инв. №	Нач. отд.	Письман			

25219-03 14

Копировал Исаева

формат А2

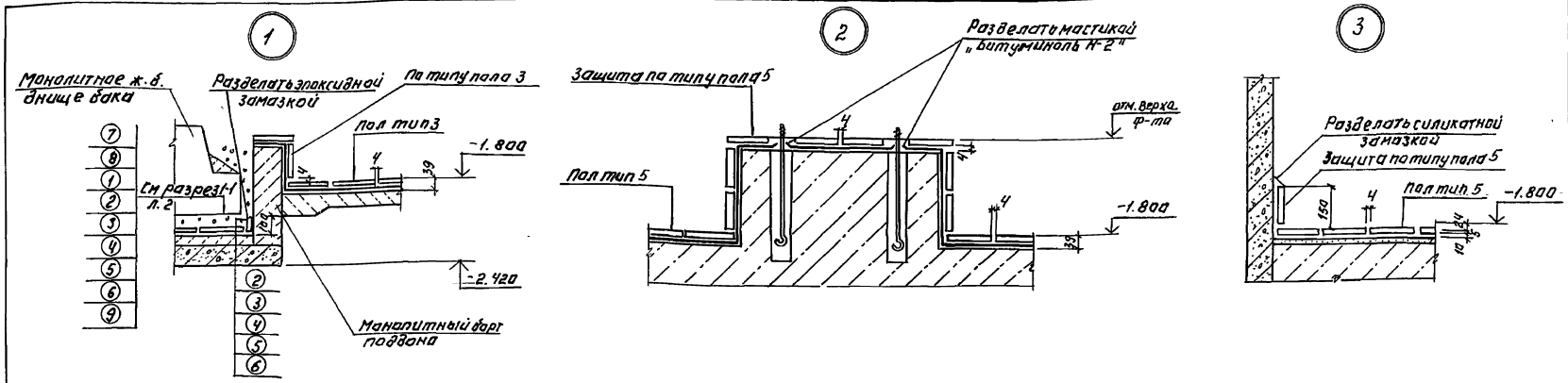

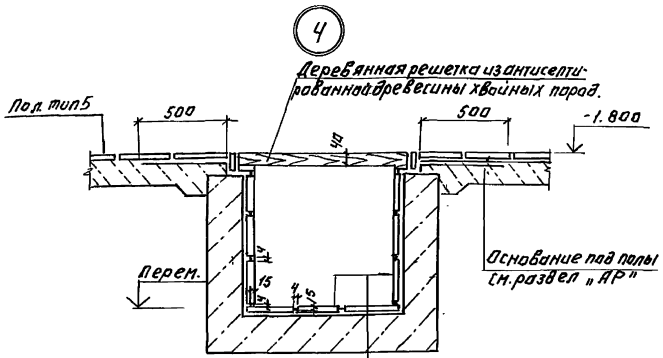

Плитка кислотоупорная керамическая марки „КШ" (ГОСТ 961-84) 520 на силикатной замазке S4 с разделкой швов замазкой „Арзамит 5" на глубину - 15 мм.
Шпатлевка силикатной замазкой S4
Полиизобутилен марки ПСГ 2,5 в 2 слоя на клее 88-Н
Затирка цементно-песчаным раствором
Монолитный бетон.

Деталь пропуска полиэтиленовых труб.

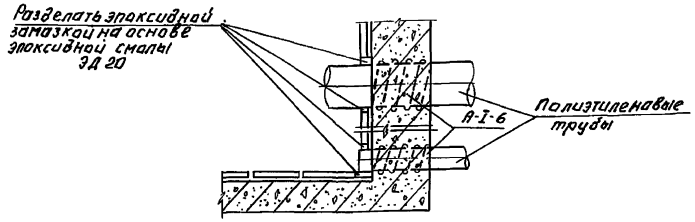

Защиту опор выполнять по узлу 2.

Альбом 3 часть 1

					Т П 901-3-285.91		А 3
Привязан:			Провер.	Капустин	Главный корпус для станции очистки воды поверхностных источников мутностью до 120 мг/л. Производительностью 3,2 тыс. м³/сут.	Стадия	Лист	Листов
			Ст. инж.	Лазарева		Р	3	
			Зав. гр.	Левина				
			Гл. спец.	Пронин	Узлы 1÷4. Деталь пропуска полиэтиленовых труб.	ЦНИИЭП инженерного оборудования		
			Н. контр.	Левина				
Инв. №			Нач. отд.	Письман				

25219-03 15

Инв. № подл. | Подп. и дата | Взам. инв. №

Альбом 3 часть 1

План полов на отм -1.800; 0.000 и 0.600

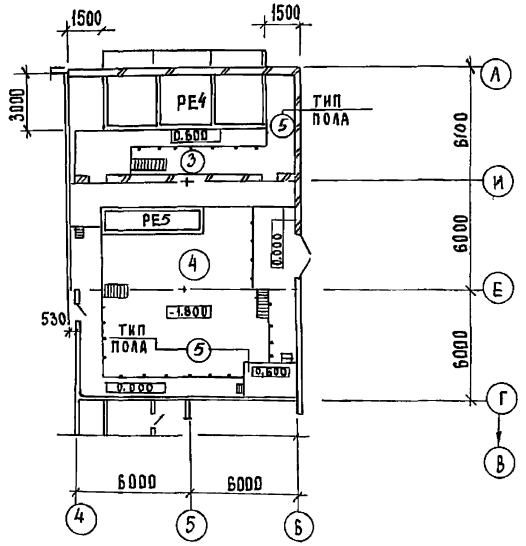

Антикоррозионная защита несущих и ограждающих конструкций зданий и сооружений

Номер помещений участка	Наименование и материал элементов конструкции	Состав защитного покрытия: Грунтовка — Марка материала	Кол. слоев	Покровный слой — Марка материала	Кол. слоев	Общая толщина покрытия, мм	Примечание
3,4	Железобетонные конструкции Стены наружные железобетонные панели, кирпичные штукатуренные Стены внутренние-железобетонные стены баков, кирпичные штукатуренные Плиты покрытия; перекрытия, ригели, колонны	Лак ХВ-784	2	Эмаль ХВ-785 Лак ХВ-784 (ГОСТ 7313-75)	2 2	90÷120	
	Металлоконструкции Опоры обслуживающих площадок, обслуживающие площадки, лестницы, ограждения Кронштейны, монорельс и т.д.	Грунтовка ХС-068 ТУ6-10-820-75	2	Эмаль Х13-085 Лак ХВ-784 (ГОСТ 7313-75*)	2 2	90÷120	

Защиту несущих и ограждающих конструкций остальных помещений см. раздел АР.

Экспликация полов

Наименование или номер помещения по проекту	Тип пола по проекту	Схема пола или номер узла по серии	Элементы пола и их толщины	Площадь пола м²
3.4	5	4 230 4 см АР-9	Покрытие: Плитка кислотоупорная керамическая марка „КШ" (ГОСТ 961-84), S20 на силикатной замазке-S4 шпатлевки силикатной замазкой S5 Битумно-рулонная изоляция -Грунтовый слой из раствора битума БН 90/10 в бензине за 2 раза -2 слоя рубероида РЭМ-350 на битуме БН 90/10 -Шпотлевка мастикой битуминоль; марки М-2 Основание: см. лист АР-9	194.3

Экспликацию полов остальных помещений см раздел „АР"

Т П 901-3-285.91						А3
ПРИВЯЗАН	ПРОВЕР.	КАПУСТИН		ГЛАВНЫЙ КОРПУС ДЛЯ СТАНЦИИ ОЧИСТКИ ВОДЫ ПОВЕРХНОСТНЫХ ИСТОЧНИКОВ МУТНОСТЬЮ ДО 120 МГ/Л ПРОИЗВОДИТЕЛЬНОСТЬЮ 3,2 ТЫС. М³/СУТ.	СТАДИЯ	ЛИСТ	ЛИСТОВ
	СТ.ИНЖ.	ЛАЗАРЕВА			Р	4	
	ЗАВ.ГР.	ЛЕВИНА					
	ГЛ.СПЕЦ	ПРОНИН		План полов на отм -1.800; 0.000 и 0.600	ЦНИИЭП инженерного оборудования г. Москва.		
ИНВ.№	Н.КОНТР.	ЛЕВИНА					
	НАЧ.ОТД.	ПИСЬМАН					

ИНВ.№ ПОДЛ. | ПОДП. И ДАТА | ВЗАМ. ИНВ.№

25219-03 16

Наименование	Объемы работ																Итого
	Отделение растворно-хранилищных баков коагулянта оси «К-Л ч Ч-В»					Дозаторная оси «Г-И» «4-Б»					Железобетонные наливные сооружения						
											Растворно-хранилищные баки коагулянта		Расходные баки коагулянта		Баки полиакриламида		
	под плинтус	каналы приямки	стены, перемычки	потолок	металлоконструкции	под плинтус	каналы приямки	стены перемычки	потолок	металлоконструкции	1 бак	Всего	1 бак	Всего	1 бак	Всего	
Очистка металлических поверхностей кварцевым песком.					48.7					134.4							183.1
Обеспыливание бетонных поверхностей	45.0	18.7	150.6	81.1		152.8	6.0	288.0	152.8			54.0		26.4		26.4	1001.8
Обеспыливание металлических поверхностей					48.7					134.4							183.1
Оклейка битумно-рулонной изоляцией в 2 слоя толщиной 10 мм	90.0					305.6											395.6
Оклейка полиизобутиленом марки ПСГ толщиной 2.5 мм в 2 слоя на клее 88Н		37.4					12.0										49.4
Затирка горячим песком	45.0					152.8											197.8
Шпатлевка силикатной замазкой толщиной 5мм	45.0					152.8											197.8
Облицовка кислотоупорной керамической плиткой марки "КШ" толщиной 20 мм на силикатной замазке толщиной 7мм с раздел-кой швов замазкой Армазит-5 наглубину 15 мм		18.7					6.0										24.7
Облицовка кислотоупорной керамической плиткой марки «КШ» толщиной 20мм на силикатной замазке толщиной 7мм	45.0					152.8											197.8
2 слоя компаунда на основе эпоксидной смолы ЭД-20											87.0	261.0	5.0	10.0			271.0
Компаунд из эпоксидной смолы ЭД-20 с гермитиком У-30М											87.0	261.0	5.0	10.0			271.0
3 слоя компаунда на основе эпоксидной смолы ЭД-20											87.0	261.0	5.0	10.0			271.0
Облицовка кислотоупорной керамической плиткой марки «КШ» толщиной 35мм на эпоксидной замазке толщиной 7мм											15.0	100.0	5.0	10.0			110.0
Шпатлевка силикатной замазкой толщиной 7мм		18.7					6.0										24.7
Окраска ПХВ-материалами 8 слоев: лак ХВ-784 в 2 слоя, эмаль ХВ-785-2 слоя лак ХВ-784-2слоя			903.6	486.9				1728.0	916.8			324.0		158.4		158.4	4616.1
Окраска ПХВ-материалами 8 слоев грунт ХС-068 в 2слоя; эмаль ХВ-785 в 2 слоя; лак ХВ-784 в 2 слоя					292.2					806.4							1098.6

В железобетонных наливных сооружениях (для растворнохранилищных баков коагулянта) в графе "Всего" учтены материалы на антикоррозионную защиту поддона.

Инв.№ подл. | Подп. и дата | Взам. инв.№

Привязан

Инв.№

Провер.	Капустин	
Ст.инж.	Лазарева	
Зав.гр.	Левина	
Гл.спец.	Пронин	
Н.контр.	Левина	
Нач.отд.	Письман	

ТП 901-3-285.91 А3

Главный корпус для станции очистки воды поверхностных источников мутностью до 120 мг/л производительностью 3,2 тыс. м3/сут.

Стадия	Лист	Листов
Р	5	

Ведомость объемов антикоррозионных работ

ЦНИИЭП инженерного оборудования г. Москва

Альбом 3. часть I

Ведомость рабочих чертежей основного комплекта марки КМ

Лист	Наименование	Примечание
1	Общие данные (начало).	
2	Общие данные (продолжение)	
3	Общие данные (продолжение)	
4	Общие данные (окончание)	
5	Схема расположения монорельса и путей подвесного транспорта на отм.6.000; 12.000 в осях 1÷3 и на отм. 3.600 в осях 4÷6	
6	Схема расположения металлических площадок, лестниц и ограждений на отм. -1.400 в осях 1÷4. Разрез 1-1÷6-6	
7	Схема расположения металлических площадок лестниц и ограждений на отм.-1.400 в осях 1÷4. Разрезы 7-7÷9-9	
8	Схема расположения металлических площадок, лестниц и ограждений на отм.-1.400 в осях 1÷4. Узлы 1÷2.	
9	Схема расположения металлических балок и площадок на отм. 2.400 в осях 1÷4. Разрезы 15÷15÷18-18.	
10	Схема расположения металлических балок и площадок на отм.2.400 в осях 1÷4. Разрезы 19-19÷24-24.	
11	Схема расположения металлических балок и площадок на отм. 2.400. в осях 1÷4. Узлы 8÷17.	
12	Схема расположения остекленных перегородок на отм. 2.400.	
13	Схема расположения металлической площадки на отм. 3.600 в осях 2÷4 у оси «Г»	
14	Схема расположения площадок, лестниц и ограждений в осях 1÷3; Е÷Л на отм.0.600 и 0.800. Разрезы 42-42÷47-47. Узлы 21; 22	
15	Схема расположения балок на отм. 5.670.	
	Схема расположения площадок в осях 1÷3; Д÷К на отм.5.800; 6.500. Схема расположения	
	площадок в осях 2÷3; Д÷К на отм.1.800 и	
	3.600. Разрез 48-48.	

Типовой проект разработан в соответствии с действующими нормами и правилами и предусматривает в части металлических конструкций мероприятия обеспечивающие взрывную, взрывопожарную и пожарную безопасность при эксплуатации здания.

/Главный конструктор проекта /Левина СЕ/

Ведомость рабочих чертежей основного комплекта марки КМ (окончание)

Лист	Наименование	Примечан.
16	Схема расположения площадок, ограждений и лестниц в осях 2÷3; Д÷К на отм.9.300	
	Разрезы 49-49; 50-50	
17	Разрезы 51-51÷58-58. Узлы 23; 24	
18	Разрезы 59-59÷68-68	
19	Разрезы 69-69÷77-77. Узел 25	
20	Узлы 26÷28. Дверцадн. Разрезы 78-78÷82-82. ПП2И.	
21	Схемы расположения металлических площадок, плит и балок под металлические площадки в осях Ч÷6.	
22	Схемы расположения металлических площадок, плит и балок под металлические площадки в осях Ч÷6. Разрезы 83-83÷92-92.	
23	Схемы расположения металлических площадок плит и балок под металлические площадки в осях Ч÷6. Узлы 29÷35. Разрезы 94-94÷98-98	
24	Схема расположения пожарных лестниц и площадки на отм. 3.600 в осях «А"-«5"	

Ведомость спецификаций (начало)

Лист	Наименование	Примечан.
2	Техническая спецификация металла (начало)	
3	Техническая спецификация металла (окончание)	
6	Спецификация к схеме расположения металлических площадок, лестниц и ограждений (начало).	
7	Спецификация к схеме расположения металлических площадок, лестниц и ограждений (окончание).	
9	Спецификация к схеме расположения металлических балок и площадок на отметке 2.400	
12	Спецификация к схеме расположения остекленных перегородок на отметке 2.400	
3	Спецификация к схеме расположения металлической площадки на отметке 3.600	
16	Спецификация к схемам расположения металлических площадок	
20	Спецификация элементов двери ДМ1 и ограждения ПП2И	
21	Спецификация к схеме расположения металлических площадок. Балок. лестниц	
22	Спецификация к схеме расположения металлических площадок. Балок. плит	
24	Спецификация к схеме расположения площадок	

Ведомость ссылочных и прилагаемых документов

Обозначение	Наименование	Примечан.
	Ссылочные документы	
ГОСТ 5088-72	Петли дверные	
1.450.3-6	Лестницы. площадки. стремянки и ограждения стальные производственных зданий промышленных предприятий	
1.426.2-6	Балки путей подвесного транспорта	
1.400-16	Унифицированные закладные изделия железобетонных конструкций для крепления технологических коммуникаций и устройств	

Взам.инв.№ | Подп. и дата | Инв.№ подл.

Инв.№

Привязан:

Т П 901-3-285.91 КМ

Провер.	Левина	
Техник	Метцгер	
Зав.гр.	Левина	
Гл.конст	Прокин	
Н.контр	Левина	
Нач.отд.	Письман	

Главный корпус для станции очистки воды поверхностных источников мутностью до 120мг/л производительностью 3.2 тыс.м³/сут.

Стадия	Лист	Листов
Р	1	24

Общие данные (начало)

ЦНИИЭП инженерного оборудования г. Москва.

Альбом 3, часть 1

Техническая спецификация металла (начало)

Вид профиля и ГОСТ	Марка металла и ГОСТ	Обозначение и размер профиля мм	N п.п.	Код: Марка металла	Код: Вид профиля	Код: Размер профиля	Количество, шт.	Длина, мм	Масса металла по элементам конструкций: Балки под перекрытие	Балки площадок	Стойки площадок	Ограждения	Монорельс пути и балки для подвески монорельса	Балки подкрановые	Рабочие площадки здания	Общая масса, т	Площадь поверхности стальных конструкций, м2	Масса потребности в металле по кварталам (заполняется) изготовителем): I	II	III	IV	Заполняется ВЦ
									Код элемента конструкции: 526182	526153	526391	526244	526235	526121	526233							
1	2	3	4	5	6	7	8	9														
Балки двутавров ГОСТ 8239-72	С245 ГОСТ 27772-88	I 12	1							0.05						0.05	2.16					
		I 20	2										1.20			1.20	45.72					
	Итого		3	12360						0.05			1.20			1.25	47.88					
Всего	профиля		4													1.25	47.88					
Швеллеры ГОСТ 8240-72	С245 ГОСТ 27772-88	[10	5			26140				0.16	0.78					0.94	42.02					
		[12	6			26158			0.35	0.56	2.83	0.10				3.84	165.5					
		[20	7						0.81							0.81	31.02					
		[24	8			26271			2.58	0.24						2.82	98.7					
	Итого		9	12300					3.74	0.96	3.61	0.10				8.41	337.24					
Всего	профиля		10													8.41	337.24					
Сталь угловая равнополочная ГОСТ 8509-86	С235	L 50х5	11									0.95				0.95	49.4					
	С245 ГОСТ 27772-88	L 63х5	12								0.12		0.05	0.05		0.22	11.44					
		L 75х6	13							0.08						0.08	3.52					
		L 100х8	14						0.16		0.22					0.38	12.54					
		L 100х7	15										0.02	0.02		0.04	1.48					
	Итого		16	12300	21113				0.16	0.08	0.34	0.95	0.07	0.07		1.67	78.38					
Всего	профиля		17													1.67	78.38					
Сталь полосовая ГОСТ 19903-74	С245 ГОСТ 27772-88	4	18							0.10						0.10	6.39					
		6	19											0.20		0.20	8.54					
		8	20							0.19	0.17	0.01				0.37	11.88					
		10	21								0.53				0.01	0.54	13.88					
		18	22											0.20		0.20	2.88					
		20	23								0.47					0.47	6.11					
	Итого		24	12300	71110					0.29	1.17	0.01		0.40	0.01	1.88	49.68					
Всего	профиля		25													1.88	49.68					
Сталь листовая рифленая ГОСТ 8568-77	С235 ГОСТ 27772-88	4	26							0.59						0.59	37.7					
		6	27							0.30						0.30	12.81					
	Итого		28		71331					0.89						0.89	50.51					
Всего	профиля		29													0.89	50.51					

Инв. № подл. | Подп. и дата | Взам. инв. №

Привязан

Инв. №

Провер.	Левина		
Техник	Метчгер		
Инженер	Калмыкова		
Зав. гр.	Левина		
Гл. конст.	Пронин		
Н. контр.	Левина		
Нач. отд.	Письман		

ТП 901-3-285.91 КМ

Главный корпус для станции очистки воды поверхностных источников мутностью до 120 мг/л производительностью 3,2 тыс. м³/сут

Стадия	Лист	Листов
Р	2	

Общие данные (продолжение)

ЦНИИЭП инженерного оборудования г. Москва.

Техническая спецификация металла (окончание)

Вид профиля и ГОСТ	Марка металла и ГОСТ	Обозначение и размер профиля мм	N п.п.	Код: Марка металла	Код: Вид профиля	Код: Размер профиля	Количество шт	Длина, мм	Масса металла по элементам конструкций: Балки под перекрытие	Балки площадок	Стойки площадок	Ограждение	Монорельс пути и балки для подвески монорельса	Балки подкрановые	Рабочие площадки здания	Общая масса, т	Площадь поверхности стальных конструкций, м²	Масса потребности в металле по кварталам (заполняется изготовителем): I	II	III	IV	Заполняется ВЦ
									Код элемента конструкции: 526182	526153	526391	526244	526235	526121	526233							
1	2	3	4	5	6	7	8	9														
Балки двутавровые с параллельными гранями ГОСТ 26020-83	С255 ГОСТ 27772-88	I 26Б1	30										1.23	0.57		1.80	64.62					
	Итого		31	12297	2454								1.23	0.57		1.80	64.62					
Всего профиля			32													1.80	64.62					
Балки двутавровые ГОСТ 19425-74	С255 ГОСТ 27772-88	I 24М	33		53899	53910								2.43		2.43	58.32					
		I 36М	34		53929									1.05		1.05	22.47					
	Итого		35	12297										3.48		3.48	80.79					
Всего профиля			36													3.48	80.79					
Швеллеры стальные гнутые равнополочные ГОСТ 8278-83	С255 ГОСТ 27772-88	С60х50х4	37											0.04		0.04	3.4					
		С60х32х3	38									0.01	0.08			0.09	7.65					
	Итого		39	12360								0.01	0.08	0.04		0.13	11.05					
Всего профиля			40													0.13	11.05					
Итого масса металла			41													19.51	720.15					
Площадки			42													6.40						
Лестницы			43													2.97						
Ограждения			44													4.14						
Всего масса металла			45													33.02						
В том числе по маркам	С235		46													1.84						
	С245		47													12.26						
	С255		48													5.41						
Масса поставки элементов по кварталам (заполняется заказчиком)	I		49																			
	II		50																			
	III		51																			
	IV		52																			

Альбом 3 часть 1

Взам. инв.№ | Подп. и дата | Инв.№ подл.

Привязан

Инв. №

Провер.	Левина	
Техник	Метцер	
Зав.гр.	Левина	
Гл.конст	Пронин	
Н.контр	Левина	
Нач.отд	Письман	

ТП 901-3-285.91 КМ

Главный корпус для станции очистки воды поверхностных источников мутностью до 120 мг/л производительностью 3,2 тыс. м³/сут

Стадия	Лист	Листов
Р	3	

Общие данные (продолжение).

ЦНИИЭП инженерного оборудования г. Москва.

Альбом 3 часть 1

Ведомость металлоконструкций по видам профилей

Наименование конструкций по номенклатуре прейскуранта N 01-01	Позиции по прейскуранту N 01-09	N п.п.	Код конструкции	Масса конструкции, т: Всего стали повышенной и высокой прочности	По видам профилей стали: Балки и швеллеры	Крупносортная сталь	Среднесортная сталь	Мелкосортная сталь	Толстолистовая сталь	Тонколистовая сталь					Всего	Количество, шт.	Серия типовых конструкций
1	2	3	4	5	6	7	8	9	10	11	12	13	14	15	16	17	18
Балки под перекрытие		1	526182		3.74	0.16									3.90		1.460.3-6
Балки площадок	689	2	526153		1.01	0.08			1.18						2.27		
Стойки площадок	696	3	526391		3.61	0.34			1.17						5.12		
Ограждение	705	4	526244		0.11	0.95			0.01						1.07		
Монорельс. пути и балки для поддержки монорельсов	24	5	526235		2.51	0.07									2.58		
Балки подкрановые		6	526121		4.09	0.07			0.40						4.56		
Рабочие площадки здания		7	526233						0.01						0.01		
Площадки	696	8	526241												6.40		
Лестницы	698	9	526242												2.97		
Ограждения	705	10	526244												4.14		
Итого		11			15.07	1.67			2.77						33.02		
Всего сыч. отходов		12													34.02		

1. Все стальные конструкции окрасить масляной краской по ГОСТ 8292-85 в 2 слоя по грунтовке железным суриком на олифе «Оксоль» или грунту ГФ-021 (ГОСТ 25129-82)
2. Все монтажные соединения на болтах и сварке
3. Сварку производить электродами типа Э42 ГОСТ 9467-75. Катет шва 6 мм.

Привязан			ТП 901-3-285.91 КМ
	Провер.	Левина	Главный корпус для станции очистки воды поверхностных источников мутностью до 120 мг/л производительностью 3,2 тыс. м³/сут.
	Техник	Метцгер	Стадия: Р; Лист: 4; Листов:
	Зав.гр.	Левина	
	Гл.конст.	Проинн	ЦНИИЭП инженерного оборудования г. Москва.
	Н.контр.	Левина	Общие данные (окончание)
Инв. №	Нач.отд.	Письман	

Инв.№ подл. | Подп. и дата | Взам. инв.№

Альбом 3, часть 1

Схема расположения монорельса и путей подвесного транспорта

на отм. 6.000; 12.000 в осях 1÷3

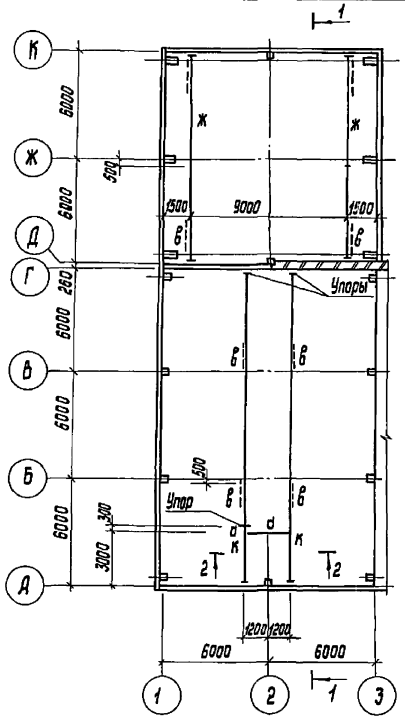

на отм. 3.600 в осях 4÷6

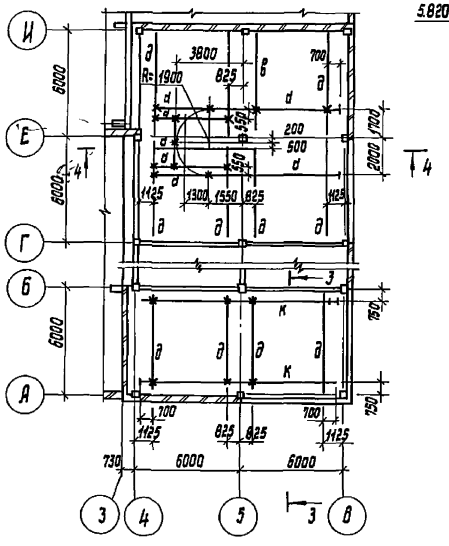

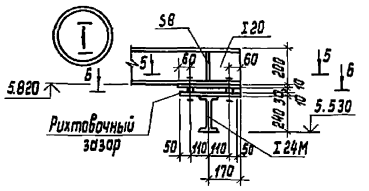

Ведомость элементов

Марка	Сечение: Эскиз	Поз	Состав	Опорные усилия: $M_{кн.м}$	$N_{кн}$	$Q_{кн}$	Группа констр.	Марка стали	Примечание
а	I		I 20				2		
б	⊐⊏ 296		Гн. пр. 2С60×32×3				3		
в	L		L 63×5	по гибкости			4		
г	L		L 100×7				4		
д	I		I 26 Б1				2		
ж	I		I 36 М				2		
и	⊐⊏ 296		Гн. пр. 2С80×50×4				3		
к	I		I 24 М				2		
							2		

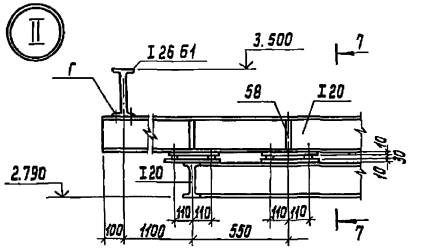

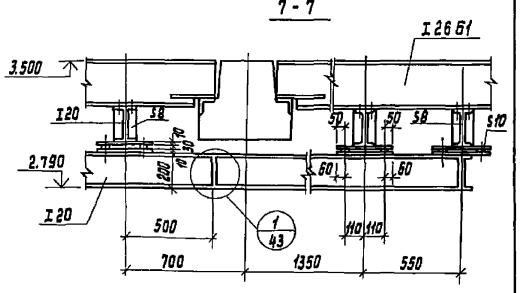

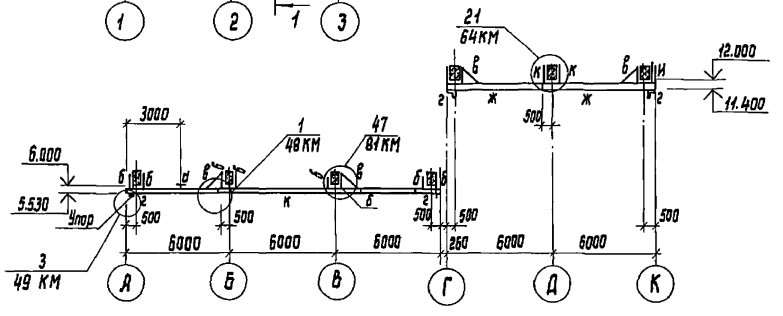

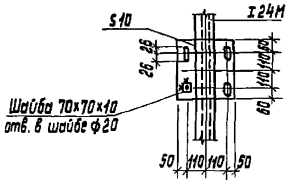

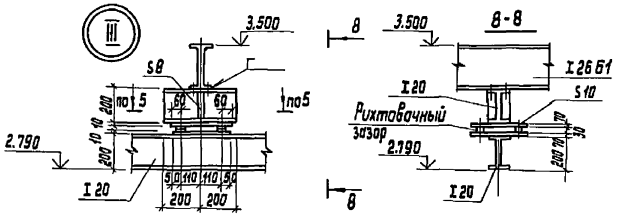

1. Все стальные конструкции окрасить масляной краской по ГОСТ 8292-85 за 2 раза по грунтовке из железного сурика густотертого на олифе „Оксоль", на ездовую поверхность краска не наносится.
2. В местах монтажных стыков монорельса ездовую поверхность зачистить заподлицо с основным металлом.
3. Все монтажные соединения на болтах и сварке.
4. Узлы, замаркированные на данном листе, принять по серии 1.426.2-6, вып.1.

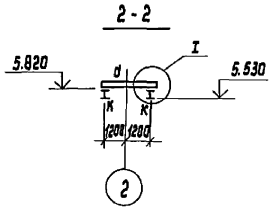

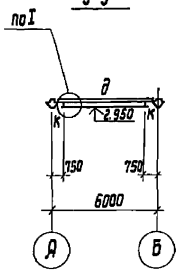

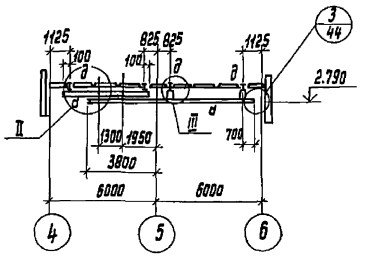

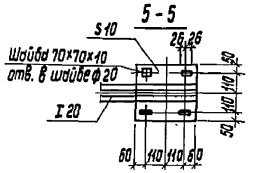

Привязан	Провер	Левина		ТП 901-3-285.91	КМ
	Вед. инж	Капустин			
	Зав. гр	Левина		Главный корпус для станции очистки воды поверхностных источников мутностью до 120 мг/л производительностью 3.2 тыс. м³/сут.	Стадия: Р; Лист: 5; Листов:
	Гл. спец.	Пронин		Схема расположения монорельса и путей подвесного транспорта на отм. 6.000; 12.000 в осях 1÷3 и на отм. 3.600 в осях 4÷6.	ЦНИИЭП инженерного оборудования г. Москва
Инв. №	Н. контр.	Лазарева			
	Нач. отд.	Письман			

25219-03 22

Согласовано

Инв. № подл. | Подп. и дата | Взам. инв. № | Отд. ВГ | Гордон

Копировал Исаева

формат А2

Схема расположения металлических площадок, лестниц и ограждений на отметке -1.400

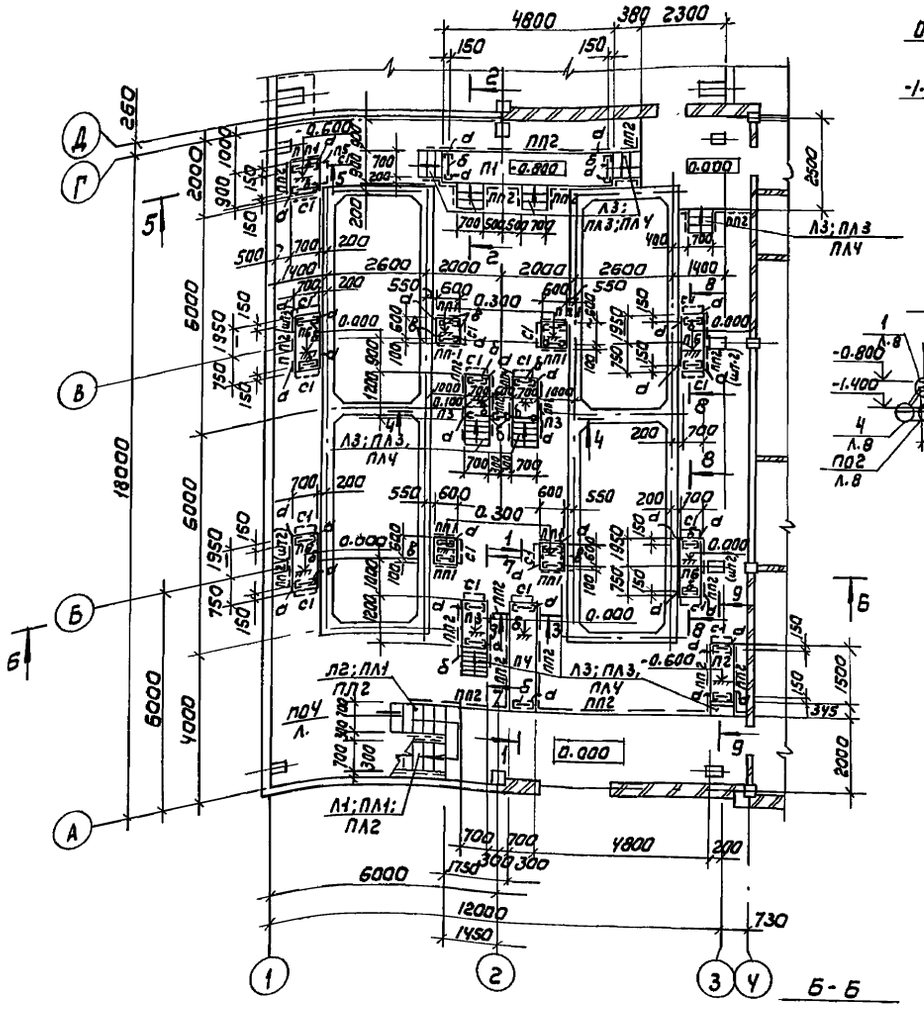

1 - 1

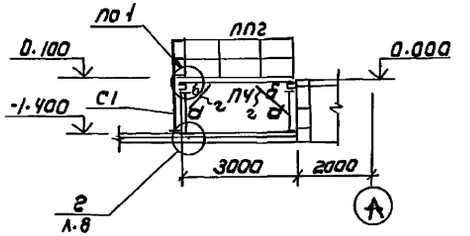

2 - 2

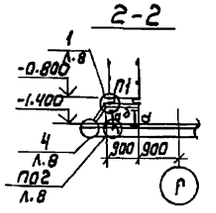

3 - 3

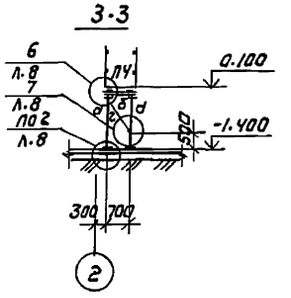

4 - 4

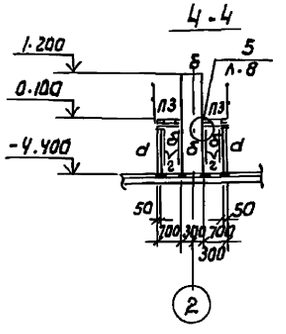

Б - Б

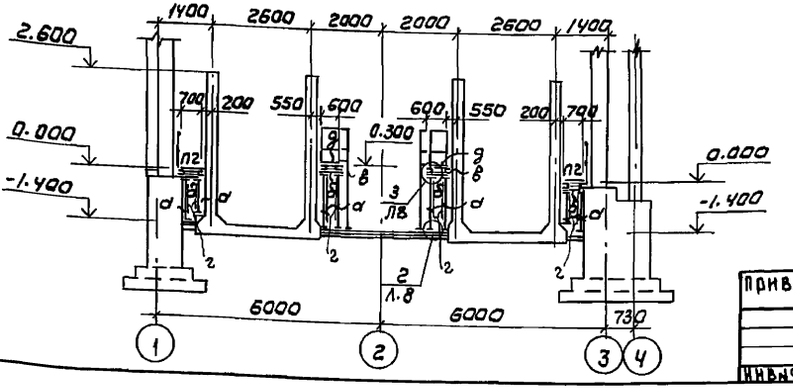

5 - 5

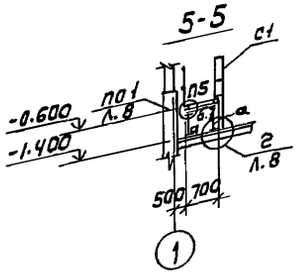

Спецификация к схеме расположения металлических площадок, лестниц и ограждений (начало)

Марка, поз.	Обозначение	Наименование		Кол	Масса ед. кг	Примечание
		Площадки				
П1	1.450.3-6.1 2.00.2.00-15	ПХВ - 48.9		1	169.5	
П2	1.450.3-6.1 2.00.2.00-04	ПХВ - 15.7		1	35.8	
П3	1.450.3-6.1 2.00.2.00-02	ПХВ - 12.7		4	30.6	
П4	1.450.3-6.1 2.00.2.00-10	ПХВ - 30.7		1	70.2	
П5	1.450.3-6.1 2.00.2.00	ПХВ - 9.7		1	22.4	
П6	1.450.3-6.1 2.00.2.00-10	ПХВ - 30.7 (L=2700)		4	70.2	обрезать по месту
		Лестницы				
Л1	1.450.3-6.1 1.1.0.2.00-02	ЛХВ 45 - 24.7		1	100.0	
Л2	1.450.3-6.1 1.1.0.2.0.0	ЛХВ 45 - 18.7		1	68.7	обрезать по месту
Л3	1.450.3-6.1 1.2.0.2.0.0	ЛХВ 60 - 18.7		9	50.8	обрезать по месту
		Стремянки				
С1	1.450.3-6.1 3.00.1.0.0	СХ-22		19	37.5	обрезать по месту
		Ограждения площадок				
ПП1	1.450.3-6.1 4.0.0.0.0.0	СПХ	Торцевые ограждения	18	2.8	
	1.450.3-6.1 4.0.0.0.0.1	ЭППХ-7		9	1.3	
	1.450.3-6.1 4.0.0.0.0.2	ЭСПХ-7		9	1.0	
	1.450.3-6.1 4.0.0.0.0.3	ЭБЛХ-7		9	1.9	
ПП2 (начало)	1.450.3-6.1 4.0.0.0.0.0	СПХ	Боковые ограждения	48	2.2	
	1.450.3-6.1 4.0.0.0.01-01	ЭППХ-9		5	1.6	
	1.450.3-6.1 4.0.0.0.01-02	ЭППХ-12		6	2.2	
	1.450.3-6.1 4.0.0.0.01-03	ЭППХ-15		10	2.7	
	1.450.3-6.1 4.0.0.0.01-04	ЭППХ-18		1	3.3	
	1.450.3-6.1 4.0.0.0.01-06	ЭППХ-30		2	5.5	
	1.450.3-6.1 4.0.0.0.01-08	ЭППХ-48		2	8.8	
	1.450.3-6.1 4.0.0.0.02-01	ЭСПХ-9		5	1.3	
	1.450.3-6.1 4.0.0.0.02-02	ЭСПХ-12		6	1.7	

Ведомость элементов

Марка	Сечение: эскиз	Сечение: поз	Сечение: состав	Опорные усилия: M кН-м	Опорные усилия: N кН	Опорные усилия: Q кН	Группа констр	Марка металла	Примечание
а	Стойка [		[10			2.0	4	С245	
б	Балка [		[12	0.7					
в	[		[10	конструктивно					
г	Раскос L		L63х5						
д	Сталь рифл.		S=4					С235	

1. Сечения 7-7 ÷ 9-9 см. на листе 7

ТП 901-3-285.91 КМ

Провер.	Левина		Главный корпус для станции очистки воды поверхностных источников мутностью до 1500 мг/л производительностью 3,2 тыс м³/сутки
Инж.	Калмыкова		
Зав. гр.	Левина		
Гл. конст.	Пронин		Схема расположения металлических площадок, лестниц и ограждений на отметке -1.400 в осях 1-4 разрезы 1-1 ÷ 5-5
Н. контр.	Левина		
Нач. отд.	Пирьман		

Стадия	Лист	Листов
Р	6	

ЦНИИЭП инженерного оборудования г. Москва

Привязан

Инв. №

Согласовано:

Инв. № подл. | Подпись и дата | Взам. инв. №

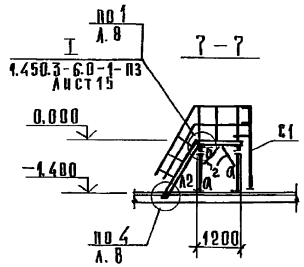

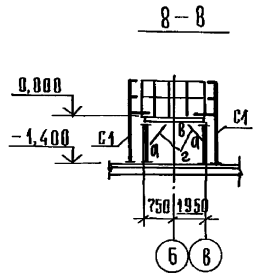

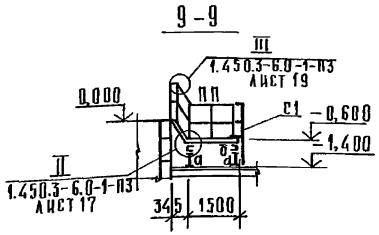

Спецификация к схеме расположения металлических площадок, лестниц и ограждений (окончание)

Марка, поз.	Обозначение	Наименование	Кол.	Масса ед., кг	Примечание
ПП2 (окончание)	1.450.3-6.1 4.0.0.0.0.2-03	Боковые ограждения ЗСПХ-15	6	2,2	
	1.450.3-6.1 4.0.0.0.0.2-04	ЗСПХ-18	1	2,6	
	1.450.3-6.1 4.0.0.0.0.2-06	ЗСПХ-30	2	4,6	
	1.450.3-6.1 4.0.0.0.0.2-08	ЗСПХ-48	2	7,0	
	1.450.3-6.1 4.0.0.0.0.3-01	ЗБПХ-9	5	2,9	
	1.450.3-6.1 4.0.0.0.0.3-02	ЗБПХ-12	6	3,3	
	1.450.3-6.1 4.0.0.0.0.3-03	ЗБПХ-15	6	4,2	
	1.450.3-6.1 4.0.0.0.0.3-04	ЗБПХ-18	1	5,0	
	1.450.3-6.1 4.0.0.0.0.3-06	ЗБПХ-30	2	8,5	
	1.450.3-6.1 4.0.0.0.0.3-08	ЗБПХ-48	2	13,6	
Доборы ограждения площадок	1.450.3-6.1 6.0.0.0.0.9	ДПУХ – 90	32	0,24	
	1.450.3-6.1 6.0.0.0.0.10	ДСУХ – 90	32	0,11	
	1.450.3-6.1 6.0.0.0.0.11	ДБУХ – 90	32	0,33	
под 45° ПЛ1 прав. ПЛ2 лев.	1.450.3-6.1 4.0.0.0.0.0.	СЛХ 45 л/п	5/5	2,2	
	1.450.3-6.1 4.0.0.0.0.0	СЛХ 60 л/п	16/16	2,2	
	1.450.3-6.1 4.0.0.0.0.1-20	ЗПЛХ 45-18	2	4,6	Обрезать по месту
	1.450.3-6.1 4.0.0.0.0.1-21	ЗПЛХ 45-24	2	6,2	
	1.450.3-6.1 4.0.0.0.0.1-25	ЗПЛХ 60-18	18	3,4	Обрезать по месту
под 60° ПЛ3 прав. ПЛ4 лев.	1.450.3-6.1 4.0.0.0.0.2-20	ЗСЛХ 45-18	2	3,7	Обрезать по месту
	1.450.3-6.1 4.0.0.0.0.2-21	ЗСЛХ 45-24	2	4,9	
	1.450.3-6.1 4.0.0.0.0.2-25	ЗСЛХ 60-18	18	2,7	Обрезать по месту
Доборы ограждений	1.450.3-6.1 6.0.0.0.0.3	ДПУХ-45	4	0,26	
	1.450.3-6.1 6.0.0.0.0.5	ДПУХ-135	2	0,26	
	1.450.3-6.1 6.0.0.0.0.7	ДСУХ-45	6	0,102	

Марка, поз.	Обозначение	Наименование	Кол.	Масса ед., кг	Примечание
Доборы ограждений под 60°	1.450.3-6.1 6.0.0.0.0.4	ДПУХ-60	26	0,25	
	1.450.3-6.1 6.0.0.0.0.6	ДПУХ-120	4	0,25	
	1.450.3-6.1 6.0.0.00.8	ДСУХ-60	30	0,10	

1. Данный чертеж смотреть совместно с листами 6; 8.

Согласовано
Отдел 87
Инв. № подл. | Подпись и дата | Взам. инв. №

Привязан

Инв. №

Провер.	Левина		
Нач.	Калмыков		
Зав. гр.	Левина		
Гл. конс.	Кронин		
Н. контр.	Левина		
Нач. отд.	Письман		

Т.П 901-3-28.6.91 КМ

Главный корпус для станции очистки воды поверхностных источников мутностью до 120 мг/л производительностью 3,2 тыс. м³/сутки

Схема расположения металлических площадок, лестниц и ограждений на отметке –1,400 в осях 1÷4. Разрезы 7-7 ÷ 9-9.

Стадия	Лист	Листов
Р	7	

ЦНИИЭП инженерного оборудования г. Москва

25219-03 24 Формат А2

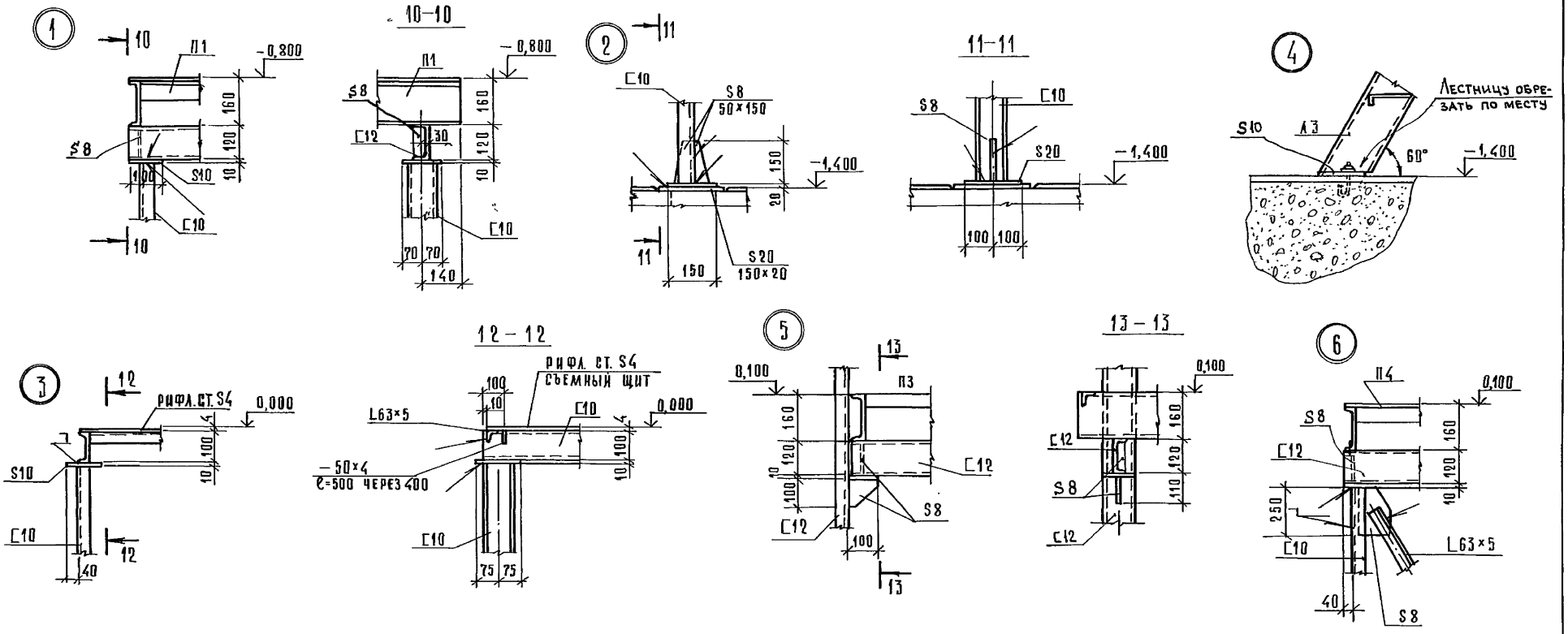

1. Данный чертеж см. совместно с листами 6, 7.

Согласовано

Инв. № подл. | Подпись и дата | Взам. инв. №

Привязан			
Инв. №			
Провер.	Левина		
Инж.	Калмыков		
Зав. гр.	Левина		
Гл. констр.	Пронин		
Н. контр.	Левина		
Нач. отд.	Письман		

ТП 901-3-285.91 КМ

Главный корпус для станции очистки воды поверхностных источников мутностью до 120мг/л производительностью 3,2 тыс. м³/сутки.

Схема расположения металлических площадок, лестниц и ограждений на отметке -1,400 в осях 1-4. Узлы 1÷7.

Стадия	Лист	Листов
Р	8	

ЦНИИЭП инженерного оборудования Москва

Копировал

Альбом 3, часть 1

Схема расположения металлических балок и площадок на отметке 2.400.

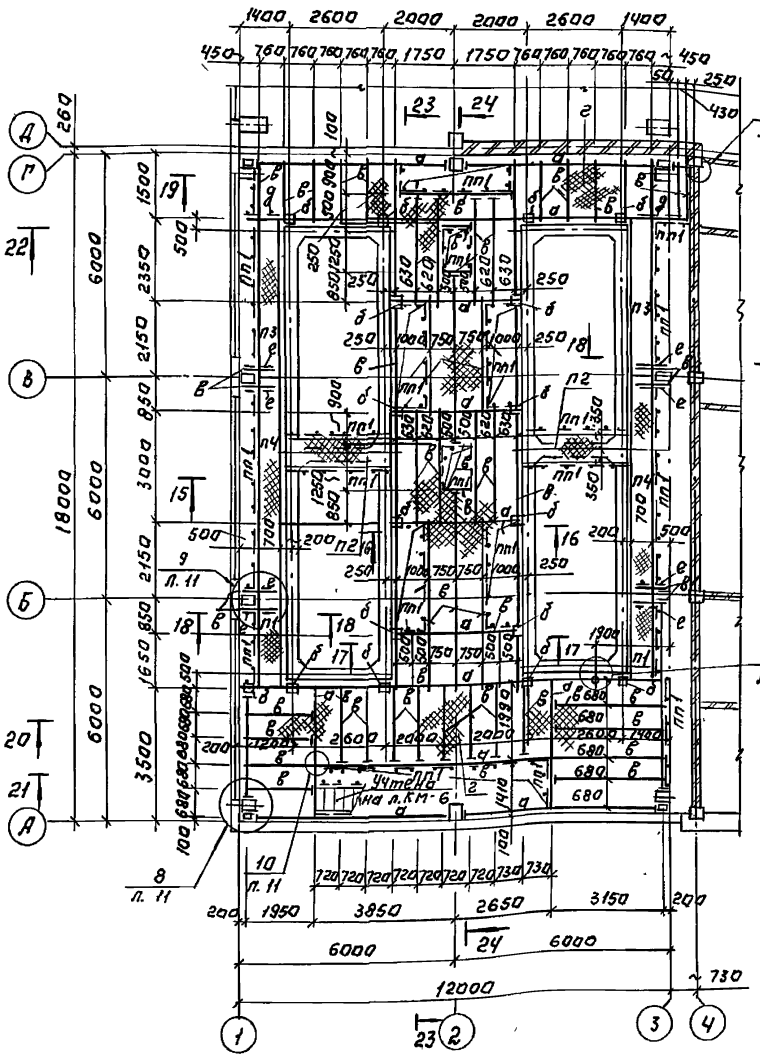

16-16

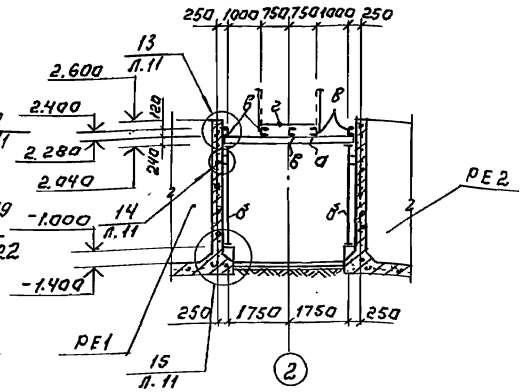

17-17

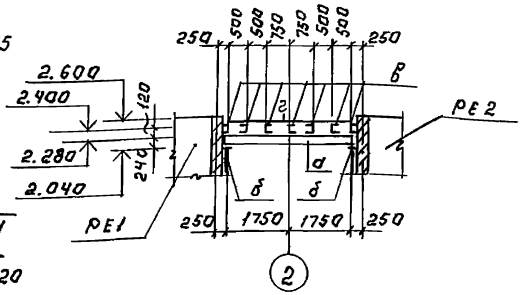

18-18

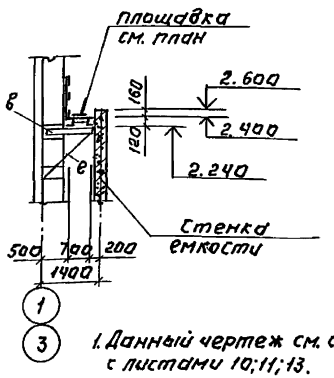

1. Данный чертеж см. совместно с листами 10;11;13.

15-15

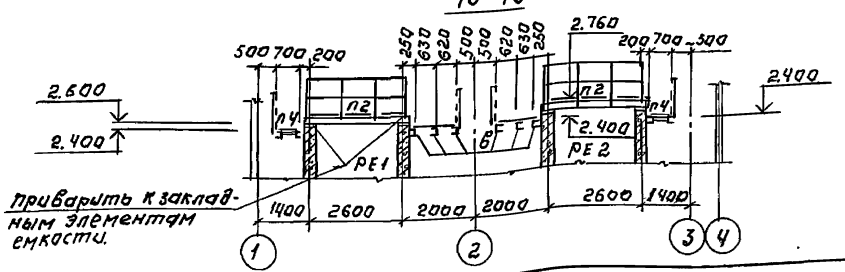

приварить к закладным элементам емкости.

Спецификация к схеме расположения металлических балок и площадок на отметке 2.400.

Марка поз.	Обозначение	Наименование	Кол.	Вес ед. кг	Примечание
		Площадки			
П1	1.450.3-6.1 2.0.0.2.0.0-08	ПХВ-24.7	2	56.5	
П2	— 10	ПХВ-30.7	2	70.2	Обрезать поместу
П3	— 14	ПХВ-48.7	2	147.6	Обрезать поместу
П4	— 16	ПХВ-60.7	2	186.4	
		Ограждение площадок			
ПП1	1.450.3-6.1 4.0.0.0.0.0	СПХ	87	2.2	
	1.450.3-6.1 4.0.0.0.0.1-01	ЭППХ-9	4	1.6	
	— 02	ЭППХ-12	11	2.2	
	— 05	ЭППХ-24	2	4.4	
	— 06	ЭППХ-30	10	5.5	
	— 08	ЭППХ-48	2	8.8	
	— 09	ЭППХ-60	2	10.96	
	1.450.3-6.1 4.0.0.0.0.2-01	ЭСПХ-9	4	1.3	
	— 02	ЭСПХ-12	11	1.7	
	— 05	ЭСПХ-24	2	3.5	
	— 06	ЭСПХ-30	10	4.6	
	— 08	ЭСПХ-48	2	7.0	
	— 09	ЭСПХ-60	2	8.7	
	1.450.3-6.1 4.0.0.0.0.3-01	ЭБПХ-9	4	2.9	
	— 02	ЭБПХ-12	11	3.3	
	— 05	ЭБПХ-24	2	6.8	
	— 06	ЭБПХ-30	10	8.5	
	— 0.8	ЭБПХ-48	2	13.6	
	— 0.9	ЭБПХ-60	2	16.97	

Ведомость элементов.

Марка	Сечение: Эскиз	Поз.	Состав	Опорные усилия: M кн.м	N кн	Q кн	Группа констр.	Марка металла	Примечание
а	Балка][		2[24	51.2			4	С 245	
б	Стойка []		2[12						
в	Балка [		[12	8.1					
г	Рифленая сталь		S = 6						
д	Подкос ⊥L		2L100×8	по	гибкости				
е	Подкос ⊥L		2 L75×6	по	гибкости				
ж	L		L75×6	конструктивно					

ТП 901-3-285.91 КМ

ПРОВЕР.	ЛЕВИНА		
ИНЖЕН.	КАЛМЫКОВА		
ЗАВ.ГР.	ЛЕВИНА		
ГЛ.КОНСТР.	ПРОНИН		
Н.КОНТР.	ЛЕВИНА		
НАЧ.ОТД.	ЛИСЬМАН		

ПРИВЯЗАН:

ИНВ. №

ГЛАВНЫЙ КОРПУС ДЛЯ СТАНЦИИ ОЧИСТКИ ВОДЫ ПОВЕРХНОСТНЫХ ИСТОЧНИКОВ МУТНОСТЬЮ ДО 120 МГ/Л ПРОИЗВОДИТЕЛЬНОСТЬЮ 3,2 ТЫС. М3/СУТКИ.

СХЕМА РАСПОЛОЖЕНИЯ МЕТАЛЛИЧЕСКИХ БАЛОК И ПЛОЩАДОК НА ОТМЕТКЕ 2.400 В ОСЯХ 1-4. РАЗРЕЗЫ 15-15, 18-18.

СТАДИЯ	ЛИСТ	ЛИСТОВ
Р	9	

ЦНИИЭП ИНЖЕНЕРНОГО ОБОРУДОВАНИЯ г. Москва

25219-03 26

СОГЛАСОВАНО. ОТДЕЛ 81 ГОРДОН

ИНВ.№ ПОДЛ. ПОДПИСЬ И ДАТА ВЗАМ. ИНВ.№

Альбом 3, часть 1

19 – 19

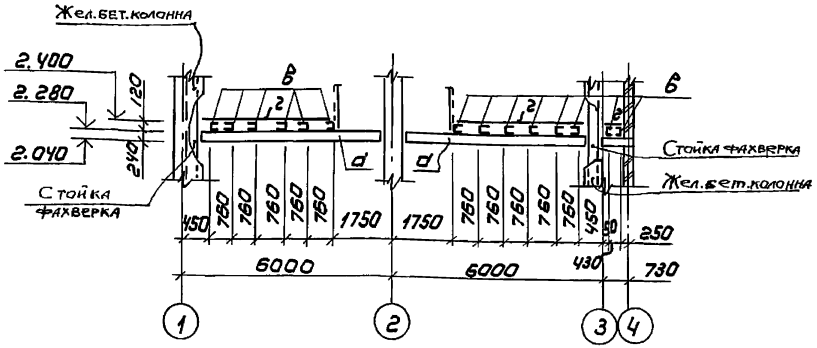

20-20

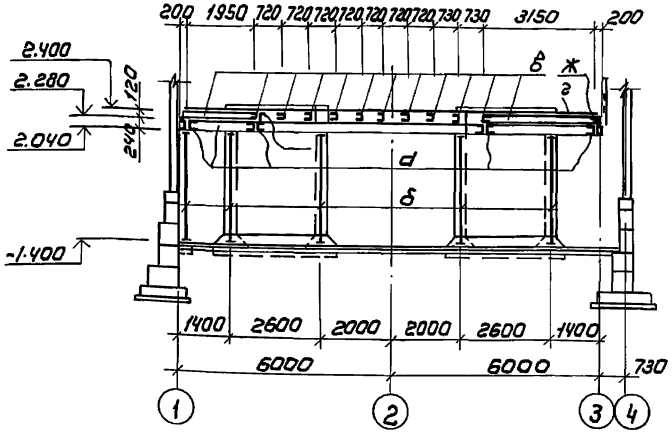

21-21

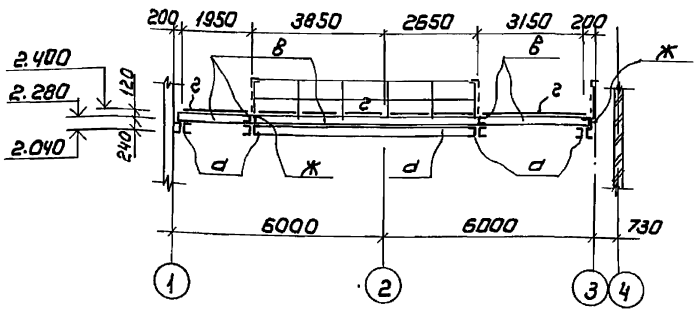

22 - 22

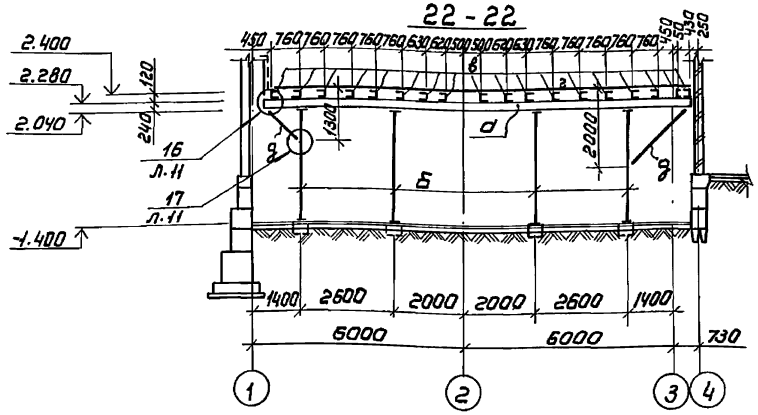

23 - 23

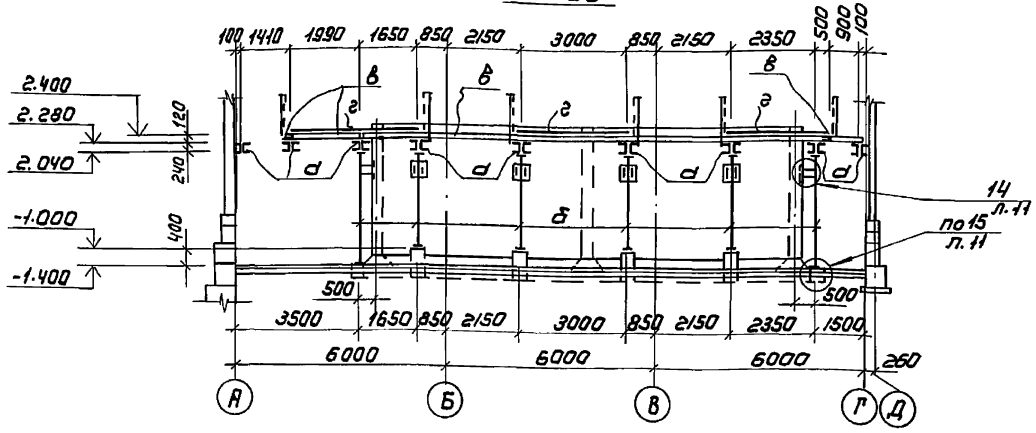

24 - 24

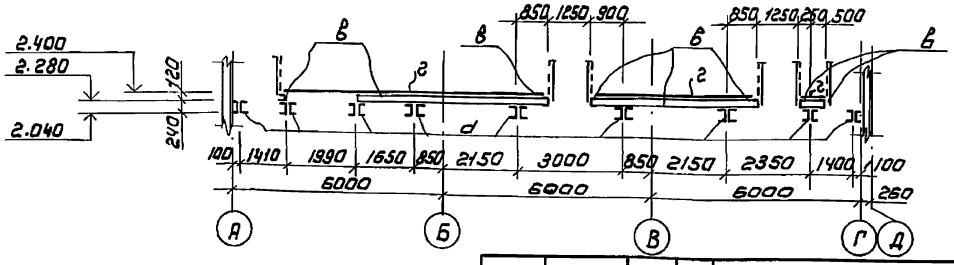

1. Данный чертеж см. совместно с листом 9.

				ТП 901-3-285.91		КМ	
Привязан							
Инв №							

Провер.	Левина		Главный корпус для станции очистки воды поверхностных источников мутностью до 120 мг/л производительностью 3,2 тыс. м³/сутки	Стадия	Лист	Листов
Инж.	Калмыкова			Р	10	
Зав. гр.	Левина					
Гл. констр.	Пронин		Схема расположения металлических балок и площадок на отметке 2.400 в осях 1÷4. Разрезы 19-19 ÷ 24-24.	ЦНИИЭП инженерного оборудования г. Москва		
Н. контр.	Левина					
Нач. отд.	Письман					

25219-03 27

Согласовано: Отдел ВГ Гордон

Инв № подл. | Подпись и дата | Взам. инв.

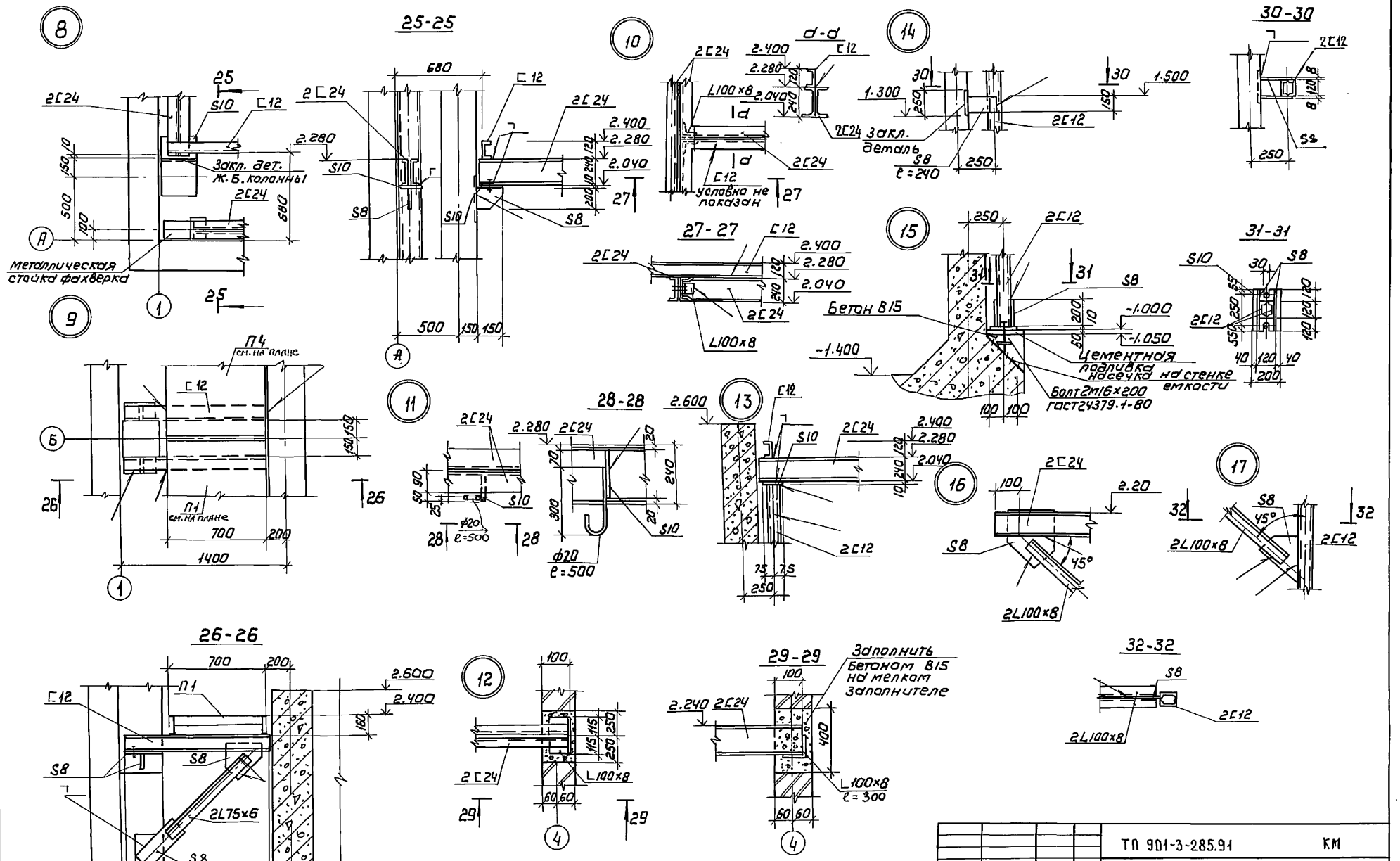

				ТП 901-3-285.91	КМ
Привязан					
	Провер.	Левина		Главный корпус для станции очистки воды поверхностных источников с мутностью до 120мг/л производительностью 3,2 тыс м³/сутки. Схема расположения метамических балок и площадок на отметке 2.400 в осях 1-6 узлы 8÷17	Стадия: Р; Лист: И; Листов:
	Инжен.	Калмыкова			
	Зав. гр.	Левина			
	Гл. констр.	Пронин			
	Н. контр.	Левина			ЦНИИЭП инженерного оборудования г. Москва
Инв.№	Нач. отд.	Письман			

Инв.№ подл. | Подпись и дата | Взам. инв.№

Альбом 3 Часть 1

Схема расположения остекленных перегородок на отметке 2.400.

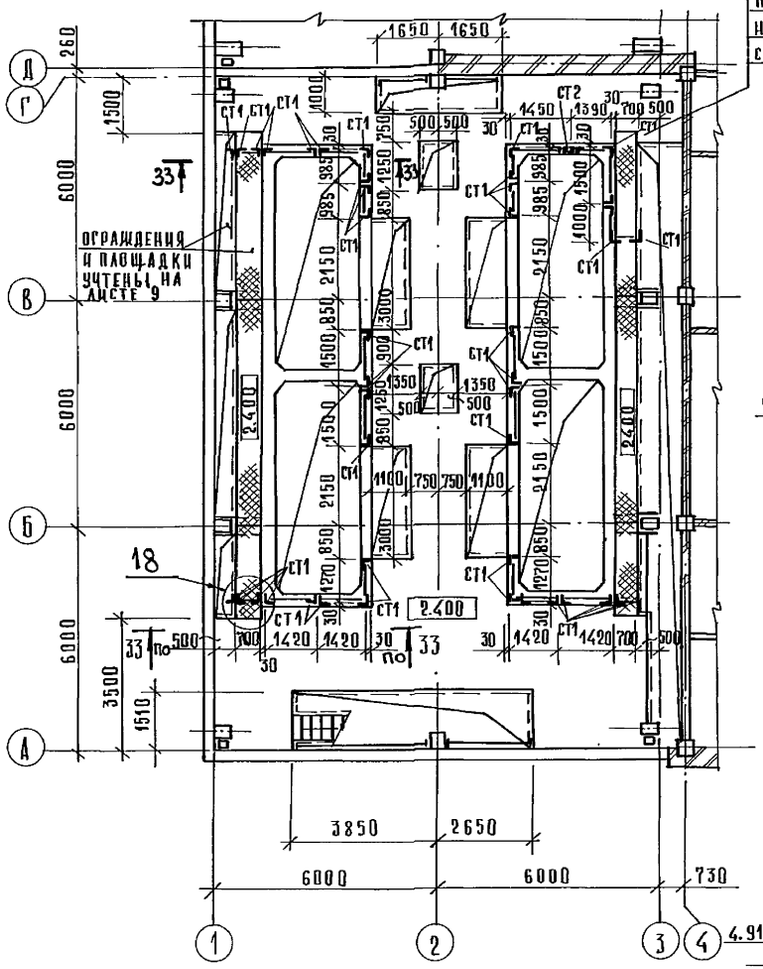

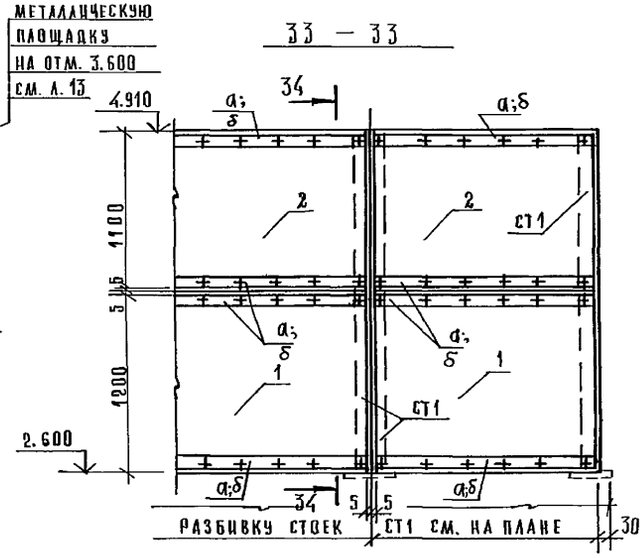

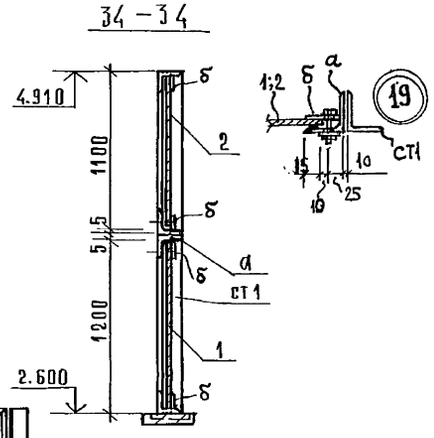

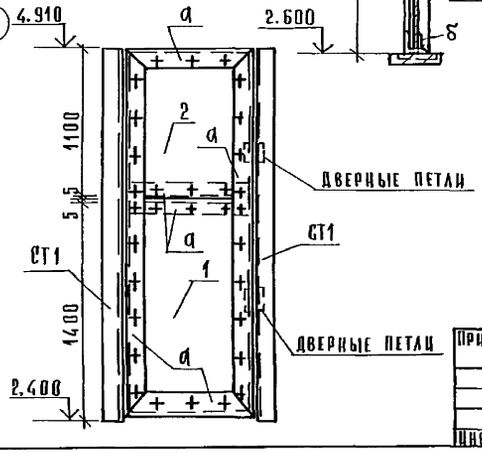

Деталь устройства дверей в остекленных перегородках (18)

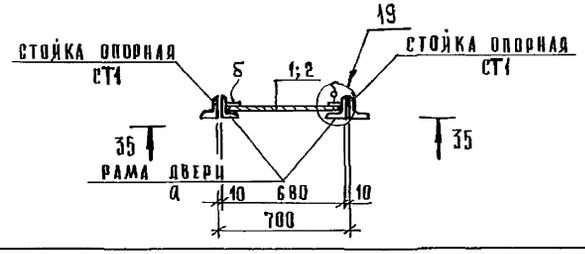

Спецификация к схеме расположения остекленных перегородок на отметке 2,400.

Марка, поз.	Обозначение	Наименование	Кол.	Масса ед., кг	Примечание
1	ГОСТ 18124-75	ЛП-П-1.48×1.2-8	20	31,5	
2	ГОСТ 9787-75	Стекло СБ Ⅲ 3×1480×1100 сорт 2	20		

Ведомость элементов

Марка	Сечение: эскиз	Сечение: поз.	Сечение: состав	Опорные усилия: M кН.м	Опорные усилия: N кН	Опорные усилия: Q кН	Группа конструкции	Марка металла	Примечание
а	L		L 50×5	конструктивно			4	С 235	
СТ1	L		L 50×5		то же				
СТ2	1 2	1	2L 50×5		"				
		2	2[12		"			С 245	
δ	Полоса		−40×4					С 235	

1. Устройство дверей предусматривается в местах захода на металлические площадки у осей 1 и 3 по торцам контактных осветителей.
2. Данный лист см. совместно с чертежом КМ-9; КМ-13.

Согласовано: Отдел ВР Гордон

Инв.№ подл. | Подп. и дата | Взам. инв.№

Привязан			
Инв.№			

Провер.	Левина		
Н.инж.	Калмыкова		
Зав.гр.	Левина		
Гл.конст.	Пронин		
Н.контр.	Левина		
Нач.отд.	Цесьман		

ТП 901-3-285.91 КМ

Главный корпус для станции очистки воды поверхностных источников мутностью до 120 мг/л производительностью 3,2 тыс. м³/сутки

Стадия	Лист	Листов
Р	12	

Схема расположения остекленных перегородок на отметке 2,400.

ЦНИИЭП инженерного оборудования г. Москва

Копировал

25219-03 29 Формат А2

Схема расположения металлической площадки на отметке 3.600.

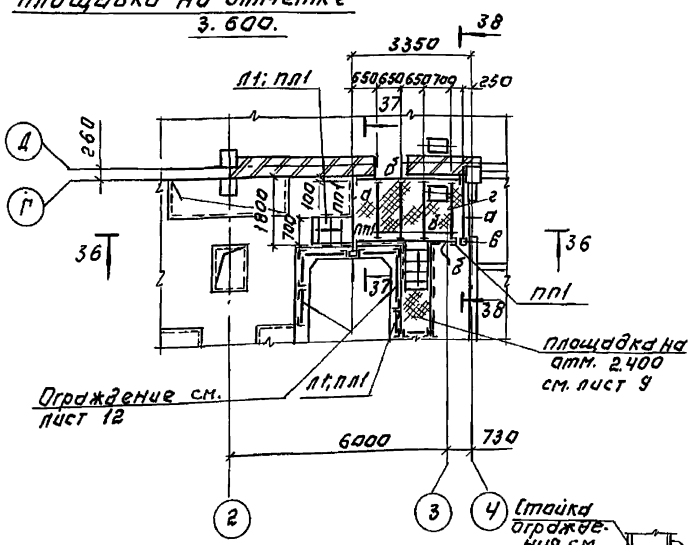

37 - 37

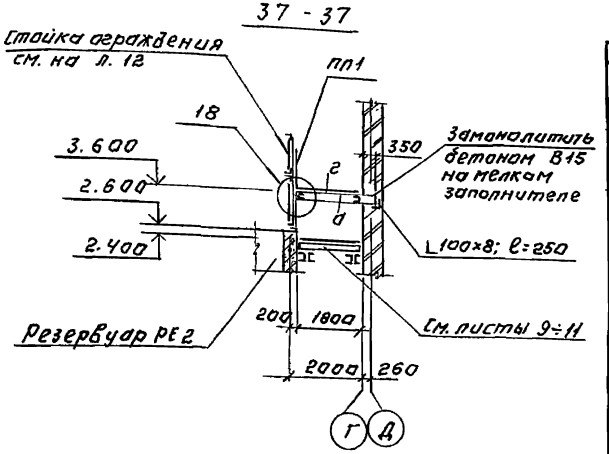

Спецификация к схеме расположения металлической площадки на отметке 3.600.

Марка поз.	Обозначение	Наименование	Кол	Масса ед. кг	Примечание
		Лестница			
Л1	1.450.3-6.1 1.2.0.2.0.0	ЛХВ 60-18.7	2	50.8	Обрезать по месту
		Ограждение лестниц			
ПЛ1	1.450.3-6.1 Ч.0.0.0.0.0	СПХ 60 л/п	4/4	2.2	
	1.450.3-6.1 Ч.0.0.01-25	ЭПЛХ 60-18	4	3.4	Обрезать по месту
	1.450.3-6.1 Ч.0.0.002-25	ЭСЛХ 60-18	4	2.7	Обрезать по месту
	1.450.3-6.1-6.0.0.0.0.4	ДПУХ-60	4	0.25	
	1.450.3-6.1 6.0.0.0.8	ДСУХ-60	4	0.10	
		Ограждение площадок			
ПЛ1	1.450.3-6.1 Ч.0.0.0.0.0	СПХ	6	2.2	
	1.450.3-6.1 Ч.0.0.01-02	ЭППХ-12	3	2.2	
	1.450.3-6.1 Ч.0.0.0.2-02	ЭСПХ-12	3	1.7	
	1.450.3-6.1 Ч.0.0.0.3-02	ЭБПХ-12	3	3.3	
	1.450.3-6.1 6.0.0.0.9	ДПУХ-90	3	0.24	
	1.450.3-6.1 6.0.0.00.10	ДСУХ-90	3	0.11	
	1.450.3-6.1 6.0.0.0.0.11	ДБУХ-90	3	0.33	

36 -

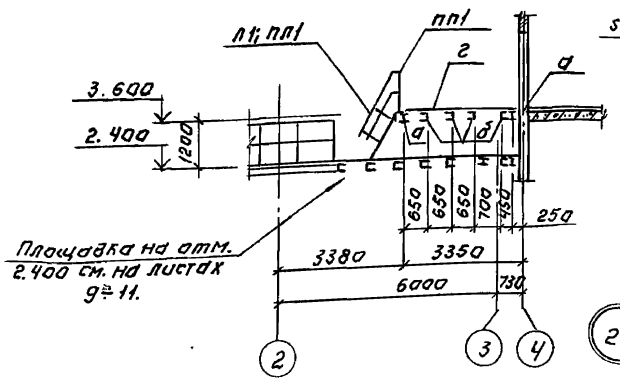

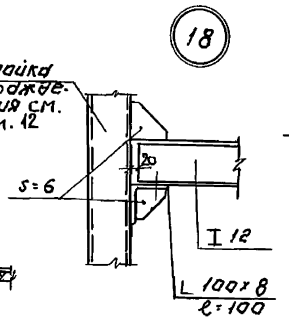

38 - 38

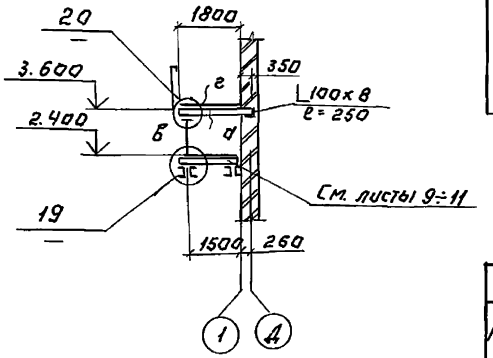

Ведомость элементов

Марка	Сечение: Эскиз	Сечение: Поз	Сечение: Состав	Опорные усилия: M кН.м	Опорные усилия: N кН	Опорные усилия: Q кН	Группа конструкций	Марка металла	Примечание
а	Балка I		I 12	Конструктивно			Ч	С245	
б	то же [		[12		то же		"	"	
в	стойка []		2[12		"		"	"	
г	настил из рифленой стали		S=6		"		"	С235	

1. Данный чертеж см. совместно с листами 9; 12.

19

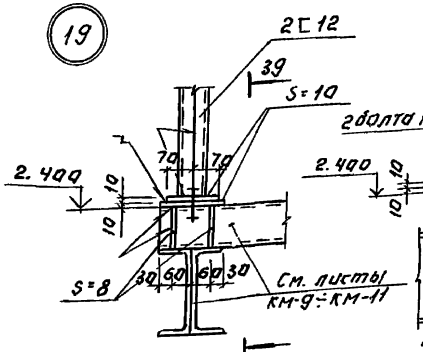

39 - 39

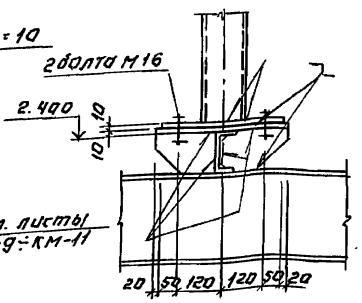

20

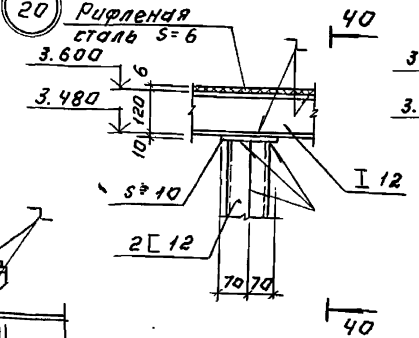

40 - 40

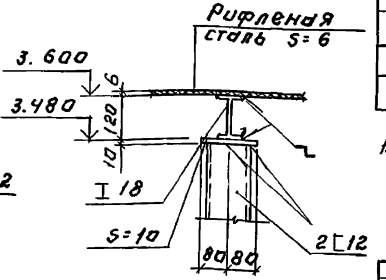

				ТП 901-3-285.91		КМ
ПРИВЯЗАН:						
ИНВ. №	ПРОВЕР.	ЛЕВИНА		Главный корпус для станции очистки воды поверхностных источников мощностью до 120 тыс. м³/сут. производительностью 3 этапа. Этап 1	Стадия: Р	Лист: 13	Листов:
	ИНЖЕН.	КАЛМЫКОВА					
	ЗАВ. ГР.	ЛЕВИНА					
	ГЛ. КОНСТ.	ПРОНИН					
	Н. КОНТР.	ЛЕВИНА		Схема расположения металлической площадки на отметке 3.600; в осях 2÷4 у оси „Г"	ЦНИЭП инженерного оборудования г. Москва		
	НАЧ. ОТД.	ПИСЬМАН					

Инв. № подл. | Подпись и дата | Взам. инв. №
Отдел ВТ ТОПАЗ
Гуляев

Альбом 3 часть 1

Схема расположения площадок, ограждений и лестниц

в осях 1...3; Е...А на отм. 0.600 и 0.800

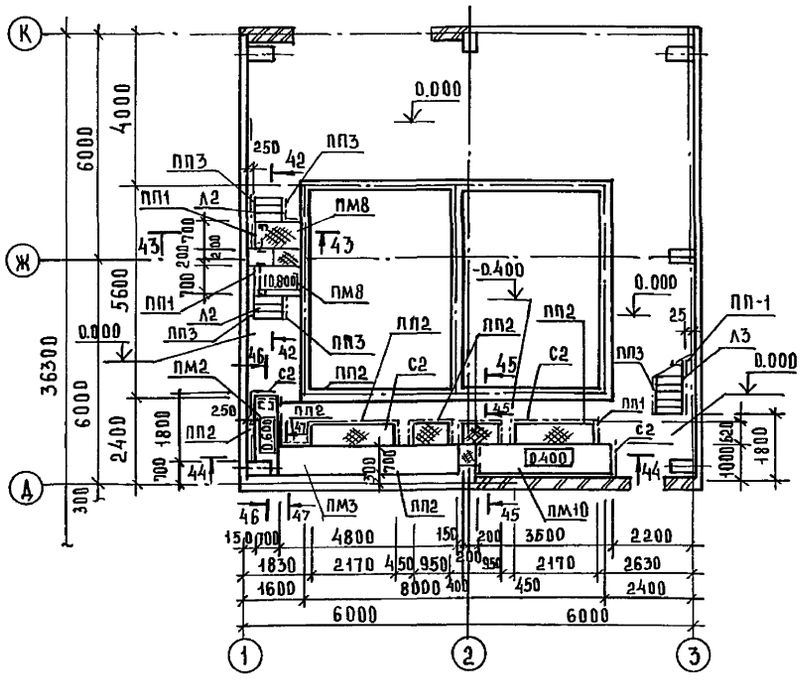

44-44

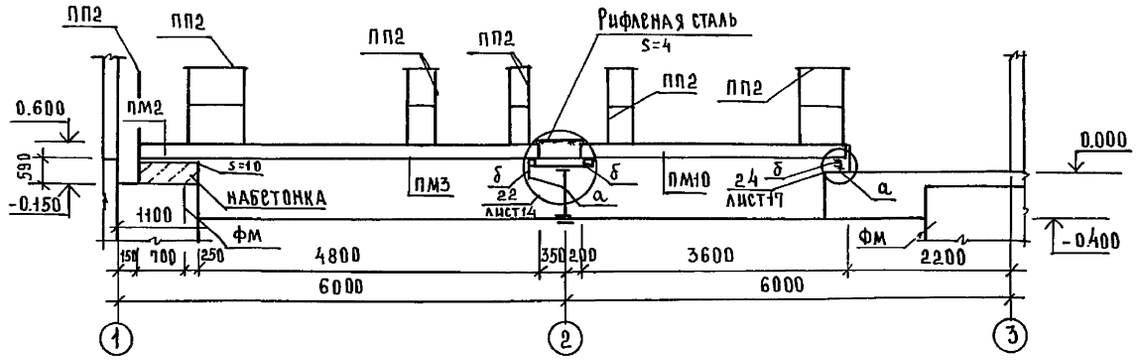

22

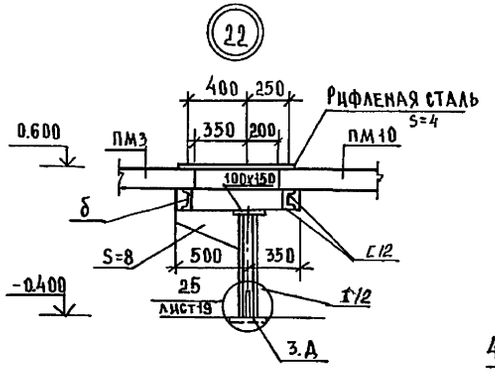

46-46

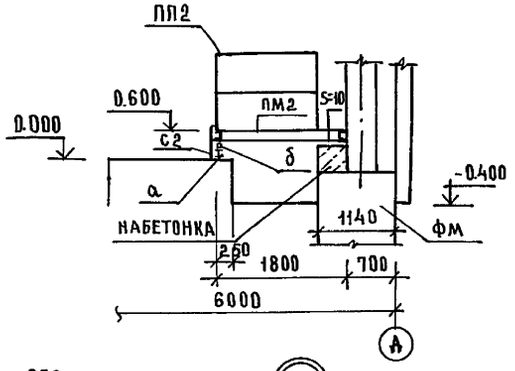

45-45

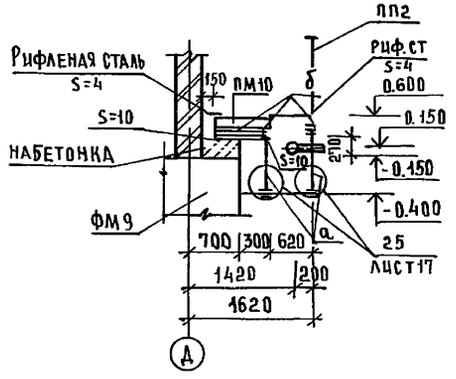

21

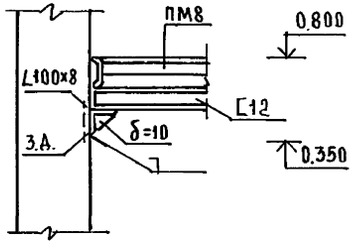

42-42

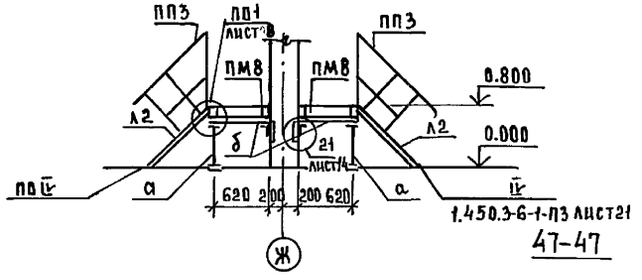

43-43

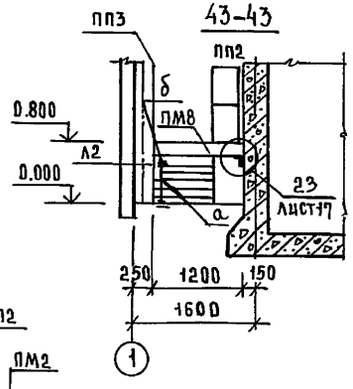

47-47

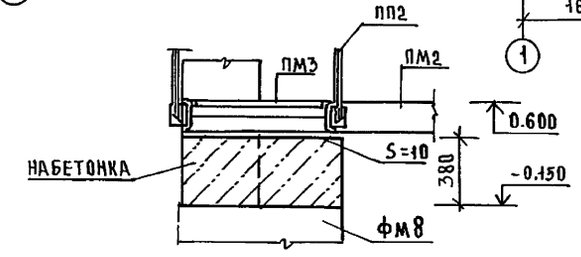

Т.П. 901-3-285.91			КМ
ПРИВЯЗАН	ПРОВЕР	ЛЕВИНА	
	ВЕД.ИНЖ	КАПУСТИН	
	ЗАВ.ГР	ЛЕВИНА	
	ГЛ.СПЕЦ	ПРОНИН	
	Н.КОНТР	ЛЕВИНА	
ИНВ.№	НАЧ.ОТД	ПИСЬМАН	

ГЛАВНЫЙ КОРПУС ДЛЯ СТАНЦИИ ОЧИСТКИ ВОДЫ ПОВЕРХНОСТНЫХ ИСТОЧНИКОВ МУТНОСТЬЮ ДО 120 МГ/Л ПРОИЗВОДИТЕЛЬНОСТЬЮ 3.2 ТЫС М³/СУТКИ

СХЕМА РАСПОЛОЖЕНИЯ ПЛОЩАДОК ЛЕСТНИЦ И ОГРАЖДЕНИЙ В ОСЯХ 1-3; Е-А НА ОТМ. 0.600 И 0.800 РАЗРЕЗЫ 42-42; 47-47. УЗЛЫ 21, 22

СТАДИЯ	ЛИСТ	ЛИСТОВ
Р	14	

ЦНИИЭП ИНЖЕНЕРНОГО ОБОРУДОВАНИЯ г. МОСКВА

25219-03 31

ФОРМАТ А2

ИНВ.№ ПОДЛ. | ПОДП. И ДАТА | ВЗАМ. ИНВ.№

Альбом 3 Часть 1

Схема расположения балок на отм. 5,640

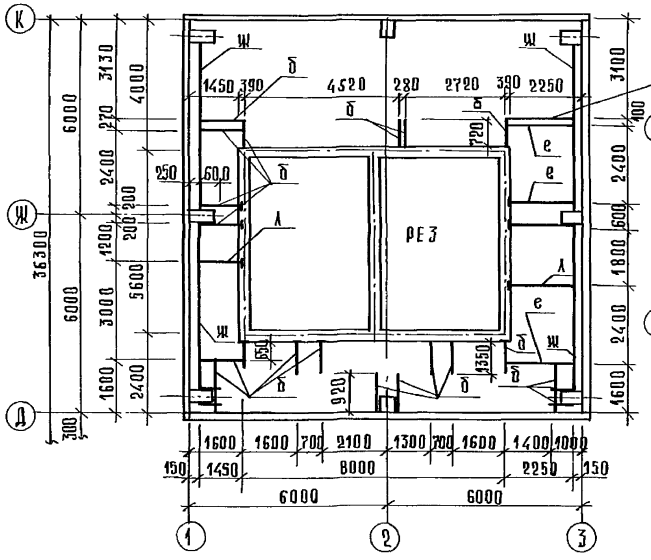

Схема расположения балок на отм. 3,600

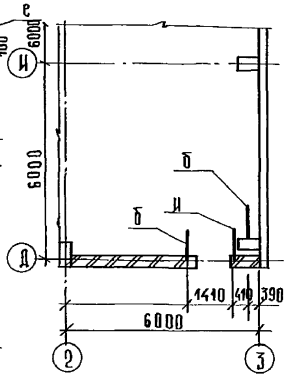

Схема расположения площадок, ограждений и лестниц в осях 1÷3; Д÷К на отм. 5,800; 6500.

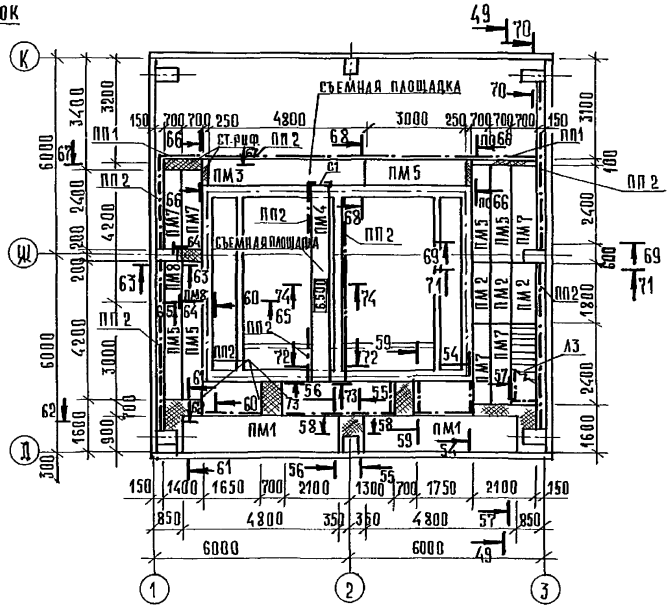

Схема расположения площадок, ограждений и лестниц в осях 2÷3; Д÷К на отм. 1,800 и 3,600

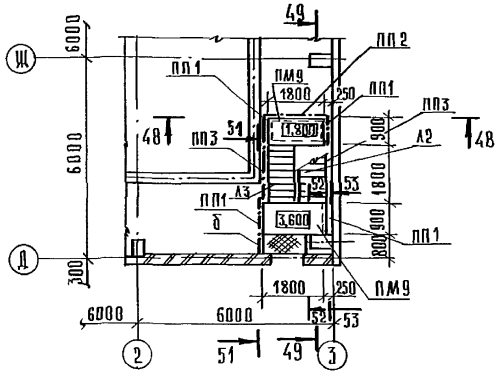

48–48

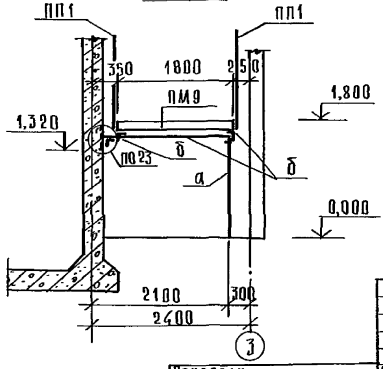

Ведомость элементов см. лист 20.

				ТП 901-3-285.91			КМ
Привязан	Провер.	Левина		Главный корпус для станции очистки воды поверхностных источников мутностью до 120 мг/л производительностью 3,2 тыс. м³/сут.	Стадия	Лист	Листов
	Вед. инж.	Капустин			Р	15	
	Зав. гр.	Левина					
	Гл. спец.	Пронин		Схема расположения балок на отм. 5,640. Схема расположения площадок в осях 1-3; Д÷К на отм. 5800; 6500. Схема расположения площадок в осях 2÷3; Д÷К на отм. 1,800 и 3,600. Разрез 48-48.	ЦНИИЭП инженерного оборудования г. Москва		
	Н. контр.	Левина					
Инв. №	Нач. отд.	Письман					

Копировал

25219-03 32 Формат А2

Согласовано

Инв. № подл. | Подпись и дата | Взам. инв. №

Отдел ВГ | Новик

Альбом 3 Часть 1

Схема расположения площадок, ограждений и лестниц в осях 2...3; Д...К на отм. 9.300

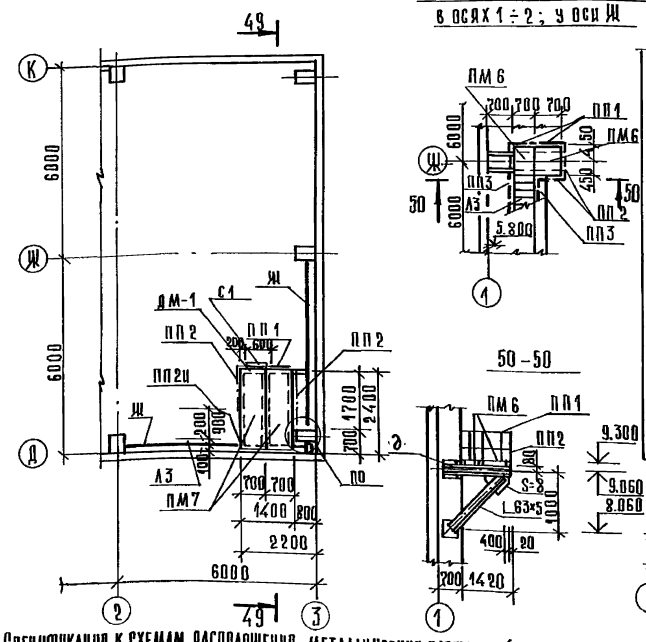

Схема расположения площадки на отм. 9.300 в осях 1÷2; у оси Ш

49-49

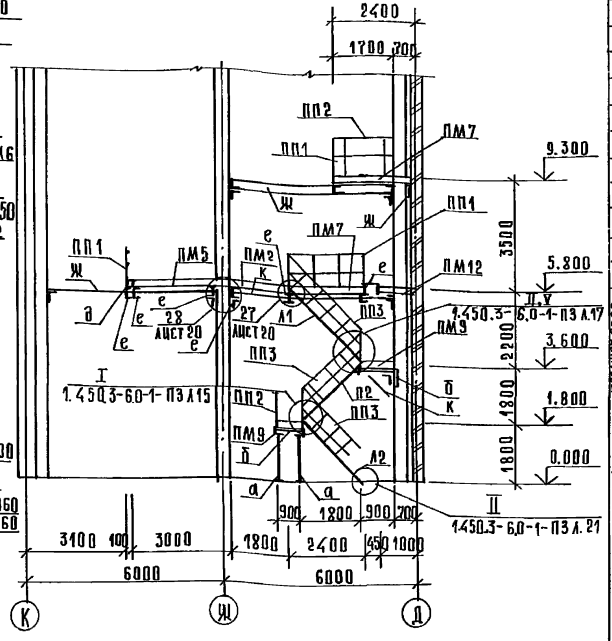

Спецификация к схемам расположения металлических площадок (начало)

Марка	Обозначение	Наименование	Кол	Масса ед., кг	Примечание
		Площадки			
ПМ1	1.450.3-6.1 2.0.01.0.0-15	ПХФ 48.9	2	172,7	
ПМ2	— 06	ПХФ 18.7	3	43,6	
ПМ3	— 14	ПХФ 48.7	1	149,4	
ПМ4	— 16	ПХФ 60.7	1	188,6	
ПМ5	— 10	ПХФ 30.7	5	71,4	
ПМ6	1.450.3-6.1 2.0.01.0.0.	ПХФ 9.7	2	22,2	
ПМ7	— 08	ПХФ 24.7	7	57,5	
ПМ8	— 02	ПХФ 12.7	2	30,7	
ПМ9	— 07	ПХФ 18.9	2	52,9	
ПМ10	— 12	ПХФ 36.9	1	112,5	
ПМ11	— 09	ПХФ 24.9	1	72,02	
Лестницы и ограждения стремянки	С1	1.450.3-6.1 3.0.01.0.0	СХ 22	5	37.5
	С2	1.450.3-6.1 5.0.01.0.0	СХ 46	1	75.0
	ПП4	1.450.3-6.1 5.0.01.0.0	ОГС-12.4	5	14.0
		1.450.3-6.1 5.0.0.1	ОГС-36.4	1	33.3
	А1	1.450.3-6.1 1.1.0.2.0.0-02	АХФ 45-24.7	1	83.0
	А2	1.450.3-6.1 1.1.0.2.0.0	АХФ 45-18.7	2	62.8
	А3	1.450.3-6.1 1.2.01.0.0-06	АХФ 60-36.7	2	103.9
Ограждения площадок	Накладка	1.450.3-6.1 6.0.0.0.0.1	НФ 7	8	1.9
		— 02	НФ 9	1	2.44
	ПП1	1.450.3-6.1 4.0.0.0.0.0	СПХ	100	2.18
		4.0.0.0.0.1	ЭППХ-7	42	1.23
		4.0.0.0.0.2	ЭСПХ-7	42	1.10
		4.0.0.0.0.3	ЭБПХ-7	42	1.92
		4.0.0.0.0.1-01	ЭППХ-9	8	1.61
		4.0.0.0.0.2-01	ЭСПХ-9	8	1.37
		4.0.0.0.0.3-01	ЭБПХ-9	8	2.49
	ПП2	1.450.3-6.1 4.0.0.0.0.0-01	ЭППХ-9	4	1.61
		— 02	ЭППХ-12	4	2,16
		— 04	ЭППХ-18	10	3,26
		— 05	ЭППХ-24	14	4,36
		— 06	ЭППХ-30	10	5,46
		— 08	ЭППХ-48	6	8,76
		— 09	ЭППХ-60	2	10,96
		1.450.3-6.1 4.0.0.0.0.2-01	ЭСПХ-9	4	1.28
		— 02	ЭСПХ-12	4	1.72
		— 04	ЭСПХ-18	10	2.60
		— 05	ЭСПХ-24	14	3.47

Торцевые ограждения

Боковые ограждения

Спецификация к схемам расположения металлических площадок (окончание)

Марка	Обозначение	Наименование	Кол.	Масса ед., кг	Примечание
Ограждения площадок ПП2 Боковые ограждения	1.450.3-6.1 4.0.0.0.0.2-06	ЭСПХ-30	10	4.58	
	— 08	ЭСПХ-48	6	6,98	
	— 09	ЭСПХ-60	2	8,73	
	1.450.3-6.1 4.0.0.0.0.3-01	ЭБПХ-9	4	2,49	
	— 02	ЭБПХ-12	4	3,34	
	— 04	ЭБПХ-18	10	5,04	
	— 05	ЭБПХ-24	14	6,75	
	— 06	ЭБПХ-30	10	8,45	
	— 08	ЭБПХ-48	6	13,56	
	— 09	ЭБПХ-60	2	16,97	
	1.450.3-6.1 4.0.0.0.0.0	СПХ	170	2,18	
Ограждение лестниц ПП3	1.450.3-6.1 4.0.0.0.0.1	СПХ 45	26	2,8	
	1.450.3-6.1 4.0.0.0.0.1-20	ЭПХ 45-18	4	4.6	

Спецификация к схемам расположения металлических площадок (окончание)

Марка	Обозначение	Наименование	Кол	Масса ед., кг	Примечание
Ограждения лестниц ПП3	1.450.3-6.1 4.0.0.0.0.1-21	ЭПАХ 45-24	2	6.16	
	— 28	ЭПАХ 60-36	3	7.06	
	1.450.3-6.1 4.0.0.0.0.2-20	ЭСАХ 45-18	4	3.92	
	— 21	ЭСАХ 45-24	2	5.24	
	— 28	ЭСАХ 60-36	3	6.81	
	1.450.3-6.1 4.0.0.0.0	САХ 60	12	3.57	
Доборы ограждений	1.450.3-6.1 6.0.0.0.0.3	ДПУХ-45	6	0.26	
	.4	ДПУХ-60	4	0.25	
	.7	ДСУХ-45	6	0.13	
	.8	ДСУХ-60	4	0.12	
	.7	ДСУХ-135	4	0.13	
	.9	ДПУХ-90	10	0.24	
	.11	ДБУХ-90	10	0.24	
	.12	ДППХ	8	0.27	
	.13	ДСПХ	8	0.13	
	.14	ДБПХ	8	0.62	
	.3	ДПУХ-135	4	0.26	

Согласовано

Инв. № подл. | Подп. и дата | Взам. инв. №

Привязан

Инв. №

Гип	Левина		
Вед. инж.	Капустин		
Зав. гр.	Левина		
Гл. спец.	Пронин		
Н. контр.	Левина		
Нач. отд.	Письман		

ТП 901-3-285.91 КМ

Главный корпус для станции очистки воды поверхностных источников мутностью до 120 мг/л производительностью 3 тыс. м³/сутки

Схема расположения площадок, ограждений и лестниц в осях 2÷3; Д÷К на отм. 9.300. Разрезы 49-49, 50-50

Стадия	Лист	Листов
Р	16	

ЦНИИЭП инженерного оборудования г. Москва

Копировал

25219-03 33 Формат А2

Альбом 3 часть 1

51–51

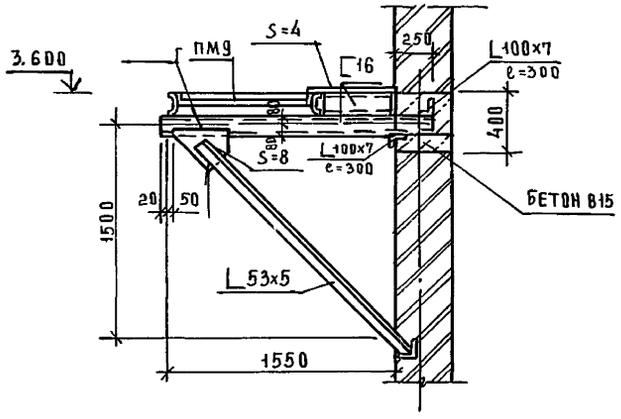

52–52

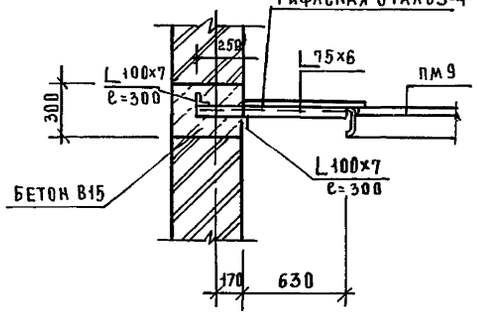

53–53

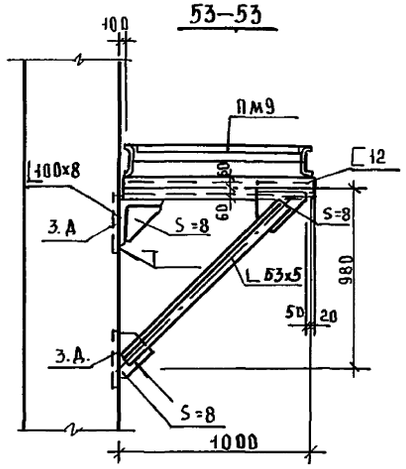

54–54

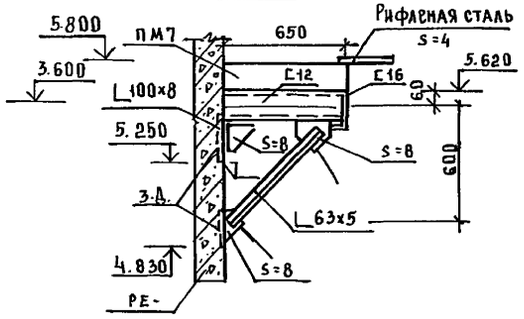

55–55

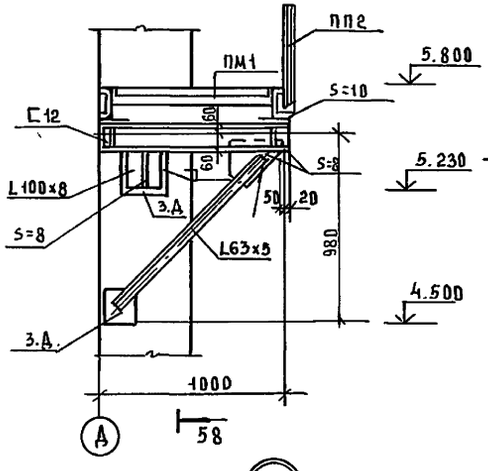

56–56

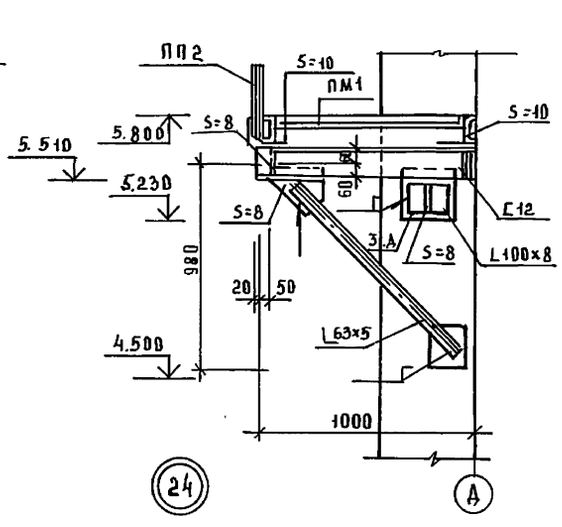

57–57

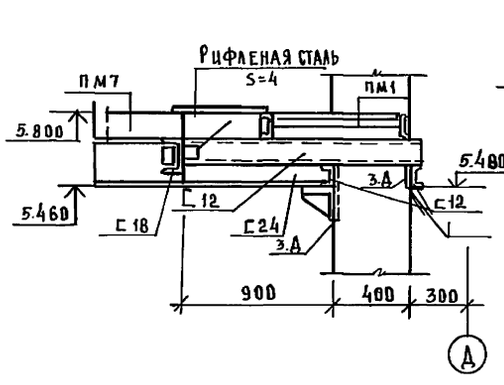

58–58

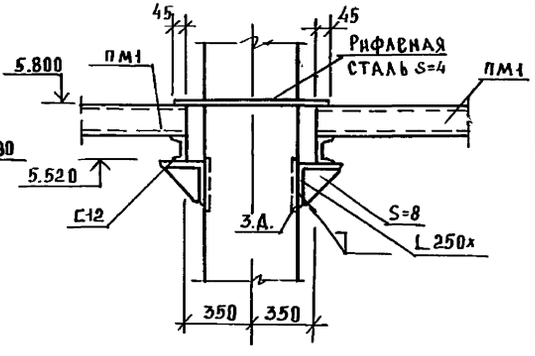

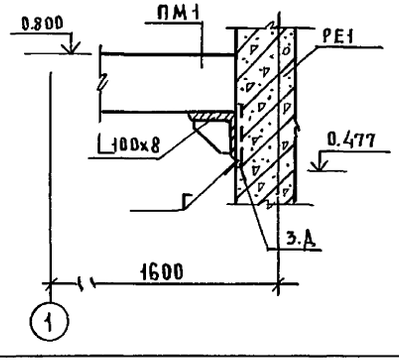

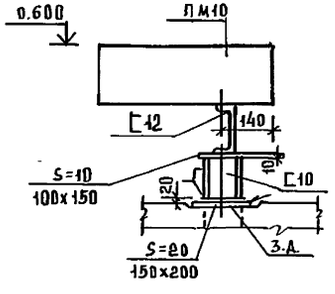

					Т.П.901-3-285.91	КМ	
Привязан		Провер.	Левина		Главный корпус для станции очистки воды поверхностных источников мутностью до 120 мг/л производительностью 3,2 тыс м³/сутки	Стадия	Лист	Листов
		Вед.инж.	Капустин			Р	17	
		Зав.рр	Левина					
		Гл.спец.	Пронин		Разрезы 51-51 ÷ 58-58	ЦНИИЭП инженерного оборудования г. Москва		
Инв.№		Н.контр.	Левина		Узлы 23, 24			
		Нач.отд.	Письман					

Инв.№ подл. | Подп. и дата | Взам. инв.№

Альбом 3 Часть 1

59-59

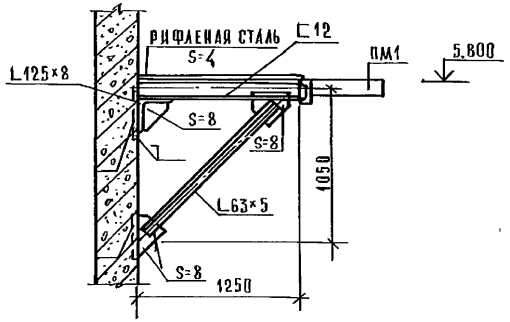

60-60

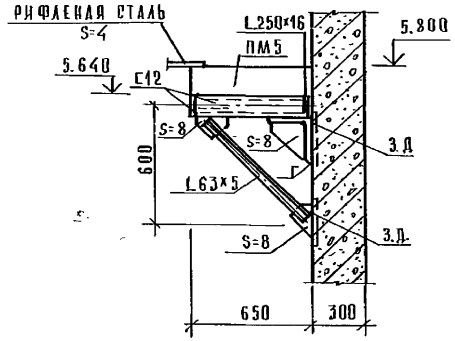

61-61

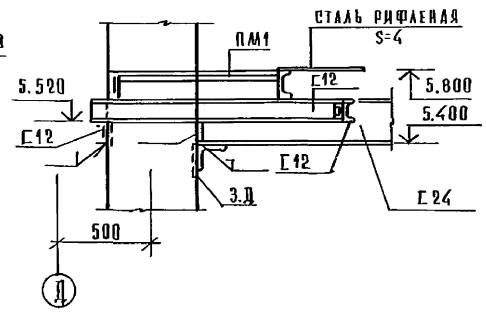

62-62

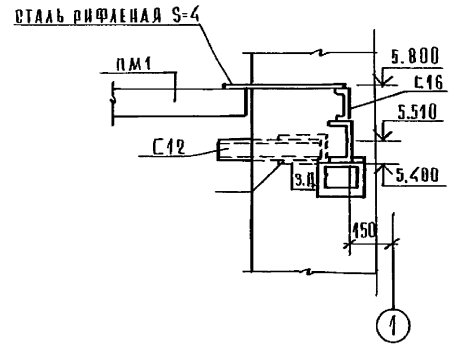

63-63

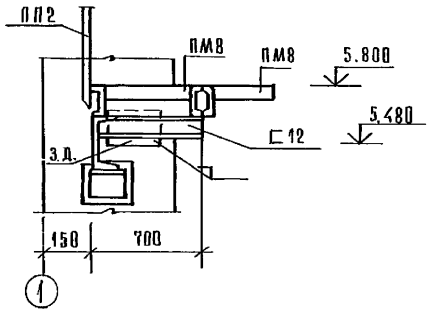

64-64

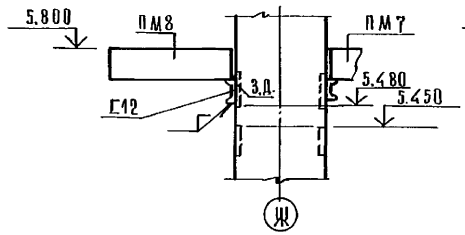

65-65

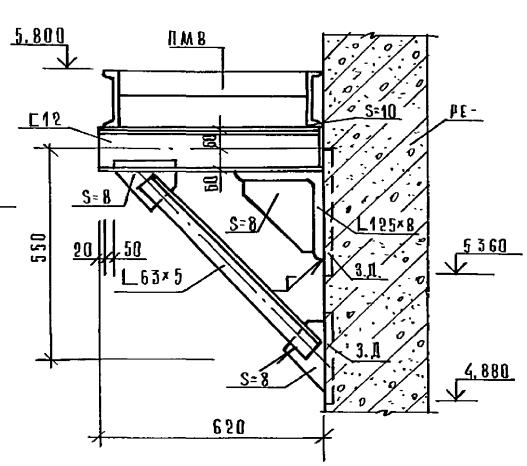

66-66

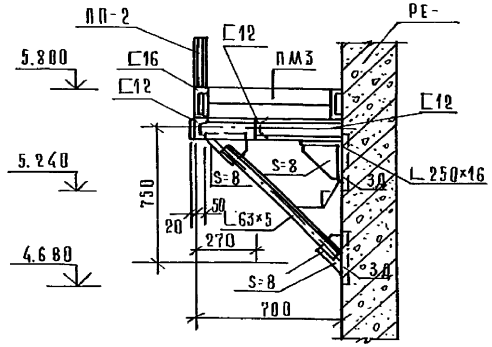

67-67

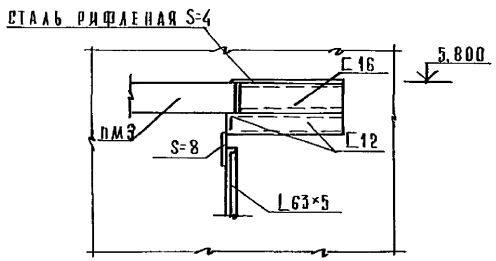

68-68

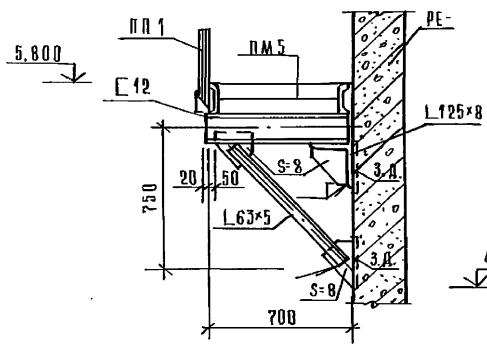

Привязан:

Инв. №

Проверил	Левина	
Вед. инж.	Капустин	
Зав. гр.	Левина	
Гл. спец.	Пронин	
Н. контр.	Левина	
Нач. отд.	Письман	

Т.П. 901-3-285.91 КМ

Главный корпус для станции очистки воды поверхностных источников мутностью до 150 мг/л производительностью 3,2 тыс. м³/сутки

Разрезы 59-59 ÷ 68-68

Стадия	Лист	Листов
Р	18	

ЦНИИЭП инженерного оборудования г. Москва

Копировал

25219-03 35 Формат А2

Согласовано

Инв. № подл. | Подпись и дата | Взам. инв. №

Альбом 3 часть 1

69-69

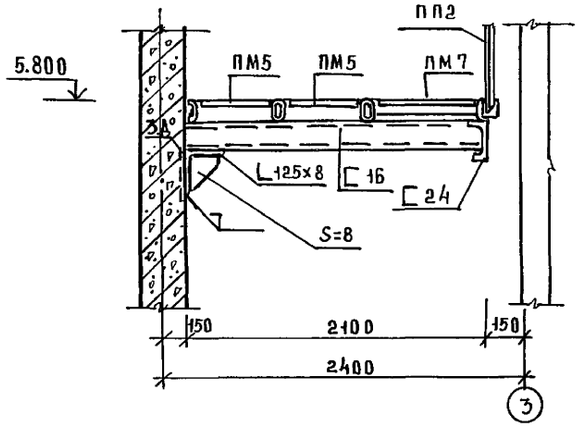

70-70

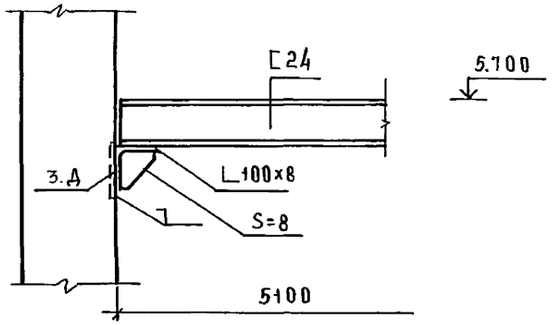

71-71

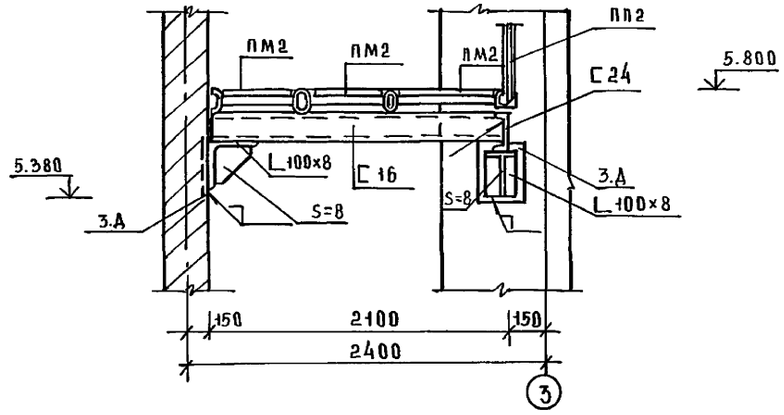

72-72

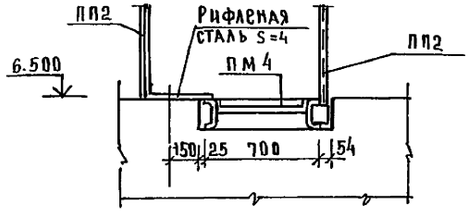

73-73

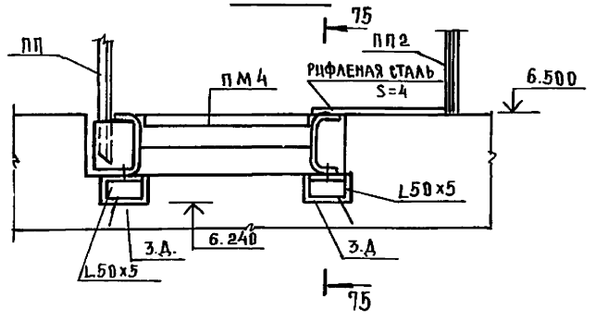

74-74

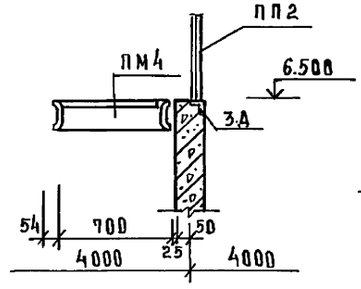

75-75

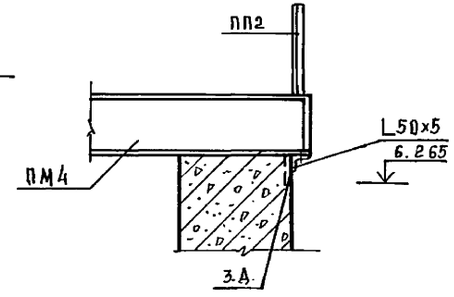

(25)

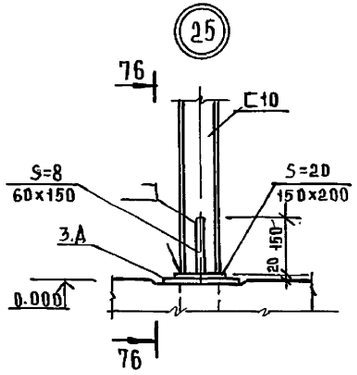

76-76

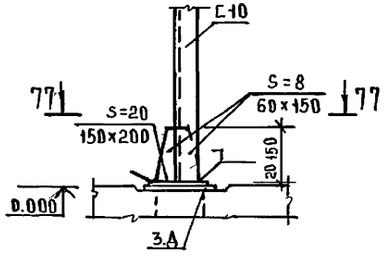

77-77

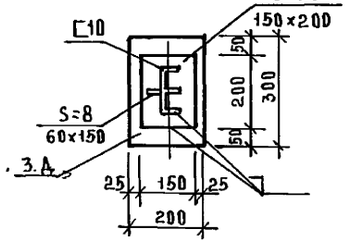

Привязан				Т.П.901-3-285.91 КМ			
		Провер	Левина	Главный корпус для станции очистки воды поверхностных источников мутностью до 120 кг/л производительностью до 2 м³/сутки	Стадия	Лист	Листов
		Вед.инж	Капустин		Р	19	
		Зав.груп	Левина				
		Гл.спец	Пронин	Разрезы 69-69÷77-77 Узел 25	ЦНИИЭП инженерного оборудования г.Москва		
		Н.контр	Левина				
Инв.№		Нач.отд	Письман				

Инв.№ подл. | Подп. и дата | Взам. инв.№

Альбом 3, часть 1

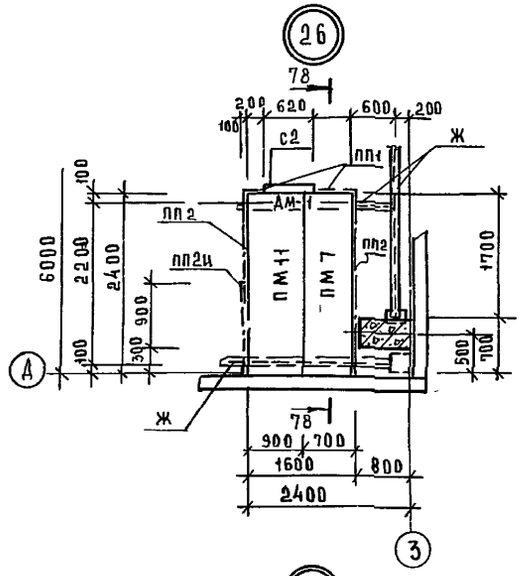

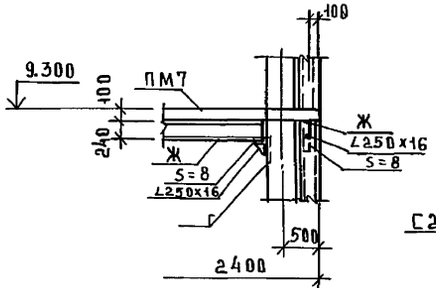

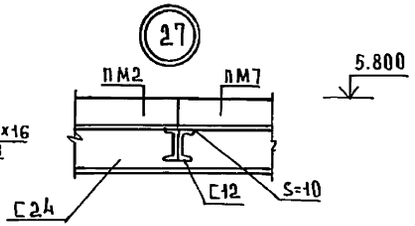

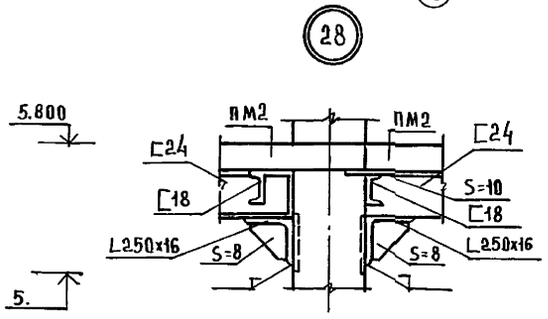

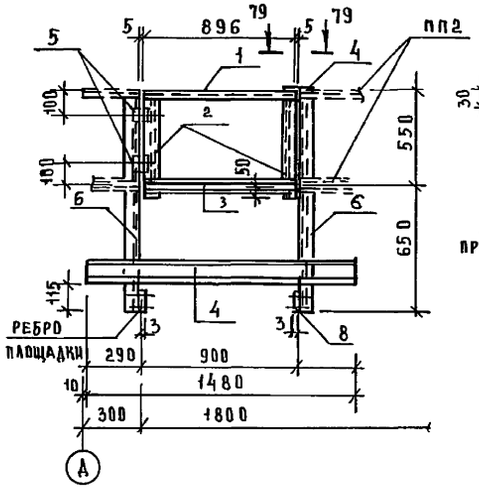

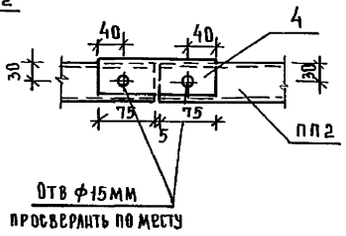

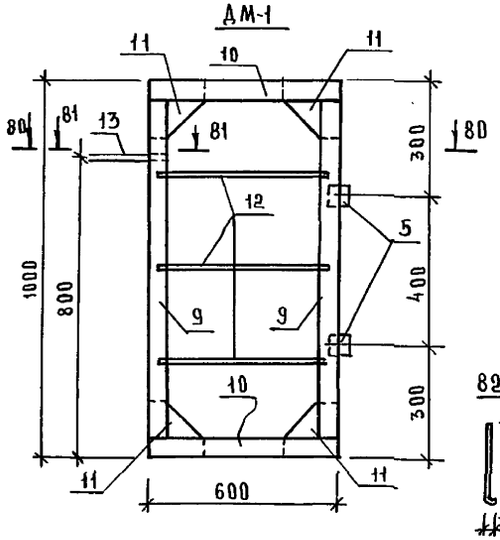

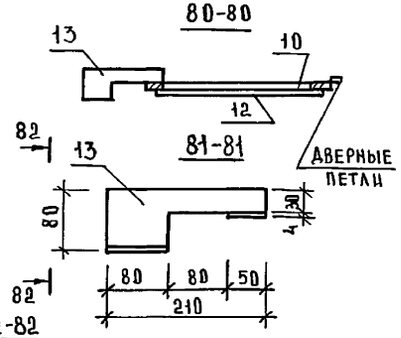

Спецификация элементов двери АМ-1 и ограждения ПП2и.

Марка	Обозначение	Наименование	Кол.	Масса кг	Приме-чание
		ПП2и (1 шт.)			
1		Швеллер $\frac{60\times32\times3\ ГОСТ\ 8278-83}{С235\ ГОСТ\ 27772-88}$ ℓ=896	1	1,62	
2		Швеллер $\frac{60\times32\times3\ ГОСТ\ 8278-83}{С235\ ГОСТ\ 27772-88}$ ℓ=600	2	1,09	
3		Швеллер $\frac{60\times32\times3\ ГОСТ\ 8278-83}{С235\ ГОСТ\ 27772-88}$ ℓ=896	1	1,29	
4		Уголок $\frac{50\times50\times5-В\ ГОСТ\ 8509-86}{С235\ ГОСТ\ 27772-88}$ ℓ=155	1	0,6	
5	ГОСТ 5088-72	Петли дверные	2	—	
6	1.450.3-6.14.0.0.000	СПХ	2	2,18	
7	1.450.3-6.14.0.0.0.0 -03	ЭБПХ-1	1	2,16	
8	1.450.3-6.1.1.1.0.1.1.2-01	Ребро	1	0,38	
		АМ-1 (1 шт.)			
5	ГОСТ 5088-72	Петли дверные	2	—	
9		Полка $\frac{Б2\ ГОСТ\ 19903-74}{С235\ ГОСТ\ 27772-88}$ ℓ=900	2	1,4	
10		Полоса $\frac{Б2\ 4\times30\ ГОСТ\ 19903-74}{С235\ ГОСТ\ 27772-88}$ ℓ=610	2	1,0	
11		Полоса $\frac{Б24\times150\ ГОСТ\ 19903-74}{С235\ ГОСТ\ 27772-88}$ ℓ=150	4	0,7	
12		ф6А I ГОСТ 5781-82 ℓ=600	3	0,1	
13		Полоса $\frac{Б24\times80\ ГОСТ\ 19903-74}{С235\ ГОСТ\ 27772-88}$ ℓ=210	1	0,5	
		Общий расход стали	—	8,4	

Ведомость элементов

Марка	Сечение			Опорные усилия			Гр. конструкции	Марка металла	Примечание
	Эскиз	Поз.	Состав	M кН.м	N кН	Q кН			
а	Стойка С		С10	10,0			2	Спецификация	
б	Балка С		С12	12,0					
д	С		С16						
е	С		С18						
ж	С		С24						
и	L		L50×5						
к	Раскос L		L63×5						
А	Балка][		2 С12						

Привязан			
Инв. №			
Инв. № подл.	Подп. и дата	Взам. инв. №	

Провер	Левина	
Вед. инж	Калустян	
Зав. груп.	Левина	
Гл. спец	Пронин	
Н. контр	Левина	
Нач. отд	Письман	

ТП 901-3-285.91 -КМ

Главный корпус для станции очистки воды поверхностных источников мутностью до 120 мг/л

Стадия	Лист	Листов
Р	20	

Узлы 26÷28 Дверца-АМ1
Разрезы 78-78..82-82 ПП2и

ЦНИИЭП инженерного оборудования г. Москва

Альбом 3 часть 1

Схема расположения металлических площадок и плит на отм. 0.000; 0.600; -1.350 в осях 4÷6

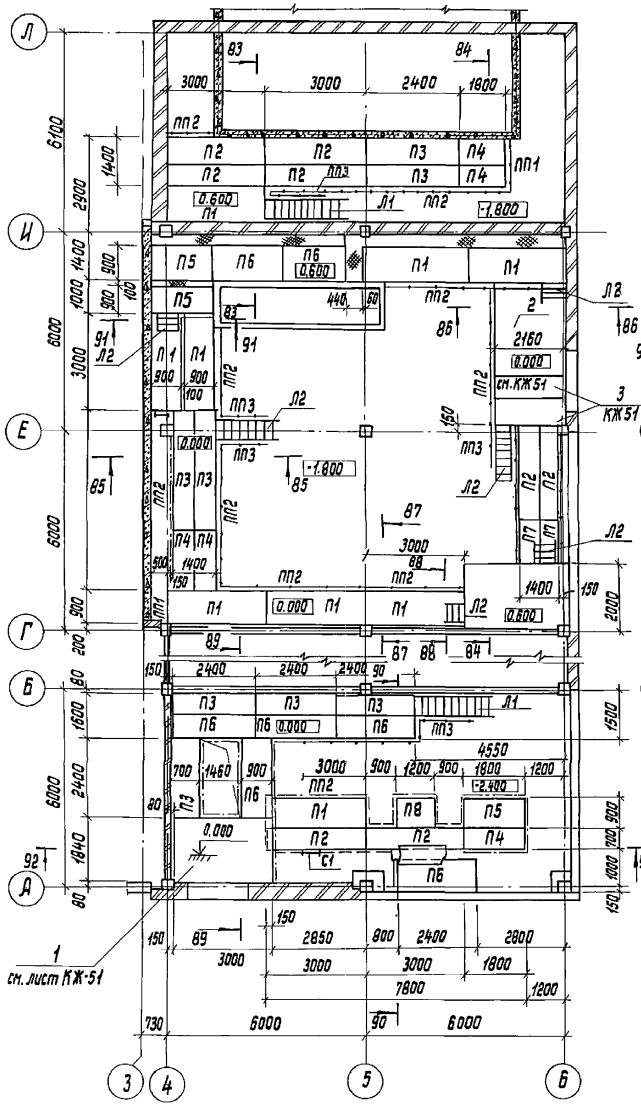

Схема расположения балок под металлические площадки в осях 4÷6

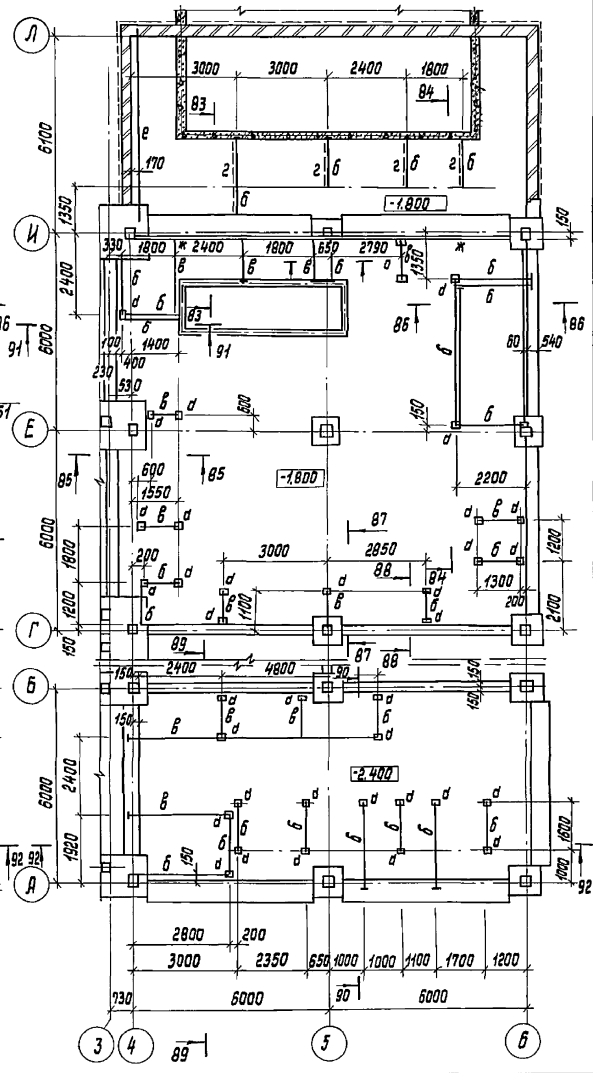

Спецификация к схеме расположения металлических площадок, балок, лестниц

Марка, поз.	Обозначение	Наименование		Кол.	Масса ед.кг	Примечание
		Площадки				
П1	1.450.3-6.1.2.0.0.1.0.0-11	ПХФ 30.9		9	89.7	
П2	-10	ПХФ 30.7		8	75.0	
П3	-08	ПХФ 24-7		8	60.1	
П4		ПХФ 18-7		5	46.0	
П5		ПХФ 18-9		4	55.1	
П6		ПХФ 24-9		6	72.0	
П7		ПХФ 12-7		2	32.8	
П8		ПХФ 12-9		1	39.5	
		Лестницы				
Л1	1.450.3-6.1.1.0.2.0.0-0.2	ЛХФ 45-24.7		2	94.6	
Л2	1.450.3-6.1.1.1.02.00	ЛХФ 45-18.7		6	70.9	
С1	1.450.3-6.1.3.0.0.1.0.0	СХ22		1	37.5	
Ограждения площадок: Накладки	1.450.3-6.16.0.0.0.0.1	НФ7		-	1.9	
	-02	НФ9		-	2.44	
ПП1	1.450.3-6.14.0.0.0.0.0	Торцевые ограждения	СПХ	86	2.18	
	4.0.0.0.0.1		ЭППХ-7	6	1.23	
	4.0.0.0.0.2		ЭСПХ-7	6	1.10	
	4.0.0.0.0.3		ЭСПХ-7	6	1.92	
	4.0.0.0.0.1-0.1		ЭППХ-9	11	1.61	
	4.0.0.0.0.2-01		ЭСПХ-9	11	1.37	
	4.0.0.0.0.3-01		ЭБПХ-9	11	2.49	
ПП2	1.450.3-6.1.4.0.0.0.0.0-02	Боковые ограждения	ЭППХ-12	10	2.16	
	-04		ЭППХ-18	2	3.26	
	-05		ЭППХ-24	6	4.36	
	-06		ЭППХ-30	8	5.46	
	1.450.3-6.14.0.0.0.0.2-02		ЭСПХ-12	10	1.72	
	-04		ЭСПХ-18	2	2.60	
	-05		ЭСПХ-24	6	3.47	
	-06		ЭСПХ-30	8	4.58	
	1.450.3-6.14.0.0.0.0.3-02		ЭБПХ-12	10	3.34	
	-04		ЭБПХ-18	2	5.04	
	-05		ЭБПХ-24	6	6.75	
	-0.6		ЭБПХ-30	8	8.45	

Ведомость элементов см. лист 22.

ТП 901-3-285.91 КМ

Провер.	Левина		
Вед.инж.	Капустин		
Зав.гр.	Левина		
Гл.спец.	Пронин		
Н.контр.	Левина		
Нач.отд.	Письман		

Главный корпус для станции очистки воды поверхностных источников мутностью до 120мг/л производительностью 3.2тыс.м³/сут.

Схемы расположения металлических площадок, плит и балок под металлические площадки в осях 4...6

Стадия	Лист	Листов
Р	21	

ЦНИИЭП инженерного оборудования г.Москва

Привязан

Инв. №

Согласовано

Отд. ВГ | Новик

Взам.инв.№ | Подп. и дата | Инв.№подл.

25219-03 38

Копировал Исаева

формат А2

Альбом 3 часть 1

83–83

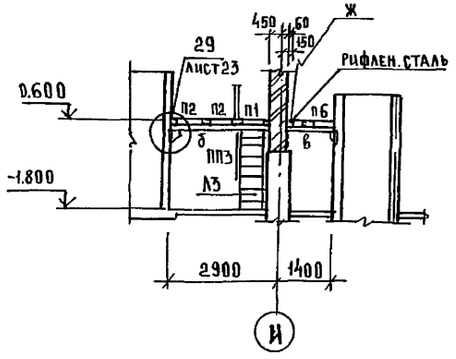

84–84

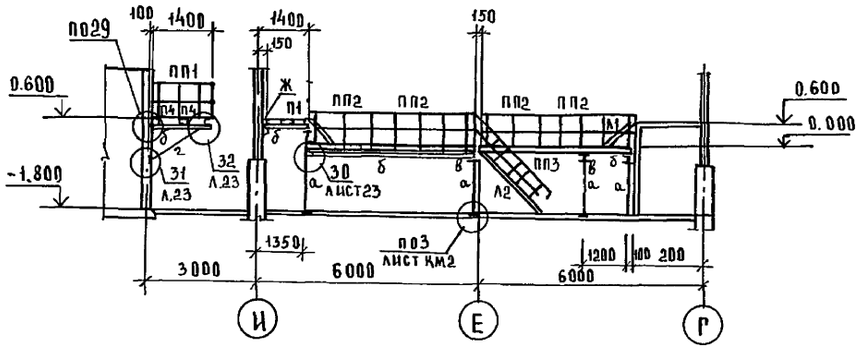

85–85

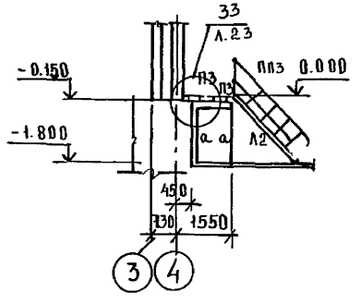

86–86

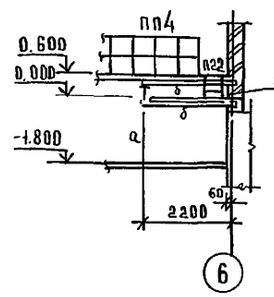

87–87

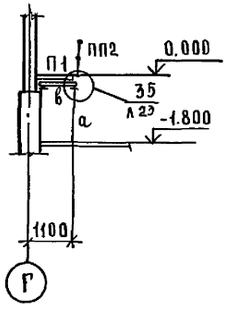

88–88

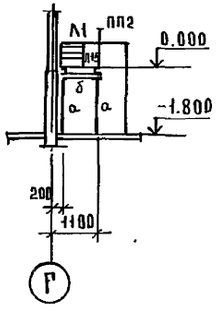

89–89

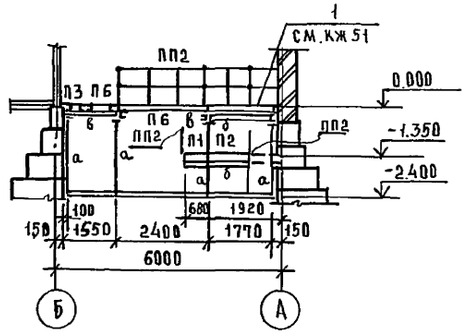

90–90

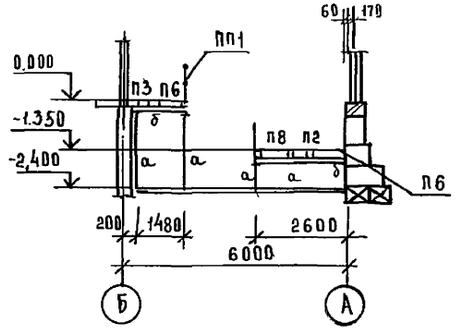

91–91

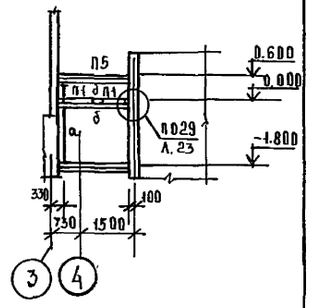

92–92

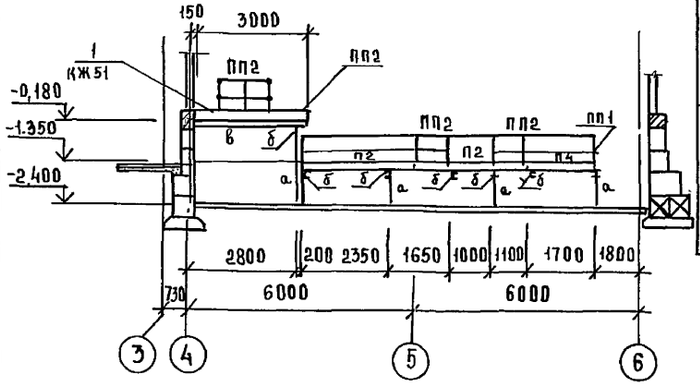

Спецификация к схеме расположения металлических площадок, балок, плит

Марка поз.		Обозначение	Наименование	Кол	Масса ед.кг	Примечание
Ограждение лестниц	ПП3	1.450.3-6.1 4.0.00.0.1-20	ЭПЛ×45-18	4	4,6	
		-21	ЭПЛ×45-24	2	6,16	
		1.450.3-6.14.00002-20	ЭСЛ×45-18	4	3,92	
		-21	ЭСЛ×45-24	2	5,24	
		1.450.3-6.14.0.0.0.00	СЛ×45	12	2,80	
					0,13	
Доборы		1.450.3-6.1 6.0.0.0.03	ДЛУХ-45	1	0,26	
		7	ДСУХ-45	1	0,13	
		1.450.3-6.1 6.0.0.0 1.0.0	КТ	6	0,58	

Ведомость элементов

Марка	Сечение: Эскиз	Сечение: Поз.	Сечение: Состав	Опорные усилия: M кН-м	Опорные усилия: N кН	Опорные усилия: Q кН	Группа констр	Марка металла	Примечание
а	⊏⊐		2⊏12		80,0		2	см. чертежи КМ	Марки
б	⊏		⊏12	12,0			2		металла см. на листах КМ 2÷4
в	⊐⊏		2⊏12		80,0		2		
г	L		L63×5				2		
е	⊏		⊏24	18,0			2		
ж	⊏		⊏10				2		

Т.П. 901-3-285.91 КМ

Привязан		
Инв.№		
Провер	Левина	
Вед.инж	Капустин	
Зав.гр.	Левина	
Гл.спец	Пронин	
Н.конст	Левина	
Нач.отд	Письман	

Главный корпус для станции очистки воды поверхностных источников мутностью до 12,0 кг/л производительностью 3,2 тыс.м³/сутки

Схемы расположения металлических площадок, плит и балок под металлические площадки в осях Б-А разрез 83-83÷92-92

Стадия	Лист	Листов
Р	22	

ЦНИИЭП инженерного оборудования г.Москва

Инв.№ подл. | Подп. и дата | Взам.инв.№

Альбом 3; Часть 1

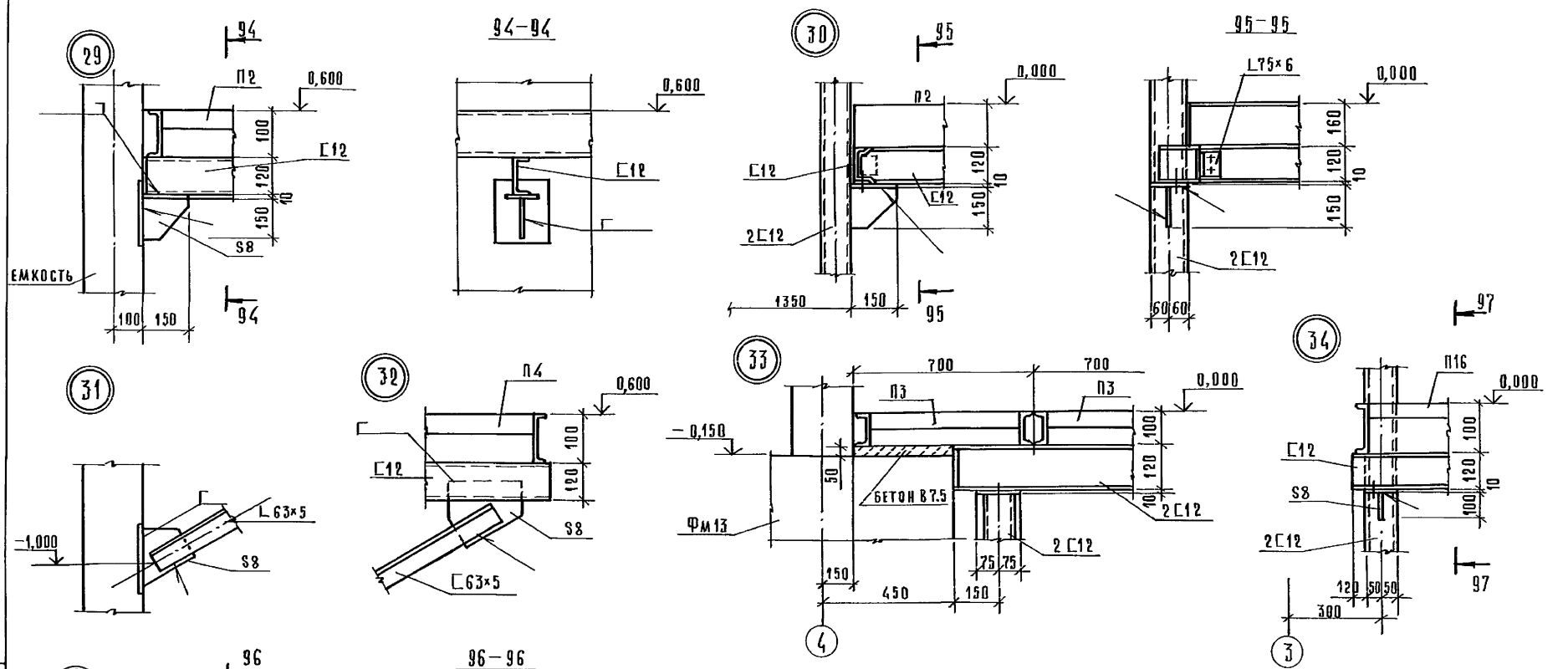

СОГЛАСОВАНО
ПО ВГ НОВИК

Инв. № подл. | Подп. и дата | Взам. инв. №

Привязан

Инв. №

Провер.	Левина		
Вед. инж.	Капустин		
Зав. гр.	Левина		
Гл. спец.	Пронин		
Н. контр.	Левина		
Нач. отд.	Письман		

Т.П. 901-3-285.91 КМ

Главный корпус для станции очистки воды поверхностных источников мутностью до 120 мг/л производительностью 3,2 тыс. м³/сутки

Схемы расположения металлических площадок, плит и балок под металлические площадки в осях 4-6

Узлы 29-35. Разрезы 94-94÷98-98

Стадия	Лист	Листов
Р	23	

ЦНИИЭП инженерного оборудования г. Москва

Копировал

25219-03 40 Формат А2

Схема расположения пожарных лестниц.

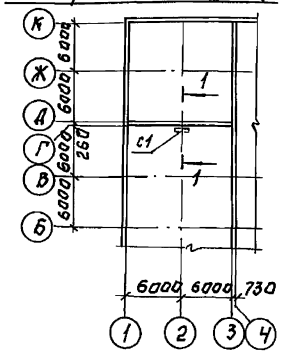

1-1

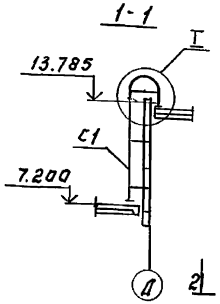

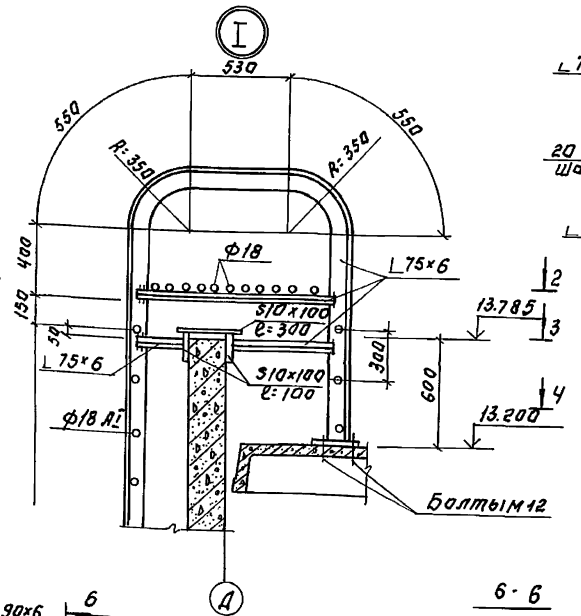

2-2

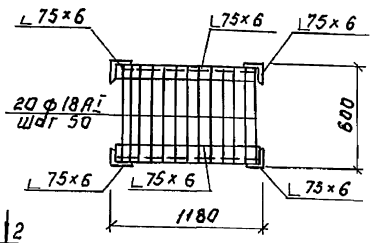

3-3

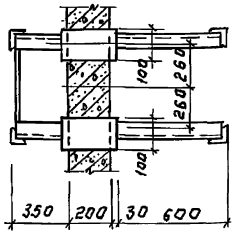

Схема расположения площадок на отм. 3.600 в осях „А-5"

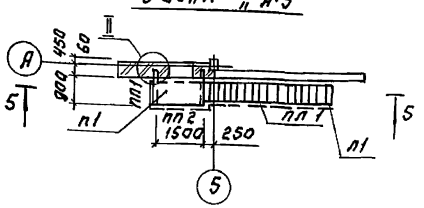

5-5

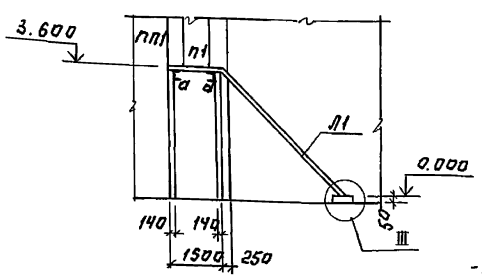

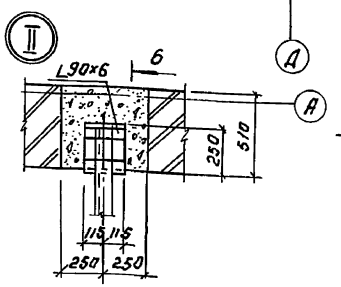

6-6

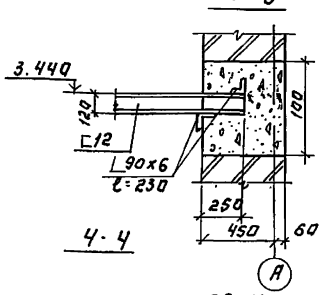

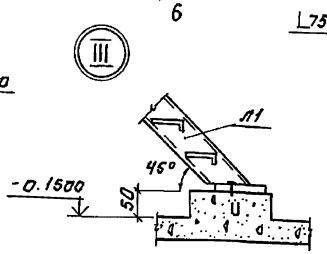

4-4

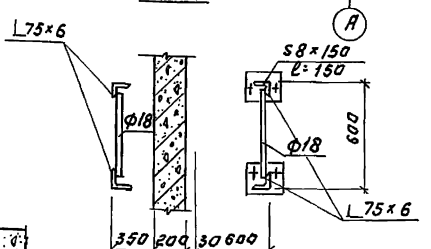

Спецификация к схеме расположения площадок.

Марка, поз.	Обозначение	Наименование		Кол.	Масса ед.кг	Примечание
		Площадки				
П1	1.450.3-6.12.0.0200-05	ПХВ-15.9		1	44.44	
		Лестница				
Л1	1.450.3-6.11.1.0.1.0.0-06	ЛХФ 45-36.7		1	138.7	
		Ограждения площадок				
ПП1	1.450.3-6.14.0.0.0.0.0	Торцевые ограждения	СПХ	2	2.18	
	1.450.3-6.14.0.0001-01		ЭППХ-9	1	1.61	
	1.450.3-6.14.0.0.0.0.2-01		ЭСПХ-9	1	1.28	
	1.450.3-6.14.0000.3-01		ЭБПХ-9	1	2.49	
ПП2	1.450.3-6.14.0.0.0.0	Боковые ограждения	СПХ	3	2.18	
	1.450.3-6.14.0.0.0.0.1-03		ЭППХ-15	1	2.71	
	1.450.3-6.14.0.0.0.0.2-03		ЭСПХ-15	1	2.16	
	1.450.3-6.14.0.0.0.0.3-03		ЭБПХ-15	1	4.19	
Доборы ограждений площадок	1.450.3-6.16.0.0.0.0-9	ДПУХ-90		1	0.24	
	1.450-6.16.00.00-10	ДСУХ-90		1	0.11	
	1.450-6.16.0.0.0.0-11	ДБУХ-90		1	0.33	
		Ограждения лестниц				
ПЛ1	1.450-6.14.0.0 0.0.0.	СЛХ45		3	2.8	
	1.450-6.14.0.0.0.0.1-23	ЭППХ45-36		1	9.25	
	1.450-6.14.000.0.2-23	ЭСЛХ45-36		1	7.88	
Доборы ограждений лестниц	1.450-6.16.0.0.0.0.3	ДПУХ-45		1	0.26	
	1.450-6.16.0.0.0.0.7	ДСУХ-45		1	0.102	

Ведомость элементов.

Марка	Сечение: Эскиз	Поз.	Состав	Опорные усилия: M кН.м	N кН	Q кН	Группа конструкции	Марка металла	Примечание
а	Балка ⊏		⊏12				4	С235	

Т.П. 901-3-285.91 КМ

Привязан:

Инв.№

Гл.инж.проекта	Н.А.Гавзавинин		
Нач.отд.	Письмак		
Гл.спец.	Пронин		
Н.контр.	Левина		
Ведущ.	Капустин		
Зав.гр.	Левина		
Провер.	Левина		

Главный корпус для станции очистки вредоносных источников мощностью до 12 тыс.м³/л. производительностью 3,2 тыс.м³/сут.

Схема расположения пожарных лестниц и площадки на отм. 3.600 в осях „А-5"

Стадия	Лист	Листов
Р	24	

ЦНИИЭП инженерного оборудования г. Москва

Альбом 3 часть 1

NN п.п.	Наименование работ	Объем работ: Единица измерения	Объем работ: Количество	Нормативная трудоемкость: чел-дн.	Нормативная трудоемкость: маш-см.	Численность рабочих в смену	Число смен	Продолжительность работ (дни)
I	Подготовительный период							1 мес
II	Земляные работы							
1	Разработка грунта	м³	3974	146	31	5	2	15
2	Обратная засыпка	м³	1860	181	30	5	2	18
III	Устройство фундаментов							
1	Бетонная подготовка	м³	12.67					
2	Песчаное основание	м³	11.15					
3	Укладка сборных ж.б. конструкций	м³	6.27	192	20	6	2	17
4	Укладка бетонных блоков	м³	122.06					
5	Монолитные ж.б. участки	м³	157.62					
IV	Устройство ёмкостей							
	Емкости РЕ-1 и РЕ-2							
1	Бетонная подготовка	м³	27.0					
2	Подливка асфальтовым раствором	м²	45					
3	Стены и днище из монолитного железобетона	м³	52.5	185	3	6	2	16
4	Торкретирование, железнение,	м²	148	185	3			16
5	Монтаж металлоконструкции,	т	1.36					
6	Монтаж сборных ж.б. конструкций	м³	10.66					
7	Испытание на водонепроницаемость	м³	143					
	Емкость РЕ-3							
1	Бетонная подготовка	м³	55.0					
2	Подливка асфальтовым раствором	м²	58.0					
3	Стены и днище из монолитного железобетона	м³	133.0	339	—	6	2	28
4	Торкретирование, железнение	м²	405					
5	Испытание на водонепроницаемость	м³	264					
	Емкость РЕ-4							
1	Песчаное основание	м³	6.11					
2	Устройство подлона из сборных ж.б. плит	м³	6.61					
3	Стены и днище из монолитного железобетона	м³	38.24	115	—	6	2	10
4	Набетонка по днищу	м³	24.76					
5	Защитный слой из кирпича	м³	12.35					
6	Испытание на водонепроницаемость	м³	130					
	Емкость РЕ-5							
1	Бетонная подготовка	м³	8.11					
2	Подливка асфальтовым раствором	м²	10					
3	Стены и днище из монолитного ж.б.	м²	12.10					
4	Набетонка	м³	1.40	25	—	3	2	4
5	Торкретирование, железнение	м²	25.40					
6	Испытание на водонепроницаемость	м³	17.47					
V	Монтаж каркаса							
1	Колонны	м³	48.08					
2	Балки покрытия	м³	13.20	232	13	6	2	19
3	Ригели	м³	20.02					

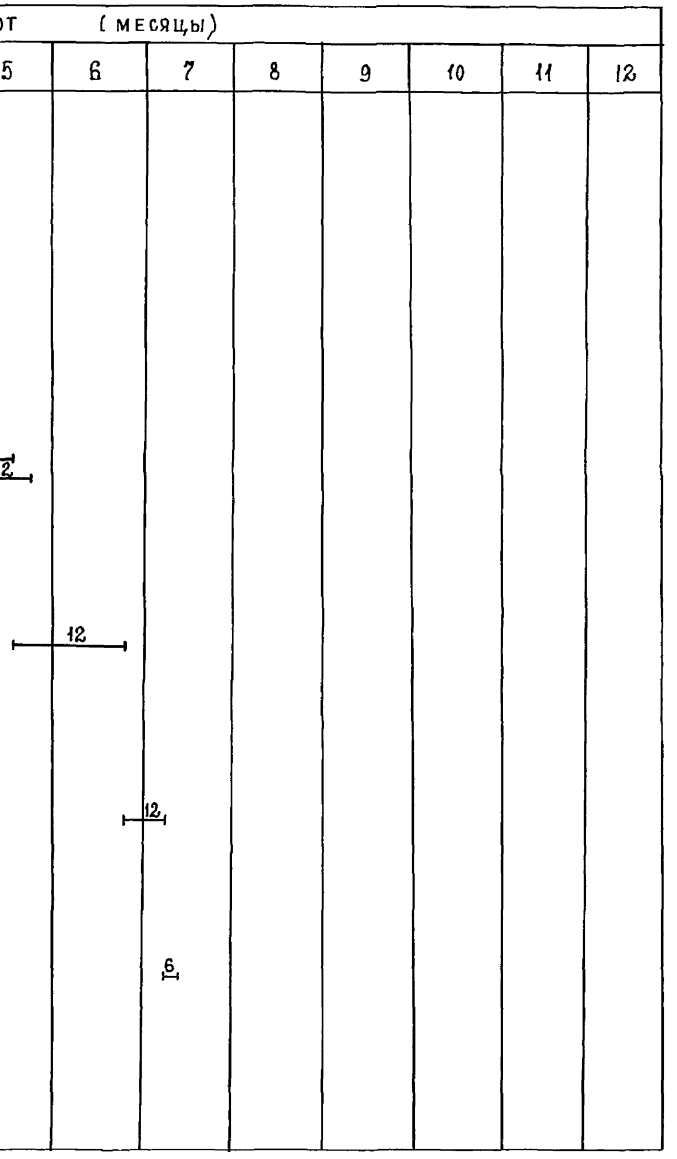

Инв. № подл. | Подп. и дата | Взам. инв. №

Провер.	Чухрова		
Инж. ТК	Панина		
Зав. гр.	Чухрова		
Н. контр.	Павлова		
Нач. отд.	Григорьева		

ТП 901-3-285.91 ОС

Главный корпус для станции очистки воды поверхностных источников мутностью 120 мг/л производительностью 3,2 тыс. м³/сут.

Стадия	Лист	Листов
Р	1	2

График производства работ (начало)

ЦНИИЭП инженерного оборудования г. Москва.

Альбом 3 часть I

№№ п.п.	Наименование работ	Объём работ: Единица измерения	Объём работ: Количество	Нормативная трудоёмкость: чел-дн.	Нормативная трудоёмкость: маш-см.	Численность рабочих в смену	Число смен	Продолжительность работ (дни)
4	Лестницы и площадки	м3	2.63					
5	Фахверк. колонны. связи	т	11.04					
VI	Устройство стен							
1	из керамзитобетонных панелей	м3	219.26					
2	из кирпича	м3	122.82					
3	диафрагмы жесткости	м3	19.60	340	11	6	2	28
4	плиты карнизные	м3	0.75					
5	перемычки	м3	0.73					
VII	Перекрытие и покрытие							
1	Плиты перекрытия многопустотные	м3	67.25					
2	Плиты покрытия ребристые	м3	39.49	123	14	5	2	12
3	Монолитные ж.б. участки	м3	0.50					
VIII	Устройство кровли							
	из двух слоев рубероида на битумной мастике с слоем гравия по комплексным плитам.	м2	357	104	–	5	2	11
IX	Устройство перегородок							
1	кирпичных	м2	378					
2	гипсобетонных крупнопанельных	м2	239.52	94	–	5	2	10
X	Заполнение проемов							
1	Окна	м2	124.20					
2	Двери	м2	92.86	100		4	2	13
3	Ворота	м2	10.38					
XI	Монтаж металлоконструкций							
1	подвесные пути	т	2.51					
2	лестницы, площадки, ограждения	т	22.64	200	15	5	2	20
3	балки	т	4.65					
XII	Устройство полов							
1	цементных	м2	355					
2	из керамической плитки	м2	346	308	–	6	2	26
3	из линолеума	м2	301					
XIII	Устройство венткамеры			8	–	3	2	2
XIV	Устройство ТП	м3	7.37	9	–	3	2	2
XV	Отделочные работы внутренние	м2	7047	658	14	10	2	33
	наружные	м2	1276	61	–	5	2	6
XVI	Антикоррозионные работы	м2	594	597	–	8	2	38
XVII	Специально-строительные работы							
1	Каналы и приямки из монолит. ж.б.	м3	11.09	44	–	5	2	5
2	Фундаменты под оборудование	м3	8.63					
XVIII	Механомонтажные работы			1072	–	10	2	54
XIX	Электромонтажные работы			854	–	10	2	43
XX	Санитарнотехнические работы			334	–	5	2	34
XXI	Разные работы			16	–	3	2	3
	Итого			6522	154			11 мес.

График работ (месяцы)

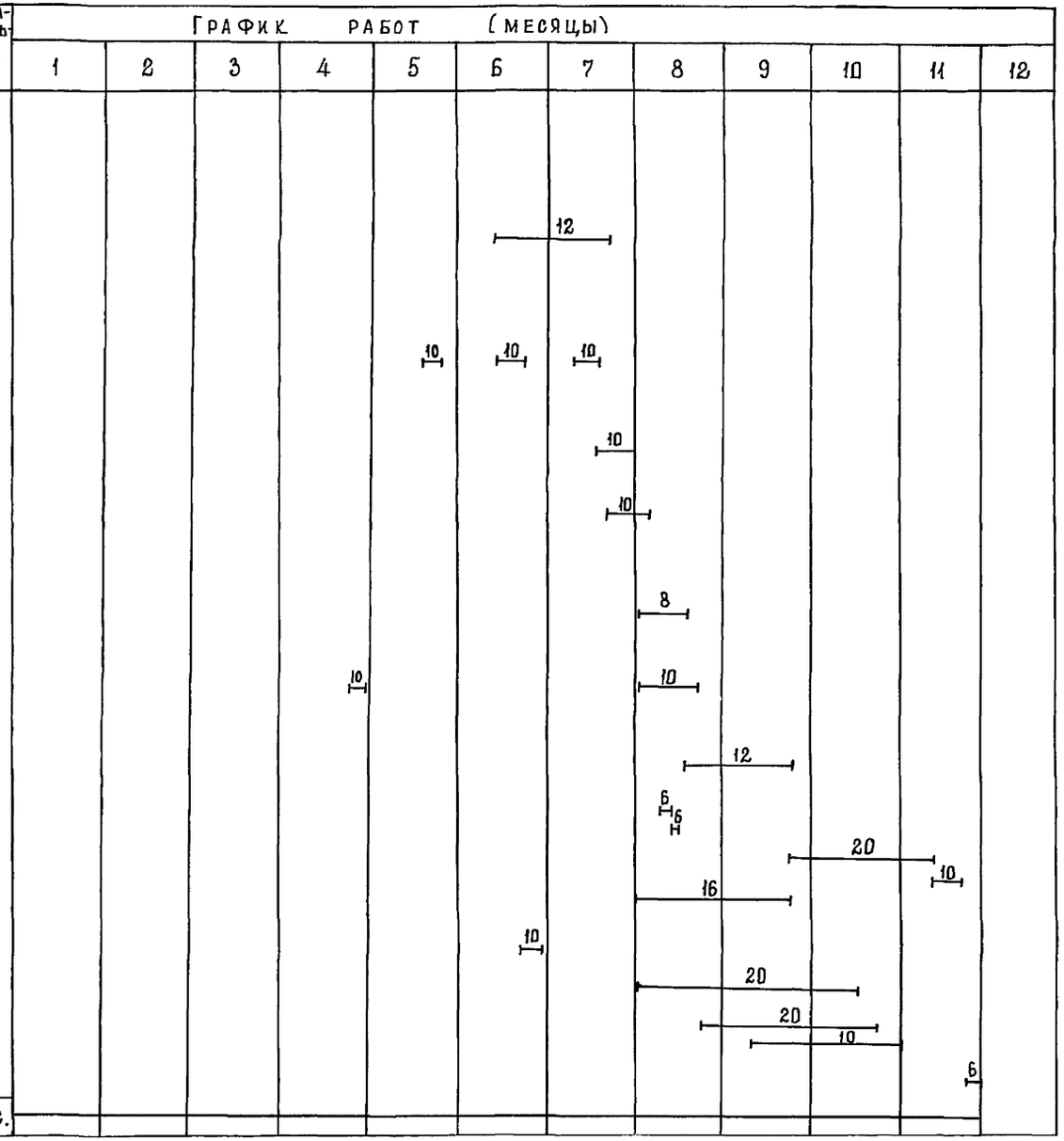

Провер.	Чухрова		
Инж.-к	Панина		
Зав.гр.	Чухрова		
Н.контр	Павлова		
Нач.ота	Григорьева		

ТП 901-3-285.91 ОС

Главный корпус для станции очистки воды поверхностных источников мутностью 120мг/л производительностью 32 тыс. м³/сут

Стадия	Лист	Листов
Р	2	2

График производства работ (окончание)

ЦНИИЭП инженерного оборудования г. Москва.

Подп. и дата | Взам. инв.№ | Инв.№ подл.

gost.e-ecolog.ru