ТИПОВОЙ ПРОЕКТ

901-3-28591

ГЛАВНЫЙ КОРПУС ДЛЯ СТАНЦИИ ОЧИСТКИ ВОДЫ ПОВЕРХНОСТНЫХ ИСТОЧНИКОВ МУТНОСТЬЮ до 120 мг/л ПРОИЗВОДИТЕЛЬНОСТЬЮ 3.2 тыс. $м^3$/сут.

АЛЬБОМ 2.

ТХ Технология производства.

ВК Внутренний водопровод и канализация

ТХН Эскизные чертежи общих видов.

ОВ Отопление и вентиляция

25219-02

Отпускная цена на момент реализации указана [illegible]

gost.e-ecolog.ru

ТИПОВОЙ ПРОЕКТ
901-3-285.91

ГЛАВНЫЙ КОРПУС ДЛЯ СТАНЦИИ ОЧИСТКИ ВОДЫ ПОВЕРХНОСТНЫХ ИСТОЧНИКОВ МУТНОСТЬЮ ДО 120 мг/л ПРОИЗВОДИТЕЛЬНОСТЬЮ 3.2 тыс. м³/сут

АЛЬБОМ 2.

ПЕРЕЧЕНЬ АЛЬБОМОВ:

Альбом 1	ПЗ	Пояснительная записка	
Альбом 2	ТХ	Технология производства	
	ВК	Внутренний водопровод и канализация	
	ТХН	Эскизные чертежи общих видов	
	ОВ	Отопление и вентиляция	
Альбом 3	АР	Архитектурные решения	
часть 1	КМ	Конструкции металлические	
	АЗ	Антикоррозионная защита конструкций	
	ОС	Организация строительства	
часть 2	КЖ	Конструкции железобетонные	
Альбом 4	ЭМ	Силовое электрооборудование	
часть 1	ЭО	Электрическое освещение	
	СС	Связь и сигнализация	
часть 2	АТХ	Автоматизация	
Альбом 5	КЖИ	Строительные изделия	
Альбом 6	АТХ	Задание заводу-изготовителю	
Альбом 7	ВМ	Ведомости потребности в материалах	
Альбом 8	СО	Спецификации оборудования	
Альбом 9	С	Сметы	
часть 1			
часть 2			
часть 3			

Применяемые материалы: Т.П.407-3-444.87, Альбом II „Распределительный пункт 10(6) кв совмещенный с трансформаторной подстанцией 10(6)/0.4 кв для городских электрических сетей" тип II РПК-2ТМ1. Распространяет Сибтиппроект филиал ЦИТП.

Разработан
ЦНИИЭП инженерного оборудования
городов, жилых и общественных зданий

Главный инженер института А. Кетаов
Главный инженер проекта В Гордон

Утвержден госгражданстроем
приказ № 242 от 29 июля 1986 г.

СОДЕРЖАНИЕ АЛЬБОМА

Марка	Наименование	NN страниц
Технология производства. Чертежи марки ТХ.		
ТХ-1	Общие данные.	3
ТХ-2	Вертикальная схема обработки воды.	4
ТХ-3	Вертикальная схема приготовления основных реагентов	5
ТХ-4	Общеувязочные планы на отм. -2.400; -1.800; -1.400; 0.000; 2.400; 3.600; 5.800. Экспликация помещений.	6
Отделение барабанных сеток		
ТХ-5	Планы на отм. -0.600; 0.000; 3.600; 5.800	7
ТХ-6	Разрезы 1-1; 2-2; 3-3.	8
ТХ-7	Схемы трубопроводов В7. В1. К3. R1	9
Зда контактных осветлителей		
ТХ-8	Планы на отм. -1.400; 0.000; 2.400; 3.600	10
ТХ-9	Разрезы 4-4, 5-5. Сечение А-А	11
ТХ-10	Схемы трубопроводов В1 и В7	12
ТХ-11	Схемы трубопроводов В1 и К3	13
ТХ-12	Гребенка безгравийной трубчатой распределительной системы	14
ТХ-13	План на отм -1.400, 0.000 с нанесением пробоотборных трубок Схема пробоотборного узла	15
	Отделение коагулянта и полиакриламида	
ТХ-14	План на отм -1.800; 0.000; 0.600. Разрез Б-Б	
	Сечение А-А.	16
ТХ-15	Фрагмент плана на отм. -1.800. Разрезы 7-7. 8-8	17
ТХ-16	Воздуходувная. План на отм. -1.800	
	Разрезы 9-9; 10-10	18
ТХ-17	Схемы трубопроводов R2; R3. К3.	19
ТХ-18	Схемы трубопроводов В1; В7; А0.	20
ТХ-19	Лаборатории. План на отм. 3.600 с расстановкой мебели и оборудования	21
	Насосная станция II-го подъема	
ТХ-20	План на отм. -2.400; 0.000. Разрезы 11-11; 12-12	22
ТХ-21	Схемы В1; К3	23
ТХ-22	Механическая мастерская	24

Марка	Наименование	NN страниц
Эскизные чертежи общих видов Чертежи марки ТХН		
ТХН-1	Гребенка распределительная	25
ТХН-2 ТХН-2-01	Крестовина	26
ТХН-3	Устроиство воздухозаборное Дч 200	26
ТХН-4	Гребенка воздухораспределительная в раствор-	
	нохранилищных баках коагулянта	27
ТХН-5	Гребенка воздухораспределительная в рас-	
	ворных баках полиакриламида	27
ТХН-6	Коллектор гидросмыва	28
ТХН-7	Коллектор воздухораспределительный в	
	расходных баках коагулянта	29
ТХН 8.1.1.1.1.8-01 ТХН-8-02	Поплавок	29
ТХН-9	Рама лебедки	30
Внутренний водопровод и канализация Чертежи марки ВК		
ВК-1	Общие данные	31
ВК-2	Планы на отм. 0.000; 3.600 с разводкой	
	трубопроводов. Схема В1; Т3; К1; К2	32
Отопление и вентиляция. Чертежи марки ОВ		
ОВ-1	Общие данные (начало)	33
ОВ-2	Общие данные (окончание)	34
ОВ-3	План на отм. 0.000.	35
ОВ-4	План на отм. 2.400; 3.600	36
ОВ-5	Схемы вентиляции П1; П2, В1÷В7; ВЕ1÷ВЕ9	37
ОВ-6	Схемы систем отопления. Узел	38
	управления.	
ОВ-7	Установка систем П1, П2. Схема тепло-	39
	снабжения систем П1, П2.	
ОВ-8	Установка систем В2÷В7	40

Альбом 2

Ведомость рабочих чертежей основного комплекта

Лист	Наименование	Примечание
ТХ-1	Общие данные	
ТХ-2	Вертикальная схема обработки воды	
ТХ-3	Вертикальная схема приготовления основных реагентов	
ТХ-4	Общеувязанные планы на отм-2.400,-1 800;-1 400; 0 000;2 400;3.600;5.800. Эксплуатация помещений	
	Отделение барабанных сеток	
ТХ-5	Планы на отм-0.400, 0.000, 3.600 и 5 800	
ТХ-6	Разрезы 1-1; 2-2, 3-3	
ТХ-7	Схемы трубопроводов В7; В1, К3, R1	
	Зал контактных осветлителей.	
ТХ-8	Планы на отм. -1.400; 0.000, 2.400; 3.600	
ТХ-9	Разрезы 4-4; 5-5 Сечение А-А	
ТХ-10	Схемы трубопроводов В1 и В7	
ТХ-11	Схемы трубопроводов В1 и К3	
ТХ-12	Гребенка безгравийной трубчатой распределительной системы	
ТХ-13	План на отм -1.400, 0.000 с нанесением пробоотборных трубок Схема пробоотборного узла	
	Отделение коагулянта и полиакриламида	
ТХ-14	План на отм. -1 800; 0 000, 0.600 Разрез 6-6,	
	Сечение А-А	
ТХ-15	Фрагмент плана на отм-1.800. Разрезы 7-7; 8-8	
ТХ-16	Воздуходувная. План на отм.-1.800 Разрезы 9-9; 10-10	
ТХ-17	Схемы трубопроводов R2, R3; К3	
ТХ-18	Схемы трубопроводов В1, В7, А0	
ТХ-19	Лаборатории План на отм.3 600 с расстановкой	
	мебели и оборудования	
	Насосная станция II подъёма	
ТХ-20	План на отм -2 400; 0.000. Разрезы 11-11, 12-12	
ТХ-21	Схемы трубопроводов В1; К3	
ТХ-22	Механическая мастерская	

Таблица опросных листов согласованных с ВНИИГидромашен

Наименование насоса	Номер опросного листа и дата согласования
Насос-дозатор НД 25 400/16 К14А	N7211 от 29 07 75

Типовой проект разработан в соответствии с действующими нормами и правилами и предусматривает мероприятия, обеспечивающие взрывобезопасность и пожаробезопасность при эксплуатации здания

Главный инженер проекта [подпись] В С Гордон

Ведомость ссылочных и прилагаемых документов

Обозначение	Наименование	Примеч.
	Ссылочные документы	
ГОСТ 17375-83, 17376-83	Детали трубопроводов стальные	
ГОСТ 17378-83, 17379-83	бесшовные приварные на $P_у \leq 10$ МПа	
ГОСТ 11380-83	(≤ 100 кгс/см²)	
Серия 4 900-9	Узлы и изделия трубопроводов	
выпуск 0-1	из пластмассовых труб для	
	систем водоснабжения и	
	канализации.	
Серия 4 901-26	Детали ввода растворов реагентов в трубопроводы	
Серия 7.901-3	Бункер загрузочный с эжектором	
	для транспортировки песка	
Серия 7 901-3	Сепаратор для промывки и	
	транспортировки песка	
Серия 4.900-10 Вып 2	Трубопроводная арматура	
	Прилагаемые документы	
ТХН1	Гребенка распределительная	
ТХН2; ТХН2-01	Крестовина	
ТХН-3	Устройство воздухозаборное Ду 200	
ТХН4	Гребенка воздухораспределительная	
	в растворно-хранилищных баках	
	коагулянта	
ТХН5	Гребенка воздухораспределительная в расходных баках полиакриламида	
ТХН6	Коллектор гидросмыва	
ТХН7	Коллектор воздухораспределительный в расходных баках коагулятора	
ТХН8; ТХН8-01; ТХН8-02	Поплавок	
ТХН9	Рама лебедки	
ТХ.СО	Спецификации оборудования к	Альбом 8
	основному комплекту чертежей	
	марки ТХ	
ТХ, ВМ	Ведомость потребности в материалах	Альбом 7

Схема компановки главного корпуса

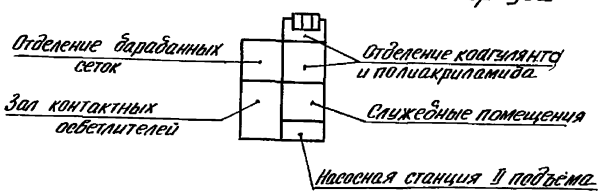

Ведомость основных комплектов рабочих чертежей

Обозначение		Наименование	Примечан
901-3-285 91	ТХ	Технология производства	Альбом 2
901-3-285.91	ВК	Внутренний водопровод и канализация	Альбом 2
901-3-285.91	ОВ	Отопление и вентиляция	Альбом 2
901-3-285.91	АД	Архитектурные решения	Альбом 3,4,1
901-3-285.91	КМ	Конструкции металлические	Альбом 3,4,1
901-3-285.91	АЗ	Антикоррозионная защита конструкций	Альбом 3.4.1
901-3-285.91	КЖ	Конструкции железобетонные	Альбом 3,4,2
901-3-285.91	ЭМ	Силовое электрооборудование	Альбом 4,4,1
901-3-285.91	ЭО	Электрическое освещение	Альбом 4,4,1
901-3-285.91	СС	Связь и сигнализация	Альбом 4 ч 1
901-3-285.91	АТХ	Автоматизация	Альбом 4 ч 2

Основные технико-экономические показатели

NN п п	Наименование показателей	Единицы измерен	Количество
1	Сметная стоимость строительства	тыс руб.	
2	Стоимость строительно-монтажных работ	тыс руб	
3	Расход коагулянта (сернокислого алюминия) по чистому продукту	кг/сут	
4	Расход полиакриламида по чистому продукту	кг/сутк	
5	Расход жидкого хлора	кг/сутки	

Условные обозначения

- В1 — Трубопровод чистой воды
- В7 — Трубопровод исходной воды
- А0 — Трубопровод сжатого воздуха
- К3 — Производственная канализация
- R1 — Хлоропровод
- R2 — Трубопровод раствора коагулянта
- R3 — Трубопровод раствора полиакриламида

Общие указания

Настоящий типовой проект разработан в соответствии с планом типового проектирования на 1991 год. В основу рабочей документации положен технический проект утвержденный „Госгражданстроем" приказом N242 от 29 июля 1986 года.

Привязан				
ИНВ №				
ТП 901-3-285 91 ТХ				
Проверил	Кулакова	[подпись]		
Вед.инж.	Сенина	[подпись]		
Зав сект	Новик	[подпись]		
ГИП	Гордон	[подпись]		
Гл.спец	Браславский	[подпись]		
Н контр	Кочергина	[подпись]		
Нач отд.	Залетохин	[подпись]		

Главный корпус для станции очистки воды поверхностных источников мутностью до 120 мг/л производительностью 3,2 тыс. м³/сут

Стадия	Лист	Листов
Р	1	22

Общие данные

ЦНИИЭП инженерного оборудования г Москва

Инв № подл | Подпись и дата | Взам инв. №

25219-02 4

Альбом 2

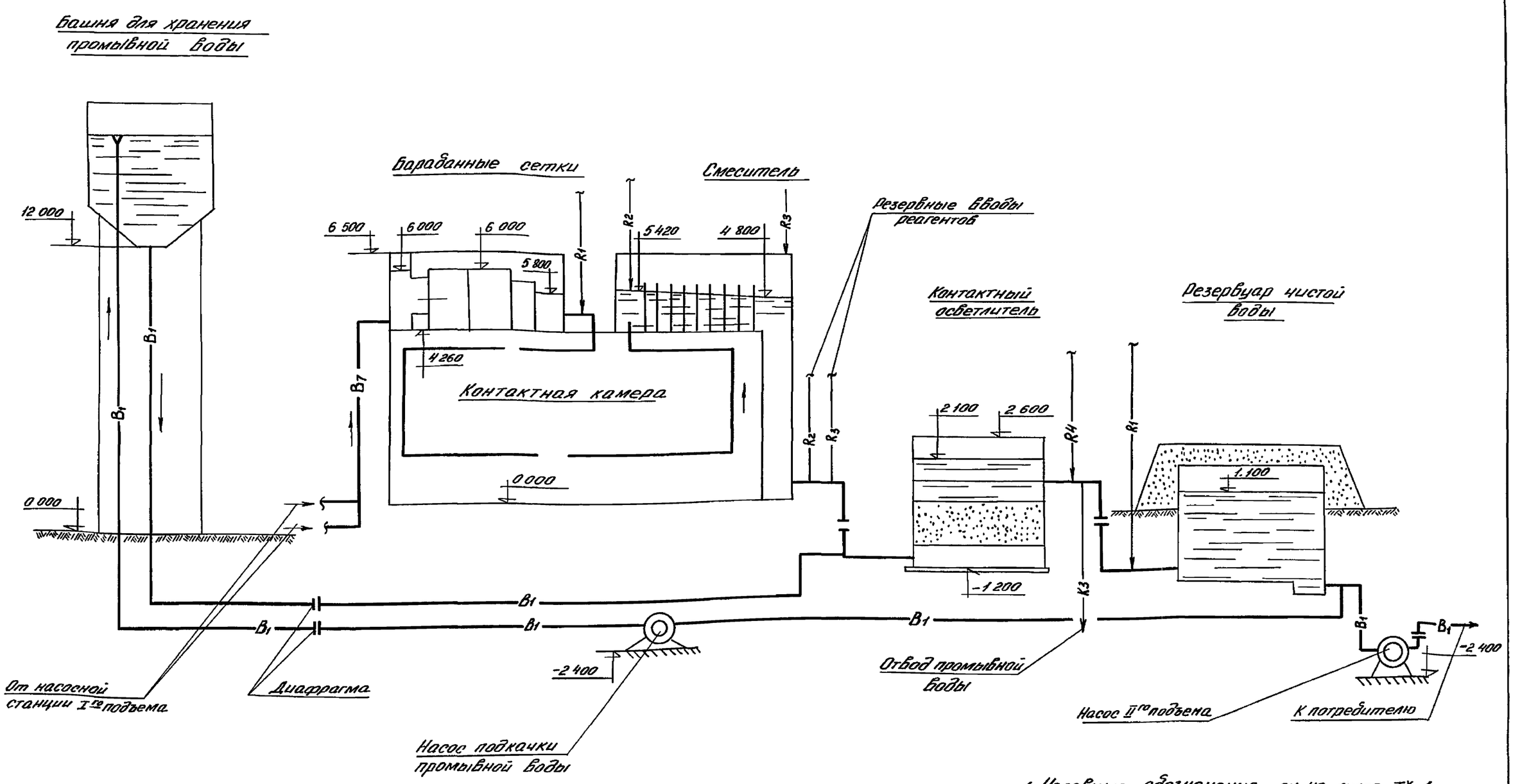

1. Условные обозначения см. на листе ТХ-1

Проверил	Кулакова		ТП 901-3-285.91		ТХ
Инж I кат	Кочергина		Станция очистки воды поверхностных источников мутностью до 120 мг/л производительностью 3,2 тыс. м³/сут		
Рук гр	Новик		Главный корпус для станции очистки воды поверхностных источников мутностью до 120 мг/л производительностью 3,2 тыс м³/сут	Стадия: Р	Лист: 2 / Листов: 22
Гип	Гордон				
Гл спец	Браславский		Вертикальная схема обработки воды	ЦНИИЭП инженерного оборудования г Москва	
Н контр	Сенина				
Нач отд	Заплетохин				

Привязан

Инв №

Инв № подл | Подписи и дата | Взам инв №

25219-02 5

Альбом 2

Хлор

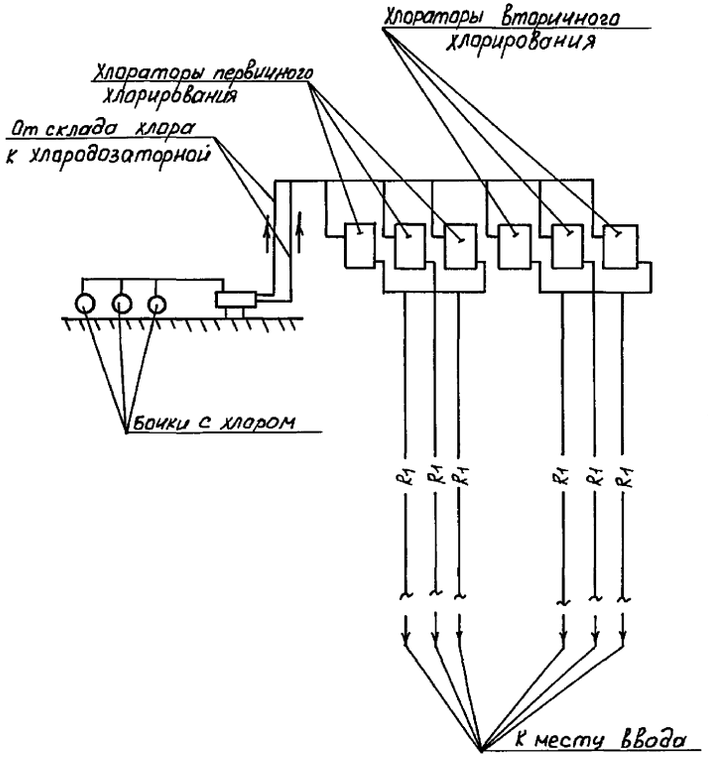

Коагулянт

Полиакриламид

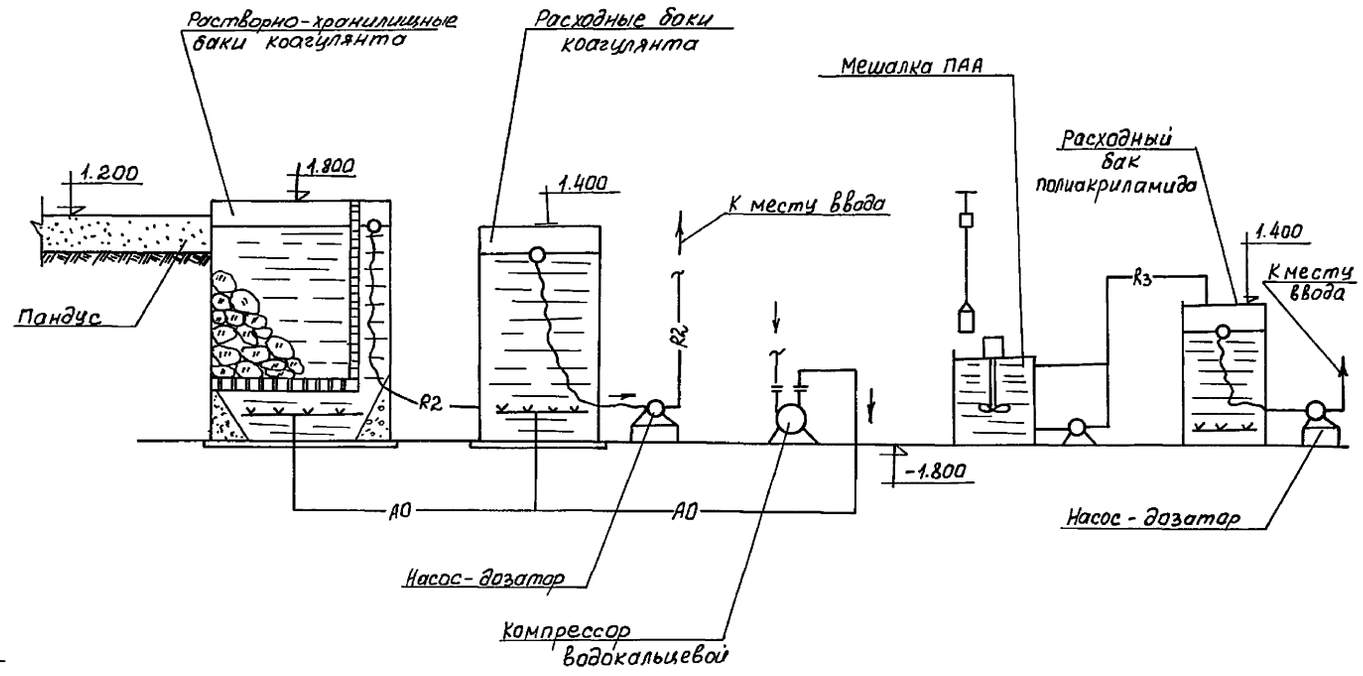

1. Условные обозначения см. на листе ТХ-1.
2. Места вводов реагентов см. на листе ТХ-2.

				Т.П. 901-3-285.91		ТХ	
				Станция очистки воды поверхностных источников мутностью до 120мг/л производительностью 3,2тыс.м³/с			
Привязан	Провер.	Кулакова		Главный корпус для станции очистки воды поверхностных источников мутностью до 120мг/л производительностью 3,2тыс.м³/сут.	Стадия	Лист	Листов
	Инж.Тк	Кочергина			Р	3	22
	Рук.гр.	Новик					
	Гип	Гордон					
	Гл.спец.	Браславский		Вертикальная схема приготовления основных реагентов	ЦНИИЭП инженерного оборудов. г. Москва		
	Н.контр.	Семина					
Инв. №	Нач.отд.	Затепякин					

Инв. № подл. | Подп. и дата | Взам. инв. №

Альбом 2

План на отм. -2.400; -1.800; -1.400; 0.000

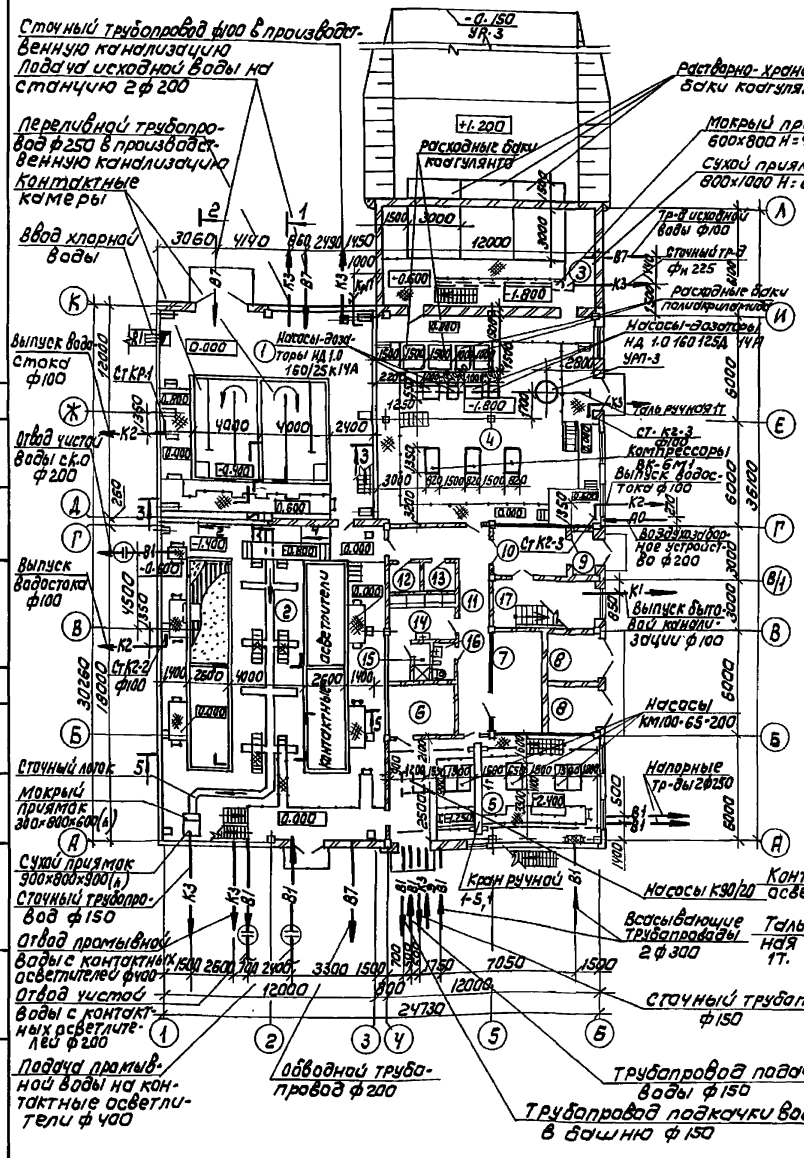

План на отм. 2.400; 3.600; 5.800

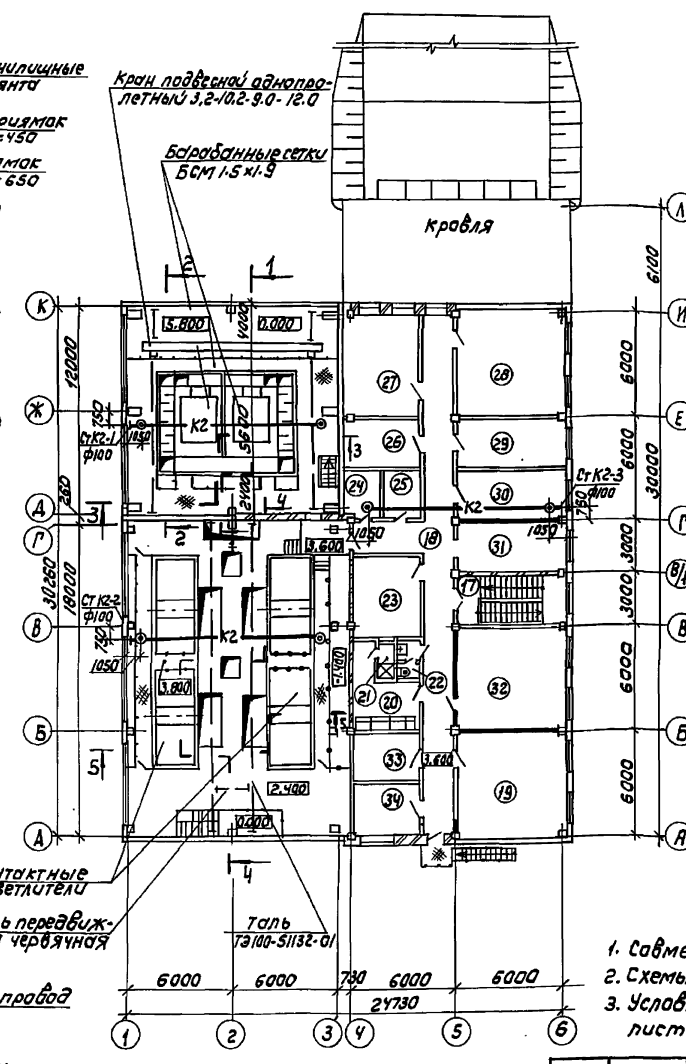

Экспликация помещений

NN	Наименование	Примечания
1	Входные устройства с барабанными сетками	
2	Зал контактных осветлителей	
3	Отделение растворных баков коагулянта	
4	Дозаторная	
5	Насосная станция II подъема	
6	РУ	
7	Щитовая	
8	Камеры силового трансформатора	
9	Тамбур	
10	Вестибюль	
11	Коридор	
12	Кладовая чистой спецодежды	
13	Кладовая грязной спецодежды	
14	Женский гардероб уличной, домашней и специальной одежды на 11 шк.	
15	Женская душевая	
16	Женская уборная	
17	Лестничная клетка	
18	Коридор	
19	Приточная венткамера	
20	Мужской гардероб уличной, домашней и специальной одежды на 11 шк.	
21	Мужская душевая	
22	Мужская уборная	
23	Вытяжная венткамера	
24	Помещение для хранения посуды и реактивов	
25	Автоклавная	
26	Начальник станции	
27	Бактериологическая лаборатория	
28	Химическая лаборатория	
29	Контрольная лаборатория	
30	Средодварочная и моечная	
31	Мастерская	
32	Диспетчерская	
33	Комната приема пищи	
34	Комната дежурного персонала	

1. Совместно с данным листом см. листы ТХ-5-20
2. Схемы дождевой канализации см. на листе ВК-2.
3. Условные обозначения трубопроводов воды на листе ТХ-2.3

Согласовано:

Инв.№ подл. | Подпись и дата | Взам. инв.№

Привязан

Инв.№

Провер.	Кулакова		
Нач.отд.	Сенина		
Зав.сект	Новик		
ГИП	Гордон		
Гл.спец.	Брославский		
Н.контр.	Качергина		
Нач.отд.	Заплетокин		

ТП 901-3-285.91 ТХ

Главный корпус для станции очистки воды поверхностных источников с мутностью до 120 мг/л производительностью 3,2 тыс.м³/сут.

Общевязочные планы на отм. -2.400; -1.800; -1.400; 0.000; 2.400; 3.600 и 5.800. Экспликация помещений

Стадия	Лист	Листов
Р	4	

ЦНИИЭП инженерного оборудования г. Москва

Альбом 2

План на отм. -0.600; 0.000.

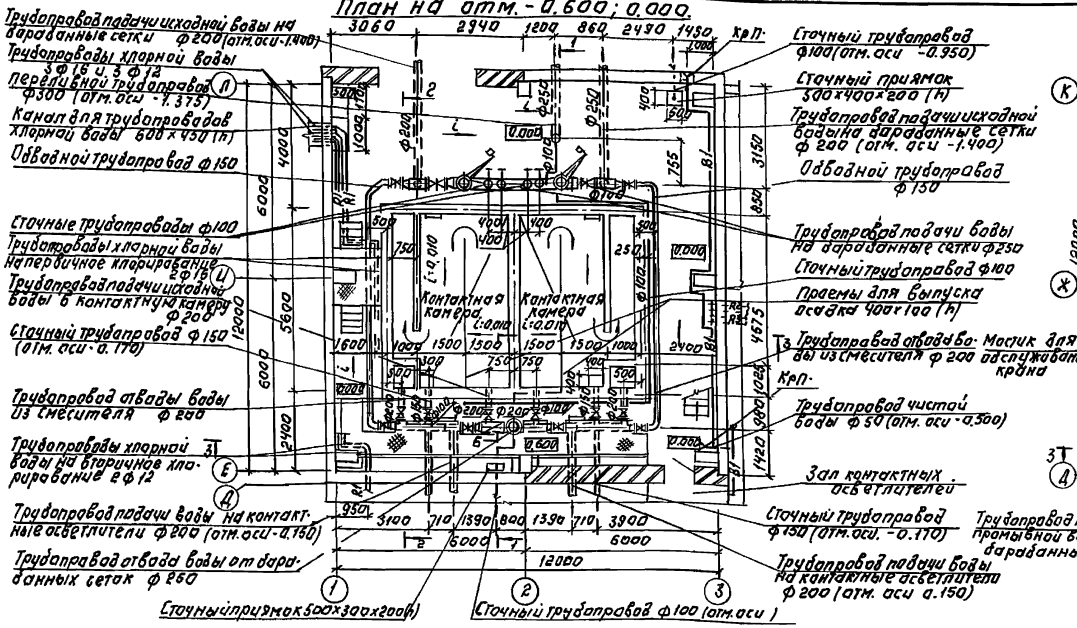

План на отм. 5.800.

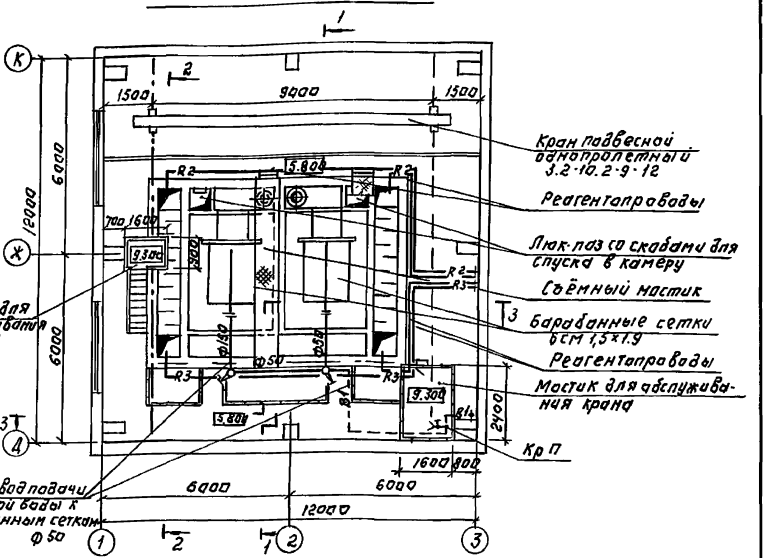

План на отм. 3.600.

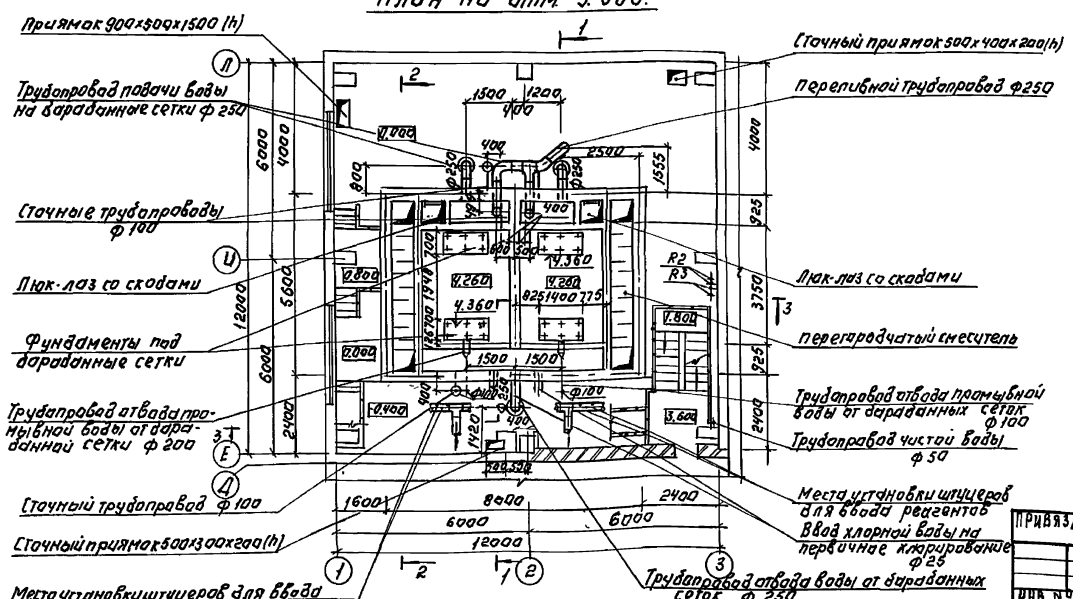

1. Совместно с данным листом см. листы ТХ-6,7.
2. Диафрагмы на трубопроводах подачи исходной воды во входные устройства устанавливаются в колодцах на чертеже не показаны.
3. Опоры под трубопроводы см.
4. Условные обозначения см. на листе ТХ-2.

ПРИВЯЗАН:				Т.П. 901-3-285.91	ТХ
	ПРОВЕР.	КУЛАКОВА			
	ВЕД. ИНЖ.	СЕНИНА			
	ЗАВ. СЕКТ.	НОВИК			
	ГИП	ТОРДОН			
	ГЛ. СПЕЦ.	БРАСЛАВСКИЙ			
	Н. КОНТР.	КОЧЕРГИНА			
ИНВ. №	НАЧ. ОТД.	ЗАПЛЕТОХИН			

ГЛАВНЫЙ КОРПУС ДЛЯ СТАНЦИИ ОЧИСТКИ ВОДЫ ПОВЕРХНОСТНЫХ ИСТОЧНИКОВ МУТНОСТЬЮ ДО 120 МГ/Л ПРОИЗВОДИТЕЛЬНОСТЬЮ 3,2 ТЫС. М³/СУТКИ.

ОТДЕЛЕНИЕ БАРАБАННЫХ СЕТОК. ПЛАНЫ НА ОТМ. -0.400; 0.000; 3.600; 5.800.

СТАДИЯ	ЛИСТ	ЛИСТОВ
Р	5	

ЦНИИЭП ИНЖЕНЕРНОГО ОБОРУДОВАНИЯ г. МОСКВА

25219-02 8

СОГЛАСОВАНО:

ОТДЕЛ АСП	ЛЕВИНА	
ОТДЕЛ ВС	НАРЦИССОВА	
ОТДЕЛ ЭДА	ТУСЕВА	

ИНВ. № ПОДЛ. | ПОДПИСЬ И ДАТА | ВЗАМ. ИНВ. №

Альбом 2

1-1

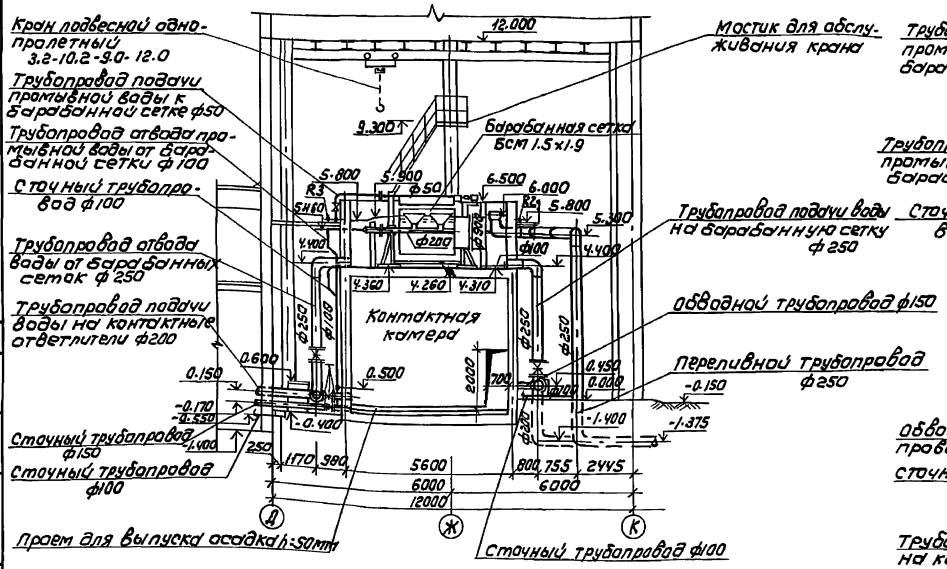

3-3

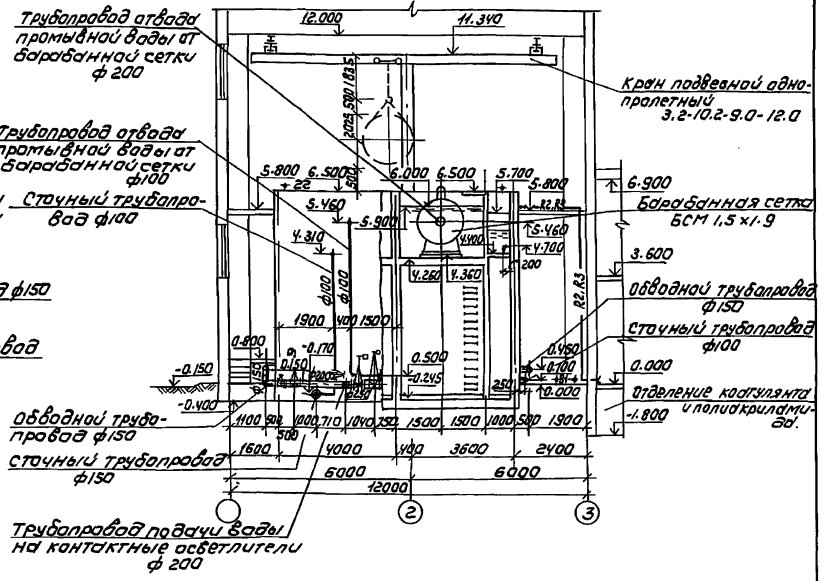

2-2

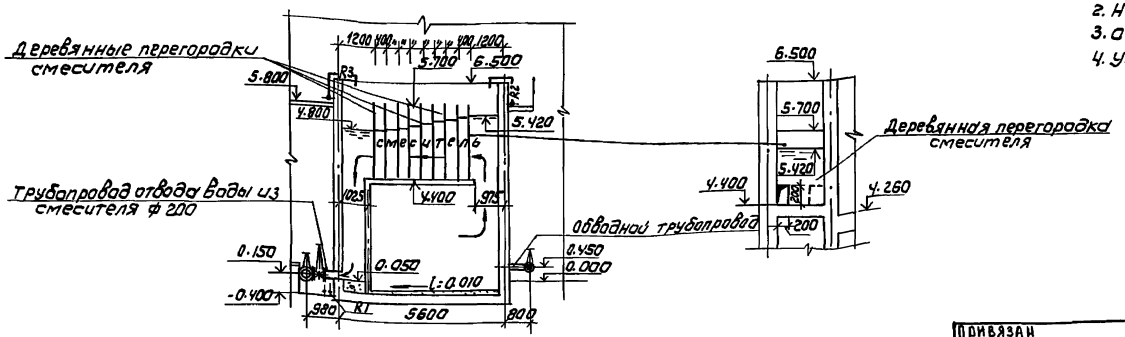

1. Совместно с данным листом см. листы ТХ-5.7
2. На разрезе 3-3 мостик на отм. 0.600 условно не показан.
3. Опоры под трубопроводы см. альбом 3.
4. Условные обозначения см. на листе ТХ-2.

ПРОВЕР.	КУЛАКОВА		ТП 901-3-285.91		ТХ
ВЕД. ИНЖ.	СЕНИНА				
ЗАВ. СЕКТ.	НОВИК		ГЛАВНЫЙ КОРПУС ДЛЯ СТАНЦИИ ОЧИСТКИ ВОДЫ ПОВЕРХНОСТНЫХ ИСТОЧНИКОВ МУТНОСТЬЮ 120 мг/л ПРОИЗВОДИТЕЛЬНОСТЬЮ 3,2 тыс м³/сут	СТАДИЯ	Лист	Листов
ГИП	ГОРДОН			Р	6	
ГЛ. СПЕЦ.	БРАСЛАВСКИЙ		ОТДЕЛЕНИЕ БАРАБАННЫХ СЕТОК. РАЗРЕЗЫ 1-1; 2-2; 3-3	ЦНИИЭП ИНЖЕНЕРНОГО ОБОРУДОВАНИЯ г. МОСКВА		
Н. КОНТР.	КОЧЕРГИНА					
НАЧ. ОТД.	ЗАПЛЕТОХИН					

ПРИВЯЗАН

ИНВ №

СОГЛАСОВАНО:

ИНВ № ПОДЛ. | ПОДПИСЬ И ДАТА | ВЗАМ. ИНВ №

25219-02 9

Альбом 2

Схема трубопроводов исходной воды /-В7-/

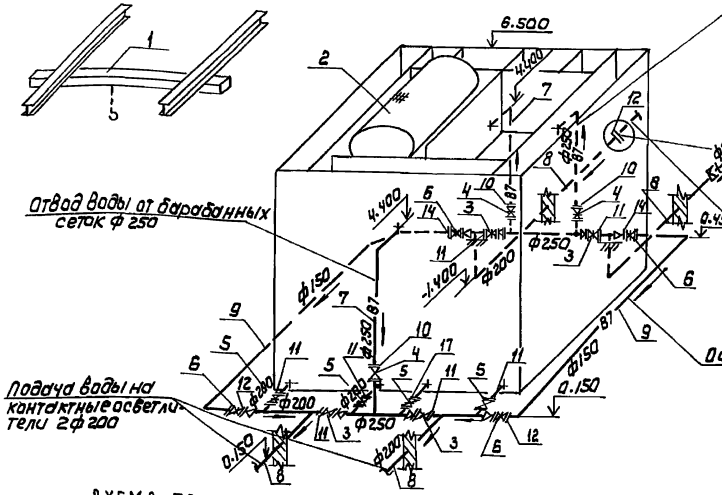

Схема трубопроводов производственной канализации /-К3-/

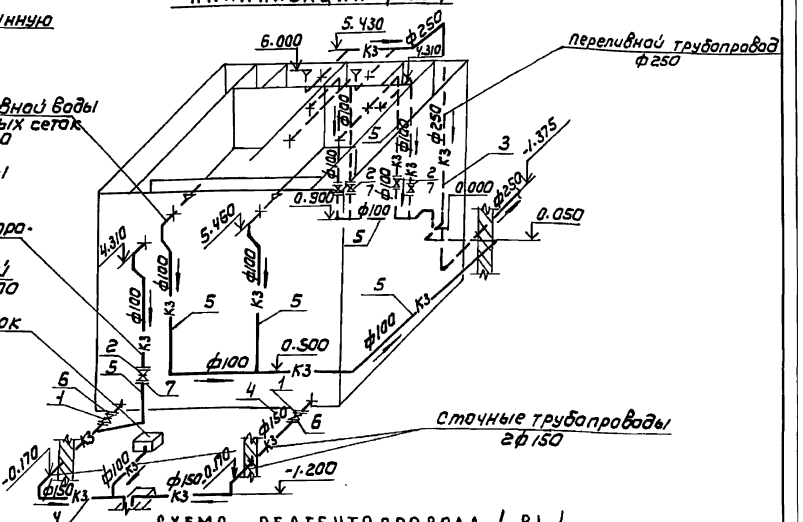

Схема трубопровода чистой воды /-В1-/

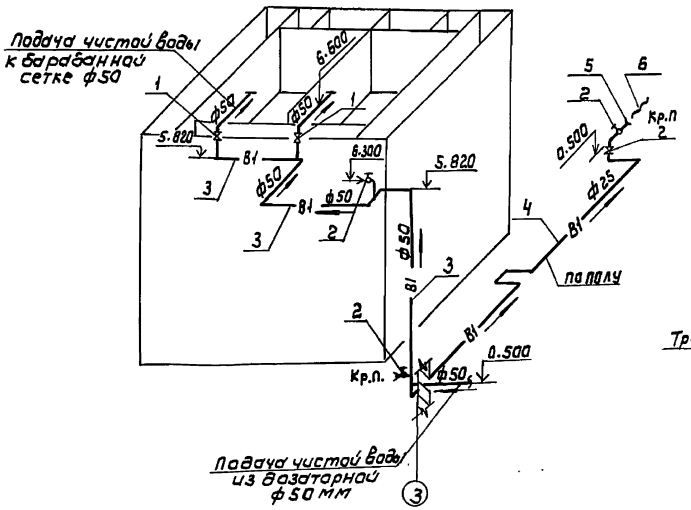

Схема реагентопровода /-Р1-/

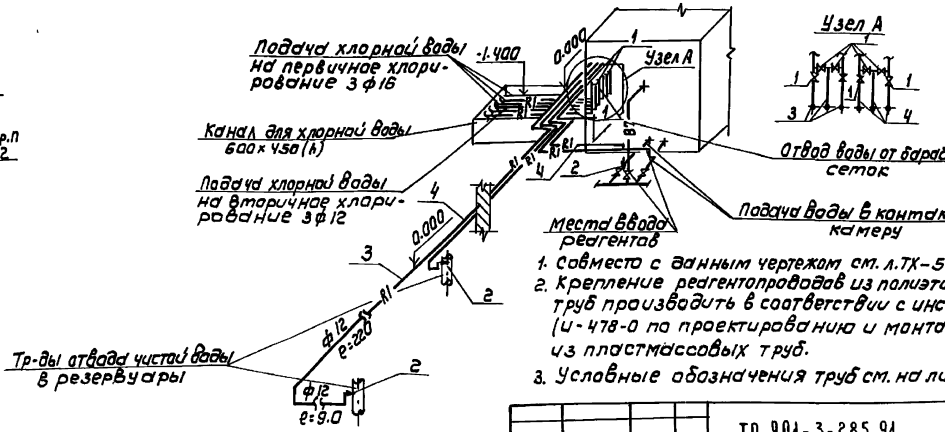

1. Совместо с данным чертежом см. л. ТХ-5,6.
2. Крепление реагентопроводов из полиэтиленовых труб производить в соответствии с инструкцией (и-478-0 по проектированию и монтажу сетей из пластмассовых труб.
3. Условные обозначения труб см. на листе ТХ-2.

Привязан

Инв.№

Провер.	Кулакова		
Нач. отд.	Ленина		
Зав. сект.	Новик		
ГИП	Гордон		
Гл. спец.	Болеславский		
Н. контр.	Качергина		
Нач. отд.	Гипротехмонтаж		

ТП 901-3-285.91 ТХ

Главный корпус для станции очистки воды поверхностных источников мутностью до 120 мг/л производительностью 3,2 тыс. м³/сутки

Отделение барабанных сеток

Схемы трубопроводов В7, В1, К3, Р1.

Стадия	Лист	Листов
	7	

ЦНИИЭП инженерного оборудования г. Москва

25219-02 10

Инв.№подл. | Подпись и дата | Взам.инв.№

ПЛАН НА ОТМ. -1.400; 0.000.

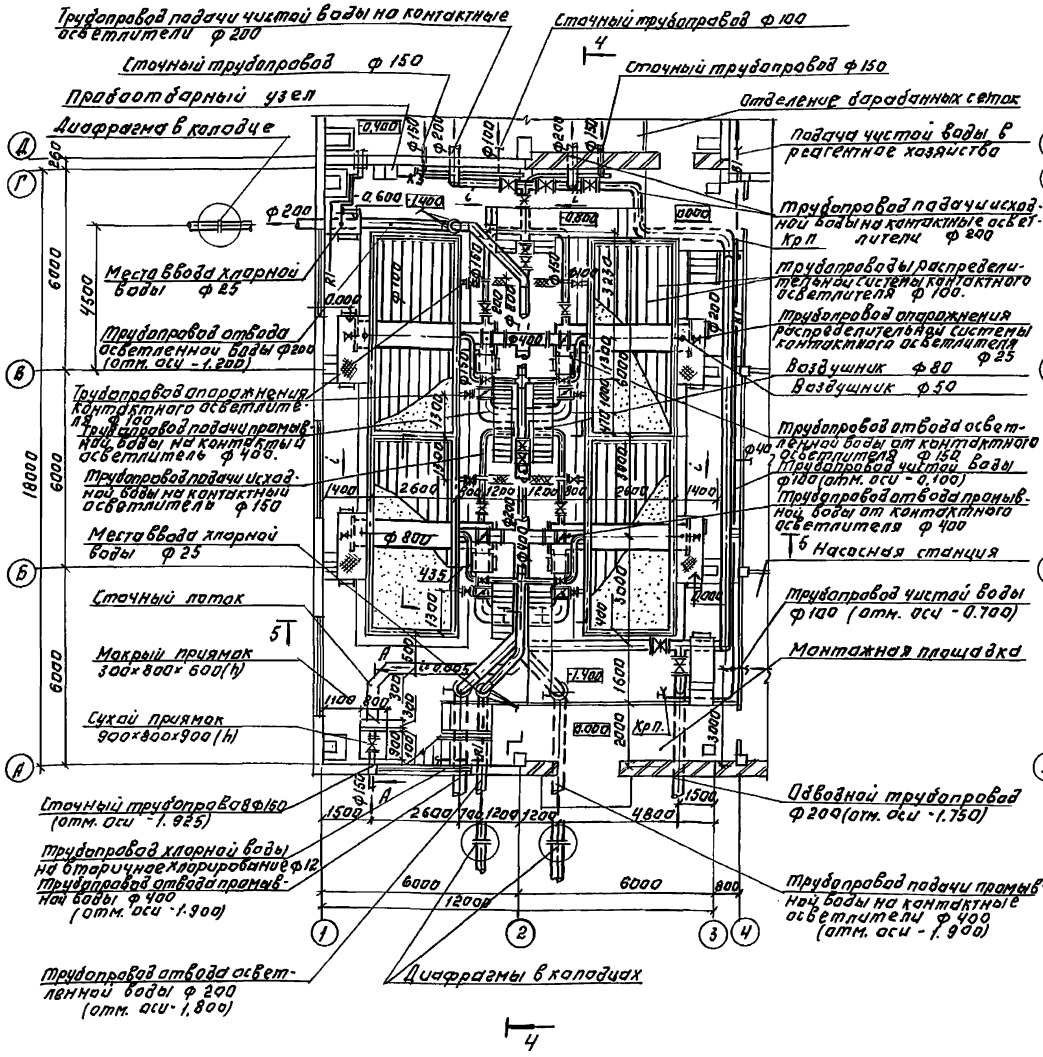

ПЛАН НА ОТМ. 2.400 3.600.

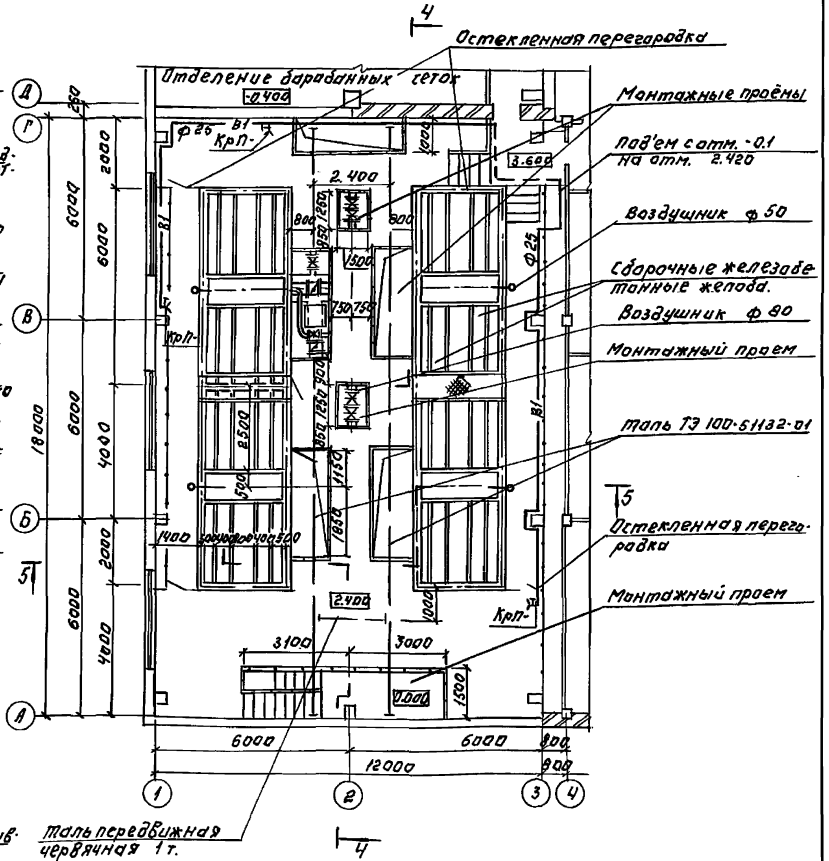

1. Совместно с данным листом см. листы ТХ-9, 10, 11.
2. Опоры под трубопроводы см. альбом 3.

Альбом 2

Согласовано:

Инв. № подл. | Подп. и дата | Взам. инв. №

Провер.	Кулакова		
Вед. инж.	Сенина		
Зав. сек.	Новик		
Гип	Гордон		
Гл. спец.	Браславский		
Н. контр.	Кочергина		
Нач. отд.	Заплетохин		

Т.п 901-3-285.91 ТХ

Главный корпус для станции очистки воды поверхностных источников мутностью до 120 мг/л производительностью 3,2 тыс. м³/сутки.

Зал контактных осветлителей. Планы на отм. -1.400; 0.000; 2.400; 3.600.

Стадия	Лист	Листов
Р	8	

ЦНИИЭП инженерного оборудования г. Москва

Инв. №

25219-02 11

4-4
М1:100

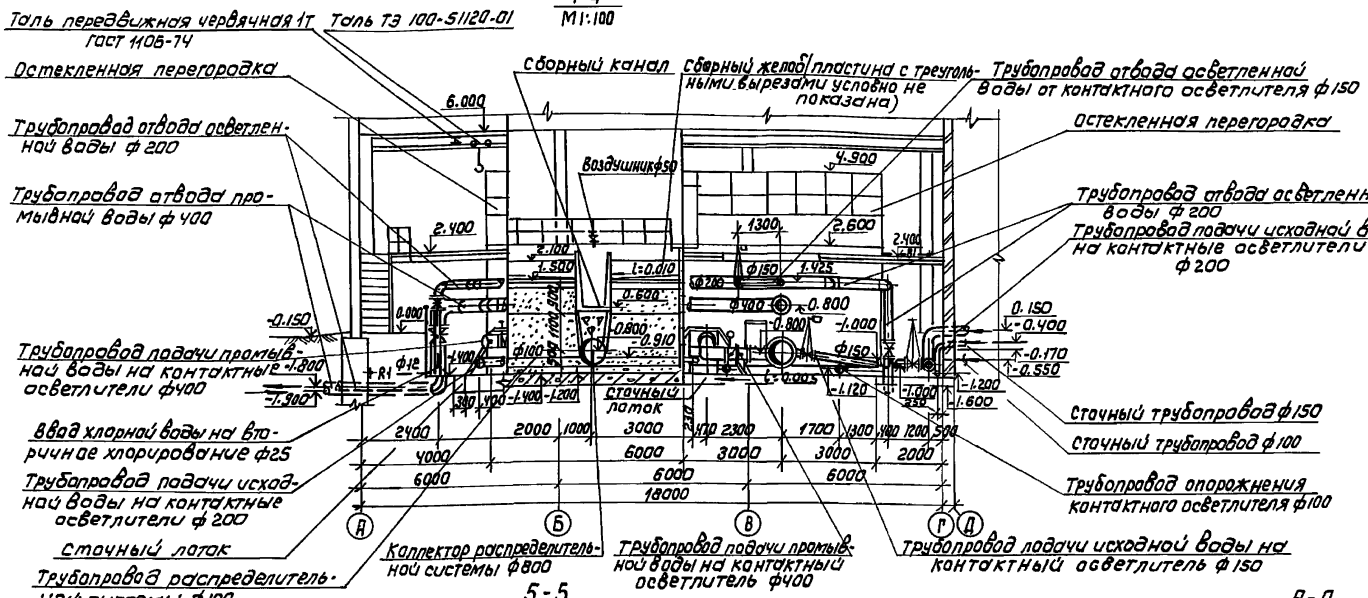

5-5
М1:100

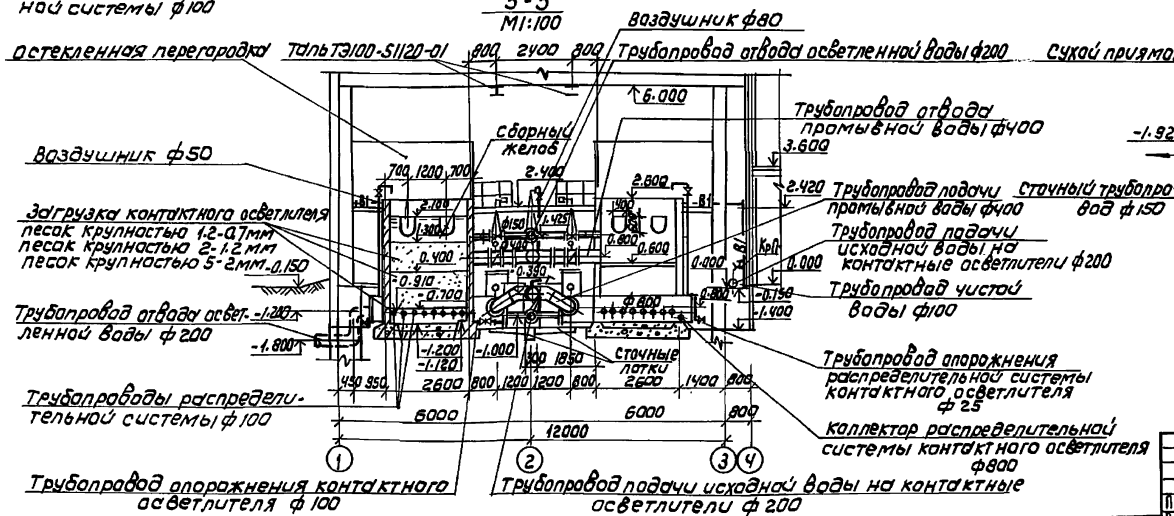

А-А
М1:50

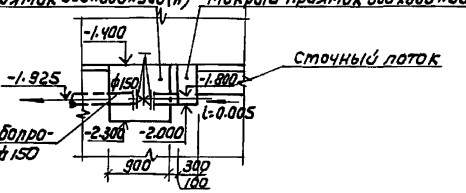

1. Совместно с данным листом см. листы ТХ-8, 10, 11.
2. Опоры под трубопроводы см. альбом 3.

Т.П. 901-3-285.91 ТХ						
Провер.	Кулакова					
Вед. инж.	Сенина		Главный корпус для станции очистки воды поверхностных источников мутностью до 120 мг/л производительностью 3,2 тыс м³/сут.	стадия	лист	листов
Зав. сект.	Новик			Р	9	
ГИП	Гордон		Зал контактных осветлителей. Разрезы 4-4; 5-5. Сечение А-А.	ЦНИИЭП инженерного оборудования г. Москва		
Гл. спец.	Брославский					
Н. контр.	Кочергина					
Нач. отд.	Вапаетухин					

Привязан

Инв.№

Согласовано:

Инв.№ подл. | Подпись и дата | Взам. инв.№

Альбом 2

В1

Схема трубопроводов отвода чистой воды с контактных осветлителей

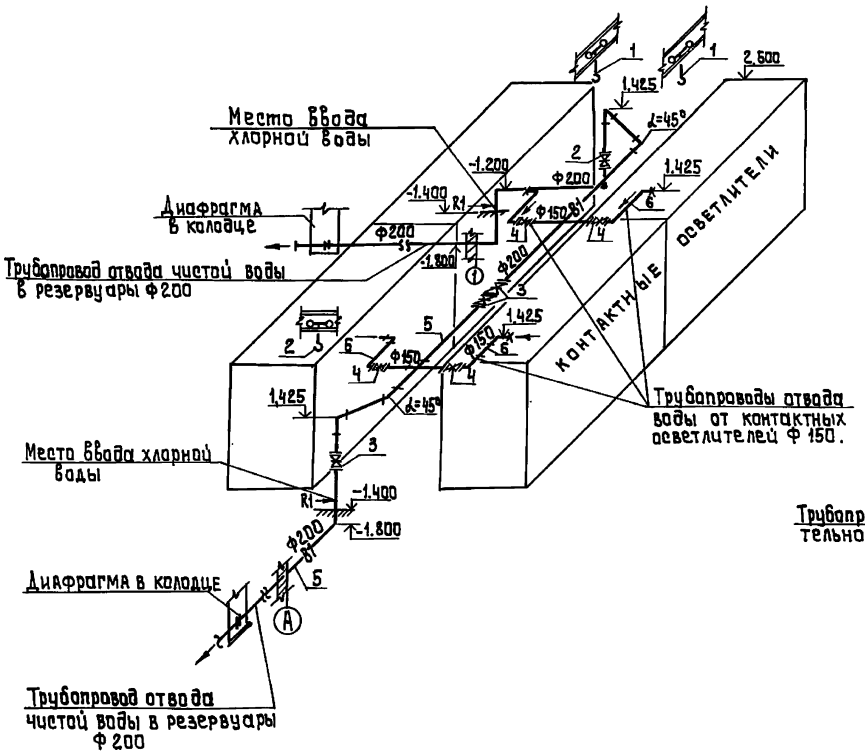

В7

Схема трубопроводов подачи исходной воды на контактные осветлители

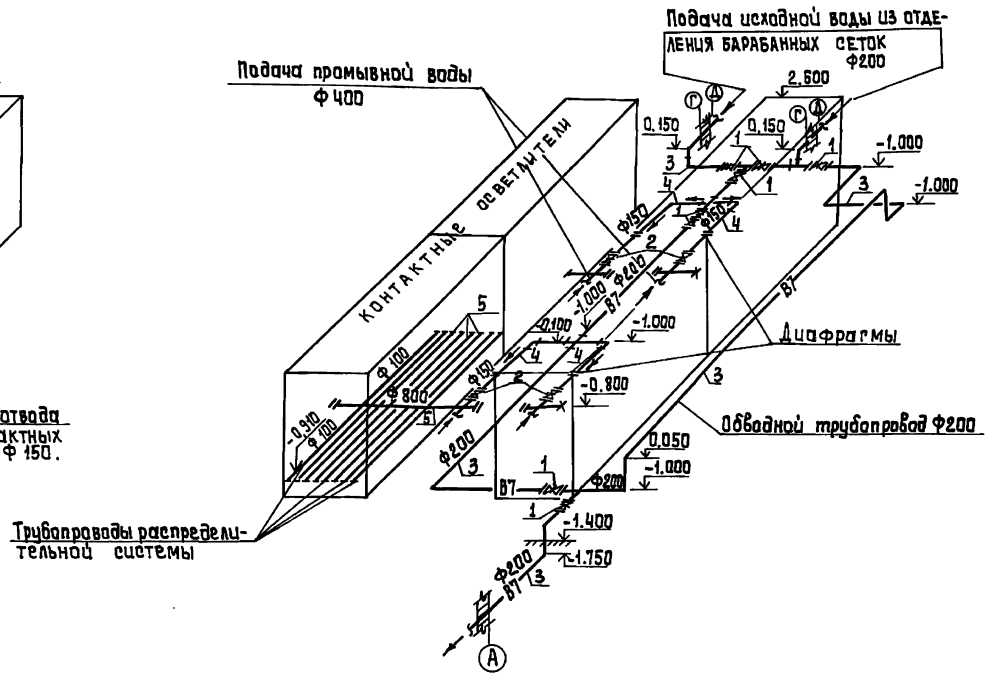

1. Совместно с данным листом см. листы ТХ-8,9.

Привязан	Провер.	Кулакова		т.п. 901-3-285.91		ТХ
	Вед.инж.	Сенина		Главный корпус для станции очистки воды поверхностных источников мутностью до 120 мг/л производительностью 32 тыс м³/сут	Стадия	Лист	Листов
	Зав.сект.	Новик			Р	10	
	ГИП	Гордон					
	Гл.спец.	Браславский		Зал контактных осветлителей. Схемы трубопроводов В1 и В7	ЦНИИЭП инженерного оборудования		
Инв.№	Н.контр.	Кочергина					
	Нач.отд.	Заплетохин					

25219-02 13

Инв.№ подл. | Подпись и дата | Взам.инв.№

Альбом 2

В1

Схема трубопроводов подачи промывной воды на контактные осветлители

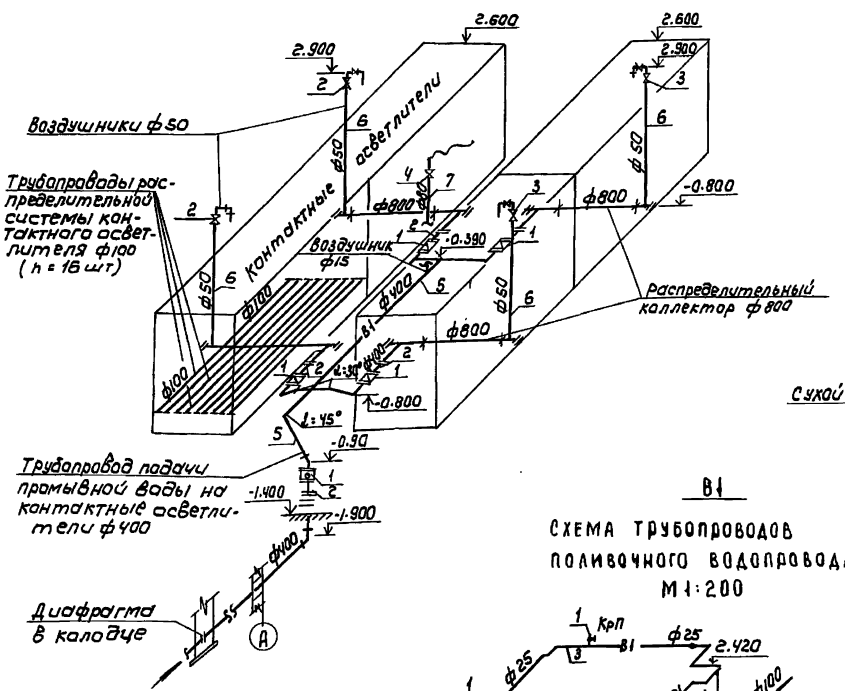

К3

Схема трубопроводов отвода промывной воды с контактных осветлителей и сточных трубопроводов

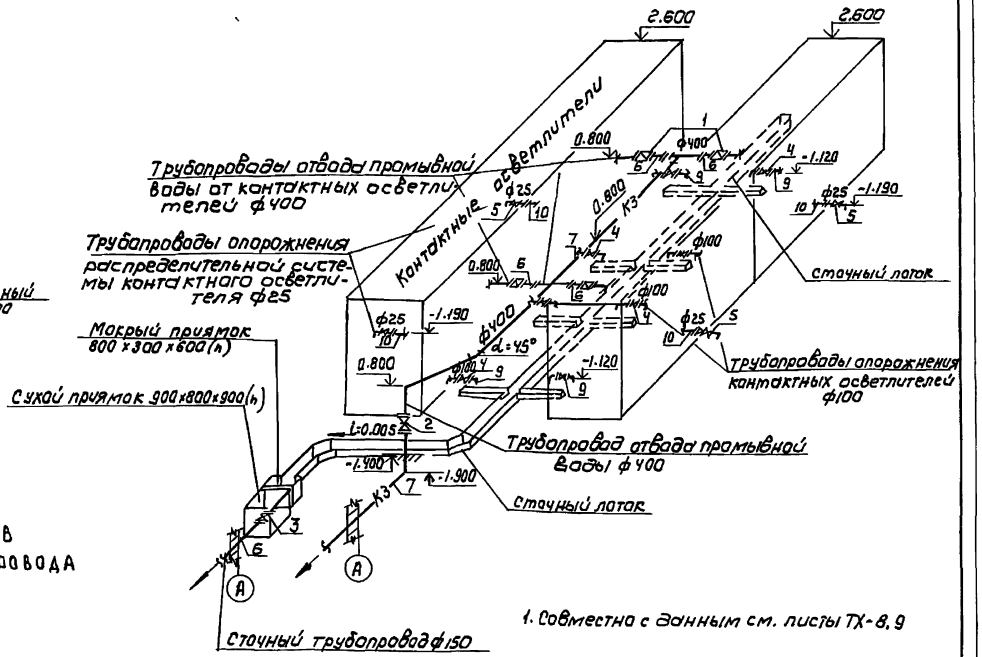

1. Совместно с данным см. листы ТХ-8, 9

В1

Схема трубопроводов поливочного водопровода

М 1:200

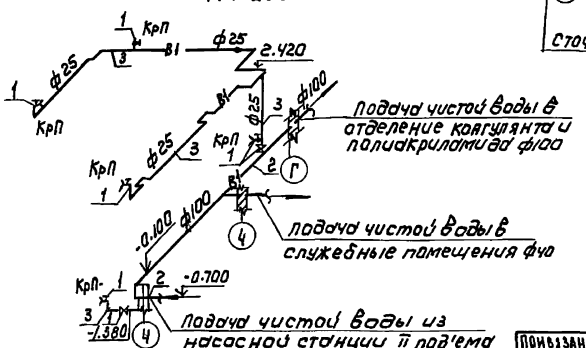

Привязан			
Инв.№			
Провер.	Куликова		
Вед.инж.	Сенина		
Зав.сект.	Новик		
ГИП	Гордон		
Гл.спец.	Барсамакян		
Н.контр.	Кочергина		
Нач.отд.	Залетохин		

ТП 901-3-285.91 ТХ

Главный корпус для станции очистки воды поверхностных источников мутностью до 120 мг/л производительностью 2 тыс.куб.м/сутки

Стадия	Лист	Листов
Р	11	

Зал контактных осветлителей. Схемы трубопроводов В1 и К3

ЦНИИЭП инженерного оборудования г. Москва

25219-02 14

Инв.№ подл. | Подпись и дата | Взам. инв.№

Альбом 2

1-1
М1:50

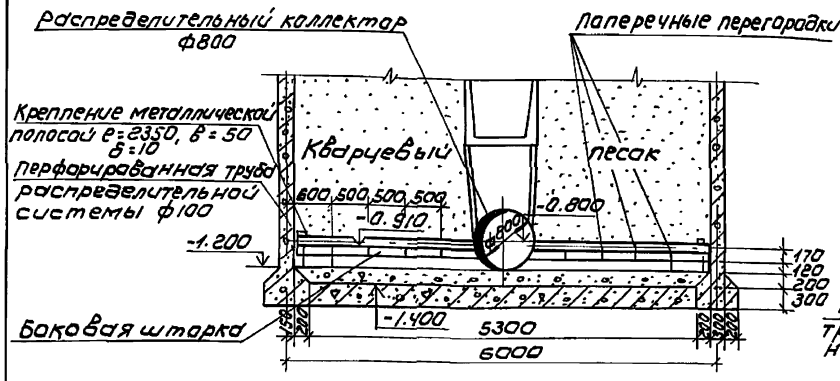

Деталь дренажной стальной трубы
Вид по А-А

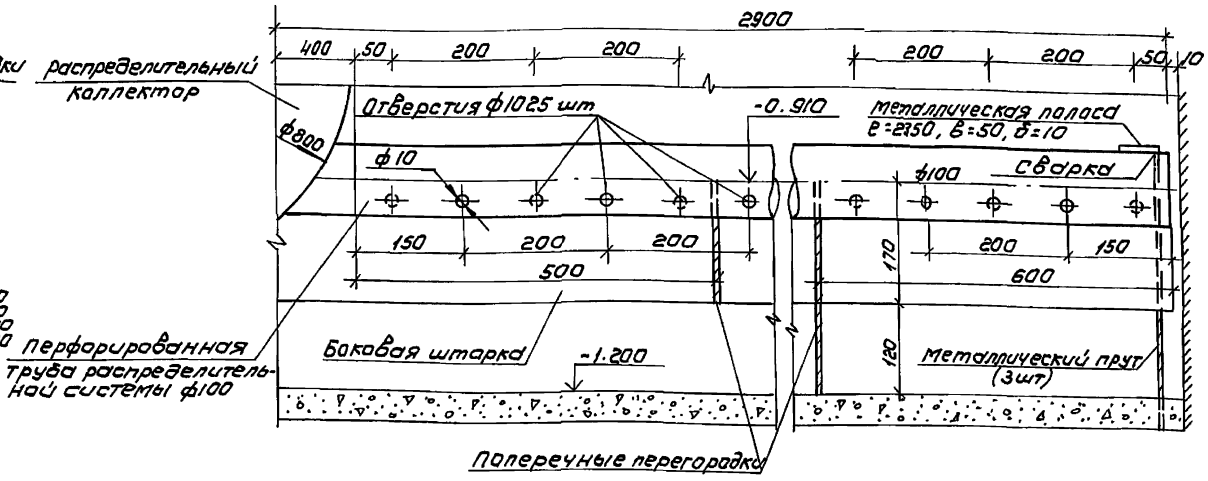

2-2
М1:5

М 1:50

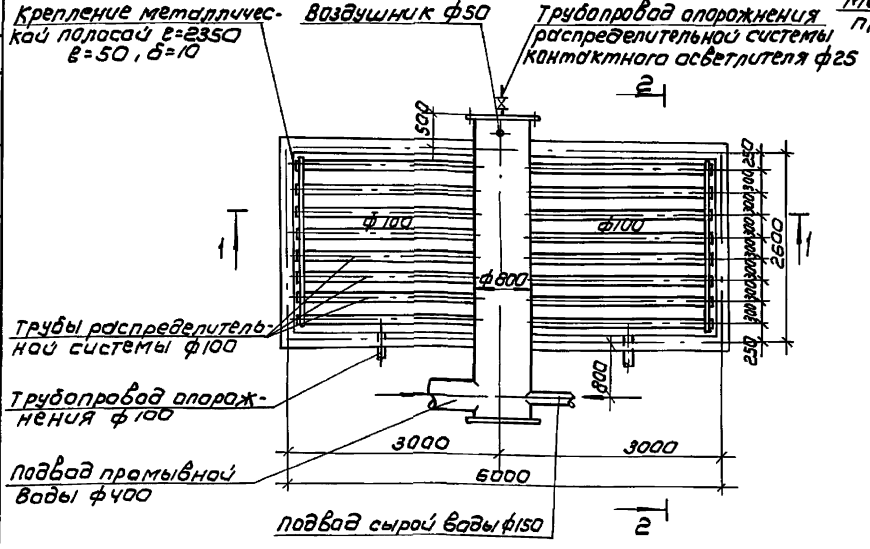

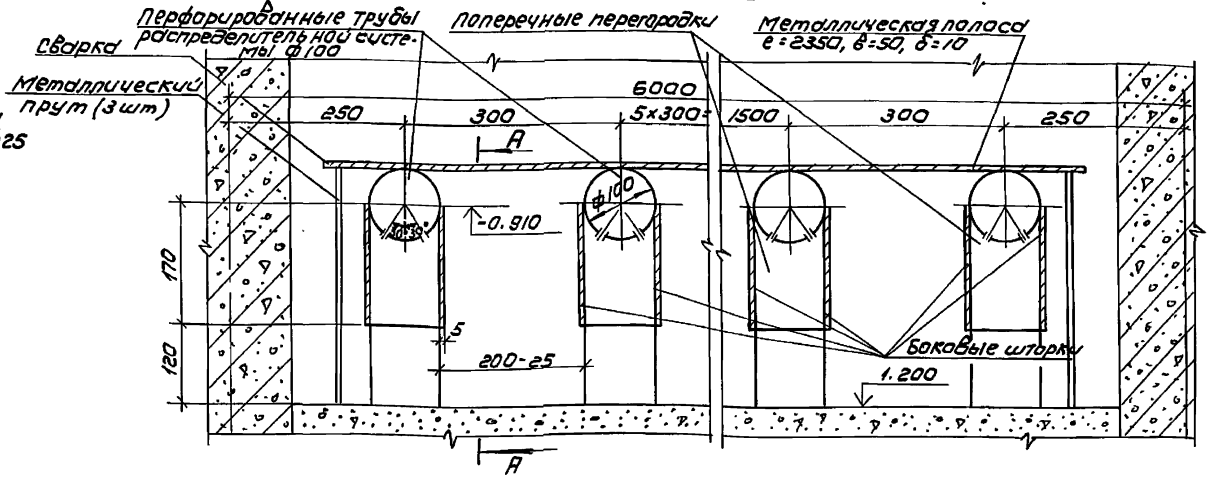

				ТП 901-3-285.91	ТХ
Привязан:	Провер.	Кулакова			
	Вед. инж.	Ленина			
	Зав. сек.	Новик			
	ГИП	Гордон			
	Гл. спец.	Браславский			
	Н. контр.	Кочергина			
Инв. №	Нач. отд.	Заплетохин			

Главный корпус для станции очистки воды поверхностных источников мутностью до 120 мг/л производительностью 3 тыс м³/сут. Зал контактных осветлителей. Гребенка безгравийной трубчатой распределительной системы	Стадия	Лист	Листов
	Р	12	
ЦНИИЭП инженерного оборудования г. Москва			

Согласовано:

Инв.№подл. | Подпись и дата | Взам. инв.№

Альбом 2

План на отм -1.400:

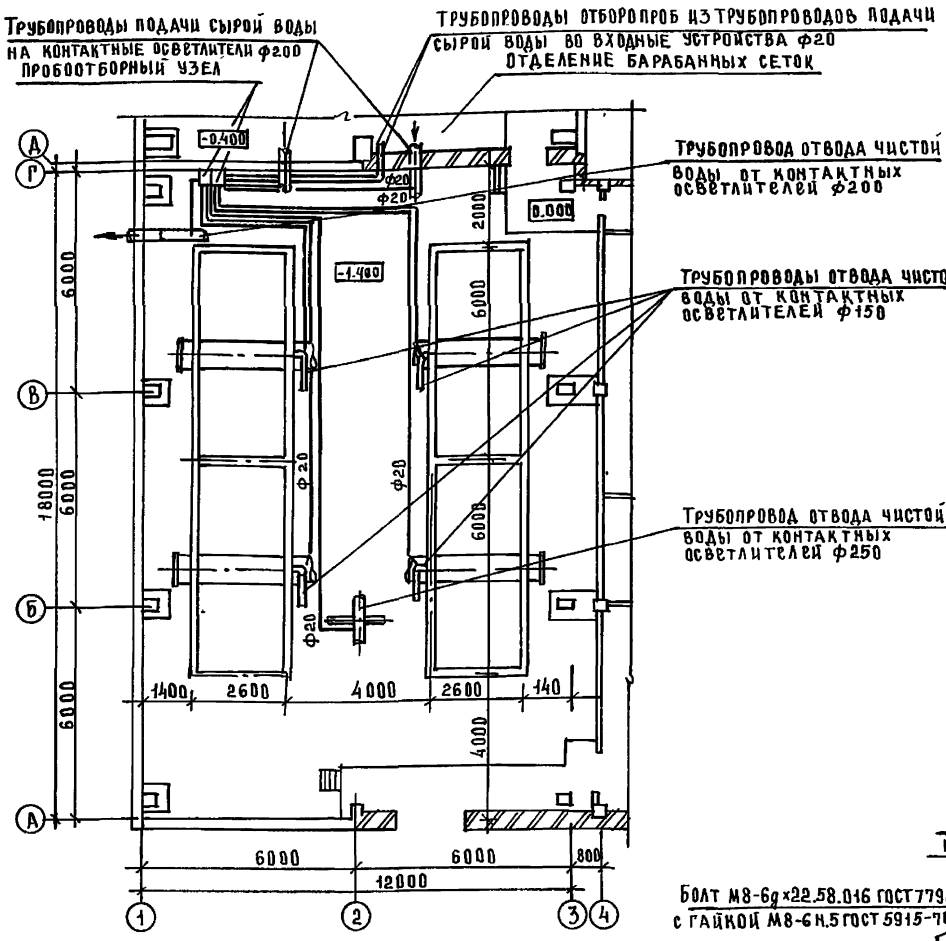

Схема пробоотборного узла

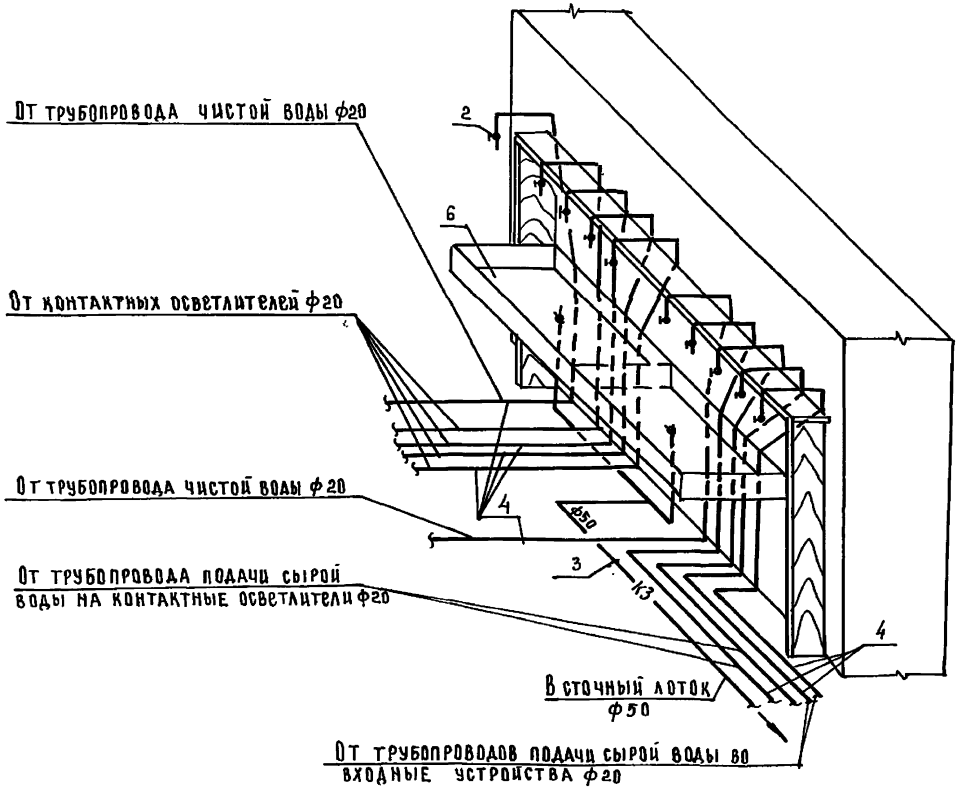

Деталь врезки пробоотборного трубопровода

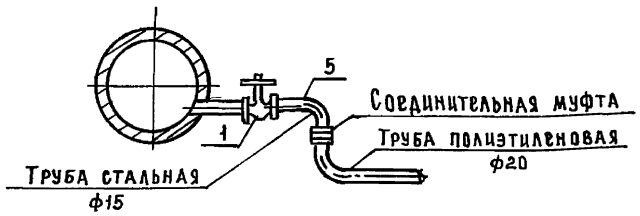

Патрубок для опорожнения контактных осветлителей

Болт М8-6g×22.58.016 ГОСТ 7798-70
с гайкой М8-6Н.5 ГОСТ 5915-70

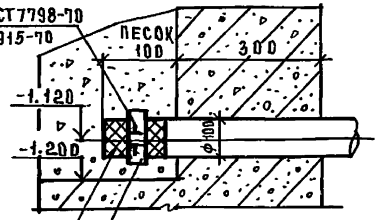

Стальной хомут шириной 20мм δ=2мм

Сетка с размером ячеек(к)мм из оцинкованной стали

Привязан

Инв.№

Проверил	Кулакова	
Вед.инж.	Сенина	
Зав.сект.	Новик	
ГИП	Горлов	
Гл.спец.	Браславский	
Н.контр.	Кочергина	
Нач.отд.	Залетохин	

Т.П. 901-3-285.91 ТХ

Главный корпус для станции очистки воды поверхностных источников мутностью до 120 мг/л производительностью 32 тыс. м³/сут

Зал контактных осветлителей. План на отм -1.400 0.000 с нанесением пробоотборных трубок. Схема пробоотборного узла

Стадия	Лист	Листов
Р	13	

ЦНИИЭП инженерного оборудования г. Москва

Инв.№подл. | Подп. и дата | Взам.инв.№

Альбом 2

План на отм. -1.800; 0.000; 0.600.

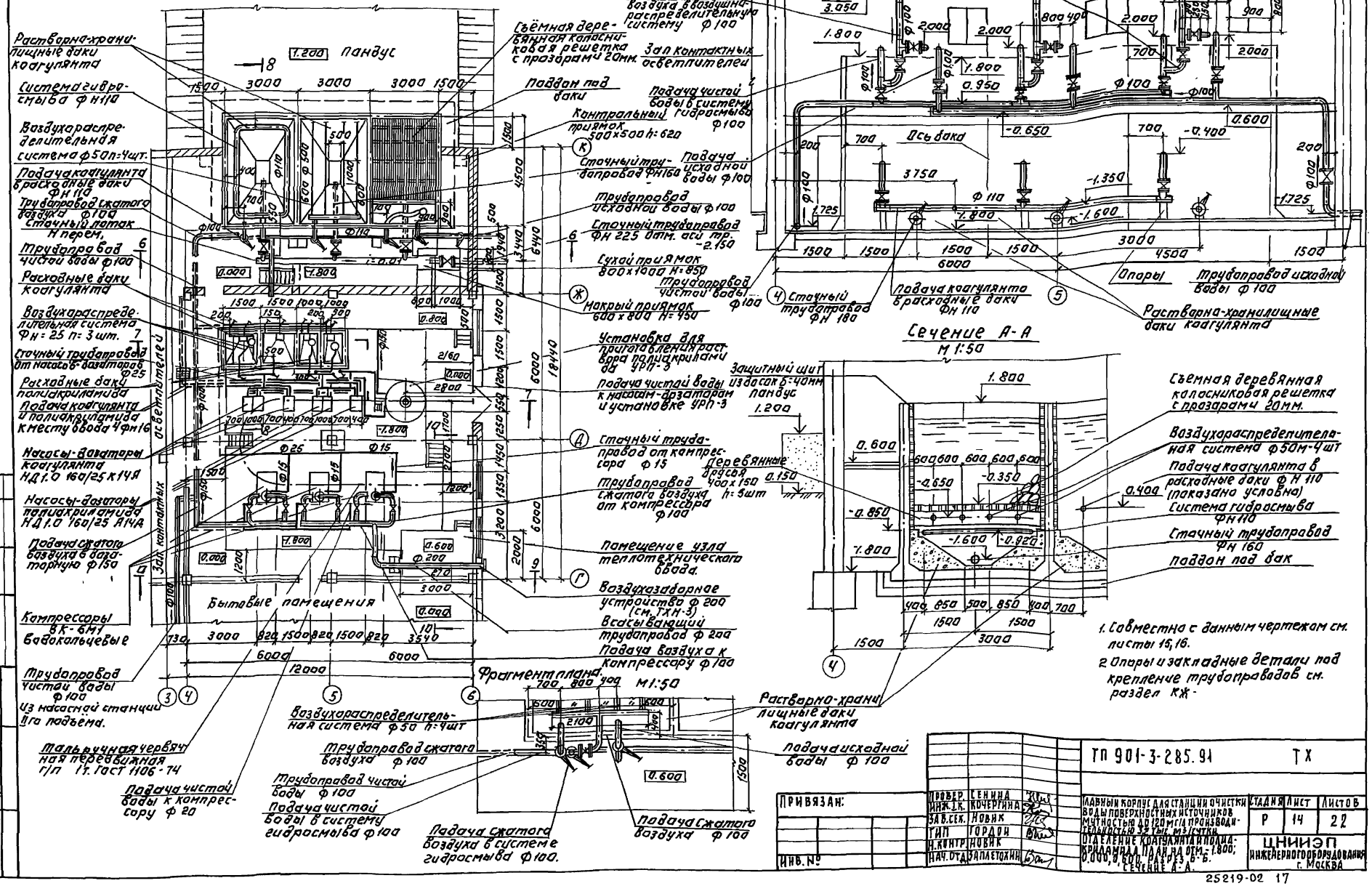

1. Совместно с данным чертежом см. листы 15, 16.
2. Опоры и закладные детали под крепление трубопроводов см. раздел КЖ-

Привязан:

Инв. №

Провер.	Сенина	
Инж. К.	Кочергина	
Зав. сек.	Новик	
ГИП	Гордон	
Н. контр.	Новик	
Нач. отд.	Палеткин	

ТП 901-3-285.91 ТХ

Главный корпус для станции очистки воды поверхностных источников мутностью до 120 мг/л производительностью 32 тыс. м3/сутки. Отделение коагулянта и полиакриламида. План на отм. -1.800; 0.000; 0.600. Разрез 6-6. Сечение А-А.

Стадия	Лист	Листов
Р	14	22

ЦНИИЭП инженерного оборудования г. Москва

25219-02 17

Согласовано:

Инв. № подл. | Подпись и дата | Взам. инв. №

Альбом 2

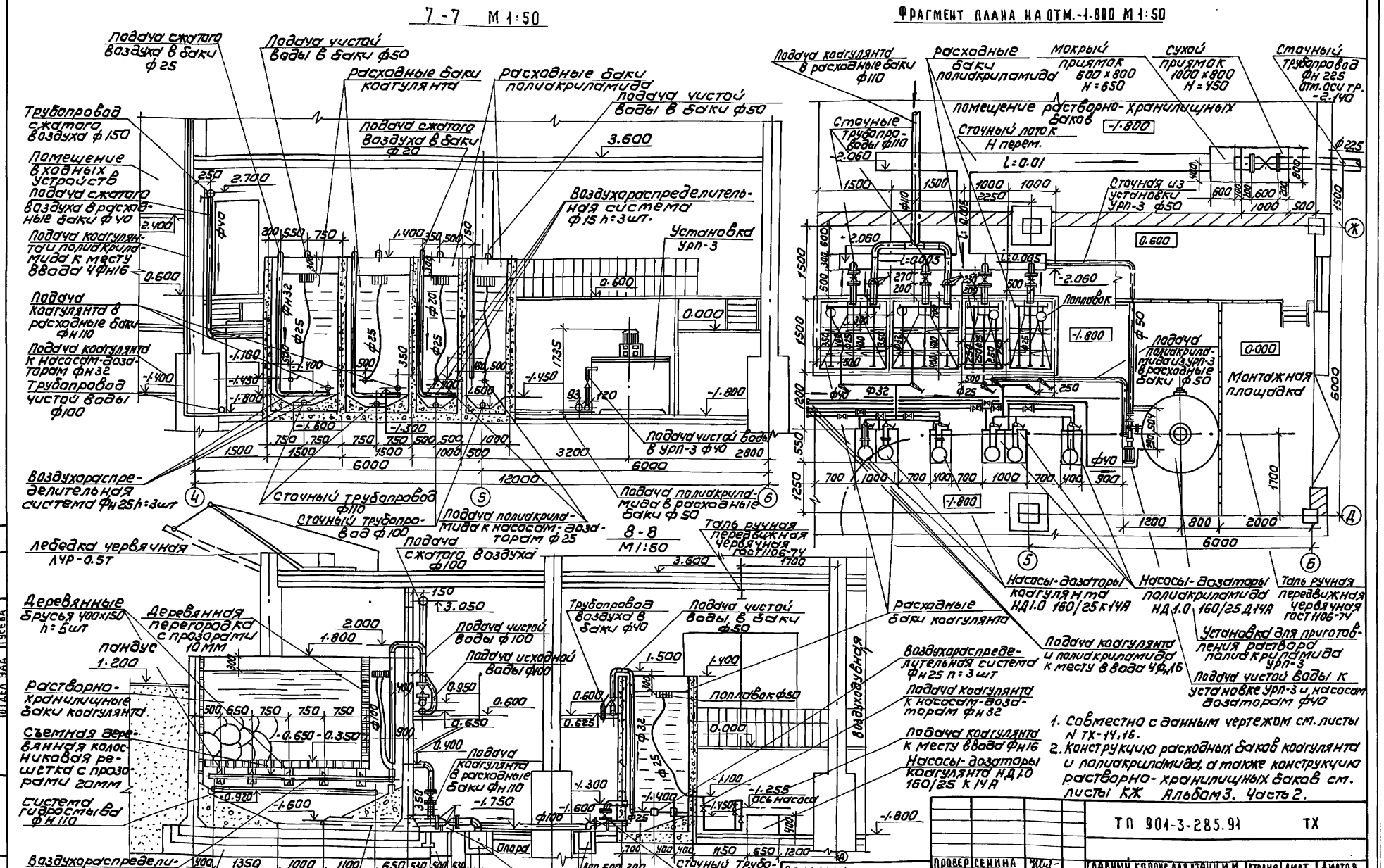

1. Совместно с данным чертежом см. листы N ТХ-14,16.
2. Конструкцию расходных баков коагулянта и полиакриламида, а также конструкцию растворно-хранилищных баков см. листы КЖ Альбом 3. Часть 2.

ТП 901-3-285.91							ТХ
ПРИВЯЗАН		ПРОВЕР	СЕНИНА		ГЛАВНЫЙ КОРПУС ДЛЯ СТАНЦИИ ОЧИСТКИ ВОДЫ ПОВЕРХНОСТНЫХ ИСТОЧНИКОВ МУТНОСТЬЮ ДО 120 МГ/Л ПРОИЗВОДИТЕЛЬНОСТЬЮ 3,2 ТЫС М³/СУТ	СТАДИЯ	ЛИСТ	ЛИСТОВ
		НИЖ.КАТ	КОЧЕРГИНА			Р	15	22
		ЗАВ.СЕК.	НОВИК					
		ГИП	ГОРДОН		ОТДЕЛЕНИЕ КОАГУЛЯНТА И ПОЛИАКРИЛАМИДА ФРАГМЕНТ ПЛАНА НА ОТМ.-1.800 РАЗРЕЗЫ 7-7; 8-8	ЦНИИЭП ИНЖЕНЕРНОГО ОБОРУДОВАНИЯ Г. МОСКВА		
ИНВ.№		Н.КОНТР	НОВИК					
		НАЧ.ОТД	ЗАПЛЕТОХИН					

25219-02 18

СОГЛАСОВАНО:
ОТДЕЛ АСП ЛЕВИНА
ОТДЕЛ ВС НАРЧИКОВА
ОТДЕЛ ЭАД ГУСЕВА

ИНВ.№ ПОДЛ | ПОДПИСЬ И ДАТА | ВЗАМ. ИНВ.№

Альбом 2

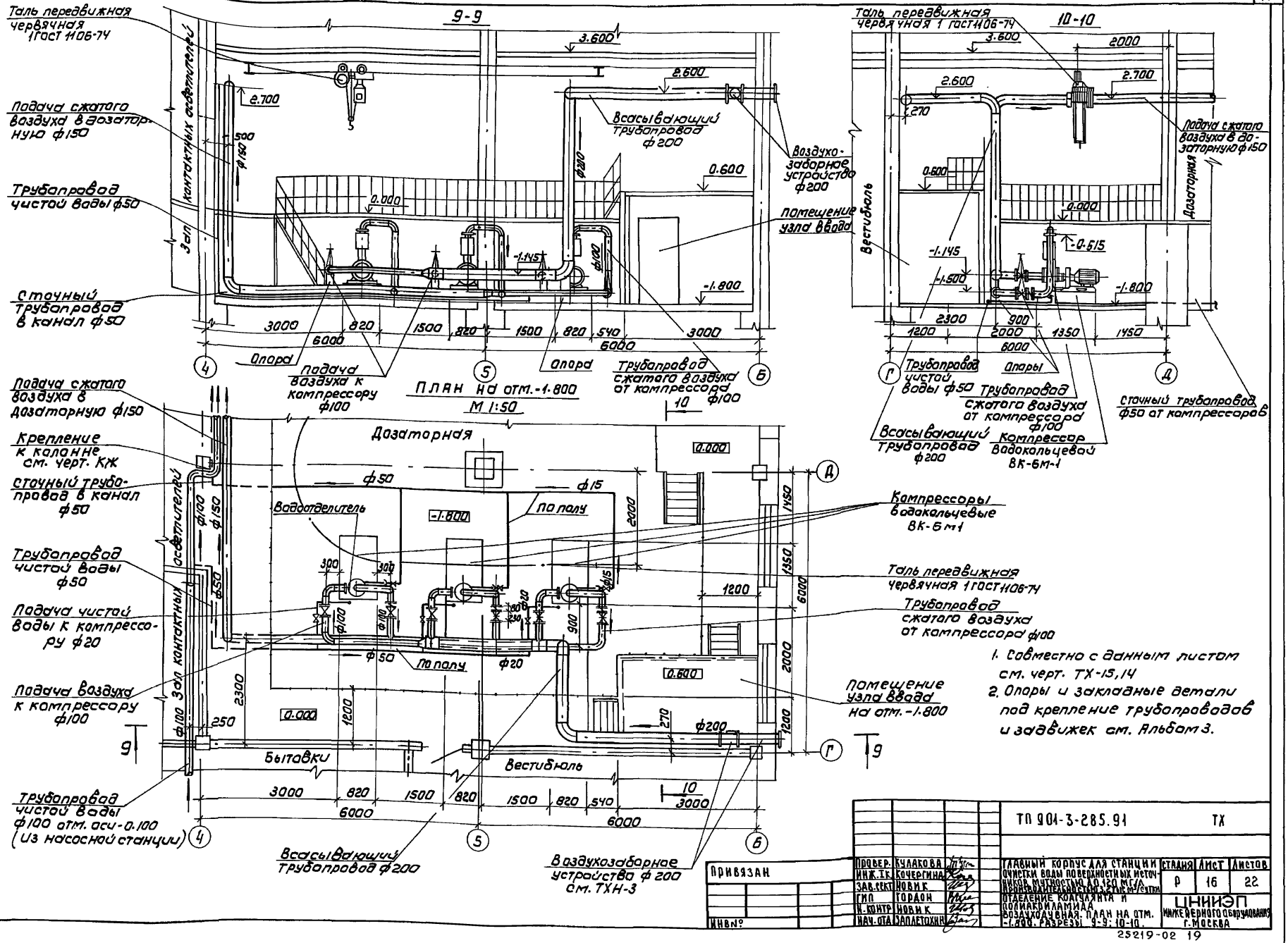

1. Совместно с данным листом см. черт. ТХ-15,14
2. Опоры и закладные детали под крепление трубопроводов и задвижек см. Альбом 3.

Согласовано:
Отдел АСО Левина
Отдел ВС Жаринсова
Отдел ЭМА Сухова

Инв.№ подл. | Подпись и дата | Взам. инв.№

Привязан		ТП 901-3-285.91	ТХ
Инв.№		Главный корпус для станции очистки воды поверхностных источников мутностью до 150 мг/л, цветностью до 120 град. производительностью 1,2 тыс м³/сутки. Отделение коагулянта и полиакриламида. Вентиляция. План на отм. -1.800. Разрезы 9-9, 10-10.	Стадия Р; Лист 16; Листов 22
		ЦНИИЭП инженерного оборудования г. Москва	

Провер.	Кулакова	
Инж. тех.	Кочергина	
Зав. сект.	Новик	
ГИП	Гордон	
Н. контр.	Новик	
Нач. отд.	Заплетохина	

25219-02 19

Альбом 2

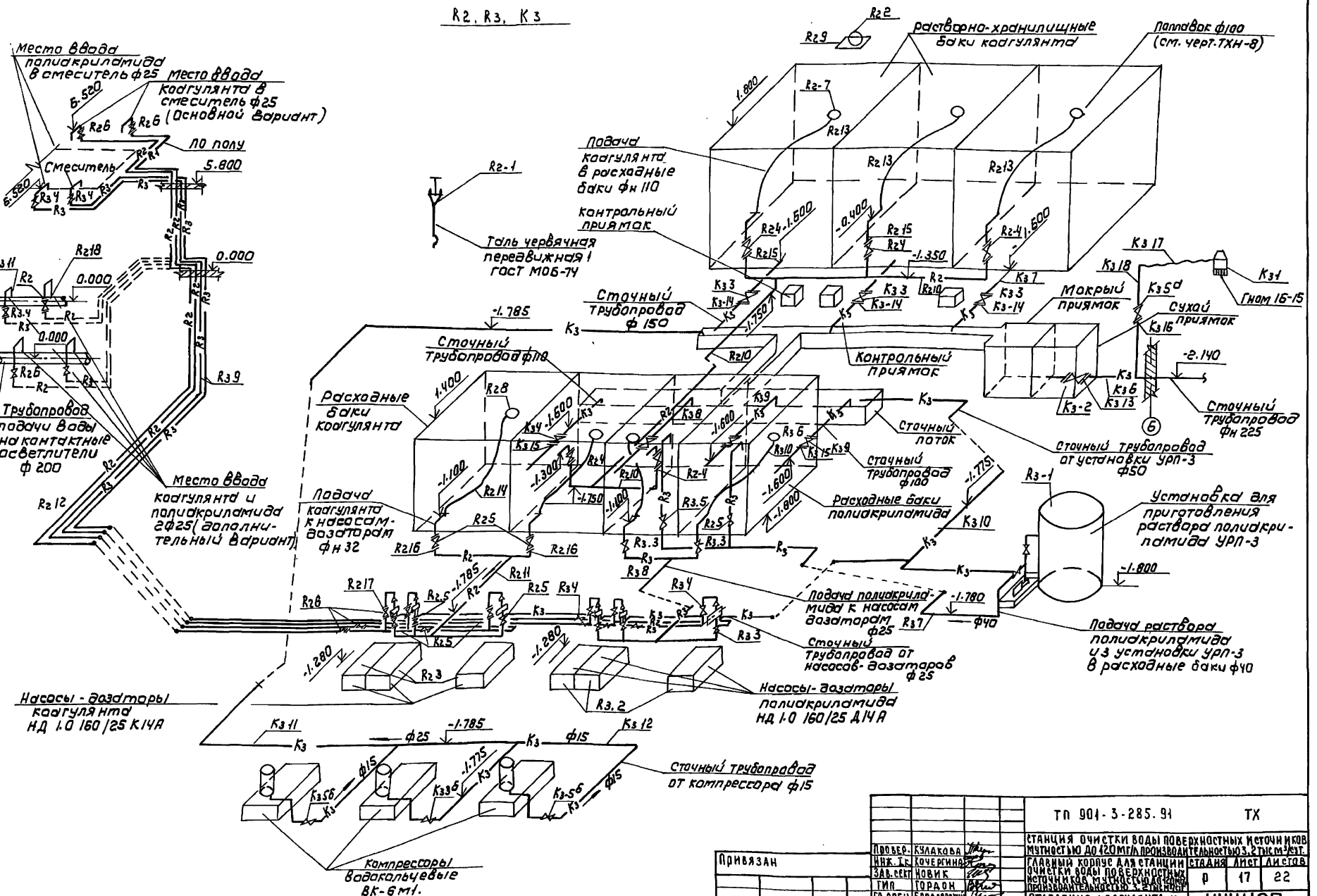

Инв.№ подл. | Подпись и дата | Взам. инв.№

Привязан

Инв.№

Провер.	Кулакова		
Нач. гр.	Кочергина		
Зав. сект.	Новик		
ГИП	Гордон		
Гл. спец.	Браславский		
Н. контр.	Енина		
Нач. отд.	Залетохин		

ТП 901-3-285.91 ТХ

Станция очистки воды поверхностных источников мутностью до 420 мг/л производительностью 3,2 тыс. м³/сут.

Главный корпус для станции очистки воды поверхностных источников мутностью до 420 мг/л производительностью 3,2 тыс. м³/сут

Стадия	Лист	Листов
Р	17	22

Отделение коагулянта и полиакриламида

Схемы трубопроводов R2, R3, K3

ЦНИИЭП инженерного оборудования г. Москва

25219-02 20

Альбом 2

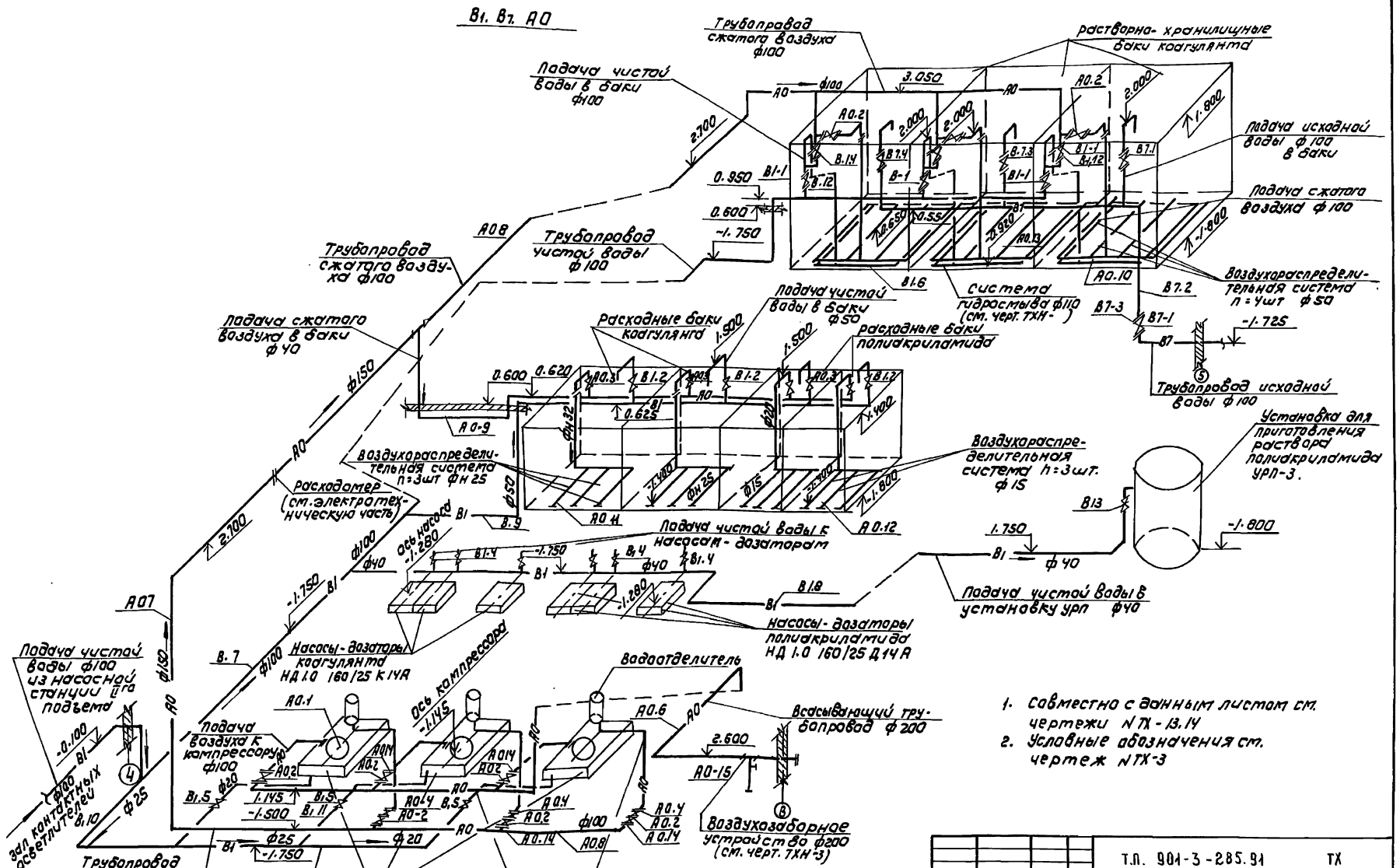

1. Совместно с данным листом см. чертежи N ТХ-13.14
2. Условные обозначения см. чертеж N ТХ-3

Т.П. 901-3-285.91			ТХ
СТАНЦИЯ ОЧИСТКИ ВОДЫ ПОВЕРХНОСТНЫХ ИСТОЧНИКОВ МУТНОСТЬЮ ДО 120 МГ/Л ПРОИЗВОДИТЕЛЬНОСТЬЮ 3,2 ТЫС М³/СУТКИ			
ГЛАВНЫЙ КОРПУС ДЛЯ СТАНЦИИ ОЧИСТКИ ВОДЫ ПОВЕРХНОСТНЫХ ИСТОЧНИКОВ МУТНОСТЬЮ ДО 120 МГ/Л ПРОИЗВОДИТЕЛЬНОСТЬЮ 3,2 ТЫС М³/СУТ.	СТАДИЯ	ЛИСТ	ЛИСТОВ
	Р	18	22
ОТДЕЛЕНИЕ КОАГУЛЯНТА И ПОЛИАКРИЛАМИДА. СХЕМА ТРУБОПРОВОДОВ В1, В7, А0	ЦНИИЭП ИНЖЕНЕРНОГО ОБОРУДОВАНИЯ г. МОСКВА		

ПРОВЕР.	КУЛАКОВА	
Н.ИНЖ.КАТ	КОЧЕРГИНА	
ЗАВ.СЕКТ	НОВИК	
ГИП	ГОРДОН	
ГЛ.СПЕЦ.	БРАСЛАВСКИЙ	
Н.КОНТР	СЕНИНА	
НАЧ.ОТД.	ЗАПЛЕТОХИН	

Привязан

Инв.№

Инв.№ подл. | Подпись и дата | Взам. инв.№

25219-02 21

План на отм. 3.600

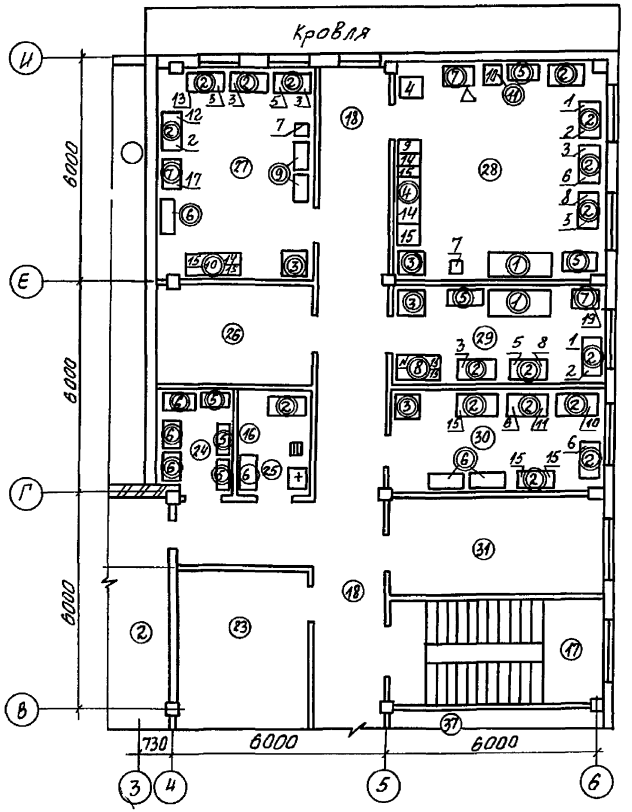

Экспликация оборудования

N	Наименование
1	Калориметр фотоэлектрический КФК-2
2	Манометр универсальный ЭВ-7Н
3	Электропечь сопротивления камерная лабораторная СНОЛ-1.6.2.5-1/9-Ц3
4	Электрошкаф сушильный лабораторный СНОЛ-3.5.3.5-3.513-Ц3
5	Центрифуга ОПн-8
6	Термостат суховоздушный электрический ТС-80М-2
7	Холодильник „Зил"
8	Вакуум-насос ЗИВР-1А
9	Устройство для пробного коагулирования воды „УПК"
10	Аппарат для дистилляции воды АД
11	Аппарат для бидистилляции воды БД-4
12	Микроскоп биологический М80-1
13	Микроскоп люминисцентный МЛ-2А
14	Баня водяная с электрическим подогревом
15	Электроплита
16	Стерилизатор паровой ВК-30
17	Весы лабораторные квадратные 3-10 класс в ЛКТ-1×2
18	Весы лабораторные двухпризменные 2-10 класса -200
19	Весы лабораторные квадратные 4-го класса ВАЭ -10кг

Экспликация мебели

N	Наименование
1	Вытяжной шкаф ШВ-2.3
2	Стол для лаборанта КДЛ 423-19-01
3	Стол лабораторный с раковиной КДЛ 423-05
4	Стол лабораторный химический пристенный КДА423-02
5	Шкаф для химических реактивов КДА 423-15.
6	Шкаф для приборов КДЛ 423-14
7	Стол для аналитических весов СВ-2
8	Стол лабораторный химический пристенный КДЛ 423-01
9	Стол подкатный КДЛ 423-11-01
10	Стол лабораторный биологической СТБ-3
11	Тумба подсобная КДЛ 423-20

Экспликация помещений

N	Наименование
1	Входные устройства с барабанными сетками
2	Зал контактных осветлителей
4	Дозаторная
6	РУ
7	Щитовая
8	Камеры силового трансформатора
9	Тамбур
10	Вестибюль
11	Коридор
12	Кладовая чистой спецодежды
13	Кладовая грязной спецодежды
14	Женский гардероб уличной, домашней и специальной одежды
15	Женская душевая
16	Женская уборная
17	Лестничная клетка
18	Коридор
21	Мужская душевая
22	Мужская уборная
23	Вытяжная венткамера
24	Помещение для хранения посуды и реактивов
25	Автоклавная
26	Средоварочная и моечная
27	Бактериалогическая лаборатория
28	Химическая лаборатория
29	Контрольная лаборатория
30	Комната приема пищи
31	Мастерская
32	Диспетческая

1. Данный лист смотри совместно с листом ВК-2.

Альбом 2

Согласовано

Инв. № подл. | Подп. и дата | Взам. инв. №

Привязан

Инв. №

Проверил	Чулкова		ТП 901-3-285.91 ТХ
Вед. инж.	Сенина		
Зав. сект.	Новик		Главный корпус для станции очистки воды поверхностных источников мутностью до 120 мг/л производительностью 3,2 тыс м³/сут. Лаборатории План на отм. 3.600 с расстановкой мебели и оборудования
ГИП	Гордон		
Гл. спец.	Брасловский		
Н. контр.	Конергина		
Нач. отд.	Заметохин		

Стадия	Лист	Листов
Р	19	

ЦНИИЭП инженерного оборудов. г. Москва

25219-02 22

Альбом 2

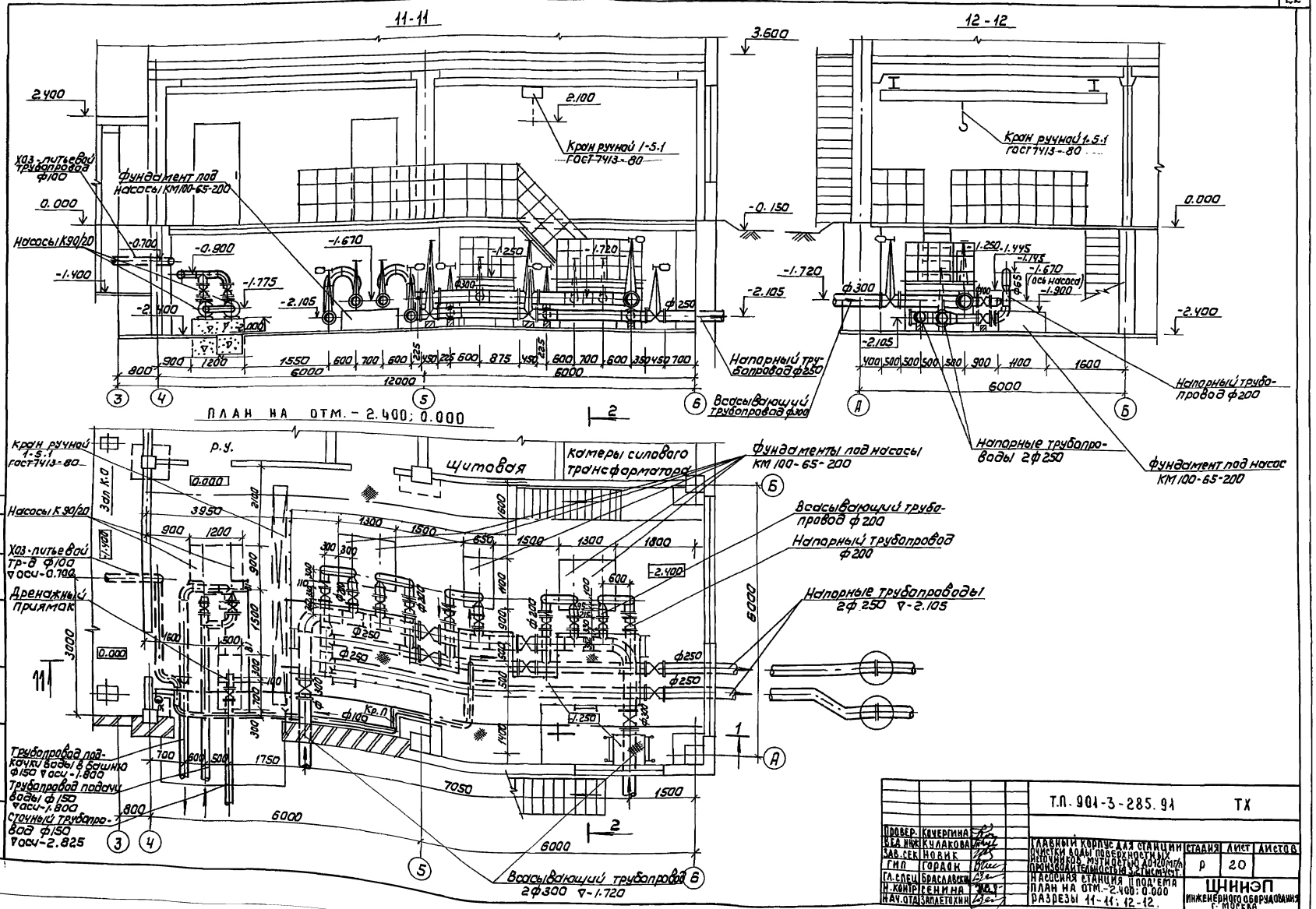
11-11
12-12
3.600
2.400
2.100
Кран ручной 1-5.1 ГОСТ 7413-80
Кран ручной 1-5.1 ГОСТ 7413-80
Х03-литьевой трубопровод ф100
Фундамент под насосы КМ100-65-200
0.000
-0.150
Насосы К90/20
-0.700
-0.900
-1.670
-1.250
-1.720
-1.400
-1.775
-2.105
-2.400
-2.000
ф300
ф250
-1.720
-1.250
-1.445
-1.745
-1.670 (ось насоса)
-1.900
-2.105
-2.400
Напорный трубопровод ф250
Всасывающий трубопровод ф300
Напорный трубопровод ф200
Напорные трубопроводы 2ф250
Фундамент под насос КМ100-65-200
800
900
1200
1550
600
700
600
225
450
225
600
875
450
225
600
700
600
350
450
700
6000
12000
6000
400
500
500
500
500
900
1100
1600
6000
ПЛАН НА ОТМ. - 2.400; 0.000
Кран ручной 1-5.1 ГОСТ 7413-80
Р.У.
Щитовая
Камеры силового трансформатора
Фундаменты под насосы КМ 100-65-200
Насосы К 90/20
Зал К.О
Х03-литьевой тр-д ф100 ▽осн-0.700
Дренажный приямок
Всасывающий трубопровод ф200
Напорный трубопровод ф200
Напорные трубопроводы 2ф250 ▽-2.105
Трубопровод подкачки воды в башню ф150 ▽осн-1.800
Трубопровод подачи воды ф150 ▽осн-1.800
Сточный трубопровод ф150 ▽осн-2.825
Всасывающий трубопровод 2ф300 ▽-1.720
Кр.П
ф100
ф250
ф250
ф250
ф250
ф300
ф200
ф200
3950
1300
1500
650
1500
1300
1800
900
1200
1500
3000
1600
500
700
600
500
1750
7050
1500
800
6000
6000
6000
Т.П. 901-3-285.91 ТХ
Провер. Кочергина
Вед. инж. Кулакова
Зав. сек. Новик
ГИП Гордон
Гл. спец. Браславский
Н. контр. Сенина
Нач. отд. Заплетохин
Главный корпус для станции очистки воды поверхностных источников мутностью до 120 мг/л производительностью 3,2 тыс м³/сут.
Насосная станция II под'ема
План на отм. -2.400; 0.000
Разрезы 11-11; 12-12.
Стадия Р
Лист 20
Листов
ЦНИИЭП инженерного оборудования г. Москва
25219-02 23
Согласовано:
Инв. № подл. | Подпись и дата | Взам. инв. №

Альбом 2

Схема трубопроводов насосной станции II подъема (-В1-)

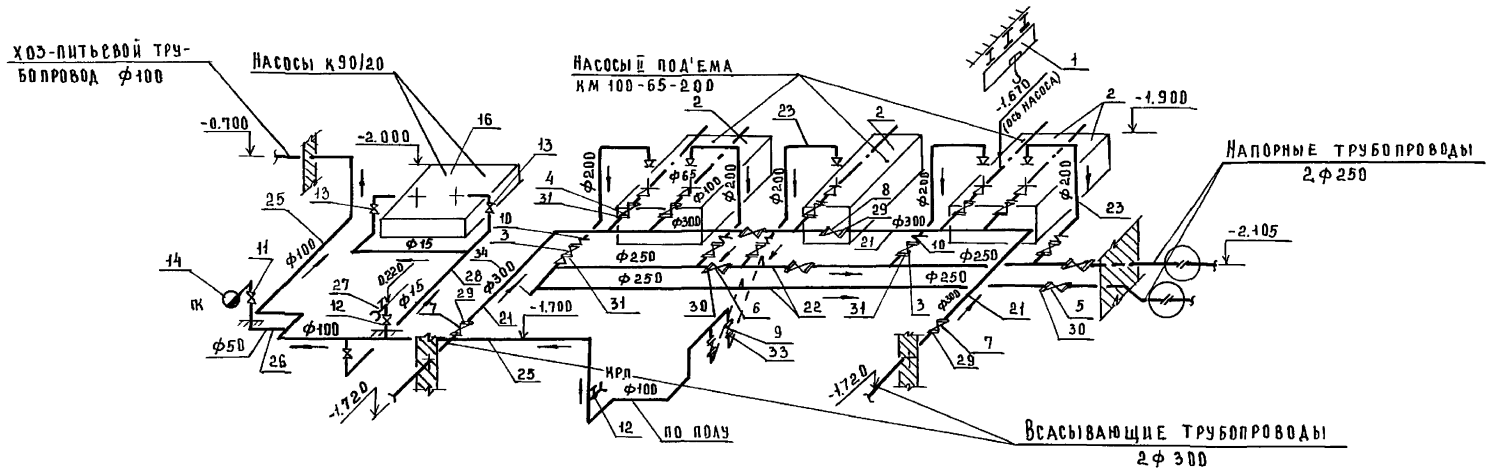

Схема трубопроводов насосов подкачки воды в башню (-В1-)

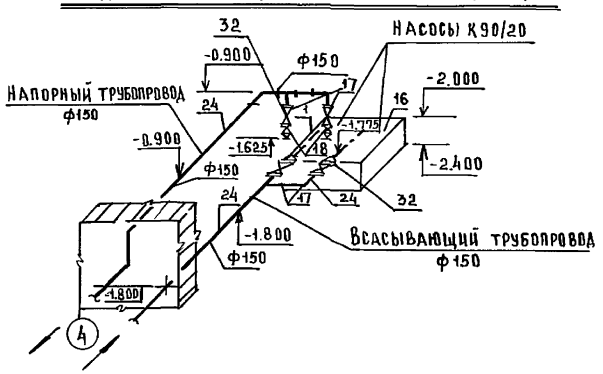

Схема сточных трубопроводов (-К3-)

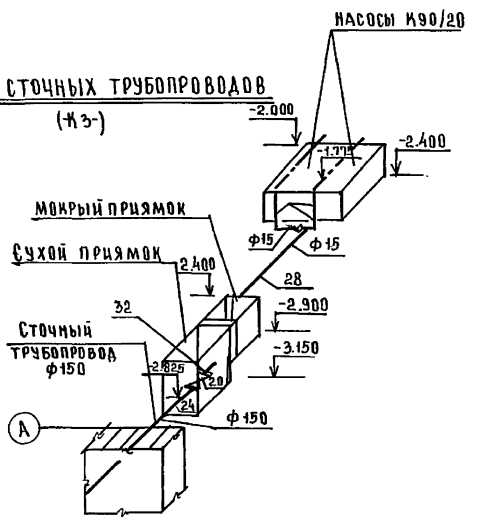

					Т.П. 901-3-285.91	ТХ	

Альбом 2

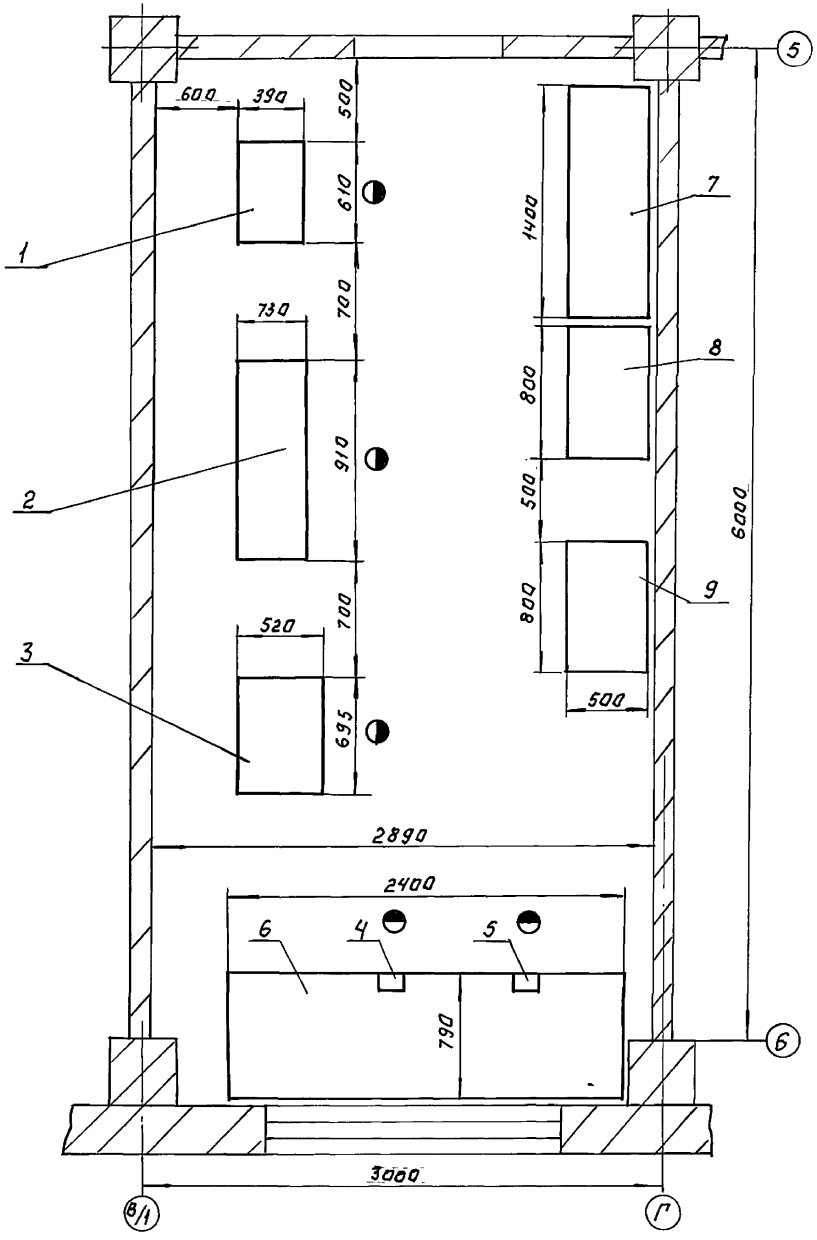

Марка позиция	Обозначение	Наименование	Кол	Масса ед. кг	Примеч.
1	3Л631 Мукачевский станкостроительный завод	Точильно-шлифовальный станок, N=0,75кВт, диаметр шлифовального круга Ф=200 мм.	1	42	
2	2Г125 Краснореченский станкостроительный завод	Вертикально-сверлильный станок, N=2.2кВт, диаметр сверления Ф=25мм	1	800	
3	16В02А* Кировоканский завод прецизионных станков	Токарный станок, N=0.37кВт, наибольший диаметр изделия Ф=125мм, наибольшая длина изделия L=250 мм.	1	35	
4	7827-0355	Тиски ГОСТ 4045-75	1		Длина хода подвижной губки не менее 60 мм.
5	7827-0359	Тиски ГОСТ 4045-75	1		Длина хода подвижной губки не менее 140 мм.
6		Верстак слесарный стальной сварной, L=2400мм, H=800мм.	1	120	
7		Стеллаж полочный стальной сварной, H=2000мм, L=1400мм.	1	100	
8		Шкаф для инструмента деревянный, H=2000мм, L=800мм.	1		
9		Стол деревянный	1		

ТП 901-3-285.91 ТХ

РАЗРАБ.	РОЗАНОВА	Розанова	
ПРОВ.	ШИПКОВ		
ГИП			
Н.КОНТР.	КРЕМНЕВ		
ГКО	КРЕМНЕВ		
УТВ.	ШИПКОВ		

ПРИВЯЗАН:

ИНВ. №

ГЛАВНЫЙ КОРПУС ДЛЯ СТАНЦИИ ОЧИСТКИ ВОДЫ ПОВЕРХНОСТНЫХ ИСТОЧНИКОВ МУТНОСТЬЮ 120 МГ/Л, ПРОИЗВОДИТЕЛЬНОСТЬЮ 3,5 ТЫС. М³/СУТ.

МЕХАНИЧЕСКАЯ МАСТЕРСКАЯ

СТАДИЯ	ЛИСТ	ЛИСТОВ
Р	22	1

ЦНИИЭП инж. оборудования

25219-02 25

ИНВ.№ ПОДЛ. | ПОДПИСЬ И ДАТА | ВЗАМ. ИНВ.№ | ОТД. ВТ | СОГЛАСОВАНО:

Альбом 2

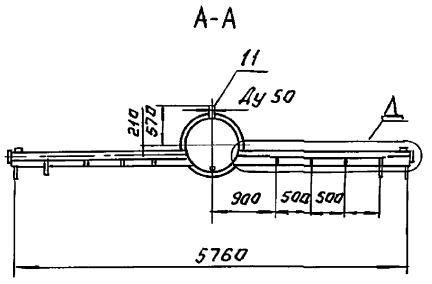

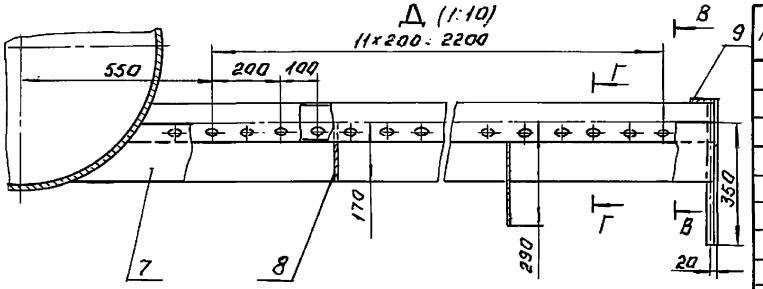

В-В (1:5)

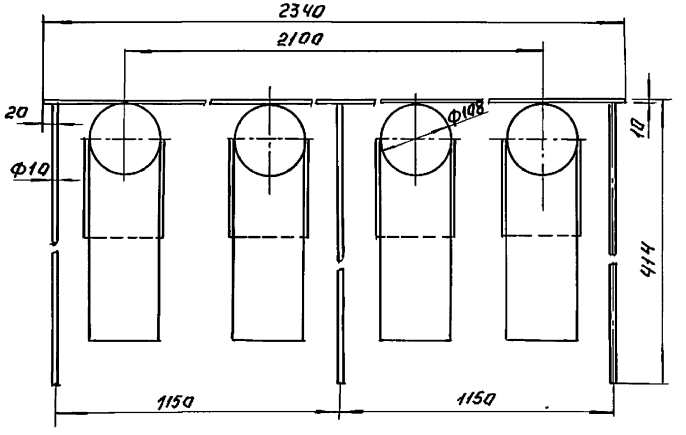

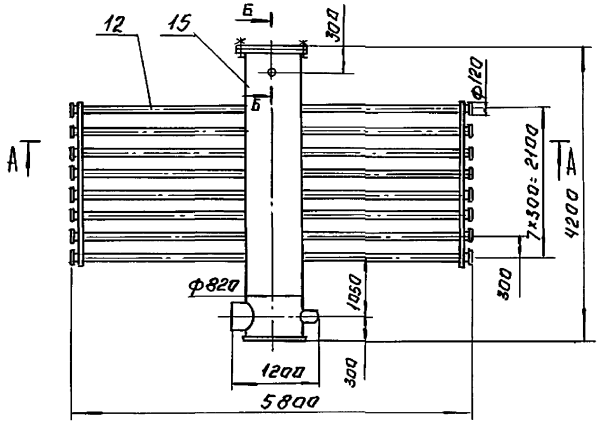

К (1:20)

ТХН-1

ТХН-1-01-зеркальное отражение
остальное см. ТХН-1

поз.	Наименование	кол.	Дополнительные указания
	Стандартные изделия		
1	Болт М27-6g×90.58.016 ГОСТ 7798-70	24	
2	Гайка М27-6Н.5.016 ГОСТ 5915-70	24	
3	Шайба 12.65Г 01 ГОСТ 6402-70	24	
4	Фланец 1-800-2,5 Ст 25 ГОСТ 1280-80	1	
	Материалы		
7	Лист Б-2 ГОСТ 19903-74 / Ст. 3 ГОСТ 16523-89	15.1 м²	111.6 кг.
8	Лист Б-4 ГОСТ 19903-74 / Ст. 3 ГОСТ 14637-89	1,45 м²	45.5 кг.
9	Лист Б-10 ГОСТ 19903-74 / Ст. 3 ГОСТ 14637-89	0,234 м²	18.4 кг.
10	Лист Б-24 ГОСТ 19903-74 / Ст. 3 ГОСТ 14637-89	1,35 м²	254 кг.
11	Труба 50×3,5 ГОСТ 3262-75	0,32 м	
12	Труба 108×4 II ГОСТ 10704-76 / В-Б Ст. 3 сп ГОСТ 10705-80	41,32 м	424 кг.
13	Труба 159×4 II ГОСТ 10704-76 / В Б Ст3 сп ГОСТ 10705-80	0.19	2.9 кг.
14	Труба 426×5 II ГОСТ 10704-76 / В Б Ст.3 сп ГОСТ 10705-80	0.259 м	13.4 кг.
15	Труба 820×8 II ГОСТ 10704-76 / В Б Ст.3 Сп ГОСТ 10705-80	4,13 м	662 кг.
16	Круг 10-В ГОСТ 2590-88 / Б Ст5сп-II-ГОСТ 535-88	2,5 м	1.6 кг.
17	Пластина I лист-тмкщ-м-3 ГОСТ 17338-90	0.8 кг	

1. Сварные швы по ГОСТ 16037-80
2. Масса гребенки распределительной -1590 кг.

Б-Б (1:5)

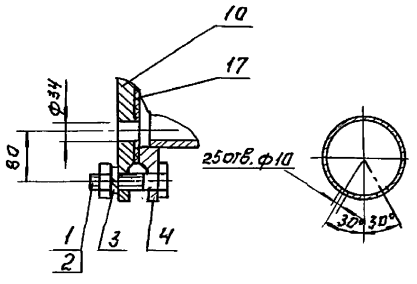

Г-Г (1:5)

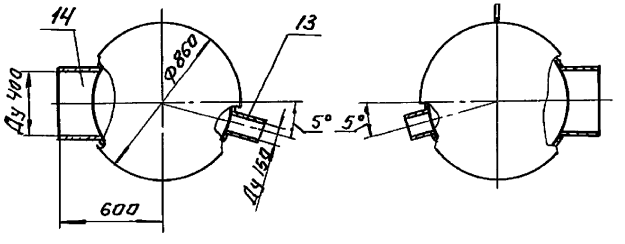

				ТП 901-3-285.91		ТХН-1	
Разраб.	Роздинова			Гребенка распределительная. Эскизный чертеж общего вида		Стадия	Лист	Листов
Пров.	Шилков					Р	1	1
Т. контр.						ЦНИИЭП инж. оборудования, КО		
Н. контр.	Кремнев							
Утв.	Шилков							

25219-02 26

Инв. № подл. | Подп. и дата | Взам. инв. №

Альбом 2

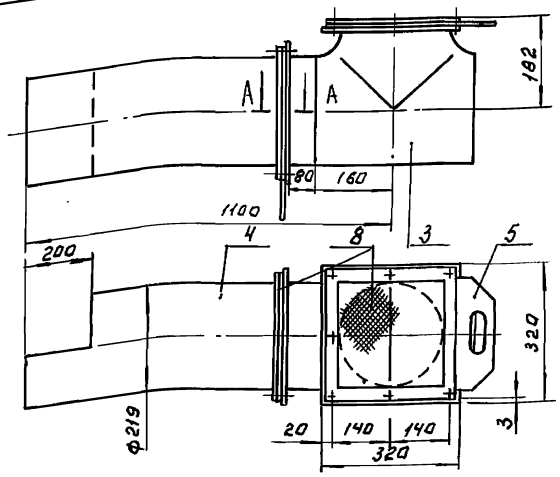

А-А (1:1)

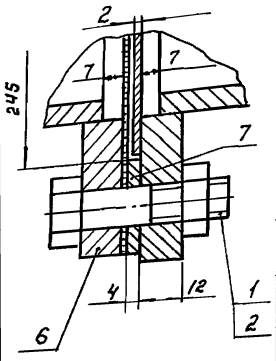

поз.	Наименование	кол.	Дополнительные указания
	Стандартные изделия		
1	Болт М12-6g×40.58.016 ГОСТ 7798-70	14	
2	Гайка М12-6Н.5.016 ГОСТ 5915-70	14	
3	Тройник 219×8 ГОСТ 17376-83	1	
	Материалы.		
4	Труба 219×7 ГОСТ 10704-76 / В-Б Ст.3сп ГОСТ 10705-80	0.92м	33.7кг.
5	Лист Б-2 ГОСТ 19903-74 / Ст.3 ГОСТ 16523-89	32кг	
6	Лист Б-12 ГОСТ 19903-74 / Ст.3 ГОСТ 19637-89	32кг	
7	Полоса 4×30-Б ГОСТ 103-76 / Ст.3 ГОСТ 535-88	1.2кг	
8	Сетка N 8-1.0 ГОСТ 5336-80	0.7кг	

1. Сварные швы по ГОСТ 16037-80.
2. Масса устройства воздухозаборного - 87кг.

			ТП 901-3-285.91		ТХН-3
Разраб.	Розанова		Устройство воздухозаборное Ду 200. Эскизный чертеж общего вида	Стадия	Лист	Листов
Пров.	Шипков					1
Т.контр.				ЦНИИЭП инж. оборудования КО		
Н.контр.	Кремнев					
Утв.	Шипков					

Инв.№ подл. | Подп. и дата | Взам.инв.№

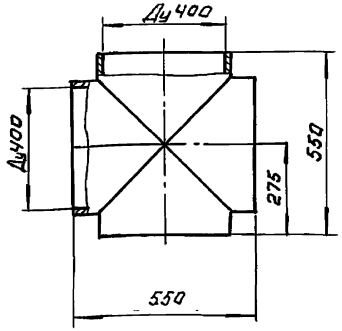

поз.	Наименование	кол.	Дополнительные указания
	Материалы		
	Труба 426×5, g ГОСТ 10704-75 / В-Б Ст3сп ГОСТ 10705-80	1.1м	

1. Сварные швы по ГОСТ 16037-80
2. Масса крестовины -57кг.

			ТП 901-3-285.91		ТХН-2
Разраб.	Розанова		Крестовина. Эскизный чертеж общего вида.	Стадия	Лист	Листов
Пров.	Шипков			Р	1	1
Т.контр.				ЦНИИЭП инж. оборудования КО		
Н.контр.	Кремнев					
Утв.	Шипков					

Инв.№ подл. | Подп. и дата | Взам.инв.№

Альбом 2

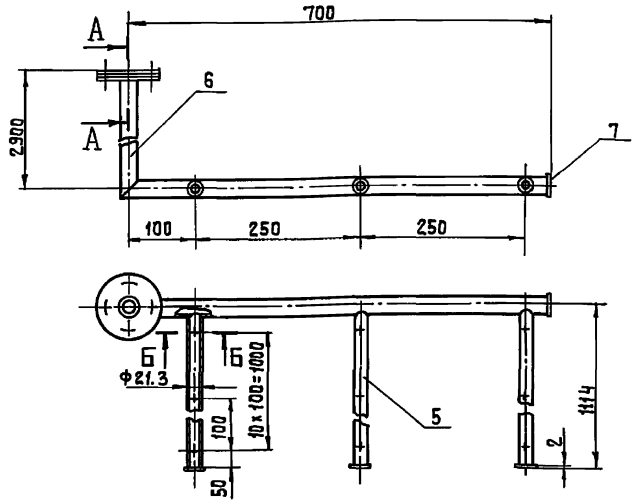

А-А (1:5)

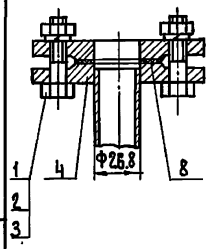

Б-Б (1:1)

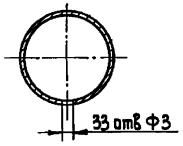

Поз.	Наименование	Кол.	Дополнительные указания
	Стандартные изделия		
1	Болт М10-6g×35.58.01 ГОСТ 7798-70	4	
2	Гайка М10-6Н.5.01 ГОСТ 5915-79	4	
3	Шайба 10.65Г.01. ГОСТ 6402-70	4	
4	Фланец 1-20-6 ГОСТ 12820-80	2	
	Материалы		
5	Труба 15×2.8 ГОСТ 3262-75	3.3м	4.22кг
6	Труба 20×2.8 ГОСТ 3262-75	3.6м	5.98кг
7	Лист Б-2 ГОСТ 19903-74 / Ст3 ГОСТ 16523-89	0.1кг	
8	Пластина I, лист ТМКЩ-М-3 ГОСТ 7338-90	0.03кг	

1. Сварные швы по ГОСТ 16037-80
2. Покрытие: нефтяной битум марки Б ГОСТ 21822-87
3. Масса гребенки 11.5 кг

Разраб.	Розанова		тп. 901-3-285.91 ТХН-5		
Пров.	Шипков		Гребенка воздухораспределительная в расходных баках полиакриламида	Стадия	Лист	Листов
Т.контр.						1
Н.контр.	Кремнев		Эскизный чертеж общего вида	ЦНИИЭП оборудования КО	
Утв.	Шипков				

Инв.№подл. | Подп. и дата | Взам.инв.№

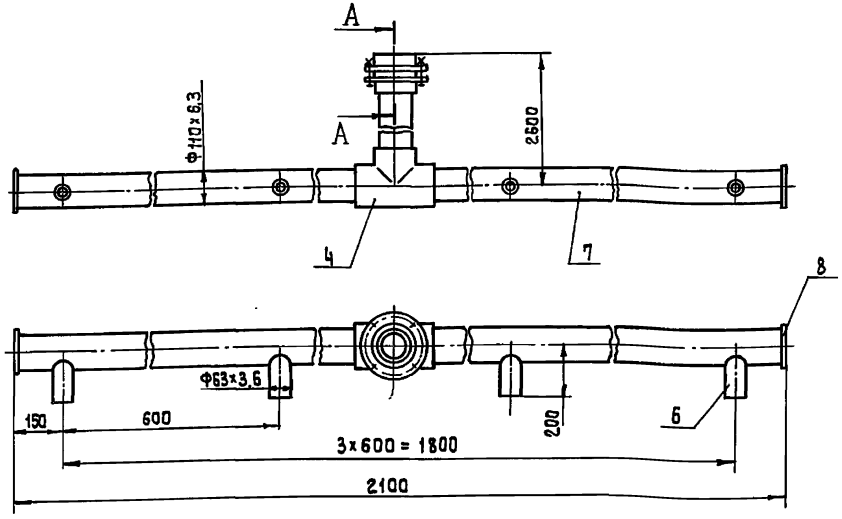

А-А (1:5)

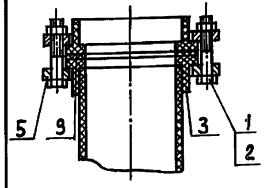

Поз.	Наименование	Кол.	Дополнительные указания
	Стандартные изделия		
1	Болт М16-6g×80.58.01. ГОСТ 7798-70	4	
2	Гайка М16-6Н.5.01 ГОСТ 5915-70	4	
3	Втулка ПВП 110 С ОСТ6-05-367-74	2	
4	Тройник ПВП 110С ОСТ6-05-367-74	1	
5	Фланец 110 С ОСТ6-05-367-74	2	
	Материалы		
6	Труба ПВД 63×3,6-С ГОСТ 18599-83	0.6м	0.7кг
7	Труба ПВД 110×6,3-С ГОСТ 18599-83	4.5м	15.93кг
8	Лист полиэтиленовый В ТУ6-05-1313-75	0.15кг	
9	Пластина I, лист ТМКЩ-М-3 ГОСТ 7338-90	0.03кг	

1. Сварку производить нагретым газом с присадочным прутком
2. Масса гребенки - 19 кг

Разраб.	Розанова		тп. 901-3-285.91 ТХН-4		
Пров.	Шипков		Гребенка воздухораспределительная в растворно-хранилищных баках коагулянта	Стадия	Лист	Листов
Т.контр.				Р	1	1
Н.контр.	Кремнев		Эскизный чертеж общего вида	ЦНИИЭП оборудования КО	
Утв.	Шипков				

Инв.№подл. | Подп. и дата | Взам.инв.№

Альбом 2

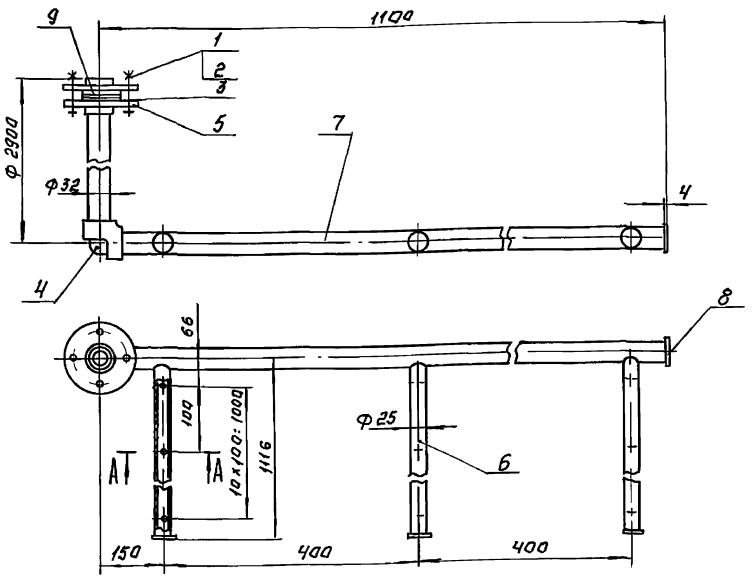

А – А (1:1)

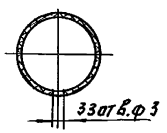

Поз.	Наименование	Кол.	Дополнительные указания
	Стандартные изделия		
1	Болт М10-6g×50.58.05 ГОСТ 7798-70	4	
2	Гайка М10-6Н.5.01. ГОСТ 5915-70	4	
3	Втулка ПВП 32С ОСТ6-05-367-74	2	
4	Угольник ПВП32С ОСТ6-05-367-74	1	
5	Фланец 32С ОСТ 6-05-367-74	2	
	Материалы		
6	Труба ПВД 25×2-С ГОСТ 18599-83	3,29 м	0,63 кг.
7	Труба ПВД 32×2-С ГОСТ 18599-83	3,8 м	1,2 кг
8	Лист полиэтиленовый Ч ТУ 6-05-1313-76	0,07 кг	
9	Пластина I лист-ТМКЩ-М-3 ГОСТ 7338-90	0,03 кг	

1. Сварку производить нагретым газом с присадочным прутком.
2. Масса коллектора - 3 кг.

				ТП 901-3-285.91	ТХН-7
Разраб.	Розанова		Ребенка воздухораспределительная в расходных баках коагулянта.	Стадия	Лист	Листов
Пров.	Шилков				1	1
Т. контр.				ЦНИИЭП инж. оборудования КО		
Н. контр.	Кремнев					
Утв.	Шилков		Эскизный чертеж общего вида			

Инв. № подл. | Подп. и дата | Взам. инв. №

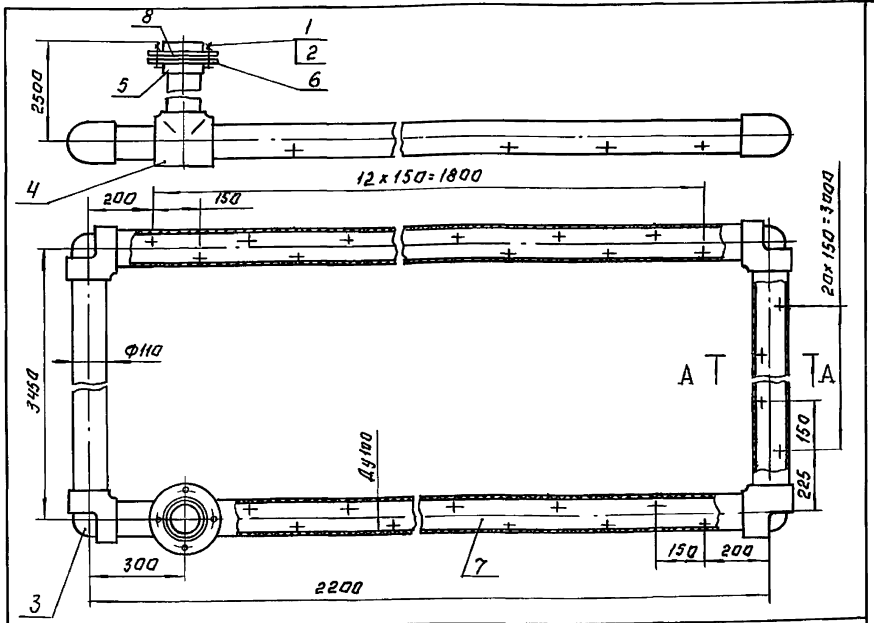

А – А (1:5)

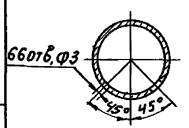

Поз.	Наименование	Кол.	Дополнительные указания
	Стандартные изделия		
1	Болт М16-6g×70.58.05 ГОСТ 7798-70	4	
2	Гайка М16-6Н.5.01. ГОСТ 5915-70	4	
3	Уголник ПНП нас ОСТ6-05-367-74	4	
4	Тройник ПНП нас ОСТ6-05-367-74	1	
5	Втулка ПНП нас ОСТ6-05-367-74	2	
6	Фланец нас ОСТ6-05-367-74	2	
	Материалы		
7	Труба ПНД 110×6,3-С ГОСТ 18599-83	13,3 м	27,8 кг.
8	Пластина I, лист-ТМКЩ-М-3 ГОСТ 7338-90	0,07 кг	

1. Сварку производить нагретым газом с присадочным прутком.
2. Масса коллектора гидросмыва - 44 кг.

				ТП 901-3-285.91	ТХН-6	
Разраб.	Розанова		Коллектор гидросмыва в растворно-хранилищных баках коагулянта.	Стадия	Лист	Листов
Пров.	Шилков			Р	4	4
Т. контр.				ЦНИИЭП инж. оборудования КО		
Н. контр.	Кремнев					
Утв.	Шилков		Эскизный чертеж общего вида			

Инв. № подл. | Подп. и дата | Взам. инв. №

Альбом 2

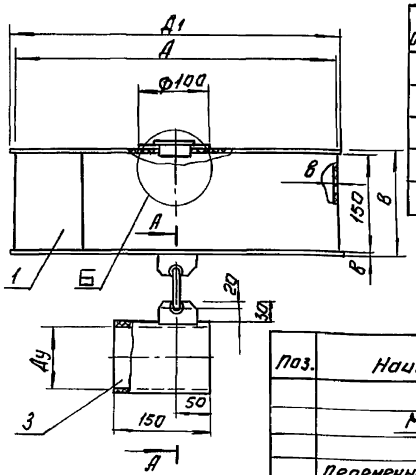

Обозначение	Размеры, мм. Ду	Д	Д1	В	б	Масса кг	Примечание
ТХН 8	25	350	360	154	2	6.0	Для агрессивной среды
-01	25	350	360	158	4	2.7	Для агрессивной среды.
-02	100	500	510	188	4	4.1	

А-А (1:2)

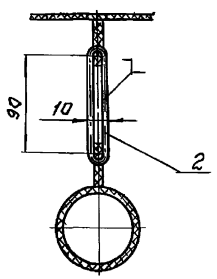

Б (1:2)

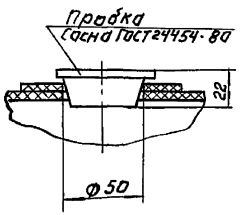

Поз.	Наименование	Кол.	Дополнительные указания
	Материалы.		
	Переменные данные для исполнений:		
	ТХН-8		
1	Лист Б-2 ГОСТ 19903-74 / Ст.3 ГОСТ 16523-89	5.7 кг.	
2	Круг 4 ГОСТ 2590-88 / Ст. 3 ГОСТ 535-88	0.25м	0.1 кг.
3	Труба 32х2,5 ГОСТ 8732-78 / Д10 ГОСТ 8731-74	0.15м	0,2 кг.
	ТХН-8-01		
1	Лист винипласта ВН ГОСТ 9639-71	2,6 кг	
2	Стержень винипласт НПВХ Ф8 ТУ 6-49-21-90	0,25м	0,02 кг
3	Труба ПВХ 32 ТУ 6-19-133-79	0.15м	0.06 кг
	ТХН-8-02		
1	Лист винипласта ВН ГОСТ 9639-71	3,2 кг	
2	Стержень винипласт НПВХ Ф8 ТУ 6-49-21-90	0.25м	0.02 кг
3	Труба ПВХ 32 ТУ 6-19-133-79	0.2м	0,7 кг

1. Сварные швы по ГОСТ 5264-80-ТХН-8
2. Сварка нагретым газом с присадочным прутком-ТХН-8-01, ТХН-8-02.

				ТП 901-3-285.91	ТХН-8		
Разраб.	Розанова			Поплавок.	Стадия	Лист	Листов
Пров.	Шипков						
Т.контр.					ЦНИИЭП инж. оборудования КВ		
Н.контр.	Кремнев			Эскизный чертеж общего вида			
Утв.	Шипков						

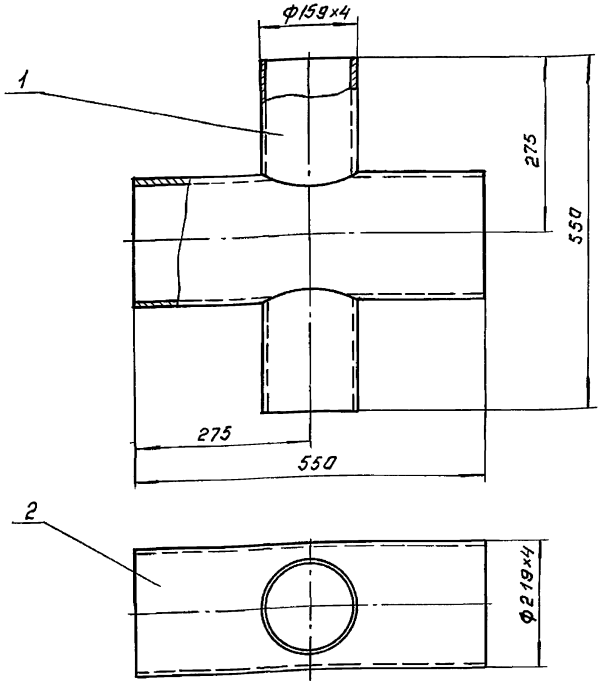

Поз.	Наименование	Кол.	Дополнительные указания
	Материалы		
1	Труба 159х4 II ГОСТ 10704-76 / В-б Ст 3сп ГОСТ 10705-80	0,33м	5кг.
2	Труба 219х4 II ГОСТ 10704-76 / В-б Ст. 3сп ГОСТ 10705-80	0.5м	11кг

1. Сварные швы по ГОСТ 16037-80
2. Масса крестовины - 16 кг

				ТП 901-3-285.91	ТХН-9		
Разраб.	Розанова			Крестовина	Стадия	Лист	Листов
Пров.	Шипков				Р	5	1
Т.контр.					ЦНИИЭП инж. оборудования КВ		
Н.контр.	Кремнев			Эскизный чертеж общего вида			
Утв.	Шипков						

Инв.№ подл. | Подпись и дата | Взам. инв.№

Альбом 2

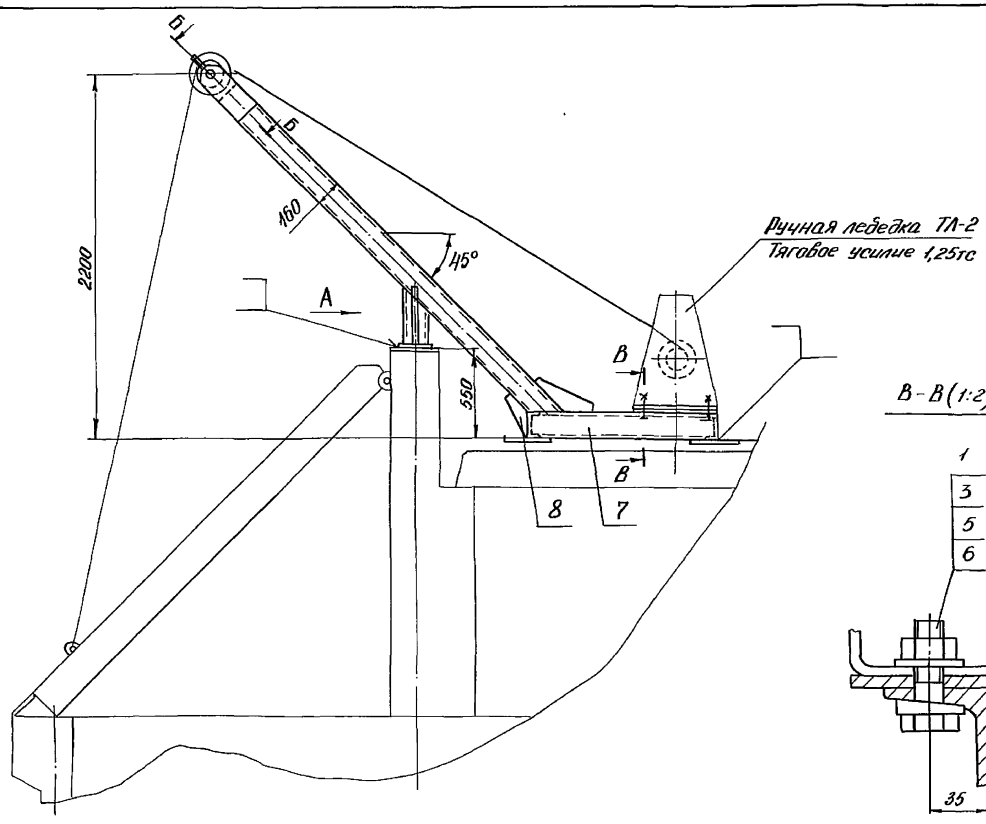

А (1:10)

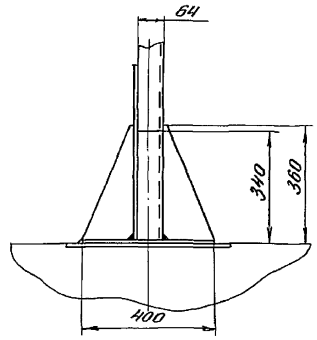

В-В (1:2)

Поз.	Наименование	Кол.	Дополнительные указания
	Стандартные изделия		
1	Болт М20-6g×60.58.01 ГОСТ 7798-70	4	
2	Гайка М16-6Н 5.01 ГОСТ 5916-70	2	
3	Гайка М20-6Н. 5.01 ГОСТ 5915-70	4	
4	Шайба 16.01. ГОСТ 11371-78	1	
5	Шайба 20.01 ГОСТ 11371-78	4	
6	Шайба 20-00 ГОСТ 10906-78	4	
	Материалы		
7	Швеллер 16-ГОСТ 8240-89 / Ст.3 ГОСТ 535-88	6,8 м	91 кг
8	Лист Б-6 ГОСТ 19903-74 / Ст.3 ГОСТ 14637-89	0,43 м²	20 кг
9	Ст45 ГОСТ 1050-74	0,36 кг	
10	Ст3 ГОСТ 380-88	8 кг	
11	БрАЖ9-4 ГОСТ 493-79	0,26 кг	

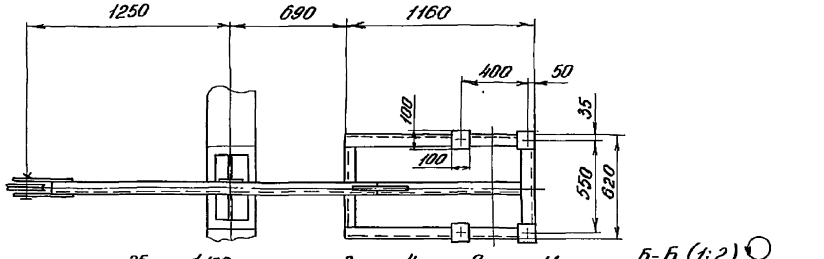

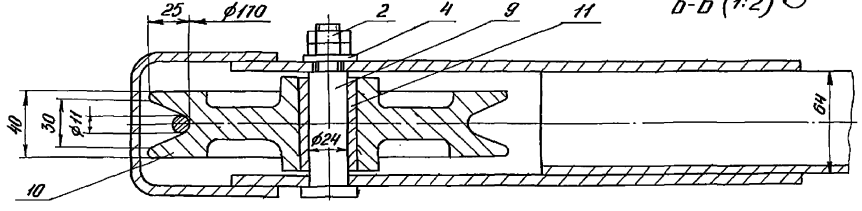

Б-Б (1:2)

1. Сварные швы по ГОСТ 5264-80
2. Масса рамы 128 кг.

Разраб.	Розанова		ТП 901-3-285.91	ТХН 10	
Провер.	Шитков		Рама лебедки. Эскизный чертёж общего вида	Стадия: Р	Лист: 6	Листов: 1
Т. контр.				ЦНИИЭП инженерного оборудования, КО	
Н. контр.	Крепнев				
Утв.	Шитков				

Инв. № подл. | Подпись и дата | Взам. инв. №

25219-02 34

Формат А2

Альбом 2

Ведомость рабочих чертежей основного комплекта

Лист	Наименование	Примечан.
ВК-1	Общие данные	
ВК-2	Планы на отм. 0.000; 3.600 с разводкой трубопроводов. Схемы В1; Т3; К1; К2	

Условные обозначения

—В1— Хозяйственно-питьевой водопровод

—Т3— горячий водопровод

—К1— Хозяйственно-бытовая канализация

—К2— Дождевая канализация

Ведомость ссылочных и прилагаемых документов

Обозначение	Наименование	Примечан.
	Ссылочные документы	
Серия 4.900-9	Узлы и детали трубопроводов из	
Выпуск 0-1	пластмассовых труб для систем	
	водоснабжения и канализации	
Серия 2.904-1	Типовые узлы и детали комбинирова-	
	ниных внутренних водостоков	
	промышленных зданий с применени-	
	ем неметаллических труб	
	Прилагаемые документы	
ВК СО	Спецификация оборудования к основно-	Альбом 8
	му комплекту чертежей марки ВК	
ВК ВМ	Ведомость потребности в материалах	Альбом
	по рабочим чертежам марки ВК	

Основные показатели по чертежам водопровода и канализации

Наименование системы	Потребный напор на вводе м. вод. ст.	Расчетный расход м³/сут.	м³/ч	л/с		Установленная мощность электродвигателей кВт	Примечание
Водопровод хозяйственно-питьевой и противопожарный	15	1.9	0.43	1.86	2.5	—	
Горячее водоснабжение	20	1.6	0.37	1.73	—	—	
Хозяйственно-бытовая канализация	—	3.2	0.73	2.86	—	—	
Производственная канализация	—	10	—	—	—	—	

Данные по производственному водопотреблению и водоотведению

Номер потребителя по плану	Наименование потребителя	Количество потребителей	Количество часов работы в сутки	Водопотребление: требования к качеству воды	потребный напор у потребителя, м	Режим водопотребления	Расход воды на одного потребителя, м³	Из хозяйственно-питьевого водопровода м³/сут.	м³/ч	л/с	Из производственного водопровода м³/сут.	м³/ч	л/с	Водоотведение: Характеристика сточных вод	Режим водоотведения	В бытовую канализацию м³/сут	м³/ч	л/с	В производственную канализацию м/сут	м³/ч	л/с	Концентрация загрязнений сточных вод после локальных очистных сооружений, мг/л	Примечание
	Растворные баки коагулянта	3	1.5		3	Периодич		—	—	—	60	36	10	Агрессивные	Периодич	—	—	—	—	—	—		
	Система гидросмыва в																						
	растворных баках коагулянта	3	0.5		60	—"—		10		16	—	—	—	— —	— —	—	—	—	10	—	6		
	Расходные баки коагулянта	2	0.5		3	—"—		—	—	—	40	8	2.5	— —	— —	—	—	—	—	—	—		
	Расходные бака полиакрила-																						
	мида	2	0.5		3	—"—		—	—	—	12	8	2.5	Нейтральные	— —	—	—	—	—	—	—		
	Итого							10			112												

Общие указания.

1. Расчетный расход воды определен в соответствии СНиП 2.04.01-85
2. Канализование стоков санузлов предусматривается в наружную сеть хоз-фекальной канализации.
3. Отвод атмосферных осадков предусматривается внутренней системой водостоков с открытым выпуском на отмостку.
4. Водостоки выполняются из полиэтиленовых труб по материалам для проектирования серии 4.900-9 вып 0-1 разработанным „ГПИ„ Союзводоканалпроект" и „Сантехпроект".

Типовой проект разработан в соответствии с действующими нормами и правилами и предусматривает мероприятия, обеспечивающие взрывобезопасность и пожаробезопасность при эксплуатации здания.

Главный инженер проекта В.С. Гордон

Согласовано

Инв.№подл. | Подп. и дата | Взам. инв.№

Привязан

Инв.№

т.п. 901-3-285.91 ВК

Провер.	Кулакова	
Вед.инж.	Сенина	
Зав.сект.	Новик	
ГИП	Гордон	
Гл.спец.	Браславский	
Н.контр.	Кочергина	
Нач.отд.	Запетохин	

Главный корпус для станции очистки воды поверхностных источников мутностью до 120 мг/л производительностью 3.2 тыс.м³/сут.

Стадия	Лист	Листов
Р	1	2

Общие данные

ЦНИИЭП инженерного оборудования г. Москва.

Альбом 2

Согласовано:

Инв.№ подл. | Подпись и дата | Взам. инв.№

Фрагмент плана на отм. 3.600

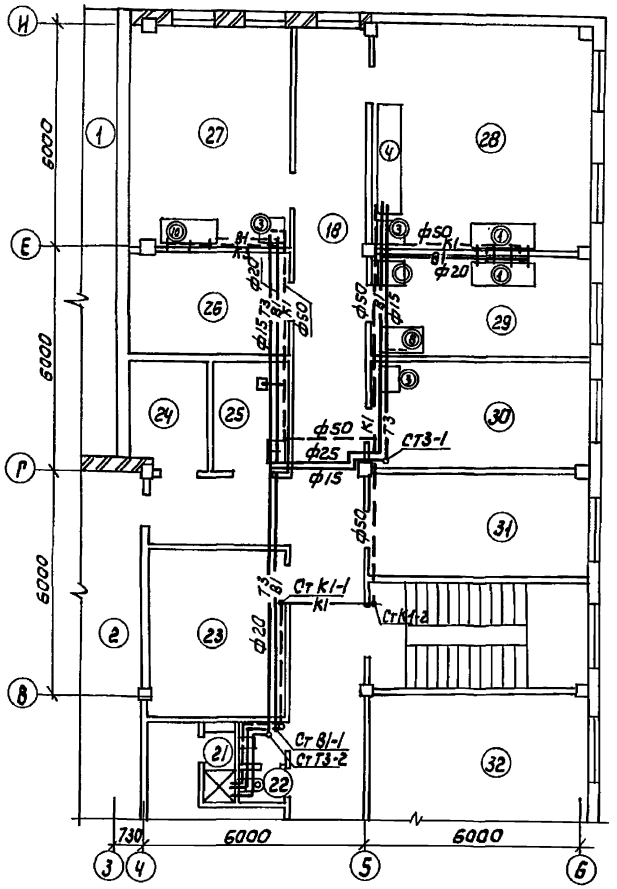

Фрагмент плана на отм. 0.000

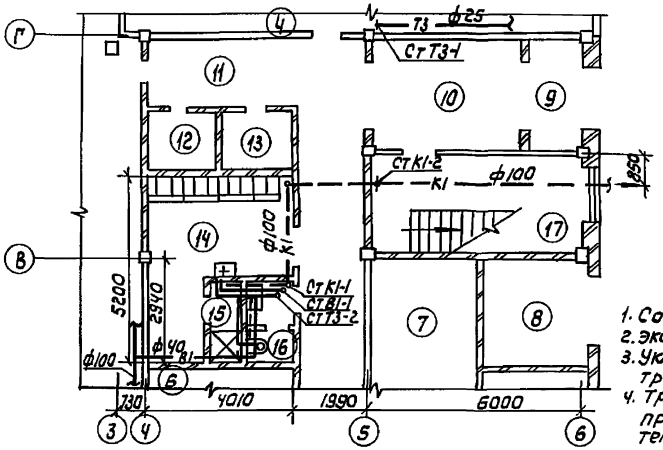

Схема водопровода (В1) Схема горячего водопровода (Т3)

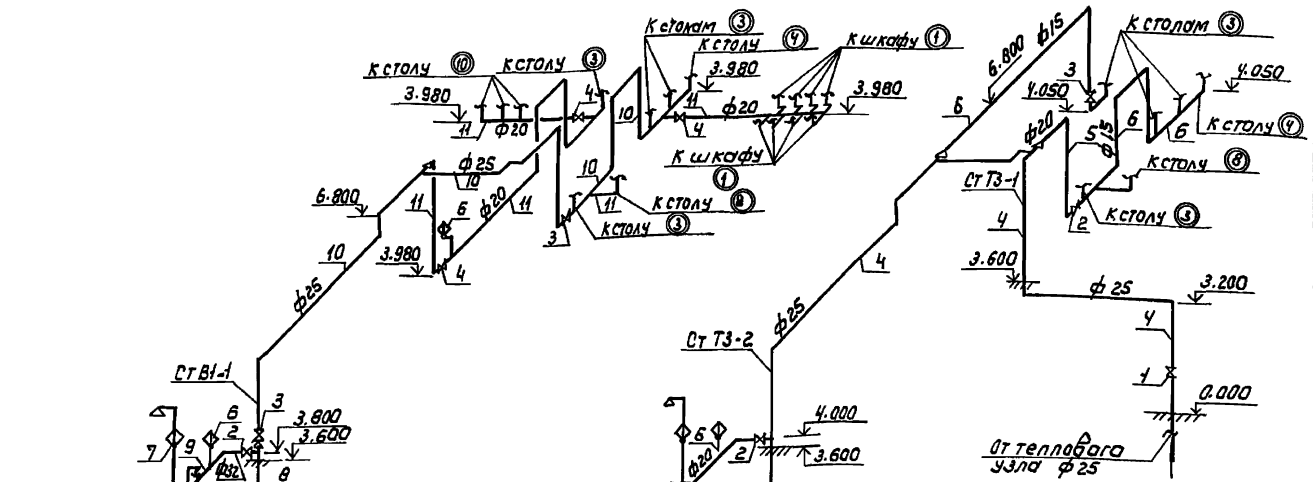

Схема канализации (К1)

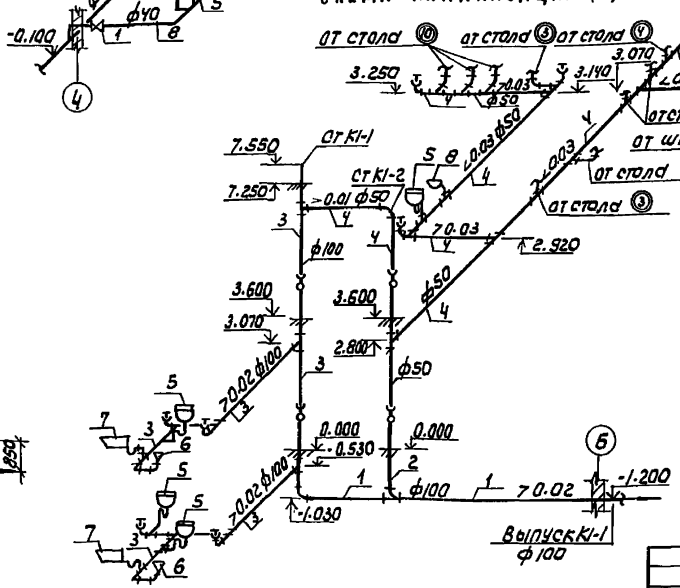

Схема водостоков (К2)

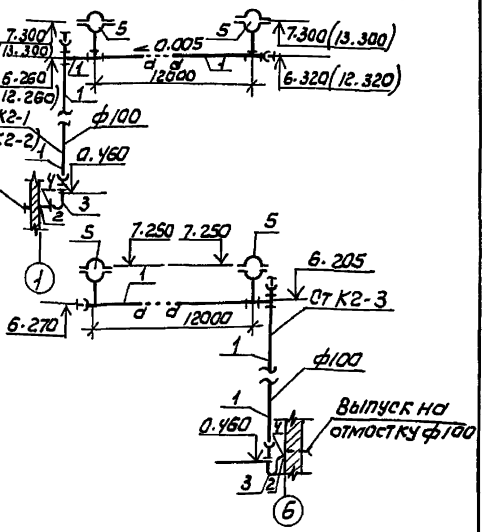

1. Совместно с данным листом см. лист ТХ-18
2. Экспликацию оборудования см. на листе ТХ-18
3. Уклон пола в помещении (23) 0.01 в сторону трапа.
4. Трубопроводы В1 и Т3 в помещении (23) проложить под воздуховодами системы вентиляции после их монтажа.

Привязан

Инв.№

Провер.	Кулакова	
Вед. инж.	Сенина	
Зав. сект.	Новик	
ГИП	Гордон	
Гл. спец.	Ярославский	
Н. контр.	Кочергина	
Нач. отд.	Валетохин	

Т.П. 901-3-285.91 ВК

Главный корпус для станций отметки воды поверхностных источников мутностью до 120 мг/л производительностью 3.2 тыс м³/сут.

Планы на отм. 0.000; 3.600 с разводкой трубопроводов. Схемы В1, Т3, К1

Стадия	Лист	Листов
Р	2	2

ЦНИИЭП инженерного оборудования г. Москва

Альбом 2

Ведомость рабочих чертежей основного комплекта

Лист	Наименование	Примечан.
1	Общие данные (начало)	
2	Общие данные (окончание)	
3	План на отм. 0.000	
4	План на отм. 2.400; 3.600	
5	Схемы вентиляции П1; П2; В1÷В7; ВЕ1÷ВЕ9	
6	Схемы систем отопления и теплоснабжения	
	Узел управления	
7	Установка систем П1; П2. Схема	
	теплоснабжения систем П1, П2.	
8	Установка систем В2÷В7.	

Ведомость ссылочных и прилагаемых документов

Обозначение	Наименование	Примечан.
	Ссылочные документы	
4.904-69.в.1.2	Детали крепления санитарно-технических приборов	
	к трубопроводов	
5.903-13 в.5	Изделия и детали трубопроводов для тепловых сетей.	
5.904-45	Узлы прохода вентиляционных шахт через покрытия	
	промышленных зданий	
5.904-38	Гибкие вставки к центробежным вентиляторам	
5.904-4	Двери и люки для вентиляционных камер	
7.903.9-2 в.1	Тепловая изоляция трубопроводов с положительными температурами	
5.904-51 в.1	Зонты и дефлекторы вентиляционных систем	
1.494-25 в.1	Подставки под калорифер.	
1.494-10	Решетки щелевые регулирующие типа Р	
5.904-50 в.0.1	Решетки вентиляционные регулируемые типа РВ	
	Прилагаемые документы	
ОВ. СО.	Спецификация оборудования к основному комплекту марки ОВ	
ОВ. ВМ	Ведомости потребности в материалах.	

Проект разработан в соответствии с действующими нормами и правилами и предусматривает мероприятия, обеспечивающие взрывную, взрывопожарную и пожарную безопасность при правильной эксплуатации сооружения.

Главный инженер проекта /Нарциссова/

Основные показатели по чертежам отопления и вентиляции

Наименование здания (сооружения), помещения	Объем м³	Периоды года при $t_н$, °С	Расход тепла, Вт (ккал/ч)				Расход холода, Вт (ккал/ч)	Установлен. мощн. эл. двигат., квт.
			на отопление	на вентиляцию	на горячее водоснабжение	Общий		
Главный корпус		-30°С	106140 (91264)	95030 (81710)	23610 (20300)	224680 (193274)	—	9.24

Общие указания

Проект отопления и вентиляции главного корпуса разработан на основании технологического задания, архитектурно-строительных и технологических чертежей в соответствии со СНиП 2.04.05-86, СНиП 2.04-03.85, СНиП II-3-79**

В качестве исходных данных при проектировании отопления и вентиляции приняты следующие температуры наружного воздуха:

для отопления $t_о = -30°С$

для вентиляции $t_в^з = -30°С$

$t_в^л = +22°С$

Внутренние температуры отапливаемых помещений приняты: входные устройства с барабанными сетками, зал контактных осветлителей, отделение растворных баков коагулянта, щитовая, насосная станция II подъема - (+5°С); кладовые, санузлы, дозаторная, помещение реактивов - (+16°С); венткамеры - (+12°С), лаборатории, средоварочная и моечная, мастерская, диспетчерская, комната приема пищи, начальник станции и дежурный персонал, автоклавная - (+18°С); мужской и женский гардероб уличной, домашней и специальной одежды - (+23°С).

План - схема

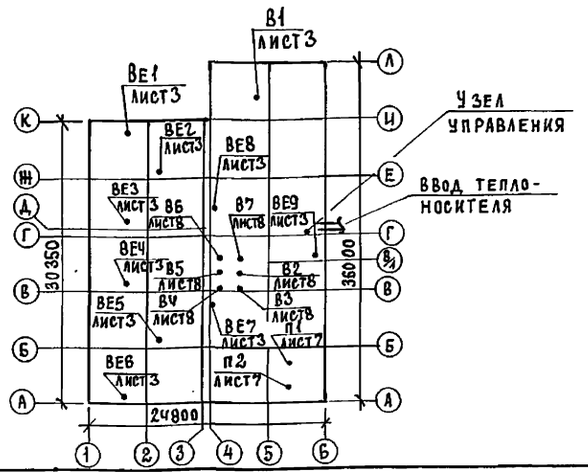

Коэффициенты теплопередачи ограждающих конструкций приняты в соответствии со СН и П II-3-79.**

Теплоснабжение здания осуществляется от наружной теплосети (теплоноситель 150°-70°С) и внутриплощадочных тепловых сетей (теплоноситель 95°-70°С) - как вариант. Схема теплоснабжения - открытая.

Присоединение систем отопления и вентиляции к наружным тепловым сетям - непосредственное.

В здании запроектирована вертикальная двухтрубная система отопления с нижней разводкой, тупиковая.

Гидравлическое сопротивление системы отопления - 9212Па (940 кгс/м²)

Трубопроводы в подпольных каналах, в узле управления и подающий трубопровод системы отопления при теплоносителе 150°-70°С изолируются по серии 7.903.9-2 в. 1. δ=40 мм: шнур из минеральной ваты в оплетке марки 200 (7.903.9-2.1-13), покрытие защитное из стеклопластика рулонного РСТ (7.903.9-81, ч2). Все трубопроводы и нагревательные приборы окрашиваются масляной краской за 2 раза.

В здании запроектирована общеобменная приточно-вытяжная система вентиляции с механическим и естественным побуждением.

Все металлические воздуховоды окрашиваются масляной краской.

Монтаж отопительно-вентиляционного оборудования вести в соответствии со СН и П 3.05.01-85.

		Привязан	
Инв. №			
		ТП 901-3-285.91	ОВ
		Станция очистки воды поверхностных источников мутностью до 120 мг/л производительностью 3,2 тыс. м³/сут.	
		Главный корпус для станции очистки воды поверхностных источников мутностью до 120 мг/л производительностью 3,2 тыс. м³/сут.	Стадия: Р; Лист: 1; Листов: 8
Инжен.	Куприна		
Зав.гр.	Найштут		
ГИП	Нарциссова	Общие данные (начало)	ЦНИИЭП инженерного оборудования г. Москва.
Н. контр.	Орешкина		
Нач.отд.	Платонов		

Инв. № подл. | Подп. и дата | Взам. инв. №

Альбом 2

ХАРАКТЕРИСТИКА ОТОПИТЕЛЬНО-ВЕНТИЛЯЦИОННЫХ СИСТЕМ

Обозначение системы	Кол. систем	Наименование обслуживаемого помещения (технологического оборудования)	Тип установки агрегата	Вентилятор: Тип, исполнение по взрывозащ.	№	Схема исполнения	Положение	L×1,2 м³/ч	P, Па (кгс/м²)	n, об/мин	Электродвигатель: Тип, исполнение по взрывозащите	N, кВт	n, об/мин	Воздухонагреватель: Тип	№	Кол	Т-ра нагрева, °С от	до	Расход тепла, Вт (ккал/ч)	ΔP, Па (кгс/м²)	Заслонка: Тип	Кол	Примечание
П1	1	Производственные помещения	В-Ц4-75-5-04	Ц4-75	5	1	Пр0°	3880	895/(91)	1425	4А90L4	2,2	1425	КВС6Б/КВБ6Б	6/6	1/1	-30/-30	5/5	45510 (39130)		П1000×600	1	ЭЛ. ПРИВОД МЭО-40/63-063-82, N=0,03 КВТ
П2	1	Административно-бытовые помещения насосная	В-Ц4-75-5-01	Ц4-75	5	1	Пр0°	3700	800/81	1415	4А80В4	1,5	1415	КВБ7Б/КВБ8Б	7/8	1/1	-30/-30	18/18	49520 (42580)		П1000×600	1	ЭЛ. ПРИВОД МЭО-40/63-063-82, N=0,03 КВТ
В1	1	Отделение растворных баков коагулянта	ВКРЧ, 00.25	ВКР Ч.00.25	4	–	–	1035*	155/16	890	4АА63В6	0,25	–	–	–	–	–	–	–	–	–	–	–
В2	1	Дозаторная насосная	В-Ц4-75-3.15Л.03	Ц4-75	3,15	1	Л0°	2920	705/72	2810	4А71В2	1,1	2810	–	–	–	–	–	–	–	–	–	–
В3	1	Административно-бытовые помещения	В-Ц4-75-2.5-Л.01	Ц4-75	2,5	1	Л0°	1010	685/70	2740	4АА63В2	0,55	2740	–	–	–	–	–	–	–	–	–	–
В4	1	Гардеробы, души, с/у, кладовая грязного белья	В-Ц4-75-2.5-0.5	Ц4-75	2,5	1	Пр0°	640	220/22	1370	4АА50В4	0,09	1370	–	–	–	–	–	–	–	–	–	–
В5	1	Лаборатории, моечная	В-Ц4-75-2.5-0.1	Ц4-75	2,5	1	Пр0°	1470	685/70	2740	4АА63В2	0,55	2740	–	–	–	–	–	–	–	–	–	–
В6	1	Химическая лаборатория	В-Ц4-75-2.5-Л.0.3	Ц4-75	3,15	1	Л0°	2520	705/72	2810	4А71В2	1,1	2810	–	–	–	–	–	–	–	–	–	–
В7	1	Контрольная лаборатория	В-Ц4-75-2.5-Л.03	Ц4-75	3,15	1	Л0°	2520	705/72	2810	4А71В2	1,1	2810	–	–	–	–	–	–	–	–	–	–
ВЕ1	1	Входные устройства с барабанными сетками	Д315.00.000-03	Дефлектор	–	–	–	910*	–	–	–	–	–	–	–	–	–	–	–	–	–	–	Лето зима
ВЕ2	1	Входные устройства с барабанными сетками	Д315.00.000-03	Дефлектор	–	–	–	910*	–	–	–	–	–	–	–	–	–	–	–	–	–	–	Лето зима
ВЕ3	1	Входные устройства с барабанными сетками	Д315.00.000-03	Дефлектор	–	–	–	910*	–	–	–	–	–	–	–	–	–	–	–	–	–	–	Лето
ВЕ4	1	Зал контактных осветлителей	Д315.00.000-03	Дефлектор	–	–	–	735*	–	–	–	–	–	–	–	–	–	–	–	–	–	–	Лето зима
ВЕ5	1	Зал контактных осветлителей	Д315.00.000-03	Дефлектор	–	–	–	735*	–	–	–	–	–	–	–	–	–	–	–	–	–	–	Лето зима
ВЕ6	1	Зал контактных осветлителей	Д315.00.000-03	Дефлектор	–	–	–	735*	–	–	–	–	–	–	–	–	–	–	–	–	–	–	Лето
ВЕ7	1	Вытяжная венткамера	Д315.00.000.	Дефлектор	–	–	–	60*	–	–	–	–	–	–	–	–	–	–	–	–	–	–	–
ВЕ8	1	Помещение для хранения посуды и реактивов.	Д315.00.000.	Дефлектор	–	–	–	25*	–	–	–	–	–	–	–	–	–	–	–	–	–	–	–
ВЕ9	1	Мастерская	Д315.00.000	Дефлектор	–	–	–	180*	–	–	–	–	–	–	–	–	–	–	–	–	–	–	–
А1 А2	2	Входные устройства с барабанными сетками	А02-4-0103-У3	В-06-300	5	–	–	4000*	–	1370	4АА63В4	0,37	1370	КВБ7-П	7	1	5	17,8	31200/26830		–	–	А1-рабочий, А2-резервный
А3 А4	2	Зал контактных осветлителей	А02-4-0103-У3	В-06-300	5		–	4000*	–	1370	4АА63В4	0,37	1370	КВБ7-П	7	1	5	27,4	43380/37300		–	–	А3-рабочий, А4-резервный

МЕСТНЫЕ ОТСОСЫ ОТ ТЕХНОЛОГИЧЕСКОГО ОБОРУДОВАНИЯ

Технологическое оборудование: Поз.	Наименование	Кол.	Характеристика выделяющихся вредностей	Объем вытяжки м³/ч: На ед. оборуд.	Всего	Характеристика местного откоса: Обозначение	Применяемые документы	Обозначение системы	Примечание
1	Шкаф вытяжной	2	Следы кислот и щелочей	2100	4200	ШВ-2.3		В6.87	

* Расход воздуха указан без коэффициента 1,2

В числителе – данные для теплоносителя $t^0 = 150-70°C$,

В знаменателе – данные для теплоносителя $t^0 = 95-70°C$.

Тп 901-3-285.91			ОВ
Станция очистки воды поверхностных источников, мутностью до 120 мг/л производительностью 3,2 тыс. м³/сут.			
Главный корпус для станции очистки воды поверхностных источников мутностью до 120 мг/л производительностью 3,2 тыс. м³/сут.	Стадия: Р	Лист: 2	Листов:
Общие данные (окончание)	ЦНИИЭП инженерного оборудования г. Москва.		

Инжен.	Куприна	
Зав.гр.	Найштут	
Гип	Нарциссова	
Н.контр.	Орешкина	
Нач.отд.	Платонов	

Привязан

Инв.№ подл. | Подп. и дата | Взам. инв.№

25219-02 35

Альбом 2

План на отм. 0.000

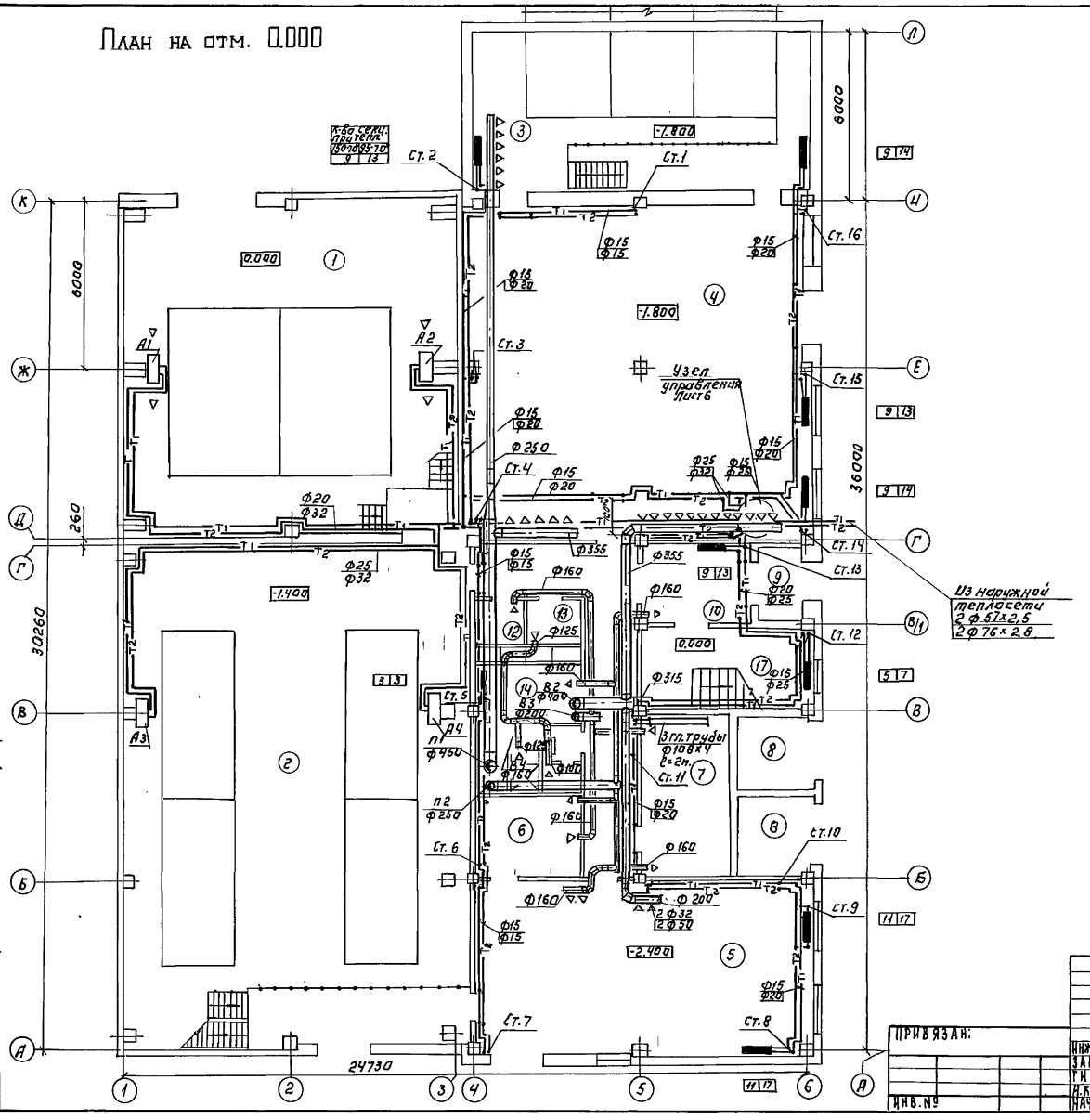

Экспликация помещений.

Номер по плану	Наименование	Площадь м²	Категория производства по взрывной взрыво-пожарной пожарной опасности
1.	Входные устройства с барабанными сетками		Д
2.	Зал контактных осветлителей		Д
3.	Отделение растворных баков коагулянта		Д
4.	Дозаторная		Д
5	Насосная станция II подъема		Д
6	РУ		Г
7	Щитовая		Г
8	Камеры силового трансформатора		В
9	Тамбур		–
10	Вестибюль		–
11	Коридор		–
12	Кладовая чистой спецодежды		–
13	Кладовая грязной спецодежды		–
14	Женский гардероб уличной домашней и специальной одежды на 11 шк.		–
15	Женская душевая		–
16	Женская уборная		–
17	Лестничная клетка.		–

Инв. № подл. | Подп. и дата | Взам. инв. №

Разработали: А. Зюзина, Л. Левина, Г. Гуссева

Отд. гл. асп. — Отд. гл. асп. — Отд. эл. инж.

ТП 901-3-285.91 ОВ

Привязан:

Инв. №

Инжен. Кулрина; Зав. гр. Наумут; Гип Надиссова; Н. контр. Орешкина; Нач. отд. Платонов

Главные корпуса для станции очистки воды поверхностных источников мутностью до 120 мг/л производительностью 3,2 тыс м³/сут.

План на отм. 0.000.

Стадия Р; Лист 3; Листов

ЦНИИЭП инженерного оборудования г. Москва

Альбом 2

План на отм. 2.400; 3.600

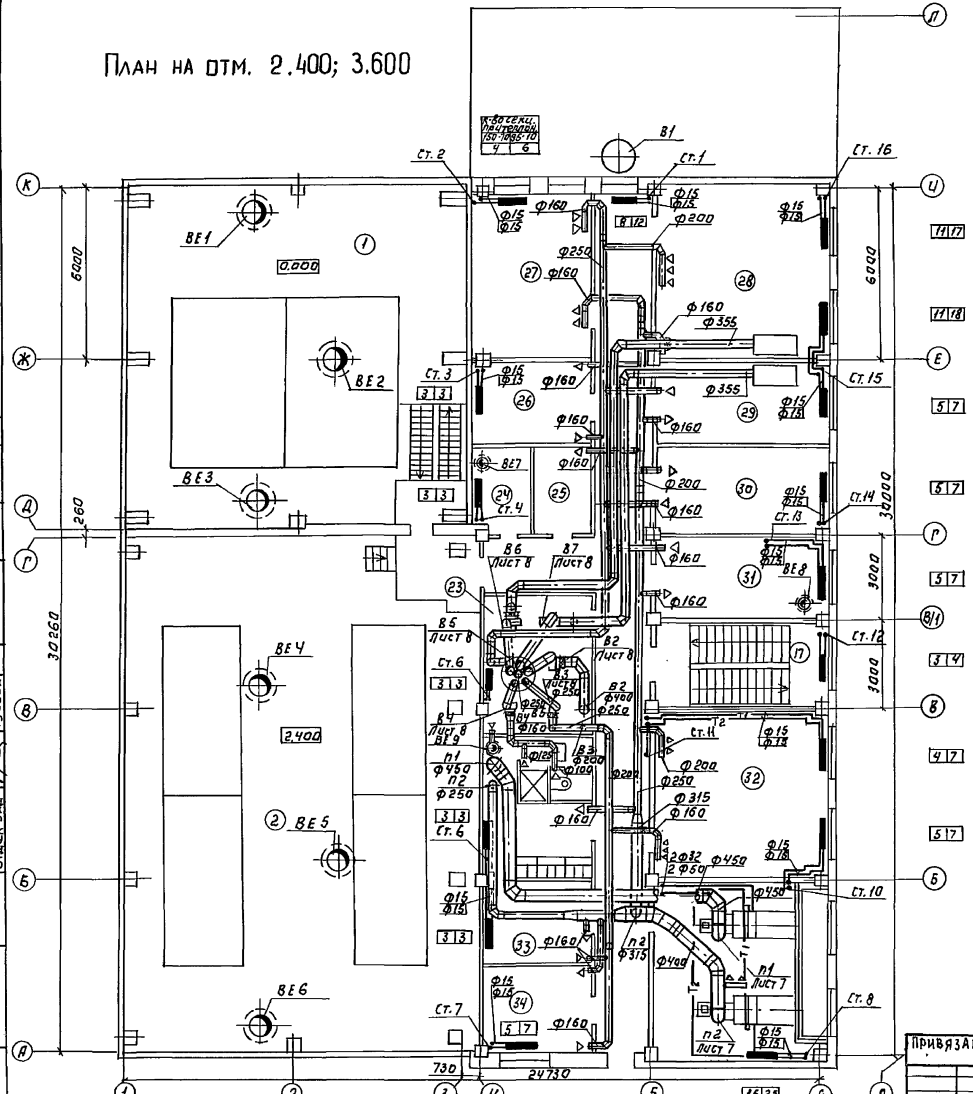

Экспликация помещений.

Номер по плану	Наименование	Площадь м²	Категория производства по взрыво-пожарной и пожарной опасности
18	Коридор		–
19	Приточная венткамера		Д
20	Мужской гардероб уличной, домашней и специальной одежды на 11 шк.		–
21	Мужская душевая		–
22	Мужская ударная		–
23	Вытяжная венткамера		Д
24	Помещение для хранения посуды и реактивов		Д
25	Автоклавная		Д
26	Начальник станции		–
27	Бактериологическая лаборатория		Д
28	Химическая лаборатория		Д
29	Контрольная лаборатория		Д
30	Средоварочная и моечная		Д
31	Мастерская		Д
32	Диспетчерская		Г
33	Комната приема пищи		–
34	Комната дежурного персонала		–

Согласовано:
Отдел АСП — Давойчина
Отдел АСП — Левина
Отдел ЭАД — Гусева

Инв. № подл. | Подп. и дата | Взам. инв. №

Привязан:

Инв. №

Инженер	Куприна	
Зав. гр.	Найштут	
ГИП	Нарциссова	
Н. контр.	Орешкина	
Нач. отд.	Платонов	

ТП 901-3-285.91 ОВ

Главный корпус для станции очистки воды поверхностных источников мусоросты до 120 м³/л. Производительность 3,2 тыс. м³/сут

План на отм. 2.400; 3,600.

Стадия	Лист	Листов
Р	4	

ЦНИИЭП инженерного оборудования г. Москва

25219-02 37

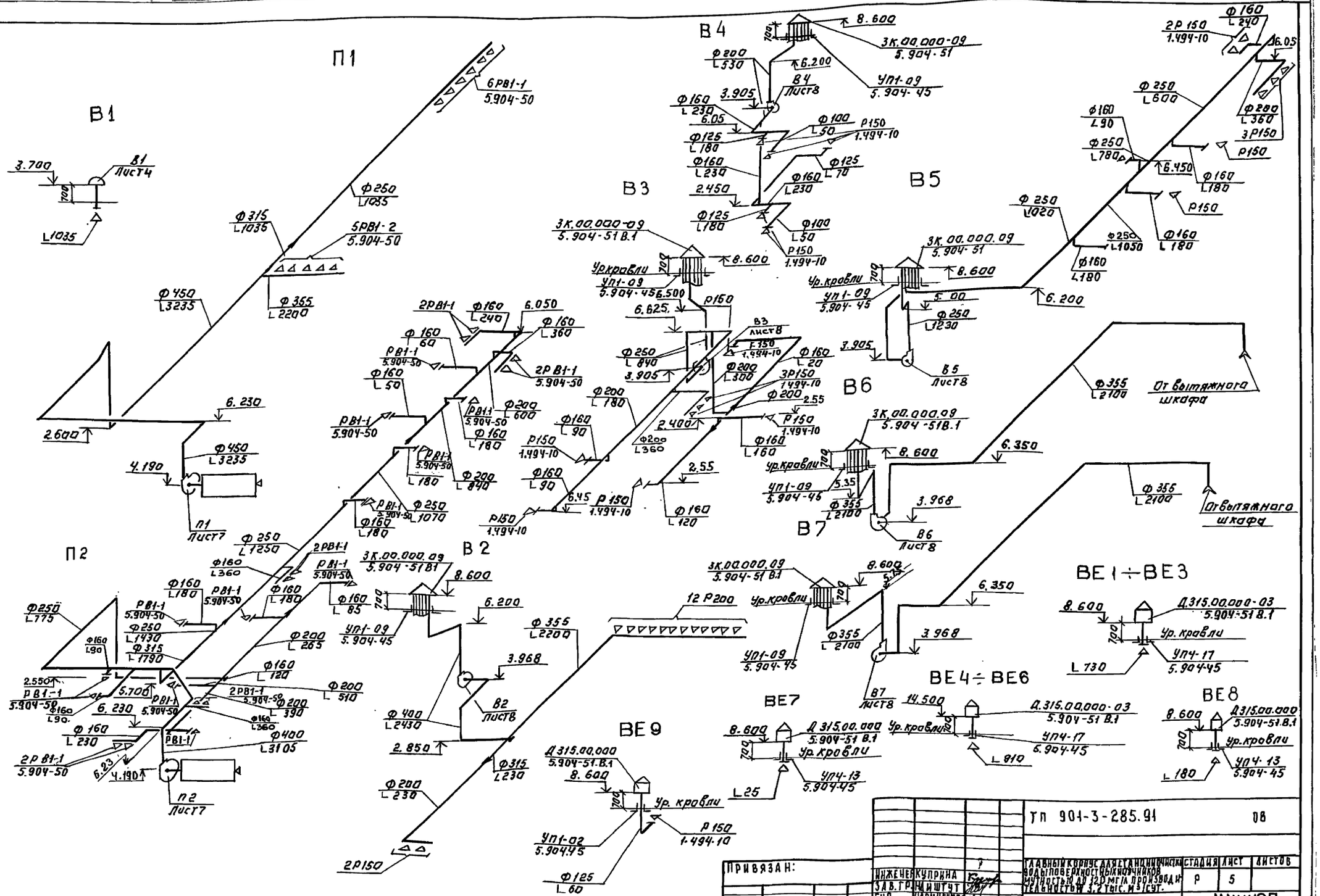

Альбом 2

Инв.№ подл. | Подп. и дата | Взам.инв.№

Привязан:			
Инв.№			
Инженер	Куприна		
Зав.гр.	Гришутч		
ГИП	Нарциссов		
Н.контр.	Орешкина		
Нач.от.	Платонов		

ТП 901-3-285.91 ОВ

Главный корпус для ангиографических водопроизводительностью 40 м³/ч производительностью 3,2 тыс. м³/сут.

Стадия	Лист	Листов
Р	5	

Схемы вентиляции П1; П2; В1÷В7; ВЕ1÷ВЕ9.

ЦНИИЭП инженерного оборудования г. Москва

Схема теплоснабжения систем А1; А2; А3; А4

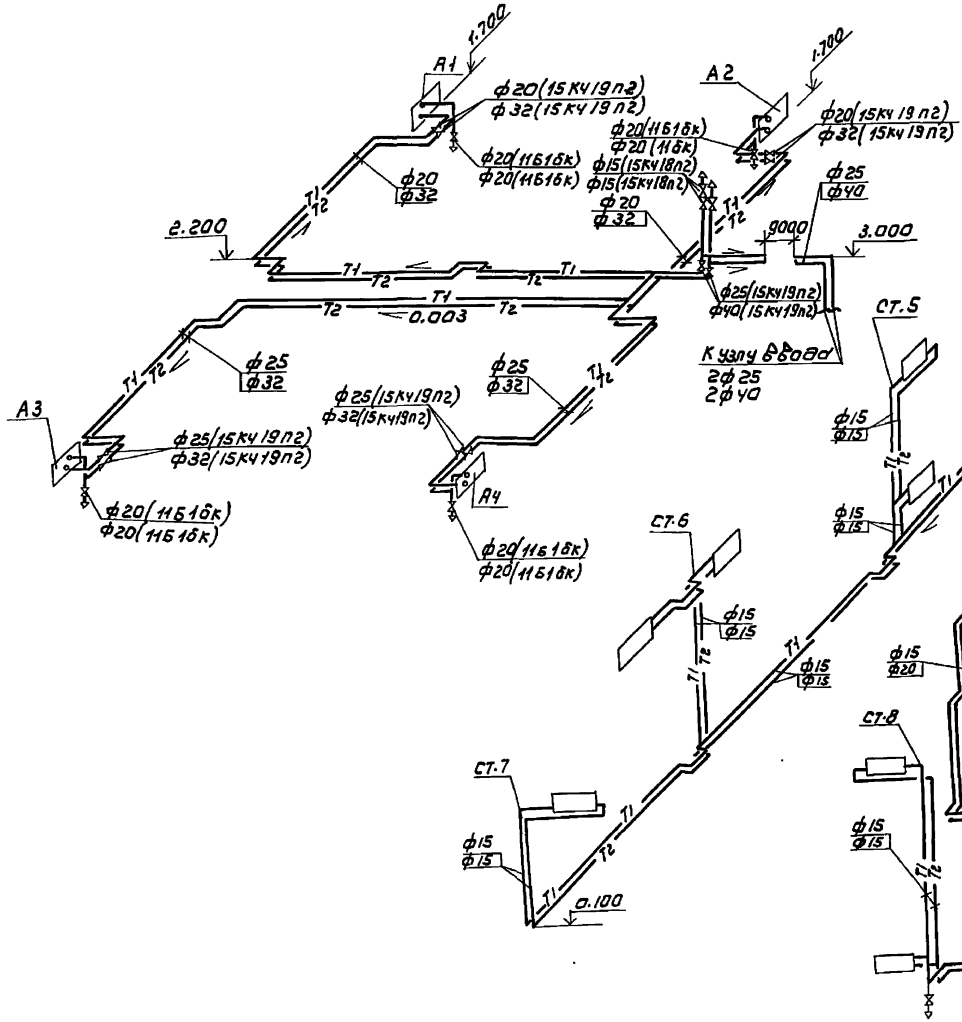

Система отопления

Узел управления

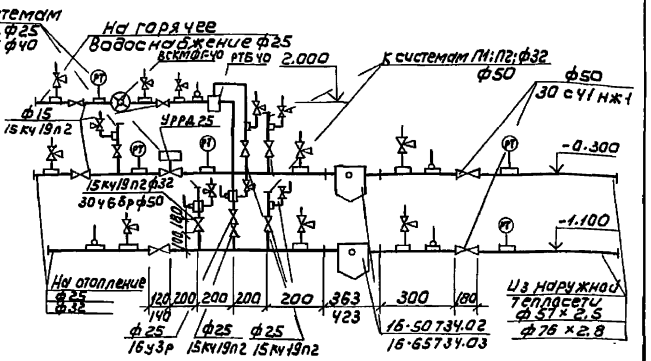

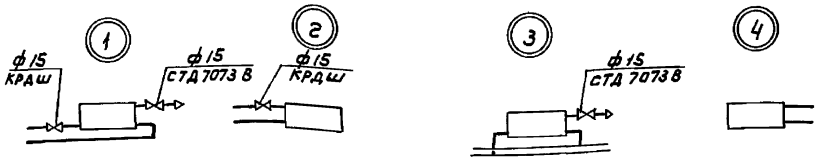

				ТП	ОВ
				Станция очистки воды поверхностных источников мутностью до 120 мг/л производительностью 3,2 тыс. м³/сутки	
Инженер	Куприна			Главный корпус для станции очистки воды поверхностных источников мутностью до 120 мг/л производительностью 3,2 тыс м³/сутки	Стадия: Р; Лист: 6; Листов:
Зав. гр.	Найштут				
ГИП	Нарцисова			Схемы систем отопления и теплоснабжения. Узел управления.	ЦНИИЭП инженерного оборудования г. Москва
Н. контр.	Орешкина				
Нач. отд	Платонов				

Инв.№ подл. | Подпись и дата | Взам. инв.№

Альбом 2

Разрез 1-1

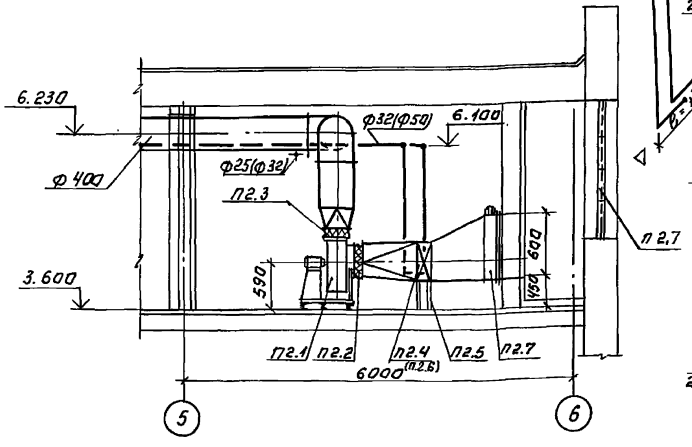

Система теплоснабжения установок П1; П2.

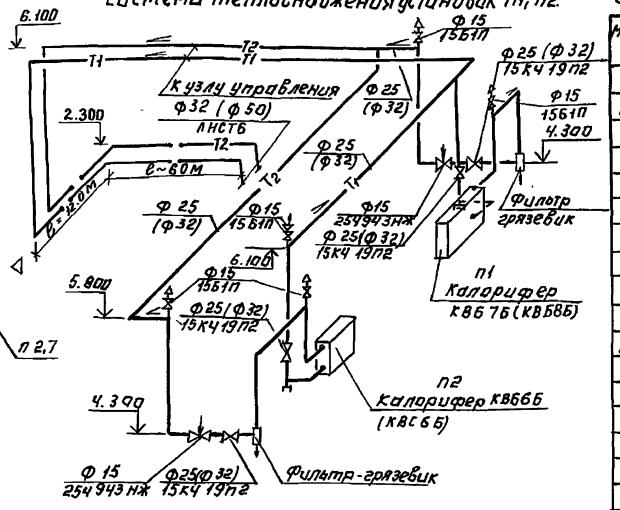

План.

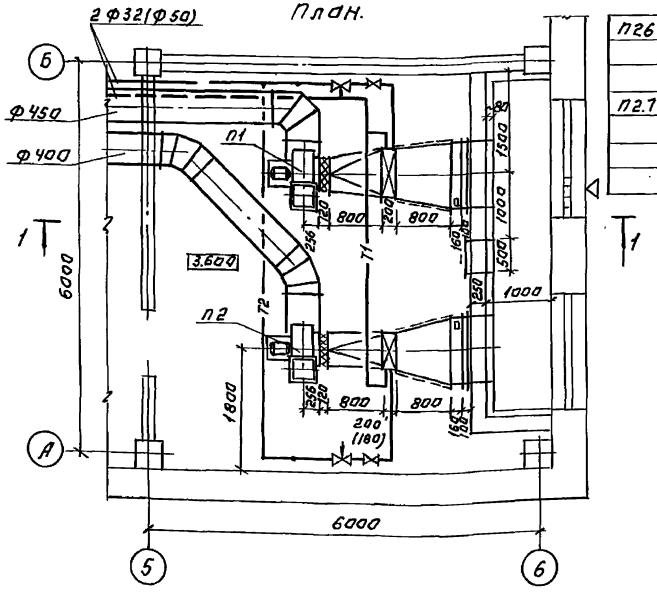

П26		Клапан воздушный П1000х			
		х600 привод МЭО-40/63-			
		-0.63-82	1	30	
П2.7		Жалюзийная решетка			
		размеры 150х490	8	1	
		размером 150х580	4	1.2	

Размеры в скобках даны для теплоносителя t= 95°-70°

Спецификация отопительно-вентиляционных установок.

Марка, поз.	Обозначение	Наименование	Кол.	Масса ед. кг	Примечание
		П1			
П1.1	В-Ц4-75-5-04	Вентагрегат			
	ТУ22-115-07-88	Е5.00.105-2а	1	105.5	
		центробежный вен-			
		тилятор Ц4-75, №5.			
		полож. Пр0° Д0=1.05			
		Электродвигатель			
		4А90L4			
		N=2.2кВт, П=1425 об/мин.			
		Виброизолятор Д040	5	10	
П1.2	5.904-38	Гибкая вставка			
		В.00.00-09	1	1.71	
П1.3	5.904-38	Гибкая вставка			
		Н.00.00-11	1	164	
П1.4		Калорифер КВБ6Б	1	71.0	
		(теплоноситель t=95°-70°)			
		Калорифер КВС6Б	1	55	
		(теплоноситель t=150°-70°)			
П1.5	1.494-25	Подставка под кало-			
		рифер	4	2.1	
П1.6		Клапан воздушный			
		П1000х600 привод			
		МЭО-40/63-063-82	1	30	
П1.7	5.904-4	Дверь герметическая			
		утепленная Дус1.25х0.5	1	33.6	
		П2			
П2.1	В-Ц4-75-5-01	Вентагрегат Е5.00.100-2	1	96.0	
	ТУ22-115-07-88	центробежный вентиля-			
		тор Ц4-75; №5, положе-			
		ние Пр0° Д0=1.00			
		электродвигатель 4А80В4			
		N=1.5 кВт; П=1415 об/мин.			
		Виброизолятор Д040	5	1.0	
П2.2	5.904-38	Гибкая вставка В0.000-09	1	1.71	
П2.3	5.904-38	Гибкая вставка Н0000-11	1	1.64	
П2.4		Калорифер КВБ7Б теплоноситель 150°-70°	1	84.0	
П2.5	1.494-25	Подставка под калорифер	4	2.1	
П2.6.		Калорифер КВБ8Б (теплоноситель 95°-70°)	1		

Согласовано:			
Отдел АСП		Двойнина	
Отдел ЭАД		Гусева	
Отдел АСП		Левина	
Инв. № подл.	Подпись и дата	Взам. инв. №	

ПРИВЯЗАН:

ИНВ. №

Исполн.	Киселева	
Зав. гр.	Наиштут	
Гип	Нарциссова	
Н. контр.	Орешкина	
Нач. отд.	Платонов	

ТП 901-3-285.91 ОВ

Главный корпус для станции очистки воды поверхностных источников мощностью до 120 мг/л. Производительностью 3.2 тыс. м³/сут.

Установка систем П1; П2. Схема системы теплоснабжения установок П1; П2

Стадия	Лист	Листов
Р	7	

ЦНИИЭП инженерного оборудования г. Москва

25219-02 40

Альбом 2

Разрез 1-1

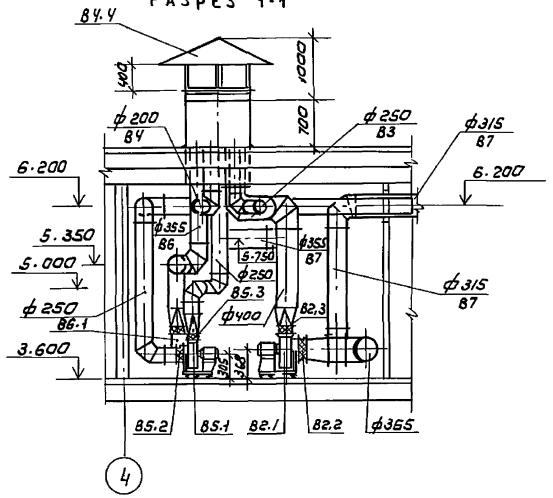

План

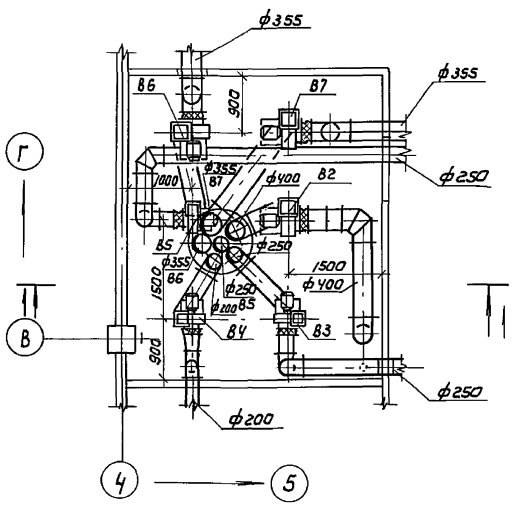

Спецификация отопительно-вентиляционных установок

Марка поз.	Обозначение	Наименование	Кол.	Масса ед. кг	Примечание
		В2; В6; В7			
1	В-Ц4-75-3.15-Л.03	Вентагрегат Е3.15.095-2	3	46.4	
	ТУ 22-5933-85	центробежный венти-			
		лятор Ц4-75; № 3.15;			
		положение Л0°; Д=0.95			
		электродвигатель			
		4А71В2; N=1.1 квт,			
		n=2810 об/мин			
		Виброизолятор Д038	15	0.3	
2	5.904-38	Гибкая вставка В.00.00-05	3	1.24	
3	5.904-38	Гибкая вставка Н.00.00-07	3	1.14	
		В3, В5			
1	В-Ц4-75-2,5-Л.01	Вентагрегат Е2.5100-2	2	27.3	
	ТУ 22-5933-85	Центробежный вентилятор			
		Ц4-75; № 2,5; поло-			
		жение Пр0°(В5); Л0°(В3)			
		электродвигатель			
		4АА63В2; N=0.55 квт;			
		n=2740 об/мин			
		Виброизолятор Д038	10	0,3	
2	5.904-38	Гибкая вставка В.00.00-03	2	0.91	
3	5.904-38	Гибкая вставка Н.00.00-03	2	0.86	
		В4			
В4.1	В-Ц4-75-2,5-05	Вентагрегат Е2,5.110-1а	1	24.6	
	ТУ 22-5933-85	центробежный венти-			
		лятор Ц4-75; № 2,5; поло-			
		жение Пр0°; Д=1.10			
		электродвигатель 4АА50В4			
		N=0.09 квт; n=1370 об/мин.			
		Виброизолятор Д038	5	0,3	
В4.2	5.904-38	Гибкая вставка В00.00-03	1	0.91	
В4.3	5.904-38	Гибкая вставка Н.00.00-03	1	0.86	
В4.4	5.904-51	Зонт ЗК00.000.09	1	48.3	
В4.5	5.904-45	Узел прохода	1		

Исполн.	Киселева		
Зав. гр.	Найштут		
Гип	Нарциссова		
Н. контр	Орешкина		
Нач. отд	Платонов		

Привязан

Инв №

ТП 901-3-285.91 ОВ

Станция очистки воды поверхностных источников мутностью до 120 мг/л производительностью 3,2 тыс м³/сут.

Главный корпус для станции очистки воды поверхностных источников мутностью до 120 мг/л производительностью 3,2 тыс м³/сутки

Стадия	Лист	Листов
Р	8	

Установки систем В2, В3, В4, В5, В6, В7

ЦНИИЭП инженерного оборудования г. Москва

25219-02 (41)

Согласовано: Отдел ЭАА Гусева; Отдел АСП Авонина; Отдел АСП Левина

Взам. инв. №

Пись и дата

Инв. № подл.

gost.e-ecolog.ru