ТИПОВОЙ ПРОЕКТ
901-3-244.88

ГЛАВНЫЙ КОРПУС ДЛЯ СТАНЦИИ ОЧИСТКИ ВОДЫ ПОВЕРХНОСТНЫХ ИСТОЧНИКОВ МУТНОСТЬЮ ДО 1500 мг/л ПРОИЗВОДИТЕЛЬНОСТЬЮ 12,5 тыс. м³/сутки

Альбом V

Строительные изделия

				Привязан	
Инв. №					

gost.e-ecolog.ru

ТИПОВОЙ ПРОЕКТ
901-3-244.88

ГЛАВНЫЙ КОРПУС ДЛЯ СТАНЦИИ ОЧИСТКИ ВОДЫ ПОВЕРХНОСТНЫХ ИСТОЧНИКОВ МУТНОСТЬЮ ДО 1500 мг/л ПРОИЗВОДИТЕЛЬНОСТЬЮ 125 тыс. м³/сутки

Альбом V

Строительные изделия

Разработан
ЦНИИЭП инженерного оборудования
городов жилых и общественных зданий
Главный инженер института / А. Кетаов /
Главный инженер проекта / В. Куликов /

Утвержден Госгражданстроем
Приказ № 242 от 29 июля 1986 г.

© Сф ЦИТП Госстроя СССР, 1988.

Привязан

Инв. №

СОДЕРЖАНИЕ АЛЬБОМА

Формат	Обозначение	Наименование	N N стр.	Примечания
А3	ТП 901-3-244.88 КЖИ.01.00.0.	Колонна 2К03.42-2.1-1÷	4;5	
		2К03.42-2.1-6		
А3	КЖИ.02.0.0.0	Колонна 2КД3.42-2.4-1;	6	
		2КД3.42-2.4-2		
А3	КЖИ.03.0.0.0	Колонна 2К3.42-2-2;	7	
		2К3.42-2-3		
А3	КЖИ.04.0.0.0	Колонна 2К3.42-2-1	8	
А3	КЖИ.05.0.0.0	Колонна 1К03.42-1;	9	
		1К03.42-2		
А3	КЖИ.06.0.0.0	Колонна К36-3-1÷	10.11	
		К36-3-4		
А3	КЖИ.07.0.0.0	Колонна 1КФ49	12	
А3	КЖИ.08.0.0.0	Колонна К96-12-1÷К96-12-4	13÷15	
	КЖИ.09.0.0.0	Колонна 8КФ121-2-1	16	
А3	КЖИ.10.0.0.0	Колонна 8КФ127-2-1	17	
А3	КЖИ.21.0.0.0.	Ригель РДП 4.57-60АтV-1÷	18	
		РДП 4.57-60АтV-3		
А3	КЖИ.22.0.0.0	Ригель РОП4.57-40-1; РДП4.57-40-2	19	
	КЖИ.23.0.0.0	Ригель РДП4.57-40АтV-1	20	
А3	КЖИ.24.0.0.0	Ригель РДП4.57-60АтV-4	21	
А3	КЖИ.31.0.0.0	Балка покрытия	22	
		1БДР12-3АIVт-1; 1БДР12-6АIVт-1		
А3	КЖИ.32.0.0.0	Ферма покрытия	23	
		2ФС24-3АIV-1		
А3	КЖИ.4.0.0.0.0	Плиты покрытия		
		1ПГ-2АIVт-90ФН-300П-1÷	24	
		1ПГ-2АIVт-90ФН-300П-3;		
А3	КЖИ.41.0.0.0	1ПГ-5АIVт-90ФН-300П-1÷	25	
		1ПГ-5АIVт-90ФН-300П-3		

Формат	Обозначение	Наименование	N N стр.	
А3	ТП 901-3-244.88 КЖИ.42.0.0.0	Плита покрытия		
		1ПВ10-6АIVт-90ФН-300П-1	26,27	
		1ПВ10-6АIVт-90ФН-300П-2		
		1ПВ7-6АIVт-90ФН-300П-1		
А3	КЖИ.51.0.0.0	Диафрагма жесткости	28	
		1Д26.42-1; 1Д26.42-2		
А3	КЖИ.52.0.0.0	Диафрагма жесткости	29	
		1Д30.42-1		
А3	КЖИ.53.0.0.0	Диафрагма жесткости	30	
		2ДП26.42-1; 2ДП26.42-2		
А3	КЖИ.54.0.0.0	Диафрагма жесткости	31	
		2Д30.42-1; 2Д30.42-2		
А3	КЖИ.55.0.0.0	Диафрагма жесткости	32	
		2Д26.42-1		
А3	КЖИ.56.0.0.0	Перемычка 3ПБ30-3-П-1	33	
		5ПБ30-37-П-1		
А3	КЖИ.57.0.0.0	Плита покрытия	34	
		2П1-2АIVт-1; 2П1-2АIVт-2		
А3	КЖИ.58.0.0.0	Плита покрытия	35	
		ПРС56.15-6АIVт-1÷		
		ПРС56.15-6АIVт-3		
А3	КЖИ.61.0.0.0	Панель стеновая	36÷38	
		ПС1-54-62-1÷ПС1-54-62-11		
А3	КЖИ.62.0.0.0	Панель стеновая	39	
		ПС2-30-К1-1		
А3	КЖИ.63.0.0.0	Лоток Лт1-9-6-1	40	
А3	КЖИ.64.0.0.0	Плита ПТ9-3-1	41	
А3	КЖИ.65.0.0.0	Панель стеновая ПСФ1-ПСФ5	42÷43	
А3	КЖИ.65.0.0.0.ВРС	Ведомость расхода стали	44	

СОДЕРЖАНИЕ АЛЬБОМА

Формат	Обозначение	Наименование	NN стр.	примечан.
А4	тп 901-3-244.88-КЖИ.65.0.1.0	сетка арматурная С3	45	
А4	-КЖИ.65.0.2.0	сетка арматурная С4	45	
А3	-КЖИ.66.0.0.0.	лоток Л12	46	
А4	-КЖИ.66.0.1.0	сетка арматурная С5	47	
А4	-КЖИ.66.0.2.0	сетка арматурная С6	47	
А3	-КЖИ.67.0.0.0.	панель стеновая ПС1	48	
А3	-КЖИ.67.0.0.0ВРП	ведомость расхода стали	49	
А4	-КЖИ.66.0.3.0	сетка арматурная С7	50	
А4	-КЖИ.67.0.1.0	сетка арматурная С10	50	
А3	-КЖИ.67.1.0.0	изделие закладное МН1	51	
А4	-КЖИ.67.1.1.0	Каркас КР1	52	
А4	-КЖИ.67.1.2.0	Каркас КР2		
А3	-КЖИ.68.0.0.0	панель стеновая ПС1-1; ПС1-2; ПС1-7	53	
А3	-КЖИ.69.0.0.0	панель стеновая ПС1-3; ПС1-4	54	
А3	-КЖИ.70.0.0.0.	панель стеновая ПС1-5; ПС1-6	55	
А4	-КЖИ.71.0.0.0	сетка арматурная С1	56	
А4	-КЖИ72.0.0.0	сетка арматурная С2	56	
А3	-КЖИ.73.0.0.0.	щит металлический Щ1÷Щ4	57	
А4	-КЖИ.73.0.0.0.	щит металлический Щ1÷Щ4	58	
А4	-КЖИ.74.0.0.0	петля ПЛ1.	58	
А3.	-КЖИ.75.0.0.0.	щит Щ5	59	

Формат.	Обозначение	Наименование	NN стр.	примечание
А4	тп 901-3-244.88-КЖИ.76.0.0.0	Лоток металлический ЛМ1	60	
А4	-КЖИ.80.0.0.0	Изделие соединительное МС3	60	
А4	-КЖИ.81.0.0.0	Рама металлическая РМ1	61	
А4	-КЖИ 82.0.0.0.	Рама металлическая РМ2	62	
А4	-КЖИ.101.0.0.0	Каркас пространственный КП1;КП2	63	
А3	-КЖИ.101.0.1.0	Каркас плоский КР1	63	
А3	-КЖИ.102.0.0.0	Каркас пространственный КП3;КП4	64	
А4	-КЖИ.102.0.1.0	Каркас плоский КР2	64	
А4	-КЖИ.103.0.0.0	Каркас пространственный КП5;КП6	65	
А4	-КЖИ.103.0.1.0	Каркас плоский КР5	65	
А4	-КЖИ.104.0.1.0	Каркас плоский КР3,КР4	66	
А4	-КЖИ.105.0	сетка арматурная С8	66	
А4	-КЖИ.106.0.0.0	Каркас пространственный КП7;КП8	67	
А4	-КЖИ.106.0.1.0	Каркас плоский КР6	67	
А4	-КЖИ.107.0.0.0	Каркас пространственный КП9;КП10	68	
А4	-КЖИ.107.01.0	Каркас плоский Кр7	68	
А4	-КЖИ.107.0.2.0	Каркас плоский КР8;КР9	69	
А4	-КЖИ.107.0.30	сетка арматурная С9	69	
А4	-КЖИ.83.0.0.0	панель стеновая ПС60.12.2.0-Чл-3чя	70	
А4	-КЖИ.108.0.0.0	Плита покрытия 2ПТ-2АIVт-1	71	
А3	-КЖИ.78.0.0.0.	Козырек металлический КР1	72	

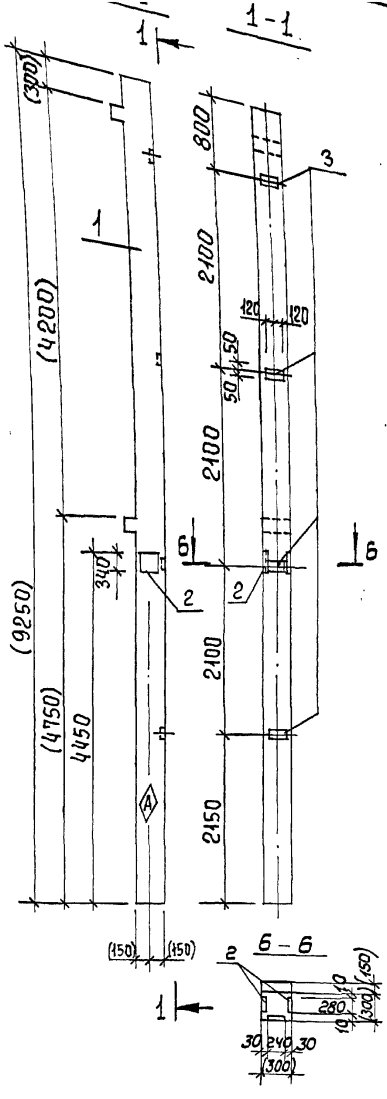

Формат	Зона	Поз.	Обозначение	Наименование	Кол. на испол. —	-01	-02	-03	-04	-05	Примечан.
				Сборочные единицы							
А3		1	1.020-1/83.2-1 09-02.	Колонна 2К03.42-2.1	1	1	1	1	1	1	
А4		2	1.020-1/83 2-15 26-06.	Изделие закладное МН36	1	–	–	–	–	–	
А4		3	1.020-1/83.2-15 24-07.	Изделие закладное МН34	4	8	8	–	–	–	
А4		4	1.020-1/83 2-15 24-08.	Изделие закладное МН40	–	1	1	1	1	1	
А4		5	1.020-1/83 2-15 23.	Изделие закладное МН43	–	–	–	16	8	8	
А4		6	1.020-1/83 2-15 24.	Изделие закладное МН19	–	–	–	1	1	1	
А4		7	1.020-1/83 2-15 25-01.	Изделие закладное МН26	–	–	–	2	–	2	

Обозначение	Марка	Рис.
Т.П.901-3-244.88 КЖИ 01.0.00	2К03.42-2.1-1	1
-01	2К03.42-2.1-2	2
-02	2К03.42-2.1-3	3
-03	2К03.42-2.1-4	4
-04	2К03.42-2.1-5	5
-05	2К03.42-2.1-6	6

Ведомость расхода стали на дополнительные закладные изделия на один элемент, кг.

Марка элемента	Изделия закладные: Арматура класса А-III ГОСТ 5781-82 ф8	ф12	ф14	ф16	Прокат марки Вст3 кп2 ГОСТ 103-76 -6×100	-8×150	-10×270	-12×150	Общий расход
2К03.42-2.1-1	1,6	0,4	–	3,5	1,13	17,84			24,47
2К03.42-2.1-2	3,2	1,12	–	–	9,04	1,41	–	–	14,77
2К03.42-2.1-3	3,2	1,12	–	–	9,04	1,41	–	–	14,77
2К03.42-2.1-4	–	5,64	6,24	51,0	–	1,41	17,0	68,43	149,7
2К03.42-2.1-5	–	3,2	–	26,5	–	1,41	–	35,63	66,7
2К03.42-2.1-6	–	3,56	6,24	26,5	–	1,41	17	35,63	90,3

Инв.№ подл. | Подпись и дата | Взам.инв.№

Привязан

Инв.№

Провер.	Левина	
Ст. инж.	Стригина	
Рук. гр.	Строгин	
ГИП	Левина	
Н. контр	Данилевский	
Нач. отд	Красавин	

Т.П. 901-3-244.88 КЖИ 01.0.0.0

Колонна 2К03.42-2.1-1 ÷ 2К03.42-2.1-6

Стадия	Масса	Масштаб
Р	2115	1:50

Лист 1 Листов 2

ЦНИИЭП инженерного оборудования г. Москва

Копировал Еремченко

Формат А3.

Альбом V

901-3-244.88

Рис.2

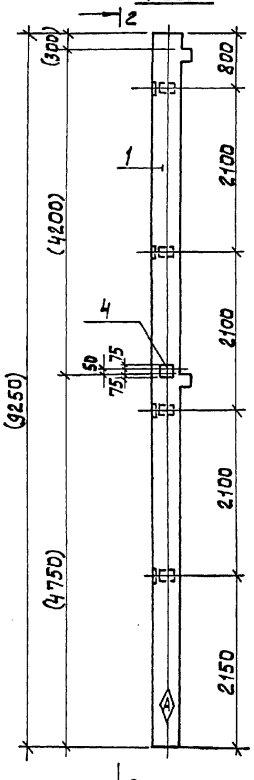

2-2

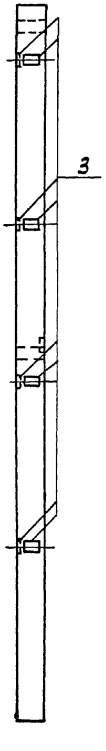

Рис.3

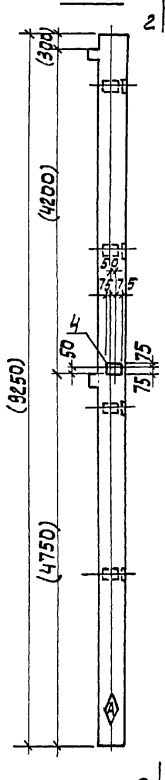

Рис.4

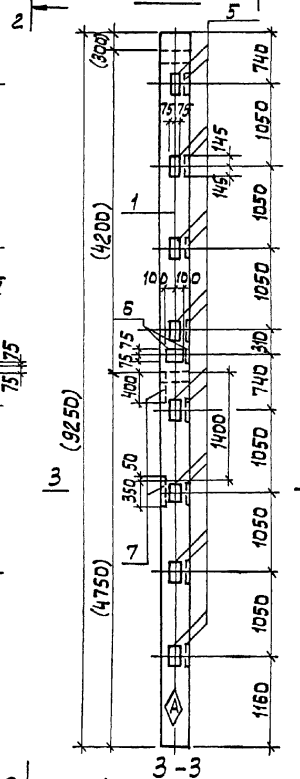

3-3

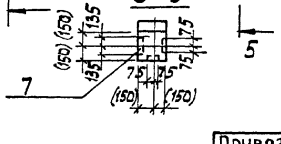

Рис.5

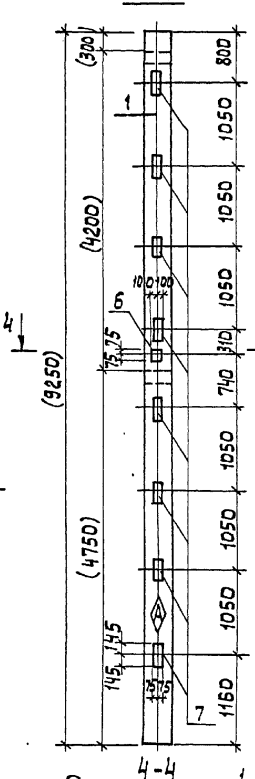

4-4

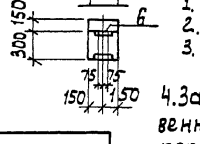

Рис.6

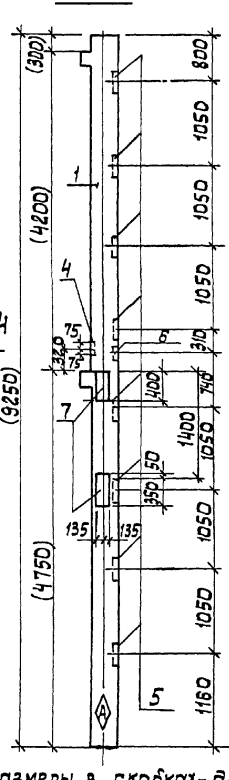

5-5

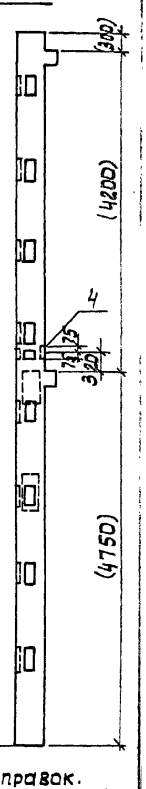

1. Размеры в скобках - для справок.
2. Знак ◈ нанести несмываемой краской.
3. Покрытие поверхности закладных деталей : Гор. ц.50-60.
4. Закладные изделия крепятся к пространственному каркасу с помощью вязальной проволоки.

Привязан

Инв. №

тп 901-3-244.88 КЖИ 01.0.0.0

Лист 2

Инв. № подл. | Подп. и дата | Взам. инв. №

23167-06

Копировал: Алешикова

Формат: А3

Рис.1 1-1 Рис.2 2-2

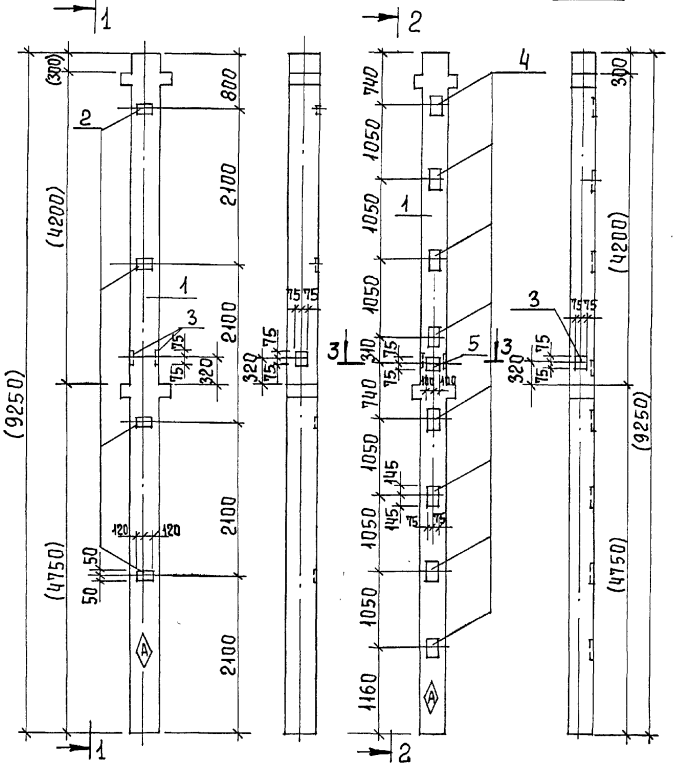

3-3

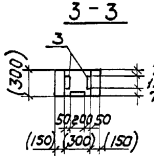

Обозначение	Марка	Рис.
ТП 901-3-244.88 КЖИ 02.0.0.0	2КД3.42-2.4-1	1
-01	2КД3.42-2.4-2	2

Формат	Зона	Поз.	Обозначение	Наименование	Кол. на изд. КЖИ –	-01	Примечан.
				Сборочные единицы			
А3		1	1.020-1/83 2-1 09	Колонна 2КД3.42-2.4	1	1	
А4		2	1.020-1/83 2-15 24-07	Изделие закладное МН34	4	–	
А4		3	1.020-1/83 2-15 24-09	Изделие закладное МН41	1	1	
А4		4	1.020-1/83 2-15 23	Изделие закладное МН13	–	8	
А4		5	1.020-1/83 2-15 24	Изделие закладное МН19	–	1	

Ведомость расхода стали на дополнительные закладные изделия на один элемент, кг.

Марка элемента	Изделия закладные								Общий расход
	Арматура класса А-III ГОСТ 5781-82				Прокат марки Вст3кп2 ГОСТ 103-76				
	ф8	ф12	ф16	Итого	-6×100	-8×150	-12×150	Итого	
2КД3.42-2.4-1	1,6	1.04	–	2,64	4,52	2,82	–	7,34	9,98
2КД3.42-2.4-2	–	3,12	26,5	29,62	–	2,82	35,6	38,42	68,04

1. Размер в скобках - для справок.
2. Знак Ⓐ нанести несмываемой краской
3. Покрытие поверхности закладных деталей - Гор. Ц.50-60.
4. Закладные изделия крепятся к пространственному каркасу с помощью вязальной проволоки

Привязан

Инв.№

Провер	Левина	
Ст.инж	Стригина	
Рук.гр.	Стригин	
ГИП	Левина	
Н.контр	Данилевский	
Нач.отд.	Красавин	

ТП 901-3-244.88 КЖИ 02.0.0.0

Колонна 2КД3.42-2.4-1; 2КД3.42-2.4-2.

Стадия	Масса	Масштаб
Р	2149	1:50
Лист	Листов 1	

ЦНИИЭП инженерного оборудования г. Москва

Копировал Еремченко

Формат А3

23167-06

Инв.№ подл. | Подпись и дата | Взам. инв.№

901-3-244.88 Альбом V

Рис. 1

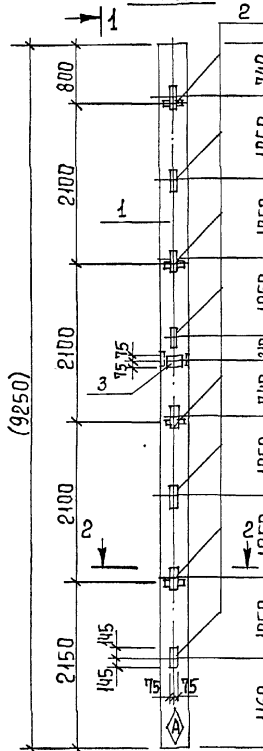

1-1

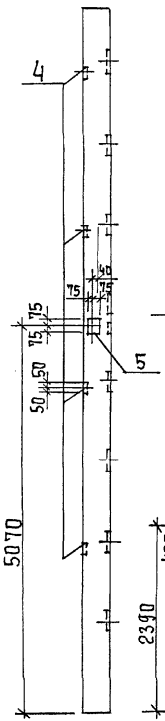

Рис. 2
остальное см. Рис. 1

1-1

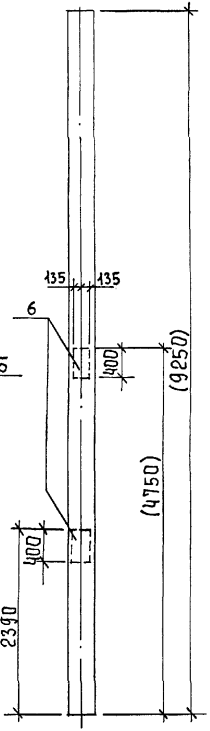

2 - 2

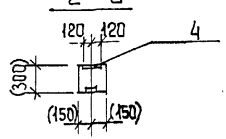

Формат	Зона	Поз	Обозначение	Наименование	Кол на изд. КЖИ.03.000 —	Кол на изд. КЖИ.03.000 -01	Примечан.
				Сборочные единицы			
А3		1	1.020-1/83.2-1 09-05	Колонна 2К3.42-2	1	1	
А4		2	1.020-1/83.2-15 23	Изделие закладное МН13	8	8	
А4		3	1.020-1/83 2-15 24	Изделие закладное МН19	1	1	
А4		4	1.020-1/83 2-15 24-07	Изделие закладное МН34	4	4	
А4		5	1.020-1/83 2-15 24-09	Изделие закладное МН41	1	1	
А4		6	1.020-1/83 2-15 25-01	Изделие закладное МН26	—	2	

Ведомость расхода стали на дополнительные закладные изделия на один элемент, кг.

Марка элемента	Изделия закладные: Арматура класса А-III ГОСТ 5781-82 ф8	ф12	ф14	ф16	Итого	Прокат марки Вст3кп2 ГОСТ 103-76 -6×100	-8×150	10×270	12×150	Итого	Общий расход
2К3.42-2-2	1,6	3,12	—	26,5	31,2	4,52	2,82	—	35,6	42,9	74,1
2К3.42-2-3	2,0	3,12	6,2	26,5	37,8	4,52	2,82	17	35,6	59,9	97,7

Обозначение	Марка	Рис.
ТП 901-3-244.88 КЖИ 03.000.	2К3.42-2-2	1
-01	2К3.42-2-3	2

1. Размеры в скобках - для справок.
2. Знак А нанести несмываемой краской.
3. Покрытие поверхности закладных деталей - Гор.Ц.50-60.
4. Закладные изделия крепятся к пространственному каркасу с помощью вязальной проволоки.

Привязан

Инв.№

Провер.	Левина	
Ст.инж.	Стригина	
Рук.гр.	Строгин	
ГИП	Левина	
Н.контр	Данилевский	
Нач.отд	Красавин	

Т.П. 901-3-244.88 - КЖИ 03.000.

Колонна 2К3.42-2-2 2К3.42-2-3

Стадия	Масса	Масштаб
Р	2081	1:50

Лист | Листов 1

ЦНИИЭП инженерного оборудования г. Москва

Копировал Еремченко

Формат А3

23167-06

Инв.№ подл. | Подпись и дата | Взам. инв.№

Рис. 1

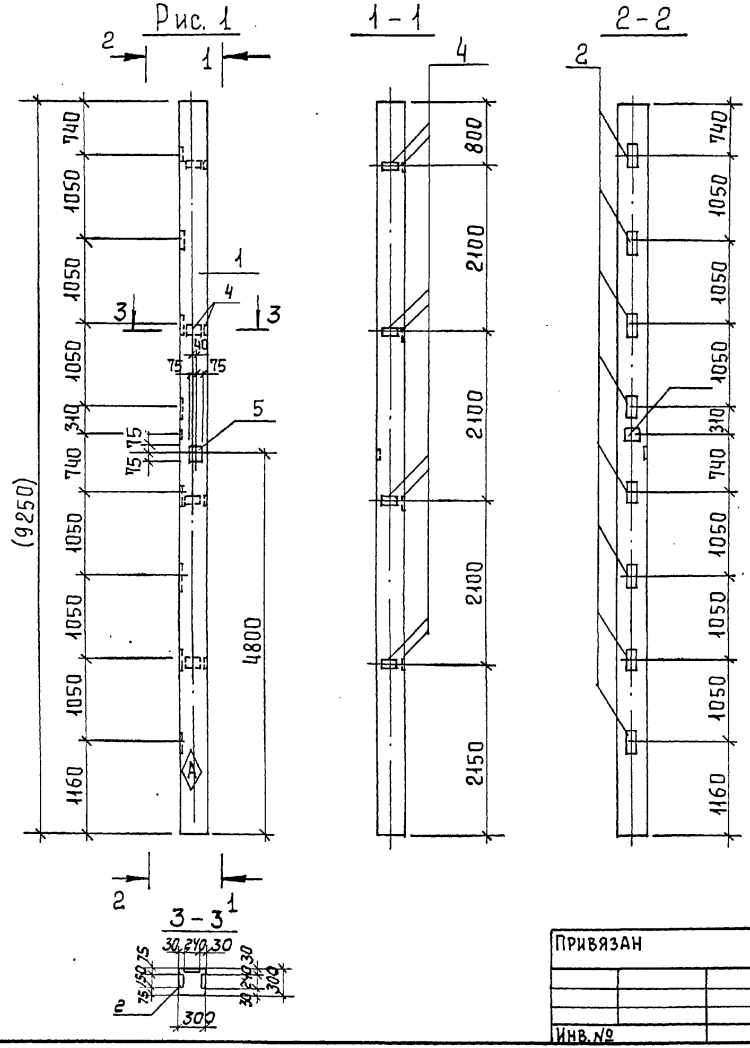

Формат	Зона	Поз.	Обозначение	Наименование	Кол.	Примеч.
				Сборочные единицы		
А3		1	1.020-1/83 2-1 09-05	Колонны 2К3.42-2-1	1	
А4		2	1.020-1/83 2-15 23	Изделие закладное МН13	8	
А4		3	1.020-1/83 2-15 24	Изделие закладное МН19	1	
А4		4	1.020-1/83 2-15 24-07	Изделие закладное МН34	8	
А4		5	1.020-1/83 2-15 24-08	Изделие закладное МН40	1	

Ведомость расхода стали на дополнительные закладные изделия на один элемент, кг

Марка элемента	Изделие закладное								Общий расход
	Арматура класса А-III ГОСТ 5781-82				Прокат марки Вст3кп2 ГОСТ 103-76				
	ф8	ф12	ф16	Итого	-6×100	-8×150	-12×150	Итого	
2К3.42-2-1	3,2	3,2	26,5	32,9	9,04	1,41	35,6	46,05	78,95

1. Размеры в скобках - для справок.
2. Знак Ⓐ нанести несмываемой краской.
3. Покрытие поверхности закладных деталей; Гор.Ц.50-60.
4. Закладные изделия крепятся к пространственному каркасу с помощью вязальной проволоки.

Привязан

Инв. №

Провер	Стронгин	
Ст. инж	Стригина	
Рук. гр.	Стронгин	
ГИП	Левина	
Н. контр	Данилевский	
Нач. отд	Красавин	

ТП 901-3-244-88 КЖИ.04.0.0.0

Колонна 2К3.42-2-1

Стадия	Масса	Масштаб
Р	2080	1:50
Лист	Листов 1	

ЦНИИЭП инженерного оборудования г. Москва

Копировал Еремченко Формат А3

23167-06

Альбом V

901-3-244.88

Рис.1

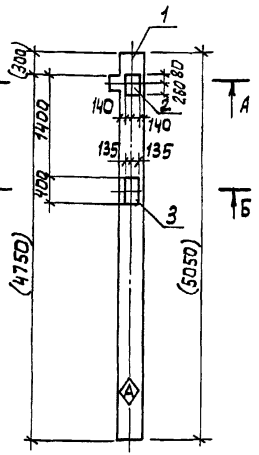

Рис.2

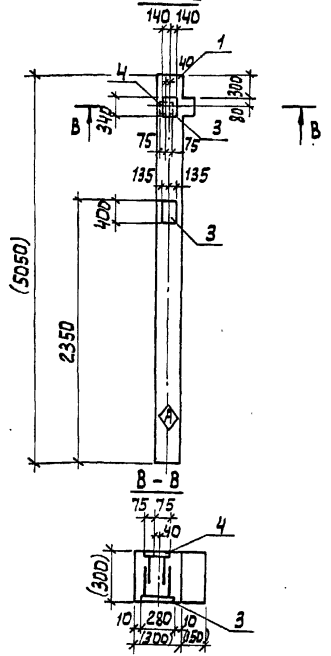

Формат	Зона	Поз.	Обозначение	Наименование	Кол. на испол. КЖИ.050.0.0 –	– 01	Примеч.
				Сборочные единицы			
А3		1	1.020-1/83.2-1 05-01	Колонна 1 КО3.42	1	1	
А4		2	1.020-1/83.2-15 26-06	Изделие закладное МН-36	1	—	
А4		3	1.020-1/83.2-15 26	Изделие закладное МН-27	1	2	
А4		4	1.020-1/83.2-15 24-08	Изделие закладное МН-40	—	1	

Обозначение	Марка	Рис.
тп 901-3-244.88 КЖИ.050.00.	1 КО3 42-1	1
-01	1 КО3 42-2	2

Ведомость расхода стали на дополнительные закладные изделия на один элемент, кг.

Марка элемента	Изделия закладные							Общий расход
	Арматура класса				Прокат марки			
	А-III				Вст3 кп2			
	ГОСТ 5781-82				ГОСТ 103-76			
	Ф12	Ф18	16	Итого	12х280	8х150	Итого	
1 КО3.42-1	0.54	7.24		7.78	26.91		26.91	34.69
1 КО3.42-2	1.48	7.68		9.16	17.94	1.41	19.35	28.51

1. Покрытие поверхности закладных деталей: Гор. ц.50-60.
2. Знак Ⓐ нанести несмываемой краской.
3. Закладные изделия крепятся к пространственному каркасу с помощью вязальной проволоки.
4. Размеры в скобках - для справок.

Взам. инв. №

Подпись и дата

Инв. № подл.

Привязан

Инв. №

Провер.	Стрингин	
Ст. инж.	Стригина	
Вед. инж.	Смыслова	
ГИП	Левина	
Н. контр.	Данилевский	
Нач. отд.	Красавин	

тп 901-3-244.88 - КЖИ.05.0.0.0

Колонна 1КО3.42-1; 1КО3.42-2

Стадия	Масса	Масштаб
Р	1153	1:50
Лист	Листов 1	

ЦНИИЭП инженерного оборудования г. Москва

23167-06

Копировал: Алешикова

Формат: А3

Формат	Зона	Поз	Обозначение	Наименование	Кол. на исп. –	-01	-02	-03	Примечание
				Сборочные единицы					
А3		1	1.423-3 вып.1	Колонна К36-3	1	1	1	1	
А4		2	1.423-3 вып.2	Изделие закладное М1-13	–	–	2	2	
А4		3	1.423-3 вып.2	Изделие закладное М1-12	2	2	–	3	
А4		4	1.400-15 в1. 220-26	Изделие закладное МН215-4	–	2	2	–	

Ведомость расхода стали на дополнительные закладные изделия на элемент, кг

Марка элемента	Изделия закладные													Всего	Общий расход
	Арматура класса						Прокат марки								
	А-I		А-III				Вст3кп2								
	ГОСТ 5781-82						ГОСТ 8509-86		ГОСТ 19903-74						
	ф6		ф12	ф14	ф16	ф22	L63×5	Итого		-10×300	-12×250	Итого			
К36-3-1			2,8							9,2		9,2		9,2	12,0
К36-3-2			2,8		5,6					9,2	47,2			56,4	64,8
К36-3-3			0,5		5,6		2,9				47,2			50,1	56,2
К36-3-4			4,7				2,9			13,8				16,7	21,4

1. Покрытие закладных изделий: Гор. Ц.50-60.
2. Дополнительные закладные изделия крепятся к пространственному каркасу с помощью отдельных стержней. по узлам, разработанным по серии 1.423-3 вып.1, лист 71

Альбом V

901-3-244.88

Инв.№ подл. | Подпись и дата | Взам.инв.№

Привязан

Инв.№

Провер	Левина		
Ст.инж	Саранча		
Ст.инж	Стригина		
Вед.инж	Смыслова		
Рук.гр.	Стронгин		
ГИП	Левина		
Н.контр	Данилевский		
Нач.отд	Красавин		

Т.П 901-3-244.88 -КЖИ.06.0.0.0.

Колонна К36-3-1 ÷ К36-3-4

Стадия	Масса	Масштаб
Р	4000	1:50

Лист 1 Листов 2

ЦНИИЭП инженерного оборудования г. Москва

Копировал Еремченко

Формат А3

23167-06

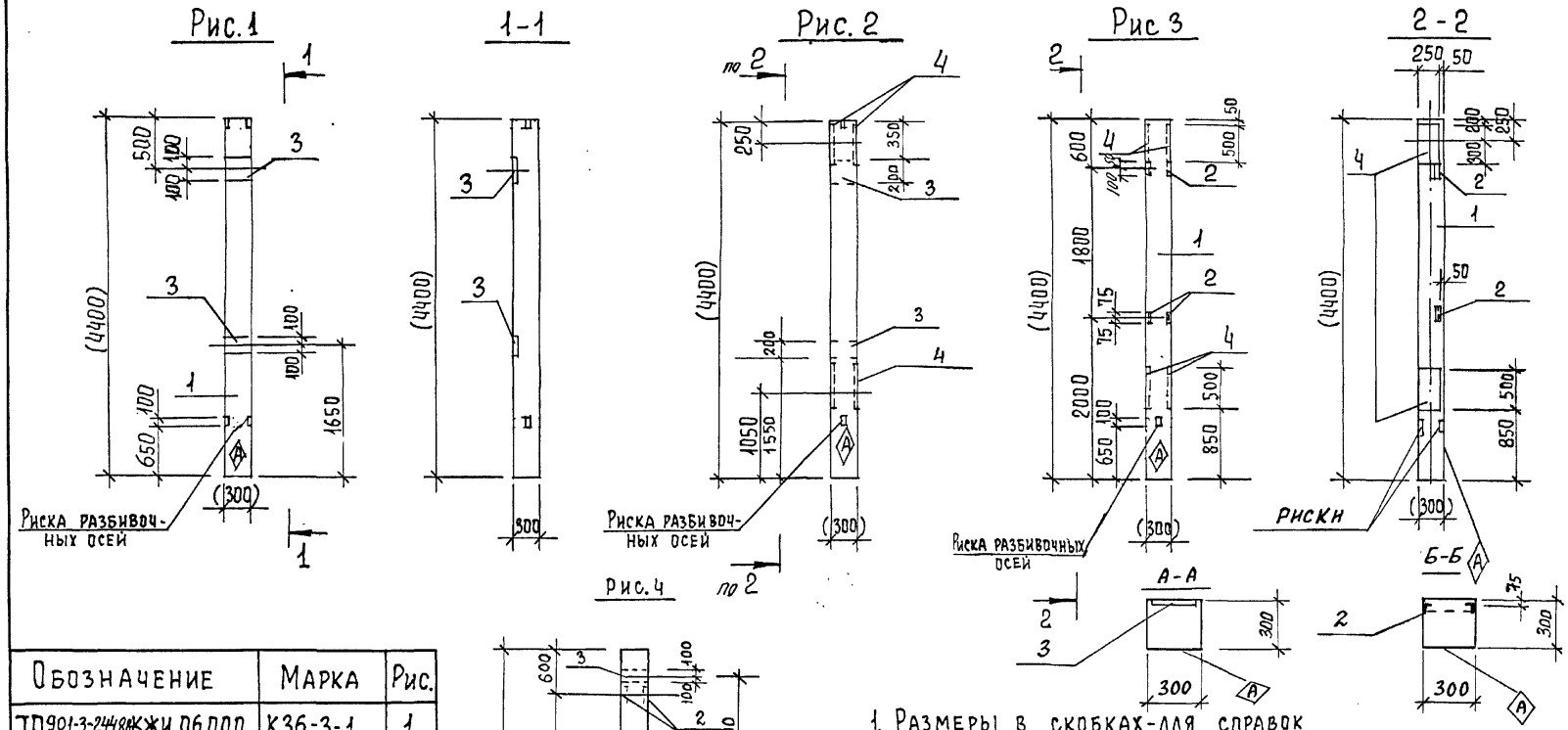

Обозначение	Марка	Рис.
ТП901-3-244.88 КЖИ.06.0.0.0	К36-3-1	1
-01	К36-3-2	2
-02	К36-3-3	3
-03	К36-3-4	4

1. Размеры в скобках-для справок
2. Знак (А) нанести несмываемой краской.

901-3-244.88 Альбом V

Инв. № подл | Подпись и дата | Взам. инв. №

Привязан

Инв. №

ТП 901-3-244.88 - КЖИ.06.0.0.0

Лист 2

Копировал Еремченко

Формат А3.

23187-06

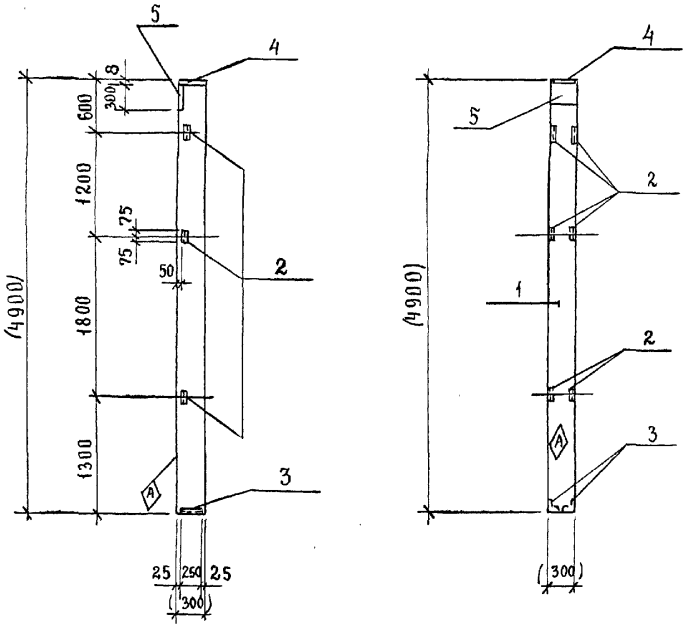

Формат	Зона	Поз	Обозначение	Наименование	Кол	Примечание
				Сборочные единицы		
		1	1.427.1-3.1-1.00-008	Колонна 1КФ49-1	1	
		2	1.427.1-3.2-0.20.0	Изделие закладное МН28	3	
		3	1.427.1-3.2-0.12.0	Изделие закладное МН7	1	
		4	1.427.1-3.2-0.06,0	Изделие закладное МН2	1	
		5	1427.1-3.2-0,07.0	Изделие закладное МН1	1	

1 Размеры в скобках для справок.
2 Знак Ⓐ нанести несмываемой краской.
3 Покрытие поверхности закладных изделий Гор. ц. 50-60
4 Дополнительные закладные изделия крепятся к пространственному каркасу с помощью отдельных стержней.

Ведомость расхода стали на закладные изделия на элемент, кг

Марка элемента	Изделия закладные												Всего	Общий расход
	Арматура класса				Прокат марки									
	A III				Вст 3 кп 2									
	ГОСТ 5781-82				ГОСТ 8509-86				ГОСТ 103-76					
	ф10	ф12		итого	L63x5	L90x6		итого	-8x300			итого		
1КФ49-1-1	5,4	0,6		6,0	4,2	4,2		8,4	5,7			6,7	14,1	20,1

Взам. инв. | Подп. и дата | Инв. № подл.

Привязан

Инв.

Провер.	Строгин	
Ст. инж.	Саранча	
Ст. инж.	Стригина	
Рук. гр.	Строгин	
ГИП	Левина	
Н. контр.	Данилевский	
Нач. отд.	Красавин	

тп 901-3-244.88 - КЖИ. 07.0.0.0

Колонна 1КФ49-1-1

Стадия	Масса	Масштаб
Р	1100	1:50
Лист	Листов 1	

ЦНИИЭП инженерного оборудования г. Москва.

901-3-244.88 Альбом V

Рис. 1

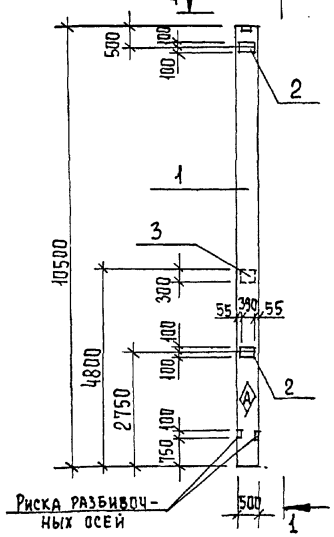

1-1

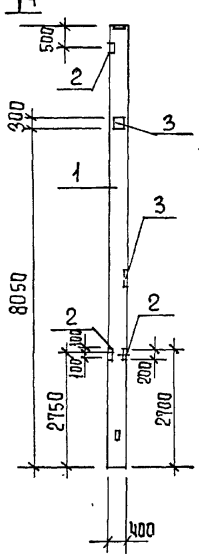

Рис. 2

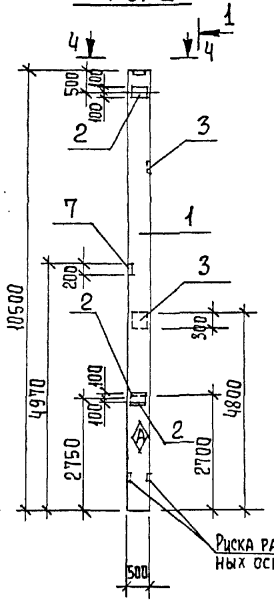

Рис.3

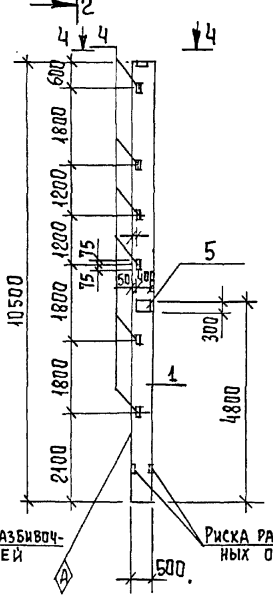

Рис.4

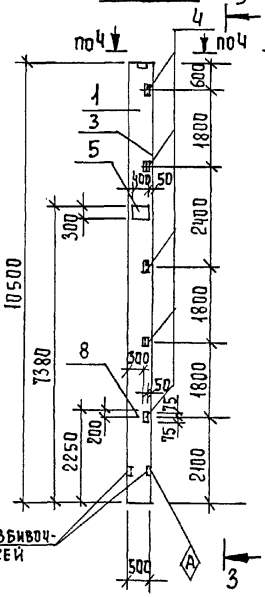

2-2

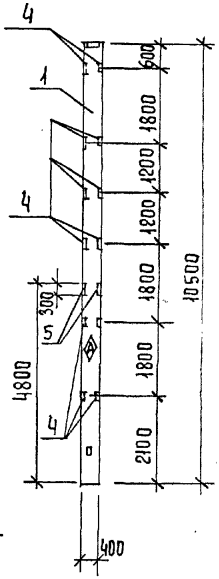

3 - 3

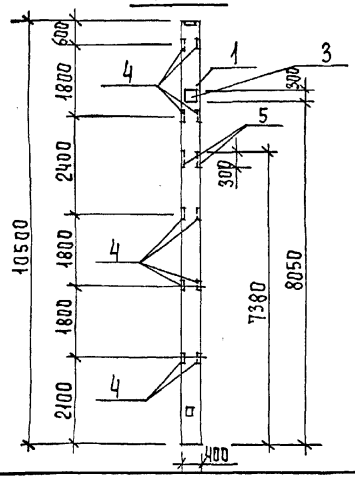

4-4

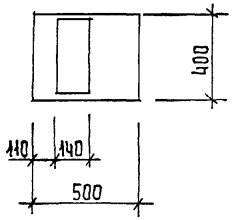

Провер.	Строгин		
Ст. инж.	Саранча		
Ст. инж.	Стригина		
Рук. гр.	Строгин		
ГИП	Левина		
Н. контр	Данилевский		
Нач. отд	Красавин		

Привязан

Инв. №

ТП 901-3-244.88 -КЖИ.08.0.0.0

Колонна К96-12-1÷К96-12-4

Стадия	Масса	Масштаб
Р	5300кг	1:100

Лист 1 Листов 3

ЦНИИЭП инженерного оборудования г. Москва

Копировал Еремченко

Формат А3

23167-06

Подпись и дата | Взам. инв. № | Инв. № подл.

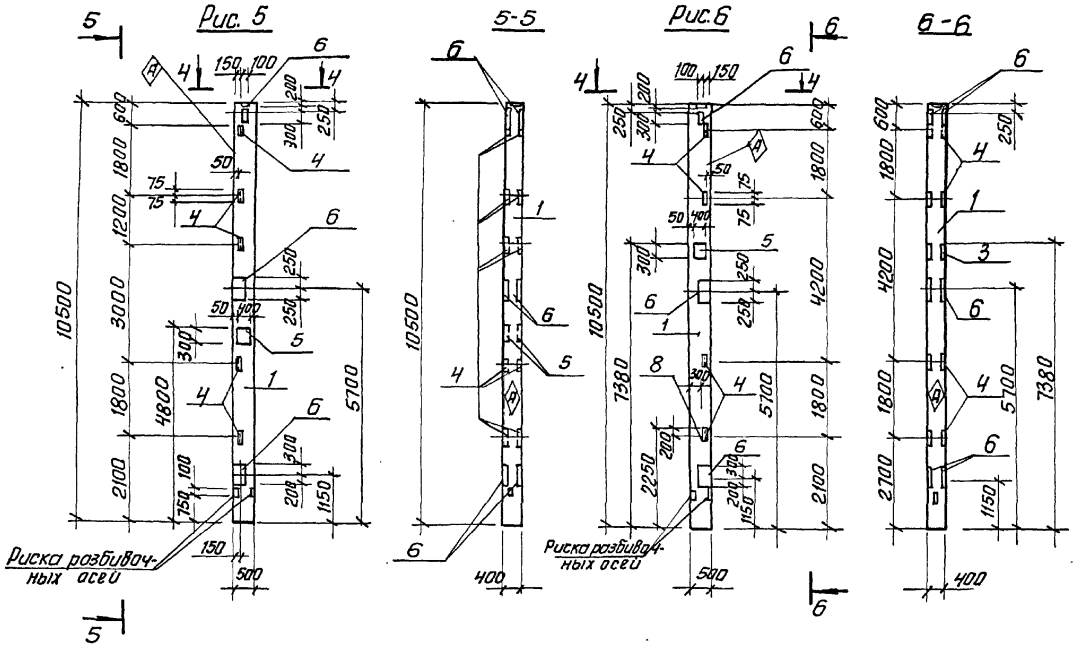

Обозначение	Марка	Рис.
ТП 901-3-244.88-КЖИ.08.0.0.0	К96-12-1	1
-01	К96-12-2	2
-02	К96-12-3	3
-03	К96-12-4	4
-04	К96-12-5	5
-05	К96-12-6	6

901-3-244.88 Альбом V

Инв.№подл. | Подп. и дата | Взам.инв.№

Привязан

Инв. №

ТП 901-3-244.88 - КЖИ. 08.0.0.0

Лист 2

Копировал: Антипова

Формат А3

23167-06

Формат	Зона	Поз.	Обозначение	Наименование	Кол. на испол. –	-01	-02	-03	-04	-05	Примечание
				Документация							
			1.423-3 вып.1	Железобетонные колонны прямоугольного сечения для одноэтажных производственных зданий без мостовых кранов.							
				Сборочные единицы							
А3		1	1.423-3 вып 1	Колонна К 96-12	1	1	1	1	1	1	
А4		2	1.423-3 вып. 2	Изделие закладное НМ1-12	2	3	–	–	–	–	
А4		3	1.423-3 вып. 2	Изделие закладное НМ1-10	1	2	–	1	–	–	
А4		4	1.423-3 вып. 2	Изделие закладное М1-14	–	–	6	5	5	4	
А4		5	1.400-15 в1. 220-32	Изделие закладное МН216-5	–	–	1	1	1	1	
А4		6	1.400-15. в1 220-26	Изделие закладное МН215-4	–	–	–	–	3	3	
А4		7	1.400-15 в1 150-40	Изделие закладное МН139-5	–	1	–	–	–	–	
А4		8	1.400-15. в1 220-07	Изделие закладное МН211-5	–	–	–	1	–	1	

Ведомость расхода стали на дополнительные закладные изделия на элемент, кг.

Марка элемента	Изделия закладные												Всего	Общий расход
	Арматура класса					Прокат марки								
	А-I	А-III				Вст 3 кп 2								
	ГОСТ 5781-82					ГОСТ 8509-86		ГОСТ 19903-74						
	ф6	ф12	ф14	ф16	ф22	L63×5		-6×40	-10×300	-10×200	-12×250	-8×200		
К96-12-1	0,6	4	2,8	–	4,2			–	9,2	12,2	–	–	21,4	33,0
К96-12-2	1,0	6	5,6	–	7,0			3,8	18,4	18,3	–	0,6	41,1	60,7
К96-12-3		3,6	–	–	–	8,6		–	18,8	–	–	–	27,4	31,2
К96-12-4	0,2	3,3	2,8	3,7	1,4	7,2		–	9,2	18,8	11,4	–	39,4	50,8
К96-12-5	0,2	3,3	2,8	8,4	1,4	7,2		–	9,2	18,8	70,8	–	106,0	122,1
К96-12-6	0,2	3,1	2,8	12,1	1,4	5,8		–	9,2	18,8	70,8	–	104,6	124,2

901-3-244.88 Альбом V

Взам. инв. № | Подпись и дата | Инв. № подл.

Привязан

Инв. №

ТП 901-3-244.88 КЖИ. 08.0.0.0. Лист 3

Копировал Еремченко Формат А3

25167-06

901-3-244.88 Альбом V

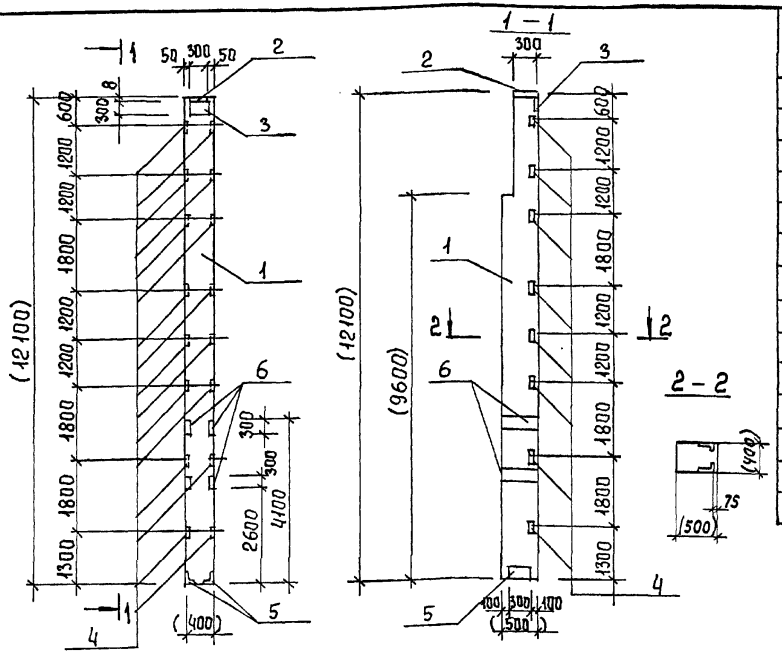

Формат	Зона	Поз.	Обозначение	Наименование	Кол	Примеч.
				Документация		
			1.427.1-3 вып.1	Колонны железобетонные прямоугольного сечения для продольного и торцевого фахверка одноэтажных производственных зданий.		
				Сборочные единицы		
		1	1.427.1-3.1-2.00-086	Колонна 8КФ121-2	1	5600
		2	1.427.1-3.2-0.17.0	Изделие закладное МН17	1	7,3
		3	1.400-15 в.1 130-59	Изделие закладное МН126-6	1	7,1
		4	1.427.1-3.2-0.20.0	Изделие закладное МН28	8	1,6
		5	1.427.1-3.2-0.12.0-01	Изделие закладное МН8	1	6,4
		6	1.400-15 в.1 220-32	Изделие закладное МН216-5	2	20,9

Размеры в скобках – для справок.

Ведомость расхода стали на дополнительные закладные изделия на элемент, кг

Марка элемента	Изделия закладные												Всего	Общий расход
	Арматура класса					Прокат марки								
	A-III ГОСТ 5781-82			Bp-I ГОСТ 6727-80		Ст3 кп2 ГОСТ 8509-86			ГОСТ 19903-74					
	ф10	ф12	Итого	ф5	Итого	L63x5	L90x6	Итого	∫8	∫10		Итого		
8КФ121.2-1	3,0	6,4	9,4			11,2	5,0	16,2	11,4	38,4		49,8	66,0	75,4

Привязан

Инв. №

Провер	Стронгин	
Ст. инж.	Саранча	
Рук. гр	Стронгин	
ГИП	Левина	
Н. контр	Данилевский	
Нач. отд.	Красавин	

ТП 901-3-244.88 – КЖИ.09.0.0.0

Колонна 8КФ121-2-1

Стадия	Масса	Масштаб
Р	5600	–

Лист | Листов 1

ЦНИИЭП инженерного оборудования г. Москва

Копировал Ерёмченко

Формат А3

23167-06

Инв. № подл. | Подпись и дата | Взам. инв. №

901-3-244.88 Альбом V

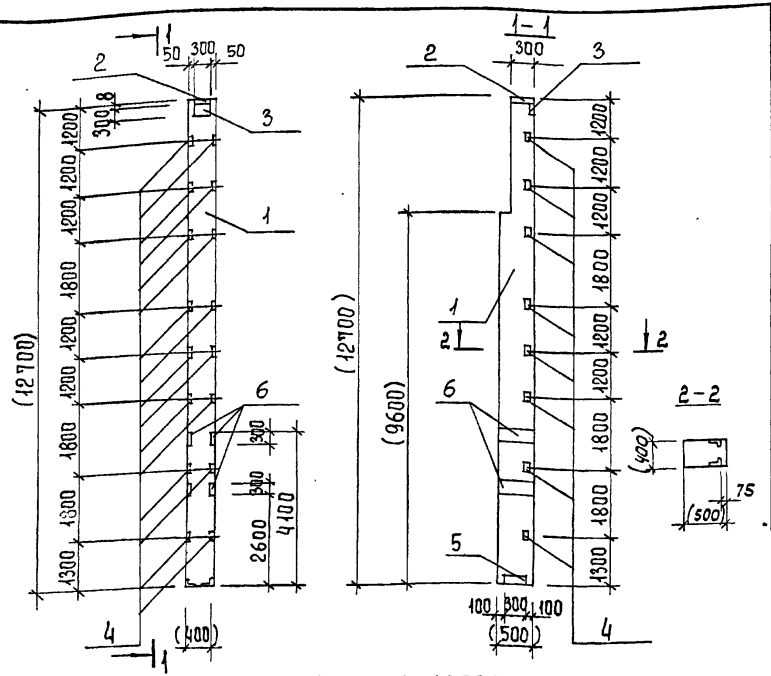

Формат	Зона	Поз.	Обозначение	Наименование	Кол.	Примеч.
				Документация		
			1.427.1-3 вып. 1	Колонны железобетонные прямоугольного сечения для продольного и торцевого фахверка одноэтажных производственных зданий.		
				Сборочные единицы		
		1	1.427.1-3.1-2.00-094	Колонна 8КФ127-2	1	5700
		2	1.427.1-3.2-0.17.0	Изделие закладное МН17	1	7,3
		3	1.400-15.В.1 130-59	Изделие закладное МН126-6	1	7,1
		4	1.427.1-3.2-0.20.0	Изделие закладное МН28	8	1,6
		5	1.427.1-3.2-0.12.0-01	Изделие закладное МН8	1	6,4
		6	1.400-15 В.1 220-32	Изделие закладное МН126-5	2	20,9

Размеры в скобках - для справок.

Ведомость расхода стали на дополнительные закладные изделия на элемент, кг

Марка элемента	Изделия закладные											Всего	Общий расход
	Арматура класса					Прокат марки							
	А-III			Вр-I		Ст 3 кп 2							
	ГОСТ 5781-82			ГОСТ 6727-80		ГОСТ 8509-86			ГОСТ 19903-74				
	10	12	Итого			L63x5	L90x6	Итого	S8	S10	Итого		
8КФ 127-2-1	3,0	6,4	9,4			11,2	5	16,2	11,4	38,4	49,8	66,0	75,4

Привязан

Инв. №

Инв. № подл. | Подпись и дата | Взам. инв. №

Провер.	Строгин	
Ст. инж.	Саранча	
Рук. гр.	Строгин	
ГИП	Левина	
Н. контр	Данилевский	
Нач. отд	Красавин	

ТП 901-3-244.88 - КЖИ.10.0.0.0

Колонна 8КФ 127-2-1

Стадия	Масса	Масштаб
Р	5700	-
Лист	Листов 1	

ЦНИИЭП инженерного оборудования г. Москва

Копировал Еремченко

Формат А3

Рис. 1

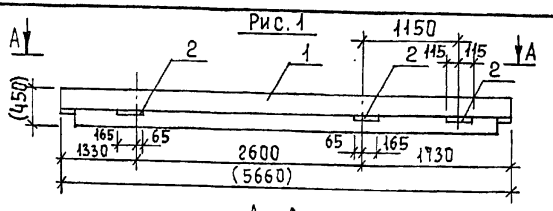

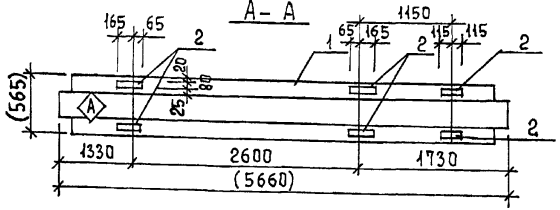

Рис. 2

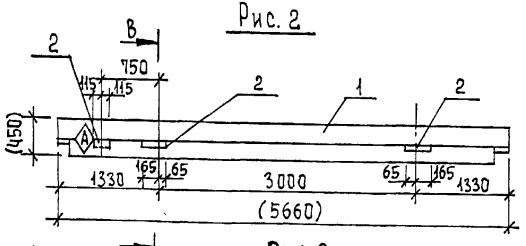

Рис. 3

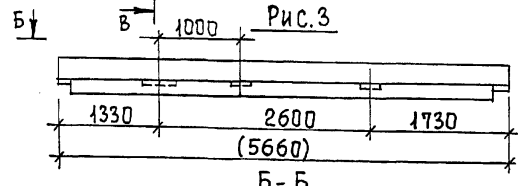

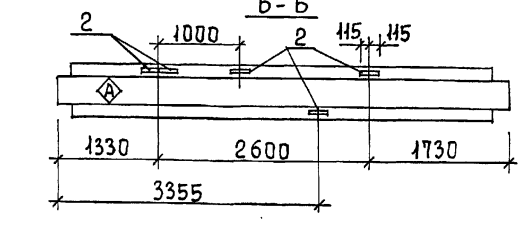

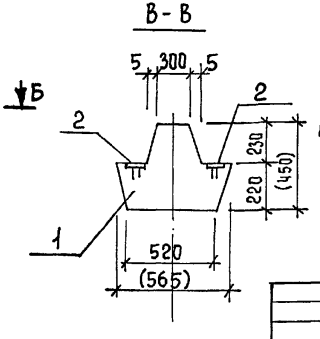

Формат	Зона	Поз.	Обозначение	Наименование	Кол. на испол. кжи 21.0.0.0 –	-01	-02	Примечан
				Сборочные единицы				
А3		1	1.020-1/83.3-1 02-02	Ригель РДП 4.57-60АтV	1	1	1	
А3		2	1.400-6/76 вып. 1	Изделие закладное МЧ-16	5	6	5	

Обозначение	Марка	Рис.
ТП 901-3-244.88 - кжи. 21.0.0.0	РДП 4.57-60АтV-1	3
-01	РДП 4.57-60АтV-2	1
-02	РДП 4.57-60АтV-3	2

Ведомость расхода стали на дополнительные закладные изделия на элемент, кг

Марка элемента	Изделия закладные: Арматура класса А-III, ГОСТ 5781-82, ф 8		Итого	Прокат марки Вст3пс6-1, ГОСТ 8509-86 / ГОСТ 19903-74, -80х6	Итого	Всего
РДП 4.57-60АтV-1	0,4		0,4	3,6	3,6	4,0
РДП 4.57-60АтV-2	0,6		0,6	5,4	5,4	6,0
РДП 4.57-60АтV-3	0,5		0,5	4,5	4,5	5,0

1. Покрытие поверхности закладных деталей - ГОР. Ц.50-60.
2. Знак Ⓐ нанести несмываемой краской.
3. Закладные изделия крепятся к пространственному каркасу с помощью отдельных стержней.
4. Размеры в скобках - для справок.

Привязан

Инв. №

Провер	Строгин	
Ст. инж	Стригина	
Вед. инж	Смыслова	
ГИП	Левина	
Н. контр.	Данилевский	
Нач. отд	Красавин	

ТП 901-3-244.88 - кжи. 21.0.0.0

Ригель РДП 4.57-60АтV-1÷ РДП 4.57-60АтV-3

Стадия	Масса	Масштаб
Р	2600	1:50

Лист | Листов 1

ЦНИИЭП инженерного оборудования г. Москва

Копировал Еремченко

Формат А3.

23167-06

Инв. № подл. | Подпись и дата | Взам. инв. №

Альбом V

901-3-244.88

Рис 1

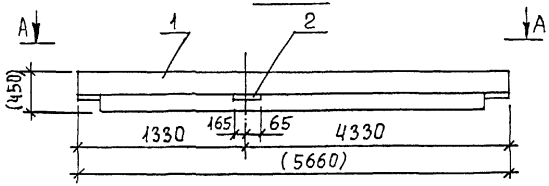

А – А

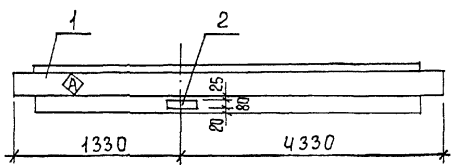

Рис. 2

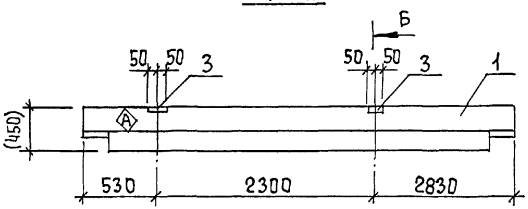

Б – Б

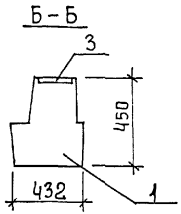

Обозначение	Марка	Рис.
ТП 901-3-244.88 - КЖИ 22.0.00	РОП 4.57-40-1	1
-01	РОП 4.57-40-2	2

Форм.	Зона	Поз.	Обозначение	Наименование	Кол. на испол. КЖИ 22.0.0.0 –	– 01		Примечан.
				Сборочные единицы				
А3		1	1.020-1/83.3-1 07-02	РОП 4.57-40	1	1		
А4		2	1.400-6/76 вып. 1	Изделие закладное ЕМ4-16	1	–		
А4		3	1.020-1/83 3-3 26-01	Изделие закладное МН-31	–	2		

Ведомость расхода стали на дополнительные закладные изделия на элемент, кг.

Марка элемента	Изделия закладные						Всего
	Арматура класса А-III			Прокат марки Вст3пс6-1			
	ГОСТ 5781-82			ГОСТ 19903-74	ГОСТ 103-76		
	ф8	ф16	Итого	-80х6	-12х115	Итого	
РОП 4.57-40-1	0,1	–	0,1	0,9	–	0,9	1,0
РОП 4.57-40-2	–	5,04	5,04	–	5,2	5,2	10,24

1. Покрытие поверхности закладных деталей: Гор. Ц.50-60
2. Знак Ⓐ нанести несмываемой краской.
3. Закладные изделия крепятся к пространственному каркасу с помощью отдельных стержней.

Привязан		ТП 901-3-244.88	- КЖИ. 22.0.0.0
Инв. №	Провер. Строгина; Ст.инж. Стригина; Вед.инж. Смыслова; ГИП Левина; Н.контр. Данилевский; Нач.отд. Красавин	Ригель РОП 4.57-40-1 РОП 4.57-40-2	Стадия: Р; Масса: 2070; Масштаб: 1:50; Лист; Листов 1
			ЦНИИЭП инженерного оборудования г. Москва

Копировал Еремченко

Формат А3

23/69-06

Инв. № подл. | Подпись и дата | Взам. инв. №

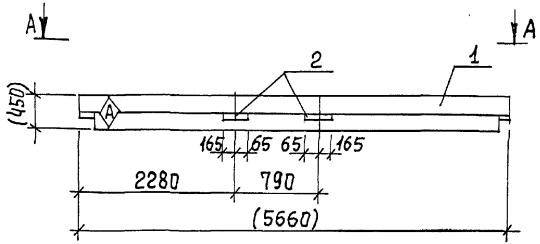

А-А

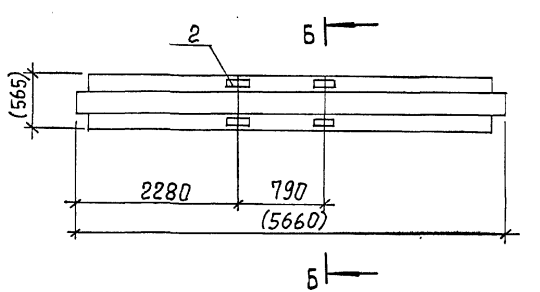

Б-Б

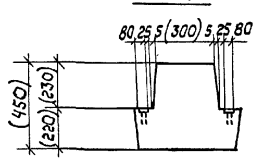

Формат	Зона	Поз.	Обозначение	Наименование	Кол.	Примеч.
				Сборочные единицы		
А3		1	1.020-1/83 3-1 02	РДП 4.57-40 АтV-1	1	
А4		2	1.400-6/76 вып.1	Изделие закладное МЧ-16	4	

Ведомость расхода стали на дополнительные закладные изделия на элемент, кг.

Марка элемента	Изделия закладные						Всего
	Арматура класса			Прокат марки			
	A-III			Вст3пс6-1			
	ГОСТ 5781-82			ГОСТ 19904-74			
	ф8		Итого	-80х6		Итого	
РДП 4.57-40АтV-1	0,4		0,4	3,6		3,6	4,0

1. Покрытие поверхности закладных деталей - Гор. Ц.50-60.
2. Знак Ⓐ нанести несмываемой краской
3. Закладные изделия крепятся к пространственному каркасу с помощью отдельных стержней.
4. Размеры в скобках - для справок.

Провер.	Строгин		
Ст. инж.	Саранча		
Ст. инж.	Стригина		
Рук. гр.	Строгин		
ГИП	Левина		
Н. контр.	Данилевский		
Нач. отд.	Красавин		

ТП 901-3-244.88 - КЖИ. 23.0.0.0

Ригель РДП 4.57-40 АтV-1

Стадия	Масса	Масштаб
Р	2600	1:50
Лист	Листов 1	

ЦНИИЭП инженерного оборудования г. Москва

Привязан

Инв. №

Инв. № подл. | Подпись и дата | Взам. инв. №

Копировал Еремченко

Формат А3.

23167-08

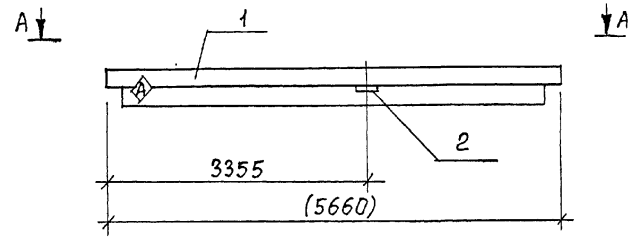

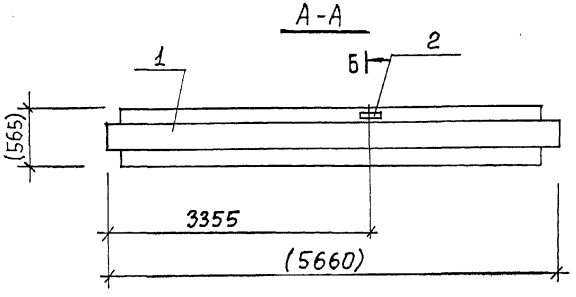

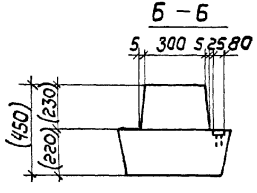

Формат	Зона	Поз.	Обозначение	Наименование	Кол			Примечание
				Сборочные единицы				
А3		1	1.020-1/83 3-1 02-02	РДП 4.57-60 АтV-4	1			
А3		2	1.400-6/76 вып. 1	Изделие закладное МЧ-16	1			

Ведомость расхода стали на дополнительные закладные изделия на элемент, кг.

Марка элемента	Изделия закладные						Всего
	Арматура класса			Прокат марки			
	A-III			Вст3пс6-1			
	ГОСТ 5781-82			ГОСТ 19904-74			
	8		Итого	-80×6		Итого	
РДП 4.57-60АтV-4	0,1		0,1	0,9		0,9	1,0

1. Покрытие поверхности закладных деталей-Гор.Ц.50-60.
2. Знак А нанести несмываемой краской.
3. Закладные изделия крепятся к пространственному каркасу с помощью отдельных стержней.
4. Размеры в скобках - для справок.

Привязан	Провер.	Стронгин	
	Ст.инж.	Саранча	
	Рук.гр.	Стронгин	
	ГИП.	Левина	
	Н.контр.	Данилевский	
Инв. №	Нач.отд.	Красавин	

тп 901-3-244.88 - КЖИ. 24.0.0.0.

Ригель РДП 4.57-60 АтV-4

Стадия	Масса	Масштаб
Р	2600	-
Лист	Листов 1	

ЦНИИЭП инженерного оборудования г. Москва

Копировал Еремченко Формат А3

23167-06

Инв. № подл. | Подпись и дата | Взам. инв. №

Рис. 1

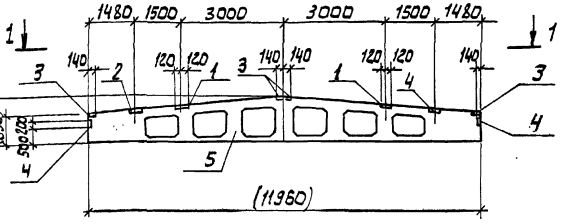

1 - 1

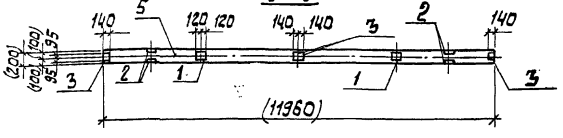

Формат	Зона	Поз.	Обозначение	Наименование	Кол.	Примечан.
				Документация		
			1.462.1-3/80 вып.1	Железобетонные стропильные решетчатые балки для покрытий одноэтажных зданий		
				Сборочные единицы		
		1	1.400-6/76 вып.1	Изделие закладное М4-33	2	2,4 кг
		2	1.400-6/76 вып.1	Изделие закладное М4-22	2	5,9 кг
		3	1.400-6/76 вып.1	Изделие закладное М4-1-2	4	1,4 кг
		4	1.030.1-1.0-3-22 10	Изделие закладное МД1	2	2,9 кг
			Переменные	данные для исполнений		
				тп КЖИ31.000.		
				Сборочные единицы		
		5	1.462.1-3/80.1-1-14	Балка 1БДР12-3А IV Т	1	
				тп КЖИ31.000-01		
				Сборочные единицы		
		5	1.462.1-3/80.1-1-17	Балка 1БДР12-5А IV Т	1	

1. Покрытие закладных изделий: Гор. Ц-50-60.
2. Знак Ⓐ нанести несмываемой краской.
3. Размеры в скобках - для справок.

Марка элемента	Изделия закладные: Арматура класса А-III ГОСТ 5781-82 Ф8	Ф10		Итого	Прокат марки ВСТ3 кп2 ГОСТ 8510-86 Ц10х70х8	Ц80х50х6	Итого	ГОСТ 19903-74 -6х190	-6х140	Итого	Всего	Общий расход
1БДР12-3А IV Т-1	1,6	0,6		2,2	10,4	6	16,4	4,4	5,2	9,6	26,0	28,2
1БДР12-5А IV Т-1	1,6	0,6		2,2	10,4	6	16,4	4,4	5,2	9,6	26,0	28,2

Обозначение	Марка	Рис.
ТП 901-3-244.88 КЖИ31.000	1БДР12-3А IV Т-1	1
-01	1БДР12-5А IV Т-1	1

Привязан

Инв. №

Провер.	Стронгин	
Ст. инж.	Стригина	
Рук. гр.	Стронгин	
ГИП	Левина	
Н. контр.	Данилевский	
Нач. отд.	Красавин	

ТП 901-3-244.88 - КЖИ.31.000

Балка покрытия
1БДР12-3А IV Т-1
1БДР12-5А IV Т-1

Стадия	Масса	Масштаб
Р	4700 кг	—

Лист | Листов 1

ЦНИИЭП инженерного оборудования г. Москва

23167-06

Копировал: Алешикова

Формат: А3

901-3-244.88 Альбом V

Рис.1

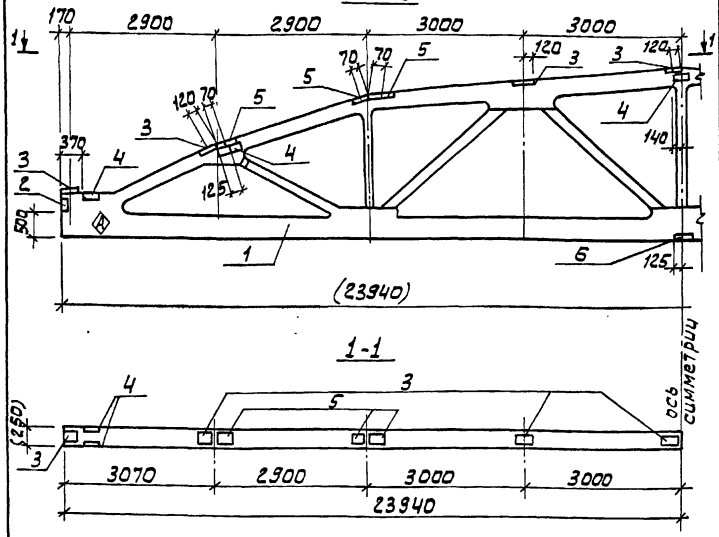

Формат	Зона	Поз	Обозначение	Наименование	Кол.	Примечание
				Документация		
			ПК-01-129/78 Вып.1	Железобетонные предварительно напряженные сегментные фермы для покрытий зданий с пролетами 18 и 24 м		
				Сборочные единицы		
		1	ПК-01-129/78 Вып.1	ферма 2ФС24-3А IV	1	
		2	ПК-01-129/78 Вып.5 ч.2	Изделие закладное М10	2	
		3	ПК-01-129/78 Вып.5 ч.2	Изделие закладное М4-4	8	
		4	ПК-01-129/78 Вып.5 ч.2	Изделие закладное М12	10	
		5	ПК-01-129/78 Вып.5 ч.2	Изделие закладное М4-2	6	
		6	ПК-01-129/78 Вып.5 ч.2	Изделие закладное М14	1	

Ведомость расхода стали на дополнительные закладные детали на один элемент, кг

Марка элемента	Изделия закладные											
	Арматура класса А-III				Прокат марки В Ст3 кп2							Общий расход
	ГОСТ 5781-82				ГОСТ 19903-74					ГОСТ 8510-86		
	8	10	12	Итого	-140×6	230×6	150×10	230×10	Итого	L110×70×8	Итого	
2ФС 24-3А IV-1	5,2	0,4	14,8	20,4	9,0	20,8	30,0	4,5	64,3	8,8	8,8	93,5

1. Покрытие закладных изделий: гор. ц.50-60.
2. Знак ◇ нанести несмываемой краской.
3. Размеры в скобках - для справок.

Привязан			
Инв.№			

Провер.	Левина	
Ст. инж.	Саранча	
Рук. гр.	Стронгин	
Гип	Левина	
Н.конт.	Данилевский	
Нач.отд.	Красавин	

ТП 901-3-244.88 - КЖИ.32.0.0.0

Ферма покрытия 2ФС.24-3А IV-1

Стадия	Масса	Масштаб
Р	11200	—
Лист	Листов 1	

ЦНИИЭП инженерного оборудования г. Москва

901-3-244.88 Альбом V

Инв.№ подл. | Подпись и дата | Взам. инв.№

23167-06

Копировал: Алешикова

Формат: А3

Альбом V

901-3-244.88

Рис. 1

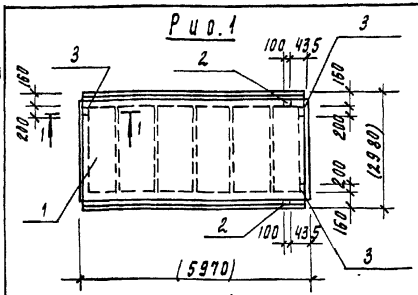

Рис. 2

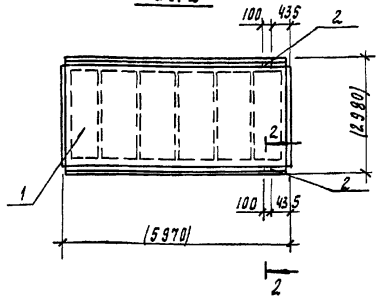

Рис. 3

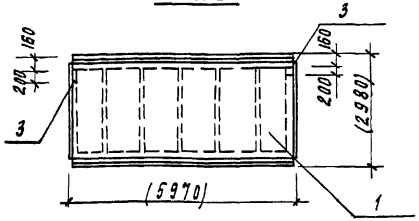

Формат	Зона	Поз	Обозначение	Наименование	Кол.	Примечание
				Сборочные единицы		
		1	1.465.1-10/82 вып. 0; 1	1ПГ-2АIVт-90ФН-300п	1	
				Переменные данные для исполнений		
				ТП901-3-244.88-КЖИ.40.0.0.0		
				Сборочные единицы		
		2	ГОСТ 22701.5-77	Изделие закладное м9	2	
		3	ГОСТ 22701.5-77	Изделие закладное м8	3	
				ТП901-3-244.88-КЖИ.40.0.00-01		
				Сборочные единицы		
		2	ГОСТ 22701.5-77	Изделие закладное м9	2	
				ТП901-3-244.88-КЖИ.40.0.0.0-02		
				Сборочные единицы		
		3	ГОСТ 22701.5-77	Изделие закладное м8	2	

Ведомость расхода стали на закладные изделия на элемент, кг

Марка элемента	Изделия закладные: Арматура класса А-III ГОСТ 5781-82			Прокат марки ВСт3кп2 ГОСТ 103-76			Всего
	10	14	Итого	58	L70×8	Итого	
1ПГ-2АIVт-90ФН-300п	1.8	0.2	2.0	3.9	0.85	4.75	6.75
-01	0.6	0.2	0.8		1.7	1.7	2.5
-02	0.8		0.8	2.6		2.6	3.4

Обозначение	Марка	Рис
ТП901-3-244.88-КЖИ.40.0.0.0	1ПГ-2АIVт-90ФН-300п-1	1
-01	1ПГ-2АIVт-90ФН-300п-2	2
-02	1ПГ-2АIVт-90ФН-300п-3	3

Привязан

Инв.№

Сечение 1-1

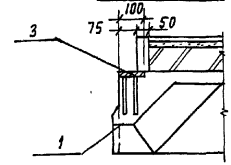

Сечение 2-2

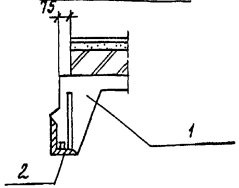

Размеры в скобках – для справок.

Провер.	Строгин	
Т. инж.	Царанча	
Рук. гр.	Строгин	
ГИП	Левина	
Н. контр.	Даниловский	
Нач. отд.	Красавин	

ТП 901-3-244.88 – КЖИ.40.0.0.0

Плита покрытия 1ПГ-2АIVт-90ФН-300п-1÷1ПГ-2АIVт-90ФН-300п-3

Стадия	Масса	Масштаб
Р	3560	
Лист	Листов 1	

ЦНИИЭП инженерного оборудования г. Москва

23167-06

Копировал Подлевская

Формат А3

Рис 1

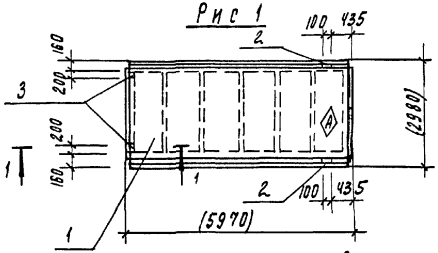

Сечение 1-1

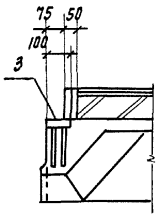

Рис.2

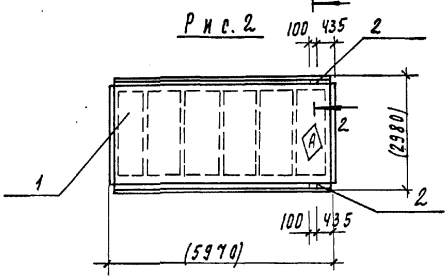

Сечение 2-2

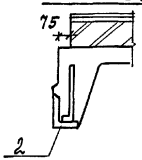

Рис.3

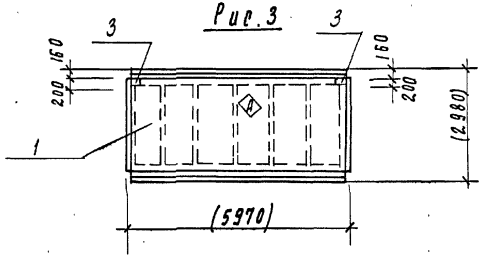

Формат	Зона	Поз	Обозначение	Наименование	Кол	Примечание
				Сборочные единицы		
		1	1.465.1-10/82. вып. 0; 1	1ПГ-5АIVт-90фн-300п	1	
			Переменные данные для исполнений			
				ТП 901-3-244.88-КЖИ.ЧІ.0.0.0		
				Сборочные единицы		
		2	ГОСТ 22701.5-77	Изделие закладное м9	2	
		3	ГОСТ 22701.5-77	Изделие закладное м8	2	
				ТП 901-3-244.88-КЖИ.ЧІ.0.0.01		
				Сборочные единицы		
		2	ГОСТ 22701.5-77	Изделие закладное м9	2	
				ТП 901-3-244.88-КЖИ.ЧІ.0.0.02		
				Сборочные единицы		
		3	ГОСТ 22701.5-77	Изделие закладное м8	2	

Ведомость расхода стали на закладные изделия на элемент, кг

Марка элемента	Изделия закладные						Всего
	Арматура класса			Прокат марки			
	А-III			ВСт3кп2			
	ГОСТ 5781-82			ГОСТ 103-76	ГОСТ 8509-72		
	10	14	Итого	S 8	L70х8	Итого	
1ПГ-5АIVт-90ФН-300п	1.4	0.2	1.6	2.6	1.7	4.3	5.9
1ПГ-5АIVт90ФН-300п2	0.6	0.2	0.8		1.7	1.7	2.5
1ПГ-5АIVт-90ФН-300п3	0.8		0.8	2.6		2.6	3.4

Размеры в скобках - для справок.

Обозначение	Марка	Рис
ТП 901-3-244.88-КЖИ.ЧІ.0.0.0	1ПГ-5АIIIт-90ФН-300п-1	1
-01	1ПГ-5АIIIт-90ФН-300п-2	2
02	1ПГ-5АIIIт-90ФН-300п-3	3

Привязан

Инв. N

Провер.	Строгин	
Вед. инж.	Саранча	
Рук. пр.	Строгин	
ГИП	Левина	
Н. контр.	Даниаевский	
Нач. отд.	Красавин	

ТП 901-3-244.88 - КЖИ. ЧІ. 0.0.0

Плита покрытия
1ПГ-5АIIIт-90фн-300п-1÷
1ПГ-5АIIIт-90фн-300п-3

Стадия	Масса	Масштаб
Р	3560	1:100
Лист	Листов 1	

ЦНИИЭП инженерного оборудования г. Москва

Копировал Подлевская

Формат А3

Инв. N подл. | Подпись и дата | Взам. инв. N

Рис.1

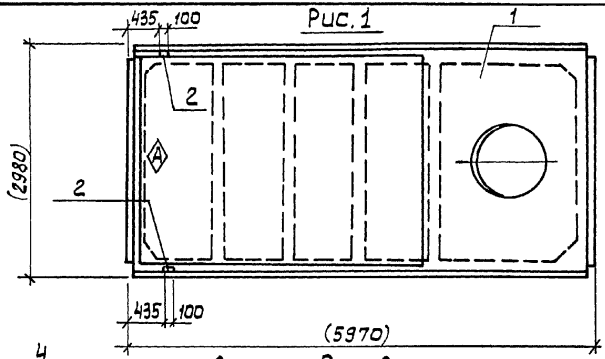

Рис.2

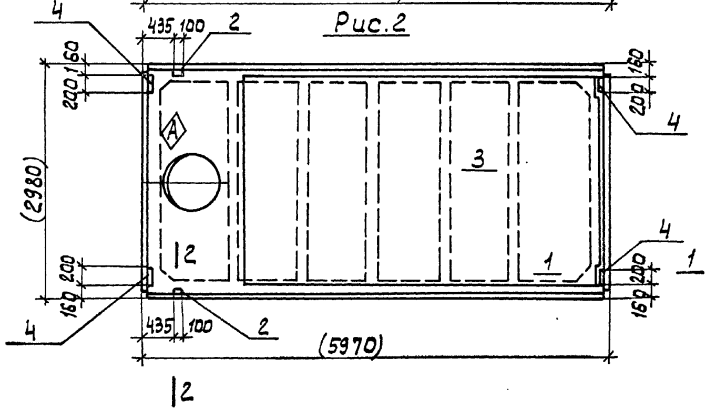

Рис.3

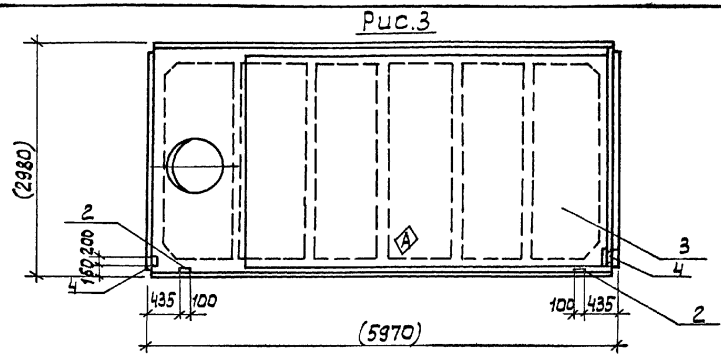

Сечение 1-1

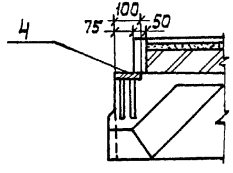

Сечение 2-2

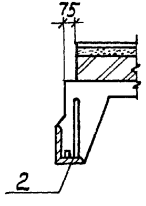

Обозначение	Марка	Рис.
ТП901-3-244.88-КЖИ.42.0.0.0	1ПВ10-БАIVТ-90ФН-300П-1	1
-01	1ПВ7-БАIVТ-90ФН-300П-1	2
-02	1ПВ7-БАIVТ-90ФН-300П-2	3

Привязан			
Инв.№			
Провер.	Строгин		
Ст. инж.	Стригина		
Рук. гр.	Строгин		
ГИП	Левина		
Н. контр.	Данилевский		
Нач. ОТД	Красавин		

ТП 901-3-244.88 - КЖИ.42.0.0.0

Плита покрытия
1ПВ10-БАIVТ-90ФН-300П-1
1ПВ10-БАIVТ-90ФН-300П-2
1ПВ7-БАIVТ-90ФН-300П-1

Стадия	Масса	Масштаб
Р	3890	—
Лист 1	Листов 2	

ЦНИИЭП инженерного оборудования г. Москва

23167-06

Копировал: Алешикова

Формат: А3

Формат	Зона	Поз.	Обозначение	Наименование	Кол	Примеч.
				Документация		
			1.465.1-10/82 вып.0	Комплексные железо-		
				бетонные плиты покры		
				тий одноэтажных		
				промышленных зданий		
				Сборочные единицы		
		1	1.465.1-10/82 вып.1	Плита ПВ10-БАIVт-90ФН-300П		
			Переменные данные	для исполнений		
				ТП901-3-244.88-КЖИ 42.0.0.0		
				Сборочные единицы		
		2	ГОСТ 22701.5-77	Изделие закладное М9	2	
				ТП901-3-244.88-КЖИ 42.0.0.0-01		
				Сборочные единицы		
		3	1.465.1-10/82.1-09 СБ	Плита ПВ7-БАIVт-90ФН-300П		
			Переменные данные	для исполнений		
				ТП901-3-244.88-КЖИ 42.0.0.0-01		
				Сборочные единицы		
		2	ГОСТ 22701.5-77	Изделие закладное М9	2	
		4	ГОСТ 22701.5-77	Изделие закладное М8	4	
				ТП901-3-244.88-КЖИ 42.0.0.0-02		
				Сборочные единицы		
		4	ГОСТ 22701.5-77	Изделие закладное М8	2	

Ведомость расхода стали на элемент, кг

Марка элемента	Изделия закладные							Всего
	Арматура класса				Прокат марки			
	А-III				Вст3кп2			
	ГОСТ 5781-82			Итого	ГОСТ 103-76	ГОСТ 8509-86	Итого	
	Ф10	Ф14			-100×8	L70×8		
1ПВ10-БАIVт-90ФН-300П-1	1,2	0,4		1,6	—	3,4	3,4	5,0
1ПВ7-БАIVт-90ФН-300П-1	7,6	0,4		8,0	20,8	3,4	24,2	32,2
1ПВ7-БАIVт-90ФН-300П-2	4,4	0,4		4,8	10,4	3,4	13,8	18,6

1. Покрытие закладных изделий: Гор. Ц.50-60.
2. Знак Ⓐ нанести несмываемой краской.

Привязан

Инв.№

ТП 901-3-244.88 - КЖИ.42.0.0.0

Лист 2

Копировал Еремченко

Формат А3

23167-06

Инв.№ подл. | Подпись и дата | Взам. инв.№

Рис. 1

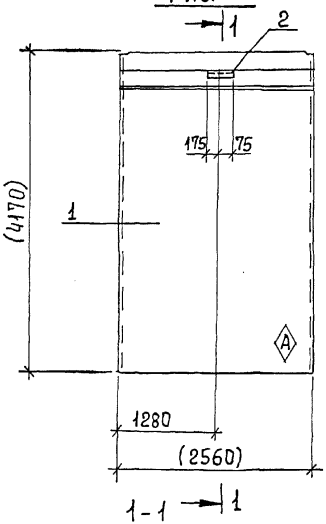

Рис. 2

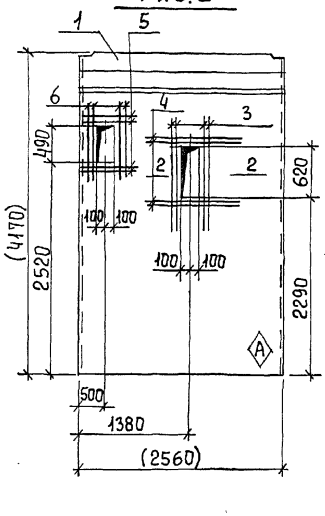

1-1

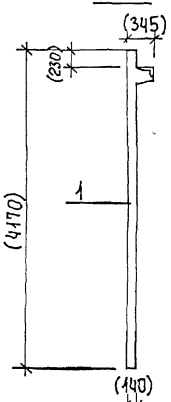

2-2

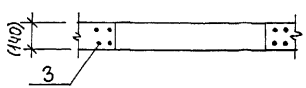

Формат	Зона	Поз.	Обозначение	Наименование	Кол. на испол. КЖИ 51.000 –	Кол. на испол. КЖИ 51.000 -01		Примечание
				Сборочные единицы				
А3		1	1.020-1/83.4-1 25-01	1Д26.42	1	1		
А4		2	1.400-15.81.510-05	Изделие закладное МН 506	1	–		3,9 кг
Б4		3	ТП КЖИ 51.0.0.1	А-III-8-ГОСТ 5781-82; ℓ=1320	–	8		0,52 кг
Б4		4	2	А-III-8-ГОСТ 5781-82; ℓ=1000	–	8		0,39 кг
Б4		5	3	А-III-8-ГОСТ 5781-82; ℓ=900	–	8		0,36 кг
Б4		6	4	А-III-8-ГОСТ 5781-82; ℓ=1200	–	8		0,47 кг

Ведомость расхода стали на дополнительные закладные изделия на элемент, кг.

Марка элемента	Изделия закладные						Всего
	Арматура класса А-III			Прокат марки Вст3пс6			
	ГОСТ 5781-82			ГОСТ 8510-86			
	ф8	ф10	Итого	L125×80×8		Итого:	
1Д26.42-1	0,2	0,6	0,8	3,1		3,1	3,9
1Д26.42-2	13,9	–	13,9	–		–	13,9

1. Знак Ⓐ нанести несмываемой краской.
2. Покрытие поверхности закладных деталей: Гор. Ц. 50-60.
3. Дополнительные закладные изделия крепятся к пространственному каркасу с помощью отдельных стержней.
4. Размеры в скобках - для справок.

Обозначение	Марка	Рис.
ТП 901-3-244.88- КЖИ.51.0.0.0	1Д26.42-1	1
-01	1Д26.42-2	2

Привязан

Инв. №

Провер.	Строгин	
Ст. инж.	Стригина	
Рук. гр.	Строгин	
ГИП	Левина	
Н. контр	Данилевский	
Нач. отд	Красавин	

ТП 901-3-244.88 - КЖИ. 51.0.0.0

Диафрагмы жесткости 1Д26.42-1; 1Д26.42-2

Стадия	Масса	Масштаб
Р	4180	1:50
Лист	Листов 1	

ЦНИИЭП инженерного оборудования г. Москва

Копировал Еремченко

Формат А3

23167-06

Альбом V

901-3-244.88

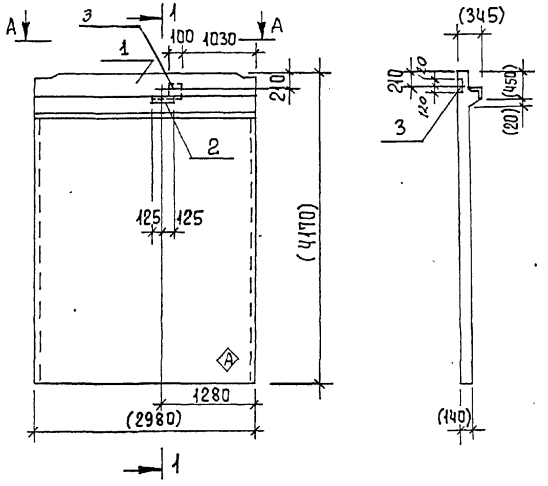

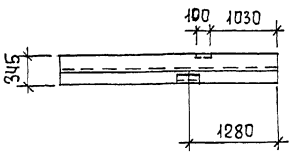

Формат	Зона	Поз.	Обозначение	Наименование	Кол	Примеч.
				Сборочные единицы		
А3		1	1.020-1/83 Ч-1 26-01	1 Д30.42	1	
А4		2	1.400-15.81.510-05	Изделие закладное МН506	1	
А4		3	1.020-1/83 2-15 24-06	Изделие закладное МН33	1	

Ведомость расхода стали на дополнительные закладные изделия на элемент, кг

Марка элемента	Изделия закладные						Всего
	Арматура класса А-III			Прокат марки Вст3пс6			
	ГОСТ 5781-82			ГОСТ 8510-86	ГОСТ 103-76		
	ф8	ф10	Итого	∟125х80х8	-6х100	Итого	
1Д30.42-1	0,6	0,6	1,2	3,1	1,13	4,23	5,43

1. Размеры в скобках-для справок.
2. Покрытие поверхности закладных деталей-Гор.Ц-50-60.
3. Знак ◈ нанести несмываемой краской
4. Дополнительные закладные изделия крепятся к пространственному каркасу с помощью отдельных стержней.

Привязан

Инв. №

Инв. № подл. | Подпись и дата | Взам. инв. №

Провер	Стронгин	
Ст. инж	Стригина	
Вед. инж	Смыслова	
ГИП	Левина	
Н. контр	Данилевский	
Нач. отд	Красавин	

ТП 901-3-244.88 - КЖИ.52.0.0.0

Диафрагма жесткости 1Д30.42-1

Стадия	Масса	Масштаб
Р	4850	1:50
Лист	Листов 1	

ЦНИИЭП инженерного оборудования г. Москва

Копировал Еремченко

Формат А3

Рис 1

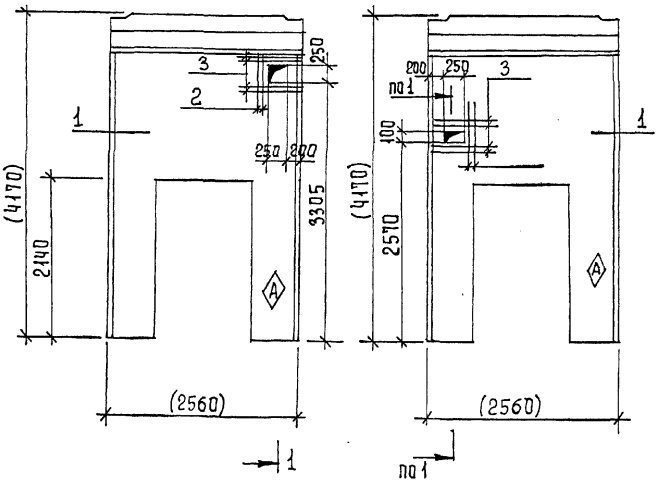

Рис. 2

1-1

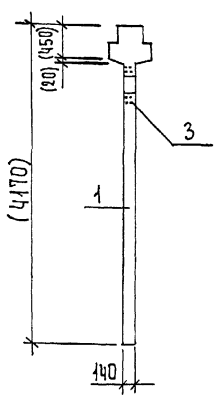

2-2

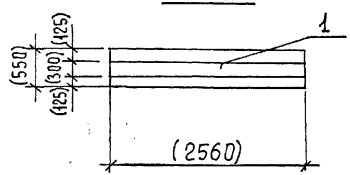

Формат	Зона	Поз.	Обозначение	Наименование	Кол. на испол. КЖИ 53.000 –	Кол. на испол. КЖИ 53.000 -01		Примечание
				Сборочные единицы				
А3		1	1.020-1/83 Ч-1 33	2ДП26.42	1	1		
Бч		2	ТП КЖИ.53.0.0.1	А-III-8-ГОСТ 5781-82; ℓ=750	4	–		0,29 кг
Бч		3	2	А-III-8-ГОСТ 5781-82; ℓ=850	8	8		0,34 кг
Бч		4	3	А-III-8-ГОСТ 5781-82; ℓ=800	–	4		0,32 кг

Обозначение	Марка	Рис.
Т.П 901-3-244.88-КЖИ 53.0.0.0	2ДП26.42-1	1
-01	2ДП26.42-2	2

Ведомость расхода стали на дополнительные закладные изделия на элемент, кг.

Марка элемента	Изделие закладное. Арматура класса А-III ГОСТ 5781-82 ф8			Итого	Всего
2ДП26.42-1	3,8			3,8	3,8
2ДП26.42-2	4,0			4,0	4,0

1. Размеры в скобках - для справок.
2. Знак А нанести несмываемой краской.

Привязан:			
Инв.№			

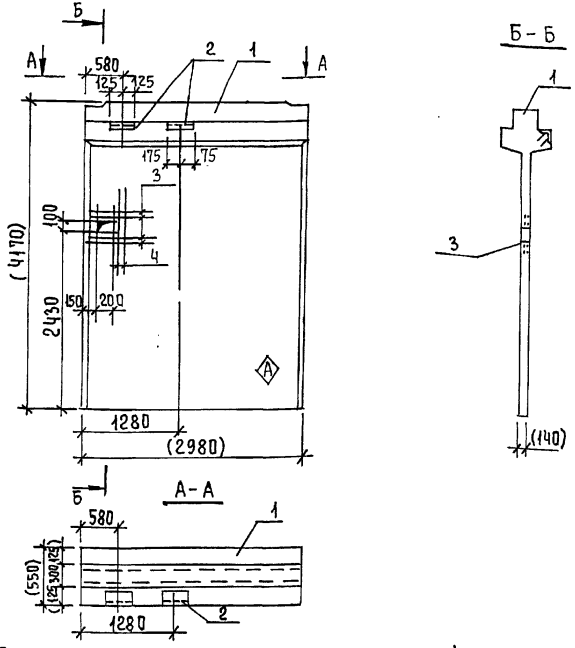

Формат	Зона	Поз	Обозначение	Наименование	Кол. на испол. КЖИ 54.0.0.0 –	01		Примеч.
				Сборочные единицы				
А3		1	1.020-1/83 4-1 26	2Д 30.42	1	1		
А4		2	1.400-15. 81. 510-05	Изделие закладное МН 505	2	–		
Б4		3	ТП КЖИ. 54.0.0.1	А-III-8-ГОСТ 5781-82; ℓ=750	–	8		0,29 кг
Б4		4	2	А-III-8-ГОСТ 5781-82; ℓ=800	–	4		0,32 кг

Ведомость расхода стали на дополнительные закладные изделия на один элемент, кг

Марка элемента	Изделия закладные							Общий расход
	Арматура класса А-III ГОСТ 5781-82				Прокат марки Вст3 кп2 ГОСТ 8510-86			
	ф8	ф10		Итого	Ц25х80х8		Итого	
2Д 30.42-1	0,2	0,6		0,8	3,1		3,1	3,9
2Д 30.42-2	3,6	–		3,6	–		–	3,6

1. Покрытие поверхности закладных деталей: Гор. Ц.50-60.
2. Знак Ⓐ нанести несмываемой краской
3. Дополнительные закладные изделия крепятся к пространственному каркасу с помощью отдельных стержней.
4. Размеры в скобках – для справок.

Привязан

Инв. №

Провер.	Строгин	
Ст. инж.	Стригина	
Вед. инж	Смыслова	
ГИП	Левина	
Н. контр.	Данцевская	
Нач. отд	Красавин	

ТП 901-3-244.88 - КЖИ. 54.0.0.0

Диафрагма жесткости 2Д30.42-1; 2Д30.42-2

Стадия	Масса	Масштаб
Р	5340	1:50
Лист	Листов 1	

ЦНИИЭП инженерного оборудования г. Москва

Копировал Еремченко

Формат А3.

23167-06

Альбом V

901-3-244.88

Инв. № подл. | Подпись и дата | Взам. инв. №

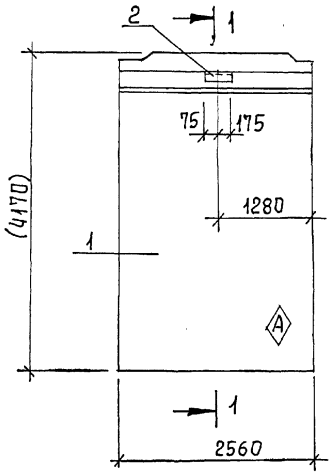

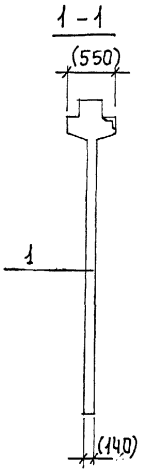

Формат	Зона	Поз.	Обозначение	Наименование	Кол.	Примеч.
				Сборочные единицы		
А3		1	1.020-1/83.4-1 25	2Д 26.42	1	
А4		2	1.400-15.В1.510-05	Изделиезакладное МН 506	1	

Ведомость расхода стали на дополнительные закладные изделия на элемент, кг

Марка элемента	Изделия закладные						Всего
	Арматура класса			Прокат марки			
	А-III			В ст3 пс 6			
	ГОСТ 5781-82			ГОСТ 8510-86			
	ф8	ф10	Итого	L-125×80×8		Итого	
2Д26.42-1	0,2	0,6	0,8	3,1		3,1	3,9

1. Покрытие поверхности закладных деталей Гор. Ц.50-60.
2. Дополнительные закладные изделия крепятся к пространственному каркасу с помощью отдельных стержней.
3. Знак (А) нанести несмываемой краской.
4. Размеры в скобках-для справок.

Привязан	Провер	Стронгин	
	Ст.инж	Стригина	
	Рук.гр	Стронгин	
	ГИП	Левина	
	Н.контр	Данилевский	
Инв.№	Нач.отд	Красавин	

ТП 901-3-244.88 - КЖ.55.0.0.0.

Диафрагма жесткости 2Д 26.42-1

Стадия	Масса	Масштаб
Р	4590	1:50
Лист	Листов 1	

ЦНИИЭП инженерного оборудования г. Москва

Копировал Еремченко

Формат А3.

23167-06

Рис.1

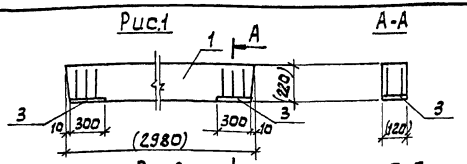

Рис.2

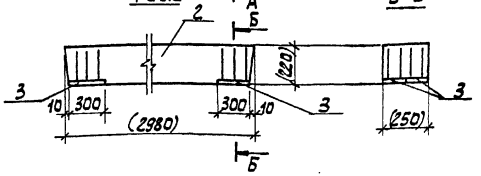

Ведомость расхода стали на дополнительные закладные изделия на элемент, кг.

Марка элемента	Изделия закладные								Всего
	Арматура класса				прокат марки				
	А-III				в ст3 кп2				
	ГОСТ 5781-82				ГОСТ 8509-86				
	ф8			Итого	-6х120			Итого	
3ПБ30-8-П-1	1,2			1,2	3,4			3,4	4,6
5ПБ30-37-П-1	2,4			2,4	6,8			6,8	9,2

Обозначение	марка	масса кг	Рис.
ТП 901-3-244.88-КЖИ.56.0.0.0	3ПБ30-8-П-1	197	1
-01	5ПБ30-37-П-1	410	2

Формат	Зона	Поз.	Обозначение	Наименование	Кол	Примечан.
				Документация		
			1.038.1-1 Вып.1	перемычки ш-б для		
				зданий с кирпичными		
				стенами		
				ТП 901-3-244.88 КЖИ56.0.0.0		
				Сборочные единицы		
		1	1.038.1-1 Вып.1	перемычка 3ПБ30-8-П-1	1	
		3	3.400-6 /76	Изделие закладное Ми1-28	2	
				ТП 901-3-244.88 - КЖИ56.0.0.0		
				Сборочные единицы		
		2	1038.1-1 Вып.1	Перемычка 5ПБ30-37-П-1	1	
		3	3.400-6 /76	Изделие закладное Ми1-28	4	

1. Покрытие закладных изделий Гор.Ц.50-60.
2. Размеры в скобках – для справок.

Провер.	ЛЕВИНА		
Ст.инж	САРАНЧА		
Рук.гр.	СТРОНГИН		
ГИП	ЛЕВИНА		
Н.контр.	ДАНИЛЕВСКИЙ		
Нач.отд	КРАСАВИН		

Привязан

Инв.№

ТП 901-3-244.88 - КЖИ.56.0.0.0

Перемычка 3ПБ30-8-П-1 5ПБ30-37-П-1

Стадия	Масса	Масштаб
Р	см. табл.	—
Лист	Листов 1	

ЦНИИЭП инженерного оборудования г. Москва

901-3-244.88 Альбом V

Инв.№ подл. | Подпись и дата | Взам.инв.№

23167-06

Копировал: Алешикова

Формат: А3

Рис.1

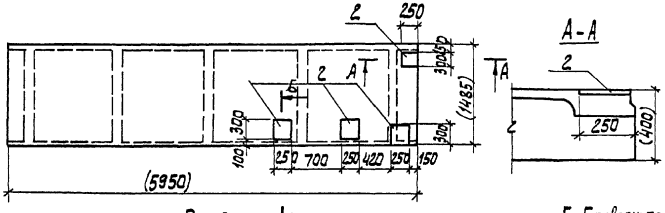

Рис.2

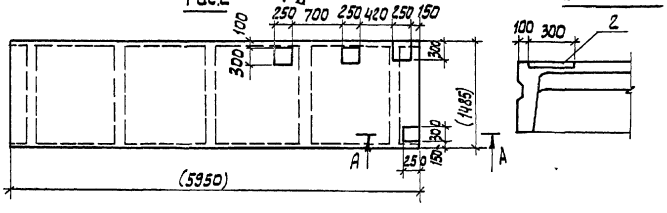

Обозначение	Марка	Рис
ТП901-3-244.88 - КЖИ.57.0.0.0	2П1-2АIVт-1	1
-01	2П1-2АIVт-2	2

Формат	Зона	Поз.	Обозначение	Наименование	Кол.	Примеч.
				Сборочные единицы		
		1	1.442.1-2 Вып.1	Плита 2П1-2АIVт	1	
		2	3.400-6/76	Изделие закладное Миз-13	4	4.0

Ведомость расхода стали на дополнительные закладные изделия на элемент КГ

Марка элемента	Изделия закладные							Всего
	Арматура класса				Прокат марки			
	А-III				Вст3 кп2			
	ГОСТ 5781-82				ГОСТ 8509-86			
	ф8			Итого	-6×250			Итого
2П1-2АIVт-1	2.0			2.0	14.0			14.0	16.0
2П1-2АIVт-2	2.0			2.0	14.0			14.0	16.0

1. Покрытие поверхности закладных деталей: ГОР. Ц. 50-60.
2. Размер в скобках - для справок.

Привязан			
Инв.№			
Провер.	Левина		
Ст.инж.	Саранча		
Рук.гр.	Строгин		
ГИП	Левина		
Н.конт.	Данилевский		
Нач.отд.	Красавин		

ТП 901-3-244.88 - КЖИ.57.0.0.0

Плита покрытия
2П1-2АIVт-1
2П1-2АIVт-2

Стадия	Масса	Масштаб.
Р	2400	—
Лист	Листов 1	

ЦНИИЭП инженерного оборудования г. Москва

23167-06

Копировал: Алешкова

Формат А3

Рис.1

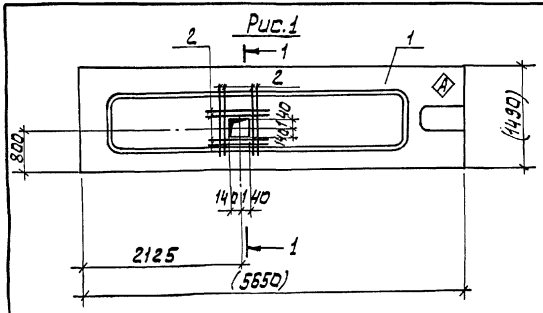

Рис.2

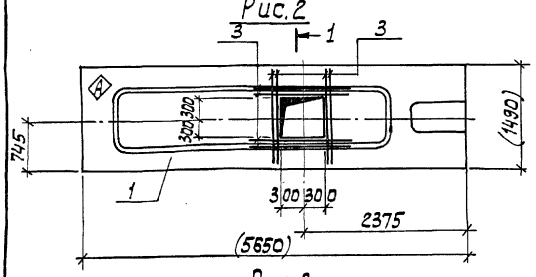

Рис.3

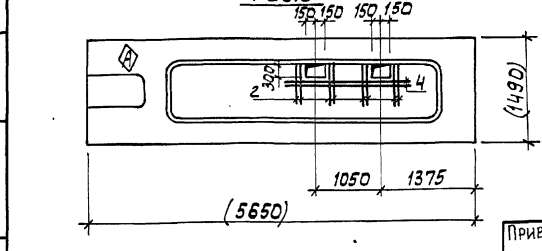

Формат	Зона	Поз	Обозначение	Наименование	Кол. на испол. КЖИ.58.0.0.0 –	-01	-02	Примечание
				Сборочные единицы				
А4		1	1.041.1-2 6 20.00.0-04	ПРС 56.15-10А IV Т	1	1	1	
Б4		2	КЖИ.58.001	А-III-8-ГОСТ 5781-82 ℓ=1000	8	—	8	0,395 кг
Б4		3	2	А-III-8-ГОСТ 5781-82 ℓ=1400	—	8	—	0,553 кг
Б4		4	3	А-III-8-ГОСТ 5781-82 ℓ=2050		—	2	0,82

Обозначение	Марка	Рис
ТП 901-3-244.88 КЖИ.58.000	ПРС 56.15-10А IV Т-1	1
-01	ПРС 56.15-10А IV Т-2	2
-02	ПРС 56.15-10А IV Т-3	3

Марка элемента	Изделия арматурные. Арматура класса А-III ГОСТ 5781-82 ф8			Итого	Общий расход
ПРС 56.15-10А IV Т-1	3,2			3,2	3,2
ПРС 56.15-10А IV Т-2	4,42			4,42	4,4
ПРС 56.15-10А IV Т-3	6,5			6,5	6,5

1. Знак А нанести несмываемой краской
2. Размеры в скобках для справок.

1-1

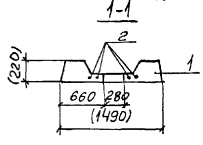

Привязан

Инв.№

Провер.	Левина	
Ст. инж.	Саранча	
Рук. гр.	Строгин	
ГИП	Левина	
Н. конт.	Макарищева	
Нач. отд.	Красавин	

ТП 901-3-244.88 – КЖИ.58.0.0.0

Плита покрытия ПРС 56.15-10А IV Т-1÷ ПРС 56.15-10А IV Т-3

Стадия	Масса	Масштаб
Р	28.90	1:50

Лист | Листов 1

ЦНИИЭП инженерного оборудования г. Москва

23167-06

Копировал: Алешикова

Формат: А3

Инв.№ подл. | Подпись и дата | Взам. инв.№

Рис.1

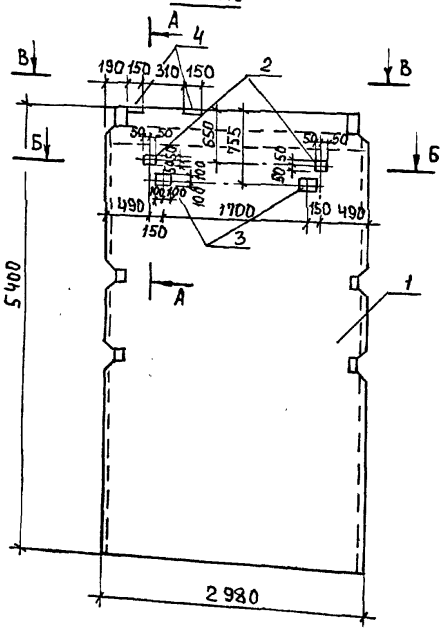

Форм.	Зона	Поз.	Обозначение	Наименование	Количество на исполнение КЖИ.61.0.0.0 –	01	02	03	04	05	06	07	08	09	010	Примеч.
				Документация												
			3.900-3 вып. 4/82	Сборные железобетонные конструкции емкостных сооружений для водоснабжения и канализации. Панели стеновые балочные для прямоугольных сооружений.												
				Сборочные единицы												
А3		1	3.900-3 вып. 4/82	ПС1-Б4-Б2	1	1	1	1	1	1	1	1	1	1	1	
А4		2	1.400-15.В1. 120-05	Изделие закладное МН105-6	2				3							
А4		3	1.400-15.В1. 130-05	Изделие закладное МН117-6	2		2	1	2		2	1				
А4		4	1.400-15.В1. 120-41	Изделие закладное МН111-6	2		2									
АЦ		5	3.400-6/76	Изделие закладное МН4-46		2		2								
А3		6	5.900-2	Сальник Ду150; ℓ=200 мм			2	2								
А4		7	1.400-15.В1. 120-17	Изделие закладное МН107-6					3	4	3	4	1	1	2	
А4		8	1.400-15.В1. 110	Изделие закладное МН101-1									3	3		
А4		9	1.400-15.В1. 210	Изделие закладное МН201-1									1	1		

А–А

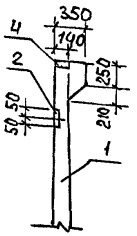

Б–Б

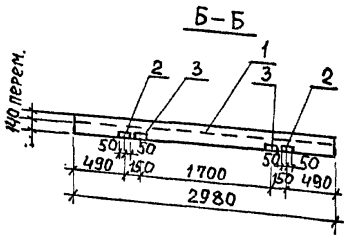

В–В

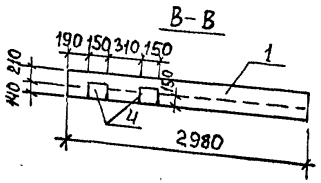

1. Стеновые панели изготовлять в опалубочной форме стеновой панели ПС1-54-Б2 по серии 3.900-3 вып. 4/82.
2. Отверстия в обвязочной балке стеновых панелей по рис. 2; 4; 6; 7 выполнять путем установки деревянного вкладыша. Арматура обвязочной балки, попадающая в отверстие, не вырезается.

Привязан

Инв.№

Провер.	Строигин	
Ст. инж.	Лазарева	
Рук. гр.	Строигин	
Г.И.П.	Левина	
Н.контр	Данилевский	
Нач. отд	Красавин	

ТП 901-3-244.88 КЖИ.61.0.0.0

Панель стеновая ПС1-54-Б2-1÷ПС1-54-Б2-11

Стадия	Масса	Масштаб
Р	9350	—

Лист 1 Листов 3

ЦНИИЭП инженерного оборудования г. Москва

Формат А3

Рис.2

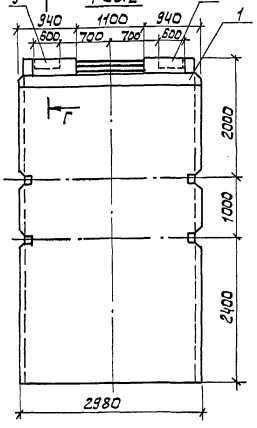

Рис.3

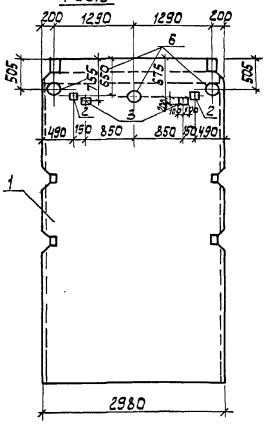

Рис.4

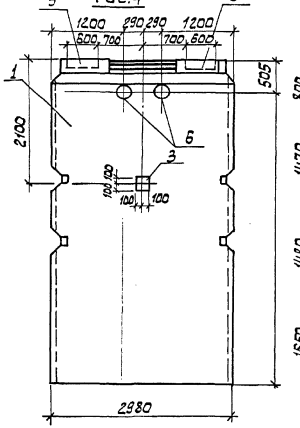

Рис.5

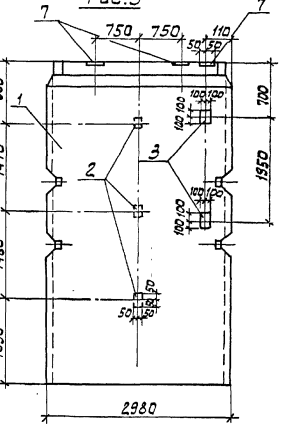

Рис.6

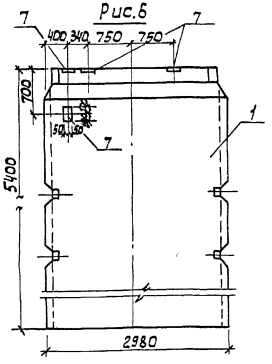

Рис7

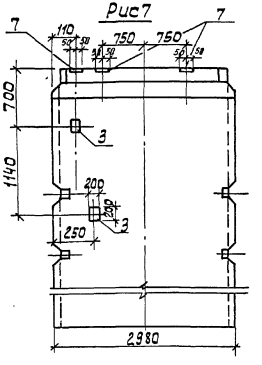

А-А

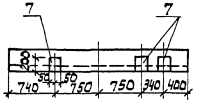

Г-Г

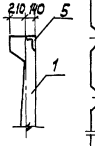

Рис.8

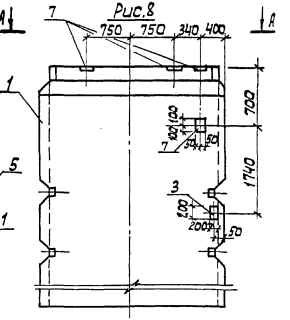

Привязан

Инв. №

ТП 901-3-244.88 - КЖИ.61.0.0.0

Лист 2

Копировал: Алешикова

23167-06

Формат А3

Инв.№подл. | Подпись и дата | Взам.инв.№

Альбом V

Рис. 9

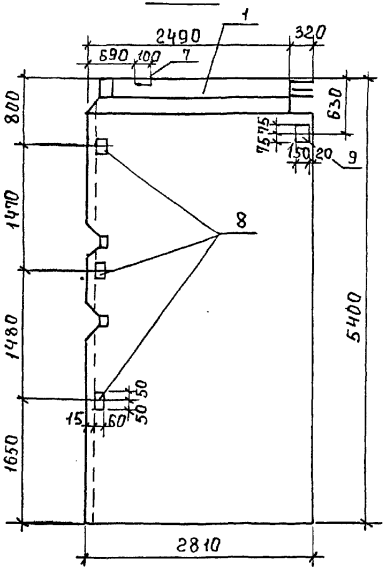

Рис.10

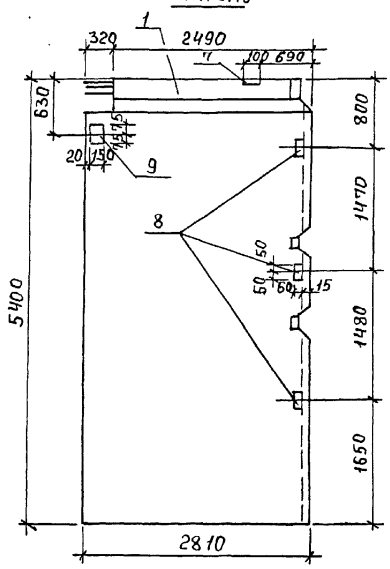

Рис. 11

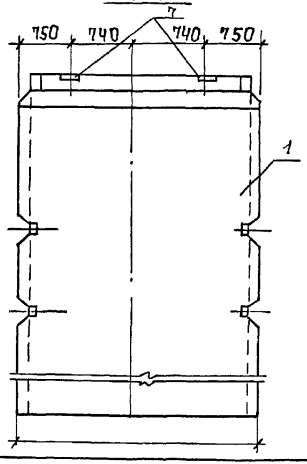

Обозначение	Марка	Рис.
ТП 901-3-244.88 - КЖИ.61.000	ПС1-54-Б2-1	1
-01	ПС1-54-Б2-2	2
-02	ПС1-54-Б2-3	3
-03	ПС1-54-Б2-4	4
-04	ПС1-54-Б2-5	5
-05	ПС1-54-Б2-6	6
-06	ПС1-54-Б2-7	7
-07	ПС1-54-Б2-8	8
-08	ПС1-54-Б2-9	9
-09	ПС1-54-Б2-10	10
-010	ПС1-54-Б2-11	11

Ведомость расхода стали на дополнительные закладные изделия на элемент, кг.

Марка элемента	Изделия закладные									Всего
	Арматура класса			Прокат марки				ГОСТ 8509-86		
	А-III			Вст3 кп2						
	ГОСТ 5781-82			ГОСТ 103-76						
	ф8	ф12	Итого	-δ=6	-δ=8	-δ=10	Итого	L50×5	Итого	
ПС1-54-Б2-1	0,6		0,6	7,0	2,4		9,4			10,0
ПС1-54-Б2-2	0,72		0,72					4,56	4,56	5,28
ПС1-54-Б2-3	0,4		0,4	6,0	1,6		7,6			8,0
ПС1-54-Б2-4	0,82		0,82	1,9	0,4		2,3	4,56	4,56	7,68
ПС1-54-Б2-5	0,8		0,8	8,0	3,2		11,2			12,0
ПС1-54-Б2-6	0,4		0,4	3,6	1,6		5,2			5,6
ПС1-54-Б2-7	1,1		1,1	4,8	0,8		5,6			6,7
ПС1-54-Б2-8	0,5		0,5	5,5	2,0		7,5			8,0
ПС1-54-Б2-9	1,0	0,5	1,5	1,8	0,4	3,6	5,8			7,3
ПС1-54-Б2-10	1,0	0,5	1,5	1,8	0,4	3,6	5,8			7,3
ПС1-54-Б2-11	0,2		0,2	1,8	0,8		2,6			2,8

Привязан

Инв. №

ТП 901-3-244.88 КЖИ. 61.0.0.0

Лист 3

Формат А3

Альбом V

901-3-244.88

Рис. 1

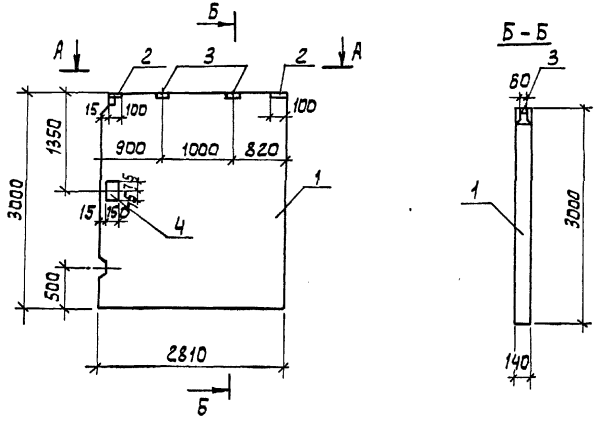

Формат	Зона	Поз.	Обозначение	Наименование	Кол-во на изд. КЖИ.62.0.0.0 -	01	Примеч.
				Документация			
			3.900-3 вып. 3/82	Сборные железобетонные конструкции емкостных сооружений для водоснабжения и канализации. Панели стеновые консольные для прямоугольных сооружений			
				Сборочные единицы			
А3		1	3.900-3 вып. 3/82	ПС2-30-К1	1	1	
А4		2	1.400-15.81.120-05	Изделие закладное МН105-6	2	2	
А4		3	1.400-15.81.110-02	Изделие закладное МН101-6	2	2	
А4		4	1.400-15.81.210	Изделие закладное МН201-1	1		

Рис.2

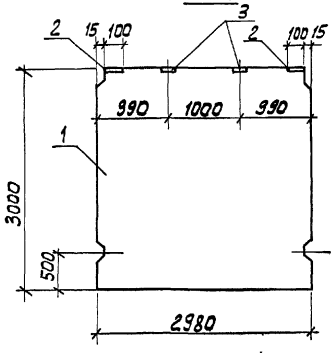

Обозначение	Марка	Рис.
ТП 901-3-244.88 - КЖИ.62.0.0.0	ПС2-30-К1-1	1
-01	ПС2-30-К1-2	2

Ведомость расхода стали на дополнительные закладные изделия на элемент, кг

Марка элемента	Изделия закладные: Арматура класса А-III ГОСТ 5781-82 Ø8	Ø12	Итого	Прокат марки Вст3 кп2 ГОСТ 103-76 -δ=6	-δ=8	-δ>8	Итого	Общий расход
ПС2-30-К1-1	0,4	0,5	0,9	1,6	1,2	3,6	6,4	7,3
ПС2-30-К1-2	0,4		0,4	1,6	1,2		2,8	3,2

Привязан

Инв. №

Провер.	Строгин	
Ст. инж.	Лазарева	
Рук. гр.	Строгин	
ГИП	Левина	
Н. контр.	Данилевский	
Нач. отд.	Красавин	

ТП 901-3-244.88 - КЖИ.62.0.0.0

Панель стеновая ПС2-30-К1-1

Стадия	Масса	Масштаб
Р	3130	-
Лист	Листов 1	

ЦНИИЭП инженерного оборудования г. Москва

Инв. № подл. | Подпись и дата | Взам. инв. №

23167-06

Копировал: Алещикова

Формат: А3

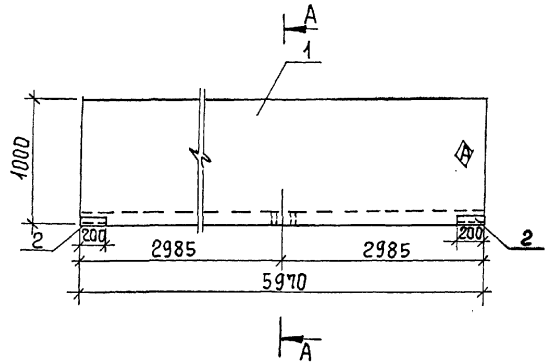

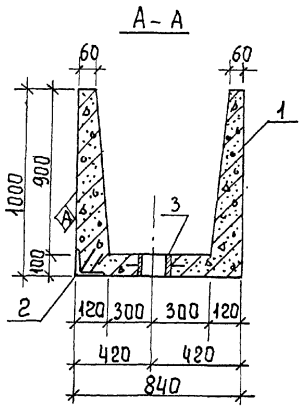

Формат	Зона	Поз.	Обозначение	Наименование	Кол.	Примеч.
				Документация		
			3.900-3 вып.8	Сборные железобетонные конструкции емкостных сооружений для водоснабжения и канализации		
				Сборочные единицы		
А3		1	3.900-3 вып.8	Лоток ЛТ1-9-6	1	
				Детали		
А4		2	3.400-6/76	Изделие закладное МН4-27	2	1,5 кг
А3		3	5.900-2	Сальник Ду 150; ℓ=100	1	10,2 кг

Ведомость расхода стали на дополнительные закладные изделия на элемент, кг

Марка элемента	Изделия закладные					Общий расход
	Арматура класса		Прокат марки			
	A-III		Вст3 кп2			
	ГОСТ 5781-82		ГОСТ 8509-86			
	ф8	Итого	L63x5		Итого	
ЛТ1-9-6-1	0,8	0,8	2,2		2,2	3,0

1. Знак Ⓐ нанести несмываемой краской.
2. Арматуру в местах прохода сальника разрезать, отогнуть и приварить к корпусу сальника.

Привязан		ТП 901-3-244.88	- КЖИ.63.0.0.0
		Лоток ЛТ1-9-6-1	Стадия: Р; Масса: 3700; Масштаб: —
			Лист; Листов 1
Инв. №	Провер. Строгин; Ст. инж. Лазарева; Рук. гр. Строгин; ГИП Левина; Н. контр. Данилевский; Нач. отд. Красавин		ЦНИИЭП инженерного оборудования г. Москва

Копировал Еремченко Формат А3

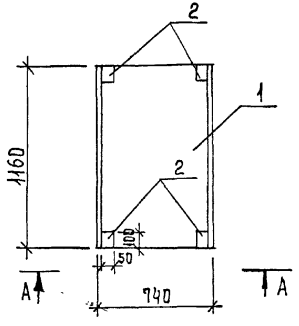

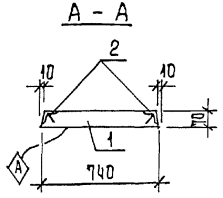

Формат	Зона	Поз.	Обозначение	Наименование	Кол.	Примеч.
				Документация		
			3.006.1-2/82 вып. 1-2	Сборные железобетонные каналы и тоннели из лотковых элементов		
				Сборочные единицы		
А4		1	3.006.1-2/82 1-2-1.0-024	Плита ПТg-3	1	
А4		2	3.400-6/76	Изделие закладное МН4-45	4	0,8 кг.

Ведомость расхода стали на дополнительные закладные изделия на элемент, кг

Марка элемента	Изделия закладные						Общий расход
	Арматура класса			Прокат марки			
	A-III			Вст3кп2			
	ГОСТ 5781-82			ГОСТ 8509-86			
	ф8		Итого	L50×5		Итого	
ПТg-3-1	1,6		1,6	1,6		1,6	3,2

1. Знак А нанести несмываемой краской.

Привязан	Провер.	Строгин	
	Ст. инж.	Лазарева	
	Рук. гр.	Строгин	
	ГИП	Левина	
	Н. контр.	Данилевский	
Инв. №	Нач. отд	Красавин	

ТП 901-3-244.88 – КЖИ. 64.0.0.0.

Плита ПТg-3-1

Стадия	Масса	Масштаб
Р	150	–
Лист	Листов 1	

ЦНИИЭП инженерного оборудования г. Москва

Копировал Еремченко

Формат А3.

Инв. № подл. | Подпись и дата | Взам. инв. №

Альбом 1

1–1

Армирование

Рис. 1

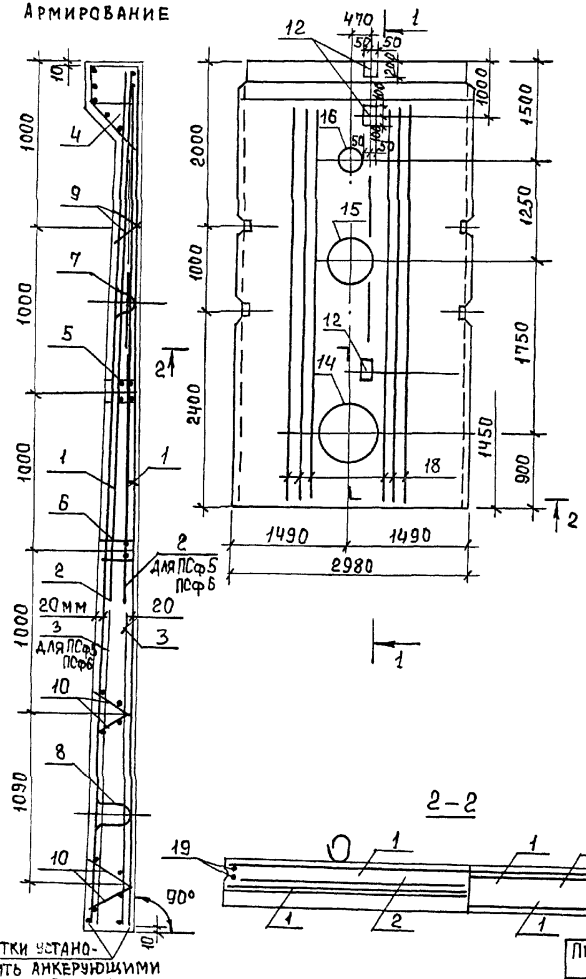
12
470
50
50
1
200
1000
1500
16
50
100
50
2000
1250
15
1000
1750
12
14
2400
1450
900
18
1490
1490
2980
2
2
2
1
1
1
1
1
2
2
2

Альбом V

901-3-244.88

Рис.2

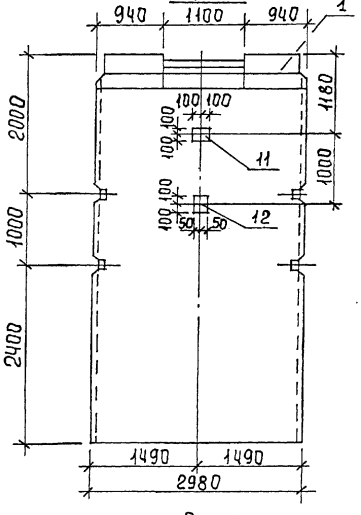

Рис.3

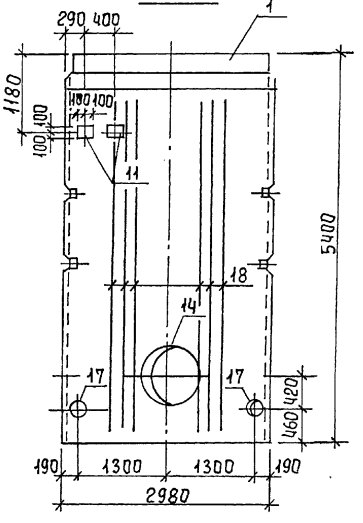

Рис 4

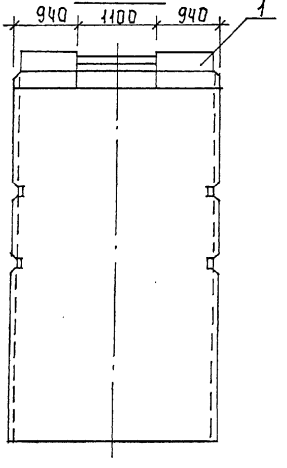

Рис 5

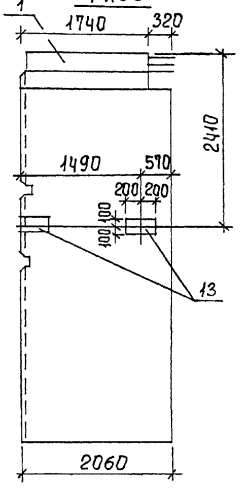

Рис.6

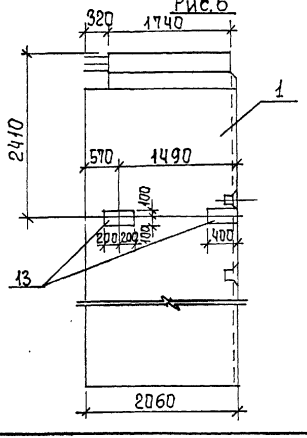

Обозначение	Марка	Рис.
ТП 901-3-244.88-КЖИ.65.0.0.0	ПСф1	1
-01	ПСф2	2
-02	ПСф3	3
-03	ПСф4	4
-04	ПСф5	5
-05	ПСф6	6

1. Панели выполнять в опалубочной форме стеновых панелей ПС1-54-61 по серии 3.900-3 вып. 4/82 путем установки деревянных вкладышей.
2. Арматура обвязочной балки, попадающая в отверстие, не вырезается.

Привязан

Инв. №

ТП 901-3-244.88 КЖИ.65.0.0.0. Лист 2

Копировал Еремченко Формат А3

Инв. № подл. | Подпись и дата | Взам. инв. №

Марка элемента	Изделия арматурные										Изделия закладные																					
	Арматура класса									Всего	Арматура класса																					Общий расход
	А-I		А-III					Вр-I			А-I	А-III								А-II		Вр-I		Вст3 кп2								
	ГОСТ 5781-82							ГОСТ 6727-80			ГОСТ 5781-82											ГОСТ 6727-80		ГОСТ 103-76								
	ф10	Итого	ф10	ф12	ф16	ф18	Итого	ф5	Итого		ф6	ф10	Итого	ф6	ф8	ф12	ф14	ф16	Итого	ф22	Итого	ф5	Итого	-S=5	-S=6	-S=8	-S=10	Итого		
ПСф1	3.6	3.6	13.3	217.6	38.7	129.0	398.6	87.62	87.62	489.82	4.1	8.6	12.7	2.4	0.5		27.6	24.4	54.9	26.4	26.4	10.7	10.7	0.76	15.7	23.8		40.26	144.96	634.78
ПСф2	3.6	3.6		217.6	38.7		256.3	87.62	87.62	347.52	4.1	8.6	12.7	2.4	0.2		27.6	24.4	54.6	26.4	26.4	10.7	10.7	0.76	12.0	22.0		34.76	139.16	486.68
ПСф3	3.6	3.6	13.3	217.6	38.7	129.0	398.6	87.62	87.62	489.82	4.1	8.6	12.7	2.4	0.2		27.6	24.4	54.6	26.4	26.4	10.7	10.7	0.76	13.0	22.0		35.76	140.6	630.42
ПСф5	7.2	7.2		243.94	77.4		321.34	94.72	94.72	416.06	4.1	8.6	12.7	2.4	0.2	1.8	27.6	24.4	56.4	26.4	26.4	10.7	10.7	0.76	9.2	21.2	2.4	33.56	139.16	555.76
ПСф4	3.6	3.6		217.6	38.7		256.3	87.62	87.62	347.52	4.1	8.6	12.7	2.4			27.6	24.4	54.4	26.4	26.4	10.7	10.7	0.76	9.2	21.2		31.16	135.36	482.88
ПСф6	7.2										4.1	8.6	12.7	2.4	0.2	1.8	27.6	24.4	56.4	26.4	26.4	10.7	10.7	0.76	9.2	21.2	2.4	33.56	139.16	555.76

Провер.	Строгин		
Ст.инж.	Лазарева		
Рук.гр.	Строгин		
ГИП	Левина		
Н.контр	Даниевский		
Нач.отд	Красавин		

ТП 901-3-244.88 КЖИ.65.0.0.0 ВРС

Ведомость расхода стали, кг.

Стадия	Лист	Листов
Р		1

ЦНИИЭП инженерного оборудования г. Москва

Формат А3

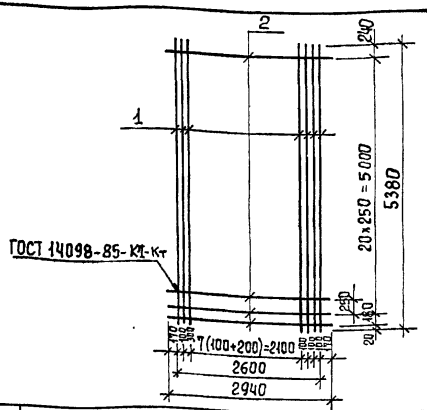

Формат	Зона	Поз	Обозначение	Наименование	Кол.	Прим.
				Детали.		
Бч		1	ТП 901-3-244.88 - КЖИ.65.0.1.1	А-III-12 ГОСТ 5781-82 ℓ=5380	20	4,78кг
Бч		2		2 5Вр I ГОСТ 6727-80 ℓ=2940	22	1,83кг

Привязан

Инв. №

Подпись и дата | Взам. инв. № | Инв. № подл.

Провер	Стронгин	
Ст. инж	Лазарева	
Рук. гр	Стронгин	
ГИП	Левина	
Н. контр	Данилевский	
Нач. отд	Красавин	

ТП 901-3-244.88 - КЖИ. 65.0.1.0

Сетка арматурная С3

Стадия	Масса	Масшт.
Р	135,8	1:50

Лист | Листов 1

ЦНИИЭП инженерного оборудования г. Москва

Формат А4

Альбом V

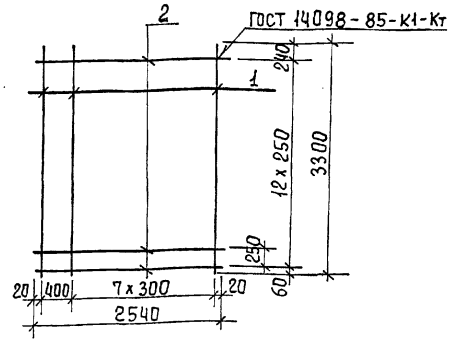

Формат	Зона	Поз.	Обозначение	Наименование	Кол	Примеч.
				Детали		
Бч		1	ТП 901-3-244.88 - КЖИ.65.0.2.1	А-III-12-ГОСТ 5781-82 ℓ=3300	9	2,93кг.
Бч		2		2 5Вр I ГОСТ 6727-80 ℓ=2540	13	0,354кг

Привязан

Инв. №

Подпись и дата | Взам. инв. № | Инв. № подл.

Провер	Стронгин	
Ст. инж.	Лазарева	
Рук. гр.	Стронгин	
ГИП	Левина	
Н. контр	Данилевский	
Нач. отд	Красавин	

ТП 901-3-244.88 - КЖИ. 65.0.2.0

Сетка арматурная С4

Стадия	Масса	Масштаб
Р	31,0	1:50

Лист | Листов 1

ЦНИИЭП инженерного оборудования г. Москва

Копировал Еремченко

Формат А4

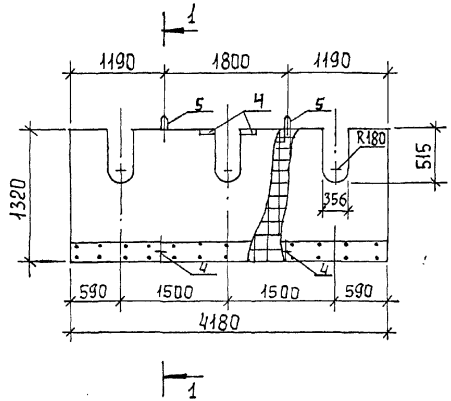

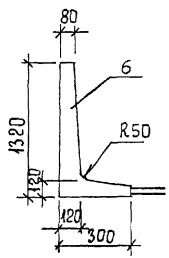

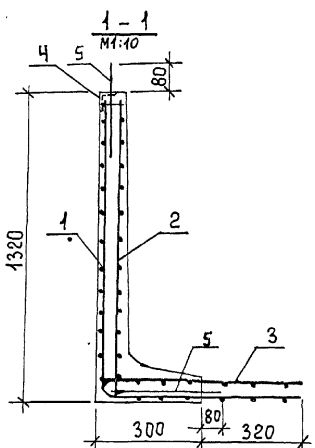

Формат	Зона	Поз.	Обозначение	Наименование	Кол.	Примеч.
				Сборочные единицы		
А4		1	ТП 901-3-244.88 - КЖИ.66.0.0.01	Сетка арматурная С1	1	23,7 кг
А4		2	ТП 901-3-244.88 - КЖИ.66.0.0.02	Сетка арматурная С2	1	18,2 кг
А4		3	ТП 901-3-244.88-КЖИ.66.0.0.03	Сетка арматурная С3	1	8,9 кг
А4		4	3.400-6/76	Изделие закладное МН4-26	2	1,0 кг
				Детали		
А4		5	1.400-9	Петля УП2-4	4	0,98 кг
		6		Материал: Бетон В15	0,67	м³

Ведомость расхода стали на один элемент, кг.

Марка элемента	Изделия арматурные			Изделия закладные						Общий расход
	Арматура класса			Арматура класса			Прокат марки			
	Вр-I			А-III			Вст3 кп2			
	ГОСТ 6727-80			ГОСТ 5781-82			ГОСТ 8509-86			
	ф5		Итого	ф8		Итого	L63×6		Итого	
ЛТ2	50,8		50,8	0,8		0,8	1,2		1,2	52,8

1. Защитный слой бетона - 20 мм.
2. Петли УП2-4 привязать к сетке С1.
3. Лоток выполнять в опалубочной форме лотка ЛТ2-12 по серии 3.900-3, вып. 8.

Привязан		ТП 901-3-244.88	– КЖИ.66.0.0.0
	Провер. Стронгин	Лоток ЛТ2	Стадия: Р; Масса: 1,64; Масштаб: 1:50
	Ст. инж Лазарева		Лист; Листов 1
	Рук. гр. Стронгин		ЦНИИЭП инженерного оборудован. г. Москва
	ГИП Левина		
Инв. №	Н. контр Даниелевский		
	Нач. отд Красавин		

Копировал Еремченко

Формат А3

23157-06

Развертка 2

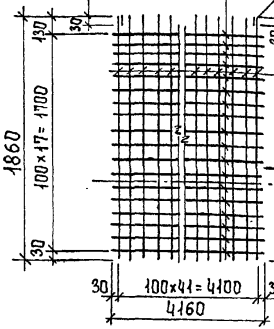

Обрезать с обеих сторон

Вид А в согнутом виде

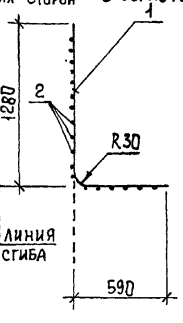

Формат	Зона	Поз.	Обозначение	Наименование	Кол.	Примеч.
				Детали		
Б4		1	ТП 901-3-244.88 - КЖИ . 66.0.11	5 Вр I ГОСТ 6727-80; ℓ=1860	42	0,20 кг
Б4		2	- 2	5 Вр I ГОСТ 6727-80; ℓ=4160	18	0,64 кг

Привязан:

Инв. №

Инв. № подл. | Подпись и дата | Взам. инв. №

ТП 901-3-244.88 - КЖИ.66.0.1.0

Сетка арматурная С5

Стадия	Масса	Масштаб
Р	23,7	—

Лист | Листов 1

ЦНИИЭП инженерного оборудования г. Москва

Провер	Стронгин	
Ст. инж	Лазарева	
Рук. гр	Стронгин	
ГИП	Левина	
Н. контр	Данилевский	
Нач. отд	Красавин	

Формат А4

Развертка 2

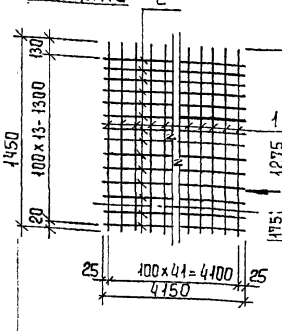

Вид А в согнутом виде

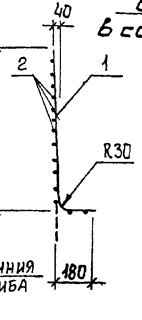

Формат	Зона	Поз	Обозначение	Наименование	Кол	Прим.
				Детали		
Б4		1	ТП 901-3-244.88 - КЖИ. 66.0.21	5 Вр I ГОСТ 6727-80; ℓ=1450	42	0,22 кг
Б4		2	- 2	5 Вр I ГОСТ 6727-80; ℓ=4150	14	0,64 кг

Привязан:

Инв. №

Инв. № подл. | Подпись и дата | Взам. инв. №

ТП 901-3-244.88 - КЖИ. 66.0.2.0

Сетка арматурная С6

Стадия	Масса	Масштаб
Р	18,2	—

Лист | Листов 1

ЦНИИЭП инженерного оборудования г. Москва

Провер	Стронгин	
Ст. инж	Лазарева	
Рук. гр	Стронгин	
ГИП	Левина	
Н. контр	Данилевский	
Нач. отд	Красавин	

Копировал Еремченко

Формат А4

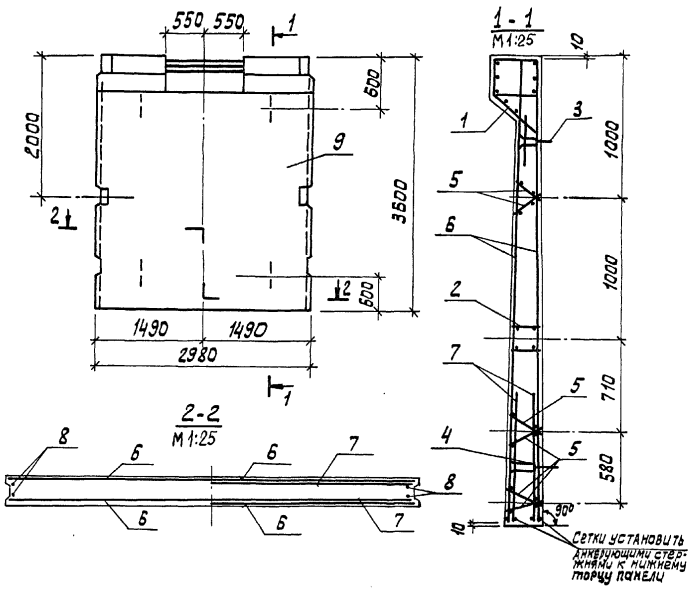

Формат	Зона	Поз.	Обозначение	Наименование	Кол.	Примечание
				Документация		
			3.900-3	Сборные железобетонные конструкции емкостных сооружений для водопровода и канализации		
			ТП901-3-244.88-КЖИ.67.0.0.0.ВОС	Ведомость расхода стали		
				Сборочные единицы		
		1	ТП901-3-244.88-КЖИ.67.1.0.0	Изделие закладное МН1		
		2	3.900-3 Вып. 4/82	Изделие закладное МН10	1	
		3	3.900-3 Вып. 4/82	Изделие закладное МН23	2	
		4	3.900-3 Вып. 4/82	Изделие закладное МН24	2	
		5	3.900-3 Вып. 4/82	Каркас КР-1	6	
		6	ТП 901-3-244.88-КЖИ.67.0.1.0	Сетка С10	2	
		7	3.900-3 Вып. 4/82	Сетка С20	2	
				Детали		
		8	ТП901-3-244.88-КЖИ 67.0.0.1	А-III-12-ГОСТ 5781-82 2=3580	4	3.17 кг
				Материалы		
		9		Бетон В15; F100; W6	1,93	м3

1. Панель выполняется в опалубочной форме стеновой панели ПС1-35-51-
2. Отверстие в обвязочной балке выполняется путем установки деревянного вкладыша. Арматура обвязочной балки, попадающая в отверстие, не вырезается.

Привязан			ТП 901-3-244.88 -КЖИ. 67.0.0.0		
			Панель стеновая ПС1	Стадия: Р	Масса: 4830
				Масштаб: 1:50	
Инв.№				Лист	Листов 1
Провер.	Левина			ЦНИИЭП инженерного оборудования г. Москва	
Рук. гр.	Строгин				
ГИП	Левина				
Н. контр.	Данилевский				
Нач. отд.	Красавин				

23167-06

Копировал: Алешикова

Формат: А3

Ведомость расхода стали на элемент, кг

Марка элемента	Арматурные изделия													Всего	Изделия закладные								Общий расход
	Проволока арматурная		Арматура класса												Проволока арматурная		Арматура класса		Прокат марки				
	Вр-I		А-I					А-III							Вр-I		Ас-II		Вст3кп2				
	ГОСТ 6727-80		ГОСТ 5781-82					ГОСТ 5781-82							ГОСТ 6727-80		ГОСТ 5781-82		ГОСТ 19903-74				
	ф5	Итого	ф8	ф10			Итого	ф8	ф10	ф12	ф14	ф25		Итого									
															5	Итого	16	Итого	5	8	Итого		
ПС 1	25,4	25,4	2,1	8,2			10,3	11,9	6,9	133,6	49,4	59,2		261	296,7	0,1	0,1	10,0	10,0	3,3	21,2	24,5	34,6	331,3

Инв. № подл. | Подпись и дата | Взам. инв. №

Привязан

Инв. №

Провер.	Левина	
Рук. гр	Стронгин	
ГИП	Левина	
Н. контр	Данилевский	
Нач. отд	Красавин	

ТП 901-3-244.88 - КЖИ.67.0.0.0 ВРС

Ведомость расхода стали, кг

Стадия	Лист	Листов
Р		1

ЦНИИЭП инженерного оборудования г. Москва

Копировал Еремченко

Формат А3

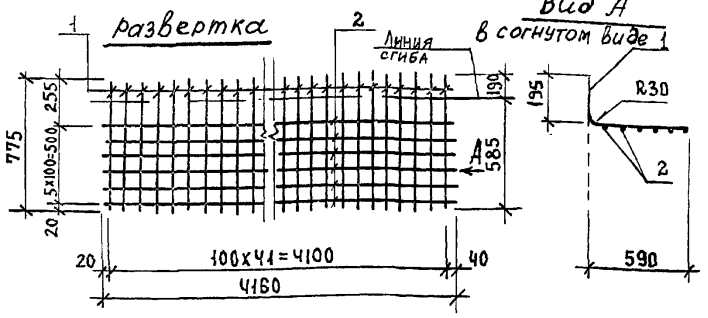

Формат	Зона	Поз.	Обозначение	Наименование	Кол.	Примечание
				Детали		
БЧ		1	ТП 901-3-244.88 - КЖИ.66.031	5 Вр I ГОСТ 6727-80; ℓ=775	42	0,12 кг
БЧ		2	2	5 Вр I ГОСТ 6727-80; ℓ=4160	6	0,64 кг

Привязан:

Инв. №

ТП 901-3-244.88		- КЖИ.66.03.0	
Сетка арматурная С7	Стадия: Р	Масса: 8,9	Масштаб: —
	Лист	Листов 1	
	ЦНИИЭП инженерного оборудования г. Москва.		

Провер.	Стронгин	
Ст. инж.	Лазарева	
Рук. гр	Стронгин	
ГИП	Левина	
Н. конт.	Макарищева	
Нач. отд	Красавин	

Инв. № подл. | Подп. и дата | Взам. инв. №

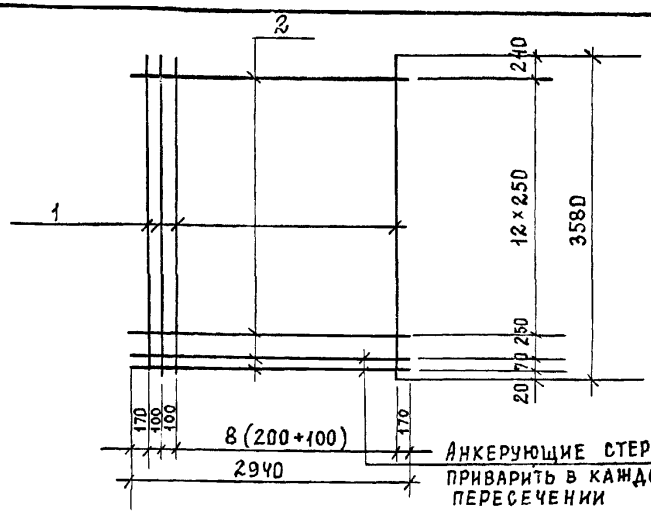

Формат	Зона	Поз.	Обозначение	Наименование	Кол.	Прим.
				Детали		
БЧ		1	ТП 901-3-244.88-КЖИ.67.0.11	А-III-12-ГОСТ 5781-82, ℓ=3580	19	3,18 кг
БЧ		1	2	5 Вр I ГОСТ 6727-80, ℓ=2940	15	0,45 кг

Привязан

Инв. №

ТП 901-3-244.88		- КЖИ.67.0.1.0	
Сетка С10	Стадия: Р	Масса: 12.8	Масштаб: —
	Лист	Листов 1	
	ЦНИИЭП инженерного оборудования г. Москва		

Прдв.	Стронгин	
Инж.	Кирсанова	
Рук. гр.	Стронгин	
ГИП	Левина	
Н. конт.	Данилевский	
Нач. отд	Красавин	

Инв. № подл. | Подп. и дата | Взам. инв. №

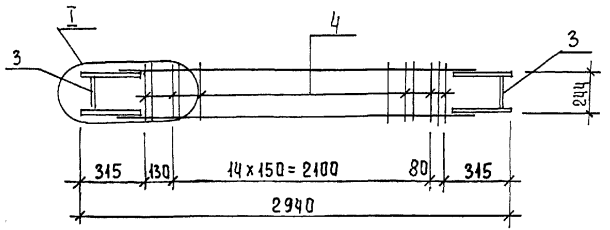

1-1

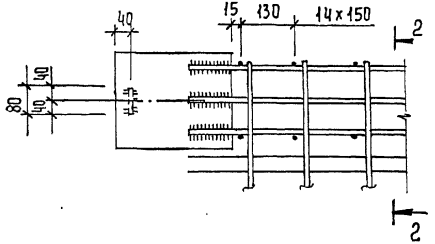

2-2

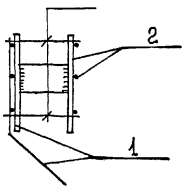

I

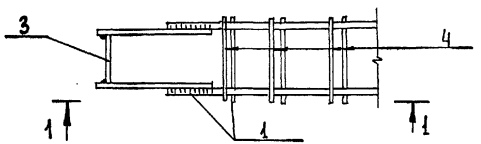

Формат	Зона	Поз.	Обозначение	Наименование	Кол.	Примеч.
				Сборочные единицы		
		1	ТП 901-3-244.88 - КЖИ. 67.1.1.0	Каркас Кр1	1	
		2	ТП 901-3-244.88 - КЖИ. 67.1.2.0	Каркас Кр2	1	
				Детали		
		3	ТП 901-3-244.88 - КЖИ.67.1.1.1	Полоса $\frac{Б-8\times80\ ГОСТ\ 103-76}{ВСт3кп2\ ГОСТ\ 535-79}$ ℓ=226	2	1,14 кг
		4	2	А-III-8-ГОСТ 5781-82 ℓ=315	34	0,12 кг

Инв. № подл. | Подпись и дата | Взам. инв. №

Привязан

Инв. №

Провер	Левина	
Рук. гр.	Строгин	
ГИП	Левина	
Н. контр.	Данилевский	
Нач. отд.	Красавин	

ТП 901-3-244.88 -КЖИ. 67.1.0.0.

Изделие закладное МН1

Стадия	Масса	Масштаб
Р	92,06	
Лист	Листов 1	

ЦНИИЭП инженерного оборудования г. Москва

Копировал Еремченко

Формат А3.

23167-06

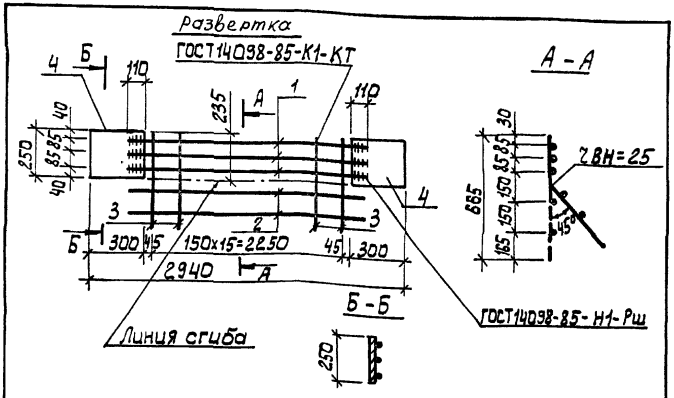

Формат	Зона	Поз.	Обозначение	Наименование	Кол.	Примеч.
				Детали		
БЧ		1	ТП 901-3-244.88 - КЖИ.67.1.1.1	А-III-25-ГОСТ 5781-82; ℓ=2570	3	9,87 кг
БЧ		2	2	А-I-8-ГОСТ 5781-82; ℓ=2600	2	1,03 кг
БЧ		3	3	А-III-8-ГОСТ 5781-82; ℓ=665	16	0,26 кг
БЧ		4	4	Полоса 5-2 8х250 ГОСТ 82-70 / Вст3кп2-1 ГОСТ 1637-79 ℓ=300	2	4,7 кг

Привязан

Инв. № подл. | Подпись и дата | Взам. инв. №

		ТП 901-3-244.88 - КЖИ.67.1.1.0	
Провер.	Левина	Каркас Кр1	Стадия: Р; Масса: 45,2; Масштаб: —
Рук. гр.	Стронгин		Лист; Листов 1
ГИП	Левина		ЦНИИЭП инженерного оборудования г. Москва
Н. контр.	Данилевский		
Нач. отд.	Красавин		

Формат А4

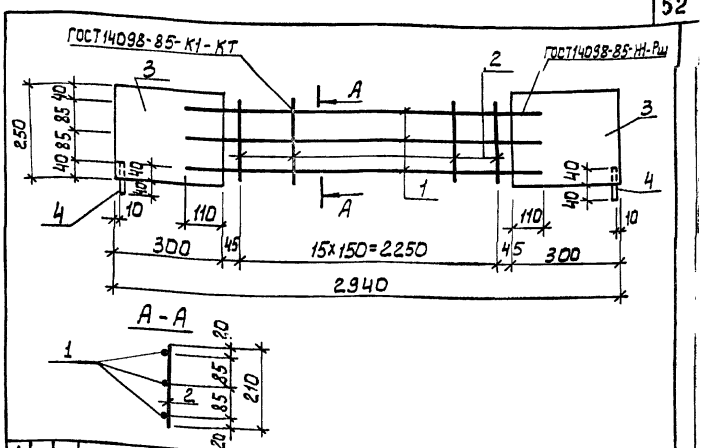

Формат	Зона	Поз	Обозначение	Наименование	Кол.	Примеч.
				Детали		
БЧ		1	ТП 901-3-244.88 - КЖИ.67.1.2.1	А-III-25-ГОСТ 5781-82; ℓ=2570	3	9,87 кг
БЧ		2	2	А-III-8-ГОСТ 5781-82; ℓ=210	16	0,08 кг
БЧ		3	3	Полоса 5-2 8х250 ГОСТ 82-70 / Вст3кп2-1 ГОСТ 1637-79 ℓ=300	2	4,7 кг
БЧ		4	4	А-III-14-ГОСТ 5781-82; ℓ=80	2	0,1 кг

Привязан

Инв. №

Инв. № подл. | Подпись и дата | Взам. инв. №

		ТП 901-3-244.88 - КЖИ.67.1.2.0	
Провер.	Левина	Каркас Кр2	Стадия: Р; Масса: 40,5; Масштаб: —
Рук. гр.	Стронгин		Лист; Листов 1
ГИП	Левина		ЦНИИЭП инженерного оборудования г. Москва
Н. контр.	Данилевский		
Нач. отд.	Красавин		

23167-06

Копировал: Алешикова

Формат А4

Альбом V

901-3-244.88

Рис.1

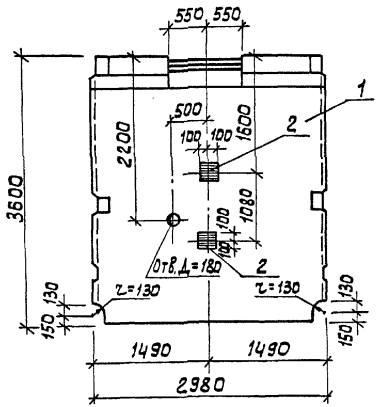

Рис.2

(остальное см. рис. 1)

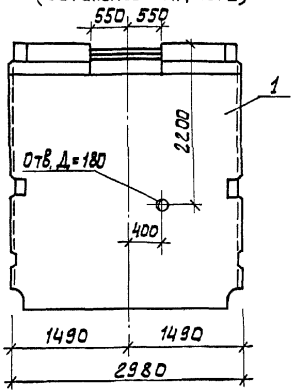

Рис.3

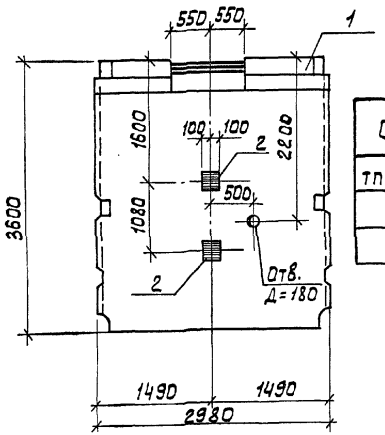

Обозначение	Марка	Рис.
ТП 901-3-244.88 КЖИ.68.0.0.0	ПС 1-1	1
-01	ПС 1-2	2
-02	ПС 1-7	3

Формат	Зона	Поз.	Обозначение	Наименование	Кол.	Примечание
				Документация		
			3.900-3	Сборные железобетонные конструкции емкостных сооружений для водопровода и канализации		
				Сборочные единицы		
		1	ТП 901-3-244.88-КЖИ.67.0.0.0.	Панель стеновая ПС1	1	
		2	1.400-15.81.130-05	Изделие закладное МН117-6	2	

Ведомость расхода стали на дополнительные закладные изделия на элемент, кг

Марка элемента	Изделия закладные								Всего	Общий расход
	Арматура класса				Прокат марки					
	А-III				Вст3 кп2					
	ГОСТ 5781-82				ГОСТ 19903-74					
	ф8			Итого	-6	-8		Итого		
ПС1-1; ПС1-2; ПС1-7	0,2			0,2	3,8	0,8		4,6	4,8	4,8

Арматура обвязочной балки, попадающая в отверстие, не вырезается.

Привязан			
Инв. №			
Провер.	Левина		
Рук.гр.	Строгин		
ГИП	Левина		
Н.контр	Данилевский		
Нач.отд	Красавин		

ТП 901-3-244.88 -КЖИ.68.0.0.0

Панель стеновая (ПС 1-1 ; ПС 1-2) ПС1-7)

Стадия	Масса	Масштаб
Р	4830	1:50
Лист	Листов 1	

ЦНИИЭП инженерного оборудования г. Москва

23157-06

Копировал: Алешикова

Формат: А3

Инв.№ подл. | Подпись и дата | Взам. инв.№

Рис.1

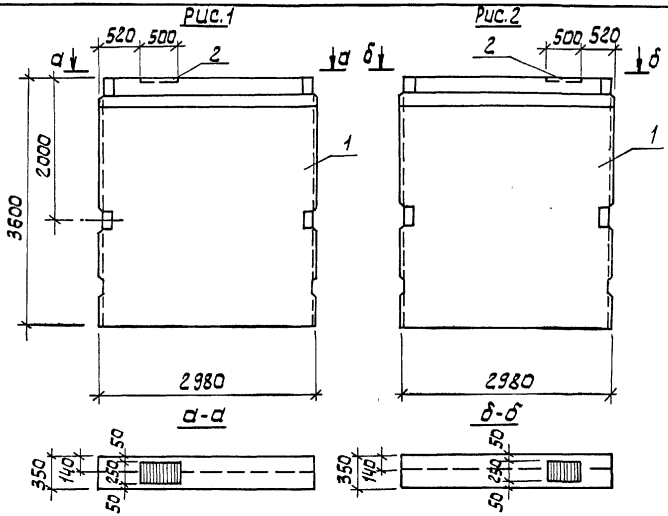

Рис.2

Формат	Зона	Поз.	Обозначение	Наименование	Кол.	Примечание
				Документация		
			3.900-3	сборные железобетонные конструкции емкостных сооружений для водопровода и канализации		
				Сборочные единицы		
		1	ТП 901-3-244.88-КЖИ.67.0.0.0	Панель стеновая ПС1	1	
		2	1.400-15.81.140-32	Изделие закладное МН 132-3	1	

Ведомость расхода стали на дополнительные закладные изделия на элемент, кг

Марка элемента	Изделия закладные								Всего	Общий расход
	Арматура класса А-III ГОСТ 5781-82				Прокат марки ВСт3кп2 ГОСТ 19903-74					
	ф 12			Итого	- 8			Итого		
ПС1-3; ПС1-4	1,2			1,2	7,85			7,85	9,05	9,05

Обозначение	Марка	Рис.
ТП 901-3-244.88-КЖИ.69.0.0.0	ПС 1-3	1
-01	ПС 1-4	2

В стеновой панели ПС-1 отверстие в обвязочной балке не выполняется.

Привязан			
Инв. №			
Провер.	Левина		
Рук.гр.	Строгин		
ГИП	Левина		
Н.контр.	Данилевский		
Нач.отд.	Красавин		

ТП 901-3-244.88 -КЖИ.69.0.0

Панель стеновая (ПС 1-3 ; ПС 1-4)

Стадия	Масса	Масштаб
Р	4830	1:50
Лист	Листов 1	

ЦНИИЭП инженерного оборудования г. Москва

23167-06

Копировал: Алешикова

Формат: А3

Альбом V

901-3-244.88

Рис.1

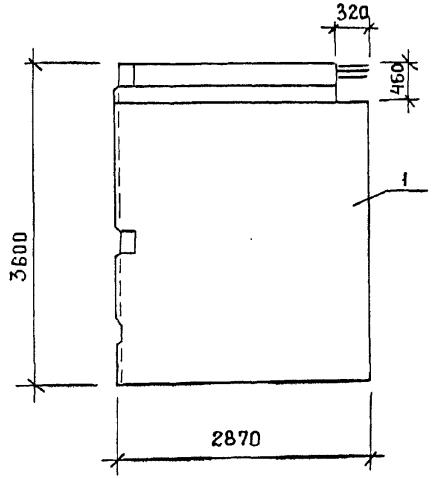

Рис.2

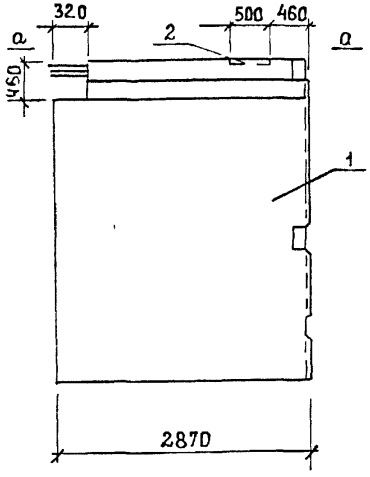

а - а

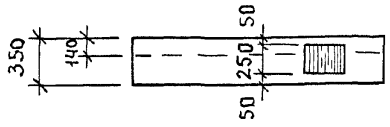

Формат	Зона	Поз.	Обозначение	Наименование	Кол.	Примечание
				Документация		
			3 900-3	Сборные железобетонные конструкции емкостных сооружений для водопровода и канализации		
				Сборочные единицы		
		1	ТП 901-3-244.88-КЖИ 67.0.0.0	Панель стеновая ПС1	1	
				Переменные данные для исполнений		
				ТП 901-3-244.88-КЖИ.67000-01		
				Сборочные единицы		
		2	1.400 - 15.В1.140 - 32	Изделие закладное МН132-3	1	

Ведомость расхода стали на дополнительные закладные изделия на элемент, кг

Марка элемента	Арматура класса А-III				Прокат марки Вст3кп2				Всего
	ГОСТ 5781-82				ГОСТ 19903-74				
	Ф12			Итого	-8			Итого	
ПС1-5; ПС1-6	1,2			1,2	7,85			7,85	9,05

Обозначение	Марка	Рис.
ТП 901-3-244.88-КЖИ.70.0.0.0	ПС 1-5	1
-01	ПС 1-6	2

Отверстие в обвязочной балке выполняется по данному чертежу путем установки деревянного вкладыша. Арматура обвязочной балки, попадающая в отверстие, не вырезается.

Привязан			
Инв №	Пров.	Левина	
	Рук.гр.	Строгин	
	ГИП	Левина	
	Н.контр.	Данилевский	
	Нач.отд.	Красавин	

ТП 901-3-244.88 - КЖИ. 70.0.0.0

Панель стеновая (ПС 1-5 ; ПС 1-6)

Стадия	Масса	Масштаб
Р	7830	1:50
Лист	Листов 1	

ЦНИИЭП инженерного оборудования г. Москва

Инв.№подл. | Подп. и дата | Взам. инв.№

28157-06

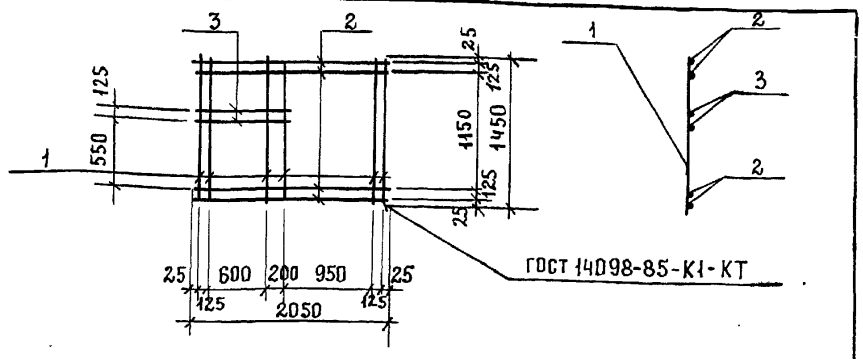

Формат	Зона	Поз.	Обозначение	Наименование	Кол.	Прим.
				Детали		
Б4		1	ТП 901-3-244.88 - КЖИ.72.0.0.1	А-I-10-ГОСТ 5781-82, ℓ=1450	6	0,92 кг
Б4		2	2	А-I-10-ГОСТ 5781-82, ℓ=2050	4	1,3 кг
Б4		3	3	А-I-10-ГОСТ 5781-82, ℓ=975	2	0,61

Пров.	Стронгин	ТП 901-3-244.88 - КЖИ.72.0.0.0	
Инж	Кирсанова	Сетка арматурная С2	Стадия: Р; Масса: 11,93; Масштаб: —
Рук гр.	Стронгин		Лист; Листов 1
ГИП	Левина		ЦНИИЭП инженерного оборудования г. Москва.
Н. конт.	Данилевский		
Нач. отд	Красавин		

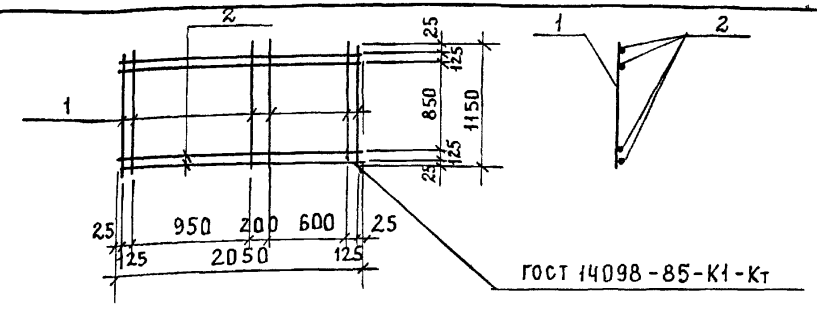

Формат	Зона	Поз.	Обозначение	Наименование	Кол.	Прим.
				Детали		
Б4		1	ТП 901-3-244.88 - КЖИ.71.0.0.1	А-I-10-ГОСТ 5781-82, ℓ=1150	6	0,72 кг
Б4		2	2	А-I-10-ГОСТ 5781-82, ℓ=2050	4	1,27 кг

Пров.	Стронгин	ТП 901-3-244.88 - КЖИ.71.0.0.0	
Инж.	Кирсанова	Сетка арматурная С1	Стадия: Р; Масса: 9,4; Масштаб: —
Рук.гр.	Стронгин		Лист; Листов 1
ГИП	Левина		ЦНИИЭП инженерного оборудования г. Москва.
Н. конт.	Данилевский		
Нач. отд	Красавин		

Инв. № подл. | Подп. и дата | Взам. инв. №

901-3-244.88

23167-06

Обозначение	Марка	Размеры		Масса, кг
		А	Б	
ТП 901-3-244.88-КЖИ.73.0.0.0	Щ1	700	1000	28.1
-01	Щ2	600	1400	38.11
-02	Щ3	550	1100	24.48
-03	Щ4	700	900	25.31

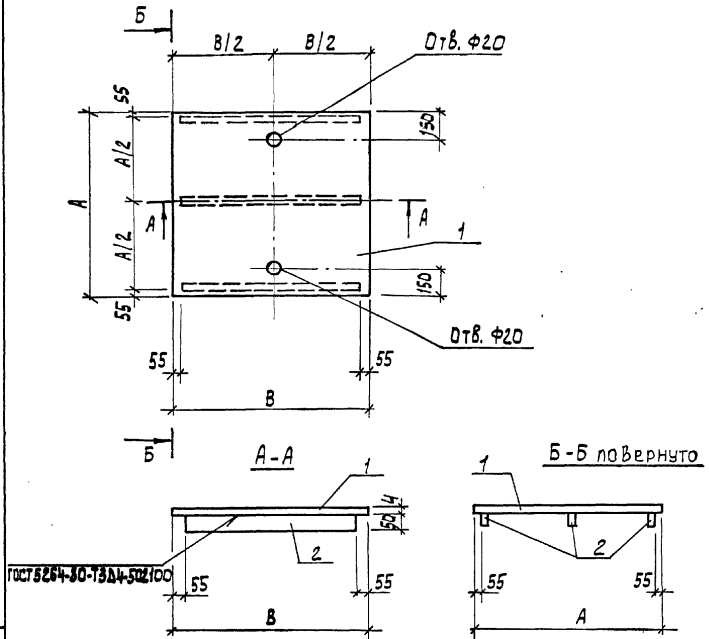

1. Покрытие поверхностей, масляная краска ГОСТ 8292-85 за 2 раза по грунтовке ГФ-021 ГОСТ 25129-82
2. Сварку производить электродами Э-42 ГОСТ 9467-75, катет шва 4 мм.

Привязан

Инв. №

Провер.	Левина		
Ст. инж	Стригина		
Вед. инж	Смыслова		
ГИП	Левина		
Н. контр	Макарищева		
Нач. отд	Красавин		

ТП 901-3-244.88 - КЖИ.73.0.0.0

Щит металлический Щ-1: Щ4

Стадия	Масса	Масштаб
Р	см. табл.	1:20
Лист 1	Листов 2	

ЦНИИЭП инженерного оборудования г. Москва

Инв. № подл. | Подпись и дата | Взам. инв. №

Копировал: Алешикова

23167-06

Формат: А3

Альбом V

901-3-244.88

Форм.	Зона	Поз.	Обозначение	Наименование	Кол.	Прим.
				ТП 901-3-244.88-КЖИ.73.0.0.0		
				Детали		
				Полоса $\frac{\text{Б-2 4х50 ГОСТ 103-76 } \ell=890}{\text{Вст3кп2-I ГОСТ 535-79}}$	3	1.1
				Лист $\frac{\text{Ромб. К-4.0х700х1000}}{\text{Б ст3кп2 ГОСТ 8568-77}}$	1	24.8
				ТП 901-3-244.88- КЖИ.73.000-01		
				Детали		
				Полоса $\frac{\text{Б-2 4х50 ГОСТ 103-76 } \ell=1290}{\text{Вст3кп2-I ГОСТ 535-79}}$	3	1.57
				Лист ромб $\frac{\text{К-4.0х700х1400}}{\text{Вст. 3кп2 ГОСТ 8568-77}}$	1	33.4
				ТП 901-3-244.88- КЖИ 73.0.00-02		
				Детали		
				Полоса $\frac{\text{Б-2 4х60 ГОСТ 103-76 } \ell=1190}{\text{Вст3кп2-I ГОСТ 535-79}}$	3	1.46
				Лист ромб $\frac{\text{К-4.0х650х1300}}{\text{Вст3кп2 ГОСТ 8568-77}}$	1	30.1
				ТП 901-3-244.88-КЖИ.730.0.0. 03		
				Полоса $\frac{\text{Б-2 4х50 ГОСТ 103-76 } \ell=790}{\text{Вст3кп2-I ГОСТ 535-79}}$	3	0.97
				Лист ромб $\frac{\text{К-4.0х700х900}}{\text{Вст3кп2 ГОСТ 8568-77}}$	1	22.4

Привязан

Инв. №

Лист 2

ТП 901-3-244.88 - КЖИ.73.0.0.0.

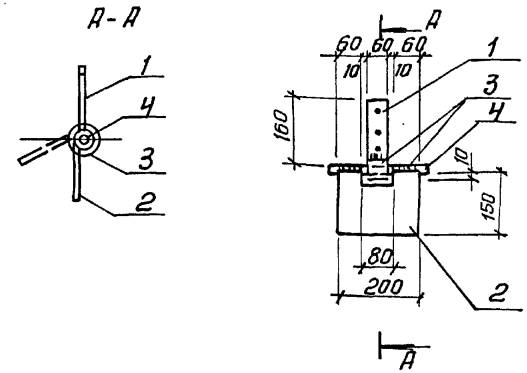

Формат	Зона	Поз.	Обозначение	Наименование	Кол.	Примеч.
				Петля		
БЧ		1	ТП 901-3-244.88- КЖИ.74.0.0.1	Полоса $\frac{\text{Б-6 х60 ГОСТ 103-76}}{\text{Вст3кп2 ГОСТ 535-79*}}$		
				ℓ= 160	1	0.45кг
БЧ		2	2	Полоса $\frac{\text{Б-6 х150 ГОСТ 103-76}}{\text{Вст3 кп2 ГОСТ 535-79*}}$		
				ℓ=200	1	1.4 кг
БЧ		3	3	Труба 25 ГОСТ 3262-75* ℓ=60	3	1.3 кг
БЧ		4	4	А-I-18-ГОСТ 5781-82 ℓ=230	1	0.46кг

1. Сварку производить электродами Э-42 по ГОСТ 9467-75, Катет шва 6 мм
2. Покрытие: окраска эмалью ПФ-115 по ГОСТ 6465-76 в 2 слоя по грунтовке ПФ-020 (ТУ 6-10-1940-84).

Привязан

Инв. №

Взам. инв. №

Подп. и дата

Инв. № подл.

Провер.	Левина	
Инжен.	Кирсанова	
Рук. гр.	Стронгин	
ГИП	Левина	
Н. контр.	Данилевский	
Нач. отд	Красавин	

ТП 901-3-244.88 КЖИ. 74.0.0.0

Петля ПЛ1

Стадия	Масса	Масшт.
Р	3.6	—
Лист	Листов 1	

ЦНИИЭП инженерного оборудования г. Москва

Копировал: Антилова

Формат А4

23167-06

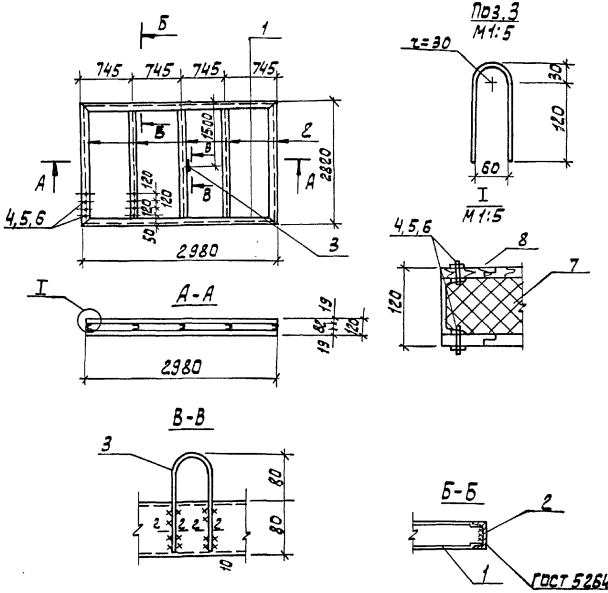

Формат	Зона	Поз.	Обозначение	Наименование	Кол.	Примеч.
				Детали		
Б4		1	ТП 901-3-244.88 КЖИ.75.0.0.1	Швеллер 8 ГОСТ 8240-72 / В Ст3кп2-1 ГОСТ 535-79		
				ℓ=2980	2	20,7 кг
Б4		2	2	Швеллер 8 ГОСТ 8240-72 / В Ст3кп2-1 ГОСТ 535-79		
				ℓ=2820	5	21,1 кг
		3	3	А-I-14-ГОСТ 5781-82; ℓ=335	1	0,4 кг
				Стандартные изделия		
		4		Болт М6-6g.58 ГОСТ 7796-70*	160	
		5		Гайка М6.5 ГОСТ 5915-70*	160	
		6		Шайба 2,6х2,0 ГОСТ 11371-78	160	
				Материалы		
				Утеплитель-минераловатные плиты		
		7		γ=75 кг/м³ ГОСТ 9573-82	0,72	м³
				Доска S=19 сорт 3		
		8		ГОСТ 24454-80; ГОСТ 8486-86*	0,32	м³

1. Сварку производить электродами Э-42 по ГОСТ 9467-75, катет шва 4 мм
2. Покрытие: окраска эмалью ПФ-115 2 слоя по ГОСТ 6465-76 по грунтовке ПФ-020 (ТУ 6-10-1940-84).
3. Доски в четверть; антисептировать.

Привязан			
Инв.№			
Провер.	Левина		
Инж.	Кирсанова		
Рук. гр.	Строгин		
ГИП	Левина		
Н. контр.	Данилевский		
Нач. отд.	Красавин		

ТП 901-3-244.88 - КЖИ.75.0.0.0

Щит Щ5

Стадия	Масса	Масштаб
Р	220.7	—
Лист	Листов 1	

ЦНИИЭП инженерного оборудования г. Москва

Альбом V 901-3-244.88

Инв.№ подл. | Подпись и дата | Взам.инв.№

Копировал: Алешикова

23167-06

Формат А3

Альбом V

901-3-244.88

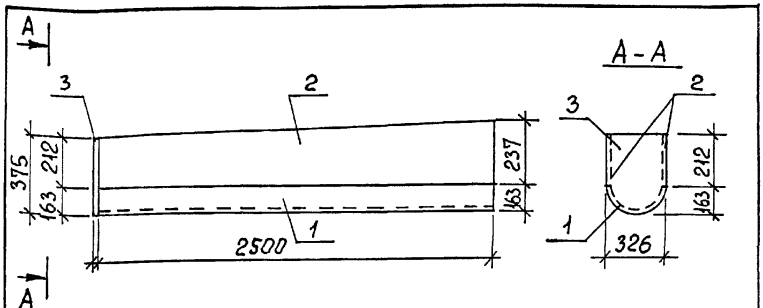

Формат	Зона	Поз	Обозначение	Наименование	Кол	Примеч
				Детали		
БЧ		1	ТП 901-3-244.88-КЖИ.76.0.0.1	Труба 326х4х2500 кр I ГОСТ 10704-76 / Ст3сп5 ГОСТ 10705-80	1	79,2кг
БЧ		2	2	Лист 5-24х237 ГОСТ 19903-74 / Вст3кп2 ГОСТ 16523-70 ℓ=250	2	16,6кг
БЧ		3	3	Л.ст. 5-24х326 ГОСТ 19903-74 / Вст3кп2 ГОСТ 16523-70 ℓ=375	1	3,83кг

Привязан

Инв. №

Провер	Стронгин	ТП 901-3-244.88 - КЖИ.76.0.0.0	
Ст. инж.	Лазарева	Лоток металлический ЛМ1	Стадия: Р; Масса: 116,23; Масштаб: —
Рук. гр	Стронгин		Лист; Листов 1
ГИП	Левина		ЦНИИЭП инженерного оборудования г. Москва
Н. контр	Данилевский		
Нач. отд	Красавин		

Формат А4

Альбом V

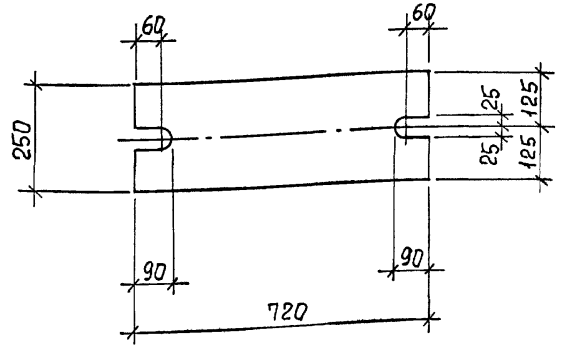

Покрытие: Гор. ц.50-60.

Привязан

Инв. №

Провер	Стронгин	ТП 901-3-244.88 - КЖИ.80.0.0.0	
Ст. инж.	Лазарева	Соединительный элемент МС3	Стадия: Р; Масса: 28,26кг; Масштаб: —
Рук. гр	Стронгин		Лист; Листов 1
ГИП	Левина		ЦНИИЭП инженерного оборудования г. Москва
Н. контр	Данилевский	Полоса Б-20х250 ГОСТ 82-78 / Вст3кп2-1 ГОСТ 14637-79 ℓ=720	
Нач. отд	Красавин		

Копировал Еремченко

Формат А4

23167-06

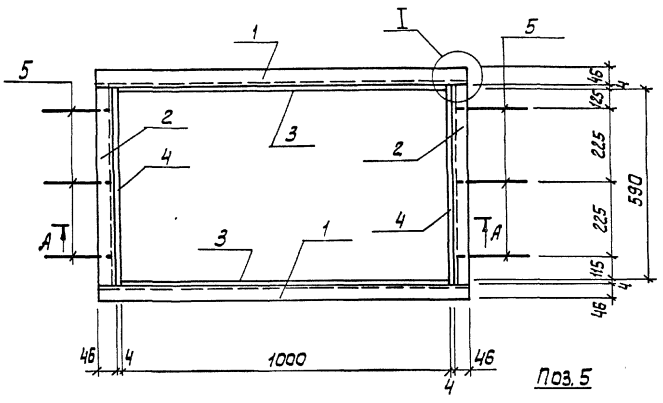

Поз. 5

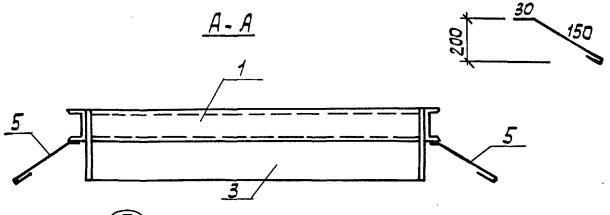

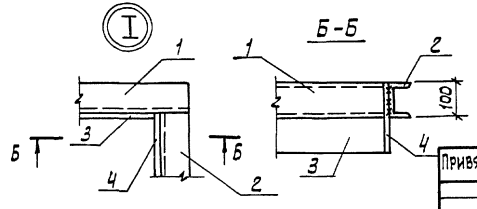

Формат	Зона	Поз.	Обозначение	Наименование	Кол.	Примеч.
				Детали		
БЧ		1	ТП901-3-244.88 КЖИ.81.0.0.1	Швеллер 10 ГОСТ 8240-86 / Ст3кп2-1 ГОСТ 535-79		
				ℓ = 1100	2	9,45 м
БЧ		2	2	Швеллер 10 ГОСТ 8240-86 / Ст3кп2-1 ГОСТ 535-79		
				ℓ = 590	2	5,93 м
БЧ		3	3	Полоса 5-4х220 ГОСТ 82-70 / Ст3кп2 ГОСТ 14637-79		
				ℓ = 1000	2	6,91 кг
БЧ		4	4	Полоса 5-4х220 ГОСТ 82-70 / Ст3кп2 ГОСТ 14637-79		
				ℓ = 598	2	4,13 кг
БЧ		5	5	А-I-8-ГОСТ 5781-82; ℓ = 300	6	0,12 кг

1. Покрытие: окрасить краской БТ-177 по ОСТ 6-10-426-79 по грунтовке ПФ-020 (ТУ 6-10-1940-84) или ГФ-021 (ГОСТ 25129-82).
2. Сварку производить электродами Э-42 ГОСТ 9467-75; $h_{шв}$ = 6 мм.

Привязан

Инв. №

Провер.	Строгин	
Ст. инж.	Саранча	
Рук. гр.	Строгин	
ГИП	Левина	
Н. контр.	Данилевский	
Нач. отд.	Красавин	

ТП 901-3-244.88 – КЖИ.81.0.0.0

Рама металлическая Рм 1

Стадия	Масса	Масштаб
Р	41.7	—
Лист	Листов 1	

ЦНИИЭП инженерного оборудования г. Москва

23167-06

Копировал: Алешикова

Формат: А3

Инв. № подл. | Подпись и дата | Взам. инв. №

Формат	Зона	Поз.	Обозначение	Наименование	Кол.	Примечание
				Детали		
Б4		1	ТП 901-3-244.88-КЖИ.82.00.01	Уголок 50х50х5-В ГОСТ 8509-86 / Ст3кп-2 ГОСТ 535-79		
				ℓ = 1255	2	4,73 кг
Б4		2	2	Уголок 50х50х5-В ГОСТ 8509-86 / Ст3кп-2 ГОСТ 535-79		
				ℓ = 605	2	2,28 кг
Б4		3	3	А-III-8-ГОСТ 5781-82; ℓ = 230	10	0,09 кг

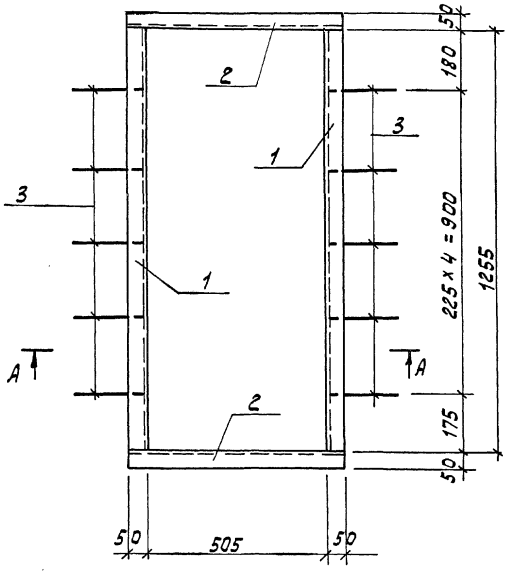

А-А

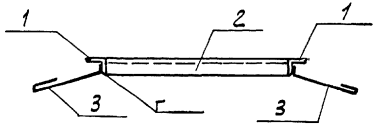

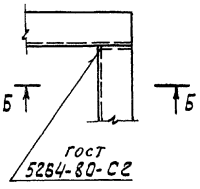

Б-Б

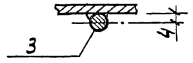

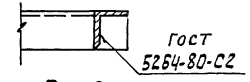

Поз. 3

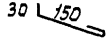

1. Сварку производить электродами Э-42 ГОСТ 9467-75; h шв. = 6 мм.
2. Покрытие: окрасить краской БТ-177 по ОСТ 6-10-426-79 по грунтовке ПФ-020 (ТУ6-10-1940-84) или ГФ-021 (ГОСТ 25129-82).

Привязан	Провер.	Строгин	
	Гл. инж.	Саранча	
	Рук. гр.	Строгин	
	ГИП	Левина	
	Н. контр.	Данилевский	
Инв. №	Нач. отд.	Красавин	

ТП 901-3-244.88 – КЖИ.82.0.0.0.

Рама металлическая Рм 2

Стадия	Масса	Масштаб
Р	14.92	–
Лист	Листов 1	

ЦНИИЭП инженерного оборудования г. Москва

23167-06

Копировал: Алешикова

Формат: А3

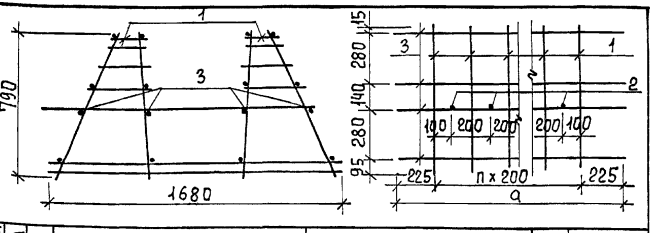

Формат	Зона	Поз.	Обозначение	Наименование	Кол.	Примеч.
				КЖИ 101.0.0.0.		
				Сборочные единицы		
А4		1	ТП 901-3-244.88 - КЖИ.101.0.1.0	Каркас плоский Кр1	15	
				Детали		
Б4		2	тп 901-3-244.88 - КЖИ.101.0.0.1	А-III-22- ГОСТ 5781-82; ℓ=1526	14	4,55 кг
Б4		3	2	5Вр I - ГОСТ 6727-80; ℓ=3250	16	0,50 кг
				КЖИ 101.000-01		
				Сборочные единицы		
А4		1	ТП 901-3-244.88 - КЖИ.101.0.1.0	Каркас плоский КР1	8	
				Детали		
Б4		2	тп 901-3-244.88 - КЖИ.101.00.1	А-III-22- ГОСТ 5781-82; ℓ=1526	7	4,55 кг
Б4		3	3	5Вр I - ГОСТ 6727-80; ℓ=1850	16	0,28 кг

Обозначение	Марка	a	n	Масса ед.кг.
ТП 901-3-244.88 - КЖИ.101.0.0.0	КП1	3250	14	183,15
-01	КП2	1850	7	95,77

Привязан

Инв. №

Взам. инв. № | Подпись и дата | Инв. № подл.

ТП 901-3-244.88 - КЖИ.101.0.0.0.

Каркас пространственный КП1; КП2.

			Стадия	Масса	Масштаб
Провер.	Стронгин		Р	см. табл.	1:50
Ст. инж	Лазарева		Лист	Листов 1	
Рук. гр.	Стронгин				
ГИП	Левина				
Н. контр	Данилевский				
Нач. отд	Красавин				

ЦНИИЭП инженерного оборудования г. Москва

Формат А4

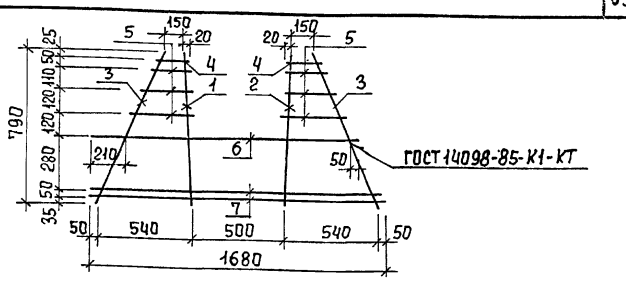

Формат	Зона	Поз.	Обозначение	Наименование	Кол	Примеч.
				Детали		
Б4		1	ТП 901-3-244.88 КЖИ. 101.0.1.1	А-III-16-ГОСТ 5781-82; ℓ= 790	1	1,25 кг
Б4		2	2	А-III-14-ГОСТ 5781-82; ℓ=790	1	0,95 кг
Б4		3	3	А-III-8-ГОСТ 5781-82; ℓ= 860	2	0,34 кг
Б4		4	4	А-III-8-ГОСТ 5781-82; ℓ= 203	2	0,08 кг
Б4		5	5	А-III-8-ГОСТ 5781-82; ℓ=340 через 55	6	0,11 кг
Б4		6	6	А-III-16-ГОСТ 5781-82; ℓ=1526	1	2,41 кг
Б4		7	7	А-III-8-ГОСТ 5781-82; ℓ=1680	2	0,66 кг

Привязан

Инв. №

Взам. инв. № | Подпись и дата | Инв. № подл.

ТП 901-3-244.88 - КЖИ.101.0.1.0.

Каркас плоский КР1

			Стадия	Масса	Масштаб
Провер.	Стронгин		Р	7,43	1:50
Ст. инж	Лазарева		Лист	Листов 1	
Рук. гр.	Стронгин				
ГИП	Левина				
Н. контр	Данилевский				
Нач. отд	Красавин				

ЦНИИЭП инженерного оборудования г. Москва

Копировал Еремченко

Формат А4

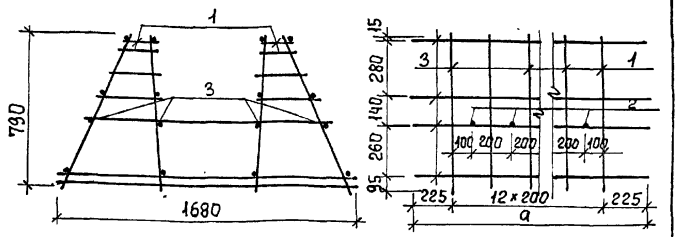

Формат	Зона	Поз	Обозначение	Наименование	Кол.	Примеч.
				ТП. КЖИ.102.0.0.0		
				Сборочные единицы		
А4		1	ТП 901-3-244.88-КЖИ.102.0.1.0	Каркас плоский Кр2	8	
				Детали		
Б4		2	тп 901-3-244.88-КЖИ.102.0.0.1	А-III-10-ГОСТ 5781-82; ℓ=1366	7	0,84 кг
Б4		3	2	5 Вр I ГОСТ 6727-80; ℓ=1850	16	0,28 кг
				ТП КЖИ.102.0.0.0-01		
				Сборочные единицы		
А4		1	ТП 901-3-244.88-КЖИ.102.0.1.0	Каркас плоский Кр2	15	
				Детали		
Б4		2	тп 901-3-244.88-КЖИ.102.0.0.1	А-III-10-ГОСТ 5781-82; ℓ=1366	14	0,84 кг
Б4		3	3	5 Вр I ГОСТ 6727-80; ℓ=3250	16	0,50 кг

Обозначение	Марка	a	n	Масса ед. кг
ТП 901-3-244.88-КЖИ.102.0.0.0	КП3	1850	7	70,2
-01	КП4	3250	14	131,96

Привязан:

Инв. №

Провер	Строгин	
Ст. инж.	Лазарева	
Рук. гр.	Строгин	
ГИП	Левина	
Н. контр	Данилевский	
Нач. отд	Красавин	

ТП 901-3-244.88 - КЖИ.102.0.0.0

Каркас пространственный КП3; КП4

Стадия	Масса	Масштаб
Р	См. табл.	1:50
Лист	Листов 1	

ЦНИИЭП инженерного оборудования г. Москва

Формат А4

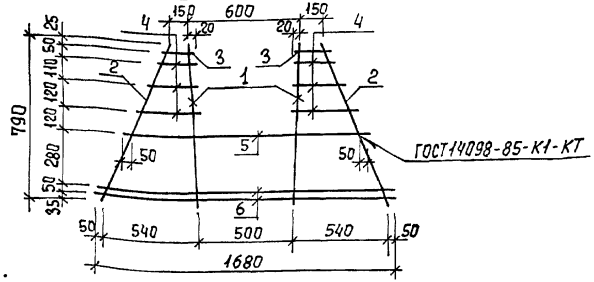

Формат	Зона	Поз.	Обозначение	Наименование	Кол	Примеч.
				Детали		
Б4		1	ТП 901-3-244.88-КЖИ.102.0.1.1	А-III-16-ГОСТ 5781-82; ℓ=790	2	1,25 кг
Б4		2	2	А-III-8-ГОСТ 5781-82; ℓ=860	2	0,34 кг
Б4		3	3	А-III-8-ГОСТ 5781-82; ℓ=203	2	0,08 кг
Б4		4	4	А-III-8-ГОСТ 5781-82; ℓ 230÷340 через 55	6	0,11 кг
Б4		5	5	А-III-16-ГОСТ 5781-82; ℓ=1366	1	2,16 кг
Б4		6	6	А-III-8-ГОСТ 5781-82; ℓ=1680	2	0,66 кг

Привязан

Инв. №

Провер	Строгин	
Ст. инж.	Лазарева	
Рук. гр.	Строгин	
ГИП	Левина	
Н. контр	Данилевский	
Нач. отд	Красавин	

ТП 901-3-244.88 - КЖИ.102.0.1.0

Каркас плоский Кр2

Стадия	Масса	Масштаб
Р	7,48	1:50
Лист	Листов 1	

ЦНИИЭП инженерного оборудования г. Москва

Копировал Еремченко

Формат А4

23167-06

Инв. № подл. | Подпись и дата | Взам. инв. №

Альбом V

901-3-244.88

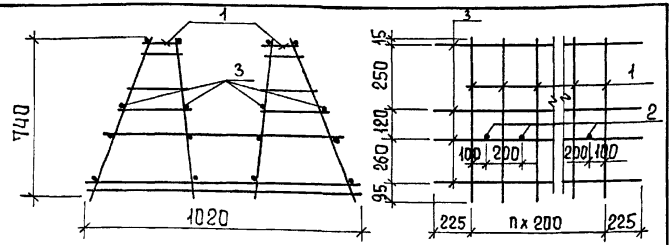

Формат	Зона	Поз.	Обозначение	Наименование	Кол.	Примеч.
				ТП КЖИ 103.0.0.0.		
				Сборочные единицы		
А4		1	ТП 901-3-244.88-КЖИ.103.0.1.0	Каркас плоский Кр5	8	
				Детали		
Б4		2	ТП 901-3-244.88-КЖИ.103.0.0.1	А-III-8-ГОСТ 5781-82; ℓ=1156	7	0,46 кг
Б4		3	2	5 Вр I ГОСТ 6727-80; ℓ=1850	16	0,28 кг
				ТП КЖИ.103.0.0.0-01		
				Сборочные единицы		
А4		1	ТП 901-3-244.88-КЖИ.103.0.1.0	Каркас плоский Кр5	15	
				Детали		
Б4		2	ТП 901-3-244.88-КЖИ.103.0.0.1	А-III-8-ГОСТ 5781-82; ℓ=1156	14	0,46 кг
Б4		3	3	5 Вр I ГОСТ 6727-80; ℓ=3250	16	0,50 кг

Обозначение	Марка	a	n	Масса ед. кг
ТП 901-3-244.88-КЖИ.103.0.0.0	КП5	1850	7	32,9
-01	КП6	3250	14	61,7

Привязан

Инв. №

Взам. инв. №

Подпись и дата

Инв. № подл.

Провер.	Стронгин		
Ст. инж.	Лазарева		
Рук. гр.	Стронгин		
ГИП	Левина		
Н. контр	Данилевский		
Нач. отд	Красавин		

ТП 901-3-244.88 – КЖИ 103.0.0.0.

Каркас пространственный КП5; КП6.

Стадия	Масса	Масштаб
Р	см. табл.	–
Лист	Листов 1	

ЦНИИЭП инженерного оборудования г. Москва

Формат А4

Альбом V

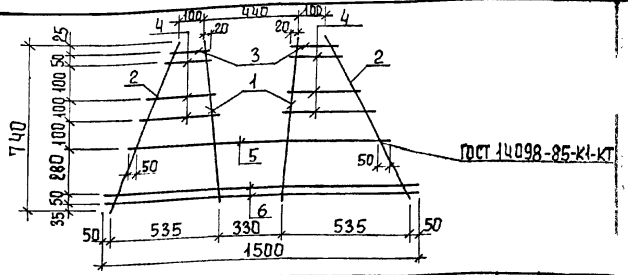

Формат	Зона	Поз	Обозначение	Наименование	Кол	Примеч.
				Детали		
Б4		1	ТП 901-3-244.88-КЖИ.103.0.1.1	А-III-10-ГОСТ 5781-82; ℓ=740	2	0,46 кг
Б4		2	2	5Вр1 -ГОСТ 6727-80; ℓ=832	2	0,13 кг
Б4		3	3	5Вр I -ГОСТ 6727-80; ℓ=180÷300 через 60	2	0,02 кг
Б4		4	4	5Вр I -ГОСТ 6727-80; ℓср=250	6	0,04 кг
Б4		5	5	А-III-12-ГОСТ 5781-82; ℓ=1156	1	1,03 кг
Б4		6	6	А-III-6-ГОСТ 5781-82; ℓ=1500	2	0,33 кг

Привязан

Инв. №

Взам. инв. №

Подпись и дата

Инв. № подл.

Провер	Стронгин		
Ст. инж	Лазарева		
Рук. гр.	Стронгин		
ГИП	Левина		
Н. контр	Данилевский		
Нач. отд	Красавин		

ТП 901-3-244.88 – КЖИ.103.0.1.0.

Каркас плоский Кр5

Стадия	Масса	Масштаб
Р	3,15	–
Лист	Листов 1	

ЦНИИЭП инженерного оборудования г. Москва

Копировал Еремченко

Формат А4

29167-06

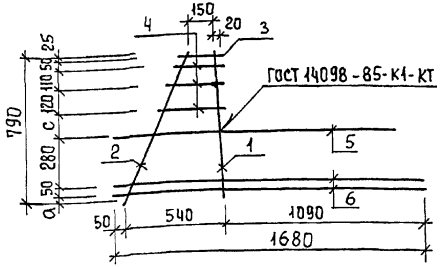

Формат	Зона	Поз.	Обозначение	Наименование	Кол.	Примеч.
				Детали		
БЧ		1	ТП 901-3-244.88КЖИ.104.0.1.1	А-III-16-ГОСТ 5781-82; ℓ=790	1	1,25 кг
БЧ		2	2	А-III-8-ГОСТ 5781-82; ℓ=860	1	0,34 кг
БЧ		3	3	А-III-8-ГОСТ 5781-82; ℓ=203	1	0,08 кг
БЧ		4	4	А-III-8-ГОСТ 5781-82; ℓ=230÷340 через 55	3	0,4 кг
БЧ		5	5	А-III-16-ГОСТ 5781-82; ℓ=1526	1	2,41 кг
БЧ		6	6	А-III-8-ГОСТ 5781-82; ℓ=1680	2	0,66 кг

Обозначение	Марка	a		c
ТП 901-3-244.88КЖИ 104.0.1.0	КР3	35		120
-01	КР4	45		110

Привязан:

Инв. №

Провер.	Строгин	
Ст. инж	Лазарева	
Рук. гр.	Строгин	
ГИП	Левина	
Н. контр	Данилевский	
Нач. отд	Красавин	

ТП 901-3-244.88 - КЖИ.104.0.1.0

Каркас плоский КР3; КР4;

Стадия	Масса	Масштаб
Р	6,6	1:50
Лист	Листов 1	

ЦНИИЭП инженерного оборудования г. Москва

Формат А4

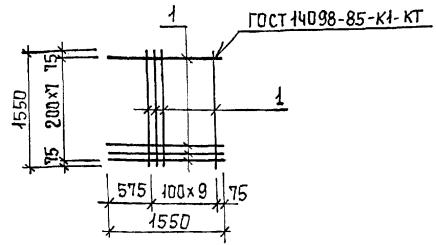

Формат	Зона	Поз.	Обозначение	Наименование	Кол.	Примеч.
				Детали		
БЧ		1	ТП 901-3-244.88КЖИ.105.0.0.1.	А-III-22-ГОСТ 5781-82; ℓ=1550	18	4,62 кг

Привязан:

Инв. №

Инв. № подл. | Подпись и дата | Взам. инв. №

Провер.	Строгин	
Ст. инж	Лазарева	
Рук. гр	Строгин	
ГИП	Левина	
Н. контр	Данилевский	
Нач. отд	Красавин	

ТП 901-3-244.88 - КЖИ.105.0.0.0.

Сетка арматурная С8

Стадия	Масса	Масштаб
Р	83,16	—
Лист	Листов 1	

ЦНИИЭП инженерного оборудования г. Москва

Копировал Еремченко

Формат А4

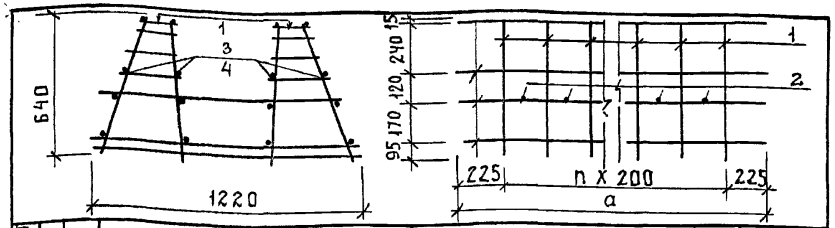

Формат	Зона	Поз.	Обозначение	Наименование	Кол.	Примеч.
		-				
				ТП 901-3-244.88-КЖИ.106.0.0.0		
				Сборочные единицы		
А4		1	ТП 901-3-244.88 - КЖИ.106.0.1.0	Каркас плоский Кр6	15	
				Детали		
Б4		2	ТП 901-3-244.88 - КЖИ.106.0.0.1	А-III-14-ГОСТ5781-82 ℓ=1120	14	1.36кг
Б4		3	2	5Вр1 ГОСТ6727-80 ℓ=3250	16	0,5 кг
				ТП 901-3-244.88- КЖИ.106.0.0.0-01		
				Сборочные единицы		
А4		1	ТП 901-3-244.88 - КЖИ 106.0.1.0	Каркас плоский Кр6	10	
				Детали		
Б4		2	ТП 901-3-244.88 - КЖИ. 106.0.0.1	А-III-14-ГОСТ5781-82 ℓ=1120	9	1.36 кг
Б4		4	3	5Вр1 ГОСТ6727-80 ℓ=2250	16	0.35 кг

Обозначение	Марка	a	n	Масса ед. кг.
ТП 901-3-244.88- КЖИ.106 0.0.0	КП7	3250	14	102.04
-01	КП8	2250	9	67.84

Привязан:

Инв. №

Взам. инв. № | Подп. и дата | Инв. № подл.

Провер.	Левина	
Вед. инж.	Макарищева	
Рук. гр.	Стронгин	
ГИП	Левина	
Н. контр.	Данилевский	
Нач. отд.	Красавин	

ТП КЖИ 106 0.0.0

Каркас пространственный (КП 7 ; КП 8)

Стадия	Масса	Масштаб
Р	см. табл.	1:50
Лист	Листов 1	

ЦНИИЭП инженерного оборудования г. Москва.

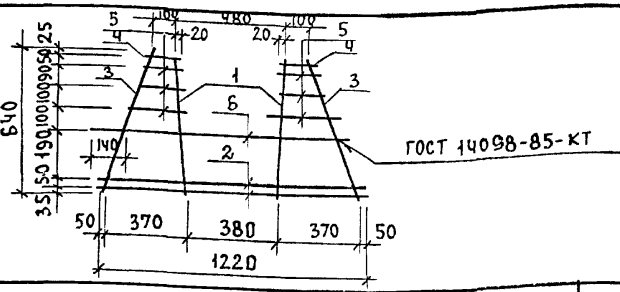

Формат	Зона	Поз.	Обозначение	Наименование	Кол.	Примеч.
		1				
				Детали		
Б4		1	ТП 901-3-244.88 КЖИ. 106. 1.0. 1	А-III-14-ГОСТ 5781-82 ℓ=640	2	0,77 кг
Б4		2	2	А-III-8-ГОСТ 5781-82 ℓ=1220	2	0,48 кг
Б4		3	3	А-III-8-ГОСТ 5781-82 ℓ=690	2	0,27 кг
Б4		4	4	А-III-8-ГОСТ 5781-82 ℓ=145	2	0,06 кг
Б4		5	5	А-III-8-ГОСТ 5781-82 с 110÷250 через 40	6	0,08 кг
Б4		6	6	А-III-14-ГОСТ 5781-82 ℓ=1120	1	1,36 кг

Привязан:

Инв. №

Взам. инв. № | Подп. и дата | Инв. № подл.

Провер.	Левина	
Вед. инж.	Макарищева	
Рук. гр.	Стронгин	
ГИП	Левина	
Н. конт.	Данилевский	
Нач. отд.	Красавин	

ТП 901-3-244.88 КЖИ.106 0.1.0

Каркас плоский Кр6

Стадия	Масса	Масшт.
Р	5.00	1:50
Лист	Листов 1	

ЦНИИЭП инженерного оборудования г. Москва.

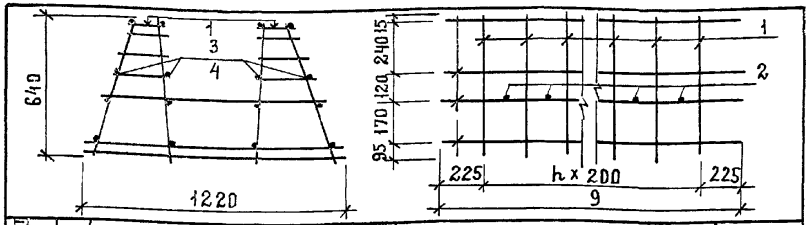

Формат	Зона	Поз.	Обозначение	Наименование	Кол.	Примеч.
				ТП 901-3-244.88-КЖИ.107.0.0.0		
				Сборочные единицы		
АЧ		1	ТП 901-3-244.88-КЖИ. 107.0.1.0	Каркас плоский Кр7	15	
				Детали		
БЧ		2	ТП 901-3-244.88 КЖИ. 107.0.1.1	А-III-14-ГОСТ 5781-82 ℓ=1040	14	1.26 кг
БЧ		3	2	5Вр1- ГОСТ 6727-80 ℓ=3250	16	0.50 кг
				ТП 901-3-244.88-КЖИ.107.0.00-01		
				Сборочные единицы		
АЧ		1	ТП 901-3-244.88- КЖИ. 107.0.1.0	Каркас плоский Кр7	10	
				Детали		
БЧ		2	ТП 901-3-244.88- КЖИ. 107.0.01	А-III-14- ГОСТ 5781-82 ℓ=1040	9	1.26 кг
БЧ		4	3	5Вр1 · ГОСТ 6727-80 ℓ=2250	16	0.35 кг

Обозначение	Марка	a	n	Масса ед. кг
ТП 901-3-244.88-КЖИ.107.0.0.0	КП9	3250	14	99.14
-01	КП10	2250	9	65.94

Привязан

Инв. №

ТП 901-3-244.88 - КЖИ.107.0.0.0			
Каркас пространственный (КП9 ; КП10)	Стадия	Масса	Масштаб
	Р	см. табл.	1:50
	Лист	Листов 1	
ЦНИИЭП инженерного оборудования г. Москва.			

Провер.	Левина	
Вед. инж.	Макарищева	
Рук. гр.	Стронгин	
ГИП	Левина	
Н. контр.	Данилевский	
Нач. отд.	Красавин	

Альбом

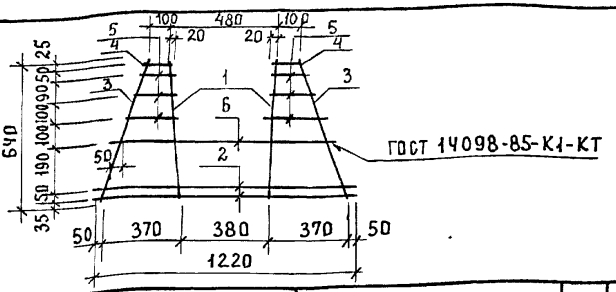

Формат	Зона	Поз.	Обозначение	Наименование	Кол.	Примеч.
А3		-				
				Детали		
БЧ		1	ТП 901-3-244.88- КЖИ. 107.0.1.1	А-III-14-ГОСТ 5781-82 ℓ=640	2	0.77 кг
БЧ		2	2	А-III-8- ГОСТ 5781-82 ℓ=1220	2	0.48 кг
БЧ		3	3	А-III-8- ГОСТ 5781-82 ℓ=690	2	0.27 кг
БЧ		4	4	А-III-8- ГОСТ 5781-82 ℓ=145	2	0.06 кг
БЧ		5	5	А-III-8- ГОСТ 5781-82 ℓ 170-250 через 40	6	0.08 кг
БЧ		6	6	А-III-14-ГОСТ 5781-82 ℓ=1040	1	1.26 кг

Привязан

Инв. №

Взам. инв. №

Подп. и дата

Инв. № подл.

ТП 901-3-244.88 КЖИ.107.0.1.0		
Каркас плоский Кр7	Стадия	Масса	Масштаб
	Р	4.90	1:50
	Лист	Листов 1	
ЦНИИЭП инженерного оборудования г. Москва.			

Провер.	Левина	
Вед. инж.	Макарищева	
Рук. гр.	Стронгин	
ГИП	Левина	
Н. контр.	Данилевский	
Нач. отд.	Красавин	

Альбом V

901-3-244.88

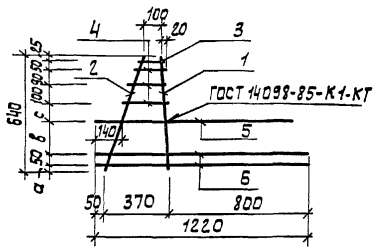

Формат	Зона	Поз.	Обозначение	Наименование	Кол.	Примеч.
				Детали		
Б4		1	тп901-3-244.88 - КЖИ. 107.02.1	А-III-14-ГОСТ 5781-82; ℓ = 640	1	0,77 кг
Б4		2	2	А-III-8-ГОСТ 5781-82; ℓ = 690	1	0,27 кг
Б4		3	3	А-III-8-ГОСТ 5781-82 2130÷250 через 40	1	0,06 кг
Б4		4	4	А-III-8-ГОСТ 5781-82, 2ср = 215	3	0,08 кг
Б4		5	5	А-III-14-ГОСТ 5781-82; ℓ = 1120	1	1,36 кг
Б4		6	6	А-III-8-ГОСТ 5781-82; ℓ = 1220	2	0,48 кг

Обозначение	Марка	а	б	с
Тп901-3-244.88-КЖИ.107.0.20	Кр 8	35	190	100
-01	Кр 9	45	170	110

Привязан:

Инв. №

Инв. № подл. | Подпись и дата | Взам. инв. №

Провер.	Левина	
Вед. инж.	Макарищева	
Рук. гр.	Строгин	
ГИП	Левина	
Н. контр.	Данилевский	
Нач. отд.	Красавин	

Тп 901-3-244.88 КЖИ.107.02.0

Каркас плоский (Кр8; Кр9)

Стадия	Масса	Масштаб
Р	3,72	1:50

Лист | Листов 1

ЦНИИЭП инженерного оборудования г. Москва

Формат: А4

Альбом V

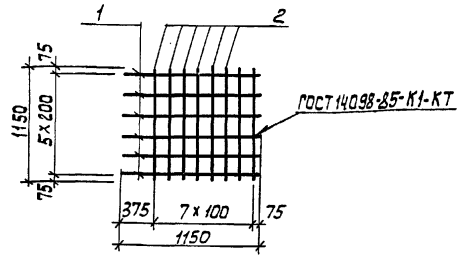

Формат	Зона	Поз.	Обозначение	Наименование	Кол.	Примеч.
				Детали		
Б4		1	тп901-3-244.88-КЖИ.107.03.1	А-III-14-ГОСТ 5781-82; ℓ = 1150	6	1,39 кг
Б4		2	2	А-III-10-ГОСТ 5781-82; ℓ = 1150	8	0,71 кг

Привязан

Инв. №

Инв. № подл. | Подпись и дата | Взам. инв. №

Провер.	Левина	
Вед. инж.	Макарищева	
Рук. гр.	Строгин	
ГИП	Левина	
Н. контр.	Данилевский	
Нач. отд.	Красавин	

Тп 901-3-244.88 КЖИ.107.03.0

Сетка арматурная С9

Стадия	Масса	Масшт.
	14,02	1:50

Лист | Листов 1

ЦНИИЭП инженерного оборудования г. Москва

Копировал: Алешикова

23167-06

Формат: А4

ПС 60 12.2.0 - 4Л - 34 - А

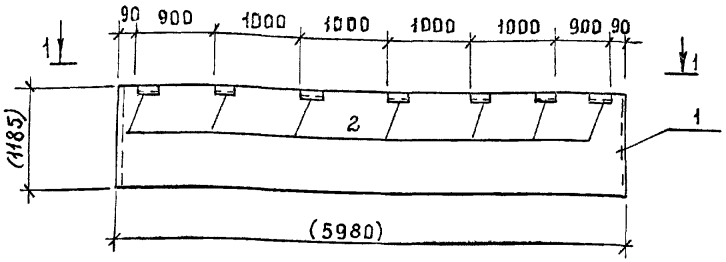

1-1

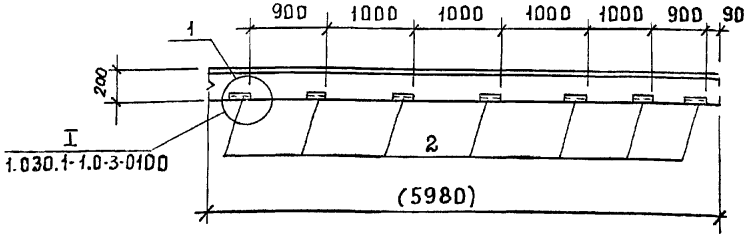

Форм	Зона	Поз	Обозначение	Наименование	Кол	Примеч
				Сборочные единицы		
А3		1	1.030.1-1. 1-1 05-01	ПС 60.12.2.0-4Л-34	1	
А4		2	1.030.1-1. 1-3 - 30 - 01	Изделие закладное М2	7	

Ведомость расхода стали на дополнительные закладные изделия на элемент, кг

Марка элемента	Изделия закладные								Общий расход
	Арматура класса			Прокат марки					
	А-III			Вст3 кп2					
	ГОСТ 5781-82			ГОСТ 8509-86			ГОСТ 19903-74		
	Ф10		Итого	L63х6		Итого	60х6	Итого	
ПСБ0.12.2.0-4Л-34-А	1.4		1.4	9.56		9.56	3.92	3.92	14.88

1. Покрытие поверхности закладных изделий: ГОР. ц.50-60.
2. Размеры в скобках - для справок.

Обозначение	Марка	Рис.
ТП 901-3-244.88 КЖИ.83.0.0.0	ПСБ0.12.2.0-4Л-34А	—

Привязан

Инв №

Провер.	Стронгин	
Ст.инж.	Лазарева	
Вед.инж.	Смыслова	
Рук. гр.	Стронгин	
ГИП	Левина	
Н.контр.	Данилевский	
Нач.отд.	Красавин	

ТП 901-3-244.88 - КЖИ.83.0.0.0

Панель стеновая ПС 60.12.2.0-4Л-34-А

Стадия	Масса	Масштаб
Р	2840	—
Лист 1	Листов 1	

ЦНИИЭП инженерного оборудования г. Москва.

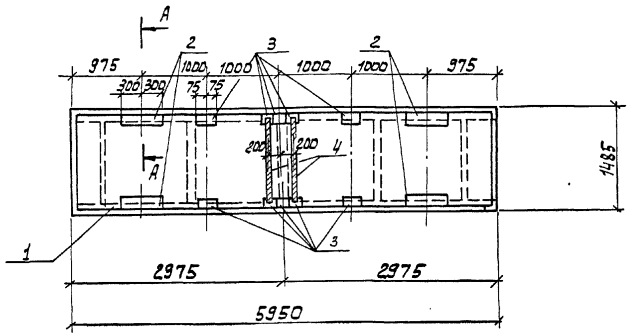

А-А повернуто

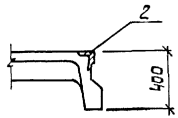

Формат	Зона	Поз.	Обозначение	Наименование	Кол.	Примеч.
				Сборочные единицы		
А4		1	1.442.1-2 вып.1	Плита 2П1-4АIVт	1	
А4		2	3.400-6/76	Изделие закладное МН4-46		
				ℓ=600	4	
А4		3	3.400-6/76	Изделие закладное МН4-48	10	
Б4		4	ТП901-3-244.88-КЖИ.108.0.01	Полоса $\frac{5\ 4х40\ ГОСТ\ 103-76}{Ст3\ кп2\ ГОСТ\ 535-79}$ ℓ=1400	2	1.76 кг

Ведомость расхода стали на дополнительные закладные изделия на элемент, кг.

Марка элемента	Изделия закладные						Общий расход
	Арматура класса	Прокат марки				Всего	
	А-III	Вст3 кп2					
	ГОСТ 5781-82	ГОСТ 8509-86		ГОСТ 103-76			
	Ø8	Итого	L50х5	L63х5	-δ=4		
2П1-4АIVт-1	3,44	3,44	9,12	7,0	1,76	21,32	21,32

Покрытие закладных изделий: Гор. Ц. 50-60.

Привязан:	Провер.	Строгин	
	Ст. инж.	Лазарева	
	Рук. гр.	Строгин	
	ГИП	Левина	
	Н.контр.	Данилевский	
Инв. №	Нач. отд.	Красавин	

ТП 901-3-244.88 - КЖИ.108.0.0.0

Плита покрытия 2П1-2АIVт-1

Стадия	Масса	Масштаб
Р	2400	—
Лист	Листов 1	

ЦНИИЭП инженерного оборудования

Инв. № подл. | Подпись и дата | Взам. инв. №

23167-06

Копировал: Алешикова

Формат: А3

Альбом V

ТП 901-3-244.88

Альбом

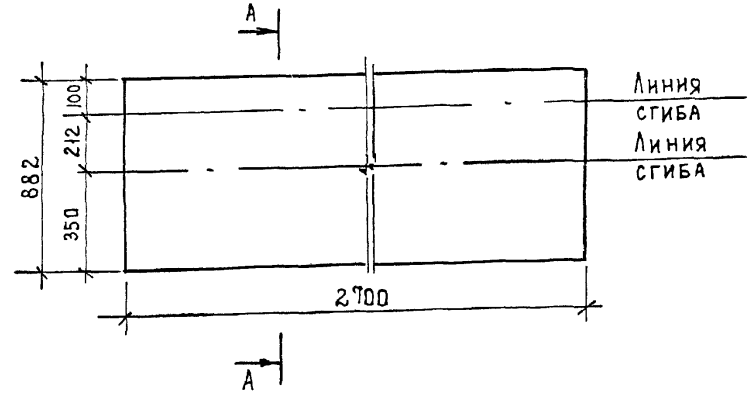

А — А

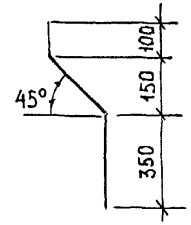

Привязан:

Инв. №

Взам. инв. №

Подп. и дата

Инв. № подл.

Провер.	Стронгин		
Ст. инж.	Лазарева		
Рук. гр.	Стронгин		
ГИП	Левина		
Н. контр.	Данилевский		
Нач. отд.	Красавин		

ТП 901-3-244.88 – КЖИ.78.0.0.0

Козырек металлический Кр1

Стадия	Масса	Масштаб
Р	36,65	–

Лист	Листов 1

Б-2,5 х Б62 х 2700 ГОСТ 19903-74
Лист — Вст3кп2 ГОСТ 16523-79

ЦНИИЭП инженерного оборудования г. Москва.

23167-06

gost.e-ecolog.ru