ТИПОВОЙ ПРОЕКТ

901 - 3 - 244.88

ГЛАВНЫЙ КОРПУС ДЛЯ СТАНЦИИ ОЧИСТКИ ВОДЫ ПОВЕРХНОСТНЫХ ИСТОЧНИКОВ МУТНОСТЬЮ ДО 1500 МГ/Л ПРОИЗВОДИТЕЛЬНОСТЬЮ 125 ТЫС.$М^3$/СУТКИ

АЛЬБОМ II, ЧАСТЬ 2, СТР. 37 - 106

Архитектурные решения. Конструкции металлические.
Антикоррозионная защита конструкции железобетонные.

				Привязан
Инв. №				

gost.e-ecolog.ru

ТИПОВОЙ ПРОЕКТ

901-3-244.88

ГЛАВНЫЙ КОРПУС ДЛЯ СТАНЦИИ ОЧИСТКИ ВОДЫ ПОВЕРХНОСТНЫХ ИСТОЧНИКОВ МУТНОСТЬЮ ДО 1500 МГ/Л ПРОИЗВОДИТЕЛЬНОСТЬЮ 12,5 ТЫС.$М^3$/СУТКИ

СОСТАВ ПРОЕКТА:

Альбом I – Пояснительная записка
Альбом II – Архитектурные решения. Конструкции металлические.
Часть 1 Антикоррозионная защита.
Часть 2 Конструкции железобетонные
Альбом III – Технологическая и санитарно-техническая части.
Альбом IV – Электротехническая часть. Автоматизация.
Альбом V – Строительные изделия.
Альбом VI – Задание заводу-изготовителю. Эскизные чертежи общих видов.
Альбом VII – Ведомости потребности в материалах.
Альбом VIII – Спецификации оборудования.
Альбом IX – Сметы
Часть 1
Часть 2
Часть 3

Примененные материалы: Т.п. 407-3-444.87„ Распределительный пункт 10(6)кв совмещенный с трансформаторной подстанцией 10(6)/0,4 кв для городских электрических сетей." Тип и РПК-2ТМ1 Альбом I. Альбом II. Распр. свердловский филиал ЦИТП.

АЛЬБОМ II, ЧАСТЬ 2

© СФ ЦИТП Госстроя СССР, 1988.

Разработан
ЦНИИЭП инженерного оборудования городов жилых и общественных зданий

Главный инженер института /А.КЕТАОВ/
Главный инженер проекта /В.КУЛИКОВ/

Утвержден Госгражданстроем.
приказ № 242 от 29 июля 1988 г.

Привязан

Инв.№

Ведомость рабочих чертежей основного комплекта (начало)

Лист	Наименование	Примеч.
1	Общие данные (начало)	
2	Общие данные (продолжение)	
3	Общие данные (окончание)	
4	Схема расположения фундаментов	
5	Фрагменты 1÷3 Сечения 1-1÷5-5	
6	Фрагменты 4÷6 Сечения 6-6÷8-8	
7	Фрагменты 7÷9 сечения 9-9÷12-12	
8	Фрагменты 10, 11. Сечения 13-13÷20-20	
9	Фрагмент 12; 13. Спецификация	
10	Опалубочный чертеж, армирование Фм1÷Фм3	
11	Опалубочный чертеж, армирование Фм4÷Фм6.	
12	Опалубочный чертеж, армирование Фм7÷Фм9.	
13	Опалубочный чертеж, армирование Фм10÷Фм12	
14	Опалубочный чертеж, армирование Фм13; Фм14.	
15	Опалубочный чертеж, армирование Фм15; Фм16	
16	Опалубочный чертеж, армирование Фм17, Фм18	
17	Опалубочный чертеж, армирование Фм19; Фм20	
18	Опалубочный чертеж, армирование Фм21÷Фм23	
19	Опалубочный чертеж, армирование Фм24; Фм25	
20	Схема расположения фундаментов под оборудование и опор в осях 2-4.	
21	Разрез 1-1 Фундаменты Фо1÷Фо5. Опоры ОП1÷ОП4	
22	Схема расположения емкостей, каналов и фундаментов под оборудование в осях 5-9, А-Ж	
23	Схема расположения подбетонки. Разрезы 1-1÷2-2. Узлы I-III.	
24	Сечения 3-3÷9-9. Фундаменты Фо1÷Фо2	
25	Схема расположения опор. Опоры ОП1÷ОП5	
26	Схема расположения фундаментов под оборудование и ёмкостей в осях 12÷15; Б-В	
27	Схема расположения фундаментов под оборудование и ёмкостей в осях 12÷15; А-В. Разрезы 1-1 и 2-2	
28	Фундаменты под оборудование Фо1÷Фо4. Емкости РЕ4; РЕ5. Опоры ОП1÷ОП3.	

Ведомость рабочих чертежей основного комплекта (продолжение)

Лист	Наименование	Примечан.
29	Схема расположения фундаментов под оборудование в осях 12÷14; А-Б. Разрезы 3-3÷7-7 Виды А; Б	
30	Схема расположения каналов и приямков в осях 1-2; А-Б. Разрезы 1-1÷6-6.	
31	Емкость РЕ1. Схема расположения стеновых панелей и монолитных участков. Разрез 1-1	
32	Емкость РЕ1. Вид 2-2. Разрезы 3-3; 4-4	
33	Узлы 19÷18 Разрез а-а	
34	Днище ДМ1. Опалубочный чертеж. Разрезы 1-1; 2-2; 3-3. Узлы 1; 2; 3.	
35	Днище ДМ1. Армирование. Схема расположения нижних сеток и каркасов. Разрезы 1-1÷4-4 Узлы 7; 8; 9.	
36.	Днище ДМ1. Армирование. Схема раскладки верхних сеток днища. Деталь армирования приямка. Узлы 10; 11; 12:	
37	Схема расположения стеновых панелей и монолитных участков емкости РЕ2. Разрезы 1-1÷3-3 А-А; Б-Б; В-В. Узел А.	
38	Емкость РЕ2. Виды 4-4; 5-5; 6-6	
39	Днище. ДМ2. Опалубочный чертеж. Разрез 1-1; 2-2. Узлы 1; 2; А. Разрез 3-3	
40	Днище ДМ2. Армирование. Схемы расположения нижних сеток, каркасов, верхних сеток. Разрез 1-1÷2-2. Узлы 1; 2; 3	
41	Емкости РЕ1; РЕ2. Узлы 1÷6	
42	Днище ДМ1; ДМ2. Армирование. Узлы 4; 5; 6	
43	Спецификации к монолитным днищам ДМ1; ДМ2	
44	Емкость РЕ1. Монолитные участки Опалубочный чертеж.	
45	Емкость РЕ2. Монолитные участки Умф1÷Умф7 Опалубочный чертеж.	
46	Монолитные участки Ум1÷Ум6	
47	Монолитные участки Умф1÷Умф4	
48	Спецификация к монолитным участкам Ум1÷÷Ум6; Умф1÷Умф7.	

Ведомость рабочих чертежей основного комплекта (продолжение)

Лист	Наименование	Примечан.
49	Схема расположения стеновых панелей и монолитных участков емкости РЕ3. Разрез 1-1	
50	Схема расположения стеновых панелей и монолитных участков емкости РЕ3. Разрез 2-2. Виды 3-3÷5-5. Узлы 1÷4	
51	Монолитные участки стен Ум1÷Ум6. Емкости РЕ4	
62	Днище ДМ3. Опалубочный чертеж Разрезы 1-1; 2-2. Узлы 1; 2	
53	Схема расположения нижних и верхних сеток и каркасов днища ДМ3. Спецификация.	
54	Схема расположения нижних и верхних сеток и каркасов днища ДМ3. Разрезы 1-1; 2-2. Узлы 1÷3	
55	Схемы расположения нижних и верхних сеток и каркасов днища ДМ3. Разрезы 1-1; 2-2. Узлы 1, 2	
56	Схема расположения бетонных опор и брусьев в емкости РЕ3. Разрезы 1-1÷7-7. Узлы А; Б; В	
57	Схема расположения плит в поддоне ПД1. Разрезы 1-1; 2-2. Спецификация.	
58	Схема расположения колонн, балок и плит покрытия в осях 1-4. Разрезы 1-1÷3-3	
59	Схема расположения колонн, балок покрытия и плит покрытия в осях 1-4. Узлы 1÷3.	
60	Схема расположения колонн, балок и плит покрытия в осях 5÷9	
61	Схема расположения колонн, балок и плит покрытия. Виды 1-1; 2-2. Схема расположения торцевого фахверка	

Типовой проект разработан в соответствии с действующими нормами и правилами и предусматривает в части ж.б. конструкций мероприятия, обеспечивающие взрывную, взрывопожарную и пожарную безопасность при эксплуатации здания.

Главный инженер проекта Левина /Левина/

Инв. № подл. | Подп. и дата | Взам. инв. №

901-3-244.88 Альбом II, часть 2

Привязан

Инв. №

ТП 901-3-244.88 КЖ

Провер.	Левина	
Ст. инж.	Лазарева	
Рук. гр.	Стронгин	
Гип	Левина	
Н. контр.	Макарищева	
Нач. отд.	Красавин	

Главный корпус для станции очистки воды поверхностных источников мутностью до 1500 мг/л производительностью 12.5 тыс. м3/сут

Общие данные (начало)

Стадия	Лист	Листов
Р	1	70

ЦНИИЭП инженерного оборудования г. Москва

Копировал: Антипова Формат А2

Ведомость рабочих чертежей основного комплекта (окончание)

Лист	Наименование	Примечан.
62	Схемы расположения колонн, ригелей диафрагм жесткости на отм. 4.200 и 8.400. Разрезы 1-1÷3-3	
63	Схемы расположения колонн, ригелей и диафрагм жесткости на отм. 4.200 и 8.400. Разрез 4-4; 5-5	
64	Схемы расположения плит перекрытия и покрытия. Разрезы 1-1÷6-6	
65	Монолитные участки Ум1÷Ум7.	
66	Схемы расположения лестничных маршей, проступей и верхней лестничной площадки.	
67	Схема расположения стеновых панелей по оси А; 8; 5; 15; Ж.	
68	Схема расположения панелей по оси 1; 9; 10	
69	Схема расположения щитов опорных подушек и плит покрытия в осях 12-15; В-Г	
70	Венткамера на отм. 0.000.	

Ведомость ссылочных и прилагаемых документов (начало).

Обозначение	Наименование	Примеч.
	Ссылочные документы	
ГОСТ 13579-78	Блоки бетонные для стен подвала.	
ГОСТ 22701.0-77	Плиты железобетонные ребристые предварительно напряженные размерами 3х6м для покрытий производственных зданий	
1.020.-1/83 Вып. 0-0; 0-1; 1-1; 2-1; 2-5; 2-15; 3-1; 3-3; 4-1; 6-1; 7-1	Конструкции каркаса межвидового применения для многоэтажных общественных зданий, производственных и вспомогательных зданий промышленных предприятий	
ГОСТ 24379.1-80	Болты фундаментные	
ГОСТ 13580-85	Плиты железобетонные для ленточных фундаментов	
ГОСТ 23279-85	Сетки сварные из стержневой арматуры диаметром до 40мм. Общие технические условия.	
ГОСТ 5336-80	Сетки стальные плетеные одинарные. Технические условия.	
ГОСТ 18124-75	Листы асбестоцементные	

Ведомость ссылочных и прилагаемых документов

Обозначение	Наименование	Примечан.
1.400-7	Стальные изделия для сопряжения сборных ж.-б. конструкций одноэтажн. промышлен. зданий.	
1.412-1/77 Вып. 1÷3	Монолитные железобетонные фундаменты под типовые колонны прямоугольного сечения одноэтажных промышленных зданий.	
1.410-3 Вып. 1	Сетки сварные для армирования железобетонных конструкций.	
1.415.1-2 Вып. 1	Балки фундаментные железобетонные для наружных и внутренних стен производственных зданий промышленных предприятий.	
3.006.1-2/82 Вып. 1-1÷1-4	Сборные железобетонные каналы и тоннели из лотковых элементов.	
1.427.1-3 Вып. 1÷2	Колонны железобетонные прямоугольного сечения для продольного и торцевого фахверка одноэтажных производственных зданий высотой 3.0-14.4м	
1.423-3 Вып. 0-1; 1; 2; 1-1; 2.-0	Железобетонные колонны прямоугольного сечения для одноэтажных производственных зданий без мостовых кранов высотой до 9.6м	
1.442.1-2 Вып. 1,2	Плиты перекрытий железобетонные ребристые высотой 400мм, укладываемые на ригели прямоугольного сечения.	
1.869.1-1	Железобетонные опорные подушки.	
1.038.1-1 Вып. 1	Перемычки железобетонные зданий с кирпичными стенами.	
1.494-24 Вып. 1	Стаканы для крепления крышных вентиляторов дефлекторов и зонтов.	
ПК-01-129/78 Вып. 1	Ж-б предварительно напряженные сегментные фермы для покрытий зданий с пролетами 18 и 24м	
2.460-2, Вып. 2.	Монолитные детали сборных ж.-б. конструкций покрытия одноэтажных промышленных зданий.	

Ведомость ссылочных и прилагаемых документов

Обозначение	Наименование	Примечан.
1.041.1-2. Вып. 1÷6	Сборные железобетонные многопустотные панели перекрытий многоэтажных и производственных зданий	
1.030.1-1 Вып. 0-0; 0-1; 1-1; 2-1; 3-1; 4-1; 0-3; 4-2; 3-2	Стены наружные из однослойных панелей для каркасных общественных зданий, производственных и вспомогательных зданий промышленных предприятий.	
1.060.1-2 Вып. 1.2	Сборные железобетонные марши площадки и проступи для многоэтажных общественных зданий, производственных и вспомогательных зданий и промышленных предприятий.	
1.423-5 Вып. 3	Железобетонные колонны прямоугольного сечения для одноэтажных производственных зданий без мостовых кранов высотой 10.8; 12.0; 13.2 и 14.4м	
3.900-3 Вып. 3182.4/82,7,8	Сборные железобетонные конструкции емкостных сооружений для водоснабжения и канализации.	
3.400-6/76	Унифицированные закладные детали сборных железобетонных конструкций инженерных сооружений промышленных предприятий.	
1.400-6/76 Вып. 1	Унифицированные закладные детали сборных железобетонных конструкций зданий промышленных предприятий. Закладные детали конструкций одноэтажных зданий.	
1.400-15 Вып. 1	Унифицированные закладные изделия железобетонных конструкций для крепления технологических коммуникаций и устройств	
5.900-2	Сальники набивные Ду 50...1400 для пропуска труб через стены.	
1.465.1-10/82 Вып. 0,1.2	Комплексные железобетонные плиты покрытий одноэтажных промышленных зданий.	
1.412.1-4	Монолитные железобетонные фундаменты на естественном основании под железобетонные стойки фахверка.	

Привязан

Инв. №

Провер.	Левина	
Ст. инж.	Лазарева	
Рук. гр.	Стронгин	
ГИП	Левина	
Н. конт.	Макарищев	
Нач. отд.	Красавин	

ГП 901-3-244.88 КЖ

Главный корпус для станции очистки воды поверхностных источников мутностью до 1500 мг/л производительностью 12 тыс. м3/сут.

Общие данные (продолжение)

Стадия	Лист	Листов
Р	2	

ЦНИИЭП инженерного оборудования г. Москва

Копировал: Антипова

Формат А2

901-3-244.88 Альбом II, часть 2

Инв. № подл. | Подп. и дата

Ведомость ссылочных и прилагаемых документов (окончание.)

Обозначение	Наименование	Примечан.
1.462.1-3/80 Вып.1	Железобетонные стропильные решетчатые балки для покрытий одноэтажных зданий.	
	Прилагаемые документы	
ТП901-3-244.88 КЖИ	Строительные изделия	
КЖ.ВМ1	Ведомость потребности в материалах основного комплекта марки КЖ. Монолитные конструкции.	
КЖ.ВМ2	Ведомость потребности в материалах основного комплекта марки КЖ. Сборные конструкции.	

Ведомость спецификаций (начало)

Лист	Наименование	Примечан.
9	Спецификация к схеме расположения фундаментов, фундаментных балок, перемычек.	
10	Спецификация монолитных фундаментов Фм1÷Фм3	
11.	Спецификация монолитных фундаментов Фм4÷Фм6	
12	Спецификация монолитных фундаментов Фм7÷Фм9	
13	Спецификация монолитных фундаментов Фм10÷Фм12	
14	Спецификация монолитных фундаментов Фм13; Фм14	
15	Спецификация монолитных фундаментов Фм15; Фм16	
16	Спецификация монолитных фундаментов Фм17, Фм18	
17	Спецификация монолитных фундаментов Фм19; Фм20	
18	Спецификация монолитных фундаментов Фм21÷Фм23	
19	Спецификация монолитных фундаментов Фм24; Фм25	
20	Спецификация к схеме расположения фундаментов под оборудование и опор.	
22.	Спецификация к схеме расположения емкостей, каналов и фундаментов под оборудование.	
29	Спецификация к схеме расположения емкостей, фундаментов под оборудование, опор, каналов, приямков.	
30	Спецификация к схеме расположения каналов приямков в осях 1-2; А-Б.	
	Спецификация к монолитным балкам.	
31.	Спецификация к схемам расположения стеновых панелей и монолитных участков емкости РЕ1.	
37	Спецификация к схеме расположения стеновых панелей и монолитных участков емкости РЕ2.	
43	Спецификация к монолитному днищу ДМ1	
	Спецификация к монолитному днищу ДМ2	

Ведомость спецификаций

Лист	Наименование	Примечан.
48	Спецификация арматурных изделий монолитных участков (начало).	
	Спецификация арматурных изделий монолитных участков (окончание).	
49	Спецификация к схеме расположения стеновых панелей и монолитных участков емкости РЕ3.	
51	Спецификация к монолитным участкам стен	
53	Спецификация к монолитному днищу ДМ3	
57	Спецификация сборных ж.-б. элементов и деталей поддона ПД1.	
58	Спецификация к схеме расположения колонн, балок покрытия, плит покрытия.	
59	Спецификация соединительных элементов каркаса	
60	Спецификация к схеме расположения колонн, балок покрытия и плит покрытия.	
61	Спецификация соединительных элементов каркаса	
63	Спецификация к схеме расположения колонн, ригелей, и диафрагм жесткости на отм. 4.200 и 8.400	
64	Спецификация к схеме расположения плит перекрытия и покрытия.	
65	Спецификация к монолитным участкам Ум1÷Ум7	
66	Спецификация лестничных маршей, площадок, проступей, ограждений и соединительных деталей	
68	Спецификация к схеме расположения стеновых панелей.	
69	Спецификация к схеме расположения покрытия.	
70	Спецификация к схеме расположения венткамеры	

Ведомость объемов сборных бетонных и железобетонных конструкций.

	Наименование группы элементов конструкций	Код	Кол. м3	Примеч.
1	Блоки фундаментов	5811 000 000	97.0	
2	Плиты фундаментов	5813 000 000	33.6	
3	Обвязочные и фундаментные балки	5824 000 000	7.1	
4	Фундаменты	6812 000 000	11.8	
5	Колонны	5821 000 000	62.2	
6	Перемычки	5828 000 000	1.41	
7	Стеновые панели	5831 000 000	302.0	
8	Плиты покрытия	5841 000 000	116.3	
9	Плиты перекрытия	5842 000 000	36.4	
10	Ригели	5825 000 000	20.0	
11	Диафрагмы жесткости	5832 000 000	28.3	
12	Лестничные марши, площадки			
13	проступи.	5891 000 000	9.0	
14	Плиты канальные	5858 000 000	17.22	
15	Опорные подушки	5841 000 000	0.31	
16	Стаканы	5841 000 000	1.0	
17	Плиты карнизные	5841 000 000	5.0	
18	Стеновые панели емкости	5832 000 000	285.21	
19	Перегородки	5833 000 000	47.0	
20	Лотки железобетонные	—	14.0	
21	Балки покрытия	5822 000 000	39.0	
	Всего бетона и железобетона		1133,85	

Материалы на изготовление сборных бетонных и железобетонных конструкций учтены в ведомости потребности в материалах и отдельно не учитываются.

Общие указания:

1. Проект разработан для следующих природных условий: Расчетная зимняя температура наружного воздуха-минус 30°С; Скоростной напор ветра-для I географического района-0,23 кПа; поверхностная снеговая нагрузка-для III географического района-1.0 кПа. Рельеф территории спокойный, грунтовые воды отсутствуют, грунты непучинистые, непросадочные.
2. За условную отметку 0.000 принята отметка чистого пола, что соответствует абсолютной отметке ☐.
3. Расчетная полезная равномерно-распределенная нагрузка на перекрытие -8 кПа.

901-3-244.88 Альбом II часть 2

Инв. № подл. | Подп. и дата | Взам. инв. №

Провер.	Левина		
Ст. инж	Лазарева		
Рук. гр	Стронгин		
Гип	Левина		
Н. контр.	Макарищева		
Нач. отд	Красавин		

ТП 901-3-244.88 КЖ

Главный корпус для станции очистки воды поверхностных источников мутностью до 1500 мг/л производительностью 12.5 тыс. м3/сут

Стадия: Р | Лист: 3 | Листов:

Общие данные (окончание).

ЦНИИЭП инженерного оборудования г. Москва

Копировал: Антипова

Формат А2.

Альбом II, часть 2

901-3-244.88

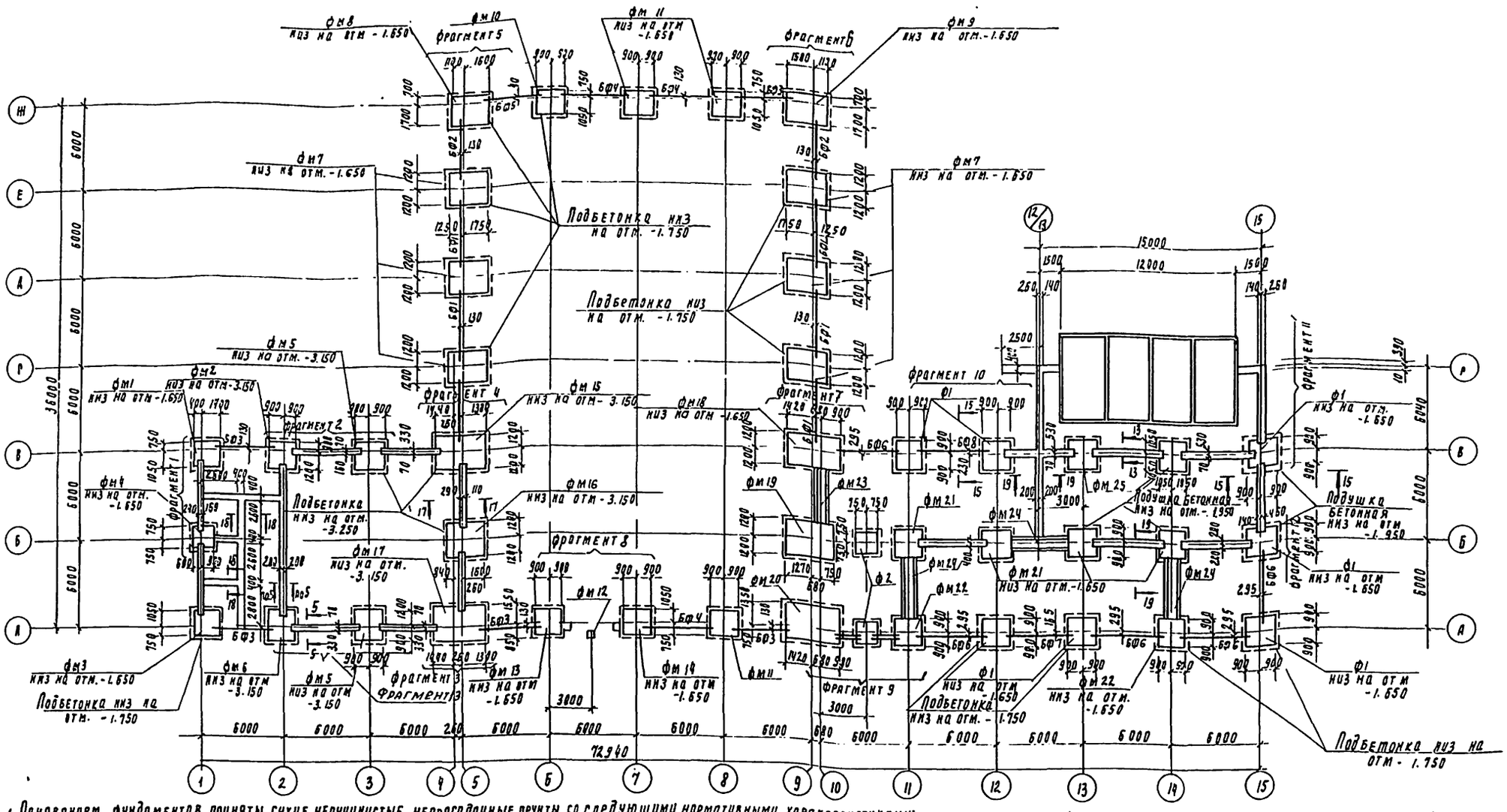

1. Основанием фундаментов приняты сухие непучинистые, непросадочные грунты со следующими нормативными характеристиками: Сн = 2 кПа; Е = 14.7 МПа; Ун = 0.49 рад; ρ = 1.8 т/м³; Кг = 1.
2. Нормативная глубина промерзания грунтов 1.4м; грунтовые воды отсутствуют.
3. Под все монолитные фундаменты выполнить бетонную подготовку из бетона в 3.5 толщиной 100 мм., превышающую габарит подошвы фундамента на 100 мм в каждую сторону.
4. Под ленточные фундаменты выполнить песчаную подготовку толщиной 100 мм., превышающую габарит подошвы фундамента на 100 мм в каждую сторону.
5. Фундаментные балки укладывать на цементный раствор М200 толщиной 20 мм. Зазоры между торцами балок и фундаментом заделать бетоном в 15.
6. Обратную засыпку пазух фундаментов производить грунтом без включения строительного мусора и растительного грунта с уплотнением в соответствии с требованиями „Инструкции по устройству обратных засыпок грунта в стесненных местах" СН 536-81.
7. Блоки укладывать на цементно-песчаный раствор М 50 с перевязкой швов не менее 1/4 высоты блока.
8. Фрагменты 1÷3 см. на листе КЖ5, фрагменты 4÷6 см. на листе КЖ6, фрагменты 7÷9 см. на листе КЖ7, фрагменты 10; 11 см на листе КЖ8, фрагменты 12; 13 см. на листе КЖ9.
9. Сечение 5-5 см. на листе КЖ-5, сечения 15-15, 17-17÷19-19 см. на листе КЖ-8.

Привязан					ТП 901-3-244.88		КЖ
Инв. №							

Провер.	Строгин			Главный корпус для станции очистки воды поверхностных источных мутностью до 1500 мг/л производительностью 12.5 тыс м³/сут	Стадия	Лист	Листов
Инж.	Красанова				Р	4	
Рук. пр.	Строгин						
Гип	Левина			Схема расположения фундаментов.	ЦНИИЭП инженерного оборудования г. Москва		
Н. контр.	Данилевский						
Нач. отд.	Красавин						

23167-03

Фрагмент 1

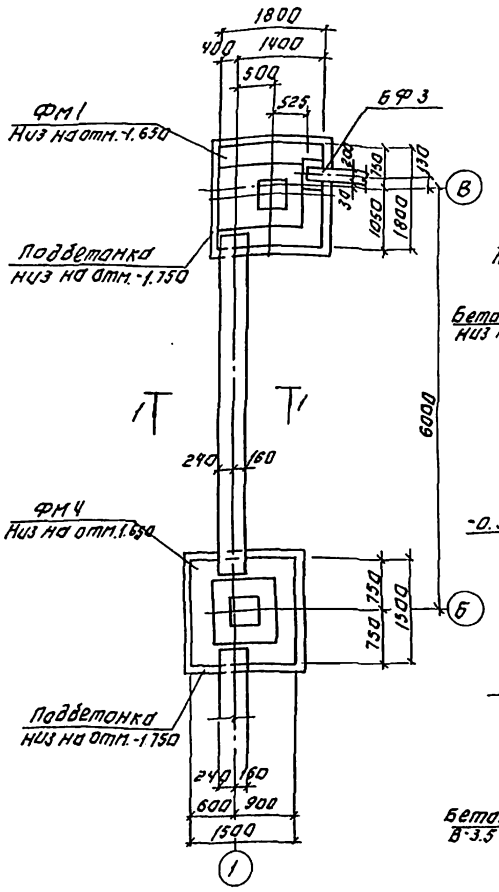

Фрагмент 2

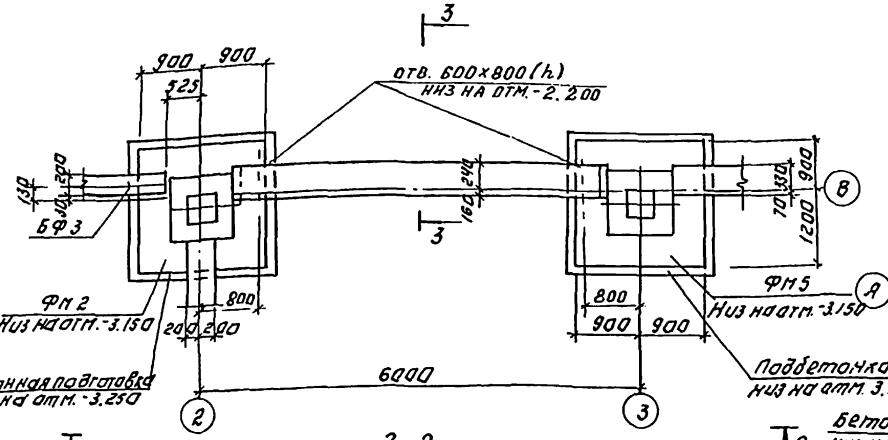

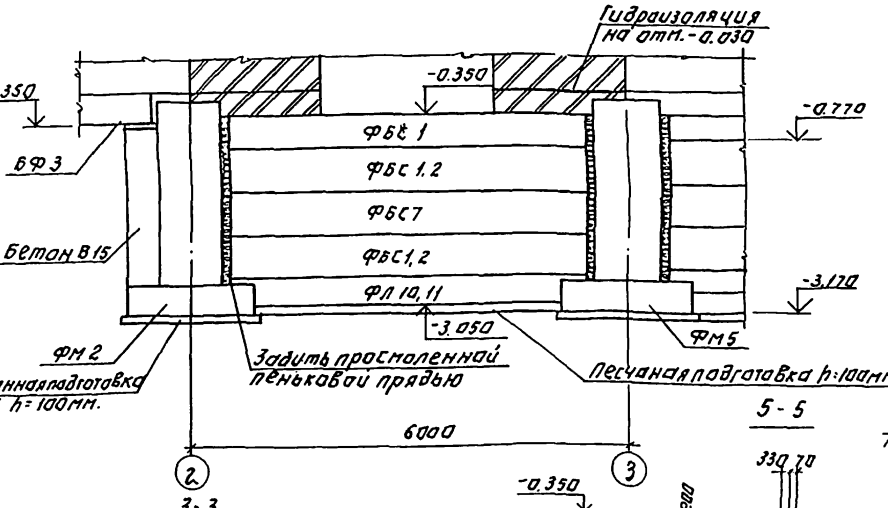

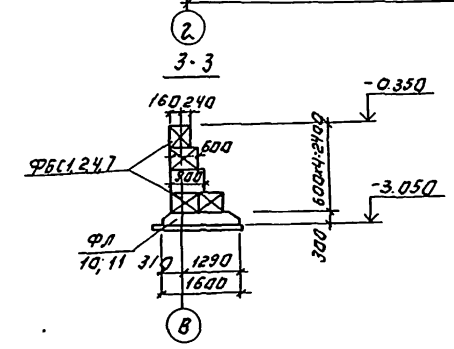

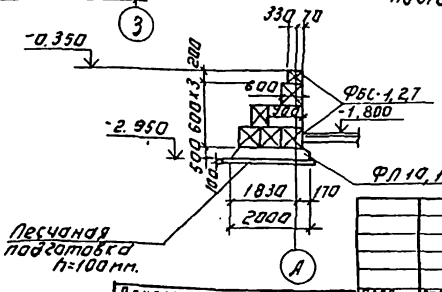

Фрагмент 3

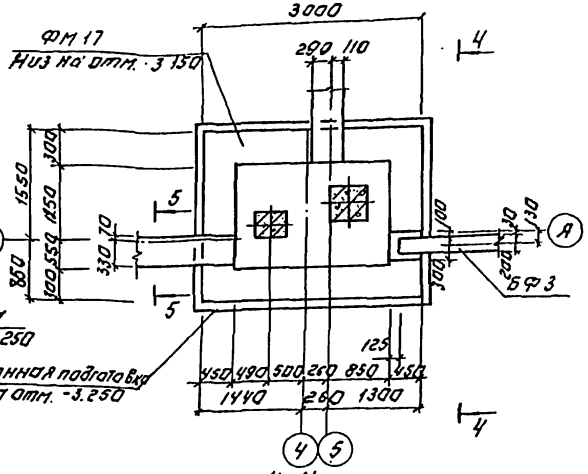

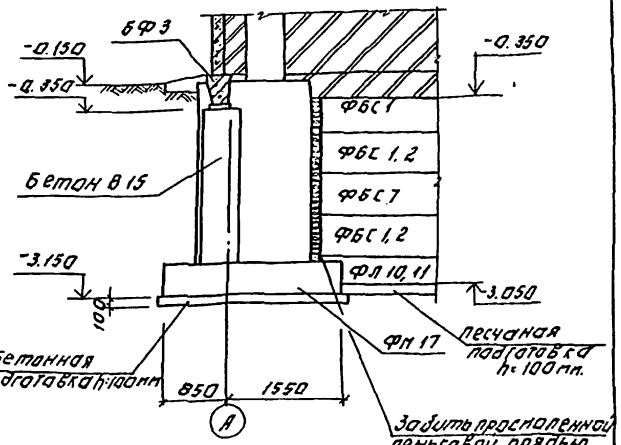

Привязан:			
Инв. №			
Пров.	Стронгин		
Инж. н.	Кирсанова		
Рук. гр.	Стронгин		
ГИП	Лебина		
Н. контр.	Данилевский		
Нач. отд.	Красавин		

ТП 901-3-244.88 КЖ

Главный корпус для станции аэрации, воды повторного использования автомат. мощностью 10 000 м³/сут. производительностью по 2,5 тыс. м³/сут.

Стадия: Р | Лист: 5 | Листов:

Фрагменты 1÷3. Сечения 1-1; 5-5.

ЦНИИЭП инженерного оборудования г. Москва

Копировал: Логачова

Формат: А2

Инв.№ подл. | Подпись и дата | Взам. инв. №

Фрагмент 4

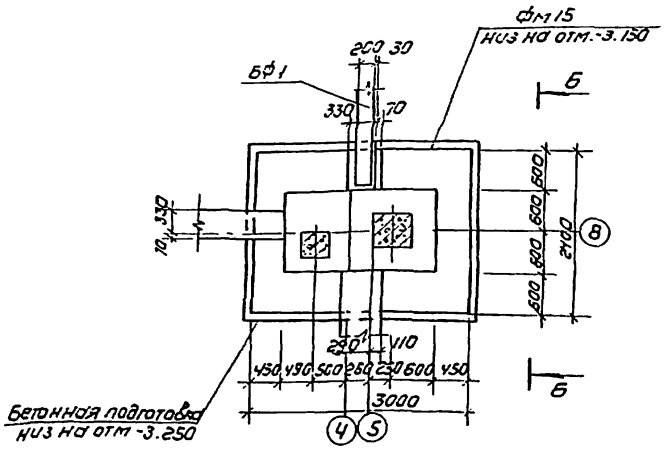

Фрагмент 5

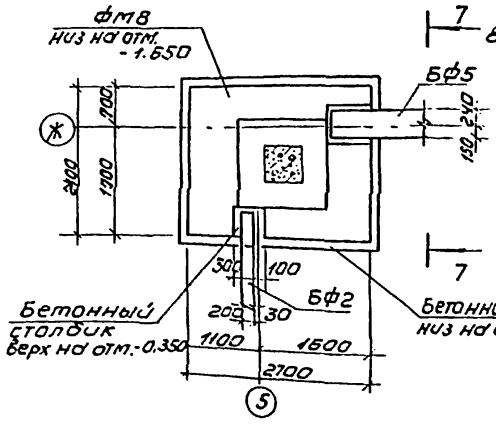

Фрагмент 6

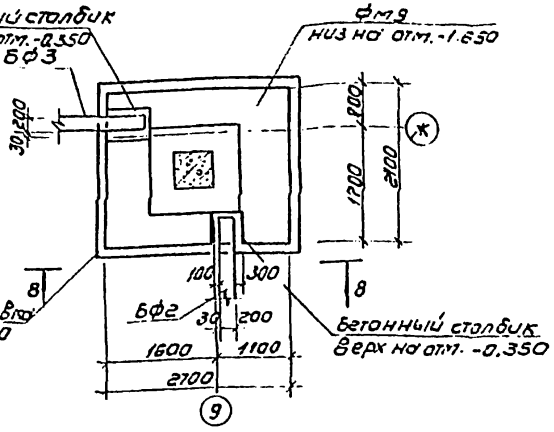

6-6

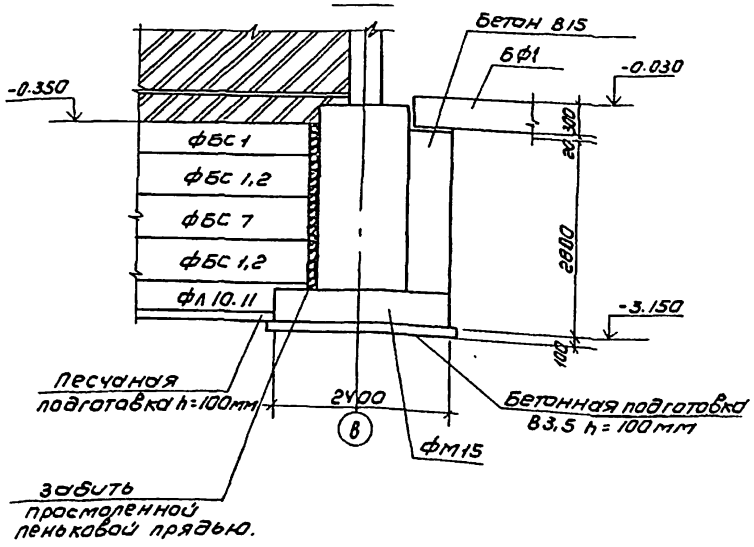

7-7

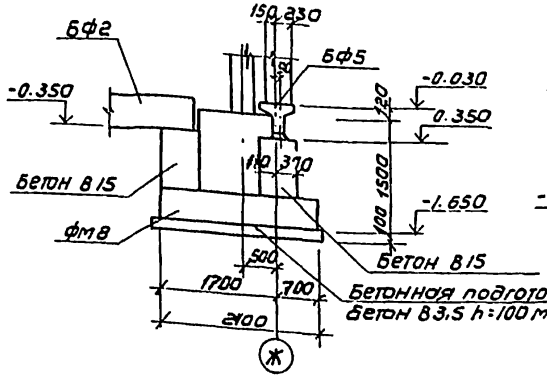

8-8

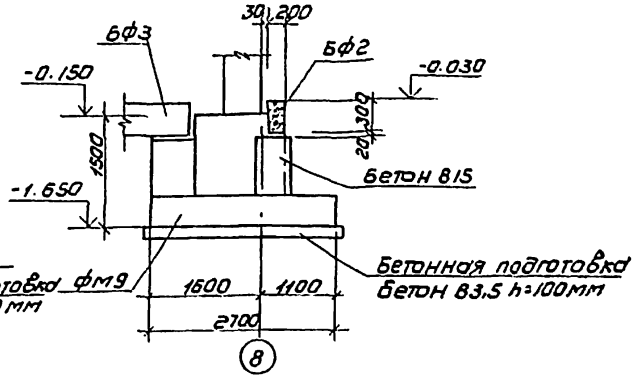

				ТП 901-3-244.88		КЖ	
Привязан	Провер.	Строгин		Главный корпус для станции очистки воды поверхностных источников мутностью до 1500 мг/л производительностью 12,5 тыс м³/сут.	Стадия	Лист	Листов
	Инж.	Кирсанова			Р	6	
	Рук гр.	Строгин		Фрагменты 4÷6 Сечения 6-6÷8-8	ЦНИИЭП инженерного оборудования г Москва		
Инв.№	ГИП	Левина					
	Н контр.	Данилевский					
	Нач. отд.	Красавин					

Копировал: Колшунов

Формат А2

Инв.№ подл. | Подпись и дата | Взам. инв.№

Альбом II, лист 62

Фрагмент 7

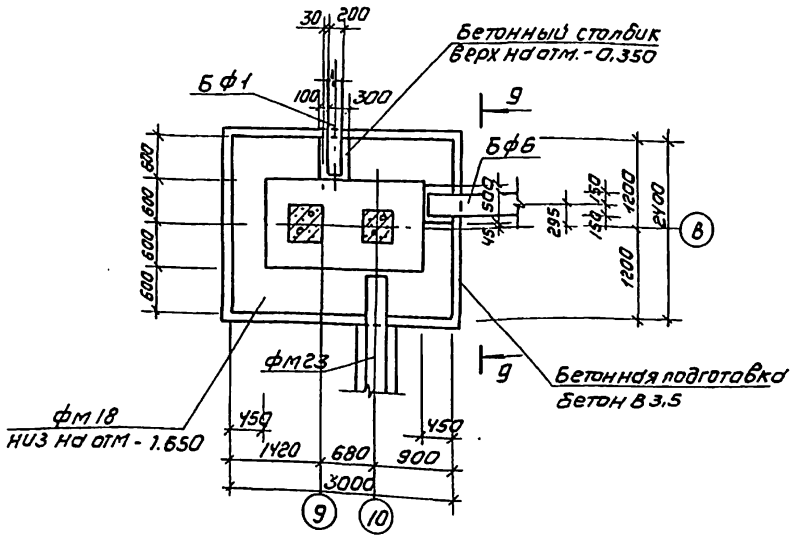

Фрагмент 9

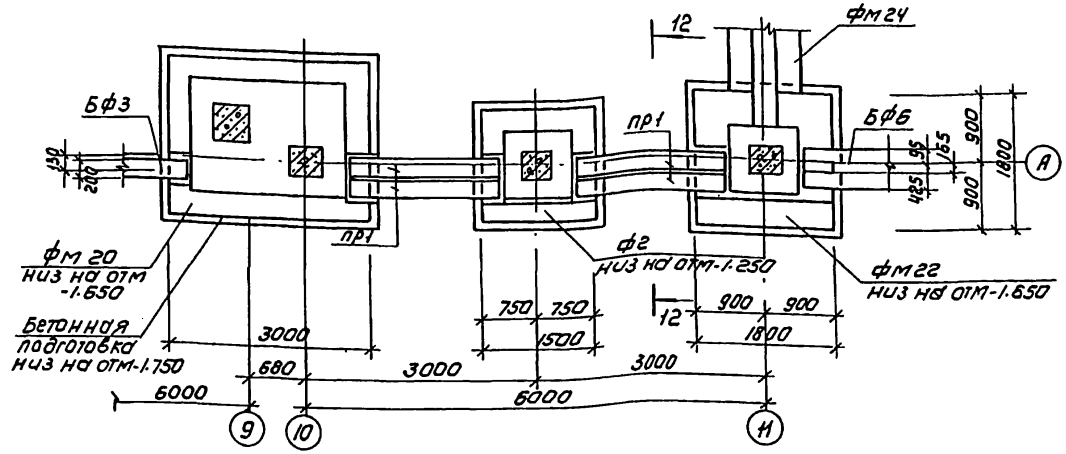

9-9

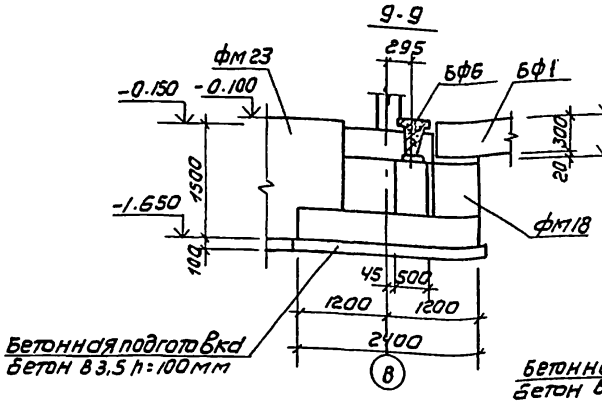

10-10

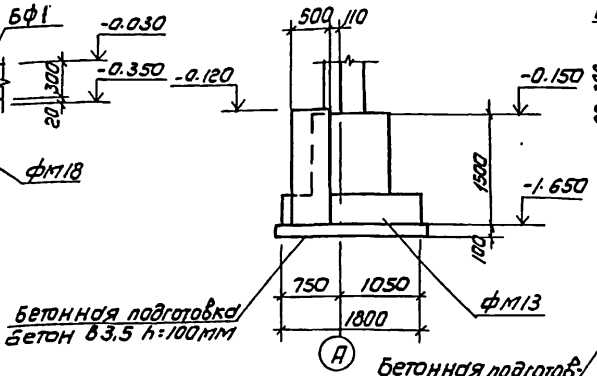

11-11

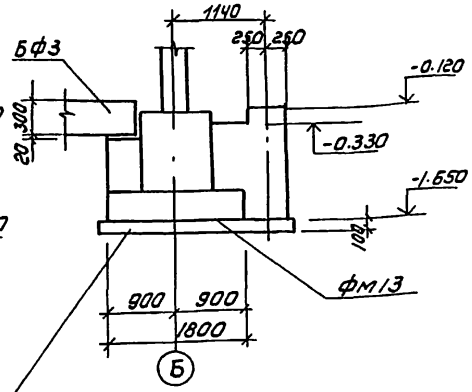

12-12

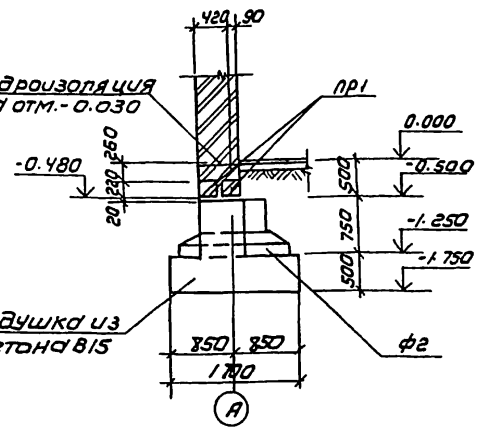

Фрагмент 8

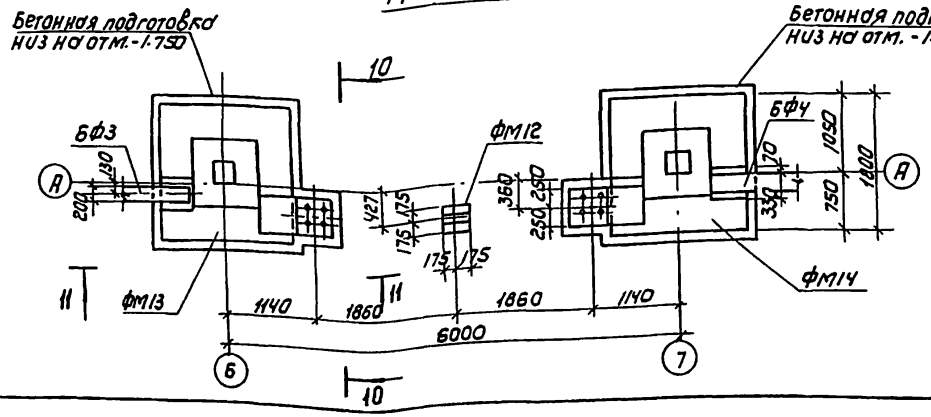

Привязан			
Инв.№			
Пров.	Ергонгин		
Инж.	Кивсанова		
Рук. гр	Ергонгин		
ГИП	Левина		
Н. контр	Даниловская		
Нач. отд	Красавин		

ТП 901-3-244.88 КЖ

Главный корпус для станции очистки воды поверхностных источников мутностью до 1500 мг/л производительностью 12,5 тыс. м³/сут.

Фрагменты 7÷9.
Сечения 9-9 ÷ 12-12.

Стадия	Лист	Листов
Р	7	

ЦНИИЭП инженерного оборудования г. Москва

Копировал: Коршунова

Формат А2

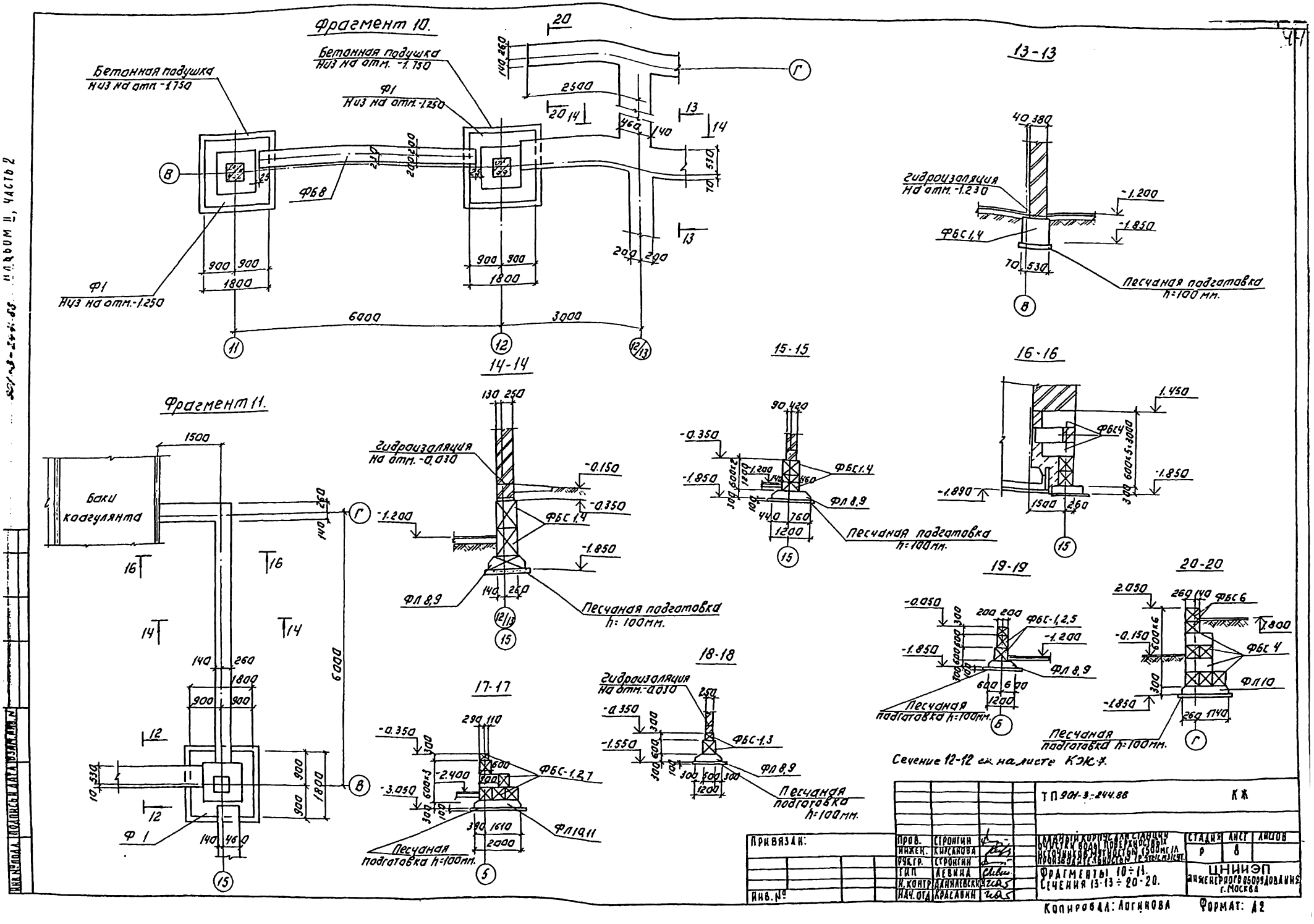
Фрагмент 10.
Бетонная подушка
Низ на отм. -1.750
Ф1
Низ на отм. -1.250
ФБ8
Фрагмент 11.
Баки
коагулянта
Ф 1
13-13
Гидроизоляция
На отм. -1.230
ФБС 1,4
Песчаная подготовка
h=100 мм.
14-14
Гидроизоляция
На отм. -0.030
ФБС 1,4
ФЛ 8,9
Песчаная подготовка
h=100мм.
15-15
ФБС 1,4
ФЛ 8,9
Песчаная подготовка
h=100мм.
16-16
ФБС 4
19-19
ФБС-1,2,5
ФЛ 8,9
Песчаная
подготовка h=100мм.
20-20
ФБС 6
ФБС 4
ФЛ 10
Песчаная
подготовка h=100мм.
17-17
ФБС-1,2,7
ФЛ 10,11
Песчаная
подготовка h=100мм.
18-18
Гидроизоляция
На отм. -0.030
ФБС-1,3
ФЛ 8,9
Песчаная
подготовка
h=100мм.
Сечение 12-12 см. на листе КЖ-7.
ТП 901-3-244.88
КЖ
ПРИВЯЗАН:
ИНВ. №
ПРОВ. СТРОНГИН
ИНЖЕН. КИРСАНОВА
РУК.ГР. СТРОНГИН
ГИП ЛЕВИНА
Н. КОНТР. ДАНИЛЕВСКИЙ
НАЧ. ОТД. КРАСАВИН
ГЛАВНЫЙ КОРПУС ДЛЯ СТАНЦИИ ОЧИСТКИ ВОДЫ ПОВЕРХНОСТНЫХ ИСТОЧНИКОВ МУТНОСТЬЮ (500мг/л) ПРОИЗВОДИТЕЛЬНОСТЬЮ 1Р 5тыс м3/сут.
Фрагменты 10÷11.
Сечения 13-13÷20-20.
СТАДИЯ Р
ЛИСТ 8
ЛИСТОВ
ЦНИИЭП
ИНЖЕНЕРНОГО ОБОРУДОВАНИЯ
г. МОСКВА
КОПИРОВАЛ: ЛОГИНОВА
ФОРМАТ: А2
ИНВ. № ПОДЛ. ПОДПИСЬ И ДАТА ВЗАМ. ИНВ. №
ТЛ 901-3-244.88 ПЛАНОМ II, ЧАСТЬ 2

Альбом II часть 2

901-3-244.88

Спецификация к схеме расположения фундаментов, фундаментных балок, перемычек

(Начало)

Марка поз	Обозначение	Наименование	Кол шт	Масса ед. кг	Примеч.
	Сборные ж.-б. фундаменты				
ф1	1.020-1/83. 1-13.0.0	1ф18.8-2	7	3500	
ф2	1.020-1/83. 1-13.0.0	1ф15.8-2	2	2500	
	Монолитные ж-б. фундаменты				
фм1	лист КЖ10	фм1	1		
фм2	лист КЖ10	фм2	1		
фм3	лист КЖ10	фм3	1		
фм4	лист КЖ11	фм4	1		
фм5	лист КЖ11	фм5	2		
фм6	лист КЖ11	фм6	1		
фм7	лист КЖ12	фм7	6		
фм8	лист КЖ12	фм8	1		
фм9	лист КЖ12	фм9	1		
фм10	лист КЖ13	фм10	1		
фм11	лист КЖ13	фм11	3		
фм12	лист КЖ13	фм12	1		
фм13	лист КЖ14	фм13	1		
фм14	лист КЖ14	фм14	1		
фм15	лист КЖ15	фм15	1		
фм16	лист КЖ15	фм16	1		
фм17	лист КЖ16	фм17	1		
фм18	лист КЖ16	фм18	1		
фм19	лист КЖ17	фм19	1		
фм20	лист КЖ17	фм20	1		
фм21	лист КЖ18	фм21	4		
фм22	лист КЖ18	фм22	2		
фм23	лист КЖ18	фм23	1		
фм24	лист КЖ19	фм24	3		
фм25	лист КЖ19	фм25	2		

(Окончание)

Марка поз	Обозначение	Наименование	Кол шт	Масса ед. кг	Примечание
		Перемычки			
пр1	1.038.1-1.1 120000 02	5ПБ21-27	4	285	
		Фундаментные балки			
БФ1	1.415.1-2.1-1 -06	1БФ6-7	6	630	
БФ2	-12	1БФ6-13	2	580	
БФ3	-08	1БФ6-9	3	600	
БФ4	-04	1БФ6-5	5	680	
БФ5	1.415.1-2.1-3 -61	3БФ6-23АIV	1	970	
БФ6	1.415.1-2.1-2 -49	2БФ6-14АIV	5	850	
БФ7	1.415.1-2.1-4 -37	4БФ6-9АIV	1	1300	
БФ8	1.415.1-2.1-3 -50	3БФ6-12АIV	1	1100	
		Фундаментные балки			
ФБС1	ГОСТ 13579-78	ФБС24.6.6-Т	50	1960	
ФБС2	ГОСТ 13579-78	ФБС24.4.6-Т	11	1300	
ФБС3	ГОСТ 13579-78	ФБС12.4.3-Т	27	310	
ФБС4	ГОСТ 13579-78	ФБС12.6.6-Т	78	960	
ФБС5	ГОСТ 13579-78	ФБС12.6.3-Т	4	460	
ФБС6	ГОСТ 13579-78	ФБС12.4.6.-Т	11	640	
ФБС7	ГОСТ 13579-78	ФБС9.6.6-Т	40	700	
		Плиты фундаментные			
ФЛ8	ГОСТ 13580-85	ФЛ12.24-2	9	1630	
ФЛ9	ГОСТ 13580-85	ФЛ12.12-2	18	780	
ФЛ10	ГОСТ 13580-85	ФЛ20.12-2	22	1950	
ФЛ11	ГОСТ 13580-85	ФЛ20.8-2	10	1250	

Фрагмент 12

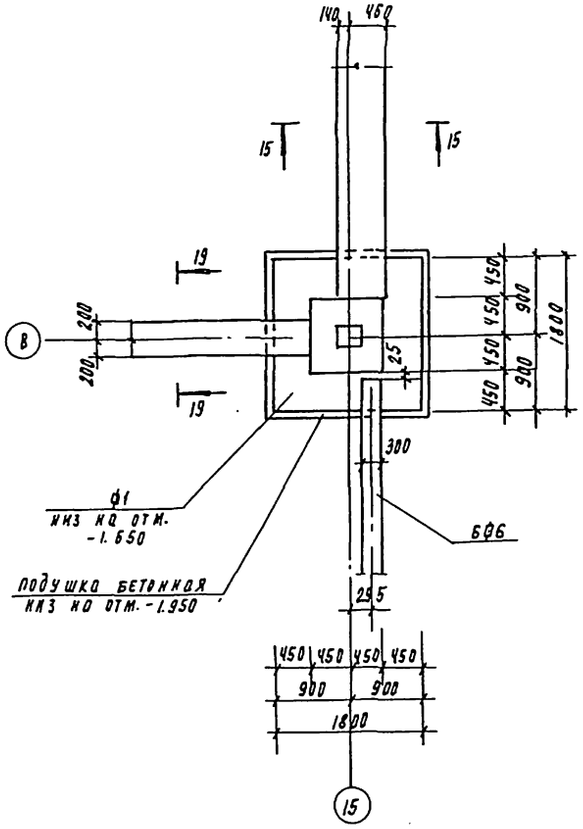

Фрагмент 13

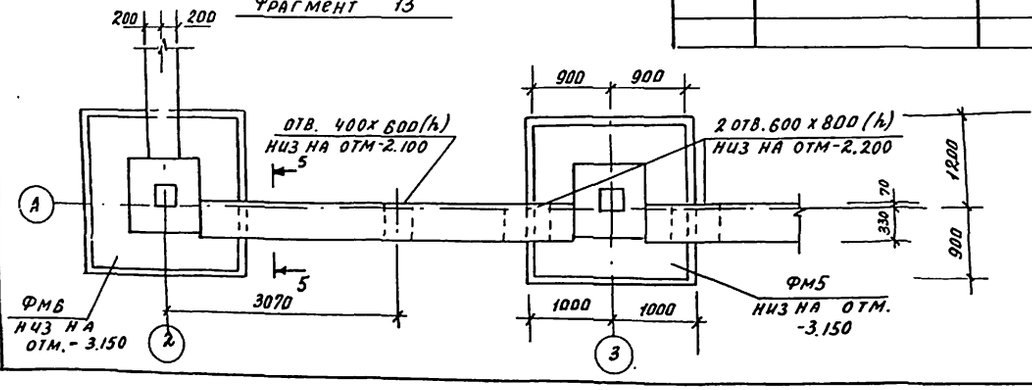

Сечение 5-5 см. на листе КЖ5,
сечения 15-15, 19-19 см. на листе КЖ8.

Инв. № подл.	Подпись и дата	Взам. инв. №			
Инв. №					

Пров.	Стронгин		ТП 901-3-244.88		КЖ
Инж.	Кирсанова		Главный корпус для станции очистки воды поверхностных источников мутностью до 15 кг/м³ производительностью 12.5 тыс. м³/сут	Стадия	Лист	Листов
Рук. гр.	Стронгин			Р	9	
ГИП	Левина		Фрагменты 12, 13. Спецификация.	ЦНИИЭП инженерного оборудования г. Москва		
Н. контр.	Данилевский					
Нач. отд.	Красавин					

23167-03

ФМ1

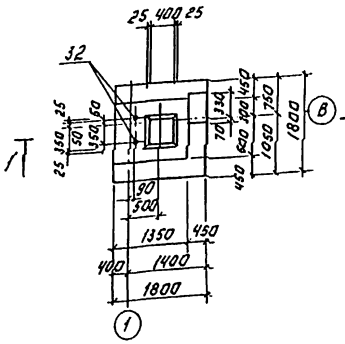

ФМ2

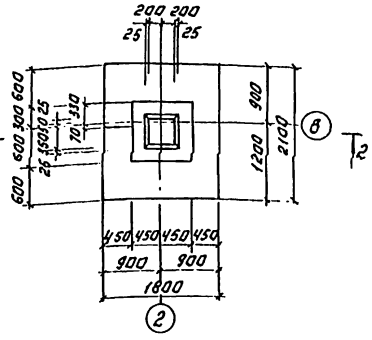

ФМ3

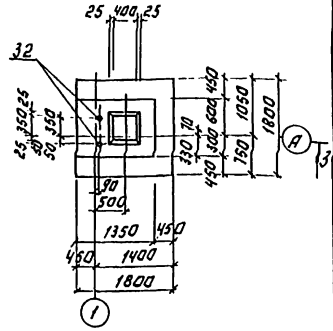

1-1

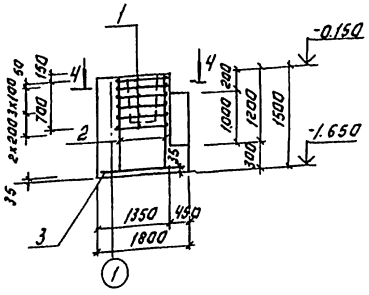

2-2

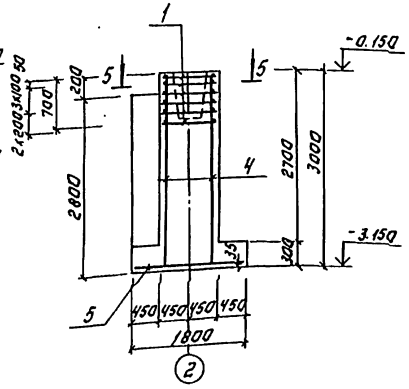

3-3

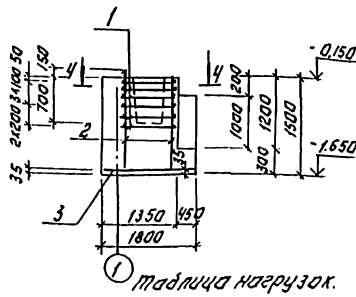

4-4

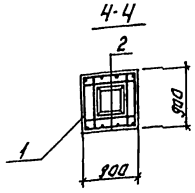

5-5

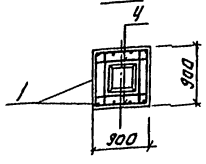

Спецификация монолитных фундаментов ФМ1÷ФМ3.

Формат	Зона	Поз.	Обозначение	Наименование	Кол. шт.	Примеч.
				ФМ1		
				Сборочные единицы.		
		1	1.412-1/77-В.3-020	СА8А1	6	2.7
		2	1.412-1/77-В.3-100	СН12АII-6×15	2	6.0
		3	1.410-3.1-12	2С 10АIII/10АIII-175×175	1	19.4
		32		Болт 1.1.1.гс.24.40.0.ХС.Г.3 хл.2 ГОСТ 24379.1-80	2	3.42
				Материалы:		
				Бетон В15; F50.	м³	2.6
				ФМ2		
				Сборочные единицы.		
		1	1.412-1/77-В.3-020	СА8А1	6	2.7
		4	1.410-3.1-01	1С 12АIII/6АIII 85×295	2	14.0
		5	1.410-3.1-12	2С 10АIII/10АIII 175×205	1	23.3
				Материалы:		
				Бетон В15; F50	м³	3.46
				ФМ3		
				Сборочные единицы.		
		1	1.412-1/77-В.3-020	СА8А1	6	2.7
		2	1.412-1/72-В.3-100	СН12АII-6×15	2	6.0
		3	1.410-3.1-12	2С 10АIII/10АIII-175×175	1	19.4
		32		Болт Г.1.1.24.40.0.ХС.Г.3 хл.2 ГОСТ 24379.1-80	2	3.42
				Материалы:		
				Бетон В15; F50	м³	2.6

Схемы нагрузок на фундаменты

ФМ1

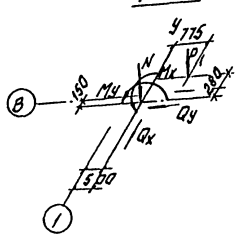

ФМ2

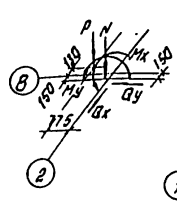

ФМ3.

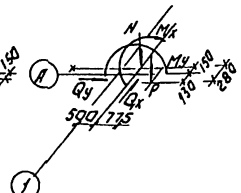

Защитный слой бетона для арматуры подошвы фундамента - 35мм, для остальной - 25мм.

Таблица нагрузок.

Марка фунда	Наимен. нагруз ок	Усилия кН; кН·м.
ФМ1	N	135.0
	P1	43.0
	Mx	14.0
	My	2.3
	Qx	5.2
	Qy	0.6
ФМ2	N	271.0
	P	43.0
	Mx	27.4
	My	4.6
	Qx	10.4
	Qy	1.2
ФМ3	N	136.0
	P1	43.0
	Mx	14.0
	My	2.3
	Qx	5.2
	Qy	0.6

Ведомость расхода стали на один элемент, кг.

Марка элемента	Изделия арматурные. Арматура кл. A-I ГОСТ 5781-82 ф 8	Итого	A-II ф 12	Итого	A-III ГОСТ 5781-82 ф 10	Итого	Изделия закладные. Прокатные Ст3кп2 ГОСТ 2590-71 м24	Итого	Общий расход
ФМ1	16.2		12.0	12.0	19.4	19.4	6.84		62.1
ФМ2	16.2		23.2	23.2	23.3	23.3			62.1
ФМ3	16.2		12.0	12.0	19.4	19.4	6.84		62.7

Привязан:

Инв. №

Провер.	Строгин		
Инж. кон.	Кирсанова		
Рук. гр.	Строгин		
Гип	Лавина		
Н. контр.	Данилевский		
Нач. отд.	Красавин		

Т.П.901-3-244.88 КЖ

Сборный железобетонный фундамент под колонну одноэтажного производственного здания с мостовыми кранами грузоподъемностью до 150 тс (1), с подвесными кранами грузоподъемностью до 3 тс (2) и без кранового оборудования

Стадия	Лист	Листов
Р	10	

Опалубочный чертеж. Армирование ФМ1÷ФМ3.

ЦНИИЭП инженерного оборудования г. Москва

Копировал: Логинова Формат А2

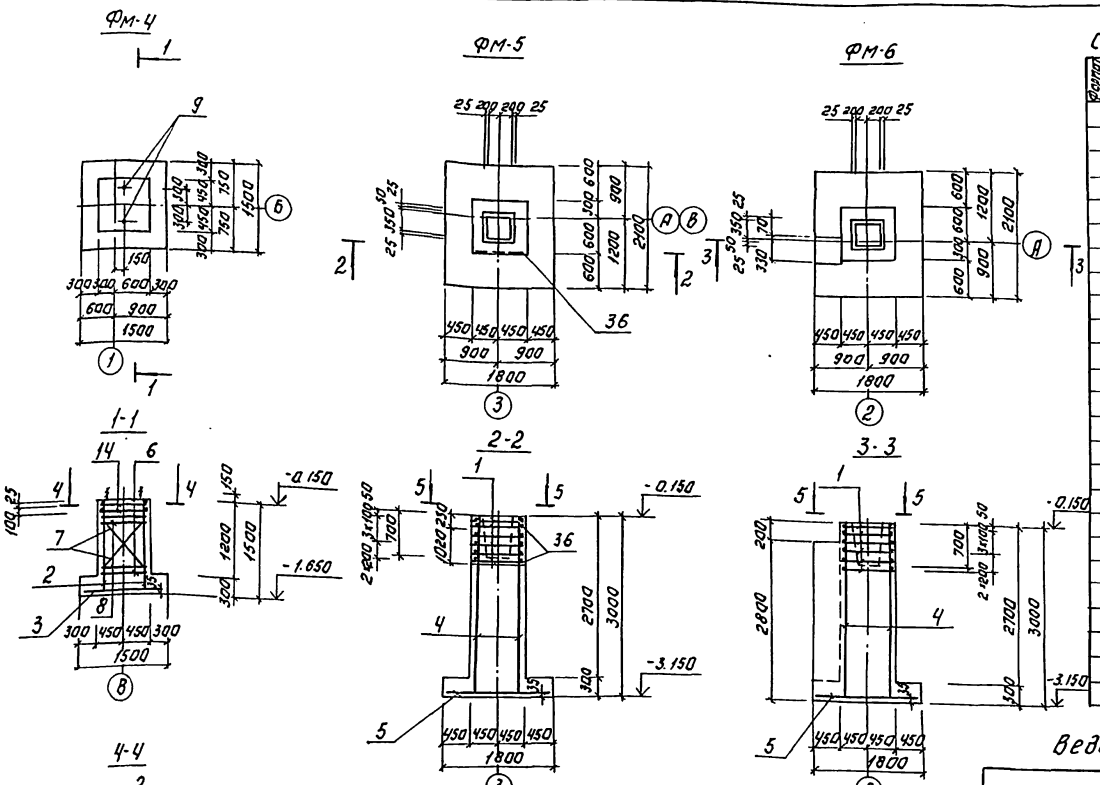

Спецификация монолитных фундаментов Фм4-Фм6.

Формат	Зона	Поз.	Обозначение	Наименование	Кол. шт.	Примечание
				Фм-4		
				Сборочные единицы.		
		2	1.412-1/77-8.3-100	СН12АII-6×15	2	6.0
		3	1.410-3.1-12	2С-10АII / 10АII 145×145	1	14.4
		6	1.412-1.4.080	соединительный элемент МН1	4	3.4
		7	-01	МН2	4	0.85
		8	-02	МН3	4	0.52
		9	1.412.1-4.060	МН1	2	3.4
		14	1.412.1-4.050	СН-6АI	2	3.5
				Материалы		
				Бетон В15; F50	м³	1.84
				Фм-5		
				Сборочные единицы		
		1	1.412-11/77-8.3-020	СН8АТ	6	2.7
		4	1.410-3.1-01	1С-12АIII / 6АI 85×295	2	14.0
		5	1.410-3.1-12	2С-10АII / 10АII 175×205	1	23.3
		36	3.400-6/76	Изделие закладное МН1-5	2	3.0
				Материалы:		
				Бетон В15; F50	м³	3.1
				Фм-6		
				Сборочные единицы		
			поз. 1, 4, 5 см. выше			
				Материалы:		
				Бетон В15; F50.	м³	3.5

Ведомость расхода стали на один элемент, кг

Марка элемента	Изделия арматурные								Изделия закладные				Общий расход
	Арматура класса							Всего	Прокат марки				
	A-I			A-II	A-III				Вст3кп2				
	ГОСТ 5781-82				ГОСТ 5781-82				ГОСТ 2590-71				
	ф6	ф10	ф8	ф12	ф10	ф12	Итого		ф24			Итого	
Фм4	7.0	19.1		12.0	14.3	12.0		52.4	6.8			6.8	59.2
Фм5			16.2	12.0	23.3	11.2		62.7					62.7
Фм6			16.2	12.0	23.3	11.2		62.7					62.7

Привязан.

Инв. №

Гип	Левина		
Нач. отд.	Красавин		
Рук. гр.	Строгий		
Н. контр.	Данилевич		
Конструкция	Корсакова		
Проект.	Строгий		

Тп 901-3-244.88. КЖ

Плавучий коричневый для хранения очистки воды подземных горизонтов производительностью 1250 м³/сут и производительностью 12,5 тыс м³/сут.

Опалубочный чертеж, армирование Фм4÷Фм6.

Стадия	Лист	Листов
Р	11	

ЦНИИЭП инженерного оборудования Госкомитета СССР по гражданскому строительству, архитектуре и градостроительству

Копировал: Логинова Формат А2

ФМ7

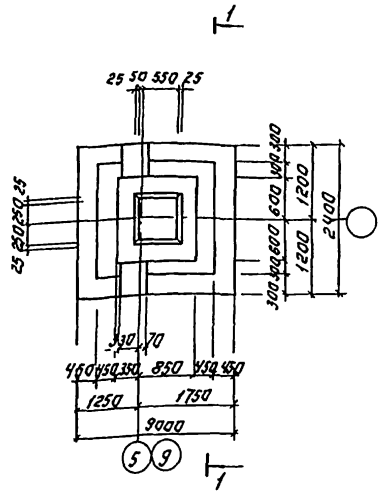

ФМ8

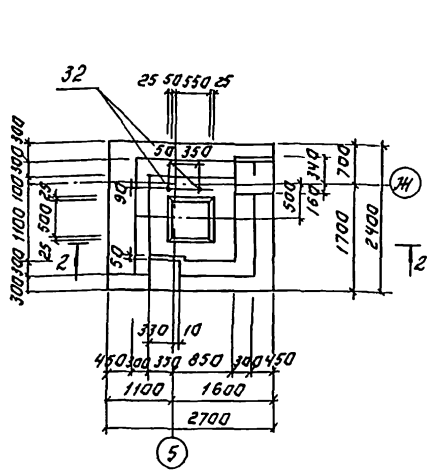

ФМ9

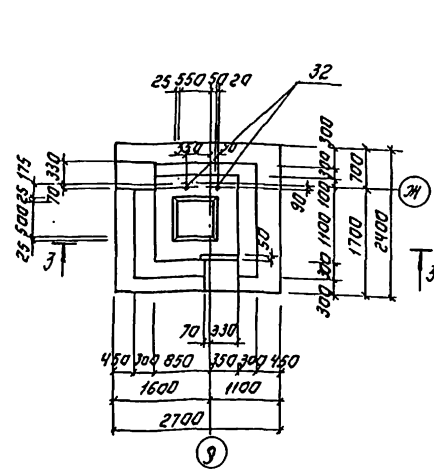

1-1

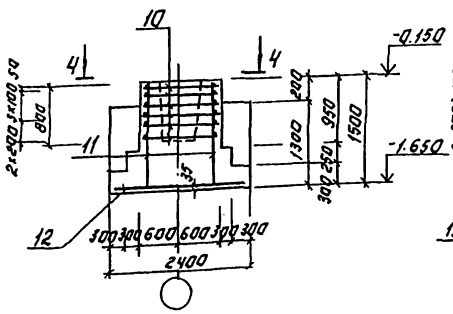

2-2

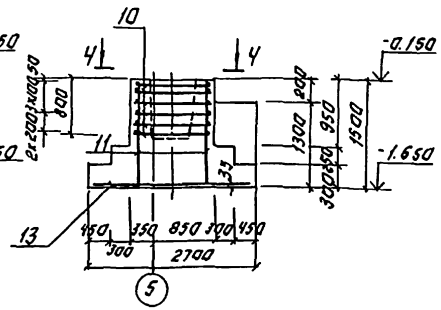

3-3

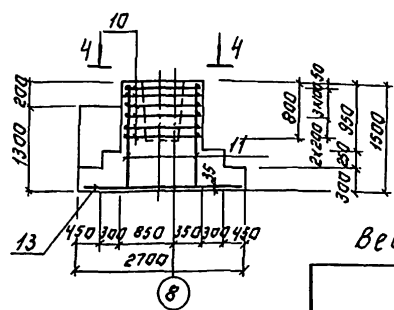

Схемы нагрузок на фундаменты.

4-4

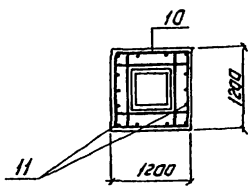

ФМ7

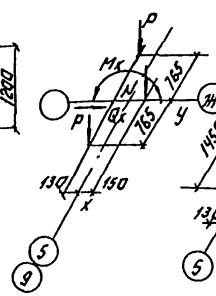

ФМ8

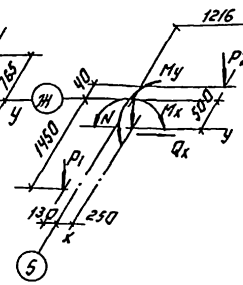

ФМ9.

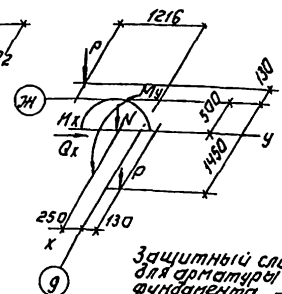

Защитный слой бетона для арматуры подошвы фундамента - 35мм, для остальной - 25мм.

Таблица нагрузок.

Марка фундам.	Наимен. нагрузок	Усилия кН, кН·м
ФМ7	N	656
	P	71.5
	M	400.5
	Q	100.5
ФМ8	N	321
	P1	71.5
	P2	118.0
	Mx	216
	Qx	16.4
	My	23.0
ФМ9	N	321
	P	71.5
	Mx	216
	Qx	16.4
	My	23.0

Спецификация монолитных фундаментов ФМ7-ФМ9.

Формат	Зона	Поз.	Обозначение	Наименование	Кол. шт.	Примеч.
				ФМ 7		
				Сборочные единицы		
		10	1.412-1/77-В.3-040	СБ-10АII	6	5.7кГ
		11	1.412-1/77-В.3-110	СН12АII-10×15	2	8.9кГ
		12	1.410-3.1-12	2С 12Ат-235×295	1	62.7кГ
				Материалы		
				Бетон В15; F50	м³	4.3
				ФМ 8		
				Сборочные единицы		
		10	1.412-1/77-В.3-040	СБ10АII	6	5.7кГ
		11	1.412-1/77-В.3-100	СН12АII-10×15	2	8.9кГ
		13	1.410-3.1-12	2С 12Ат-235×265	1	57.4кГ
		32		болт 1.1 М24×800 ГОСТ 24379.1-80	2	3.42кГ
				Материалы		
				Бетон В15; F50	м³	3.9
				ФМ 9		
				Сборочные единицы		
			Поз. 10, 11, 13, 32	см. ФМ8		
				Материалы		
				Бетон В15; F50	м³	3.9

Ведомость расхода стали на один элемент, кг.

Марка элемента	Изделия арматурные: Арматура класса A-I ГОСТ 5781-82 ф8	A-I Итого	A-II ГОСТ 5781-82 ф10	A-II ф12	A-II Итого	A-III ГОСТ 5781-82 ф12		A-III Итого	Всего	Изделия закладные: Прокат марки Вст3кп2 ГОСТ 2590-71 ф24			Итого	Всего
ФМ7	2.4	2.4	34.2	15.4	49.6	62.7		62.7	114.7					114.7
ФМ8	2.4	2.4	34.2	15.4	49.6	62.7		62.7	114.7	6.48			6.5	121.2
ФМ9	2.4	2.4	34.2	15.4	49.6	62.7		62.7	114.7	6.48			6.5	121.2

Т. П. 901-3-244.88 КЖ

Привязан:		
Инв. №		
Провер.	Строгин	
Инжен.	Кирсанова	
Рук. гр.	Строгин	
ГИП	Левина	
Н. контр.	Даниловских	
Нач. отд.	Красавин	

Каменный корпус для хранения пластических масс общей площадью 1500 м² производительностью 1,5 тыс. т/год

Опалубочный чертеж, армирование. ФМ7 ÷ ФМ9.

Стадия	Лист	Листов
Р	12	

ЦНИИЭП инженерного оборудования г. Москва

Копировал: Логинова Формат: А2

Альбом II, часть 2

901-3-244.88

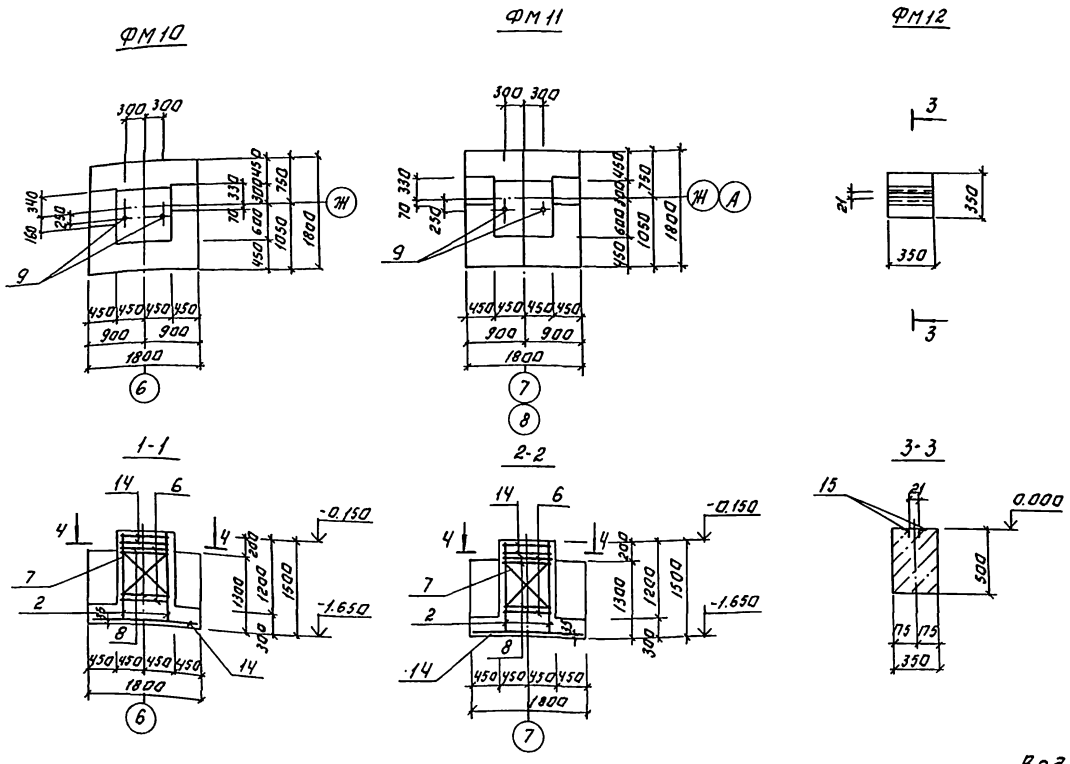

Спецификация монолитных фундаментов ФМ10÷ФМ12.

Формат	Зона	Поз.	Обозначение	Наименование	Кол. шт.	Примеч.
				ФМ10		
				Сборочные единицы		
					2	3.5
		2	1.412-1/77-8.2-100	СН 12А II - 6×15	2	6.0
		3	1.410-3.1-12	2С 10А III/10А III 175×175	1	19.4
		6	1.412.1-4.081	ММ1	4	3.4
		7	1.412.1-4.081-01	ММ2	4	0.85
		8	1.412.1-4.081-02	ММ3	4	0.52
		9	1.412.1-4.-060	МН1	2	3.4
		14	1.412.1-4.050	СН6А I	2	3.5
				Материалы		
				Бетон В15; F50	м3	2.14
				ФМ 11		
				Сборочные единицы.		
			поз. 2,14,6,7,8,9,3	См. ФМ10		
				Материалы.		
				Бетон В15; F50	м3	2.14
				ФМ 12		
				Детали		
		15		Уголок 50×5 ~ 8 ГОСТ 8509-86 / Вст3пс6-1 ГОСТ 535-79 С-350	2	0.4 кГ
				Материалы.		
				Бетон В15; F50	0.6	м3

Ведомость расхода стали на один элемент, кГ

Марка элемента	Изделия арматурные									Изделия закладные								
	Арматура класса								Всего	Прокат марки								Всего
	А-I ГОСТ 5781-82		А-II ГОСТ 5781-82		А-III ГОСТ 5781-82					Вст3кп2 ГОСТ 2590-71				Вст3пс6-I ГОСТ 8509-86				
	Ф6	Ф10	Ф12	Итого	Ф10			Итого		Ф24			Итого	50×5			Итого	
ФМ 10	7.0	19.1	12.0		19.4				57.5	6.8			6.8					64.3
ФМ 11	7.0	19.1	12.0		19.4				57.5	6,8			6,8					64.3
ФМ 12														0.8			0.8	0.8

4-4

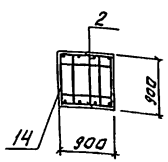

Схема нагрузок на фундаменты ФМ10; ФМ11.

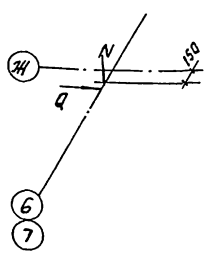

Таблица нагрузок.

Марка фундамента	Наименование нагрузки	Усилие кН
ФМ10; ФМ11	N	118.0
	Q	98.0

Защитный слой бетона для арматуры подошвы фундамента - 35 мм, для остальной - 25 мм.

Т.П. 901-3-244.88					КЖ
Привязан:	Провер.	Стронгин		Главный корпус для станции очистки воды повесткостью источников мутностью 1500 тыс. м³/сут. производительностью 125 тыс. м³/сут.	Стадия: Р; Лист: 13; Листов:
	Инж.	Кирсанова			
	Рук. гр.	Стронгин			
	Гип	Левина		Опалубочный чертеж, армирование ФМ10÷ФМ12.	ЦНИИЭП инженерного оборудования г. Москва
Инв. №	Н. контр.	Данилевский			
	Нач. отд.	Красавин			

Копировал: Логинова Формат: А2

Инв. № подл. | Подпись и дата | Взам. инв. №

ФМ13

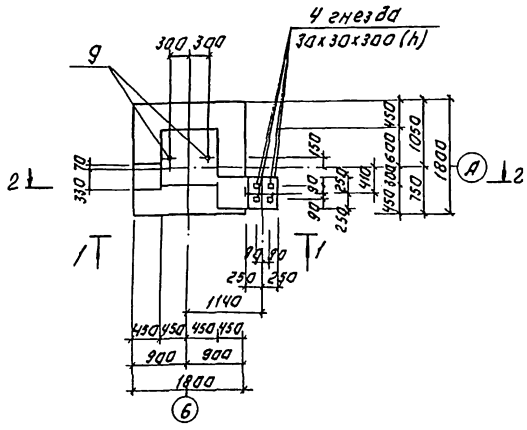

ФМ14

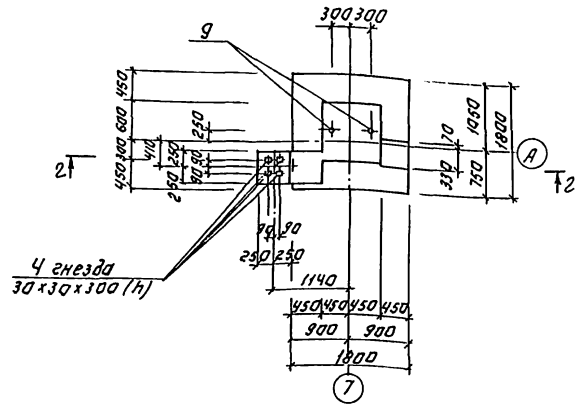

1-1

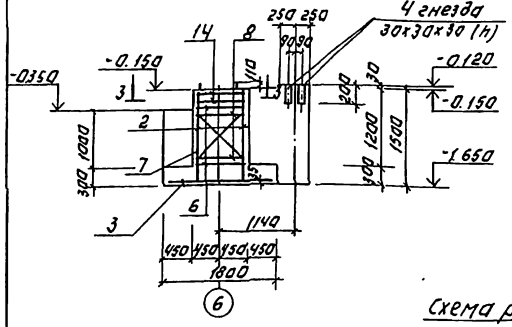

2-2

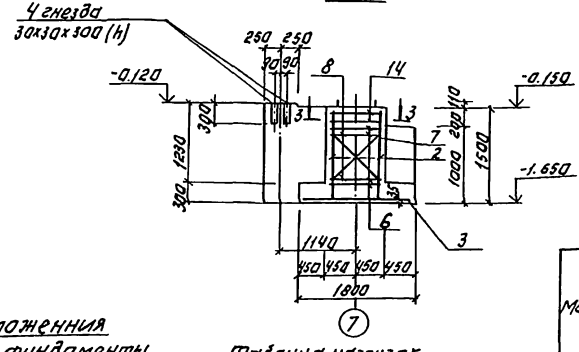

3-3

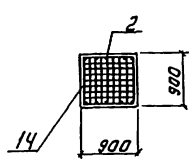

Схема расположения нагрузок под фундаменты ФМ13; ФМ14.

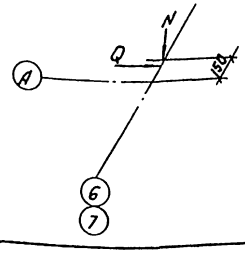

Таблица нагрузок.

Марка фундамента	Наименование нагрузки	Усилие кН, кН.м.
ФМ13, ФМ14	N	118.0
	Q	98

Защитный слой бетона для арматуры подошвы фундамента - 35мм, для остальной - 25мм.

Спецификация монолитных фундаментов ФМ13, ФМ14.

Формат	Зона	Поз.	Обозначение	Наименование	Кол. шт.	Примеч.
				ФМ 13		
				Сборочные единицы		
		2	1.412-1/77-8.3-100	СН 12АII-6х15	2	60
		3	1.410-3.1-12	2С 10АIII 175х175	1	1.34
		6	1.412.1-4.080	Соединительный элемент МН1	4	34
		7	-01	МН2	4	0.85
		8	-02	МН3	4	0.52
		9	1.412.1-4.060	МН1	2	3.4
		14	1.412.1-4.050	СН-6АI	2	3.5
				Материалы.		
				Бетон В15; F50	м3	2.91
				ФМ 14		
				Сборочные единицы.		
			поз. 2,14, 6,7,8, 9.3	См. ФМ 13		
				Материалы		
				Бетон В15; F50	м3	2.91

Ведомость расхода стали на один элемент, кг.

Марка элемента	Изделия арматурные								Всего	Изделия закладные			Общий расход
	Арматура класса									Прокат марки			
	A-I		A-II		A-III					Вст3кп2			
	ГОСТ 5781-82		ГОСТ 5781-82		ГОСТ 5781-82					ГОСТ 2590-71			
	Ф6	Ф10	Ф12	Итого	Ф10			Итого		Ф24		Итого	
ФМ13	7.0	19.1	12.0		19.4				57.5	6.8		6.8	64.3
ФМ14	7.0	19.1	12.0		19.4				57.5	6.8		6.8	64.3

ТП 901-3-244.88 КЖ

Привязан:

Инв. №

Гл.инж.	Стронгин		
Нач.отд.	Хирсанова		
Рук.гр.	Стронгин		
ГИП	Левина		
Н.контр.	Данилевский		
Нач.отд.	Красавин		

Одноэтажный корпус для станции очистки воды поверхностных источников мощностью 40 тыс.м³/сут производительностью 20 тыс.м³/сут.

Стадия Р; Лист 14; Листов

Шпальбочный чертеж, армирование ФМ13; ФМ14.

ЦНИИЭП инженерного оборудования г. Москва

Копировал: Логинова

Формат: А2

Инв.№ подл. | Подпись и дата | Взам.инв.№ | 7 01110 4 | 503-3-244.88

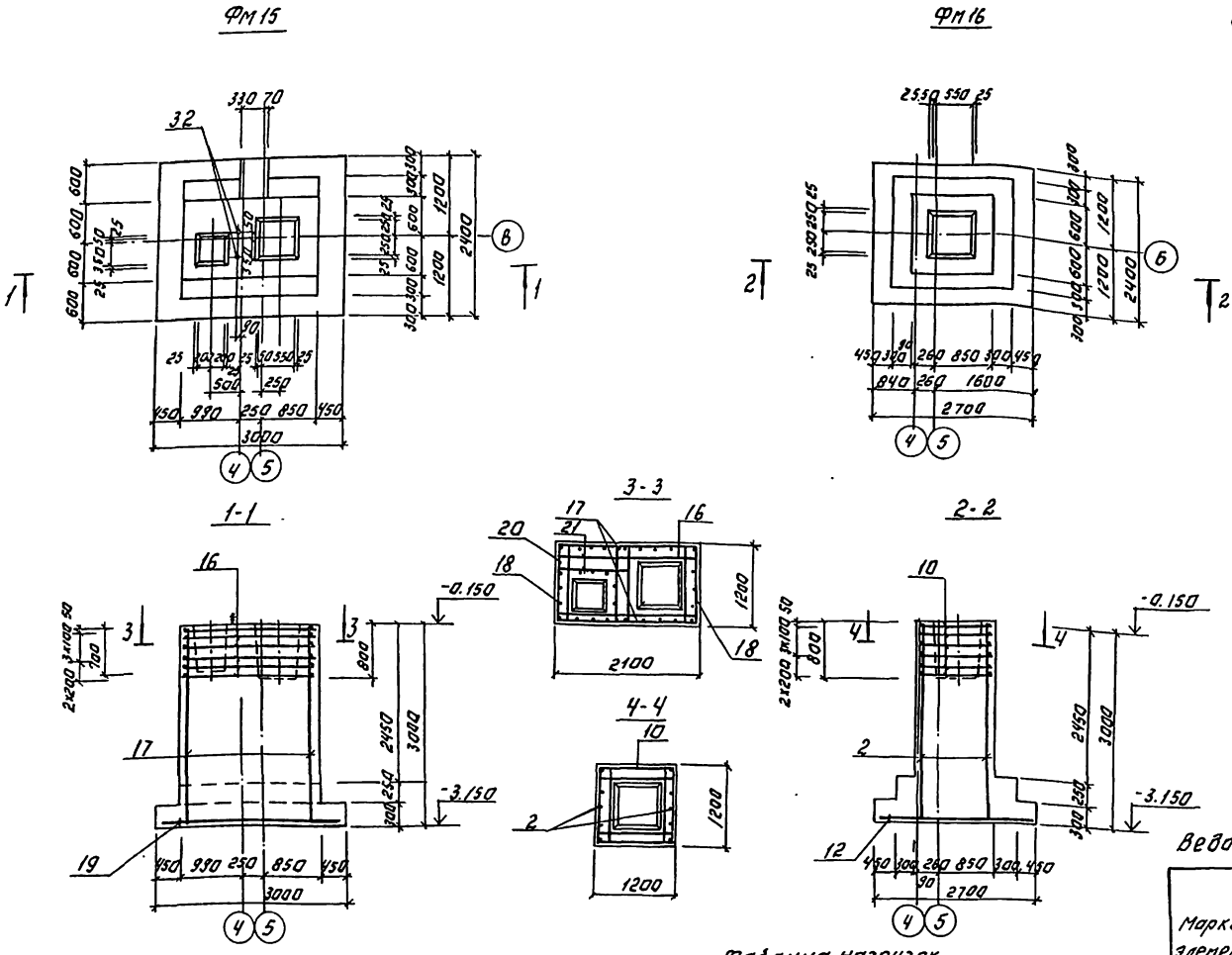

Спецификация монолитных фундаментов ФМ15, ФМ16.

Форма	Зона	Поз.	Обозначение	Наименование	Кол. шт.	Примеч.
				ФМ 15		
				Сборочные единицы		
		16	ТП901-3-244.88 КЖИ 71.0.0.0.	С1	6	9.4кг
		17	1.410-3.1-07	1С $\frac{12А_{III}}{8А_{II}}$ 205х295	2	32.9кг
		18	1.410-3.1-02	1С $\frac{12А_{III}}{6А_{III}}$ 105х295	2	16.9кг
		19	1.410-3.1-12	2С $\frac{14А_{III}}{14А_{III}}$ 235х295	1	85.4кг
		32		Бат 1.1 М24х80.0.0.3 кп2 ГОСТ 24379.1-80	2	3.42кг
				Детали		
		20		А-I-8-ГОСТ5781-82, ℓ=1600	6	0.64кг
		21		А-III-12-ГОСТ5781-82, ℓ=2950	5	2.63кг
				Материалы:		
				Бетон В15, F50	м³	8.96
				ФМ 16		
				Сборочные единицы.		
		4	1.410-3.1-01	1С $\frac{12А_{III}}{6А_{II}}$ 85х295	2	14.0кг
		10	1.412-1/77-В.3-040	С6-10А II	6	5.7кг.
		13	1.410-3.1-12	2С $\frac{12А_{III}}{12А_{II}}$ 235х265	1	57.4кг
				Материалы		
				Бетон В15; F50	м³	4.84

Ведомость расхода стали на один элемент, кг.

Марка элемента	Изделия арматурные										Изделия закладные			Общий расход
	Арматура класса									Всего	Прокат марки			
	А-I			А-III							Вст3кп2			
	ГОСТ 5781-82										ГОСТ 2590-71			
	ф8		Итого	ф6	ф8	ф10	ф12	ф14	Итого		ф24		Итого	
ФМ 15	3.84		3.84	2.4	8.2	56.4	102.15	85.4	254.6	258.4	6.84		6.84	265.3
ФМ 16	—		—	1.8	—	34.2	83.6	—	119.6	119.6	—		—	119.6

Схемы нагрузок на фундаменты.

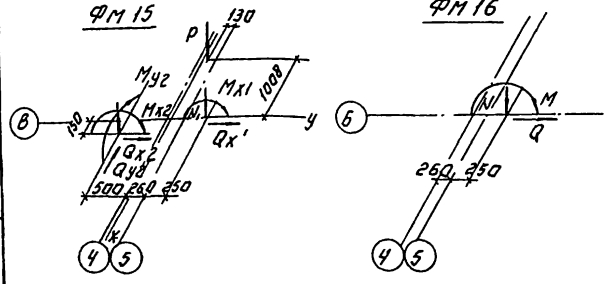

Таблица нагрузок.

Марка фундамента	Наименование нагрузок	Усилия кН; кН·м.
ФМ15	N1	346.0
	N2	175.5
	P	71.5
	Mx1	213.0
	Mx2	1.6
	My2	9.6
	Qx1	23.5
	Qx2	0.4
	Qy2	3.6
ФМ16	N2	346.0
	M	213.0
	Q	23.5

Защитный слой бетона для арматуры подошвы фундаментов - 35 мм. Для остальной - 25 мм.

ТП 901-3-244.88 КЖ

Провер.	Стронгин		
Инженер	Кирсанова		
Рук. гр.	Стронгин		
Гип	Левина		
Н. контр.	Данилевский		
Нач. отд.	Красавин		

Привязан:

Инв. №

Главный корпус для станции очистки воды поверхностных источников мутностью до 1500 мг/л. Производительностью 12 ... м³/сут.

Опалубочный чертеж, армирование ФМ 15; ФМ 16.

Стадия	Лист	Листов
Р	15	

ЦНИИЭП инженерного оборудования г. Москва

Копировал: Логинова

Формат: А2

Инв. № подл. | Подпись и дата | Взам. инв. №

Спецификация монолитных фундаментов Фм17; Фм 18;

Формат	Зона	Поз	Обозначение	Наименование	Кол	Примечание
				Фм 17		
				Сборочные единицы		
		17	1.410-3.1-07	1С 12АIII/8АIII 205×295	2	32.9 кг
		19	1.410-3.1-12	2С 14АIII/14АIII 235×295	1	74.1 кг
		20	ТП 901-3-244.88 КЖИ.72.0.0.0	С2	6	11.93 кг
		21	1.410-3.1-04	1С 12АIII/6АIII 145×295	2	22.6 кг
		32		Болт 1.1 М24×800 ст3кп2 ГОСТ 24379-1-80	2	3.42 кг
				Материалы		
				Бетон В15, F50	м3	11.2
				Фм 18		
				Сборочные единицы		
		10	1.412-1/77-8.3-040	СБ-10АII	3	5.7 кг
		16	ТП 901-3-244.88 КЖИ.71.0.0.0	С1	4	9.4 кг
		19	1.410-3.1-12	2С 14АIII/14АIII 235×295	1	74.1 кг
				Детали		
		22		А-III-12-ГОСТ 5781-82; ℓ=1450	18	1.29 кг
		23		А-III-12-ГОСТ 5781-82; ℓ=1100	11	0.98 кг
		24		А-III-8-ГОСТ 5781-82; ℓ=1600	6	0.09 кг
				Материалы		
				Бетон В15; F50	м3	4.98

Фм 17

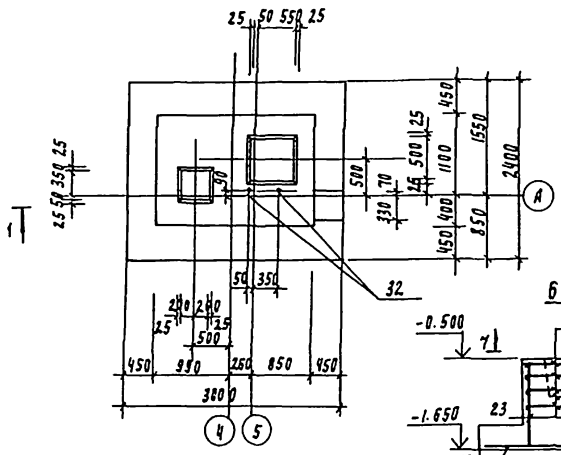

Фм 18

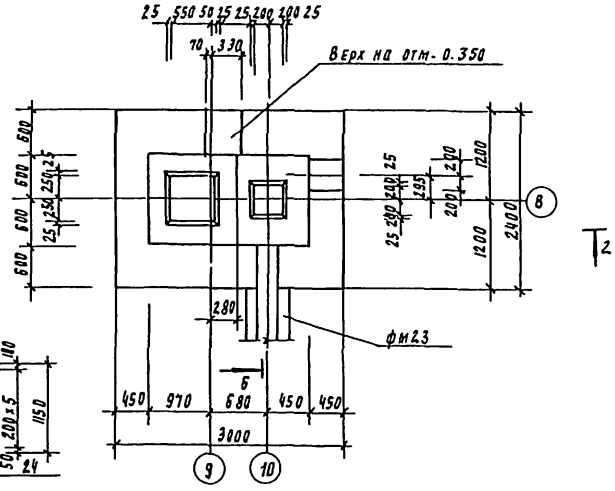

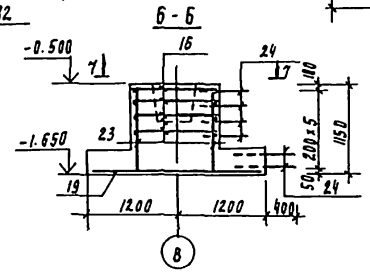

1-1

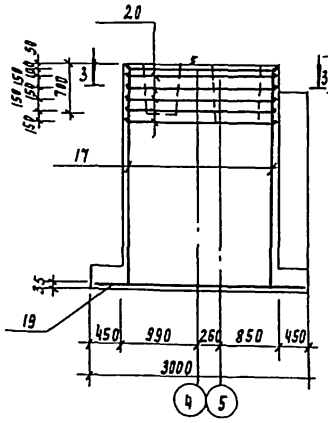

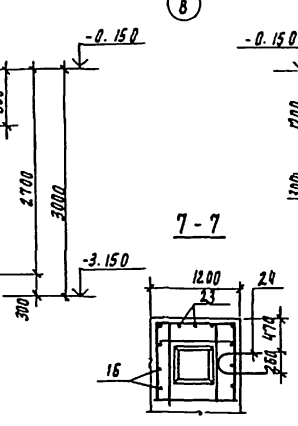

2-2

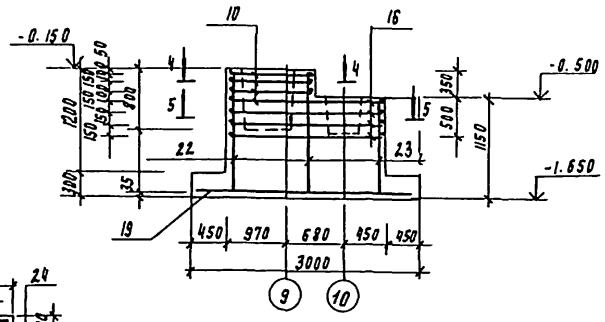

3-3

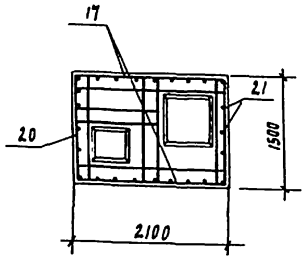

4-4

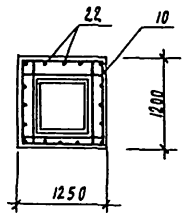

5-5

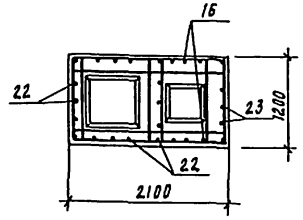

Защитный слой бетона для арматуры подошвы фундаментов 35 мм, остальной - 20мм

Схемы нагрузок на фундаменты

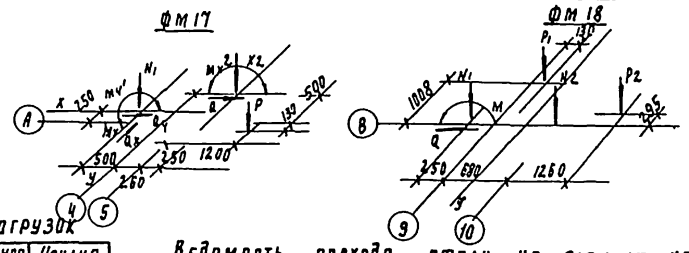

Таблица нагрузок

Марка фундам.	Наименов. нагрузок	Усилия кн., кн·м
Фм 17	N1	175.5
	N2	223.0
	Mx1	27.4
	Mx2	149.0
	My1	4.6
	Qx1	10.4
	Qx2	16.4
	Qy1	1.2
	P1	71.5
Фм 18	N1	346.0
	N2	184.5
	M	213.0
	Q	23.5
	P1	71.5
	P2	67.5

Ведомость расхода стали на элемент, кг

Марка элемента	Изделия арматурные							Изделия закладные		Общий расход
	Арматура класса							Прокат марки		
	A-I	A-II	A-III					Вст3кп2		
	ГОСТ 5781-82		ГОСТ 5781-82					ГОСТ 2590-71		
	ф10	ф10	ф6	ф8	ф12	ф14	ф24			
Фм 17	71.6	17.1	3.2	8.2	99.6	74.1	6.84			263.54
Фм 18	37.6		0.54	34.0	74.1					163.34

Привязан

Инв. №

Гл. инж.	Строгин		
Нач.	Кирсанова		
Рук. гр.	Строгин		
Гип	Левина		
Н. контр.	Данилевский		
Нач. отд.	Крагавин		

ТП 901-3-244.88 КЖ

Садовый корпус для станции очистки воды поверхностных источников мягкостью 1500 мг/л производительностью II этап 3 тыс. м3/сут

Опалубочный чертеж, Армирование Фм17; Фм 18.

Стадия	Лист	Листов
Р	16	

ЦНИИЭП инженерного оборудования г. Москва

93167-02

ФМ 19

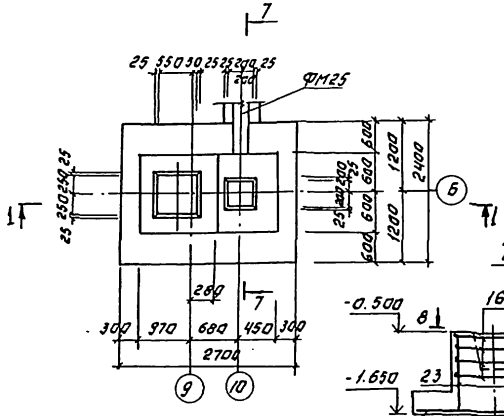

ФМ 20

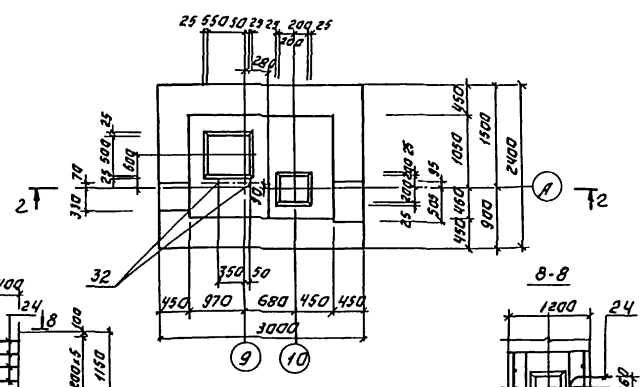

7-7

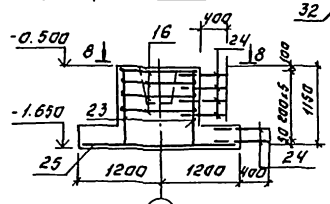

8-8

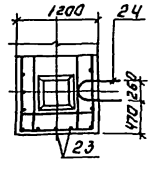

1-1

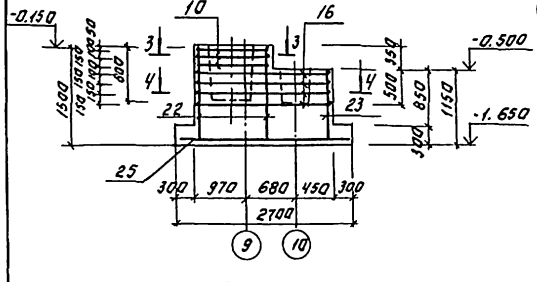

2-2

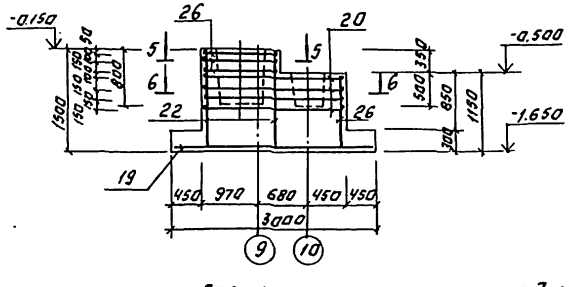

3-3

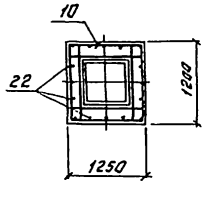

5-5

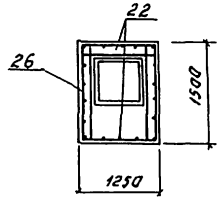

4-4

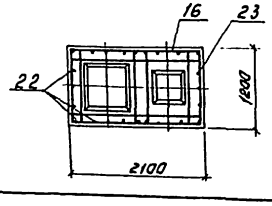

6-6

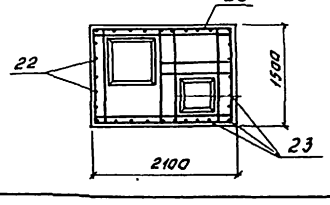

Спецификация монолитных фундаментов ФМ19; ФМ20.

Формат	Зона	Поз.	Обозначение	Наименование	Кол.	Примечание
				ФМ 19		
				Сборочные единицы.		
		10	1.412-1/77-В.3-040	СБ-10АII	3	5.7 кг
		25	1.410-3.1-12	2С $\frac{14\text{Н III}}{14\text{К III}}$ 235х265	1	6.6 кг
		16	ТП.901-3-244.88 КЖИ 71.0.0.0.	С1	4	9.4 кг
				Детали.		
		22		А-III-12-ГОСТ 5781-82; ℓ=1450	18	1.3 кг
		23		А-III-12-ГОСТ 5781-82; ℓ=1100	11	0.98 кг
		24		А-III-8-ГОСТ 5781-82; ℓ=1600	6	0.09 кг
				Материалы:		
				Бетон В15; F50	м3	4.37 кг
				ФМ 20.		
		19	1.410-3.1-12	2С $\frac{14\text{Н III}}{14\text{К III}}$ 235х295	1	85.4 кг
		20	т.п.901-3-244.88 КЖИ. 72.0.0.0.	С2	4	11.93 кг
		26	1.412-1/77-В.3-060-01	СВ-10АII	3	6.6 кг
		32		80ПТ К1 М2 Ч2 Н2 ГОСТ 2379.1-80	2	3.92 кг.
				Детали.		
		22		А-III-12-ГОСТ 5781-82; ℓ=1460	16	1.3 кг
		23		А-III-12-ГОСТ 5781-82; ℓ=1100	15	0.98 кг
				Материалы:		
				Бетон В15; F50	м3	5.49 кг

Защитный слой бетона для арматуры подошвы фундаментов - 35 мм, остальной - 20 мм.

Схемы нагрузок на фундаменты.

ФМ 19

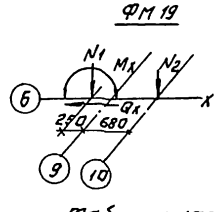

ФМ 20

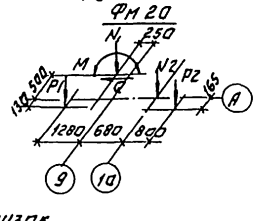

Таблица нагрузок.

Марка фундамента	Наименование нагрузок	Усилия, кН, кН·м
ФМ 19	N1	346.0
	N2	347.5
	M	213.0
	Q	23.5
ФМ 20	N1	823
	N2	784.5
	M	148.0
	Q	16.4
	P1	71.5
	P2	70.8

Ведомость расхода стали на элемент, кг.

Марка элемента	Изделия арматурные									Изделия закладные		Общий расход
	Арматура класса									Прокатная		
	A-I		A-II		A-III					Вст3кп2		
	ГОСТ 5781-82		ГОСТ 5781-82		ГОСТ 5781-82					ГОСТ 8509-71		
	ф10		ф16		ф8	ф12	ф14	ф24				
ФМ 19	37.6		17.1		0.54	34.0	67.6	—				156.84
ФМ 20	47.13		19.8		—	34.2	85.4	6.84				194.0

Привязан:

Инв. №

Разраб.	Строгин		
Инженер	Кирсанова		
Рук. гр.	Строгин		
ГИП	Левина		
Н. контр.	Дикилевская		
Нач. отд.	Красавин		

ТП 901-3-244.88 КЖ

Главный корпус для станции очистки воды поверхностных источников мутностью до 1500 мг/л производительностью 10,5 тыс. м³/сут.

Стадия	Лист	Листов
Р	17	

Опалубочный чертеж. Армирование ФМ 19, ФМ 20.

ЦНИИЭП инженерного оборудования г. Москва

Копировал: Логинова Формат: А2

ФМ 21; ФМ 22.

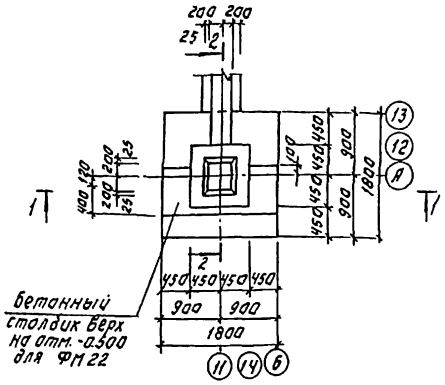

1-1

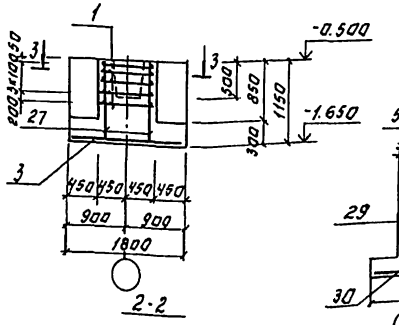

2-2

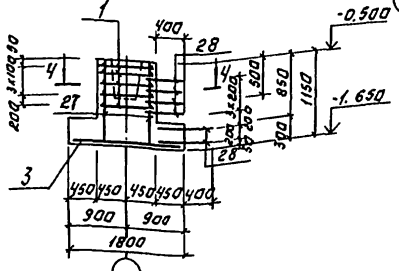

3-3

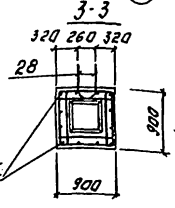

4-4

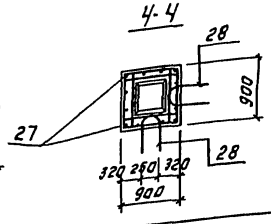

ФМ 23

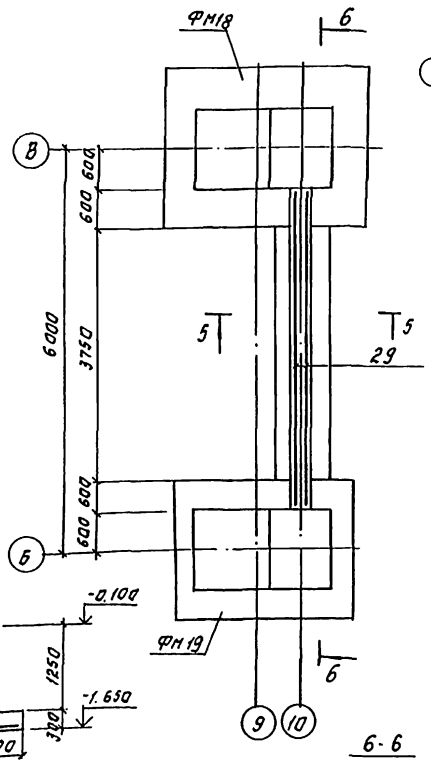

5-5

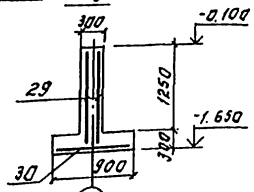

6-6

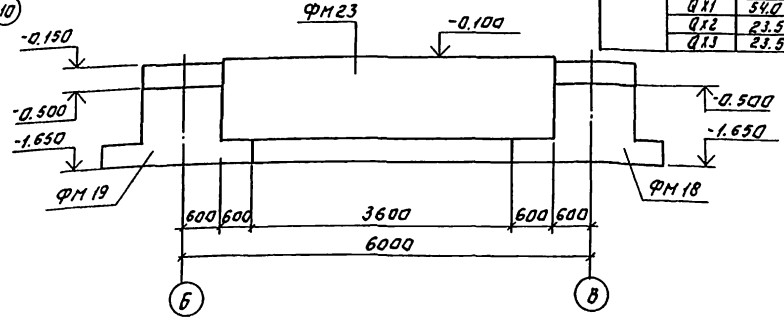

Схемы нагрузок на фундаменты.

ФМ 21 ФМ 22

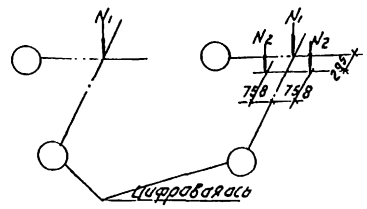

ФМ 23

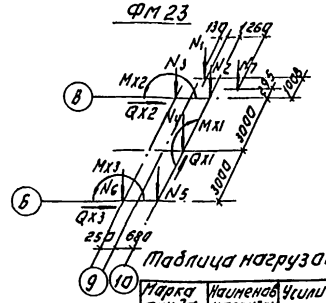

Таблица нагрузок

Марка фундамента	Наименование нагрузки	Усилие кН, кН.м.
ФМ 21	N1	381.0
ФМ 22	N1	117.0
	N2	74.0
ФМ 23	N1	77.5
	N2	184.3
	N3	346.0
	N4	785.0
	N5	347.5
	N6	346.0
	N7	267.5
	MK1	276.0
	MK2	213.0
	MK3	213.0
	QK1	54.0
	QK2	23.5
	QK3	23.5

Спецификация монолитных фундаментов ФМ21÷ ФМ23.

Формат	Зона	Поз.	Обозначение	Наименование	Кол. шт.	Примеч.
				ФМ 21		
				Сборочные единицы		
				Сетки арматурные		
		1	1.412-1/77-В.3-040	С-А8,А1	5	2.7
		3	1.410-3.1-12	2С 10АIII/10АIII 175х175	1	19.4
				Детали.		
		27		А-III-12 ГОСТ 5781-82; С-1100	12	0.42
		28		А-III-10 ГОСТ 5781-82; С-1600	6	0.99
				Материалы.		
				Бетон В15; F50	м³	1.67
				ФМ 22		
				Сборочные единицы.		
			поз. 1,3,27,28	см. ФМ 21		
				Материалы.		
				Бетон В15; F50	м³	1.99
				ФМ 23		
				Сборочные единицы.		
		29	ГОСТ 23279-85	3С 10АIII/12АIII 150х475÷15/50	2	61.5
		30	ГОСТ 23279-85	3С 10АIII/12АIII 85х365	1	65.2
				Материалы.		
				Бетон В15; F50	м³	2.81

Ведомость расхода стали на один элемент, кг.

Марка элемента	Изделия арматурные									Общий расход
	Арматура класса									
	A-I			A-III						
	ГОСТ 5781-82			ГОСТ 5781-82						
	Ф8		Итого	Ф8	Ф10	Ф12	Итого			
ФМ 21, ФМ 22	13.5		13.5	6.93	19.4	5.04	31.37			44.87
ФМ 23					32.1	94.6	126.7			126.7

Ведомость деталей

NN поз.	Эскиз
29	210 670 210

Защитный слой бетона:
Для арматуры подошвы фундамента - 35 мм.
Для остальной - 25 мм.

Привязан:

Инв. №

Провер.	Строгин		
Инжен.	Кирсанова		
Рук. гр.	Строгин		
ГИП	Левина		
Н. контр.	Данилевская		
Нач. отд.	Кирсанов		

ТП 901-3-244.88 КЖ

Газовый коррус для станции очистки воды поверхностных источников мутностью до 1500 мг/л, производительностью 125 тыс. м³/сут.

Опалубочный чертеж. Армирование ФМ 21÷ ФМ 23.

Стадия	Лист	Листов
Р	18	

ЦНИИЭП инженерного оборудования г. Москва

Копировал: Логинова Формат: А2

Инв. № подл. | Подпись и дата | Взам. инв. №

Спецификация монолитных фундаментов ФМ 24; ФМ 25.

Формат	Зона	Поз.	Обозначение	Наименование	Кол.	Примечание
				ФМ 24		
				Сварочные единицы		
		31	ГОСТ 23279-85	Зс 10 АIII / 12 АIII 150×505 −25/50	2	
		33	ГОСТ 23279-85	Зс 10 АIII / 12 АIII 85×415 −25/75	1	
				Материалы:		
				Бетон В15; F50	м³	3.3
				ФМ 25		
				Сварочные единицы.		
		1	1.412-1/77-В.3-040.	СД 8 АI	6	2.7 кг
		34	ГОСТ 23279-85	2С 12 АIII / 12 АIII 205×205	1	40.0 кг
		32		Болт 1.1.1.24 2ч.х.окс.ГОСТ 23478.1-80	2	3.42 кг
				Детали.		
		27		А-III-12-ГОСТ 5781-82; ℓ=1100	12	0.42 кг
		35		А-I-8-ГОСТ 5781-82; ℓ=850	25	0.34 кг
				Материалы:		
				Бетон В15; F50	м³	2.81

ФМ 24

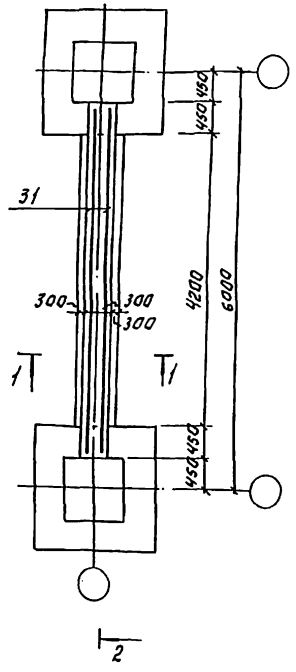

1-1

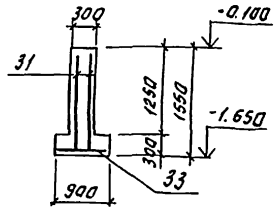

ФМ 25

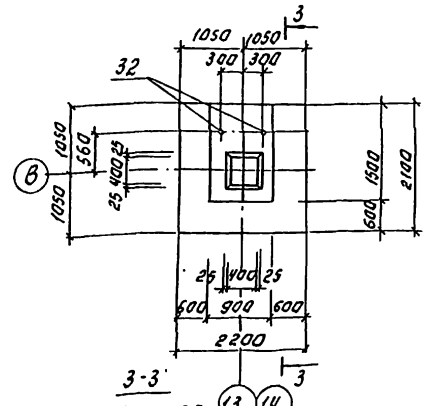

3-3

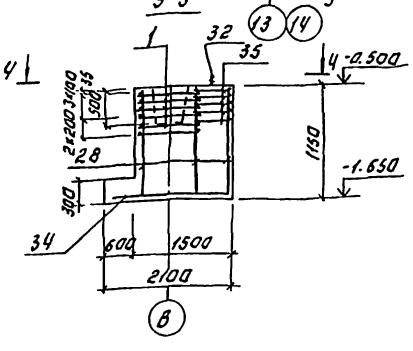

Ч-Ч

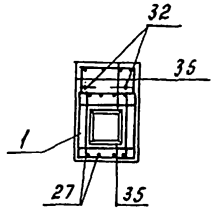

2-2

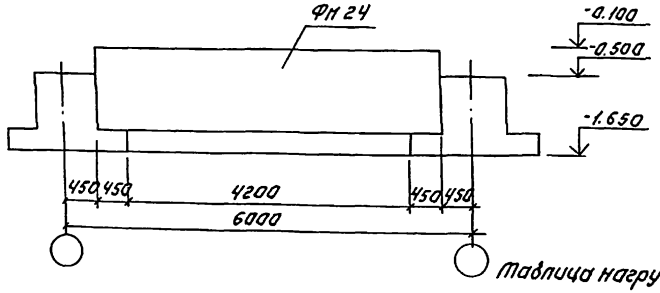

Схема нагрузок на фундаменты ФМ 24 ФМ 25

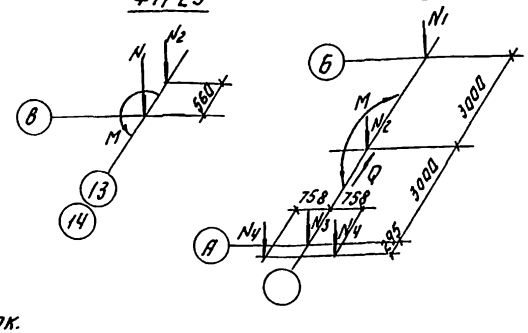

Ведомость расхода стали на один элемент, кг.

Марка элемента	Изделия арматурные							Изделия закладные		Общий расход
	Арматура класса							Прокат марки		
	А-I			А-III				Вст3кп2 ГОСТ 2590-71		
	ГОСТ 5781-82			ГОСТ 5781-82						
	Ф8		Итого	Ф10	Ф12		Итого	М24	Итого	
ФМ 24				47.6	41.0		88.6			88.6
ФМ 25	24.7		24.7		45.1		45.1	6.84	6.84	76.64

Таблица нагрузок.

Марка фундамента	Наименование нагрузок	Усилия кН, кН·м
ФМ 25	N1	294
	N2	154
	M	86.2

Марка фундамента	Наименование нагрузок	Усилия кН, кН·м
ФМ 24	N1	381.0
	N2	785.0
	N3	117.2
	N4	74.0
	M	216.0
	Q	54.0

Защитный слой бетона:
Для арматуры подошвы фундамента - 35 мм,
Для остальной - 25 мм.

Привязан:

Инв. № подл. | Подпись и дата | Взам. инв. №

Гл. инженер	Строгин		
Инженер	Кирсанова		
Рук. гр.	Строгин		
ГИП	Левина		
Н. контр.	Адамадский		
Нач. отд.	Красавин		

ТП 901-3-244.88 КЖ

Главный корпус для станции обогащения руды повторного использования мощностью до 1500 тыс. т/г. Производительностью 125 тыс. т/сут.

Опалубочный чертеж, армирование ФМ 24; ФМ 25.

Стадия	Лист	Листов
Р	19	

ЦНИИЭП инженерного оборудования г. Москва

Копировал: Логинова Формат: А2

Альбом II часть 2

901-3-244.88

Схема расположения фундаментов под оборудование и опор

На отм. -2.400

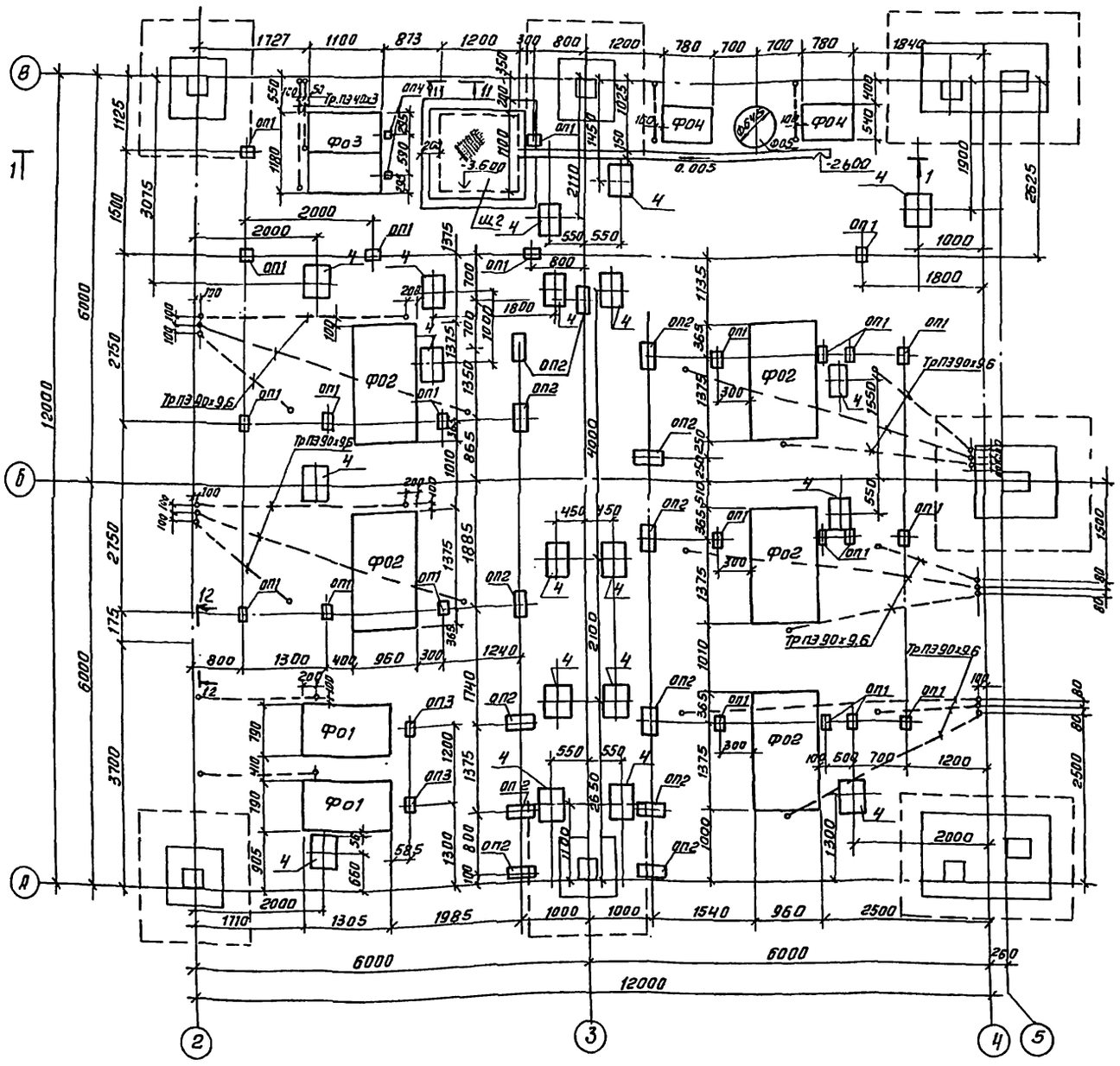

Спецификация к схеме расположения фундаментов под оборудование и опор.

Марка, поз.	Обозначение	Наименование	Кол.	Масса ед.кг	Примечание
		Фундаменты под оборудование			
Фо1	лист КЖ 21	Фо1	2		0.64 м³
Фо2	лист КЖ 21	Фо2	5		1.37 м³
Фо3	лист КЖ 21	Фо3	1		0.57 м³
Фо4	лист КЖ 21	Фо4	2		0.34 м³
Фо5	лист КЖ 21	Фо5	1		0.22 м³
		Опоры под трубопровод			
ОП1	лист КЖ21	ОП1	24		0.01 м³
ОП2	лист КЖ21	ОП2	13		0.02 м³
ОП3	лист КЖ21	ОП3	2		0,012 м³
ОП4	лист КЖ21	ОП4	2		0.006 м³
Щ2	ТП901-3-244.88 КЖ И.73.0.0.0.	Щит металлический Щ2	2	38.11 кг	
1	3.400-6/76	Изделие закладное МН1-1	2.4 пл	7.92 кг	
2	3.400-6/76	Изделие закладное МН1-1	1.0 пл	3.3 кг	
3	1.400-15.В1.120-77	Изделие закладное МН1-6	2	1.4 кг	
4	1.400-15.В1.150-71	Изделие закладное МН1-4-6	19	9.6 кг	
		Плиты перекрытия			
П1	3.006.1-2/82.1-2-2.0	П 18-8	1	2420	
П2	3.006.1-2/82.1-2-1.0	П18д-8	2	600	

1. Фундаменты под оборудование и каналы выполнить из бетона класса В10.
2. Все металлические конструкции окрасить 2 слоями масляной краски (ГОСТ 695-85) по огрунтовке суриком на олифе „оксоль".
3. Полиэтиленовые трубы в бетонной подготовке пола. Выход труб над чистым полом равен 200 мм. Выходы труб из пола защитить отрезками из тонкостенных стальных труб соответствующего диаметра. Спецификацию на полиэтиленовые трубы см. на листах марки ЭМ.
4. Данный лист смотреть совместно с листом КЖ 21.
5. Плиты перекрытия П1; П2 замаркированы на листе КМ5.
6. Виды 11-11, 12-12 см. на листе КЖ 21.

				ТП 901-3-244.88	КЖ
Привязан	Провер.	Левина		Главный корпус для станции очистки воды поверхностных источников мутностью до 1500 мг/л производительностью 12.5 тыс. м³/сут.	Стадия: Р; Лист: 20; Листов:
	Ст. инж.	Лазарева			
	Рук. гр.	Стронгин			
	ГИП	Левина		Схема расположения фундаментов под оборудование и опор в осях 2-4	ЦНИИЭП инженерного оборудования г. Москва
Инв №	Н. контр.	Данилевский			
	Нач. отд.	Красавин			

Копировал: Антипова

Формат А2

Разрез 1-1

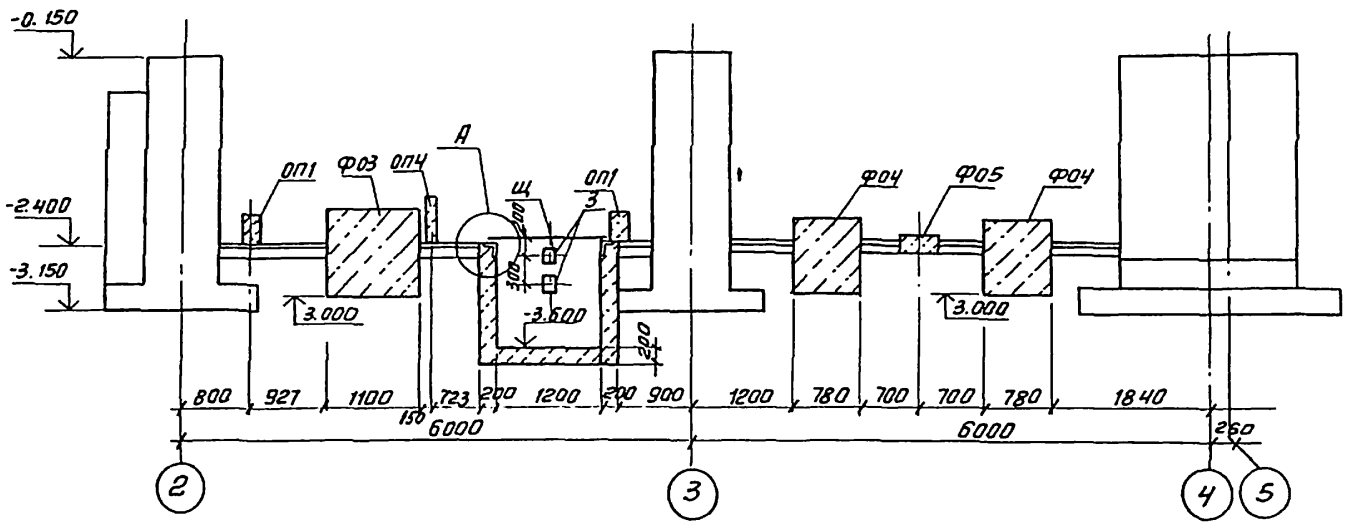

Ф01

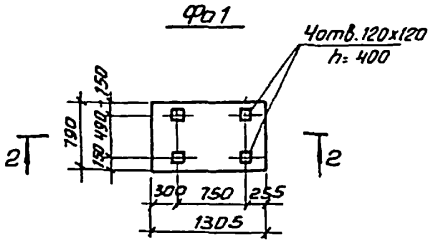

Ф02

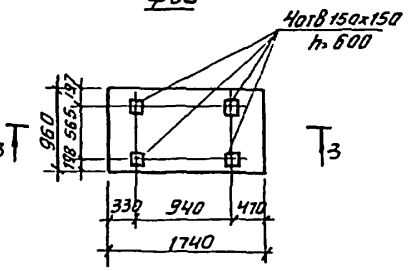

Ф03

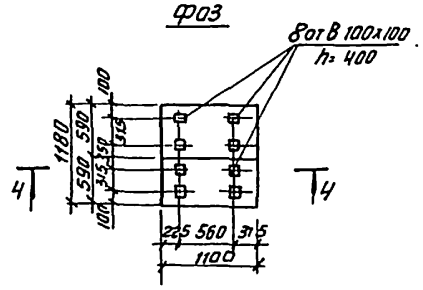

Ф04

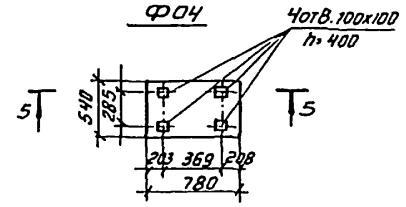

Ф05

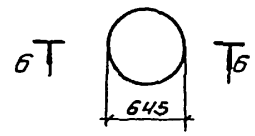

5-5

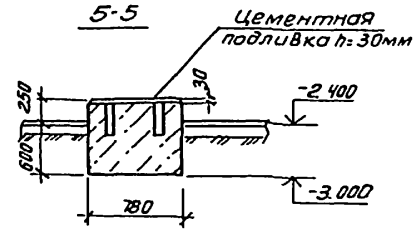

6-6

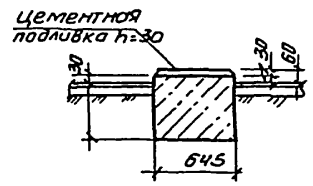

ОП1

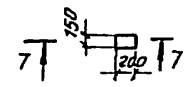

ОП2

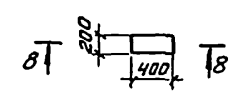

ОП3

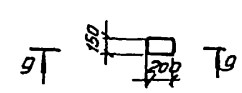

7-7

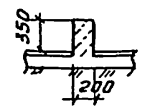

8-8

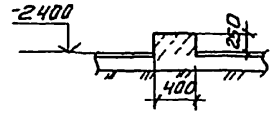

9-9

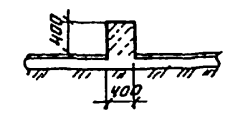

ОП4

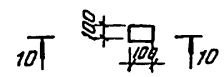

Вид 11-11

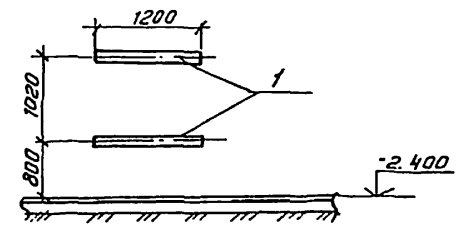

10-10

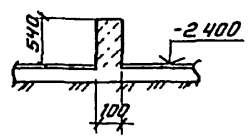

2-2

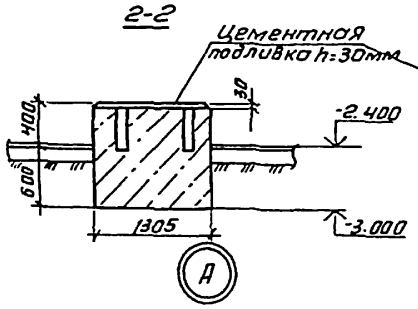

3-3

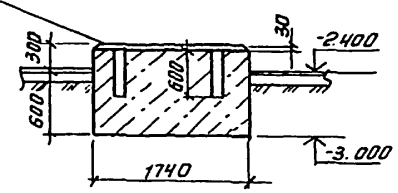

4-4

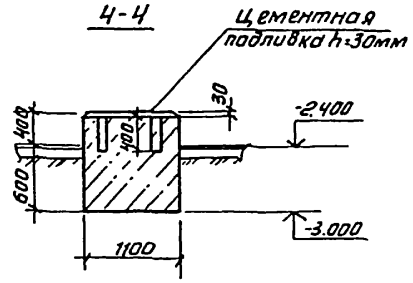

Вид 12-12

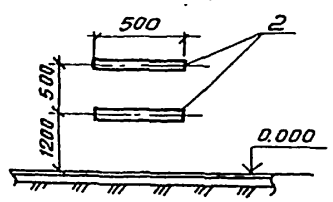

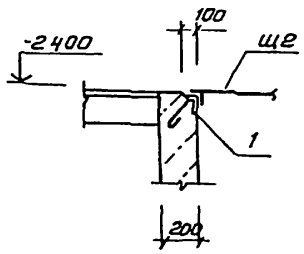

Привязан				ТП 901-3-244.88	КЖ
	Провер.	Левина		Главный корпус для станции очистки воды поверхностных источников мутностью до 1500 мг/л производительностью 12,5 тыс. м³/сут	Стадия: Р; Лист: 21; Листов:
	Ст. инж.	Лазарева			
	Рук. гр	Строгин		Разрез 1-1. Фундаменты Ф01÷Ф05. Опоры ОП1÷ОП4.	ЦНИИЭП инженерного оборудования г. Москва
Инв.№	ГИП	Левина			
	Н. контр	Данилевская			
	Нач. отд	Красавин			

Копировал: Антипова

Формат А2

Инв. № подл. | Подп. и дата | Взам. инв. №

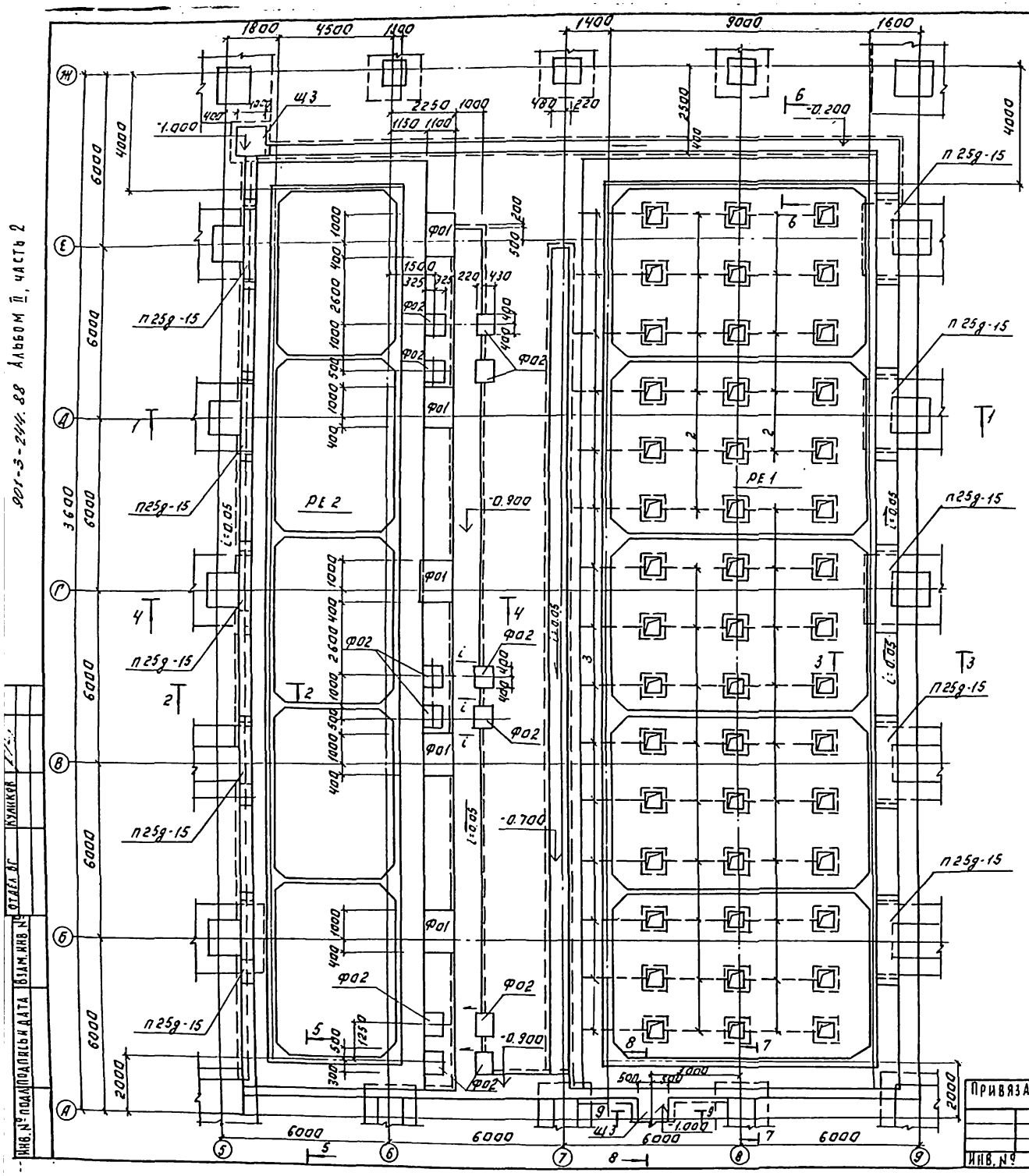

Спецификация к схеме расположения емкостей, каналов и фундаментов под оборудование.

Марка поз.	Обозначение	Наименование	Кол.	Масса ед.кг	Примечание
		Емкости			
РЕ1	Лист КЖ31÷48	РЕ1	1		
РЕ2	Лист КЖ31÷48	РЕ2	1		
		Сборные ж.б. плиты			
П25д-15	3.006-2/82 Вып.II	П25д-15	10	1290	
		Фундаменты под оборудование			
Ф01	Лист КЖ24	Ф01	5		1.77м³
Ф02	Лист КЖ24	Ф02	12		0.6м³
Оп1	Лист КЖ 25	Опоры Оп1	43		0.003м³
Оп2	Лист КЖ 25	Опоры Оп2	5		0.004м³
Оп3	Лист КЖ 25	Опоры Оп3	21		0.005м³
Оп4	Лист КЖ 25	Опоры Оп4	8		0.01м³
Оп5	Лист КЖ 25	Опоры Оп5	5		0.004м³
Щ3	ТП901-3-244.88 КЖ И 73.0.0	Щит Щ3	4	24.48	
1	3.400 6/76	Изделие закладное Мн4-46		4.4п.м	
2	ГОСТ 10704-76	Труба 219×4.5 В Ст.3 спl=2450	30	4.59	
3	ГОСТ 10704-76	Труба 219×4.5 В Ст.3 спl=2225	15	4.5	
4	1.400-15 Вып.1	Изделие закладное Мн163-3	28	18	
А1	ГОСТ 24379.1-80	Болт 2.1 М24×600 В Ст.3 пс2	174	1.13	
	ГОСТ 8568-77	Рулон ромб. к-4.0×1000 В Ст.3 сп.	76м²	33.4кг.	

1. Разрезы 1-1, 2-2 см. на листе КЖ23, разрезы 3-3÷9-9 см. на листе КЖ-24

901-3-244.88 Альбом II, часть 2

Т.П 901-3-244.88 КЖ

Провер.	Стронгин		
Ст.инж.	Саранча		
Рук.гр.	Стронгин		
Гип	Левина		
Н.контр.	Данилевский		
Нач.отд.	Красавин		

Главный корпус для станции очистки воды поверхностных источников мутностью до 1500 мг/л производительностью 12.5 тыс.м³/сут.

Схема расположения емкостей, каналов и фундаментов под оборудование в осях 5-9; А-Ж.

Стадия	Лист	Листов
Р	22	

ЦНИИЭП инженерного оборудования г. Москва

Копировал: Логинова Формат: А2

Привязан:

Инв. №

Инв. № подл. | Подпись и дата | Взам. инв. № | Отдел ВГ | Куликов

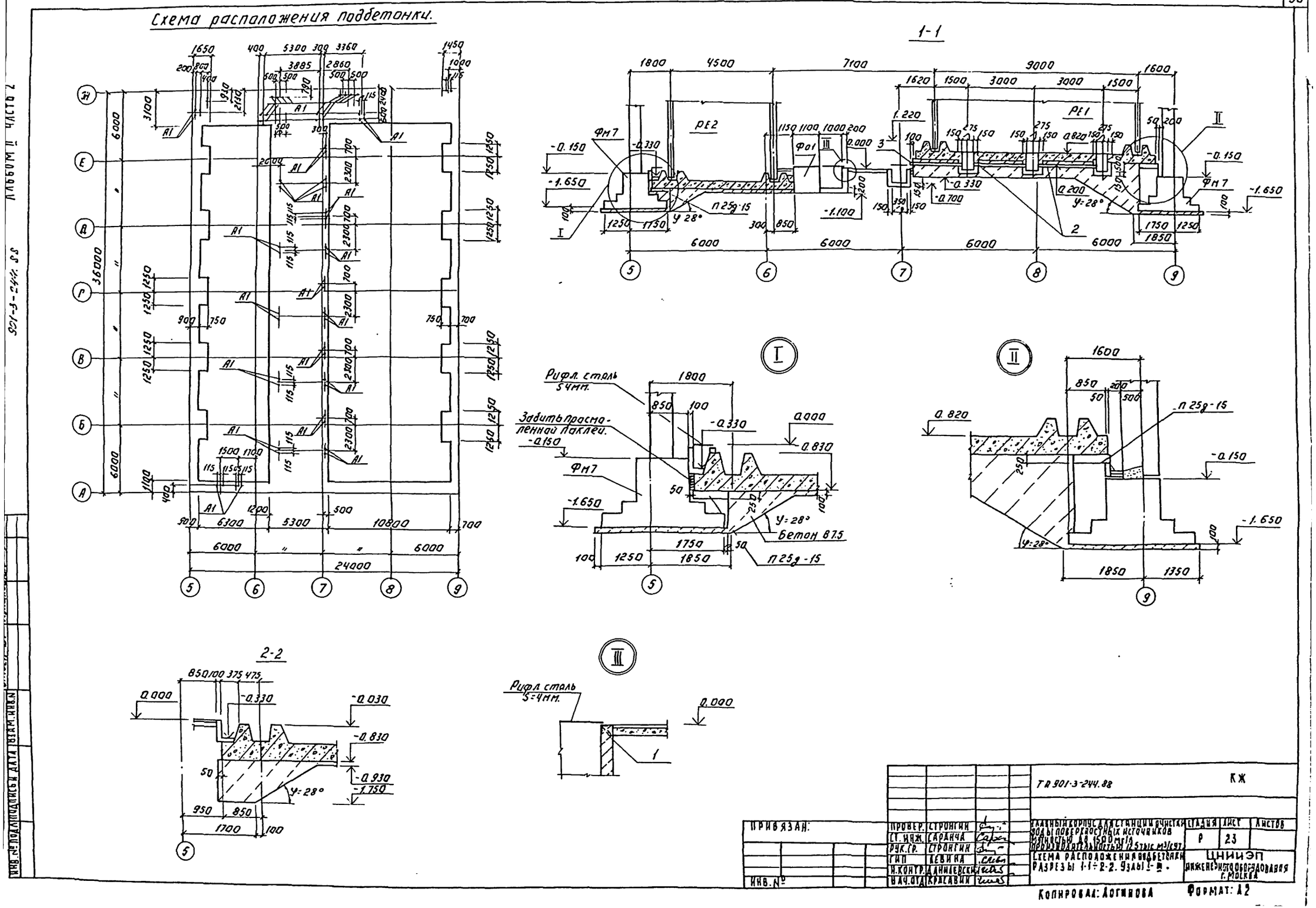
Схема расположения подбетонки.
1-1
2-2
I
II
III
Рифл. сталь S4мм.
Забить просмоленной паклей.
Бетон 87.5
П25д-15
Фм7
Фо1
РЕ1
РЕ2
ТП 901-3-244.88
КЖ
ПРИВЯЗАН:
ИНВ. №
ПРОВЕР. СТРОНГИН
СТ. ИНЖ. САРАНЧА
РУК. ГР. СТРОНГИН
ГИП ЛЕВИНА
Н. КОНТР. ДАНИЛЕВСКИЙ
НАЧ. ОТД. КРАСАВИН
ГЛАВНЫЙ КОРПУС ДЛЯ СТАНЦИИ ОЧИСТКИ ВОДЫ ПОВЕРХНОСТНЫХ ИСТОЧНИКОВ МОЩНОСТЬЮ ДО 1500 МЛ/Л ПРОИЗВОДИТЕЛЬНОСТЬЮ 125 ТЫС. М³/СУТ.
СХЕМА РАСПОЛОЖЕНИЯ ПОДБЕТОНКИ РАЗРЕЗЫ 1-1÷2-2. УЗЛЫ I-III.
СТАДИЯ Р
ЛИСТ 23
ЛИСТОВ
ЦНИИЭП ИНЖЕНЕРНОГО ОБОРУДОВАНИЯ г. МОСКВА
КОПИРОВАЛ: ЛОГИНОВА
ФОРМАТ: А2
ИНВ. № ПОДЛ. ПОДПИСЬ И ДАТА
ВЗАМ. ИНВ. №
901-3-244.88
ПЛАВОМ II ЧАСТЬ 2

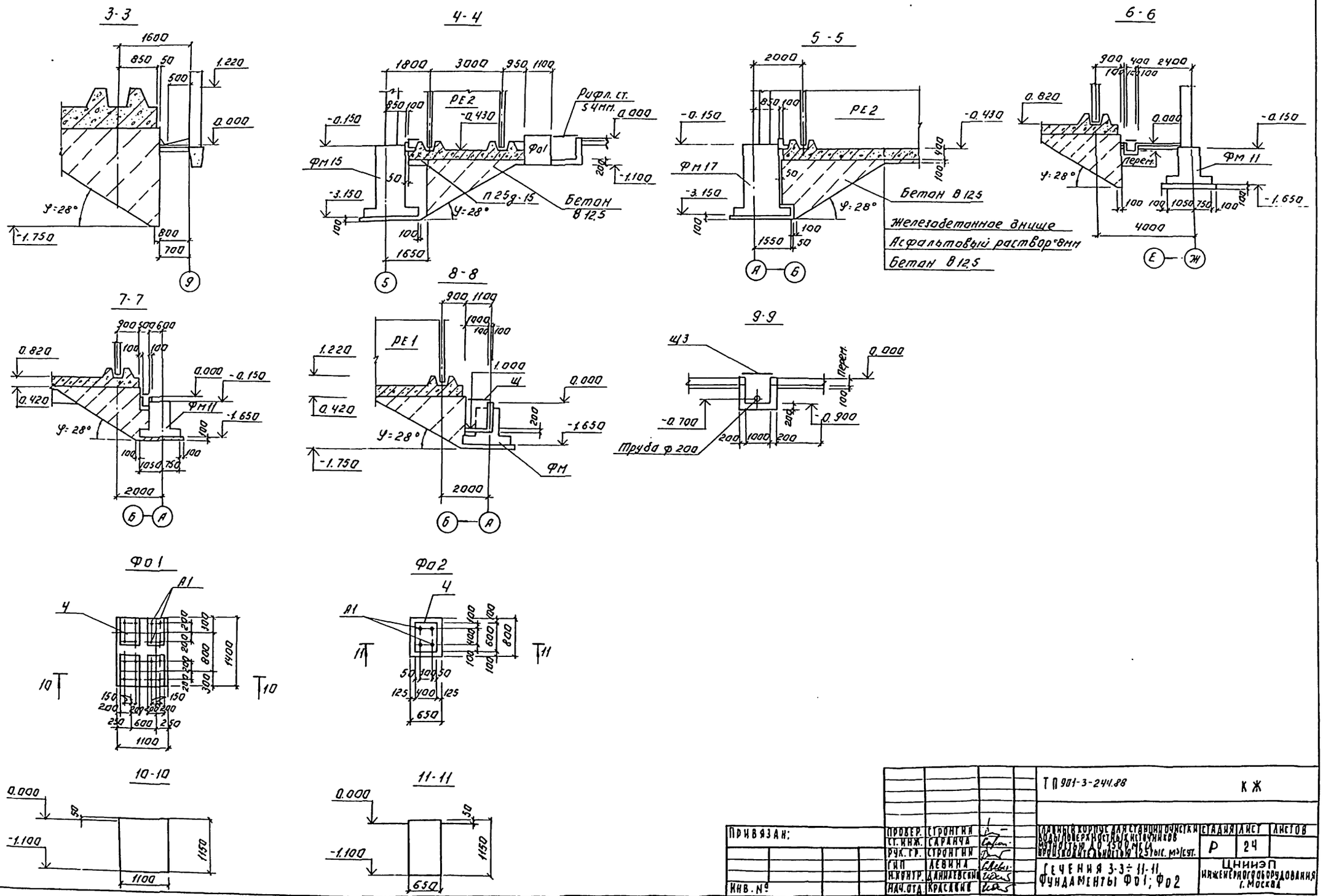
3-3
4-4
5-5
6-6
7-7
8-8
9-9
Фо1
Фо2
10-10
11-11
Рифл. ст. S4мм.
Фм15
Фм17
Фм11
Фм
Бетон В12,5
Железобетонное днище
Асфальтовый раствор=8мм
Труба ф 200
Перем.
ТП 901-3-244.88
КЖ
ПРИВЯЗАН:
ИНВ. №
ПРОВЕР. СТРОНГИН
СТ. ИНЖ. САРАНЧА
РУК. ГР. СТРОНГИН
ГИП ЛЕВИНА
Н.КОНТР. ДАНИЛЕВСКИЙ
НАЧ.ОТД. КРАСАВИН
СТАДИЯ Р
ЛИСТ 24
ЛИСТОВ
СЕЧЕНИЯ 3-3÷11-11
ФУНДАМЕНТЫ Фо1; Фо2
ЦНИИЭП ИНЖЕНЕРНОГО ОБОРУДОВАНИЯ г. МОСКВА
КОПИРОВАЛ: ЛОГИНОВА
ФОРМАТ: А2

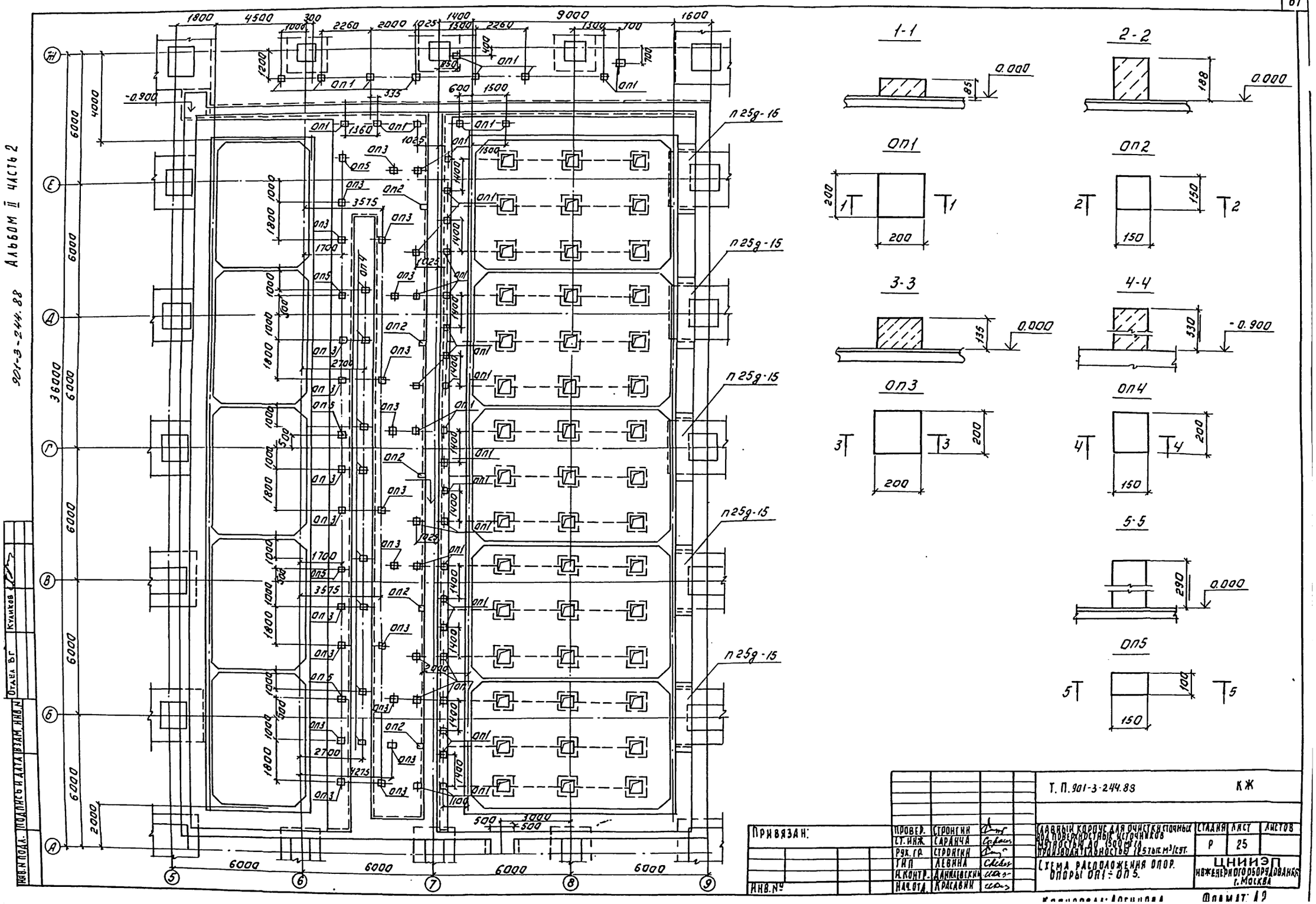

Альбом II часть 2
901-3-244.88
1-1
2-2
3-3
4-4
5-5
Оп1
Оп2
Оп3
Оп4
Оп5
п25д-15
Т. П. 901-3-244.88
КЖ
Привязан:
Инв. №
Провер. Стронгин
Ст. инж. Саранча
Рук. гр. Стронгин
Тип Левина
Н. контр. Данилевский
Нач. отд. Красавин
Главный корпус для очистки сточных вод поверхностных источников мутностью до 1500 мг/л производительностью 125 тыс. м³/сут.
Схема расположения опор. Опоры Оп1 ÷ Оп5.
Стадия Р
Лист 25
Листов
ЦНИИЭП инженерного оборудования г. Москва
Отдел ВГ
Куликов
Инв. № подл.
Подпись и дата
Взам. инв. №

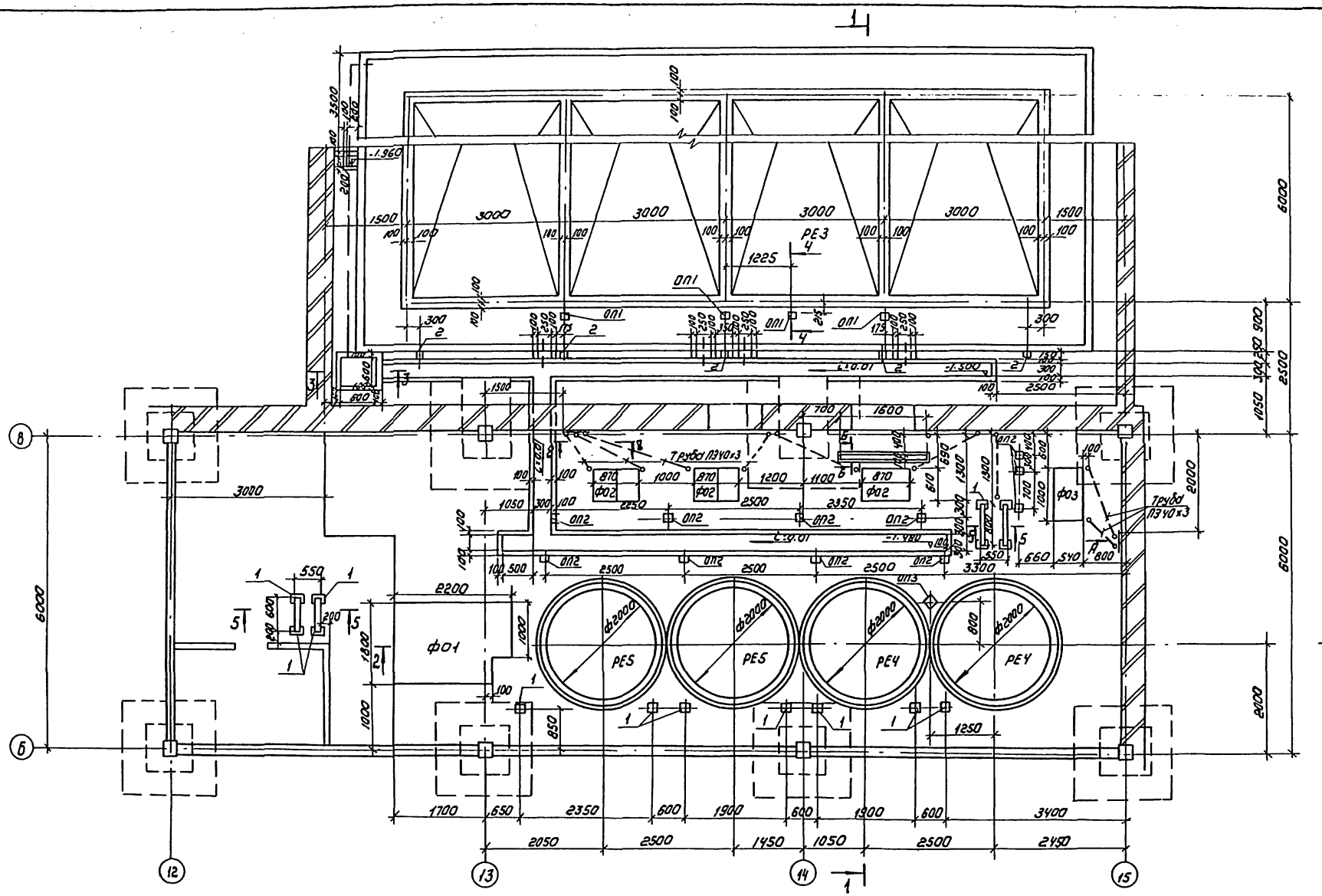

1. Разрезы 1-1, 2-2 см на листе КЖ28, вид 8-8 на листе КЖ29.
2. Спецификацию см на листе КЖ29.

Пров.	Стронгин		ТП 901-3-244.88		КЖ
Инж.	Кирсанова				
Рук. гр.	Стронгин		Главный корпус для станции очистки воды поверхностных источников мутностью до 1500 мг/л производительностью 12,5 тыс. м³/сут.	Стадия	Лист	Листов
ГИП	Левина			Р	26	
Н. контр.	Давыдовский		Схема расположения фундаментов под оборудование и емкостей в осях 12÷15; Б-В.	ЦНИИЭП инженерного оборудования г. Москва		
Нач. отд.	Красавин					

Привязан

Инв. №

Копировал: Коршунова

Формат: А2

Альбом II, часть 2

901-3-244.88

Инв. № подл. | Подпись и дата | Взам. инв. №

Отдел 39 Ал. | Тусева

Альбом II, часть 2

901-3-244.88

1-1

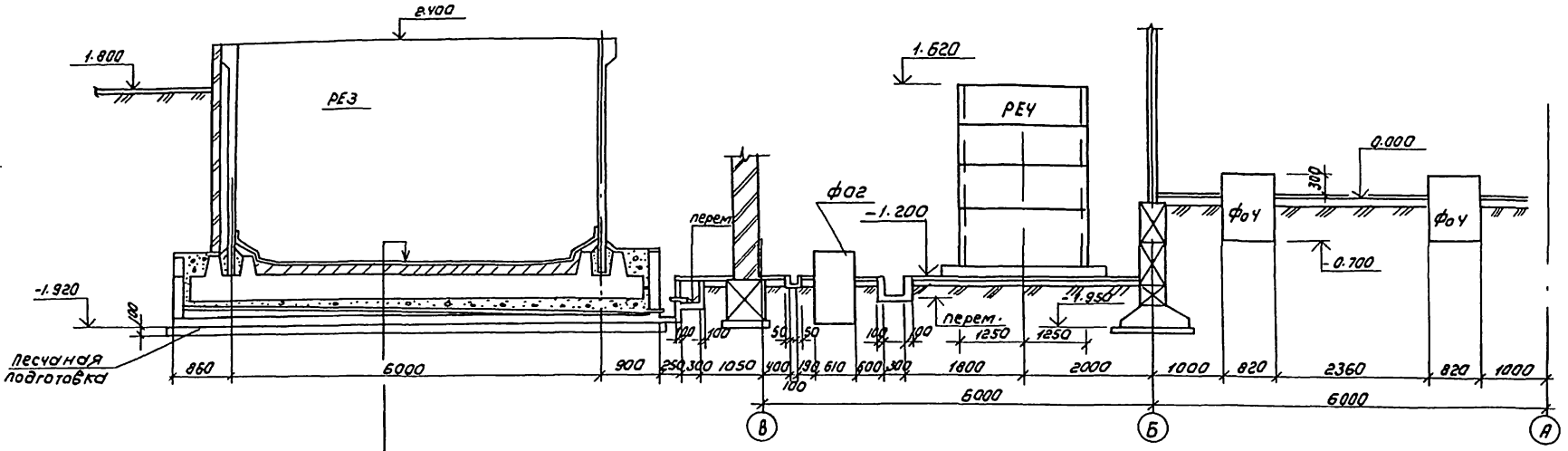

Антикоррозионная защита (см. раздел А3) - S=45;
Выравнивающий слой из цементно-песчаного раствора состава 1:2 - S=15;
Набетонка по уклону из бетона В3,5;
Ж.-б. днище бака - S=300;
Слой кислотоупорного щебня мелкой фракции - S=100÷170;
Антикоррозионная защита (см. раздел А3) - S=45;
Выравнивающий слой из цем.-песчаного раствора состава 1:2 - S=15;
Набетонка по уклону из бетона В3.5 - S=0÷70;
Ж-б. плиты поддона

2-2

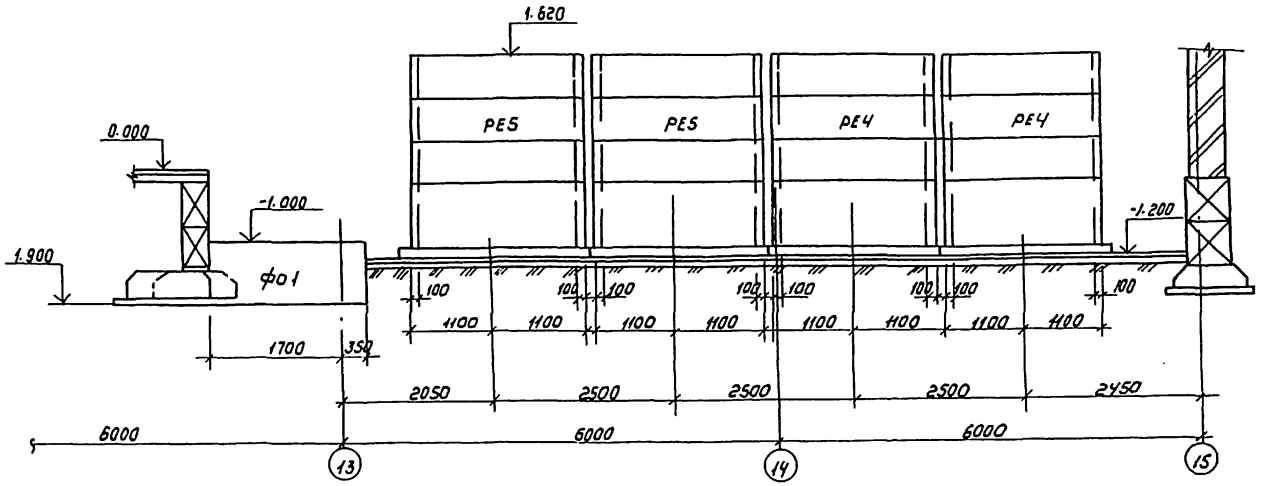

Инв. № подл.	Подпись и дата	Взам. инв. №	Отдел ВГ	Климов			

Привязан			Пров.	Стронгин		ТП 901-3-244.88	КЖ
			Инжен.	Кирсанова		Главный корпус для станции очистки воды поверхностных источников мутностью до 1500 мг/л производительностью 12,5 тыс м³/сут	Стадия: Р; Лист: 27; Листов:
			Рук. гр.	Стронгин			
			Гип	Левина		Схема расположения фундаментов под оборудование и емкостей в осях 12-15; А-В, Разрезы 1-1, 2-2	ЦНИИЭП инженерного оборудования г. Москва
Инв. №			Н. контр.	Данилевский			
			Нач. отд.	Красавин			

Копировал Коршунова

Формат: А2

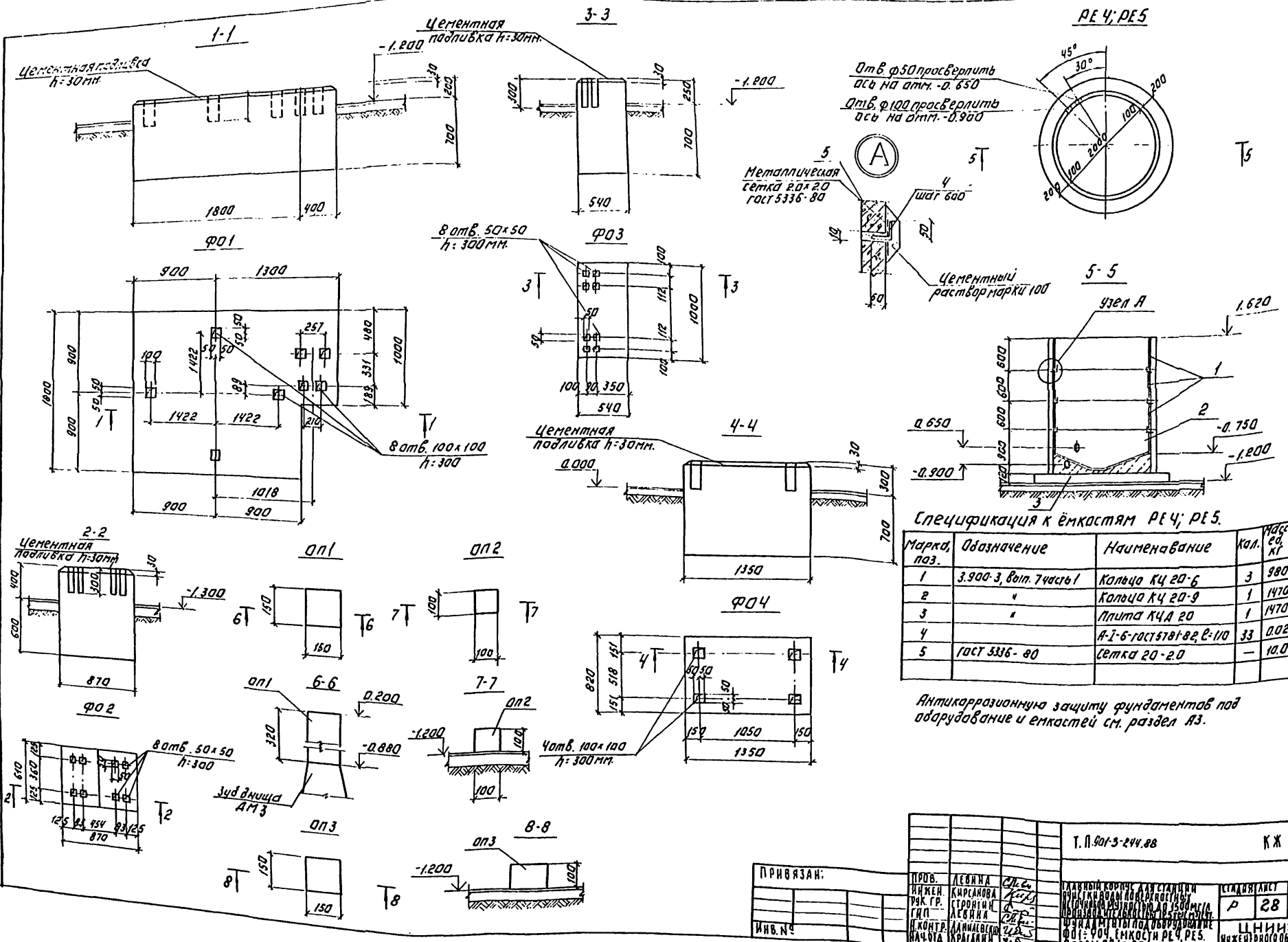

Спецификация к ёмкостям РЕ4; РЕ5.

Марка, поз.	Обозначение	Наименование	Кол.	Масса ед. кг	Примечание
1	3.900-3, вып. 7 часть 1	Кольцо КЦ 20-6	3	980	
2	"	Кольцо КЦ 20-9	1	1470	
3	"	Плита КЦД 20	1	1470	
4		А-I-6-ГОСТ 5781-82, ℓ=110	33	0.02	
5	ГОСТ 5336-80	Сетка 20-2.0	—	10.0	

Антикоррозионную защиту фундаментов под оборудование и емкостей см. раздел А3.

Схема расположения фундаментов под оборудование
Восях 12 ÷ 14 А-Б

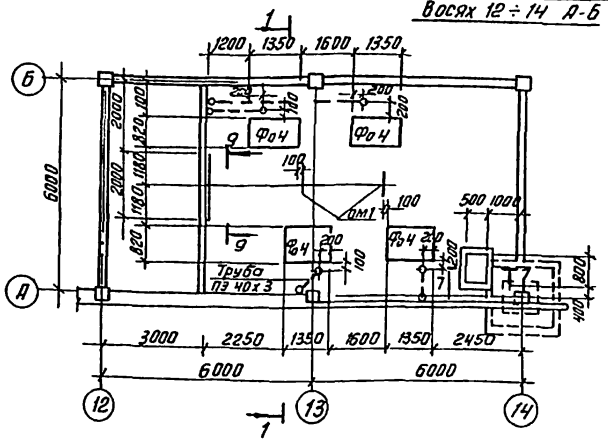

4-4

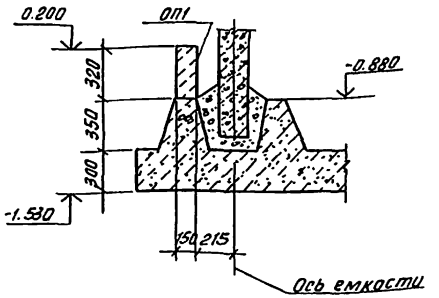

3-3

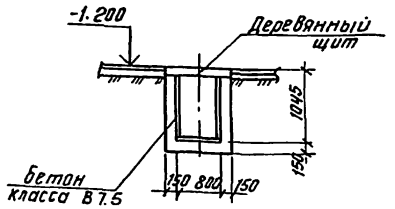

5-5

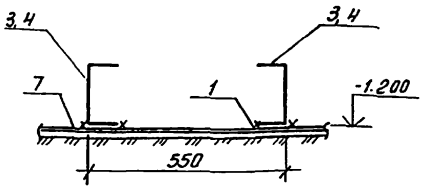

6-6

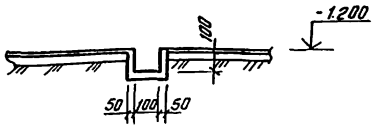

7-7

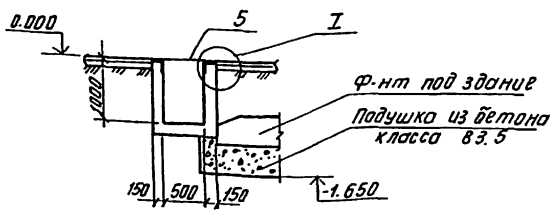

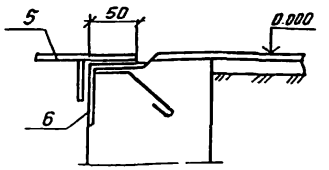

ОМ1

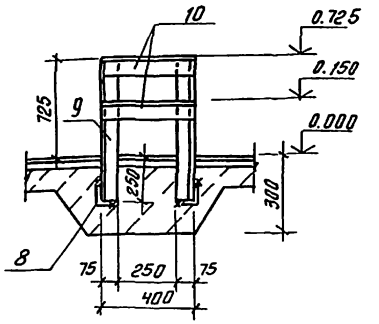

8-8

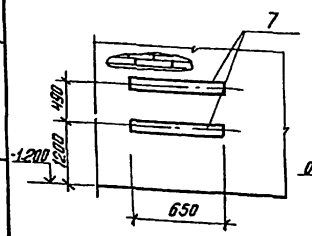

9-9

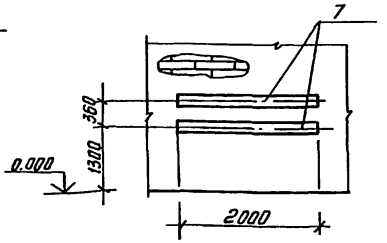

1. Стены и днища каналов и приямков, фундаменты под оборудование выполнять из бетона класса В7.5.
2. Трубы заложить в бетонной подготовке пола, выход труб над полом 200мм защитить отрезками из тонкостенных стальных труб соответствующего диаметра. Трубы учтены в спецификации на листах ЭМ.
3. Сечение 1-1 см. на листе КЖ 27.

Спецификация к схеме расположения емкостей, фундаментов под оборудования, опор, каналов, приямков.

Марка поз.	Обозначение	Наименование	Кол.	Масса ед. кг	Примечание
		Емкости			
РЕ3	листы КЖ 49÷56	Растворно-хранилищные баки коагулянта РЕ3	1		
РЕ4	лист КЖ-28	Расходные баки коагулянта РЕ4	2		
РЕ5	лист КЖ 28	Расходные баки полиакриламида РЕ5	2		
		Фундаменты под оборудование			
Фо1	лист КЖ28	Фо1	1		V=4.2м³
Фо2	"	Фо2	3		V=0.53м³
Фо3	"	Фо3	1		V=0.54м³
Фо4	"	Фо4	4		V=1.2м³
		Опоры			
ОП1	лист КЖ 28	ОП1	4		V=0.007м³
ОП2	"	ОП2	11		V=0.001м³
ОП3	"	ОП3	1		V=0.003м³
1	1.400-15.81.480-03	Изделие закл. МН406-2	15	2.4	
2	1.400-15.81.420-01	Изделие 30кл		1.9	
3		Швеллер 20ГОСТ8240-72 / ВСТ3кп2 ГОСТ535-79 е=600	2	12.6	
4		Швеллер 20ГОСТ 8240-72 / ВСТ3кп2 ГОСТ535-77 е=800	2	16.8	
5	ТП901-3-244.88 КЖ И 73.0.00-03	Щ4	1		
6	3.400-6/76	Изделие закл. МН4-46	п.м 3	4.4	
7	3.400-6/76	Изделие закл. МН1-10	п.м 5.3	6.1	
		ОМ1 (2шт)			
8		Уголок 50х50х5-В ГОСТ8509-86 / ВСТ3кп2 ГОСТ535-79 е=250	2	0.94	
9		Уголок 75х75х6-В ГОСТ8509-86 / ВСТ3кп2 ГОСТ 535-79 е=975	2	6.7	
10		Уголок 75х75х6-В ГОСТ8509-86 / ВСТ3кп2 ГОСТ535-79 е=400	2	28	

ТП 901-3-244.88 КЖ

Провер	Левина		
Инж.	Кирсанова		
Рук. гр.	Стронгин		
ГИП	Левина		
Н. контр	Данилевский		
Нач. отд	Красавин		

Главный корпус для станции очистки воды поверхностных источников мутностью до 1500 мг/л производительностью 12.5 тыс. м³/сут.

Схема расположения фундаментов под оборудование в осях 12÷14 А-Б. Разрезы 3-3÷7-7.8 вид А; Б

Стадия	Лист	Листов
Р	29	

ЦНИИЭП инженерного оборудования г. Москва

Привязан

Инв. №

Инв. № подл. | Подп. и дата | Взам. инв. №

Отдел ВГ | Куликов
Отдел ЭЭЯ Д | Гусева

Альбом II часть 2

901-3-244.88

Копировал: Антипова

Формат А2

Схема расположения каналов и приямков в осях 1-2; А-Б

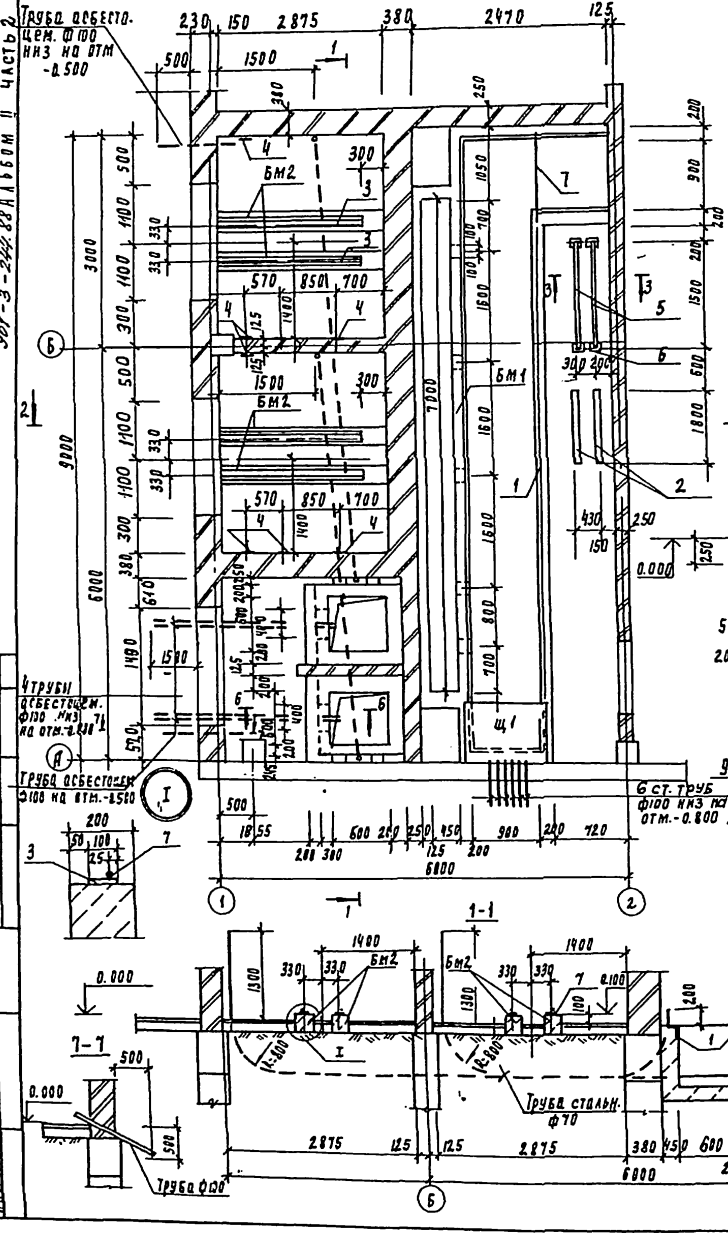

2-2

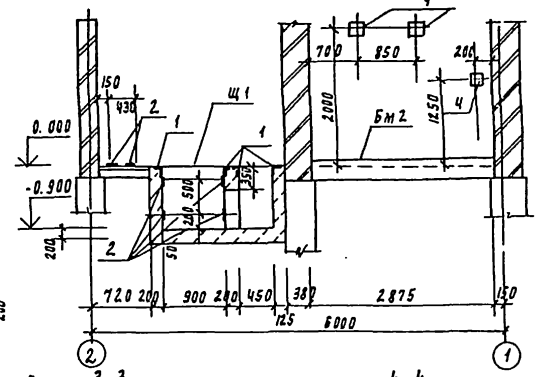

3-3

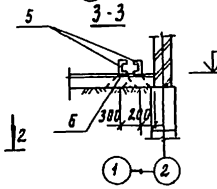

4-4

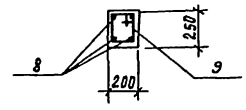

Бм 1

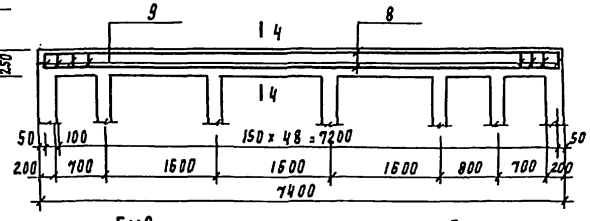

Бм 2

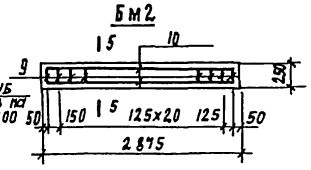

5-5

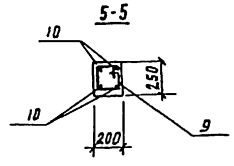

1-1

6-6

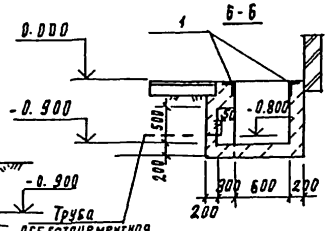

Спецификация к схеме расположения каналов приямков в осях 1-2; А-Б

Марка поз	Обозначение	Наименование	Кол	Примечание
		Монолитные конструкции		
Бм1	Лист КЖ-30	Балка Бм 1	1	
Бм2	Лист КЖ30	Балка Бм 2	2	
Щ1	ТП901-3-244.88 КЖИ.73.0.0.0	Щит металлический Щ 1	14	
1	3.400 - 6/76	Изделие закладное МИ4-46	п.м 25.6	п.м 4.4кг
2	3.400 6/76	МИ1-1	п.м 39.0	п.м 3.3кг
4	1.400 - 6/76 вып.1	М8-13	6	0.7кг
5		Швеллер 20 ГОСТ 8240-72 ВСТ3пс6-1 ГОСТ 535-79 ℓ=1580	2	27.6кг
6	1.400-15 в вып. 1	МН 402-1	4	1.4кг
7		Уголок 75×75×6-В ГОСТ 8509-86 ВСТ3кп2 ГОСТ 535-79 ℓ=1200	1	8.3кг
		Материал:		
		Бетон В 15	9.04	м3

Спецификация к монолитным балкам.

Формат	Зона	Поз	Обозначение	Наименование	Кол	Примечание
				Бм 1		
				Сборочные единицы		
Б4		8		А-II-14-ГОСТ 5781-82; ℓ=7300	4	8.8кг
Б4		9		А-I-8-ГОСТ 5781-82. ℓ=850	50	0.3кг
				Материал		
				Бетон В 15	0.37	м3
				Бм 2		
				Сборочные единицы		
Б4		10		А-II-14-ГОСТ 5781-82, ℓ=2775	4	3.03кг
		9*		А-I-8-ГОСТ 5781-82; ℓ=850	2.3	0.3кг
Б4		7		А-I-25-ГОСТ 5781-82; ℓ=2575	1	6.4кг
		3	3.400-6/76	Изделие закладное МИ1-9	п.м 2.575	п.м 5.7кг
				Материал:		
				Бетон В 15	0.14	м3

* позиция 9 - см. ведомость деталей на данном листе.

Ведомость деталей

Поз	Эскиз
9	430, 200, 278, 150

Привязан

Инв. №

Инженер	Строгин		
Рт инж.	Радинча		
Гчк. пр.	Строгин		
ГИП	Левина		
Н. контр.	Данилевский		
Нач. отд.	Красавин		

ТП 901-3-244.88 КЖ

Условия коррозии для атмосферы влажности воды поверхностных источников, минерализ. до 5000 мг/л, производственных газов с SO₂ (СГ)

Схема расположения каналов и приямков в осях 1-2; А-Б. Разрезы 1-1 ÷ 6-6.

Стадия	Лист	Листов
Р	30	

ЦНИИЭП инженерного оборудования г. Москва

Альбом II часть 2

Схема расположения стеновых панелей и монолитных участков емкости РЕ1

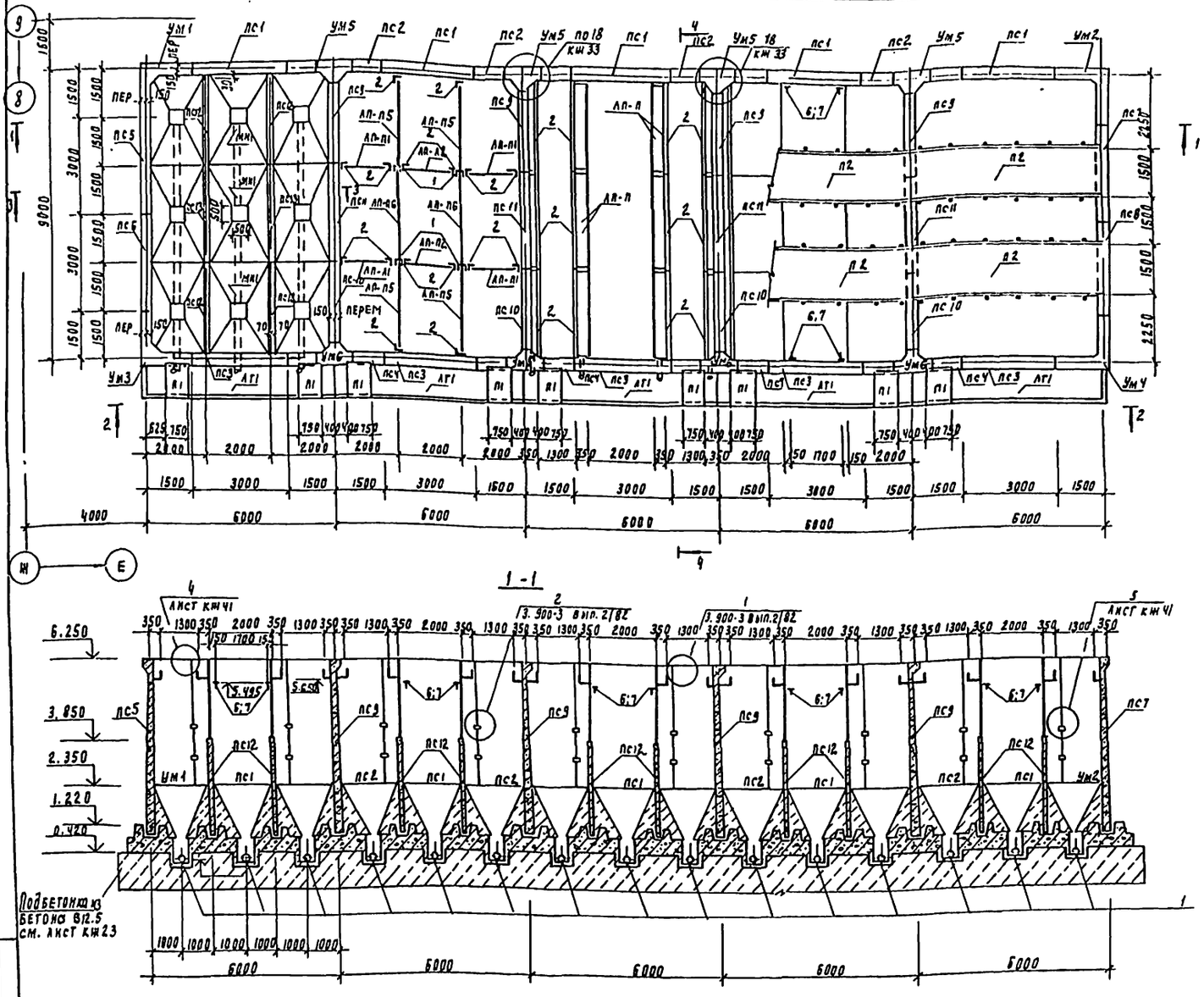

Спецификация к схемам расположения стеновых панелей и монолитных участков емкости РЕ1

Марка поз	Обозначение	Наименование	Кол	Масса ед, кг	Примеч
		Стеновые панели			
пс1	ТП 901-3-244.88 кжи61.0.0.0	пс1-54-б2-1	5	9350	
пс2	кжи.61.0.0.0	пс1-54-б2-2	4	9350	
пс3	кжи.61.0.0.0	пс1-54-б2-3	5	9350	
пс4	кжи.61.0.0.0	пс1-54-б2-4	4	9350	
пс5	кжи.61.0.0.0	пс1-54-б2-5	1	9350	
пс6	кжи.61.0.0.0	пс1-54-б2-6	1	9350	
пс7	кжи.61.0.0.0	пс1-54-б2-7	1	9350	
пс8	кжи.61.0.0.0	пс1-54-б2-8	1	9350	
пс9	кжи.61.0.0.0	пс1-54-б2-9	4	9350	
пс10	кжи.61.0.0.0	пс1-54-б2-10	4	9350	
пс11	кжи.61.0.0.0	пс1-54-б2-11	4	9350	
пс12	кжи.62.0.0.0	пс2-30-к1-1	10	3130	
пс13	кжи.62.0.0.0	пс2-30-к1-2	20	3130	
дм1	лист кж34	Монолитное днище дм1	1		
ум1/ум2	лист кж44	Монолитные участки ум1/ум2	1/1		
ум3/ум4	лист кж44	ум3/ум4	1/1		
ум5/ум6	лист кж44	ум5/ум6	4/4		
лп-п1	ГОСТ 18124-75	лп-п-1.76×1.2×10	40	42.3	
лп-п2	ГОСТ 18124-75	лп-п-1.84×1.2×10	20	44.2	
лп-п3	ГОСТ 18124-75	лп-п-1.76×0.735×10	10	25.9	
лп-п4	ГОСТ 18124-75	лп-п-1.84×0.735×10	5	27.1	
лп-п5	ГОСТ 18124-75	лп-п-2.82×1.2×10	40	67.7	
лп-п6	ГОСТ 18124-75	лп-п-2.98×1.2×10	20	70.0	
лп-п7	ГОСТ 18124-75	лп-п-3.0×0.195×10	60	11.4	
лп-п8	ГОСТ 18124-75	лп-п-3.0×0.18×10	60	10.5	
лп-п9	ГОСТ 18124-75	лп-п-3.0×0.27×10	60	15.8	
лп-п10	ГОСТ 18124-75	лп-п-3.0×0.33×10	60	19.3	
лт1	ТП 901-3-244.88 кжи.63.0.0.0	Лоток ж.б. лт1-9.6-1	5	3700	
кр1	ТП 901-3-244.88 кжи.78.0.0.0	Козырек металлический кр1	30	36.65	
в1	ГОСТ 9784-75	Стекло СБ V.3×400×1420 Сорт2	60		
1		Швеллер 14 ГОСТ 8240-72 / Вст3 кп2 ГОСТ 535-79 ℓ=2400	20	29.52	
2		Уголок 50×50×5-8 ГОСТ 8509-86 / Вст3 кп2 ГОСТ 535-79 ℓ=1000	п.м	3.77	
3		Болт М6×25.58 ГОСТ 7796-70	950	0.02	
4		Гайка М6.5 ГОСТ 5915-70	950	0.01	
5		Шайба 2.6×2.01 ГОСТ 11371-78	950	0.01	
6		Полоса 6-28×200 ГОСТ 103-76 / Вст3 сп5-1 ГОСТ 535-79 ℓ=200	20	2.51	
7		Полоса 6-28×200 ГОСТ 103-76 / Вст3 сп5-1 ГОСТ 535-79 ℓ=150	20	1.76	
мн1	1.400-15.81.150-11	Изделие закладное мн134-6	15	2.9	
п1	ТП 901-3-244.88 кжи.64.0.0.0	Плита п7q-3	9	150.0	
п2	ТП 901-3-244.88 кжи.108.0.0.0	Плита 2п1-4А IVт-1	10	2400	

1. Все металлоконструкции, находящиеся в воде, окрасить перхлорвиниловым лаком ХС-76 или ХС-74 на растворителе Р-4 по грунту ХС-04
2. После монтажа технологического трубопровода по сечению а-а, приямки заделать бетоном В3.5
3. Указания по заделке стыков панелей см. лист кж41 и пояснительную записку
4. Плита п2 замаркирована на листе км5
5. Места сопряжения асбестоцементных листов с конструкцией заделать теоколовым герметиком Гидром-2 по ТУ38-105411-72 для обеспечения герметичности лотка.

Привязан	Провер.	Строкин	
	Ст. инж.	Лазарева	
	Рук. пр.	Строкин	
	Гип	Левина	
	Н. контр.	Данилевский	
Инв. №	Нач. отд.	Красавин	

ТП 901-3-244.88 КЖ

Главный корпус для станции очистки воды поверхностных источников мутностью до 1500 мг/л производительностью 12.5 тыс. м³/сут.

Емкость РЕ1. Схема расположения стеновых панелей и монолитных участков. Разрез 1-1

Стадия	Лист	Листов
Р	31	

ЦНИИЭП инженерного оборудования г. Москва

Инв. № подл. | Подпись и дата | Взам. инв. №

Альбом II часть 2

901-3-244.88

Вид 2-2

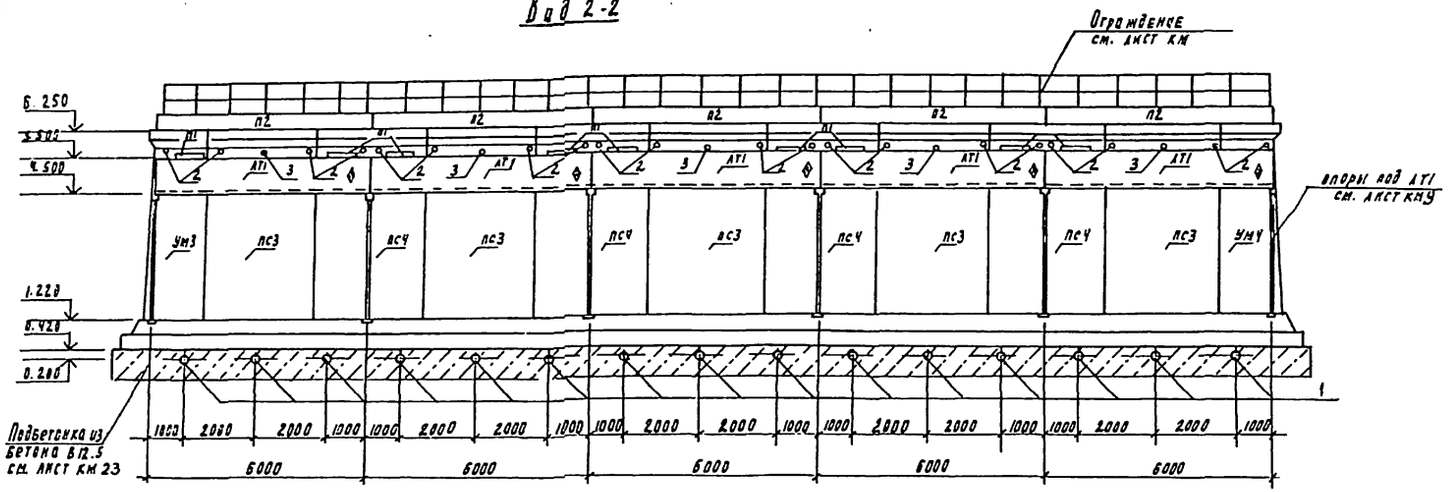

Экспликация отверстий технологического назначения

N п/п	Ду, мм	Отм. оси мм	Назначен
1	200	0.200	
2	150	5.725	
3	150	5.575	

3-3

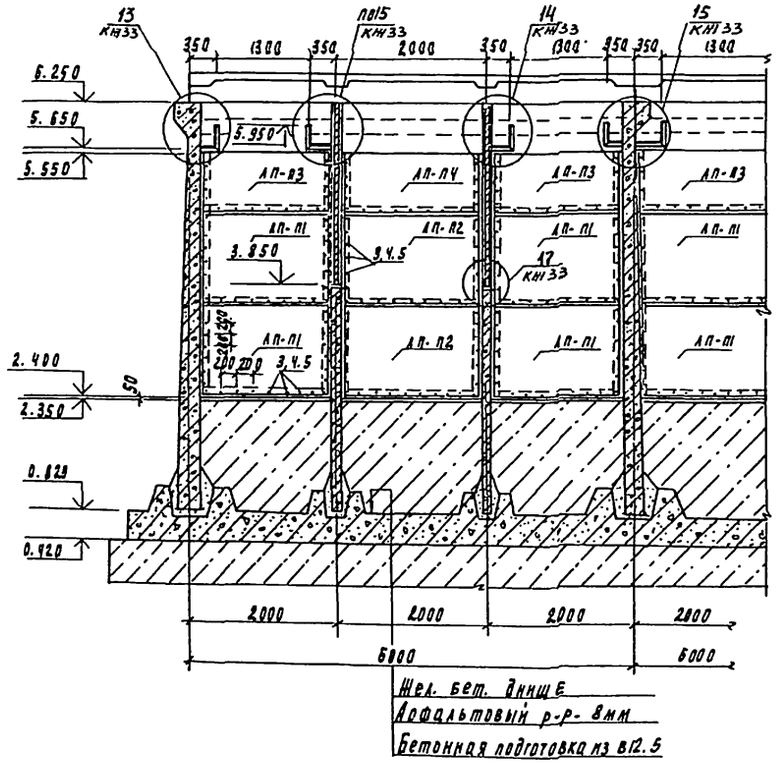

4-4

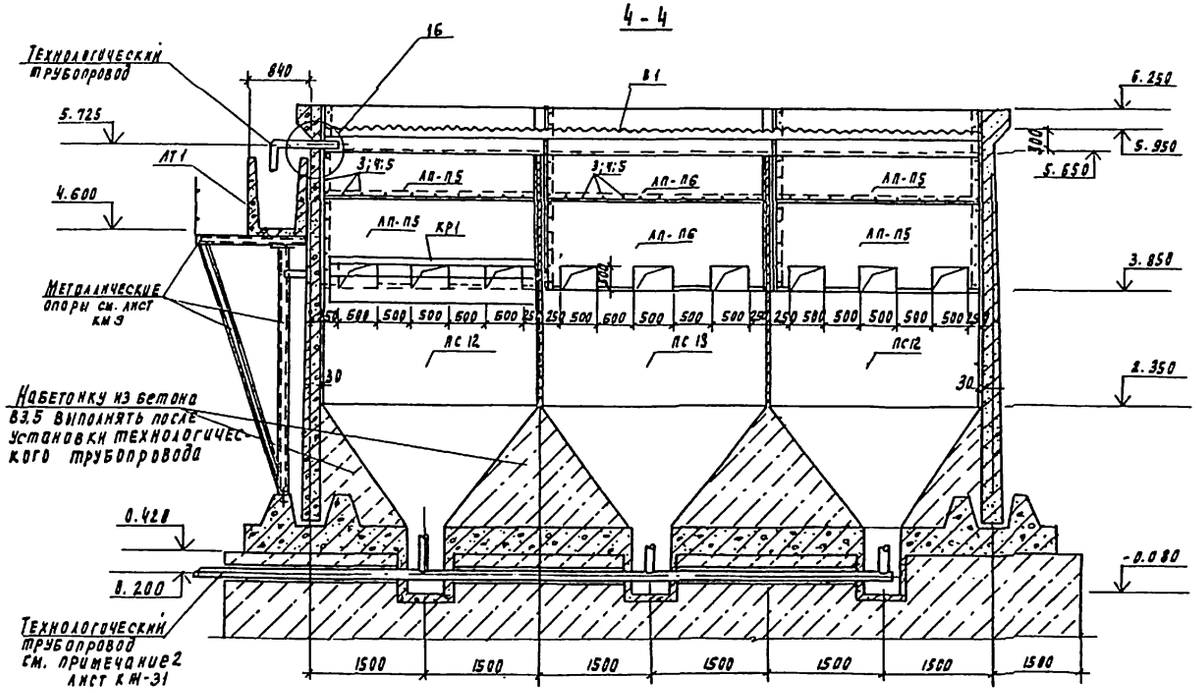

1. Козырек КР1 условно показан в одной ячейке

Привязан	Провер.	Стронгин		ТП901-3-244.88 КН
	Ст. инж.	Лазарева		
	Рук. гр.	Стронгин		Главный корпус для станции очистки воды поверхностных источников. Ступень до 150 м³/с производительностью 2,5 тыс. м³/сут.
	ГИП	Левина		Емкость РЕ1, Вид 2-2
	Н. контр.	Данилевский		Разрезы 3-3; 4-4
Инв. N	Нач. отд.	Красавин		

Стадия	Лист	Листов
Р	32	

ЦНИИЭП инженерного оборудования г. Москва

Инв. N подл. | Подпись и дата | Взам. инв. N

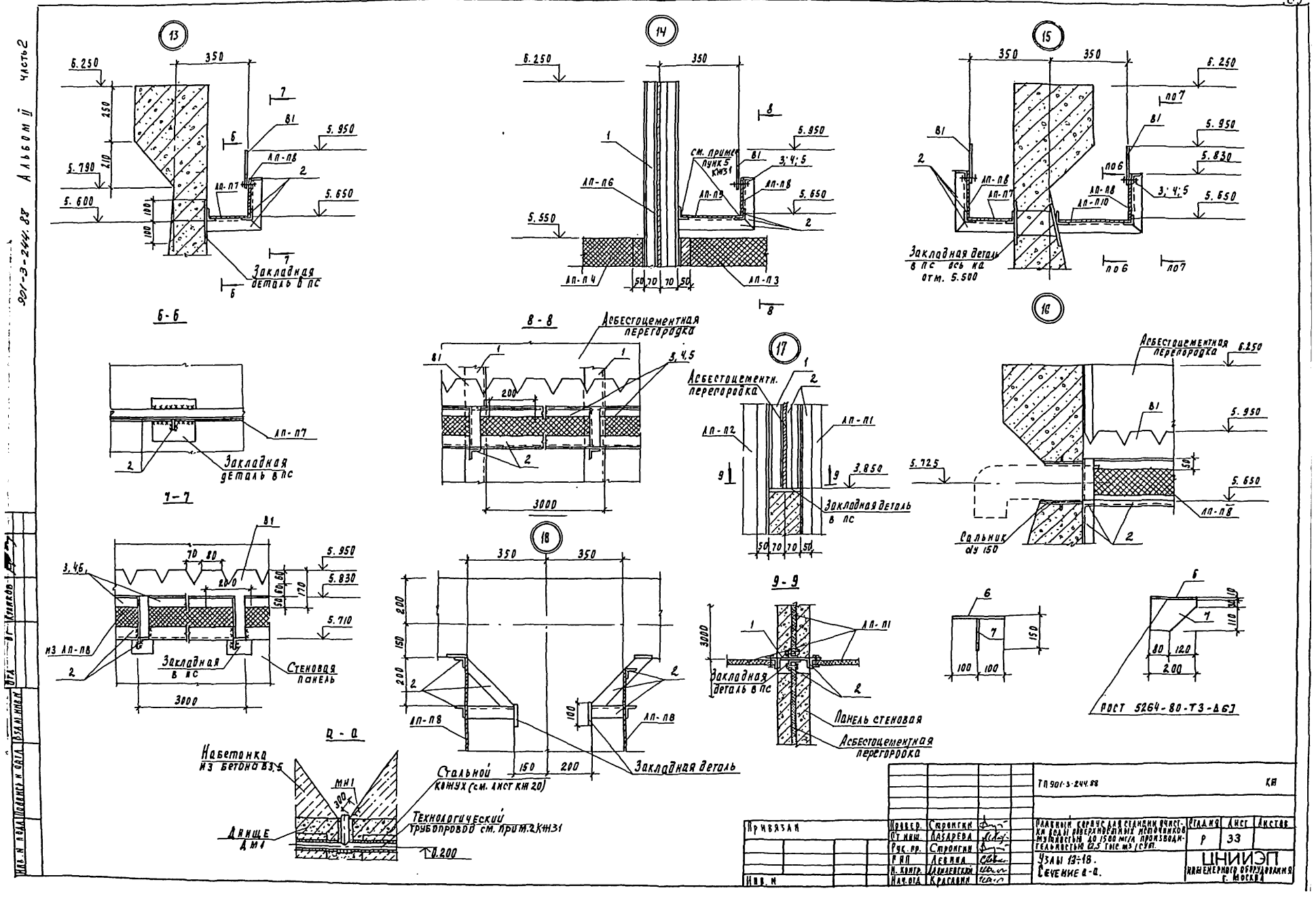

13
14
15
16
17
18
6-6
7-7
8-8
9-9
а-а
Закладная деталь в пс
Асбестоцементная перегородка
Асбестоцементн. перегородка
Сальник dy 150
Панель стеновая
Стеновая панель
Набетонка из бетона В3,5
Стальной кожух (см. лист КЖ 20)
Технологический трубопровод см. прим. 2 КЖ31
Днище ДМ1
ГОСТ 5264-80-Т3-Δ6
ТП 901-3-244.88
КЖ
Привязан
Инв. №
Провер. Стронгин
Ст. инж. Лазарева
Рук. пр. Стронгин
РПП Левина
Н. контр. Давыдевский
Нач. отд. Красавин
Главный корпус для станции очистки воды поверхностных источников мощностью до 1500 мг/л производительностью 12,5 тыс. м3/сут.
Узлы 13÷18.
Сечение а-а.
Стадия Р
Лист 33
Листов
ЦНИИЭП инженерного оборудования г. Москва
901-3-244.88 Альбом II часть 2

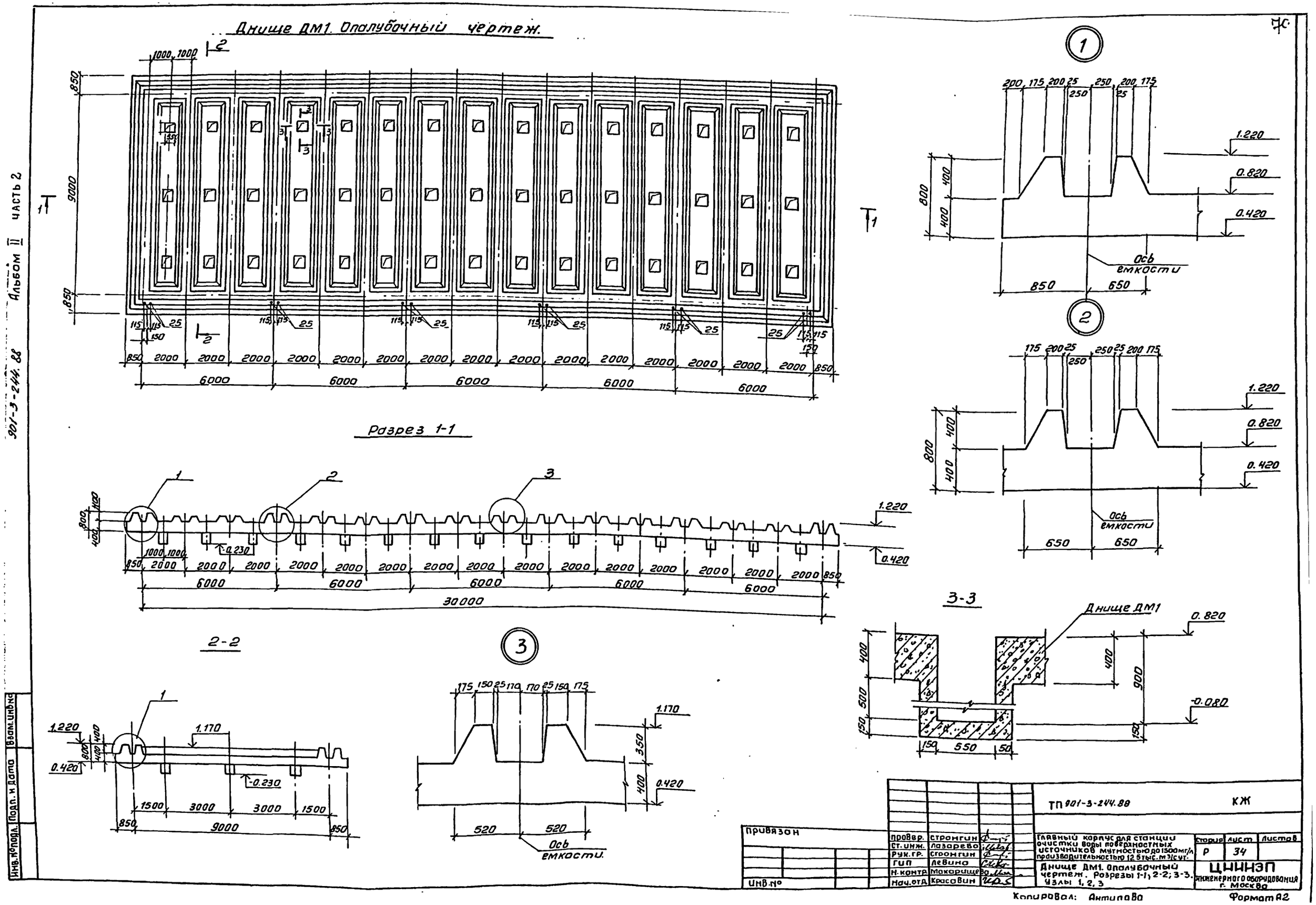

Днище ДМ1. Опалубочный чертеж.
Разрез 1-1
2-2
3-3
Днище ДМ1
Ось емкости
ТП 901-3-244.88
КЖ
Привязан
Инв.№
Провер. Стронгин
Ст. инж. Лазарева
Рук. гр. Стронгин
ГИП Левина
Н. контр. Макарищева
Нач. отд. Красавин
Главный корпус для станции очистки воды поверхностных источников мутностью до 1500 мг/л производительностью 12,5 тыс. м³/сут.
Днище ДМ1. Опалубочный чертеж. Розрезы 1-1; 2-2; 3-3. Узлы 1, 2, 3
Стадия Р
Лист 34
Листов
ЦНИИЭП инженерного оборудования г. Москва
Копировал: Антипова
Формат А2
901-3-244.88 Альбом II часть 2
Инв.№ подл. Подп. и дата Взам. инв.№

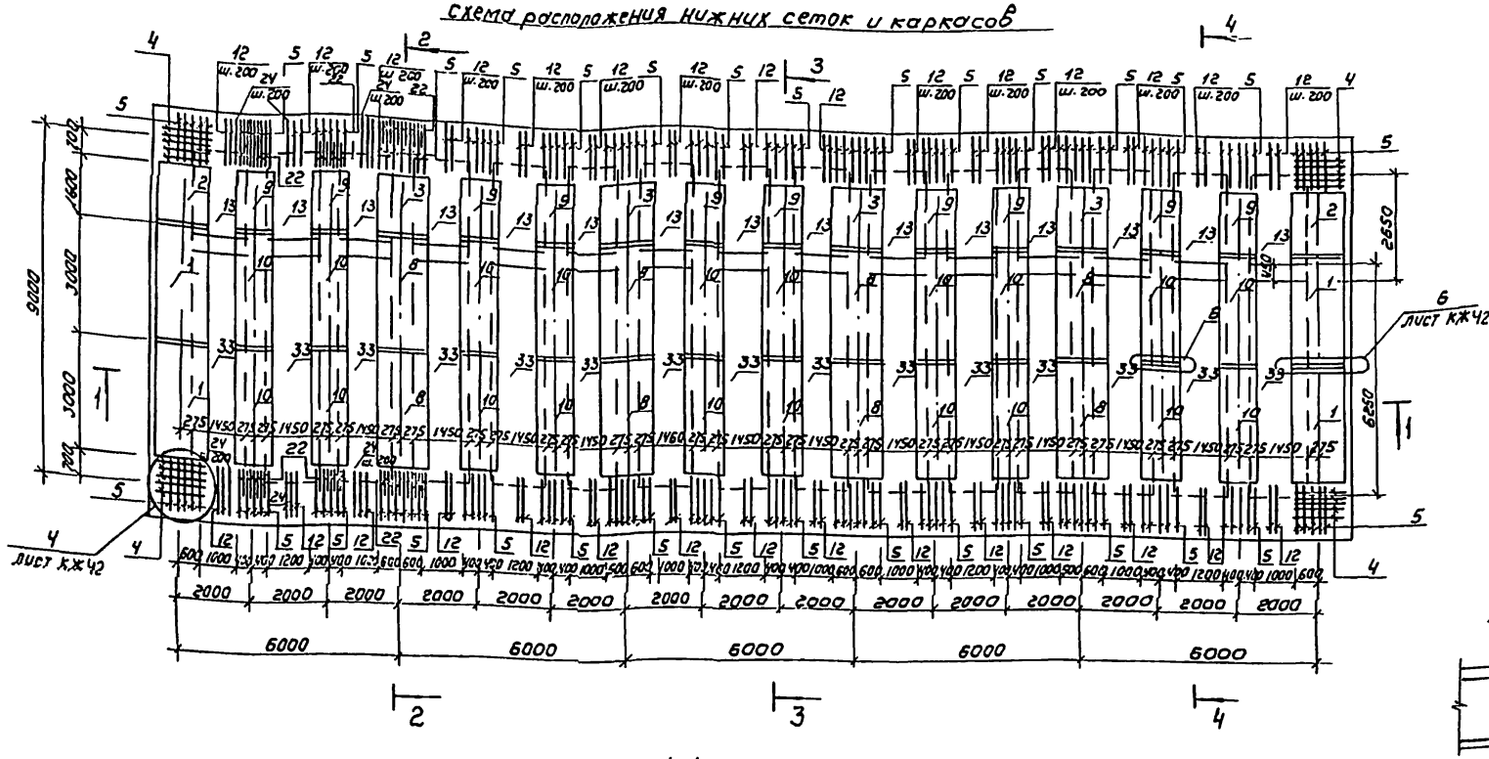

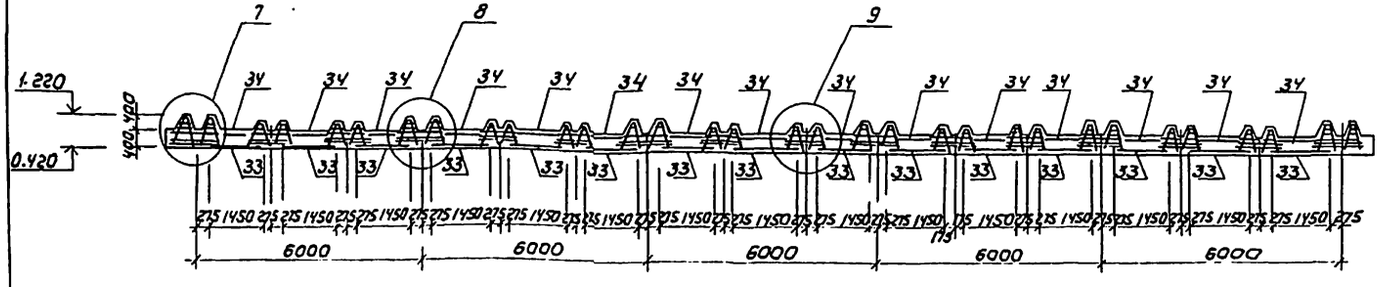

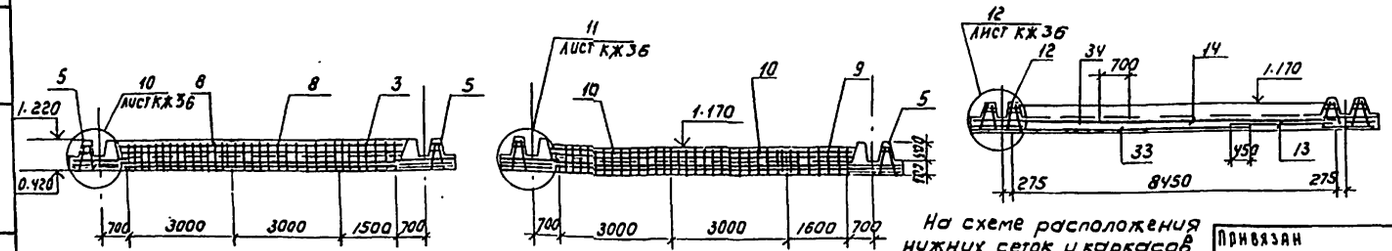

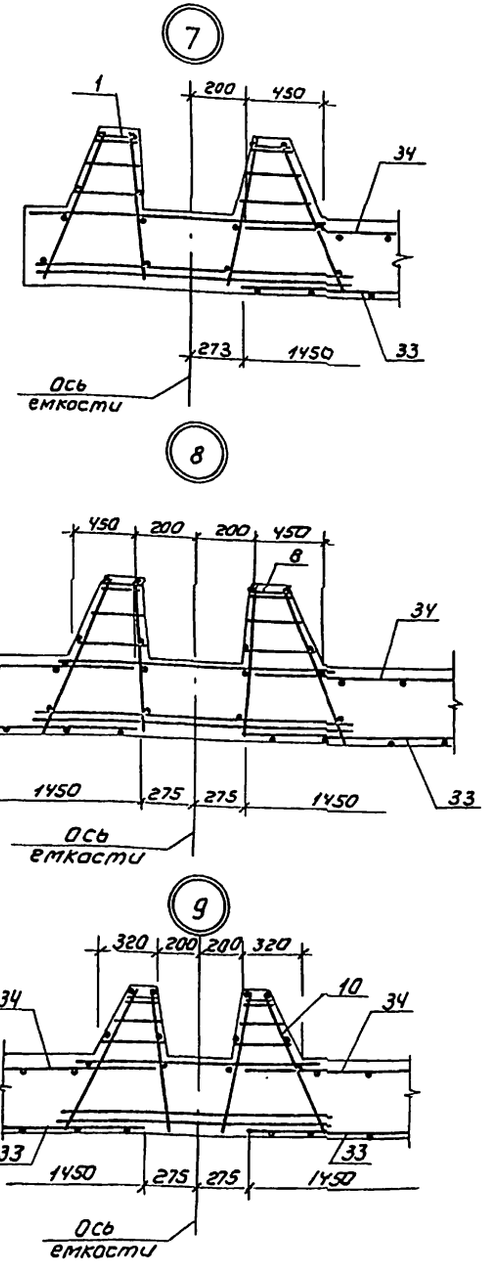

На схеме расположения нижних сеток и каркасов местоположение поз.22,24

Условно показано в первой ячейке осветлителя, в остальных ячейках - она идентично.

Привязан				ТП 901-3-244.88	КЖ
		Провер.	Стронгин	Главный корпус для станции очистки воды поверхностных источников мутностью до 1500 мг/л производительностью 12,5 тыс м³/сут.	Стадия: Р; Лист: 35; Листов:
		Ст. инж.	Лазарева		
		Рукгр.	Стронгин		
		Гип	Левина	Днище ДМ1 Армирование. Схема расположения нижних сеток и каркасов. Разрезы 1-1÷4-4 Узлы 7,8,9	ЦНИИЭП инженерного оборудования г. Москва
Инв. №		Н. контр.	Макарищева		
		Нач. отд.	Красавин		

Копировал Коршунова

Формат: А2

Альбом II, часть 2

901-3-244.88

Инв. № подл. | Подпись и дата | Взам. инв. №

Схема раскладки верхних сеток.

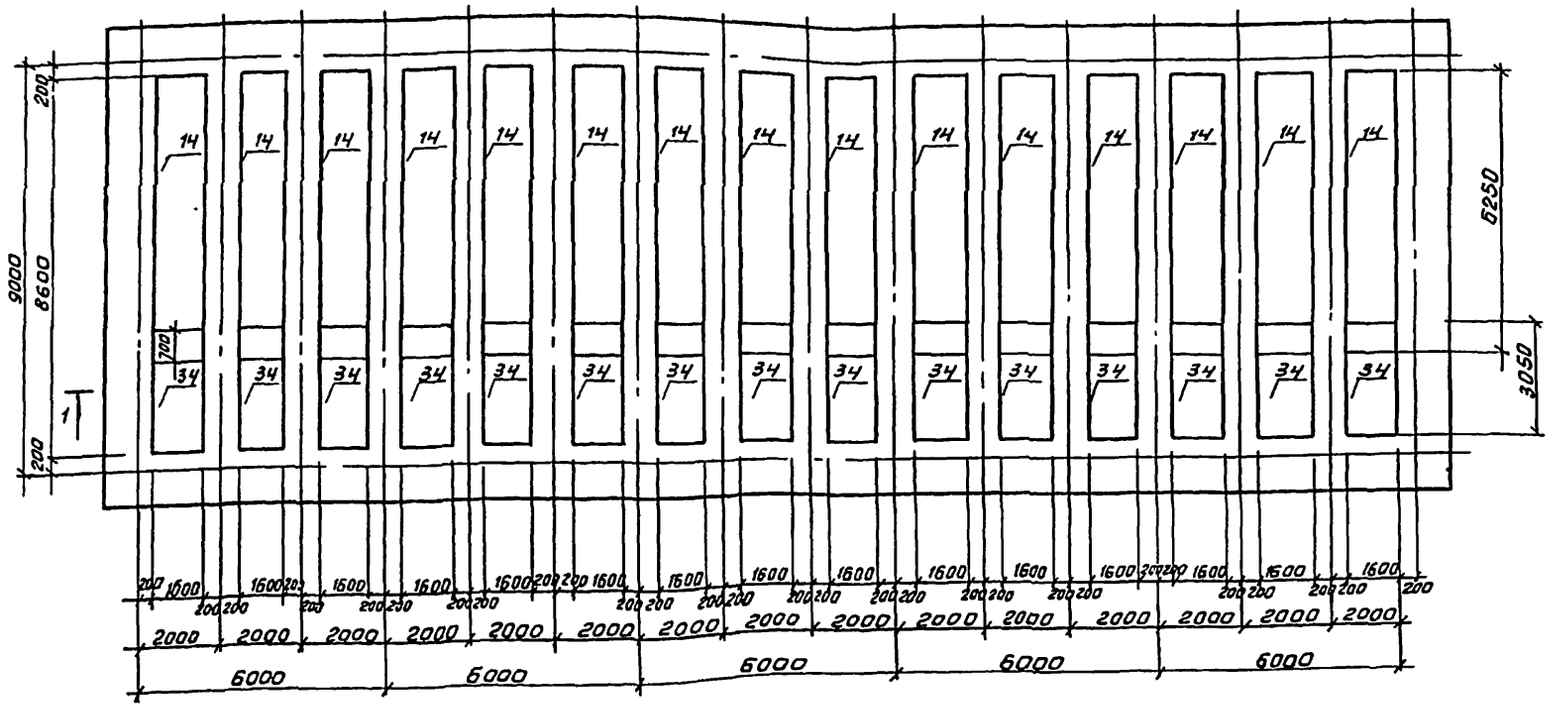

Деталь армирования приямка

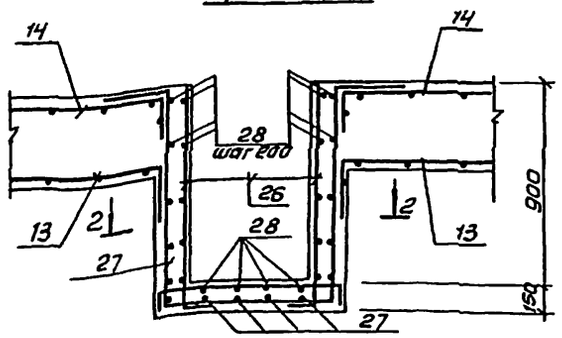

2-2

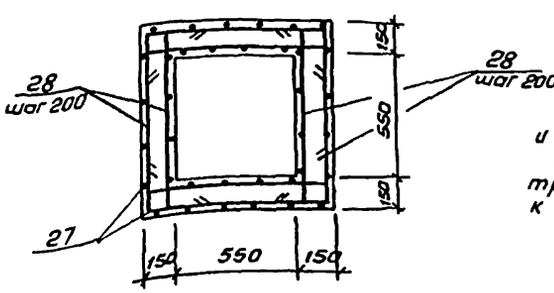

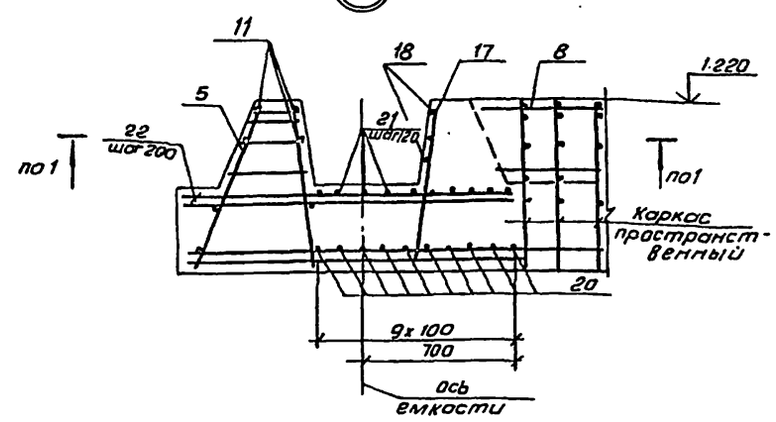

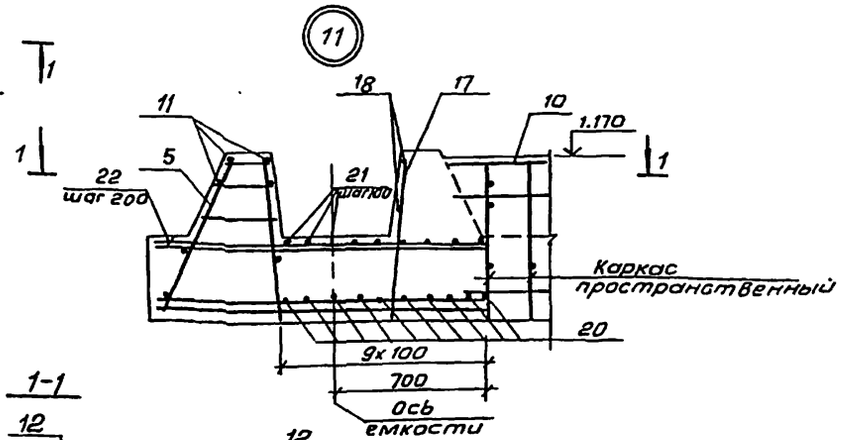

1-1

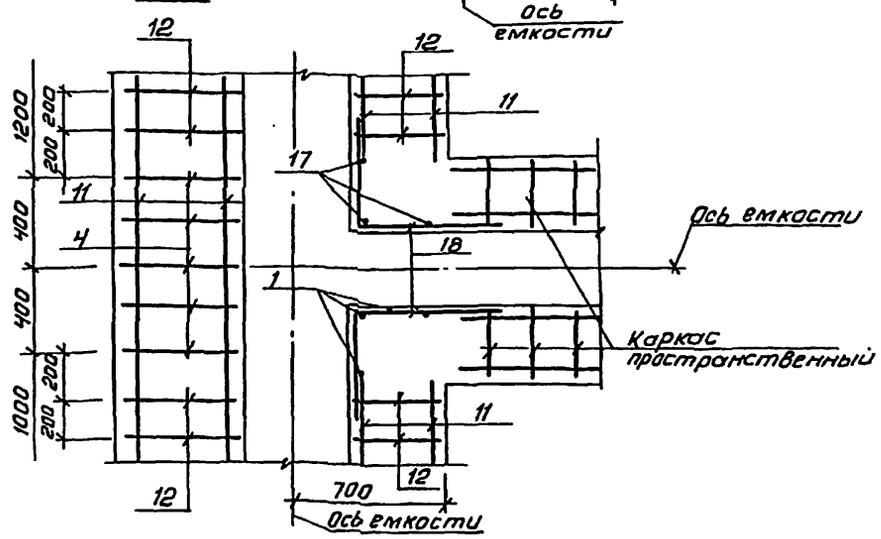

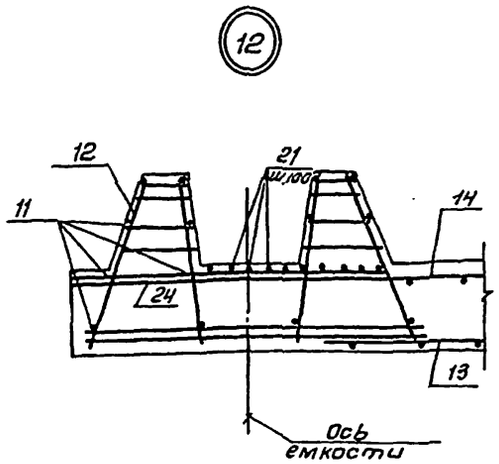

1. Сетки поз. 13,14 вырезать по месту и отогнуть в тело приямка.
2. Арматуру приямка, перерезаемую трубой, разрезать и приварить к корпусу трубы.

				ТП 901-3-244.88	КЖ
Привязан					
Инв. №					
провер.	Стронгин		Главный корпус для станции очистки воды поверхностных источников мутностью до 1500 мг/л производительностью 12,5 тыс м³/сут	Стадия: Р	Лист: 36	Листов:
ст. инж.	Лазарева					
Рук. гр	Стронгин					
ГИП	Левина		Днище ДМ1. Армирование. Схема раскладки верхних сеток. Днища. Деталь армирования приямка. Узлы 10, 11, 12.	ЦНИИЭП инженерного оборудования г. Москва		
Н. контр	Даниловский					
Нач. отд	Красавин					

Копировал: Антипова

Формат А2

Инв. № подл. | Подп. и дата | Взам. инв. №

901-3-244.88 Альбом II часть 2

Схема расположения стеновых панелей и монолитных участков емкости РЕ2

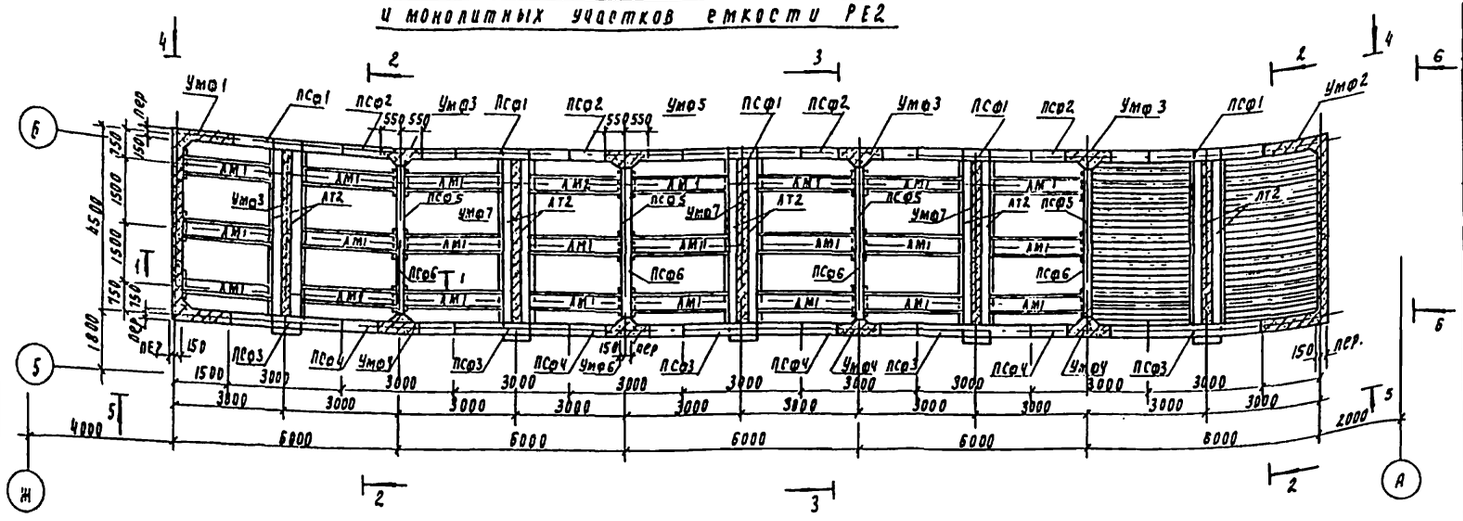

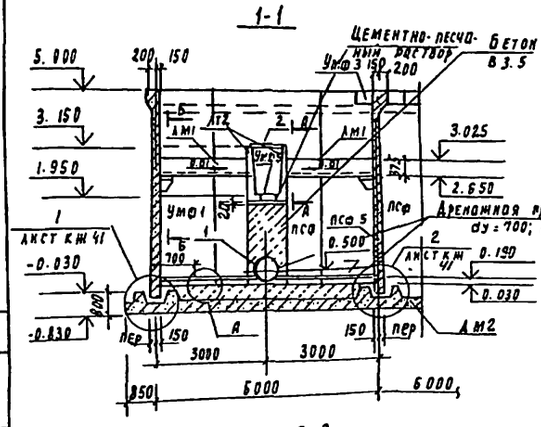

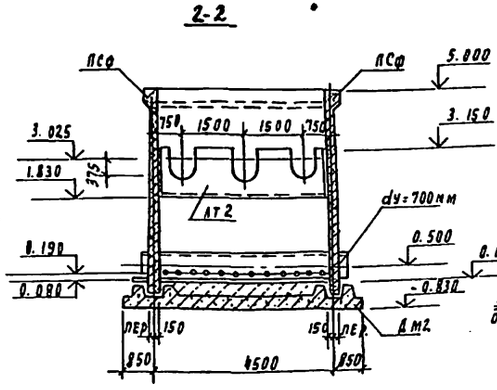

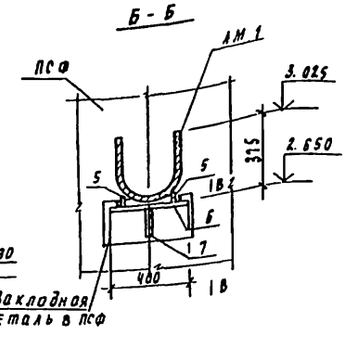

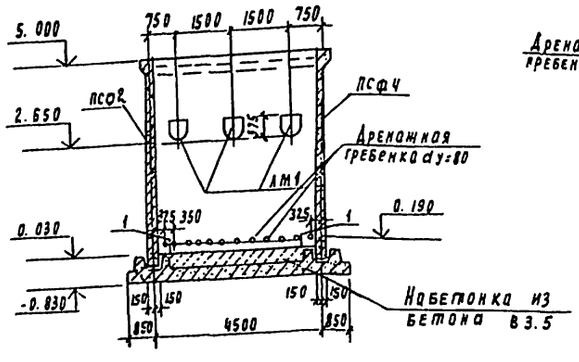

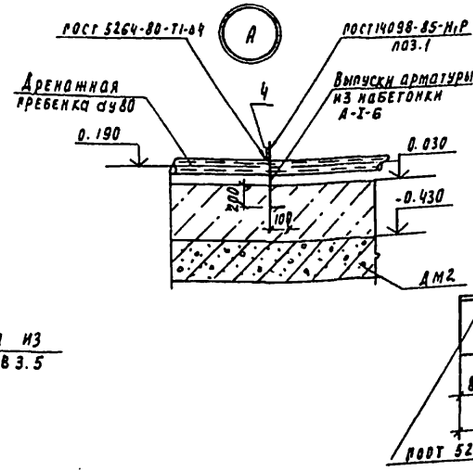

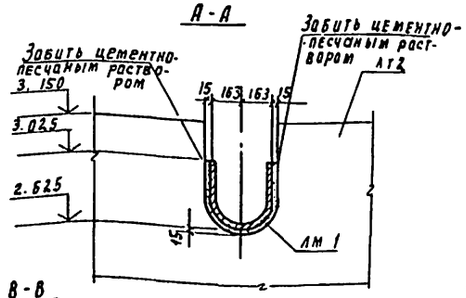

Спецификация к схеме расположения стеновых панелей и монолитных участков емкости РЕ2

Марка, поз	Обозначение	Наименование	Кол	Масса ед, кг	Примечание
		Панели стеновые			
ПСФ1	ТП 901-3-244.88 КЖИ 65.0.0.0	ПСФ1	5	9350	
ПСФ2	ТП 901-3-244.88 КЖИ 65.0.0.0	ПСФ2	4	9350	
ПСФ3	ТП 901-3-244.88 КЖИ 65.0.0.0	ПСФ3	5	9350	
ПСФ4	ТП 901-3-244.88 КЖИ 65.0.0.0	ПСФ4	4	9350	
ПСФ5	ТП 901-3-244.88 КЖИ. 65.0.0.0	ПСФ5	4	9350	
ПСФ6	ТП 901-3-244.88 КЖИ. 65.0.0.0	ПСФ6	4	9350	
		Монолитное днище			
Дм2	Лист КЖ39	Дм2	1		
		Участки монолитные			
Умф1	Лист КЖ45	Умф1	1		
Умф2	Лист КЖ45	Умф2	1		
Умф3	Лист КЖ45	Умф3	3		
Умф4	Лист КЖ45	Умф4	3		
Умф5	Лист КЖ45	Умф5	1		
Умф6	Лист КЖ45	Умф6	1		
Умф7	Лист КЖ45	Умф7	5		
1		А-I-Б-ГОСТ 5781-82; ℓ= 560	30	0.12	
2		Швеллер 12 ГОСТ 8240-72 Ст3кп2 ГОСТ 535-79 ℓ=940	5	9.36	
3		Полоса Б 4Ч40 ГОСТ 103-76 Ст3кп2 ГОСТ 535-79 ℓ=3750	5	4.7	
4		Полоса Б 4Ч40 ГОСТ 103-76 Ст3кп2 ГОСТ 535-79 ℓ=2500	30	3.26	
5		Полоса Б 4Ч40 ГОСТ 103-76 Ст3кп2 ГОСТ 535-79 ℓ=100	60	0.12	
6		Полоса Б-2 Дв 4Ч60 ГОСТ 103-76 Ст3сп5-1 ГОСТ 535-79 ℓ=200	30	5.53	
7		Полоса Б-2 Вн 28Ч60 ГОСТ 103-76 Ст3сп5-1 ГОСТ 535-79 ℓ=140	30	1.76	
АТ2	ТП 901-3-244.88 КЖИ. 66.0.0.0	Лоток жел. бет. АТ2	10	1640	
АМ1	ТП 901-3-244.88 КЖИ. 76.0.0.0	Лоток металлический АМ1	30	116.23	

1. Все металлоконструкции, находящиеся в воде, окрасить перхлорвиниловым лаком ХС-76 или ХС-74 на растворителе РЧ по грунту ХС-04.
2. Полоса поз. 3 крепится к закладным деталям стеновой панели по чертежам марки ЭМ лист 24,25.
3. Разрезы 4-4 ÷ 6-6 см. лист КЖ 38

Привязан		ТП 901-3-244.88	КЖ
Инв.№			
Провер.	Строгин	Главный корпус для станции очистки воды поверхностного источника мутностью до 1500 мг/л производительностью 15 тыс м3/сут	Стадия: Р; Лист: 37; Листов:
Гл. инж.	Лазарева		
Рук. гр.	Строгин		
РНП	Левина	Схема расположения стеновых панелей и монолитных участков емкости РЕ2. Разрезы 1-1 ÷ 3-3 А-А; Б-Б; В-В. Узел А	ЦНИИЭП инженерного оборудования г. Москва
Н. контр.	Данилевский		
Нач. отд.	Красавин		

Альбом II часть 2

901-3-244.88

Вид 4-4

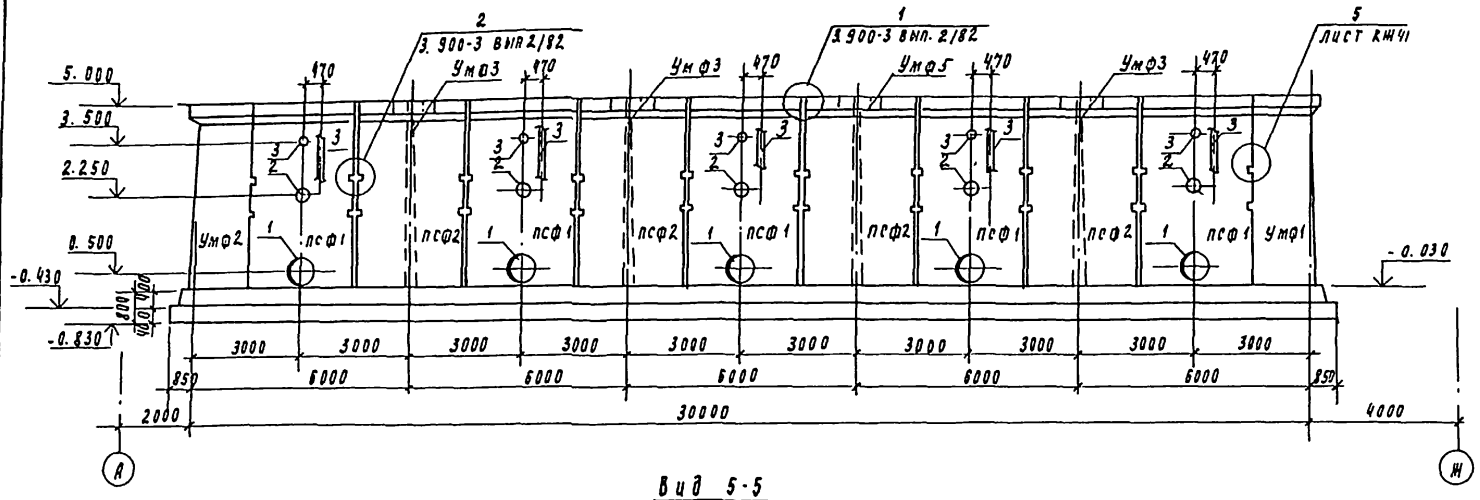

Вид 5-5

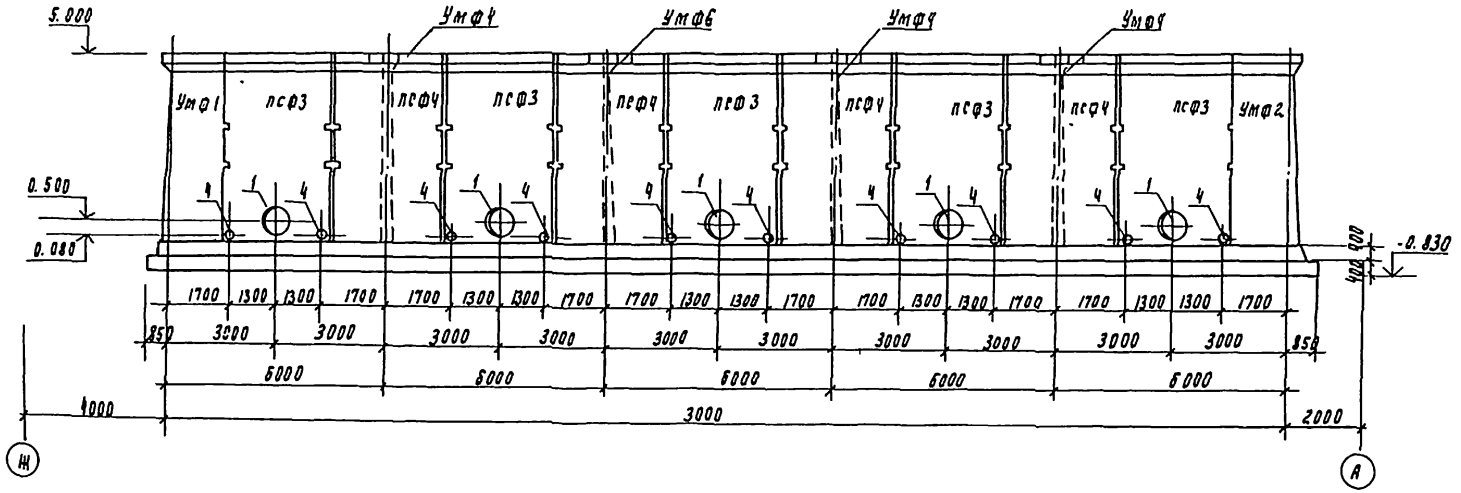

Вид 6-6

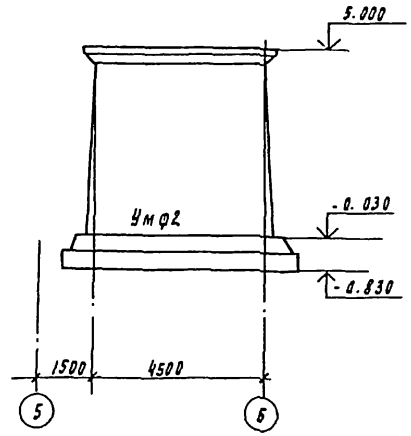

Экспликация отверстий технологического назначения

N п/п	Ду, мм	Отм. осн, мм	Назначение
1	700	0.500	
2	500	2.250	
3	200	3.500	
4	150	0.080	

Привязан	Провер.	Стронгин	
	Ст. инж.	Лазарева	
	Рук. пр	Стронгин	
	Инв.	Левина	
	Н. контр.	Данилевский	
Инв.	Нач. отд.	Красавин	

ТП901-3-244.88 КЖ

Главный корпус для станции очистки воды поверхностных источников мутностью до 1500 мг/л производительностью 12.5 тыс. м3/сут.

Емкость РЕ2.
Виды 4-4; 5-5; 6-6.

Стадия	Лист	Листов
Р	38	

ЦНИИЭП инженерного оборудования г. Москва

Инв. N подл. | Подпись и дата | Взам. инв. N | Отд. от Кулаков

Днище ДМ2. Опалубочный чертеж.

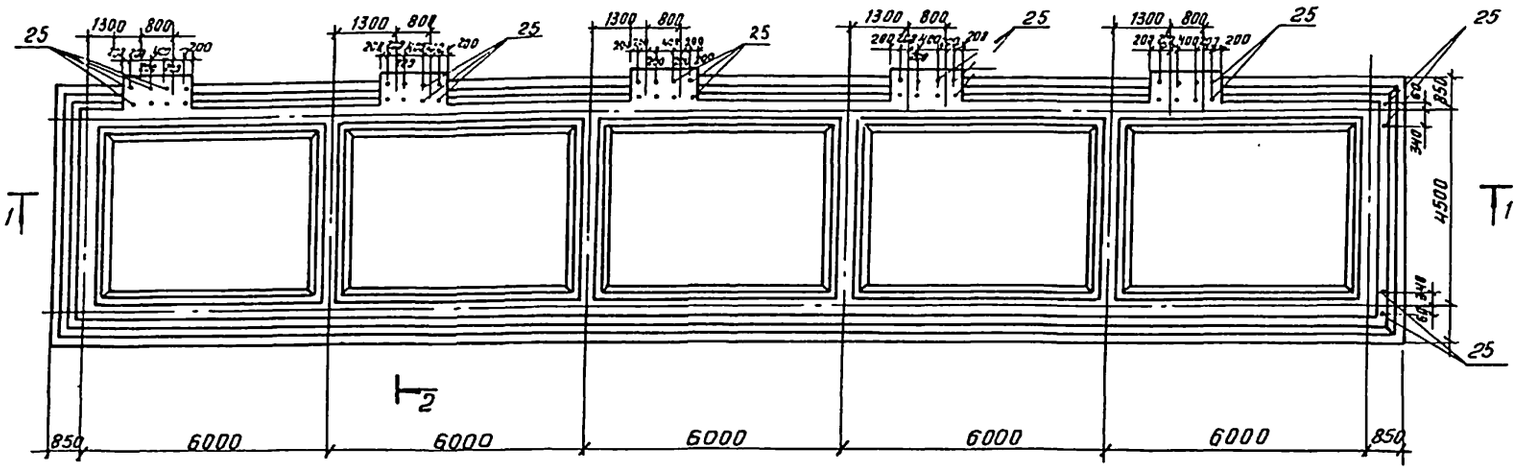

Разрез 1-1

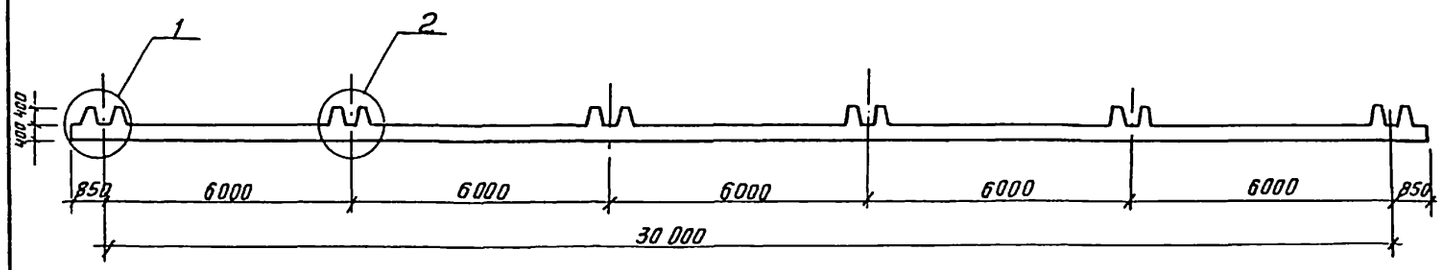

Разрез 2-2

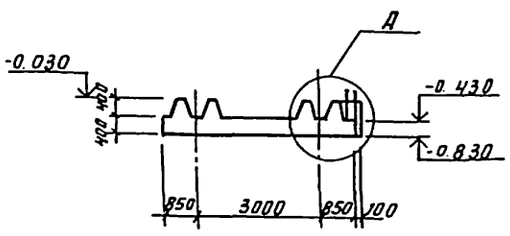

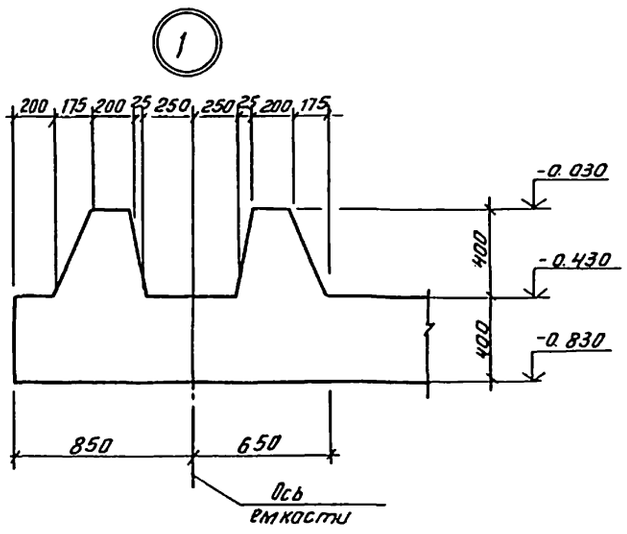

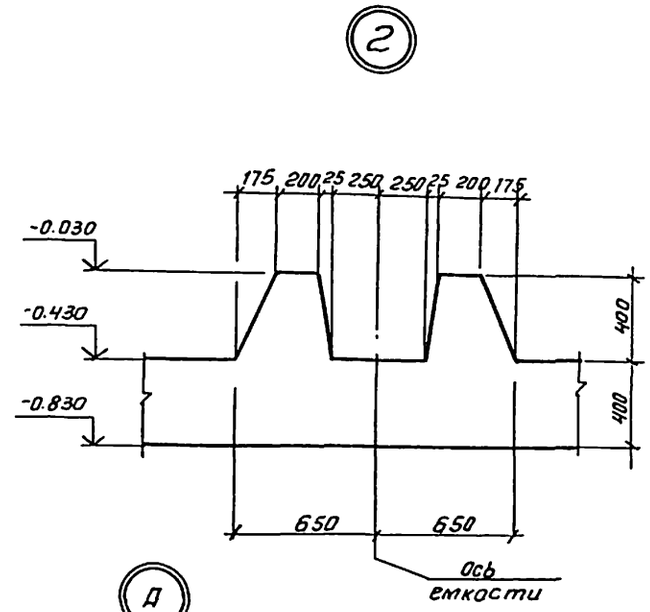

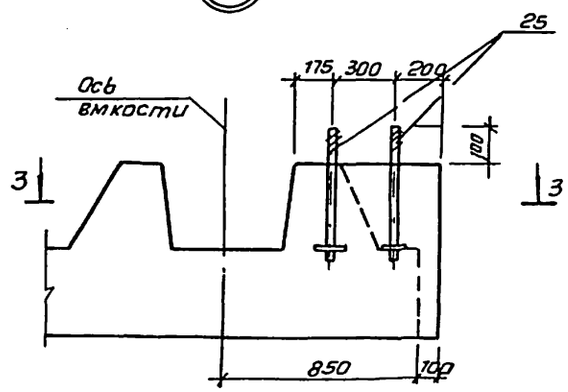

3-3 (повернуто)

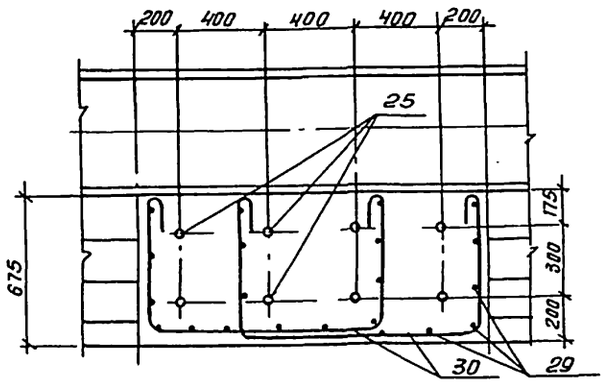

				ТП 901-3-244.88		КЖ	
Привязан							
	провер.	Стронгин		Главный корпус для станции очистки воды поверхностных источников мутностью до 1500 мг/л производительностью 12,5 тыс. м³/сут.	Стадия	Лист	Листов
	Ст. инж.	Лазарева			Р	39	
	Рук. гр.	Стронгин		Днище ДМ2. Опалубочный чертеж. Разрез 1-1; 2-2 Узлы 1; 2; Разрез 3-3.	ЦНИИЭП инженерного оборудования г. Москва		
	ГИП	Левина					
	Н. контр.	Макарищева					
	Нач. отд.	Красавин					

Копировал: Антипова

Формат А2

ТП 901-3-244.88 Альбом II, часть 2

Альбом II часть 2

901-3-244.87

Схема расположения нижних сеток и каркасов

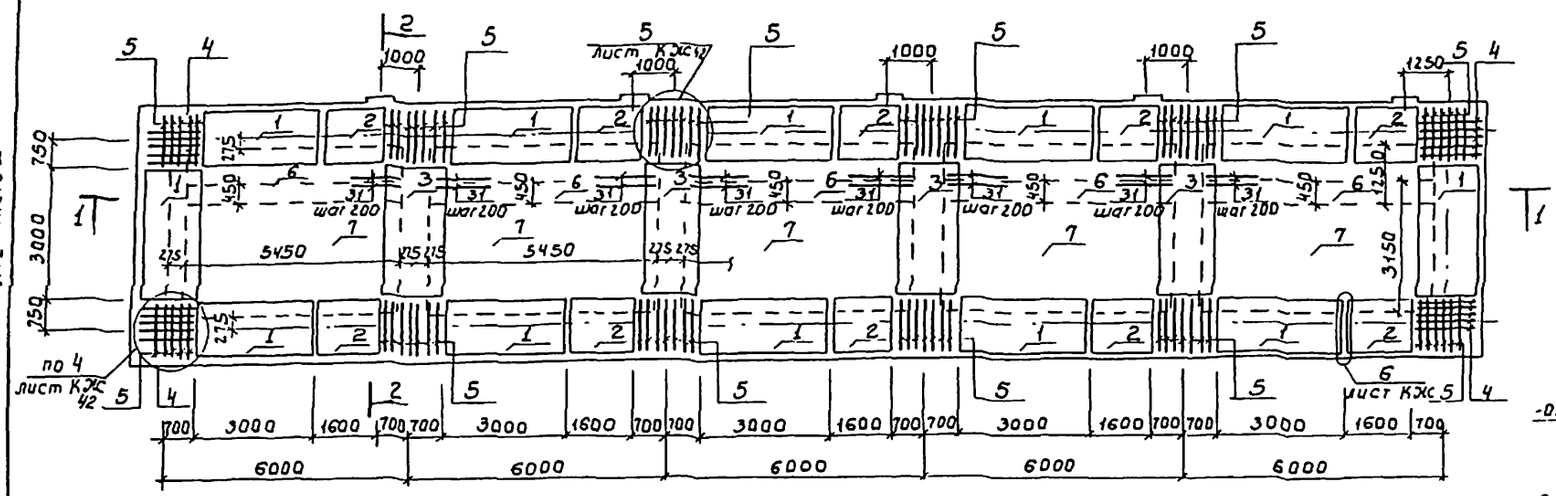

Схема расположения верхних сеток

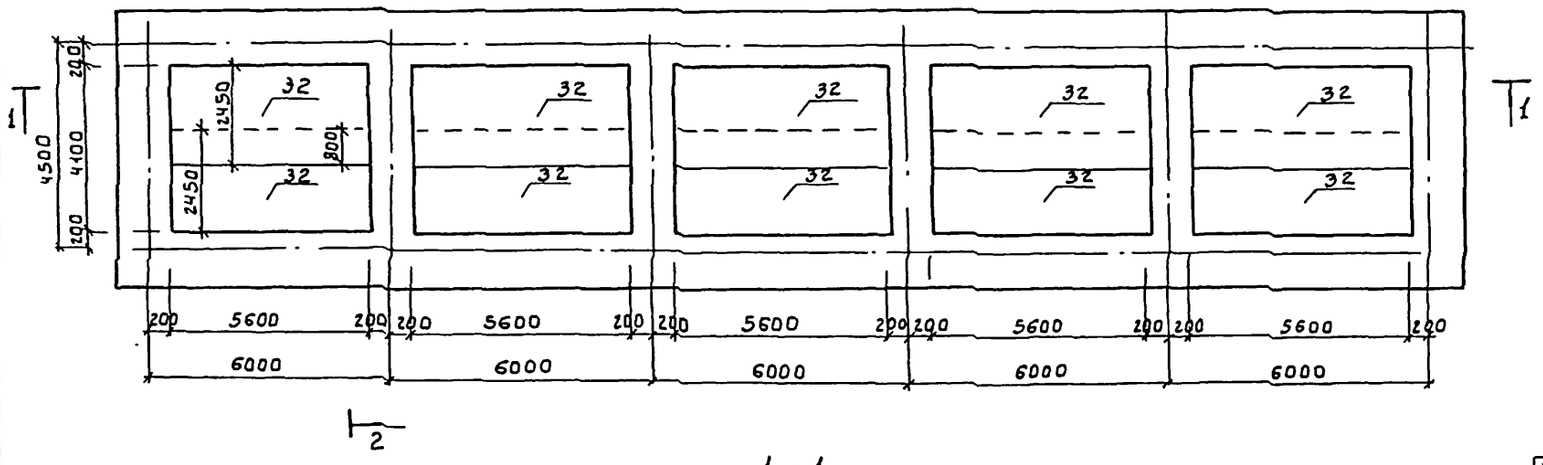

1 - 1

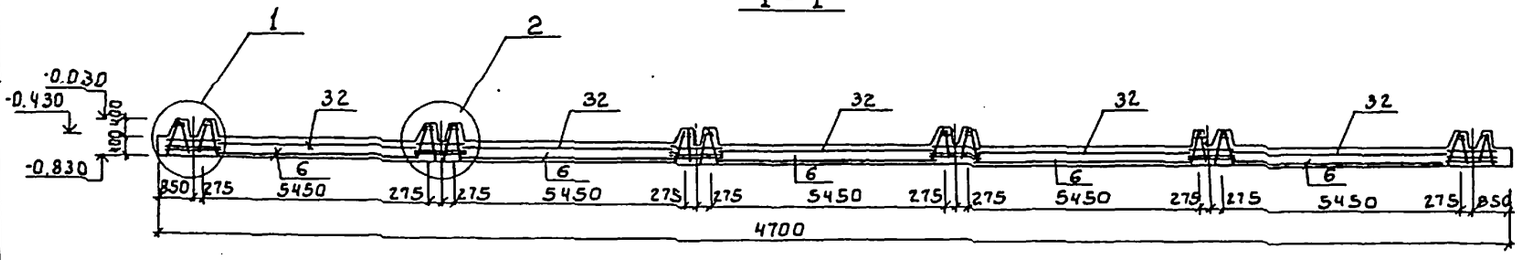

2 - 2

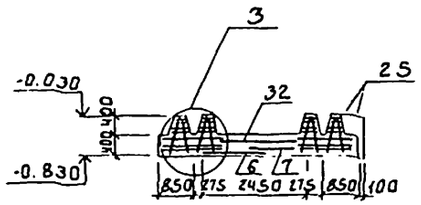

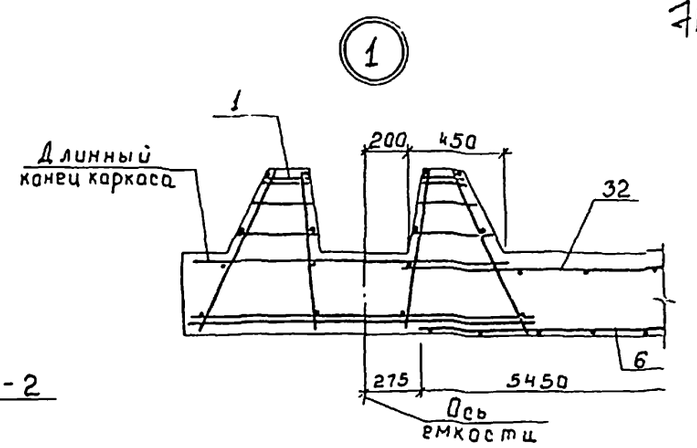

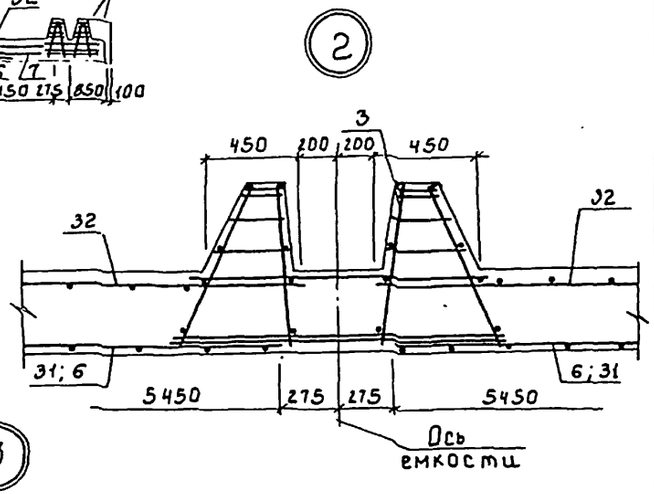

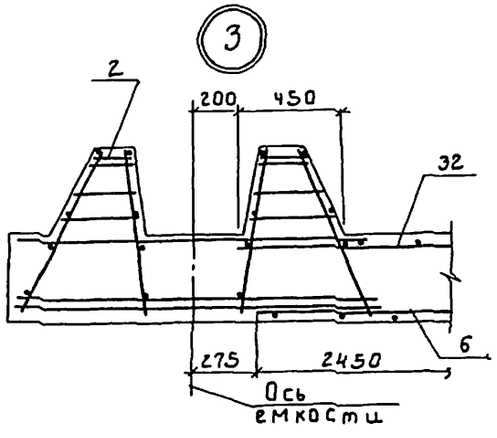

Поз. 31 ввязать в сетки поз. 6 с шагом 200.

				ТП 901-3-244.88	КЖ
Привязан	Провер.	Стронгин		Главный корпус для станции очистки воды поверхностных источников мутностью до 1500 мг/л производительностью 12,5 тыс. м³/сут.	Стадия: Р; Лист: 40; Листов:
	Ст. инж.	Лазарева			
	Рук. гр.	Стронгин			
	ГИП	Левина		Днище ДМ2. Армирование. Схемы расположения нижних сеток, каркасов, верхних сеток. Разрез 1-1÷2-2. Узлы 1, 2, 3.	ЦНИИЭП Инженерного оборудования г. Москва
Инв. №	Н. конт.	Данилевский			
	Нач. отд.	Красавин			

Инв. № подл. | Подпись и дата | Взам. инв. №

1

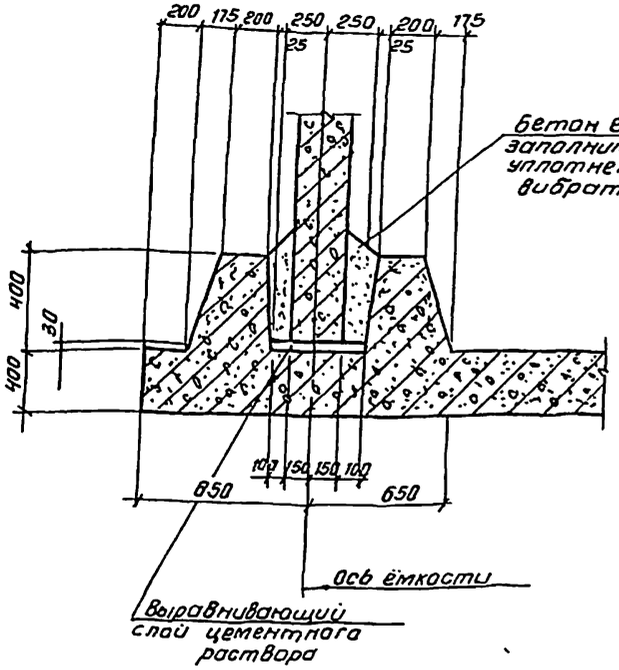

4

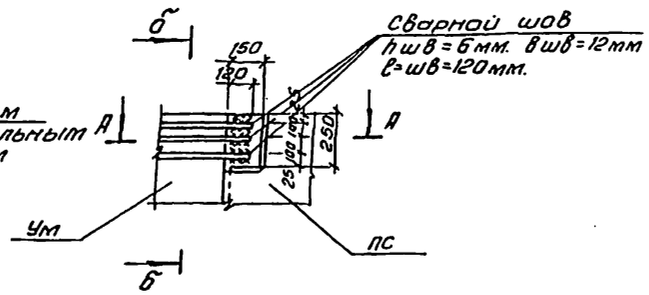

Б-Б

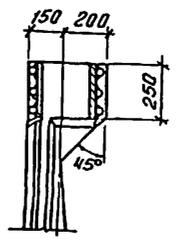

3

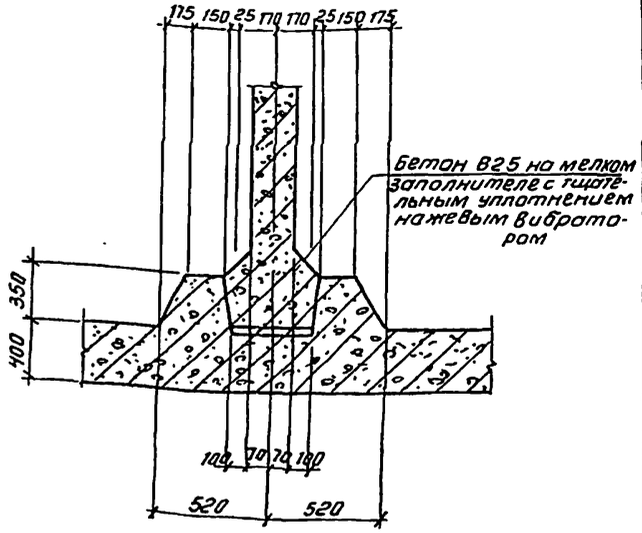

А-А

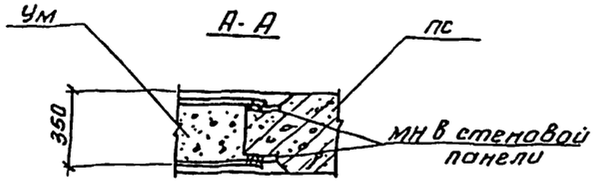

2

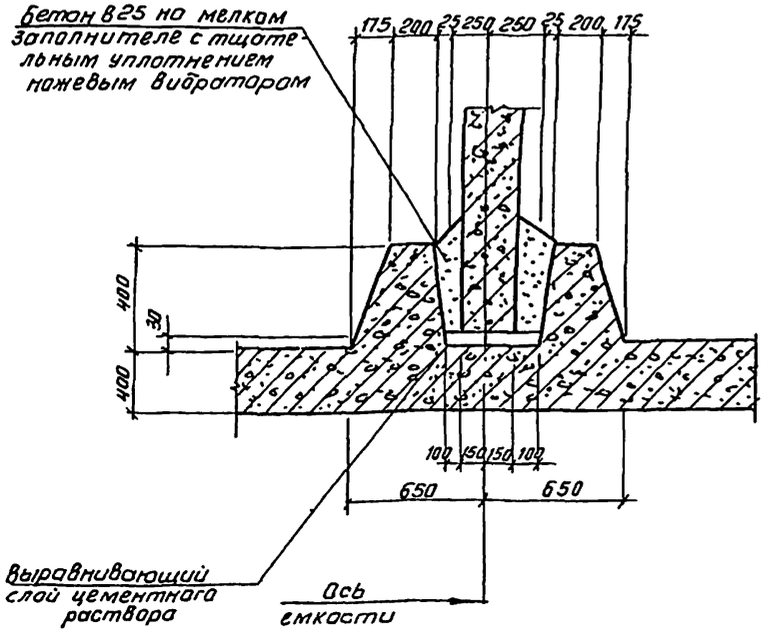

5

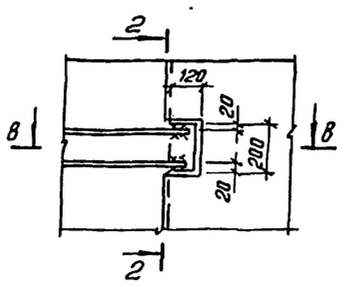

В-В

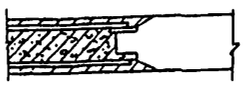

2-2

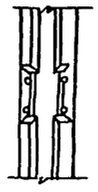

6

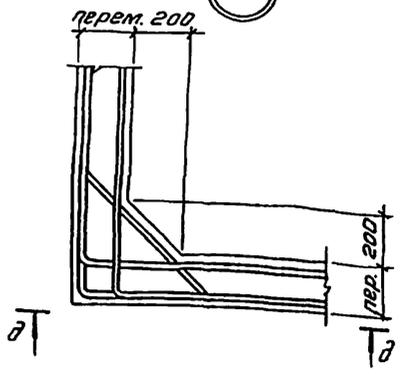

д-д

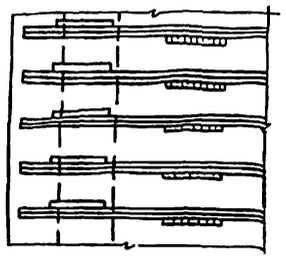

Привязан				ТП 901-3-244.88		КЖ
	Провер.	Левина		Главный корпус для станции очистки воды поверхностных источников мутностью до 1500 мг/л производительностью 12,5 тыс. м³/сут	стадия	лист	листов
	Ст. инж.	Лазарева			Р	41	
	Рук. гр.	Строгин		Емкости РЕ1; РЕ2. Узлы 1÷6.	ЦНИИЭП инженерного оборудования г. Москва		
	ГИП	Левина					
Инв. №	Н. контр.	Строгин					
	Нач. отд.	Красавин					

Инв. № подл. | Подп. и дата | Взам. инв. №

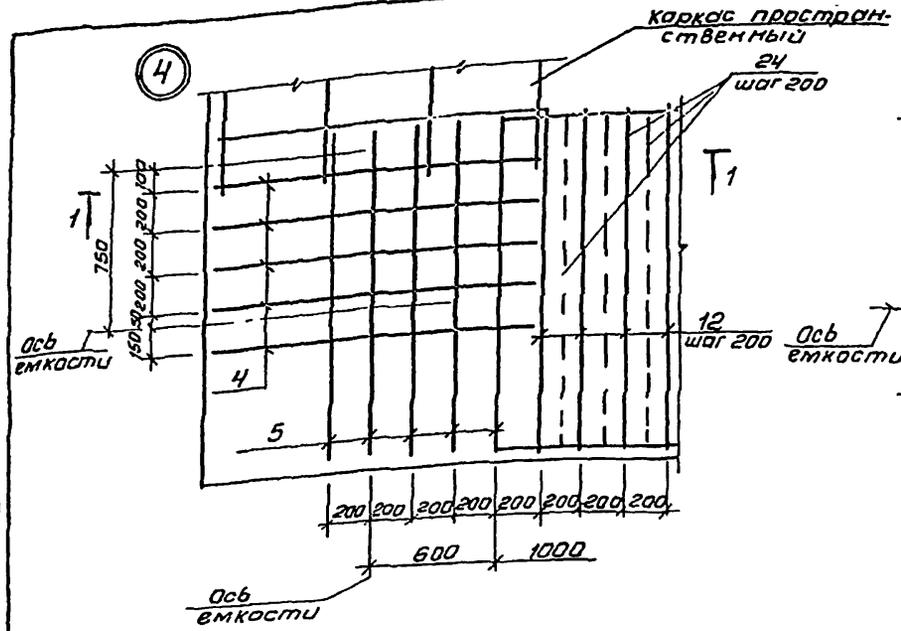

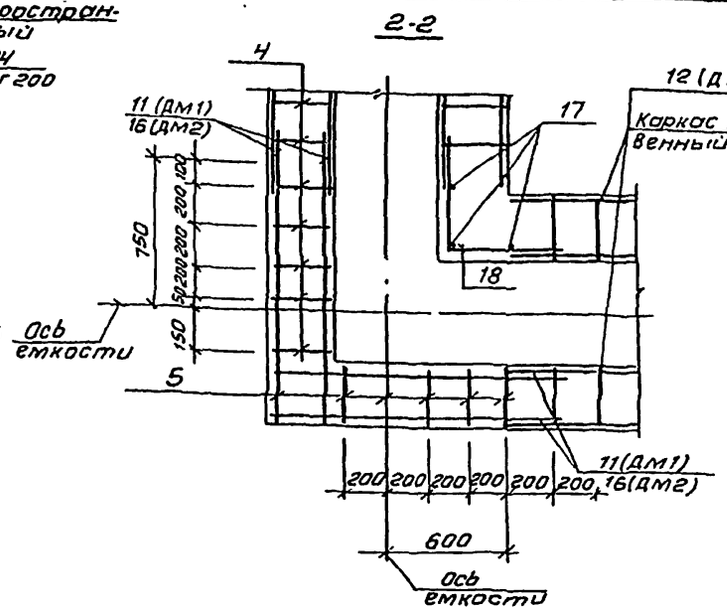

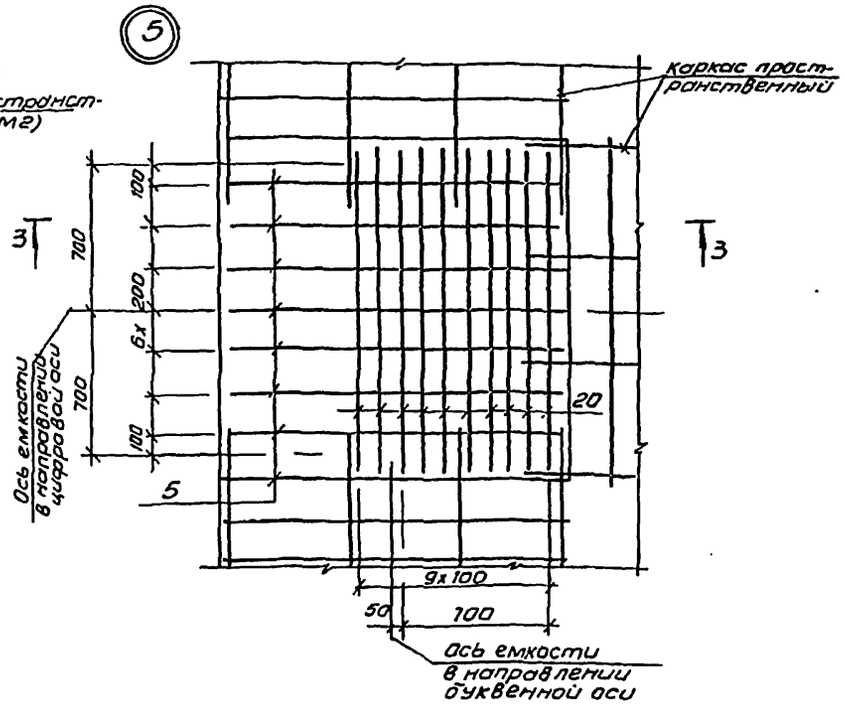

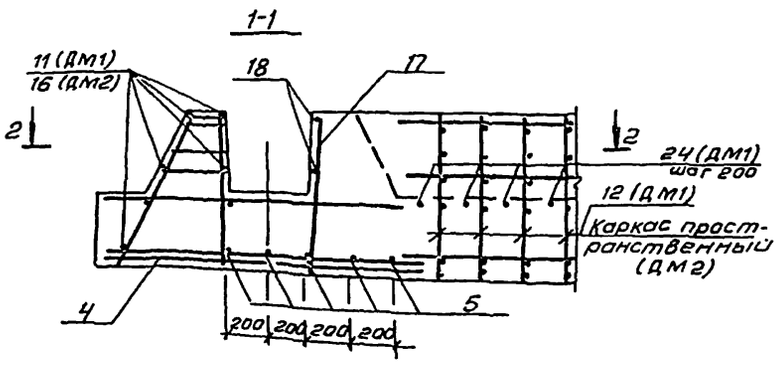

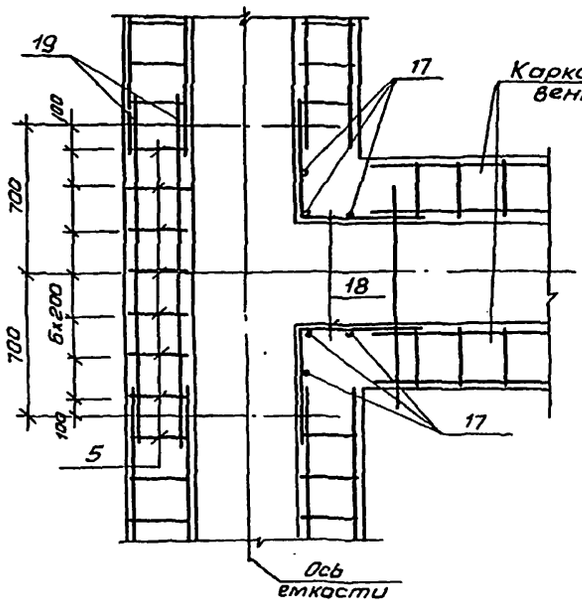

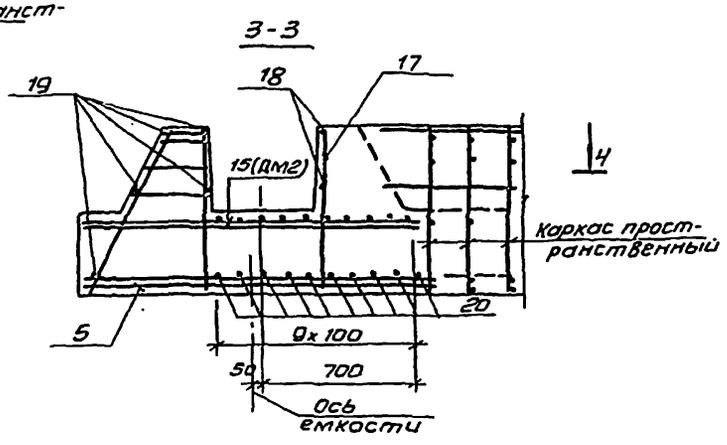

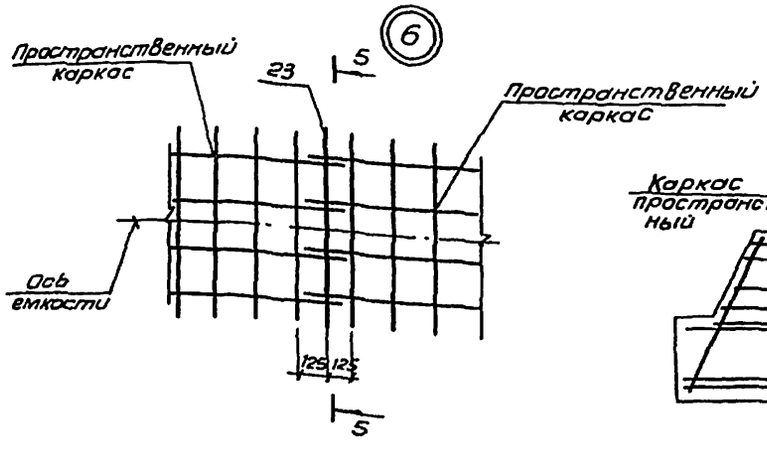

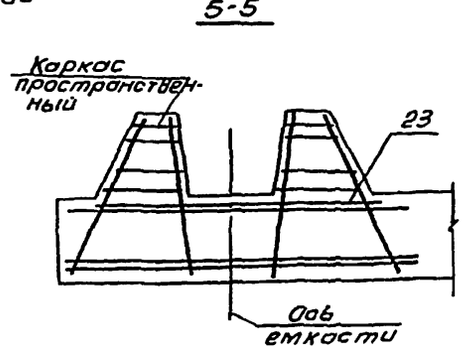

Инв. № подл. | Подп. и дата | Взам. инв. №

901-3-244.88 Альбом II часть 2

Привязан			ТП 901-3-244.88		КЖ
	Провер.	Строгин	Главный корпус для станции очистки воды поверхностных источников с мутностью до 1500 мг/л производительностью 12.5 тыс. м³/сут.	Стадия	Лист	Листов
	Ст. инж.	Лазарева		Р	42	
	Рук. гр.	Строгин	Днище ДМ1; ДМ2. Армирование. Узлы 4, 5, 6.	ЦНИИЭП инженерного оборудования г. Москва		
Инв. №	ГИП	Левина				
	Н. контр.	Даниловский				
	Нач. отд.	Красавин				

Калировал: А. Антипова

Формат А2

Спецификация к монолитному днищу ДМ1

Формат	Зона	Поз.	Обозначение	Наименование	Кол.	Примечание
				Монолитное днище ДМ1		
А4		1	ТП 901-3-244.88 КЖИ 101.0.0.0	Каркас пространственный КП1	4	183.15кг
А4		2	ТП 901-3-244.88 КЖИ.101.0.0.0	Каркас пространственный КП2	2	95.77кг
А4		3	ТП 901-3-244.88 КЖИ.102.0.00	Каркас пространственный КП3	4	70.2кг
А4		4	ТП 901-3-244.88 КЖИ.104.0.1.0	Каркас плоский КР3	20	6.6кг
А4		5	ТП 901-3-244.88 КЖИ.104.0.1.0	Каркас плоский КР4	176	6.6кг
А4		8	ТП 901-3-244.88 КЖИ.102.0.0.0	Каркас пространственный КП4	8	131.96
А4		9	ТП 901-3-244.88 КЖИ.103.0.0.0	Каркас пространственный КП5	10	32.9кг
А4		10	ТП 901-3-244.88 КЖИ 103.0.0.0	Каркас пространствен. КП6	20	61.7кг
Б4		11		5Вр I ГОСТ 6727-80; ℓ=960.0	п.м	0.154кг
А4		12	ТП 901-3-244.88 КЖИ.101.0.1.0	Каркас плоский КР1	130	7.43кг
Б4		13	ГОСТ 23279-85	3С $\frac{10 А III-200}{12 А III-200}$ 145х265	15	31.36кг
Б4		14	ГОСТ 23279-85	3С $\frac{16 А III-200}{16 А III-200}$ 160х625 $\frac{100}{25}$	15	159.7кг
Б4		17		А-III-14-ГОСТ 5781-82; ℓ=790	180	0.95кг
		18		5Вр I ГОСТ 6727-80; ℓ=1150	120	0.18кг
Б4		20		А-III-8-ГОСТ 5781-82; ℓ=1550	280	0.61кг
Б4		21		А-III-22-ГОСТ 5781-82; ℓ=70.20	п.м	2.984кг
Б4		22		А-III-22-ГОСТ 5781-82; ℓ=1550	128	4.63кг
Б4		23		А-III-10-ГОСТ 5781-82; ℓ=1500	32	0.93кг
Б4		24		А-III-10-ГОСТ 5781-82; ℓ=1370	160	0.85кг
Б4		25	ГОСТ 24 379.1-80	Болт 2.1М24х600 Вст3пс2	14	1.13кг
		26*		А-III-6-ГОСТ 5781-82; ℓ=1100	13	0.24кг
		27*		А-III-6-ГОСТ 5781-82; ℓ=3450	450	0.77кг
		28*		А-III-6-ГОСТ 5781-82; ℓ=1030	2520	0.23кг
		33	ГОСТ 23279-85	3С $\frac{10 А III-200}{12 А III-200}$ 145х625	15	73.03кг
		34	ГОСТ 23279-85	3С $\frac{16 А III-200}{16 А III-200}$ 160х305 $\frac{100}{25}$	15	78.9кг
				Материал:		
				Бетон В15; W4		173.6м³

*позиции 25,27,28 - см. ведомость деталей на данном листе

Спецификация к монолитному днищу ДМ2

Форм.	Зона	Поз.	Обозначение	Наименование	Кол.	Примечание
				Монолитное днище ДМ2		
А4		1	ТП 901-3-244.88 КЖИ.101.00.0	Каркас пространственный КП1	12	183.15кг
А4		2	ТП 901-3-244.88 КЖИ.101.00.0	Каркас пространственный КП2	10	95.77кг
А4		3	ТП 901-3-244.88 КЖИ.102.00.0	Каркас пространственный КП4	4	131.96кг
А4		4	ТП 901-3-244.88 КЖИ.104.0.1.0	Каркас плоский КР3	20	6.6кг
А4		5	ТП 901-3-244.88 КЖИ.104.01.0	Каркас плоский КР4	76	6.6кг
Б4		6	ГОСТ 23279-85	2С $\frac{10 А III}{10 А III}$ 125х545	5	45.14кг
Б4		7	ГОСТ 23279-85	2С $\frac{10 А III}{10 А III}$ 315х545 $\frac{25}{75}$	5	90.25кг
А4		15	ТП 901-3-244.88 КЖИ 105.0.0.0	Сетка арматурная С8	8	83.16кг
Б4		16		5Вр I ГОСТ 6727-80; ℓ=1400	20	0.22кг
Б4		17		А-III-14-ГОСТ 5781-82; ℓ=790	60	0.95кг
		18*		5Вр I ГОСТ 6727-80; ℓ=1150	40	0.18кг
Б4		19		5Вр I ГОСТ 6727-80; ℓ=1550	40	0.24кг
Б4		20		А-III-8-ГОСТ 5781-82; ℓ=1550	80	0.61кг
Б4		23		А-III-10-ГОСТ 5781-82; ℓ=1500	10	0.93кг
А4		25	ГОСТ 24379.1-80	Болт 2.1М16х600 Вст3пс2	44	1.13кг
Б4		29		А-III-12-ГОСТ 5781-82; ℓ=790	120	0.7кг
		30*		А-I-8-ГОСТ 5781-82; ℓ=2520	50	1.0кг
		31		А-III-10-ГОСТ 5781-82; ℓ=2000	98	1.83кг
Б4		32	ГОСТ 23279-85	2С $\frac{16 А III}{16 А III}$ 245х560 $\frac{100}{25}$	10	223.42кг
				Материал:		
				Бетон В15; W4		87.6м³

*Позиции 18,30 - см. ведомость деталей на данном листе.

Ведомость деталей

Поз.	Эскиз
18	575 / 575
26	980 / 120
27	350 / 980 / 490 / 980 / 350
28	120 / 490 / 120
30	630 / 50 / 630 / 1160

Ведомость расхода стали на монолитные днища ДМ1; ДМ2 кг

Марка элемента	Изделия арматурные													Изделия закладные				Общий расход
	Арматура класса										Проволока		Всего	Прокат марки			Всего	
	А-I		А-III								ВрI			Вст 3 кп 2				
	ГОСТ 5781-82										ГОСТ 6727-80			ГОСТ 2590-71				
	Ф8	Итого	Ф6	Ф8	Ф10	Ф12	Ф14	Ф16	Ф22	Итого	Ф5	Итого		Ф16	Ф24	Итого		
ДМ1			1209.3	1917.2	1250.5	1339.9	360.53	6259.2	802.14	17515.8	702.4	702.4	18218.2		15.82	15.82	15.82	18234.02
ДМ2	17.25	17.25		1127.9	851.4	42.0	304.0	3816.8	1748.2	7890.3	162.0	162.0	9800.5	49.72		49.72	49.72	10012.22

1. Защитный слой бетона для нижних сеток - 35мм для верхних сеток и каркасов - 25мм.
2. Позицию 11 стыковать с перехлестом - 100 мм.
3. Позицию 21 стыковать с перехлестом - 900 мм

Привязан	Провер.	Стронгин		ТП 901-3-244.88 КЖ	
	Ст. инж.	Лазарева		Главный корпус для станции очистки воды поверхностных источников мутностью до 1500 мг/л производительностью 8 тыс. м³/сут.	Стадия: Р; Лист: 43; Листов:
	Рук. гр.	Стронгин			
	ГИП	Левина		Спецификация к монолитным днищам ДМ1; ДМ2.	ЦНИИЭП инженерного оборудования г. Москва
Инв. №	Н. контр.	Данилевский			
	Нач. отд.	Красовин			

Альбом II часть 2

901-3-244.87

Инв. № подл. | Подп. и дата | Взам. инв. №

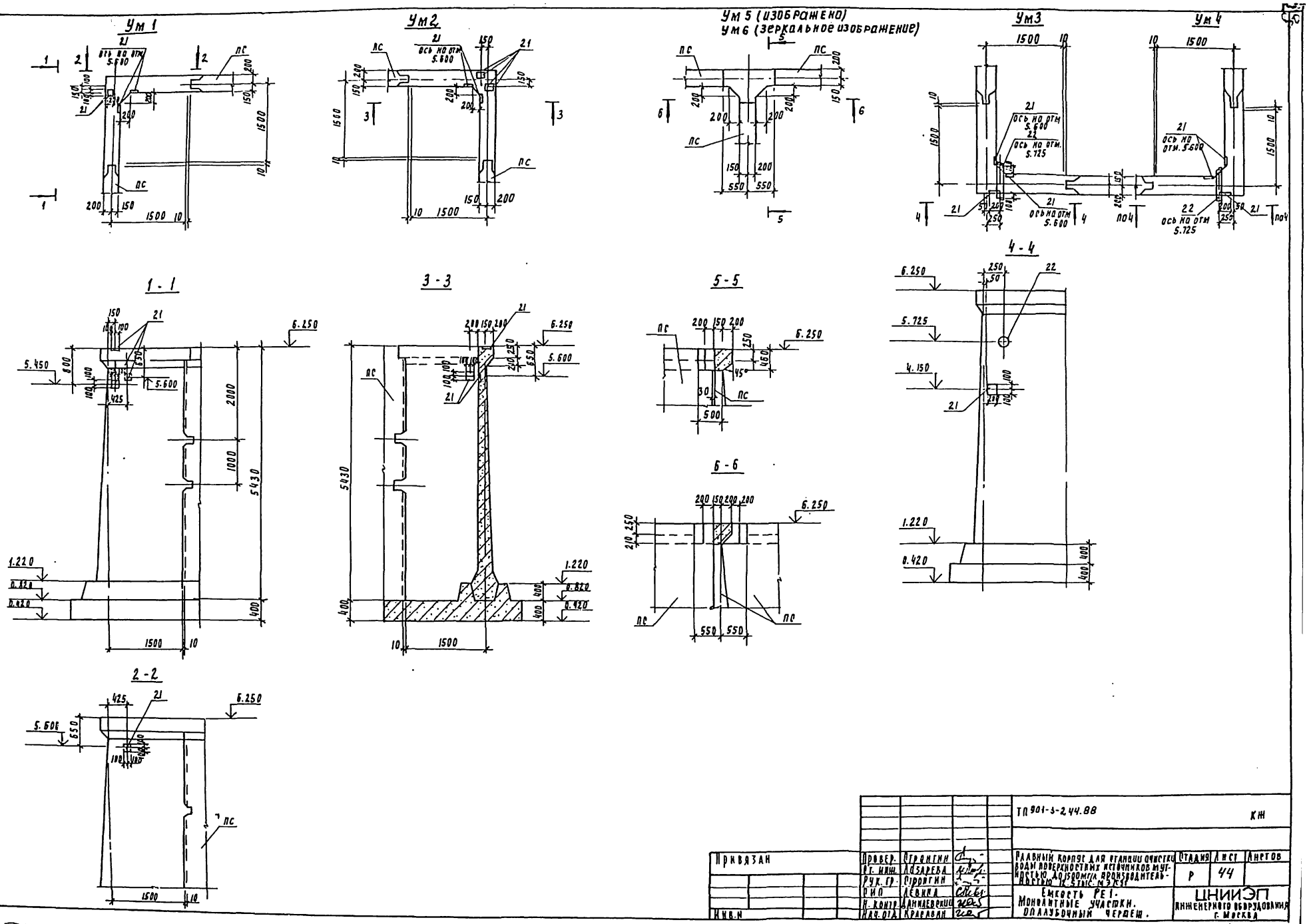
Ум 1
Ум 2
Ум 5 (изображено)
Ум 6 (зеркальное изображение)
Ум 3
Ум 4
1 - 1
3 - 3
5 - 5
6 - 6
4 - 4
2 - 2
ось на отм 5.600
ось на отм. 5.725
ПС
ПО4
Альбом II часть 2
901-3-244.88
Инв. № подл. | Подпись и дата | Взам. инв. №
Привязан
Инв. №
Провер. Строгин
Ст. инж. Лазарева
Рук. гр. Строгин
Гип Левина
Н. контр. Данилевский
Нач. отд. Красавин
ТП 901-3-244.88
КЖ
Главный корпус для станции очистки воды поверхностных источников мутностью до 1500 мг/л производительностью 1х5 тыс. м³/сут
Емкость РЕ1. Монолитные участки. Опалубочный чертеж.
Стадия Р
Лист 44
Листов
ЦНИИЭП инженерного оборудования г. Москва

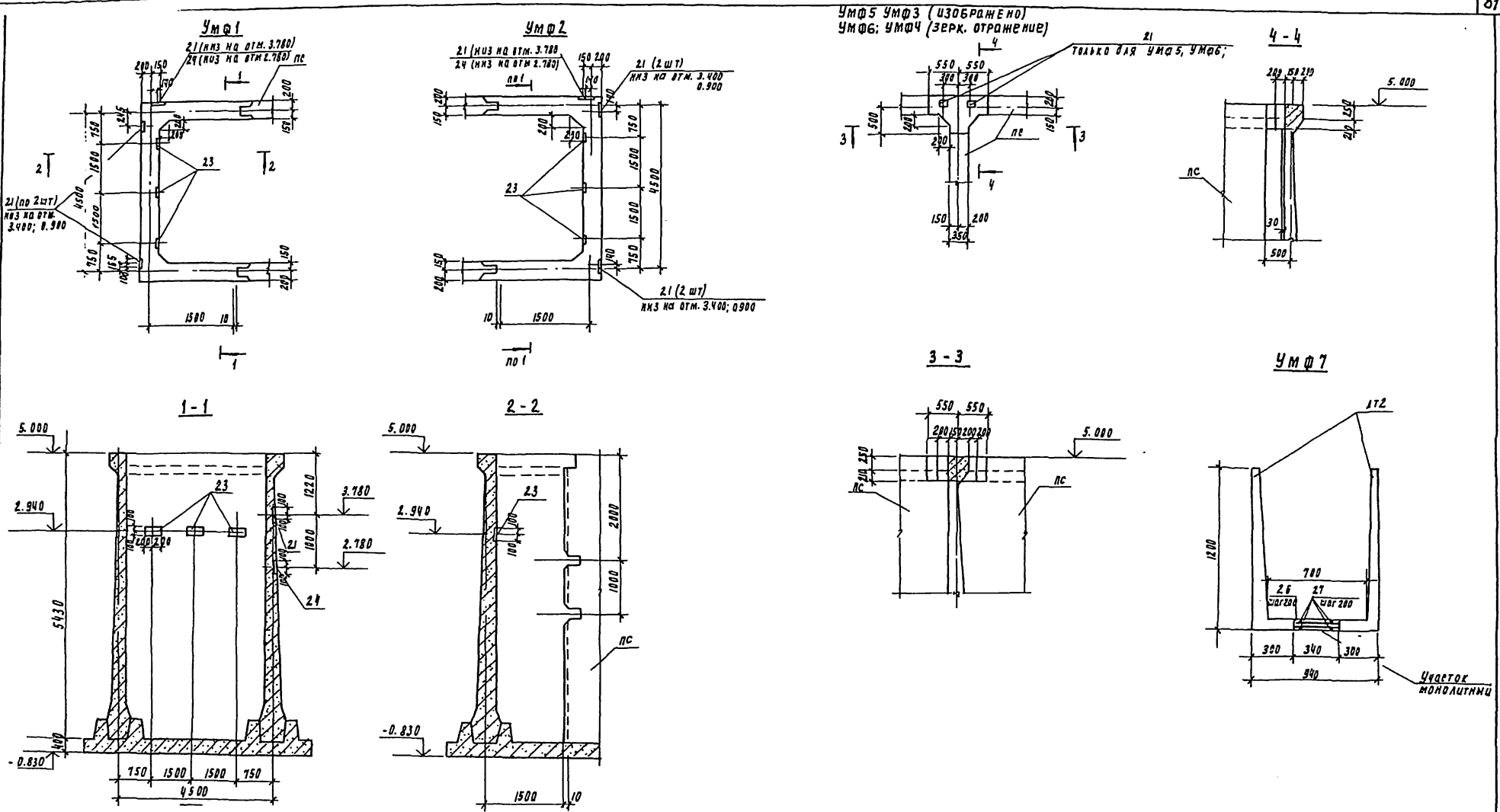

Альбом II часть 2

901-3-244.88

Инв. № подлинника и дата взам. инв. №

Привязан	Провер.	Стронгин		ТП 901-3-244.88	КН
	Ст. инж.	Лазарева		Главный корпус для станции очистки воды поверхностных источников мутностью до 1500 мг/л производительностью 12.5 тыс. м3/сут.	Стадия: Р; Лист: 45; Листов:
	Рук. пр.	Стронгин			
	РАП	Левина		Емкость РЕ2. Монолитные участки Умф 1. Опалубочный чертеж. Умф7	ЦНИИЭП инженерного оборудования г. Москва
Инв. №	Н. контр.	Данилевский			
	Нач. отд.	Красавин			

Ум 1; 4 (изображено)
Ум 2; 3 (зерк. отражение)

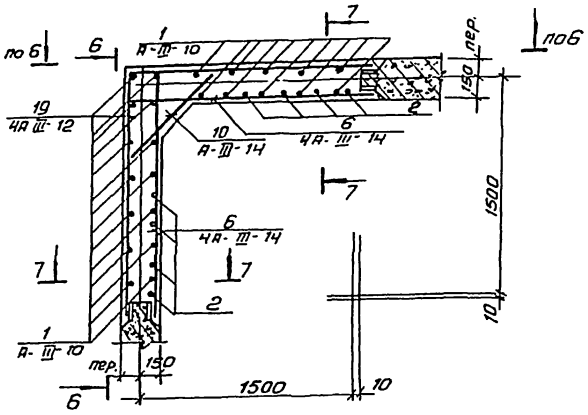

Ум 6 (изображено)
Ум 5 (зеркальное отражение)

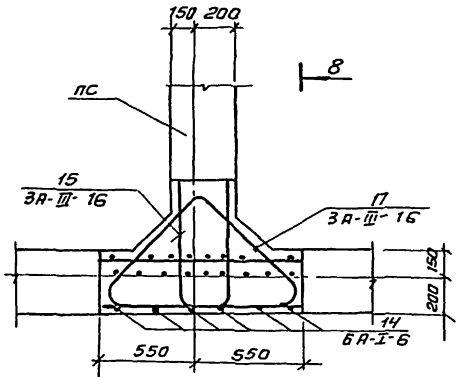

8-8

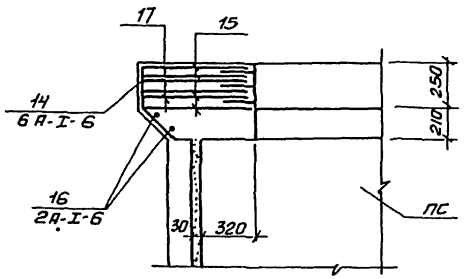

6-6

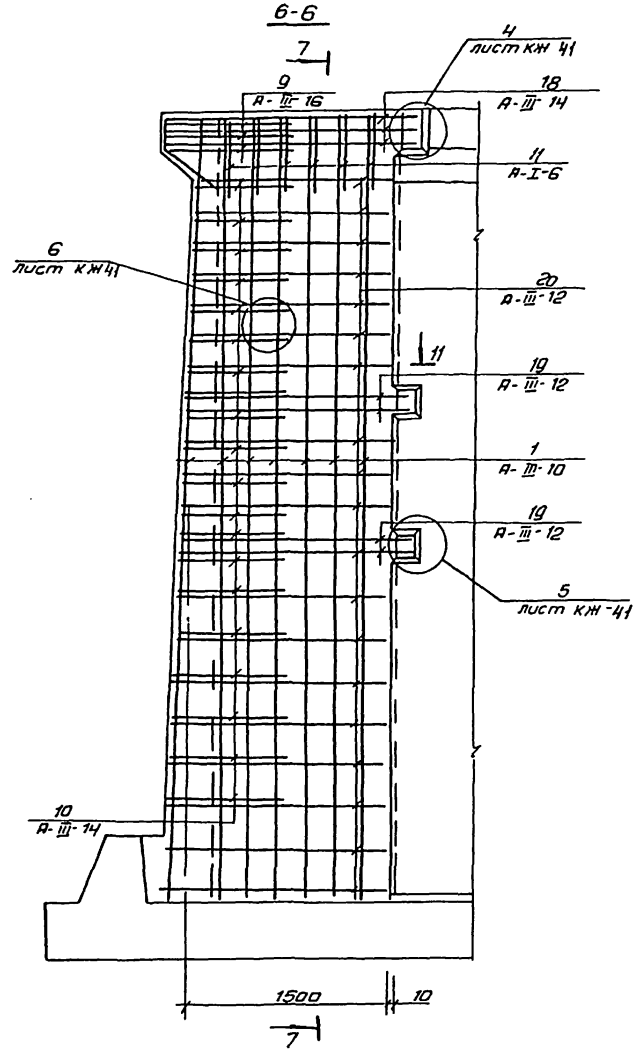

7-7

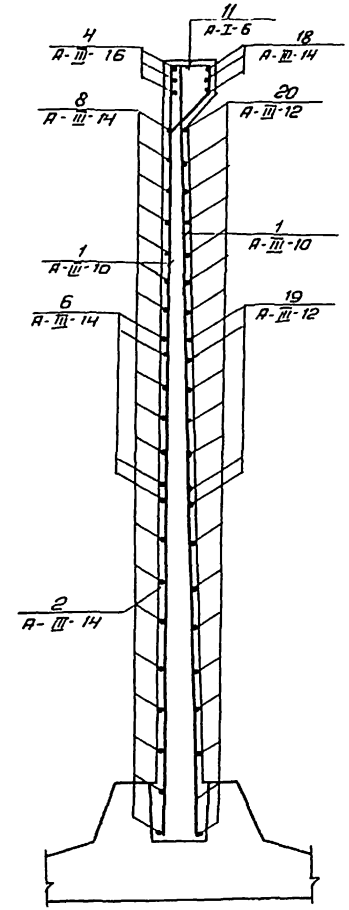

Привязан				ТП 901-3-244.88		КЖ
		Проверил	Строгин	Главный корпус для станции очистки воды поверхностных источников мутностью 1500 мг/л производительностью 12 Этыс. м³/сут.	Стадия	Лист	Листов
		Ст. инж	Лазарева		Р	46	
		Рук. гр	Строгин	Монолитные участки ум1 ÷ ум6.	ЦНИИЭП инженерного оборудования г. Москва		
		ГИП	Левина				
		Н. контр.	Данилевич				
		Нач. отд	Красовин				
Инв. № подл. | Подп. и дата | Взам. инв. №							
Инв. №							

Копировал: Антилова

Формат А2

УМФ1 (изображено)

УМФ2 (зеркальное отражение)

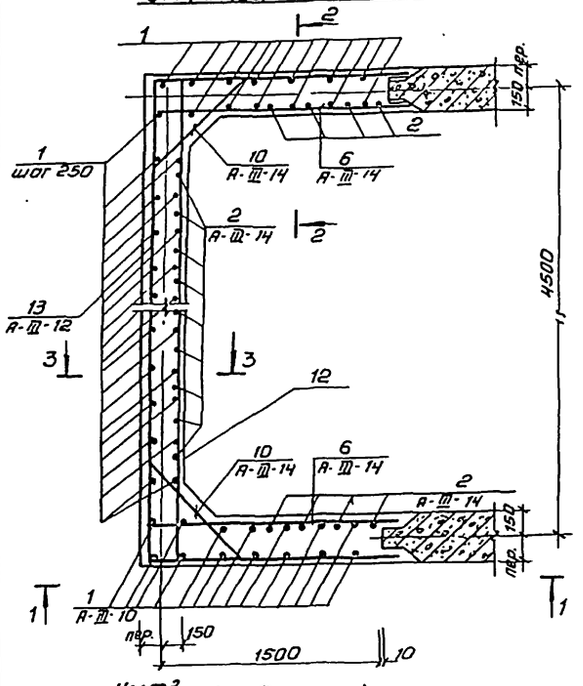

1-1

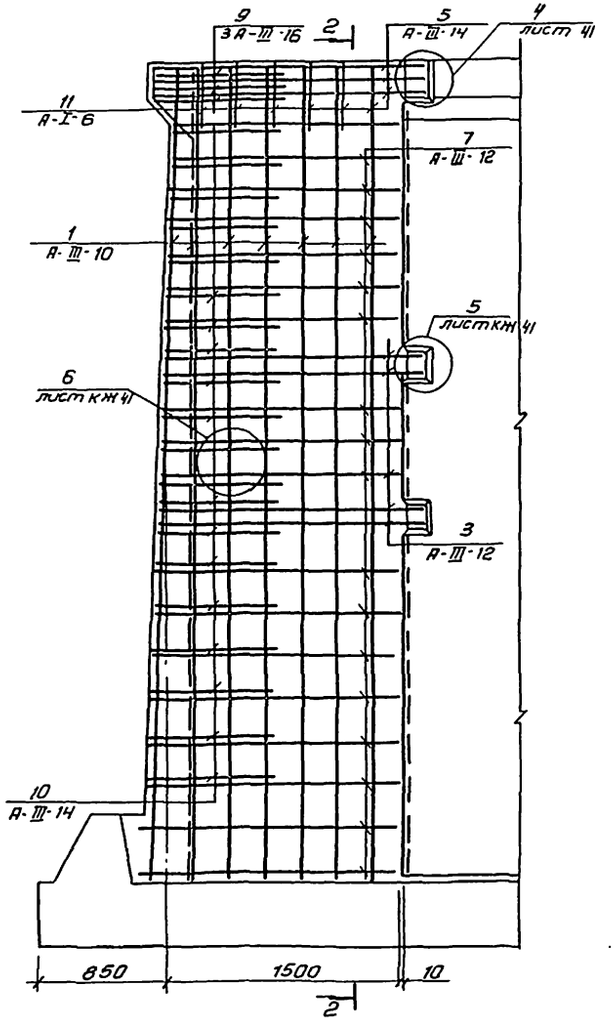

2-2

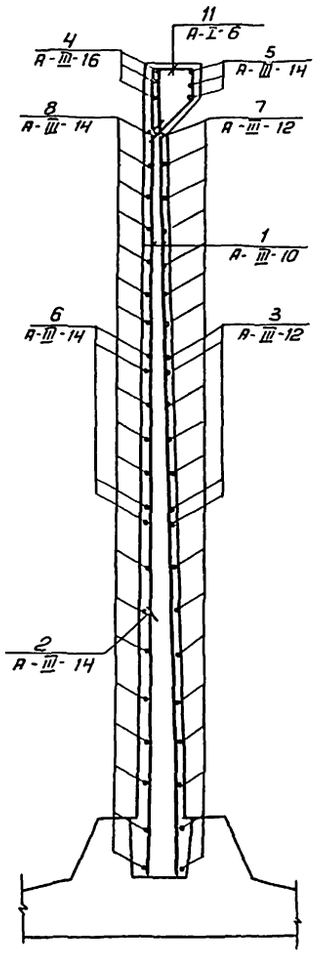

3-3

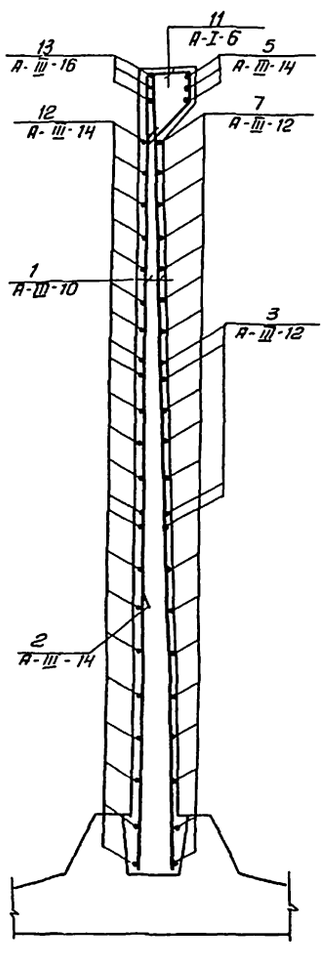

УМФ3 (изображено)
УМФ4 (зерк. отражение)

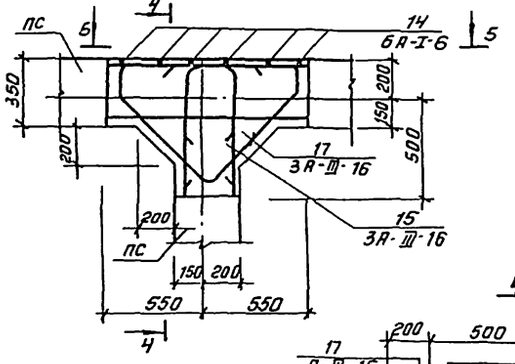

4-4

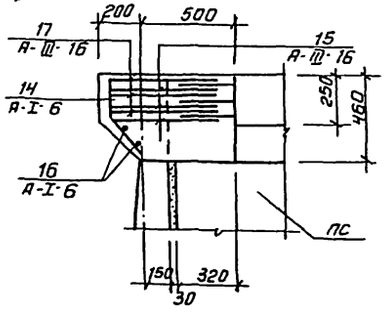

5-5

Арматура стеновой панели

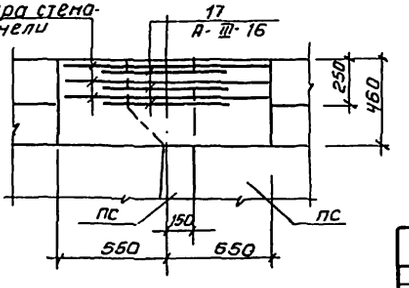

Привязан				ТП 901-3-244.88		КЖ
	Провер.	Стронгин		Главный корпус для станции очистки воды поверхностных источников мутностью до 1500 мг/л производительностью 2,5 тыс. м³/сут	Стадия	Лист	Листов
	Гл. инж.	Лазарева			Р	47	
	Рук. гр.	Стронгин		Монолитные участки УМФ1÷УМФ4.	ЦНИИЭП инженерного оборудования в Москве		
	ГИП	Левино					
	Н. контр.	Адамовская					
Инв. №	Нач. отд.	Красавин					

Альбом III часть 2

901-3-244.88

Инв. № подл. | Подп. и дата | Взам. инв. №

Спецификация арматурных изделий монолитных участков (начало)

Форм.	Зона	Поз.	Обозначение	Наименование	Кол.	Примеч.
				Ум1		
				Детали		
Бч		1		А-III-10-ГОСТ5781-82; ℓ=5440	24	4.83кг
Бч		2		А-III-14-ГОСТ5781-82; ℓ=1800	8	2.19кг
		19*		А-III-12-ГОСТ 5781-82; ℓ=3300	4	5.65кг
		4*		А-III-16-ГОСТ5781-82; ℓ=1890	6	2.98кг
		6*		А-III-14-ГОСТ5781-82; ℓ=1800	8	2.19кг
		8*		А-III-14-ГОСТ5781-82; ℓ=1735	36	2.12кг
		9*		А-III-16-ГОСТ5781-82; ℓ=1430	3	2.26кг
		10*		А-III-14-ГОСТ 5781-82; ℓ=1040	20	1.24кг
		11*		А-I-6-ГОСТ 5781-82; ℓ=1240	12	0.28кг
		18*		А-III-14-ГОСТ 5781-82; ℓ=3580	3	4.32кг
		20*		А-III-12-ГОСТ 5781-82 ℓ=3070	18	2.73кг
Дч		21	1.400-15 В1. 130-05	Изделие закладное МН117-6	4	2.4кг
				Материалы: бетон В15; W4		4.3м³
				Ум2		
				Детали		
			поз с 1 по 20	см Ум 11		
Дч		21	1.400-15 В1. 130-05	Изделие закладное МН117-6	5	2.4кг
				Материалы: бетон В15; W4		4.3кг
				Ум3		
				Детали		
			поз. с 1 по 20	см Ум1		
Дч		21	1.400-15В1 130-05	Изделие закладное МН117-6	3	2.4кг
		22		Труба 159×4,5 ТУ102-39-78; ℓ=550	1	9.43кг
				Материалы: бетон В15; W4		4.3м³
				Ум4		
				Детали		
			поз. с 1 по 22	см. Ум3		
				Материалы: бетон В15; W4		4.3м³
				Ум 5; Ум6; Умф3; Умф 4		
				Детали		
		14*		А-I-6-ГОСТ 5781-82; ℓ=500	6	0.11кг
		15*		А-III-16-ГОСТ 5781-82; ℓ=1570	3	2.48кг
		16*		А-I-6-ГОСТ 5781-82; ℓ=1100	2	0.24кг
		17*		А-III-16-ГОСТ 5781-82; ℓ=2100	3	3.31кг
				Материалы: бетон В15; W4		0.21м³
				Умф1		
				Детали		
Бч		1		А-III-10-ГОСТ5781-82; ℓ=5440	60	4.83кг
Бч		2		А-III-14-ГОСТ 5781-82; ℓ=1800	23	2.19кг
		3*		А-III-12-ГОСТ5781-82; ℓ=7860	4	6.98кг
		4*		А-III-16-ГОСТ 5781-82; ℓ=1890	6	2.98кг
		5*		А-III-14-ГОСТ5781-82; ℓ=8390	3	10,14кг

Спецификация арматурных изделий монолитных участков (окончание)

Форм.	Зона	Поз.	Обозначение	Наименование	Кол.	Примеч.
		6		А-III-14-ГОСТ5781-82; ℓ=1800	8	2.19кг
		7		А-III-12-ГОСТ 5781-82; ℓ=7660	18	6.8кг
		8		А-III-14-ГОСТ5781-82; ℓ=1735	36	2.12кг
		9		А-III-16-ГОСТ5781-82; ℓ=1430	6	2.26кг
		10		А-III-14-ГОСТ5781-82; ℓ=1040	40	1.24кг
		11		А-I-6-ГОСТ5781-82; ℓ=1240	30	0.28кг
		12		А-III-14-ГОСТ5781-82; ℓ=4990	22	7.87кг
		13		А-III-16-ГОСТ5781-82; ℓ=5010	3	7.9кг
Дч		21	1.400-15 В1. 130-05	Изделие закладное МН117-6	5	2.4кг
Дч		23	1.400-15 В1. 150-47	Изделие закладное МН140-6	3	7.1кг
Дч		24	1.400-15 В1. 120-17	Изделие закладное МН107-6	1	1.4кг
				Материалы: бетон В15; W4		12,9м³
				Умф2		
				см. Умф1		
				Материалы: бетон В15; W4		12,9м³
				Умф 5; Умф6		
			поз. с 14 по 17	см. Ум5		
Дч		21	1.400-15 В1. 130-05	Изделие закладное МН117-6	2	2.4кг
				Материалы: бетон В15; W4		0.21м³
				Умф7		
Бч		26		А-I-6-ГОСТ5781-82; ℓ=340	28	0.08кг
Бч		27		А-I-6-ГОСТ5781-82; ℓ=2660	4	0.59кг
				Материалы: бетон В15; W4		0.11м³

* позиции 3÷20 - см ведомость деталей на данном листе

Ведомость деталей (начало)

Поз.	Эскиз
3	4560, 1650, 1650
4	100, 1190
5	4810, 1190, 1790
6	150, 1650
7	от 4430 до 4750 через 19; а от 1460 до 1610 через 9; от 1460 до 1610 через 9
8	200, от 1460 до 1610 через 9
9	150, 1130, 150
10	150, от 530 до 950 через 17, 150
11	213, 284, 215
12	200, от 4430 до 4750 через 19, 200

Ведомость деталей (окончание)

Поз.	Эскиз
13	100, 4810, 100
14	220, 280, 45°
15	290, 640, 640
16	1000
17	150, 700, 200, 700, 200, 150
18	1790, 1790
19	1650, 1650
20	от 1460 до 1610 через 9

Ведомость расхода стали на элемент, кг.

Марка элемента	Изделия арматурные: Арматура класса А-I ГОСТ 5781-82 Ф6	Итого	Арматура класса А-III ГОСТ 5781-82 Ф8	Ф10	Ф12	Ф14	Ф16	Ф18	Итого	Всего	Изделия закладные: Прокат марки В ст3 кп2 ГОСТ 103-76 -5=6	8=8	-8=10	Итого	ТУ102-39-78 Труба 159×4,5	Итого	ГОСТ 2590-71	Ф10	Итого	Арматура класса А-III ГОСТ 5781-82 Ф8	Ф12	Итого	Всего	Общий расход
Ум1	3.36	3.36		115.92	71.74	72.8	6.78		267.24	270.6	7.6	3.2		10.8						0.4		0.4	11.2	281.8
Ум2	3.36	3.36		115.92	71.74	72.8	6.78		267.24	270.6	9.5	4.0		13.5						0.5		0.5	14,0	284.6
Ум3, Ум4	3.36	3.36		115.92	71,74	72.8	6.78		267.24	270.6	5.7	2.4		8.1	9.43	9.43				0.3		0.3	17.83	288.43
Ум5, Ум6, Умф3; Умф4	1.14	1.14					17.37		17.37	18.51														18.51
Умф1; Умф2	8.4	8.4		289.8	150.32	397.4	55.14		892.66	901.06	10.4	5.9	3.6	19.9						0.6	2.7	3.3	23.2	924.26
Умф 5; Умф 6	1.14	1.14					17.37		17.37	18.51	3.8	1.6		5.4						0.2		0.2	5.6	24.11
Умф7	4.6	4.6								4.6														4.6

ТП 901-3-244.88 КЖ

Провер	Строгин	
Ст. инж.	Лозарева	
Рук. гр.	Строгин	
ГИП	Левина	
Н. контр	Даниловский	
Начальн	Красавин	

Главный корпус для станции очистки воды поверхностных источников мутностью до 1500 мг/л производительностью 12,5 тыс. м³/сут.

Спецификация к монолитным участком Ум1÷Ум6, Умф1÷Умф7.

Стадия	Лист	Листов
Р	48	

ЦНИИЭП инженерного оборудования г. Москва

Привязан

Инв. №

Копировал: Антипова

Формат А2

901-3-244.88 Альбом III часть 2

Инв. № подл. | Подп. и дата | Взам. инв. №

Альбом II часть 2

901-3-244.88

Схема расположения стеновых панелей и монолитных участков емкости РЕЗ

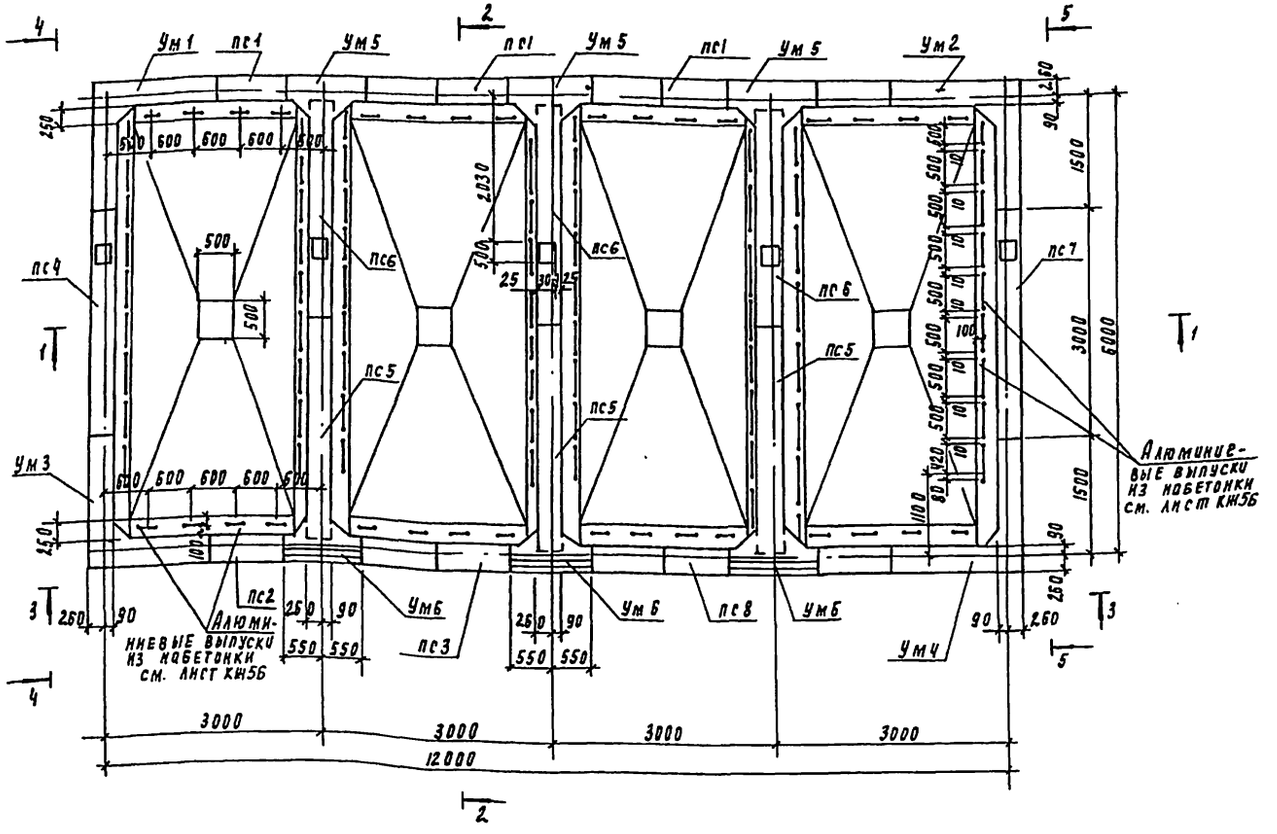

1 - 1

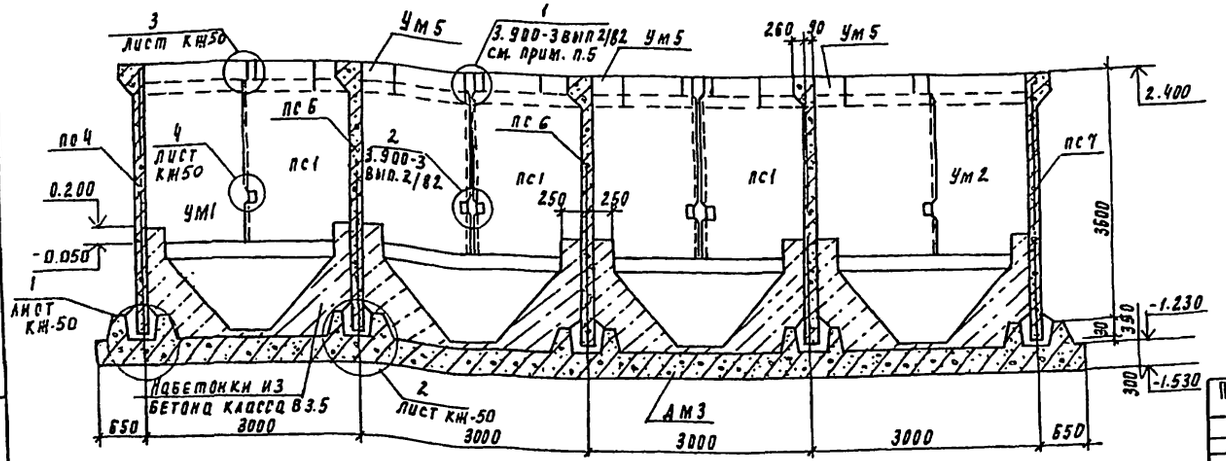

Спецификация к схеме расположения стеновых панелей и монолитных участков емкости РЕЗ

Марка, поз	Обозначение	Наименование	Кол	Масса ед, кг	Примечание
		Стеновые панели			
пс1	ТП901-3-244.88 КЖИ. 67.0.0.0.	пс1	3	4830	
пс2	ТП901-3-244.88 КЖИ. 68.0.0.0	пс1-1	1	4830	
пс3	ТП901-3-244.88 КЖИ. 68.0.0.0-01	пс1-2	1	4830	
пс4	ТП901-3-244.88 КЖИ. 69.0.0.0	пс1-3	1	4830	
пс5	ТП901-3-244.88 КЖИ 70.0.0.0	пс1-5	2	4830	
пс6	ТП901-3-244.88 КЖИ 70.0.0.0-01	пс1-6	2	4830	
пс7	ТП901-3-244.88 КЖИ 69.0.0.0-01	пс1-4	1	4830	
пс8	ТП901-3-244.88 КЖИ 68.0.0.0-02	пс1-7	1	4830	
		Монолитные участки			
УМ1	лист КЖ51	УМ1	1		
УМ2	лист КЖ51	УМ2	1		
УМ3	лист КЖ51	УМ3	1		
УМ4	лист КЖ51	УМ4	1		
УМ5	лист КЖ51	УМ5	3		
УМ6	лист КЖ51	УМ6	3		
ДМ3	листы КЖ52÷55	монолитное днище ДМ3	1		

1. Монолитные участки стен изнутри и набетонка в днище, торкретируются в 2 слоя на толщину 25мм с последующей затиркой цементно-песчаным раствором. Торкретирование производится цементно-песчаным раствором состава 1:2.
2. Установку стеновых панелей производить с тщательной выверкой горизонтальных и вертикальных осей.
3. Конструкцию деревянной обрешетки см. лист КЖ-56.
4. Антикоррозионную защиту см. листы А3.
5. Накладки по узлу 1 серии 3.900-3 вып. 2/82 выполнить из арматуры А-III-25 с $h_ш$ = 8 мм. $в_ш$ = 14 мм.
6. Бетонные опоры под систему гидросмыва выполнять вместе с набетонкой. Схему их расположения см. лист КЖ-56.

Привязан	Пров.	Стронгин		ТП 901-3-244.88	КЖ
	Инж.	Кирсанова		Главный корпус для станции очистки воды поверхностных источников мутностью до 1500 мг/л производительностью 4 м³/сут.	Стадия Р, Лист 49, Листов
	Рук. пр.	Стронгин			
	Гип	Левина		Схема расположения стеновых панелей монолитных участков емкости РЕЗ. Разрез 1-1.	ЦНИИЭП инженерного оборудования г. Москва
	Н. контр.	Данилевский			
Инв. №	Нач. отд.	Красавин			

Инв. № подл. | Подпись и дата | Взам. инв. № | Отдел ВГ | Куликов

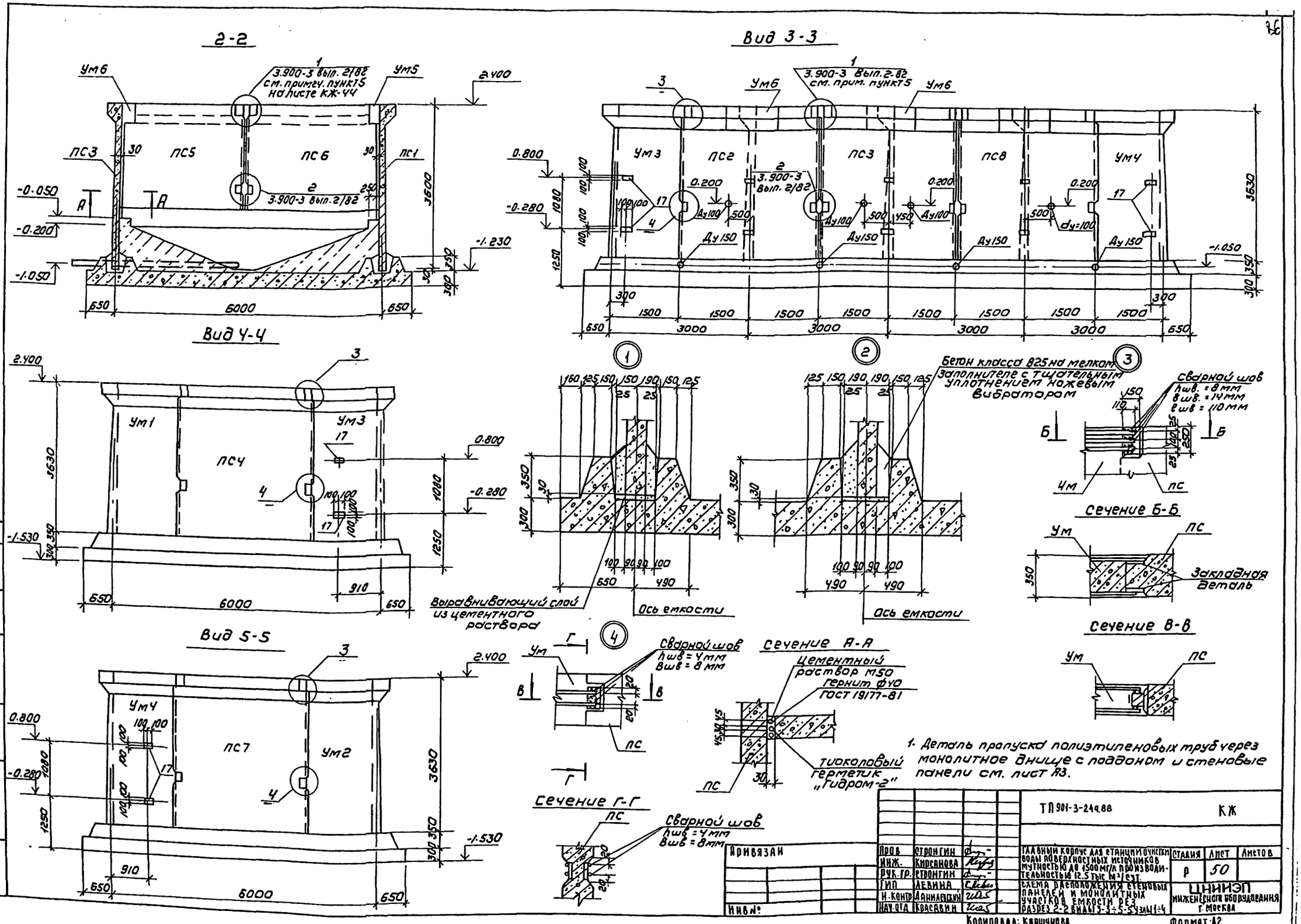

2-2
Вид 3-3
Вид 4-4
Вид 5-5
Сечение А-А
Сечение Б-Б
Сечение В-В
Сечение Г-Г
3.900-3 Вып. 2/82 см. примеч. пункт 5 на листе КЖ-44
3.900-3 Вып. 2/82 см. прим. пункт 5
Бетон класса 825 на мелком заполнителе с тщательным уплотнением ножевым вибратором
Выравнивающий слой из цементного раствора
Ось емкости
Сварной шов hшв = 8 мм Bшв = 14 мм lшв = 110 мм
Закладная деталь
Сварной шов hшв = 4 мм Bшв = 8 мм
Цементный раствор М50
Гернит ф40 ГОСТ 19177-81
Тиоколовый герметик „Гидром-2"
1. Деталь пропуска полиэтиленовых труб через монолитное днище с поддоном и стеновые панели см. лист А3.
ТП 901-3-244.88
КЖ
Привязан
Инв №
Пров. Стронгин
Инж. Кирсанова
Рук. гр. Стронгин
Гип. Левина
Н. контр. Даниленский
Нач. отд. Красавин
Главный корпус для станции очистки воды поверхностных источников мутностью до 1500 мг/л производительностью 12.5 тыс м³/сут.
Схема расположения стеновых панелей и монолитных участков емкости рез разрез 2-2 виды 3-3÷5-5 узлы 1÷4
Стадия Р
Лист 50
Листов
ЦНИИЭП инженерного оборудования г. Москва
Копировал: Коршунова
Формат А2
Альбом II, часть 2
901-3-244.88

901-3-244.88 АЛЬБОМ II, ЧАСТЬ 2

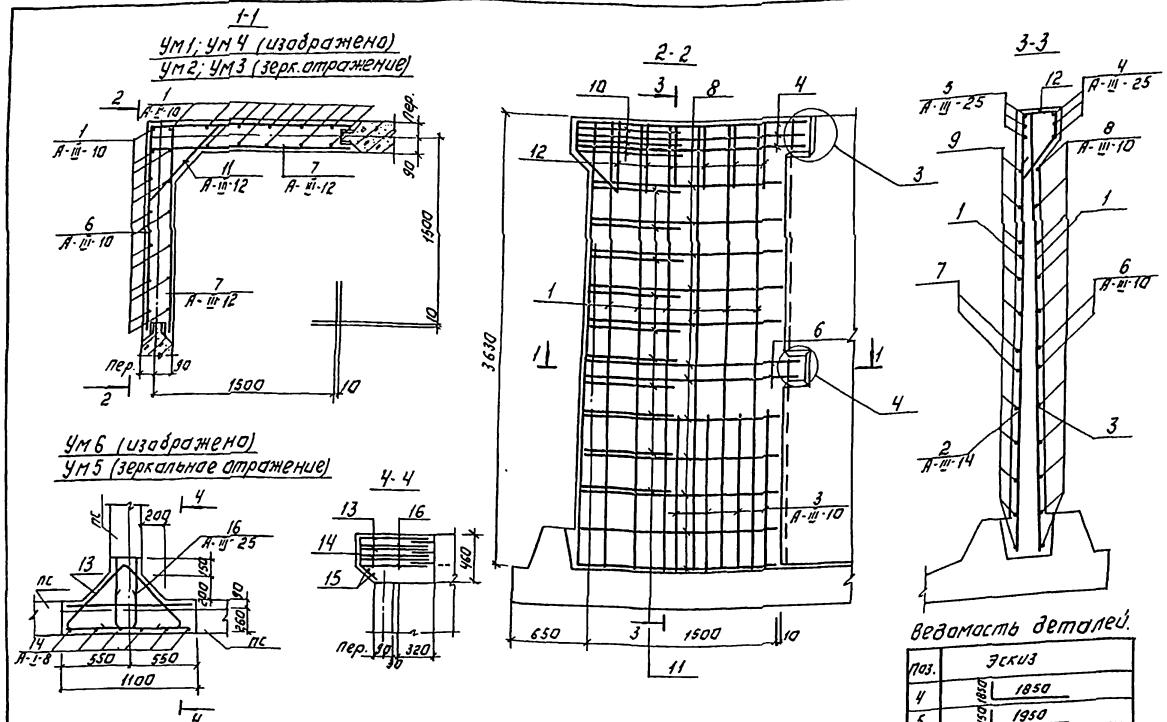

Ведомость расхода стали на элемент, кГ.

Марка элемента	Изделия арматурные: Арматура класса А-I, ГОСТ 5781-82, ф8		Итого	А-III, ф10	ф12	ф14	ф25	Итого	Всего	Изделия закладные: Арматура класса А-III, ГОСТ 5781-82, ф8			Итого	Прокат марки В Ст.3 кп2, ГОСТ 103-76, 6	8		Итого	Всего	Общий расход
Ум1; Ум2	6		6	82.6	41.3	11.6	118.8	254.3	260.3	—			—	—	—		—	—	260.3
Ум3; Ум4	6		6	82.6	41.3	11.6	118.8	254.3	260.3	0.4			0.4	7.6	1.6		9.2	9.6	269.9
Ум5	2.0		2.0	—	—	—	38.3	38.3	40.3	—			—	—	—		—	—	40.3
Ум6	2.0		2.0	—	—	—	38.3	38.3	40.3	0.4			0.4	2.8	—		2.8	3.2	43.5

1. Защитный слой бетона - 20мм.
2. Стержни поз. 11 приварить к стержням поз. 6 и 8. Остальные соединения арматуры - вязаные.
3. Соединения стержней арматуры поз. 13÷16 между собой выполняются сваркой внахлестку односторонними швами.

Ведомость деталей.

Поз.	Эскиз
4	1850
5	1950
6	1680
8	от 1520 до 1560 через 4
9	от 1520 до 1560 через 4
10	1130 / 450
11	от 540 до 640 через 11 / 150
12	305 / 235 / 400
13	200 / 150 / 45° / 150
14	200 / 235 / 45°
15	1000
16	640 / 290 / 640

Спецификация к монолитным участкам стен.

Формат	Зона	Поз.	Обозначение	Наименование	Кол.	Примечание
				Ум1; Ум2		
				Детали.		
		1		А-III-10-ГОСТ 5781-82 ℓ=3620	24	2.23кГ
		2		А-III-14-ГОСТ 5781-82 ℓ=1200	8	1.45кГ
		3		А-III-10-ГОСТ 5781-82 ℓ=1200	8	0.74кГ
		4*		А-III-25-ГОСТ 5781-82 ℓ=3700	3	14.2кГ
		5*		А-III-25-ГОСТ 5781-82 ℓ=2300	6	8.8кГ
		6*		А-III-10-ГОСТ 5781-82 ℓ=3360	2	2.07кГ
		7		А-III-12-ГОСТ 5781-82 ℓ=1680	4	1.49кГ
		8*		А-III-10-ГОСТ 5781-82 ℓср=3080	10	1.9кГ
		9*		А-III-12-ГОСТ 5781-82 ℓср=1540	20	1.37кГ
		10*		А-III-25-ГОСТ 5781-82 ℓ=2030	3	7.8кГ
		11*		А-III-12-ГОСТ 5781-82 ℓср=890	10	0.79кГ
		12*		А-I-8-ГОСТ 5781-82 ℓ=1275	12	0.5кГ
				Материалы.		
				Бетон В15; F100; W6	23	м³
				Ум3; Ум4.		
				Детали.		
			поз. 1÷12 см. Ум1			
		17	1.400-15. В1. 130-05	МН 117-6	4	2.4
				Материалы:		
				Бетон В15; F100; W6	23	м³
				Ум5; Ум6		
				Детали.		
		13*		А-III-25-ГОСТ 5781-82 ℓ=2100	3	8.05кГ
		14*		А-I-8-ГОСТ 5781-82 ℓ=515	6	0.2кГ
		15*		А-I-8-ГОСТ 5781-82 ℓ=1100	2	0.43кГ
		16*		А-III-25-ГОСТ 5781-82 ℓ=1370	3	6.03кГ
		18	1.400-15. В1. 110-10	МН 104-3	10л/м	только для Ум6
				Материалы.		
				Бетон В15; F100; W6	0.2	м³

* позиции 4÷6, 8÷16 - см. ведомость деталей на листе КЖ 51.

ПРИВЯЗАН:

ИНВ. №

ПРОВ.	СТРОНГИН	
ИНЖЕН.	КИРСАНОВА	
РУК. ГР.	СТРОНГИН	
ГИП	ЛЕВИНА	
Н. КОНТР.	ДАНИЛЕВСКИЙ	
НАЧ. ОТД.	КРАСАВИН	

Т П 901-3-244.88 КЖ

ГЛАВНЫЙ КОРПУС ДЛЯ СТАНЦИИ ОЧИСТКИ ВОДЫ ПОВЕРХНОСТНЫХ ИСТОЧНИКОВ МУТНОСТЬЮ ДО 1500 МГ/Л. ПРОИЗВОДИТЕЛЬНОСТЬЮ 125 ТЫС. М³/СУТ.

МОНОЛИТНЫЕ УЧАСТКИ СТЕН УМ1÷УМ6 ЕМКОСТИ РЕЗ.

СТАДИЯ	ЛИСТ	ЛИСТОВ
Р	51	

ЦНИИЭП ИНЖЕНЕРНОГО ОБОРУДОВАНИЯ г. МОСКВА

Корпровал: Логинова Формат: А2

ИНВ. № ПОДЛ. | ПОДП. И ДАТА | ВЗАМ. ИНВ. №

Днище ДМЗ Опалубочный чертеж

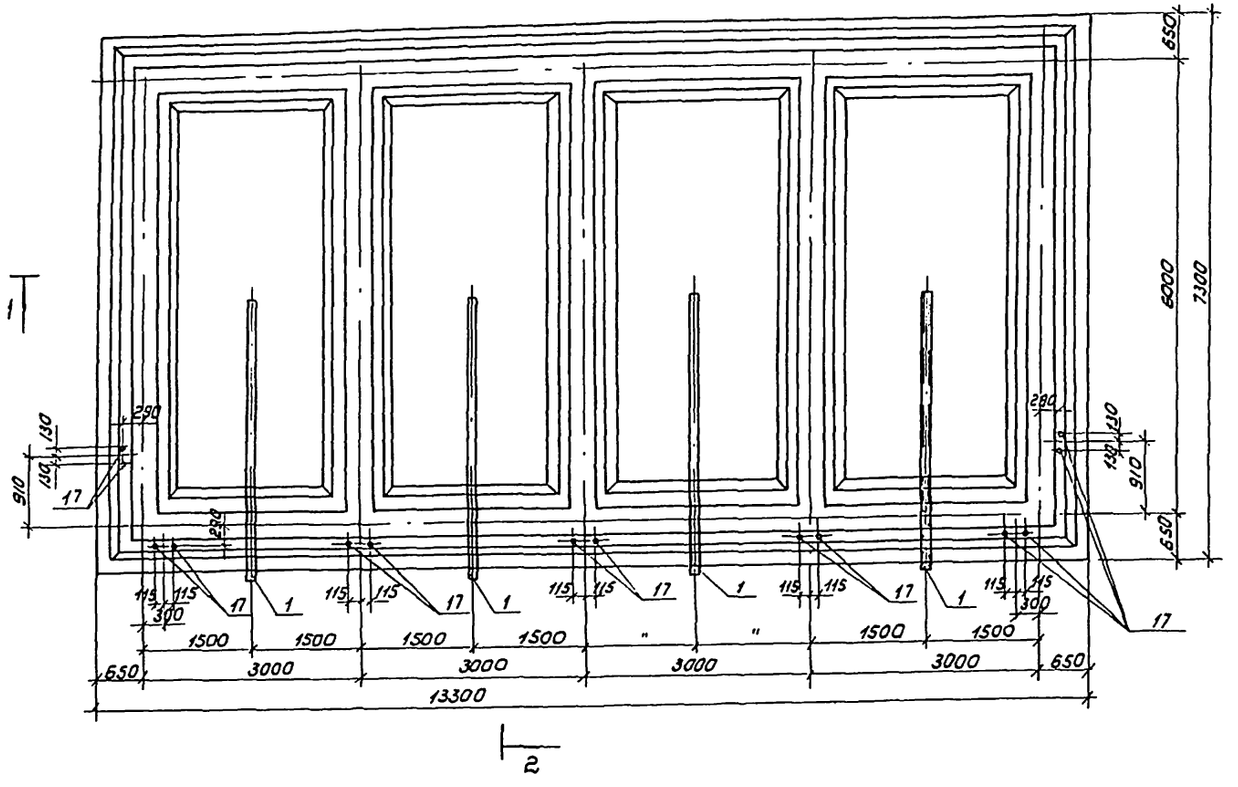

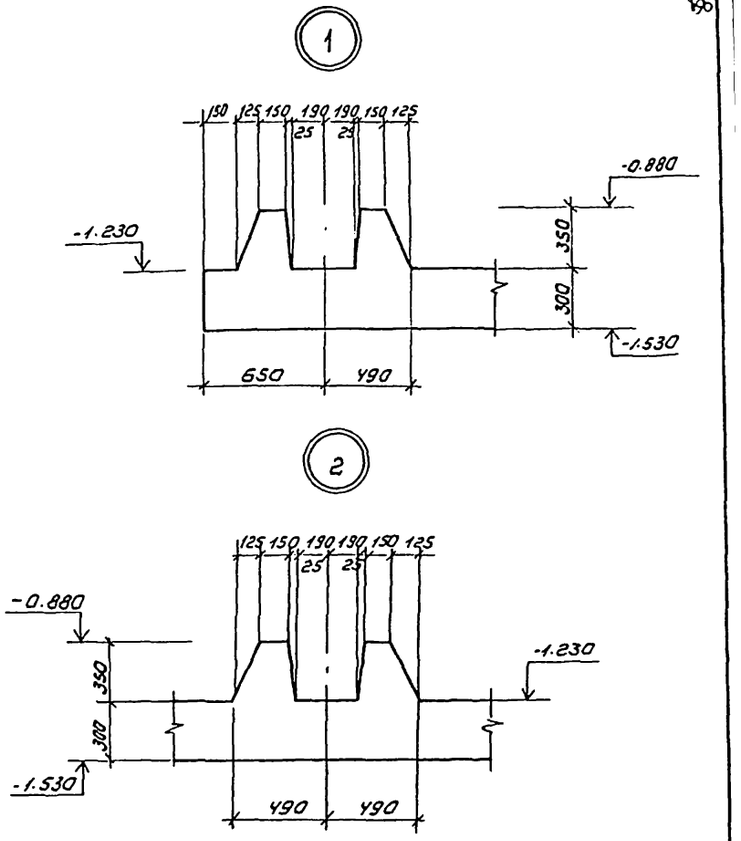

1-1

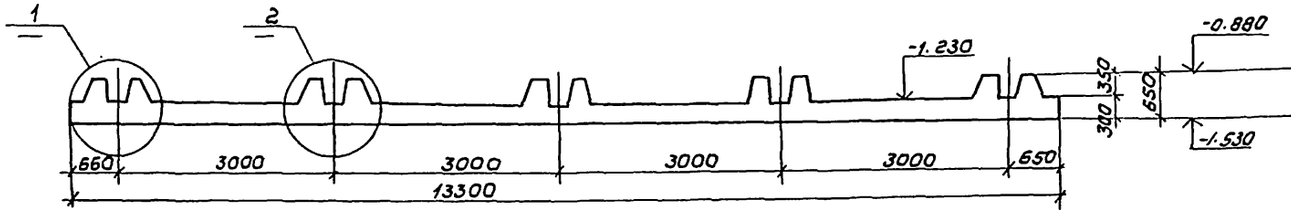

2-2

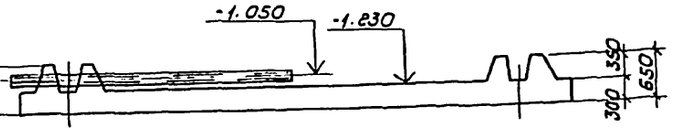

Арматуру зуба, перерезаемую трубами, разрезать и отогнуть.

Привязан	Пров.	Стронгин		ТП 901-3-244.88	КЖ
	Инжен	Кирсанова		Главный корпус для станции очистки воды поверхностных источников мутностью до 1500 мг/л производительностью 12,5 тыс м³/сут	Стадия: Р; Лист: 52; Листов:
	Рук гр	Стронгин		Днище ДМЗ. Опалубочный чертеж разрезы 1-1; 2-2. Узлы 1.2.	ЦНИИЭП инженерного оборудования г. Москва
	Гип	Левина			
Инв. №	Н. контр	Данилевский			
	Нач. отд	Красавин			

Копировал: Коршунова

Формат: А2

901-3-244.88

Днище ДМЗ

Схема расположения нижних сеток и каркасов

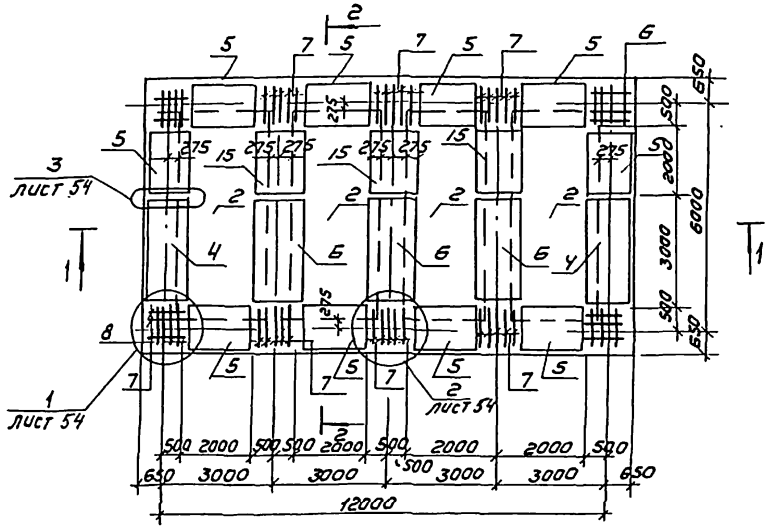

Днище ДМЗ

Схема расположения верхних сеток

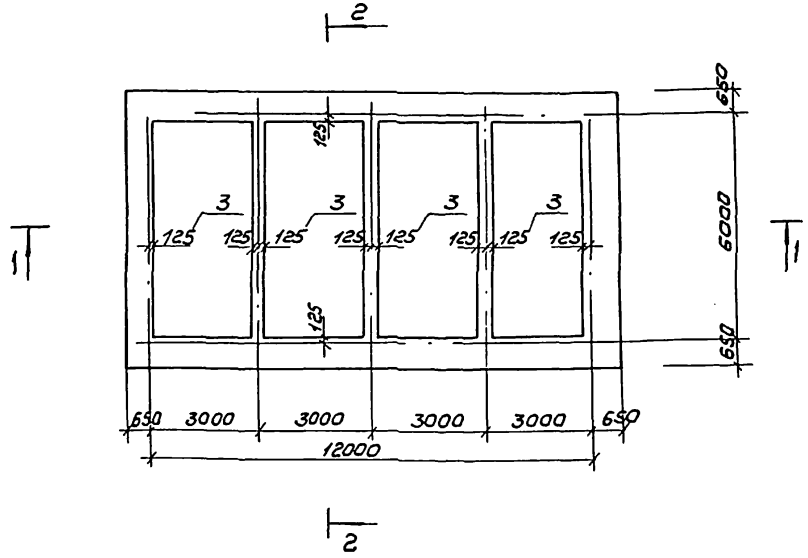

Спецификация к монолитному днищу ДМЗ

Формат	Зона	Поз.	Обозначение	Наименование	Кол	Примечание
				Днище ДМЗ		
				Изделия закладные		
		1	ГОСТ18599-83	Труба ПНД 160с l=3000	4	
		17	ГОСТ24379.1-80	Болт5М16х600ВСТ3пс2	14	1.21
				Сборочные единицы		
БЧ		2	ГОСТ23279-85	3с $\frac{10А\,III-200}{14А\,III-200}$ 2450х5450	4	126.93
БЧ		3	ГОСТ23279-85	4с $\frac{10А\,III-200}{10А\,III-200}$ 2750х5750 $\frac{475}{475}$	4	78.28
АЧ		4	ТП901-3-244.88 КЖИ106.0.00	Каркас пространственный КП7	2	102.04
АЧ		5	ТП901-3-244.88 КЖИ106.0.00	Каркас пространственный КП8	10	67.84
АЧ		6	ТП901-3-244.88 КЖИ107.0.00	Каркас пространственный КП9	3	99.14
АЧ		7	ТП901-3-244.88 КЖИ107.0.20	Каркас плоский Кр8	46	3.72
		8	ТП901-3-244.88 КЖИ.107.0.20	Каркас плоский Кр9	16	3.72
БЧ		9		5Вр1 ГОСТ6727-80, l=1200	40	0.48
БЧ		10		А-III-14-ГОСТ5781-82 l=640	42	0.77
		11		А-III-6-ГОСТ5781-82, l=850	32	0.19
АЧ		12	ТП901-3-244.88 КЖИ.107.0.30	Сетка арматурная С5	6	14.02
БЧ		13		А-III-6-ГОСТ5781-82 l=1250	30	0.28
БЧ		14		А-III-10-ГОСТ5781-82 l=1150	48	0.71
АЧ		15	ТП901-3-244.88 КЖИ.107.0.00	Каркас пространственный КП10	3	6,5;94
БЧ		16		А-III-14-ГОСТ5781-82 l=1130	5	1.38
				Материалы		
				Бетон В15, W6		38,7

1. Защитный слой бетона для нижних сеток - 35 мм, для верхних сеток и каркасов - 25 мм.
2. Разрезы 1-1 и 2-2 см. лист КЖ-54.

Привязан	Пров	Стронгин		ТП901-3-244.88	КЖ
	Инжен	Кирсанова		Главный корпус для станции очистки воды поверхностных источников мутностью до 1500 мг/л производительностью 12,5 тыс м³/сут	Стадия: Р; Лист: 53; Листов:
	Рук гр.	Стронгин		Схема расположения нижних и верхних сеток и каркасов днища ДМЗ. Спецификации.	ЦНИИЭП инженерного оборудования г. Москва
	Гип	Левина			
	Н. контр	Данилевская			
Инв №	Нач отд	Кодевин			

Копировал: Коршунова

Формат: А2

Альбом II, часть 2

901-3-244.88

Инв № подл. | Подпись и дата | Взам. инв №

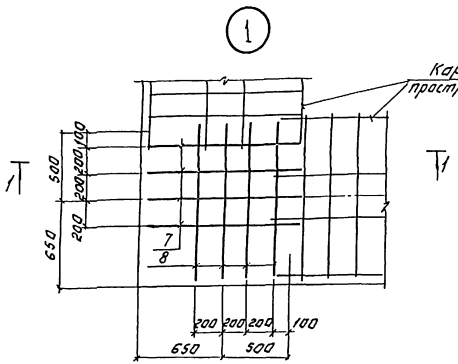

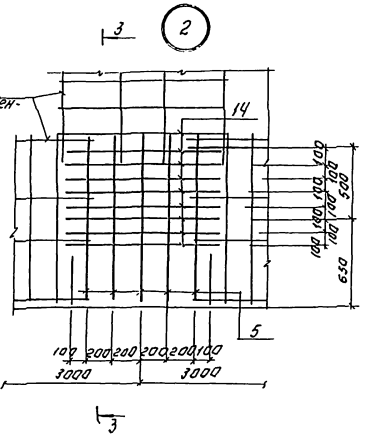

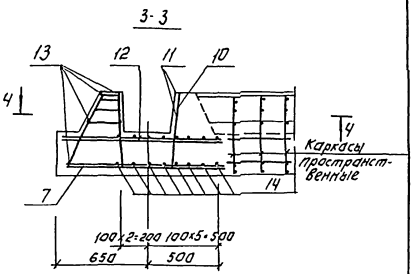

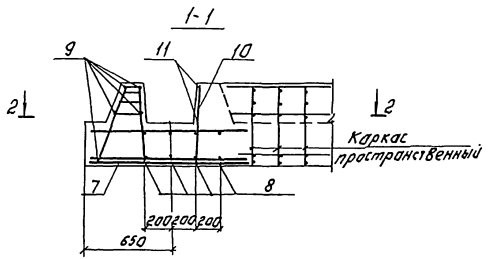

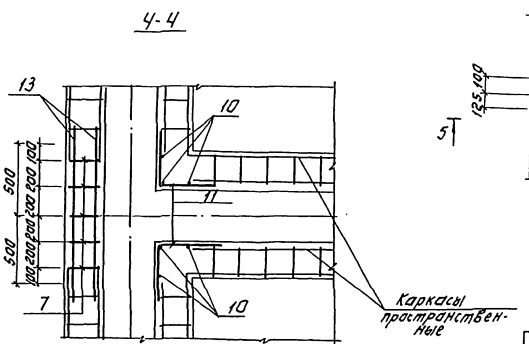

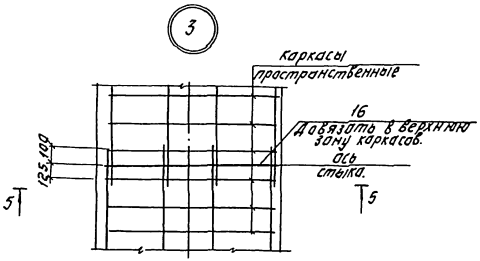

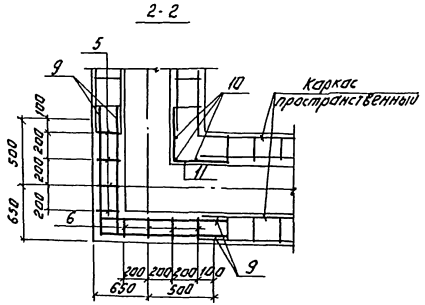

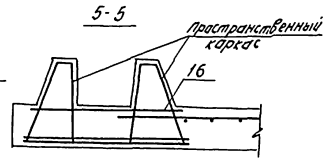

Привязан:

Инв. №

Пров.	Строгин		
Инжен.	Карсанова		
Рук. гр.	Строгин		
ГИП	Дубина		
Н. контр.	Данилевич		
Нач. отд.	Карсавина		

ТП 901-3-244.88 КЖ

Сборные железобетонные изделия подземных сооружений емкостью 300 тыс. м³. Производительностью 3 тыс. м³/сут. Схема расположения нижних и верхних сеток и каркасов. Марка А-I. Узлы 1÷3

Стадия	Лист	Листов
Р	54	

ЦНИИЭП инженерного оборудования г. Москва

Копировал: Логинова Формат: А2

Инв. № подл. | Подпись и дата | Взам. инв. №

1-1

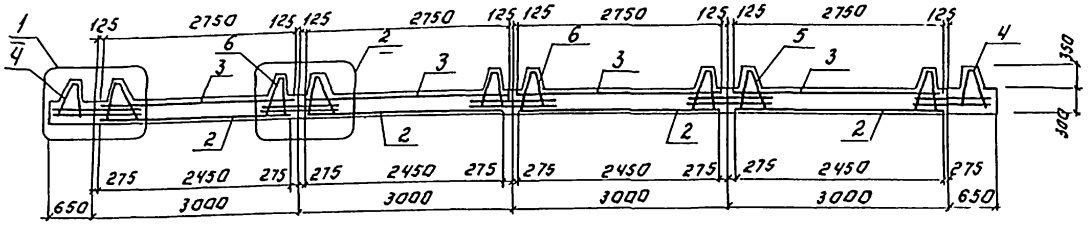

2-2

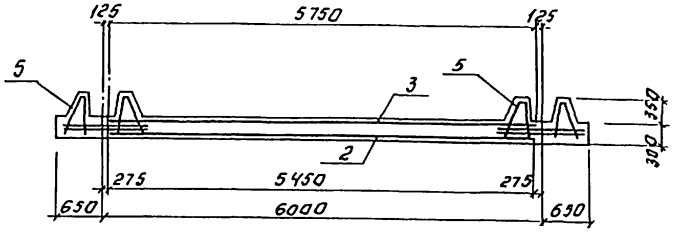

1

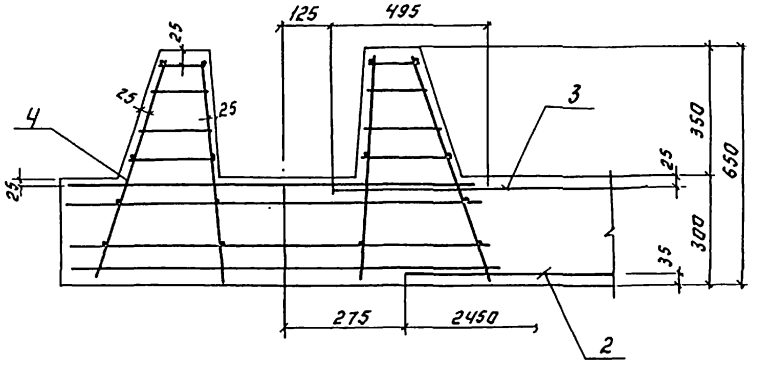

2

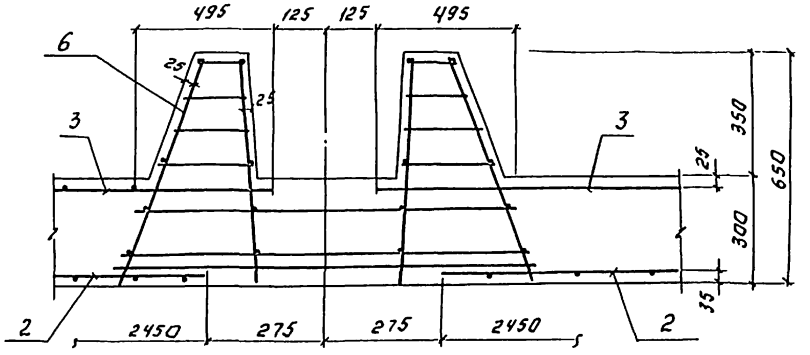

Ведомость расхода стали на элемент, кг.

Марка элемента	Изделия арматурные									Изделия закладные.														Общий расход
	Арматура класса								Всего	Прокат марки													Всего	
	Вр-1			А-III						Вст3 кп 2														
	ГОСТ 6727-80			ГОСТ 5781-82						ГОСТ 2590-71*				ГОСТ				ГОСТ						
	ф5		Итого	ф6	ф8	ф10	ф14	Итого		ф16			Итого				Итого				Итого			
Монолитное днище ДМЗ	123		123	13.55	528.24	636.37	1419.1	2497.20		16.9			16.9										16.9	2637.2

ПРИВЯЗАН:				ПРОВЕР.	СТРОНГИН																			
				ИНЖЕН.	КИРСАНОВА																			
				РУК.ГР.	СТРОНГИН																			
				ГИП	ЛЕВИНА																			
				Н.КОНТР.	ДАНИЛЕВСКИЙ																			
Инв. №				НАЧ.ОТД	КРАСАВИН																			

Т П 901-3-244.88 КЖ

ГЛАВНЫЙ КОРПУС ДЛЯ СТАНЦИИ ОЧИСТКИ ВОДЫ ПОВЕРХНОСТНЫХ ИСТОЧНИКОВ МУТНОСТЬЮ ДО 1500 МГ/Л ПРОИЗВОДИТЕЛЬНОСТЬЮ 125 ТЫС. М3/СУТ

СХЕМЫ РАСПОЛОЖЕНИЯ НИЖНИХ И ВЕХНИХ СЕТОК И КАРКАСОВ ДНИЩА ДМЗ. РАЗРЕЗЫ 1-1; 2-2. УЗЛЫ 1,2

СТАДИЯ	ЛИСТ	ЛИСТОВ
Р	55	

ЦНИИЭП ИНЖЕНЕРНОГО ОБОРУДОВАНИЯ г. МОСКВА

Копировал: Агеева Формат: А2

ИНВ. № ПОДЛ. | ПОДПИСЬ И ДАТА | ВЗАМ. ИНВ. №

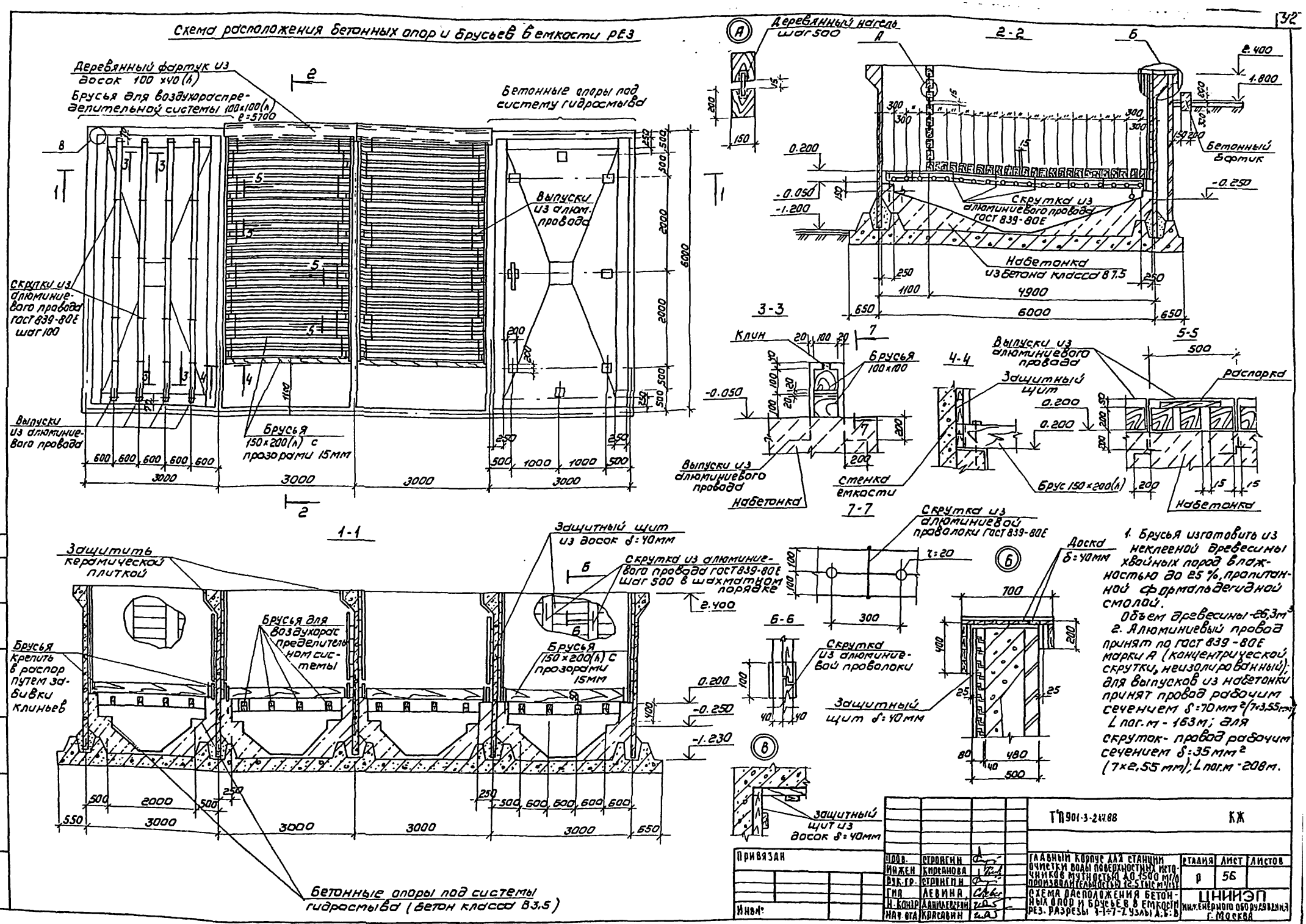

1. Брусья изготовить из неклееной древесины хвойных пород влажностью до 25%, пропитанной формальдегидной смолой.
Объем древесины - 26,3м³
2. Алюминиевый провод принят по ГОСТ 839-80Е марки А (концентрической скрутки, неизолированный); для выпусков из набетонки принят провод рабочим сечением δ=70мм² (7×3,55мм); L пог.м - 163м; для скруток - провод рабочим сечением δ=35мм² (7×2,55мм); L пог.м - 208м.

Т П 901-3-244.88					КЖ
Привязан					
Инв. №					
Пров.	Стронгин		Главный корпус для станции очистки воды поверхностных источников мутностью до 1500 мг/л производительностью 12,5 тыс м³/сут	Стадия	Лист	Листов
Инжен	Кирсанова			Р	56	
Рук. гр.	Стронгин					
Гип	Левина		Схема расположения бетонных опор и брусьев в емкости РЕЗ. Разрезы 1-1÷7-7. Узлы А, Б, В	ЦНИИЭП инженерного оборудования г. Москва		
Н. контр	Данилевский					
Нач. отд.	Красавин					

Копировал Коршунова

Формат А2

Схема расположения плит в поддоне ПД1

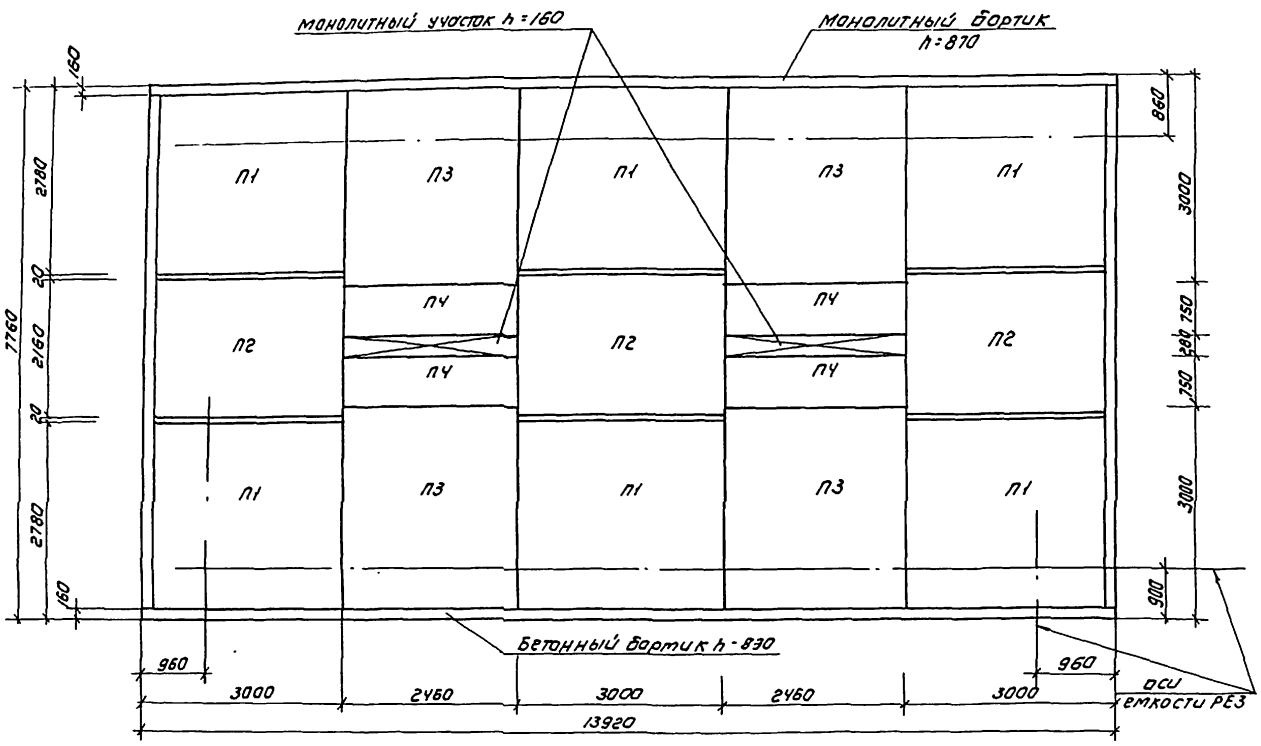

1-1

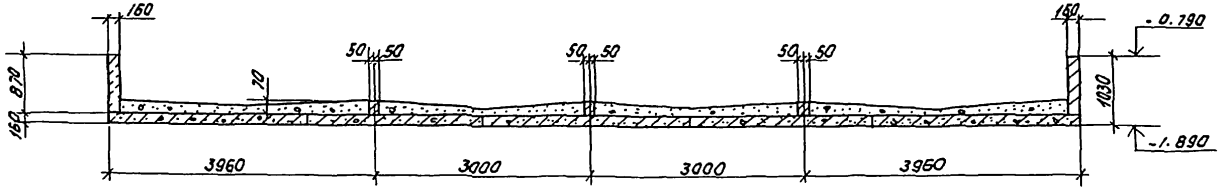

2-2

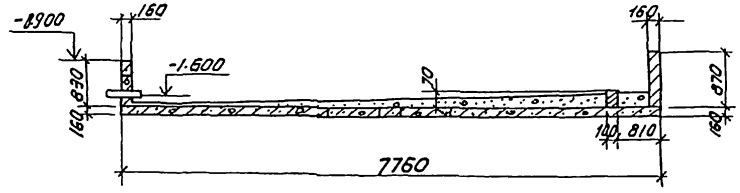

Спецификация сборных ж-б. элементов и деталей поддона ПД1

Марка поз.	Обозначение	Наименование	Кол	Масса ед., кг	Примечание
		Сборные ж-б. плиты перекрытия			
П1	3.006.1-2/82.1-2-2.0	П23-3	6	3330	
П2	3.006.1-2/82.1-2-2.0	П18-5	3	2420	
П3	3.006.1-2/82.1-2-2.0	П21-5	4	2940	
П4	3.006.1-2/82.1-2-1.0	П21g-5	4	730	
		Детали			
1	ГОСТ 18599-83	Труба ПНД 63 с ℓ=300	4	0.20	

Схема уклонов поддона ПД1

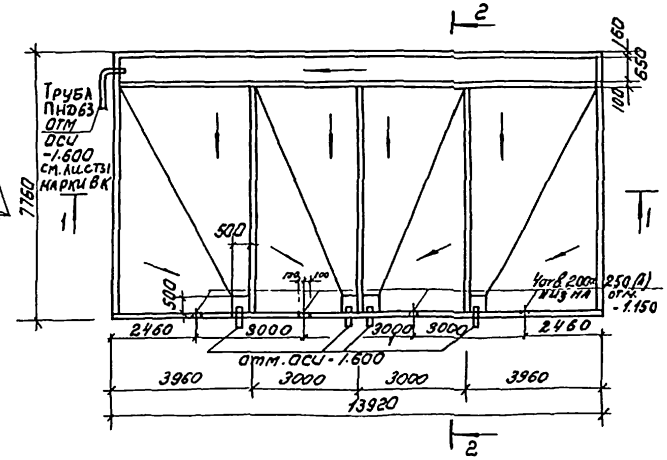

1. Монолитные участки и бортики выполнять из бетона класса В7.5. Общий расход бетона V=34.0м³
2. Полиэтиленовые патрубки перед установкой необходимо обмотать проволокой 3В-1 ГОСТ 6727-80
3. Набетонку производить бетоном класса В3.5.

				Т П901-3-244.88		КЖ	
Привязан							
	Инв. №		Разраб.	Ставнгин	Главный корпус для станции очистки воды поверхностных источников мутностью до 500 мг/л производительностью 12,5 тыс м³/сут. Схема расположения плит в поддоне ПД1. Разрезы 1-1; 2-2. Спецификация	Стадия	Лист	Листов
			Инж.	Кирсанова		Р	57	
			Рук. гр.	Стронгин				
			ГИП	Левина				
			Н. контр.	Даниловский		ЦНИИЭП инженерного оборудования г. Москва		
			Нач. отд.	Красавин				

Копировал: Корщунова Формат: А2

Инв. № подл. | Подпись и дата | Взам. инв. №

Схема расположения колонн, балок покрытия

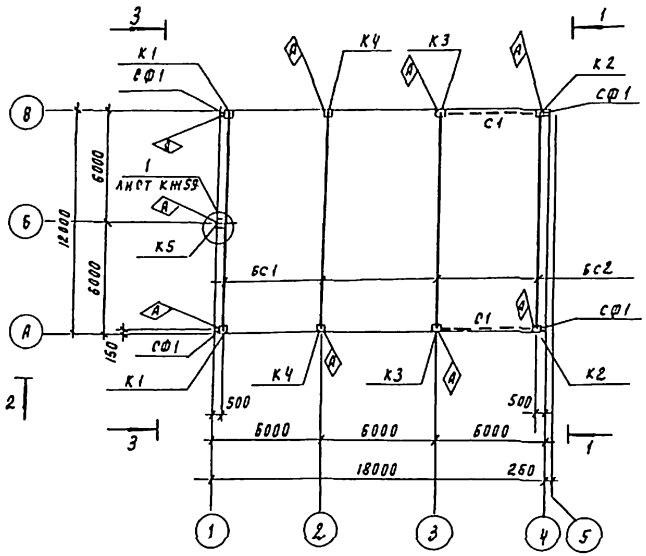

Вид 1-1

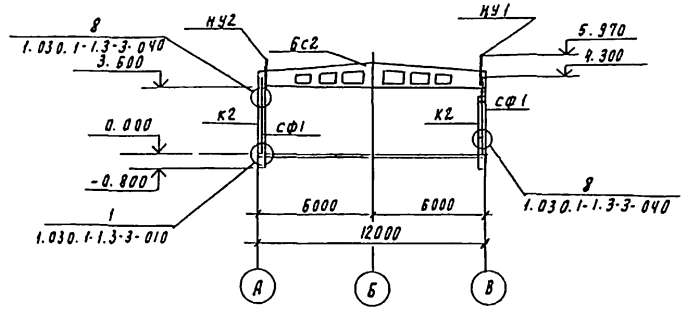

Вид 2-2

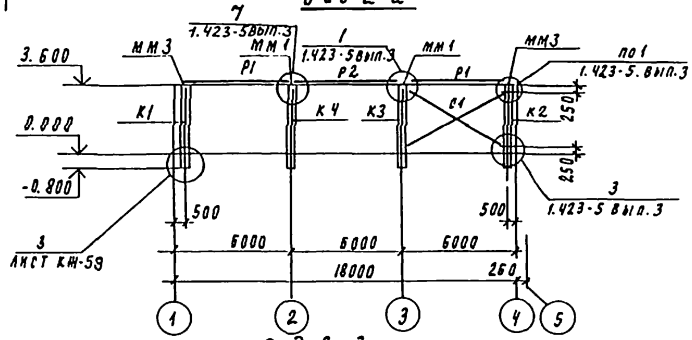

Вид 3-3

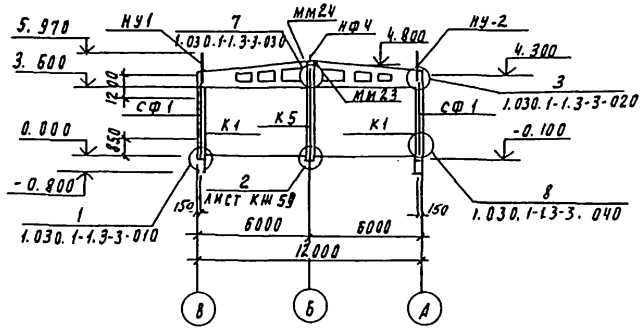

Схема расположения плит покрытия

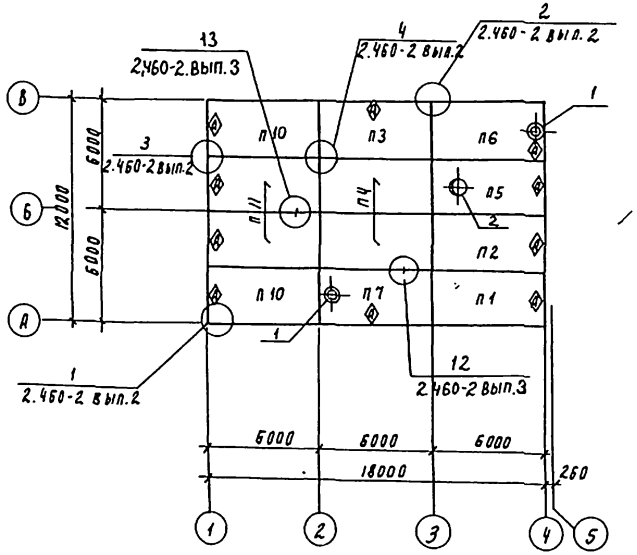

Спецификация к схеме расположения колонн, балок покрытия плит покрытия

Марка, поз.	Обозначение	Наименование	Кол	Масса ед. кг	Примечание
		Колонны			
К1	ТП901-3-244.88 КЖИ.06.000	К36-3-1	2	1000	
К2	01	К36-3-2	2	1000	
К3	02	К36-3-3	2	1000	
К4	03	К36-3-4	2	1000	
К5	ТП901-3-244.88 КЖИ.07.000	1КФ49-1-1	1	1100	
		Балки покрытия			
БС1	Т.П901-3-244.88 КЖИ.31.000	1БДР-12-3АIVТ-1	1	4700	
БС2	-01	1БДР-12-5АIVТ-1	3	4700	
		Связи			
С1	1.423-5 вып.3	Связь из С2	2	221	
Р1	1.423-5 вып.3	Распорка Р1Т	4	54	
Р2	1.423-5 вып.3	Распорка Р1	2	58	
		Элементы торцового фахверка			
СФ1	1.030.1-1.4-2-10	Стойка фахверка СФ1	4	285.7	обрезать по месту
НУ1	1.030.1-1.4-1-020	Насадка НУ5	2	37.2	
НУ2	-01	Насадка НУ6	2	37.2	
НФ4	1.030.1-1.4-1-010 -03	Насадка НФ4	1	35.2	
		Плиты покрытия			
П1	ТП901-3-244.88 КЖИ41.000	1ПГ-5АIVТ-90ФН-300П-1	1	3560	
П2	-01	1ПГ-5АIVТ-90ФН-300П-2	1	3560	
П3	-02	1ПГ-5АIVТ-90ФН-300П-1	1	3560	
П4	1.465.1-10/82. вып.1	1ПГ-5АIVТ-90ФН-300П	2	3560	
П5	Т.П.901-3-244.88 КЖИ42.0.0.0	1ПВ10-6АIVТ-90ФН-300П-1	1	3890	
П6	-01	1ПВ7-6АIVТ-90ФН-300П-1	1	3890	
П7	-02	1ПВ7-6АIVТ-90ФН-300П-2	1	3890	
1	1.494-24 вып.1	Стакан СБ7Б-1	2	320	
2	1.494-24 вып.1	Стакан СБ10Б-1	1	280	
П10	ТП901-3-244.88 КЖИ.40.0.0.0	1ПГ-2АIVТ-90ФН-300П-1	2	3560	
П11	-01	1ПГ-2АIVТ-90ФН-300П-2	2	3560	

Привязан:	Проверил	Левина		ТП901-3-244.88	КЖ
	Ст. инж.	Саранча			
	Вед. инж.	Смыслова			
	Гип	Левина		Главный корпус для станции очистки воды поверхностных источников мутностью до 1500 мг/л производительностью 12.5 тыс. м³/сут.	Стадия: Р; Лист: 58; Листов:
	Н. контр.	Данилевский		Схемы расположения колонн, балок и плит покрытия в осях 1÷4. Разрезы 1-1÷3-3.	ЦНИИЭП инженерного оборудования г. Москва
Инв. №	Нач. отд.	Красавин			

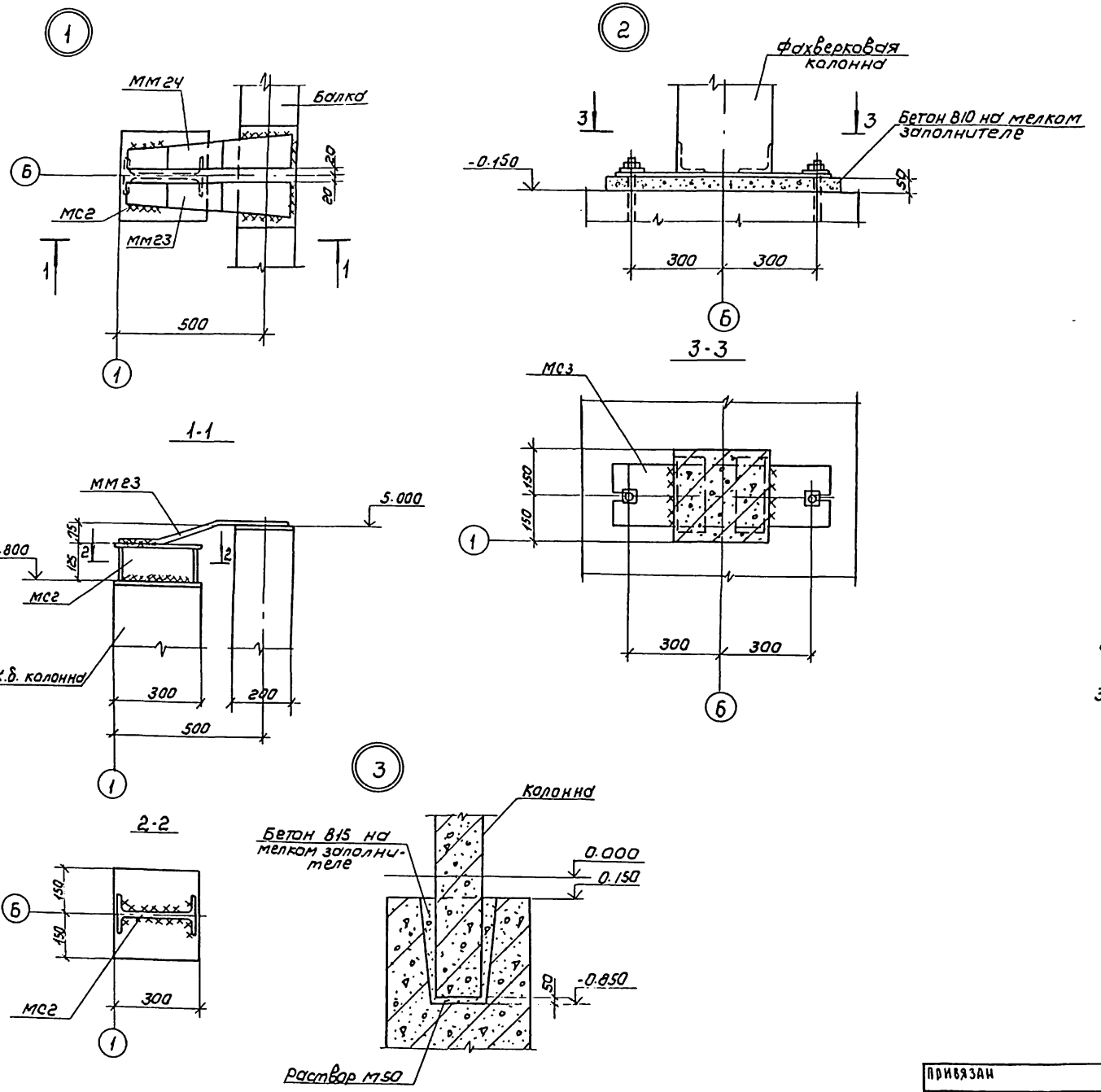

Спецификация соединительных элементов каркаса

Марка поз.	Обозначение	Наименование	Кол	Масса ед. кг	Примечание
ММ3	1.423-5 Вып.3	ММ3	4	14.0	
ММ1	1.423-5 Вып.3	ММ1	4	18.0	
ММ23	1.409-7	ММ23	1	4.2	
ММ24	1.400-7	ММ24	1	4.2	
МС3	ТП901-3-244.88 КЖИ.20.0.00	МС3	1	28.26	
МС2	1.427.1-3.2-0.25.0	2СФ1	1	10.7	

1. Данный лист см. совместно с чертежом КЖ-58
2. Монтажную сварку элементов крепления производить электродами Э-42 ГОСТ 9467-75, h(катет шва)=6 мм
3. Сварные швы и участки закладных и соединительных изделий с наружным защитным покрытием должны быть дополнительно металлизированы согласно СНиП 2.03.11-85, п.п. 2.40-2.45 и пп 5.22; 5.23.

ПРИВЯЗАН	Провер	Стронгин		ТП901-3-244.88	КЖ
	Ст. инж	Саранча			
	Ст. инж	Стригина			
	Вед. инж	Смыслова			
	ГИП	Левина			
	Н. контр	Данилевский			
Инв.№	Нач. отд.	Красавин			

Главный корпус для станции очистки воды поверхностных источников мутностью до 1500 мг/л производительностью 12.5 тыс м³/сут.

Схема расположения колонн, балок покрытия и плит в осях 1-4 покрытия. Узлы 1÷3.

Стадия	Лист	Листов
Р	59	

ЦНИИЭП инженерного оборудования г. Москва

Копировал: Коршунова

Формат А2

Инв.№ подл. | Подпись и дата | Взам. инв.№

901-3-244.88

Альбом II часть 2

901-3-244.88

Схема расположения колонн и балок покрытия

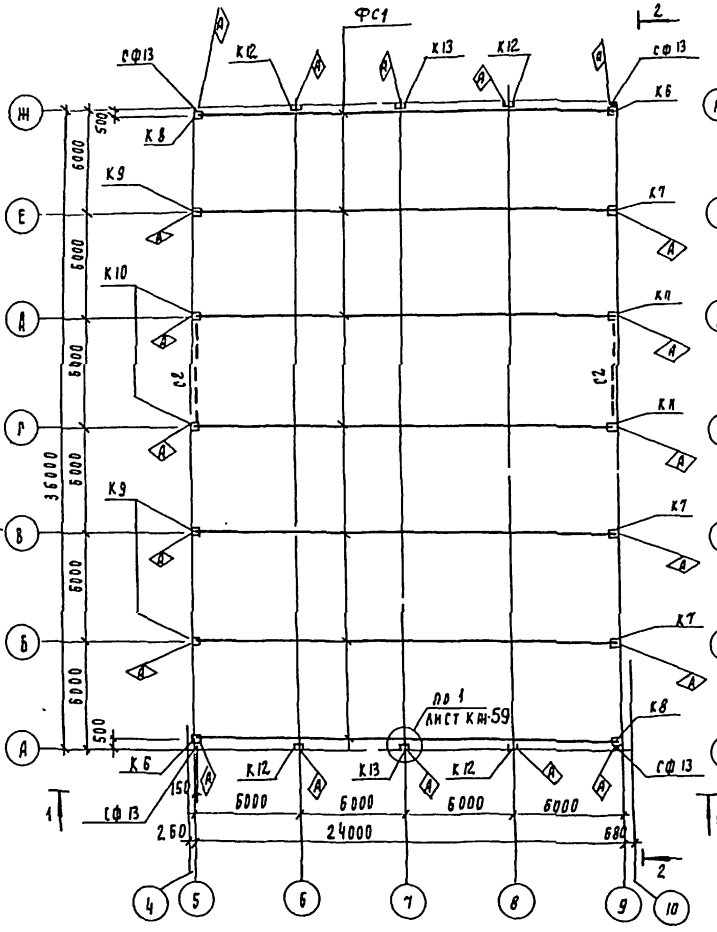

Схема расположения плит покрытия

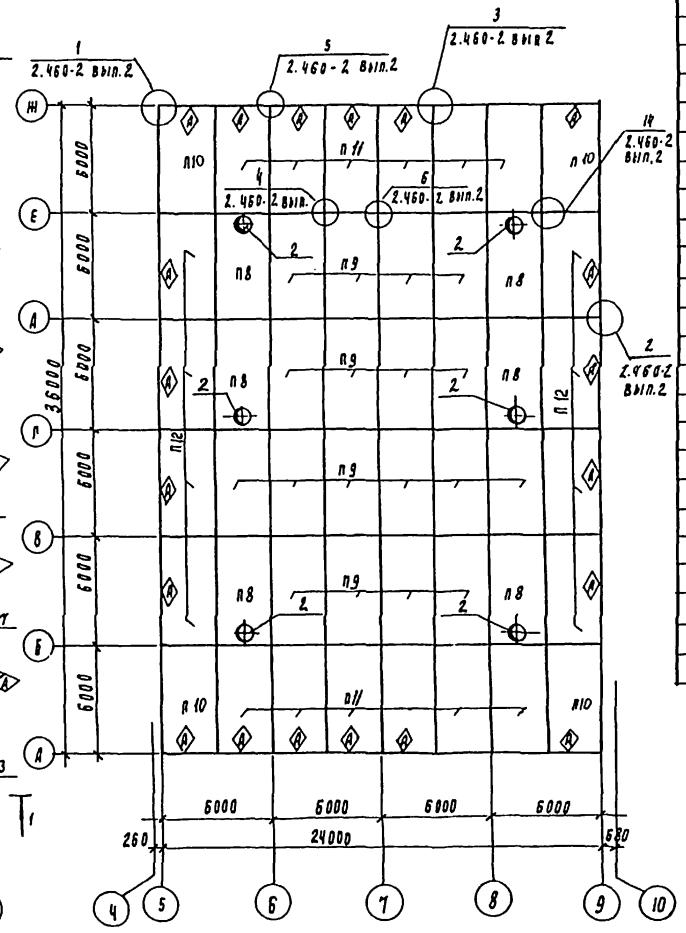

Спецификация к схеме расположения колонн, балок, покрытия и плит покрытия

Марка поз.	Обозначение	Наименование	Кол	Масса ед. кг	Примечание
		Колонны			
К6	ТП901-3-244.88 КЖИ. 08.0.0.0	К96-12-1	2	5300	
К7	КЖИ. 08.0.0.0-03	К96-12-2	3	5300	
К8	КЖИ. 08.0.0.0-01	К96-12-3	2	5300	
К9	-02	К96-12-4	3	5300	
К10	-04	К96-12-5	2	5300	
К11	-05	К96-12-6	2	5300	
К12	ТП901-3-244.88 КЖИ. 09.0.0.0	8КФ121-2-1	4	5600	
К13	ТП901-3-244.88 КЖИ. 10.0.0.0	8КФ127-2-1	2	5700	
		Фермы покрытия			
ФС1	ТП901-3-244.88 КЖИ. 32.0.0.0	2ФС24-3А IV-1	7	11200	
		Плиты покрытия			
П10	ТП901-3-244.88 КЖИ. 40.0.0.0	1ПГ-2А IV Т-90ФН-300П-1	4	3560	
П11	-01	1ПГ-2А IV Т-90ФН-300-2	12	3560	
П12	-02	1ПГ-2А IV Т-90ФН-300П-3	8	3560	
П8	1.465.1-10/82 вып.1	1ПВ10-3А IV Т-90ФН-300П	6	2900	
П9	1.465.1-10/82 вып.1	1ПГ-2А IV Т-90ФН-300П	18	2650	
		Связи			
С2	1.423-5 вып.3	из С7	2	498	
С3	1.423-5 вып.3	из С8	2	366	
Р1	1.423-5 вып.3	Распорка Р1Т	4	54.0	
Р2	1.423-5 вып.3	Распорка Р1	8	54.0	
		Стаканы			
2	1.494-24 вып.1	СБ 10Б-1	6	280	

1. Данный лист см. совместно с черт. КЖ-61.

Провер.	Стронгин		
Ст. инж.	Саранча		
Ст. инж.	Стригина		
Вед. инж.	Смыслова		
Рук. пр.	Стронгин		
РИП	Левина		
Н. контр.	Далидовский		
Нач. отд.	Красавин		

ТП901-3-244.88 КЖ

Главный корпус для станции очистки воды поверхностных источников мутностью до 1500 мг/л производительностью 12.5 тыс. м³/сут.

Схема расположения колонн, балок и плит покрытия в осях 5÷9.

Стадия	Лист	Листов
Р	60	

ЦНИИЭП инженерного оборудования г. Москва

Привязан

Инв. №

Инв. № подл. | Подпись и дата | Взам. инв. №

Вид 1-1

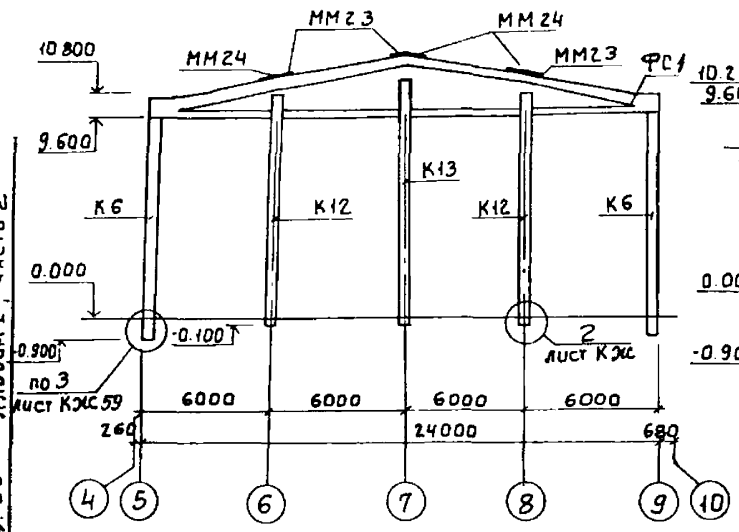

Схема расположения торцевого фахверка

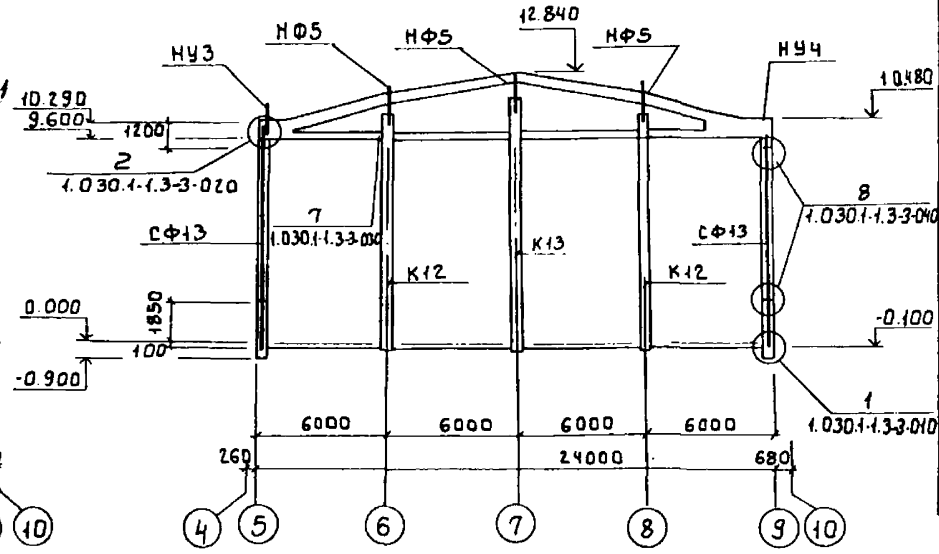

Спецификация соединительных элементов каркаса

Марка, поз.	Обозначение	Наименование	Кол.	Масса ед. кг.	Примечание
ММ1	1.423-5 Вып.3	ММ1	10	18.0	
ММ3	1.423-5 Вып.3	ММ3	4	14.0	
ММ23	1.400-7	ММ23	6	4.2	
ММ24	1.400-7	ММ 24	6	4.2	
	Элементы торцевого фахверка				
СФ13	1.030.1-1.4-2-10-12	СФ13	4	535.4	
НУ3	1.030.1-1.4-1-020-02	НУ3	2	43.0	
НУ4	-03	НУ4	2	43.0	
НФ5	1.030.1-1.4-1-010-04	НФ5	4	46.3	
2СФ2	1.427.1-3.2-0.25.0-01	2СФ2	2	13.1	
МС3	ТП901-3-244.88 КЖи.80.0.0.0	МС3	6	28.26	
НФ6	1.030.1-1.4-1-010-05	НФ6	2	23.3	
2СФ3	1.427.1-3.2-0.250-02	2СФ3	4	15.5	

Вид 2-2

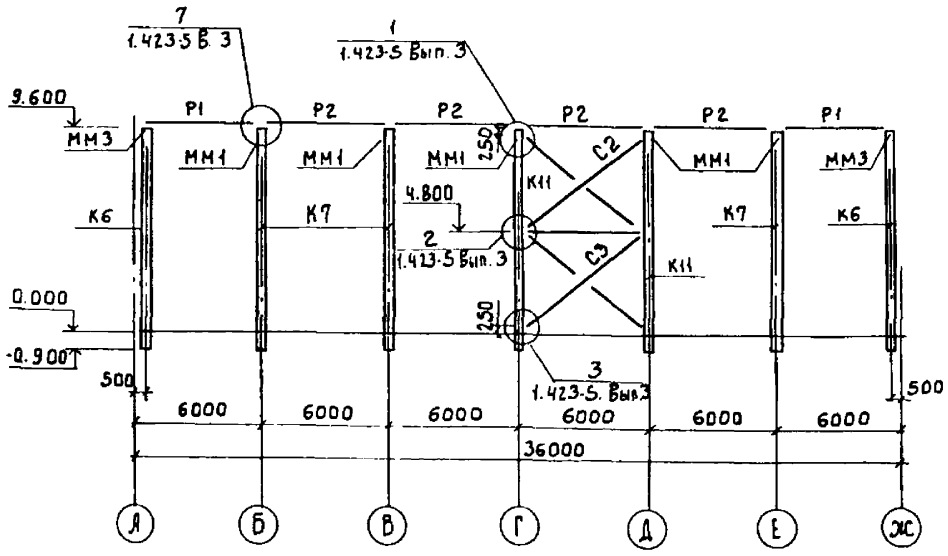

1. При монтаже колонн, балок и плит со знаком Ⓐ ориентировать Ⓐ согласно данному чертежу.
2. Нарушенное после монтажа антикоррозийное покрытие закладных и соединительных деталей восстановить способом металлизации распылением.

Альбом I, часть 2
901-3-244.88

Взам. инв. №
Подпись и дата
Инв. № подл.

Привязан
Инв. №

				ТП901-3-244.88	КЖ
Прибр.	Строгин				
Ст. инж.	Саранча				
Главный корпус для станции очистки воды поверхностных источников мутностью до 1500 мг/л производительностью 12.5 тыс. м³/сут.			Стадия	Лист	Листов
			Р	61	
Схема расположения колонн, балок и плит покрытия. Виды 1-1, 2-2			ЦНИИЭП		

Схема расположения колонн, ригелей и диафрагм жесткости на отм. 4.200

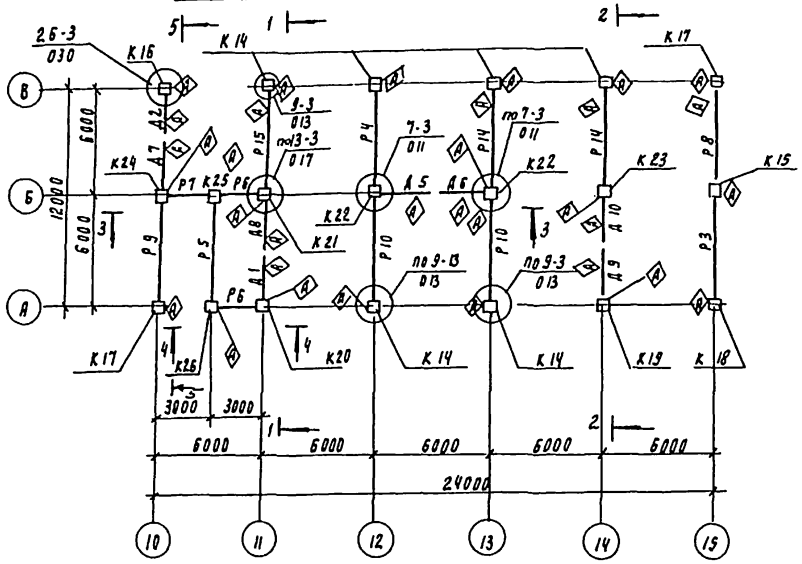

Разрез 1-1

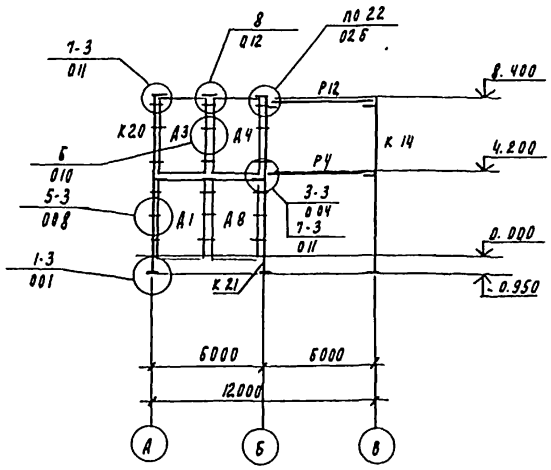

Разрез 2-2

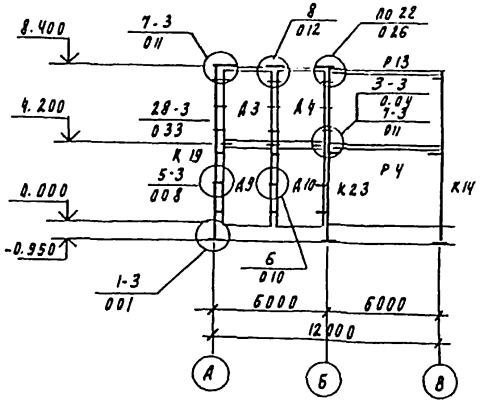

1. Данный лист см. совместно с черт. КЖ 63.

Схема расположения колонн, ригелей и диафрагм жесткости на отм. 8.400

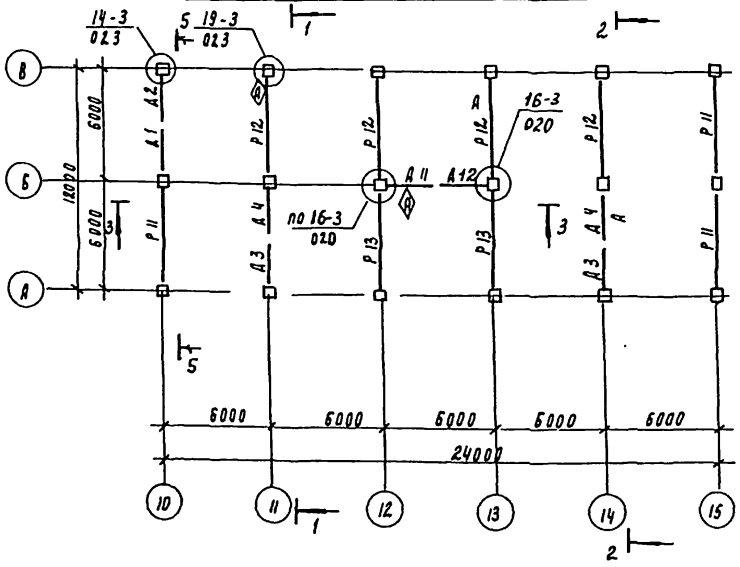

Разрез 3-3

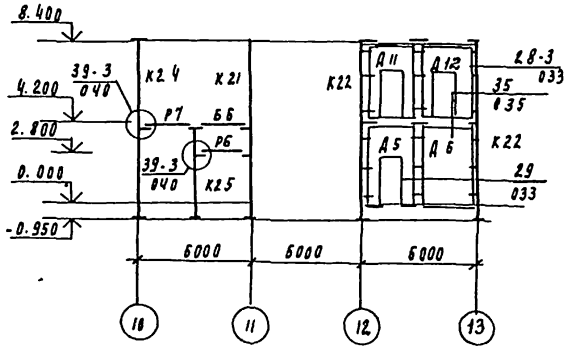

Привязан

Инв. №

Провер.	Левина		ТП 901-3-244.88	КЖ
Гл. инж.	Ларина			
Гл. инж.	Стрелина			
Вед. инж.	Смыслова		Судовой корпус для станции очистки воды поверхностных источников мутностью до 1500 мг/л производительностью 12 тыс. куб. м/сут.	Стадия: Р; Лист: 62; Листов:
Рук. гр.	Утробин		Схемы расположений колонн, ригелей, диафрагм жесткости на отм. 4.200 и 8.400. Разрезы	ЦНИИЭП инженерного оборудования г. Москва
Н. контр.	Данилевский			
Нач. отд.	Красавин			

Инв. № подл. | Подпись и дата | Взам. инв. №

Разрез 4-4.

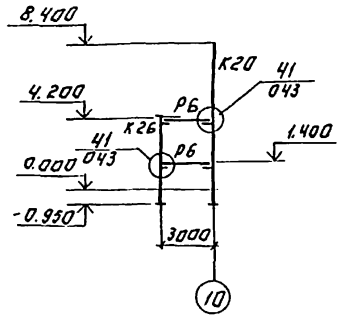

Разрез 5-5

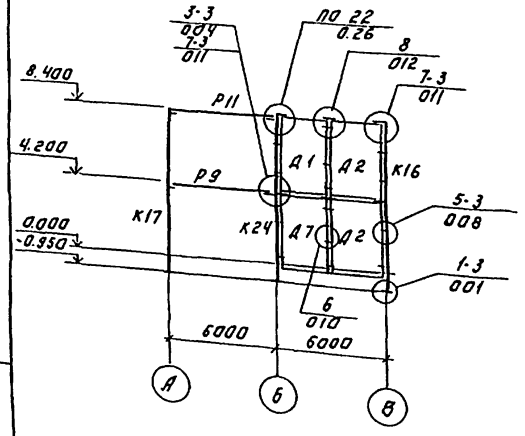

Спецификация к схеме расположения колонн, ригелей и диафрагм жесткости на отм. 4.200 и 8.400 (начало)

Марка	Обозначение	Наименование	Кол	Масса	Примеч.
		Колонны			
К14	ТП901-3-244.88 КЖИ01.0.0.0	2 К03.42-2.1-1	6		
К15	ТП901-3-244.88 КЖИ02.0.0.0	2 КД3.42-2.4-1	1	2149	
К16	ТП901-3-244.88 КЖИ04.0.0.0	2 К3.42-2-1	1	2080	
К17	ТП901-3-244.88 КЖИ01.0.0.0-01	2 К03.42-2.1-2	2		
К18	-02	2 К03.42-2.1-3	1		
К19	ТП901-3-244.88 КЖИ03.0.0.0	2 К3.42-2-2	1	2081	
К20	-01	2 К3.42-2-3	1	2081	
К21	ТП901-3-244.88 КЖИ01.0.0.0-03	2 К03.42-2.1-4	1		
К22	ТП901-3-244.88 КЖИ02.0.0.0-01	2 КД3.42-2.4-2	2	2149	
К23	ТП901-3-244.88 КЖИ01.0.0.0-04	2 К03.42-2.1-5	1		
К24	ТП901-3-244.88 КЖИ01.0.0.0-05	2 К03.42-2.1-6	1		
К25	ТП901-3-244.88 КЖИ05.0.0.0	1 К03.42	1		
К26	-01	1 К03.42	1		
Р3	1.020-1/83.3-1 07-02	Ригель РОП4.57-40	1	2070	
Р4	ТП901-3-244.88 КЖИ21.0.0.0.	РДП4.57-60АТ V-1	1	2600	
Р5	1.020-1/83.3-1 08	РЛП4.57-45	2	1920	
Р6	1.020-1/83.3-1 16	РЛП4.27-45	4	880	
Р7	1.020-1/83.3-1 15	РОП4.27-40	1	940	
Р8	ТП901-3-244.88 КЖИ22.0.0.0	РОП4.57-40-1	1	2070	
Р9	-01	РОП4.57-40-2	1	2070	
Р10	ТП901-3-244.88 КЖИ21.0.0.0.02	РДП4.57-60АТ V-3	2	2600	
Р11	1.020-1/83 3-1 15-07	РОП4.57-30	3	2070	
Р12	ТП901-3-244.88 КЖИ 23.0.0.0	РДП4.57-40АТ V-1	2	2600	
Р13	1.020-1/83-3-1 15-02	РДП4.57-40АТ V	2	2600	
Р14	ТП901-3-244.88 КЖИ21.0.0.0-01	РДП4.57-60АТ V-2	2	2600	
Р15	ТП901-3-244.88 КЖИ24.0.0.0.	РДП4.57-60АТ V-4	1	2600	
Д1	ТП901-3-244.88 КЖИ51.0.0.0.	Диафрагмы жесткости 1Д26.42-1	2	4180	
Д2	1.020-1/83.4-1 26-01	1Д30.42	2	4850	
Д3	1.020-1/83.4-1 25	2Д26.42	2	4590	
Д4	1.020-1/83.4-1 26	2Д30.42	2	5340	
Д5	ТП901-3-244.88 КЖИ53.0.0.0	2ДП26.42-1	1	3600	
Д6	ТП901-3-244.88 КЖИ54.0.0.0-01	2Д30.42-2	1	5340	
Д7	ТП901-3-244.88 КЖИ51.0.0.0-01	1Д26.42-2	1	4180	
Д8	ТП901-3-244.88 КЖИ52.0.0.0.	1Д30.42-1	1	4850	
Д9	ТП901-3-244.88 КЖИ55.0.0.0.	2Д26.42-1	1	4590	
Д10	ТП901-3-244.88 КЖИ54.0.0.0.	2Д30.42-1	1	5340	
Д11	ТП901-3-244.88 КЖИ53.0.0.0-01	2ДП26.42-2	1	3600	
Д12	1.020-1/83.4-1 35-01	2ДП30.42	1	4330	

Спецификация к схеме расположения колонн, ригелей и диафрагм жесткости на отм. 4.200 и 8.400 (окончание)

Марка	Обозначение	Наименование	Кол	Масса	Примеч.
	Соединительные элементы				
МС-3	1.020-1/83 7-1 030	МС-3	48	0.26	
МС-4	1.020-1/837-1040	МС-4	48	0.15	
МС-5	1.020-1/836-1084	МС-5	8	1.32	
МС-7	1.020-1/836-1084	МС-7	18	2.26	
МС-8	1.020-1/83 7-1040-02	МС-8	18	0.16	
МС-9	1.020-1/83 7-1030-01	МС-9	41	1.6	
МС-10	1.020-1/83 7-1030-02	МС-10	4	1.37	
МС-18	1.020-1/83 6-1 084	МС-18	8	0.41	
МС-20	1.020-1/83 7-1050-03	МС-20	8	0.51	
МС-11	1.020-1/83 6-1 084	МС-11	24	1.61	
МС-27	1.020-1/83 7-1 090	МС-27	10	11.26	
МС-23	1.020-1/83 6-1 084	МС-21	13	0.55	

1. Монтаж каркаса вести согласно указаниям пояснительной записки серии 1.020-1/83 вып. 0-1 и СНиП III-16-80.
2. Узлы, замаркированные на листе, см. в серии 1.020-1/83 вып. 6-1.
3. Сварку производить электродами типа Э-42 ГОСТ 9467-75, катет шва 6 мм.

901-3-244.88 Альбом II, часть 2

Инв. № подл. | Подпись и дата | Взам. инв. №

Привязан:

Инв. №

Провер.	Левина	
Ст. инж.	Стригина	
Рук. гр.	Стригин	
ГИП	Левина	
Н. контр.	Данилевский	
Нач. отд.	Красавин	

Т. П 901-3-244.88 КЖ

Главный корпус для станции очистки воды поверхностных источников мутностью до 1500 мг/л производительностью 125 тыс. м³/сут

Схемы расположения колонн, ригелей и диафрагм жесткости на отм. 4.200 и 8.400. Разрез 4-4÷5-5.

Стадия	Лист	Листов
Р	63	

ЦНИИЭП инженерного оборудования г. Москва

Копировал: Логинова Формат: А2

Альбом II часть 2

901-3-244.88

Схема расположения плит перекрытия

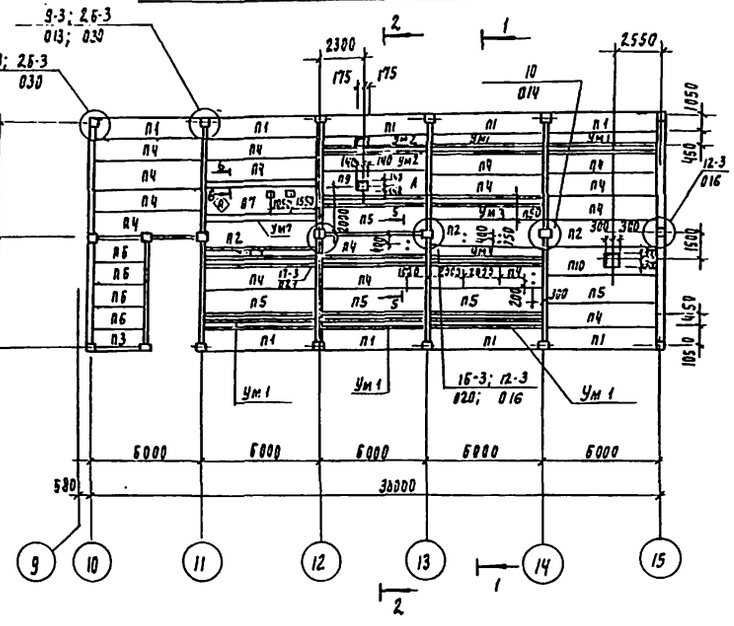

Разрез 1-1

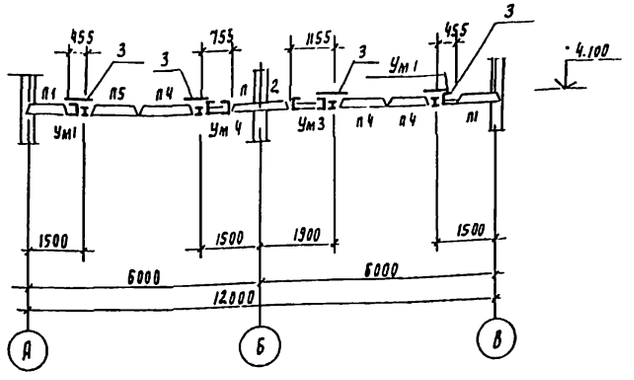

Разрез 2-2

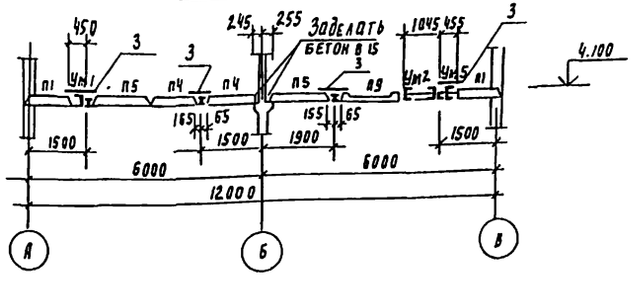

Схема расположения плит покрытия

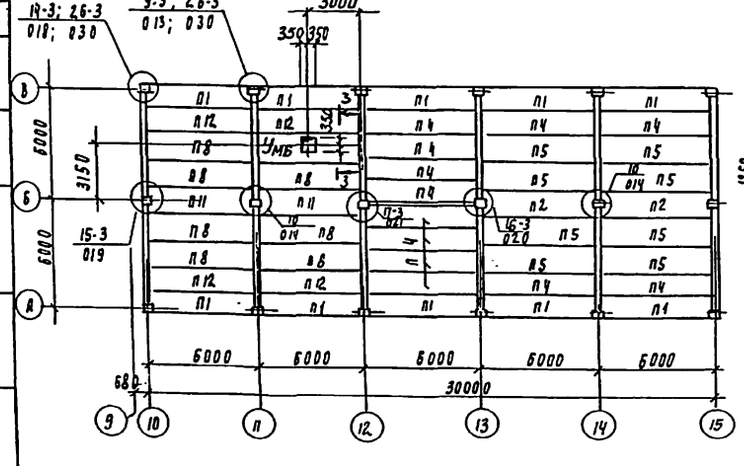

3-3

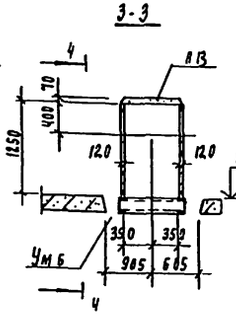

4-4

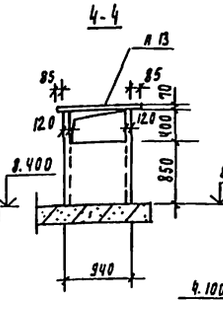

5-5

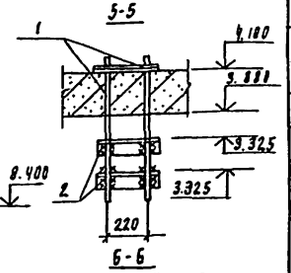

6-6

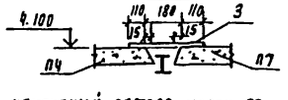

1. Плиты укладывать на свежеуложенный цементный раствор марки 100.
2. Узлы, замаркированные на листе, см. серию 1.020-1/83 вып. 6-1.
3. Сварку производить электродами Э-42 ГОСТ 9467-75.
4. Отверстия в плитах для установки подвесок просверлить по месту.

Спецификация к схеме расположения плит перекрытия и покрытия

Марка, поз	Обозначение	Наименование	Кол	Масса ед. кг	Примечание
П1	1.041.1-2.1.200-01	ПК 56.12-8А IVт-1	19	2.000	
П2	1.041.1-2.1.400-02	ПК 56.15-8А IVт-2	5	2.600	
П3	1.041.1-2.5.4000-01	ПК 27.12-8А IIIт-2	1	500	
П4	1.041.1-2.1.100-02	ПК 56.12-8А IVт	28	1000	
П5	1.041.1-2.1.300-02	ПК 56.15-8А IVт	13	2.600	
П6	1.041.1-2.5.1000-01	ПК 27.12-8А IIIт	4	900	
П7	ТП 901-3-244.88 КЖИ 58.0.0.0-02	ПРС 56.15-10А IVт-3	1	2.890	
П8	1.041.1-2.1.300-03	ПК 56.15-10А IVт	7	2.600	
П9	ТП 901-3-244.88 КЖИ 58000	ПРС 56.15-10А IVт-1	1	2.890	
П10	-01	ПРС 58.15-10А IVт-2	1	2.890	
П11	1.041.1-2.1.400-03	ПК 56.15-10А IVт-2	2	2.600	
П12	1.041.1-2.1.100-03	ПК 56.12-10А IVт	4	2.000	
П13	3.006.1-2/92.1-2-1.0-024	Плита канальная ПТ9-3	1	150	
		Монолитные участки			
Ум1	лист КЖ 65	Ум1	5		
Ум2	лист КЖ 65	Ум2	1		
Ум3	лист КЖ 65	Ум3	1		
Ум4	лист КЖ 65	Ум4	1		
Ум5	лист КЖ-65	Ум5	1		
Ум6	лист КЖ-65	Ум6	1		
Ум7	лист КЖ-65	Ум7	1		
		Соединительные элементы			
МС-9	1.020-1/83 Т-1 030-01	МС-9	8	1.6	
МС-11	1.020-1/83 Б-1 084	МС-11	15	1.61	
МС-13	1.020-1/83 Б-1084	МС-13	4	0.73	
МС-14	1.020-1/83 Т-1 050	МС-14	6	0.66	
МС-15	1.020-1/83 Б-1 084	МС-15	14	0.45	
МС-18	1.020-1/83 Б-1 084	МС-18	20	0.41	
МС-21	1.020-1/83 Б-1 084	МС-21	12	0.55	
МС-23	1.020-1/83 Б-1 084	МС-23	4	0.86	
МС-26	1.020-1/83 Т-1 080	МС-26	22	3.2	
МС-19	1.020-1/83 Т-1 050-02	МС-19	10	0.51	
1		А-I-12-ГОСТ 5781-82 Ребар $\frac{12}{ВСт3кп2\ ГОСТ\ 535-79}$	м	20.4	
2		Уголок $\frac{50\times50\times5-Б\ ГОСТ\ 8509-86}{ВСт3кп2\ ГОСТ\ 535-79}$ Р ОДЦ = 2 ОМ	-	7.6	
3		Ап-II-3.0×0.9.10 ГОСТ 18124-75	18	25.5	

ТП 901-3-244 88 КЖ

Привязан			
Инв. №			
Ст. инж.	Баранча		
Вед. инж.	Смыслова		
Рук. гр.	Странгин		
ГИП	Левина		
Н. контр.	Макаридева		
Нач. отд.	Красавин		

Главный корпус для станции очистки воды поверхностных источников мутностью до 1500 мг/л производительностью 12,5 тыс. м³/сут

Стадия: Р | Лист: 64 | Листов:

Схемы расположения плит перекрытия и покрытия. Разрезы 1-1 - 6-6.

ЦНИИЭП инженерного оборудования г. Москва

Инв. № подл. | Подпись и дата | Взам. инв. №

Типография Госстроя СССР

23157-03

Формат А2

Альбом II часть 2

901-3-244.88

Спецификация к монолитным участкам Ум1÷Ум7

Формат	Поз	Обозначение	Наименование	Кол	Примечание
			Ум1; Ум5		
БЧ	1		А-I-6 - ГОСТ 5781-82 ℓ=5650	1	1.29 кг
	2*		А-I-6 - ГОСТ 5781-82 ℓ=600	38	0.13 кг
БЧ	3		Швеллер 24ГОСТ 8240-72 / ВСт3пс6 ГОСТ 535-79 ℓ=5650	1	135.6 кг
БЧ	4		Уголок 75×75×6-А ГОСТ 8509-86 / ВСт3пс6 ГОСТ 535-79 ℓ=5650	1	38.9 кг
			Материалы: бетон В15	0.23	м3
			Ум2		
БЧ	1		А-I-6 - ГОСТ 5781-82 ℓ=5650	5	1.24 кг
БЧ	3		Швеллер 24ГОСТ 8240-72 / ВСт3пс6 ГОСТ 535-79 ℓ=5650	2	135.6 кг
БЧ	5		А-I-6 ГОСТ 5781-82 ℓ=850	38	0.19 кг
			Материалы: бетон В15	0.5	м3
			Ум3		
		поз 1; 3 см. Ум2			
БЧ	6		А-I-6 ГОСТ 5781-82 ℓ=1050	38	0.23 кг
			Материалы: бетон В15	0.61	м3
			Ум4		
БЧ	1		А-I-6 ГОСТ 5781-82 ℓ=5650	3	1.24 кг
БЧ	3		Швеллер 24ГОСТ 8240-72 / ВСт3пс6 ГОСТ 535-79 ℓ=5650	2	135.6 кг
БЧ	7		А-I-6 ГОСТ 5781-82 ℓ=650	38	0.14 кг
			Материалы: бетон В15	0.39	м3
			Ум6		
		поз. 1; 3 см Ум4			
БЧ	4		Уголок 75×75×6-А ГОСТ 8509-86 / ВСт3пс6 ГОСТ 535-79 ℓ=5650	2	38.9 кг
БЧ	5		А-I-6 ГОСТ 5781-82 ℓ=850	32	0.19 кг
БЧ	8		Швеллер 24ГОСТ 8240-72 / ВСт3пс6 ГОСТ 535-79 ℓ=865	2	20.7 кг
БЧ	9		А-I-6 ГОСТ 5781-82 ℓ=2470	10	0.55 кг
	10*		А-I-6 ГОСТ 5781-82 ℓ=460	38	0.1 кг
	11*		А-I-6 ГОСТ 5781-82 ℓ=760	38	0.14 кг
			Материалы: бетон В15	0.61	м3
			Ум7		
		поз. 4 см. Ум6			
	12*		А-I-6 ГОСТ 5781-82 ℓ=630	38	0.14 кг
			Материалы: бетон В15	0.1	м3

* позиции 2, 10, 11, 12 – см. ведомость на данном листе.

Ведомость расхода стали на монолитные участки Ум1÷Ум7; кг.

Марка элемента	Изделия арматурные: Арматура класса А-I ГОСТ 5781-82 ф6			Итого	Всего	Изделия закладные: Прокат марки ВСт3пс6 ГОСТ 8240-72 с24	Итого	ГОСТ 8509-86 ∟75×6	Итого	Всего	Общий расход
Ум1: Ум5	6.2			6.2	6.2	135.6	135.6	38.9	38.9	174.5	180.7
Ум2	13.2			13.2	13.2	271.2	271.2			271.2	284.4
Ум3	14.9			14.9	14.9	135.6	135.6			135.6	150.5
Ум4	9.0			9.0	9.0	271.2	271.2			271.2	280.2
Ум6	19.2			19.2	19.2	312.6	312.6	77.8	77.8	390.4	409.6
Ум7	5.3			5.3	5.3			77.8	77.8	77.8	83.1

Ведомость деталей

Поз	Эскиз
2	370 230
10	70 160 230
11	70 460 230
12	230 170 230

Ум1; Ум5

Ум2

Ум3

Ум4

Ум6

Ум7

1-1 Цементно-песчаный раствор

2-2

3-3 Цементно-песчаный раствор

4-4 Цементно-песчаный раствор

5-5

Привязан

Инв. №

Инв. № подл. | Подпись и дата | Взам. инв. №

Провер.	Строгин		
Ст. инж.	Стригина		
Рук. пр.	Строгин		
ГИП	Левина		
Н. контр.	Макарищева		
Нач. отд.	Красавин		

ТП 901-3-244.88 КН

Главный корпус станции очистки воды поверхностных источников мутностью до 1500 мг/л производительностью 12 тыс м³/сут.

Монолитные участки Ум1÷Ум7.

Стадия	Лист	Листов
Р	65	

ЦНИИЭП инженерного оборудования г. Москва

Схема расположения лестничных маршей в плане.

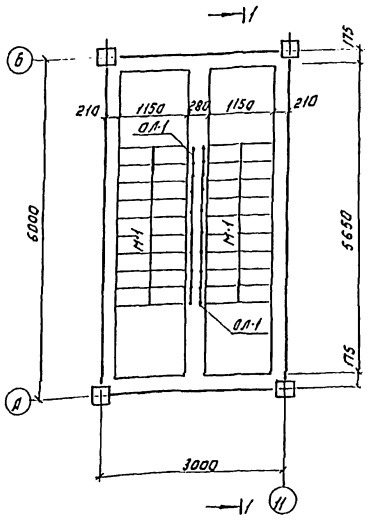

Схема расположения проступей на лестничных маршах.

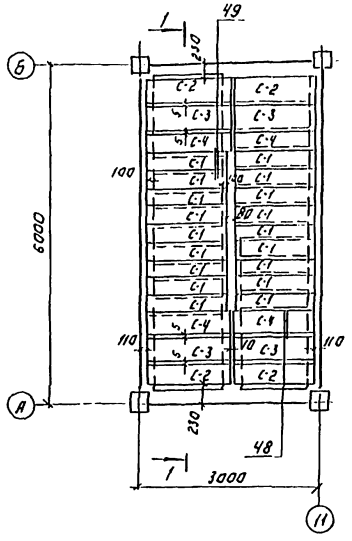

Разрез 1-1.

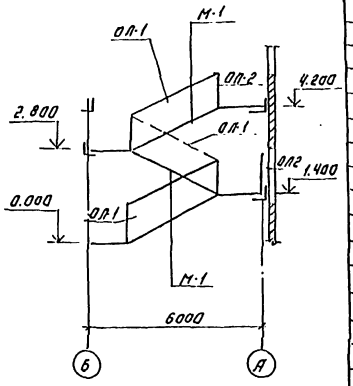

Спецификация лестничных маршей, площадок проступей, ограждений и соединительных деталей.

Марка, поз.	Обозначение	Наименование	Кол.	Масса ед. кг	Примечание
		Лестничные марши.			
М-1	1.050.1-2 Вып.1	ЛМП 57.11.14-5	3	1900	
		Лестничные площадки			
Л1	1.050.1-2 Вып.1	ЛПП 14.15в.	1	600	
		Проступи.			
С-1	1.050.1-2 Вып.1	1ЛН 12.3	27	40	
С-2	1.050.1-2 Вып.1	2ЛН 13.5	7	60	
С-3	1.050.1-2 Вып.1	2ЛН 13.5	7	60	
С-4	1.050.1-2 Вып.1	2ЛН 13.5В	7	60	
		Ограждение лестнич			
ОЛ-1	1.050.1-2 Вып.2	ОМ 14-1	3	36.6	
		Ограждение площадки			
ОЛ-2	1.050.1-2 Вып.2	ОП 12-1	1	18.3	
		Соединительные элементы лестницы.			
МС 30	1.020-1/83 Вып.7-1	МС 30	3	29	
МС 32	1.020-1/83 Вып.7-1	МС 32	1	0.93	
МС 33	1.020-1/83 Вып.7-1	МС 33	3	0.10	
МС 34	1.020-1/83 Вып.7-1	МС 34	12	0.50	

Схемы расположения

В плане верхней лестничной площадке.

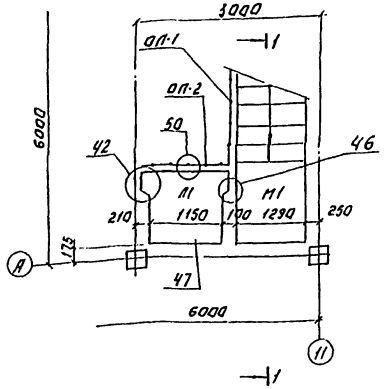

проступей на верхней лестничной площадке.

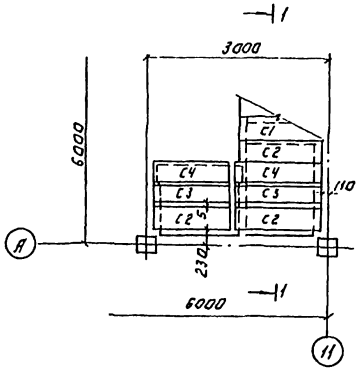

1. Монтажные узлы, замаркированные на данном листе, см. серию 1.020-1/83 Вып.6-1
2. Накладные проступи укладываются по слою цементно-песчаного раствора марки М100.

Т П901-3-244.88 КЖ

ПРОВ.	ЛЕВИНА		ТЛАВНЫЙ КОРПУС ДЛЯ СТАЛИНИ ОЧИСТКИ ВОДЫ ПОВЕРХНОСТЬЮ ИСТОЧНИКОВ МУГНОСТЬЮ ДО 1500 МГ/Л ПРОИЗВОДИТЕЛЬНОСТЬЮ ДО 2,5 ТЫС. М³/СУТ.	СТАДИЯ	ЛИСТ	ЛИСТОВ
СТ. ИНЖ.	САРАНЧА			Р	66	
РУК. ГР.	СТРОИТИН					
ГИП	ЛЕВИНА		СХЕМЫ РАСПОЛОЖЕНИЯ ЛЕСТНИЧНЫХ МАРШЕЙ, ПРОСТУПЕЙ И ВЕРХНЕЙ ЛЕСТНИЧНОЙ ПЛОЩАДКИ.	ЦНИИЭП ИНЖЕНЕРНОГО ОБОРУДОВАНИЯ г. МОСКВА		
Н. КОНТР.	ДАНИЛЕВСКИЙ					
НАЧ. ОТД.	КРАСАВИН					

ПРИВЯЗАН:

ИНВ. №

КОПИРОВАЛ: ЛОГИНОВА ФОРМАТ: А2

ИНВ. № ПОДЛ. ПОДПИСЬ И ДАТА ВЗАМ. ИНВ. №

ЧАСТЬ 2 АЛЬБОМ II, ЧАСТЬ 2

901-3-244.88

Альбом II часть 2

901-3-244.88

Схема расположения стеновых панелей по оси „А"

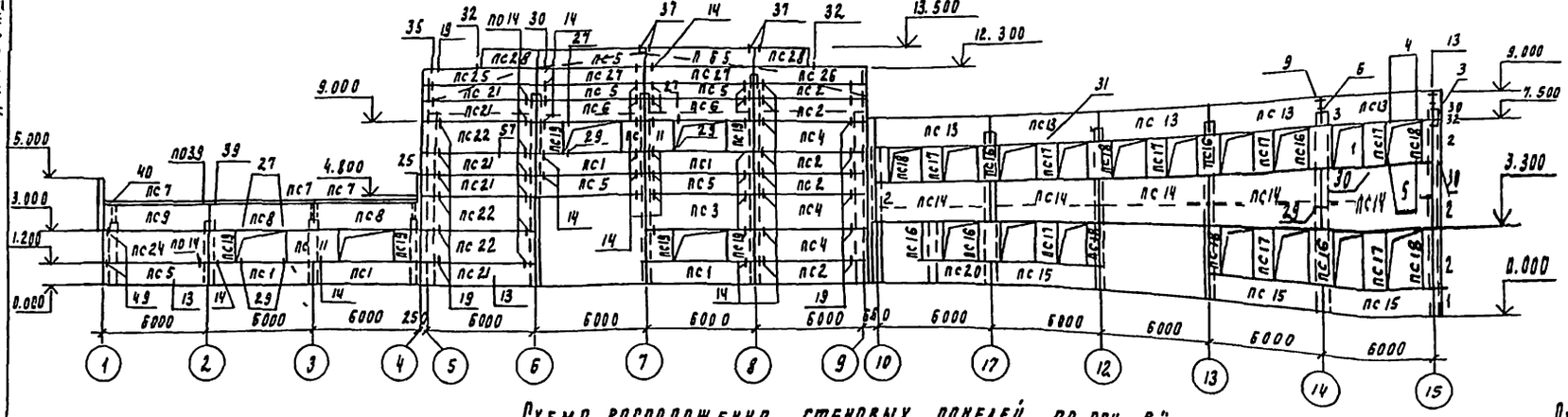

Схема расположения панелей по оси „15"

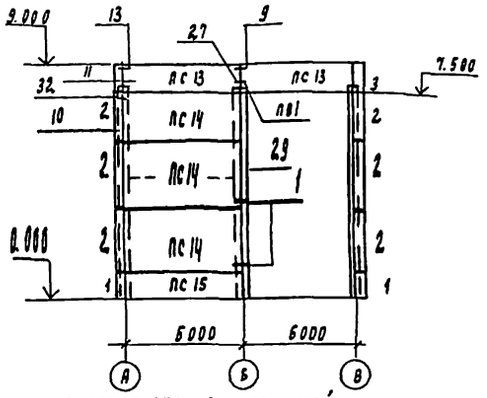

Схема расположения стеновых панелей по оси „В"

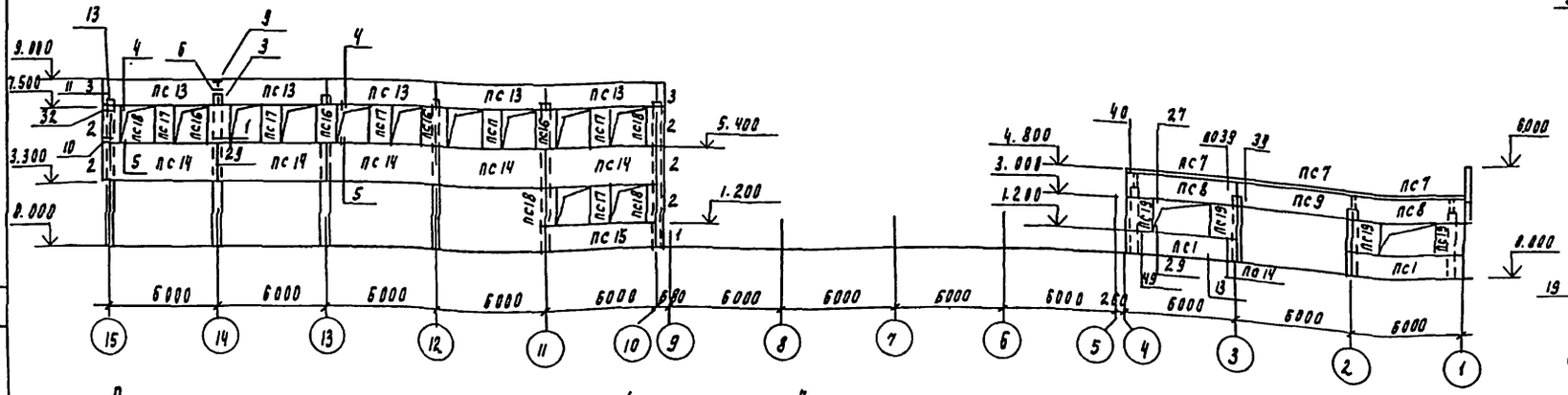

Схема расположения панелей по оси „Ж"

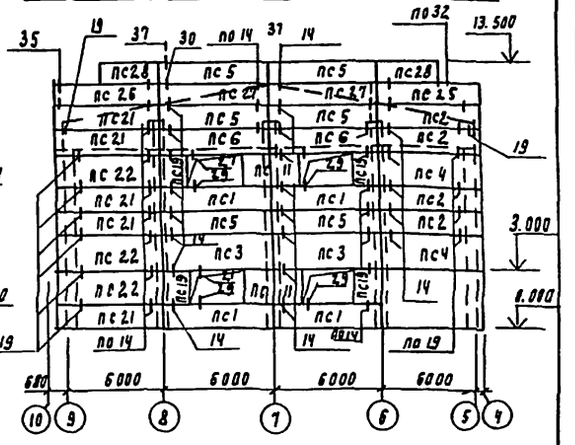

Схема расположения стеновых панелей по оси „5"

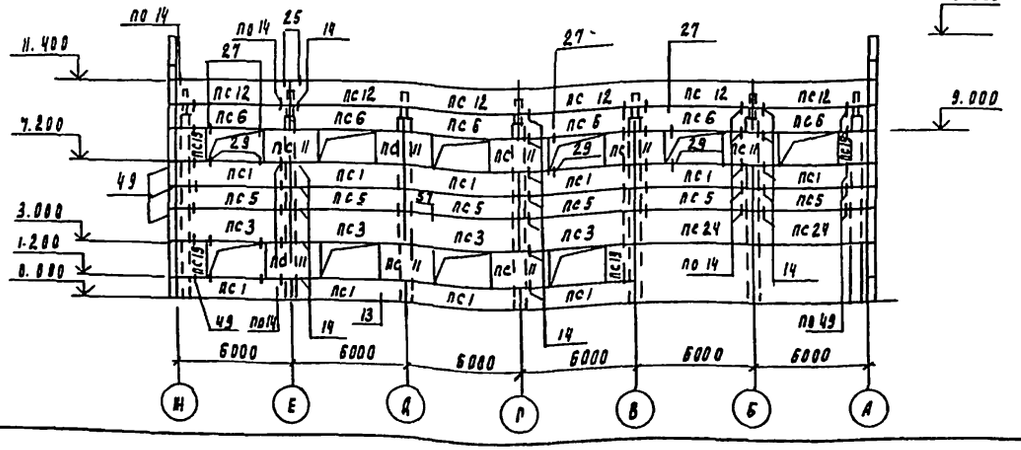

1. До монтажа стеновых панелей выложить кирпичные вставки.
2. Данный лист смотреть совместно с листом КЖ-68

Привязан				Т П901-3-244.88			КЖ
	Провер.	Левина		Главный корпус для станции очистки воды поверхностных источников мутностью до 1500 мг/л производительностью 125 тыс м³/сут	Стадия	Лист	Листов
	Ст. инж.	Саранча			Р	67	
	Рук. гр.	Стронгин					
Инв. №	ГИП	Левина		Схема расположения стеновых панелей по оси А; В; 5,15, Ж.	ЦНИИЭП инженерного оборудования г. Москва		
	Н. контр.	Данилевский					
	Нач. отд.	Красавин					

Схема расположения панелей по оси „1"

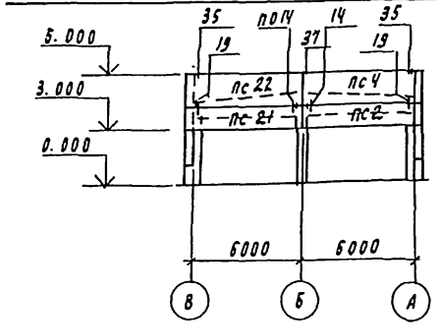

Схема расположения панелей по оси „10"

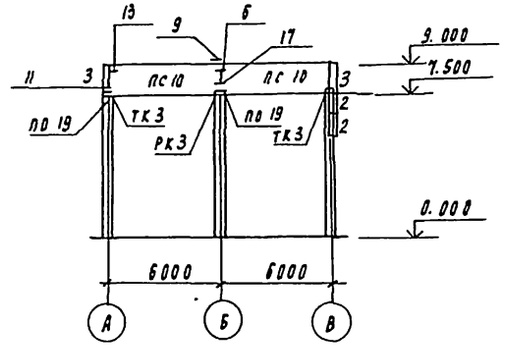

Схема расположения панелей по оси „9"

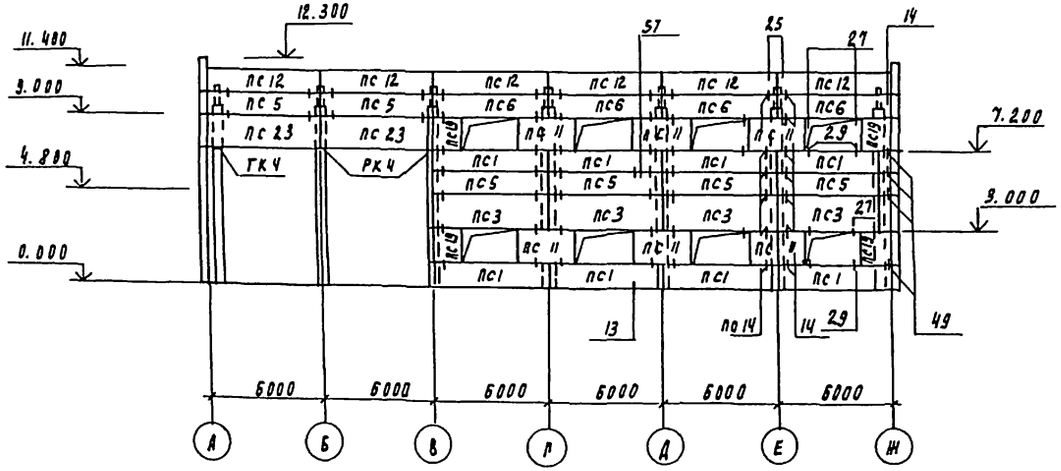

Спецификация к схеме расположения стеновых панелей.

Марка поз	Обозначение	Наименование	Кол	Масса ед. кг	Примечание
	Элементы крепления				
Т3	1.030.1-1.4-1-120	Т3	263	0.4	
Т5	-130	Т5	29	0.4	
Т8	-140	Т8	68	0.5	
Т9	-150	Т9	10	0.4	
Т10	-150.01	Т10	8	1.3	
	1.030.1.1.3-2-514	Лист 8×80×140	96	0.6	
Т19	1.030.1-1.4-1-220-02	Т19	20	0.5	
ТК3	1.030.1-1.4-1-110-02	Опорная консоль ТК3	1	27.1	
РК3	1.030.1-1.4-1-060-04	Опорная консоль РК3	2	13.3	
ТК4	1.030.1-1.4-1-110-01	Опорная консоль ТК4	1	17.6	
РК4	1.030.1-1.4-1-060-06	Опорная консоль РК4	2	10.0	
	Изделия соединительные				
МС-1	1.030.1-1.4-1-270	МС-1	74	0.26	
МС-2	1.030.1-1.3-1.44	МС-2	108	0.032	
МС-3	1.030.1-1.4-1-270-01	МС-3	34	0.52	
МС-4	1.030.1-1.3-1.44	МС-4	9	5.1	
МС-6	1.030.1-1.3-1.44	МС-6	22	0.26	
МС-7	1.030.1-1.3-1.44	МС-7	16	0.25	
МС-8	1.030.1-1.4-1-280	МС-8	8	0.15	

Спецификация к схеме расположения стеновых панелей.

Марка поз	Обозначение	Наименование	Кол	Масса ед. кг	Примечание.
		Стеновые панели			
пс1	1.030.1-1.1-1-05	пс60.12.2.0-2.Л-47	29	1740	
пс2	1.030.1-1.1 15-03	пс62.5.12.2.0-2.Л-1.31	10	1810	
пс3	1.030.1-1.1-1 07-01	пс60.18.2.0-3.Л-48	11	2620	
пс4	1.030.1-1.1-115-06	пс62.5.18.2.0-2Л-1.31	6	2720	
пс5	1.030.1-1.1-1 05	пс60.12.2.0-2.Л-31	23	1740	
пс6	1.030.1-1.1-1 05	пс60.12.2.0-2.Л-48	16	1740	
пс7	1.030.1-1.2-16.000-01	пк60.7-Л	6	1300	
пс8	1.030.1-1.1-1 06-01	пс60.15.2.0-3.Л-52	4	2190	
пс9	1.030.1-1.1-1 06-01	пс60.15.2.0-3.Л-35	2	2190	
пс10	1.030.1-1 1-1 06-04	пс60.15.2.5-2Л-1-17	2	2720	
пс11	1.030.1-1.1-1 03-04	пс30.18.2.0-6.Л-57	18	1300	
пс12	ТП901-3-244 88 КЖ ц 83.0.0.0	пс60.12.2.0-4.Л-34-А	12	1760	
пс13	1.030.1-1.1-1 06-04	пс60.15.2.5-2Л-12	12	2660	
пс14	1.030.1-1.1-1 07-13	пс60.21.2.5-4.Л-9	13	3730	
пс15	1.030.1-1.1-1 05-03	пс60.12.2.5-3.Л-6	5	2120	
пс16	1.030.1-1.1-1 61-05	2пс12.21.2.5.-Л-1	11	740	
пс17	1.030.1-1.1-1 61-05	2пс12.21.2.5-Л-4	14	740	
пс18	1.030 1-1.1-1 59-05	2пс6.21.2.5-Л-1	9	370	
пс19	1.030.1-1.1-1 62-04	2пс15.18.2.0-1Л-58	22	650	
пс20	1.030.1-1.1-1 01-10	пс30.12.2.5 6.Л-6	1	870	
пс21	1.030.1-1.1-1 15-03	пс62.5.12.2.0-2.0Л-2.31	11	1810	
пс22	1.030.1-1.1-1.15-06	пс62.5.18.2.0-2Л-2.31	7	2720	
пс23	1.030.1-1.1-1 07-01	пс60.18.2.0-3Л-2.32	2	2620	
1	1.030.1-1.1-1 68-10	3пс41.12 0.25-Л-1	4	200	
2	1.030.1-1.1-1 68-14	3пс41.210.25-Л-1	12	350	
3	1.030.1-1.1-1 68-12	3пс41.150.25-Л-2	4	250	
пс24	1.030.1-1.1-1 07-01	пс60.18.2.0-2Л-31	3	2620	
пс25	1.030.1-1.1-1.15-01	пс62.5.9.20-1Л-1.47	2	1370	
пс26	1.030.1-1.1-1.15-01	пс62.5.9.2.0-1Л-2.47	2	1370	
пс27	1.030.1-1.1-1.04-05	пс60.9.20-2Л-31	4	1310	
пс28	1.030.1-1.1 01-09	пс30.12.2.0-6Л-57	4	870	

1. Монтажную сварку элементов крепления производить электродами 342 ГОСТ 9467-75, катет шва -6мм
2. Материал панелей - легкий бетон на пористых заполнителях в сухом состоянии $\gamma = 900$ кг/м³
3. Узлы крепления стеновых панелей приняты по серии 1.030-1-1 вып.3-1
4. До монтажа стеновых панелей выложить кирпичные вставки
5. Сварные швы и участки закладных и соединительных изделий с наружным покрытием должны быть дополнительно металлизированы согласно СНиП 2.03.11-85 пп. 2.40-2.45 и п.п. 5,22; 5,23

ТП901-3-244.88 КЖ

Привязан	Провер.	Левина		Главный корпус для станции очистки воды поверхностных источников мутностью до 1500 мг/л производительностью 12,5 тыс. м³/сут	Стадия	Лист	Листов
	Ст. инж.	Саранча			Р	68	
	Рук. гр.	Строгин					
	РИП	Левина		Схема расположения панелей по оси 1, 9, 10	ЦНИИЭП инженерного оборудования г. Москва		
	Н. контр.	Данилевский					
Инв. №	Нач. отд.	Красавин					

Альбом II часть 2
901-3-244.88
Инв. № подл. | Подпись и дата | Взам. инв. №

Схема расположения щитов, опорных подушек и плит покрытия

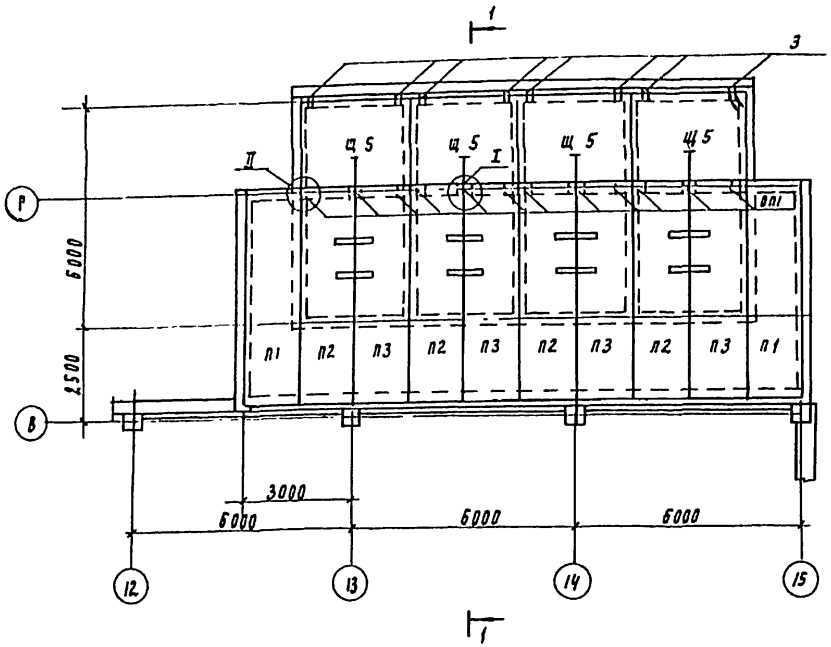

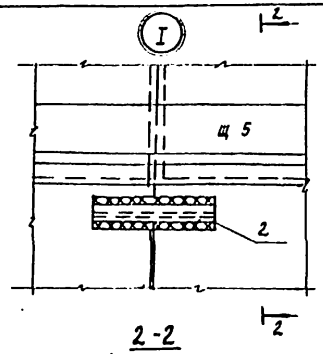

2-2

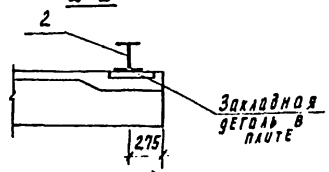

4-4

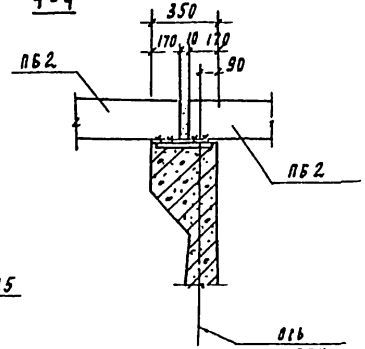

Спецификация к схеме расположения покрытия

Марка поз	Обозначение	Наименование	Кол	Масса ед. кг	Примечание
		Плиты покрытия			
П1	1.442.1-2 вып.1	2П1-2А IVт	2	2400	
П2	ТП901-3-244.88 КЖИ 57.0.00	2П1-2П IVт-1	4	2400	
П3	ТП901-3-244.88 КЖИ 57.0.000	2П1-2А IVт-2	4	2400	
		Опорные подушки			
ОП1	1.869.1-1	ОП 4-4	12	50	
		Перемычки			
ПБ1	ТП901-3-244.88 КЖИ.50.000-01	5ПБ30-37-П-1	4	410	
ПБ2	ТП901-3-244.88 КЖИ 56.0.0.0	3ПБ30-8-П-1	4	197	
Щ5	ТП901-3-244.88 КЖИ 75.0.0.0	Щит Щ5	4	220.7	
ПЛ1	ТП901-3-244.88 КЖИ 74.0.0.0	Петля ПЛ1	8	3.6	
		Детали			
1		Полоса $\frac{Б2К\times80}{ВСт3кп2-2\ ГОСТ\ 535-79}$ ГОСТ 103-76			
		ℓ=150	8	0.75	
2		Двутавр $\frac{Б\ 20}{ВСт3Гпс5\ ГОСТ\ 535-79}$ ℓ=680	4	23.0	
3		Полоса $\frac{Б2К\times10}{ВСт3кп2-1\ ГОСТ\ 535-79}$ ℓ=600	8		
4		Уголок $\frac{Б\ 63\times5-В\ ГОСТ\ 8509-86}{ВСт3сп2\ ГОСТ\ 535-79}$			
		ℓ=200	16		

1-1

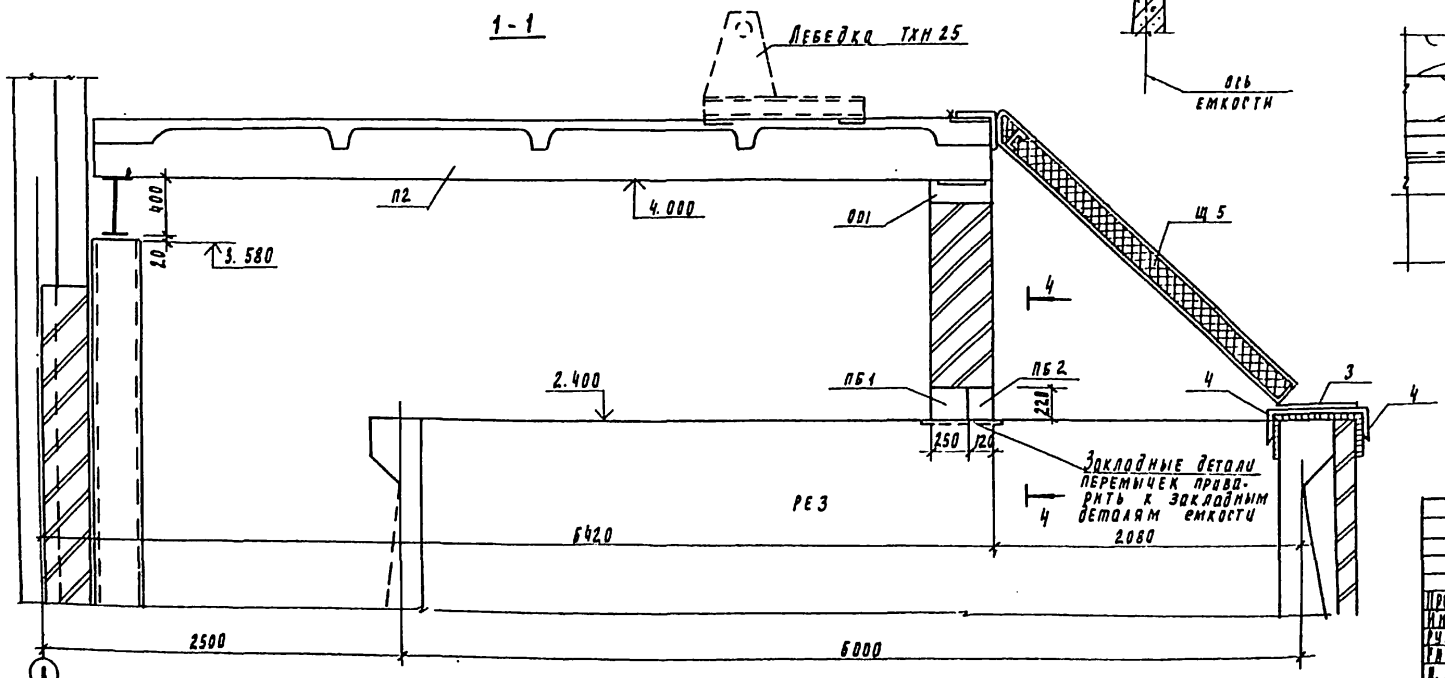

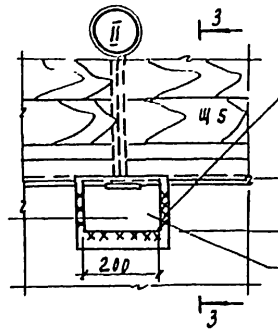

3-3

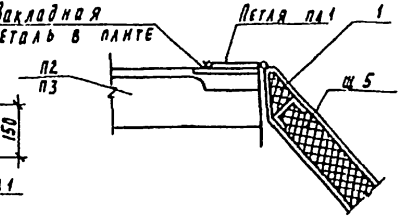

Плиты покрытия приварить к мет. балке и закладным деталям опорных подушек не менее чем в 3х точках, электроды Э42, ГОСТ 9467-75, катет шва-4мм.

Привязан

Инв. №

ТП901-3-244.88 КЖ

Разраб.	Стрельцов		
Конс.	Киргизова		
Нач. пр.	Стрельцов		
ГИП	Левина		
Н. контр.	Данилевский		
Нач. отд.	Краснов		

Радиальный коллектор для отведения очищенной воды поверхностных источников мультиструйного типа производительностью 3,5 тыс. м³/сут

Стадия Р | Лист 69 | Листов

Схема расположения щитов, опорных подушек и плит покрытия в осях 12-15, В-Г

ЦНИИЭП

Инв. № подл. | Подпись и дата | Взам. инв. №

Альбом II часть 2

ТП 901-3-244.88

Венткамера на отм. 0.000

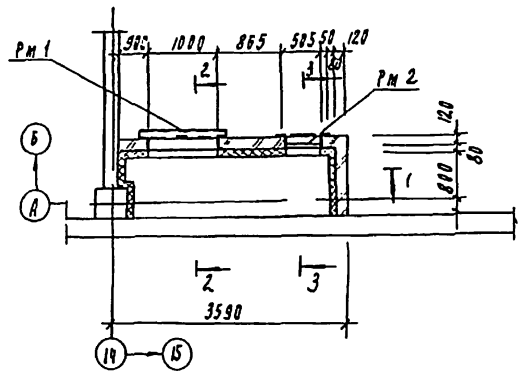

1-1

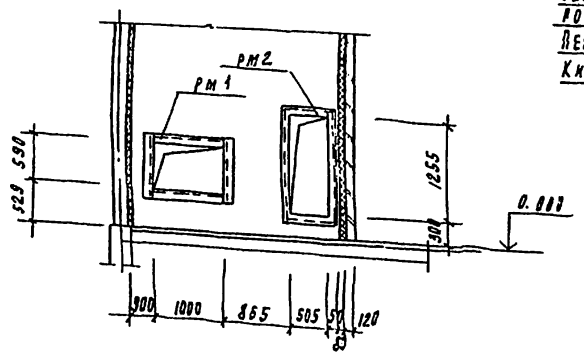

2-2

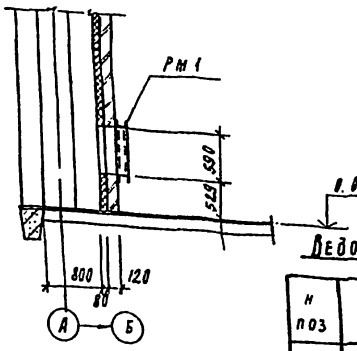

3-3

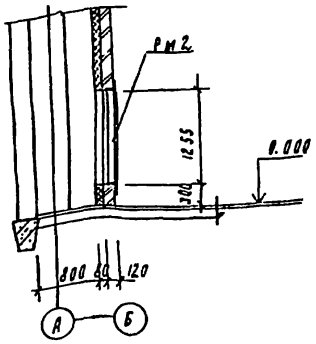

Деталь крепления утеплителя к стене

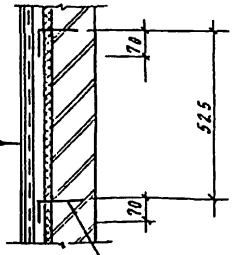

Стержень поз. 1 отогнуть после установки сетки шаг 525×525 в шахматном порядке

Штукатурка цементным раствором по металлической сетке 50×3.0 ГОСТ 6336-80 -20мм
Пенобетон γ = 300 кг/м³ - 60мм
Кирпичная стена - 120мм

4-4

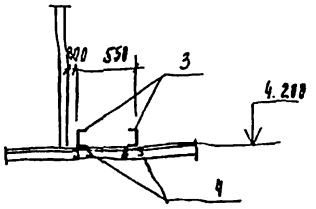

Деталь крепления утеплителя к потолку

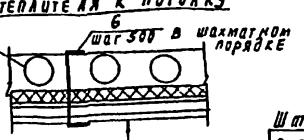

Штукатурка цементным раствором по металлической сетке 50×3.0 ГОСТ 6336-80 -20мм
Пенобетон γ 300 кг/м³ - 60мм

Спецификация к схеме расположения вентканеры

Марка поз.	Обозначение	Наименование	Кол	Масса ед. кг	Прим.
Рм 1	ТП 901-3-244.88 КЖИ.81.000	Рама металлическая Рм 1	1	41.7	
Рм 2	ТП 901-3-244.88 КЖИ.82.000	Рама металлическая Рм 2	1	14.9	
		Детали			
1*		А-I-Б-ГОСТ 5781-82; ℓ=280	50	1.86	
2	ГОСТ 5336-80	Сетка 50×3.0	кв.м 19.32	32.41	
3		Швеллер 20 ГОСТ 8240-86 Вст3кп2-1 ГОСТ 535-73			
		ℓ=600	2	11.04	
4	1.400-15 в 1.410-02	Мн 402-1	8	1.4	
5		Швеллер 20 ГОСТ 8240-66 Вст3кп2-1 ГОСТ 535-73			
		ℓ=1500	2	27.6	
6*		А-I-Б-ГОСТ 5781-82; ℓ=523	14	0.11	

* позиции 1,6 - см. ведомость деталей на данном листе.

Элемент плана на отм. 4.200

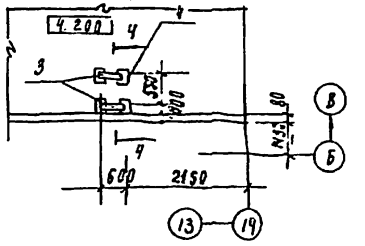

Элемент плана на отм. 0.000 и 4.200

5-5

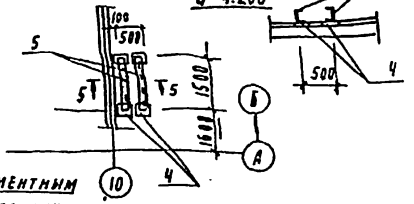

Ведомость деталей

№ поз	Эскиз
1	100 — 180
6	100 — 320 — 100

Привязан			ТП 901-3-244.88.		КЖ
	Провер.	Строгин	Рядовым корпус для ремонта сичетки вдоль поверхностных источников электростатического поля производительностью 5 тыс. м³/сут	Стадия	Лист	Листов
	Рук. гр.	Строгин		Р	70	
	Н. контр.	Саранча				
	ГАП	Левина	Венткамера на отм. 0.000	ЦНИИЭП инженерного оборудования г. Москва		
	Н. контр.	Даниловский				
Инв. №	Нач. отд.	Красавин				

23167-53

gost.e-ecolog.ru