ТИПОВОЙ ПРОЕКТ

901 - 3 - 244.88

ГЛАВНЫЙ КОРПУС ДЛЯ СТАНЦИИ ОЧИСТКИ ВОДЫ ПОВЕРХНОСТНЫХ ИСТОЧНИКОВ МУТНОСТЬЮ ДО 1500 МГ/Л ПРОИЗВОДИТЕЛЬНОСТЬЮ 12,5 ТЫС.$М^3$/СУТКИ

Альбом II, часть 1, стр. 1 - 36

23/87-02 Архитектурные решения. Конструкции металлические. Антикоррозионная защита. Конструкции железобетонные.

			Привязан
Инв.№			

gost.e-ecolog.ru

ТИПОВОЙ ПРОЕКТ

901-3-244.88

ГЛАВНЫЙ КОРПУС ДЛЯ СТАНЦИИ ОЧИСТКИ ВОДЫ ПОВЕРХНОСТНЫХ ИСТОЧНИКОВ МУТНОСТЬЮ ДО 1500 МГ/Л ПРОИЗВОДИТЕЛЬНОСТЬЮ 12,5 ТЫС.$М^3$/СУТКИ

СОСТАВ ПРОЕКТА:

Альбом I – Пояснительная записка
Альбом II – Архитектурные решения. Конструкции металлические.
Часть 1 Антикоррозионная защита.
Часть 2 Конструкции железобетонные
Альбом III – Технологическая и санитарно-техническая части
Альбом IV – Электротехническая часть. Автоматизация.
Альбом V – Строительные изделия.
Альбом VI – Задание заводу-изготовителю. Эскизные чертежи общих видов.
Альбом VII – Ведомости потребности в материалах.
Альбом VIII – Спецификации оборудования.
Альбом IX – Сметы
Часть 1
Часть 2
Часть 3

Применённые материалы: Т.п. 407-3-444.87 „Распределительный пункт 10(6) кв совмещенный с трансформаторной подстанцией 10(6)/0,4 кв для городских электрических сетей." Тип 11 РПК-2ТМ1 Альбом I. Альбом II. Распр. Свердловский филиал ЦИТП.

Альбом II, часть 1.

© СФ ЦИТП Госстроя СССР, 1988.

Разработан
ЦНИИЭП инженерного оборудования
городов жилых и общественных зданий

Главный инженер института /А. Кетаов/
Главный инженер проекта /В. Куликов/

Утвержден Госгражданстроем
приказ № 242 от 29 июля 1988 г.

Привязан

Инв. №

Содержание альбома

(начало)

Марка	Наименование	NN страниц
	Архитектурные решения	
АР1	Общие данные	4
АР2	План на отм.-2.400; -1.200 и 0.000	5
АР3	План на отм. 4.200	6
АР4	Разрезы 1-1 ÷ 4-4	7
АР5	Фасады 1-15; 15-1; Ж-А; А-Ж	8
АР6	Планы перегородок на отм.0.00; 4.200. Спецификация	9
	сборных перегородок. Фрагменты 1÷3	
АР7	Планы и спецификация перемычек.	10
АР8	Планы отверстий на отм. 0.000 и 4.200	11
АР9	Ведомость отделки помещений. Спецификация элементов заполнения проемов.	12
АР10	План кровли. Планы и экспликация полов.	13
	Конструкции металлические	
КМ1	Общие данные. Техническая спецификация металла (начало)	14
КМ2	Техническая спецификация металла (окончание)	15
КМ3	Техническая спецификация металла на типовые конструкции.	16
КМ4	Выборка стали по видам профилей.	16
КМ5	Схема расположения площадок, лестниц, ограждений в осях 2-4	17
КМ6	Схема расположения площадок, лестниц, ограждений в осях 2-4. Разрезы 1-1÷9-9. Узлы I÷III.	18

Марка	Наименование	NN страниц
КМ7	Схема расположения площадок в осях 5÷9; А÷Ж на отм. 0.000	19
КМ8	Схема расположения площадок в осях 5÷9; А÷Ж на отм. 4.200. Разрезы 1-1; 2-2	20
КМ9	Узлы I÷IV	21
КМ10	Разрезы 3-3 ÷ 12-12; 19-19	22
КМ11	Разрезы 13-13 ÷ 18-18 Узлы V÷VIII	23
КМ12	Схема расположения лестниц, площадок на отм. 0.000 и 1.400 в осях 13÷15	24
КМ13	Схема расположения лестниц, площадок на отм. 0.000 и 1.400. Сечения 1-1÷8-8	25
КМ14	Узлы 2÷10 к схеме расположения площадок, лестниц, ограждений в осях 13÷15	26
КМ15	Схема расположения путей подвесного транспорта	27
КМ16	Схема расположения путей подвесного транспорта	28
	Разрезы 3-3÷5-5. Узлы I÷V	
КМ17	Схемы расположения пожарных лестниц и ограждений парапета.	29
	Антикоррозионная защита	
1	Общие данные.	30
2	План фундаментов под оборудование, лотков, емкостей. Разрез 1-1	31
3.	Разрез 2-2. Узлы 1÷4. Деталь пропуска полиэтиленовых труб	32
4	Планы полов	33
5	Ведомость объемов антикоррозионных работ	34
ОС1	График производство работ (начало)	35
ОС2	График производства работ (окончание)	36

Альбом II часть 1
Типовой проект 901-2-244.88
Инв.№подл. | Подп. и дата | Взам.инв.№

Содержание альбома
(окончание)

Марка	Наименование	NN страниц
	Конструкции железобетонные	
КЖ1	Общие данные (начало)	37
КЖ2	Общие данные (продолжение)	38
КЖ-3	Общие данные (окончание)	39
КЖ-4	Схема расположения фундаментов	40
КЖ-5	Фрагменты 1÷3. Сечения 1-1÷5-5	41
КЖ-6	Фрагменты 4÷6. Сечения 6-6÷8-8	42
КЖ-7	Фрагменты 7÷9. Сечения 9-9÷12-12	43
КЖ-8	Фрагменты 10; 11. Сечения 13-13÷20-20	44
КЖ-9	Фрагмент 12; 13. Спецификация	45
КЖ-10	Опалубочный чертеж, армирование Фм1÷Фм3	46
КЖ-11	Опалубочный чертеж, армирование Фм4÷Фм6	47
КЖ12	Опалубочный чертеж армирование Фм7÷Фм9	48
КЖ13	Опалубочный чертеж, армирование Фм10÷Фм12	49
КЖ14	Опалубочный чертеж, армирование Фм13; Фм14	50
КЖ15	Опалубочный чертеж, армирование Фм15; Фм16	51
КЖ16	Опалубочный чертеж, армирование Фм17; Фм18	52
КЖ17	Опалубочный чертеж, армирование Фм19, Фм20	53
КЖ18	Опалубочный чертеж, армирование Фм21÷Фм23	54
КЖ19	Опалубочный чертеж, армирование Фм24; Фм25	55
КЖ20	Схема расположения фундаментов под оборудование и опор в осях 2-4	56
КЖ21	Разрез 1-1. Фундаменты Ф01÷Ф05. Опоры ОП1÷ОП4	57
КЖ22	Схема расположения емкостей, каналов и фундаментов под оборудование в осях 5-9; Ж-Г.	58
КЖ23	Схема расположения подбетонки. Разрезы 1-1÷2-2. Узлы I÷III.	59
КЖ24	Сечения 3-3÷11-11. Фундаменты Ф01; Ф02	60
КЖ25	Схема расположения опор. Опоры ОП1÷ОП5	61
КЖ26	Схема расположения фундаментов под оборудование и емкостей в осях 12÷15; Б-В.	62
КЖ27	Схема расположения фундаментов под оборудование и емкостей в осях 12÷15; А-В. Разрезы 1-1 и 2-2	63
КЖ28	Фундаменты под оборудование Ф01÷Ф04. Емкости РЕ4; РЕ5. Опоры ОП1÷ОП3.	64

Марка	Наименование	NN страниц
КЖ29	Схема расположения фундаментов под оборудование в осях 12÷14; А-Б. Разрезы 3-3÷7-7. Виды А; Б	65
КЖ30	Схема расположения каналов и приямков в осях 1-2; А-Б. Разрезы 1-1÷6-6.	66
КЖ31	Емкость РЕ1. Схема расположения стеновых панелей и монолитных участков. Разрез 1-1	67
КЖ32	Емкость РЕ1. Вид 2-2. Разрезы 3-3; 4-4	68
КЖ33	Узлы 13÷18. Разрез а-а	69
КЖ34	Днище ДМ1. Опалубочный чертеж. Разрезы 1-1; 2-2; 3-3. Узлы 1; 2; 3	70
КЖ35	Днище ДМ1. Армирование. Схема расположения нижних сеток и каркасов. Разрезы 1-1÷4-4 Узлы 7; 8; 9.	71
КЖ36	Днище ДМ1. Армирование. Схема раскладки верхних сеток днища. Деталь армирования приямка. Узлы 10; 11; 12.	72
КЖ37	Схема расположения стеновых панелей и монолитных участков емкости РЕ2. Разрезы 1-1÷3-3. А-А; Б-Б; В-В. Узел А	73
КЖ38	Емкость РЕ2. Виды 4-4; 5-5; 6-6.	74
КЖ39	Днище ДМ2. Опалубочный чертеж. Разрез 1-1; 2-2. Узлы 1; 2; А. Разрез 3-3	75
КЖ40	Днище ДМ2. Армирование. Схемы расположения нижних сеток, каркасов, верхних сеток. Разрез 1-1÷2-2. Узлы 1; 2; 3.	76
КЖ41	Емкости РЕ1; РЕ2. Узлы 1÷6	77
КЖ42	Днище ДМ1; ДМ2. Армирование. Узлы 4; 5; 6	78
КЖ43	Спецификации к монолитным днищам ДМ1; ДМ2.	79
КЖ44	Емкость РЕ1. Монолитные участки. Опалубочный чертеж.	80
КЖ45	Емкость РЕ2. Монолитные участки Умф1÷Умф7. Опалубочный чертеж.	81
КЖ46	Монолитные участки Ум1÷Ум6.	82
КЖ47	Монолитные участки Умф1÷Умф4.	83
КЖ48	Спецификация к монолитным участкам Ум1÷Ум6; Умф1÷Умф7.	84

Марка	Наименование	NN страниц
КЖ49	Схема расположения стеновых панелей и монолитных участков емкости РЕ3. Разрез 1-1	85
КЖ50	Схема расположения стеновых панелей и монолитных участков емкости РЕ3. Разрез 2-2. Виды 3-3÷5-5 Узлы 1÷4	86
КЖ51	Монолитные участки стен Ум1÷Ум6. Емкости РЕ4.	87
КЖ52	Днище ДМ3. Опалубочный чертеж. Разрезы 1-1; 2-2 Узлы 1÷2	88
КЖ53	Схема расположения нижних и верхних сеток и каркасов днища ДМ3. Спецификация.	89
КЖ54	Схема расположения нижних и верхних сеток и каркасов днища ДМ3. Разрезы 1-1; 2-2. Узлы 1÷3	90
КЖ55	Схемы расположения нижних и верхних сеток и каркасов днища ДМ3. Разрезы 1-1; 2-2. Узлы 1÷2	91
КЖ56	Схема расположения бетонных опор и брусьев в емкости РЕ3. Разрезы 1-1÷7-7. Узлы А; Б; В.	92
КЖ57	Схема расположения плит в поддоне ПД1. Разрезы 1-1; 2-2. Спецификация.	93
КЖ58	Схема расположения колонн, балок и плит покрытия в осях 1-4. Разрезы 1-1÷3-3	94
КЖ59	Схема расположения колонн, балок покрытия и плит покрытия в осях 1-4. Узлы 1÷3.	95
КЖ60	Схема расположения колонн, балок и плит покрытия в осях 5-9	96
КЖ61	Схема расположения колонн, балок и плит покрытия. Виды 1-1÷2-2. Схема расположения торцевого фахверка.	97
КЖ62	Схемы расположения колонн, ригелей, диафрагм, жесткости на отм. 4.200 и 8.400. Разрезы 1-1÷3-3	98
КЖ63	Схемы расположения колонн, ригелей и диафрагм жесткости на отм. 4,200 и 8.400. Разрез 4-4. 5-5	99
КЖ64	Схемы расположения плит перекрытия и покрытия. Разрезы 1-1÷6-6	100
КЖ65	Монолитные участки Ум1÷Ум7	101
КЖ66	Схемы расположения лестничных маршей, проступей и верхней лестничной площадки	102
КЖ67	Схема расположения стеновых панелей по оси А; 8; 5; 15ж.	103
КЖ68	Схема расположения панелей по оси 1; 9; 10	104
КЖ69	Схема расположения щитов, опорных подушек и плит покрытия в осях 12÷15; В-Г	105
КЖ70	Венткамера на отм. 0.000.	106

Альбом II, часть 1 — тп-901-3-244.88

Инв.№ подл. | Подп. и дата | Взам.инв.№

Ведомость основных комплектов рабочих чертежей

Обозначение		Наименование	Примечан
Т.П. 901-3-244.88	АР	Архитектурные решения	Альбом II
	КЖ	Конструкции железобетонные	Альбом II
	КМ	Конструкции металлические	Альбом II
	АЗ	Антикоррозионная защита	Альбом II
	ТХ	Технологические решения	Альбом III
	ОВ	Отопление и вентиляция	Альбом III
	ЭМ	Силовое электрооборудование	Альбом IV
	АТХ	Автоматизация технологическ. процесс	Альбом IV
	СС	Связь и сигнализация	Альбом IV
	ЭО	Электроосвещение.	Альбом IV
	ВК	Водопровод и канализация	Альбом VII

Ведомость рабочих чертежей основного комплекта

Лист	Наименование	Примечан
1	Общие данные.	
2	План на отм. -2.400; -1,200 и 0.000.	
3	План на отм. 4.200.	
4	Разрезы 1-1÷4-4.	
5	Фасады 1-15; 15-1; Ж-А; А-Ж.	
6	Планы перегородок на отм. 0.000; 4.200. Спецификация сборных перегородок. Фрагменты 1÷3.	
7	Планы и спецификация перемычек.	
8	Планы отверстий на отм. 0.000 и 4.200.	
9	Ведомость отделки помещений. Спецификация элементов заполнения проемов.	
10	План кровли. Планы и экспликация полов.	

Основные строительные показатели

Наименование	Ед. изм.	Количество
Площадь застройки	м²	1614.8
Строительный объем.	м³	16210.3
В том числе подземная часть	м³	553.0
Общая площадь	м²	2514.0

Типовой проект разработан в соответствии с действующими нормами и правилами и предусматривает в части архитектурно-строительных решений мероприятия, обеспечивающие взрывную, взрыво-пожарную и пожарную безопасность при эксплуатации здания.

Главный архитектор проекта /Двойнина/.

Ведомость ссылочных и прилагаемых документов

Обозначение	Наименование комплекта	Примечан.
ГОСТ 12506-81	Окна деревянные для производственных зданий.	
ГОСТ 14624-84	Двери деревянные для производственных зданий.	
ГОСТ 17280-79	Доски подоконные деревянные.	
1.030.9-2 Вып. 1; 4; 5; 6; 7	Перегородки панельные зданий промышленных и сельскохозяйственных предприятий.	
1.038.1-1 Вып. 1	Перемычки железобетонные.	
2.430-20 Вып. 1; 2; 3; 4	Узлы стен из кирпича одноэтажных зданий промышленных предприятий.	
1.136-10	Двери деревянные внутренние для жилых и общественных зданий.	
1.236-6, Вып. 1, часть 1	Окна и балконные двери общественных зданий.	
2.435-6, Вып. 1	Противопожарные двери и ворота промышленных зданий.	
1.136.5-19	Двери деревянные наружные для жилых и общественных зданий.	
1.435.9-17. Вып. 1; 3	Ворота распашные.	
1.136.5-16, часть 1	Окна и балконные двери деревянные с двойным остеклением для жилых зданий.	
2.260-1, Вып. 5	Детали покрытий общественных зданий.	
2.436-17 Вып. 0; 1;	Узлы окон с деревянными переплетами по ГОСТ 12506-81	
2.460-18 Вып 0; 1	Узлы покрытий одноэтажных производственных зданий с рулонными кровлями и железобетонными плитами.	
Прилагаемые документы		
ТП 901-3-244.88 АР. ВМ	Ведомости потребности в материалах по рабочим чертежам марки АР	
ТП 901-3-244.88 АР. СО.	Спецификация оборудования.	

Ведомость спецификаций

Лист	Наименование	Примечание
АР7	Спецификация перемычек	
АР6	Спецификация сборных перегородок	
АР9	Спецификация элементов заполнения проемов	

Общие указания

1. Здание II степени огнестойкости.
2. За относительную отметку 0.000 принят уровень чистого пола 1 этажа, соответствующий абсолютной отметке ▭.
3. Ограждающие конструкции-керамзитобетонные панели γ= 900 кг/м³ и кирпичные вставки.
4. Кирпичные вставки и перегородки выполняются из кирпича КР 100/1800/15/ ГОСТ 530-80 на цементно-песчаном растворе марки 25. Наружные поверхности кирпичной кладки выполняются в осях 12-15; В-Г с расшивкой швов.
5. Наружные поверхности панельных стен и кирпичных вставок окрашиваются цементно-перхлорвиниловыми красками.
6. Горизонтальная гидроизоляция стен от капиллярной влаги осуществляется слоем цементно-песчаного раствора состава 1:2 толщиной 20мм на отм. -0.030.
7. Вокруг здания устраивается отмостка с асфальтовым покрытием шириной 0.75м.
8. Оконные и дверные откосы в кирпичных стенах оштукатуриваются цементно-песчаным раствором марки 50.
9. Столярные изделия окрашиваются масляной краской за 2 раза.
10. Марка кровельной мастики в скобках (см. разрез 1-1 на листе 4) дана для районов строительства, расположенных южнее географической широты 50° для Европейской части и 53° для Азиатской части СССР.
11. При производстве работ в зимнее время в проект должны быть внесены коррективы в соответствии со СНиП II-22-81; СНиП III-17-78; СНиП III-15-76.

Инв. № подл. | Подп. и дата | Взам. инв. №

Привязан

Инв. №

ТП 901-3-244.88 АР

Провер.	Двойнина	
Вед. арх.	Самоделкин	
Рук. гр.	Двойнина	
Гип	Левина	
Н. контр	Шилова	
Нач. отд.	Красавин	

Главный корпус для станции очистки воды поверхностных источников мутностью до 1500 мг/л производительностью 12,5 тыс. м³/сут

Общие данные.

Стадия	Лист	Листов
Р	1	10

ЦНИИЭП инженерного оборудования г. Москва

901-3-244.88 Альбом II часть 1

План на отм. -2.400 -1.200 и 0.000

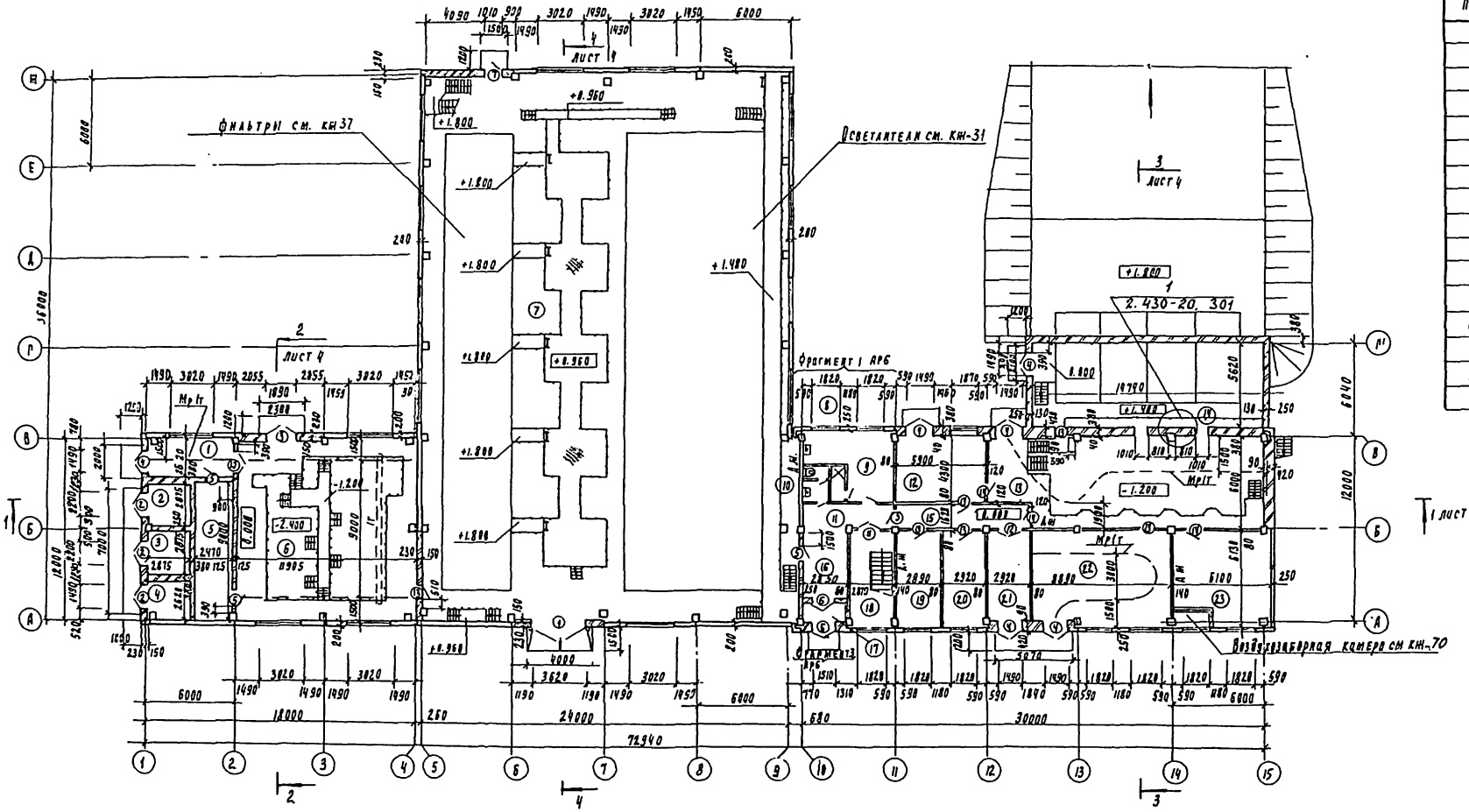

План на отм. -1.200

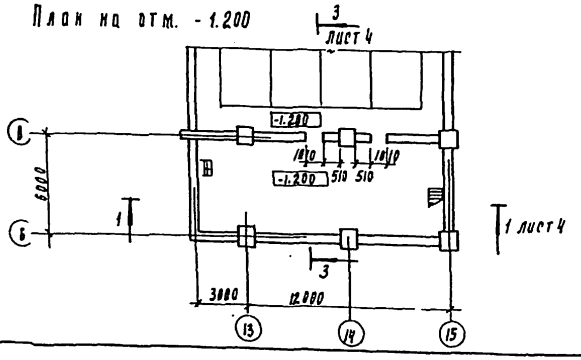

Металлические лестницы и площадки показаны условно, детальную разработку см. чертежи марки КМ-7;8.

Ведомость проемов ворот и дверей

Марка, поз.	Размер проема, мм.
1	3620 х 3600
2	2200 х 2370
3	1890 х 2415
4	1490 х 2415
5	960 х 2050
6	1510 х 2370
7	1010 х 2070
8	710 х 2070
9	710 х 2070
10	1510 х 2070
11	1310 х 2070
12	1310 х 2070
13	1010 х 2070
14	1010 х 2070
15	760 х 2210

Альбом 1 часть

Инв. № подл. | Подпись и дата | Взам. инв. №

Привязан

Инв. №

Провер.	Двойнина	
Вед. арх.	Самодедкина	
Рук. гр.	Двойнина	
РИП	Левина	
Н. контр.	Шилова	
Нач. отд.	Красавин	

ТП 901-3-244.88 АР

Радиальный корпус для станции очистки воды с поверхностных источников мутностью до 1500 мг/л производительностью 12,5 тыс. м3/сут.

Стадия Р | Лист 2 | Листов

План на отм. -2.400; -1.200 и 0.000.

ЦНИИЭП инженерного оборудования г. Москва

Альбом II часть 1

План на отм. 4.200

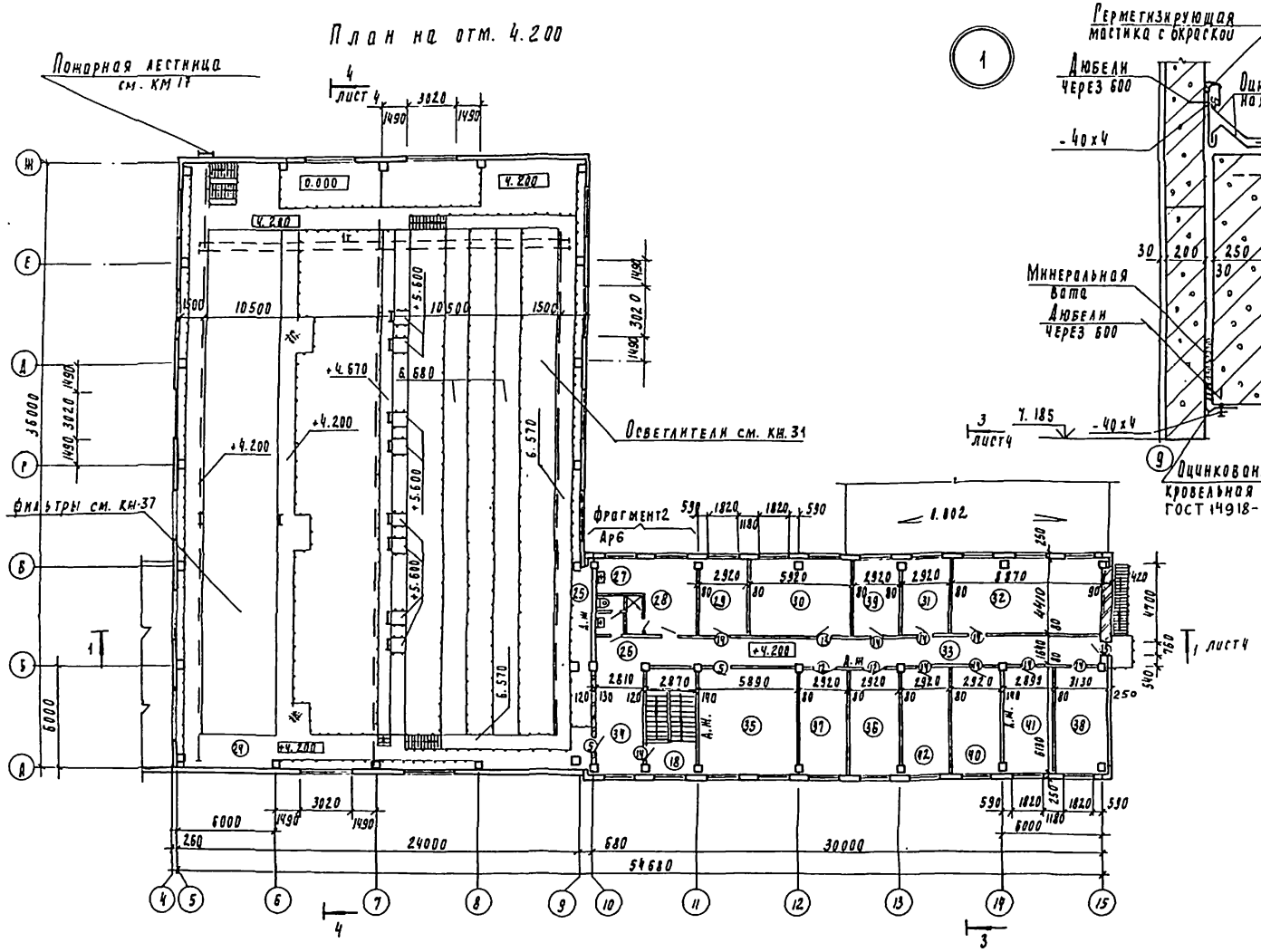

Экспликация помещений

Номер по плану	Наименование	Площадь, м²	Категория производства по взрывной, взрыво-пожарной и пожарной опасности
1	Коридор	13.8	Д
2	ТП	8.3	В
3	ТП	8.3	В
4	РУ	7.9	Г
5	Щитовая	22.3	Р
6	Насосная станция II подъема	192.9	А
7	Помещение трубопроводов освет. и фильтров на отм. 0.000	864.0	А
8	Мужская умывальная	5.9	—
9	Мужской гардероб для уличной и домашней одежды	13.2	—
10	Уборная	3.6	—
11	Душевая	1.9	—
12	Склад ПАА	25.9	Д
13	Дозаторная	181.2	А
14	Отделение растворно-хранилищных баков коагулянта	93.4	А
15	Коридор	23.8	—
16	Вестибюль	17.5	—
17	Тамбур	3.2	—
18	Лестничная клетка	17.22	—
19	Комната дежурного персонала	17.22	А
20	Мастерская КИП	17.40	А
21	Мастерская	17.1	А
22	Воздухадувная	52.7	А
23	Венткамера	37.4	А
24	Зал фильтров и освет. на отм. 4.200		Д
25	Уборная	3.9	—
26	Душевая	1.9	—
27	Женская умывальная	5.9	—
28	Женский гардероб уличной и домашней одежды	13.2	—
29	Комната зав. лаборатории.	12.9	А
30	Венткамера	26.2	А
31	Весовая	12.9	А
32	Химическая лаборатория	39.3	А
33	Коридор	97.7	—
34	Холл	17.5	—
35	Операторская	36.1	Р
36	Помещение для хранения посуды и реактив	17.9	А
37	Кабинет начальника станции	17.9	А
38	Гидробиологическая лаборатория	19.2	А
39	Автоклавная	12.9	А
40	Средоварочная и моечная	17.7	А
41	Бактериологическая лаборатория	17.7	А
42	Контрольная лаборатория	17.9	А

Привязан

Инв. №

Проверил	Двинина		
Нач. отд.	Самоделькин		
Рук. груп.	Двинина		
ГИП	Левина		
Н. контр.	Шилова		
Нач. отд.	Краслини		

ТП 901-3-244.88 Ар

Главный корпус для станции очистки воды поверхностных источников мутностью до 1500 мг/л производительностью 5 тыс. м³/сут.

План на отм. 4.200

Стадия	Лист	Листов
Р	3	

ЦНИИЭП инженерного оборудования г. Москва

23167-09

Слой гравия (ГОСТ 8268-82* F 7 100) на битумной мастике марки МБК-Г-65 (МБК-Г-75) ГОСТ 2889-80 - 10 мм
2 слоя рубероида кровельного РКП-350А (ГОСТ 10923-82) на битумной мастике марки МБК-Г-65 (МБК-Г-75) ГОСТ 2889-80
Комплексные железобетонные плиты

Разрез 1-1

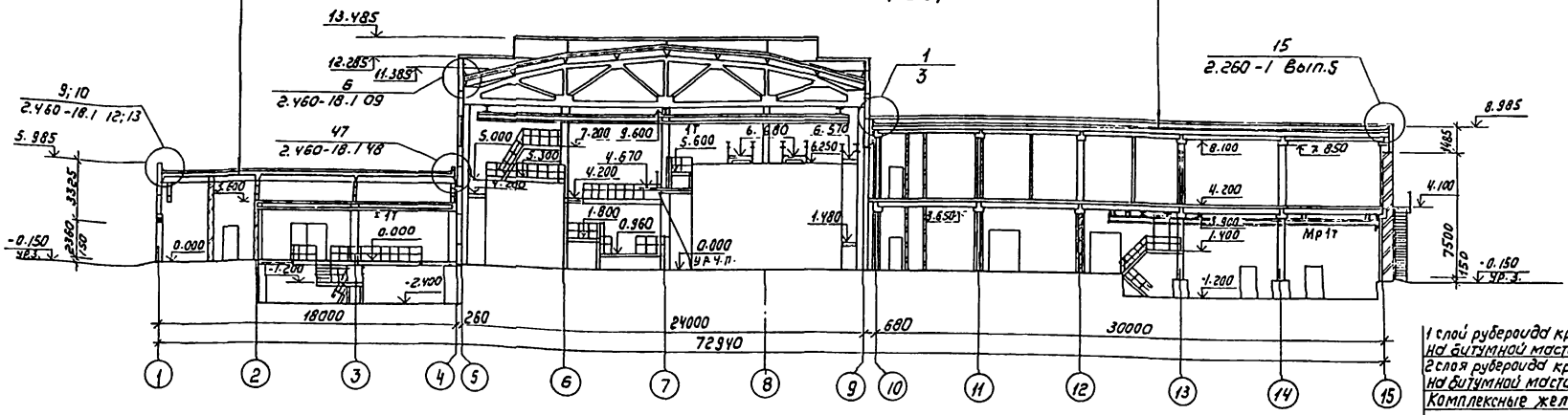

Профиль карниза

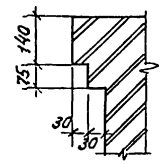

1 слой рубероида кровельного РКК-420А (ГОСТ 10923-82) на битумной мастике МБК-Г-75 (МБК-Г-85) ГОСТ 2889-80
2 слоя рубероида кровельного РКП-350А (ГОСТ 10923-82) на битумной мастике МБК-Г-75 (МБК-Г-85) ГОСТ 2889-80
Комплексные железобетонные плиты

Разрез 2-2

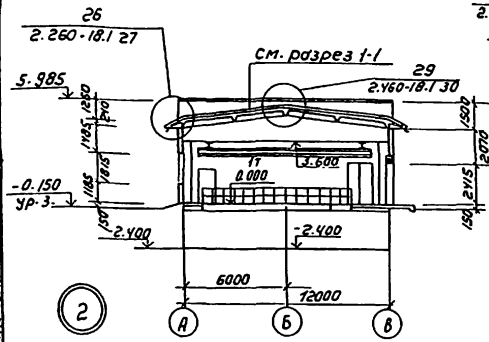

Разрез 3-3

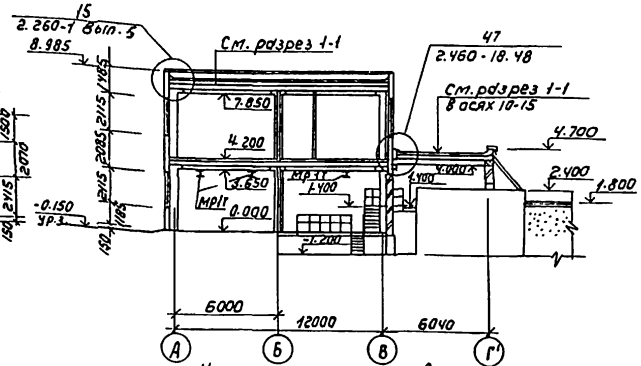

Разрез 4-4

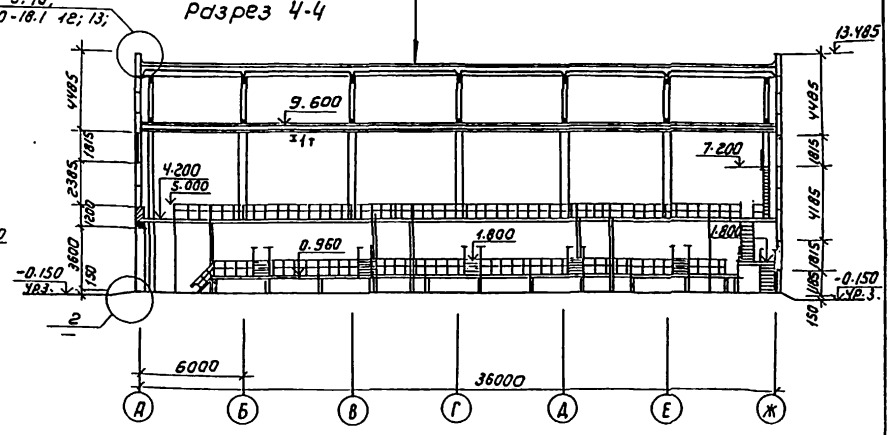

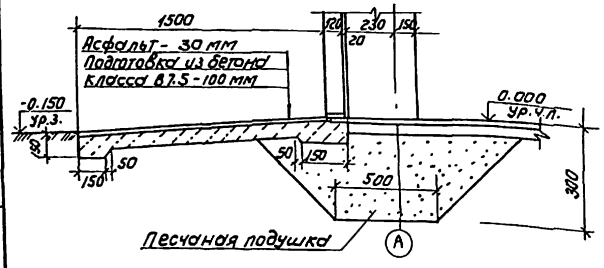

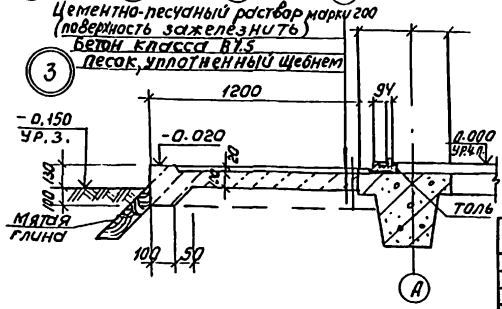

Привязан				ТП 901-3-244.88	АР
Инв.№	Провер.	А.Войнина		Главный корпус для станции очистки воды поверхностных источников мощностью до 1000 м³/ч производительностью 12,5 тыс. м³/сут.	Стадия: Р; Лист: 4; Листов:
	Вед. адх	Рамодекжина			
	Рук. гр.	А.Войнина			
	ГИП	Левина		Разрезы 1-1 ÷ 4-4	ЦНИИЭП инженерного оборудования г. Москва
	Н. контр	Шилова			
	Нач. ота	Рамодекжина			

Альбом III, часть 1

Инв. № подл. | Подпись и дата | Взам. инв. №

Гл. инж. проекта Кулагина
Гл. инж. мастерской Гранова
Гл. специалист Сусева

Альбом II часть 1

901-3-244.88

Фасад 1-15

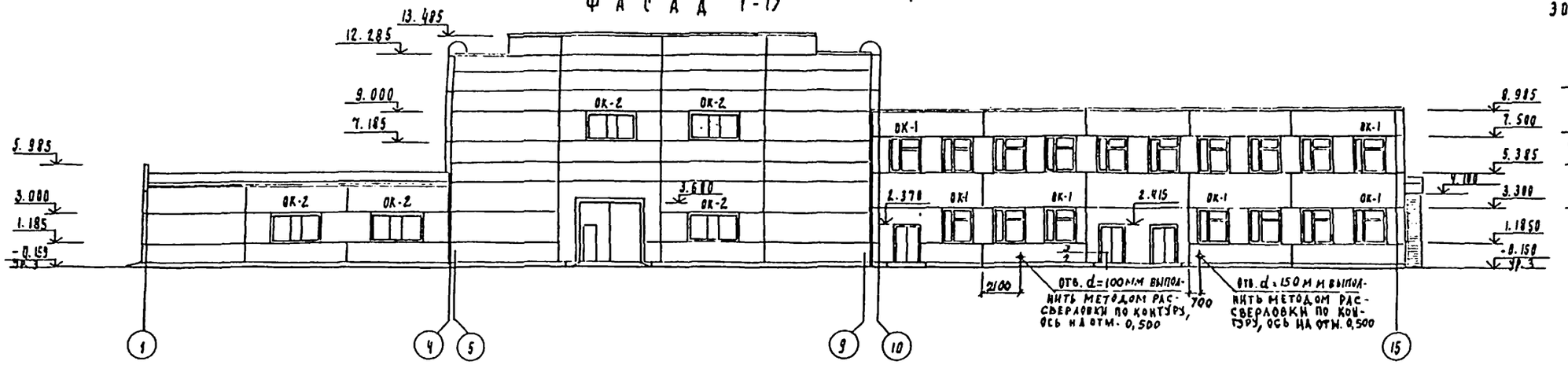

Схема расположения элементов заполнения оконных проемов

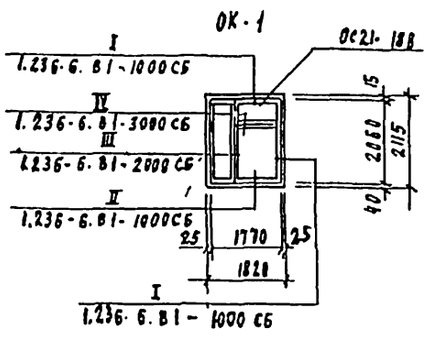

Фасад 15-1

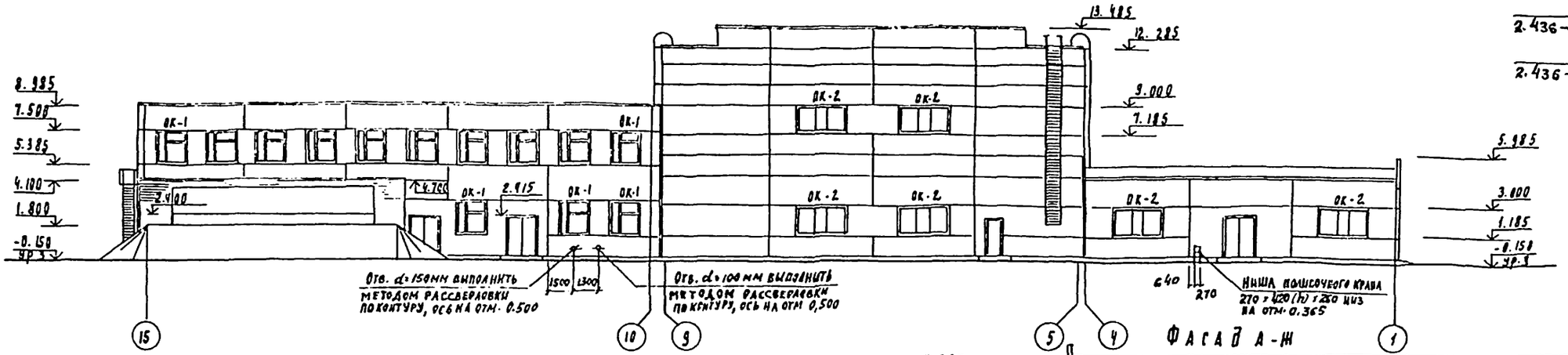

ОК-2

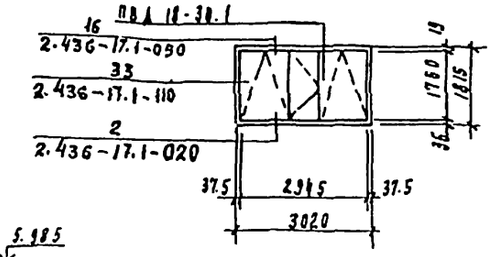

Фасад Ж-А

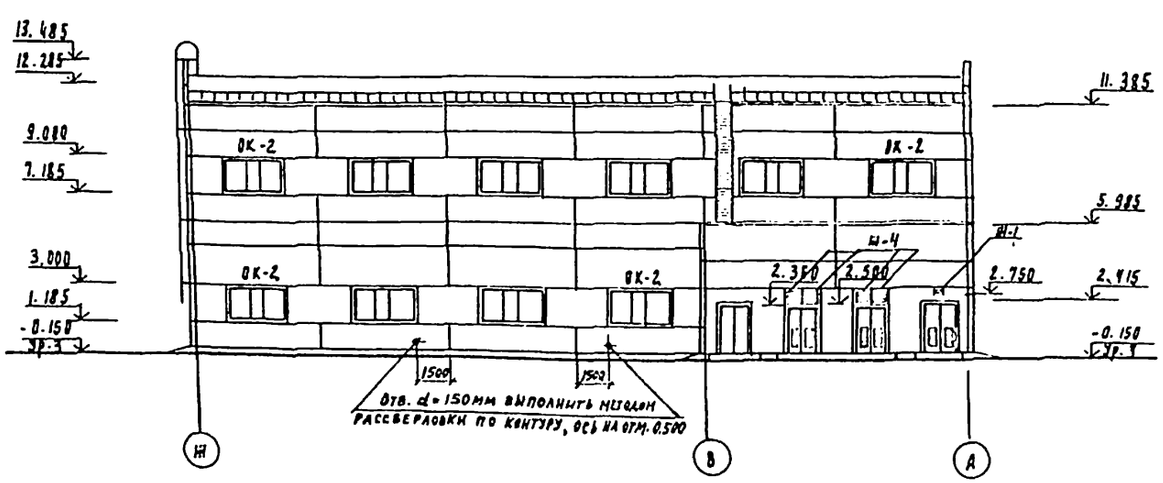

Фасад А-Ж

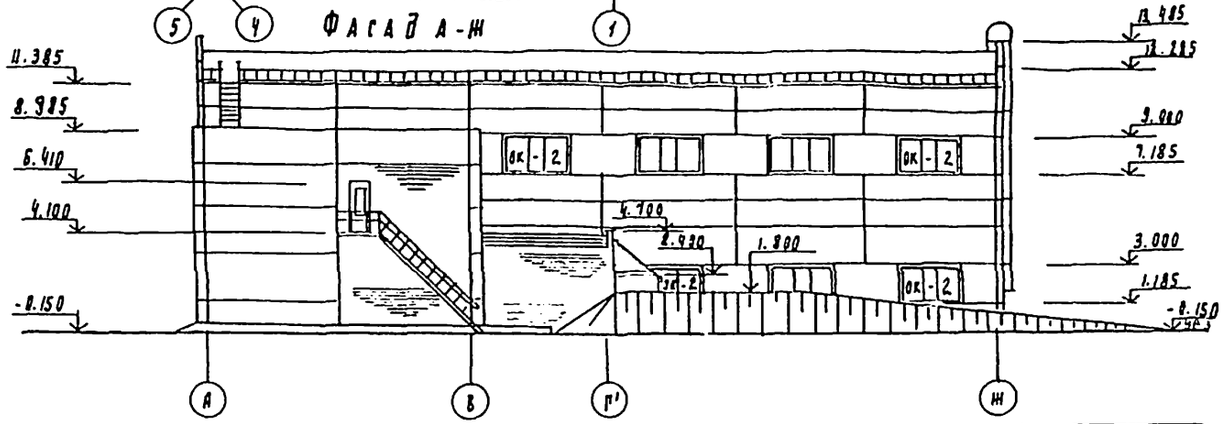

Привязан	Провер.	Двойнина		ГП 901-3-244.88 АР
	Вед. арх.	Самоделкина		
	Рук. пр.	Двойнина		Главный корпус для станции очистки воды поверхностных источников мутностью до 1500 мг/л производительностью 12.5 тыс м3/сут.
	ГИП	Левина		Фасады 1-15; 15-1; Ж-А; А-Ж.
	Н. контр.	Шилова		ЦНИИЭП инженерного оборудования г. Москва
Инв. №	Нач. отд.	Красавин		

Стадия	Лист	Листов
Р	5	

Альбом II часть 1

901-3-244.88

План перегородок на отм. 0.000

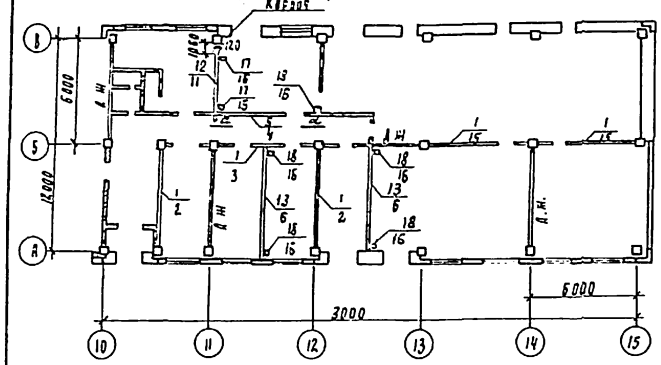

План перегородок на отм. 4.200

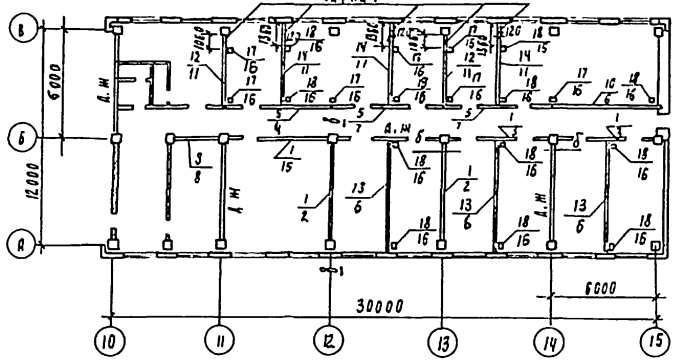

а - а

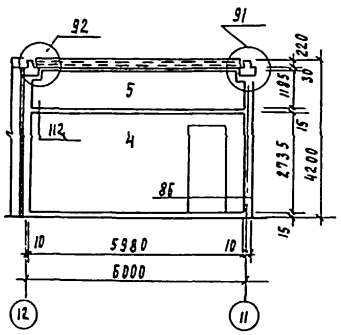

б - б

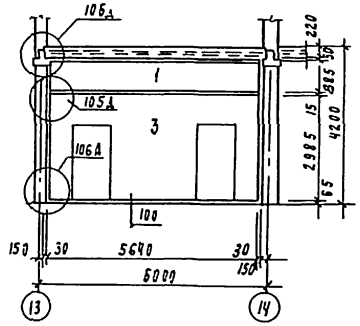

в - в

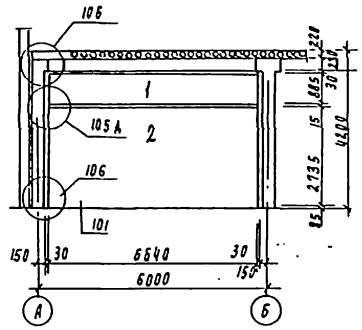

Фрагмент 1

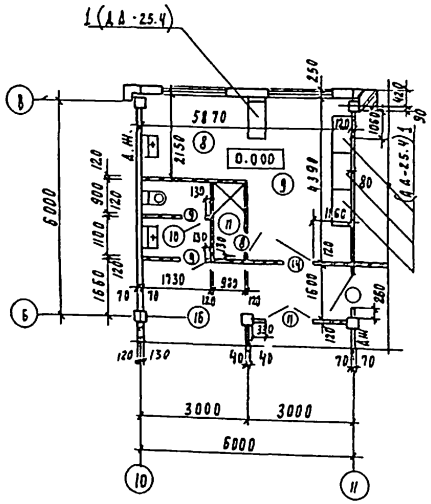

Фрагмент 2

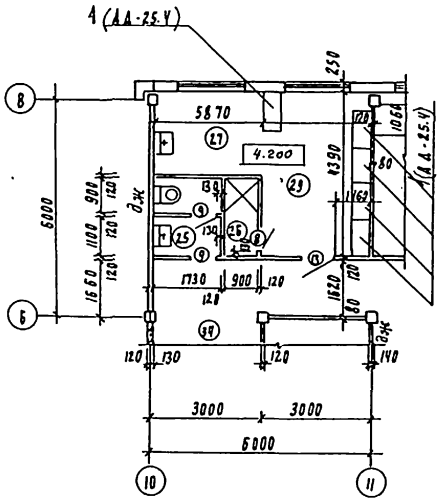

Фрагмент 3

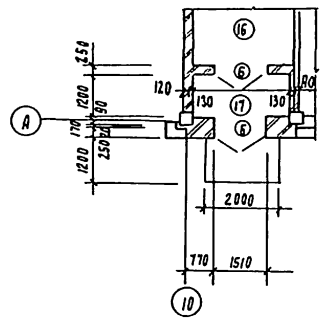

Спецификация сборных перегородок

Марка, поз.	Обозначение	Наименование	Кол.	Масса ед. кг	Примечание
1	1.030.9-2.1-06.0	ПГ56.9-1-А	10	640	
2	1.030.9-2.1-01.0	ПГ56.27-1-А	4	1970	
3	1.030.9-2.1-04.0	ПГ56.30-1-А-2Д	3	1520	
4	1.030.9-2.1-030	ПГ60.27-1-А-Д1	2	1820	
5	1.030.9-2.1-05.0	ПГ60.12-1-А-В1	4	910	
6	1.030.9-2.1-01.0	ПГ60.30-1-А	6	2290	
7	1.030.9-2.1-040	ПГ60.27-1-А-2Д	2	1540	
8	1.030.9-2.1-07.0	ПГ26.30-2-А	1	1010	
9	1.030.9-2.1-09.0	ПГ26.9-2-А	1	300	
10	1.030.9-2.1-06.0	ПГ60.9-1-А-В1	1	660	
11	1.030.9-2.1-07.0	ПГ30.30-2-А	6	1140	
12	1.030.9-2.1-09.0	ПГ30.6-2-А	3	220	
13	1.030.9-2.1-06.0	ПГ60.9-1-А	5	670	
14	1.030.9-2.1-09.0	ПГ30.9-2-А	3	340	
15	1.030.9-2.1-03.0	ПГ56.30-1-А-Д1	3	1840	
16	1.030.9-2.4-11.0-01	ОП2	26	27	
17	1.030.9-2.4-12км	СФ8	8	56	
18	1.030.9 2.4-12км	СФ9	18	59	
	Соединительные детали				
	1.030.9-2.7-2-0.16.0	мс1	116	0.4	
	1.030.9-2.7-2-0.17.0	мс3	26	1.7	
	1.030.9-2.7-2-0.16.0-02	мс5	43	0.3	
	1.030.9-2.7-2-0.16.0-03	мс6	59	0.2	
	1.030.9-2.7-2-0.16.0-06	мс11	21	1.8	
	1.030.9-2.7-2-0.20.0-01	мс12	16	2.9	
	1.030.9.2.7-2-0.16.0-07	мс14	64	0.2	
	1.030.9-2.7-2-0.19.0-02	мс15	32	0.5	
	1.030.9-2.7-2-0.19.0-03	мс15а	32	0.5	
	1.030.1-2.7-2-0.22.0	мс16	16	1.6	
	1.030.9-2.7-2-0.35.0-03	мс66	58	1.2	
	1.030.9-2.7-2-0.53.0-01	мс105	20	12	
	1.030.9-2.7-2-0.54.0	мс107	5	2	
	11761.00.00.000	Дюбель АРК-М10	292	0.04	
	ГОСТ 7798-70*	Болт М10×30×58	292	0.03	
	ГОСТ 11371-78	Шайба 10.01	292		

1. Узлы перегородок см. по серии 1.030.9-2 вып. 6.
2. В обозначении перегородок числитель - верхняя панель, знаменатель - нижняя.

ТП 901-3-244.88 АР

Привязан	Проверил	Двойнина	
	Вед. арх.	Самодеякина	
	Рук. груп.	Двойнина	
	ГИП	Левина	
	Н. контр.	Шилова	
Инв. N	Нач. отд.	Крававин	

Главный корпус для станции очистки воды поверхностных источников мутностью до 1500 мг/л производительностью 2.5 тыс. м³/сут.

Планы перегородок на отм. 0.000 4.200. Спецификация сборных перегородок. Фрагменты 1÷3.

Стадия	Лист	Листов
Р	6	

ЦНИИЭП инженерного оборудования г. Москва

23167-02

Инв. N подл. | Подпись и дата | Взам. инв. N

План перемычек на отм. 0.000

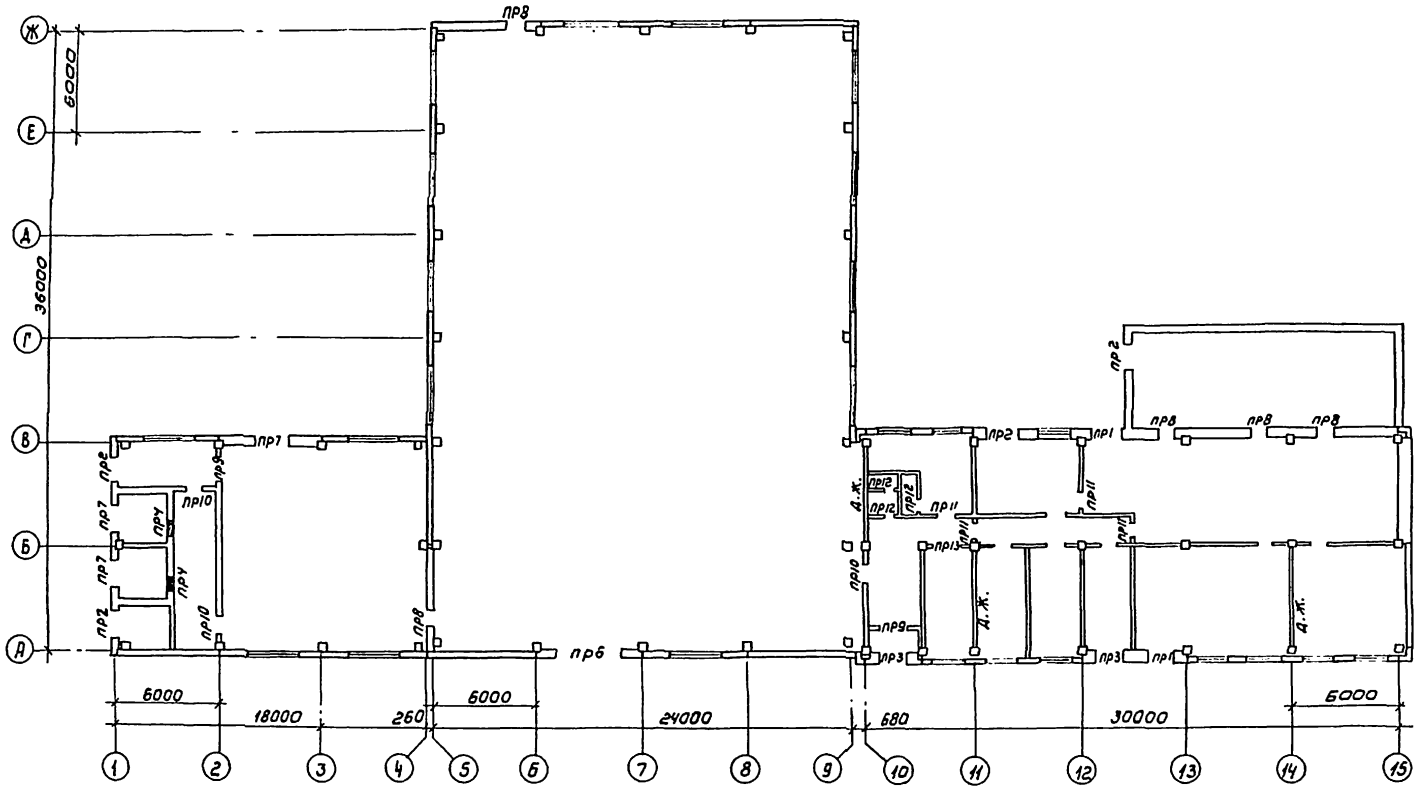

Ведомость перемычек

Марка, поз.	Схема сечения
ПР1	1, 3
ПР2	3
ПР3	3
ПР4	5
ПР5	5
ПР6	6
ПР7	2
ПР8	4
ПР9	3
ПР10	4
ПР11	4
ПР12	5
ПР13	3

План перемычек на отм. 4.200

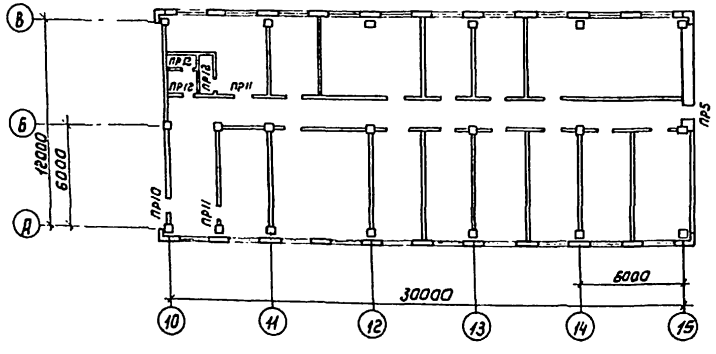

Спецификация перемычек

Марка, поз.	Обозначение	Наименование	Кол.	Масса ед., кг	Примечание
1	1.038.1-1 вып.1;	5ПБ21-27	2	285	
2		2ПБ25-3	9	103	
3		2ПБ19-3	29	81	
4		1ПБ13-1	29	25	
5		1ПБ10-1	16	20	
6		4ПБ44-8	3	384	

ТП 901-3-244.88 АР

Привязан	Провер.	Авойнина	
	Вед. арх.	Самоделькин	
	Рук. гр.	Авойнина	
	ГИП	Левина	
	Н. контр.	Шилова	
Инв. №	Нач. отд.	Красавин	

Главный корпус для станции очистки воды поверхностных источников мутностью до 1500 мг/л производительностью 2,5 тыс м³/сут.

Планы и спецификация перемычек.

Стадия	Лист	Листов
Р	7	

ЦНИИЭП ин. жилищного оборудования г. Москва

Корректор Карпичнова

Формат А2

Инв. № подл. | Подпись и дата | Взам. инв. №

901-3-244.88 Альбом II, часть 1

План отверстий на отм. 0.000

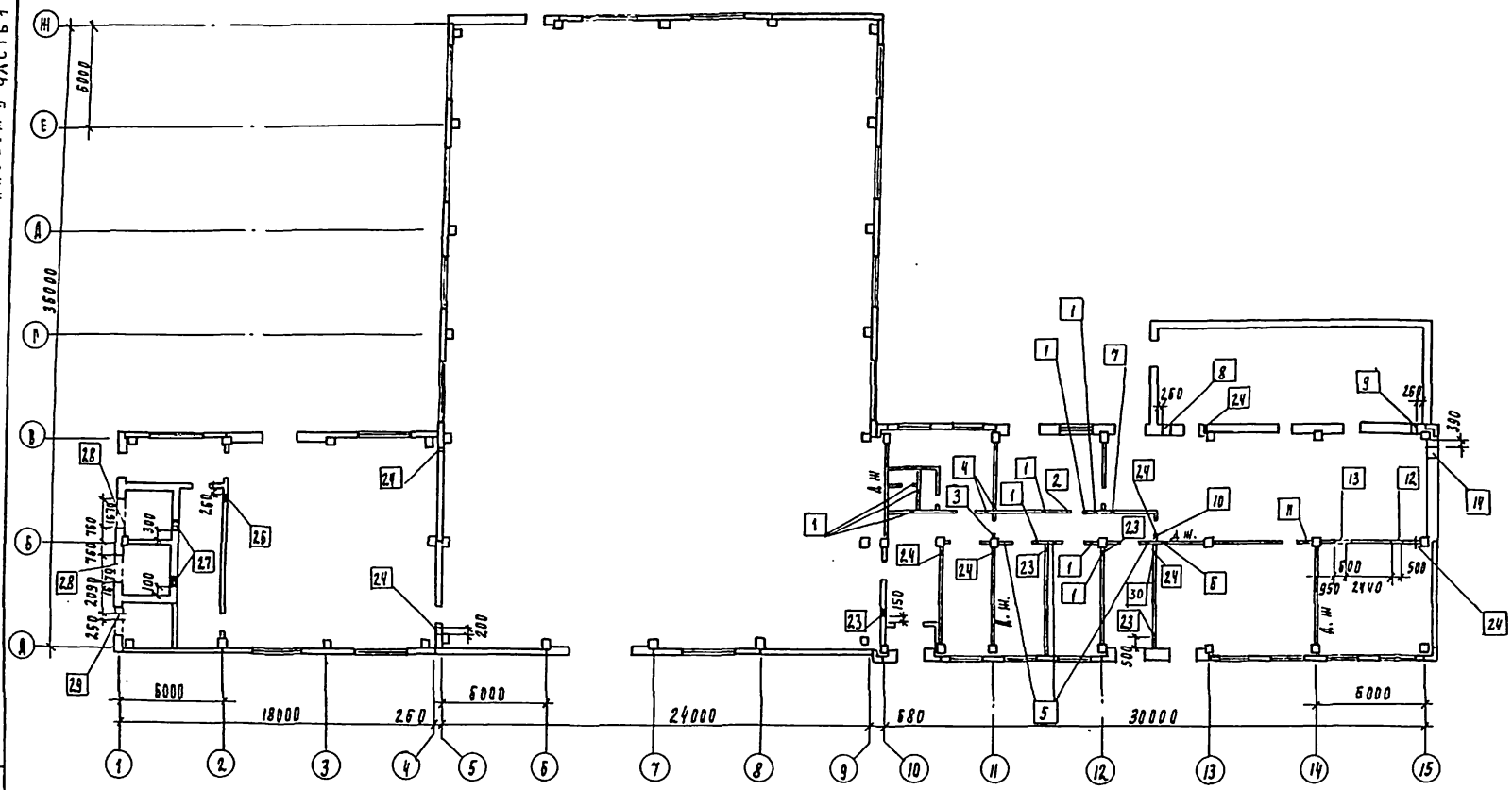

План отверстий на отм. 4.200

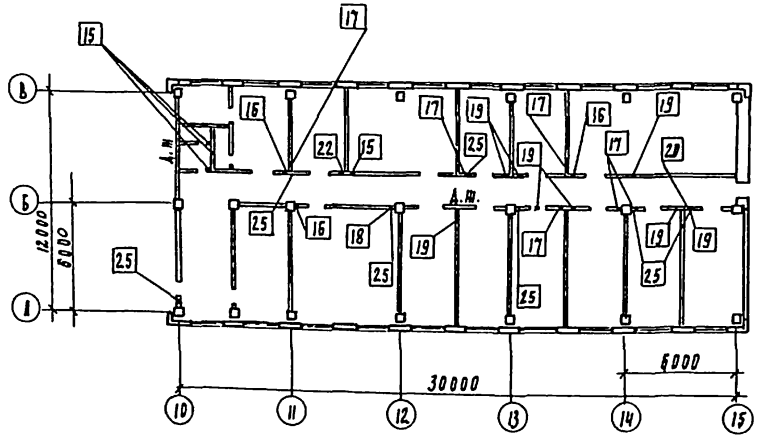

Ведомость отверстий

N отверстия	Размер отверстий b x h см	Отметка низа
1	200 x 200	3.390
2	300 x 300	3.240
3	300 x 300	2.950
4	250 x 250	2.975
5	250 x 150	3.025
6	250 x 250	3.345
7	450 x 450	2.875
8	350 x 350	3.250
9	350 x 350	3.025
10	500 x 500	2.850
11	300 x 300	3.050
12	500 x 500	3.350
13	600 x 600	2.900
14	600 x 600	2.700
15	200 x 200	7.590
16	250 x 250	7.125
17	250 x 150	7.175
18	250 x 250	7.500
19	200 x 200	7.525
20	400 x 400	7.050
21	250 x 250	7.125
22	200 x 200	7.900
23	400 x 100	2.500
24	200 x 100	2.500
25	200 x 100	6.700
26	400 x 700	2.500
27	600 x 300	2.200
28	1610 x 500	2.500
29	250 x 250	2.150
30	200 x 420	2.180

Инв. N подл. | Подпись и дата | Взам. инв. N

ГИП	Кулешова	
Нач. отдела	Гусева	
Нач. отдела	Зуева	

Привязан

Инв. N

Провер.	Авинкина	
Вед. Арх.	Рамодевских	
Рук. гр.	Двойкина	
ГИП	Левина	
Н. контр.	Шилова	
Нач. отд.	Красавин	

ТП 901-3-244.88 АР

Радиальный корпус для станции очистки воды поверхностных источников производительностью 12,5 тыс. м³/сут.

Планы отверстий на отм. 0.000 и 4.200.

Стадия	Лист	Листов
Р	8	

ЦНИИЭП инженерного оборудования г. Москва

Ведомость отделки помещений

площадь м²

Наименование или номер помещения	Потолок		Стены или перегородки		Отделка низа стен или перегородок (панель)			Колонны		Примечан.
	площадь	Вид отделки	площадь	Вид отделки	Площадь	Вид отделки	Высота мм	площадь	Вид отделки	
13; 14;	240.6	См. раздел АЗ	385.1	См. раздел АЗ		См. раздел АЗ		3.0	См. раздел АЗ	
6; 7; 8*; 9*; 15; 16; 18; 21; 22; 24; 27; 28; 32; 33; 34	1881.1	Затирка швов. окраска поливинилацетатная ВА-27А.	422.5 2847.1	Штукатурка кирпичных стен. Затирка швов панельных стен. Окраска поливинилацетатная ВА-27А.	—	—	—	304.4	Окраска поливинилацетатная ВА-27А	
1; 2; 3; 4; 5; 12;	122.6	Затирка швов. Известковая побелка.	279.3 364.8	Затирка кирпичных стен. Затирка швов панельных стен. Окраска известковая.		—	—	10.3	Известковая окраска	
11; 26	3.8	Затирка швов. Окраска поливинилацетатная ВА-27А.	25.0	Штукатурка кирпичных стен. Окраска поливинилацетатная ВА-27А.	19.2	Облицовка керамической плиткой	1800	—	—	
10; 25;	7.2	То же	44; 4	То же	26.0	То же	1500	—	—	
17;	3.2	Затирка швов. Окраска поливинилацетатная ВА-27А.	23.0	Штукатурка кирпичных стен. Окраска поливинилацетатная ВА-27А.	—	—	—	—	—	
19; 20; 29; 31; 35 36; 37; 38; 39; 40; 41; 42	218.7	То же	699.3	Затирка швов панельных стен. Окраска поливинилацетатная ВА-27А.	—	—	—	26.5	Окраска поливинилацетатная ВА-27А	
23; 30;	63.6	Затирка швов. известковая побелка.	144.2	Затирка швов панельных стен. окраска-известковая.	—	—	—	7.8	известковая окраска	

Спецификация элементов заполнения проемов

Марка поз.	Обозначение	Наименование	Количество	Масса ед. кг	Примечание
1	1.435.9-17 Вып.1	Ворота распашные ВР 3,6х3,6 Г	1		
2*	Типовой проект 407-3-444.87 альб.II	Ворота ВГЖ	2		
3	2.435-6 Вып.1	Дверной блок ПДУ-4	1		
4	2.435-6 Вып.1	Дверной блок ПДУ-3	7		
5*	2.435-6 Вып.1	Дверной блок ПД-6	6		
6*	1.136.5-19	Дверной блок ДН 24-15 В	2		
7	ГОСТ 14624-84	Дверной блок ДНГ 21-10	1		
8	1.136-10	Дверной блок ДГ 21-7 АП	2		
9	1.136-10	Дверной блок ДГ 21-7	4		
10	ГОСТ 14624-84	Дверной блок ДВГ 21-15	1		
11*	ГОСТ 14624-84	Дверной блок ДВГ 21-13	1		
12	ГОСТ 14624-84	Дверной блок ДВГ 21-13	3		
13	1.136-10	Дверной блок ДГ 21-10	8		
14	1.136-10	Дверной блок ДГ 21-10 А	13		
15	1.136.5-16 часть 1	Дверной блок Бс 22-7.5	1		
ОК-1	1.236-6 Вып.1 часть 1	Оконный блок ОС 21-18 В	30		
	ГОСТ 11280-79	Подоконные доски ПД 19-20	30		
ОК-2	ГОСТ 12506-81	Оконный блок ПВД 18-30.1	29		
Ж-1	Типовой проект 407-3-444.87 альбом II	Жалюзийная решетка ВЖН-1	1		
Ж-5	Типовой проект 407-3-444.87 альб. II	Жалюзийная решетка ВЖН-1	4		

* Двери марок 2; 5; 6; 11 оборудовать закрывателем ЗД1 ГОСТ 5091-78 и замком ЗН1А ГОСТ 5089-80, открывающимся изнутри безключа.

** В помещениях 8, 9; 27; 28 стена по оси „В" штукатурится по сетке 20×20 - ГОСТ 5336-80 цементно-перлитовым раствором.

Инв. № подл. | Подп. и дата | Взам. инв. №

901-3-244.88 Альбом II часть 1

				ТП 901-3-244.88 АР			
Привязан	Провер.	Двойнина		Главный корпус для станции очистки воды поверхностных источников мутностью до 1500 мг/л производительностью 12,5 тыс. м³/сут	Стадия	Лист	Листов
	Вед. арх.	Самодуркина			Р	9	
	Рук. груп	Двойнина					
	ГИП	Левина		Ведомость отделки помещений. Спецификация элементов заполнения проемов	ЦНИИЭП инженерного оборудования г. Москва		
Инв. №	Н. контр.	Шилова					
	Нач. отд.	Красавин					

Формат А2

План кровли

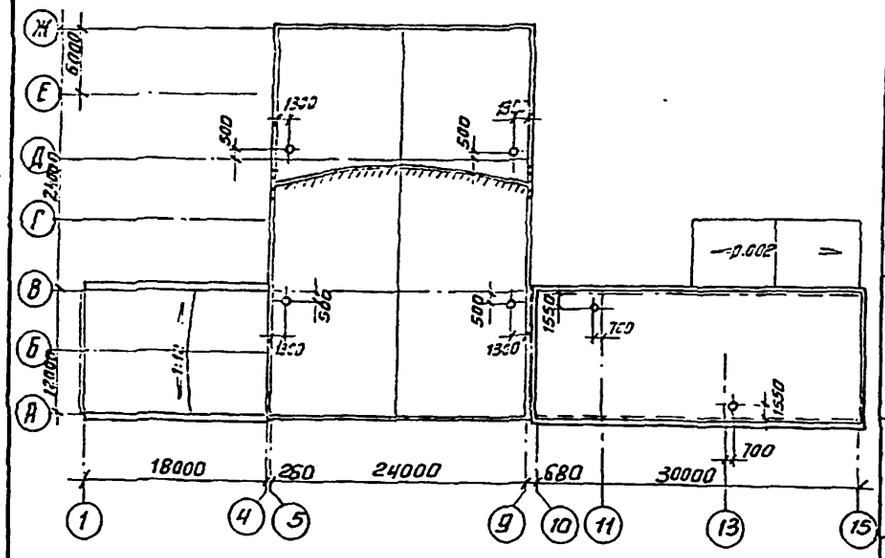

1	2	3	4	5
25; 26	8		Покрытие-плитка керамическая по ГОСТ 6787-80 - 13мм Заполнение швов- цементно-песчаный раствор марки 150 Прослойка-цементно-песчаный раствор марки 150 - 17 мм Гидроизоляция - 1слоя гидроизола на битумной мастике - 5 мм Стяжка-цементно-песчаный раствор марки 150 - 25 мм Основание - железобетонная плита	5.8
30;	9		Покрытие-цементно-песчаный раствор марки 200 - 20мм Стяжка-цементно-песчаный раствор марки 200 - 40мм. Звукоизоляция - древесно-волокнистая плита М2; М3. ГОСТ 4598-86 - 40мм Основание - железобетонная плита	26,2
24	10		Покрытие-плитка керамическая по ГОСТ 6787-80 - 13мм Заполнение швов-цементно-песчаный раствор марки 150 Прослойка-цементно-песчаный раствор марки 150 - 17мм Основание - железобетонная плита	58.0
6;	11		Покрытие-цементно-песчаный раствор марки 300 - 30мм Основание - железобетонная плита	11.10

Экспликация полов

Наименование или номер помещений	Тип пола	Схема пола или номер узла по серии	Элементы пола и их толщина	Площадь пола м²
1	2	3	4	5
16; 17; 18; 22.	1		Покрытие-плитка керамическая по ГОСТ 6787-80 - 13мм. Заполнение швов-цементно-песчаный раствор марки 150. Прослойка-цементно-песчаный раствор марки 150-17мм. Подстилающий слой-бетон класса В15-100мм Основание-уплотненный грунт с втрамбованным в него слоем щебня или гравия крупностью 40-60 мм - 150мм.	90.6
1; 2; 3; 4; 5 7; 12; 25;	2		Покрытие-цементно-песчаный раствор марки 200-20мм Подстилающий слой-бетон класса В15-100мм Основание-уплотненный грунт с втрамбованным в него слоем щебня или гравия крупностью 40-60мм-100мм	582.9
13; 14;	3		см. раздел АЗ"; стяжка-бетон класса В10-20мм; подстилающий слой-бетон класса В15-100мм Основание-уплотненный грунт с втрамбованным в него слоем щебня или гравия крупностью 40-60мм-100мм.	137.0
8; 9; 15; 19; 20; 21	4		Покрытие-линолеум ГОСТ 7251-77-4мм; прослойка-холодная мастика на водостойких вяжущих-1мм; стяжка-легкий бетон класса В3,5-20мм; подстилающий слой-бетон класса В15-120мм Основание-уплотненный грунт с втрамбованным в него слоем щебня и гравия крупностью 40-60мм-100 мм.	94.6
6	5		Покрытие-плитка керамическая по ГОСТ 6787-80-13мм. Заполнение швов-цементно-песчаный раствор марки 150; прослойка-цементно-песчаный раствор марки 150-17мм; подстилающий слой-бетон класса В15-100 мм. 2слоя гидроизола на битумной мастике; стяжка-бетон класса В12,5-60мм; щебень, втрамбованный в грунт; Основание-уплотненный грунт с втрамбованным в него слоем щебня и гравия крупностью 40-60мм-100мм	142.9
10; 11	6		Покрытие-плитка керамическая по ГОСТ 6787-80-13мм. Заполнение швов-цементно-песчаный раствор марки 150; Прослойка-цементно-песчаный раствор марки 150-17мм; Гидроизоляция-1слой гидроизола на битумной мастике; Подстилающий слой-бетон класса В7,5-100мм; Основание-уплотненный грунт с втрамбованным в него слоем щебня или гравия крупностью 40-60мм-100мм.	5, 5;
27; 28; 29; 31; 32; 33; 34; 35 36; 37; 38 39; 40; 41; 42;	7		Покрытие-линолеум (ГОСТ 7251-77)-4мм; Прослойка-холодная мастика на водостойких вяжущих-1мм; Стяжка-легкий бетон класса В3,5-15мм Звукоизоляция-древесноволокнистая плита М2; М3 (ГОСТ 4598-86)-20мм Основание-железобетонная плита.	366.0

План полов на отм -2.400; -1.200 и 0.000

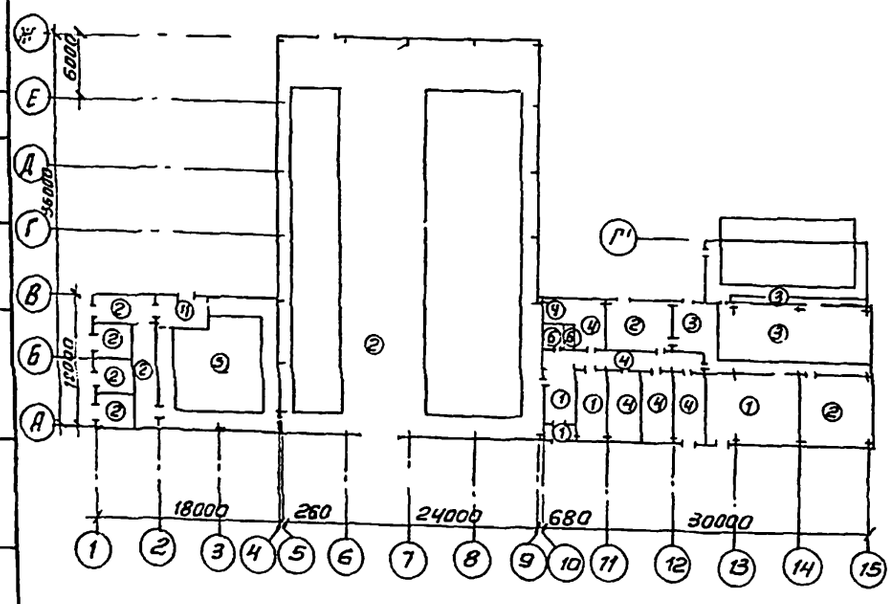

План полов на отм. 4.200

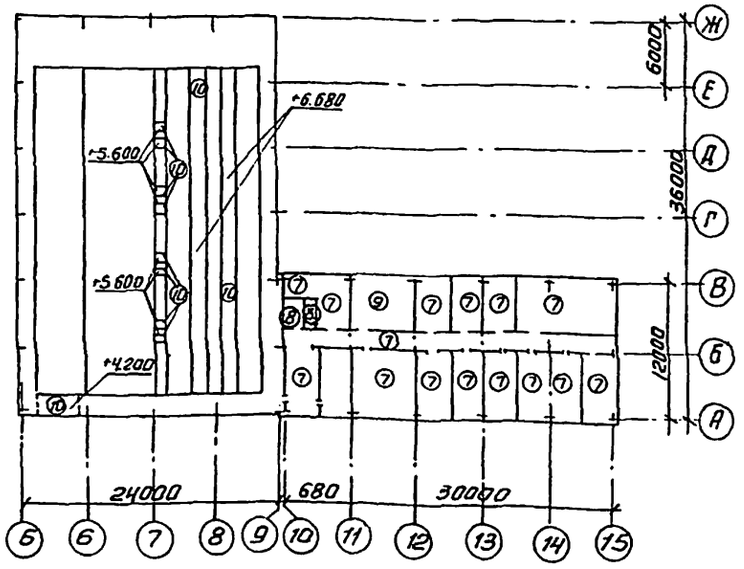

Пол типа 2 в помещениях ТП, РУ и щитовой сделать с железнением.

Привязан			
Инв. №			
Провер.	Двойнина		
Вед. Арх.	Самоделкин		
Рукгруп.	Двойнина		
ГИП	Левина		
Н. контр.	Шилова		
Нач. отд.	Красавин		

ТП 901-3-244.88 АР

Главный корпус для станции очистки воды поверхности источников в мутностью до 1500 мг/л производительностью 12,5 тыс. м³/сут

Стадия	Лист	Листов
Р	10	

План кровли. Планы и экспликация полов.

ЦНИИЭП инженерного оборудования г. Москва

Копировал: Антипова

Формат А2

Альбом II часть I

901-3-244.88

Инв. № подл. | Подп. и дата | Взам. инв. №

Ведомость рабочих чертежей основного комплекта

Лист	Наименование	Примечание
КМ1	Общие данные. Техническая спецификация металла (начало)	
КМ2	Техническая спецификация металла (окончание)	
КМ3	Техническая спецификация металла на типовые конструкции	
КМ4	Выборка стали по видам профилей.	
КМ5	Схема расположения площадок, лестниц, ограждений, в осях 2-4	
КМ6	Схема расположения площадок, лестниц, ограждений в осях 2-4	
	Разрезы 1-1÷9-9, Узлы I÷III	
КМ7	Схема расположения площадок в осях 5÷9; А-Ж на отм. 0.000	
КМ8	Схема расположения площадок в осях 5÷9 А-Ж на отм. 4.200	
	Разрезы 1-1; 2-2	
КМ9	Узлы I÷IV	
КМ10	Разрезы 3-3÷12-12; 19-19	
КМ11	Разрезы 13-13÷18-18. Узлы V÷VIII	
КМ12	Схема расположения лестниц, площадок на отм. 0.000 и 1.400 в осях 13÷15	
КМ13	Схема расположения лестниц, площадок на отм. 0.000 и 1.400 сечения 1-1 Б-Б	
КМ14	Узлы 2÷10 к схеме расположения площадок, лестниц, ограждений в осях 13÷15	
КМ15	Схема расположения путей подвесного транспорта.	
КМ16	Схема расположения путей подвесного транспорта.	
	Разрезы 3-3÷5-5 Узлы I÷V	
КМ17	Схемы расположения пожарных лестниц и ограждений парапета	

Ведомость ссылочных и прилагаемых документов

Обозначение	Наименование	Примеч.
	Ссылочные документы	
1.426.2-3 Вып. 2	Стальные подкрановые балки, подвесного транспорта пролетам 3, 4 и 6 м чертежи КМ	
1.450.3-3, Вып. 0.1	Стальные лестницы, площадки, стремянки и ограждения.	
1.400-15, Вып. 1.	Унифициров. закладные изделия ж.-б. конструкций для крепления технологических коммуникаций	

Ведомость спецификаций

Лист	Наименование	Примеч.
КМ6	Спецификация к схеме расположения	
	площадок, лестниц ограждений в осях 2-4	
КМ-7	Спецификация к схеме расположения площадок, лестниц, ограждений в осях 5÷9; А÷Ж.	
КМ12	Спецификация к схеме расположения металлических площадок и лестниц в осях 13÷15	

Типовой проект разработан в соответствии с действующими нормами и правилами и предусматривает в части металлических конструкций мероприятия, обеспечивающие взрывную, взрывопожарную и пожарную безопасность при эксплуатации здания.

Главный инженер проекта /Левина/

Техническая спецификация металла (начало)

Вид профиля и ГОСТ, ТУ	Марка металла и ГОСТ, ТУ	Обозначение и размер профиля мм	N п.п.	Код: Марка металла	Код: Вид профиля	Код: Размер профиля	Количество шт	Длина мм	Масса металла по элементам конструкций: Монорельс, пути, балки, подверженные марсовой пасе	Балки подкрановые	Площадки и лестницы	Балки рабочих площадок	Стойки рабочих площадок	Общая масса, т	Площадь поверхности стальных конструкций	Масса потребности в металле покрытием (заполняется изготовителем) I	II	III	IV	Заполняется ВЦ
									Код элемента конструкции											
1	2	3	4	5	6	7	8	9	526235	526121		526233	526235							
Балки двутавровые для монорельсов ГОСТ 19425-74*; ГОСТ 8239-72	Вст3пс5-1 ТУ 14-1-3023-80	I 18	1						0.220	0.130				0.350						
		I 20	2						0.550	0.850				1.40						
		I 22	3						1.300					1.300						
		I 24м	4							5.060				5.060						
	Итого		5						2.070	6.04										
Всего профиля			6											8.11						
Балки двутавровые гнутые ГОСТ 26020-83; 8239-72	Вст3сп5-1 ТУ 14-1-3023-80	I 18	7									0.120		0.120						
		I 4061	8	14460		24511						0.610		0.610						
	Итого		9									0.730								
Всего профиля			10											0.730						
Швеллеры ГОСТ 8240-72	Вст3пс6-1 ТУ 14-1-3023-80	С10	11			26140						1.980	1.100	3.080						
		С12	12			26158						0.540	1.480	2.020						
		С14	13			26166							2.610	2.610						
		С16	14			26182						2.530	2.230	4.760						
		С18	15									1.060		1.060						
		С20	16									0.060		0.060						
	Вст3пс6 ГОСТ 380-71	С24	17			26271						2.100	0.050	2.150						
	Итого		18	12378								8.270	7.470							
Всего профиля			19											15.74						
Швеллеры стальные гнутые равнополочные ГОСТ 8278-83	Вст3кп2-1 ТУ 14-1-3023-80	С60х50х3	20						0.255					0.255						
	Итого		21						0.255											
Всего профиля			22											0.255						
Сталь угловая равнополочная ГОСТ 8509-86	Вст3пс6-1 ТУ 14-1-3023-80	L50х5	23									0.200		0.200						
		L63х5	24						0.030			0.950		0.980						
		L75х6	25						0.200		0.250	0.330		0.780						
		L100х7	26						0.070					0.070						
		L125х8	27										0.080	0.080						
	Итого		28	12300	21113				0.300		0.25	1.48	0.080							
Всего профиля			29											2.110						

1. Сварку производить электродами типа Э-42 по ГОСТ 9467-75. Катет шва - 6 мм.
2. Работы по изготовлению и монтажу стальных конструкций выполнять в соответствии с требованиями СНиП III-18-75.
3. Все металлоконструкции, кроме оговоренных, окрасить масляной краской (ГОСТ 8292-85) в 2 слоя по грунтовке из железного сурика густотертого на олифе „Оксоль."

Привязан

Инв №

ТП 901-3-244.88 КМ

Провер.	Строгин		
Инж.	Корсанов		
Рук. гр.	Строгин		
ГИП	Левина		
Н. контр.	Данилевский		
Нач. отд.	Красавин		

Главный корпус для станции очистки воды поверхностных источников мутностью до 1500 мг/л производительностью 12,5 тыс. м³/сут

Стадия	Лист	Листов
Р	1	17

Общие данные. Техническая спецификация металла (начало).

ЦНИИЭП инженерного оборудования г. Москва

Вид профиля и ГОСТ, ТУ	Марка металла и ГОСТ	Обозначение и размер профиля мм	N п.п.	Код: Марка металла	Код: Вид профиля	Код: Размер профиля	Количество, шт.	Длина, мм	Масса металла по элементам конструкций, т: Монорельс пути и шайки для поддержки монорельса	Балки подкрановые	Площадки и лестницы	Балки рабочих площадок	Стойки рабочих площадок	Общая масса, т	Площадь поверхности стальных конструкций, м²	Масса потребности в металле по кварталам (заполняется изготовителем): I	II	III	IV
									Код элемента конструкций										
1	2	3	4	5	6	7	8	9	526235	526121		526233	526233						
Сталь полосовая ГОСТ 19903-74*	Вст3пс6-1 ТУ14-1-3023-80	6	30								0.230	0.100		0.330					
		8	31						0.210			0.100		0,310					
		10	32						0,380			0.800	0,500	1,680					
		20	33						0,670				0,630	1.300					
		Итого	34	12300	13110				1.260		0.230	1.000	1.130						
Всего профиля			35											3.620					
Сталь листовая рифленая ГОСТ 8568-77*	Бст3 кп2-1 ТУ14-1-3023-80	S4	36								1.850			1.850					
	Итого		37	11240	71331						1.850								
Всего профиля			38											1.850					
Сталь круглая ГОСТ 2590-71	Вст3 кп 2-1 ТУ14-1-3023-80	Ф18	39								0.100			0.100					
	Итого		40	11240	11118						0.100								
Всего профиля			41											0.100					
Итого масса металла			42						3.885	6.040	2.430	11.480	8.68	32.515					
Площадки			43											12.17					
Лестницы			44											1.75					
Ограждения			45											4.43					
Всего масса металла			46											50,865					
В том числе по маркам	Вст3кп2-1		47											18,455					
	Вст3 сп5-1		48											0.730					
	Вст3пс6-1		49											21.71					
	Вст3Гпс5-1		50											8.110					
	Бст3кп2-1		51											1,850					
Масса поставки элементов по кварталам (заполняется заказчиком)	I		52																
	II		53																
	III		54																
	IV		55																

ТП 901-3-244.88 - КМ

Привязан

Инв. №

Провер	Стронгин	
Инж.	Кирсанова	
Рук. гр.	Стронгин	
ГИП	Левино	
Н. контр	Данилевский	
Нач. отд	Красавин	

Главный корпус для станции очистки воды поверхностных источников мутностью до 1600 мг/л производительностью 12.5 тыс м³/сут

Стадия	Лист	Листов
Р	2	

Техническая спецификация металла (окончание)

ЦНИИЭП инженерного оборудования г. Москва

Копировал: Антипова

Формат А2

Вид профиля и ГОСТ, ТУ	Марка металла и ГОСТ	Обозначение и размер профиля, мм	N п.п.	Код: Марка металла	Код: Вид профиля	Код: Размер профиля	Количество, шт.	Длина, мм	Масса металла по элементам конструкц.: Лестницы (код элемента конструкции 566242)	Площадки (526243)	Ограждения (526244)	Стремянки (566242)	Общая масса, т	Масса потребности в металле по кварталам (заполняется изготовителем): I	II	III	IV	Заполняется заказчиком
1	2	3	4	5	6	7	8	9	566242	526243	526244	566242						
Сталь холодно-тянутая ГОСТ 8278-83	Вст3кп2-1 ТУ 14-1-3023-80	L 180х50х4	1						0.82				0.82					
		С 180х50х4	2							6.09			6.09					
	Итого		3	11240	73007				0.82	6.09			6.91					
Сталь холодно-тянутая ГОСТ 19771-74	Вст3пс6-1 ТУ 14-1-3023-80	L 80х5	4									0.24	0.24					
	Итого		5	11230	75116							0.24	0.24					
Сталь холодно-тянутая ГОСТ 8281-80	Вст3кп2-1 ТУ 14-1-3023-80	С 50х40х2 х 2.5	6								2.47		2.47					
	Итого		7	11240	74002						2.47		2.47					
Сталь холодно-тянутая ЧМТУ 2-130-70	Вст3кп2-1 ТУ 14-1-3023-80	∠ 90х30х х25х3	8								1.43		1.43					
	Итого		9	11240							1.43		1.43					
Сталь прокатная угловая равнополочная ГОСТ 8509-86	Вст3кп2-1 ТУ 14-1-3023-80	L 25х3	10								0.53		0.53					
		L 50х5	11						0.12				0.12					
		L 75х5	12							1.21			1.21					
	Итого		13	11240	21113				0.12	1.21	0.53		1.86					
Сталь полосовая ГОСТ 19903-74	Вст3кп2-1 ТУ 14-1-3023-80	≤ 1.9÷3.9	14						0.43	4.40			4.83					
		≤ 4	15						0.10	0.47		0.01	0.58					
	Итого		16	11240	13110				0.53	4.87		0.01	5.41					
Сталь круглая ГОСТ 2590-71	Вст3кп2-1 ТУ 14-1-3023-80	Ф 18	17									0.03	0.03					
	Итого		18	11240	11118							0.03	0.03					
Всего масса металла			19						1.47	12.17	4.43	0.28	18.35					
Масса поставки элементов по кварталам (заполняется заказчиком)	I		20															
	II		21															
	III		22															
	IV		23															

Наименование конструкции по номенклатуре прейскуранта N 01-09	Позиции по прейскуранту N 01-09	N п.п.	Код конструкций	Масса конструкций, т: всего стали по-вышенной и высо-кой прочности	по видам профилей стали: Балки и швеллера	Крупносорт-ная сталь	Среднесорт-ная сталь	Мелкосорт-ная сталь	Толстолис-товая сталь	Универсаль-ная сталь	Тонколисто-вая сталь	Гнутые и гнутосварные	Трубы	Прочие			Всего	Количество, шт	Серия типовых конструкций
1	2	3	4	5	6	7	8	9	10	11	12	13	14	15	16	17	18	19	20
Стойки рабочих площадок	696	1	526391		7.690	0.08			1.164								9.020		
Балки рабочих площадок	689	2	526391		9.270	1.520			1.03								11.940		
Подкрановые пути: Прямые звенья	18	3	526235		5.760												5.833		
Подкрановые пути: Криволинейные звенья	19	4	526235		0.446												0.450		
Балки для поддержания монорельсов	24	5	526235		2.395	0.310			1.300								4.045		
Лестницы	698	6	526241		0.820	0.120			0.100		0.430						1.495		
Площадки	696	7	526241		6.090	1.210			2.380		4.430						14.221		
Ограждения	705	8	526241					0.530				3.900					4.470		
Стремянки	698	9	526241			0.500	0.133		0.260								0.902		
Итого		10			32.471	3.740	0.133	0.530	6.234		4.830	3.900					52.356		
Всего		11																	

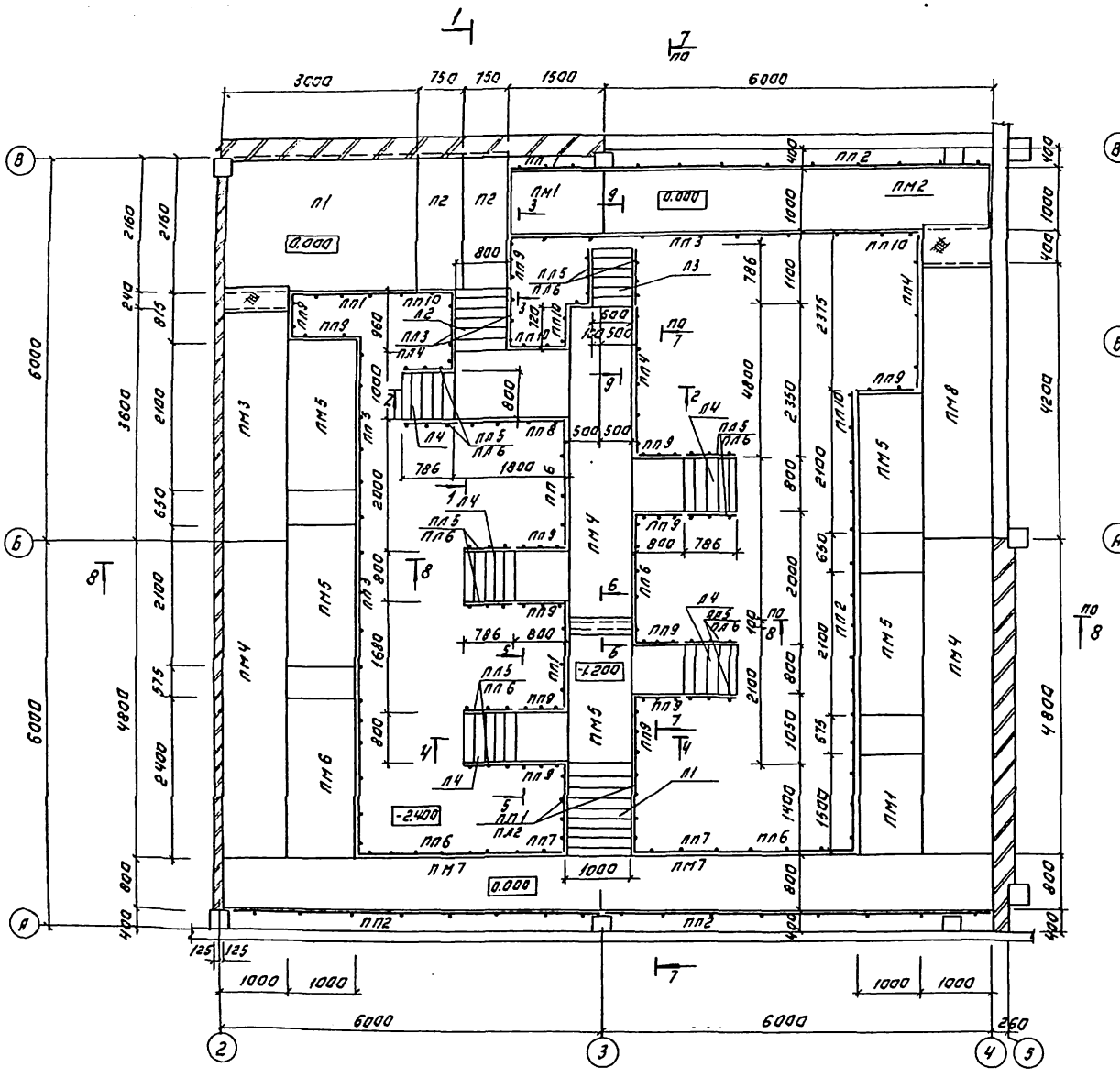

Схема расположения металлических балок и стоек.

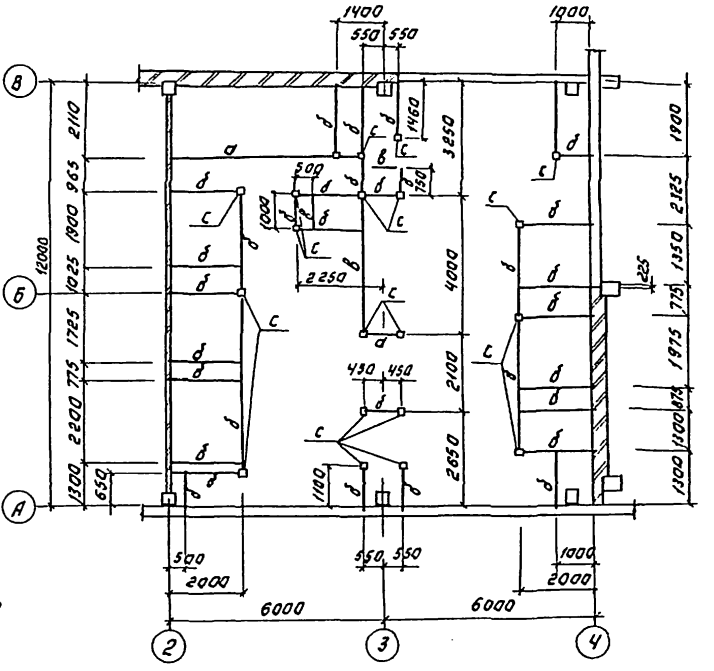

Ведомость элементов									
	Сечение			Опорные усилия			Групп. конст.	Марка металла	Примечание
	Эскиз	Паз.	Состав	M кнм	N кн	Q кн			
а	Балка I		I 18						
б	Балка [		[18						
в	L		L 75×7						
г	Связь L		L 63×5						
с	Стойка []		2[10						

1. Общие примечания даны на листе КМ1
2. Плиты П1 и П2 включены в спецификацию на листе КЖ-20

Т.П: 901-3-244.88 КМ

ПРОВЕР.	СТРОНГИН		
ИНЖЕН.	КАРСАНОВА		
РУК. ГР.	СТРОНГИН		
ГИП	ЛЕВИНА		
Н. КОНТР.	ДАНИЛЕВСКИЙ		
НАЧ. ОТД.	КРАСАВИН		

ПРИВЯЗАН:

ИНВ. №

ГЛАВНЫЙ КОРПУС ДЛЯ СТАНЦИЙ ОЧИСТКИ ВОДЫ ПОВЕРХНОСТНЫХ ИСТОЧНИКОВ МОЩНОСТЬЮ ДО 1500 МГ/Л ПРОИЗВОДИТЕЛЬНОСТЬЮ 125 ТЫС. М³/СУТ.

СХЕМА РАСПОЛОЖЕНИЯ ПЛОЩАДОК, ЛЕСТНИЦ, ОГРАЖДЕНИЙ В ОСЯХ 2-4.

СТАДИЯ	ЛИСТ	ЛИСТОВ
Р	5	

ЦНИИЭП ИНЖЕНЕРНОГО ОБОРУДОВАНИЯ г. МОСКВА

КОПИРОВАЛ: ЛОГИНОВА ФОРМАТ: А2

1-1

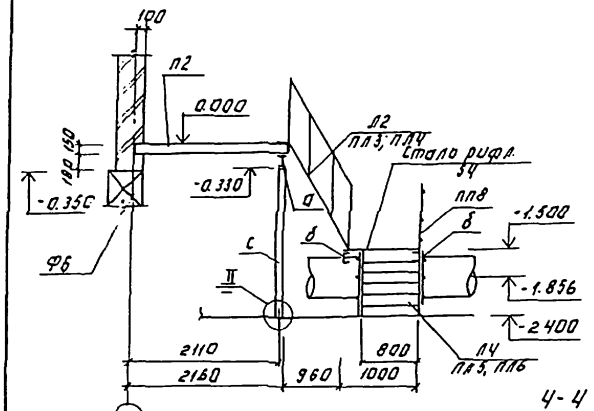

2-2

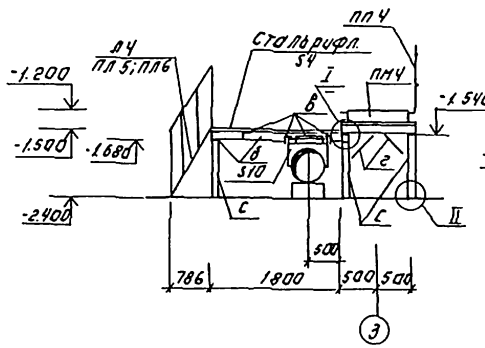

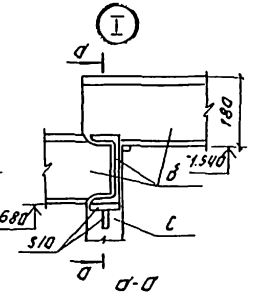

а-а

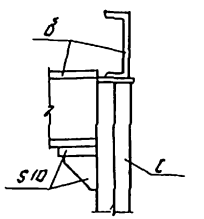

4-4

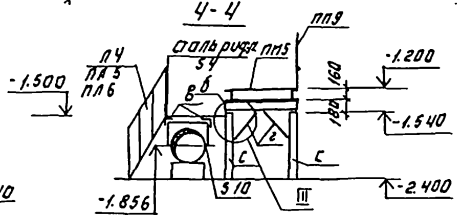

5-5

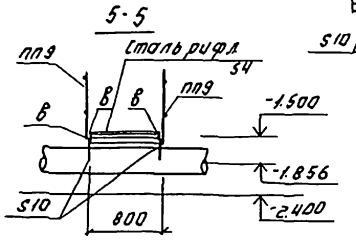

3-3

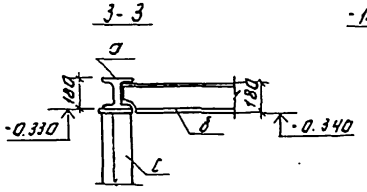

6-6

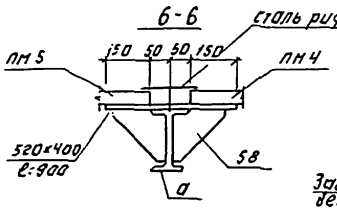

7-7

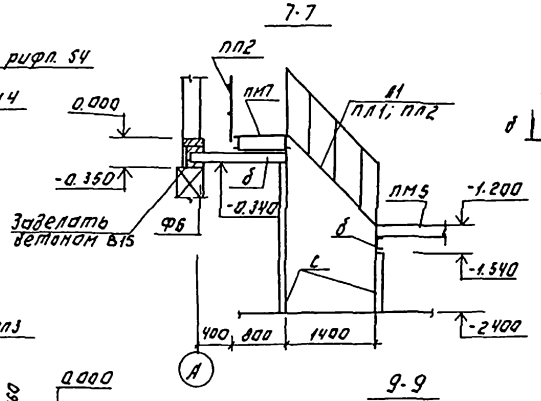

II

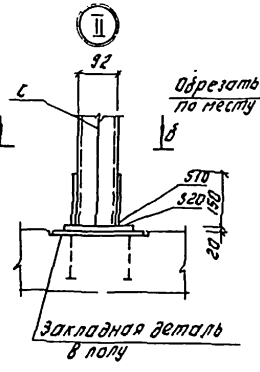

8-8

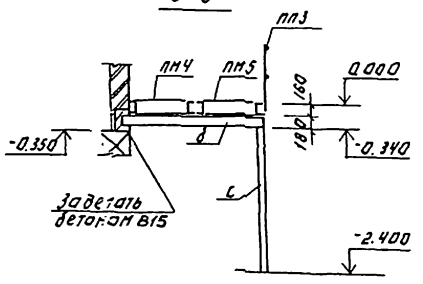

9-9

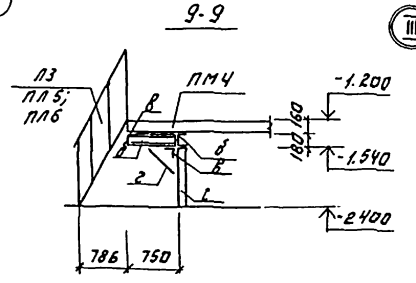

III

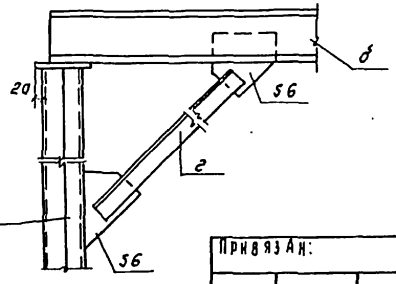

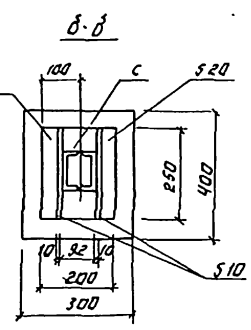

Спецификация к схеме расположения площадок, лестниц ограждений в осях 2-4.

Марка поз.	Обозначение	Наименование.	кол.	Масса ед. кг	Примечание
		Площадки			
ПМ1	1.450.3-3.12.11.00 — 08	ПМхш 15.10	2	64.4	
ПМ2	— 38	ПМхш 60.10	1	234.3	
ПМ3	— 23	ПМхш 36.10	1	143.4	
ПМ4	— 29	ПМхш 48.10	3	189.3	
ПМ5	— 14	ПМхш 21.10	5	82.4	
ПМ6	— 17	ПМхш 24.10	1	98.4	
ПМ7	— 37	ПМхш 60.8	2	207.8	
ПМ8	— 26	ПМхш 42.10	1	166.4	
		Лестницы.			
Л1	1.450.3-3.1 1.1.1.00-05	МЛхш 45-12.10	1	56.3	
Л2	1.450.3-3.1 1.2.1.00-05	МЛхш 60-18.8	1	56.8	
Л3	— 02	МЛхш 60-12.6	1	34.9	
ЛЧ	— 03	МЛхш 60-12.8	5	51.4	
		Ограждения площадок			
ПЛ1	1.450.3-3.1 5.10.10—03	ОГлМХ 3б 10.15	3	16.7	
ПЛ2	— 13	ОГлМХ 3б 10.60	4	55.6	
ПЛ3	— 12	ОГлМХ 3б 10.54	2	43.4	
ПЛ4	— 06	ОГлМХ 3б 10.22	2	21.4	
ПЛ5	— 07	ОГлМХ 3б 10.24	1	22.8	
ПЛ6	— 05	ОГлМХ 3б 10.21	4	20.8	
ПЛ7	— 02	ОГлМХ 3б 10.14	2	13.9	
ПЛ8	— 04	ОГлМХ 3б 10.18	1	18.7	
ПЛ9		ОГлМХ 3б 10.9	13	10.5	
ПЛ10	— 01	ОГлМХ 3б 10.12	5	12.5	
		Ограждение лестниц			
ПЛ1	1.450.3-3.1 4.1.1.00	ОГлМЛХ 45 - 10-12	1	7.5	
ПЛ2	— 06	ОГлМЛХ 45 -10-12	1	7.5	
ПЛ3	1.450.3-3.1 4.1.2.10-01	ОГлМЛХ 60-10.18	1	7.8	
ПЛ4	— 10	ОГлМЛХ 60-10.18	1	7.8	
ПЛ5		ОГлМЛХ 60-10.12	6	5.9	
ПЛ6	— 09	ОГлМЛХ 60-10.12	6	5.9	

ТП 901-3-244.88 КМ

Привязан:

Инв. №

Пров.	Стронгин	
Инжен.	Кирсанова	
Рук. гр.	Стронгин	
ГИП	Левина	
Н. контр.	Данилевский	
Нач. отд.	Краснин	

Здания и сооружения для станции очистки воды поверхностной. Установка мощностью на 1500 м³/ч производительностью (2,5 тыс. м³) сут. Блочная одноэтажная металлическая площадок, лестниц ограждений в осях 2-4, разрезы 1-1, 2-2, 3-3, 4-4, 5-5, 6-6, 7-7, 8-8, 9-9.

Стадия	Лист	Листов
Р	6	

ЦНИИЭП инженерного оборудования г. Москва

Инв. № подл. | Подпись и дата | Взам. инв. №

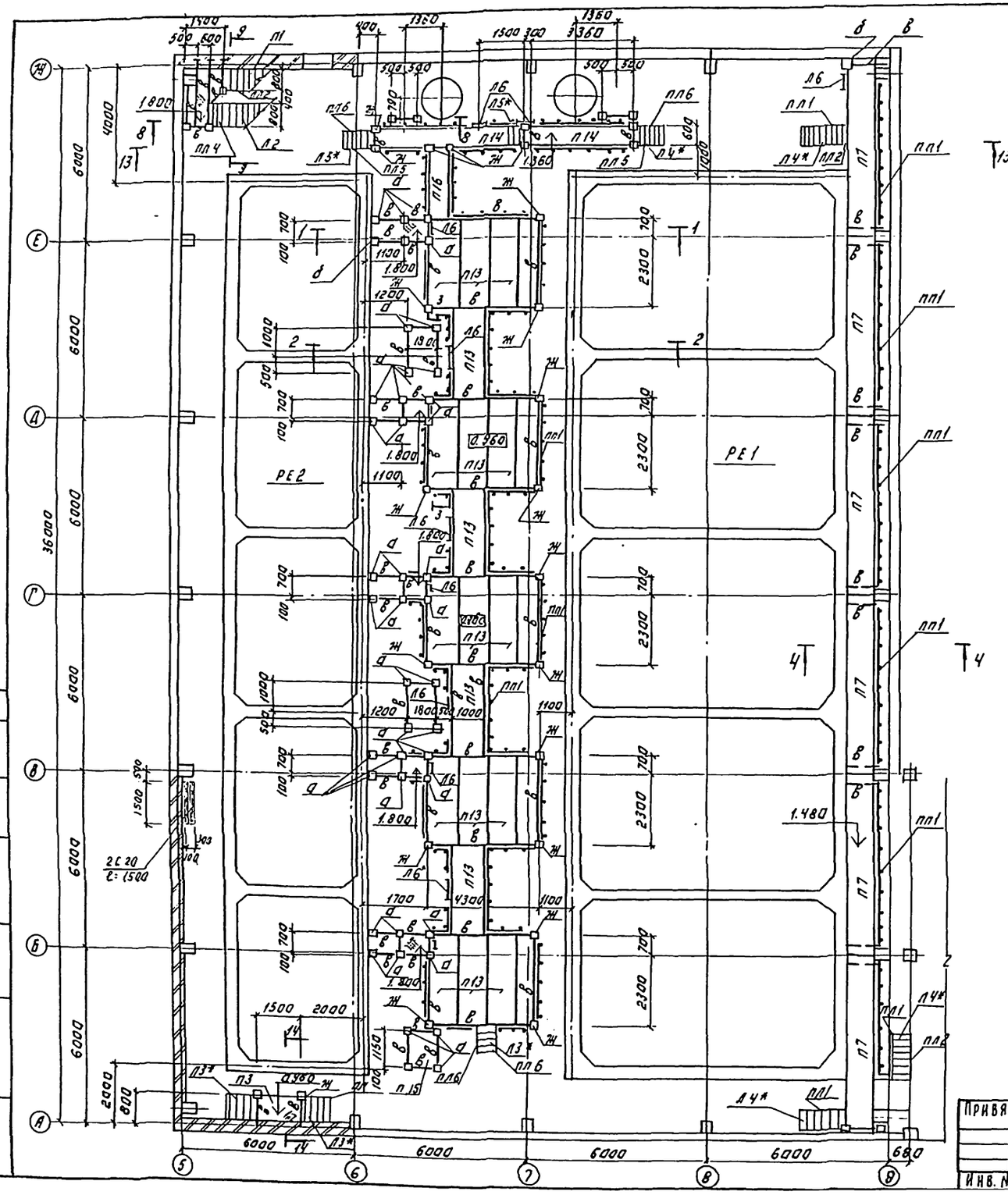
РЕ1
РЕ2
Т1
Т2
Т3
Т4
1.480
2С 20
ℓ= 1500
1500
2000
6000
6000
6

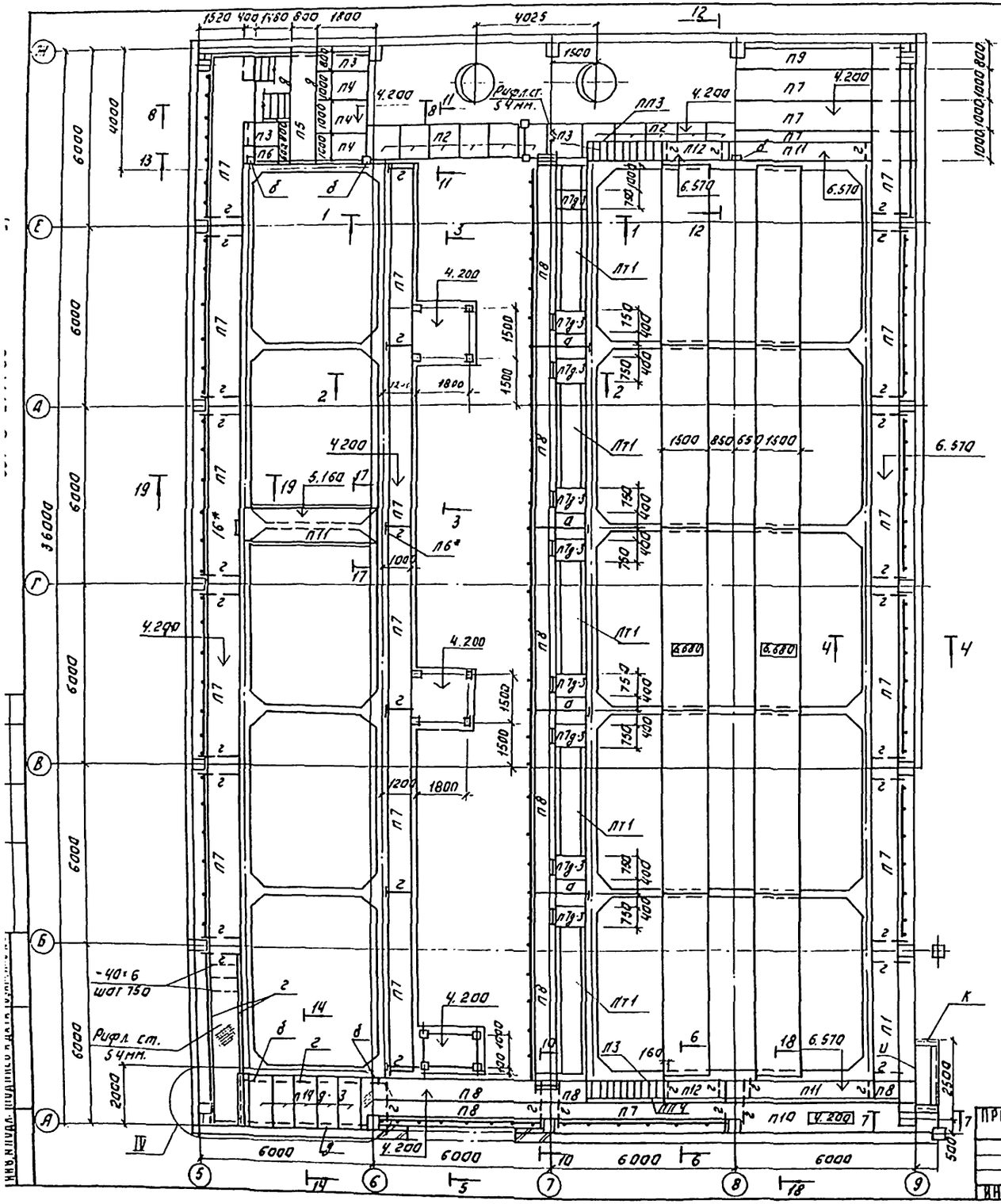

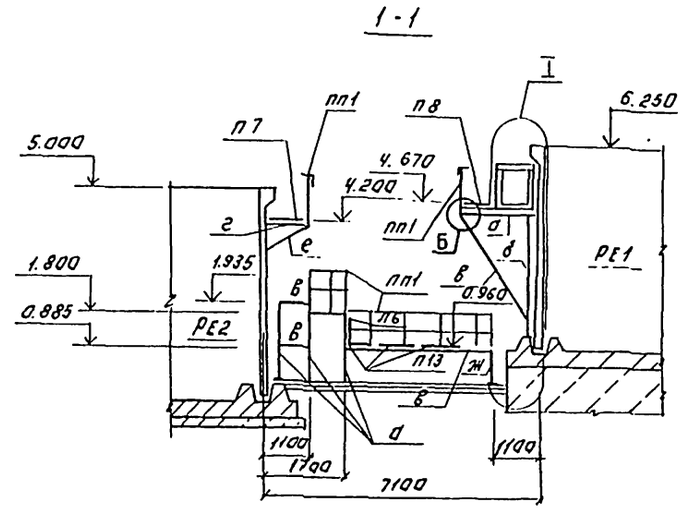

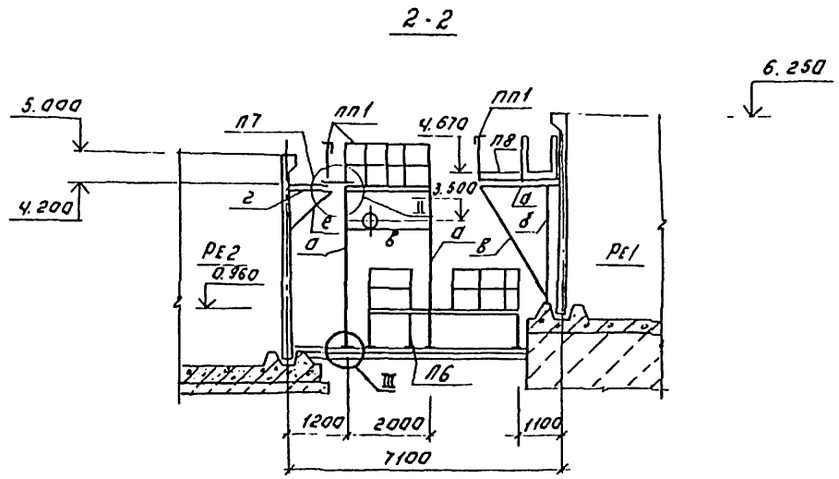

Узел Б см. лист КМ 11
Данный лист см. совместно с КМ9

ПРИВЯЗАН:	ПРОВЕР.	СТРОНГИН	Т.П. 901-3-244.88	КМ
	СТ. ИНЖ.	САРАНЧА		
	РУК. ГР.	СТРОНГИН		
	ГИП	ЛЕВИНА		
	Н. КОНТР.	ДАНИЛЕВСКИЙ		
ИНВ. №	НАЧ. ОТД.	КРАСАВИН		

ГЛАВНЫЙ КОРПУС СТАНЦИИ ОЧИСТКИ ВОДЫ ПОВЕРХНОСТНЫХ ИСТОЧНИКОВ МУТНОСТЬЮ ДО 1500 МГ/Л ПРОИЗВОДИТЕЛЬНОСТЬЮ 12,5 ТЫС. М³/СУТ.

СХЕМА РАСПОЛОЖЕНИЯ ПЛОЩАДОК В ОСЯХ 5÷9; А÷Ж НА ОТМ. 4.200. РАЗРЕЗЫ 1-1÷2-2

СТАДИЯ	ЛИСТ	ЛИСТОВ
Р	8	

ЦНИИЭП ИНЖЕНЕРНОГО ОБОРУДОВАНИЯ г. МОСКВА

Копировал: Логинова Формат: А2

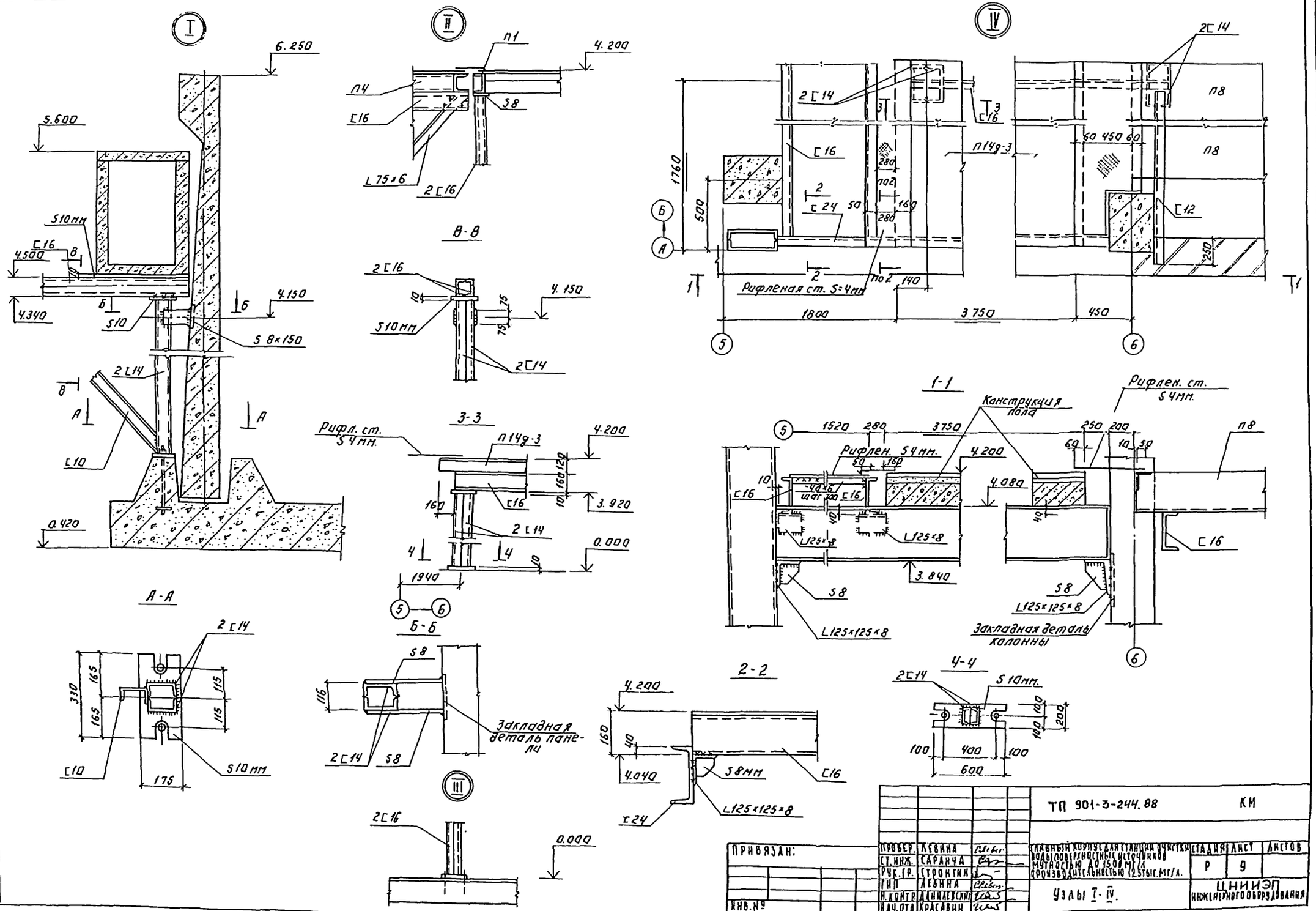
I
II
III
IV
А-А
Б-Б
В-В
3-3
1-1
2-2
4-4
Рифленая ст. S=4мм
Рифл. ст. S 4мм.
Рифлен. ст. S 4мм.
Конструкция пола
Закладная деталь колонны
Закладная деталь панели
ТП 901-3-244.88
КМ
ПРИВЯЗАН:
ИНВ.№
ПРОВЕР. ЛЕВИНА
СТ.ИНЖ. САРАНЧА
РУК.ГР. СТРОНГИН
ГИП ЛЕВИНА
Н.КОНТР. ДАНИЛЕВСКИЙ
НАЧ.ОТД. КРАСАВИН
ГЛАВНЫЙ КОРПУС ДЛЯ СТАНЦИИ ОЧИСТКИ ВОДЫ ПОВЕРХНОСТНЫХ ИСТОЧНИКОВ МУТНОСТЬЮ ДО 1500 МГ/Л ПРОИЗВОДИТЕЛЬНОСТЬЮ 12,5 ТЫС. МГ/Л.
СТАДИЯ Р
ЛИСТ 9
ЛИСТОВ
Узлы I-IV.
ЦНИИЭП ИНЖЕНЕРНОГО ОБОРУДОВАНИЯ
Копировал: Арсенова
Формат: А2

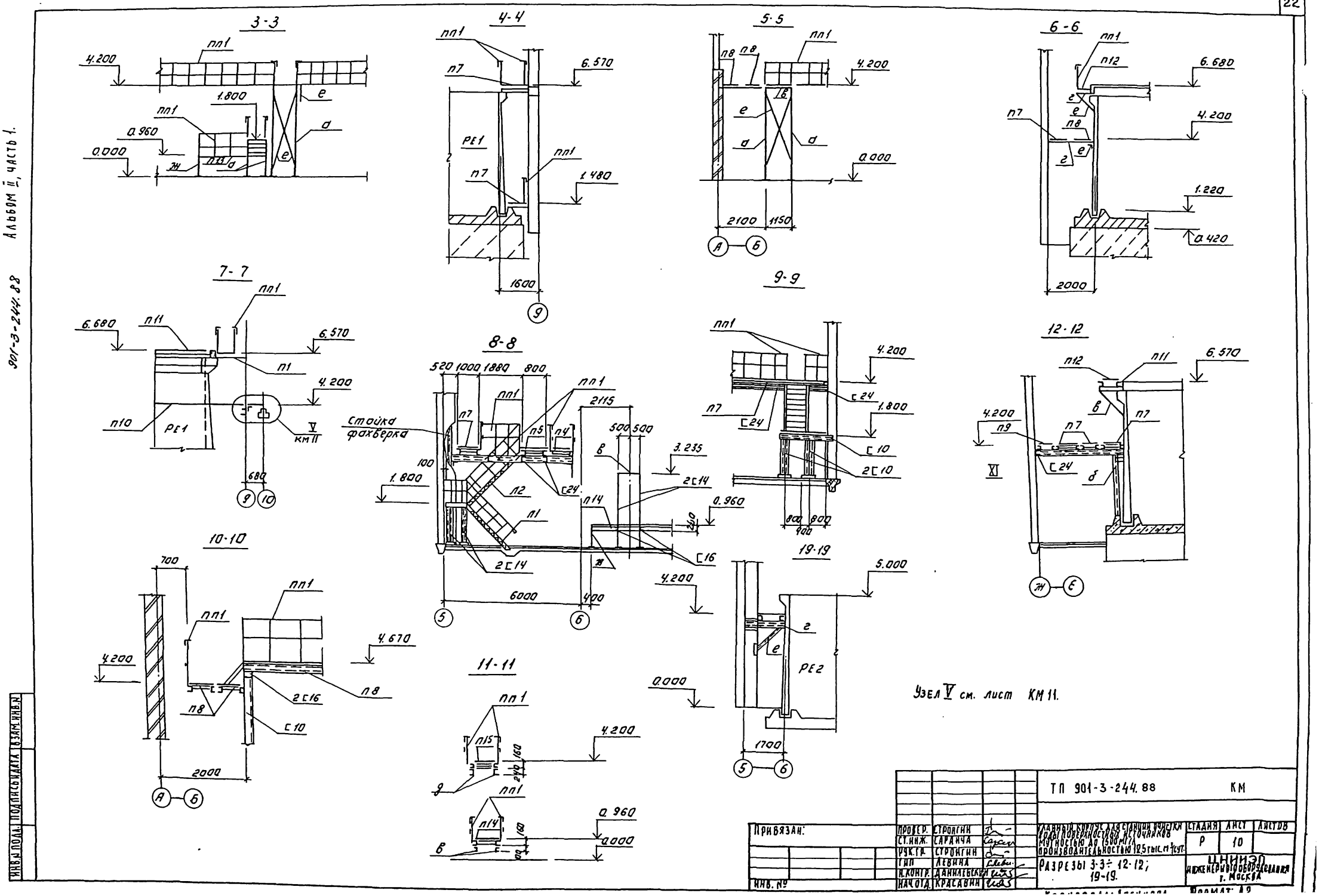
3-3
4-4
5-5
6-6
7-7
8-8
9-9
10-10
11-11
12-12
19-19
Стойка фахверка
Узел V см. лист КМ 11.
ТП 901-3-244.88 КМ
Привязан:
Инв. №
Проверил Строгин
Ст. инж. Саранча
Рук. гр. Строгин
ГИП Левина
Н. контр. Данилевский
Нач. отд. Красавин
Главный корпус для станции очистки воды поверхностных источников мутностью до 1500 мг/л производительностью 12,5 тыс. м³/сут.
Разрезы 3-3÷12-12; 19-19.
Стадия Р
Лист 10
Листов
ЦНИИЭП инженерного оборудования г. Москва
Формат А2
Альбом II, часть 1.
901-3-244.88
Инв. № подл. | Подпись и дата | Взам. инв. №

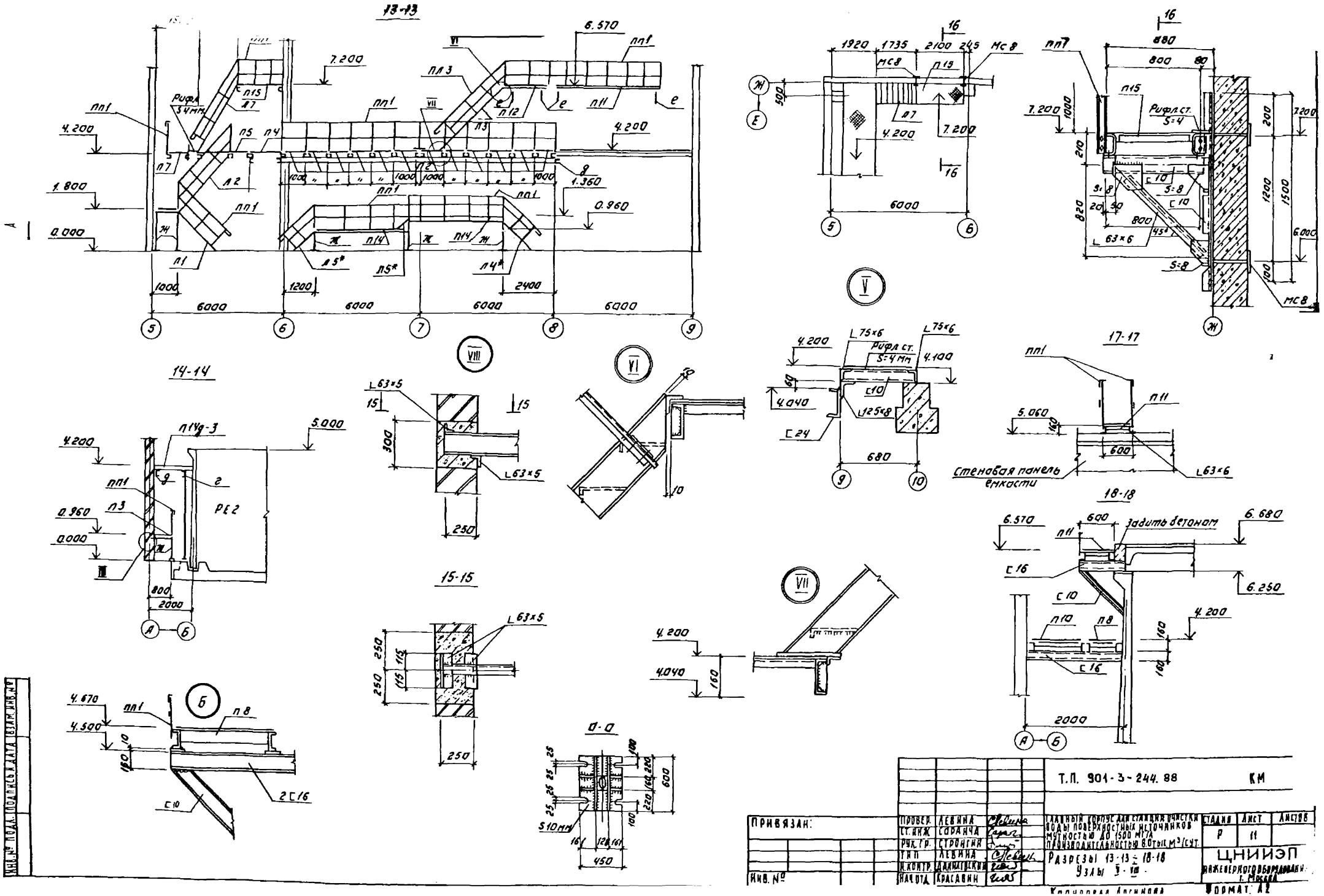
13-13
14-14
15-15
17-17
18-18
0-0
Рифл. 5 4 мм
Рифл. ст. S=4
Стеновая панель емкости
Задить бетоном
Т.П. 901-3-244.88 КМ
ПРИВЯЗАН:
ИНВ. №
ПРОВЕР. ЛЕВИНА
СТ. ИНЖ. СОРАНЧА
РУК. ГР. СТРОНГИН
ТИП ЛЕВИНА
Н. КОНТР. ДАНИЛЕВСКИЙ
НАЧ. ОТД. КРАСАВИН
ГЛАВНЫЙ КОРПУС ДЛЯ СТАНЦИИ ОЧИСТКИ ВОДЫ ПОВЕРХНОСТНЫХ ИСТОЧНИКОВ МУТНОСТЬЮ ДО 1500 МГ/Л ПРОИЗВОДИТЕЛЬНОСТЬЮ 8.0 ТЫС. М³/СУТ.
Разрезы 13-13 ÷ 18-18
Узлы V - VIII
СТАДИЯ Р
ЛИСТ 11
ЛИСТОВ
ЦНИИЭП
ИНЖЕНЕРНОГО ОБОРУДОВАНИЯ г. Москва
ФОРМАТ А2
ИНВ. № ПОДЛ. ПОДПИСЬ И ДАТА ВЗАМ. ИНВ. №

Альбом II часть 1

901-3-244.88

Схема расположения металлических лестниц и площадок на отм. 1.000 и 1.400

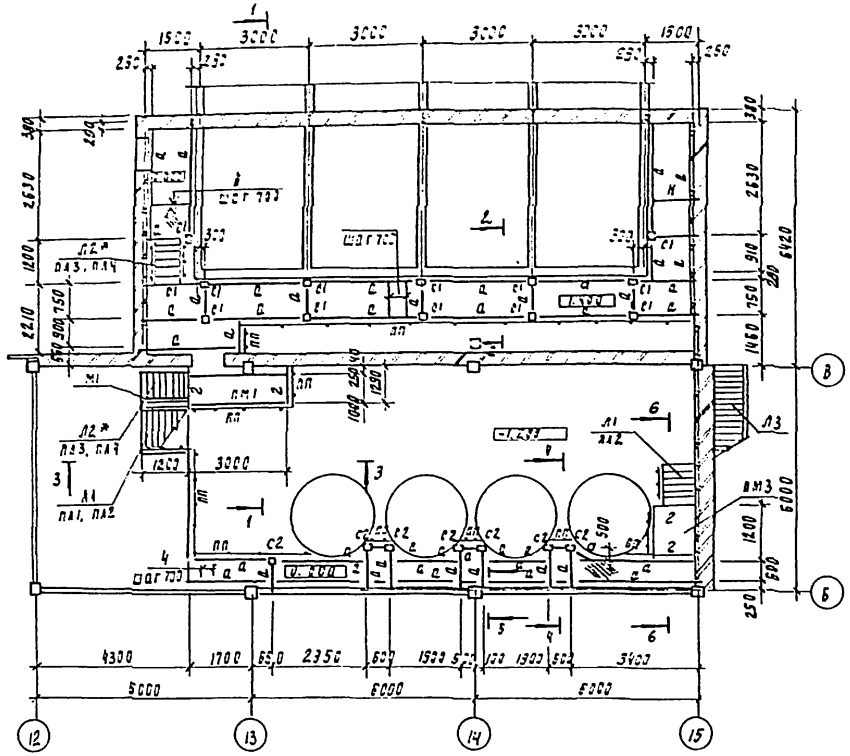

Схема расположения балок на отм. 3.608

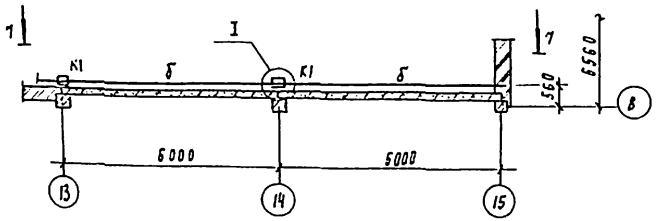

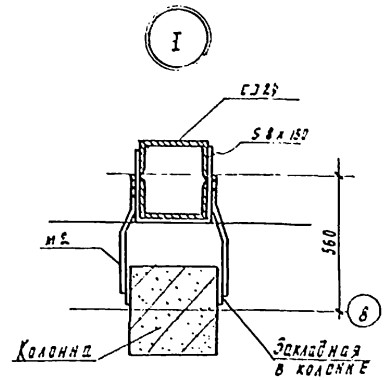

Схема расположения площадки на отм. 4.100 м

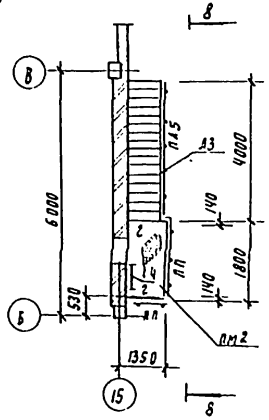

Ведомость элементов

Марка	Сечение: Эскиз	Поз	Состав	Опорные усилия: м кн м	н кн	а кн	Группа конст.	Марка металла	Примечание
с1	Стойка с3		с12						
с2	Стойка с		с12						
а	Балка с		с10						
б	Балка I		I 40Б1						
н	Ребро жесткости		56×60						
к1	Колонна с3		с24						
в	Подкос		с75×6	по гибкости					
г	Балка		с16						

Спецификация к схеме расположения металлических площадок и лестниц в осях 13÷15

Марка поз	Обозначение	Наименование	Кол	Масса ед. кг	Примечание
		Лестницы			
Л1	1.450.3-3.1 1.1.1.0.0-04	МЛХШ 45-12.8	2	58.9	
Л2*	-07	МЛХШ 45-18.8	2	76.0	
Л3	-19	МЛХШ 45-42.8	1	176.3	
		Площадка			
ПМ1	1.450.3-3.1 2.1.1.0.0-20	ПМХШ-30.10	1	121.4	
ПМ2	-11	ПМХШ-18.10	1	76.4	
ПМ3	-05	ПМХШ-12.10	1	53.4	
		Ограждение лестниц			
ПЛ1	1.450.3-3.1 4.1.1.0	ОГл МЛХ 45-10.12	1	7.5	
ПЛ2	-06	ОГп МЛХ 45-10.12	2	7.5	
ПЛ3	-01	ОГл МЛХ 45-10.18	2	12.5	
ПЛ4	-07	ОГп МЛХ 45-10.18	2	12.5	
ПЛ5	-11	ОГп МЛХ 45-10.42	1	27.9	
		Ограждение площадок			
ПП	1.450.3-3.1 5.1.0.1.0-08	ОГПМХЭБ -10.30	13	29.0	
ПП10	1.450.3-3.1 5.1.0.1.0-	ОГпМХЭБ -10.60	12	55.6	
М1	1.400-15.81.520-04	Изделие закладное МН 521 ℓ=5.0 пм	–	72.0	
М2		А-I-10-ГОСТ 57 81-82 ℓ=1000	4	0.62	

1. Общие примечания даны на листе КМ1
2. Марку указанную со звездочкой (*) обрезать по месту
3. Разрезы даны на листе КМ13
4. Пожарную лестницу с4 см. на листе КМ17

Привязан	Провер	Стрингин		ТП 901-3-244.88 КМ
	Инж.	Кирсанова		Главный корпус для станции очистки воды поверхностных источников мутностью до 1500 мг/л производительностью 5 тыс. м³/сут
	Рук. гр	Стрингин		Стадия Р, Лист 12, Листов
	РИО	Левина		Схема расположения лестниц площадок на отм. 1.000 и 1.400 в осях 13÷15
Инв. №	Н. контр.	Даниловский		ЦНИИЭП инженерного оборудования г. Москва
	Нач. отд.	Красавин		

Альбом II, часть I

901-3-244.88

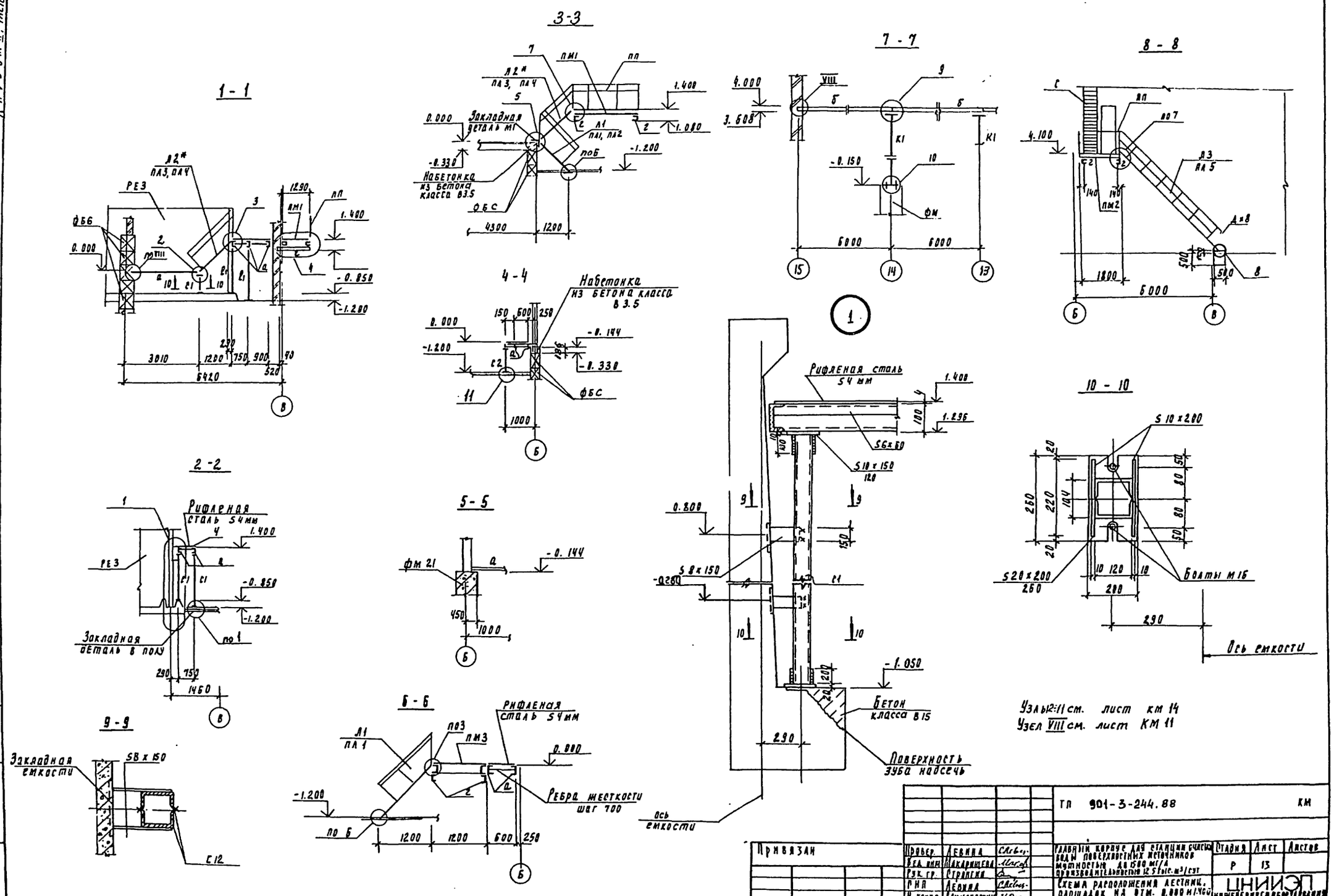

Привязан	Провер.	Левина		ТП 901-3-244.88	КМ
	Вед. инж.	Макарищева		Главный корпус для станции очистки воды поверхностных источников мощностью до 1500 м³/с производительностью 12.5 тыс. м³/сут	Стадия: Р; Лист: 13; Листов:
	Рук. гр.	Стрингин		Схема расположения лестниц, площадок на отм. 0.000 и 1.400 Сечения 1-1 ÷ 8-8	ЦНИИЭП инженерного оборудования г. Москва
	ГИП	Левина			
	Н. контр.	Данилевский			
Инв. №	Нач. отд.	Крагавин			

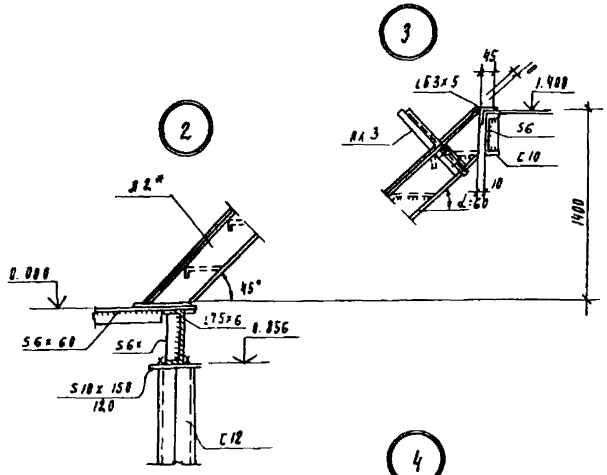

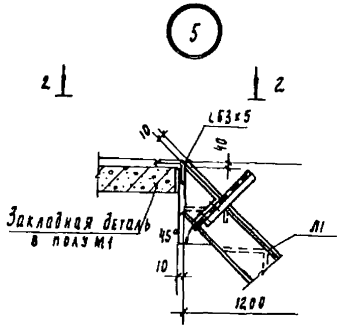

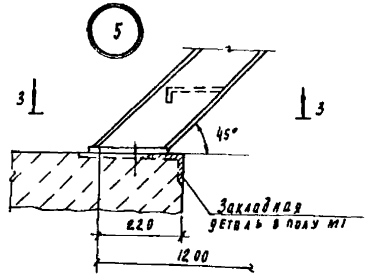

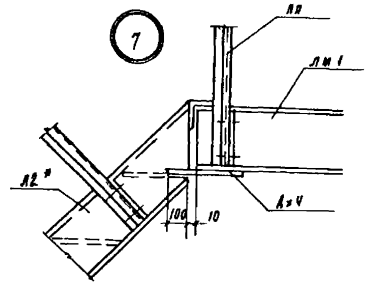

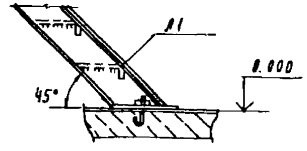

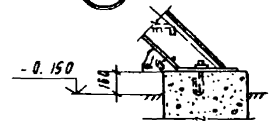

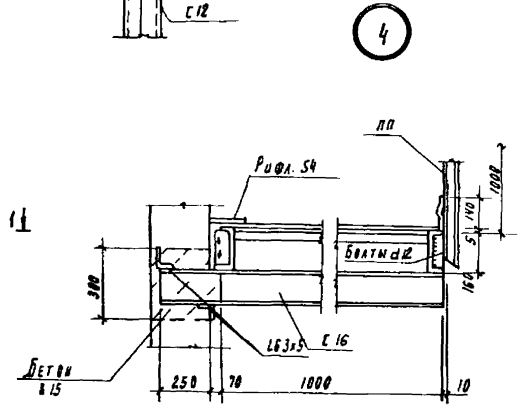

1-1

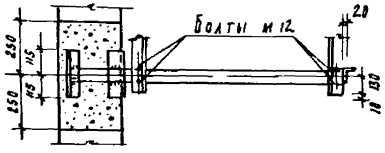

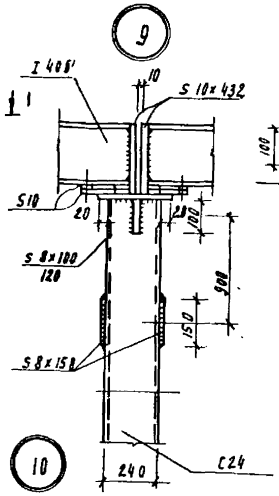

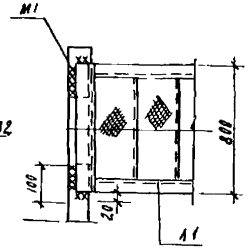

2-2

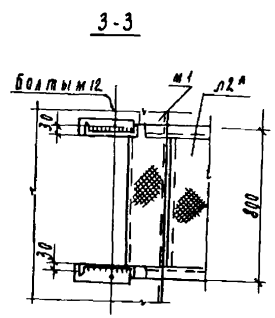

3-3

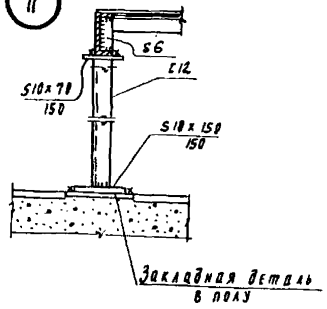

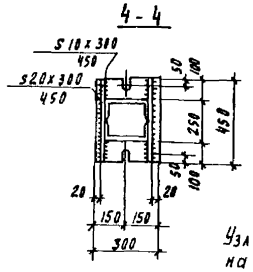

4-4

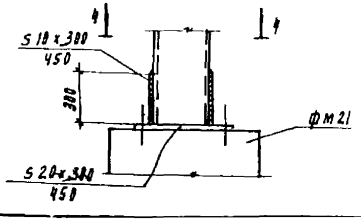

Деталь ограждения площадок

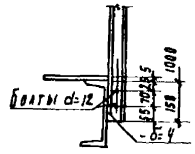

Узлы замаркированы на листе КМ 12.

Привязан				ТП 901-3-244.88	КМ
Инв. №	Гл. инж. проекта	Левина		Галерея коридор для отдачи очистки воды поверхностных источников мощностью до 60 тыс м³/сут производительностью 12,5 тыс м³/сут	Стадия: Р; Лист: 14; Листов:
	Нач. отд.	Захарченко			
	Рук. гр.	Стрингис			
	Гип	Левина		Узлы 2-10 К рабочие рабочие ния площадок, деталь ограждения в отм 13-15	ЦНИИЭП инженерного оборудования
	Н. контр.	Гринбергский			
Инв. №	Нач. отд.	Кургавкин			

Инв. № подл. | Подпись и дата | Взам. инв. №

Схема расположения путей подвесного транспорта

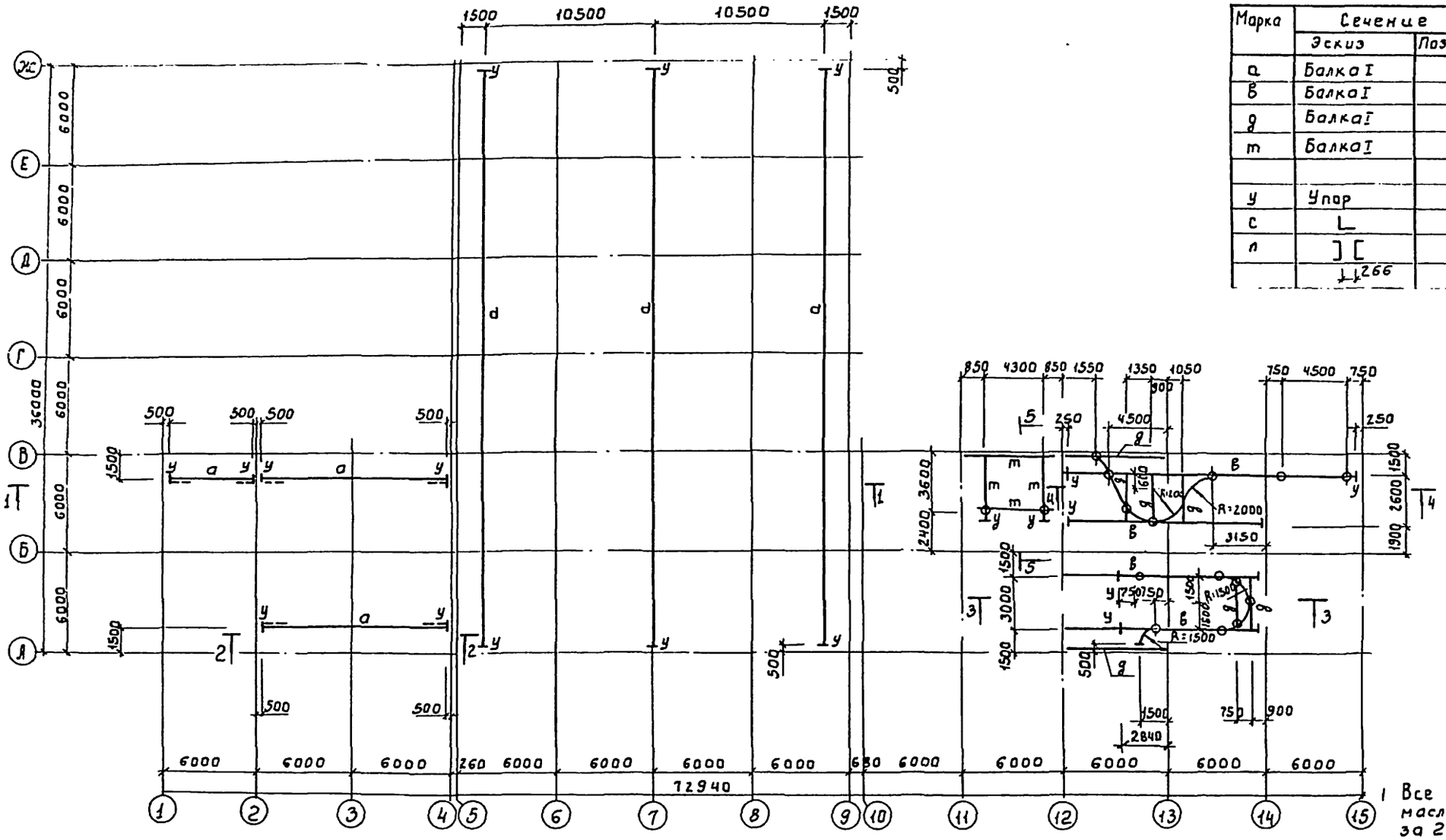

Ведомость элементов

Марка	Сечение: Эскиз	Поз.	Состав	Опорные усилия: M кн.м	Q кн	N кн	Группа констр.	Марка металла	Примечание
а	Балка I		I 24 м	См. серию 1.426.2-3 Вып.2			2		
в	Балка I		I 22				2		
д	Балка I		I 20				2		
т	Балка I		I 18				2		
у	Упор		L100×7				4		
с	L		L63×5				4		
п	][		ГН. проф. 2С60×50×3				3		
	266								

1 Все стальные конструкции окрасить масляной краской (ГОСТ 8292-85) за 2 раза по грунтовке из железного сурика густотертого на олифе „Оксоль"; на ездовую поверхность краска не наносится.

2 Знаком ⊕ обозначены места крепления монорельсов.

3 В местах монтажных стыков монорельса ездовую поверхность зачистить заподлицо с основным металлом.

4 Марку стали см лист КМ-1,2.

1-1

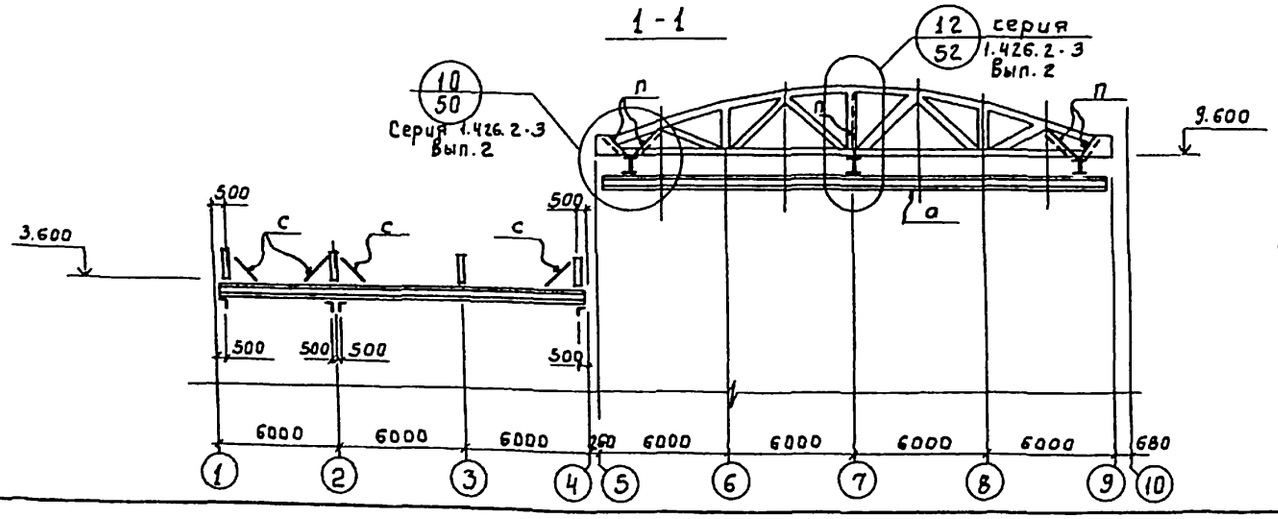

2-2

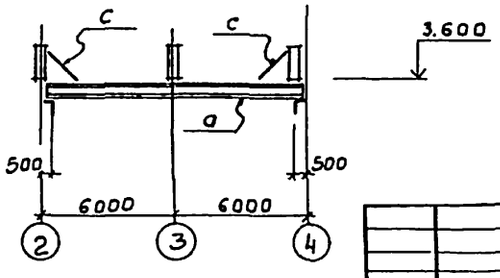

Пров.	Левина		ТП 901-3-244.88	КМ
Инж.	Кирсанова			
Ст. инж.	Саранча			
Рук. гр.	Стронгин			
ГИП	Левина			
Н. контр.	Данилевский			
Нач. отд.	Красавин			

Главный корпус для станции очистки воды поверхностных источников мутностью до 1500 мг/л, производительностью 12,5 тыс. м³/сут

Схема расположения путей подвесного транспорта

Стадия	Лист	Листов
Р	15	

ЦНИИЭП Инженерного оборудования г. Москва

Привязан

Инв. №

901-3-244.88 Альбом II, часть 1

Инв. № подл. | Подпись и дата | Взам. инв. №

23157-02

Формат А2

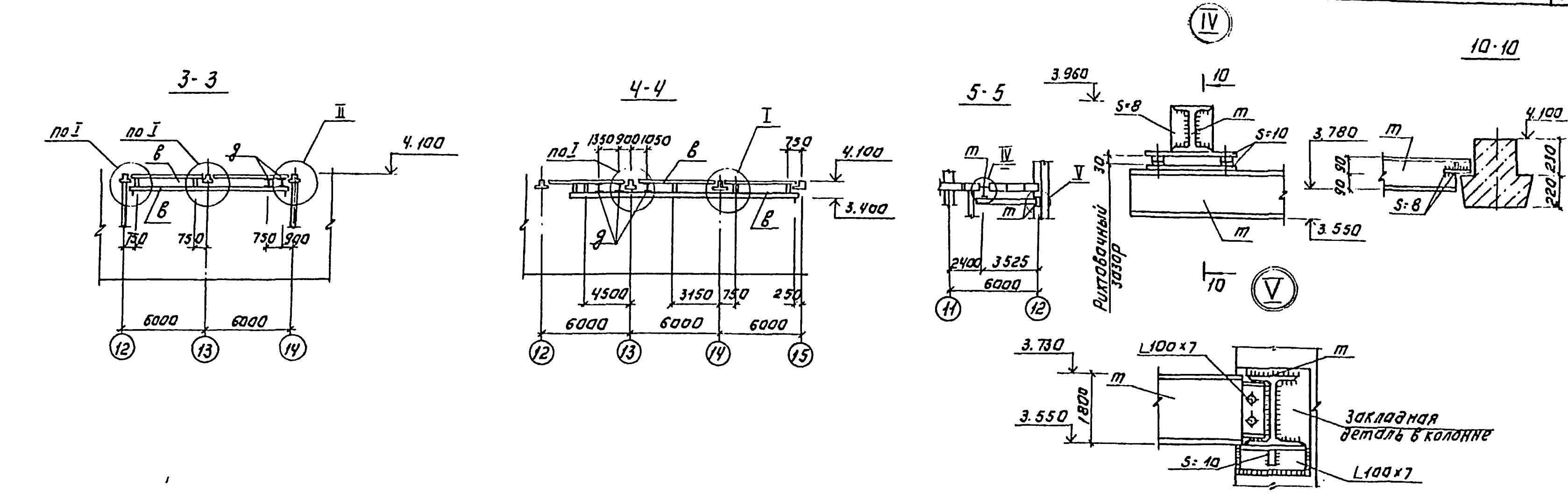

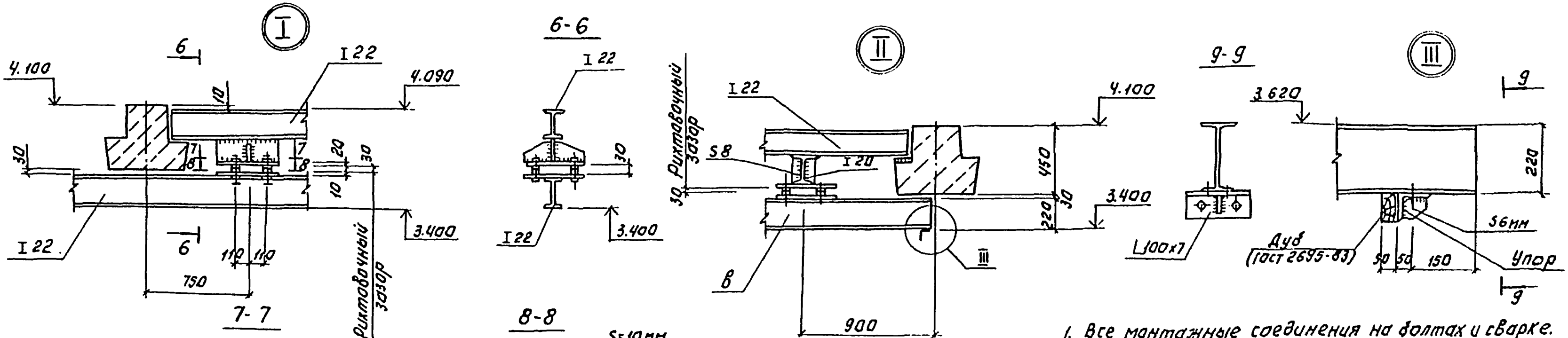

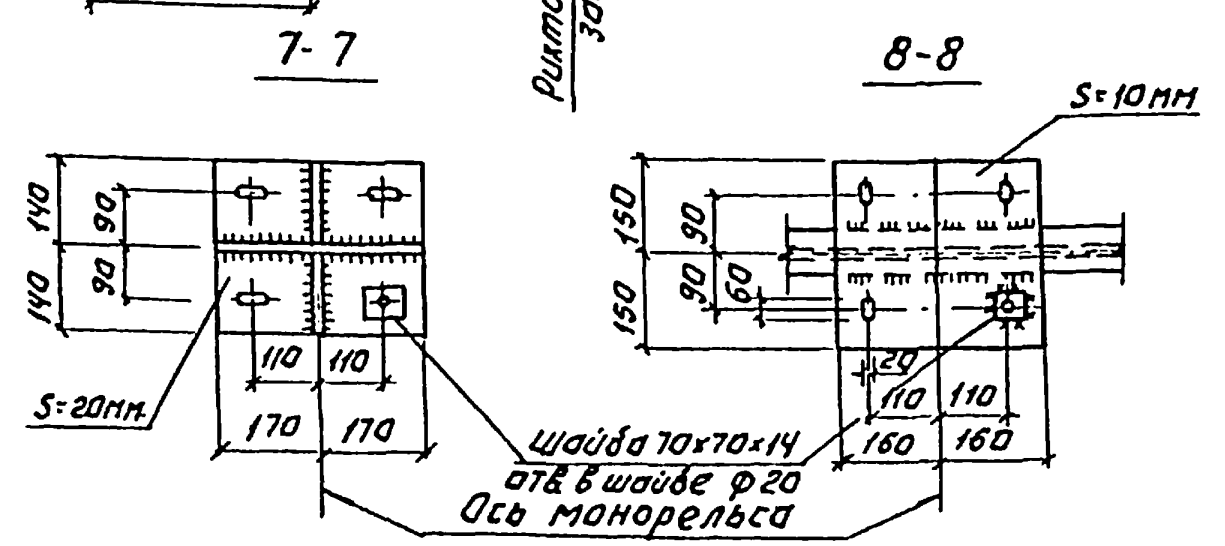

1. Все монтажные соединения на болтах и сварке.
2. Все болты нормальной точности М16 ГОСТ 7798-70*, гайки по ГОСТ 5915-70.*
3. Сварку производить электродами типа Э-42 ГОСТ 9467-75. Катет шва 6 мм.

Привязан:		
Инв. №		

Провер.	Стронгин		ТП 901-3-244.88 КМ
Инжен.	Кирсанова		[illegible]
Рук. гр.	Стронгин		
ГИП	Левина		Схема расположения путей подвесного транспорта. Разрезы 3-3; 5-5... Узлы 1-2.
Н. контр.	Даниловский		
Нач. отд.	Красавин		

Стадия	Лист	Листов
Р	16	

ЦНИИЭП [illegible] г. Москва

Копировала: Логинова   Формат: А2

901-3-244.88 Альбом II, часть I

Схема расположения пожарных лестниц.

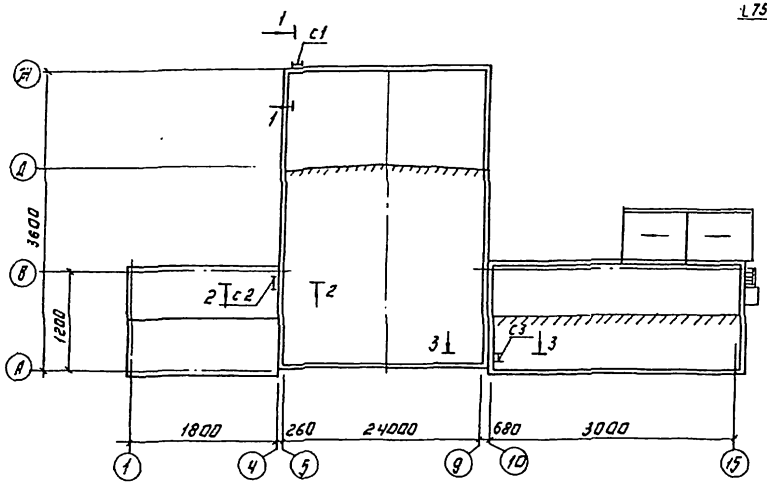

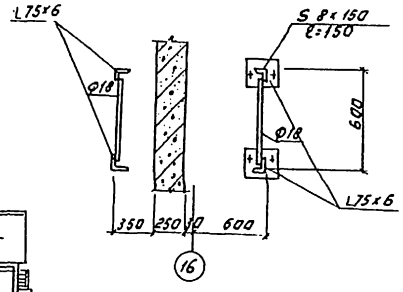

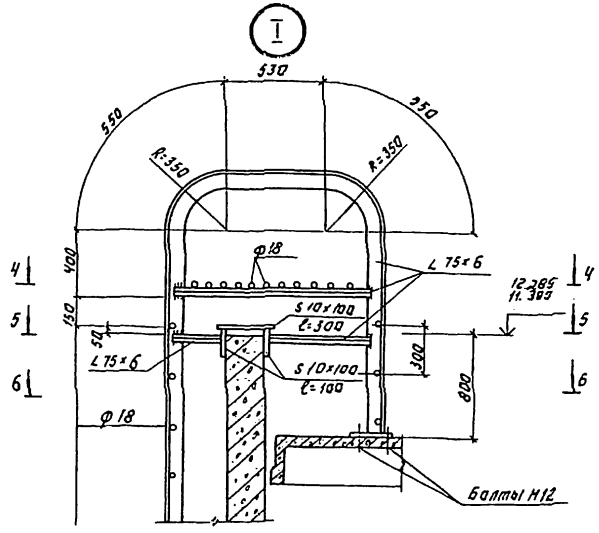

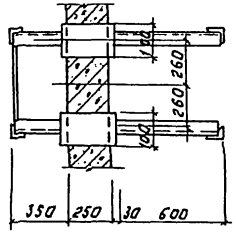

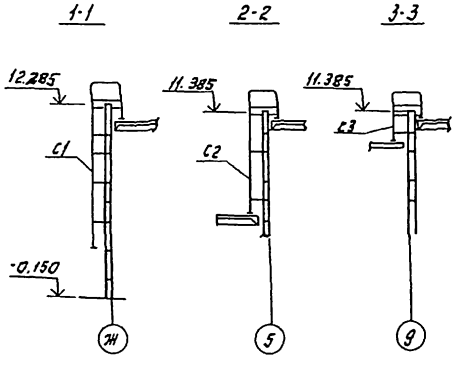

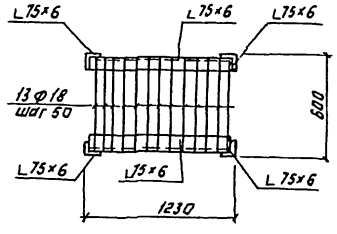

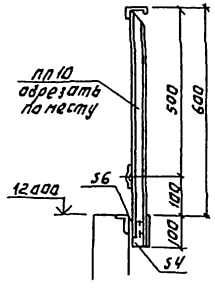

Схема расположения ограждения.

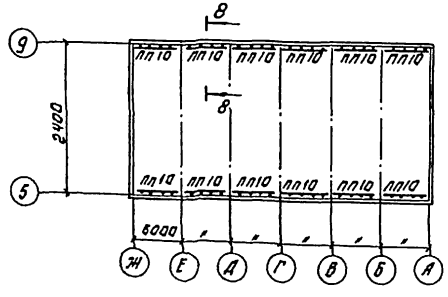

Ограждения учтены на листе 12.

				ТП 901-3-244.88			КМ
ПРИВЯЗАН:	ПРОВЕР.	СТРОНГИН		ГЛАВНЫЙ КОРПУС ДЛЯ СТАНЦИОННОСТИ ВОДЫ ПОВЕРХНОСТНЫХ ИСТОЧНИКОВ МУТНОСТЬЮ ДО 1500 МГ/Л ПРОИЗВОДИТЕЛЬНОСТЬЮ 12,5 тыс. м³/сут.	СТАДИЯ	ЛИСТ	ЛИСТОВ
	ИНЖЕН.	КИРСАНОВА			Р	17	
	РУК.ГР.	СТРОНГИН					
	ГИП	ЛЕВИНА		СХЕМЫ РАСПОЛОЖЕНИЯ ПОЖАРНЫХ ЛЕСТНИЦ И ОГРАЖДЕНИЯ ПАРАПЕТА.	ЦНИИЭП МИНЖЕНЕРНОГО ОБОРУДОВАНИЯ г. МОСКВА		
ИНВ. №	Н.КОНТР.	ДАВИДЕНКОВ					
	НАЧ.ОТД.	КРАСАВИН					

Копировал: Логинова Формат: А2

901-3-244.88 Альбом III, часть 1

Ведомость чертежей основного комплекта марки АЗ

Лист	Наименование	Примечан.
1	Общие данные.	
2	План фундаментов под оборудование, лотков,	
	емкостей. Разрез 1-1.	
3	Разрез 2-2. Узлы 1÷4. Деталь пропуска полиэти-	
	леновых труб.	
4	Планы полов.	
5	Ведомость объемов антикоррозионных работ.	

Ведомость ссылочных документов.

Обозначение	Наименование	Примечан.
СНиП 2.03.11-85	Защита строительных конструкций от коррозии.	
СНиП 3.04.03-85	Защита строительных конструкций и сооружений от коррозии.	
ВСН 214-82 ММСС СССР	Сборник инструкций по защите от коррозии.	
СНиП III-В.8-71	Полы. Нормы проектирования.	

Внимание!

Данным проектом для антикоррозионных покрытий применены токсичные легковоспламеняющиеся и горючие материалы, в связи с чем при выполнении работ необходимо:

1. Строго соблюдать правила по технике безопасности, предусмотренные СНиП-III-4-80.
2. Строго выполнять мероприятия по предупреждению взрыва и распространению очага возгорания согласно СНиП 2.09.02-85 и СНиП 2.01.02-85.

Типовой проект разработан в соответствии с действующими нормами и правилами и предусматривает мероприятия, обеспечивающие взрывобезопасность и пожаробезопасность при выполнении химзащитных работ.

Главный инженер проекта Левина С.Е.

Условия эксплуатации конструкций зданий и сооружений.

Номер (обозначение), наименование, отметки, координационные оси помещения (участка) объекта защиты	Характеристика жидких сред: Наименование или химический состав.	Концентрация, мг/л, г/л, %	Температура, °С	Интенсивность воздействия агрессивной среды на полы	Механическое воздействие на полы	Вид уборки пола	Характеристика газовоздушных сред: Наименование или химический состав	Концентрация, мг/м³	Температура, °С	Относительн. влажн. %	Особые условия эксплуатации	Вид защиты
Отделение растворно-хранилищных баков коагулянта Оси "11-13"; "В-Г"	$Al_2(SO_4)_3$	200 г/л	5-25	малая	слабое	сухой	Следы H_2SO_4		5	75	—	Пол тип 3, несущие и ограждающие конструкции см. л. 4.
Дозаторная Оси "11-13"; "Б-В"	$Al_2(SO_4)_3$	90 г/л	5-16	малая	слабое	сухой	Следы H_2SO_4		16	75	—	

Общие указания.

1. Приемку и подготовку поверхности под антикоррозионную защиту, выполнение химзащитных работ и контроль качества производить согласно СНиП 3.04.03-85 "Защита строительных конструкций и сооружений от коррозии". и "Сборнику инструкций по защите от коррозии" ВСН 214-82 ММСС СССР.

2. Перед выполнением работ по защите полов должна быть проверена величина уклонов.

3. Антикоррозионная защита принята на основании проекта, выполненного институтом "Проектхимзащита" г. Днепропетровск, заказ N 1044, и письма института "Проектхимзащита" N 1-10/233 от 20.02.1986 г.

4. Применение герметика У-30м подлежит обязательному согласованию с местным санитарным врачом (если вода питьевого качества).

Привязан

Инв. №

ТП 901-3-244.88 АЗ

Провер.	Левина		Главный корпус для станции очистки воды поверхностных источников мутностью до 1500 мг/л, производительностью 12,5 тыс. м³/сут.
Рук. гр.	Стронгин		
ГИП	Левина		
Н. контр.	Данилевский		Общие данные
Нач. отд.	Красавин		

Стадия	Лист	Листов
Р	1	5

ЦНИИЭП инженерного оборудования г. Москва

Согласовано: Отдел ВГ Кудиков

Инв. № подл. | Подпись и дата | Взам. инв. №

Копировал Еремченко Формат А2

План фундаментов под оборудование лотков, емкостей

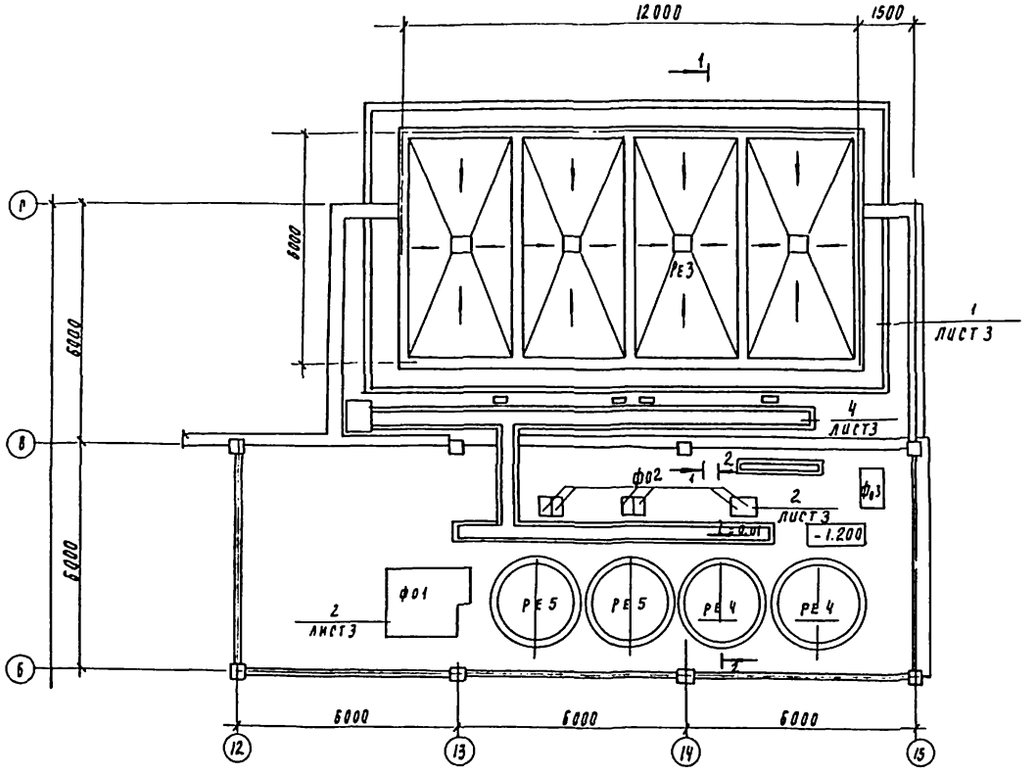

Разрез 1-1

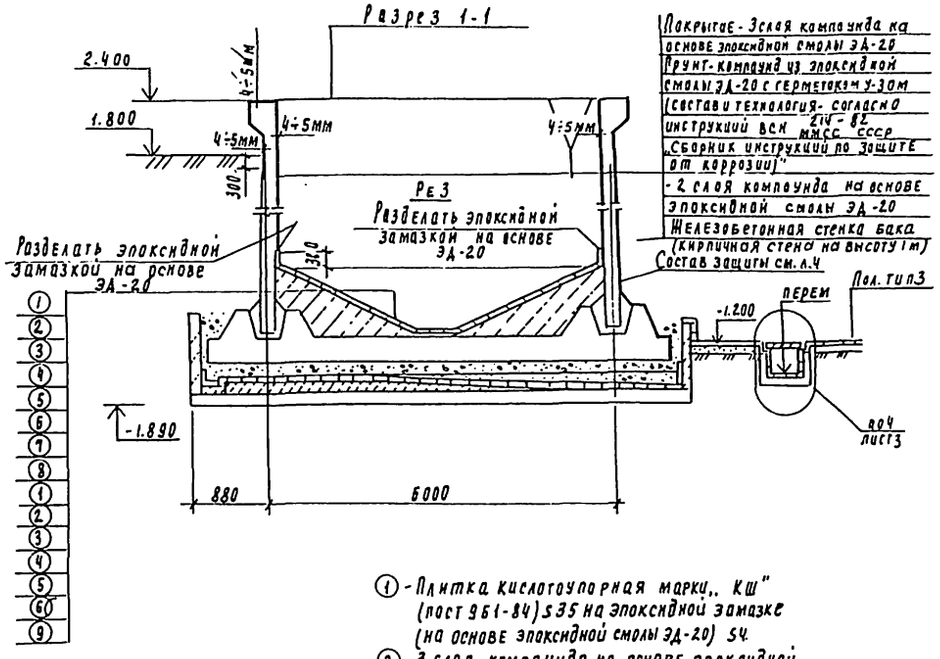

① - Плитка кислотоупорная марки „КШ" (ГОСТ 961-84) С35 на эпоксидной замазке (на основе эпоксидной смолы ЭД-20) 54

② - 3 слоя компаунда на основе эпоксидной смолы ЭД-20

③ - Компаунд из эпоксидной смолы ЭД-20 с герметиком У-30М (состав и технология - согласно инструкции ВСН 214-82 ММСС СССР, „Сборник инструкций по защите от коррозии")

④ - 2 слоя компаунда на основе эпоксидной смолы ЭД-20

⑤ - Выравнивающий слой из цементно-песч. р-ра состава 1:2, С15

⑥ - Набетонка по уклону из бетона В3.5

⑦ - Железобетонное днище бака.

⑧ - Слой кислотоупорного щебня мелкой фракции; от 100 до 170 мм по высоте

⑨ - Железобетонные плиты поддона.

Общая толщина покрытия:

②+③+④ = 4 ÷ 5 мм

Агрессивные воздействия на фундаменты под оборудование

Номер помещения, участка	Наименование оборудования	Марка фундамента	Характер агрессивного воздействия	Номер узла защиты	Особые условия эксплуатации
2	Насос	Фо1	$Al_2(SO_4)_3$ - 200 г/л		На раме
4	Насос	Фо2	$Al_2(SO_4)_3$ - 90 г/л		На раме

Привязан

Инв. №

Провер.	Левина		
Рук. гр.	Строгин		
ГИП	Левина		
Н. контр.	Даниловский		
Нач. отд.	Красавин		

ТП 901-3-244.88 АЗ

Радиальный корпус для станции очистки воды поверхностных источников мутностью до 1500 мг/л производительностью 2-3 тыс. м³/сут

Стадия Р | Лист 2 | Листов

План фундаментов под оборудование, лотков, емкостей. Разрез 1-1.

ЦНИИЭП инженерного оборудования г. Москва

Инв. № подл. | Подп. и дата | Взам. инв. №

Альбом II часть 1

901-3-244.88

2-2

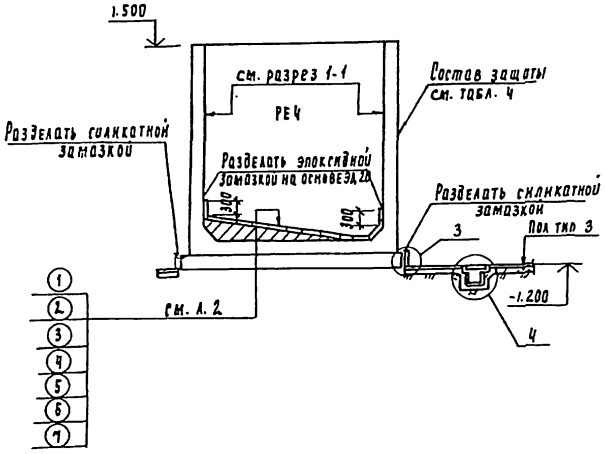

3

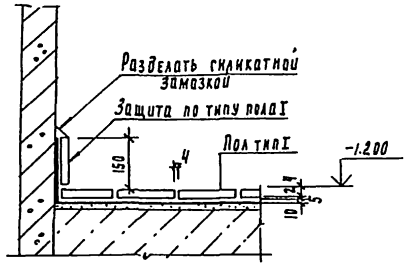

4

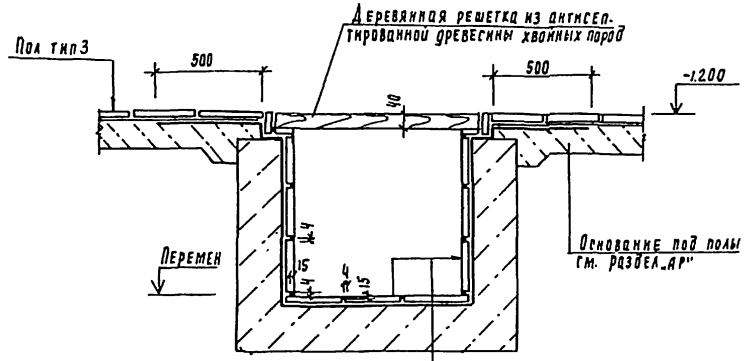

Плитка кислотоупорная керамическая марки „КШ" (ГОСТ 961-84) S20 на силикатной замазке S4 с разделкой швов замазкой „АРЗАМИТ-5" на глубину 15 мм;
Шпатлевка силикатной замазкой S4;
Полиизобутилен марки АСГ S2.5 в 2 слоя на клее 88-Н;
Затирка цементно-песчаным раствором;
Монолитный бетон

2

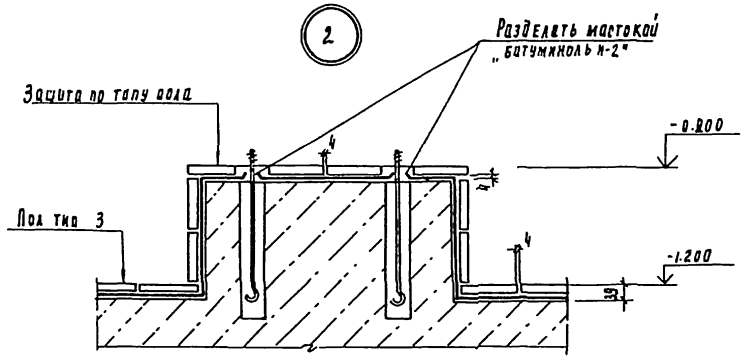

1

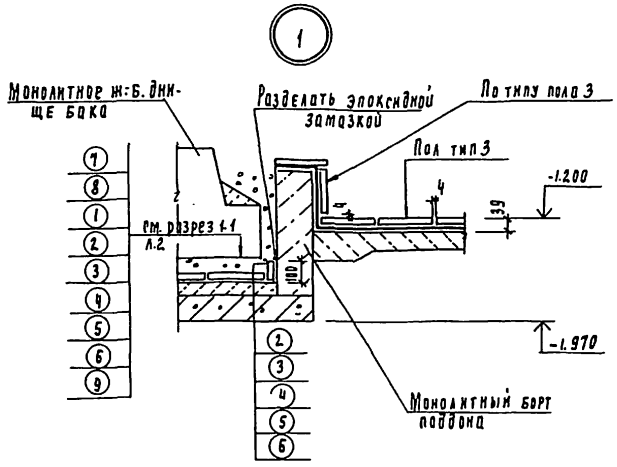

Защиту опор выполнять по узлу 2.

Деталь пропуска полиэтиленовых труб

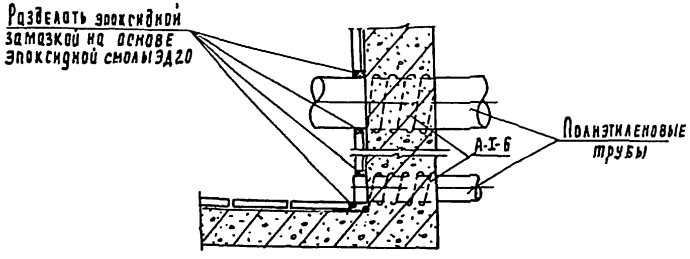

Инв. № подл.	Подпись и дата	Взам. инв. №	Привязан	Провер.	Левина		ТП 901-3-244.88 А3
				Рук. пр.	Отрогин		Главный корпус для станции очистки воды поверхностных источников мутностью 1500 мг/л производительностью 0.5 тыс. м³/сут
				РКП	Левина		Разрез 2-2. Узлы 1÷4. Деталь пропуска полиэтиленовых труб
			Инв. №	Н. контр.	Давиденко		Стадия Р, Лист 3, Листов
				Нач. отд.	Красавин		ЦНИИЭП инженерного оборудования Москва

План полов на отм. 0.000; -1.200; 1.400

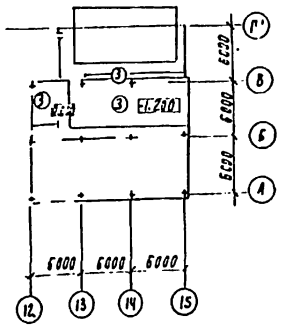

Антикоррозионная защита несущих и ограждающих конструкций зданий и сооружений

Номер помещений участка	Наименование и материал элементов конструкций	Состав защитного покрытия: Грунтовка — Марка материала	Грунтовка — Кол. слоев	Покрывной слой — Марка материала	Покрывной слой — Кол. слоев	Общая толщина покрытия, мкм	Примечания
13, 14	Железобетонные конструкции Стены наружные — железобетонные панели; кирпичные штукатуренные Стены внутренние — железобетонные стены боков; кирпичные штукатуренные Плиты покрытия; перекрытия; ригели; колонны.	Лак ХВ-784	2	Эмаль ХВ-785 Лак ХВ-784 (ГОСТ 7313-75*)	2 2	90÷120	
13, 14	Металлоконструкции Опоры обслуживающих площадок; обслуживающие площадки; лестницы; ограждения; кронштейны; монорельс и т.д.	Грунтовка ХС-068 (196-10-820-75)	2	Эмаль ХВ-785 Лак ХВ-784 (ГОСТ 7313-75*)	2 2	90÷120	

Защиту несущих и ограждающих конструкций остальных помещений см. раздел „АР"

Экспликация полов

Наименование или номер помещения по проекту	Тип пола по проекту	Схема пола или номер узла по серии	Элементы пола и их толщины	Площадь пола м²
13, 14	3	4 230 4	Покрытие: Плитка кислотоупорная керамическая марки „КШ" (ГОСТ 961-84), 520 на силикатной замазке 54 Шпатлевка силикатной замазкой 55 Битумно-рулонная изоляция: - Грунтовочный слой из раствора битума БН 90/10 в бензине за 2 раза. - 2 слоя рубероида РЭМ-350 на битуме БН 90/10 - Шпатлевка мастикой битуминоль марки Н-2. 55 Основание: см. лист АР 10	137.0

Экспликацию полов остальных помещений - см. раздел „АР".

Привязан

Инв. №

Гл. инж.	Левина		
Рук. гр.	Строгина		
Инж.	Левина		
Н. контр.	Данилевский		
Нач. отд.	Крагалин		

ТП 901-3-244.88 А3

Сборный корпус для станции очистки воды поверхностных источников мощностью до 1500 м³/д промплощадка Кальчугино Ц.Б.Ст.Мз (ГЭТ)

Планы полов.

Стадия Р | Лист 4 | Листов

ЦНИИЭП инженерного оборудования г. Москва

Инв. № подл. | Подпись и дата | Взам. инв. №

Объемы работ, м²

Наименование	Отметка -1.200 Отделение растворно-хранилищных баков коагулянта Оси "12-15" ; "В-Г"					Отметка -1.200 Дозаторная оси "12-15"; "Б-В"			Отметка 0.000			Отделение растворно-хранилищных баков коагулянта Оси "12-15"; "В-Г"			Дозаторная оси "12-13"; "Б-В"			Железобетонные наливные сооружения				Итого
																		Растворно-хранилищные баки коагулянта (РЕЗ)		Расходные баки коагулянта (РЕЧ)		
	Пол, плинтус	Каналы, приямки				Пол, плинтус	Каналы, приямки		Пол, плинтус			Стены, перемычки	Потолок	Металлоконструкции	Стены, колонны, ригели	Потолок	Металлоконструкции	1 бак	Всего	1 бак	Всего	
Очистка металлических поверхностей кварцевым песком.	—	—		—		—	—					—	—		—	—		—	—	—	—	70,0
Обеспыливание бетонных поверхностей	35,4	11,0				81,6	15,0		20,0			172,8	133,4		205,3	107,2		519,7	519,7	201	402	1341,6
Обеспыливание металлических поверхностей	—	—		—		—	—					—	—		—	—		—	—	—	—	170,0
Оклейка битумно-рулонной изоляцией в 2 слоя толщиной 10 мм.	35,4	—				92	—		20,0			—	—	—	—	—	—	—	—	—	—	147,4
Оклейка полиизобутиленом марки ПСГ толщиной 2,5 мм в 2 слоя на клее 88Н	—	11,0		—		—	15,0					—	—	—	—	—	—	—	—	—	—	26,0
Затирка горячим песком.	35,4	—		—		92	—		20,0			—	—	—	—	—	—	—	—	—	—	147,4
Шпатлевка силикатной замазкой толщиной 5мм	35,4	—				92	—		20,0			—	—	—	—	—	—	—	—	—	—	147,4
Облицовка кислотоупорной керамической плиткой марки "КШ" толщиной 20 мм на силикатной замазке толщиной 4мм с разделкой швов замазкой АРЗАМИТ-5 на глубину 15 мм.	—	11,0		—		—	15,0					—	—	—	—	—	—	—	—	—	—	26,0
Облицовка кислотоупорной керамической плиткой марки "КШ" толщиной 20 мм на силикатной замазке толщиной 4 мм	35,4	—				92	—		20,0			—	—	—	—	—	—	—	—	—	—	147,9
2 слоя компаунда на основе эпоксидной смолы ЭД-20	—	—		—		—	—					8,0	—	—	—	—	—	519,7	519,7	21,0	42,0	569,7
Компаунд из эпоксидной смолы ЭД-20 с герметиком У-30М	—	—		—		—	—					8,0	—	—	—	—	—	519,7	519,7	21,0	42,0	569,7
3 слоя компаунда на основе эпоксидной смолы ЭД-20	—	—		—		—	—					8,0	—	—	—	—	—	519,7	519,7	21,0	42,0	569,7
Облицовка кислотоупорной керамической плиткой марки "КШ" толщиной 35 мм на эпоксидной замазке толщиной 4 мм	—	—		—		—	—					—	—	—	—	—	—	284,8	284,8	5,0	10,0	294,8
Шпатлевка силикатной замазкой толщиной 4 мм.	—	11,0		—		—	15,0					—	—	—	—	—	—	—	—	—	—	26
Окраска ПХВ-материалами в 6 слоев: лак ХВ-784 в 2 слоя; эмаль ХВ-785 в 2 слоя; лак ХВ-784 в 2 слоя.	—	—		—		—	—					172,8	133,4	—	205,3	107,2	—	70,0	70,0	—	—	688,7
Окраска ПХВ-материалами в 6 слоев: грунт ХС-068 в 2 слоя; эмаль ХВ-785 в 2 слоя; лак ХВ-784 в 2 слоя.	—	—		—		—	—					—	—		—	—		—	—	—	—	170,0

В железобетонных наливных сооружениях (для растворно-хранилищных баков коагулянта) в графе "Всего" учтены материалы на антикоррозионную защиту поддона.

Привязан

Инв. №

Провер	Левина	
Рук. гр	Строгин	
ГИП	Левина	
Н. контр	Даниленский	
Нач. отд	Красавин	

ТП 901-3-244.88 А3

Главный корпус для станции очистки воды поверхностных источников мутностью до 1500 мг/л, производительностью 12,5 тыс м³/сут

Стадия	Лист	Листов
Р	5	

Ведомость объемов антикоррозионных работ.

ЦНИИЭП инженерного оборудования г. Москва

Инв. № подл. | Подпись и дата | Взам. инв. №

N п.п.	Наименование работ	Объём работ: Единица измерения	Объём работ: Количество	Затраты труда: Чел.-дн.	Затраты труда: Маш.см.	Численность рабочих в смену	Число смен	Продолжительность работ (дни)
I	Подготовительный период							2 мес.
II	Земляные работы							
1	Разработка грунта	м³	9838	306	64	4	2	38
2	Обратная засыпка	м³	4265	320	77	4	2	40
III	Устройство фундаментов							
1	Бетонная подготовка	м³	34.32	232	4	6	2	19
2	Песчаное основание	м³	12.94					
3	Монолитные ж/б фундаменты	м³	141.88					
4	Укладка сборных ж/б конструкций	м³	157.32					
5	Горизонтальная гидроизоляция	м²	48					
IV	Устройство ёмкостей							
	Емкость РЕ1							
1	Днище из монолитного ж/б	м³	197.93	800	37	6	2	67
2	Стеновые панели, лотки из сборного ж/б	м³	182.1					
	Емкость РЕ-2							
1	Днище из монолитного ж.б.	м³	180.73	450	24	6	2	38
2	Стеновые панели лотка из сборного ж/б	м³	94.74					
	Емкость РЕ-3							
1	Монолитные ж/б конструкции емкости	м³	131.34	290	16	6	2	24
2	Сборные ж/б конструкции	м³	39.93					
	Емкость РЕ-4, РЕ-5.							
1	Опоры из колец и плит сборные ж/б	м³	9.4	5	2	5	1	1
V	Монтаж каркаса							
1	Колонны	м³	62.48	177	7	5	2	18
2	Балки покрытия	м³	38.73					
3	Ригели	м³	16.73					
4	Лестницы, площадки	м³	29					
5	Фахферк, колонны, распорки, связи	т	8.48					
VI	Устройство стен							
1	из стеновых панелей	м³	338.4	524	13	6	2	44
2	из керамического кирпича	м³	205.8					
VII	Устройство перекрытия и покрытия							
1	Плиты перекрытия	м³	99.53	252	24	5	2	25
2	Плиты покрытия	м³	36.7					

График производства работ (месяцы)

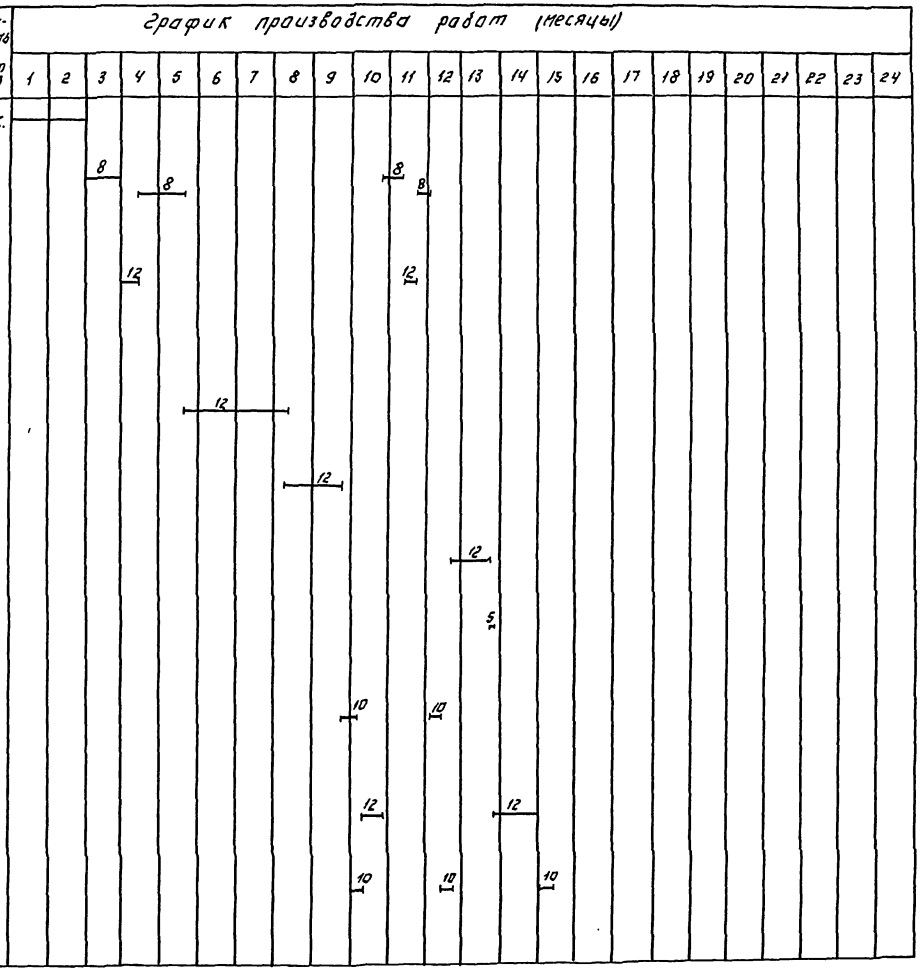

ПРОВЕР.	ЧУКРОВА		
ИНЖЕН.	ТИТОВА		
РУК. ГР.	ЧУКРОВА		
Н. КОНТР.	ПАНИНА		
НАЧ. ОТД.	ГРИГОРЬЕВА		

ТП 901-3-244.88 ОС

ГЛАВНЫЙ КОРПУС АЭРОСТАНЦИИ ОЧИСТКИ ВОДЫ ПОДЕРЖНОСТНЫХ ИСТОЧНИКОВ МУТНОСТЬЮ ДО 1500 мг/л, ПРОИЗВОДИТЕЛЬНОСТЬЮ 125 тыс. м³/сут.

СТАДИЯ	ЛИСТ	ЛИСТОВ
Р	1	2

ГРАФИК ПРОИЗВОДСТВА РАБОТ. (НАЧАЛО)

ЦНИИЭП ИНЖЕНЕРНОГО ОБОРУДОВАНИЯ г. МОСКВА

КОПИРОВАЛ: ЛОГИНОВА ФОРМАТ: А2

901-3-244.88 АЛЬБОМ II ЧАСТЬ 1

ИНВ. № ПОДЛ. | ПОДПИСЬ И ДАТА | ВЗАМ. ИНВ. №

N п.п.	Наименование работ	Объем работ: Единица измерения	Объем работ: Количество	Затраты труда: Чел.-дн.	Затраты труда: Маш.-см.	Численность рабочих в смену	Числа смен	Продолжительность работ (дни)
VIII	Устройство перегородок:							
1	из керамического кирпича	м²	795	144	2	5	2	15
IX	Устройство кровли.							
1	4-х слойной рулонной плоской	м²	2261	542	—	5	2	54
2	3-х слойной рулонной скатной	м²	1101					
X	Заполнение проёмов							
1	Окна	м²	1574.07	145	—	4	2	18
2	Двери	м²	280.8					
3	Ворота	м²	18.04					
XI	Монтаж металлоконструкций							
1	Подвесные пути	т	10.32	352	15	5	2	35
2	Лестницы, площадки	т	42.03					
XII	Устройство полов							
1	из кислотоупорной плитки	м²	137	279	—	6	2	23
2	из керамической плитки	м²	304					
3	цементных	м²	631					
4	из линолеума	м²	401					
XIII	Устройства венткамеры			6	—	3	2	1
XIV	Устройство КТП			18	—	3	2	3
XV	Отделочные работы							
1	Внутренние							
	- сплошное выравнивание	м²	2602	903	12	8	2	56
	- штукатурка улучшенная	м²	795					
	- окраска	м²	6838					
	- облицовка керамической плиткой	м²	45					
2	Наружные	м²	2303.81	72	—	4	2	9
3	Антикоррозийные	м²	1919	581	—	5	2	58
XVI	Разные работы			31	—	2	2	8
XVII	Специально строительные работы							
1	Каналы и приямки	м³	3.6	27	1	5	2	3
2	Фундаменты под оборудование	м³	20.31					
XVIII	Санитарно-технические работы			328	—	5	2	33
XIX	Механо-монтажные работы			2677	—	12	2	112
XX	Электро-монтажные работы			1064	—	8	2	67
	Итого			10525	298			22 мес.

График производства работ (месяцы): 1 2 3 4 5 6 7 8 9 10 11 12 13 14 15 16 17 18 19 20 21 22 23 24

Примечание. Строительство главного корпуса осуществляется в 2 этапа
1 этап — одновременное строительство насосной станции II подъёма в осях „1-5" и блока основных реагентов в осях „10-15."

ТП 901-3-244.88 ОС

Главный корпус для станции очистки воды производительностью из поверхностных источников водоснабжения до 1500 м³/ч производительностью (3 этап) 1000 м³/ч

Проект.	Чугрова	
Инжен.	Гитова	
Рук. гр.	Чугрова	
Н. контр.	Ханина	
Нач. отд.	Григорьева	

График производства работ (окончание)

Стадия	Лист	Листов
Р	2	2

ЦНИИЭП инженерного оборудования г. Москва

Главный инженер проекта Ведмидь

Инв. № подл. | Подпись и дата | Взам. инв. №

gost.e-ecolog.ru