ТИПОВЫЕ ПРОЕКТНЫЕ РЕШЕНИЯ

820-04-16.85

ВОДОСБРОСЫ-ВОДОВЫПУСКИ ТРУБЧАТЫЕ С ШАХТНЫМ ОГОЛОВКОМ НА РАСХОД ВОДЫ ДО 70м³/с ПРИ ПЕРЕПАДАХ ОТ 5 ДО 12м

АЛЬБОМ VI

ЖЕЛЕЗОБЕТОННЫЕ КОНСТРУКЦИИ ВОДОБОЙНЫХ КОЛОДЦЕВ И ВОДОБОЙНЫХ СТЕНОК МОНОЛИТНЫЙ И СБОРНО-МОНОЛИТНЫЙ ВАРИАНТЫ

КФ ЦИТП Инв №9066/6

Привязан

Инв №

gost.e-ecolog.ru

ТИПОВЫЕ ПРОЕКТНЫЕ РЕШЕНИЯ

820-04-16.85

ВОДОСБРОСЫ-ВОДОВЫПУСКИ ТРУБЧАТЫЕ С ШАХТНЫМ ОГОЛОВКОМ НА РАСХОД ВОДЫ ДО 70 м³/с ПРИ ПЕРЕПАДАХ ОТ 5 ДО 12 м

АЛЬБОМ VI

ЖЕЛЕЗОБЕТОННЫЕ КОНСТРУКЦИИ ВОДОБОЙНЫХ КОЛОДЦЕВ И ВОДОБОЙНЫХ СТЕНОК МОНОЛИТНЫЙ И СБОРНО-МОНОЛИТНЫЙ ВАРИАНТЫ

СОСТАВ ПРОЕКТА

АЛЬБОМ I ОБЩАЯ ЧАСТЬ

АЛЬБОМ II ВОДОСБРОСЫ НА РАСХОД ВОДЫ ДО 39 м³/с ЖЕЛЕЗОБЕТОННЫЕ КОНСТРУКЦИИ ШАХТЫ ВЕДОМОСТЬ ПОТРЕБНОСТИ В МАТЕРИАЛАХ МОНОЛИТНЫЙ ВАРИАНТ

АЛЬБОМ III ВОДОСБРОСЫ НА РАСХОД ВОДЫ ДО 39 м³/с ЖЕЛЕЗОБЕТОННЫЕ КОНСТРУКЦИИ ШАХТЫ ВЕДОМОСТЬ ПОТРЕБНОСТИ В МАТЕРИАЛАХ СБОРНО-МОНОЛИТНЫЙ ВАРИАНТ

АЛЬБОМ IV ВОДОСБРОСЫ НА РАСХОД ВОДЫ ОТ 39 м³/с ДО 70 м³/с ЖЕЛЕЗОБЕТОННЫЕ КОНСТРУКЦИИ ШАХТЫ ВЕДОМОСТЬ ПОТРЕБНОСТИ В МАТЕРИАЛАХ МОНОЛИТНЫЙ ВАРИАНТ

АЛЬБОМ V ВОДОСБРОСЫ НА РАСХОД ВОДЫ ОТ 39 м³/с ДО 70 м³/с ЖЕЛЕЗОБЕТОННЫЕ КОНСТРУКЦИИ ШАХТЫ ВЕДОМОСТЬ ПОТРЕБНОСТИ В МАТЕРИАЛАХ СБОРНО-МОНОЛИТНЫЙ ВАРИАНТ

АЛЬБОМ VI ЖЕЛЕЗОБЕТОННЫЕ КОНСТРУКЦИИ ВОДОБОЙНЫХ КОЛОДЦЕВ И ВОДОБОЙНЫХ СТЕНОК МОНОЛИТНЫЙ И СБОРНО-МОНОЛИТНЫЙ ВАРИАНТЫ

АЛЬБОМ VII СМЕТЫ МОНОЛИТНЫЙ ВАРИАНТ

АЛЬБОМ VIII СМЕТЫ СБОРНО-МОНОЛИТНЫЙ ВАРИАНТ

РАЗРАБОТАН институтом „Укргипроводхоз"

УТВЕРЖДЕН И ВВЕДЕН В ДЕЙСТВИЕ Минводхозом СССР Протокол №6013 от 14 января 1985 г

ГЛАВНЫЙ ИНЖЕНЕР ИНСТИТУТА В Д ДУПЛЯК

ГЛАВНЫЙ ИНЖЕНЕР ПРОЕКТА Л Г ФРАНК

© КФ ЦИТП Госстроя СССР, 1988 г.

КФ ЦИТП инв. N 9066/6

Привязан

Инв. №

Содержание

Марка	Наименование	Стр
КЖ2	Общие данные (начало)	4
	Общие данные (продолжение)	5
	Общие данные (окончание)	6
	Водобойный колодец при B=2.0м δ<15° B-4.5м δ<10° hн б ≤ 1.0м ВКм (монолитный вариант) Схема армирования План Разрезы 1-1 5-5	7
	То же при B=2.0м δ>15° B=4.5м 10°≤ δ≤40° hн δ ≤ 1.0м	8
	То же при B=2.0м δ>15° B=4.5м 10°≤ δ≤40° hн б≤1.5м, B=2.0м δ<15° B=4.5м δ<10° hн δ ≤ 2.0м	9
	То же при B=2.0м δ<15° B=4.5м δ<10° hн δ ≤ 1.5м B=2.0м δ>15° B=4.5м 10°≤ δ≤40° hн δ ≤ 2.0м	10
	Водобойный колодец Схема раскладки плит-оболочек План Разрезы 1-1 5-5	11
	Водобойные колодцы Ведомость привязки плит-оболочек при строительстве водобойных стенок	12
	То же	13
	Водобойный колодец при B=2.0м δ<15° B=4.5м δ<10° hн δ≤1.0м ВК (сборно-монолитный вариант) Схема армирования План Разрезы 1-1 5-5	14
	То же при B=2.0м δ>15° B=4.5м 10°≤ δ≤ 40° hн δ ≤ 1.0м	15
	То же при B=2.0м δ<15° B=4.5м δ<10° hн δ ≤ 1.5м	16
	То же при B=2.0м δ>15° B=4.5м 10°< δ ≤ 40° hн δ ≤ 1.5м	17
	То же при B=2.0м δ<15° B=4.5м δ<10° hн δ ≤ 2.0м	18
	То же при B=2.0м δ>15° B=4.5м 10°≤ δ≤ 40° hн δ ≤ 2.0м	19
	Водобойные стенки Номограммы для определения размеров и количества водобойных стенок при B=2.0м	
	План Разрезы 1-1 3-3	20
	То же при B=4.5м	21
	Вариант трех водобойных стенок при hн δ=1.0м B=2.0м B=4.5м ВСм (монолитный вариант) Схема армирования План Разрезы 1-1 5-5	22
	То же при 1.0м < hн δ ≤ 1.5м	23
	То же при 1.5м < hн δ ≤ 2.0м	24
	Вариант двух водобойных стенок при hн δ=1.0м B=2.0м, B=4.5м ВСм (монолитный вариант) Схема армирования План Разрезы 1-1 5-5	25
	То же при 1.0м < hн δ ≤ 1.5м	26
	То же при 1.5м < hн δ ≤ 2.0м	27
	Вариант одной водобойной стенки при hн δ=1.0м B=2.0м, B=4.5м ВСм (монолитный вариант) Схема армирования План Разрезы 1-1 5-5	28

Продолжение

Марка	Наименование	Стр
	То же при 1.0м < hн δ ≤ 1.5м	29
	То же при 1.5м < hн δ ≤ 2.0м	30
	Водобойные стенки Схема раскладки плит-оболочек План Разрезы 1-1 5-5	31
	Водобойные стенки Ведомость привязки плит-оболочек при строительстве водобойных стенок	32
	То же	33
	Вариант трех водобойных стенок при hн δ=1.0м B=2.0м, B=4.5м ВС (сборно-монолитный вариант) Схема армирования План Разрезы 1-1 5-5	34
	То же при 1.0м < hн δ ≤ 1.5м	35
	То же при 1.5м < hн δ ≤ 2.0м	36
	Вариант двух водобойных стенок при hн δ=1.0м B=2.0м, B=4.5м ВС (сборно-монолитный вариант) Схема армирования План Разрезы 1-1 5-5	37
	То же при 1.0м < hн δ ≤ 1.5м	38
	То же при 1.5м < hн δ ≤ 2.0м	39
	Вариант одной водобойной стенки при hн δ=1.0м B=2.0м B=4.5м ВС (сборно-монолитный вариант) Схема армирования План Разрезы 1-1 5-5	40
	То же при 1.0м < hн δ ≤ 1.5м	41
	То же при 1.5м < hн δ ≤ 2.0м	42
	Водобойный колодец (вариант сборных стен) Схема раскладки стеновых блоков марки СБ План Разрезы 1-1. 5-5	43
	Водобойный колодец Ведомость привязки стеновых блоков СБ - при строительстве водобойных колодцев	44
	Водобойный колодец при B=2.0м δ<15°, B=4.5м δ<10° hн δ=1.0м ВКс (вариант сборных стен) Схема армирования План Разрезы 1-1 5-5	45
	То же при B=2.0м δ>15°, B=4.5м 10°≤ δ≤40° hн δ=1.0м	46
	То же при B=2.0м δ>15° B=4.5м 10°≤ δ≤40° hн δ≤1.5м B=2.0м δ<15° B=4.5м δ<10° hн δ=2.0м	47
	То же при B=2.0м δ<15° B=4.5м δ<10° hн δ≤1.5м B=2.0м δ>15° B=4.5м 10°≤ δ≤40° hн δ ≤ 2.0м	48
	Водобойные стенки (вариант сборных стен) Схема раскладки стеновых блоков марки СБ План Разрезы 1-1. 5-5	49

Продолжение

Марка	Наименование	Стр
	Водобойные стенки Ведомость привязки стеновых блоков СБ- при строительстве водобойных стенок	50
	Вариант трех водобойных стенок при hн δ=1.0м B=2.0м B=4.5м ВСс (вариант сборных стен) Схема армирования План Разрезы 1-1 5-5	51
	То же при 1.0м<hн δ≤1.5м B=2.0м B=4.5м	52
	То же при 1.5м< hн δ ≤2.0м B=2.0м B=4.5м	53
	Вариант водобойных колодцев Номограммы для определения количества сеток при δ >10°	54
	То же при δ< 15°	55
	Вариант водобойных стенок Номограммы для определения количества сеток	56
	То же	56
	Спецификация к схеме армирования водобойного колодца при B=2.0м δ<15° B=4.5м δ<10° hн δ=1.0м ВКм (монолитный вариант)	57
	То же при B=2.0м δ>15° B=4.5м 10°≤ δ≤40° hн δ= 1.0м	57
	То же при B=2.0м δ>15° B=4.5м 10°≤ δ≤40° hн δ ≤ 1.5м	58
	То же при B=2.0м δ<15° B=4.5м δ<10° hн δ≤2.0м	58
	То же при B=2.0м δ<15° B=4.5м δ<10° hн δ≤ 1.5м	59
	То же при B=2.0м δ>15° B=4.5м 10°≤ δ≤40° hн δ≤2.0м	59
	Спецификация к схеме армирования водобойного колодца при B=2.0м δ<15° B=4.5м δ<10° hн δ=1.0м ВС (сборно-монолитный вариант)	60
	То же при B=2.0м δ>15° B=4.5м 10°≤ δ≤40° hн δ=1.0м	60
	То же при B=2.0м δ<15° B=4.5м δ<10° hн δ ≤ 1.5м	61
	То же при B=2.0м δ>15° B=4.5м 10°≤ δ≤40° hн δ≤1.5м	61
	То же при B=2.0м δ<15° B=4.5м δ<10° hн δ≤2.0м	62
	То же при B=2.0м δ>15° B=4.5м 10°≤ δ≤40° hн δ ≤ 2.0м	62
	Спецификация к схеме армирования трех водобойных стенок при hн δ= 1.0м B=2.0м ВСм (монолитный вариант)	63
	То же при B=4.5м hн δ=1.0м	63
	То же при B=2.0м 1.0м<hн δ≤1.5м	64
	То же при B=4.5м 1.0м<hн δ ≤1.5м	64
	То же при B=2.0м 1.5м< hн δ ≤2.0м	65
	То же при B=4.5м 1.5м<hн δ ≤2.0м	65
	Спецификация к схеме армирования двух водобойных стенок при hн δ=1.0м B=2.0м ВСм (монолитный вариант)	66

Инв.№ подл. | Подпись и дата | Взам.инв.№

Содержание

Марка	Наименование	Стр.
КЖ2	Спецификация к схеме армирования	
	двух водобойных стенок при hн δ ≤ 1.0м	
	B=4,5м ВС (сборно-монолитный вариант)	66
	То же при 1.0м < hн δ ≤ 1.5м B=2.0м	67
	То же при 1.0м < hн δ ≤ 1.5м B=4,5м	67
	То же при 1.5м < hн δ ≤ 2.0м B=2.0м	68
	То же при 1.5м < hн δ ≤ 2.0м B=4,5м	68
	Спецификация к схеме армирования одной	
	водобойной стенки при hн δ ≤ 1.0м B=2.0м ВСм	
	(Монолитный вариант)	69
	То же при hн δ ≤ 1.0м B=4,5м	69
	То же при 1.0м < hн δ ≤ 1.5м B=2.0м	70
	То же при 1.0м < hн δ ≤ 1.5м B=4,5м	70
	То же при 1.5м < hн δ ≤ 2.0м B=2.0м	71
	То же при 1.5м < hн δ ≤ 2.0м B=4,5м	71
	Спецификация к схеме армирования трех	
	водобойных стенок при hн δ ≤ 1.0м B=2.0м	
	ВС (сборно-монолитный вариант)	72
	То же при hн δ = 1.0м B=4,5м	72
	То же при 1.0м < hн δ ≤ 1.5м B=2.0м	73
	То же при 1.0м < hн δ ≤ 1.5м B=4,5м	73
	То же при 1.5м < hн δ ≤ 2.0м B=2.0м	74
	То же при 1.5м < hн δ ≤ 2.0м B=4,5м	74
	Спецификация к схеме армирования	
	двух водобойных стенок при hн δ ≤ 1.0м	
	B=2.0м ВС (сборно-монолитный	
	вариант)	75
	То же при hн δ ≤ 1.0м B=4,5м	75
	То же при 1.0м < hн δ ≤ 1.5м B=2.0м	76
	То же при 1.0м < hн δ ≤ 1.5м B=4,5м	76
	То же при 1.5м < hн δ ≤ 2.0м B=2.0м	77
	То же при 1.5м < hн δ ≤ 2.0м B=4,5м	77
	Спецификация к схеме армирования	
	одной водобойной стенки при hн δ ≤ 1.0м	
	B=2.0м ВС (сборно-монолитный	
	вариант)	78
	То же при hн δ ≤ 1.0м B=4,5м	78
	То же при 1.0м < hн δ ≤ 1.5м B=2.0м	79
	То же при 1.0м < hн δ ≤ 1.5м B=4,5м	79
	То же при 1.5м < hн δ ≤ 2.0м B=2.0м	80
	То же при 1.5м < hн δ ≤ 2.0м B=4,5м	80

Продолжение

Марка	Наименование	Стр
	Спецификация к схеме армирования водобойного	
	колодца при B=2.0м δ<15° B=4.5м δ<10° hн δ=1.0м	
	ВКс (вариант сборных стен)	81
	То же при B=2.0м δ>15° B=4.5м 10°≤δ≤40° hн δ=1.0м	81
	То же при B=2.0м δ>15° B=4.5м 10°≤δ≤40° hн δ=1.5м.	82
	То же при B=2.0м δ<15° B=4,5м δ<10° hн δ=2.0м	82
	То же при B=2.0м δ<15° B=4.5м δ<10° hн δ=1.5м	83
	То же при B=2.0м δ>15° B=4.5м 10°≤δ≤40° hн δ=2.0м	83
	Спецификация к схеме армирования трех водо-	
	бойных стенок при hн δ=1.0м B=2.0м, B=4.5м ВСс	
	(вариант сборных стен)	84
	То же при 1.0м < hн δ ≤ 1.5м hн δ ≤ 1.5м	84
	То же при 1.5м < hн δ ≤ 2.0м hн δ ≤ 2.0м	85
	Каркас плоский КР (КР3. КР6)	85
	То же КР 2	86
	Каркас пространственный КП	
	(КП1, КП 2)	86
	Каркас плоский КР1	86
	Сетка арматурная С (С3, С7)	86
	То же С1, С 2, С5, С6, С11	87
	// С4	87
	// С 10; С 13	87
	// С8, С9, С16. С18	88
	// С14	88
	// С15	88
	// С19, С 20	89
	// С 21	89
	// С 22 С 24	89
	// С 26 С28	90
	// С 25, С30	90
	// С31, С42	90
	// С 52	91
	// С41, С47	91
	// С32, С34 С40, С43	91
	// С33, С44 . С46	92
	// С29	92
	// С51, С56. С58	92
	// С48 С50, С53 С55	93
	// С59 С63	93

Инв. № подл. | Подпись и дата | Взам. инв. №

Альбом VI

Типовые проектные решения 820-04-16 85

Ведомость основных комплектов

Обозначение	Наименование	Примечание
820-04-16 85 -ПС	Пояснительная записка	Альбом I
-АС	Архитектурно-строительные решения	
-КЖ1	Монолитные и сборные железобетонные конструкции	
-ГИ	Конструкции температурно-осадочных швов	
-ПО	Производство и организация работ	
-КЖ3	Шахта Шм-3-1 (Монолитный вариант)	Альбом II
-КЖ5	Шахта Шм-4-1 (Монолитный вариант)	
-КЖ7	Шахта Шм-5-1 (Монолитный вариант)	
-КЖ9	Шахта Шм-6-1 (Монолитный вариант)	
-КЖ11	Шахта Шм-7-1 (Монолитный вариант)	
-КЖ13	Шахта Шм-8-1 (Монолитный вариант)	
-КЖ15	Шахта Шм-10-1 (Монолитный вариант)	
-КЖ17	Шахта Шм-12-1 (Монолитный вариант)	
-КЖ4	Шахта Ш-3-1 (Сборно-монолитный вариант)	Альбом III
-КЖ6	Шахта Ш-4-1 (Сборно-монолитный вариант)	
-КЖ8	Шахта Ш-5-1 (Сборно-монолитный вариант)	
-КЖ10	Шахта Ш-6-1 (Сборно-монолитный вариант)	
-КЖ12	Шахта Ш-7-1 (Сборно-монолитный вариант)	
-КЖ14	Шахта Ш-8-1 (Сборно-монолитный вариант	
-КЖ16	Шахта Ш-10-1 (Сборно-монолитный вариант)	
-КЖ18	Шахта Ш-12-1 (Сборно-	

Продолжение

Обозначение	Наименование	Примечание
820-04-16.85-КЖ18	Монолитный вариант)	Альбом III
-КЖ19	Шахта Шм-3-2 (Монолитный вариант)	Альбом IV
-КЖ21	Шахта Шм-4-2 (Монолитный вариант)	
-КЖ23	Шахта Шм-5-2 (Монолитный вариант)	
-КЖ25	Шахта Шм-6-2 (Монолитный вариант)	
-КЖ27	Шахта Шм-7-2 (Монолитный вариант)	
-КЖ29	Шахта Шм-8-2 Монолитный вариант)	
-КЖ31	Шахта Шм-10-2 (Монолитный вариант)	
-КЖ33	Шахта Шм-12-2 (Монолитный вариант)	
-КЖ20	Шахта Ш-3-2 (Сборно-монолитный вариант)	Альбом V
-КЖ22	Шахта Ш-4-2 (Сборно-монолитный вариант)	
-КЖ24	Шахта Ш-5-2 (Сборно-монолитный вариант)	
-КЖ26	Шахта Ш-6-2 (Сборно-монолитный вариант)	
-КЖ28	Шахта Ш-7-2 (Сборно-монолитный вариант)	
-КЖ30	Шахта Ш-8-2 (Сборно-монолитный вариант)	
-КЖ32	Шахта Ш-10-2 (Сборно-монолитный вариант)	
-КЖ34	Шахта Ш-12-2 (Сборно-монолитный вариант)	
-КЖ2	Водобойные колодцы и водобойные стенки	Альбом VI

Продолжение

Лист	Наименование	Примечание
	вариант) Схема армирования План Разрезы 1-1 5-5	
5	То же при в=2,0м б>15°, в=4,5м 10°<б<40° hнб=1,0м	
6	То же при в=2,0м б>15° в=4,5м 10°<б<40° hнб≤1,5м, в=2,0м б<15° в=4,5м б<10° hнб≤2,0м	
7	То же при в=2,0м б<15° в=4,5м б<10° hнб≤1,5м в=2,0м б>15° в=4,5м 10°<б<40° hнб≤2,0м	
8	Водобойные колодцы Схема раскладки плит-оболочек План Разрезы 1-1 5-5	
9	Водобойные колодцы Ведомость привязки плит-оболочек при строительстве водобойных колодцев	
10	То же	
11	Водобойный колодец при в=2,0м б<15° в=4,5м б<10° hнб≤1,0м ВК (Сборно-монолитный вариант) Схема армирования План Разрезы 1-1 5-5	
12	То же при в=2,0м б>15° в=4,5м 10°<б<40° hнб≤1,0м	
13	То же при в=2,0м б<15° в=4,5м б<10° hнб≤1,5м	
14	То же при в=2,0м б>15° в=4,5м 10°<б<40° hнб≤1,5м	
15	То же при в=2,0м б<15° в=4,5м б<10° hнб≤2,0м	
16	То же при в=2,0м б>15° в=4,5м 10°<б<40° hнб≤2,0м	
17	Водобойные стенки Номограммы для определения размеров и количества водобойных стенок при в=2,0м План Разрезы 1-1 3-3	
18	То же при в=4,5м	
19	Вариант трех водобойных стенок при hнб=1,0м в=2,0м, в=4,5м ВСм (Монолитный вариант) Схема армирования План Разрезы 1-1 5-5	
20	То же при 1,0м < hнб ≤ 1,5м	

Ведомость чертежей основного комплекта КЖ-2

Лист	Наименование	Примечание
1	Общие данные (начало)	
2	Общие данные (продолжение)	
3	Общие данные (окончание)	
4	Водобойный колодец при в=2,0м б<15°, в=4,5м б<10° hнб=1,0м ВКм (Монолитный	

Рабочие чертежи разработаны в соответствии с действующими нормами и правилами

Главный инженер проекта Л Г Франк

Инв № подл	Подпись и дата	Взам. инв №

9066/6

4

Инв №			
Разраб	Потапенко		04.05.84
Пров	Девяшин		13.05.84
Рук гр	Уоффе		13.05.84
ГИП	Франк		15.05.84
Нач отд	Писнячевский		16.05.84
Н контр	Сильченко		16.05.84

Привязан

ТПР 820-04-16 85- КЖ 2

Водосбросы-водовыпуски трубчатые с шахтным оголовком на расход воды до 10 м³/с при перепадах от 5 до 12 м

Водобойные колодцы и водобойные стенки	Стадия	Лист	Листов
	Р	1	III
Общие данные (начало)	Укргипроводхоз г Киев		

Формат А2

Альбом VI

Типовые проектные решения 820-04-16.85

Инв.№ подл. | Подпись и дата | Взам.инв.№

Ведомость чертежей основного комплекта КЖ2

Лист	Наименование	Примечание
21	Вариант трех водобойных стенок при 1,5м<hнб≤2,0м В=2,0м	
	В=4,5м ВСм(Монолитный Вариант) Схема армирования	
	План Разрезы 1-1 5-5	
22	Вариант двух водобойных стенок при hнб=1,0м В=2,0м В=4,5м	
	ВСм(Монолитный вариант) Схема армирования	
	План Разрезы 1-1 5-5	
23	То же при 1,0м<hнб≤1,5м	
24	То же при 1,5м<hнб≤2,0м	
25	Вариант одной водобойной стенки при hнб=1,0м В=2,0м	
	В=4,5м ВСм(Монолитный вариант) Схема армирования План Разрезы 1-1 5-5	
26	То же при 1,0м<hнб≤1,5м	
27	То же при 1,5м<hнб≤2,0м	
28	Водобойные стенки Схема раскладки плит-оболочек План Разрезы 1-1 5-5	
29-30	Водобойные стенки Ведомость привязки плит-оболочек при строительстве водобойных стенок	
31	Вариант трех водобойных стенок при hнб=1,0м В=2,0м	
	В=4,5м ВС(Сборно-монолитный вариант)	
	Схема армирования План Разрезы 1-1 5-5	
32	То же при 1,0м<hнб≤1,5м	
33	То же при 1,5м<hнб≤2,0м	
34	Вариант двух водобойных стенок при hнб=1,0м В=2,0м	
	В=4,5м ВС(Сборно-монолитный вариант) Схема армирования План Разрезы 1-1 5-5	
35	То же при 1,0м<hнб≤1,5м	
36	То же при 1,5м<hнб≤2,0м	
37	Вариант одной водобойной стенки при hнб=1,0м	
	В=2,0м В=4,5м ВС(Сборно-монолитный вариант)	
	Схема армирования План Разрезы 1-1 5-5	
38	То же при 1,0<hнб≤1,5м	
39	То же при 1,5м<hнб≤2,0м	
40	Водобойный колодец (Вариант сборных стен) Схема раскладки стеновых блоков марки СБ План Разрезы 1-1 5-5	
41	Водобойный колодец Ведомость привязки стеновых блоков СБ-при строительстве водобойных колодцев	
42	Водобойный колодец при В=2,0м б<15° В=4,5м б<10° hнб=1,0м ВКс (Вариант сборных стен) Схема армирования План. Разрез 1-1 5-5	
43	То же при В=2,0м б>15° В=4,5м 10°<б≤40° hнб=1,0м	
44	То же при В=2,0м б>15° В=4,5м 10°<б≤40° hнб≤1,5м	
	В=2,0 б<15° В=4,5м б<10° hнб≤2,0м	
45	То же при В=2,0м б<15° В=4,5м б<10° hнб≤1,5м	
	В=2,0м б>15° В=4,5м 10°<б≤40° hнб≤2,0м	
46	Водобойные стенки (Вариант сборных стен) Схема раскладки стеновых блоков СБ План Разрезы 1-1 5-5	

Продолжение

Лист	Наименование	Примечание
47	Водобойные стенки Ведомость привязки стеновых блоков СБ-при строительстве водобойных стенок	
48	Вариант трех водобойных стенок при hнб=1,0м В=2,0м	
	В=4,5м ВСс(Вариант сборных стен) Схема армирования План Разрезы 1-1 5-5	
49	То же при 1,0м<hнб≤1,5м	
50	То же при 1,5м<hнб≤2,0м	
51	Вариант водобойных колодцев Номограммы для определения количества сеток при б>10°	
52	То же при б<15°	
53	Вариант водобойных стенок Номограммы для определения количества сеток	
54	То же	
55	Спецификация к схеме армирования водобойного колодца при В=2,0м б<15° В=4,5м б<10° hнб=1,0м ВКм (Монолитный вариант)	
56	То же при В=2,0м б>15° В=4,5м 10°<б≤40° hнб=1,0м	
57	То же при В=2,0м б>15° В=4,5м 10°<б≤40° hнб≤1,5м	
58	То же при В=2,0м б<15° В=4,5м б<10° hнб≤2,0м	
59	То же при В=2,0м б<15° В=4,5м б<10° hнб≤1,5м	
60	То же при В=2,0м б>15° В=4,5м 10°<б≤40° hнб≤2,0м	
61	Спецификация к схеме армирования водобойного колодца при В=2,0м б<15° В=4,5м б<10° hнб=1,0м ВК (Сборно-монолитный вариант)	
62	То же при В=2,0м б>15° В=4,5м 10°<б≤40° hнб=1,0м	
63	То же при В=2,0м б<15° В=4,5м б<10° hнб≤1,5м	
64	То же при В=2,0м б>15° В=4,5м 10°<б≤40° hнб≤1,5м	
65	То же при В=2,0м б<15° В=4,5м б<10° hнб≤2,0м	
66	То же при В=2,0м б>15° В=4,5м 10°<б≤40° hнб≤2,0м	
67	Спецификация к схеме армирования трех водобойных стенок при hнб=1,0м В=2,0м ВСм (Монолитный вариант)	
68	То же при hнб=1,0м В=4,5м	
69	То же при 1,0м<hнб≤1,5м В=2,0м	
70	То же при 1,0м<hнб≤1,5м В=4,5м	
71	То же при 1,5м<hнб≤2,0м В=2,0м	
72	То же при 1,5м<hнб≤2,0м В=4,5м	
73	Спецификация к схеме армирования двух водобойных стенок при hнб=1,0м В=2,0м ВСм (Монолитный вариант)	
74	То же при hнб=1,0м В=4,5м	
75	То же при 1,0м<hнб≤1,5м В=2,0м	

Продолжение

Лист	Наименование	Примечание
76	То же при 1,0м<hнб≤1,5м В=4,5м	
77	То же при 1,5м<hнб≤2,0м В=2,0м	
78	То же при 1,5м<hнб≤2,0м В=4,5м	
79	Спецификация к схеме армирования одной водобойной стенки при hнб=1,0м В=2,0м ВСм (Монолитный вариант)	
80	То же при hнб=1,0м В=4,5м	
81	То же при 1,0м<hнб≤1,5м В=2,0м	
82	То же при 1,0м<hнб≤1,5м В=4,5м	
83	То же при 1,5м<hнб≤2,0м В=2,0м	
84	То же при 1,5м<hнб≤2,0м В=4,5м	
85	Спецификация к схеме армирования трех водобойных стенок при hнб=1,0м В=2,0м ВС(Сборно-монолитный вариант)	
86	То же при hнб=1,0м В=4,5м	
87	То же при 1,0м<hнб≤1,5м В=2,0м	
88	То же при 1,0м<hнб≤1,5м В=4,5м	
89	То же при 1,5м<hнб≤2,0м В=2,0м	
90	То же при 1,5м<hнб≤2,0м В=4,5м	
91	Спецификация к схеме армирования двух водобойных стенок при hнб=1,0м В=2,0м ВС(Сборно-монолитный вариант)	
92	То же при hнб=1,0м В=4,5м	
93	То же при 1,0м<hнб≤1,5м В=2,0м	
94	То же при 1,0м<hнб≤1,5м В=4,5м	
95	То же при 1,5м<hнб≤2,0м В=2,0м	
96	То же при 1,5м<hнб≤2,0м В=4,5м	
97	Спецификация к схеме армирования одной водобойной стенки при hнб=1,0м В=2,0м ВС (Сборно-монолитный вариант)	
98	То же при hнб=1,0м В=4,5м	
99	То же при 1,0м<hнб≤1,5м В=2,0м	
100	То же при 1,0м<hнб≤1,5м В=4,5м	
101	То же при 1,5м<hнб≤2,0м В=2,0м	
102	То же при 1,5м<hнб≤2,0м В=4,5м	
103	Спецификация к схеме армирования водобойного колодца при В=2,0м б<15° В=4,5м б<10° hнб=1,0м ВКс (Вариант сборных стен)	5

9066/6

Разраб	Потапенко			тпр 820-04-16.85- КЖ2
Пров	Девяшин			
Рук гр	Шоффе			
ГИП	Франк			Водосбросы-водобойники трубчатые с шахтным оголовком на расход воды до 10м³/с при перепадах от 5 до 12м
Нач отд	Пилипенко			
Н.контр	Сильченко			Водобойные колодцы и водобойные стенки

Стадия	Лист	Листов
Р	2	

Общие данные (продолжение)

Укргипроводхоз г. Киев

Привязан

Инв.№

Формат А2

Ведомость чертежей основного комплекта КЖ2

Лист	Наименование	Примечание
104	Спецификация к схеме армирования водобойного колодца при B=2.0м δ>15° B=4.5м 10°≤δ≤40° hн δ=1.0м ВКс	
	(вариант сборных стен)	
105	То же при B=2.0м δ>15° B=4.5м 10°≤δ≤40° hн δ≤1.5м	
106	То же при B=2.0м δ<15° B=4.5м δ<10° hн δ≤2.0м	
107	То же при B=2.0м δ≤15° B=4.5м δ<10° hн δ≤1.5м	
108	То же при B=2.0м δ>15° B=4.5м 10°≤δ≤40° hн δ≤2.0м	
109	Спецификация к схеме армирования трех водобойных стенок при hн δ=1.0м B=2.0м B=4.5м ВСс	
	(вариант сборных стен)	
110	То же при 1.0м< hн δ≤ 1.5м	
111	То же при 1.5м< hн δ≤2.0м	

Ведомость спецификаций

Лист	Наименование	Примечание
55	Спецификация к схеме армирования водобойного колодца при B=2.0м δ<15° B=4.5м δ<10° hн δ=1.0м	
	ВКм (Монолитный вариант)	
56	То же при B=2.0м δ>15° B=4.5м 10°≤δ≤40° hн δ=1.0м	
57	То же при B=2.0м δ>15° B=4.5м 10°≤δ≤40° hн δ≤1.5м	
58	То же при B=2.0м δ<15° B=4.5м δ<10° hн δ≤2.0м	
59	То же при B=2.0м δ<15° B=4.5м δ<10° hн δ≤1.5м	
60	То же при B=2.0м δ>15° B=4.5м 10°≤δ≤40° hн δ≤2.0м	
61	Спецификация к схеме армирования водобойного колодца при B=2.0м δ<15° B=4.5м δ<10° hн δ=1.0м	
	ВК (сборно-монолитный вариант)	
62	То же при B=2.0м δ>15° B=4.5м 10°≤δ≤40° hн δ=1.0м	
63	То же при B=2.0м δ<15° B=4.5м δ<10° hн δ≤1.5м	
64	То же при B=2.0м δ>15° B=4.5м 10°≤δ≤40° hн δ≤1.5м	
65	То же при B=2.0м δ<15° B=4.5м δ<10° hн δ≤2.0м	
66	То же при B=2.0м δ>15° B=4.5м 10°≤δ≤40° hн δ≤2.0м	
67	Спецификация к схеме армирования трех водобойных стенок при hн δ=1.0м B=2.0м B=4.5м	
	ВСм (Монолитный вариант)	
68	То же при hн δ=1.0м B=4.5м	
69	То же при 1.0м< hн δ≤1.5м B=2.0м	
70	То же при 1.0м< hн δ≤1.5м B=4.5м	
71	То же при 1.5м< hн δ≤2.0м B=2.0м	
72	То же при 1.5м< hн δ≤2.0м B=4.5м	
73	Спецификация к схеме армирования двух водобойных стенок при hн δ=1.0м B=2.0м	
	ВСм (Монолитный вариант)	
74	То же при hн δ=1.0м B=4.5м	
75	То же при 1.0м< hн δ≤1.5м B=2.0м	
76	То же при 1.0м< hн δ≤1.5м B=4.5м	

Продолжение

Лист	Наименование	Примечание
77	То же при 1.5м< hн δ≤2.0м B=2.0м	
78	То же при 1.5м< hн δ≤2.0м B=4.5м	
79	Спецификация к схеме армирования одной водобойной стенки при hн δ=1.0м B=2.0м ВСм	
	(Монолитный вариант)	
80	То же при hн δ=1.0м B=4.5м	
81	То же при 1.0м< hн δ≤1.5м B=2.0м	
82	То же при 1.0м< hн δ≤1.5м B=4.5м	
83	То же при 1.5м< hн δ≤2.0м B=2.0м	
84	То же при 1.5м< hн δ≤2.0м B=4.5м	
85	Спецификация к схеме армирования трех водобойных стенок при hн δ=1.0м B=2.0м ВС	
	(Сборно-монолитный вариант)	
86	То же при hн δ=1.0м B=4.5м	
87	То же при 1.0м< hн δ≤1.5м B=2.0м	
88	То же при 1.0м< hн δ≤1.5м B=4.5м	
89	То же при 1.5м< hн δ≤2.0м B=2.0м	
90	То же при 1.5м< hн δ≤2.0м B=4.5м	
91	Спецификация к схеме армирования двух водобойных стенок при hн δ=1.0м B=2.0м ВС	
	(Сборно-монолитный вариант)	
92	То же при hн δ=1.0м B=4.5м	
93	То же при 1.0м< hн δ≤1.5м B=2.0м	
94	То же при 1.0м< hн δ≤1.5м B=4.5м	
95	То же при 1.5м< hн δ≤2.0м B=2.0м	
96	То же при 1.5м< hн δ≤2.0м B=4.5м	
97	Спецификация к схеме армирования одной водобойной стенки при hн δ=1.0н B=2.0м ВС	
	(Сборно-монолитный вариант)	
98	То же при hн δ=1.0м B=4.5м	
99	То же при 1.0м< hн δ≤1.5м B=2.0м	
100	То же при 1.0м< hн δ≤1.5м B=4.5м	
101	То же при 1.5м< hн δ≤2.0м B=2.0м	
102	То же при 1.5м< hн δ≤2.0м B=4.5м	
103	Спецификация к схеме армирования водобойного колодца при B=2.0м δ<15° B=4.5м δ<10°	
	hн δ=1.0м ВКс (вариант сборных стен)	
104	То же при B=2.0м δ>15° B=4.5м 10°≤δ≤40° hн δ=1.0м	
105	То же при B=2.0м δ>15° B=4.5м 10°≤δ≤40° hн δ=1.5м	
106	То же при B=2.0м δ<15° B=4.5м δ<10° hн δ≤2.0м	
107	То же при B=2.0м δ<15° B=4.5м δ<10° hн δ≤1.5м	
108	То же при B=2.0м δ>15° B=4.5м 10°≤δ≤40° hн δ=2.0м	

Продолжение

Лист	Наименование	Примечание
109	Спецификация к схеме армирования трех водобойных стенок при hн δ=1.0м B=2.0м B=4.5м ВСс	
	(Вариант сборных стен)	
110	То же при 1.0м< hн δ≤ 1.5м	
111	То же при 1.5м< hн δ≤2.0м	

Ведомость ссылочных и прилагаемых документов

Обозначение	Наименование	Примечание
	Ссылочные документы	
820-04-16.85 КЖ1 ПО 15-15	Плита-оболочка ПО 15-15	
820- КЖ1 ПО 20-10	То же ПО 20-10	
820- КЖ1 ПО 25-10	" ПО 25-10	
820- КЖ1 ПО 25-15	" ПО 25-15	
820- КЖ1 ПО 30-10	" ПО 30-10	
820- КЖ1 ПО 30-15	" ПО 30-15	
	Прилагаемые документы	
820- ВСм-01 00	Каркас плоский КР(КР3 КР6)	
820- ВКм-02.00	Каркас плоский КР2	
820- ВКм, ВСм, ВК, ВС-03 00	Каркас пространственный КП(КП1, КП2)	
820- ВКм, ВСм-04 00	Каркас плоский КР1	
820- ВКм, ВК-05.00	Сетка арматурная С (С3, С7)	
820- ВКм ВК, ВС, ВСм-06 00	То же С1, С2, С5, С6, С11	
820- ВКм, ВК-07 00	" С4	
820- ВКм, ВК, ВСм-08.00	" С10, С13	
820- ВКм, ВК-09.00	" С8, С9, С16 С18	
820- ВКм, ВК, ВС-10 00	" С14	
820- ВКм, ВСм-11 00	" С15	
820- ВКм, ВК-12 00	" С19, С20	
820 ВКм-13 00	" С21	
820- ВКм-14.00	" С22 С24	
820- ВК-15.00	" С26 С28	
820- ВК-16 00	" С25, С30	
820- ВСм, ВС-17 00	" С31, С42	
820- ВСм-18 00	" С52	
820- ВСм-19 00	" С41, С47	
820- ВСм, ВС-20 00	" С32, С34 С40, С43	
820- ВСм, ВС-21 00	" С33, С44 С46	
820- ВК-22 00	" С29	
820- ВС-23 00	" С51, С56 С58	
820- ВС-24 00	" С48 С50, С53 С55	
820- ВС-25 00	" С59 С63	

Разраб.	Потапенко			05.86
Пров.	Левчишин			05.86
Рук. гр.	Иофре			05.86
ГИП	Франк			05.86
Нач. отд.	Лисичевский			05.86
Н. контр.	Сильченко			05.86

ТПР 820-04-16 85- КЖ2

Водосбросы-водовыпуски трубчатые сифонного типа на расход воды до 10 м³/с при перепадах от 5 до 12 м

Водобойные колодцы и водобойные стенки

Стадия	Лист	Листов
Р	3	

Общие данные (окончание)

Укргипроводхоз г. Киев

Привязан

Инв. № подл. | Подпись и дата | Взам. инв. №

6

9066/6

Инв. №:

Формат А2

Альбом VI

Типовые проектные решения 820-04-16.85

Разрез 1-1

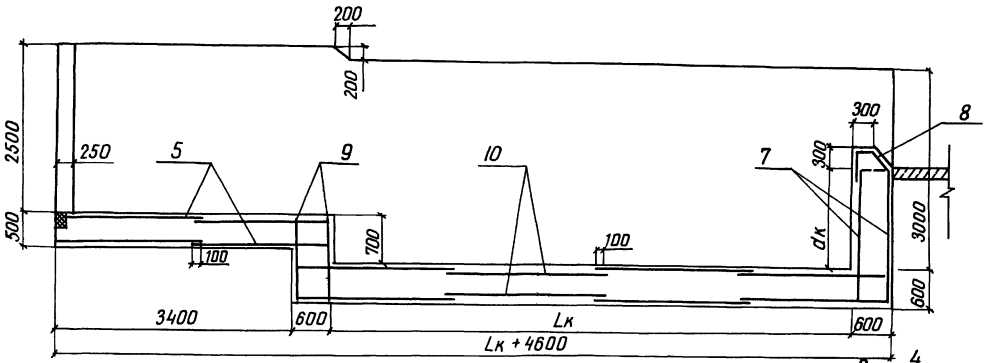

План

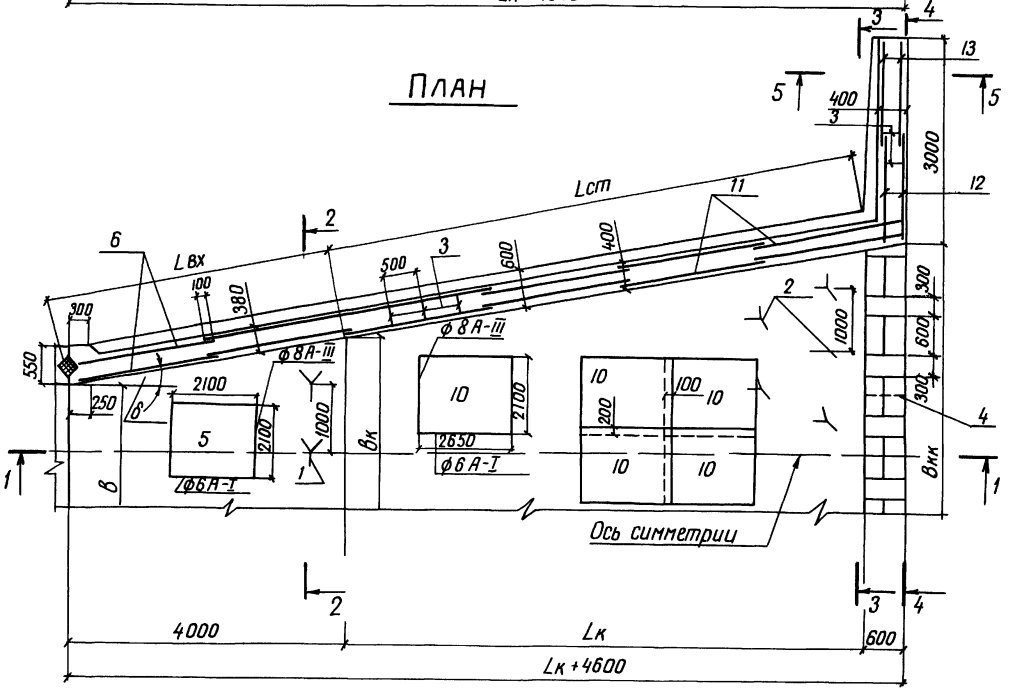

Разрез 2-2

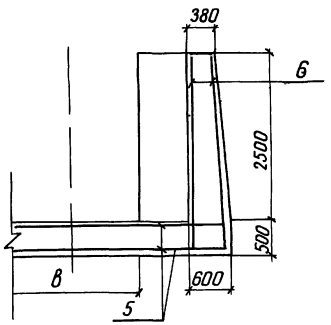

Разрез 3-3

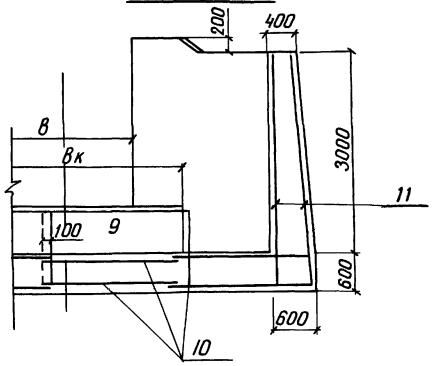

Разрез 4-4

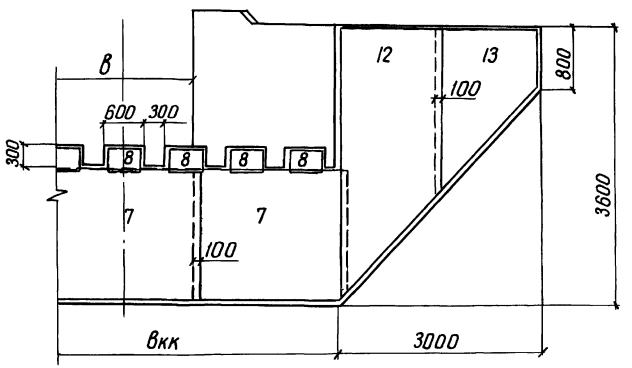

Разрез 5-5

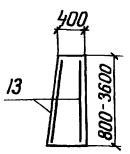

7

90661б

Разраб	Потапенко			ТПР 820-04-16.85-КЖ2	
Пров	Цепяшин				
Рук гр	Иоффе				
ГИП	Франк			Водосбросы-водовыпуски трубчатые сшахтным отводом на расход воды до 10 м³/с при перепадах от 3 до 12 м	
Нач отд	Писнячевский				
Н контр	Сильченко			Водобойный колодец при В=20м δ<15° В=4,5м δ<10° Рнб≤1,0м ВКМ (Монолитный вариант)	Стадия: Р; Лист: 4; Листов:
				Схема армирования План Разрезы 1-1 5-5 М 1:50	Укргипроводхоз г. Киев

Привязан

Инв №

Инв №подл | Подпись и дата | Взам инв №

Формат А2

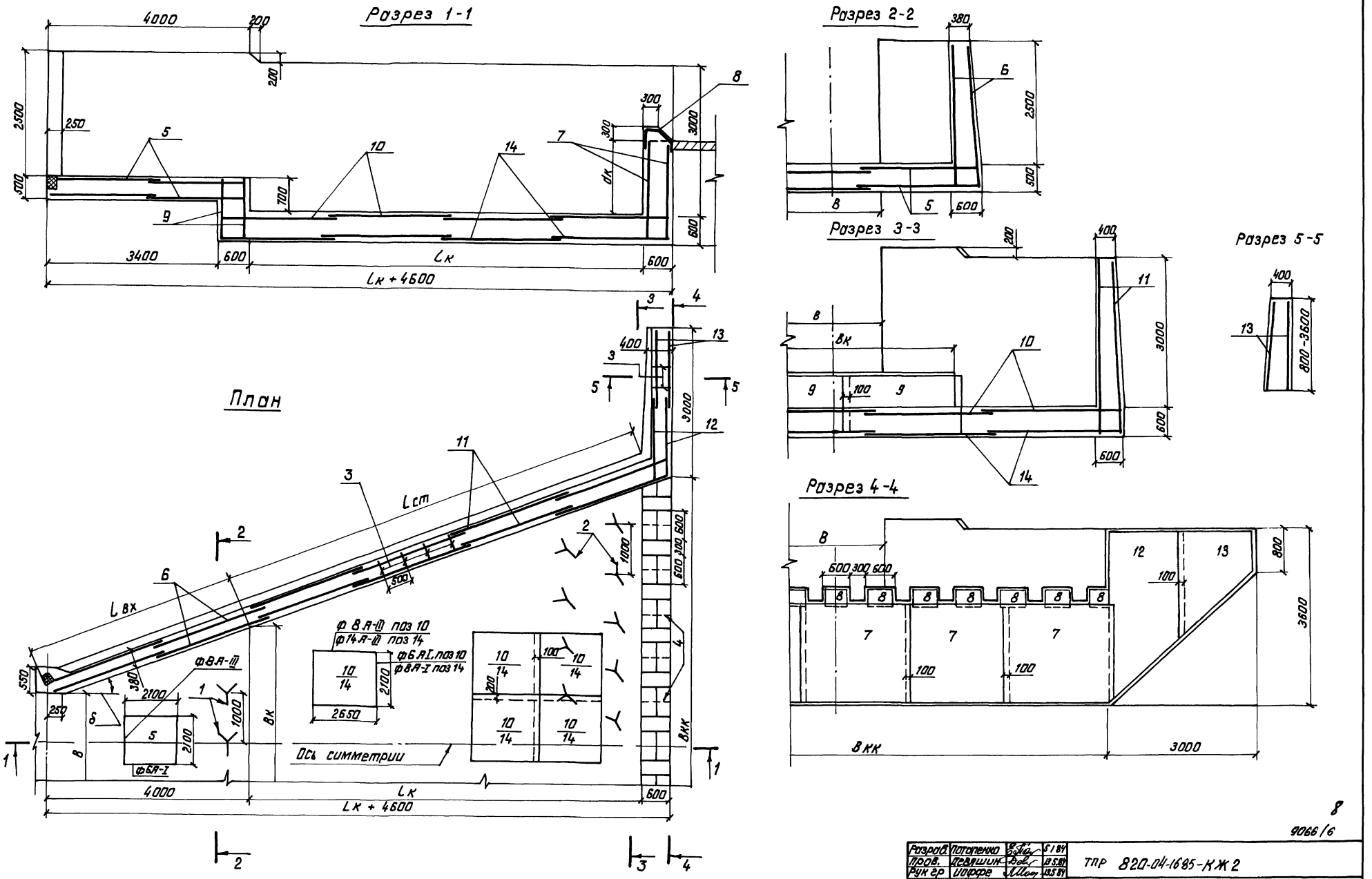

Альбом VI

Типовые проектные решения 820-04-16 85

Разраб.	Потапенко		5.1.84	ТПР 820-04-16 85-КЖ 2
Пров.	Девяшин		13.5.84	
Рук гр	Иоффе		13.5.84	
ГИП	Франк		15.5.84	Водосбросы-водовыпуски трубчатые с шахтным оголовком на расход воды до 70 м³/с при переходах от 5 до 12 м
Нач отд	Лисничевский		16.5.84	
Н.контр.	Сильченко		16.5.84	Водобойный колодец при в=20 м δ>15°, в=4.5 м 10°<δ≤40° hн.б=1.0 м 8 Км (Монолитный вариант)

Стадия	Лист	Листов
Р	5	

Схема армирования
План Разрезы 1-1 5-5
М 1 50

УКРГИПРОВОДХОЗ г Киев

Привязан

Инв.№

Инв.№ подл. | Подпись и дата | Взам. инв.№

Формат А2

9066/6

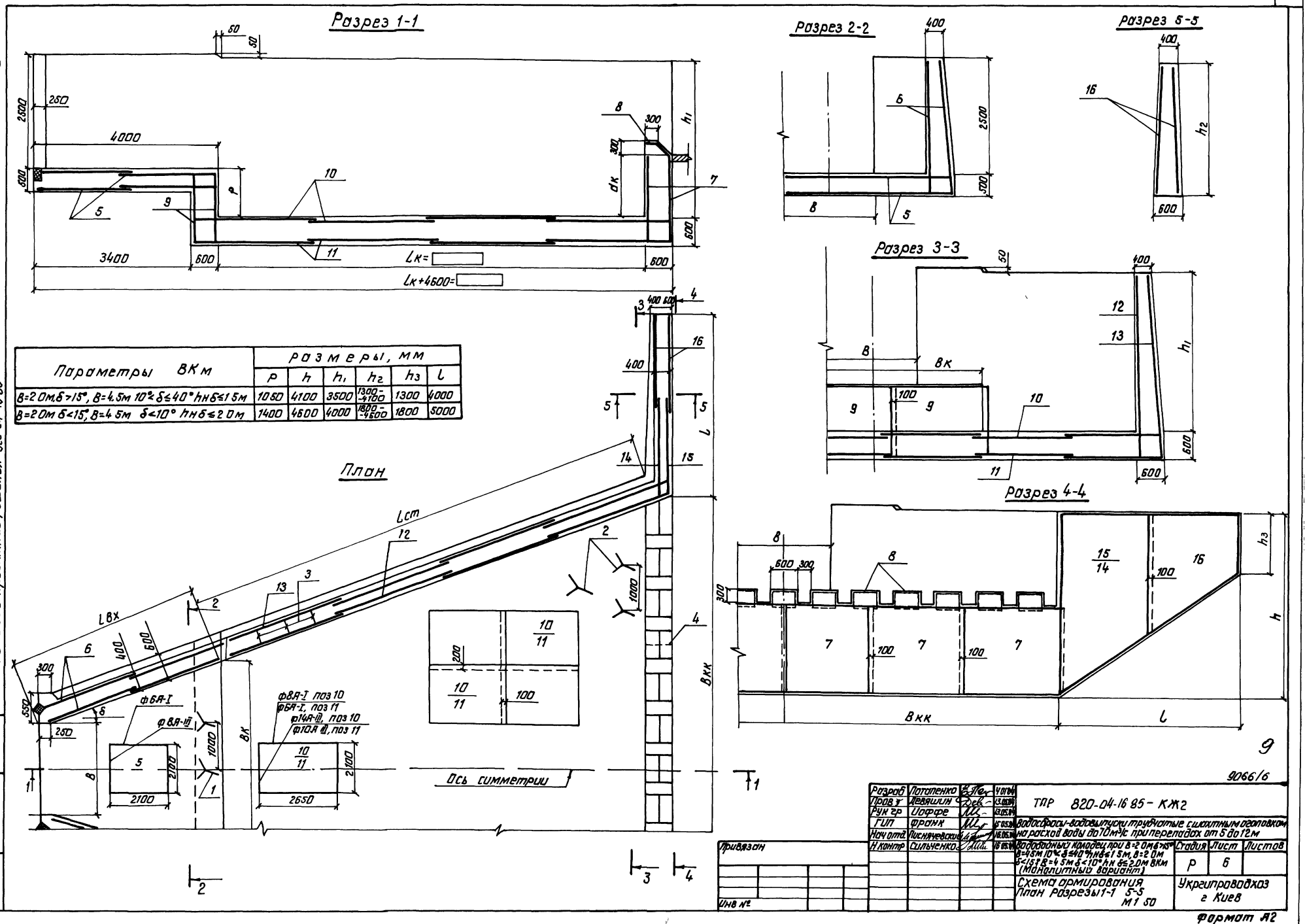

Параметры ВКм	размеры, мм					
	p	h	h_1	h_2	h_3	l
В=2 Ом δ>15°, В=4.5м 10°<δ≤40° hн δ≤1.5м	1050	4100	3500	1300-4100	1300	4000
В=2 Ом δ<15°, В=4.5м δ<10° hн δ≤2 Ом	1400	4600	4000	1800-4600	1800	5000

Альбом VI

Типовые проектные решения 820-04-1685

Разрез 1-1

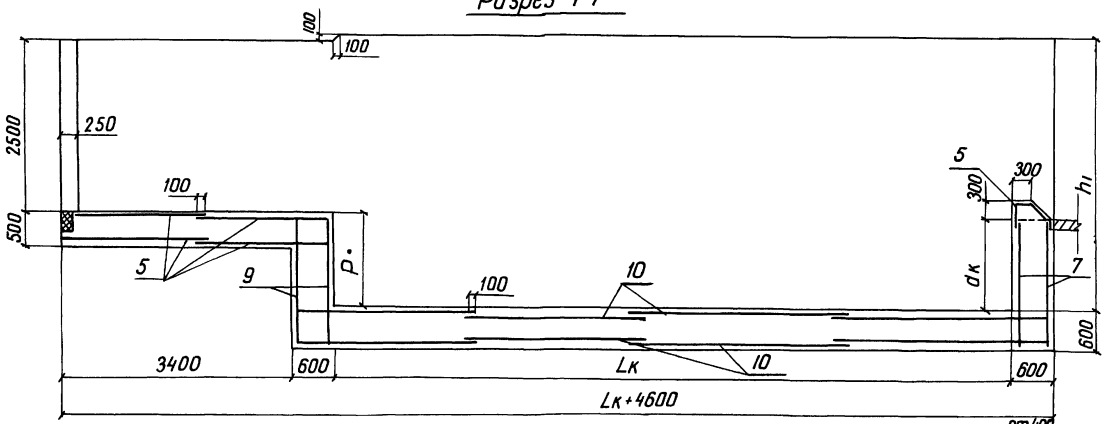

Разрез 2-2

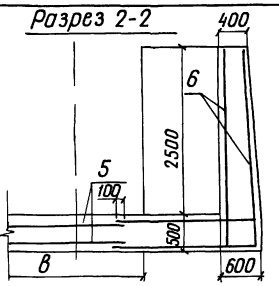

Разрез 5-5

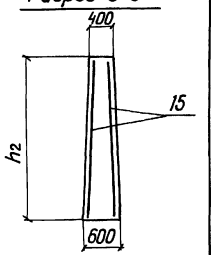

Разрез 3-3

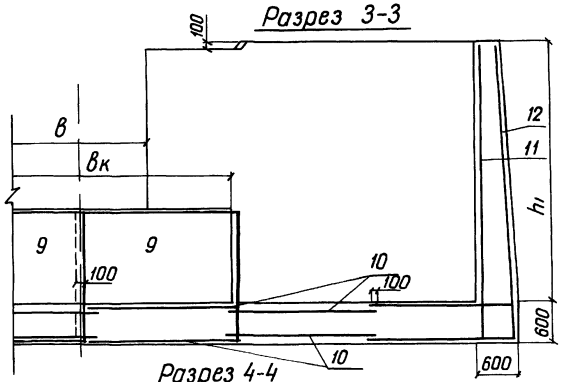

Параметры ВКм	Размеры, мм					
	P	h	h1	h2	h3	L
в=2,0м б<15°; в=4,5м б<10° hн б≤1,5м	1050	4100	3500	1300-4100	1300	4000
в=2,0м б>15°; в=4,5м 10°<б≤40° hн б≤2,0м	1400	4600	4000	1800-4600	1800	5000

План

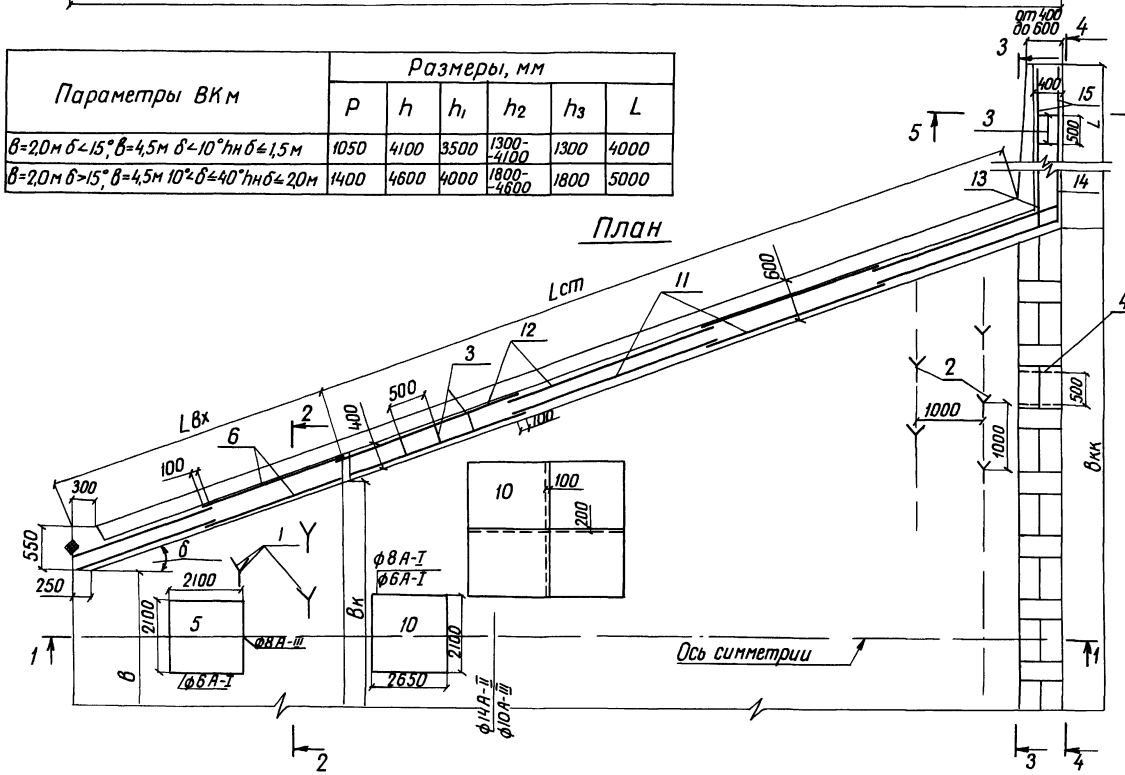

Разрез 4-4

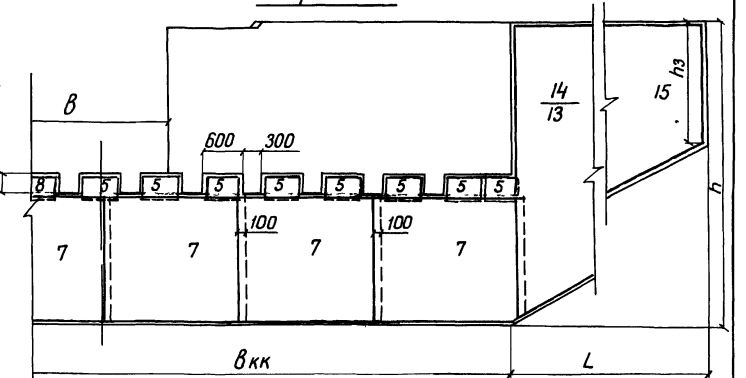

10

9066/6

Разраб	Потапенко			ТПР 820-04-1685-КЖ 2	
Пров	Девяшин				
Рук гр	Иоффе				
ГИП	Франк			Водосбросы-водовыпуски трубчатые с шахтным оголовком на расход воды до 10 м³/с при перепадах от 5 до 12м	
Нач отд	Писняческий				
Н контр	Сильченко			Водобойный колодец при в=2,0м б<15° hн б≤1,5м в=2,0м б>15° в=4,5м 10°<б≤40° hн б≤2,0м ВКм (Монолитный вариант)	Стадия: Р; Лист: 7; Листов:
				Схема армирования План Разрезы 1-1 5-5 м 1:50	Укргипроводхоз г. Киев

Привязан

Инв №

Инв №подл | Подпись и дата | Взам. инв №

Формат А2

Альбом VI

Типовые проектные решения 820-04-16.85

Разрез 1-1

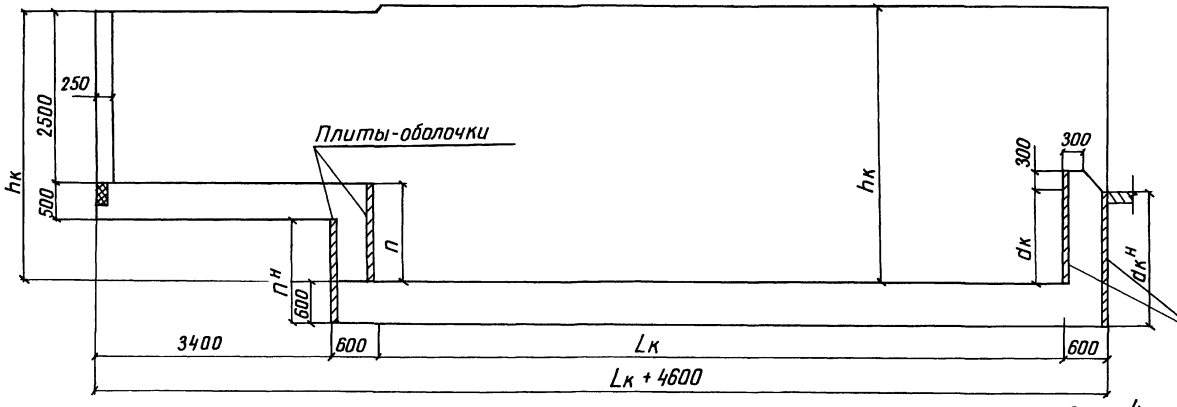

Разрез 2-2

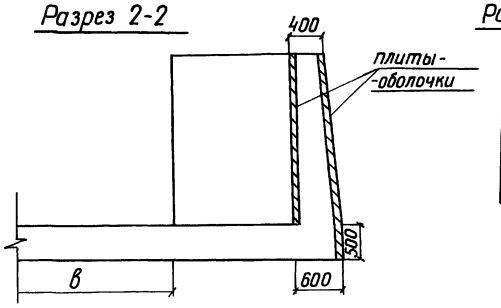

Разрез 5-5

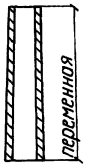

Разрез 3-3

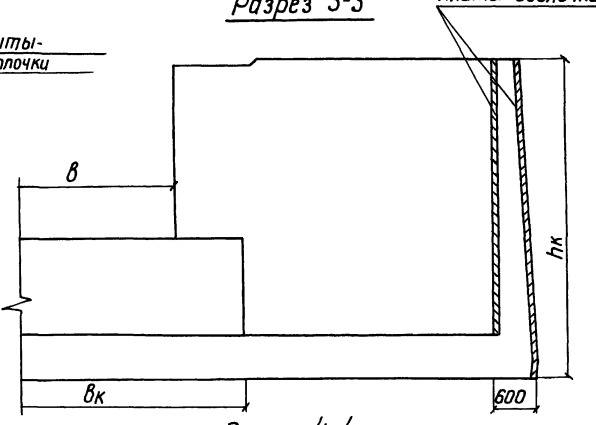

План

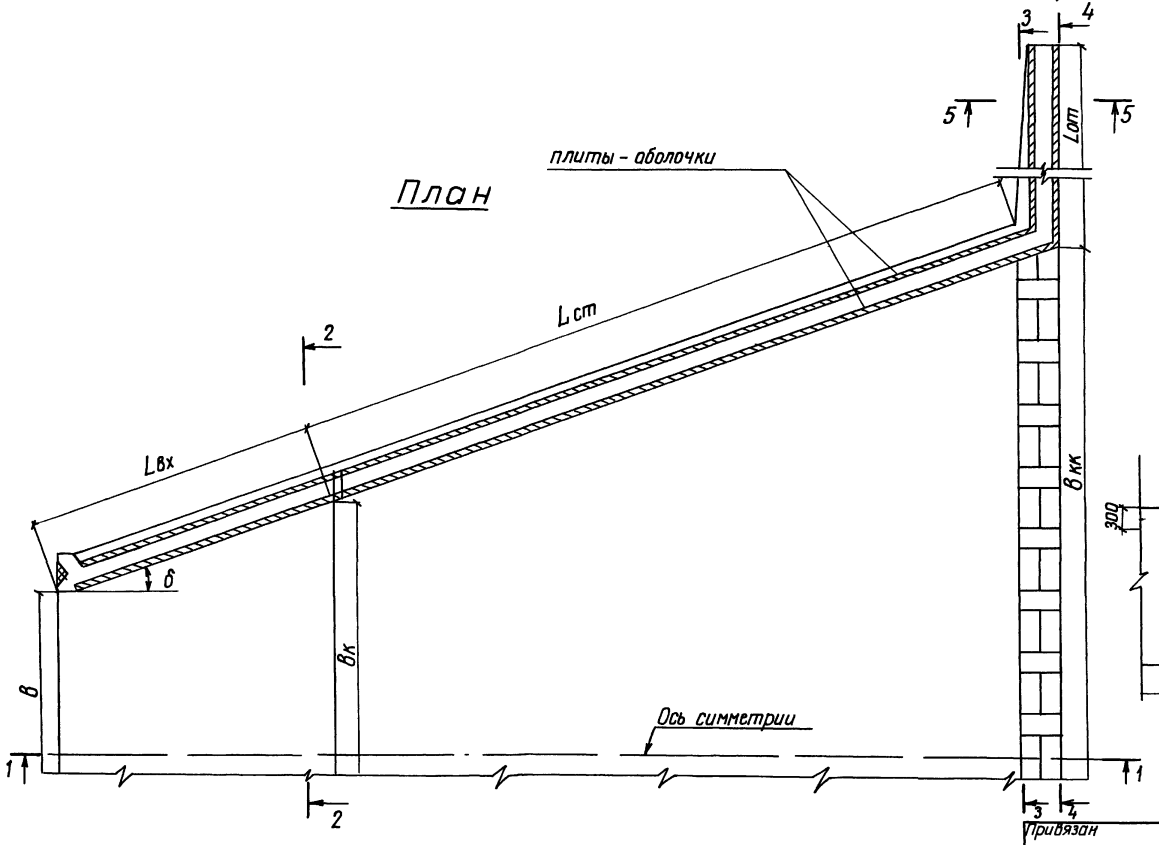

Разрез 4-4

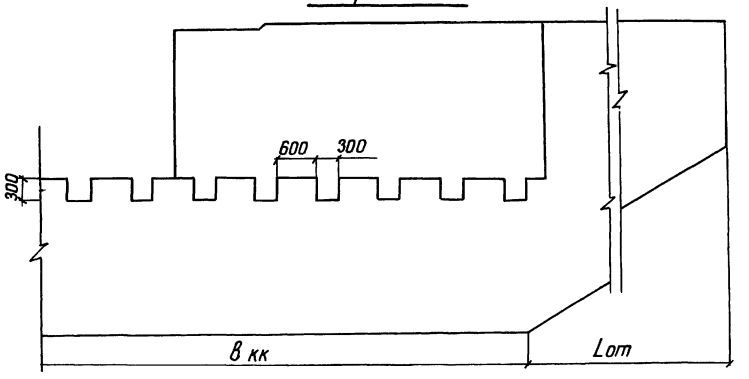

11

9066/6

Разраб	Потапенко		20.12.85	ТПР 820-04-16.85-КЖ 2
Пров	Девяшин		15.05.84	Водосбросы-водовыпуски трубчатые с шахтным оголовком на расход воды до 10 м³/с при перепадах от 5 до 12 м
Рук гр	Иоффе		15.05.84	
ГИП	Франк		15.05.84	
Нач отд	Писняжевский		16.05.84	Водобойный колодец
Н контр	Сильченко		16.05.84	Схема раскладки плит-оболочек. План. Разрезы 1-1 5-5 М 1:50

Стад	Лист	Листов
Р	8	

Укргипроводхоз г. Киев

Привязан

Инв №

Взам инв №

Подписи дата

Инв № подл

Формат А2

Ведомость привязки плит-оболочек при строительстве водобойных колодцев

Количество плит, шт

Тип плит	Внутренние и внешние (ватдельности) на уступе колодца при hуст = 10,5 м	Внешние на водобойной стенке колодца при dк = 0,4-0,9 м	Внутренние на водобойной стенке колодца при dк = 0,95-1,40 м при bк и bкк	Внешние на водобойной стенке колодца при dк = 0,4-0,9 м	Внутренние на водобойной стенке колодца при dк = 0,95-1,40 м при bкк

Тип плит	2,0	2,5	3,0	3,5	4,0	4,5	5,0	5,5	6,0	6,5	7,0	7,5	8,0	8,5	9,0	9,5	10,0	10,5	11,0	11,5	12,0	12,5	13,0	13,5	14,0	14,5	15,0	15,5	16,0	16,5	17,0	17,5	18,0	18,5	19,0	19,5	20,0	20,5	21,0	21,5	22,0	22,5	23,0	23,5
по 1,5-1,5																																													
по 2,0-1,0	1				2	1				2	2					1																														
по 2,5-1,0		1				1	2	1		1		3	2	1		3	4	3	2	1			5	4	3	2	1		5	4	3	2	1		5	4	3	8	1		5	4	3	2	1
по 2,5-1,5																																													
по 3,0-1,0			1	1				1	2		1		1	2	3			1	2	3	4		1	2	3	4	5	1	2	3	4	5	6	2	3	4		6	7	3	4	5	6	7
по 3,0-1,5																																													

Количество плит, шт

Внешние на водобойной стенке колодца при dк = 0,4-0,9 м

Внутренние на водобойной стенке колодца при dк = 0,95-1,40 м

При bкк

2,40	2,45	2,50	2,55	2,60	2,65	2,70	2,75	2,80	2,85	2,90	2,95	3,00	3,05	3,10	3,15	3,20	3,25	3,30	3,35	3,40	3,45
	5	4	3	2	1		5	4	3	2	1		5	4	3	2	1		5	4	3
8	4	5	6	7	8	9	5	6	7	8	9	10	6	7	8	9	10	11	7	8	9

Внешние и внешние (ватдельности) на уступе колодца при hуст = 14,0 м

Внешние на водобойной стенке колодца при dк = 0,95-1,40 м

При bкк

2,0	2,5	3,0	3,5	4,0	4,5	5,0	5,5	6,0	6,5	7,0	7,5	8,0	8,5	9,0	9,5	10,0	10,5	11,0	11,5
			1	1				1	1						3				
1																			
		1		1		2	1		2	1	3	2	1		2	4	3	2	1
			1		1		2	1		2	1		1	2	3			1	2

При bкк

12,0	12,5
5	
	4

Количество плит, шт

Внешние на водобойной стенке при dк = 0,95-1,40 м

При bкк

13,0	13,5	14,0	14,5	15,0	15,5	16,0	16,5	17,0	17,5	18,0	18,5	19,0	19,5	20,0	20,5	21,0	21,5	22,0	22,5	23,0	23,5	24,0	24,5	25,0	25,5	26,0	26,5	27,0	27,5	28,0	28,5	29,0	29,5	30,0	30,5	31,0	31,5	32,0	32,5	33,0	33,5	34,0	35,0
4	3	2	1		5	4	3	2	1		5	4	3	8	1		5	4	3	2	1		5	4	3	2	1		5	4	3	2	1		5		3	2	1		5	4	3
1	2	3	4	5	1	1	3	4	5	6	2	3	4		1	7	3	4	5	6	7	8	4	5	6	7	8	9	5	6	7	8	9		6	7	8	9	10	11	7	8	9
																																			10		4							

12

9065/16

Разраб	Котлеченко		11.04.85
Пров	Левицин		11.04.85
Рук гр	Ипфлис		11.04.85
ГИП	Франк		11.04.85
Нач отд	Чиняевский		11.04.85
Н контр	Сильченко		11.04.85

ТПР 820-04-16.85- КЖ 2

Водосбросы-водовыпуски трубчатые с шахтным тепловодом на расход воды до 10 м³/с при перепадах до 30 м

Стад	Лист	Листов
Р	9	

Водобойные колодцы

Ведомость привязки плит-оболочек при строительстве водобойных колодцев

Укргипроводхоз г. Киев

Привязан

Инв №

Инв № подл | Подпись и дата | Взам инв №

Формат А2

Альбом VI

Типовые проектные решения 820-04-16.85

| Тип плит | Количество плит, шт | | |

Альбом VI

Типовые проектные решения 820-04-16 85

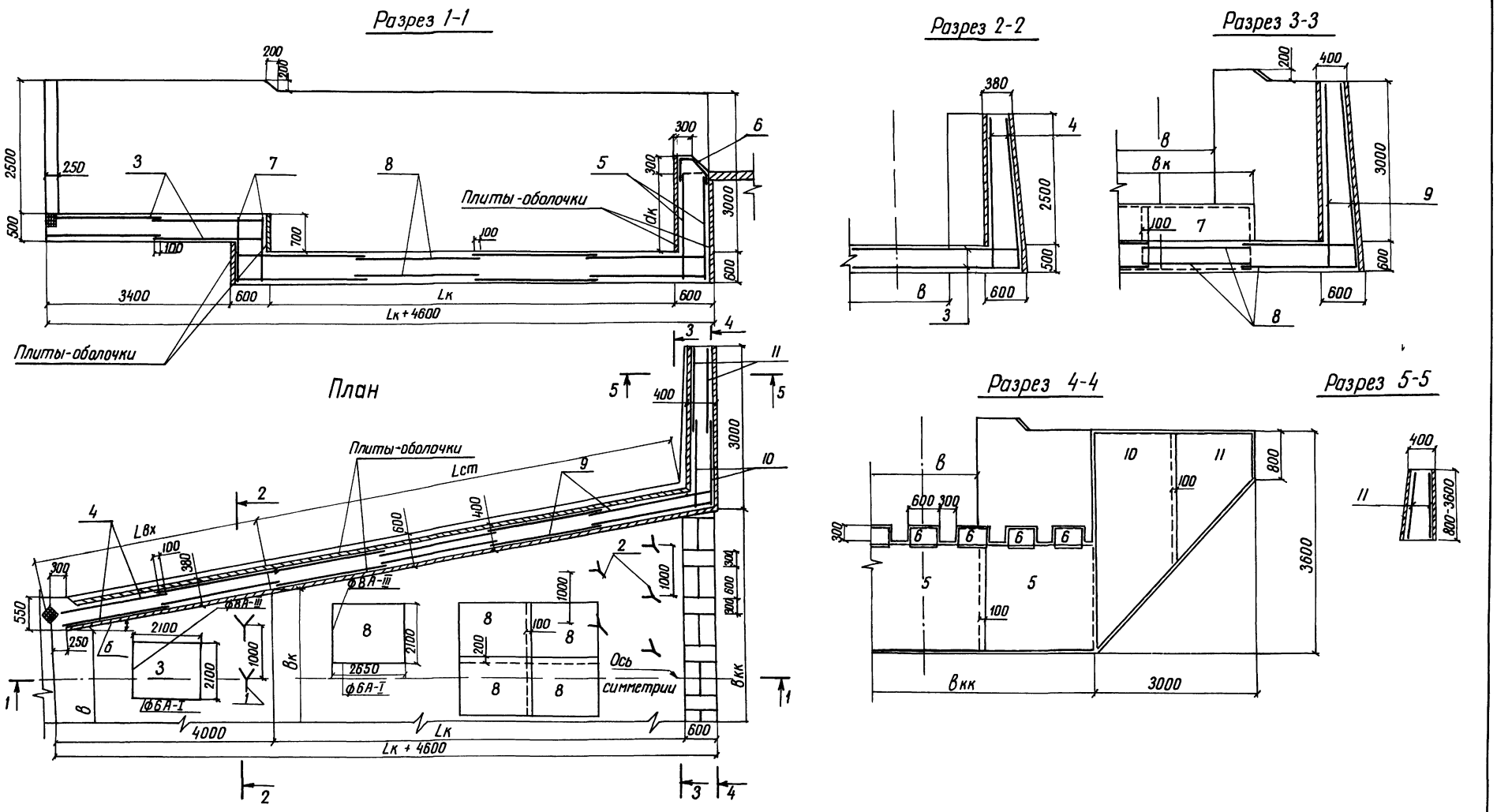

14

9066/6

Разраб	Потапенко		03.01.84	тпр 820-04-16 85- КЖ 2
Пров	Девяшин		13.05.84	
Рик гр	Иоффе		13.05.84	
ГИП	Франк		15.05.84	Водосбросы-водовыпуски трубчатые с шахтным оголовком на расход воды до 70 м³/с при перепадах от 5 до 12 м
Нач отд	Писнячевский		16.05.84	
Н контр	Сильченко		16.09.84	Водобойный колодец при В=2,0 м б<15°, В=4,5 м б<10° hн б<10 м ВК (Сборно-монолитный вариант)

Стадия	Лист	Листов
Р	11	

Схема армирования
План Разрезы 1-1 5-5
М 1 50

Укргипроводхоз
г Киев

Привязан

Инв №

Инв № подл | Подпись и дата | Взам инв №

Формат А2

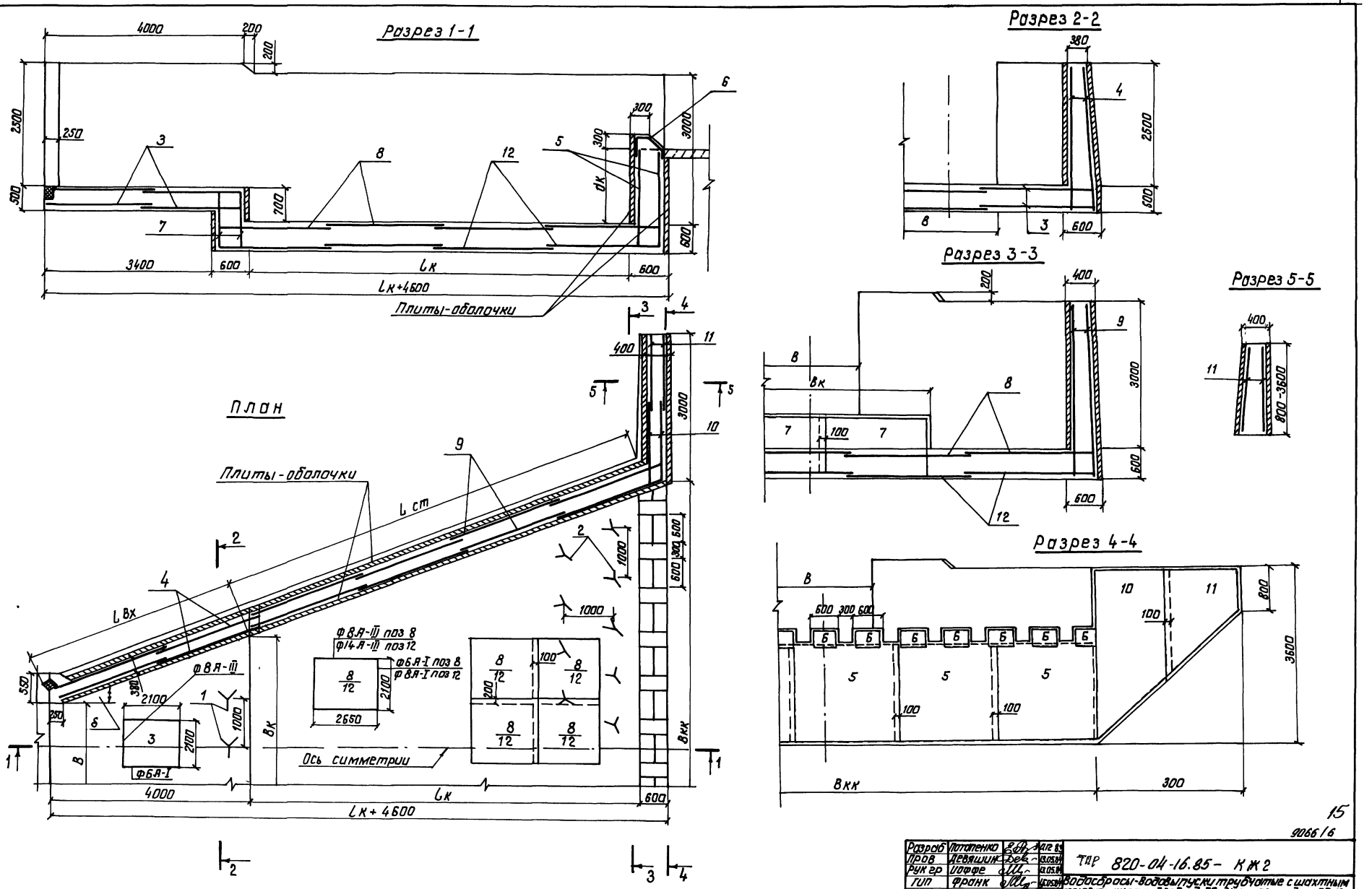

Альбом VI

Типовые проектные решения 820-04-16.85

Разраб	Потапенко		13.05.84
Пров	Левашин		13.05.84
Рук гр	Иоффе		13.05.84
ГИП	Франк		16.05.84
Нач отд.	Лисничевский		16.05.84
Н контр	Сильченко		16.05.84

ТПР 820-04-16.85 - КЖ2

Водосбросы-водовыпуски трубчатые с шахтным оголовком на расход воды до 70 м³/с при перепадах от 5 до 12 м

Водобойный колодец при В=2,0 м δ>15°, В=4,5 м 10°≤δ≤40° Пн. δ≤10 м ВК (сборно-монолитный вариант)

Стадия	Лист	Листов
Р	12	

Схема армирования
План Разрезы 1-1 5-5
М1 50

Укргипроводхоз
г Киев

Привязан

Инв №

Инв. № подл | Подпись и дата | Взам. инв. №

Формат А2

15

9066/6

Альбом VI

Типовые проектные решения 820-04-16 85

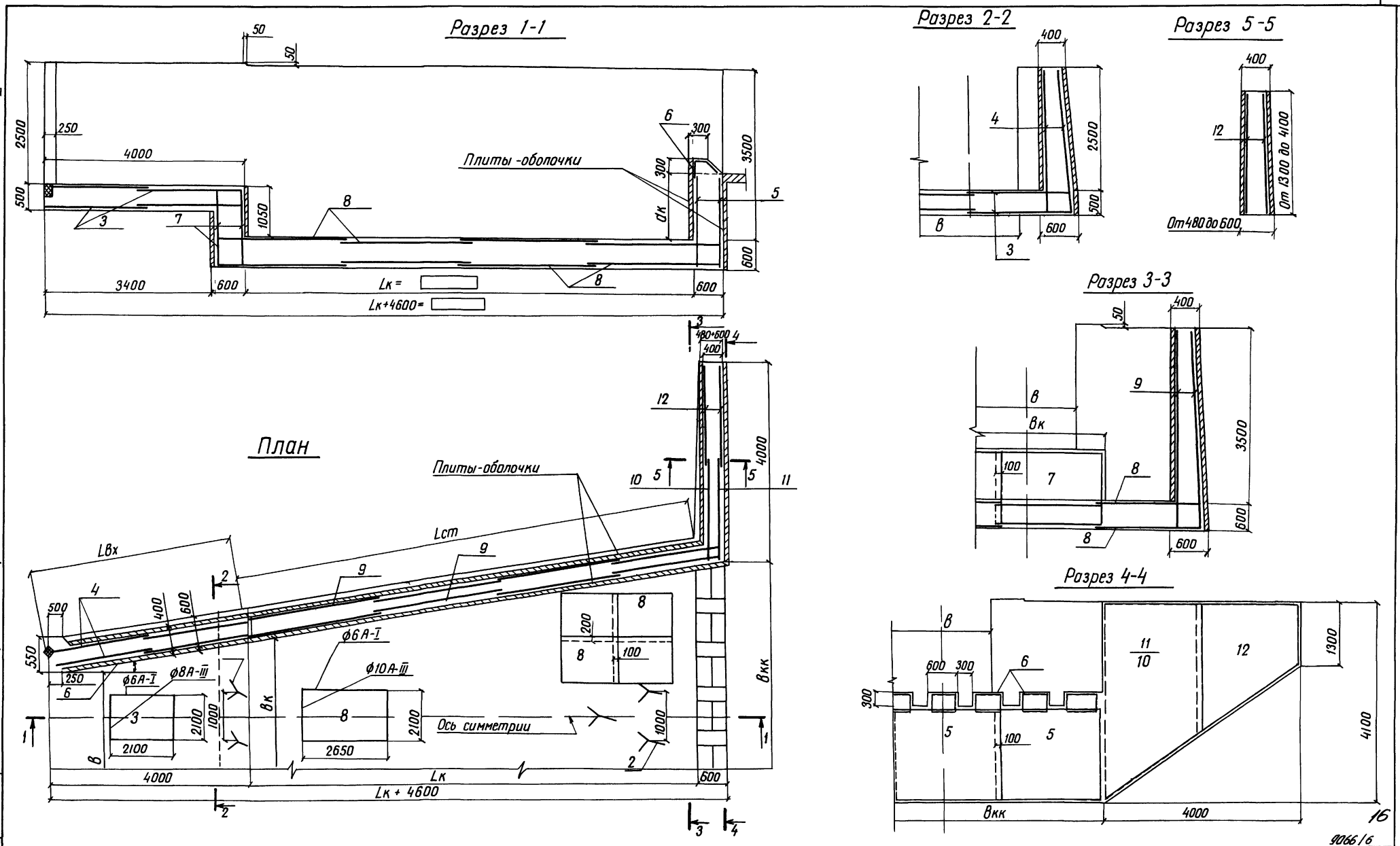

9066/6

Разраб	Потапенко		03.01.84	т.п.р 820-04-16 85 - кж 2
Пров	Девяшин		3.05.84	
Рук гр	Иоффе		3.05.84	Водосбросы - водовыпуски трубчатые с шахтным оголовком на расход воды до 70 м³/с при перепадах от 5 до 12 м
ГИП	Франк		15.05.84	
Нач отд	Писнячевский		16.05.84	Водобойный колодец при В=20 м б<15°, В=4.5 м б 40 Нн б<15 м ВК (Сборно-монолитный вариант)
Н контр	Сильченко		16.05.84	

Стадия	Лист	Листов
Р	13	

Схема армирования
План Разрезы 1-1 5-5
м 1:50

Укргипроводхоз
г Киев

Привязан

Инв. №

Инв. № подл | Подпись и дата | Взам инв. №

Формат А2

Альбом VI

Типовые проектные решения 820-04-1685

Разрез 1-1

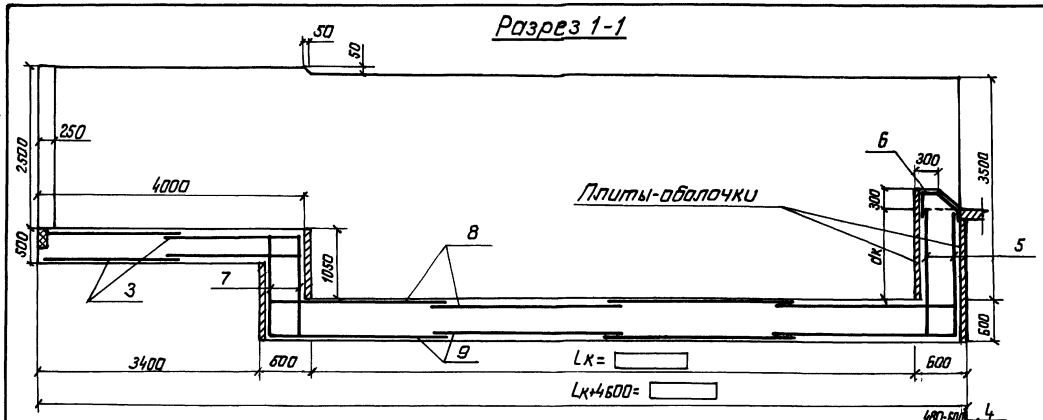

Разрез 2-2

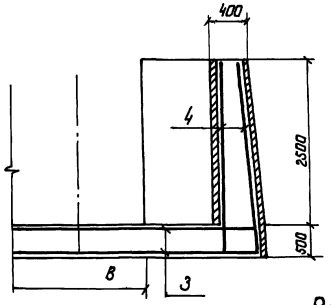

Разрез 5-5

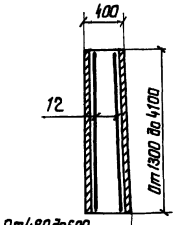

Разрез 3-3

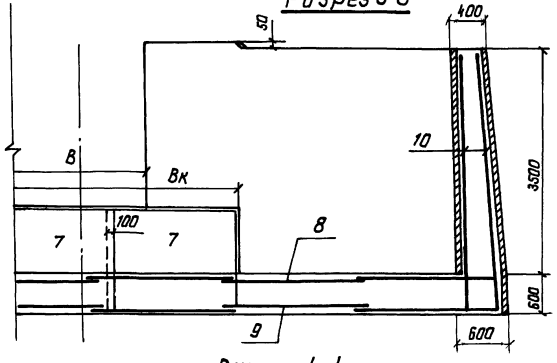

Разрез 4-4

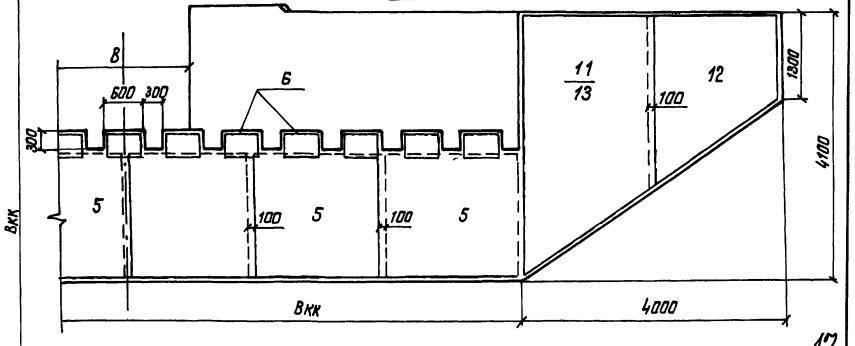

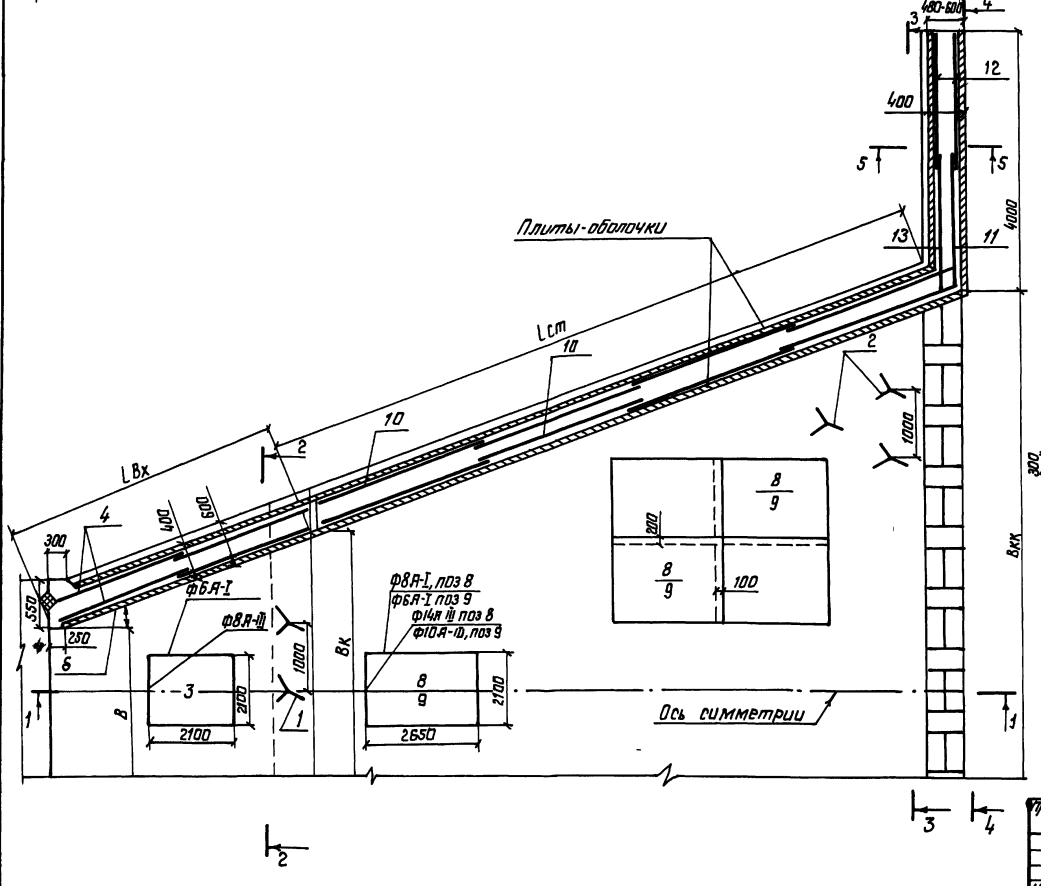

Разраб.	Логопенко			ТПР 820-04-1685 - КЖ2
Пров.	Девяшин			Водосбросы-водовыпуски трубчатые с шахтным водоприемником расходом воды до 10 м³/с при переливах от 5 до 12 м
Рук гр.	Иоффе			
ГИП	Франк			
Нач отд	Письменевский			Водобойный колодец при b=2 Dm δ>15° 8<4,5 м 10°<δ≤40° Dm≤1,5 м ВК (сборно-монолитный вариант)
Н контр	Ситниченко			Схема армирования План Разрезы 1-1 5-5 М1:50

Стадия	Лист	Листов
Р	14	

Укргипроводхоз г. Киев

Привязан

Инв №

Инв № подл. | Подпись и дата | Взам. инв. №

9066/6

Формат А2

Альбом VI

Типовые проектные решения 820-04-16 85

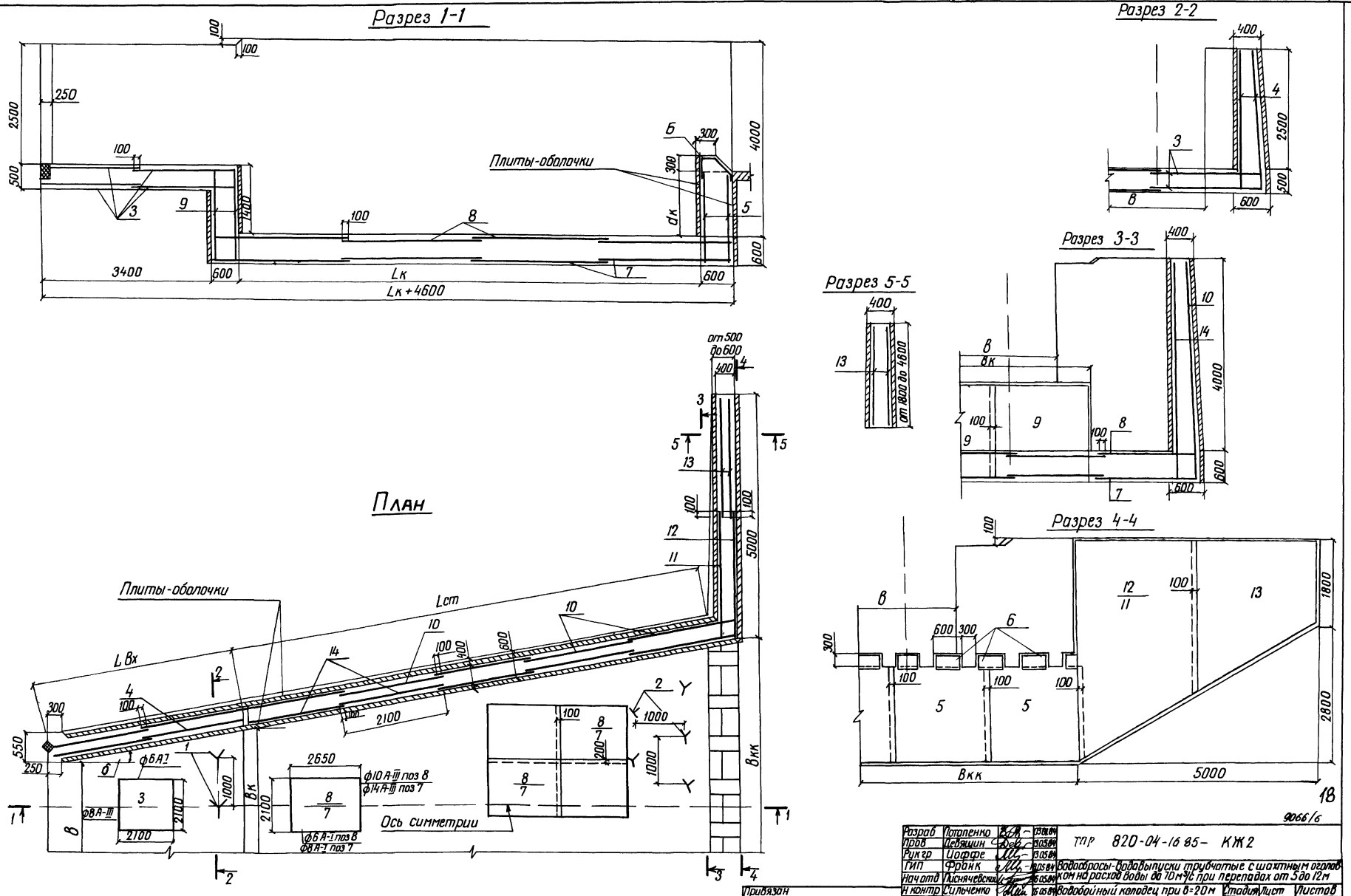

9066/6

Разраб	Потапенко		13.05.84
Пров	Девяшин		13.05.84
Рук гр	Иоффе		13.05.84
ГИП	Франк		13.05.84
Нач отд	Лиснячевский		16.05.84
Н контр	Сильченко		16.05.84

ТПР 820-04-16 85- КЖ2

Водосбросы-водовыпуски трубчатые с шахтным оголовком на расход воды до 70 м³/с при перепадах от 5 до 12 м

Водобойный колодец при в=20 м б<15°, в=45 м б<10° и н в≤20 м ВК (Сборно-монолитный вариант)

Стадия	Лист	Листов
Р	15	

Схема армирования
План Разрезы 1-1 5-5
м 1 50

Укргипроводхоз г Киев

Привязан

Инв №

Инв № подл | Подпись и дата | Взам инв №

Формат А2

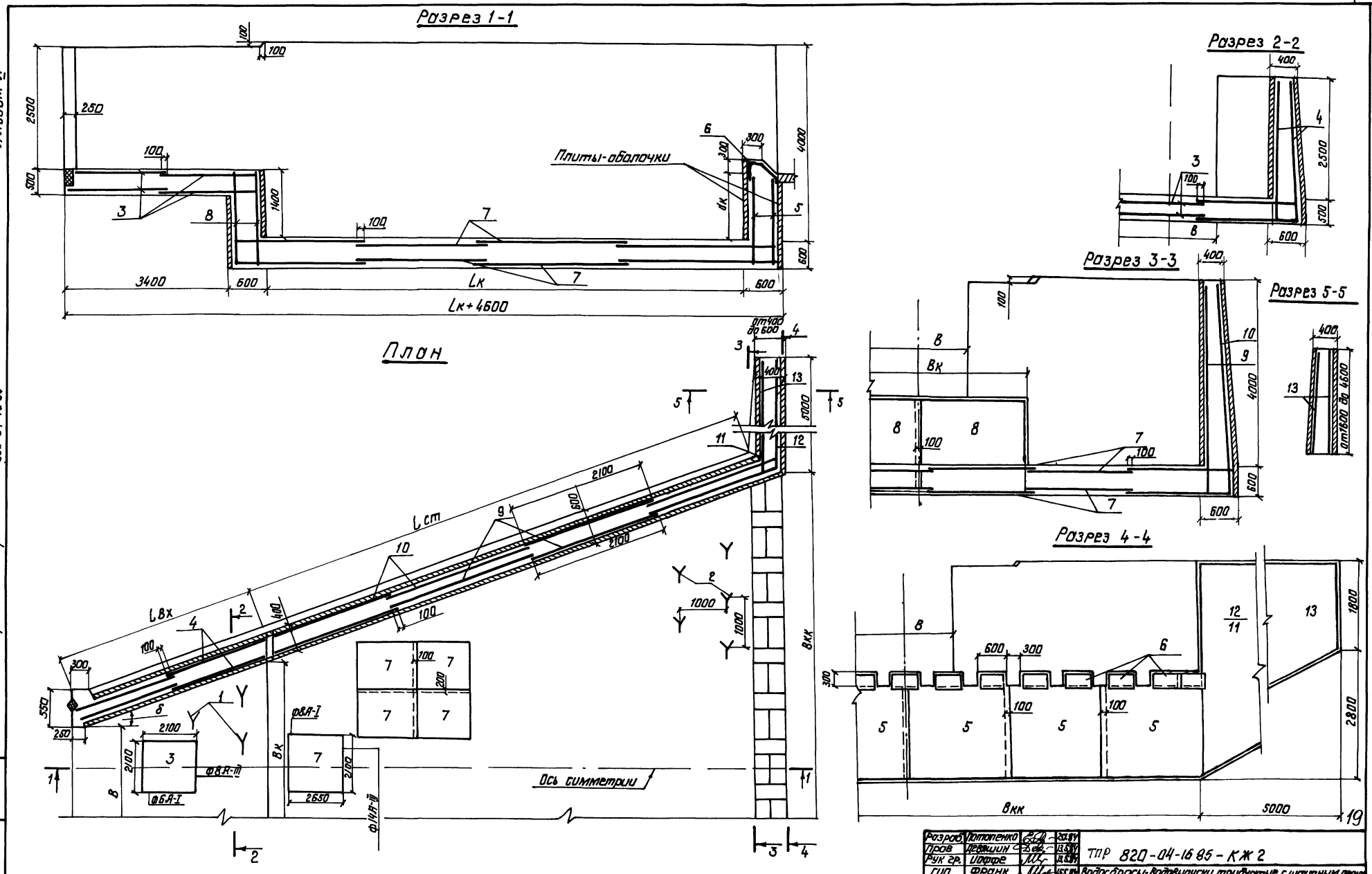

Альбом VI

Типовые проектные решения 820-04-16 85

Разраб.	Потопенко		20.5.84
Пров.	Девяшин		13.5.84
Рук. гр.	Иоффе		13.5.84
ГИП	Франк		15.5.84
Нач. отд.	Лисничевский		16.5.84
Н. контр.	Сильченко		16.5.84

ТПР 820-04-16 85 - КЖ 2

Водосбросы-водовыпуски трубчатые с шахтным аванкам на расход воды до 70 м³/с при перепадах от 5 до 12 м

Водобойный колодец при в=2.0м δ>15°, В=4,5м 10°<В≤40° h н.б.≤2.0м В К (сборно-монолитный вариант)

Стадия	Лист	Листов
Р	16	

Схема армирования
План Разрезы 1-1 5-5
М 1 50

Укргипроводхоз г. Киев

Привязан

Инв. №

9066/6

Формат А2

Инв. № подл. | Подпись и дата | Взам. инв. №

Альбом VI

Типовые проектные решения 820-04-16.85

Разрез 1-1

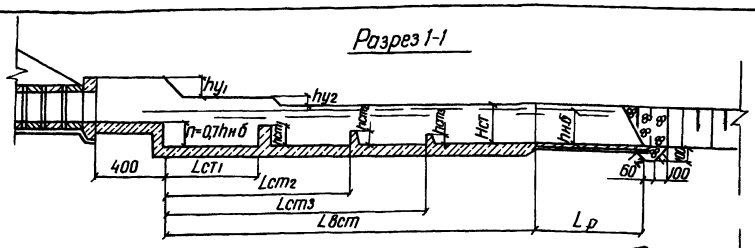

План

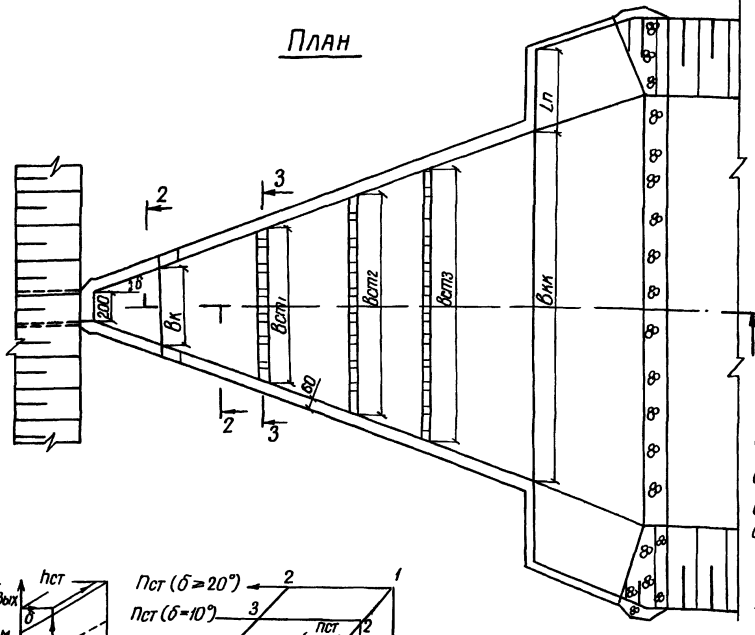

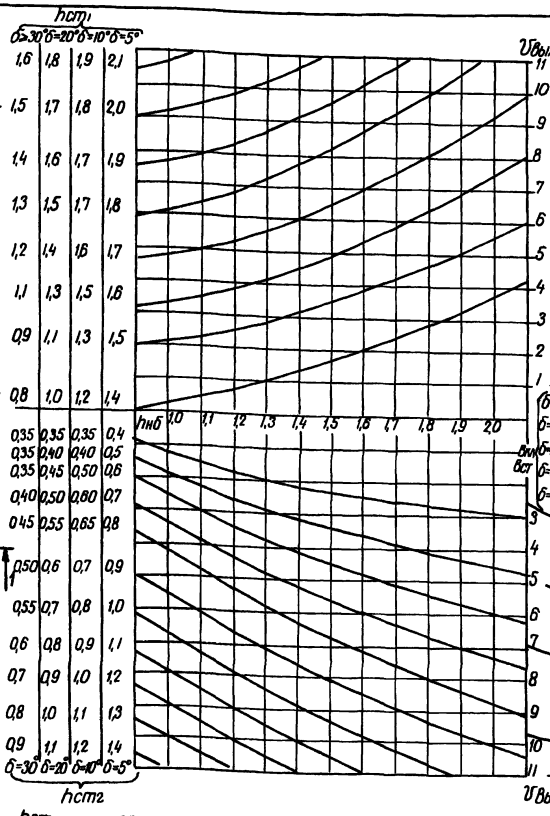

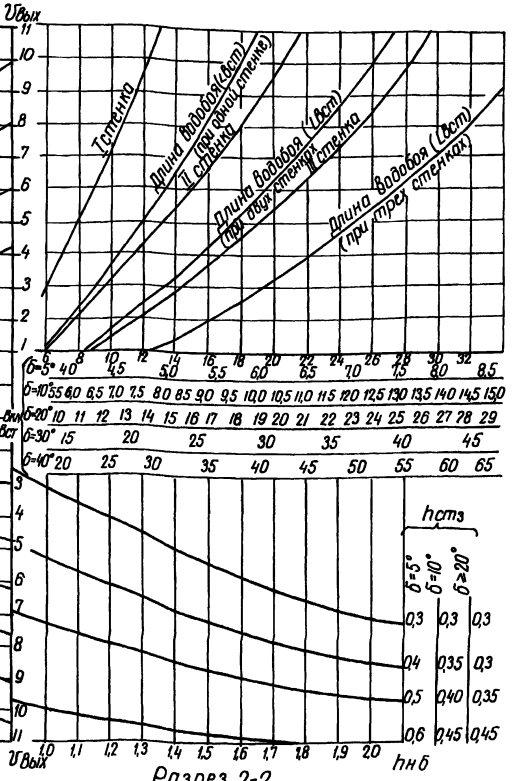

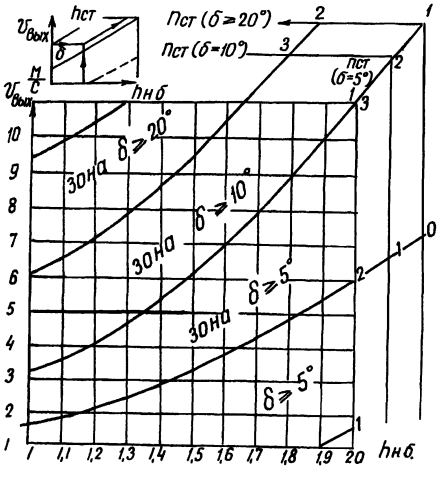

δ - угол расширения водобойной части

Пст - расчетное количество водобойных стенок

Vвых - скорость на выходе из трубы

hнб - глубина воды в отводящем канале

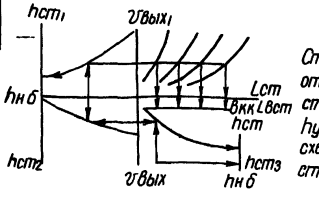

Строительные размеры длины открылков Ln, высоты боковых стенок Нст, высоты уступов h_{y1} и h_{y2} указаны на чертежах схем армирования соответствующих сооружений

Разрез 2-2

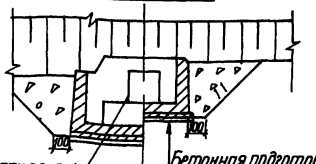

(ПТУ 20-20) ЗТП 20.20-2
(ПТП 20-20) ЗТП 2020-3

Бетонная подготовка h=20см
Щебень, втрамбованный в грунт h=5см, крупностью 10,20мм

Разрез 3-3

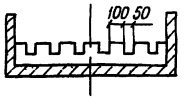

20

9066/6

Разраб	Потапенко			30.05.85
Пров	Девяшин			30.05.85
Рук гр	Иоффе			30.05.85
ГИП	Франк			30.05.85
Нач отд	Писаченкова			30.05.85
Н контр	Сильченко			30.05.85

ТПР 820-04-16.85 - КЖ 2

Водосбросы-бобробыпуски трубчатые с шахтным оголовком на расход воды до 10м³/с при перепадах от 3 до 12м

Водобойные стенки

Стадия	Лист	Листов
Р	17	

Номограммы для определения размеров и количества водобойных стенок при δ=20° План Разрезы 1-1 3-3 м 1:200

Укргипроводхоз г. Киев

Привязан

Инв. №

Инв. № подл. | Подпись и дата | Взам. инв. №

Формат А2

Альбом VI

Типовые проектные решения 820-04-16 85

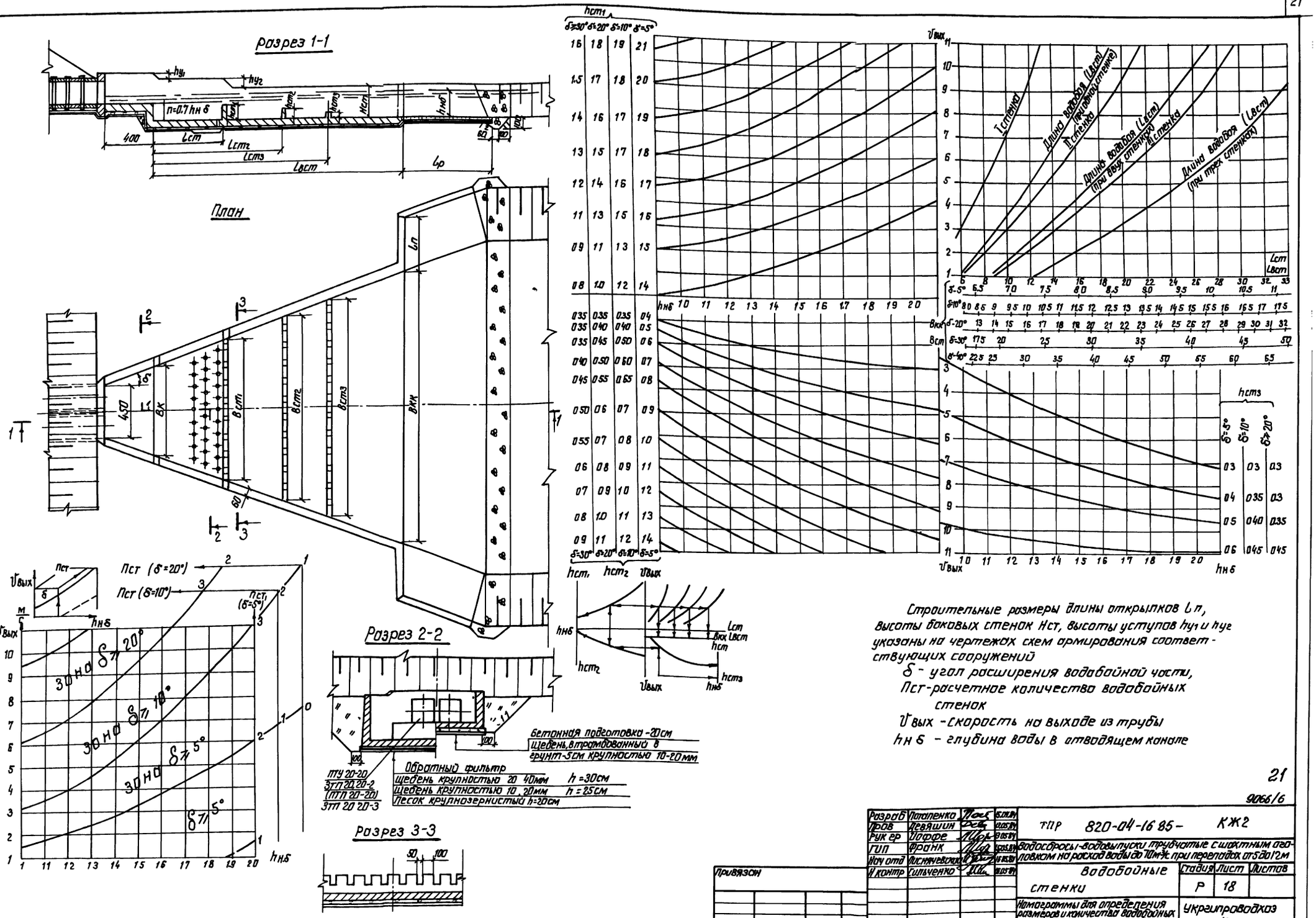

Строительные размеры длины открылков Lп, высоты боковых стенок Hст, высоты уступов hу1 и hу2 указаны на чертежах схем армирования соответствующих сооружений

δ - угол расширения водобойной части,

Пст - расчетное количество водобойных стенок

Vвых - скорость на выходе из трубы

hнб - глубина воды в отводящем канале

21

9066/6

Разраб	Потапенко		15.01.84
Пров	Девяшин		13.05.84
Рук гр	Иоффе		13.05.84
ГИП	Франк		15.05.84
Нач отд	Лисничевская		16.05.84
Н контр	Сильченко		16.05.84

ТПР 820-04-16 85- КЖ2

Водосбросы-водовыпуски трубчатые с шахтным оголовком на расход воды до 70м³/с при перепадах от 5 до 12м

Водобойные стенки

Стадия	Лист	Листов
Р	18	

Номограммы для определения размеров и количества водобойных стенок при в=4.5м План Разрезы 1-1 3-3 М1 200

Укргипроводхоз г Киев

Привязан

ИНВ №

Инв. № подл | Подпись и дата | Взам инв №

Формат А2

Альбом VI

Типовые проектные решения 820-04-16 85

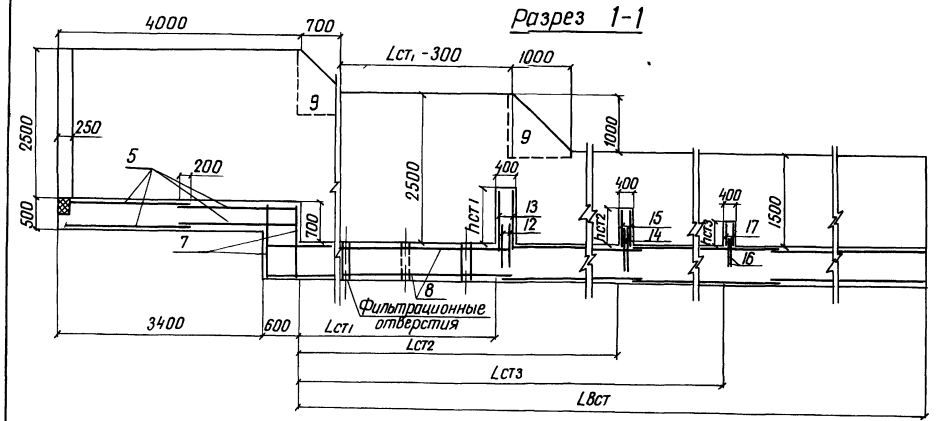

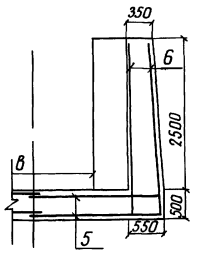

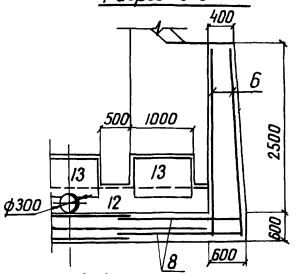

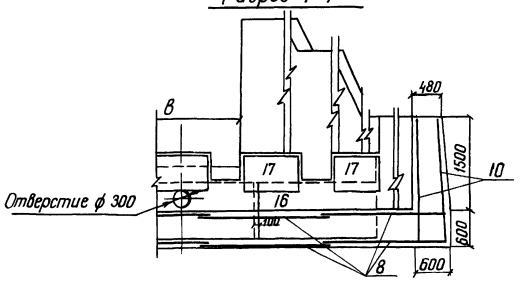

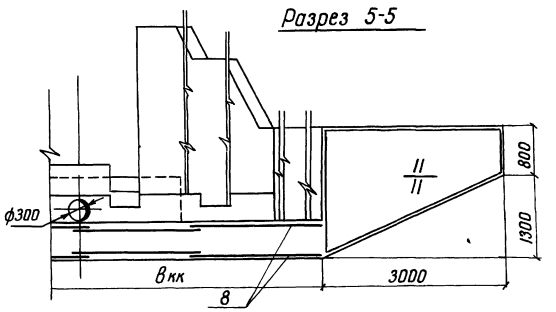

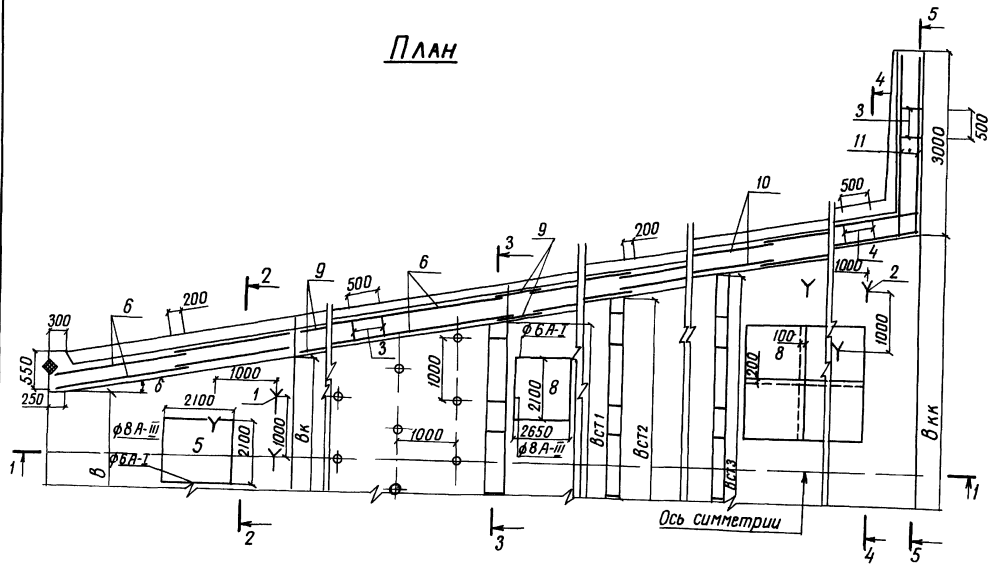

22

9066/6

Разраб	Потапенко		26.01.84	ТПР 820-04-16 85-КЖ 2
Пров	Девяшин		13.05.84	
Рук гр	Иоффе		13.05.84	Водосбросы-водовыпуски трубчатые с шахтным оголовком на расход воды до 10 м³/с при перепадах от 5 до 12 м
ГИП	Франк		15.05.84	
Нач отд	Писнячевский		16.05.84	Вариант трех водобойных стенок при h н б = 10 м в = 20 м в = 4,5 м ВСм (Монолитный вариант)
Н контр	Сильченко		16.05.84	

Стадия	Лист	Листов
Р	19	

Схема армирования
План Разрезы 1-1 5-5 м 1:50

Укргипроводхоз г Киев

Привязан

Инв №

Инв № подл | Подпись и дата | Взам инв №

Формат А2

Альбом VI

Типовые проектные решения 820-04-1685

Разрез 1-1

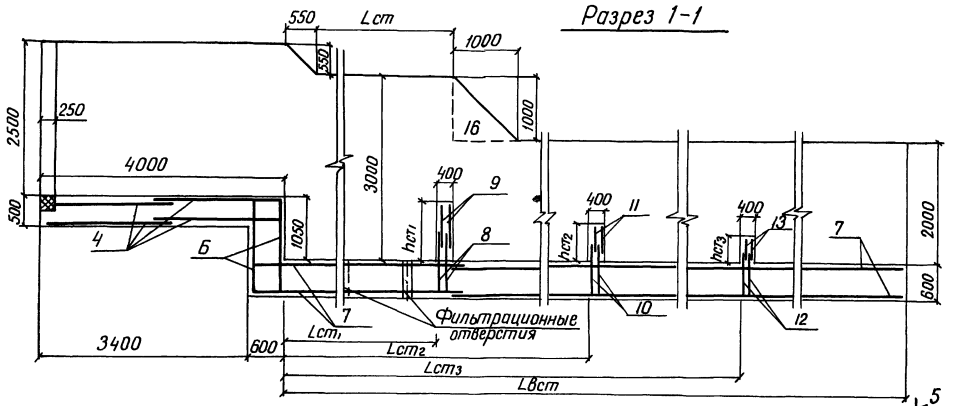

План

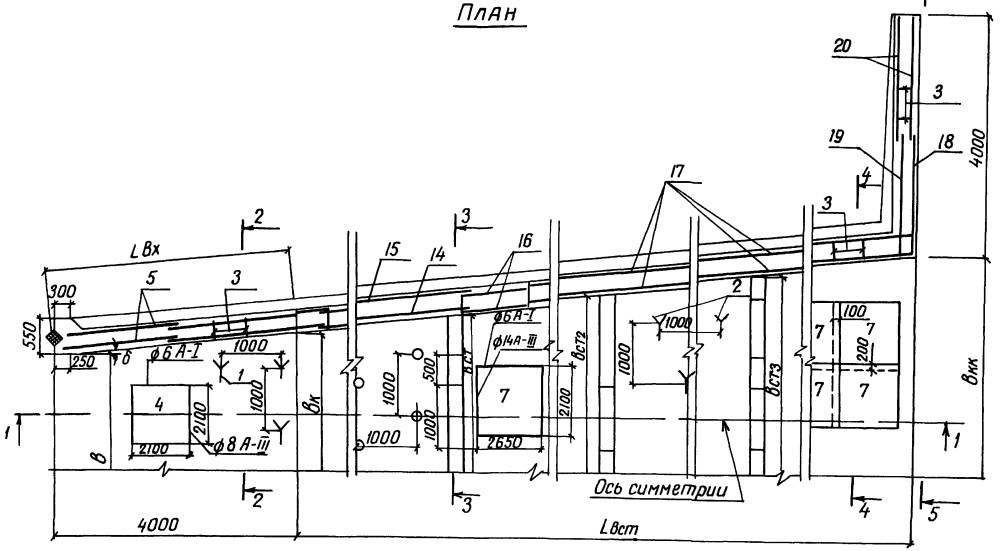

Разрез 2-2

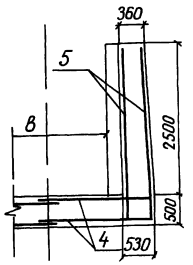

Разрез 3-3

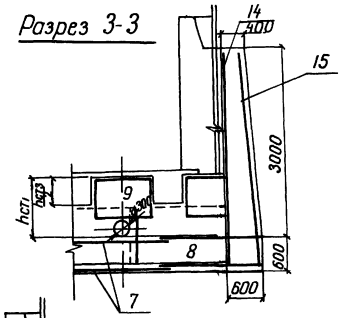

Разрез 4-4

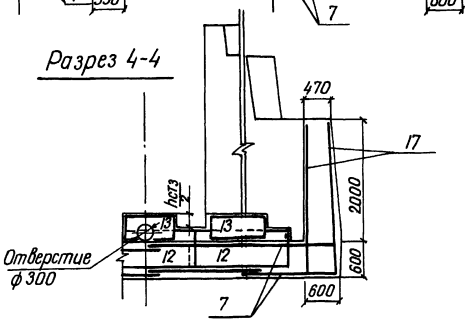

Разрез 5-5

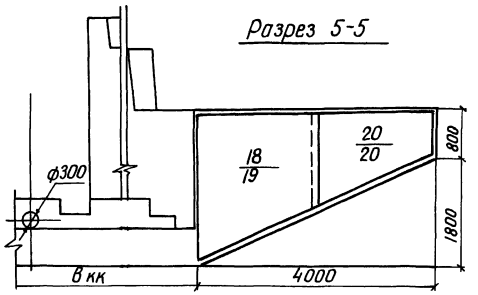

9066/6

Разраб	Потапенко		26.05.89	ТПР 820-04-1685 - КЖ 2	
Пров.	Девяшин		26.05.89		
Рук гр	Иоффе		26.05.89	Водосбросы-водовыпуски трубчатые с шахтным оголовком на расход до 10м³/с при перепадах от 5 до 12м	
ГИП	Франк		26.05.89		
Нач.отд	Чиженевский		26.05.89		
Н.контр	Силченко		26.05.89	Вариант трех водобойных стенок 10м < Нк б < 15м б = 20м, б=4,5м ВСт (монолитный вариант)	Стадия Р; Лист 20; Листов
				Схема армирования План Разрезы 1-1 5-5 м1:50	Укргипроводхоз г. Киев

Привязан

Инв №

Инв №подл. | Подпись и дата | Взам.инв №

Формат А2

Альбом VI

Типовые проектные решения 820-04-16 85

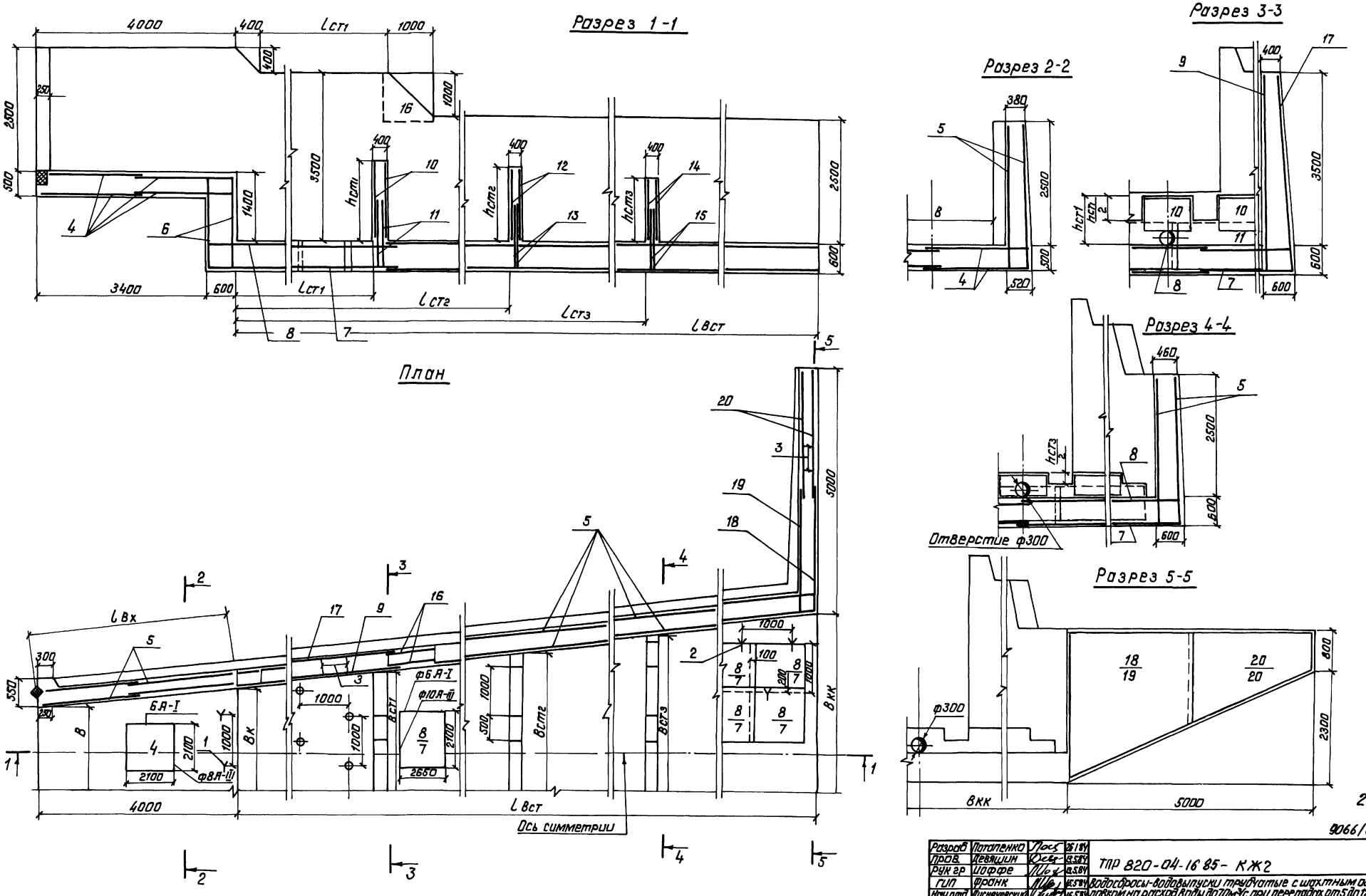

24

9066/6

Разраб	Потапенко		26.1.84	ТПР 820-04-16 85 - КЖ2
Пров.	Девяшин		13.5.84	
Рук гр	Иоффе		13.5.84	
ГИП	Франк		16.5.84	Водосбросы-водовыпуски трубчатые с шахтным оголовком на расход воды до 70 м³/с при перепадах от 5 до 12 м
Нач.отд.	Лисничевский		16.5.84	
Н контр.	Сильченко		16.5.84	Вариант трех водобойных стенок при 1.5 м < hнб ≤ 2.0 м В = 2.0 м В = 4.5 м ВСм (Монолитный вариант)

Стадия	Лист	Листов
Р	21	

Схема армирования
План Разрезы 1-1 5-5
М1 50

Укргипроводхоз
г Киев

Привязан

Инв № подл | Подпись и дата | Взамин № | Инв №

Формат А2

Альбом VI

Типовые проектные решения 820-04-16.85

Разрез 1-1

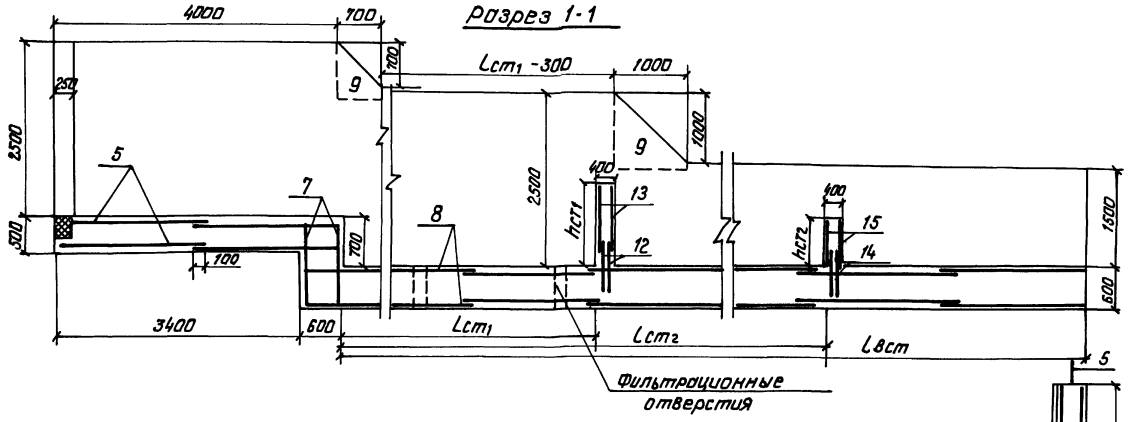

Разрез 2-2

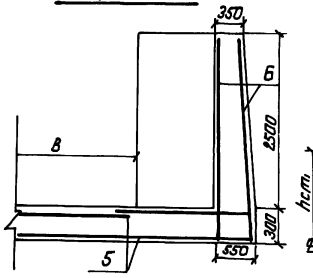

Разрез 3-3

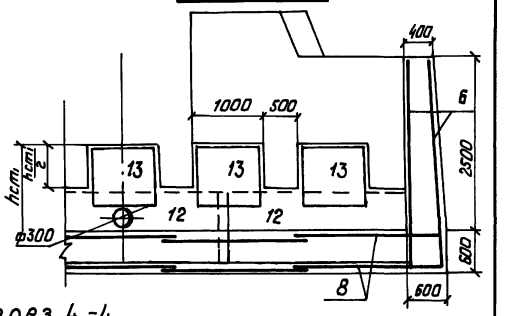

Разрез 4-4

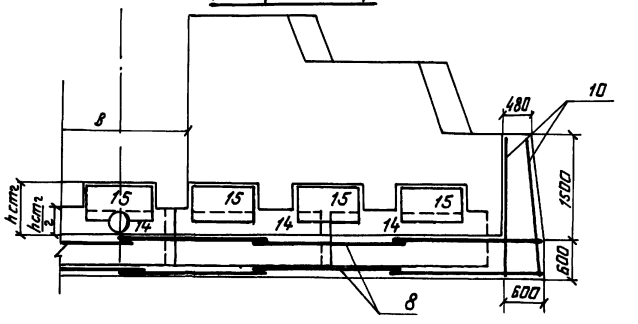

Разрез 5-5

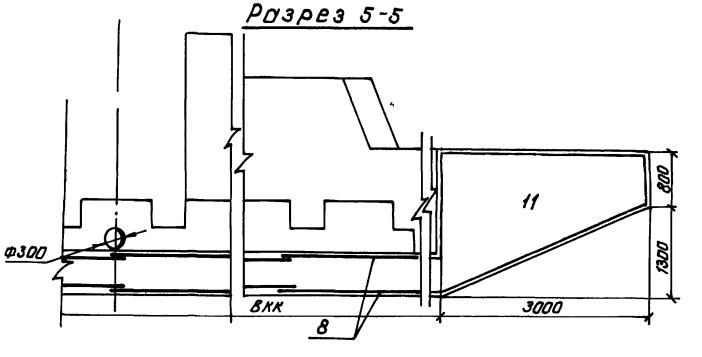

План

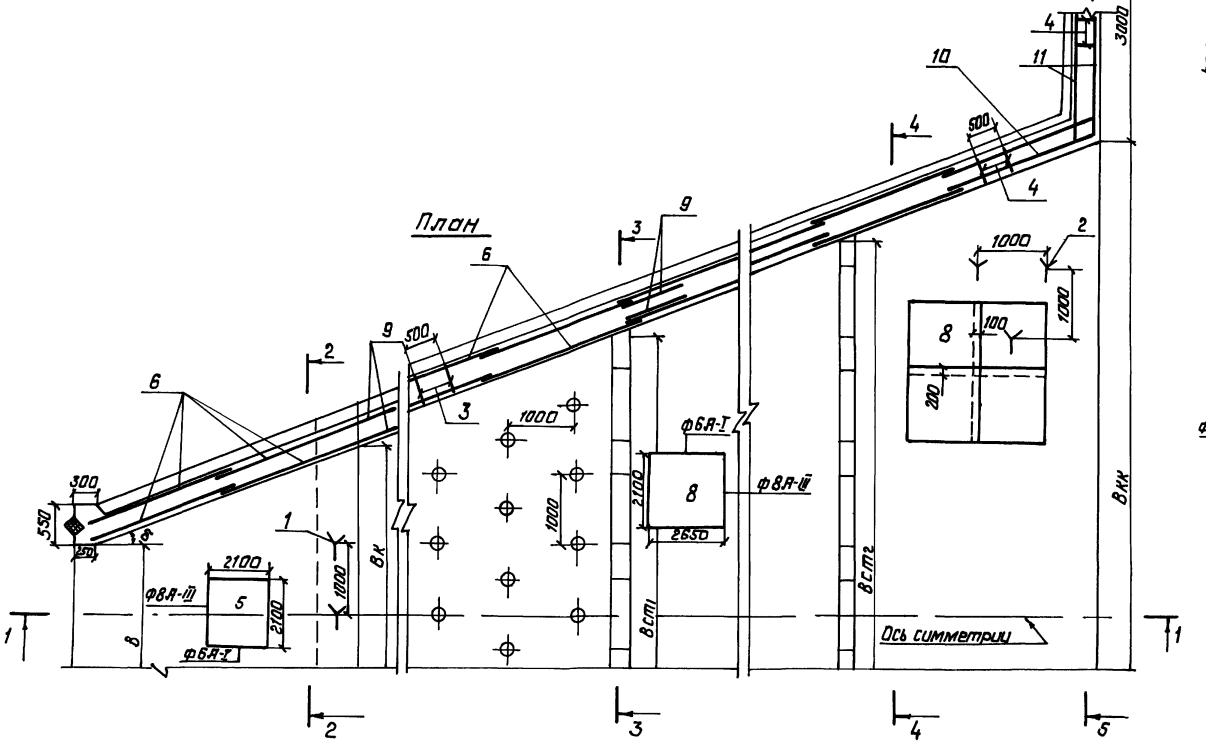

25

9066/6

Разраб.	Погоренко		12.84	ТПР 820-04-16.85 - КЖ2	
Пров.	Левшин		12.84		
Рук гр	Иоффе		12.84		
ГИП	Фролик		12.84	Водосбросы-водовыпуски трубчатые с шахтным оголовком на расход воды до 10 м³/с при перепадах от 5 до 12 м	
Нач. отд	Лисичевский		12.84		
Н. контр	Гильченко		12.84	Вариант двух водобойных стенок при hн 6=1.0м, 8=2.0м, δ=1.5м 8см (монолитный вариант)	Стадия: Р; Лист: 22; Листов:
				Схема армирования. План. Разрезы 1-1 5-5 М1:50	Укргипроводхоз г. Киев

Привязан

Инв. №

Инв. № подл. | Подпись и дата | Взам. инв. №

Формат А2

Альбом VI

Типовые проектные решения 820-04-16 85

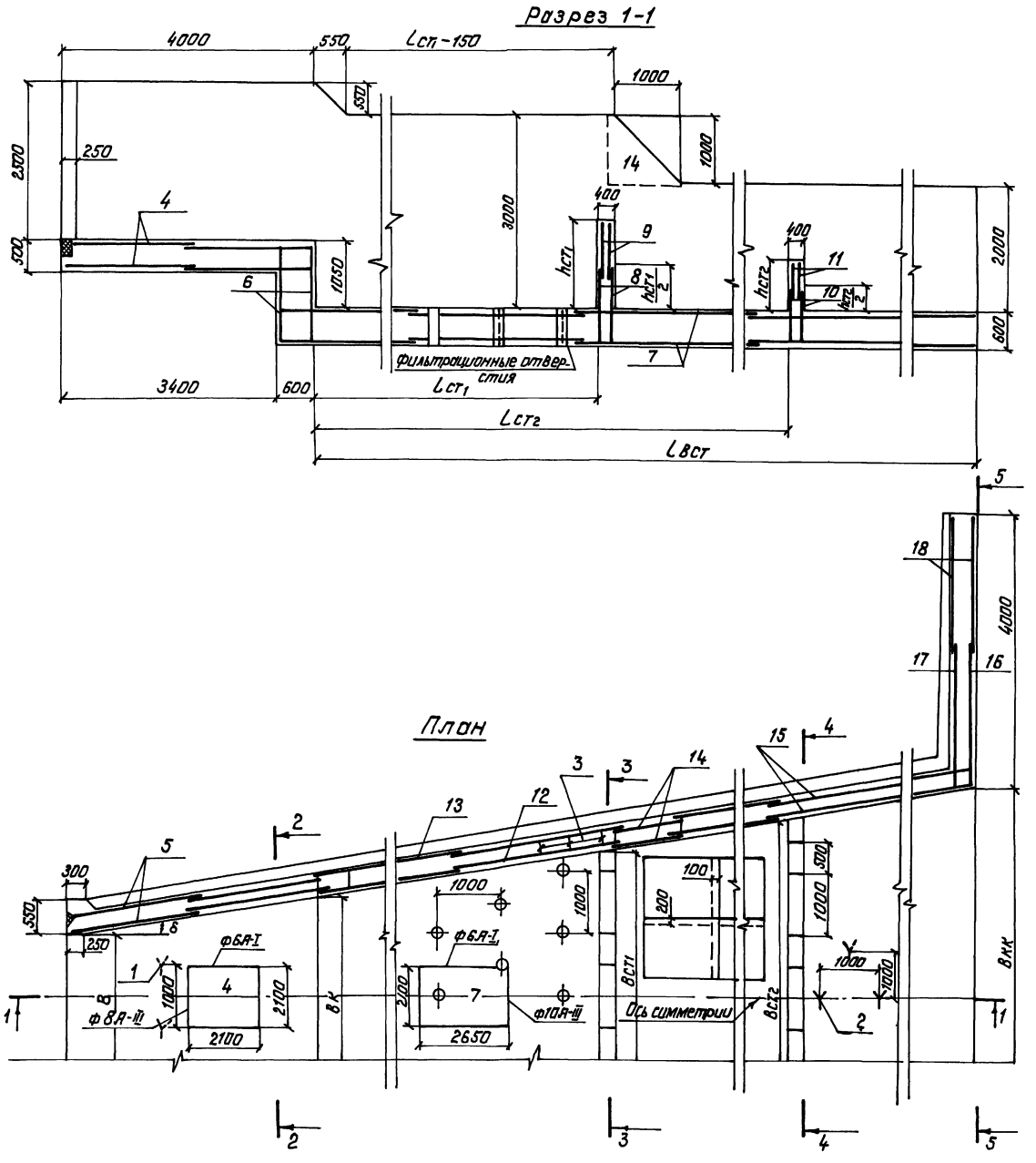

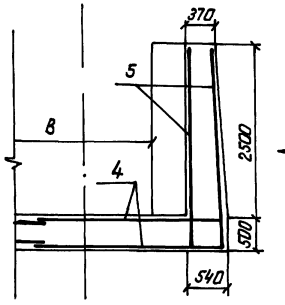

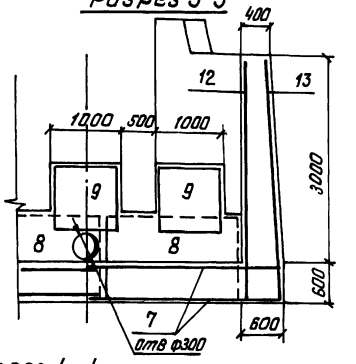

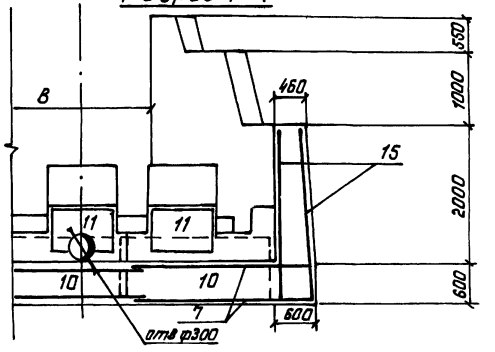

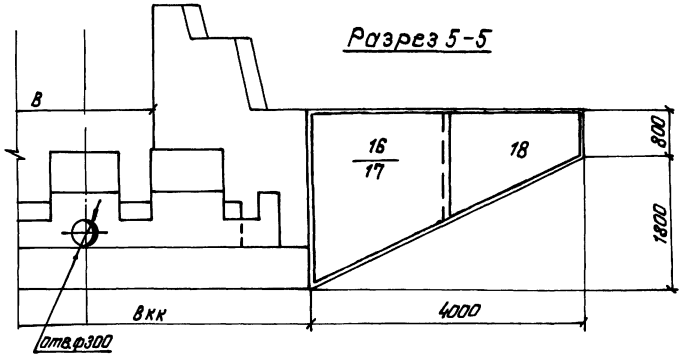

26

9066/6

Разраб	Потапенко		12.84	ТПР 820-04-16 85 - КЖ 2
Пров	Девяшин		13.5.84	
Рук гр	Иоффе		13.5.84	Водосбросы - водовыпуски трубчатые с шахтным оголовком на расход воды до 70 м³/с при перепадах от 5 до 12 м
Гип	Франк		15.5.84	
Нач отд	Писнячевский		16.5.84	Вариант двух водобойных стенок при 1 Ом < hн δ ≤ 1,5 м В = 2 Ом В = 4,5 м В См (Монолитный вариант)
Н контр	Сильченко		16.5.84	

Стадия	Лист	Листов
Р	23	

Схема армирования
План Разрезы 1-1 5-5
М 1:50

Укргипроводхоз
г Киев

Инв. № подл. | Подпись и дата | Взам. инв. №

Формат А2

Альбом III

Типовые проектные решения 820-04-16 85

Разрез 1-1

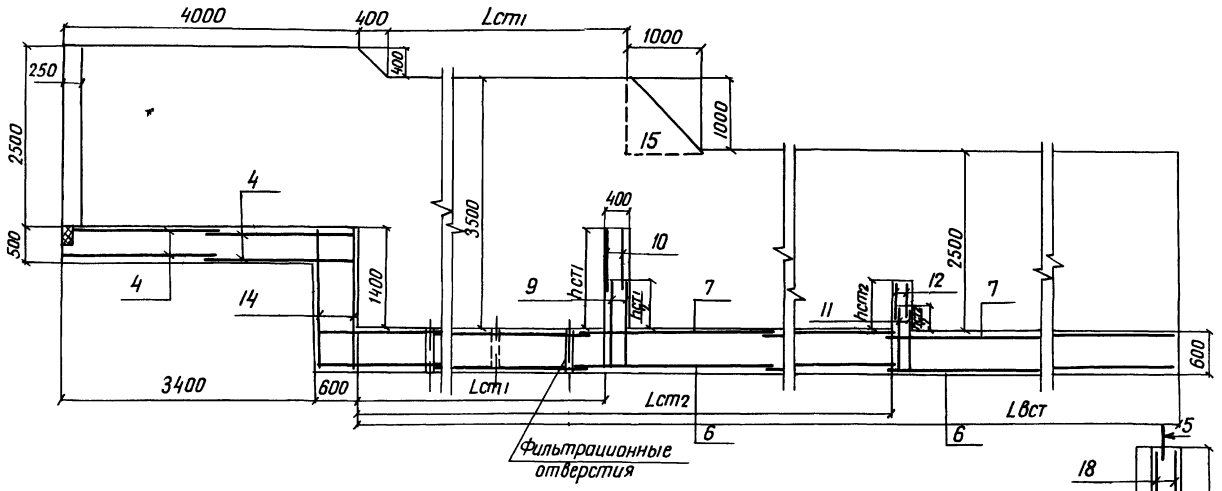

Разрез 2-2

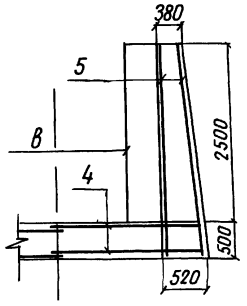

Разрез 3-3

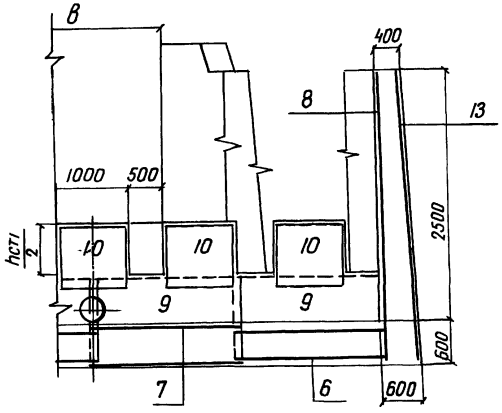

Разрез 4-4

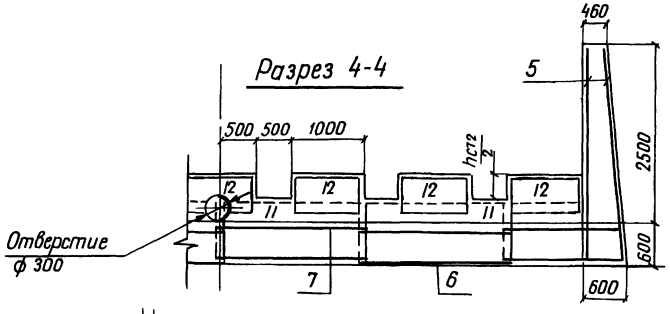

План

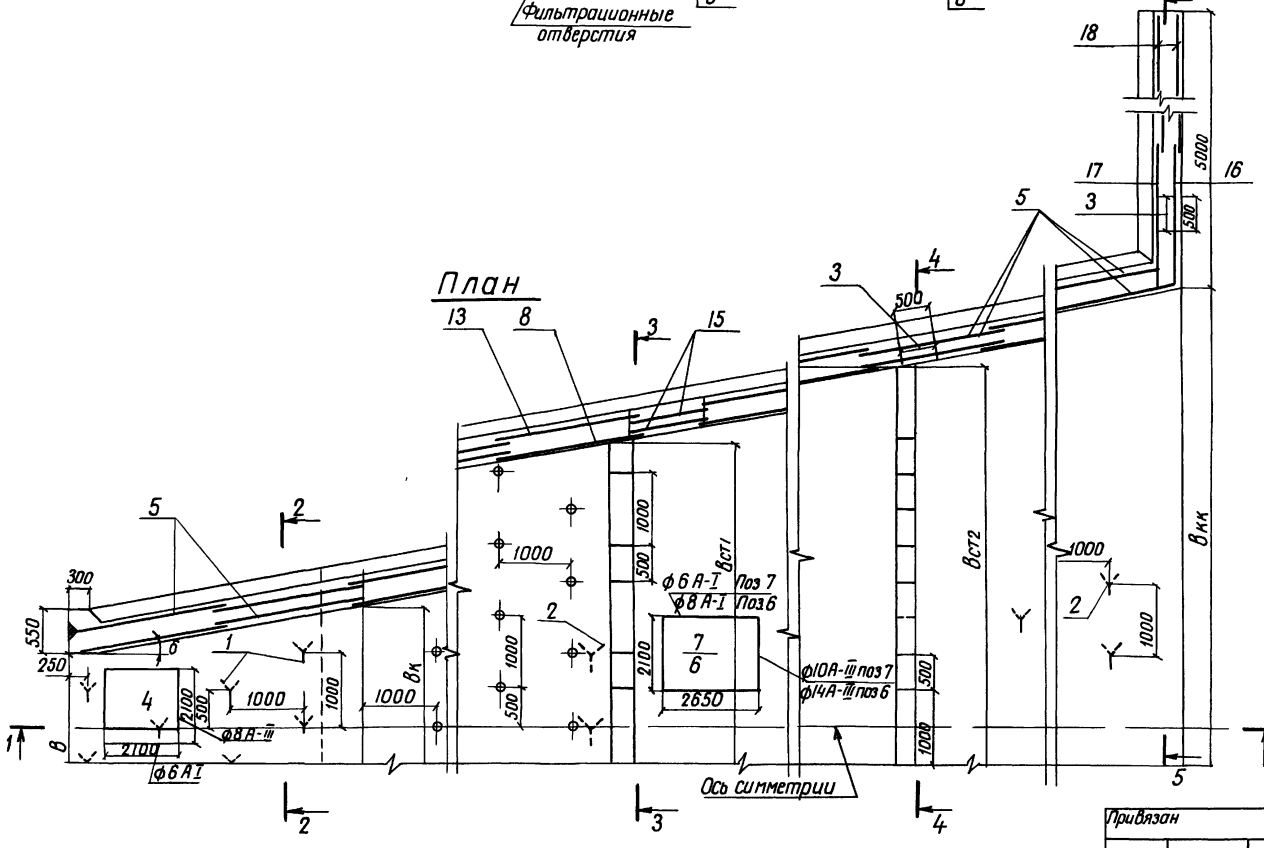

Разрез 5-5

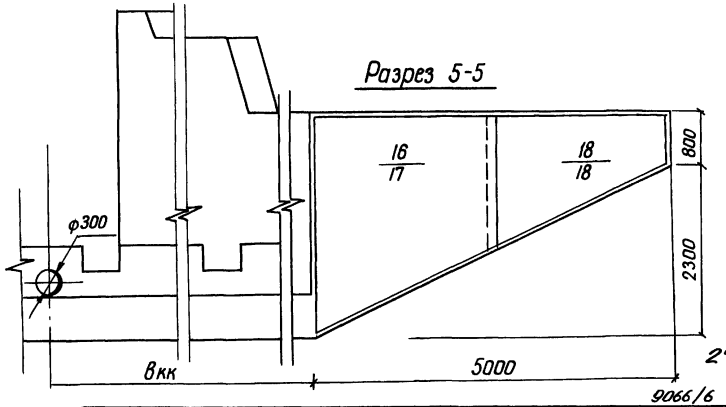

27

9066/6

Разраб	Потапенко			ТПР 820-04-16 85 - КЖ 2	
Пров	Девяшин				
Рук гр	Цоффе				
ГИП	Франк			Водосбросы-водовыпуски трубчатые с шахтным оголовком на расход воды до 70 м³/с при перепадах от 5 до 12 м	
Начотд	Писаревский				
Н контр	Сильченко			Вариант двух водобойных стенок при 1,5 м < hн ≤ 20 м b=2,0 м B=4,5 м ВСм (Монолитный вариант)	Стадия: Р; Лист: 24; Листов:
				Схема армирования План Разрезы 1-1 5-5 м 1:50	Укргипроводхоз г. Киев

Привязан

Инв №

Инв №подл | Подпись и дата | Взам инв №

Формат А2

Альбом VI

Типовые проектные решения 820-04-16 85

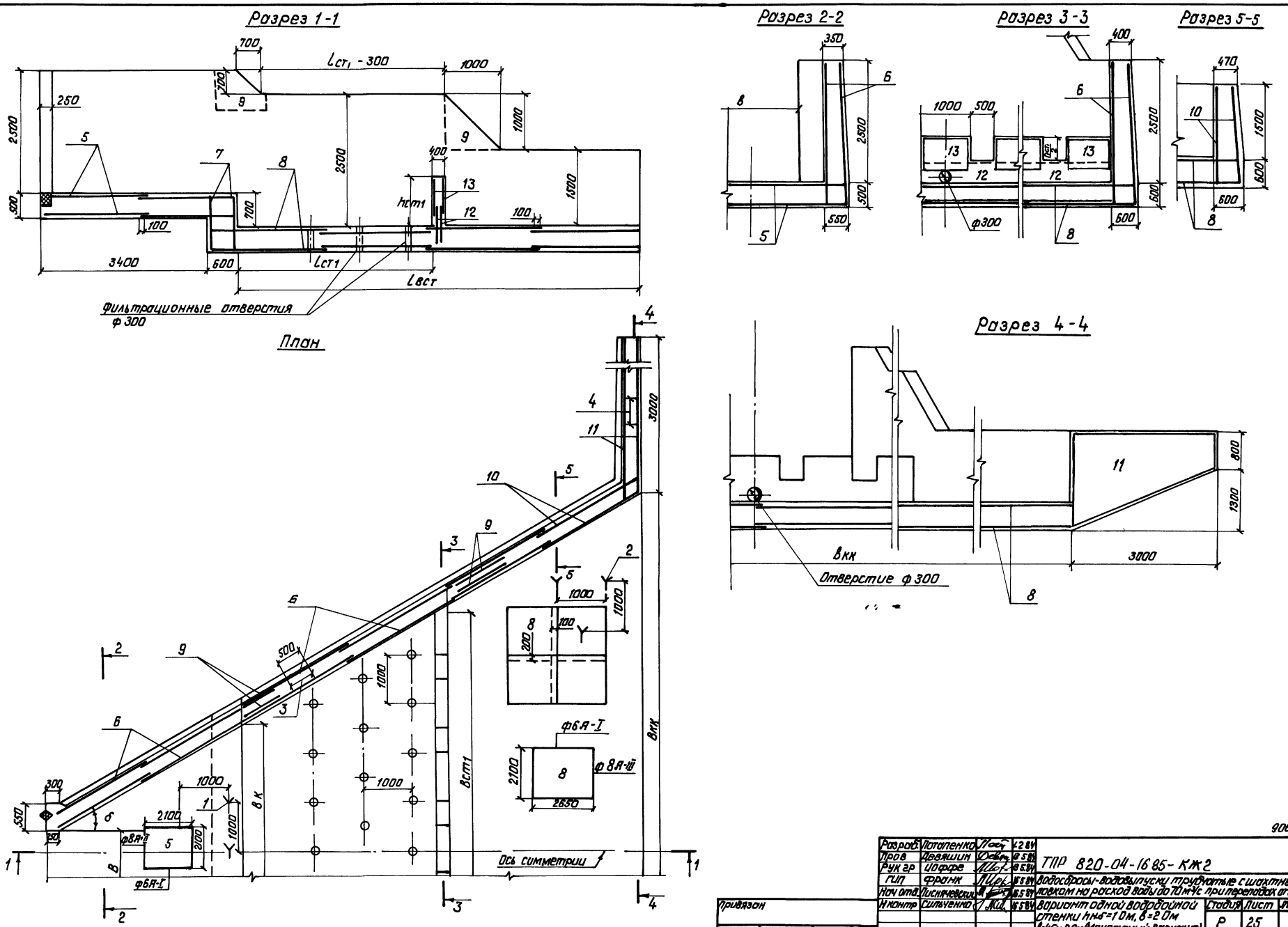

28

9066/6

Разраб.	Потапенко		12.84	ТПР 820-04-16 85-КЖ2
Пров	Девяшин		13.5.84	
Рук гр	Иоффе		13.5.84	Водосбросы-водовыпуски трубчатые с шахтным оголовком на расход воды до 70 м³/с при перепадах от 5 до 12 м
ГИП	Франк		16.5.84	
Нач отд.	Лисничевский		16.5.84	
Н контр	Сильченко		16.5.84	Вариант одной водобойной стенки hнб=1 0м, в=2 0м в=4 5м в Ст (Монолитный вариант)

Стадия	Лист	Листов
Р	25	

Схема армирования
План Разрезы 1-1 5-5
М1 50

Укргипроводхоз
г Киев

Привязан

Инв №

Инв. № подл. | Подпись и дата | Взам. инв. №

Формат А2

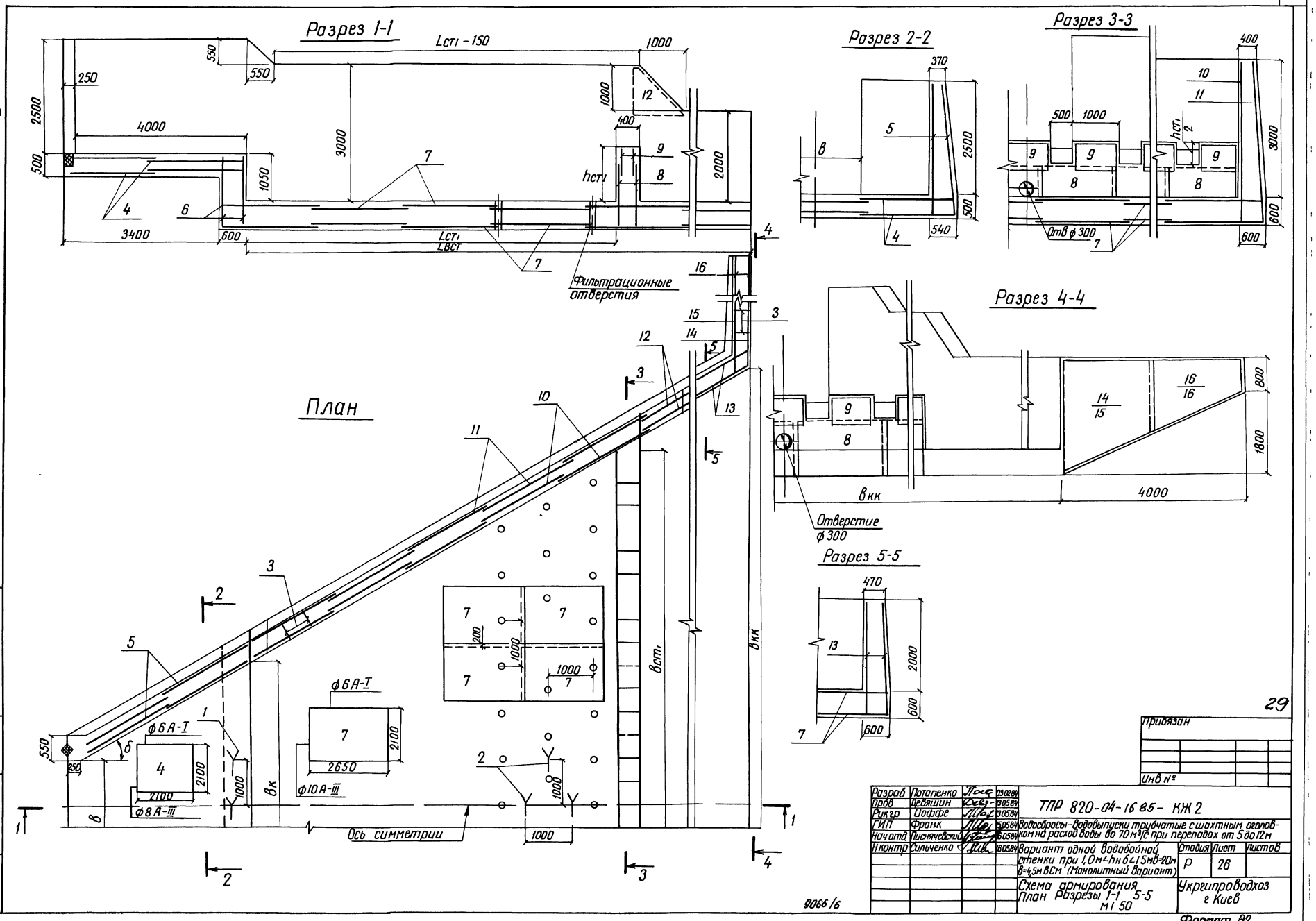
Разрез 1-1
Lст1 - 150
Разрез 2-2
Разрез 3-3
Отв ф 300
Разрез 4-4
Отверстие ф 300
Разрез 5-5
План
Фильтрационные отверстия
Ось симметрии
ф6А-I
ф8А-III
ф10А-III
Вст1
Вкк
Вк
Альбом VI
Типовые проектные решения 820-04-16 85
Инв № подл
Подпись и дата
Взам инв №
Привязан
Инв №
29
Разраб Потапенко 13.02.84
Пров Девяшин 13.05.84
Рик гр Иоффе 13.05.84
ГИП Франк 15.05.84
Нач отд Писнячевский 16.05.84
Н контр Сильченко 16.05.84
ТПР 820-04-16 85- КЖ 2
Водосбросы-водовыпуски трубчатые с шахтным оголовком на расход воды до 70 м³/с при перепадах от 5 до 12 м
Вариант одной водобойной стенки при 1,0м<hн б<1,5м в=20м в=4,5м ВСм (Монолитный вариант)
Стадия Р
Лист 26
Листов
Схема армирования
План Разрезы 1-1 5-5
м1 50
Укргипроводхоз г Киев
9066/6
Формат А2

Альбом VI

Типовые проектные решения 820-04-16 85

Разрез 1-1

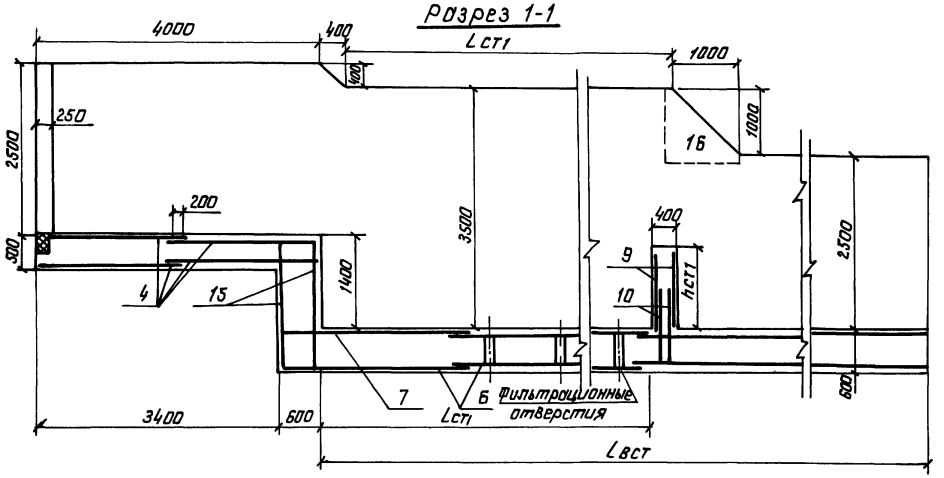

Разрез 2-2

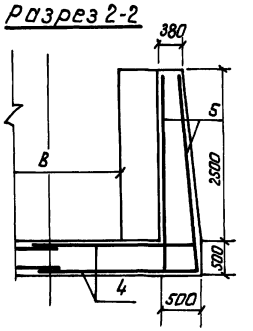

Разрез 3-3

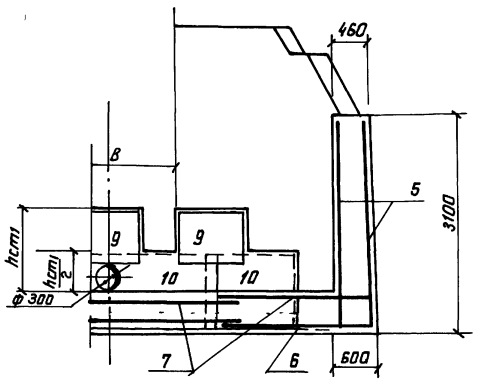

Разрез 4-4

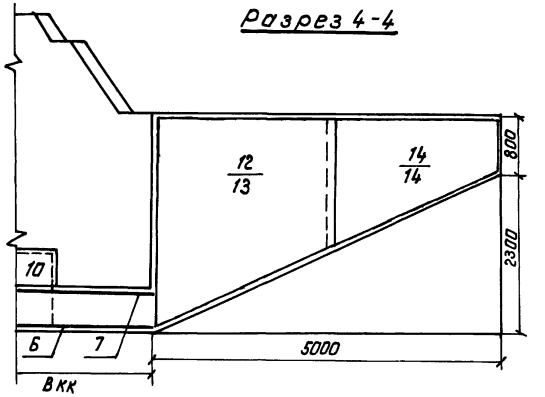

Разрез 5-5

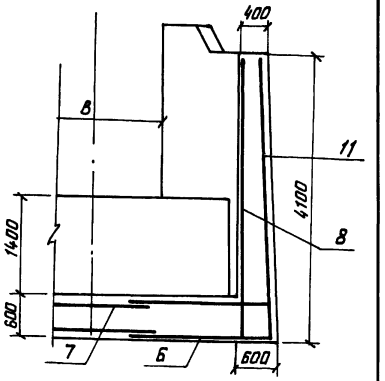

План

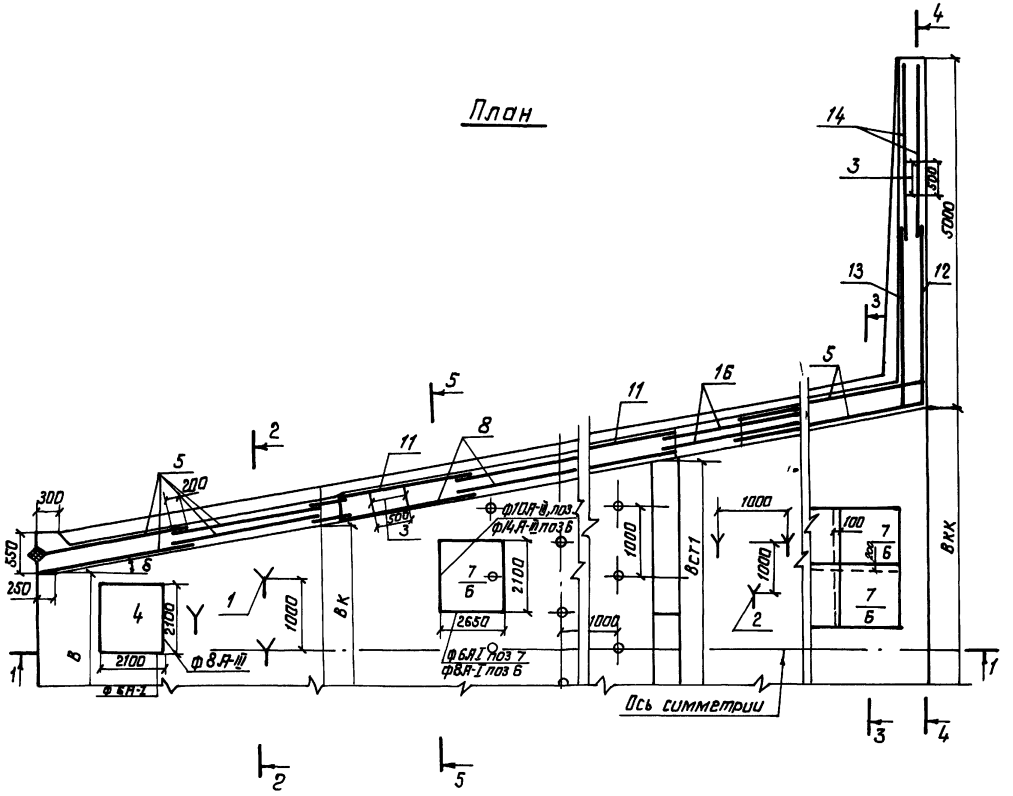

30

9066/6

Разраб.	Потопенко			ТПР 820-04-16 85 - КЖ2	
Пров.	Девяшин				
Рук гр	Иоффе				
ГИП	Фронк			Водосбросы-водовыпуски трубчатые с шахтным оголовком на расход воды до 10 м³/с при переповодках от 6 до 12 м	
Нач отд	Чижиченский				
Н контр	Сильченко			Вариант одной водобойной стенки при $T_{5\%}$ hн 6≤20м 8÷20м 8-45м 8см (Монолитный вариант)	Стадия: Р; Лист: 27; Листов:
Привязан				Схема армирования План Разрезы 1-1 5-5 М 1 50	Укргипроводхоз г Киев
Инв №					

Формат А2

Альбом VI

Типовые проектные решения 820-04-16 85

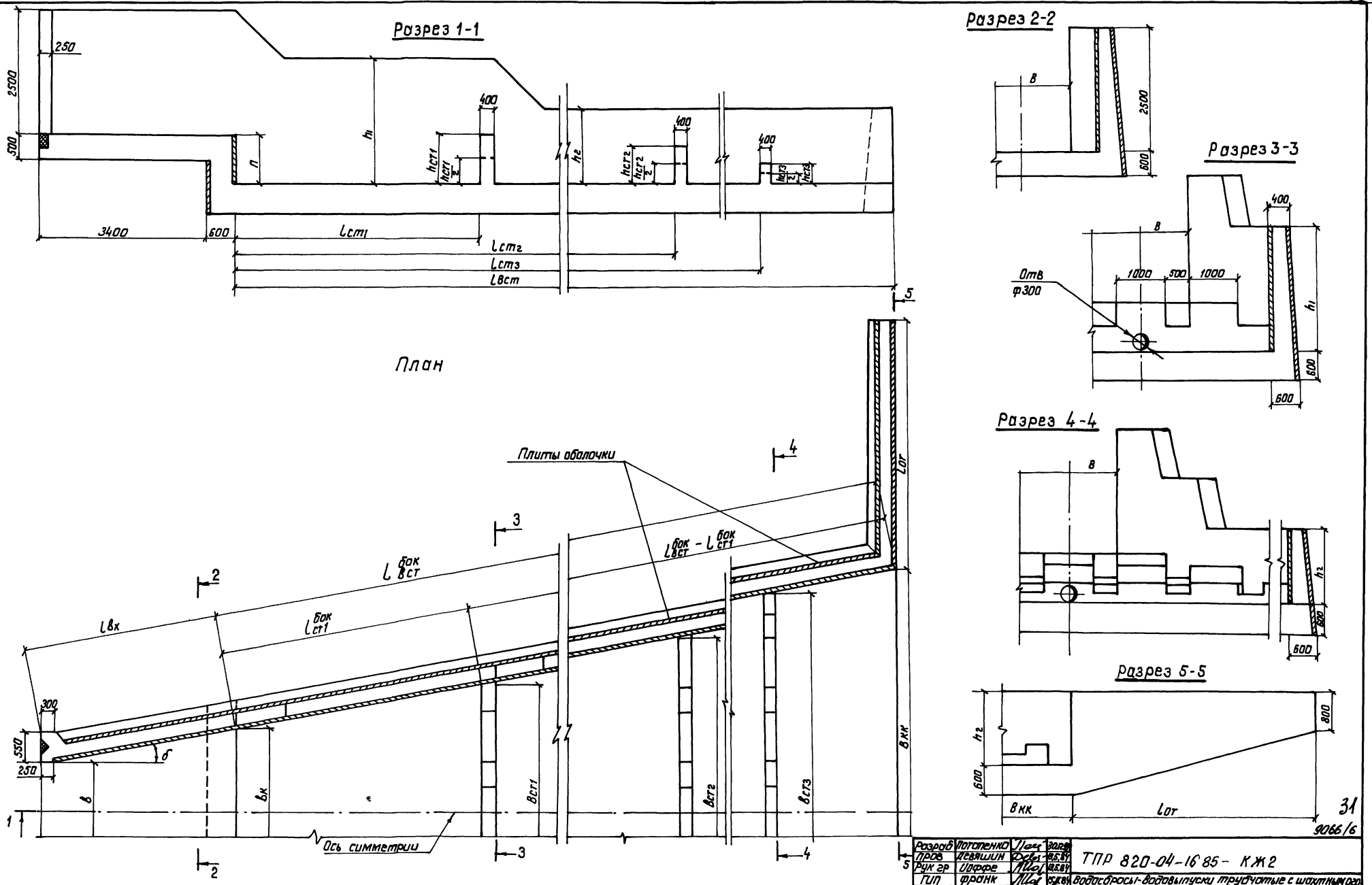

Разраб	Потапенко		30.12.84	ТПР 820-04-16 85 - КЖ2
Пров	Левашин		18.5.84	
Рук гр	Иоффе		18.5.84	Водосбросы-водовыпуски трубчатые с шахтным оголовком на расход воды до 70 м³/с при перепадах от 5 до 12 м
ГИП	Франк		15.5.84	
Нач отд	Лисняченский		16.5.84	Водобойные стенки
Н контр	Сильченко		16.5.84	

Стадия	Лист	Листов
Р	28	

Схема раскладки плит-оболочек План. Разрезы 1-1 5-5

Укргипроводхоз г Киев

Привязан

Инв №

Инв. № подл | Подпись и дата | Взам инв. №

Формат А2

31

9066/6

Альбом VII

Типовые проектные решения 820-04-16.85

Ведомость привязки плит-оболочек при строительстве водобойных стенок

N п/п	Тип плит	Количество плит, шт: Внутренние и внешние (в отдельности) на участке колодца при П=1,05 м и Вк=																				Внутренние и внешние (в отдельности) на уступе колодца при П=1,40 м и Вк=																			Внутренние на входном участке при Lвк			Внешние на входном участке при Lвх		
		2,0	2,5	3,0	3,5	4,0	4,5	5,0	5,5	6,0	6,5	7,0	7,5	8,0	8,5	9,0	9,5	10,0	10,5	11,0	11,5	2,0	2,5	3,0	3,5	4,0	4,5	5,0	5,5	6,0	6,5	7,0	7,5	8,0	8,5	9,0	9,5	10,0	10,5	11,0	11,5	4,0	4,5	5,0	4,0	4,5	5,0
1	по 15-15																									1	1				1	1					3												
2	по 20-10	1				2	1				2	2					1					1																										
3	по 25-10		1				1	2	1		1		3	2	1		3	4	3	2	1																							2		4			
4	по 25-15																						1			1		2	1		2	1	3	2	1		2	4	3	2	1	4	2	4			8
5	по 30-10			1	1				1	2		1		1	2	3			1	2	3																						2		8			
6	по 30-15																							1	1		1		1	2		1		1	2	3			1	2	3		2		6		

Количество плит, шт

Внутренние на стенках при h_2=1,5 м на участке от первой стенки до конца водобоя при ($L^{бок}_{вст} - L^{бок}_{ст}$)

| N п/п | 6,0 | 6,5 | 7,0 | 7,5 | 8,0 | 8,5 | 9,0 | 9,5 | 10,0 | 10,5 | 11,0 | 11,5 | 12,0 | 12,5 | 13,0 | 13,5 | 14,0 | 14,5 | 15,0 | 15,5 | 16,0 | 16,5 | 17,0 | 17,5 | 18,0 | 18,5 | 19,0 | 19,5 | 20,0 | 20,5 | 21,0 | 21,5 | 22,0 | 22,5 | 23,0 | 23,5 | 24,0 | 24,5 | 25,0 | 25,5 | 26,0 | 26,5 | 27,0 | 27,5 | 28,0 | 28,5 | 29,0 | 29,5 | 30,0 | 30,5 | 31,0 | 31,5 | 32,0 | 32,5 | 33,0 | 33,5 | 34,0 | 34,5 | 35,0 | 35,5 | 36,0 | 36,5 | 37,0 | 37,5 | 38,0 | 38,5 | 39,0 | 39,5 | 40,0 | 40,5 | 41,0 | 41,5 | 42,0 | 42,5 | 43,0 | 43,5 | 44,0 | 44,5 | 45,0 | 45,5 | 46,0 |
|---|---|---|---|---|---|---|---|---|---|---|---|---|---|---|---|---|---|---

Альбом VI

Типовые проектные решения 820-04-16 85

№ пп	Количество плит, шт
	Внутренние на стенках при h_1=2,5м на участке до первой стенки при $L^{бок}_{ст1}$=
	Внутренние на стенках при h_2=2,5м на участке от первой стенки до конца водобоя при ($L^{бок}_{вст} - L^{бок}_{ст1}$)
	Внешние на стенках при h_2=2,0м на участке от первой стенки до конца водобоя при ($L^{бок}_{вст} - L^{бок}_{ст1}$)

| № пп | 6,0 | 6,5 | 7,0 | 7,5 | 8,0 | 8,5 | 9,0 | 9,5 | 10,0 | 10,5 | 11,0 | 11,5 | 12,0 | 12,5 | 13,0 | 13,5 | 14,0 | 14,5 | 15,0 | 15,5 | 16,0 | 16,5 | 17,0 | 17,5 | 18,0 | 18,5 | 19,0 | 19,5 | 20,0 | 20,5 | 21,0 | 21,5 | 22,0 | 22,5 | 23,0 | 23,5 | 24,0 | 24,5 | 25,0 | 25,5 | 26,0 | 26,5 | 27,0 | 27,5 | 28,0 | 28,5 | 29,0 | 29,5 | 30,0 | 30,5 | 31,0 | 31,5 | 32,0 | 32,5 | 33,0 | 33,5 | 34,0 | 34,5 | 35,0 | 35,5 | 36,0 | 36,5 | 37,0 | 37,5 | 38,0 | 38,5 | 39,0 | 39,5 | 40,0 | 40,5 | 41,0 | 41,5 | 42,0 | 42,5 | 43,0 | 43,5 | 44,0 | 44,5 | 45,0 | 45,5 | 46,0 |
|---|---|---

Альбом VI

Типовые проектные решения 820-04-16.85

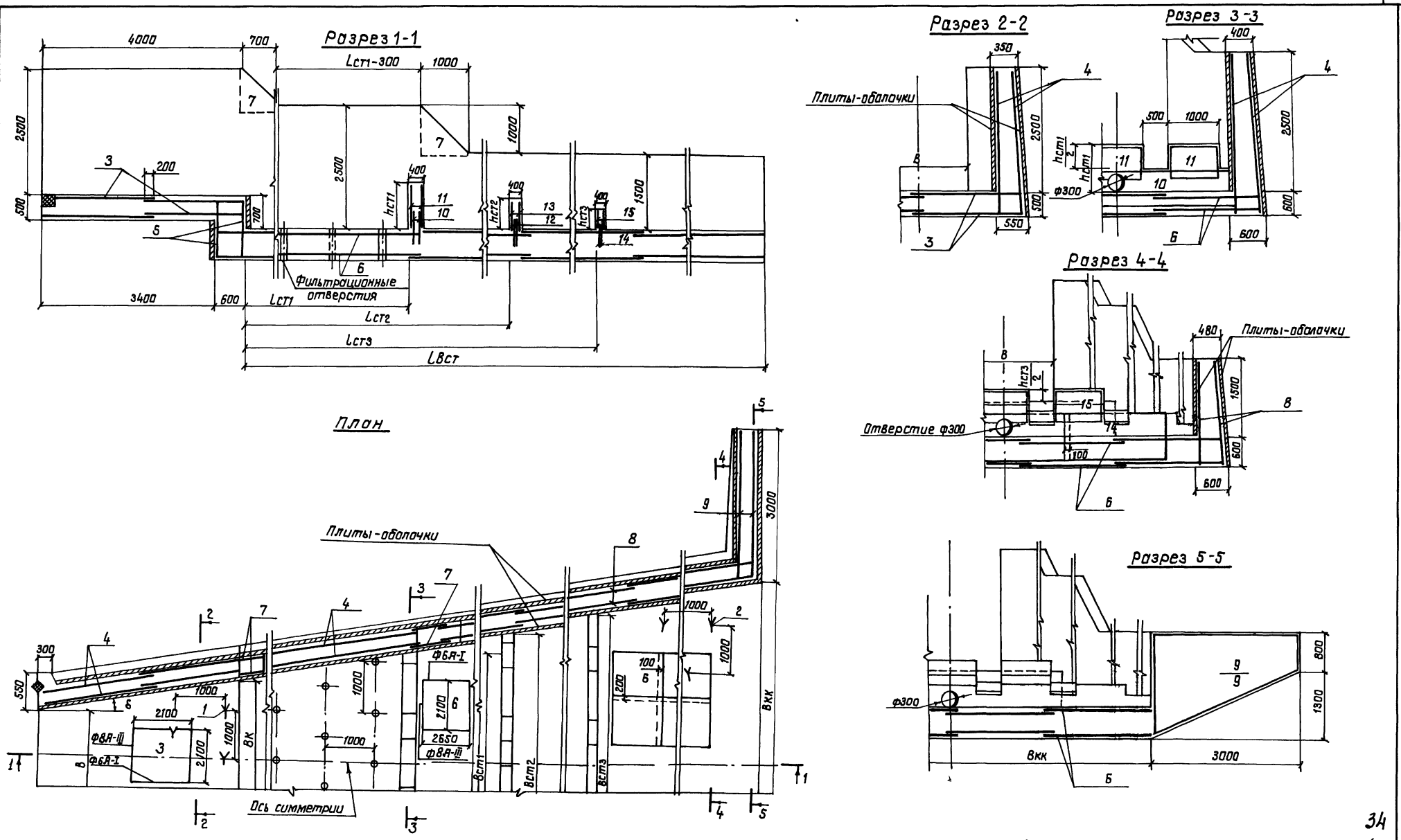

34

9066/6

Разраб	Потапенко		30.12.85	ТПР 820-04-16.85 – КЖ2
Пров	Девяшин		13.5.89	
Рук гр	Иоффе		13.5.89	
ГИП	Франк		15.5.89	Водосбросы-водовыпуски трубчатые с шахтным оголовком на расход воды до 70м³/с при перепадах от 5 до 12м
Нач отд.	Лисничевский		16.5.89	
Н.контр	Сильченко		16.5.89	Вариант трех водобойных стенок при h н δ=1 0м, В-2 0м, В-4,5м ВС (сборно-монолитный вариант)

Стадия	Лист	Листов
Р	31	

Схема армирования
План Разрезы 1-1, 5-5
М1 50

Укргипроводхоз г Киев

Привязан

Инв №

Инв. № подл. | Подпись и дата | Взам инв №

Формат А2

Альбом VI

Типовые проектные решения 820-04-16 85

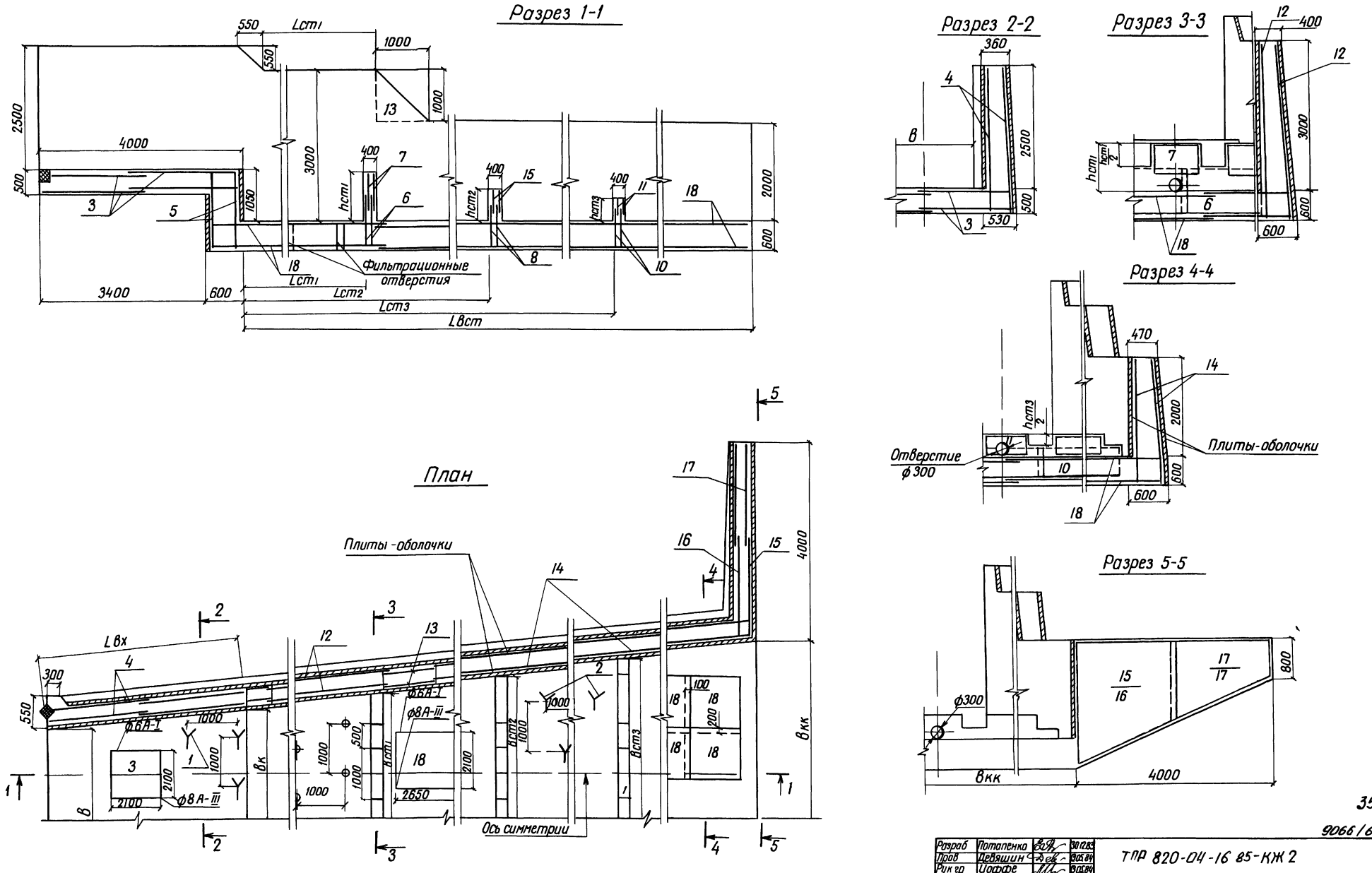

35

9066/6

Разраб	Потапенко		30.12.83	ТПР 820-04-16 85-КЖ 2
Пров	Девяшин		13.05.84	
Рук гр	Иоффе		13.05.84	
ГИП	Франк		15.05.84	Водосбросы-водовыпуски трубчатые с шахтным оголовком на расход воды до 70 м³/с при перепадах от 5 до 12 м
Нач отд	Писнячевский		16.05.84	
Н контр	Сильченко		16.05.84	Вариант трех водобойных стенок при 10м<hнб<15м, в=20м, в=4,5м ВС (Сборно-монолитный вариант)

Стадия	Лист	Листов
Р	32	

Схема армирования План Разрезы 1-1 5-5 М 1 50

Укргипроводхоз г Киев

Привязан

Инв №

Инв № подл | Подпись и дата | Взам инв №

Формат А2

Альбом VI

Типовые проектные решения 820-04-16.85

Разрез 1-1

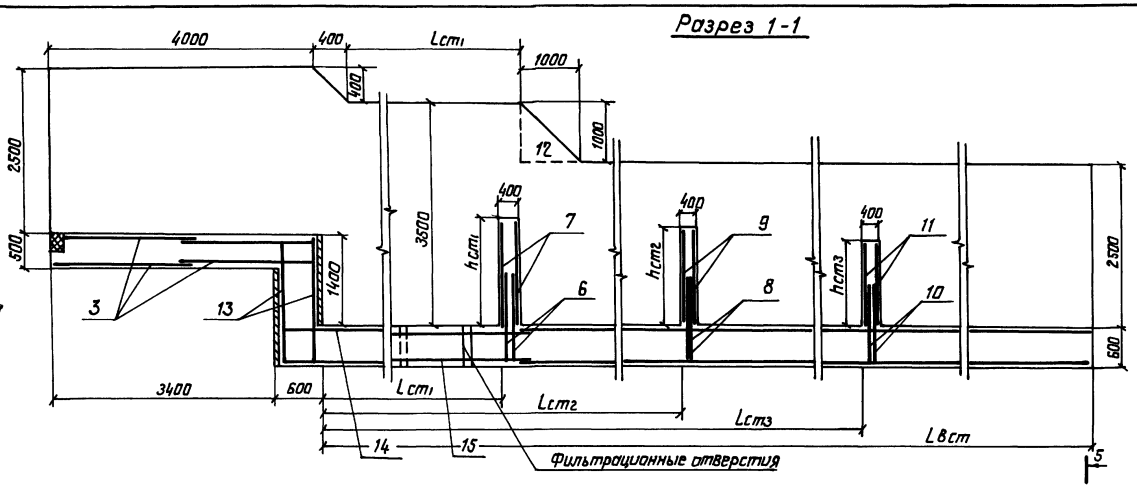

Разрез 2-2

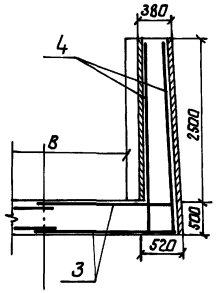

Разрез 3-3

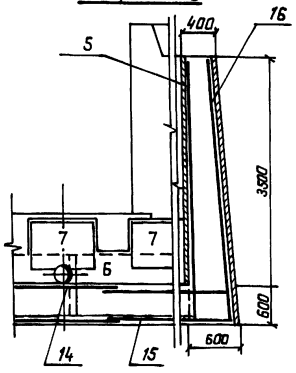

Разрез 4-4

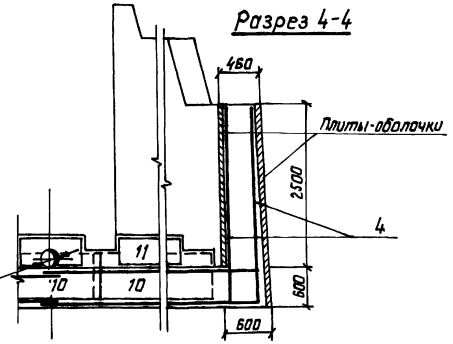

План

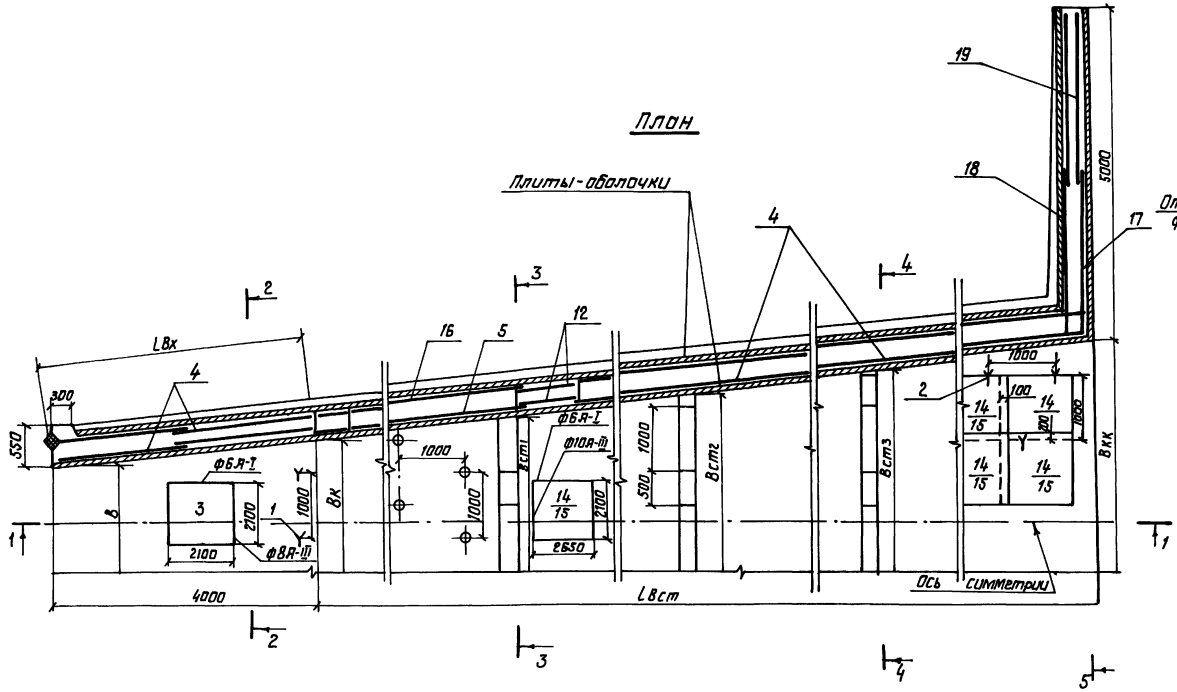

Разрез 5-5

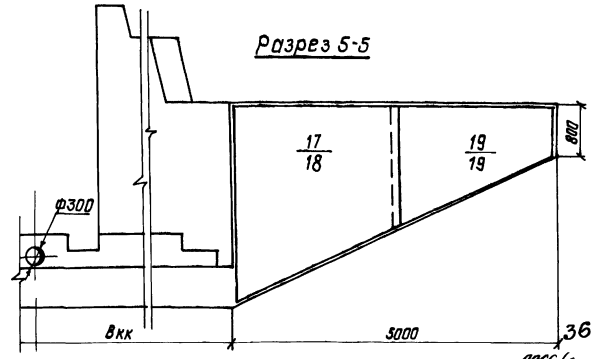

9066/6

Разраб.	Потапенко			ТПР 820-04-16.85 – КЖ2	
Пров.	Арвялин				
Рук. гр.	Иоффе				
ГИП	Фролик			Водосбросы-водовыпуски трубчатые с шахтными сегментными затворами на расход воды до 10 м³/с при перепадах от 5 до 12 м	
Нач. отд.	Лисичевский				
Н.контр.	Сильченко			Вариант трех водообильных стенок при Sн=h,1м, Sв=2,0м, В=4,5м ВС сборно-монолитный вариант	Стадия: Р; Лист: 33; Листов:
				Схема армирования. План. Разрезы 1-1 – 5-5 М1:50	Укргипроводхоз г. Киев

Привязан

Инв. №

Инв. № подл. | Подпись и дата | Взам. инв. №

формат А2

Альбом VII

Типовые проектные решения 820-04-16.85

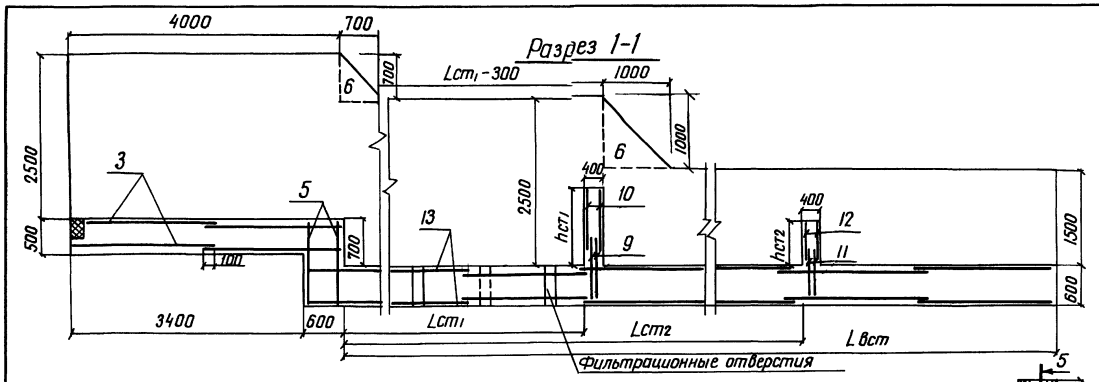

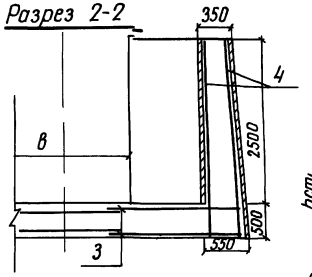

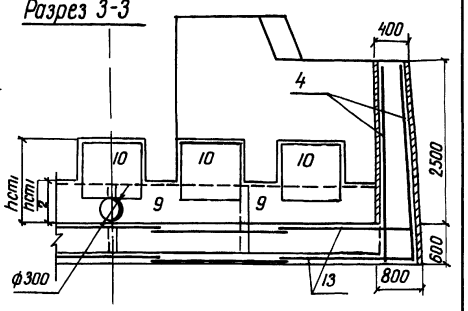

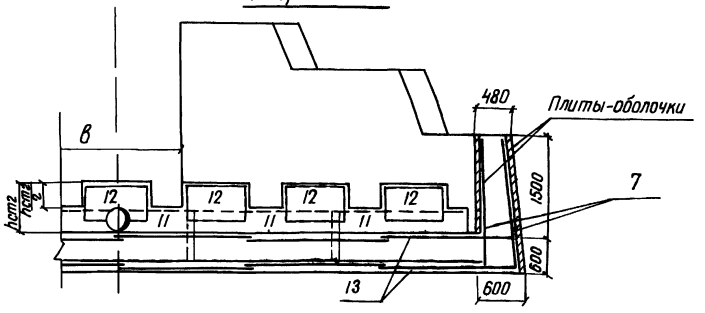

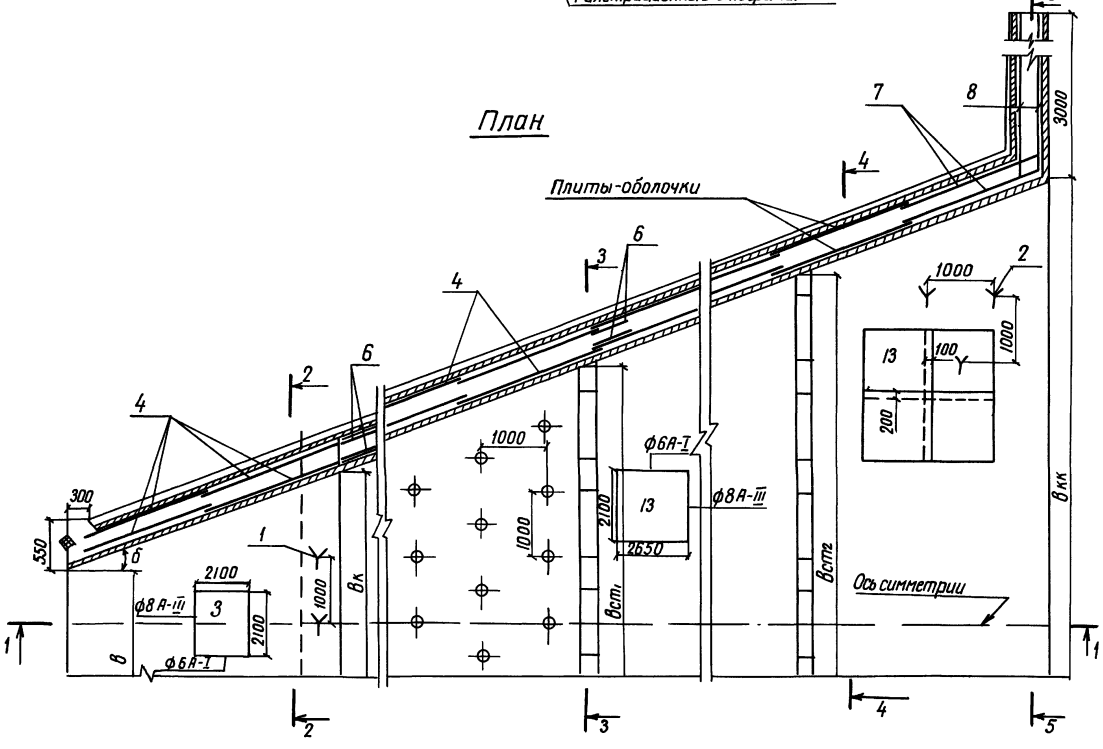

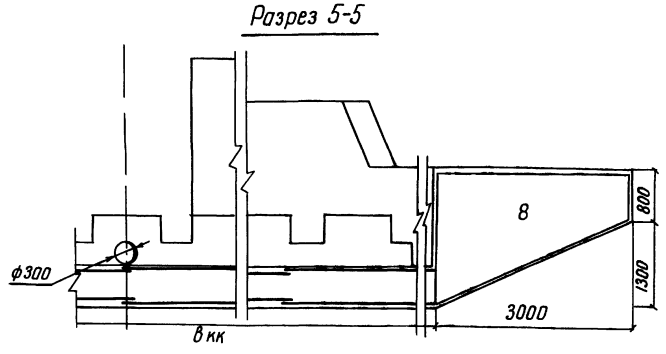

37

9066/6

Разраб	Потапенко			ТПР 820-04-16.85 - КЖ2	
Пров	Дебяшин				
Рук гр.	Иоффе				
ГИП	Франк			Водосбросы-водовыпуски трубчатые с шахтным оголовком на расход воды до 10 м³/с при перепадах от 5 до 12 м	
Нач отд	Писнячевский				
Н контр	Сильченко			Вариант двух водобойных стенок при hнб = 1,0 м, в = 2,0 м, в = 4,5 м ВС (сборно-монолитный вариант)	Стадия: Р; Лист: 34; Листов:
				Схема армирования План Разрезы 1-1 5-5 М 1:50	Укргипроводхоз г. Киев

Привязан

Инв №

Инв. № подл. | Подпись и дата | Взам. инв. №

Формат А2

Альбом VI

Типовые проектные решения 820-04-16 85

Разрез 1-1

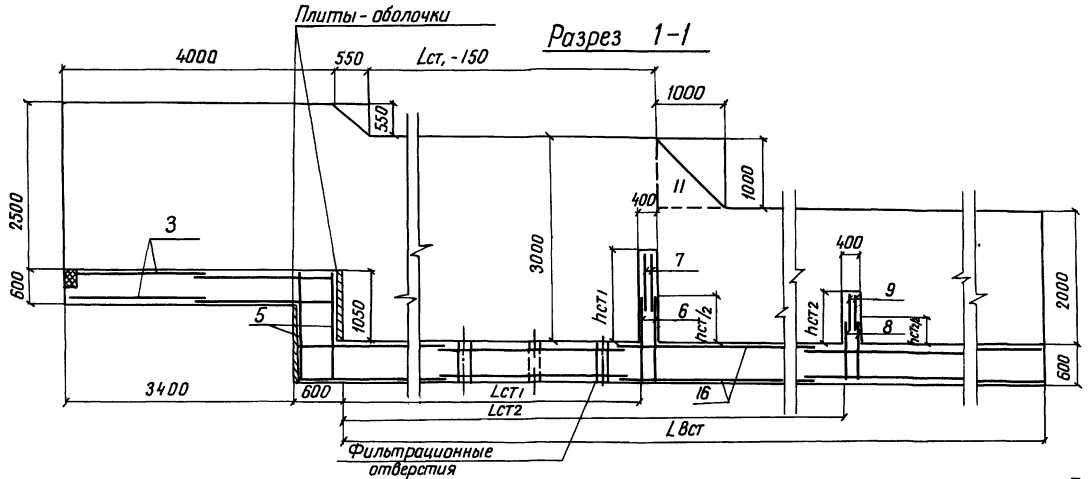

Разрез 2-2

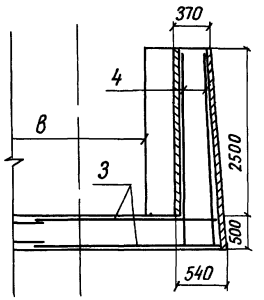

Разрез 3-3

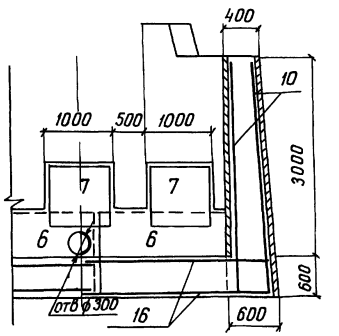

Разрез 4-4

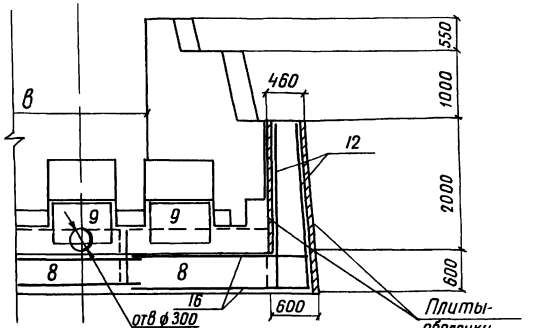

План

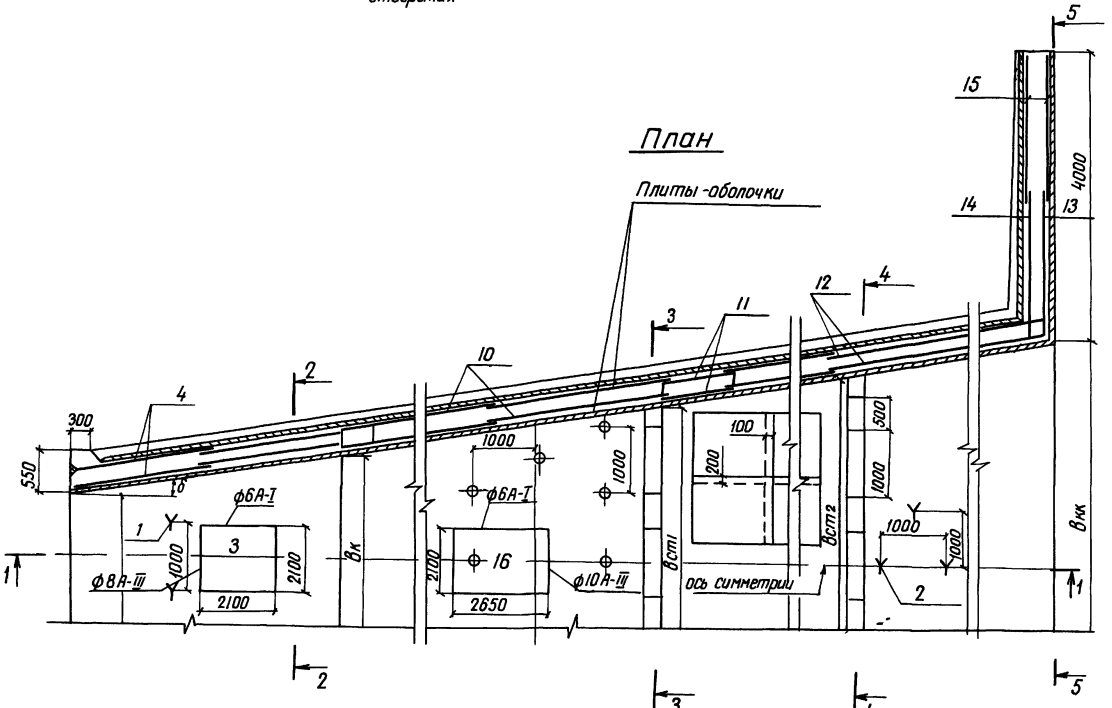

Разрез 5-5

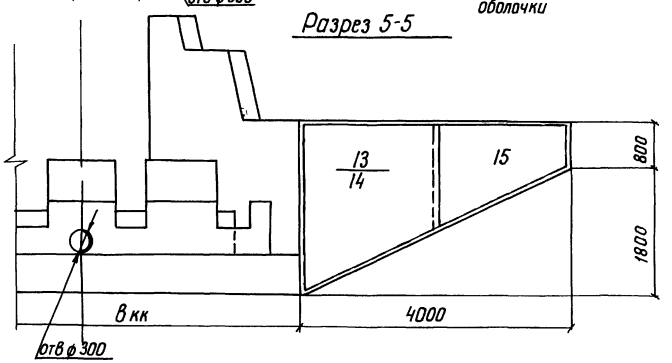

38
9066/6

Разраб	Потапенко			ТПР 820-04-16 85 - КЖ 2	
Пров	Девяшин				
Рук гр	Иоффе				
ГИП	Франк			Водосбросы-водовыпуски трубчатые с шахтным оголовком при расходе воды Во 70 м³/с при перепадах от 5 до 12 м	
Нач отд	Писаревский				
Н контр	Сильченко			Вариант двух водобойных стенок при 10м<hнб<15м В=20м b=45м ВС (Сборно-монолитный вариант)	Стадия: Р; Лист: 35; Листов:
				Схема армирования. План. Разрезы 1-1 5-5 м 1:50	Укргипроводхоз г. Киев

Инв. № подл. | Подпись и дата | Взам. инв. №

Формат А2

Альбом VI

Типовые проектные решения 820-04-16 85

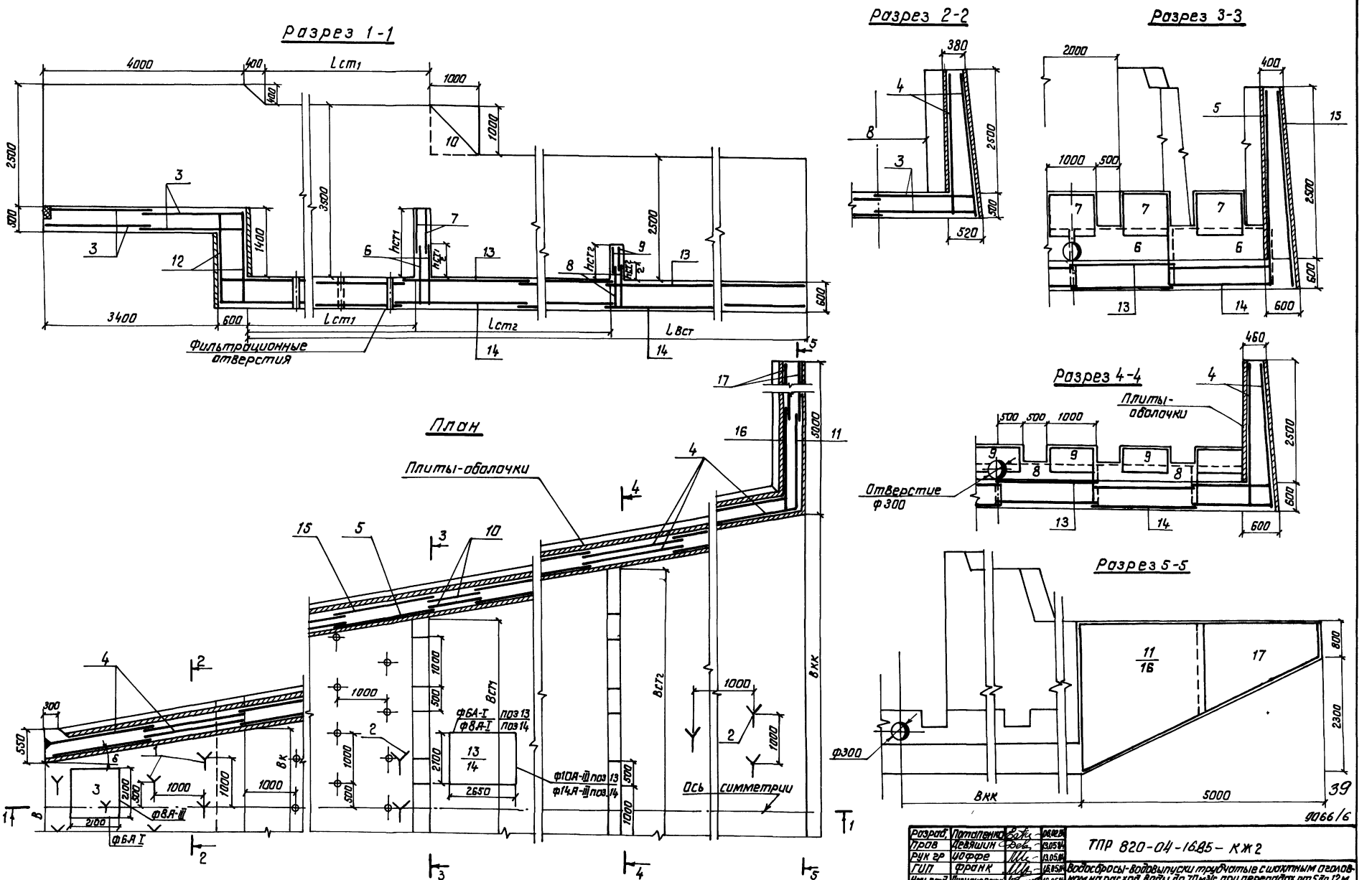

Разраб.	Потапенко		06.02.84	ТПР 820-04-16.85 – КЖ2
Пров	Девяшин		13.05.84	
Рук гр	Цоффе		13.05.84	Водосбросы-водовыпуски трубчатые с шахтным оголовком на расход воды до 70м³/с при перепадах от 5 до 12м
ГИП	Франк		16.05.84	
Нач отд	Лисняченко		16.05.84	Вариант двух водобойных стенок 1,5м<h.н.б≤2,0м, В=2,0м В=4,5м ВС (Сборно-монолитный вариант)
Н контр	Сильченко		16.05.84	

Стадия	Лист	Листов
Р	36	

Схема армирования
План Разрезы 1-1 5-5
М1 50

Укргипроводхоз г Киев

Привязан

Инв №

Инв № подл. | Подпись и дата | Взам инв. №

Формат А2

Альбом VI

Типовые проектные решения 820-04-16 85

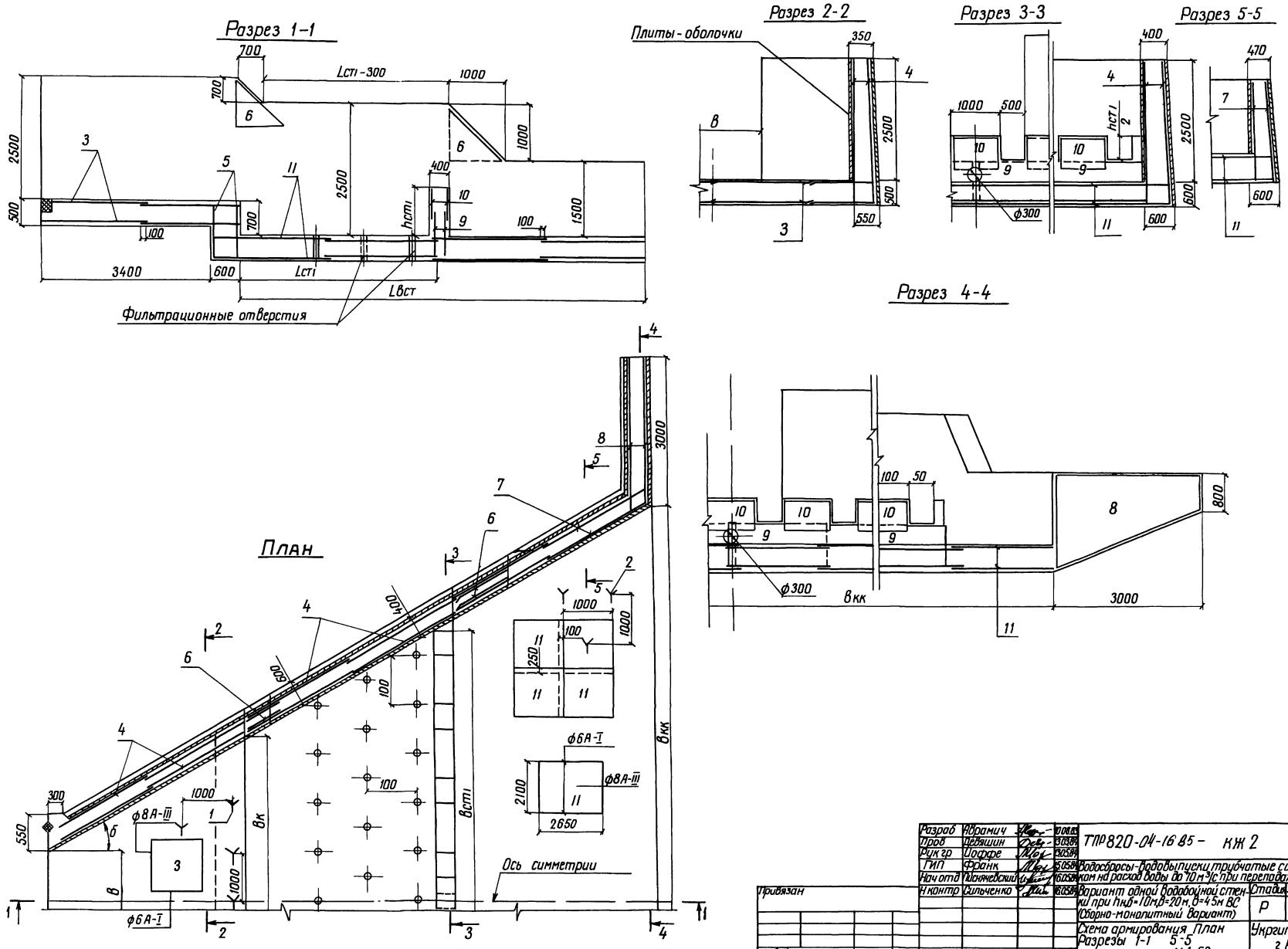

40

9066/6

Разраб	Абрамич		10.08.85	ТПР 820-04-16 85 - КЖ 2
Пров	Девяшин		13.03.84	
Рук гр	Иоффе		13.05.84	
ГИП	Франк		15.05.84	Водосбросы-водовыпуски трубчатые с шахтным оголовком на расход воды до 10 м³/с при перепадах от 5 до 12 м
Нач отд	Пасняевский		16.05.84	
Н контр	Сильченко		16.05.84	Вариант одной водобойной стенки при hнб=10м, в=20м, в=45м ВС (Сборно-монолитный вариант)

Стадия	Лист	Листов
Р	37	

Схема армирования План Разрезы 1-1 5-5 М 1 50

Укргипроводхоз г Киев

Формат А2

Привязан

Инв №

Инв № подл | Подпись и дата | Взам инв №

Альбом VI

Типовые проектные решения 820-04-16.85

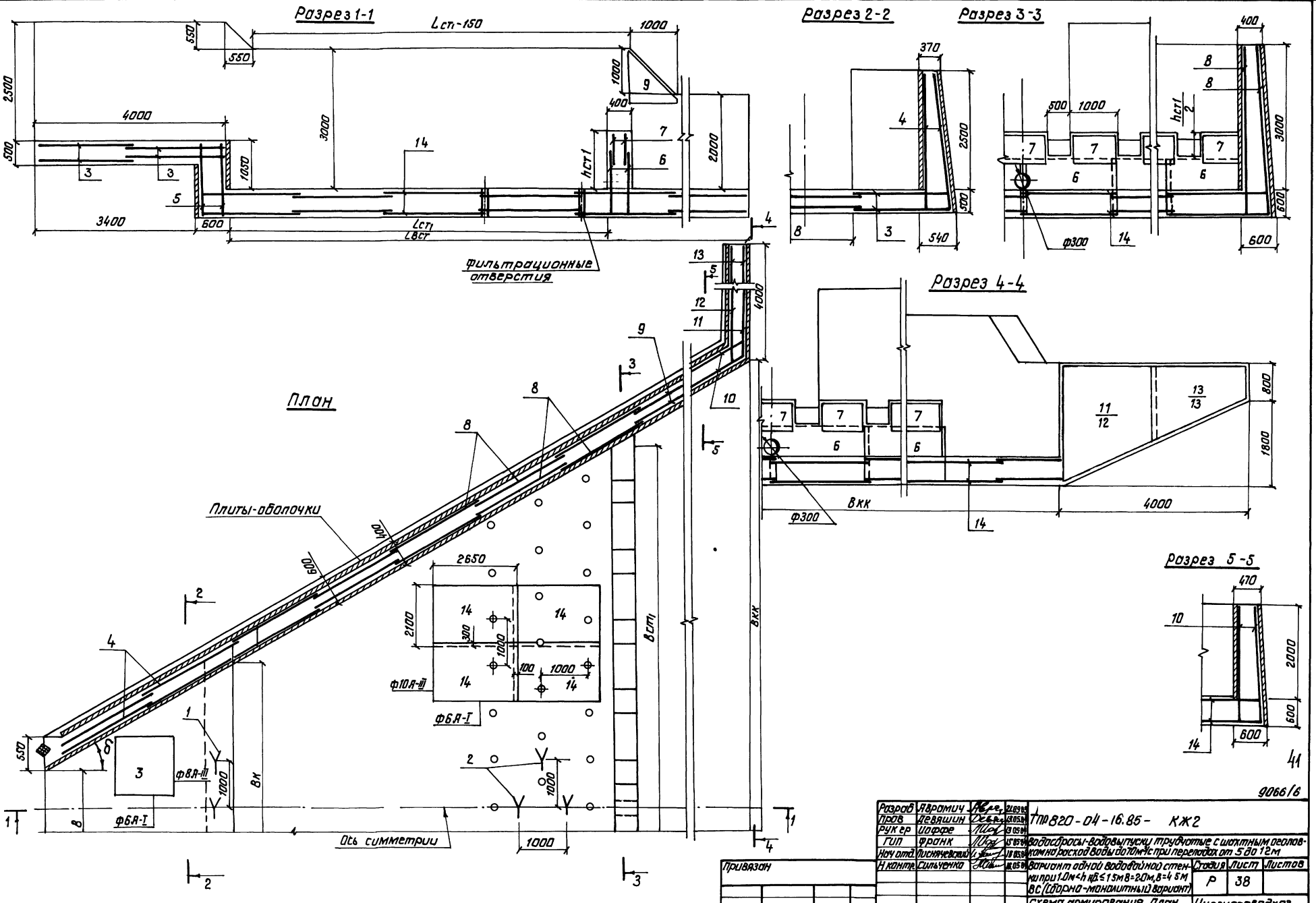

Разраб	Абрамич		21.09.85
Пров	Девяшин		13.05.84
Рук гр	Иоффе		13.05.84
Гип	Франк		15.05.84
Нач отд	Лисняченский		16.05.84
Н контр.	Сильченко		16.05.84

ТПР 820-04-16.85- КЖ2

Водосбросы-водовыпуски трубчатые с шахтным оголовком на расход воды до 70 м³/с при перепадах от 5 до 12 м

Вариант одной водобойной стенки при 1.0м<h нб≤1.5м В=2.0м, В=4.5м ВС (сборно-монолитный вариант)

Стадия	Лист	Листов
Р	38	

Схема армирования План Разрезы 1-1 5-5 М1 50

Укргипроводхоз г Киев

Привязан

Инв №

Инв № подл | Подпись и дата | Взам. инв №

Формат А2

Альбом VII

Типовые проектные решения 820-04-16.85

Разрез 1-1

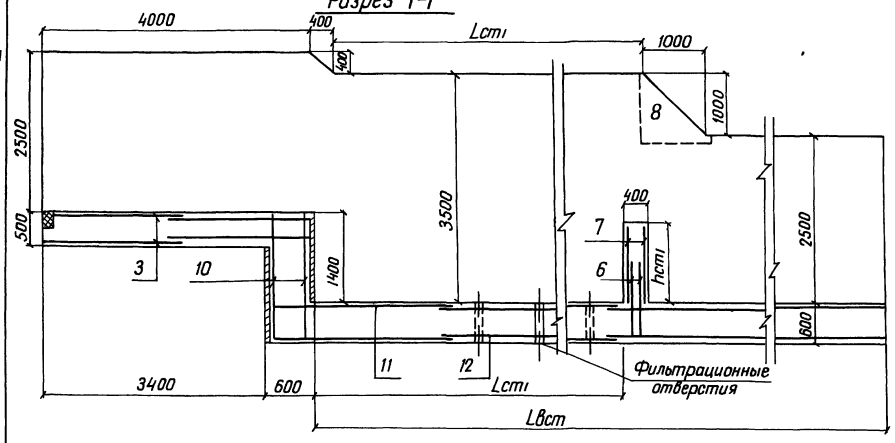

Разрез 2-2

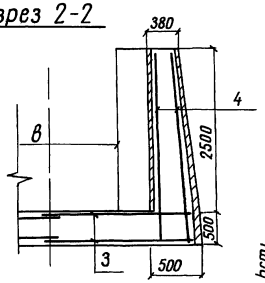

Разрез 3-3

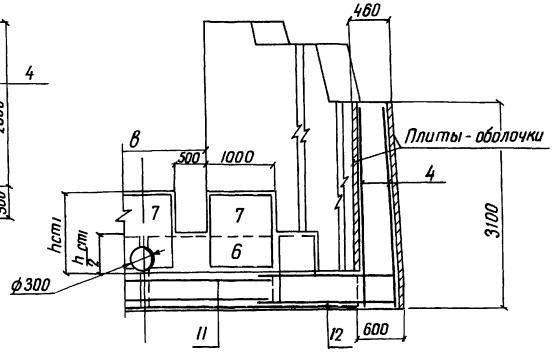

Разрез 4-4

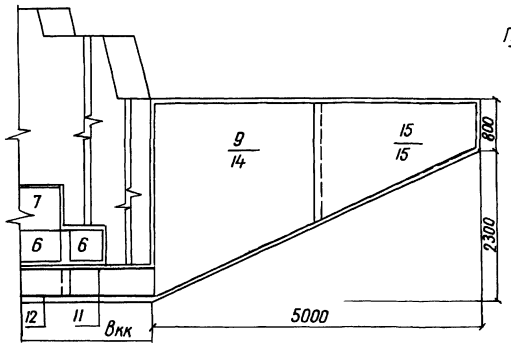

Разрез 5-5

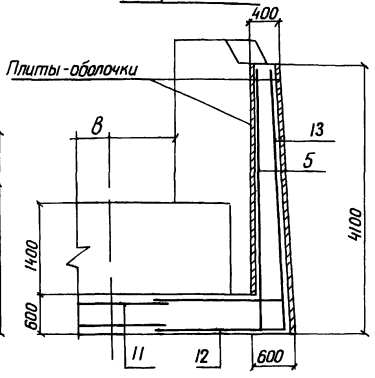

План

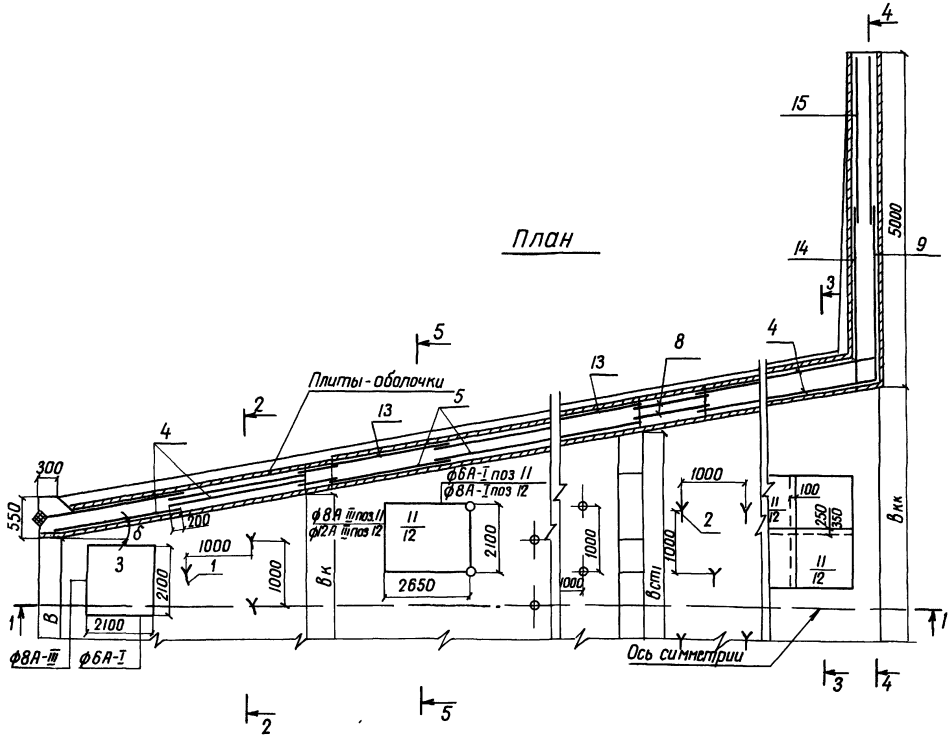

Разраб	Абрамич		01.85	ТПР 820-04-16.85 – КЖ 2	
Пров	Девяшин		01.85		
Рук гр	Иоффе		01.85		
ГИП	Франк		01.85	Водосбросы-бороздыпуски трубчатые с шахтным оголовком на расход воды до 70 м³/с при переладах от 5 до 12 м	
Нач отд	Лисняевский		01.85		
Н контр	Сильченко		01.85	Вариант одной водобойной стенки при 1,5м<hнб≤20м, в=20м, в=45м ВС (Сборно-монолитный вариант)	Стадия: Р; Лист: 39; Листов:
				Схема армирования План Разрезы 1-1 5-5 м1 50	Укрегипроводхоз г. Киев

Привязан

Инв №

Взам инв №

Подпись и дата

Инв № подл

Формат А2

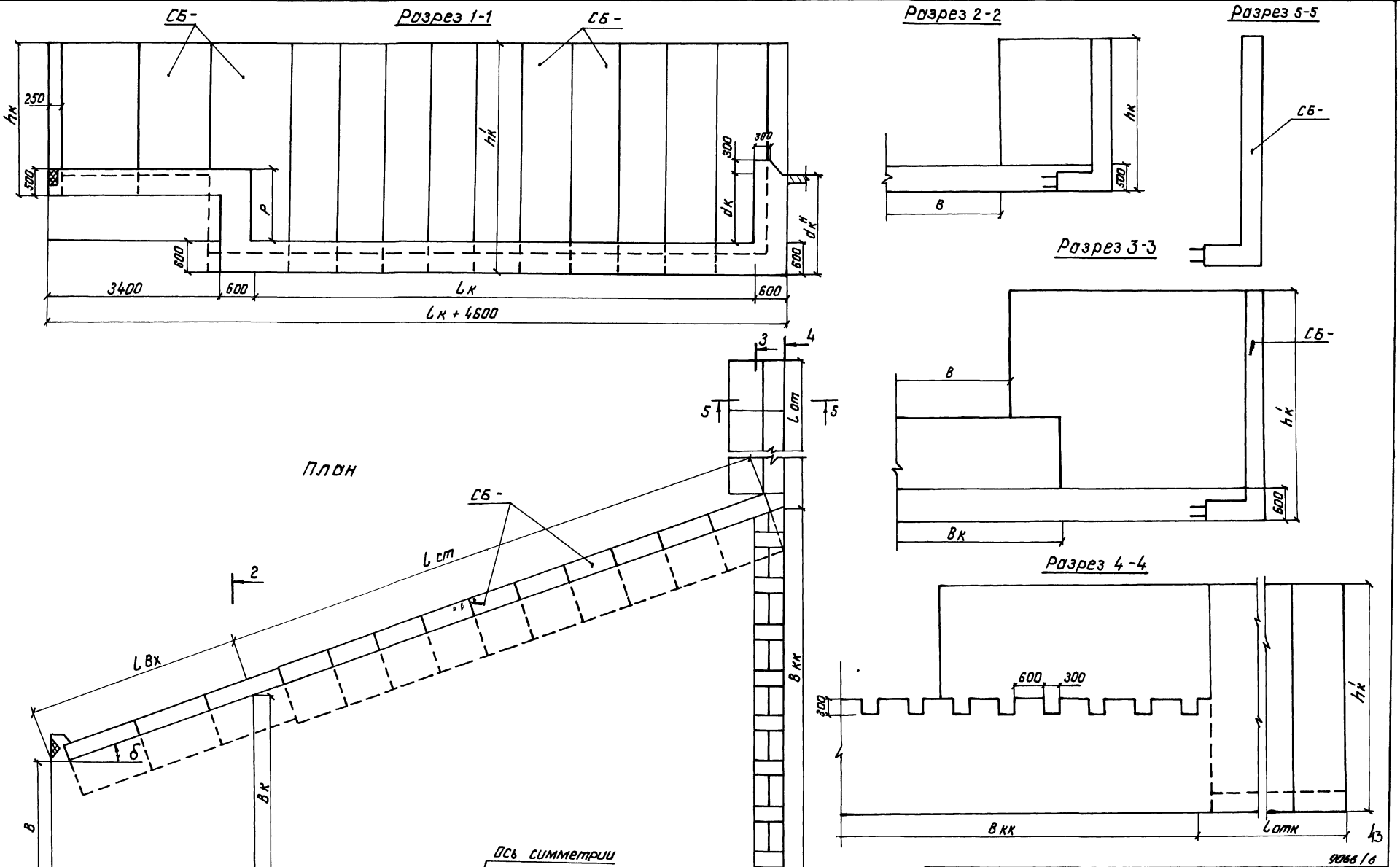

Альбом VI

Типовые проектные решения 820-04-16.85

Разраб	Потапенко		30.12.85	ТПР 820-04-16.85-КЖ2
Пров	Девяшин		15.5.84	
Рук гр	Иоффе		15.5.84	Водосбросы-водовыпуски трубчатые с шахтным оголовком на расход воды до 70 м³/с при переходах от 5 до 12 м
ГИП	Франк		15.5.84	
Нач.отд	Лисняневский		16.5.84	
Н.контр	Сильченко		16.5.84	Водобойный колодец (вариант сборных стен)

Стадия	Лист	Листов
Р	40	

Схема раскладки стеновых блоков СБ План Разрезы 1-1 5-5 М1 50

Укргипроводхоз г Киев

Привязан

Инв.№

Инв.№ подл | Подпись и дата | Взам инв №

Формат А2

9066/6

Ведомость привязки стеновых блоков СБ - при строительстве водобойных колодцев

Количество блоков шт

Продолжение →

Марка блока	δ°	при hк = 3,0м, при Lвх = м: 4,0	4,5	5,0
при hк' = 3,8 и 4,15м				
СБ-25, СБ-30	5°, 10°, 20°	4, 2	–, –	–, –
СБ-25, СБ-30	30°	–, –	4, 2	–, –
СБ-25, СБ-30	40°	–, –	–, –	6, 2
при hк' = 4,5м				
СБ-25, СБ-35	5°, 10°, 20°	4, 2	–, –	–, –
СБ-25, СБ-35	30°	–, –	4, 2	–, –
СБ-25, СБ-35	40°	–, –	–, –	6, 2

Марка блока	δ°	при Lст = м: 5,0	6,0	7,0	8,0	9,0	10,0	11,0	12,0	13,0	14,0	15,0	16,0	17,0	18,0	19,0	20,0	21,0	22,0	23,0	24,0	25,0	26,0	27,0	28,0	29,0	30,0
		при hк' = 3,8 и 4,15м																									
СБ-35	5°, 10°	10	12	14	16	18	20	22	24	26	28	30	32	34	36	38	40	42	44	46	48	50	52	54	56	58	60
СБ-35	20°	12	14	16	18	20	22	24	26	28	30	34	36	38	40	42	44	46	48	50	52	56	58	60	62	64	66
СБ-35	30°	12	14	16	20	22	24	26	28	32	34	36	38	40	44	46	48	50	52	56	58	60	62	64	68	70	72
СБ-35	40°	14	16	18	20	24	26	28	32	34	36	40	42	44	46	50	52	54	58	60	62	66	68	70	72	76	78
		при hк' = 4,5м																									
СБ-40	5°, 10°	10	12	14	16	18	20	22	24	26	28	30	32	34	36	38	40	42	44	46	48	50	52	54	56	58	60
СБ-40	20°	12	14	16	18	20	22	24	26	28	30	34	36	38	40	42	44	46	48	50	52	56	58	60	62	64	66
СБ-40	30°	12	14	16	20	22	24	26	28	32	34	36	38	40	44	46	48	50	52	56	58	60	62	64	68	70	72
СБ-40	40°	14	16	18	20	24	26	28	32	34	36	40	42	44	46	50	52	54	58	60	62	66	68	70	72	76	78

продолжение

при Lст = м: 31,0	32,0	33,0	34,0	35,0	36,0	37,0	38,0	39,0	40,0	41,0	42,0	43,0	44,0	45,0	46,0
при hк' = 3,8 и 4,15м															
62	64	66	68	70	72	74	76	78	80	82	84	86	88	90	92
68	70	72	74	78	80	82	84	86	88	90	92	94	96	100	102
74	76	80	82	84	86	88	92	94	96	98	100	104	106	108	110
80	84	86	88	92	94	96	98	102	104	106	110	112	114	118	120
при h'к = 4,5м															
62	64	66	68	70	72	74	76	78	80	82	84	86	88	90	92
68	70	72	74	78	80	82	84	86	88	90	92	94	96	100	102
74	76	80	82	84	86	88	92	94	96	98	100	104	106	108	110
80	84	86	88	92	94	96	98	102	104	106	110	112	114	118	120

Марка блока	при Lотк = м: 3,0	4,0	5,0
при h'к = 3,8 и 4,15м			
СБ-35	6	8	10
при hк' = 4,5м.			
СБ-40	6	8	10

Альбом VI

Типовые проектные решения 820-04-16.85

Инв.№ подл. | Подпись и дата | Взам.инв.№

Привязан

Инв.№

Разраб.	Потапенко		01.88	ТПР 820-04-16.85 - КЖ 2
Пров.	Цебякин		01.88	
Рук.гр.	Иоффе		01.88	
ГИП	Франк		01.88	Водосбросы-водовыпуски трубчатые с шахтным колодцем на расход воды до 10 м³/с при перепадах от 3 до 7 м
Нач.отд.	Лисняевский		01.88	
Н.контр.	Сильченко		01.88	Водобойный колодец

Стадия	Лист	Листов
Р	41	

Ведомость привязки стеновых блоков СБ-при строительстве водобойных колодцев

Укргипроводхоз г. Киев

Формат А2

Альбом VI

Типовые проектные решения 820-04-16 85

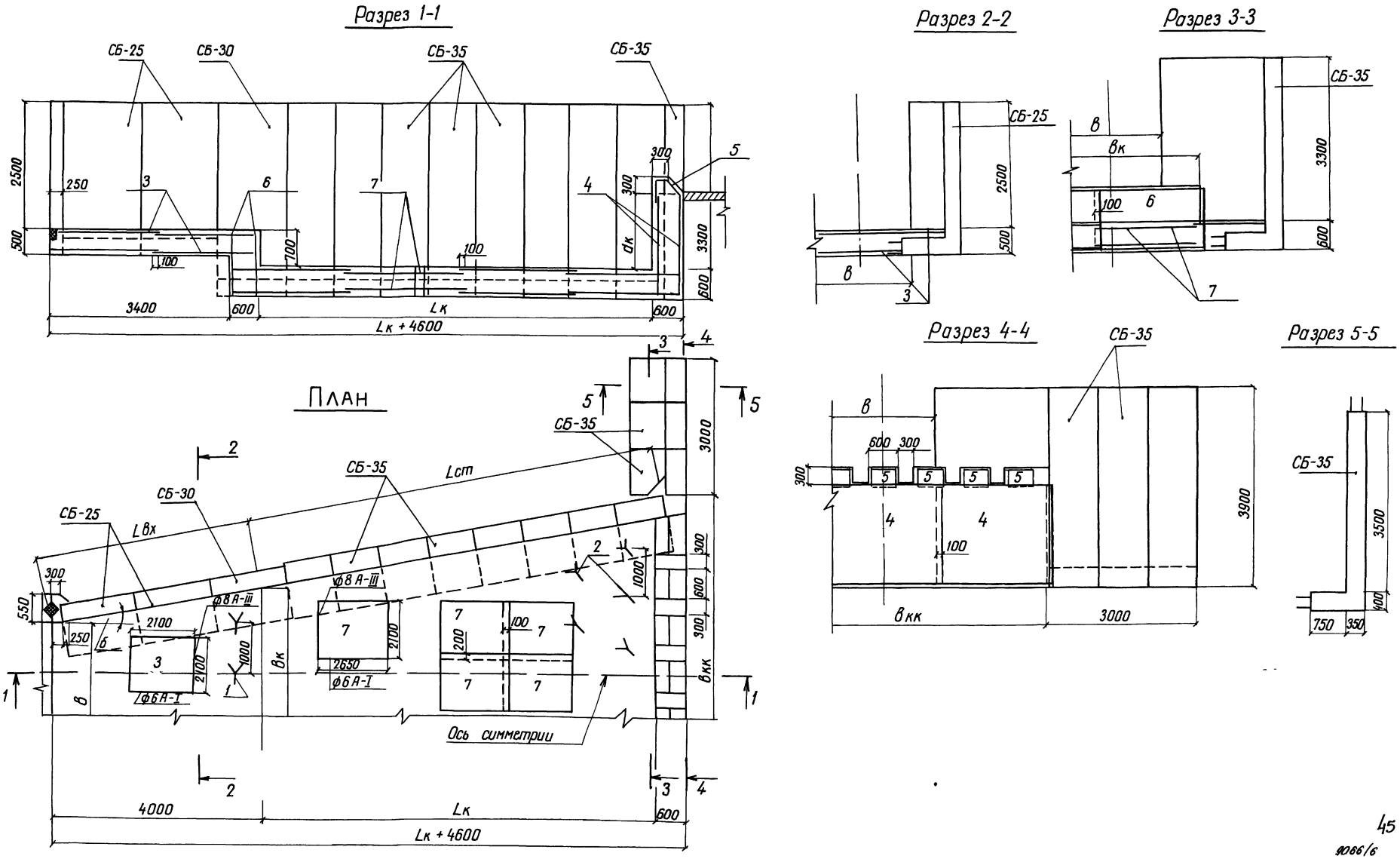

45

9066/6

Разраб	Потапенко		9.07.84	ТПР 820-04-16 85 -КЖ 2
Пров	Девяшин		1.10.84	
Рук гр	Иоффе		1.10.84	
ГИП	Франк		1.10.84	Водосбросы-водовыпуски трубчатые с шахтным оголовком на расход воды до 20 м³/с при перепадах от 5 до 12 м
Нач отд	Писнячевский		12.10.84	
Н контр	Сильченко		12.10.84	Водобойный колодец при б=20 м б<15° б=45 б<10° hнб=10 м ВКс (вариант сборных стен)
				Схема армирования План Разрезы 1-1 5-5 м 1:50

Стадия	Лист	Листов
Р	42	

Укргипроводхоз г Киев

Привязан

Инв №

Инв № подл | Подпись и дата | Взам инв №

Формат А2

Альбом VI

Типовые проектные решения 820-04-16.85

Разрез 1-1

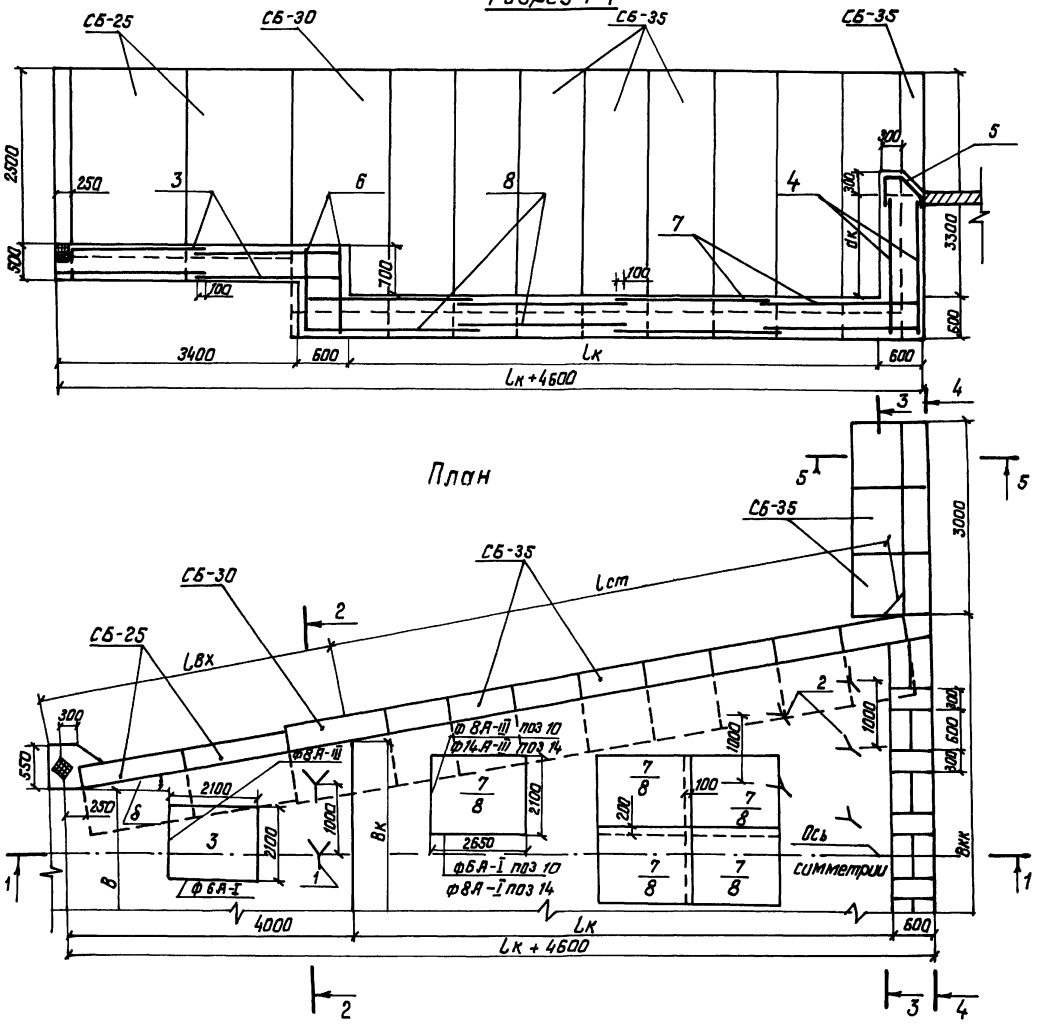

Разрез 2-2

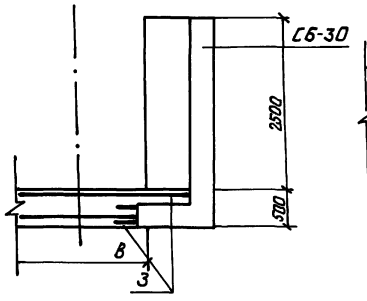

Разрез 3-3

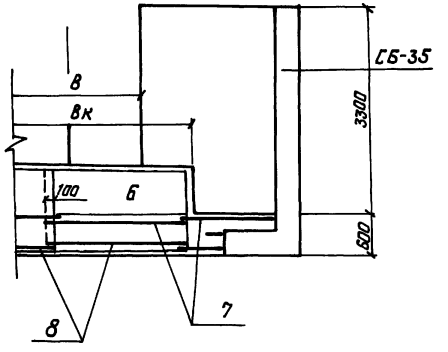

Разрез 4-4

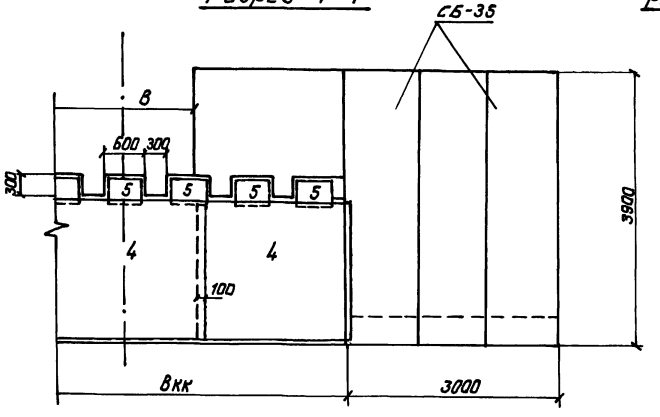

Разрез 5-5

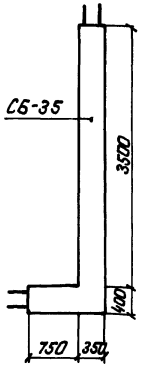

46

9066/6

Разраб	Потапенко		10.7.84	ТПР 820-04-16.85 - КЖ 2
Пров	Девяшин		1.10.84	
Рук гр	Иоффе		1.10.84	Водосбросы-водовыпуски трубчатые с шахтным оголовком на расход до 70м³/с при перепадах от 5 до 12м
ГИП	Франк		1.10.84	
Нач отд	Лисняченский		4.10.84	Водобойный колодец при В=2,0м δ>15°, В=4,5м 10°<δ≤40° при δ=10м
Н контр	Сильченко		4.10.84	ВКс (вариант сборных стен)

Стадия	Лист	Листов
Р	43	

Схема армирования
План Разрезы 1-1 5-5
М1 50

Укргипроводхоз
г Киев

Привязан

Инв №

Инв № подл. Подпись и дата взам. инв. №

формат А2

Альбом VII

Т.П 820-04-16.85

Разрез 1-1

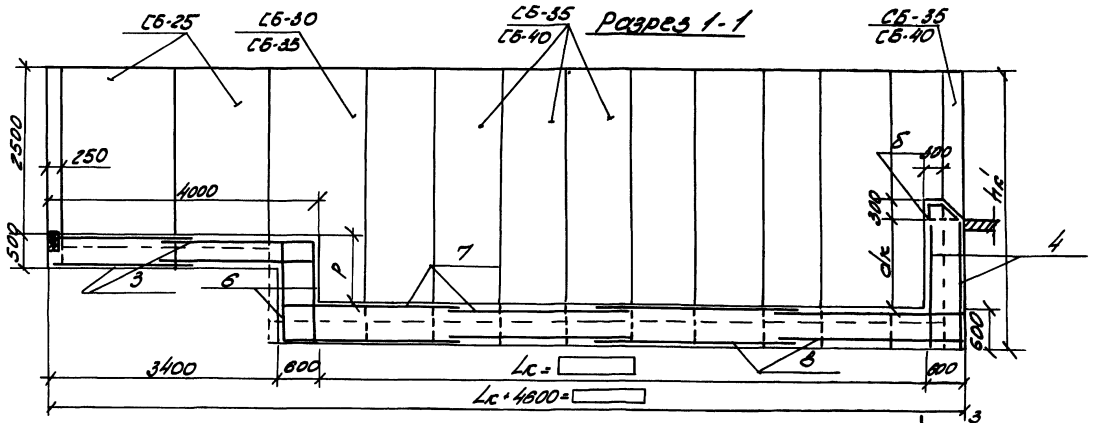

Разрез 2-2

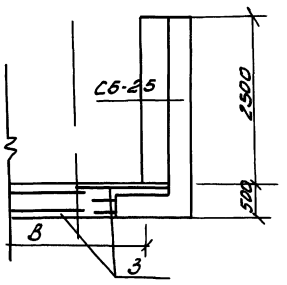

Разрез 5-5

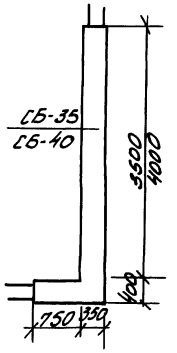

Разрез 3-3

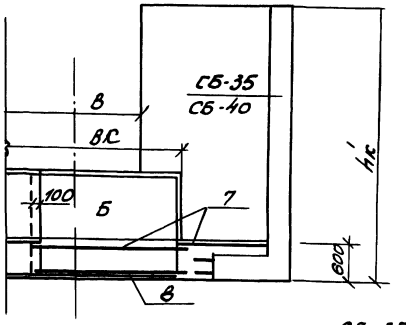

Параметры ВКС	Размеры, мм		
	P	h1	L
B=2.0м, δ>15°; B=4.5м 10°< δ≤40° hн δ≤1.5м	1050	4150	4000
B=2.0м δ<15°, B=4.5м δ≤10° hн.б.≤2.0м	1400	4500	5000

План

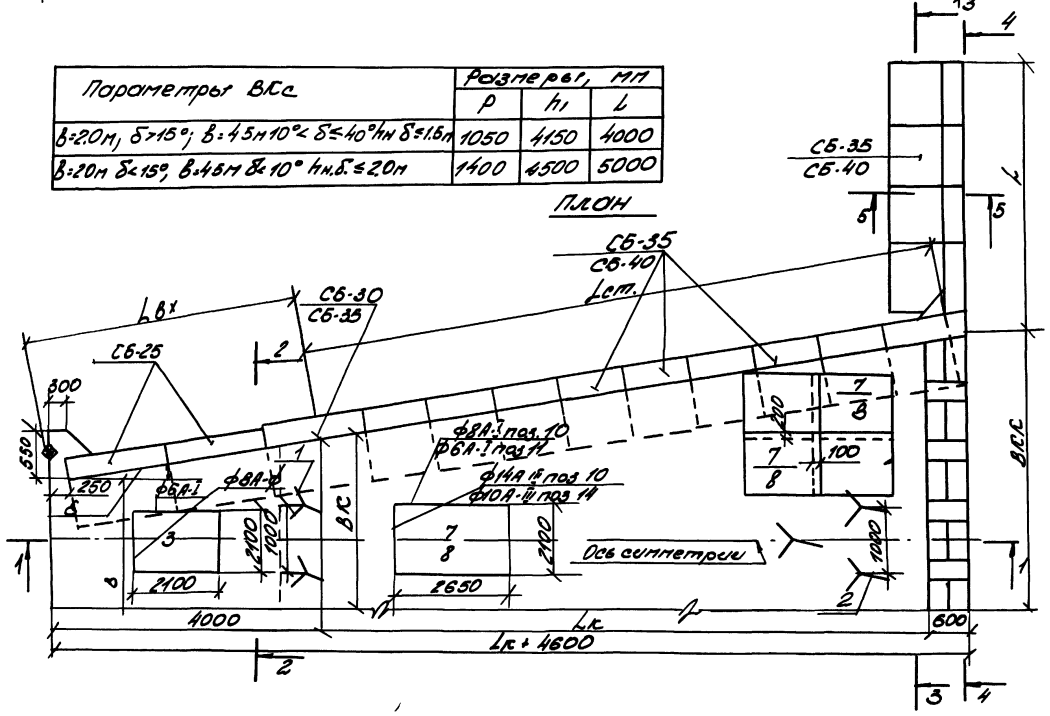

Разрез 4-4

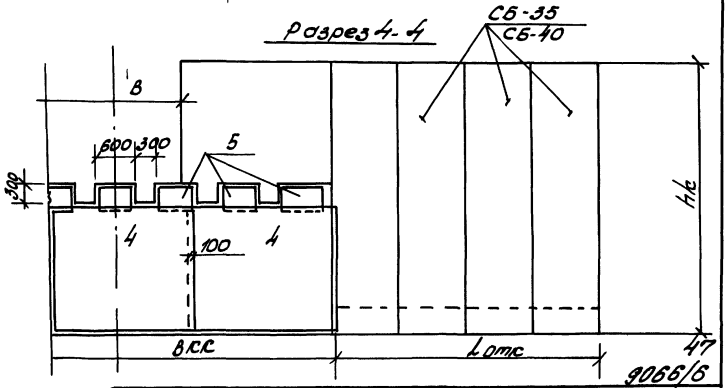

9066/6

Разраб.	Потапенко	ТПР 820-04-16.85 К.Ф2	
Пров.	Левашкин	Водовыпуски дождевых трубчатых шахтных колодцев при расходе воды до 40л/с при	
Рук.гр.	Цорафе	глубине бит в до 4м	
ГИП.	Фролов	Дождевой колодец при 2м	Стадия: Р; Лист: 44; Листов:
Нач.отд.	Пономаренко	B=1.0м δ=45°10°<δ≤40° hн.б.≤1.5м, B=2.0м δ<15° B=4.5м δ≤10° hн.б.≤2.0м (для всех вариантов обсыпки)	
Контр.	Сельченко	Схема армирования План Разрезы 1-1 2-2 3-3 4-4 М1:50	Укргипроводхоз г. Киев

Привязан

Инв.№

Инв.№ подл. | Подпись и дата | Взам.инв.№

Альбом VI

Типовые проектные решения 820-04-16 85

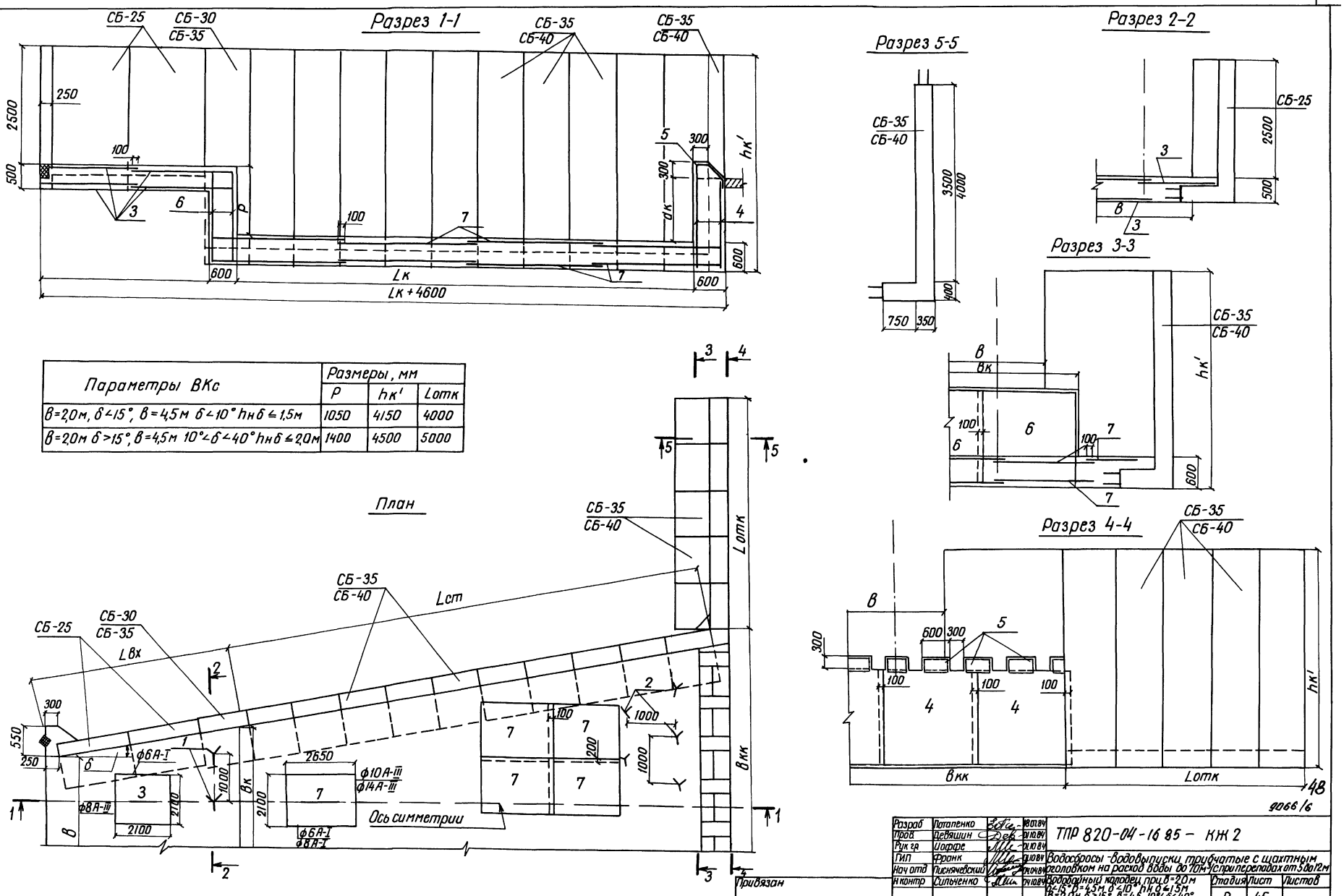

Параметры ВКс	Размеры, мм		
	P	hк'	Lотк
в=2,0м, б<15°, в=4,5м б<10° hнб ≤ 1,5м	1050	4150	4000
в=2,0м б>15°, в=4,5м 10°<б<40° hнб ≤ 2,0м	1400	4500	5000

9066/6

Разраб	Потапенко		18.01.84
Пров	Девяшин		01.10.84
Рук гр	Иоффе		01.10.84
ГИП	Франк		01.10.84
Нач отд	Писнячевский		04.10.84
Н контр	Сильченко		04.10.84

ТПР 820-04-16 85 – КЖ 2

Водосбросы - водовыпуски трубчатые с шахтным оголовком на расход воды до 70м³/с при перепадах от 5 до 12м

Водобойный колодец при в=2,0м б<15° в=4,5м б<10° hн б≤1,5м в=2,0м б>15° в=4,5 10°<б<40° hн б≤2,0м ВКс (вариант сборных стен)

Стадия	Лист	Листов
Р	45	

Схема армирования
План Разрезы 1-1 5-5
М 1:50

Укргипроводхоз г Киев

Привязан

Инв №

Инв № подл | Подпись и дата | Взам инв №

Формат А2

Альбом VI

Типовые проектные решения 820-04-16 85

Разрез 1-1

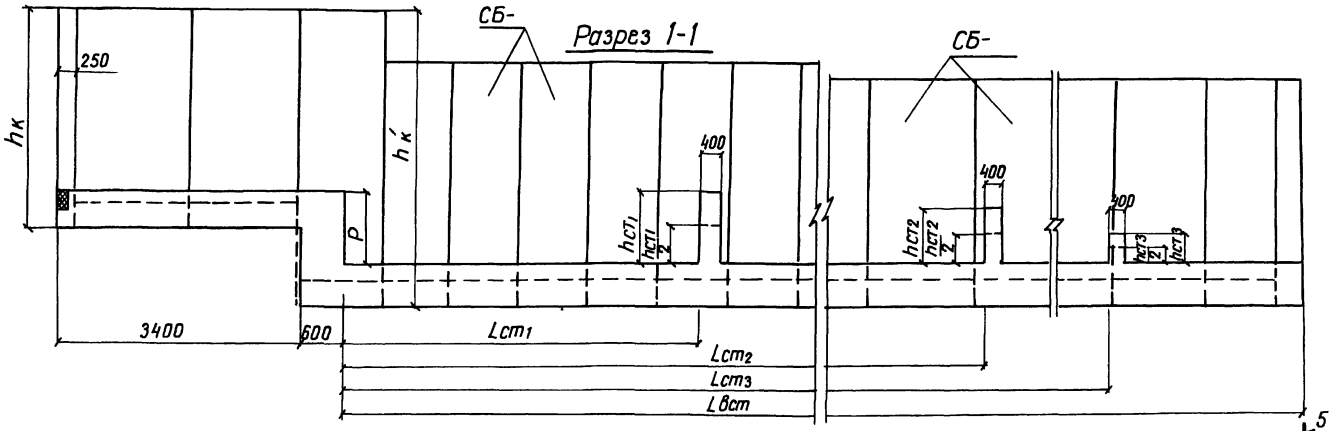

План

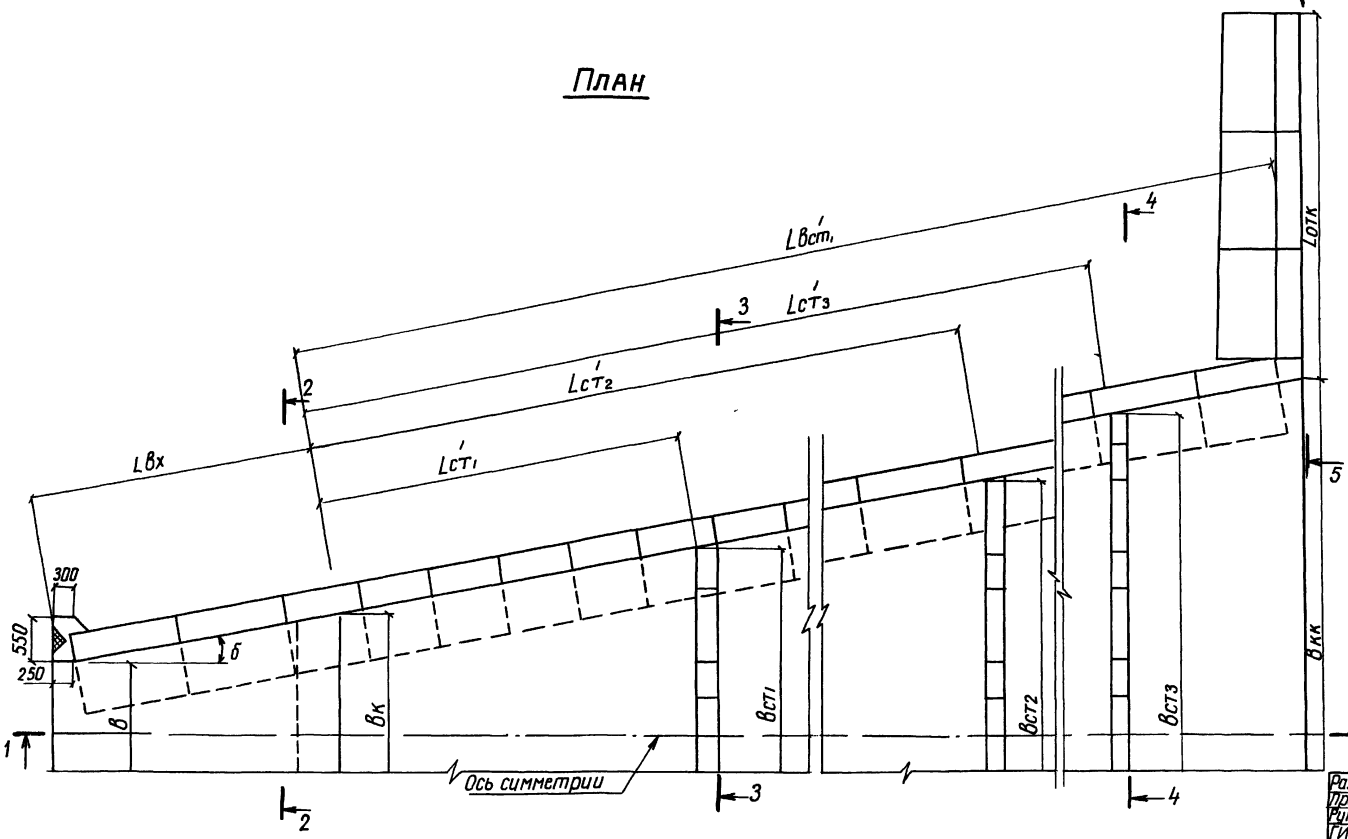

Разрез 2-2

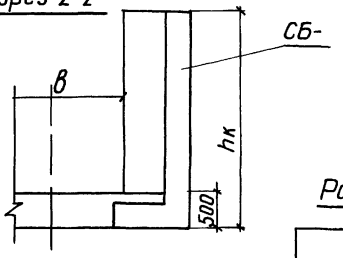

Разрез 3-3

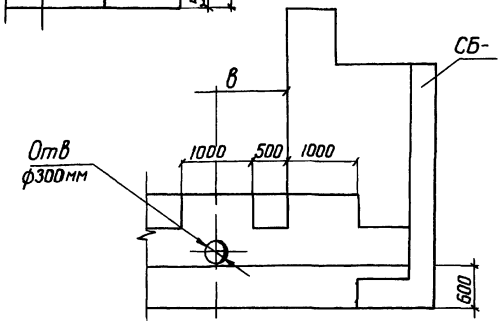

Разрез 4-4

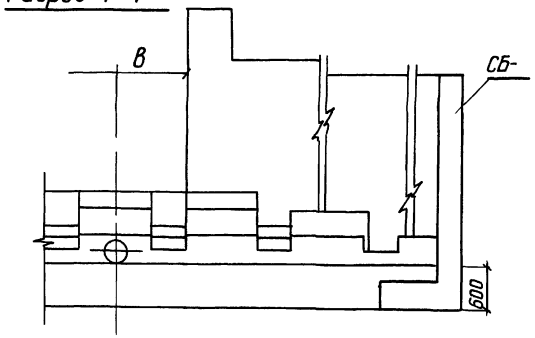

Разрез 5-5

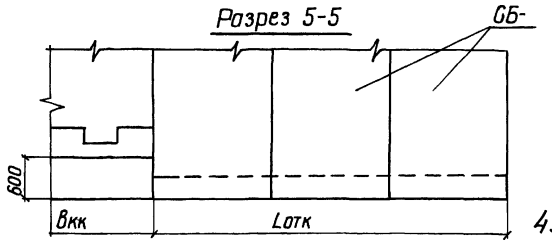

Разраб	Потапенко		10.1284
Пров	Девяшин		10.1284
Рук гр.	Иоффе		10.1284
ГИП	Франк		10.1284
Нач отд	Писяневский		10.1284
Н контр	Сильченко		10.1284

ТПР 820-04-16 85 - КЖ2

Водосбросы-водовыпуски трубчатые с шахтным оголовком на расход воды до 70 м³/с при переладах от 5 до 12 м

Водобойные стенки /вариант сборных стен/

Схема раскладки стеновых блоков СБ План Разрезы 1-1 5-5 М 1:50

Стадия	Лист	Листов
Р	46	

Укргипроводхоз г. Киев

Привязан

Инв №

Инв № подл. | Подпись и дата | Взам. инв. №

Формат А2

Ведомость привязки стеновых блоков СБ - при строительстве водобойных стенок

Количество блоков шт

Марка блока	S°	при $h_к$=30м при $L_{вх}$ = м		
		4.0	4.5	5.0
при $h_к'$ = 3.8м				
СБ-25	5° 10° 20°	4	–	–
СБ-30		2	–	–
СБ-25	30°	–	4	–
СБ-30		–	2	–
СБ-25	40°	–	–	6
СБ-30		–	–	2
при $h_к'$ = 4.15м				
СБ-25	5° 10° 20°	4	–	–
СБ-35		4	–	–
СБ-25	30°	–	4	–
СБ-35		–	4	–
СБ-25	40°	–	–	6
СБ-35		–	–	4
при $h_к'$ = 4.5м				
СБ-25	5° 10° 20°	4	–	–
СБ-40		4	–	–
СБ-25	30°	–	4	–
СБ-40		–	4	–
СБ-25	40°	–	–	6
СБ-40		–	–	4

Марка блока	Вариант одной водобойной стенки при $L_{вст}'$ = м											
	9.0	10.0	11.0	12.0	13.0	14.0	15.0	16.0	17.0	18.0	19.0	20.0
	при $h_к'$ = 3.8 и 4.15м											
СБ-30	12	14	14	16	18	18	20	22	22	24	26	26
	при $h_к'$ = 4.5м											
СБ-35	18	20	22	24	26	28	30	32	34	36	38	40

Марка блоков	при $L_{отк}$ = м		
	3.0	4.5	6.0
СБ-25	4	6	8

Марка блока	Вариант двух водобойных стенок при $L_{вст}'$ = м															
	13.0	14.0	15.0	16.0	17.0	18.0	19.0	20.0	21.0	22.0	23.0	24.0	25.0	26.0	27.0	28.0	29.0
	при $h_к'$ = 3.8 и 4.15м																
СБ-25	6	6	6	6	6	8	8	10	10	12	12	12	12	14	14	16	16
СБ-30	12	14	14	16	18	18	18	20	20	20	20	22	22	24	24	24	24
	при $h_к'$ = 4.5м																
СБ-25	6	6	6	6	6	8	8	10	10	12	12	12	12	14	14	16	16
СБ-35	18	20	22	24	26	26	28	28	30	30	30	32	34	34	34	36	36

Марка блока	Вариант трех водобойных стенок при $L_{вст}'$ = м																
	19.0	20.0	21.0	22.0	23.0	24.0	25.0	26.0	27.0	28.0	29.0	30.0	31.0	32.0	33.0	34.0	35.0	36.0
	при $h_к'$ = 3.8 и 4.15м																	
СБ-25	8	10	10	12	12	12	12	14	14	16	16	18	18	20	22	22	24	26
СБ-30	18	20	20	20	20	22	22	24	24	24	24	24	24	24	24	24	24	24
	при $h_к'$ = 4.5м																	
СБ-25	8	10	10	12	12	12	12	14	14	16	16	18	18	20	22	22	24	26
СБ-35	28	28	30	30	30	32	34	34	34	36	36	36	36	36	36	36	36	36

Альбом VI

Типовые проектные решения 820-04-16 85

Инв. № подл. | Подпись и дата | Взам. инв. №

Привязан

Инв. №

Разраб.	Потапенко		5.10.84
Пров.	Цоффе		5.10.84
Рук. гр.	Цоффе		5.10.84
ГИП	Фронк		5.10.84
Нач. отд.	Лисичевский		5.10.84
Н. контр.	Сильченко		5.10.84

ТПР 820-04-16 85 - КЖ2

Водосбросы-водовыпуски трубчатые с шахтным оголовком на расход воды до 10 м³/с при перепадах от 3 до 12 м

Водобойные стенки

Стадия	Лист	Листов
Р	47	

Ведомость привязки стеновых блоков СБ-при строительстве водобойных стенок

Укргипроводхоз г. Киев

50

9066/6

Формат А2

Альбом VI

Типовые проектные решения 820-04-16.85

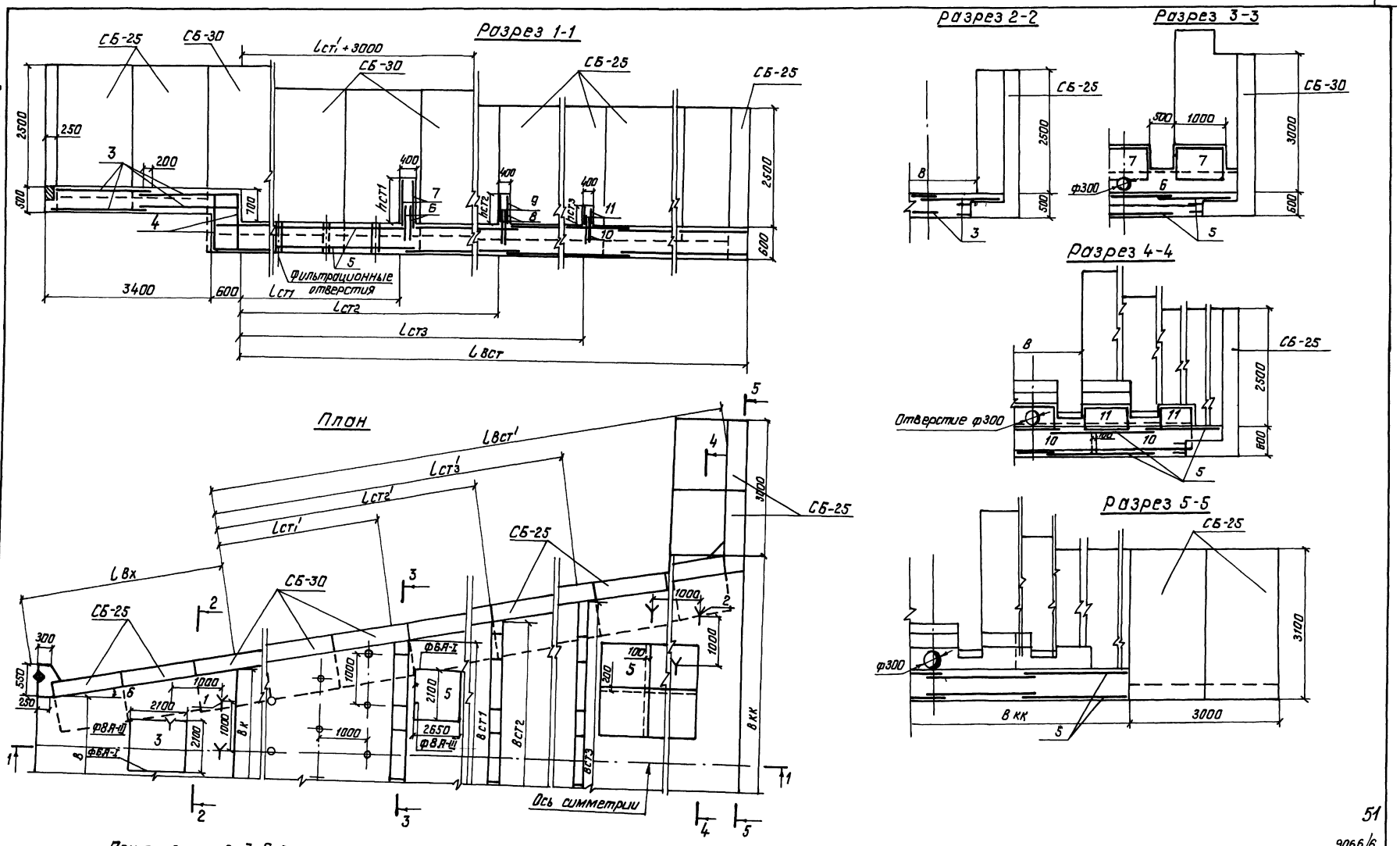

При привязке водобойной части с двумя или одной водобойными стенками сетки поз 8,9; поз 10,11 соответственно не учитываются

Разраб.	Потапенко		16.01.84	ТПР 820-04-16.85-КЖ 2
Пров	Девяшин		18.05.84	
Рук гр.	Иоффе		18.05.84	Водосбросы-водовыпуски трубчатые с шахтным оголовком на расход воды до 70 м³/с при переходах от 5 до 12 м
ГИП	Франк		18.05.84	
Нач отд	Лисичевский		16.05.84	
Н контр.	Сильченко		16.05.84	Вариант трех водобойных стенок при $h_{нб}$=1 Ом в=2 Ом, в=4.5 м ВСс (вариант сборных стен)

Стадия	Лист	Листов
Р	48	

Схема армирования
План Разрезы 1-1 5-5
М 1 50

УКРГИПРОВОДХОЗ
г Киев

Привязан

Инв. №

Инв. № подл | Подпись и дата | Взам. инв. №

формат А2

51

9066/6

Разрез 1-1

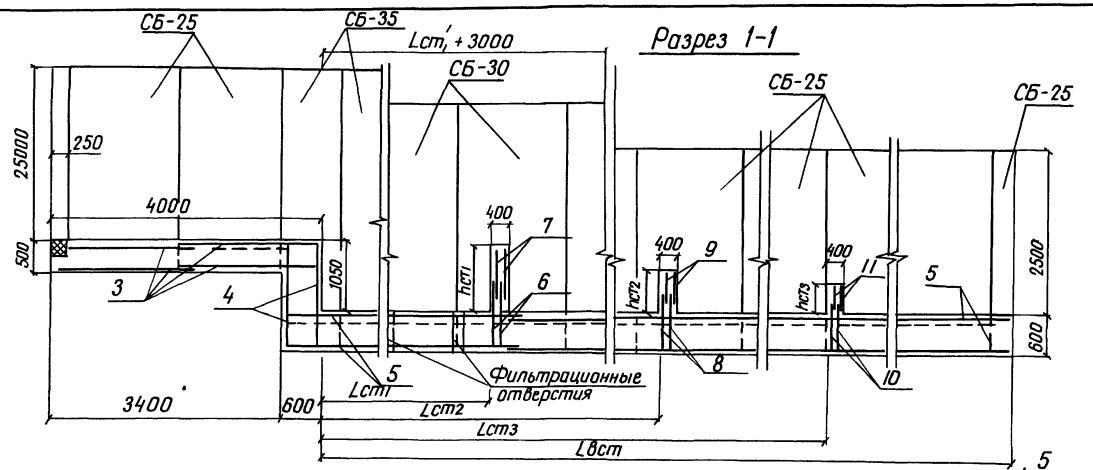

План

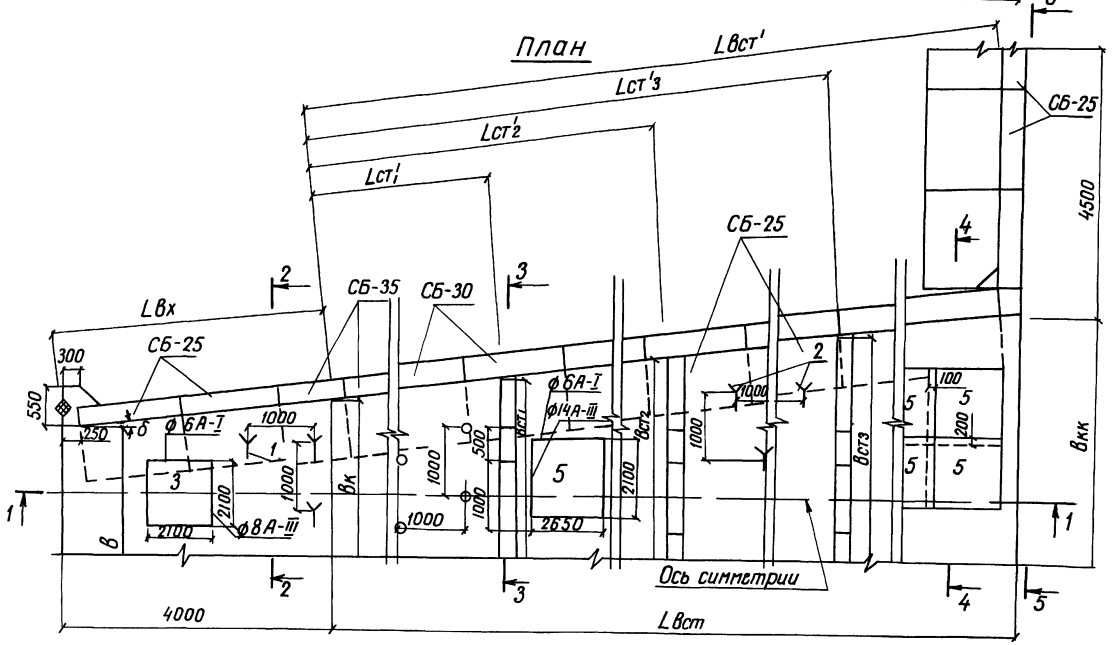

Разрез 2-2

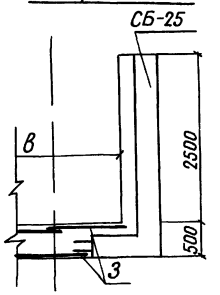

Разрез 3-3

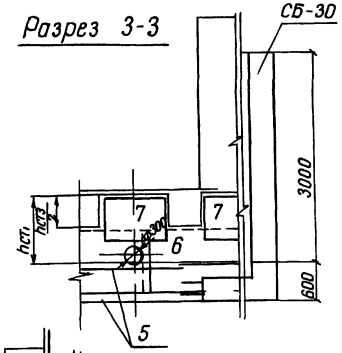

Разрез 4-4

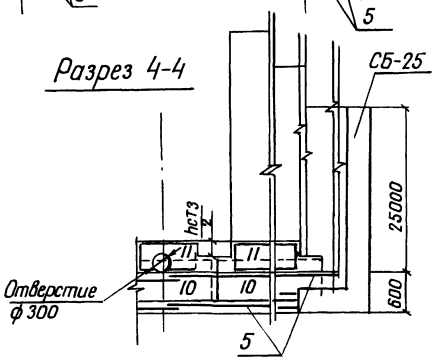

Разрез 5-5

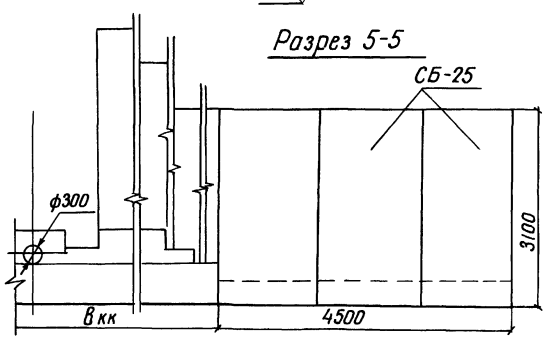

При привязке водобойной части с двумя или одной водобойными стенками сетки поз 8, 9, поз 10, 11 соответственно не учитываются

9066/6

Разраб	Котоленко		28.05.84	ТПР 820-04-16.85 - КЖ 2
Пров	Девяшин		28.05.84	
Рук гр	Иоффе		28.05.84	
ГИП	Франк		28.05.84	Водосбросы-водовыпуски трубчатые с шахтным оголовком на расход до 70 м³/с при перепадах от 5 до 12 м
Нач отд	Пискичевский		28.05.84	
Н контр	Сильченко		28.05.84	Вариант трех водобойных стенок 1,0 м < Hнб ≤ 1,5 м B = 20 м, b = 4,5 м ВСс (вариант сборных стен)

Стадия	Лист	Листов
Р	49	

Схема армирования
План Разрезы 1-1 5-5
м1 50

Укргипроводхоз
г Киев

Привязан

Инв №

Взам инв №

Подпись и дата

Инв № подл

Формат А2

Альбом VI

Типовые проектные решения 820-04-16.85

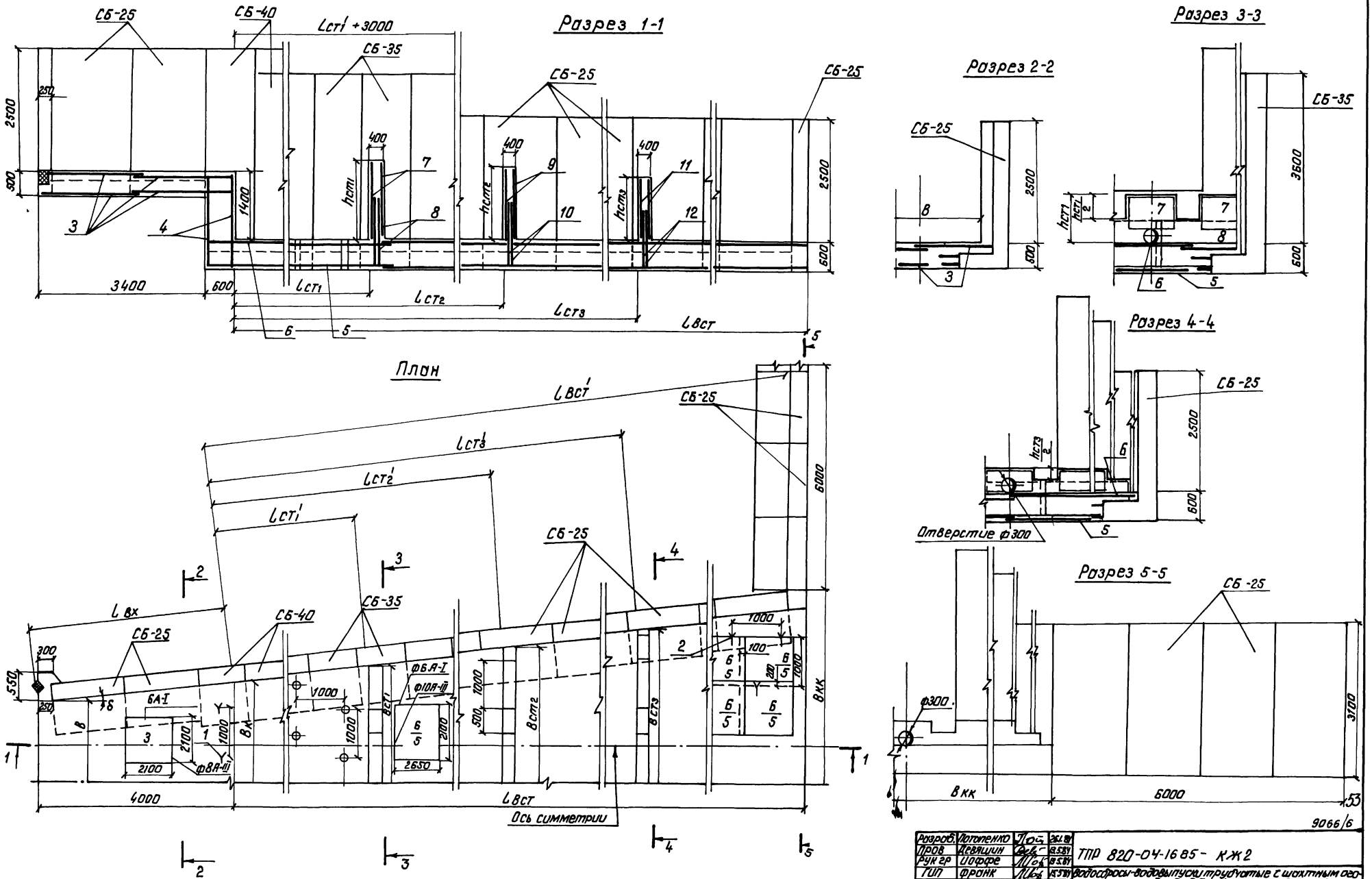

При привязке водобойной части с двумя или одной водобойными стенками сетки поз 9, 10, поз 11, 12 соответственно не учитываются

Разраб.	Потопенко		26.1.84	ТПР 820-04-16.85 - КЖ2
Пров	Девяшин		13.5.84	
Рук гр	Иоффе		13.5.84	
ГИП	Фронк		15.5.84	Водосбросы-водовыпуски трубчатые с шахтным оголовком на расход воды до 70 м³/с при перепадах от 5 до 12 м
Нач отд	Писначевский		16.5.84	
Н контр	Сильченко		16.5.84	Вариант трех водобойных стенок при 1,5 м < $h_{нб}$ ≤ 2,0 м В=2,0 м В=4,5 м ВСс/вариант сборных стен
Привязан				Схема армирования План Разрезы 1-1 5-5 М1 50
Инв. №				

Стадия	Лист	Листов
Р	50	

Укргипроводхоз г Киев

Инв. № подл | Подпись и дата | Взам. инв. №

Формат А2

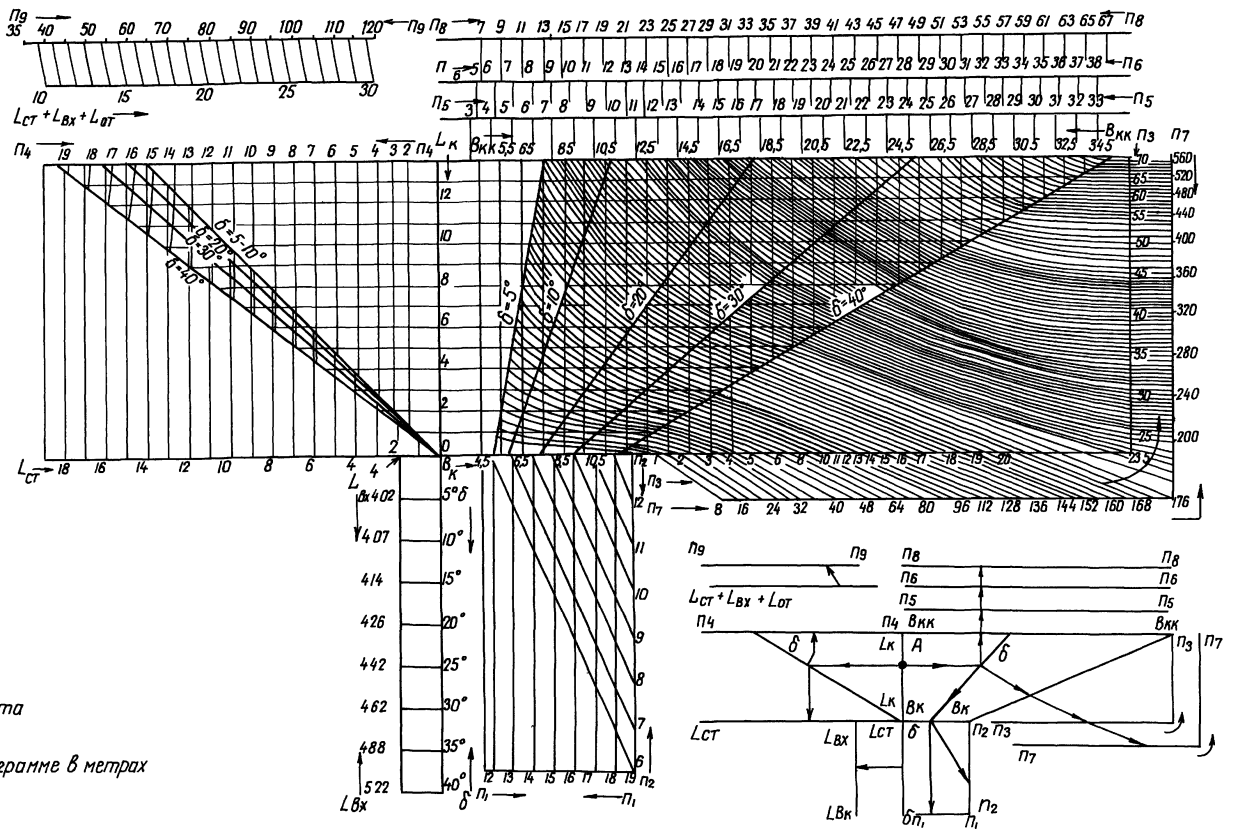

1 А – начало отсчета
2 „ n " в штуках
3 Размеры на номограмме в метрах

54

9066/6

Разраб	Потапенко		07.02.84	ТПР 820-04-16 85 – КЖ2	
Пров	Девяшин		30.03.84		
Рук гр	Иоффе		30.03.84		
ГИП	Франк		30.03.84	Водосбросы-водовыпуски трубчатые с шахтным оголовком на расход воды до 10 м³/с при перепадах от 5 до 12 м	
Нач отд	Лисняческий		30.03.84		
Н.контр	Сильченко		30.03.84	Вариант водобойных колодцев	Стадия: Р; Лист: 51; Листов:
				Номограммы для определения количества сеток при δ >10°	Укргипроводхоз г. Киев

Привязан

Инв №

Инв № подл. | Подпись и дата | Взам. инв. №

Формат А2

Альбом VI

Типовые проектные решения 820-04-16 85

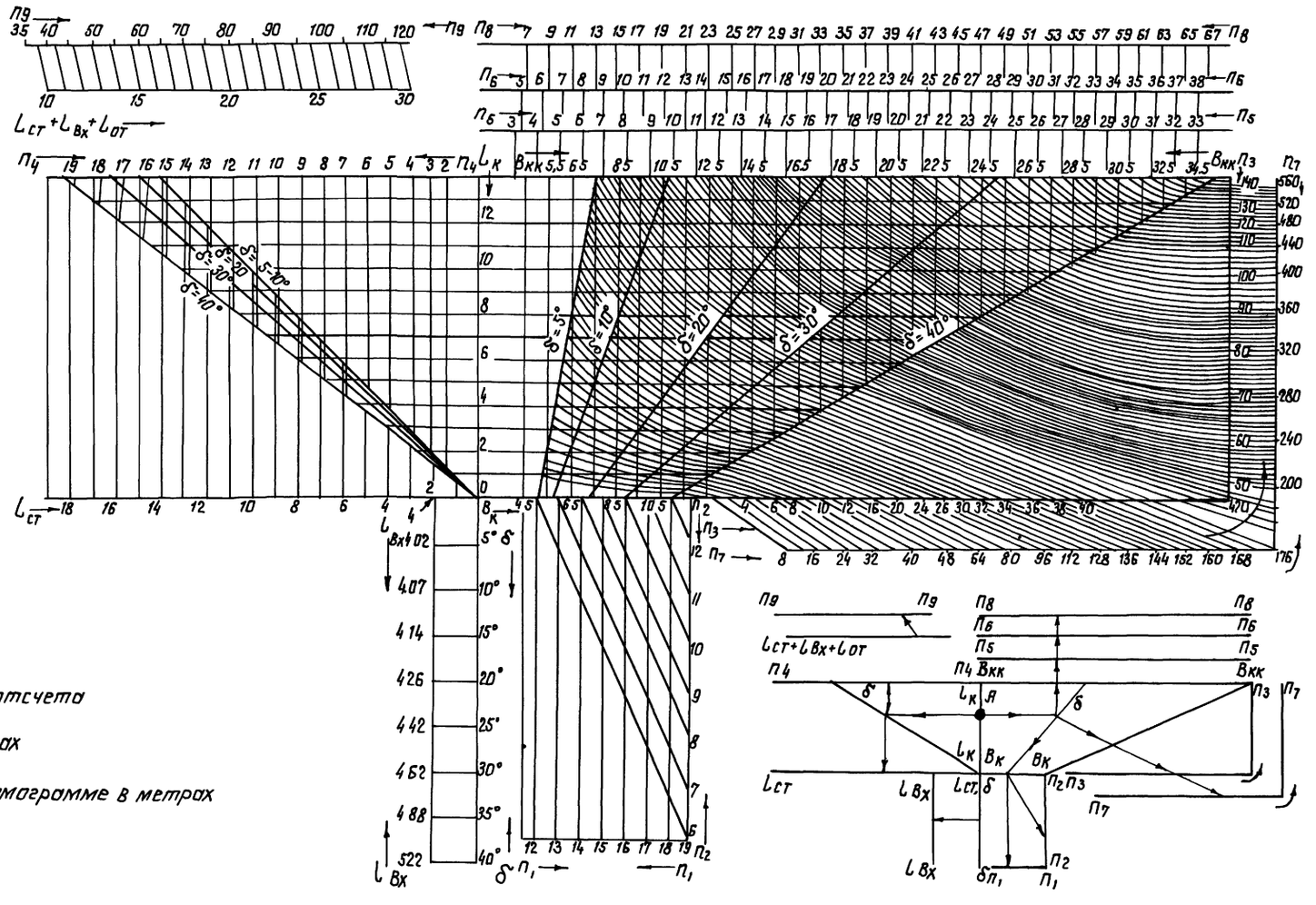

1 А - начало отсчета

2 „П" в штуках

3 Размеры на номограмме в метрах

55

9066/6

Разраб	Потапенко		11.04.84	ТПР 820-04-16 85 -КЖ2
Пров	Левяшин		8.05.84	
Рук гр	Иоффе		9.05.84	
ГИП	Франк		15.05.84	Водосбросы-водовыпуски трубчатые с шахтным оголовком на расход воды до 70 м³/с при перепадах от 5 до 12 м
Нач.отд	Лисняченко		16.05.84	
Н.контр.	Сильченко		16.05.84	Вариант водобойных колодцев

Стадия	Лист	Листов
Р	52	

Номограммы для определения количества сеток при δ < 15°

Укргипроводхоз г Киев

Привязан

Инв №

Инв № подл | Подпись и дата | Взам инв №

Формат А2

Альбом VI

Типовые проектные решения 820-04-16 85

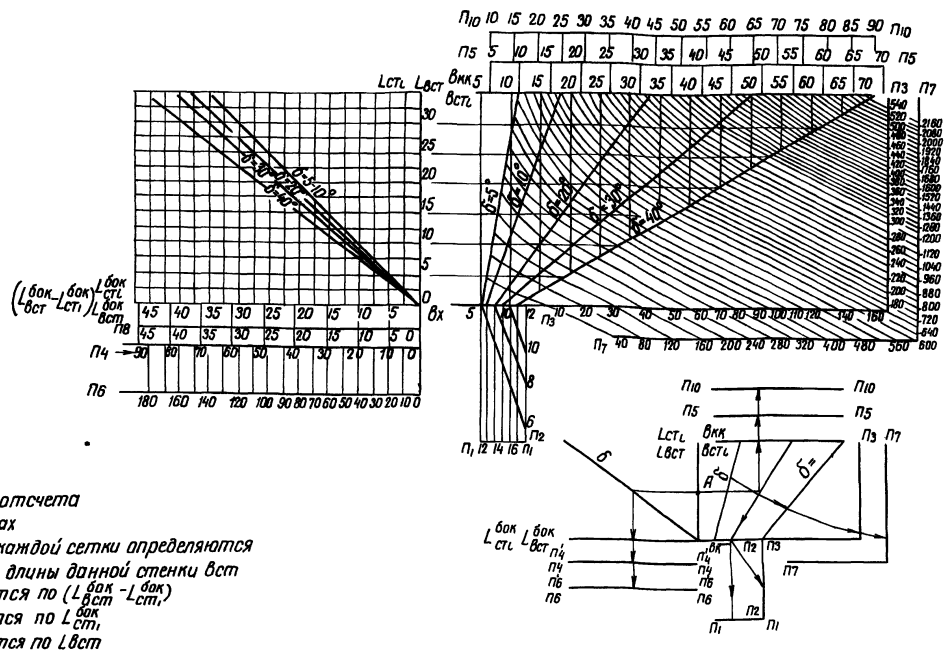

1 А - начало отсчета
2 „П" - в штуках
3 „П5" и „П10" для каждой сетки определяются в зависимости от длины данной стенки Вст
4 „П8" определяется по ($L^{бок}_{вст} - L^{бок}_{ст1}$)
5 „П4" определяется по $L^{бок}_{ст1}$
6 „П6" определяется по Lвст
7 Размеры на номограмме - в метрах

9066/6

Разраб	Потапенко		10.02.84	ТПР 820-04-16 85 -КЖ2
Пров	Девяшин		13.05.84	
Рук гр	Иоффе		13.05.84	
ГИП	Франк		16.05.84	Водосбросы-водовыпуски трубчатые с шахтным оголовком на расход воды до 70 м³/с при перепадах от 5 до 12 м
Нач отд	Писнячевский		16.05.84	
Н контр	Сильченко		16.05.84	Вариант водобойных стенок

Стадия	Лист	Листов
Р	53	

Номограммы для определения количества сеток

Укргипроводхоз г. Киев

Привязан

Инв №

Формат А3

Альбом VI

Типовые проектные решения 820-04-16 85

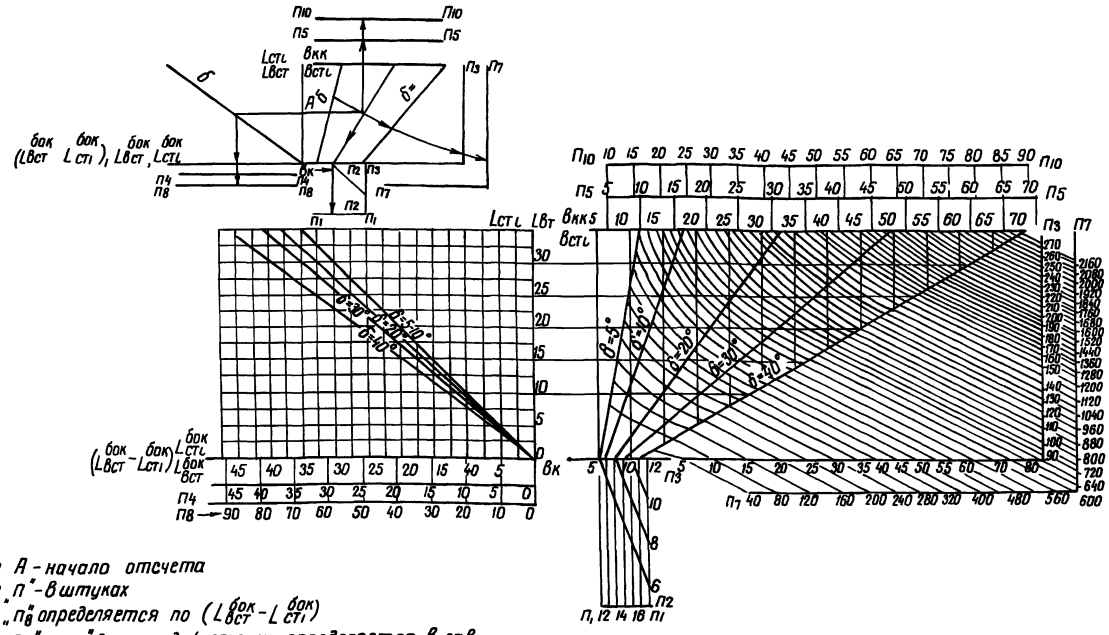

1 А - начало отсчета
2 „П" - в штуках
3 „П8" определяется по ($L^{бок}_{вст} - L^{бок}_{ст1}$)
4 „П5" и „П10" для каждой стенки определяется в зависимости от длины данной стенки Вст1, Вст2
5 „П4" определяется по $L^{бок}_{ст1}$
6 Размеры на номограмме - в метрах

56

9066/6

Разраб	Потапенко		12.04.84	ТПР 820-04-16 85 -КЖ2
Пров	Девяшин		13.05.84	
Рук гр	Иоффе		13.05.84	
ГИП	Франк		15.05.84	Водосбросы-водовыпуски трубчатые с шахтным оголовком на расход воды до 70 м³/с при перепадах от 5 до 12 м
Нач отд	Писнячевский		15.05.84	
Н контр	Сильченко		16.05.84	Вариант водобойных стенок

Стадия	Лист	Листов
Р	54	

Номограммы для определения количества сеток

Укргипроводхоз г Киев

Привязан

Инв №

Формат А3

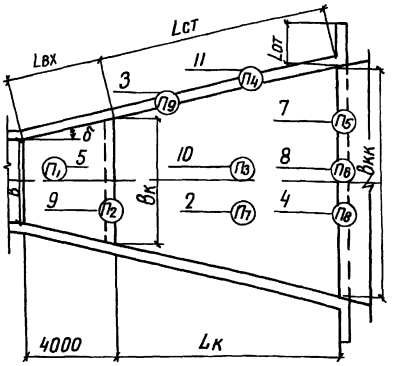

Ведомость расхода стали на элемент, кг

Марка элемента	Изделия арматурные					Общий расход
	Арматура класса					
	A-III		A-I			
	ГОСТ 5781-82					
	ф8	Итого	ф6	Итого		

Формат	Зона	Поз	Обозначение	Наименование	Кол	Примечание
				Сборочные единицы		
				Каркасы пространственные		
А4		1	820- ВКм ВСм, ВК, ВС-03,00	КП1	34	
А4		2	-03,00	КП2	П7	
				Каркасы плоские		
А4		3	ВКм, ВСм-04,00	КР1	П9	
А4		4	ВКм -02,00	КР2	П8	
				Сетки арматурные		
А3		5	ВКм,ВК,ВС,ВСм-06,00	С1	П1	
А3		6	-06,00	С2	8	
А4		7	ВКм, ВК-05,00	С3	П5	
А4		8	-07,00	С4	П6	
А3		9	ВКм,ВК,ВС,ВСм-06,00	С5	П2	
А3		10	-06,00	С6	П3	
А4		11	ВКм, ВК-05,00	С7	П4	
А3		12	-09,00	С8	4	
А3		13	-09,00	С9	4	
				Материалы		
				Бетон тяжелый		
				М200, Мрз 150, В4		м³

9066/6

Привязан

Инв №

Разраб	Потапенко		10.0284
Пров	Девяшин		10.0584
Рук гр	Иоффе		10.0584
ГИП	Франк		10.0584
Начотд	Лисняческий		10.0584
Н контр	Сильченко		10.0584

ТПР 820-04-16 85 -КЖ 2

Спецификация к схеме армирования водовоинного колодца при в=2,0 м в>1,5 °в=4,5 м δ<10° hн δ<1,0 м ВКм (монолитный вариант)

Стадия	Лист	Листов
Р	55	

Укргипроводхоз г Киев

Формат А3

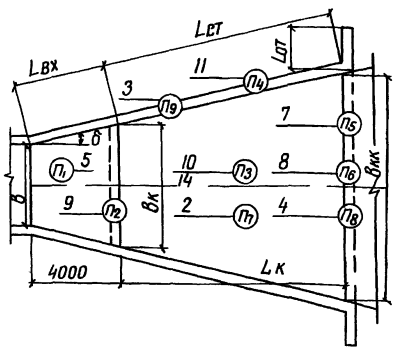

Ведомость расхода стали на элемент, кг

Марка элемента	Изделия арматурные							Общий расход
	Арматура класса							
	A-III			A-I				
	ГОСТ 5781-82							
	ф8	ф14	Итого	ф6	ф8	Итого		

Формат	Зона	Поз	Обозначение	Наименование	Кол	Примечание
				Сборочные единицы		
				Каркасы пространственные		
А4		1	820- ВКм, ВСм, ВК, ВС-03,00	КП1	34	
А4		2	-03,00	КП2	П7	
				Каркасы плоские		
А4		3	ВКм, ВСм-04,00	КР1	П9	
А4		4	ВКм -02,00	КР	П8	
				Сетки арматурные		
А3		5	ВКм, ВК, ВС, ВСм-0600	С1	П1	
А3		6	-0600	С2	8	
А4		7	ВКм, ВК-05,00	С3	П5	
А4		8	-07,00	С4	П6	
А3		9	ВКм,ВК,ВС,ВСм-06,00	С5	П2	
А3		10	-06,00	С6	П3	
А4		11	ВКм, ВК-05,00	С7	П4	
А3		12	-09,00	С8	4	
А3		13	-0900	С9	4	
А4		14	ВКм, ВК, ВСм-08,00	С10	П3	
				Материалы		
				Бетон тяжелый		
				М200, Мрз 150, В4		м³

57

9066/6

Привязан

Инв №

Разраб	Потапенко		10.0284
Пров	Девяшин		10.0584
Рук гр	Иоффе		10.0584
ГИП	Франк		10.0584
Начотд	Лисняческий		10.0584
Н контр	Сильченко		10.0584

ТПР 820-04-16 85 -КЖ 2

Спецификация к схеме армирования водовоинного колодца при в=2,0 м в>1,5 °в=4,5 м 10°<δ<40° hн δ=1,0 м ВКм (монолитный вариант)

Стадия	Лист	Листов
Р	56	

Укргипроводхоз г Киев

Формат А3

Альбом VI

Типовые проектные решения 820-04-16 85

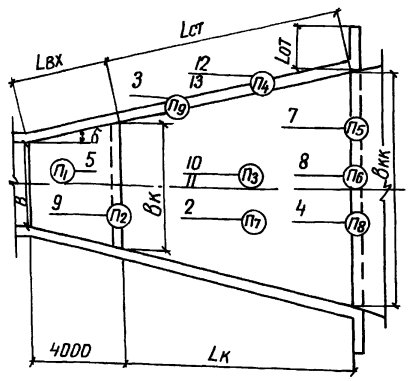

Формат	Зона	Поз	Обозначение	Наименование	Кол	Примечание
				Сборочные единицы		
				Каркасы пространственные		
А4		1	820- ВКм, ВСм, ВК, ВС-03,00	КП1	34	
А4		2	-03,00	КП2	П7	
				Каркасы плоские		
А4		3	ВКм, ВСм-04,00	КР1	П9	
А4		4	ВКм-02,00	КР2	П8	
				Сетки арматурные		
А3		5	ВКм, ВК, ВС ВСм-06,00	С1	П1	
А3		6	-06,00	С2	8	
А4		7	ВКм, ВК-05,00	С3	П5	
А4		8	-07 00	С4	П6	
А3		9	ВКм, ВК, ВС, ВСм-06,00	С11	П2	
А4		10	ВКм, ВК, ВСм-08,00	С10	П3	
А4		11	-08,00	С13	П3	
А4		12	ВКм, ВК, ВС-10,00	С14	П4	
А4		13	ВКм, ВСм-11,00	С15	П4	
А3		14	ВКм, ВК-09,00	С16	2	
А3		15	-09,00	С17	2	
А3		16	-09,00	С18	4	
				Материалы		
				Бетон тяжелый		
				м200, Мрз 150, В4		м³

Ведомость расхода стали на элемент, кг

Марка элемента	Изделия арматурные							Общий расход
	Арматура класса							
	А-III				А-I			
	ГОСТ 5781-82							
	ф8	ф10	ф14	Итого	ф6	ф8	Итого	

9066/6

Разраб	Потапенко		10.02.84
Пров	Девяшин		13.05.84
Рук гр	Иоффе		13.05.84
ГИП	Франк		15.05.84
Нач отд	Писнячевский		16.05.84
Н контр	Сильченко		16.05.84

ТПР 820-04-16 85 -КЖ2

Спецификация к схеме армирования водобойного колодца при в=20м б>15°в=4,5м 10°<б<40° hнб ≤ 1,5м ВКм (Монолитный вариант)

Стадия	Лист	Листов
Р	57	

Укргипроводхоз г Киев

Привязан

Инв №

Инв № подл | Подпись и дата | Взам инв №

Формат А3

Альбом VI

Типовые проектные решения 820-04-16 85

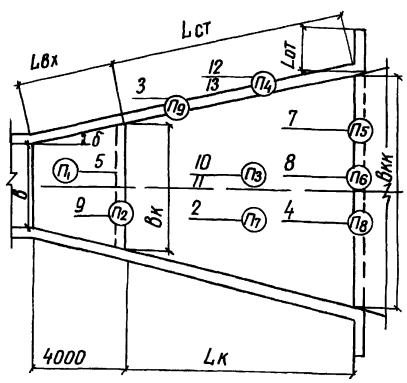

Формат	Зона	Поз	Обозначение	Наименование	Кол	Примечание
				Сборочные единицы		
				Каркасы пространственные		
А4		1	820- ВКм, ВСм, ВК, ВС-03,00	КП1	34	
А4		2	-03 00	КП2	П7	
				Каркасы плоские		
А4		3	ВКм, ВСм-04,00	КР1	П9	
А4		4	ВКм-02,00	КР2	П8	
				Сетки арматурные		
А3		5	ВКм, ВК, ВС, ВСм-06,00	С1	П1	
А3		6	-06,00	С2	8	
А4		7	ВКм, ВК-05,00	С3	П5	
А4		8	-07,00	С4	П6	
А4		9	-12,00	С19	П2	
А4		10	ВКм, ВК, ВСм-08,00	С10	П3	
А4		11	-08 00	С13	П3	
А4		12	ВКм, ВК-12,00	С20	П4	
А4		13	ВКм-13,00	С21	П4	
А3		14	-14,00	С22	2	
А3		15	-14,00	С23	2	
А3		16	-14 00	С24	4	
				Материалы		
				Бетон тяжелый		
				м200, Мрз 150, В4		м³

Ведомость расхода стали на элемент, кг

Марка элемента	Изделия арматурные							Общий расход
	Арматура класса							
	А-III				А-I			
	ГОСТ 5781-82							
	ф8	ф10	ф14	Итого	ф6	ф8	Итого	

58

9066/6

Разраб	Потапенко		10.02.84
Пров	Девяшин		13.05.84
Рук гр	Иоффе		12.05.84
ГИП	Франк		15.05.84
Нач отд	Писнячевский		16.05.84
Н контр	Сильченко		16.05.84

ТПР 820-04-16 85 -КЖ2

Спецификация к схеме армирования водобойного колодца при в=20м б<15°в=45м б<10° hнб ≤20м ВКм (Монолитный вариант)

Стадия	Лист	Листов
Р	58	

Укргипроводхоз г Киев

Привязан

Инв №

Инв № подл | Подпись и дата | Взам инв №

Формат А3

Альбом VI

Типовые проектные решения 820-04-16 85

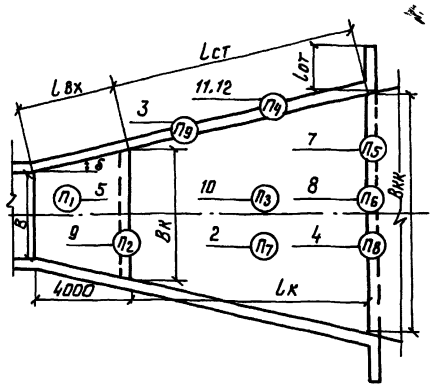

Формат	Зона	Поз	Обозначение	Наименование	Кол	Примечание
				Сборочные единицы		
				Каркасы пространственные		
А4		1	820- ВКм,ВСм,ВК,ВС-03 00	КП1	34	
А4		2	-03 00	КП2	П7	
				Каркасы плоские		
А4		3	ВКм,ВСм-04 00	КР1	П9	
А4		4	ВКм-02 00	КР2	П8	
				Сетки арматурные		
А3		5	ВКм,ВК,ВС,ВСм-06.00	С1	П1	
А3		6	-06 00	С2	8	
А4		7	ВКм,ВК-05 00	С3	П5	
А4		8	-07 00	С4	П6	
А3		9	ВКм,ВК,ВС,ВСм-06.00	С11	П2	
А4		10	ВКм,ВК,ВСм 08.00	С13	П3	
А4		11	ВКм,ВК,ВС-10 00	С14	П4	
А4		12	ВКм,ВСм-11 00	С15	П4	
А3		13	ВКм,ВК-09 00	С16	2	
А3		14	-09 00	С17	2	
А3		15	-09 00	С18	4	
				Материалы		
				Бетон тяжелый		
				М200, Мрз 150, В4		м3

Ведомость расхода стали на элемент, кг

Марка элемента	Изделия арматурные							Общий расход
	Арматура класса							
	А-III				А-I			
	ГОСТ 5781-82							
	ф8	ф10	ф14	Итого	ф6	ф8	Итого	

9066/6

Разраб.	Потапенко		10.02.84
Пров.	Девяшин		13.05.84
Рук гр.	Иоффе		13.05.84
ГИП	Франк		15.05.84
Нач отд	Лисняченский		16.05.84
Н контр	Сильченко		16.05.84

ТПР 820-04-16 85 -КЖ2

Спецификация к схеме армирования водобойного колодца при В=2 0 δ<15° В=4 5м δ<10° hн δ≤1 5м ВКм (Монолитный вариант)

Стадия	Лист	Листов
Р	59	

УКРГИПРОВОДХОЗ г Киев

Привязан

Инв №

Формат А3

Альбом VI

Типовые проектные решения 820-04-16 85

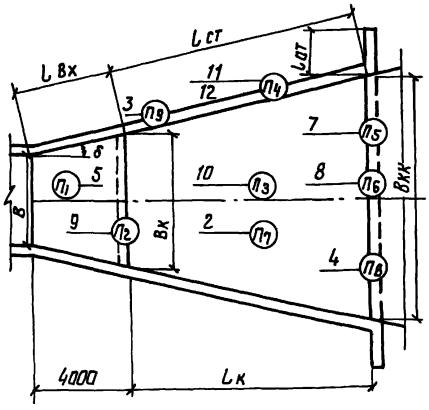

Формат	Зона	Поз	Обозначение	Наименование	Кол	Примечание
				Сборочные единицы		
				Каркасы пространственные		
А4		1	820- ВКм,ВСм,ВК,ВС-03.00	КП1	34	
А4		2	-03 00	КП2	П7	
				Каркасы плоские		
А4		3	ВКм,ВСм-04 00	КР1	П9	
А4		4	ВКм-02 00	КР2	П8	
				Сетки арматурные		
А3		5	ВКм,ВК,ВС,ВСм-06.00	С1	П1	
А3		6	-06 00	С2	8	
А4		7	ВКм,ВК-05 00	С3	П5	
А4		8	-07 00	С4	П6	
А4		9	-12 00	С19	П2	
А4		10	ВКм,ВК ВСм-08 00	С10	П3	
А4		11	ВКм,ВК-12 00	С20	П4	
А4		12	ВКм -13 00	С21	П4	
А3		13	-14 00	С22	2	
А3		14	-14 00	С23	2	
А3		15	-14 00	С24	4	
				Материалы		
				Бетон тяжелый		
				М200, Мрз 150, В4		м3

Ведомость расхода стали на элемент, кг

Марка элемента	Изделия арматурные							Общий расход
	Арматура класса							
	А-III				А-I			
	ГОСТ 5781-82							
	ф8	ф10	ф14	Итого	ф6	ф8	Итого	

59

9066/6

Разраб.	Потапенко		10.02.84
Пров.	Девяшин		13.05.84
Рук гр.	Иоффе		13.05.84
ГИП	Франк		15.05.84
Нач отд	Лисняченский		16.05.84
Н контр	Сильченко		16.05.84

ТПР 820-04-16.85 -КЖ2

Спецификация к схеме армирования водобойного колодца при В=2.0м, δ>15° В=4 5м 10°< δ<40° hн δ≤2 0м ВКм (Монолитный вариант)

Стадия	Лист	Листов
Р	60	

УКРГИПРОВОДХОЗ г Киев

Привязан

Инв №

Формат А3

Альбом VI

Типовые проектные решения 820-04-16 85

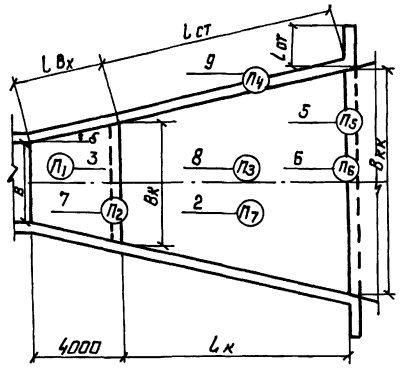

Формат	Зона	Поз	Обозначение	Наименование	Кол	Примечание
				Сборочные единицы		
				Каркасы пространственные		
А4		1	820- ВКм ВСм, ВК, ВС-03 00	КП1	34	
А4		2	-03 00	КП2	П7	
				Сетки арматурные		
А3		3	ВКм, ВК ВС, ВСм-06 00	С1	П1	
А3		4	-06.00	С2	8	
А4		5	ВКм, ВК-05 00	С3	П5	
А4		6	-07 00	С4	П6	
А3		7	ВКм, ВК, ВС, ВСм-06 00	С5	П2	
А3		8	-06 00	С6	П3	
А4		9	ВКм, ВК-05,00	С7	П4	
А3		10	-09 00	С8	4	
А3		11	-09,00	С9	4	
				Материалы		
				Бетон тяжелый		
				М200, Мрз 150, В4		$м^3$

Ведомость расхода стали на элемент, кг

Марка элемента	Изделия арматурные				Общий расход
	Арматура класса				
	А-III		А-I		
	ГОСТ 5781-82				
	Ф8	Итого	Ф6	Итого	

9066/6

Разраб	Потапенко		9.2.84	ТПР 820-04-16 85 -КЖ2
Пров	Левяшин		13.5.84	
Рук гр	Иоффе		15.5.84	
ГИП	Франк		15.5.84	Спецификация к схеме армирования водобойного колодца при В=2 Ом δ<15° В=4 5м δ<10 hн δ≤1,0м ВС (сборно-монолитный вариант)
Нач отд	Лисняневский		16.5.84	
Н контр	Сильченко		16.5.84	

Стадия	Лист	Листов
Р	61	

УКРГИПРОВОДХОЗ г. Киев

Привязан

Инв №

Формат А3

Альбом VI

Типовые проектные решения

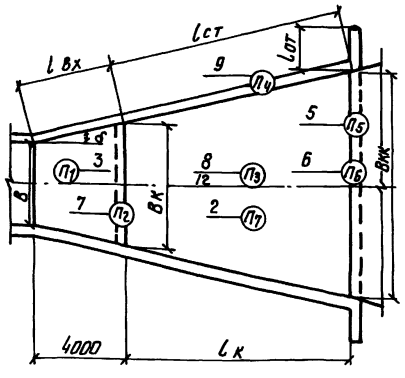

Формат	Зона	Поз	Обозначение	Наименование	Кол	Примечание
				Сборочные единицы		
				Каркасы пространственные		
А4		1	820- ВКм, ВСм, ВК, ВС-03,00	КП1	34	
А4		2	-03 00	КП2	П7	
				Сетки арматурные		
А3		3	ВКм, ВК, ВС, ВСм-06.00	С1	П1	
А3		4	-06 00	С2	8	
А4		5	ВКм ВК - 05 00	С3	П5	
А4		6	-07 00	С4	П6	
А3		7	ВКм, ВК, ВС, ВСм-06 00	С5	П2	
А3		8	-06 00	С6	П3	
А4		9	ВКм, ВК - 05.00	С7	П4	
А3		10	-09 00	С8	4	
А3		11	-09 00	С9	4	
А4		12	ВКм, ВК, ВСм-08 00	С10	П3	
				Материалы		
				Бетон тяжелый		
				М200, Мрз 150, В4		$м^3$

Ведомость расхода стали на элемент, кг

Марка элемента	Изделия арматурные						Общий расход
	Арматура класса						
	А-III			А-I			
	ГОСТ 5781-82						
	Ф8	Ф14	Итого	Ф6	Ф8	Итого	

60

9066/6

Разраб	Потапенко		9.2.84	ТПР 820-04-16,85 -КЖ2
Пров	Левяшин		13.5.84	
Рук гр	Иоффе		13.5.84	
ГИП	Франк		15.5.84	Спецификация к схеме армирования водобойного колодца при В=2,0м δ>15° В=4,5м 10°δ<40° hн δ≤1 0м ВК (сборно-монолитный вариант)
Нач отд	Лисняневский		16.5.84	
Н контр	Сильченко		16.5.84	

Стадия	Лист	Листов
Р	62	

УКРГИПРОВОДХОЗ г Киев

Привязан

Инв №

Формат А3

Альбом VI

Типовые проектные решения 820-04-16 85

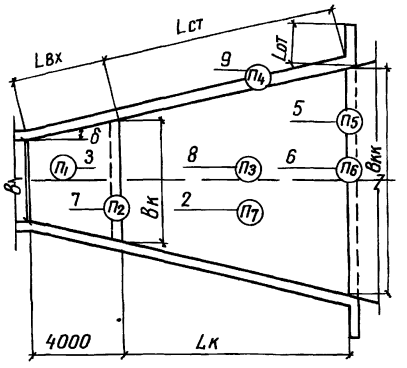

Формат	Зона	Поз	Обозначение	Наименование	Кол	Примечание
				Сборочные единицы		
				Каркасы пространственные		
А4		1	820- ВКм,ВСм,ВК,ВС-03,00	КП1	34	
А4		2	-03,00	КП2	П7	
				Сетки арматурные		
А3		3	ВКм,ВК,ВС,ВСм-06,00	С1	П1	
А3		4	-06,00	С2	8	
А4		5	ВКм,ВК-05,00	С3	П5	
А4		6	-07,00	С4	П6	
А3		7	ВКм,ВК,ВС,ВСм-06,00	С11	П2	
А4		8	ВКм,ВК,ВСм-08,00	С13	П3	
А4		9	ВКм,ВК,ВС-10,00	С14	П4	
А3		10	ВКм,ВК-09,00	С16	2	
А3		11	-09,00	С17	2	
А3		12	-09,00	С18	4	
				Материалы		
				Бетон тяжелый		
				М200, Мрз 150, В4		м³

Ведомость расхода стали на элемент, кг

Марка элемента	Изделия арматурные					Общий расход
	Арматура класса					
	А-III			А-I		
	ГОСТ 5781-82					
	ф8	ф10	Итого	ф6	Итого	

9066/6

Разраб	Потапенко		14.02.84
Пров	Девяшин		13.05.84
Рук гр	Иоффе		15.05.84
ГИП	Франк		15.05.84
Нач отд	Писнячевский		16.05.84
Н контр	Сильченко		16.05.84

ТПР 820-04-16 85 -КЖ2

Спецификация к схеме армирования водобойного колодца при в=2,0м δ<15° в=4,5м δ<10° hнδ≤1,5м ВК (Сборно-монолитный вариант)

Стадия	Лист	Листов
Р	63	

Укргипроводхоз г Киев

Привязан

Инв №

Инв № подл | Подпись и дата | Взам инв №

Формат А3

Альбом VI

Типовые проектные решения 820-04-16 85

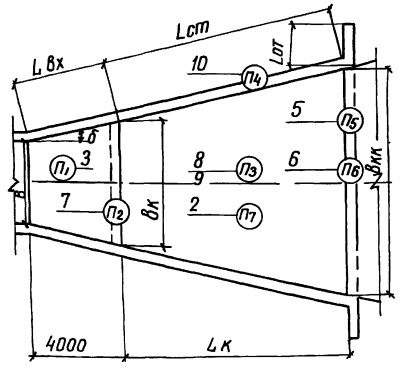

Формат	Зона	Поз	Обозначение	Наименование	Кол	Примечание
				Сборочные единицы		
				Каркасы пространственные		
А4		1	820- -ВКм,ВСм,ВК,ВС-03,00	КП1	34	
А4		2	-03,00	КП2	П7	
				Сетки арматурные		
А3		3	-ВКм,ВК,ВС,ВСм-06,00	С1	П1	
А3		4	-06,00	С2	8	
А4		5	ВКм,ВК-05,00	С3	П5	
А4		6	-07,00	С4	П6	
А3		7	-ВКм,ВК,ВС,ВСм-06,00	С11	П2	
А4		8	-ВКм,ВК,ВСм-08,00	С10	П3	
А4		9	-08,00	С13	П3	
А4		10	-ВКм,ВК,ВС-10,00	С14	П4	
А3		11	ВКм,ВК-09,00	С17	2	
А3		12	-09,00	С18	4	
А4		13	ВК-22,00	С29	2	
				Материалы		
				Бетон тяжелый		
				М200, Мрз 150, В4		м³

Ведомость расхода стали на элемент, кг

Марка элемента	Изделия арматурные							Общий расход
	Арматура класса							
	А-III				А-II			
	ГОСТ 5781-82							
	ф8	ф10	ф14	Итого	ф6	ф8	Итого	

61

9066/6

Разраб	Потапенко		14.02.84
Пров	Девяшин		13.05.84
Рук гр	Иоффе		13.05.84
ГИП	Франк		15.05.84
Нач отд	Писнячевский		16.05.84
Н контр	Сильченко		16.05.84

ТПР 820-04-16 85 -КЖ2

Спецификация к схеме армирования водобойного колодца при в=2,0м δ>15° в=4,5м 10°<δ<40° hнδ≤1,5м ВК (Сборно-монолитный вариант)

Стадия	Лист	Листов
Р	64	

Укргипроводхоз г. Киев

Привязан

Инв №

Инв № подл | Подпись и дата | Взам инв №

Формат А3

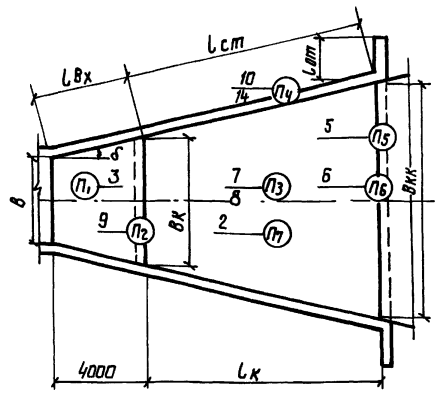

Формат	Зона	Поз	Обозначение	Наименование	Кол	Примечание
				Сборочные единицы		
				Каркасы пространственные		
А4		1	820- ВКм, ВСм, ВК, ВС-03 00	КП1	34	
А4		2	-03 00	КП2	П7	
				Сетки арматурные		
А3		3	ВКм, ВК, ВС, ВСм-06.00	С1	П1	
А3		4	-06 00	С2	8	
А4		5	ВКм, ВК- 05 00	С3	П5	
А4		6	-07 00	С4	П6	
А4		7	ВКм, ВК, ВСм-08 00	С10	П3	
А4		8	-08 00	С13	П3	
А4		9	ВКм, ВК-12 00	С19	П2	
А4		10	ВК- 16 00	С25	П4	
А3		11	-15 00	С26	2	
А3		12	-15 00	С27	2	
А3		13	-15 00	С28	4	
А4		14	ВК-16 00	С30	П4	
				Материалы		
				Бетон тяжелый		
				М200, Мрз 150, В4		м³

Ведомость расхода стали на элемент, кг

Марка элемента	Изделия арматурные Арматура класса								Общий расход
	А-III					А-I			
	ГОСТ 5781-82								
	ф8	ф10	ф12	ф14	Итого	ф6	ф8	Итого	

9066/6

Привязан

Инв. №

Разраб	Потапенко			ТПР 820-04-16 85 -КЖ2	
Пров	Левашин				
Рук гр	Иоффе				
ГИП	Фронк			Спецификация к схеме армирования водобойного колодца при $B=2.0$м $\delta>15°$ $B=4.5$м $\delta<40°$ $h_н$ $\delta\leq 2.0$м ВК (сборно-монолитный вариант)	Стадия Р; Лист 65; Листов
Нач. отд.	Лисичковский				
Н. контр.	Сильченко				Укргипроводхоз г. Киев

Формат А3

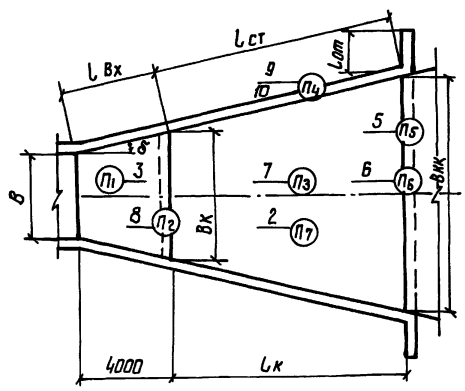

Формат	Зона	Поз	Обозначение	Наименование	Кол	Примечание
				Сборочные единицы		
				Каркасы пространственные		
А4		1	820- ВКм, ВСм, ВК, ВС-03 00	КП1	34	
А4		2	-03 00	КП2	П7	
				Сетки арматурные		
А3		3	ВКм, ВК, ВС, ВСм-06.00	С1	П1	
А3		4	-06 00	С2	8	
А4		5	ВКм, ВК-05.00	С3	П5	
А4		6	-07 00	С4	П6	
А4		7	ВКм, ВК, ВСм-08 00	С10	П3	
А4		8	ВКм, ВК-12.00	С19	П2	
А4		9	ВК-16 00	С30	П4	
А4		10	-16 00	С25	П4	
А3		11	-15 00	С26	2	
А3		12	-15 00	С27	2	
А3		13	-15 00	С28	4	
				Материалы		
				Бетон тяжелый		
				М200, Мрз 150, В4		м³

Ведомость расхода стали на элемент, кг

Марка элемента	Изделия арматурные Арматура класса								Общий расход
	А-III					А-I			
	ГОСТ 5781-82								
	ф8	ф10	ф12	ф14	Итого	ф6	ф8	Итого	

62

9066/6

Привязан

Инв. №

Разраб	Потапенко			ТПР 820-04-16 85 -КЖ2	
Пров	Левашин				
Рук гр.	Иоффе				
ГИП	Фронк			Спецификация к схеме армирования водобойного колодца при $B=2.0$м $\delta>15°$ $B=4.5$м $10°\leq\delta<40°$ $h_н$ $\delta\leq 2.0$м ВК (сборно-монолитный вариант)	Стадия Р; Лист 65; Листов
Нач. отд.	Лисичковский				
Н. контр.	Сильченко				Укргипроводхоз г. Киев

Формат А3

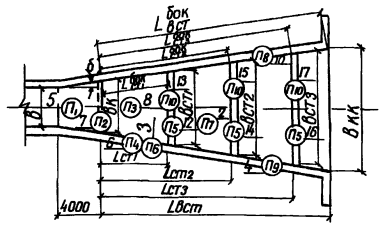
Lбок
Lбок
Lбок

Альбом VI

Типовые проектные решения 820-04-16 85

Формат	Зона	Поз	Обозначение	Наименование	Кол	Примечание
				Материалы		
				Бетон тяжелый		
				М200, Мрз 150, В4		м³

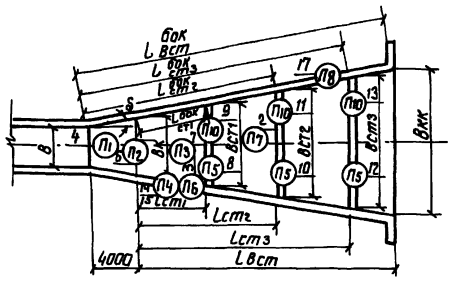

Ведомость расхода стали на элемент, кг

Марка элемента	Изделия арматурные						Общий расход
	Арматура класса						
	А-III			А-II			
	ГОСТ 5781-82						
	ф8	ф10	Итого	ф6	ф8	Итого	

Формат	Зона	Поз	Обозначение	Наименование	Кол	Примечание
				Сборочные единицы		
				Каркасы пространственные		
А4		1	820- ВКм,ВСм,ВК,ВС-03 00	КП1	34	
А4		2	-03 00	КП2	П7	
				Каркас плоский		
А4		3	ВКм,ВСм-04 00	КР1	П6+ +2В	
				Сетки арматурные		
А3		4	ВКм,ВК,ВС,ВСм-06 00	С1	П1	
А3		5	-06 00	С2	8	
А3		6	-06 00	С11	П2	
А4		7	ВКм,ВК,ВСм -08 00	С13	П3	
А3		8	ВСм,ВС -20 00	С34	П5	
А3		9	-20 00	С35	П10	
А3		10	-20 00	С36	П5	
А3		11	-20 00	С37	П10	
А3		12	-20 00	С38	П5	
А3		13	-20 00	С39	П10	
А3		14	-20 00	С40	П4	
А4		15	ВСм - 19 00	С41	П4	
А4		16	ВСм,ВС -17 00	С42	4	
А3		17	-20 00	С43	П8	
А3		18	-21 00	С44	2	
А3		19	-21 00	С45	2	
А3		20	-21 00	С46	4	

9066/6

Разраб	Потапенко		09.04.84	ТПР 820-04-16 85	-КЖ2
Пров	Девяшин		19.05.84		
Рук гр	Иоффе		19.05.84		
ГИП	Франк		15.05.84	Спецификация к схеме армирования трех водобойных стенок при 10м<hнδ≤1.5м В=2.0м ВСм (Монолитный вариант)	Стадия: Р; Лист: 69; Листов:
Нач отд	Лисняченский		16.05.84		
Н контр	Сильченко		16.05.84		Укрепроводхоз г Киев

Привязан

Инв №

Инв. № подл | Подпись и дата | Взам. инв. №

Формат А3

Альбом VI

Типовые проектные решения 820-04-16,85

Формат	Зона	Поз	Обозначение	Наименование	Кол	Примечание
				Материалы		
				Бетон тяжелый		
				М200, Мрз 150, В4		м³

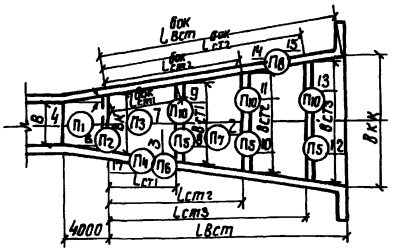

Ведомость расхода стали на элемент, кг

Марка элемента	Изделия арматурные						Общий расход
	Арматура класса						
	А-III			А-I			
	ГОСТ 5781-82						
	ф8	ф10	Итого	ф6	ф8	Итого	

Формат	Зона	Поз	Обозначение	Наименование	Кол	Примечание
				Сборочные единицы		
				Каркасы пространственные		
А4		1	820- -ВКм,ВСм,ВК,ВС-03 00	КП1	76	
А4		2	-03 00	КП2	П7	
				Каркас плоский		
А4		3	-ВКн,ВСм-04 00	КР1	П6+ +24	
				Сетки арматурные		
А3		4	-ВКм,ВК,ВС,ВСм-06 00	С1	П1	
А3		5	-06 00	С2	8	
А3		6	-06 00	С11	П2	
А4		7	-ВКм ВК,ВСм-08 00	С13	П3	
А3		8	ВСм,ВС-20 00	С34	П5	
А3		9	-20 00	С35	П10	
А3		10	-20 00	С36	П5	
А3		11	-20 00	С37	П10	
А3		12	-20 00	С38	П5	
А3		13	-20 00	С39	П10	
А3		14	-20 00	С40	П8	
А4		15	-ВСм - 19 00	С41	П8	
А4		16	-ВСм,ВС-17 00	С42	4	
А3		17	-20 00	С43	П4	
А3		18	-21 00	С44	2	
А3		19	-21 00	С45	2	
А3		20	-21 00	С46	4	

64

9066/6

Разраб	Потапенко		09.04.84	ТПР 820-04-16,85	КЖ2
Пров	Девяшин		19.05.84		
Рук гр	Иоффе		19.05.84		
ГИП	Франк		15.05.84	Спецификация к схеме армирования трех водобойных стенок при 10м<hнδ≤1.5м В=4.5м, ВСм (монолитный вариант)	Стадия: Р; Лист: 70; Листов:
Нач отд	Лисняченский		16.05.84		
Н контр	Сильченко		16.05.84		Укрепроводхоз г Киев

Привязан

Инв №

Инв. № подл | Подпись и дата | Взам. инв. №

Формат А3

Альбом VII

Типовые проектные решения 820-04-16.85

Формат	Зона	Поз	Обозначение	Наименование	Кол	Примечание
				Материалы		
				Бетон тяжелый		
				М200, Мрз 150, В4		$м^3$

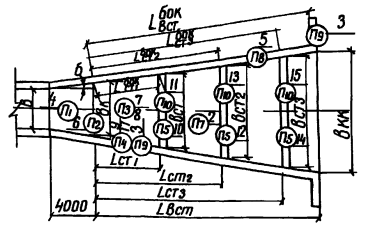

Ведомость расхода стали на элемент, кг

Марка элемента	Изделия арматурные							Общий расход
	Арматура класса							
	А-III				А-I			
	ГОСТ 5781-82							
	ф8	ф10	ф14	Итого	ф6	ф8	Итого	

Формат	Зона	Поз	Обозначение	Наименование	Кол	Примечание
				Сборочные единицы		
				Каркасы пространственные		
А4		1	820- ВКм, ВСм, ВК, ВС-03.00	КП1	34	
А4		2	-03.00	КП2	П7	
				Каркас плоский		
А4		3	ВКм, ВСм-04.00	КР1	П9+20	
				Сетки арматурные		
А3		4	ВКм, ВК, ВС, ВСм-06.00	С1	П1	
А3		5	-06.00	С2	П8+8	
А3		6	-06.00	С11	П2	
А4		7	ВКм, ВК, ВСм-08.00	С10	П3	
А4		8	-08.00	С13	П3	
А4		9	ВКм, ВСм-11.00	С15	П4	
А3		10	ВСм, ВС-20.00	С34	П5	
А3		11	-20.00	С35	П10	
А3		12	-20.00	С36	П5	
А3		13	-20.00	С37	П10	
А3		14	-20.00	С38	П5	
А3		15	-20.00	С39	П10	
А4		16	-17.00	С42	4	
А4		17	ВСм-19.00	С47	П4	
А3		18	-24.00	С48	2	
А3		19	-24.00	С49	2	
А3		20	-24.00	С50	4	

9066/6

Разраб	Потапенко		19.04.84	ТПР 820-04-16.85 -КЖ2	
Пров	Девяшин		30.05.84		
Рук гр	Иоффе		30.05.84		
ГИП	Франк		5.06.84	Спецификация к схеме армирования трех водобойных стенок при 1,5м < hнб < 20м В=2,0м ВСм (Монолитный вариант)	Стадия: Р; Лист: 71; Листов:
Нач отд	Тихначевский		6.06.84		
Н контр	Сильченко		6.06.84		Укргипроводхоз г. Киев

Привязан

Инв №

Инв. № подл. | Подпись и дата | Взам. инв. №

Формат А3

Альбом VII

Типовые проектные решения 820-04-16.85

Формат	Зона	Поз	Обозначение	Наименование	Кол	Примечание
				Материалы		
				Бетон тяжелый		
				М200, Мрз 150, В4		$м^3$

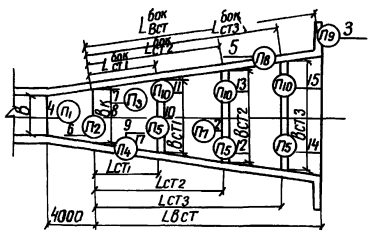

Ведомость расхода стали на элемент, кг

Марка элемента	Изделия арматурные							Общий расход
	Арматура класса							
	А-III				А-I			
	ГОСТ 5781-82							
	ф8	ф10	ф14	Итого	ф6	ф8	Итого	

Формат	Зона	Поз	Обозначение	Наименование	Кол	Примечание
				Сборочные единицы		
				Каркасы пространственные		
А4		1	820- ВКм, ВСм, ВК, ВС-03.00	КП1	76	
А4		2	-03.00	КП2	П7	
				Каркас плоский		
А4		3	ВКм, ВСм-04.00	КР1	П9+20	
				Сетки арматурные		
А3		4	ВКм, ВК, ВС, ВСм-06.00	С1	П1	
А3		5	-06.00	С2	П8+8	
А3		6	-06.00	С11	П2	
А4		7	ВКм, ВК, ВСм-08.00	С10	П3	
А4		8	-08.00	С13	П3	
А4		9	ВКм, ВСм-11.00	С15	П4	
А3		10	ВСм, ВС-20.00	С34	П5	
А3		11	-20.00	С35	П10	
А3		12	-20.00	С36	П5	
А3		13	-20.00	С37	П10	
А3		14	-20.00	С38	П5	
А3		15	-20.00	С39	П10	
А4		16	-17.00	С42	4	
А4		17	ВСм-19.00	С47	П4	
А3		18	-24.00	С48	2	
А3		19	-24.00	С49	2	
А3		20	-24.00	С50	4	

65

9066/6

Разраб	Потапенко		19.04.84	ТПР 820-04-16.85 -КЖ2	
Пров	Девяшин		30.05.84		
Рук гр	Иоффе		30.05.84		
ГИП	Франк		5.06.84	Спецификация к схеме армирования трех водобойных стенок при 1,5м < hнб < 20м В=4,5м ВСм (Монолитный вариант)	Стадия: Р; Лист: 72; Листов:
Нач отд	Тихначевский		6.06.84		
Н контр	Сильченко		6.06.84		Укргипроводхоз г. Киев

Привязан

Инв №

Инв. № подл. | Подпись и дата | Взам. инв. №

Формат А3

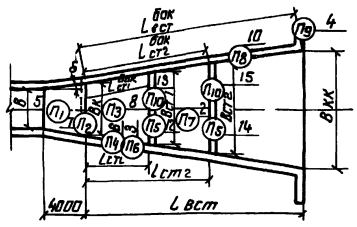

Формат	Зона	Поз	Обозначение	Наименование	Кол	Примечание
				Сборочные единицы		
				Каркасы пространственные		
А4		1	820- 8Км, 8См, 8К 8С-03.00	КП 1	34	
А4		2	-03.00	КП 2	П7	
				Каркасы плоские		
А4		3	8Км, 8См-04.00	КР1	П8+8	
А3		4	8См-01.00	КР3	П9+6	
				Сетки арматурные		
А3		5	8Км, 8К, 8С, 8См-06.00	С1	П1	
А3		6	-06.00	С2	П4+8	
А3		7	-06.00	С5	П2	
А3		8	-06.00	С6	П3	
А4		9	8См, 8С -17.00	С31	8	
А3		10	-20.00	С32	П8	
А3		11	-21.00	С33	4	
А3		12	-20.00	С34	П5	
А3		13	-20.00	С35	П10	
А3		14	-20.00	С36	П5	
А3		15	-20.00	С37	П10	
				Материалы		
				Бетон тяжелый		
				М200, Мрз 150, В4		м³

Ведомость расхода стали на элемент, кг

Марка элемента	Изделия арматурные				Общий расход
	Арматура класса				
	А-III		А-I		
	ГОСТ 5781-82				
	ф8	Итого	ф6	Итого	

9066/6

Разраб.	Потапенко			ТПР 820-04-16.85 -КЖ2	
Пров.	Левашин				
Рук. гр	Иоффе				
ГИП	Франк			Спецификация к схеме армирования двух водобойных стенок при hн.б=1,0м B=2,0м δСм (монолитный вариант)	Стадия: Р; Лист: 73; Листов:
Нач. отд.	Лисичевский				
Н. контр.	Ситьченко				УКРГИПРОВОДХОЗ г. Киев

Привязан

Инв. №

Инв. № подл. | Подпись и дата | Взам. инв. №

Формат А3

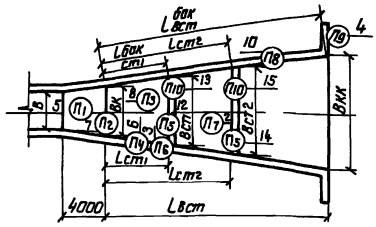

Формат	Зона	Поз	Обозначение	Наименование	Кол	Примечание
				Сборочные единицы		
				Каркасы пространственные		
А4		1	820- 8См, 8Км, 8К, 8С-03.00	КП1	76	
А4		2	-03.00	КП2	П7	
				Каркасы плоские		
А4		3	8Км, 8См-04.00	КР1	П8+8	
А3		4	8См-01.00	КР3	П9+6	
				Сетки арматурные		
А3		5	8Км, 8К, 8С, 8См-06.00	С1	П1	
А3		6	-06.00	С2	П4+8	
А3		7	-06.00	С5	П2	
А3		8	-06.00	С6	П3	
А4		9	8См 8С-17.00	С31	8	
А3		10	-20.00	С32	П8	
А3		11	-21.00	С33	4	
А3		12	-20.00	С34	П5	
А3		13	-20.00	С35	П10	
А3		14	-20.00	С36	П5	
А3		15	-20.00	С37	П10	
				Материалы		
				Бетон тяжелый		
				М200, Мрз 150, В4		м³

Ведомость расхода стали на элемент, кг

Марка элемента	Изделия арматурные				Общий расход
	Арматура класса				
	А-III		А-I		
	ГОСТ 5781-82				
	ф8	Итого	ф6	Итого	

66

9066/6

Разраб.	Потапенко			ТПР 820-04-16.85 -КЖ2	
Пров.	Левашин				
Рук. гр	Иоффе				
ГИП	Франк			Спецификация к схеме армирования двух водобойных стенок при hн.б=1,0м B=4,5м, δСм (монолитный вариант)	Стадия: Р; Лист: 74; Листов:
Нач. отд.	Лисичевский				
Н. контр.	Ситьченко				УКРГИПРОВОДХОЗ г. Киев

Привязан

Инв. №

Инв. № подл. | Подпись и дата | Взам. инв. №

Формат А3

Альбом VI

Типовые проектные решения 820-04-16.85

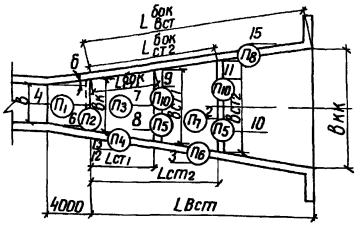

Формат	Зона	Поз	Обозначение	Наименование	Кол	Примечание
				Сборочные единицы		
				Каркасы пространственные		
А4		1	820- ВКм,ВСм,ВК,ВС-03,00	КП1	34	
А4		2	-03 00	КП2	П7	
				Каркас плоский		
А3		3	ВСм-01 00	КР6	П6+24	
				Сетки арматурные		
А3		4	ВКм,ВК,ВС,ВСм-06,00	С1	П1	
А3		5	-06,00	С2	8	
А3		6	-06,00	С11	П2	
А4		7	ВКм,ВК,ВСм-08,00	С13	П3	
А3		8	ВСм,ВС-20,00	С34	П5	
А3		9	-20,00	С35	П10	
А3		10	-20,00	С36	П5	
А3		11	-20,00	С37	П10	
А3		12	-20,00	С40	П4	
А4		13	ВСм-19,00	С41	П4	
А4		14	ВСм,ВС-17,00	С42	4	
А3		15	-20,00	С43	П8	
А3		16	-21,00	С44	2	
А3		17	-21,00	С45	2	
А3		18	-21,00	С46	4	
				Материалы		
				Бетон тяжелый		
				М 200, Мрз 150, В4		$м^3$

Ведомость расхода стали на элемент, кг

Марка элемента	Изделия арматурные						Общий расход
	Арматура класса						
	А-III			А-I			
	ГОСТ 5781-82						
	ф8	ф10	Итого	ф6	ф8	Итого	

9066/6

Разраб	Потапенко		10.04.84	ТПР 820-04-16 85 -КЖ2
Пров	Девяшин		3.05.84	
Рук гр	Иоффе		3.05.84	
ГИП	Франк		5.05.84	Спецификация к схеме армирования двух водобойных стенок при 1,0м<hнб≤1,5м В=2,0м ВСм (Монолитный вариант)
Нач отд	Писнячевский		6.05.84	
Н контр	Сильченко		6.05.84	

Стадия	Лист	Листов
Р	75	

Укргипроводхоз г Киев

Привязан

Инв №

Формат А3

Альбом VI

Типовые проектные решения 820-04-16 85

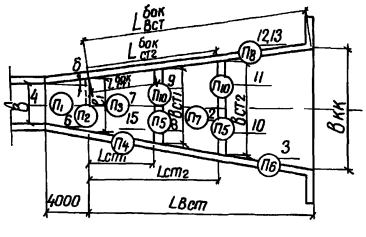

Формат	Зона	Поз	Обозначение	Наименование	Кол	Примечание
				Сборочные единицы		
				Каркасы пространственные		
А4		1	820- ВКм,ВСм,ВК,ВС-03,00	КП1	76	
А4		2	-03 00	КП2	П7	
				Каркас плоский		
А3		3	ВСм- 01 00	КР6	П6+22	
				Сетки арматурные		
А3		4	ВКм,ВК,ВС,ВСм-06 00	С1	П1	
А3		5	-06 00	С2	8	
А3		6	-06 00	С11	П2	
А4		7	ВКм,ВК,ВСм-08 00	С13	П3	
А3		8	ВСм,ВС-20 00	С34	П5	
А3		9	-20 00	С35	П10	
А3		10	-20 00	С36	П5	
А3		11	-20 00	С37	П10	
А3		12	-20 00	С40	П8	
А4		13	ВСм- 19 00	С41	П8	
А4		14	ВСм,ВС-17 00	С42	4	
А3		15	-20 00	С43	П4	
А3		16	-21 00	С44	2	
А3		17	-21 00	С45	2	
А3		18	-21 00	С46	4	
				Материалы		
				Бетон тяжелый		
				М 200, Мрз 150, В4		$м^3$

Ведомость расхода стали на элемент, кг

Марка элемента	Изделия арматурные						Общий расход
	Арматура класса						
	А-III			А-I			
	ГОСТ 5781-82						
	ф8	ф10	Итого	ф6	ф8	Итого	

67

9066/6

Разраб	Потапенко		10.04.84	ТПР 820-04-16.85 -КЖ 2
Пров	Девяшин		3.05.84	
Рук гр	Иоффе		3.05.84	
ГИП	Франк		5.05.84	Спецификация к схеме армирования двух водобойных стенок при 1,0м<hнб≤1,5м В=4,5м ВСм (Монолитный вариант)
Нач отд	Писнячевский		6.05.84	
Н контр	Сильченко		6.05.84	

Стадия	Лист	Листов
Р	76	

Укргипроводхоз г Киев

Инв № подл | Подпись и дата | Взам инв №

Формат А3

Альбом V1

Типовые проектные решения 820-04-16.85

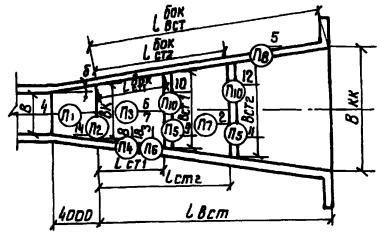

Ведомость расхода стали на элемент, кг

Марка элемента	Изделия арматурные							Общий расход
	Арматура класса							
	A-III				A-I			
	ГОСТ 5781-82							
	ф8	ф10	ф14	Итого	ф6	ф8	Итого	

Формат	Зона	Поз.	Обозначение	Наименование	Кол	Примечание
				Сборочные единицы		
				Каркасы пространственные		
А4		1	820- ВКм, ВСм, ВК, ВС-03 00	КП1	34	
А4		2	-03 00	КП2	П7	
				Каркас плоский		
А3		3	ВСм-01 00	КР5	П6+24	
				Сетки арматурные		
А3		4	ВКм, ВК, ВС, ВСм-06 00	С1	П1	
А3		5	-06 00	С2	П8+8	
А4		6	ВКм, ВК, ВСм-08 00	С10	П3	
А4		7	-08 00	С13	П3	
А4		8	ВКм, ВСм-11 00	С15	П4	
А3		9	ВСм, ВС-20 00	С34	П5	
А3		10	-20 00	С35	П10	
А3		11	-20 00	С36	П5	
А3		12	-20 00	С37	П10	
А4		13	ВСм-19 00	С47	П4	
А4		14	ВС-23 00	С51	П2	
А4		15	ВСм-18 00	С52	4	
А3		16	-24 00	С53	2	
А3		17	-24 00	С54	2	
А3		18	-24 00	С55	4	
				Материалы		
				Бетон тяжелый		
				М200, Мрз 150, В4		м³

9066/6

Разраб	Потапенко		10.84
Пров	Левшин		05.84
Рук гр	Иоффе		05.84
ГИП	Франк		05.84
Нач отд	Лисичевский		05.84
Н контр	Сильченко		05.84

ТПР 820-04-16.85 -КЖ2

Спецификация к схеме армирования двух водобойных стенок при 1,5м<hн≤2,0м B=2,0м ВСм (монолитный вариант)

Стадия	Лист	Листов
Р	77	

Укргипроводхоз г. Киев

Привязан

Инв. № подл. | Подпись и дата | Взам. инв. №

Инв. № подл.

Формат А3

Альбом V1

Типовые проектные решения 820-04-16.85

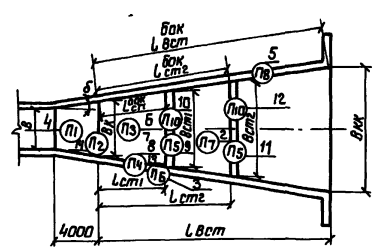

Ведомость расхода стали на элемент, кг

Марка элемента	Изделия арматурные							Общий расход
	Арматура класса							
	A-III				A-I			
	ГОСТ 5781-82							
	ф8	ф10	ф14	Итого	ф6	ф8	Итого	

Формат	Зона	Поз.	Обозначение	Наименование	Кол	Примечание
				Сборочные единицы		
				Каркасы пространственные		
А4		1	820- ВКм, ВСм, ВК, ВС-03 00	КП1	76	
А4		2	-03 00	КП2	П7	
				Каркас плоский		
А3		3	ВСм-01.00	КР5	П6+24	
				Сетки арматурные		
А3		4	ВКм, ВК, ВС, ВСм-06 00	С1	П1	
А3		5	-06 00	С2	П8+8	
А4		6	ВКм, ВК, ВСм-08 00	С10	П3	
А4		7	-08 00	С13	П3	
А4		8	ВКм, ВСм-11 00	С15	П4	
А3		9	ВСм, ВС-20 00	С34	П5	
А3		10	-20 00	С35	П10	
А3		11	-20 00	С36	П5	
А3		12	-20 00	С37	П10	
А4		13	ВСм-19 00	С47	П4	
А4		14	ВС-23 00	С51	П2	
А4		15	ВСм-18 00	С52	4	
А3		16	-24 00	С53	2	
А3		17	-24 00	С54	2	
А3		18	-24 00	С55	4	
				Материалы		
				Бетон тяжелый		
				М200, Мрз 150, В4		м³

68

9066/6

Разраб	Потапенко		10.84
Пров	Левшин		05.84
Рук гр	Иоффе		05.84
ГИП	Франк		05.84
Нач отд	Лисичевский		05.84
Н контр	Сильченко		05.84

ТПР 820-04-16.85 -КЖ2

Спецификация к схеме армирования двух водобойных стенок при 1,5м<hн≤2,0м B=4,5м ВСм (монолитный вариант)

Стадия	Лист	Листов
Р	78	

Укргипроводхоз г. Киев

Привязан

Инв. № подл. | Подпись и дата | Взам. инв. №

Инв. №

Формат А3

Альбом VI

Типовые проектные решения 820-04-16 85

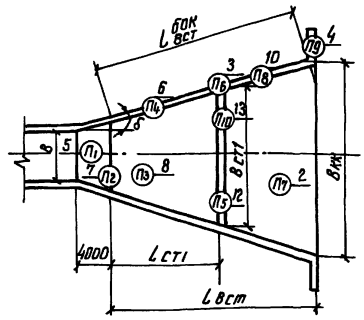

Формат	Зона	Поз.	Обозначение	Наименование	Кол	Примечание
				Сборочные единицы		
				Каркасы пространственные		
А4		1	820- ВКм, ВСм, ВК, ВС-03 00	КП1	34	
А4		2	-03.00	КП2	П7	
				Каркасы плоские		
А4		3	ВКм, ВСм-04 00	КР1	П6+14	
А3		4	ВСм-01 00	КР3	П9+6	
				Сетки арматурные		
А3		5	ВКм, ВК, ВС, ВСм-06 00	С1	П1	
А3		6	-06 00	С2	П4+8	
А3		7	-06 00	С5	П2	
А3		8	-06 00	С6	П3	
А4		9	ВСм, ВС-17 00	С31	8	
А3		10	-20 00	С32	П8	
А3		11	-21 00	С33	4	
А3		12	-20 00	С34	П5	
А3		13	-20 00	С35	П10	
				Материалы		
				Бетон тяжелый		
				М200, Мрз 150, В4		$м^3$

Ведомость расхода стали на элемент, кг

Марка элемента	Изделия арматурные				Общий расход
	Арматура класса				
	А-III		А-I		
	ГОСТ 5781-82				
	Ф8	Итого	Ф6	Итого	

9066/6

Разраб.	Потапенко		10.4.84	ТПР 820-04-16 85 -КЖ2
Пров.	Левяшин		13.5.84	
Рук гр	Иоффе		13.5.84	
ГИП	Франк		15.5.84	Спецификация к схеме армирования одной водобойной стенки при h6≤1 0м в=2 0м ВСм (Монолитный вариант)
Нач отд.	Лисняченко		16.5.84	Стадия: Р; Лист: 79; Листов:
Н контр.	Сильченко		16.5.84	Укргипроводхоз г. Киев

Привязан

Инв №

Формат А3

Альбом VI

Типовые проектные решения 820-04-16 85

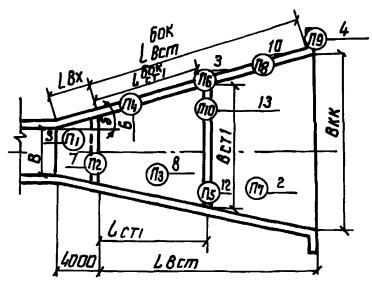

Формат	Зона	Поз.	Обозначение	Наименование	Кол	Примечание
				Сборочные единицы		
				Каркасы пространственные		
А4		1	820- ВКм, ВСм ВК, ВС-03 00	КП1	76	
А4		2	-03 00	КП2	П7	
				Каркасы плоские		
А4		3	ВКм, ВСм-04.00	КР1	П6+14	
А3		4	ВСм-01 00	КР3	П9+6	
				Сетки арматурные		
А3		5	ВКм, ВК, ВС, ВСм-06 00	С1	П1	
А3		6	-06 00	С2	П4+8	
А3		7	-06,00	С5	П2	
А3		8	-06.00	С6	П3	
А4		9	ВСм, ВС-17 00	С31	8	
А3		10	-20.00	С32	П8	
А3		11	-21 00	С33	4	
А3		12	-20,00	С34	П5	
А3		13	-20,00	С35	П10	
				Материалы		
				Бетон тяжелый		
				М200, Мрз 150, В4		$м^3$

Ведомость расхода стали на элемент, кг

Марка элемента	Изделия арматурные				Общий расход
	Арматура класса				
	А-III		А-I		
	ГОСТ 5781-82				
	Ф8	Итого	Ф6	Итого	

69

9066/6

Разраб.	Потапенко		10.4.84	ТПР 820-04-16 85 -КЖ2
Пров.	Левяшин		13.5.84	
Рук гр	Иоффе		13.5.84	
ГИП	Франк		15.5.84	Спецификация к схеме армирования одной водобойной стенки при h6≤1 0м в=4,5м ВСм (Монолитный вариант)
Нач отд.	Лисняченко		16.5.84	Стадия: Р; Лист: 80; Листов:
Н контр.	Сильченко		16.5.84	Укргипроводхоз г. Киев

Привязан

Инв №

Формат А3

Альбом VI

Типовые проектные решения 820-04-16.85

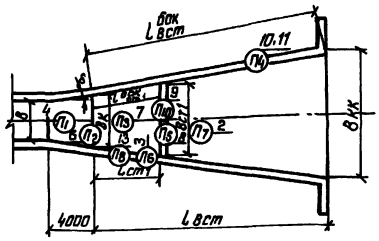

Ведомость расхода стали на элемент, кг

Марка элемента	Изделия арматурные						Общий расход
	Арматура класса						
	А-III			А-I			
	ГОСТ 5781-82						
	ф8	ф10	Итого	ф6	ф8	Итого	

Формат	Зона	Поз.	Обозначение	Наименование	Кол	Примечание
				Сборочные единицы		
				Каркасы пространственные		
А4		1	820- ВКм,ВСм,ВК,ВС-03.00	КП1	34	
А4		2	-03.00	КП2	П7	
				Каркас плоский		
А3		3	ВСм -01.00	КР4	П6+ +32	
				Сетки арматурные		
А3		4	ВКм,ВК,ВС,ВСм-06.00	С1	П1	
А3		5	-06.00	С2	8	
А3		6	-06.00	С11	П2	
А4		7	ВКм ВК,ВСм-08.00	С13	П3	
А3		8	ВСм,ВС-20.00	С34	П5	
А3		9	-20.00	С35	П10	
А3		10	-20.00	С40	П4	
А4		11	ВСм-19.00	С41	П4	
А4		12	ВСм,ВС-17.00	С42	4	
А3		13	-20.00	С43	П8	
А3		13	-21.00	С44	2	
А3		14	-21.00	С45	2	
А3		15	-21.00	С46	4	
				Материалы		
				Бетон тяжелый		
				М200, Мрз150, В4		м³

9066/6

Разраб	Потапенко		14.8.84	ТПР 820-04-16 85 -КЖ2
Пров	Девяшин		15.8.84	
Рук гр.	Иоффе		15.8.84	
ГИП	Франк		15.5.84	Спецификация к схеме армирования одной водобойной стенки 1 Ом<hн б≤1,5м В=2,0м ВСм (монолитный вариант)
Нач отд	Лисняченко		16.5.84	
Н.контр	Сильченко		16.5.84	

Стадия	Лист	Листов
Р	81	

Укргипроводхоз г Киев

Привязан

Инв № подл | Подпись и дата | Взам. инв. №

формат А3

Альбом VI

Типовые проектные решения 820-04-16 85

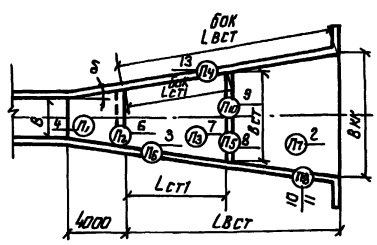

Ведомость расхода стали на элемент, кг

Марка элемента	Изделия арматурные						Общий расход
	Арматура класса						
	А-III			А-I			
	ГОСТ 5781-82						
	ф8	ф10	Итого	ф6	ф8	Итого	

Формат	Зона	Поз.	Обозначение	Наименование	Кол.	Примечание
				Сборочные единицы		
				Каркасы пространственные		
А4		1	820- ВКм ВСм,ВК,ВС-03.00	КП1	76	
А4		2	-03.00	КП2	П7	
				Каркас плоский		
А3		3	ВСм - 01.00	КР4	П6+ +24	
				Сетки арматурные		
А3		4	ВКм,ВК,ВС,ВСм-06.00	С1	П1	
А3		5	-06.00	С2	8	
А3		6	-06.00	С11	П2	
А4		7	ВКм,ВК,ВСм-08.00	С13	П3	
А3		8	ВСм,ВС-20.00	С34	П5	
А3		9	-20.00	С35	П10	
А3		10	-20.00	С40	П8	
А4		11	ВСм-19.00	С41	П8	
А4		12	ВСм,ВС-17.00	С42	4	
А3		13	-20.00	С43	П4	
А3		14	-21.00	С44	2	
А3		15	-21.00	С45	2	
А3		16	-21.00	С46	4	
				Материалы		
				Бетон тяжелый		
				М200, Мрз150, В4		м³

70

9066/6

Разраб	Потапенко		14.8.84	ТПР 820-04-16 85 -КЖ2
Пров	Девяшин		15.8.84	
Рук гр	Иоффе		15.8.84	
ГИП	Франк		15.5.84	Спецификация к схеме армирования одной водобойной стенки при 1,0м<hн б≤1,5м В=4,5м ВСм (монолитный вариант)
Нач отд.	Лисняченко		16.5.84	
Н.контр	Сильченко		16.5.84	

Стадия	Лист	Листов
Р	82	

Укргипроводхоз г Киев

Привязан

Инв № подл. | Подпись и дата | Взам. инв. №

формат А3

Альбом VI

Типовые проектные решения 820-04-16 85

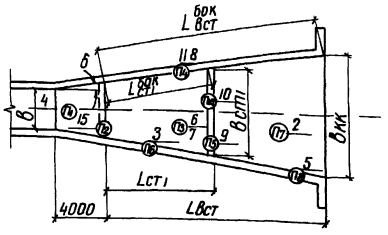

Ведомость расхода стали на элемент, кг

Марка элемента	Изделия арматурные							Общий расход
	Арматура класса							
	А-III				А-I			
	ГОСТ 5781-82							
	ф8	ф10	ф14	Итого	ф6	ф8	Итого	

Формат	Зона	Поз	Обозначение	Наименование	Кол	Примечание
				Сборочные единицы		
				Каркасы пространственные		
А4		1	820- ВКм,ВСм,ВК,ВС-03,00	КП1	34	
А4		2	-03,00	КП2	П7	
				Каркас плоский		
А3		3	ВСм-01,00	КР5	П6+32	
				Сетки арматурные		
А3		4	ВКм,ВК,ВС,ВСм-06,00	С1	П1	
А3		5	-06,00	С2	П8+8	
А4		6	ВКм,ВК,ВСм-08,00	С10	П3	
А4		7	-08,00	С13	П3	
А4		8	ВКм,ВСм-11,00	С15	П4	
А3		9	ВСм,ВС-20,00	С34	П5	
А3		10	-20,00	С35	П10	
А4		11	ВСм-19,00	С47	П4	
А3		12	-24,00	С48	2	
А3		13	-24,00	С49	2	
А3		14	-24,00	С50	4	
А4		15	ВС-23,00	С51	П2	
А4		16	ВСм-18,00	С52	4	
				Материалы		
				Бетон тяжелый		
				М200, Мрз 150, В4		м³

9066/6

Разраб	Потапенко		14.02.84	ТПР 820-04-16 85 -КЖ 2
Пров	Девяшин		13.05.84	
Рук гр	Иоффе		13.05.84	
ГИП	Франк		13.05.84	Спецификация к схеме армирования одной водобойной стенки при 1,5м<hнб≤20м в=2,0м ВСм (Монолитный вариант)
Нач отд	Писнячевский		16.05.84	
Н контр	Сильненко		16.05.84	

Стадия	Лист	Листов
Р	83	

Укргипроводхоз г. Киев

Привязан

Инв №

Формат А3

Альбом VI

Типовые проектные решения 820-04-16 85

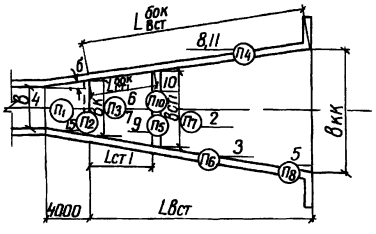

Ведомость расхода стали на элемент, кг

Марка элемента	Изделия арматурные							Общий расход
	Арматура класса							
	А-III				А-I			
	ГОСТ 5781-82							
	ф8	ф10	ф14	Итого	ф6	ф8	Итого	

Формат	Зона	Поз	Обозначение	Наименование	Кол	Примечание
				Сборочные единицы		
				Каркасы пространственные		
А4		1	820- ВКм,ВСм,ВК,ВС-03,00	КП1	76	
А4		2	-03,00	КП2	П7	
				Каркас плоский		
А3		3	ВСм-01,00	КР5	П6+ +32	
				Сетки арматурные		
А3		4	ВКм,ВК,ВС,ВСм-06,00	С1	П1	
А3		5	-06,00	С2	П8+8	
А4		6	ВКм,ВК,ВСм-08,00	С10	П3	
А4		7	-08,00	С13	П3	
А4		8	ВКм,ВСм-11,00	С15	П4	
А3		9	ВСм,ВС-20,00	С34	П5	
А3		10	-20,00	С35	П10	
А4		11	ВСм-19,00	С45	П4	
А3		12	-24,00	С48	2	
А3		13	-24,00	С49	2	
А3		14	-24,00	С50	4	
А4		15	ВС-23,00	С51	П2	
А4		16	ВСм-18,00	С52	4	
				Материалы		
				Бетон тяжелый		
				М200, Мрз 150, В4		м³

71

9066/6

Разраб	Потапенко		10.04.84	ТПР 820-04-16 85 -КЖ 2
Пров	Девяшин		13.05.84	
Рук гр	Иоффе		13.05.84	
ГИП	Франк		13.05.84	Спецификация к схеме армирования одной водобойной стенки при 1,5м<hнб≤20м в=4,5м ВСм (Монолитный вариант)
Нач отд	Писнячевский		16.05.84	
Н контр	Сильненко		16.05.84	

Стадия	Лист	Листов
Р	84	

Укргипроводхоз г Киев

Привязан

Инв №

Формат А3

71

Альбом VII

Типовые проектные решения 820-04-16.85

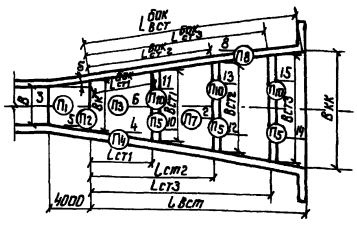

Формат	Зона	Поз	Обозначение	Наименование	Кол	Примечание
				Сборочные единицы		
				Каркасы пространственные		
А4		1	820- ВКм, ВСм, ВК, ВС-03.00	КП1	34	
А4		2	-03.00	КП2	П7	
				Сетки арматурные		
А3		3	ВКм ВК ВС, ВСм-06.00	С1	П1	
А3		4	-06.00	С2	П4+8	
А3		5	-06.00	С5	П2	
А3		6	-06.00	С6	П3	
А4		7	ВСм ВС-17.00	С31	8	
А3		8	-20.00	С32	П8=П4-П4	
А3		9	-21.00	С33	4	
А3		10	-20.00	С34	П5	
А3		11	-20.00	С35	П10	
А3		12	-20.00	С36	П5	
А3		13	-20.00	С37	П10	
А3		14	-20.00	С38	П5	
А3		15	-20.00	С39	П10	
				Материалы		
				Бетон тяжелый		
				М200, Мрз 150, В4		м³

Ведомость расхода стали на элемент, кг

Марка элемента	Изделия арматурные				Общий расход
	Арматура класса				
	А-III		А-I		
	ГОСТ 5781-82				
	Ф8	Итого	Ф6	Итого	

9066/6

Разраб	Потапенко		14.2.84	ТПР 820-04-16.85 -КЖ2
Пров	Девяшин		13.5.84	
Рук гр	Иоффе		13.5.84	
ГИП	Франк		15.5.84	Спецификация к схеме армирования трех водобойных стенок при hн δ≤1 Ом В=2 Ом ВС (Сборно-монолитный вариант)
Нач отд	Лисняченко		16.5.84	
Н контр	Сильченко		16.5.84	

Стадия	Лист	Листов
Р	85	

УКРГИПРОВОДХОЗ г Киев

Привязан

Инв №

Формат А3

Альбом VII

Типовые проектные решения 820-04-16.85

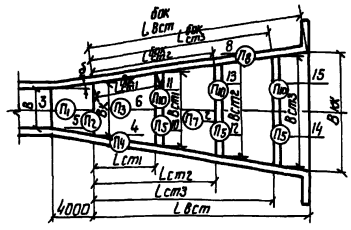

Формат	Зона	Поз	Обозначение	Наименование	Кол	Примечание
				Сборочные единицы		
				Каркасы пространственные		
А4		1	820- ВКм, ВСм, ВК, ВС-03.00	КП1	76	
А4		2	-03.00	КП2	П7	
				Сетки арматурные		
А3		3	ВКм, ВК, ВС, ВСм-06.00	С1	П1	
А3		4	-06.00	С2	П4+8	
А3		5	-06.00	С5	П2	
А3		6	-06.00	С6	П3	
А4		7	ВСм ВС-17.00	С31	8	
А3		8	-20.00	С32	П8	
А3		9	-21.00	С33	4	
А3		10	-20.00	С34	П5	
А3		11	-20.00	С35	П10	
А3		12	-20.00	С36	П5	
А3		13	-20.00	С37	П10	
А3		14	-20.00	С38	П5	
А3		15	-20.00	С39	П10	
				Материалы		
				Бетон тяжелый		
				М200, Мрз 150, В4		м³

Ведомость расхода стали на элемент, кг

Марка элемента	Изделия арматурные				Общий расход
	Арматура класса				
	А-III		А-I		
	ГОСТ 5781-82				
	Ф8	Итого	Ф6	Итого	

72

9066/6

Разраб	Потапенко		14.4.84	ТПР 820-04-16.85 КЖ2
Пров	Девяшин		13.5.84	
Рук гр	Иоффе		13.5.84	
ГИП	Франк		15.5.84	Спецификация к схеме армирования трех водобойных стенок при hн δ≤1 Ом В=4.5 м ВС (Сборно-монолитный вариант)
Нач отд	Лисняченко		16.5.84	
Н контр	Сильченко		16.5.84	

Стадия	Лист	Листов
Р	86	

УКРГИПРОВОДХОЗ г Киев

Привязан

Инв №

Формат А3

72

Альбом VI

Типовые проектные решения 820-04-16.85

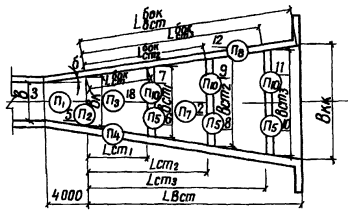

Ведомость расхода стали на элемент, кг

Марка элемента	Изделия арматурные					Общий
	Арматура класса					
	A-III		A-I			
	ГОСТ 5781-82					
	ф8	Итого	ф6	ф8	Итого	

Формат	Зона	Поз	Обозначение	Наименование	Кол	Примечание
				Сборочные единицы		
				Каркасы пространственные		
А4		1	820- ВКм,ВСм,ВКВС-03,00	КП1	34	
А4		2	-03,00	КП2	П7	
				Сетки арматурные		
А3		3	ВКм,ВК,ВС,ВСм-06,00	С1	П1	
А3		4	-06,00	С2	8	
А3		5	-06,00	С11	П2	
А3		6	ВСм,ВС-20,00	С34	П5	
А3		7	-20,00	С35	П10	
А3		8	-20,00	С36	П5	
А3		9	-20,00	С37	П10	
А3		10	-20,00	С38	П5	
А3		11	-20,00	С39	П10	
А3		12	-20,00	С40	П8×2	
А4		13	-17,00	С42	4	
А3		14	-20,00	С43	П4	
А3		15	-21,00	С44	2	
А3		16	-21,00	С45	2	
А3		17	-21,00	С46	4	
А4		18	ВС-23,00	С56	П3	
				Материалы		
				Бетон тяжелый		
				М200, Мрз 150, В4		м³

9066/6

Разраб	Потапенко		11.05.84	ТПР 820-04-16.85 -КЖ2	
Пров	Девяшин		13.05.84		
Рук гр	Иоффе		13.05.84		
ГИП	Франк		13.05.84	Спецификация к схеме армирования трех водобойных стенок при 10м<hнб≤15м B=20м ВС (Сборно-монолитный вариант)	Стадия: Р; Лист: 87; Листов:
Нач отд	Лисичевский		15.05.84		Укргипроводхоз г Киев
Н контр	Ольченко		15.05.84		

Привязан

Инв №

Формат А3

Альбом VI

Типовые проектные решения 820-04-16.85

Ведомость расхода стали на элемент, кг

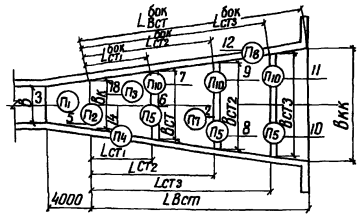

Ведомость расхода стали на элемент, кг

Марка элемента	Изделия арматурные					Общий расход
	Арматура класса					
	A-III		A-I			
	ГОСТ 5781-82					
	ф8	Итого	ф6	ф8	Итого	

Формат	Зона	Поз	Обозначение	Наименование	Кол	Примечание
				Сборочные единицы		
				Каркасы пространственные		
А4		1	820- ВКм,ВСм,ВКВС-03,00	КП1	76	
А4		2	-03,00	КП2	П7	
				Сетки арматурные		
А3		3	ВКм,ВК,ВС,ВСм-06,00	С1	П1	
А3		4	-06,00	С2	8	
А3		5	-06,00	С11	П2	
А3		6	ВСм,ВС-20,00	С34	П5	
А3		7	-20,00	С35	П10	
А3		8	-20,00	С36	П5	
А3		9	-20,00	С37	П10	
А3		10	-20,00	С38	П5	
А3		11	-20,00	С39	П10	
А3		12	-20,00	С40	П8×2	
А4		13	-17,00	С42	4	
А3		14	-20,00	С43	П4	
А3		15	-21,00	С44	2	
А3		16	-21,00	С45	2	
А3		17	-21,00	С46	4	
А4		18	ВС-23,00	С56	П3	
				Материалы		
				Бетон тяжелый		
				М200, Мрз 150, В4		м3

9066/6

Разраб	Потапенко		11.04.84	ТПР 820-04-16.85 -КЖ2	
Пров	Девяшин		11.05.84		
Рук гр	Иоффе		11.05.84		
ГИП	Франк		11.05.84	Спецификация к схеме армирования трех водобойных стенок при 10м<hнб≤15м B=45м ВС (Сборно-монолитный вариант)	Стадия: Р; Лист: 88; Листов:
Нач отд	Лисичевский		11.05.84		Укргипроводхоз г Киев
Н контр	Ольченко		11.05.84		

Привязан

Инв №

Формат А3

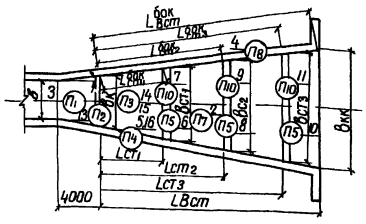

Ведомость расхода стали на элемент, кг

Марка элемента	Изделия арматурные					Общий расход
	Арматура класса					
	A-III			A-I		
	ГОСТ 5781-82					
	ф8	ф12	Итого	ф6	Итого	

Формат	Зона	Поз	Обозначение	Наименование	Кол	Примечание
				Сборочные единицы		
				Каркасы пространственные		
А4		1	820- ВКм,ВСм,ВК,ВС 0300	КП1	34	
А4		2	-03.00	КП2	П7	
				Сетки арматурные		
А3		3	ВКм,ВК,ВС,Всм-06.00	С1	П1	
А3		4	-06.00	С2	П8+8	
А3		5	ВКм ВК,ВС-10.00	С14	П4	
А3		6	ВСм,ВС-20.00	С34	П5	
А3		7	-20.00	С35	П10	
А3		8	-20.00	С36	П5	
А3		9	-20.00	С37	П10	
А3		10	-20.00	С38	П5	
А3		11	-20.00	С39	П10	
А4		12	-17.00	С42	4	
А4		13	ВС-23.00	С51	П2	
А4		14	-23.00	С56	П3	
А4		15	-23.00	С57	П3	
А4		16	-23.00	С58	П4	
А3		17	-27.00	С59	2	
А3		18	-25.00	С60	2	
А3		19	-25.00	С61	4	
				Материалы		
				Бетон тяжелый		
				М200, Мрз 150, В4		м³

9066/6

Разраб	Потапенко		14.04.84
Пров	Девяшин		13.05.84
Рук гр	Иоффе		13.05.84
ГИП	Франк		15.05.84
Нач отд	Писнячевский		16.05.84
Н контр	Сильченко		16.05.84

ТПР 820-04-16.85 -КЖ2

Спецификация к схеме армирования трех водобойных стенок при 15м<hнб≤20м в=20м ВС (сборно-монолитный вариант)

Стадия	Лист	Листов
Р	89	

Укргипроводхоз г Киев

Привязан

Инв №

Инв № подл | Подпись и дата | Взам инв №

Формат А3

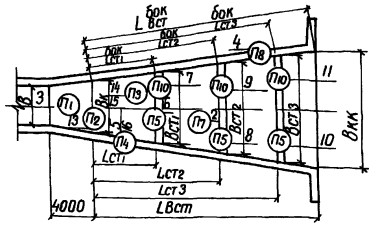

Ведомость расхода стали на элемент, кг

Марка элемента	Изделия арматурные					Общий расход
	Арматура класса					
	A-III			A-I		
	ГОСТ 5781-82					
	ф8	ф12	Итого	ф6	Итого	

Формат	Зона	Поз	Обозначение	Наименование	Кол	Примечание
				Сборочные единицы		
				Каркасы пространственные		
А4		1	820- ВКм,ВСм,ВК ВС-03.00	КП1	76	
А4		2	-03.00	КП2	П7	
				Сетки арматурные		
А3		3	ВКм,ВК,ВС,ВСм-06.00	С1	П1	
А3		4	-06.00	С2	П8+8	
А3		5	ВКм,ВК,ВС-10.00	С14	П4	
А3		6	ВСм,ВС-20.00	С34	П5	
А3		7	-20.00	С35	П10	
А3		8	-20.00	С36	П5	
А3		9	-20.00	С37	П10	
А3		10	-20.00	С38	П5	
А3		11	-20.00	С39	П10	
А4		12	-17.00	С42	4	
А3		13	ВКм,ВК,ВС,ВСм-06.00	С11	П2	
А4		14	ВС-23.00	С56	П3	
А4		15	-23.00	С57	П3	
А4		16	-23.00	С58	П4	
А3		17	-25.00	С59	2	
А3		18	-25.00	С60	2	
А3		19	-25.00	С61	4	
				Материалы		
				Бетон тяжелый		
				М200, Мрз 150, В4		м³

9066/6

Разраб	Потапенко		14.04.84
Пров	Девяшин		13.05.84
Рук гр	Иоффе		13.05.84
ГИП	Франк		15.05.84
Нач отд	Писнячевский		16.05.84
Н контр	Сильченко		16.05.84

ТПР 820-04-16.85 -КЖ2

Спецификация к схеме армирования трех водобойных стенок при 15м<hнб<20м в=4,5м ВС (сборно-монолитный вариант)

Стадия	Лист	Листов
Р		

Укргипроводхоз г Киев

Привязан

Инв №

Инв № подл | Подпись и дата | Взам инв №

Формат А3

Альбом VII

Типовые проектные решения 820-04-16.85

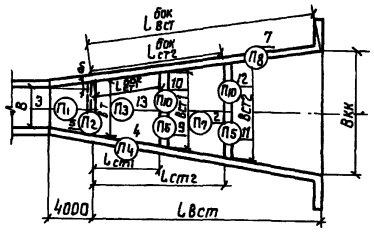

Ведомость расхода стали на элемент, кг

Марка элемента	Изделия арматурные				Общий расход
	Арматура класса				
	А-III		А-I		
	ГОСТ 5781-82				
	ф8	Итого	ф6	Итого	

Формат	Зона	Поз	Обозначение	Наименование	Кол	Примечание
				Сборочные единицы		
				Каркасы пространственные		
А4		1	820- 8Км, 8См, 8К, 8С-03.00	КП1	34	
А4		2	-03.00	КП2	П7	
				Сетки арматурные		
А3		3	8Км, 8К 8С, 8См-06.00	С1	П1	
А3		4	-06.00	С2	П4+8	
А3		5	-06.00	С5	П2	
А4		6	8См, 8С-17.00	С31	8	
А3		7	-20.00	С32	П8	
А3		8	-21.00	С33	4	
А3		9	-20.00	С34	П5	
А3		10	-20.00	С35	П10	
А3		11	-20.00	С36	П5	
А3		12	-20.00	С37	П10	
А4		13	8С-23.00	С56	П3	
				Материалы		
				Бетон тяжелый		
				М200, Мрз150, В4		м³

9066/6

Привязан

Инв. №

Разраб.	Потапенко		4.84
Пров.	Левшин		5.84
Рук. гр.	Иоффе		5.84
ГИП	Франк		5.84
Нач. отд.	Лисичевский		5.84
Н. контр.	Сидьченко		5.84

ТПР 820-04-16.85 -КЖ2

Спецификация к схеме армирования двух водобойных стенок при hн ≤ 10м В=2,0м 8С (сборно-монолитный вариант)

Стадия	Лист	Листов
Р	91	

Укргипроводхоз г. Киев

Формат А3

Альбом VII

Типовые проектные решения 820-04-16.85

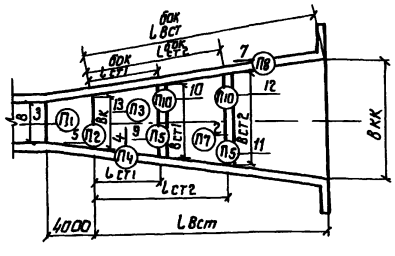

Ведомость расхода стали на элемент, кг

Марка элемента	Изделия арматурные				Общий расход
	Арматура класса				
	А-III		А-I		
	ГОСТ 5781-82				
	ф8	Итого	ф6	Итого	

Формат	Зона	Поз	Обозначение	Наименование	Кол	Примечание
				Сборочные единицы		
				Каркасы пространственные		
А4		1	820- 8Км, 8См, 8К, 8С-03.00	КП1	76	
А4		2	-03.00	КП2	П7	
				Сетки арматурные		
А3		3	8Км, 8К, 8С, 8См-06.00	С1	П1	
А3		4	-06.00	С2	П4+8	
А3		5	-06.00	С5	П2	
А4		6	8См, 8С -17.00	С31	8	
А3		7	-20.00	С32	П8	
А3		8	-21.00	С33	4	
А3		9	-20.00	С34	П5	
А3		10	-20.00	С35	П10	
А3		11	-20.00	С36	П5	
А3		12	-20.00	С37	П10	
А4		13	8С-23.00	С56	П3	
				Материалы		
				Бетон тяжелый		
				М200, Мрз150, В4		м³

9066/6

Привязан

Инв. №

Разраб.	Потапенко		4.84
Пров.	Левшин		5.84
Рук. гр.	Иоффе		5.84
ГИП	Франк		5.84
Нач. отд.	Лисичевский		5.84
Н. контр.	Сидьченко		5.84

ТПР 820-04-16.85 -КЖ2

Спецификация к схеме армирования двух водобойных стенок при hн ≤ 10м В=4,5м 8С (сборно-монолитный вариант)

Стадия	Лист	Листов
Р	92	

Укргипроводхоз г. Киев

Формат А3

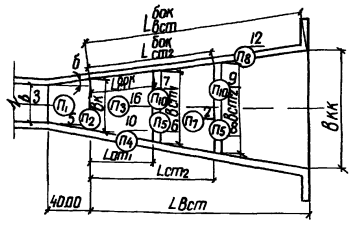

Ведомость расхода стали на элемент, кг

Марка элемента	Изделия арматурные						Общий расход
	Арматура класса						
	A-III			A-I			
	ГОСТ 5781-82						
	ф8	Итого	ф6	ф8	Итого		

Формат	Зона	Поз	Обозначение	Наименование	Кол	Примечание
				Сборочные единицы		
				Каркасы пространственные		
А4		1	820- ВКм, ВСм, ВК, ВС-03.00	КП1	34	
А4		2	-03.00	КП2	П7	
				Сетки арматурные		
А3		3	ВКм, ВК, ВС, ВСм-06.00	С1	П1	
А3		4	-06.00	С2	8	
А3		5	-06.00	С11	П2	
А3		6	ВСм, ВС-20.00	С34	П5	
А3		7	-20.00	С35	П10	
А3		8	-20.00	С36	П5	
А3		9	-20.00	С37	П10	
А3		10	-20.00	С40	П4х2	
А4		11	-17.00	С42	4	
А3		12	-20.00	С43	П8	
А3		13	-21.00	С44	2	
А3		14	-21.00	С45	2	
А3		15	-21.00	С46	4	
А4		16	ВС-23.00	С56	П3	
				Материалы		
				Бетон тяжелый		
				М200, Мрз 150, В4		м³

9066/6

Разраб.	Потапенко		4.02.84	ТПР 820-04-16.85 -КЖ2	
Пров.	Девяшин		3.05.84		
Рук.гр.	Иоффе		3.05.84		
ГИП	Франк		3.05.84	Спецификация к схеме армирования двух водобойных стенок при 10м<hнб≤15м В=20м ВС (Сборно-монолитный вариант)	Стадия: Р; Лист: 93; Листов:
Нач.отд.	Писаревский		16.05.84		Укргипроводхоз г. Киев
Н.контр.	Ольченко		16.05.84		

Привязан

Инв.№

Инв.№подл. | Подпись и дата | Взам.инв.№

Формат А3

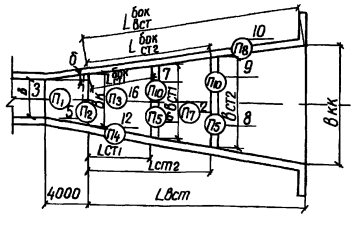

Ведомость расхода стали на элемент, кг

Марка элемента	Изделия арматурные						Общий расход
	Арматура класса						
	A-III			A-I			
	ГОСТ 5781-82						
	ф8	Итого	ф6	ф8	Итого		

Формат	Зона	Поз	Обозначение	Наименование	Кол	Примечание
				Сборочные единицы		
				Каркасы пространственные		
А4		1	820- ВКм, ВСм, ВК, ВС-03.00	КП1	76	
А4		2	-03.00	КП2	П7	
				Сетки арматурные		
А3		3	ВКм, ВК, ВС, ВСм-06.00	С1	П1	
А3		4	-06.00	С2	8	
А3		5	-06.00	С11	П2	
А3		6	ВСм, ВС-20.00	С34	П5	
А3		7	-20.00	С35	П10	
А3		8	-20.00	С36	П5	
А3		9	-20.00	С37	П10	
А3		10	-20.00	С40	П8х2	
А4		11	-17.00	С42	4	
А3		12	-20.00	С43	П4	
А3		13	-21.00	С44	2	
А3		14	-21.00	С45	2	
А3		15	-21.00	С46	4	
А4		16	ВС-23.00	С56	П3	
				Материалы		
				Бетон тяжелый		
				М200, Мрз 150, В4		м³

76

9066/6

Разраб.	Потапенко		4.04.84	ТПР 820-04-16.85 -КЖ2	
Пров.	Девяшин		3.05.84		
Рук.гр.	Иоффе		3.05.84		
ГИП	Франк		3.05.84	Спецификация к схеме армирования двух водобойных стенок при 7.0м<hнб≤15м В=4.5м ВС (Сборно-монолитный вариант)	Стадия: Р; Лист: 94; Листов:
Нач.отд.	Писаревский		16.05.84		Укргипроводхоз г. Киев
Н.контр.	Ольченко		16.05.84		

Привязан

Инв.№

Инв.№подл. | Подпись и дата | Взам.инв.№

Формат А3

Альбом VI

Типовые проектные решения 820-04-16 85

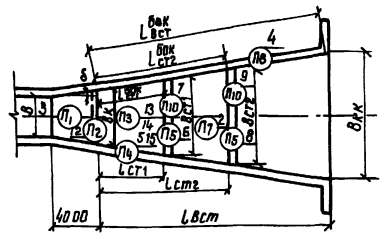

Формат	Зона	Поз.	Обозначение	Наименование	Кол	Примечание
				Сборочные единицы		
				Каркасы пространственные		
А4		1	820- ВКм, ВСм, ВК, ВС-03 00	КП1	34	
А4		2	-03 00	КП2	П7	
				Сетки арматурные		
А3		3	ВКм ВК, ВС, ВСм-06 00	С1	П1	
А3		4	-06 00	С2	П8-8	
А3		5	ВКм, ВК, ВС-10 00	С14	П4	
А3		6	ВСм, ВС -20.00	С34	П5	
А3		7	-20 00	С35	П10	
А3		8	-20 00	С36	П5	
А3		9	-20 00	С37	П10	
А4		10	-17.00	С42	4	
А3		11	-21 00	С45	2	
А4		12	ВС-23.00	С51	П2	
А4		13	-23 00	С56	П3	
А4		14	-23 00	С57	П3	
А4		15	-23 00	С58	П4	
А3		16	-25 00	С62	2	
А3		17	-25 00	С63	4	
				Материалы		
				Бетон тяжелый		
				М200, Мрз 150, В4		$м^3$

Ведомость расхода стали на элемент, кг

Марка элемента	Изделия арматурные					Общий расход
	Арматура класса					
	А-III			А-I		
	ГОСТ 5781-82					
	Ф8	Ф12	Итого	Ф6	Итого	

9066/6

Разраб	Потапенко		14.2.84	ТПР 820-04-16 85 -КЖ 2
Пров	Девяшин		13.5.84	
Рук гр.	Иоффе		13.5.84	
ГИП	Франк		15.5.84	Спецификация к схеме армирования двух водобойных стенок при 1.5м<hн6<2.0м В=2.0м ВС (Сборно-монолитный вариант)
Нач отд.	Лисничевский		16.5.84	
Н.контр	Сильченко		16.5.84	

Стадия	Лист	Листов
Р	95	

Укргипроводхоз г Киев

Привязан

Инв №

Инв. № подл. | Подпись и дата | Взам. инв. №

формат А3

Альбом VI

Типовые проектные решения 820-04-16 85

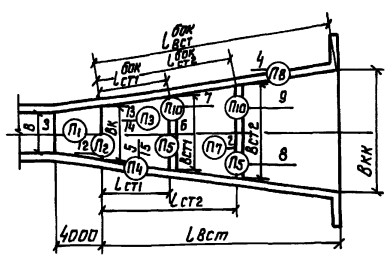

Формат	Зона	Поз.	Обозначение	Наименование	Кол	Примечание
				Сборочные единицы		
				Каркасы пространственные		
А4		1	820- ВКм, ВСм, ВК, ВС-03 00	КП1	76	
А4		2	-03 00	КП2	П7	
				Сетки арматурные		
А3		3	ВКм, ВК, ВС, ВСм-06 00	С1	П1	
А3		4	-06 00	С2	П8+8	
А4		5	ВКм, ВСм-11 00	С15	П4	
А3		6	ВСм, ВС-20 00	С34	П5	
А3		7	-20 00	С35	П10	
А3		8	-20 00	С36	П5	
А3		9	-20 00	С37	П10	
А4		10	-17 00	С42	4	
А3		11	-21 00	С45	2	
А4		12	ВС -23 00	С51	П2	
А4		13	ВКм, ВК, ВСм-08.00	С13	П3	
А4		14	-08 00	С10	П3	
А4		15	ВСм -19 00	С47	П4	
А3		16	-24 00	С54	2	
А3		17	-24 00	С55	4	
				Материалы		
				Бетон тяжелый		
				М200, Мрз 150, В4		$м^3$

Ведомость расхода стали на элемент, кг

Марка элемента	Изделия арматурные							Общий расход
	Арматура класса							
	А-III				А-I			
	ГОСТ 5781-82							
	Ф8	Ф10	Ф14	Итого	Ф6	Ф8	Итого	

77

9066/6

Разраб	Потапенко		11.4.84	ТПР 820-04-16 85 -КЖ2
Пров	Девяшин		13.5.84	
Рук гр	Иоффе		13.5.84	
ГИП	Франк		15.5.84	Спецификация к схеме армирования двух водобойных стенок при 1.5м<hн6≤2.0м В=4.5м ВС (Сборно-монолитный вариант)
Нач отд	Лисничевский		16.5.84	
Н контр	Сильченко		16.5.84	

Стадия	Лист	Листов
Р	96	

Укргипроводхоз г Киев

Привязан

Инв №

Инв. № подл. | Подпись и дата | Взам. инв. №

формат А3

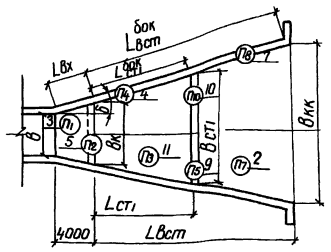

Формат	Зона	Поз	Обозначение	Наименование	Кол	Примечание
				Сборочные единицы		
				Каркасы пространственные		
А4		1	820- ВКм, ВСм, ВК, ВС-03,00	КП1	34	
А4		2	-03.00	КП2	П7	
				Сетки арматурные		
А3		3	ВКм, ВК, ВС, ВСм-06,00	С1	П1	
А3		4	-06,00	С2	П4+8	
А3		5	-06.00	С5	П2	
А4		6	ВСм, ВС-17,00	С31	8	
А3		7	-20,00	С32	П8	
А3		8	-21,00	С33	4	
А3		9	-20,00	С34	П5	
А3		10	-20,00	С35	П10	
А4		11	ВС-23,00	С56	П3	
				Материалы		
				Бетон тяжелый		
				М200, Мрз 150, В4		м³

Ведомость расхода стали на элемент, кг

Марка элемента	Изделия арматурные				Общий расход
	Арматура класса				
	А-III		А-I		
	ГОСТ 5781-82				
	ф8	Итого	ф6	Итого	

9066/6

Разраб	Котапенко			ТПР 820-04-16.85 -КЖ2
Пров	Девяшин			
Рук гр	Иоффе			
ГИП	Франк			Спецификация к схеме армирования одной водобойной стенки при hн б ≤ 10м В = 20м ВС (Сборно-монолитный вариант)
Нач отд	Лисичевский			
Н контр	Сильченко			

Стадия	Лист	Листов
Р	97	

Укргипроводхоз г Киев

Привязан

Инв №

Инв № подл. | Подпись и дата | Взам. инв. №

Формат А3

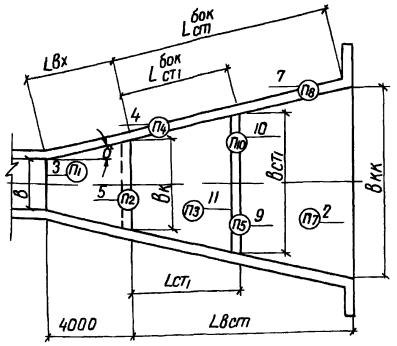

Формат	Зона	Поз	Обозначение	Наименование	Кол	Примечание
				Сборочные единицы		
				Каркасы пространственные		
А4		1	820- ВКм, ВСм, ВК, ВС-03,00	КП1	76	
А4		2	-03,00	КП2	П7	
				Сетки арматурные		
А3		3	ВКм, ВК, ВС, ВСм-06,00	С1	П1	
А3		4	-06,00	С2	П4+8	
А3		5	-06,00	С5	П2	
А4		6	ВСм, ВС-17,00	С31	8	
А3		7	-20,00	С32	П8	
А3		8	-21,00	С33	4	
А3		9	-20,00	С34	П5	
А3		10	-20,00	С35	П10	
А4		11	ВС-23,00	С56	П3	
				Материалы		
				Бетон тяжелый		
				М200, Мрз 150, В4		м³

Ведомость расхода стали на элемент, кг

Марка элемента	Изделия арматурные				Общий расход
	Арматура класса				
	А-III		А-I		
	ГОСТ 5781-82				
	ф8	Итого	ф6	Итого	

78

9066/6

Разраб	Котапенко			ТПР 820-04-16.85 КЖ2
Пров	Девяшин			
Рук гр	Иоффе			
ГИП	Франк			Спецификация к схеме армирования одной водобойной стенки при hн б ≤ 10м В = 45м ВС (Сборно-монолитный вариант)
Нач отд	Лисичевский			
Н контр	Сильченко			

Стадия	Лист	Листов
Р	98	

Укргипроводхоз г Киев

Привязан

Инв №

Инв № подл. | Подпись и дата | Взам. инв. №

Формат А3

Альбом VI

Типовые проектные решения 820-04-16 85

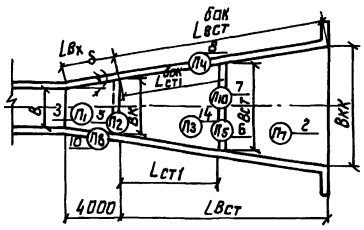

Формат	Зона	Поз.	Обозначение	Наименование	Кол.	Примечание
				Сборочные единицы		
				Каркасы пространственные		
А4		1	820- ВКм, ВСм, ВК, ВС-03.00	КП1	34	
А4		2	-03.00	КП2	П7	
				Сетки арматурные		
А3		3	ВКм, ВК, ВС, ВСм-06.00	С1	П1	
А3		4	-06.00	С2	8	
А3		5	-06.00	С11	П2	
А3		6	ВСм, ВС-20.00	С34	П5	
А3		7	-20.00	С35	П10	
А3		8	-20.00	С40	П4×2	
А4		9	-17.00	С42	4	
А3		10	-20.00	С43	П8	
А3		11	-21.00	С44	2	
А3		12	-21.00	С45	2	
А3		13	-21.00	С46	4	
А4		14	ВС-23.00	С56	П3	
				Материалы		
				Бетон тяжелый		
				М200, Мрз 150, В4		м3

Ведомость расхода стали на элемент, кг

Марка элемента	Изделия арматурные					
	Арматура класса					
	А-III		А-I			
	ГОСТ 5781-82					
	ф8	Итого	ф6	ф8	Итого	

9066/6

Разраб.	Потапенко		14.06.84	ТПР 820-04-16 85 -КЖ 2		
Пров.	Девяшин		13.05.84			
Рук гр.	Иоффе		13.05.84			
ГИП	Франк		16.05.84	Спецификация к схеме армирования одной водобойной стенки при 1 Ом<hнδ≤1,5м В=2 Ом ВС (Сборно-монолитный вариант)	Стадия	Лист	Листов
Нач отд.	Лисняченко		16.05.84		Р	99	
Н контр.	Сильченко		16.05.84		Укргипроводхоз г Киев		

Привязан

Инв № подл. | Подпись и дата | Взам инв №

Формат А3

Альбом VI

Типовые проектные решения 820-04-16 85

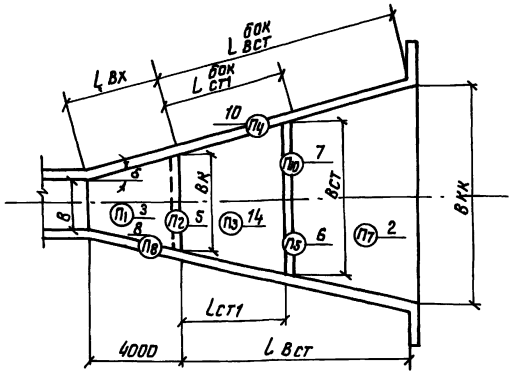

Формат	Зона	Поз.	Обозначение	Наименование	Кол.	Примечание
				Сборочные единицы		
				Каркасы пространственные		
А4		1	820- ВКм, ВСм, ВК, ВС-03.00	КП1	76	
А4		2	-03.00	КП2	П7	
				Сетки арматурные		
А3		3	ВКм, ВК, ВС, ВСм-06.00	С1	П1	
А3		4	-06.00	С2	8	
А3		5	-06.00	С11	П2	
А3		6	ВСм, ВС-20.00	С34	П5	
А3		7	-20.00	С35	П10	
А3		8	-20.00	С40	П8×2	
А4		9	-17.00	С42	4	
А3		10	-20.00	С43	П4	
А3		11	-21.00	С44	2	
А3		12	-21.00	С45	2	
А3		13	-21.00	С46	4	
А4		14	ВС-23.00	С56	П3	
				Материалы		
				Бетон тяжелый		
				М200 Мрз 150, В4		м3

Ведомость расхода стали на элемент, кг

Марка элемента	Изделия арматурные					Общий расход
	Арматура класса					
	А-III		А-I			
	ГОСТ 5781-82					
	ф8	Итого	ф6	ф8	Итого	

79

9066/6

Разраб.	Потапенко		11.04.84	ТПР 820-04-16 85 -КЖ 2		
Пров.	Девяшин		13.05.84			
Рук гр.	Иоффе		13.05.84			
ГИП	Франк		15.05.84	Спецификация к схеме армирования одной водобойной стенки при 1 Ом<hнδ≤1,5м В=4,5м ВС (Сборно-монолитный вариант)	Стадия	Лист	Листов
Нач отд.	Лисняченко		16.05.84		Р	100	
Н контр.	Сильченко		16.05.84		Укргипроводхоз г Киев		

Привязан

Инв № подл. | Подпись и дата | Взам инв №

Формат А3

Альбом VI

Типовые проектные решения 820-04-16 85

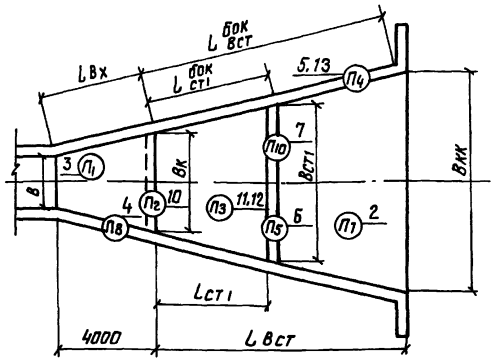

Формат	Зона	Поз	Обозначение	Наименование	Кол	Примечание
				Сборочные единицы		
				Каркасы пространственные		
А4		1	820- ВКм ВСм, ВК, ВС-03 00	КП1		
А4		2	-03.00	КП2		
				Сетки арматурные		
А3		3	ВКм, ВК ВС, ВСм-06 00	С1	П1	
А3		4	-06 00	С2	П8+8	
А3		5	ВКм, ВК, ВС-10.00	С14	П4	
А3		6	ВСм, ВС-20 00	С34	П5	
А3		7	-20 00	С35	П10	
А4		8	-17 00	С42	4	
А3		9	ВС-25.00	С59	2	
А4		10	-23 00	С51	П2	
А4		11	-23 00	С56	П3	
А4		12	-23 00	С57	П3	
А4		13	-23 00	С58	П4	
А3		14	-25 00	С60	2	
А3		15	-25 00	С61	4	
				Материалы		
				Бетон тяжелый		
				М200, Мрз 150 В4		м³

Ведомость расхода стали на элемент, кг

Марка элемента	Изделия арматурные					Общий расход
	Арматура класса					
	А-III			А-I		
	ГОСТ 5781-82					
	ф8	ф12	Итого	ф6	Итого	

9066/6

Разраб	Потапенко		11.02.84	ТПР 820-04-16 85 -КЖ 2	
Пров	Левяшин		13.05.84		
Рук гр.	Иоффе		13.05.84		
ГИП	Франк		15.05.84	Спецификация к схеме армирования одной водобойной стенки при 1.5м<hн δ≤2 Ом В=2 Ом ВС (Сборно-монолитный вариант)	Стадия: Р; Лист: 101; Листов:
Нач. отд.	Лисничевский		16.05.84		
Н. контр	Сильченко		16.05.84		Укргипроводхоз г Киев

Привязан

Инв № подл | Подпись и дата | Взам инв N

Формат А3

Альбом VI

Типовые проектные решения 820-04-16 85

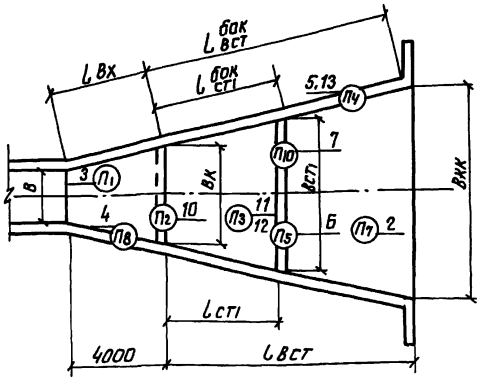

Формат	Зона	Поз	Обозначение	Наименование	Кол	Примечание
				Сборочные единицы		
				Каркасы пространственные		
А4		1	820- ВКм, ВСм, ВК, ВС-03 00	КП1	76	
А4		2	-03 00	КП2	П7	
				Сетки арматурные		
А3		3	ВКм, ВК, ВС, ВСм-06.00	С1	П1	
А3		4	-06 00	С2	П8+8	
А3		5	ВКм, ВК, ВС-10 00	С14	П4	
А3		6	ВСм, ВС-20.00	С34	П5	
А3		7	-20 00	С35	П10	
А4		8	-17 00	С42	4	
А3		9	ВС-25.00	С59	2	
А4		10	-23 00	С51	П2	
А4		11	ВКм, ВК, ВСм 08.00	С13	П3	
А4		12	-08 00	С10	П3	
А4		13	ВС-23 00	С58	П4	
А3		14	-25 00	С60	2	
А3		15	-25 00	С61	4	
				Материалы		
				Бетон тяжелый		
				М200, Мрз 150, В4		м³

Ведомость расхода стали на элемент, кг

Марка элемента	Изделия арматурные								Общий расход
	Арматура класса								
	А-III					А-I			
	ГОСТ 5781-82								
	ф8	ф10	ф12	ф14	Итого	ф6	ф8	Итого	

80

9066/6

Разраб	Потапенко		11.04.84	ТПР 820-04-16 85 -КЖ 2	
Пров	Левяшин		13.05.84		
Рук гр	Иоффе		13.05.84		
ГИП	Франк		15.05.84	Спецификация к схеме армирования одной водобойной стенки при 1.5м<hн δ≤2 Ом В=4.5м ВС (Сборно-монолитный вариант)	Стадия: Р; Лист: 102; Листов:
Нач отд	Лисничевский		16.05.84		
Н контр	Сильченко		16.05.84		Укргипроводхоз г Киев

Привязан

Инв № подл | Подпись и дата | Взам инв N

Формат А3

80

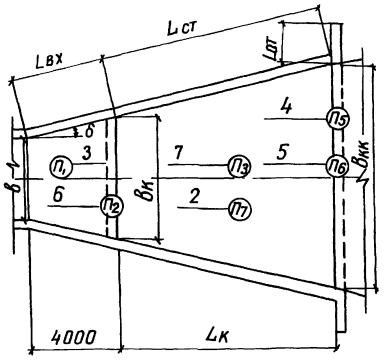

Ведомость расхода стали на элемент, кг

Марка элемента	Изделия арматурные				Общий расход
	Арматура класса				
	A-III		A-I		
	ГОСТ 5781-82				
	ф8	Итого	ф6	Итого	

Формат	Зона	Поз	Обозначение	Наименование	Кол	Примечание
				Сборочные единицы		
				Каркасы пространственные		
А4		1	820- ВКм,ВСм,ВК ВС-03.00	КП1	34	
А4		2	-03.00	КП2	П7	
				Сетки арматурные		
А3		3	ВКм,ВК,ВС,ВСм-06.00	С1	П1	
А4		4	ВКм, ВК-05.00	С3	П5	
А4		5	-07.00	С4	П6	
А3		6	ВКм,ВК,ВС,ВСм-06.00	С5	П2	
А3		7	-06.00	С6	П3	
				Материалы		
				Бетон тяжелый		
				М200, Мрз 150, В4		

3966/6

Разраб	Потапенко		10.10.84	ТПР 820-04-16.85 -КЖ 2	
Пров	Девяшин		11.10.84		
Вед.гр	Иоффе		15.10.84		
ГИП	Франк		15.10.84	Спецификация к схеме армирования водобойного колодца при в=20 м δ=15° в=4,5 м δ=10° hнв=10 м ВКс (вариант сборных стен)	Стадия: Р; Лист: 103; Листов:
Нач.отд	Писнячевский		15.10.84		
Н.контр	Ольченко		10.10.84		Укргипроводхоз г. Киев

Привязан

Инв.№

Инв.№ подл. | Подпись и дата | Взам.инв.№

Формат А3

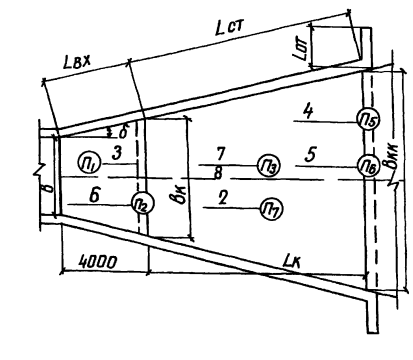

Ведомость расхода стали на элемент, кг

Марка элемента	Изделия арматурные						Общий расход
	Арматура класса						
	A-III			A-I			
	ГОСТ 5781-82						
	ф8	ф14	Итого	ф6	ф8	Итого	

Формат	Зона	Поз	Обозначение	Наименование	Кол	Примечание
				Сборочные единицы		
				Каркасы пространственные		
А4		1	820- ВКм,ВСм,ВК,ВС-03.00	КП1	34	
А4		2	-03.00	КП2	П7	
				Сетки арматурные		
А3		3	ВКм,ВК,ВС,ВСм-06.00	С1	П1	
А4		4	ВКм, ВК-05.00	С3	П5	
А4		5	-07.00	С4	П6	
А3		6	ВКм,ВК,ВС,ВСм-06.00	С5	П2	
А3		7	-06.00	С6	П3	
А4		8	ВКм, ВК, ВСм-08.00	С10	П3	
				Материалы		
				Бетон тяжелый		
				М200, Мрз 150, В4		м³

81

9066/6

Разраб	Потапенко		10.10.84	ТПР 820-04-16.85 -КЖ 2	
Пров	Девяшин		11.10.84		
Вед.гр	Иоффе		11.10.84		
ГИП	Франк		15.10.84	Спецификация к схеме армирования водобойного колодца при в=20 м δ=15° в=4,5 м δ=10° hнв=10 м ВКс (вариант сборных стен)	Стадия: Р; Лист: 104; Листов:
Нач.отд	Писнячевский		15.10.84		
Н.контр	Ольченко		10.10.84		Укргипроводхоз г. Киев

Привя

Инв.№

Инв.№ подл. | Подпись и дата | Взам.инв.№

Формат А3

Типовые проектные решения 820-04-16.85 Альбом VI

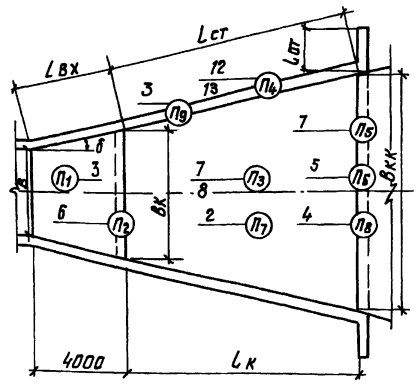

Ведомость расхода стали на элемент, кг

Марка элемента	Изделия арматурные							Общий расход
	Арматура класса							
	А-III				А-I			
	ГОСТ 5781-82							
	ф8	ф10	ф14	Итого	ф6	ф8	Итого	

Формат	Зона	Поз	Обозначение	Наименование	Кол	Примечание
				Сборочные единицы		
				Каркасы пространственные		
А4		1	820- ВКм, ВСм, ВК, ВС-03.00	КП1	34	
А4		2	-03.00	КП2	П7	
				Сетки арматурные		
А3		3	ВКм, ВК, ВС, ВСм-06.00	С1	П1	
А4		4	ВКм, ВК-05.00	С3	П5	
А4		5	-07.00	С4	П6	
А3		6	ВКм, ВК, ВС, ВСм-06.00	С11	П2	
А4		7	ВКм, ВК, ВСм-08.00	С10	П3	
А4		8	-08.00	С13	П3	
				Материалы		
				Бетон тяжелый		
				М200, Мрз150, В4		м³

9066/6

Разраб	Потапенко		10.10.85	ТПР 820-04-16.85 -КЖ2
Пров	Левашин		10.10.85	
Рук гр	Иоффе		9.10.85	
ГИП	Франк		15.10.85	Спецификация к схеме армирования водобойного колодца при В=2,0м δ>15° В=4,5м 10°≤δ<40° hнδ≤1,5м ВКс (вариант сборных стен)
Нач отд	Лисичевский		15.10.85	
Н контр	Сильченко		15.10.85	

Стадия	Лист	Листов
Р	105	

Укргипроводхоз г. Киев

привязан

Инв №

Инв № подл. | Подпись и дата | Взам. инв. №

Формат А3

Типовые проектные решения 820-04-16.85 Альбом VI

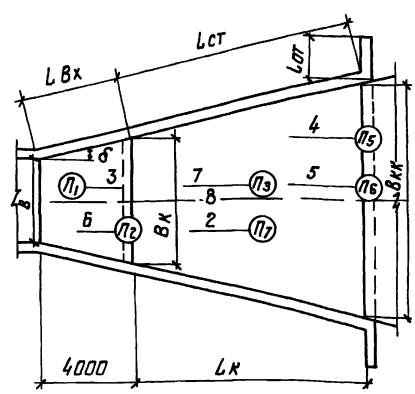

Ведомость расхода стали на элемент, кг

Марка элемента	Изделия арматурные							Общий расход
	Арматура класса							
	А-III				А-I			
	ГОСТ 5781-82							
	ф8	ф10	ф14	Итого	ф6	ф8	Итого	

Формат	Зона	Поз.	Обозначение	Наименование	Кол	Примечание
				Сборочные единицы		
				Каркасы пространственные		
А4		1	820- ВКм, ВСм, ВК, ВС-03.00	КП1	34	
А4		2	-03.00	КП2	П7	
				Сетки арматурные		
А3		3	ВКм, ВК, ВС, ВСм-06.00	С1	П1	
А4		4	ВКм, ВК - 05.00	С3	П5	
А4		5	-07.00	С4	П6	
А4		6	-12.00	С19	П2	
А4		7	ВКм, ВК, ВСм-08.00	С10	П3	
А4		8	-08.00	С13	П3	
				Материалы		
				Бетон тяжелый		
				М200, Мрз150, В4		м³

82

9066/6

Разраб	Потапенко		10.10.85	ТПР 820-04-16.85 -КЖ2
Пров	Левашин		10.10.85	
Рук гр	Иоффе		9.10.85	
ГИП	Франк		15.10.85	Спецификация к схеме армирования водобойного колодца при В=2,0м δ≤15° В=4,5м δ<10°, hнδ≤2,0м ВКс (вариант сборных стен)
Нач отд	Лисичевский		15.10.85	
Н контр	Сильченко		15.10.85	

Стадия	Лист	Листов
Р	105	

Укргипроводхоз г. Киев

привязан

Инв №

Инв № подл. | Подпись и дата | Взам. инв. №

Формат А3

Типовые проектные решения 820-04-16 85 Альбом VI

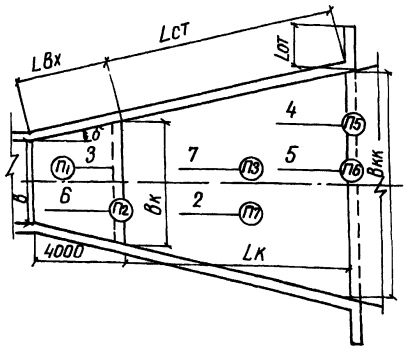

Формат	Зона	Поз	Обозначение	Наименование	Кол	Примечание
				Сборочные единицы		
				Каркасы пространственные		
А4		1	820- ВКм,ВСм ВК,ВС-03,00	КП1	34	
А4		2	-03,00	КП2	П7	
				Сетки арматурные		
А3		3	ВКм,ВК,ВС,ВСм-06,00	С1	П1	
А4		4	ВКм, ВК-05,00	С3	П5	
А4		5	-07,00	С4	П6	
А3		6	ВКм, ВК,ВС, ВСм-06,00	С11	П2	
А4		7	ВКм, ВК ВСм-08 00	С13	П3	
				Материалы		
				Бетон тяжелый		
				М200, Мрз 150, В4		$м^3$

Ведомость расхода стали на элемент, кг

Марка элемента	Изделия арматурные							Общий расход
	Арматура класса							
	А-III				А-I			
	ГОСТ 5781-82							
	ф8	ф10		Итого	ф6		Итого	

9066/6

Разраб	Потапенко		10.10.84
Пров	Девяшин		10.10.84
Рук гр	Иоффе		11.10.84
ГИП	Франк		15.10.84
Нач отд	Писнячевский		16.10.84
Н контр	Сильченко		16.10.84

ТПР 820-04-16 85 -КЖ2

Спецификация к схеме армирования водобойного колодца при в=20м δ<15° в=4,5м δ<10° hнб<15м ВКс (Вариант сборных стен)

Стадия	Лист	Листов
Р	107	

Укргипроводхоз г Киев

Формат А3

Привязан

Инв №

Инв № подл | Подпись и дата | Взам инв №

Типовые проектные решения Альбом VI

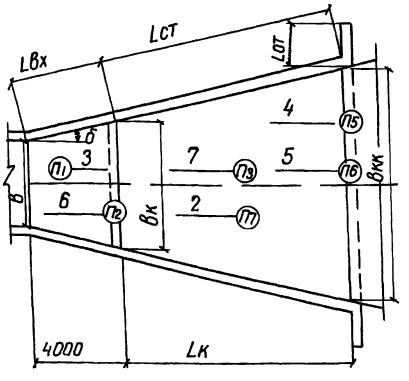

Формат	Зона	Поз	Обозначение	Наименование	Кол	Примечание
				Сборочные единицы		
				Каркасы пространственные		
А4		1	820- ВКм,ВСм,ВК,ВС-03,00	КП1	34	
А4		2	-03,00	КП2	П7	
				Сетки арматурные		
А3		3	ВКм,ВК,ВС,ВСм-06,00	С1	П1	
А4		4	ВКм, ВК-05,00	С3	П5	
А4		5	-07,00	С4	П6	
А4		6	-12,00	С19	П2	
А4		7	ВКм, ВК, ВСм-08,00	С10	П3	
				Материалы		
				Бетон тяжелый		
				М200, Мрз 150, В4		$м^3$

Ведомость расхода стали на элемент, кг

Марка элемента	Изделия арматурные							Общий расход
	Арматура класса							
	А-III				А-I			
	ГОСТ 5781-82							
	ф8		ф14	Итого	ф6	ф8	Итого	

83

9066/6

Разраб	Потапенко		10.10.84
Пров	Девяшин		10.10.84
Рук гр	Иоффе		11.10.84
ГИП	Франк		15.10.84
Нач отд	Писнячевский		16.10.84
Н контр	Сильченко		16.10.84

ТПР 820-04-16 85 -КЖ2

Спецификация к схеме армирования водобойного колодца при в=20м δ>15° в=4,5м 10°<δ<40° hнб<20м ВКс (Вариант сборных стен)

Стадия	Лист	Листов
Р	108	

Укргипроводхоз г Киев

Формат А3

Привязан

Инв №

Инв № подл | Подпись и дата | Взам инв №

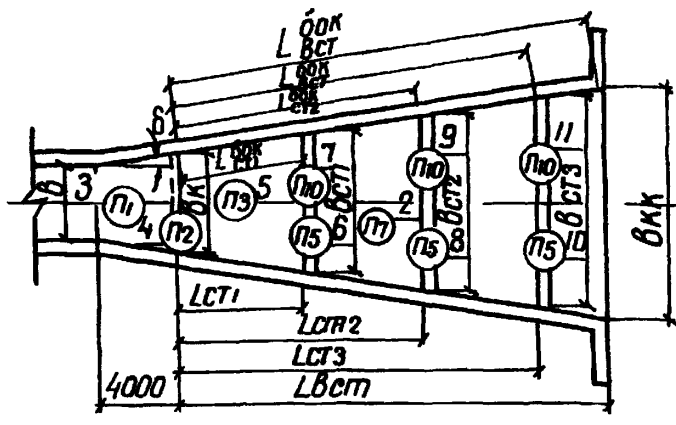

Ведомость расхода стали на элемент, кг

Марка элемента	Изделия арматурные				Общий расход
	Арматура класса				
	А-III		А-I		
	ГОСТ 5781-82				
	ф8	Итого	ф6	Итого	

Формат	Зона	Поз	Обозначение	Наименование	Кол	Приме-чание
				Сборочные единицы		
				Каркасы пространственные		
А4		1	820- ВКм,ВСм,ВК,ВС-03,00	КП1	34	
А4		2	-03,00	КП2	П7	
				Сетки арматурные		
А3		3	ВКм,ВК,ВС,ВСн-06,00	С1	П1	
А3		4	-06,00	С5	П2	
А3		5	-06,00	С6	П3	
А3		6	ВСм,ВС-20,00	С34	П5	
А3		7	-20,00	С35	П10	
А3		8	-20,00	С36	П5	
А3		9	-20,00	С37	П10	
А3		10	-20,00	С38	П5	
А3		11	-20,00	С39	П10	
				Материалы		
				Бетон тяжелый		
				м 200, Мрз 150, В4		м³

9066/6

Разраб	Потапенко		11.10.84	ТПР 820-04-16 85 -КЖ 2		
Пров	Девяшин		10.10.84			
Рук гр	Иоффе		11.10.84			
ГИП	Франк		15.10.84	Спецификация к схеме армирования трех водобойных стенок при hнб =10м в=2,0м В=4,5м ВСс (Вариант сборных стен)	Стадия Р	Лист 109 / Листов
Нач отд	Писнячевский		16.10.84		Укргипроводхоз г Киев	
Н контр	Сильченко		16.10.84			

Привязан

Инв №

Формат А3

Типовые проектные решения 820-04-1685 Альбом VI

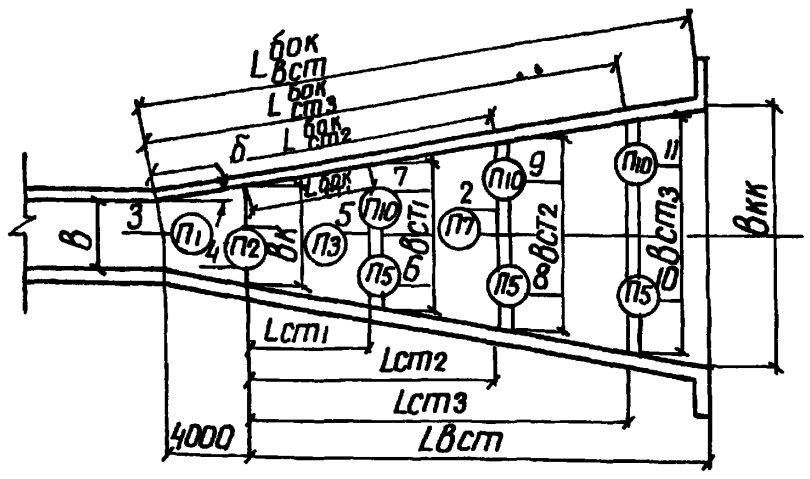

Ведомость расхода стали на элемент, кг

Марка элемента	Изделия арматурные						Общий расход
	Арматура класса						
	А-III			А-I			
	ГОСТ 5781-82						
	ф8	ф10	Итого	ф6	ф8	Итого	

Формат	Зона	Поз	Обозначение	Наименование	Кол	Приме-чание
				Сборочные единицы		
				Каркасы пространственные		
А4		1	820- ВКм,ВСм,ВК,ВС-03,00	КП1	34	
А4		2	-03,00	КП2	П7	
				Сетки арматурные		
А3		3	ВКм,ВК,ВС,ВСм-06,00	С1	П1	
А3		4	-06,00	С11	П2	
А3		5	ВКм,ВК,ВСм-08,00	С13	П3	
А3		6	ВСм,ВС-20,00	С34	П5	
А3		7	-20,00	С35	П10	
А3		8	-20,00	С36	П5	
А3		9	-20,00	С37	П10	
А3		10	-20,00	С38	П5	
А3		11	-20,00	С39	П10	
				Материалы		
				Бетон тяжелый		
				м 200, Мрз 150, В4		м³

84

9066/6

Разраб	Потапенко		11.10.84	ТПР 820-04-16 85 -КЖ 2		
Пров	Девяшин		11.10.84			
Рук гр	Иоффе		11.10.84			
ГИП	Франк		15.10.84	Спецификация к схеме армирования трех водобойных стенок при 10м < hнб ≤ 1,5м В=20м, В=4,5м ВСс (Вариант сборных стен)	Стадия Р	Лист 110 / Листов
Нач отд	Писнячевский		16.10.84		Укргипроводхоз г Киев	
Н контр	Сильченко		16.10.84			

Привязан

Инв №

Формат А3

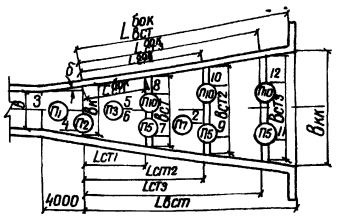

Ведомость расхода стали на элемент, кг

Марка элемента	Изделия арматурные							Общий расход
	Арматура класса				A-III		A-I	
	ГОСТ 5781-82							
	ф8	ф10	ф14	Итого	ф6	ф8	Итого	

Формат	Зона	Поз	Обозначение	Наименование	Кол	Примечание
				Сборочные единицы		
				Каркасы пространственные		
А4		1	820- ВКм,ВСм,ВК,ВС-0300	КП1	34	
А4		2	-03,00	КП2	П7	
				Сетки арматурные		
А3		3	ВКм,ВК,ВС,ВСм-06,00	С1	П1	
А3		4	-06,00	С11	П2	
А4		5	ВКм ВК,ВСм-08,00	С10	П3	
А4		6	-08,00	С13	П3	
А3		7	ВСм, ВС -20,00	С34	П5	
А3		8	-20,00	С35	П10	
А3		9	-20,00	С36	П5	
А3		10	-20,00	С37	П10	
А3		11	-20,00	С38	П5	
А3		12	-20,00	С39	П10	
				Материалы		
				Бетон тяжелый		
				М200, Мрз 150, В4		м³

9066/в

Разраб	Потапенко		03.05.84
Пров	Девяшин		03.05.84
Рук гр	Иоффе		03.05.84
ГИП	Франк		03.05.84
Нач отд	Пилипчевский		03.05.84
Н контр	Сильченко		03.05.84

ТПР 820-04-16.85 -КЖ2

Спецификация к схеме армирования трех водобойных стенок при 1,5м < h н в < 2,0м B = 2,0м b = 4,5м ВСс (Вариант сборных стен)

Стадия	Лист	Листов
Р	111	

Укргипроводхоз г. Киев

Привязан

Инв №

Инв. № подл. | Подпись и дата | Взам. инв. №

Формат А3

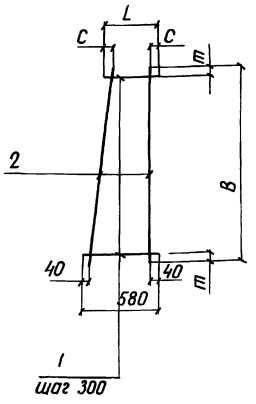

Марка	Размеры, мм				Масса, кг
	L	C	B	m	
КР3	460	80	1400	100	1,1
КР4	380	40	2000	100	1,5
КР5	380	40	2450	25	1,9
КР6	380	40	1900	50	1,5

Формат	Зона	Поз	Обозначение	Наименование	Кол	Примечание
			820- -ВСм-01 00	КР3		
Б4		1	-01 01	ф6А-I, ГОСТ 5781-82, ℓ=520	5	0,1 кг
Б4		2	-01 02	ф6А-I ГОСТ 5781-82, ℓ=1400	2	0,3 кг
			-01 00-01	КР4		
Б4		1	-01 03	ф6А-I, ГОСТ 5781-82, ℓ=480	7	0,1 кг
Б4		2	-01 04	ф6А-I ГОСТ 5781-82, ℓ=2000	2	0,4 кг
			-01 00-02	КР5		
Б4		1	-01 03	ф6А-I, ГОСТ 5781-82, ℓ=480	9	0,1 кг
Б4		2	-01 05	ф6А-I, ГОСТ 5781-82, ℓ=2450	2	0,5 кг
			-01 00-03	КР6		
Б4		1	-01 03	ф6А-I, ГОСТ 5781-82, ℓ=480	7	0,1 кг
Б4		2	-01 06	ф6А-I, ГОСТ 5781-82, ℓ=1900	2	0,4 кг

85

9066/в

Разраб	Потапенко		03.05.84
Пров	Николаева		01.08.84
Рук гр	Иоффе		03.08.84
ГИП	Франк		03.05.84
Нач отд	Пилипчевский		03.05.84
Н контр	Сильченко		03.05.84

ТПР 820-04-16.85 -ВСМ-01 00

Каркас плоский КР (КР3 КР6)

Стадия	Масса	Масштаб
Р	см табл	—
Лист	Листов 1	

Укргипроводхоз г. Киев

Привязан

Инв №

Инв. № подл. | Подпись и дата | Взам. инв. №

Формат А3

Альбом VI

Типовые проектные решения 820-04-16.85

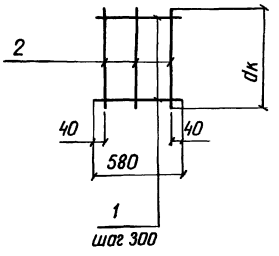

Формат	Зона	Поз	Обозначение	Наименование	Кол	Примечание
			820- -ВКм-02.00	КР2		
Б4		1	-02.01	ф6А-I ГОСТ 5781-82 ℓ=580		0,1 кг
Б4		2	-02.02	ф6А-I ГОСТ 5781-82 ℓ=ак	3	

Привязан

Инв. №

9066/6

Разраб.	Потапенко		05.04.84	ТПР 820-04-16.85 -ВКм-02.00
Провер.	Николаева		05.04.84	
Рук. гр.	Иоффе		05.04.84	Каркас плоский КР2
ГИП	Франк		05.04.84	
Нач. отд.	Писаревский		05.04.84	
Н. контр.	Сильченко		05.04.84	

Стадия	Масса	Масштаб
Р		—

Лист. Листов 1

Укргипроводхоз г. Киев

Инв. № подл. | Подпись и дата | Взам. инв. №

Формат А4

Альбом VI

Типовые проектные решения 820-04-16.85

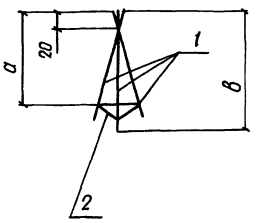

Марка	Размеры, мм		Масса, кг
	а	в	
КП1	460	480	0,8
КП2	580	580	0,8

Формат	Зона	Поз	Обозначение	Наименование	Кол	Примечание
			820- -ВКм,ВСм,ВК,ВС-03.00	КП1		
Б4		1	-03.01	ф8А-III ГОСТ 5781-82 ℓ=480	3	0,2 кг
Б4		2	-03.02	ф6А-I ГОСТ 5781-82 ℓ=1000	1	0,2 кг
			-03.00-01	КП2		
Б4		1	-03.03	ф8А-III ГОСТ 5781-82 ℓ=580	3	0,2 кг
Б4		2	-03.02	ф6А-I ГОСТ 5781-82 ℓ=1000	1	0,2 кг

Привязан

Инв. №

9066/6

Разраб.	Потапенко		05.04.84	ТПР 820-04-16.85-ВКм,ВСм,ВК,ВС-03.00
Пров.	Николаева		05.04.84	
Рук. гр.	Иоффе		05.04.84	Каркас пространственный КП (КП1, КП2)
ГИП	Франк		05.04.84	
Нач. отд.	Писаревский		05.04.84	
Н. контр.	Сильченко		05.04.84	

Стадия	Масса	Масштаб
Р	см табл	—

Лист. Листов 1

Укргипроводхоз г. Киев

Инв. № подл. | Подпись и дата | Взам. инв. №

Формат А4

Альбом VI

Типовые проектные решения 820-04-16.85

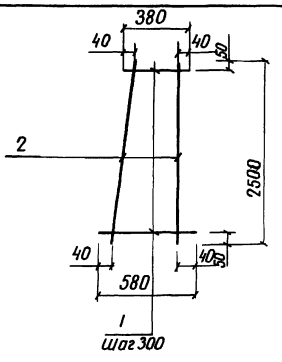

Формат	Зона	Поз	Обозначение	Наименование	Кол	Примечание
			820- -ВКм,ВСм-04.00	КР1		
Б4		1	-01.03	ф6А-I ГОСТ 5781-82 ℓ=480	9	0,1 кг
Б4		2	-04.01	ф6А-I ГОСТ 5781-82 ℓ=2500	2	0,6 кг

9066/6

Привязан

Инв. №

Разраб.	Николаева		05.04.84	ТПР 820-04-16.85 -ВКм, ВСм-04.00
Провер.	Потапенко		05.04.84	
Рук. гр.	Иоффе		05.04.84	Каркас плоский КР1
ГИП	Франк		05.04.84	
Нач. отд.	Писаревский		05.04.84	
Н. контр.	Сильченко		05.04.84	

Стадия	Масса	Масштаб
Р	2,1	—

Лист. Листов 1

Укргипроводхоз г. Киев

Инв. № подл. | Подпись и дата | Взам. инв. №

Формат А4

Альбом VI

Типовые проектные решения 820-04-16.85

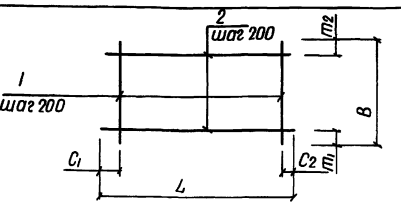

Формат	Зона	Поз	Обозначение	Наименование	Кол	Примечание
			820- -ВКм,ВК-05.00	С3		
Б4		1	-05.01	ф8А-III ГОСТ 5781-82 ℓ=ак+500	9	
Б4		2	-05.02	ф6А-I ГОСТ 5781-82 ℓ=2100		0,5 кг
			-05.00-01	С7		
Б4		1	-05.03	ф8А-III ГОСТ 5781-82 ℓ=3560	11	1,4 кг
Б4		2	-05.02	ф6А-I ГОСТ 5781-82 ℓ=2100	15	0,5 кг

86

Марка	Размеры, мм						Масса кг
	L	C1	C2	B	m1	m2	
С3	2100	250	250	ак+500		500	
С7	2100	50	50	3560	30	730	22,9

9066/6

Привязан

Инв. №

Разраб.	Николаева		05.04.84	ТПР 820-04-16.85 -ВКм, ВК-05.00
Пров.	Потапенко		05.04.84	
Рук. гр.	Иоффе		05.04.84	Сетка арматурная С (С3, С7)
ГИП	Франк		05.04.84	
Нач. отд.	Писаревский		05.04.84	
Н. контр.	Сильченко		05.04.84	

Стадия	Масса	Масштаб
Р	см табл	—

Лист. Листов 1

Укргипроводхоз г. Киев

Инв. № подл. | Подпись и дата | Взам. инв. №

Формат А4

Типовые проектные решения 820-04-16.85 Альбом VI

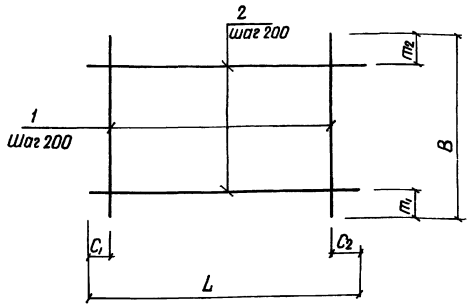

Марка	Размеры, мм						Масса
	L	C1	C2	B	m1	m2	кг
C1	2100	50	50	2100	50	50	14,3
C2	2300	150	150	2980	80	500	19,7
C5	2100	550	550	1200	500	500	2,8
C6	2650	25	25	2100	50	50	17,8
C11	2100	550	550	1600	500	500	5,6

Формат	Зона	Поз	Обозначение	Наименование	Кол	Примечание
			820- -ВКм,ВК,ВС,ВСм-0600	С1		
Б4		1	-0601	ф8А-III ГОСТ 5781-82 ℓ=2100	11	0,8
Б4		2	-0502	ф6А-I ГОСТ 5781-82 ℓ=2100	11	0,5 кг
			-0600-01	С2		
Б4		1	-0602	ф8А-III ГОСТ 5781-82 ℓ=2980	11	1,2 кг
Б4		2	-0603	ф6А-I ГОСТ 5781-82 ℓ=2300	13	0,5 кг
			-0600-02	С5		
Б4		1	-0502	ф6А-I ГОСТ 5781-82 ℓ=2100	2	0,5 кг
Б4		2	-0604	ф6А-I ГОСТ 5781-82 ℓ=12.00	6	0,3 кг
			-0600-0	С6		
Б4		1	-0601	ф8А-III ГОСТ 5781-82 ℓ=2100	14	0,8 кг
Б4		2	-0605	ф6А-I ГОСТ 5781-82 ℓ=2650	11	0,6 кг
			-0600-04	С11		
Б4		1	-0606	ф8А-III ГОСТ 5781-82 ℓ=1600	6	0,6 кг
Б4		2	-0502	ф6А-I ГОСТ 5781-82 ℓ=2100	4	0,5 кг

9066/6

Разраб	Николаева		28.04.84
Пров	Потапенко		25.05.84
Рук гр	Иоффе		25.05.84
ГИП	Франк		25.05.84
Нач отд	Лисниевский		25.05.84
Н контр	Сильченко		25.05.84

ТПР 820-04-16.85 -ВКм,ВК,ВС,ВСм-0600

Сетка арматурная С (С1, С2, С5, С6, С11)

Стадия	Масса	Масштаб
Р	см табл	–
Лист	Листов 1	

Укргипроводхоз г. Киев

Привязан

Инв. №

Инв. № подл. | Подпись и дата | Взам. инв. №

Формат А3

Типовые проектные решения 820-04-16.85 Альбом VI

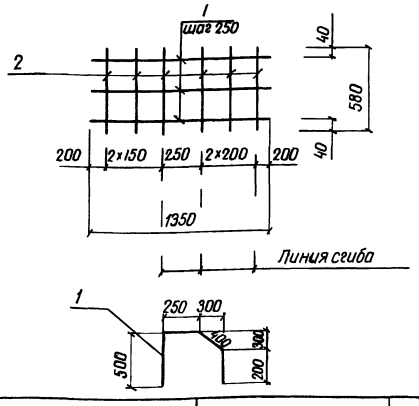

Формат	Зона	Поз	Обозначение	Наименование	Кол	Примечание
			820- -ВКм, ВК-0700	С4		
Б4		1	-0701	ф8А-III ГОСТ 5781-82 ℓ=1350	3	0,5 кг
Б4		2	-0201	ф6А-I ГОСТ 5781-82 ℓ=580	6	0,1 кг

9066/6

Привязан

Инв. №

Разраб	Николаева		28.04.84
Пров	Потапенко		25.05.84
Рук гр	Иоффе		25.05.84
ГИП	Франк		25.05.84
Нач отд	Лисниевский		25.05.84
Н контр	Сильченко		25.05.84

ТП 820-04-16.85 -ВКм, ВК-0700

Сетка арматурная С4

Стадия	Масса	Масштаб
Р	2,1	–
Лист	Листов 1	

Укргипроводхоз г. Киев

Инв. № подл. | Подпись и дата | Взам. инв. №

Формат А4

Типовые проектные решения 820-04-16.85 Альбом VI

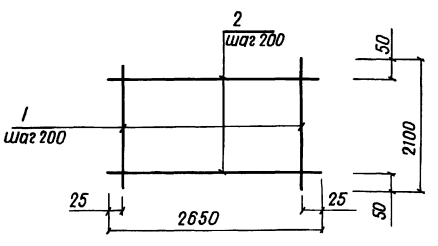

Формат	Зона	Поз	Обозначение	Наименование	Кол	Примечание
			820- -ВКм, ВК, ВСм-0800	С10		
Б4		1	-0801	ф14А-III ГОСТ 5781-82 ℓ=2100	14	2,5 кг
Б4		2	-0802	ф8А-I ГОСТ 5781-82 ℓ=2650	11	1,0 кг
			-0800-01	С13		
Б4		1	-0803	ф10А-III ГОСТ 5781-82 ℓ=2100	14	1,3 кг
Б4		2	-0605	ф6А-I ГОСТ 5781-82 ℓ=2650	11	0,6 кг

87

9066/6

Марка	Масса, кг
С10	46,0
С13	24,8

Привязан

Инв. №

Разраб	Николаева		28.04.84
Пров	Потапенко		25.05.84
Рук гр	Иоффе		25.05.84
ГИП	Франк		25.05.84
Нач отд	Лисниевский		25.05.84
Н контр	Сильченко		25.05.84

ТП 820-04-16.85 -ВКм, ВК, ВСм-0800

Сетка арматурная С /С10, С13/

Стадия	Масса	Масштаб
Р	см табл	–
Лист	Листов 1	

Укргипроводхоз г. Киев

Инв. № подл. | Подпись и дата | Взам. инв. №

Формат А4

Типовые проектные решения 820-04-16.85 Альбом VI

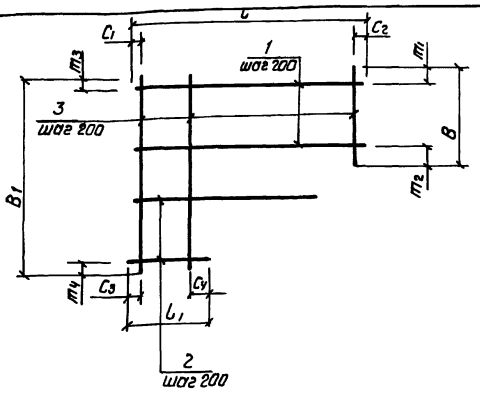

Марка	Размеры, мм											Масса
	L	C1	C2	L1	C3	C4	B	m1	m2	B1	m3	m4	кг
С8	1540	470	70	750	470	80	2200	80	120	2960	80	80	10.1
С9	1540	70	70	400	70	130	760	80	80	2140	80	460	7.0
С16	2040	420	20	900	420	80	2640	20	20	3800	20	180	26.5
С17	2040	20	20	300	20	80	2640	20	20	4060	20	40	22.7
С18	2040	20	20	300	20	80	2260	30	30	2690	30	60	19.7

Формат	Зона	Поз.	Обозначение	Наименование	Кол.	Примечание
			820- -8Км, ВК-09 00	С8		
Б4		1	-09 01	ф6А-I ГОСТ 5781-82, L=1540	11	0,3 кг
Б4		2	-09 02	ф6А-I ГОСТ 5781-82 Lср=1075	4	1,2 кг
Б4		3	-09 03	ф8А-III ГОСТ 5781-82 Lср=2570	6	1,0 кг
			-09 00-01	С9		
Б4		1	-09 01	ф6А-I ГОСТ 5781-82 L=1540	4	0,3 кг
Б4		2	-09 04	ф6А-I ГОСТ 5781-82 Lср=880	5	0,2 кг
Б4		3	-09 05	ф8А-III ГОСТ 5781-82 Lср=1450	8	0,6 кг
			-09 00-02	С16		
Б4		1	-09 06	ф6А-I ГОСТ 5781-82 L=2040	14	0,5 кг
Б4		2	-09 07	ф6А-I ГОСТ 5781-82 Lср=1330	5	0,3 кг
Б4		3	-09 08	ф10А-III ГОСТ 5781-82 Lср=3220	9	2,0 кг
			-09 00-03	С17		
Б4		1	-09 06	ф6А-I ГОСТ 5781-82 L=2040	14	0,5 кг
Б4		2	-09 09	ф6А-I ГОСТ 5781-82 Lср=1040	7	0,2 кг
Б4		3	-09 10	ф8А-III ГОСТ 5781-82 Lср=3350	11	1,3 кг
			-09 00-04	С18		
Б4		1	-09 06	ф6А-I ГОСТ 5781-82 L=2040	7	0,5 кг
Б4		2	-09 11	ф6А-I ГОСТ 5781-82 Lср=1020	7	0,2 кг
Б4		3	-09 12	ф8А-III ГОСТ 5781-82 Lср=1985	11	0,8 кг

9066/6

Разраб.	Николаева		820-04-16.85 -8Км, ВК-09 00
Пров.	Потапенко		
Рук. гр.	Иоффе		Сетка арматурная С (С8, С9, С16 С18)
ГИП	Франк		Стадия: Р; Масса: см. табл.; Масштаб: -
Нач. отд.	Лисичевский		Лист; Листов
Н. контр.	Сильченко		Укргипроводхоз г. Киев

Привязан

Инв. №

Формат А3

Типовые проектные решения 820-04-16.85 Альбом VI

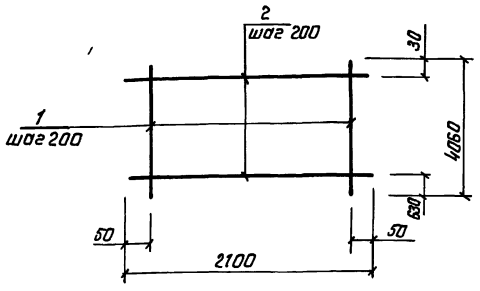

Формат	Зона	Поз.	Обозначение	Наименование	Кол.	Примечание
			820- -8Км, ВК ВС -10 00	С14		
Б4		1	-10 01	ф8А-III ГОСТ 5781-82 L=4060	11	1,6 кг
Б4		2	-05 02	ф6А-I ГОСТ 5781-82 L=2100	18	0,5 кг

9066/6

Привязан

Инв. №

Разраб.	Николаева		820-04-16.85 -8Км, ВК, ВС -10 00
Пров.	Потапенко		
Рук. гр.	Иоффе		Сетка арматурная С14
ГИП	Франк		Стадия: Р; Масса: 25,6; Масштаб: -
Нач. отд.	Лисичевский		Лист; Листов 1
Н. контр.	Сильченко		Укргипроводхоз г. Киев

Формат А4

Типовые проектные решения 820-04-16.85 Альбом VI

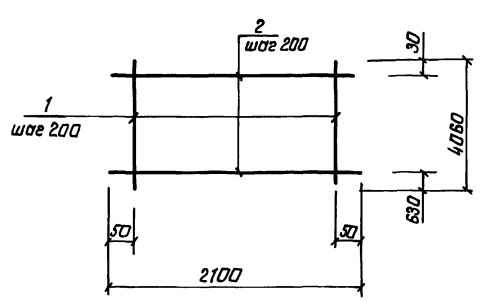

Формат	Зона	Поз.	Обозначение	Наименование	Кол.	Примечание
			820- -8Км, ВСм-11 00	С15		
Б4		1	-11 01	ф10А-III ГОСТ 5781-82 L=4060	11	2,5 кг
Б4		2	-05 02	ф6А-I ГОСТ 5781-82 L=2100	18	0,5 кг

88

9066/6

Привязан

Инв. №

Разраб.	Николаева		820-04-16.85 -8Км, ВСм-11 00
Пров.	Потапенко		
Рук. гр.	Иоффе		Сетка арматурная С15
ГИП	Франк		Стадия: Р; Масса: 36,5; Масштаб: -
Нач. отд.	Лисичевский		Лист; Листов 1
Н. контр.	Сильченко		Укргипроводхоз г. Киев

Формат А4

Альбом VI

Типовые проектные решения 820-04-16.85

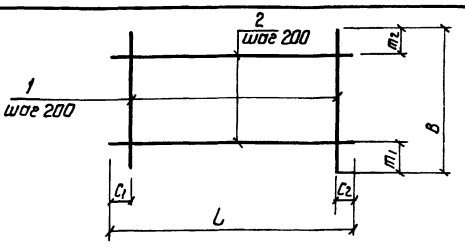

Формат	Зона	Поз	Обозначение	Наименование	Кол	Примечание
			820- -8Км, 8К-12 00	С19		
Б4		1	-12 01	ф8А-III ГОСТ 5781-82 ℓ=1980	6	0,8кг
Б4		2	-05 02	ф6А-I ГОСТ 5781-82 ℓ=2100	5	0,5кг
			12 00-01	С20		
Б4		1	-12 02	ф10А-III ГОСТ 5781-82 ℓ=4560	11	2,8кг
Б4		2	-05 02	ф6А-I ГОСТ 5781-82 ℓ=2100	20	0,5кг

Марка	Размеры мм						Масса кг
	L1	C1	C2	B	m1	m2	
С19	2100	550	550	1980	590	590	7,3
С20	2100	50	50	4560	80	730	40,8

9066/6

Привязан

Инв.№

Разраб.	Николаева		3.05.89
Провер.	Потапенко		3.05.89
Рук. гр.	Иоффе		3.05.89
ГИП	Франк		3.05.89
Нач. отд.	Лисичевский		15.05.89
Н. контр.	Сильченко		15.05.89

820-04-16.85 -8Км, 8К-12 00

Сетка арматурная С (С19, С20)

Стадия	Масса	Масштаб
Р	см табл.	-
Лист	Листов	

Укргипроводхоз г. Киев

Инв.№ подл. | Подпись и дата | Взам. инв.№

Формат А4

Альбом VI

Типовые проектные решения 820-04-16.85

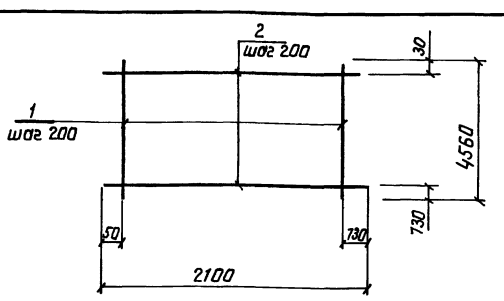

Формат	Зона	Поз	Обозначение	Наименование	Кол	Примечание
			820- -8Км-13 00	С21		
Б4		1	-13 01	ф14А-III ГОСТ 5781-82 ℓ=4560	11	5,5кг
Б4		2	-06 01	ф8А-I ГОСТ 5781-82 ℓ=2100	20	0,8кг

9066/6

Привязан

Инв.№

Разраб.	Николаева		3.05.89
Пров.	Потапенко		3.05.89
Рук. гр.	Иоффе		3.05.89
ГИП	Франк		3.05.89
Нач. отд.	Лисичевский		15.05.89
Н. контр.	Сильченко		15.05.89

820-04-16.85 -8Км-13 00

Сетка арматурная С21

Стадия	Масса	Масштаб
Р	76,5	-
Лист	Листов	

Укргипроводхоз г. Киев

Инв.№ подл. | Подпись и дата | Взам. инв.№

Формат А4

Альбом VI

Типовые проектные решения 820-04-16.85

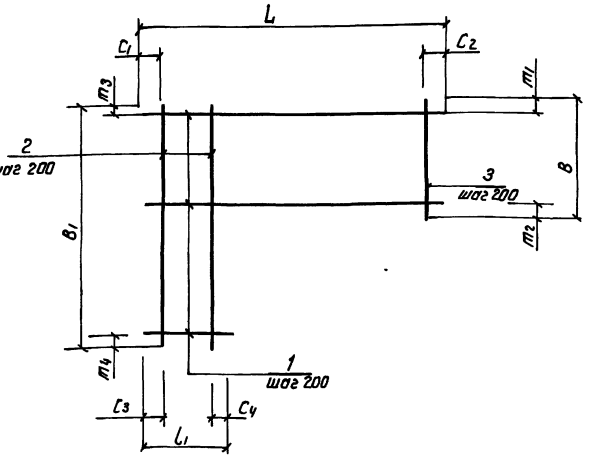

Марка	Размеры, мм												Масса кг
	L	C1	C2	L1	C3	C4	B	m1	m2	B1	m3	m4	
С22	4320	20	300	3200	20	180	1000	100	100	2540	470	70	69
С23	4520	20	100	3200	20	180	300	50	50	2540	20	20	42,9
С24	3170	20	150	1840	20	20	340	70	70	2540	70	70	27,0

Формат	Зона	Поз	Обозначение	Наименование	Кол	Примечание
			820- -8Км-14 00	С22		
Б4		1	-14 01	ф14А-III ГОСТ 5781-82 ℓср=3760	11	4,5кг
Б4		2	-14 02	ф8А-I ГОСТ 5781-82 ℓ=2540	16	1,0кг
Б4		3	-14 03	ф8А-I ГОСТ 5781-82 ℓср=1720	5	0,7кг
			-14 00-01	С23		
Б4		1	-14 04	ф10А-III ГОСТ 5781-82 ℓср=3850	13	2,4кг
Б4		2	-14 05	ф6А-I ГОСТ 5781-82 ℓ=2540	16	0,6кг
Б4		3	-14 06	ф6А-I ГОСТ 5781-82 ℓср=1370	7	0,3кг
			-14 00-02	С24		
Б4		1	-14 07	ф10А-III ГОСТ 5781-82 ℓср=2500	13	1,5кг
Б4		2	-14 05	ф6А-I ГОСТ 5781-82 ℓ=2540	9	0,6кг
Б4		3	-14 08	ф6А-I ГОСТ 5781-82 ℓср=1420	7	0,3кг

89

9066/6

Привязан

Инв.№

Разраб.	Николаева		3.05.89
Пров.	Потапенко		3.05.89
Рук. гр.	Иоффе		3.05.89
ГИП	Франк		3.05.89
Нач. отд.	Лисичевский		15.05.89
Н. контр.	Сильченко		15.05.89

820-04-16.85 -8Км-14 00

Сетка арматурная С (С22 С24)

Стадия	Масса	Масштаб
Р	см табл.	-
Лист	Листов 1	

Укргипроводхоз г. Киев

Инв.№ подл. | Подпись и дата | Взам. инв.№

Формат А3

Альбом VII

Типовые проектные решения 820-04-16.85

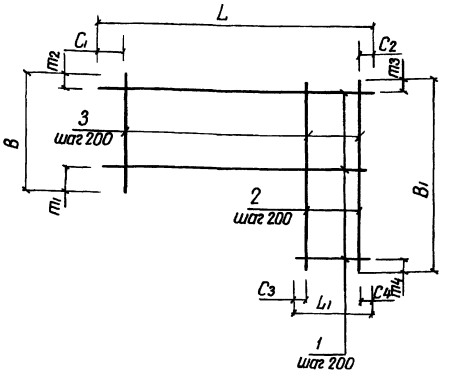

Марка	Размеры, мм												Масса кг
	L	C1	C2	L1	C3	C4	B	m1	m2	B1	m3	m4	
С26	4320	300	20	3200	180	20	1000	470	130	2540	470	70	479
С27	4520	100	20	3200	180	20	300	70	90	2540	70	70	312
С28	3170	150	20	1840	20	20	340	70	70	2540	70	70	205

Формат	Зона	Поз	Обозначение	Наименование	Кол	Примечание
			820- -ВК-1500	С26		
64		1	-1501	ф12А-III ГОСТ 5781-82 ℓср=3760	11	3,3 кг
54		2	-1405	ф6А-I ГОСТ 5781-82 ℓ=2540	16	0,6 кг
54		3	-1502	ф6А-I ГОСТ 5781-82 ℓср=1720	5	0,4 кг
			-1500-01	С27		
64		1	-1503	ф8А-III ГОСТ 5781-82 ℓср=3860	13	1,5 кг
54		2	-1405	ф6А-I ГОСТ 5781-82 ℓ=2540	16	0,6 кг
54		3	-1406	ф6А-I ГОСТ 5781-82 ℓср=1370	7	0,3 кг
			-1500-02	С28		
64		1	-1504	ф8А-III ГОСТ 5781-82 ℓср=2500	13	1,0 кг
54		2	-1405	ф6А-I ГОСТ 5781-82 ℓ=2540	9	0,6 кг
54		3	-1408	ф6А-I ГОСТ 5781-82 ℓср=1420	7	0,3 кг

9066/6

Разраб	Николаева		30.05.84
Пров	Потапенко		15.05.84
Рук гр	Иоффе		30.05.84
ГИП	Франк		15.05.84
Нач отд	Писяченский		30.05.84
Н контр	Сильченко		30.05.84

тп 820-04-16.85 -ВК-1500

Сетка арматурная С (С26 С28)

Стадия	Масса	Масштаб
Р	см табл	—
Лист	Листов 1	

Укргипроводхоз г. Киев

Привязан

Инв. №

Подпись и дата | Взам. инв. №

Формат А3

Альбом VII

Типовые проектные решения 820-04-16.85

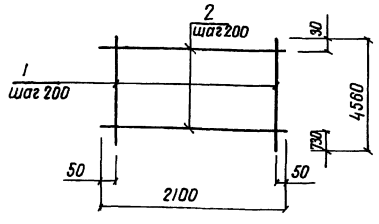

Формат	Зона	Поз	Обозначение	Наименование	Кол	Примечание
			820- -ВК-1600	С25		
64	1		-1601	ф12А-III ГОСТ 5781-82 ℓ=4560	11	4,0 кг
64	2		-0502	ф6А-I ГОСТ 5781-82 ℓ=2100	20	0,5 кг
			-1600-01	С30		
64	1		-1602	ф8А-III ГОСТ 5781-82 ℓ=4560	11	1,8 кг
64	2		-0502	ф6А-I ГОСТ 5781-82 ℓ=2100	20	0,5 кг

Марка	Масса кг
С25	54,0
С30	29,8

9066/6

Разраб	Николаева		30.05.84
Пров	Потапенко		15.05.84
Рук гр	Иоффе		30.05.84
ГИП	Франк		15.05.84
Нач отд	Писяченский		30.05.84
Н контр	Сильченко		30.05.84

тп 820-04-16.85 -ВК-1600

Сетка арматурная С (С25, С30)

Стадия	Масса	Масштаб
Р	см табл	—
Лист	Листов 1	

Укргипроводхоз г. Киев

Привязан

Инв. №

Подпись и дата | Взам. инв. №

Формат А4

Альбом VII

Типовые проектные решения 820-04-16.85

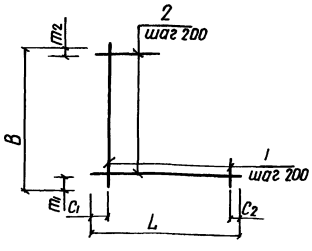

Формат	Зона	Поз	Обозначение	Наименование	Кол	Примечание
			820- -ВСм-ВС-1700	С31		
64	1		-1701	ф8А-III ГОСТ 5781-82 ℓср=540	4	0,2 кг
64	2		-1702	ф6А-I ГОСТ 5781-82 ℓср=540	4	0,1 кг
			-1700-01	С42		
64	1		-1703	ф8А-III ГОСТ 5781-82 ℓср=785	7	0,3 кг
64	2		-1704	ф6А-I ГОСТ 5781-82 ℓср=840	6	0,2 кг

Марка	Размеры, мм						Масса кг
	L	C1	C2	B	m1	m2	
С31	830	50	180	830	50	180	1,2
С42	1380	40	140	1280	40	240	3,3

90

9066/6

Разраб	Николаева		30.05.84
Пров	Потапенко		15.05.84
Рук гр	Иоффе		30.05.84
ГИП	Франк		15.05.84
Нач отд	Писяченский		30.05.84
Н контр	Сильченко		30.05.84

тп 820-04-16.85 -ВСм, ВС-1700

Сетка арматурная С (С31, С42)

Стадия	Масса	Масштаб
Р	см табл	—
Лист	Листов 1	

Укргипроводхоз г. Киев

Привязан

Инв. №

Подпись и дата | Взам. инв. №

Формат А4

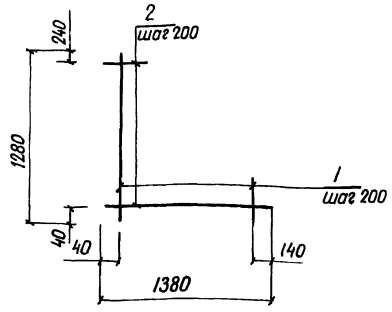

Формат	Зона	Поз	Обозначение	Наименование	Кол	Примечание
			820- -ВСм-18.00	С 52		
Б4		1	-18.01	ф10А-III ГОСТ 5781-82 ℓ=785	5	0,5 кг
Б4		2	-17.04	ф6А-I ГОСТ 5781-82 ℓ=840	6	0,2 кг

9066/6

Привязан

Инв №

Разраб	Николаева			15.05.84
Провер	Потапенко			15.05.84
Рук гр	Иоффе			15.05.84
ГИП	Франк			15.05.84
Нач отд	Пилчевский			15.05.84
Н контр	Сильченко			15.05.84

тип 820-04-16.85 -ВСм-18.00

Сетка арматурная С 52

Стадия	Масса	Масштаб
Р	3,7	—

Лист Листов

Укргипроводхоз г. Киев

Формат А4

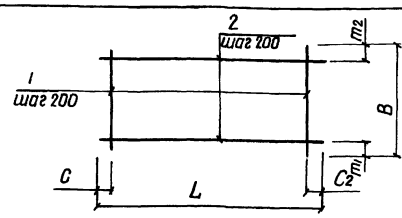

Формат	Зона	Поз	Обозначение	Наименование	Кол	Примечание
			820- -ВСм-19.00	С 41		
Б4		1	-19.01	ф10А-III ГОСТ 5781-82 ℓ=3580	11	2,2 кг
Б4		2	-05.02	ф6А-I ГОСТ 5781-82 ℓ=2100	16	0,5 кг
			-19.00-01	С 47		
Б4		1	-19.02	ф14А-III ГОСТ 5781-82 ℓ=4060	11	4,9 кг
Б4		2	-06.01	ф8А-I ГОСТ 5781-82 ℓ=2100	18	0,8 кг

Марка	Размеры, мм						Масса, кг
	L	C1	C2	B	m1	m2	
С41	2100	50	50	3580	20	560	32,2
С47	2100	50	50	4060	60	600	68,3

9066/6

Привязан

Инв №

Разраб	Николаева			14.05.84
Пров	Потапенко			15.05.84
Рук гр	Иоффе			15.05.84
ГИП	Франк			15.05.84
Нач отд	Пилчевский			15.05.84
Н контр	Сильченко			15.05.84

тип 820-04-16.85 -ВСм-19.00

Сетка арматурная С (С41, С47)

Стадия	Масса	Масштаб
Р	см табл	—

Лист Листов

Укргипроводхоз г. Киев

Формат А4

Формат	Зона	Поз	Обозначение	Наименование	Кол	Примечание
			-20.00-08	С 43		
Б4		1	-20.10	ф8А-III ГОСТ 5781-82 ℓ=2580	11	1,0 кг
Б4		2	-05.02	ф6А-I ГОСТ 5781-82 ℓ=2100	11	0,5 кг

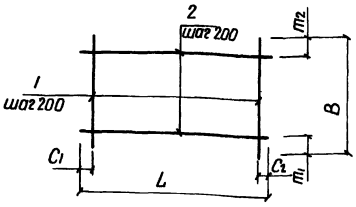

Марка	Размеры, мм						Масса, кг
	L	C1	C2	B	m1	m2	
С32	2300	150	150	2000	80	520	12,8
С34	2100	150	150	$\frac{пст1}{2}$+300	≥10	500	
С35	980	90	90	$\frac{пст1}{2}$+200	10	≥10	
С36	2100	150	150	$\frac{пст2}{2}$+300	≥10	500	
С37	980	90	90	$\frac{пст2}{2}$+200	10	≥10	
С38	2100	150	150	$\frac{пст3}{2}$+300	≥10	500	
С39	980	90	90	$\frac{пст3}{2}$+200	10	≥10	
С40	2100	50	50	3580	20	560	23,4
С43	2100	50	50	2580	30	350	16,5

Формат	Зона	Поз	Обозначение	Наименование	Кол	Примечание
			820- -ВСм, ВС-20.00	С 32		
Б4		1	-20.01	ф8А-III ГОСТ 5781-82 ℓ=2000	11	0,8 кг
Б4		2	-20.02	ф6А-I ГОСТ 5781-82 ℓ=2300	8	0,5 кг
			-2000-01	С 34		
Б4		1	-20.03	ф8А-III ГОСТ 5781-82 ℓ=$\frac{пст1}{2}$+300	10	
Б4		2	-05.02	ф6А-I ГОСТ 5781-82 ℓ=2100		0,5 кг
			-2000-02	С 35		
Б4		1	-20.04	ф8А-III ГОСТ 5781-82 ℓ=$\frac{пст1}{2}$+200	5	
Б4		2	-20.05	ф6А-I ГОСТ 5781-82 ℓ=980		0,1 кг
			-2000-03	С 36		
Б4		1	-20.03	ф8А-III ГОСТ 5781-82 ℓ=$\frac{пст2}{2}$+300	10	
Б4		2	-05.02	ф6А-I ГОСТ 5781-82 ℓ=2100		0,5 кг
			-2000-04	С 37		
Б4		1	-20.06	ф8А-III ГОСТ 5781-82 ℓ=$\frac{пст2}{2}$+200	5	
Б4		2	-05.02	ф6А-I ГОСТ 5781-82 ℓ=980		0,1 кг
			-2000-05	С 38		
Б4		1	-20.07	ф8А-III ГОСТ 5781-82 ℓ=$\frac{пст3}{2}$+300	10	
Б4		2	-05.02	ф6А-I ГОСТ 5781-82 ℓ=2100		0,5 кг
			-2000-06	С 39		
Б4		1	-20.08	ф8А-III ГОСТ 5781-82 ℓ=$\frac{пст3}{2}$+200	5	
Б4		2	-20.05	ф6А-I ГОСТ 5781-82 ℓ=980		0,1 кг
			-2000-07	С 40		
Б4		1	-20.09	ф8А-III ГОСТ 5781-82 ℓ=3580	11	1,4 кг
Б4		2	-05.02	ф6А-I ГОСТ 5781-82 ℓ=2100	16	0,5 кг

91

Привязан

Инв №

9066/6

Разраб	Николаева			17.05.84
Пров	Потапенко			17.05.84
Рук гр	Иоффе			17.05.84
ГИП	Франк			17.05.84
Нач отд	Пилчевский			17.05.84
Н контр	Сильченко			17.05.84

тип 820-04-16.85 -ВСм, ВС-20.00

Сетка арматурная С (С32, С34 С40, С43)

Стадия	Масса	Масштаб
Р	см табл	—

Лист Листов 1

Укргипроводхоз г. Киев

Формат А3

Типовые проектные решения 820-04-16.85 Альбом VI

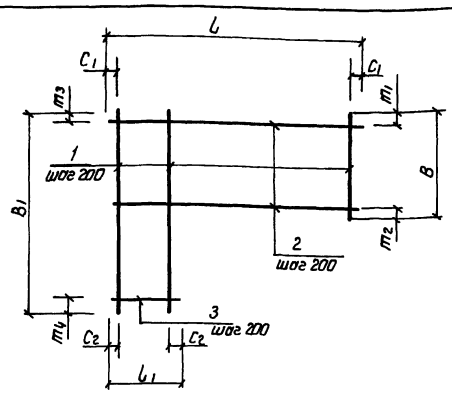

Марка	Размеры, мм										Масса, кг
	L	C1	L1	C2	B	m1	m2	B1	m3	m4	
С33	2980	60	320	60	820	130	90	2020	130	90	136
С44	2040	20	640	20	1640	80	160	2580	500	80	172
С45	2040	20	640	20	1640	80	160	2580	500	80	140
С46	2040	20	440	20	780	80	100	1640	80	160	103

Формат	Зона	Поз	Обозначение	Наименование	Кол	Примечание
			820- -ВСм. ВС-21.00	С33		
Б4		1	-21.01	ф8 А-III ГОСТ 5781-82 ℓср=1420	15	0,6 кг
Б4		2	-21.02	ф6 А-I ГОСТ 5781-82 ℓ=2980	4	0,7 кг
Б4		3	-21.03	ф6 А-I ГОСТ 5781-82 ℓср=1500	6	0,3 кг
			-21.00-01	С44		
Б4		1	-21.04	ф8 А-I ГОСТ 5781-82 ℓср=2110	11	0,8 кг
Б4		2	-21.05	ф8 А-I ГОСТ 5781-82 ℓ=2040	8	0,8 кг
Б4		3	-21.06	ф8 А-I ГОСТ 5781-82 ℓср=1280	4	0,5 кг
			-21.00-02	С45		
Б4		1	-21.07	ф8 А-III ГОСТ 5781-82 ℓср=2110	11	0,8 кг
Б4		2	-09.06	ф6 А-I ГОСТ 5781-82 ℓ=2040	8	0,5 кг
Б4		3	-21.08	ф6 А-I ГОСТ 5781-82 ℓср=1280	4	0,3 кг
			-21.00-03	С46		
Б4		1	-21.09	ф8 А-I ГОСТ 5781-82 ℓср=1210	11	0,5 кг
Б4		2	-21.05	ф8 А-I ГОСТ 5781-82 ℓ=2040	4	0,8 кг
Б4		3	-21.10	ф8 А-I ГОСТ 5781-82 ℓср=1120	4	0,11 кг

9066/6

Разраб	Николаева		07.05.84
Пров	Потапенко		07.05.84
Рук гр	Иоффе		07.05.84
ГИП	Франк		07.05.84
Нач отд	Лисниевский		07.05.84
Н контр	Сильченко		07.05.84

ТПР 820-04-16.85 -ВСм. ВС-21.00

Сетка арматурная С (С33, С44 С46)

Стадия	Масса	Масштаб
Р	см табл	-
Лист	Листов 1	

Укргипроводхоз г. Киев

Привязан

Инв. №

Инв. № подл. | Подпись и дата | Взам. инв. №

Формат А3

Альбом VI Типовые проектные решения 820-04-16.85

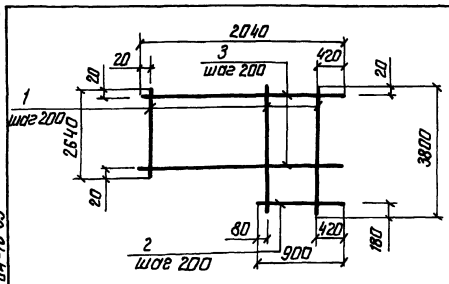

Формат	Зона	Поз	Обозначение	Наименование	Кол	Примечание
			820- ВК-22.00	С29		
Б4		1	-22.01	ф8 А-III ГОСТ 5781-82 ℓср=3220	9	1,3 кг
Б4		2	-22.02	ф6 А-I ГОСТ 5781-82 ℓср=1330	6	0,6 кг
Б4		3	-09.06	ф6 А-I ГОСТ 5781-82 ℓ=2040	14	0,5 кг

9066/6

Привязан

Инв. №

Разраб	Потапенко		07.05.84
Пров	Николаева		07.05.84
Рук гр	Иоффе		07.05.84
ГИП	Франк		07.05.84
Нач отд	Лисниевский		07.05.84
Н контр	Сильченко		07.05.84

ТПР 820-04-16.85 - ВК-22.00

Сетка арматурная С29

Стадия	Масса	Масштаб
Р	20,5	
Лист	Листов 1	

Укргипроводхоз г. Киев

Формат А4

Типовые проектные решения 820-04-16.85 Альбом VI

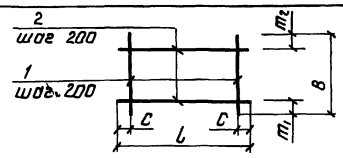

Формат	Зона	Поз	Обозначение	Наименование	Кол	Примечание
			820 ВС-23.00	С51		
Б4		1	-23.01	ф8 А-III ГОСТ 5781-82 ℓ=1900	6	0,8 кг
Б4		2	-05.02	ф6 А-I ГОСТ 5781-82 ℓ=2100	5	0,5 кг
			-23.00-01	С56		
Б4		1	-06.01	ф8 А-III ГОСТ 5781-82 ℓ=2100	14	0,8 кг
Б4		2	-23.02	ф6 А-I ГОСТ 5781-82 ℓ=2650	11	0,6 кг
			-23.00-02	С57		
Б4		1	-23.03	ф12 А-III ГОСТ 5781-82 ℓ=2100	14	1,9 кг
Б4		2	-23.02	ф6 А-I ГОСТ 5781-82 ℓ=2650	11	0,6 кг
			-23.00-03	С58		
Б4		1	-23.04	ф12 А-III ГОСТ 5781-82 ℓ=4060	11	3,6 кг
Б4		2	-05.02	ф6 А-I ГОСТ 5781-82 ℓ=2100	18	0,8 кг

Марка	Размеры, мм					Масса кг
	L	C	B	m1	m2	
С51	2100	550	1900	550	550	7,3
С56	2650	25	2100	50	50	17,8
С57	2650	25	2100	50	50	33,2
С58	2100	50	4060	600	60	54,0

92

9066/6

Привязан

Инв. №

Разраб	Потапенко		07.05.84
Пров	Николаева		07.05.84
Рук гр	Иоффе		07.05.84
ГИП	Франк		07.05.84
Нач отд	Лисниевский		07.05.84
Н контр	Сильченко		07.05.84

ТПР 820-04-16.85 - ВС-23.00

Сетка арматурная С (С51, С56 С58)

Стадия	Масса	Масштаб
Р	см табл	-
Лист	Листов	

Укргипроводхоз г. Киев

Формат А4

Альбом VI

Типовые проектные решения 820-04-16.85

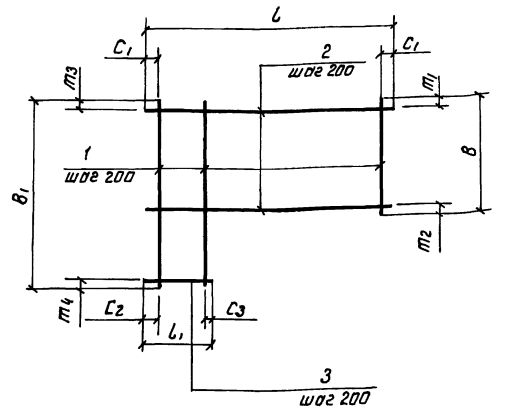

Марка	Размеры, мм l	C1	l1	C2	C3	B	m1	m2	B1	m3	m4	Масса кг
С48	2540	70	480	70	10	1880	40	40	3020	40	180	270
С49	2540	70	480	70	10	1880	40	40	3020	40	180	515
С50	2540	70	620	70	150	780	40	140	1920	40	280	143
С53	2040	20	640	20	20	1640	80	160	2580	80	300	195
С54	2040	20	640	20	20	1640	80	160	2580	80	300	414
С55	2040	20	440	20	20	780	80	100	1680	80	200	380

Формат	Зона	Поз	Обозначение	Наименование	Кол	Примечание
			820- -ВСм-24.00	С48		
Б4		1	-24.01	ф10А-III ГОСТ 5781-82 ℓср=2450	13	15 кг
Б4		2	-14.05	ф6А-I ГОСТ 5781-82 ℓ=2540	10	0,6 кг
Б4		3	-22.02	ф6А-I ГОСТ 5781-82 ℓср=1330	5	0,3 кг
			-24.00-01	С49		
Б4		1	-24.02	ф14А-III ГОСТ 5781-82 ℓср=2450	13	30 кг
Б4		2	-14.02	ф8А-I ГОСТ 5781-82 ℓ=2540	10	10 кг
Б4		3	-24.03	ф8А-I ГОСТ 5781-82 ℓср=1330	5	0,5 кг
			-24.00.02	С50		
Б4		1	-24.04	ф10А-III ГОСТ 5781-82 ℓср=1350	13	08 кг
Б4		2	-14.05	ф6А-I ГОСТ 5781-82 ℓ=2540	4	06 кг
Б4		3	-24.05	ф6А-I ГОСТ 5781-82 ℓср=1490	5	0,3 кг
			-24.00.03	С53		
Б4		1	-24.06	ф10А-III ГОСТ 5781-82 ℓср=2110	11	13 кг
Б4		2	-09.06	ф6А-I ГОСТ 5781-82 ℓ=2040	8	0,5 кг
Б4		3	-24.07	ф6А-I ГОСТ 5781-82 ℓср=1280	4	0,3 кг
			-24.00.04	С54		
Б4		1	-24.08	ф14А-III ГОСТ 5781-82 ℓср=2110	11	30 кг
Б4		2	-24.09	ф8А-I ГОСТ 5781-82 ℓ=2040	8	08 кг
Б4		3	-24.10	ф8А-I ГОСТ 5781-82 ℓср=1280	4	03 кг
			-24.00-05	С55		
Б4		1	-24.11	ф10А-III ГОСТ 5781-82 ℓср=1230	11	3,2 кг
Б4		2	-09.06	ф6А-I ГОСТ 5781-82 ℓ=2040	4	0,5 кг
Б4		3	-24.12	ф6А-I ГОСТ 5781-82 ℓср=1120	4	02 кг

9066/6

Разраб.	Потапенко		07.85 БУ
Пров.	Николаева		08.85 БУ
Рук. гр.	Иоффе		08.85 БУ
ГИП	Фронк		08.85 БУ
Нач. отд.	Лисичевский		08.85 БУ
Н. контр.	Сильченко		08.85 БУ

ТПР 820-04-16.85- ВСм-24.00

Сетка арматурная С (С48...С50, С53 С55)

Стадия	Масса	Масштаб
Р	см табл	
Лист	Листов 1	

УкрГИПРОВОДХОЗ г. Киев

Привязан

Инв. №

Инв. № подл. | Подпись и дата | Взам. инв. №

Формат А3

Альбом VI

Типовые проектные решения 820-04-16.85

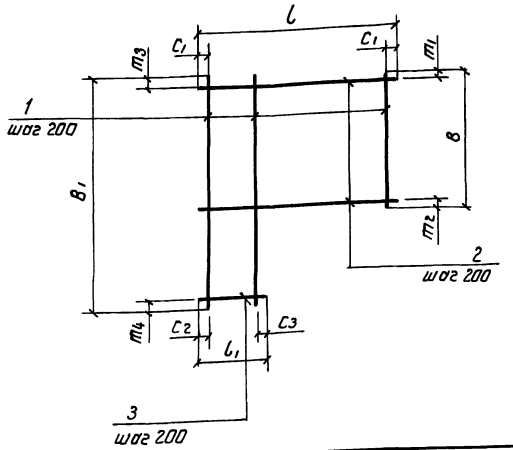

Марка	Размеры, мм l	C1	l1	C2	C3	B	m1	m2	B1	m3	m4	Масса кг
С59	2540	70	480	70	10	1880	40	40	3020	40	180	205
С60	2540	70	480	70	10	1880	40	40	3020	40	180	361
С61	2540	70	620	70	150	780	40	140	1920	40	280	377
С62	2040	20	640	20	20	1640	80	160	2580	80	300	261
С63	2040	20	440	20	20	780	80	100	1680	80	200	83

Формат	Зона	Поз	Обозначение	Наименование	Кол	Примечание
			820- -ВС-25.00	С59		
Б4		1	-25.01	ф8А-III ГОСТ 5781-82 ℓср=2450	13	10 кг
Б4		2	-14.05	ф6А-I ГОСТ 5781-82 ℓ=2540	10	06 кг
Б4		3	-22.02	ф6А-I ГОСТ 5781-82 ℓср=1330	5	05 кг
			-25.00-01	С60		
Б4		1	-25.02	ф12А-III ГОСТ 5781-82 ℓср=2450	13	2,2 кг
Б4		2	-14.05	ф6А-I ГОСТ 5781-82 ℓ=2540	10	06 кг
Б4		3	-22.02	ф6А-I ГОСТ 5781-82 ℓср=1330	5	0,3 кг
			-25.00-02	С61		
Б4		1	-25.03	ф8А-III ГОСТ 5781-82 ℓср=1350	13	26 кг
Б4		2	-14.05	ф6А-I ГОСТ 5781-82 ℓ=2540	4	06 кг
Б4		3	-24.05	ф6А-I ГОСТ 5781-82 ℓср=1490	5	03 кг
			-25.00-03	С62		
Б4		1	-25.04	ф12А-III ГОСТ 5781-82 ℓср=2110	11	19 кг
Б4		2	-09.06	ф6А-I ГОСТ 5781-82 ℓ=2040	8	05 кг
Б4		3	-24.07	ф6А-I ГОСТ 5781-82 ℓср=1280	4	0,3 кг
			-25.00.04	С63		
Б4		1	-25.05	ф8А-III ГОСТ 5781-82 ℓср=1230	11	05 кг
Б4		2	-09.06	ф6А-I ГОСТ 5781-82 ℓ=2040	4	20 кг
Б4		3	-24.12	ф6А-I ГОСТ 5781-82 ℓср=1120	4	02 кг

93

9066/6

Разраб.	Потапенко		07.85 БУ
Пров.	Николаева		08.85 БУ
Рук. гр.	Иоффе		08.85 БУ
ГИП	Фронк		08.85 БУ
Нач. отд.	Лисичевский		08.85 БУ
Н. контр.	Сильченко		08.85 БУ

ТПР 820-04-16.85- ВС-25.00

Сетка арматурная С (С59. С63)

Стадия	Масса	Масштаб
Р	см табл	-
Лист	Листов 1	

УкрГИПРОВОДХОЗ г. Киев

Привязан

Инв. №

Инв. № подл. | Подпись и дата | Взам. инв. №

Формат А3

93

gost.e-ecolog.ru