ТИПОВЫЕ ПРОЕКТНЫЕ РЕШЕНИЯ

820-04-16.85

ВОДОСБРОСЫ-ВОДОВЫПУСКИ ТРУБЧАТЫЕ С ШАХТНЫМ ОГОЛОВКОМ НА РАСХОД ВОДЫ ДО 70м³/с ПРИ ПЕРЕПАДАХ ОТ 5 ДО 12м

АЛЬБОМ V

ВОДОСБРОСЫ НА РАСХОД ВОДЫ ОТ 39м³/с ДО 70м³/с ЖЕЛЕЗОБЕТОННЫЕ КОНСТРУКЦИИ ШАХТЫ
ВЕДОМОСТЬ ПОТРЕБНОСТИ В МАТЕРИАЛАХ
СБОРНО-МОНОЛИТНЫЙ ВАРИАНТ

КФ ЦИТП Инв №9066/5

Привязан

Инв. №

gost.e-ecolog.ru

ТИПОВЫЕ ПРОЕКТНЫЕ РЕШЕНИЯ

820-04-16.85

ВОДОСБРОСЫ-ВОДОВЫПУСКИ ТРУБЧАТЫЕ С ШАХТНЫМ ОГОЛОВКОМ НА РАСХОД ВОДЫ ДО 70 м³/с. ПРИ ПЕРЕПАДАХ ОТ 5 ДО 12 м

АЛЬБОМ V

ВОДОСБРОСЫ НА РАСХОД ВОДЫ ОТ 39 м³/с ДО 70 м³/с ЖЕЛЕЗОБЕТОННЫЕ КОНСТРУКЦИИ ШАХТЫ
ВЕДОМОСТЬ ПОТРЕБНОСТИ В МАТЕРИАЛАХ. СБОРНО-МОНОЛИТНЫЙ ВАРИАНТ

СОСТАВ ПРОЕКТА

АЛЬБОМ I ОБЩАЯ ЧАСТЬ
АЛЬБОМ II ВОДОСБРОСЫ НА РАСХОД ВОДЫ ДО 39 м³/с ЖЕЛЕЗОБЕТОННЫЕ КОНСТРУКЦИИ ШАХТЫ ВЕДОМОСТЬ ПОТРЕБНОСТИ В МАТЕРИАЛЛХ МОНОЛИТНЫЙ ВАРИАНТ
АЛЬБОМ III ВОДОСБРОСЫ НА РАСХОД ВОДЫ ДО 39 м³/с ЖЕЛЕЗОБЕТОННЫЕ КОНСТРУКЦИИ ШАХТЫ ВЕДОМОСТЬ ПОТРЕБНОСТИ В МАТЕРИАЛАХ СБОРНО-МОНОЛИТНЫЙ ВАРИАНТ
АЛЬБОМ IV ВОДОСБРОСЫ НА РАСХОД ВОДЫ ОТ 39 м³/с ДО 70 м³/с ЖЕЛЕЗОБЕТОННЫЕ КОНСТРУКЦИИ ШАХТЫ ВЕДОМОСТЬ ПОТРЕБНОСТИ В МАТЕРИАЛАХ МОНОЛИТНЫЙ ВАРИАНТ
АЛЬБОМ V ВОДОСЬРОСЫ НА РАСХОД ВОДЫ ОТ 39 м³/с ДО 70 м³/с ЖЕЛЕЗОБЕТОННЫЕ КОНСТРУКЦИИ ШАХТЫ ВЕДОМОСТЬ ПОТРЕБНОСТИ В МАТЕРИАЛАХ СБОРНО-МОНОЛИТНЫЙ ВАРИАНТ
АЛЬБОМ VI ЖЕЛЕЗОБЕТОННЫЕ КОНСТРУКЦИИ ВОДОБОЙНЫХ КОЛОДЦЕВ И ВОДОБОЙНЫХ СТЕНОК МОНОЛИТНЫЙ И СБОРНО-МОНОЛИТНЫЙ ВАРИАНТЫ
АЛЬБОМ VII СМЕТЫ МОНОЛИТНЫЙ ВАРИАНТ
АЛЬБОМ VIII СМЕТЫ СБОРНО-МОНОЛИТНЫЙ ВАРИАНТ

РАЗРАБОТАН
институтом „Укргипроводхоз"

УТВЕРЖДЕН И ВВЕДЕН В ДЕЙСТВИЕ
Минводхозом СССР
Протокол № 608 от 14 января 1985 г

ГЛАВНЫЙ ИНЖЕНЕР ИНСТИТУТА В. Д. ДУПЛЯК

ГЛАВНЫЙ ИНЖЕНЕР ПРОЕКТА Л. Г. ФРАНК

КФ ЦИТП инв N 9066/5

Привязан

Инв. №

© КФ ЦИТП ГОССТРОЯ СССР 1988г

Альбом V

Типовые проектные решения 820-04-1685

Инв. № подл. | Подпись и дата | Взам. инв. №

Содержание

Марка	Наименование	N стр
КЖ20	Шахта Ш-3-2(Сборно-монолитный вариант)	
	Общие данные	3
	План Разрезы 1-1 4-4	4
	Схема армирования План Разрезы 1-1 3-3	5
	Схема армирования Разрезы 4-4, 5-5	6
	Сетка арматурная, С(С1, С2, С9, С10, С12, С14, С15)	7
	Сетка арматурная, С(С8, С11, С13)	7
	Сетка арматурная, С(С3, С7)	8
	Изделие закладное МН1	8
	Изделие закладное МН2	8
	Ведомость потребности в материалах	9
КЖ22	Шахта Ш-4-2(сборно-монолитный вариант)	
	Общие данные	10
	План Разрезы 1-1 4-4	11
	Схема армирования План Разрезы 1-1 5-5	12
	Спецификация к схеме армирования сборно-	
	-монолитной шахты Ш-4-2	13
	Сетка арматурная, С(С1, С2, С9, С10)	13
	Сетка арматурная, С(С11, С12, С13, С15)	13
	Сетка арматурная, С(С8, С14)	14
	Сетка арматурная С16	14
	Сетка арматурная, С(С17 С19)	14
	Сетка арматурная С20	14
	Сетка арматурная, С(С3 С6)	15
	Сетка арматурная, С7	15
	Изделие закладное МН1	15
	Изделие закладное МН2	15
	Ведомость потребности в материалах	16
КЖ24	Шахта Ш-5-2(Сборно-монолитный вариант)	
	Общие данные	17
	План Разрез 1-1	18
	Разрезы 2-2, 3-3, 4-4	19
	Схема армирования План Разрезы 1-1 5-5	20
	Спецификация к схеме армирования сборно-	
	-монолитной шахты Ш-5-2	21
	Сетка арматурная, С(С1, С2, С11, С13, С14, С15)	21
	Сетка арматурная, С(С16, С17, С18, С20, С21)	22
	Сетка арматурная, С(С10, С12, С19)	22
	Сетка арматурная, С(С3 С9)	23
	Изделие закладное МН1	23
	Изделие закладное МН2	23
	Ведомость потребности в материалах	24
КЖ26	Шахта Ш-6-2(сборно-монолитный вариант)	
	Общие данные	25
	План Разрезы 1-1, 4-4	26

Продолжение

Марка	Наименование	N стр
	Разрезы 2-2, 3-3	27
	Схема армирования План Разрезы 1-1, 4-4, 5-5	28
	Схема армирования Разрезы 2-2, 3-3	29
	Сетка арматурная, С(С1, С2, С13, С14)	30
	Сетка арматурная, С(С15 С18)	30
	Сетка арматурная, С(С19. С24)	31
	Сетка арматурная, С(С10 С12)	31
	Сетка арматурная, С(С3 С9, С25)	32
	Изделие закладное МН1	32
	Изделие закладное МН2	32
	Ведомость потребности в материалах	33
КЖ28	Шахта Ш-7-2 (Сборно-монолитный вариант)	
	Общие данные	34
	План Разрезы 3-3, 4-4	35
	Разрезы 1-1, 2-2	36
	Схема армирования План Разрезы 3-3, 4-4, 5-5	37
	Схема армирования Разрезы 1-1, 2-2	38
	Сетка арматурная, С(С1, С2, С12 С15)	39
	Сетка арматурная, С(С16 С18, С21)	39
	Сетка арматурная С(С11, С19, С20)	40
	Сетка арматурная, С(С22 С28)	40
	Сетка арматурная, С(С3 С10)	41
	Изделие закладное МН1	41
	Изделие закладное МН2	41
	Ведомость потребности в материалах	42
КЖ30	Шахта Ш-8-2 (Сборно-монолитный вариант)	
	Общие данные	43
	План Разрезы 2-2, 4-4	44
	Разрезы 1-1, 3-3	45
	Схема армирования План Разрезы 2-2, 4-4	46
	Схема армирования Разрезы 1-1, 3-3, 5-5	47
	Спецификация, к схеме армирования сборно-	
	монолитной шахты Ш-8-2	48
	Сетка арматурная, С(С1, С2, С14, С19)	48
	Сетка арматурная, С(С16 .С18, С25)	48
	Сетка арматурная, С(С12, С13, С15, С20, С23, С24, С26,	
	С27)	49
	Сетка арматурная, С(С11, С21, С22)	49
	Сетка арматурная, С(С3 С10, С28)	50
	Изделие закладное МН1	50
	Изделие закладное МН2	50
	Ведомость потребности в материалах	51
КЖ32	Шахта Ш-10-2(сборно-монолитный вариант)	
	Общие данные	52
	План Разрезы 2-2, 4-4	53

Продолжение

Марка	Наименование	N стр
КЖ32	Разрезы 1-1, 3-3	54
	Схема армирования План Разрезы 2-2, 4-4	55
	Схема армирования Разрезы 1-1, 3-3	56
	Схема армирования Разрез 5-5	57
	Сетка арматурная С22	58
	Сетка арматурная С29	58
	Сетка арматурная, С(С1, С13 С17)	58
	Сетка арматурная, С(С4 .С11)	59
	Сетка арматурная, С(С12, С20, С21)	59
	Сетка арматурная, С(С18, С19, С23 С27)	60
	Изделие закладное МН1	60
	Изделие закладное МН2	60
	Ведомость потребности в материалах	61
КЖ34	Шахта Ш-12-2(Сборно-монолитный вариант)	
	Общие данные	62
	План Разрезы 2-2, 4-4	63
	Разрезы 1-1, 3-3	64
	Схема армирования План Разрезы 2-2, 4-4	65
	Схема армирования Разрезы 1-1, 3-3	66
	Схема армирования Разрез 5-5	67
	Сетка арматурная, С(С1, С14 С19, С31)	68
	Сетка арматурная, С(С4 С8)	68
	Сетка арматурная, С(С9 С12, С32)	69
	Сетка арматурная, С(С13, С22, С23)	69
	Сетка арматурная, С(С20, С21, С24 С29)	70
	Изделие закладное МН1	70
	Изделие закладное МН2	70
	Ведомость потребности в материалах	71

Типовые проектные решения 820-04-16 85

Альбом V

Ведомость основных комплектов

Обозначение	Наименование	Примечание
820- -ПЗ	Пояснительная записка	Альбом I
-АС	Архитектурно-строительные решения	
-КЖ 1	Монолитные и сборные железобетонные конструкции	
-ГИ	Конструкции температурно-осадочных швов	
-ПО	Производство и организация работ	
-КЖ 3	Шахта Шм-3-1 (Монолитный вариант)	Альбом II
-КЖ 5	Шахта Шм-4-1 (Монолитный вариант)	
-КЖ 7	Шахта Шм-5-1 (Монолитный вариант)	
-КЖ 9	Шахта Шм-6-1 (Монолитный вариант)	
-КЖ 11	Шахта Шм-7-1 (Монолитный вариант)	
-КЖ 13	Шахта Шм-8-1 (Монолитный вариант)	
-КЖ 15	Шахта Шм-10-1 (Монолитный вариант)	
-КЖ 17	Шахта Шм-12-1 (Монолитный вариант)	
-КЖ 4	Шахта Ш-3-1 (Сборно-монолитный вариант)	Альбом III
-КЖ 6	Шахта Ш-4-1 (Сборно-монолитный вариант)	
-КЖ 8	Шахта Ш-5-1 (Сборно-монолитный вариант)	
-КЖ 10	Шахта Ш-6-1 (Сборно-монолитный вариант)	
-КЖ 12	Шахта Ш-7-1 (Сборно-монолитный вариант	
-КЖ 14	Шахта Ш-8-1 (Сборно-монолитный вариант)	
-КЖ 16	Шахта Ш-10-1 (Сборно-монолитный вариант)	
-КЖ 18	Шахта Ш-12-1 (Сборно-	

Продолжение

Обозначение	Наименование	Примечание
820- -КЖ 18	монолитный вариант	Альбом III
-КЖ 19	Шахта Шм-3-2 (Монолитный вариант)	Альбом IV
-КЖ 21	Шахта Шм-4-2 (Монолитный вариант)	
-КЖ 23	Шахта Шм-5-2 (Монолитный вариант)	
-КЖ 25	Шахта Шм-6-2 (Монолитный вариант)	
-КЖ 27	Шахта Шм-7-2 (Монолитный вариант)	
-КЖ 29	Шахта Шм-8-2 (Монолитный вариант)	
-КЖ 31	Шахта Шм-10-2 (Монолитный вариант)	
-КЖ 33	Шахта Шм-12-2 (Монолитный вариант)	
-КЖ 20	Шахта Ш-3-2 (Сборно-монолитный вариант)	Альбом V
-КЖ 22	Шахта Ш-4-2 (Сборно-монолитный вариант	
-КЖ 24	Шахта Ш-5-2 (Сборно-монолитный вариант)	
-КЖ 26	Шахта Ш-6-2 (Сборно-монолитный вариант)	
-КЖ 28	Шахта Ш-7-2 (Сборно-монолитный вариант)	
-КЖ 30	Шахта Ш-8-2 (Сборно-монолитный вариант)	
-КЖ 32	Шахта Ш-10-2 (Сборно-монолитный вариант)	
-КЖ 34	Шахта Ш-12-2 (Сборно-монолитный вариант)	
-КЖ 2	Водобойные колодцы и водобойные стенки	Альбом VI

Ведомость чертежей основного комплекта КЖ 20

Лист	Наименование	Примечание
1	Общие данные	
2	План Разрезы 1-1 4-4	
3	Схема армирования План Разрезы 1-1 3-3	
4	Схема армирования Разрезы 4-4, 5-5	

Ведомость спецификаций

Лист	Наименование	Примечание
4	Спецификация к схеме армирования сборно-монолитной шахты -Ш-3-2	

Ведомость ссылочных и прилагаемых документов

Обозначение	Наименование	Примечание
	Ссылочные документы	
820- -КЖ 1 по 15-15	Плита-оболочка по 15-15	
820- -КЖ 1 по 20-10	То же по 20-10	
820- -КЖ 1 по 25-15	" по 25-15	
820- -КЖ 1 по 30-10	" по 30-10	
820- -КЖ 1 по 30-15	" по 30-15	
820- -КЖ 1 пк031-10	" пк0 31-10	
820- -КЖ 1 пк037-10	" пк0 37-10	
	Нестандартное оборудование	Альбом I
	Прилагаемые документы	
820- -Ш-3-2-01 00	Сетка арматурная С(С1, С2, С9, С10, С12, С14, С15)	
820- -Ш-3-2-02 00	То же С8, С11, С13	
820- -Ш-3-2-03 00	" С3 С7	
820- -Ш-3-2-04 00	Изделие закладное Мн 1	
820- -Ш-3-2-05 00	То же Мн 2	
820- КЖ 20 Вм	Ведомость потребности в материалах	

Рабочие чертежи разработаны в соответствии с действующими нормами и правилами

Главный инженер проекта Л Г Франк

Инв № подл | Подпись и дата | Взам инв №

Привязан

Инв N			
Разраб	Девяшин		15.04.84
Пров	Николаева		16.04.84
Рук гр	Иоффе		20.04.84
ГИП	Франк		19.04.84
Нач отд	Лисничевский		24.04.84
Н контр	Сильченко		17.05.84

ТПР 820-04-16 85- КЖ 20

Водосбросы-водовыпуски трубчатые с шахтным оголовком на расход воды до 70 м³/с при перепадах от 5 до 12 м

	Стадия	Лист	Листов
Шахта Ш-3-2 (Сборно-монолитный вариант)	Р	1	4
Общие данные	Укргипроводхоз г. Киев		

3

9066/5

Формат А 2

Альбом V

Типовые проектные решения 820-04-16 85

Разрез 1-1

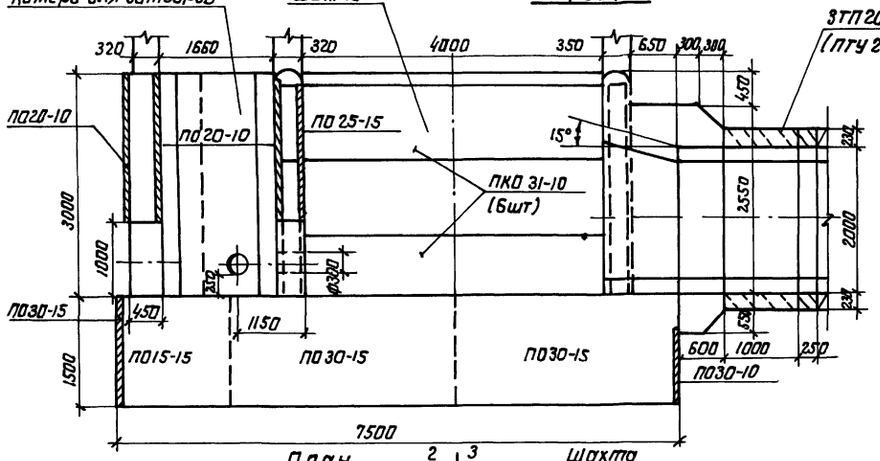

Разрез 2-2

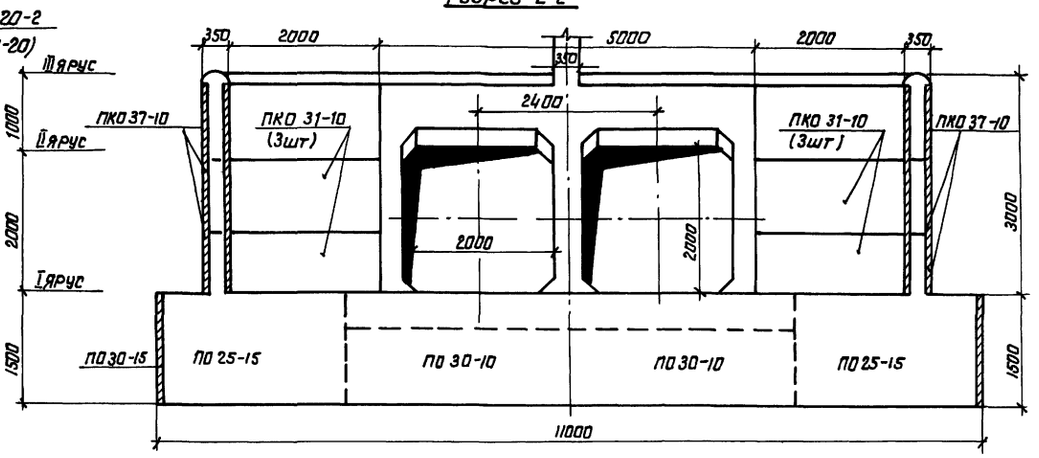

План

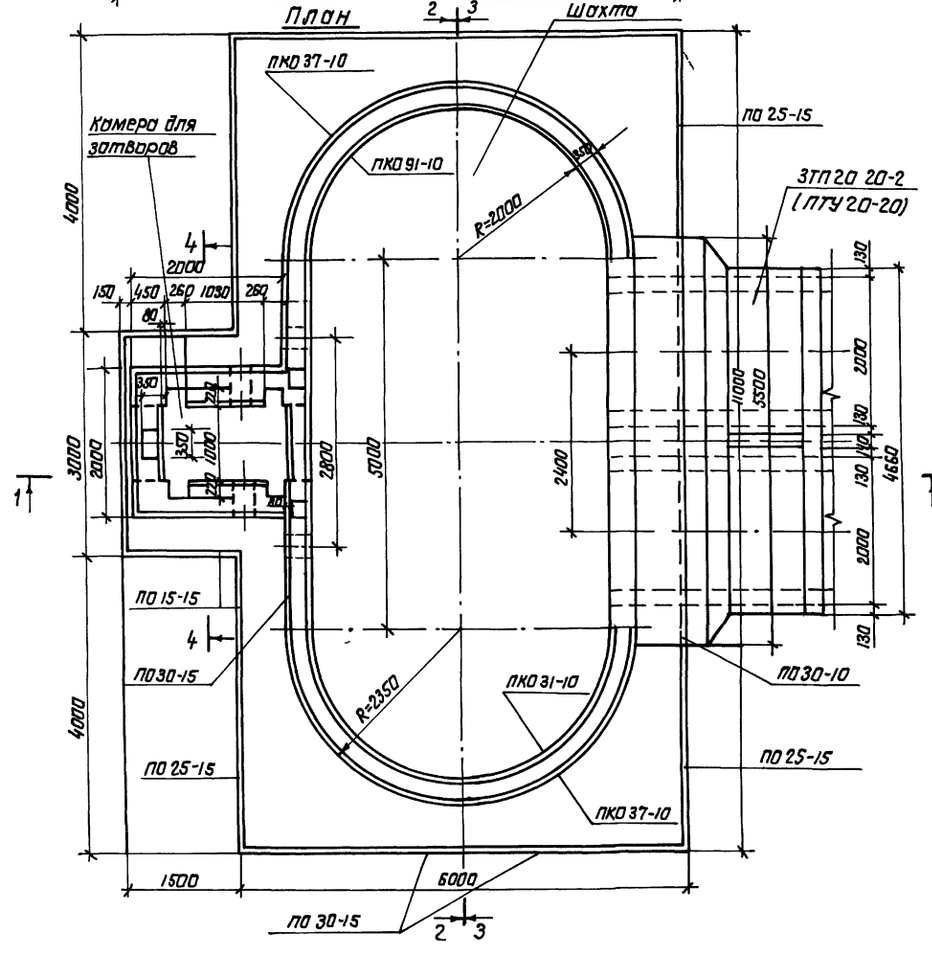

Разрез 3-3

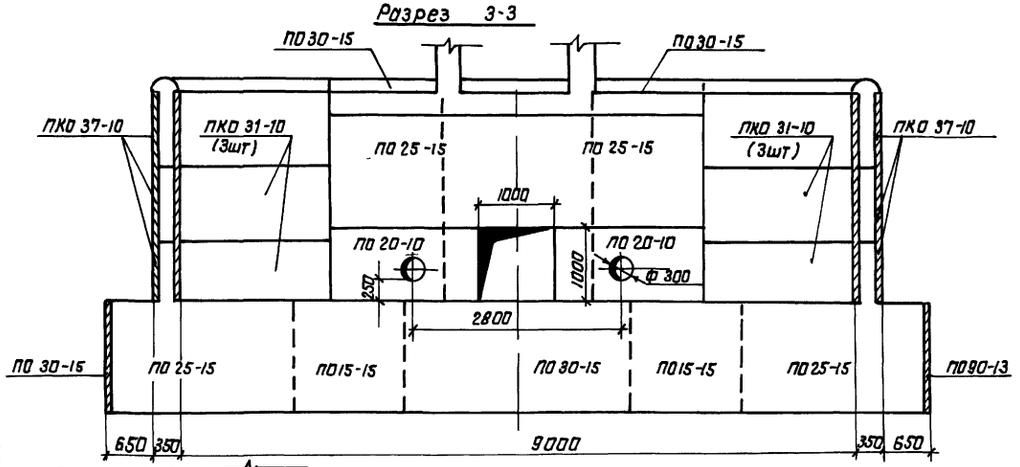

Разрез 4-4

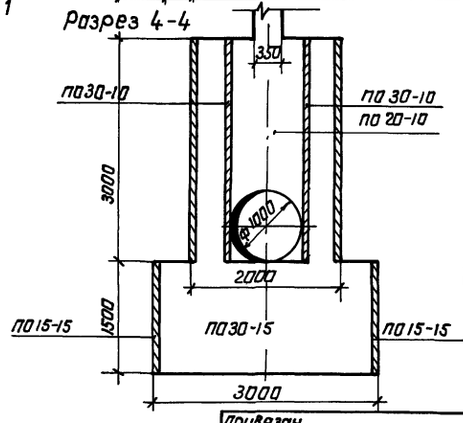

Спецификация сборных железобетонных элементов

Марка, поз	Обозначение	Наименование	Кол	Масса ед кг	Примечание
ПО15-15	820- -КЖ1ПО15-15	Плиты - оболочки	4	450	
ПО20-10	820- -КЖ1ПО20-10	То же	6	400	
ПО25-15	820- -КЖ1ПО25-15	"	6	750	
ПО30-10	820- -КЖ1ПО30-10	"	8	600	
ПО30-15	820- -КЖ1ПО30-15	"	7	900	
ПКО31-10	820- -КЖ1ПКО31-10	"	12	700	
ПКО37-10	820- -КЖ1ПКО37-10	"	12	775	

Разраб	Николаева		2.85
Пров	Девяшин		5.85
Рук гр	Иоффе		1.85
ГИП	Франк		2.85
Нач отд	Пономаренко		5.85
Н.контр	Сильченко		5.85

ТП 820-04-16 85 -КЖ 20

Водосбросы-водовыпуски трубчатые с шахтным оголовком на расход воды до 10 м³/с при перепадах от 5 до 12 м

Шахта Ш-3-2 (сборно-монолитный вариант)

Стадия	Лист	Листов
Р	2	

План Разрезы 1-1 4-4 М 1:50

Укргипроводхоз г Киев

Привязан

Инв №

4

9066/5

Инв №подл | Подпись и дата | Взам инв №

формат А2

Альбом V

Типовые проектные решения 820-04-16 85

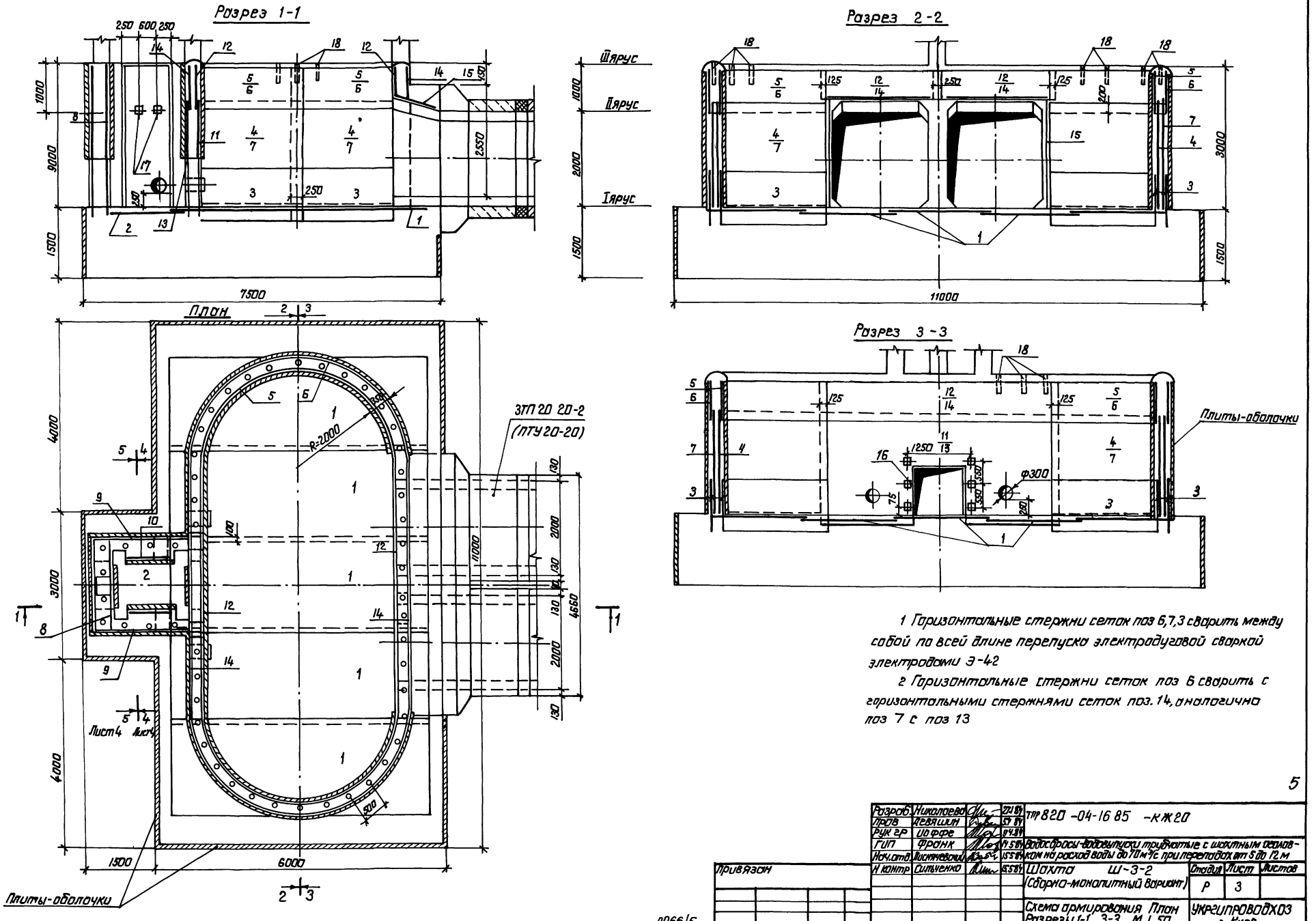

1 Горизонтальные стержни сеток поз 6,7,3 сварить между собой по всей длине перепуска электродуговой сваркой электродами Э-42

2 Горизонтальные стержни сеток поз 6 сварить с горизонтальными стержнями сеток поз. 14, аналогично поз 7 с поз 13

5

Разраб.	Николаева		27.1.84	ТПР 820-04-16 85 -КЖ20
Пров	Левяшин		5.7.84	
Рук гр	Иоффе		9.4.84	
ГИП	Франк		14.5.84	Водосбросы-водовыпуски трубчатые с шахтным оголовком на расход воды до 70 м³/с при перепадах от 5 до 12 м
Нач.отд.	Лисничевский		15.5.84	
Н контр	Сильченко		15.5.84	Шахта Ш-3-2 (Сборно-монолитный вариант)

Стадия	Лист	Листов
Р	3	

Схема армирования План Разрезы 1-1 3-3 М 1 50

УКРГИПРОВОДХОЗ г Киев

Привязан

Инв №

9066/5

Формат А2

Инв № подл. | Подпись и дата | Взам инв №

Альбом V

Типовые проектные решения 820-04-16 85

Разрез 4-4

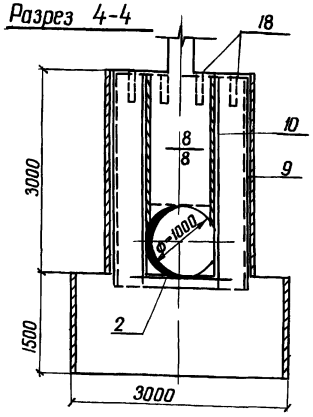

Разрез 5-5

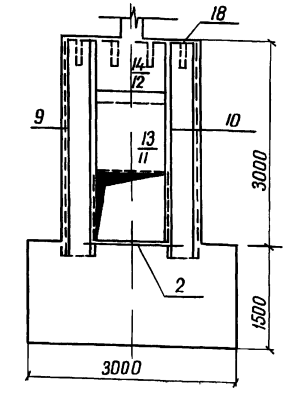

Схемы соединения плит-оболочек

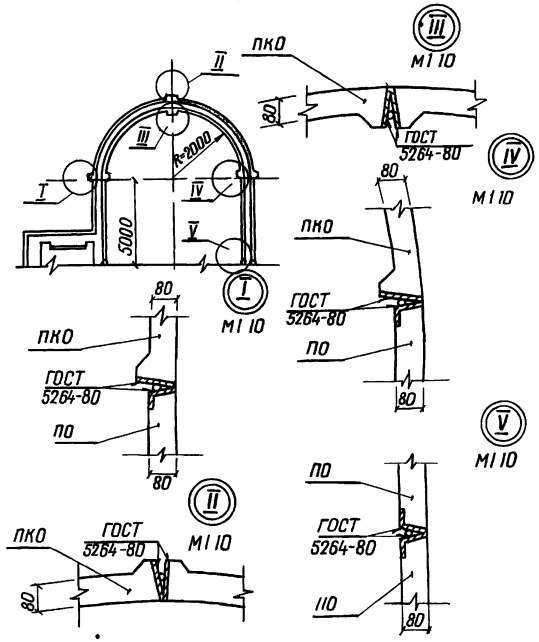

Спецификация к схеме армирования сборно-монолитной шахты Ш-3-2

Формат	Зона	Поз	Обозначение	Наименование	Кол	Примечание
				Сборочные единицы		
				Сетки арматурные		
А3		1	820- -Ш-3-2-01 00	С1	5	
А3		2	-01 00	С2	1	
А3		3	-03 00	С3	8	
А3		4	-03 00	С4	4	
А3		5	-03 00	С5	4	
А3		6	-03 00	С6	4	
А3		7	-03 00	С7	4	
А3		8	-02 00	С8	2	
А3		9	-01 00	С9	2	
А3		10	-01 00	С10	2	
А3		11	-02 00	С11	1	
А3		12	-01 00	С12	2	
А3		13	-02 00	С13	1	
А3		14	-01 00	С14	2	
А3		15	-01 00	С15	4	
				Изделия закладные		
А4		16	-04 00	Мн 1	6	
А4		17	-05 00	Мн 2	2	
Б4		18		Мн 3 (Труба 50×35		
				ГОСТ 3262-75, ℓ=350)	54	1,7 кг
				Материалы		
				Бетон тяжелый		
				М200, Мрз 150, В6		122,0 м³

Ведомость расхода стали на элемент, кг

Марка элемента	Изделия арматурные								Изделия закладные									Общий расход
	Арматура класса							Всего	Арматура		Прокат марки						Всего	
	А-I			А-III					А-III		ВСт2 кп2							
	ГОСТ 5781-82			ГОСТ 5781-82					ГОСТ 5781-82		ГОСТ 3262-75		ГОСТ 19903-74		ГОСТ 8509-78			
	ф6	ф8	Итого	ф8	ф12	ф16	Итого		ф14	Итого	Тр50×35	Итого	-8×150	Итого	L70×4,5	Итого		
Ш-3-2	250,0	112,0	362,0	273,0	200,0	472,0	945,0	1307,0	3,0	3,0	92,0	92,0	6,0	6,0	3,0	3,0	104,0	1411,0

6

Разраб	Николаева		2.01.84
Пров	Девяшин		05.04.84
Рук гр	Иоффе		13.05.84
ГИП	Франк		14.05.84
Нач отд	Лисничевский		15.05.84
Н контр	Сильченко		15.05.84

тпр 820-04-16 85 -КЖ 20

Водосбросы-водовыпуски трубчатые с шахтным оголовком на расход воды до 70 м³/с при перепадах от 5 до 12 м

Шахта Ш-3-2 (Сборно-монолитный вариант)

Стадия	Лист	Листов
Р	4	

Схема армирования разрезы 4-4, 5-5 м1 50

Укргипроводхоз г Киев

Привязан

Инв №

9066/5

Инв № подл | Подпись и дата | Взам инв №

формат А-2

Типовые проектные решения 820-04-16.85 Альбом V

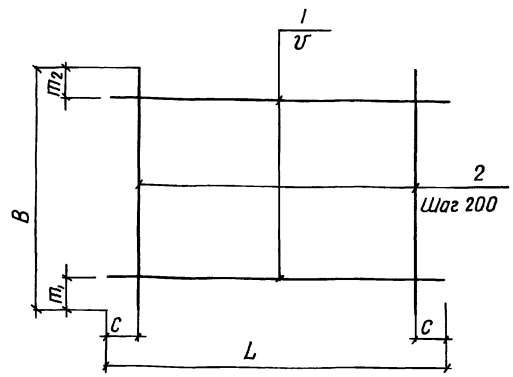

Марка	Размеры, мм						Масса, кг
	L	C	V	B	m_1	m_2	
C1	5430	15	200	1970	85	85	43,4
C2	1600	100	200	1470	35	35	5,6
C9	2330	65	200	3180	250	130	15,9
C10	950	75	200	3180	250	130	6,5
C12	5100	50	150	650	25	25	12,6
C14	5100	50	200	650	25	25	7,0
C15	2250	125	200	950	75	75	14,4

Формат	Зона	Поз	Обозначение	Наименование	Кол	Примечание
			820- -Ш-3-2-01 00	С1		
Б4		1	-01 01	ф8А-III ГОСТ 5781-82 ℓ=5430	10	2,1 кг
Б4		2	-01 02	ф8А-III ГОСТ 5781-82 ℓ=1970	28	0,8 кг
			-01 00-01	С2		
Б4		1	-01 03	ф6А-I ГОСТ 5781-82 ℓ=1600	8	0,4 кг
Б4		2	-01 04	ф6А-I ГОСТ 5781-82 ℓ=1470	8	0,3 кг
			-01 00-02	С9		
Б4		1	-01 05	ф6А-I ГОСТ 5781-82 ℓ=2330	15	0,5 кг
Б4		2	-01 06	ф6А-I ГОСТ 5781-82 ℓ=3180	12	0,7 кг
			-01 00-03	С10		
Б4		1	-01 07	ф6А-I ГОСТ 5781-82 ℓ=950	15	0,2 кг
Б4		2	-01 06	ф6А-I ГОСТ 5781-82 ℓ=3180	5	0,7 кг
			-01 00-04	С12		
Б4		1	-01 08	ф8А-III ГОСТ 5781-82 ℓ=5100	5	2,0 кг
Б4		2	-01 09	ф6А-I ГОСТ 5781-82 ℓ=650	26	0,1 кг
			-01 00-05	С14		
Б4		1	-01 10	ф6А-I ГОСТ 5781-82 ℓ=5100	4	1,1 кг
Б4		2	-01 09	ф6А-I ГОСТ 5781-82 ℓ=650	26	0,1 кг
			-01 00-06	С15		
Б4		1	-01 11	ф12А-III ГОСТ 5781-82 ℓ=2250	5	2,0 кг
Б4		2	-01 12	ф8А-I ГОСТ 5781-82 ℓ=950	11	0,4 кг

Разраб	Никапаева		15.02.84
Пров	Девяшин		15.04.84
Рук гр	Иоффе		15.04.84
ГИП	Франк		14.05.84
Нач отд	Лисняевский		15.05.84
Н контр	Ольченко		15.05.84

820-04-16 85 Ш-3-2-01 00

Сетка арматурная, С (С1, С2, С9, С10, С12, С14, С15)

Стадия	Масса	Масштаб
Р	см табл	—
Лист	Листов 1	

Укргипроводхоз г. Киев

Привязан

Инв. № подл. | Подпись и дата | Взам. инв. №

9066/5

Инв. №

Формат А3

Типовые проектные решения 820-04-16.85 Альбом V

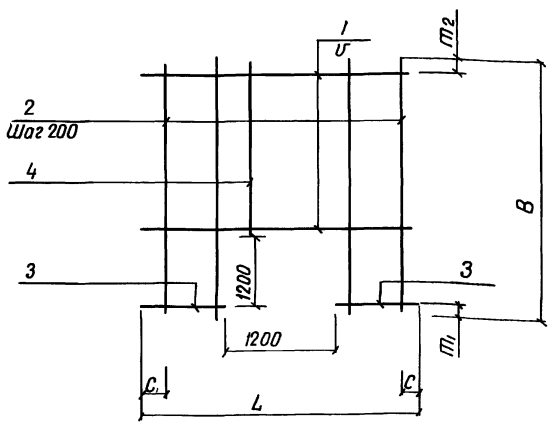

Марка	Размеры, мм						Масса, кг
	L	C	V	B	m_1	m_2	
С 8	1980	90	200	3180	300	80	17,8
С 11	5100	50	150	2420	200	120	128,0
С 13	5100	50	200	2420	200	20	22,6

Формат	Зона	Поз	Обозначение	Наименование	Кол	Примечание
			820- -Ш-3-2-02 00	С 8		
Б4		1	-02 01	ф8А-I ГОСТ 5781-82 ℓ=1980	9	0,8 кг
Б4		2	-02 02	ф8А-I ГОСТ 5781-82 ℓ=3180	4	1,3 кг
Б4		3	-02 03	ф8А-I ГОСТ 5781-82 ℓ=390	12	0,1 кг
Б4		4	-02 04	ф8А-I ГОСТ 5781-82 ℓ=1680	6	0,7 кг
			-02 00-01	С 11		
Б4		1	-02 05	ф16А-III ГОСТ 5781-82 ℓ=5100	7	8,0 кг
Б4		2	-02 06	ф8А-I ГОСТ 5781-82 ℓ=2420	20	1,0 кг
Б4		3	-02 07	ф16А-III ГОСТ 5781-82 ℓ=1950	16	3,1 кг
Б4		4	-02 08	ф8А-I ГОСТ 5781-82 ℓ=1020	6	0,4 кг
			-02 00-02	С 13		
Б4		1	-01 10	ф6А-I ГОСТ 5781-82 ℓ=5100	6	1,1 кг
Б4		2	-02 10	ф6А-I ГОСТ 5781-82 ℓ=2420	20	0,5 кг
Б4		3	-02 11	ф6А-I ГОСТ 5781-82 ℓ=1950	12	0,4 кг
Б4		4	-02 12	ф6А-I ГОСТ 5781-82 ℓ=1020	6	0,2 кг

7

Разраб	Никапаева		15.03.84
Пров	Девяшин		15.04.84
Рук гр	Иоффе		15.05.84
ГИП	Франк		14.05.84
Нач отд	Лисняевский		15.05.84
Н контр	Ольченко		15.05.84

820-04-16 85- Ш-3-2-02 00 ТПР

Сетка арматурная, с (С 8, С 11, с 13)

Стадия	Масса	Масштаб
Р	См табл	
Лист	Листов 1	

Укргипроводхоз г. Киев

Привязан

Инв. № подл. | Подпись и дата | Взам. инв. №

9066/5

Инв. №

Формат А3

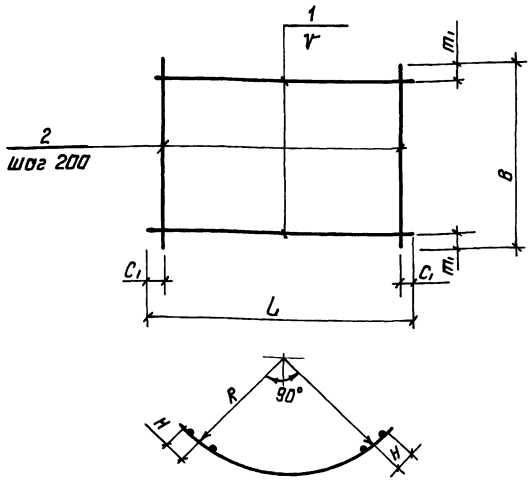

Марка	Размеры, мм							Масса, кг
	L	C1	V	B	m1	R	H	
С3	3890	45	200	1100	350	2260	175	24,5
С4	3520	60	200	2200	100	2090	125	17,8
С5	3520	60	200	820	10	2090	125	7,6
С6	3890	45	150	820	35	2260	175	13,0
С7	3890	45	150	2200	50	2260	175	101,5

Формат	Зона	Поз	Обозначение	Наименование	Кол	Примечание
			820- -Ш-3-2-03.00	С3		
Б4		1	-03.01	ф8А-I ГОСТ 5781-82 ℓ=3890	3	1,5 кг
Б4		2	-03.02	ф12А-III ГОСТ 5781-82 ℓ=1100	20	1,0 кг
			-03.00-01	С4		
Б4		1	-03.03	ф6А-I ГОСТ 5781-82 ℓ=3520	11	0,8 кг
Б4		2	-03.04	ф6А-I ГОСТ 5781-82 ℓ=2200	18	0,5 кг
			-03.00-02	С5		
Б4		1	-03.03	ф6А-I ГОСТ 5781-82 ℓ=3520	5	0,8 кг
Б4		2	-03.05	ф6А-I ГОСТ 5781-82 ℓ=820	18	0,2 кг
			-03.00-03	С6		
Б4		1	-03.06	ф8А-III ГОСТ 5781-82 ℓ=3890	6	1,5 кг
Б4		2	-03.05	ф6А-I ГОСТ 5781-82 ℓ=820	20	0,2 кг
			-03.00-04	С7		
Б4		1	-03.07	ф16А-III ГОСТ 5781-82 ℓ=3890	15	6,1 кг
Б4		2	-03.04	ф6А-I ГОСТ 5781-82 ℓ=2200	20	0,5 кг

Разраб.	Николаева		7.2.84
Пров.	Девяшин		6.4.84
Рук гр.	Иоффе		8.5.84
ГИП	Франк		14.5.84
Нач. отд	Лисичевский		15.5.84
Н. контр.	Сильченко		15.5.84

820-04-16.85 -Ш-3-2-03.00

Сетка арматурная, С (С3... С7)

Стадия	Масса	Масштаб
Р	См. табл.	—
Лист	Листов 1	

Укргипроводхоз г. Киев

Привязан

9066/5 Инв. №

Формат А3

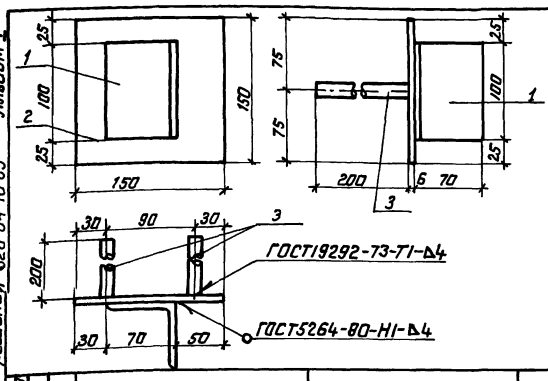

Формат	Зона	Поз	Обозначение	Наименование	Кол	Примечание
			820- Ш-3-2-04.00	Мн1		
Б4		1	-04.01	L 70×4 5 ГОСТ 8509-72, ℓ=100	1	0,5 кг
Б4		2	-04.02	-6×150 ГОСТ 19903-74, ℓ=150	1	0,7 кг
Б4		3	-04.03	ф14А-III ГОСТ 5781-82, ℓ=200	2	0,2 кг

Разраб.	Николаева		7.2.84
Провер.	Девяшин		6.4.84
Рук гр.	Иоффе		8.5.84
ГИП	Франк		14.5.84
Нач. отд	Лисичевский		15.5.84
Н. контр.	Сильченко		15.5.84

820-04-16.85 Ш-3-2-04.00

Изделие закладное Мн1

Стадия	Масса	Масштаб
Р	1,6	—
Лист	Листов 1	

Укргипроводхоз г. Киев

Привязан

9066/5 Инв. №

Формат А4

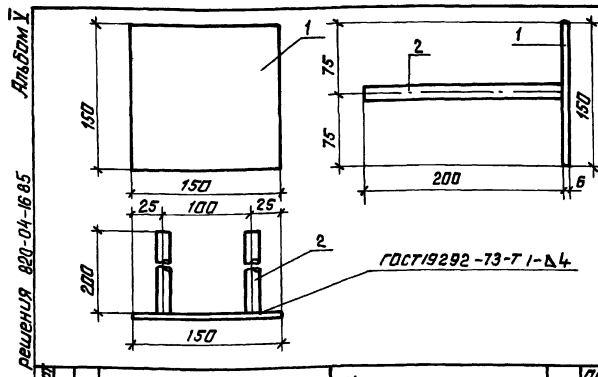

Формат	Зона	Поз	Обозначение	Наименование	Кол	Примечание
			820- Ш-3-2-05.00	Мн2		
Б4		1	-04.02	-6×150 ГОСТ 19903-74, ℓ=150	1	0,7 кг
Б4		2	-04.03	ф14А-III ГОСТ 5781-82, ℓ=200	2	0,2 кг

Разраб.	Николаева		7.2.84
Пров.	Девяшин		6.4.84
Рук гр.	Иоффе		8.5.84
ГИП	Франк		14.5.84
Нач. отд	Лисичевский		15.5.84
Н. контр.	Сильченко		15.5.84

820-04-16.85 Ш-3-2-05.00

Изделие закладное Мн2

Стадия	Масса	Масштаб
Р	11	—
Лист	Листов 1	

Укргипроводхоз г. Киев

Привязан

9066/5 Инв. №

Формат А4

№ строки	Наименование материала и единица измерения	Код материала	Код ед изм	Количество тип	Количество инд	Количество всего
1	Сортовой прокат обыкновен-					
2	ного качества	093000				
3	Сталь арматурная класса					
4	A-I, т	093003	168	0,69	0,36	1,05
5	диам 6	ф 6	168	–	0,25	
6	диам 8	ф 8	168	–	0,11	
7	Сталь арматурная класса					
8	A-III, т	093004	168	0,30	0,94	1,24
9	диам 8	ф 8	168	–	0,27	
10	диам 12	ф 12	168	–	0,20	
11	диам 14	ф 14	168	–	0,47	
12	диам 16	ф 16	168	–	0,003	
13	Итого сортового проката					
14	обыкновенного качества, т		168	0,99	1,30	2,29
15	Прокат листовой рядовой, т	097100	168	0,60	0,01	0,61
16	Сталь толстолистовая ря-					
17	довых марок (от 4 мм), т	097100	168	0,60	0,006	0,61
18	Сталь крупносортовая, т	093100	168	–	0,003	
19	Итого стали в натураль-					
20	ной массе, т		168	1,59	1,31	2,90
21	Итого стали, приведен-					
22	ной к стали класса A-I, т		168	1,12	1,70	2,82
23	То же к стали класса					

№ строки	Наименование материала и единица измерения	Код материала	Код ед изм	Количество тип	Количество инд	Количество всего
1	C 38/23, т		168	0,75	0,01	0,76
2	Всего стали, приведенной					
3	к классам A-I, C 38/23, т		168	1,87	1,71	3,58
4	Трубы сварные водогазо-					
5	проводные	138500	168	0,02	0,09	0,11
6	Портландцемент	573110				
7	М 500, т	573113	168	5,26	41,72	46,98
8	Цемент, приведенный к					
9	марке 400 (всего), т		168	5,79	45,89	51,68
10						
11						
12						
13						
14						
15						
16						
17						
18						
19						
20						
21						
22						
23						

В графе „тип" указано количество материалов, потребное для изготовления типовых и стандартных изделий, а в графе „инд" - индивидуальных (не типовых) конструкций и изделий

Альбом V

Типовые проектные решения 820-04-16 85

Инв. № подл. | Подпись и дата | Взам. инв. №

Разраб	Штепа		04.86	ТПР 820-04-16 85 КЖ 20 ВМ
Пров	Потапенко		04.86	
Рук гр	Цоффе		04.86	
ГИП	Франк		04.86	Стад Р / Лист / Листов 1
Нач отд	Кисячевский		04.86	
Н контр	Сильченко		04.86	Ведомость потребности в материалах
Привязан				УКРГИПРОВОДХОЗ г. Киев
Инв №				

9066/5

Формат А2

Альбом V

Типовые проектные решения 820-04-1685

Ведомость основных комплектов

Обозначение	Наименование	Примечание
820- -ПЗ	Пояснительная записка	Альбом I
-АС	Архитектурно-строитель-ные решения	
-КЖ1	Монолитные и сборные желе-зобетонные конструкции	
-ГИ	Конструкции температурно-осадочных швов	
-ПО	Производство и организация работ	
-КЖ3	Шахта Шм-3-1(Монолитный Вариант)	Альбом II
-КЖ5	Шахта Шм-4-1(Монолитный Вариант)	
-КЖ7	Шахта Шм-5-1(Монолитный Вариант)	
-КЖ9	Шахта Шм-6-1(Монолитный Вариант)	
-КЖ11	Шахта Шм-7-1(Монолитный Вариант)	
-КЖ13	Шахта Шм-8-1(Монолитный Вариант)	
-КЖ15	Шахта Шм-10-1(Монолитный Вариант)	
-КЖ17	Шахта Шм-12-1(Монолитный Вариант)	
-КЖ4	Шахта Ш-3-1 (Сборно-монолитный вариант)	Альбом III
-КЖ6	Шахта Ш-4-1 (Сборно-монолитный вариант)	
-КЖ8	Шахта Ш-5-1 (Сборно-монолитный вариант)	
-КЖ10	Шахта Ш-6-1 (Сборно-монолитный вариант)	
-КЖ12	Шахта Ш-7-1 (Сборно-монолитный вариант)	
-КЖ14	Шахта Ш-8-1 (Сборно-монолитный вариант)	
-КЖ16	Шахта Ш-10-1 (Сборно-монолитный вариант)	
-КЖ18	Шахта Ш-12-1 (Сборно-монолитный вариант)	

Продолжение

Обозначение	Наименование	Примечание
820- -КЖ18	монолитный вариант)	Альбом III
-КЖ19	Шахта Шм-3-2 (Монолитный	Альбом IV
	Вариант)	
-КЖ21	Шахта Шм-4-2 (Монолитный	
	Вариант)	
-КЖ23	Шахта Шм-5-2(Монолитный	
	Вариант)	
-КЖ25	Шахта Шм-6-2(Монолитный	
	Вариант)	
-КЖ27	Шахта Шм-7-2(Монолитный	
	Вариант)	
-КЖ29	Шахта Шм-8-2(Монолитный	
	Вариант)	
-КЖ31	Шахта Шм-10-2(Монолит-ный Вариант)	
-КЖ33	Шахта Шм-12-2(Монолитный	
	Вариант)	
-КЖ20	Шахта Ш-3-2(Сборно-монолитный вариант)	Альбом V
-КЖ22	Шахта Ш-4-2 (Сборно-монолитный вариант)	
-КЖ24	Шахта Ш-5-2 (Сборно-монолитный вариант)	
-КЖ26	Шахта Ш-6-2 (Сборно-монолитный вариант)	
-КЖ28	Шахта Ш-7-2 (Сборно-монолитный вариант)	
-КЖ30	Шахта Ш-8-2 (Сборно-монолитный вариант)	
-КЖ32	Шахта Ш-10-2 (Сборно-монолитный вариант)	
-КЖ34	Шахта Ш-12-2 (Сборно-монолитный вариант)	
-КЖ2	Водобойные колодцы и водобойные стенки	Альбом VI

Ведомость чертежей основного комплекта КЖ22

Лист	Наименование	Примечание
1	Общие данные	
2	План Розрезы 1-1 4-4	
3	Схема армирования План Розрезы 1-1 5-5	
4	Спецификация к схеме армирования сборно-монолитной шахты Ш-4-2	

Ведомость спецификаций

Лист	Наименование	Примечание
4	Спецификация к схеме армирования сборно-монолитной шахты Ш-4-2	

Ведомость ссылочных и прилагаемых документов

Обозначение	Наименование	Примечание
	Ссылочные документы	
820- -КЖ1-ПО15-15	Плита оболочка ПО15-15	
820- -КЖ1-ПО20-10	То же ПО 20-10	
820- -КЖ1-ПО25-15	" ПО 25-15	
820- -КЖ1-ПО30-10	" ПО 30-10	
820- -КЖ1-ПО30-15	" ПО30-15	
820- -КЖ1-ПКО31-10	" ПКО31-10	
820 -КЖ1-ПКО37-10	" ПКО37-10	
	Нестандартное оборудование Альбом I	
	Прилагаемые документы	
820- -Ш-4-2-01 00	Сетка арматурная С(С1,С2,С9,С10)	
820- -Ш-4-2-02 00	То же С11,С12,С13,С15	
820- -Ш-4-2-03 00	" С8, С14	
820- -Ш-4-2-04 00	" С16	
820- -Ш-4-2-05 00	" С17 С19	
820- -Ш-4-2-06 00	" С20	
820- -Ш-4-2-07 00	" С3 С6	
820- -Ш-4-2-08 00	" С7	
820- -Ш-4-2-09 00	Изделие закладное Мн1	
820- -Ш-4-2-10 00	То же Мн2	
820- -КЖ22 ВМ	Ведомость потребности в материалах	

10

Рабочие чертежи разработаны в соответствии с действующими нормами и правилами

Главный инженер проекта Л.Г. Франк

9066/5

привязан

Инв. № подл. | Подпись и дата | Взам. инв. №

Инв. №

Разраб.	Левашин		24.87
Пров.	Николаева		24.87
Рук. гр.	Иоффе		24.87
ГИП	Франк		24.87
Нач. отд.	Листуненко		24.87
Н. контр.	Гильченко		24.87

ТПР 820-04-1685-КЖ22

Водосбросы-водовыпуски трубчатые с шахтным перепадом для морской воды до 70 м³/с при перепадах от 5 до 12 м

Шахта Ш-4-2 (Сборно-монолитный вариант)

Стадия	Лист	Листов
Р	1	4

Общие данные

УКРГИПРОВОДХОЗ г. Киев

Формат А2

Альбом V

Типовые проектные решения 820-04-1685

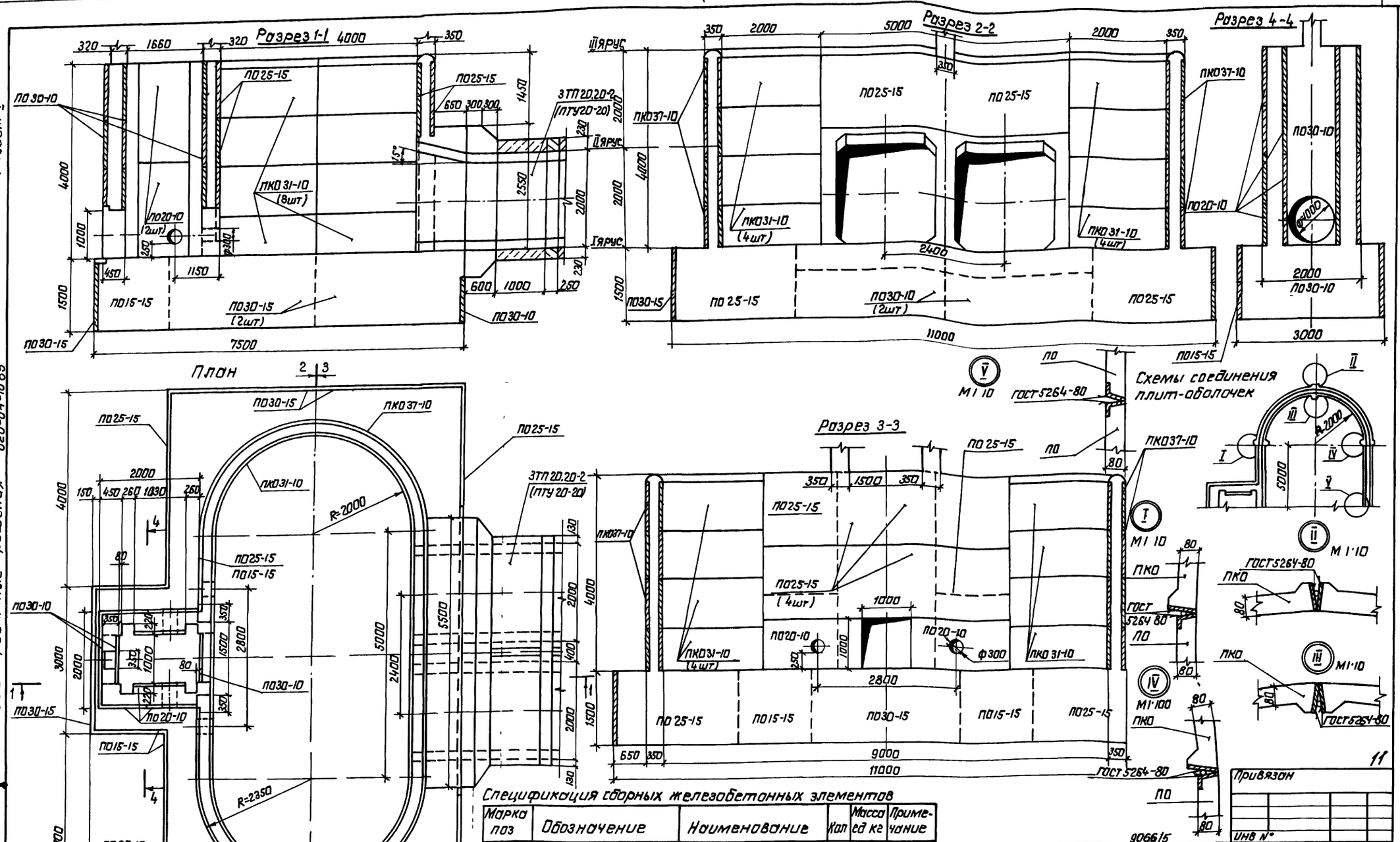

Спецификация сборных железобетонных элементов

Марка поз	Обозначение	Наименование	Кол	Масса ед кг	Примечание
ПО15-15	820- -КЖ1 ПО15-15	Плиты-оболочки	6	450	
ПО20-10	820- -КЖ1 ПО20-10	То же	14	400	
ПО25-15	820- -КЖ1 ПО25-15	"	14	750	
ПО30-10	820- -КЖ1 ПО30-10	"	6	600	
ПО30-15	820- -КЖ1 ПО30-15	"	5	900	
ПКО31-10	820- -КЖ1 ПКО31-10	"	16	700	
ПКО37-10	820- -КЖ1 ПКО37-10	"	16	775	

Разраб	Абрамич		11.1.84
Пров.	Девяшин		3.4.84
Рук гр	Иоффе		13.5.84
ГИП	Франк		14.5.84
Нач отд	Писначевский		15.5.84
Н контр.	Сильченко		15.5.84

тпр 820-04-1685-КЖ 22

Водосбросы-водовыпуски трубчатые с шахтным оголовком на расход воды до 70м³/с при переходах от 5 до 12м

Шахта Ш-4-2 (Сборно-монолитный вариант)

Стадия	Лист	Листов
Р	2	

План Разрезы 1-1 4-4 М1 50

УКРГИПРОВОДХОЗ г Киев

Привязан

Инв №

Инв. № подл | Подпись и дата | Взам инв №

формат А2

Альбом V

Типовые проектные решения 820-04-16 85

Разрез 1-1

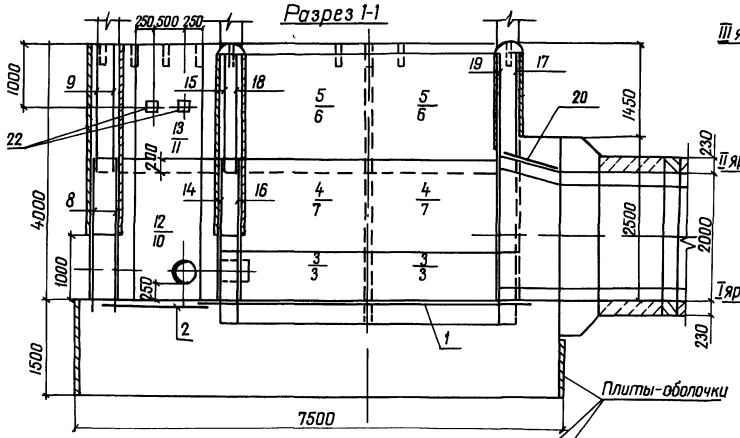

Разрез 2-2

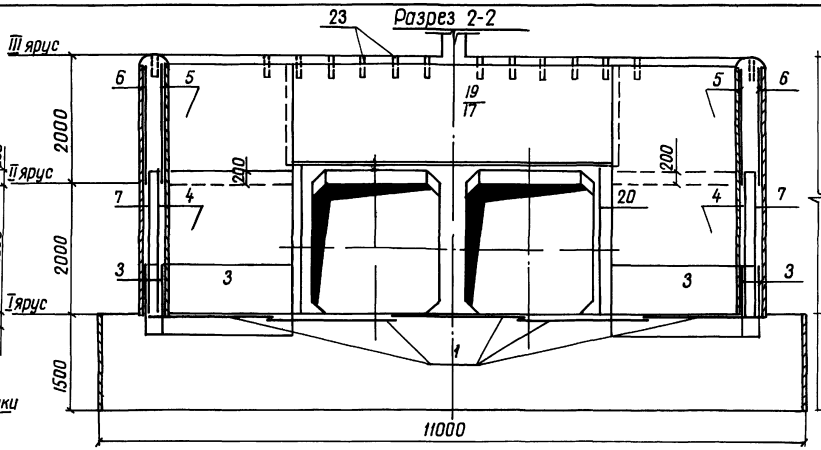

Разрез 5-5

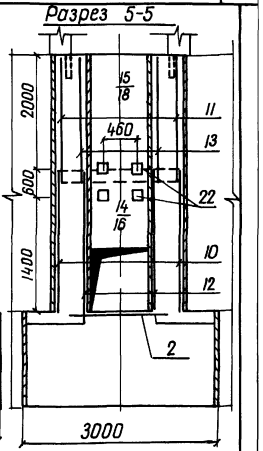

План

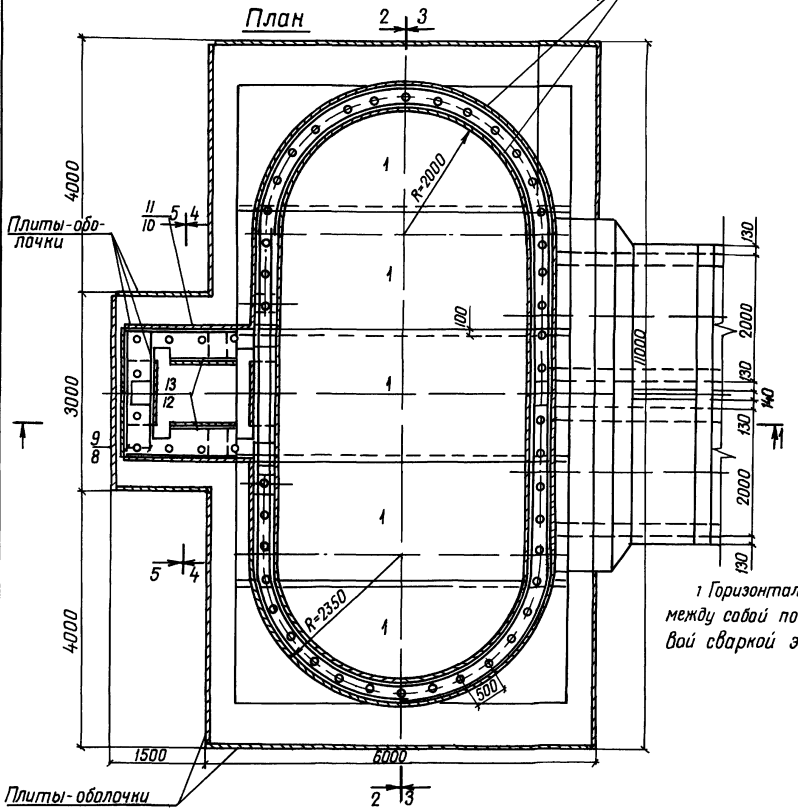

Разрез 3-3

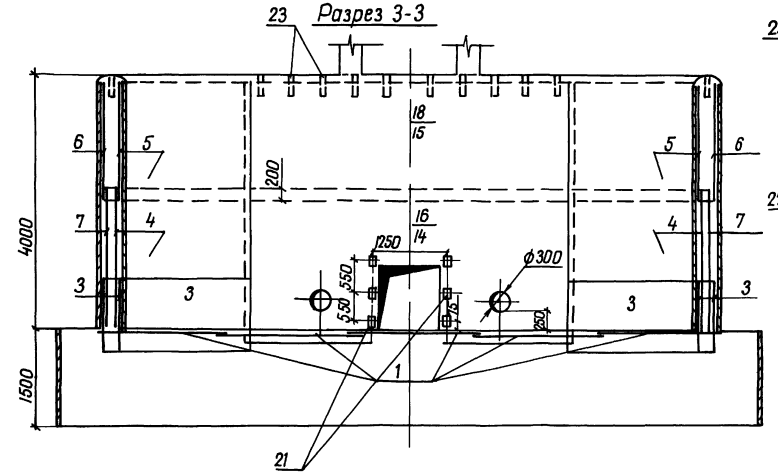

Разрез 4-4

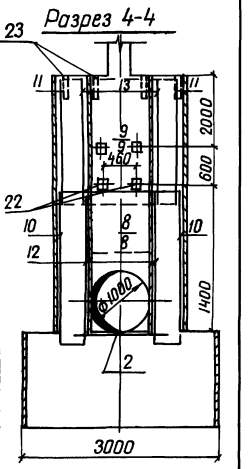

1 Горизонтальные стержни сеток поз 6, 7,3 сварить между собой по всей длине перепуска электродуговой сваркой электродами Э-42

2 Горизонтальные стержни сетки поз 6 сварить с горизонтальными стержнями сетки поз 15, аналогично поз 6 с поз 17, поз 7 с поз 14

12

Разраб	Абрамич		12.86	тпр 820-04-16 85-КЖ 22
Пров	Девяшин		06.86	
Рикгд	Цоффе		06.86	
ГИП	Франк		06.86	Водосбросы-водовыпуски трубчатые с шахтным оголовком на расход воды до 10 м³/с при перепадах от 5 до 12 м
Нач отд	Писаревский		06.86	
Н контр	Сильченко		06.86	Шахта Ш-4-2 (Сборно-монолитный вариант)

Стадия	Лист	Листов
Р	3	

Схема армирования
План Разрезы 1-1 5-5 М1 50

Укргипроводхоз г Киев

Привязан

Инв № 9066/5

Инв № подл | Подпись и дата | Взам инв №

Формат А 2

Типовые проектные решения 820-04-16 85 Альбом V

Формат	Зона	Поз	Обозначение	Наименование	Кол	Примечание
				Сборочные единицы		
				Сетки арматурные		
А4		1	820- -Ш-4-2-01 00	С1	5	
А4		2	-01 00	С2	1	
А4		3	-07 00	С3	8	
А4		4	-07 00	С4	4	
А4		5	-07 00	С5	4	
А4		6	-07 00	С6	4	
А4		7	-08.00	С7	4	
А4		8	-03 00	С8	2	
А4		9	-01 00	С9	2	
А4		10	-01 00	С10	2	
А4		11	-02 00	С11	2	
А4		12	-02 00	С12	2	
А4		13	-02 00	С13	2	
А4		14	-03 00	С14	1	
А4		15	-02 00	С15	1	

Формат	Зона	Поз	Обозначение	Наименование	Кол	Примечание
				Сетки арматурные		
А4		16	820- -Ш-4-2-04 00	С16	1	
А4		17	-05 00	С17	1	
А4		18	-05 00	С18	1	
А4		19	-05 00	С19	1	
А4		20	-06.00	С20	4	
				Изделия закладные		
А4		21	820 Ш-4-2-09 00	Мн1	6	
А4		22	-10 00	Мн2	10	
Б4		23		Мн3 Труба 50×3,5		
				ГОСТ 3262-75, L=350	54	17 кг
				Материалы		
				Бетон тяжелый		
				М200 Мрз 150 В6		128 3 м³

Ведомость расхода стали на элемент, кг

Марка элемента	Изделия арматурные									Изделия закладные					Общий расход
	Арматура, класса								Всего	Прокат марки			Арматура	Всего	
	А-I			А-III						ВСТ3 кп2			А-III		
	ГОСТ 5781-82			ГОСТ 5781-82						ГОСТ 3262-75	ГОСТ 19903-74	ГОСТ 8509-72	ГОСТ 5781-82		
	ф6	ф8	Итого	ф8	ф10	ф14	ф18	Итого		Тр 50×3,5	4×150	1,70×1,5	ф14		
Ш-4-2	305 0	219 0	524 0	217 0	173.0	262 0	502.0	1254 0	1778 0	92 0	11 0	3 0	6 0	112 0	1890 0

9066/5

Привязан

Инв №

Разраб.	Аврамич		17.1.84
Провер	Левяшин		5.4.84
Рук гр.	Иоффе		13.5.84
ГИП	Франк		17.5.84
Нач отд	Лисняченский		15.5.84
Н контр	Сильченко		15.5.84

820-04-16 85 - КЖ 22

Спецификация к схеме армирования сборно-монолитной шахты Ш-4-2

Стадия	Лист	Листов
Р	4	

Укргипроводхоз г Киев

формат А3

Взам инв №

Подпись и дата

Инв № подл

Типовые проектные решения 820-04-16 85 Альбом V

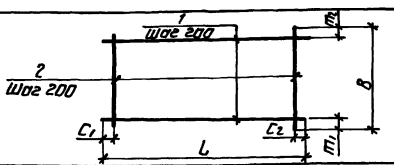

Формат	Зона	Поз	Обозначение	Наименование	Кол	Примечание
			820- -Ш-4-2-01 00	С1		
Б4		1	-01 01	ф8А-III ГОСТ 5781-82, ℓ=5430	10	2 1 кг
Б4		2	-01 02	ф8А-III ГОСТ 5781-82, ℓ=1970	28	0 8 кг
			-01 00-01	С2		
Б4		1	-01 03	ф6А-I ГОСТ 5781-82, ℓ=1600	8	0 4 кг
Б4		2	-01 04	ф6А-I ГОСТ 5781-82, ℓ=1470	8	0 3 кг
			-01 00-02	С9		
Б4		1	-01 05	ф6А-I ГОСТ 5781-82, ℓ=1980	10	0 4 кг
Б4		2	-01 05	ф6А-I ГОСТ 5781-82 ℓ=1980	10	0.4 кг
			-01 00-03	С10		
Б4		1	-01 06	ф6А-I ГОСТ 5781-82, ℓ=2330	11	0.5 кг
Б4		2	-01 07	ф6А-I ГОСТ 5781-82, ℓ=2200	10	0 5 кг

Марка	Размеры, мм						Масса, кг
	L	C_1	C_2	B	m_1	m_2	
С1	5430	15	15	1970	85	85	43.4
С2	1600	100	100	1470	35	35	5 6
С9	1980	90	90	1980	90	90	8 0
С10	2330	20	510	2200	100	100	10 5

9066/5

Привязан

Инв №

Разраб	Аврамич		1 1 84
Пров	Левяшин		5 4 84
Рук гр	Иоффе		13 5 84
ГИП	Франк		17.5 84
Нач отд	Лисняченский		15 5 84
Н контр	Сильченко		15 5 84

820-04-16 85 - Ш-4-2-01 00

Сетка арматурная, С (С1, С2, С9, С10)

Стадия	Масса	Масштаб
Р	См табл	-

Лист | Листов 1

Укргипроводхоз г Киев

формат А4

Взам инв №

Подпись и дата

Инв № подл

Типовые проектные решения 820-04-16 85 Альбом V

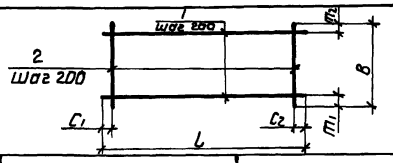

Формат	Зона	Поз	Обозначение	Наименование	Кол	Примечание
			820- -Ш-4-2-02 00	С11		
Б4		1	-02.01	ф6А-I ГОСТ 5781-82, ℓ=2330	10	0.5 кг
Б4		2	-02 02	ф6А-I ГОСТ 5781-82 ℓ=1980	10	0.4 кг
			-02 00-01	С12		
Б4		1	-02 03	ф6А-I ГОСТ 5781-82, ℓ=950	11	0.2 кг
Б4		2	-02 04	ф6А-I ГОСТ 5781-82, ℓ=2200	5	0.5 кг
			-02.00-02	С13		
Б4		1	-02.03	ф6А-I ГОСТ 5781-82, ℓ=950	10	0.2 кг
Б4		2	-02 02	ф6А-I ГОСТ 5781-82, ℓ=1980	5	0.4 кг
			-02 00-03	С15		
Б4		1	-02 05	ф6А-I ГОСТ 5781-82, ℓ=5100	10	1.1 кг
Б4		2	-02 06	ф6А-I ГОСТ 5781-82, ℓ=1820	26	0.4 кг

13

Марка	Размеры, мм						Масса, кг
	L	C_1	C_2	B	m_1	m_2	
С11	2330	20	510	1980	90	90	9.0
С12	950	75	75	2200	100	100	47
С13	950	75	75	1980	90	90	4 0
С15	5100	50	50	1820	10	10	21.4

9066/5

Привязан

Инв №

Разраб	Аврамич		16.4.84
Пров	Левяшин		16.4.84
Рук гр	Иоффе		13.5.84
ГИП	Франк		17.5.84
Нач отд	Лисняченский		15.5.84
Н контр	Сильченко		15.5.84

тпр 820-04-16 85 - Ш-4-2-02 00

Сетка арматурная, С (С11, С12, С13, С15)

Стадия	Масса	Масштаб
Р	См табл.	-

Лист | Листов 1

Укргипроводхоз г Киев

формат А4

Взам инв №

Подпись и дата

Инв № подл

Альбом V

Типовые проектные решения 820-04-16 85

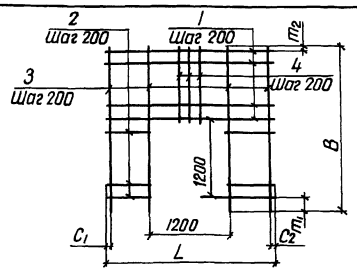

Формат	Зона	Поз	Обозначение	Наименование	Кол	Примечание
			820- -ш-4-2-03 00	С 8		
Б4		1	-03 01	ф8А-I ГОСТ 5781-82, ℓ=1980	6	0,8 кг
Б4		2	-03 02	ф8А-I ГОСТ 5781-82, ℓ=390	12	0,2 кг
Б4		3	-03 03	ф8А-I ГОСТ 5781-82, ℓ=2420	4	1,0 кг
Б4		4	-03 04	ф8А-I ГОСТ 5781-82, ℓ=1020	6	0,4 кг
			-03 00-01	С 14		
Б4		1	-03 05	ф8А-I ГОСТ 5781-82, ℓ=5100	6	2,0 кг
Б4		2	-03 06	ф8А-I ГОСТ 5781-82, ℓ=1950	12	0,8 кг
Б4		3	-03 07	ф8А-I ГОСТ 5781-82, ℓ=2420	20	1,0 кг
Б4		4	-03 04	ф8А-I ГОСТ 5781-82, ℓ=1020	6	0,4 кг

Марка	Размеры, мм						Масса
	L	C1	C2	B	m1	m2	кг
С8	1980	90	90	2420	200	20	13,6
С14	5100	50	50	2420	200	20	44,0

9066/5

Привязан

Инв №

Взам инв N | Подпись и дата | Инв N подл

Разраб	Абрамич		6.01.84
Провер	Девяшин		15.04.84
Рук гр	Иоффе		15.05.84
ГИП	Франк		14.05.84
Нач отд	Писнячевский		15.05.84
Н контр	Сильченко		15.05.84

820-04-16 85 -ш-4-2-03 00

Сетка арматурная, С (с8, с14)

Стадия	Масса	Масштаб
Р	см табл	-
Лист	Листов 1	

Укргипроводхоз г Киев

Формат А4

Альбом V

Типовые проектные решения 820-04-16 85

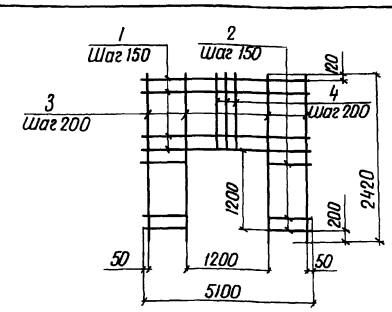

Формат	Зона	Поз	Обозначение	Наименование	Кол	Примечание
			820- -ш-4-2-04 00	С 16		
Б4		1	-04 01	ф18А-III ГОСТ 5781-82, ℓ=5100	7	10,2 кг
Б4		2	-04 02	ф18А-III ГОСТ 5781-82, ℓ=1950	16	3,9 кг
Б4		3	-03 03	ф8А-I ГОСТ 5781-82, ℓ=2420	20	1,0 кг
Б4		4	-03 04	ф8А-I ГОСТ 5781-82, ℓ=1020	6	0,4 кг

9066/5

Привязан

Инв №

Взам инв N | Подпись и дата | Инв N подл

Разраб	Абрамич		6.01.84
Пров	Девяшин		15.04.84
Рук гр	Иоффе		15.05.84
ГИП	Франк		15.05.84
Нач отд	Писнячевский		15.05.84
Н контр	Сильченко		15.05.84

820-04-16 85 -ш-4-2-04 00

Сетка арматурная с 16

Стадия	Масса	Масштаб
Р	156,2	-
Лист	Листов 1	

Укргипроводхоз г Киев

Формат А4

Альбом V

Типовые проектные решения 820-04-16 85

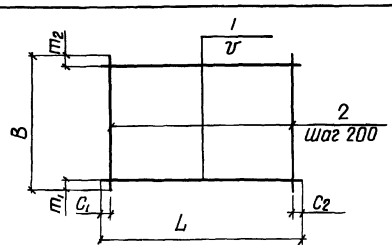

Формат	Зона	Поз	Обозначение	Наименование	Кол	Примечание
			820- -ш-4-2-05,00	С 17		
Б4		1	-05,01	ф6А-I ГОСТ 5781-82, ℓ=5100	9	1,1 кг
Б4		2	-05,02	ф6А-I ГОСТ 5781-82 ℓ=1650	26	0,4 кг
			-05,00-01	С 18		
Б4		1	-05 03	ф10А-III ГОСТ 5781-82 ℓ=5100	13	3,2 кг
Б4		2	-05 04	ф6А-I ГОСТ 5781-82, ℓ=1820	26	0,4 кг
			-05 00-02	С 19		
Б4		1	-05 03	ф10А-III ГОСТ 5781-82, ℓ=5100	11	3,2 кг
Б4		2	-05 02	ф6А-I ГОСТ 5781-82, ℓ=1650	26	0,4 кг

Марка	Размеры, мм							Масса
	L	C1	C2	B	m1	m2	ν	кг
С 17	2500	50	50	1650	25	25	200	20,3
С 18	2500	50	50	1820	10	10	150	52,0
С 19	2500	50	50	1650	25	25	150	45,6

9066/5

Привязан

Инв N

Взам инв N | Подпись и дата | Инв N подл

Разраб	Абрамич		6.01.84
Провер	Девяшин		15.04.84
Рук гр	Иоффе		15.05.84
ГИП	Франк		14.05.84
Нач отд	Писнячевский		15.05.84
Н контр	Сильченко		15.05.84

820-04-16 85 -ш-4-2-05 00

Сетка арматурная, С (с17 с19)

Стадия	Масса	Масштаб
Р	см табл	-
Лист	Листов 1	

Укргипроводхоз г Киев

Формат А4

Альбом V

Типовые проектные решения 820-04-16 85

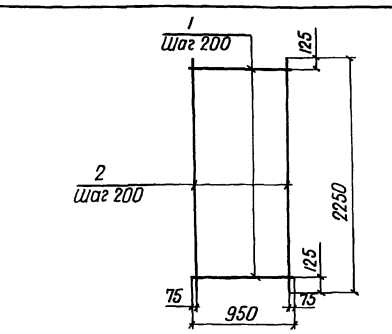

Формат	Зона	Поз	Обозначение	Наименование	Кол	Примечание
			820- -ш-4-2-06 00	С 20		
Б4		1	-06 01	ф8А-I ГОСТ 5781-82, ℓ=950	11	0,4 кг
Б4		2	-06 02	ф14А-III ГОСТ 5781-82, ℓ=2250	5	2,7 кг

14

9066/5

Привязан

Инв №

Взам инв N | Подпись и дата | Инв N подл

Разраб	Абрамич		6.01.84
Пров	Девяшин		15.04.84
Рук гр	Иоффе		15.05.84
ГИП	Франк		14.05.84
Нач отд	Писнячевский		15.05.84
Н контр	Сильченко		15.05.84

тпр 820-04-16 85 -ш-4-2-06 00

Сетка арматурная с 20

Стадия	Масса	Масштаб
Р	17,9	-
Лист	Листов 1	

Укргипроводхоз г Киев

Формат А4

Типовые проектные решения 820-04-16.85 Альбом V

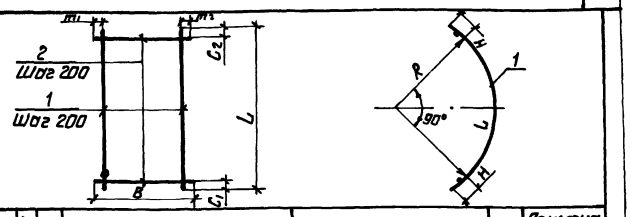

Форм	Зона	Поз	Обозначение	Наименование	Кол	Примечание
			820- -Ш-4-2-07.00	С3		
Б4	1		-07.01	ф8А-I ГОСТ 5781-82, ℓ=3890	3	1,5 кг
Б4	2		-07.02	ф14А-II ГОСТ 5781-82, ℓ=1100	20	1,3 кг
			-07.00-01	С4		
Б4	1		-07.03	ф6А-I ГОСТ 5781-82, ℓ=3520	11	0,8 кг
Б4	2		-07.04	ф6А-I ГОСТ 5781-82, ℓ=2200	18	0,5 кг
			-07.00-02	С5		
Б4	1		-07.03	ф6А-I ГОСТ 5781-82, ℓ=3520	10	0,8 кг
Б4	2		-07.05	ф6А-I ГОСТ 5781-82, ℓ=1820	18	0,4 кг
			-07.00-03	С6		
Б4	1		-07.06	ф10А-III ГОСТ 5781-82, ℓ=3890	10	2,4 кг
Б4	2		-07.05	ф6А-I ГОСТ 5781-82, ℓ=1820	20	0,4 кг

Марка	Размеры, мм								Масса, кг
	L	C1	C2	B	m1	m2	R	H	
С3	3890	45	45	1100	350	350	2260	175	30,5
С4	3520	60	60	2200	100	100	2090	125	17,8
С5	3520	60	60	1820	10	10	2090	125	15,2
С6	3890	45	45	1820	10	10	2260	175	32,0

9066/5

Привязан

Инв.№

Разраб.	Аврамич		17.84
Пров.	Девяшин		5Ч.84
Рук. гр.	Иоффе		13.5.84
ГИП	Фронк		15.5.84
Нач. отд.	Лисичевский		15.5.84
Н. контр.	Сильченко		15.5.84

820-04-16.85 -Ш-4-2-07.00

Сетка арматурная, С (С3 С6)

Стадия	Масса	Масштаб
Р	См. табл.	—
Лист	Листов 1	

Укргипроводхоз г. Киев

Формат А4

Типовые проектные решения 820-04-16.85 Альбом V

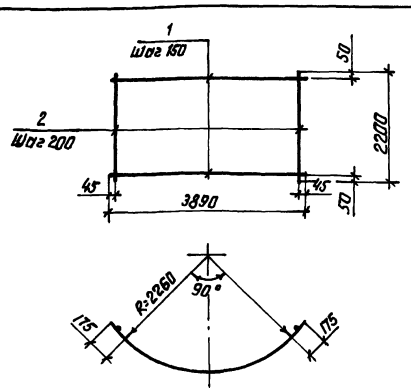

Форм	Зона	Поз	Обозначение	Наименование	Кол	Примечание
			820- Ш-4-2-08.00	С7		
Б4	1		-08.01	ф18А-III ГОСТ 5781-82, ℓ=3890	15	7,8 кг
Б4	2		-08.02	ф8А-I ГОСТ 5781-82, ℓ=2200	20	0,9 кг

9066/5

Привязан

Инв.№

Разраб.	Аврамич		17.84
Пров.	Девяшин		5Ч.84
Рук. гр.	Иоффе		13.5.84
ГИП	Фронк		15.5.84
Нач. отд.	Лисичевский		15.5.84
Н. контр.	Сильченко		15.5.84

820-04-16.85-Ш-4-2-08.00

Сетка арматурная С7

Стадия	Масса	Масштаб
Р	135.0	—
Лист	Листов 1	

Укргипроводхоз г. Киев

Формат А4

Типовые проектные решения 820-04-16.85 Альбом V

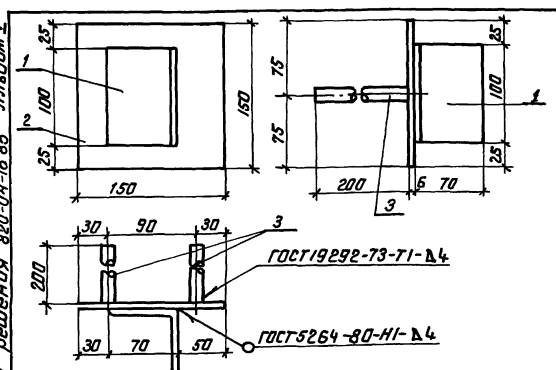

Форм	Зона	Поз	Обозначение	Наименование	Кол	Примечание
			820- -Ш-4-2-09.00	Мн 1		
Б4	1		-09.01	L 70х4,5 ГОСТ 8509-72, ℓ=100	1	0,5 кг
Б4	2		-09.02	-6х150 ГОСТ 19903-74, ℓ=150	1	0,7 кг
Б4	3		-09.03	ф14А-II ГОСТ 5781-82, ℓ=200	2	0,2 кг

9066/5

Привязан

Инв.№

Разраб.	Аврамич		17.84
Пров.	Девяшин		5Ч.84
Рук. гр.	Иоффе		13.5.84
ГИП	Фронк		15.5.84
Нач. отд.	Лисичевский		15.5.84
Н. контр.	Сильченко		15.5.84

820-04-16.85-Ш-4-2-09.00

Изделие закладное Мн 1

Стадия	Масса	Масштаб
Р	1,6	—
Лист	Листов 1	

Укргипроводхоз г. Киев

Формат А4

Типовые проектные решения 820-04-16.85 Альбом V

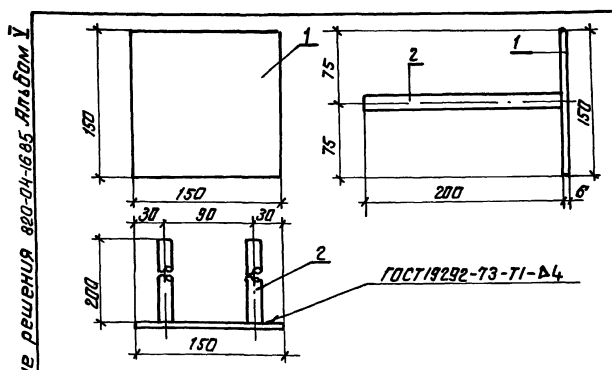

Форм	Зона	Поз.	Обозначение	Наименование	Кол	Примечание
			820- -Ш-4-2-10.00	Мн 2		
Б4	1		-09.02	-6х150 ГОСТ 19903-74, ℓ=150	1	0,7 кг
Б4	2		-09.03	ф14А-II ГОСТ 5781-82, ℓ=200	2	0,2 кг

15

9066/5

Привязан

Инв.№

Разраб.	Аврамич		17.84
Пров.	Девяшин		5Ч.84
Рук. гр.	Иоффе		13.5.84
ГИП	Фронк		15.5.84
Нач. отд.	Лисичевский		15.5.84
Н. контр.	Сильченко		15.5.84

тпр 820-04-16.85-Ш-4-2-10.00

Изделие закладное Мн 2

Стадия	Масса	Масштаб
Р	1,1	—
Лист	Листов 1	

Укргипроводхоз г. Киев

Формат А4

Альбом V

Типовые проектные решения 820-04-16 85

№ строки	Наименование материала и единица измерения	Код материала	Код ед изм	Количество тип	Количество инд	Количество всего
1	Сортовой прокат обыкно-					
2	венного качества	093000				
3	Сталь арматурная					
4	класса А-I, т	093003	168	0 91	0.53	1.44
5	диам 6, т	ф 6	168	—	0.31	
6	диам 8, т	ф 8	168	—	0,22	
7	Сталь арматурная					
8	класса А-III, т	093004	168	0,40	1.26	1.66
9	диам 8	ф 8	168	—	0,22	
10	диам 10	ф 10	168	—	0.17	
11	диам 14	ф 14	168	—	0,27	
12	диам 18	ф 18	168	—	0.60	
13	Итого сортового проката					
14	обыкновенного качества	097100	168	1 31	1 79	3.10
15	Прокат листовой ряда-					
16	вой, т	097100	168	0 81	0.01	0.82
17	Сталь толстолистовая					
18	рядовых марок (от 4 мм), т	097100	168	0,81	0.01	0.82
19	Сталь крупносортовая	093100	168	—	0 003	
20	Итого стали в натураль-					
21	ной массе, т		168	2.12	1.80	3.92
22	Итого стали, приведенной					
23	к стали класса А-I, т		168	1 48	2,33	3,81

№ строки	Наименование материала и единица измерения	Код материала	Код ед изм.	Количество тип	Количество инд	Количество всего
1	Итого стали, приведенной					
2	к стали класса					
3	С 38/23, т		168	1 01	0 01	1.02
4	Всего стали, приведенной					
5	к классам А-I и					
6	С 38/23, т		168	2 49	2.34	4.83
7	Трубы сварные водогаза					
8	проводные, т	138 500	168	0 03	0 09	0 12
9	Портландцемент	573110				
10	М 500, т	573 113	168	7 18	43 88	51.06
11	Цемент, приведенный					
12	к марке 400 (всего), т		168	7 90	48 27	56 17
13						
14						
15						
16						
17						
18						
19						
20						
21						
22						
23						

В графе „тип" указано количество материалов, потребное для изготовления типовых и стандартных изделий, а в графе „инд" - индивидуальных (не типовых) конструкций и изделий

9066/5

Разраб.	Штепа		19 5 84
Пров.	Потапенко		23 5 84
Рук гр.	Иоффе		22 5 84
ГИП	Франк		23 5 84
Нач отд.	Лисничевский		24 5 84
Н контр.	Сильченко		24 5 84

ТПР 820-04-16 85 - КЖ 22.ВМ

Ведомость потребности в материалах

Стадия	Лист	Листов
Р		

УКРГИПРОВОДХОЗ г Киев

формат А2

Инв № подл | Подпись и дата | Взам инв №

Альбом V

Типовые проектные решения 820-04-1685

Ведомость основных комплектов

Обозначение	Наименование	Примечание
820- -ПЗ	Пояснительная записка	Альбом I
-АС	Архитектурно-строительные решения	
-КЖ1	Монолитные и сборные железобетонные конструкции	
-ГИ	Конструкции температурно-осадочных швов	
-ПО	Производство и организация работ	
-КЖ3	Шахта Шм-3-1 (монолитный вариант)	Альбом II
-КЖ5	Шахта Шм-4-1 (монолитный вариант)	
-КЖ7	Шахта Шм-5-1 (монолитный вариант)	
-КЖ9	Шахта Шм-6-1 (монолитный вариант)	
-КЖ11	Шахта Шм-7-1 (монолитный вариант)	
-КЖ13	Шахта Шм-8-1 (монолитный вариант)	
-КЖ15	Шахта Шм-10-1 (монолитный вариант)	
-КЖ17	Шахта Шм-12-1 (монолитный вариант)	
-КЖ4	Шахта Ш-3-1 (сборно-монолитный вариант)	Альбом III
-КЖ6	Шахта Ш-4-1 (сборно-монолитный вариант)	
-КЖ8	Шахта Ш-5-1 (сборно-монолитный вариант)	
-КЖ10	Шахта Ш-6-1 (сборно-монолитный вариант)	
-КЖ12	Шахта Ш-7-1 (сборно-монолитный вариант)	
-КЖ14	Шахта Ш-8-1 (сборно-монолитный вариант)	
-КЖ16	Шахта Ш-10-1 (сборно-монолитный вариант)	
-КЖ18	Шахта Ш-12-1 (сборно-монолитный вариант)	Альбом III
-КЖ19	Шахта Шм-3-2 (монолитный вариант)	Альбом IV
-КЖ21	Шахта Шм-4-2 (монолитный вариант)	
-КЖ23	Шахта Шм-5-2 (монолитный вариант)	
-КЖ25	Шахта Шм-6-2 (монолитный вариант)	
-КЖ27	Шахта Шм-7-2 (монолитный вариант)	
-КЖ29	Шахта Шм-8-2 (монолитный вариант)	
-КЖ31	Шахта Шм-10-2 (монолитный вариант)	
-КЖ33	Шахта Шм-12-2 (монолитный вариант)	
-КЖ20	Шахта Ш-3-2 (сборно-монолитный вариант)	Альбом V
-КЖ22	Шахта Ш-4-2 (сборно-монолитный вариант)	
-КЖ24	Шахта Ш-5-2 (сборно-монолитный вариант)	
-КЖ26	Шахта Ш-6-2 (сборно-монолитный вариант)	
-КЖ28	Шахта Ш-7-2 (сборно-монолитный вариант)	
-КЖ30	Шахта Ш-8-2 (сборно-монолитный вариант)	
-КЖ32	Шахта Ш-10-2 (сборно-монолитный вариант)	
-КЖ34	Шахта Ш-12-2 (сборно-монолитный вариант)	
-КЖ2	Водобойные колодцы и водобойные стенки	Альбом VI

Продолжение

Ведомость чертежей основного комплекта КЖ 24

Лист	Наименование	Примечание
1	Общие данные	
2	План Разрез 1-1	
3	Разрезы 2-2, 3-3, 4-4	
4	Схема армирования План Разрезы 1-1 5-5	
5	Спецификация к схеме армирования сборно-монолитной шахты Ш-5-2	

Ведомость спецификаций

Лист	Наименование	Примечание
5	Спецификация к схеме армирования сборно-монолитной шахты Ш-5-2	

Ведомость ссылочных и прилагаемых документов

Обозначение	Наименование	Примечание
	Ссылочные документы	
820- -КЖ1 по 15-15	Плита-оболочка по 15-15	
820- -КЖ1 по 20-10	То же по 20-10	
820- -КЖ1 по 25-10	" по 25-10	
820- -КЖ1 по 25-15	" по 25-15	
820- -КЖ1 по 30-10	" по 30-10	
820- -КЖ1 по 30-15	" по 30-15	
820- -КЖ1 пко 31-10	" пко 31-10	
820- -КЖ1 пко 37-10	" пко 37-10	
820- -КЖ1 пко 395-10	" пко 395-10	
	Нестандартное оборудование	Альбом I
	Прилагаемые документы	
820- -Ш-5-2-01 00	Сетка арматурная С(С1, С2, С11, С13 С5	
820- -Ш-5-2-02 00	То же С16, С17, С18, С20, С21	
820- -Ш-5-2-03 00	" С10, С12, С19	
820- -Ш-5-2-04 00	" С3 С9	
820- -Ш-5-2-05 00	Изделие закладное Мн 1	
820- -Ш-5-2-06 00	То же Мн 2	
820- -КЖ24 ВМ	Ведомость потребности в материалах	

17

Рабочие чертежи разработаны в соответствии с действующими нормами и правилами

Главный инженер проекта Л Г Франк

9066/5

Привязан

Инв. № подл. | Подпись и дата | Взам. инв. №

Инв. №			
Разраб	Девяшин		
Пров	Никопаева		
Рук гр	Шоффе		
ГИП	Франк		
Нач отд	Лисичевский		
Н контр	Сильченко		

ТПР 820-04-1685-КЖ 24

Водосбросы-водовыпуски трубчатые с шахтным оголовком на расход воды до 10 м³/с при перепадах от 5 до 12 м

Шахта Ш-5-2 (сборно-монолитный вариант)

Стадия	Лист	Листов
Р	1	5

Общие данные

Укргипроводхоз г. Киев

Формат А2

Альбом V

Типовые проектные решения

820-04-16 85

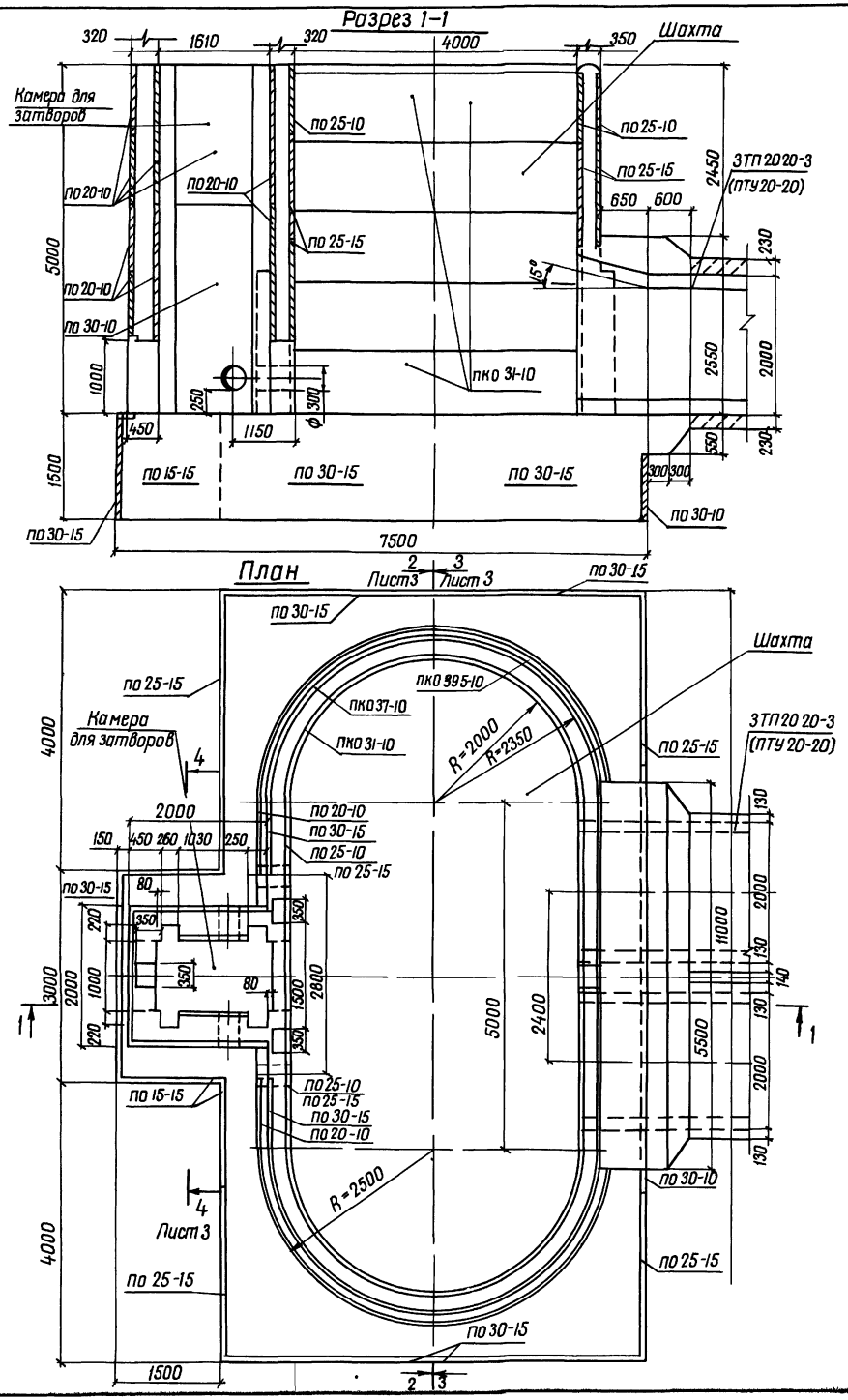

Схемы соединения плит-оболочек

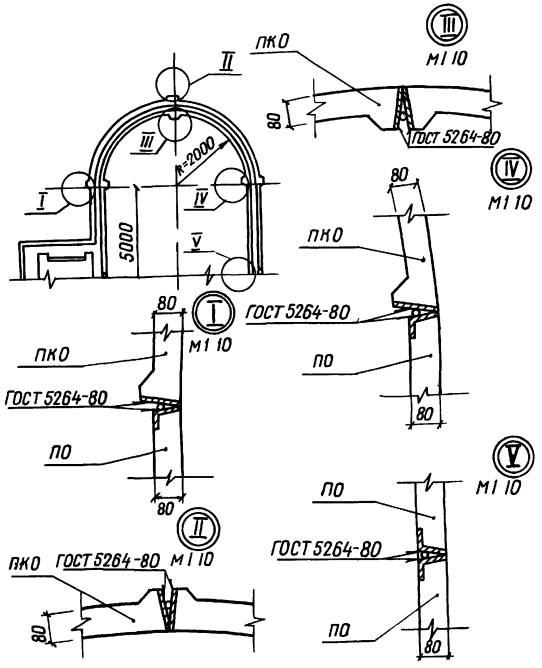

18

9066/5

Разраб	Аврамич		30.03.84	тпр 820-04-1685-КЖ 24
Пров	Девяшин		25.04.84	
Рук гр	Иоффе		13.05.84	
ГИП	Франк		15.05.84	Водосбросы-водовыпуски трубчатые с шахтным оголовком на расход воды до 70м³/с при перепадах от 5 до 12м
Нач отд	Лисничевский		15.05.84	
Н контр	Сильченко		15.05.84	Шахта Ш-5-2 (Сборно-монолитный вариант)

Стадия	Лист	Листов
Р	2	

План Разрез 1-1

М1 50

Укргипроводхоз г Киев

Привязан

Инв №

Инв № подл | Подпись и дата | Взам инв №

Формат А2

Альбом V

Типовые проектные решения 820-04-16 85

Инв. № подл. | Подпись и дата | Взам. инв. №

Разрез 2-2

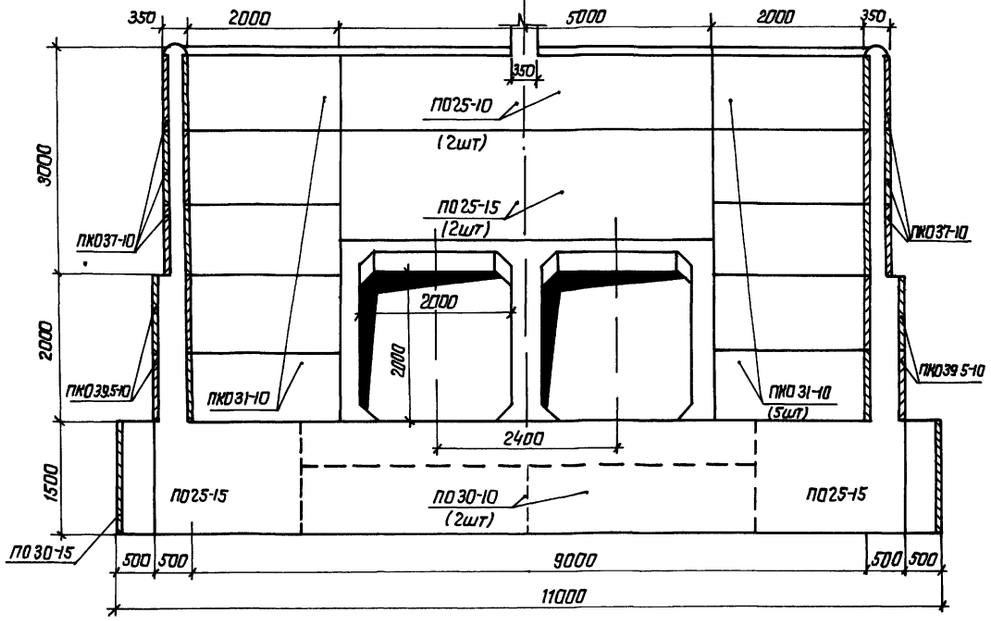

Разрез 3-3

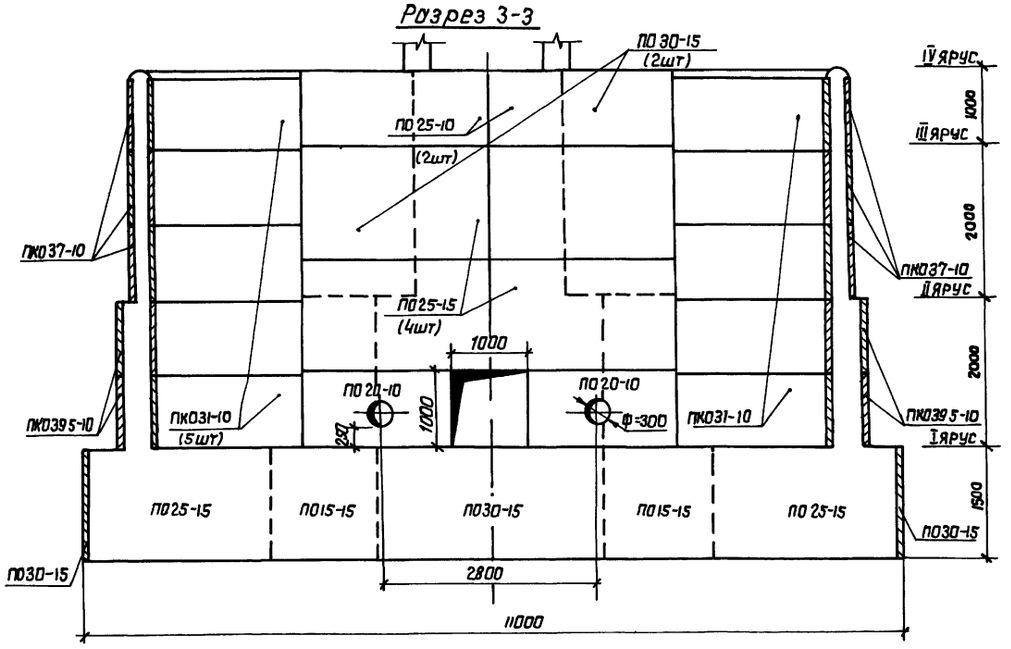

Разрез 4-4

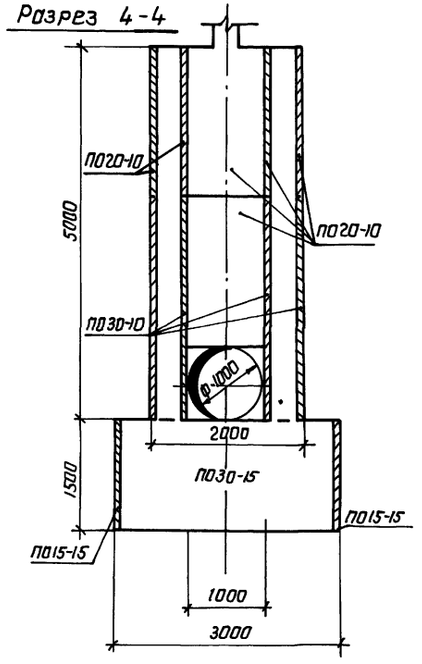

Спецификация сборных железобетонных элементов

Марка поз	Обозначение	Наименование	Кол	Масса ед. кг	Примечание
ПО15-15	820- -КЖ1ПО15-15	Плиты-оболочки	4	450	
ПО20-10	820- -КЖ1ПО20-10	То же	18	400	
ПО25-10	820- -КЖ1ПО25-10	"	6	500	
ПО25-15	820- -КЖ1ПО25-15	"	12	750	
ПО30-10	820- -КЖ1ПО30-10	"	8	600	
ПО30-15	820- -КЖ1ПО30-15	"	7	900	
ПК031-10	820- -КЖ1ПК031-10	"	20	700	
ПК037-10	820- -КЖ1ПК037-10	"	12	775	
ПК039 5-10	820- -КЖПК039 5-10	"	8	825	

19

9066/5

Разраб.	Яворович		30.12.84	ТПР 820-04-16 85 -КЖ 24	
Пров.	Девяшин		24.84		
Рук гр	Иоффе		13.5.84		
ГИП	Франк		15.5.84	Водосбросы-водовыпуски трубчатые с шахтным оголовком на расход воды до 10 м³/с при переходах от 5 до 12 м	
Нач отд	Листочевский		15.5.84		
Н контр	Сирьченко		15.5.84	Шахта Ш-5-2 (Сборно-монолитный вариант)	Стадия: Р; Лист: 3; Листов:
Привязан				Разрезы 2-2, 3-3, 4-4 М 1:50	УКРГИПРОВОДХОЗ г. Киев
Инв. №					

Формат А2

Альбом V

Типовые проектные решения

820-04-16 85

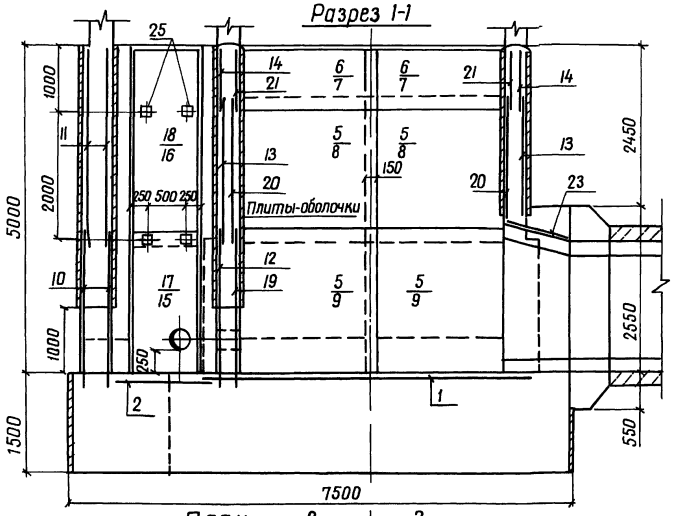

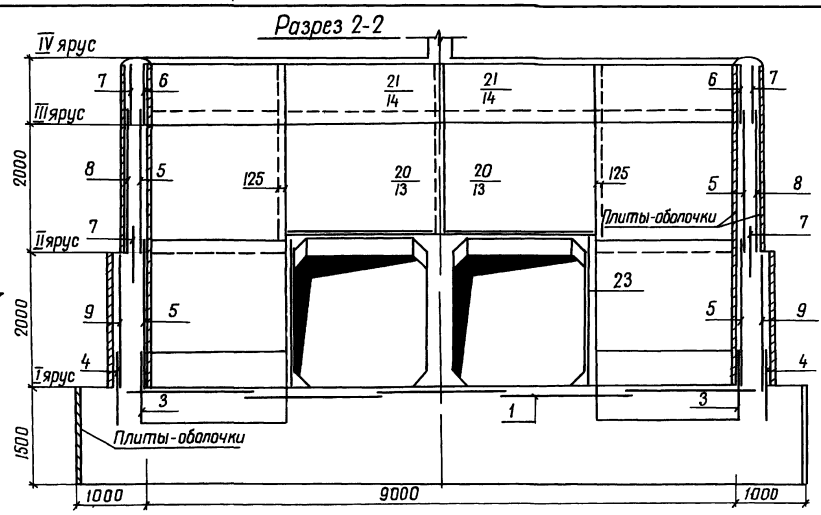

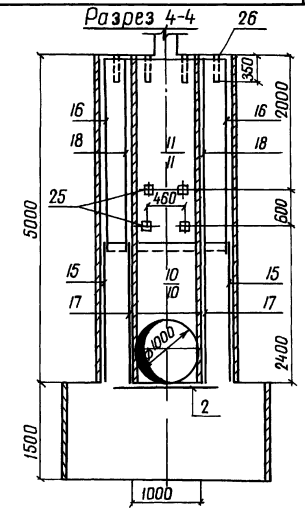

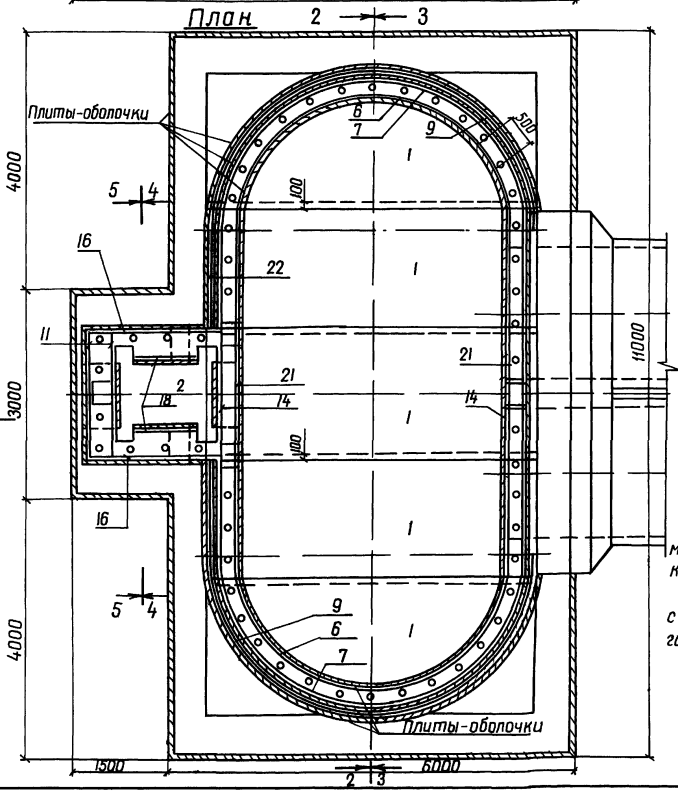

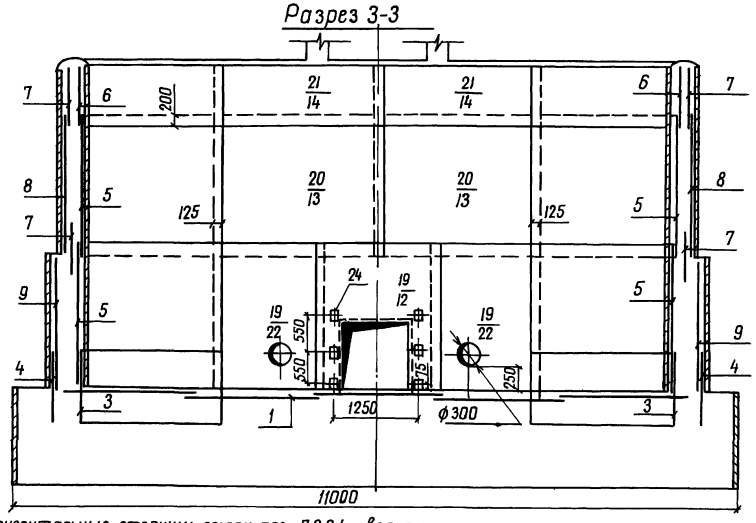

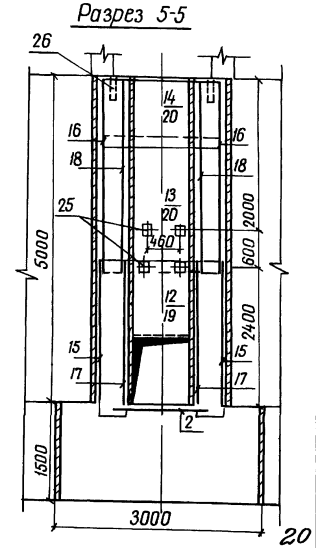

1 Горизонтальные стержни сеток поз 7,8,9,4 сварить между собой по всей длине перепуска электродуговой сваркой электродами Э-42

2 Горизонтальные стержни сеток поз 7 сварить с горизонтальными стержнями сеток поз 14, аналогично поз 8 с поз 13, поз 9 с поз 12

20

9066/5

Разраб	Яврамич		8.03.84	ТП 820-04-16 85-КЖ 24
Пров	Девяшин		05.04.84	
Рук гр	Иоффе		13.05.84	
ГИП	Франк		14.05.84	Водосбросы-водовыпуски трубчатые с шахтным оголовком на расход воды до 70 м³/с при перепадах от 5 до 12 м
Нач отд	Писнячевский		15.05.84	
Н контр	Сильченко		15.05.84	Шахта Ш-5-2 (Сборно-монолитный вариант)
				Схема армирования План Разрезы 1-1 5-5 М 1 50

Стадия	Лист	Листов
Р	4	

Укргипроводхоз г Киев

Привязан

Инв №

Инв № подл | Подпись и дата | Взам инв №

формат А 2

Типовые проектные решения 820-04-1685 Альбом V

Формат	Зона	Поз	Обозначение	Наименование	Кол	Примечание
				Сетки арматурные		
А3		18	820- -Ш-5-2-02 00	С18	2	
А3		19	-03 00	С19	1	
А3		20	-02 00	С20	2	
А3		21	-02 00	С21	2	
А3		22	-02 00	С22	2	
А3		23	-02 00	С23	4	
				Изделия закладные		
А4		24	-06 00	Мн1	6	
А4		25	-07 00	Мн2	12	
Б4		26		Мн3 Труба 50×35 ГОСТ 3262-75 L=350	54	1,7 кг
				Материалы		
				Бетон тяжелый М200, Мрз150, В6		141,4 м³

Формат	Зона	Поз	Обозначение	Наименование	Кол	Примечание
				Сборочные единицы		
				Сетки арматурные		
А3		1	820- -Ш-5-2-01 00	С1	5	
А3		2	-01 00	С2	1	
А3		3	-04 00	С3	4	
А3		4	-04 00	С4	4	
А3		5	-04 00	С5	8	
А3		6	-04 00	С6	4	
А3		7	-04 00	С7	8	
А3		8	-04 00	С8	4	
А3		9	-04 00	С9	4	
А3		10	-03 00	С10	2	
А3		11	-01 00	С11	2	
А3		12	-03 00	С12	1	
А3		13	-01 00	С13	4	
А3		14	-01 00	С14	4	
А3		15	-01 00	С15	2	
А3		16	-02 00	С16	2	
А3		17	-02 00	С17	2	

Ведомость расхода стали на элемент, кг

Марка элемента	Изделия арматурные												Изделия закладные					Общий расход
	Арматура класса												Прокат марки			Арматура		
	А-I				А-III								ВСт3 кп2			А-III	Всего	
	ГОСТ 5781-82				ГОСТ 5781-82								ГОСТ 3262-75	ГОСТ 19903-74	ГОСТ 8509-72	ГОСТ 5781-82		
	ф6	ф8	ф10	Итого	ф8	ф10	–	ф14	ф16	ф18	ф22	Итого	Полоса 50×3,5	6×150	Уголок 70×4,5	ф14		
Ш-5-2	473,0	169,0	133,0	775,0	255,0	93,0	–	305,0	366,0	108,0	408,0	1535,0	2310,0	92,0	13,0	3,0	7,0	115,0	2425,0

9066/5

Привязан

Инв №

Инв № подл. | Подпись и дата | Взам. инв. №

Разраб	Абрамич		04.04.84
Пров	Девяшин		15.04.84
Рук гр	Иоффе		03.05.84
ГИП	Франк		14.05.84
Нач отд	Лисняевский		15.05.84
Н контр	Силоченко		15.05.84

820-04-16 85 -КЖ 24

Спецификация к схеме армирования сборно-монолитной шахты Ш-5-2

Стадия	Лист	Листов
Р	5	

Укргипроводхоз г Киев

Формат А3

Типовые проектные решения 820-04-16 85 Альбом V

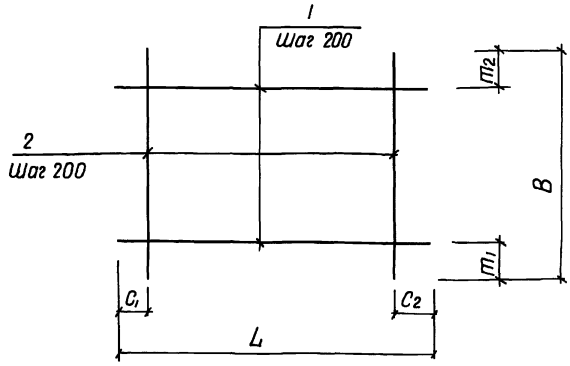

Марка	Размеры в мм						Масса, кг
	L	C1	C2	B	m1	m2	
С1	5430	15	15	1970	85	85	43,4
С2	1600	100	100	1470	35	35	5,6
С11	1980	90	90	2980	90	90	13,0
С13	2500	50	50	2200	100	100	13,1
С15	2500	50	50	820	10	10	5,6
С15	2330	65	65	2200	100	100	11,5

Формат	Зона	Поз	Обозначение	Наименование	Кол	Примечание
			820- Ш5-2-01 00	С1		
Б4		1	-01 01	ф8А-III ГОСТ 5781-82 ℓ=5430	10	21 кг
Б4		2	-01 02	ф8А-III ГОСТ 5781-82 ℓ=1970	28	0,8 кг
			-01 00-01	С2		
Б4		1	-01 03	ф6А-I ГОСТ 5781-82 ℓ=1600	8	0,4 кг
Б4		2	-01 04	ф6А-I ГОСТ 5781-82 ℓ=1470	8	0,3 кг
			-01 00-02	С11		
Б4		1	-01 05	ф6А-I ГОСТ 5781-82 ℓ=1980	15	0,4 кг
Б4		2	-01 06	ф6А-I ГОСТ 5781-82 ℓ=2980	10	0,7 кг
			-01 00-03	С13		
Б4		1	-01 07	ф6А-I ГОСТ 5781-82 ℓ=2500	11	0,6 кг
Б4		2	-01 08	ф6А-I ГОСТ 5781-82 ℓ=2200	13	0,5 кг
			-01 00-04	С14		
Б4		1	-01 07	ф6А-I ГОСТ 5781-82 ℓ=2500	5	0,6 кг
Б4		2	-01 09	ф6А-I ГОСТ 5781-82 ℓ=820	13	0,2 кг
			-01 00-05	С15		
Б4		1	-01 10	ф6А-I ГОСТ 5781-82 ℓ=2330	11	0,5 кг
Б4		2	-01 08	ф6А-I ГОСТ 5781-82 ℓ=2200	12	0,5 кг

21

9066/5

Привязан

Инв №

Инв № подл. | Подпись и дата | Взам. инв. №

Разраб	Абрамич		04.04.84
Пров	Девяшин		07.05.84
Рук гр	Иоффе		03.05.84
ГИП	Франк		14.05.84
Нач отд	Лисняевский		15.05.84
Н контр	Силоченко		15.05.84

ТПР 820-04-1685-Ш 5-2-01 00

Сетка арматурная, С /С1, С2, С11, С13, С14, С15)

Стадия	Масса	Масштаб
Р	см табл	—
Лист	Листов 1	

Укргипроводхоз г Киев

Формат А3

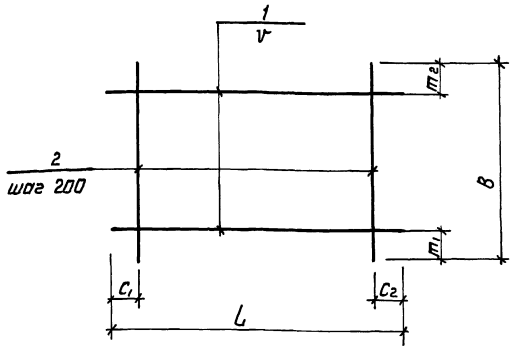

Марка	Размеры в мм							Масса, кг
	L	C1	C2	B	m1	m2	V	
С16	2330	65	65	2980	90	90	200	15,9
С17	950	75	75	2200	100	100	200	8,9
С18	950	75	75	2980	90	90	200	6,5
С20	5100	50	50	2200	50	50	150	69 9
С21	5100	50	50	950	25	25	150	19,2
С22	2200	300	100	1700	50	50	200	31 3
С23	2200	50	50	950	75	75	200	17 9

Формат	Зона	Поз	Обозначение	Наименование	Кол	Примечание
			820 - - Ш5-2-02 00	С16		
БЧ		1	-01 10	ф6А-I ГОСТ 5781-82 ℓ=2330	15	0,5 кг
БЧ		2	-01 06	ф6А-I ГОСТ 5781-82 ℓ=2980	12	0,7 кг
			-02 00-01	С17		
БЧ		1	-02 01	ф8А I ГОСТ 5781-82 ℓ=950	11	0,4 кг
БЧ		2	-02 02	ф8А I ГОСТ 5781-82 ℓ=2200	5	0,9 кг
			-02 00-02	С18		
БЧ		1	-02 03	ф6А-I ГОСТ 5781-82 ℓ=950	15	0,2 кг
БЧ		2	-01 06	ф6А-I ГОСТ 5781-82 ℓ=2980	5	0,7 кг
			-02 00-03	С20		
БЧ		1	-02 04	ф10А-III ГОСТ 5781-82 ℓ=5100	15	3 1 кг
БЧ		2	-02 02	ф8А-I ГОСТ 5781-82 ℓ=2200	26	0,9 кг
			-02 00-04	С21		
БЧ		1	-02 05	ф8А-III ГОСТ 5781-82 ℓ=5100	7	2,0 кг
БЧ		2	-02 03	ф6А-I ГОСТ 5781-82 ℓ=950	26	0,2 кг
			-02 00-05	С22		
БЧ		1	-02 06	ф14А III ГОСТ 5781-82, ℓ=2200	9	2,7 кг
БЧ		2	-02 07	ф8А-I ГОСТ 5781-82, ℓ=1700	10	0,7 кг
			-02.00-06	С23		
БЧ		1	-02 06	ф14А III ГОСТ 5781-82, ℓ=2200	5	2,7 кг
БЧ		2	-02 01	ф8А-I ГОСТ 5781-82 ℓ=950	11	0,4 кг

9066/5

Разраб.	Абрамич		5.84
Пров.	Девяшин		7.84
Рук. гр.	Иоффе		8.84
ГИП	Фронк		9.84
Нач. отд.	Лисичевский		5.84
Н. контр.	Сильченко		5.84

820-04-1685-Ш5-2-02 00

Сетка арматурная С (С16, С17, С18, С20, 21)

Стадия	Масса	Масштаб
Р	см табл	—
Лист	Листов 1	

УКРГИПРОВОДХОЗ г. Киев

Привязан

Инв. №

Инв. № подл. | Подпись и дата | Взам. инв. №

Формат А3

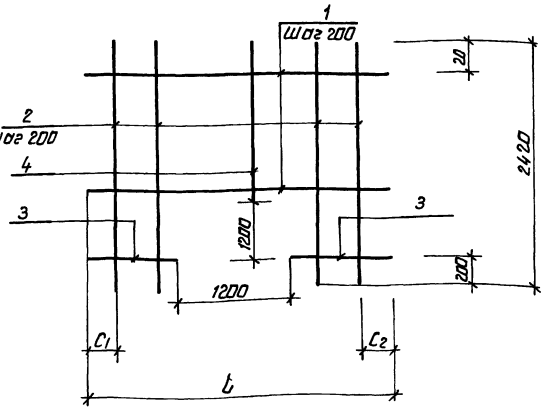

Марка	Размеры в мм			Масса, кг
	L	C1	C2	
С10	1980	90	90	13,6
С12	2500	50	50	19 6
С19	5100	50	50	123 0

Формат	Зона	Поз	Обозначение	Наименование	Кол	Примечание
			820- Ш5-2-03-00	С10		
БЧ		1	-01 01	ф8А-I ГОСТ 5781-82 ℓ=1980	6	0,8 кг
БЧ		2	-03 02	ф8А I ГОСТ 5781-82 ℓ=2420	4	1,0 кг
БЧ		3	-03 04	ф8А-I ГОСТ 5781-82 ℓ=390	12	0,2 кг
БЧ		4	-03 05	ф8А-I ГОСТ 5781-82 ℓ=1020	6	0,4 кг
			-03-00-01	С12		
БЧ		1	-03 06	ф8А-III ГОСТ 5781-82 ℓ=2500	6	1,0 кг
БЧ		2	-03 02	ф8А-I ГОСТ 5781-82 ℓ=2420	8	1 0 кг
БЧ		3	-03 07	ф8А-III ГОСТ 5781-82 ℓ=650	12	0,3 кг
БЧ		4	-03 05	ф8А-I ГОСТ 5781-82 ℓ=1020	5	0 4 кг
			-03 00-02	С19		
БЧ		1	-03 08	ф18А-III ГОСТ 5781-82 ℓ=5100	6	10,2 кг
БЧ		2	-03 09	ф10А-I ГОСТ 5781-82 ℓ=2420	8	1,5 кг
БЧ		3	-03 10	ф18А-III ГОСТ 5781-82 ℓ=1950	12	3 9 кг
БЧ		4	-03 11	ф10А-I ГОСТ 5781-82 ℓ=1020	5	0,6 кг

22

9066/5

Разраб.	Абрамич		4.84
Пров.	Девяшин		7.84
Рук. гр.	Иоффе		8.84
ГИП	Фронк		9.84
Нач. отд.	Лисичевский		5.84
Н. контр.	Сильченко		5.84

ТПР 820-04-1685-Ш5-2-03 00

Сетка арматурная, С (С10, С12, С19)

Стадия	Масса	Масштаб
Р	см табл	—
Лист	Листов 1	

УКРГИПРОВОДХОЗ г. Киев

Привязан

Инв. №

Инв. № подл. | Подпись и дата | Взам. инв. №

Формат А3

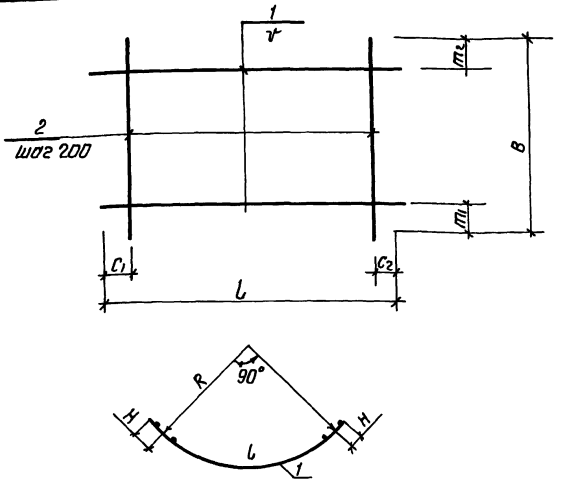

Марка	Размеры в мм									Масса, кг
	L	C1	C2	B	m1	m2	V	R	H	
С3	3520	60	60	1100	350	350	200	2090	125	27 6
С4	4130	65	65	1100	350	350	200	2410	175	32 1
С5	3520	60	60	2200	100	100	200	2090	125	17 8
С6	3520	60	60	820	10	10	200	2090	125	7 6
С7	3890	45	45	820	35	35	150	2260	175	9.4
С8	3890	45	45	2200	50	50	150	2260	175	101 5
С9	4130	65	65	2200	300	100	200	2410	175	131 4

Формат	Зона	Поз	Обозначение	Наименование	Кол	Примечание
			820- -04 00	С 3		
Б4		1	-04 01	ф8А-I ГОСТ 5781-82 ℓ=3520	3	14 кг
Б4		2	-04 02	ф14 А-III ГОСТ 5781-82 ℓ=1100	18	13 кг
			-04.00-01	С 4		
Б4		1	-04 03	ф8А-I ГОСТ 5781-82 ℓ=4130	3	16 кг
Б4		2	-04 02	ф14А-III ГОСТ 5781-82 ℓ=1100	21	13 кг
			-04 00-02	С 5		
Б4		1	-04 01	ф6А-I ГОСТ 5781-82 ℓ=3520	11	0 8 кг
Б4		2	-04 04	ф6А-I ГОСТ 5781-82 ℓ=2200	18	0 5 кг
			-04 00-03	С 6		
Б4		1	-04 01	ф6А-I ГОСТ 5781-82 ℓ=3520	5	0 8 кг
Б4		2	-04 05	ф6А-I ГОСТ 5781-82 ℓ=820	18	0 2 кг
			-04 00-04	С-7		
Б4		1	-04 06	ф6А-I ГОСТ 5781-82 ℓ=3890	6	0 9 кг
Б4		2	-04 05	ф6А-I ГОСТ 5781-82 ℓ=820	20	0 2 кг
			-04 00-05	С 8		
Б4		1	-04 07	ф16А-III ГОСТ 5781-82 ℓ=3890	15	6 1 кг
Б4		2	-04 04	ф6А-I ГОСТ 5781-82 ℓ=2200	20	0 5 кг
			-04 00-06	С 9		
Б4		1	-04 08	ф22А-III ГОСТ 5781-82 ℓ=4130	10	10.2 кг
Б4		2	-04 04	ф10А-I ГОСТ 5781-82 ℓ=2200	21	14 кг

9066/5

Разраб	Авраменко		4.84
Пров	Левашин		5.84
Рук гр	Иоффе		3.84
ГИП	Фролик		4.84
Нач отд	Лисниевский		5.84
Н контр	Сильченко		5.84

820-04-16 85-Ш-5-2-04.00

Сетка арматурная С /С3... С9/

Стадия	Масса	Масштаб
Р	см табл	—
Лист	Листов 1	

Укргипроводхоз г. Киев

Привязан

Инв. №

Инв. № подл. | Подпись и дата | Взам. инв. №

Формат А3

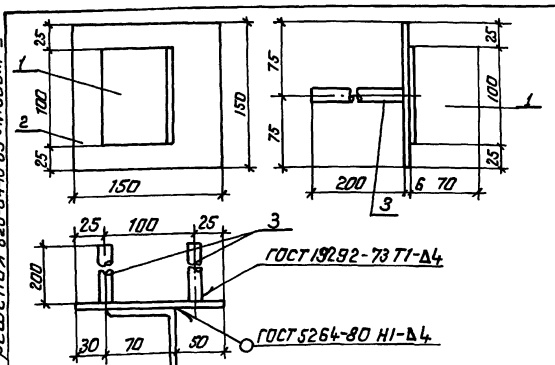

Формат	Зона	Поз	Обозначение	Наименование	Кол	Примечание
			820- -Ш-5-2-05 00	Мн 1		
Б4		1	-05 01	L 70×4 S ГОСТ 8509-72, ℓ=400	1	0 5 кг
Б4		2	-05 02	-6×150 ГОСТ 19903-74, ℓ=150	1	0.7 кг
Б4		3	-05 03	ф14А-III ГОСТ 5781-82, ℓ=200	2	0 2 кг

9066/5

Привязан

Инв. №

Разраб	Авраменко		4.84
Пров	Левашин		5.84
Рук гр	Иоффе		3.84
ГИП	Фролик		4.84
Нач отд	Лисниевский		5.84
Н контр	Сильченко		5.84

820-04-16 85-Ш-5-2-05 00

Изделие закладное Мн1

Стадия	Масса	Масштаб
Р	1.6	—
Лист	Листов 1	

Укргипроводхоз г. Киев

Инв. № подл. | Подпись и дата | Взам. инв. №

Формат А4

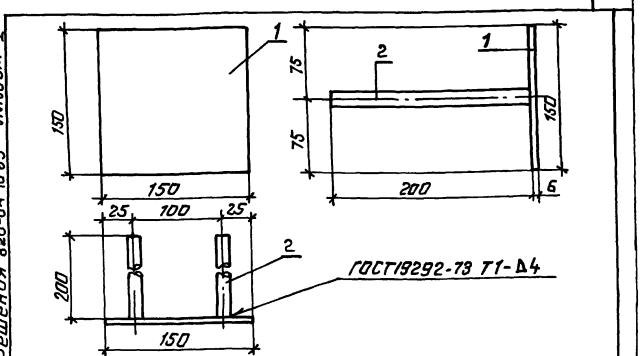

Формат	Зона	Поз	Обозначение	Наименование	Кол	Примечание
			820- -Ш-5-2-06 00	Мн2		
Б4		1	-05 02	-6×150 ГОСТ 1990 3-74, ℓ=150	1	0.7 кг
Б4		2	-05 03	ф14А-III ГОСТ 5781-82, ℓ=200	2	0.2 кг

9066/5

Привязан

23

Инв. №

Разраб	Авраменко		4.84
Пров.	Левашин		5.84
Рук гр	Иоффе		3.84
ГИП	Фролик		4.84
Нач отд	Лисниевский		5.84
Н контр	Сильченко		5.84

820-04-16 85-Ш-5-2-06 00

Изделие закладное Мн2

Стадия	Масса	Масштаб
Р	11	—
Лист	Листов 1	

Укргипроводхоз г. Киев

Инв. № подл. | Подпись и дата | Взам. инв. №

Формат А4

№ строки	Наименование материала и единица измерения	Код материала	Код ед изм	Количество тип.	Количество инд	Количество всего
1	Сортовой прокат обыкно-					
2	венного качества	093000				
3	Сталь арматурная					
4	класса А-I, т	093003	168	1.12	0.77	1 89
5	диам 6, т	ф6	168	—	0.47	
6	диам 8, т	ф8	168	—	0.17	
7	диам. 10, т	ф10	168	—	0.13	
8	Сталь арматурная					
9	класса А-III, т	093004	168	0.51	1.55	2 06
10	диам 8	ф 8	168	—	0.26	
11	диам 10	ф 10	168	—	0.09	
12	диам 14	ф14	168	—	0.31	
13	диам 16	ф16	168	—	0.37	
14	диам 18	ф18	168	—	0.11	
15	диам 22	ф22	168	—	0.41	
16	Итого сортового проката					
17	обыкновенного качества, т					
18		097100	168	1.63	2.32	3 95
19	Прокат листовой рядо-					
20	вой, т	097100	168	1 00	0.01	1.01
21	Сталь толстолистовая					
22	рядовых марок					
23	(от 4 мм), т	097100	168	1.00	0.01	1.01

№ строки	Наименование материала и единица измерения	Код материала	Код ед изм	Количество тип	Количество инд	Количество всего
1	Сталь крупносортовая, т	093100	168	—	0 003	
2	Итого стали в натураль-					
3	ной массе, т		168	2 63	2.33	4 96
4	Итого стали, приведенной					
5	к стали класса А-I, т		168	1.85	2.99	4.84
6	То же к стали класса					
7	С38/23, т		168	1.25	0.01	1.26
8	Всего стали, приведенной					
9	к классам А-I, С38/23, т		168	3.10	3.00	6.10
10	Трубы сварные водогазо-					
11	проводные, т	138500	168	0.04	0 09	0,13
12	Портландцемент	573110				
13	М500, т	573113	168	8.74	48.36	57.10
14	Цемент, приведенный					
15	к марке 400 (всего), т		168	9.61	53 20	62 81
16						
17						
18						
19						
20						
21						
22						
23						

В графе „тип" указано количество материалов, потребное для изготовления типовых и стандартных изделий, а в графе „инд" - индивидуальных (не типовых) конструкций и изделий

Разраб.	Штепа		05.84	ТПР 820-04-16 85	-КЖ 24. ВМ
Пров.	Потапенко		05.84		
Рук гр.	Иоффе		05.84		
ГИП	Фронк		05.84		
Нач отд	Лисичевский		05.84	Ведомость потребности в материалах	Стадия Р / Лист / Листов
Н контр	Сильченко		05.84		УКРГИПРОВОДХОЗ г Киев

Привязан

Инв №

Инв № подл. | Подпись и дата | Взам. инв. №

Формат А 2

Ведомость основных комплектов

Обозначение	Наименование	Примечание
820- -ПЗ	Пояснительная записка	Альбом I
-АС	Архитектурно-строительные решения	
-КЖ1	Монолитные и сборные железобетонные конструкции	
-ГИ	Конструкции температурно-осадочных швов	
-ПО	Производство и организация работ	
-КЖ3	Шахта Шм-3-1 (Монолитный вариант)	Альбом II
-КЖ5	Шахта Шм-4-1 (Монолитный вариант)	
-КЖ7	Шахта Шм-5-1 (Монолитный вариант)	
-КЖ9	Шахта Шм-6-1 (Монолитный вариант)	
-КЖ11	Шахта Шм-7-1 (Монолитный вариант)	
-КЖ13	Шахта Шм-8-1 (Монолитный вариант)	
-КЖ15	Шахта Шм-10-1 (Монолитный вариант)	
-КЖ17	Шахта Шм-12-1 (Монолитный вариант)	
-КЖ4	Шахта Ш-3-1 (Сборно-монолитный вариант)	Альбом III
-КЖ6	Шахта Ш-4-1 (Сборно-монолитный вариант)	
-КЖ8	Шахта Ш-5-1 (Сборно-монолитный вариант)	
-КЖ10	Шахта Ш-6-1 (Сборно-монолитный вариант)	
-КЖ12	Шахта Ш-7-1 (Сборно-монолитный вариант)	
-КЖ14	Шахта Ш-8-1 (Сборно-монолитный вариант)	
-КЖ16	Шахта Ш-10-1 (Сборно-монолитный вариант)	
-КЖ18	Шахта Ш-12-1 (Сборно-	

Продолжение

Обозначение	Наименование	Примечание
820- -КЖ18	монолитный вариант)	Альбом III
-КЖ19	Шахта Шм-3-2 (Монолитный вариант)	Альбом IV
-КЖ21	Шахта Шм-4-2 (Монолитный вариант)	
-КЖ23	Шахта Шм-5-2 (Монолитный вариант)	
-КЖ25	Шахта Шм-6-2 (Монолитный вариант)	
-КЖ27	Шахта Шм-7-2 (Монолитный вариант)	
-КЖ29	Шахта Шм-8-2 (Монолитный вариант)	
-КЖ31	Шахта Шм-10-2 (Монолитный вариант)	
-КЖ33	Шахта Шм-12-2 (Монолитный вариант)	
-КЖ20	Шахта Ш-3-2 (Сборно-монолитный вариант)	Альбом V
-КЖ22	Шахта Ш-4-2 (Сборно-монолитный вариант)	
-КЖ24	Шахта Ш-5-2 (Сборно-монолитный вариант)	
-КЖ26	Шахта Ш-6-2 (Сборно-монолитный вариант)	
-КЖ28	Шахта Ш-7-2 (Сборно-монолитный вариант)	
-КЖ30	Шахта Ш-8-2 (Сборно-монолитный вариант)	
-КЖ32	Шахта Ш-10-2 (Сборно-монолитный вариант)	
-КЖ34	Шахта Ш-12-2 (Сборно-монолитный вариант)	
-КЖ2	Водобойные колодцы и водобойные стенки	Альбом VI

Ведомость чертежей основного комплекта КЖ 26

Лист	Наименование	Примечание
1	Общие данные	
2	План Разрезы 1-1, 4-4	
3	Разрезы 2-2, 3-3	
4	Схема армирования План Разрезы 1-1, 4-4, 5-5	
5	Схема армирования Разрезы 2-2, 3-3	

Ведомость спецификаций

Лист	Наименование	Примечание
4	Спецификация к схеме армирования сборно-монолитной шахты -Ш-6-2	

Ведомость ссылочных и прилагаемых документов

Обозначение	Наименование	Примечание
	Ссылочные документы	
820- -КЖ1 ПО 20-10	Плита оболочка ПО 20-10	
820- -КЖ1 ПО 25-10	То же ПО 25-10	
820- -КЖ1 ПО 25-15	" ПО 25-15	
820- -КЖ1 ПО 30-10	" ПО 30-10	
820- -КЖ1 ПКО 31-10	" ПКО 31-10	
820- -КЖ1 ПКО 37-10	" ПКО 37-10	
820- -КЖ1 ПКО 39,5-10	" ПКО 39,5-10	
	Нестандартное оборудование	Альбом I
	Прилагаемые документы	
820- -Ш-6-2-01 00	Сетка арматурная, С(С1, С2, С13, С14)	
820- -Ш-6-2-02 00	То же С15 С18	
820- -Ш-6-2-03 00	" С19 С24	
820- -Ш-6-2-04 00	" С10 С12	
820- -Ш-6-2-05 00	" С3 С9, С25	
820- -Ш-6-2-06 00	Изделие закладное Мн1	
820- -Ш-6-2-07 00	То же Мн2	
820- -КЖ26 ВМ	Ведомость потребности в материалах	

25

Рабочие чертежи разработаны в соответствии с действующими нормами и правилами

Главный инженер проекта Л Г Франк

9066/5

Привязан

Инв №			
Разраб	Левяшин		4.4.84
Пров.	Николаева		24.4.84
Рук гр	Иоффе		20.4.84
ГИП	Франк		20.4.84
Нач отд	Лисняченский		24.4.84
Н контр	Сильченко		4.5.84

ТПР 820-04-16.85-КЖ 26

Водосбросы-водовыпуски трубчатые с шахтным оголовком на расход воды до 70 м³/с при перепадах от 5 до 12 м

Шахта Ш-6-2 (Сборно-монолитный вариант)

Стадия	Лист	Листов
Р	1	5

Общие данные

УКРгипроводхоз г Киев

Формат А2

Альбом V

Типовые проектные решения 820-04-16.85

Взам инв №

Подпись и дата

Инв № подл.

Альбом V

Типовые проектные решения 820-04-16 85

Разрез 1-1

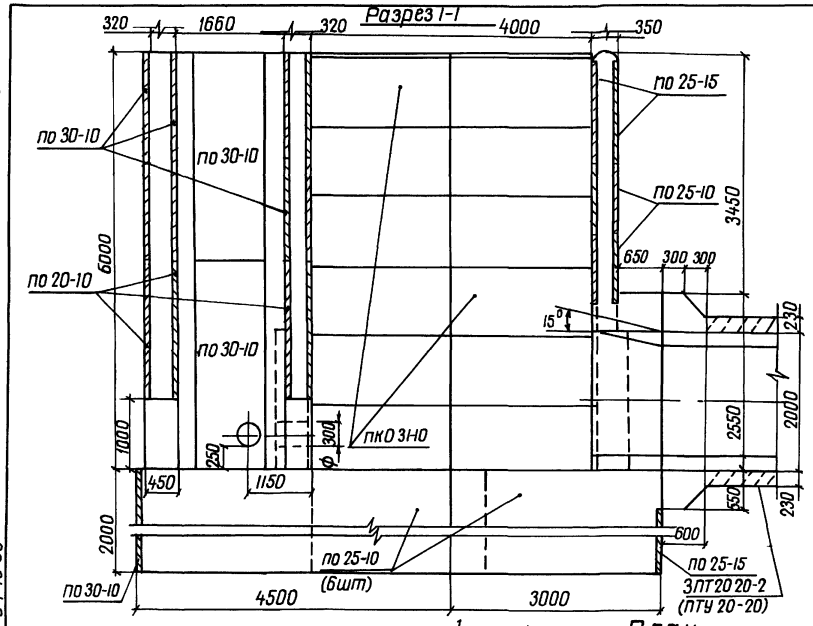

Разрез 4-4

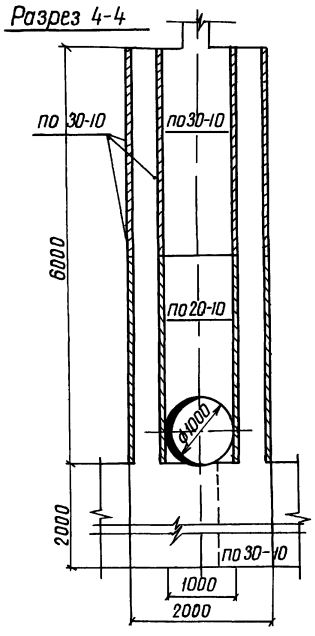

План

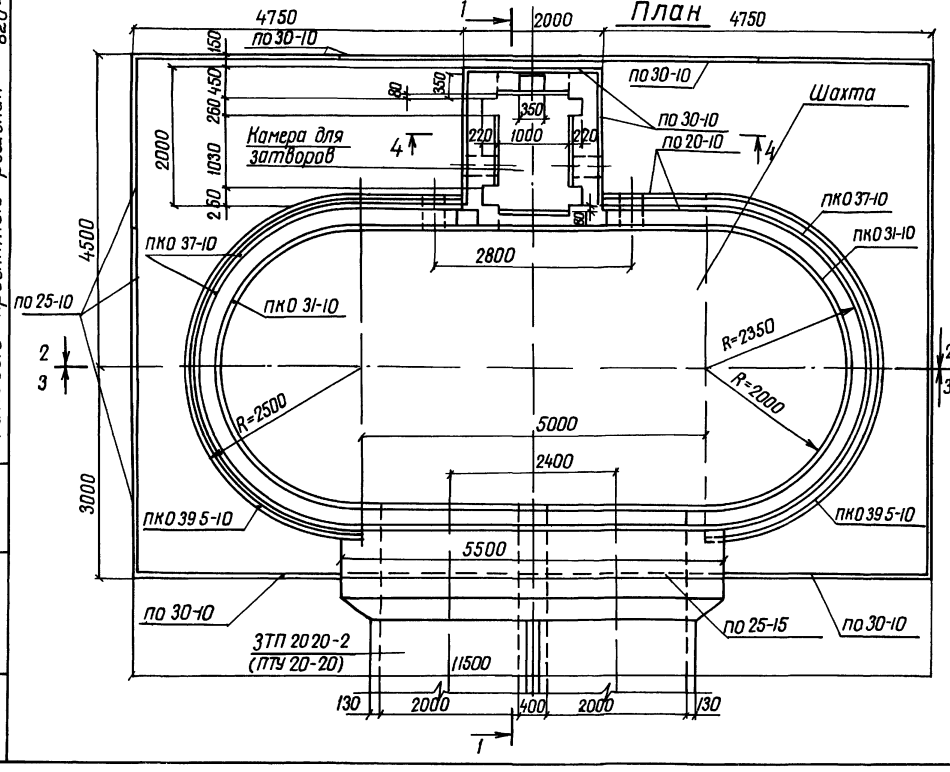

Схемы соединения плит-оболочек

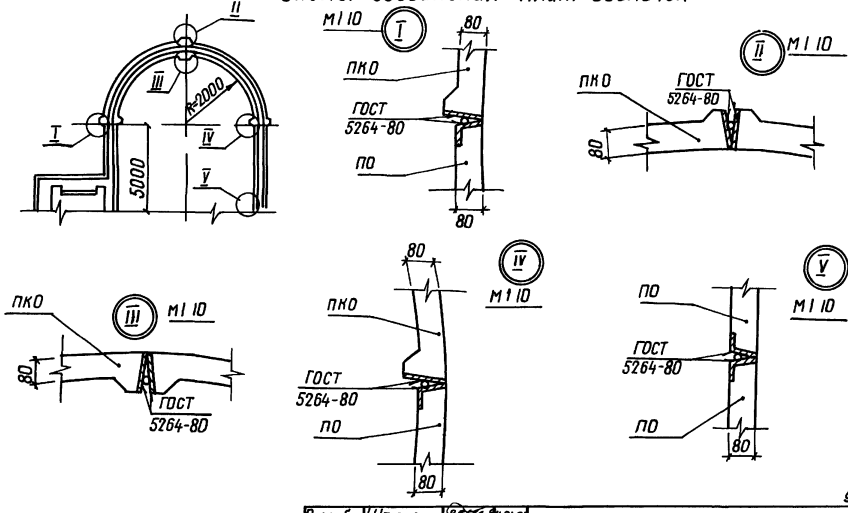

26

9066/5

Разраб	Штепа		01.84	тпр 820-04-16 85 -КЖ 26	
Пров	Девяшин		06.84		
Рук гр	Иоффе		05.84	Водосбросы-водовыпуски трубчатые с шахтным оголовком на расход воды до 10 м³/с при перепадах от 5 до 12 м	
ГИП	Франк		05.84		
Нач отд	Кисличевский		05.84		
Н контр	Сильченко		05.84	Шахта Ш-6-2 (Сборно-монолитный вариант)	Стадия Р; Лист 2; Листов
				План Разрезы 1-1, 4-4 М 1:50	Укргипроводхоз г. Киев

Привязан

Инв №

Инв № подл | Подпись и дата | Взам инв №

Формат А 2

Альбом V

Типовые проектные решения 820-04-16 85

Разрез 2-2

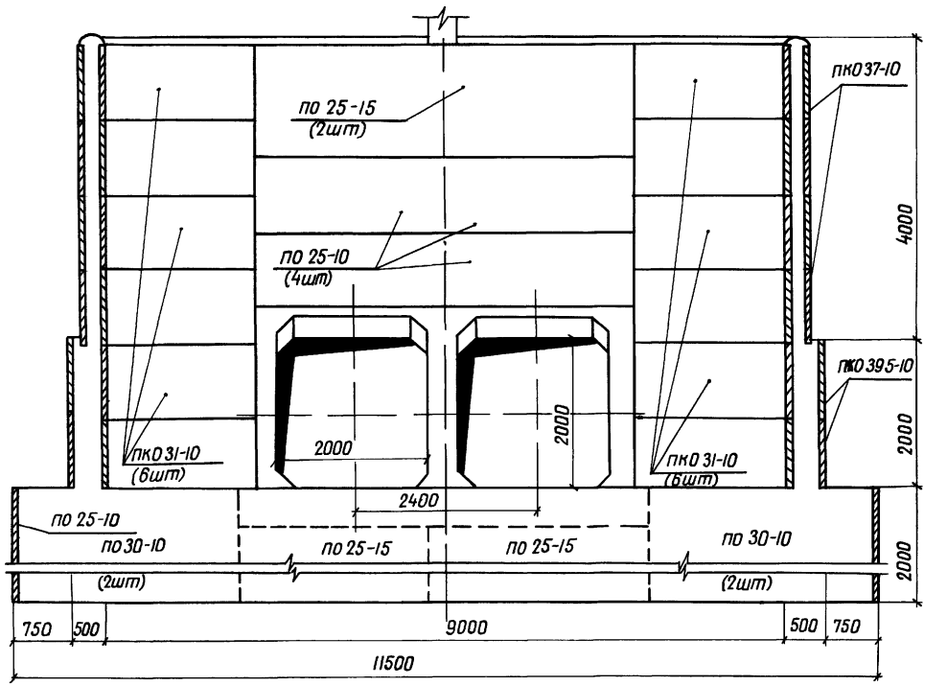

Разрез 3-3

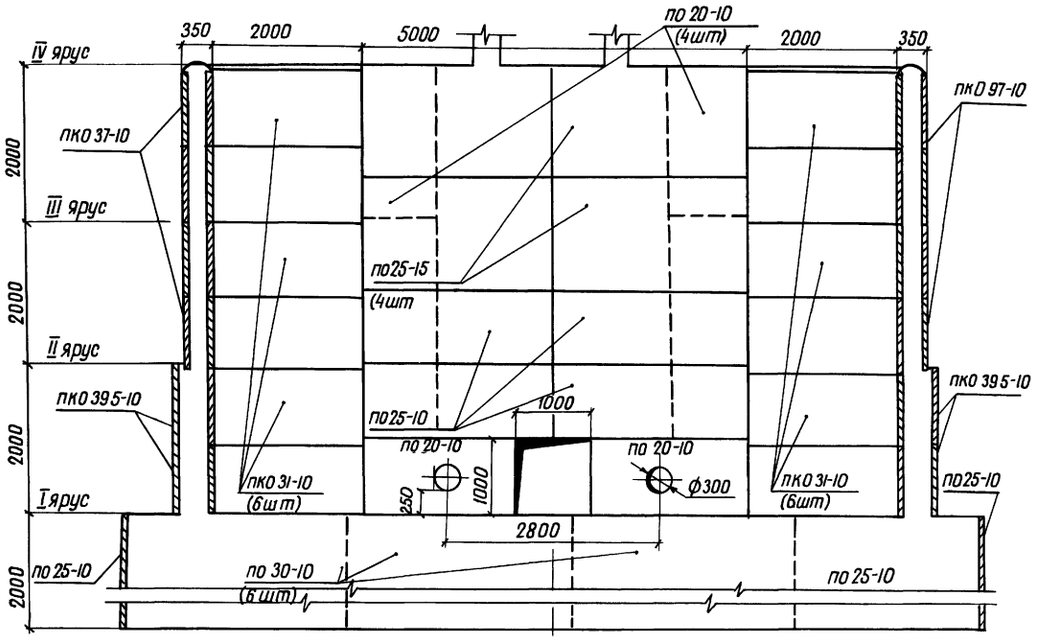

Спецификация сборных железобетонных элементов

Марка поз	Обозначение	Наименование	Кол	Масса ед кг	Примечание
по20-10	820- -кж I по20-10	Плиты - оболочки	12	400	
по25-10	820- -кж I по25-10	То же	26	500	
по25-15	820- -кж I по25-15	"	10	750	
по30-10	820- -кж I по30-10	"	26	600	
пко31-10	820- -кж I пко31-10	"	24	700	
пко37-10	820- -кж I пко37-10	"	16	775	
пко395-10	820- -кж I пко395-10	"	8	825	

27

9066/5

Разраб	Штепа		11.04.85	ТПР 820-04-16 85 -КЖ 26
Пров	Девяшин		28.04.85	
Рук гр	Иоффе		29.05.84	Водосбросы-водовыпуски трубчатые с шахтным гасителем на расход воды до 70 м³/с при перепадах от 5 до 12 м
ГИП	Франк		15.05.84	
Нач отд	Писняевский		15.05.84	
Н контр	Сильченко		15.05.84	Шахта Ш-6-2 (сборно-монолитный вариант)

Стадия	Лист	Листов
Р	3	

Разрезы 2-2, 3-3 м 1:50

Укргипроводхоз г. Киев

Привязан

Инв. №

Инв. № подл | Подпись и дата | Взам. инв. №

Формат А 2

Альбом V

Типовые проектные решения 820-04-16 85

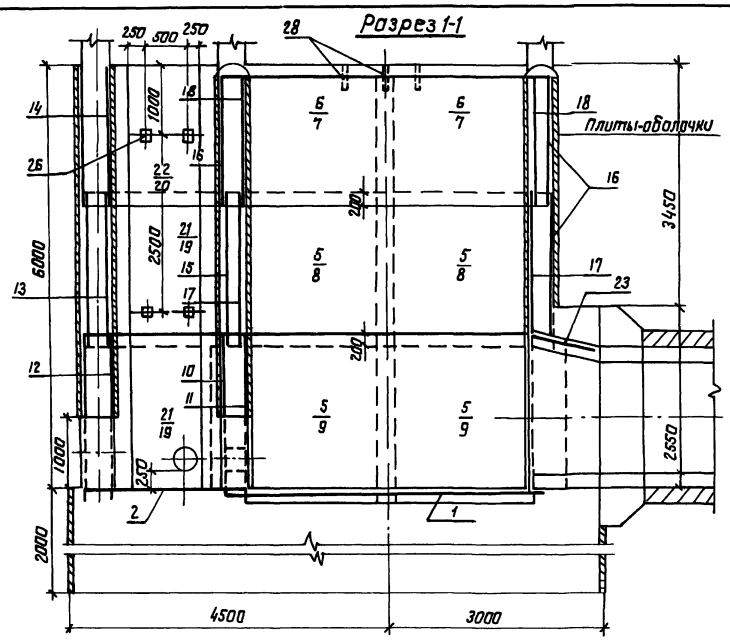

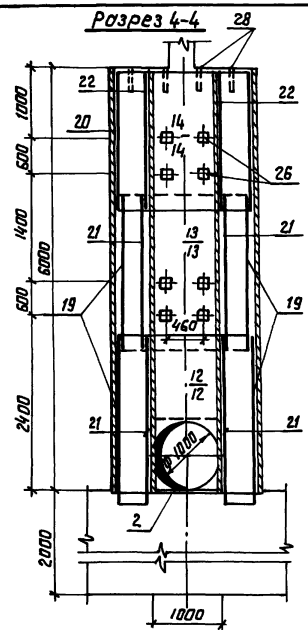

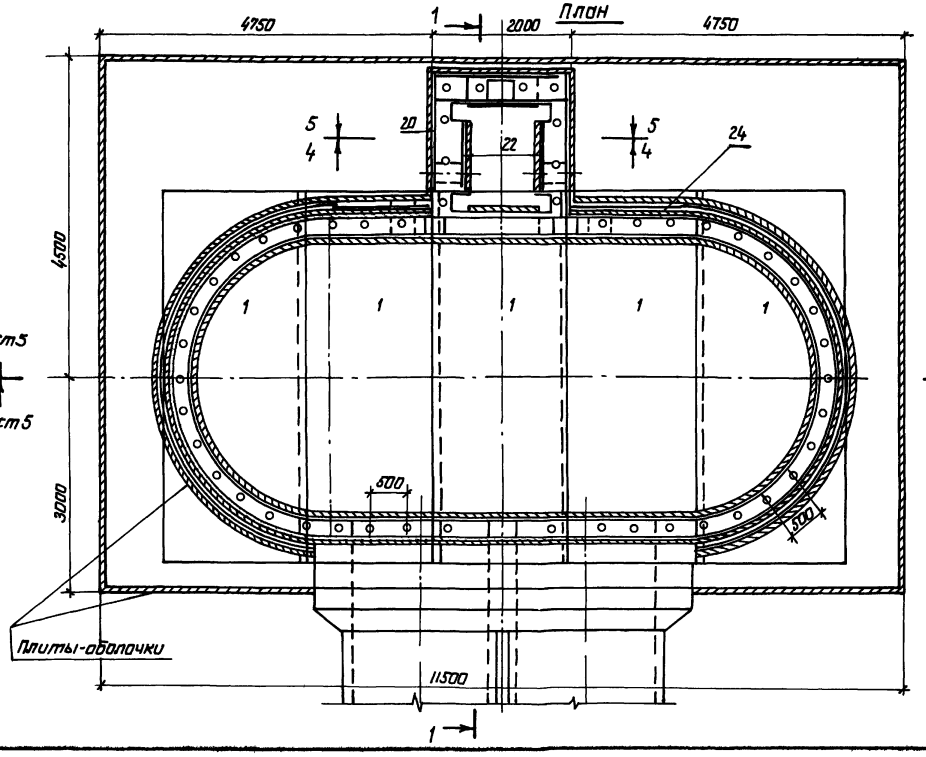

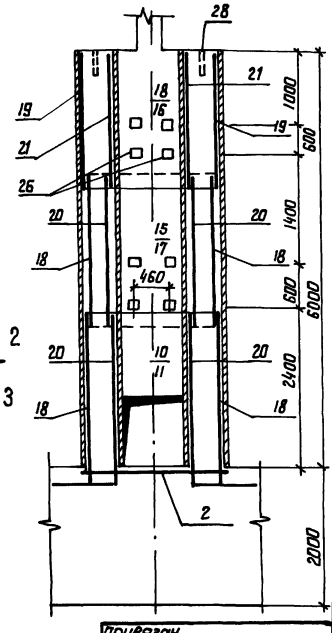

Спецификация к схеме армирования сборно монолитной шахты Ш-6-2

Формат	Зона	Поз	Обозначение	Наименование	Кол	Примечание
				Сборочные единицы		
				Сетки арматурные		
А3		1	820- -Ш-6-2-01 00	С 1	5	
А3		2	01 00	С 2	1	
А3		3	05 00	С 3	4	
А3		4	05 00	С 4	4	
А3		5	05 00	С 5	8	
А3		6	05 00	С 6	4	
А3		7	05 00	С 7	4	
А3		8	05 00	С 8	4	
А3		9	05 00	С 9	4	
А3		10	04 00	С 10	1	
А3		11	04 00	С 11	1	
А3		12	04 00	С 12	2	
А3		13	01 00	С 13	2	
А3		14	01 00	С 14	2	
А3		15	02 00	С 15	2	
А3		16	02 00	С 16	6	
А3		17	02 00	С 17	4	
А3		18	02 00	С 18	4	
А3		19	03 00	С 19	4	
А3		20	03 00	С 20	2	
А3		21	03 00	С 21	4	
А3		22	03 00	С 22	2	
А3		23	03 00	С 23	4	
А3		24	03 00	С 24	2	
А3		25	05 00	С 25	4	
				Изделия закладные		
А4		26	06 00	Мн 1	6	
А4		27	07 00	Мн 2	20	
Б4		28		Мн 3 (Труба 50х3,5	54	1.7 кг
				ГОСТ 3262-75, ℓ=350)		
				Материалы		
				Бетон тяжелый		
				М200, В6 Мрз 150		213,3 м³

28

9066/5

Разраб	Штепа		11.4.84
Пров	Девяшин		6.4.84
Рук гр	Иоффе		13.5.84
ГИП	Франк		15.5.84
Нач отд	Лисняченский		15.5.84
Н контр.	Сильченко		15.5.84

ТПР 820-04-16 85 - К Ж 26

Водосбросы-водовыпуски трубчатые с шахтным оголовком на расход воды до 70 м³/с при перепадах от 5 до 12 м

Шахта Ш-6-2 (Сборно-монолитный вариант)

Стадия	Лист	Листов
Р	4	

Схема армирования План Разрезы 1-1, 4-4, 5-5 М1 50

Укргипроводхоз г Киев

Привязан

Инв №

Инв № подл. | Подпись и дата | Взам инв №

Формат А2

Разрез 2-2

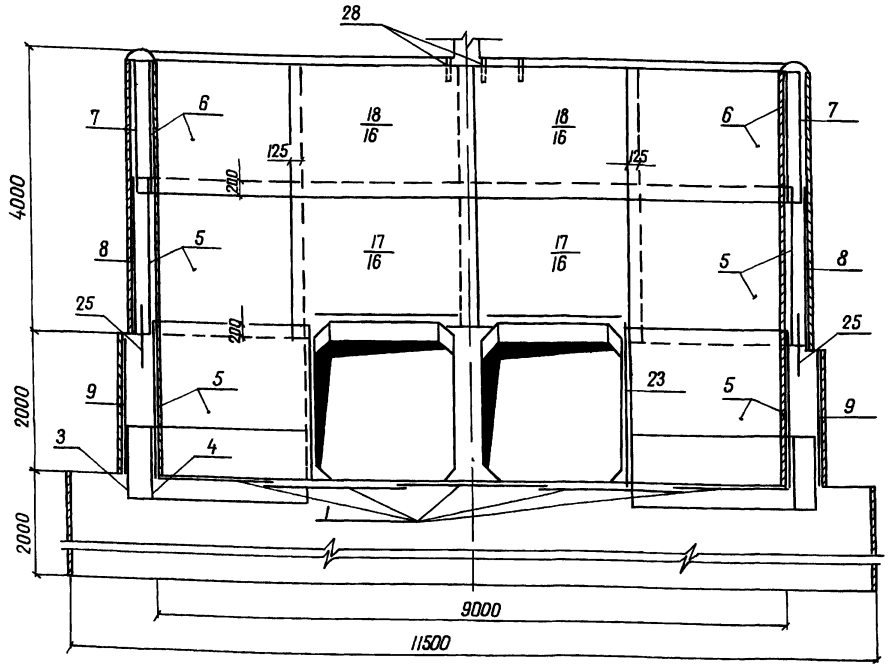

Разрез 3-3

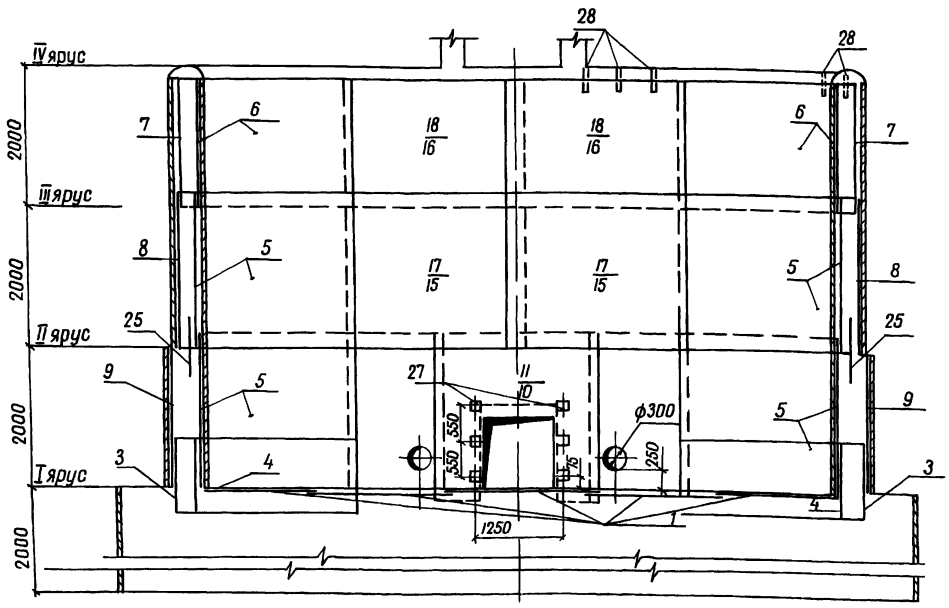

1 Горизонтальные стержни сеток поз 7,8,9,3 сварить между собой по всей длине перепуска электродуговой сваркой электродами Э-42

2 Горизонтальные стержни сетки поз 7 сварить с горизонтальными стержнями сетки поз 16, аналогично поз 8 с поз 15, поз 8 с поз 16, поз 9 с поз 10

Ведомость расхода стали на элемент, кг

Марка элемента	Изделия арматурные								Всего	Изделия закладные									Общий расход
	Арматура класса									Арматура класса	Прокат марки								
	A-III ГОСТ 5781-82					A-I ГОСТ 5781-82				A-III ГОСТ 5781-82	Вст2кп2 ГОСТ 3262-75		ГОСТ 19903-74		ГОСТ 8509-72		Всего		
	ф8	ф10	ф14	ф20	Итого	ф6	ф8	Итого		ф14	Итого	50×3,5	Итого	-6×150	Итого	L70×45	Итого		
Ш-6-2	227,0	275,0	574,0	1004,0	2080,0	355,0	576,0	931,0	3011,0	10,0	10,0	92,0	92,0	18,0	18,0	3,0	3,0	123,0	3134,0

29

9066/5

Разраб	Штепа			ТПР 820-04-16 85 -КЖ 26	
Пров	Деревшин				
Рук гр	Иоффе				
ГИП	Франк			Водосбросы-водовыпуски трубчатые с шахтным оголовком на расход воды до 10 м³/с при перепадах от 5 до 12 м	
Нач отд	Писаченский				
Н контр	Ольченко			Шахта Ш-6-2 (Сборно-монолитный вариант)	Стадия Р; Лист 5; Листов
				Схема армирования Разрезы 2-2, 3-3 м 1:50	Укргипроводхоз г. Киев

Привязан

Инв №

Инв № подл | Подпись и дата | Взам инв №

Формат А.2

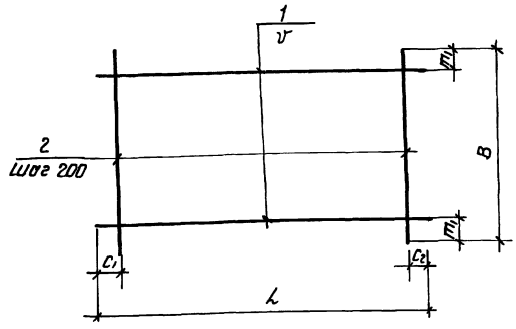

Марка	Размеры, мм						Масса, кг
	L	C1	C2	V	B	m1	
С1	5430	15	15	200	1970	85	43.4
С2	1970	85	85	200	1970	85	8.0
С13	1980	90	90	200	2200	100	9.4
С14	1980	90	90	200	1980	90	8.0

Формат	Зона	Поз	Обозначение	Наименование	Кол	Примечание
			820- -ш-6-2-01.00	С1		
Б4		1	-01 01	ф8 А-III ГОСТ 5781-82 ℓ=5430	10	2,1кг
Б4		2	-01 02	ф8 А-III ГОСТ 5781-82 ℓ=1970	28	0 8кг
			-01 00-01	С2		
Б4		1	-01 03	ф6 А-I ГОСТ 5781-82 ℓ=1970	10	0.4кг
Б4		2	-01 03	ф6 А-I ГОСТ 5781-82 ℓ=1970	10	0.4кг
			-01 00-02	С13		
Б4		1	-01 04	ф6 А-I ГОСТ 5781-82 ℓ=1980	11	0.4кг
Б4		2	-01 05	ф6 А-I ГОСТ 5781-82 ℓ=2200	10	0.5кг
			-01.00-03	С14		
Б4		1	-01 04	ф6 А-I ГОСТ 5781-82 ℓ=1980	10	0.4кг
Б4		2	-01 04	ф6 А-I ГОСТ 5781-82 ℓ=1980	10	0.4кг

9066/6

Разраб	Штепа		3.4.84
Пров	Девяшин		6.7.84
Рук гр	Шофф		11.5.84
ГИП	Фронк		9.5.84
Нач отд	Лисниченко		15.5.84
Н контр	Сильченко		15.5.84

820-04-16.85 -ш-6-2-01.00

Сетка арматурная, С (С1, С2, С13, С14)

Стадия	Масса	Масштаб
Р	См табл	
Лист	Листов 1	

УКРГИПРОВОДХОЗ г. Киев

Привязан

Инв. №

Формат А3

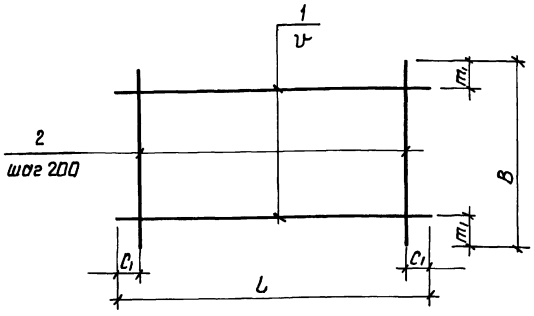

Марка	Размеры, мм					Масса, кг
	L	C1	V	B	m1	
С15	2640	20	150	2200	50	27.6
С16	2640	20	200	1820	10	12.0
С17	2640	20	150	2200	50	60.6
С18	2640	20	150	1820	10	26.4

Формат	Зона	Поз	Обозначение	Наименование	Кол	Примечание
			820- -ш-6-2-02.00	С15		
Б4		1	-02.01	ф8 А-I ГОСТ 5781-82 ℓ=2640	15	1 0кг
Б4		2	-02 02	ф8 А-I ГОСТ 5781-82 ℓ=2200	14	0.9кг
			-02 00-01	С16		
Б4		1	-02 03	ф6 А-I ГОСТ 5781-82 ℓ=2640	10	0.6кг
Б4		2	-02 04	ф6 А-I ГОСТ 5781-82 ℓ=1820	15	0 4кг
			-02.00-02	С17		
Б4		1	-02.05	ф14 А-III ГОСТ 5781-82 ℓ=2640	15	3.2кг
Б4		2	-02 02	ф8 А-I ГОСТ 5781-82 ℓ=2200	14	0.9кг
			-02 00-03	С18		
Б4		1	-02.06	ф10 А-III ГОСТ 5781-82 ℓ=2640	13	1 6кг
Б4		2	-02 04	ф6 А-I ГОСТ 5781-82 ℓ=1820	14	0.4кг

9066/5

Разраб	Штепа		3.4.84
Пров	Девяшин		6.7.84
Рук гр	Шофф		13.5.84
ГИП	Фронк		9.5.84
Нач отд	Лисниченко		15.5.84
Н контр	Сильченко		15.5.84

820 -04-16 85 - Ш - 6 - 2 - 02.00

Сетка арматурная, С (С15. С18)

Стадия	Масса	Масштаб
Р	См табл	-
Лист	Листов 1	

УКРГИПРОВОДХОЗ г. Киев

Привязан

Инв. №

Формат А3

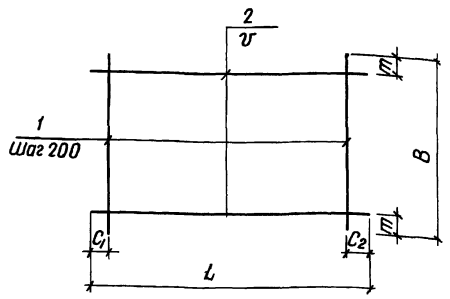

Марка	Размеры, мм						Масса, кг
	L	C1	C2	v	B	m	
С19	2330	20	510	200	2200	100	10,5
С20	2330	20	510	200	1980	50	9,5
С21	950	75	75	200	2200	100	4,7
С22	950	75	75	200	1980	90	4,0
С23	950	75	75	200	2250	125	17,9
С24	1700	50	50	150	2200	50	10,5

Формат	Зона	Поз	Обозначение	Наименование	Кол	Примечание
			820- - Ш-6-2-03 00	С19		
Б4		1	-01 05	ф6А-I ГОСТ 5781-82 ℓ=2200	10	0,5кг
Б4		2	-03 01	ф6А-I ГОСТ 5781-82 ℓ=2330	11	0,5кг
			-03 00-01	С20		
Б4		1	-01 04	ф6А-I ГОСТ 5781-82 ℓ=1980	10	0,4кг
Б4		2	-03 01	ф6А-I ГОСТ 5781-82 ℓ=2330	11	0,5кг
			-03 00-02	С21		
Б4		1	-01 05	ф6А-I ГОСТ 5781-82 ℓ=2200	5	0,5кг
Б4		2	-03 02	ф6А-I ГОСТ 5781-82 ℓ=950	11	0,2кг
			-03 00-03	С22		
Б4		1	-01 04	ф6А-I ГОСТ 5781-82 ℓ=1980	5	0,4кг
Б4		2	-03 02	ф6А-I ГОСТ 5781-82 ℓ=950	10	0,2кг
			-03,00-04	С23		
Б4		1	-03 03	ф14А-III ГОСТ 5781-82 ℓ=2250	5	2,7кг
Б4		2	-03 04	ф8А-I ГОСТ 5781-82 ℓ=950	11	0,4кг
			-03 00-05	С24		
Б4		1	-03 05	ф6А-I ГОСТ 5781-82 ℓ=1700	15	0,4кг
Б4		2	-01 05	ф6А-I ГОСТ 5781-82 ℓ=2200	9	0,5кг

9066/5

Разраб	Штепа		12.04.84
Пров	Девяшин		16.04.84
Рук гр	Иоффе		9.05.84
ГИП	Франк		10.05.84
Нач отд	Лисняевский		15.05.84
Н контр	Сильченко		15.05.84

820-04-16.85-Ш-6-2-03 00

Сетка арматурная С (С19 С24)

Стадия	Масса	Масштаб
Р	см табл	—
Лист	Листов 1	

Укргипроводхоз г. Киев

Привязан

Инв №

Инв № подл. | Подпись и дата | Взам. инв. №

Формат А3

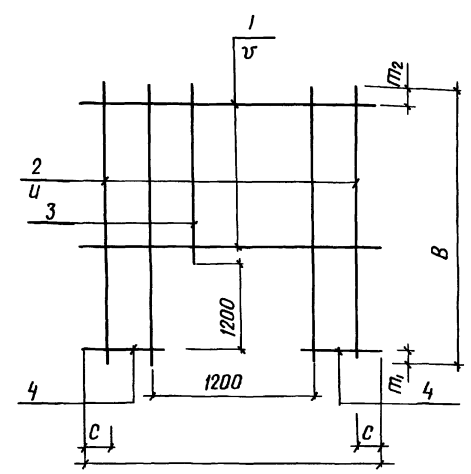

Марка	Размеры, мм							Масса, кг
	L	C	v	B	m1	m2	и	
С10	2500	50	200	2420	200	20	200	19,6
С11	5100	50	200	2420	200	20	200	198,4
С17	1980	90	200	2420	200	20	200	13,2

Формат	Зона	Поз	Обозначение	Наименование	Кол	Примечание
			820- - Ш-6-2-04 00	С10		
Б4		1	-04 01	ф8А-III ГОСТ 5781-82 ℓ=2500	6	1,0 кг
Б4		2	-04 02	ф8А-I ГОСТ 5781-82 ℓ=2420	8	1,0 кг
Б4		3	-04 03	ф8А-I ГОСТ 5781-82 ℓ=1020	5	0,4 кг
Б4		4	-04 04	ф8А III ГОСТ 5781-82 ℓ=650	12	0,3 кг
			-04 00-01	С11		
Б4		1	-04 05	ф20А-III ГОСТ 5781-82 ℓ=5100	6	12,6 кг
Б4		2	-04 06	ф14А-III ГОСТ 5781-82 ℓ=2420	20	2,9 кг
Б4		3	-04 07	ф14А-III ГОСТ 5781-82 ℓ=1020	6	1,2 кг
Б4		4	-04 08	ф20А-III ГОСТ 5781-82 ℓ=1950	12	4,8 кг
			-04 00-02	С12		
Б4		1	-04 09	ф8А-I ГОСТ 5781-82 ℓ=1980	5	0,8 кг
Б4		2	-04 10	ф8А-I ГОСТ 5781-82 ℓ=2420	4	1,0 кг
Б4		3	-04 11	ф8А-I ГОСТ 5781-82 ℓ=1020	6	0,4 кг
Б4		4	-04 12	ф8А-I ГОСТ 5781-82 ℓ=390	14	0,2 кг

31

9066/5

Разраб	Штепа		12.04.84
Пров	Девяшин		16.04.84
Рук гр	Иоффе		9.05.84
ГИП	Франк		10.05.84
Нач отд	Лисняевский		15.05.84
Н контр	Сильченко		15.05.84

Тип 820-04-16.85-Ш-6-2-04 00

Сетка арматурная, с(С10 12)

Стадия	Масса	Масштаб
Р	см табл	—
Лист	Листов 1	

Укргипроводхоз г. Киев

Привязан

Инв №

Инв № подл. | Подпись и дата | Взам. инв. №

Формат А3

Типовые проектные решения 820-04-16 85 Альбом V

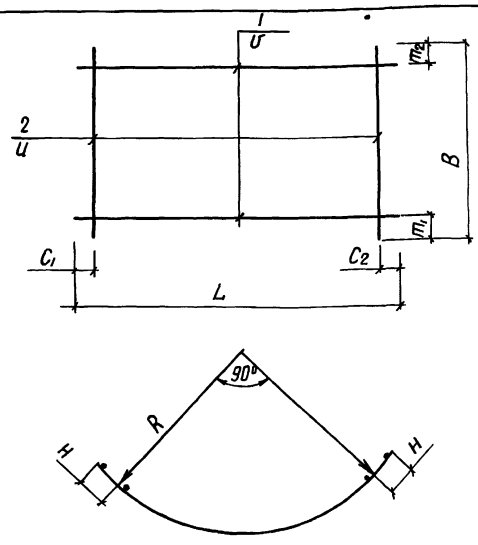

Марка	Размеры, мм										Масса, кг
	L	C1	C2	U	B	m1	m2	U	R	H	
С3	4130	65	65	200	1100	350	350	200	2410	125	42,3
С4	3520	60	60	200	1100	350	350	200	2090	125	27,6
С5	3520	60	60	200	2200	100	100	200	2030	125	31,6
С6	3520	60	60	200	1820	10	10	200	2080	125	15,2
С7	3890	45	45	150	1220	10	10	200	2260	175	39,2
С8	3890	45	45	200	2200	100	100	200	2260	175	123 6
С9	4130	65	65	200	2200	100	100	200	2410	175	131,1
С25	3890	45	45	150	920	10	10	200	2320	175	20,8

Формат	Зона	Поз	Обозначение	Наименование	Кол	Примечание
			820- -Ш-6-2-05 00	С3		
Б4		1	-05 01	ф14 А-III ГОСТ 5781-82 ℓ=4130	3	5,0 кг
Б4		2	-05 02	ф14 А-III ГОСТ 5781-82 ℓ=1100	21	1,3 кг
			-05 00-01	С4		
Б4		1	-05 03	ф8 А-I ГОСТ 5781-82 ℓ=3520	3	1,4 кг
Б4		2	-05 02	ф14 А-III ГОСТ 5781-82 ℓ=1100	18	1,3 кг
			-05 00-02	С5		
Б4		1	-05 04	ф8 А-I ГОСТ 5781-82 ℓ=3520	11	1,4 кг
Б4		2	02 02	ф8 А-I ГОСТ 5781-82 ℓ=2200	18	0,9 кг
			-05 00-03	С6		
Б4		1	-05 05	ф6 А-I ГОСТ 5781-82 ℓ=3520	10	0,8 кг
Б4		2	-02 04	ф6 А-I ГОСТ 5781-82 ℓ=1820	18	0,4 кг
			-05 00-04	С7		
Б4		1	-05 06	ф10 А-III ГОСТ 5781-82 ℓ=3890	13	2,4 кг
Б4		2	-02 04	ф6 А-I ГОСТ 5781-82 ℓ=1820	20	0,4 кг
			-05 00-05	С8		
Б4		1	-05 07	ф20 А-III ГОСТ 5781-82 ℓ=3890	11	9,6 кг
Б4		2	-02 02	ф8 А-I ГОСТ 5781-82 ℓ=2200	20	0,9 кг
			-05 00-06	С9		
Б4		1	-05 08	ф20 А-III ГОСТ 5781-82 ℓ=4130	11	10,2 кг
Б4		2	-02 02	ф8 А-I ГОСТ 5781-82 ℓ=2200	21	0,9 кг
			-05 00-07	С25		
Б4		1	-05 06	ф10 А-III ГОСТ 5781-82 ℓ=3890	7	2,4 кг
Б4		2	-05 07	ф6 А-I ГОСТ 5781-82 ℓ=920	20	0,2 кг

Разраб	Штепа		28.04.84
Пров	Девяшин		28.04.84
Рук гр	Иоффе		14.05.84
ГИП	Франк		14.05.84
Нач отд	Лисняевский		15.05.84
Н контр	Сильченко		15.05.84

820-04-16 85-Ш-6-2-05 00

Сетка арматурная, С (С3 С9, С25)

Стадия	Масса	Масштаб
Р	См табл	–
Лист	Листов 1	

Укргипроводхоз г Киев

Привязан

Инв № подл | Подпись и дата | Взам инв №

9066/5

Инв №

Формат А3

Типовые проектные решения 820-04-16 85 Альбом V

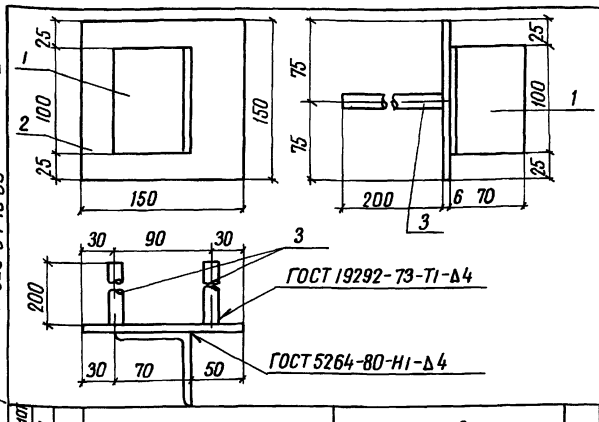

Формат	Зона	Поз	Обозначение	Наименование	Кол	Примечание
			820- -Ш-6-2-06 00	Мн 1		
Б4		1	-06 01	L 70×4,5 ГОСТ 8509-72 ℓ=100	1	0,5 кг
Б4		2	-06 02	-6×150 ГОСТ 19903-74, ℓ=150	1	0,7 кг
Б4		3	-06 03	ф14 А-III ГОСТ 5781-82, ℓ=200	2	0,2 кг

9066/5

Привязан

Инв №

Разраб	Николаева		15.05.84
Провер	Штепа		15.05.84
Рук гр	Иоффе		15.05.84
ГИП	Франк		14.05.84
Нач отд	Лисняевский		15.05.84
Н контр	Сильченко		15.05.84

820-04-16 85-Ш-6-2-06 00

Изделие закладное Мн 1

Стадия	Масса	Масштаб
Р	1,6	–
Лист	Листов 1	

Укргипроводхоз г Киев

Формат А4

Типовые проектные решения 820-04-16 85 Альбом V

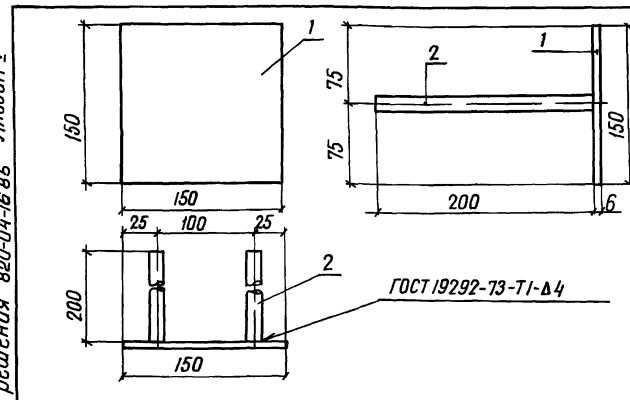

Формат	Зона	Поз	Обозначение	Наименование	Кол	Примечание
			820- -Ш-6-2-07 00	Мн2		
Б4		1	-06 02	-6×150 ГОСТ 19903-74, ℓ=150	1	0,7 кг
Б4		2	-06 03	ф14 А-III ГОСТ 5781-82, ℓ=200	2	0,2 кг

32

9066/5

Привязан

Инв №

Разраб	Николаева		10.04.84
Пров	Штепа		10.04.84
Рук гр	Иоффе		10.04.84
ГИП	Франк		14.05.84
Нач отд	Лисняевский		15.05.84
Н контр	Сильченко		15.05.84

Тпр 820-04-16 85-Ш-6-2-07 00

Изделие закладное Мн2

Стадия	Масса	Масштаб
Р	1,1	–
Лист	Листов 1	

Укргипроводхоз г Киев

Формат А4

Альбом V

№ строки	Наименование материала и единица измерения	Код материала	Код ед изм	Количество тип	Количество инд	Количество Всего
1	Сортовой прокат обык-					
2	новенного качества	093000				
3	Сталь арматурная					
4	класса А-I, т	093003	168	1,40	0,94	2,34
5	диам 6, т	ф 6	168	–	0,36	
6	диам 8, т	ф 8	168	–	0,58	
7	Сталь арматурная					
8	класса А-III, т	093004	168	0,61	2,09	2,70
9	диам 8, т	ф 8	168	–	0,23	
10	диам 10, т	ф 10	168	–	0,28	
11	диам 14, т	ф 14	168	–	0,58	
12	диам 20 т	ф 20	168	–	1,00	
13	Итого сортового прока-					
14	та обыкновенного ка-					
15	чества, т		168	2,01	3,03	5,04
16	Прокат листовой ря-					
17	довой, т	097100	168	1,29	0,02	1,31
18	Сталь толстолисто-					
19	вая рядовых марок					
20	(от 4 мм), т	097100	168	1,29	0,02	1,31
21	Сталь крупносортовая, т	093100	168	–	0,003	
22	Итого стали в нату-					
23	ральной массе, т		168	3,30	3,05	6,35

№ строки	Наименование материала и единица измерения	Код материала	Код ед изм	Количество тип	Количество инд	Количество Всего
1	Итого стали, приведен-					
2	ной к стали					
3	класса А-I, т		168	2,27	3,93	6,20
4	То же к стали класса					
5	С 38/23, т		168	1,61	0,03	1,64
6	Всего стали, приведен-					
7	ной к классам А-I, С 38/23		168	3,88	3,96	7,84
8	Трубы сварные водо-					
9	газопроводные, т	138500	168	0,05	0,09	0,14
10	Портландцемент	573110				
11	М 500, т	573113	168	10,76	72,95	83,71
12	Цемент, приведенный					
13	к марке 400 (всего), т		168	11,84	80,24	92,08
14						
15						
16						
17						
18						
19						
20						
21						
22						
23						

В графе „тип" указано количество материалов, потребное для изготовления типовых и стандартных изделий, а в графе „инд" - индивидуальных (не типовых) конструкций и изделий

Типовые проектные решения 820-04-16 85

Инв № подл | Подпись и дата | Взам инв №

33

9066/5

Привязан

Инв №

Разраб	Штепа		23.05.85
Пров	Потапенко		23.05.85
Рук гр	Иоффе		23.05.85
ГИП	Франк		23.05.85
Нач отд	Пасичневский		24.05.85
Н контр	Сильченко		24.05.85

ТПР 820-04-16 85 -КЖ 26 ВМ

Ведомость потребности в материалах

Стадия	Лист	Листов
Р		

УКРГИПРОВОДХОЗ г Киев

Формат А 2

Альбом V

Типовые проектные решения 820-04-16 85

Ведомость основных комплектов

Обозначение	Наименование	Примечание
820- -ПЗ	Пояснительная записка	Альбом I
-АС	Архитектурно-строительные решения	
-КЖ1	Монолитные и сборные железобетонные конструкции	
-ГИ	Конструкции температурно-осадочных швов	
-ПО	Производство и организация работ	
-КЖ3	Шахта Шм-3-1 (Монолитный вариант)	Альбом II
-КЖ5	Шахта Шм-4-1 (Монолитный вариант)	
-КЖ7	Шахта Шм-5-1 (Монолитный вариант)	
-КЖ9	Шахта Шм-6-1 (Монолитный вариант)	
-КЖ11	Шахта Шм-7-1 (Монолитный вариант)	
-КЖ-13	Шахта Шм-8-1 (Монолитный вариант)	
-КЖ15	Шахта Шм-10-1 (Монолитный вариант)	
-КЖ17	Шахта Шм-12-1 (Монолитный вариант)	
-КЖ4	Шахта Ш-3-1 (Сборно-монолитный вариант)	Альбом III
-КЖ6	Шахта Ш-4-1 (Сборно-монолитный вариант)	
-КЖ8	Шахта Ш-5-1 (Сборно-монолитный вариант)	
-КЖ10	Шахта Ш-6-1 (Сборно-монолитный вариант)	
-КЖ12	Шахта Ш-7-1 (Сборно-монолитный вариант)	
-КЖ14	Шахта Ш-8-1 (Сборно-монолитный вариант)	
-КЖ16	Шахта Ш-10-1 (Сборно-монолитный вариант)	
-КЖ18	Шахта Ш-12-1 (Сборно-	

Продолжение

Обозначение	Наименование	Примечание
820- -КЖ18	монолитный вариант)	Альбом III
-КЖ19	Шахта Шм-3-2 (Монолитный вариант)	Альбом IV
-КЖ21	Шахта Шм-4-2 (Монолитный вариант)	
-КЖ23	Шахта Шм-5-2 (Монолитный вариант)	
-КЖ25	Шахта Шм-6-2 (Монолитный вариант)	
-КЖ27	Шахта Шм-7-2 (Монолитный вариант)	
-КЖ29	Шахта Шм-8-2 (Монолитный вариант)	
-КЖ31	Шахта Шм-10-2 (Монолитный вариант)	
-КЖ33	Шахта Шм-12-2 (Монолитный вариант)	
-КЖ20	Шахта Ш-3-2 (Сборно-монолитный вариант)	Альбом V
-КЖ22	Шахта Ш-4-2 (Сборно-монолитный вариант)	
-КЖ24	Шахта Ш-5-2 (Сборно-монолитный вариант)	
-КЖ26	Шахта Ш-6-2 (Сборно-монолитный вариант)	
-КЖ28	Шахта Ш-7-2 (Сборно-монолитный вариант)	
-КЖ30	Шахта Ш-8-2 (Сборно-монолитный вариант)	
-КЖ32	Шахта Ш-10-2 (Сборно-монолитный вариант)	
-КЖ34	Шахта Ш-12-2 (Сборно-монолитный вариант)	
-КЖ2	Водобойные колодцы и водобойные стенки	Альбом VI

Ведомость чертежей основного комплекта КЖ28

Лист	Наименование	Примечание
1	Общие данные	
2	План Разрезы 3-3, 4-4	
3	Разрезы 1-1, 2-2	
4	Схема армирования План Разрезы 3-3, 4-4, 5-5	
5	Схема армирования Разрезы 1-1, 2-2	

Ведомость спецификаций

Лист	Наименование	Примечание
4	Спецификация к схеме армирования сборно-монолитной шахты -Ш-7-2	

Ведомость ссылочных и прилагаемых документов

Обозначение	Наименование	Примечание
	Ссылочные документы	
820- -КЖ1 ПО20-10	Плита-оболочка ПО20-10	
820- -КЖ1 ПО25-10	То же ПО25-10	
820- -КЖ1 ПО25-15	" ПО25-15	
820- -КЖ1 ПО30-10	" ПО30-10	
820- -КЖ1 ПКО31-10	" ПКО31-10	
820- -КЖ1 ПКО37-10	" ПКО37-10	
820- -КЖ1 ПКО39,5-10	" ПКО39,5-10	
	Нестандартное оборудование	Альбом I
	Прилагаемые документы	
820- -Ш-7-2-01 00	Сетка арматурная, С(С1, С2, С12..С15)	
820- -Ш-7-2-02 00	То же С16 С18, С21	
820- -Ш-7-2-03 00	" С11, С19, С20	
820- -Ш-7-2-04 00	" С22 С28	
820- -Ш-7-2-05 00	" С3 С10	
820- -Ш-7-2-06 00	Изделие закладное Мн1	
820- -Ш-7-2-07 00	То же Мн2	
820- -КЖ28, ВМ	Ведомость потребности в материалах	34

9066/5

Рабочие чертежи разработаны в соответствии с действующими нормами и правилами

Главный инженер проекта Л Г Франк

Инв. № подл.	Подпись и дата	Взам. инв. №

Привязан

Инв №			
Разраб	Девяшин		4.4.84
Пров	Николаева		4.4.84
Рук гр	Иоффе		4.4.84
ГИП	Франк		7.4.84
Нач отд	Писняченко		24.4.84
Н контр	Сильченко		27.5.84

тпр 820-04-16~~85~~-КЖ28

Водосбросы-водовыпуски трубчатые с шахтным оголовком на расход воды до 70 м³/с при перепадах от 5 до 12 м

Шахта Ш-7-2 (Сборно-монолитный вариант)

Стадия	Лист	Листов
Р	1	5

Общие данные

УКРГИПРОВОДХОЗ г Киев

Формат А2

Альбом V

Типовые проектные решения 820-04-16 85

Разрез 3-3

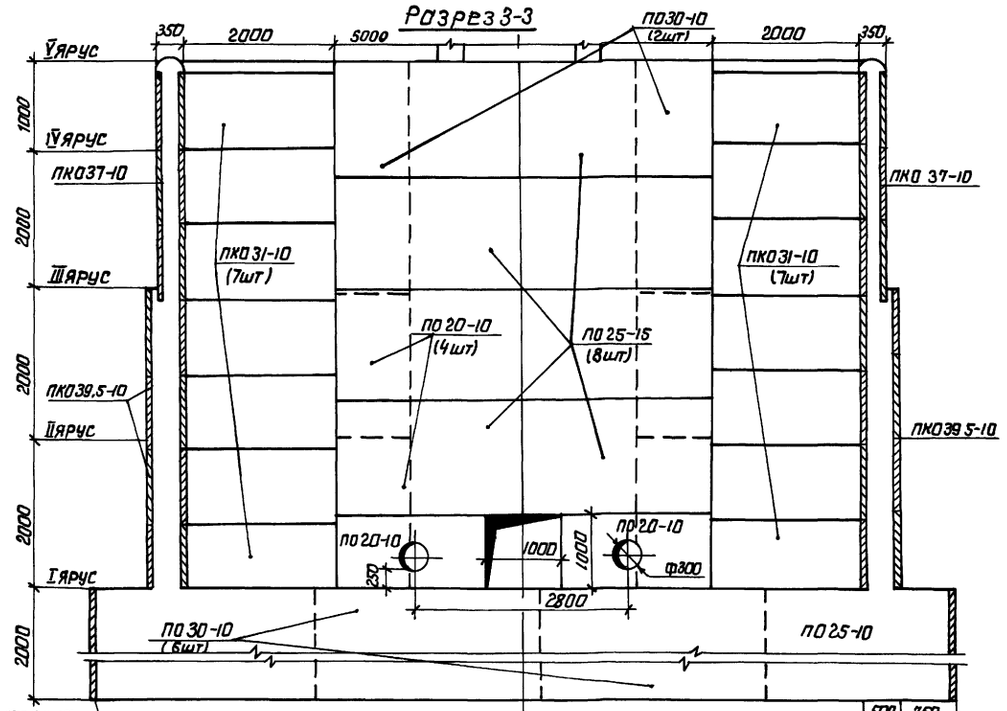

Разрез 4-4

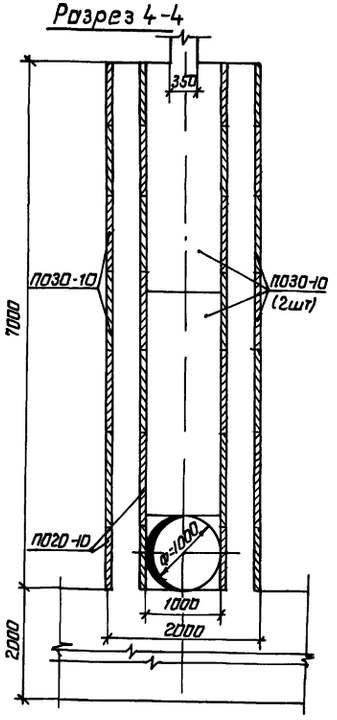

Схемы соединения плит-оболочек

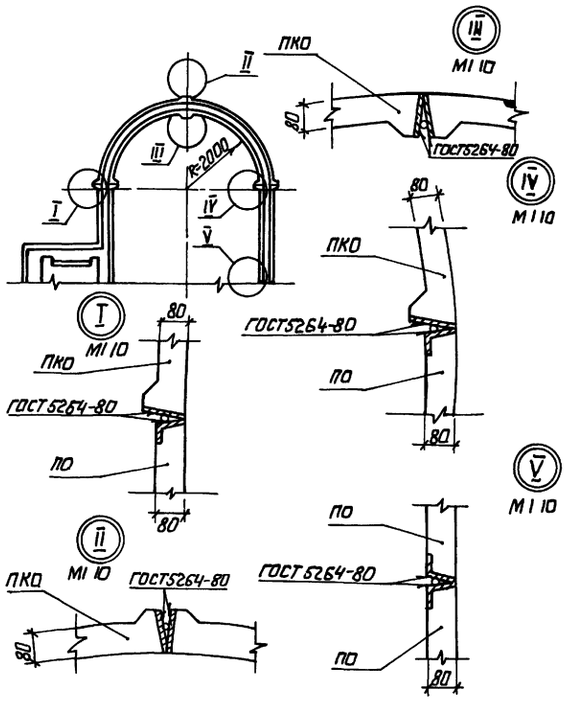

План

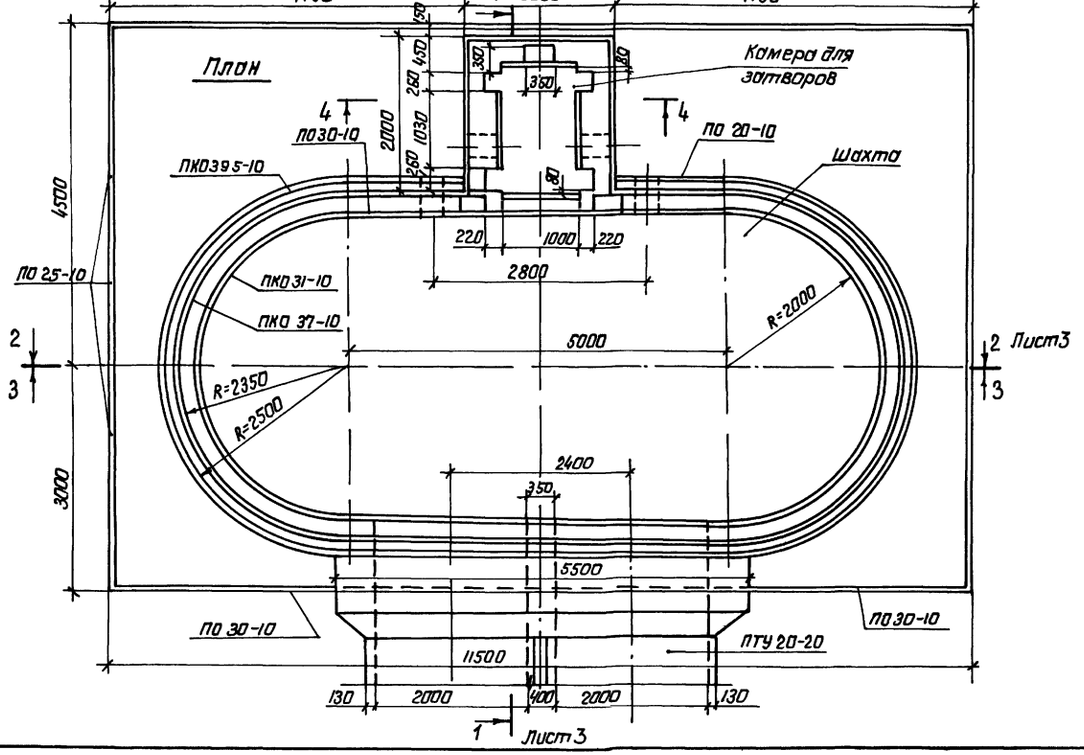

35

9066/6

Разраб	Аврамич			ТПР 820-04-16 85 -КЖ 28	
Пров	Давящин				
Рук гр	Иоффе				
ГИП	Фронк			Водосбросы-водовыпуски трубчатые с шахтным оголовком на расход воды до 70 м³/с при переливах от 5 до 12 м	
Нач отд	Пеначевский				
Н контр	Сильченко			Шахта Ш-7-2 (сборно-монолитный вариант)	Стадия: Р; Лист: 2; Листов:
				План Разрезы 3-3, 4-4 М1:50	УКРГИПРОВОДХОЗ г. Киев

Привязан

Инв.№

Инв.№подл | Подпись и дата | Взам.инв.№

Формат А2

Альбом V

Типовые проектные решения 820-04-16 85

Разрез 1-1

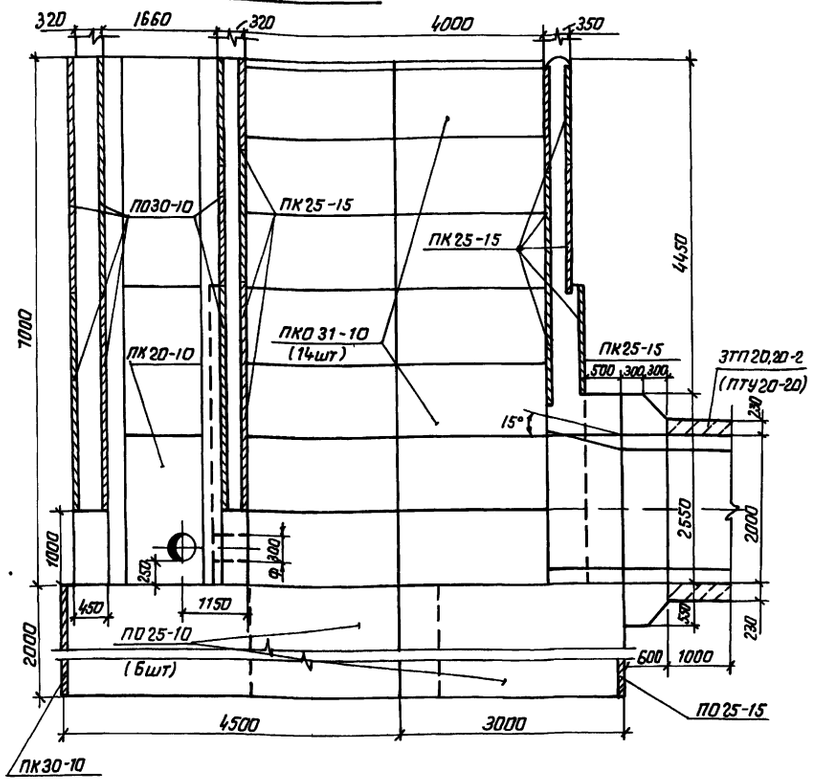

Разрез 2-2

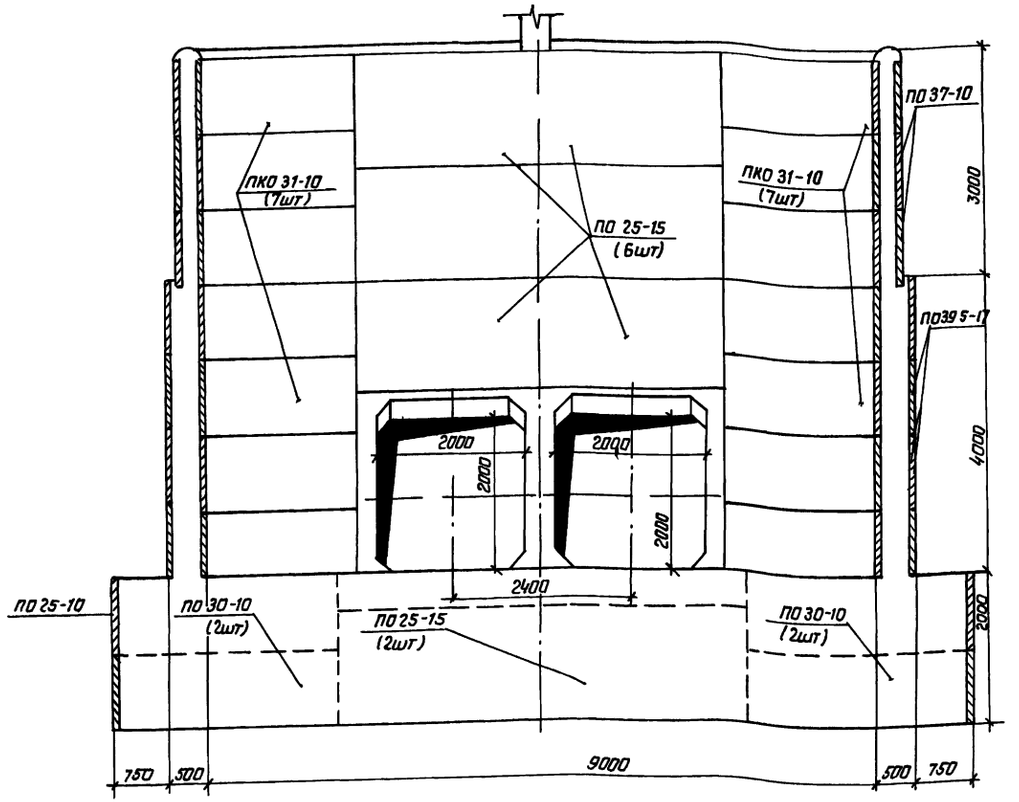

Спецификация сборных железобетонных элементов

Марка поз	Обозначение	Наименование	Кол	Масса ед кг	Примечание
ПО20-10	820- -КЖ1 ПО20-10	Плиты-оболочки	12	400	
ПО25-10	820- -КЖ1ПО25-10	То же	14	500	
ПО25-15	820- -КЖ1ПО25-15	"	22	750	
ПО30-10	820- -КЖ1ПО30-10	"	30	600	
ПКО31-10	820- -КЖ1ПКО31-10	"	28	700	
ПКО37-10	820- -КЖ1ПКО37-10	"	12	775	
ПКО39 5-10	820- -КЖ1ПКО39 5-10	"	16	825	

36

9066/5

Разраб	Аврамич		24.1 84
Пров	Девяшин		6.4 84
Рук гр	Иоффе		13.5 84
ГИП	Франк		14.5 84
Нач отд	Лисняченский		15.5 84
Н контр.	Сильченко		15.5 84

ТПР 820-04-16 85 -КЖ28

Водосбросы-водовыпуски трубчатые с шахтным оголовком на расход воды до 70 м³/с при перепадах от 5 до 12 м

Шахта Ш-7-2 (сборно-монолитный вариант)

Стадия	Лист	Листов
Р	3	

Разрезы 1-1, 2-2 М1 50

УКРГИПРОВОДХОЗ г Киев

Привязан

Инв №

Инв № подл | Подпись и дата | Взам инв №

Формат А2

Альбом V

Типовые проектные решения 820-04-16 85

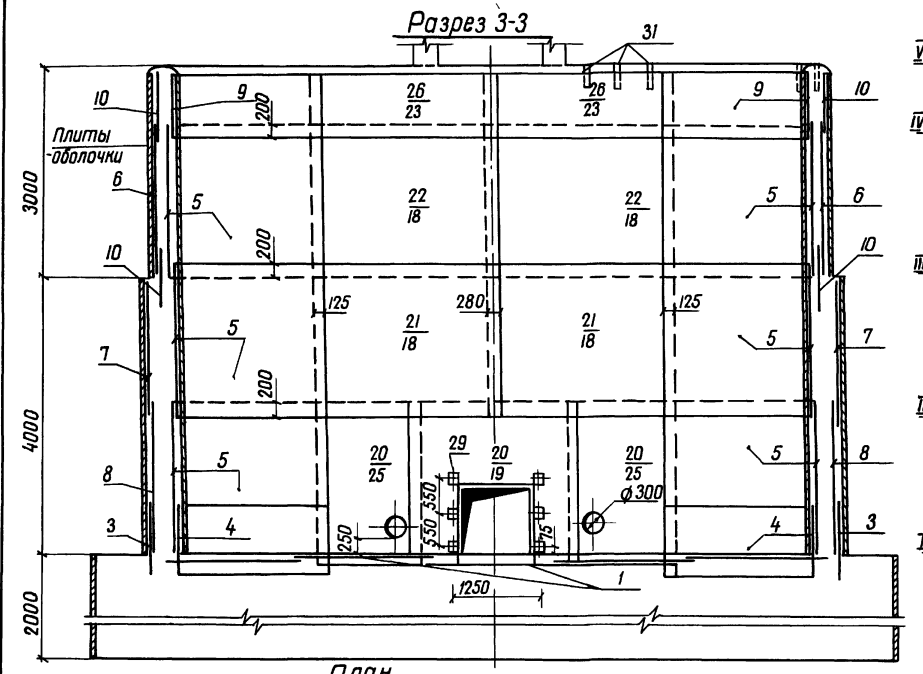

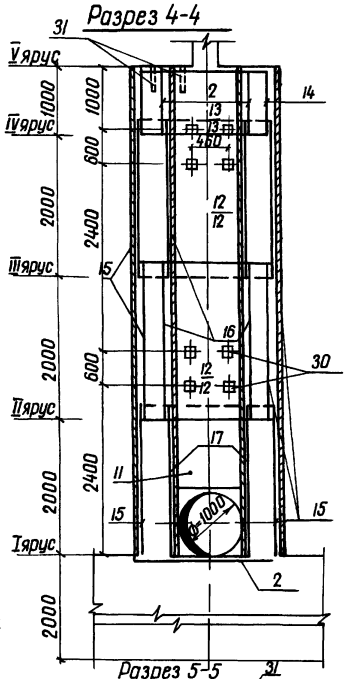

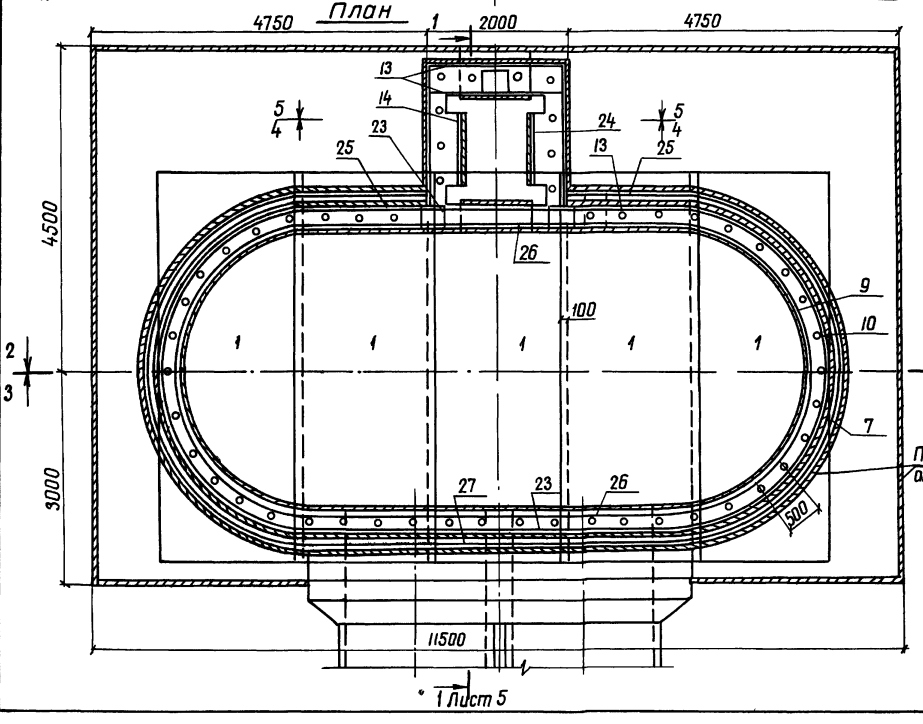

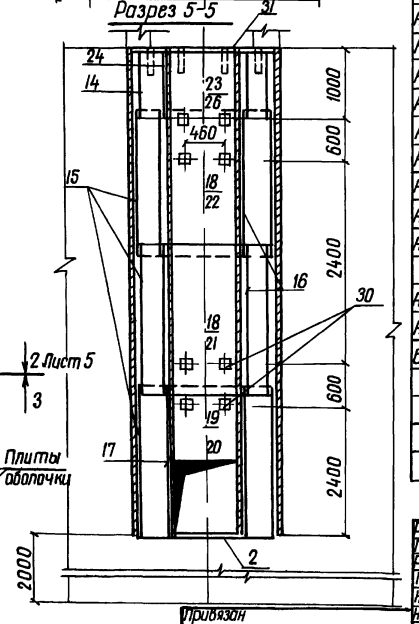

Спецификация к схеме армирования сборно-монолитной шахты Ш-7-2

Формат	Зона	Поз	Обозначение	Наименование	Кол	Примечание
				Сборочные единицы		
				Сетки арматурные		
А3		1	820- -Ш-7-2-0100	С 1	5	
А3		2	-0100	С 2	1	
А3		3	-0500	С 3	4	
А3		4	-0500	С 4	4	
А3		5	-0500	С 5	12	
А3		6	-0500	С 6	4	
А3		7	-0500	С 7	4	
А3		8	-0500	С 8	4	
А3		9	-0500	С 9	4	
А3		10	-0500	С 10	8	
А3		11	-0300	С 11	2	
А3		12	-0100	С 12	4	
А3		13	-0100	С 13	7	
А3		14	-0100	С 14	2	
А3		15	-0100	С 15	6	
А3		16	-0200	С 16	4	
А3		17	-0200	С 17	2	
А3		18	-0200	С 18	6	
А3		19	-0300	С 19	1	
А3		20	-0300	С 20	1	
А3		21	-0200	С 21	4	
А3		22	-0400	С 22	4	
А3		23	-0400	С 23	4	
А3		24	-0400	С 24	2	
А3		25	-0400	С 25	2	
А3		26	-0400	С 26	4	
А3		27	-0400	С 27	2	
А3		28	-0400	С 28	4	
				Изделия закладные		
А4		29	820- -Ш-7-2-0600	МН 1	6	
А4		30	-0700	МН 2	20	
Б4		31		МН 3 Труба 50×3,5 ГОСТ 3262-75 ℓ=350	54	17 кг
				Материалы		
				Бетон тяжелый М 200, Мрз ≥ 150, В6		225,8 м³

37

9066/5

Разраб	Абрамич		25.01.84	ТПР 820-04-16 85 -КЖ	
Пров.	Девяшин		25.01.84		
Рук гр	Поффе		25.01.84		
ГИП	Франк		25.01.84	Водосбросы-водовыпуски трубчатые в шахтных колодцах на расход воды до 10 м³/с при перепадах от 5 до 12 м	
Нач отд	Лисняченский		25.01.84		
Н контр	Сильченко		25.01.84	Шахта Ш-7-2 (Сборно-монолитный вариант)	Стадия: Р; Лист: 4; Листов:
				Схема армирования. План. Разрезы 3-3, 4-4, 5-5 М 1:50	Укргипроводхоз г. Киев

Привязан

Инв. № подл. | Подпись и дата | Взам. инв. №

Инв. №

Формат А2

Альбом V

Типовые проектные решения 820-04-16 85

Разрез 1-1

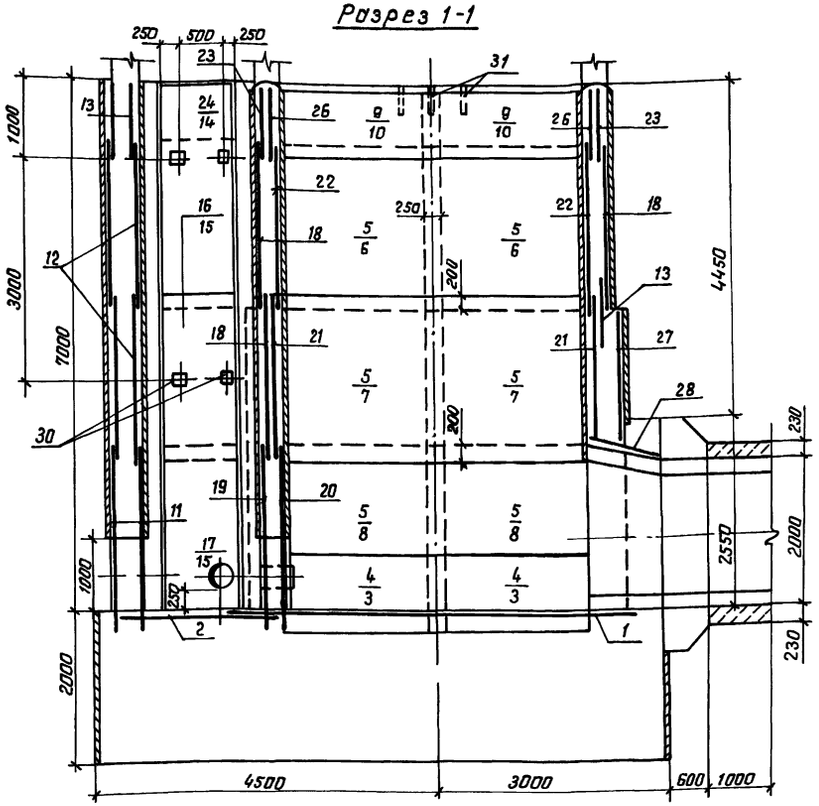

Разрез 2-2

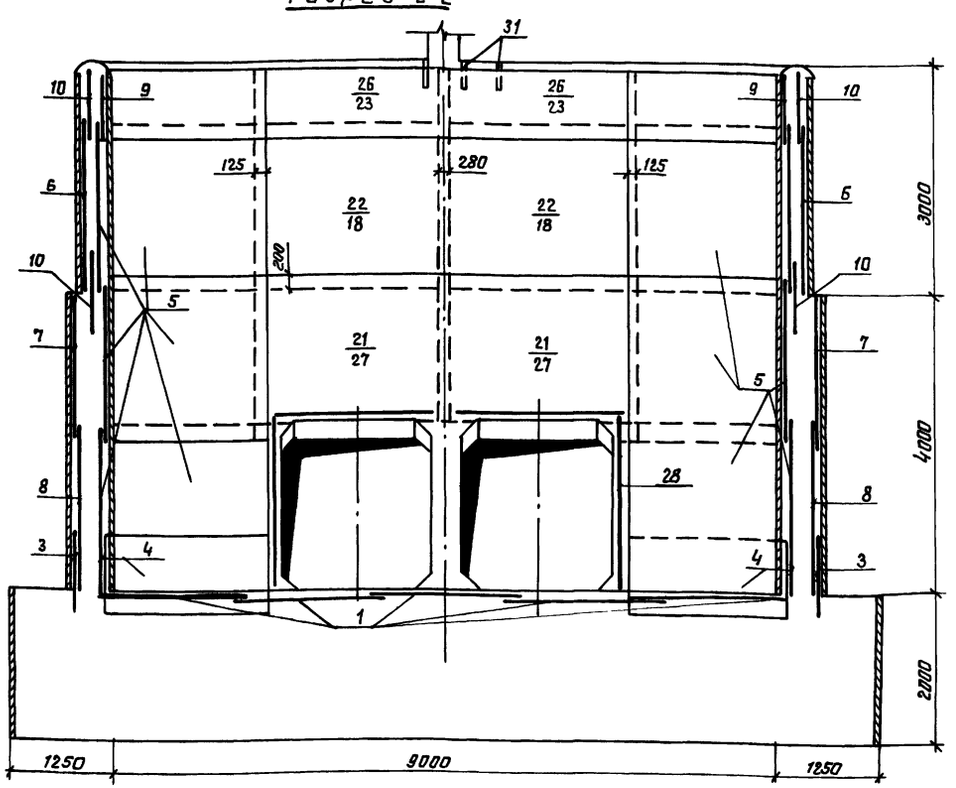

1 Горизонтальные стержни сеток поз 10,6 7 8.3 сварить между собой по всей длине перепуска электродуговой сваркой электродами Э-42

2 Горизонтальные стержни сеток поз 10 сварить с горизонтальными стержнями сеток поз 23, аналогично поз 6 с поз 18, поз 7 с поз 27, поз 7 с поз 18, поз 8 с поз 25

Ведомость расхода стали на элемент, кг

Марка элемента	Изделия арматурные														Изделия закладные									Общий расход
	Арматура класса													Всего	Арматура класса		Прокат марки						Всего	
	А-I				А-III										А-III		ВСт3 2 КП							
	ГОСТ 5781-82				ГОСТ 5781-82										ГОСТ 5781-82		ГОСТ 8509-72		ГОСТ 19903-74		ГОСТ 3262-75			
	ф6	ф8	ф10	Итого	ф8	ф12	ф14	ф16	ф18	ф20	ф22	ф28	Итого		ф14	Итого	L70x4.5	Итого	-6x450	Итого	Тр 50x35	Итого		
Ш-7-2	277.0	857.0	196.0	1324.0	302.0	47.0	317.0	618.0	233.0	133.0	492.0	876.0	3008.0	4332.0	10.0	10.0	3.0	3.0	18.0	18.0	92.0	92.0	123.0	4455.0

38

9066/5

Разраб	Аврамич		25.4.84
Пров	Девяшин		6.4.84
Рук гр	Иоффе		13.5.84
ГИП	Франк		14.5.84
Нач отд	Писнячевская		15.5.84
Н контр.	Сильченко		15.5.84

ТПР 820-04-16 85 - КЖ 28

Водосбросы-водовыпуски трубчатые с шахтным оголовком на расход воды до 70 м³/с при переходах от 5 до 12 м

Шахта Ш-7-2 (Сборно-монолитный вариант)

Стадия	Лист	Листов
Р	5	

Схема армирования Разрезы 1-1, 2-2 М1 50

УКРГИПРОВОДХОЗ г Киев

Привязан

Инв №

Инв № подл | Подпись и дата | Взам инв №

Формат А2

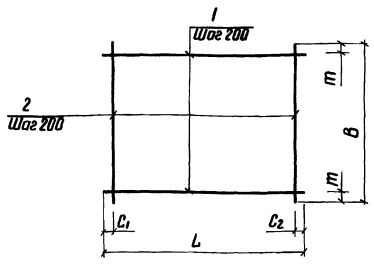

Марка	Размеры в мм					Масса, кг
	L	C_1	C_2	B	m	
C1	5430	15	15	1970	85	43,4
C2	1970	85	85	1970	85	8,0
C12	1980	90	90	2200	100	9,4
C13	1980	90	90	950	75	4,0
C14	2330	20	510	950	75	4,5
C15	2330	20	510	2200	100	10,5

Формат	Зона	Поз.	Обозначение	Наименование	Кол	Примечание
			820- -Ш-7-2-01.00	C1		
Б4		1	-01.01	ф8А-III ГОСТ 5781-82 ℓ=5430	10	2,1 кг
Б4		2	-01.02	ф8А-III ГОСТ 5781-82 ℓ=1970	28	0,8 кг
			-01.00-01	C2		
Б4		1	-01.03	ф6А-I ГОСТ 5781-82 ℓ=1970	10	0,4 кг
Б4		2	-01.03	ф6А-I ГОСТ 5781-82 ℓ=1970	10	0,4 кг
			-01.00-02	C12		
Б4		1	-01.04	ф6А-I ГОСТ 5781-82 ℓ=1980	11	0,4 кг
Б4		2	-01.05	ф6А-I ГОСТ 5781-82 ℓ=2200	10	0,5 кг
			-01.00-03	C13		
Б4		1	-01.04	ф6А-I ГОСТ 5781-82 ℓ=1980	5	0,4 кг
Б4		2	-01.06	ф6А-I ГОСТ 5781-82 ℓ=950	10	0,2 кг
			-01.00-04	C14		
Б4		1	-01.07	ф6А-I ГОСТ 5781-82 ℓ=2330	5	0,5 кг
Б4		2	-01.06	ф6А-I ГОСТ 5781-82 ℓ=950	10	0,2 кг
			-01.00-05	C15		
Б4		1	-01.07	ф6А-I ГОСТ 5781-82 ℓ=2330	11	0,5 кг
Б4		2	-01.05	ф6А-I ГОСТ 5781-82 ℓ=2200	10	0,5 кг

9066/5

Разраб.	Яромич		20.01.84
Пров	Иоффе		06.04.84
Рук гр	Иоффе		06.04.84
ГИП	Франк		14.05.84
Нач отд	Чистяковский		15.05.84
Н контр	Сильченко		15.05.84

820-04-1685-Ш-7-2-01.00

Сетка арматурная, С (С1, С2, С12... С15)

Стадия	Масса	Масштаб
Р	См табл	—
Лист	Листов	

УКРГИПРОВОДХОЗ г. Киев

Привязан

Инв. №

Инв. № подл. | Подпись и дата | Взам. инв. №

Формат А3

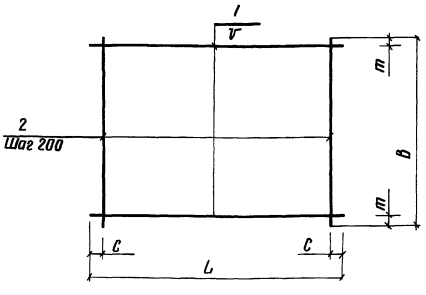

Марка	Размеры в мм					Масса, кг
	L	c	B	V	m	
C16	950	75	2200	200	100	4,7
C17	950	75	2200	200	100	8,9
C18	2640	20	2200	150	50	27,6
C21	2640	20	2200	200	100	63,9

Формат	Зона	Поз.	Обозначение	Наименование	Кол	Примечание
			820- -Ш-7-2-02.00	C16		
Б4		1	-01.06	ф6А-I ГОСТ 5781-82 ℓ=950	11	0,2 кг
Б4		2	-01.05	ф6А-I ГОСТ 5781-82 ℓ=2200	5	0,5 кг
			-02.00-01	C17		
Б4		1	-02.01	ф8А-III ГОСТ 5781-82 ℓ=950	11	0,4 кг
Б4		2	-02.02	ф8А-I ГОСТ 5781-82 ℓ=2200	5	0,9 кг
			-02.00-02	C18		
Б4		1	-02.03	ф8А-I ГОСТ 5781-82 ℓ=2640	15	1,0 кг
Б4		2	-02.02	ф8А-I ГОСТ 5781-82 ℓ=2200	14	0,9 кг
			-02.00-03	C21		
Б4		1	-02.04	ф18А-III ГОСТ 5781-82 ℓ=2640	11	5,3 кг
Б4		2	-02.05	ф10А-I ГОСТ 5781-82 ℓ=2200	14	1,4 кг

39

9066/5

Разраб	Яромич		20.01.84
Пров	Иоффе		06.04.84
Рук гр	Иоффе		06.04.84
ГИП	Франк		14.05.84
Нач отд	Чистяковский		15.05.84
Н контр	Сильченко		15.05.84

тпр 820-04-1685-Ш-7-2-02.00

Сетка арматурная, С (С16.. С18, С21)

Стадия	Масса	Масштаб
Р	См табл	—
Лист	Листов	

УКРГИПРОВОДХОЗ г. Киев

Привязан

Инв. №

Инв. № подл. | Подпись и дата | Взам. инв. №

Формат А3

Типовые проектные решения 820-04-1685 Альбом V

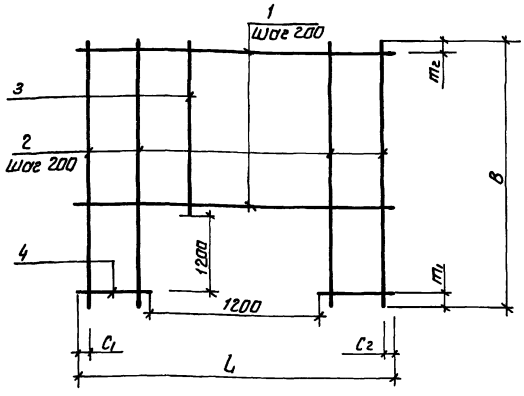

Марка	Размеры в мм						Масса, кг
	L	C1	C2	B	m1	m2	
С 11	1980	90	90	2420	200	20	13.2
С 19	2500	50	50	2420	200	20	19.6
С 20	5100	50	50	2420	200	20	180.6

Формат	Зона	Поз	Обозначение	Наименование	Кол	Примечание
			820- -Ш-7-2-03.00	С 11		
Б4		1	-03.01	ф8 А-I ГОСТ 5781-82 ℓ=1980	5	0.8 кг
Б4		2	-03.02	ф8 А-I ГОСТ 5781-82 ℓ=2420	4	1.0 кг
Б4		3	-03.03	ф8 А-I ГОСТ 5781-82 ℓ=1020	6	0.4 кг
Б4		4	-03.04	ф8 А-I ГОСТ 5781-82 ℓ=390	14	0.2 кг
			-03.00-01	С 19		
Б4		1	-02.05	ф8 А III ГОСТ 5781-82 ℓ=2500	6	1.0 кг
Б4		2	-03.02	ф8 А-I ГОСТ 5781-82 ℓ=2420	8	1.0 кг
Б4		3	-03.03	ф8 А-I ГОСТ 5781-82 ℓ=1020	6	0.4 кг
Б4		4	-03.06	ф8 А-III ГОСТ 5781-82 ℓ=650	12	0.3 кг
			-03.00-02	С 20		
Б4		1	-03.07	ф20 А-III ГОСТ 5781-82 ℓ=5100	6	12.6 кг
Б4		2	-03.08	ф12 А-III ГОСТ 5781-82 ℓ=2420	20	2.1 кг
Б4		3	-03.09	ф12 А-III ГОСТ 5781-82 ℓ=1020	6	0.9 кг
Б4		4	-03.10	ф20 А-III ГОСТ 5781-82 ℓ=1950	12	4.8 кг

9066/5

Разраб	Аврамич		12.84
Пров	Иоффе		6.4.84
Рук гр	Иоффе		6.4.84
ГИП	Фронк		14.5.84
Нач отд	Лисичевский		15.5.84
Н.контр	Сильченко		15.5.84

820-04-1685-Ш-7-2-03.00

Сетка арматурная С (С 11, С 19, С 20)

Стадия	Масса	Масштаб
Р	См табл.	—
Лист	Листов 1	

УКРГИПРОВОДХОЗ г. Киев

Привязан

Инв №

Инв № подл. | Подпись и дата | Взам. инв. №

Формат А3

Типовые проектные решения 820-04-1685 Альбом V

С 22. С 28

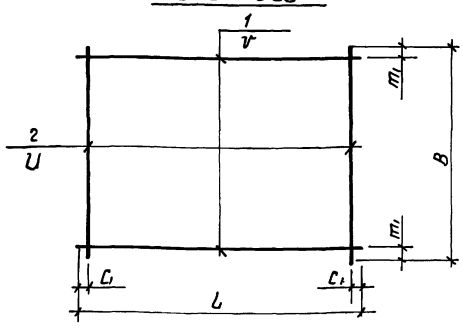

Марка	Размеры в мм						Масса, кг
	L	C1	U	B	m1	V	
С 22	2640	20	200	2200	50	150	75.6
С 23	2640	20	200	820	35	150	6.4
С 24	950	75	200	950	75	200	2.0
С 25	2200	50	150	1700	50	200	18.6
С 26	2640	20	200	820	35	150	8.8
С 27	2640	20	200	1700	25	150	12.8
С 28	950	75	200	2250	125	200	17.9

Формат	Зона	Поз	Обозначение	Наименование	Кол	Примечание
			820- -Ш-7-2-04.00	С 22		
Б4		1	-04.01	ф16 А-III ГОСТ 5781-82 ℓ=2640	15	4.2 кг
Б4		2	-02.02	ф8 А-I ГОСТ 5781-82 ℓ=2200	14	0.9 кг
			-04.00-01	С 23		
Б4		1	-04.02	ф6 А-I ГОСТ 5781-82 ℓ=2640	6	0.6 кг
Б4		2	-04.03	ф6 А-I ГОСТ 5781-82 ℓ=820	14	0.2 кг
			-04.00-02	С 24		
Б4		1	-01.06	ф6 А I ГОСТ 5781-82 ℓ=950	5	0.2 кг
Б4		2	-01.06	ф6 А-I ГОСТ 5781-82 ℓ=950	5	0.2 кг
			-04.00-03	С 25		
Б4		1	-02.02	ф8 А I ГОСТ 5781-82 ℓ=2200	9	0.9 кг
Б4		2	-04.04	ф8 А-I ГОСТ 5781-82 ℓ=1700	15	0.7 кг
			-04.00-04	С 26		
Б4		1	-04.05	ф8 А-III ГОСТ 5781-82, ℓ=2640	6	1.0 кг
Б4		2	-04.03	ф6 А-I ГОСТ 5781-82, ℓ=820	14	0.2 кг
			-04.00-05	С 27		
Б4		1	-04.02	ф6 А-I ГОСТ 5781-82, ℓ=2640	12	0.6 кг
Б4		2	-04.06	ф6 А-I ГОСТ 5781-82, ℓ=1700	14	0.4 кг
			-04.00-06	С 28		
Б4		1	-04.07	ф8 А-I ГОСТ 5781-82, ℓ=950	11	0.4 кг
Б4		2	-04.08	ф14 А-III ГОСТ 5781-82 ℓ=2250	5	2.7 кг

40

9066/5

Разраб	Аврамич		12.84
Пров	Иоффе		6.4.84
Рук гр	Иоффе		6.4.84
ГИП	Фронк		14.5.84
Нач отд	Лисичевский		15.5.84
Н.контр	Сильченко		15.5.84

тир 820-04-1685-Ш-7-2-04.00

Сетка арматурная С (С 22 С 28)

Стадия	Масса	Масштаб
Р	См табл.	—
Лист	Листов 1	

УКРГИПРОВОДХОЗ г. Киев

Привязан

Инв №

Инв № подл. | Подпись и дата | Взам. инв. №

Формат А3

Типовые проектные решения 820-04-1685 Альбом V

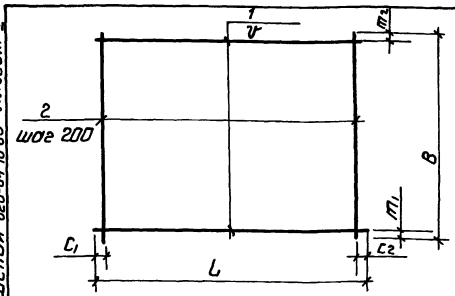

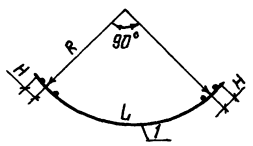

Марка	Размеры в мм									Масса, кг
	L	c_1	c_2	B	m_1	m_2	V	R	H	
С3	4130	65	65	1100	350	350	200	2410	175	42.3
С4	3520	60	60	1100	350	350	200	2090	125	27.6
С5	3520	60	60	2200	100	100	200	2090	125	31.6
С6	3890	45	45	2200	50	50	150	2260	175	109.5
С7	4130	65	65	1980	90	90	200	2410	175	139.8
С8	4130	65	65	2200	100	100	200	2410	175	248.3
С9	3520	60	60	820	10	10	200	2090	125	7.6
С10	3890	45	45	820	35	35	150	2260	175	13.0

Формат	Зона	Поз	Обозначение	Наименование	Кол	Примечание
			820- -ш -7-2-05.00	С-3		
Б4	1		-05.01	ф14 А-III ГОСТ 5781-82 ℓ=4130	3	5.0кг
Б4	2		-05.02	ф14 А-III ГОСТ 5781-82 ℓ=1100	21	1.3кг
			-05.00-01	С4		
Б4	1		-05.03	ф8 А-I ГОСТ 5781-82 ℓ=3520	3	1.4кг
Б4	2		-05.02	ф14 А-III ГОСТ 5781-82 ℓ=1100	18	1.3кг
			-05.00-02	С5		
Б4	1		-05.03	ф8 А-I ГОСТ 5781-82 ℓ=3520	11	1.4кг
Б4	2		-02.02	ф8 А-I ГОСТ 5781-82 ℓ=2200	18	0.9кг
			-05.00-03	С6		
Б4	1		-05.04	ф16 А-II ГОСТ 5781-82 ℓ=3890	15	6.1кг
Б4	2		-02.02	ф8 А-I ГОСТ 5781-82 ℓ=2200	20	0.9кг
			-05.00-04	С7		
Б4	1		-05.05	ф22 А-III ГОСТ 5781-82 ℓ=4130	10	12.3кг
Б4	2		-03.01	ф8 А-I ГОСТ 5781-82 ℓ=1980	21	0.8кг
			-05.00-05	С8		
Б4	1		-05.06	ф28 А-III ГОСТ 5781-82 ℓ=4130	11	19.9кг
Б4	2		-02.05	ф10 А-I ГОСТ 5781-82 ℓ=2200	21	1.4кг
			-05.00-06	С9		
Б4	1		-05.07	ф6 А-I ГОСТ 5781-82 ℓ=320	5	0.8кг
Б4	2		-04.03	ф6 А-I ГОСТ 5781-82 ℓ=820	18	0.2кг
			-05.00-07	С10		
Б4	1		-05.08	ф8 А-III ГОСТ 5781-82 ℓ=3890	6	1.5кг
Б4	2		-04.03	ф6 А-I ГОСТ 5781-82 ℓ=820	20	0.2кг

Разраб	Аврамич		27.1.84
Пров.	Девяшин		3.5.84
Рук гр	Иоффе		3.5.84
ГИП	Франк		14.5.84
Нач отд	Лисниевский		15.5.84
Н контр	Сильченко		15.5.84

820-04-1685Ш -7-2-05.00

Сетка арматурная, С (С3. С10)

Стадия	Масса	Масштаб
Р	См. табл	—
Лист	Листов 1	

Укргипроводхоз г. Киев

Привязан

Инв №

9066/5

Инв № подл. | Подпись и дата | Взам. инв. №

формат А3

Типовые проектные решения 820-04-1685 Альбом V

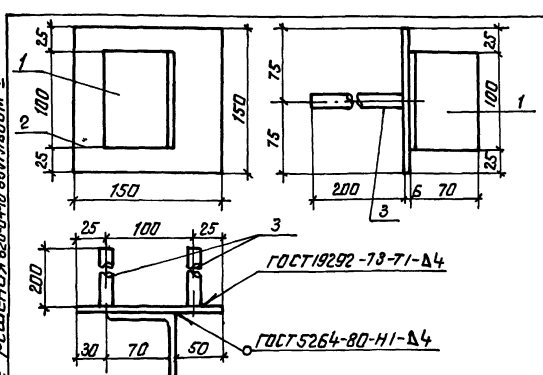

Формат	Зона	Поз	Обозначение	Наименование	Кол.	Примечание
			820- -ш -7-2-06.00	Мн1		
Б4	1		-06.01	L 70×4.5 ГОСТ 8509-72 ℓ=100	1	0.5кг
Б4	2		-06.02	- 6×150 ГОСТ 19903-74 ℓ=150	1	0.7кг
Б4	3		-06.03	ф14 А-III ГОСТ 5781-82 ℓ=200	2	0.2кг

Разраб	Аврамич		27.1.84
Провер	Девяшин		3.5.84
Рук гр	Иоффе		3.5.84
ГИП	Франк		14.5.84
Нач отд	Лисниевский		15.5.84
Н контр	Сильченко		15.5.84

820-04-1685Ш -7-2-06.00

Изделие закладное Мн1

Стадия	Масса	Масштаб
Р	1.6	—
Лист	Листов 1	

Укргипроводхоз г. Киев

9066/5

Привязан

Инв №

Инв № подл. | Подпись и дата | Взам. инв. №

формат А4

Типовые проектные решения 820-04-1685 Альбом V

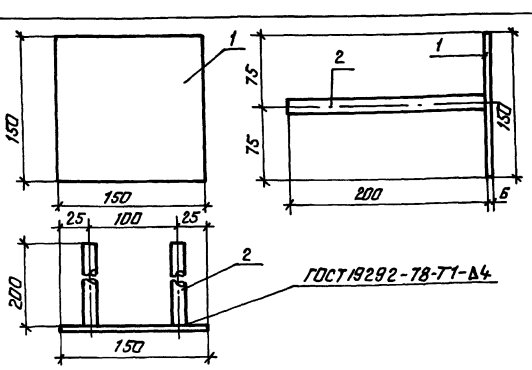

Формат	Зона	Поз	Обозначение	Наименование	Кол	Примечание
			820- -ш -7-2-07.00	Мн2		
Б4	1		-06.02	- 6×150 ГОСТ 19903-74 ℓ=150	1	0.7кг
Б4	2		-06.03	ф14 А-III ГОСТ 5781-82 ℓ=200	2	0.2кг

Разраб	Аврамич		27.1.84
Пров	Девяшин		3.5.84
Рук гр	Иоффе		3.5.84
ГИП	Франк		14.5.84
Нач отд	Лисниевский		15.5.84
Н контр	Сильченко		15.5.84

тлр 820-04-1685-Ш -7-2-07.00

Изделие закладное Мн2

Стадия	Масса	Масштаб
Р	1.1	—
Лист	Листов 1	

Укргипроводхоз г. Киев

41

9066/5

Привязан

Инв №

Инв № подл. | Подпись и дата | Взам. инв. №

формат А4

Альбом V

Типовые проектные решения 820-04-16 85

№ строки	Наименование материала и единица измерения	Код материала	Код ед изм	Количество тип	Количество инд	Количество всего
1	Сортовой прокат обыкно-					
2	венного качества	093000				
3	Сталь арматурная					
4	класса А-I, т	093003	168	1,59	1.33	2.92
5	диам 6, т	ф6	168	–	0,28	
6	диам 8, т	ф8	168	–	0.85	
7	диам 10, т	ф10	168	–	0.20	
8	Сталь арматурная					
9	класса А-III, т	093004	168	0.72	3 02	3 74
10	диам 8, т		168	–	0 30	
11	диам 12, т		168	–	0 05	
12	диам 14, т		168	–	0.32	
13	диам 16, т		168	–	0.62	
14	диам 18, т		168	–	0.23	
15	диам 20, т		168	–	0.13	
16	диам 22, т		168	–	0.49	
17	диам 28, т		168	–	0.88	
18	Итого сортового проката					
19	обыкновенного каче-					
20	ства, т		168	2.31	4.35	6.66
21	Прокат листовой ряда-					
22	вой, т	097100	168	1 44	0.02	1 46
23	Сталь толстолистовая					

№ строки	Наименование материала и единица измерения	Код материала	Код ед изм	Количество тип	Количество инд	Количество всего
1	рядовых марок					
2	(от 4 мм), т	097100	168	1.44	0 02	1.46
3	Сталь крупносортовая	093100	168	–	0.003	
4	Итого стали в нату-					
5	ральной массе, т		168	3.75	4.37	8.12
6	Итого стали, приведен-					
7	ной к стали					
8	класса А-I, т		168	2.62	5.65	8.27
9	То же к стали класса					
10	С 38/23, т		168	1.80	0.02	1.82
11	Всего стали, приведен-					
12	ной к классам А-I,					
13	С 38/23, т		168	4.42	5.67	10.09
14	Трубы сварные водогазо-					
15	проводные, т	138500	168	0.06	0.09	0.15
16	Портландцемент	573110				
17	М 500, т	573113	168	12,4	77,22	89.62
18	Цемент, приведенный					
19	к марке 400 (всего), т		168	13.64	84.94	98.58
20						
21						
22						
23						

В графе „тип" указано количество материалов, потребное для изготовления типовых и стандартных изделий, а в графе „инд"-индивидуальных (не типовых) конструкций и изделий

42

9066/5

Разраб	Штепа		16.5.84	ТПр 820-04-16 85 -КЖ 28 ВМ	
Пров	Потапенко		23.5.84		
Рук гр	Иоффе		23.5.84		
ГИП	Фронк		23.5.84	Ведомость потребности в материалах	Стадия Р / Лист / Листов 1
Нач отд	Лисничевский		24.5.84		УКРГИПРОВОДХОЗ г Киев
Н контр	Сильченко		24.5.84		

Привязан

Инв №

Инв № подл | Подпись и дата | Взам инв №

Формат А2

Альбом V

Типовые проектные решения 820-04-1685

Ведомость основных комплектов

Обозначение	Наименование	Примечание
820- -ПЗ	Пояснительная записка	Альбом I
-АС	Архитектурно-строительные решения	
-КЖ1	Монолитные и сборные железобетонные конструкции	
-ГИ	Конструкции температурно-осадочных швов	
-ПО	Производство и организация работ	
-КЖ3	Шахта Шм-3-1 (монолитный вариант)	Альбом II
-КЖ5	Шахта Шм-4-1 (монолитный вариант)	
-КЖ7	Шахта Шм-5-1 (монолитный вариант)	
-КЖ9	Шахта Шм-6-1 (монолитный вариант)	
-КЖ11	Шахта Шм-7-1 (монолитный вариант)	
-КЖ13	Шахта Шм-8-1 (монолитный вариант)	
-КЖ15	Шахта Шм-10-1 (монолитный вариант)	
-КЖ17	Шахта Шм-12-1 (монолитный вариант)	
-КЖ4	Шахта Ш-3-1 (сборно-монолитный вариант)	Альбом III
-КЖ6	Шахта Ш-4-1 (сборно-монолитный вариант)	
-КЖ8	Шахта Ш-5-1 (сборно-монолитный вариант)	
-КЖ10	Шахта Ш-6-1 (сборно-монолитный вариант)	
-КЖ12	Шахта Ш-7-1 (сборно-монолитный вариант)	
-КЖ14	Шахта Ш-8-1 (сборно-монолитный вариант)	
-КЖ16	Шахта Ш-10-1 (сборно-монолитный вариант)	
-КЖ18	Шахта Ш-12-1 (сборно-монолитный вариант)	Альбом III
-КЖ19	Шахта Шм-3-2 (монолитный вариант)	Альбом IV
-КЖ21	Шахта Шм-4-2 (монолитный вариант)	
-КЖ23	Шахта Шм-5-2 (монолитный вариант)	
-КЖ25	Шахта Шм-6-2 (монолитный вариант)	
-КЖ27	Шахта Шм-7-2 (монолитный вариант)	
-КЖ29	Шахта Шм-8-2 (монолитный вариант)	
-КЖ31	Шахта Шм-10-2 (монолитный вариант)	
-КЖ33	Шахта Шм-12-2 (монолитный вариант)	
-КЖ20	Шахта Ш-3-2 (сборно-монолитный вариант)	Альбом V
-КЖ22	Шахта Ш-4-2 (сборно-монолитный вариант)	
-КЖ24	Шахта Ш-5-2 (сборно-монолитный вариант)	
-КЖ26	Шахта Ш-6-2 (сборно-монолитный вариант)	
-КЖ28	Шахта Ш-7-2 (сборно-монолитный вариант)	
-КЖ30	Шахта Ш-8-2 (сборно-монолитный вариант)	
-КЖ32	Шахта Ш-10-2 (сборно-монолитный вариант)	
-КЖ34	Шахта Ш-12-2 (сборно-монолитный вариант)	
-КЖ2	Водобойные колодцы и водобойные стенки	Альбом VI

Рабочие чертежи разработаны в соответствии с действующими нормами и правилами

Главный инженер проекта Л.Г.Франк

Ведомость чертежей основного комплекта КЖ 30

Лист	Наименование	Примечание
1	Общие данные	
2	План Разрезы 2-2, 4-4	
3	Разрезы 1-1, 3-3	
4	Схема армирования План Разрезы 2-2, 4-4	
5	Схема армирования Разрезы 1-1, 3-3, 5-5	

Ведомость спецификаций

Лист	Наименование	Примечание
6	Спецификация к схеме армирования сборно-монолитной шахты Ш-8-2	

Ведомость ссылочных и прилагаемых документов

Обозначение	Наименование	Примечание
	Ссылочные документы	
820- -КЖ1 по 20-10	Плита-оболочка ПО 20-10	
820- -КЖ1 по 25-10	То же по 25-10	
820- -КЖ1 по 25-15	" по 25-15	
820- -КЖ1 по 30-10	" по 30-10	
820- -КЖ1 ПК0 31-10	" ПК0 31-10	
820- -КЖ1 ПК0 37-10	" ПК0 37-10	
820- -КЖ1 ПК0 42,5-10	" ПК0 42,5-10	
	Нестандартное оборудование	Альбом I
	Прилагаемые документы	
820- -Ш-8-2-01 00	Сетка арматурная, С(С1, С2, С14, С19)	
820- -Ш-8-2-02 00	То же С16 С18, С25	
820- -Ш-8-2-03 00	" С12, С13, С15, С20, С23, С24, С26, С27	
820- -Ш-8-2-04 00	" С11, С21, С22	
820- -Ш-8-2-05 00	" С3 С10, С28	
820- -Ш-8-2-06 00	Изделие закладное Мн1	
820- -Ш-8-2-07 00	То же Мн2	
820- -КЖ 30 ВМ	Ведомость потребности в материалах	

9066/5 43

Привязан

Инв. №

Разраб.	Девяшин		04.1985
Пров.	Николаева		04.1985
Рук. гр.	Иоффе		04.1985
ГИП	Франк		04.1985
Нач. отд.	Лисневский		04.1985
Н. контр.	Сильченко		04.1985

ТПР 820-04-1685-КЖ 30

Водосбросы-водовыпуски трубчатые с шахтным оголовком на расход воды до 10 м³/с при перепадах от 5 до 12 м

Шахта Ш-8-2 (Сборно-монолитный вариант)

Стадия	Лист	Листов
Р	1	5

Общие данные

Укргипроводхоз г. Киев

Инв. № подл. | Подпись и дата | Взам. инв. №

Формат А2

Альбом V

Типовые проектные решения 820-04-16.85

План

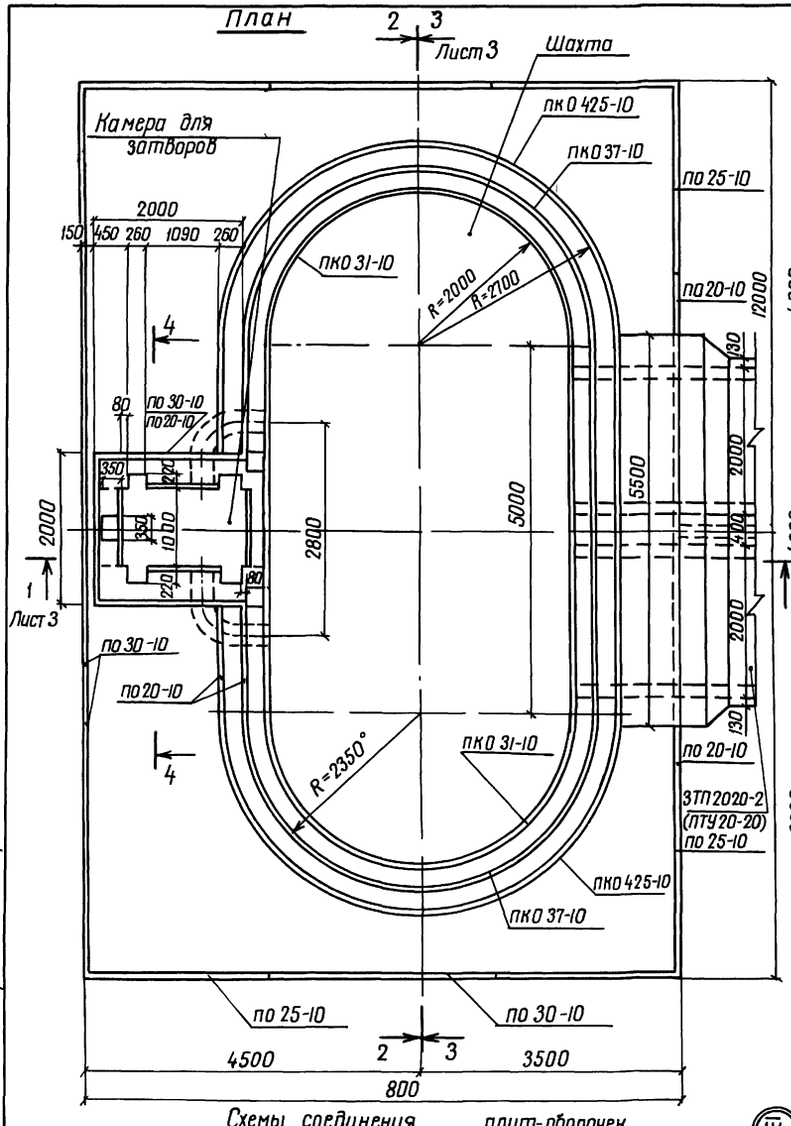

Разрез 2-2

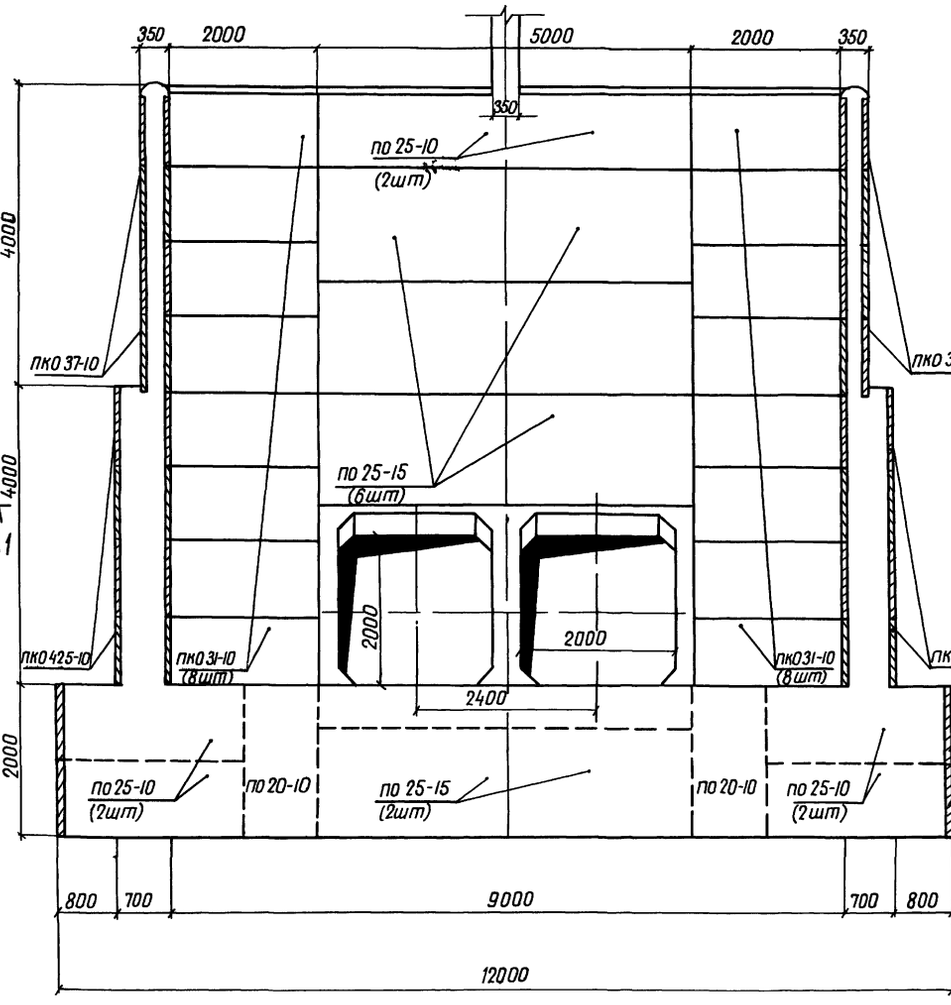

Разрез 4-4

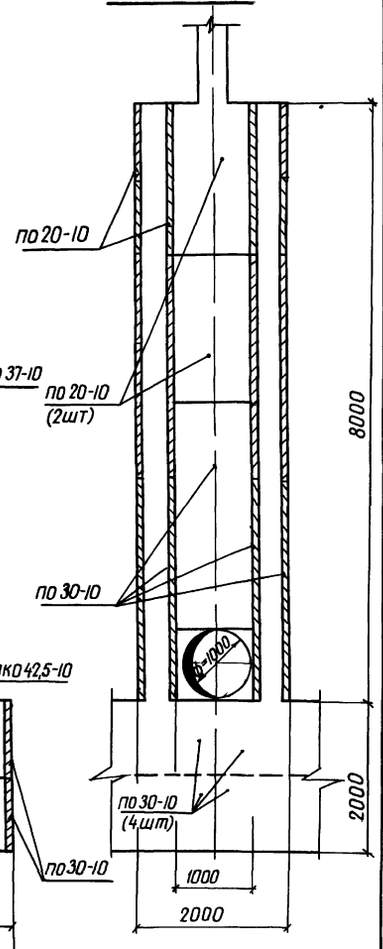

Схемы соединения плит-оболочек

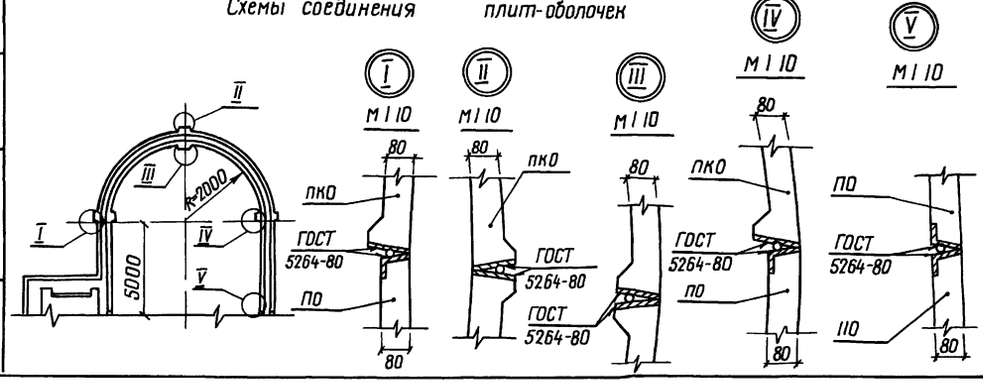

Разроб	Штепа			300186	тпр 820-04-16.85-КЖ 30
Пров	Цебяшин			050487	
Рук гр	Цоффе			050487	Водосбросы-водовыпуски трубчатые с шахтным оголовком на расход воды до 70 м³/с при перепадах от 5 до 12м
ГИП	Франк			050487	
Нач отд	Писнячевский			050587	Шахта Ш-8-2 (Сборно-монолитный вариант)
Н контр	Сильченко			050587	План Разрезы 2-2, 4-4 М 1:50

Стадия	Лист	Листов
Р	2	

Укргипроводхоз г Киев

Привязан

Инв №

Взам инв №

Подпись и дата

Инв № подл

9066/5

44

Формат А 2

Альбом V

Типовые проектные решения 820-04-16 85

Разрез 1-1

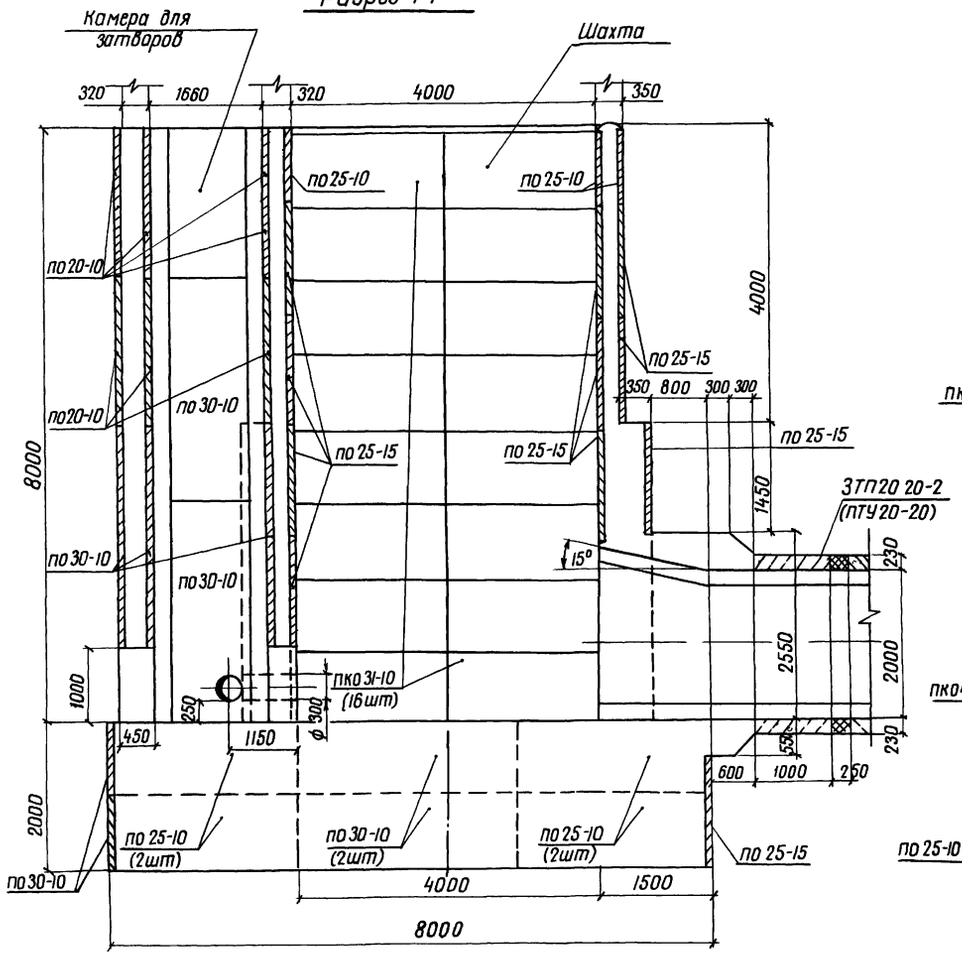

Разрез 3-3

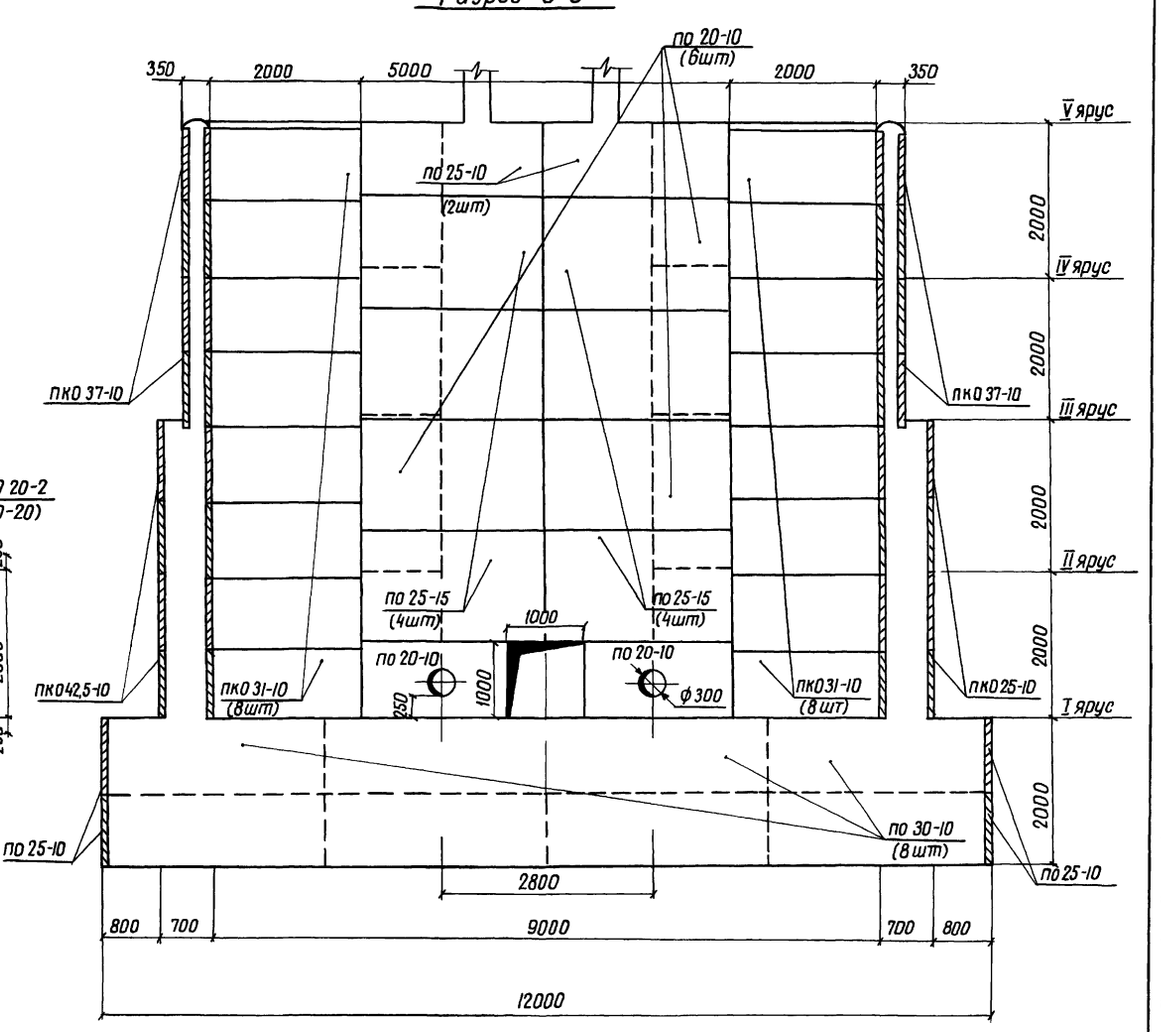

Спецификация сборных железобетонных элементов

Марка, поз	Обозначение		Наименование	Кол	Масса ед. кг	Примечание
по 20-10	820-	-КЖ1 по 20-10	Плиты - оболочки	26	400	
по 25-10	820-	-КЖ1 по 25-10	То же	18	500	
по 25-15	820-	-КЖ1 по 25-15	"	20	750	
по 30-10	820-	-КЖ1 по 30-10	"	28	600	
ПКО 31-10	820-	-КЖ1 ПКО 31-10	"	32	700	
ПКО 37-10	820-	-КЖ1 ПКО 37-10	"	16	775	
ПКО 42,5-10	820-	-КЖ1 ПКО 42,5-10	"	16	900	

45

9066/5

Разраб	Штепа		01.86	ТПР 820-04-16 85-КЖ 30
Пров	Девяшин		06.86	
Рук гр	Иоффе		05.86	
ГИП	Франк		05.86	Водосбросы-водовыпуски трубчатые с шахтным оголовком на расход воды до 70 м³/с при переливах от 5 до 12 м
Нач отд	Лисичевский		05.86	Шахта Ш-8-2 (Сборно-монолитный вариант)
Н контр	Сильченко		05.86	Стадия Р; Лист 3; Листов
				Разрезы 1-1 3-3 м 1:50
				Укргипроводхоз г. Киев

Инв № подл | Подпись и дата | Взам инв №

Формат А2

Альбом V

Типовые проектные решения 820-04-1685

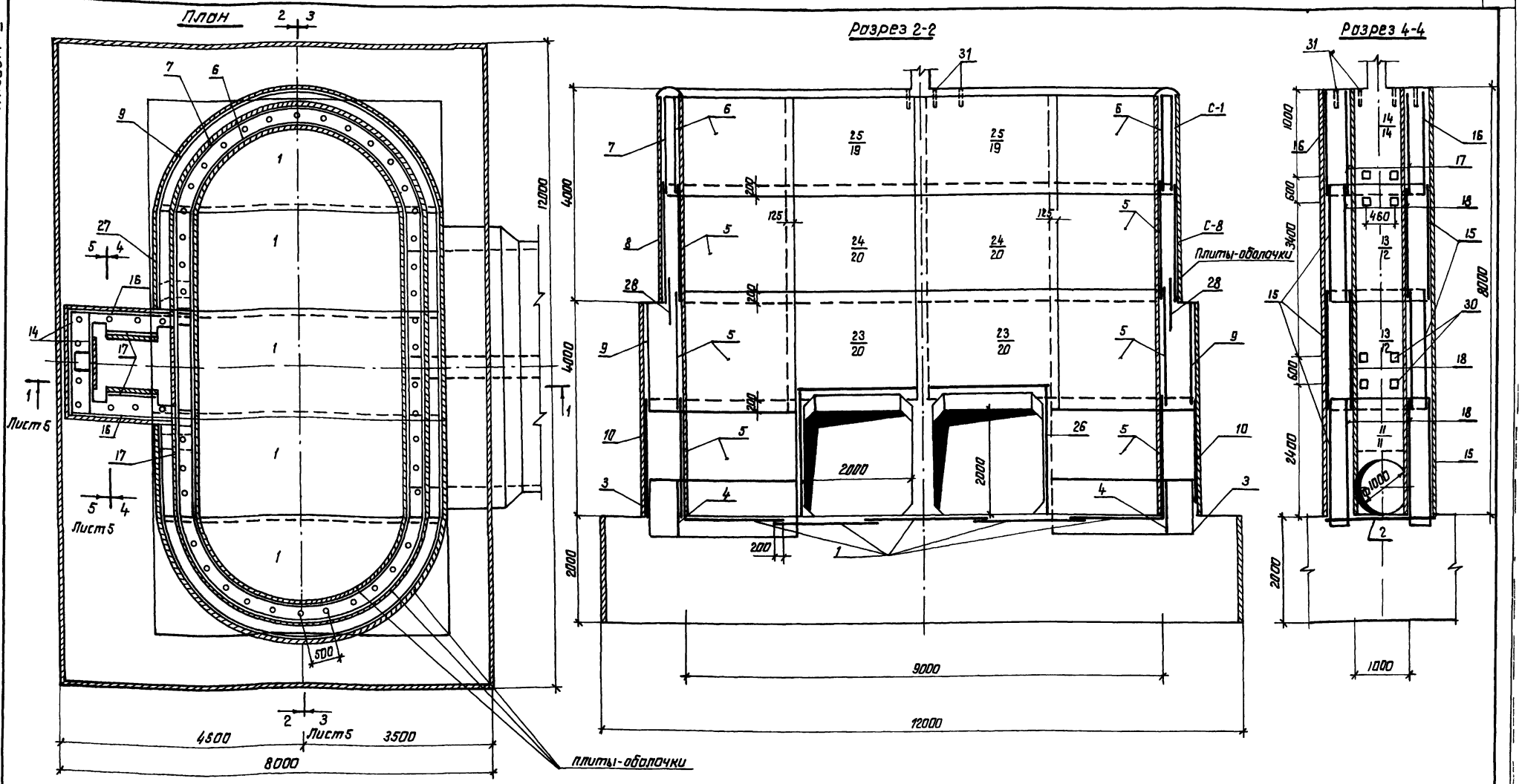

Ведомость расхода стали на элемент, кг

Марка элемента	Изделия арматурные										Изделия закладные									Общий расход
	Арматура класса									Всего	Арматура класса		Прокат марки						Всего	
	А-III					А-I					А-III		В Ст3 кп2							
	ГОСТ 5781-82					ГОСТ 5781-82					ГОСТ 5781-82		ГОСТ 8509-72		ГОСТ 19903-74		ГОСТ 3262-75			
	ф8	ф10	ф14	ф20	Итого	ф6	ф8	ф10	Итого		ф14	Итого	L70×4,5	Итого	-6×150	Итого	Труба 50×3,5	Итого		
Ш-8-2	234.0	246.0	364.0	2436.0	3280.0	176.0	1349.0	34.0	1559.0	4839.0	10.0	10.0	3.0	3.0	18.0	18.0	92.0	92.0	123.0	4962.0

46

9066/5

Разраб	Штепа		31.8.84	ТПР 820-04-1685- КЖ 30
Пров	Девяшин		6.V.84	
Рук гр	Иоффе		13.5.84	
ГИП	Франк		19.5.84	Водосбросы-водовыпуски трубчатые с шахтным оголовком на расход воды до 70 м³/с при перепадах от 5 до 12 м
Нач отд	Лисичевский		15.5.84	
Н контр	Сильченко		15.5.84	Шахта Ш-8-2 (Сборно-монолитный вариант)

Стадия	Лист	Листов
Р	4	

Схема армирования
План Разрезы 2-2, 4-4
М1:50

Укргипроводхоз г Киев

Привязан

Инв №

Инв № подл. | Подпись и дата | Взам. инв №

формат А2

Альбом V

Типовые проектные решения 820-04-16.85

Разрез 1-1

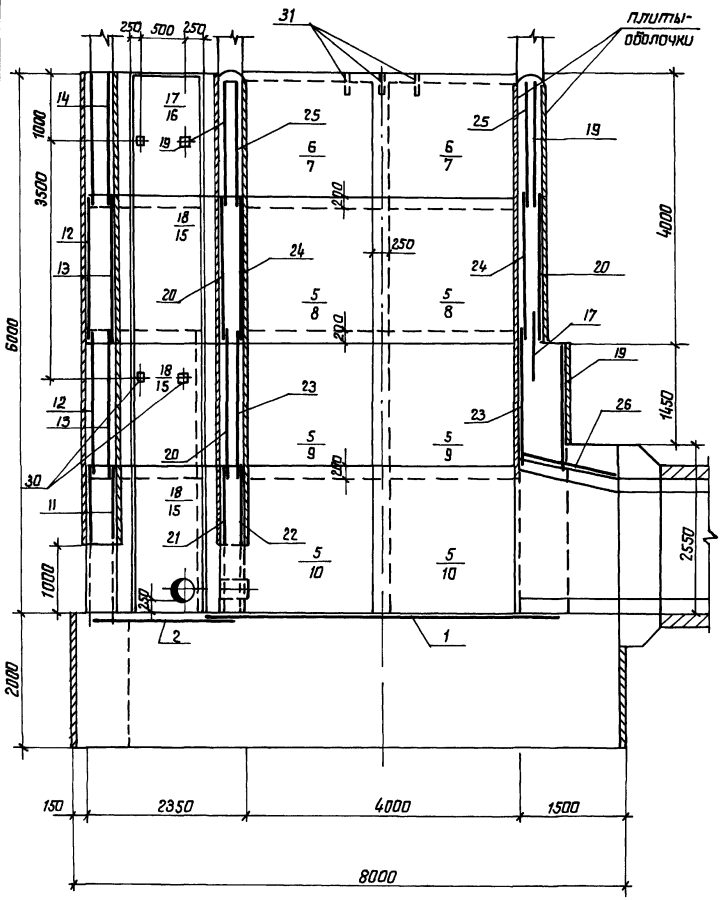

Разрез 3-3

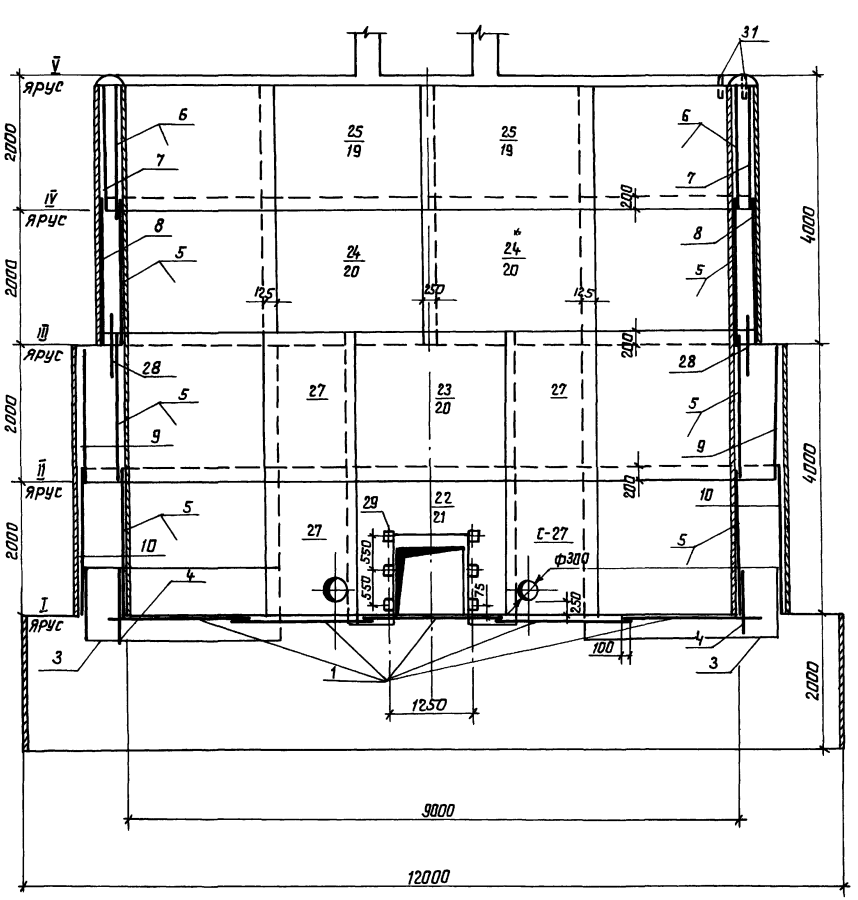

Разрез 5-5

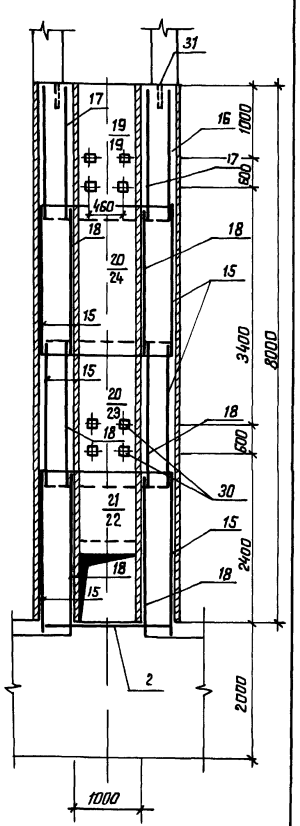

1 Горизонтальные стержни сеток поз 7,8,9,10,3 сварить между собой по всей длине перепуска электродуговой сваркой электродами Э-42

2 Горизонтальные стержни сеток поз 7 сварить с горизонтальными стержнями сеток поз 19, аналогично поз 8 с поз 20, поз 9 с поз 27, поз 10 с поз 27, поз 9 с поз 20

47

9066/5

Разраб	Штепа		2.84	ТПР 820-04-16.85-КЖ30
Пров	Девяшин		6.84	
Рук гр	Иоффе		4.84	
ГИП	Фронк		4.84	Водосбросы-водовыпуски трубчатые с шахтным вертолком на расход воды до 70 м³/с при перепадах от 5 до 12 м
Нач отд	Яснячевский		5.84	
Н контр	Сильченко		5.84	Шахта Ш-8-2 (сборно-монолитный вариант)

Стадия	Лист	Листов
Р	5	

Схема армирования
Разрезы 1-1, 3-3, 5-5
М1:50

УКРГИПРОВОДХОЗ
г. Киев

Привязан

Инв. №

Инв. № подл. | Подпись и дата | Взам. инв. №

Формат А2

Формат	Зона	Поз	Обозначение	Наименование	Кол	Примечание
А3		21	-04 00	С21	1	
А3		22	-04 00	С22	1	
А3		23	-03 00	С23	4	
А3		24	-03 00	С24	4	
А4		25	-02 00	С25	4	
А3		26	-03 00	С26	4	
А3		27	-03 00	С27	4	
А3		28	-05 00	С28	4	
				Изделия закладные		
А4		29	-06 00	МН1	6	
А4		30	-07 00	МН2	20	
Б4		31		МН3 (Труба 50×3,5 ГОСТ 3262-75 l=350)	54	17 кг
				Материалы		
				Бетон тяжелый		
				М200, В6, Мрз ≥ 150		258,5 м³

Формат	Зона	Поз	Обозначение	Наименование	Кол	Примечание
				Сборные единицы		
				Сетки арматурные		
А4	1		820- -Шм-8-2-01 00	С1	5	
А4	2		-01 00	С2	1	
А3	3		-05 00	С3	4	
А3	4		-05 00	С4	4	
А3	5		-05 00	С5	12	
А3	6		-05 00	С6	4	
А3	7		-05 00	С7	4	
А3	8		-05 00	С8	4	
А3	9		-05 00	С9	4	
А3	10		-05 00	С10	4	
А3	11		-04 00	С11	2	
А3	12		-03 00	С12	2	
А3	13		-03 00	С13	2	
А4	14		-01 00	С14	2	
А3	15		-03 00	С15	6	
А4	16		-02 00	С16	2	
А4	17		-02 00	С17	7	
А4	18		-02 00	С18	5	
А4	19		-01 00	С19	6	
А3	20		-03 00	С20	5	

Взам. инв. № | Подпись и дата | Инв. № подл.

Привязан

Инв. №

9066/5

Разраб	Штепа		01.03.84
Пров	Дебяшин		16.04.84
Рук. гр	Иоффе		4.05.84
ГИП	Франк		4.05.84
Нач. отд	Лисняевский		15.05.84
Н. контр	Сильченко		16.05.84

820-04-16 85-КЖ 30

Спецификация к схеме армирования сборно-монолитной шахты Ш-8-2

Стадия	Лист	Листов
Р	8	

Укргипроводхоз г. Киев

Формат А3

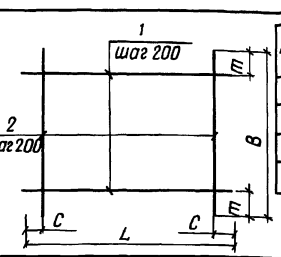

Марка	Размеры, мм				Масса, кг
	L	C	B	m	
С1	5430	15	1970	85	43,4
С2	2120	60	1970	85	9,4
С14	1980	90	1980	90	8,0
С19	2500	50	1820	10	19,1

Формат	Зона	Поз	Обозначение	Наименование	Кол	Примечание
			820- -Ш-8-2-01 00	С1		
Б4		1	-01 01	ф8 А-III, ГОСТ 5781-82, l=5430	10	21 кг
Б4		2	-01 02	ф8 А-III, ГОСТ 5781-82 l=1970	28	0,8 кг
			-01 00-01	С2		
Б4		1	-01 03	ф6 А-I, ГОСТ 5781-82, l=2120	10	0,5 кг
Б4		2	-01 04	ф6 А-I, ГОСТ 5781-82, l=1970	11	0,4 кг
			-01 00-02	С19		
Б4		1	-03 06	ф8 А-I, ГОСТ 5781-82, l=2500	10	1,0 кг
Б4		2	-05 04	ф8 А-I, ГОСТ 5781-82, l=1820	13	0,7 кг
			-01 00-03	С14		
Б4		1	-03 02	ф6 А-I, ГОСТ 5781-82, l=1980	10	0,4 кг
Б4		2	-03 02	ф6 А-I, ГОСТ 5781-82, l=1980	10	0,4 кг

Взам. инв. № | Подпись и дата | Инв. № подл.

Привязан

9066/5 Инв. №

Разраб	Штепа		01.03.84
Пров	Дебяшин		16.04.84
Рук. гр	Иоффе		4.05.84
ГИП	Франк		4.05.84
Нач. отд	Лисняевский		15.05.84
Н. контр	Сильченко		16.05.84

820-04-16 85-Ш-8-2-01 00

Сетка арматурная, С (С1, С2, С14, С19)

Стадия	Масса	Масштаб
Р	см табл	—

Лист | Листов 1

Укргипроводхоз г. Киев

Формат А4

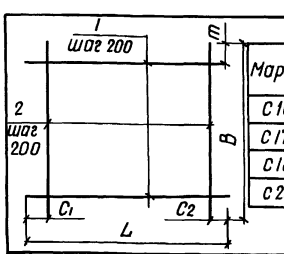

Марка	Размеры, мм					Масса, кг
	L	C1	C2	B	m	
С16	2330	20	510	1980	90	9,0
С17	1980	90	90	950	75	4,0
С18	2200	100	100	950	75	8,9
С25	2640	20	20	1820	10	21,6

Формат	Зона	Поз	Обозначение	Наименование	Кол	Примечание
			820- -Ш-8-2-02 00	С16		
Б4		1	-03 05	ф6 А-I ГОСТ 5781-82 l=2330	10	0,5 кг
Б4		2	-03 02	ф6 А-I ГОСТ 5781-82 l=1980	10	0,4 кг
			-02 00-01	С17		
Б4		1	-03 02	ф6 А-I ГОСТ 5781-82 l=1980	5	0,4 кг
Б4		2	-02 01	ф6 А-I ГОСТ 5781-82 l=950	10	0,2 кг
			-02 00-02	С18		
Б4		1	-03 03	ф8 А-I ГОСТ 5781-82 l=2200	5	0,9 кг
Б4		2	-02 02	ф8 А-I ГОСТ 5781-82 l=950	11	0,4 кг
			-02 00-03	С25		
Б4		1	-02 03	ф10 А-III ГОСТ 5781-82 l=2640	10	1,6 кг
Б4		2	-02 04	ф6 А-I ГОСТ 5781-82 l=1820	14	0,4 кг

Взам. инв. № | Подпись и дата | Инв. № подл.

Привязан

4В

9066/5 Инв. №

Разраб	Штепа		01.03.84
Пров	Дебяшин		16.04.84
Рук. гр	Иоффе		4.05.84
ГИП	Франк		4.05.84
Нач. отд	Лисняевский		15.05.84
Н. контр	Сильченко		16.05.84

тлр 820-04-16 85-Ш-8-2-02 00

Сетка арматурная, С (С16 С18, С25)

Стадия	Масса	Масштаб
Р	см табл	—

Лист | Листов 1

Укргипроводхоз г. Киев

Формат А4

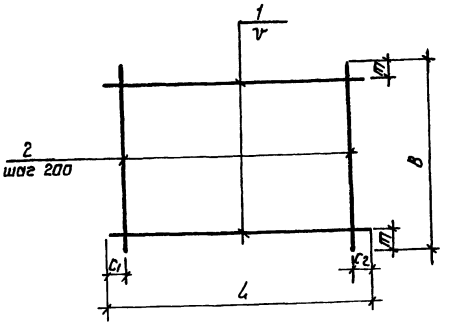

Марка	Размеры, мм						Масса, кг
	L	c_1	c_2	B	m	V	
С12	2200	90	90	1980	100	200	9 4
С13	2200	85	85	1970	100	200	17.8
С15	2330	20	510	2200	100	200	10 5
С20	2500	50	50	2200	100	200	22 7
С23	2640	20	20	2200	100	200	83 0
С24	2640	20	20	2200	50	150	108 6
С26	2250	125	125	1450	25	200	28 2
С27	2420	200	20	1700	50	200	17 4

Формат	Зона	Поз	Обозначение	Наименование	Кол	Примечание
			820- -ш-8-2-03 00	С12		
Б4		1	-03 01	ф6А-I ГОСТ5781-82 ℓ=2200	10	0.5кг
Б4		2	-03 02	ф6А-I ГОСТ5781-82 ℓ=1980	11	0 4кг
			-03 00-01	С13		
Б4		1	-03 03	ф8А-I ГОСТ5781-82 ℓ=2200	10	0 9кг
Б4		2	-03.04	ф8А-I ГОСТ5781-82 ℓ=1970	11	0 8кг
			-03 00-02	С15		
Б4		1	-03 05	ф6А-I ГОСТ5781-82 ℓ=2330	11	0 5кг
Б4		2	-03 01	ф6А-I ГОСТ5781-82 ℓ=2200	10	0.5кг
			-03 00-03	С20		
Б4		1	-03 06	ф8А-I ГОСТ5781-82 ℓ=2500	11	1 0кг
Б4		2	-03 03	ф8А-I ГОСТ5781-82 ℓ=2200	13	0 9кг
			-03 00-04	С23		
Б4		1	-03 07	ф20А-III ГОСТ5781-82 ℓ=2640	11	6.4кг
Б4		2	-03 03	ф8А-I ГОСТ5781-82 ℓ=2200	14	0, 9кг
			-03 00-05	С24		
Б4		1	-03 07	ф20А-III ГОСТ5781-82 ℓ=2640	15	6,4кг
Б4		2	-03 03	ф8А-I ГОСТ5781-82 ℓ=2200	14	0,9кг
			-03 00-06	С26		
Б4		1	-03 08	ф14А-III ГОСТ5781-82 ℓ=2250	8	2 7кг
Б4		2	-03 09	ф8А-I ГОСТ5781-82 ℓ=1450	11	0 6кг
			-03 00-07	С27		
Б4		1	-03 10	ф8А-I ГОСТ5781-82 ℓ=2420	9	1 0кг
Б4		2	-03 11	ф8А-I ГОСТ5781-82 ℓ=1700	12	0.7кг

Разраб	Штепа		3.84
Пров	Девяшин		5.84
Рук гр	Цофре		4.84
ГИП	Фронк		4.84
Нач отд	Писаченко		5.84
Н контр	Сапченко		5.84

820-04-16 85 -Ш-8-2-03 00

Сетка арматурная С (С12, С13, С15, С20, С23, С24, С26, С27)

Стадия	Масса	Масштаб
Р	СЧ табл	–
Лист	Листов 1	

Укргипроводхоз г. Киев

9066/5

Привязан

Инв.№

Инв.№ подл. | Подпись и дата | Взам. инв.№

Формат А3

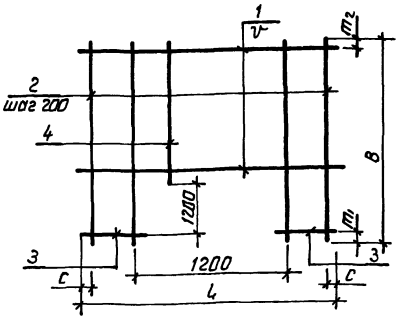

Марка	Размеры, мм						Масса, кг
	L	c	V	B	m,	m_2	
С11	1980	90	200	2420	200	20	13.2
С21	2500	50	200	2420	200	20	19 6
С22	5100	50	150	2420	200	120	198.6

Формат	Зона	Поз	Обозначение	Наименование	Кол	Примечание
			820- -ш-8-2-04 00	С11		
Б2		1	-03 02	ф8А-I, ГОСТ5781-82, ℓ=1980	5	0 8кг
Б2		2	-03 10	ф8А-I, ГОСТ5781-82, ℓ=2420	4	1 0кг
Б2		3	-04 01	ф8А-I, ГОСТ5781-82, ℓ=390	14	0.2кг
Б2		4	-04 02	ф8А-I, ГОСТ5781-82, ℓ=1020	6	0 4кг
			-04 00-01	С21		
Б2		1	-03 06	ф8А-I, ГОСТ5781-82, ℓ=2500	6	1 0кг
Б2		2	-03 10	ф8А-I, ГОСТ5781-82, ℓ=2420	8	1 0кг
Б2		3	-04 03	ф8А-I, ГОСТ5781-82, ℓ=650	12	0 3кг
Б2		4	-04 02	ф8А-I, ГОСТ5781-82, ℓ=1020	5	0,4кг
			-04 00-02	С22		
Б2		1	-04 04	ф20А-III, ГОСТ5781-82, ℓ=5100	7	12 6кг
Б2		2	-04 05	ф10А-I, ГОСТ5781-82, ℓ=2420	20	1 5кг
Б2		3	-04 06	ф20А-III, ГОСТ5781-82, ℓ=1950	16	4 8кг
Б2		4	-04 07	ф10А-I, ГОСТ5781-82, ℓ=1020	6	0 6кг

9066/5

Разраб	Штепа		3.84
Пров	Девяшин		4.84
Рук гр	Цофре		4.84
ГИП	Фронк		4.84
Нач отд	Писаченко		5.84
Н контр	Сапченко		5.84

тпр 820-04-16 85-Ш-8-2-04 00

Сетка арматурная С (С11, С21, С22)

Стадия	Масса	Масштаб
Р	см табл	–
Лист	Листов 1	

Укргипроводхоз г. Киев

Привязан

Инв.№

Инв.№ подл. | Подпись и дата | Взам. инв.№

Формат А3

Типовые проектные решения 820-04-16 85 Альбом V

Формат	Зона	Поз	Обозначение	Наименование	Кол	Примечание
			-05 00-07	С 28		
БЧ		1	-05 05	ф10 А-III ГОСТ 5781-82 ℓ=3890	6	2,4 кг
БЧ		2	-05 08	ф8 А-I ГОСТ 5781-82 ℓ=910	20	0,4 кг

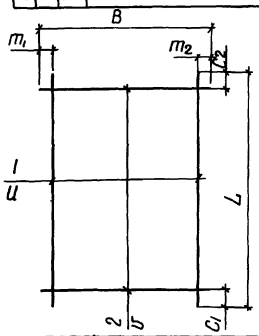

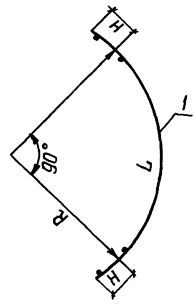

Марка	Размеры, мм L	C1	C2	U	B	m1	m2	U	R	H	Масса кг
С3	4450	25	25	200	1100	350	350	200	2610	175	46,1
С4	3520	60	60	200	1100	350	350	200	2090	125	27,6
С5	3520	60	60	200	2200	100	100	200	2090	125	31,6
С6	3520	60	60	200	1820	10	10	200	2090	125	26,6
С7	3890	45	45	200	1820	10	10	150	2260	175	45,2
С8	3890	45	45	200	2200	50	50	150	2260	175	162,0
С9	4450	25	25	200	1980	90	90	200	2610	175	128 4
С10	4450	25	25	200	2200	50	50	150	2610	17	185,7
С28	3890	45	45	200	910	80	80	150	2260	175	224

Формат	Зона	Поз	Обозначение	Наименование	Кол	Примечание
			820- -Ш-8-2-05.00	С3		
БЧ		1	-05.01	ф14 А-III, ГОСТ 5781-82, ℓ=4450	3	5,4 кг
БЧ		2	-05.02	ф14 А-III, ГОСТ 5781-82, ℓ=1100	23	1,3 кг
			-05.00-01	С4		
БЧ		1	-05 03	ф8 А-III, ГОСТ 5781-82, ℓ=3520	3	1,4 кг
БЧ		2	-05 02	ф14 А-III, ГОСТ 5781-82, ℓ=1100	18	1,3 кг
			-05 00-02	С5		
БЧ		1	-05 03	ф8 А-I ГОСТ 5781-82 ℓ=3520	11	1,4 кг
БЧ		2	-03 03	ф8 А-I, ГОСТ 5781-82, ℓ=2200	18	0,9 кг
			-05 00-03	С6		
БЧ		1	-05 03	ф8 А-I, ГОСТ 5781-82, ℓ=3520	10	1,4 кг
БЧ		2	-05 04	ф8 А-I, ГОСТ 5781-82, ℓ=1820	18	0,7 кг
			-05 00-04	С7		
БЧ		1	-05 05	ф10 А-III, ГОСТ 5781-82, ℓ=3890	13	2,4 кг
БЧ		2	-05 04	ф8 А-I, ГОСТ 5781-82, ℓ=1820	20	0,7 кг
			-05 00-05	С8		
БЧ		1	-05 06	ф20 А-III, ГОСТ 5781-82, ℓ=3890	15	9,6 кг
БЧ		2	-03,03	ф8 А-I, ГОСТ 5781-82, ℓ=2200	20	0,9 кг
			-05 00-06	С9		
БЧ		1	-05 07	ф20 А-III, ГОСТ 5781-82 ℓ=4450	10	11,0 кг
БЧ		2	-03 02	ф8 А-I, ГОСТ 5781-82, ℓ=1980	23	0,8 кг
			-05 00-07	С10		
БЧ		1	-05 01	ф20 А-III, ГОСТ 5781-82, ℓ=4450	15	11,0 кг
БЧ		2	-03,03	ф8 А-I, ГОСТ 5781-82, ℓ=2200	23	0,9 кг

9066/5

Привязан

Инв №

Разраб	Штепа		10.05.84
Пров	Девяшин		08.05.84
Рук гр	Иоффе		10.05.84
ГИП	Франк		10.05.84
Нач отд	Писаревский		15.05.84
Н контр	Сильченко		16.05.84

820-04-16 85-Ш-8-2-05 00

Сетка арматурная С (С3 С10, С28)

Стадия	Масса	Масштаб
Р	см табл	—
Лист	Листов 1	

Укргипроводхоз г Киев

Формат А3

Типовые проектные решения 820-04-16 85 Альбом V

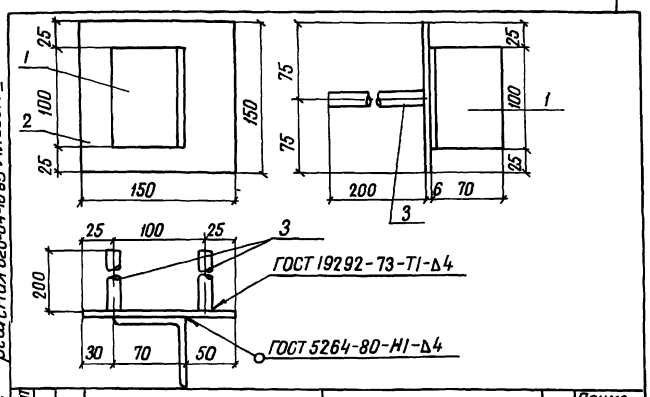

Формат	Зона	Поз	Обозначение	Наименование	Кол	Примечание
			820- -8-2-06 00	Мн 1		
БЧ		1	-06 01	L 70×4,5 ГОСТ 8509-72 ℓ=100	1	0,5 кг
БЧ		2	-06 02	-6×150 ГОСТ 19903-74 ℓ=150	1	0,7 кг
БЧ		3	-06 03	ф14 А-III ГОСТ 5781-82 ℓ=200	2	0,2 кг

9066/5

Привязан

Инв №

Разраб	Николаева		15.03.84
Провер	Штепа		10.05.84
Рук гр	Иоффе		10.05.84
ГИП	Франк		10.05.84
Нач отд	Писаревский		15.05.84
Н контр	Сильченко		16.05.84

820-04-16 85-Ш-8-2-06 00

Изделие закладное Мн 1

Стадия	Масса	Масштаб
Р	1,6	—
Лист	Листов 1	

Укргипроводхоз г Киев

Формат А4

Типовые проектные решения 820-04-16 85 Альбом V

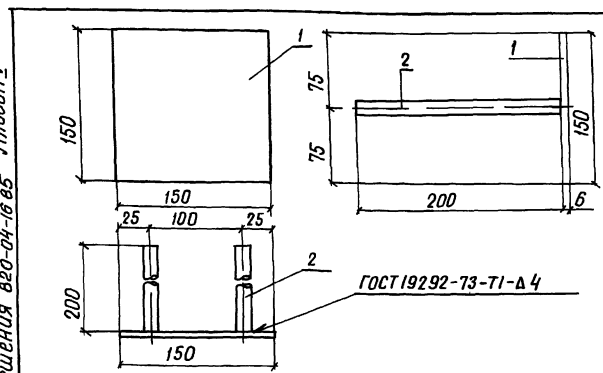

Формат	Зона	Поз	Обозначение	Наименование	Кол	Примечание
			820- -8-2-07 00	Мн2		
БЧ		1	-06 02	-6×150 ГОСТ 19903-74 ℓ=150	1	0,7 кг
БЧ		2	-06,03	ф14А-III ГОСТ 5781-82 ℓ=200	2	0,2 кг

50

9066/5

Привязан

Инв №

Разраб	Николаева		15.03.84
Провер	Штепа		10.05.84
Рук гр	Иоффе		10.05.84
ГИП	Франк		10.05.84
Нач отд	Писаревский		15.05.84
Н контр	Сильченко		16.05.84

тпр 820-04-16 85-Ш-8-2-07 00

Изделия закладные Мн2

Стадия	Масса	Масштаб
Р	1,1	—
Лист	Листов 1	

Укргипроводхоз г Киев

Формат А4

05

№ строки	Наименование материала и единица измерения	Код материала	Код ед изм	Количество тип	Количество инд	Количество Всего
1	Сортовой прокат обык-					
2	новенного качества	093000				
3	Сталь арматурная					
4	класса А-I, т	093003	168	1,46	1,56	3,02
5	диам 6 т	ф6	168		0,18	
6	диам 8 т	ф8	168		1,35	
7	диам 10 т	ф10	168		0,03	
8	Сталь арматурная					
9	класса А-III, т	093004	168	0,45	3,28	3,73
10	диам 8 т	ф 8	168		0,23	
11	диам 10 т	ф10	168		0,25	
12	диам 14 т	ф14	168		0,36	
13	диам 20 т	ф20	168		2,44	
14	Итого сортового прока-					
15	та обыкновенного ка-					
16	чества, т		168	1,91	4,84	6,75
17	Прокат листовой ря-					
18	довой, т	097100	168	1,34	0,02	1,36
19	Сталь толстолистовая					
20	рядовых марок					
21	(от 4 мм), т	097100	168	1,34	0,02	1,36
22	Сталь крупносорто-					
23	вая, т	093100	168		0,003	

№ строки	Наименование материала и единица измерения	Код материала	Код ед изм	Количество тип	Количество инд	Количество Всего
1	Итого стали в нату-					
2	ральной массе, т		168	3,25	4,86	8,11
3	Итого стали, приведен-					
4	ной к стали класса А-I, т		168	2,10	6,25	8,35
5	Тоже к стали класса					
6	с 38/23, т		168	1,68	0,02	1,70
7	Всего стали, приведен-					
8	ной к классам А-I, С38/23, т		168	3,78	6,27	10,05
9	Трубы сварные водогазо-					
10	проводные, т	138500	168	0,06	0,09	0,15
11	Портландцемент	573110				
12	М 500, т	573113	168	11,9	88,41	100,31
13	Цемент, приведенный					
14	к марке 400 (всего), т		168	13,09	97,25	110,34
15						
16						
17						
18						
19						
20						
21						
22						
23						

В графе „тип" указано количество материалов, потребное для изготовления типовых и стандартных изделий, а в графе „инд" - индивидуальных (не типовых) конструкций и изделий

Инв № подл. | Подпись и дата | Взам. инв. №

51

9066/6

Привязан	Разраб	Штепа		21.05.84
	Пров	Потапенко		21.05.84
	Рук гр	Иоффе		23.05.84
	ГИП	Франк		23.05.84
	Нач отд	Лисичевский		24.05.84
	Н контр	Сильченко		24.05.84
Инв №				

ТПР 820-04-16 85 -КЖ ЭО ВМ

Ведомость потребности в материалах

Стадия	Лист	Листов
Р		

Укргипроводхоз г. Киев

Формат А 2

Альбом V

Типовые проектные решения 820-04-16.85

Инв. № подл. | Подпись и дата | Взам. инв. №

Ведомость основных комплектов

Обозначение	Наименование	Примечание
820- -ПЗ	Пояснительная записка	Альбом I
-АС	Архитектурно-строительные решения	
-КЖ1	Монолитные и сборные железобетонные конструкции	
-ГИ	Конструкции температурно-осадочных швов	
-ПО	Производство и организация работ	
-КЖ3	Шахта Шм-3-1 (монолитный вариант)	Альбом II
-КЖ5	Шахта Шм-4-1 (монолитный вариант)	
-КЖ7	Шахта Шм-5-1 (монолитный вариант)	
-КЖ9	Шахта Шм-6-1 (монолитный вариант)	
-КЖ11	Шахта Шм-7-1 (монолитный вариант)	
-КЖ13	Шахта Шм-8-1 (монолитный вариант)	
-КЖ15	Шахта Шм-10-1 (монолитный вариант)	
-КЖ17	Шахта Шм-12-1 (монолитный вариант)	
-КЖ4	Шахта Ш-3-1 (сборно-монолитный вариант)	Альбом III
-КЖ6	Шахта Ш-4-1 (сборно-монолитный вариант)	
-КЖ8	Шахта Ш-5-1 (сборно-монолитный вариант)	
-КЖ10	Шахта Ш-6-1 (сборно-монолитный вариант)	
-КЖ12	Шахта Ш-7-1 (сборно-монолитный вариант)	
-КЖ14	Шахта Ш-8-1 (сборно-монолитный вариант)	
-КЖ16	Шахта Ш-10-1 (сборно-монолитный вариант)	
-КЖ18	Шахта Ш-12-1 (сборно-	

Продолжение

Обозначение	Наименование	Примечание
820- -КЖ18	Монолитный вариант	Альбом III
-КЖ19	Шахта Шм-3-2 (монолитный вариант)	Альбом IV
-КЖ21	Шахта Шм-4-2 (монолитный вариант)	
-КЖ23	Шахта Шм-5-2 (монолитный вариант)	
-КЖ25	Шахта Шм-6-2 (монолитный вариант)	
-КЖ27	Шахта Шм-7-2 (монолитный вариант)	
-КЖ29	Шахта Шм-8-2 (монолитный вариант)	
-КЖ31	Шахта Шм-10-2 (монолитный вариант)	
-КЖ33	Шахта Шм-12-2 (монолитный вариант)	
-КЖ20	Шахта Ш-3-2 (сборно-монолитный вариант)	Альбом V
-КЖ22	Шахта Ш-4-2 (сборно-монолитный вариант)	
-КЖ24	Шахта Ш-5-2 (сборно-монолитный вариант)	
-КЖ26	Шахта Ш-6-2 (сборно-монолитный вариант)	
-КЖ28	Шахта Ш-7-2 (сборно-монолитный вариант)	
-КЖ30	Шахта Ш-8-2 (сборно-монолитный вариант)	
-КЖ32	Шахта Ш-10-2 (сборно-монолитный вариант)	
-КЖ34	Шахта Ш-12-2 (сборно-монолитный вариант)	
-КЖ2	Водобойные колодцы и водобойные стенки	Альбом VI

Ведомость чертежей основного комплекта КЖ 32

Лист	Наименование	Примечание
1	Общие данные	
2	План Разрезы 2-2, 4-4	
3	Разрезы 1-1, 3-3	
4	Схема армирования План Разрезы 2-2, 4-4	
5	Схема армирования Разрезы 1-1, 3-3	
6	Схема армирования Разрез 5-5	

Ведомость спецификаций

Лист	Наименование	Примечание
6	Спецификация к схеме армирования сборно-монолитной шахты Ш-10-2	

Ведомость ссылочных и прилагаемых документов

Обозначение	Наименование	Примечание
	Ссылочные документы	
820- -КЖ1 по 20-10	Плита-оболочка ПО 20-10	
820- -КЖ1 по 25-10	То же по 25-10	
820- -КЖ1 по 25-15	" по 25-15	
820- -КЖ1 по 30-10	" по 30-10	
820- -КЖ1 пко 31-10	" пко 31-10	
820- -КЖ1 пко 37-10	" пко 37-10	
820- -КЖ1 пкО 42,5-10	" пкО 42,5-10	
	Нестандартное оборудование	Альбом I
	Прилагаемые документы	
820- -Ш-10-2-01 00	Сетка арматурная С 22	
820- -Ш-10-2-02 00	То же С 29	
820- -Ш-10-2-03 00	" С1, С13 С17	
820- -Ш-10-2-04 00	" С4 С11	
820- -Ш-10-2-05 00	" С12, С20, С21	
820- -Ш-10-2-06 00	" С18, С19, С23 С27	
820- -Ш-10-2-07 00	Изделие закладное Мн1	
820- -Ш-10-2-08 00	То же Мн2	
820- -КЖ32 ВМ	Ведомость потребности в материалах	

Рабочие чертежи разработаны в соответствии с действующими нормами и правилами

Главный инженер проекта Л Г Франк

52

9066/5

Привязан

Инв. №

Разраб	Девяшин		10.86
Пров	Николаева		10.86
Рук гр	Иоффе		10.86
ГИП	Франк		10.86
Нач отд	Лисичевский		10.86
Н контр	Ольченко		10.86

ТПР 820-04-16.85-КЖ 32

Водосбросы-водовыпуски трубчатые с шахтным оголовком на расход воды до 10 м³/с при перепадах от 5 до 12 м

Шахта Ш-10-2 (Сборно-монолитный вариант)

Стадия Р | Лист 1 | Листов 6

Общие данные

Укргипроводхоз г. Киев

Формат А 2

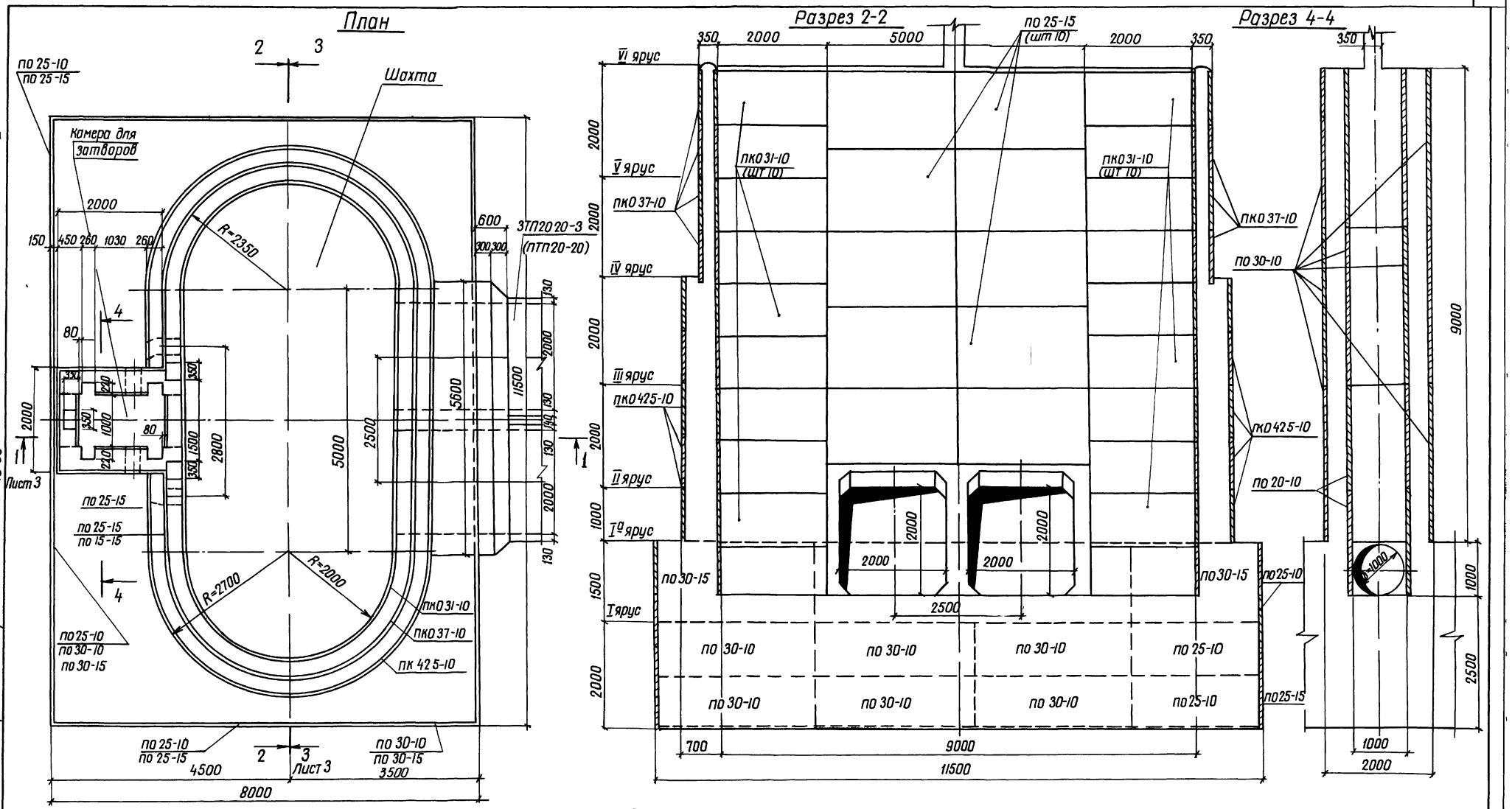

Спецификация сборных железобетонных элементов

Марка поз.	Обозначение	Наименование	Кол	Масса ед кг	Примечание
по 20-10	820- -кж1 по 20-10	Плиты-оболочки	10	400	
по 25-10	820- -кж1 по 25-10	То же	21	500	
по 25-15	820- -кж1 по 25-15	"	37	750	
по 30-10	820- -кж1 по 30-10	"	41	600	
по 30-15	820- -кж1 по 30-15	"	7	900	
пк031-10	820- -кж1 пк031-10	"	40	700	
пк037-10	820- -кж1 пк037-10	"	16	775	
пк042,5-10	820- -кж1 пк042,5-10	"	20	900	

Альбом V

Типовые проектные решения 820-04-16 85

Инв № подл. | Подпись и дата | Взам. инв. №

53

9066/5

Разраб	Аврамич		18.04.84
Пров	Девяшин		17.04.84
Рук гр	Иоффе		13.05.84
ГИП	Франк		14.05.84
Нач отд	Писнячевский		15.05.84
Н контр	Сильченко		16.05.84

тлр 820-04-16 85-кж 32

Водосбросы-водовыпуски трубчатые с шахтным оголовком на расход воды до 70 м³/с при перепадах от 5 до 12 м

Шахта Ш-10-2 (Сборно-монолитный вариант)

Стад	Лист	Листов
Р	2	

План Разрезы 2-2, 4-4 м 1:50

Укргипроводхоз г Киев

Привязан

Инв №

формат А 2

Альбом V

Типовые проектные решения 820-04-16 85

Разрез 1-1

Камера для затворов

Шахта

ПО30-10 320 1660 320 ПО25-15 4000 350

ПКО31-10 (20шт)

ПО25-10

ПО25-10

ПО20-10

ПО25-15 800 300

3ТП20,20-3 (ПТП20-20)

15°

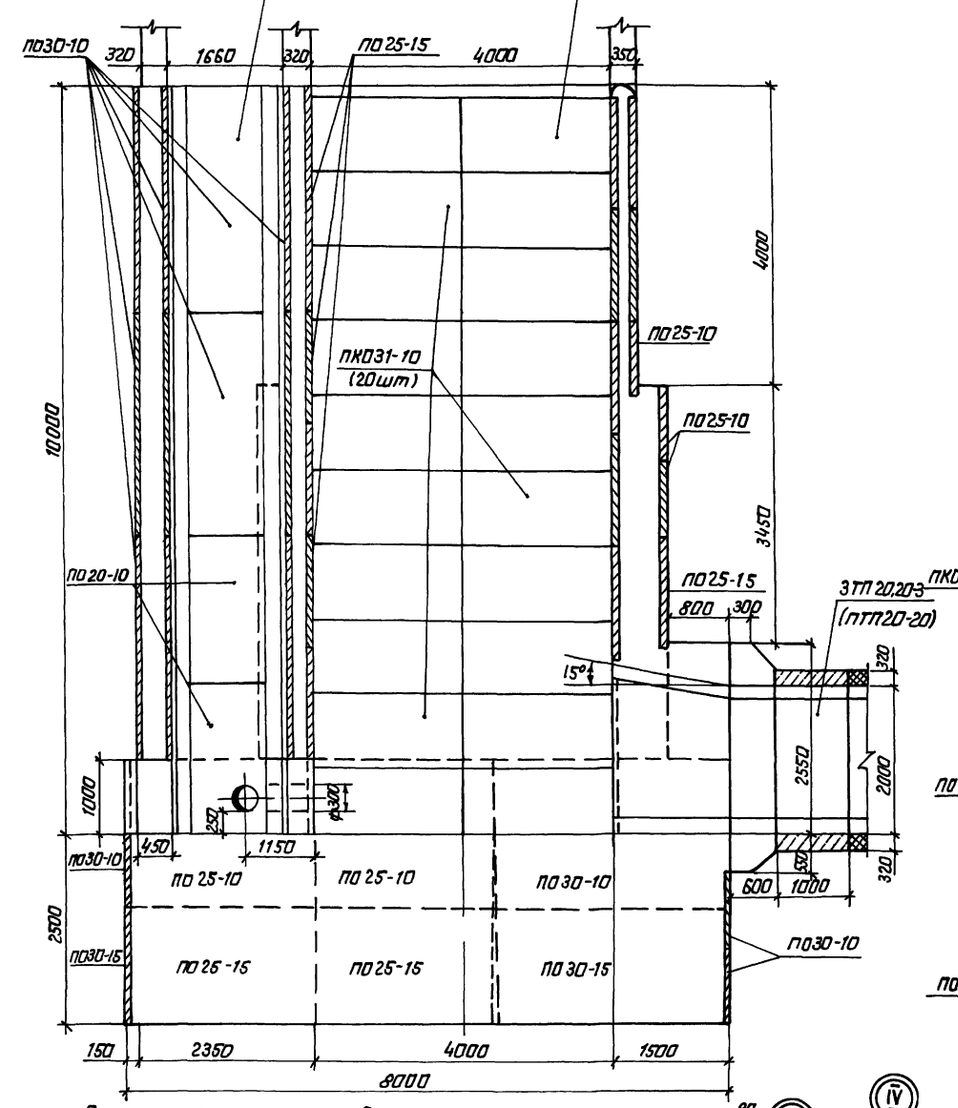

ПО30-10 450 1150 ПО25-10 ПО25-10 ПО30-10 600 1000

ПО30-15 ПО25-15 ПО25-15 ПО30-15 ПО30-10

10000 4000 3450 2550 2000 1000 2500 320 150 2350 4000 1500 8000

Разрез 3-3

ПО20-10 (4шт)

350 2000 5000 2000 350

ПКО37-10

ПКО31-10 (шт 10)

ПО25-15 (12шт)

ПКО31-10 (шт 10)

ПКО42,5-10

ПКО42,5-10

2800 1000

ПО25-10 ПО25-10 ПО20-10 ПО20-10 ПО25-10

ПО30-10 ПО30-10 ПО30-10 ПО25-10

ПО30-15 ПО30-15 ПО30-15 ПО25-15

ПО25-15

4000 5000 1000 2500 550 700 9000 700 550 11500

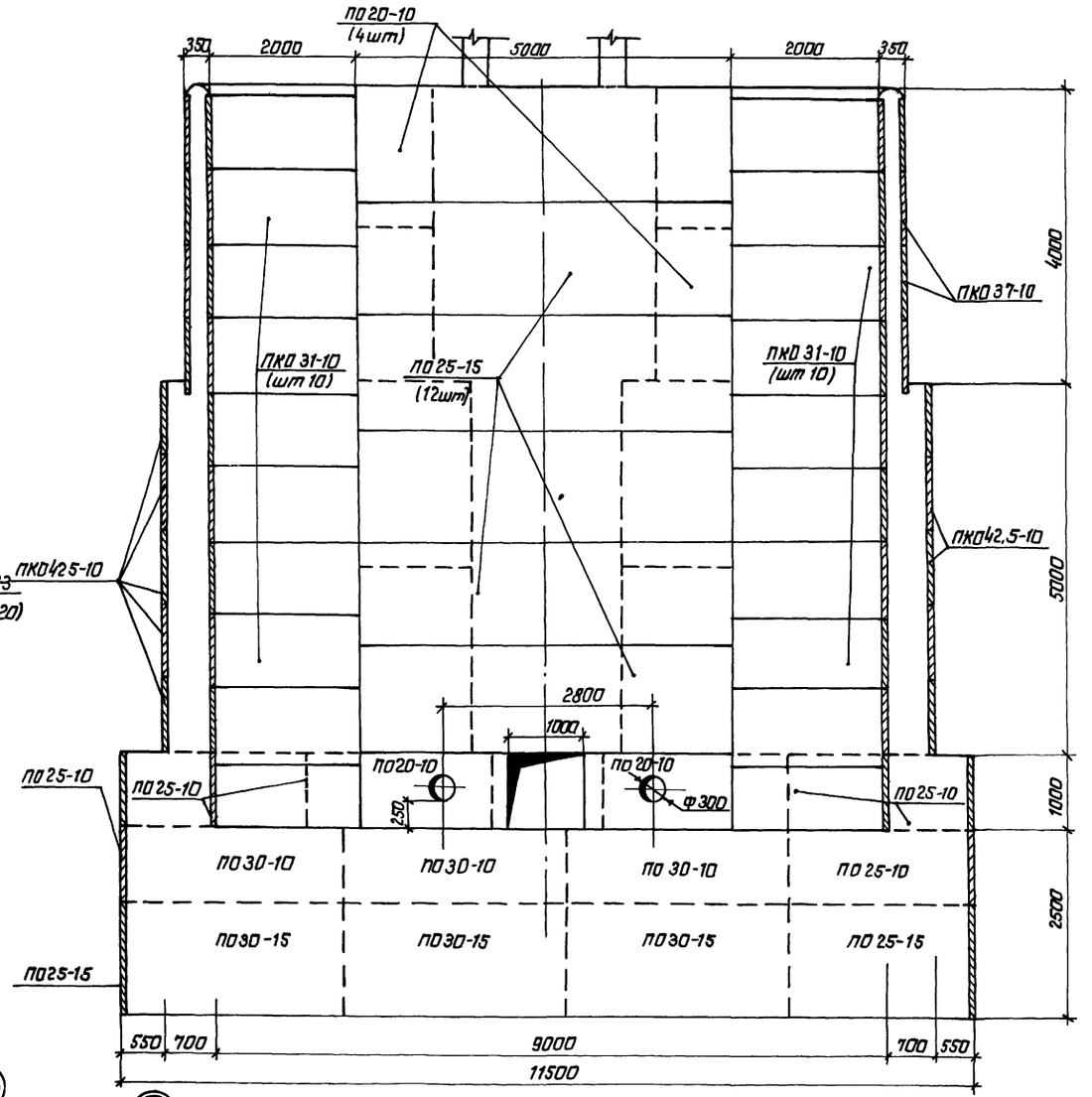

Схемы соединения плит-оболочек

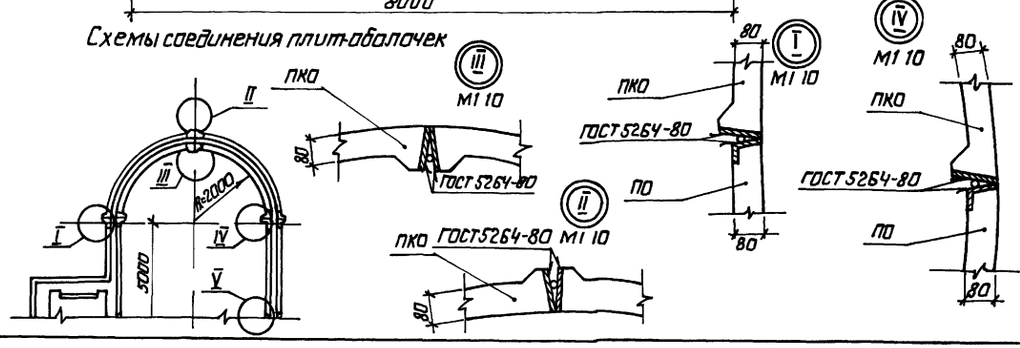

ПКО ГОСТ5264-80 М1 10

ПКО ГОСТ5264-80 М1 10

ПКО ГОСТ5264-80 М1 10

ПО ГОСТ5264-80 М1 10

ПО ГОСТ5264-80 М1 10

ПКО ГОСТ5264-80 М1 10

ПКО ГОСТ5264-80 М1 10

ПО ГОСТ5264-80 М1 10

ПО ГОСТ5264-80 М1 10

Разраб	Авраамич		19.4.84	ТПР 820-04-16 85-КЖ32
Пров	Левяшин		7.4.84	
Рук гр	Иоффе		18.5.84	Водосбросы водовыпуски трубчатые с шахтным оголовком на расход воды до 70 м³/с при перепадах от 5 до 12 м
ГИП	Франк		14.5.84	
Нач отд	Писнячевский		15.5.84	
Н контр	Сильченко		16.5.84	Шахта Ш-10-2 (сборно-монолитный вариант)
				Разрезы 1-1, 3-3
				М1 50

Стадия	Лист	Листов
Р	3	

УКРГИПРОВОДХОЗ г Киев

Формат А2

Инв № подл. | Подпись и дата | Взам инв №

Привязан

Инв №

54

9066/5

Альбом V

Типовые проектные решения 820-04-16.85

План

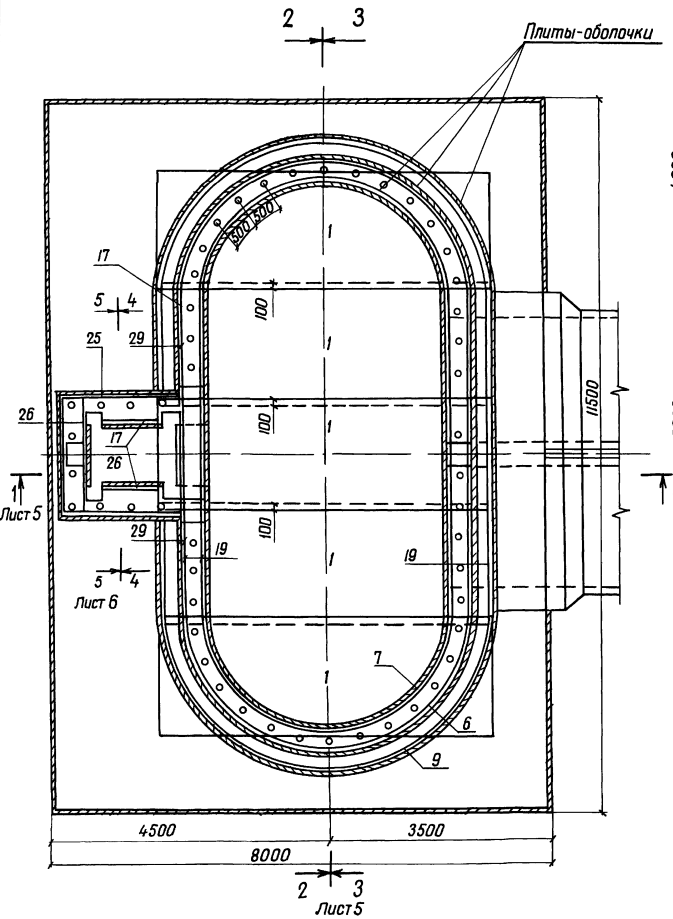

Разрез 2-2

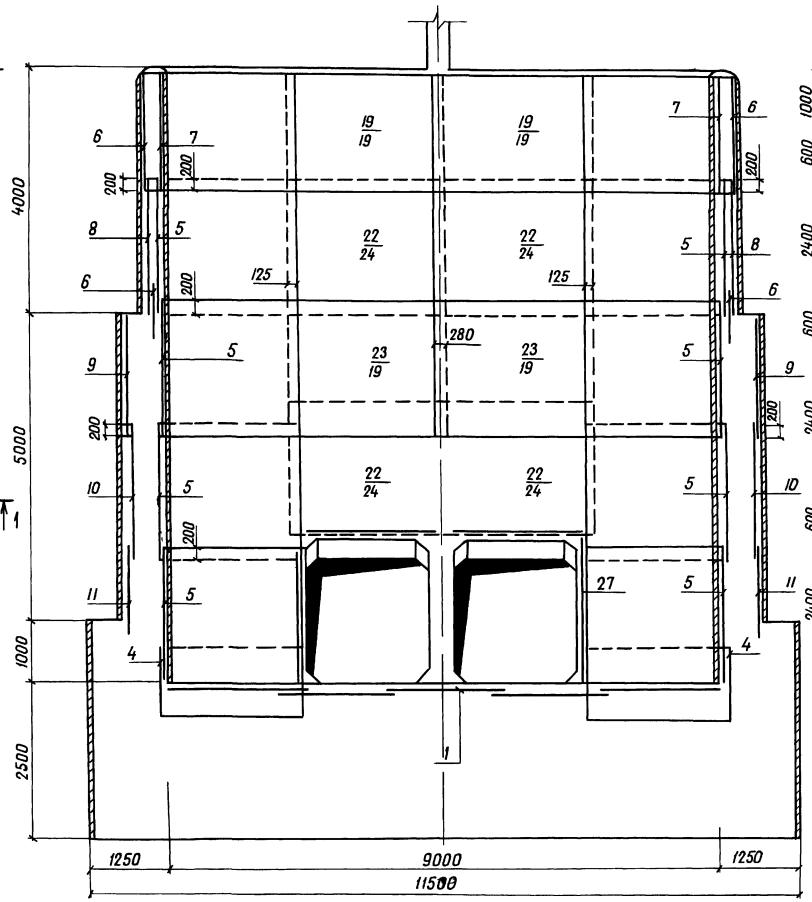

Разрез 4-4

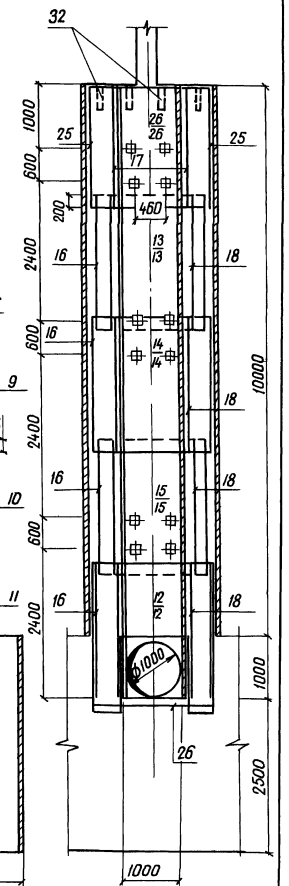

55

9066/5

Разраб	Авраменч			тпр 820-04-16.85-КЖ 32	
Пров	Дебяшин				
Рук гр	Иоффе				
ГИП	Франк			Водосбросы-водовыпускитрубчатые с шахтным оголовком на расход воды до 70м³/с при перепадах от 5 до 12м	
Нач отд	Писняческий				
Н контр	Сильченко			Шахта Ш-10-2 (Сборно-монолитный вариант)	Стадия: Р; Лист: 4; Листов:
				Схема армирования. План. Разрезы 2-2, 4-4 М 1:50	Укргипроводхоз г. Киев

Привязан

Инв №

Инв №подл | Подпись и дата | Взам инв №

Формат А 2

Альбом V

Типовые проектные решения 820-04-16 85

Разрез 1-1

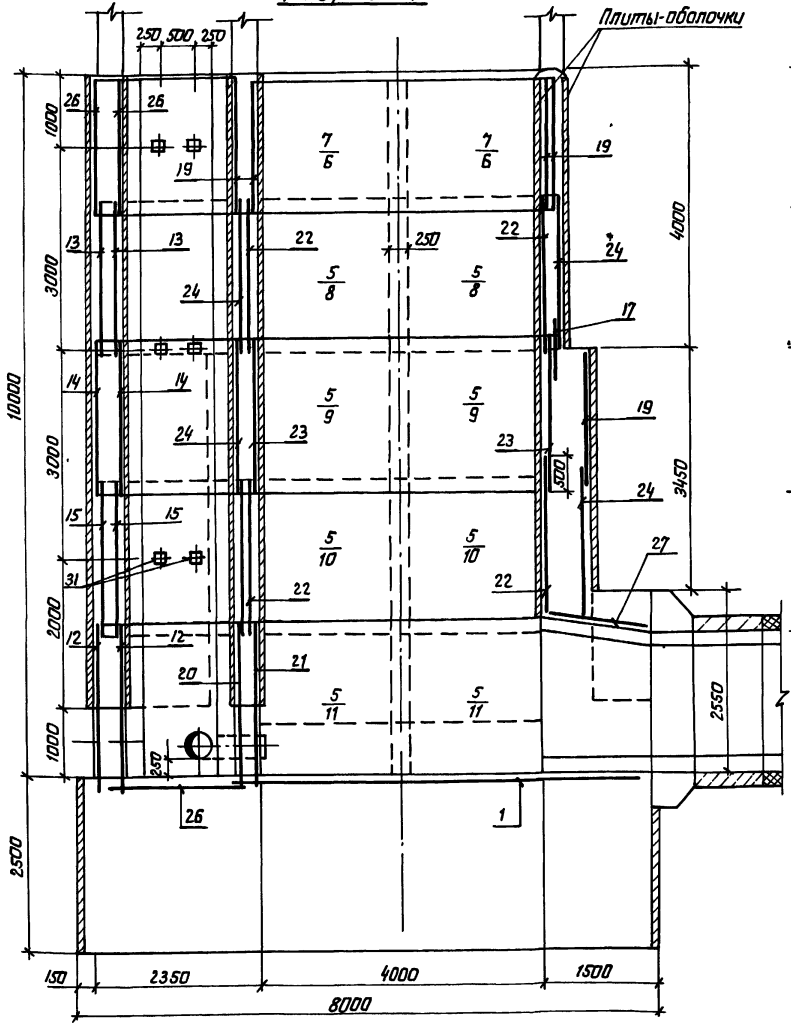

Разрез 3-3

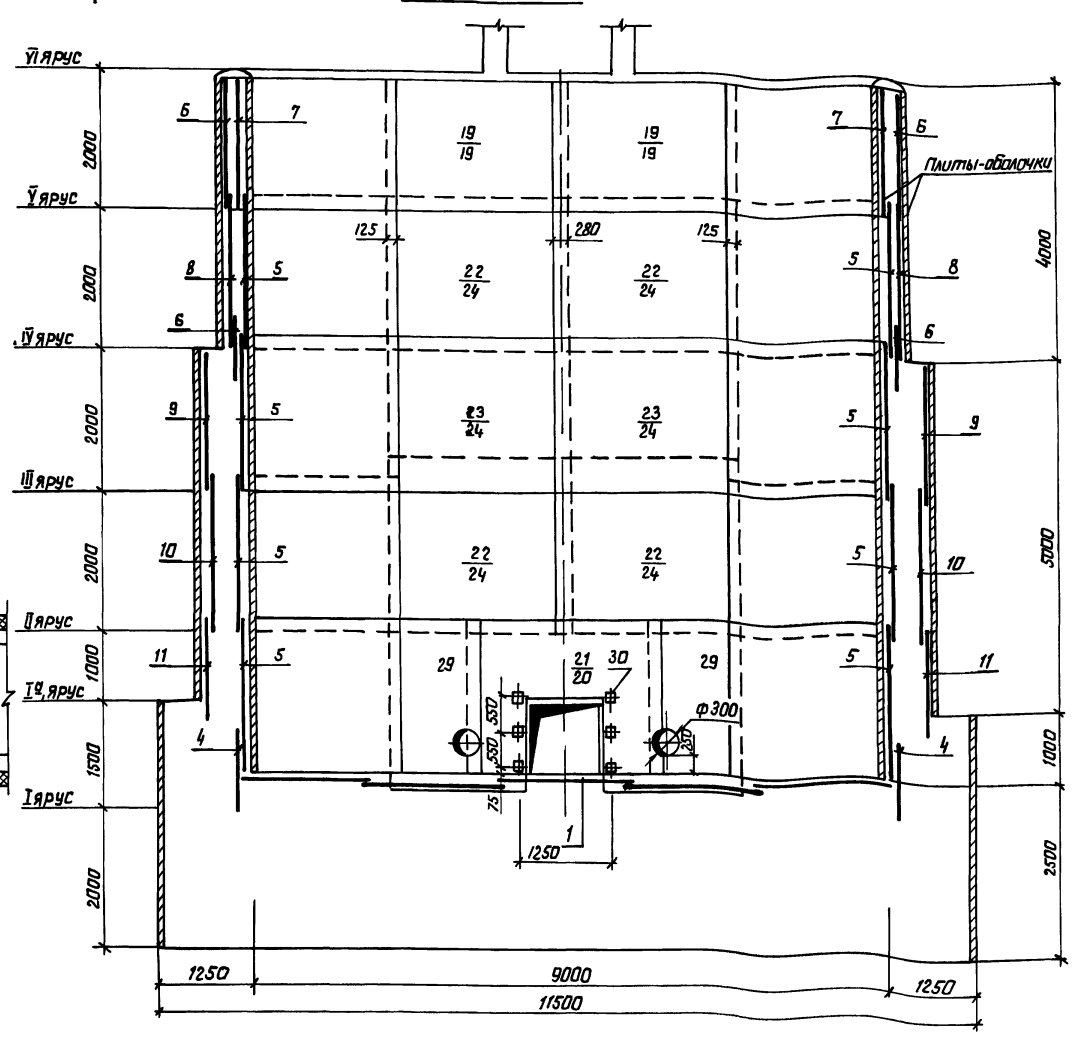

1 Горизонтальные стержни сеток поз 6, 8, 9, 10, 11 сварить между собой по всей длине перепуска электродуговой сваркой электродами Э-42

2 Горизонтальные стержни сетки поз 6 сварить с горизонтальными стержнями сетки поз 19, аналогично поз 8 с поз 24, поз 9 с поз 19, поз 10 с поз 24, поз 11, с поз 29, поз 9, с поз 24

56

9066/5

Разраб.	Авраамич			ТПР 820-04-16 85 -К Ж 32	
Пров.	Левяшин				
Рук. гр.	Иоффе				
ГИП	Фронк			Водосбросы-водовыпуски трубчатые с шахтным ограждением по расходу воды до 1м³/с при перепадах от 5 до 12м	
Нач. отд.	Лисичевский				
Н. контр.	Сильченко			Шахта Ш-10-2 (сборно-монолитный вариант)	Стадия: Р; Лист: 5; Листов:
				Схема армирования Разрезы 1-1, 3-3 М 1:50	УКРГИПРОВОДХОЗ г. Киев

Привязан

Инв. №

Инв. № подл. | Подпись и дата | Взам. инв. №

Формат А2

Альбом V

Типовые проектные решения 820-04-16.85

Инв.№ подл. | Подпись и дата | Взам. инв.№ | Инв.№ дубл.

Разрез 5-5

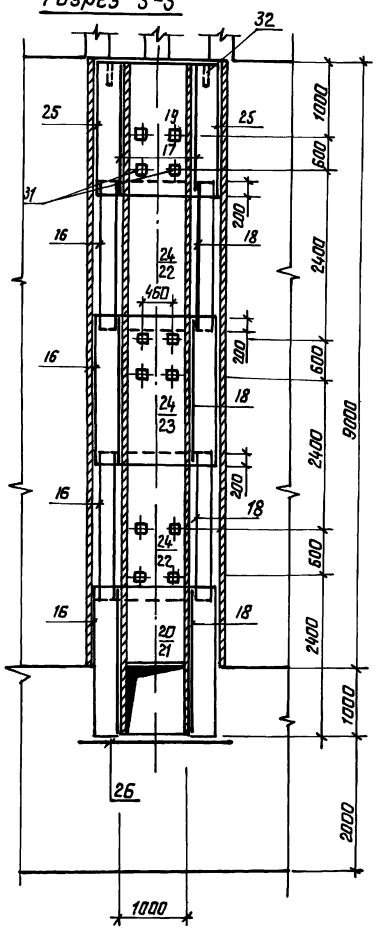

Продолжение

Формат	Зона	Поз	Обозначение	Наименование	Кол	Примечание
				Сетки арматурные		
А3			820- -Ш-10-2-05 00	С 21	1	
А4			-01 00	С 22	8	
А3			-06 00	С 23	4	
А3			-06 00	С 24	10	
А3			-06 00	С 25	2	
А3			-06 00	С 26	3	
А3			-06 00	С 27	4	
А4			-02 00	С 29	2	
				Изделия закладные		
А4			-07 00	Мн 1	6	
А4			-08 00	Мн 2	30	
Б4				Мн 3 (Труба 50×3,5 ГОСТ 3262-75, L=350)	54	17кг
				Материалы		
				Бетон тяжелый М200, Мрз ≥ 150 В6		365,2м³

Спецификация к схеме армирования сборно-монолитной шахты Ш-10-2

Формат	Зона	Поз	Обозначение	Наименование	Кол	Примечание
				Сборочные единицы		
				Сетки арматурные		
А3		1	820- -Ш-10-2-03 00	С 1	6	
А3		4	-04 00	С 4	4	
А3		5	-04 00	С 5	16	
А3		6	-04 00	С 6	8	
А3		7	-04 00	С 7	4	
А3		8	-04 00	С 8	4	
А3		9	-04 00	С 9	4	
А3		10	-04 00	С 10	4	
А3		11	-04 00	С 11	4	
А3		12	-05 00	С 12	2	
А3		13	-03 00	С 13	2	
А3		14	-03 00	С 14	2	
А3		15	-03 00	С 15	2	
А3		16	-03 00	С 16	8	
А3		17	-03 00	С 17	7	
А3		18	-06 00	С 18	8	
А3		19	-06 00	С 19	10	
А3		20	-05 00	С 20	1	

Ведомость расхода стали на элемент, кг

Марка элемента	Изделия арматурные										Изделия закладные					Общий расход
	Арматура, класса									Всего	Прокат марки			Арматура	Всего	
	А-I ГОСТ 5781-82				А-III ГОСТ 5781-82						ВСт3 КП2 ГОСТ 3262-75	ГОСТ 19903-74	ГОСТ 8509-72	А-III ГОСТ 5781-82		
	ф6	ф8	ф10	Итого	ф8	ф10	ф12	ф14	ф20	Итого	Тр 50×3,5	-6×150	L 70×45	ф14		
Ш-10-2	299,0	1136,0	—	1435,0	514,0	336,0	280,0	245,0	3303,0	4678,0	6113,0	92,0	25,0	30	14,0	134,0	6247,0

9066/5

Разраб.	Яворович			ТПР 820-04-16.85-КЖ.32	
Пров.	Левашин				
Рук. гр.	Иоффе				
ГИП	Фролик			Водосбросно-водовыпускные трубчатые с шахтным водоприемником на расход воды до 10 м³/с при перепадах от 5 до 12 м	
Нач. отд.	Лисниевский				
Н.контр.	Сильченко			Шахта Ш-10-2 (сборно-монолитный вариант)	Стадия: Р; Лист: 6; Листов:
				Схема армирования. Разрез 5-5 М 1:50	Укргипроводхоз г. Киев

Привязан

Инв.№

Формат А2

Типовые проектные решения 820-04-16 85 Альбом V

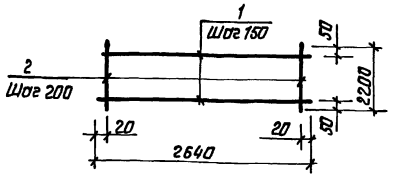

Формат	Зона	Поз	Обозначение	Наименование	Кол	Примечание
			820- Ш-10-2-01.00	С22		
БЧ		1	-01 01	ф20А-III ГОСТ 5781-82, ℓ=2640	15	6.5 кг
БЧ		2	-01 02	ф8А-I ГОСТ 5781-82, ℓ=2200	14	0.9 кг

9066/5

Привязан

Инв N

Разраб	Аврамич		16.4.84
Провер	Иоффе		7.4.84
Рук гр	Иоффе		7.5.84
ГИП	Франк		14.5.84
Нач отд	Лисничевский		15.5.84
Н контр	Сильченко		16.5.84

820-04-16.85-Ш-10-2-01.00

Сетка арматурная С22

Стадия	Масса	Масшт
Р	110.1	–

Лист | Листов 1

Укргипроводхоз г. Киев

Инв. № подл. | Подпись и дата | Взам. инв. №

формат А4

Типовые проектные решения 820-04-16 85 Альбом V

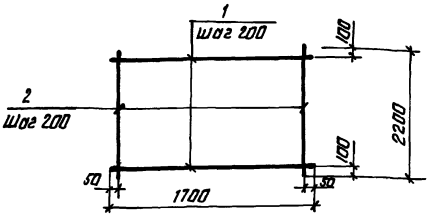

Формат	Зона	Поз	Обозначение	Наименование	Кол	Примечание
			820- -Ш-10-2-02.00	С29		
БЧ		1	-02 01	ф8А-III ГОСТ 5781-82, ℓ=1700	11	0.7 кг
БЧ		2	-01 02	ф8А-I ГОСТ 5781-82, ℓ=2200	9	0.9 кг

9066/5

Привязан

Инв №

Разраб	Аврамич		16.4.84
Пров.	Иоффе		7.5.84
Рук гр	Иоффе		7.5.84
ГИП	Франк		14.5.84
Нач отд	Лисничевский		15.5.84
Н контр.	Сильченко		16.5.84

820-04-16.85-Ш-10-2-02.00

Сетка арматурная С29

Стадия	Масса	Масшт.
Р	15.8	–

Лист | Листов 1

Укргипроводхоз г. Киев

Инв. № подл. | Подпись и дата | Взам. инв. №

формат А4

Типовые проектные решения 820-04-16 85 Альбом V

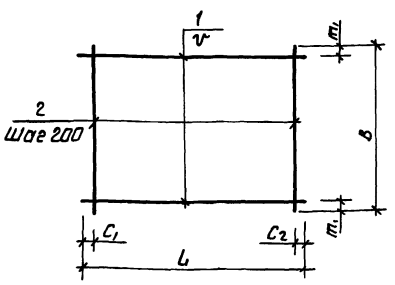

Марка	Размеры в мм						Масса, кг
	L	C_1	C_2	v	B	m_1	
С1	5430	15	15	200	1970	85	43.4
С13	1980	90	90	200	2200	100	9.4
С14	1970	85	85	200	2200	100	17.8
С15	1970	85	85	150	2200	50	21.0
С16	2330	20	510	200	2200	100	10.5
С17	950	75	75	200	1980	90	4.0

Формат	Зона	Поз	Обозначение	Наименование	Кол	Примечание
			820- -Ш-10-2-03.00	С1		
БЧ		1	-03 01	ф8А-III ГОСТ 5781-82 ℓ=5430	10	2.1 кг
БЧ		2	-03 02	ф8А-III ГОСТ 5781-82 ℓ=1970	28	0.8 кг
			-03 00-01	С13		
БЧ		1	-03 03	ф6А-I ГОСТ 5781-82 ℓ=1980	11	0.4 кг
БЧ		2	-03.04	ф6А-I ГОСТ 5781-82 ℓ=2200	10	0.5 кг
			-03 00-02	С14		
БЧ		1	-03 02	ф8А-I ГОСТ 5781-82 ℓ=1970	11	0.8 кг
БЧ		2	-01 02	ф8А-I ГОСТ 5781-82 ℓ=2200	10	0.9 кг
			-03 00-03	С15		
БЧ		1	-03 02	ф8А-I ГОСТ 5781-82 ℓ=1970	15	0.8 кг
БЧ		2	-01 02	ф8А-I ГОСТ 5781-82 ℓ=2200	10	0.9 кг
			-03 00-04	С16		
БЧ		1	-03 05	ф6А-I ГОСТ 5781-82 ℓ=2330	11	0.5 кг
БЧ		2	-03 04	ф6А-I ГОСТ 5781-82 ℓ=2200	10	0.5 кг
			-03.00-05	С17		
БЧ		1	-03 06	ф6А-I ГОСТ 5781-82, ℓ=950	10	0.2 кг
БЧ		2	-03 03	ф6А-I ГОСТ 5781-82, ℓ=1980	5	0.4 кг

58

9066/5

Разраб	Аврамич		16.4.84
Пров	Иоффе		7.5.84
Рук гр	Иоффе		7.5.84
ГИП	Франк		14.5.84
Нач отд	Лисничевский		15.5.84
Н контр	Сильченко		16.5.84

ТПР 820-04-16.85-Ш-10-2-03.00

Сетка арматурная С (С1, С13 С17)

Стадия	Масса	Масшт.
Р	См табл	–

Лист | Листов 1

Укргипроводхоз г. Киев

Привязан

Инв. №

Инв. № подл. | Подпись и дата | Взам. инв. №

формат А3

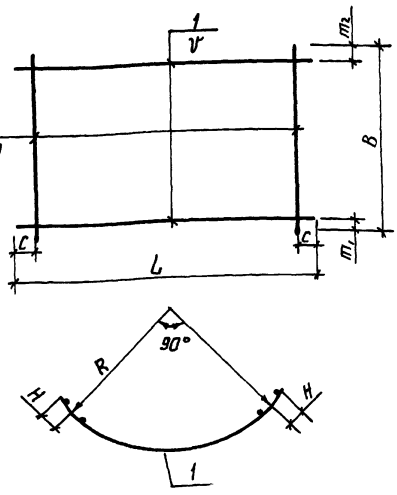

Марка	Размеры в мм								Масса, кг
	L	C	V	B	m_1	m_2	R	H	
С4	3520	60	200	1100	350	350	2090	125	27.6
С5	3520	60	200	2200	100	100	2090	125	31 6
С6	3890	45	200	1820	10	10	2260	175	49 0
С7	3520	60	200	1820	10	10	2090	125	26 6
С8	3890	45	150	2200	50	50	2260	175	162.0
С9	4450	25	200	1980	90	90	2310	175	128 4
С10	4450	25	150	2200	50	50	2610	175	185 7
С11	4450	25	150	1500	280	20	2610	175	112 8

Формат	Зона	Поз	Обозначение	Наименование	Кол	Примечание
			820- -Ш-10-2-04 00	С4		
БЧ		1	-04.01	ф8А-III ГОСТ 5781-82 ℓ=3520	3	1 4 кг
БЧ		2	-04 02	ф14А-III ГОСТ 5781-82 ℓ=1100	18	1.3 кг
			-04 00-01	С 5		
БЧ		1	-04 01	ф8А-III ГОСТ 5781-82 ℓ=3520	11	1.4 кг
БЧ		2	-01 02	ф8А-I ГОСТ 5781-82 ℓ=2200	18	0,9 кг
			-04 00-02	С 6		
БЧ		1	-04 03	ф12А-III ГОСТ 5781-82 ℓ=3890	10	3,5 кг
БЧ		2	-04 04	ф8А-I ГОСТ 5781-82 ℓ=1820	20	0,7 кг
			-04 00-03	С 7		
БЧ		1	-04 01	ф8А-I ГОСТ 5781-82 ℓ=3520	10	1.4 кг
БЧ		2	-04 04	ф8А-I ГОСТ 5781-82 ℓ=1820	18	0.7 кг
			-04 00-04	С 8		
БЧ		1	-04 05	ф20А-III ГОСТ 5781-82 ℓ=3890	15	9 6 кг
БЧ		2	-01 02	ф8А-I ГОСТ 5781-82 ℓ=2200	20	0 9 кг
			-04 00-05	С 9		
БЧ		1	-04 06	ф20А-III ГОСТ 5781-82 ℓ=4450	10	11 0 кг
БЧ		2	-04 07	ф8А-I ГОСТ 5781-82 ℓ=1980	23	0 8 кг
			-04 00-06	С 10		
БЧ		1	-04 06	ф20А-III ГОСТ 5781-82 ℓ=4450	15	11 0 кг
БЧ		2	-01 02	ф8-I ГОСТ 5781-82 ℓ=2200	23	0.9 кг
			-04 00-07	С 11		
БЧ		1	-04 06	ф20А-III ГОСТ 5781-82 ℓ=4450	9	11.0 кг
БЧ		2	-04 08	ф8А-I ГОСТ 5781-82, ℓ=1500	23	0 6 кг

Разраб.	Авромич		14 84
Пров.	Иоффе		7 5 84
Рук гр	Иоффе		7 5 84
ГИП	Франк		14 5 84
Нач отд	Лисичевский		15 5 84
Н контр	Сильченко		16.5 84

820-04-1685-Ш - 10 - 2 - 04.00

Сетка арматурная С (С4 С11)

Стадия	Масса	Масштаб
Р	См табл	–
Лист	Листов 1	

УКРГИПРОВОДХОЗ г Киев

9066/5

Привязан

Инв № подл | Подпись и дата | Взам инв №

формат А3

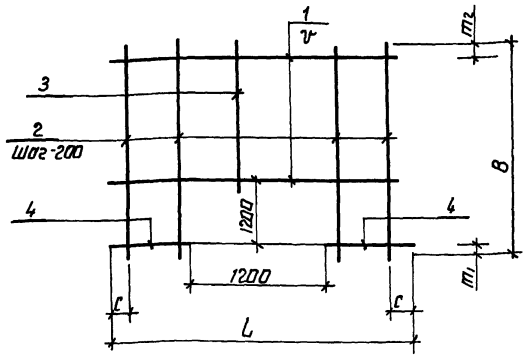

Марка	Размеры в мм						Масса, кг
	L	C	V	B	m_1	m_2	
С12	1980	90	150	2420	200	120	15,6
С20	2500	50	200	2420	200	20	19,6
С21	5100	50	150	2420	200	120	230,2

Формат	Зона	Поз	Обозначение	Наименование	Кол	Примечание
			820- -Ш-10-2-05.00	С 12		
БЧ		1	-05 01	ф8А-III ГОСТ 5781-82 ℓ=1980	8	0 8 кг
БЧ		2	-05.02	ф8А-I ГОСТ 5781-82 ℓ=2420	4	1 0 кг
БЧ		3	-05.03	ф8А-I ГОСТ 5781-82 ℓ=1020	6	0 4 кг
БЧ		4	-05.04	ф8А-III ГОСТ 5781-82 ℓ=390	14	0 2 кг
			-05 00-01	С 20		
БЧ		1	-05 05	ф 8А-I ГОСТ 5781-82 ℓ=2500	6	1.0 кг
БЧ		2	-05 02	ф8А-I ГОСТ 5781-82 ℓ=2420	8	1 0 кг
БЧ		3	-05 03	ф8А-I ГОСТ 5781-82 ℓ=1020	5	0,4 кг
БЧ		4	-05 06	ф8А-I ГОСТ 5781-82 ℓ=650	12	0 3 кг
			-0500-02	С 21		
БЧ		1	-05 07	ф20А-III ГОСТ 5781-82 ℓ=5100	7	12.6 кг
БЧ		2	-0508	ф14А-III ГОСТ 5781-82 ℓ=2420	20	2 9 кг
БЧ		3	-0509	ф14А-III ГОСТ 5781-82 ℓ=1020	6	1 2 кг
БЧ		4	-0510	ф20А-III ГОСТ 5781-82 ℓ=1950	16	4 8 кг

59

9066/5

Разраб	Авромин		14 84
Пров	Иоффе		7 5 84
Рук гр	Иоффе		7 5 84
ГИП	Франк		14 5 84
Нач отд	Лисичевский		15 5 84
Н.контр	Сильченко		16.5 84

ТПР 820-04-1685Ш-10-2-05 00

Сетка арматурная С (С12, С20; С21)

Стадия	Масса	Масштаб
Р	См табл	–
Лист	Листов 1	

УКРГИПРОВОДХОЗ г Киев

Привязан

Инв № подл | Подпись и дата | Взам инв №

формат А3

Типовые проектные решения 820-04-16.85 Альбом V

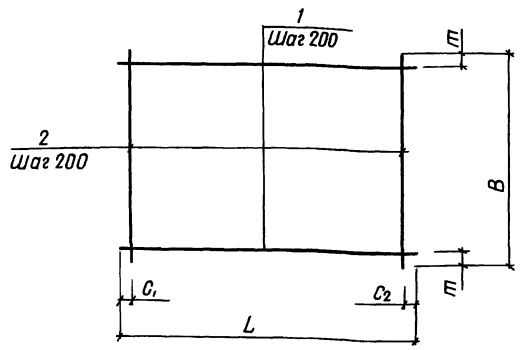

Марка	Размеры в мм					Масса
	L	C1	C2	B	m	кг
С18	950	75	75	2200	100	8,9
С19	2640	20	20	1820	10	21,6
С23	2640	20	20	2200	100	84,1
С24	2640	20	20	2200	100	24,6
С25	2330	20	510	1980	90	9,0
С26	1980	90	90	1980	90	8,0
С27	1450	25	25	2250	125	28,2

Формат	Зона	Поз	Обозначение	Наименование	Кол	Примечание
			820 - -Ш-10-2-06 00	С18		
Б4	1		-06 01	ф8 А-I ГОСТ 5781-82 ℓ=950	11	0,4 кг
Б4	2		-01 02	ф8 А-I ГОСТ 5781-82 ℓ=2200	5	0,9 кг
			-06 00-01	С19		
Б4	1		-06 02	ф10 А-III ГОСТ 5781-82 ℓ=2640	10	1,6 кг
Б4	2		-06 03	ф6 А-I ГОСТ 5781-82 ℓ=1820	14	0,4 кг
			-06 00-02	С23		
Б4	1		-01 01	ф20 А-III ГОСТ 5781-82 ℓ=2640	11	6,5 кг
Б4	2		-01 02	ф8 А-I ГОСТ 5781-82 ℓ=2200	14	0,9 кг
			-06 00-03	С24		
Б4	1		-06 02	ф10 А-III ГОСТ 5781-82 ℓ=2640	11	1,6 кг
Б4	2		-03 04	ф6 А-I ГОСТ 5781-82 ℓ=2200	14	0,5 кг
			-06 00-04	С25		
Б4	1		-03 05	ф6 А-I ГОСТ 5781-82 ℓ=2330	10	0,5 кг
Б4	2		-03 03	ф6 А-I ГОСТ 5781-82 ℓ=1980	10	0,4 кг
			-06 00-05	С26		
Б4	1		-03 03	ф6 А-I ГОСТ 5781-82 ℓ=1980	10	0,4 кг
Б4	2		-03 03	ф6 А-I ГОСТ 5781-82 ℓ=1980	10	0,4 кг
			-06 00-06	С27		
Б4	1		-06 04	ф8 А-I ГОСТ 5781-82 ℓ=1450	11	0,6 кг
Б4	2		-06 05	ф14 А-III ГОСТ 5781-82 ℓ=2250	8	2,7 кг

Инв.№подл. | Подпись и дата | Взам.инв.№

9066/5

Разраб	Абрамич		7.04.84
Пров	Иоффе		7.05.84
Рук.гр	Иоффе		7.05.84
ГИП	Франк		14.05.84
Нач.отд	Писнячевский		15.05.84
Н.контр	Сильченко		16.05.84

820-04-1685-Ш -10-2-06 00

Сетка арматурная, С (С18, С19, С23 С27)

Стадия	Масса	Масштаб
Р	см табл	-
Лист	Листов 1	

Укргипроводхоз г. Киев

Привязан

Инв.№

Формат А3

Типовые проектные решения 820-04-16.85 Альбом V

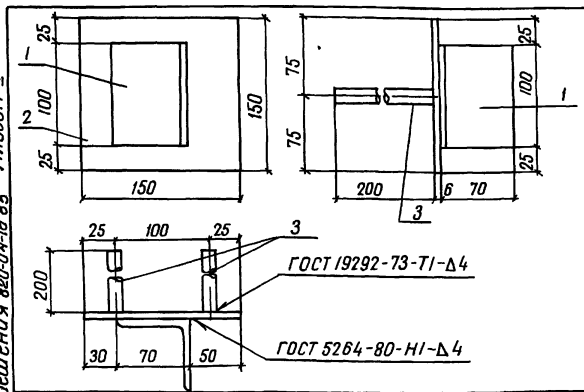

Формат	Зона	Поз	Обозначение	Наименование	Кол	Примечание
			820 - -Ш-10-2-07 00	Мн1		
Б4	1		-07 01	L 70×45 ГОСТ 3509-72 ℓ=100	1	0,5 кг
Б4	2		-07 02	-6×150 ГОСТ 19903-74 ℓ=150	1	0,7 кг
Б4	3		-07 03	ф14 А-III ГОСТ 5781-82 ℓ=200	2	0,2 кг

Инв.№подл. | Подпись и дата | Взам.инв.№

9066/5

Привязан

Инв.№

Разраб	Абрамич		7.04.84
Провер	Девяшин		7.04.84
Рук.гр	Иоффе		7.04.84
ГИП	Франк		14.04.84
Нач.отд	Писнячевский		15.04.84
Н.контр	Сильченко		16.05.84

820-04-1685Ш -10-2-07 00

Изделие закладное Мн1

Стадия	Масса	Масштаб
Р	1,6	-
Лист	Листов 1	

Укргипроводхоз г. Киев

Формат А4

Типовые проектные решения 820-04-16.85 Альбом V

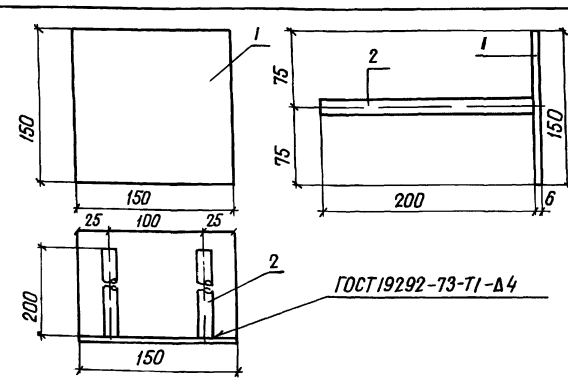

Формат	Зона	Поз	Обозначение	Наименование	Кол	Примечание
			820 - -Ш-10-2-08 00	Мн2		
Б4	1		-07 02	-6×150 ГОСТ 19903-74 ℓ=150	1	0,7 кг
Б4	2		-07 03	ф14 А-III ГОСТ 5781-82 ℓ=200	2	0,2 кг

60

Инв.№подл. | Подпись и дата | Взам.инв.№

9066/5

Привязан

Инв.№

Разраб	Абрамич		7.04.84
Пров	Девяшин		7.04.84
Рук.гр	Иоффе		7.04.84
ГИП	Франк		14.04.84
Нач.отд	Писнячевский		15.04.84
Н.контр	Сильченко		16.05.84

тпр 820-04-16.85-Ш -10-2-08 00

Изделие закладное Мн2

Стадия	Масса	Масштаб
Р	1,1	-
Лист	Листов 1	

Укргипроводхоз г. Киев

Формат А4

№ строки	Наименование материала и единица измерения	Код материала	Код ед изм	Количество тип	Количество инд	Количество всего
1	Сортовой прокат обык					
2	новенного качества	093000				
3	Сталь арматурная					
4	класса А-I, т	093003	168	2,39	1,44	3,83
5	диам 6, т	ф6	168	–	0,30	
6	диам 8, т	ф8	168	–	1,14	
7	Сталь арматурная					
8	класса А-III, т	093004	168	0,99	4,67	5,66
9	диам 8	ф8	168	–	0,51	
10	диам 10	ф10	168	–	0,34	
11	диам 12	ф12	168	–	0,28	
12	диам 14	ф14	168	–	0,24	
13	диам 20	ф20	168	–	3,30	
14	Итого сортового прока-					
15	та обыкновенного ка-					
16	чества, т		168	3,38	6,11	9,49
17	Прокат листовой ряда-					
18	вой, т	097100	168	2,09	0,02	2,11
19	Сталь толстолисто-					
20	вая рядовым марок					
21	(от 4 мм), т	097100	168	2,09	0,02	2,11
22	Сталь крупносорто-					
23	вая, т	093100	168	–	0,003	

№ строки	Наименование материала и единица измерения	Код материала	Код ед изм	Количество тип	Количество инд	Количество всего
1	Итого стали в нату-					
2	ральной массе, т		168	5,47	6,13	11,60
3	Итого стали, приведен-					
4	ной к стали класса А-I, т		168	3,81	8,12	11,93
5	То же к стали класса					
6	С 38/23, т		168	2,61	0,02	2,63
7	Всего стали, приведен-					
8	ной к классам А-I,					
9	С 38/23, т		168	6,42	8,14	14,56
10	Трубы сварные водогазо-					
11	проводные, т	138500	168	0,08	0,09	0,17
12	Портландцемент	573110				
13	М 500, т	573113	168	18,42	124,90	143,32
14	Цемент, приведенный					
15	к марке 400 (всего), т		168	20,26	137,39	157,65
16						
17						
18						
19						
20						
21						
22						
23						

В графе „тип" указано количество материалов, потребное для изготовления типовых и стандартных изделий, а в графе „инд"-индивидуальных (не типовых) конструкций и изделий

9066/5

Разраб	Штепа		21.05.84	тар 820-04-16 85	-КЖ 32 ВМ
Пров	Потапенко		21.05.84		
Рук гр	Иоффе		21.05.84		
ГИП	Франк		21.05.84		
Нач отд	Писячевский		21.05.84		
Н контр	Сильченко		21.05.84	Ведомость потребности в материалах	Стадия Р; Лист; Листов 1
Привязан					Укргипроводхоз г. Киев
Инв №					

Формат А 2

Альбом V

Типовые проектные решения 820-04-16 85

Инв № подл | Подпись и дата | Взам инв №

Альбом V

Типовые проектные решения 820-04-16.85

Ведомость основных комплектов

Обозначение	Наименование	Примечание
820- -ПЗ	Пояснительная записка	Альбом I
-АС	Архитектурно-строительные решения	
-КЖ1	Монолитные и сборные железобетонные конструкции	
-ГИ	Конструкции температурно-осадочных швов	
-ПО	Производство и организация работ	
-КЖ3	Шахта Шм-3-1 (Монолитный вариант)	Альбом II
-КЖ5	Шахта Шм-4-1 (Монолитный вариант)	
-КЖ7	Шахта Шм-5-1 (Монолитный вариант)	
-КЖ9	Шахта Шм-6-1 (Монолитный вариант)	
-КЖ11	Шахта Шм-7-1 (Монолитный вариант)	
-КЖ13	Шахта Шм-8-1 (Монолитный вариант)	
-КЖ15	Шахта Шм-10-1 (Монолитный вариант)	
-КЖ17	Шахта Шм-12-1 (Монолитный вариант)	
-КЖ4	Шахта Ш-3-1 (Сборно-монолитный вариант)	Альбом III
-КЖ6	Шахта Ш-4-1 (Сборно-монолитный вариант)	
-КЖ8	Шахта Ш-5-1 (Сборно-монолитный вариант)	
-КЖ10	Шахта Ш-6-1 (Сборно-монолитный вариант)	
-КЖ12	Шахта Ш-7-1 (Сборно-монолитный вариант)	
-КЖ14	Шахта Ш-8-1 (Сборно-монолитный вариант)	
-КЖ16	Шахта Ш-10-1 (Сборно-монолитный вариант)	
-КЖ18	Шахта Ш-12-1 (Сборно-монолитный вариант)	Альбом III
-КЖ19	Шахта Шм-3-2 (Монолитный вариант)	Альбом IV
-КЖ21	Шахта Шм-4-2 (Монолитный вариант)	
-КЖ23	Шахта Шм-5-2 (Монолитный вариант)	
-КЖ25	Шахта Шм-6-2 (Монолитный вариант)	
-КЖ27	Шахта Шм-7-2 (Монолитный вариант)	
-КЖ29	Шахта Шм-8-2 (Монолитный вариант)	
-КЖ31	Шахта Шм-10-2 (Монолитный вариант)	
-КЖ33	Шахта Шм-12-2 (Монолитный вариант)	
-КЖ20	Шахта Ш-3-2 (Сборно-монолитный вариант)	Альбом V
-КЖ22	Шахта Ш-4-2 (Сборно-монолитный вариант)	
-КЖ24	Шахта Ш-5-2 (Сборно-монолитный вариант)	
-КЖ26	Шахта Ш-6-2 (Сборно-монолитный вариант)	
-КЖ28	Шахта Ш-7-2 (Сборно-монолитный вариант)	
-КЖ30	Шахта Ш-8-2 (Сборно-монолитный вариант)	
-КЖ32	Шахта Ш-10-2 (Сборно-монолитный вариант)	
-КЖ34	Шахта Ш-12-2 (Сборно-монолитный вариант)	
-КЖ2	Водобойные колодцы и водобойные стенки	Альбом VI

Продолжение

Ведомость чертежей основного комплекта КЖ34

Лист	Наименование	Примечание
1	Общие данные	
2	План Разрезы 2-2, 4-4	
3	Разрезы 1-1, 3-3	
4	Схема армирования План Разрезы 2-2, 4-4	
5	Схема армирования Разрезы 1-1, 3-3	
6	Схема армирования Разрез 5-5	

Ведомость спецификаций

Лист	Наименование	Примечание
6	Спецификация к схеме армирования сборно-монолитной шахты Ш-12-2	

Ведомость ссылочных и прилагаемых документов

Обозначение	Наименование	Примечание
	Ссылочные документы	
820- -КЖ1ПО20-10	Плита-оболочка ПО20-10	
820- -КЖ1ПО25-10	То же ПО25-10	
820- -КЖ1ПО25-15	" ПО25-15	
820- -КЖ1ПО30-10	" ПО30-10	
820- -КЖ1ПКО31-10	" ПКО31-10	
820- -КЖ1ПКО37-10	" ПКО37-10	
820- -КЖ1ПКО42,5-10	" ПКО42,5-10	
	Нестандартное оборудование	Альбом I
	Прилагаемые документы	
820- -Ш-12-2-01 00	Сетка арматурная С(С1, С14, С19, С31)	
820- -Ш-12-2-02 00	То же С4 С8	
820- -Ш-12-2-03 00	" С9 С12, С32	
820- -Ш-12-2-04 00	" С13, С22, С23	
820- -Ш-12-2-05 00	" С20, С21, С24 С29	
820- -Ш-12-2-06 00	Изделие закладное Мн1	
820- -Ш-12-2-07 00	То же Мн2	
820- -КЖ34 ВМ	Ведомость потребности в материалах	

62
9068/5

Рабочие чертежи разработаны в соответствии с действующими нормами и правилами

Главный инженер проекта Л.Г. Франк

Инв. № подл. | Подпись и дата | Взам. инв. №

				Привязан
Инв. №				
Разраб.	Девяшин		4.84	ТПР 820-04-16.85-КЖ34
Пров.	Николаева		4.84	
Рук. гр.	Иоффе		5.84	
ГИП	Франк		4.84	Водосбросы-водовыпуски трубчатые с шахтным оголовком на расход воды до 70 м³/с при перепадах от 5 до 12 м
Нач. отд.	Пилипенский		4.84	
Н. контр.	Сильченко		5.84	Шахта Ш-12-2 (Сборно-монолитный вариант)
				Общие данные

Стадия	Лист	Листов
Р	1	6

Укргипроводхоз г. Киев

Формат А2

Альбом V

Типовые проектные решения 820-04-16 85

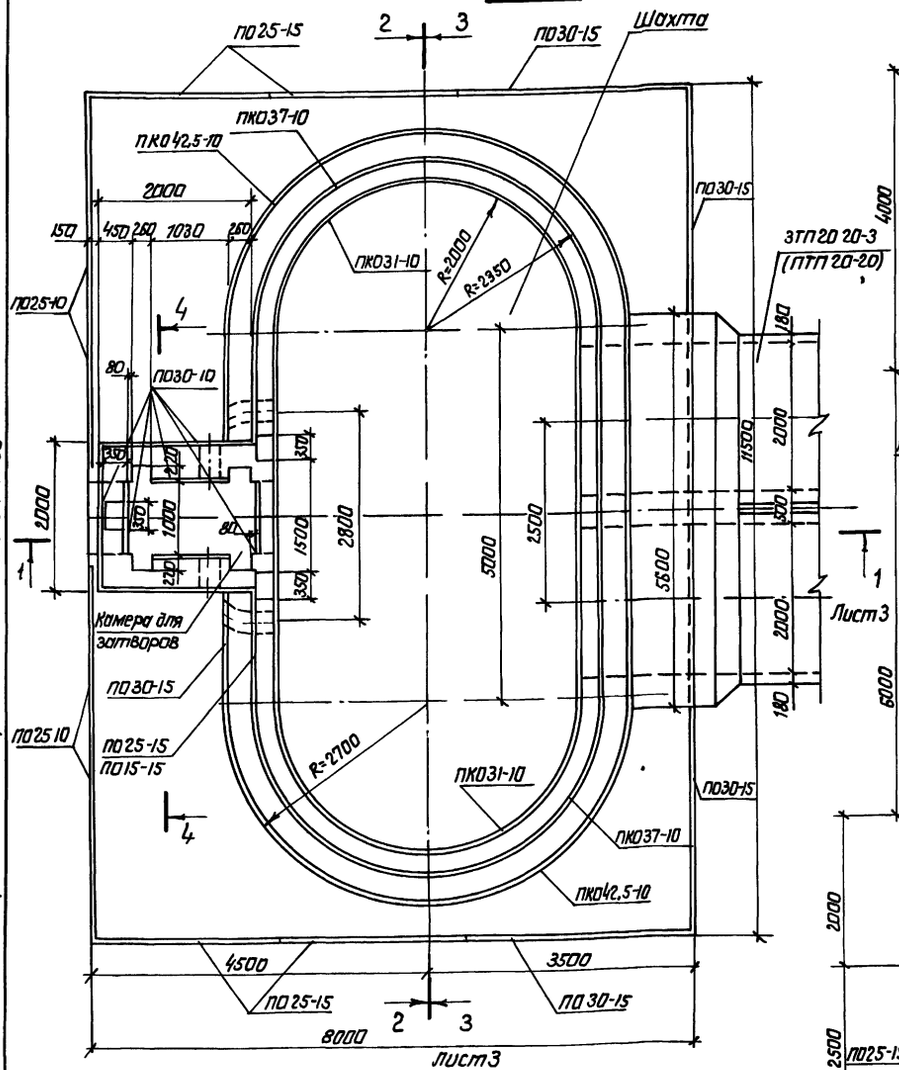

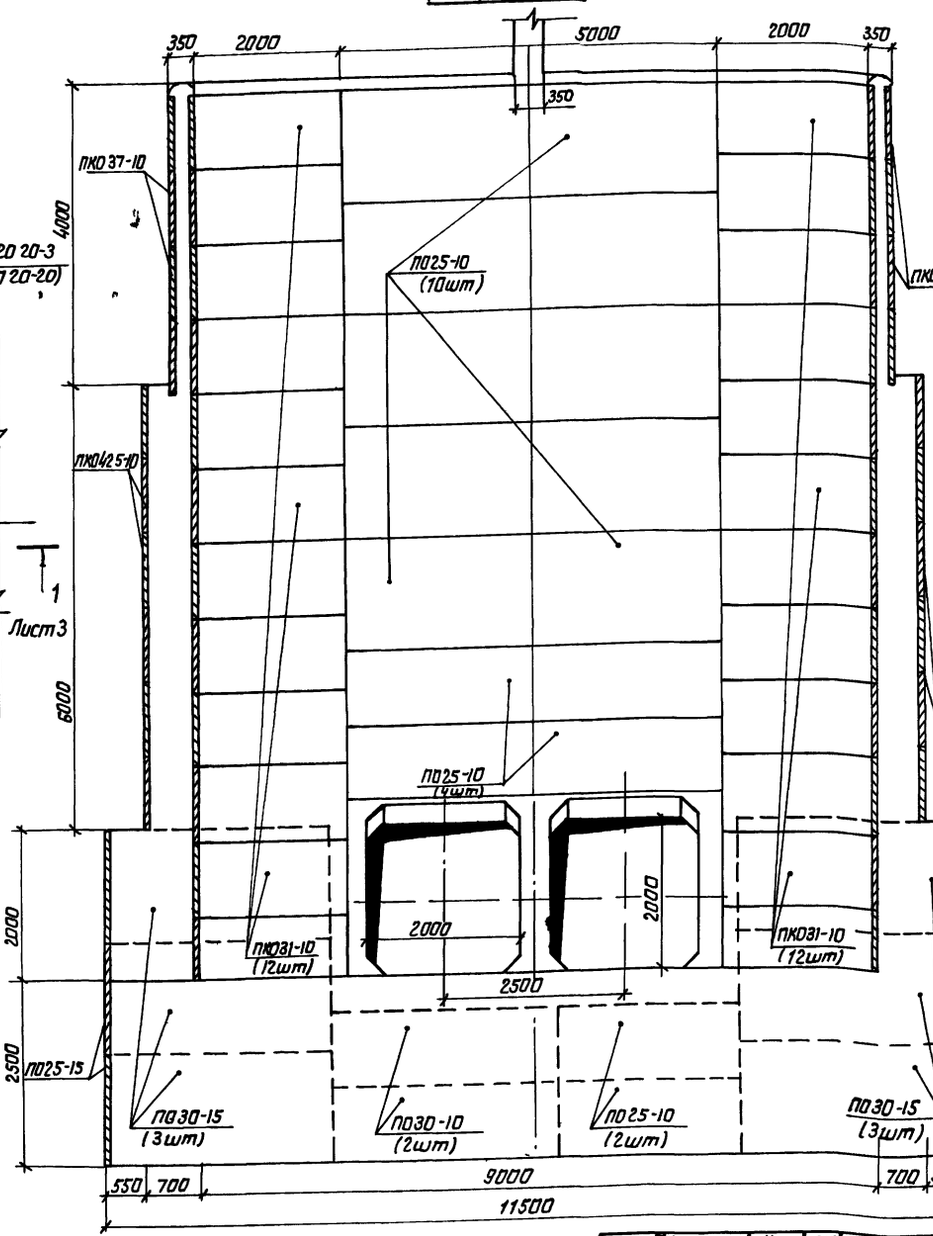

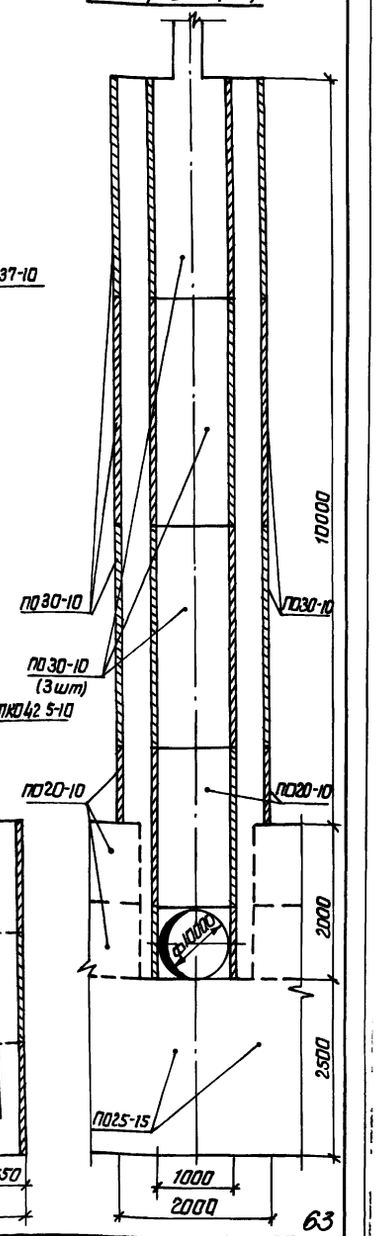

Спецификация сборных железобетонных элементов

Марка поз.	Обозначение	Наименование	Кол	Масса ед, кг	Примечание
ПО20-10	820- -КЖ1 ПО 20-10	Плиты-оболочки	12	400	
ПО25-10	820- -КЖ1 ПО25-10	То же	23	500	
ПО25-15	820- -КЖ1 ПО25-15	"	51	750	
ПО30-10	820- -КЖ1 ПО30-10	"	34	600	
ПО30-15	820- -КЖ1 ПО30-15	"	16	900	
ПКО31-10	820- -КЖ1 ПКО31-10	"	48	700	
ПКО37-10	820- -КЖ1 ПКО37-10	"	16	775	
ПКО42,5-10	820- -КЖ1 ПКО42,5-10	"	24	900	

Инв. № подл. | Подпись и дата | Взам. инв. №

9066/5

Привязан

Инв №

Разраб	Аврамич		12.5.84
Пров	Левяшин		5.5.84
Рук гр	Иоффе		8.8.84
ГИП	Франк		17.5.84
Нач отд	Лиснячевский		17.5.84
Н контр	Сильченко		17.6.84

ТПР 820-04-16 85-КЖ 34

Водосбросы-водовыпуски трубчатые с шахтным оголовком на расход воды до 70 м³/с при перепадах от 5 до 12 м

Шахта Ш-12-2 (Сборно-монолитный вариант)

Стадия	Лист	Листов
Р	2	

План Разрезы 2-2, 4-4 М1 50

УКРГИПРОВОДХОЗ г Киев

формат А 2

63

Альбом V

Типовые проектные решения 820-04-16 85

Разрез 1-1

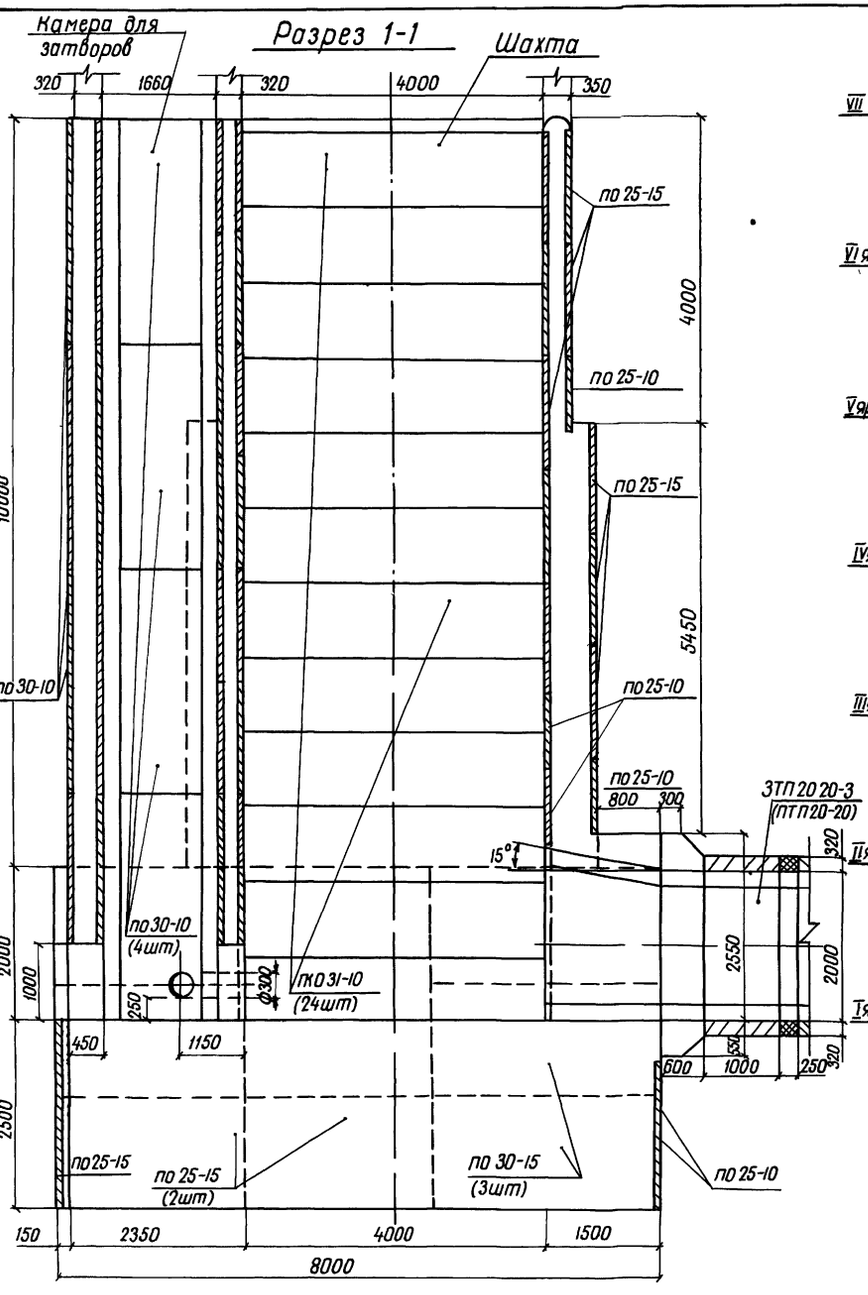

Разрез 3-3

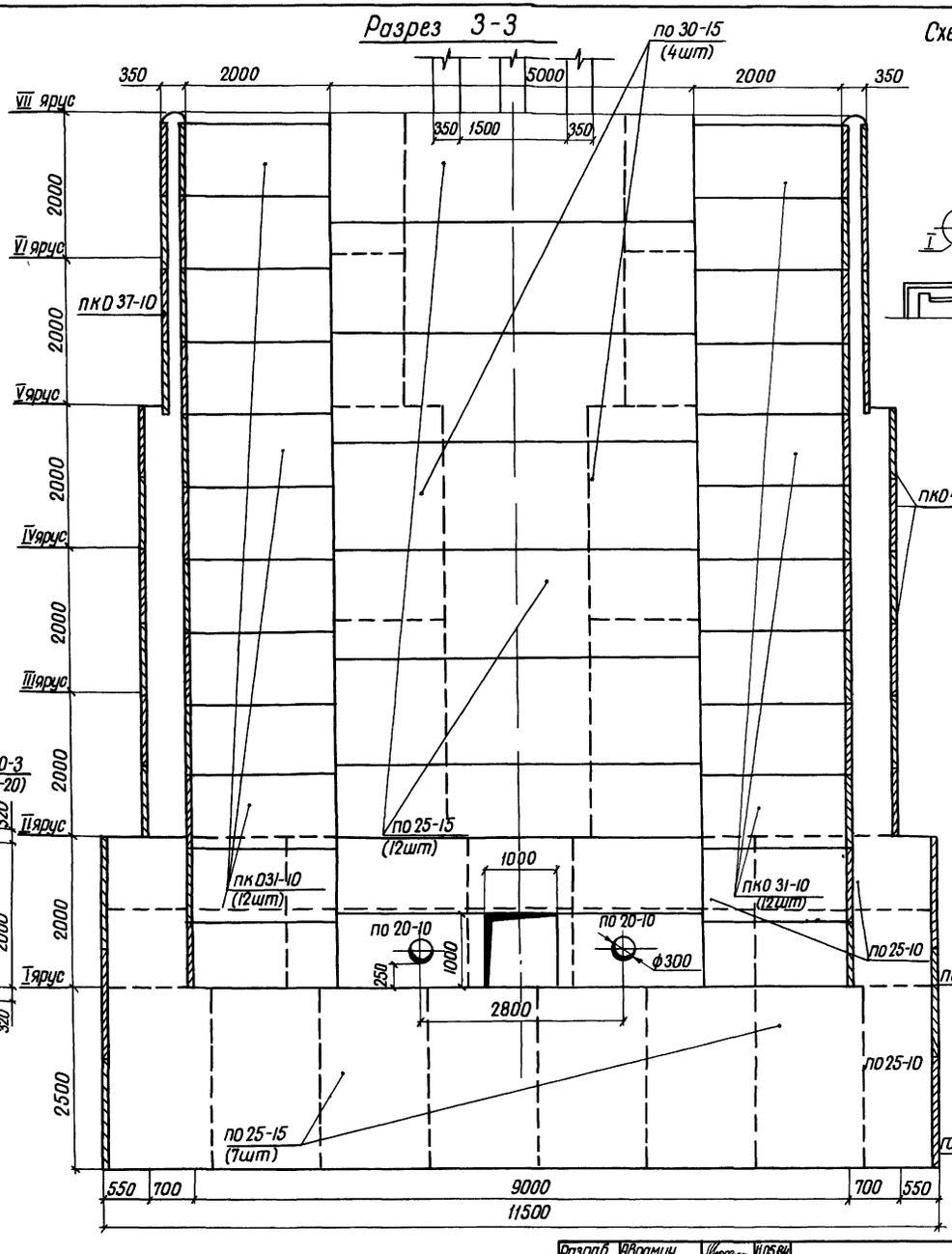

Схемы соединения плит-оболочек

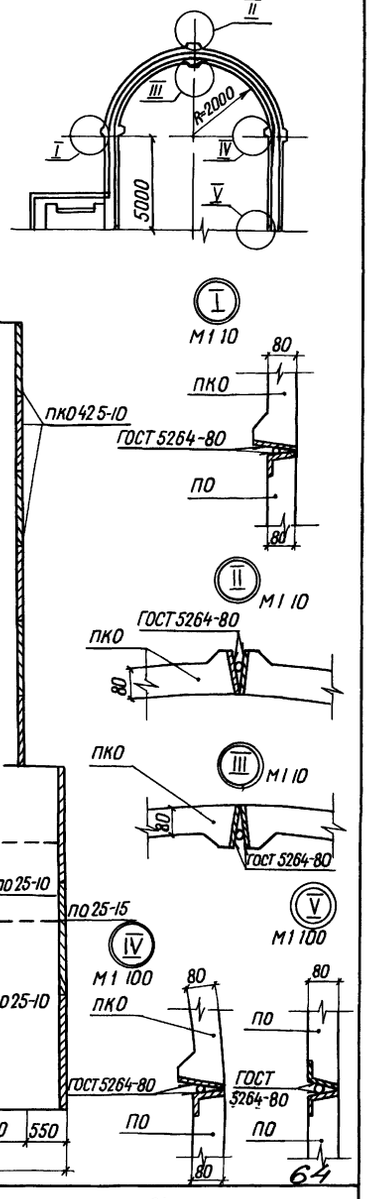

64

Разраб	Абрамич		11.05.84	т.пр 820-04-16 85 - КЖ 34	
Пров	Левяшин		16.05.84		
Рук гр	Иоффе		16.05.84		
ГИП	Франк		17.05.84	Водосбросы-водовыпуски трубчатые с шахтным оголовком на расход воды до 10 м³/с при переладах от 5 до 12 м	
Нач отд	Тихачевский		17.05.84		
Н.контр	Сильченко		17.05.84	Шахта Ш-12-2 (Сборно-монолитный вариант)	Стадия Р; Лист 3; Листов
				Разрезы 1-1, 3-3 М 1:50	Укргипроводхоз г. Киев

9066/5

Привязан

Инв №

Инв. № подл. | Подпись и дата | Взам. инв. №

формат А2

Альбом V

Типовые проектные решения 820-04-16 85

План

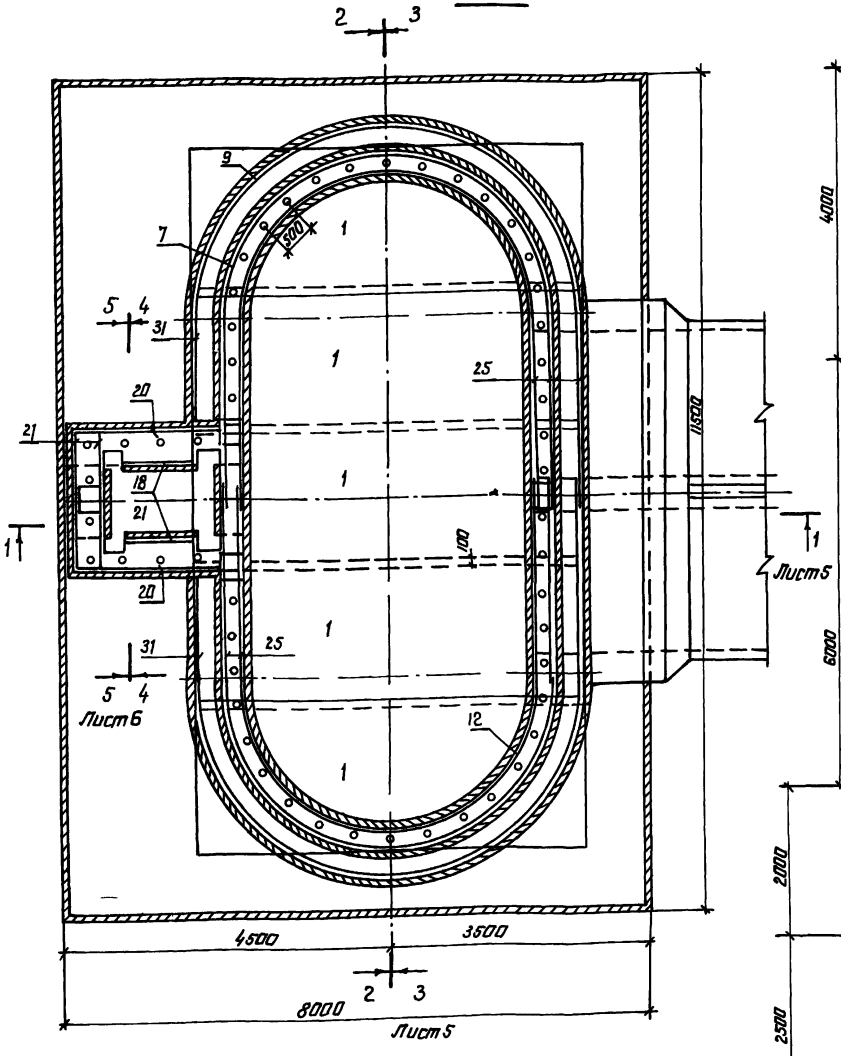

Разрез 2-2

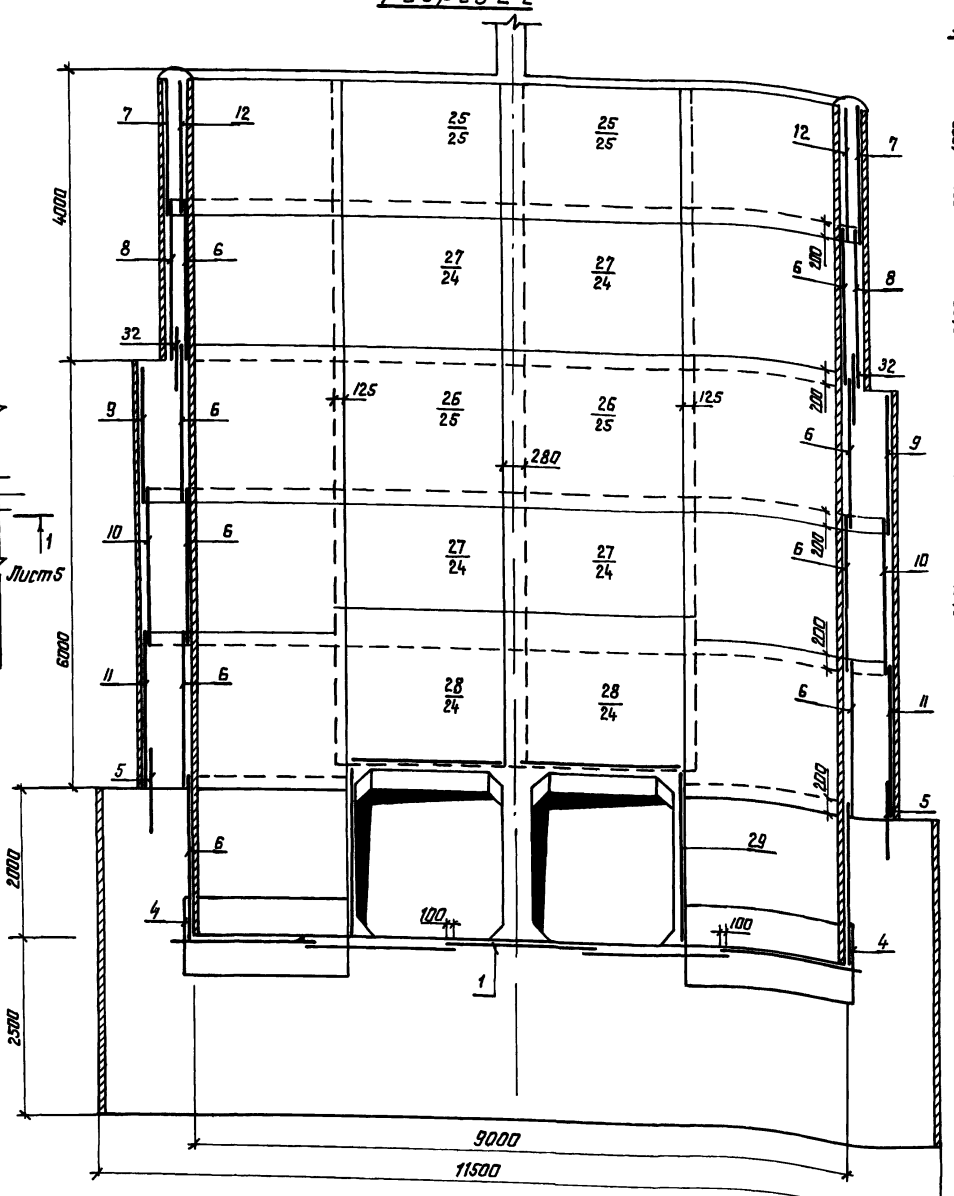

Разрез 4-4

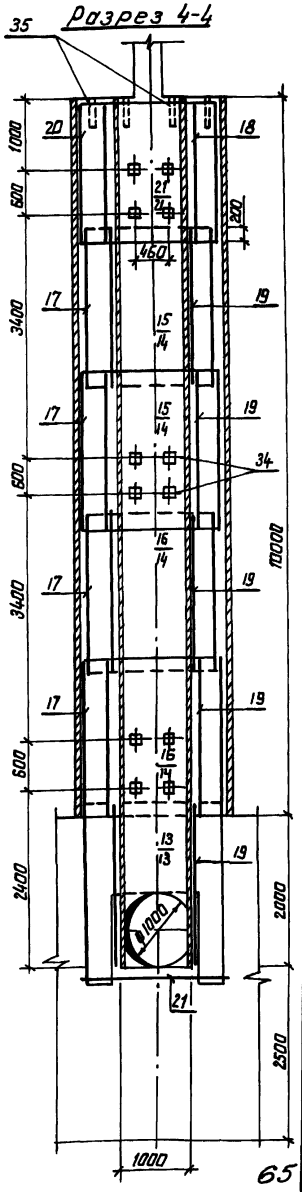

1 Горизонтальные стержни сеток поз 7,8,9,10,11,5 сварить между собой по всей длине перепуска электродуговой сваркой электродами Э-42

2 Горизонтальные стержни сетки поз 7 сварить с горизонтальными стержнями сетки поз 25, аналогично поз 8 с поз 24, поз 9 с поз 25, поз 10 с поз 24, поз. 11 с поз 24 поз, 9 с поз. 24

65

9066/5

Разраб	Аврамич		11.5.84
Пров.	Девяшин		15.5.84
Рук гр.	Иоффе		16.5.84
ГИП	Франк		17.5.84
Нач отд	Лисичевский		17.5.84
Н контр	Сильченко		17.6.84

Тпр 820-04-16 85-КЖ 34

Водосбросы-водовыпуски трубчатые с шахтным оголовком на расход воды до 70 м³/с при перепадах от 5 до 12 м

Шахта Ш-12-2 (Сборно-монолитный вариант)

Стадия	Лист	Листов
Р	4	

Схема армирования
План Разрезы 2-2, 4-4
М1 50

Укргипроводхоз г Киев

Привязан

Инв №

Инв № подл | Подпись и дата | Взам инв №

формат А2

Альбом V

Типовые проектные решения 820-04-16.85

Разрез 1-1

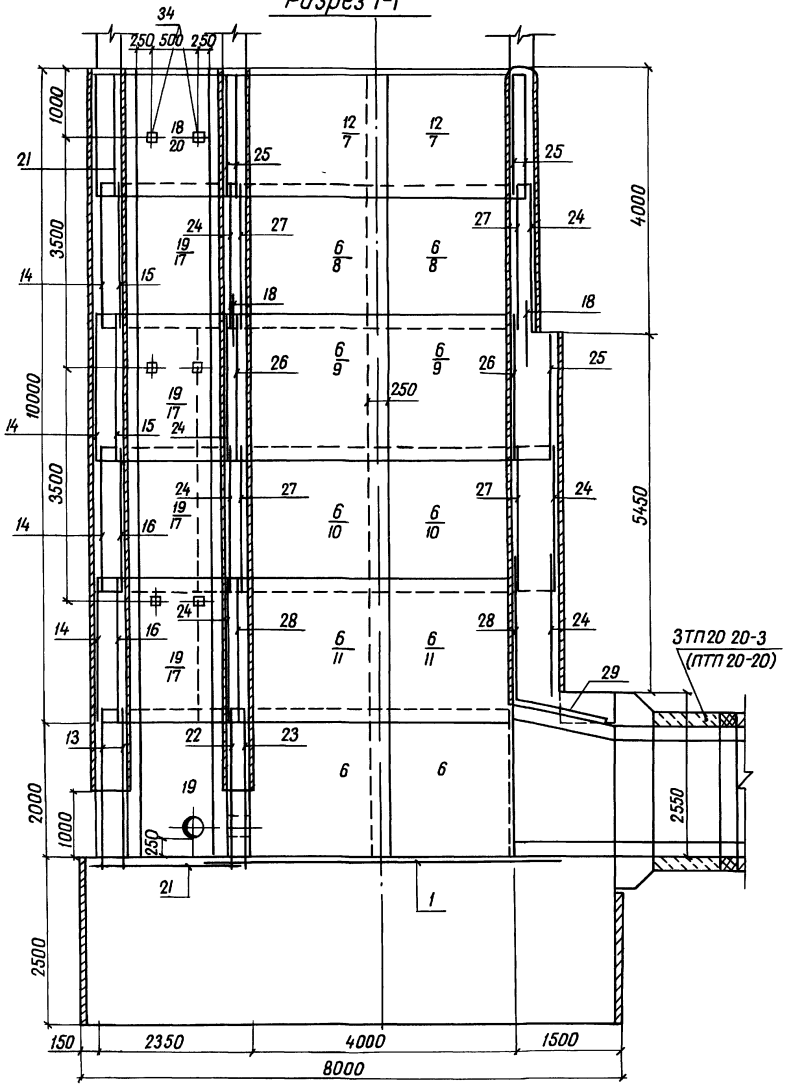

Разрез 3-3

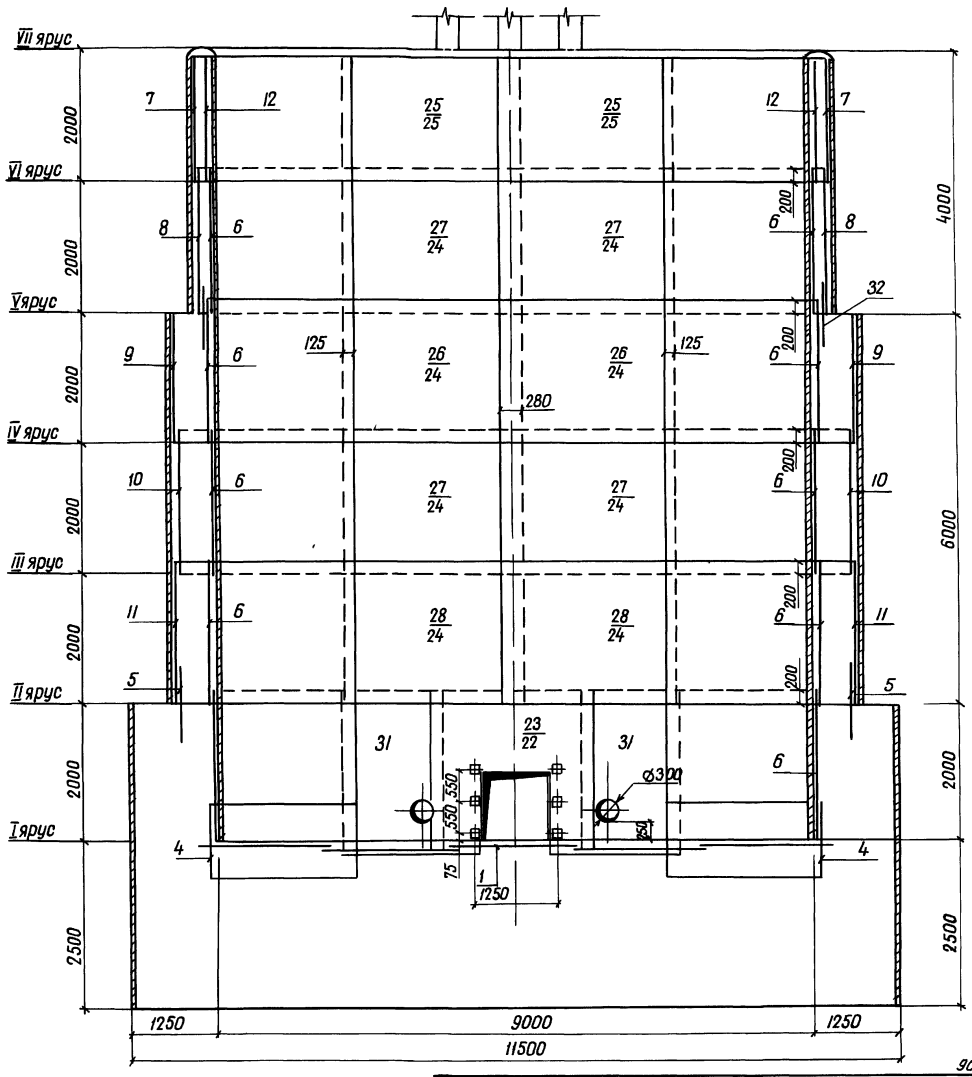

Разраб	Абрамич			ТПР 820-04-1685-кж 34	
Пров	Девяшин				
Рук гр	Шоффе				
ГИП	Франк			Водосбросы-водовыпуски трубчатые с шахтным оголовком на расход воды до 10 м³/с при перепадах от 30 до 12м	
Нач отд	Писаревский				
Н контр	Сильченко			Шахта Ш-12-2 (сборно-монолитный вариант)	Стадия: Р; Лист: 5; Листов:
Привязан				Схема армирования Разрез 1-1, 3-3 м 1:50	Укргипроводхоз г. Киев
Инв №					

Инв № подл. | Подпись и дата | Взам. инв. №

66

9066/5

формат А2

Альбом V

Типовые проектные решения 820-04-1685

Инв.№подл. | Подпись и дата | Взам.инв.№

Разрез 5-5

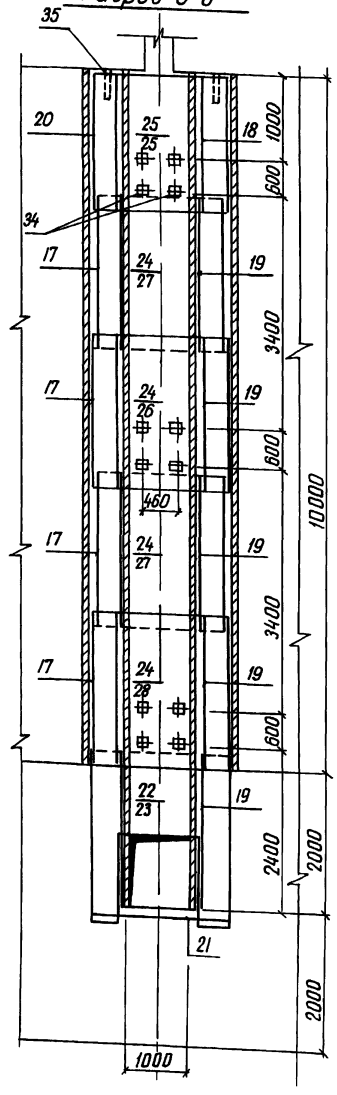

Продолжение

Формат	Зона	Поз	Обозначение	Наименование	Кол	Примечание
				Сетки арматурные		
А3		25	820- -Ш-12-2-05 00	С 25	10	
А3		26	-05 00	С 26	4	
А3		27	-05 00	С 27	8	
А3		28	-05 00	С 28	4	
А3		29	-05 00	С 29	4	
А3		31	-01 00	С 31	2	
А3		32	-03 00	С 32	4	
				Изделия закладные		
А4		33	-06 00	МН 1	6	
А4		34	-07 00	МН 2	30	
Б4		35		МН 3 (Труба 50×3,5 ГОСТ 3262-75, L=350)	54	1,7 кг
				Материалы		
				Бетон тяжелый		
				М 200, Мрз ≥ 150, В 6		439,6 м³

Формат	Зона	Поз	Обозначение	Наименование	Кол	Примечание
				Сборочные единицы		
				Сетки арматурные		
А3		1	820- -Ш-12-2-01 00	С 1	5	
А3		4	-02 00	С 4	4	
А3		5	-02 00	С 5	4	
А3		6	-02 00	С 6	20	
А3		7	-02 00	С 7	4	
А3		8	-02 00	С 8	4	
А3		9	-03 00	С 9	4	
А3		10	-03 00	С 10	4	
А3		11	-03 00	С 11	4	
А3		12	-03 00	С 12	4	
А3		13	-04 00	С 13	2	
А3		14	-01 00	С 14	4	
А3		15	-01 00	С 15	2	
А3		16	-01 00	С 16	2	
А3		17	-01 00	С 17	8	
А3		18	-01 0	С 18	7	
А3		19	-01 00	С 19	10	
А3		20	-05 00	С 20	2	
А3		21	-05 00	С 21	3	
А3		22	-04 00	С 22	1	
А3		23	-04 00	С 23	1	
А3		24	-05 00	С 24	14	

Ведомость расхода стали на элемент, кг

Марка элемента	Изделия арматурные										Изделия закладные									Общий расход
	Арматура класса									Всего	Прокат марки						Арматура класса		Всего	
	А-I				А-III						В Ст 3 кп 2						А-III			
	ГОСТ 5781-82				ГОСТ 5781-82						ГОСТ 3262-75		ГОСТ 19903-74		ГОСТ 8509-72		ГОСТ 5781-82			
	ф 6	ф 8	ф 10	Итого	ф 8	ф 12	ф 14	ф 20	ф 25	Итого	Тр 50×3,5	Итого	6×150	Итого	70×4,5	Итого	ф 14	Итого		
Ш-12-2	110,0	211,0	207,0	243,4,0	273,0	210,0	365,0	1676,0	3355,0	5879,0	8313,0	92,0	92,0	25,0	25,0	3,0	3,0	14,0	14,0	134,0	8447,0

67

9066/5

Разраб	Абрамич		13.05.84	ТПР 820-04-16.85-КЖ 34	
Пров	Цебашин		6.05.84		
Рук гр	Цоффе		6.05.84		
ГИП	Франк		7.05.84	Водосбросы-водовыпуски трубчатые с шахтным оголовком на расход воды до 70 м³/с при перепадах от 5 до 12 м	
Нач.отд	Лисняевский		7.05.84		
Н.контр	Сильченко		7.05.84	Шахта Ш-12-2 (Сборно-монолитный вариант)	Стадия: Р; Лист: 6; Листов:
				Схема армирования Разрез 5-5 М 1:50	Укргипроводхоз г. Киев

Привязан

Инв.№

Формат А2

Типовые проектные решения 820-04-16 85 Альбом V

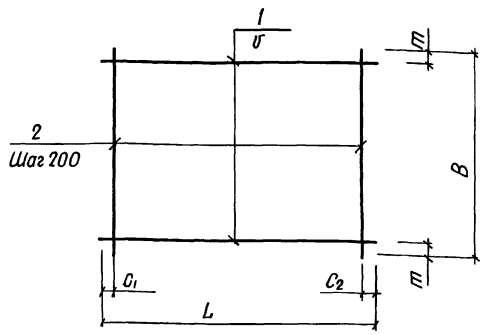

Марка	Размеры в мм						Масса, кг
	L	C1	C2	У	В	т	
С1	5430	15	15	200	1970	85	43 4
С31	1700	50	50	200	2200	100	15,8
С14	2200	100	100	200	1980	90	17,8
С15	1970	85	85	200	2200	100	17,8
С16	1970	85	85	150	2200	50	21 0
С17	2330	20	510	200	2200	100	18,9
С18	950	75	75	200	1980	90	4,0
С19	950	75	75	200	2200	100	8,9

Формат	Зона	Поз	Обозначение	Наименование	Кол	Примечание
			820- -Ш-12-2-01 00	С1		
Б4		1	-01,01	ф8 А-III ГОСТ 5781-82 ℓ=5430	10	21
Б4		2	-0102	ф8 А-III ГОСТ 5781-82 ℓ=1970	28	08 кг
			-01 00-01	С31		
Б4		1	-01 03	ф8 А-I ГОСТ 5781-82 ℓ=1700	11	07 кг
Б4		2	-01 04	ф8 А-I ГОСТ 5781-82, ℓ=2200	9	09 кг
			-01 00-02	С14		
Б4		1	-01 04	ф8 А-I ГОСТ 5781-82 ℓ=2200	10	09 кг
Б4		2	-01 05	ф8 А-I ГОСТ 5781-82 ℓ=1980	11	08 кг
			-01 00-03	С15		
Б4		1	-01 06	ф8 А-I ГОСТ 5781-82 ℓ=1970	11	08 кг
Б4		2	-01 04	ф8 А-I ГОСТ 5781-82 ℓ=2200	10	09 кг
			-01 00-04	С16		
Б4		1	-01 06	ф8 А-I ГОСТ 5781-82 ℓ=1970	15	08 кг
Б4		2	-01 04	ф8 А-I ГОСТ 5781-82 ℓ=2200	10	09 кг
			-01 00-05	С17		
Б4		1	-01 07	ф8 А-I ГОСТ 5781-82 ℓ=2330	11	09 кг
Б4		2	-01 04	ф8 А-I ГОСТ 5781-82 ℓ=2200	10	09 кг
			-01 00-06	С18		
Б4		1	-01 08	ф6 А-I ГОСТ 5781-82 ℓ=950	10	02 кг
Б4		2	-01 09	ф6 А-I ГОСТ 5781-82 ℓ=1980	5	04 кг
			-01 00-07	С19		
Б4		1	-01 10	ф8 А-I ГОСТ 5781-82 ℓ=950	11	04 кг
Б4		2	-01 04	ф8 А-I ГОСТ 5781-82 ℓ=2200	5	09 кг

Разраб	Абрамич		30.05.84
Пров	Цевяшин		30.05.84
Рук гр	Цоффе		30.05.84
ГИП	Франк		31.05.84
Нач отд	Лисичевский		31.05.84
Н контр	Сильченко		31.05.84

9066/5

Привязан

Инв №

820-04-1685Ш-12-2-01 00

Сетка арматурная С (С1, С14 С19, С31)

Стадия	Масса	Масштаб
Р	См табл	—
Лист	Листов 1	

Укргипроводхоз г Киев

Инв № подл | Подпись и дата | Взам инв №

Формат А3

Типовые проектные решения 820-04-16 85 Альбом V

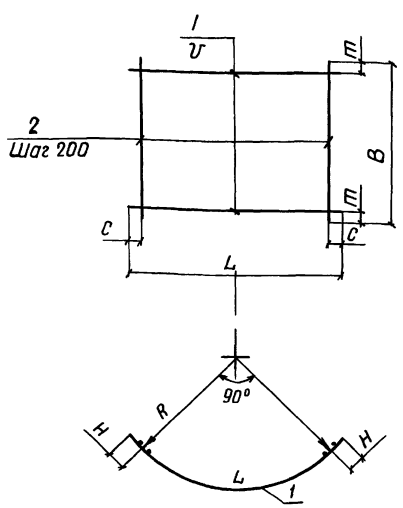

Марка	Размеры в мм							Масса, кг
	L	С	В	т	У	R	Н	
С4	3520	60	1100	350	200	2090	125	27,6
С5	4450	25	1100	350	200	2610	175	35,3
С6	3520	60	2200	100	200	2090	125	31,6
С7	3890	45	1820	10	200	2260	175	43,0
С8	3890	45	2200	50	150	2260	175	1620

Формат	Зона	Поз	Обозначение	Наименование	Кол	Примечание
			820- Ш-12-2-02 00	С4		
Б4		1	-02 01	ф8 А-III ГОСТ 5781-82, ℓ=3520	3	14 кг
Б4		2	02 02	ф14 А-III ГОСТ 5781-82 ℓ=1100	18	13 кг
			-02 00-01	С5		
Б4		1	-02 03	ф8 А-III ГОСТ 5781-82, ℓ=4450	3	18 кг
Б4		2	-0202	ф14 А-III ГОСТ 5781-82, ℓ=1100	23	13 кг
			-02 00-02	С6		
Б4		1	-02 04	ф8 А-I ГОСТ 5781-82, ℓ=3520	11	14 кг
Б4		2	-01 04	ф8 А-I ГОСТ 5781-82, ℓ=2200	18	09 кг
			-02 00-03	С7		
Б4		1	-02 05	ф12 А-III ГОСТ 5781-82, ℓ=3890	10	3,5 кг
Б4		2	-02 06	ф 6А-I ГОСТ 5781-82 ℓ=1820	20	04 кг
			-02 00-04	С8		
Б4		1	-02 07	ф20 А-III ГОСТ 5781-82, ℓ=3890	15	96 кг
Б4		2	-01 04	ф8 А-I ГОСТ 5781-82, ℓ=2200	20	09 кг

66

9066/5

Разраб	Абрамич		30.05.84
Пров	Цевяшин		30.05.84
Рук гр	Цоффе		30.05.84
ГИП	Франк		31.05.84
Нач отд	Лисичевский		31.05.84
Н контр	Сильченко		31.05.84

Привязан

Инв №

тпр 820-04-16 85-Ш-12-2-02 00

Сетка арматурная, С (С4 С8)

Стадия	Масса	Масштаб
Р	См табл	—
Лист	Листов 1	

Укргипроводхоз г Киев

Инв № подл | Подпись и дата | Взам инв №

Формат А3

Типовые проектные решения 820-04-1685 Альбом V

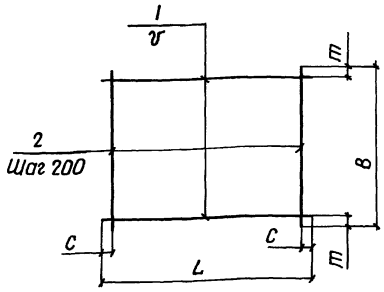

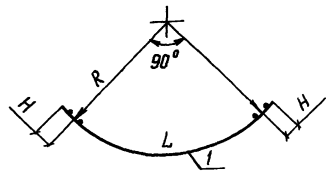

Марка	Размеры в мм							Масса, кг
	L	C	v	B	m	R	H	
С 9	4450	25	200	1980	90	2610	175	128,4
С 10	4450	25	150	2200	50	2610	175	185,7
С 11	4450	25	150	2200	50	2610	175	288,7
С 12	3520	60	200	1820	10	2090	125	26,6
С 32	3890	45	200	920	60	2260	175	21,5

Формат	Зона	Поз	Обозначение	Наименование	Кол	Примечание
			820- -Ш-12-2-0300	С 9		
Б4		1	-03,01	ф20А-III ГОСТ 5781-82 ℓ=4450	10	11,0 кг
Б4		2	-01 05	ф8 А-I ГОСТ 5781-82 ℓ=1980	23	0,8 кг
			-03,00-01	С 10		
Б4		1	-03,01	ф20А-III ГОСТ 5781-82 ℓ=4450	15	11,0 кг
Б4		2	-01,04	ф8 А-I ГОСТ 5781-82 ℓ=2200	23	0,9 кг
			-0300-02	С 11		
Б4		1	-03,02	ф25А-III ГОСТ 5781-82 ℓ=4450	15	17,1 кг
Б4		2	-03,03	ф10 А-I ГОСТ 5781-82 ℓ=2200	23	1,4 кг
			-03,00-03	С 12		
Б4		1	-02 04	ф8А-I ГОСТ 5781-82 ℓ=3520	10	1,4 кг
Б4		2	-03,04	ф8А-I ГОСТ 5781-82 ℓ=1820	18	0,7 кг
			-03,00-04	С 32		
Б4		1	-02,05	ф12А-III ГОСТ 5781-82 ℓ=3890	5	3,5 кг
Б4		2	-03,05	ф6А-I ГОСТ 5781-82 ℓ=920	20	0,2 кг

9066/5

Разраб	Авраменч		5.05.84
Пров	Девяшин		8.05.84
Рук гр	Иоффе		8.05.84
ГИП	Франк		7.05.84
Нач отд	Лисняченский		7.05.84
Н контр	Сильченко		4.05.84

820-04-1685Ш-12-2-03 00

Сетка арматурная, С (С9 С12, С32)

Стадия	Масса	Масштаб
Р	См табл	—
Лист	Листов 1	

Укргипроводхоз г Киев

Привязан

Инв №

Инв № подл | Подпись и дата | Взам инв №

Формат А3

Типовые проектные решения 820-04-1685 Альбом V

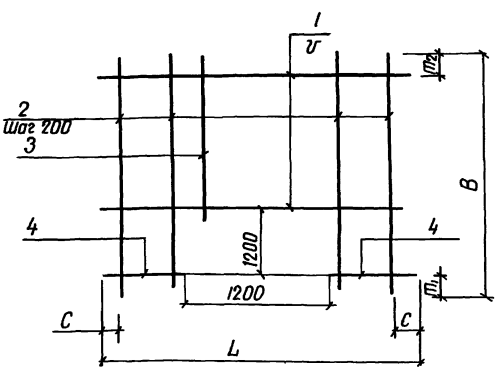

Марка	Размеры в мм						Масса кг
	L	C	v	B	m_1	m_2	
С 13	1980	90	150	2420	200	120	15,2
С 22	2500	50	200	2420	200	20	19 6
С 23	5100	50	200	2420	200	20	272,8

Формат	Зона	Поз	Обозначение	Наименование	Кол	Примечание
			820- -Ш-12-2-04 00	С 13		
Б4		1	-04 01	ф8А-III ГОСТ 5781-82 ℓ=1980	7	0,8 кг
Б4		2	-04 02	ф8А-I ГОСТ 5781-82 ℓ=2420	4	1,0 кг
Б4		3	-04 03	ф8А-I ГОСТ 5781-82 ℓ=1020	6	0,4 кг
Б4		4	-04 04	ф8А-III ГОСТ 5781-82 ℓ=390	16	0,2 кг
			-04 00-01	С 22		
Б4		1	-04 05	ф8А-I ГОСТ 5781-82 ℓ=2500	6	1,0 кг
Б4		2	-04 02	ф8А-I ГОСТ 5781-82 ℓ=2420	8	1,0 кг
Б4		3	-04 03	ф8А-I ГОСТ 5781-82 ℓ=1020	5	0,4 кг
Б4		4	-04 06	ф8А-I ГОСТ 5781-82 ℓ=650	12	0,3 кг
			-04 00-02	С 23		
Б4		1	-04 07	ф25А-III ГОСТ 5781-82 ℓ=5100	6	19,6 кг
Б4		2	-04 08	ф14А-III ГОСТ 5781-82 ℓ=2420	20	2,9 кг
Б4		3	-04 09	ф14А-III ГОСТ 5781-82 ℓ=1020	6	1,2 кг
Б4		4	-04 10	ф25А-III ГОСТ 5781-82 ℓ=1950	12	7,5 кг

9066/5

Разраб	Авраменч		5.05.84
Пров	Девяшин		8.05.84
Рук гр	Иоффе		8.05.84
ГИП	Франк		7.05.84
Нач отд	Лисняченский		7.05.84
Н контр	Сильченко		7.05.84

тир 820-04-1685Ш-12-2-04 00

Сетка арматурная, С (С13, С22, С23)

Стадия	Масса	Масштаб
Р	См табл	—
Лист	Листов 1	

Укргипроводхоз г Киев

Привязан

Инв №

Инв № подл | Подпись и дата | Взам инв №

Формат А3

Типовые проектные решения 820-04-16.85 Альбом V

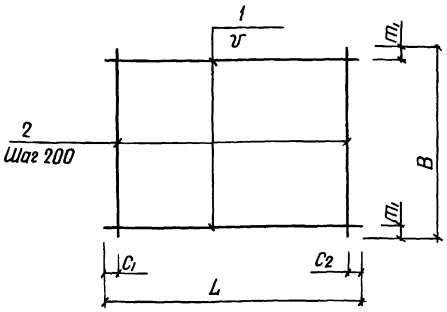

Марка	Размеры в мм						Масса кг
	L	C_1	C_2	У	В	m_1	
С20	2330	20	510	200	1980	90	9,0
С21	1980	90	90	200	1980	90	8,0
С24	2640	20	20	200	2200	100	23,6
С25	2640	20	20	200	1820	10	19,8
С26	2640	20	20	200	2200	100	124,8
С27	2640	20	20	150	2200	50	165,6
С28	2640	20	20	200	2200	100	131,8
С29	2250	125	125	200	1450	25	26,0

Формат	Зона	Поз	Обозначение	Наименование	Кол	Примечание
			820- -Ш-12-2-05.00	С20		
Б4		1	-05.01	ф6 А-I ГОСТ 5781-82 ℓ=2330	10	0,5 кг
Б4		2	-01.09	ф6 А-I ГОСТ 5781-82 ℓ=1980	10	0,4 кг
			-05.00-01	С21		
Б4		1	-01.09	ф6 А-I ГОСТ 5781-82 ℓ=1980	10	0,4 кг
Б4		2	-01.09	ф6 А-I ГОСТ 5781-82 ℓ=1980	10	0,4 кг
			-05.00-02	С24		
Б4		1	-05.02	ф8 А-I ГОСТ 5781-82 ℓ=2640	11	1,0 кг
Б4		2	-01.03	ф8 А-I ГОСТ 5781-82 ℓ=2200	14	0,9 кг
			-05.00-03	С25		
Б4		1	-05.02	ф8 А-I ГОСТ 5781-82 ℓ=2640	10	1,0 кг
Б4		2	-03.04	ф8 А-I ГОСТ 5781-82 ℓ=1820	14	0,7 кг
			-05.00-04	С26		
Б4		1	-05.03	ф25 А-III ГОСТ 5781-82 ℓ=2640	11	10,2 кг
Б4		2	-01.04	ф8 А-I ГОСТ 5781-82 ℓ=2200	14	0,9 кг
			-05.00-05	С27		
Б4		1	-05.03	ф25 А-III ГОСТ 5781-82 ℓ=2640	15	10,2 кг
Б4		2	-01.04	ф8 А-I ГОСТ 5781-82 ℓ=2200	14	0,9 кг
			-05.00-06	С28		
Б4		1	-05.03	ф25 А-III ГОСТ 5781-82 ℓ=2640	11	10,2 кг
Б4		2	-05.04	ф10 А-I ГОСТ 5781-82 ℓ=2200	14	1,4 кг
			-05.00-07	С29		
Б4		1	-05.05	ф14 А-III ГОСТ 5781-82 ℓ=2250	8	2,7 кг
Б4		2	-01.10	ф8 А-I ГОСТ 5781-82 ℓ=950	11	0,4 кг

9066/5

Разраб	Абрамич	15.05.84
Пров	Девяшин	16.05.84
Рук гр	Иоффе	16.05.84
ГИП	Франк	17.05.84
Начотд	Лисняевский	17.05.84
Н.контр	Сильченко	17.05.84

820-04-16.85Ш-12-2-05.00

Сетка арматурная, С (С20, С21, С24 С29)

Стадия	Масса	Масштаб
Р	См табл	–
Лист	Листов 1	

Укргипроводхоз г. Киев

Привязан

Инв. №

Инв. № подл. | Подпись и дата | Взам. инв. №

Формат А3

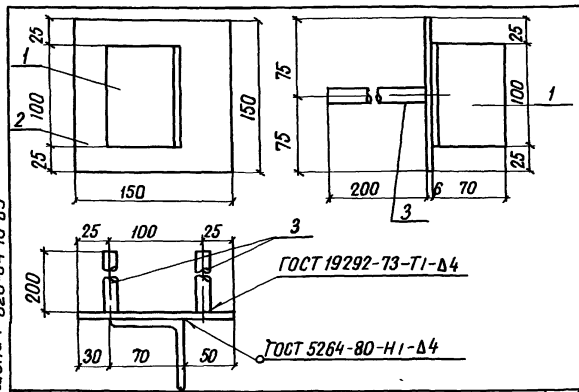

Формат	Зона	Поз	Обозначение	Наименование	Кол	Примечание
			820- -Ш-12-2-06.00	Мн 1		
Б4		1	-06.01	∟70×4,5 ГОСТ 8509-72 ℓ=100	1	0,5 кг
Б4		2	-06.02	6×150 ГОСТ 19903-74 ℓ=150	1	0,1 кг
Б4		3	-06.03	ф14 А-III ГОСТ 5781-82 ℓ=200	2	0,2 кг

9066/5

Привязан

Инв. №

Разраб	Абрамич	15.05.84
Пров	Девяшин	16.01.84
Рук гр	Иоффе	20.03.84
ГИП	Франк	24.04.84
Нач отд	Лисняевский	24.04.84
Н.контр	Сильченко	24.05.84

820-04-16.85Ш-12-2-06.00

Изделие закладное Мн 1

Стадия	Масса	Масштаб
Р	1,6	–
Лист	Листов 1	

Укргипроводхоз г. Киев

Формат А4

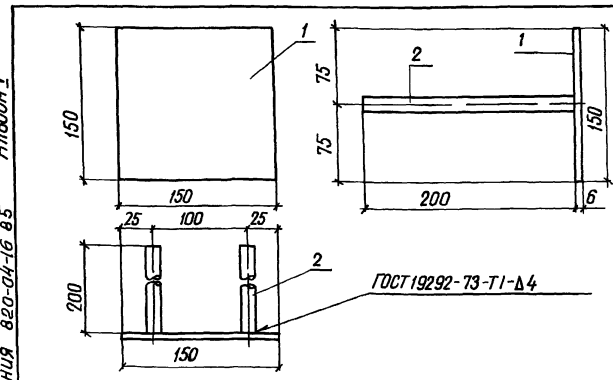

Формат	Зона	Поз	Обозначение	Наименование	Кол	Примечание
			820- -Ш-12-2-07.00	Мн2		
Б4		1	-06.02	6×150 ГОСТ 19903-74 ℓ=150	1	0,1 кг
Б4		2	-06.03	ф14 А-III ГОСТ 5781-82 ℓ=200	2	0,2 кг

70

9066/5

Привязан

Инв. №

Разраб	Абрамич	15.05.84
Пров	Девяшин	16.01.84
Рук гр	Иоффе	20.03.84
ГИП	Франк	24.04.84
Нач отд	Лисняевский	24.04.84
Н.контр	Сильченко	24.05.84

тир 820-04-16.85Ш-12-2-07.00

Изделие закладное Мн2

Стадия	Масса	Масштаб
Р	1,1	–
Лист	Листов 1	

Укргипроводхоз г. Киев

Формат А4

№ строки	Наименование материала и единица измерения	Код материала	Код ед. изм.	Количество тип	Количество инд	Количество всего
1	Сортовой прокат обыкно-					
2	венного качества	093000				
3	Сталь арматурная					
4	класса А-I, т	093003	168	2.86	2.44	5.30
5	диам 6, т	ф6	168		0.11	
6	диам 8, т	ф8	168		2.12	
7	диам 10, т	ф10	168		0.21	
8	Сталь арматурная					
9	класса А-III, т	093004	168	1.14	5.90	7.04
10	диам 8, т	ф8	168		0.27	
11	диам 12, т	ф12	168		0.21	
12	диам 14, т	ф14	168		0.38	
13	диам 20, т	ф20	168		1.68	
14	диам 25, т	ф25	168		3.36	
15	Итого сортового проката					
16	обыкновенного					
17	качества, т	097100	168	4.00	8.34	12.34
18	Прокат листовой рядо-					
19	вой, т	097100	168	2.44	0.02	2.46
20	Сталь толстолистовая					
21	рядовых марок (от 4мм), т	097100	168	2.44	0.02	2.46
22	Сталь крупносортовая, т	093100	168	–	0.003	
23	Итого стали в нату-					

№ строки	Наименование материала и единица измерения	Код материала	Код ед. изм.	Количество тип	Количество инд	Количество всего
1	ральной массе, т		168	6.44	8.36	14.80
2	Итого стали, приведенной					
3	к стали класса А-I, т		168	4.49	10.88	15.37
4	То же к стали класса					
5	С 38/23, т		168	3.05	0.02	3.07
6	Всего стали, приведенной					
7	к стали класса А-I,					
8	С 38/23, т		168	7.54	10.90	18.44
9	Трубы сварные водогазо-					
10	проводные, т	138500	168	0.09	0.09	0.18
11	Портландцемент	573110				
12	М 500, т	573113	168	22.02	150.34	172.36
13	Цемент, приведенный					
14	к марке 400 (всего), т		168	24.22	165.37	189.59
15						
16						
17						
18						
19						
20						
21						
22						
23						

В графе „тип" указано количество материалов, потребное для изготовления типовых и стандартных изделий, а в графе „инд" - индивидуальных (не типовых) конструкций и изделий

Альбом V

Типовые проектные решения 820-04-16.85

Инв. № подл. | Подпись и дата | Взам. инв. №

gost.e-ecolog.ru

(71)

9066/5

Разраб.	Штепо			ТП 820-04-16.85	-КЖ 34 ВМ
Пров.	Потапенко				
Рук. гр.	Иоффе				
ГИП	Фроик				Стадия: Р; Лист; Листов
Нач. отд.	Лисичевский			Ведомость потребности в материалах	УКРГИПРОВОДХОЗ г. Киев
Н. контр.	Сильченко				

Привязан

Инв. №

Формат А2