ТИПОВЫЕ ПРОЕКТНЫЕ РЕШЕНИЯ

820-04-16.85

ВОДОСБРОСЫ-ВОДОВЫПУСКИ ТРУБЧАТЫЕ С ШАХТНЫМ ОГОЛОВКОМ НА РАСХОД ВОДЫ ДО 70 м³/с ПРИ ПЕРЕПАДАХ ОТ 5 ДО 12м

АЛЬБОМ IV

ВОДОСБРОСЫ НА РАСХОД ВОДЫ ОТ 39 м³/с ДО 70 м³/с ЖЕЛЕЗОБЕТОННЫЕ КОНСТРУКЦИИ ШАХТЫ.
ВЕДОМОСТЬ ПОТРЕБНОСТИ В МАТЕРИАЛАХ
МОНОЛИТНЫЙ ВАРИАНТ

КФ ЦИТП ИНВ №9066/4

Привязан

gost.e-ecolog.ru

ТИПОВЫЕ ПРОЕКТНЫЕ РЕШЕНИЯ

820-04-16.85

ВОДОСБРОСЫ-ВОДОВЫПУСКИ ТРУБЧАТЫЕ С ШАХТНЫМ ОГОЛОВКОМ НА РАСХОД ВОДЫ ДО 70 м³/с ПРИ ПЕРЕПАДАХ ОТ 5 ДО 12 М

АЛЬБОМ IV

ВОДОСБРОСЫ НА РАСХОД ВОДЫ ОТ 39 м³/с ДО 70 м³/с ЖЕЛЕЗОБЕТОННЫЕ КОНСТРУКЦИИ ШАХТЫ ВЕДОМОСТЬ ПОТРЕБНОСТИ В МАТЕРИАЛАХ МОНОЛИТНЫЙ ВАРИАНТ

СОСТАВ ПРОЕКТА

АЛЬБОМ I ОБЩАЯ ЧАСТЬ

АЛЬБОМ II ВОДОСБРОСЫ НА РАСХОД ВОДЫ ДО 39 м³/с ЖЕЛЕЗОБЕТОННЫЕ КОНСТРУКЦИИ ШАХТЫ ВЕДОМОСТЬ ПОТРЕБНОСТИ В МАТЕРИАЛАХ МОНОЛИТНЫЙ ВАРИАНТ

АЛЬБОМ III ВОДОСБРОСЫ НА РАСХОД ВОДЫ ДО 39 м³/с ЖЕЛЕЗОБЕТОННЫЕ КОНСТРУКЦИИ ШАХТЫ ВЕДОМОСТЬ ПОТРЕБНОСТИ В МАТЕРИАЛАХ СБОРНО-МОНОЛИТНЫЙ ВАРИАНТ

АЛЬБОМ IV ВОДОСБРОСЫ НА РАСХОД ВОДЫ ОТ 39 м³/с ДО 70 м³/с ЖЕЛЕЗОБЕТОННЫЕ КОНСТРУКЦИИ ШАХТЫ ВЕДОМОСТЬ ПОТРЕБНОСТИ В МАТЕРИАЛАХ МОНОЛИТНЫЙ ВАРИАНТ

АЛЬБОМ V ВОДОСБРОСЫ НА РАСХОД ВОДЫ ОТ 39 м³/с ДО 70 м³/с ЖЕЛЕЗОБЕТОННЫЕ КОНСТРУКЦИИ ШАХТЫ ВЕДОМОСТЬ ПОТРЕБНОСТИ В МАТЕРИАЛАХ СБОРНО-МОНОЛИТНЫЙ ВАРИАНТ

АЛЬБОМ VI ЖЕЛЕЗОБЕТОННЫЕ КОНСТРУКЦИИ ВОДОБОЙНЫХ КОЛОДЦЕВ И ВОДОБОЙНЫХ СТЕНОК МОНОЛИТНЫЙ И СБОРНО-МОНОЛИТНЫЙ ВАРИАНТЫ

АЛЬБОМ VII СМЕТЫ МОНОЛИТНЫЙ ВАРИАНТ

АЛЬБОМ VIII СМЕТЫ СБОРНО-МОНОЛИТНЫЙ ВАРИАНТ

РАЗРАБОТАН
институтом „Укргипроводхоз"

УТВЕРЖДЕН И ВВЕДЕН В ДЕЙСТВИЕ
Минводхозом СССР
Протокол № 608 от 14 января 1985 г.

ГЛАВНЫЙ ИНЖЕНЕР ИНСТИТУТА В Д ДУПЛЯК

ГЛАВНЫЙ ИНЖЕНЕР ПРОЕКТА Л Г ФРАНК

© КФ ЦИТП Госстроя СССР, 1988 г.

КФ ЦИТП инв № 9066/4

Привязан

Инв. №

Альбом IV

Типовые проектные решения 820-04-16.85

Инв. № подл. | Подпись и дата | Взам. инв. №

Содержание

Марка	Наименование	№ стр
КЖ19	Шахта Шм-3-2 (Монолитный вариант)	
	Общие данные	3
	План Разрезы 1-1 4-4	4
	Схема армирования План Разрезы 1-1 5-5	5
	Спецификация к схеме армирования монолитной шахты Шм-3-2	6
	Каркас плоский, КР (КР1, КР2)	6
	Каркас плоский КР3	
	Сетка арматурная, С (С1, С2, С9, С10, С12, С14, С15)	7
	Сетка арматурная, С (С8, С11, С13)	7
	Сетка арматурная, С (С3 С7)	8
	Изделие закладное Мн1	8
	Изделие закладное Мн2	8
	Ведомость потребности в материалах	9
КЖ21	Шахта Шм-4-2 (Монолитный вариант)	
	Общие данные	10
	План Разрезы 1-1 4-4	11
	Схема армирования План Разрезы 1-1 5-5	12
	Спецификация к схеме армирования монолитной шахты Шм-4-2	13
	Каркас плоский, КР (КР1, КР2)	13
	Сетка арматурная, С (С1, С2, С9, С10)	13
	Сетка арматурная, С (С11, С12, С13, С15)	14
	Сетка арматурная, С (С8, С14)	14
	Сетка арматурная, С16	14
	Сетка арматурная, С (С17 С20)	14
	Сетка арматурная, С (С3 С5)	15
	Сетка арматурная, С (С6, С7)	15
	Изделие закладное Мн1	15
	Изделие закладное Мн2	15
	Ведомость потребности в материалах	16
КЖ23	Шахта Шм-5-2 (Монолитный вариант)	
	Общие данные	17
	План Разрезы 1-1, 2-2, 3-3, 4-4	18
	Схема армирования План Разрезы 1-1 5-5	19
	Спецификация к схеме армирования монолитной шахты Шм-5-2	20
	Каркас плоский, КР (КР1, КР2)	20
	Сетка арматурная, С (С1, С2, С11)	20
	Сетка арматурная, С (С13 С18, С20, С21 С23)	21
	Сетка арматурная, С (С10, С12, С19)	21
	Сетка арматурная, С (С3 С9)	22
	Изделие закладное Мн1	22
	Изделие закладное Мн2	22
	Ведомость потребности в материалах	23
КЖ25	Шахта Шм-6-2 (Монолитный вариант)	
	Общие данные	24
	План Разрезы 1-1, 4-4	25
	Разрезы 2-2, 3-3	26
	Схема армирования План Разрезы 1-1, 4-4, 5-5	27
	Схема армирования Разрезы 2-2, 3-3	28
	Каркас плоский КР1	29
	Каркас плоский КР2	29
	Сетка арматурная, С (С1, С2, С13 С18)	29
	Сетка арматурная, С (С19 24)	30
	Сетка арматурная, С (С10 12)	30
	Сетка арматурная, С (С3 С9, С25)	31
	Изделие закладное Мн1	31
	Изделие закладное Мн2	31
	Ведомость потребности в материалах	32
КЖ27	Шахта Шм-7-2 (Монолитный вариант)	
	Общие данные	33
	План Разрезы 3-3, 4-4	34
	Разрезы 1-1, 2-2	35
	Схема армирования План Разрезы 3-3, 4-4, 5-5	36
	Схема армирования Разрезы 1-1, 2-2	37
	Каркас плоский КР1	38
	Каркас плоский КР2	38
	Сетка арматурная, С (С1, С2, С12 С17)	38
	Сетка арматурная, С (С11, С19, С20)	39
	Сетка арматурная, С (С18, С21 С28)	39
	Сетка арматурная, С (С3 С10)	40
	Изделие закладное Мн1	40
	Изделие закладное Мн2	40
	Ведомость потребности в материалах	41
КЖ29	Шахта Шм-8-2 (Монолитный вариант)	
	Общие данные	42
	План Разрезы 2-2, 4-4	43
	Разрезы 1-1, 3-3	44
	Схема армирования План Разрезы 2-2, 4-4	45
	Схема армирования Разрезы 1-1, 3-3	46
	Спецификация к схеме армирования монолитной шахты Шм-8-2	47
	Каркас плоский, КР (КР1 КР3)	47
	Сетка арматурная, С (С11, С21, С22)	48
	Сетка арматурная, С (С12, С13, С15, С20, С23 С25)	48
	Сетка арматурная, С (С16, С17, С18, С26, С27)	49
	Сетка арматурная, С (С1, С2, С14, С19)	49
	Сетка арматурная, С (С3 С10, С28)	50
	Изделие закладное Мн1	50
КЖ29	Закладное изделие Мн2	50
	Ведомость потребности в материалах	51
КЖ31	Шахта Шм-10-2 (Монолитный вариант)	
	Общие данные	52
	План Разрезы 2-2, 4-4	53
	Разрезы 1-1, 3-3	54
	Схема армирования План Разрезы 2-2, 4-4	55
	Схема армирования Разрезы 1-1, 3-3	56
	Схема армирования Разрез 5-5	57
	Каркас плоский, КР (КР1, КР2, КР3)	58
	Сетка арматурная, С (С22, С28, С29)	58
	Сетка арматурная, С (С1 С 3, С13 С17)	58
	Сетка арматурная, С (С 4 С11)	59
	Сетка арматурная, С (С12 С20, С21)	59
	Сетка арматурная, С (С18, С19, С23 С27)	60
	Изделие закладное Мн1	60
	Изделие закладное Мн2	60
	Ведомость потребности в материалах	61
КЖ33	Шахта Шм-12-2 (Монолитный вариант)	
	Общие данные	62
	План Разрезы 2-2, 4-4	63
	Разрезы 1-1, 3-3	64
	Схема армирования План Разрезы 2-2, 4-4	65
	Схема армирования Разрезы 1-1, 3-3	66
	Схема армирования Разрезы 5-5	67
	Каркас плоский, КР (КР1, КР2, КР3)	68
	Сетка арматурная, С (С1, С2, С3)	68
	Сетка арматурная, С (С14 С21)	68
	Сетка арматурная, С (С4 С12, С32)	69
	Сетка арматурная, С (С13, С22, С23)	69
	Сетка арматурная, С (С24 С31)	70
	Изделие закладное Мн1	70
	Изделие закладное Мн2	70
	Ведомость потребности в материалах	71

Типовые проектные решения 820-04-16 85 Альбом IV

Ведомость основных комплектов

Обозначение	Наименование	Примечание
820 -ПЗ	Пояснительная записка	Альбом I
-АС	Архитектурно-строительные решения	
-КЖ1	Монолитные и сборные железобетонные конструкции	
-ГИ	Конструкции температурно-осадочных швов	
-ПО	Производство и организация работ	
-КЖ3	Шахта Шм-3-1 (Монолитный вариант)	Альбом II
-КЖ5	Шахта Шм-4-1 (Монолитный вариант)	
-КЖ7	Шахта Шм-5-1 (Монолитный вариант)	
-КЖ9	Шахта Шм-6-1 (Монолитный вариант)	
-КЖ11	Шахта Шм-7-1 (Монолитный вариант)	
-КЖ13	Шахта Шм-8-1 (Монолитный вариант)	
-КЖ15	Шахта Шм-10-1 (Монолитный вариант)	
-КЖ17	Шахта Шм-12-1 (Монолитный вариант)	
-КЖ4	Шахта Ш-3-1 (Сборно-монолитный вариант)	Альбом III
-КЖ6	Шахта Ш-4-1 (Сборно-монолитный вариант)	
-КЖ8	Шахта Ш-5-1 (Сборно-монолитный вариант)	
-КЖ10	Шахта Ш-6-1 (Сборно-монолитный вариант)	
-КЖ12	Шахта Ш-7-1 (Сборно-монолитный вариант)	
-КЖ14	Шахта Ш-8-1 (Сборно-монолитный вариант)	
-КЖ16	Шахта Ш-10-1 (Сборно-монолитный вариант)	
-КЖ18	Шахта Ш-12-1 (Сборно-монолитный вариант)	

Продолжение

Обозначение	Наименование	Примечание
820- -КЖ18		Альбом III
-КЖ19	Шахта Шм-3-2 (Монолитный вариант)	Альбом IV
-КЖ21	Шахта Шм-4-2 (Монолитный вариант)	
-КЖ23	Шахта Шм-5-2 (Монолитный вариант)	
-КЖ25	Шахта Шм-6-2 (Монолитный вариант)	
-КЖ27	Шахта Шм-7-2 (Монолитный вариант)	
-КЖ29	Шахта Шм-8-2 (Монолитный вариант)	
-КЖ31	Шахта Шм-10-2 (Монолитный вариант)	
-КЖ33	Шахта Шм-12-2 (Монолитный вариант)	
-КЖ20	Шахта Ш-3-2 (Сборно-монолитный вариант)	Альбом V
-КЖ22	Шахта Ш-4-2 (Сборно-монолитный вариант)	
-КЖ24	Шахта Ш-5-2 (Сборно-монолитный вариант)	
-КЖ26	Шахта Ш-6-2 (Сборно-монолитный вариант)	
-КЖ28	Шахта Ш-7-2 (Сборно-монолитный вариант)	
-КЖ30	Шахта Ш-8-2 (Сборно-монолитный вариант)	
-КЖ32	Шахта Ш-10-2 (Сборно-монолитный вариант)	
-КЖ34	Шахта Ш-12-2 (Сборно-монолитный вариант)	
-КЖ2	Водобойные колодцы и водобойные стенки	Альбом VI

Ведомость чертежей основного комплекта КЖ19

Лист	Наименование	Примечание
1	Общие данные	
2	План Разрезы 1-1 4-4	
3	Схема армирования План Разрезы 1-1 5-5	
4	Спецификация к схеме армирования монолитной шахты Шм-3-2	

Ведомость спецификаций

Лист	Наименование	Примечание
4	Спецификация к схеме армирования монолитной шахты Шм-3-2	

Ведомость ссылочных и прилагаемых документов

Обозначение	Наименование	Примечание
	Ссылочные документы	
	Нестандартное оборудование	Альбом I
	Прилагаемые документы	
820- -Шм-3-2-01 00	Каркас плоский КР (Кр1, Кр2)	
820- -Шм-3-2-02 00	То же КР3	
820- -Шм-3-2-03 00	Сетка арматурная С (С1, С2, С9, С10, С12, С14, С15)	
820- -Шм-3-2-04 00	То же (С8, С11, С13)	
820- -Шм-3-2-05 00	То же (С3..С7)	
820- -Шм-3-2-06 00	Изделие закладное Мн1	
820- -Шм-3-2-07 00	То же Мн2	
820- -КЖ19 ВМ	Ведомость потребности в материалах	

3

9066/4

Рабочие чертежи разработаны в соответствии с действующими нормами и правилами

Главный инженер проекта Л Г Франк

Инв № подл	Подпись и дата	Взам инв №

Привязан

Инв №			
Разраб	Девяшин	Дев	4.04.85
Провер	Иоффе		28.04.85
Рук гр	Иоффе		28.04.85
ГИП	Франк		28.04.85
Нач отд	Писаченко		28.04.85
Н контр	Сильченко		4.04.85

ТПР 820-04-16 85 - КЖ19

Водосбросы-водовыпуски трубчатые с шахтным оголовком на расход воды до 70 м³/с при перепадах от 5 до 12 м

Шахта Шм-3-2 (Монолитный вариант)	Стадия	Лист	Листов
	Р	1	4
Общие данные	УКРГИПРОВОДХОЗ г Киев		

Формат А2

Альбом IV

Типовые проектные решения 820-04-16 85

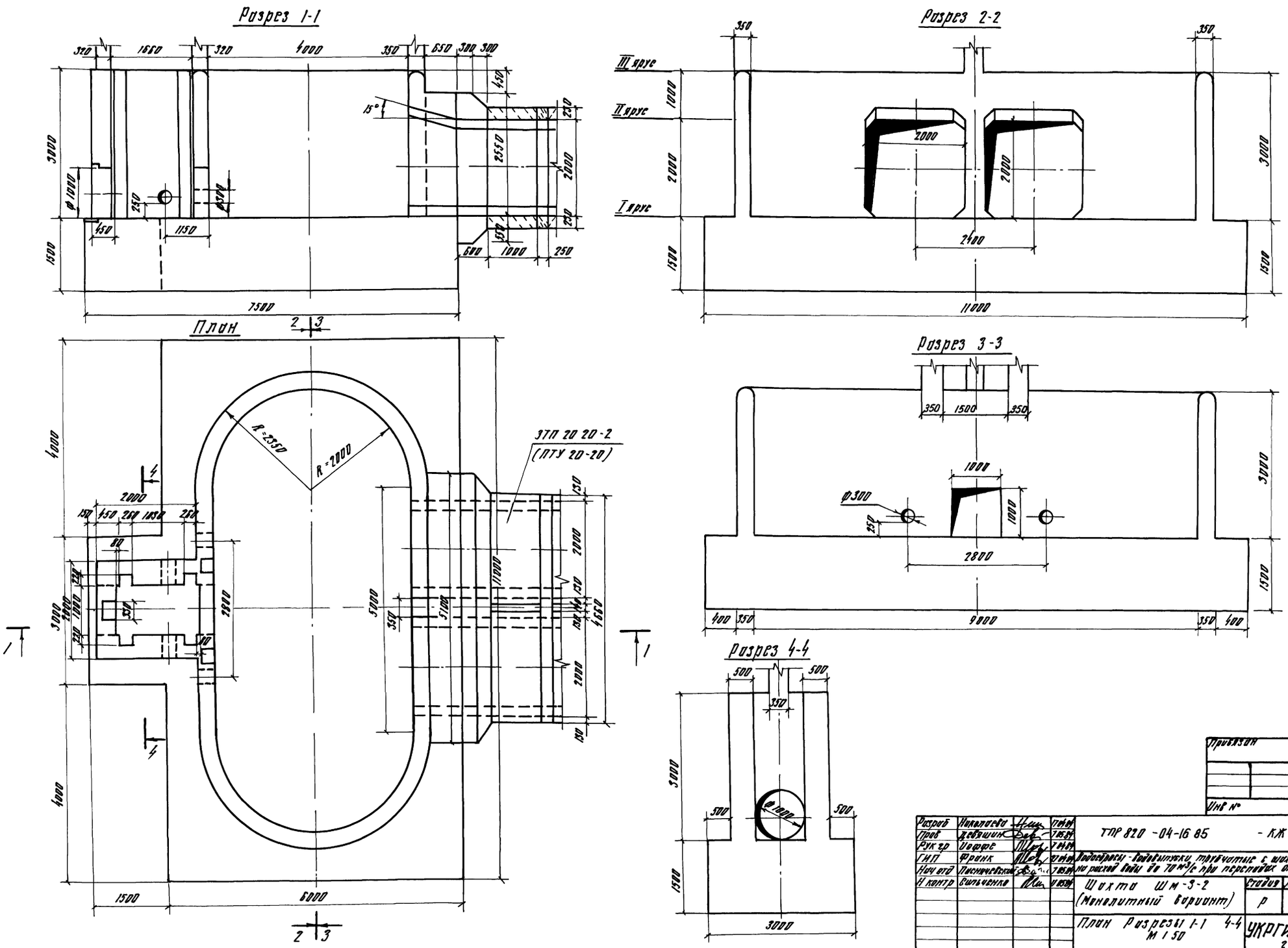

4

9066/4

Привязан

Инв №

Разраб	Николаева		17.04.84	ТПР 820-04-16 85 - КЖ 19
Пров	Девяшин		7.05.84	
Рук гр	Иоффе		7.04.84	
ГИП	Франк		27.04.84	Водосбросы-водовыпуски трубчатые с шахтным оголовком на расход воды до 70 м³/с при перепадах от 5 до 12 м
Нач отд	Писаревский		7.05.84	
Н контр	Сильченко		11.05.84	Шахта Шм-3-2 (Монолитный вариант)

Стадия	Лист	Листов
Р	2	

План Разрезы 1-1 4-4 М 1:50

УКРГИПРОВОДХОЗ г Киев

Формат А2

Инв № подл | Подпись и дата | Взам инв №

Альбом IV

Типовые проектные решения 820-04-16 85

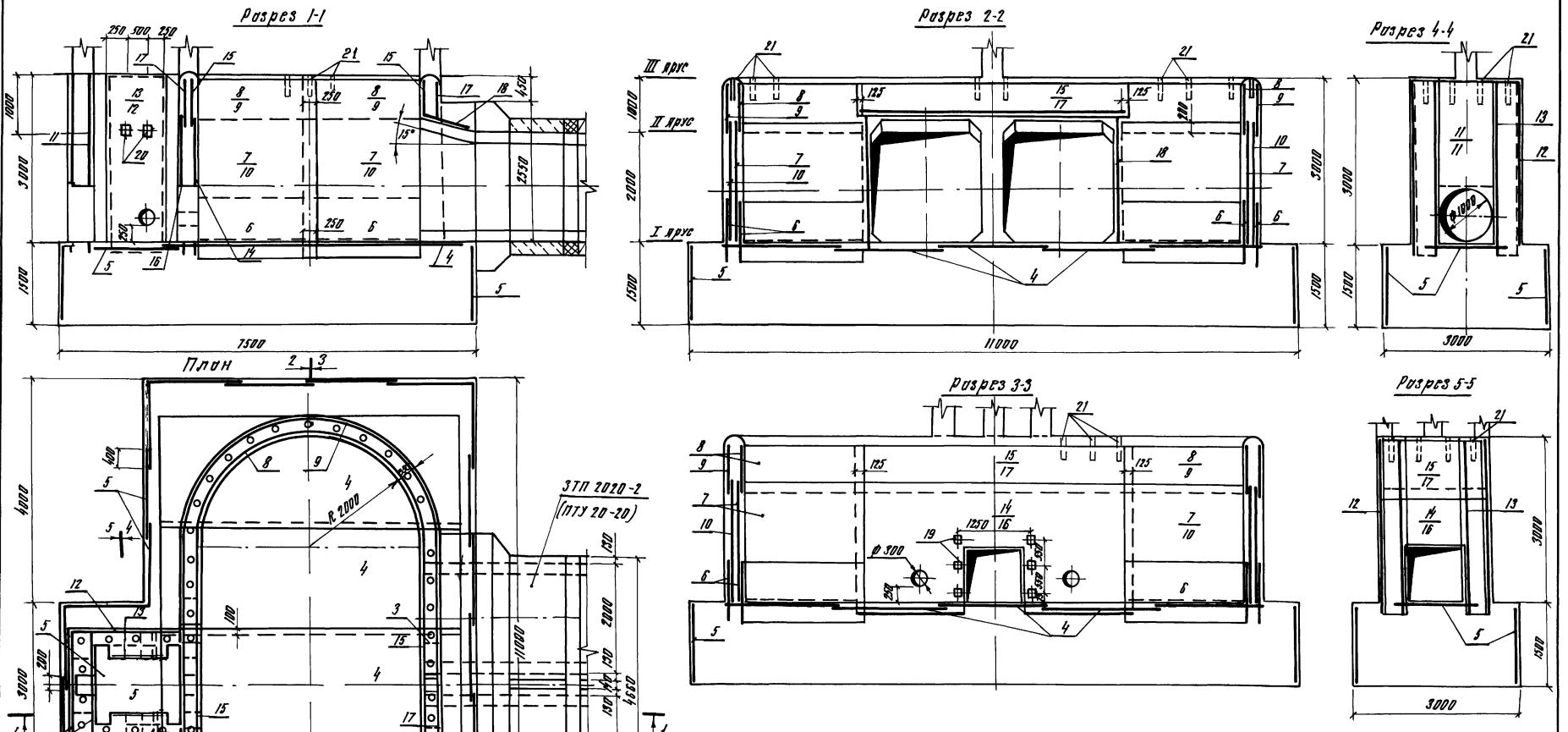

1 Горизонтальные стержни сеток поз 9, 10, сварить между собой по всей длине перепуска электродуговой сваркой электродами Э-42

2 Горизонтальные стержни поз 9 сварить с горизонтальными стержнями сетки поз 17 аналогично поз 10 с поз 16

5

9066/4

Разраб	Николаева			ТПР 820-04-16 85 -КЖ 19
Провер	Девяшин			
Рук гр	Иоффе			Водосбросы-водовыпуски трубчатые с шахтным оголовком на расход воды до 70 м³/с при перепадах от 5 до 12 м
ГИП	Франк			
Нач отд	Пасмачевский			
Н контр	Сальченко			Шахта Шм-3-2 (Монолитный вариант)

Стадия	Лист	Листов
Р	3	

Схема армирования План Разрезы 1-1 5-5 М1 50

УКРГИПРОВОДХОЗ г Киев

Привязан

Инв №

Инв № подл | Подпись и дата | Взам инв №

Формат А2

Альбом IV

Типовые проектные решения 820-04-16 85

Формат	Зона	Поз	Обозначение	Наименование	Кол	Примечание
А3		13	-03 00	С10	2	
А3		14	-04 00	С11	1	
А3		15	-03 00	С12	2	
А3		16	-04 00	С13	1	
А3		17	-03 00	С14	2	
А3		18	-03 00	С15	4	
				Изделия закладные		
А4		19	-06 00	Мн1	6	
А4		20	-07 00	Мн2	2	
БЧ		21		Мн3 (Труба 50×3,5		
				ГОСТ 3262-75, ℓ=350)	54	1,7 кг
				Материалы		
				Бетон тяжелый		
				М 200, Мр3 150, В6		137,5 м³

Ведомость расхода стали на элемент, кг

Формат	Зона	Поз	Обозначение	Наименование	Кол	Примечание
				Сборочные единицы		
				Каркасы плоские		
А4		1	-01 00	КР1	7	
А4		2	-01 00	КР2	36	
А4		3	-02 00	КР3	11	
				Сетки арматурные		
А3		4	-03 00	С1	5	
А3		5	-03 00	С2	27	
А3		6	-05 00	С3	8	
А3		7	-05 00	С4	4	
А3		8	-05 00	С5	4	
А3		9	-05 00	С6	4	
А3		10	-05 00	С7	4	
А3		11	-04 00	С8	2	
А3		12	-03 00	С9	2	

Марка элемента	Изделия арматурные							Изделия закладные									Общий расход
	Арматура класса						Всего	Арматура класса		Прокат марки						Всего	
	А-I			А-III				А-III		ВСт2 КП2							
	ГОСТ 5781-82			ГОСТ 5781-82				ГОСТ 5781-82		ГОСТ 3262-75		ГОСТ 19903-74		ГОСТ 8509-78			
	ф6	ф8	Итого	ф8	ф12	ф20		ф14	Итого	Тр 50×3,5	Итого	-6×150	Итого	L 70×45	Итого		
Шм-3-2	151 0	734 0	885 0	217 0	327 0	741 0	2170 0	3 0	3 0	92 0	92 0	6 0	6 0	3 0	3 0	104 0	2274 0

9066/4

Разраб	Николаева		13.04.84
Пров	Девяшин		7.05.84
Рук гр	Иоффе		4.05.84
ГИП	Франк		27.04.84
Нач отд	Писнячевский		7.05.84
Н контр	Сильченко		11.05.84

820-04-16 85 - КЖ19

Спецификация к схеме армирования монолитной шахты Шм-3-2

Стадия	Лист	Листов
Р	4	

УКРГИПРОВОДХОЗ г Киев

Формат А3

Привязан

Инв №

Инв № подл | Подпись и дата | Взам инв №

Альбом IV

Типовые проектные решения 820-04-16 85

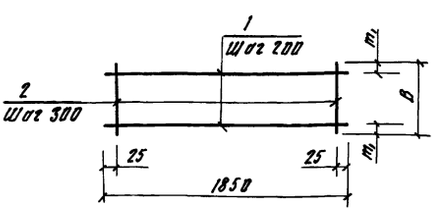

Формат	Зона	Поз	Обозначение	Наименование	Кол	Примечание
			820- -Шм-3-2-01 00	Кр1		
БЧ		1	01 01	ф8А-I ГОСТ 5781-82 ℓ=1850	3	0,7 кг
БЧ		2	01 02	ф8А-I ГОСТ 5781-82 ℓ=440	7	0,2 кг
			01 00-01	Кр2		
БЧ		1	-01 01	ф8А-I ГОСТ 5781-82 ℓ=1850	2	0,7 кг
БЧ		2	01 03	ф8А-I ГОСТ 5781-82 ℓ=290	7	0,1 кг

Марка	Размеры мм		Масса, кг
	B	m_1	
Кр1	440	20	3,5
Кр2	290	45	2,1

9066/4

Привязан

Инв №

Разраб	Николаева		16.04.84
Провер	Девяшин		7.05.84
Рук гр	Иоффе		7.05.84
ГИП	Франк		27.04.84
Нач отд	Писнячевский		7.05.84
Н контр	Сильченко		11.05.84

820-04-16 85 - Шм-3-2-01 00

Каркас плоский КР (КР1, КР2)

Стадия	Масса	Масштаб
Р	См табл	—

Лист | Листов 1

УКРГИПРОВОДХОЗ г Киев

Формат А4

Инв № подл | Подпись и дата | Взам инв №

Альбом IV

Типовые проектные решения 820-04-16 85

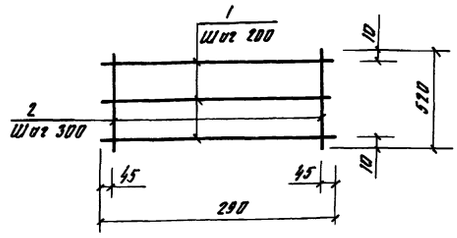

Формат	Зона	Поз	Обозначение	Наименование	Кол	Примечание
			820- -Шм-3-2-02 00	Кр3		
БЧ		1	01 03	ф8А-I ГОСТ 5781-82 ℓ=290	3	0,1 кг
БЧ		2	02 01	ф8А-I ГОСТ 5781-82 ℓ=520	2	0,2 кг

6

9066/4

Привязан

Инв №

Разраб	Николаева		16.04.84
Пров	Девяшин		7.05.84
Рук гр	Иоффе		7.05.84
ГИП	Франк		27.04.84
Нач отд	Писнячевский		7.05.84
Н контр	Сильченко		11.05.84

тр 820-04-16 85 - Шм-3-2-02 00

Каркас плоский КР3

Стадия	Масса	Масштаб
Р	0,7	—

Лист | Листов 1

УКРГИПРОВОДХОЗ г Киев

Формат А4

Инв № подл | Подпись и дата | Взам инв №

Типовые проектные решения 820-04-16 85 Альбом IV

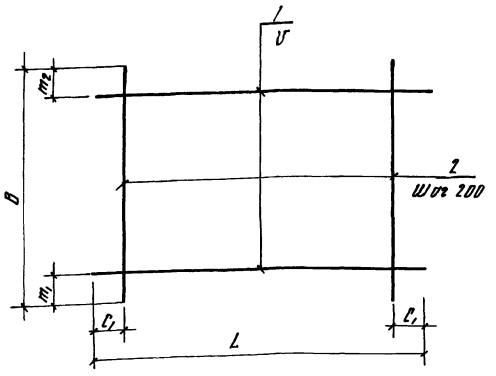

Марка	Размеры, мм						Масса, кг
	L	C_1	V	B	m_1	m_2	
C1	5430	15	200	1970	85	85	43 4
C2	1600	100	200	1470	35	35	5 6
C9	2330	65	200	3180	250	130	29 1
C10	950	75	200	3180	250	130	12 0
C12	5100	50	150	650	25	25	27 7
C14	5100	50	200	650	25	25	13 2
C15	2250	125	200	950	75	75	14 4

Формат	Зона	Поз	Обозначение	Наименование	Кол	Примечание
			820 - - Шм-3-2-03 00	C1		
Б4		1	-03 01	ф8А-III ГОСТ 5781-82 ℓ=5430	10	21 кг
Б4		2	-03 02	ф8А-III ГОСТ 5781-82 ℓ=1970	28	0 8 кг
			-03 00-01	C2		
Б4		1	-03 03	ф6А-I ГОСТ 5781-82 ℓ=1600	8	0 4 кг
Б4		2	-03 04	ф6А-I ГОСТ 5781-82 ℓ=1470	8	0 3 кг
			-03 00-02	C9		
Б4		1	-03 05	ф8А-I ГОСТ 5781-82 ℓ=2330	15	0,9 кг
Б4		2	-03 06	ф8А-I ГОСТ 5781-82 ℓ=3180	12	1 3 кг
			-03 00-03	C10		
Б4		1	-03 07	ф8А-I ГОСТ 5781-82 ℓ=950	15	0 4 кг
Б4		2	-03 06	ф8А-I ГОСТ 5781-82 ℓ=3180	5	1 2 кг
			-03 00-04	C12		
Б4		1	-03 08	ф12А-III ГОСТ 5781-82 ℓ=5100	5	4 5 кг
Б4		2	-03 09	ф8А-I ГОСТ 5781-82 ℓ=650	26	0 2 кг
			-03 00-05	C14		
Б4		1	-03 10	ф8А-I ГОСТ 5781-82 ℓ=5100	4	2 0 кг
Б4		2	-03 09	ф8А-I ГОСТ 5781-82 ℓ=650	26	0 2 кг
			-03 00-06	C15		
Б4		1	-03 11	ф12А-III ГОСТ 5781-82 ℓ=2250	5	2 0 кг
Б4		2	-03 07	ф8А-I ГОСТ 5781-82 ℓ=950	11	0 4 кг

9066/4

Разраб	Николаева		15.02.84
Пров	Девяшин		7.05.84
Рук гр	Иоффе		7.05.84
ГИП	Франк		26.04.84
Нач отд	Пасначевский		7.04.84
Н контр	Сильченко		11.05.84

820-04-16 85 -Шм-3-2-03 00

Сетка арматурная, С (С1, С2, С9, С10, С12, С14, С15)

Стадия	Масса	Масштаб
Р	см табл	-

Лист | Листов 1

УКРГИПРОВОДХОЗ г Киев

Формат А3

Привязан

Инв №

Инв № подл | Подпись и дата | Взам инв №

Типовые проектные решения 820-04-16 85 Альбом IV

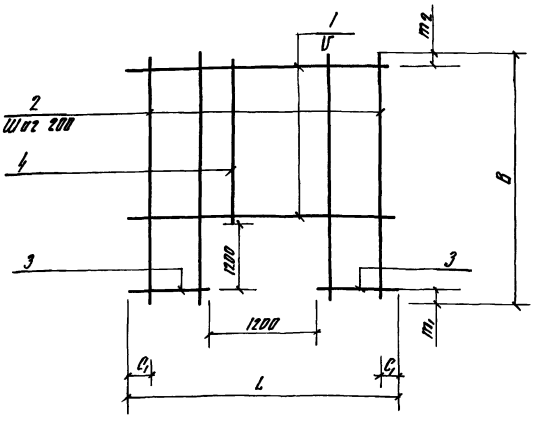

Марка	Размеры, мм						Масса, кг
	L	C_1	V	B	m_1	m_2	
C8	1980	90	200	3180	300	80	17,8
C11	5100	50	150	2420	200	120	187,4
C13	5100	50	200	2420	200	20	44,0

Формат	Зона	Поз	Обозначение	Наименование	Кол	Примечание
			820 - Шм-3-2-04 00	C8		
Б4		1	-04 01	ф8А-I ГОСТ 5781-82 ℓ=1980	9	0 8 кг
Б4		2	-03 06	ф8А-I ГОСТ 5781-82 ℓ=3180	4	1 3 кг
Б4		3	-04 02	ф8А-I ГОСТ 5781-82 ℓ=330	12	0 1 кг
Б4		4	-04 03	ф8А-I ГОСТ 5781-82 ℓ=1680	6	0 7 кг
			-04 00-01	C11		
Б4		1	-04 04	ф20А-III ГОСТ 5781-82 ℓ=5100	7	12 6 кг
Б4		2	-04 05	ф8А-I ГОСТ 5781-82 ℓ=2420	20	1 0 кг
Б4		3	-04 06	ф20А-III ГОСТ 5781-82 ℓ=1950	16	4 8 кг
Б4		4	-04 07	ф8А-I ГОСТ 5781-82 ℓ=1020	6	0 4 кг
			-04 00-02	C13		
Б4		1	-04 08	ф8А-I ГОСТ 5781-82 ℓ=5100	6	2 0 кг
Б4		2	-04 05	ф8А-I ГОСТ 5781-82 ℓ=2420	20	1 0 кг
Б4		3	-04 09	ф8А-I ГОСТ 5781-82 ℓ=1950	12	0 8 кг
Б4		4	-04 07	ф8А-I ГОСТ 5781-82 ℓ=1020	6	0 4 кг

7

9066/4

Разраб	Николаева		15.03.84
Пров	Девяшин		18.05.84
Рук гр	Иоффе		7.05.84
ГИП	Франк		27.04.84
Нач отд	Пасначевский		7.05.84
Н контр	Сильченко		11.05.84

820-04-16 85 - Шм-3-2-04 00

Сетка арматурная, С (С8 С11, С13)

Стадия	Масса	Масштаб
Р	см табл	-

Лист | Листов 1

УКРГИПРОВОДХОЗ г Киев

Формат А3

Привязан

Инв №

Инв № подл | Подпись и дата | Взам инв №

Типовые проектные решения 820-04-16 85 Альбом IV

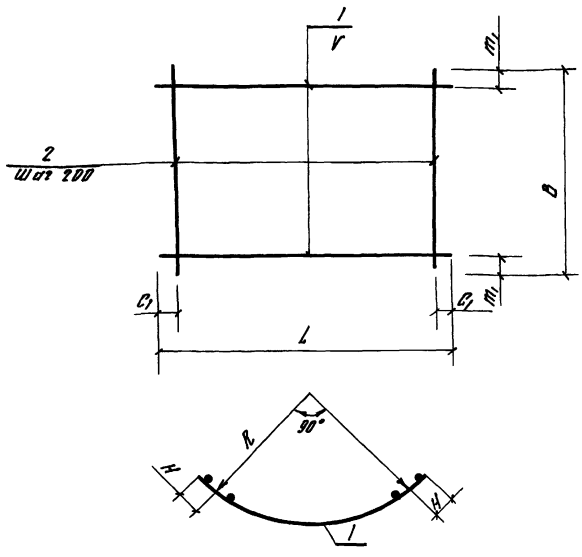

Формат	Зона	Поз	Обозначение	Наименование	Кол	Примечание
			820- -Шм-3-2-05 00	С3		
БЧ		1	-05 01	ф8А-I ГОСТ 5781-82 ℓ=3890	3	1,5 кг
БЧ		2	-05 02	ф12А-III ГОСТ 5781-82 ℓ=1100	20	1 0 кг
			-05 00-01	С4		
БЧ		1	-05 03	ф8А-I ГОСТ 5781-82 ℓ=3440	11	1,4 кг
БЧ		2	-05 04	ф8-А-I ГОСТ 5781-82 ℓ=2200	18	0 9 кг
			-05 00-02	С5		
БЧ		1	-05 03	ф8А-I ГОСТ 5781-82 ℓ=3440	5	1,4 кг
БЧ		2	-05 05	ф8А-I ГОСТ 5781-82 ℓ=820	18	0,3 кг
			-05 00-03	С6		
БЧ		1	-05 06	ф12А-III ГОСТ 5781-82 ℓ=3890	6	3 4 кг
БЧ		2	-05 05	ф8А-I ГОСТ 5781-82 ℓ=820	20	0 3 кг
			-06 00-04	С7		
БЧ		1	-05 07	ф20А-III ГОСТ 5781-82 ℓ=3890	15	9 6 кг
БЧ		2	-05 04	ф8А-I ГОСТ 5781-82 ℓ=2200	20	1 9 кг

Марка	Размеры, мм							Масса кг
	L	C_1	V	B	m_1	R	H	
С3	3890	45	200	1100	350	2260	175	24,5
С4	3440	20	200	2200	100	2090	125	31,6
С5	3440	20	200	820	10	2090	125	12,4
С6	3890	45	150	820	35	2260	175	26,4
С7	3890	45	150	2200	50	2260	175	182 0

9066/4

Разраб	Николаева		7 02 84
Пров	Девяшин		7 05 84
Рук гр	Иоффе		7 05 84
ГИП	Франк		27 04 84
Нач отд	Писнячевский		7 05 84
Н контр	Сильченко		11 05 84

820-04-16 85 -Шм-3-2-05 00

Сетка арматурная, С (С3 С7)

Стадия	Масса	Масштаб
Р	см табл	—

Лист | Листов 1

УКРГИПРОВОДХОЗ г Киев

Привязан

Инв №

Инв № подл | Подпись и дата | Взам инв №

Формат А3

Типовые проектные решения 820-04-16 85 Альбом IV

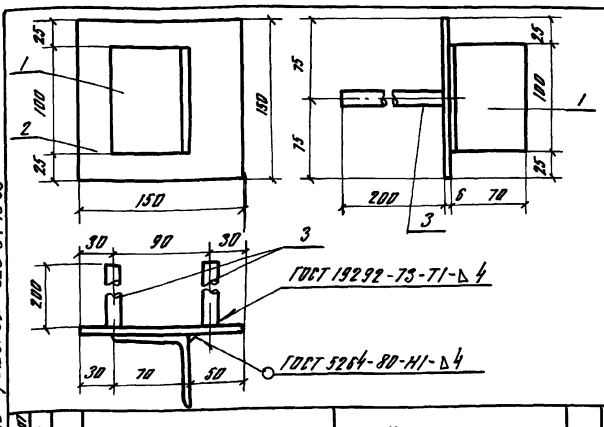

Формат	Зона	Поз	Обозначение	Наименование	Кол	Примечание
			820- -Шм-3-2-06 00	Мн1		
БЧ		1	-06 01	∟70×45 ГОСТ 8509-72, ℓ=100	1	0,5 кг
БЧ		2	-06 02	-6×150 ГОСТ 19903-74, ℓ=150	1	0,7 кг
БЧ		3	-06 03	ф14А-III ГОСТ 5781-82, ℓ=200	2	0 2 кг

9066/4

Привязан

Инв №

Разраб	Николаева		25 02 83
Провер	Девяшин		27 05 84
Рук гр	Иоффе		27 04 84
ГИП	Франк		27 04 84
Нач отд	Писнячевский		7 05 84
Н контр	Сильченко		11 05 84

820-04-16 85 -Шм-3-2-06 00

Изделие закладное Мн1

Стадия	Масса	Масштаб
Р	1 6	—

Лист | Листов 1

УКРГИПРОВОДХОЗ г Киев

Формат А4

Инв № подл | Подпись и дата | Взам инв №

Типовые проектные решения 820-04-16 85 Альбом IV

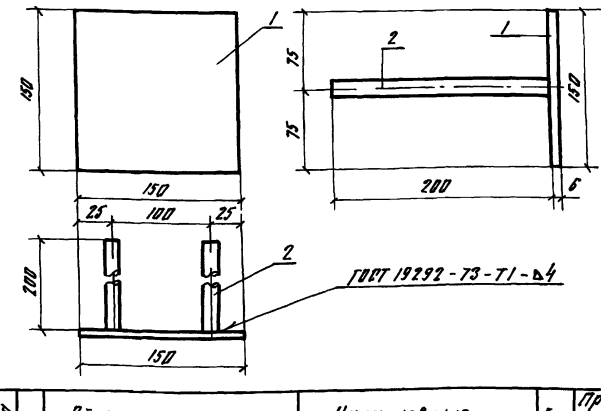

Формат	Зона	Поз	Обозначение	Наименование	Кол	Примечание
			820- -Шм-3-2-07 00	Мн2		
БЧ		1	-06 02	-6×150 ГОСТ 19903-74, ℓ=150	1	0 7 кг
БЧ		2	-06 03	ф14А-III ГОСТ 5781-82, ℓ=200	2	0 2 кг

8

9066/4

Привязан

Инв №

Разраб	Николаева		25 02 83
Пров	Девяшин		27 05 84
Рук гр	Иоффе		7 04 84
ГИП	Франк		27 04 84
Нач отд	Писнячевский		7 05 84
Н контр	Сильченко		11 05 84

ТПР 820-04-16 85 -Шм-3-2-07 00

Изделие закладное Мн2

Стадия	Масса	Масштаб
Р	1,1	—

Лист | Листов 1

УКРГИПРОВОДХОЗ г Киев

Формат А4

Инв № подл | Подпись и дата | Взам инв №

№ строки	Наименование материала и единица измерения	Код материала	Код ед. изм.	Количество тип	Количество инд	Количество всего
1	Сортовой прокат обык-					
2	новенного качества	093000				
3	Сталь арматурная класса					
4	А-I, т	093003	168	-	0,89	
5	диам 6, т	ф6	168	-	0,15	
6	диам 8, т	ф8	168	-	0,74	
7	Сталь арматурная класса					
8	А-III, т	093004	168	-	1,29	
9	диам 8, т	ф8	168	-	0,22	
10	диам 12, т	ф12	168	-	0,33	
11	диам 14, т	ф14	168	-	0,003	
12	диам 20, т	ф20	168	-	0,74	
13	Итого сортового проката					
14	обыкновенного качест-					
15	ва, т		168	-	2,18	
16	Прокат листовой рядо-					
17	вой, т	097100	168	-	0,01	
18	Сталь толстолистовая					
19	рядовых марок (от 4 мм), т	097100	168	-	0,006	
20	Сталь крупносортовая, т	093100	168	-	0,003	
21	Итого стали в натура-					
22	льной массе, т		168	-	2,19	

№ строки	Наименование материала и единица измерения	Код материала	Код ед. изм.	Количество тип	Количество инд	Количество всего
1	Итого стали приведенной					
2	к стали класса А-I, т		168	-	2,73	
3	То же, к стали класса					
4	С38/23, т		168	-	0,01	
5	Всего стали приведенной					
6	к классам А-I, С38/23, т		168	-	2,74	
7	Трубы сварные водогазо-					
8	проводные, т	138500	168	-	0,09	
9	Портландцемент	573110				
10	М500, т	573113	168	-	47,03	
11	Цемент, приведенный к					
12	марке 400 (всего), т		168	-	51,73	

В графе „тип", указано количество материалов, потребное для изготовления типовых и стандартных изделий, а в графе „инд" - индивидуальных (нетиповых) конструкций и изделий

Разраб	Потапенко			
Пров	Штепа			
Рук гр	Шефер			
ГИП	Фролк			
Нач отд	Пилипчатин			
Н контр	Сапаченко			

Привязан

Инв №

тпр 820-04-16 85 -КЖ 19 ВМ

Ведомость потребности в материалах

Стадия	Лист	Листов
Р		

УКРГИПРОВОДХОЗ г. Киев

Формат А2

Альбом IV

Типовые проектные решения 820-04-16 85

Ведомость основных комплектов

Обозначение	Наименование	Примечание
820- -ПЗ	Пояснительная записка	Альбом I
-АС	Архитектурно-строительные решения	
-КЖ1	Монолитные и сборные железобетонные конструкции	
-ГИ	Конструкции температурно-осадочных швов	
-ПО	Производство и организация работ	
-КЖ3	Шахта Шм-3-1 (Монолитный вариант)	Альбом II
-КЖ5	Шахта Шм-4-1 (Монолитный вариант)	
-КЖ7	Шахта Шм-5-1 (Монолитный вариант)	
-КЖ9	Шахта Шм-6-1 (Монолитный вариант)	
-КЖ11	Шахта Шм-7-1 (Монолитный вариант)	
-КЖ13	Шахта Шм-8-1 (Монолитный вариант)	
-КЖ15	Шахта Шм-10-1 (Монолитный вариант)	
-КЖ17	Шахта Шм-12-1 (Монолитный вариант)	
-КЖ4	Шахта Ш-3-1 (Сборно-монолитный вариант)	Альбом III
-КЖ6	Шахта Ш-4-1 (Сборно-монолитный вариант)	
-КЖ8	Шахта Ш-5-1 (Сборно-монолитный вариант)	
-КЖ10	Шахта Ш-6-1 (Сборно-монолитный вариант)	
-КЖ12	Шахта Ш-7-1 (Сборно-монолитный вариант)	
-КЖ14	Шахта Ш-8-1 (Сборно-монолитный вариант)	
-КЖ16	Шахта Ш-10-1 (Сборно-монолитный вариант)	
-КЖ18	Шахта Ш-12-1 (Сборно-	

Продолжение

Обозначение	Наименование	Примечание
820- -КЖ18	монолитный вариант)	Альбом III
-КЖ19	Шахта Шм-3-2 (Монолитный вариант)	Альбом IV
-КЖ21	Шахта Шм-4-2 (Монолитный вариант)	
-КЖ23	Шахта Шм-5-2 (Монолитный вариант)	
-КЖ25	Шахта Шм-6-2 (Монолитный вариант)	
-КЖ27	Шахта Шм-7-2 (Монолитный вариант)	
-КЖ29	Шахта Шм-8-2 (Монолитный вариант)	
-КЖ31	Шахта Шм-10-2 (Монолитный вариант)	
-КЖ33	Шахта Шм-12-2 (Монолитный вариант)	
-КЖ20	Шахта Ш-3-2 (Сборно-монолитный вариант)	Альбом V
-КЖ22	Шахта Ш-4-2 (Сборно-монолитный вариант)	
-КЖ24	Шахта Ш-5-2 (Сборно-монолитный вариант)	
-КЖ26	Шахта Ш-6-2 (Сборно-монолитный вариант)	
-КЖ28	Шахта Ш-7-2 (Сборно-монолитный вариант)	
-КЖ30	Шахта Ш-8-2 (Сборно-монолитный вариант)	
-КЖ32	Шахта Ш-10-2 (Сборно-монолитный вариант)	
-КЖ34	Шахта Ш-12-2 (Сборно-монолитный вариант)	
-КЖ2	Водобойные колодцы и водобойные стенки	Альбом VI

Ведомость чертежей основного комплекта КЖ 21

Лист	Наименование	Примечание
1	Общие данные	
2	План Разрезы 1-1 4-4	
3	Схема армирования План Разрезы 1-1 5-5	
4	Спецификация к схеме армирования монолитной шахты Шм-4-2	

Ведомость спецификаций

Лист	Наименование	Примечание
4	Спецификация к схеме армирования монолитной шахты Шм-4-2	

Ведомость ссылочных и прилагаемых документов

Обозначение	Наименование	Примечание
	Ссылочные документы	
	Нестандартное оборудование	Альбом I
	Прилагаемые документы	
820- -Шм-4-2-01 00	Каркас плоский, КР (КР1 КР2)	
820- -Шм-4-2-02 00	Сетка арматурная, С (С1, С2, С9, С10)	
820- -Шм-4-2-03 00	То же С11, С12, С13, С15	
820- -Шм-4-2-04 00	То же С8, С14	
820- -Шм-4-2-05 00	То же С16	
820- -Шм-4-2-06 00	То же С17 С20	
820- -Шм-4-2-07 00	То же С3 С5	
820- -Шм-4-2-08 00	То же С6 : С7	
820- -Шм-4-2-09 00	Изделие закладное Мн1	
820- -Шм-4-2-10 00	То же Мн2	
820- -КЖ21 ВМ	Ведомость потребности в материалах	

10

9066/4

Рабочие чертежи разработаны в соответствии с действующими нормами и правилами

Главный инженер проекта ЛГ Франк

Инв № подл	Подпись и дата	Взам инв №

Инв №			
Разраб	Девяшин		15.04.84
Пров	Иоффе		20.04.84
Рук гр	Иоффе		20.04.84
ГИП	Франк		20.04.84
Нач отд	Лисняченский		20.04.84
Н контр	Сильченко		24.04.84

Привязан

ТПР 820-04-16 85 -КЖ 21

Водосбросы-водовыпуски трубчатые с шахтным оголовком на расход воды до 70 м³/с при перепадах от 5 до 12 м

Шахта Шм-4-2 (Монолитный вариант)	Стадия	Лист	Листов
	Р	1	4
Общие данные	УКРГИПРОВОДХОЗ г Киев		

Формат А2

Альбом IV

Типовые проектные решения 820-04-16 85

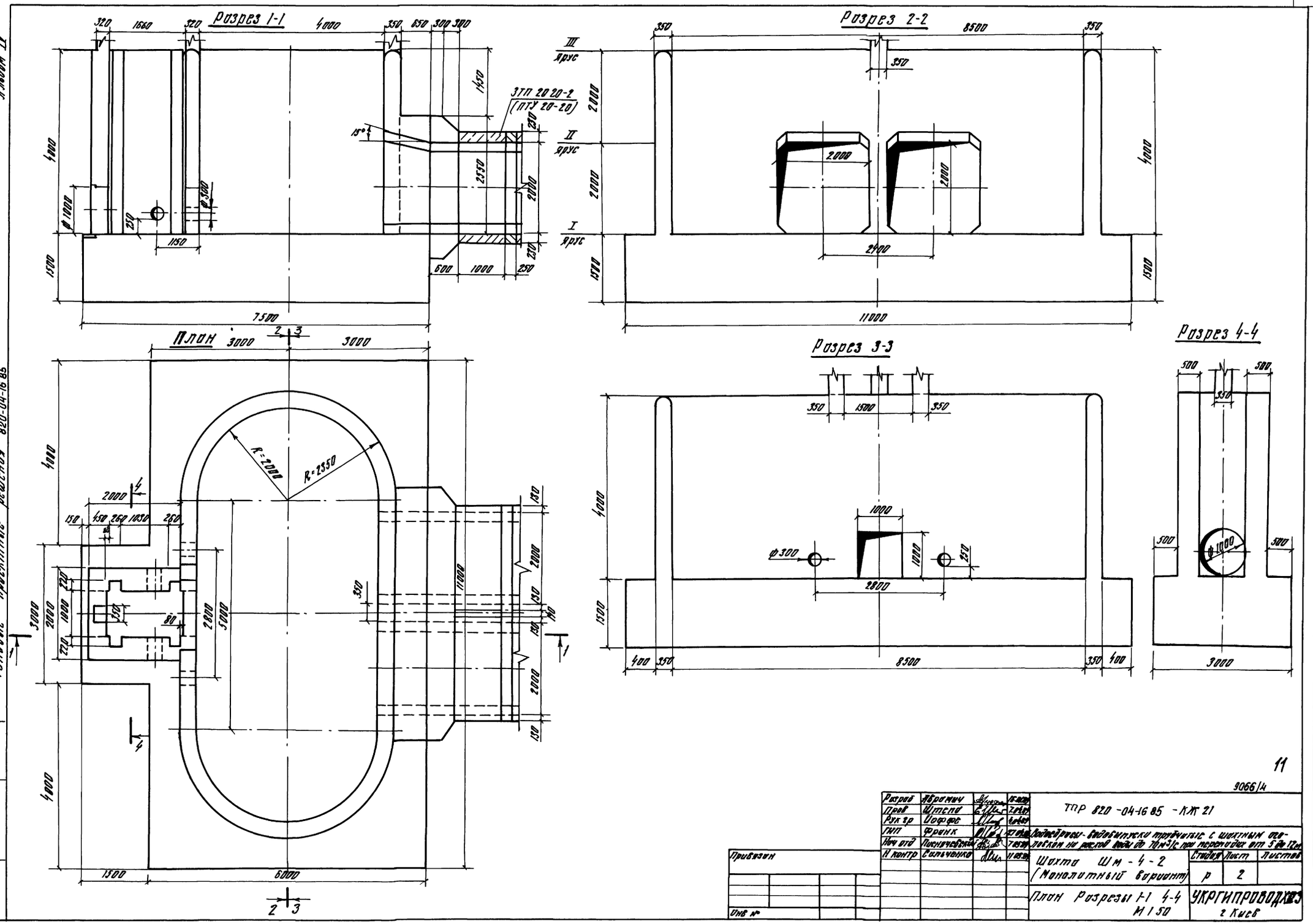

11

9066/4

Разраб	Абрамич		
Пров	Штепа		
Рук гр	Иоффе		
ГИП	Франк		
Нач отд	Писначевский		
Н контр	Сальченко		

ТПР 820-04-16 85 - КЖ 21

Водосбросы - водовыпуски трубчатые с шахтным оголовком на расход воды до 70 м³/с при перепадах от 5 до 12 м

Шахта Шм-4-2 (Монолитный вариант)

План Разрезы 1-1 4-4 М 1:50

Стадия	Лист	Листов
Р	2	

УКРГИПРОВОДХОЗ г. Киев

Формат А2

Привязан

Инв №

Инв № подл. | Подпись и дата | Взам инв №

Альбом IV

Типовые проектные решения 820-04-16 85

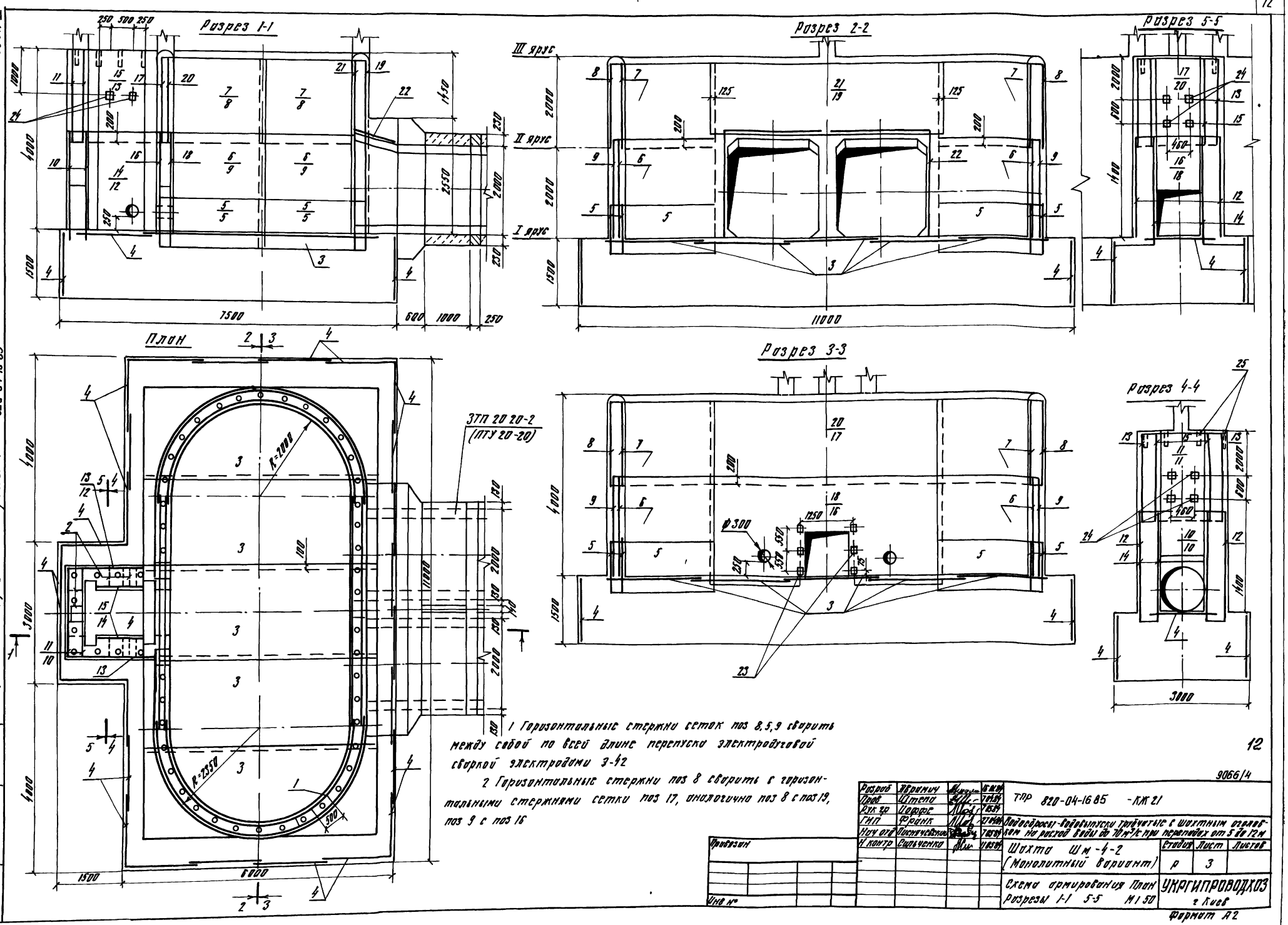

1 Горизонтальные стержни сеток поз 8,5,9 сварить между собой по всей длине перепуска электродуговой сваркой электродами Э-42

2 Горизонтальные стержни поз 8 сварить с горизонтальными стержнями сетки поз 17, аналогично поз 8 с поз 19, поз 9 с поз 16

12

9066/4

Разраб	Абрамич		16.01.84	ТПР 820-04-16 85 -КЖ 21
Пров	Штепа		7.04.84	
Рук гр	Иоффе		7.05.84	Водосбросы-водовыпуски трубчатые с шахтным оголовком на расход воды до 70 м³/с при переходах от 5 до 12 м
ГИП	Франк		27.04.84	
Нач отд	Писначевский		7.05.84	
Н контр	Сильченко		11.05.84	Шахта Шм-4-2 (Монолитный вариант)

Стадия	Лист	Листов
Р	3	

Схема армирования План Разрезы 1-1 5-5 М 1 50

УКРГИПРОВОДХОЗ г Киев

Формат А2

Привязан

Инв №

Инв № подл | Подпись и дата | Взам инв №

Альбом IV

Типовые проектные решения 820-04-16 85

Формат	Зона	Поз	Обозначение	Наименование	Кол	Примечание
				Сборочные единицы		
				Каркасы плоские		
А4		1	820- -Шм-4-2-01 00	КР1	82	
А4		2	-01 00	КР2	14	
				Сетки арматурные		
А4		3	820- -Шм-4-2-02 00	С1	5	
А4		4	-02 00	С2	27	
А4		5	-07 00	С3	8	
А4		6	-07 00	С4	4	
А4		7	-07 00	С5	4	
А4		8	-07 00	С6	4	
А4		9	-08 00	С7	4	
А4		10	-04 00	С8	2	
А4		11	-02 00	С9	2	
А4		12	-02 00	С10	2	
А4		13	-03 00	С11	2	
А4		14	-03 00	С12	2	
А4		15	-03 00	С13	2	
А4		16	820- -Шм-4-2-04 00	С14	1	
А4		17	-03 00	С15	1	
А4		18	-05 00	С16	1	
А4		19	-06 00	С17	1	
А4		20	-06 00	С18	1	
А4		21	-06 00	С19	1	
А4		22	-06 00	С20	4	
				Изделия закладные		
А4		23	820- -Шм-4-2-09 00	Мн1	6	
А4		24	-10 00	Мн2	10	
Б4		25		Мн3 Труба 50×3,5		
				ГОСТ 3262-75 ℓ=350	54	17 кг
				Материалы		
				Бетон тяжелый		
				М200 Мр3 150, В6		148,2 м³

Ведомость расхода стали на элемент, кг

Марка элемента	Изделия арматурные										Изделия закладные					Общий расход
	Арматура класса									Всего	Прокат марки			Арматура	Всего	
	А-I				А-III						В Ст 3 КП2			А-III		
	ГОСТ 5781-82				ГОСТ 5781-82						ГОСТ 3262-75	ГОСТ 19903-74	ГОСТ 8509-72	ГОСТ 5781-82		
	ф6	ф8	ф10	Итого	ф8	ф12	ф14	ф22	Итого		Тр 50×3,5	-6×150	∠70×45	ф14		
Шм-4-2	1510	934 0	340	1119 0	2390	2900	2620	895 0	1686 0	2805 0	920	110	30	60	1120	2917 0

9066/4

Привязан

Инв №

Разраб	Абрамич		8.01.84
Провер	Штепа		7.04.84
Рук гр	Иоффе		7.04.84
ГИП	Франк		29.04.84
Нач отд	Писнячевский		7.05.84
Н контр	Сильченко		11.05.84

820-04-16 85 -КЖ21

Спецификация к схеме армирования монолитной шахты Шм-4-2

Стадия	Лист	Листов
Р	4	

УКРГИПРОВОДХОЗ г Киев

Формат А3

Инв № подл | Подпись и дата | Взам инв №

Альбом IV

Типовые проектные решения 820-04-16 85

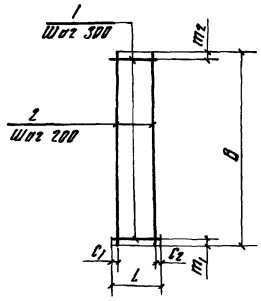

Формат	Зона	Поз	Обозначение	Наименование	Кол	Примечание
			820- -Шм-4-2-01 00	КР1		
Б4		1	-01 01	ф8А-I ГОСТ 5781-82 ℓ=290	7	01 кг
Б4		2	-01 02	ф8А-I ГОСТ 5781-82 ℓ=1850	2	07 кг
			-01 00-01	КР2		
Б4		1	-01 03	ф8А-I ГОСТ 5781-82 ℓ=440	7	02 кг
Б4		2	-01 02	ф8А-I ГОСТ 5781-82 ℓ=1850	3	07 кг

Марка	Размеры, мм						Масса, кг
	L	C_1	C_2	B	m_1	m_2	
КР1	290	45	45	1850	25	25	21
КР2	440	20	20	1850	25	25	3,5

9066/4

Привязан

Инв №

Разраб	Абрамич		8.01.84
Провер	Штепа		7.04.84
Рук гр	Иоффе		7.04.84
ГИП	Франк		29.04.84
Нач отд	Писнячевский		7.05.84
Н контр	Сильченко		11.05.84

820-04-16 85 -Шм-4-2-01 00

Каркас плоский, КР (КР1, КР2)

Стадия	Масса	Масштаб
Р	См табл	—

Лист | Листов 1

УКРГИПРОВОДХОЗ г Киев

Формат А4

Инв № подл | Подпись и дата | Взам инв №

Альбом IV

Типовые проектные решения 820-04-16 85

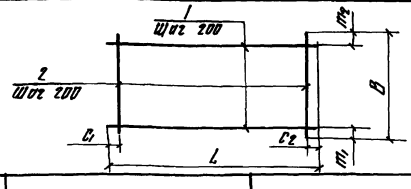

Формат	Зона	Поз	Обозначение	Наименование	Кол	Примечание
			820- -Шм-4-2-02 00	С1		
Б4		1	-02 01	ф8А-III ГОСТ 5781-82 ℓ=5430	10	21 кг
Б4		2	-02 02	ф8А-III ГОСТ 5781-82 ℓ=1970	28	0,8 кг
			-02 00-01	С2		
Б4		1	-02 03	ф6А-I ГОСТ 5781-82 ℓ=1600	8	04 кг
Б4		2	-02 04	ф6А-I ГОСТ 5781-82 ℓ=1470	8	0,3 кг
			-02 00-02	С9		
Б4		1	-02 05	ф8А-I ГОСТ 5781-82 ℓ=1980	10	08 кг
Б4		2	-02 05	ф8А-I ГОСТ 5781-82 ℓ=1980	10	08 кг
			-02 00-03	С10		
Б4		1	-02 06	ф8А-I ГОСТ 5781-82 ℓ=2330	11	0,9 кг
Б4		2	-02 07	ф8А-I ГОСТ 5781-82 ℓ=2200	10	09 кг

Марка	Размеры, мм						Масса, кг
	L	C_1	C_2	B	m_1	m_2	
С1	5430	15	15	1970	85	85	43,4
С2	1600	100	100	1470	35	35	56
С9	1980	90	90	1980	90	90	160
С10	2330	20	510	2200	100	100	189

13

9066/4

Привязан

Инв №

Разраб	Абрамич		8.01.84
Провер	Штепа		7.04.84
Рук гр	Иоффе		7.04.84
ГИП	Франк		29.04.84
Нач отд	Писнячевский		7.05.84
Н контр	Сильченко		11.05.84

ТПР 820-04-16 85 -Шм-4-2-02 00

Сетка арматурная, С (С1, С2, С9, С10)

Стадия	Масса	Масштаб
Р	См табл	—

Лист | Листов 1

УКРГИПРОВОДХОЗ г Киев

Формат А4

Инв № подл | Подпись и дата | Взам инв №

Альбом IV

Типовые проектные решения 820-04-16 85

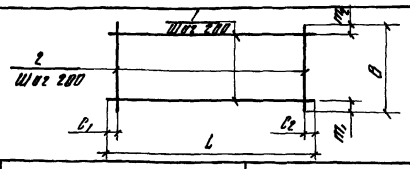

Формат	Зона	Поз	Обозначение	Наименование	Кол	Примечание
			820- -Шм-4-1-03 00	С11		
Б4		1	-03 01	ф8А-I ГОСТ 5781-82, С=2330	10	0,9 кг
Б4		2	-03 02	ф8А-I ГОСТ 5781-82, С=1980	10	0,8 кг
			-03 00-01	С12		
Б4		1	-03 03	ф8А-I ГОСТ 5781-82 С-950	11	0,4 кг
Б4		2	-03 04	ф8А-I ГОСТ 5781-82 С=2200	5	0,9 кг
			-03 00-02	С13		
Б4		1	-03 03	ф8А-I ГОСТ 5781-82, С=950	10	0,4 кг
Б4		2	-03 02	ф8А-I ГОСТ 5781-82, С-1980	5	0,8 кг
			-03 00-03	С15		
Б4		1	-03 05	ф8А-I ГОСТ 5781-82, С=5100	10	2,0 кг
Б4		2	-03 06	ф8А-I ГОСТ 5781-82, С=1820	26	0,7 кг

Марка	Размеры, мм						Масса, кг
	L	C_1	C_2	B	m_1	m_2	
С11	2330	20	510	1980	90	90	17,0 кг
С12	950	75	75	2200	100	100	8,9 кг
С13	950	75	75	1980	90	90	8,0 кг
С15	5100	50	50	1820	10	10	38,2 кг

9066/4

Привязан

Инв №

Взам инв №

Подпись и дата

Инв № подл

Разраб	Абрамич		18.01.84
Провер	Штепа		7.04.84
Рук гр	Иоффе		7.04.84
ГИП	Франк		29.04.84
Нач отд	Посначевский		7.05.84
Н контр	Сильченко		11.05.84

820-04-16 85 -Шм-4-2-03 00

Сетка арматурная, С (С11, С12, С13, С15)

Стадия	Масса	Масштаб
Р	См табл	-

Лист | Листов 1

УКРГИПРОВОДХОЗ г Киев

Формат А4

Альбом IV

Типовые проектные решения 820-04-16 85

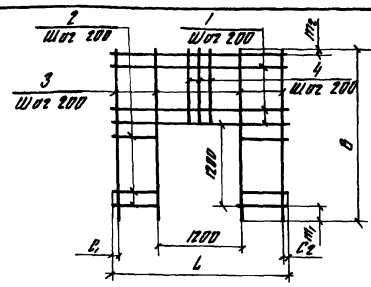

Формат	Зона	Поз	Обозначение	Наименование	Кол	Примечание
			820- -Шм-4-2-04 00	С8		
Б4		1	-04 01	ф8А-I ГОСТ 5781-82, С=1980	6	0,8 кг
Б4		2	-04 02	ф8А-I ГОСТ 5781-82, С=390	12	0,2 кг
Б4		3	-04 03	ф8А-I ГОСТ 5781-82, С=2420	4	1,0 кг
Б4		4	-04 04	ф8А-I ГОСТ 5781-82, С=1020	6	0,4 кг
			-04 00-01	С14		
Б4		1	-04 05	ф8А-III ГОСТ 5781-82, С=5100	6	2,0 кг
Б4		2	-04 06	ф8А-III ГОСТ 5781-82,- С=1950	12	0,8 кг
Б4		3	-04 03	ф8А-I ГОСТ 5781-82, С=2420	20	1,0 кг
Б4		4	-04 04	ф8А-I ГОСТ 5781-82, С=1020	6	0,4 кг

9066/4

Марка	Размеры, мм						Масса, кг
	L	C_1	C_2	B	m_1	m_2	
С8	1980	90	90	2420	200	20	13,6
С14	5100	50	50	2420	200	20	44,0

Привязан

Инв №

Взам инв №

Подпись и дата

Инв № подл

Разраб	Абрамич		15.01.84
Пров	Штепа		7.04.84
Рук гр	Иоффе		7.04.84
ГИП	Франк		29.04.84
Нач отд	Посначевский		7.05.84
Н контр	Сильченко		11.05.84

820-04-16 85 -Шм-4-2-04 00

Сетка арматурная, С (С8, С14)

Стадия	Масса	Масштаб
Р	См табл	-

Лист | Листов 1

УКРГИПРОВОДХОЗ г Киев

Формат А4

Альбом IV

Типовые проектные решения 820-04-16 85

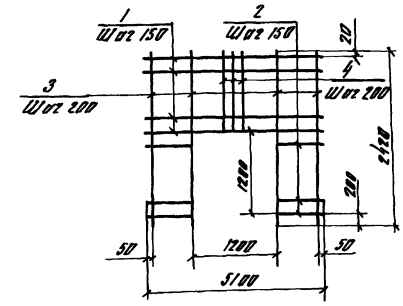

Формат	Зона	Поз	Обозначение	Наименование	Кол	Примечание
			820 -Шм-4-2-05 00	С16		
Б4		1	-05 01	ф22А-III ГОСТ 5781-82, С=5100	7	15,2 кг
Б4		2	-05 02	ф22А-III ГОСТ 5781-82, С=1950	16	5,8 кг
Б4		3	-05 03	ф10А-I ГОСТ 5781-82, С-2420	20	1,5 кг
Б4		4	-05 04	ф10А-I ГОСТ 5781-82, С=1020	6	0,6 кг

9066/4

Привязан

Инв №

Взам инв №

Подпись и дата

Инв № подл

Разраб	Абрамич		18.01.84
Провер	Штепа		7.05.84
Рук гр	Иоффе		7.05.84
ГИП	Франк		29.04.84
Нач отд	Посначевский		7.05.84
Н контр	Сильченко		11.05.84

820-04-16 85 -Шм-4-2-05 00

Сетка арматурная С16

Стадия	Масса	Масштаб
Р	232,8	-

Лист | Листов 1

УКРГИПРОВОДХОЗ г Киев

Формат А4

Альбом IV

Типовые проектные решения 820-04-16 85

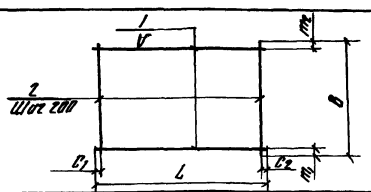

Формат	Зона	Поз	Обозначение	Наименование	Кол	Примечание
			820- -Шм-4-2-06 00	С17		
Б4		1	-03 05	ф8А-I ГОСТ 5781-82 С=5100	9	2,0 кг
Б4		2	-06 01	ф8А-I ГОСТ 5781-82 С-1650	26	0,7 кг
			-06 00-01	С18		
Б4		1	-06 02	ф12А-III ГОСТ 5781-82, С=5100	13	4,5 кг
Б4		2	-03 06	ф8А-I ГОСТ 5781-82 С=1820	26	0,7 кг
			-06 00-02	С19		
Б4		1	-06 02	ф12А-III ГОСТ 5721-82, С=5100	11	4,5 кг
Б4		2	-06 01	ф8А-I ГОСТ 5781-82, С=1650	26	0,7 кг
			-06 00-03	С20		
Б4		1	-03 03	ф8А-I ГОСТ 5781-82, С=950	11	0,4 кг
Б4		2	-06 03	ф14А-III ГОСТ 5781-82, С=2250	5	2,7 кг

14

Марка	Размеры, мм							Масса кг
	L	C_1	C_2	B	m_1	m_2	V	
С17	5100	50	50	1650	25	25	200	36,2
С18	5100	50	50	1820	10	10	150	76,7
С19	5100	50	50	1650	75	75	150	67,7
С20	950	75	75	2250	125	125	200	17,9

9066/4

Привязан

Инв №

Взам инв №

Подпись и дата

Инв № подл

Разраб	Абрамич		18.01.84
Пров	Штепа		7.05.84
Рук гр	Иоффе		7.05.84
ГИП	Франк		29.04.84
Нач отд	Посначевский		7.05.84
Н контр	Сильченко		11.05.84

ТПР 820-04-16 85 -Шм-4-2-06 00

Сетка арматурная, С (С17 С20)

Стадия	Масса	Масштаб
Р	См табл	-

Лист | Листов 1

УКРГИПРОВОДХОЗ г Киев

Формат А4

Альбом IV

Типовые проектные решения 820-04-16 85

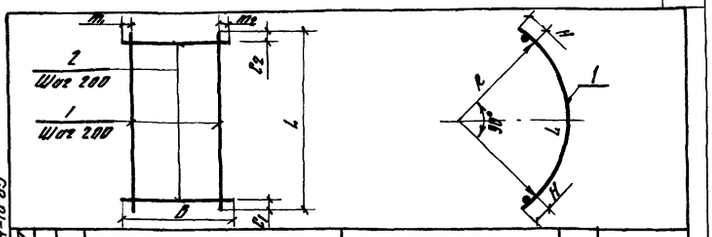

Формат	Зона	Поз	Обозначение	Наименование	Кол	Примечание
			820 - - Шм-4-1-07 00	С3		
Б4		1	-07 01	ф8А-I ГОСТ 5781-82, С 3890	3	1,5 кг
Б4		2	-07 02	ф14А-III ГОСТ 5781-82 С=1100	20	13 кг
			-07 00-01	С4		
Б4		1	-07 03	ф8А-I ГОСТ 5781 82, С=3440	11	14 кг
Б4		2	-07 04	ф8А-I ГОСТ 5781 82, С-2200	18	0,9 кг
			-07 00-02	С5		
Б4		1	-07 03	ф8А-I ГОСТ 5781-82, С=3440	10	14 кг
Б4		2	-07 05	ф8А-I ГОСТ 5781-82, С 1820	18	0,7 кг

Марка	Размеры, мм								Масса, кг
	L	C_1	C_2	B	m_1	m_2	R	H	
С3	3890	45	45	1100	350	350	2320	125	30,5
С4	3440	20	20	2200	100	100	2030	125	31,6
С5	3440	20	20	1820	10	10	2030	125	26,6

9066/4

Привязан

Инв №

Разраб	Абрамич		18.01.84
Провер	Штепа		7.04.84
Рук гр	Иоффе		7.04.84
ГИП	Франк		29.04.84
Нач отд	Писначевский		7.05.84
Н контр	Сильченко		11.05.84

820-04-16 85 - Шм-4-2-07 00

Сетка арматурная, С (С3 С5)

Стадия	Масса	Масштаб
Р	см табл	—

Лист | Листов 1

УКРГИПРОВОДХОЗ г Киев

Формат А4

Взам инв № | Подпись и дата | Инв № подл

Альбом IV

Типовые проектные решения 820-04-16 85

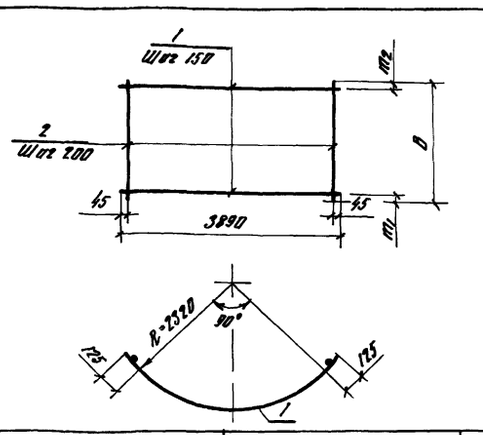

Формат	Зона	Поз	Обозначение	Наименование	Кол	Примечание
			820 - Шм-4-2-08 00	С6		
Б4		1	-08 01	ф12А-III ГОСТ 5781-82, С=3890	13	3,5 кг
Б4		2	-08 02	ф8А-I ГОСТ 5781-82, С=1820	20	0,7 кг
			-08 00-01	С7		
Б4		1	-08 03	ф22А-III ГОСТ 5781-82, С-3890	15	11,6 кг
Б4		2	-08 04	ф8А-I ГОСТ 5781-82, С=2200	20	0,9 кг

Марка	Размеры, мм			Масса, кг
	B	m_1	m_2	
С6	1820	10	10	59,5
С7	2200	50	50	192,0

9066/4

Привязан

Инв №

Разраб	Абрамич		18.01.84
Провер	Штепа		7.04.84
Рук гр	Иоффе		7.04.84
ГИП	Франк		29.04.84
Нач отд	Писначевский		7.05.84
Н контр	Сильченко		11.05.84

820-04-16 85 - Шм-4-2-08 00

Сетка арматурная, С (С6, С7)

Стадия	Масса	Масштаб
Р	см табл	—

Лист | Листов 1

УКРГИПРОВОДХОЗ г Киев

Формат А4

Взам инв № | Подпись и дата | Инв № подл

Альбом IV

Типовые проектные решения 820-04-16 85

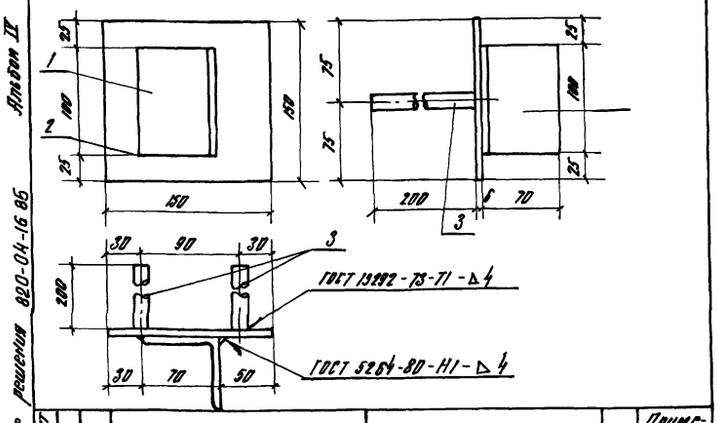

Формат	Зона	Поз	Обозначение	Наименование	Кол	Примечание
			820 - - Шм-4-2-09 00	Мн1		
Б4		1	-09 01	L 70×4,5 ГОСТ 8509-72, С=100	1	0,5 кг
Б4		2	-09 02	-6×150 ГОСТ 19903-74, С=150	1	0,7 кг
Б4		3	-09 03	ф14А-III ГОСТ 5781-82, С=200	2	0,2 кг

9066/4

Привязан

Инв №

Разраб	Абрамич		18.01.84
Провер	Штепа		7.04.84
Рук гр	Иоффе		7.04.84
ГИП	Франк		29.04.84
Нач отд	Писначевский		7.05.84
Н контр	Сильченко		11.05.84

820-04-16 85 - Шм-4-2-09 00

Изделие закладное Мн1

Стадия	Масса	Масштаб
Р	1,6	—

Лист | Листов 1

УКРГИПРОВОДХОЗ г Киев

Формат А4

Взам инв № | Подпись и дата | Инв № подл

Альбом IV

Типовые проектные решения 820-04-16 85

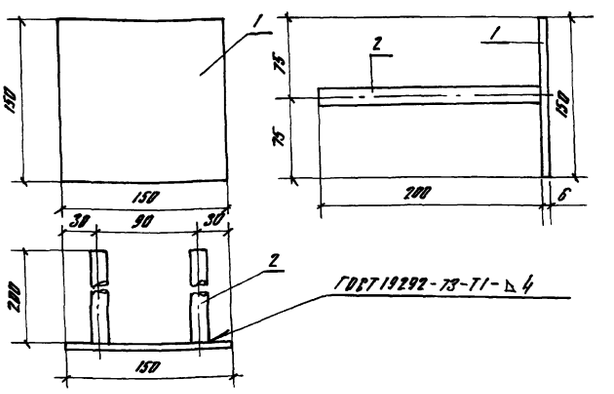

Формат	Зона	Поз	Обозначение	Наименование	Кол	Примечание
			820 - - Шм-4-2-10 00	Мн2		
Б4		1	-09 02	-6×150 ГОСТ 19903-74, С-150	1	0,7 кг
Б4		2	-09 03	ф14А-III ГОСТ 5781-82, С=200	2	0,2 кг

15

9066/4

Привязан

Инв №

Разраб	Абрамич		18.01.84
Провер	Штепа		7.04.84
Рук гр	Иоффе		7.04.84
ГИП	Франк		29.04.84
Нач отд	Писначевский		7.05.84
Н контр	Сильченко		11.05.84

ТПР 820-04-16 85 - Шм-4-2-10,00

Изделие закладное Мн2

Стадия	Масса	Масштаб
Р	1,1	—

Лист | Листов 1

УКРГИПРОВОДХОЗ г Киев

Формат А4

Взам инв № | Подпись и дата | Инв № подл

№ строки	Наименование материала и единица измерения	Код материала	Код ед изм	Количество тип	Количество инд	Количество всего
1	Сортовой прокат обыкно-					
2	венного качества	093000				
3	Сталь арматурная класса					
4	А-I, т	093003	168	—	1,12	
5	диам 6, т	ф6	168	—	0,15	
6	диам 8, т	ф8	168	—	0,94	
7	диам 10, т	ф10	168	—	0,03	
8	Сталь арматурная класса					
9	А-III, т	093004	168	—	1,69	
10	диам 8, т	ф8	168	—	0,24	
11	диам 12, т	ф12	168	—	0,29	
12	диам 14, т	ф14	168	—	0,27	
13	диам 22, т	ф22	168	—	0,89	
14	Итого сортового проката					
15	обыкновенного качест-					
16	ва, т		168	—	2,81	
17	Прокат листовой рядо-					
18	вой, т	097100	168	—	0,02	
19	Сталь толстолистовая					
20	рядовых марок (от					
21	4 мм), т	097100	168	—	0,011	
22	Сталь крупносортовая, т	093100	168	—	0,003	
23						

№ строки	Наименование материала и единица измерения	Код материала	Код ед изм	Количество тип	Количество инд	Количество всего
1	Итого стали в натураль-					
2	ной массе, т		168	—	2,83	
3	Итого стали приведенной					
4	к стали класса А-I, т		168	—	3,55	
5	То же, к стали класса					
6	С38/23, т		168	—	0,03	
7	Всего стали приведенной					
8	к классам А-I, С38/23, т		168	—	3,58	
9	Трубы сварные водогазопро-					
10	водные, т	138500	168	—	0,09	
11	Портландцемент	573110				
12	М 500 т	573113	168	—	50,68	
13	Цемент, приведенный к					
14	марке 400 (всего), т		168	—	55,75	
15						

В графе „тип." указано количество материалов, потребное для изготовления типовых и стандартных изделий, а в графе „инд" - индивидуальных (не типовых) конструкций и изделий

9066/4

Привязан

Инв. №

Разраб	Потапенко		12.85
Пров	Штепа		12.85
Рук гр	Цаффе		12.85
ГИП	Фрунк		12.85
Нач отд	Пилипчевский		12.85
Н контр	Сапченко		12.85

ТПР 820-04-1685 -КЖ 21 ВМ

Ведомость потребности в материалах

Стадия	Лист	Листов
Р		

УКРГИПРОВОДХОЗ г. Киев

Формат А2

Альбом IV

Типовые проектные решения 820-04-16.85

Ведомость основных комплектов

Обозначение	Наименование	Примечание
820- -ПЗ	Пояснительная записка	Альбом I
-АС	Архитектурно-строительные решения	
-КЖ1	Монолитные и сборные железобетонные конструкции	
-ГИ	Конструкции температурно-осадочных швов	
-ПО	Производство и организация работ	
-КЖ3	Шахта Шм-3-1 (Монолитный вариант)	Альбом II
-КЖ5	Шахта Шм-4-1 (Монолитный вариант)	
-КЖ7	Шахта Шм-5-1 (Монолитный вариант)	
-КЖ9	Шахта Шм-6-1 (Монолитный вариант)	
-КЖ11	Шахта Шм-7-1 (Монолитный вариант)	
-КЖ13	Шахта Шм-8-1 (Монолитный вариант)	
-КЖ15	Шахта Шм-10-1 (Монолитный вариант)	
-КЖ17	Шахта Шм-12-1 (Монолитный вариант)	
-КЖ4	Шахта Ш-3-1 (Сборно-монолитный вариант)	Альбом III
-КЖ6	Шахта Ш-4-1 (Сборно-монолитный вариант)	
-КЖ8	Шахта Ш-5-1 (Сборно-монолитный вариант)	
-КЖ10	Шахта Ш-6-1 (Сборно-монолитный вариант)	
-КЖ12	Шахта Ш-7-1 (Сборно-монолитный вариант)	
-КЖ14	Шахта Ш-8-1 (Сборно-монолитный вариант)	
-КЖ16	Шахта Ш-10-1 (Сборно-монолитный вариант)	
-КЖ18	Шахта Ш-12-1 (Сборно-	

Ведомость основных комплектов — Продолжение

Обозначение	Наименование	Примечание
820- -КЖ18	монолитный вариант)	Альбом III
-КЖ19	Шахта Шм-3-2 (Монолитный вариант)	Альбом IV
-КЖ21	Шахта Шм-4-2 (Монолитный вариант)	
-КЖ23	Шахта Шм-5-2 (Монолитный вариант)	
-КЖ25	Шахта Шм-6-2 (Монолитный вариант)	
-КЖ27	Шахта Шм-7-2 (Монолитный вариант)	
-КЖ29	Шахта Шм-8-2 (Монолитный вариант)	
-КЖ31	Шахта Шм-10-2 (Монолитный вариант)	
-КЖ33	Шахта Шм-12-2 (Монолитный вариант)	
-КЖ20	Шахта Ш-3-2 (Сборно-монолитный вариант)	Альбом V
-КЖ22	Шахта Ш-4-2 (Сборно-монолитный вариант)	
-КЖ24	Шахта Ш-5-2 (Сборно-монолитный вариант)	
-КЖ26	Шахта Ш-6-2 (Сборно-монолитный вариант)	
-КЖ28	Шахта Ш-7-2 (Сборно-монолитный вариант)	
-КЖ30	Шахта Ш-8-2 (Сборно-монолитный вариант)	
-КЖ32	Шахта Ш-10-2 (Сборно-монолитный вариант)	
-КЖ34	Шахта Ш-12-2 (Сборно-монолитный вариант)	
-КЖ2	Водоводяные колодцы и водоводяные стенки	Альбом VI

Ведомость чертежей основного комплекта КЖ 23

Лист	Наименование	Примечание
1	Общие данные	
2	План Разрезы 1-1 4-4	
3	Схема армирования План Разрезы 1-1 5-5	
4	Спецификация к схеме армирования монолитной шахты Шм-5-2	

Ведомость спецификаций

Лист	Наименование	Примечание
4	Спецификация к схеме армирования монолитной шахты Шм-5-2	

Ведомость ссылочных и прилагаемых документов

Обозначение	Наименование	Примечание
	Ссылочные документы	
	Нестандартное оборудование	Альбом I
	Прилагаемые документы	
820- -Шм-5-2-01.00	Каркас плоский КР (КР1, КР2)	
820- -Шм-5-2-02.00	Сетка арматурная С (С1, С2, С11)	
820- -Шм-5-2-03.00	То же (С13 С18, С20, С21 С23)	
820- -Шм-5-2-04.00	То же (С10, С12 С19)	
820- -Шм-5-2-05.00	То же (С3 С9)	
820- -Шм-5-2-06.00	Изделие закладное Мн1	
820- -Шм-5-2-07.00	То же Мн2	
820- -КЖ 23 ВМ	Ведомость потребности в материалах	

Рабочие чертежи разработаны в соответствии с действующими нормами и правилами

Главный инженер проекта Л.Г.Фринк

Инв.№ подл. | Подпись и дата | Взам. инв.№

17

9066/4

Привязан

Инв.№

Разраб.	Деревяшин			ТПР 820-04-16.85 - КЖ 23
Провер.	Цефас			
Рук.гр.	Цефас			
ГИП	Фринк			Водосбросы-водовыпуски трубчатые с шахтным оголовком на расход воды до 70 м³/с при перепаде от 5 до 12 м
Нач.отд.	Пилипенко			
Н.контр.	Сильченко			Шахта Шм-5-2 (Монолитный вариант)

Стадия	Лист	Листов
Р	1	4

Общие данные

УКРГИПРОВОДХОЗ г. Киев

Формат А2

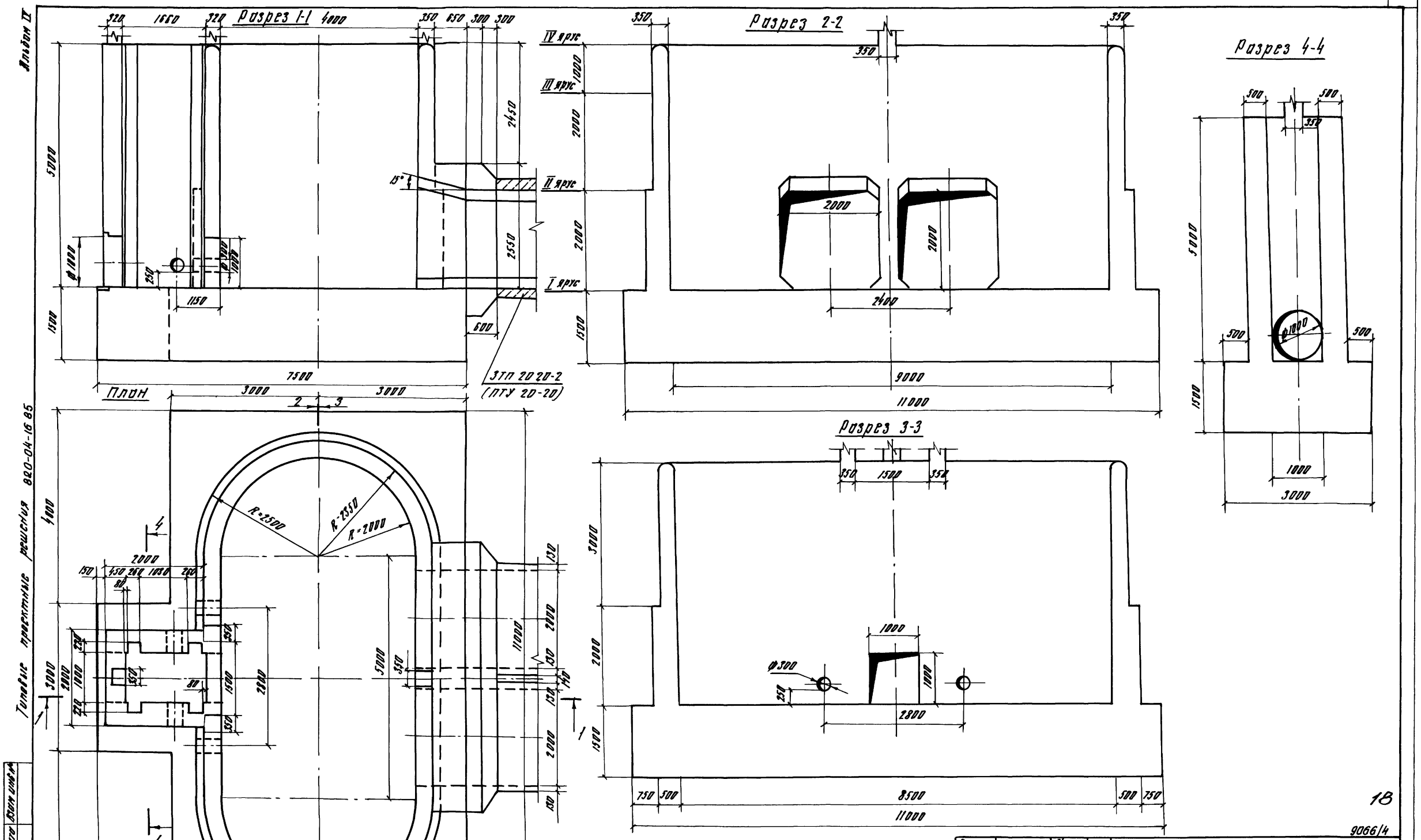

18

9066/4

Разраб	Абрамич		26.05.84
Пров	Потапенко		07.05.84
Рук гр	Иоффе		7.05.84
ГИП	Франк		27.04.84
Нач отд	Лисничевский		07.05.84
Н контр	Сильченко		11.05.84

ТПР 820-04-16 85 - КЖ 23

Водоебросы водовыпуски трубчатые с шахтным оголовком на расход воды до 70 м³/с при перепадах от 5 до 12 м

Шахта ШМ-5-2 (Монолитный вариант)

План Разрезы 1-1 4-4 М1 50

Стадия	Лист	Листов
Р	2	

УКРГИПРОВОДХОЗ г Киев

Формат А2

Привязан

Инв №

Альбом IV

Типовые проектные решения 820-04-16 85

Разрез 1-1

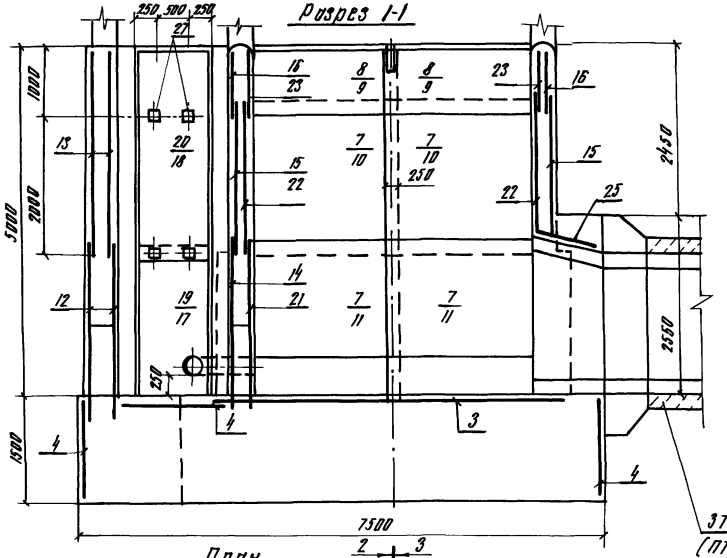

Разрез 2-2

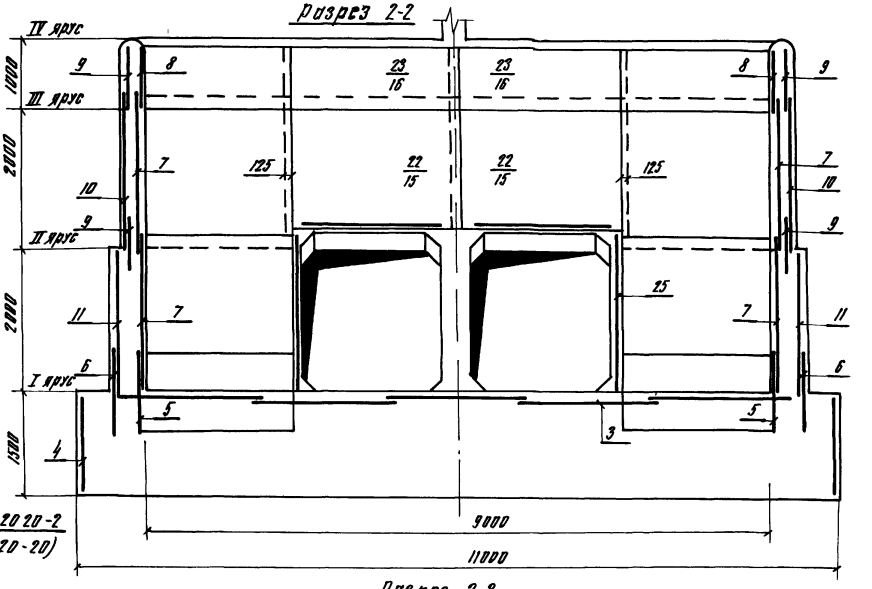

Разрез 4-4

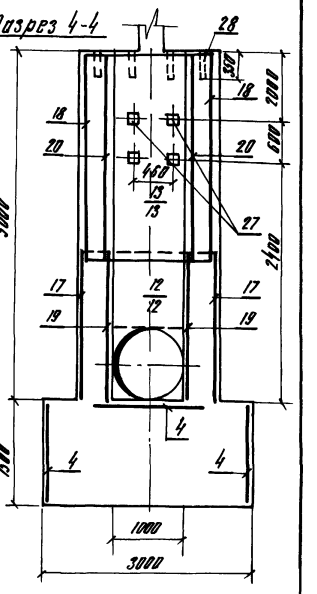

План

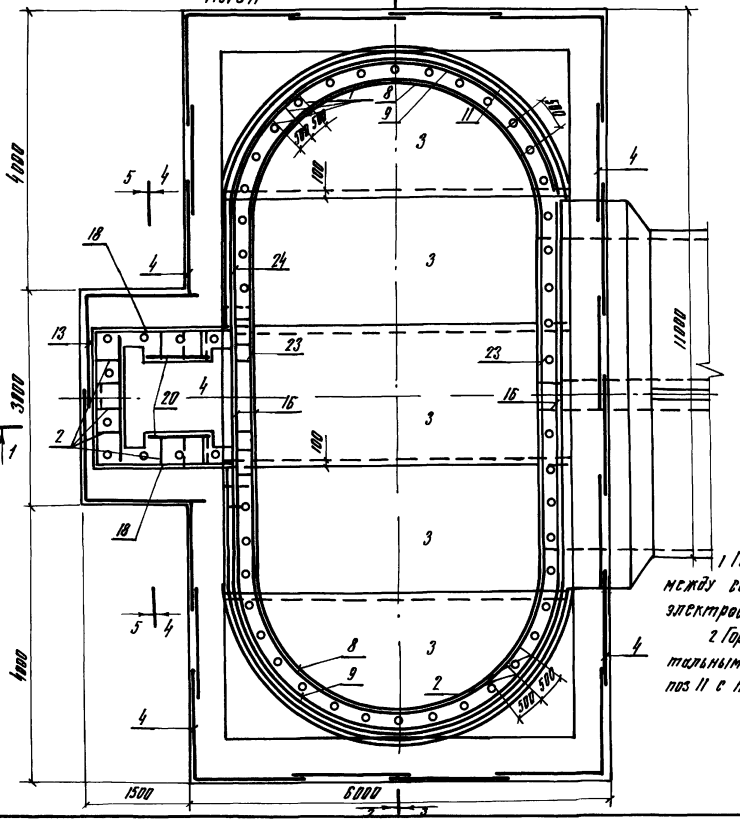

Разрез 3-3

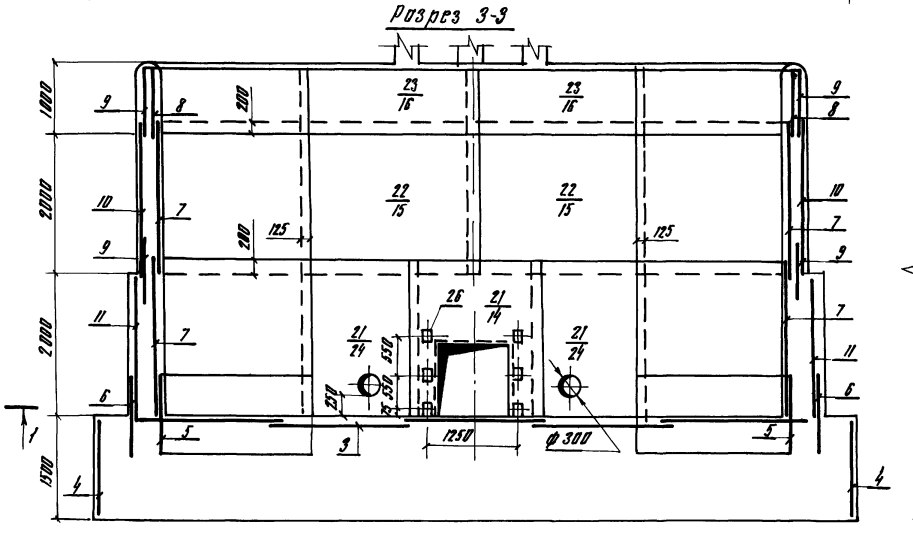

Разрез 5-5

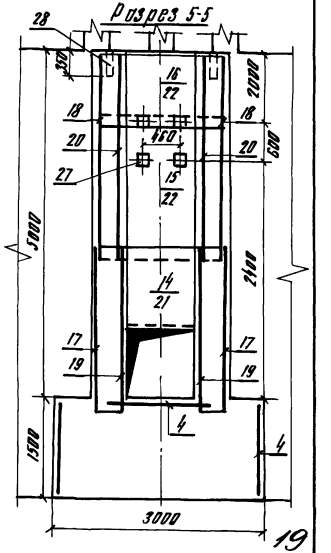

1 Горизонтальные стержни сеток поз 9, 10, 11, 6 сварить между собой по всей длине перепуска электродуговой сваркой электродами Э-42

2 Горизонтальные стержни сеток поз 9 сварить с горизонтальными стержнями сеток поз 16, аналогично поз 10 с поз 15, поз 11 с поз 14

Разраб	Яворович			ТПР 820-04-16 85 -КЖ 23	
Провер	Протопопко				
Рук гр	Чернуха				
ГИП	Ярунк			Водоворосы - водосливные трубчатые с шахтным оголовком на расход воды до 20 м³/с при перепадах от 3 до 12 м	
Нач отд	Писчиковский				
Н контр	Сальченко			Шахта Ш-5-2 (Монолитный вариант)	Стадия: Р; Лист: 3; Листов:
				Схема армирования План Разрезы 1-1 5-5 М1:50	УКРГИПРОВОДХОЗ г. Киев

Пробезан

Инв №

Инв № подл. | Подпись и дата | Взам. инв. №

Формат А2

Типовые проектные решения 820-04-16 85 Альбом IV

Формат	Зона	Поз	Обозначение	Наименование	Кол	Примечание
				Сетки арматурные		
А3		17	820- -Шм-5-2-03 00	С15	2	
А3		18	-03 00	С16	2	
А3		19	-03 00	С17	2	
А3		20	-03 00	С18	2	
А3		21	-04 00	С19	1	
А3		22	-03 00	С20	2	
А3		23	-03 00	С21	2	
А3		24	-03 00	С22	2	
А3		25	-03 00	С23	4	
				Изделия закладные		
А4		26	-06 00	Мн 1	6	
А4		27	-07 00	Мн2	12	
Б4		28		Мн3 Труба 50×3,5		
				ГОСТ 3262-75 L=350	34	17 кг
				Материалы		
				Бетон тяжелый М200,		
				Мр3 150 В6		1659 м³

Формат	Зона	Поз	Обозначение	Наименование	Кол	Примечание
				Сборочные единицы		
				Кирпичи плоские		
А4		1	820- -Шм-5-2-01 00	КР1	50	
А4		2	-01 00	КР2	62	
				Сетки арматурные		
А3		3	-02 00	С1	5	
А3		4	-02 00	С2	27	
А3		5	-05 00	С3	4	
А3		6	-05 00	С4	4	
А3		7	-05 00	С5	8	
А3		8	-05 00	С6	4	
А3		9	-05 00	С7	8	
А3		10	-05 00	С8	4	
А3		11	-05 00	С9	4	
А3		12	-04 00	С10	2	
А3		13	-02 00	С11	2	
А3		14	-04 00	С12	1	
А3		15	-03 00	С13	4	
А3		16	-03 00	С14	4	

Ведомость расхода стали на элемент, кг

Марка элемента	Изделия арматурные												Изделия закладные					Общий расход
	Арматура класса											Всего	Прокат марки			Арматура	Всего	
	А-I				А-III								В Ст3 кп2			А-III		
	ГОСТ 5781-82				ГОСТ 5781-82								ГОСТ 19425-74	ГОСТ 19903-74	ГОСТ 5781-82			
	ф6	ф8	ф10	Итого	ф8	ф10	-	ф14	ф18	ф20	ф25	Итого						
													Тр 33	-6×150	Ст.3	ф14		
Шм-5-2	1510	1195	1510	1497	2270	1590	-	4870	4680	1530	6360	21100	36070	920	130	30	70	1150	37220

9066/4

Привязан

Инв №

Разраб	Яворович		7.85 84
Пров	Потапенко		7.85 84
Рук гр	Удовде		7.85 84
ГИП	Франк		7.85 84
Нач отд	Пастернакевич		7.85 84
Н контр	Сильченко		7.85 84

820-04-16 85 - КЖ 23

Спецификация к схеме армирования монолитной шахты Шм-5-2

Стадия	Лист	Листов
Р	4	

УКРГИПРОВОДХОЗ г. Киев

Формат А3

Типовые проектные решения 820-04-16 85 Альбом IV

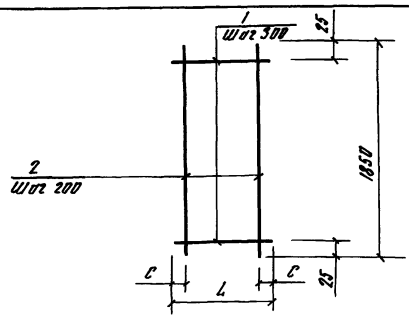

Формат	Зона	Поз	Обозначение	Наименование	Кол	Примечание
			820- -Шм-5-2-01 00	Кр1		
Б4		1	-01 01	ф8А-I ГОСТ 5781-82 L=290	7	01 кг
Б4		2	-01 02	ф8А-I ГОСТ 5781-82 L=1850	2	07 кг
			-01 00-01	Кр2		
Б4		1	-01 03	ф8А-I ГОСТ 5781-82 L=440	7	02 кг
Б4		2	-01 02	ф8А-I ГОСТ 5781-82 L=1850	3	07 кг

Марки	Размеры, мм		Масса, кг
	L	C	
Кр1	290	45	21
Кр2	440	20	35

9066/4

Привязан

Инв №

Разраб	Яворович		7.85 84
Пров	Потапенко		7.85 84
Рук гр	Удовде		7.85 84
ГИП	Франк		7.85 84
Нач отд	Пастернакевич		7.85 84
Н контр	Сильченко		7.85 84

820-04-16 85 Шм-5-2-01 00

Каркас плоский КР (КР1, КР2)

Стадия	Масса	Масштаб
Р	см тойл	—
Лист	Листов	

УКРГИПРОВОДХОЗ г. Киев

Формат А4

Типовые проектные решения 820-04-16 85 Альбом IV

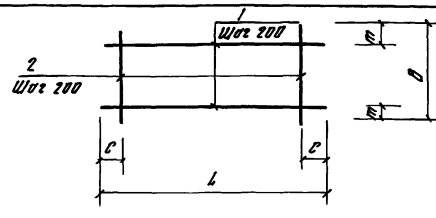

Формат	Зона	Поз	Обозначение	Наименование	Кол	Примечание
			820 - Шм-5-2-02 00	С1		
Б4		1	-02 01	ф8А-III ГОСТ 5781-82 L=5430	10	21 кг
Б4		2	-02 02	ф8А-III ГОСТ 5781-82 L=1970	28	08 кг
			-02 00-01	С2		
Б4		1	-02 03	ф6А-I ГОСТ 5781-82 L=1600	8	04 кг
Б4		2	-02 04	ф6А-I ГОСТ 5781-82 L=1470	8	03 кг
			-02 00-02	С11		
Б4		1	-02 05	ф8А-I ГОСТ 5781-82 L=2980	10	12 кг
Б4		2	-02 06	ф8А-I ГОСТ 5781-82 L=1980	15	08 кг

Марки	Размеры, в мм				Масса кг
	L	C	B	m	
С1	5430	15	1970	85	434
С2	1600	100	1470	35	56
С11	2980	90	1980	90	240

20

9066/4

Привязан

Инв №

Разраб	Яворович		7.85 84
Пров	Потапенко		7.85 84
Рук гр	Удовде		7.85 84
ГИП	Франк		7.85 84
Нач отд	Пастернакевич		7.85 84
Н контр	Сильченко		7.85 84

ТМР 820-04-16 85-Шм-5-2-02 00

Сетка арматурная, С (С1, С2, С11)

Стадия	Масса	Масштаб
Р	см тойл	—
Лист	Листов 1	

УКРГИПРОВОДХОЗ г. Киев

Формат А4

Типовые проектные решения 820-04-16 85 Альбом II

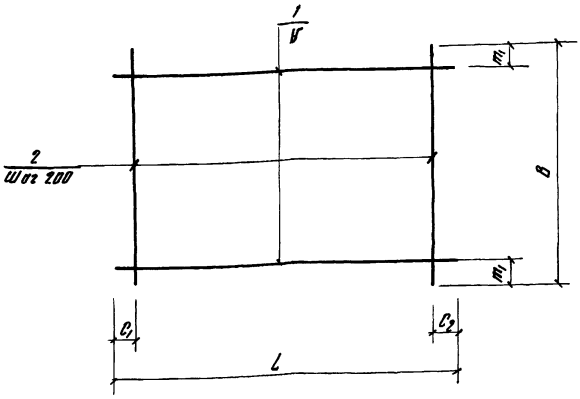

Марка	Размеры в мм						Масса, кг
	L	C_1	C_2	B	m_1	V	
С13	2500	50	50	2200	100	200	227
С14	2500	50	50	820	10	200	89
С15	2330	65	65	2200	100	200	207
С16	2330	65	65	2980	90	200	279
С17	950	75	75	2200	100	200	89
С18	950	75	75	2980	90	200	120
С20	5100	50	50	2200	50	150	1164
С21	5100	50	50	950	25	150	321
С22	2200	300	100	1700	50	200	313
С23	2200	100	100	950	75	200	179

Формат	Зона	Поз	Обозначение	Наименование	Кол	Примечание
			820- -Шм-5-2-03 00	С13		
Б4		1	-03 01	ф8А-I ГОСТ 5781-82 С=2500	11	10 кг
Б4		2	-03 02	ф8А-I ГОСТ 5781-82 С=2200	13	09 кг
			-03 00-01	С14		
Б4		1	-03 01	ф8А-I ГОСТ 5781-82 С=2500	5	10 кг
Б4		2	-03 03	ф8А-I ГОСТ 5781-82 С=820	13	03 кг
			-03 00-02	С15		
Б4		1	-03 04	ф8А-I ГОСТ 5781-82 С=2330	11	09 кг
Б4		2	-03 02	ф8А-I ГОСТ 5781-82 С=2200	12	09 кг
			-03 00-03	С16		
Б4		1	-03 04	ф8А-I ГОСТ 5781-82 С-2330	15	09 кг
Б4		2	-02 05	ф8А-I ГОСТ 5781-82 С=2980	12	12 кг
			-03 00-04	С17		
Б4		1	-03 05	ф8А I ГОСТ 5781-82 С=950	11	04 кг
Б4		2	-03 02	ф8А-I ГОСТ 5781-82 С=2200	5	09 кг
			-03 00-05	С18		
Б4		1	-03 05	ф8А-I ГОСТ 5781-82 С=950	15	04 кг
Б4		2	-02 05	ф8А-I ГОСТ 5781-82 С=2980	5	12 кг
			-03 00-06	С20		
Б4		1	-03 06	ф14А-III ГОСТ 5781-82 С=5100	15	62 кг
Б4		2	-03 02	ф8А-I ГОСТ 5781-82 С-2200	26	09 кг
			-03 00-07	С21		
Б4		1	-03 07	ф10А-III ГОСТ 5781-82 С=5100	7	31 кг
Б4		2	-03 05	ф8А-I ГОСТ 5781-82 С=950	26	04 кг
			-03 00-08	С22		
Б4		1	-03 08	ф14А-III ГОСТ 5781-82 С=2200	9	27 кг
Б4		2	-03 09	ф8А-I ГОСТ 5781-82 С=1700	10	07 кг
			-03 00-09	С23		
Б4		1	-03 08	ф14А-III ГОСТ 5781-82 С=2200	5	27 кг
Б4		2	-03 05	ф8А-I ГОСТ 5781-82 С-950	11	04 кг

9066/4

Разраб	Абрамич		3 04 84
Пров	Потапенко		7 05 84
Рук гр	Иоффе		7 05 84
ГИП	Франк		27 04 84
Нач отд	Писнячевский		7 05 84
Н контр	Сильченко		11 05 84

820-04-16 85 Шм-5-2-03 00

Сетка арматурная, С (С13 С18, С20, С21 23)

Стадия	Масса	Масштаб
Р	см табл	

Лист | Листов 1

УКРГИПРОВОДХОЗ г Киев

Формат А3

Привязан

Инв №

Инв № подл | Подпись и дата | Взам инв №

Типовые проектные решения 820-04-16 85 Альбом II

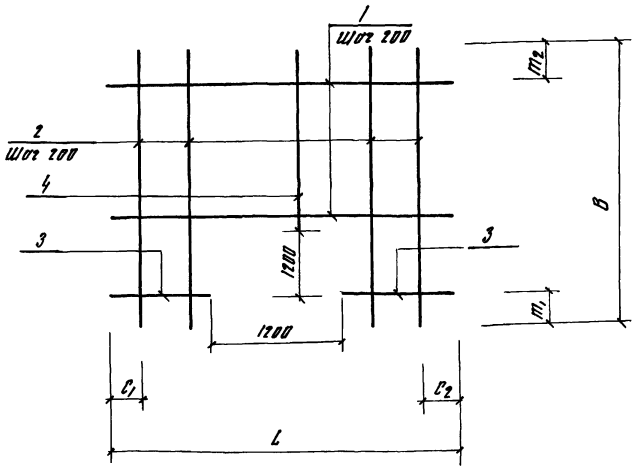

Марка	Размеры в мм						Масса, кг
	L	C_1	C_2	B	m_1	m_2	
С10	1980	90	90	2420	200	20	136
С12	2500	50	50	2420	200	20	196
С19	5100	50	50	2420	200	20	1668

Формат	Зона	Поз	Обозначение	Наименование	Кол	Примечание
			820- -Шм-5-2-04 00	С10		
Б4		1	-04 01	ф8А-I ГОСТ 5781-82 С=1980	6	08 кг
Б4		2	-04 02	ф8А-I ГОСТ 5781-82 С-2420	4	10 кг
Б4		3	-04 03	ф8А-I ГОСТ 5781-82 С=390	12	02 кг
Б4		4	-04 04	ф8А-I ГОСТ 5781-82 С=1020	6	0,4 кг
			-04 00-01	С12		
Б4		1	-04 05	ф8А-III ГОСТ 5781-82 С-2500	6	10 кг
Б4		2	-04 06	ф8А-I ГОСТ 5781-82 С=2420	8	10 кг
Б4		3	-04 07	ф8А-III ГОСТ 5781-82 С=650	12	03 кг
Б4		4	-04 08	ф8А-I ГОСТ 5781-82 С=1020	5	0,4 кг
			-04 00-02	С19		
Б4		1	-04 09	ф20А-III ГОСТ 5781-82 С=5100	6	126 кг
Б4		2	-04 10	ф10А-I ГОСТ 5781-82 С=2420	20	15 кг
Б4		3	-04 11	ф20А-III ГОСТ 5781-82 С=1950	12	48 кг
Б4		4	-04 12	ф10А-I ГОСТ 5781-82 С=1020	6	06 кг

21

9066/4

Разраб	Абрамич		3 04 84
Пров	Потапенко		7 05 84
Рук гр	Иоффе		7 05 84
ГИП	Франк		27 04 84
Нач отд	Писнячевский		7 05 84
Н контр	Сильченко		11 05 84

ТПР 820-04-16 85-Шм-5-2-04 00

Сетка арматурная, С (С10, С12, С19)

Стадия	Масса	Масштаб
Р	см табл	

Лист | Листов 1

УКРГИПРОВОДХОЗ г Киев

Формат А3

Привязан

Инв №

Инв № подл | Подпись и дата | Взам инв №

Типовые проектные решения 820-04-16 85 Альбом II

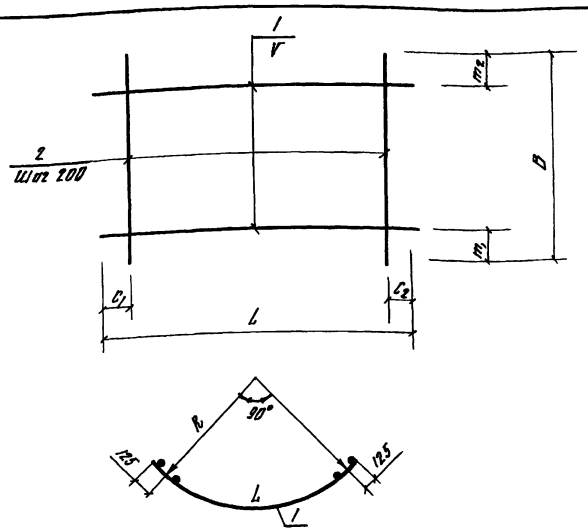

Марка	Размеры в мм								Масса, кг
	L	C_1	C_2	B	m_1	m_2	V	R	
С3	3440	20	20	1100	350	350	200	2030	276
С4	4130	65	65	1100	350	350	200	2470	321
С5	3440	20	20	2200	100	100	200	2030	316
С6	3440	20	20	820	10	10	200	2030	124
С7	3890	45	45	820	35	35	150	2320	204
С8	3890	45	45	2200	50	50	150	2320	1350
С9	4130	65	65	2200	300	100	200	2470	1884

Формат	Зона	Поз	Обозначение	Наименование	Кол	Примечание
			820- Шм -05 00	С3		
БЧ		1	-05 01	ф8А-I ГОСТ 5781-82 ℓ=3440	3	1,4 кг
БЧ		2	-05 02	ф14А-III ГОСТ 5781-82 ℓ=1100	18	1,3 кг
			-05 00-01	С4		
БЧ		1	-05 03	ф8А-I ГОСТ 5781-82 ℓ=4130	3	1,6 кг
БЧ		2	-05 02	ф14А-III ГОСТ 5781-82 ℓ=1100	21	1,3 кг
			-05 00-02	С5		
БЧ		1	-05 01	ф8А-I ГОСТ 15781-82 ℓ=3440	11	1,4 кг
БЧ		2	-05 04	ф8А-I ГОСТ 5781-82 ℓ=2200	18	0,9 кг
			-05 00-03	С6		
БЧ		1	-05 01	ф8А-I ГОСТ 5781-82 ℓ=3440	5	1,4 кг
БЧ		2	-05 05	ф8А-I ГОСТ 5781-82 ℓ=820	18	0,3 кг
			-05 00-04	С7		
БЧ		1	-05 06	ф10А-III ГОСТ 5781-82 ℓ=3890	6	2,4 кг
БЧ		2	-05 05	ф8А-I ГОСТ 5781-82 ℓ=820	20	0,3 кг
			-05 00-05	С8		
БЧ		1	-05 07	ф18А-III ГОСТ 5781-82 ℓ=3890	15	7,8 кг
БЧ		2	-05 04	ф8А-I ГОСТ 5781-82 ℓ=2200	20	0,9 кг
			-05 00-06	С9		
БЧ		1	-05 08	ф25А-III ГОСТ 5781-82 ℓ=4130	10	15,9 кг
БЧ		2	-05 04	ф10А-I ГОСТ 15781-82 ℓ=2200	21	1,4 кг

9066/4

Разраб	Абрамич		4.04.84
Пров	Потапенко		7.05.84
Рук гр	Иоффе		7.05.84
ГИП	Франк		27.04.84
Нач отд	Писнячевский		7.05.84
Н контр	Сильченко		11.05.84

820-04-16 85-Шм-5-2-05 00

Сетка арматурная, С (С3 С9)

Стадия	Масса	Масштаб
Р	см табл	—

Лист | Листов 1

УКРГИПРОВОДХОЗ г Киев

Формат А3

Привязан

Инв №

Инв № подл | Подпись и дата | Взам инв №

Альбом IV

Типовые проектные решения 820-04-16 85

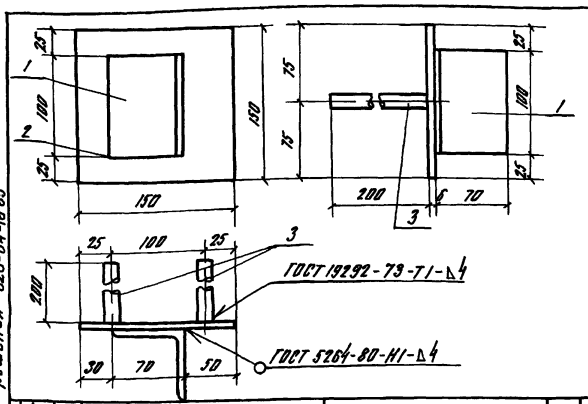

Формат	Зона	Поз	Обозначение	Наименование	Кол	Примечание
			820- -Шм-5-2-06 00	Мн1		
БЧ		1	-06 01	L70×4,5 ГОСТ 8509-72, ℓ=100	1	0,5 кг
БЧ		2	-06 02	-6×150 ГОСТ 19903-74 ℓ=150	1	0,7 кг
БЧ		3	-06 03	ф14А-III ГОСТ 5781-82 ℓ=200	2	0,2 кг

9066/4

Привязан

Инв №

Разраб	Абрамич		4.04.84
Пров	Потапенко		7.05.84
Рук гр	Иоффе		7.05.84
ГИП	Франк		27.04.84
Нач отд	Писнячевский		7.05.84
Н контр	Сильченко		11.04.84

820-04-16 85 -Шм-5-2-06 00

Изделие закладное Мн1

Стадия	Масса	Масштаб
Р	16	—

Лист | Листов 1

УКРГИПРОВОДХОЗ г Киев

Формат А4

Инв № подл | Подпись и дата | Взам инв №

Альбом IV

Типовые проектные решения 820-04-16 85

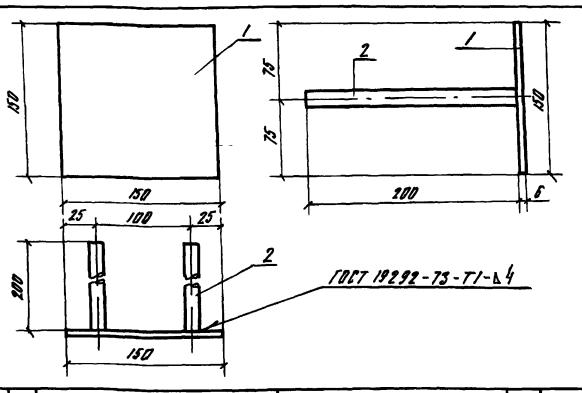

Формат	Зона	Поз	Обозначение	Наименование	Кол	Примечание
			820- -Шм-5-2-07 00	Мн2		
БЧ		1	-06 02	-6×150 ГОСТ 19903-74, ℓ=150	1	0,7 кг
БЧ		2	-06 03	ф14А-III ГОСТ 5781-82, ℓ=200	2	0,2 кг

22

9066/4

Привязан

Инв №

Разраб	Абрамич		4.04.84
Пров	Потапенко		7.05.84
Рук гр	Иоффе		7.05.84
ГИП	Франк		27.04.84
Нач отд	Писнячевский		7.05.84
Н контр	Сильченко		11.05.84

820-04-16 85 -Шм-5-2-07 00

Изделие закладное Мн2

Стадия	Масса	Масштаб
Р	11	—

Лист | Листов 1

УКРГИПРОВОДХОЗ г Киев

Формат А4

Инв № подл | Подпись и дата | Взам инв №

Альбом IV

Типовые проектные решения 820-04-16 85

№ строки	Наименование материала и единица измерения	Код материала	Код ед изм	Количество тип	Количество инд	Количество всего
1	Сортовой прокат обыкно-					
2	венного качества	093000				
3	Сталь арматурная клас-					
4	са А-I, т	093003	168	-	1,50	
5	диам 6, т	ф6	168	-	0,15	
6	диам 8, т	ф8	168	-	1 20	
7	диам 10, т	ф10	168	-	0,15	
8	Сталь арматурная клас-					
9	са А-III, т	093004	168	-	2,12	
10	диам 8, т	ф8	168	-	0,23	
11	диам 10, т	ф10	168	-	0,16	
12	диам 14, т	ф14	168	-	0,49	
13	диам 18, т	ф18	168	-	0,47	
14	диам 20, т	ф20	168	-	0,13	
15	диам 25, т	ф25	168	-	0,64	
16	Итого сортового проката					
17	обыкновенного качест-					
18	ва, т	097100	168	-	3 62	
19	Прокат листовой ря-					
20	довой, т	097100	168	-	0,02	
21	Сталь толстолистовая					
22	рядовых марок					
23	(от 4 мм), т	097100	168	-	0 013	

№ строки	Наименование материала и единица измерения	Код материала	Код ед изм	Количество тип	Количество инд	Количество всего
1	Сталь крупносортовая	093100	168	-	0,003	
2	Итого стали в нату-					
3	ральной массе, т		168	-	3 64	
4	Итого стали, приведенной					
5	к стали класса А-I, т		168	-	4,53	
6	То же, к стали класса					
7	С 38/23, т		168	-	0,03	
8	Всего стали, приведенной					
9	к классам А-I, С 38/23, т		168	-	4,56	
10	Трубы сварные водогазо-					
11	проводные, т	138 500	168	-	0,09	
12	Портландцемент	573 110				
13	М 500, т	573118	168	-	56,74	
14	Цемент, приведенный к					
15	марке 400 (всего), т		168	-	62,41	
16						
17						

В графе „тип", указано количество материалов, потребное для изготовления типовых и стандартных изделий, а в графе „инд"-индивидуальных (не типовых) конструкций и изделий

23

9066/4

Разраб	Потапенко		16.05.84
Пров	Штепа		11.05.84
Рук гр	Иоффе		21.05.84
ГИП	Франк		21.05.84
Нач отд	Писнячевский		22.05.84
Н контр	Сильченко		23.05.84

Привязан

Инв №

ТПР 820-04-16 85 -КЖ 23 ВМ

Ведомость потребности в материалах

Стадия	Лист	Листов
Р		

УКРГИПРОВОДХОЗ г Киев

Формат А2

Инв № подл | Подпись и дата | Взам инв №

Альбом IV

Типовые проектные решения 820-04-16 85

Ведомость основных комплектов

Обозначение	Наименование	Примечание
820- -ПЗ	Пояснительная записка	Альбом I
-АС	Архитектурно-строительные решения	
-КЖ1	Монолитные и сборные железобетонные конструкции	
-ГИ	Конструкции температурно-осадочных швов	
-ПО	Производство и организация работ	
-КЖ3	Шахта Шм-3-1 (Монолитный вариант)	Альбом II
-КЖ5	Шахта Шм-4-1 (Монолитный вариант)	
-КЖ7	Шахта Шм-5-1 (Монолитный вариант)	
-КЖ9	Шахта Шм-6-1 (Монолитный вариант)	
-КЖ11	Шахта Шм-7-1 (Монолитный вариант)	
-КЖ13	Шахта Шм-8-1 (Монолитный вариант)	
-КЖ15	Шахта Шм-10-1 (Монолитный вариант)	
-КЖ17	Шахта Шм-12-1 (Монолитный вариант)	
-КЖ4	Шахта Ш-3-1 (Сборно-монолитный вариант)	Альбом III
-КЖ6	Шахта Ш-4-1 (Сборно-монолитный вариант)	
-КЖ8	Шахта Ш-5-1 (Сборно-монолитный вариант)	
-КЖ10	Шахта Ш-6-1 (Сборно-монолитный вариант)	
-КЖ12	Шахта Ш-7-1 (Сборно-монолитный вариант)	
-КЖ14	Шахта Ш-8-1 (Сборно-монолитный вариант)	
-КЖ16	Шахта Ш-10-1 (Сборно-монолитный вариант)	
-КЖ18	Шахта Ш-12-1 (Сборно-монолитный вариант)	

Продолжение

Обозначение	Наименование	Примечание
820- -КЖ18		Альбом III
-КЖ19	Шахта Шм-3-2 (Монолитный вариант)	Альбом IV
-КЖ21	Шахта Шм-4-2 (Монолитный вариант)	
-КЖ23	Шахта Шм-5-2 (Монолитный вариант)	
-КЖ25	Шахта Шм-6-2 (Монолитный вариант)	
-КЖ27	Шахта Шм-7-2 (Монолитный вариант)	
-КЖ29	Шахта Шм-8-2 (Монолитный вариант)	
-КЖ31	Шахта Шм-10-2 (Монолитный вариант)	
-КЖ33	Шахта Шм-12-2 (Монолитный вариант)	
-КЖ20	Шахта Ш-3-2 (Сборно-монолитный вариант)	Альбом V
-КЖ22	Шахта Ш-4-2 (Сборно-монолитный вариант)	
-КЖ24	Шахта Ш-5-2 (Сборно-монолитный вариант)	
-КЖ26	Шахта Ш-6-2 (Сборно-монолитный вариант)	
-КЖ28	Шахта Ш-7-2 (Сборно-монолитный вариант)	
-КЖ30	Шахта Ш-8-2 (Сборно-монолитный вариант)	
-КЖ32	Шахта Ш-10-2 (Сборно-монолитный вариант)	
-КЖ34	Шахта Ш-12-2 (Сборно-монолитный вариант)	
-КЖ2	Водобойные колодцы и водобойные стенки	Альбом VI

Ведомость чертежей основного комплекта КЖ 25

Лист	Наименование	Примечание
1	Общие данные	
2	План Разрезы 1-1; 4-4	
3	Разрезы 2-2, 3-3	
4	Схема армирования План Разрез 1-1, 4-4, 5-5	
5	Схема армирования Разрезы 2-2, 3-3	

Ведомость спецификаций

Лист	Наименование	Примечание
4	Спецификация к схеме армирования монолитной шахты Шм-6-2	

Ведомость ссылочных и прилагаемых документов

Обозначение	Наименование	Примечание
	Ссылочные документы	
	Нестандартное оборудование	Альбом I
	Прилагаемые документы	
820- -Шм-6-2-01 00	Каркас плоский КР1	
820- -Шм-6-2-02 00	То же КР2	
820- -Шм-6-2-03 00	Сетка арматурная, С (С1, С2, С13 С18)	
820- -Шм-6-2-04 00	То же С19 С24	
820- -Шм-6-2-05 00	То же С10 С12	
820- -Шм-6-2-06 00	То же С3 С9, С25	
820- -Шм-6-2-07 00	Изделие закладное Мн1	
820- -Шм-6-2-08 00	То же Мн2	
820- -КЖ25 ВМ	Ведомость потребности в материалах	

24

9066/4

Рабочие чертежи разработаны в соответствии с действующими нормами и правилами

Главный инженер проекта [подпись]. Л Г Франк

Инв № подл	Подпись и дата	Взам инв №

Привязан

Инв №			
Разраб	Девяшин	[подпись]	6.04.84
Пров	Иоффе	[подпись]	20.04.84
Рук гр	Иоффе	[подпись]	20.04.84
ГИП	Франк	[подпись]	20.04.84
Нач отд	Забулонский	[подпись]	3.04.84
Н контр	Сильченко	[подпись]	24.04.84

ТАР 820-04-16 85 -КЖ 25

Водосбросы-водовыпуски трубчатые с шахтным оголовком на расход воды до 70м³/с при перепадах от 5 до 12 м

Шахта Шм-6-2 (Монолитный вариант)	Стадия	Лист	Листов
	Р	1	5
Общие данные	УКРГИПРОВОДХОЗ г Киев		

Формат А2

Альбом IV

Типовые проектные решения 820-04-16 85

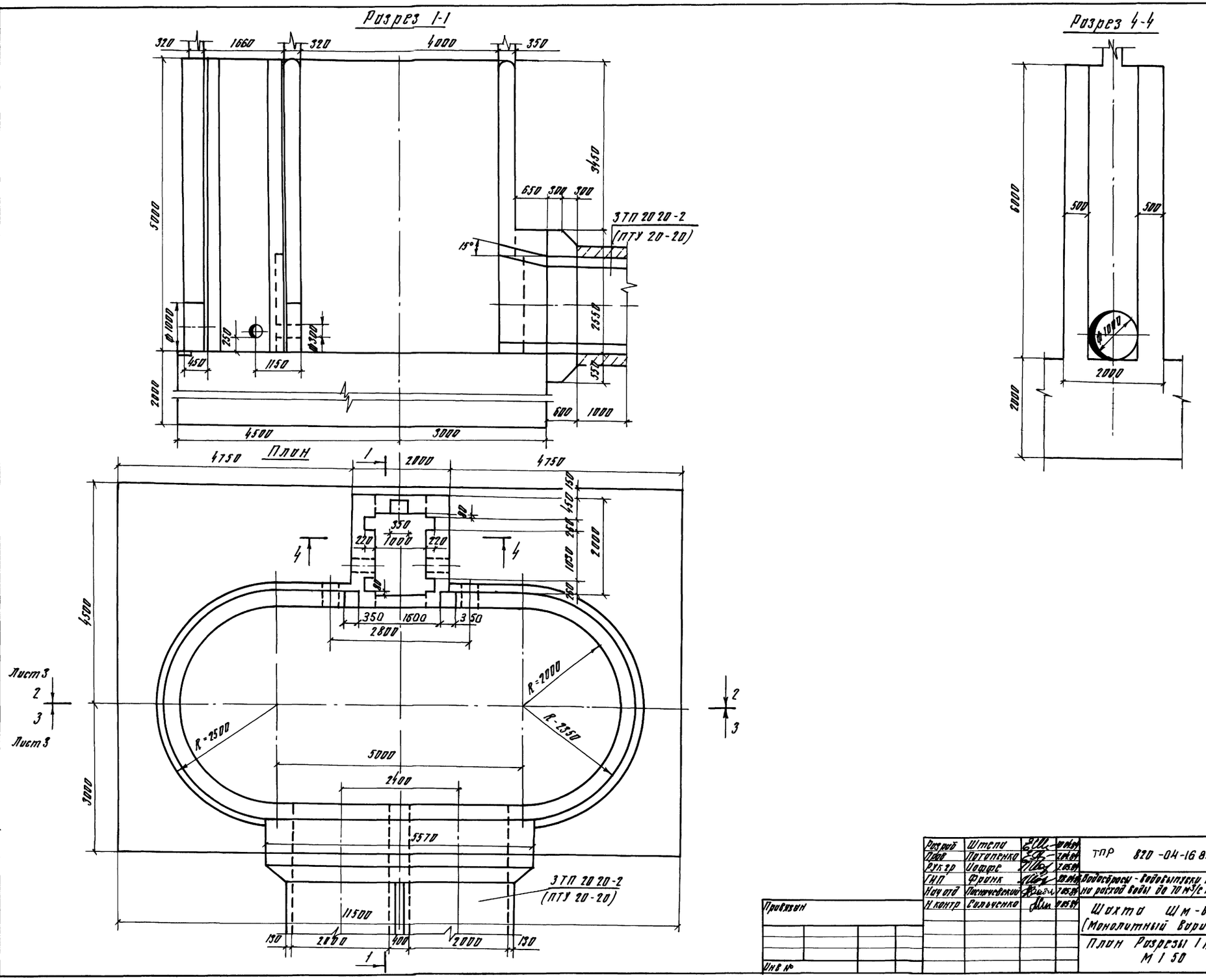

25

9066/4

Разраб	Штепа		10.04.84	ТПР 820-04-16 85 - КЖ 25
Пров	Потапенко		2.04.84	
Рук гр	Иоффе		2.05.84	
ГИП	Франк		28.04.84	Водосбросы - водовыпуски трубчатые с шахтным оголовком на расход воды до 70 м³/с при перепадах от 5 до 12 м
Нач отд	Посначевский		7.05.84	
Н контр	Сильченко		7.05.84	Шахта Шм-6-2 (Монолитный вариант)
				План Разрезы 1.1, 4-4 М 1 50

Стадия	Лист	Листов
Р	2	

УКРГИПРОВОДХОЗ г Киев

Привязан

Инв №

Инв № подл | Подпись и дата | Взам инв №

Формат А2

Альбом IV

Типовые проектные решения 820-04-16 85

Разрез 2-2

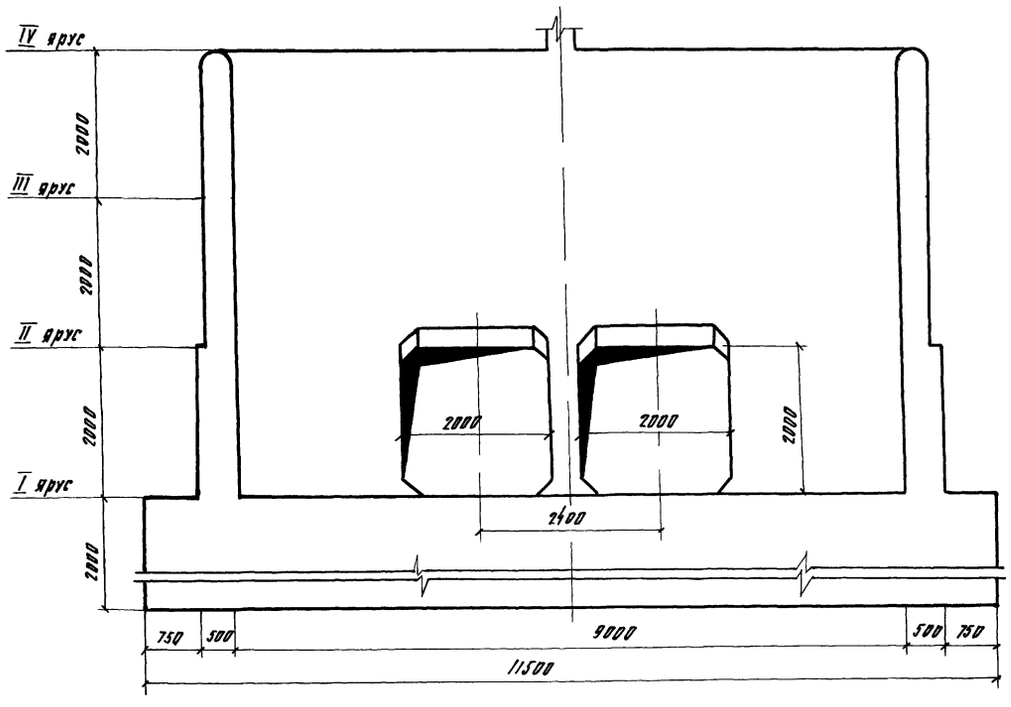

Разрез 3-3

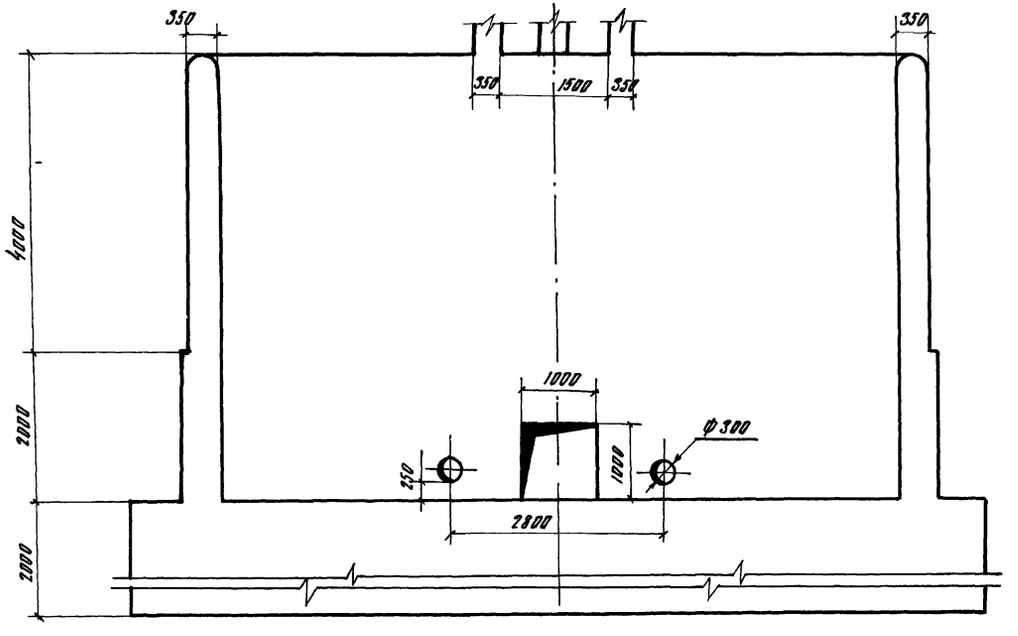

26

9066/4

Разраб	Штепа		10.04.84	ТПР 820-04-16 85 - КЖ 25
Пров	Потапенко		07.04.84	
Рук гр	Иоффе		07.05.84	
ГИП	Франк		28.04.84	Водосбросы-водовыпуски трубчатые с шахтным оголовком на расход воды до 70 м³/с при перепадах от 5 до 12 м
Нач отд	Лисичевский		07.05.84	
Н контр	Сольченко		11.05.84	Шахта Шм-6-2 (Монолитный вариант)

Стадия	Лист	Листов
Р	3	

Разрезы 2-2, 3-3 М1 50

УКРГИПРОВОДХОЗ г Киев

Формат А2

Привязан

Инв №

Инв № подл | Подпись и дата | Взам инв №

Альбом IX

Типовые проектные решения 820-04-16.85

Разрез 1-1

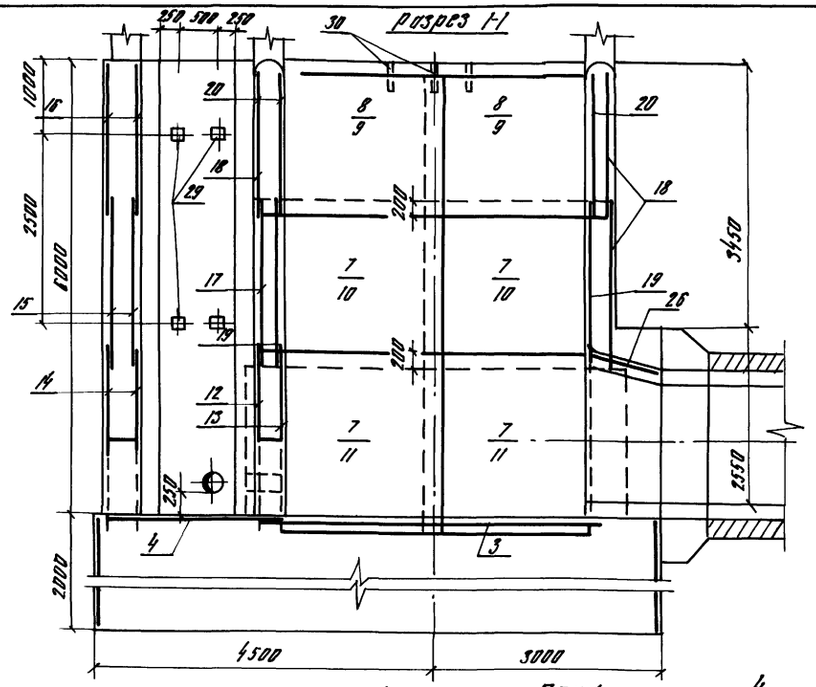

Разрез 4-4

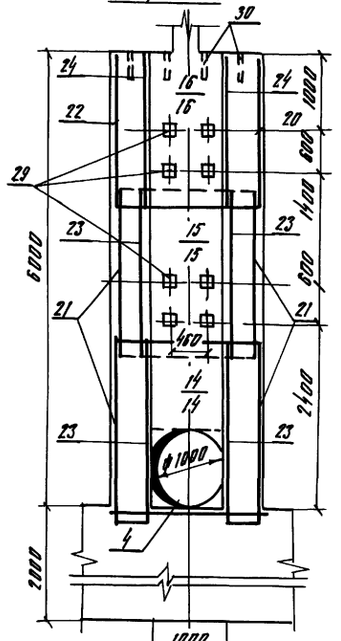

План

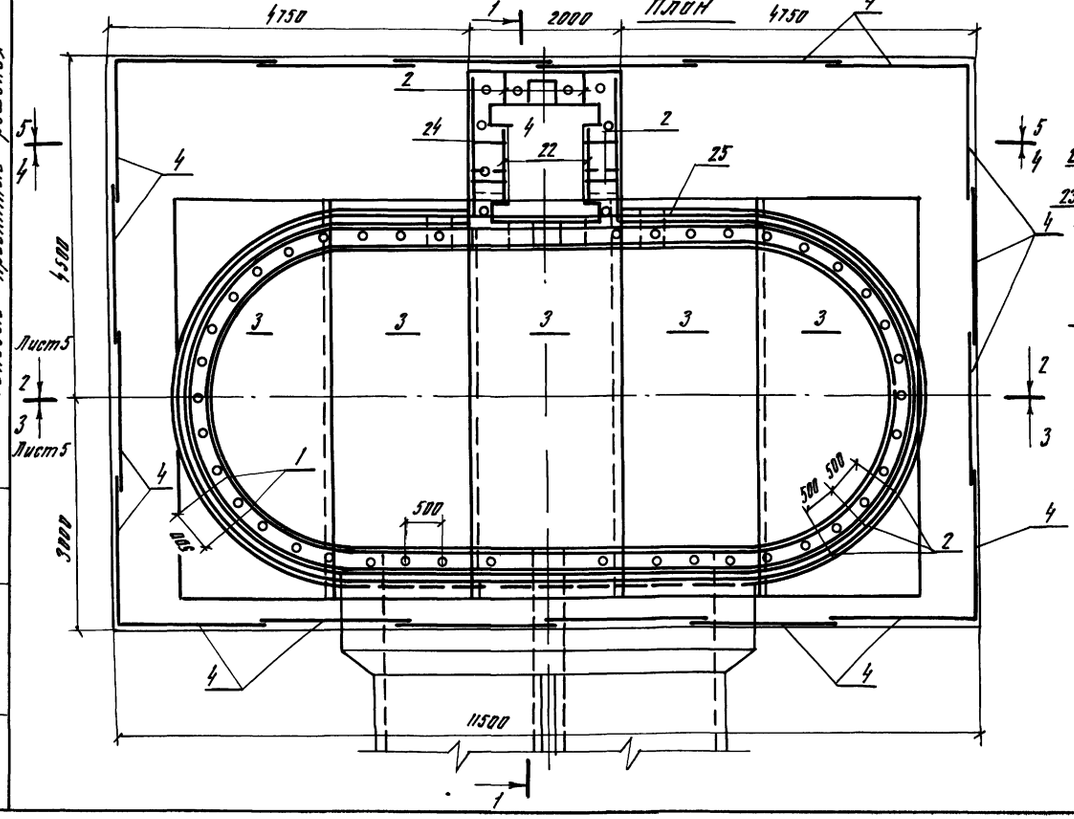

Разрез 5-5

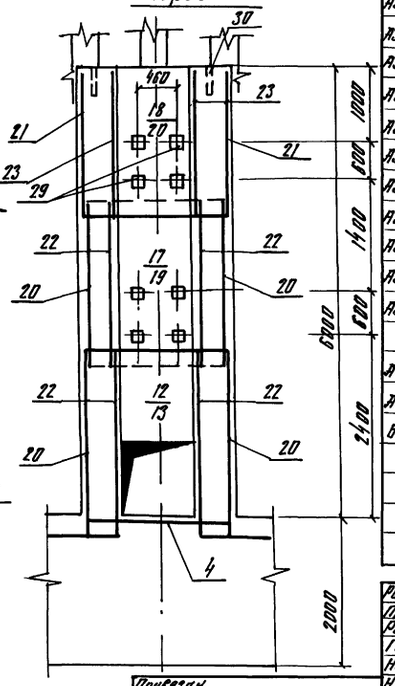

Спецификация к схеме армирования монолитной шахты Шм-6-2

Формат	Зона	Поз	Обозначение	Наименование	Кол	Примечание
				Сборочные единицы		
				Каркасы плоские		
А4		1	820 - -Шм-6-2-01 00	КР1	94	
А4		2	-02 00	КР2	61	
				Сетки арматурные		
А3		3	-03 00	С1	5	
А3		4	-03 00	С2	21	
А3		5	-06 00	С3	4	
А3		6	-06 00	С4	4	
А3		7	-06 00	С5	8	
А3		8	-06 00	С6	4	
А3		9	-06 00	С7	4	
А3		10	-06 00	С8	4	
А3		11	-06 00	С9	4	
А3		12	-05 00	С10	1	
А3		13	-05 00	С11	1	
А3		14	-05 00	С12	2	
А3		15	-03 00	С13	2	
А3		16	-03 00	С14	2	
А3		17	-03 00	С15	2	
А3		18	-03 00	С16	6	
А3		19	-03 00	С17	4	
А3		20	-03 00	С18	4	
А3		21	-04 00	С19	4	
А3		22	-04 00	С20	2	
А3		23	-04 00	С21	4	
А3		24	-04 00	С22	2	
А3		25	-04 00	С23	4	
А3		26	-04 00	С24	2	
А3		27	-06 00	С25	4	
				Изделия закладные		
А4		28	-07 00	Мн1	6	
А4		29	-08 00	Мн2	20	
Б4		30		Мн3 (Трубы 50Д5 ГОСТ 3262-75, L=350)	54	17 кг
				Материалы		
				Бетон тяжелый М200, В6, Мр3150		243 м³

27

Разраб	Штепа		
Пров	Потапенко		
Рук гр	Шефер		
ГИП	Франк		
Нач отд	Лисичевский		
Н контр	Ольвченко		

ТПР 820-04-16.85 - КЖ 25

Вибраторы-вибраторы трехчастные в шахтным оголовком на рабочей базе до 10 м/с при перепадах от 5 до 12 м

Шахта Шм-6-2 (Монолитный вариант)	Стадия	Лист	Листов
	Р	4	
Схема армирования План разрезы 1-1, 4-4, 5-5 М 1:50	УКРГИПРОВОДХОЗ г. Киев		

Привязан

Инв. № подл. | Подпись и дата | Взам. инв. №

9066/4

Инв. №

Формат А2

Альбом IV

Типовые проектные решения 820-04-16 85

Разрез 2-2

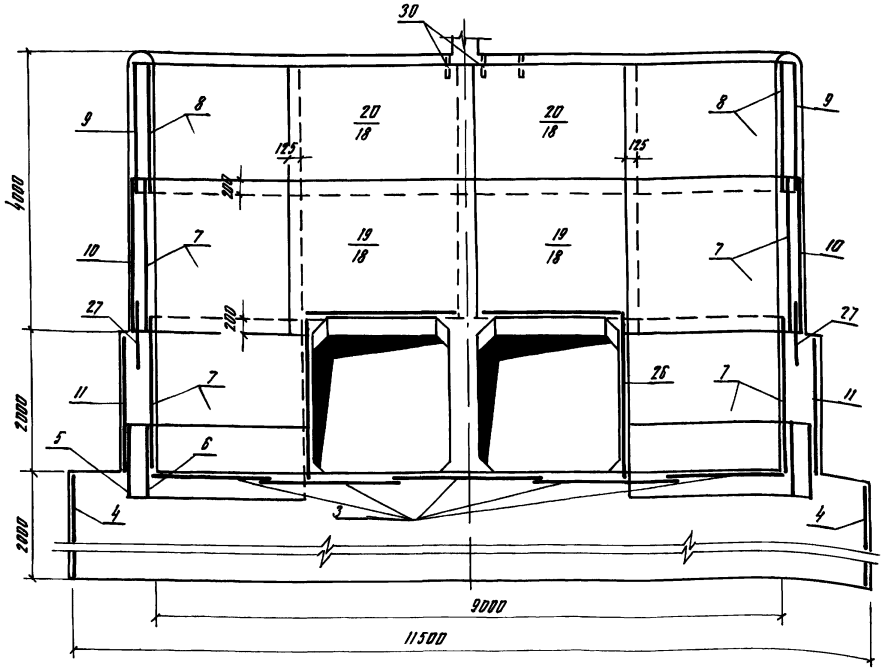

Разрез 3-3

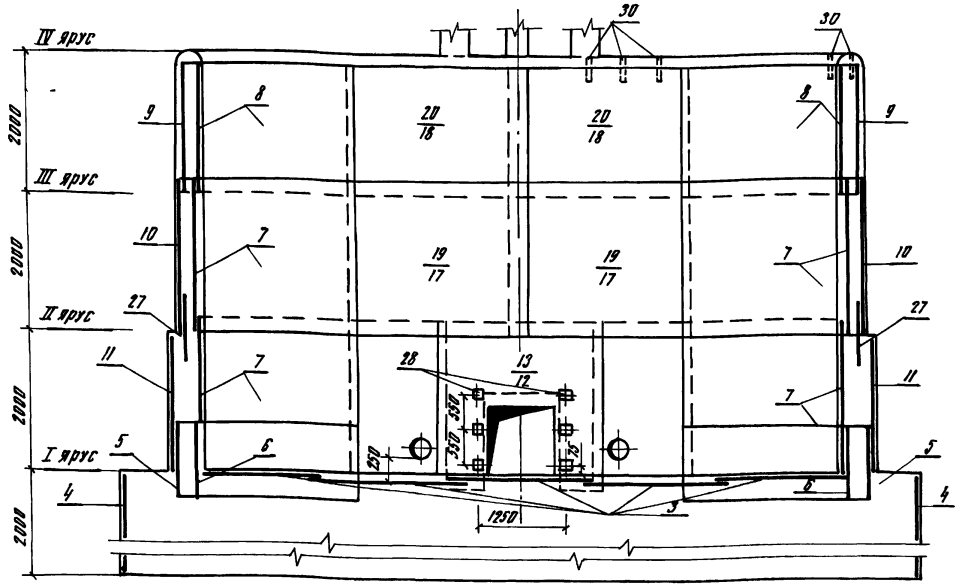

1 Горизонтальные стержни сеток поз 9, 10, 11, 5 сварить между собой по всей длине перепуска электродуговой сваркой электродами Э-42

2 Горизонтальные стержни поз 9 сварить с горизонтальными стержнями поз 18, аналогично поз 10 с поз 18 и поз 17, поз 11 с поз 12

Ведомость расхода стали на элемент, кг

Марка элемента	Изделия арматурные											Изделия закладные									
	Арматура класса										Всего	Арматура		Прокат марки						Всего	Общий расход
	А-III						А-I					А-III		В ст 2				КП2			
	ГОСТ 5781-82						ГОСТ 5781-82					ГОСТ 5781-82		ГОСТ 3262-75		ГОСТ 19903-74		ГОСТ 8509-72			
	ф8	ф12	ф14	ф16	ф22	Итого	ф6	ф8	ф10	Итого	Всего	ф14	Итого	Труба 50×3,5	Итого	-6×150	Итого	∠70×45	Итого		
Шм-6-2	404,0	439,0	317,0	252,0	1212,0	2624	168,0	1234,0	308,0	1710,0	4334,0	10,0	10,0	92,0	92,0	18,0	18,0	3,0	3,0	123,0	4457

Разраб	Штепа	[signature]	10.04.84	ТПР 820-04-16 85 - КЖ 25
Пров	Потапенко	[signature]	7.04.84	
Рук гр	Иоффе	[signature]	7.05.84	Водосбросы - водовыпуски трубчатые с шахтным оголовком на расход воды до 70 м³/с при перепадах от 5 до 12 м
ГИП	Франк	[signature]	28.04.84	
Нач отд	Писначевский	[signature]	20.5.84	
Н контр	Сильченко	[signature]	21.05.84	Шахта Шм-6-2 (Монолитный вариант)

Стадия	Лист	Листов
Р	5	

Схема армирования Разрезы 2-2, 3-3 М 1:50

УКРГИПРОВОДХОЗ г Киев

Привязан

Инв №

Инв № подл | Подпись и дата | Взам инв №

28

9066/4

Альбом IV

Типовые проектные решения 820-04-16 85

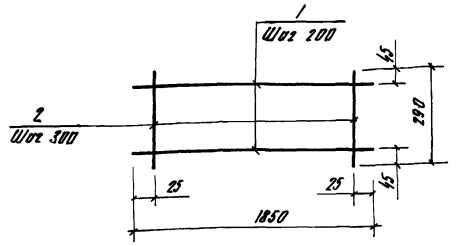

Формат	Зона	Поз	Обозначение	Наименование	Кол	Примечание
			820 - - Шм-6-2-01 00	Кр1		
Б4		1	-01 01	ф8А-I ГОСТ 5781-82, С=1850	2	0,7кг
Б4		2	-01 02	ф8А-I ГОСТ 5781-82, С=290	7	0,1кг

9066/4

Привязан

Инв №

Разраб	Штепа		12.04.84
Провер	Николаева		15.04.84
Рук гр	Иоффе		7.05.84
ГИП	Франк		7.04.84
Нач отд	Писнячевский		7.05.84
Н контр	Сальченко		11.05.84

820-04-16 85 - Шм-6-2-01 00

Каркас плоский Кр1

Стадия	Масса	Масштаб
Р	21	—

Лист | Листов 1

УКРГИПРОВОДХОЗ г Киев

Формат А4

Взам инв № | Подпись и дата | Инв № подл

Альбом IV

Типовые проектные решения 820-04-16 85

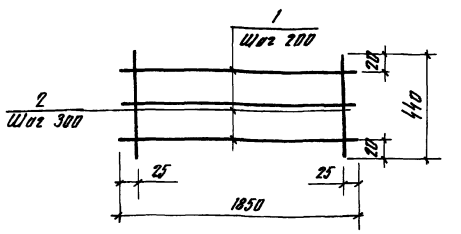

Формат	Зона	Поз	Обозначение	Наименование	Кол	Примечание
			820 - - Шм-6-2-02 00	Кр2		
Б4		1	-01 01	ф8А-I ГОСТ 5781-52 С=1850	3	0,7кг
Б4		2	-02 01	ф8А-I ГОСТ 5781-52 С=440	7	0,2кг

9066/4

Привязан

Инв №

Разраб	Штепа		12.04.84
Пров	Николаева		5.04.84
Рук гр	Иоффе		2.04.84
ГИП	Франк		28.04.84
Нач отд	Писнячевский		7.05.84
Н контр	Сальченко		11.05.84

820-04-16 85 - Шм-6-2-02 00

Каркас плоский Кр2

Стадия	Масса	Масштаб
Р	35	-

Лист | Листов

УКРГИПРОВОДХОЗ г Киев

Формат А4

Взам инв № | Подпись и дата | Инв № подл

Альбом IV

Типовые проектные решения 820-04-16 85

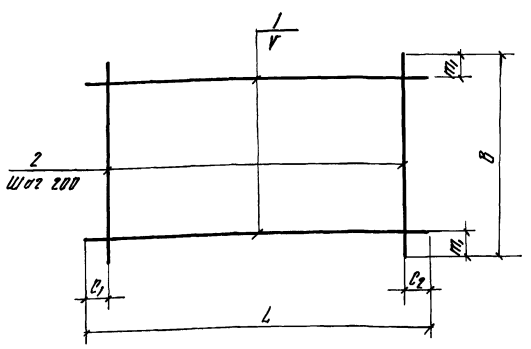

Марка	Размеры, мм						Масса, кг
	L	C_1	C_2	V	B	m_1	
C1	5430	15	15	200	1970	85	43,4
C2	1970	85	85	200	1970	85	8,0
C13	1980	90	90	200	2200	100	17,8
C14	1980	90	90	200	1980	90	16,0
C15	2640	20	20	150	2200	50	27,6
C16	2640	20	20	200	1820	10	20,5
C17	2640	20	20	150	2200	50	82,6
C18	2640	20	20	150	1820	10	39,7

Формат	Зона	Поз	Обозначение	Наименование	Кол	Примечание
			820 - - Шм-6-2-03 00	C1		
Б4		1	-03 01	ф8А-III ГОСТ 5781-82 С=5430	10	2,1кг
Б4		2	-03 02	ф8А-III ГОСТ 5781-82 С=1970	28	0,8кг
			-03 00-01	C2		
Б4		1	-03 03	ф6А-I ГОСТ 5781-82 С=1970	10	0,4кг
Б4		2	-03 03	ф6А-I ГОСТ 5781-82 С=1970	10	0,4кг
			-03 00-02	C13		
Б4		1	-03 04	ф8А-I ГОСТ 5781-82 С=1980	11	0,8кг
Б4		2	-03 05	ф8А-I ГОСТ 5781-82 С=2200	10	0,9кг
			-03 00-03	C14		
Б4		1	-03 04	ф8А-I ГОСТ 5781-82 С=1980	10	0,8кг
Б4		2	-03 04	ф8А-I ГОСТ 5781-82 С=1980	10	0,8кг
			-03 00-04	C15		
Б4		1	-03 06	ф8А-I ГОСТ 5781-82 С=2640	15	1,0кг
Б4		2	-03 05	ф8А-I ГОСТ 5781-82 С=2200	14	0,9кг
			-03 00-05	C16		
Б4		1	-03 06	ф8А-I ГОСТ 5781-82 С=2640	10	1,0кг
Б4		2	-03 07	ф8А-I ГОСТ 5781-82 С=1820	15	0,7кг
			-03 00-06	C17		
Б4		1	-03 08	ф16А-III ГОСТ 5781-82 С=2640	15	4,2кг
Б4		2	-03 09	ф10А-I ГОСТ 5781-82 С=2200	14	1,4кг
			-03 00-07	C18		
Б4		1	-03 10	ф12А-III ГОСТ 5781-82 С=2640	13	2,3кг
Б4		2	-03 07	ф8А-I ГОСТ 5781-82 С=1820	14	0,7кг

Разраб	Штепа		12.04.84
Пров	Николаева		15.04.84
Рук гр	Иоффе		7.05.84
ГИП	Франк		28.04.84
Нач отд	Писнячевский		7.05.84
Н контр	Сальченко		11.05.84

ТП 820-04-16 85 - Шм-6-2-03 00

Сетка арматурная, С (C1, C2, C13 C18)

Стадия	Масса	Масштаб
Р	см табл	—

Лист | Листов 1

УКРГИПРОВОДХОЗ г Киев

Формат А3

29

Привязан

Инв №

9066/4

Взам инв № | Подпись и дата | Инв № подл

Типовые проектные решения 820-04-16 85 Альбом IV

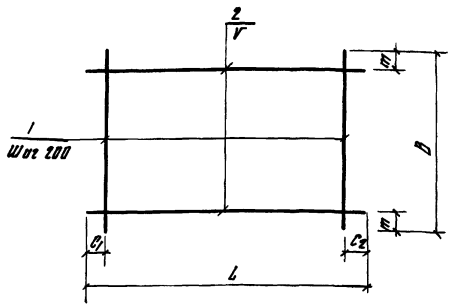

Марка	Размеры, мм						Масса, кг
	L	C_1	C_2	V	B	m	
C19	2330	20	510	200	2200	100	18 9
C20	2330	20	510	200	1980	50	17 9
C21	950	75	75	200	2200	100	8 9
C22	950	75	75	200	1980	90	8 0
C23	950	75	75	200	2250	125	17 9
C24	1700	50	50	150	2200	50	18 6

Формат	Зона	Поз	Обозначение	Наименование	Кол	Примечание
			820 - -Шм-6-2-04 00	C19		
БЧ		1	-03 05	ф8А-I ГОСТ 5781-82 ℓ=2200	10	0 9 кг
БЧ		2	-04 01	ф8А-I ГОСТ 5781-82 ℓ=2330	11	0 9 кг
			-04 00-01	C20		
БЧ		1	-03 04	ф8А-I ГОСТ 5781-82 ℓ=1980	10	0 8 кг
БЧ		2	-04 01	ф8А-I ГОСТ 5781-82 ℓ=2330	11	0 9 кг
			-04 00-02	C21		
БЧ		1	-03 05	ф8А-I ГОСТ 5781-82 ℓ=2200	5	0,9 кг
БЧ		2	-04 02	ф8А-I ГОСТ 5781-82 ℓ=950	11	0 4 кг
			-04 00-03	C22		
БЧ		1	-03 04	ф8А-I ГОСТ 5781-82 ℓ=1980	5	0 8 кг
БЧ		2	-04 02	ф8А-I ГОСТ 5781-82 ℓ=950	10	0 4 кг
			-04 00-04	C23		
БЧ		1	-04 03	ф14А-III ГОСТ 5781-82 ℓ=2250	5	2 7 кг
БЧ		2	-04 02	ф8А-I ГОСТ 5781-82 ℓ=950	11	0 4 кг
			-04 00-05	C24		
БЧ		1	-04 04	ф8А-I ГОСТ 5781-82 ℓ=1700	15	0 7 кг
БЧ		2	-03 05	ф8А-I ГОСТ 5781-82 ℓ=2200	9	0 9 кг

9066/4

Разраб	Штепа	[signature]	12.04.84
Пров	Николаева	[signature]	15.04.84
Рук гр	Иоффе	[signature]	28.04.84
ГИП	Франк	[signature]	28.04.84
Нач отд	Писнячевский	[signature]	7.05.84
Н контр	Сальченко	[signature]	11.05.84

820-04-16 85 -Шм-6-2-04 00

Сетка арматурная, С (С19 С24)

Стадия	Масса	Масштаб
Р	См табл	—

Лист | Листов 1

УКРГИПРОВОДХОЗ г Киев

Формат А3

Привязан

Инв №

Инв № подл | Подпись и дата | Взам инв №

Типовые проектные решения 820-04-16 85 Альбом IV

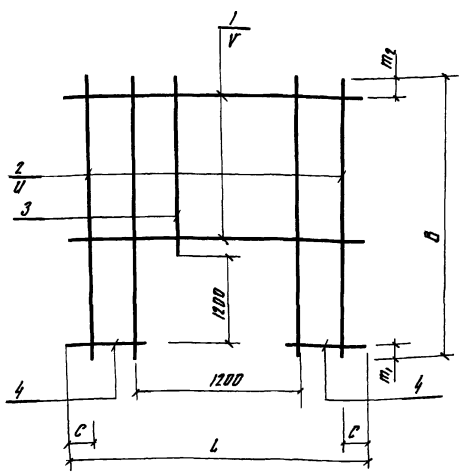

Марка	Размеры, мм							Масса, кг
	L	C	V	B	m_1	m_2	U	
C10	2500	50	200	2420	200	20	200	19 6
C11	5100	50	200	2420	200	20	200	208 2
C12	1980	90	200	2420	200	20	200	11 8

Формат	Зона	Поз	Обозначение	Наименование	Кол	Примечание
			820 - -Шм-6-2-05 00	C10		
БЧ		1	-05 01	ф8А-I ГОСТ 5781-82 ℓ=2500	6	1 0 кг
БЧ		2	-05 02	ф8А-III ГОСТ 5781-82 ℓ=2420	8	1 0 кг
БЧ		3	-05 03	ф8А-III ГОСТ 5781-82 ℓ=1020	5	0,4 кг
БЧ		4	-05 04	ф8А-I ГОСТ 5781-82 ℓ=650	12	0 3 кг
			-05 00-01	C11		
БЧ		1	-05 05	ф22А-III ГОСТ 5781-82 ℓ=5100	6	15,2 кг
БЧ		2	-05 06	ф12А-III ГОСТ 5781-82 ℓ=2420	20	2 1 кг
БЧ		3	-05 07	ф12А-III ГОСТ 5781-82 ℓ=1020	6	0 9 кг
БЧ		4	-05 08	ф22А-III ГОСТ 5781-82 ℓ=1950	12	5 8 кг
			-05 00-02	C12		
БЧ		1	-03 04	ф8А-I ГОСТ 5781-82 ℓ=1980	5	0 8 кг
БЧ		2	-05 09	ф8А-I ГОСТ 5781-82 ℓ=2420	4	1 0 кг
БЧ		3	-05 10	ф8А-I ГОСТ 5781-82 ℓ=1020	6	0 4 кг
БЧ		4	-05 11	ф8А-I ГОСТ 5781-82 ℓ=390	14	0 1 кг

30

9066/4

Разраб	Штепа	[signature]	12.04.84
Пров	Николаева	[signature]	15.04.84
Рук гр	Иоффе	[signature]	27.04.84
ГИП	Франк	[signature]	28.04.84
Нач отд	Писнячевский	[signature]	7.05.84
Н контр	Сальченко	[signature]	11.05.84

ТПР 820-04-16 85 -Шм-6-2-05 00

Сетка арматурная, С (С10 С12)

Стадия	Масса	Масштаб
Р	См табл	—

Лист | Листов 1

УКРГИПРОВОДХОЗ г Киев

Формат А3

Привязан

Инв №

Инв № подл | Подпись и дата | Взам инв №

Типовые проектные решения 820-04-16 85 Альбом IV

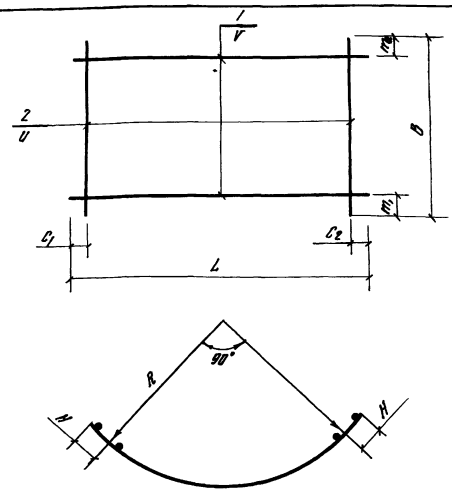

Марка	Размеры, мм										Масса, кг
	L	C_1	C_2	V	B	m_1	m_2	U	R	H	
C3	4130	65	65	200	1100	350	350	200	2470	125	423
C4	3440	20	20	200	1100	350	350	200	2030	125	276
C5	3440	20	20	200	2200	100	100	200	2030	125	316
C6	3440	20	20	200	1820	10	10	200	2030	125	266
C7	3890	45	45	150	1220	10	10	200	2320	125	582
C8	3890	45	45	200	2200	100	100	200	2470	125	1556
C9	4130	65	65	200	2200	100	100	200	2470	125	1647
C25	3890	45	45	150	920	10	10	200	2320	125	318

Формат	Зона	Поз	Обозначение	Наименование	Кол	Примечание
			820- -Шм-6-2-06 00	C3		
БУ		1	-06 01	ф14А-III ГОСТ 5781-82 ℓ=4130	3	50 кг
БУ		2	-06 02	ф14А-III ГОСТ 5781-82 ℓ=1100	21	13 кг
			-06 00-01	C4		
БУ		1	-06 03	ф8А-I ГОСТ 5781-82 ℓ=3440	3	14 кг
БУ		2	-06 04	ф14А-III ГОСТ 5781-82 ℓ=1100	18	13 кг
			-06 00-02	C5		
БУ		1	-06 05	ф8А-III ГОСТ 5781-82 ℓ=3440	11	14 кг
БУ		2	-03 05	ф8А-I ГОСТ 5781-82 ℓ=2200	18	09 кг
			-06 00-03	C6		
БУ		1	-06 05	ф8А-III ГОСТ 5781-82 ℓ=3440	10	14 кг
БУ		2	-03 07	ф8А-I ГОСТ 5781-82 ℓ=1820	18	0,7 кг
			-06 00-04	C7		
БУ		1	-06 06	ф12А-III ГОСТ 5781-82 ℓ=3890	13	34 кг
БУ		2	-03 07	ф8А-I ГОСТ 5781-82 ℓ=1820	20	0,7 кг
			-06 00-05	C8		
БУ		1	-06 07	ф22А-III ГОСТ 5781-82 ℓ=3890	11	116 кг
БУ		2	-03 09	ф10А-I ГОСТ 5781-82 ℓ=2200	20	14 кг
			-06 00-06	C9		
БУ		1	-06 08	ф22А-III ГОСТ 5781-82 ℓ=4130	11	123 кг
БУ		2	-03 09	ф10А-I ГОСТ 5781-82 ℓ=2200	21	14 кг
			-06 00-07	C25		
БУ		1	-06 09	ф12А-III ГОСТ 5781-82 ℓ=3890	7	34 кг
БУ		2	-06 10	ф8А-I ГОСТ 5781-82 ℓ=920	20	04 кг

Разраб	Штепа		13.04.84
Пров	Николаева		13.04.84
Рук гр	Иоффе		20.04.84
ГИП	Франк		20.04.84
Нач отд	Писначевский		7.05.84
Н контр	Сильченко		17.05.84

820-04-16 85- Шм-6-2-06 00

Сетка арматурная, С (С3 С9, С23)

Стадия	Масса	Масштаб
Р	см табл	—

Лист | Листов 1

УКРГИПРОВОДХОЗ г Киев

Формат А3

Привязан

Инв №

9066/4

Инв № подл | Подпись и дата | Взам инв №

Типовые проектные решения 820-04-16 85 Альбом IV

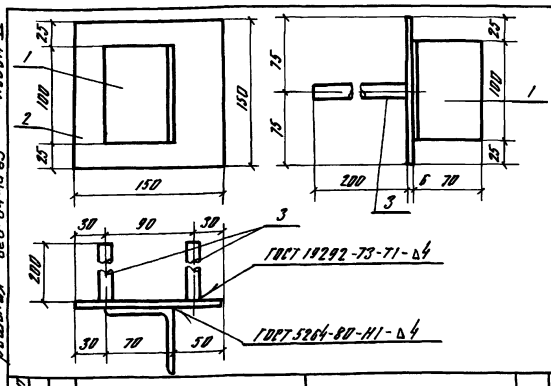

Формат	Зона	Поз	Обозначение	Наименование	Кол	Примечание
			820 - -Шм-6-2-07 00	Мн1		
БУ		1	-07 01	L70×45 ГОСТ 8509-72 ℓ=100	1	0,5 кг
БУ		2	-07 02	-6×150 ГОСТ 19903-74 ℓ=150	1	0,7 кг
БУ		3	-07 03	ф14А-III ГОСТ 5781-82 ℓ=200	2	02 кг

9066/4

Привязан

Инв №

Разраб	Николаева		25.05.84
Провер	Штепа		16.04.84
Рук гр	Иоффе		7.05.84
ГИП	Франк		20.04.84
Нач отд	Писначевский		7.05.84
Н контр	Сильченко		27.05.84

820-04-16 85 - Шм-6-2-07 00

Изделие закладное Мн1

Стадия	Масса	Масштаб
Р	16	—

Лист | Листов 1

УКРГИПРОВОДХОЗ г Киев

Формат А4

Инв № подл | Подпись и дата | Взам инв №

Альбом IV

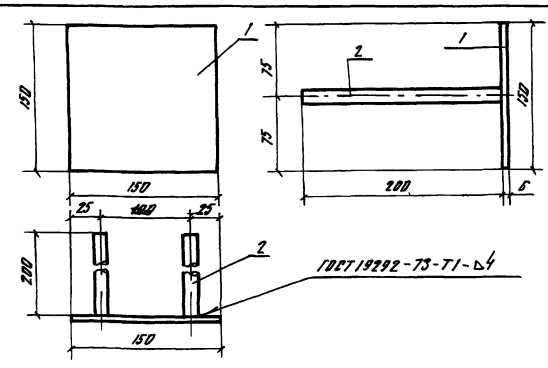

Формат	Зона	Поз	Обозначение	Наименование	Кол	Примечание
			820 - -Шм-6-2-08 00	Мн2		
БУ		1	-07 02	-6×150 ГОСТ 19903-74 ℓ=150	1	07 кг
БУ		2	-07 03	ф14А-III ГОСТ 5781-82 ℓ=200	2	02 кг

31

9066/4

Привязан

Инв №

Разраб	Николаева		13.04.84
Пров	Штепа		16.04.84
Рук гр	Иоффе		20.04.84
ГИП	Франк		20.04.84
Нач отд	Писначевский		7.05.84
Н контр	Сильченко		7.05.84

ТПР 820-04-16 85 -Шм-6-2-08 00

Изделие закладное Мн2

Стадия	Масса	Масштаб
Р	11	—

Лист | Листов 1

УКРГИПРОВОДХОЗ г Киев

Формат А4

Инв № подл | Подпись и дата | Взам инв №

Альбом IV

Типовые проектные решения 820-04-16 85

№ строки	Наименование материала и единица измерения	Код материала	Код ед изм	Количество тип	Количество инд	Количество всего
1	Сортовой прокат обыкно-					
2	венного качества	093000				
3	Сталь арматурная					
4	класса А-I, т	093003	168	—	1,71	
5	диам 6, т	ф6	168	—	0,17	
6	диам 8, т	ф8	168	—	1,23	
7	диам 10, т	ф10	168	—	0,31	
8	Сталь арматурная					
9	класса А-III, т	093004	168	—	2,63	
10	диам 8, т	ф8	168	—	0,40	
11	диам 12, т	ф12	168	—	0,44	
12	диам 14, т	ф14	168	—	0,33	
13	диам. 16, т	ф16	168	—	0,25	
14	диам 22, т	ф22	168	—	1,21	
15	Итого сортового проката					
16	обыкновенного качест-					
17	ва, т		168	—	4,34	
18	Прокат листовой рядо-					
19	вой, т	097100	168	—	0,02	
20	Сталь толстолистовая					
21	рядовых марок					
22	(от 4 мм), т	097100	168	—	0,018	
23	Сталь крупносортовая, т	093100	168	—	0,003	

№ строки	Наименование материала и единица измерения	Код материала	Код ед изм	Количество тип	Количество инд	Количество всего
1	Итого стали в натураль-					
2	ной массе, т		168	—	4,36	
3	Итого стали, приведенной					
4	к стали класса А-I, т		168	—	5,47	
5	То же, к стали класса					
6	С 38/23, т		168	—	0,03	
7	Всего стали, приведенной					
8	к классам А-I, С 38/23, т		168	—	5,50	
9	Трубы сварные водогазопро-					
10	водные, т	138500	168	—	0,09	
11	Портландцемент	573110				
12	М 500, т	573113	168	—	83,41	
13	Цемент, приведенный к					
14	марке 400 (всего), т		168	—	91,75	

В графе „тип" указано количество материалов, потребное для изготовления типовых и стандартных изделий, а в графе „инд" - индивидуальных (не типовых) конструкций и изделий

32

9086/4

Разраб	Потапенко	[illegible]	16.05.84
Пров	Штепа	[illegible]	17.05.84
Рук гр	Иоффе	[illegible]	22.05.84
ГИП	Франк	[illegible]	21.05.84
Нач отд	Пиенячевский	[illegible]	22.05.84
Н контр	Сильченко	[illegible]	22.05.84

Привязан

Инв №

ТПР 820-04-16 85 -КЖ 25 ВМ

Ведомость потребности в материалах

Стадия	Лист	Листов
Р		

УКРГИПРОВОДХОЗ г Киев

Формат А2

Инв № подл | Подпись и дата | Взам инв №

Типовые проектные решения 820-04-16 85 Альбом IV

Ведомость основных комплектов

Обозначение	Наименование	Примечание
820- -ПЗ	Пояснительная записка	Альбом I
-АС	Архитектурно-строительные решения	
-КЖ1	Монолитные и сборные железобетонные конструкции	
-ГИ	Конструкции температурно-осадочных швов	
-ПО	Производство и организация работ	
-КЖ3	Шахта Шм-3-1 (Монолитный вариант)	Альбом II
-КЖ5	Шахта Шм-4-1 (Монолитный вариант)	
-КЖ7	Шахта Шм-5-1 (Монолитный вариант)	
-КЖ9	Шахта Шм-6-1 (Монолитный вариант)	
-КЖ11	Шахта Шм 7-1 (Монолитный вариант)	
-КЖ13	Шахта Шм-8-1 (Монолитный вариант)	
-КЖ15	Шахта Шм-10-1 (Монолитный вариант)	
-КЖ17	Шахта Шм-12-1 (Монолитный вариант)	
-КЖ4	Шахта Ш-3-1 (Сборно-монолитный вариант)	Альбом III
-КЖ6	Шахта Ш-4-1 (Сборно-монолитный вариант)	
-КЖ8	Шахта Ш-5-1 (Сборно-монолитный вариант)	
-КЖ10	Шахта Ш-6-1 (Сборно-монолитный вариант)	
-КЖ12	Шахта Ш-7-1 (Сборно-монолитный вариант)	
-КЖ14	Шахта Ш-8-1 (Сборно-монолитный вариант)	
-КЖ16	Шахта Ш-10-1 (Сборно-монолитный вариант)	
-КЖ18	Шахта Ш-12-1 (Сборно-	

Продолжение

Обозначение	Наименование	Примечание
820- -КЖ18	монолитный вариант)	Альбом III
-КЖ19	Шахта Шм-3-2 (Монолитный вариант)	Альбом IV
-КЖ21	Шахта Шм-4-2 (Монолитный вариант)	
-КЖ23	Шахта Шм-5-2 (Монолитный вариант)	
-КЖ25	Шахта Шм-6-2 (Монолитный вариант)	
-КЖ27	Шахта Шм-7-2 (Монолитный вариант)	
-КЖ29	Шахта Шм-8-2 (Монолитный вариант)	
-КЖ31	Шахта Шм-10-2 (Монолитный вариант)	
-КЖ33	Шахта Шм-12-2 (Монолитный вариант)	
-КЖ20	Шахта Ш-3-2 (Сборно-монолитный вариант)	Альбом V
-КЖ22	Шахта Ш-4-2 (Сборно-монолитный вариант)	
-КЖ24	Шахта Ш-5-2 (Сборно-монолитный вариант)	
-КЖ26	Шахта Ш-6-2 (Сборно-монолитный вариант)	
-КЖ28	Шахта Ш-7-2 (Сборно-монолитный вариант)	
-КЖ30	Шахта Ш-8-2 (Сборно-монолитный вариант)	
-КЖ32	Шахта Ш-10-2 (Сборно-монолитный вариант)	
-КЖ34	Шахта Ш-12-2 (Сборно-монолитный вариант)	
-КЖ2	Водобойные колодцы и водобойные стенки	Альбом VI

Ведомость чертежей основного комплекта КЖ27

Лист	Наименование	Примечание
1	Общие данные	
2	План Разрезы 3-3, 4-4	
3	Разрезы 1-1, 2-2	
4	Схема армирования План Разрезы 3-3, 4-4, 5-5	
5	Схема армирования Разрезы 1-1, 2-2	

Ведомость спецификаций

Лист	Наименование	Примечание
4	Спецификация к схеме армирования монолитной шахты Шм-7-2	

Ведомость ссылочных и прилагаемых документов

Обозначение	Наименование	Примечание
	Ссылочные документы	
	Нестандартное оборудование	Альбом I
	Прилагаемые документы	
820- -Шм-7-2-01 00	Каркас плоский Кр1	
820- -Шм-7-2-02 00	То же Кр2	
820- -Шм-7-2-03 00	Сетка арматурная С (С1, С2, С12 С17)	
820- -Шм-7-2-04 00	То же (С11, С19, С20)	
820- -Шм-7-2-05 00	То же (С18, С21 С28)	
820- -Шм-7-2-06 00	То же (С3 С10)	
820- -Шм-7-2-07 00	Изделие закладное Мн1	
820- -Шм-7-2-08 00	То же Мн2	
820- -КЖ27 ВМ	Ведомость потребности в материалах	

33

9066/4

Рабочие чертежи разработаны в соответствии с действующими нормами и правилами

Главный инженер проекта [подпись] Л Г Франк

Инв № подл	Подпись и дата	Взам инв №

Привязан

Инв №			
Разраб	Девяшин	[подпись]	6.04.84
Провер	Иоффе	[подпись]	20.04.84
Рук гр	Иоффе	[подпись]	20.04.84
ГИП	Франк	[подпись]	20.04.84
Нач отд	Пасначевский	[подпись]	20.04.84
Н контр	Сапьченко	[подпись]	4.05.84

ТПР 820-04-16 85 - КЖ27

Водосбросы-водовыпуски трубчатые с шахтным оголовком на расход воды до 70 м³/с при перепадах от 5 до 12 м

Шахта Шм-7-2 (Монолитный вариант)	Стадия	Лист	Листов
	Р	1	5
Общие данные	УКРГИПРОВОДХОЗ г Киев		

Формат А2

Альбом IV

Типовые проектные решения 820-04-16 85

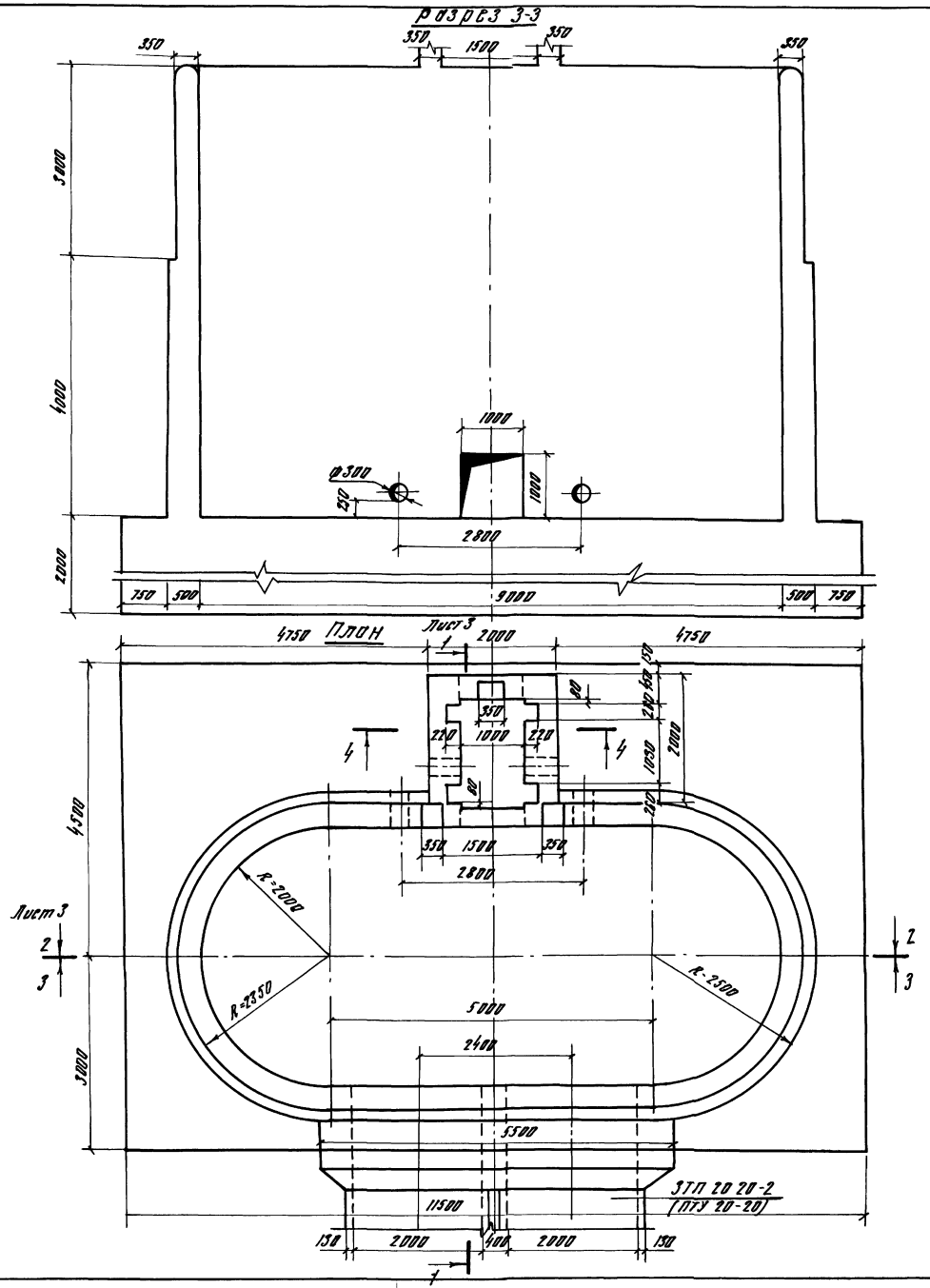

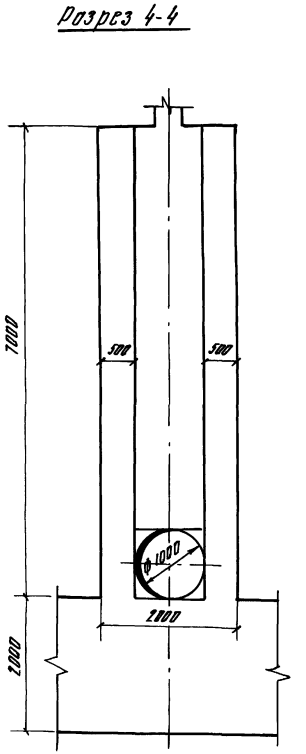

34

9066/4

Разраб	Абрамич		1.08.84	ТПР 820-04-16 85-КЖ-27
Пров	Девяшин		7.05.84	
Рук гр	Иоффе		7.05.84	Водосбросы - водовыпуски трубчатые с шахтным оголовком на расход воды до 70 м³/с при перепадах от 5 до 12 м
ГИП	Франк		27.04.84	
Нач отд	Писнячевский		7.05.84	
Н контр	Сильченко		4.05.84	Шахта ШМ-7-2 (Монолитный вариант)

Стадия	Лист	Листов
Р	2	

План Разрезы 3-3, 4-4 М150

УКРГИПРОВОДХОЗ г Киев

Привязан

Инв №

Инв № подл | Подпись и дата | Взам инв №

Формат А2

Альбом IV

Типовые проектные решения 820-04-16 85

Разрез 1-1

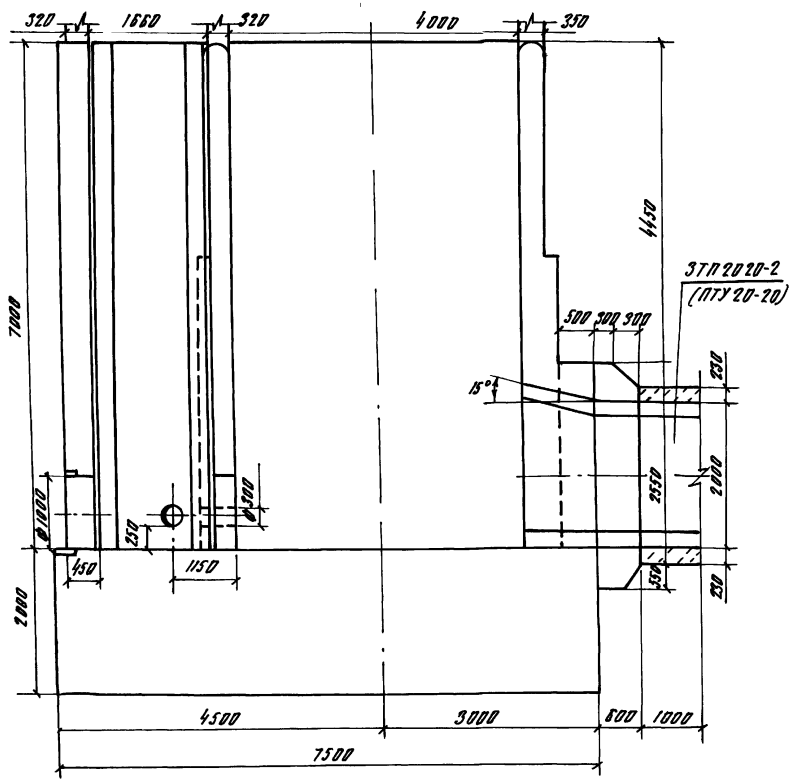

Разрез 2-2

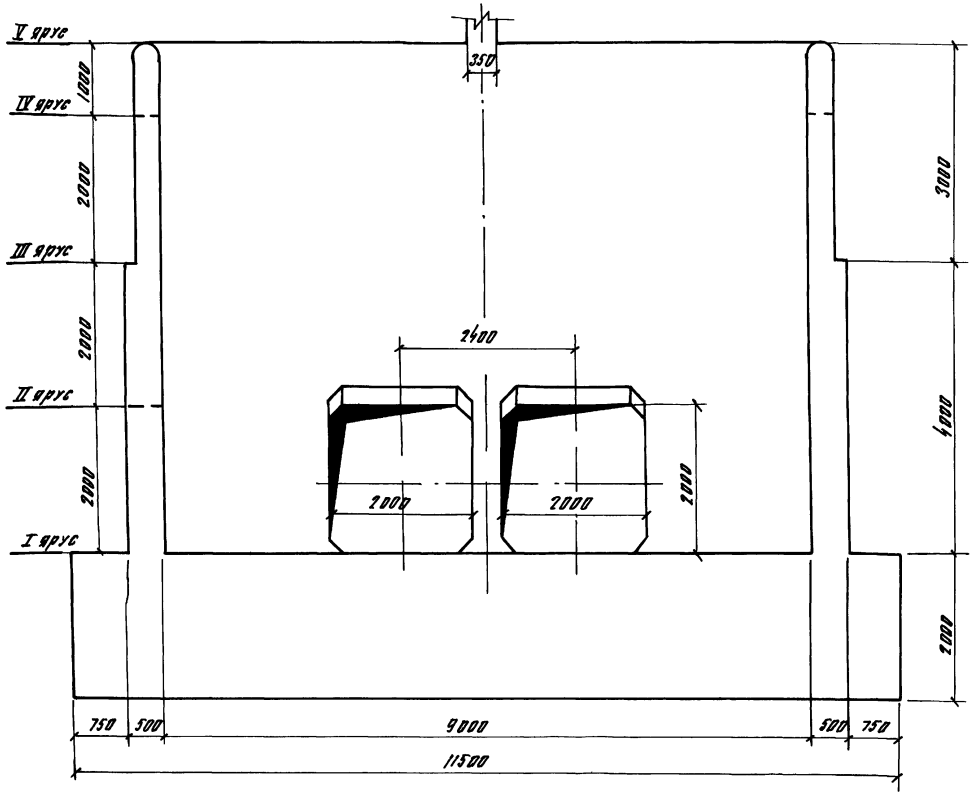

35

9066/4

Разраб	Аврамич		1.02.84	ТПР 820-04-16 85 - КЖ 27
Пров	Девяшин		7.05.84	
Рук гр	Цоффе		7.05.84	
ГИП	Франк		27.04.84	Водосбросы - водовыпуски трубчатые с шахтным проливом на расход воды до 70 м³/с при перепадах от 5 до 12 м
Нач отд	Писначевский		7.05.84	
Н контр	Сильченко		14.05.84	Шахта Шм-7-2 (Монолитный вариант)

Стадия	Лист	Листов
Р	3	

Разрезы 1-1, 2-2 М 1 50

УКРГИПРОВОДХОЗ г Киев

Привязан

Инв №

Инв № подл | Подпись и дата | Взам инв №

Формат А2

Альбом IV

Типовые проектные решения 820-04-16.85

Разрез 3-3

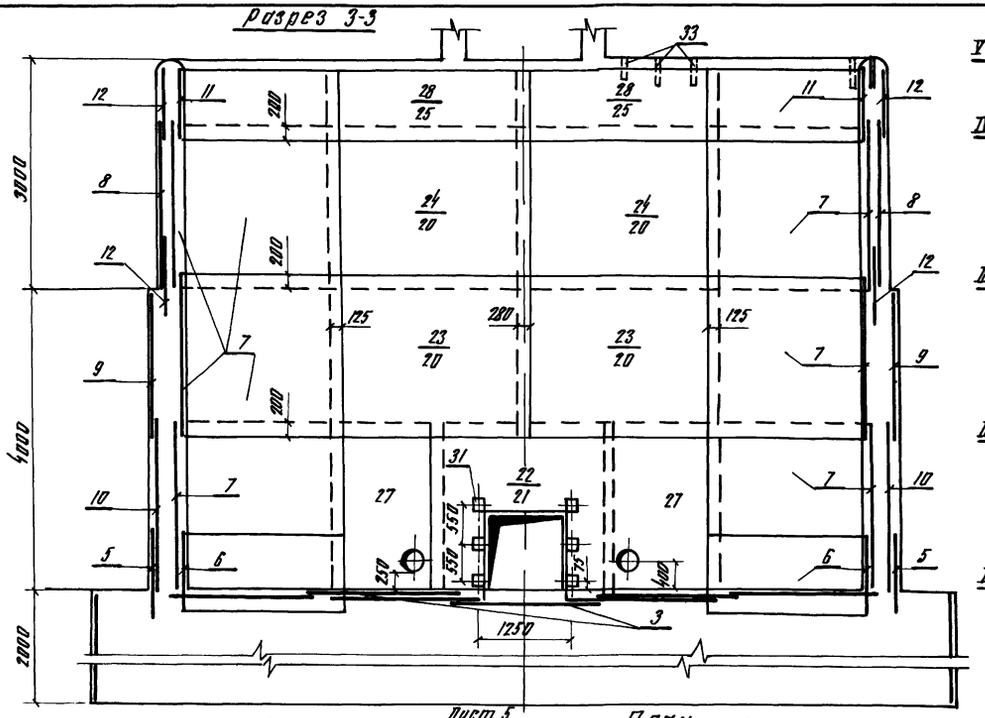

Разрез 4-4

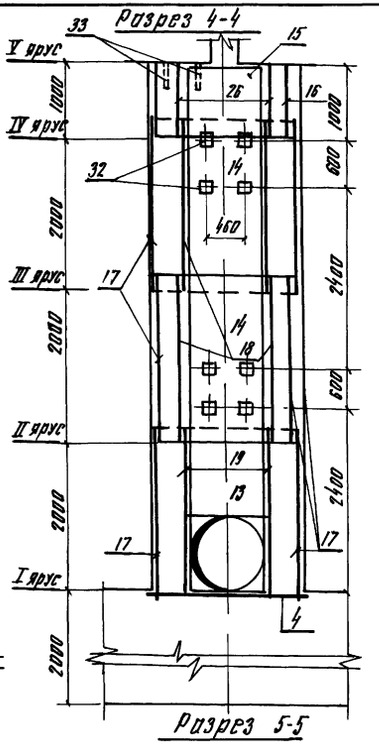

План

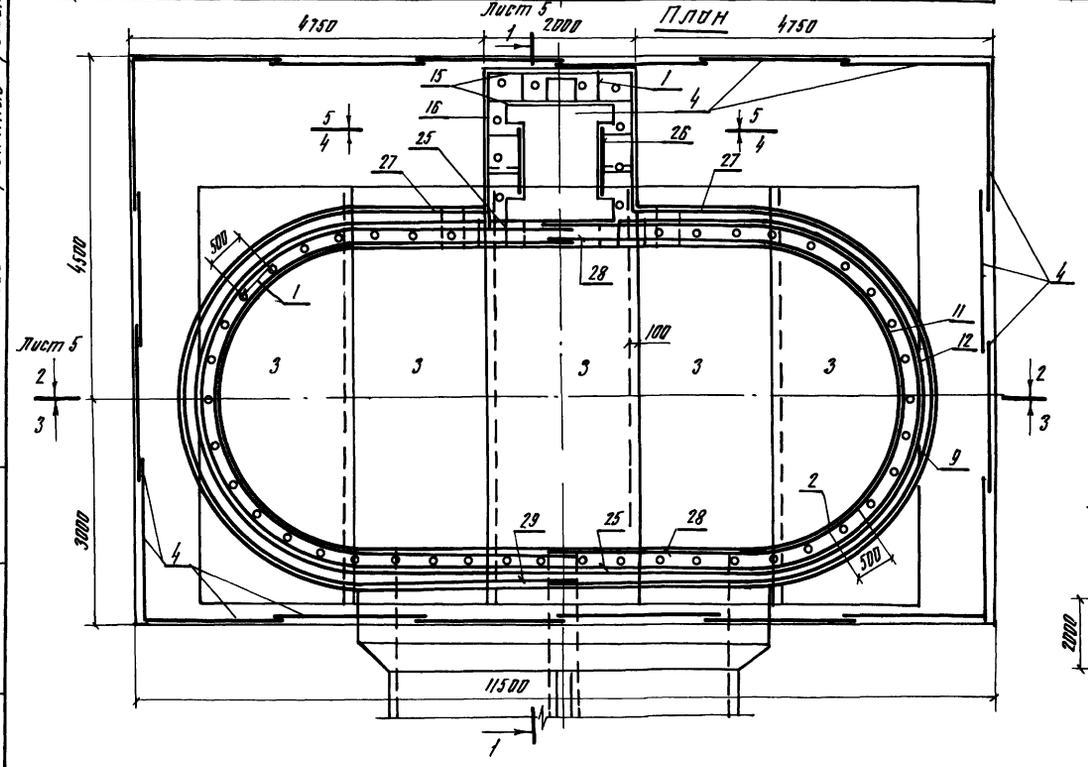

Разрез 5-5

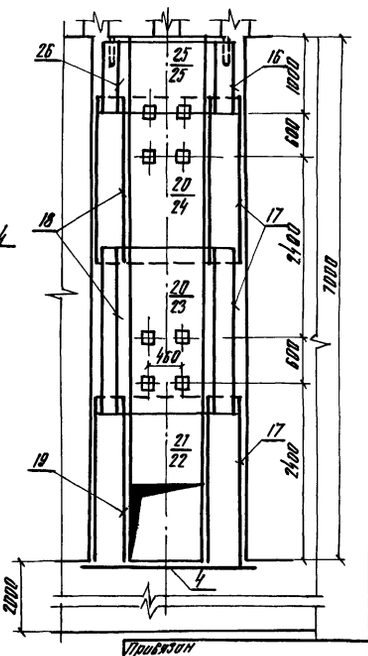

Спецификация к схеме армирования монолитной шахты Шм-7-2

Формат	Зона	Поз	Обозначение	Наименование	Кол	Примечание
				Сборочные единицы		
				Каркасы плоские		
А4		1	820- -Шм-7-2-01.00	Кр1	47	
А4		2	-02.00	Кр2	103	
				Сетки арматурные		
А3		3	820- Шм-7-2-03.00	С1	5	
А3		4	-03.00	С2	21	
А3		5	-06.00	С3	4	
А3		6	-06.00	С4	4	
А3		7	-06.00	С5	12	
А3		8	-06.00	С6	6	
А3		9	-06.00	С7	4	
А3		10	-06.00	С8	4	
А3		11	-06.00	С9	4	
А3		12	-06.00	С10	8	
А3		13	-04.00	С11	2	
А3		14	-03.00	С12	4	
А3		15	-03.00	С13	7	
А3		16	-03.00	С14	2	
А3		17	-03.00	С15	6	
А3		18	-03.00	С16	4	
А3		19	-03.00	С17	2	
А3		20	-05.00	С18	5	
А3		21	-04.00	С19	1	
А3		22	-04.00	С20	1	
А3		23	-05.00	С21	4	
А3		24	-05.00	С22	4	
А3		25	-05.00	С23	4	
А3		26	-05.00	С24	2	
А3		27	-05.00	С25	4	
А3		28	-05.00	С26	4	
А3		29	-05.00	С27	2	
А3		30	-05.00	С28	4	
				Изделия закладные		
А4		31	820- -Шм-7-2-07.00	Мн1	6	
А4		32	-08.00	Мн2	20	
Б4		33		Мн3 Трубы 50х3,5 ГОСТ 3262-75, l=350	54	1,7 кг
				Материалы		
				Бетон тяжелый М200, Мрз = 150, В6		260,9 м³

36

Разраб	Яворович			ТПР 820-04-16.85 -КЖ.27	
Провер	Девяшин				
Рук гр	Цорорс				
ГИП	Франк			Водосбросы-водовыпуски трубчатые с шахтным сооружением на расход воды до 70 м³/с при напорах от 5 до 12 м	
Нач отд	Пистинский				
Н контр	Сытниченко			Шахта Шм-7-2 (Монолитный вариант)	Стадия Р; Лист 4; Листов
				Схема армирования. План. Разрезы 3-3, 4-4, 5-5 М 1:50	УКРГИПРОВОДХОЗ г. Киев

Привязан

Инв. № подл. | Подпись и дата | Взам. инв. №

9066/4

Инв. №

Формат А2

Альбом IV

Типовые проектные решения 820-04-16 85

Разрез 1-1

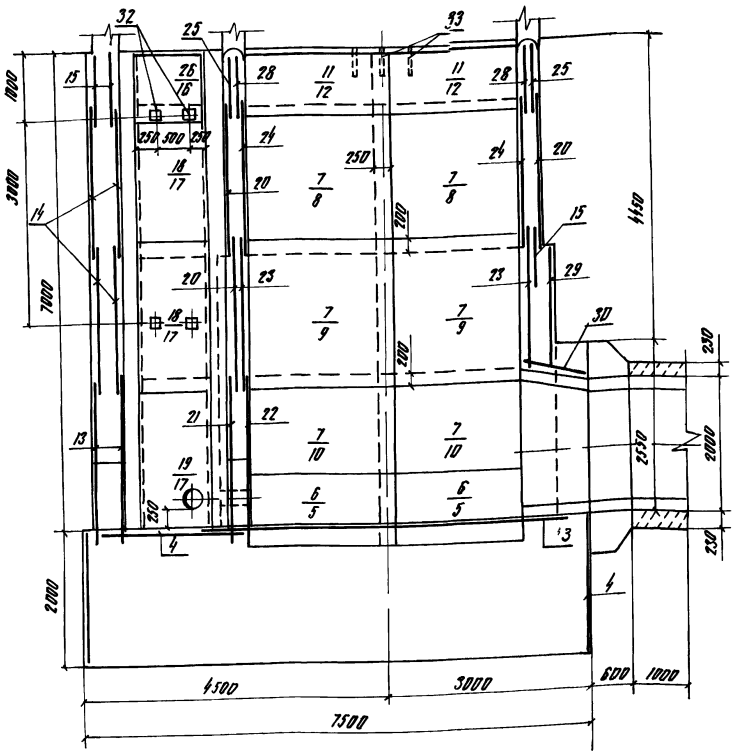

Разрез 2-2

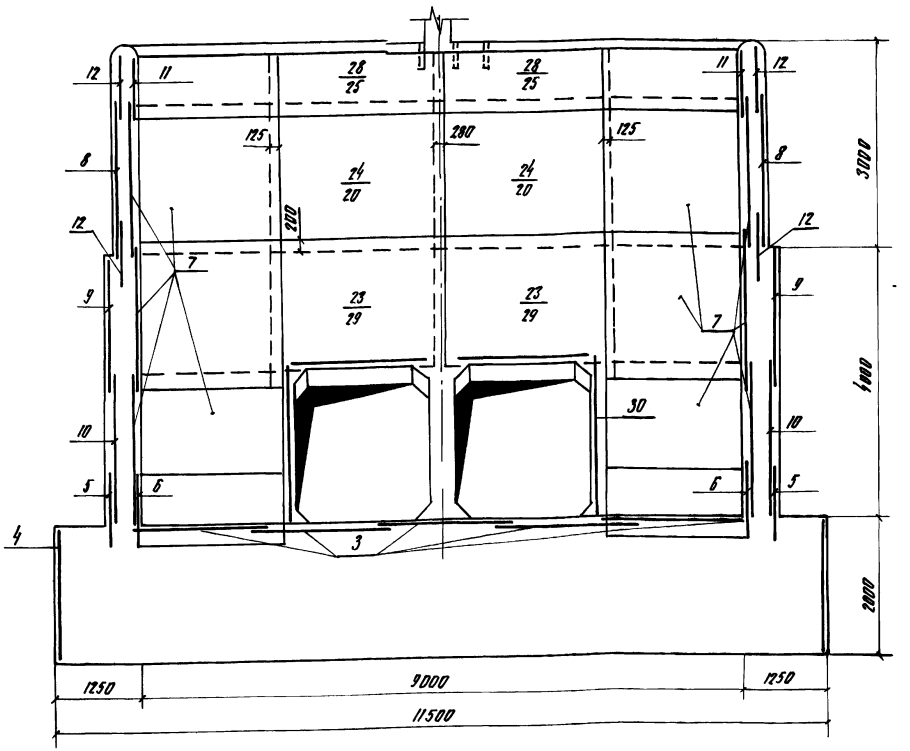

1 Горизонтальные стержни сеток поз 12, 8, 9, 10, 5 сварить между собой по всей длине перепуска электродуговой сваркой электродами Э-42

2 Горизонтальные стержни сеток поз 12 сварить с горизонтальными стержнями сеток поз 25, аналогично поз 8 с поз 20, поз 9 с поз 20, поз 9 с поз 29, поз 10 с поз 27

Ведомость расхода стали на элемент, кг

Марка элемента	Изделия арматурные														Всего	Изделия закладные									Общий расход
	Арматура класса															Арматура класса		Прокат марки						Всего	
	А-I					А-III										А III		В Ст 3 2 КП							
	ГОСТ 5781-82					ГОСТ 5781-82										ГОСТ 5781 82		ГОСТ 8509 72		ГОСТ 19903 04		ГОСТ 3262 75			
	Ф6	Ф8	Ф10	Ф12	Итого	Ф8	Ф10	Ф14	Ф18	Ф20	Ф22	Ф25	Ф32	Итого		Ф14	Итого	L 70×4,5	Итого	-6×150	Итого	Тр 50×3,5	Итого		
Шм 7-2	168 0	160 50	179 0	168 0	2120 0	420 0	154 0	382 0	1020 0	286 0	199 0	636 0	1148 0	4245 0	6365 0	10 0	10 0	3 0	3 0	18 0	18 0	92 0	92 0	123 0	6488 0

37

9066/4

Разраб	Авраамич		02 02 84
Пров	Девяшин		07 05 84
Рук гр	Иоффе		07 05 84
ГИП	Франк		28 04 84
Нач отд	Лисняченко		07 05 84
Н контр	Сильченко		14 05 84

ТПР 820-04-16 85-КЖ 27

Водосбросы-водовыпуски трубчатые с шахтным оголовком на расход воды до 70 м³/с при перепадах от 5 до 12 м

Шахта Шм-7-2 (Монолитный вариант)

Стадия	Лист	Листов
Р	5	

Схема армирования разрезы 1-1, 2-2 М 1 50

УКРГИПРОВОДХОЗ г Киев

Формат А2

Привязан

Инв №

Инв № подл | Подпись и дата | Взам инв №

Типовые проектные решения 820-04-16 85 Альбом IV

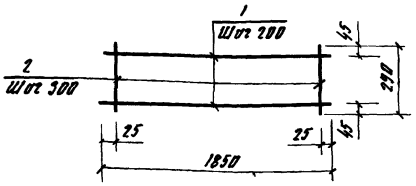

Формат	Зона	Поз	Обозначение	Наименование	Кол	Примечание
			820- -Шм-7-2-01 00	Кр1		
БЧ		1	-01 01	ф8А-I ГОСТ 5781-82 ℓ=1850	2	07кг
БЧ		2	-01 01	ф8А-I ГОСТ 5781-82 ℓ=290	7	01кг

9066/4

Привязан

Инв №

Разраб	Абрамич		6.02.84
Провер	Иоффе		12.01.84
Рук гр	Иоффе		12.01.84
ГИП	Франк		28.04.84
Нач отд	Писначевский		7.05.84
Н контр	Сильченко		14.05.84

820-04-16 85- Шм-7-2-01 00

Каркас плоский Кр1

Стадия	Масса	Масштаб
Р	21	—

Лист | Листов 1

УКРГИПРОВОДХОЗ г Киев

Формат А4

Взам инв № | Подпись и дата | Инв № подл

Типовые проектные решения 820-04-16 85 Альбом IV

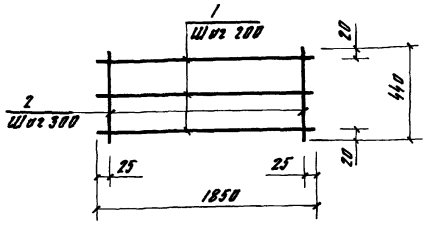

Формат	Зона	Поз	Обозначение	Наименование	Кол	Примечание
			820- -Шм-7-2-02 00	Кр2		
БЧ		1	-01 01	ф8А-I ГОСТ 5781-82 ℓ=1850	3	07кг
БЧ		2	-02 01	ф8А-I ГОСТ 5781-82 ℓ=440	7	02кг

9066/4

Привязан

Инв №

Разраб	Абрамич		6.02.84
Пров	Иоффе		12.01.84
Рук гр	Иоффе		12.01.84
ГИП	Франк		28.04.84
Нач отд	Писначевский		7.05.84
Н контр	Сильченко		14.05.84

820-04-16 85- Шм-7-2-02 00

Каркас плоский Кр2

Стадия	Масса	Масштаб
Р	35	—

Лист | Листов 1

УКРГИПРОВОДХОЗ г Киев

Формат А4

Взам инв № | Подпись и дата | Инв № подл

Типовые проектные решения 820-04-16 85 Альбом IV

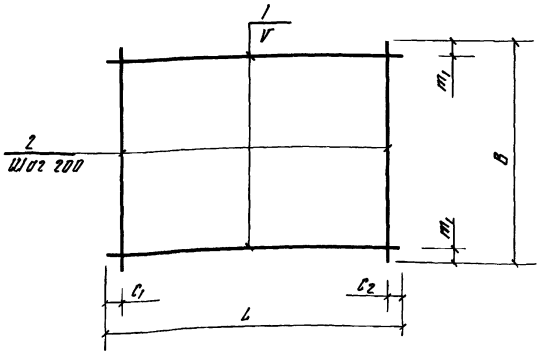

Марка	Размеры в мм					Масса, кг
	L	C_1	C_2	B	m_1	
C1	5430	15	15	1970	85	434
C2	1970	85	85	1970	85	80
C12	1980	90	90	2200	100	178
C13	1980	90	90	950	75	80
C14	2330	20	510	950	75	85
C15	2330	20	510	2200	100	189
C16	950	75	75	2200	100	89
C17	950	75	75	2200	100	89

Формат	Зона	Поз	Обозначение	Наименование	Кол	Примечание
			820- -Шм-7-2-03 00	C1		
БЧ		1	-03 01	ф8А-III ГОСТ 5781-82 ℓ=5430	10	21кг
БЧ		2	-03 02	ф8А-III ГОСТ 5781-82 ℓ=1970	28	08кг
			-03 00-01	C2		
БЧ		1	-03 03	ф6А-I ГОСТ 5781-82 ℓ=1970	10	04кг
БЧ		2	-03 03	ф6А-I ГОСТ 5781-82 ℓ=1970	10	04кг
			-03 00-02	C12		
БЧ		1	-03.04	ф8А-I ГОСТ 5781-82 ℓ=1980	11	08кг
БЧ		2	-03 05	ф8А-I ГОСТ 5781-82 ℓ=2200	10	09кг
			-03 00-03	C13		
БЧ		1	-03 04	ф8А-I ГОСТ 5781-82 ℓ=1980	5	08кг
БЧ		2	-03 06	ф8А-I ГОСТ 5781-82 ℓ=950	10	04кг
			-03 00-04	C14		
БЧ		1	-03 07	ф8А-I ГОСТ 5781-82 ℓ=2330	5	09кг
БЧ		2	-03 06	ф8А-I ГОСТ 5781-82 ℓ=950	10	04кг
			-03 00-05	C15		
БЧ		1	-03 07	ф8А-I ГОСТ 5781-82 ℓ=2330	11	0,9кг
БЧ		2	-03 05	ф8А-I ГОСТ 5781-82 ℓ=2200	10	09кг
			-03 00-06	C16		
БЧ		1	-03 06	ф8А-I ГОСТ 5781-82 ℓ=950	11	04кг
БЧ		2	-03 05	ф8А-I ГОСТ 5781-82 ℓ=2200	5	09кг
			-03 00-07	C17		
БЧ		1	-03 08	ф8А-III ГОСТ 5781-82 ℓ=950	11	04кг
БЧ		2	-03 05	ф8А-I ГОСТ 5781-82 ℓ=2200	5	09кг

Разраб	Абрамич		6.02.84
Пров	Иоффе		12.01.84
Рук гр	Иоффе		12.01.84
ГИП	Франк		28.04.84
Нач отд	Писначевский		7.05.84
Н контр	Сильченко		14.05.84

ТПР 820-04-16 85-Шм-7-2-03 00

Сетка арматурная, С (C1, C2, C12 C17)

Стадия	Масса	Масштаб
Р	См табл	—

Лист | Листов 1

УКРГИПРОВОДХОЗ г Киев

Формат А3

38

Привязан

Инв №

9066/4

Взам инв № | Подпись и дата | Инв № подл

Типовые проектные решения 820-04-16 85 Альбом IV

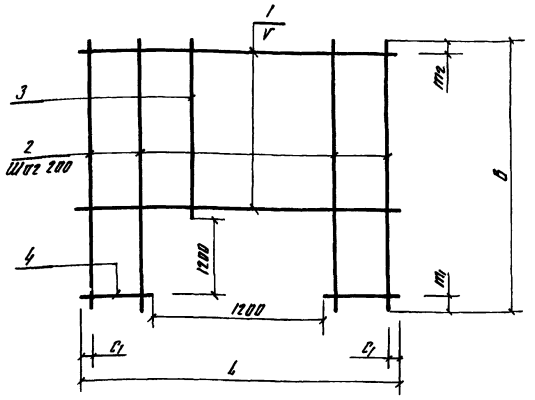

Марка	Размеры в мм						Масса кг
	L	C_1	B	m_1	m_2	V	
C11	1980	90	2420	200	20	200	13 2
C19	2500	50	2420	200	20	200	19 6
C20	5100	50	2420	200	120	150	26 44

Формат	Зона	Поз	Обозначение	Наименование	Кол	Примечание
			820- - Шм-7-2-04 00	C11		
БЧ		1	-03 04	ф8А-I ГОСТ 5781-82 ℓ=1980	5	0 8 кг
БЧ		2	-04 01	ф8А-I ГОСТ 5781-82 ℓ=2420	4	1 0 кг
БЧ		3	-04 02	ф8А-I ГОСТ 5781-82 ℓ=1020	6	0 4 кг
БЧ		4	-04 03	ф8А-I ГОСТ 5781-82 ℓ=390	14	0 2 кг
			-04 00-01	C19		
БЧ		1	-04 04	ф8А-II ГОСТ 5781-82 ℓ=2500	6	1 0 кг
БЧ		2	-04 01	ф2А-I ГОСТ 5781-82 ℓ=2420	8	1 0 кг
БЧ		3	-04 02	ф8А-I ГОСТ 5781-82 ℓ=1020	5	0 4 кг
БЧ		4	-04 05	ф8А-III ГОСТ 5781-82 ℓ=690	12	0 3 кг
			-04 00-02	C20		
БЧ		1	-04 06	ф22А-III ГОСТ 5781-82 ℓ=5100	7	15 2 кг
БЧ		2	-04 07	ф14А-III ГОСТ 5781-82 ℓ=2420	20	2 9 кг
БЧ		3	-04 08	ф14А-III ГОСТ 5781-82 ℓ=1020	6	1 2 кг
БЧ		4	-04 09	ф22А-III ГОСТ 5781-82 ℓ=1950	16	5 8 кг

9066/4

Разраб	Абрамич		3 02 84
Пров	Цоффе		12 01 84
Рук гр	Цоффе		12 01 84
ГИП	Франк		28 04 84
Нач отд	Писнячевский		7 05 84
Н контр	Сильченко		14 05 84

820-04-16 85-Шм-7-2-04 00

Сетка арматурная, С (С11, С19, С20)

Стадия	Масса	Масштаб
Р	См табл	—

Лист | Листов 1

УКРГИПРОВОДХОЗ г Киев

Формат А3

Привязан

Инв №

Инв № подл | Подпись и дата | Взам инв №

Типовые проектные решения 820-04-16 85 Альбом IV

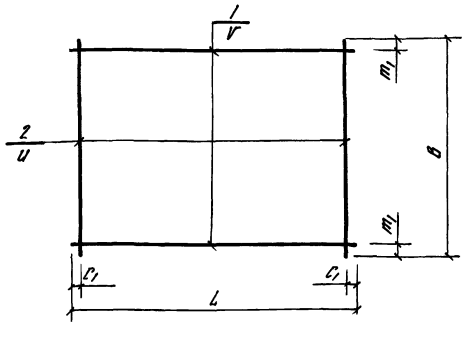

Марка	Размеры в мм						Масса, кг
	L	C_1	U	B	m_1	V	
C18	2640	20	200	2200	50	150	27 6
C21	2640	20	200	2200	100	200	91 1
C22	2640	20	200	2200	50	150	92 1
C23	2640	20	200	820	35	150	10 4
C24	950	75	200	950	75	200	4 0
C25	2200	50	150	1700	50	200	18 6
C26	2640	20	200	820	35	150	13 8
C27	2640	20	200	1700	25	150	21 8
C28	950	75	200	2250	125	200	17 9

Формат	Зона	Поз	Обозначение	Наименование	Кол	Примечание
			820- - Шм-7-2-05 00	C18		
БЧ		1	-05 01	ф8А-I ГОСТ 5781-82 ℓ=2640	15	1 0 кг
БЧ		2	-03 05	ф8А-I ГОСТ 5781-82 ℓ=2200	14	0 9 кг
			-05 00-01	C21		
БЧ		1	-05 02	ф20А-III ГОСТ 5781-82 ℓ=2640	11	6 5 кг
БЧ		2	-05 03	ф10А-I ГОСТ 5781-82 ℓ=2200	14	1 4 кг
			-05 00-02	C22		
БЧ		1	-05 04	ф18А-III ГОСТ 5781-82 ℓ=2640	15	5 3 кг
БЧ		2	-03 05	ф8А-I ГОСТ 5781-82 ℓ=2200	14	0 9 кг
			-05 00-03	C23		
БЧ		1	-05 01	ф8А-I ГОСТ 5781-82 ℓ=2640	6	1 0 кг
БЧ		2	-05 05	ф8А-I ГОСТ 5781-82 ℓ=820	14	0 3 кг
			-05 00-04	C24		
БЧ		1	-03 06	ф8А-I ГОСТ 5781-82 ℓ=950	5	0 4 кг
БЧ		2	-03 06	ф8А-I ГОСТ 5781-82 ℓ=950	5	0 4 кг
			-05 00-05	C25		
БЧ		1	-03 05	ф8А-I ГОСТ 5781-82 ℓ=2200	9	0,9 кг
БЧ		2	-05 06	ф8А-I ГОСТ 5781-82 ℓ=1700	15	0 7 кг
			-05 00-06	C26		
БЧ		1	-05 07	ф10А-III ГОСТ 5781-82 ℓ=2640	6	1,6 кг
БЧ		2	-05 05	ф8А-I ГОСТ 5781-82 ℓ=820	14	0 3 кг
			-05 00-07	C27		
БЧ		1	-05 01	ф8А-I ГОСТ 5781-82 ℓ=2640	12	1 0 кг
БЧ		2	-05 06	ф8А-I ГОСТ 5781-82 ℓ=1700	14	0 7 кг
			-05 00-08	C28		
БЧ		1	-03 06	ф8А-I ГОСТ 5781-82 ℓ=950	11	0 4 кг
БЧ		2	-05 08	ф14А-III ГОСТ 5781-82 ℓ=2250	5	27 кг

39

9066/4

Разраб	Абрамич		3 02 84
Пров	Цоффе		7 05 84
Рук гр	Цоффе		7 05 84
ГИП	Франк		28 04 84
Нач отд	Писнячевский		7 05 84
Н контр	Сильченко		14 05 84

тпр 820-04-16 85-Шм-7-2-05 00

Сетка арматурная, С (С18, С21 С28)

Стадия	Масса	Масштаб
Р	См табл	—

Лист | Листов 1

УКРГИПРОВОДХОЗ г Киев

Формат А3

Привязан

Инв №

Инв № подл | Подпись и дата | Взам инв №

Альбом IV

Типовые проектные решения 820-04-16 85

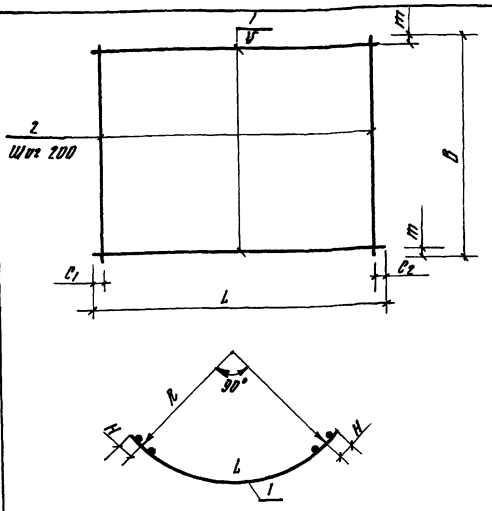

Марка	Размеры в мм								Масса
	L	C_1	C_2	B	m	v	R	H	кг
C3	4130	65	65	1100	350	200	2470	125	423
C4	3440	20	20	1100	350	200	2030	125	276
C5	3440	20	20	2200	100	200	2030	125	316
C6	3890	45	45	2200	50	150	2320	125	1350
C7	4130	65	65	1980	90	200	2470	125	1842
C8	4130	65	65	2200	100	200	2470	125	3291
C9	3440	20	20	820	10	200	2030	125	124-
C10	3890	45	45	820	35	150	2320	125	204

Формат	Зона	Поз	Обозначение	Наименование	Кол.	Примечание
			820- - Шм-7-1-06 00	C3		
Б4		1	-06 01	ф14А-III ГОСТ 5781-82, ℓ=4130	3	50 кг
Б4		2	-06 02	ф14А-III ГОСТ 5781-82, ℓ=1100	21	13 кг
			-06 00-01	C4		
Б4		1	-06 03	ф8А-I ГОСТ 5781-82, ℓ=3440	3	14 кг
Б4		2	-06 02	ф14А-III ГОСТ 5781-82, ℓ=1100	18	13 кг
			-06 00-02	C5		
Б4		1	-06 04	ф8А-III ГОСТ 5781-82, ℓ=3440	11	14 кг
Б4		2	-03 05	ф8А-I ГОСТ 5781-82, ℓ=2200	18	09 кг
			-06 00-03	C6		
Б4		1	-06 05	ф18А-III ГОСТ 5781-82, ℓ=3890	15	78 кг
Б4		2	-03 05	ф8А-I ГОСТ 5781-82, ℓ=2200	20	09 кг
			-06 00-04	C7		
Б4		1	-06 06	ф25А-III ГОСТ 5781-82, ℓ=4130	10	159 кг
Б4		2	-06 07	ф10А-I ГОСТ 5781-82, ℓ=1980	21	12 кг
			-06 00-05	C8		
Б4		1	-06 08	ф32А-III ГОСТ 5781-82, ℓ=4130	11	261 кг
Б4		2	-06 09	ф12А-I ГОСТ 5781-82, ℓ=2200	21	20 кг
			-06 00-06	C9		
Б4		1	-06 03	ф8А-I ГОСТ 5781-82, ℓ=3440	5	14 кг
Б4		2	-05 05	ф8А-I ГОСТ 5781-82, ℓ=820	18	03 кг
			-06 00-07	C10		
Б4		1	-06 10	ф10А-III ГОСТ 5781-82, ℓ=3890	6	24 кг
Б4		2	-05 05	ф8А-I ГОСТ 5781-82, ℓ=820	20	03 кг

Разраб	Абрамич		6.02.84
Провер	Иоффе		12.01.84
Рук гр	Иоффе		12.01.84
ГИП	Франк		28.04.84
Нач отд	Писначевский		7.05.84
Н контр	Сильченко		14.05.84

820-04-16 85- Шм-7-2-06 00

Сетка арматурная, С (С3 С10)

Стадия	Масса	Масштаб
Р	См табл	—

Лист | Листов 1

УКРГИПРОВОДХОЗ г Киев

Привязан

Инв № подл | Подпись и дата | Взам инв №

9066/4 Инв №

Формат А3

Альбом IV

Типовые проектные решения 820-04-16 85

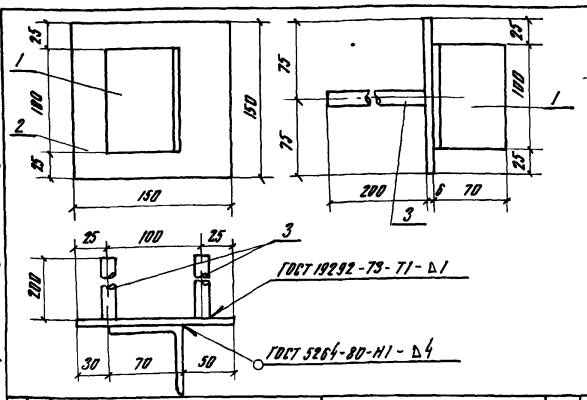

Формат	Зона	Поз	Обозначение	Наименование	Кол	Примечание
			820- -Шм-7-2-07 00	Мн1		
Б4		1	-07 01	L 70×4 5 ГОСТ 8509-72, ℓ=100	1	05 кг
Б4		2	-07 02	-6×150 ГОСТ 19903-74, ℓ=150	1	07 кг
Б4		3	-07 03	ф14А-III ГОСТ 5781-82, ℓ=200	1	02 кг

9066/4

Привязан

Инв №

Разраб	Абрамич		6.02.84
Провер	Девяшин		20.03.84
Рук гр	Иоффе		12.01.84
ГИП	Франк		28.04.84
Нач отд	Писначевский		7.05.84
Н контр	Сильченко		14.05.84

820-04-16 85- Шм-7-2-07 00

Изделие закладное Мн1

Стадия	Масса	Масштаб
Р	16	—

Лист | Листов 1

УКРГИПРОВОДХОЗ г Киев

Формат А4

Альбом IV

Типовые проектные решения 820-04-16 85

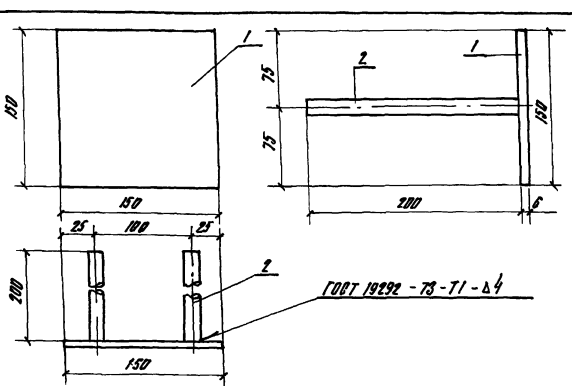

Формат	Зона	Поз	Обозначение	Наименование	Кол	Примечание
			820 - -Шм-7-2-08 00	Мн2		
Б4		1	-07 02	-6×150 ГОСТ 19903-74, ℓ=150	1	07 кг
Б4		2	-07 03	ф14А-III ГОСТ 5781-82, ℓ=200	2	02 кг

40

9066/4

Привязан

Инв №

Разраб	Абрамич		6.02.84
Провер	Девяшин		6.04.84
Рук гр	Иоффе		12.01.84
ГИП	Франк		23.04.84
Нач отд	Писначевский		7.05.84
Н контр	Сильченко		14.05.84

ТПР 820-04-16 85- Шм-7-2-08 00

Изделие закладное Мн2

Стадия	Масса	Масштаб
Р	11	—

Лист | Листов 1

УКРГИПРОВОДХОЗ г Киев

Формат А4

№ строки	Наименование материала и единица измерения	Код материала	Код ед изм	Количество тип	Количество инд.	Количество всего
1	Сортовой прокат обыкно-					
2	венного качества	093000				
3	Сталь арматурная клас-					
4	са А-I, т	093003	168	-	2,12	
5	диам 6, т	ф6	168	-	0,17	
6	диам 8, т	ф8	168	-	1,60	
7	диам 10, т	ф10	168	-	0,18	
8	диам 12, т	ф12	168	-	0,17	
9	Сталь арматурная клас-					
10	са А-III, т	093004	168	-	4,26	
11	диам 8, т	ф8	168	-	0,42	
12	диам 10, т	ф10	168	-	0,16	
13	диам 14, т	ф14	168	-	0,39	
14	диам 18, т	ф18	168	-	1,02	
15	диам 20, т	ф20	168	-	0,29	
16	диам 22, т	ф22	168	-	0,20	
17	диам 25, т	ф25	168	-	0,63	
18	диам 32, т	ф32	168	-	1,15	
19	Итого сортового проката					
20	обыкновенного качест-					
21	ва, т		168	-	6,38	
22	Прокат листовой ради-					
23	вой, т	097100	168	-	0,02	

№ строки	Наименование материала и единица измерения	Код материала	Код ед изм	Количество тип	Количество инд	Количество всего
1	Сталь толстолистовая					
2	рядовых марок					
3	(от 4 мм), т	097100	168	-	0,018	
4	Сталь крупносортовая, т	093100	168	-	0,003	
5	Итого стали в натураль-					
6	ной массе, т		168	-	6,40	
7	Итого стали, приведенной					
8	к стали класса А-I, т		168	-	8,21	
9	То же, к стали класса					
10	С38/23, т		168	-	0,03	
11	Всего стали, приведенной					
12	к классам А-I, С38/23, т		168	-	8,24	
13	Трубы сварные водогазо-					
14	проводные, т	138500	168	-	0,09	
15	Портландцемент	573110				
16	М 500, т	573113	168	-	89,23	
17	Цемент, приведенный к					
18	марке 400 (всего), т		168	-	98,15	
19						
20						

В графе „тип", указано количество материалов, потребное для изготовления типовых и стандартных изделий, а в графе „инд"- индивидуальных (не типовых) конструкций и изделий

9066/4

Разраб	Потапенко			ТПР 820-04-16 85 -КЖ 27 ВМ	
Пров	Штопо				
Рук гр	Цефас				
ГИП	Франк				
Нач отд	Лисичковый			Ведомость потребности в материалах	Стадия: Р; Лист; Листов
Н контр	Сидоченко				УКРГИПРОВОДХОЗ г Киев

Привязан

Инв №

Инв № подл | Подпись и дата | Взам инв №

Формат А2

Альбом IV

Типовые проектные решения 820-04-16 85

Ведомость основных комплектов

Обозначение	Наименование	Примечание
820- -ПЗ	Пояснительная записка	Альбом I
-АС	Архитектурно-строительные решения	
-КЖ1	Монолитные и сборные железобетонные конструкции	
-ГИ	Конструкции температурно осадочных швов	
-ПО	Производство и организация работ	
-КЖ3	Шахта Шм-3-1 (Монолитный вариант)	Альбом II
-КЖ5	Шахта Шм-4-1 (Монолитный вариант)	
-КЖ7	Шахта Шм-5-1 (Монолитный вариант)	
-КЖ9	Шахта Шм-6-1 (Монолитный вариант)	
-КЖ11	Шахта Шм-7-1 (Монолитный вариант)	
-КЖ13	Шахта Шм-8-1 (Монолитный вариант)	
-КЖ15	Шахта Шм-10-1 (Монолитный вариант)	
-КЖ17	Шахта Шм-12-1 (Монолитный вариант)	
-КЖ4	Шахта Ш-3-1 (Сборно-монолитный вариант)	Альбом III
-КЖ6	Шахта Ш-4-1 (Сборно-монолитный вариант)	
-КЖ8	Шахта Ш-5-1 (Сборно-монолитный вариант)	
-КЖ10	Шахта Ш-6-1 (Сборно-монолитный вариант)	
-КЖ12	Шахта Ш-7-1 (Сборно-монолитный вариант)	
-КЖ14	Шахта Ш-8-1 (Сборно-монолитный вариант)	
-КЖ16	Шахта Ш-10-1 (Сборно-монолитный вариант)	
-КЖ18	Шахта Ш-12-1 (Сборно-монолитный вариант)	

Продолжение

Обозначение	Наименование	Примечание
820- -КЖ18	Шахта Шм-3-2 (Монолитный вариант)	Альбом III
-КЖ-19	Шахта Шм-3-2 (Монолитный вариант)	Альбом IV
-КЖ21	Шахта Шм-4-2 (Монолитный вариант)	
-КЖ23	Шахта Шм-5-2 (Монолитный вариант)	
-КЖ25	Шахта Шм-6-2 (Монолитный вариант)	
-КЖ27	Шахта Шм-7-2 (Монолитный вариант)	
-КЖ29	Шахта Шм-8-2 (Монолитный вариант)	
-КЖ31	Шахта Шм-10-2 (Монолитный вариант)	
-КЖ33	Шахта Шм-12-2 (Монолитный вариант)	
-КЖ20	Шахта Ш-3-2 (Сборно-монолитный вариант)	Альбом V
-КЖ22	Шахта Ш-4-2 (Сборно-монолитный вариант)	
-КЖ24	Шахта Ш-5-2 (Сборно-монолитный вариант)	
-КЖ26	Шахта Ш-6-2 (Сборно-монолитный вариант)	
-КЖ28	Шахта Ш-7-2 (Сборно-монолитный вариант)	
-КЖ30	Шахта Ш-8-2 (Сборно-монолитный вариант)	
-КЖ32	Шахта Ш-10-2 (Сборно-монолитный вариант)	
-КЖ34	Шахта Ш-12-2 (Сборно-монолитный вариант)	
-КЖ2	Водобойные колодцы и водобойные стенки	Альбом VI

Ведомость чертежей основного комплекта КЖ29

Лист	Наименование	Примечание
1	Общие данные	
2	План Разрезы 2-2, 4-4	
3	Разрезы 1-1, 3-3	
4	Схема армирования План Разрезы 2-2, 4-4	
5	Схема армирования Разрезы 1-1, 3-3	
6	Спецификация к схеме армирования монолитной шахты Шм-8-2	

Ведомость спецификаций

Лист	Наименование	Примечание
6	Спецификация к схеме армирования монолитной шахты Шм-8-2	

Ведомость ссылочных и прилагаемых документов

Обозначение	Наименование	Примечание
	Ссылочные документы	
	Нестандартное оборудование	Альбом I
	Прилагаемые документы	
820- -Шм-8-2-01 00	Каркас плоский КР (КР1 КР3)	
820- -Шм-8-2-02 00	Сетка арматурная, С (С11, С21, С22)	
820- -Шм-8-2-03 00	То же С12, С13, С15, С20, С23 С25	
820- -Шм-8-2-04 00	То же С16, С17, С18, С26, С27	
820- -Шм-8-2-05 00	То же С1, С2, С14, С19	
820- -Шм-8-2-06 00	То же С3 С10, С28	
820- -Шм-8-2-07 00	Изделие закладное Мн1	
820- -Шм-8-2-08 00	То же Мн2	
820- -КЖ13 ВМ	Ведомость потребности в материалах	

42

9066/4

Рабочие чертежи разработаны в соответствии с действующими нормами и правилами

Главный инженер проекта Л Г Франк

Инв № подл	Подпись и дата	Взам инв №

Инв №			
Разраб	Девяшин		
Пров	Иоффе		
Рук гр	Иоффе		
ГИП	Франк		
Нач отд	Писнячевский		
Н контр	Сильченко		

Привязан

тпр 820-04-16 85 - КЖ29

Водосбросы-водовыпуски трубчатые с шахтным оголовком на расход воды до 70м³/с при перепадах от 5 до 12м

Шахта Шм-8-2 (Монолитный вариант)	Стадия	Лист	Листов
	Р	1	6
Общие данные	УКРГИПРОВОДХОЗ г Киев		

Формат А2

Альбом IV

Типовые проектные решения 820-04-16 85

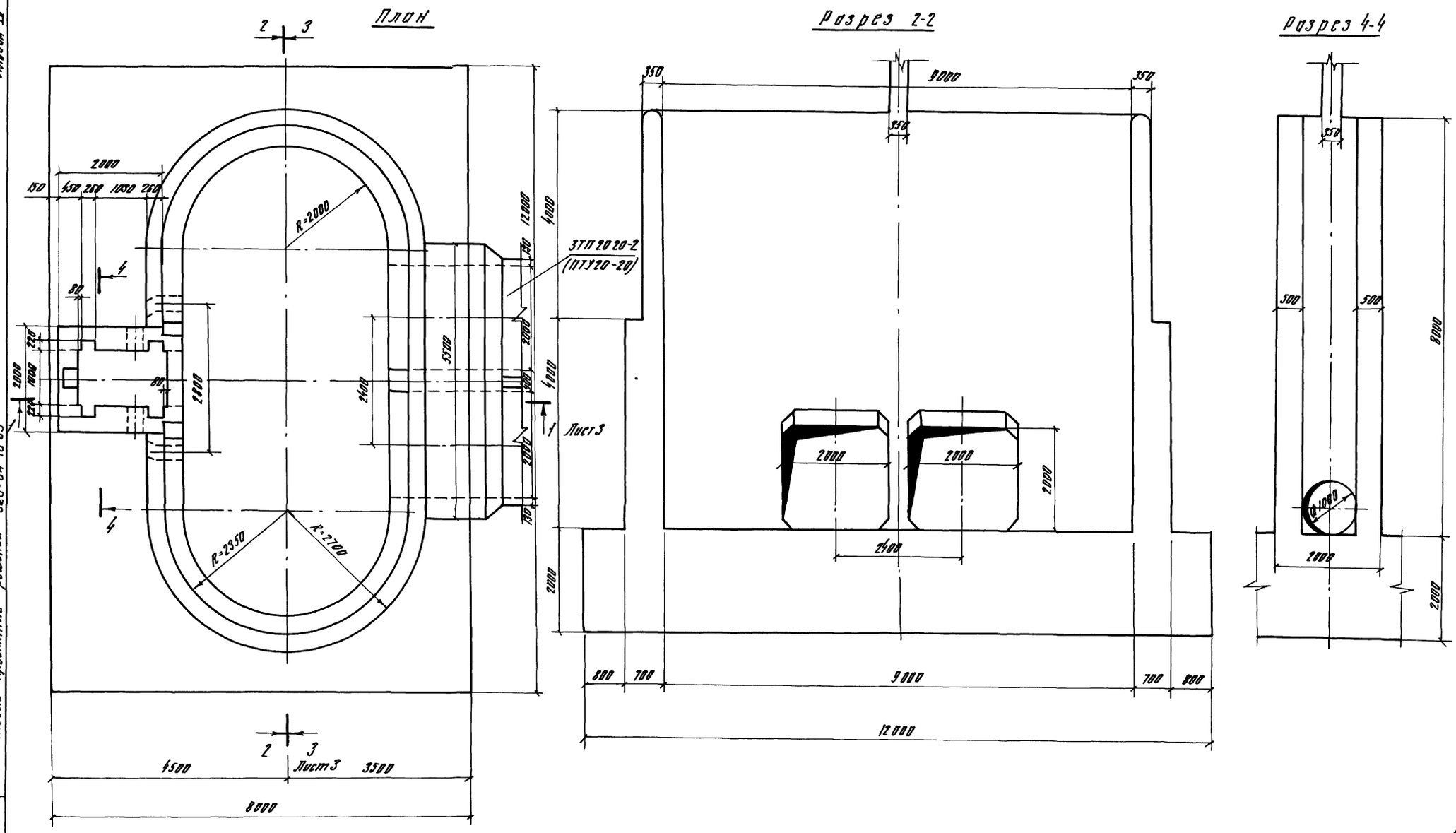

43

9066/4

Разраб	Штепа		27.03.84	ТПР 820-04-16 85 - КЖ 29
Пров	Николаева		7.05.84	
Рук гр	Иоффе		7.04.84	
ГИП	Франк		23.04.84	Водосбросы-водовыпуски трубчатые с шахтным оголовком на расход воды до 70 м³/с при перепадах от 5 до 12 м
Нач отд	Писнячевский		7.05.84	
Н контр	Сильченко		14.05.84	Шахта Шм-8-2 (Монолитный вариант)

Стадия	Лист	Листов
Р	2	

План Разрезы 2-2, 4-4 М 1:50

УКРГИПРОВОДХОЗ г Киев

Привязан

Инв №

Инв № подл | Подпись и дата | Взам инв №

Формат А2

Альбом IV

Типовые проектные решения 820-04-16 85

Разрез 1-1

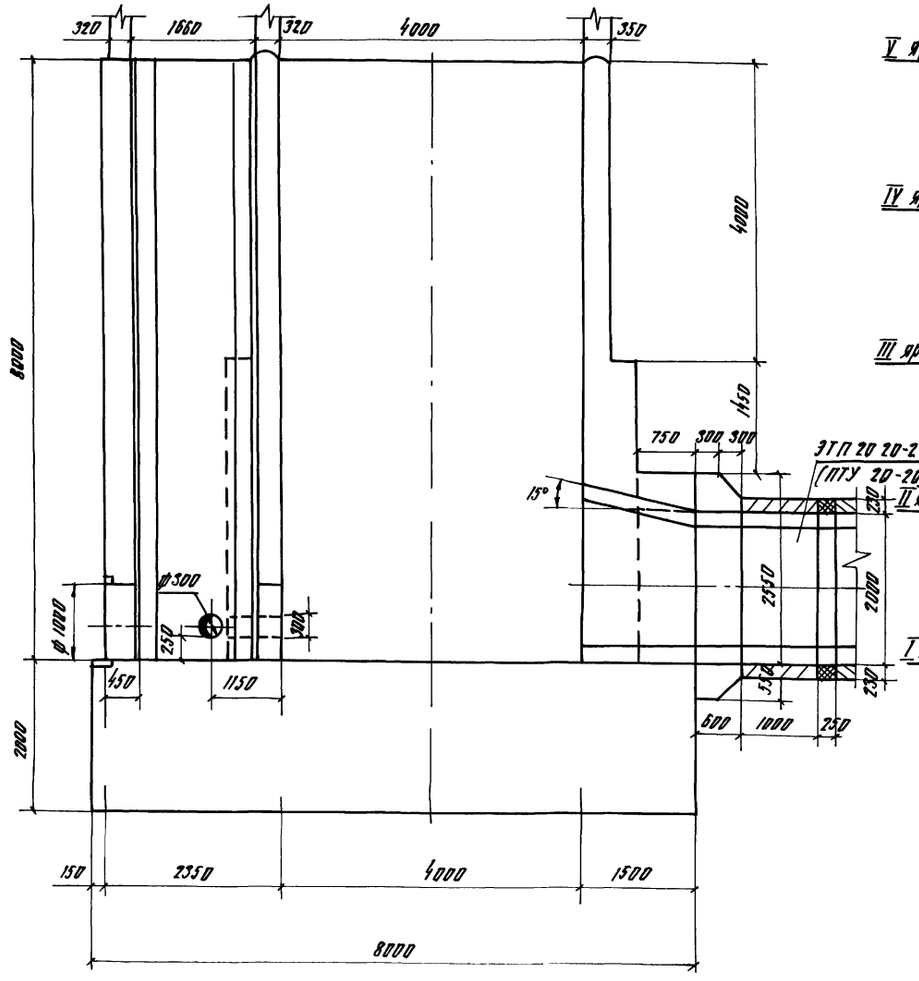

Разрез 3-3

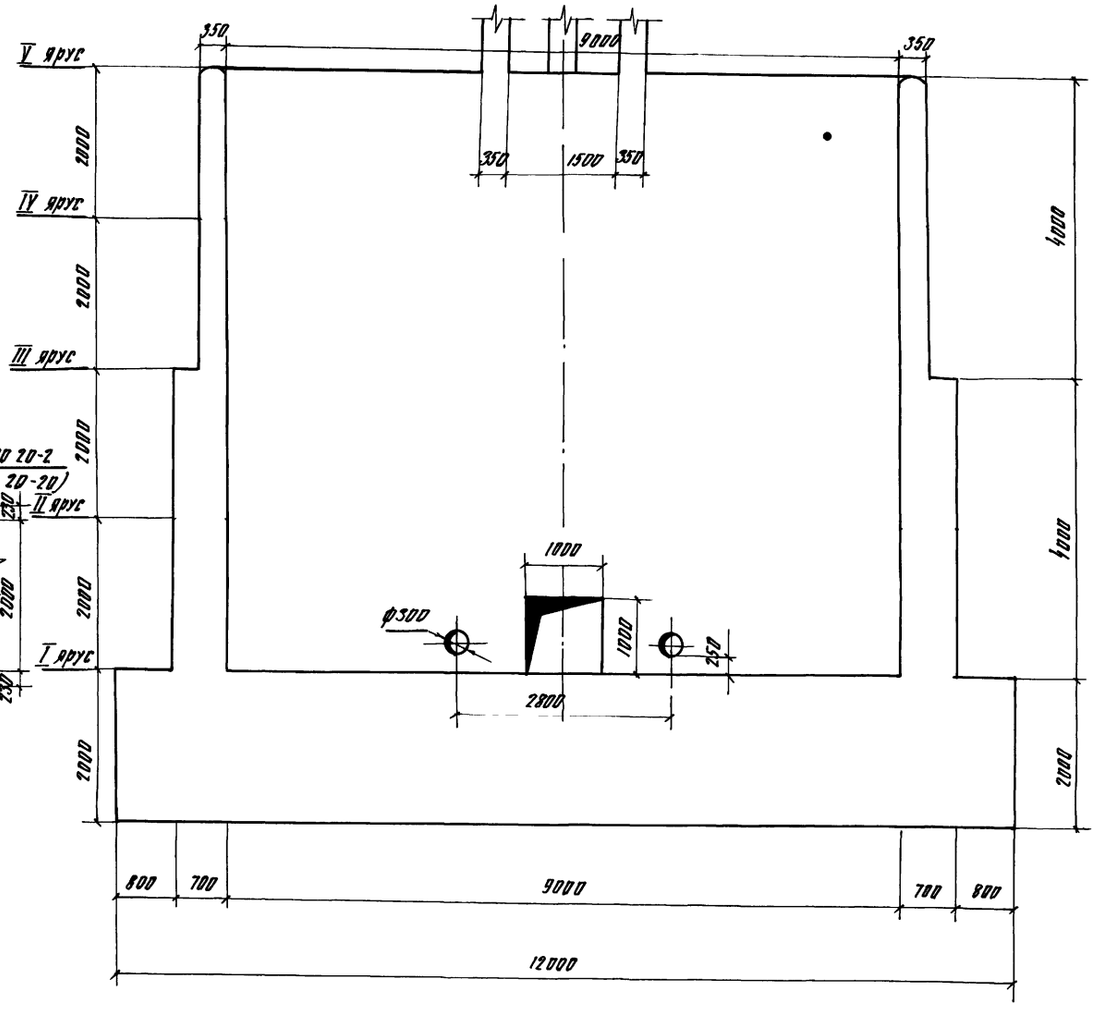

44

9066/4

Разраб	Штепа		27.05.84	ТПР 820-04-16 85 - КЖ 29
Пров	Николаева		7.05.84	
Рук гр	Иоффе		7.04.84	
ГИП	Франк		28.04.84	Водосбросы водовыпуски трубчатые с шахтным оголовком на расход воды до 70 м³/с при перепадах от 5 до 12 м
Нач отд	Писнячевский		7.05.84	
Н контр	Сильченко		24.05.84	Шахта Шм-8-2 (Монолитный вариант) — Стадия: Р; Лист: 3; Листов:
				Разрезы 1-1, 3-3 М 1 50 — УКРГИПРОВОДХОЗ г Киев

Привязан

Инв №

Инв № подл | Подпись и дата | Взам инв №

Формат А2

Альбом IV

Типовые проектные решения 820-04-16 85

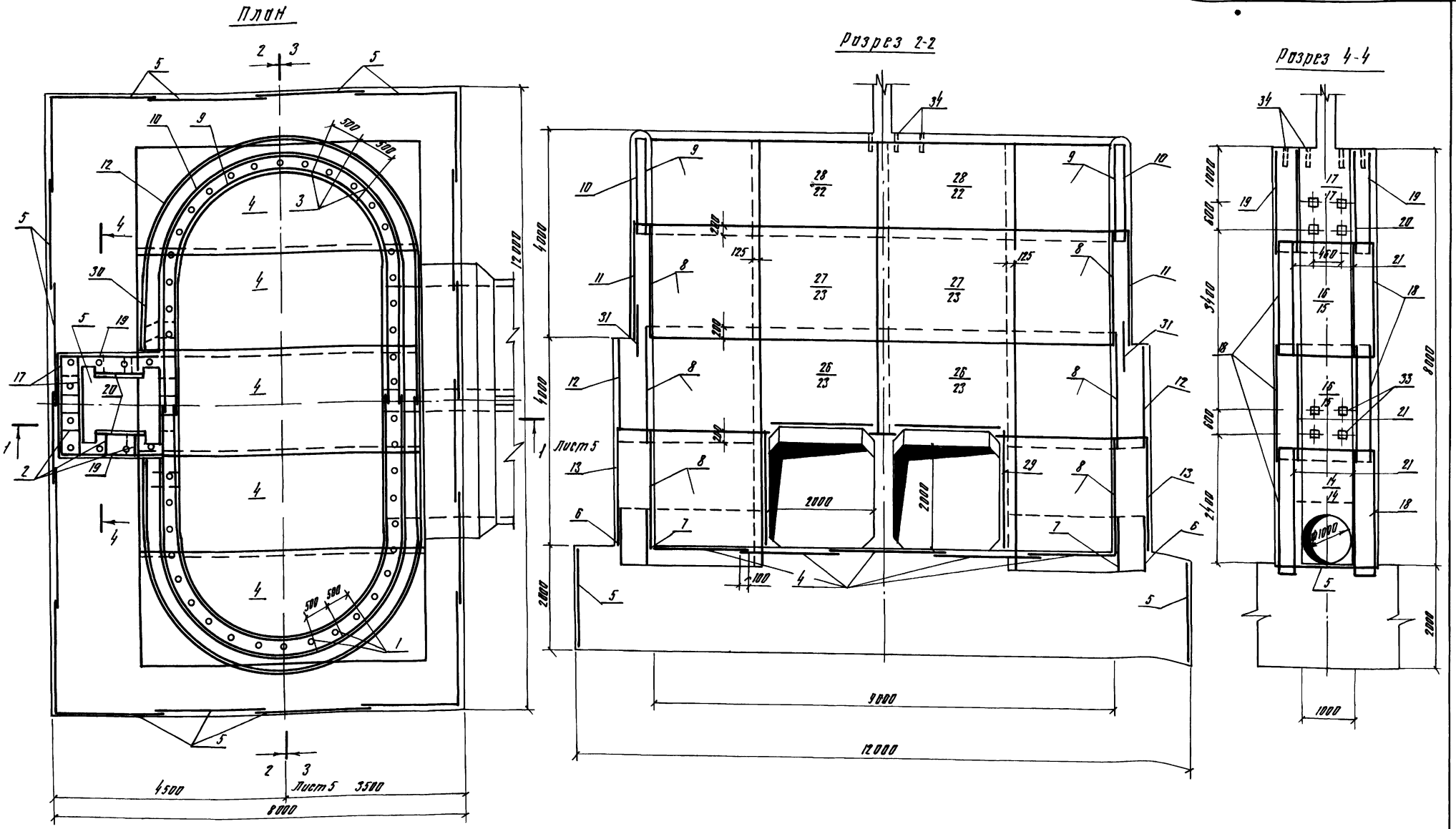

1 Горизонтальные стержни сеток поз 10, 11, 12, 13, 6 сварить между собой по всей длине перепуска электродуговой сваркой электродами Э-42

2 Горизонтальные стержни сеток поз 10 сварить с горизонтальными стержнями сеток поз 22 аналогично поз 11 с поз 23 и с поз 22, поз 12 с поз 30, поз 13 с поз 30

45

9066/4

Разраб	Штепа		27.03.84
Пров	Николаева		7.05.84
Рук гр	Цоффе		7.04.84
ГИП	Франк		28.04.84
Нач отд	Писмичевский		7.05.84
Н контр	Сильченко		4.05.84

ТПР 820-04-16 85 - КЖ 29

Водосбросы - водовыпуски трубчатые с шахтным оголовком на расход воды до 70 м³/с при перепадах от 5 до 12 м

Шахта Шм-8-2 (Монолитный вариант)

Стадия	Лист	Листов
Р	4	

Схема армирования План Разрезы 2-2, 4-4 М1 50

УКРГИПРОВОДХОЗ г Киев

Формат А2

Привязан

Инв №

Инв № подл | Подпись и дата | Взам инв №

Альбом III

Типовые проектные решения 820-04-16.85

Разрез 1-1

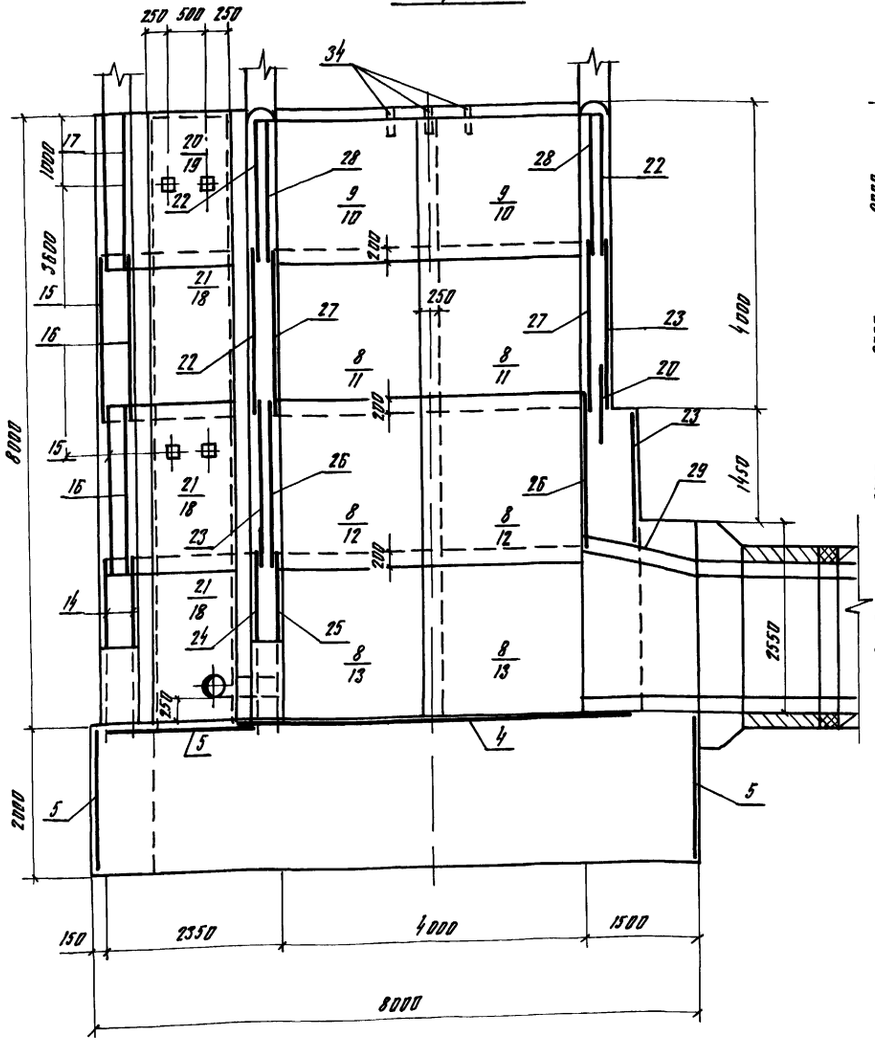

Разрез 3-3

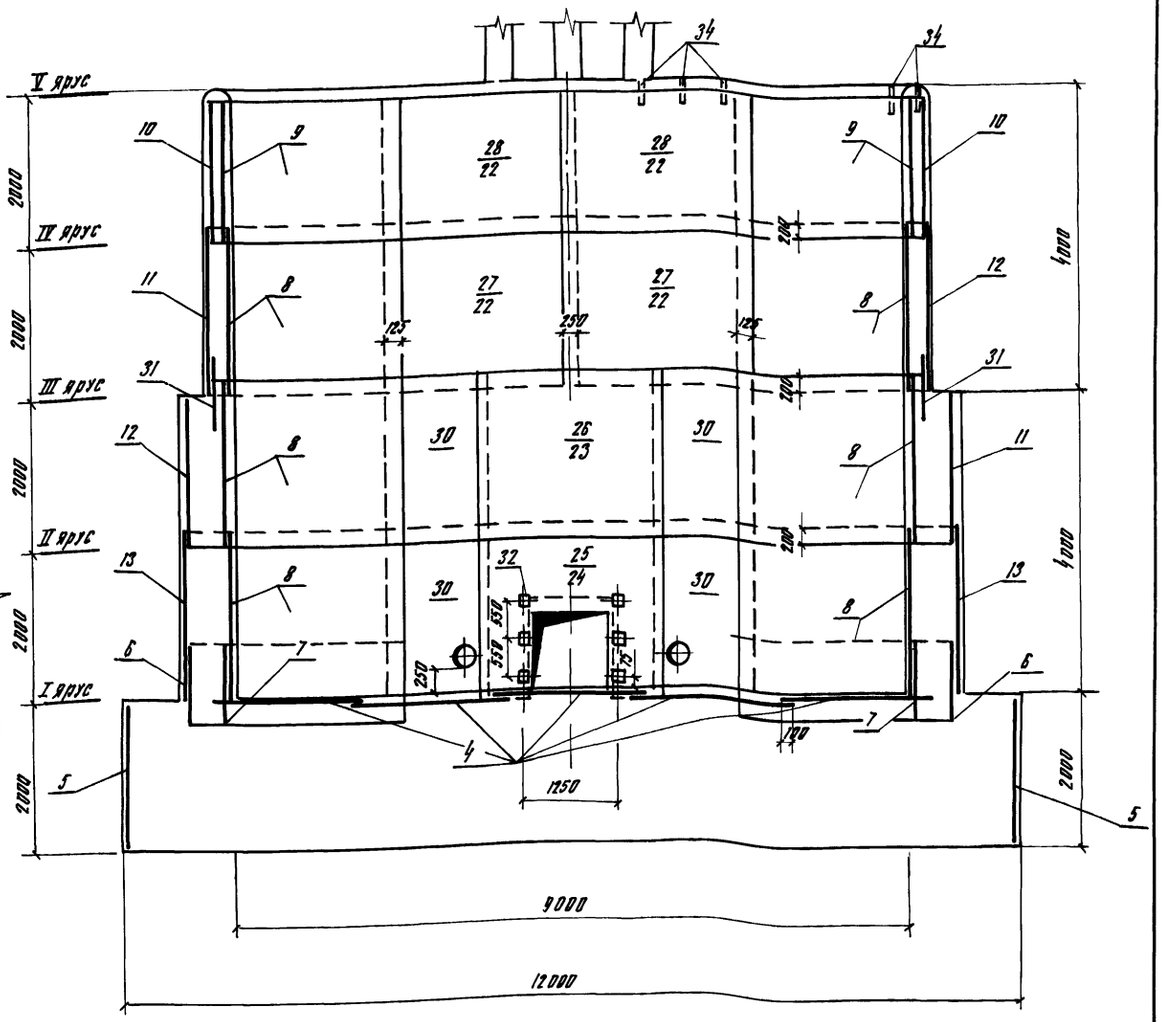

Ведомость расхода стали на элемент, кг

Марка элемента	Изделия арматурные									Изделия закладные								Общий расход
	Арматура класса								Всего	Арматура класса	Прокат марки						Всего	
	А-III					А-I				А-III	ВСт3кп2							
	ГОСТ 5781-82					ГОСТ 5781-82				ГОСТ 5781-82	ГОСТ 8509-72		ГОСТ 19903-74		ГОСТ 3262-75			
	ф8	ф12	ф14	ф22	Итого	ф8	ф6	ф10	Итого	ф14	Итого	∠70×5	Итого	-6×150	Итого	Трубы 50×3,5	Итого		
Ш-8-2	7160	3440	3640	30480	44720	17890	1970	1900	21760	66480	100	100	30	30	180	180	920	920	1230	67710

46

9066/4

Разраб	Штепа		7.86
Пров	Николаева		7.86
Рук гр	Иофис		7.86
ГИП	Франк		7.86
Нач отд	Лисниченко		7.86
Н контр	Сидоченко		7.86

ТПР 820-04-16.85 -КЖ29

Водосбросно-регулятивные трубчатые с шахтным оголовком на расход воды от 7м³/с при перепадах от 5 до 12м

Шахта Ш-8-2 (монолитный вариант)

Стадия Р | Лист 5 | Листов

Схема армирования Разрезы 1-1, 3-3 М 1:50

УКРГИПРОВОДХОЗ г. Киев

Привязан

Инв. №

Инв. № подл. | Подпись и дата | Взам. инв. №

Формат А2

Типовые проектные решения 820-04-16 85 Альбом IV

Формат	Зона	Поз	Обозначение	Наименование	Кол	Примечание
А3		21	-04 00	С18	6	
А3		22	-05 00	С19	6	
А3		23	-03 00	С20	5	
А3		24	-02 00	С21	1	
А3		25	-02 00	С22	1	
А3		26	-03 00	С23	4	
А3		27	-03 00	С24	4	
А3		28	-03 00	С25	4	
А3		29	-04 00	С26	4	
А3		30	-04 00	С27	4	
А3		31	-06 00	С28	4	
				Изделия закладные		
А4		32	-07 00	Мн1	6	
А4		33	-08 00	Мн2	20	
Б4		34		Мн3 (Труба		
				50×3,5 ГОСТ 3262-75, ℓ=350	54	1,7 кг
				Материалы		
				Бетон тяжелый		
				М200, В6, Мрз ≥ 150		298,9 м³

Формат	Зона	Поз	Обозначение	Наименование	Кол	Примечание
				Сборочные единицы		
				Каркасы плоские		
А3		1	820- -Шм-8-2-01 00	Кр1	94	
А3		2	-01 00	Кр2	28	
А3		3	-01 00	Кр3	82	
А3		4	-05 00	Сетки арматурные С1	5	
А3		5	-05 00	С2	21	
А3		6	-06 00	С3	4	
А3		7	-06 00	С4	4	
А3		8	-06 00	С5	12	
А3		9	-06 00	С6	4	
А3		10	-06 00	С7	4	
А3		11	-06 00	С8	4	
А3		12	-06 00	С9	4	
А3		13	-06 00	С10	4	
А3		14	-02 00	С11	2	
А3		15	-03 00	С12	2	
А3		16	-03 00	С13	2	
А3		17	-05 00	С14	2	
А3		18	-03 00	С15	6	
А3		19	-04 00	С16	2	
А3		20	-04 00	С17	7	

9066/4

Разраб	Штепа		14.04.84
Пров	Николаева		7.05.84
Рук гр	Иоффе		7.04.84
ГИП	Франк		29.04.84
Нач отд	Писначевский		7.05.84
Н контр	Сильченко		14.05.84

820-04-16 85 - КЖ 29

Спецификация к схеме армирования монолитной шахты Шм-8-2

Стадия	Лист	Листов
Р	6	

УКРГИПРОВОДХОЗ г Киев

Формат А3

Привязан

Инв №

Подпись и дата | Взам инв №

Типовые проектные решения 820-04-16 85 Альбом IV

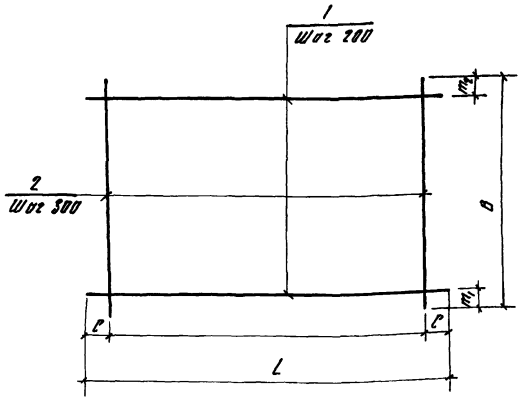

Формат	Зона	Поз	Обозначение	Наименование	Кол	Примечание
			820- -Шм-8-2-01 00	Кр1		
Б4		1	-01 01	ф8А-I ГОСТ 5781-82 ℓ=1850	2	0,7 кг
Б4		2	-01 02	ф8А-I ГОСТ 5781-82 ℓ=290	7	0,1 кг
			-01 00-01	Кр2		
Б4		1	-01 01	ф8А-I ГОСТ 5781-82 ℓ=1850	3	0,7 кг
Б4		2	-01 03	ф8А-I ГОСТ 5781-82 ℓ=440	7	0,2 кг
			-01 00-02	Кр3		
Б4		1	-01 01	ф8А-I ГОСТ 5781-82 ℓ=1850	4	0,7 кг
Б4		2	-01 04	ф8А-I ГОСТ 5781-82 ℓ=640	7	0,3 кг

Марка	Размеры, мм				Масса, кг
	L	C	B	m	
Кр1	1850	25	290	45	21
Кр2	1850	25	440	20	35
Кр3	1850	25	640	20	49

47

9066/4

Разраб	Штепа		14.04.84
Пров	Николаева		7.05.84
Рук гр	Иоффе		7.04.84
ГИП	Франк		29.04.84
Нач отд	Писначевский		07.05.84
Н контр	Сильченко		14.05.84

ТПР 820-04-16 85-Шм-8-2-01 00

Каркас плоский, Кр (Кр1 Кр3)

Стадия	Масса	Масштаб
Р	См табл	—

Лист | Листов 1

УКРГИПРОВОДХОЗ г Киев

Формат А3

Инв № подл | Подпись и дата | Взам инв №

Привязан

Инв №

Типовые проектные решения 820-04-16 85 Альбом IV

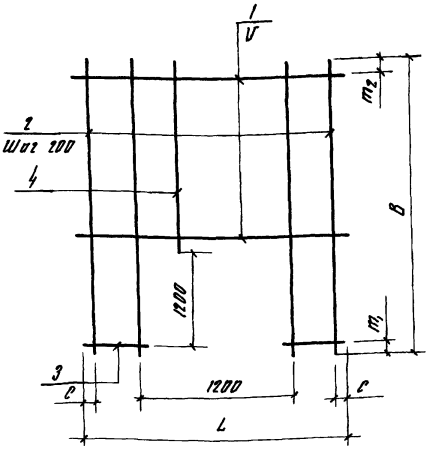

Марка	Размеры, мм						Масса, кг
	L	C	V	B	m_1	m_2	
C11	1980	90	200	2420	200	200	13 2
C21	2500	50	200	2420	200	20	22 1
C22	5100	50	150	2420	200	120	232 8

Формат	Зона	Поз	Обозначение	Наименование	Кол	Примечание
			820- -Шм-8-2-02 00	C11		
Б4		1	-02 01	Ф8А-I ГОСТ 5781-82 С=1980	5	0 8 кг
Б4		2	-02 02	Ф8А-I ГОСТ 5781-82 С=2420	4	1 0 кг
Б4		3	-02 03	Ф8А-I ГОСТ 5781-82 С=390	14	0 2 кг
Б4		4	-02 04	Ф8А-I ГОСТ 5781-82 С=1020	6	0 4 кг
			-02 00-01	C21		
Б4		1	-02 05	Ф8А-I ГОСТ 5781-82 С=2500	6	1 0 кг
Б4		2	-02 06	Ф8А-III ГОСТ 5781-82 С=2420	8	1 0 кг
Б4		3	-02 07	Ф8А-I ГОСТ 5781-82 С=650	12	0 3 кг
Б4		4	-02 08	Ф8А-III ГОСТ 5781-82 С=1020	5	0 9 кг
			-02 00-02	C22		
Б4		1	-02 09	Ф22А-III ГОСТ 5781-82 С=5100	7	15 2 кг
Б4		2	-02 10	Ф10А-I ГОСТ 5781-82 С=2420	20	1 5 кг
Б4		3	-02 11	Ф22А-III ГОСТ 5781-82 С=1950	16	5 8 кг
Б4		4	-02 12	Ф10А-I ГОСТ 5781-82 С=1020	6	0 6 кг

9066/4

Разраб	Штепа		3.04.84
Пров	Николаева		5.04.84
Рук гр	Иоффе		2.04.84
ГИП	Франк		29.04.84
Нач отд	Писнячевский		7.05.84
Н контр	Сильченко		14.05.84

820-04-16 85 - Шм-8-2-02 00

Сетка арматурная, С (С11, С21, С22)

Стадия	Масса	Масштаб
Р	См табл	—

Лист | Листов 1

УКРГИПРОВОДХОЗ г Киев

Привязан

Инв №

Формат А3

Типовые проектные решения 820-04-16 85 Альбом IV

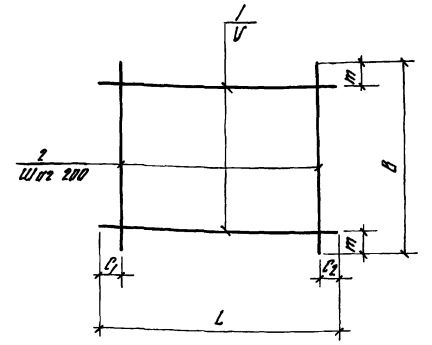

Марка	Размеры, мм						Масса, кг
	L	C_1	C_2	B	m	V	
C12	2200	100	100	1980	90	200	17 8
C13	2200	100	100	1970	85	200	17 8
C15	2330	20	510	2200	100	200	18 9
C20	2500	50	50	2200	100	200	22 7
C23	2640	20	20	2200	100	200	106 5
C24	2640	20	20	2200	50	150	138 1
C25	2640	20	20	1820	10	200	32 8

Формат	Зона	Поз	Обозначение	Наименование	Кол	Примечание
			820- -Шм-8-2-03 00	C12		
Б4		1	-03 01	Ф8А-I ГОСТ 5781-82 С=2200	10	0 9 кг
Б4		2	-02 01	Ф8А-I ГОСТ 5781-82 С=1980	11	0 8 кг
			-03 00-01	C13		
Б4		1	-03 01	Ф8А-I ГОСТ 5781-82 С=2200	10	0 9 кг
Б4		2	-03 02	Ф8А-III ГОСТ 5781-82 С=1970	11	0 8 кг
			-03 00-02	C15		
Б4		1	-03 03	Ф8А-I ГОСТ 5781-82 С=2330	11	0 9 кг
Б4		2	-03 01	Ф8А-I ГОСТ 5781-82 С=2200	10	0 9 кг
			-03 00-03	C20		
Б4		1	-03 04	Ф8А-III ГОСТ 5781-82 С=2500	11	1 0 кг
Б4		2	-03 01	Ф8А-I ГОСТ 5781-82 С=2200	13	0 9 кг
			-03 00-04	C23		
Б4		1	-03 05	Ф22А-III ГОСТ 5781-82 С=2640	11	7 9 кг
Б4		2	-03 06	Ф10А-I ГОСТ 5781-82 С=2200	14	1 4 кг
			-03 00-05	C24		
Б4		1	-03 07	Ф22А-III ГОСТ 5781-82 С=2640	15	7 9 кг
Б4		2	-03 06	Ф10А-I ГОСТ 5781-82 С=2200	14	1 4 кг
			-03 00-06	C25		
Б4		1	-03 08	Ф12А-III ГОСТ 5781-82 С=2640	10	2 3 кг
Б4		2	-05 05	Ф8А-I ГОСТ 5781-82 С=1820	14	0 7 кг

48

9066/4

Разраб	Штепа		3.04.84
Пров	Николаева		5.04.84
Рук гр	Иоффе		2.04.84
ГИП	Франк		29.04.84
Нач отд	Писнячевский		7.05.84
Н контр	Сильченко		14.05.84

тпр 820-04-16 85 - Шм-8-2-03 00

Сетка арматурная, С (С12 С13, С15, С20, С23 С25)

Стадия	Масса	Масштаб
Р	См. табл	—

Лист | Листов 1

УКРГИПРОВОДХОЗ г Киев

Привязан

Инв №

Формат А3

Типовые проектные решения 820-04-16 85 Альбом IV

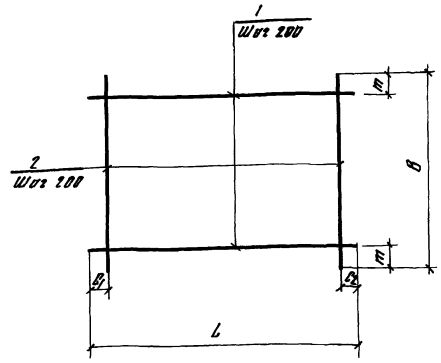

Формат	Зона	Поз	Обозначение	Наименование	Кол	Примечание
			820 - -Шм-8-2-04 00	С16		
БЧ		1	-03 03	ф8А-I ГОСТ 5781-82 С=2330	10	0 9 кг
БЧ		2	-02 01	ф8А-I ГОСТ 5781-82 С=1980	10	0 8 кг
			-04 00-01	С17		
БЧ		1	-02 01	ф8А-I ГОСТ 5781-82 С=1980	5	0 8 кг
БЧ		2	-04 01	ф8А-I ГОСТ 5781-82 С=950	10	0 4 кг
			-04 00-02	С18		
БЧ		1	-03 01	ф8А-I ГОСТ 5781-82 С=2200	5	0 9 кг
БЧ		2	-04 02	ф8А-III ГОСТ 5781-82 С=950	11	0 4 кг
			-04 00-03	С26		
БЧ		1	-04 03	ф14А-III ГОСТ 5781-82 С=2250	8	2 7 кг
БЧ		2	-04 04	ф8А-I ГОСТ 5781-82 С=1450	11	0 6 кг
			-04 00-04	С27		
БЧ		1	-02 06	ф8А-III ГОСТ 5781-82 С=2420	9	1 0 кг
БЧ		2	-04 05	ф8А-III ГОСТ 5781-82 С=1700	12	0 7 кг

Марка	Размеры, мм					Масса, кг
	L	C_1	C_2	B	m	
С16	2330	20	510	1980	90	17 0
С17	1980	90	90	950	75	8 0
С18	2200	100	100	950	75	8,9
С26	2250	125	125	1450	25	28,2
С27	2420	20	200	1700	50	17 4

9066/4

Разраб	Штепа		03.04.84
Пров	Николаева		5.05.84
Рук гр	Иоффе		7.04.84
ГИП	Франк		29.04.84
Нач отд	Писначевский		7.05.84
Н контр	Сильченко		14.05.84

820-04-16 85 - Шм-8-2-04 00

Сетка арматурная, С (С16, С17, С18, С26, С27)

Стадия	Масса	Масштаб
Р	См табл	—

Лист | Листов 1

УКРГИПРОВОДХОЗ г Киев

Формат А3

Привязан

Инв №

Инв № подл | Подпись и дата | Взам инв №

Типовые проектные решения 820-04-16 85 Альбом IV

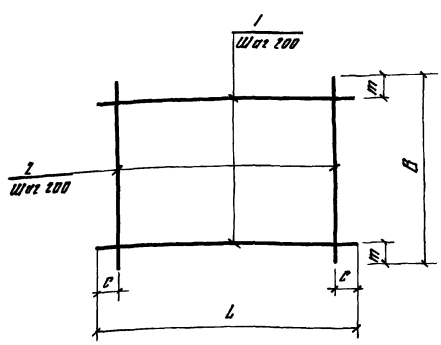

Формат	Зона	Поз	Обозначение	Наименование	Кол	Примечание
			820 - -Шм-8-2-05 00	С1		
БЧ		1	-05 01	ф8А-III ГОСТ 5781-82 С=5430	10	2 1 кг
БЧ		2	-03 02	ф8А-III ГОСТ 5781-82 С=1970	28	0 8 кг
			-05 00-01	С2		
БЧ		1	-05 03	ф6А-I ГОСТ 5781-82 С=2120	10	0 5 кг
БЧ		2	-05 04	ф6А-I ГОСТ 5781-82 С=1970	11	0 4 кг
			-05 00-02	С14		
БЧ		1	-02 01	ф8А-I ГОСТ 5781-82 С=1980	10	0 8 кг
БЧ		2	-02 01	ф8А-I ГОСТ 5781-82 С=1980	10	0 8 кг
			-05 00-03	С19		
БЧ		1	-03 04	ф8А-III ГОСТ 5781-82 С=2500	10	1 0 кг
БЧ		2	-05 05	ф8А-I ГОСТ 5781-82 С=1820	13	0 7 кг

Марка	Размеры, мм				Масса, кг
	L	C	B	m	
С1	5430	15	1970	85	43 4
С2	2120	60	1970	85	9 4
С14	1980	90	1980	90	16 0
С19	2500	50	1820	10	19 1

49

9066/4

Разраб	Штепа		3.04.84
Пров	Николаева		7.05.84
Рук гр	Иоффе		7.04.84
ГИП	Франк		29.04.84
Нач отд	Писначевский		7.05.84
Н контр	Сильченко		14.05.84

тпр 820-04-16 85 - Шм-8-2-05 00

Сетка арматурная, С (С1, С2, С14, С19)

Стадия	Масса	Масштаб
Р	См табл	—

Лист | Листов 1

УКРГИПРОВОДХОЗ г Киев

Формат А3

Привязан

Инв №

Инв № подл | Подпись и дата | Взам инв №

Альбом IV

Типовые проектные решения 820-04-16 85

Формат	Зона	Поз	Обозначение	Наименование	Кол	Примечание
			-06 00 - 08	С 28		
БЧ		1	-06 04	ф 12А-III ГОСТ 5781-82 ℓ=3890	5	3 5 кг
БЧ		2	-06 07	ф 8А I ГОСТ 5781-82 ℓ=910	20	0 4 кг

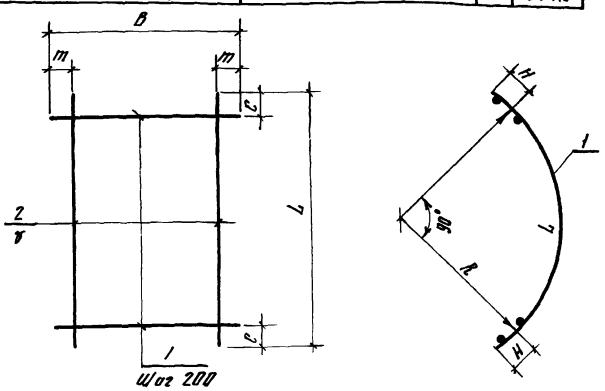

Марка	Размеры, мм							Масса, кг
	L	C	B	m	V	R	H	
С3	4450	25	1100	350	200	2670	125	46 1
С4	3440	20	1100	350	200	2030	125	27 6
С5	3440	20	2200	100	200	2030	125	31 6
С6	3440	20	1820	10	200	2030	125	26 6
С7	3890	45	1820	10	150	2320	125	59 5
С8	3890	45	2200	50	150	2320	125	192 0
С9	4450	25	1980	90	200	2670	125	151 4
С10	4450	25	2200	50	150	2670	125	220 2
С28	3890	45	910	55	200	2320	125	25 5

Формат	Зона	Поз	Обозначение	Наименование	Кол	Примечание
			820 - -Шм - 8-2-06 00	С3		
БЧ		1	-06 01	ф14А-III ГОСТ 5781-82 ℓ=4450	3	5 4 кг
БЧ		2	-06 02	ф14А-III ГОСТ 5781-82 ℓ=1100	23	1 3 кг
			-06 00-01	С4		
БЧ		1	-06 03	ф8А-III ГОСТ 5781-82 ℓ=3440	3	1 4 кг
БЧ		2	-06 02	ф14А-III ГОСТ 5781-82 ℓ=1100	18	1 3 кг
			-06 00-02	С5		
БЧ		1	-06 03	ф 8А-III ГОСТ 5781-82 ℓ=3440	11	1 4 кг
БЧ		2	-03 01	ф8А-I ГОСТ 5781-82 ℓ=2200	18	0 9
			-06 00-03	С6		
БЧ		1	-06 03	ф8А-III ГОСТ 5781-82 ℓ=3440	10	1 4 кг
БЧ		2	-05 05	ф8А-I ГОСТ 5781-82 ℓ=1820	18	0 7 кг
			-06 00-04	С7		
БЧ		1	-06 04	ф12А-III ГОСТ 5781-82 ℓ=3890	13	3 5 кг
БЧ		2	-05 05	ф8А-I ГОСТ 5781-82 ℓ=1820	20	0 7 кг
			-06 00-05	С8		
БЧ		1	-06 05	ф22А-III ГОСТ 5781-82 ℓ=3890	15	11 6 кг
БЧ		2	-03 01	ф8А-I ГОСТ 5781-82 ℓ=2200	20	0 9 кг
			-06 00-06	С9		
БЧ		1	-06 06	ф22А-III ГОСТ 5781-82 ℓ=4450	10	13 3 кг
БЧ		2	-02 01	ф8А-I ГОСТ 5781-82 ℓ=1980	23	0 8 кг
			-06 00-07	С10		
БЧ		1	-06 06	ф22А-III ГОСТ 5781-82 ℓ=4450	15	13 3 кг
БЧ		2	-03 01	ф8А-I ГОСТ 5781-82 ℓ=2200	23	0 9 кг

Разраб	Штепа		12 04 84
Пров	Николаева		07 05 84
Рук гр	Иоффе		7 04 84
ГИП	Франк		28 04 84
Нач отд	Писнячевский		7 05 84
Н контр	Сильченко		4 05 84

820-04-16 85 -Шм-8-2-06 00

Сетка арматурная, С (С3 С10, С28)

Стадия	Масса	Масштаб
Р	См табл	—

Лист | Листов 1

УКРГИПРОВОДХОЗ г. Киев

Формат А3

9066/4

Привязан

Инв №

Взам инв №

Подпись и дата

Инв № подл

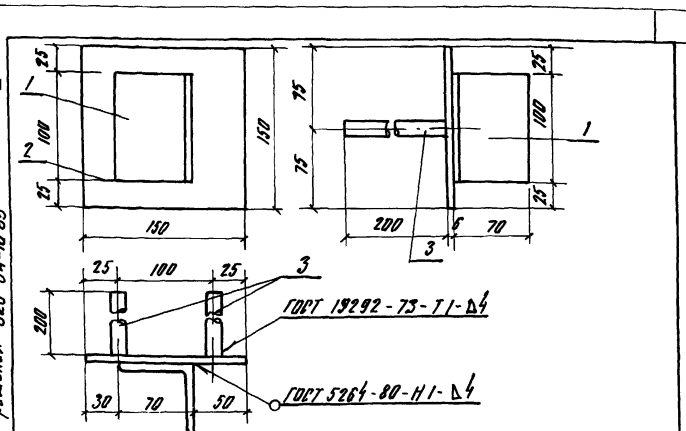

Формат	Зона	Поз	Обозначение	Наименование	Кол	Примечание
			820 - -Шм-8-2-07 00	МН 1		
БЧ		1	-07 01	L70×45 ГОСТ 8509-72 ℓ=100	1	0 5 кг
БЧ		2	-07 02	-6×150 ГОСТ 19903-74 ℓ=150	1	0 7 кг
БЧ		3	-07 03	ф 14А-III ГОСТ 5781-82 ℓ=200	2	0 2 кг

9066/4

Привязан

Инв №

Разраб	Николаева		05 04 84
Провер	Штепа		03 04 84
Рук гр	Иоффе		7 04 84
ГИП	Франк		29 04 84
Нач отд	Писнячевский		07 05 84
Н контр	Сильченко		19 05 84

820-04-16 85-Шм-8-2-07 00

Изделие закладное МН 1

Стадия	Масса	Масштаб
Р	16	—

Лист | Листов 1

УКРГИПРОВОДХОЗ г. Киев

Формат А4

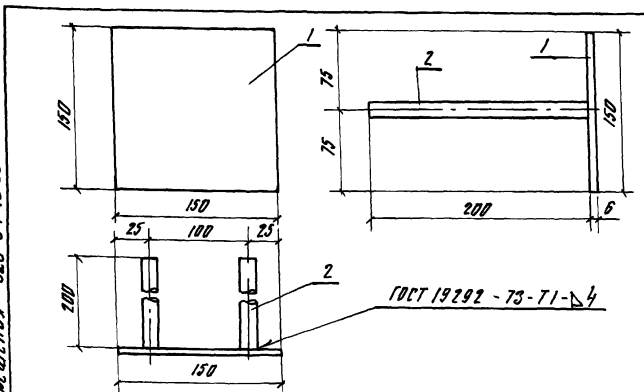

Формат	Зона	Поз	Обозначение	Наименование	Кол	Примечание
			820 - -Шм-2-8-08 00	Мн2		
БЧ		1	-07 02	-6×150 ГОСТ 19903-74, ℓ=150	1	0 7 кг
БЧ		2	-07 03	ф14А-III ГОСТ 5781-82 ℓ=200	2	0 2 кг

50

9066/4

Привязан

Инв №

Разраб	Николаева		12 04 84
Пров	Штепа		13 04 84
Рук гр	Иоффе		7 04 84
ГИП	Франк		29 04 84
Нач отд	Писнячевский		7 05 84
Н контр	Сильченко		19 05 84

820-04-16 85-Шм-8-2-08 00

Изделие закладное Мн2

Стадия	Масса	Масштаб
Р	11	—

Лист | Листов 1

УКРГИПРОВОДХОЗ г. Киев

Формат А4

Альбом IV

Типовые проектные решения 820-04-16 85

№ строки	Наименование материала и единица измерения	Код материала	Код ед изм	Количество тип	Количество инд	Количество всего
1	Сортовой прокат обыкно-					
2	венного качества	093000				
3	Сталь арматурная					
4	класса А-I, т	093003	168	—	2,18	
5	диам 6, т	ф6	168	—	0,20	
6	диам 8, т	ф8	168	—	1,79	
7	диам 10, т	ф10	168	—	0,19	
8	Сталь арматурная					
9	класса А-III, т	093004	168	—	4,48	
10	диам 8, т	ф8	168	—	0,72	
11	диам 12, т	ф12	168	—	0,34	
12	диам 14, т	ф14	168	—	0,37	
13	диам. 22, т	ф22	168	—	3,05	
14	Итого сортового проката					
15	обыкновенного качест-					
16	ва, т		168	—	6,66	
17	Прокат листовой, рядо-					
18	вой, т	097100	168	—	0,02	
19	Сталь толстолистовая					
20	рядовых марок					
21	(до 4 мм), т	097100	168	—	0,018	
22	Сталь крупносортовая, т	093100	168	—	0,003	
23	Итого стали в нату-					

№ строки	Наименование материала и единица измерения	Код материала	Код ед изм	Количество тип	Количество инд	Количество всего
1	ральной массе, т		168	—	6,68	
2	Итого стали приведенной					
3	к стали класса А-I, т		168	—	8,59	
4	То же, к стали класса					
5	С 38/23, т		168	—	0,03	
6	Всего стали, приведенной					
7	к классам А-I, С 38/23, т		168	—	8,62	
8	Трубы сварные водогазопро-					
9	водные, т	138500	168	—	0,09	
10	Портландцемент	573110				
11	М 500, т	573113	168	—	102,22	
12	Цемент, приведенный к					
13	марке 400 (всего), т		168	—	112,44	

В графе „тип" указано количество материалов, потребное для изготовления типовых и стандартных изделий, а в графе „инд" - индивидуальных (не типовых) конструкций и изделий

51

9066/4

Разраб	Потапенко		16.05.84
Пров	Штепа		17.05.84
Рук гр	Иоффе		21.05.84
ГИП	Франк		21.05.84
Нач отд	Писнячевский		21.05.84
Н контр	Сильченко		23.05.84

ТПР 820-04-16 85 -КЖ 29 ВМ

Ведомость потребности в материалах

Стадия	Лист	Листов
Р		

УКРГИПРОВОДХОЗ г Киев

Формат А2

Привязан

Инв №

Инв № подл | Подпись и дата | Взам инв №

Альбом IV

Типовые проектные решения 820-04-16 85

Ведомость основных комплектов

Обозначение	Наименование	Примечание
820- -ПЗ	Пояснительная записка	Альбом I
-АС	Архитектурно-строительные решения	
-КЖ1	Монолитные и сборные железобетонные конструкции	
-ГИ	Конструкции температурно осадочных швов	
-ПО	Производство и организация работ	
-КЖ3	Шахта Шм-3-1 (Монолитный вариант)	Альбом II
-КЖ5	Шахта Шм-4-1 (Монолитный вариант)	
-КЖ7	Шахта Шм-5-1 (Монолитный вариант)	
-КЖ9	Шахта Шм-6-1 (Монолитный вариант)	
-КЖ11	Шахта Шм-7-1 (Монолитный вариант)	
-КЖ13	Шахта Шм-8-1 (Монолитный вариант)	
-КЖ15	Шахта Шм-10-1 (Монолитный вариант)	
-КЖ17	Шахта Шм-12-1 (Монолитный вариант)	
-КЖ4	Шахта Ш-3-1 (Сборно-монолитный вариант)	Альбом III
-КЖ6	Шахта Ш-4-1 (Сборно-монолитный вариант)	
-КЖ8	Шахта Ш-5-1 (Сборно-монолитный вариант)	
-КЖ10	Шахта Ш-6-1 (Сборно-монолитный вариант)	
-КЖ12	Шахта Ш-7-1 (Сборно-монолитный вариант)	
-КЖ14	Шахта Ш-8-1 (Сборно-монолитный вариант)	
-КЖ16	Шахта Ш-10-1 (Сборно-монолитный вариант)	
-КЖ18	Шахта Ш-12-1 (Сборно-	

Продолжение

Обозначение	Наименование	Примечание
820- -КЖ18	Монолитный вариант)	Альбом III
-КЖ19	Шахта Шм-3-2 (Монолитный вариант)	Альбом IV
-КЖ21	Шахта Шм-4-2 (Монолитный вариант)	
-КЖ23	Шахта Шм-5-2 (Монолитный вариант)	
-КЖ25	Шахта Шм-6-2 (Монолитный вариант)	
-КЖ27	Шахта Шм-7-2 (Монолитный вариант)	
-КЖ29	Шахта Шм-8-2 (Монолитный вариант)	
-КЖ31	Шахта Шм-10-2 (Монолитный вариант)	
-КЖ33	Шахта Шм-12-2 (Монолитный вариант)	
-КЖ20	Шахта Ш-3-2 (Сборно-монолитный вариант)	Альбом V
-КЖ22	Шахта Ш-4-2 (Сборно-монолитный вариант)	
-КЖ24	Шахта Ш-5-2 (Сборно-монолитный вариант)	
-КЖ26	Шахта Ш-6-2 (Сборно-монолитный вариант)	
-КЖ28	Шахта Ш-7-2 (Сборно-монолитный вариант)	
-КЖ30	Шахта Ш-8-2 (Сборно-монолитный вариант)	
-КЖ32	Шахта Ш-10-2 (Сборно-монолитный вариант)	
-КЖ34	Шахта Ш-12-2 (Сборно-монолитный вариант)	
-КЖ2	Водобойные колодцы и водобойные стенки	Альбом VI

Ведомость чертежей основного комплекта КЖ31

Лист	Наименование	Примечание
1	Общие данные	
2	План Разрезы 2-2; 4-4	
3	Разрезы 1-1, 3-3	
4	Схема армирования План Разрезы 2-2, 4-4	
5	Схема армирования Разрезы 1-1, 3-3	
6	Схема армирования. Разрез 5-5	

Ведомость спецификаций

Лист	Наименование	Примечание
6	Спецификация к схеме армирования монолитной шахты Шм-10-2	

Ведомость ссылочных и прилагаемых документов

Обозначение	Наименование	Примечание
	Ссылочные документы	
	Нестандартное оборудование	Альбом I
	Прилагаемые документы	
820- -Шм-10-2-01 00	Каркас плоский, КР (КР1-КР2, КР3)	
820- -Шм-10-2-02 00	Сетка арматурная С (С22, С28, С29)	
820- -Шм-10-2-03 00	То же С1 С3, С13 С17	
820- -Шм-10-2-04 00	То же С4 С11	
820- -Шм-10-2-05 00	То же С12, С20, С21	
820- -Шм-10-2-06 00	То же С18, С19, С23 С27	
820- -Шм-10-2-07 00	Изделие закладное Мн1	
820- -Шм-10-2-08 00	То же Мн2	
820- -КЖ31 ВМ	Ведомость потребности в материалах	

52

9066/4

Рабочие чертежи разработаны в соответствии с действующими нормами и правилами

Главный инженер проекта Л.Г Франк

Инв № подл	Подпись и дата	Взам инв №

Привязан

Инв №			
Разраб	Девяшин		5.04.84
Пров	Иоффе		20.04.84
Рук гр	Иоффе		30.04.84
ГИП	Франк		20.04.84
Нач отд	Писнячевский		20.04.84
Н контр	Сильченко		4.05.84

ТПР 820-04-16 85 -КЖ31

Водосбросы - водовыпуски трубчатые с шахтным оголовком на расход воды до 70 м³/с при перепадах от 5 до 12 м

Шахта Шм-10-2 (Монолитный вариант)	Стадия	Лист	Листов
	Р	1	5
Общие данные	УКРГИПРОВОДХОЗ г Киев		

Формат А2

Альбом IV

Типовые проектные решения 820-04-16 85

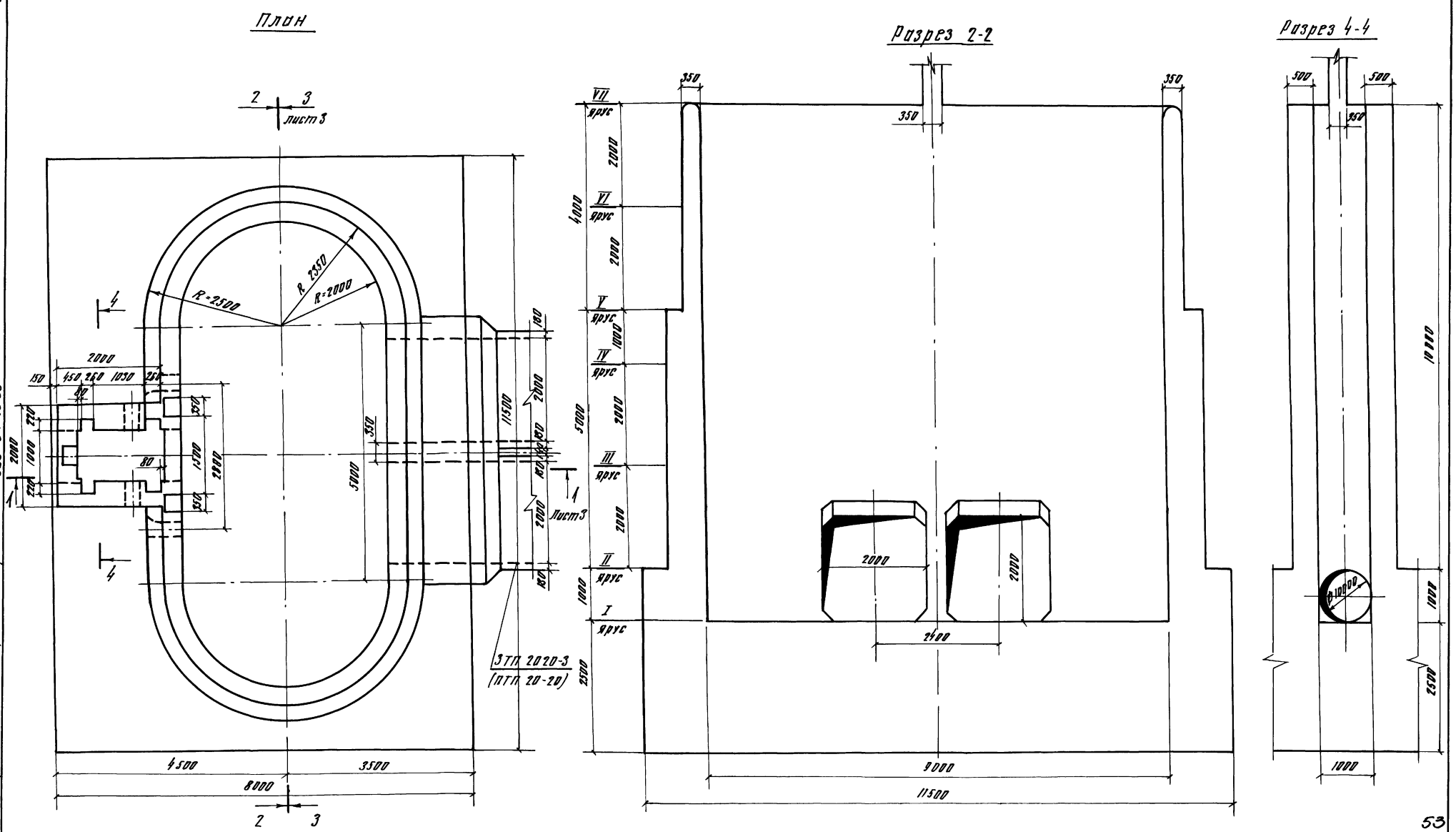

53

9086/4

Разраб	Абрамич	[signature]	10.04.84	ТПР 820-04-16 85 - КЖ 31
Пров	Девяшин	[signature]	7.05.84	
Рук гр	Иоффе	[signature]	7.04.84	
ГИП	Франк	[signature]	23.04.84	Водосбросы - водовыпуски трубчатые с шахтным оголовком на расход воды до 70 м³/с при перепадах от 5 до 12 м
Нач отд	Писнячевский	[signature]	7.05.84	
Н контр	Сильченко	[signature]	14.05.84	Шахта Шм-10-2 (Монолитный вариант)

Стадия	Лист	Листов
Р	2	

План Разрезы 2-2, 4-4 М1 50

УКРГИПРОВОДХОЗ г Киев

Привязан

Инв №

Инв № подл | Подпись и дата | Взам инв №

Формат А2

Альбом IV

Типовые проектные решения 820-04-16 85

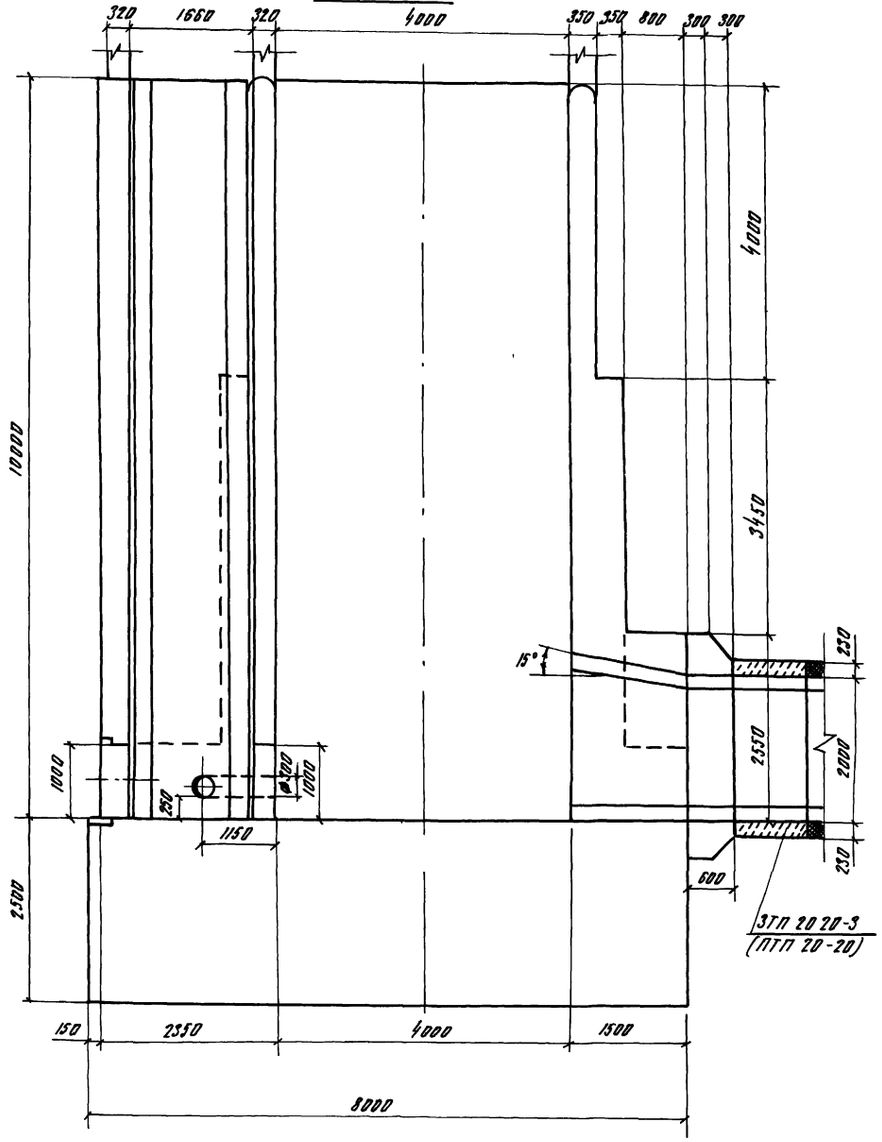

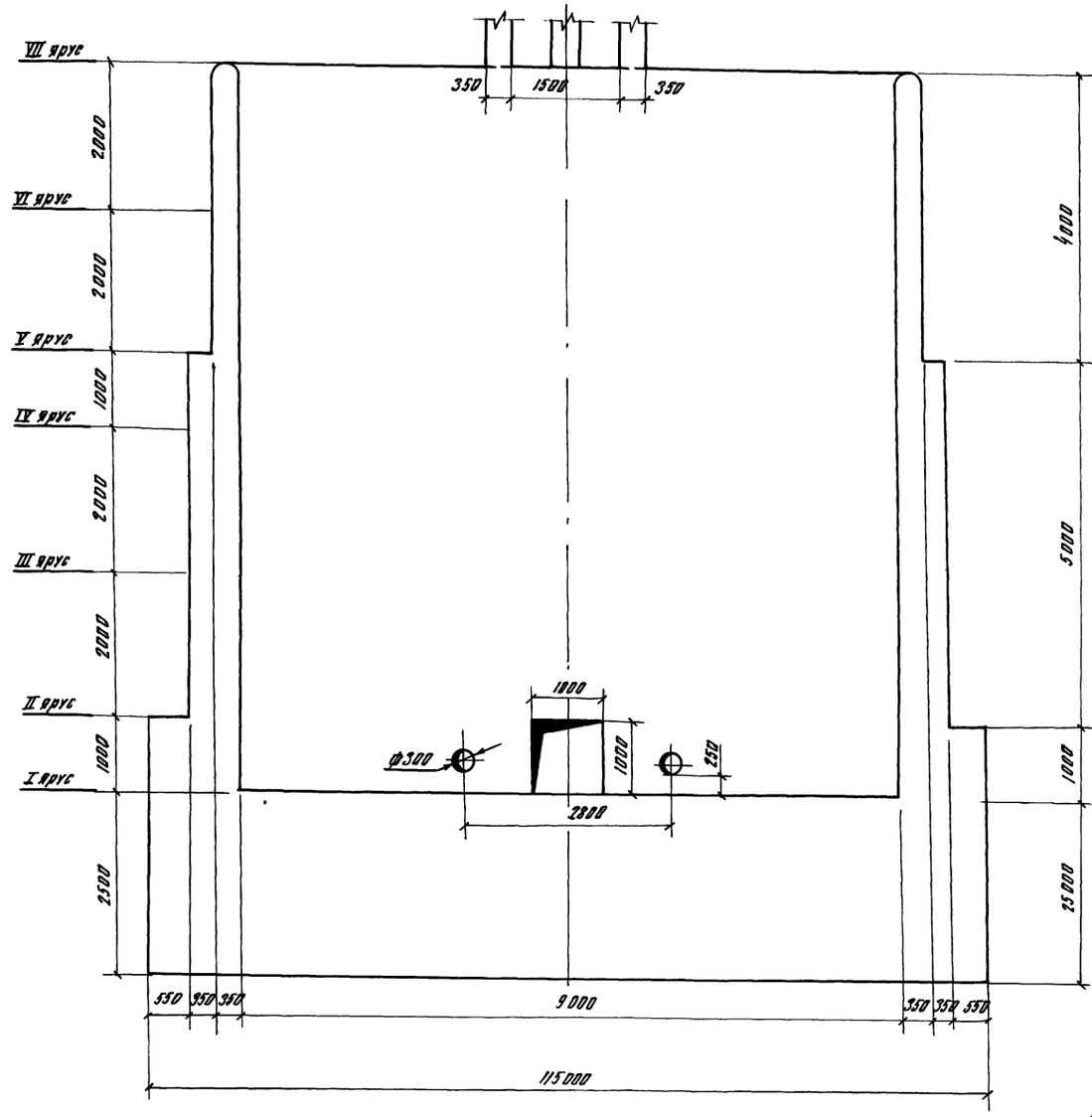

54

9066/4

Разраб	Абрамич		10.04.84	ТПР 820-04-16 85 - КЖ31
Пров	Девяшин		7.05.84	
Рук гр	Цоффе		7.04.84	
ГИП	Франк		29.04.84	Водосбросы-водовыпуски трубчатые с шахтным оголовком на расход воды до 70 м³/с при перепадах от 5 до 12 м
Нач отд	Писнячевский		7.05.84	
Н контр	Сальченко		4.05.84	Шахта Ш м - 10 - 2 (Монолитный вариант)

Стадия	Лист	Листов
Р	3	

Разрезы 1-1, 3-3 М1 50

УКРГИПРОВОДХОЗ г Киев

Формат А2

Инв № подл | Подпись и дата | Взам инв №

Альбом IV

Типовые проектные решения 820-04-16 85

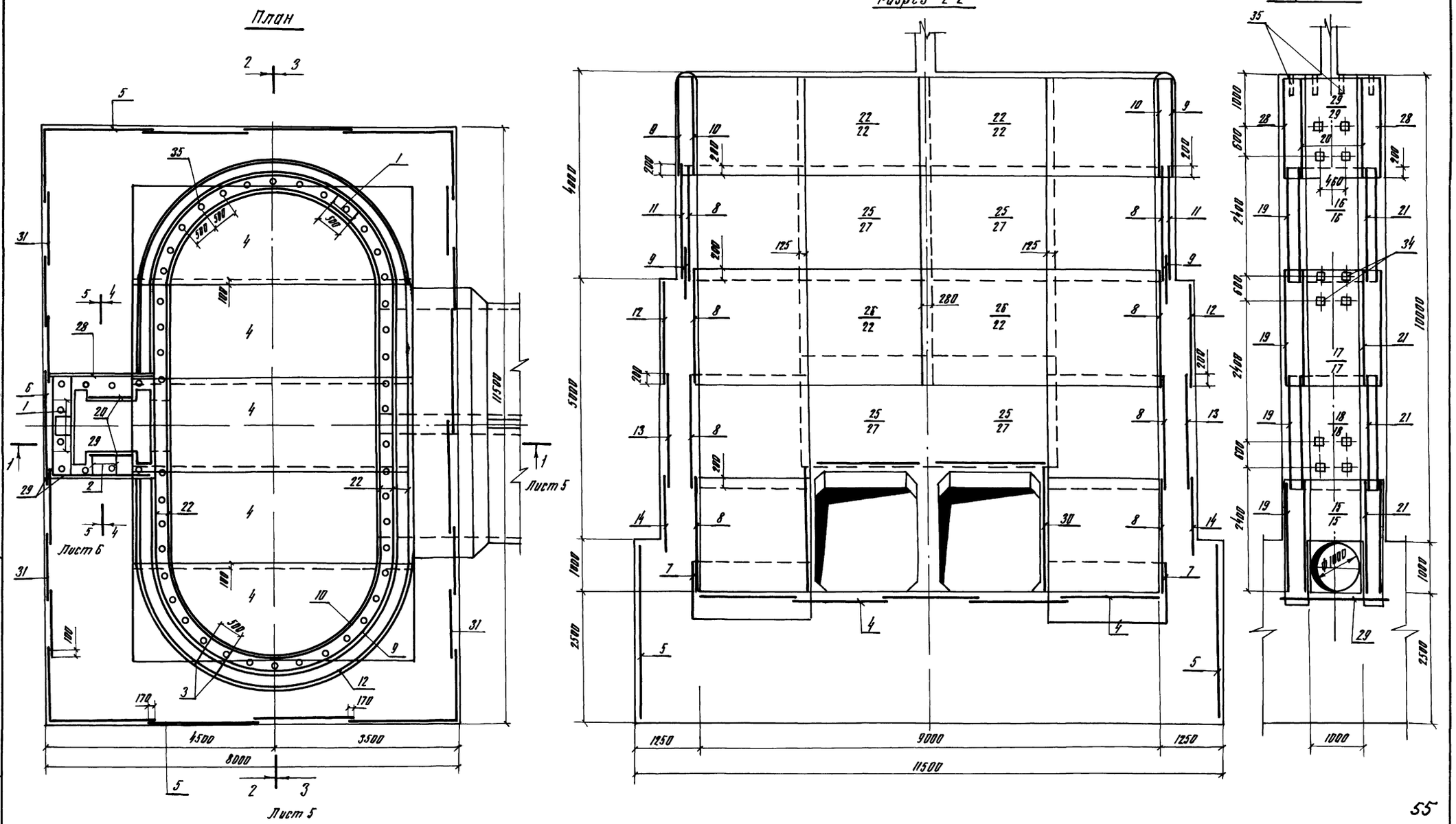

55

9066/4

Разраб	Абрамич		12.04.84	ТПР 820-04-16 85-КЖ 31
Провер	Девяшин		7.05.84	
Рук гр	Иоффе		7.05.84	
ГИП	Франк		29.04.84	Водосбросы-водовыпуска трубчатые с шахтным оголовком на расход воды до 70 м³/с при перепадах от 5 до 12 м
Нач отд	Писначовский		7.05.84	
Н контр	Сильченко		14.05.84	Шахта Шм-10-2 (Монолитный вариант)

Стадия	Лист	Листов
Р	4	

Схема армирования План Разрезы 2-2, 4-4 М1 50

УКРГИПРОВОДХОЗ г Киев

Привязан

Инв №

Инв № подл | Подпись и дата | Взам инв №

Формат А2

Альбом IV

Типовые проектные решения 820-04-16.85

Разрез 1-1

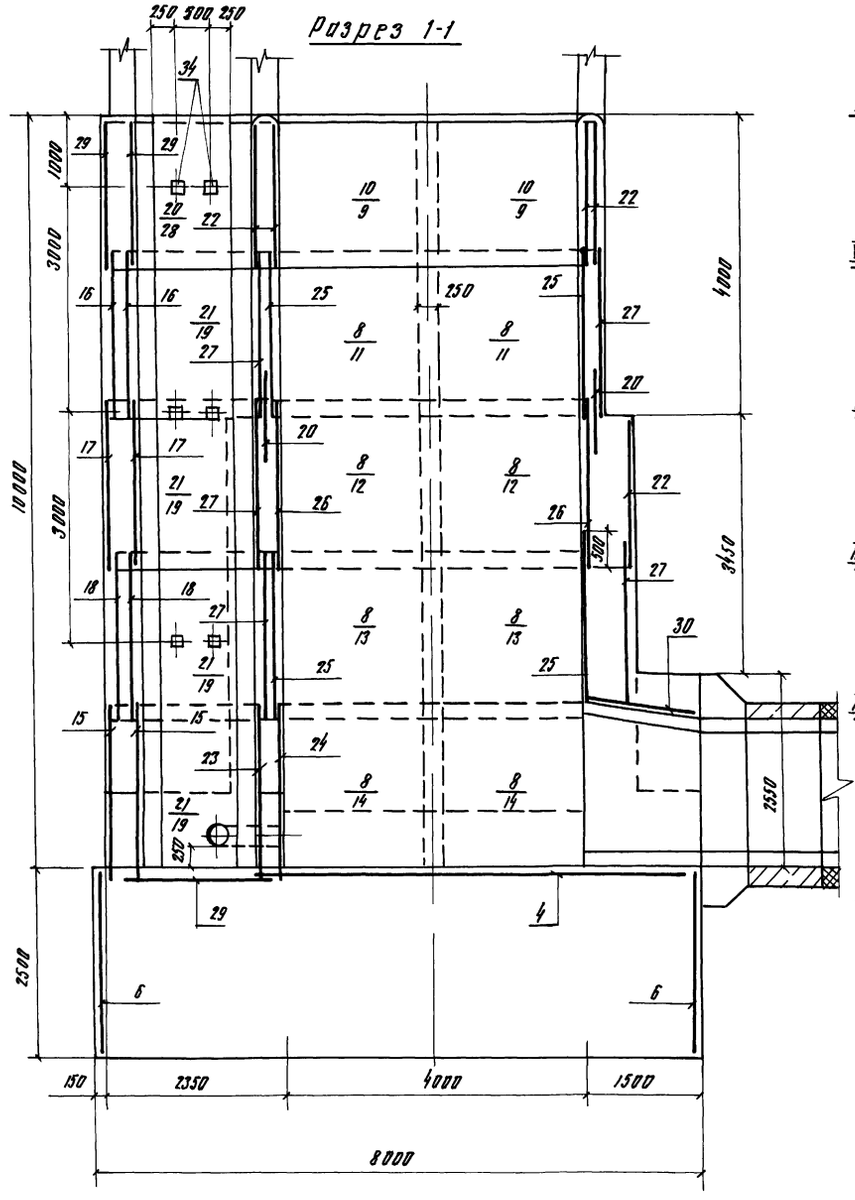

Разрез -3-3

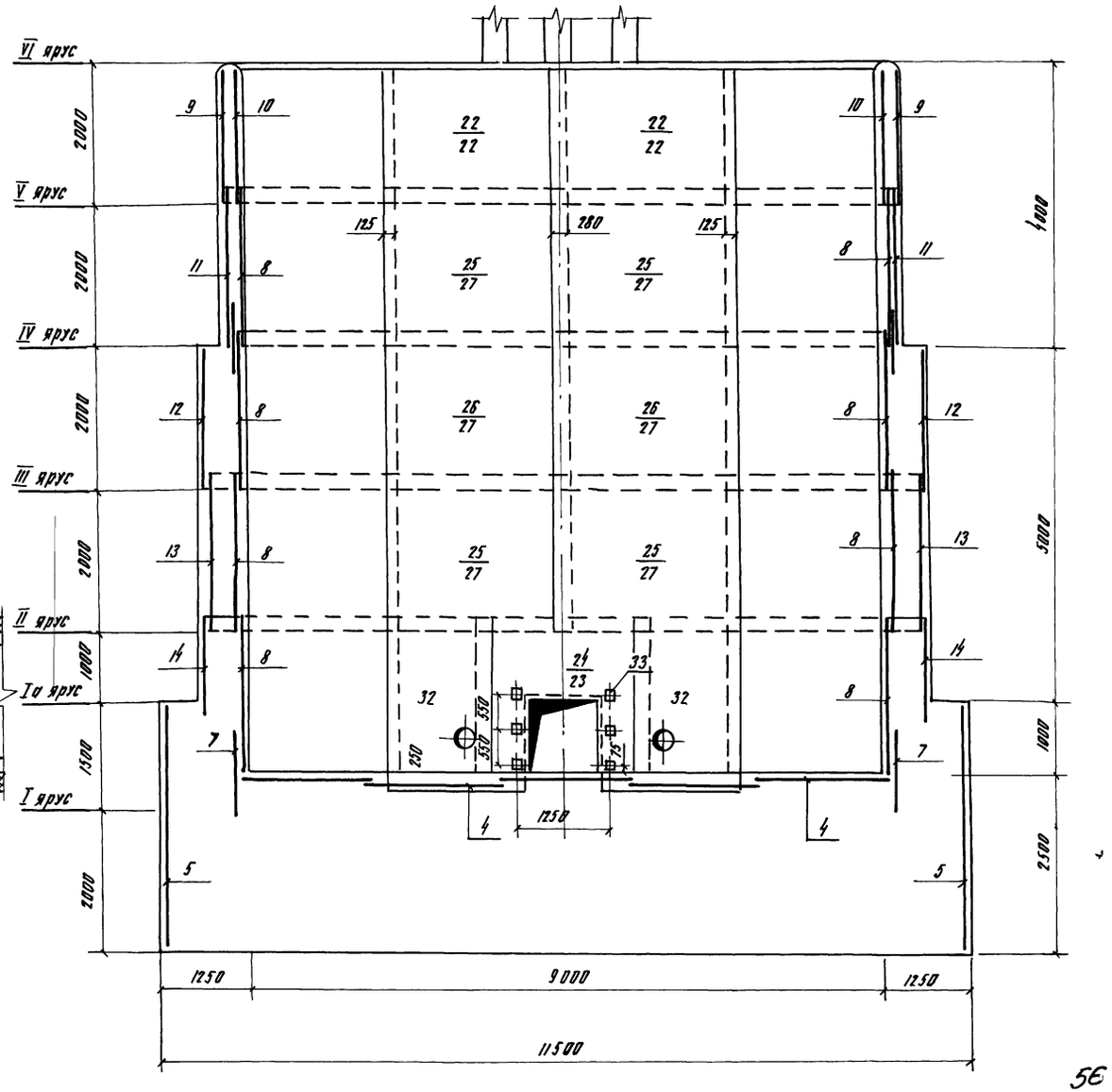

1 Горизонтальные стержни сеток поз 9, 11, 12, 13, 14 сварить между собой по всей длине перепуска электродуговой сваркой электродами Э-42

2 Горизонтальные стержни сетки поз 9 сварить с горизонтальными стержнями сетки поз 22, аналогично поз 11 с поз 27, поз 13 с поз 27, поз 12 с поз 27, поз 14 с поз 32

Разраб	Яворович			ТПР 820-04-16.85-КЖ 31
Пров	Девяшин			
Рук гр	Шафран			Водосбросы-водовыпуски трубчатые с шахтным оголовком на расход воды до 70 м³/с при перепадах от 5 до 12 м
ГИП	Франк			
Нач отд	Пилявский			Шахта Ш-10-2 (монолитный вариант)
Н контр	Сильченко			Схема армирования Разрезы 1-1, 3-3, М 1:50

Стадия	Лист	Листов
Р	5	

УКРГИПРОВОДХОЗ г. Киев

Привязан

Инв. №

Инв. № подл. | Подпись и дата | Взам. инв. №

Формат А2

9066/4

Разрез 5-5

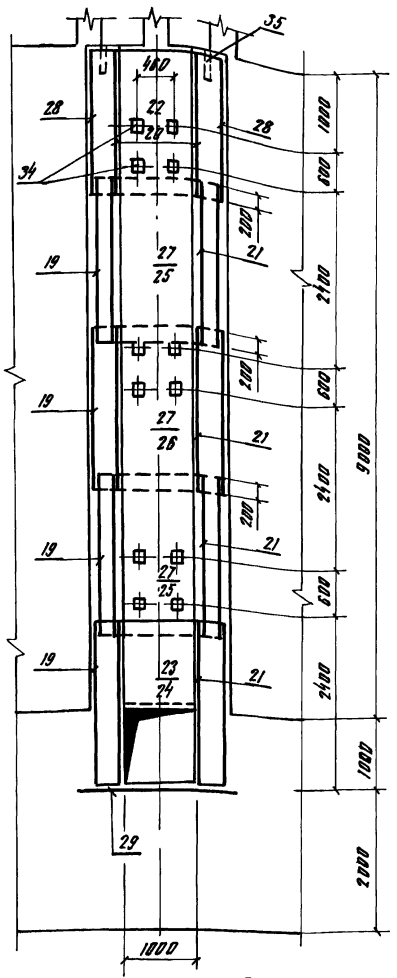

Формат	Зона	Поз	Обозначение	Наименование	Кол	Примечание
				Сетки арматурные		
А3		23	820- -Шм-10-2-05 00	С20	1	
А3		24	-05 00	С21	1	
А4		25	-02 00	С22	8	
А3		26	-06 00	С23	4	
А3		27	-06 00	С24	10	
А3		28	-06 00	С25	2	
А3		29	-06 00	С26	3	
А3		30	-06 00	С27	4	
А4		31	-02 00	С28	14	
А4		32	-02 00	С29	2	
				Изделия закладные		
А4		33	-07 00	Мн1	6	
А4		34	-08 00	Мн2	30	
Ст4		35		Мн3 труба 50×35		
				ГОСТ 3262-75 L=350	54	17 кг
				Материалы		
				Бетон тяжелый		
				М200 Мрз≥150, В6		419,0 м³

Формат	Зона	Поз	Обозначение	Наименование	Кол	Примечание
				Сборочные единицы		
				Каркасы плоские		
А4		1	820- -Шм-10-2-01 00	КР1	94	
А4		2	-01 00	КР2	35	
А4		3	-01 00	КР3	84	
				Сетки арматурные		
А3		4	-03 00	С1	5	
А3		5	-03 00	С2	8	
А3		6	-03 00	С3	3	
А3		7	-04 00	С4	4	
А3		8	-04 00	С5	16	
А3		9	-04 00	С6	8	
А3		10	-04 00	С7	4	
А3		11	-04 00	С8	4	
А3		12	-04 00	С9	4	
А3		13	-04 00	С10	4	
А3		14	-04 00	С11	4	
А3		15	-05 00	С12	2	
А3		16	-03 00	С13	2	
А3		17	-03 00	С14	2	
А3		18	-03 00	С15	2	
А3		19	-03 00	С16	8	
А3		20	-03 00	С17	7	
А3		21	-06 00	С18	8	
А3		22	-06 00	С19	10	

Ведомость расхода стали на элемент, кг

Марка элемента	Изделия арматурные										Изделия закладные					Общий расход
	Арматура класса									Всего	Прокат марки			Армат.	Всего	
	А-I				А-III						ВСт3 КП2			А-III		
	ГОСТ 5781-82				ГОСТ 5781-82						ГОСТ 8240-72 Труба 50×3,5	ГОСТ 19903-74 -5×150	ГОСТ 8509-72 L 70×43	ГОСТ 5781-82 ф14		
	ф6	ф8	ф10	Итого	ф8	ф12	ф14	ф22	Итого							
Шм-10-2	3150	19390	5910	28440	6560	7630	2450	40000	56640	85080	920	250	30	140	1340	86420

Привязан					
Инв №					

Разраб	Яромич			ГИП 820-04-16.85	
Пров	Дегтяшин			ТМ 820-04-16.85	
Рук гр	Уварова			ТМ 820-04-16.85	
ГИП	Яромич			ТМ 820-04-16.85	
Нач отд	Пастернакова			ТМ 820-04-16.85	
Н контр	Сыпченко			ТМ 820-04-16.85	

ТМР 820-04-16.85 - КМ31

Подстропильные перекрытия с шагом ферм 6 м для зданий с мостовыми кранами грузоподъемностью до 10 т

Стадия	Лист	Листов
Р	6	

Шахта Шм-10-2 (Монолитный вариант)

Схема армирования разрез 5-5 М 1:50

УКРГИПРОВОДХОЗ г. Киев

Формат А2

57

9066/4

Инв № подл. | Подпись и дата | Взам. инв. №

Типовые проектные решения 820-04-16 85 Альбом IV

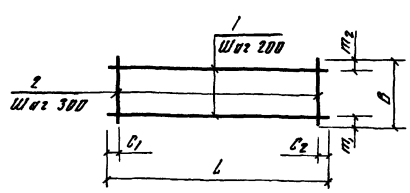

Формат	Зона	Поз	Обозначение	Наименование	Кол	Примечание
			820- -Шм-10-2-01 00	Кр1		
БЧ		1	-01 01	ф8А-I ГОСТ 5781-82 ℓ=1850	2	0,7 кг
БЧ		2	-01 02	ф8А-I ГОСТ 5781-82 ℓ=290	7	0,1 кг
			-01 00-01	Кр2		
БЧ		1	-01 01	ф8А-I ГОСТ 5781-82 ℓ=1850	3	0,7 кг
БЧ		2	-01 03	ф8А-I ГОСТ 5781-82 ℓ=440	7	0,2 кг
			-01 00-02	Кр3		
БЧ		1	-01 01	ф8А-I ГОСТ 5781-82 ℓ=1850	4	0,7 кг
БЧ		2	-01 04	ф8А-I ГОСТ 5781-82 ℓ=640	7	0,3 кг

Марка	Размеры, мм						Масса, кг
	L	C_1	C_2	B	m_1	m_2	
Кр1	1850	25	25	290	45	45	2,1
Кр2	1850	25	25	440	20	20	3,5
Кр3	1850	25	25	640	20	20	4,9

9066/4

Привязан

Инв №

Разраб	Аврамич		16.04.84
Провер	Иоффе		16.04.84
Рук гр.	Иоффе		16.04.84
ГИП	Франк		29.04.84
Нач отд	Писнячевский		7.05.84
Н контр	Сильченко		11.05.84

820-04-16 85-Шм-10-2-01 00

Каркас плоский КР (Кр1, Кр2, Кр3)

Стадия	Масса	Масштаб
Р	См табл	—

Лист | Листов 1

УКРГИПРОВОДХОЗ г Киев

Формат А4

Взам инв № | Подпись и дата | Инв № подл

Типовые проектные решения 820-04-16 85 Альбом IV

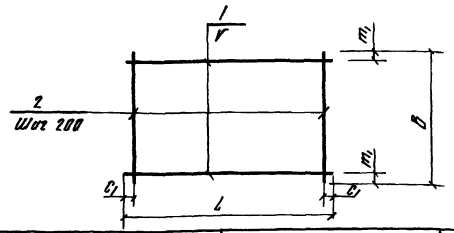

Формат	Зона	Поз	Обозначение	Наименование	Кол	Примечание
			820- -Шм-10-2-02 00	С22		
БЧ		1	-02 01	ф22А-III ГОСТ 5781-82 ℓ=2640	15	7,9 кг
БЧ		2	-02 02	ф10А-I ГОСТ 5781-82 ℓ=2200	14	1,4 кг
			-02 00-01	С28		
БЧ		1	-02 03	ф6А-I ГОСТ 5781-82 ℓ=3480	7	0,8 кг
БЧ		2	-02 04	ф6А-I ГОСТ 5781-82 ℓ=1300	18	0,3 кг
			-02 00-02	С29		
БЧ		1	-02 05	ф8А-III ГОСТ 5781-82 ℓ=1700	11	0,7 кг
БЧ		2	-02 06	ф8А-I ГОСТ 5781-82 ℓ=2200	9	0,9 кг

Марка	Размеры, мм					Масса, кг
	L	C_1	B	m_1	V	
С22	2640	20	2200	50	150	138,1
С28	3480	40	1300	50	200	11,0
С29	1700	50	2200	100	200	15,8

9066/4

Привязан

Инв №

Разраб	Аврамич		16.04.84
Пров	Иоффе		7.04.84
Рук гр	Иоффе		7.04.84
ГИП	Франк		29.04.84
Нач отд	Писнячевский		7.05.84
Н контр	Сильченко		14.05.84

820-04-16 85-Шм-10-2-02 00

Сетка арматурная, С (С22, С28, С29)

Стадия	Масса	Масштаб
Р	См табл	—

Лист | Листов 1

УКРГИПРОВОДХОЗ г Киев

Формат А4

Взам инв № | Подпись и дата | Инв № подл

Типовые проектные решения 820-04-16 85 Альбом IV

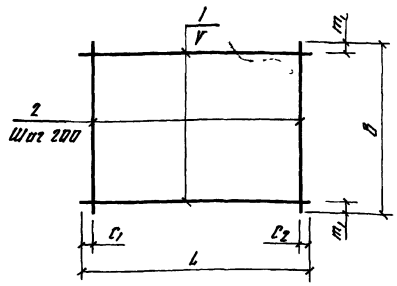

Марка	Размеры в мм						Масса, кг
	L	C_1	C_2	V	B	m_1	
С1	5430	15	15	200	1970	85	43,4
С2	2980	90	90	200	2120	60	15,2
С3	2480	40	40	200	2120	60	13,1
С13	1980	90	90	200	2200	100	17,8
С14	1970	85	85	200	2200	100	17,8
С15	1970	85	85	150	2200	50	21,0
С16	2330	20	510	200	2200	100	18,9
С17	950	75	75	200	1980	90	8,0

Формат	Зона	Поз	Обозначение	Наименование	Кол	Примечание
			820- -Шм-10-2-03 00	С1		
БЧ		1	-03 01	ф8А-III ГОСТ 5781-82 ℓ=5430	10	2,1 кг
БЧ		2	-03 02	ф8А-III ГОСТ 5781-82 ℓ=1970	28	0,8 кг
			-03 00-01	С2		
БЧ		1	-03 03	ф6А-I ГОСТ 5781-82 ℓ=2980	11	0,7 кг
БЧ		2	-03 04	ф6А-I ГОСТ 5781-82 ℓ=2120	15	0,5 кг
			-03 00-02	С3		
БЧ		1	-03 05	ф6А-I ГОСТ 5781-82 ℓ=2480	11	0,6 кг
БЧ		2	-03 04	ф6А-I ГОСТ 5781-82 ℓ=2120	13	0,5 кг
			-03 00-03	С13		
БЧ		1	-03 06	ф8А-I ГОСТ 5781-82 ℓ=1980	11	0,8 кг
БЧ		2	-02 06	ф8А-I ГОСТ 5781-82 ℓ=2200	10	0,9 кг
			-03 00-04	С14		
БЧ		1	-03 02	ф8А-III ГОСТ 5781-82 ℓ=1970	11	0,8 кг
БЧ		2	-02 06	ф8А-I ГОСТ 5781-82 ℓ=2200	10	0,9 кг
			-03 00-05	С15		
БЧ		1	-03 02	ф8А-III ГОСТ 5781-82 ℓ=1970	15	0,8 кг
БЧ		2	-02 06	ф8А-I ГОСТ 5781-82 ℓ=2200	10	0,9 кг
			-03 00-06	С16		
БЧ		1	-03 08	ф8А-I ГОСТ 5781-82 ℓ=2330	11	0,9 кг
БЧ		2	-02 06	ф8А-I ГОСТ 5781-82 ℓ=2200	10	0,9 кг
			-03 00-07	С17		
БЧ		1	-03 09	ф8А-I ГОСТ 5781-82 ℓ=950	10	0,4 кг
БЧ		2	-03 06	ф8А-I ГОСТ 5781-82 ℓ=1980	5	0,8 кг

Разраб	Аврамич		16.04.84
Пров	Иоффе		7.05.84
Рук гр	Иоффе		7.05.84
ГИП	Франк		29.04.84
Нач отд	Писнячевский		7.05.84
Н контр	Сильченко		14.05.84

тпр 820-04-16 85-Шм-10-2-03 00

Сетка арматурная, С (С1 С3, С13 С17)

Стадия	Масса	Масштаб
Р	См табл	—

Лист | Листов 1

УКРГИПРОВОДХОЗ г Киев

Формат А3

58

Привязан

Инв №

9066/4

Взам инв № | Подпись и дата | Инв № подл

Альбом IV

Типовые проектные решения 820-04-16 85

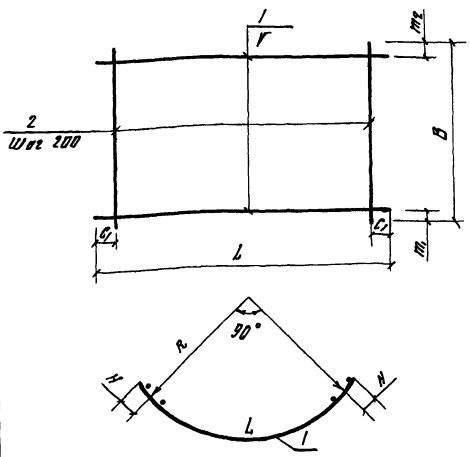

Марка	Размеры в мм								Масса, кг
	L	C_1	V	B	m_1	m_2	R	H	
C4	3440	60	200	1100	350	350	2030	125	27 6
C5	3440	20	200	2200	100	100	2030	125	31 6
C6	3890	45	200	1820	10	10	2320	125	49 0
C7	3440	20	200	1820	10	10	2030	125	26 6
C8	3890	45	150	2200	50	50	2380	125	202 0
C9	4450	25	200	1980	90	90	2670	125	160 6
C10	4450	25	150	2200	50	50	2670	125	231 7
C11	4450	25	150	1500	280	20	2670	125	140 4

Формат	Зона	Поз	Обозначение	Наименование	Кол	Примечание
			820 - - Шм-10-2-04 00	C4		
БЧ		1	-04 01	ф8А-III ГОСТ 5781-82 ℓ=3440	3	14 кг
БЧ		2	-04 02	ф14А-III ГОСТ 5781-82 ℓ=1100	18	13 кг
			-04 00-01	C5		
БЧ		1	-04 01	ф8А-III ГОСТ 5781-82 ℓ=3440	11	14 кг
БЧ		2	-02 06	ф8А-I ГОСТ 5781-82 ℓ=2200	18	0,9 кг
			-04 00-02	C6		
БЧ		1	-04 03	ф12А-III ГОСТ 5781-82 ℓ=3890	10	35 кг
БЧ		2	-04 04	ф8А-I ГОСТ 5781-82 ℓ=1820	20	07 кг
			-04 00-03	C7		
БЧ		1	-04 01	ф8А-III ГОСТ 5781-82 ℓ=3440	10	14 кг
БЧ		2	-04 04	ф8А-I ГОСТ 5781-82 ℓ=1820	18	07 кг
			-04 00-04	C8		
БЧ		1	-04 05	ф22А-III ГОСТ 5781-82 ℓ=3890	15	116 кг
БЧ		2	-02 02	ф10А-I ГОСТ 5781-82 ℓ=2200	20	14 кг
			-04 00-05	C9		
БЧ		1	-04 06	ф22А-III ГОСТ 5781-82 ℓ=4450	10	133 кг
БЧ		2	-04 07	ф10А-I ГОСТ 5781-82 ℓ=1980	23	12 кг
			-04 00-06	C10		
БЧ		1	-04 06	ф22А-III ГОСТ 5781-82 ℓ=4450	15	133 кг
БЧ		2	-02 02	ф10-I ГОСТ 5781-82 ℓ=2200	23	14 кг
			-04 00-07	C11		
БЧ		1	-04 06	ф22А-III ГОСТ 5781-82 ℓ=4450	9	133 кг
БЧ		2	-04 08	ф10А-I ГОСТ 5781-82 ℓ=1500	23	09 кг

Разраб	Абрамич		16.04.84
Пров	Иоффе		20.04.84
Рук гр	Иоффе		16.04.84
ГИП	Франк		29.04.84
Нач отд	Писмяченский		7.05.84
Н контр	Сальченко		7.05.84

820-04-16 85 Шм-10-2-04 00

Сетка арматурная, С (С4 С11)

Стадия	Масса	Масштаб
Р	См табл	—

Лист | Листов 1

УКРГИПРОВОДХОЗ г Киев

Привязан

Инв №

9066/4

Формат А3

Альбом IV

Типовые проектные решения 820-04-16 85

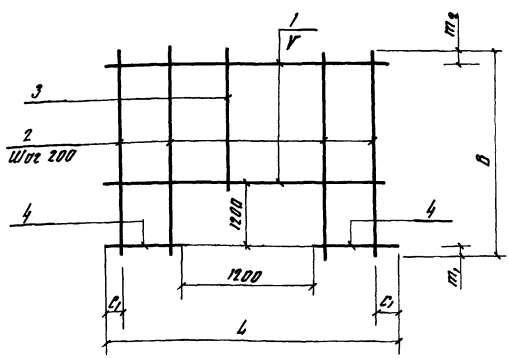

Формат	Зона	Поз	Обозначение	Наименование	Кол	Примечание
			820- - Шм-10-2-05 00	C12		
БЧ		1	-05 01	ф8А-III ГОСТ 5781-82 ℓ=1980	8	08 кг
БЧ		2	-05 02	ф8А-I ГОСТ 5781-82 ℓ=2420	4	10 кг
БЧ		3	-05 03	ф8А-I ГОСТ 5781-82 ℓ=1020	6	04 кг
БЧ		4	-05 04	ф8А-III ГОСТ 5781-82 ℓ=390	14	02 кг
			-05 00-01	C20		
БЧ		1	-05 05	ф8А-III ГОСТ 5781-82 ℓ=2500	6	10 кг
БЧ		2	-05 02	ф8А-I ГОСТ 5781-82 ℓ=2420	8	10 кг
БЧ		3	-05 03	ф8А-I ГОСТ 5781-82 ℓ=1020	5	04 кг
БЧ		4	-05 06	ф8А-III ГОСТ 5781-82 ℓ=650	12	03 кг
			-05 00-02	C21		
БЧ		1	-05 07	ф22А-III ГОСТ 5781-82 ℓ=5100	7	152 кг
БЧ		2	-05 08	ф14А-III ГОСТ 5781-82 ℓ=2420	20	29 кг
БЧ		3	-05 09	ф14А-III ГОСТ 5781-82 ℓ=1020	6	12 кг
БЧ		4	-05 10	ф22А-III ГОСТ 5781-82 ℓ=1950	16	58 кг

Марка	Размеры в мм						Масса, кг
	L	C_1	V	B	m_1	m_2	
C12	1980	90	150	2420	200	120	156
C20	2500	50	200	2420	200	20	196
C21	5100	50	150	2420	200	120	2644

59

9066/4

Разраб	Абрамич		17.04.84
Пров	Иоффе		20.04.84
Рук гр	Иоффе		20.04.84
ГИП	Франк		29.04.84
Нач отд	Писмяченский		7.05.84
Н контр	Сальченко		14.05.84

тпр 820-04-16 85 Шм-10-2-05 00

Сетка арматурная С (С12, С20, С21)

Стадия	Масса	Масштаб
Р	См табл	-

Лист | Листов 1

УКРГИПРОВОДХОЗ г Киев

Привязан

Инв №

Формат А3

59

Альбом IV

Типовые проектные решения 820-04-16 85

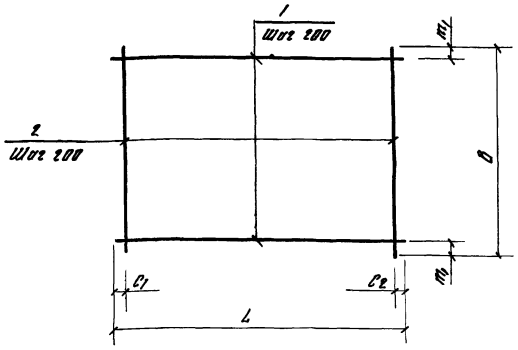

Марка	Размеры в мм					Масса, кг
	L	C_1	C_2	B	m_1	
C18	950	75	75	2200	100	8,9
C19	2640	20	20	1820	10	32 8
C23	2640	20	20	2200	100	99 5
C24	2640	20	20	2200	100	37 9
C25	2330	20	510	1980	90	17 0
C26	1980	90	90	1980	90	16 0
C27	1450	25	25	2250	125	28 2

Формат	Зона	Поз	Обозначение	Наименование	Кол	Примечание
			820- -Шм-10-2-06 00	C18		
БУ		1	-03 09	ф 8А-III ГОСТ 5781-82 ℓ=950	11	0,4 кг
БУ		2	-02 06	ф 8А-I ГОСТ 5781-82 ℓ=2200	5	0 9 кг
			-06 00-01	C19		
БУ		1	-06 01	ф 12А III ГОСТ 5781-82 ℓ=2640	10	2 3 кг
БУ		2	-04 04	ф 8А-I ГОСТ 5781-82 ℓ=1820	14	0 7 кг
			-06 00-02	C23		
БУ		1	-02 01	ф 22А-III ГОСТ 5781-82 ℓ=2640	11	7,9 кг
БУ		2	-02 06	ф 8А-I ГОСТ 5781-82 ℓ=2200	14	0,9 кг
			-06 00-03	C24		
БУ		1	-06 01	ф 12А-III ГОСТ 5781-82 ℓ=2640	11	2 3 кг
БУ		2	-02 06	ф 8А-I ГОСТ 5781-82 ℓ=2200	14	0,9 кг
			-06 00-04	C25		
БУ		1	-03 08	ф 8А-I ГОСТ 5781-82 ℓ=2330	10	0,9 кг
БУ		2	-03 06	ф 8А-I ГОСТ 5781-82 ℓ=1980	10	0 8 кг
			-06 00-05	C26		
БУ		1	-03 06	ф 8А-I ГОСТ 5781-82 ℓ=1980	10	0,8 кг
БУ		2	-03 06	ф 8А-I ГОСТ 5781-82 ℓ=1980	10	0 8 кг
			-06 00-06	C27		
БУ		1	-06 02	ф 8А-I ГОСТ 5781-82 ℓ=1450	11	0 6 кг
БУ		2	-06 03	ф 14А-III ГОСТ 5781-82 ℓ=2250	8	2 7 кг

9066/4

Разраб	Абрамич	[signature]	17.04.84
Пров	Иоффе	[signature]	7.05.84
Рук гр	Иоффе	[signature]	20.05.84
ГИП	Франк	[signature]	29.04.84
Нач отд	Писнячевский	[signature]	7.05.84
Н контр	Сильченко	[signature]	14.05.84

820-04-16 85-Шм-10-2-06 00

Сетка арматурная, С (C18, C19, C23 C27)

Стадия	Масса	Масштаб
Р	См табл	—

Лист | Листов 1

УКРГИПРОВОДХОЗ г Киев

Формат А3

Привязан

Инв №

Инв № подл | Подпись и дата | Взам инв №

Альбом IV

Типовые проектные решения 820-04-16 85

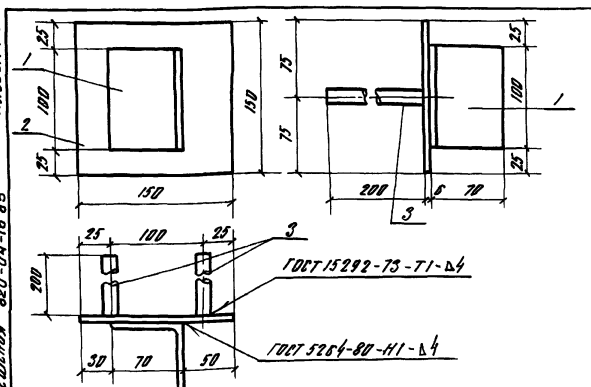

Формат	Зона	Поз	Обозначение	Наименование	Кол	Примечание
			820- -Шм-10-2-07 00	Мн1		
БУ		1	-07 01	L70×45 ГОСТ 8509-72 ℓ=100	1	0,5 кг
БУ		2	-07 02	-6×150 ГОСТ 19903-74 ℓ=150	1	0 7 кг
БУ		3	-07 03	ф 14А-III ГОСТ 5781-82 ℓ=200	2	0,2 кг

9066/4

Привязан

Инв №

Разраб	Абрамич	[signature]	17.04.84
Провер	Девяшин	[signature]	4.01.84
Рук гр	Иоффе	[signature]	20.01.84
ГИП	Франк	[signature]	4.04.84
Нач отд	Писнячевский	[signature]	7.05.84
Н контр	Сильченко	[signature]	14.05.84

820-04-16 85-Шм-10-2-07 00

Изделие закладное Мн1

Стадия	Масса	Масштаб
Р	16	—

Лист | Листов 1

УКРГИПРОВОДХОЗ г Киев

Инв № подл | Подпись и дата | Взам инв №

Альбом IV

Типовые проектные решения 820-04-16 85

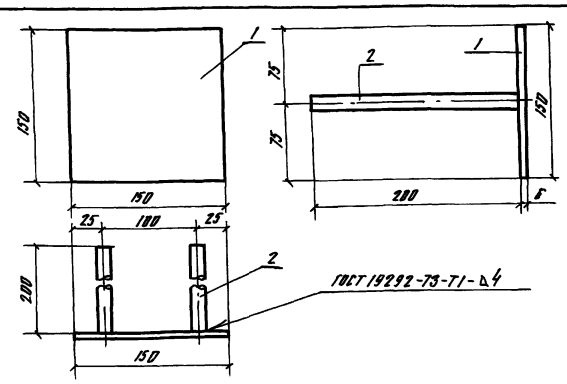

Формат	Зона	Поз	Обозначение	Наименование	Кол	Примечание
			820- -Шм-10-2-08 00	Мн2		
БУ		1	-07 02	-6×150 ГОСТ 19903-74 ℓ=150	1	0 7 кг
БУ		2	-07 03	ф 14А-III ГОСТ 5781-82 ℓ=200	2	0 2 кг

60

9066/4

Привязан

Инв №

Разраб	Абрамич	[signature]	17.04.84
Пров	Девяшин	[signature]	4.01.84
Рук гр	Иоффе	[signature]	20.01.84
ГИП	Франк	[signature]	4.04.84
Нач отд	Писнячевский	[signature]	27.05.84
Н контр	Сильченко	[signature]	14.05.84

ТПР 820-04-16 85-Шм-10-2-08 00

Изделие закладное Мн2

Стадия	Масса	Масштаб
Р	11	—

Лист | Листов 1

УКРГИПРОВОДХОЗ г Киев

Формат А3

Инв № подл | Подпись и дата | Взам инв №

Альбом IV

Типовые проектные решения 820-04-16 85

№ строки	Наименование материала и единица измерения	Код материала	Код ед изм	Количество тип	Количество инд	Количество всего
1	Сортовой прокат обыкно-					
2	венного качества	093000				
3	Сталь арматурная клас-					
4	са А-I, т	093003	168	-	2,85	
5	диам 6, т	ф6	168	-	0,32	
6	диам 8, т	ф8	168	-	1,94	
7	диам 10, т	ф10	168	-	0,59	
8	Сталь арматурная клас-					
9	са А-III, т	093004	168	-	5,68	
10	диам 8, т	ф8	168	-	0,66	
11	диам 12, т	ф12	168	-	0,76	
12	диам 14, т	ф14	168	-	0,26	
13	диам 22, т	ф22	168	-	4,00	
14	Итого сортового прока-					
15	та обыкновенного ка-					
16	чества, т		168	-	8,53	
17	Прокат листовой рядо-					
18	вой, т	097100	168	-	0,03	
19	Сталь толстолистовая					
20	рядовых марок					
21	(до 4 мм), т	097100	168	-	0,025	
22	Сталь крупносортовая, т	093100	168	-	0,003	
23	Итого стали в нату-					

№ строки	Наименование материала и единица измерения	Код материала	Код ед изм	Количество тип	Количество инд	Количество всего
1	ральной массе, т		168	-	8,56	
2	Итого стали, приведенной					
3	к стали класса А-I, т		168	-	10,97	
4	То же, к стали класса					
5	С38/23, т		168	-	0,04	
6	Всего стали, приведенной					
7	к классам А-I, С38/23, т		168	-	11,01	
8	Трубы сварные водогазо-					
9	проводные, т	138500	168	-	0,09	
10	Портландцемент	573110				
11	М500, т	573113	168	-	143,30	
12	Цемент, приведенный к					
13	марке 400 (всего), т		168	-	157,63	
14						

В графе „тип", указано количество материалов, потребное для изготовления типовых и стандартных изделий, а в графе „инд." – индивидуальных (не типовых) конструкции и изделий

61

9066/4

Разраб	Потапенко	[подпись]	16.05.84
Пров	Штепа	[подпись]	17.05.84
Рук гр	Иоффе	[подпись]	22.01.84
Гип	Франк	[подпись]	21.03.84
Нач отд	Писнячевский	[подпись]	22.05.84
Н контр	Сильченко	[подпись]	23.05.84

Привязан

Инв №

ТПР 820-04-16 85-КЖ 31 ВМ

Ведомость потребности в материалах

Стадия	Лист	Листов
Р		

УКРГИПРОВОДХОЗ г Киев

Формат А2

Инв № подл | Подпись и дата | Взам инв №

Ведомость основных комплектов

Обозначение	Наименование	Примечания
820- -ПЗ	Пояснительная записка	Альбом I
-АС	Архитектурно-строительные решения	
-КЖ1	Монолитные и сборные железобетонные конструкции	
-ГИ	Конструкции температурно-осадочных швов	
-ПО	Производство и организация работ	
-КЖ3	Шахта Шм-3-1 (Монолитный вариант)	Альбом II
-КЖ5	Шахта Шм-4-1 (Монолитный вариант)	
-КЖ7	Шахта Шм-5-1 (Монолитный вариант)	
-КЖ9	Шахта Шм-6-1 (Монолитный вариант)	
-КЖ11	Шахта Шм-7-1 (Монолитный вариант)	
-КЖ13	Шахта Шм 8-1 (Монолитный вариант)	
-КЖ15	Шахта Шм 10-1 (Монолитный вариант)	
-КЖ17	Шахта Шм-12-1 (Монолитный вариант)	
-КЖ4	Шахта Ш-3-1 (Сборно-монолитный вариант)	Альбом III
-КЖ6	Шахта Ш-4-1 (Сборно-монолитный вариант)	
-КЖ8	Шахта Ш-5-1 (Сборно-монолитный вариант)	
-КЖ10	Шахта Ш-6-1 (Сборно-монолитный вариант)	
-КЖ12	Шахта Ш-7-1 (Сборно-монолитный вариант)	
-КЖ14	Шахта Ш-8-1 (Сборно-монолитный вариант)	
-КЖ16	Шахта Ш-10-1 (Сборно-монолитный вариант)	
-КЖ18	Шахта Ш-12-1 (Сборно-монолит-	

Продолжение

Обозначение	Наименование	Примечание
820- -КЖ18	ный вариант)	Альбом III
-КЖ19	Шахта Шм-3-2 (Монолитный вариант)	Альбом IV
-КЖ21	Шахта Шм-4-2 (Монолитный вариант)	
-КЖ23	Шахта Шм-5-2 (Монолитный вариант)	
-КЖ25	Шахта Шм-6-2 (Монолитный вариант)	
-КЖ27	Шахта Шм-7-2 (Монолитный вариант)	
-КЖ29	Шахта Шм-8-2 (Монолитный вариант)	
-КЖ31	Шахта Шм-10-2 (Монолитный вариант)	
-КЖ33	Шахта Шм-12-2 (Монолитный вариант)	
-КЖ20	Шахта Ш-3-2 (Сборно-монолитный вариант)	Альбом V
-КЖ22	Шахта Ш-4-2 (Сборно-монолитный вариант)	
-КЖ24	Шахта Ш-5-2 (Сборно-монолитный вариант)	
-КЖ26	Шахта Ш-6-2 (Сборно-монолитный вариант)	
-КЖ28	Шахта Ш-7-2 (Сборно-монолитный вариант)	
-КЖ30	Шахта Ш-8-2 (Сборно-монолитный вариант)	
-КЖ32	Шахта Ш-10-2 (Сборно-монолитный вариант)	
-КЖ34	Шахта Ш-12-2 (Сборно-монолитный вариант)	
-КЖ2	Водобойные колодцы и водобойные стенки	Альбом VI

Ведомость чертежей основного комплекта КЖ33

Лист	Наименование	Примечание
1	Общие данные	
2	План Разрезы 2-2, 4-4	
3	Разрезы 1-1, 3-3	
4	Схема армирования План Разрезы 2-2, 4-4	
5	Схема армирования Разрезы 1-1, 3-3	
6	Схема армирования Разрез 5-5	

Ведомость спецификаций

Лист	Наименование	Примечание
6	Спецификация к схеме армирования монолитной шахты Шм-12-2	

Ведомость ссылочных и прилагаемых документов

Обозначение	Наименование	Примечание
	Ссылочные документы	
	Нестандартное оборудование	Альбом I
	Прилагаемые документы	
820- -Шм-12-2-01,00	Каркас плоский КР (КР1 КР2, КР3)	
820- -Шм-12-2-02,00	Сетка арматурная С (С1, С2, С3)	
820- -Шм-12-2-03,00	То же (С14 С21)	
820- -Шм-12-2-04,00	" (С4 С12, С32)	
820- -Шм-12-2-05,00	" (С13, С22, С23)	
820- -Шм-12-2-06,00	" (С24 С31)	
820- -Шм-12-2-07,00	Изделие закладное Мн1	
820- -Шм-12-2-08,00	То же Мн2	
820- -КЖ33 ВМ	Ведомость потребности в материалах	

62

9066/4

Рабочие чертежи разработаны в соответствии с действующими нормами и правилами

Главный инженер проекта Л Г Франк

Инв № подл | Подпись и дата | Взам инв №

Типовое проектное решение 820-04-16 85

Альбом IV

Инв №			
Разраб	Девяшин		06.04.85
Пров	Иоффе		06.04.85
Рук гр	Иоффе		06.04.85
ГИП	Франк		06.04.85
Нач.отд	Лисичевский		06.04.85
Н контр	Сильченко		06.04.85

Привязан

ТПР 820-04-16 85-КЖ33

Водосбросы-водовыпуски трубчатые с шахтным оголовком на расход воды до 70 м³/с при перепадах от 5 до 12 м

Шахта Шм-12-2 (Монолитный вариант)	Стадия	Лист	Листов
	Р	1	6
Общие данные	Укргипроводхоз г Киев		

Формат А2

Альбом IV

Типовые проектные решения 820-04-16 85

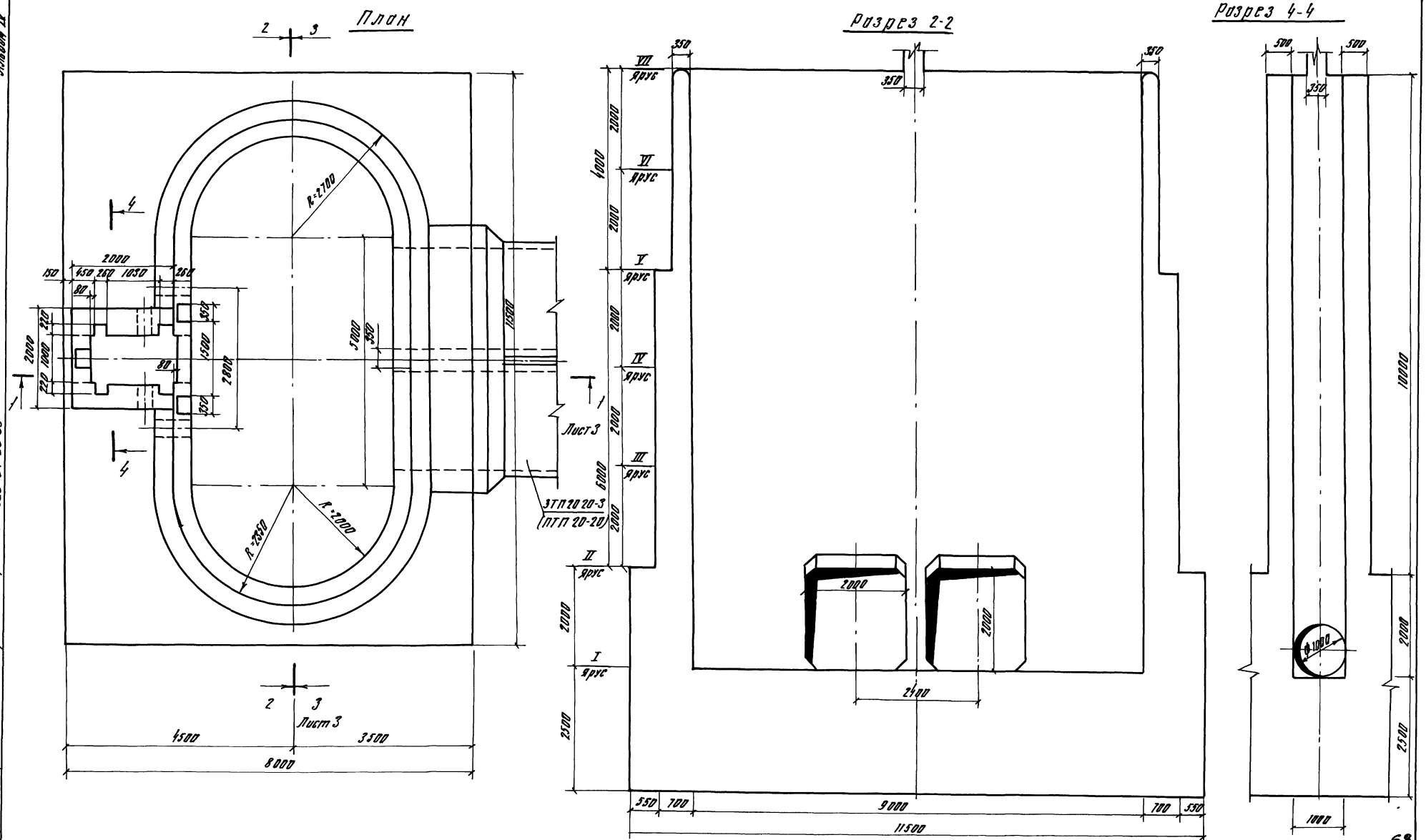

Разраб	Авраменч		4.05.84
Пров	Девяшин		10.05.84
Рук гр	Иоффе		13.05.84
ГИП	Франк		14.05.84
Нач отд	Писмяченский		14.05.84
Н контр	Сильченко		16.05.84

ТПР 820-04-16 85 - КЖ 33

Водосбросы-водовыпуски трубчатые с шахтным оголовком на расход воды до 70 м³/с при перепадах от 5 до 12 м

Шахта Шм-12-2 (Монолитный вариант)

Стадия	Лист	Листов
Р	2	

План Разрезы 2-2, 4-4 М 1:50

УКРГИПРОВОДХОЗ г Киев

Привязан

Инв №

9066/4

Инв № подл | Подпись и дата | Взам инв №

Формат А2

Альбом IV

Типовые проектные решения 820-04-16 85

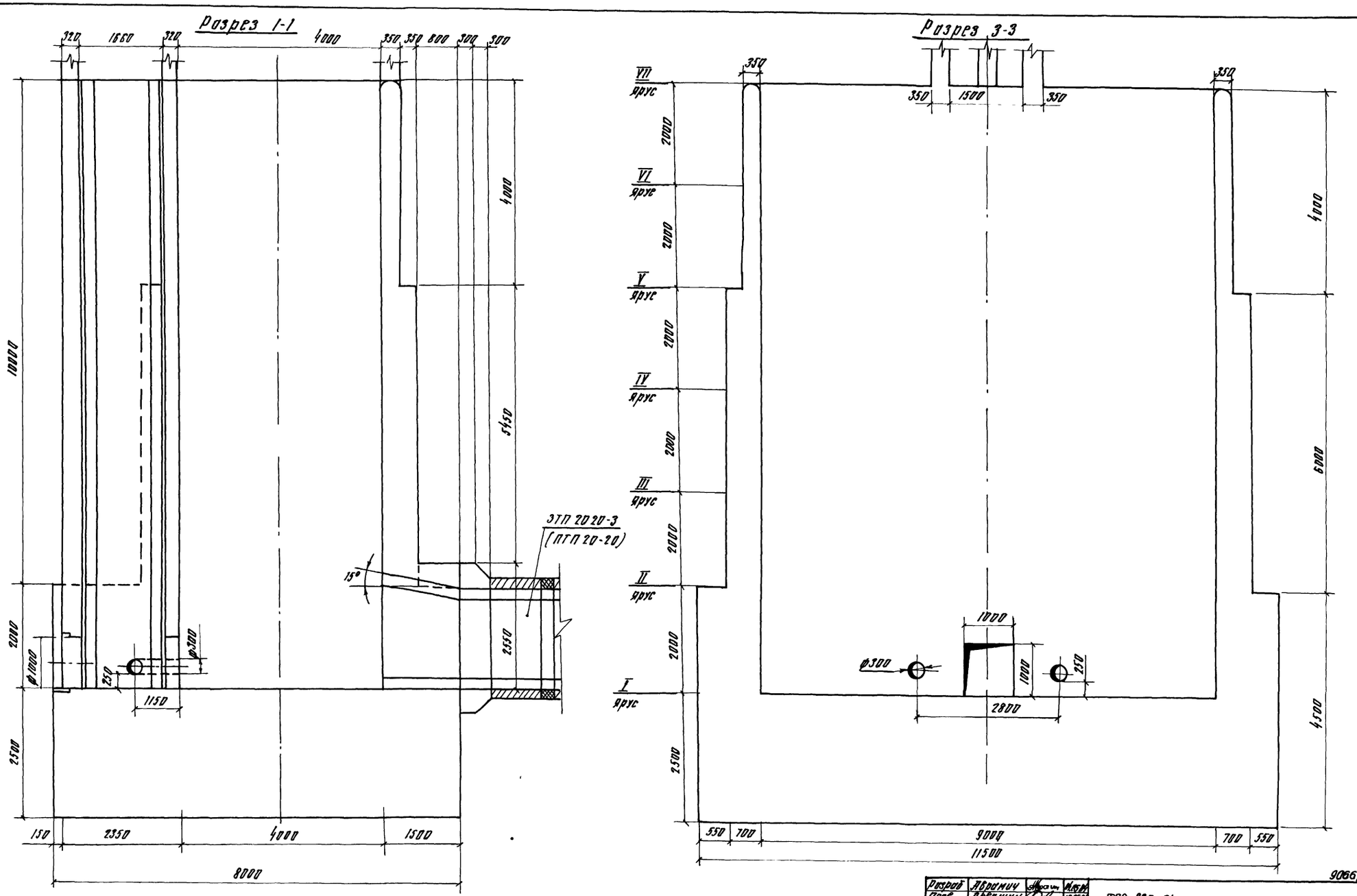

64

9066/4

Разраб	Абрамич		10.05.84
Пров	Девяшин		10.05.84
Рук гр	Иоффе		13.05.84
ГИП	Франк		4.05.84
Нач отд	Пиеначевский		14.05.84
Н контр	Сильченко		14.05.84

ТПР 820-04-16 85 - КЖ 33

Водосбросы - водовыпуски трубчатые с шахтным оголовком на расход воды до 70 м³/с при переходах от 5 до 12 м

Шахта Шм-12-2 (Монолитный вариант)

Стадия	Лист	Листов
Р	3	

Разрезы 1-1, 3-3 М 1:50

УКРГИПРОВОДХОЗ г Киев

Формат А2

Привязан

Инв №

Инв № подл | Подпись и дата | Взам инв №

Альбом IV

Типовые проектные решения 820-04-16 85

План

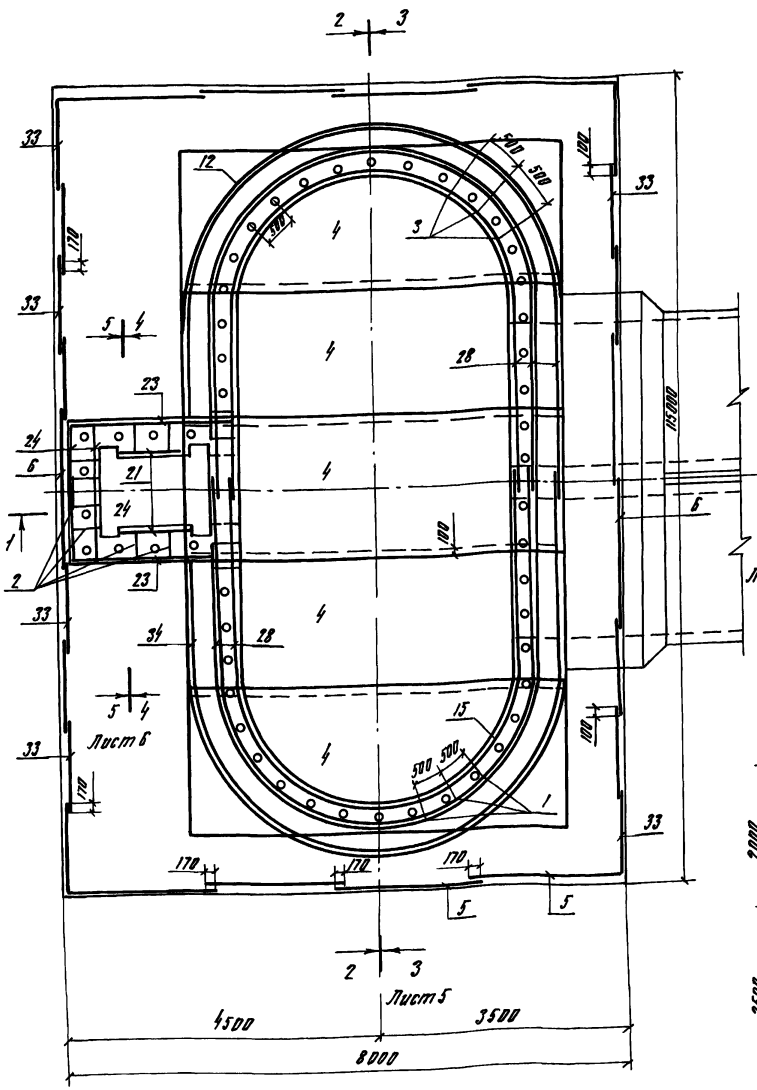

Разрез 2-2

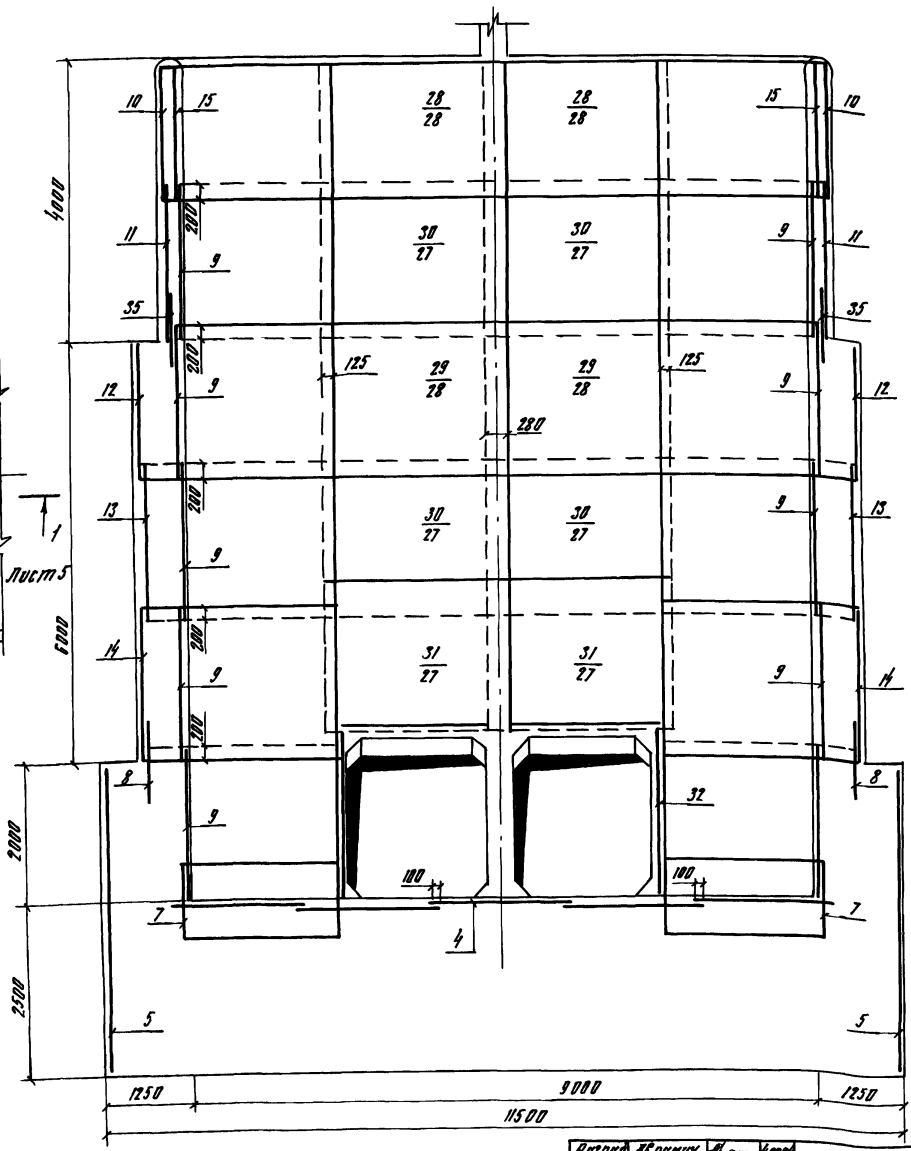

Разрез 4-4

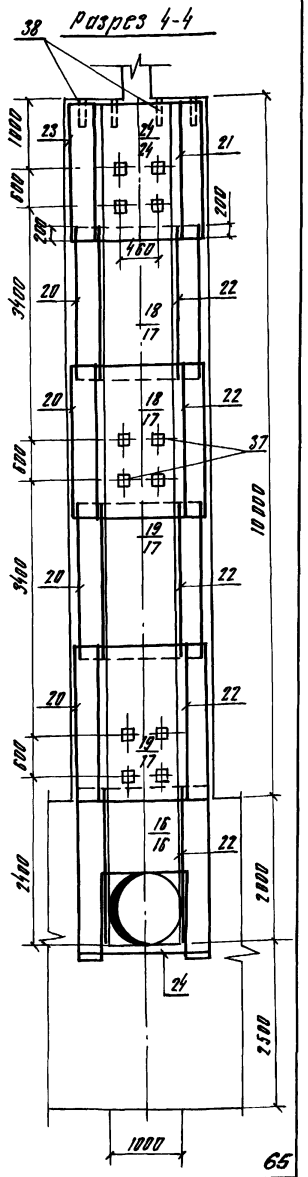

1 Горизонтальные стержни сеток поз 10, 11, 12, 13, 14, сварить между собой по всей длине перепуска электродуговой сваркой электродами Э-42

2 Горизонтальные стержни сетки поз 10 сварить с горизонтальными стержнями поз 28, аналогично поз 11 с поз 27, поз 12 с поз 28, поз 13 с поз 27, поз 14 с поз 27 поз 12 с поз 27

Разраб	Абрамич		4.05.84
Пров	Девошин		10.05.84
Рук гр	Иоффе		13.05.84
ГИП	Франк		14.05.84
Нач отд	Писначевский		14.05.84
Н контр	Сальченко		14.05.84

ТПР 820-04-16 85-КЖ 33

Водосбросы-водовыпуски трубчатые с шахтным оголовком на расход воды до 70 м³/с при перепадах от 5 до 12м

Шахта Шм-12-2 (Монолитный вариант)

Стадия	Лист	Листов
Р	4	

Схема армирования План Разрезы 2-2, 4-4 М 1:50

УКРГИПРОВОДХОЗ г Киев

Привязан

Инв №

9066/4

Формат А2

Инв № подл | Подпись и дата | Взам инв №

Альбом IV

Типовые проектные решения 820-04-16 85

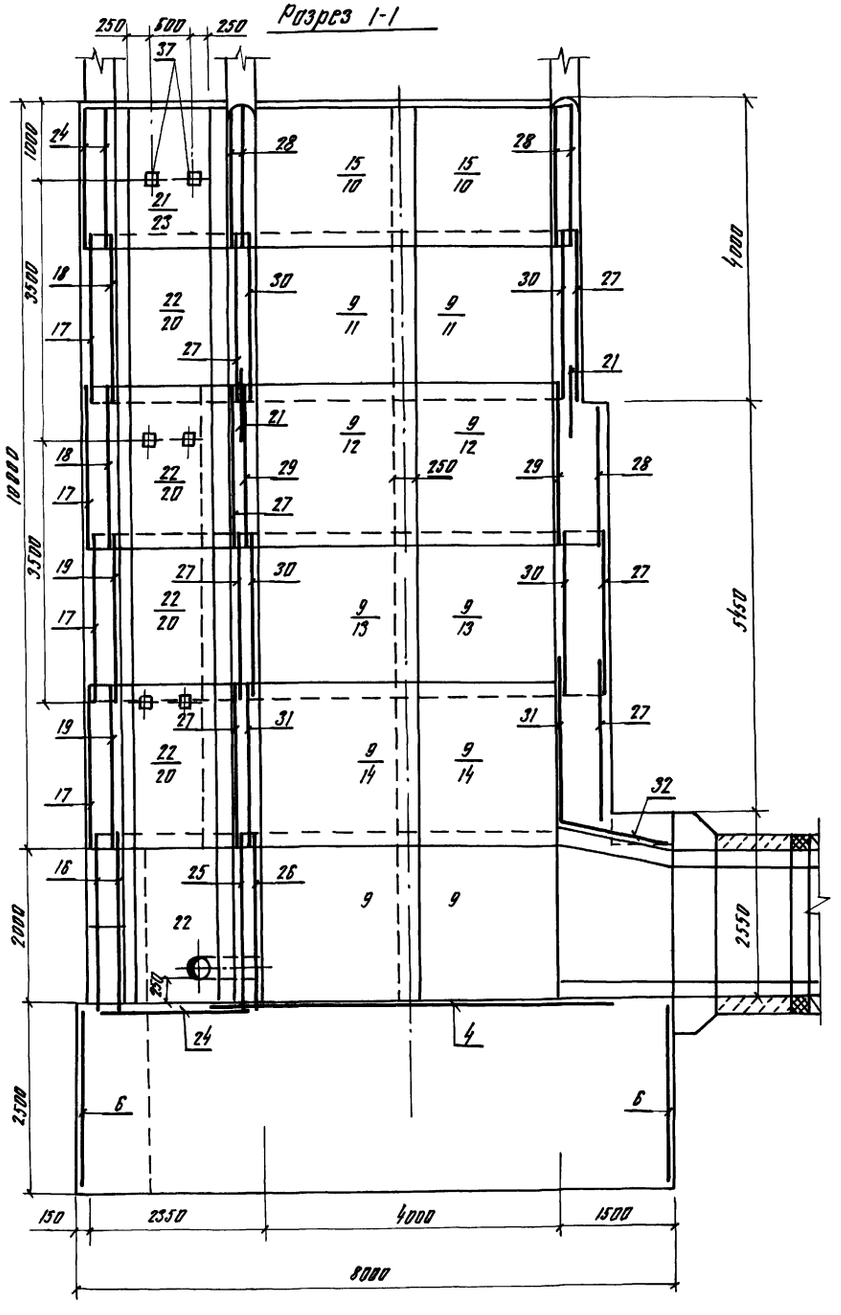

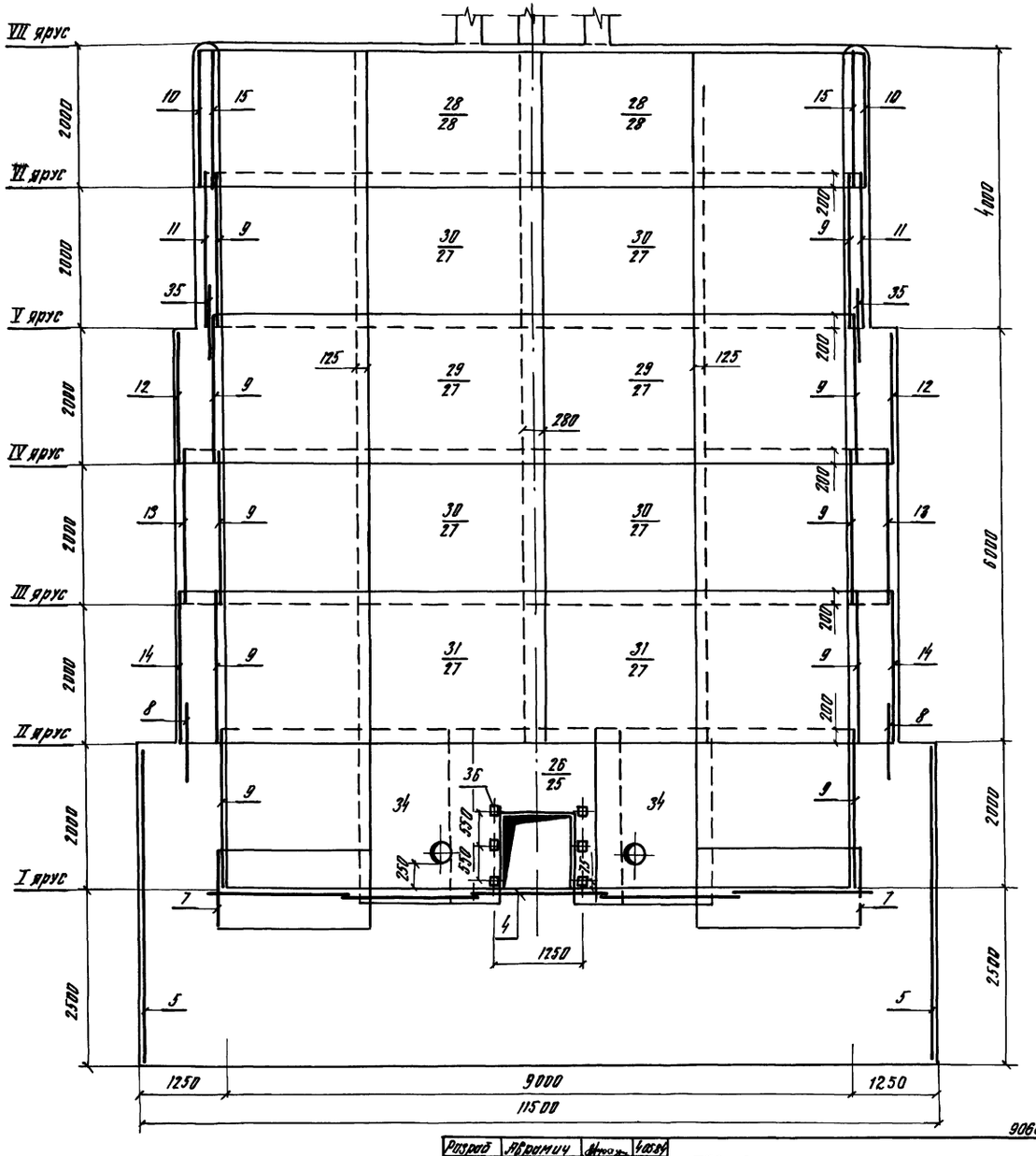

66

906614

Разраб	Абрамич		4.05.84	ТПР 820-04-16 85 - КЖ 33
Пров	Девяшин		4.05.84	
Рук гр	Иоффе		13.05.84	Водосбросы - водовыпуски трубчатые с шахтным оголовком на расход воды до 70 м³/с при перепадах от 5 до 12 м
ГИП	Франк		14.05.84	
Нач отд	Писнячевский		14.05.84	Шахта Шм-12-2 (Монолитный вариант)
Н контр	Сильченко		14.05.84	

Стадия	Лист	Листов
Р	5	

Схема армирования Разрезы 1-1, 3-3 М 1:50

УКРГИПРОВОДХОЗ г Киев

Формат А2

Привязан

Инв №

Инв № подл | Подпись и дата | Взам инв №

Альбом IV

Типовые проектные решения 820-04-16.85

Разрез 5-5

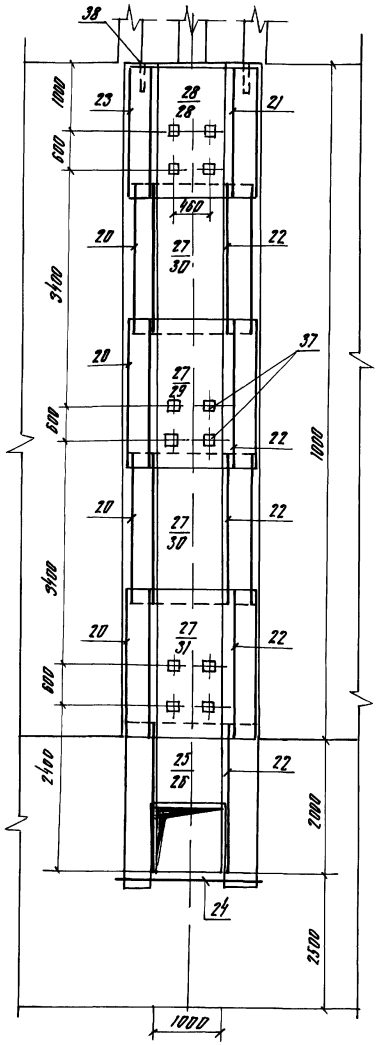

Продолжение

Формат	Зона	Поз	Обозначение	Наименование	Кол	Примечание
				Сетки арматурные		
А3		23	820- -Шм-12-2-03 00	С20	2	
А3		24	-03 00	С21	3	
А3		25	-05 00	С22	1	
А3		26	-05 00	С23	1	
А3		27	-06 00	С24	14	
А3		28	-06 00	С25	10	
А3		29	-06 00	С26	4	
А3		30	-06 00	С27	8	
А3		31	-06 00	С28	4	
А3		32	-06 00	С29	4	
А3		33	-06 00	С30	14	
А3		34	-06 03	С31	2	
А3		35	-04 00	С32	4	
				Изделия закладные		
А4		36	-07 00	Мн1	6	
А4		37	-08 00	Мн2	30	
Б4		38		Мн3 Трубы 50×3,5 ГОСТ 3262-75, L=350	54	17 кг
				Материалы		
				Бетон тяжелый М 200, Мрз=150, В6		502,4 м³

Спецификация к схеме армирования монолитной шахты Шм-12-2

Формат	Зона	Поз	Обозначение	Наименование	Кол	Примечание
				Сборочные единицы		
				Каркасы плоские		
А4		1	820- -Шм-12-2-01 00	КР1	94	
А4		2	-01 00	КР2	35	
А4		3	-01 00	КР3	141	
				Сетки арматурные		
А4		4	820- -Шм-12-2-02 00	С1	5	
А4		5	-02 00	С2	8	
А4		6	-02 00	С3	3	
А3		7	-04 00	С4	4	
А3		8	-04 00	С5	4	
А3		9	-04 00	С6	20	
А3		10	-04 00	С7	4	
А3		11	-04 00	С8	4	
А3		12	-04 00	С9	4	
А3		13	-04 00	С10	4	
А3		14	-04 00	С11	4	
А3		15	-04 00	С12	4	
А3		16	-05 00	С13	2	
А3		17	-03 00	С14	4	
А3		18	-03 00	С15	2	
А3		19	-03 00	С16	2	
А3		20	-03 00	С17	8	
А3		21	-03 00	С18	7	
А3		22	-03 00	С19	10	

Ведомость расхода стали на элемент, кг

Марка элемента	Изделия арматурные										Изделия закладные								Общий расход
	Арматура класса									Всего	Прокат марки						Арматура класса	Всего	
	А-I ГОСТ 5781-82				А-III ГОСТ 5781-82						В Ст3 КП2						А-III		
											ГОСТ 3262-75		ГОСТ 19903-74		ГОСТ 8509-72		ГОСТ 5781-82		
	Ø6	Ø8	Ø10	Итого	Ø8	Ø12	Ø14	Ø22	Ø28	Итого	Тр 50×3,5	Итого	-6×150	Итого	L70×4,5	Итого	Ø14	Итого	
Шм-12-2	411,0	2634,0	2017,0	3252,0	1002,0	210,0	365,0	3322,0	2114,0	7013,0	10265,0	92,0	92,0	25,0	25,0	3,0	3,0	14,0	14,0	134,0	10399,0

67

9066/4

Разраб.	Яремич			ТМР 820-04-16.85 -КЖ 33	
Пров.	Дейшин				
Рук. гр.	Цорре				
ГИП	Франк			Водосбросы-водобитному тоннельные с шахтным отделением на рисовой воды до 70 м³/с при перепадах от 5 до 12 м	
Нач. отд.	Писаренский				
Н. контр.	Ровенько			Шахта Шм-12-2 (Монолитный вариант)	Стадия: Р; Лист: 6; Листов:
				Схема армирования Разрез 5-5 М 1:50	УКРГИПРОВОДХОЗ г. Киев

Привязан

Инв. №

Инв. № подл. | Подпись и дата | Взам. инв. №

Формат А2

Альбом IV

Типовые проектные решения 820-04-16 85

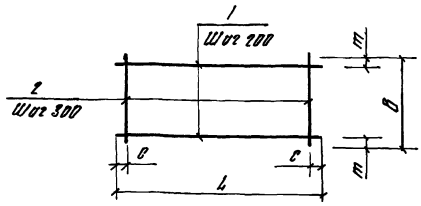

Формат	Зона	Поз	Обозначение	Наименование	Кол	Примечание
			820- -Шм-12-2-01 00	Кр1		
Б4		1	-01 01	ф8А-I ГОСТ 5781-82 ℓ=1850	2	0 7 кг
Б4		2	-01 02	ф8А-I ГОСТ 5781-82 ℓ=290	7	0 1 кг
			-01 00-01	Кр2		
Б4		1	-01 01	ф8А-I ГОСТ 5781-82 ℓ=1850	3	0 7 кг
Б4		2	-01 03	ф8А-I ГОСТ 5781-82 ℓ=440	7	0 2 кг
			-01 00 02	Кр3		
Б4		1	-01 01	ф8-I ГОСТ 5781-82 ℓ=1850	4	0 7 кг
Б4		2	-01 04	ф8-I ГОСТ 5781-82 ℓ=640	7	0 3 кг

Марка	Размеры, мм				Масса кг
	L	C	B	m	
Кр1	1850	25	290	45	21
Кр2	1850	25	440	20	35
Кр3	1850	25	640	20	49

9066/4

Привязан

Инв №

Разраб	Абрамич		7.05.84
Пров	Девяшин		11.05.84
Рук гр	Иоффе		13.05.84
ГИП	Франк		14.05.84
Нач отд	Писначевский		14.05.84
Н контр	Сильченко		14.05.84

820-04-16 85 - Шм-12-2-01 00

Каркас плоский Кр (Кр1, Кр2, Кр3)

Стадия	Масса	Масштаб
Р	См табл	—

Лист | Листов 1

УКРГИПРОВОДХОЗ г Киев

Формат А4

Взам инв №

Подпись и дата

Инв № подл

Альбом IV

Типовые проектные решения 820-04-16 85

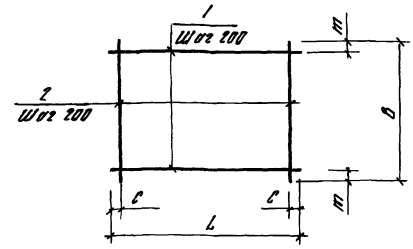

Формат	Зона	Поз	Обозначение	Наименование	Кол	Примечание
			820- -Шм-12-2-02 00	С1		
Б4		1	-02 01	ф8А-III ГОСТ 5781-82 ℓ=5430	10	2 1 кг
Б4		2	-02 02	ф8А-III ГОСТ 5781-82 ℓ=1970	28	0 8 кг
			-02 00 01	С2		
Б4		1	-02 03	ф6А-I ГОСТ 5781-82 ℓ=4470	11	1 0 кг
Б4		2	-02 04	ф6А-I ГОСТ 5781-82 ℓ=2120	23	0 5 кг
			-02 00-02	С3		
Б4		1	-02 05	ф6А-I ГОСТ 5781-82 ℓ=2470	11	0 5 кг
Б4		2	-02 04	ф6А-I ГОСТ 5781-82 ℓ=2120	13	0 5 кг

Марка	Размеры, мм				Масса, кг
	L	C	B	m	
С1	5430	15	1970	85	43 4
С2	4470	35	2120	60	22 5
С3	2470	35	2120	60	12 0

9066/4

Привязан

Инв №

Разраб	Абрамич		7.05.84
Пров	Девяшин		11.05.84
Рук гр	Иоффе		13.05.84
ГИП	Франк		14.05.84
Нач отд	Писначевский		14.05.84
Н контр	Сильченко		14.05.84

820-04-16 85- Шм-12-2-02 00

Сетка арматурная, С (С1, С2, С3)

Стадия	Масса	Масштаб
Р	См табл	—

Лист | Листов 1

УКРГИПРОВОДХОЗ г Киев

Формат А4

Взам инв №

Подпись и дата

Инв № подл

Альбом IV

Типовые проектные решения 820-04-16 85

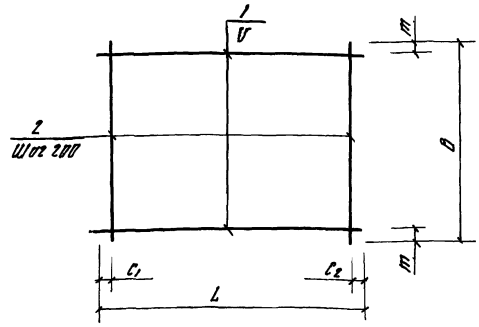

Марка	Размеры, в мм						Масса, кг
	L	C_1	C_2	V	B	m	
С14	1980	90	90	200	2200	100	17 8
С15	1970	85	85	200	2200	100	17 8
С16	1970	85	85	150	2200	50	21 0
С17	2330	20	510	200	2200	100	18 9
С18	1980	90	90	200	950	75	8 0
С19	950	75	75	200	2200	100	8 9
С20	2330	20	510	200	1980	90	17 0
С21	1980	90	90	200	1980	90	16 0

Формат	Зона	Поз	Обозначение	Наименование	Кол	Примечание
			820 - -Шм-12-2-03 00	С14		
Б4		1	-03 01	ф8А-I ГОСТ 5781-82 ℓ=1980	11	0 8 кг
Б4		2	-03 02	ф8А-I ГОСТ 5781-82 ℓ=2200	10	0 9 кг
			-03 00-01	С15		
Б4		1	-03 03	ф8А-III ГОСТ 5781-82 ℓ=1970	11	0,8 кг
Б4		2	-03 02	ф8А-I ГОСТ 5781-82 ℓ=2200	10	0 9 кг
			-03 00-02	С16		
Б4		1	-03 03	ф8А-III ГОСТ 5781-82 ℓ=1970	15	0.8 кг
Б4		2	-03 02	ф8А-I ГОСТ 5781-82 ℓ=2200	10	0,9 кг
			-03 00-03	С17		
Б4		1	-03 04	ф8А-I ГОСТ 5781-82 ℓ=2330	11	0,9 кг
Б4		2	-03 02	ф8А-I ГОСТ 5781-82 ℓ=2200	10	0 9 кг
			-03 00-04	С18		
Б4		1	-03 01	ф8А-I ГОСТ 5781-82 ℓ=1980	5	0,8 кг
Б4		2	-03 05	ф8А-I ГОСТ 5781-82 ℓ=950	10	0,4 кг
			-03 00-05	С19		
Б4		1	-03 06	ф8А-III ГОСТ 5781-82 ℓ=950	11	0 4 кг
Б4		2	-03 02	ф8А-I ГОСТ 5781-82 ℓ=2200	5	0,9 кг
			-03 00-06	С20		
Б4		1	-03 04	ф8А-I ГОСТ 5781-82 ℓ=2330	10	0 9 кг
Б4		2	-03 01	ф8А-I ГОСТ 5781-82 ℓ=1980	10	0 8 кг
			-03 00-07	С21		
Б4		1	-03 01	ф8А-I ГОСТ 5781-82 ℓ=1980	10	0,8 кг
Б4		2	-03 01	ф8А-I ГОСТ 5781-82 ℓ=1980	10	0,8 кг

68

Разраб	Абрамич		7.05.84
Пров	Девяшин		11.05.84
Рук гр	Иоффе		13.05.84
ГИП	Франк		14.05.84
Нач отд	Писначевский		14.05.84
Н контр	Сильченко		14.05.84

тпр 820-04-16 85 - Шм-12-2-03 00

Сетка арматурная, С (С14 С21)

Стадия	Масса	Масштаб
Р	См табл	—

Лист | Листов 1

УКРГИПРОВОДХОЗ г Киев

Привязан

Инв №

9066/4

Формат А3

Взам инв №

Подпись и дата

Инв № подл

Типовые проектные решения 820-04-16 85 Альбом IV

Формат	Зона	Поз	Обозначение	Наименование	Кол	Примечание
			820- -Шм-12-2-04 00-08	С12		
Б4		1	-04 01	ф8А-III ГОСТ 5781-82 ℓ=3440	10	1,4кг
Б4		2	-04 05	ф8А-I ГОСТ 5781-82 ℓ=1820	18	0,7кг
			-04 00-09	С32		
Б4		1	-04 04	ф12А-III ГОСТ 5781-82 ℓ=3890	5	3,5кг
Б4		2	-04 09	ф8А-I ГОСТ 5781-82 ℓ=920	20	0,4кг

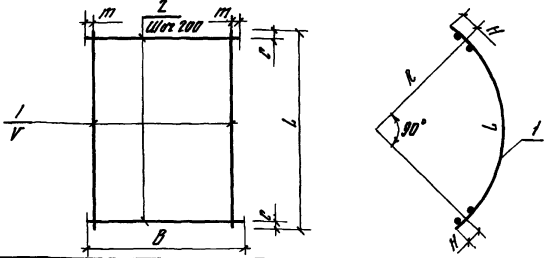

Марка	Размеры в мм					R	H	Масса, кг
	L	C	V	B	m			
С4	3440	20	200	1100	350	2030	125	27,6
С5	4450	25	200	1100	350	2670	125	35,3
С6	3440	20	200	2200	100	2030	125	31,6
С7	3890	45	200	1820	10	2320	125	49,0
С8	3890	45	150	2200	50	2320	125	192,0
С9	4450	25	200	1980	90	2670	125	151,4
С10	4450	25	150	2200	50	2670	125	220,2
С11	4450	25	150	2200	50	2670	125	354,7
С12	3440	20	200	1820	10	2030	125	26,6
С32	3890	45	200	920	60	2320	125	25,5

Формат	Зона	Поз	Обозначение	Наименование	Кол	Примечание
			820- -Шм-12-2-04 00	С4		
Б4		1	-04 01	ф8А-III ГОСТ 5781-82 ℓ=3440	3	1,4кг
Б4		2	-04 02	ф14А-III ГОСТ 5781-82 ℓ=1100	18	1,3кг
			-04 00-01	С5		
Б4		1	-04 03	ф8А-III ГОСТ 5781-82 ℓ=4450	3	1,8кг
Б4		2	-04 02	ф14А-III ГОСТ 5781-82 ℓ=1100	23	1,3кг
			-04 00-02	С6		
Б4		1	-04 01	ф8А-III ГОСТ 5781-82 ℓ=3440	11	1,4кг
Б4		2	-03 02	ф8А-I ГОСТ 5781-82 ℓ=2200	18	0,9кг
			-04 00-03	С7		
Б4		1	-04 04	ф12А-III ГОСТ 5781-82 ℓ=3890	10	3,5кг
Б4		2	-04 05	ф8А-I ГОСТ 5781-82 ℓ=1820	20	0,7кг
			-04 00-04	С8		
Б4		1	-04 06	ф22А-III ГОСТ 5781-82 ℓ=3890	15	11,6кг
Б4		2	-03 02	ф8А-I ГОСТ 5781-82 ℓ=2200	20	0,9кг
			-04 00-05	С9		
Б4		1	-04 07	ф22А-III ГОСТ 5781-82 ℓ=4450	10	13,3кг
Б4		2	-03 01	ф8А-I ГОСТ 5781-82 ℓ=1980	23	0,8кг
			-04 00-06	С10		
Б4		1	-04 07	ф22А-III ГОСТ 5781-82 ℓ=4450	15	13,3кг
Б4		2	-03 02	ф8А-I ГОСТ 5781-82 ℓ=2200	23	0,9кг
			-04 00-07	С11		
Б4		1	-04 08	ф28А-III ГОСТ 5781-82 ℓ=4450	15	21,5кг
Б4		2	-04 09	ф10А-I ГОСТ 5781-82 ℓ=2200	23	1,4кг

Разраб	Абрамич		7.05.84
Пров	Девяшин		11.05.84
Рук гр	Иоффе		13.05.84
ГИП	Франк		14.05.84
Нач отд	Писнячевский		14.05.84
Н контр	Сильченко		14.05.84

820-04-16 85-Шм-12-2-04 00

Сетка арматурная, С (С4 С12, С32)

Стадия	Масса	Масштаб
Р	См табл	—
Лист	Листов 1	

УКРГИПРОВОДХОЗ г Киев

Формат А3

Привязан

Инв № подл | Подпись и дата | Взам инв №

9066/4 Инв №

Типовые проектные решения 820-04-16 85 Альбом IV

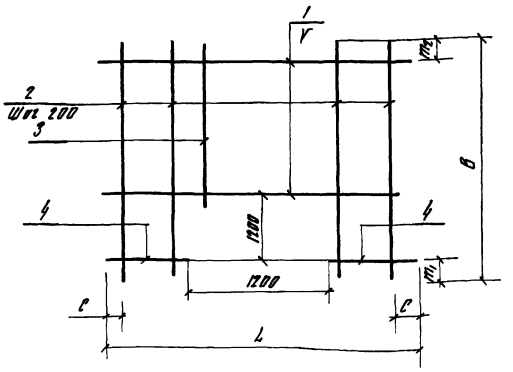

Формат	Зона	Поз	Обозначение	Наименование	Кол	Примечание
			820- -Шм-12-2-05 00	С13		
Б4		1	-05 01	ф8А-III ГОСТ 5781-82 ℓ=1980	8	0,8кг
Б4		2	-05 02	ф8А-I ГОСТ 5781-82 ℓ=2420	4	1,0кг
Б4		3	-05 03	ф8А-I ГОСТ 5781-82 ℓ=1020	6	0,4кг
Б4		4	-05 04	ф8А-III ГОСТ 5781-82 ℓ=390	14	0,2кг
			-05 00-01	С22		
Б4		1	-05 05	ф8А-III ГОСТ 5781-82 ℓ=2500	6	1,0кг
Б4		2	-05 02	ф8А-I ГОСТ 5781-82 ℓ=2420	8	1,0кг
Б4		3	-05 03	ф8А-I ГОСТ 5781-82 ℓ=1020	5	0,4кг
Б4		4	-05 06	ф8А-III ГОСТ 5781-82 ℓ=650	12	0,3кг
			-05 00-02	С23		
Б4		1	-05 07	ф28А-III ГОСТ 5781-82 ℓ=5100	6	24,6кг
Б4		2	-05 08	ф14А-III ГОСТ 5781-82 ℓ=2420	20	2,9кг
Б4		3	-05 09	ф14А-III ГОСТ 5781-82 ℓ=1020	6	1,2кг
Б4		4	-05 10	ф28А-III ГОСТ 5781-82 ℓ=1950	12	9,4кг

Марка	Размеры в мм						Масса, кг
	L	C	V	B	m_1	m_2	
С13	1980	90	150	2420	200	120	15,6
С22	2500	50	200	2420	200	20	19,6
С23	5100	50	200	2420	200	20	325,6

9066/4

Разраб	Абрамич		7.05.84
Пров	Девяшин		11.05.84
Рук гр	Иоффе		13.05.84
ГИП	Франк		14.05.84
Нач отд	Писнячевский		14.05.84
Н контр	Сильченко		14.05.84

ТПР 820-04-16 85-Шм-12-2-05 00

Сетка арматурная, С (С13, С22, С23)

Стадия	Масса	Масштаб
Р	См табл	—
Лист	Листов 1	

УКРГИПРОВОДХОЗ г Киев

Формат А3

Привязан

Инв № подл | Подпись и дата | Взам инв №

Альбом IV

Типовые проектные решения 820-04-16 85

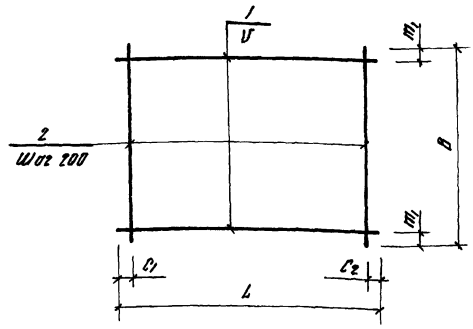

Марка	Размеры в мм						Масса, кг
	L	C_1	C_2	V	B	m_1	
С24	2640	20	20	200	2200	100	23 6
С25	2640	20	20	200	1820	10	19 8
С26	2640	20	20	200	2200	100	99 5
С27	2640	20	20	150	2200	50	131 1
С28	2640	20	20	200	2200	100	160 4
С29	2250	125	125	200	1450	25	28 2
С30	1300	50	50	200	4470	35	13 9
С31	1700	50	50	200	2200	100	15 8

Формат	Зона	Поз	Обозначение	Наименование	Кол	Примечание
			820 - -Шм-12-2-06 00	С24		
Б4		1	-06 01	ф8 А-III ГОСТ 5781-82, ℓ=2640	11	1 0 кг
Б4		2	-03 02	ф8 А-I ГОСТ 5781-82, ℓ=2200	14	0 9 кг
			-06 00-01	С25		
Б4		1	-06 01	ф8 А-III ГОСТ 5781-82, ℓ=2640	10	1 0 кг
Б4		2	-04 05	ф8 А-I ГОСТ 5781-82, ℓ=1820	14	0 7 кг
			-06 00-02	С26		
Б4		1	-06 02	ф22 А-III ГОСТ 5781-82, ℓ=2640	11	7,9 кг
Б4		2	-03 02	ф8 А-I ГОСТ 5781-82, ℓ=2200	14	0 9 кг
			-06 00-03	С27		
Б4		1	-06 02	ф22 А-III ГОСТ 5781-82, ℓ=2640	15	7,9 кг
Б4		2	-03 02	ф8 А-I ГОСТ 5781-82, ℓ=2200	14	0,9 кг
			-06 00-04	С28		
Б4		1	-06 03	ф28 А-III ГОСТ 5781-82, ℓ=2640	11	12 8 кг
Б4		2	-04 09	ф10 А-I ГОСТ 5781-82, ℓ=2200	14	1 4 кг
			-06 00-05	С29		
Б4		1	-06 04	ф14 А-III ГОСТ 5781-82, ℓ=2250	8	2 7 кг
Б4		2	-06 05	ф8 А-I ГОСТ 5781-82 ℓ=1450	11	0 6 кг
			-06 00-06	С30		
Б4		1	-06 06	ф6 А-I ГОСТ 5781-82, ℓ=1300	23	0 3 кг
Б4		2	-06 07	ф6 А-I ГОСТ 5781-82 ℓ=4470	7	1 0 кг
			-06 00-07	С31		
Б4		1	-06 08	ф8 А-III ГОСТ 5781-82, ℓ=1700	11	0 7 кг
Б4		2	-03 02	ф8 А I ГОСТ 5781-82, ℓ=2200	9	0 9 кг

Разраб	Авраамич		8 05 84
Провер	Девяшин		11 05 84
Рук гр	Иоффе		13 05 84
ГИП	Франк		14 05 84
Нач отд	Писначевский		14 05 84
Н контр	Сальченко		14 05 84

820-04-16 85 - Шм-12-2-06 00

Сетка арматурная, С (С24, С31)

Стадия	Масса	Масштаб
Р	См табл	—

Лист | Листов 1

УКРГИПРОВОДХОЗ г Киев

Привязан

Инв №

9066/4

Формат А3

Альбом IV

Типовые проектные решения 820-04-16 85

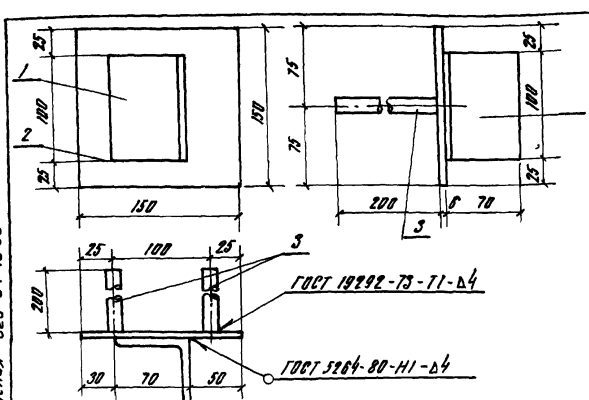

Формат	Зона	Поз	Обозначение	Наименование	Кол	Примечание
			820- -Шм-12-2-07 00	Мн1		
Б4		1	-07 01	L 70×4 5 ГОСТ 8509-72, ℓ=100	1	0,5 кг
Б4		2	-07 02	-6×150 ГОСТ 19903-74, ℓ=150	1	0 7 кг
Б4		3	-07 03	ф14 А-III ГОСТ 5781-82, ℓ=200	2	0 2 кг

9066/4

Привязан

Инв №

Разраб	Авраамич		8 05 84
Провер	Девяшин		24 01 84
Рук гр	Иоффе		20 04 84
ГИП	Франк		20 04 84
Нач отд	Писначевский		20 04 84
Н контр	Сальченко		14 05 84

820-04-16 85 Шм-12-2-07 00

Изделие закладное Мн1

Стадия	Масса	Масштаб
Р	16	—

Лист | Листов

УКРГИПРОВОДХОЗ г Киев

Формат А4

Альбом IV

Типовые проектные решения 820-04-16 85

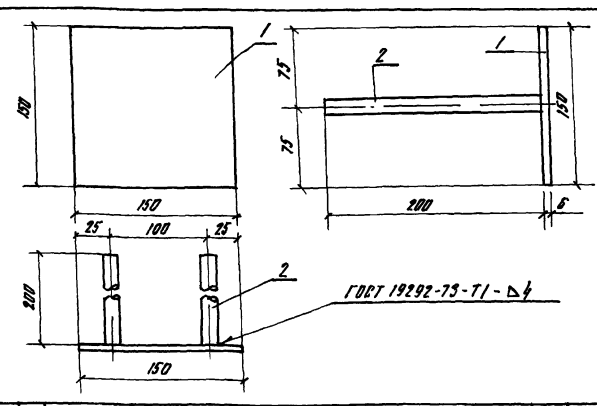

Формат	Зона	Поз	Обозначение	Наименование	Кол	Примечание
			820- -Шм-12-2-08 00	Мн2		
Б4		1	-07 02	-6×150 ГОСТ 19903-74, ℓ=150	1	0 7 кг
Б4		2	-07 03	ф14 А-III ГОСТ 5781-82, ℓ=200	2	0 2 кг

20

9066/4

Привязан

Инв №

Разраб	Авраамич		8 05 84
Провер	Девяшин		24 01 84
Рук гр	Иоффе		20 04 84
ГИП	Франк		20 04 84
Нач отд	Писначевский		20 04 84
Н контр	Сальченко		14 05 84

ТПР 820-04-16 85-Шм-12-2-08 00

Изделие закладное Мн2

Стадия	Масса	Масштаб
Р	11	—

Лист | Листов 1

УКРГИПРОВОДХОЗ г Киев

Формат А4

Альбом IV

Типовые проектные решения 820-04-16 85

№ строки	Наименование материала и единица измерения	Код материала	Код ед изм	Количество тип	Количество инд	Количество всего
1	Сортовой прокат обыкно-					
2	венного качества	093000				
3	Сталь арматурная					
4	класса А-I, т	093003	168	—	3,25	
5	диам 6, т	ф6	168	—	0,41	
6	диам 8, т	ф8	168	—	2,63	
7	диам 10, т	ф10	168	—	0,21	
8	Сталь арматурная					
9	класса А-III, т	093004	168	—	7,03	
10	диам 8, т	ф8	168	—	1,00	
11	диам 12, т	ф12	168	—	0,21	
12	диам. 14, т	ф14	168	—	0,39	
13	диам. 22, т	ф22	168	—	3,32	
14	диам 28 т	ф28	168	—	2,11	
15	Итого сортового проката					
16	обыкновенного качест-					
17	ва, т		168	—	10,28	
18	Прокат листовой					
19	рядовой, т	097100	168	—	0,03	
20	Сталь толстолистовая					
21	рядовых марок					
22	(до 4 мм), т	097100	168	—	0,025	
23	Сталь крупносортовая, т	093100	168	—	0,003	

№ строки	Наименование материала и единица измерения	Код материала	Код ед изм	Количество тип	Количество инд	Количество всего
1	Итого стали в натураль-					
2	ной массе, т		168	—	10,31	
3	Итого стали, приведенной					
4	к стали класса А-I, т		168	—	13,30	
5	То же, к стали класса					
6	С38/23, т		168	—	0,04	
7	Всего стали, приведенной					
8	к классам А-I, С38/23, т		168	—	13,34	
9	Трубы сварные водогазопро-					
10	водные, т	138500	168	—	0,09	
11	Портландцемент	573110				
12	М 500, т	573113	168	—	171,82	
13	Цемент, приведенный к					
14	марке 400 (всего), т		168	—	189,00	

В графе „тип" указано количество материалов, потребное для изготовления типовых и стандартных изделий, а в графе „инд" - индивидуальных (не типовых) конструкций и изделий

Инв № подл | Подпись и дата | Взам инв №

9066/4

Разраб	Потапенко		16.05.84
Пров	Штепа		17.05.84
Рук гр	Иоффе		22.05.84
ГИП	Франк		7.05.84
Нач отд	Писнячевский		22.05.84
Н контр	Сильченко		23.05.84

Привязан

Инв №

ТПР 820-04-16 85 -КЖ 33 В М

Ведомость потребности в материалах

Стадия	Лист	Листов
Р		

УКРГИПРОВОДХОЗ г Киев

Формат А2

gost.e-ecolog.ru