ТИПОВЫЕ ПРОЕКТНЫЕ РЕШЕНИЯ

820-04-16.85

ВОДОСБРОСЫ-ВОДОВЫПУСКИ ТРУБЧАТЫЕ С ШАХТНЫМ ОГОЛОВКОМ НА РАСХОД ВОДЫ ДО 70 м³/с ПРИ ПЕРЕПАДАХ ОТ 5 ДО 12 м

АЛЬБОМ III

ВОДОСБРОСЫ НА РАСХОД ВОДЫ ДО 39 м³/с. ЖЕЛЕЗОБЕТОННЫЕ КОНСТРУКЦИИ ШАХТЫ
ВЕДОМОСТЬ ПОТРЕБНОСТИ В МАТЕРИАЛАХ
СБОРНО-МОНОЛИТНЫЙ ВАРИАНТ

КФ ЦИТП инв N 9066/3
Привязан
Инв №
9066/3
gost.e-ecolog.ru

ТИПОВЫЕ ПРОЕКТНЫЕ РЕШЕНИЯ

820-04-16.85

ВОДОСБРОСЫ-ВОДОВЫПУСКИ ТРУБЧАТЫЕ С ШАХТНЫМ ОГОЛОВКОМ НА РАСХОД ВОДЫ ДО 70 м³/с ПРИ ПЕРЕПАДАХ ОТ 5 ДО 12 м

АЛЬБОМ III

ВОДОСБРОСЫ НА РАСХОД ВОДЫ ДО 39 м³/с ЖЕЛЕЗОБЕТОННЫЕ КОНСТРУКЦИИ ШАХТЫ ВЕДОМОСТЬ ПОТРЕБНОСТИ В МАТЕРИАЛАХ СБОРНО-МОНОЛИТНЫЙ ВАРИАНТ

СОСТАВ ПРОЕКТА

АЛЬБОМ I	ОБЩАЯ ЧАСТЬ
АЛЬБОМ II	ВОДОСБРОСЫ НА РАСХОД ВОДЫ ДО 39 м³/с ЖЕЛЕЗОБЕТОННЫЕ КОНСТРУКЦИИ ШАХТЫ ВЕДОМОСТЬ ПОТРЕБНОСТИ В МАТЕРИАЛАХ МОНОЛИТНЫЙ ВАРИАНТ
АЛЬБОМ III	ВОДОСБРОСЫ НА РАСХОД ВОДЫ ДО 39 м³/с ЖЕЛЕЗОБЕТОННЫЕ КОНСТРУКЦИИ ШАХТЫ ВЕДОМОСТЬ ПОТРЕБНОСТИ В МАТЕРИАЛАХ СБОРНО-МОНОЛИТНЫЙ ВАРИАНТ
АЛЬБОМ IV	ВОДОСБРОСЫ НА РАСХОД ВОДЫ ОТ 39 м³/с ДО 70 м³/с ЖЕЛЕЗОБЕТОННЫЕ КОНСТРУКЦИИ ШАХТЫ ВЕДОМОСТЬ ПОТРЕБНОСТИ В МАТЕРИАЛАХ МОНОЛИТНЫЙ ВАРИАНТ
АЛЬБОМ V	ВОДОСБРОСЫ НА РАСХОД ВОДЫ ОТ 39 м³/с ДО 70 м³/с ЖЕЛЕЗОБЕТОННЫЕ КОНСТУКЦИИ ШАХТЫ ВЕДОМОСТЬ ПОТРЕБНОСТИ В МАТЕРИАЛАХ СБОРНО-МОНОЛИТНЫЙ ВАРИАНТ
АЛЬБОМ VI	ЖЕЛЕЗОБЕТОННЫЕ КОНСТРУКЦИИ ВОДОБОЙНЫХ КОЛОДЦЕВ И ВОДОБОЙНЫХ СТЕНОК МОНОЛИТНЫЙ И СБОРНО-МОНОЛИТНЫЙ ВАРИАНТЫ
АЛЬБОМ VII	СМЕТЫ МОНОЛИТНЫЙ ВАРИАНТ
АЛЬБОМ VIII	СМЕТЫ СБОРНО-МОНОЛИТНЫЙ ВАРИАНТ

РАЗРАБОТАН
институтом „Укргипроводхоз"

УТВЕРЖДЕН И ВВЕДЕН В ДЕЙСТВИЕ
Минводхозом СССР
Протокол №608 от 14 января 1985 г

ГЛАВНЫЙ ИНЖЕНЕР ИНСТИТУТА В Д ДУПЛЯК

ГЛАВНЫЙ ИНЖЕНЕР ПРОЕКТА Л Г ФРАНК

© КФ ЦИТП Госстроя СССР 1988 г

КФ ЦИТП инв N 9066/3

Привязан

Инв №

Содержание

Марка	Наименование	N стр
КЖ4	Шахта Ш-3-1 (Сборно-монолитный вариант)	
	Общие данные	3
	План Разрезы 1-1 4-4	4
	Схема армирования План Разрезы 1-1 3-3	5
	Схема армирования Разрезы 4-4, 5-5	6
	Сетка арматурная, С(С1, С2, С9, С10, С12, С13)	7
	Сетка арматурная, С(С8, С11)	7
	Сетка арматурная С(С3 С7)	8
	Изделие закладное Мн1	8
	Изделие закладное Мн2	8
	Ведомость потребности в материалах	9
КЖ6	Шахта Ш-4-1(Сборно-монолитный вариант)	
	Общие данные	10
	План Разрезы 1-1... 4-4	11
	Схема армирования Разрезы 1-1.. 5-5	12
	Спецификация к схеме армирования сборно-монолитной шахты Ш-4-1	13
	Сетка арматурная, С(С1, С2, С9, С10)	13
	Сетка арматурная, С(С11, С12, С13 С15)	13
	Сетка арматурная С(С8, С14)	14
	Сетка арматурная С16	14
	Сетка арматурная, С(С17 С19)	14
	Сетка арматурная, С20	14
	Сетка арматурная, С(С3 . С6)	15
	Сетка арматурная С7	15
	Изделие закладное Мн1	15
	Изделие закладное Мн2	15
	Ведомость потребности в материалах	16
КЖ8	Шахта Ш-5-1(Сборно-монолитный вариант)	
	Общие данные	17
	План Разрез 1-1	18
	Разрезы 2-2, 3-3, 4-4	19
	Схема армирования План Разрезы 1-1 5-5	20
	Спецификация к схеме армирования сборно-монолитной шахты Ш-5-1	21
	Сетка арматурная, С(С1, С2, С11, С13, С14, С15)	21
	Сетка арматурная, С(С16, С17, С18, С20, С21)	22
	Сетка арматурная, С(С10, С12, С19)	22
	Сетка арматурная, С(С3 .. С9)	23
	Изделие закладное Мн1	23
	Изделие закладное Мн2	23
	Ведомость потребности в материалах	24
КЖ10	Шахта Ш-6-1(Сборно-монолитный вариант)	
	Общие данные	25
	План Разрезы 1-1 4-4	26
	Разрезы 2-2 3-3	27
	Схема армирования План Разрезы 1-1, 4-4, 5-5	28
	Схема армирования Разрезы 2-2, 3-3	29
	Сетка арматурная, С(С1, С2, С13, С14)	30
	Сетка арматурная, С(С15 С18)	30
	Сетка арматурная, С(С19 С22)	31
	Сетка арматурная, С(С10 .. С12)	31
	Сетка арматурная, С(С3. С9, С23)	32
	Изделие закладное Мн1	32
	Изделие закладное Мн2	32
	Ведомость потребности в материалах	33
КЖ12	Шахта Ш-7-1 (Сборно-монолитный вариант)	
	Общие данные	34
	План Разрезы 1-1 4-4	35
	Разрезы 2-2 3-3	36
	Схема армирования План Разрезы 1-1, 4-4, 5-5	37
	Схема армирования Разрезы 2-2, 3-3	38
	Сетка арматурная, С(С1, С2, С12 С15)	39
	Сетка арматурная, С(С16 . С18, С21)	39
	Сетка арматурная, С(С11, С19, С20)	40
	Сетка арматурная, С (С22 С26)	40
	Сетка арматурная, С(С3 С10)	41
	Изделие закладное Мн1	41
	Изделие закладное Мн2	41
	Ведомость потребности в материалах	42
КЖ14	Шахта Ш-8-1 (Сборно-монолитный вариант)	
	Общие данные	43
	План Разрез 1-1	44
	Разрезы 2-2 4-4	45
	Схема армирования План Разрезы 2-2, 4-4	46
	Схема армирования Разрезы 1-1, 3-3	47
	Сетка арматурная, С(С11, С21, С22)	48
	Сетка арматурная, С(С1, С2, С14, С19)	48
	Сетка арматурная, С(С12, С13, С15, С20, С23, С24)	49
	Сетка арматурная, С(С16 . С18, С25)	49
	Сетка арматурная, С(С3 С10, С26)	50
	Изделие закладное Мн1	50
	Изделие закладное Мн2	50
	Ведомость потребности в материалах	51
КЖ16	Шахта Ш-10-1 (Сборно-монолитный вариант)	
	Общие данные	52
	План Разрезы 2-2, 4-4	53
	Разрезы 1-1, 3-3	54
	Схема армирования План Разрезы 2-2,4-4	55
	Схема армирования Разрезы 1-1, 3-3, 5-5	56
КЖ16	Спецификация к схеме армирования сборно-монолитной шахты Ш-10-1	57
	Сетка арматурная С(С1, С3, С13. С17)	57
	Сетка арматурная, С(С4.. С11)	58
	Сетка арматурная, С(С12, С20, С21)	58
	Сетка арматурная, С(С18, С19, С22 С27)	59
	Изделие закладное Мн1	59
	Изделие закладное Мн2	59
	Ведомость потребности в материалах	60
КЖ18	Шахта Ш-12-1 (Сборно- монолитный вариант)	
	Общие данные	61
	План Разрезы 2-2, 4-4	62
	Разрезы 1-1, 3-3	63
	Схема армирования План Разрезы 2-2, 4-4	64
	Схема армирования Разрезы 1-1, 3-3, 5-5	65
	Спецификация к схеме армирования сборно - монолитной шахты Ш-12-1	66
	Сетка арматурная, С(С1, С3, С14 С19)	66
	Сетка арматурная, С(С4 С12, С30)	67
	Сетка арматурная, С(С13, С22, С23)	67
	Сетка арматурная, С(С20, С21, С24 С29	68
	Изделие закладное Мн1	68
	Изделие закладное Мн2	68
	Ведомость потребности в материалах	69

Альбом III

Типовые проектные решения 820-04-16.85

Ведомость основных комплектов

Обозначение	Наименование	Примечание
820- -ПС	Пояснительная записка	Альбом I
-АС	Архитектурно-строительные решения	
-КЖ1	Монолитные и сборные железобетонные конструкции	
-ГИ	Конструкции температурно-осадочных швов	
-ПО	Производство и организация работ	
-КЖ3	Шахта Шм-3-1 (Монолитный вариант)	Альбом II
-КЖ5	Шахта Шм-4-1 (Монолитный вариант)	
-КЖ7	Шахта Шм-5-1 (Монолитный вариант)	
-КЖ9	Шахта Шм-6-1 (Монолитный вариант)	
-КЖ11	Шахта Шм-7-1 (Монолитный вариант)	
-КЖ13	Шахта Шм-8-1 (Монолитный вариант)	
-КЖ15	Шахта Шм-10-1 (Монолитный вариант)	
-КЖ17	Шахта Шм-12-1 (Монолитный вариант)	
-КЖ4	Шахта Ш-3-1 (Сборно-монолитный вариант)	Альбом III
-КЖ6	Шахта Ш-4-1 (Сборно-монолитный вариант)	
-КЖ8	Шахта Ш-5-1 (Сборно-монолитный вариант)	
-КЖ10	Шахта Ш-6-1 (Сборно-монолитный вариант)	
-КЖ12	Шахта Ш-7-1 (Сборно-монолитный вариант)	
-КЖ14	Шахта Ш-8-1 (Сборно-монолитный вариант)	
-КЖ16	Шахта Ш-10-1 (Сборно-монолитный вариант)	
-КЖ18	Шахта Ш-12-1 (Сборно-монолитный вариант)	Альбом III
-КЖ19	Шахта Шм-3-2 (Монолитный вариант)	Альбом IV
-КЖ21	Шахта Шм-4-2 (Монолитный вариант)	
-КЖ23	Шахта Шм-5-2 (Монолитный вариант)	
-КЖ25	Шахта Шм-6-2 (Монолитный вариант)	
-КЖ27	Шахта Шм-7-2 (Монолитный вариант)	
-КЖ29	Шахта Шм-8-2 (Монолитный вариант)	
-КЖ31	Шахта Шм-10-2 (Монолитный вариант)	
-КЖ33	Шахта Шм-12-2 (Монолитный вариант)	
-КЖ20	Шахта Ш-3-2 (Сборно-монолитный вариант)	Альбом V
-КЖ22	Шахта Ш-4-2 (Сборно-монолитный вариант)	
-КЖ24	Шахта Ш-5-2 (Сборно-монолитный вариант)	
-КЖ26	Шахта Ш-6-2 (Сборно-монолитный вариант)	
-КЖ28	Шахта Ш-7-2 (Сборно-монолитный вариант)	
-КЖ30	Шахта Ш-8-2 (Сборно-монолитный вариант)	
-КЖ32	Шахта Ш-10-2 (Сборно-монолитный вариант)	
-КЖ34	Шахта Ш-12-2 (Сборно-монолитный вариант)	
-КЖ2	Водобойные колодцы и водобойные стенки	Альбом VI

Ведомость чертежей основного комплекта КЖ4

Лист	Наименование	Примечание
1	Общие данные	
2	План Разрезы 1-1 4-4	
3	Схема армирования План Разрезы 1-1 3-3	
4	Схема армирования Разрезы 4-4, 5-5	

Ведомость спецификаций

Лист	Наименование	Примечание
4	Спецификация к схеме армирования сборно-монолитной шахты Ш-3-1	

Ведомость ссылочных и прилагаемых документов

Обозначение	Наименование	Примечание
	Ссылочные документы	
820- -КЖ1ПО15-15	Плита-оболочка ПО15-15	
820- -КЖ1ПО20-10	То же ПО20-10	
820- -КЖ1ПО25-15	" ПО25-15	
820- -КЖ1ПО30-10	" ПО30-10	
820- -КЖ1ПО30-15	" ПО30-15	
820- -КЖ1ПКО31-10	" ПКО31-10	
820- -КЖ1ПКО37-10	" ПКО37-10	
	Нестандартное оборудование	Альбом I
	Прилагаемые документы	
820- -Ш-3-1-0100	Сетка арматурная С(С1, С2, С9, С10, С12СВ)	
820- -Ш-3-1-0200	То же (С8, С11)	
820- -Ш-3-1-0300	" (С3 С7)	
820- -Ш-3-1-0400	Изделие закладное Мн1	
820- -Ш-3-1-0500	То же Мн2	
820- КЖ4 ВМ	Ведомость потребности в материалах	

Рабочие чертежи разработаны в соответствии с действующими нормами и правилами

Главный инженер проекта Франк

9066/3

Привязан

Инв. № подл. | Подпись и дата | Взам. инв. №

Инв. №			
Разраб	Девяшин		05.04.85
Пров	Николаева		16.04.85
Рук гр	Иоффе		16.04.85
ГИП	Франк		16.04.85
Нач отд	Лисичевский		16.04.85
Н контр	Сильченко		16.04.85

ТМР 820-04-16.85-КЖ4

Водосбросы-водовыпуски трубчатые с шахтным водосбросом на расход воды до 70 м³/с при перепадах от 6 до 12 м

Шахта Ш-3-1 (Сборно-монолитный вариант)

Общие данные

Стадия	Лист	Листов
Р	1	4

Укргипроводхоз г. Киев

Формат А2

Альбом III

Типовые проектные решения 820-04-16 85

Разрез 1-1

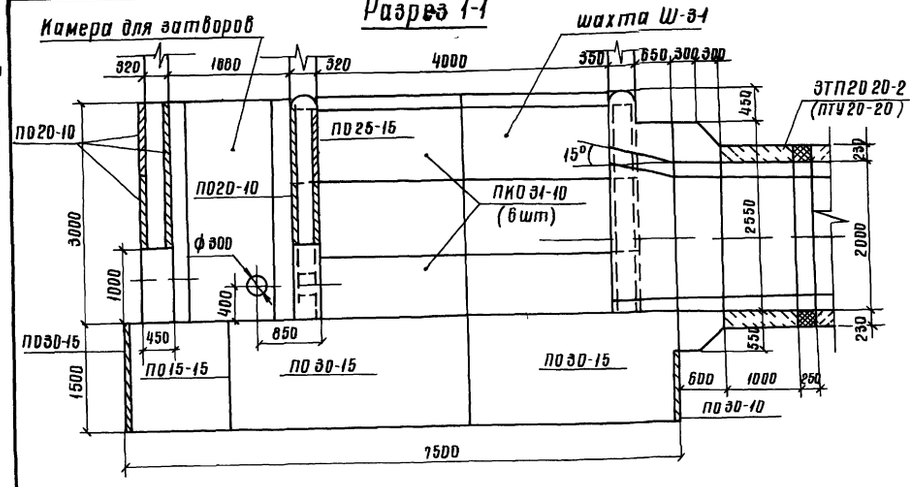

Разрез 2-2

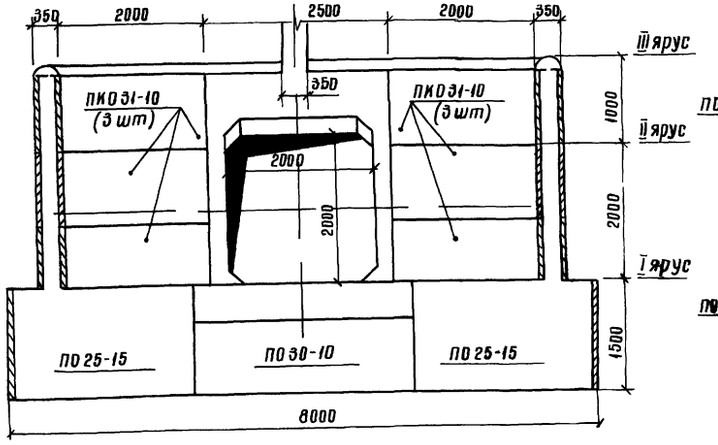

Разрез 4-4

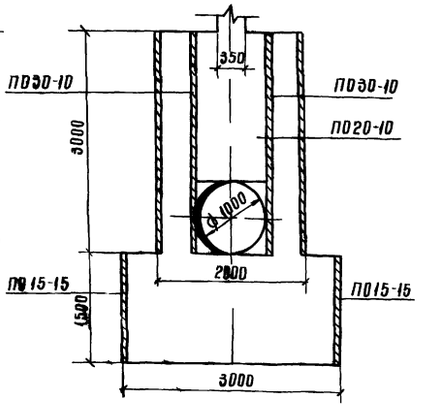

План

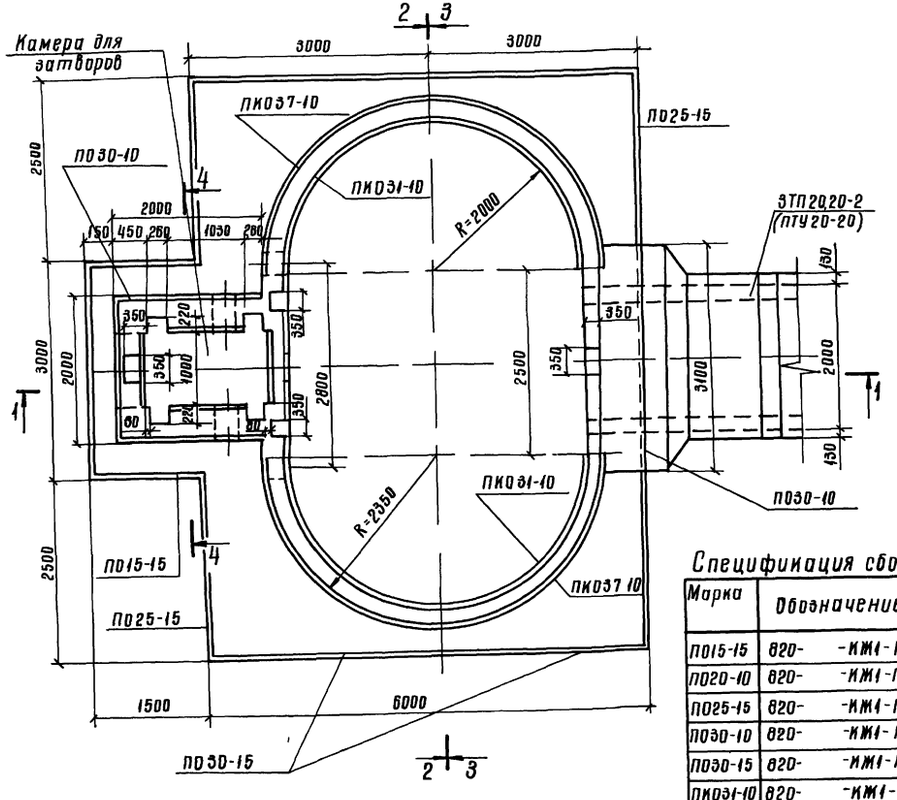

Разрез 3-3

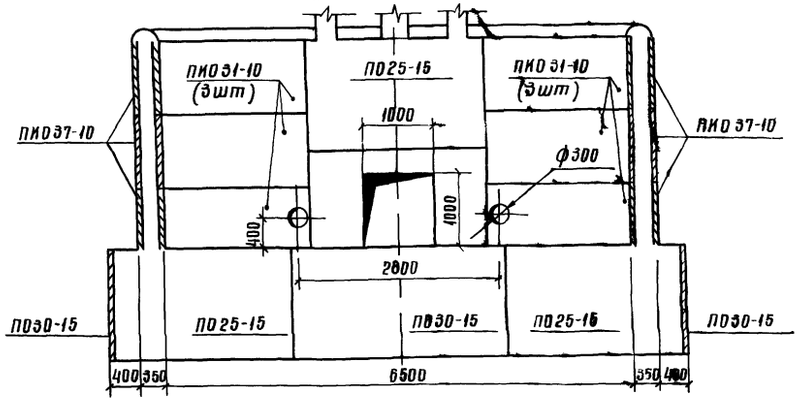

Спецификация сборных железобетонных элементов

Марка	Обозначение	Наименование	Кол	Масса ед кг	Примечание
ПО15-15	820- -КЖ1-ПО15-15	Плита-оболочка	2	450	
ПО20-10	820- -КЖ1-ПО20-10	То же	4	400	
ПО25-15	820- -КЖ1-ПО25-15	"	5	750	
ПО30-10	820- -КЖ1-ПО30-10	"	7	600	
ПО30-15	820- -КЖ1-ПО30-15	"	5	900	
ПКО31-10	820- -КЖ1-ПКО31-10	"	12	700	
ПКО37-10	820- -КЖ1-ПКО37-10	"	12	775	

Привязан

Инв №

9056/3

Разраб.	Бабилов		2005
Пров.	Иоффе		2005
Рук гр	Иоффе		2005
ГИП	Франк		2005
Нач отд	Лисняченко		2005
Н контр	Сульченко		2005

тпр 820-04-16 85-КЖ4

Водосбросы-водовыпуски трубчатые с шахтным оголовком на расход воды до 3 м³/с при перепадах от 5 до 12 м

Шахта Ш-3-1 (сборно-монолитный вариант)

Стадия	Лист	Листов
Р	2	

План Разрезы 1-1 4-4 М 1:50

УКРГИПРОВОДХОЗ г. Киев

Формат А2

Инв № подл. | Подпись и дата | Взам. инв. №

Альбом III

Типовые проектные решения

Разрез 1-1

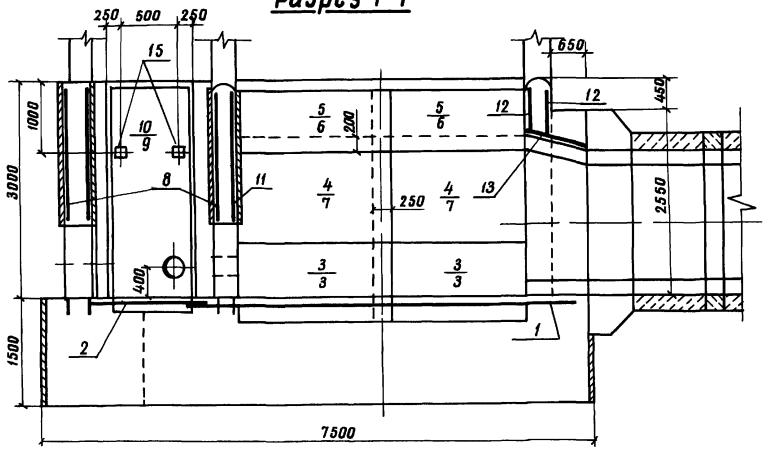

Разрез 2-2

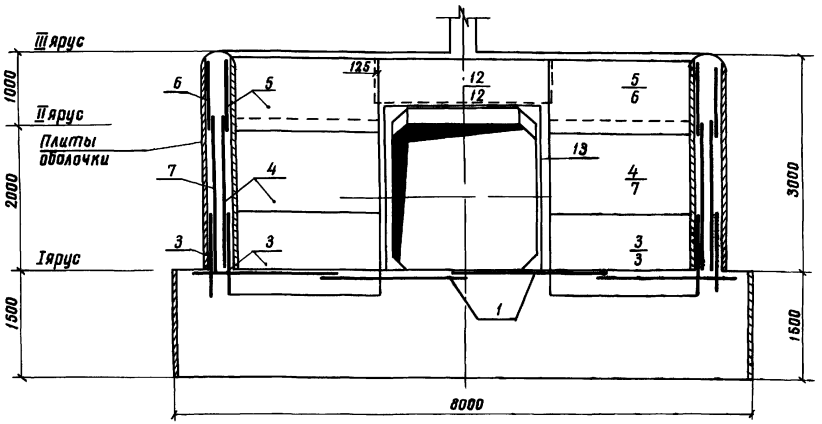

План

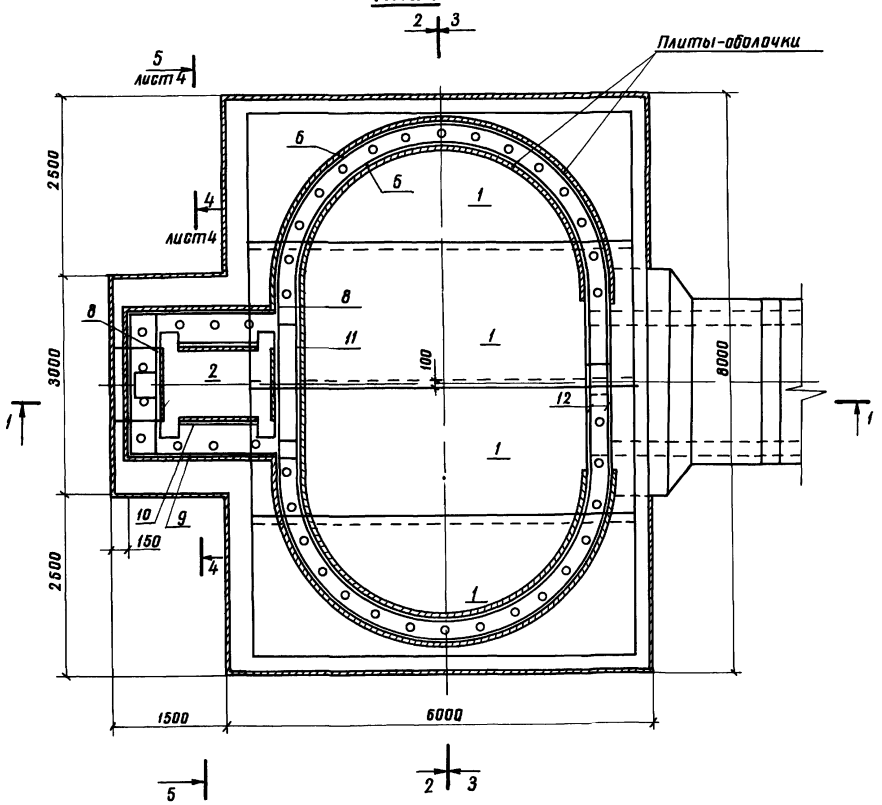

Разрез 3-3

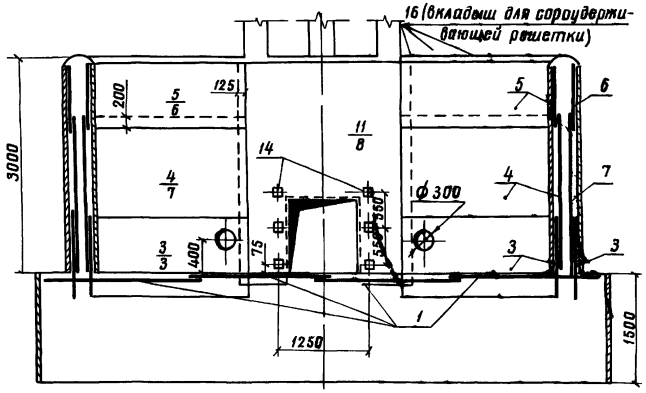

1 Горизонтальные стержни поз 6, 7, 3 сварить между собой по всей длине перепуска электродуговой сваркой электродами Э-42

2 Горизонтальные стержни поз 6 сварить с горизонтальными стержнями сетки поз 12, аналогично поз 6 с поз 8, поз 7 с поз 8

5

Разраб	Вавилов		01.04
Пров	Иоффе		26.01
Рук гр	Иоффе		26.01
ГИП	Франк		20.04
Нач отд	Писнячевский		24.04
Н контр	Сильченко		27.05

Тпр 820-04-1685-КЖ4

Водосбросы-водовыпуски трубчатые с шахтным оголовком на расход воды до 70 м³/с при перепадах от 5 до 12 м

Шахта Ш-3-1 (сборно-монолитный вариант)

Стадия	Лист	Листов
Р	3	

Схема армирования
План Разрезы 1-1 3-3
М 1:50

Укргипроводхоз
г Киев

9066/3

Привязан

Инв №

Инв № подл | Подпись и дата | Взам инв №

Формат А2

Альбом III

Типовые проектные решения 820-04-16 85

Разрез 4-4

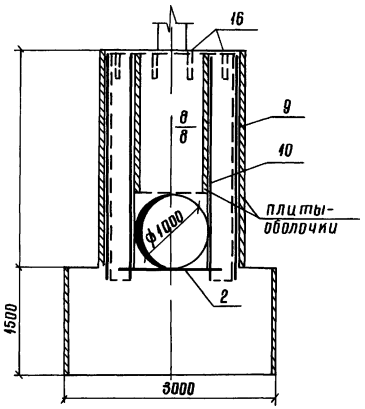

Разрез 5-5

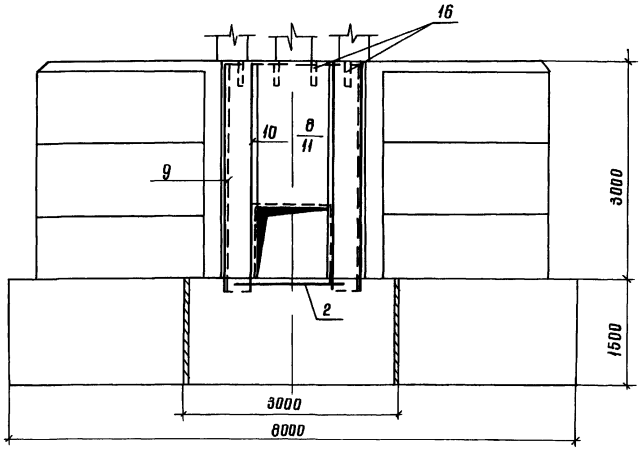

Схема соединения плит-оболочек

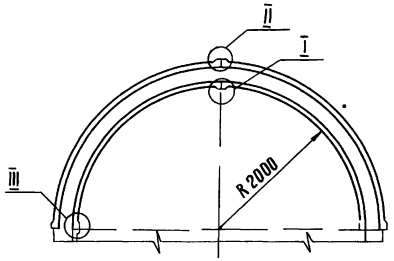

Ⓘ М1 10

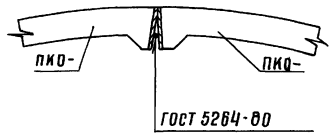

Ⓘⓘ М1·10

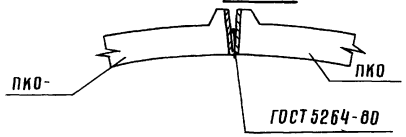

Ⓘⓘⓘ М1 10

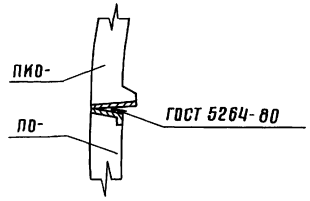

Спецификация к схеме армирования сборно-монолитной шахты Ш-3-1

Формат	Зона	Поз	Обозначение	Наименование	Кол	Примечание
				Сборочные единицы		
				Сетки арматурные		
А3		1	820- Ш-3-1-01 00	С1	4	
А3		2	- 01 00	С2	1	
А3		3	- 03 00	С3	8	
А3		4	- 03 00	С4	4	
А3		5	- 03 00	С5	4	
А3		6	- 03 00	С6	4	
А3		7	- 03 00	С7	4	
А3		8	- 02 00	С8	3	
А3		9	- 01 00	С9	2	
А3		10	- 01 00	С10	2	
А3		11	- 02 00	С11	1	
А3		12	- 01 00	С12	2	
А3		13	- 01 00	С13	3	
				Изделия закладные		
А4		14	- 04 00	Мн1	6	
А4		15	- 05 00	Мн2	2	
Б4		16		Мн3 (Труба 50×3,5		
				ГОСТ 3262-75, L=350)	42	1,7 кг
				Материалы		
				Бетон тяжелый		
				М200, Мрз 150, В6		91 5 м³

Ведомость расхода стали на элемент, кг

Марка элемента	Изделия арматурные						Изделия закладные									Общий расход
	Арматура класса					Всего	Арматура класса		Прокат марки						Всего	
	А-I		А-III				А-III		В Ст3 кп2							
	ГОСТ 5781-82		ГОСТ 5781-82				ГОСТ 5781-82		ГОСТ 3262-75		ГОСТ 19903-74		ГОСТ 8509 72			
	ф6	Итого	ф8	ф10	Итого		ф14	Итого	Тр 50×3,5	Итого	-8×150	Итого	L70×9,5	Итого		
Ш-3-1	307	307	174	242	416	723	30	30	72	72	60	60	30	30	84	808

6

9066/3

Разраб	Вавилов		11 08 83
Пров	Иоффе		30.01.84
Рук гр	Иоффе		30.01.84
ГИП	Франк		20.04.84
Нач отд	Писнячевский		20.04.84
Н контр	Сильченко		04 05 84

тпр 820-04-16 85-КЖ4

Водосбросы-водовыпуски трубчатые с шахтным оголовком на расход воды до 70 м³/с при перепадах от 5 до 12 м

Шахта Ш-3-1 (сборно-монолитный вариант)

Стадия	Лист	Листов
Р	4	

Схема армирования Разрезы 4-4 5-5 М1 50

УКРГИПРОВОДХОЗ г Киев

Привязан

Инв №

Инв № подл. | Подпись и дата | Взам инв №

формат А2

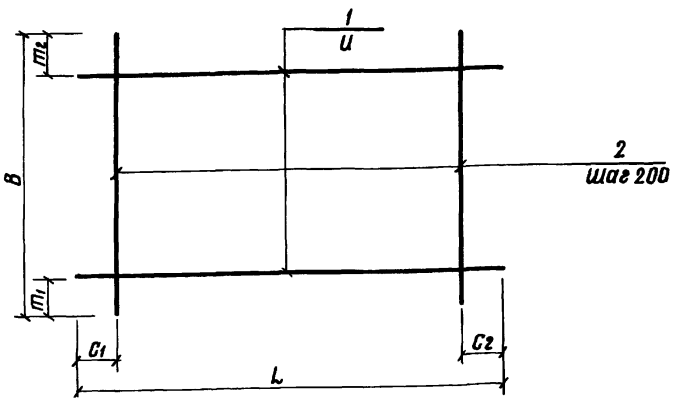

Марка	Размеры в мм							Масса кг
	L	C_1	C_2	И	В	m_1	m_2	
С1	5430	15	15	200	1970	85	85	43,4
С2	1600	100	100	200	1470	35	35	5,6
С9	2330	65	65	200	3180	250	130	15,9
С10	950	75	75	200	3180	250	130	6,5
С12	2500	50	50	150	650	25	25	4,3
С13	2250	125	125	200	950	25	25	4,7

Формат	Зона	Поз	Обозначение	Наименование	Кол	Примечание
			820- -Ш-3-1-0100	С1		
БЧ		1	-0101	ф8А-III ГОСТ 5781-82, ℓ=5430	10	21 кг
БЧ		2	-0102	ф8А-III ГОСТ 5781-82, ℓ=1970	28	08 кг
			-0100-01	С2		
БЧ		1	-0103	ф6А-I ГОСТ 5781-82, ℓ=1600	8	0,4 кг
БЧ		2	-0104	ф6А-I ГОСТ 5781-82, ℓ=1470	8	0,3 кг
			-0100-02	С9		
БЧ		1	-0105	ф6А-I ГОСТ 5781-82, ℓ=2330	15	0,5 кг
БЧ		2	-0106	ф6А-I ГОСТ 5781-82, ℓ=3180	12	0,7 кг
			-0100-03	С10		
БЧ		1	-0107	ф6А-I ГОСТ 5781-82, ℓ=950	15	0,2 кг
БЧ		2	-0106	ф6А-I ГОСТ 5781-82, ℓ=3180	5	0,7 кг
			-0100-04	С12		
БЧ		1	-0108	ф6А-I ГОСТ 5781-82, ℓ=2500	5	0,6 кг
БЧ		2	-0109	ф6А-I ГОСТ 5781-82, ℓ=650	13	0,1 кг
			-0100-05	С13		
БЧ		1	-0110	ф6А-I ГОСТ 5781-82, ℓ=2250	5	0,5 кг
БЧ		2	-0107	ф6А-I ГОСТ 5781-82, ℓ=950	11	0,2 кг

9066/3

Разраб	Николаева		26.01.84
Пров	Иоффе		26.01.84
Рук гр	Иоффе		26.01.84
ГИП	Франк		26.04.84
Нач отд	Лисичевский		26.04.84
Н контр	Сильченко		27.03.84

820-04-16 85 -Ш-3-1-0100

Сетка арматурная, С (С1, С2, С9, С10, С12, С13)

Стадия	Масса	Масштаб
Р	См табл	—
Лист	Листов 1	

Укргипроводхоз г Киев

Привязан

Инв №

Инв № подл. | Подпись и дата | Взам инв №

Формат А3

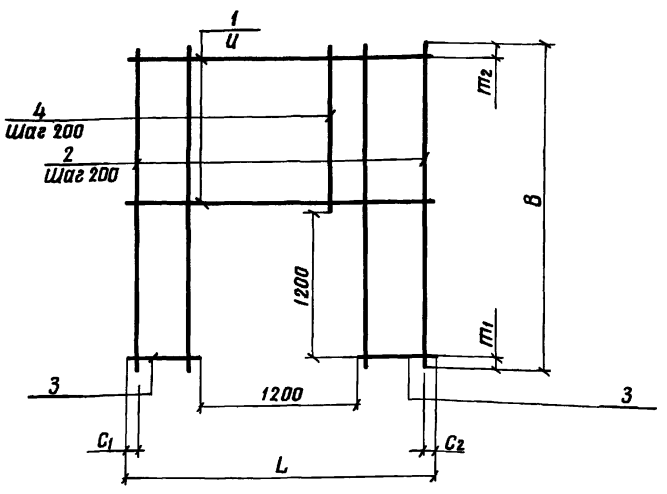

Марка	Размеры в мм							Масса, кг
	L	C_1	C_2	И	В	m_1	m_2	
С8	1980	90	90	200	3180	300	80	10,0
С11	2500	50	50	150	3080	200	30	32,0

Формат	Зона	Поз	Обозначение	Наименование	Кол	Примечание
			820- -Ш-3-1-0200	С8		
БЧ		1	-0201	ф6А-I ГОСТ 5781-82, ℓ=1980	9	0,4 кг
БЧ		2	-0106	ф6А-I ГОСТ 5781-82, ℓ=3180	4	0,7 кг
БЧ		3	-0202	ф6А-I ГОСТ 5781-82, ℓ=390	12	0,1 кг
БЧ		4	-0203	ф6А-I ГОСТ 5781-82, ℓ=1680	6	0,4 кг
			-0200-01	С11		
БЧ		1	-0204	ф10А-III ГОСТ 5781-82, ℓ=2500	12	1,5 кг
БЧ		2	-0205	ф6А-I ГОСТ 5781-82, ℓ=3080	8	0,7 кг
БЧ		3	-0206	ф10А-III ГОСТ 5781-82, ℓ=650	16	0,4 кг
БЧ		4	-0203	ф6А-I ГОСТ 5781-82, ℓ=1680	5	0,4 кг

7

9066/3

Разраб	Николаева		26.01.84
Пров	Иоффе		26.01.84
Рук гр	Иоффе		26.01.84
ГИП	Франк		26.04.84
Нач отд	Лисичевский		26.04.84
Н контр	Сильченко		27.03.84

ТПР 820-04-16 85 -Ш-3-1-0200

Сетка арматурная, С (С8, С11)

Стадия	Масса	Масштаб
Р	См табл	—
Лист	Листов 1	

Укргипроводхоз г Киев

Привязан

Инв №

Инв № подл. | Подпись и дата | Взам инв №

Формат А3

Альбом III

Типовые проектные решения 820-04-16.85

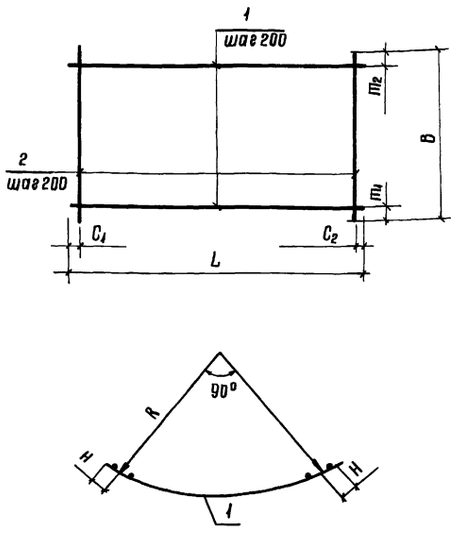

Марка	размеры в мм L	C_1	C_2	B	m_1	m_2	R	H	Масса кг
С3	3890	45	45	1100	350	350	2260	175	16,7
С4	3520	80	80	2200	100	100	2090	125	17,8
С5	3520	80	80	820	10	10	2090	125	7,6
С6	3890	45	45	820	10	10	2260	175	8,5
С7	3890	45	45	2200	100	100	2260	175	36,4

Формат	Зона	Поз	Обозначение	Наименование	Кол	Примечание
			820- -Ш-3-1-03.00	С3		
Б4		1	-03.01	ф6А-I ГОСТ 5781-82 ℓ=3890	3	0,9кг
Б4		2	-03.02	ф10А-III ГОСТ 5781-82 ℓ=1100	20	0,7кг
			-03.00.01	С4		
Б4		1	-03.03	ф6А-I ГОСТ 5781-82 ℓ=3520	11	0,8кг
Б4		2	-03.04	ф6А-I ГОСТ 5781-82 ℓ=2200	18	0,5кг
			-03.00-02	С5		
Б4		1	-03.03	ф6А-I ГОСТ 5781-82 ℓ=3520	5	0,8кг
Б4		2	-03.05	ф6А-I ГОСТ 5781-82 ℓ=820	18	0,2кг
			-03.00-03	С6		
Б4		1	-03.01	ф6А-I ГОСТ 5781-82 ℓ=3890	5	0,9кг
Б4		2	-03.05	ф6А-I ГОСТ 5781-82 ℓ=820	20	0,2кг
			-03.00-04	С7		
Б4		1	-03.06	ф10А III ГОСТ 5781-82 ℓ=3890	11	2,4кг
Б4		2	-03.04	ф6А-I ГОСТ 5781-82 ℓ=2200	20	0,5кг

9066/3

Разраб	Николаева		26.01.85
Пров	Иоффе		26.01.84
Рук гр	Иоффе		26.01.84
ГИП	Франк		30.04.84
Нач отд	Лисняческий		24.04.84
Н контр	Сильченко		07.05.84

820-04-16.85 - Ш-3-1-03.00

Сетка арматурная, С С3 С7

Стадия	Масса	Масштаб
Р	см табл	—
Лист	Листов 1	

УКРГИПРОВОДХОЗ г. Киев

Привязан

Инв. №

Инв. № подл. | Подпись и дата | Взам. инв. №

формат А3

Альбом III

Типовые проектные решения 820-04-16.85

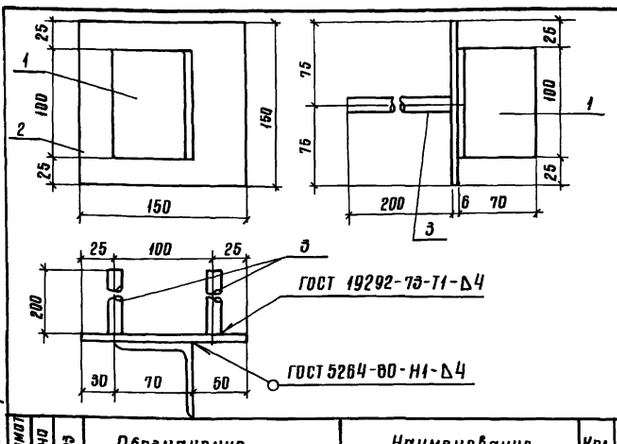

Формат	Зона	Поз	Обозначение	Наименование	Кол	Примечание
			820- -Ш-3-1-04.00	Мн1		
Б4		1	-04.01	L 70х45 ГОСТ 8509-72, ℓ=100	1	0,5кг
Б4		2	-04.02	-6х150 ГОСТ 19903-74, ℓ=150	1	0,7кг
Б4		3	-04.03	ф14А-III ГОСТ 5781-82, ℓ=200	2	0,2кг

9066/3

Привязан

Инв. №

Разраб	Николаева		25.02.85
Пробр	Иоффе		26.01.84
Рук гр	Иоффе		26.01.84
Гип	Франк		30.04.84
Нач отд	Лисняческий		24.04.84
Н контр	Сильченко		07.05.84

820-04-16.85 - Ш-3-1-04.00

Изделие закладное Мн1

Стадия	Масса	Масштаб
Р	1,6	—
Лист	Листов 1	

УКРГИПРОВОДХОЗ г. Киев

формат А4

Альбом III

Типовые проектные решения

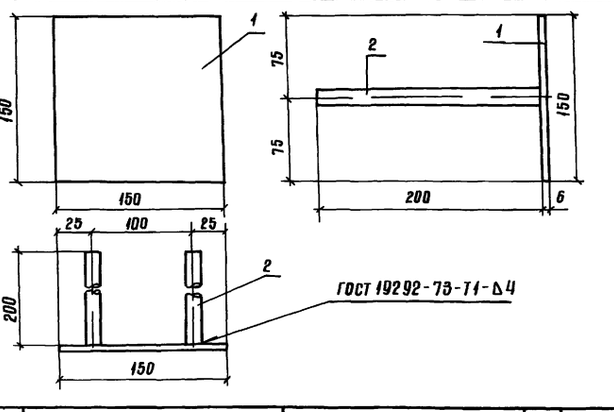

Формат	Зона	Поз	Обозначение	Наименование	Кол	Примечание
			820- -Ш-3-1-05.00	Мн2		
Б4		1	-04.02	-6х150 ГОСТ 19903-74, ℓ=150	1	0,7кг
Б4		2	-04.03	ф14А-III ГОСТ 5781-82, ℓ=200	2	0,2кг

В

9066/3

Привязан

Инв. №

Разраб	Николаева		25.02.85
Пров	Иоффе		26.01.84
Рук гр	Иоффе		26.01.84
Гип	Франк		30.04.84
Нач отд	Лисняческий		24.04.84
Н контр	Сильченко		07.05.84

820-04-16.85 -Ш-3-1-05.00

Изделие закладное Мн2

Стадия	Масса	Масштаб
Р	1,1	—
Лист	Листов 1	

УКРГИПРОВОДХОЗ г. Киев

формат А4

Инв. № подл. | Подпись и дата | Взам. инв. №

Альбом III

Типовые проектные решения 820-04-16 85

Строки	Наименование материала и единица измерения	Код материала	Код ед изм	Количество тип	Количество инд	Количество всего
1	Сортовой прокат обыкно-					
2	венного качества	093000				
3	Сталь арматурная					
4	класса А-I, т	093003	168	0,59	0,31	0,90
5	диам 6, т	ф6	168	—	0,31	
6	Сталь арматурная					
7	класса А-III, т	093004	168	0,30	0,41	0,71
8	диам 8, т	ф8	168	—	0,17	
9	диам 10, т	ф10	168	—	0,24	
10	диам 14 т	ф14	168	—	0,003	
11	Итого сортового прока-					
12	та обыкновенного ка-					
13	чества, т	097100	168	0,89	0,72	1,61
14	Прокат листовой, ряда-					
15	вой, т	097100	168	0,52	0,01	0,53
16	Сталь толстолистовая					
17	рядовых марок					
18	(от 4 мм), т	097100	168	0,52	0,006	0,53
19	Сталь крупносортовая	093100	168	—	0,003	
20	Итого стали в натураль-					
21	ной массе, т		168	1,41	0,73	2,14
22	Итого стали, приведенной					
23	к стали класса А-I, т		168	1,02	0,90	1,92

Строки	Наименование материала и единица измерения	Код материала	Код ед изм	Количество тип	Количество инд	Количество всего
1	Итого стали, приведенной					
2	к стали класса					
3	С38/23, т		168	0,65	0,01	0,66
4	Всего стали приведенной					
5	к стали класса А-I,					
6	С 38/23, т		168	1,67	0,91	2,58
7	Трубы сварные водогазо-					
8	проводные, т	138500	168	0,02	0,07	0,09
9	Портландцемент	573110				
10	М500, т	573113	168	4,59	31,29	35,88
11	Цемент, приведенный					
12	к марке 400 (всего), т		168	5,05	34,42	39,47
13						
14						
15						
16						
17						
18						
19						
20						
21						
22						
23						

В графе „тип" указано количество материалов, потребное для изготовления типовых и стандартных изделий, а в графе „инд"- индивидуальных (не типовых) конструкций и изделий

9

9066/3

Разраб	Штепа		21.5.84	ТПР 820-04-16 85 -КЖ4,ВМ	
Пров	Потапенко		23.5.84		
Рук гр	Иоффе		23.5.84		
ГИП	Франк		23.5.84		
Нач отд	Писнячевский		24.5.84	Ведомость потребности в материалах	Стадия: Р; Лист; Листов: 1
Н контр	Сильченко		24.5.84		УКРГИПРОВОДХОЗ г Киев

Привязан

Инв №

Инв № подл | Подпись и дата | Взам инв №

формат А2

Альбом III

Типовые проектные решения 820-04-16 85

Ведомость основных комплектов

Обозначение	Наименование	Примечание
820- -ПС	Пояснительная записка	Альбом I
-АС	Архитектурно-строительные решения	
-КЖ1	Монолитные и сборные железобетонные конструкции	
-ГИ	Конструкции температурно-осадочных швов	
-ПО	Производство и организация работ	
-КЖ3	Шахта Шм-3-1 (Монолитный вариант)	Альбом II
-КЖ5	Шахта Шм-4-1 (Монолитный вариант)	
-КЖ7	Шахта Шм-5-1 (Монолитный вариант)	
-КЖ9	Шахта Шм-6-1 (Монолитный вариант)	
-КЖ11	Шахта Шм-7-1 (Монолитный вариант)	
-КЖ13	Шахта Шм-8-1 (Монолитный вариант)	
-КЖ15	Шахта Шм-10-1 (Монолитный вариант)	
-КЖ17	Шахта Шм-12-1 (Монолитный вариант)	
-КЖ4	Шахта Ш-3-1 (Сборно-монолитный вариант)	Альбом III
-КЖ6	Шахта Ш-4-1 (Сборно-монолитный вариант)	
-КЖ8	Шахта Ш-5-1 (Сборно-монолитный вариант)	
-КЖ10	Шахта Ш-6-1 (Сборно-монолитный вариант)	
-КЖ12	Шахта Ш-7-1 (Сборно-монолитный вариант)	
-КЖ14	Шахта Ш-8-1 (Сборно-монолитный вариант)	
-КЖ16	Шахта Ш-10-1 (Сборно-монолитный вариант)	
-КЖ18	Шахта Ш-12-1 (Сборно-	

Продолжение

Обозначение	Наименование	Примечание
820- -КЖ18	монолитный вариант)	Альбом III
-КЖ19	Шахта Шм-3-2 (Монолитный вариант)	Альбом IV
-КЖ21	Шахта Шм-4-2 (Монолитный вариант)	
-КЖ23	Шахта Шм-5-2 (Монолитный вариант)	
-КЖ25	Шахта Шм-6-2 (Монолитный вариант)	
-КЖ27	Шахта Шм-7-2 (Монолитный вариант)	
-КЖ29	Шахта Шм-8-2 (Монолитный вариант)	
-КЖ31	Шахта Шм-10-2 (Монолитный вариант)	
-КЖ33	Шахта Шм-12-2 (Монолитный вариант)	
-КЖ20	Шахта Ш-3-2 (Сборно-монолитный вариант)	Альбом V
-КЖ22	Шахта Ш-4-2 (Сборно-монолитный вариант)	
-КЖ24	Шахта Ш-5-2 (Сборно-монолитный вариант)	
-КЖ26	Шахта Ш-6-2 (Сборно-монолитный вариант)	
-КЖ28	Шахта Ш-7-2 (Сборно-монолитный вариант)	
-КЖ30	Шахта Ш-8-2 (Сборно-монолитный вариант)	
-КЖ32	Шахта Ш-10-2 (Сборно-монолитный вариант)	
-КЖ34	Шахта Ш-12-2 (Сборно-монолитный вариант)	
-КЖ2	Водобойные колодцы и водобойные стенки	Альбом VI

Ведомость чертежей основного комплекта КЖ6

Лист	Наименование	Примечание
1	Общие данные	
2	План Разрезы 1-1 4-4	
3	Схема армирования План Разрезы 1-1 5-5	
4	Спецификация к схеме армирования сборно-монолитной шахты Ш-4-1	

Ведомость спецификаций

Лист	Наименование	Примечание
4	Спецификация к схеме армирования сборно-монолитной шахты Ш-4-1	

Ведомость ссылочных и прилагаемых документов

Обозначение	Наименование	Примечание
	Ссылочные документы	
820- -КЖ1-ПО15-15	Плита-оболочка ПО15-15	
820- -КЖ1-ПО20-10	То же ПО20-10	
820- -КЖ1-ПО25-15	" ПО25-15	
820- -КЖ1-ПО30-10	" ПО30-10	
820- -КЖ1-ПО30-15	" ПО30-15	
820- -КЖ1-ПК031-10	" ПК031-10	
820- -КЖ1-ПК037-10	" ПК037-10	
	Нестандартное оборудование	Альбом I
	Прилагаемые документы	
820- -Ш-4-1-0100	Сетка арматурная, С(С1, С2, С9, С10)	
820- -Ш-4-1-0200	То же (С11, С12, С13, С15)	
820- -Ш-4-1-0300	" (С8, С14)	
820- -Ш-4-1-0400	" С16	
820- -Ш-4-1-0500	" (С17 С19)	
820- -Ш-4-1-0600	" С20	
820- -Ш-4-1-0700	" (С3 С6)	
820- -Ш-4-1-0800	" С7	
820- -Ш-4-1-0900	Изделие закладное Мн1	
820- -Ш-4-1-1000	То же Мн2	
820- -КЖ8 ВМ	Ведомость потребности в материалах	

10

Рабочие чертежи разработаны в соответствии с действующими нормами и правилами

Главный инженер проекта Л Г Франк

Инв № подл. | Подпись и дата | Взам инв №

9066/3

Привязан

Инв №			
Разраб	Девяшин		22.04.84
Пров	Николаева		18.04.84
Рук гр	Иоффе		
ГИП	Франк		22.04.84
Нач отд	Писнячевск		24.04.84
Н контр	Сильченко		07.05.84

ТПР 820-04-16.85-КЖ6

Водосбросы-водовыпуски трубчатые с шахтным оголовком на расход воды до 70 м³/с при перепадах от 5 до 12 м

Шахта Ш-4-1 (Сборно-монолитный вариант)

Стадия	Лист	Листов
Р	1	4

Общие данные

УКРГИПРОВОДХОЗ г Киев

формат А2

Альбом III

Типовые проектные решения 820-04-16 85

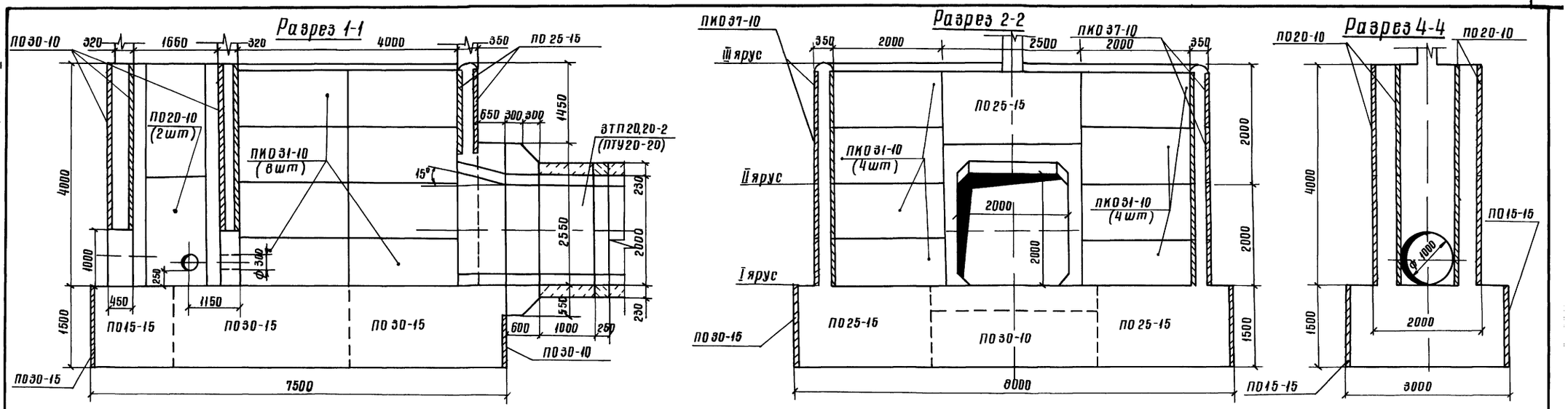

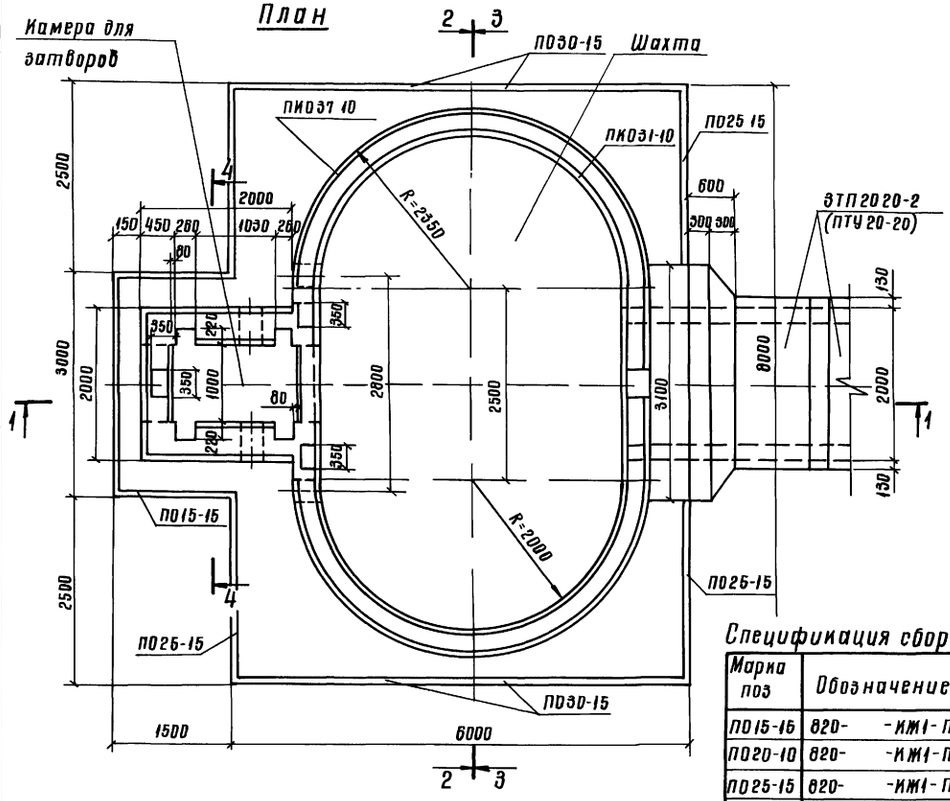

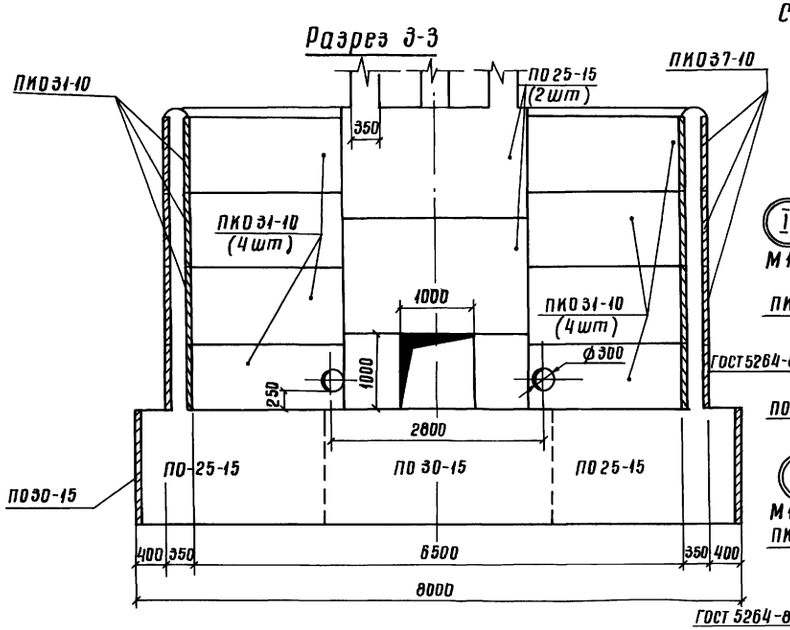

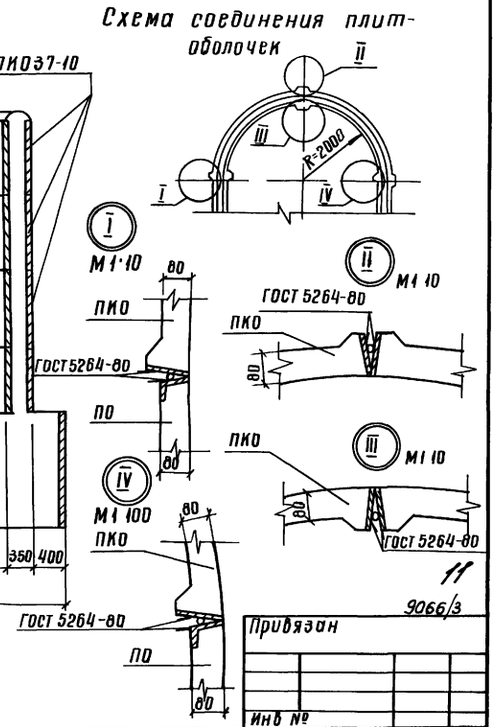

11

9066/3

Спецификация сборных железобетонных элементов

Марка поз	Обозначение	Наименование	Кол	Масса ед кг	Примечание
ПО15-15	820- -ИЖ1-ПО15-15	Плита - оболочка	2	450	
ПО20-10	820- -ИЖ1-ПО20-10	То же	12	400	
ПО25-15	820- -ИЖ1-ПО25-15	"	8	750	
ПО30-10	820- -ИЖ1-ПО30-10	"	5	600	
ПО30-15	820- -ИЖ1-ПО30-15	"	5	900	
ПКО31-10	820- -ИЖ1-ПКО31-10	"	16	700	
ПКО37-10	820- -ИЖ1-ПКО37-10	"	16	775	

Разраб	Абрамич		270783
Пров	Иоффе		270184
Рук гр	Иоффе		270184
ГИП	Франк		20.04.84
Нач отд	Писнячевский		20.04.84
Н контр	Сильченко		07.05.84

ТПР 820-04-16 85 - ИЖ6

Водосбросы-водовыпуски трубчатые с шахтным оголовком на расход воды до 70 м³/с при перепадах от 5 до 12 м

Шахта Ш-4-1 (Сборно-монолитный вариант)

Стадия	Лист	Листов
Р	2	

План Разрезы 1-1 4-4 М1·50

УКРГИПРОВОДХОЗ г Киев

Привязан

Инв №

Инв № подл | Подпись и дата | Взам инв №

формат А2

Альбом III

Типовые проектные решения 820-04-16 85

Разрез 1-1

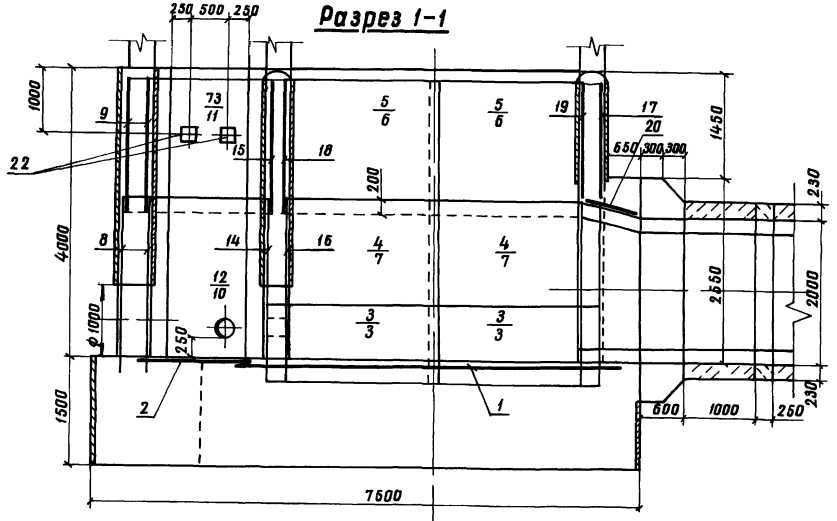

Разрез 2-2

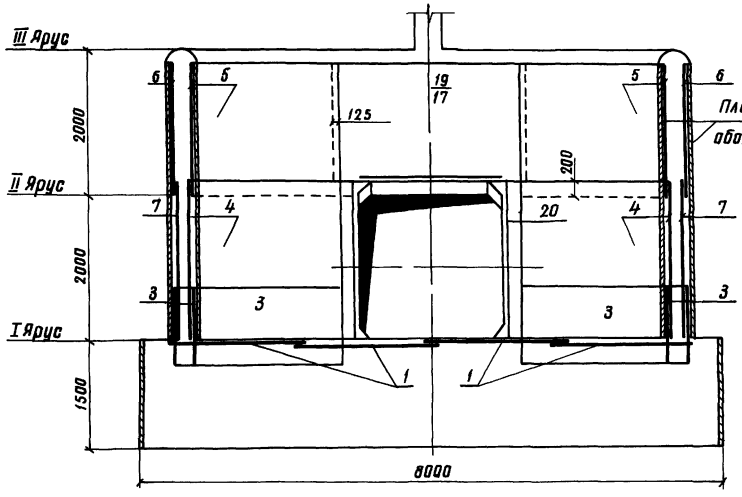

Разрез 5-5

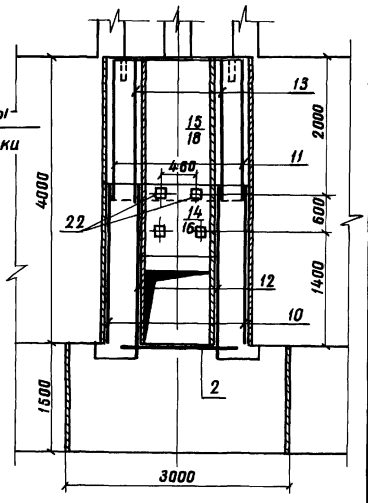

План

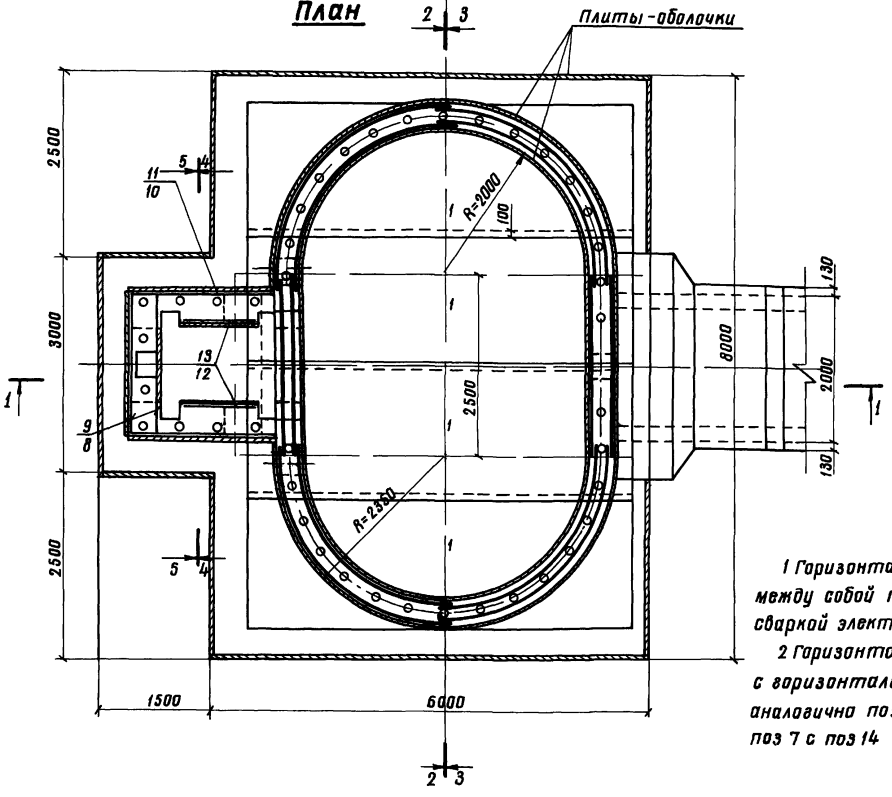

Разрез 3-3

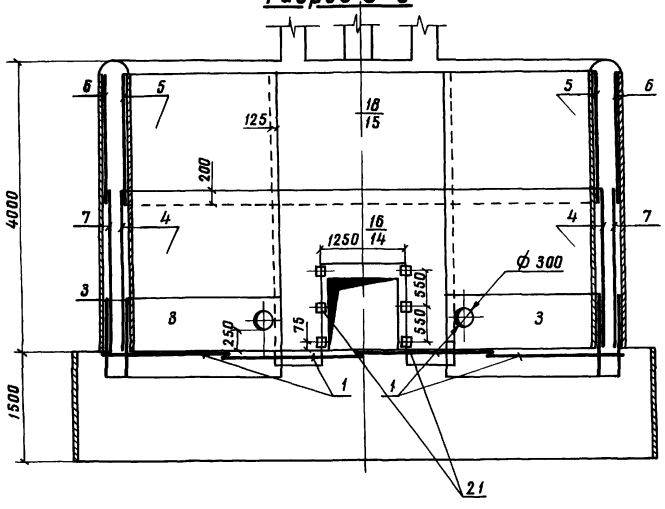

Разрез 4-4

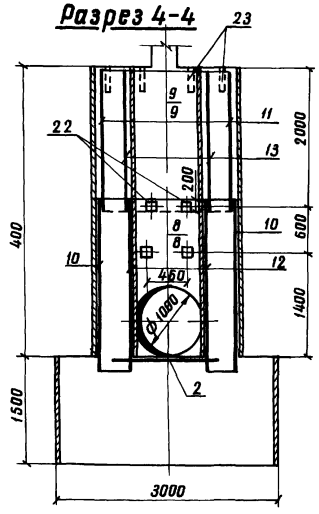

1 Горизонтальные стержни сеток поз 6, 7, 3 сварить между собой по всей длине перепуска электродуговой сваркой электродами Э-42

2 Горизонтальные стержни сетки поз 6 сварить с горизонтальными стержнями сетки поз 15, аналогично поз 6 с поз 17, поз 7 с поз 14

12

9066/3

Разраб	Абрамич		28.07.84	Тип 820-04-16 85 – КЖ 6
Пров	Иоффе		27.08.84	
Рук гр	Иоффе		27.08.84	
ГИП	Франк		30.08.84	Водосбросы-водовыпуски трубчатые с шахтным оголовком расход воды до 10 м³/с при перепадах от 5 до 12 м
Нач отд	Писячевский		30.08.84	
Н контр	Сильченко		27.08.84	Шахта Ш-4-1 (сборно-монолитный вариант)
				Схема армирования
				План, Разрез 1-1 5-5 М 1:50

Стадия	Лист	Листов
Р	3	

Укргипроводхоз г. Киев

Привязан

Инв №

Инв № подл. | Подпись и дата | Взам. инв. №

Формат А 2

Альбом III

Типовые проектные решения 820-04-16 85

Формат	Зона	Поз	Обозначение	Наименование	Кол	Примечание
				Сборочные единицы		
				Сетки арматурные		
А4		1	820- -Ш-4-1-01 00	С1	4	
А4		2	-01 00	С2	1	
А4		3	-07 00	С3	8	
А4		4	-07 00	С4	4	
А4		5	-07 00	С5	4	
А4		6	-07 00-03	С6	4	
А4		7	-08 00	С7	4	
А4		8	-03 00	С8	2	
А4		9	-01 00	С9	2	
А4		10	-01 00	С10	2	
А4		11	-02 00	С11	2	
А4		12	-02 00	С12	2	
А4		13	-02 00	С13	2	
А4		14	-03 00	С14	1	
А4		15	-02 00	С15	1	

Продолжение

Формат	Зона	Поз	Обозначение	Наименование	Кол	Примечание
				Сетки арматурные		
А4		16	820- -Ш-4-1-04 00	С16	1	
А4		17	-05 00	С17	1	
А4		18	-05 00	С18	1	
А4		19	-05 00	С19	1	
А4		20	-06 00	С20	3	
				Изделия закладные		
А4		21	-09 00	Мн1	6	
А4		22	-10 00	Мн2	10	
Б4		23		Мн3 Труба 50×3,5		
				ГОСТ 3262-75, L=350	42	1,7 кг
				Материалы		
				Бетон тяжелый	1	
				М200 Мрз 150, В6		97,0 м³

Ведомость расхода стали на элемент, кг

Марка элемента	Изделия арматурные							Изделия закладные					Общий расход
	Арматура класса						Всего	Прокат марки			Арматура	Всего	
	А-I			А-III				ВСт3 кп2			А-III		
	ГОСТ 5781-82			ГОСТ 5781-82				ГОСТ 3262-75	ГОСТ 19903-74	ГОСТ 8509-76	ГОСТ 5781-82		
	ф6	ф8	Итого	ф8	ф12	Итого		Тр 50×3,5	-8×150	L70×4,5	ф14		
Ш-4-1	319,0	174,0	493,0	174,0	425,0	599,0	1092,0	72,0	11,0	3,0	6,0	92,0	118,0

9066/3

Привязан

Инв №

Разраб	Абрамич	[signature]	01.08.85
Провер	Иоффе	[signature]	27.01.84
Рук гр	Иоффе	[signature]	27.01.84
ГИП	Франк	[signature]	20.04.84
Нач отд	Писнячевский	[signature]	24.04.84
Н контр	Сильченко	[signature]	07.05.84

820-04-16 85 -КЖ6

Спецификация к схеме армирования сборно-монолитной шахты Ш-4-1

Стад	Лист	Листов
Р	4	

УКРГИПРОВОДХОЗ г Киев

формат А3

Инв № подл | Подпись и дата | Взам инв №

Альбом III

Типовые проектные решения 820-04-16,85

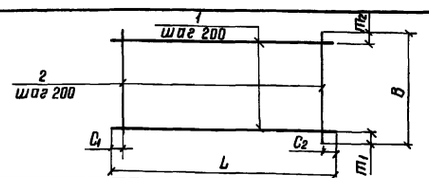

Формат	Зона	Поз	Обозначение	Наименование	Кол	Примечание
			820- -Ш-4-1-01 00	С1		
Б4		1	-01,01	ф6А-III ГОСТ 5781-82, ℓ=5430	10	2,1 кг
Б4		2	-01 02	ф6А-III ГОСТ 5781-82, ℓ=1970	28	0,8 кг
			-01 00-01	С2		
Б4		1	-01 03	ф6А-I ГОСТ 5781-82, ℓ=1606	8	0,4 кг
Б4		2	-01 04	ф6А-I ГОСТ 5781-82, ℓ=1470	8	0,3 кг
			-01 00-02	С9		
Б4		1	-01 05	ф6А-I ГОСТ 5781-82, ℓ=1986	10	0,4 кг
Б4		2	-01 05	ф6А-I ГОСТ 5781-82, ℓ=1980	10	0,4 кг
			-01 00-03	С10		
Б4		1	-01 06	ф6А-I ГОСТ 5781-82, ℓ=2330	11	0,5 кг
Б4		2	-01 07	ф6А-I ГОСТ 5781-82, ℓ=2200	10	0,5 кг

Марка	Размеры мм						Масса, кг
	L	C_1	C_2	B	m_1	m_2	
С1	5430	15	15	1970	85	85	43,4
С2	1600	100	100	1470	35	35	5,6
С9	1980	90	90	1980	90	90	8,0
С10	2330	20	510	2200	100	100	10,5

9066/3

Привязан

Инв №

Разраб	Абрамич	[signature]	01.08.85
Пров	Иоффе	[signature]	27.01.84
Рук гр	Иоффе	[signature]	27.01.84
ГИП	Франк	[signature]	20.04.84
Нач отд	Писнячевский	[signature]	24.04.84
Н контр	Сильченко	[signature]	07.05.84

ТПР 820-04-16,85 -Ш-4-1-01 00

Сетка арматурная с (С1, С2 С9, С10)

Стадия	Масса	Масшт
Р	см табл	—

Лист | Листов 1

УКРГИПРОВОДХОЗ г Киев

формат А4

Инв № подл | Подпись и дата | Взам инв №

Альбом III

Типовые проектные решения 820-04-16 85

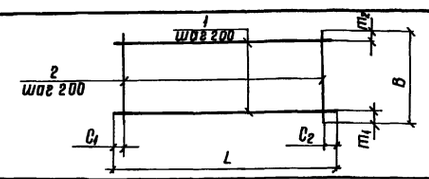

Формат	Зона	Поз	Обозначение	Наименование	Кол	Примечание
			820- -Ш-4-1-02 00	С11		
Б4		1	-01,06	ф6А-I ГОСТ 5781-82, ℓ=2330	10	0,5 кг
Б4		2	-01,05	ф6А-I ГОСТ 5781-82 ℓ=1980	10	0,4 кг
			-02 00-01	С12		
Б4		1	-02 01	ф6А-I ГОСТ 5781-82 ℓ=950	11	0,2 кг
Б4		2	-01 07	ф6А-I ГОСТ 5781-82, ℓ=2206	5	0,5 кг
			-02 00-02	С13		
Б4		1	-02 01	ф6А-I ГОСТ 5781-82 ℓ=950	10	0,2 кг
Б4		2	-01 05	ф6А-I ГОСТ 5781-82, ℓ=1980	5	0,4 кг
			-02 00-03	С15		
Б4		1	-02 02	ф6А-I ГОСТ 5781-82 ℓ=2500	10	0,6 кг
Б4		2	-02 03	ф6А-I ГОСТ 5781-82, ℓ=1820	13	0,4 кг

Марка	Размеры мм						Масса, кг
	L	C_1	C_2	B	m_1	m_2	
С11	2330	20	510	1980	90	90	9,0
С12	950	75	75	2200	100	100	4,7
С13	950	75	75	1980	90	90	4,0
С15	2500	50	50	1820	10	10	11,2

13

9066/3

Привязан

Инв №

Разраб	Абрамич	[signature]	01.08.85
Пров	Иоффе	[signature]	27.01.84
Рук гр	Иоффе	[signature]	27.01.84
ГИП	Франк	[signature]	20.04.84
Нач отд	Писнячевский	[signature]	24.04.84
Н контр	Сильченко	[signature]	07.05.84

ТПР 820-04-16 85 -Ш-4-1-02 00

Сетка арматурная, с (С11, С12, С13, С15)

Стадия	Масса	Масштаб
Р	см табл	—

Лист | Листов 1

УКРГИПРОВОДХОЗ г Киев

формат А4

Типовые проектные решения 820-04-16.85 Альбом III

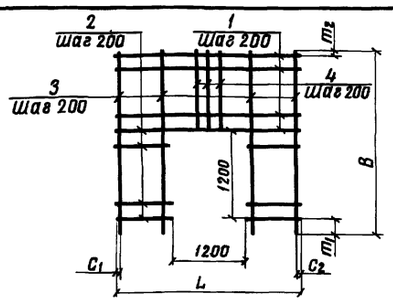

Формат	Зона	Поз	Обозначение	Наименование	Кол	Примечание
			820- -Ш-4-1-03.00	С8		
БЧ		1	-0105	ф6А-I ГОСТ 5781-82 ℓ=1980	6	0,4 кг
БЧ		2	-03.01	ф6А-I ГОСТ 5781-82, ℓ=390	12	0,1 кг
БЧ		3	-03.02	ф6А-I ГОСТ 5781-82, ℓ=2420	4	0,5 кг
БЧ		4	-03.03	ф6А-I ГОСТ 5781-82, ℓ=1020	6	0,2 кг
			-03.00-01	С14		
БЧ		1	-03.04	ф8А-I ГОСТ 5781-82, ℓ=2500	6	1,0 кг
БЧ		2	-03.05	ф8А-I ГОСТ 6781-82, ℓ=650	12	0,3 кг
БЧ		3	-03.06	ф8А-I ГОСТ 5781-82, ℓ=2420	8	1,0 кг
БЧ		4	-03.07	ф8А-I ГОСТ 5781-82, ℓ=1020	5	0,4 кг

Марка	Размеры, мм						Масса кг
	L	C1	C2	B	m1	m2	
С8	1980	90	90	2420	200	20	6,8
С14	2500	50	50	2420	200	20	19,6

9066/3

Привязан

Инв №

Разраб.	Абрамич		12.08.85
Пров.	Иоффе		27.01.86
Рук. гр.	Иоффе		27.01.86
ГИП	Франк		28.04.86
Нач. отд.	Писнячевский		28.04.86
Н. контр.	Сильченко		27.05.86

820-04-16.85 -Ш-4-1-03.00

Сетка арматурная, С (С8, С14)

Стадия	Масса	Масштаб
Р	см табл	—
Лист	Листов 1	

Укргипроводхоз г. Киев

Инв. № подл. | Подпись и дата | Взам. инв. №

Формат А4

Типовые проектные решения 820-04-16.85 Альбом III

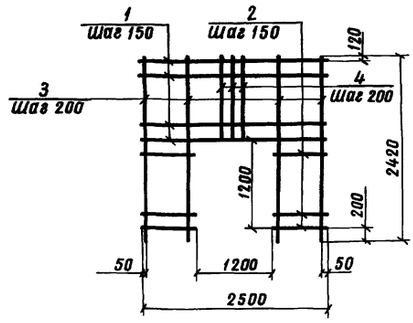

Формат	Зона	Поз	Обозначение	Наименование	Кол	Примечание
			820- -Ш-4-1-04.00	С16		
БЧ		1	-04.01	ф12А-III ГОСТ 5781-82, ℓ=2500	7	2,2 кг
БЧ		2	-04.02	ф12А-III ГОСТ 5781-82, ℓ=650	16	0,6 кг
БЧ		3	-04.03	ф6А-I ГОСТ 5781-82, ℓ=2420	8	0,5 кг
БЧ		4	-04.04	ф6А-I ГОСТ 5781-82, ℓ=1020	5	0,2 кг

9066/3

Привязан

Инв №

Разраб.	Абрамич		12.08.85
Пров.	Иоффе		27.01.86
Рук. гр.	Иоффе		27.01.86
ГИП	Франк		28.04.86
Нач. отд.	Писнячевский		28.04.86
Н. контр.	Сильченко		27.05.86

820-04-16.85 -Ш-4-1-04.00

Сетка арматурная С16

Стадия	Масса	Масштаб
Р	30,0	—
Лист	Листов 1	

Укргипроводхоз г. Киев

Инв. № подл. | Подпись и дата | Взам. инв. №

Формат А4

Типовые проектные решения 820-04-16.85 Альбом III

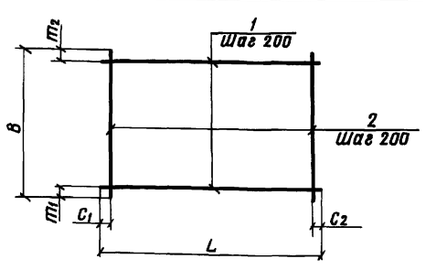

Формат	Зона	Поз	Обозначение	Наименование	Кол	Примечание
			820- -Ш-4-1-05.00	С17		
БЧ		1	-02.02	ф6А-I ГОСТ 5781-82, ℓ=2500	9	0,6 кг
БЧ		2	-05.01	ф6А-I ГОСТ 5781-82, ℓ=1650	13	0,4 кг
			-05.00-01	С18		
БЧ		1	-03.04	ф8А-I ГОСТ 5781-82 ℓ=2500	10	1,0 кг
БЧ		2	-05.02	ф8А-I ГОСТ 5781-82, ℓ=1820	13	0,7 кг
			-05.00-02	С19		
БЧ		1	-03.04	ф8А-I ГОСТ 5781-82, ℓ=2500	9	1,0 кг
БЧ		2	-05.03	ф8А-I ГОСТ 5781-82, ℓ=1650	13	0,7 кг

Марка	Размеры, мм						Масса, кг
	L	C1	C2	B	m1	m2	
С17	2500	50	50	1650	25	25	10,6
С18	2500	50	50	1820	10	10	19,1
С19	2500	50	50	1650	25	25	18,1

9066/3

Привязан

Инв №

Разраб.	Абрамич		12.08.85
Пров.	Иоффе		27.01.86
Рук. гр.	Иоффе		27.01.86
ГИП	Франк		28.04.86
Нач. отд.	Писнячевский		28.04.86
Н. контр.	Сильченко		27.05.86

ТПР 820-04-16.85 -Ш-4-1-05.00

Сетка арматурная, С (С17 С19)

Стадия	Масса	Масштаб
Р	см табл	—
Лист	Листов 1	

Укргипроводхоз г. Киев

Инв. № подл. | Подпись и дата | Взам. инв. №

Формат А4

Типовые проектные решения 820-04-16.85 Альбом III

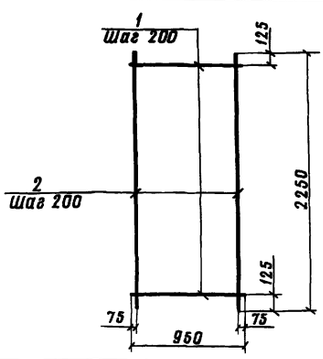

Формат	Зона	Поз	Обозначение	Наименование	Кол	Примечание
			820- -Ш-4-1-06.00	С20		
БЧ		1	-02.01	ф6А-I ГОСТ 5781-82, ℓ=950	11	0,2 кг
БЧ		2	-06.01	ф12А-III ГОСТ 5781-82, ℓ=2250	5	2,0 кг

14

9066/3

Привязан

Инв №

Разраб.	Абрамич		12.08.85
Пров.	Иоффе		27.01.86
Рук. гр.	Иоффе		27.01.86
ГИП	Франк		28.04.86
Нач. отд.	Писнячевский		28.04.86
Н. контр.	Сильченко		27.05.86

ТПР 820-04-16.85-Ш-4-1-06.00

Сетка арматурная С20

Стадия	Масса	Масштаб
Р	12,2	—
Лист	Листов 1	

Укргипроводхоз г. Киев

Инв. № подл. | Подпись и дата | Взам. инв. №

Формат А4

Альбом III

Типовые проектные решения 820-04-16 85

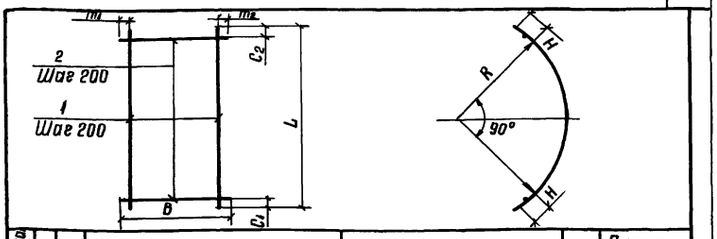

Формат	Зона	Поз	Обозначение	Наименование	Кол.	Примечание
			820- -Ш-4-1-07.00	С3		
Б4		1	-07.01	ф6А-I ГОСТ 5781-82, ℓ=3890	3	0,9 кг
Б4		2	-07.02	ф12А-III ГОСТ 5781-82, ℓ=1100	20	1,0 кг
			-07.00-01	С4		
Б4		1	-07.03	ф6А-I ГОСТ 5781-82, ℓ=3520	11	0,8 кг
Б4		2	-01.07	ф6А-I ГОСТ 5781-82 ℓ=2200	18	0,5 кг
			-07.00-02	С5		
Б4		1	-07.03	ф6А-I ГОСТ 5781-82 ℓ=3520	10	0,8 кг
Б4		2	-02.03	ф6А-I ГОСТ 5781-82, ℓ=1820	18	0,4 кг
			-07.00-03	С6		
Б4		1	-07.04	ф6А-I ГОСТ 5781-82, ℓ=3890	10	1,5 кг
Б4		2	-05.02	ф6А-I ГОСТ 5781-82 ℓ=1820	20	0,7 кг

Марка	Размеры, мм								Масса, кг
	L	C1	C2	B	m1	m2	R	H	
С3	3890	45	45	1100	350	350	2260	175	227
С4	3520	80	80	2200	100	100	2090	125	178
С5	3520	80	80	1820	10	10	2090	125	152
С6	3890	45	45	1820	10	10	2260	175	290

9066/3

Привязан

Инв №

Взам инв №

Подпись и дата

Инв № подл

Разраб	Абрамич		05.08.85
Пров	Иоффе		30.01.86
Рук гр	Иоффе		30.01.86
ГИП	Франк		20.04.86
Нач отд	Лисняческий		24.04.86
Н контр	Сильченко		07.05.86

820-04-16 85 - Ш-4-1-07.00

Сетка арматурная, С (С3 С6)

Стадия	Масса	Масштаб
Р	См. табл.	—
Лист	Листов 1	

УКРГИПРОВОДХОЗ г. Киев

формат А4

Альбом III

Типовые проектные решения 820-04-16 85

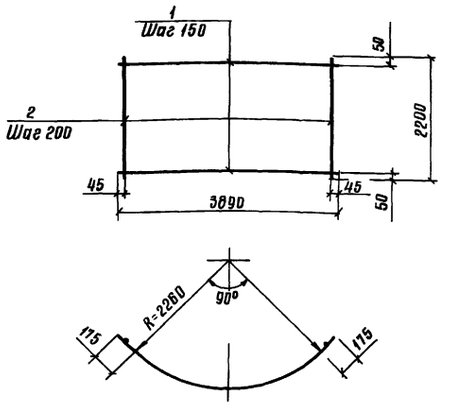

Формат	Зона	Поз	Обозначение	Наименование	Кол	Примечание
			820- Ш-4-1-08.00	С7		
Б4		1	-08.01	ф12А-III ГОСТ 5781-82, ℓ=3890	15	3,5 кг
Б4		2	-01.07	ф6А-I ГОСТ 5781-82, ℓ=2200	20	0,5 кг

9066/3

Привязан

Инв №

Взам инв №

Подпись и дата

Инв № подл

Разраб	Абрамич		05.08.85
Пров	Иоффе		30.01.86
Рук гр	Иоффе		30.01.86
ГИП	Франк		20.04.86
Нач отд	Лисняческий		24.04.86
Н контр	Сильченко		07.05.86

820-04-16 85-Ш-4-1-08.00

Сетка арматурная С7

Стадия	Масса	Масштаб
Р	8,25	—
Лист	Листов 1	

УКРГИПРОВОДХОЗ г. Киев

формат А4

Альбом III

Типовые проектные решения 820-04-16 85

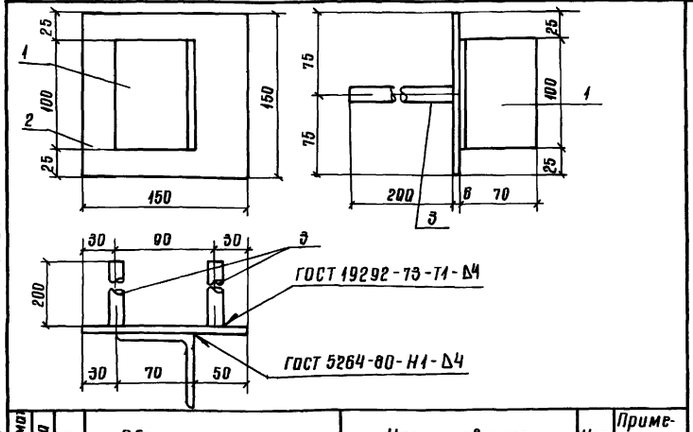

Формат	Зона	Поз	Обозначение	Наименование	Кол	Примечание
			820- -Ш-4-1-09.00	Мн1		
Б4		1	-09.01	L 70×45 ГОСТ 8509-72, ℓ=100	1	0,5 кг
Б4		2	-09.02	-8×150 ГОСТ 19903-74, ℓ=150	1	0,7 кг
Б4		3	-09.03	ф14А-III ГОСТ 5781-82 ℓ=200	2	0,2 кг

9066/3

Привязан

Инв №

Взам инв №

Подпись и дата

Инв № подл

Разраб	Абрамич		25.08.85
Пров	Иоффе		27.01.86
Рук гр	Иоффе		27.01.86
ГИП	Франк		20.04.86
Нач отд	Лисняческий		24.04.86
Н контр	Сильченко		07.05.86

820-04-16 85 -Ш-4-1-09.00

Изделие закладное Мн1

Стадия	Масса	Масштаб
Р	1,8	—
Лист	Листов 1	

УКРГИПРОВОДХОЗ г. Киев

формат А4

Альбом III

Типовые проектные решения 820-04-16 85

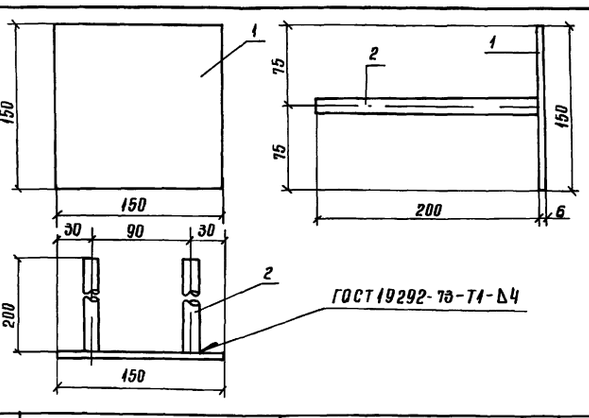

Формат	Зона	Поз	Обозначение	Наименование	Кол	Примечание
			820- -Ш-4-1-10.00	Мн2		
Б4		1	-09.02	-8×150 ГОСТ 19903-74, ℓ=150	1	0,7 кг
Б4		2	-09.03	ф14А-III ГОСТ 5781-82 ℓ=200	2	0,2 кг

15

9066/3

Привязан

Инв №

Взам инв №

Подпись и дата

Инв № подл

Разраб	Абрамич		26.08.85
Пров	Иоффе		27.01.86
Рук гр	Иоффе		27.01.86
ГИП	Франк		20.04.86
Нач отд	Лисняческий		24.04.86
Н контр	Сильченко		07.05.86

ТПР 820-04-16 85 -Ш-4-1-10.00

Изделие закладное Мн2

Стадия	Масса	Масштаб
Р	1,1	—
Лист	Листов 1	

УКРГИПРОВОДХОЗ г. Киев

формат А4

Альбом III

Типовые проектные решения 820-04-16 85

№ строки	Наименование материала и единица измерения	Код материала	Код ед изм	Количество тип	Количество инд	Количество всего
1	Сортовой прокат обык-					
2	новенного качества	093000				
3	Сталь арматурная					
4	класса А-I, т	093003	168	0,77	0,49	1,26
5	диам 6, т	ф6	168	—	0,32	
6	диам 8, т	ф8	168	—	0,17	
7	Сталь арматурная					
8	класса А-III, т	093004	168	0,40	0,60	1,00
9	диам 8, т	ф8	168	—	0,17	
10	диам 12, т	ф12	168	—	0,42	
11	диам 14, т	ф14	168	—	0,006	
12	Итого сортового проката					
13	обыкновенного качества,					
14	т	097100	168	1,17	1,09	2,26
15	Прокат листовой ря-					
16	довой, т	097100	168	0,69	0,01	0,70
17	Сталь толстолистовая					
18	рядовых марок (от 4мм), т	097100	168	0,69	0,01	0,70
19	Сталь крупносортовая, т	093100	168	—	0,003	
20	Итого стали в нату-					
21	ральной массе, т		168	1,86	1,10	2,96
22	Итого стали, приведен-					
23	ной к стали класса А-I, т		168	1,34	1,35	2,69

№ строки	Наименование материала и единица измерения	Код материала	Код ед изм	Количество тип	Количество инд	Количество всего
1	Итого стали, приведенной					
2	к стали класса					
3	С38/23, т		168	0,86	0,01	0,87
4	Всего стали, приведенной					
5	к стали класса А-I,					
6	С38/23, т		168	2,20	1,36	3,56
7	Трубы сварные водогазо-					
8	проводные, т	138500	168	0,03	0,07	0,10
9	Портландцемент	573110				
10	М500, т	573113	168	6,08	33,17	39,25
11	Цемент, приведенный к					
12	марке 400 (всего), т		168	6,69	36,49	43,18
13						
14						
15						
16						
17						
18						
19						
20						
21						
22						
23						

В графе „тип" указано количество материалов, потребное для изготовления типовых и стандартных изделий, а в графе „инд" - индивидуальных (не типовых) конструкций и изделий

16

9066/3

Разраб	Штепа	[signature]	21.5.84	тпр 820-04-16 85 -ИЖ6 ВМ		
Пров	Потапенко	[signature]	23.5.84			
Рук гр	Цоффе	[signature]	23.5.84			
ГИП	Франк	[signature]	23.5.84		Стад	Лист	Листов
Нач отд	Лисначевский	[signature]	24.5.84		Р		1
Н контр	Сильченко	[signature]	24.5.84	Ведомость потребности в материалах	УКРГИПРОВОДХОЗ г Киев		

Привязан

Инв №

Инв № подл | Подпись и дата | Взам инв №

формат А2

Альбом III

Типовые проектные решения 820-04-16 85

Ведомость основных комплектов

Обозначение	Наименование	Примечание
820- -ПС	Пояснительная записка	Альбом I
-АС	Архитектурно-строительные решения	
-КЖ1	Монолитные и сборные железобетонные конструкции	
-ГИ	Конструкции температурно-осадочных швов	
-ПО	Производство и организация работ	
-КЖ3	Шахта Шм-3-1 (Монолитный вариант)	Альбом II
-КЖ5	Шахта Шм-4-1 (Монолитный вариант)	
-КЖ7	Шахта Шм-5-1 (Монолитный вариант)	
-КЖ9	Шахта Шм-6-1 (Монолитный вариант)	
-КЖ11	Шахта Шм-7-1 (Монолитный вариант)	
-КЖ13	Шахта Шм-8-1 (Монолитный вариант)	
-КЖ15	Шахта Шм-10-1 (Монолитный вариант)	
-КЖ17	Шахта Шм-12-1 (Монолитный вариант)	
-КЖ4	Шахта Ш-3-1 (Сборно-монолитный вариант)	Альбом III
-КЖ6	Шахта Ш-4-1 (Сборно-монолитный вариант)	
-КЖ8	Шахта Ш-5-1 (Сборно-монолитный вариант)	
-КЖ10	Шахта Ш-6-1 (Сборно-монолитный вариант)	
-КЖ12	Шахта Ш-7-1 (Сборно-монолитный вариант)	
-КЖ14	Шахта Ш-8-1 (Сборно-монолитный вариант)	
-КЖ16	Шахта Ш-10-1 (Сборно-монолитный вариант)	
-КЖ18	Шахта Ш-12-1 (Сборно-	

Продолжение

Обозначение	Наименование	Примечание
820- -КЖ18	монолитный вариант)	Альбом III
-КЖ19	Шахта Шм-3-2 (Монолитный вариант)	Альбом IV
-КЖ21	Шахта Шм-4-2 (Монолитный вариант)	
-КЖ23	Шахта Шм-5-2 (Монолитный вариант)	
-КЖ25	Шахта Шм-6-2 (Монолитный вариант)	
-КЖ27	Шахта Шм-7-2 (Монолитный вариант)	
-КЖ29	Шахта Шм-8-2 (Монолитный вариант)	
-КЖ31	Шахта Шм-10-2 (Монолитный вариант)	
-КЖ33	Шахта Шм-12-2 (Монолитный вариант)	
-КЖ20	Шахта Ш-3-2 (Сборно-монолитный вариант)	Альбом V
-КЖ22	Шахта Ш-4-2 (Сборно-монолитный вариант)	
-КЖ24	Шахта Ш-5-2 (Сборно-монолитный вариант)	
-КЖ26	Шахта Ш-6-2 (Сборно-монолитный вариант)	
-КЖ28	Шахта Ш-7-2 (Сборно-монолитный вариант)	
-КЖ30	Шахта Ш-8-2 (Сборно-монолитный вариант)	
-КЖ32	Шахта Ш-10-2 (Сборно-монолитный вариант)	
-КЖ34	Шахта Ш-12-2 (Сборно-монолитный вариант)	
-КЖ2	Водобойные колодцы и водобойные стенки	Альбом IV

Ведомость чертежей основного комплекта КЖ8

Лист	Наименование	Примечание
1	Общие данные	
2	План Разрез 1-1	
3	Разрезы 2-2, 3-3, 4-4	
4	Схема армирования План Разрезы 1-1 5-5	
5	Спецификация, к схеме армирования сборно-монолитной шахты Ш-5-1	

Ведомость спецификаций

Лист	Наименование	Примечание
5	Спецификация к схеме армирования сборно-монолитной шахты Ш-5-1	

Ведомость ссылочных и прилагаемых документов

Обозначение	Наименование	Примечание
	Ссылочные документы	
820- -КЖ1ПО15-15	Плита-оболочка ПО15-15	
820- -КЖ1 ПО20-10	То же ПО20-10	
820- -КЖ1ПО25-10	" ПО25-10	
820- -КЖ1ПО25-15	" ПО25-15	
820- -КЖ1 ПО30-10	" ПО30-10	
820- -КЖ1ПО30-15	" ПО30-15	
820- -КЖ1 ПК031-10	" ПК031-10	
820- -КЖ1 ПК037-10	" ПК037-10	
820- -КЖ1 ПК0395-10	" ПК0395-10	
	Нестандартное оборудование	Альбом I
	Прилагаемые документы	
820- -Ш-5-1-01 00	Сетка арматурная С (С1, С2, С11, С13 С15)	
820- -Ш-5-1-02 00	То же (С16, С17, С18, С20, С21)	
820- -Ш-5-1-03 00	" (С10, С12, С19)	
820- -Ш-5-1-04 00	" (С3 С9)	
820- -Ш-5-1-05 00	Изделие закладное Мн1	
820- -Ш-5-1-06 00	То же Мн2	
820- КЖ8 ВМ	Ведомость потребности в материалах	

17

Рабочие чертежи разработаны в соответствии с действующими нормами и правилами

Главный инженер проекта Л Г Франк

9066/3

Инв № подл. | Подпись и дата | Взам инв №

Привязан

Инв №			
Разраб	Девяшин		
Пров	Николаева		
Рук гр	Иоффе		
ГИП	Франк		
Нач отд	Писнячевский		
Н контр	Сильченко		

тпр 820-04-16.85-КЖ8

Водосбросы водовыпуски трубчатые с шахтным оголовком на расход воды до 70 м³/с при перепадах от 5 до 12 м

Шахта Ш-5-1 (Сборно-монолитный вариант)	Стадия	Лист	Листов
	Р	1	5
Общие данные	Укргипроводхоз г Киев		

Формат А2

Альбом III

Типовые проектные решения 820-04-16 85

Разрез 1-1

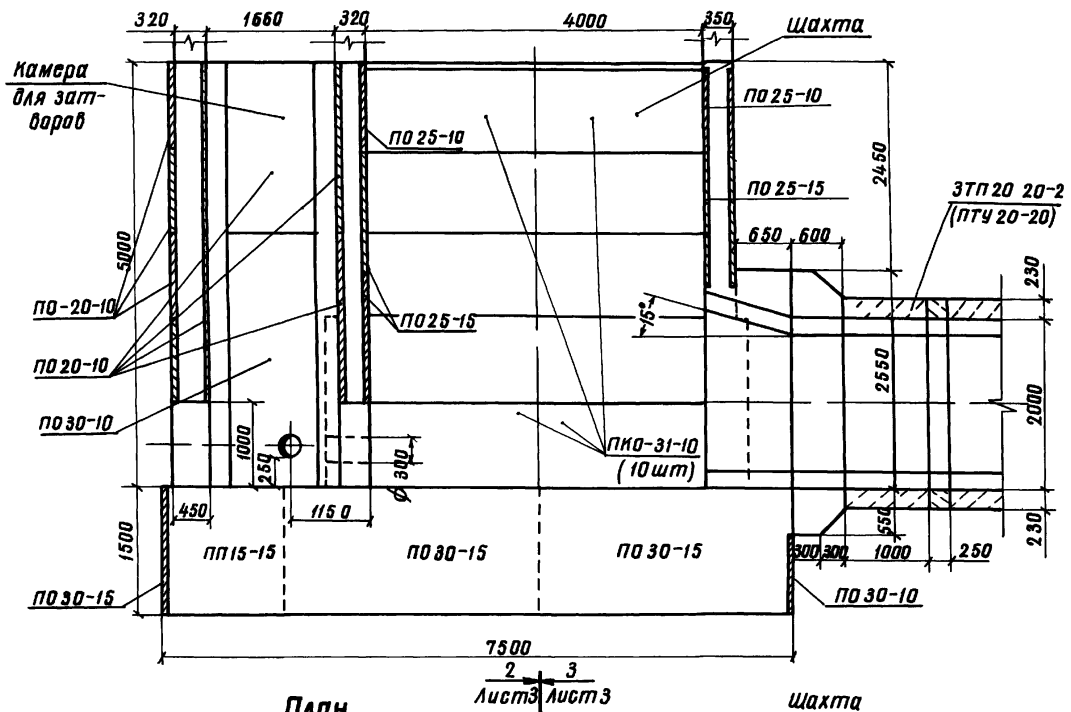

План

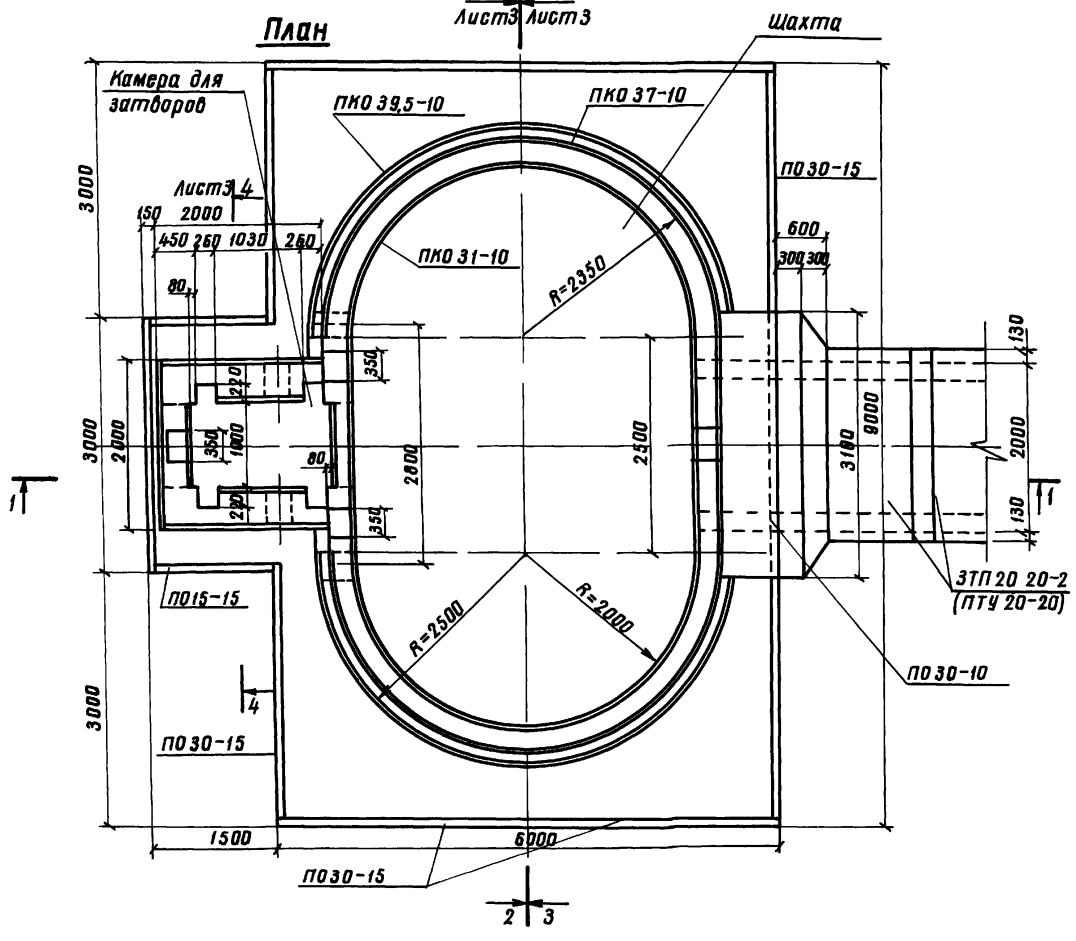

Схемы соединения плит-оболочек

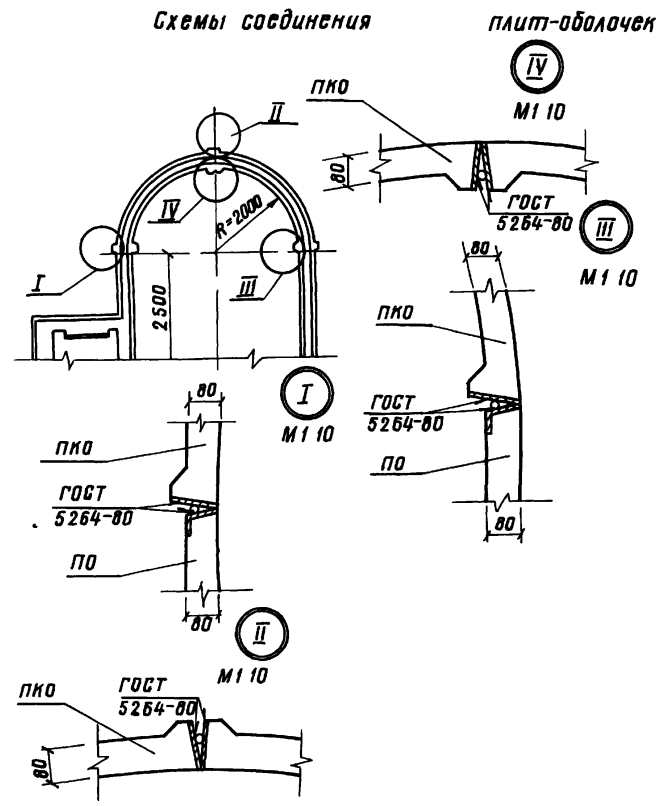

Инв № подл. | Подпись и дата | Взам. инв. №

Привязан

Инв. №

Разраб.	Николаева		10.07.85
Пров.	Абрамич		10.07.85
Нук. гр.	Иоффе		10.07.85
ГИП	Франк		10.07.85
Нач. отд.	Писнячевский		10.07.85
Н. контр.	Сильченко		10.07.85

ТПР 820-04-16 85 -КЖ 8

Водосбросы-водовыпуски трубчатые с шахтным оголовком на расход воды до 70 м³/с при перепадах от 5 до 12 м

Шахта Ш-5-1 (сборно-монолитный вариант)

Стадия	Лист	Листов
Р	2	

План Разрез 1-1

М 1:50

Укргипроводхоз г. Киев

18

9066/3

Формат А2

Альбом III

Типовые проектные решения 820-04-16.85

Разрез 2-2

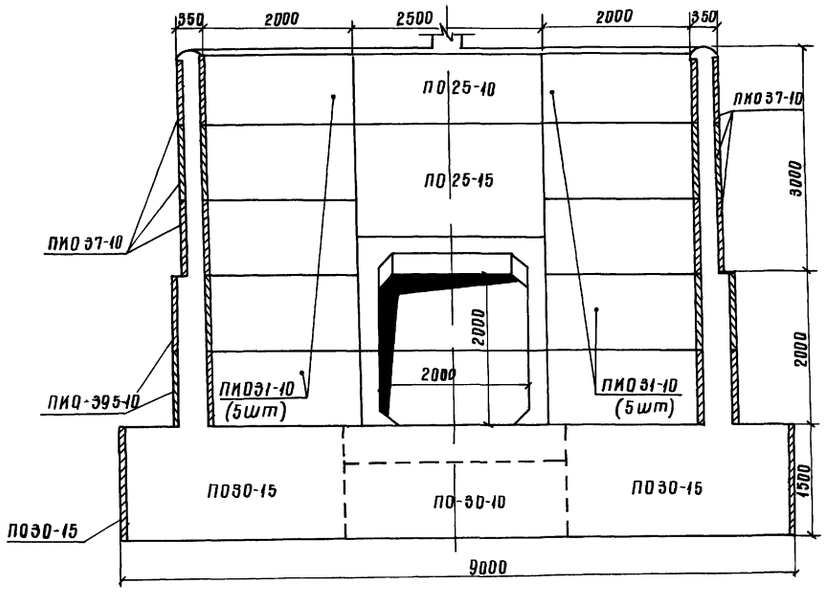

Разрез 3-3

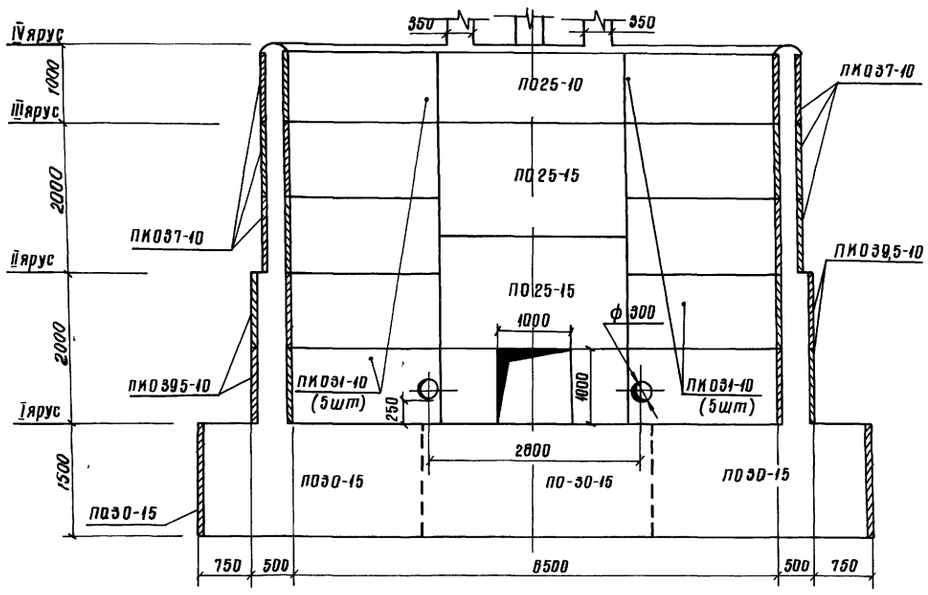

Разрез 4-4

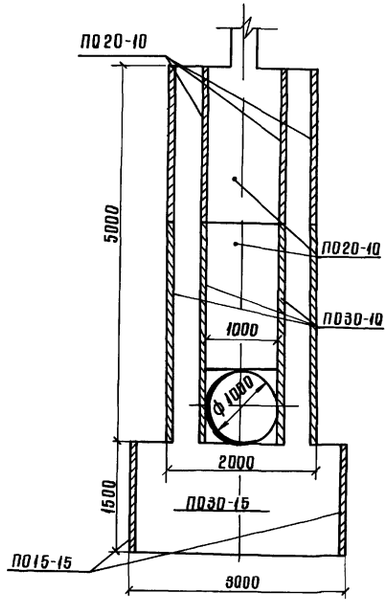

Спецификация сборных железобетонных элементов

Марка поз	Обозначение	Наименование	Кол	Масса ед кг	Примечание
ПО15-15	820- - ИМ1 ПО15-15	Плиты-оболочки	2	450	
ПО20-10	820- - ИМ1 ПО20-10	То же	14	400	
ПО25-10	820- - ИМ1 ПО25-10	"	3	500	
ПО25-15	820- - ИМ1 ПО25-15	"	4	750	
ПО30-10	820- - ИМ1 ПО30-10	"	7	600	
ПО30-15	820- - ИМ1 ПО30-15	"	9	900	
ПКО31-10	820- - ИМ1 ПКО31-10	"	20	700	
ПКО37-10	820- - ИМ1 ПКО37-10	"	12	775	
ПКО395-10	820- - ИМ1 ПКО395-10	"	8	825	

19

9066/3

Разраб	Николаева			ТПР 820-04-16.85 - ИМ8
Пров	Аврамич			
Рук гр	Иоффе			
ГИП	Франк			Водосбросы-водовыпуск и трубчатые с шахтным оголовком на расход воды до 10м³/с и перепадах от 5 до 12м
Нач отд	Писячевский			Шахта Ш-5-1 (Сборно-монолитный вариант)
Н контр	Сульченко			Стад: Р; Лист: 3; Листов:
				Разрезы 2-2, 3-3, 4-4 М 1:50
				УКРГИПРОВОДХОЗ г Киев

Привязан

Инв №

Инв № подл | Подпись и дата | Взам инв №

формат А2

Альбом III

Типовые проектные решения 820-04-16.85

Разрез 1-1

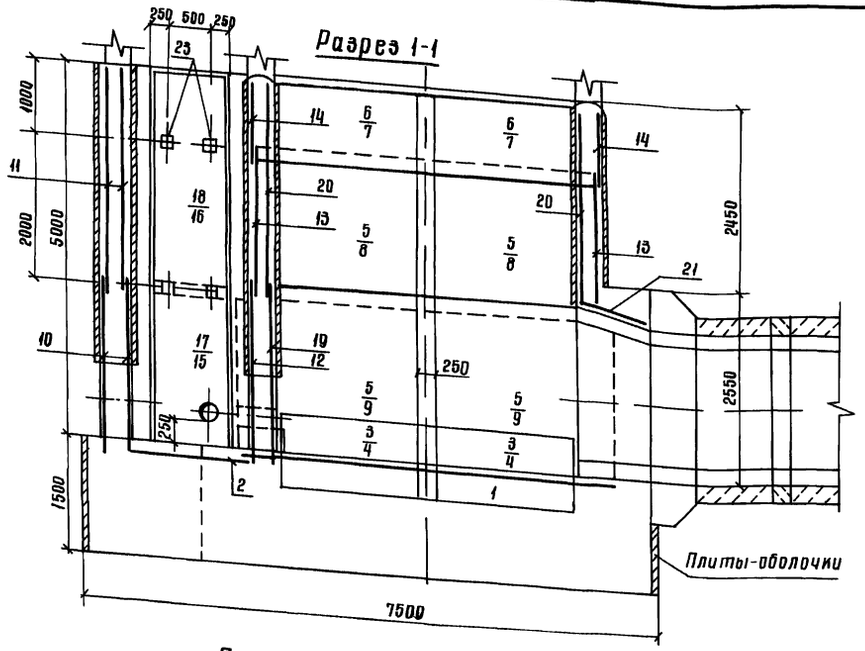

План

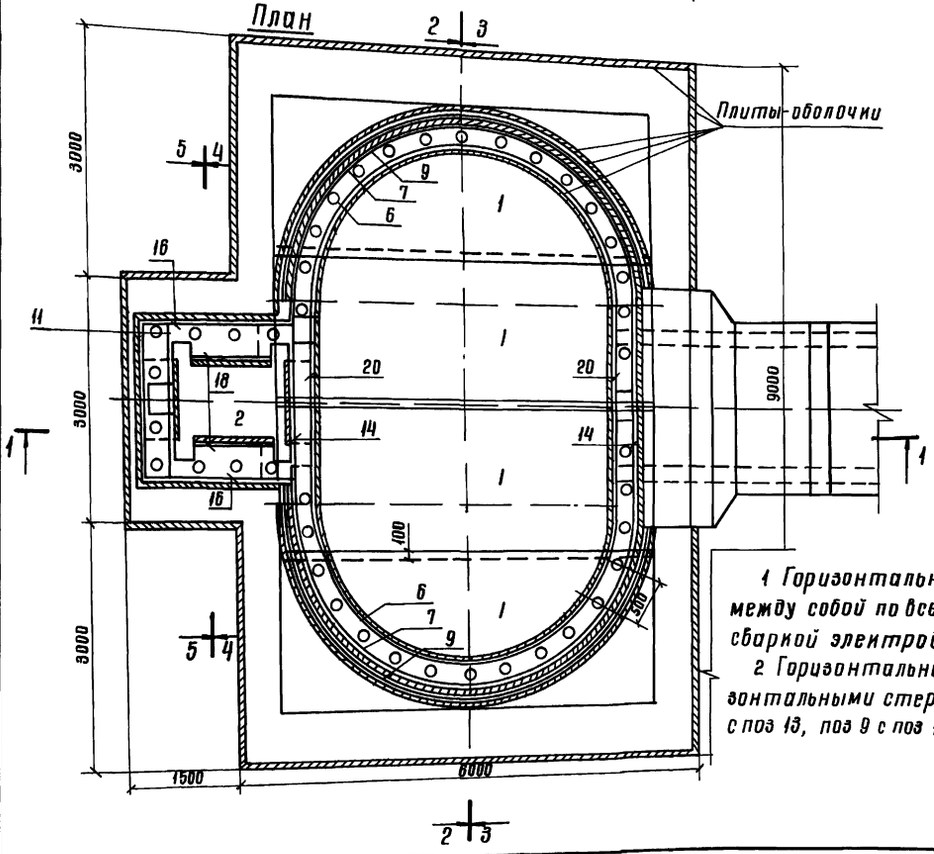

Разрез 2-2

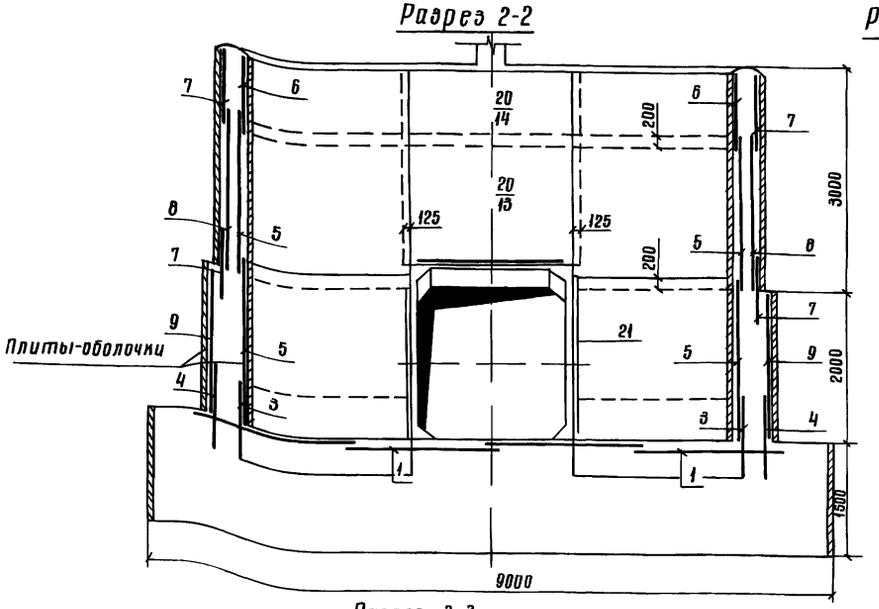

Разрез 4-4

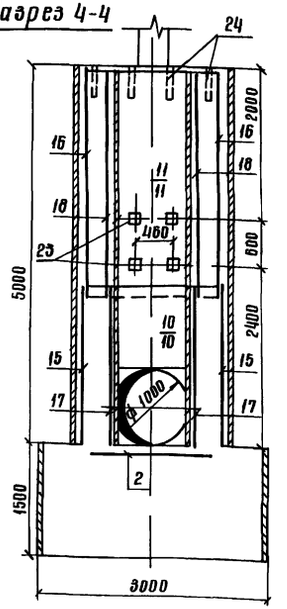

Разрез 3-3

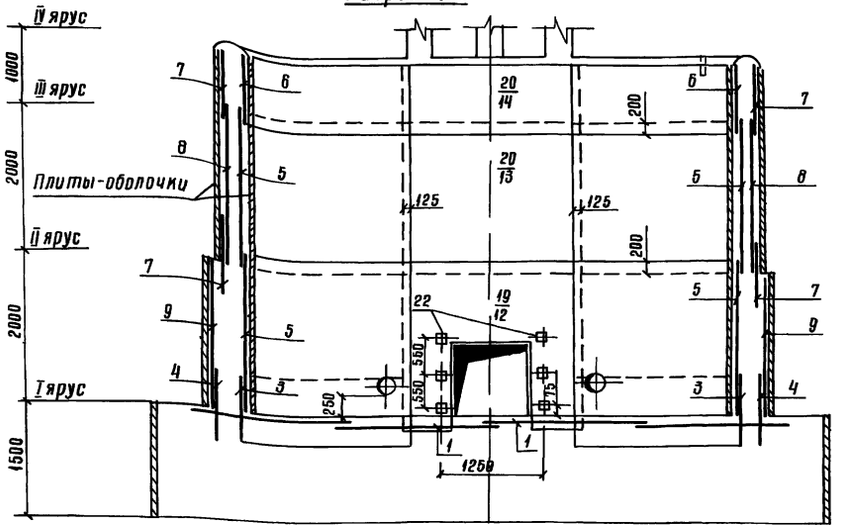

Разрез 5-5

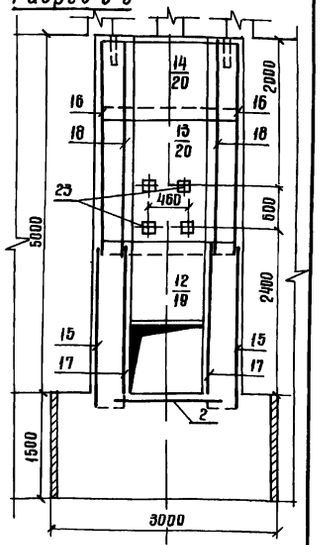

1 Горизонтальные стержни сеток поз 8, 7, 4, 9 сварить между собой по всей длине перепуска электродуговой сваркой электродами Э-42

2 Горизонтальные стержни сетки поз 7 сварить с горизонтальными стержнями сетки поз 14, аналогично поз 8 с поз 13, поз 9 с поз 12

Разраб	Николаева		10184
Пров	Абрамич		10256
Рук гр	Иоффе		22036
ГИП	Франк		22036
Нач отд	Писнячевский		24036
Н контр	Сильченко		27056

ТПР 820-04-16.85 -ИМ8

Водосбросы-водовыпуски трубчатые с шахтным оголовком на расход воды до 70 м³/с при перепадах от 5 до 12 м

Шахта Ш-5-1 (Сборно-монолитный вариант)

Стадия	Лист	Листов
Р	4	

Схема армирования
План Разрезы 1-1 5-5
М1:50

Укргипроводхоз г. Киев

Привязан

Инв №

Инв № подл. | Подпись и дата | Взам. инв. №

Формат А2

Формат	Зона	Поз	Обозначение	Наименование	Кол	Примечание
				Сетки арматурные		
А3		18	820- -Ш-5-1-02.00	С18	2	
А3		19	-03.00	С19	1	
А3		20	-02.00	С20	2	
А3		21	-02.00	С21	3	
				Изделия закладные		
А4		22	-05.00	Мн1	6	
А4		23	-06.00	Мн2	12	
Б4		24		Мн3 (Труба 50×3,5 ГОСТ 3262-75, ℓ=350)	42	1,7 кг
				Материалы		
				бетон тяжелый М200, Мрз150, В6		116,8 м³

Формат	Зона	Поз	Обозначение	Наименование	Кол	Примечание
				Сборочные единицы		
				Сетки арматурные		
А3		1	820- -Ш-5-1-01.00	С1	4	
А3		2	-01.00	С2	1	
А3		3	-04.00	С3	4	
А3		4	-04.00	С4	4	
А3		5	-04.00	С5	8	
А3		6	-04.00	С6	4	
А3		7	-04.00	С7	8	
А3		8	-04.00	С8	4	
А3		9	-04.00	С9	4	
А3		10	-03.00	С10	2	
А3		11	-01.00	С11	2	
А3		12	-03.00	С12	1	
А3		13	-01.00	С13	2	
А3		14	-01.00	С14	2	
А3		15	-01.00	С15	2	
А3		16	-02.00	С16	2	
А3		17	-02.00	С17	2	

Ведомость расхода стали на элемент, кг

Марка элемента	Изделия арматурные						Всего	Изделия закладные					Всего	Общий расход
	Арматура класса А-I			Арматура класса А-III				Прокат марки Вст3 кп2			Арматура А-III			
	ГОСТ 5781-82			ГОСТ 5781-82				ГОСТ 5262-75 Тр 50×3,5	ГОСТ 19903-74 Б×150	ГОСТ 8509-72 L70×5	ГОСТ 5781-82 ф14			
	ф6	ф8	Итого	ф8	ф12	Итого								
Ш-5-1	526,0	20,0	546,0	174,0	608,0	782,0	1328	720	13,0	30	7,0		95,0	1423,0

9066/3

Привязан

Инв №

Разраб	Николаева		18.02.84
Пров	Абрамич		18.02.84
Рук гр	Иоффе		20.04.84
ГИП	Франк		20.04.84
Нач отд	Писнячевский		20.04.84
Н контр	Сильченко		22.05.84

820-04-16.85 – КЖ8

Спецификация к схеме армирования сборно-монолитной шахты Ш-5-1

Стадия	Лист	Листов
Р	5	

Укргипроводхоз г. Киев

Формат А3

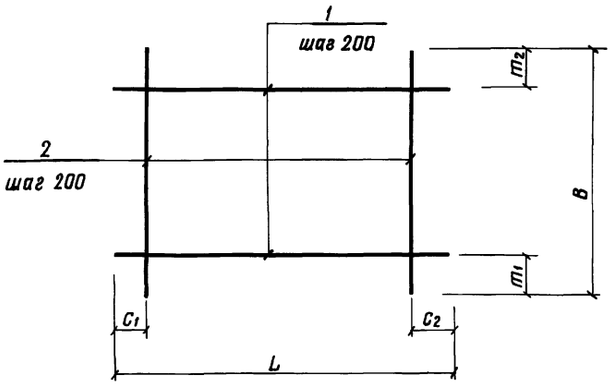

Марка	Размеры в мм						Масса, кг
	L	C1	C2	B	m1	m2	
С1	5430	15	15	1970	85	85	43,4
С2	1600	100	100	1470	35	35	5,6
С11	1980	90	90	2980	90	90	13,0
С13	2500	50	50	2200	100	100	13,1
С14	2500	50	50	820	10	10	5,6
С15	2330	65	65	2200	100	100	11,5

Формат	Зона	Поз	Обозначение	Наименование	Кол	Примечание
			820- Ш5-1-01.00	С1		
Б4		1	-01.01	ф8А-III ГОСТ 5781-82, ℓ=5430	10	2,1 кг
Б4		2	-01.02	ф8А-III ГОСТ 5781-82, ℓ=1970	28	0,8 кг
			-01.00-01	С2		
Б4		1	-01.03	ф6А-I ГОСТ 5781-82, ℓ=1600	8	0,4 кг
Б4		2	-01.04	ф6А-I ГОСТ 5781-82, ℓ=1470	8	0,3 кг
			-01.00-02	С11		
Б4		1	-01.05	ф6А-I ГОСТ 5781-82, ℓ=1980	15	0,4 кг
Б4		2	-01.06	ф6А-I ГОСТ 5781-82, ℓ=2980	10	0,7 кг
			-01.00-03	С13		
Б4		1	-01.07	ф6А-I ГОСТ 5781-82, ℓ=2500	11	0,6 кг
Б4		2	-01.08	ф6А-I ГОСТ 5781-82, ℓ=2200	13	0,5 кг
			-01.00-04	С14		
Б4		1	-01.07	ф6А-I ГОСТ 5781-82, ℓ=2500	5	0,6 кг
Б4		2	-0109	ф6А-I ГОСТ 5781-82, ℓ=820	13	0,2 кг
			-01.00-05	С15		
Б4		1	-0110	ф6А-I ГОСТ 5781-82, ℓ=2330	11	0,5 кг
Б4		2	-01.08	ф6А-I ГОСТ 5781-82, ℓ=2200	12	0,5 кг

21

9066/3

Привязан

Инв №

Разраб	Николаева		30.01.84
Пров	Абрамич		14.02.84
Рук гр	Иоффе		16.02.84
ГИП	Франк		20.04.84
Нач отд	Писнячевский		20.04.84
Н контр	Сильченко		27.05.84

ТПР 820-04-16.85 Ш-5-1-01.00

Сетка арматурная, С (С1, С2, С11, С13, С14, С15)

Стадия	Масса	Масштаб
Р	см табл	–
Лист	Листов 1	

Укргипроводхоз г. Киев

Формат А3

Типовые проектные решения 820-04-16.85 Альбом III

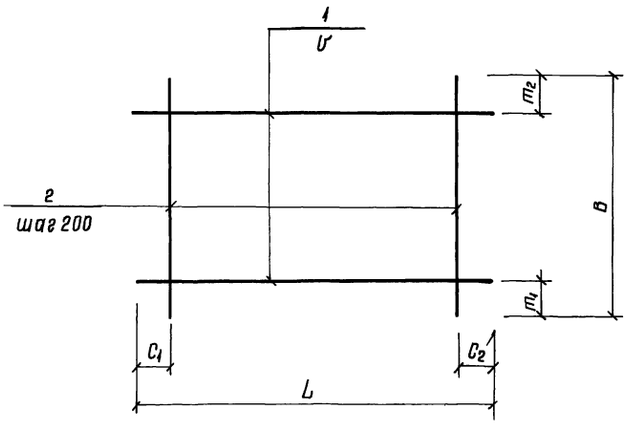

Марка	Размеры в мм							Масса, кг
	L	C_1	C_2	В	m_1	m_2	У	
С16	2350	65	65	2980	90	90	200	15,9
С17	950	75	75	2200	100	100	200	47
С18	950	75	75	2980	90	90	200	65
С20	2500	50	50	2750	75	75	200	386
С21	2250	25	25	950	25	25	150	16,4

Формат	Зона	Поз	Обозначение	Наименование	Кол	Примечание
			820- -Ш-5-1-02.00	С16		
Б4		1	-02.01	ф6А-I ГОСТ 5781-82 В=2350	15	0,5кг
Б4		2	-02.02	ф8А-I ГОСТ 5781-82 В=2980	12	0,7кг
			-02.00-01	С17		
Б4		1	-02.03	ф6А-I ГОСТ 5781-82 В=950	11	0,2кг
Б4		2	-02.04	ф8А-I ГОСТ 5781-82 В=2200	5	0,5кг
			-02.00-02	С18		
Б4		1	-02.03	ф6А-I ГОСТ 5781-82 В=950	15	0,2кг
Б4		2	-02.02	ф8А-I ГОСТ 5781-82 В=2980	5	0,7кг
			-02.00-03	С20		
Б4		1	-02.05	ф12А-III ГОСТ 5781-82 В=2500	14	2,2кг
Б4		2	-02.06	ф8А-I ГОСТ 5781-82 В=2750	13	0,6кг
			-02.00-04	С21		
Б4		1	-02.07	ф12А-III ГОСТ 5781-82 В=2250	1	2,0кг
Б4		2	-02.03	ф6А-I ГОСТ 5781-82 В=950	12	0,2кг

9066/3

Разраб.	Николаева		25.84
Пров.	Абрамич		14.284
Рук. гр.	Иоффе		02.284
ГИП	Франк		20.484
Нач. отд.	Лисняческий		24.484
Н. контр.	Сильченко		27.584

820-04-16.85-Ш-5-1-02.00

Сетка арматурная, С (С16, С17, С18, С20, С21)

Стадия	Масса	Масштаб
Р	см табл	—
Лист	Листов 1	

УКРГИПРОВОДХОЗ г. Киев

Привязан

Инв. №

Инв. № подл. | Подпись и дата | Взам. инв. №

Формат А3

Типовые проектные решения 820-04-16.85 Альбом III

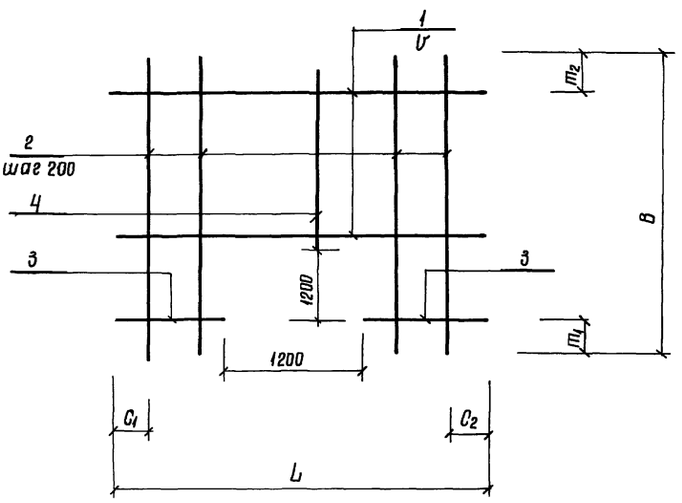

Марка	Размеры в мм							Масса, кг
	L	C_1	C_2	У	В	m_1	m_2	
С10	1980	90	90	200	2420	200	20	6,8
С12	2500	50	50	200	2420	200	20	19,6
С19	2500	50	50	150	2420	200	120	46,3

Формат	Зона	Поз	Обозначение	Наименование	Кол	Примечание
			820- Ш-5-1-03.00	С10		
Б4		1	-03.01	ф8А-I ГОСТ 5781-82 В=1980	6	0,4кг
Б4		2	-03.02	ф8А-I ГОСТ 5781-82 В=2420	4	0,5кг
Б4		3	-03.03	ф6А-I ГОСТ 5781-82 В=390	12	0,1кг
Б4		4	-03.04	ф6А-I ГОСТ 5781-82 В=1020	6	0,2кг
			-03.00-01	С12		
Б4		1	-03.05	ф8А-I ГОСТ 5781-82 В=2500	6	1,0кг
Б4		2	-03.06	ф8А-I ГОСТ 5781-82 В=2420	8	1,0кг
Б4		3	-03.07	ф8А-I ГОСТ 5781-82 В=650	12	0,3кг
Б4		4	-03.08	ф8А-I ГОСТ 5781-82 В=1020	5	0,4кг
			-03.00-02	С19		
Б4		1	-03.09	ф12А-III ГОСТ 5781-82 В=2500	7	2,2кг
Б4		2	-03.10	ф12А-III ГОСТ 5781-82 В=2420	8	2,1кг
Б4		3	-03.11	ф12А-III ГОСТ 5781-82 В=650	16	0,6кг
Б4		4	-03.12	ф12А-III ГОСТ 5781-82 В=1020	5	0,9кг

22

9066/3

Разраб.	Николаева		25.84
Пров.	Абрамич		14.284
Рук. гр.	Иоффе		02.284
ГИП	Франк		20.484
Нач. отд.	Лисняческий		24.484
Н. контр.	Сильченко		27.584

ТПР 820-04-16.85-Ш-5-1-03.00

Сетка арматурная, С (С10, С12, С19)

Стадия	Масса	Масштаб
Р	см табл	—
Лист	Листов 1	

УКРГИПРОВОДХОЗ г. Киев

Привязан

Инв. №

Инв. № подл. | Подпись и дата | Взам. инв. №

Формат А3

Типовые проектные решения 820-04-1685 Альбом III

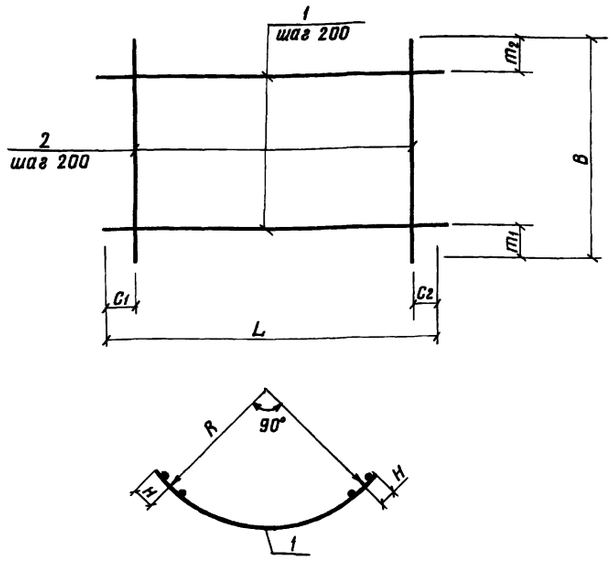

Марка	Размеры в мм								Масса, кг
	L	C1	C2	B	m1	m2	H	R	
С3	3440	20	20	1100	350	350	125	2090	20,4
С4	4130	65	65	1100	350	350	175	2470	23,7
С5	3440	20	20	2200	100	100	125	2090	17,8
С6	3440	20	20	820	10	10	125	2090	7,6
С7	3890	45	45	820	10	10	175	2260	8,5
С8	3890	45	45	2200	100	100	175	2260	48,5
С9	4130	65	65	2200	300	100	175	2470	47,5

Формат	Зона	Поз	Обозначение	Наименование	Кол	Примечание
			820- -Ш5-1-0400	С3		
БЧ		1	-0401	ф6А-I ГОСТ5781-82 ℓ=3440	3	0,8 кг
БЧ		2	-0402	ф12А-III ГОСТ5781-82 ℓ=1100	18	1,0 кг
			-0400-01	С4		
БЧ		1	-0403	ф6А-I ГОСТ5781-82 ℓ=4130	3	0,9 кг
БЧ		2	-0402	ф12А-III ГОСТ5781-82 ℓ=1100	21	1,0 кг
			-0400-02	С5		
БЧ		1	-0401	ф6А-I ГОСТ5781-82 ℓ=3440	11	0,8 кг
БЧ		2	-0404	ф6А-I ГОСТ5781-82 ℓ=2200	18	0,5 кг
			-0400-03	С6		
БЧ		1	-0401	ф6А-I ГОСТ5781-82 ℓ=3440	5	0,8 кг
БЧ		2	-0405	ф6А-I ГОСТ5781-82 ℓ=820	18	0,2 кг
			-0400-04	С7		
БЧ		1	-0406	ф6А-I ГОСТ5781-82 ℓ=3890	5	0,9 кг
БЧ		2	-0405	ф6А-I ГОСТ5781-82 ℓ=820	20	0,2 кг
			-0400-05	С8		
БЧ		1	-0407	ф12А-III ГОСТ5781-82 ℓ=3890	11	3,5 кг
БЧ		2	-0404	ф6А-I ГОСТ5781-82 ℓ=2200	20	0,5 кг
			-0400-06	С9		
БЧ		1	-0408	ф12А-III ГОСТ5781-82 ℓ=4130	10	3,7 кг
БЧ		2	-0404	6А-I ГОСТ5781-82 ℓ=2200	21	0,5 кг

9066/3

Привязан

Инв N подл. | Подпись и дата | Взам инв N

Разраб	Николаева		01.02.87
Пров	Абрамич		14.02.87
Рук гр	Иоффе		20.02.87
ГИП	Франк		20.02.87
Нач отд	Писнячевский		20.02.87
Н контр	Сильченко		20.02.87

820-04-1685-Ш-5-1-0400

Сетка арматурная, С (С3 С9)

Стадия	Масса	Масштаб
Р	см табл	—
Лист	Листов 1	

Укргипроводхоз г Киев

Формат А3

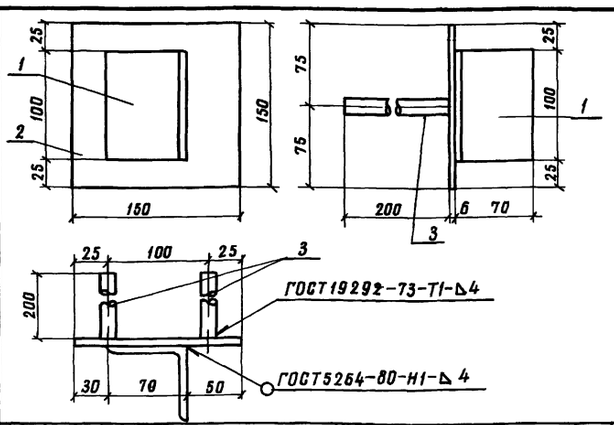

Формат	Зона	Поз	Обозначение	Наименование	Кол	Примечание
			820- -Ш5-1-0500	Мн1		
БЧ		1	-0501	L 70×4,5 ГОСТ 8509-72, ℓ=100	1	0,5 кг
БЧ		2	-0502	-6×150 ГОСТ 19903-74, ℓ=150	1	0,7 кг
БЧ		3	-0503	ф14А-III ГОСТ 5781-82, ℓ=200	2	0,2 кг

Привязан

Инв N подл. | Подпись и дата | Взам инв N

Разраб	Николаева		23.01.86
Пробер	Абрамич		11.02.86
Рук гр	Иоффе		20.02.86
ГИП	Франк		20.02.86
Нач отд	Писнячевский		20.02.86
Н контр	Сильченко		27.05.86

820- -Ш-5-1-0500

Изделие закладное Мн1

Стадия	Масса	Масштаб
Р	1,6	—
Лист	Листов 1	

Укргипроводхоз г Киев

Формат А4

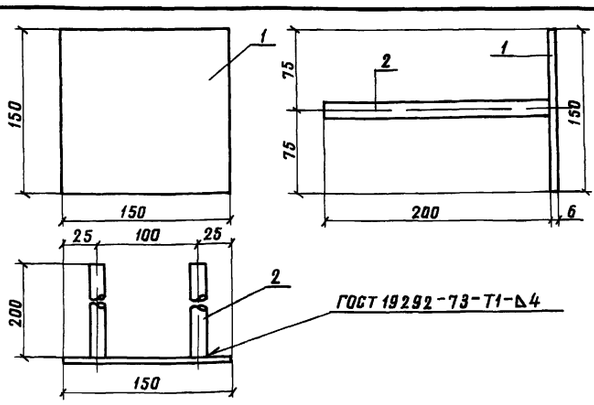

Формат	Зона	Поз	Обозначение	Наименование	Кол	Примечание
			820- -Ш5-1-0600	Мн2		
БЧ		1	-0502	-6×150 ГОСТ 19903-74, ℓ=150	1	0,7 кг
БЧ		2	-0503	ф14А-III ГОСТ 5781-82, ℓ=200	2	0,2 кг

23

9066/3

Привязан

Инв N подл. | Подпись и дата | Взам инв N

Разраб	Николаева		21.01.86
Пров	Абрамич		14.02.86
Рук гр	Иоффе		20.02.86
ГИП	Франк		20.02.86
Нач отд	Писнячевский		20.02.86
Н контр	Сильченко		27.05.86

ТПР 820-04 1685-Ш-5-1-0600

Изделие закладное Мн2

Стадия	Масса	Масштаб
Р	1,1	—
Лист	Листов 1	

Укргипроводхоз г Киев

Формат А4

№ строки	Наименование материала и единица измерения	Код материала	Код ед изм	Количество тип	Количество инд	Количество всего
1	Сортовой прокат обыкновен-					
2	ного качества	093000				
3	Сталь арматурная					
4	класса А-I, т	093003	168	0,96	0,55	1,51
5	диам 6, т	ф6	168	—	0,53	
6	диам 8, т	ф8	168	—	0,02	
7	Сталь арматурная					
8	класса А-III, т	093004	168	0,51	0,79	1,30
9	диам 8, т	ф8	168	—	0,17	
10	диам 12, т	ф12	168	—	0,61	
11	диам 14 т	ф14	168	—	0,007	
12	Итого сортового проката					
13	обыкновенного качества,					
14	т	097100	168	1,47	1,34	2,81
15	Прокат листовой рядовой,					
16	т	097100	168	0,86	0,01	0,87
17	Сталь толстолистовая					
18	рядовых марок (от 4мм), т	097100	168	0,86	0,01	0,87
19	Сталь крупносортовая, т	093100	168	—	0,003	
20	Итого стали в натуральной					
21	массе, т		168	2,33	1,35	3,68
22	Итого стали, приведенной					
23	к стали класса А-I, т		168	1,69	1,68	3,37

№ строки	Наименование материала и единица измерения	Код материала	Код ед изм	Количество тип	Количество инд	Количество всего
1	Итого стали, приведенной					
2	к стали класса С38/23, т		168	1,08	0,01	1,09
3	Всего стали, приведенной					
4	к стали класса А-I,					
5	С38/23, т		168	2,77	1,69	4,46
6	Трубы сварные водогазопро-					
7	водные, т	138500	168	0,04	0,07	0,11
8	Портландцемент	573100				
9	М500, т	573113	168	7,45	39,96	47,40
10	Цемент, приведенный к					
11	марке 400 (всего), т		168	8,20	43,94	52,14
12						
13						
14						
15						
16						
17						
18						
19						
20						
21						
22						
23						

В графе „тип" указано количество материалов, потребное для изготовления типовых и стандартных изделий, а в графе „инд" - индивидуальных (не типовых) конструкций и изделий

Инв № подл. | Подпись и дата | Взам. инв. №

Привязан

Инв №

Разраб	Штепа		23.05.85
Пров	Потапенко		23.05.85
Рук гр	Иоффе		23.05.85
ГИП	Франк		23.05.85
Нач отд	Лисничевский		24.05.85
Н контр	Сильченко		24.05.85

ТПР 820-04-16.85- КЖ8 ВМ

Ведомость потребности в материалах

Стадия	Лист	Листов
Р		1

Укргипроводхоз в Киеве

Формат А2

Ведомость основных комплектов

Обозначение	Наименование	Примечание
820- -ПС	Пояснительная записка	Альбом I
-АС	Архитектурно-строительные решения	
-КЖ1	Монолитные и сборные железобетонные конструкции	
-ГИ	Конструкции температурно-осадочных швов	
-ПО	Производство и организация работ	
-КЖ3	Шахта Шм-3-1 (Монолитный вариант)	Альбом II
-КЖ5	Шахта Шм-4-1 (Монолитный вариант)	
-КЖ7	Шахта Шм-5-1 (Монолитный вариант)	
-КЖ9	Шахта Шм-6-1 (Монолитный вариант)	
-КЖ11	Шахта Шм-7-1 (Монолитный вариант)	
-КЖ13	Шахта Шм-8-1 (Монолитный вариант)	
-КЖ15	Шахта Шм-10-1 (Монолитный вариант)	
-КЖ17	Шахта Шм-12-1 (Монолитный вариант)	
-КЖ4	Шахта Ш-3-1 (Сборно-монолитный вариант)	Альбом III
-КЖ6	Шахта Ш-4-1 (Сборно-монолитный вариант)	
-КЖ8	Шахта Ш-5-1 (Сборно-монолитный вариант)	
-КЖ10	Шахта Ш-6-1 (Сборно-монолитный вариант)	
-КЖ12	Шахта Ш-7-1 (Сборно-монолитный вариант)	
-КЖ14	Шахта Ш-8-1 (Сборно-монолитный вариант)	
-КЖ16	Шахта Ш-10-1 (Сборно-монолитный вариант)	
-КЖ18	Шахта Ш-12-1 (Сборно-	

Продолжение

Обозначение	Наименование	Примечание
820- -КЖ18	монолитный вариант)	Альбом III
-КЖ19	Шахта Шм-3-2 (Монолитный вариант)	Альбом IV
-КЖ21	Шахта Шм-4-2 (Монолитный вариант)	
-КЖ23	Шахта Шм-5-2 (Монолитный вариант)	
-КЖ25	Шахта Шм-6-2 (Монолитный вариант)	
-КЖ27	Шахта Шм-7-2 (Монолитный вариант)	
-КЖ29	Шахта Шм-8-2 (Монолитный вариант)	
-КЖ31	Шахта Шм-10-2 (Монолитный вариант)	
-КЖ33	Шахта Шм-12-2 (Монолитный вариант)	
-КЖ20	Шахта Ш-3-2 (Сборно-монолитный вариант)	Альбом V
-КЖ22	Шахта Ш-4-2 (Сборно-монолитный вариант)	
-КЖ24	Шахта Ш-5-2 (Сборно-монолитный вариант)	
-КЖ26	Шахта Ш-6-2 (Сборно-монолитный вариант)	
-КЖ28	Шахта Ш-7-2 (Сборно-монолитный вариант)	
-КЖ30	Шахта Ш-8-2 (Сборно-монолитный вариант)	
-КЖ32	Шахта Ш-10-12 (Сборно-монолитный вариант)	
-КЖ34	Шахта Ш-12-2 (Сборно-монолитный вариант)	
-КЖ2	Водобойные колодцы и водобойные стенки	Альбом VI

Ведомость чертежей основного комплекта КЖ10

Лист	Наименование	Примечание
1	Общие данные	
2	План Разрезы 1-1, 4-4	
3	Разрезы 2-2, 3-3	
4	Схема армирования План Разрезы 1-1, 4-4, 5-5	
5	Схема армирования Разрезы 2-2, 3-3	

Ведомость спецификаций

Лист	Наименование	Примечан
4	Спецификация к схеме армирования сборно-монолитной шахты -Ш-6-1	

Ведомость ссылочных и прилагаемых документов

Обозначение	Наименование	Примечание
	Ссылочные документы	
820- -КЖ1 ПО20-10	Плита-оболочка ПО20-10	
820- -КЖ1 ПО25-10	То же ПО25-10	
820- -КЖ1 ПО25-15	" ПО25-15	
820- -КЖ1 ПО30-10	" ПО30-10	
820- -КЖ1 ПК031-10	" ПК031-10	
820- -КЖ1 ПК037-10	" ПК037-10	
820- -КЖ1 ПК039,5-10	" ПК039,5-10	
	Нестандартное оборудование	Альбом I
	Прилагаемые документы	
820- -Ш-6-1-0100	Сетка арматурная, С(С1, С2, С13, С14)	
820- -Ш-6-1-0200	То же (С15 С18)	
820- -Ш-6-1-0300	" (С19 С22)	
820- -Ш-6-1-0400	" (С10 С12)	
820- -Ш-6-1-0500	" (С3 С9, С23)	
820- -Ш-6-1-0600	Изделие закладное Мн1	
820- -Ш-6-1-0700	То же Мн2	
820- -КЖ10 ВМ	Ведомость потребности в материалах	

25

Рабочие чертежи разработаны в соответствии с действующими нормами и правилами

Главный инженер проекта Л Г Франк

Привязан

Инв №			
Разраб	Девяшин		4.04.84
Пров.	Николаева		29.04.84
Рук гр	Иоффе		22.01.84
ГИП	Франк		29.04.84
Нач отд	Писнячевский		24.04.84
Н контр	Сильченко		07.05.84

тпр 820-04-16,85-КЖ10

Водосбросы-водовыпуски трубчатые с шахтным оголовком на расход воды до 70 м³/с при перепадах от 5 до 12 м

Шахта Ш-6-1 (Сборно-монолитный вариант)	Стадия	Лист	Листов
	Р	1	5
Общие данные	УКРГИПРОВОДХОЗ г Киев		

9066/3

Формат А2

Типовые проектные решения 820-04-16 85

Альбом III

Инв № подл | Подпись и дата | Взам инв №

Альбом III

Типовые проектные решения 820-04-1685

Разрез 1-1

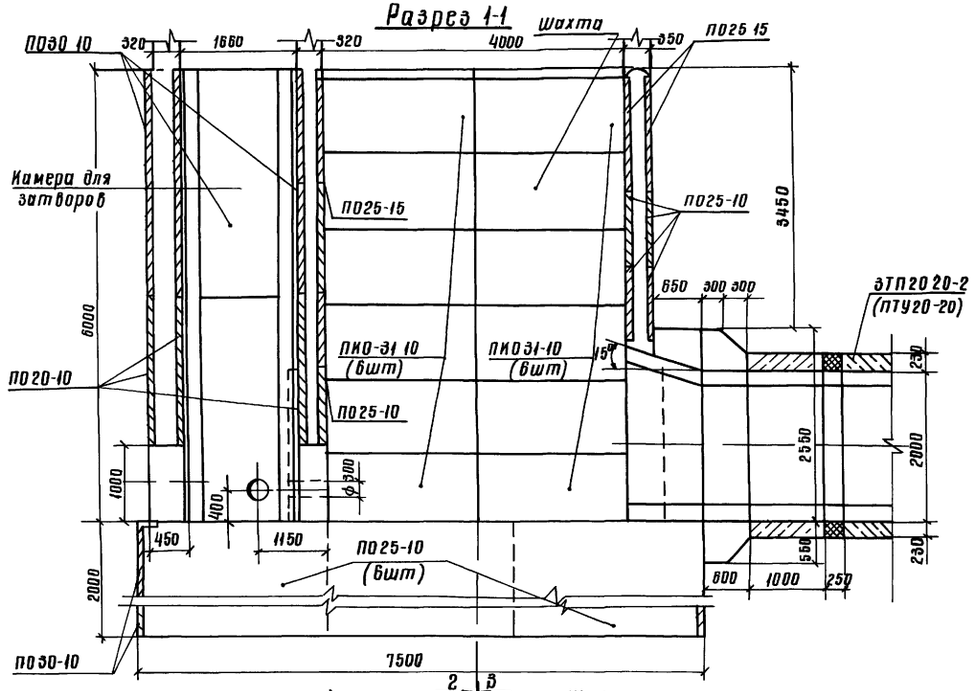

План

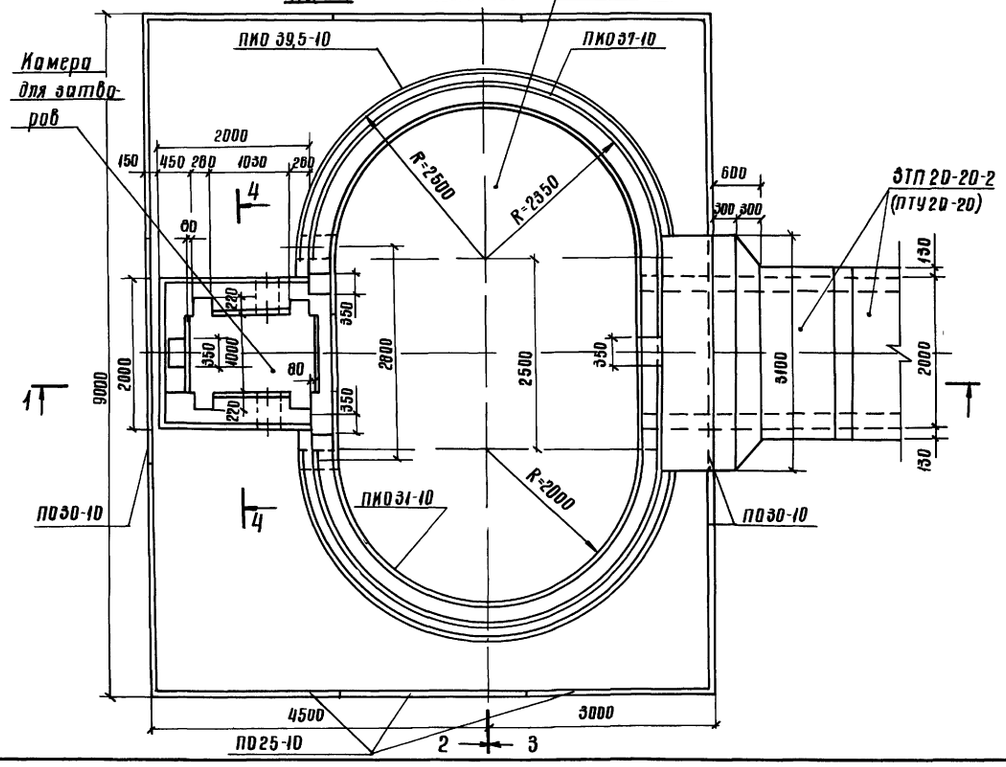

Разрез 4-4

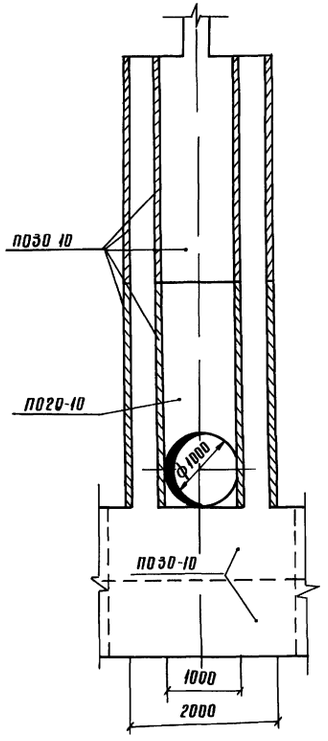

Схемы соединения плит-оболочек

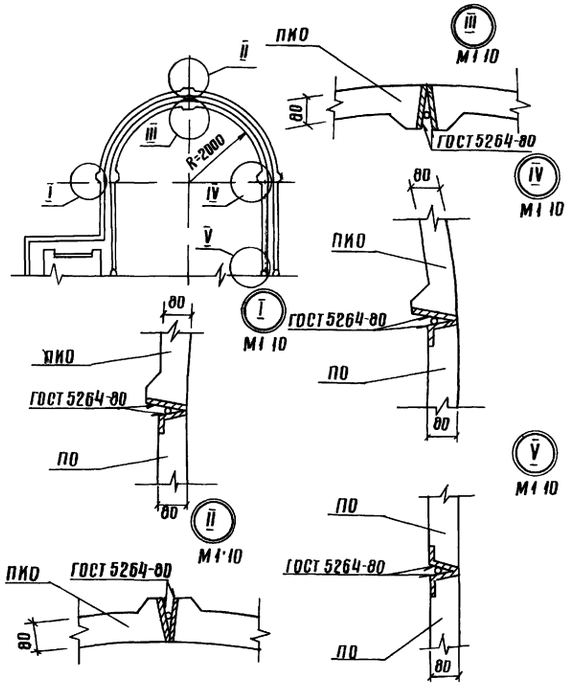

26

9066/3

Разраб	Девяшин		3.12.84	ТПР 820-04-1685-КЖ10	
Пров	Иоффе		11.01.84		
Рук гр	Иоффе		11.01.84		
Гип	Франк		20.04.84	Водосбросы-водовыпуски трубчатые с шахтным оголовком на расход воды до 10 м³/с при перепадах от 5 до 12 м	
Нач отд	Писнячевский		20.04.84		
Н контр	Сильченко		07.05.84	Шахта Ш-6-1 (Сборно-монолитный вариант)	Стадия: Р; Лист: 2; Листов:
Привязан				План Разрезы 1-1, 4-4 М1:50	Укргипроводхоз г Киев
Инв №					

Инв № подл. | Подпись и дата | Взам инв №

Формат А2

Разрез 2-2

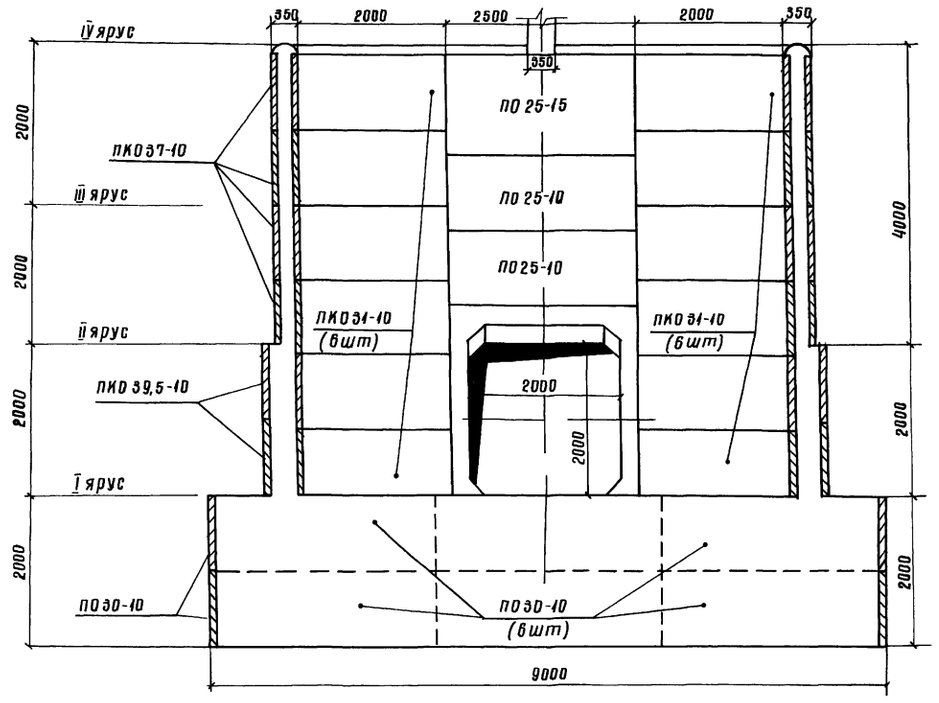

Разрез 3-3

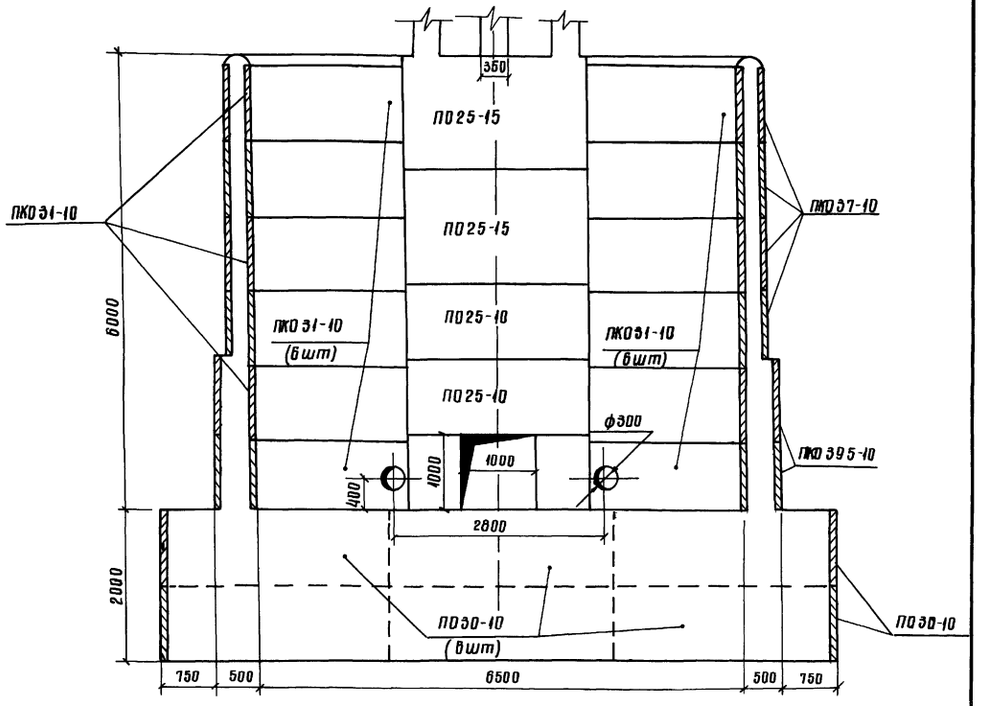

Спецификация сборных железобетонных элементов

Марка, поз	Обозначение	Наименование	Кол	Масса ед кг	Примечание
ПО20-10	820- -ИМ1 ПО20-10	Плиты-оболочки	4	400	
ПО25-10	820- -ИМ1 ПО25-10	То же	18	500	
ПО25-15	820- -ИМ1 ПО25-15	"	4	750	
ПО30-10	820- -ИМ1 ПО30-10	"	27	600	
ПКО31-10	820- -ИМ1 ПКО31-10	"	24	700	
ПКО37-10	820- -ИМ1 ПКО37-10	"	16	775	
ПКО395-10	820- -ИМ1 ПКО395-10	"	8	825	

Привязан

Инв №

Инв № подл. | Подпись и дата | Взам инв №

Разраб	Девяшин			ТТР 820-04-16.85-ИМ10
Пров.	Иоффе			
Рук гр	Иоффе			
ГИП	Франк			Водосбросы-водовыпуски трубчатые с шахтным водоводом на расход воды до 10 м³/с при перепадах от 5 до 12 м
Нач отд	Писнячевский			
Н контр	Сильченко			Шахта Ш-8-1 (Сборно-монолитный вариант)

Стадия	Лист	Листов
Р	3	

Разрезы 2-2, 3-3

М 1:50

УКРГИПРОВОДХОЗ
г Киев

27
9066/3

Формат А2

Альбом III

Типовые проектные решения 820-04-16.85

Разрез 1-1

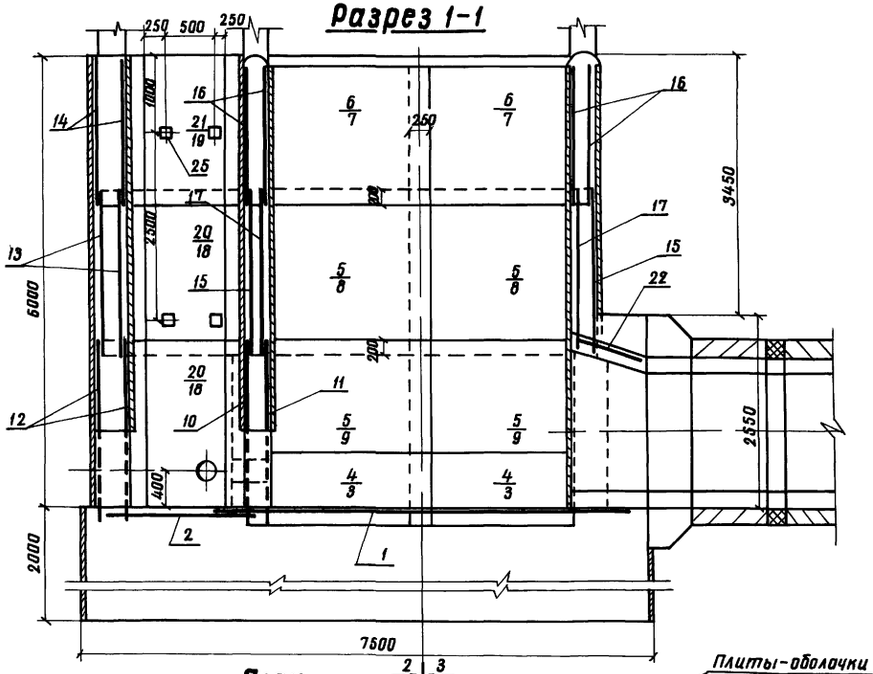

План

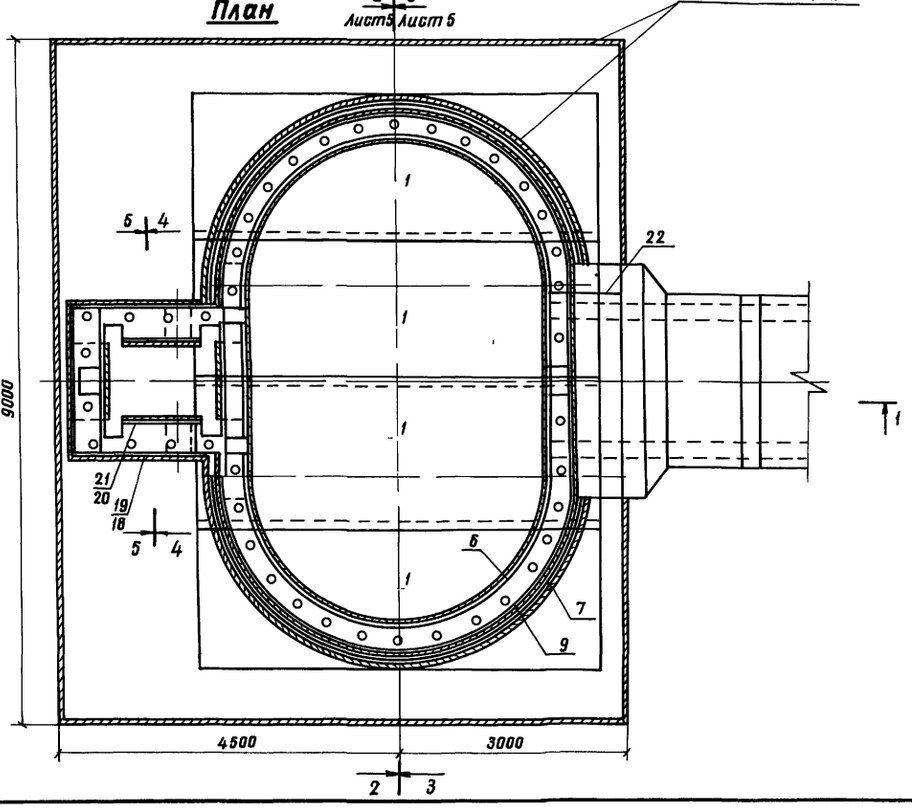

Разрез 4-4

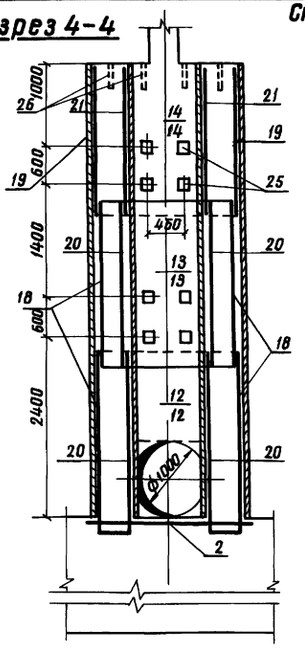

Разрез 5-5

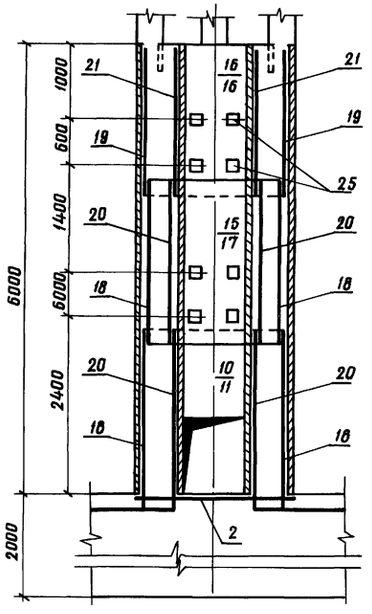

Спецификация к схеме армирования сборно-монолитной шахты Ш-6-1

Формат	Зона	Поз	Обозначение	Наименование	Кол	Примечание
				Сборочные единицы		
				Сетки арматурные		
А3		1	820- -Ш-6-1-0100	С1	4	
А3		2	-0100	С2	1	
А3		3	-0500	С3	4	
А3		4	-0500	С4	4	
А3		5	-0500	С5	8	
А3		6	-0500	С6	4	
А3		7	-0600	С7	4	
А3		8	-0500	С8	4	
А3		9	-0500	С9	4	
А3		10	-0400	С10	1	
А3		11	-0400	С11	1	
А3		12	-0400	С12	2	
А3		13	-0100	С13	2	
А3		14	-0100	С14	2	
А3		15	-0200	С15	2	
А3		16	-0200	С16	4	
А3		17	-0200	С17	2	
А3		18	-0200	С18	4	
А3		19	-0300	С19	2	
А3		20	-0300	С20	4	
А3		21	-0300	С21	2	
А3		22	-0300	С22	3	
А3		23	-0500	С23	4	
				Изделия закладные		
А4		24	-0600	Мн1	6	
А4		25	-0700	Мн2	20	
Б4		26		Мн3 (Труба 60×3,5 ГОСТ 3262-75 t=350	42	1,7 кг
				Материалы		
				бетон тяжелый		
				М 200, В6, Мрз ≥ 150		168,4 м³

28
9066/3

Разраб	Девяшин		23.12.85	ТУП 820-04 16.85-КЖ10	
Пров	Иоффе		10.12.84		
Рук гр	Иоффе		10.12.84		
ГИП	Франк		10.12.84	Водосбросы-водовыпуски трубчатые с шахтным оголовком на расход воды до 70 м³/с при перепадах от 5 до 12 м	
Нач отд	Писнячевский		10.12.84		
Н.контр	Сильченко		10.12.84	Шахта Ш-6-1 (Сборно-монолитный вариант)	Стадия: Р; Лист: 4; Листов:
				Схема армирования План Разрезы 1-1, 4-4, 5-5 М 1:50	Укргипроводхоз в Киеве

Привязан

Инв №

Инв № подл. | Подпись и дата | Взам. инв. №

Формат А2

Альбом III

Типовые проектные решения 820-04-16.85

Инв № подл. | Подпись и дата | Взам. инв. №

Разрез 2-2

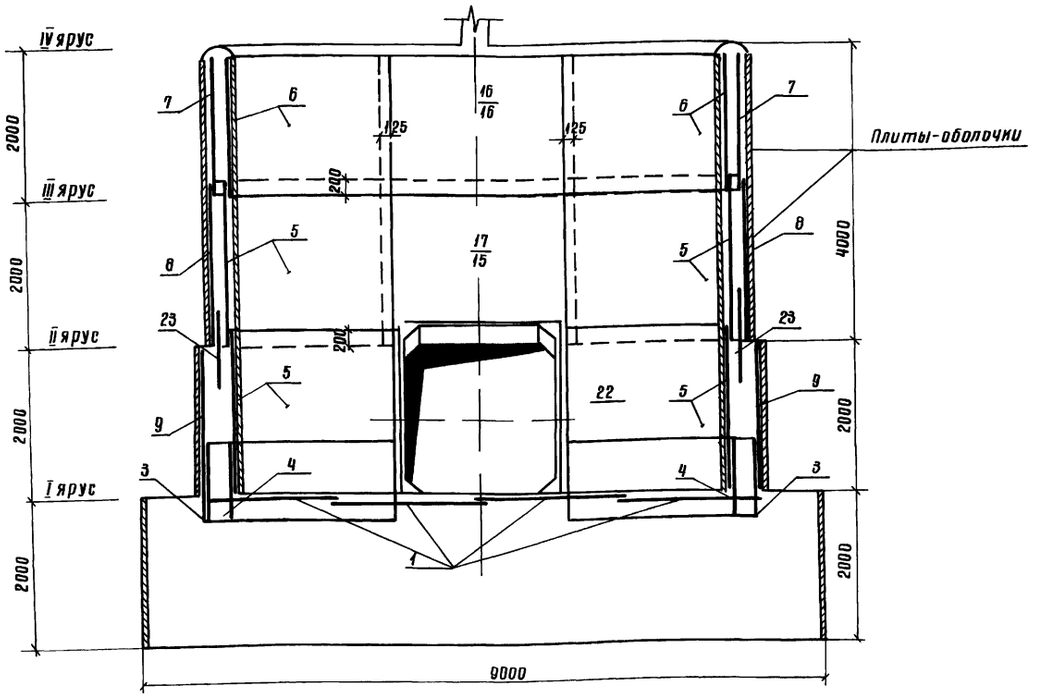

Разрез 3-3

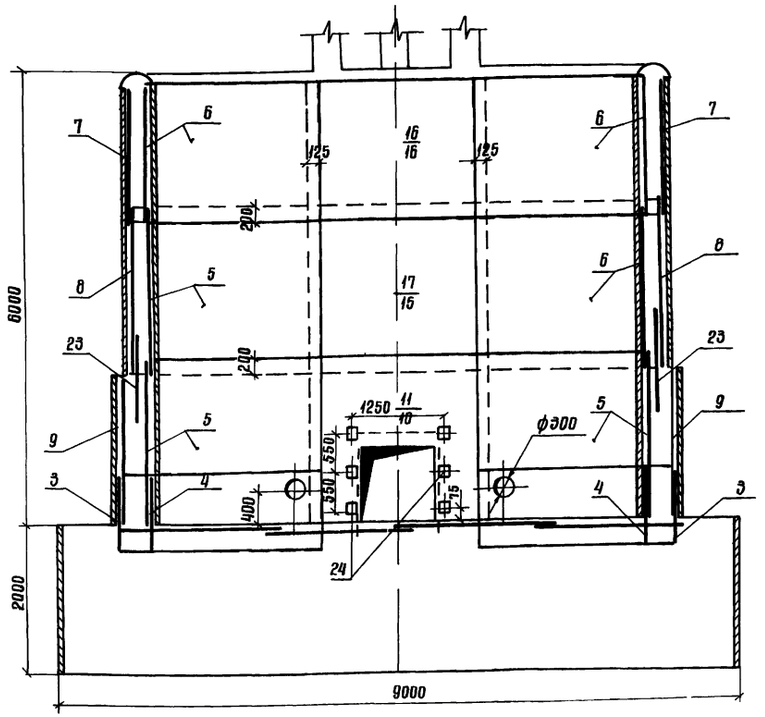

Ведомость расхода стали на элемент, ие

Марка элемента	Изделия арматурные							Изделия закладные								Общий расход
	Арматура класса						Всего	Арматура класса	Прокат марки						Всего	
	A-I			A-III				A-III	BCт3кп2							
	ГОСТ 5781-82			ГОСТ 5781-82				ГОСТ 5781-82	ГОСТ 8509-72		ГОСТ 19903-74		ГОСТ 8282-75			
	ф8	ф8	Итого	ф8	ф12	Итого		ф14	Итого	L70х45	Итого	-6х150	Итого	Труба 50х3,5	Итого		
Ш-8-1	130	944	1074	174	642	816	1890	100	100	30	30	180	160	72	72	1030	1993

1 Горизонтальные стержни поз 7,8,9 из сварить между собой по всей длине перепуска электродуговой сваркой электродами э-42

2 Горизонтальные стержни сетки поз 7 сварить с горизонтальными стержнями сетки поз 16, аналогично сетки поз 8 с поз 15, поз 9 с поз 10

9066/3

Разраб	Девяшин			ТПР 820-04-16.85-КЖ10		
Проб	Иоффе					
Рук гр	Иоффе					
ГИП	Франк			Водосбросы-водовыпуски трубчатые с шахтным водобоем на расход воды до 70 м³/с при перепадах от 5 до 12 м		
Нач отд	Писнячевский					
Н контр	Сильченко			Шахта Ш-8-1 (Сборно-монолитный вариант)	Стадия	Лист	Листов
					Р	5	
				Схема армирования Разрезы 2-2, 3-3 М 1:50	УКРГИПРОВОДХОЗ г. Киев		

Привязан

Инв №

Формат А2

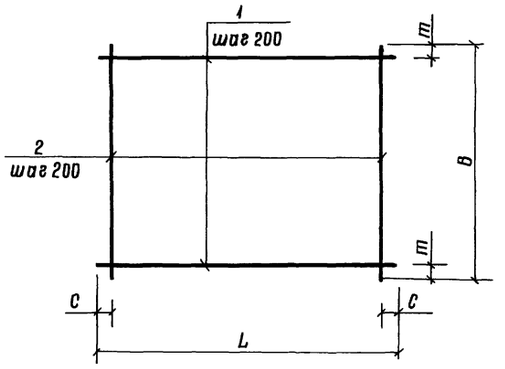

Марка	Размеры в мм				Масса, кг
	L	C	B	m	
C1	5430	15	1970	85	43,4
C2	1970	85	1970	85	8,0
C13	1980	90	2200	100	9,4
C14	1980	90	1980	90	8,0

Формат	Зона	Поз	Обозначение	Наименование	Кол	Примечание
			820- -Ш-6-1-01 00	C1		
Б4		1	-01 01	ф8А-III ГОСТ 5781-82 С=5430	10	2,1кг
Б4		2	-01 02	ф8А-III ГОСТ 5781-82 С=1970	28	0,8кг
			-01 00-01	C2		
Б4		1	-01 03	ф6А-I ГОСТ 5781-82 С=1970	10	0,4кг
Б4		2	-01 03	ф6А-I ГОСТ 5781-82 С=1970	10	0,4кг
			-01 00-02	C13		
Б4		1	-01 04	ф8А-I ГОСТ 5781-82 С=1980	11	0,4кг
Б4		2	-01 05	ф6А-I ГОСТ 5781-82 С=2200	10	0,5кг
			-01 00 03	C14		
Б4		1	-01 04	ф6А-I ГОСТ 5781-82 С=1980	10	0,4кг
Б4		2	-01 04	ф8А-I ГОСТ 5781-82 С=1980	10	0,4кг

9066/3

Разраб	Девяшин		
Пров	Иоффе		
Рук гр	Иоффе		
ГИП	Франк		
Нач отд	Писнячевский		
Н контр	Сильченко		

820-04-16.85-Ш-6-1-01 00

Сетка арматурная С (С1, С2, С13, С14)

Стад	Масса	Масштаб
Р	См табл	—
Лист	Листов 1	

УКРГИПРОВОДХОЗ г Киев

Привязан

Инв №

Инв № подл | Подпись и дата | Взам инв №

формат А3

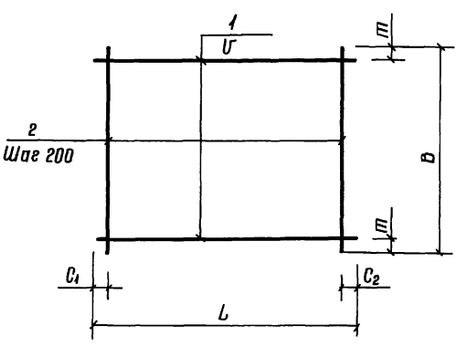

Марка	Размеры в мм						Масса кг
	L	C1	C2	U	B	m	
C15	2500	50	50	150	2200	50	26,7
C16	2500	50	50	200	1820	10	19,1
C17	2500	50	50	200	2200	100	35,9
C18	2330	20	510	200	2200	100	10,5

Формат	Зона	Поз	Обозначение	Наименование	Кол	Примечание
			820- -Ш-6-1-02 00	C15		
Б4		1	-02 01	ф8А-I ГОСТ 5781-82, С=2500	15	1,0кг
Б4		2	-02,02	ф8А-I ГОСТ 5781-82, С=2200	15	0,9кг
			-02 00-01	C16		
Б4		1	-02 01	ф8А-I ГОСТ 5781-82 С=2500	10	1,0кг
Б4		2	-02,03	ф8А-I ГОСТ 5781-82 С=1820	15	0,7кг
			-02 00-02	C17		
Б4		1	-02 04	ф12А-III ГОСТ 5781-82 С-2500	11	2,2кг
Б4		2	-02 02	ф8А-I ГОСТ 5781-82 С=2200	15	0,9кг
			-02,00-03	C18		
Б4		1	-02 05	ф8А-I ГОСТ 5781-82 С=2330	11	0,5кг
Б4		2	-01 05	ф6А-I ГОСТ 5781-82 С=2200	10	0,5кг

30

9066/3

Разраб	Девяшин		
Пров	Иоффе		
Рук гр	Иоффе		
ГИП	Франк		
Нач отд	Писнячевский		
Н контр	Сильченко		

ТП 820-04-16.85-Ш-6-1-02 00

Сетка арматурная, С (С15 С18)

Стадия	Масса	Масштаб
Р	См табл	—
Лист	Листов 1	

УКРГИПРОВОДХОЗ г Киев

Привязан

Инв №

Инв № подл | Подпись и дата | Взам инв №

формат А3

Типовые проектные решения 820-04-1685 Альбом III

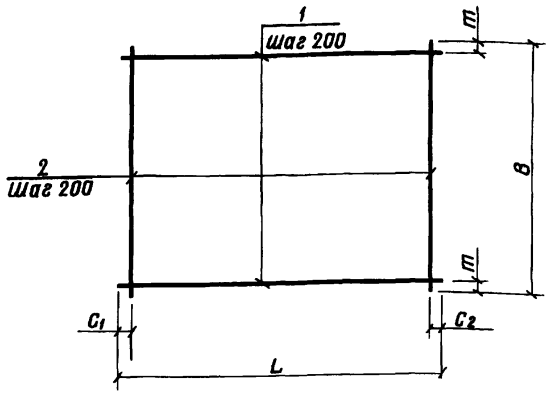

Марка	Размеры в мм					Масса, кг
	L	C_1	C_2	B	m	
C19	2330	20	510	1980	90	9,0
C20	950	75	75	2200	100	4,7
C21	950	75	75	1980	90	4,0
C22	950	75	75	2250	125	14,4

Формат	Зона	Поз	Обозначение	Наименование	Кол	Примечание
			820- -Ш-6-1-03 00	C19		
БЧ		1	-0205	ф 6А-I ГОСТ 5781-82, ℓ=2330	10	0,5 кг
БЧ		2	-0104	ф 6А-I ГОСТ 5781-82, ℓ=1980	10	0,4 кг
			-03 00-01	C20		
БЧ		1	-0301	ф 6А-I ГОСТ 5781-82 ℓ=950	11	0,2 кг
БЧ		2	-0105	ф 6А-I ГОСТ 5781-82, ℓ=2200	5	0,5 кг
			-03 00-02	C21		
БЧ		1	-0301	ф 6А-I ГОСТ 5781-82, ℓ=950	10	0,2 кг
БЧ		2	-0104	ф 6А-I ГОСТ 5781-82, ℓ=1980	5	0,4 кг
			-03 00-03	C22		
БЧ		1	-0302	ф 8А-I ГОСТ 5781-82, ℓ=950	11	0,4 кг
БЧ		2	-0303	ф 12А-III ГОСТ 5781-82, ℓ=2250	5	2,0 кг

9066/3

Разраб	Девяшин		19.11.83
Пров	Иоффе		31.01.84
Рук гр	Иоффе		14.01.84
ГИП	Франк		21.04.84
Нач отд	Лисняченский		24.04.84
Н контр	Сильченко		24.04.84

820-04-1685- Ш-6-1-03 00

Сетка арматурная, С (С19 С22)

Стадия	Масса	Масштаб
Р	См табл	—
Лист	Листов 1	

Укргипроводхоз г Киев

Привязан

Инв N°

Формат А3

Типовые проектные решения 820-04-1685 Альбом III

Марка	Размеры в мм							Масса, кг
	L	C_1	V	B	m_1	m_2	U	
C10	2500	50	200	2420	200	20	200	19,6
C11	2500	50	150	2420	200	120	200	46,3
C12	1980	90	200	2420	200	20	200	13,6

Формат	Зона	Поз	Обозначение	Наименование	Кол	Примечание
			820- -Ш-6-1-04 00	C10		
БЧ		1	-0201	ф 8А-I ГОСТ 5781-81, ℓ=2500	6	1,0 кг
БЧ		2	-0401	ф 8А-I ГОСТ 5781-81, ℓ=2420	8	1,0 кг
БЧ		3	-0402	ф 8А-I ГОСТ 5781-81, ℓ=650	12	0,3 кг
БЧ		4	-0403	ф 8А-I ГОСТ 5781-81, ℓ=1020	5	0,4 кг
			-04 00-01	C11		
БЧ		1	-0204	ф 12А-III ГОСТ 5781-81, ℓ=2500	7	2,8 кг
БЧ		2	-0404	ф 12А-III ГОСТ 5781-81, ℓ=2420	8	2,1 кг
БЧ		3	-0405	ф 12А-III ГОСТ 5781-81, ℓ=650	16	0,6 кг
БЧ		4	-0406	ф 12А-III ГОСТ 5781-81, ℓ=1020	5	0,9 кг
			-04 00-02	C12		
БЧ		1	-0407	ф 8А-I ГОСТ 5781-81, ℓ=1980	6	0,8 кг
БЧ		2	-0401	ф 8А-I ГОСТ 5781-81, ℓ=2420	4	1,0 кг
БЧ		3	-0408	ф 8А-I ГОСТ 5781-81, ℓ=390	12	0,2 кг
БЧ		4	-0403	ф 8А-I ГОСТ 5781-81, ℓ=1020	6	0,4 кг

31

9066/3

Разраб	Девяшин		16.11.83
Пров	Иоффе		12.01.84
Рук гр	Иоффе		12.01.84
ГИП	Франк		21.04.84
Нач отд	Лисняченский		24.04.84
Н контр	Сильченко		07.04.84

ТПР 820-04-1685- Ш-6-1-04 00

Сетка арматурная, С (С10 С12)

Стадия	Масса	Масштаб
Р	См табл	—
Лист	Листов 1	

Укргипроводхоз г Киев

Привязан

Инв N°

Формат А3

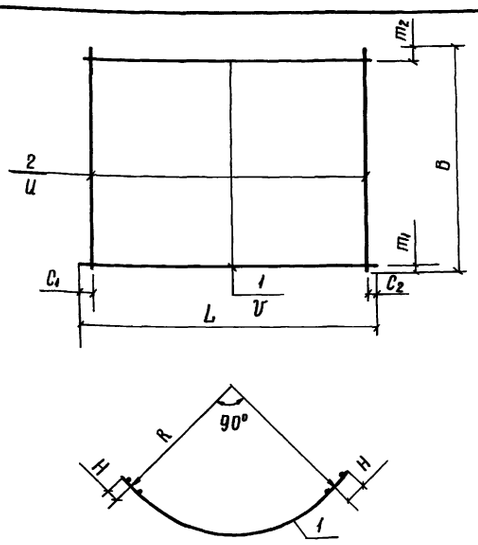

Марка	Размеры в мм										Масса
	L	C_1	C_2	U	B	m_1	m_2	U	R	H	кг
С3	4130	65	65	200	1100	350	350	200	2410	175	32,1
С4	3520	60	60	200	1100	350	350	200	2090	125	22,2
С5	3520	60	60	200	2200	100	100	200	2090	125	31,6
С6	3520	60	60	200	1820	10	10	200	2090	125	26,6
С7	3890	45	45	150	1820	10	10	200	2260	175	33,5
С8	3890	45	45	200	2200	100	100	200	2410	175	36,5
С9	4130	65	65	200	2200	100	100	200	2410	175	39,6
С23	3890	45	45	150	920	10	10	200	2260	175	18,5

Формат	Зона	Поз	Обозначение	Наименование	Кол	Примечание
			820- -Ш-6-1-05.00	С3		
Б4		1	-0501	ф12А-III ГОСТ 5781-82 ℓ=4130	3	3,7кг
Б4		2	-0502	ф12А-III ГОСТ 5781-82 ℓ=1100	21	1,0кг
			-0500-01	С4		
Б4		1	-0503	ф8А-I ГОСТ 5781-82, ℓ=3520	3	1,4кг
Б4		2	-0502	ф12А-III ГОСТ 5781-82 ℓ=1100	18	1,0кг
			-0500-02	С5		
Б4		1	-0503	ф8А-I ГОСТ 5781-8 ℓ=3520	11	1,4кг
Б4		2	-0202	ф8А-I ГОСТ 5781-8 ℓ=2200	18	0,9кг
			-0500-03	С6		
Б4		1	-0503	ф8А-I ГОСТ 5781-82 ℓ=3520	10	1,4кг
Б4		2	-0203	ф8А-I ГОСТ 5781-82 ℓ=1820	18	0,7кг
			-0500-04	С7		
Б4		1	-0504	ф8А-I ГОСТ 5781-82 ℓ=3890	13	1,5кг
Б4		2	-0203	ф8А-I ГОСТ 5781-82 ℓ=1820	20	0,7кг
			-0500-05	С8		
Б4		1	-0505	ф12А-III ГОСТ 5781-82 ℓ=3890	11	3,5кг
Б4		2	-0202	ф8А-I ГОСТ 5781-82 ℓ=2200	20	0,9кг
			-0500-06	С-9		
Б4		1	-0501	ф12А-III ГОСТ 5781-82 ℓ=4130	11	3,7кг
Б4		2	-0202	ф8А-I ГОСТ 5781-82 ℓ=2200	21	0,9кг
			-0500-07	С23		
Б4		1	-0504	ф8А-I ГОСТ 5781-82 ℓ=3890	7	1,5кг
Б4		2	-0506	ф8А-I ГОСТ 5781-82 ℓ=920	20	0,4кг

Разраб	Николаева		8.02.83
Пров	Девяшин		12.02.83
Рук гр	Иоффе		12.01.84
ГИП	Франк		24.01.84
Нач отд	Писнячевский		24.01.84
Н контр	Сильченко		27.05.84

820-04-1685-Ш-6-1-05.00

Сетка арматурная, С (С3., С9, С23)

Стад	Масса	Масштаб
Р	См табл	—
Лист	Листов 1	

УКРГИПРОВОДХОЗ г. Киев

Привязан

Инв. № подл. | Подпись и дата | Взам. инв. №

9066/3

Инв. №

формат А3

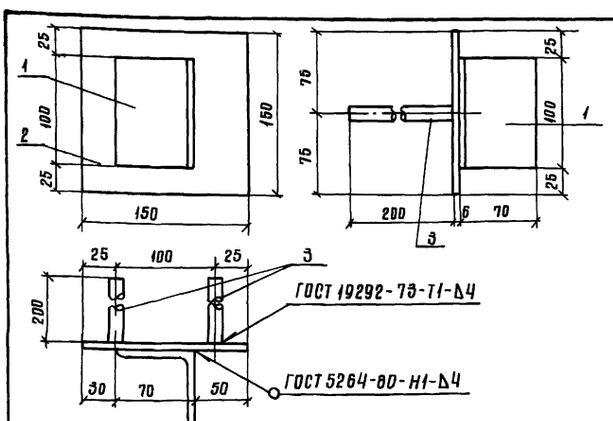

Формат	Зона	Поз	Обозначение	Наименование	Кол	Примечание
			820- -Ш-6-1-06.00	Мн1		
Б4		1	-0601	L 70х45 ГОСТ 8509-72, ℓ=100	1	0,5кг
Б4		2	-0602	-6х150 ГОСТ 19903-74, ℓ=150	1	0,7кг
Б4		3	-0603	ф14А-III ГОСТ 5781-82, ℓ=200	2	0,2кг

Разраб	Николаева		25.02.83
Пробер	Девяшин		25.02.83
Рук гр	Иоффе		12.01.84
ГИП	Франк		24.01.84
Нач отд	Писнячевский		24.01.84
Н контр	Сильченко		27.05.84

820-04-1685-Ш-6-1-06.00

Изделие закладное Мн1

Стадия	Масса	Масштаб
Р	1,6	—
Лист	Листов 1	

УКРГИПРОВОДХОЗ г. Киев

Привязан

Инв. № подл. | Подпись и дата | Взам. инв. №

9066/3

Инв. №

формат А4

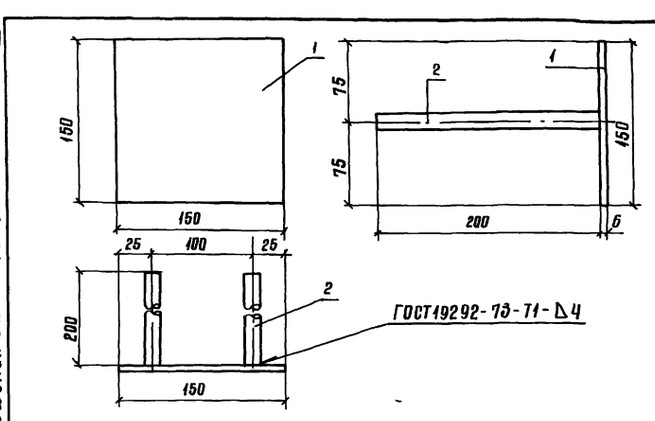

Формат	Зона	Поз	Обозначение	Наименование	Кол	Примечание
			820- -Ш-6-1-07.00	Мн2		
Б4		1	-0602	-6х150 ГОСТ 19903-74, ℓ=150	1	0,7кг
Б4		2	-0603	ф14А-III ГОСТ 5781-82, ℓ=200	2	0,2кг

Разраб	Николаева		25.02.83
Проб	Девяшин		25.02.83
Рук гр	Иоффе		12.01.84
ГИП	Франк		24.01.84
Нач отд	Писнячевский		24.01.84
Н контр	Сильченко		27.05.84

ТПР 820-04-1685-Ш-6-1-07.00

Изделие закладное Мн2

Стадия	Масса	Масшт
Р	1,1	—
Лист	Листов 1	

УКРГИПРОВОДХОЗ г. Киев

Привязан

Инв. № подл. | Подпись и дата | Взам. инв. №

9066/3

Инв. №

формат А4

32

Альбом III

Типовые проектные решения 820-04-16 85

№ строки	Наименование материала и единица измерения	Код материала	Код ед изм	Количество тип	Количество инд	Количество всего
1	Сортовой прокат обыкно-					
2	венного качества	093000				
3	Сталь арматурная					
4	класса А-I, т	093003	168	1,19	1,07	2,26
5	диам 6, т	ф6	168	—	0,13	
6	диам 8, т	ф8	168	—	0,94	
7	Сталь арматурная					
8	класса А-III, т	093004	168	0,61	0,82	1,43
9	диам 8, т	ф8	168	—	0,17	
10	диам 12, т	ф12	168	—	0,64	
11	диам 14 т	ф14	168	—	0,01	
12	Итого сортового проката					
13	обыкновенного качества,					
14	т	097100	168	1,80	1,89	3,69
15	Прокат листовой рядо-					
16	вой, т	097100	168	1,11	0,02	1,13
17	Сталь толстолистовая					
18	рядовых марок (от 4 мм), т	097100	168	1,11	0,02	1,13
19	Сталь крупносортовая т	093100	168	—	0,003	
20	Итого стали в натураль-					
21	ной массе, т		168	2,91	1,91	4,82
22	Итого стали, приведенной					
23	к стали класса А-I, т		168	2,06	2,24	4,30

№ строки	Наименование материала и единица измерения	Код материала	Код ед изм	Количество тип	Количество инд	Количество всего
1	Итого стали, приведенной					
2	к стали класса					
3	С38/23, т		168	1,39	0,02	1,41
4	Всего стали, приведенной					
5	к стали класса А-I,					
6	С38/23, т		168	3,45	2,26	5,71
7	Трубы сварные водога-					
8	зопроводные, т	138500	168	0,05	0,07	0,12
9	Портландцемент	573110				
10	М500, т	573113	168	9,38	57,60	66,98
11	Цемент, приведенный к					
12	марке 400 (всего), т		168	10,32	63,36	73,68
13						
14						
15						
16						
17						
18						
19						
20						
21						
22						
23						

В графе „тип" указано количество материала, потребное для изготовления типовых и стандартных изделий, а в графе „инд" - индивидуальных (не типовых) конструкций и изделий

33

9066/3

Разраб	Штепа		22.5.84	ТПР 820-04-16 85	-КЖ 10 ВМ
Пров	Потапенко		23.5.84		
Рук ер	Иоффе		23.5.84		
ГИП	Франк		23.5.84	Ведомость потребности в материалах	Стадия Р / Лист / Листов 1
Нач отд	Лисничевский		24.5.84		УКРГИПРОВОДХОЗ г Киев
Н контр	Сильченко		24.5.84		

Привязан

Инв №

Инв № подл | Подпись и дата | Взам инв №

формат А2

Альбом III

Типовые проектные решения 820-04-16.85

Ведомость основных комплектов

Обозначение	Наименование	Примечание
820- -ПС	Пояснительная записка	Альбом I
-АС	Архитектурно-строительные решения	
-КЖ1	Монолитные и сборные железобетонные конструкции	
-ГИ	Конструкции температурно-осадочных швов	
-ПО	Производство и организация работ	
-КЖ3	Шахта Шм-3-1 (монолитный вариант)	Альбом II
-КЖ5	Шахта Шм-4-1 (монолитный вариант)	
-КЖ7	Шахта Шм-5-1 (монолитный вариант)	
-КЖ9	Шахта Шм-6-1 (монолитный вариант)	
-КЖ11	Шахта Шм-7-1 (монолитный вариант)	
-КЖ13	Шахта Шм-8-1 (монолитный вариант)	
-КЖ15	Шахта Шм-10-1 (монолитный вариант)	
-КЖ17	Шахта Шм-12-1 (монолитный вариант)	
-КЖ4	Шахта Ш-3-1 (сборно-монолитный вариант)	Альбом III
-КЖ6	Шахта Ш-4-1 (сборно-монолитный вариант)	
-КЖ8	Шахта Ш-5-1 (сборно-монолитный вариант)	
-КЖ10	Шахта Ш-6-1 (сборно-монолитный вариант)	
-КЖ12	Шахта Ш-7-1 (сборно-монолитный вариант)	
-КЖ14	Шахта Ш-8-1 (сборно-монолитный вариант)	
-КЖ16	Шахта Ш-10-1 (сборно-монолитный вариант)	
-КЖ18	Шахта Ш-12-1 (сборно-монолитный вариант)	
-КЖ19	Шахта Шм-3-2 (монолитный вариант)	Альбом IV
-КЖ21	Шахта Шм-4-2 (монолитный вариант)	
-КЖ23	Шахта Шм-5-2 (монолитный вариант)	
-КЖ25	Шахта Шм-6-2 (монолитный вариант)	
-КЖ27	Шахта Шм-7-2 (монолитный вариант	
-КЖ29	Шахта Шм-8-2 (монолитный вариант)	
-КЖ31	Шахта Шм-10-2 (монолитный вариант)	
-КЖ33	Шахта Шм-12-2 (монолитный вариант)	
-КЖ20	Шахта Ш-3-2 (сборно-монолитный вариант)	Альбом V
-КЖ22	Шахта Ш-4-2 (сборно-монолитный вариант)	
-КЖ24	Шахта Ш-5-2 (сборно-монолитный вариант)	
-КЖ26	Шахта Ш-6-2 (сборно-монолитный вариант)	
-КЖ28	Шахта Ш-7-2 (сборно-монолитный вариант)	
-КЖ30	Шахта Ш-8-2 (сборно-монолитный вариант)	
-КЖ32	Шахта Ш-10-2 (сборно-монолитный вариант)	
-КЖ34	Шахта Ш-12-2 (сборно-монолитный вариант)	
-КЖ2	Водобойные колодцы и водобойные стенки	Альбом VI

Продолжение

Рабочие чертежи разработаны в соответствии с действующими нормами и правилами

Главный инженер проекта Л Г Франк

Ведомость чертежей основного комплекта КЖ12

Лист	Наименование	Примечание
1	Общие данные	
2	План Разрезы 1-1. 4-4	
3	Разрезы 2-2. 3-3	
4	Схема армирования План Разрезы 1-1. 4-4. 5-5	
5	Схема армирования Разрезы 2-2. 3-3	

Ведомость спецификаций

Лист	Наименование	Примечание
4	Спецификация к схеме армирования сборно-монолитной шахты Ш-7-1	

Ведомость ссылочных и прилагаемых документов

Обозначение	Наименование	Примечание
	Ссылочные документы	
820- -КЖ1ПО20-10	Плита-оболочка ПО20-10	
820- -КЖ1ПО25-10	То же ПО25-10	
820- -КЖ1ПО25-15	" ПО25-15	
820- -КЖ1ПО30-10	" ПО30-10	
820- -КЖ1ПКО31-10	" ПКО31-10	
820- -КЖ1ПКО37-10	" ПКО37-10	
820- -КЖ1ПКО395-10	" ПКО395-10	
	Нестандартное оборудование	Альбом I
	Прилагаемые документы	
820- -Ш-7-1-0100	Сетка арматурная, С(С1. С2. С12 С15	
820- -Ш-7-1-0200	То же (С16 С18. С21)	
820- -Ш-7-1-0308	" (С11. С19. С20)	
820- -Ш-7-1-0400	" (С22 С25)	
820- -Ш-7-1-0500	" (С3 С10)	
820- -Ш-7-1-0600	Изделие закладное Мн1	
820- -Ш-7-1-0700	То же Мн2	
820- -КЖ12ВМ	Ведомость потребности в материалах	

34

Привязан

Инв № подл. | Подпись и дата | Взам. инв. №

Инв №

Разраб	Девяшин		
Пров	Николаева		
Рук гр	Хоффе		
ГИП	Франк		
Нач отд	Лисничебская		
Н контр	Сильченко		

ТПР 820-04-16.85-КЖ12

Водосбросы водовыпуски трубчатые с шахтным оголовком на расход воды до 70 м³/с при перепадах от 5 до 12 м

Шахта Ш-7-1 (Сборно-монолитный вариант)

Стадия	Лист	Листов
Р	1	5

Общие данные

Укргипроводхоз г Киев

9066/3

Формат А2

Альбом III

Типовые проектные решения 820-04-1685

Инв N° подл. | Подпись и дата | Взам инв N°

Разрез 1-1

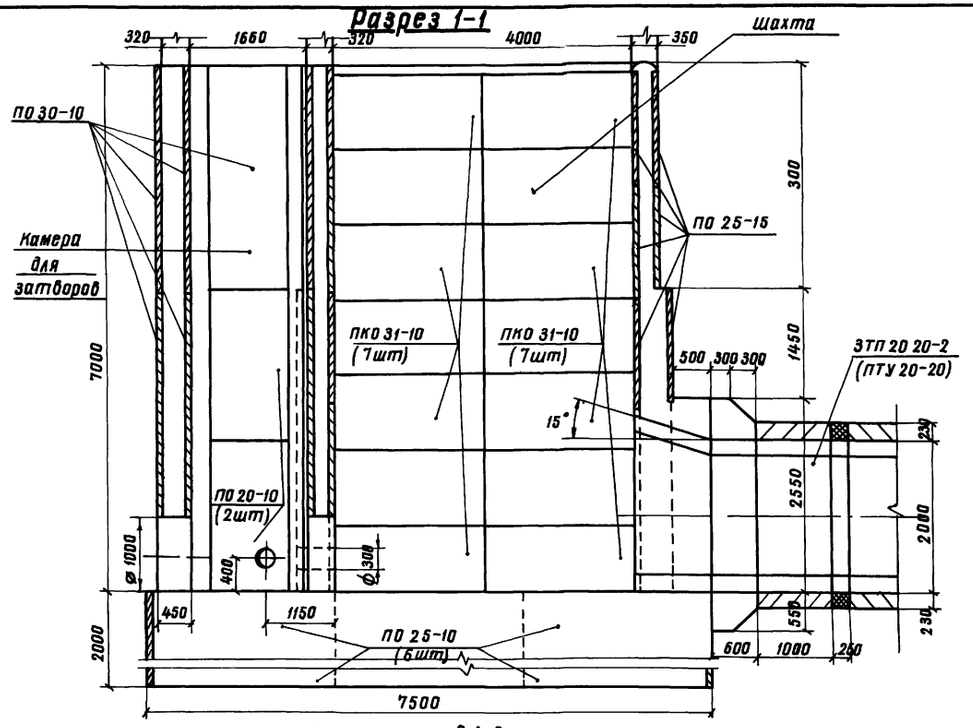

План

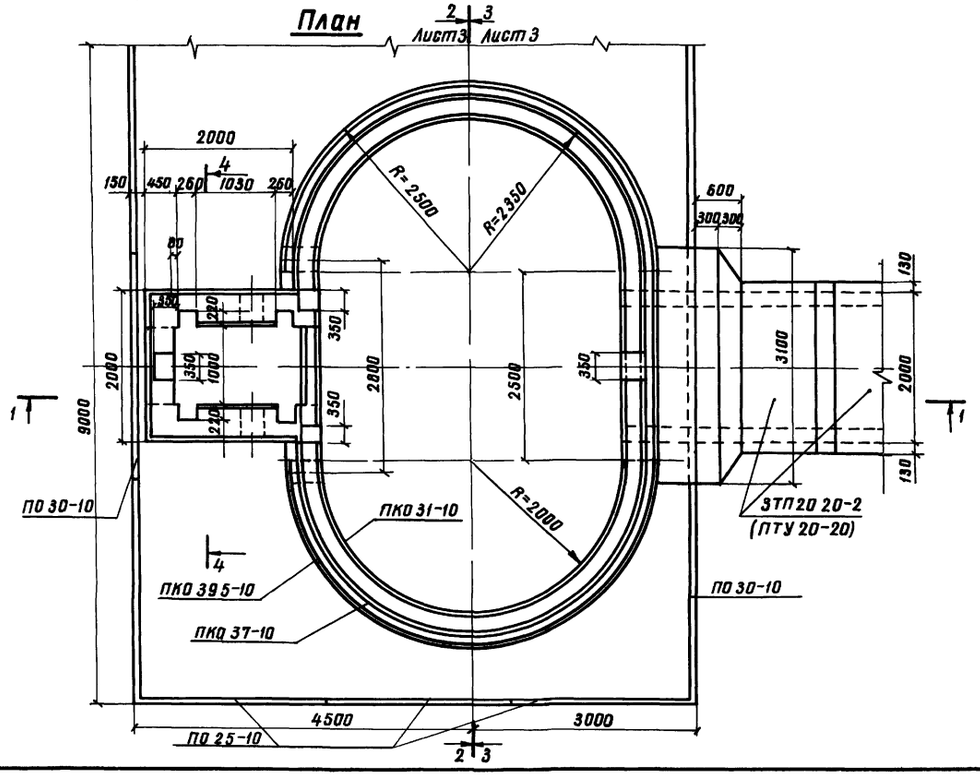

Разрез 4-4

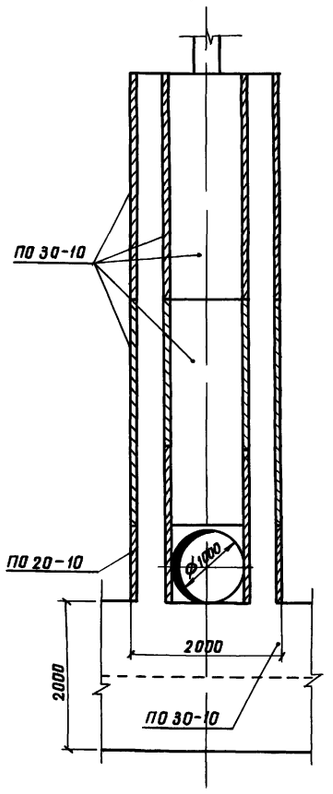

Схемы соединения плит-оболочек

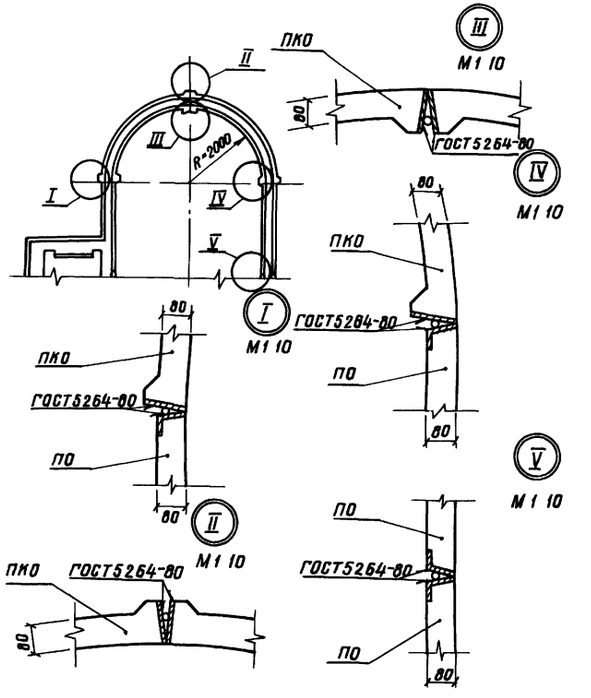

35

9066/3

Разраб	Девяшин			ТПР 820-04-1685-КЖ12	
Пров	Иоффе			Водосбросы-водовыпуски трубчатые с шахтным оголовком на расход воды до 70 м³/с при перепадах от 5 до 12 м	
Рук вр	Иоффе				
ГИП	Франк			Шахта Ш-7-1 (сборно-монолитный вариант)	Стадия: Р; Лист: 2; Листов:
Нач отд	Лисняченко				
Н контр	Сильченко			План Разрезы 1-1, 4-4 М1 50	Укргипроводхоз г Киев

Привязан

Инв N°

Формат А2

Альбом III

Типовые проектные решения 820-04-1685

Разрез 2-2

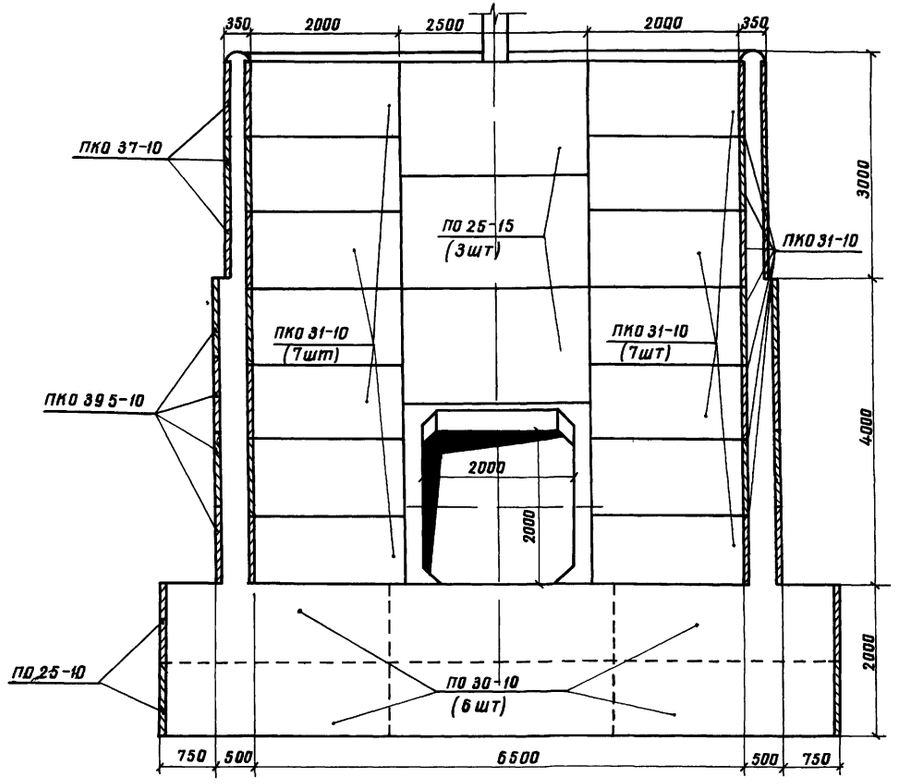

Разрез 3-3

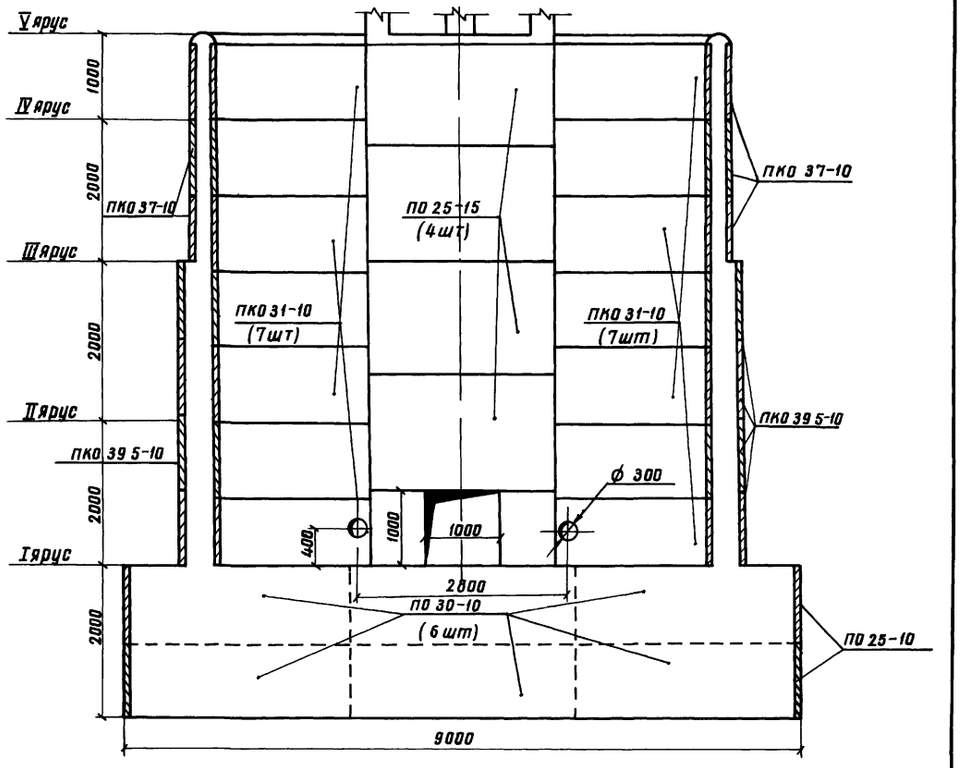

Спецификация сборных железобетонных элементов

Марка, поз	Обозначение		Наименование	Кол	Масса ед кг	Примечание
ПО20-10	820-	-КЖ1ПО20-10	Плиты оболочки	6	400	
ПО25-10	820-	-КЖ1ПО25-10	Та же	12	500	
ПО25-15	820-	-КЖ1ПО25-15	"	10	750	
ПО30-10	820-	-КЖ1ПО30-10	"	29	600	
ПКО31-10	820-	-КЖ1ПКО31-10	"	28	700	
ПКО37-10	820-	-КЖ1ПКО37-10	"	12	775	
ПКО395-10	820-	-КЖ1ПКО39,5-10	"	16	825	

36

9066/3

Разраб	Девяшин			ТПР 820-04-1685-КЖ12	
Пров	Иоффе				
Рук гр	Иоффе				
ГИП	Франк			Водосбросы-водовыпуски трубчатые с шахтным оголовком на расход воды до 10 м³/с при перепадах от 5 до 12 м	
Нач отд	Тиснячевский				
Н контр	Сильченко			Шахта Ш-7-1 (Сборно-монолитный вариант)	Стадия: Р; Лист: 3; Листов:
				Разрезы 2-2, 3-3 М1 50	Укргипроводхоз г Киев

Привязан

Инв №

Инв № подл. | Подпись и дата | Взам инв №

Формат А2

Альбом III

Типовые проектные решения 820-04-1685

Инв №подл | Подпись и дата | Взам инв №

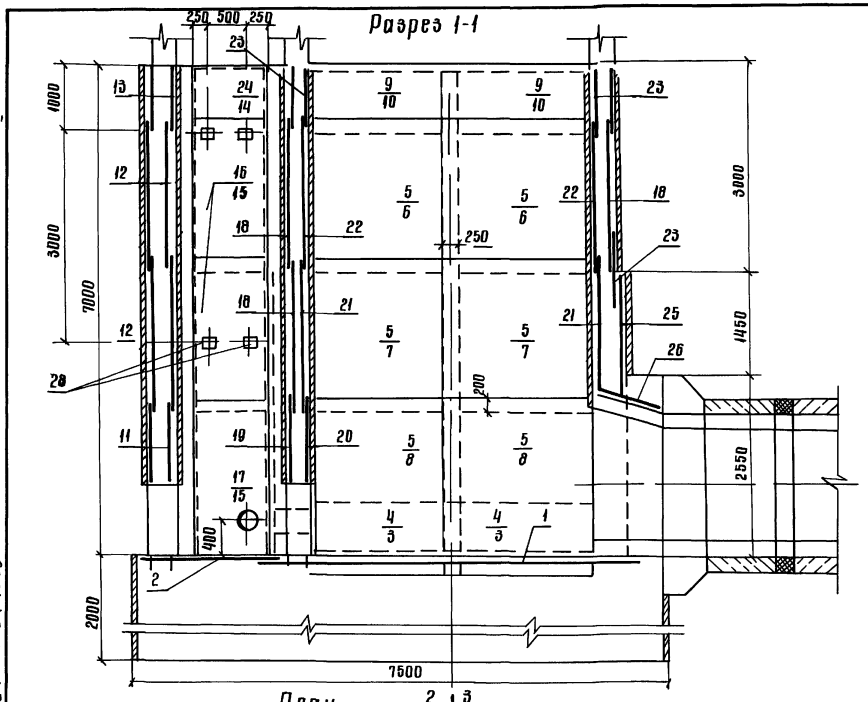

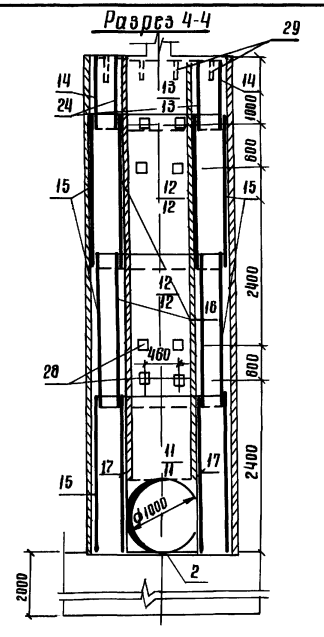

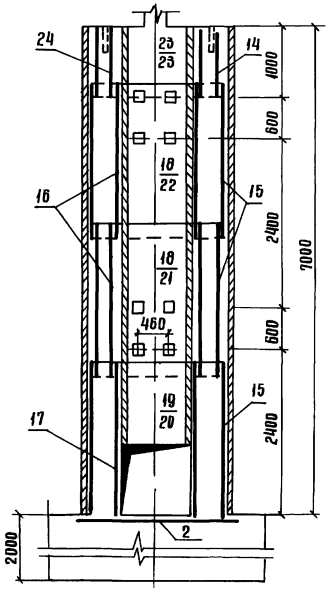

Спецификация к схеме армирования сборно-монолитной шахты Ш-7-1

Формат	Зона	Поз	Обозначение	Наименование	Кол	Примечание
				Сборочные единицы		
				Сетки арматурные		
А3		1	820- -Ш-7-1-04 00	С1	4	
А3		2	-04 00	С2	1	
А3		3	-05 00	С3	4	
А3		4	-05 00	С4	4	
А3		5	-05 00	С5	12	
А3		6	-05 00	С6	4	
А3		7	-05 00	С7	4	
А3		8	-06 00	С8	4	
А3		9	-06 00	С9	4	
А3		10	-05 00	С10	8	
А3		11	-03 00	С11	2	
А3		12	-01 00	С12	4	
А3		13	-04 00	С13	2	
А3		14	-01 00	С14	2	
А3		15	-01 00	С15	6	
А3		16	-02 00	С16	4	
А3		17	-02 00	С17	2	
А3		18	-02 00	С18	3	
А3		19	-03 00	С19	1	
А3		20	-03 00	С20	1	
А3		21	-02 00	С21	2	
А3		22	-04 00	С22	2	
А3		23	-04 00	С23	5	
А3		24	-04 00	С24	2	
А3		25	-04 00	С25	1	
А3		26	-04 00	С26	3	
				Изделия закладные		
А4		27	-06 00	Мн1	6	
А4		28	-07 00	Мн2	20	
Б4		29		Мн3 (Труба 50×3,5 ГОСТ 3262-75*)	42	1,7 кг
				Материалы		
				Бетон тяжелый		
				М200, В6, Мрз ≥ 150		178,4 м³

37

9066/3

Разраб	Девяшин		12.02.84	ТПР 820-04-1685-ИМ12
Пров	Иоффе		18.01.84	
Рук гр	Иоффе		18.01.84	
ГИП	Франк		21.01.84	Водосбросы-водовыпуски трубчатые с шахтным оголовком на расход воды до 10 м³/с при перепадах от 5 до 12 м
Нач отд	Писнячевский		24.01.84	Шахта Ш-7-1 (Сборно-монолитный вариант)
Н контр	Сильченко		08.05.84	Стадия: Р; Лист: 4; Листов:
				Схема армирования 4-4 5-5 План Разрез 1-1 М1:50
				УКРГИПРОВОДХОЗ г Киев

Привязан

Инв №

Формат А2

Альбом III

Типовые проектные решения 820-04-1685

Разрез 2-2

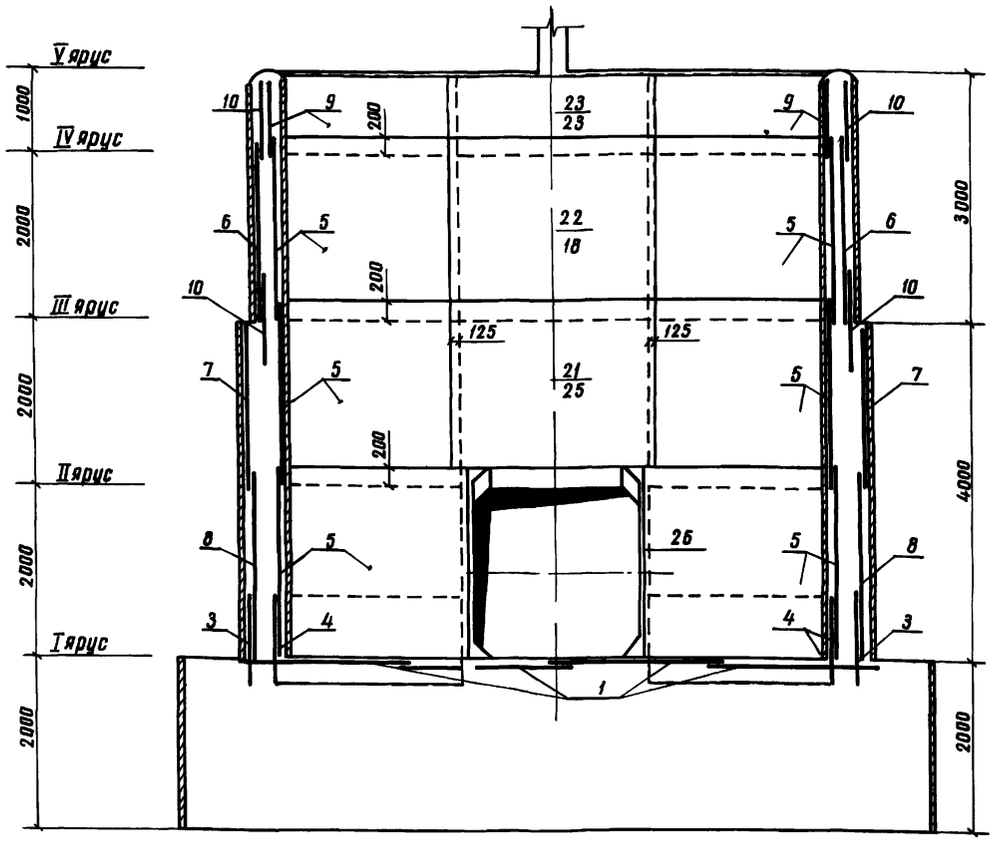

Разрез 3-3

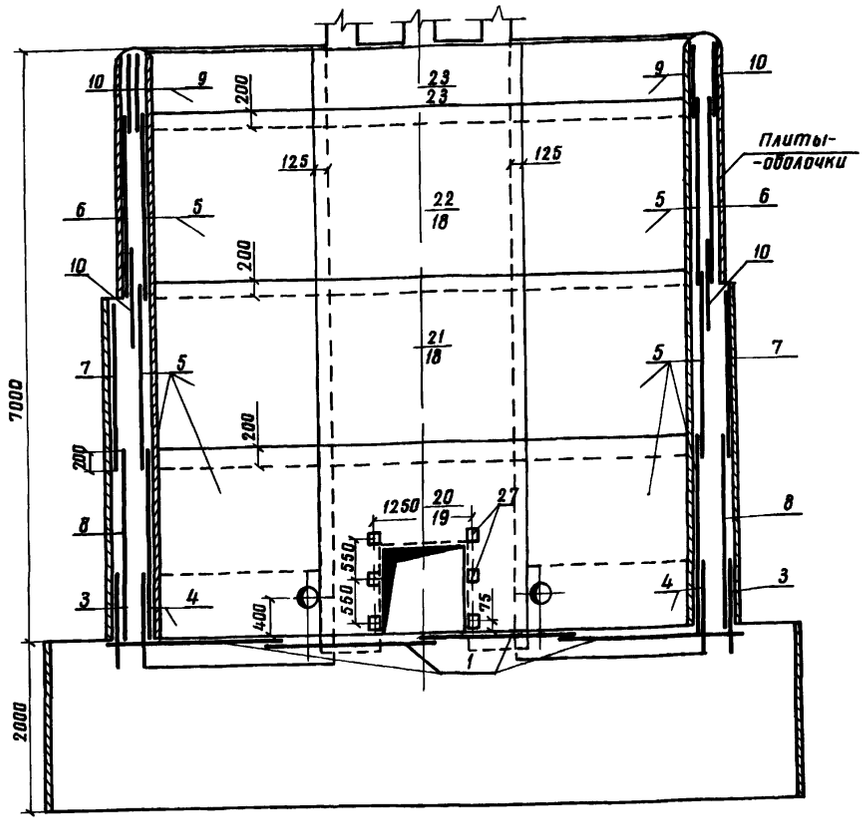

1 Горизонтальные стержни сеток поз 10 6,7,3,8 сварить между собой по всей длине перепуска электродуговой сваркой электродами Э-42

2 Горизонтальные стержни сеток поз 10 сварить с горизонтальными стержнями сетки поз 23, аналогично сетки поз 6 с поз 18, поз 7 с поз 25, поз 8 с поз 19, поз 7 с поз 18

Ведомость расхода стали на элемент, кг

Марка элемента	Изделия арматурные									Изделия закладные									Общий расход
	Арматура класса								Всего	Арматура класса		Прокат марки						Всего	
	А-I			А-III						А-III		ВСт3 2кп							
	ГОСТ 5781-82			ГОСТ 5781-82						ГОСТ 5781-82		ГОСТ 8509-72	ГОСТ 19903-74		ГОСТ 3262-75				
	ф6	ф8	Итого	ф8	ф10	ф12	ф14	Итого		ф14	Итого	∟70×4,5	Итого	-6×150	Итого	Труба 50×3,5	Итого		
Ш-7-1	277	835	1112	174	250	325	220	952	2081	100	10,0	3,0	3,0	18,0	18,0	72,0	72,0	103,0	2184

Разраб	Девяшин		
Пров	Иоффе		
Рук гр	Иоффе		
ГИП	Франк		
Нач отд	Лисняченский		
Н контр	Сильченко		

ТПР 820-04-1685-КЖ12

Водосбросы-водовыпуски трубчатые с шахтным оголовком на расход воды до 70 м³/с при перепадах от 5 до 12 м

Шахта Ш-7-1 (сборно-монолитный вариант)

Стадия	Лист	Листов
Р	5	

Схема армирования Разрезы 2-2, 3-3 М 1:50

Укргипроводхоз г. Киев

Привязан

Инв №

Инв № подл. | Подпись и дата | Взам. инв. №

Формат А2

Типовые проектные решения 820-04-1685 Альбом III

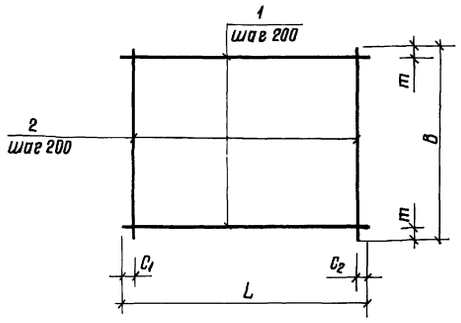

Марка	Размеры в мм					Масса, кг
	L	C_1	C_2	B	m	
С1	5430	15	15	1970	65	43,4
С2	1970	65	65	1970	65	8,0
С12	1980	90	90	2200	100	9,4
С13	1980	90	90	950	75	4,0
С14	2330	20	510	950	75	4,5
С15	2330	20	510	2200	100	10,5

Формат	Зона	Поз	Обозначение	Наименование	Кол	Примечание
			820- -Ш-7-1-01.00	С1		
Б4		1	-01.01	ф8А-III ГОСТ 5781-82 ℓ=5430	10	2,1кг
Б4		2	-01.02	ф8А-III ГОСТ 5781-82 ℓ=1970	28	0,8кг
			-01.00-01	С2		
Б4		1	-01.03	ф6А-I ГОСТ 5781-82 ℓ=1970	10	0,4кг
Б4		2	-01.03	ф8А-I ГОСТ 5781-82 ℓ=1970	10	0,4кг
			-01.00-02	С12		
Б4		1	-01.04	ф8А-I ГОСТ 5781-82 ℓ=1980	11	0,4кг
Б4		2	-01.05	ф8А-I ГОСТ 5781-82 ℓ=2200	10	0,5кг
			-01.00-03	С13		
Б4		1	-01.04	ф8А-I ГОСТ 5781-82 ℓ=1980	5	0,4кг
Б4		2	-01.06	ф8А-I ГОСТ 5781-82 ℓ=950	10	0,2кг
			-01.00-04	С14		
Б4		1	-01.07	ф6А-I ГОСТ 5781-82 ℓ=2330	5	0,5кг
Б4		2	-01.06	ф6А-I ГОСТ 5781-82 ℓ=950	10	0,2кг
			-01.00-05	С15		
Б4		1	-01.07	ф6А-I ГОСТ 5781-82 ℓ=2330	11	0,5кг
Б4		2	-01.05	ф8А-I ГОСТ 5781-82 ℓ=2200	10	0,5кг

9066/3

Разраб	Девяшин		10.08.84
Пров	Иоффе		10.08.84
Рук гр	Иоффе		10.08.84
ГИП	Франк		21.08.84
Нач отд	Лисняческий		21.08.84
Н.контр	Сильченко		20.05.85

820-04-1685-Ш-7-1-01.00

Сетка арматурная, С (С1, С2, С12,.. С15)

Стадия	Масса	Масштаб
Р	см табл	—
Лист	Листов 1	

УКРГИПРОВОДХОЗ г. Киев

Привязан

Инв. №

Инв. № подл. | Подпись и дата | Взам. инв. №

формат А3

Типовые проектные решения 820-04-1685 Альбом III

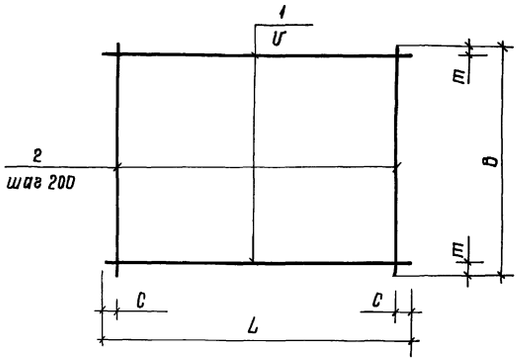

Марка	Размеры в мм					Масса, кг
	L	C	U	B	m	
С16	950	75	200	2200	100	4,7
С17	950	75	200	2200	100	8,9
С18	2500	50	150	2200	50	26,7
С21	2500	50	150	2200	50	34,2

Формат	Зона	Поз	Обозначение	Наименование	Кол	Примечание
			820- -Ш-7-1-02.00	С16		
Б4		1	-01.06	ф6А-I ГОСТ 5781-82, ℓ=950	11	0,2кг
Б4		2	-01.05	ф6А-I ГОСТ 5781-82, ℓ=2200	5	0,5кг
			-02.00-01	С17		
Б4		1	-02.01	ф8А-I ГОСТ 5781-82, ℓ=950	11	0,4кг
Б4		2	-02.02	ф8А-I ГОСТ 5781-82 ℓ=2200	5	0,9кг
			-02.00-02	С18		
Б4		1	-02.03	ф8А-I ГОСТ 5781-82 ℓ=2500	15	1,0кг
Б4		2	-02.02	ф8А-I ГОСТ 5781-82 ℓ=2200	13	0,9кг
			-02.00-03	С21		
Б4		1	-02.04	ф10А-III ГОСТ 5781-82 ℓ=2500	15	1,5кг
Б4		2	-02.02	ф8А-I ГОСТ 5781-82 ℓ=2200	13	0,9кг

39

9066/3

Разраб	Девяшин		10.08.84
Пров	Иоффе		10.08.84
Рук гр	Иоффе		10.08.84
ГИП	Франк		21.08.84
Нач отд	Лисняческий		21.08.84
Н.контр	Сильченко		20.05.85

тпр 820-04-1685-Ш-7-1-02.00

Сетка арматурная, С (С16 С18, С21)

Стад	Масса	Масштаб
Р	См табл	—
Лист	Листов 1	

УКРГИПРОВОДХОЗ г. Киев

Привязан

Инв. №

Инв. № подл. | Подпись и дата | Взам. инв. №

формат А3

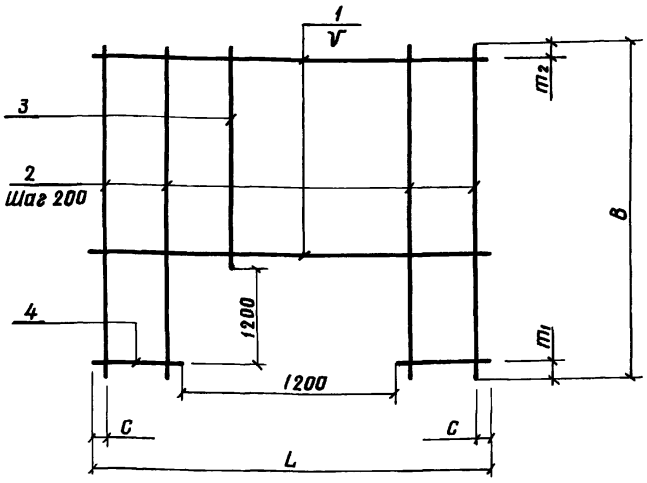

Марка	Размеры в мм						Масса
	L	C	U	B	m_1	m_2	кг
C11	1980	90	200	2420	200	20	13,2
C19	2500	50	200	2420	200	20	19,6
C20	2500	50	150	2420	200	120	46,3

Формат	Зона	Поз	Обозначение	Наименование	Кол	Примечание
			820- -Ш-7-1-03,00	C11		
БЧ		1	-03,01	ф8А-I ГОСТ 5781-82 ℓ=1980	5	0,8кг
БЧ		2	-03,02	ф8А-I ГОСТ 5781-82 ℓ=2420	4	1,0кг
БЧ		3	-03,03	ф8А-I ГОСТ 5781-82 ℓ=1020	6	0,4кг
БЧ		4	-03,04	ф8А-I ГОСТ 5781-82 ℓ=390	14	0,2кг
			-03,00-01	C19		
БЧ		1	-02 03	ф8А-I ГОСТ 5781-82 ℓ=2500	6	1,0кг
БЧ		2	-03,02	ф8А-I ГОСТ 5781-82 ℓ=2420	8	1,0кг
БЧ		3	-03,03	ф8А-I ГОСТ 5781-82 ℓ=1020	5	0,4кг
БЧ		4	-03,05	ф8А-I ГОСТ 5781-82 ℓ=650	12	0,3кг
			-03,00-02	C20		
БЧ		1	-03,06	ф12А-III ГОСТ 5781-82 ℓ=2500	7	2,2кг
БЧ		2	-03,07	ф12А-III ГОСТ 5781-82 ℓ=2420	8	2,1кг
БЧ		3	-03 08	ф12А-III ГОСТ 5781-82 ℓ=1020	5	0,9кг
БЧ		4	-03,09	ф12А-III ГОСТ 5781-82 ℓ=650	16	0,6кг

Разраб	Девяшин		20.08.85
Пров	Иоффе		16.01.86
Рук гр	Иоффе		16.01.86
ГИП	Франк		21.04.86
Нач отд	Лисичевский		22.04.86
Н контр	Сильченко		24.05.86

Привязан

Инв №

9066/3

820-04-1685-Ш-7-1-03 00

Сетка арматурная, С (С11, С19, С20)

Стадия	Масса	Масштаб
Р	См табл	—
Лист	Листов 1	

Укргипроводхоз г Киев

Формат А3

Инв № подл. | Подпись и дата | Взам инв №

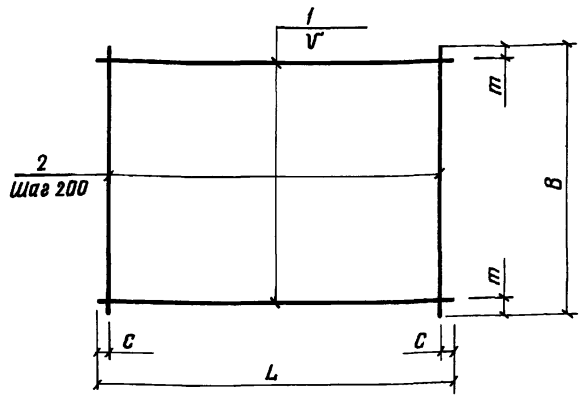

Марка	Размеры в мм					Масса
	L	C	U	B	m	кг
C22	2500	50	200	2200	50	35,9
C23	2500	50	150	820	35	6,2
C24	950	75	200	950	75	2,0
C25	2500	50	150	1700	100	20,1
C26	950	75	200	2250	125	14,4

Формат	Зона	Поз	Обозначение	Наименование	Кол	Примечание
			820- -Ш-7-1-04 00	C22		
БЧ		1	-03,06	ф12А-III ГОСТ 5781-82 ℓ=2500	11	2,2кг
БЧ		2	-02,02	ф8А-I ГОСТ 5781-82 ℓ=2200	13	0,9кг
			-04,00-01	C23		
БЧ		1	-04,01	ф6А-I ГОСТ 5781-82 ℓ=2500	6	0,6кг
БЧ		2	-04,02	ф6А-I ГОСТ 5781-82 ℓ=820	13	0,2кг
			-04,00-02	C24		
БЧ		1	-01,06	ф6А-I ГОСТ 5781-82 ℓ=950	5	0,2кг
БЧ		2	-01,06	ф6А-I ГОСТ 5781-82 ℓ=950	5	0,2кг
			-04,00-03	C25		
БЧ		1	-02,03	ф8А-I ГОСТ 5781-82 ℓ=2500	11	1,0кг
БЧ		2	-04,03	ф8А-I ГОСТ 5781-82 ℓ=1700	13	0,7кг
			-04,00-04	C26		
БЧ		1	-02,01	ф8А-I ГОСТ 5781-82 ℓ=950	11	0,4кг
БЧ		2	-04,04	ф12А-III ГОСТ 5781-82 ℓ=2250	5	2,0кг

40

Разраб	Девяшин		20.08.85
Пров	Иоффе		16.01.86
Рук гр	Иоффе		16.01.86
ГИП	Франк		21.04.86
Нач отд	Лисичевский		24.04.86
Н контр	Сильченко		24.05.86

Привязан

Инв №

9066/3

ТПР 820-04-1685-Ш-7-1-04 00

Сетка арматурная, С (С22 С26)

Стадия	Масса	Масштаб
Р	См табл	—
Лист	Листов 1	

Укргипроводхоз г Киев

Формат А3

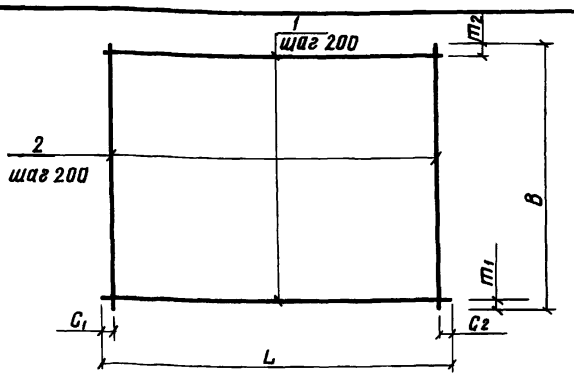

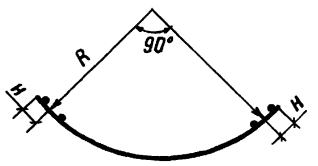

Марка	Размеры в мм								Масса кг
	L	C_1	C_2	B	m_1	m_2	R	H	
С3	4130	65	65	1100	350	350	2410	175	32,1
С4	3520	60	60	1100	350	350	2090	125	22,2
С5	3520	60	60	2200	100	100	2090	125	31,6
С6	3890	45	45	2200	100	100	2260	175	44,4
С7	4130	65	65	1980	90	90	2410	175	41,8
С8	4130	65	65	2200	100	100	2410	175	73,9
С9	3520	60	60	820	10	10	2260	175	7,6
С10	3890	45	45	820	10	10	2260	175	8,5

Формат	Зона	Поз	Обозначение	Наименование	Кол	Примечание
			820- -Ш-7-1-05 00	С3		
БЧ		1	-05.01	ф12А-III ГОСТ 5781-82 ℓ=4130	3	3,7 кг
БЧ		2	-05.02	ф12А-III ГОСТ 5781-82 ℓ=1100	21	1,0 кг
			-05 00-01	С4		
БЧ		1	-05 03	ф8А-I ГОСТ 5781-82 ℓ=3520	3	1,4 кг
БЧ		2	-05 02	ф12А-III ГОСТ 5781-82 ℓ=1100	18	1,0 кг
			-05 00-02	С5		
БЧ		1	-05 03	ф8А-I ГОСТ 5781-82 ℓ=3520	11	1,4 кг
БЧ		2	-02 02	ф8А-I ГОСТ 5781-82 ℓ=2200	18	0,9 кг
			-05 00-03	С6		
БЧ		1	-05 04	ф10А-III ГОСТ 5781-82 ℓ=3890	11	2,4 кг
БЧ		2	-02 02	ф8А-I ГОСТ 5781-82 ℓ=2200	20	0,9 кг
			-05 00-04	С7		
БЧ		1	-05 05	ф10А-III ГОСТ 5781-82 ℓ=4130	10	2,5 кг
БЧ		2	-05 06	ф8А-I ГОСТ 5781-82 ℓ=1980	21	0,8 кг
			-05 00-05	С8		
БЧ		1	-05 07	ф14А-III ГОСТ 5781-82 ℓ=4130	11	5,0 кг
БЧ		2	-02 02	ф8А-I ГОСТ 5781-82 ℓ=2200	21	0,9 кг
			-05 00-06	С9		
БЧ		1	-05 08	ф6А-I ГОСТ 5781-82 ℓ=3520	5	0,8 кг
БЧ		2	-05 09	ф6А-I ГОСТ 5781-82 ℓ=820	18	0,2 кг
			-05 00-07	С10		
БЧ		1	-05 10	ф6А-I ГОСТ 5781-82 ℓ=3890	5	0,9 кг
БЧ		2	-0509	ф6А-I ГОСТ 5781-82 ℓ=820	20	0,2 кг

Разраб.	Девяшин		8.02.84
Пров.	Николаева		8.02.84
Рук гр	Иоффе		10.02.84
ГИП	Франк		21.02.84
Нач отд	Писнячевский		24.02.84
Н контр.	Сильченко		28.02.84

820-04-16.85-Ш-7-1-05 00

Сетка арматурная, С (С3 С10)

Стадия	Масса	Масштаб
Р	См табл	—
Лист	Листов 1	

Укргипроводхоз г Киев

9066/3

Привязан

Инв №

Взам инв №

Подпись и дата

Инв № подл

Формат А3

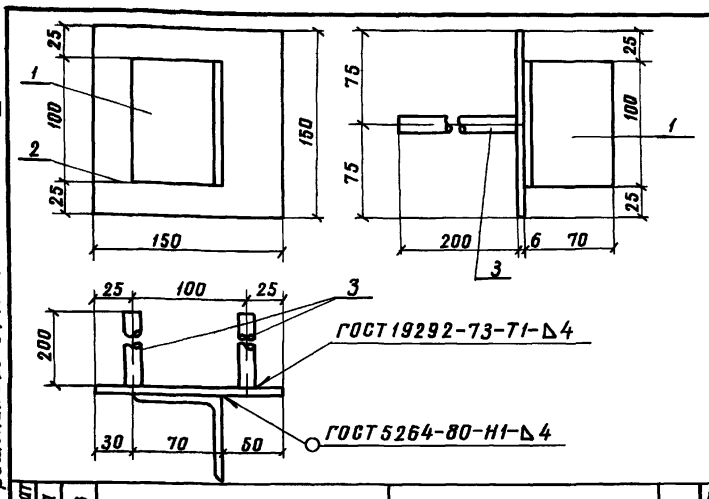

Формат	Зона	Поз	Обозначение	Наименование	Кол	Примечание
			820- -Ш-7-1-06 00	Мн1		
БЧ		1	-06 01	L 70х45 ГОСТ 8509-72 ℓ=100	1	0,5 кг
БЧ		2	-06 02	-6х150 ГОСТ 19903-74, ℓ=150	1	0,7 кг
БЧ		3	-06 03	ф14А-III ГОСТ 5781-82, ℓ=200	2	0,2 кг

Разраб	Николаева		25.02.85
Пробер	Девяшин		28.02.85
Рук гр	Иоффе		16.01.84
ГИП	Франк		21.04.84
Нач отд	Писнячевский		24.04.84
Н контр	Сильченко		28.03.84

820-04-16.85-Ш-7-1-06 00

Изделие закладное Мн1

Стадия	Масса	Масштаб
Р	1,6	—
Лист	Листов 1	

Укргипроводхоз г Киев

9066/3

Привязан

Инв №

Взам инв №

Подпись и дата

Инв № подл

Формат А4

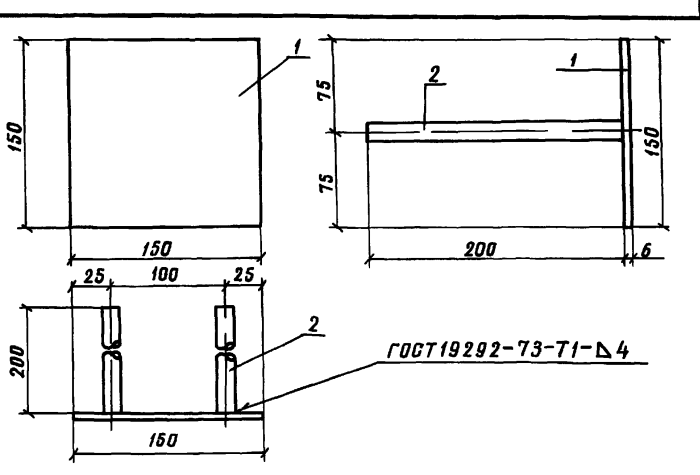

Формат	Зона	Поз	Обозначение	Наименование	Кол	Примечание
			820- -Ш-7-1-07 00	Мн2		
БЧ		1	-06 02	-6х150 ГОСТ 19903-74, ℓ=150	1	0,7 кг
БЧ		2	-06 03	ф14А-III ГОСТ 5781-82, ℓ=200	2	0,2 кг

41

9066/3

Привязан

Инв №

Взам инв №

Подпись и дата

Инв № подл

Разраб	Николаева		25.07.85
Пров	Девяшин		28.02.85
Рук гр	Иоффе		16.01.84
ГИП	Франк		21.04.84
Нач отд	Писнячевский		24.04.84
Н контр	Сильченко		28.03.84

ТПР 820-04-16.85-Ш-7-1-07.00

Изделие закладное Мн2

Стадия	Масса	Масштаб
Р	1,1	—
Лист	Листов 1	

Укргипроводхоз г Киев

Формат А4

№ строки	Наименование материала и единица измерения	Код материала	Код ед. изм	Количество тип	Количество инд	Количество всего
1	Сортовой прокат обыкно-					
2	венного качества	093000				
3	Сталь арматурная класса					
4	А-I, т	093003	168	1,35	1,12	2,47
5	диам 6, т	Ø 6	168	—	0,28	
6	диам 8, т	Ø 8	168	—	0,84	
7	Сталь арматурная класса					
8	А-III, т	093004	168	0,72	0,98	1,70
9	диам 8, т	Ø	168	—	0,17	
10	диам 10, т	Ø10	168	—	0,25	
11	диам 12, т	Ø12	168	—	0,33	
12	диам 14, т	Ø14	168	—	0,23	
13	Итого сортового проката					
14	обыкновенного					
15	качества, т	097100	168	2 07	2,10	4,17
16	Прокат листовой рядовой,					
17	т	097100	168	1,25	0,02	1,27
18	Сталь толстолистовая					
19	рядовых марок (от 4мм), т	097100	168	1,25	0,02	1,27
20	Сталь крупносортовая, т	093100	168	—	0,003	
21	Итого стали в натуральной					
22	массе, т		168	3,32	2,12	5,44
23	Итого стали, приведенной					

№ строки	Наименование материала и единица измерения	Код материала	Код ед. изм	Количество тип	Количество инд	Количество всего
1	к стали класса А-I, т		168	2,38	2,52	4,90
2	Итого стали, приведенной					
3	к стали класса С38/23, т		168	1,56	0,02	1,58
4	Трубы сварные водогазо-					
5	проводные, т	138600	168	0,06	0,07	0,13
6	Портландцемент	573100				
7	М500, т	573113	168	10,78	61,01	71,79
8	Цемент, приведенный к					
9	марке 400 (всего), т		168	11,86	67,11	78,97
10						
11						
12						
13						
14						
15						
16						
17						
18						
19						
20						
21						
22						
23						

В графе „тип" указано количество материалов, потребное для изготовления типовых и стандартных изделий, а в графе „инд"-индивидуальных (не типовых) конструкций и изделий

Альбом III

Типовые проектные решения 820-04-16.85

Инв № подл. | Подпись и дата | Взам инв №

Привязан

Инв №

Разраб	Штепа		23.05.85
Пров	Потапенко		23.05.85
Рук гр	Иоффе		23.05.85
ГИП	Франк		23.05.85
Нач отд	Писаревская		23.05.85
Н контр	Сильченко		23.05.85

ТПР 820-04-16.85 -КЖ12 ВМ

Ведомость потребности в материалах

Стадия	Лист	Листов
Р		1

Укргипроводхоз в Киев

42

9066/3

Формат А2

Типовые проектные решения 820-04-16 85 Альбом III

Ведомость основных комплектов

Обозначение	Наименование	Примечан
820- -ПС	Пояснительная записка	Альбом I
-АС	Архитектурно-строительные	
-КЖ1	Монолитные и сборные железобетонные конструкции	
-ГИ	Конструкции температурно-осадочных швов	
-ПО	Производство и организация работ	
-КЖ3	Шахта Шм-3-1 (Монолитный вариант)	Альбом II
-КЖ5	Шахта Шм-4-1 (Монолитный вариант)	
-КЖ7	Шахта Шм-5-1 (Монолитный вариант)	
-КЖ9	Шахта Шм-6-1 (Монолитный вариант)	
-КЖ11	Шахта Шм-7-1 (Монолитный вариант)	
-КЖ13	Шахта Шм-8-1 (Монолитный вариант)	
-КЖ15	Шахта Шм-10-1 (Монолитный вариант)	
-КЖ17	Шахта Шм-12-1 (Монолитный вариант)	
-КЖ4	Шахта Ш-3-1 (Сборно-монолитный вариант)	Альбом III
-КЖ6	Шахта Ш-4-1 (Сборно-монолитный вариант)	
-КЖ8	Шахта Ш-5-1 (Сборно-монолитный вариант)	
-КЖ10	Шахта Ш-6-1 (Сборно-монолитный вариант)	
-КЖ12	Шахта Ш-7-1 (Сборно-монолитный вариант)	
-КЖ14	Шахта Ш-8-1 (Сборно-монолитный вариант)	
-КЖ16	Шахта Ш-10-1 (Сборно-монолитный вариант)	
-КЖ18	Шахта Ш-12-1 (Сборно-	

Продолжение

Обозначение	Наименование	Примечан
820 -КЖ18	монолитный вариант)	Альбом III
-КЖ19	Шахта Шм-3-2 (Монолитный вариант)	Альбом IV
-КЖ21	Шахта Шм-4-2 (Монолитный вариант)	
-КЖ23	Шахта Шм-5-2 (Монолитный вариант)	
-КЖ25	Шахта Шм-6-2 (Монолитный вариант)	
-КЖ27	Шахта Шм-7-2 (Монолитный вариант)	
-КЖ29	Шахта Шм-8 2 (Монолитный вариант)	
-КЖ31	Шахта Шм-10-2 (Монолитный вариант)	
-КЖ33	Шахта Шм-12-2 (Монолитный вариант)	
-КЖ20	Шахта Ш-3-2 (Сборно-монолитный вариант)	Альбом V
-КЖ22	Шахта Ш-4-2 (Сборно-монолитный вариант)	
-КЖ24	Шахта Ш-5-2 (Сборно-монолитный вариант)	
-КЖ26	Шахта Ш-6-2 (Сборно-монолитный вариант)	
-КЖ28	Шахта Ш-7-2 (Сборно-монолитный вариант)	
-КЖ30	Шахта Ш-8-2 (Сборно-монолитный вариант)	
-КЖ32	Шахта Ш-10-2 (Сборно-монолитный вариант)	
-КЖ34	Шахта Ш-12-2 (Сборно-монолитный вариант)	
-КЖ2	Водобойные колодцы и водобойные стенки	Альбом VI

Ведомость чертежей основного комплекта КЖ14

Лист	Наименование	Примечание
1	Общие данные	
2	План Разрез 1-1	
3	Разрезы 2-2 4-4	
4	Схема армирования План Разрезы 2-2, 4-4	
5	Схема армирования Разрезы 1-1, 3-3, 5 5	

Ведомость спецификаций

Лист	Наименование	Примечание
5	Спецификация к схеме армирования сборно-монолитной шахты Ш-8-1	

Ведомость ссылочных и прилагаемых документов

Обозначение	Наименование	Примечание
	Ссылочные документы	
820- -КЖ1 ПО20-10	Плита-оболочка ПО20-10	
820- -КЖ1 ПО25-10	То же ПО25-10	
820- -КЖ1 ПО25-15	" ПО25-15	
820- -КЖ1 ПО30-10	" ПО30-10	
820- -КЖ1 ПКО31-10	" ПКО31-10	
820- -КЖ1 ПКО37-10	" ПКО37-10	
820- -КЖ1 ПКО42,5-10	" ПКО42,5-10	
	Нестандартное оборудование	Альбом I
	Прилагаемые документы	
820- -Ш-8-1-01 00	Сетка арматурная, С(С11, С21, С22)	
820- -Ш-8-1-02 00	То же С1, С2, С14, С19	
820- -Ш-8-1-03 00	" С12, С13, С15, С20, С23, С24	
820- -Ш-8-1-04 00	" С16 С18, С25	
820- -Ш-8-1-05 00	" С3... С10, С26	
820- -Ш-8-1-06,00	Изделие закладное Мн1	
820- -Ш-8-1-07 00	То же Мн2	
820 -КЖ14 ВМ	Ведомость потребности в материалах	

43

Рабочие чертежи разработаны в соответствии с действующими нормами и правилами

Главный инженер проекта Л Г Франк

Инв № подл	Подпись и дата	Взам инв	

Инв №

Разраб	Девяшин		04.04.84
Пров	Николаева		24.04.84
Рук гр	Иоффе		24.04.84
ГИП	Франк		21.04.84
Нач отд	Писнячевский		24.04.84
Н контр	Сильченко		08.05.84

Привязан

ТПР 820-04-16 85 - КЖ 14

Водосбросы-водовыпуски трубчатые с шахтным оголовком на расход воды до 10 м³/с при перепадах от 5 до 12 м

Шахта -8-1 (Сборно-монолитный вариант)	Стадия	Лист	Листов
	Р	1	5
Общие данные	Укргипроводхоз г Киев		

9066/3

формат А2

Альбом III

Типовые проектные решения 820-04-16.85

План

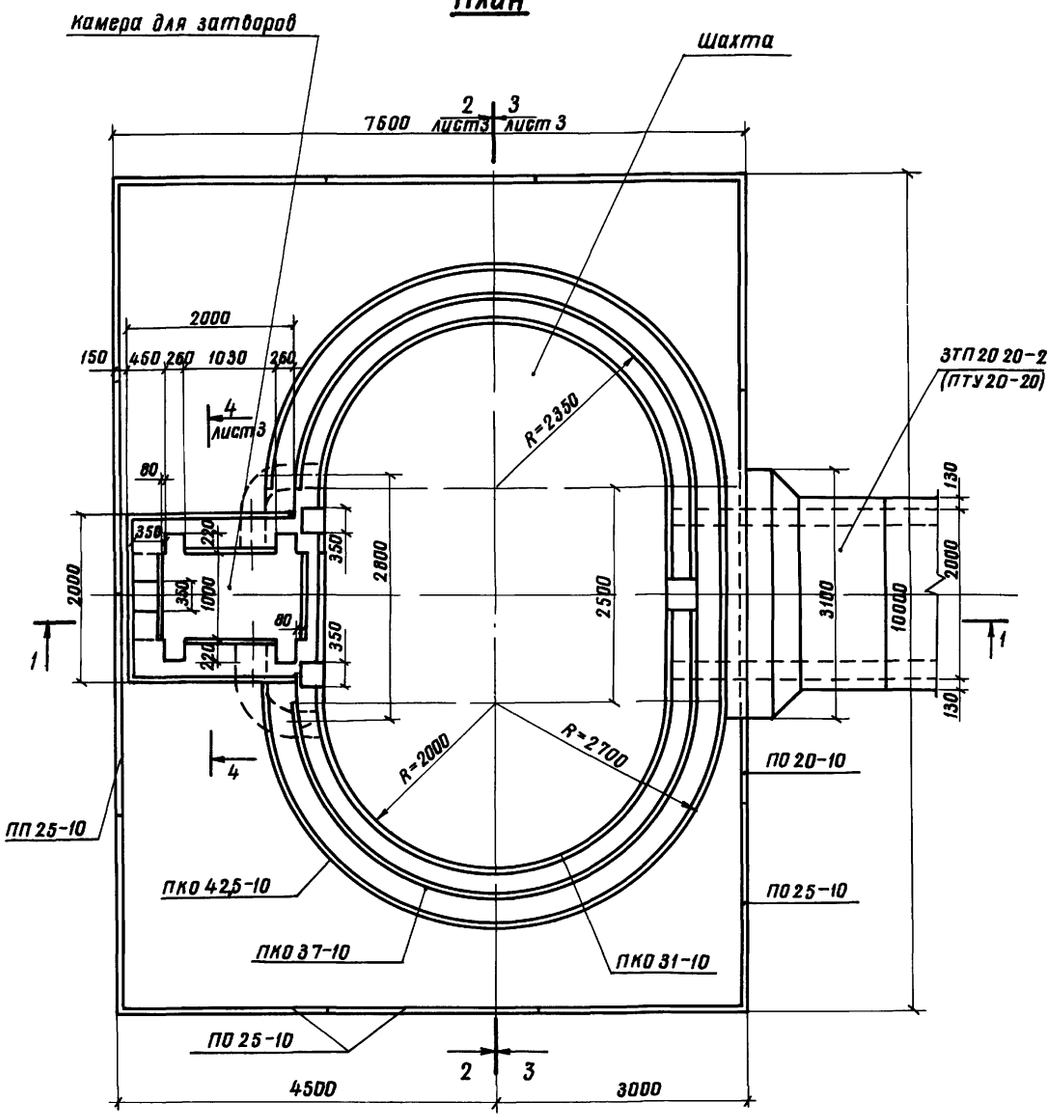

Разрез 1-1

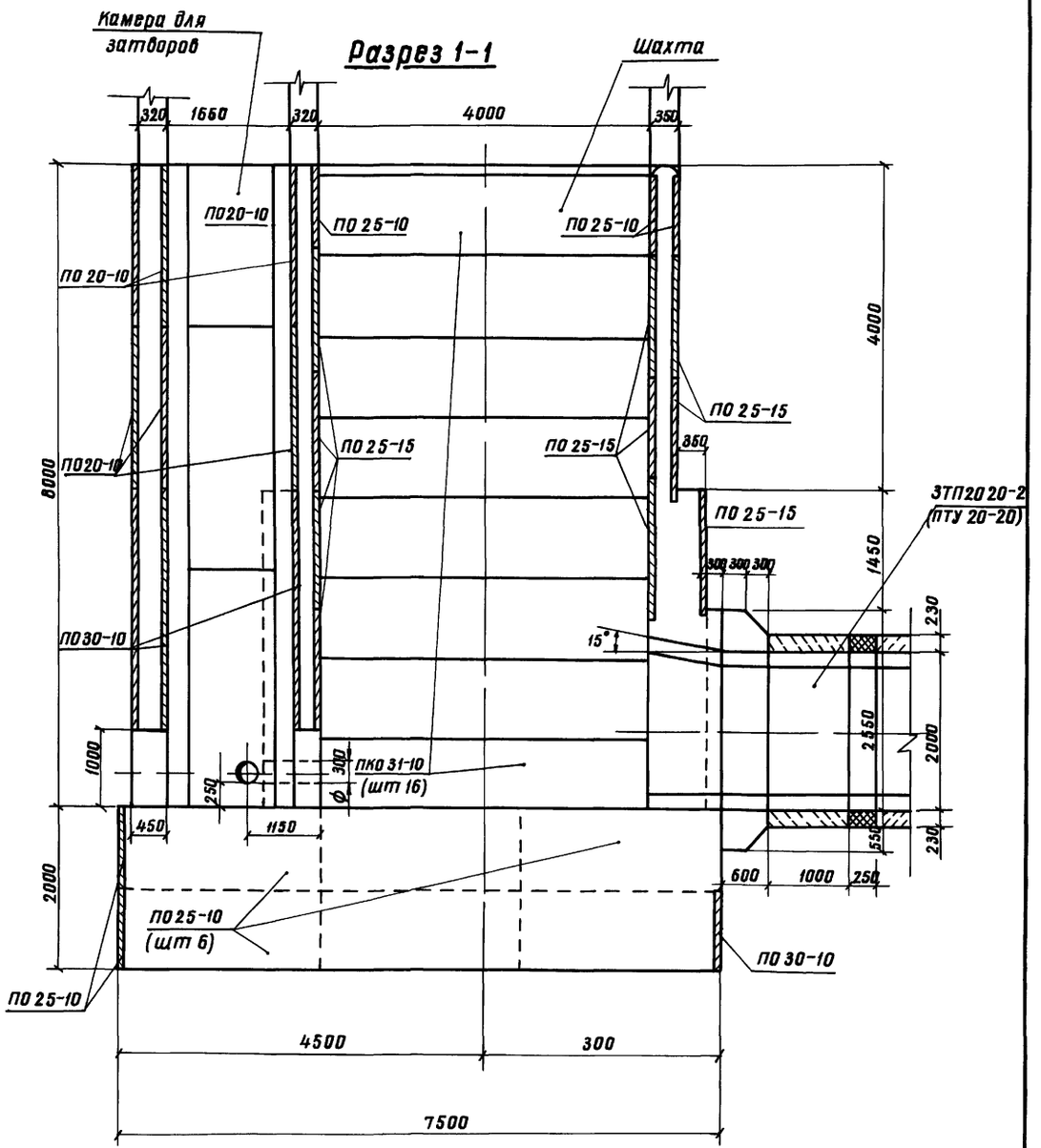

Схемы соединения плит-оболочек

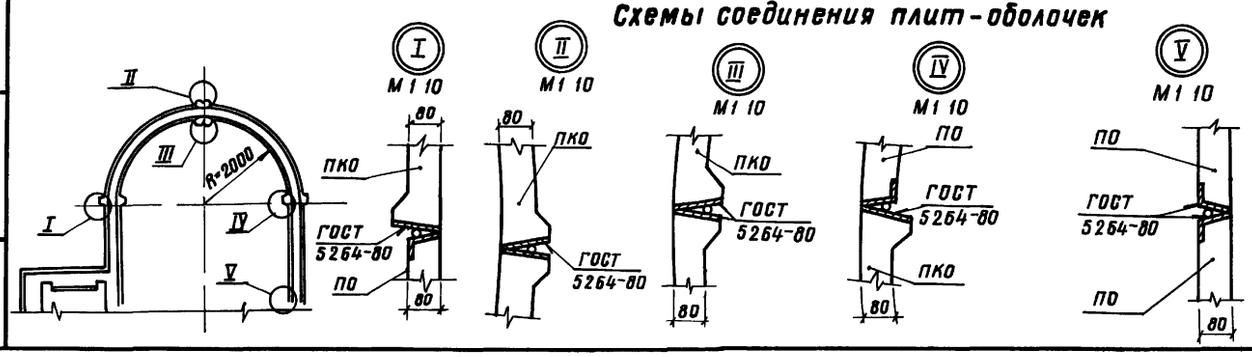

Привязан

Инв №

Инв № подл. | Подпись и дата | Взам. инв. №

Разраб	Штепа		09.86	ТПР 820-04-16.85 – КЖ14
Пров	Девяшин		10.86	
Рук гр	Иоффе		10.86	Водосбросы-водовыпуски трубчатые с шахтным оголовком на расход воды до 10 м³/с при перепадах от 5 до 12 м
ГИП	Франк		10.86	
Нач отд	Лисняческий		10.86	Шахта Ш-8-1 (сборно-монолитный вариант)
Н контр	Сильченко		10.86	

Стадия	Лист	Листов
Р	2	

План Разрез 1-1
М 1:50

Укргипроводхоз
г Киев

44

9066/3

Формат А2

Альбом III

Типовые проектные решения 820-04-16.85

Разрез 2-2

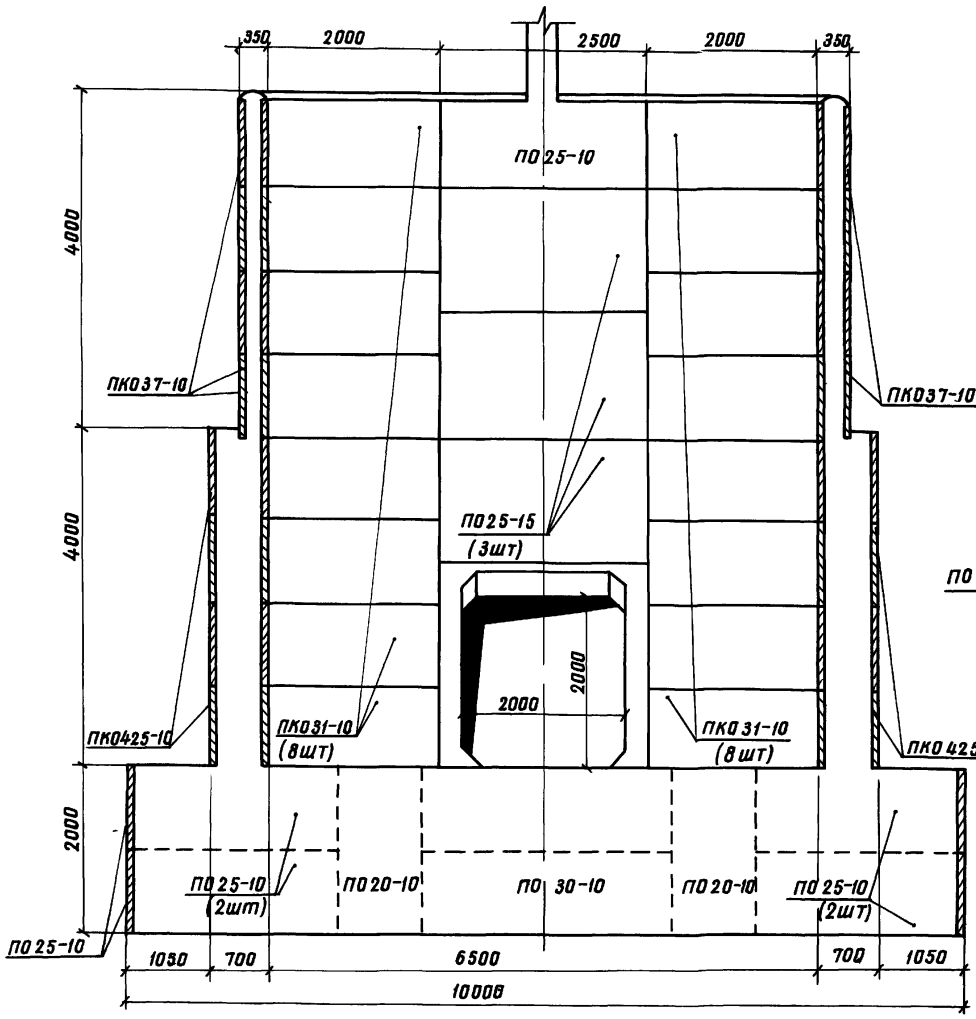

Разрез 3-3

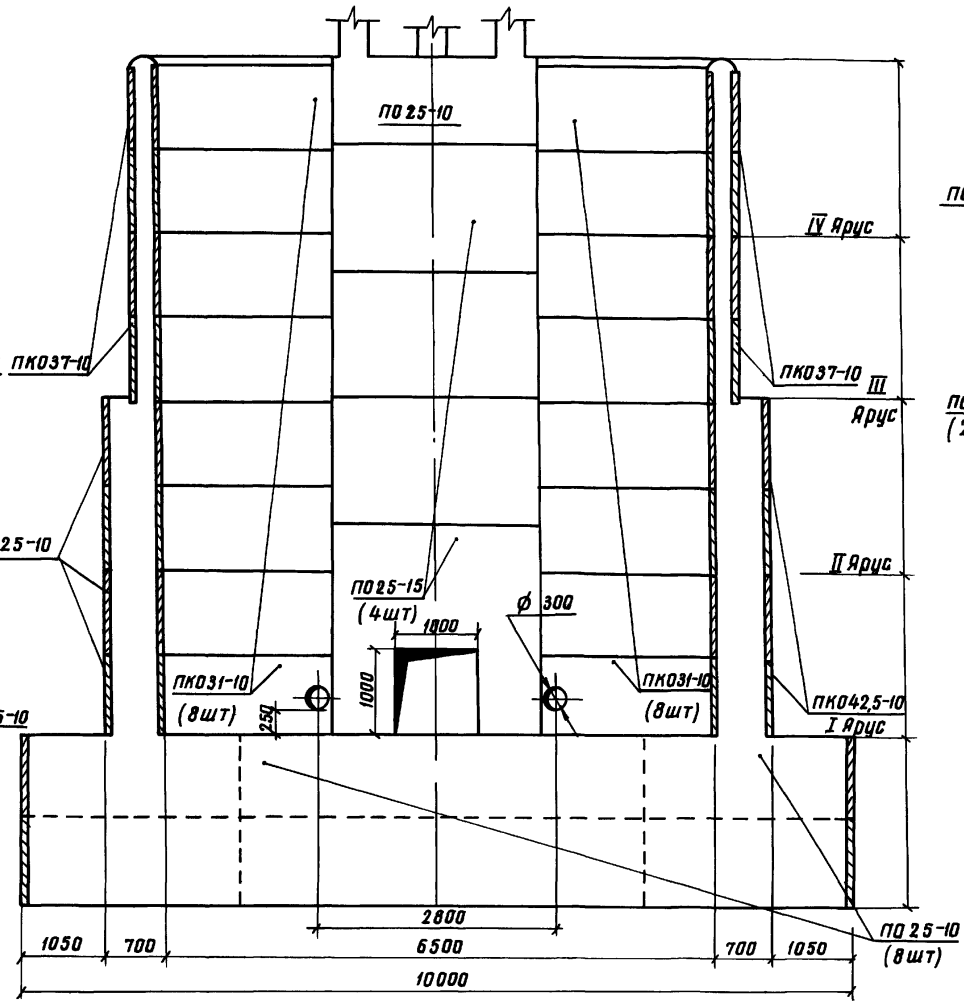

Разрез 4-4

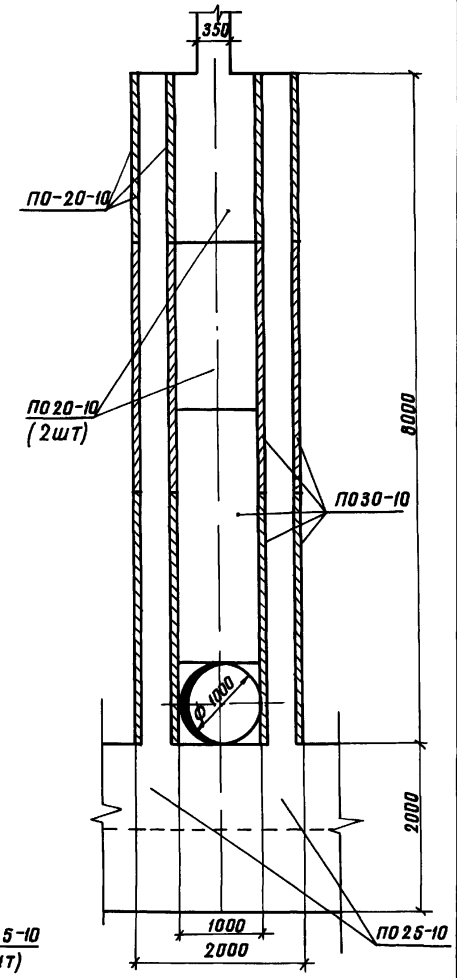

Спецификация сборных железобетонных элементов

Марка, поз	Обозначение	Наименование	Кол	Масса ед. кг	Примечание
ПО20-10	820- -КЖ1 ПО20-10	Плиты оболочки	16	400	
ПО25-10	820- -КЖ1 ПО25-10	Тоже	27	500	
ПО25-15	820- -КЖ1 ПО25-15	"	10	750	
ПО30-10	820- -КЖ1 ПО30-10	"	17	600	
ПК031-10	820- -КЖ1 ПК031-10	"	32	700	
ПК037-10	820- -КЖ1ПК037-10	"	16	775	
ПК042,5-10	820- -КЖ1 ПК042,5-10	"	16	900	

45

9066/3

Разраб	Штепа			ТПР 820-04-1685-КЖ14
Пров	Девяшин			
Рук гр	Иоффе			
ГИП	Франк			Водосбросы-бободыпуски трубчатые с шахтным оголовком на расход воды до 10 м³/с при перепадах от 5 до 12 м
Нач отд	Писнячевский			
Н контр	Сильченко			Шахта Ш-8-1 (Сборно-монолитный вариант)

Стадия	Лист	Листов
Р	3	

Разрезы 2-2 4-4
М 1 50

Укргипроводхоз
г. Киев

Привязан

Инв №

Инв № подл. | Подпись и дата | Взам инв №

Формат А 2

Альбом III

Типовые проектные решения 820-04-16.85

План

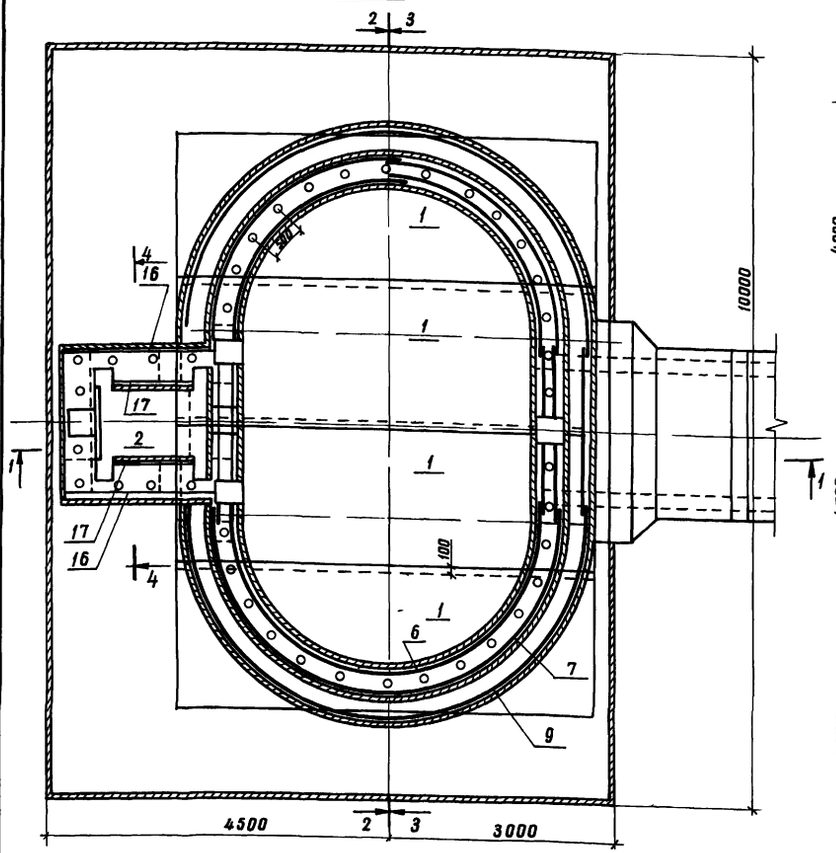

Разрез 2-2

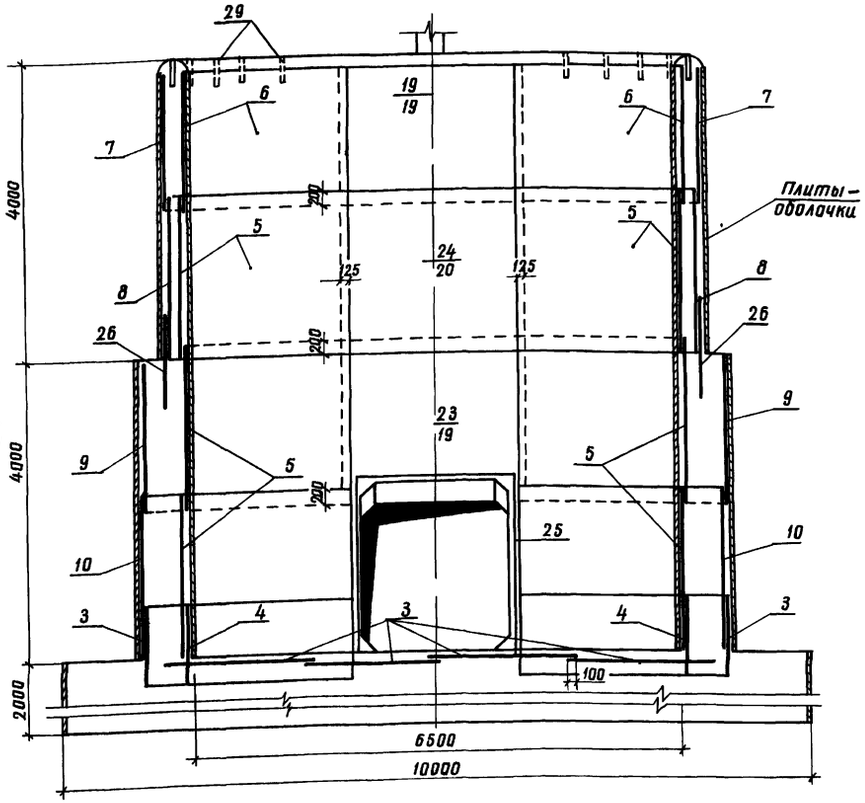

Разрез 4-4

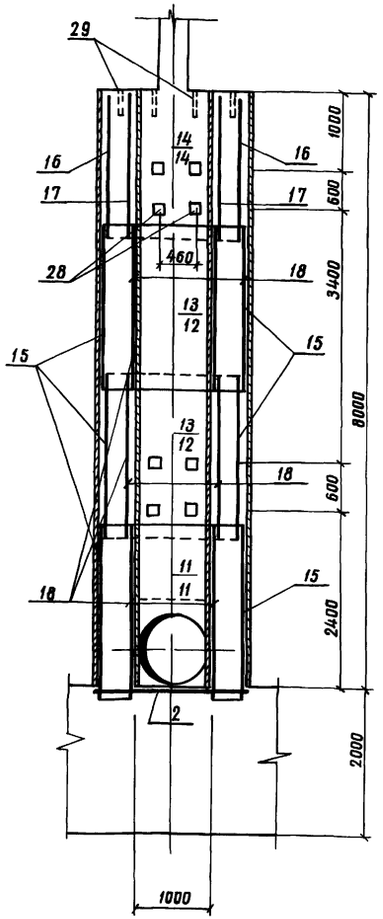

Ведомость расхода стали на элемент, кг

Марка элемента	Изделия арматурные							Изделия закладные								Общий расход
	Арматура класса						Всего	Арматура класса	Прокат марки						Всего	
	A-III			A-I				A-III	В Ст3 кп 2							
	ГОСТ 5781-82			ГОСТ 5781-82				ГОСТ 5781-82	ГОСТ 8509-72		ГОСТ 19903-74		ГОСТ 8262-75			
	⌀8	⌀12	Итого	⌀6	⌀8	Итого		⌀14	Итого	70×45	Итого	-6×150	Итого	Труба 50х 3,5	Итого		
Ш-8-1	174,0	1013,0	1187,0	194,0	1180,0	1374,0	2561,0	10,0	10,0	3,0	3,0	18 0	18,0	72,0	72,0	103 0	2664,0

1 Горизонтальные стержни сеток поз 7,8,9,10,3 сварить между собой на всей длине перепуска электродуговой сваркой электродами Э-42

2 Горизонтальные стержни сетки поз 7 сварить с горизонтальными стержнями сетки поз 19, аналогично поз 8 с поз 20, поз 9 с поз 19, поз 10 с поз 21 поз 9 с поз 20

46

9066/3

Разраб	Штепа		10.01.84	ТПР 820-04-16.85-КЖ14	
Пров	Девяшин		10.01.84		
Рук гр	Иоффе		20.03.84	Водосбросы-водовыпуски трубчатые с шахтным оголовком на расход воды до 10 м³/с при перепадах от 5 до 12 м	
ГИП	Франк		24.04.84		
Нач отд	Писнячевский		27.05.84		
Н контр	Сильченко		29.05.84	Шахта Ш-8-1 (сборно-монолитный вариант)	Стадия: Р; Лист: 4; Листов:
				Схема армирования План, разрезы 2-2,4-4 М 1:50	Укрвипроводхоз г Киев

Привязан

Инв №

Взам инв №

Подпись и дата

Инв № подл

Формат А2

Альбом III

Типовые проектные решения 820-04-1685

Разрез 1-1

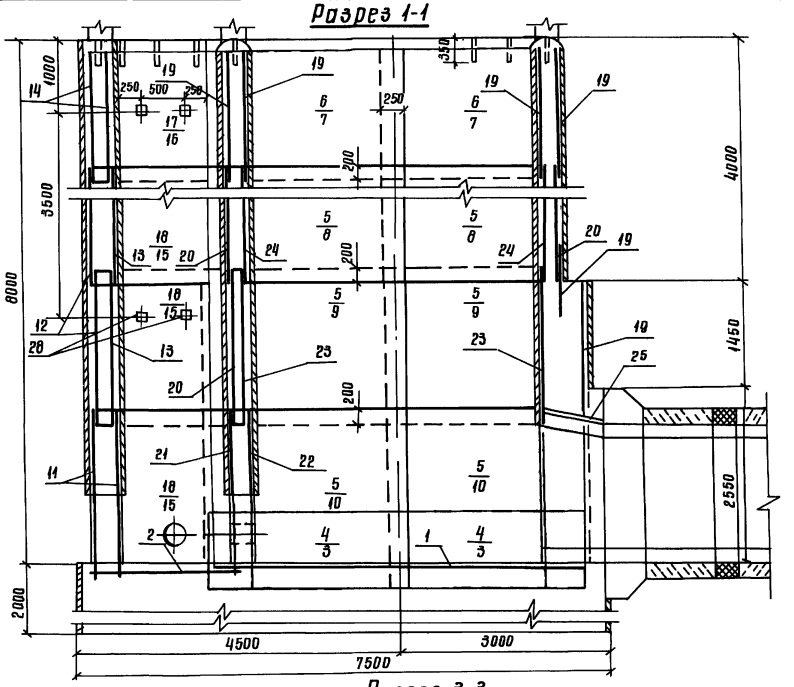

Разрез 3-3

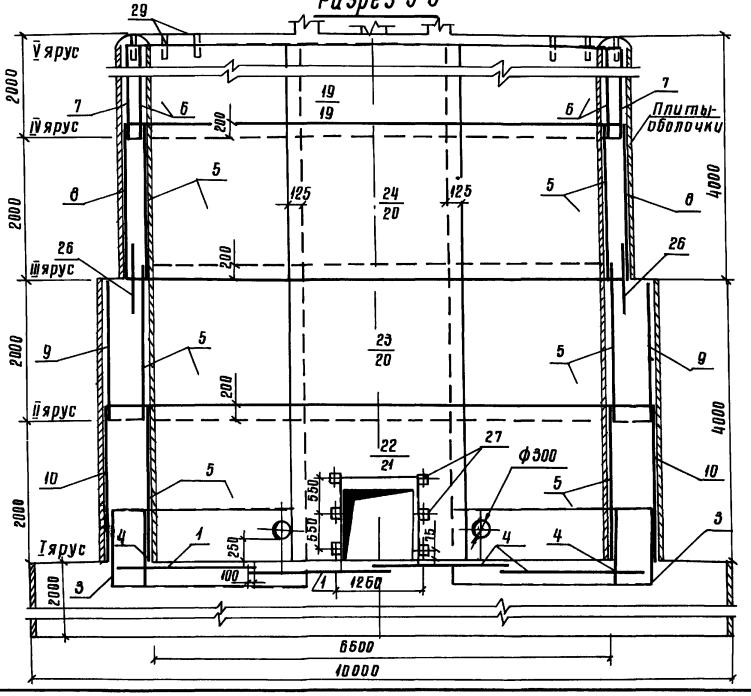

Спецификация к схеме армирования сборно-монолитной шахты Ш-8-1

Формат	Зона	Поз	Обозначение	Наименование	Кол	Примечание
				Сборочные единицы		
				Сетки арматурные		
А3		1	820- -Ш-8-1-0200	С1	4	
А3		2	-0200	С2	1	
А3		3	-0500	С3	4	
А3		4	-0500	С4	4	
А3		5	-0500	С5	12	
А3		6	-0500	С6	4	
А3		7	-0500	С7	4	
А3		8	-0500	С8	4	
А3		9	-0500	С9	4	
А3		10	-0500	С10	4	
А3		11	-0100	С11	2	
А3		12	-0300	С12	2	
А3		13	-0300	С13	2	
А3		14	-0200	С14	2	
А3		15	-0300	С15	6	
А3		16	-0400	С16	2	
А3		17	-0400	С17	2	
А3		18	-0400	С18	6	
А3		19	-0200	С19	6	
А3		20	-0300	С20	3	
А3		21	-0100	С21	1	
А3		22	-0100	С22	1	
А3		23	-0300	С23	2	
А3		24	-0300	С24	2	
А3		25	-0400	С25	3	
А3		26	-0500	С26	4	
А4		27	-0600	Изделия закладные Мн1	6	
А4		28	-0700	Мн2	20	
Б4		29		Мн3(Труба 50×35 ГОСТ 3262-75, L=350	42	17кг
				Материалы		
				Бетон тяжелый		
				М200, В6, Мрз ≥ 150		2093м³

47

9066/3

Разраб	Штепа		11.01.84
Пров	Девяшин		09.02.84
Рук гр	Иоффе		20.03.84
Гип	Франк		21.04.84
Нач отд	Писнячевск		21.04.84
Н контр	Сильченко		07.05.84

ТПР 820-04-1685-КМ14

Водосбросы-водовыпуски трубчатые с шахтным оголовком на расход воды до 70 м³/с при перепадах от 5 до 12м

Шахта Ш-8-1 (Сборно-монолитный вариант)

Стад	Лист	Листов
Р	5	

Схема армирования Разрезы 1-1, 3-3 М 1:50

УКРГИПРОВОДХОЗ г Киев

Привязан

Инв №

Инв № подл | Подпись и дата | Взам инв №

Формат А2

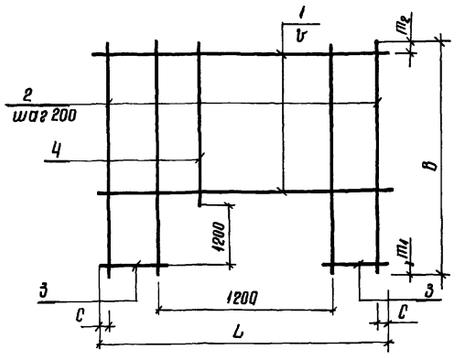

Марка	Размеры мм						Масса, кг
	L	C	b'	B	m_1	m_2	
С11	1980	90	200	2420	200	20	13,2
С21	2500	50	200	2420	200	20	19,6
С22	2500	50	150	2420	200	120	46,3

Формат	Зона	Поз	Обозначение	Наименование	Кол	Примечание
			820- -Ш-8-1-0100	С11		
Б2		1	-0101	ф8А-I, ГОСТ 5781-82 L=1980	5	0,8 кг
Б2		2	-0102	ф8А-I, ГОСТ 5781-82, L=2420	4	1,0 кг
Б2		3	-0103	ф8А-I, ГОСТ 5781-82 L=390	14	0,2 кг
Б2		4	-0104	ф8А-I, ГОСТ 5781-82 L=1020	6	0,4 кг
			-0100-01	С21		
Б2		1	-0105	ф8А-I, ГОСТ 5781-82, L=2500	6	1,0 кг
Б2		2	-0102	ф8А-I, ГОСТ 5781-82, L=2420	8	1,0 кг
Б2		3	-0106	ф8А-I, ГОСТ 5781-82 L=650	12	0,5 кг
Б2		4	-0104	ф8А-I, ГОСТ 5781-82, L=1020	5	0,4 кг
			-0100-02	С22		
Б2		1	-0107	ф12А-III, ГОСТ 5781-82, L=2500	7	2,2 кг
Б2		2	-0108	ф12А-III, ГОСТ 5781-82 L=2420	8	2,1 кг
Б2		3	-0109	ф12А-III, ГОСТ 5781-82, L=650	16	0,6 кг
Б2		4	-0110	ф12А-III, ГОСТ 5781-82, L=1020	5	0,9 кг

9066/3

Разраб	Штепа		820-04-1685 -Ш-8-1-0100
Пров	Девяшин		
Рук гр	Иоффе		
ГИП	Франк		Сетка арматурная С (С11, С21, С22)
Нач отд	Писнячевский		Стадия: Р; Масса: См табл; Масштаб: —
Н контр	Сильченко		Лист; Листов 1
			УКРГИПРОВОДХОЗ г. Киев

Привязан

Инв №

Инв № подл. | Подпись и дата | Взам инв №

формат А3

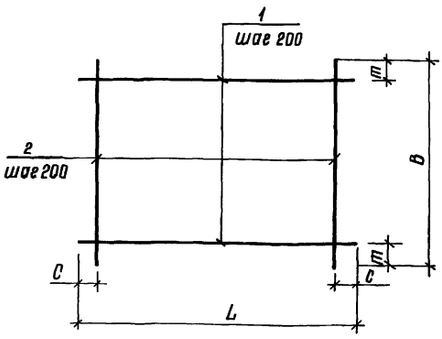

Марка	Размеры мм				Масса, кг
	L	C	B	m	
С1	5430	15	1970	85	43,4
С2	2120	60	1970	85	9,4
С14	1980	90	1980	90	8,0
С19	2500	50	1820	10	19,1

Формат	Зона	Поз	Обозначение	Наименование	Кол	Примечание
			820- -Ш-8-1-0200	С1		
Б4		1	-0201	ф8А-III, ГОСТ 5781-82, L=5430	10	2,1 кг
Б4		2	-0202	ф8А-III, ГОСТ 5781-82, L=1970	28	0,8 кг
			-0200-01	С2		
Б4		1	-0203	ф8А-I, ГОСТ 5781-82 L=2120	10	0,5 кг
Б4		2	-0204	ф8А-I, ГОСТ 5781-82 L=1970	11	0,4 кг
			-0200-02	С19		
Б4		1	-01,05	ф8А-I, ГОСТ 5781-82 L=2500	10	1,0 кг
Б4		2	-0206	ф8А-I, ГОСТ 5781-82 L=1820	13	0,7 кг
			-0200-03	С14		
Б4		1	-0205	ф8А-I, ГОСТ 5781-82, L=1980	10	0,4 кг
Б4		2	-0205	ф8А-I, ГОСТ 5781-82, L=1980	10	0,4 кг

48

9066/3

Разраб	Штепа		ТР 820-04-1685 -Ш-8-1-0200
Пров	Девяшин		
Рук гр	Иоффе		
ГИП	Франк		Сетка арматурная С (С1, С2, С14, С19)
Нач отд	Писнячевский		Стадия: Р; Масса: См табл; Масштаб: —
Н контр	Сильченко		Лист; Листов 1
			УКРГИПРОВОДХОЗ г. Киев

Привязан

Инв №

Инв № подл. | Подпись и дата | Взам инв №

формат А3

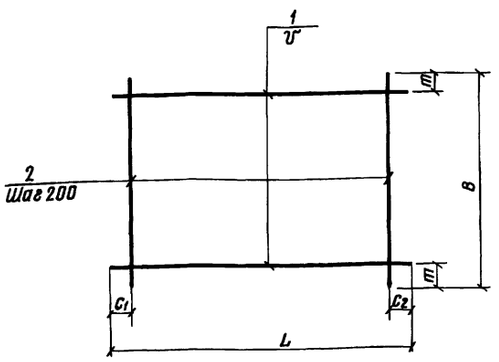

Марка	Размеры, мм						Масса кг
	L	C_1	C_2	У	m	B	
С12	2200	90	90	200	100	1980	9,4
С13	2200	85	85	200	100	1970	17,8
С15	2330	20	510	200	100	2200	10,5
С20	2500	50	50	200	100	2200	22,7
С23	2500	50	50	200	100	2200	35,9
С24	2500	50	50	150	50	2200	44,7

Формат	Зона	Поз	Обозначение	Наименование	Кол	Примечание
			820- -Ш-8-1-03 00	С12		
Бч		1	-03 01	⌀6А-I ГОСТ 5781-82, ℓ=2200	10	0,5кг
Бч		2	-02 05	⌀6А-I ГОСТ 5781-82, ℓ=1980	11	0,4кг
			-03 00-01	С13		
Бч		1	-03 02	⌀8А-I ГОСТ 5781-82, ℓ=2200	10	0,9кг
Бч		2	-02 02	⌀8А-I ГОСТ 5781-82, ℓ=1970	11	0,8кг
			-03 00-02	С15		
Бч		1	-03 03	⌀6А-I ГОСТ 5781-82, ℓ=2330	11	0,5кг
Бч		2	-03 01	⌀6А-I ГОСТ 5781-82, ℓ=2200	10	0,5кг
			-03 00-03	С20		
Бч		1	-01 05	⌀8А-I ГОСТ 5781-82, ℓ=2500	11	1,0кг
Бч		2	-03 02	⌀8А-I ГОСТ 5781-82, ℓ=2200	13	0,9кг
			-03 00-04	С23		
Бч		1	-01 07	⌀12А-III ГОСТ 5781-82, ℓ=2500	11	2,2кг
Бч		2	-03 02	⌀8А-I ГОСТ 5781-82, ℓ=2200	13	0,9кг
			-03 00-05	С24		
Бч		1	-01 07	⌀12А-III ГОСТ 5781-82, ℓ=2500	15	2,2кг
Бч		2	-03 02	⌀8А-I ГОСТ 5781-82, ℓ=2200	13	0,9кг

9066/3

Разраб	Штепа		18.01.84
Пров.	Девяшин		20.02.84
Рук гр	Иоффе		20.02.84
ГИП	Франк		21.02.84
Нач отд	Писнячевский		24.02.84
Н контр	Сильченко		01.05.84

820-04-1685-Ш-8-1-03 00

Сетка арматурная С (С12, С13 С15, С20, С23, С24)

Стадия	Масса	Масштаб
Р	См табл	—
Лист	Листов 1	

Укргипроводхоз г Киев

Привязан

Инв №

Инв № подл. | Подпись и дата | Взам инв №

Формат А3

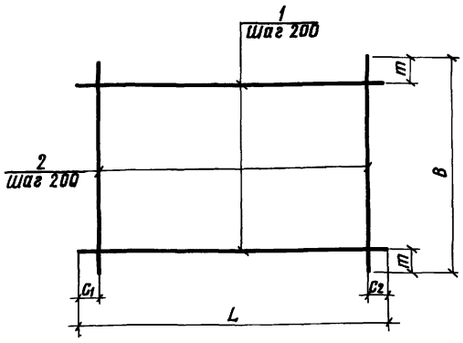

Марка	Размеры, мм					Масса кг
	L	C_1	C_2	B	m	
С16	2330	20	510	1980	90	9,0
С17	1980	90	90	950	75	4,0
С18	2200	100	100	950	75	8,9
С25	2250	125	125	950	75	14,4

Формат	Зона	Поз	Обозначение	Наименование	Кол	Примечание
			820- -Ш-8-1-04 00	С16		
Бч		1	-03 03	⌀6А-I ГОСТ 5781-82, ℓ=2330	10	0,5кг
Бч		2	-02 05	⌀6А-I ГОСТ 5781-82 ℓ=1980	10	0,4кг
			-04 00-01	С17		
Бч		1	-02 05	⌀6А-I ГОСТ 5781-82, ℓ=1980	5	0,4кг
Бч		2	-04 01	⌀6А-I ГОСТ 5781-82, ℓ=950	10	0,2кг
			-04 00-02	С18		
Бч		1	-03 02	⌀8А-I ГОСТ 5781-82, ℓ=2200	5	0,9кг
Бч		2	-04 02	⌀8А-I ГОСТ 5781-82, ℓ=950	11	0,4кг
			-04 00-03	С25		
Бч		1	-04 03	⌀12А-III ГОСТ 5781-82, ℓ=2250	5	2,0кг
Бч		2	-04 02	⌀8А-I ГОСТ 5781-82, ℓ=950	11	0,4кг

49

9066/3

Разраб	Штепа		19.01.84
Пров	Девяшин		20.02.84
Рук гр	Иоффе		20.02.84
ГИП	Франк		21.02.84
Нач отд	Писнячевский		24.02.84
Н контр	Сильченко		01.05.84

820-04-1685-Ш-8-1-04 00

Сетка арматурная С (С16 С18, С25)

Стадия	Масса	Масштаб
Р	См табл	—
Лист	Листов 1	

Укргипроводхоз г Киев

Привязан

Инв №

Инв № подл. | Подпись и дата | Взам инв №

Формат А3

Типовые проектные решения 820-04-1685 Альбом III

Продолжение

Формат	Зона	Поз	Обозначение	Наименование	Кол	Примечание
			-05 00-08	С25		
Бч		1	-05 06	ф8А-I, ГОСТ5781-82, ℓ=3890	5	1,5 кг
Бч		2		ф8А-I, ГОСТ5781-82, ℓ=910	20	0,4 кг

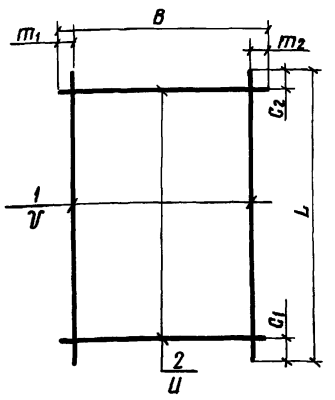

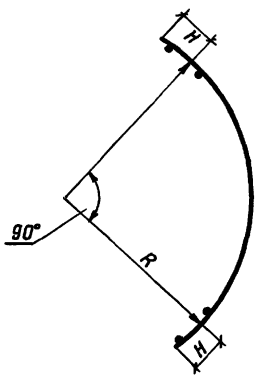

Марка	Размеры, мм										Масса, кг
	L	C_1	C_2	U	B	m_1	m_2	V	R	H	
С3	4450	25	25	200	1100	350	350	200	2610	175	350
С4	3520	60	60	200	1100	350	350	200	2090	125	222
С5	3520	60	60	200	2200	100	100	200	2090	125	316
С6	3520	60	60	200	1820	10	10	200	2090	125	152
С7	3890	45	45	200	1820	10	10	200	2260	175	290
С8	3890	45	45	200	2200	50	50	150	2260	175	619
С9	4450	25	25	200	1980	90	90	200	2610	175	584
С10	4450	25	25	200	2200	50	50	150	2610	175	710
С25	3890	45	45	200	910	55	55	200	2260	175	155

Формат	Зона	Поз	Обозначение	Наименование	Кол	Примечание
			820- -Ш-8-1-05 00	С3		
Бч		1	-05 01	ф12А-III, ГОСТ5781-82, ℓ=4450	3	4,0 кг
Бч		2	-05 02	ф12А-III, ГОСТ5781-82 ℓ=1100	23	1,0 кг
			-05 00-01	С4		
Бч		1	-05 03	ф8А-I, ГОСТ5781-82, ℓ=3520	3	1,4 кг
Бч		2	-05 02	ф12А-III ГОСТ 5781-82, ℓ=1100	18	1,0 кг
			-05 00-02	С5		
Бч		1	-05 03	ф8А-I, ГОСТ5781-82, ℓ=3520	11	1,4 кг
Бч		2	-03 02	ф8А-I, ГОСТ5781-82, ℓ=2200	18	0,9 кг
			-05 00-03	С6		
Бч		1	-05 04	ф6А-I, ГОСТ5781-82, ℓ=3520	10	0,8 кг
Бч		2	-05 05	ф6А-I, ГОСТ5781-82, ℓ=1820	18	0,4 кг
			-05 00-04	С7		
Бч		1	-05 06	ф8А-I, ГОСТ5781-82, ℓ=3890	10	1,5 кг
Бч		2	-02 06	ф8А-I, ГОСТ5781-82, ℓ=1820	20	0,7 кг
			-05 00-05	С8		
Бч		1	-05 07	ф12А-III, ГОСТ5781-82, ℓ=3890	15	3,5 кг
Бч		2	-03 02	ф8А-I, ГОСТ5781-82, ℓ=2200	20	0,9 кг
			-05 00-06	С9		
Бч		1	-05 01	ф12А-III, ГОСТ5781-82, ℓ=4450	10	4,0 кг
Бч		2	-01 01	ф8А-I, ГОСТ5781-82, ℓ=1980	23	0,8 кг
			-05 00-07	С10		
Бч		1	-05 01	ф12А-III, ГОСТ5781-82, ℓ=4450	15	4,0 кг
Бч		2	-03 02	ф8А-I, ГОСТ5781-82, ℓ=2200	23	0,9 кг

9066/3

Привязан

Инв №

Разраб	Штепа		14.01.84
Пров	Девяшин		16.02.84
Рук гр	Иоффе		20.04.84
ГИП	Франк		21.04.84
Нач отд	Писнячевский		24.04.84
Н контр	Сильченко		08.05.84

820-04-1685-Ш-8-1-05 00

Сетка арматурная С (С3 С10, С25)

Стадия	Масса	Масштаб
Р	см табл	—
Лист	Листов 1	

Укргипроводхоз г Киев

Формат А3

Взам инв № | Подпись и дата | Инв № подл

Типовые проектные решения 820-04-1685 Альбом III

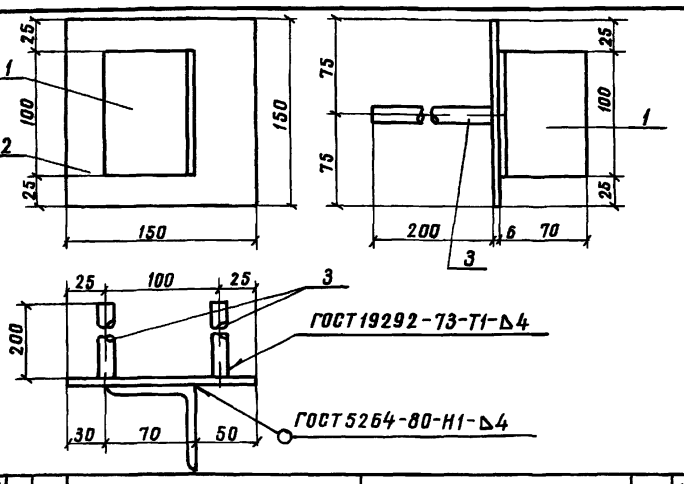

Формат	Зона	Поз	Обозначение	Наименование	Кол	Примечание
			820- -8-1-06 00	Мн1		
Бч		1	-06 01	L 70×4,5 ГОСТ8509-72, ℓ=100	1	0,5 кг
Бч		2	-06 02	-6×150 ГОСТ19903-74, ℓ=150	1	0,7 кг
Бч		3	-06 03	ф14А-III ГОСТ5781-82, ℓ=200	2	0,2 кг

9066/3

Привязан

Инв №

Разраб	Николаева		25.02.85
Пробер	Штепа		16.01.84
Рук гр	Иоффе		20.03.84
ГИП	Франк		21.04.84
Нач отд	Писнячевский		24.04.84
Н контр	Сильченко		08.05.84

820-04-1685-Ш-8-1-06 00

Изделие закладное Мн1

Стадия	Масса	Масштаб
Р	1,6	—
Лист	Листов 1	

Укргипроводхоз г Киев

Формат А4

Типовые проектные решения 820-04-1685 Альбом III

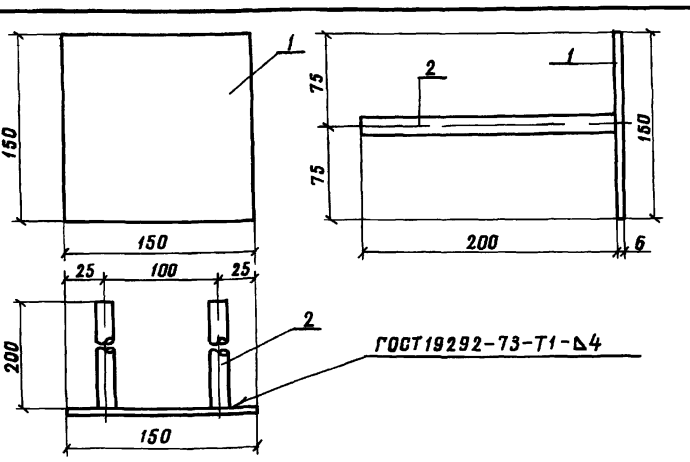

ГОСТ 19292-73-Т1-Δ4

Формат	Зона	Поз	Обозначение	Наименование	Кол	Примечание
			820- -8-1-07 00	Мн2		
Бч		1	-06 02	-6×150 ГОСТ19903-74, ℓ=150	1	0,7 кг
Бч		2	-06 03	ф14А-III ГОСТ5781-82, ℓ=200	2	0,2 кг

50

9066/3

Привязан

Инв №

Разраб	Николаева		16.01.84
Пров	Штепа		16.01.84
Рук гр	Иоффе		20.01.84
ГИП	Франк		21.04.84
Нач отд	Писнячевский		24.04.84
Н контр	Сильченко		08.05.84

ТПР 820-04-1685-Ш-8-1-07 00

Изделия закладные Мн2

Стадия	Масса	Масштаб
Р	1,1	—
Лист	Листов 1	

Укргипроводхоз г Киев

Формат А4

№ строки	Наименование материала и единица измерения	Код материала	Код ед изм	Количество тип	Количество инд	Количество всего
1	Сортовой прокат обыкновен-					
2	ного качества	093000				
3	Сталь арматурная					
4	класса А-I, т	093003	168	1,54	1,42	2,96
5	диам 6, т	ф 6	168	—	0,19	
6	диам 8, т	ф 8	168	—	1,23	
7	Сталь арматурная					
8	класса А-III, т	093004	168	0,83	1,07	1,90
9	диам 8, т	ф 8	168	—	0,17	
10	диам 12, т	ф 12	168	—	0,89	
11	диам 14 т	ф 14	168	—	0,01	
12	Итого сортового проката					
13	обыкновенного качества,					
14	т	097100	168	2,37	2,49	4,86
15	Прокат листовой рядовой,					
16	т	097100	168	1,81	0,02	1,83
17	Сталь толстолистовая					
18	рядовых марок (от 4 мм), т	097100	168	1,81	0,02	1,83
19	Сталь крупносортовая, т	093100	168	—	0,003	
20	Итого стали в натуральной					
21	массе, т		168	4,18	2,51	5,69
22	Итого стали, приведенной к					
23	стали класса А-I, т		168	2,73	2,95	5,68

№ строки	Наименование материала и единица измерения	Код материала	Код ед изм	Количество тип	Количество инд	Количество всего
1	Итого стали, приведенной					
2	к стали класса С38/23, т		168			
3	Всего стали, приведенной					
4	к стали класса А-I,					
5	С38/23, т		168	2,26	0,02	2,28
6	Трубы сварные водогазопровод-					
7	ные, т	138500	168	0,06	0,07	0,13
8	Портландцемент	573110				
9	М 500, т	573113	168	12,19	71,58	83,77
10	Цемент, приведенный к					
11	марке 400 (всего), т		168	13,41	78,74	92,15
12						
13						
14						
15						
16						
17						
18						
19						
20						
21						
22						
23						

В графе „тип" указано количество материалов, потребное для изготовления типовых и стандартных изделий, а в графе „инд" - индивидуальных (не типовых) конструкций и изделий.

9066/3

Инв № подл. | Подпись и дата | Взам инв №

Привязан

Инв №

Разраб	Штепа		23.05.85
Пров	Потапенко		23.05.85
Рук гр	Иоффе		23.05.85
ГИП	Франк		23.05.85
Нач отд	Пилячевский		23.05.85
Н контр	Сильченко		23.05.85

ТПР 820-04-16.85 -КЖ 14 ВМ

Ведомость потребности в материалах

Стадия	Лист	Листов
Р		1

Укрвнипроводхоз в Киеве

Формат А2

Альбом III

Типовые проектные решения 820-04-16 85

Ведомость основных комплектов

Обозначение	Наименование	Примечание
820- -ПС	Пояснительная записка	Альбом I
-АС	Архитектурно-строительные решения	
-КЖ1	Монолитные и сборные железобетонные конструкции	
-ГИ	Конструкции температурно-осадочных швов	
-ПО	Производство и организация работ	
-КЖ3	Шахта Шм-3-1 (Монолитный вариант)	Альбом II
-КЖ5	Шахта Шм-4-1 (Монолитный вариант)	
-КЖ7	Шахта Шм-5-1 (Монолитный вариант)	
-КЖ9	Шахта Шм-6-1 (Монолитный вариант)	
-КЖ11	Шахта Шм-7-1 (Монолитный вариант)	
-КЖ13	Шахта Шм-8-1 (Монолитный вариант)	
-КЖ15	Шахта Шм-10-1 (Монолитный вариант)	
-КЖ17	Шахта Шм-12-1 (Монолитный вариант)	
-КЖ4	Шахта Ш-3-1 (Сборно-монолитный вариант)	Альбом III
-КЖ6	Шахта Ш-4-1 (Сборно-монолитный вариант)	
-КЖ8	Шахта Ш-5-1 (Сборно-монолитный вариант)	
-КЖ10	Шахта Ш-6-1 (Сборно-монолитный вариант)	
-КЖ12	Шахта Ш-7-1 (Сборно-монолитный вариант)	
-КЖ14	Шахта Ш-8-1 (Сборно-монолитный вариант)	
-КЖ16	Шахта Ш-10-1 (Сборно-монолитный вариант)	
-КЖ18	Шахта Ш-12-1 (Сборно-	

Продолжение

Обозначение	Наименование	Примечание
820- -КЖ18	монолитный вариант)	Альбом III
-КЖ19	Шахта Шм-3-2 (Монолитный вариант)	Альбом IV
-КЖ21	Шахта Шм-4-2 (Монолитный вариант)	
-КЖ23	Шахта Шм-5-2 (Монолитный вариант)	
-КЖ25	Шахта Шм-6-2 (Монолитный вариант)	
-КЖ27	Шахта Шм-7-2 (Монолитный вариант)	
-КЖ29	Шахта Шм-8-2 (Монолитный вариант)	
-КЖ31	Шахта Шм-10-2 (Монолитный вариант)	
-КЖ33	Шахта Шм-12-2 (Монолитный вариант)	
-КЖ20	Шахта Ш-3-2 (Сборно-монолитный вариант)	Альбом V
-КЖ22	Шахта Ш-4-2 (Сборно-монолитный вариант)	
-КЖ24	Шахта Ш-5-2 (Сборно-монолитный вариант)	
-КЖ26	Шахта Ш-6-2 (Сборно-монолитный вариант)	
-КЖ28	Шахта Ш-7-2 (Сборно-монолитный вариант)	
-КЖ30	Шахта Ш-8-2 (Сборно-монолитный вариант)	
-КЖ32	Шахта Ш-10-2 (Сборно-монолитный вариант)	
-КЖ34	Шахта Ш-12-2 (Сборно-монолитный вариант)	
-КЖ2	Водобойные колодцы и водобойные стенки	Альбом VI

Ведомость чертежей основного комплекта КЖ16

Лист	Наименование	Примечание
1	Общие данные	
2	План Разрезы 2-2, 4-4	
3	Разрезы 1-1, 3-3	
4	Схема армирования План Разрезы 2-2, 4-4	
5	Схема армирования Разрезы 1-1, 3-3, 5-5	
6	Спецификация к схеме армирования сборно-монолитной шахты Ш-10-1	

Ведомость спецификаций

Лист	Наименование	Примечание
6	Спецификация к схеме армирования сборно-монолитной шахты Ш-10-1	

Ведомость ссылочных и прилагаемых документов

Обозначение	Наименование	Примечан
	Ссылочные документы	
820- - КЖ1 ПО20-10	Плита-оболочка ПО20-10	
820- - КЖ1 ПО25-10	То же ПО25-10	
820- - КЖ1 ПО25-15	" ПО25-15	
820- - КЖ1 ПО30-10	" ПО30-10	
820- - КЖ1 ПК031-10	" ПК031-10	
820- - КЖ1 ПК037-10	" ПК037-10	
820- - КЖ1 ПК042,5-10	" ПК042,5-10	
	Нестандартное оборудование	Альбом I
	Прилагаемые документы	
820- - Ш-10-1-01 00	Сетка арматурная, С(С1, С3, С13, С17	
820- - Ш-10-1-02 00	То же (С4 С11)	
820- - Ш-10-1-03 00	" (С12, С20, С21)	
820- - Ш-10-1-04 00	" (С18, С19, С22 С27)	
820- - Ш-10-1-05 00	Изделие закладное Мн1	
820- - Ш-10-1-06 00	То же Мн2	
820- -КЖ16 ВМ	Ведомость потребности в материалах	

52

Рабочие чертежи разработаны в соответствии с действующими нормами и правилами

Главный инженер проекта Л Г Франк

Инв № подл	Подпись и дата	Взам инв №

9066/3

Инв №			
Разраб	Девяшин		24.04.84
Пров.	Николаева		24.04.84
Рук гр	Иоффе		20
ГИП	Франк		20.04.84
Нач отд	Писнячевский		24.04.84
Н контр	Сильченко		07.05.84

Привязан

ТПР 820-04-16 85- КЖ16

Водосбросы-водовыпуски трубчатые с шахтным оголовком на расход воды до 70 м³/с при перепадах от 5 до 12 м

Шахта Ш-10-1 (Сборно-монолитный вариант)	Стадия	Лист	Листов
	Р	1	6
Общие данные	УКРГИПРОВОДХОЗ г Киев		

формат А2

Альбом III

Типовые проектные решения 820-04-1685

План

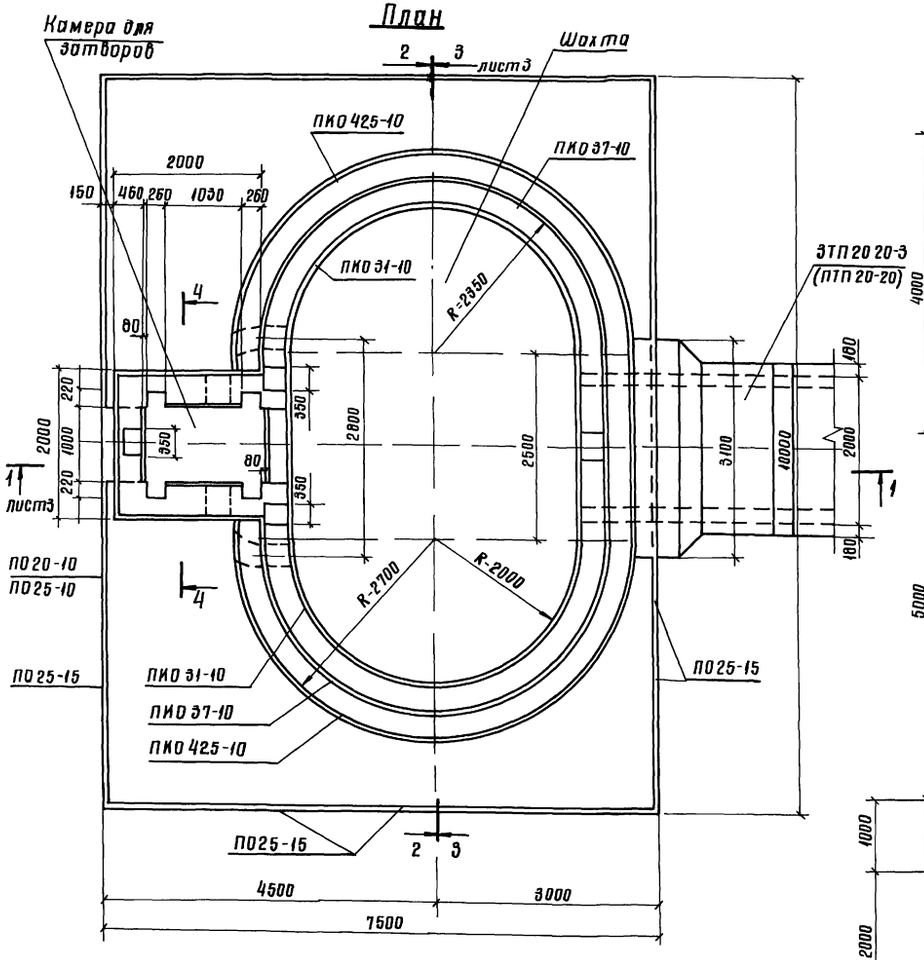

Разрез 2-2

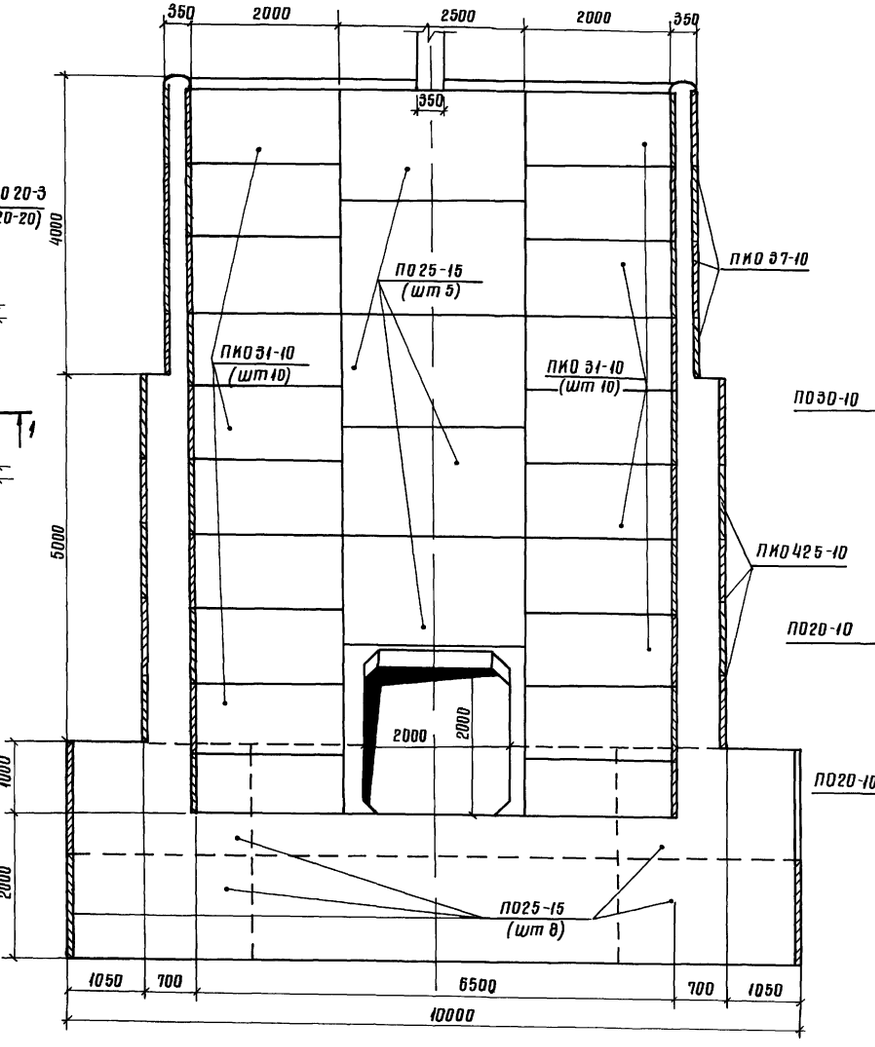

Разрез 4-4

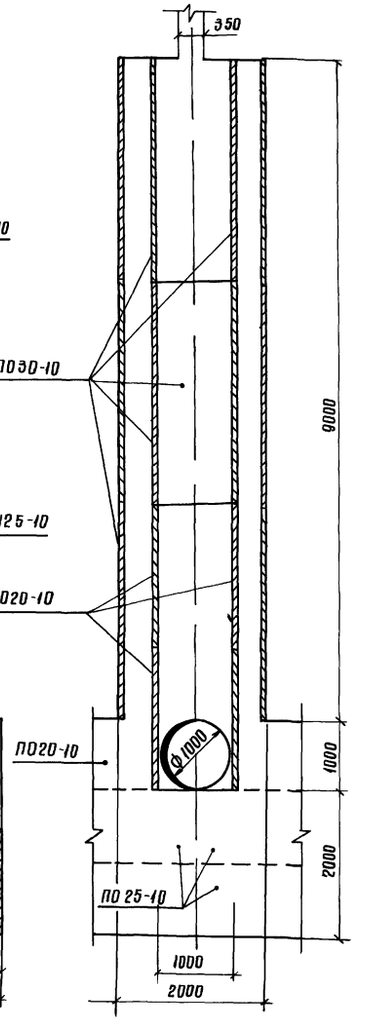

Спецификация сборных железобетонных элементов

Марка, поз	Обозначение	Наименование	Кол	Масса ед кг	Примечание
П020-10	820- - ИЖ1 П020-10	Плиты-оболочки	6	400	
П025-10	820- - ИЖ1 П025-10	То же	7	500	
П025-15	820- - ИЖ1 П025-15	"	36	750	
П030-10	820- - ИЖ1 П030-10	"	28	600	
ПКО31-10	820- - ИЖ1 ПКО31-10	"	40	700	
ПКО37-10	820- - ИЖ1 ПКО37-10	"	16	775	
ПКО425-10	820- - ИЖ1 ПКО425-10	"	20	900	

53

9066/3

Разраб	Девяшин			ТПР 820-04-1685-КЖ16
Пров	Иоффе			Водосбросы-водовыпуски трубчатые с шахтным водозабором на расход воды до 10 м³/с при перепадах от 5 до 12 м
Рук гр	Иоффе			
ГИП	Франк			Шахта Ш-10-1 (Сборно-монолитный вариант)
Нач отд	Лисняческий			
Н контр	Сильченко			План Разрезы 2-2, 4-4 М1:50

Стадия	Лист	Листов
Р	2	

УКРГИПРОВОДХОЗ г Киев

Привязан

Инв №

Инв № подл | Подпись и дата | Взам инв №

Формат А2

Альбом III

Типовые проектные решения 820-04-1685

Инв № подл. | Подпись и дата | Взам. инв. №

Разрез 1-1

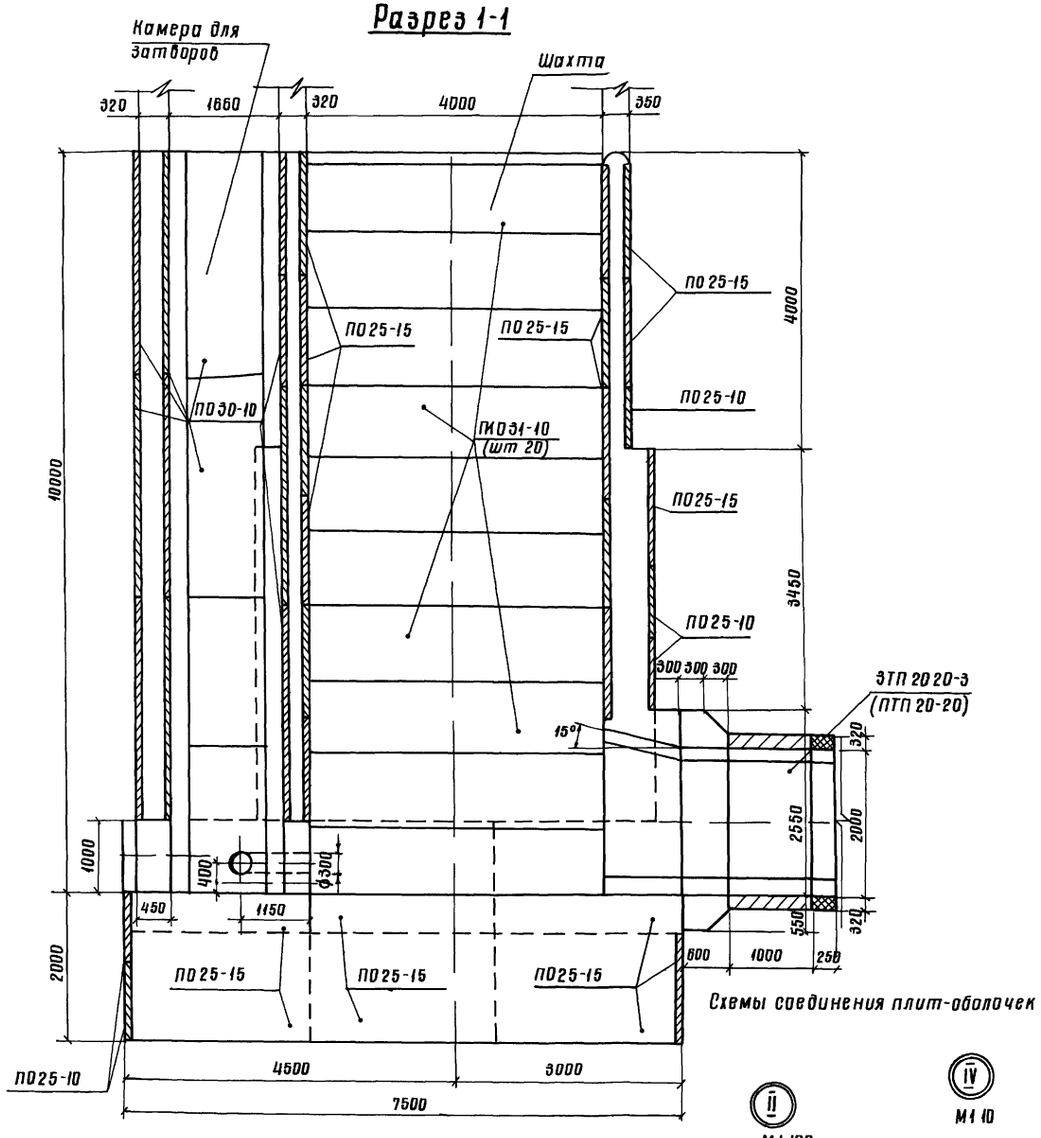

Разрез 3-3

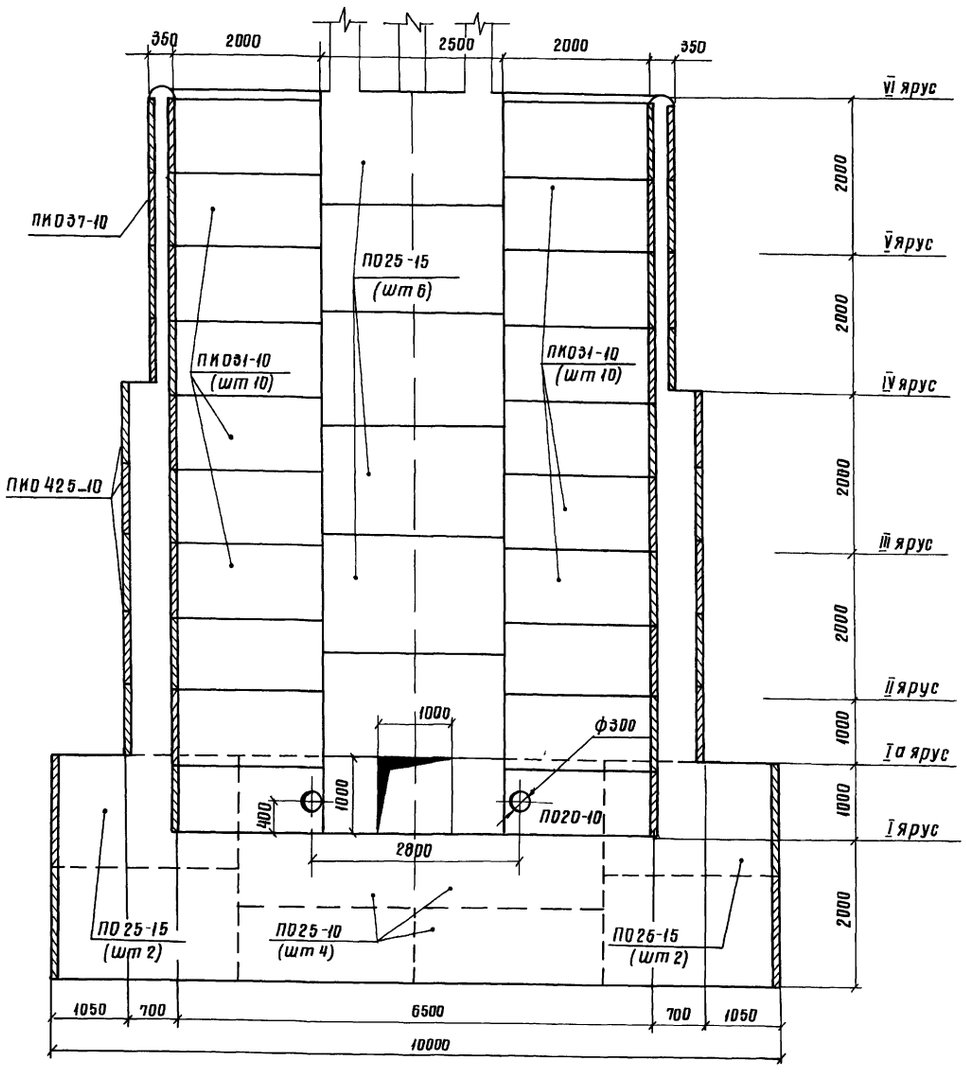

Схемы соединения плит-оболочек

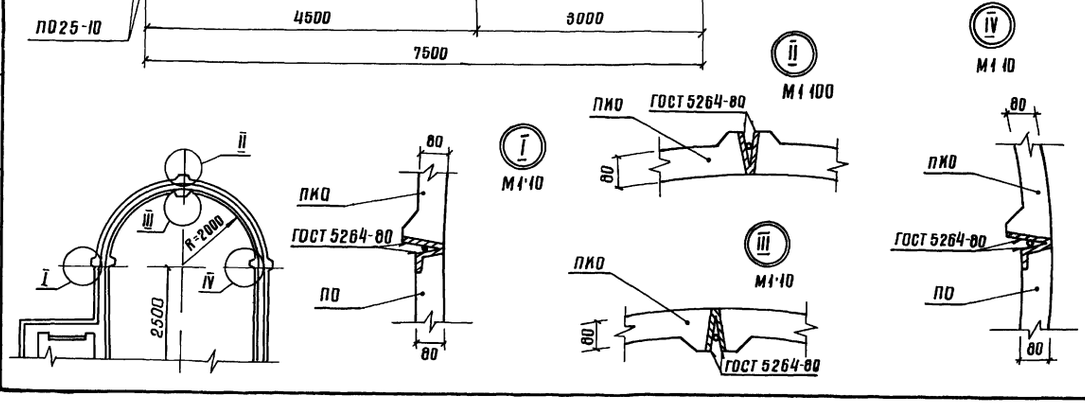

54

9066/3

Разраб	Девяшин			ТПР 820-04-1685-ИМ 16	
Пров	Иоффе				
Рук ер	Иоффе			Водосбросы-водовыпуски трубчатые с шахтным оголовком на расход воды до 10 м³/с при перепадах от 5 до 12 м	
Гип	Франк				
Нач отд	Писнячевский				
Н контр	Сильченко			Шахта Ш-10-1 (Сборно-монолитный вариант)	Стадия: Р; Лист: 3; Листов:
				Разрезы 1-1, 3-3 М1:50	УКРГИПРОВОДХОЗ г Киев

Привязан

Инв №

Формат А2

Альбом III

Типовые проектные решения 820-04-16.85

План

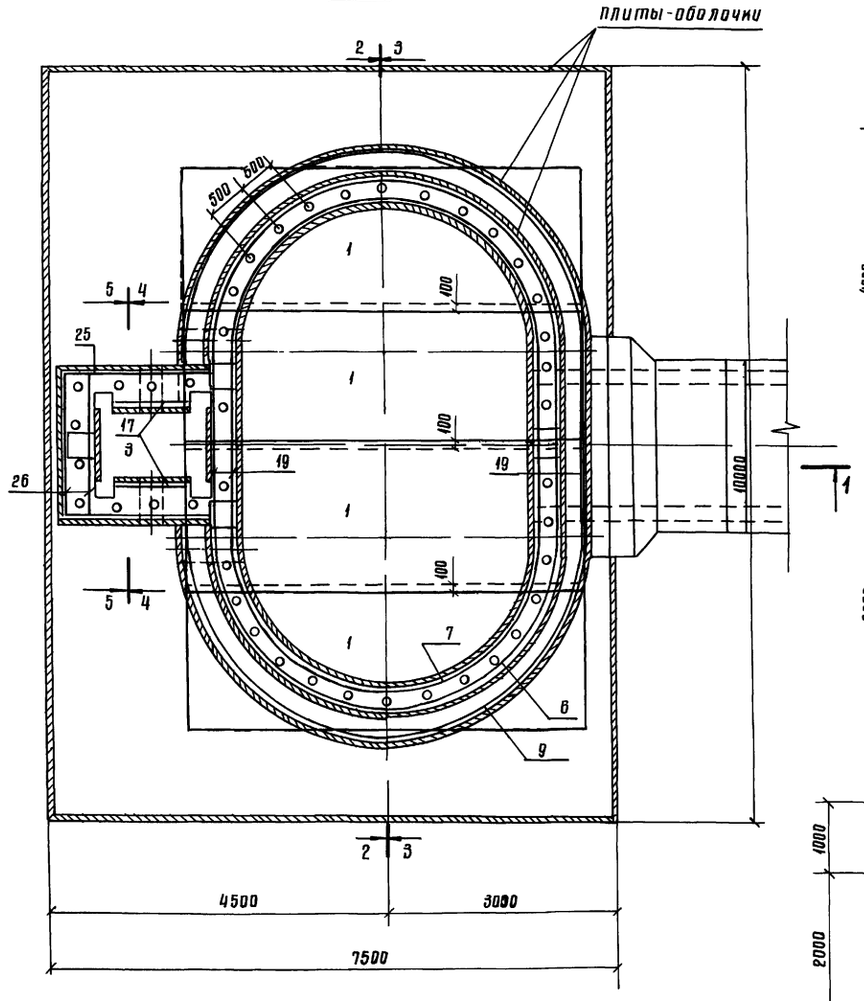

Разрез 2-2

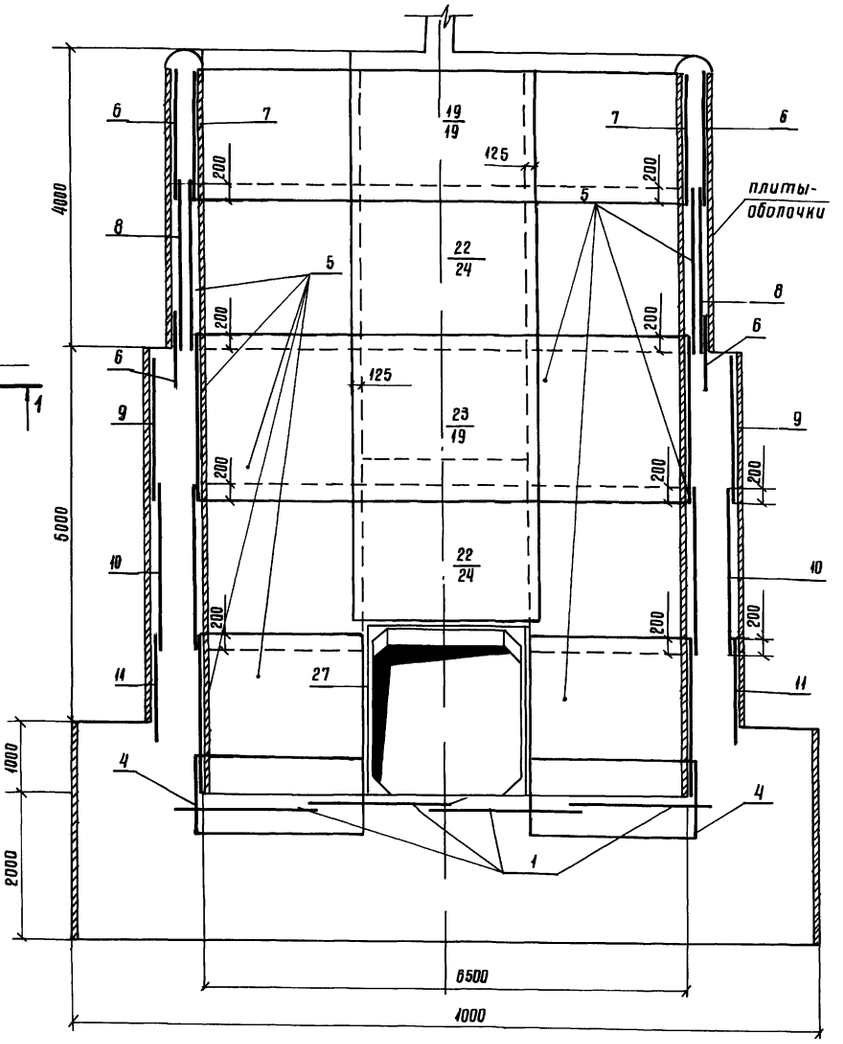

Разрез 4-4

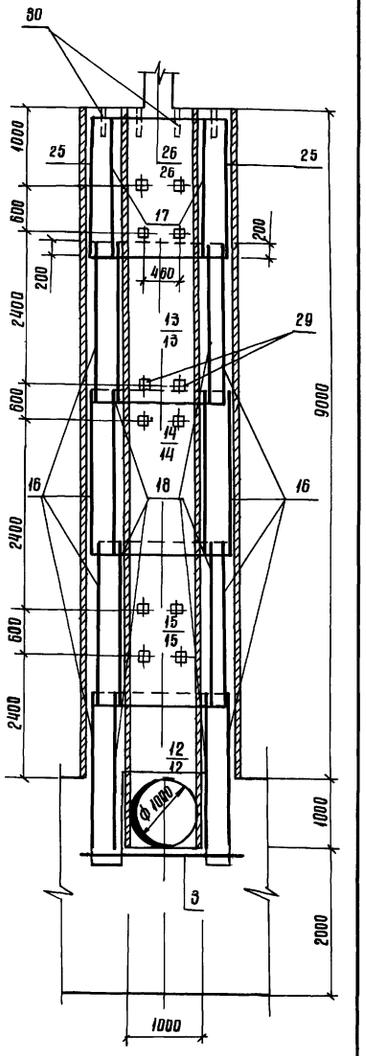

1 Горизонтальные стержни сеток поз 6,8,9,10,11 сварить между собой по всей длине перепуска электродуговой сваркой электродами Э-42

2 Горизонтальные стержни сеток поз 6 сварить с горизонтальными стержнями сетки поз 19, аналогично поз 8 с поз 24, поз 9 с поз 19, поз 10 с поз 24, поз 9 с поз 24, поз 11 с поз 20

55

9066/3

Разраб	Девяший			ТИП 820-04-16.85-ИМ16	
Проб	Иоффе			Водосбросы-водовыпуски трубчатые с шахтным оголовком на расход воды до 70 м³/с при перепадах от 6 до 12м	
Рук гр	Иоффе				
ГИП	Франк				
Нач отд	Лисичевский			Шахта Ш-10-1 (сборно-монолитный вариант)	Стадия: Р; Лист: 4; Листов:
Н контр	Сильченко			Схема армирования План Разрезы 2-2, 4-4 М 1:50	УКРГИПРОВОДХОЗ г Киев

Привязан

Инв. №

Инв. № подл. | Подпись и дата | Взам. инв. №

Формат А2

Альбом III

Типовые проектные решения 820-04-16.85

Разрез 1-1

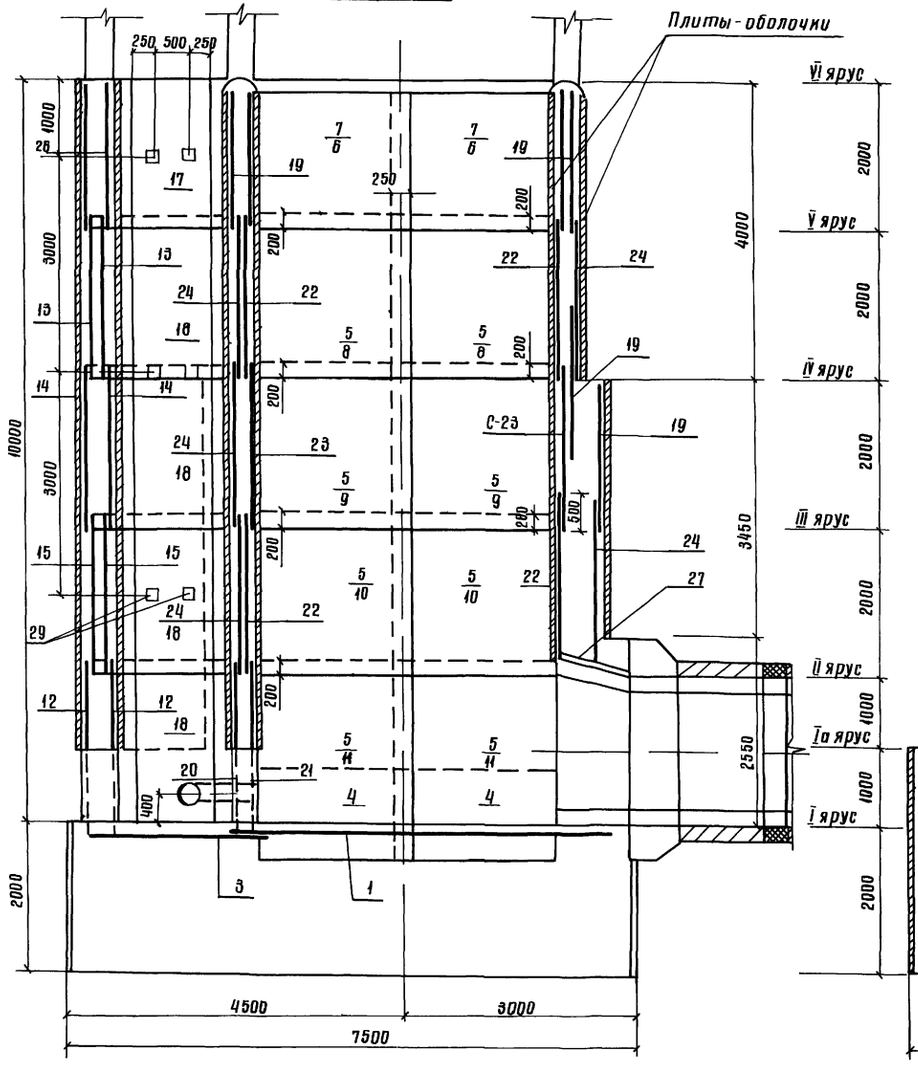

Разрез 3-3

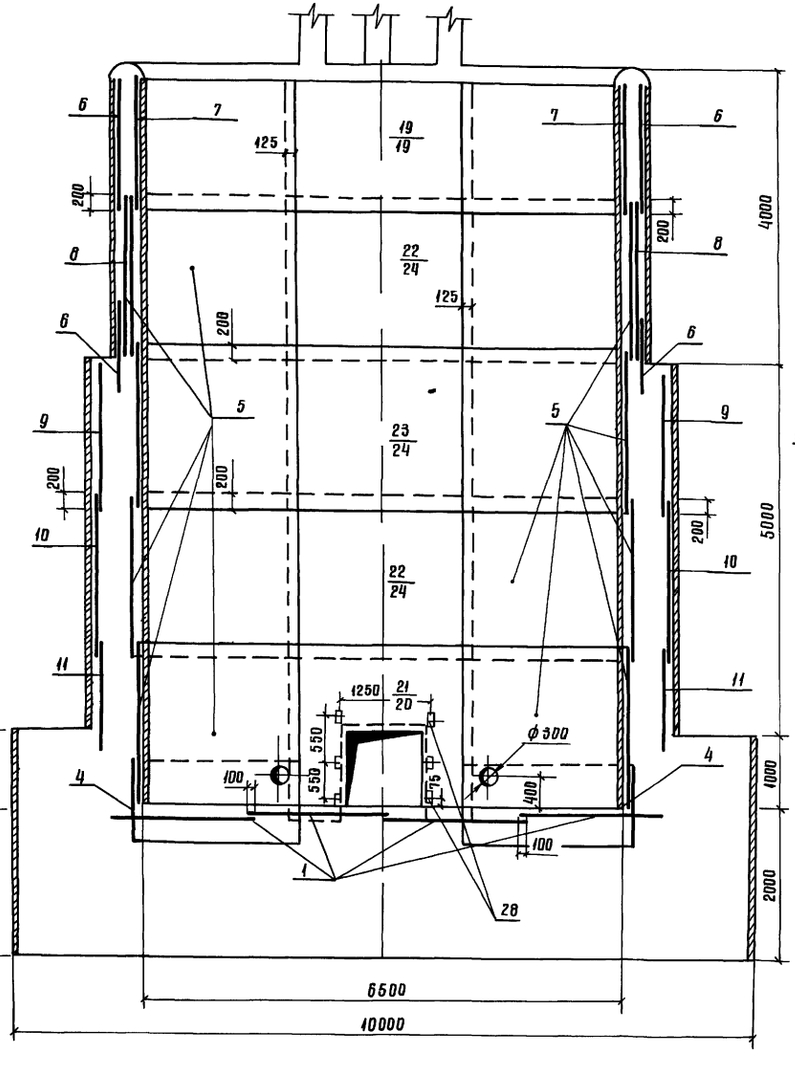

Разрез 5-5

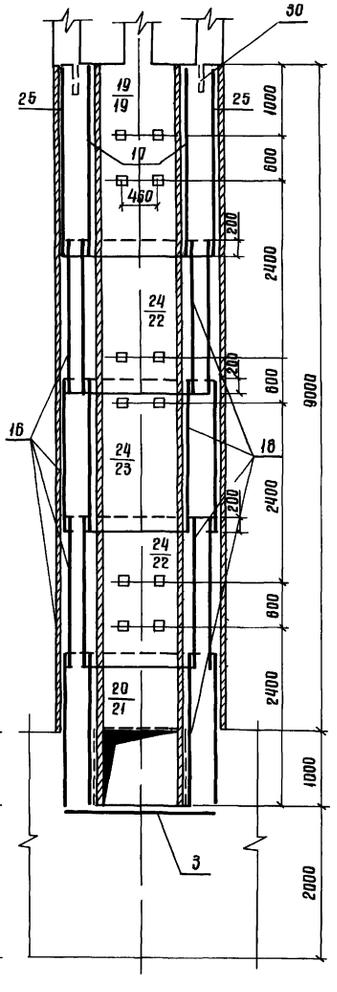

Ведомость расхода стали на элемент.ие

Марка элемента	Изделия арматурные						Всего	Изделия закладные								Всего	Общий расход
	Арматура класса							Арматура класса	Прокат марки								
	A-I			A-III				A-III	ВСт3 кп2								
	ГОСТ 5781-82							ГОСТ5781-82	ГОСТ 8509-72		ГОСТ 19903-74		ГОСТ3262-75				
	ф6	ф8	Итого	ф8	ф12	Итого		ф14	Итого	70×45	Итого	6×150	Итого	труба 60×3,5	Итого		
Ш-10-1	70	1807	1877	174	1083	1257	3134	14	14	3	3	25	25	72	72	114	3248

56

9066/3

Привязан

Инв №

Разраб	Девяшин		
Пров	Иоффе		
Рук гр	Иоффе		
ГИП	Франк		
Нач отд	Писнячевский		
Н контр	Сильченко		

ТПР 820-04-16.85-ИМ16

Водосбросы-водовыпуски трубчатые с шахтным оголовком на расход воды до 10 м³/с при перепадах от 5 до 12 м

Шахта Ш-10-1 (Сборно-монолитный вариант)

Стадия Р | Лист 5 | Листов

Схема армирования
Разрезы 1-1, 3-3, 5-5

М1:50

УКРГИПРОВОДХОЗ
г. Киев

Формат А2

Инв № подл. | Подпись и дата | Взам. инв. №

Типовые проектные решения 820-04-16.85 Альбом III

Продолжение

Формат	Зона	Поз	Обозначение	Наименование	Кол	Примечание
				Сетки арматурные		
А3		19	820- -Ш-10-1-0400	С19	6	
А3		20	-0300	С20	1	
А3		21	-0500	С21	1	
А3		22	-0400	С22	4	
А3		23	-0400	С23	2	
А3		24	-0400	С24	5	
А3		25	-0400	С25	2	
А3		26	-0400	С26	2	
А3		27	-0400	С27	3	
				Изделия закладные		
А4		28	-0500	Мн1	6	
А4		29	-0600	Мн2	30	
Б4		30		Мн3 (труба 50×3,5 ГОСТ 8282-75 L=350)	42	17кг
				Материалы		
				Бетон тяжелый		
				М200, В6, Мрз ≥ 150		26,15 м³

Формат	Зона	Поз	Обозначение	Наименование	Кол	Примечание
				Сборочные единицы		
				Сетки арматурные		
А3		1	820- -Ш-10-1-0100	С1	4	
А3		3	-0100	С3	1	
А3		4	-0200	С4	4	
А3		5	-0200	С5	16	
А3		6	-0200	С6	8	
А3		7	-0200	С7	4	
А3		8	-0200	С8	4	
А3		9	-0200	С9	4	
А3		10	-0200	С10	4	
А3		11	-0200	С11	4	
А3		12	-0500	С12	2	
А3		13	-0100	С13	2	
А3		14	-0100	С14	2	
А3		15	-0100	С15	2	
А3		16	-0100	С16	8	
А3		17	-0400	С17	2	
А3		18	-0400	С18	8	

9066/3

Разраб	Девяшин		
Пров	Иоффе		
Рук гр	Иоффе		
ГИП	Франк		
Нач отд	Писнячевский		
Н контр	Сильченко		

820-04-16.85 -ИЖ16

Спецификация к схеме армирования сборно-монолитной шахты Ш-10-1

Стадия	Лист	Листов
Р	6	

УКРГИПРОВОДХОЗ г. Киев

Привязан

Инв №

Инв № подл. | Подпись и дата | Взам. инв. №

формат А3

Типовые проектные решения 820-04-16.85 Альбом III

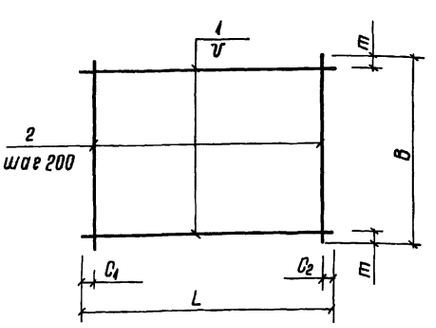

Марка	размеры в мм						Масса, кг
	L	C1	C2	V	B	m1	
С1	5430	15	15	200	1970	85	434
С3	2120	60	60	200	1970	85	94
С13	1980	90	90	200	2200	100	94
С14	1970	85	85	200	2200	100	178
С15	1970	85	85	150	2200	50	210
С16	2330	20	510	200	2200	400	189
С17	950	75	75	200	1980	90	40

Формат	Зона	Поз	Обозначение	Наименование	Кол	Примечание
			820- -Ш-10-1-0100	С1		
Б4		1	-0101	ф8А-III ГОСТ 5781-82 L=5430	10	21кг
Б4		2	-0102	ф8А-III ГОСТ 5781-82 L=1970	28	08кг
			-0100-01	С3		
Б4		1	-0103	ф8А-I ГОСТ 5781-82 L=2120	10	05кг
Б4		2	-0104	ф6А-I ГОСТ 5781-82 L=1970	11	04кг
			-0100-02	С13		
Б4		1	-0105	ф6А-I ГОСТ 5781-82 L=1980	11	04кг
Б4		2	-0106	ф8А-I ГОСТ 5781-82 L=2200	10	05кг
			-0100-03	С14		
Б4		1	-0107	ф8А-I ГОСТ 5781-82 L=1970	11	08кг
Б4		2	-0108	ф8А-I ГОСТ 5781-82 L=2200	10	09кг
			-0100-04	С15		
Б4		1	-0107	ф8А-I ГОСТ 5781-82 L=1970	15	08кг
Б4		2	-0108	ф8А-I ГОСТ 5781-82 L=2200	10	09кг
			-0100-05	С16		
Б4		1	-0109	ф8А-I ГОСТ 5781-82 L=2330	11	09кг
Б4		2	-0108	ф8А-I ГОСТ 5781-82 L=2200	10	09кг
			-0100-06	С17		
Б4		1	-0110	ф8А-I ГОСТ 5781-82 L=950	10	02кг
Б4		2	-0105	ф6А-I ГОСТ 5781-82 L=1980	5	04кг

57

9066/3

Разраб	Девяшин		
Пров	Иоффе		
Рук гр	Иоффе		
ГИП	Франк		
Нач отд	Писнячевский		
Н контр	Сильченко		

ТМР820-04-16.85-Ш-10-1-0100

Сетка арматурная С (С1, С3, С13 С17)

Стадия	Масса	Масштаб
Р	См. табл.	—
Лист	Листов 1	

УКРГИПРОВОДХОЗ г. Киев

Привязан

Инв №

Инв № подл. | Подпись и дата | Взам. инв. №

формат А3

Типовые проектные решения 820-04-1685 Альбом III

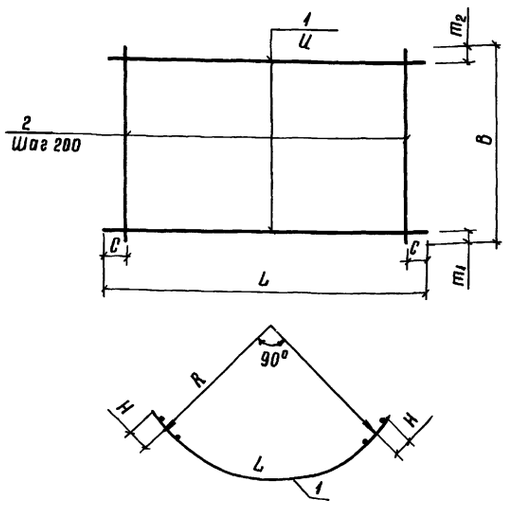

Марка	Размеры в мм								Масса, кг
	L	C	U	B	m_1	m_2	R	H	
С4	3520	60	200	1100	350	350	2090	125	22,2
С5	3520	60	200	2200	100	100	2090	125	31,6
С6	3890	45	200	1820	10	10	2260	175	29,0
С7	3520	60	200	1820	10	10	2090	125	26,5
С8	3890	45	150	2200	50	50	2260	175	30,5
С9	4450	25	200	1980	90	90	2610	175	38,4
С10	4450	25	150	2200	50	50	2610	175	40,7
С11	4450	25	150	1500	280	20	2610	175	29,8

Формат	Зона	Поз	Обозначение	Наименование	Кол	Примечание
			820- -Ш-10-1-02.00	С4		
Б4		1	-02.01	ф8А-I ГОСТ 5781-82 l=3520	3	14кг
Б4		2	-02.02	ф12А-III ГОСТ 5781-82 l=1100	18	10кг
			-02.00-01	С5		
Б4		1	-02.01	ф8А-I ГОСТ 5781-82 l=3520	11	14кг
Б4		2	-04.08	ф8А-I ГОСТ 5781-82 l=2200	18	0,9кг
			-02.00-02	С6		
Б4		1	-02.03	ф8А-I ГОСТ 5781-82 l=3890	10	15кг
Б4		2	-02.04	ф8А-I ГОСТ 5781-82 l=1820	20	0,7кг
			-02.00-03	С7		
Б4		1	-02.01	ф8А-I ГОСТ 5781-82 l=3520	10	1,4кг
Б4		2	-02.04	ф8А-I ГОСТ 5781-82 l=1820	18	0,7кг
			-02.00-04	С8		
Б4		1	-02.06	ф12А-III ГОСТ 5781-82 l=3890	15	35кг
Б4		2	-04.08	ф8А-I ГОСТ 5781-82 l=2200	20	0,9кг
			-02.00-05	С9		
Б4		1	-02.05	ф12А-III ГОСТ 5781-82 l=4450	10	40кг
Б4		2	-02.06	ф8А-I ГОСТ 5781-82 l=1980	23	0,8кг
			-02.00-06	С10		
Б4		1	-02.05	ф12А-III ГОСТ 5781-82 l=4450	15	40кг
Б4		2	-04.08	ф8А-I ГОСТ 5781-82 l=2200	23	0,9кг
			-02.00-07	С11		
Б4		1	-02.05	ф12А-III ГОСТ 5781-82 l=4450	9	40кг
Б4		2	-02.07	ф8А-I ГОСТ 5781-82 l=1500	23	0,6кг

Разраб	Девяшин		04.84
Пров	Иоффе		03.84
Рук гр	Иоффе		03.84
ГИП	Франк		03.84
Нач отд	Лисняческий		04.84
Н контр	Сильченко		04.84

820-04-1685-Ш-10-1-02.00

Сетка арматурная С (С4 С11)

Стад	Масса	Масштаб
Р	См табл	—
Лист	Листов 1	

УКРГИПРОВОДХОЗ г Киев

9066/3

Привязан

Инв №

Инв № подл. | Подпись и дата | Взам инв №

формат А3

Типовые проектные решения 820-04-1685 Альбом III

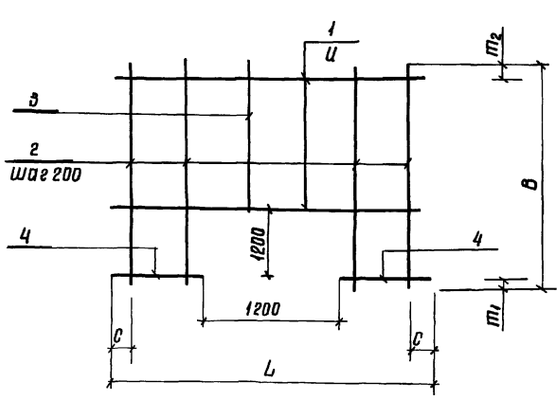

Марка	Размеры в мм						Масса, кг
	L	C	U	B	m_1	m_2	
С12	1980	90	150	2420	200	120	15,6
С20	2500	50	200	2420	200	20	19,6
С21	2500	50	150	2420	200	120	46,3

Формат	Зона	Поз	Обозначение	Наименование	Кол	Примечание
			820- -Ш-10-1-03.00	С12		
Б4		1	-02.06	ф8А-I ГОСТ 5781-82 l=1980	8	0,8кг
Б4		2	-03.01	ф8А-I ГОСТ 5781-82 l=2420	4	1,0кг
Б4		3	-03.02	ф8А-I ГОСТ 5781-82 l=1020	6	0,4кг
Б4		4	-03.03	ф8А-I ГОСТ 5781-82 l=390	14	0,2кг
			-03.00-01	С20		
Б4		1	-03.04	ф8А-I ГОСТ 5781-82 l=2500	6	1,0кг
Б4		2	-03.01	ф8А-I ГОСТ 5781-82 l=2420	6	1,0кг
Б4		3	-03.02	ф8А-I ГОСТ 5781-82 l=1020	5	0,4кг
Б4		4	-03.05	ф8А-I ГОСТ 5781-82 l=650	12	0,3кг
			-03.00-02	С21		
Б4		1	-03.06	ф12А-III ГОСТ 5781-82 l=2500	7	2,2кг
Б4		2	-03.07	ф12А-III ГОСТ 5781-82 l=2420	8	2,1кг
Б4		3	-03.08	ф12А-III ГОСТ 5781-82 l=1020	5	0,9кг
Б4		4	-03.09	ф12А-III ГОСТ 5781-82 l=650	18	0,6кг

58

9066/3

Разраб	Девяшин		04.84
Пров	Иоффе		03.84
Рук гр	Иоффе		03.84
ГИП	Франк		03.84
Нач отд	Лисняческий		04.84
Н контр	Сильченко		04.84

ТП 820-04-1685 Ш-10-1-03.00

Сетка арматурная С (С12, С20, С21)

Стад	Масса	Масштаб
Р	См табл	—
Лист	Листов 1	

УКРГИПРОВОДХОЗ г Киев

Привязан

Инв №

Инв № подл. | Подпись и дата | Взам инв №

формат А3

Типовые проектные решения 820-04-1685 Альбом III

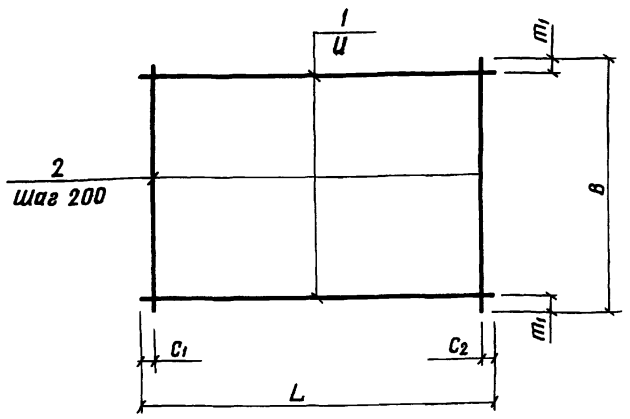

Марка	Размеры в мм						Масса кг
	L	C1	C2	Ц	B	m1	
С18	950	75	75	200	2200	100	8 9
С19	2500	50	50	200	1820	10	19,1
С22	2500	50	50	150	2200	50	44,7
С23	2500	50	50	200	2200	100	35,9
С24	2500	50	50	200	2200	100	22,7
С25	2330	20	510	200	1980	90	9,0
С26	1980	90	90	200	1980	90	8,0
С27	950	75	75	200	2250	125	14,4

Формат	Зона	Поз	Обозначение	Наименование	Кол	Примечание
			820- -Ш-10-1-04.00	С18		
Бч		1	-04 01	ф8А-I ГОСТ5781-82 ℓ=950	11	0,4 кг
Бч		2	-01,08	ф8А-I ГОСТ5781-82 ℓ=2200	5	0,9 кг
			-04 00-01	С19		
Бч		1	-03 04	ф8А-I ГОСТ5781-82 ℓ=2500	10	1,0 кг
Бч		2	-02,04	ф8А-I ГОСТ5781-82 ℓ=1820	13	0,7 кг
			-04 00-02	С22		
Бч		1	-03,06	ф12А-III ГОСТ5781-82 ℓ=2500	15	2,2 кг
Бч		2	-01 08	ф8А-I ГОСТ5781-82 ℓ=2200	13	0,9 кг
			-04 00-03	С23		
Бч		1	-03,06	ф12А-III ГОСТ5781-82 ℓ=2500	11	2,2 кг
Бч		2	-01,08	ф8А-I ГОСТ5781-82 ℓ=2200	13	0 9 кг
			-04,00-04	С24		
Бч		1	-03,04	ф8А-I ГОСТ5781-82 ℓ=2500	11	1 0 кг
Бч		2	-01,08	ф8А-I ГОСТ5781-82 ℓ=2200	13	0,9 кг
			-04 00-05	С25		
Бч		1	-04,02	ф6А-I ГОСТ5781-82 ℓ=2330	10	0,5 кг
Бч		2	-01,05	ф6А-I ГОСТ5781-82 ℓ=1980	10	0,4 кг
			-04,00-06	С26		
Бч		1	-01,05	ф6А-I ГОСТ5781-82 ℓ=1980	10	0,4 кг
Бч		2	-01,05	ф6А-I ГОСТ5781-82 ℓ=1980	10	0,4 кг
			-04,00-07	С27		
Бч		1	-04,01	ф8А-I ГОСТ5781-82 ℓ=950	11	0,4 кг
Бч		2	-04,03	ф12А-III ГОСТ5781-82 ℓ=2250	5	2,0 кг

Разраб	Девяшин		04.01.84
Пров	Иоффе		23.01.84
Рук гр	Иоффе		23.01.84
ГИП	Франк		23.01.84
Нач отд	Писнячевский		24.01.84
Н контр	Сильченко		27.03.84

820-04-1685-Ш-10-1-04.00

Сетка арматурная, С (С18. С19. С22 С27)

Стадия	Масса	Масштаб
Р	См табл.	–
Лист	Листов 1	

Укргипроводхоз г Киев

9066/3

Привязан

Инв №

Инв №подл. | Подпись и дата | Взам инв №

Формат А3

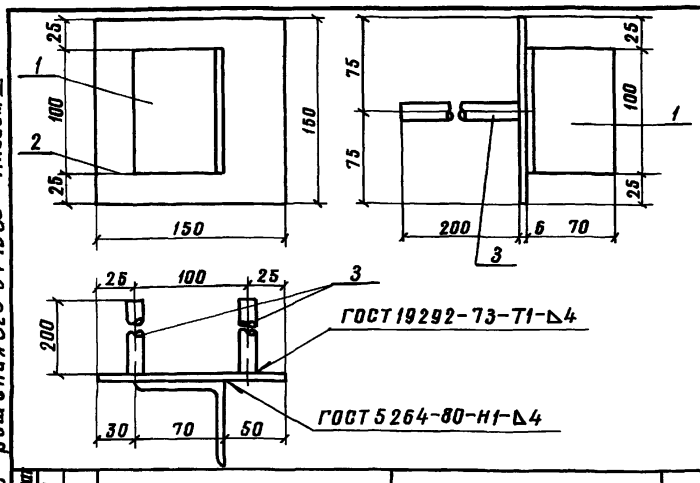

Формат	Зона	Поз	Обозначение	Наименование	Кол	Примечание
			820- -Ш-10-1-05.00	Мн1		
Бч		1	-05 01	L 70х45 ГОСТ 8509-72, ℓ=100	1	0 5 кг
Бч		2	-05 02	-6х150 ГОСТ19903-74, ℓ=150	1	0,7 кг
Бч		3	-05 03	ф14А-III ГОСТ 5781-82 ℓ=200	2	0,2 кг

9066/3

Привязан

Инв №

Разраб	Николаева		25.02.85
Пробер	Девяшин		04.01.84
Рук гр	Иоффе		23.01.84
ГИП	Франк		23.01.84
Нач отд	Писнячевский		24.01.84
Н контр	Сильченко		27.03.84

820-04-1685-Ш-10-1-05.00

Изделие закладное Мн1

Стадия	Масса	Масштаб
Р	16	–
Лист	Листов 1	

Укргипроводхоз г Киев

Инв №подл. | Подпись и дата | Взам инв №

Формат А4

Типовые проектные решения 820-04-1685 Альбом III

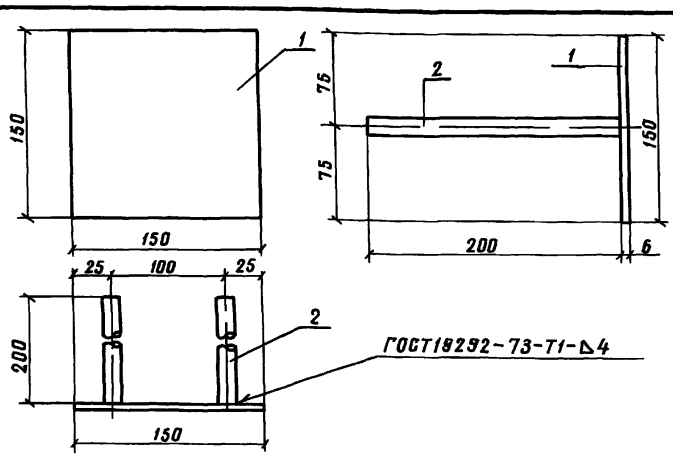

Формат	Зона	Поз	Обозначение	Наименование	Кол	Примечание
			820- -Ш-10-1-06.00	Мн2		
Бч		1	-05,02	-6х150 ГОСТ19903-74, ℓ=150	1	0,7 кг
Бч		2	-05,03	ф14А-III ГОСТ 5781-82, ℓ=200	2	0,2 кг

59

9066/3

Привязан

Инв №

Разраб	Николаева		08.12.83
Пров	Девяшин		04.01.84
Рук гр	Иоффе		23.01.84
ГИП	Франк		23.01.84
Нач отд	Писнячевский		24.01.84
Н контр	Сильченко		27.01.84

ТПР 820-04-1685-Ш-10-1-06.00

Изделие закладное Мн2

Стадия	Масса	Масштаб
Р	11	–
Лист	Листов 1	

Укргипроводхоз г Киев

Инв №подл. | Подпись и дата | Взам инв №

Формат А4

№ строки	Наименование материала и единица измерения	Код материала	Код ед изм	Количество тип	Количество инд	Количество всего
1	Сортовой прокат обыкно-					
2	венного качества	093000				
3	Сталь арматурная					
4	класса А-I, т	093003	168	1,92	1,88	3,80
5	диам 6, т	ф6	168	—	0,07	
6	диам 8, т	ф8	168	—	1,81	
7	Сталь арматурная					
8	класса А-III, т	093004	168	1,69	1,26	2,95
9	диам 8 т	ф8	168	—	0,17	
10	диам 12, т	ф12	168	—	1,08	
11	диам 14, т	ф14	168	—	0,01	
12	Итого сортового проката					
13	обыкновенного					
14	качества, т	097100	168	3,81	3,14	6,75
15	Прокат листовой ря до-					
16	вой, т	097100	168	1,69	0,02	1,71
17	Сталь толстолистовая					
18	ря довых марок (от 4 мм), т	097100	168	1,69	0,02	1,71
19	Сталь крупносортовая, т	093100	168	—	0,003	
20	Итого стали в натураль-					
21	ной массе, т		168	5,30	3,16	8,46
22	Итого стали, приведенной					
23	к стали класса А-I, т		168	4,34	3,68	8,02

№ строки	Наименование материала и единица измерения	Код материала	Код ед изм	Количество тип	Количество инд	Количество всего
1	Итого стали, приведенной					
2	к стали класса					
3	СЭ8/23, т		168	211	002	213
4	Трубы сварные водогазо-					
5	проводные, т	139500	168	008	007	0,15
6	Портландцемент	573110				
7	М500, т	573113	168	15,21	89,43	104,64
8	Цемент, приведенный к					
9	марке 400 (всего), т		168	16,73	98,37	115,1
10						
11						
12						
13						
14						
15						
16						
17						
18						
19						
20						
21						
22						
23						

В графе „тип" указано количество материалов, потребное для изготовления типовых и стандартных изделий, а в графе „инд" - индивидуальных (не типовых) конструкций и изделий

9066/3

Инв № подл. | Подп. и дата | Взам. инв. №

Привязан

Инв №

Разраб	Штепа		
Пров	Потапенко		
Рук гр	Иоффе		
ГИП	Франк		
Нач отд	Пиняжевский		
Н контр	Сильченко		

ТПР 820-04-16 85 -ИЖ 16 ВМ

Ведомость потребности в материалах

Стадия	Лист	Листов
Р		1

УКРГИПРОВОДХОЗ г. Киев

формат А2

Альбом III

Типовые проектные решения 820-04-16.85

Ведомость основных комплектов

Обозначение	Наименование	Примечание
820- -ПС	Пояснительная записка	Альбом I
-АС	Архитектурно-строительные решения	
-КЖ1	Монолитные и сборные железобетонные конструкции	
-ГИ	Конструкции температурно-осадочных швов	
-ПО	Производство и организация работ	
-КЖ3	Шахта Шм-3-1 (Монолитный вариант)	Альбом II
-КЖ5	Шахта Шм-4-1 (Монолитный вариант)	
-КЖ7	Шахта Шм-6-1 (Монолитный вариант)	
-КЖ9	Шахта Шм-8-1 (Монолитный вариант)	
-КЖ11	Шахта Шм-7-1(Монолитный вариант)	
-КЖ13	Шахта Шм-8-1 (Монолитный вариант)	
-КЖ15	Шахта Шм-10-1 (Монолитный вариант)	
-КЖ17	Шахта Шм-12-1 (Монолитный вариант)	
-КЖ4	Шахта Ш-3-1 (Сборно-монолитный вариант)	Альбом III
-КЖ6	Шахта Ш-4-1 (Сборно-монолитный вариант)	
-КЖ8	Шахта Ш-5-1(Сборно-монолитный вариант)	
-КЖ10	Шахта Ш-6-1 (Сборно-монолитный вариант)	
-КЖ12	Шахта Ш-7-1 (Сборно-монолитный вариант)	
-КЖ14	Шахта Ш-8-1 (Сборно-монолитный вариант)	
-КЖ16	Шахта Ш-10-1 (Сборно-монолитный вариант)	
-КЖ18	Шахта Ш-12-1 (Сборно-монолитный вариант)	
-КЖ19	Шахта Шм-3-2 (Монолитный вариант)	
-КЖ21	Шахта Шм-4-2 (Монолитный вариант)	
-КЖ23	Шахта Шм-5-2 (Монолитный вариант)	
-КЖ25	Шахта Шм-6-2 (Монолитный вариант)	
-КЖ27	Шахта Шм-7-2 (Монолитный вариант)	
-КЖ29	Шахта Шм-8-2 (Монолитный вариант)	
-КЖ31	Шахта Шм-10-2 (Монолитный вариант)	
-КЖ33	Шахта Шм-12-2 (Монолитный вариант)	
-КЖ20	Шахта Ш-3-2 (Сборно-монолитный вариант)	Альбом V
-КЖ22	Шахта Ш-4-2 (Сборно-монолитный вариант)	
-КЖ24	Шахта Ш-5-2 (Сборно-монолитный вариант)	
-КЖ26	Шахта Ш-6-2 (Сборно-монолитный вариант)	
-КЖ28	Шахта Ш-7-2 (Сборно-монолитный вариант)	
-КЖ30	Шахта Ш-8-2 (Сборно-монолитный вариант)	
-КЖ32	Шахта Ш-10-2 (Сборно-монолитный вариант)	
-КЖ34	Шахта Ш-12-2 (Сборно-монолитный вариант)	
-КЖ2	Водобойные колодцы и водобойные стенки	Альбом VI

Ведомость чертежей основного комплекта КЖ18

Лист	Наименование	Примечание
1	Общие данные	
2	План Разрезы 2-2, 4-4	
3	Разрезы 1-1, 3-3	
4	Схема армирования План Разрезы 2-2, 4-4	
5	Схема армирования Разрезы 1-1, 3-3, 5-5	
6	Спецификация к схеме армирования сборно-монолитной шахты Ш-12-1	

Ведомость спецификаций

Лист	Наименование	Примечание
6	Спецификация к схеме армирования сборно-монолитной шахты Ш-12-1	

Ведомость ссылочных и прилагаемых документов

Обозначение	Наименование	Примечание
	Ссылочные документы	
820- -КЖ1ПО20-10	Плита-оболочка ПО20-10	
820- -КЖ1ПО25-10	То же ПО25-10	
820- -КЖ1ПО25-15	" ПО25-15	
820- -КЖ1ПО30-10	" ПО30-10	
820- -КЖ1ПКО31-10	" ПКО31-10	
820- -КЖ1ПКО37-10	" ПКО37-10	
820- -КЖ1ПКО425-10	" ПКО425-10	
	Нестандартное оборудование	Альбом I
	Прилагаемые документы	
820- -Ш-12-1-0100	Сетка арматурная, С(С1, С3, С14 С19)	
820- -Ш-12-1-0200	То же (С4 С12, С30)	
820- -Ш-12-1-0300	" (С13, С22, С25)	
820- -Ш-12-1-0400	" (С20, С21, С24 С29)	
820- -Ш-12-1-0500	Изделие закладное Мн1	
820- -Ш-12-1-0600	То же Мн2	
820- -КЖ18 ВМ	Ведомость потребности в материалах	

61

Рабочие чертежи разработаны в соответствии с действующими нормами и правилами

Главный инженер проекта Г Франк

9066/3

Привязан

Инв №

Разраб	Давыдин		
Пров	Николаева		
Рук гр	Иоффе		
ГИП	Франк		
Нач отд	Писаревская		
Н контр	Сильченко		

ТПР 820-04-16.85-КЖ18

Водосбросы-водовыпуски трубчатые с шахтным оголовком на расход воды до 10 м³/с при перепадах от 5 до 12 м

Шахта Ш-12-1 (Сборно-монолитный вариант)

Стадия	Лист	Листов
Р	1	6

Общие данные

Укргипроводхоз г Киев

Формат А2

Инв № подл | Подпись и дата | Взам инв №

Альбом III

Типовые проектные решения 820-04-16 85

План

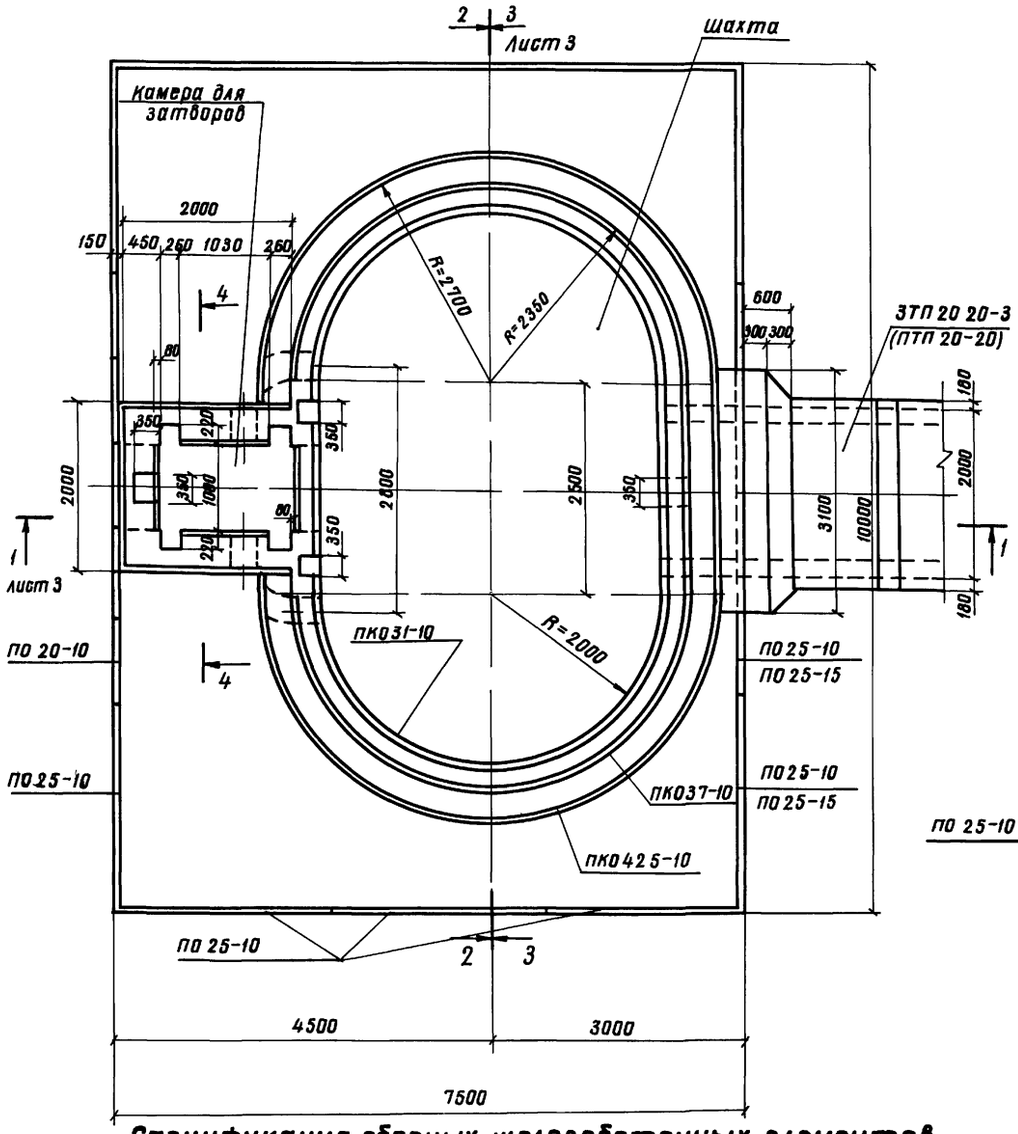

Разрез 2-2

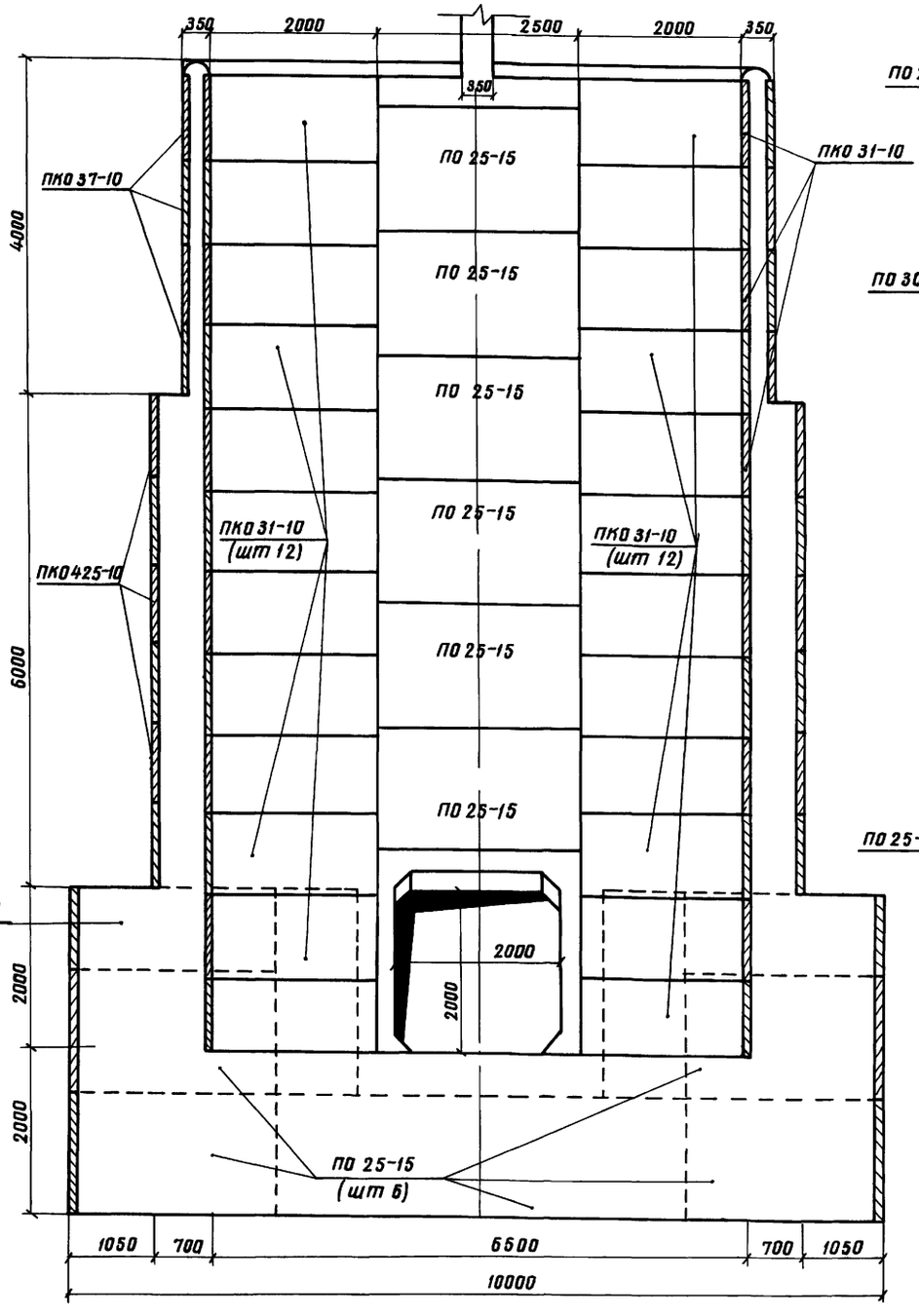

Разрез 4-4

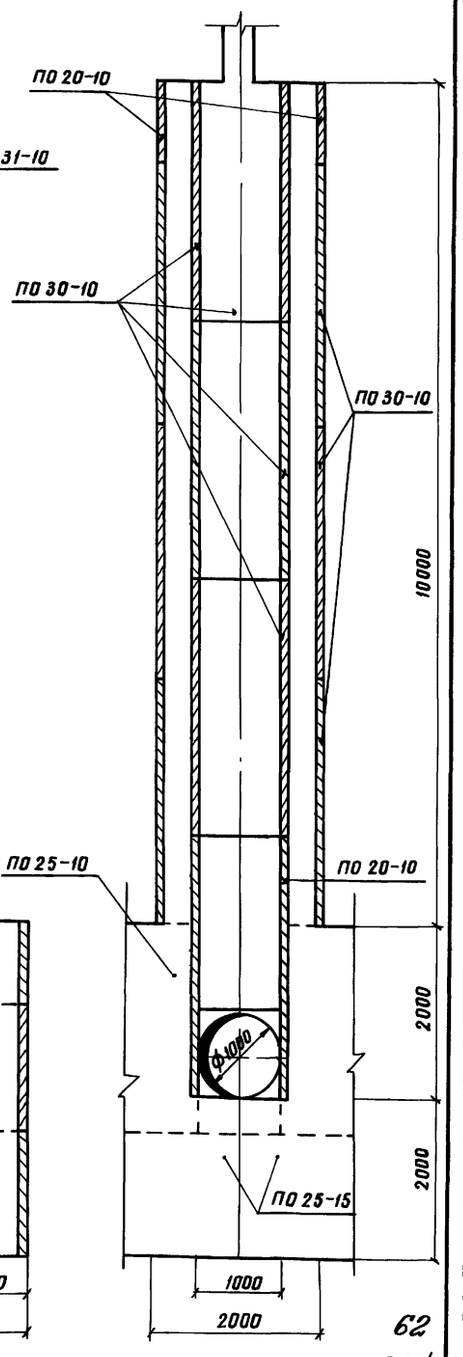

62

9066/3

Спецификация сборных железобетонных элементов

Марка, поз	Обозначение		Наименование	Кол	Масса ед кг	Примечание
ПО 20-10	820-	-КЖ1ПО20-10	Плита-оболочка	9	400	
ПО 25-10	820-	-КЖ1ПО25-10	То же	24	500	
ПО 25-15	820-	-КЖ1ПО25-15	"	36	750	
ПО 30-10	820-	-КЖ1ПО30-10	"	32	600	
ПКО 31-10	820-	-КЖ1ПКО31-10	"	48	700	
ПКО 37-10	820-	-КЖ1ПКО37-10	"	16	775	
ПКО 42,5-10	820-	-КЖ1ПКО42,5-10	"	24	900	

Взам инв № | Подпись и дата | Инв № подл

Разраб	Девяшин		
Пров	Николаева		
Рук гр	Иоффе		
ГИП	Франк		
Нач отд	Писячевский		
Н контр	Сильченко		

ТПР 820-04-16.85 – КЖ 18

Водосбросы-водовыпуски трубчатые с шахтным оголовком на расход воды до 10 м³/с при перепадах от 5 до 12 м

Шахта Ш-12-1 (сборно-монолитный вариант)

Стадия Р | Лист 2 | Листов

План Разрезы 2-2, 4-4 М 1:50

Укргипроводхоз г. Киев

Привязан

Инв №

Формат А2

Альбом III

Типовые проектные решения 820-04-16.85

Инв N° подл. | Подпись и дата | Взам инв N

Разрез 1-1

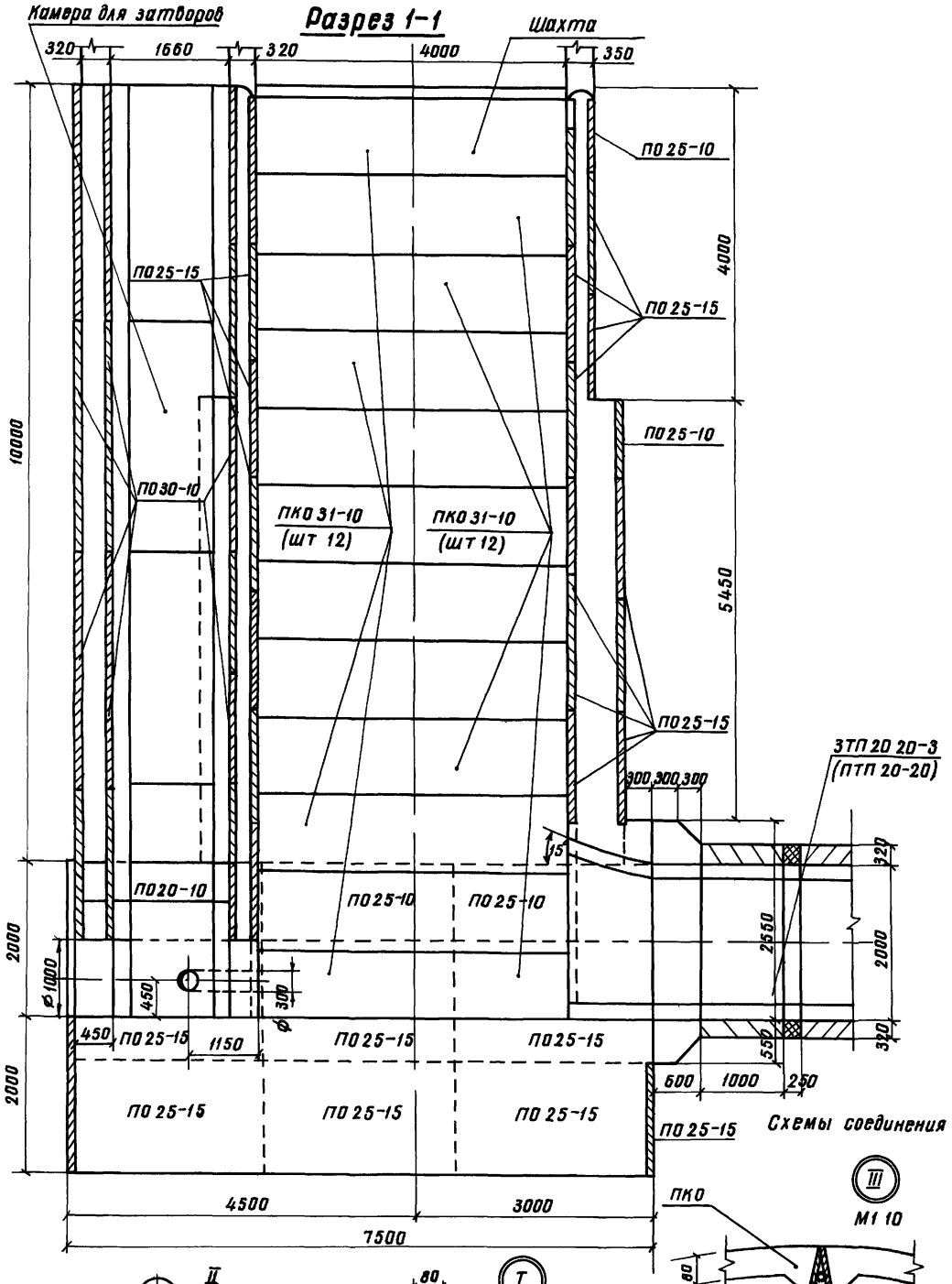

Разрез 3-3

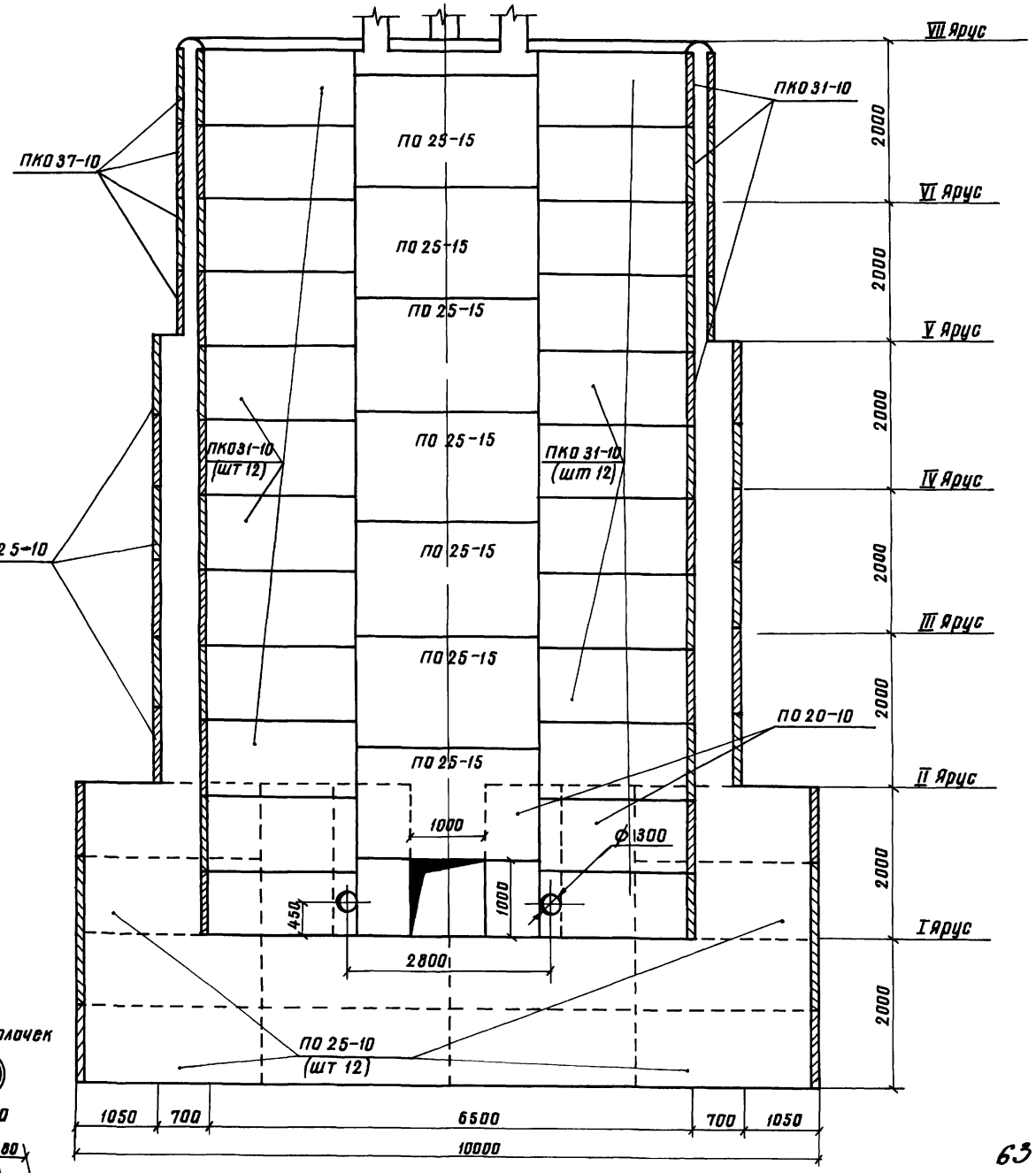

Схемы соединения плит-оболочек

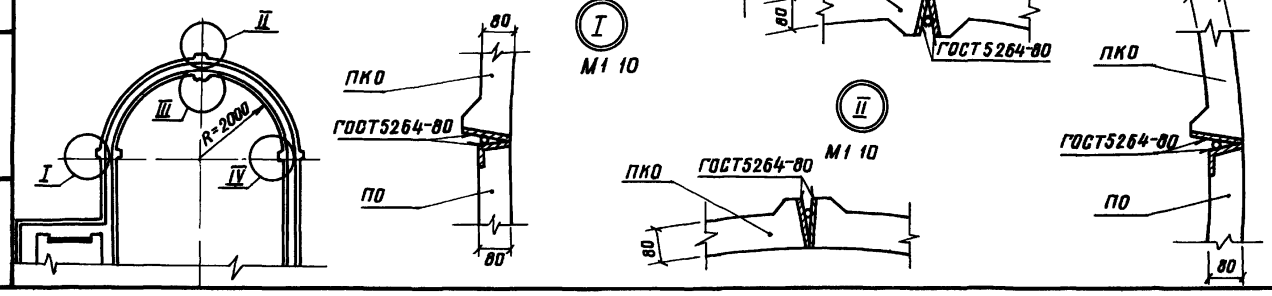

63

9066/3

Разраб	Девяшин		10.01.86	ТПР 820-04-16.85-КЖ 18	
Пров	Николаева		30.12.85		
Рук гр	Иоффе		20.03.86	Водосбросы-водовыпуски трубчатые с шахтным оголовком на расход воды до 70 м³/с при перепадах от 5 до 12 м	
ГИП	Франк		23.04.86		
Нач отд	Писнячевский		24.04.86	Шахта Ш-12-1 (сборно-монолитный вариант)	Стадия: Р; Лист: 3; Листов:
Н контр	Сильченко		27.04.86	Разрезы 1-1, 3-3 М1 50	Укргипроводхоз г Киев

Привязан

Инв N°

Формат А2

Альбом III

Типовые проектные решения 820-04-16 85

План

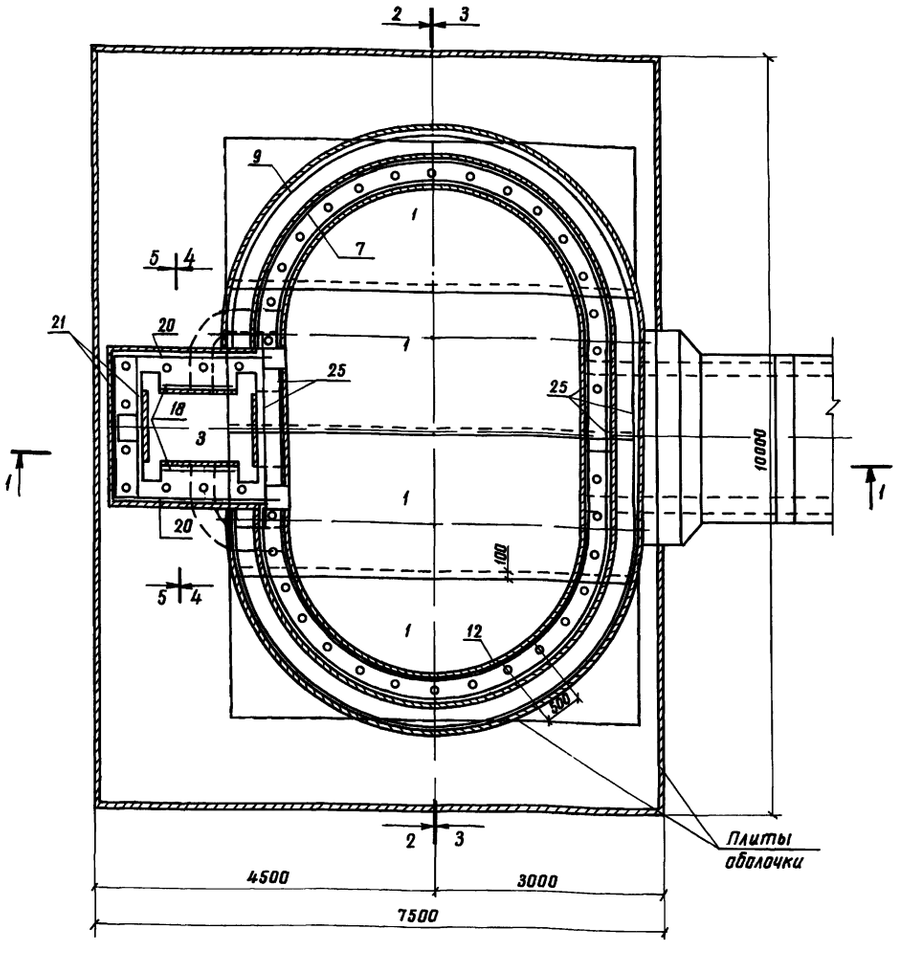

Разрез 2-2

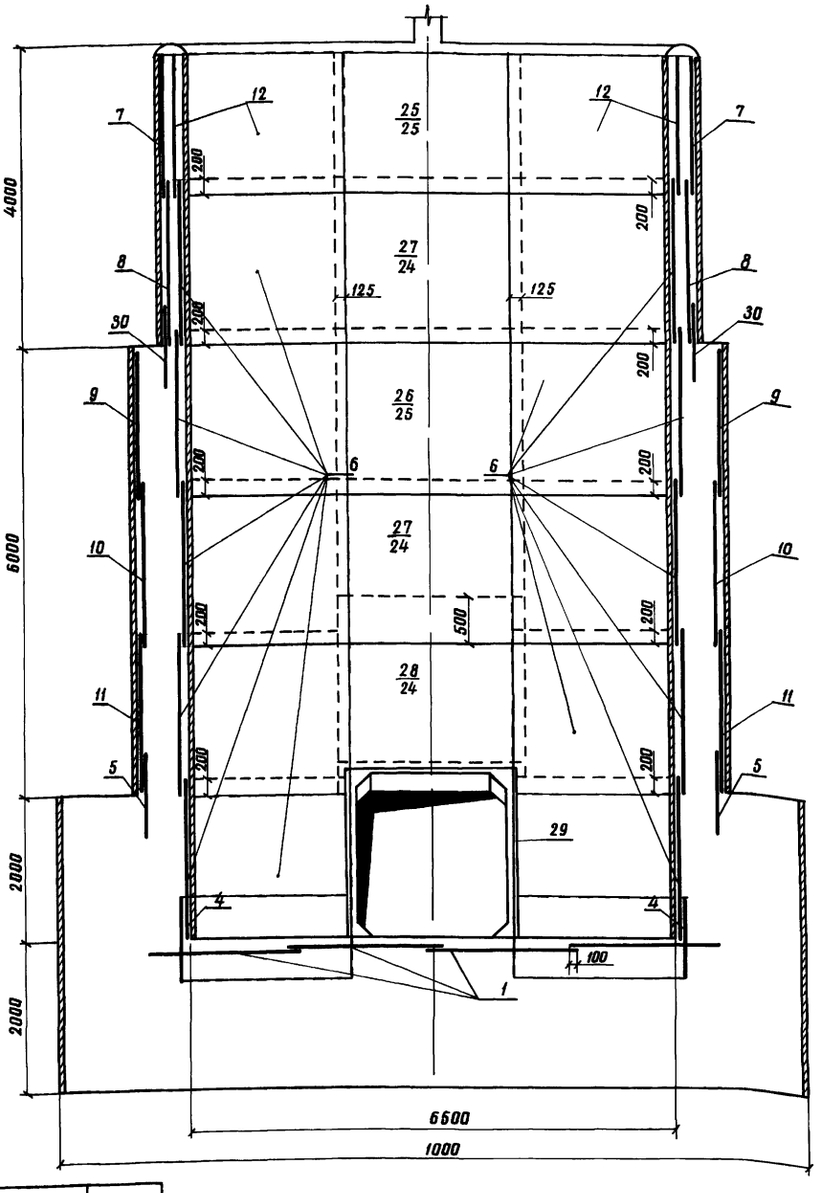

Разрез 4-4

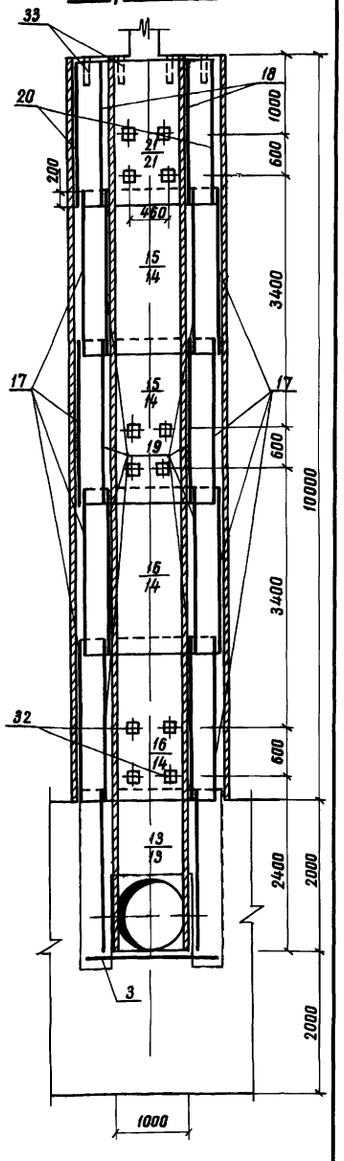

Ведомость расхода стали на элемент, кг

Марка элемента	Изделия арматурные								Изделия закладные								Общий расход
	Арматура класса							Всего	Арматура класса		Прокат марки						Всего
	А-I			А-III					А-III		В Ст 3 КП 2						
	ГОСТ 5781-82			ГОСТ 5781-82					ГОСТ 6781-82		ГОСТ 8509-72		ГОСТ 11903-74		ГОСТ 3262-75		
	ф6	ф8	Итого	ф8	ф12	ф14	Итого		ф14	Итого	70×45	Итого	6×150	Итого	Труба 50×5,5	Итого	
Ш-12-1	51	2089	2140	174	1031	414	1619	3759	14	14	3	3	25	25	72	72	114	3873

Инв № подл | Подпись и дата | Взам инв №

Привязан

Инв №

Разраб	Девяшин		31.01.84
Пров	Николаева		6.02.84
Рук гр	Иоффе		[illegible]
ГИП	Франк		23.04.84
Нач отд	Писнячевский		24.04.84
Н контр	Сильченко		[illegible]

9066/3

ТПР 820-04-1685 — КЖ 18

Водосбросы-водовыпуски трубчатые с шахтным оголовком на расход воды до 70 м³/с при перепадах от 5 до 12 м

Шахта Ш-12-1 (Сборно-монолитный вариант)

Схема армирования
План Разрезы 2-2, 4-4
М1 50

Стадия	Лист	Листов
Р	4	

Укргипроводхоз г Киев

Формат А 2

Альбом III

Типовые проектные решения 820-04-16.85

Разрез 1-1

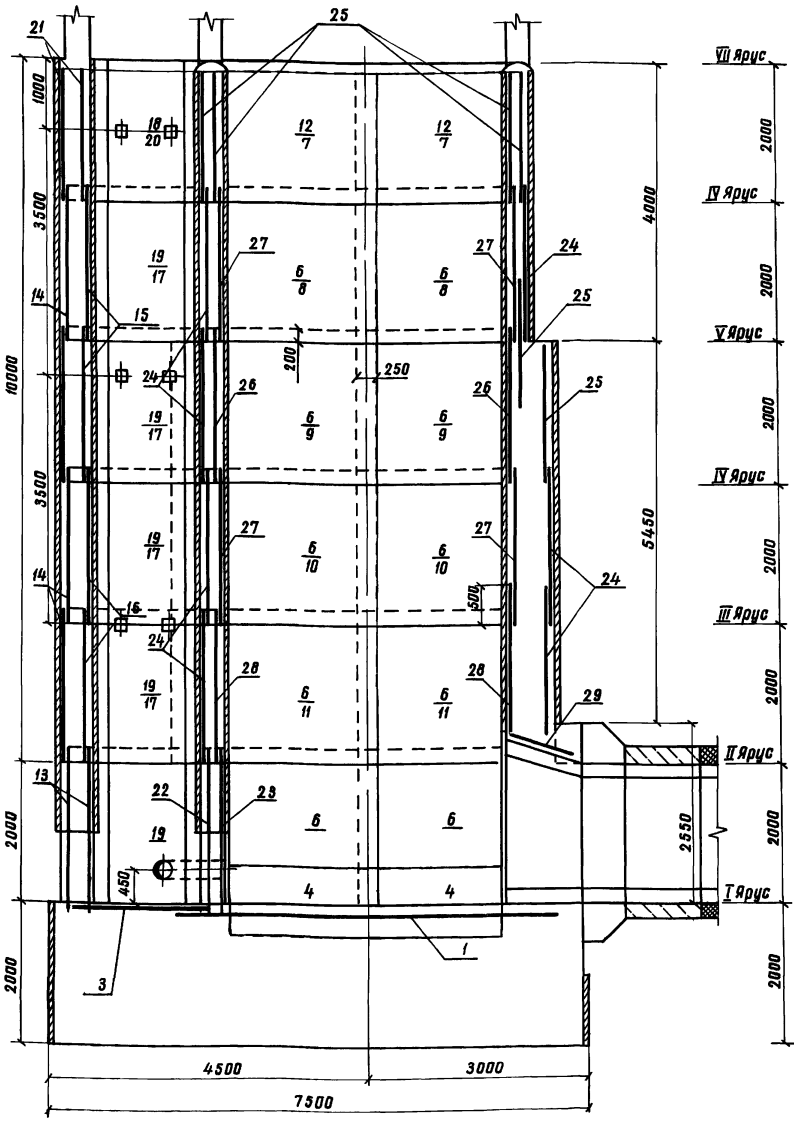

Разрез 3-3

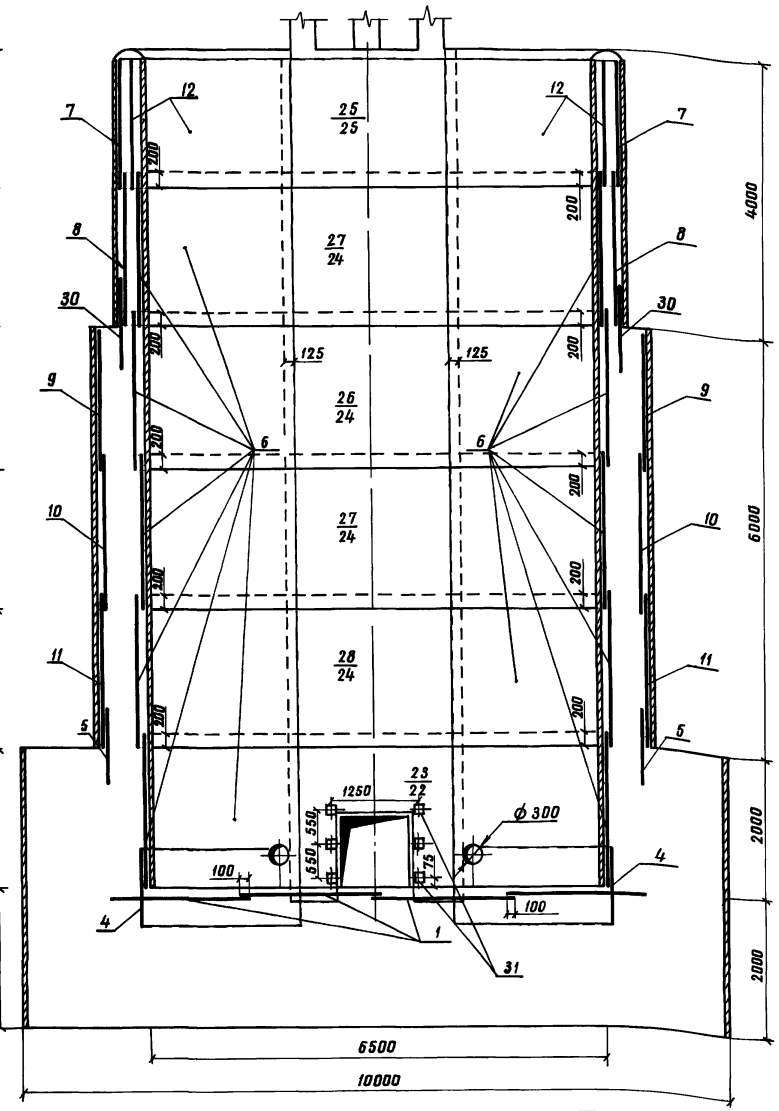

Разрез 5-5

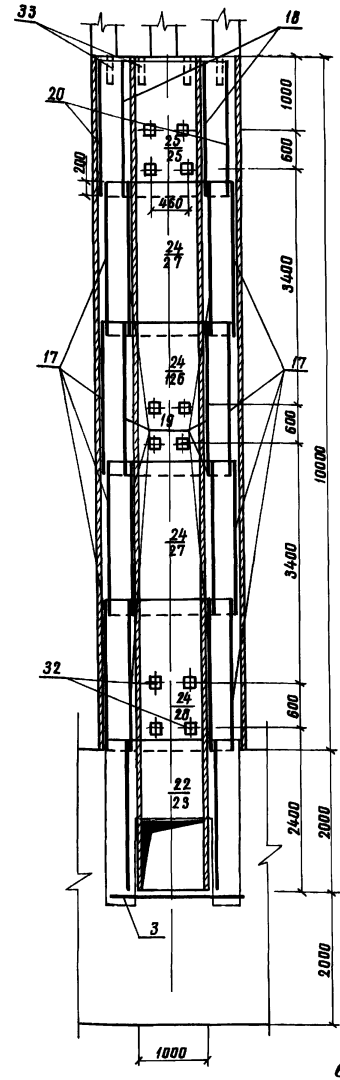

1 Горизонтальные стержни сеток поз 7, 8, 9, 10, 11, 5 сварить между собой по всей длине перепуска электродуговой сваркой электродами Э-42

2 Горизонтальные стержни сетки поз 7 сварить с горизонтальными стержнями сетки поз 25, аналогично поз 8 с поз 24, поз 9 с поз 25 и поз 24, поз 10 с поз 24, поз 11 с поз 24

Разраб	Дебяшин		3I.03
Пров	Николаева		6.02.86
Рук гр	Иоффе		20.03.86
ГИП	Франк		23.04.86
Нач отд	Писнячевский		24.04.86
Н контр	Сильченко		2105.86

ТПР 820-04-16.85-К.Ж18

Водосбросы-водовыпуски трубчатые с шахтным водозаборником на расход воды до 70 м³/с при перепадах от 6 до 12 м

Шахта Ш-12-1

(сборно-монолитный вариант)

Стадия	Лист	Листов
Р	6	

Схема армирования
Разрезы 1-1, 3-3, 5-5
М 1:50

Укргипроводхоз
г. Киев

Привязан

Инв. №

Инв. № подл. | Подпись и дата | Взам. инв. №

65

9066/3

Формат А2

Типовые проектные решения 820-04-16.85 Альбом III

Формат	Зона	Поз	Обозначение	Наименование	Кол	Примечание
				Сетки арматурные		
А3		20	820- -Ш-12-1-04,00	С20	2	
А3		21	-04,00	С21	2	
А3		22	-03 00	С22	1	
А3		23	-03,00	С23	1	
А3		24	-04,00	С24	7	
А3		25	-04,00	С25	6	
А3		26	-04 00	С26	2	
А3		27	-04,00	С27	4	
А3		28	-04 00	С28	2	
А3		29	-04 00	С29	3	
А3		30	-02 00	С30	4	
				Изделия закладные		
А4		31	-05 00	Мн1	6	
А4		32	-06 00	Мн2	30	
Б4		33		Мн3 (Труба 50×3 5	42	1,7кг
				ГОСТ 3262-75 L=350)		
				Материалы		
				бетон тяжелый		
				М200, В6, Мрз ≥ 150		325,3м³

Формат	Зона	Поз	Обозначение	Наименование	Кол	Примечание
				Сборочные единицы		
				Сетки арматурные		
А3		1	820- -Ш-12-1-01 00	С1	4	
А3		3	-01,00	С3	1	
А3		4	-02,00	С4	4	
А3		5	-02,00	С5	4	
А3		6	-02 00	С6	20	
А3		7	-02 00	С7	4	
А3		8	-02,00	С8	4	
А3		9	-02 00	С9	4	
А3		10	-02,00	С10	4	
А3		11	-02,00	С11	4	
А3		12	-02 00	С12	4	
А3		13	-03 00	С13	2	
А3		14	-01,00	С14	4	
А3		15	-01 00	С15	2	
А3		16	-01,00	С16	2	
А3		17	-01,00	С17	8	
А3		18	-01,00	С18	2	
А3		19	-01,00	С19	10	

9066/3

Разраб	Дедяшин		28.12.85
Пров	Николаева		9.01.84
Рук гр	Иоффе		20.03.84
ГИП	Франк		24.04.84
Нач отд	Писнячевский		24.04.84
Н контр	Сильченко		27.05.84

820-04-16 85 -КЖ 18

Спецификация к схеме армирования сборно-монолитной шахты Ш-12-1

Стадия	Лист	Листов
Р	6	

Укргипроводхоз г Киев

Формат А3

Привязан

Инв №

Инв № подл | Подпись и дата | Взам инв №

Типовые проектные решения 820-04-16.85 Альбом III

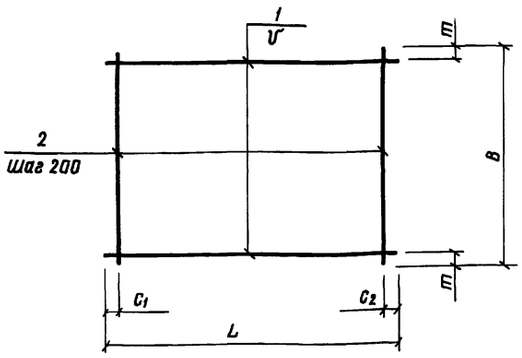

Марка	Размеры в мм L	C1	C2	V	B	m	Масса, кг
С1	5430	15	15	200	1970	85	43,4
С3	2120	60	60	200	1970	85	94
С14	2200	100	100	200	1980	90	17,8
С15	1970	85	85	200	2200	100	178
С16	1970	85	85	150	2200	50	21,0
С17	2330	20	510	200	2200	100	18,9
С18	950	75	75	200	1980	90	4,0
С19	950	75	75	200	2200	100	8,9

Формат	Зона	Поз	Обозначение	Наименование	Кол	Примечание
			820- -Ш-12-1-01	С1		
Б4		1	-01,01	⌀8А-III ГОСТ 5781-82 ℓ=5430	10	21кг
Б4		2	-01,02	⌀8А-III ГОСТ 5781-82 ℓ=1970	28	0 8кг
			-01 00-01	С3		
Б4		1	-01,03	⌀6А-I ГОСТ 5781-82 ℓ=2120	10	0,5кг
Б4		2	-01,04	⌀6А-I ГОСТ 5781-82 ℓ=1970	11	0,4кг
			-01 00-02	С14		
Б4		1	-01,05	⌀8А-I ГОСТ 5781-82 ℓ=2200	10	0,9кг
Б4		2	-01,06	⌀8А-I ГОСТ 5781-82 ℓ=1980	11	0,8кг
			-01,00-03	С15		
Б4		1	-01,07	⌀8А-I ГОСТ 5781-82 ℓ=1970	11	0,8кг
Б4		2	-01,05	⌀8А-I ГОСТ 5781-82 ℓ=2200	10	0,9кг
			-01 00-04	С16		
Б4		1	-01 07	⌀8А-I ГОСТ 5781-82 ℓ=1970	15	0,8кг
Б4		2	-01,05	⌀8А-I ГОСТ 5781-82 ℓ=2200	10	0,9кг
			-01,00-05	С17		
Б4		1	-01,08	⌀8А-I ГОСТ 5781-82 ℓ=2330	11	0,9кг
Б4		2	-01,05	⌀8А-I ГОСТ 5781-82 ℓ=2200	10	0,9кг
			-01,00-06	С18		
Б4		1	-01,09	⌀6А-I ГОСТ 5781-82 ℓ=950	10	0,2кг
Б4		2	-01,10	⌀6А-I ГОСТ 5781-82 ℓ=1980	5	0,4кг
			-01,00-07	С19		
Б4		1	-01,11	⌀8А-I ГОСТ 5781-82 ℓ=950	11	0,4кг
Б4		2	-01,05	⌀8А-I ГОСТ 5781-82 ℓ=2200	5	0,9кг

9066/3

Привязан

Инв №

Разраб	Дедяшин		23.01.84
Пров	Николаева		9.02.84
Рук гр	Иоффе		20.07.84
ГИП	Франк		24.04.84
Нач отд	Писнячевский		24.04.84
Н контр	Сильченко		07.05.84

ТПР 820-04-16.85-Ш-12-1-01 00

Сетка арматурная, С (С1, С3, С14 С19)

Стадия	Масса	Масштаб
Р	См табл	—

Лист | Листов 1

Укргипроводхоз г Киев

Формат А3

Инв № подл | Подпись и дата | Взам инв №

Типовые проектные решения 820-04-1685 Альбом III

Формат	Зона	Поз	Обозначение	Наименование	Кол	Примечание
			820- -Ш-12-1-02 00-08	С12		
бч		1	-02 01	ф 8А-I ГОСТ 5781-82, ℓ=3520	10	1,4 кг
бч		2	-02 05	ф 8А-I ГОСТ 5781-82, ℓ=1820	18	0,7 кг
			-02 00-09	С30		
бч		1	-02 04	ф 8А-I ГОСТ 5781-82, ℓ=3890	5	1,5 кг
бч		2	-02 09	ф 8А-I ГОСТ 5781-82, ℓ=920	20	0,4 кг

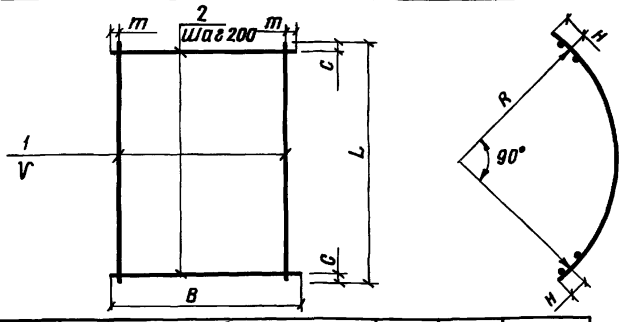

Марка	Размеры в мм					R	H	Масса, кг
	L	C	V	B	m			
С4	3520	60	200	1100	350	2090	125	22,2
С5	4450	25	200	1100	350	2610	175	28,4
С6	3520	60	200	2200	100	2090	125	31,8
С7	3890	45	200	1820	10	2260	175	29,0
С8	3890	45	150	2200	50	2260	175	70,5
С9	4450	25	200	1980	90	2610	175	58,4
С10	4450	25	150	2200	50	2610	175	80,7
С11	4450	25	150	2200	50	2610	175	101,7
С12	3520	60	200	1820	10	2090	125	26,6
С30	3890	45	200	920	60	2260	175	15,5

Формат	Зона	Поз	Обозначение	Наименование	Кол	Примечание
			820- -Ш-12-1-02 00	С4		
бч		1	-02 01	ф 8А-I ГОСТ 5781-82, ℓ=3520	3	1,4 кг
бч		2	-02 02	ф 12А-III ГОСТ 5781-82, ℓ=1100	18	1,0 кг
			-02 00-01	С5		
бч		1	-02 03	ф 8А-I ГОСТ 5781-82, ℓ=4450	3	1,8 кг
бч		2	-02 02	ф 12А-III ГОСТ 5781-82, ℓ=1100	23	1,0 кг
			-02 00-02	С6		
бч		1	-02 01	ф 8А-I ГОСТ 5781-82, ℓ=3520	11	1,4 кг
бч		2	-01 05	ф 8А-I ГОСТ 5781-82, ℓ=2200	18	0,9 кг
			-02 00-03	С7		
бч		1	-02 04	ф 8А-I ГОСТ 5781-82, ℓ=3890	10	1,5 кг
бч		2	-02 05	ф 8А-I ГОСТ 5781-82, ℓ=1820	20	0,7 кг
			-02 00-04	С8		
бч		1	-02 06	ф 12А-III ГОСТ 5781-82, ℓ=3890	15	3,5 кг
бч		2	-01 05	ф 8А-I ГОСТ 5781-82, ℓ=2200	20	0,9 кг
			-02 00-05	С9		
бч		1	-02 07	ф 12А-III ГОСТ 5781-82 ℓ=4450	10	4,0 кг
бч		2	-01 06	ф 8А-I ГОСТ 5781-82 ℓ=1980	23	0,8 кг
			-02 00-06	С10		
бч		1	-02 07	ф 12А-III ГОСТ 5781-82, ℓ=4450	15	4,0 кг
бч		2	-01 05	ф 8А-I ГОСТ 5781-82, ℓ=2200	23	0,9 кг
			-02 00-07	С11		
бч		1	-02 08	ф 14А-III ГОСТ 5781-82, ℓ=4450	15	5,4 кг
бч		2	-01 05	ф 8А-I ГОСТ 5781-82, ℓ=2200	23	0,9 кг

Разраб	Девяшин		04.01.85
Пров	Николаева		03.01.85
Рук гр	Иоффе		03.01.85
ГИП	Франк		04.01.85
Нач отд	Писнячевский		25.01.85
Н контр	Сильченко		27.01.85

820-04-1685-Ш-12-1-02 00

Сетка арматурная, С (С4 С12, С30)

Стадия	Масса	Масштаб
Р	См табл	—
Лист	Листов 1	

Укргипроводхоз г Киев

Привязан

Инв №

Инв № подл. | Подпись и дата | Взам. инв. №

Формат А3

Типовые проектные решения 820-04-1685 Альбом III

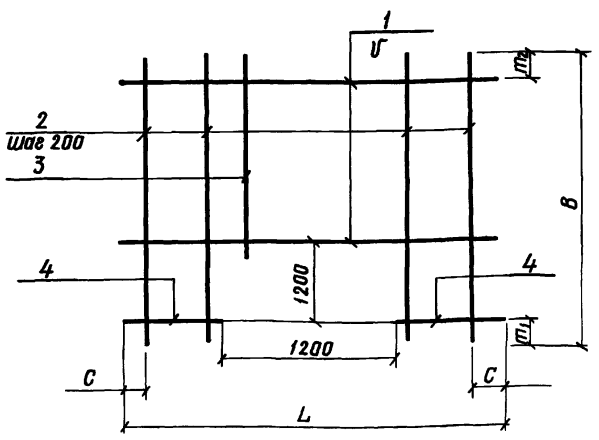

Марка	Размеры в мм						Масса, кг
	L	C	V	B	m_1	m_2	
С13	1980	90	150	2420	200	120	15,2
С22	2500	50	200	2420	200	20	19,6
С23	2500	50	150	2420	200	120	46,3

Формат	Зона	Поз	Обозначение	Наименование	Кол	Примечание
			820- -Ш-12-1-03 00	С13		
бч		1	-01 06	ф 8А-I ГОСТ 5781-82, ℓ=1980	7	0,8 кг
бч		2	-03 01	ф 8А-I ГОСТ 5781-82, ℓ=2420	4	1,0 кг
бч		3	-03 02	ф 8А-I ГОСТ 5781-82, ℓ=1020	6	0,4 кг
бч		4	-03 03	ф 8А-I ГОСТ 5781-82, ℓ=390	16	0,2 кг
			-03 00-01	С22		
бч		1	-03 04	ф 8А-I ГОСТ 5781-82, ℓ=2500	6	1,0 кг
бч		2	-03 01	ф 8А-I ГОСТ 5781-82, ℓ=2420	8	1,0 кг
бч		3	-03 02	ф 8А-I ГОСТ 5781-82 ℓ=1020	5	0,4 кг
бч		4	-03 05	ф 8А-I ГОСТ 5781-82, ℓ=650	12	0,3 кг
			-03 00-02	С23		
бч		1	-03 06	ф 12А-III ГОСТ 5781-82, ℓ=2500	7	2,2 кг
бч		2	-03 07	ф 12А-III ГОСТ 5781-82, ℓ=2420	8	2,1 кг
бч		3	-03 08	ф 12А-III ГОСТ 5781-82, ℓ=1020	5	0,9 кг
бч		4	-03 09	ф 12А-III ГОСТ 5781-82, ℓ=650	16	0,6 кг

9066/3

Разраб	Девяшин		04.01.85
Пров	Николаева		03.01.85
Рук гр	Иоффе		03.01.85
ГИП	Франк		04.01.85
Нач отд	Писнячевский		25.01.85
Н контр	Сильченко		27.01.85

ТПР 820-04-1685-Ш-12-1-03 00

Сетка арматурная, С (С13, С22, С23)

Стадия	Масса	Масштаб
Р	См табл	—
Лист	Листов 1	

Укргипроводхоз г Киев

Привязан

Инв №

Инв № подл. | Подпись и дата | Взам. инв. №

Формат А3

Типовые проектные решения 820-04-16.85 Альбом III

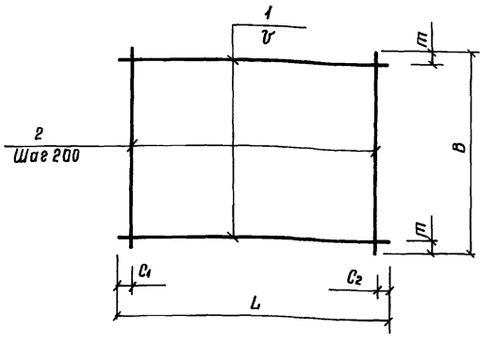

Марка	размеры, в мм						Масса кг
	L	C_1	C_2	b'	B	m	
С20	2330	20	510	200	1980	90	90
С21	1980	90	90	200	1980	90	80
С24	2500	50	50	200	2200	100	227
С25	2500	50	50	200	1820	10	191
С26	2500	50	50	200	2200	100	359
С27	2500	50	50	150	2200	50	447
С28	2500	50	50	150	2200	50	567
С29	2250	125	125	200	950	75	144

Формат	Зона	Поз	Обозначение	Наименование	Кол	Примечание
			820- -Ш-12-1-04 00	С20		
Б4		1	-04 01	ф8 А-I ГОСТ 5781-82 С=2330	10	0,5кг
Б4		2	-01 10	ф8А-I ГОСТ 5781-82 С=1980	10	0,4кг
			-04 00-01	С21		
Б4		1	-01 10	ф8А-I ГОСТ 5781-82 С=1980	10	0,4кг
Б4		2	-01 10	ф8А-I ГОСТ 5781-82 С=1980	10	0,4кг
			-04 00-02	С24		
Б4		1	-03 04	ф8А-I ГОСТ 5781-82 С=2500	11	1,0кг
Б4		2	-01 05	ф8А-I ГОСТ 5781-82 С=2200	13	0,9кг
			-04 00-03	С25		
Б4		1	-03 04	ф8А-I ГОСТ 5781-82 С=2500	10	1,0кг
Б4		2	-02 05	ф8А-I ГОСТ 5781-82 С=1820	13	0,7кг
			-04 00-04	С26		
Б4		1	-03 06	ф12А-III ГОСТ 5781-82 С=2500	11	2,2кг
Б4		2	-01 05	ф8А-I ГОСТ 5781-82 С=2200	13	0,9кг
			-04 00-05	С27		
Б4		1	-03 06	ф12А-III ГОСТ 5781-82 С=2500	15	2,2кг
Б4		2	-01 05	ф8А-I ГОСТ 5781-82 С=2200	13	0,9кг
			-04 00-06	С28		
Б4		1	-04 02	ф14 А-III ГОСТ 5781-82 С=2500	15	3,0кг
Б4		2	-01 05	ф8А-I ГОСТ 5781-82 С=2200	13	0,9кг
			-04 00-07	С29		
Б4		1	-04 03	ф12А-III ГОСТ 5781-82 С=2250	5	2,0кг
Б4		2	-01 11	ф8А-I ГОСТ 5781-82 С=950	11	0,4кг

Разраб	Девяшин		24.01.84
Пров	Николаева		9.02.84
Рук гр	Иоффе		20.08.84
ГИП	Франк		23.04.84
Нач отд	Лисняченский		24.04.84
Н.контр	Сильченко		07.04.84

820-04-16.85-Ш-12-1-04 00

Сетка арматурная, С (С20, С21, С24 С29)

Стадия	Масса	Масштаб
Р	См табл	—
Лист	Листов 1	

УКРГИПРОВОДХОЗ г Киев

9066/3

Привязан

Инв №

Инв № подл | Подпись и дата | Взам инв №

формат А3

Типовые проектные решения 820-04-16.85 Альбом III

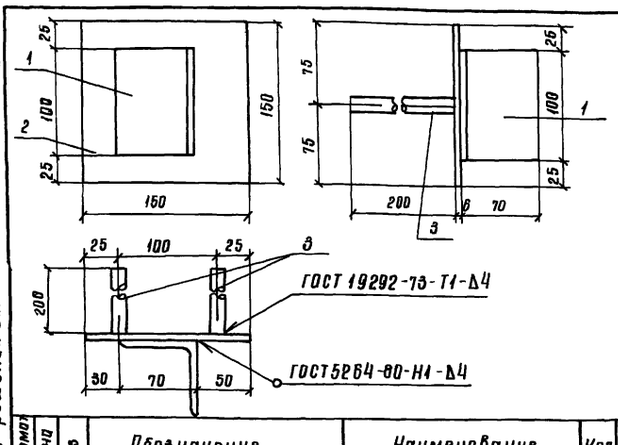

Формат	Зона	Поз	Обозначение	Наименование	Кол	Примечание
			820- -Ш-12-1-05 00	Мн1		
Б4		1	-05 01	L 70х45 ГОСТ 8509-72 С=100	1	0,5кг
Б4		2	-05 02	-6х150 ГОСТ 19903-74, С=150	1	0,7кг
Б4		3	-05 03	ф14А-III ГОСТ 5781-82, С=200	2	0,2кг

9066/3

Привязан

Инв. №

Разраб	Николаева		26.06.85
Провер	Девяшин		24.01.84
Рук гр	Иоффе		28.01.84
ГИП	Франк		28.04.84
Нач отд	Лисняченский		24.04.84
Н контр	Сильченко		07.04.84

820-04-16.85-Ш-12-1-05 00

Изделие закладное Мн1

Стадия	Масса	Масштаб
Р	1,6	—
Лист	Листов 1	

УКРГИПРОВОДХОЗ г Киев

Инв № подл | Подпись и дата | Взам инв №

формат А4

Типовые проектные решения Альбом III

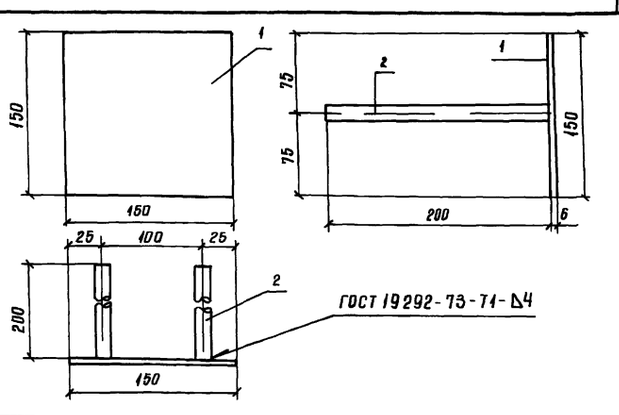

Формат	Зона	Поз	Обозначение	Наименование	Кол	Примечание
			820- -Ш-12-1-06 00	Мн2		
Б4		1	-05 02	-6х150 ГОСТ 19903-74, С=150	1	0,7кг
Б4		2	-05 03	ф14А-III ГОСТ 5781-82, С=200	2	0,2кг

9066/3

Привязан

Инв №

Разраб	Николаева		20.01.84
Пров	Девяшин		24.01.84
Рук гр	Иоффе		28.03.84
ГИП	Франк		24.04.84
Нач отд	Лисняченский		24.04.84
Н контр	Сильченко		07.06.84

ТПР 820-04-16.85-Ш-12-1-06 00

Изделие закладное Мн2

Стадия	Масса	Масштаб
Р	1,1	—
Лист	Листов 1	

УКРГИПРОВОДХОЗ г Киев

Инв № подл | Подпись и дата | Взам инв №

формат А4

№ строки	Наименование материала и единица измерения	Код материала	Код ед изм	Количество тип	Количество инд	Количество всего
1	Сортовой прокат обыкновен-					
2	ного качества	093000				
3	Сталь арматурная					
4	класса А-III, т	093003	168	1,14	1,63	2,77
5	диам 8, т	ф6	168	—	0,17	
6	диам 12, т	ф12	168	—	1,03	
7	диам 14, т	ф14	168	—	0,43	
8	Сталь арматурная					
9	класса А-I, т	093004	168	2,31	2,14	4,46
10	диам 6, т	ф 6, т	168	—	0,05	
11	диам 8, т	ф 8, т	168	—	2,09	
12	Итого сортового проката					
13	обыкновенного качества,					
14	т	097100	168	3,45	3,77	7,22
15	Прокат листовой рядовой,					
16	т	097100	168	2,06	0,02	2,08
17	Сталь толстолистовая					
18	рядовых марок (от 4мм), т	097100	168	2,06	0,02	2,08
19	Сталь крупносортовая, т	093100	168	—	0,003	
20	Итого стали в натуральной					
21	массе, т		168	5,51	3,79	9,30
22	Итого стали, приведенной					
23	к стали класса А-I, т		168	4,44	4,70	9,14

№ строки	Наименование материала и единица измерения	Код материала	Код ед изм	Количество тип	Количество инд	Количество всего
1	Итого стали, приведенной					
2	к стали класса					
3	С38/23, т		168	2,58	0,02	2,60
4	Всего стали, приведенной					
5	к стали класса А-I,					
6	С38/23, т		168	7,02	4,72	11,74
7	Трубы сварные водогазопровод					
8	ные, т	138500	168	0,09	0,07	0,16
9	Портландцемент	573110				
10	М500, т	573113	168	18,18	111,25	129,43
11	Цемент, приведенный					
12	к марке 400 (всего), т		168	20,00	122,38	142,38
13						
14						
15						
16						
17						
18						
19						
20						
21						
22						
23						

В графе „тип" указано количество материалов, потребное для изготовления типовых и стандартных изделий, а в графе „инд"-индивидуальных (не типовых) конструкций и изделий

9066/3

Привязан

Инв №

Разраб.	Штепа		23.05.85
Пров	Иоффе		23.05.85
Рук гр	Иоффе		23.05.85
ГИП	Франк		22.05.85
Нач отд	Писнячевский		20.05.85
Н контр	Сильченко		23.05.85

ТПР 820-04-16 85 -КЖ18 ВМ

Ведомость потребности в материалах

Стадия	Лист	Листов
Р		

Укргипроводхоз г Киев

Формат А2

Подпись и дата | Взам инв №

Инв №

gost.e-ecolog.ru