ТИПОВЫЕ ПРОЕКТНЫЕ РЕШЕНИЯ

820-04-16.85

# ВОДОСБРОСЫ—ВОДОВЫПУСКИ ТРУБЧАТЫЕ С ШАХТНЫМ ОГОЛОВКОМ НА РАСХОД ВОДЫ ДО 70 м³/с ПРИ ПЕРЕПАДАХ ОТ 5 ДО 12м

АЛЬБОМ II

ВОДОСБРОСЫ НА РАСХОД ВОДЫ ДО 38м³/с ЖЕЛЕЗОБЕТОННЫЕ КОНСТРУКЦИИ ШАХТЫ

ВЕДОМОСТИ ПОТРЕБНОСТИ В МАТЕРИАЛАХ
МОНОЛИТНЫЙ ВАРИАНТ

КФ ЦИТП Инв №9066/2
привязан

gost.e-ecolog.ru

# ТИПОВЫЕ ПРОЕКТНЫЕ РЕШЕНИЯ

# 820-04-16.85

# ВОДОСБРОСЫ-ВОДОВЫПУСКИ ТРУБЧАТЫЕ С ШАХТНЫМ ОГОЛОВКОМ НА РАСХОД ВОДЫ ДО 70 м³/с ПРИ ПЕРЕПАДАХ ОТ 5 ДО 12 м

## АЛЬБОМ II

ВОДОСБРОСЫ НА РАСХОД ВОДЫ ДО 39 м³/с ЖЕЛЕЗОБЕТОННЫЕ КОНСТРУКЦИИ ШАХТЫ ВЕДОМОСТЬ ПОТРЕБНОСТИ В МАТЕРИАЛАХ МОНОЛИТНЫЙ ВАРИАНТ

## СОСТАВ ПРОЕКТА


| | | |
|---|---|---|
| АЛЬБОМ | I | ОБЩАЯ ЧАСТЬ |
| АЛЬБОМ | II | ВОДОСБРОСЫ НА РАСХОД ВОДЫ ДО 39 м³/с ЖЕЛЕЗОБЕТОННЫЕ КОНСТРУКЦИИ ШАХТЫ ВЕДОМОСТЬ ПОТРЕБНОСТИ В МАТЕРИАЛАХ МОНОЛИТНЫЙ ВАРИАНТ |
| АЛЬБОМ | III | ВОДОСБРОСЫ НА РАСХОД ВОДЫ ДО 39 м³/с ЖЕЛЕЗОБЕТОННЫЕ КОНСТРУКЦИИ ВЕДОМОСТЬ ПОТРЕБНОСТИ В МАТЕРИАЛАХ СБОРНО-МОНОЛИТНЫЙ ВАРИАНТ |
| АЛЬБОМ | IV | ВОДОСБРОСЫ НА РАСХОД ВОДЫ ОТ 39 м³/с ДО 70 м³/с ЖЕЛЕЗОБЕТОННЫЕ КОНСТРУКЦИИ ШАХТЫ ВЕДОМОСТЬ ПОТРЕБНОСТИ В МАТЕРИАЛАХ МОНОЛИТНЫЙ ВАРИАНТ |
| АЛЬБОМ | V | ВОДОСБРОСЫ НА РАСХОД ВОДЫ ОТ 39 м³/с ДО 70 м³/с ЖЕЛЕЗОБЕТОННЫЕ КОНСТРУКЦИИ ШАХТЫ ВЕДОМОСТЬ ПОТРЕБНОСТИ В МАТЕРИАЛАХ СБОРНО-МОНОЛИТНЫЙ ВАРИАНТ |
| АЛЬБОМ | VI | ЖЕЛЕЗОБЕТОННЫЕ КОНСТРУКЦИИ ВОДОБОЙНЫХ КОЛОДЦЕВ И ВОДОБОЙНЫХ СТЕНОК МОНОЛИТНЫЙ И СБОРНО-МОНОЛИТНЫЙ ВАРИАНТЫ |
| АЛЬБОМ | VII | СМЕТЫ МОНОЛИТНЫЙ ВАРИАНТ |
| АЛЬБОМ | VIII | СМЕТЫ СБОРНО-МОНОЛИТНЫЙ ВАРИАНТ |



*РАЗРАБОТАН*
*институтом „Укргипроводхоз"*

*УТВЕРЖДЕН И ВВЕДЕН В ДЕЙСТВИЕ*
*Минводхозом СССР*
*Протокол № 608 от 14 января 1985 г*



ГЛАВНЫЙ ИНЖЕНЕР ИНСТИТУТА — В. Д. ДУПЛЯК

ГЛАВНЫЙ ИНЖЕНЕР ПРОЕКТА — Л. Г. ФРАНК



КФ ЦИТП инв № 9066/2

Привязан

Инв. №

© Госстрой СССР 1988 г.

Альбом II

Типовые проектные решения 820-04-16 85

Инв.№подл. | Подпись и дата | Взам. инв.№

## Содержание


| Марка | Наименование | N стр |
|---|---|---|
| КЖ 3 | Шахта ШМ-3-1 (монолитный вариант) | |
| | Общие данные | 3 |
| | План, Разрезы 1-1 4-4 | 4 |
| | Схема армирования План Разрезы 1-1 5-5 | 5 |
| | Спецификация к схеме армирования монолитной | |
| | шахты ШМ-3-1 | 6 |
| | Каркас плоский, КР (КР1, КР2) | 6 |
| | Каркас плоский КР3 | 6 |
| | Сетка арматурная, С (С1, С2 С9 С10 С12, С13) | 7 |
| | Сетка арматурная, С (С8, С11) | 7 |
| | Сетка арматурная, С (С3 С7) | 8 |
| | Изделие закладное МН1 | 8 |
| | Изделие закладное МН2 | 8 |
| | Ведомость потребности в материалах | 9 |
| КЖ 5 | Шахта ШМ-4-1 (монолитный вариант) | |
| | Общие данные | 10 |
| | План, Разрезы 1-1 4-4 | 11 |
| | Схема армирования, План Разрезы 1-1 5-5 | 12 |
| | Спецификация к схеме армирования монолит- | |
| | ной шахты ШМ-4-1 | 13 |
| | Каркас плоский, КР (КР1, КР2) | 13 |
| | Сетка арматурная, С (С1, С2, С9, С10) | 13 |
| | Сетка арматурная, С (С11, С12, С13, С15) | 14 |
| | Сетка арматурная С (С8, С14) | 14 |
| | Сетка арматурная С16 | 14 |
| | Сетка арматурная, С (С17, С20) | 14 |
| | Сетка арматурная, С (С3 С6) | 15 |
| | Сетка арматурная С7 | 15 |
| | Изделие закладное МН1 | 15 |
| | Изделие закладное МН2 | 15 |
| | Ведомость потребности в материалах | 16 |
| КЖ 7 | Шахта ШМ-5-1 (монолитный вариант) | |
| | Общие данные | 17 |
| | План Разрезы 1-1 4-4 | 18 |
| | Схема армирования План Разрезы 1-1 5-5 | 19 |
| | Спецификация к схеме армирования монолитной | |
| | шахты ШМ-5-1 | 20 |
| | Каркас плоский, КР (КР1, КР2) | 20 |
| | Сетка арматурная, С (С1, С2, С11) | 20 |
| | Сетка арматурная, С (С13 С18, С20, С21) | 21 |
| | Сетка арматурная, С (С10, С12, С19) | 21 |
| | Сетка арматурная, С (С3 С9) | 22 |
| | Изделие закладное МН1 | 22 |
| | Изделие закладное МН2 | 22 |
| | Ведомость потребности в материалах | 23 |

## Продолжение

| Марка | Наименование | N стр |
|---|---|---|
| КЖ 9 | Шахта ШМ-6-1 (монолитный вариант) | |
| | Общие данные | 24 |
| | План Разрезы 1-1, 4-4 | 25 |
| | Разрезы 2-2, 3-3 | 26 |
| | Схема армирования, План, Разрезы 1-1, 4-4, 5-5 | 27 |
| | Схема армирования, Разрезы 2-2, 3-3 | 28 |
| | Каркас плоский КР1 | 29 |
| | Каркас плоский КР2 | 29 |
| | Сетка арматурная, С (С1, С2, С13 С18) | 29 |
| | Сетка арматурная, С (С19 С22) | 30 |
| | Сетка арматурная, С (С10 С12) | 30 |
| | Сетка арматурная, С (С3 С9, С23) | 31 |
| | Изделие закладное МН1 | 31 |
| | Изделие закладное МН2 | 31 |
| | Ведомость потребности в материалах | 32 |
| КЖ 11 | Шахта ШМ-7-1 (монолитный вариант | |
| | Общие данные | 33 |
| | План Разрезы 1-1, 4-4 | 34 |
| | Разрезы 2-2, 3-3 | 35 |
| | Схема армирования, План Разрезы 1-1, 4-4, 5-5 | 36 |
| | Схема армирования, Разрезы 2-2, 3-3 | 37 |
| | Каркас плоский КР1 | 38 |
| | Каркас плоский КР2 | 38 |
| | Сетка арматурная, С (С1, С2, С12 С17) | 38 |
| | Сетка арматурная, С (С11, С19, С20) | 39 |
| | Сетка арматурная, С (С18, С21 С26) | 39 |
| | Сетка арматурная, С (С3 С10) | 40 |
| | Изделие закладное МН1 | 40 |
| | Изделие закладное МН2 | 40 |
| | Ведомость потребности в материалах | 41 |
| КЖ 13 | Шахта ШМ-8-1 (монолитный вариант | |
| | Общие данные | 42 |
| | План Разрезы 2-2, 4-4 | 43 |
| | Разрезы 1-1, 3-3 | 44 |
| | Схема армирования План Разрезы 2-2, 4-4 | 45 |
| | Схема армирования Разрезы 1-1, 3-3, 5-5 | 46 |
| | Спецификация к схеме армирования монолитной | |
| | шахты ШМ-8-1 | 47 |
| | Каркас плоский, КР (КР1 КР3) | 47 |
| | Сетка арматурная, С (С11, С21, С22) | 48 |
| | Сетка арматурная, С (С1, С2, С14, С19) | 48 |
| | Сетка арматурная, С (С12, С13, С15, С20, С23, С24) | 49 |
| | Сетка арматурная, С (С16 С18, С25) | 49 |
| | Сетка арматурная, С (С3 С10, С26) | 50 |
| | Изделие закладное МН1 | 50 |

## Продолжение

| Марка | Наименование | N стр |
|---|---|---|
| КЖ 13 | Изделие закладное МН2 | 50 |
| | Ведомость потребности в материалах | 51 |
| КЖ 15 | Шахта ШМ-10-1 (монолитный вариант) | |
| | Общие данные | 52 |
| | План Разрезы 2-2, 4-4 | 53 |
| | Разрезы 1-1, 3-3 | 54 |
| | Схема армирования План Разрезы 2-2, 4-4 | 55 |
| | Схема армирования Разрезы 1-1, 3-3, 5-5 | 56 |
| | Спецификация к схеме армирования монолитной | |
| | шахты ШМ-10-1 | 57 |
| | Каркас плоский КР1 | 57 |
| | Каркас плоский КР2 | 57 |
| | Каркас плоский КР3 | 58 |
| | Сетка арматурная С22 | 58 |
| | Сетка арматурная, С (С1 С3, С13 С17) | 58 |
| | Сетка арматурная, С (С4 С11) | 59 |
| | Сетка арматурная, С (С12, С20, С21) | 59 |
| | Сетка арматурная, С (С18, С19, С23 С27) | 60 |
| | Изделие закладное МН1 | 60 |
| | Изделие закладное МН2 | 60 |
| | Ведомость потребности в материалах | 61 |
| КЖ 17 | Шахта ШМ-12-1 (монолитный вариант) | |
| | Общие данные | 62 |
| | План, Разрезы 2-2, 4-4 | 63 |
| | Разрезы 1-1, 3-3 | 64 |
| | Схема армирования, План, Разрезы 2-2, 4-4 | 65 |
| | Схема армирования, Разрезы 1-1, 3-3, 5-5 | 66 |
| | Спецификация к схеме армирования монолитной | |
| | шахты ШМ-12-1 | 67 |
| | Каркас плоский КР1 | 67 |
| | Каркас плоский КР2 | 67 |
| | Каркас плоский КР3 | 68 |
| | Сетка арматурная С2 | 68 |
| | Сетка арматурная, С (С1, С3, С14 С19) | 68 |
| | Сетка арматурная, С (С4 С12, С30) | 69 |
| | Сетка арматурная, С (С13, С22, С23) | 69 |
| | Сетка арматурная, С (С20, С21, С24 С29) | 70 |
| | Изделие закладное МН1 | 70 |
| | Изделие закладное МН2 | 70 |
| | Ведомость потребности в материалах | 71 |




Формат А2

Альбом II

Типовые проектные решения 820-04-16 85

## Ведомость основных комплектов

| Обозначение | Наименование | Примечание |
|---|---|---|
| 820-04-16 85 -ПЗ | Пояснительная записка | Альбом I |
| -АС | Архитектурно-строительные решения | |
| -КЖ 1 | Монолитные и сборные железобетонные конструкции | |
| -ГИ | Конструкции температурно-осадочных швов | |
| -ПО | Производство и организация работ | |
| -КЖ 3 | Шахта Шм-3-1 (монолитный вариант) | Альбом II |
| -КЖ 5 | Шахта Шм-4-1 (монолитный вариант) | |
| -КЖ 7 | Шахта Шм-5-1 (монолитный вариант) | |
| -КЖ 9 | Шахта Шм-6-1 (монолитный вариант) | |
| -КЖ 11 | Шахта Шм-7-1 (монолитный вариант) | |
| -КЖ 13 | Шахта Шм-8-1 (монолитный вариант) | |
| -КЖ 15 | Шахта Шм-10-1 (монолитный вариант) | |
| -КЖ 17 | Шахта Шм-12-1 (монолитный вариант) | |
| -КЖ 4 | Шахта Ш-3-1 (сборно-монолитный вариант) | Альбом III |
| -КЖ 6 | Шахта Ш-4-1 (сборно-монолитный вариант) | |
| -КЖ 8 | Шахта Ш-5-1 (сборно монолитный вариант) | |
| -КЖ 10 | Шахта Ш-6-1 (сборно-монолитный вариант) | |
| -КЖ 12 | Шахта Ш-7-1 (сборно-монолитный вариант) | |
| -КЖ 14 | Шахта Ш-8-1 (сборно-монолитный вариант) | |
| -КЖ 16 | Шахта Ш-10-1 (сборно-монолитный вариант) | |
| -КЖ 18 | Шахта Ш-12-1 (сборно- | |

Продолжение

| Обозначение | Наименование | Примечание |
|---|---|---|
| 820-04-16 85 -КЖ 18 | монолитный вариант) | Альбом III |
| -КЖ 19 | Шахта Шм-3-2 (монолитный вариант | Альбом IV |
| -КЖ 21 | Шахта Шм-4-2 (монолитный вариант) | |
| -КЖ 23 | Шахта Шм-5-2 (монолитный вариант) | |
| -КЖ 25 | Шахта Шм-6-2 (монолитный вариант) | |
| -КЖ 27 | Шахта Шм-7-2 (монолитный вариант) | |
| -КЖ 29 | Шахта Шм-8-2 (монолитный вариант) | |
| -КЖ 31 | Шахта Шм-10-2 (монолитный вариант) | |
| -КЖ 33 | Шахта Шм-12-2 (монолитный вариант) | |
| -КЖ 20 | Шахта Ш-3-2 (сборно-монолитный вариант) | Альбом V |
| -КЖ 22 | Шахта Ш-4-2 (сборно-монолитный вариант) | |
| -КЖ 24 | Шахта Ш-5-2 (сборно-монолитный вариант) | |
| -КЖ 26 | Шахта Ш-6-2 (сборно-монолитный вариант) | |
| -КЖ 28 | Шахта Ш-7-2 (сборно-монолитный вариант) | |
| -КЖ 30 | Шахта Ш-8-2 (сборно-монолитный вариант) | |
| -КЖ 32 | Шахта Ш-10-2 (сборно-монолитный вариант) | |
| -КЖ 34 | Шахта Ш-12-2 (сборно-монолитный вариант) | |
| -КЖ 2 | Водобойные колодцы и водобойные стенки | Альбом VI |

## Ведомость чертежей основного комплекта КЖ 3

| Лист | Наименование | Примечание |
|---|---|---|
| 1 | Общие данные | |
| 2 | План Разрезы 1-1 4-4 | |
| 3 | Схема армирования План Разрезы 1-1 5-5 | |
| 4 | Спецификация к схеме армирования монолитной шахты Шм-3-1 | |

## Ведомость спецификаций

| Лист | Наименование | Примечание |
|---|---|---|
| 4 | Спецификация к схеме армирования монолитной шахты Шм-3-1 | |

## Ведомость ссылочных и прилагаемых документов

| Обозначение | Наименование | Примечание |
|---|---|---|
| | Ссылочные документы | |
| | Нестандартное оборудование | Альбом I |
| | Прилагаемые документы | |
| 820-04-16 85 Шм-3-1-01 00 | Каркас плоский, КР (КР1, КР2) | |
| 820- " -Шм-3-1-02 00 | То же КР3 | |
| 820- " -Шм-3-1-03 00 | Сетка арматурная С (С1, С2, С9, С10, С12, С13) | |
| 820- " -Шм-3-1-04 00 | То же С8, С11 | |
| 820- " -Шм-3-1-05 00 | " С3 С7 | |
| 820- " -Шм-3-1-06 00 | Изделие закладное Мн1 | |
| 820- " -Шм-3-1-07 00 | То же Мн2 | |
| 820- " -КЖ3 ВМ | Ведомость потребности в материалах | |

Рабочие чертежи разработаны в соответствии с действующими нормами и правилами

Главный инженер проекта Л.Г. Франк

Инв. № подл. | Подпись и дата | Взам. инв. №

3

9066/2

привязан

| | | | |
|---|---|---|---|
| Инв. № | | | |
| Разраб. | Девяшин | | |
| Пров. | Иоффе | | |
| Рук. гр. | Иоффе | | |
| ГИП | Франк | | |
| Нач. отд. | Лисниевский | | |
| Н. контр. | Сильченко | | |

ТПР 820-04-16 85-КЖ 3

Водосбросы-водовыпуски трубчатые с шахтным сегодатом на расход воды до 10 м³/с при перепадах от 5 до 12 м

Шахта Шм-3-1 (монолитный вариант)

| Стадия | Лист | Листов |
|---|---|---|
| Р | 1 | 4 |

Общие данные

Укрепроводхоз г. Киев

Формат А2

Альбом II

Типовые проектные решения 820-04-16 85

Разрез 1-1

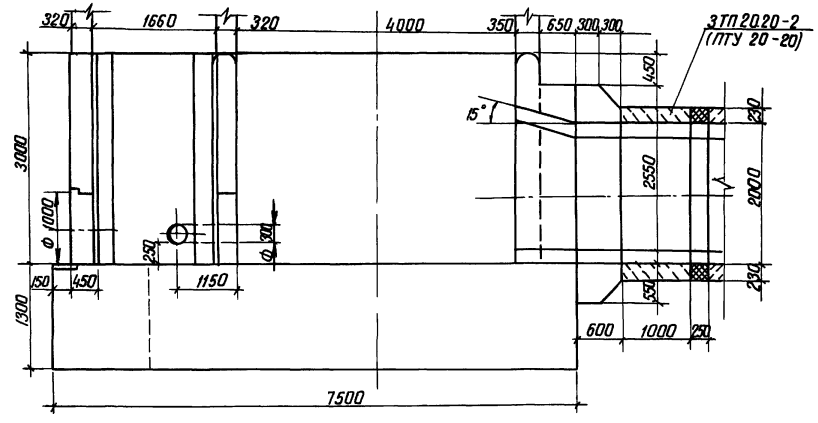


Разрез 2-2

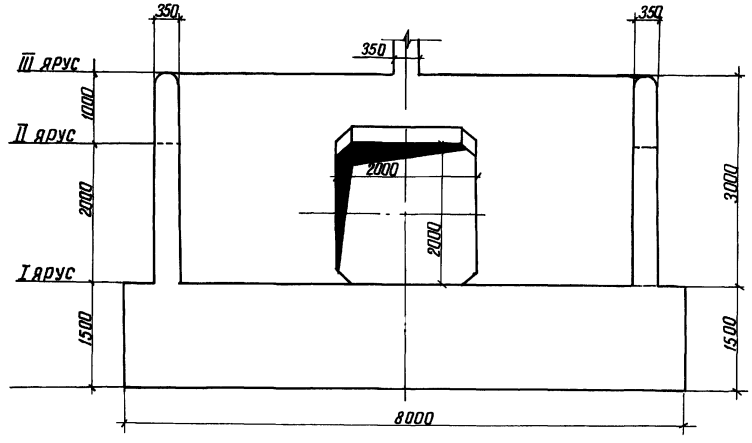


Разрез 4-4

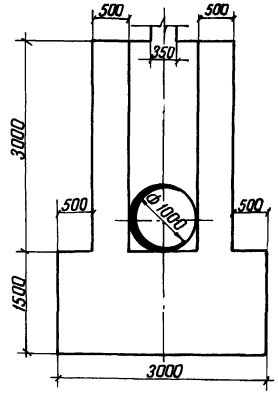


План

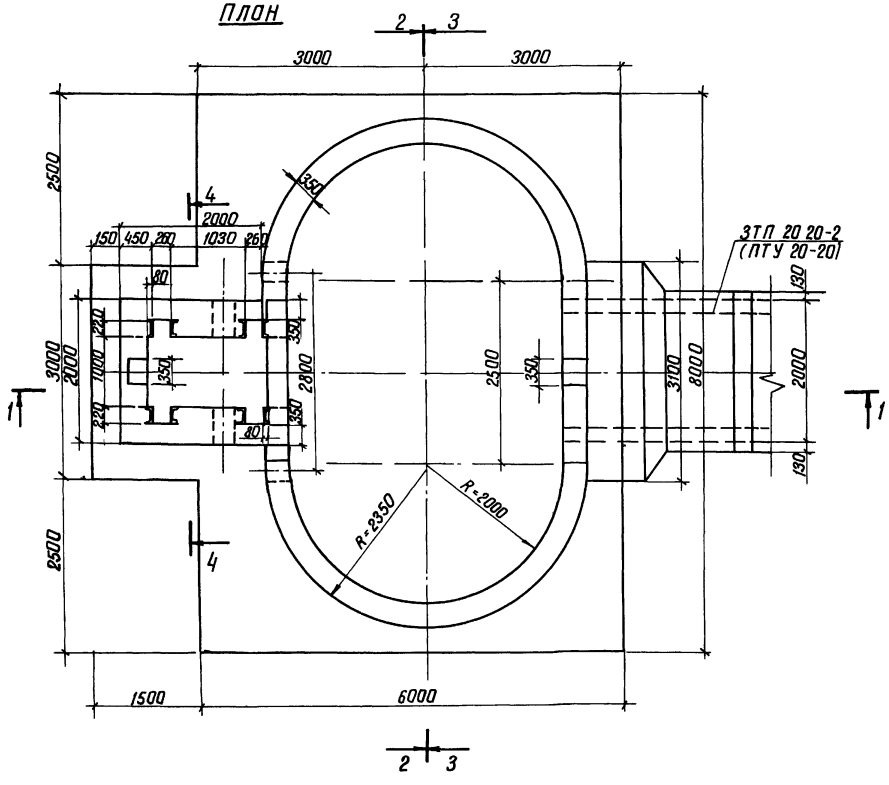


Разрез 3-3

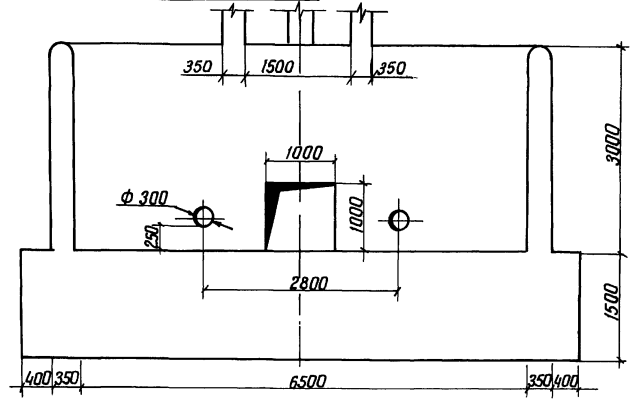


9066/2

| | | | | | |
|---|---|---|---|---|---|
| Разраб. | Николаева | | | ТПР 820-04-16 85-КЖ3 | |
| Пров. | Цоффе | | | | |
| Рук гр. | Цоффе | | | | |
| ГИП | Франк | | | Водосбросы-водовыпуски трубчатые с шахтным оголовком на расход воды до 10 м³/с при перепаде от 5 до 12 м | |
| Нач отд | Чистяковский | | | | |
| Н контр. | Сильченко | | | Шахта Ш м-3-1 (монолитный вариант) | Стадия: Р; Лист: 2; Листов: |
| | | | | План разрезы 1-1 4-4 | Укргипроводхоз г Киев |

Привязан

Инв №

Инв № подл. | Подпись и дата | Взам. инв. №

Формат А 2

Альбом II

Типовые проектные решения 820-04-16 85

Разрез 1-1

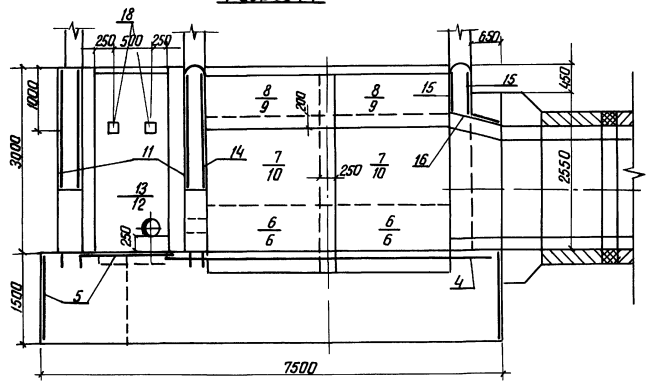


Разрез 2-2

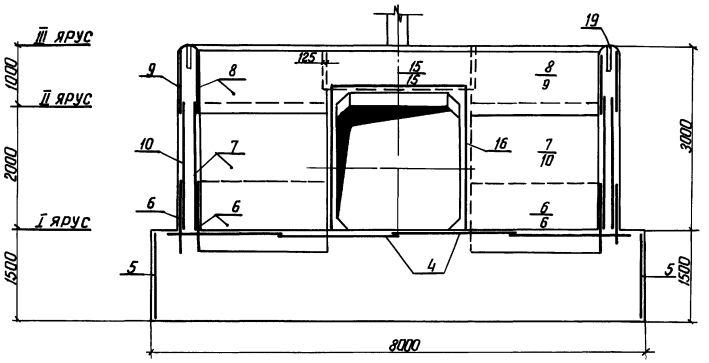


Разрез 4-4

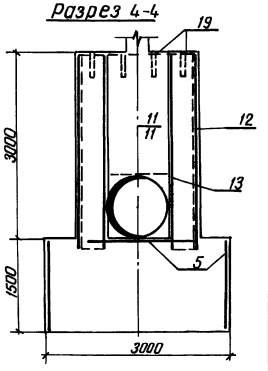


План

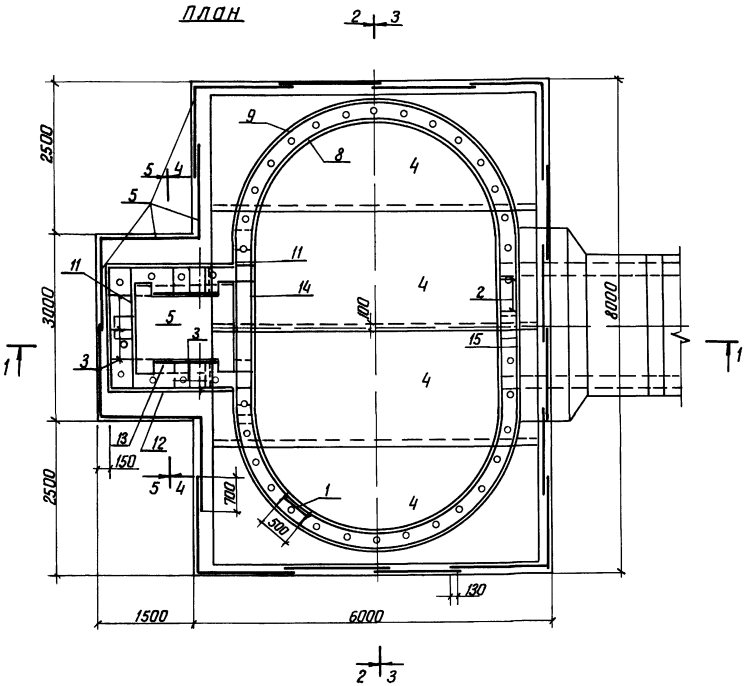


Разрез 3-3

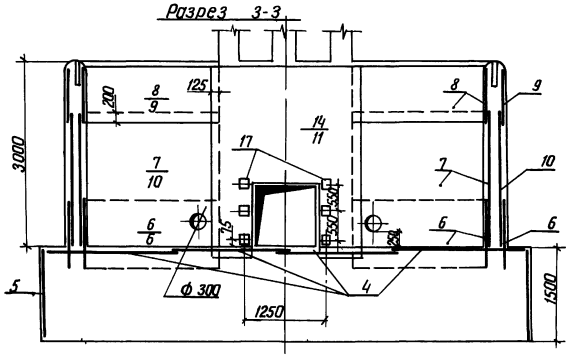


Разрез 5-5

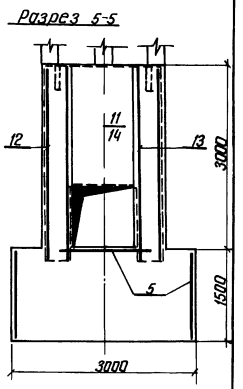


1 Горизонтальные стержни сеток поз 9,10,6 сварить между собой по всей длине перепуска электродуговой сваркой электродами Э-42

2. Горизонтальные стержни поз 9 сварить с горизонтальными стержнями сетки поз 15, аналогично поз 9 с поз 11, поз 10 с поз 11

5

9066/2

| | | | | |
|---|---|---|---|---|
| Разраб | Николаева | | 20.01.85 | ТМР 820-04-16 85 -КЖЗ |
| Пров | Иоффе | | 24.01.85 | |
| Рук гр | Иоффе | | 24.01.85 | |
| ГИП | Франк | | 03.04.85 | Водосбросы-водовыпуски трубчатые с шахтным оголовком на расход воды до 70 м³/с при перепадах от 5 до 12 м |
| Нач отд | Писчаевский | | 30.04.85 | |
| Н контр | Сильченко | | 24.05.85 | Шахта Шм-3-1 /Монолитный вариант 1 |

| Стадия | Лист | Листов |
|---|---|---|
| Р | 3 | |

Схема армирования
План Разрезы 1-1 5-5

Укргипроводхоз г Киев

Привязан

Инв №

Инв. № подл. | Подпись и дата | Взам. инв. №

Формат А2

Типовые проектные решения 820-04-16 85 Альбом II

Продолжение

| Формат | Зона | Поз | Обозначение | Наименование | Кол | Примечание |
|---|---|---|---|---|---|---|
| | | | | Сетки арматурные | | |
| А3 | | 12 | 820- -Шм3-1-03 00 | С 9 | 2 | |
| А3 | | 13 | -03 00 | С 10 | 2 | |
| А3 | | 14 | -04 00 | С 11 | 1 | |
| А3 | | 15 | -03 00 | С 12 | 2 | |
| А3 | | 16 | -03 00 | С 13 | 3 | |
| | | | | Изделия закладные | | |
| А4 | | 17 | -06 00 | Мн 1 | 6 | |
| А4 | | 18 | -07 00 | Мн 2 | 2 | |
| Б4 | | 19 | | Мн 3 (Труба | | |
| | | | | 50×3,5 ГОСТ 3262-75 ℓ=350) | 42 | 1 7кг |
| | | | | Материалы | | |
| | | | | Бетон тяжелый | | |
| | | | | М 200, В 6, Мрз ≥ 150 | | 104,9м³ |

| Формат | Зона | Поз | Обозначение | Наименование | Кол | Примечание |
|---|---|---|---|---|---|---|
| | | | | Сборочные единицы | | |
| | | | | Каркасы плоские | | |
| А4 | | 1 | 820- -Шм3-1-01 00 | КР 1 | 31 | |
| А4 | | 2 | -01 00 | КР 2 | 6 | |
| А4 | | 3 | -02 00 | КР 3 | 7 | |
| | | | | Сетки арматурные | | |
| А3 | | 4 | -03 00 | С 1 | 4 | |
| А3 | | 5 | -03 00 | С 2 | 23 | |
| А3 | | 6 | -05 00 | С 3 | 8 | |
| А3 | | 7 | -05 00 | С 4 | 4 | |
| А3 | | 8 | -05 00 | С 5 | 4 | |
| А3 | | 9 | -05 00 | С 6 | 4 | |
| А3 | | 10 | -05 00 | С 7 | 4 | |
| А3 | | 11 | -04 00 | С 8 | 3 | |

Ведомость расхода стали на элемент, кг

| Марка элемента | Изделия арматурные | | | | | | | Изделия закладные | | | | | | | | | Общий расход |
|---|---|---|---|---|---|---|---|---|---|---|---|---|---|---|---|---|---|
| | Арматура класса | | | | | | Всего | Арматура | | Прокат марки | | | | | | Всего | |
| | А-I | | | А-III | | | | А-III | | ВСТ 3 кп 2 | | | | | | | |
| | ГОСТ 5781-82 | | | ГОСТ 5781-82 | | | | ГОСТ 5781-82 | | ГОСТ 8509-72 | | ГОСТ 19903-74 | | ГОСТ 3262-75 | | | |
| | ф 6 | ф 8 | Итого | ф 8 | ф 12 | Итого | | ф 14 | Итого | L 70×4,5 | Итого | 6×150 | Итого | Тр 50×3,5 | Итого | | |
| Шм-3-1 | 129 | 626 | 755 | 174 | 346 | 520 | 1275 | 30 | 30 | 30 | 30 | 60 | 60 | 72 | 72 | 840 | 1359 |

9066/2

| | | | |
|---|---|---|---|
| Разраб | Девяшин | | 28.12.83 |
| Пров | Иоффе | | 25.01.84 |
| Рук гр | Иоффе | | 25.01.84 |
| ГИП | Франк | | 10.03.84 |
| Нач отд | Писнячевский | | 20.04.84 |
| Н контр | Сильченко | | 24.05.84 |

Привязан

Инв №

820-04-16 85-КЖ3

Спецификация к схеме армирования монолитной шахты Шм-3-1

| Стадия | Лист | Листов |
|---|---|---|
| Р | 4 | |

Укргипроводхоз г Киев

Формат А3

Типовые проектные решения 820-04-16 85 Альбом II

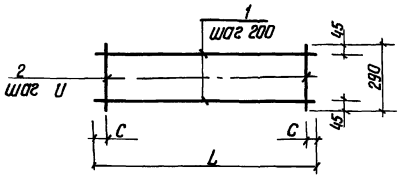


| Формат | Зона | Поз | Обозначение | Наименование | Кол | Примечание |
|---|---|---|---|---|---|---|
| | | | 820- -Шм-3-1-01 00 | КР 1 | | |
| Б4 | | 1 | -01 01 | ф 8 А-I ГОСТ 5781-82 ℓ=1850 | 2 | 0 7кг |
| Б4 | | 2 | -01 02 | ф 8 А-I ГОСТ 5781-82 ℓ=290 | 7 | 0 1кг |
| | | | - 01 00-01 | КР 2 | | |
| Б4 | | 1 | -01 03 | ф 8 А-I ГОСТ 5781-82 ℓ=520 | 2 | 0 2кг |
| Б4 | | 2 | -01 02 | ф 8 А-I ГОСТ 5781-82 ℓ=290 | 3 | 0 1кг |

| Марка | Размеры в мм | | | Масса, кг |
|---|---|---|---|---|
| | L | C | U | |
| КР 1 | 1850 | 25 | 300 | 2,1 |
| КР 2 | 520 | 10 | 250 | 0,7 |

9066/2

Привязан

Инв №

| | | | |
|---|---|---|---|
| Разраб | Девяшин | | 20.04.84 |
| Провер | Иоффе | | 25.01.84 |
| Рук гр | Иоффе | | 25.01.84 |
| ГИП | Франк | | 10.03.84 |
| Нач отд | Писнячевский | | 20.04.84 |
| Н контр | Сильченко | | 24.04.84 |

820-04-16 85-Шм 3-1-01.00

Каркас плоский, КР (КР1, КР2)

| Стадия | Масса | Масштаб |
|---|---|---|
| Р | см табл | – |

Лист | Листов 1

Укргипроводхоз г Киев

Формат А4

Типовые проектные решения 820-04-16 85 Альбом II

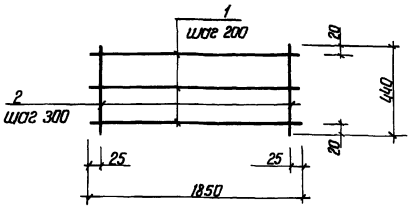


| Формат | Зона | Поз | Обозначение | Наименование | Кол | Примечание |
|---|---|---|---|---|---|---|
| | | | 820- -Шм-3-1-02 00 | КР 3 | | |
| Б4 | | 1 | -01 01 | ф 8 А-I ГОСТ 5781-82 ℓ=1850 | 3 | 0 7кг |
| Б4 | | 2 | -02 01 | ф 8 А-I ГОСТ 5781-82 ℓ=440 | 7 | 0 2кг |

6

9066/2

Привязан

Инв №

| | | | |
|---|---|---|---|
| Разраб | Девяшин | | 20.05.84 |
| Пров | Иоффе | | 24.01.84 |
| Рук гр | Иоффе | | 24.01.84 |
| ГИП | Франк | | 10.04.84 |
| Нач отд | Писнячевский | | 20.04.84 |
| Н контр | Сильченко | | 24.04.84 |

тпр 820-04-16 85-Шм 3-1-02 00

Каркас плоский КР 3

| Стадия | Масса | Масштаб |
|---|---|---|
| Р | 3,5 | – |

Лист | Листов 1

Укргипроводхоз г Киев

Формат А4

Альбом II

Типовые проектные решения 820-04-16.85

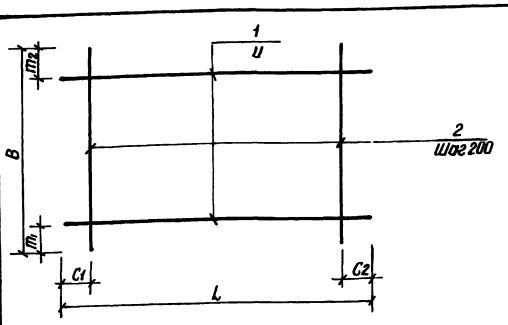


| Марка | Размеры в мм | | | | | | | Масса кг |
|---|---|---|---|---|---|---|---|---|
| | L | C1 | C2 | U | B | m1 | m2 | |
| C1 | 5430 | 15 | 15 | 200 | 1970 | 85 | 85 | 43,4 |
| C2 | 1600 | 100 | 100 | 200 | 1470 | 35 | 35 | 5,6 |
| C9 | 2330 | 65 | 65 | 200 | 3180 | 250 | 130 | 29,1 |
| C10 | 950 | 75 | 75 | 200 | 3180 | 250 | 130 | 12,5 |
| C12 | 2500 | 50 | 50 | 150 | 650 | 25 | 25 | 8,9 |
| C13 | 2250 | 125 | 125 | 200 | 950 | 75 | 75 | 8,9 |

| Формат | Зона | Поз. | Обозначение | Наименование | Кол | Примечание |
|---|---|---|---|---|---|---|
| | | | 820-04-1685 Шм-3-1-03.00 | С-1 | | |
| Б4 | 1 | | -03.01 | ф8А-III ГОСТ 5781-82 ℓ=5430 | 10 | 21 кг |
| Б4 | 2 | | -03.02 | ф8А-III ГОСТ 5781-82 ℓ=1970 | 28 | 8,8 кг |
| | | | -03.00-01 | С-2 | | |
| Б4 | 1 | | -03.03 | ф6А-I ГОСТ 5781-82 ℓ=1600 | 8 | 0,4 кг |
| Б4 | 2 | | -03.04 | ф6А-I ГОСТ 5781-82 ℓ=1470 | 8 | 0,3 кг |
| | | | -03.00-02 | С-9 | | |
| Б4 | 1 | | -03.05 | ф8А-I ГОСТ 5781-82 ℓ=2330 | 15 | 0,9 кг |
| Б4 | 2 | | -03.06 | ф8А-I ГОСТ 5781-82 ℓ=3180 | 12 | 1,3 кг |
| | | | -03.00-03 | С-10 | | |
| Б4 | 1 | | -03.07 | ф8А-I ГОСТ 5781-82 ℓ=850 | 15 | 0,4 кг |
| Б4 | 2 | | -03.06 | ф8А-I ГОСТ 5781-82 ℓ=3180 | 5 | 1,3 кг |
| | | | -03.00-04 | С-12 | | |
| Б4 | 1 | | -03.08 | ф8А-I ГОСТ 5781-82 ℓ=2500 | 5 | 1,0 кг |
| Б4 | 2 | | -03.09 | ф8АI ГОСТ 5781-82 ℓ=650 | 13 | 0,3 кг |
| | | | -03.00-05 | С-13 | | |
| Б4 | 1 | | -03.10 | ф8А-I ГОСТ 5781-82 ℓ=2250 | 5 | 0,9 кг |
| Б4 | 2 | | -03.11 | ф8А-I ГОСТ 5781-82 ℓ=950 | 11 | 0,4 кг |

9066/2

| | | | |
|---|---|---|---|
| Разраб. | Николаева | | 24.01.89 |
| Пров. | Иоффе | | 25.01.89 |
| Рук. гр. | Иоффе | | 25.01.89 |
| Гип | Франк | | 2.04.89 |
| Нач. отд. | Пастернак | | 20.01.89 |
| Н. контр. | Сильченко | | 22.01.89 |

820-04-1685-Шм-3-1-03.00

Сетка арматурная, С (С1, С2, С9, С10, С12, С13)

| Стадия | Масса | Масштаб |
|---|---|---|
| Р | см табл | — |
| Лист | Листов 1 | |

Укргипроводхоз г. Киев

Привязан

Инв. №

Формат А3

Альбом II

Типовые проектные решения 820-04-1685

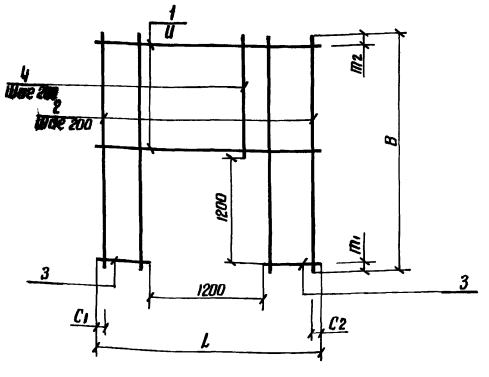


| Марка | Размеры в мм | | | | | | | Масса, кг |
|---|---|---|---|---|---|---|---|---|
| | L | C1 | C2 | U | B | m1 | m2 | |
| C8 | 1980 | 90 | 90 | 200 | 3180 | 300 | 80 | 17,8 |
| C11 | 2500 | 50 | 50 | 150 | 3080 | 200 | 30 | 49,1 |

| Формат | Зона | Поз. | Обозначение | Наименование | Кол | Примечание |
|---|---|---|---|---|---|---|
| | | | 820-04-1685-Шм3-1-04.00 | С-8 | | |
| Б4 | 1 | | -04.01 | ф8А-I ГОСТ 5781-82 ℓ=1980 | 9 | 0,8 кг |
| Б4 | 2 | | -04.02 | ф8А-I ГОСТ 5781-82 ℓ=3180 | 4 | 1,3 кг |
| Б4 | 3 | | -04.03 | ф8А-I ГОСТ 5781-82 ℓ=390 | 12 | 0,1 кг |
| Б4 | 4 | | -04.04 | ф8А-I ГОСТ 5781-82 ℓ=1680 | 6 | 0,7 кг |
| | | | -04.00-01 | С-11 | | |
| Б4 | 1 | | -04.05 | ф12А-III ГОСТ 5781-82 ℓ=2500 | 12 | 2,2 кг |
| Б4 | 2 | | -04.06 | ф8А-I ГОСТ 5781-82 ℓ=3080 | 8 | 1,2 кг |
| Б4 | 3 | | -04.07 | ф12А-III ГОСТ 5781-82 ℓ=650 | 16 | 0,6 кг |
| Б4 | 4 | | -04.04 | ф8А-I ГОСТ 5781-82 ℓ=1680 | 5 | 0,7 кг |

7

9066/2

| | | | |
|---|---|---|---|
| Разраб. | Николаева | | 24.01.89 |
| Пров. | Иоффе | | 24.01.89 |
| Рук. гр. | Иоффе | | 24.01.89 |
| Гип | Франк | | 3.04.89 |
| Нач. отд. | Пастернак | | 20.01.89 |
| Н. контр. | Сильченко | | 24.01.89 |

820-04-1685-Шм3-1-04.00

Сетка арматурная, С (С8, С11)

| Стадия | Масса | Масштаб |
|---|---|---|
| Р | см табл | — |
| Лист | Листов 1 | |

Укргипроводхоз г. Киев

Привязан

Инв. №

Формат А3

Альбом II

Типовые проектные решения 820-04-16 85

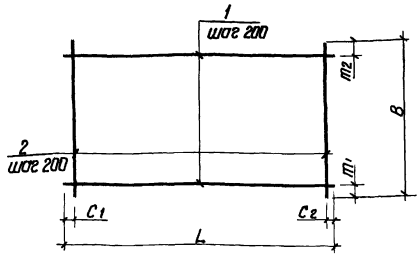


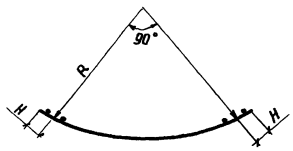


| Марка | Размеры в мм | | | | | | | | Масса кг |
|---|---|---|---|---|---|---|---|---|---|
| | L | $C_1$ | $C_2$ | B | $m_1$ | $m_2$ | R | H | |
| С3 | 3890 | 45 | 45 | 1100 | 350 | 350 | 2260 | 175 | 24 5 |
| С4 | 3520 | 60 | 60 | 2200 | 100 | 100 | 2090 | 125 | 31 6 |
| С5 | 3520 | 60 | 60 | 820 | 10 | 10 | 2090 | 125 | 12 4 |
| С6 | 3890 | 45 | 45 | 820 | 10 | 10 | 2260 | 175 | 13 5 |
| С7 | 3890 | 45 | 45 | 2200 | 100 | 100 | 2260 | 175 | 55 4 |

| Формат | Зона | Поз | Обозначение | Наименование | Кол | Примечание |
|---|---|---|---|---|---|---|
| | | | 820-04-16 85-КЖИ-05 00 | С3 | | |
| Б4 | | 1 | -05 01 | Ф8 А-I ГОСТ 5781 82 ℓ=3890 | 3 | 1 5 кг |
| Б4 | | 2 | -05 02 | Ф12 А-III ГОСТ 5781-82 ℓ=1100 | 20 | 1 0 кг |
| | | | -05 00-01 | С4 | | |
| Б4 | | 1 | -05 03 | Ф8 А-I ГОСТ 5781-82 ℓ=3520 | 11 | 1,4 кг |
| Б4 | | 2 | -05 04 | Ф8 А-I ГОСТ 5781-82 ℓ=2200 | 18 | 0 9 кг |
| | | | -05 00-02 | С5 | | |
| Б4 | | 1 | -05 03 | Ф8 А-I ГОСТ 5781-82 ℓ=3520 | 5 | 1,4 кг |
| Б4 | | 2 | -05 05 | Ф8 А-I ГОСТ 5781-82 ℓ=820 | 18 | 0 3 кг |
| | | | -05 00-03 | С6 | | |
| Б4 | | 1 | -05 06 | Ф8 А-I ГОСТ 5781-82 ℓ=3890 | 5 | 1,5 кг |
| Б4 | | 2 | -05 05 | Ф8 А-I ГОСТ 5781-82 ℓ=820 | 20 | 0,3 кг |
| | | | -05 00-04 | С7 | | |
| Б4 | | 1 | -05 07 | Ф12 А-III ГОСТ 5781-82 ℓ=3890 | 11 | 3 4 кг |
| Б4 | | 2 | -05 04 | Ф8 А-I ГОСТ 5781-82 ℓ=2200 | 20 | 0 9 кг |

9066/2

| | | | |
|---|---|---|---|
| Разраб | Николаева | | 26.01.84 |
| Пров | Иоффе | | 25.01.84 |
| Рук гр | Иоффе | | 25.01.84 |
| ГИП | Франк | | 14.04.84 |
| Нач отд | Писнячевский | | 20.04.84 |
| Н контр | Сильченко | | 24.04.84 |

820-04-16 85 - Шм-3-1-05 00

Сетка арматурная, С (С3 С7)

| Стадия | Масса | Масштаб |
|---|---|---|
| Р | см табл | — |

Лист | Листов 1

Укргипроводхоз г Киев

Привязан

Инв №

Инв № подл | Подпись и дата | Взам инв №

Формат А3

Альбом II

Типовые проектные решения 820-04-16 85

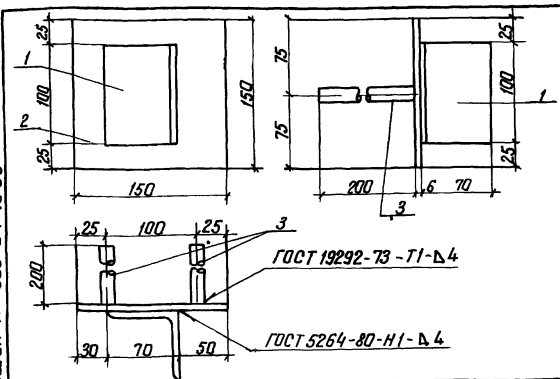


| Формат | Зона | Поз | Обозначение | Наименование | Кол | Примечание |
|---|---|---|---|---|---|---|
| | | | 820-04-16 85-Шм-3-1-06 00 | Мн 1 | | |
| Б4 | | 1 | -06 01 | L 70×45 ГОСТ 8509-72, ℓ=100 | 1 | 0 5 кг |
| Б4 | | 2 | -06 02 | -6×150 ГОСТ 19903-74, ℓ=150 | 1 | 0 7 кг |
| Б4 | | 3 | -06 03 | Ф14 А-III ГОСТ 5781-82, ℓ=200 | 2 | 0 2 кг |

9066/2

Привязан

Инв №

| | | | |
|---|---|---|---|
| Разраб | Николаева | | 25.01.84 |
| Провер | Иоффе | | 25.01.84 |
| Рук гр | Иоффе | | 25.01.84 |
| ГИП | Франк | | 24.04.84 |
| Нач отд | Писнячевский | | 20.04.84 |
| Н контр | Сильченко | | 24.04.84 |

820-04-16 85-Шм-3-1-06 00

Изделие закладное Мн 1

| Стадия | Масса | Масштаб |
|---|---|---|
| Р | 16 | — |

Лист | Листов 1

Укргипроводхоз г Киев

Инв № подл | Подпись и дата | Взам инв №

Формат А4

Альбом II

Типовые проектные решения 820-04-16 85

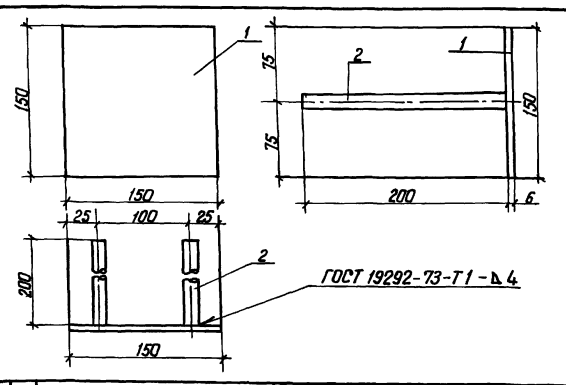


| Формат | Зона | Поз | Обозначение | Наименование | Кол | Примечание |
|---|---|---|---|---|---|---|
| | | | 820-04-16 85-Шм-3-1-07 00 | Мн 2 | | |
| Б4 | | 1 | -06 02 | -6×150 ГОСТ 19903-74, ℓ=150 | 1 | 0 7 кг |
| Б4 | | 2 | -06 03 | Ф14 А-III ГОСТ 5781-82, ℓ=200 | 2 | 0 2 кг |

8

9066/2

Привязан

Инв №

| | | | |
|---|---|---|---|
| Разраб | Николаева | | 25.01.84 |
| Пров | Иоффе | | 25.01.84 |
| Рук гр | Иоффе | | 25.01.84 |
| ГИП | Франк | | 13.04.84 |
| Нач отд | Писнячевский | | 20.04.84 |
| Н контр | Сильченко | | 24.04.84 |

820-04-16 85-Шм-3-1-07 00

Изделие закладное Мн 2

| Стадия | Масса | Масштаб |
|---|---|---|
| Р | 1,1 | — |

Лист | Листов 1

Укргипроводхоз г Киев

Инв № подл | Подпись и дата | Взам инв №

Формат А4

Альбом II

Типовые проектные решения 820-04-16 85

| № строки | Наименование материала и единица измерения | Код материала | Код ед. изм | Количество тип | Количество инд | Количество всего |
|---|---|---|---|---|---|---|
| 1 | Сортовой прокат обыкно- | | | | | |
| 2 | венного качества | 093 000 | | | | |
| 3 | Сталь арматурная клас- | | | | | |
| 4 | са А-I, т | 093 003 | 168 | — | 0,76 | |
| 5 | диам 6, т | ф6 | 168 | — | 0,13 | |
| 6 | диам. 8, т | ф8 | 168 | — | 0,63 | |
| 7 | Сталь арматурная клас- | | | | | |
| 8 | са А-III, т | 093 004 | 168 | — | 0,52 | |
| 9 | диам. 8, т | ф8 | 168 | — | 0,17 | |
| 10 | диам. 12, т | ф12 | 168 | — | 0,34 | |
| 11 | диам. 14, т | ф14 | 168 | — | 0,01 | |
| 12 | Итого сортового прока- | | | | | |
| 13 | та обыкновенного каче- | | | | | |
| 14 | ства, т | | 168 | — | 1,28 | |
| 15 | Прокат листовой рядо- | | | | | |
| 16 | вой, т | 097100 | 168 | — | 0,01 | |
| 17 | Сталь толстолистовая ря- | | | | | |
| 18 | довых марок (от 4 мм), т | 097100 | 168 | — | 0,006 | |
| 19 | Сталь крупносортовая, т | 093100 | 168 | — | 0,003 | |
| 20 | Итого стали в натураль- | | | | | |
| 21 | ной массе, т | | 168 | — | 1,29 | |
| 22 | Итого стали, приведенной | | | | | |
| 23 | к стали класса А-I, т | | 168 | — | 1,51 | |

| № строки | Наименование материала и единица измерения | Код материала | Код ед. изм | Количество тип | Количество инд. | Количество всего |
|---|---|---|---|---|---|---|
| 1 | То же, к стали класса | | | | | |
| 2 | с 38/23 т | | 168 | — | 0,01 | |
| 3 | Всего стали приведенной | | | | | |
| 4 | к классам А-I С38/23, т | | 168 | — | 1,52 | |
| 5 | Трубы сварные водогазо- | | | | | |
| 6 | проводные, т | 138 500 | 168 | — | 0,07 | |
| 7 | Портландцемент | 573 110 | | | | |
| 8 | М 500, т | 573 113 | 168 | — | 35,88 | |
| 9 | Цемент, приведенный к | | | | | |
| 10 | марке 400 (всего), т | | 168 | — | 39,47 | |
| 11 | | | | | | |
| 12 | | | | | | |
| 13 | | | | | | |
| 14 | | | | | | |
| 15 | | | | | | |
| 16 | | | | | | |
| 17 | | | | | | |
| 18 | | | | | | |
| 19 | | | | | | |
| 20 | | | | | | |
| 21 | | | | | | |
| 22 | | | | | | |
| 23 | | | | | | |

В графе „тип" указано количество материалов, потребное для изготовления типовых и стандартных изделий, а в графе „инд." – индивидуальных (не типовых) конструкций и изделий.

9

9066/2

| | | | |
|---|---|---|---|
| Разраб | Потапенко | | 11.05.84 |
| Пров. | Штепа | | 12.05.84 |
| Рук гр | Иоффе | | 21.05.84 |
| ГИП | Франк | | 21.05.84 |
| Нач отд | Лисняченко | | 02.06.84 |
| Н контр | Сильченко | | 23.05.84 |

Привязан

Инв №

тпр 820-04-16 85 -КЖЗ. ВМ

Ведомость потребности в материалах

| Стадия | Лист | Листов |
|---|---|---|
| Р | | 1 |

Укргипроводхоз г. Киев

Формат А2

Инв № подл. | Подпись и дата | Взам. инв №

Альбом II

Типовые проектные решения 820-04-16 85

## Ведомость основных комплектов

| Обозначение | Наименование | Примечание |
|---|---|---|
| 820-04-16 85 -ПЗ | Пояснительная записка | Альбом I |
| -АС | Архитектурно-строительные решения | |
| -КЖ1 | Монолитные и сборные железобетонные конструкции | |
| -ГИ | Конструкции температурно-осадочных швов | |
| -ПО | Производство и организация работ | |
| -КЖ3 | Шахта Шм-3-1 (монолитный вариант) | Альбом II |
| -КЖ5 | Шахта Шм-4-1 (монолитный вариант) | |
| -КЖ7 | Шахта Шм-5-1 (монолитный вариант) | |
| -КЖ9 | Шахта Шм-6-1 (монолитный вариант) | |
| -КЖ11 | Шахта Шм-7-1 (монолитный вариант) | |
| -КЖ13 | Шахта Шм-8-1 (монолитный вариант) | |
| -КЖ15 | Шахта Шм-10-1 (монолитный вариант) | |
| -КЖ17 | Шахта Шм-12-1 (монолитный вариант) | |
| -КЖ4 | Шахта Ш-3-1 (сборно-монолитный вариант) | Альбом III |
| -КЖ6 | Шахта Ш-4-1 (сборно-монолитный вариант) | |
| -КЖ8 | Шахта Ш-5-1 (сборно-монолитный вариант) | |
| -КЖ10 | Шахта Ш-6-1 (сборно-монолитный вариант) | |
| -КЖ12 | Шахта Ш-7-1 (сборно-монолитный вариант) | |
| -КЖ14 | Шахта Ш-8-1 (сборно-монолитный вариант) | |
| -КЖ16 | Шахта Ш-10-1 (сборно-монолитный вариант) | |
| -КЖ18 | Шахта Ш-12-1 (сборно-монолитный вариант) | Альбом III |
| -КЖ19 | Шахта Шм-3-2 (монолитный вариант) | Альбом IV |
| -КЖ21 | Шахта Шм-4-2 (монолитный вариант) | |
| -КЖ23 | Шахта Шм-5-2 (монолитный вариант) | |
| -КЖ25 | Шахта Шм-6-2 (монолитный вариант) | |
| -КЖ27 | Шахта Шм-7-2 (монолитный вариант) | |
| -КЖ29 | Шахта Шм-8-2 (монолитный вариант) | |
| -КЖ31 | Шахта Шм-10-2 (монолитный вариант) | |
| -КЖ33 | Шахта Шм-12-2 (монолитный вариант) | |
| -КЖ20 | Шахта Ш-3-2 (сборно-монолитный вариант | Альбом V |
| -КЖ22 | Шахта Ш-4-2 (сборно-монолитный вариант) | |
| -КЖ24 | Шахта Ш-5-2 (сборно-монолитный вариант) | |
| -КЖ26 | Шахта Ш-6-2 (сборно-монолитный вариант) | |
| -КЖ28 | Шахта Ш-7-2 (сборно-монолитный вариант) | |
| -КЖ30 | Шахта Ш-8-2 (сборно-монолитный вариант) | |
| -КЖ32 | Шахта Ш-10-2 (сборно-монолитный вариант) | |
| -КЖ34 | Шахта Ш-12-2 (сборно-монолитный вариант) | |
| -КЖ2 | Водобойные колодцы и водобойные стенки | Альбом VI |

Продолжение

Рабочие чертежи разработаны в соответствии с действующими нормами и правилами

Главный инженер проекта Л.Г. Франк

## Ведомость чертежей основного комплекта КЖ5

| Лист | Наименование | Примечание |
|---|---|---|
| 1 | Общие данные | |
| 2 | План. Разрезы 1-1.. 4-4 | |
| 3 | Схема армирования. План Разрезы 1-1.. 5-5 | |
| 4 | Спецификация к схеме армирования монолитной шахты Шм-4-1 | |

## Ведомость спецификаций

| Лист | Наименование | Примечание |
|---|---|---|
| 4 | Спецификация к схеме армирования монолитной шахты Шм-4-1 | |

## Ведомость ссылочных и прилагаемых документов

| Обозначение | Наименование | Примечание |
|---|---|---|
| | Ссылочные документы | |
| | Нестандартное оборудование | Альбом I |
| | Прилагаемые документы | |
| 820-04-16 85-Шм-4-1-01.00 | Каркас плоский, КР (КР1; КР2) | |
| 820- " -Шм-4-1-02.00 | Сетка арматурная, С (С1, С2, С9; С10) | |
| 820- " -Шм-4-1-03.00 | То же С11; С12, С13; С15 | |
| 820- " -Шм-4-1-04.00 | " С8; С14 | |
| 820- " -Шм-4-1-05.00 | " С16 | |
| 820- " -Шм-4-1-06.00 | " С17.. С20 | |
| 820- " -Шм-4-1-07.00 | " С3. С6 | |
| 820- " -Шм-4-1-08.00 | " С7 | |
| 820- " -Шм-4-1-09.00 | Изделие закладное Мн1 | |
| 820- " -Шм-4-1-10.00 | То же Мн2 | |
| 820- " - КЖ 5.Вм | Ведомость потребности в материалах | |

10

9066/2

Привязан

Инв. №

| | | | | |
|---|---|---|---|---|
| Разраб. | Девяшин | | 05.04.85 | ТПР 820-04-16 85- КЖ5 |
| Пров. | Иоффе | | 20.04.85 | |
| Рук гр. | Иоффе | | 20.04.85 | |
| Гип | Франк | | 20.04.85 | Водосбросы-водовыпуски трубчатые с шахтным оголовком на расход воды до 10 м³/с при перепадах от 5 до 12м |
| Нач. отд. | Васильченко | | 20.04.85 | |
| Н. контр. | Сильченко | | 20.04.85 | Шахта Шм-4-1 (монолитный вариант) |

| Стадия | Лист | Листов |
|---|---|---|
| Р | 1 | 4 |

Общие данные

Укргипроводхоз г. Киев

Формат А2

Инв. № подл. | Подпись и дата | Взам. инв. №

Альбом II

Типовые проектные решения 820-04-16 85

## Разрез 1-1

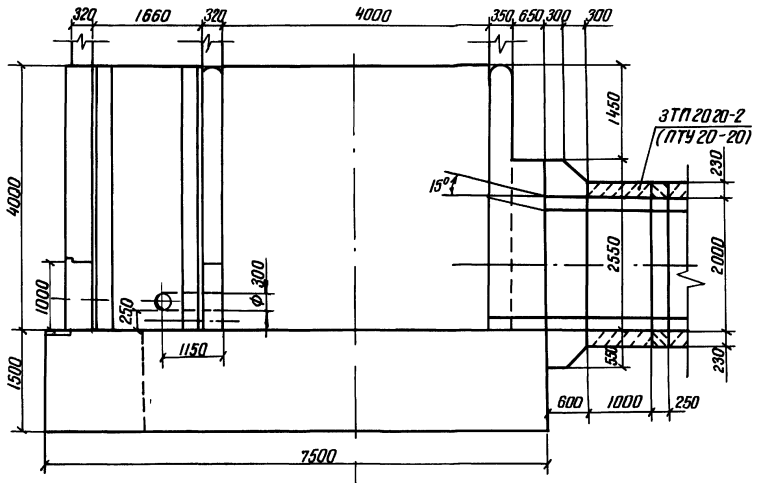


## Разрез 2-2

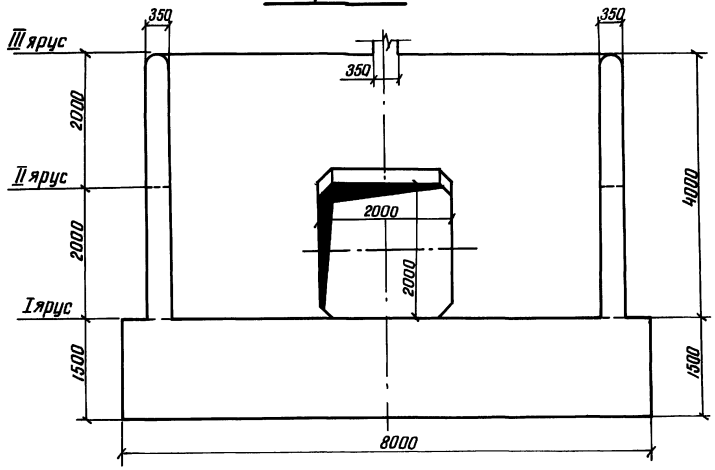


## План

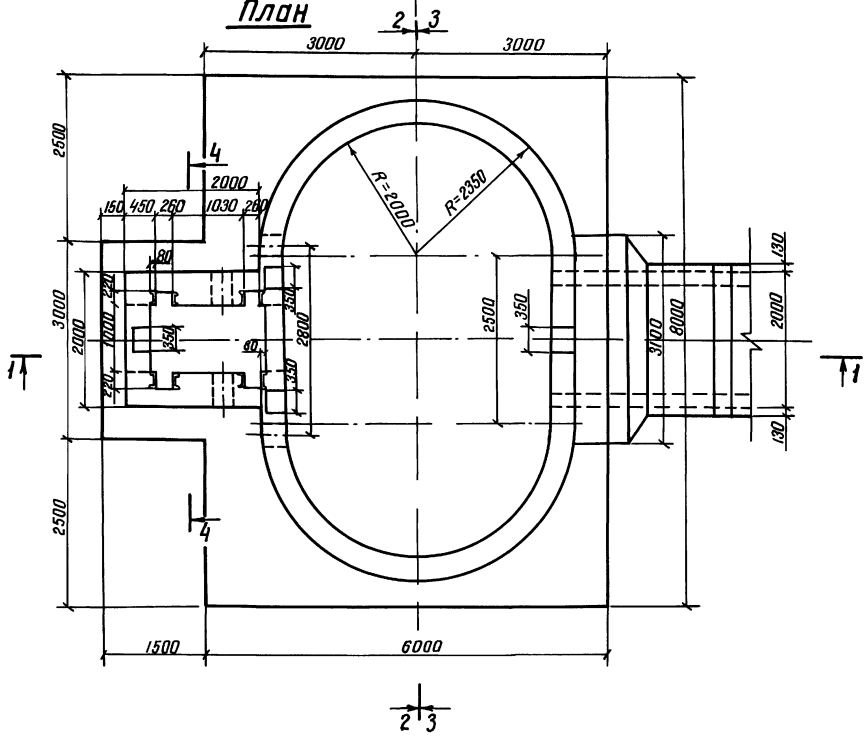


## Разрез 3-3

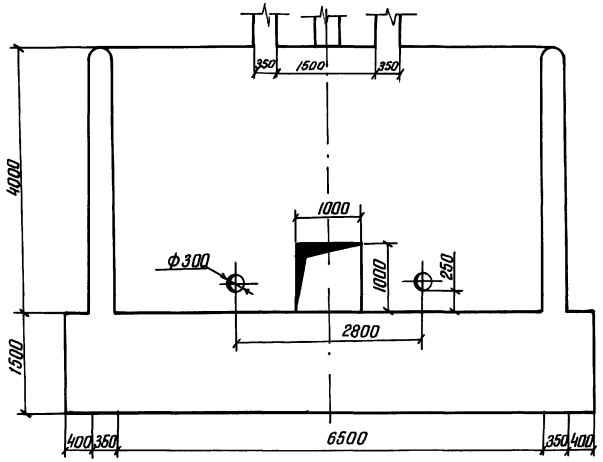


## Разрез 4-4

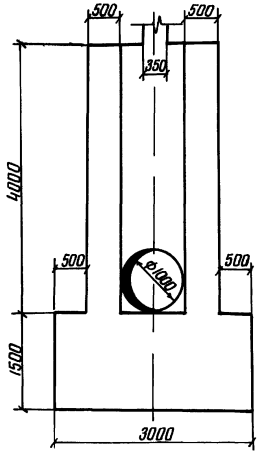


11

9066/2

| | | | | | |
|---|---|---|---|---|---|
| Разраб | Аврамич | | 01.01.84 | ТПР 820-04-16 85-КЖ 5 | |
| Пров | Иоффе | | 20.01.84 | | |
| Рук гр | Иоффе | | 30.01.84 | | |
| Гип | Франк | | 04.84 | Водовыпуски-водосбросы трубчатые с шахтным гасителем-колодцем на расход воды до 70 м³/с при перепадах от 5 до 12 м | |
| Нач отд | Писаревский | | 20.04.84 | | |
| Н контр | Сильченко | | 01.05.84 | Шахта Шм-4-1 (монолитный вариант) | Стадия: Р; Лист: 2; Листов: |
| | | | | План Разрезы 1-1.. 4-4 м 1:50 | Укргипроводхоз г. Киев |

Привязан

Инв. №

Инв. № подл. | Подпись и дата | Взам. инв. №

Формат А2

Альбом II

Типовые проектные решения 820-04-16 85

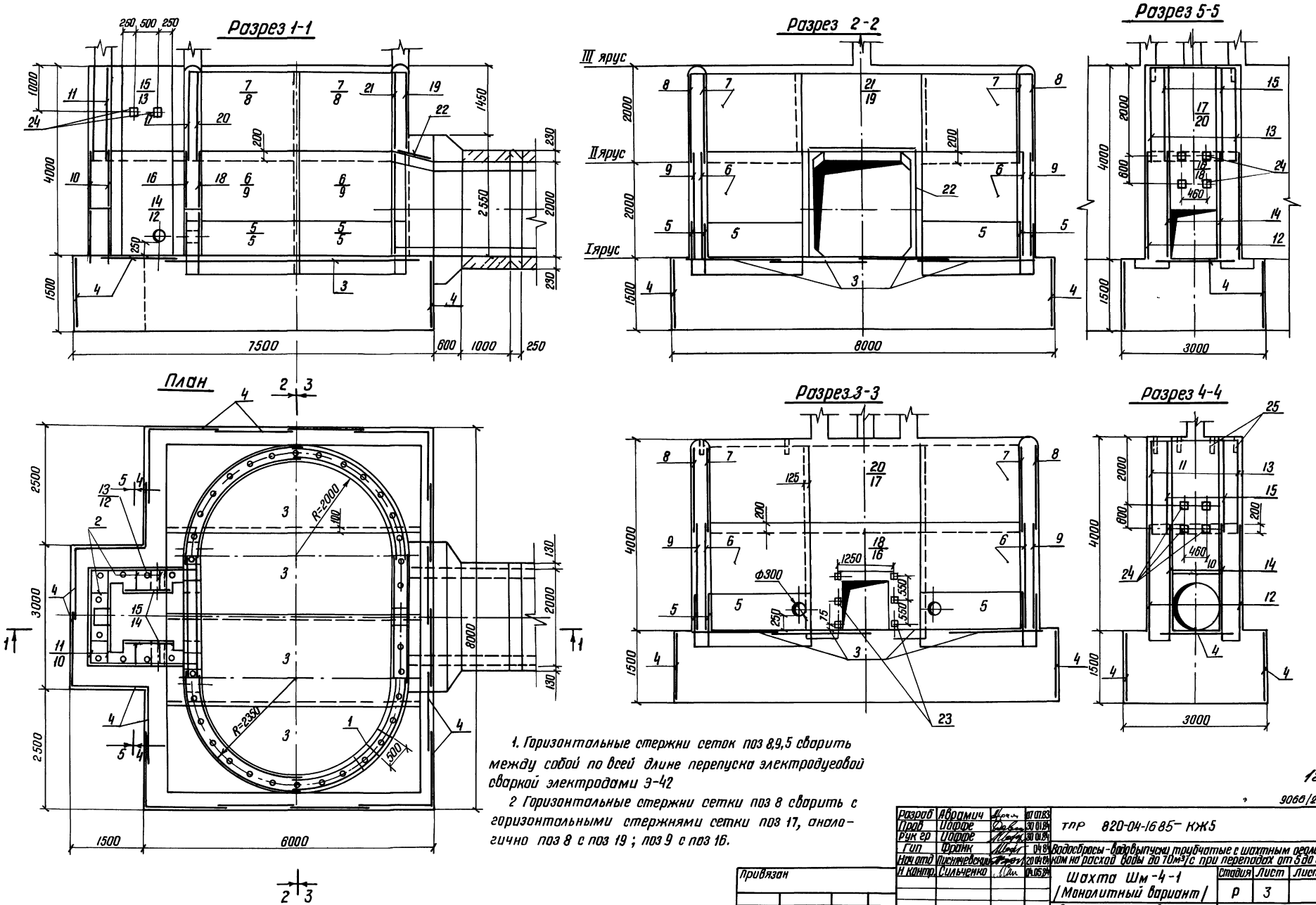


1. Горизонтальные стержни сеток поз 8,9,5 сварить между собой по всей длине перепуска электродуговой сваркой электродами Э-42

2 Горизонтальные стержни сетки поз 8 сварить с горизонтальными стержнями сетки поз 17, аналогично поз 8 с поз 19 ; поз 9 с поз 16.

12

9066/2

| | | | |
|---|---|---|---|
| Разраб | Аврамич | | 07.01.83 |
| Пров | Иоффе | | 30.01.84 |
| Рук гр | Иоффе | | 30.01.84 |
| Гип | Франк | | 04.84 |
| Нач отд | Писнячевский | | 20.04.84 |
| Н контр. | Сильченко | | 04.05.84 |

ТПР 820-04-16 85 – КЖ5

Водосбросы-водовыпуски трубчатые с шахтным оголовком на расход воды до 70м³/с при перепадах от 5 до 12м

Шахта Шм-4-1 /Монолитный вариант/

| Стадия | Лист | Листов |
|---|---|---|
| Р | 3 | |

Схема армирования План Разрезы 1-1 .. 5-5 М1:50

Укргипроводхоз г Киев

Привязан

Инв №

Инв № подл | Подпись и дата | Взам инв №

Формат А2

Типовые проектные решения 820-04-16 85 Альбом II

| Формат | Зона | Поз. | Обозначение | Наименование | Кол | Примечание |
|---|---|---|---|---|---|---|
| | | | | Сборочные единицы | | |
| | | | | Каркасы плоские | | |
| А4 | | 1 | 820- – Шм-4-1-01 00 | КР1 | 67 | |
| А4 | | 2 | – 01.00 | КР2 | 14 | |
| | | | | Сетки арматурные | | |
| А4 | | 3 | 820- – Шм-4-1-02 00 | С1 | 4 | |
| А4 | | 4 | – 02 00 | С2 | 23 | |
| А4 | | 5 | – 07 00 | С3 | 8 | |
| А4 | | 6 | – 07 00 | С4 | 4 | |
| А4 | | 7 | – 07 00 | С5 | 4 | |
| А4 | | 8 | – 07 00 | С6 | 4 | |
| А4 | | 9 | – 08 00 | С7 | 4 | |
| А4 | | 10 | – 04 00 | С8 | 2 | |
| А4 | | 11 | – 02 00 | С9 | 2 | |
| А4 | | 12 | – 02 00 | С10 | 2 | |
| А4 | | 13 | – 03 00 | С11 | 2 | |
| А4 | | 14 | – 03.00 | С12 | 2 | |
| А4 | | 15 | – 03 00 | С13 | 2 | |
| А4 | | 16 | – 04 00 | С14 | 1 | |
| А4 | | 17 | – 03 00 | С15 | 1 | |

| Формат | Зона | Поз. | Обозначение | Наименование | Кол | Примечание |
|---|---|---|---|---|---|---|
| | | | | Сборочные единицы | | |
| | | | | Сетки арматурные | | |
| А4 | | 18 | 820- – Шм-4-1-05 00 | С16 | 1 | |
| А4 | | 19 | – 06 00 | С17 | 1 | |
| А4 | | 20 | – 06.00 | С18 | 1 | |
| А4 | | 21 | – 06 00 | С19 | 1 | |
| А4 | | 22 | – 06.00 | С20 | 3 | |
| | | | | Изделия закладные | | |
| А4 | | 23 | 820- – Шм-4-1-09 00 | МН1 | 6 | |
| А4 | | 24 | – 10.00 | МН2 | 10 | |
| Б4 | | 25 | | МН3 Труба ф 50×3,5 | | |
| | | | | ГОСТ 3262-75, L = 350 | 42 | 1,7 кг |
| | | | | | | |
| | | | | Материалы | | |
| | | | | Бетон тяжелый | | |
| | | | | М 200, Мрз 150, В6 | | 114,0 м³ |

Ведомость расхода стали на элемент, кг

| Марка элемента | Изделия арматурные | | | | | | Изделия закладные | | | | | Общий расход |
|---|---|---|---|---|---|---|---|---|---|---|---|---|
| | Арматура класса | | | | | Всего | Прокат марки | | | | Всего | |
| | A-I | | | A-III | | | ВСт3кп2 | | | A-III | | |
| | ГОСТ 5781-82 | | | ГОСТ 5781-82 | | | ГОСТ 262-73, ГОСТ 19903-74 | ГОСТ 8509-72 | ГОСТ 8240-72 | ГОСТ 5781-82 | | |
| | ф6 | ф8 | Итого | ф8 | ф14 | Итого | ТР 50×35 | –6×150 | –70×8 | ф14 | | |
| Шм-4-1 | 129,0 | 840,0 | 969,0 | 262,0 | 564,0 | 826,0 | 1795,0 | 72,0 | 11,0 | 3,0 | 6,0 | 92,0 | 1887,0 |

9066/2

Привязан

Инв. №

| | | | |
|---|---|---|---|
| Разраб. | Абрамич | | 13.07.85 |
| Провер. | Иоффе | | 30.08.85 |
| Рук. гр. | Иоффе | | 5.09.85 |
| ГИП | Франк | | 6.09.85 |
| Нач. отд. | Чистяченко | | 20.09.85 |
| Н. контр. | Сильченко | | 20.09.85 |

820-04-16 85-КЖ5

Спецификация к схеме армирования монолитной шахты Шм-4-1

| Стадия | Лист | Листов |
|---|---|---|
| Р | 4 | |

Укрепроводхоз г. Киев

Формат А3

Типовые проектные решения 820-04-16 85 Альбом III

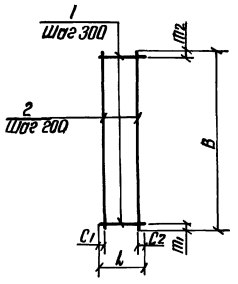


| Формат | Зона | Поз. | Обозначение | Наименование | Кол | Примечание |
|---|---|---|---|---|---|---|
| | | | 820-04-16 85-Шм-4-1-01 00 | КР1 | | |
| Б4 | | 1 | – 01 01 | ф8А-I ГОСТ 5781-82, ℓ=290 | 7 | 0,1 кг |
| Б4 | | 2 | – 01.02 | ф8А-I ГОСТ 5781-82, ℓ=1850 | 2 | 0,7 кг |
| | | | -01 00-01 | КР2 | | |
| Б4 | | 1 | – 01 03 | ф8А-I ГОСТ 5781-82 ℓ=440 | 7 | 0,2 кг |
| Б4 | | 2 | – 01 02 | ф8А-I ГОСТ 5781-82 ℓ=1850 | 3 | 0,7 кг |

| Марка | Размеры, мм | | | | | | Масса, кг |
|---|---|---|---|---|---|---|---|
| | L | C1 | C2 | B | m1 | m2 | |
| КР1 | 290 | 45 | 45 | 1850 | 25 | 25 | 2,1 |
| КР2 | 440 | 20 | 20 | 1850 | 25 | 25 | 3,5 |

9066/2

Привязан

Инв. №

| | | | |
|---|---|---|---|
| Разраб. | Абрамич | | 13.07.85 |
| Провер. | Иоффе | | 30.08.85 |
| Рук. гр. | Иоффе | | 5.09.85 |
| ГИП | Франк | | 6.09.85 |
| Нач. отд. | Чистяченко | | 20.09.85 |
| Н. контр. | Сильченко | | 20.09.85 |

820-04-16 85-Шм-4-1-01 00

Каркас плоский, КР (КР1, КР2)

| Стадия | Масса | Масштаб |
|---|---|---|
| Р | см. табл. | — |
| Лист | Листов 1 | |

Укрепроводхоз г. Киев

Формат А4

Типовые проектные решения 820-04-16 85 Альбом II

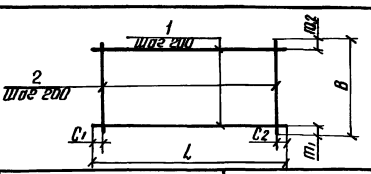


| Формат | Зона | Поз. | Обозначение | Наименование | Кол | Примечание |
|---|---|---|---|---|---|---|
| | | | 820-04-16 85-Шм-4-1-02 00 | С1 | | |
| Б4 | | 1 | – 02 01 | ф8А-III ГОСТ 5781-82, ℓ=5430 | 10 | 2,1 кг |
| Б4 | | 2 | – 02 02 | ф8А-III ГОСТ 5781-82, ℓ=1970 | 28 | 0,8 кг |
| | | | -02 00-01 | С2 | | |
| Б4 | | 1 | – 02 03 | ф6А-I ГОСТ 5781-82, ℓ=1600 | 8 | 0,4 кг |
| Б4 | | 2 | – 02.04 | ф8А-I ГОСТ 5781-82, ℓ=1470 | 8 | 0,3 кг |
| | | | -02 00-02 | С9 | | |
| Б4 | | 1 | – 02 05 | ф8А-I ГОСТ 5781-82, ℓ=1980 | 10 | 0,8 кг |
| Б4 | | 2 | – 02 05 | ф8А-I ГОСТ 5781-82, ℓ=1980 | 10 | 0,8 кг |
| | | | -02 00-03 | С10 | | |
| Б4 | | 1 | – 02 06 | ф8А-I ГОСТ 5781-82, ℓ=2330 | 11 | 0,9 кг |
| Б4 | | 2 | – 02 07 | ф8А-I ГОСТ 5781-82, ℓ=2200 | 10 | 0,9 кг |

| Марка | Размеры, мм | | | | | | Масса, кг |
|---|---|---|---|---|---|---|---|
| | L | C1 | C2 | B | m1 | m2 | |
| С1 | 5430 | 15 | 15 | 1970 | 85 | 85 | 43,4 |
| С2 | 1800 | 100 | 100 | 1470 | 35 | 35 | 5,6 |
| С9 | 1980 | 90 | 90 | 1980 | 90 | 90 | 16,0 |
| С10 | 2330 | 20 | 510 | 2200 | 100 | 100 | 18,9 |

1.3

9066/2

Привязан

Инв. №

| | | | |
|---|---|---|---|
| Разраб. | Абрамич | | 13.07.85 |
| Проб. | Иоффе | | 30.08.85 |
| Рук. гр. | Иоффе | | 5.09.85 |
| ГИП | Франк | | 6.09.85 |
| Нач. отд. | Чистяченко | | 20.09.85 |
| Н. контр. | Сильченко | | 20.09.85 |

тм 820-04-16 85-Шм-4-1-02 00

Сетка арматурная, с (С1, С2, С9, С10)

| Стадия | Масса | Масштаб |
|---|---|---|
| Р | см. табл. | — |
| Лист | Листов 1 | |

Укрепроводхоз г. Киев

Формат А4

Альбом II

Типовые проектные решения 820-04-16 85

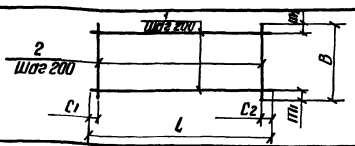


| Формат | Зона | Поз | Обозначение | Наименование | Кол | Примечание |
|---|---|---|---|---|---|---|
| | | | 820- -Шм-4-1-03.00 | С11 | | |
| Б4 | | 1 | -02 06 | ф8А-I ГОСТ 5781-82 ℓ=2330 | 10 | 0,9кг |
| Б4 | | 2 | -02 05 | ф8А-I ГОСТ 5781-82 ℓ=1980 | 10 | 0,8кг |
| | | | -03.00-01 | С12 | | |
| Б4 | | 1 | -03.01 | ф8А-I ГОСТ 5781-82 ℓ=950 | 11 | 0,4кг |
| Б4 | | 2 | -02 07 | ф8А-I ГОСТ 5781-82 ℓ=2200 | 5 | 0,9кг |
| | | | -03.00-02 | С13 | | |
| Б4 | | 1 | -03 02 | ф8А-I ГОСТ 5781-82 ℓ=950 | 10 | 0,4кг |
| Б4 | | 2 | -02 05 | ф8А-I ГОСТ 5781-82 ℓ=1980 | 5 | 0,8кг |
| | | | -03 00-03 | С15 | | |
| Б4 | | 1 | -03.03 | ф8А-I ГОСТ 5781-82 ℓ=2500 | 10 | 1,0кг |
| Б4 | | 2 | -03.04 | ф8А-I ГОСТ 5781-82 ℓ=1820 | 13 | 0,7кг |

| Марка | Размеры, мм | | | | | | Масса, кг |
|---|---|---|---|---|---|---|---|
| | L | $C_1$ | $C_2$ | B | $m_1$ | $m_2$ | |
| С11 | 2330 | 20 | 510 | 1980 | 90 | 90 | 17,0кг |
| С12 | 950 | 75 | 75 | 2200 | 100 | 100 | 8,9кг |
| С13 | 950 | 75 | 75 | 1980 | 90 | 90 | 8,0кг |
| С15 | 2500 | 50 | 50 | 1820 | 10 | 10 | 19,1кг |

9066/2

Привязан

Инв. N

Взам. инв. N

Подпись и дата

Инв. N подл.

| | | | |
|---|---|---|---|
| Разраб. | Аврамич | | 15.07.83 |
| Провер. | Иоффе | | 30.01.84 |
| Рук. гр. | Иоффе | | 30.01.84 |
| Гип | Франк | | 30.01.84 |
| Нач. отд. | Писчевский | | 20.04.84 |
| Н. контр. | Сильченко | | 21.04.84 |

820-04-16 85 - Шм-4-1-03.00

Сетка арматурная, с (С11, С12, С13, С15)

| Стадия | Масса | Масштаб |
|---|---|---|
| Р | См табл. | — |

Лист | Листов 1

Укргипроводхоз г. Киев

Формат А4

Альбом II

Типовые проектные решения 820-04-16 85

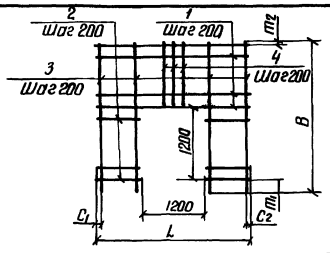


| Формат | Зона | Поз. | Обозначение | Наименование | Кол | Примечание |
|---|---|---|---|---|---|---|
| | | | 820- -Шм-4-1-04 00 | С8 | | |
| Б4 | | 1 | -02 05 | ф8А-I ГОСТ 5781-82 ℓ=1980 | 6 | 0,8кг |
| Б4 | | 2 | -04.02 | ф8А-I ГОСТ 5781-82, ℓ=390 | 12 | 0,2кг |
| Б4 | | 3 | -04.03 | ф8А-I ГОСТ 5781-82, ℓ=2420 | 4 | 1,0кг |
| Б4 | | 4 | -04.04 | ф8А-I ГОСТ 5781-82, ℓ=1020 | 6 | 0,4кг |
| | | | -04 00-01 | С14 | | |
| Б4 | | 1 | -04.05 | ф8А-III ГОСТ 5781-82, ℓ=2500 | 6 | 1,0кг |
| Б4 | | 2 | -04 06 | ф8А-III ГОСТ 5781-82, ℓ=650 | 12 | 0,3кг |
| Б4 | | 3 | -04 03 | ф8А-I ГОСТ 5781-82, ℓ=2420 | 8 | 1,0кг |
| Б4 | | 4 | -04 04 | ф8А-I ГОСТ 5781-82, ℓ=1020 | 5 | 0,4кг |

9066/2

| Марка | Размеры, мм | | | | | | Масса, кг |
|---|---|---|---|---|---|---|---|
| | L | $C_1$ | $C_2$ | B | $m_1$ | $m_2$ | |
| С8 | 1980 | 90 | 90 | 2420 | 200 | 20 | 13,6 |
| С14 | 2500 | 50 | 50 | 2420 | 200 | 20 | 19,6 |

Привязан

Инв. N

Взам. инв. N

Подпись и дата

Инв. N подл.

| | | | |
|---|---|---|---|
| Разраб. | Аврамич | | 15.07.83 |
| Пров. | Иоффе | | 30.01.84 |
| Рук. гр. | Иоффе | | 30.01.84 |
| Гип | Франк | | 30.01.84 |
| Нач. отд. | Писчевский | | 20.04.84 |
| Н. контр. | Сильченко | | 21.04.84 |

820-04-16 85 - Шм-4-1-04 00

Сетка арматурная, с (С8, С14)

| Стадия | Масса | Масштаб |
|---|---|---|
| Р | См табл. | — |

Лист | Листов 1

Укргипроводхоз г. Киев

Формат А4

Альбом II

Типовые проектные решения 820-04-16 85

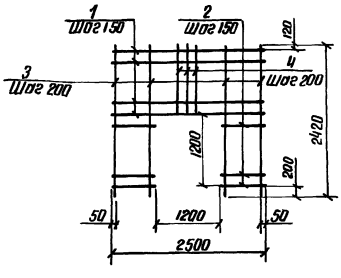


| Формат | Зона | Поз | Обозначение | Наименование | Кол | Примечание |
|---|---|---|---|---|---|---|
| | | | 820-04-16 85-Шм-4-1-0.5.00 | С16 | | |
| Б4 | | 1 | -05.01 | ф14А-III ГОСТ 5781-82 ℓ=2500 | 7 | 3,0кг |
| Б4 | | 2 | -05.02 | ф14А-III ГОСТ 5781-82, ℓ=650 | 16 | 0,8кг |
| Б4 | | 3 | -04 03 | ф8А-I ГОСТ 5781-82, ℓ=2420 | 8 | 1,0кг |
| Б4 | | 4 | -04 04 | ф8А-I ГОСТ 5781-82, ℓ=1020 | 5 | 0,4кг |

9066/2

Привязан

Инв. N

Взам. инв. N

Подпись и дата

Инв. N подл.

| | | | |
|---|---|---|---|
| Разраб. | Аврамич | | 15.07.83 |
| Провер. | Иоффе | | 30.01.84 |
| Рук. гр. | Иоффе | | 30.01.84 |
| Гип | Франк | | 30.01.84 |
| Нач. отд. | Писчевский | | 20.04.84 |
| Н. контр. | Сильченко | | 21.04.84 |

820-04-16 85 - Шм-4-1-0.5.00

Сетка арматурная С16

| Стадия | Масса | Масштаб |
|---|---|---|
| Р | 43,8 | |

Лист | Листов 1

Укргипроводхоз г. Киев

Формат А4

Альбом II

Типовые проектные решения 820-04-16 85

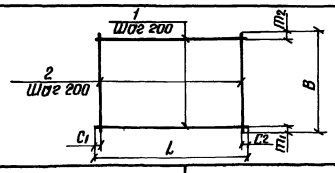


| Формат | Зона | Поз | Обозначение | Наименование | Кол. | Примечание |
|---|---|---|---|---|---|---|
| | | | 820-04-16 85-Шм-4-1-06.00 | С17 | | |
| Б4 | | 1 | -03.03 | ф8А-I ГОСТ 5781-82, ℓ=2500 | 9 | 1,0кг |
| Б4 | | 2 | -06 01 | ф8А-I ГОСТ 5781-82, ℓ=1650 | 13 | 0,7кг |
| | | | -06.00-01 | С18 | | |
| Б4 | | 1 | -04 05 | ф8А-III ГОСТ 5781-82, ℓ=2500 | 10 | 1,0кг |
| Б4 | | 2 | -03.04 | ф8А-I ГОСТ 5781-82, ℓ=1820 | 13 | 0,7кг |
| | | | -06.00-02 | С19 | | |
| Б4 | | 1 | -04 05 | ф8А-III ГОСТ 5781-82, ℓ=2500 | 9 | 1,0кг |
| Б4 | | 2 | -06 01 | ф8А-I ГОСТ 5781-82, ℓ=1650 | 13 | 0,7кг |
| | | | -06.00-03 | С20 | | |
| Б4 | | 1 | -03 01 | ф8А-I ГОСТ 5781-82, ℓ=950 | 11 | 0,4кг |
| Б4 | | 2 | -06.02 | ф14А-III ГОСТ 5781-82 ℓ=2250 | 5 | 2,7кг |

14

| Марка | Размеры, мм | | | | | | Масса, кг |
|---|---|---|---|---|---|---|---|
| | L | $C_1$ | $C_2$ | B | $m_1$ | $m_2$ | |
| С17 | 2500 | 50 | 50 | 1650 | 25 | 25 | 18,1 |
| С18 | 2500 | 50 | 50 | 1820 | 10 | 10 | 19,1 |
| С19 | 2500 | 50 | 50 | 1650 | 25 | 25 | 18,1 |
| С20 | 950 | 75 | 75 | 2250 | 125 | 125 | 17,9 |

9066/2

Привязан

Инв. N

Взам. инв. N

Подпись и дата

Инв. N подл.

| | | | |
|---|---|---|---|
| Разраб. | Аврамич | | 15.07.83 |
| Пров. | Иоффе | | 30.01.84 |
| Рук. гр. | Иоффе | | 30.01.84 |
| Гип | Франк | | 30.01.84 |
| Нач. отд. | Писчевский | | 20.04.84 |
| Н. контр. | Сильченко | | 21.04.84 |

ТПР 820-04-16 85 - Шм-4-1-06.00

Сетка арматурная, с (С17... С20)

| Стадия | Масса | Масштаб |
|---|---|---|
| Р | См табл. | — |

Лист | Листов 1

Укргипроводхоз г. Киев

Формат А4

Альбом II

Типовые проектные решения 820-04-16 85

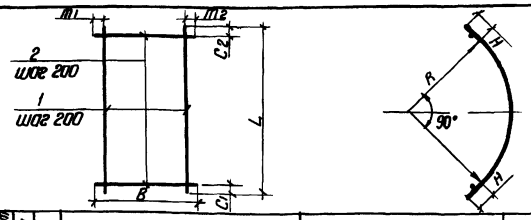


| Формат | Зона | Поз | Обозначение | Наименование | Кол | Примечание |
|---|---|---|---|---|---|---|
| | | | 820- -Ш-4-1-07 00 | С3 | | |
| Б4 | 1 | | -07 01 | ф8 А-I ГОСТ 5781-82, ℓ=3890 | 3 | 1,5 кг |
| Б4 | 2 | | -07 02 | ф14 А-III ГОСТ 5781-82, ℓ=1100 | 20 | 1,3 кг |
| | | | -07 00-01 | С4 | | |
| Б4 | 1 | | -07 03 | ф8 А-I ГОСТ 5781-82 ℓ=3440 | 11 | 1,4 кг |
| Б4 | 2 | | -02 07 | ф8 А-I ГОСТ 5781-82 ℓ=2200 | 18 | 0,9 кг |
| | | | -07 00-02 | С5 | | |
| Б4 | 1 | | -07 03 | ф8 А-I ГОСТ 5781-82, ℓ=3440 | 10 | 1,4 кг |
| Б4 | 2 | | -03 04 | ф8 А-I ГОСТ 5781-82, ℓ=1820 | 18 | 0,7 кг |
| | | | -07 00-03 | С6 | | |
| Б4 | 1 | | -07 01 | ф8 А-III ГОСТ 5781-82, ℓ=3890 | 10 | 1,5 кг |
| Б4 | 2 | | -03 04 | ф8 А-I ГОСТ 5781-82 ℓ=1820 | 20 | 0,7 кг |

| Марка | Размеры, мм | | | | | | | | Масса, кг |
|---|---|---|---|---|---|---|---|---|---|
| | L | C1 | C2 | B | m1 | m2 | R | H | |
| С3 | 3890 | 45 | 45 | 1100 | 350 | 350 | 2320 | 125 | 30,5 |
| С4 | 3440 | 20 | 20 | 2200 | 100 | 100 | 2080 | 125 | 31,6 |
| С5 | 3440 | 20 | 20 | 1820 | 10 | 10 | 2030 | 125 | 26,6 |
| С6 | 3890 | 45 | 45 | 1820 | 10 | 10 | 2320 | 125 | 29,0 |

9066/2

Привязан

Инв №

| | | | |
|---|---|---|---|
| Разраб. | Аврамич | | 20.01.84 |
| Провер. | Иоффе | | 20.01.84 |
| Рук.гр. | Иоффе | | 20.01.84 |
| ГИП | Франк | | 20.01.84 |
| Нач.отд. | Лисичевская | | 20.01.84 |
| Н.контр. | Сильченко | | 20.01.84 |

820-04-16 85 - Ш-4-1-07 00

Сетка арматурная, С (С3 С6)

| Стадия | Масса | Масштаб |
|---|---|---|
| Р | см. табл. | – |
| Лист | Листов 1 | |

Укргипроводхоз г. Киев

Формат А4

Альбом II

Типовые проектные решения 820-04-16 85

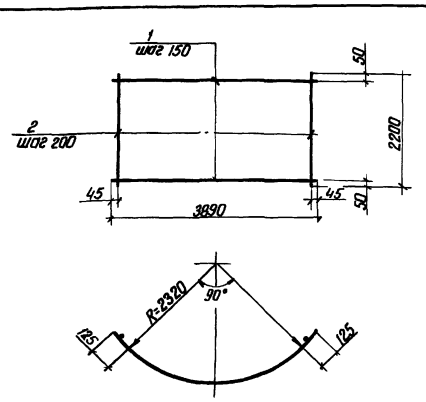


| Формат | Зона | Поз | Обозначение | Наименование | Кол | Примечание |
|---|---|---|---|---|---|---|
| | | | 820- -Ш-4-1-08 00 | С7 | | |
| Б4 | 1 | | -08 01 | ф14 А-III ГОСТ 5781-82, ℓ=3890 | 15 | 4,7 кг |
| Б4 | 2 | | -02 07 | ф8 А-I ГОСТ 5781-82 ℓ=2200 | 20 | 0,9 кг |

9066/2

Привязан

Инв №

| | | | |
|---|---|---|---|
| Разраб. | Аврамич | | 20.01.84 |
| Пров. | Иоффе | | 20.01.84 |
| Рук.гр. | Иоффе | | 20.01.84 |
| ГИП | Франк | | 20.01.84 |
| Нач.отд. | Лисичевская | | 20.01.84 |
| Н.контр. | Сильченко | | 20.01.84 |

820-04-16 85 - Ш-4-1-08 00

Сетка арматурная С7

| Стадия | Масса | Масштаб |
|---|---|---|
| Р | 88,5 | – |
| Лист | Листов 1 | |

Укргипроводхоз г. Киев

Формат А4

Альбом II

Типовые проектные решения 820-04-16 85

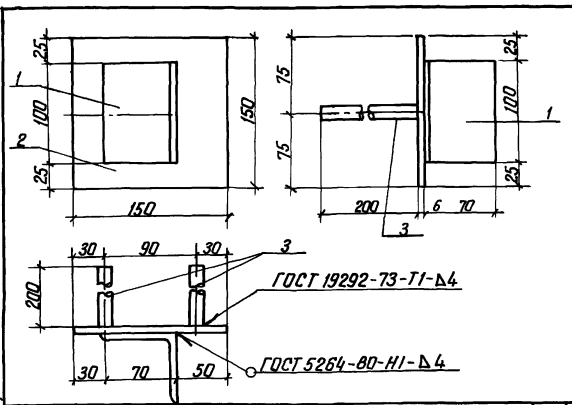


| Формат | Зона | Поз | Обозначение | Наименование | Кол | Примечание |
|---|---|---|---|---|---|---|
| | | | 820-04-16 85 Ш-4-1-09 00 | Мн 1 | | |
| Б4 | 1 | | -09 01 | L 70×45 ГОСТ 8509-72 ℓ=100 | 1 | 0,5 кг |
| Б4 | 2 | | -09 02 | -6×150 ГОСТ 19903-74, ℓ=150 | 1 | 0,7 кг |
| Б4 | 3 | | -09 03 | ф14 А-III ГОСТ 5781-82, ℓ=200 | 2 | 0,2 кг |

9066/2

Привязан

Инв №

| | | | |
|---|---|---|---|
| Разраб. | Аврамич | | 20.01.84 |
| Пров. | Иоффе | | 20.01.84 |
| Рук.гр. | Иоффе | | 20.01.84 |
| ГИП | Франк | | 20.01.84 |
| Нач.отд. | Лисичевская | | 20.01.84 |
| Н.контр. | Сильченко | | 20.01.84 |

820-04-16 85 - Ш-4-1-09 00

Изделие закладное Мн 1

| Стадия | Масса | Масштаб |
|---|---|---|
| Р | 1,6 | – |
| Лист | Листов 1 | |

Укргипроводхоз г. Киев

Формат А4

Альбом II

Типовые проектные решения 820-04-16 85

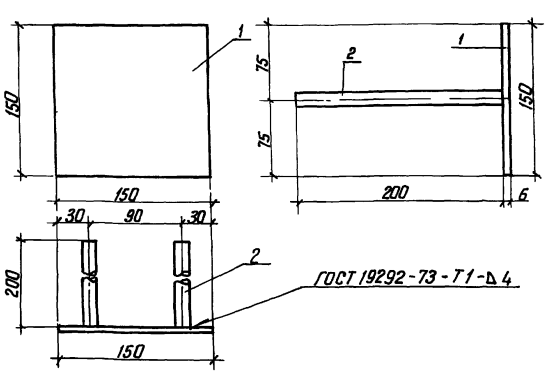


| Формат | Зона | Поз | Обозначение | Наименование | Кол | Примечание |
|---|---|---|---|---|---|---|
| | | | 820-04-16 85 Ш-4-1-10 00 | Мн 2 | | |
| Б4 | 1 | | -09 02 | -6×150 ГОСТ 19903-74, ℓ=150 | 1 | 0,7 кг |
| Б4 | 2 | | -09 03 | ф14 А-III ГОСТ 5781-82, ℓ=200 | 2 | 0,2 кг |

15

9066/2

Привязан

Инв №

| | | | |
|---|---|---|---|
| Разраб. | Аврамич | | 20.01.84 |
| Пров. | Иоффе | | 20.01.84 |
| Рук.гр. | Иоффе | | 20.01.84 |
| ГИП | Франк | | 20.01.84 |
| Нач.отд. | Лисичевская | | 20.01.84 |
| Н.контр. | Сильченко | | 20.01.84 |

тпр 820-04-16 85 - Ш-4-1-10 00

Изделие закладное Мн 2

| Стадия | Масса | Масштаб |
|---|---|---|
| Р | 1,1 | – |
| Лист | Листов 1 | |

Укргипроводхоз г. Киев

Формат А4

| № строки | Наименование материала и единица измерения | Код материала | Код ед изм | Количество тип | Количество инд | Количество всего |
|---|---|---|---|---|---|---|
| 1 | Сортовой прокат обыкно- | | | | | |
| 2 | венного качества | 093000 | | | | |
| 3 | Сталь арматурная класса | | | | | |
| 4 | А-I, т | 093003 | 168 | – | 0,97 | |
| 5 | диам 6, т | Ф6 | 168 | – | 0 13 | |
| 6 | диам 8, т | Ф8 | 168 | – | 0 84 | |
| 7 | Сталь арматурная класса | | | | | |
| 8 | А-III, т | 093004 | 168 | – | 0,83 | |
| 9 | диам, 8, т | Ф8 | 168 | – | 0,26 | |
| 10 | диам 14 т | Ф14 | 168 | – | 0 57 | |
| 11 | Итого сортового проката | | | | | |
| 12 | обыкновенного качества, т | | 168 | – | 1,80 | |
| 13 | Прокат листовой рядо- | | | | | |
| 14 | вой, т | 097100 | 168 | – | 002 | |
| 15 | Сталь толстолистовая ря- | | | | | |
| 16 | довых марок (от 4 мм), т | 097100 | 168 | – | 0,011 | |
| 17 | Сталь крупносортовая, т | 093100 | 168 | – | 0 003 | |
| 18 | Итого стали в натураль- | | | | | |
| 19 | ной массе, т | | 168 | – | 1,82 | |
| 20 | Итого стали, приведен- | | | | | |
| 21 | ной к стали класса А-I, т | | 168 | – | 202 | |
| 22 | То же, к стали класса | | | | | |
| 23 | С 38/23, т | | 168 | – | 003 | |

*В графе „тип" указано количество материалов, потребное для изготовления типовых и стандартных изделий, а в графе „инд"- индивидуальных (нетиповых) конструкций и изделий*

| № строки | Наименование материала и единица измерения | Код материала | Код ед изм | Количество тип | Количество инд | Количество всего |
|---|---|---|---|---|---|---|
| 1 | Всего стали приведенной | | | | | |
| 2 | к классам А-I, С38/23, т | | 168 | – | 2,05 | |
| 3 | Трубы сварные водогазо- | | | | | |
| 4 | проводные, т | 138500 | 168 | – | 007 | |
| 5 | Портландцемент | 573110 | | | | |
| 6 | М 500 т | 573113 | 168 | – | 390 | |
| 7 | Цемент, приведенный к | | | | | |
| 8 | марке 400 (Всего), т | | 168 | – | 42,88 | |
| 9 | | | | | | |
| 10 | | | | | | |
| 11 | | | | | | |
| 12 | | | | | | |
| 13 | | | | | | |
| 14 | | | | | | |
| 15 | | | | | | |
| 16 | | | | | | |
| 17 | | | | | | |
| 18 | | | | | | |
| 19 | | | | | | |
| 20 | | | | | | |
| 21 | | | | | | |
| 22 | | | | | | |
| 23 | | | | | | |
| 24 | | | | | | |
| 25 | | | | | | |
| 26 | | | | | | |
| 27 | | | | | | |
| 28 | | | | | | |
| 29 | | | | | | |
| 30 | | | | | | |
| 31 | | | | | | |



9066/2

Типовые проектные решения 820-04-16 85

Инв. № подл. | Подпись и дата | Взам. инв. №

Привязан

Инв №

| | | | |
|---|---|---|---|
| Разраб. | Потапенко | | 11.85 |
| Пров. | Штерц | | 11.85 |
| Рук. гр. | Иванов | | 11.85 |
| ГИП | Франк | | 11.85 |
| Нач. отд. | Лисниченко | | 11.85 |
| Н. контр. | Сильченко | | 11.85 |

ТМР 820-04-16 85 -КЖ 5 ВМ

Ведомость потребности в материалах

| Стадия | Лист | Листов |
|---|---|---|
| Р | | |

Укргипроводхоз г. Киев

Формат А2

Альбом II

Типовые проектные решения 820-04-16 85

## Ведомость основных комплектов

| Обозначение | Наименование | Примечание |
|---|---|---|
| 820-04-16 85 -ПЗ | Пояснительная записка | Альбом I |
| -АС | Архитектурно-строительные решения | |
| -КЖ1 | Монолитные и сборные железобетонные конструкции | |
| -ГИ | Конструкции температурно-осадочных швов | |
| -ПО | Производство и организация работ | |
| -КЖ3 | Шахта Шм-3-1 (монолитный вариант) | Альбом II |
| -КЖ5 | Шахта Шм-4-1 (монолитный вариант) | |
| -КЖ7 | Шахта Шм-5-1 (монолитный вариант) | |
| -КЖ9 | Шахта Шм-6-1 (монолитный вариант) | |
| -КЖ11 | Шахта Шм-7-1 (монолитный вариант) | |
| -КЖ13 | Шахта Шм-8-1 (монолитный вариант) | |
| -КЖ15 | Шахта Шм-10-1 (монолитный вариант) | |
| -КЖ17 | Шахта Шм-12-1 (монолитный вариант) | |
| -КЖ4 | Шахта Ш-3-1 (сборно-монолитный вариант) | Альбом III |
| -КЖ6 | Шахта Ш-4-1 (сборно-монолитный вариант) | |
| -КЖ8 | Шахта Ш-5-1 (сборно-монолитный вариант) | |
| -КЖ10 | Шахта Ш-6-1 (сборно-монолитный вариант) | |
| -КЖ12 | Шахта Ш-7-1 (сборно монолитный вариант) | |
| -КЖ14 | Шахта Ш-8-1 (сборно-монолитный вариант) | |
| -КЖ16 | Шахта Ш-10-1 (сборно-монолитный вариант) | |
| -КЖ18 | Шахта Ш-12-1 (сборно- | |

Продолжение

| Обозначение | Наименование | Примечание |
|---|---|---|
| 820-04-16 85 -КЖ18 | монолитный вариант) | Альбом III |
| -КЖ19 | Шахта Шм-3-2 (монолитный вариант) | Альбом IV |
| -КЖ21 | Шахта Шм-4-2 (монолитный вариант) | |
| -КЖ23 | Шахта Шм-5-2 (монолитный вариант) | |
| -КЖ25 | Шахта Шм-6-2 (монолитный вариант) | |
| -КЖ27 | Шахта Шм-7-2 (монолитный вариант) | |
| -КЖ29 | Шахта Шм-8-2 (монолитный вариант) | |
| -КЖ31 | Шахта Шм-10-2 (монолитный вариант) | |
| -КЖ33 | Шахта Шм-12-2 (монолитный вариант) | |
| -КЖ20 | Шахта Ш-3-2 (Сборно-монолитный вариант) | Альбом V |
| -КЖ22 | Шахта Ш-4-2 (сборно-монолитный вариант) | |
| -КЖ24 | Шахта Ш-5-2 (сборно-монолитный вариант) | |
| -КЖ26 | Шахта Ш-6-2 (сборно-монолитный вариант) | |
| -КЖ28 | Шахта Ш-7-2 (сборно-монолитный вариант) | |
| -КЖ30 | Шахта Ш-8-2 (сборно-монолитный вариант) | |
| -КЖ32 | Шахта Ш-10-2 (сборно монолитный вариант | |
| -КЖ34 | Шахта Ш-12-2 (сборно-монолитный вариант) | |
| -КЖ2 | водобойные колодцы и водобойные стенки | Альбом VI |

## Ведомость чертежей основного комплекта КЖ7

| Лист | Наименование | Примечание |
|---|---|---|
| 1 | Общие данные | |
| 2 | План, разрезы 1-1 4-4 | |
| 3 | Схема армирования План, разрезы 1-1 5-5 | |
| 4 | Спецификация к схеме армирования монолитной шахты Шм-5-1 | |

## Ведомость спецификаций

| Лист | Наименование | Примечание |
|---|---|---|
| 4 | Спецификация к схеме армирования монолитной шахты Шм-5-1 | |

## Ведомость ссылочных и прилагаемых документов

| Обозначение | Наименование | Примечание |
|---|---|---|
| | Ссылочные документы | |
| | Нестандартное оборудование | Альбом I |
| | Прилагаемые документы | |
| 820-04-16 85 Шм-5-1-01 00 | Каркас плоский, КР (КР1, КР2) | |
| 820- -Шм-5-1-02 00 | Сетка арматурная, С (С1, С2, С11) | |
| 820- -Шм-5-1-03 00 | То же (С13 С18, С20, С21) | |
| 820- -Шм-5-1-04 00 | " (С10, С12, С19) | |
| 820- -Шм-5-1-05 00 | " (С3 С9) | |
| 820- -Шм-5-1-06 00 | Изделие закладное Мн1 | |
| 820- -Шм-5-1-07 00 | То же Мн2 | |
| 820- -КЖ7 ВМ | Ведомость потребности в материалах | |

Рабочие чертежи разработаны в соответствии с действующими нормами и правилами

Главный инженер проекта Л Г Франк

17

9066/2

Привязан

Инв. №

| | | | |
|---|---|---|---|
| Разраб. | Девяшин | | |
| Пров. | Иоффе | | |
| Рук. гр. | Иоффе | | |
| ГИП | Франк | | |
| Нач. отд. | Лисичевский | | |
| Н. контр. | Сильченко | | |

ТПР 820-04-16 85-КЖ7

Водосбросы-водовыпуски трубчатые с шахтным оголовком на расход воды до 10 м³/с при перепадах от 5 до 12 м

| Шахта Шм-5-1 (монолитный вариант) | Стадия | Лист | Листов |
|---|---|---|---|
| | Р | 1 | 4 |
| Общие данные | Укргипроводхоз г. Киев | | |

Инв. № подл. | Подпись и дата | Взам. инв. №

Формат А2

Альбом II

Типовые проектные решения 820-04-16 85

## Разрез 1-1

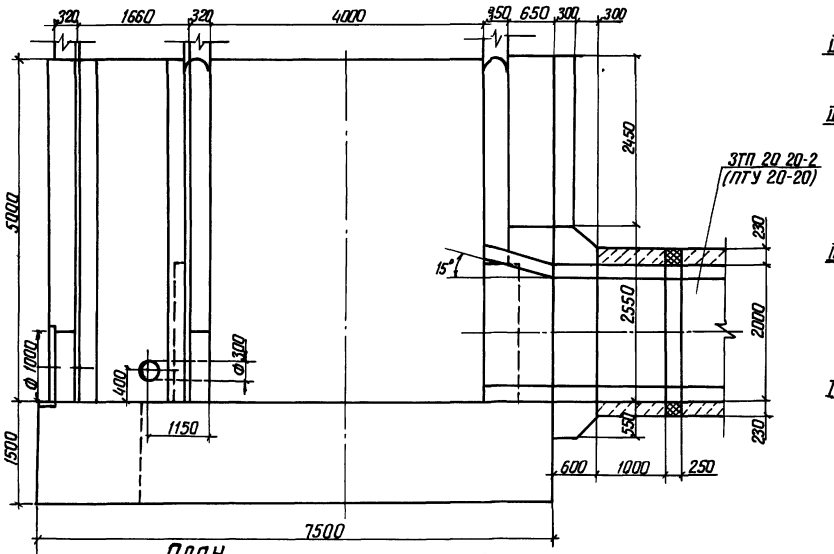


## Разрез 2-2

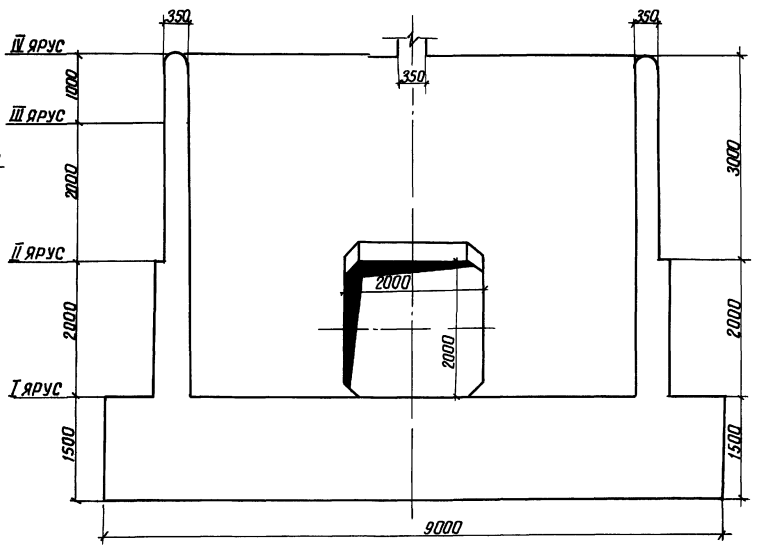


## План

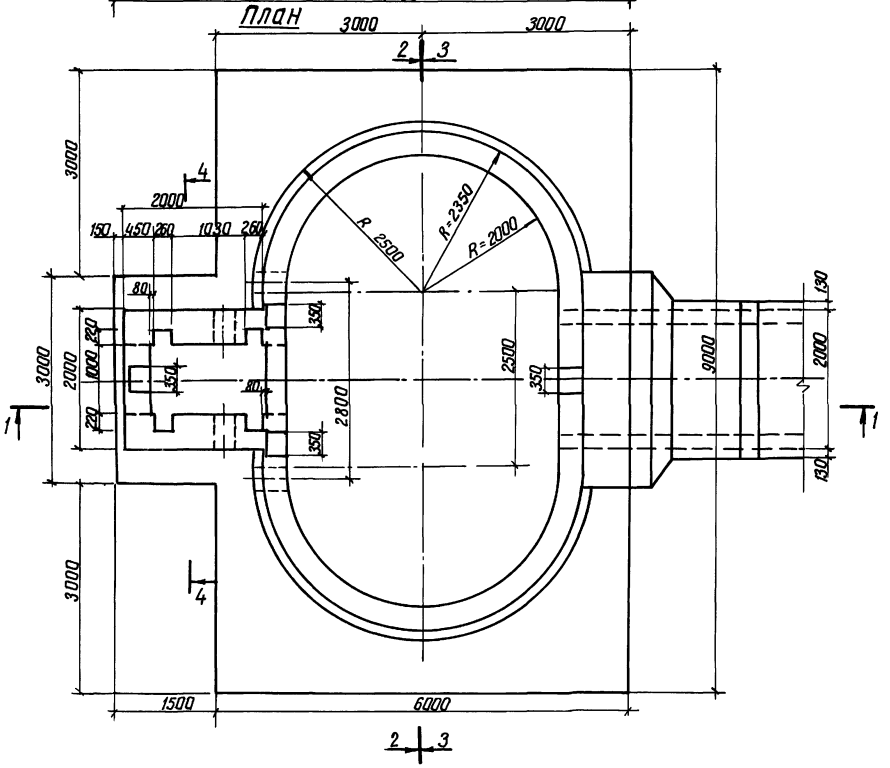


## Разрез 3-3

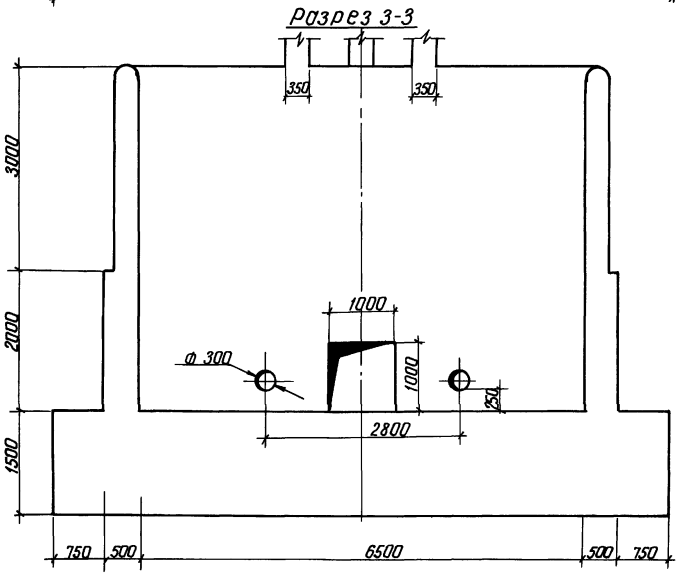


## Разрез 4-4

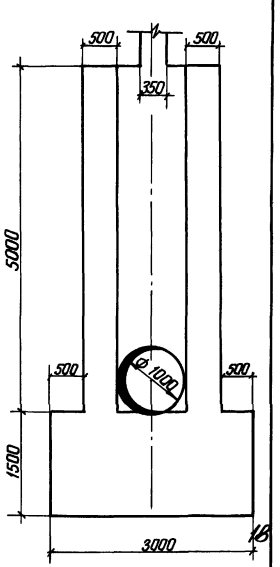


18

9066/2

| | | | | | |
|---|---|---|---|---|---|
| Разраб | Николаева | | | ТПР 820-04-16 85 -КЖ7 | |
| Пров | Авраамич | | | | |
| Рук гр | Иоффе | | | | |
| ГИП | Франк | | | Водосбросы-водовыпуски трубчатые с шахтным гасителем на расход воды до 10 м³/с при перепадах от 5 до 12 м | |
| Нач отд | Кисниченко | | | | |
| Н контр | Сильченко | | | Шахта ШМ-5-1 (монолитный вариант) | Стадия: Р; Лист: 2; Листов: |
| | | | | План разрезы 1-1 4-4 М 1:50 | Укргипроводхоз г. Киев |

Привязан

Инв №

Инв № подл. | Подпись и дата | Взам. инв №

Формат А2

Альбом II

Типовые проектные решения 820-04-16 85

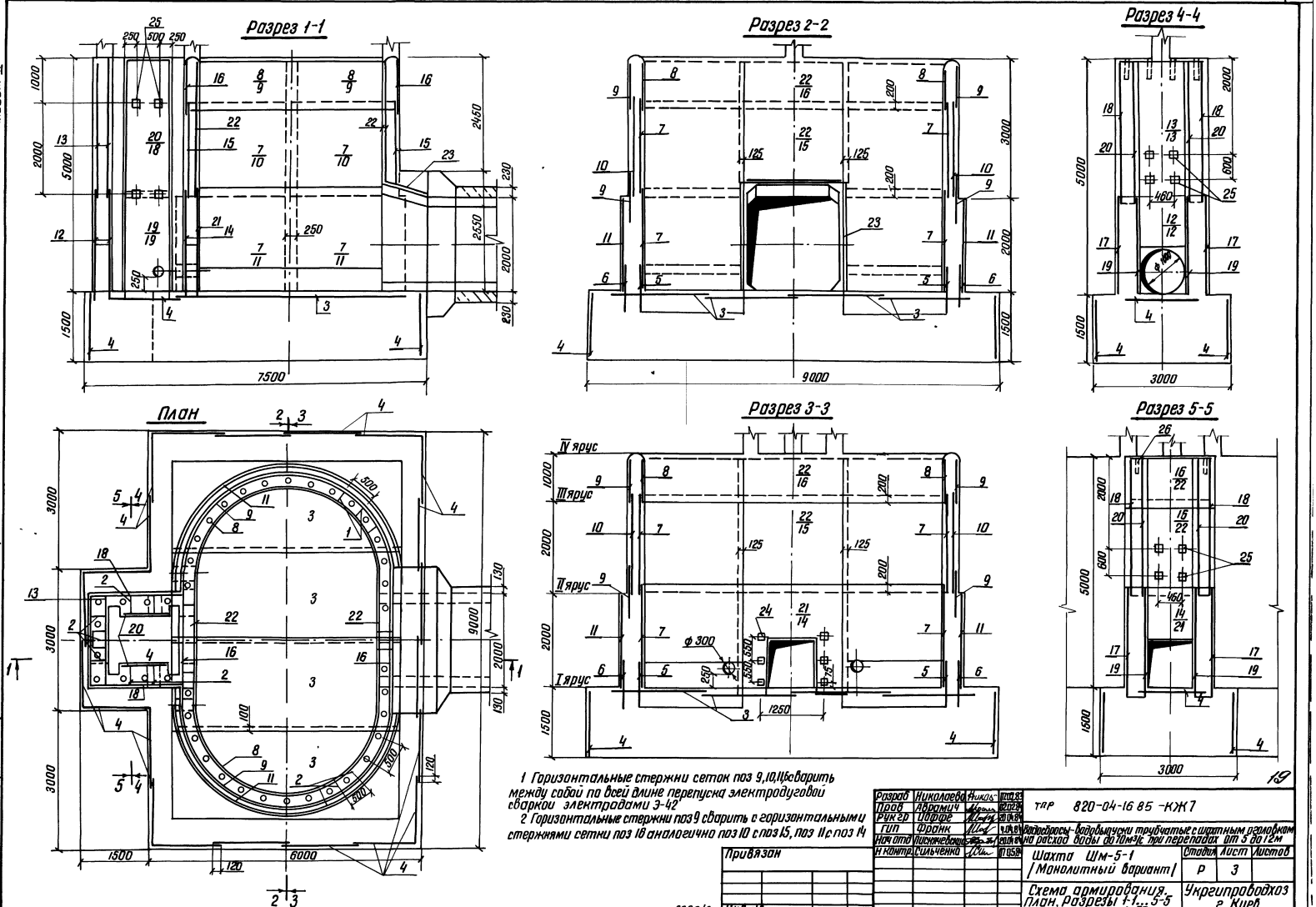


1 Горизонтальные стержни сеток поз 9,10,11,6 сварить между собой по всей длине перепуска электродуговой сваркой электродами Э-42

2 Горизонтальные стержни поз 9 сварить с горизонтальными стержнями сетки поз 16 аналогично поз 10 с поз 15, поз 11 с поз 14

| | | | | |
|---|---|---|---|---|
| Разраб | Николаева | Николаев | 10.02.83 | ТПР 820-04-16 85 -КЖ7 |
| Пров | Аврамич | | 20.02.84 | |
| Рук гр | Цоффе | | 20.04.84 | Водосбросы-водовыпуски трубчатые с шахтным оголовком на расход воды до 70м³/с при перепадах от 5 до 12м |
| Гип | Франк | | 4.04.84 | |
| Нач отд | Лисничевский | | 20.04.84 | |
| Н контр | Сильченко | | 17.05.84 | Шахта Шм-5-1 /Монолитный вариант/ — Стадия: Р; Лист: 3; Листов: |
| | | | | Схема армирования. План. Разрезы 1-1...5-5 М 1:50 — Укргипроводхоз г. Киев |

Привязан

Инв №

9066/2

Инв № подл. | Подпись и дата | Взам. инв. №

Формат А2

Типовые проектные решения 820-04-16 85 Альбом II

| Формат | Зона | Поз | Обозначение | Наименование | Кол | Примечание |
|---|---|---|---|---|---|---|
| | | | | Сетки арматурные | | |
| А3 | | 17 | 820-04-16 85 Шм-5-1-03 00 | С15 | 2 | |
| А3 | | 18 | -03 00 | С16 | 2 | |
| А3 | | 19 | -03 00 | С17 | 2 | |
| А3 | | 20 | -03 00 | С18 | 2 | |
| А3 | | 21 | -04 00 | С19 | 1 | |
| А3 | | 22 | -03 00 | С20 | 2 | |
| А3 | | 23 | -03 00 | С21 | 3 | |
| | | | | Изделия закладные | | |
| А4 | | 24 | -06 00 | МН 1 | 6 | |
| А4 | | 25 | -07 00 | МН 2 | 12 | |
| Б4 | | 26 | | МН 3 Труба 50×3,5 | | |
| | | | | ГОСТ 3262-75, ℓ=350 | 42 | 17кг |
| | | | | Материалы | | |
| | | | | Бетон тяжелый | | |
| | | | | М 200 Мрз 150 В6 | | 1377м³ |

| Формат | Зона | Поз | Обозначение | Наименование | Кол | Примечание |
|---|---|---|---|---|---|---|
| | | | | Сборочные единицы | | |
| | | | | Каркасы плоские | | |
| А4 | | 1 | 820-04-16 85 Шм-5-1-01 00 | КР 1 | 37 | |
| А4 | | 2 | -01 00 | Кр 2 | 51 | |
| | | | | Сетки арматурные | | |
| А3 | | 3 | -02 00 | С 1 | 4 | |
| А3 | | 4 | -02 00 | С 2 | 23 | |
| А3 | | 5 | -05 00 | С 3 | 4 | |
| А3 | | 6 | -05 00 | С 4 | 4 | |
| А3 | | 7 | -05 00 | С 5 | 8 | |
| А3 | | 8 | -05 00 | С 6 | 4 | |
| А3 | | 9 | -05 00 | С 7 | 8 | |
| А3 | | 10 | -05 00 | С 8 | 4 | |
| А3 | | 11 | -05 00 | С 9 | 4 | |
| А3 | | 12 | -04 00 | С 10 | 2 | |
| А3 | | 13 | -02 00 | С 11 | 2 | |
| А3 | | 14 | -04 00 | С 12 | 1 | |
| А3 | | 15 | -03 00 | С 13 | 2 | |
| А3 | | 16 | -03 00 | С 14 | 2 | |

Ведомость расхода стали на элемент кг

| Марка элемента | Изделия арматурные | | | | | | | Изделия закладные | | | | | | | | | Общий расход |
|---|---|---|---|---|---|---|---|---|---|---|---|---|---|---|---|---|---|
| | Арматура класса | | | | | | Всего | Прокат марки | | | | | | Арматура класса | | Всего | |
| | А-I | | | А-III | | | | В Ст 3 кп 2 | | | | | | А-III | | | |
| | ГОСТ 5781-82 | | | ГОСТ 5781-82 | | | | ГОСТ 3262-75 | | ГОСТ 19903-74 | | ГОСТ 8509-72 | | ГОСТ 5781-82 | | | |
| | Ф 6 | Ф 8 | Итого | Ф 8 | Ф 14 | Итого | | Тр 50×3,5 | Итого | -6×150 | Итого | L70×4,5 | Итого | Ф 14 | Итого | | |
| Шм-5-1 | 129 0 | 1172,0 | 1301 0 | 183 0 | 797 0 | 980 0 | 2281,0 | 72,0 | 72,0 | 13 0 | 13 0 | 3 0 | 3 0 | 7 0 | 7 0 | 95,0 | 2376 0 |

9066/2

Привязан

Инв №

| | | | |
|---|---|---|---|
| Разраб | Николаева | | 16.02.84 |
| Пров | Авраамич | | 13.02.84 |
| Рук гр | Иоффе | | 20.04.84 |
| ГИП | Франк | | 04.04.84 |
| Нач отд | Писнячевский | | 20.04.84 |
| Н контр | Сильченко | | 04.05.84 |

820-04-16 85-КЖ 7

Спецификация к схеме армирования монолитной шахты Шм-5-1

| Стадия | Лист | Листов |
|---|---|---|
| Р | 4 | |

Укргипроводхоз г Киев

Формат А3

Взам инв № | Подпись и дата | Инв № подл

Типовые проектные решения 820-04-16 85 Альбом II

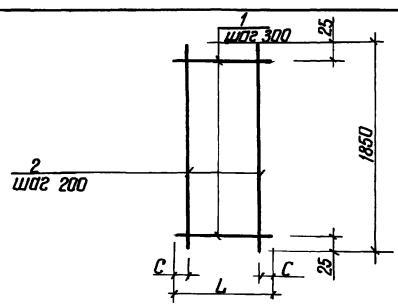


| Формат | Зона | Поз | Обозначение | Наименование | Кол | Примечание |
|---|---|---|---|---|---|---|
| | | | 820-04-16 85 Шм-5-1-01 00 | КР 1 | | |
| Б4 | | 1 | -01 01 | ф8А-I ГОСТ 5781-82 ℓ=290 | 7 | 01кг |
| Б4 | | 2 | -01 02 | ф8А-I ГОСТ 5781-82 ℓ=1850 | 2 | 07кг |
| | | | -01 00-01 | Кр 2 | | |
| Б4 | | 1 | -01 03 | ф8А-I ГОСТ 5781-82 ℓ=440 | 7 | 02кг |
| Б4 | | 2 | -01 02 | ф8А-I ГОСТ 5781-82 ℓ=1850 | 3 | 07кг |

| Марка | Размеры в мм | | Масса, кг |
|---|---|---|---|
| | L | C | |
| КР1 | 290 | 45 | 21 |
| КР2 | 440 | 20 | 3,5 |

9066/2

Привязан

Инв №

| | | | |
|---|---|---|---|
| Разраб | Николаева | | 16.02.84 |
| Провер | Авраамич | | 13.02.84 |
| Рук гр | Иоффе | | 20.03.84 |
| ГИП | Франк | | 04.04.84 |
| Нач отд | Писнячевский | | 20.04.84 |
| Н контр | Сильченко | | 25.04.84 |

820-04-16 85 Шм-5-1-01 00

Каркас плоский, КР (КР1, КР2)

| Стадия | Масса | Масштаб |
|---|---|---|
| Р | см. табл | – |

Лист | Листов 1

Укргипроводхоз г Киев

Формат А4

Взам инв № | Подпись и дата | Инв № подл

Типовые проектные решения 820-04-16 85 Альбом II

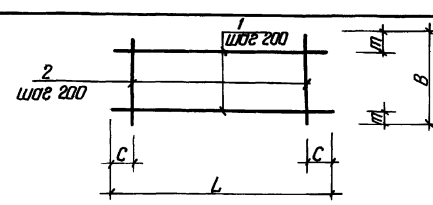


| Формат | Зона | Поз | Обозначение | Наименование | Кол | Примечание |
|---|---|---|---|---|---|---|
| | | | 820- -Шм-5-1-02-00 | С1 | | |
| Б4 | | 1 | -02 01 | ф8А-III ГОСТ 5781-82 ℓ=5430 | 10 | 21кг |
| Б4 | | 2 | -02 02 | ф8А-III ГОСТ 5781-82 ℓ=1970 | 28 | 08кг |
| | | | -02 00-01 | С2 | | |
| Б4 | | 1 | -02 03 | ф6А-I ГОСТ 5781-82 ℓ=1600 | 8 | 04кг |
| Б4 | | 2 | -02 04 | ф6А-I ГОСТ 5781-82 ℓ=1470 | 8 | 03кг |
| | | | -02 00-02 | С11 | | |
| Б4 | | 1 | -02 05 | ф8А-I ГОСТ 5781-82 ℓ=2980 | 10 | 12кг |
| Б4 | | 2 | -02 06 | ф8А-I ГОСТ 5781-82 ℓ=1980 | 15 | 08кг |

20

| Марка | Размеры в мм | | | | Масса, кг |
|---|---|---|---|---|---|
| | L | C | B | m | |
| С 1 | 5430 | 15 | 1970 | 85 | 43,4 |
| С 2 | 1600 | 100 | 1470 | 35 | 5,6 |
| С 11 | 2980 | 90 | 1980 | 90 | 24 0 |

9066/2

Привязан

Инв №

| | | | |
|---|---|---|---|
| Разраб | Николаева | | 17.02.84 |
| Пров | Авраамич | | 13.02.84 |
| Рук гр | Иоффе | | 20.03.84 |
| ГИП | Франк | | 04.04.84 |
| Нач отд | Писнячевский | | 20.04.84 |
| Н контр | Сильченко | | 25.04.84 |

ТПР 820-04-16 85 Шм-5-1-02 00

Сетка арматурная, С (С1, С2, С11)

| Стадия | Масса | Масштаб |
|---|---|---|
| Р | см табл | – |

Лист | Листов 1

Укргипроводхоз г Киев

Формат А4

Взам инв № | Подпись и дата | Инв № подл

Типовые проектные решения 820-04-1685 Альбом II

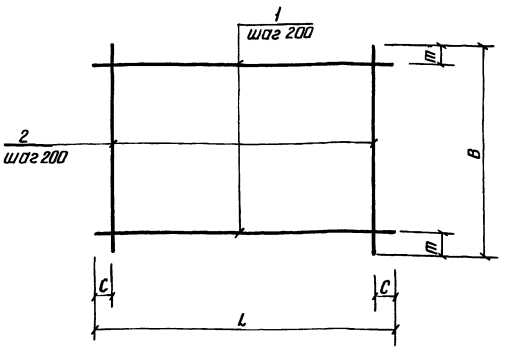


| Марка | Размеры в мм L | C | B | m | Масса, кг |
|---|---|---|---|---|---|
| С13 | 2500 | 50 | 2200 | 100 | 22,7 |
| С14 | 2500 | 50 | 820 | 10 | 8,9 |
| С15 | 2330 | 65 | 2200 | 100 | 20,7 |
| С16 | 2330 | 65 | 2980 | 90 | 27,9 |
| С17 | 950 | 75 | 2200 | 100 | 8,9 |
| С18 | 950 | 75 | 2980 | 90 | 12,0 |
| С20 | 2500 | 50 | 2750 | 75 | 56,3 |
| С21 | 2250 | 25 | 950 | 75 | 18,3 |

| Формат | Зона | Поз. | Обозначение | Наименование | Кол. | Примечание |
|---|---|---|---|---|---|---|
| | | | 820-04-1685-Шм-3-1-03 00 | С13 | | |
| Б4 | | 1 | -03.01 | ф8А-I ГОСТ 5781-82 ℓ=2500 | 11 | 1,0 кг |
| Б4 | | 2 | -03.02 | ф8А-I ГОСТ 5781-82 ℓ=2200 | 13 | 0,9 кг |
| | | | -03.00-01 | С14 | | |
| Б4 | | 1 | -03.01 | ф8А-I ГОСТ 5781-82 ℓ=2500 | 5 | 1,0 кг |
| Б4 | | 2 | -03 03 | ф8А-I ГОСТ 5781-82 ℓ=820 | 13 | 0,3 кг |
| | | | -03 00-02 | С15 | | |
| Б4 | | 1 | -03 04 | ф8А-I ГОСТ 5781-82 ℓ=2330 | 11 | 0,9 кг |
| Б4 | | 2 | -03 02 | ф8А-I ГОСТ 5781-82 ℓ=2200 | 12 | 0,9 кг |
| | | | -03 00-03 | С16 | | |
| Б4 | | 1 | -03 04 | ф8А-I ГОСТ 5781-82 ℓ=2330 | 15 | 0,9 кг |
| Б4 | | 2 | -03 06 | ф8А-I ГОСТ 5781-82 ℓ=2980 | 12 | 1,2 кг |
| | | | -03. 00-04 | С17 | | |
| Б4 | | 1 | -03 07 | ф8А-I ГОСТ 5781-82 ℓ= 950 | 11 | 0,4 кг |
| Б4 | | 2 | -03 02 | ф8А-I ГОСТ 5781-82 ℓ= 2200 | 5 | 0,9 кг |
| | | | -03 00-05 | С18 | | |
| Б4 | | 1 | -03 07 | ф8А-I ГОСТ 5781-82 ℓ= 950 | 15 | 0,4 кг |
| Б4 | | 2 | -03 06 | ф8А-I ГОСТ 5781-82 ℓ= 2980 | 5 | 1,2 кг |
| | | | -03 00-06 | С 20 | | |
| Б4 | | 1 | -03 08 | ф14А-III ГОСТ 5781-82 ℓ=2500 | 14 | 3,0 кг |
| Б4 | | 2 | -03 09 | ф8А-I ГОСТ 5781-82 ℓ=2750 | 13 | 1,1 кг |
| | | | -03 00-07 | С21 | | |
| Б4 | | 1 | -03 10 | ф14А-III ГОСТ 5781-82 ℓ=2250 | 5 | 2,7 кг |
| Б4 | | 2 | -03 07 | ф8А-I ГОСТ 5781-82 ℓ= 950 | 12 | 0,4 кг |

9066/2

| | | | |
|---|---|---|---|
| Разраб | Николаев | | 3.02.84 |
| Пров | Абрамич | | 13.02.84 |
| Рук гр | Иофре | | 20.03.84 |
| ГИП | Франк | | 4.04.84 |
| Нач отд | Лисняевский | | 20.04.84 |
| Н контр | Сильченко | | 20.04.84 |

820-04-1685-Шм-5-1-03 00

Сетка арматурная С /С13... С18, С20, С21/

| Стадия | Масса | Масштаб |
|---|---|---|
| Р | см. табл | — |
| Лист | Листов 1 | |

Укргипроводхоз г. Киев

Привязан

Инв. №

Инв. № подл. | Подпись и дата | Взам. инв. №

Формат А3

Типовые проектные решения 820-04-1685 Альбом II

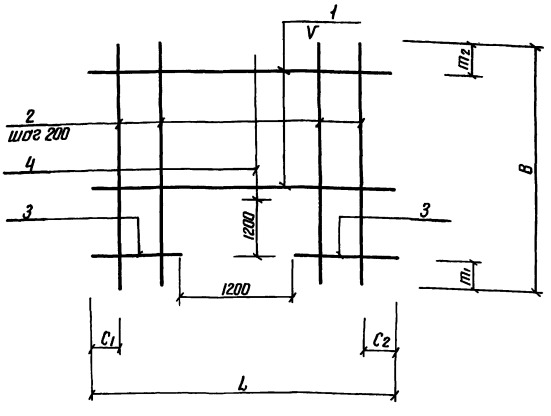


| Марка | Размеры в мм L | $C_1$ | $C_2$ | V | B | $m_1$ | $m_2$ | Масса, кг |
|---|---|---|---|---|---|---|---|---|
| С10 | 1980 | 90 | 90 | 200 | 2420 | 200 | 20 | 13,6 |
| С12 | 2500 | 50 | 50 | 200 | 2420 | 200 | 20 | 19,6 |
| С19 | 2500 | 50 | 50 | 150 | 2420 | 200 | 120 | 63,0 |

| Формат | Зона | Поз. | Обозначение | Наименование | Кол. | Примечание |
|---|---|---|---|---|---|---|
| | | | 820-04-1685-Шм-5-1-04 00 | С10 | | |
| Б4 | | 1 | -04 01 | ф8А-I ГОСТ 5781-82 ℓ=1980 | 6 | 0,8 кг |
| Б4 | | 2 | -04 02 | ф8А-I ГОСТ 5781-82 ℓ=2420 | 4 | 1,0 кг |
| Б4 | | 3 | -04 03 | ф8А-I ГОСТ 5781-82 ℓ=390 | 12 | 0,2 кг |
| Б4 | | 4 | -04 04 | ф8А-I ГОСТ 5781-82 ℓ=1020 | 6 | 0,4 кг |
| | | | -04 00-01 | С12 | | |
| Б4 | | 1 | -04 05 | ф8А-III ГОСТ 5781-82 ℓ=2500 | 6 | 1,0 кг |
| Б4 | | 2 | -04 02 | ф8А-I ГОСТ 5781-82 ℓ=2420 | 8 | 1,0 кг |
| Б4 | | 3 | -04 07 | ф8А-III ГОСТ 5781-82 ℓ=650 | 12 | 0,3 кг |
| Б4 | | 4 | -04 03 | ф8А-I ГОСТ 5781-82 ℓ=1020 | 5 | 0,4 кг |
| | | | -04 00-02 | С19 | | |
| Б4 | | 1 | -04 09 | ф14А-III ГОСТ 5781-82 ℓ=2500 | 7 | 3,0 кг |
| Б4 | | 2 | -04 10 | ф14А-III ГОСТ 5781-82 ℓ=2420 | 8 | 2,9 кг |
| Б4 | | 3 | -04 11 | ф14А-III ГОСТ 5781-82 ℓ=650 | 16 | 0,8 кг |
| Б4 | | 4 | -04 12 | ф14А-III ГОСТ 5781-82 ℓ=1020 | 5 | 1,2 кг |

21

9066/2

| | | | |
|---|---|---|---|
| Разраб | Николаев | | 3.02.84 |
| Пров | Абрамич | | 13.02.84 |
| Рук гр | Иофре | | 20.03.84 |
| ГИП | Франк | | 4.04.84 |
| Нач отд | Лисняевский | | 20.04.84 |
| Н контр | Сильченко | | 20.04.84 |

тп№ 820-04-1685-Шм-5-1-04 00

Сетка арматурная, с /С10, С12, С19/

| Стадия | Масса | Масштаб |
|---|---|---|
| Р | см. табл | — |
| Лист | Листов 1 | |

Укргипроводхоз г. Киев

Привязан

Инв. №

Инв. № подл. | Подпись и дата | Взам. инв. №

Формат А3

Типовые проектные решения 820-04-16 85 Альбом II

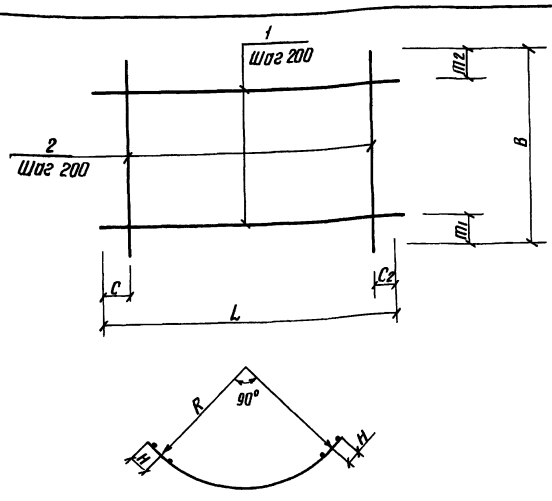


| Марка | Размеры в мм | | | | | | | | Масса, кг |
|---|---|---|---|---|---|---|---|---|---|
| | L | $C_1$ | $C_2$ | B | $m_1$ | $m_2$ | H | R | |
| С3 | 3440 | 20 | 20 | 1100 | 350 | 350 | 125 | 2030 | 27,6 |
| С4 | 4130 | 65 | 65 | 1100 | 350 | 350 | 125 | 2470 | 32,1 |
| С5 | 3440 | 20 | 20 | 2200 | 100 | 100 | 125 | 2030 | 30,5 |
| С6 | 3440 | 20 | 20 | 820 | 10 | 10 | 125 | 2030 | 12,4 |
| С7 | 3890 | 45 | 45 | 820 | 10 | 10 | 125 | 2320 | 13,5 |
| С8 | 3890 | 45 | 45 | 2200 | 100 | 100 | 125 | 2320 | 69,7 |
| С9 | 4130 | 65 | 65 | 2200 | 300 | 100 | 125 | 2470 | 32,9 |

| Формат | Зона | Поз | Обозначение | Наименование | Кол | Примечание |
|---|---|---|---|---|---|---|
| | | | 820– –Шм-5-1-05.00 | С3 | | |
| Б4 | | 1 | –05 01 | ф8А-I ГОСТ 5781-82 ℓ=3440 | 3 | 14 кг |
| Б4 | | 2 | –05 02 | ф14А-III ГОСТ 5781-82 ℓ=1100 | 18 | 1,3 кг |
| | | | –05 00-01 | С4 | | |
| Б4 | | 1 | –05.03 | ф8А-I ГОСТ 5781-82 ℓ=4130 | 3 | 1,6 кг |
| Б4 | | 2 | –05.02 | ф14А-III ГОСТ 5781-82 ℓ=1100 | 21 | 1,3 кг |
| | | | –05.00-02 | С5 | | |
| Б4 | | 1 | –05.01 | ф8А-I ГОСТ 5781-82 ℓ=3440 | 11 | 13 кг |
| Б4 | | 2 | –05 04 | ф8А-I ГОСТ 5781-82 ℓ=2200 | 18 | 0,9 кг |
| | | | –05.00-03 | С6 | | |
| Б4 | | 1 | –05.01 | ф8А-I ГОСТ 5781-82 ℓ=3440 | 5 | 1,4 кг |
| Б4 | | 2 | –05 05 | ф8А-I ГОСТ 5781-82 ℓ=820 | 18 | 0,3 кг |
| | | | –05 00-04 | С7 | | |
| Б4 | | 1 | –05.06 | ф8А-I ГОСТ 5781-82 ℓ=3890 | 5 | 1,5 кг |
| Б4 | | 2 | –05.05 | ф8А-I ГОСТ 5781-82 ℓ=820 | 20 | 0,3 кг |
| | | | –05 00-05 | С8 | | |
| Б4 | | 1 | –05 07 | ф14А-III ГОСТ 5781-82 ℓ=3890 | 11 | 47 кг |
| Б4 | | 2 | –05.04 | ф8А-I ГОСТ 5781-82 ℓ=2200 | 20 | 0,9 кг |
| | | | –05 00-06 | С9 | | |
| Б4 | | 1 | –05.08 | ф14А-III ГОСТ 5781-82 ℓ=4130 | 13 | 5,0 кг |
| Б4 | | 2 | –05 04 | ф8АI ГОСТ 5781-82 ℓ=2200 | 21 | 0,9 кг |

9066/2

| | | | |
|---|---|---|---|
| Разраб | Николаева | | 11.02.84 |
| Пров | Абрамич | | 13.02.84 |
| Рук гр | Иоффе | | 20.03.84 |
| ГИП | Франк | | 4.04.84 |
| Нач отд | Лисняченко | | 20.04.84 |
| Н контр | Сильченко | | 25.04.84 |

820-04-16 85-Шм-5-1-05 00

Сетка арматурная, С /С3 ... С9/

| Стадия | Масса | Масштаб |
|---|---|---|
| Р | см табл | — |

Лист | Листов 1

Укргипроводхоз г Киев

Привязан

Инв №

Инв № подл | Подпись и дата | Взам инв №

Формат А3

Типовые проектные решения 820-04-16 85 Альбом II

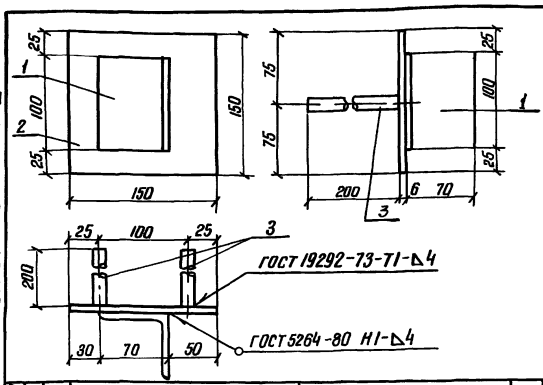


| Формат | Зона | Поз | Обозначение | Наименование | Кол | Примечание |
|---|---|---|---|---|---|---|
| | | | 820– –Шм-5-1-06.00 | Мн1 | | |
| Б4 | | 1 | –06.01 | ∟70×4,5 ГОСТ 8509-72, ℓ=100 | 1 | 0,5 кг |
| Б4 | | 2 | –06 02 | –6×150 ГОСТ 19903-74, ℓ=150 | 1 | 0,7 кг |
| Б4 | | 3 | –06 03 | ф14А-III ГОСТ 5781-82 ℓ=200 | 2 | 0,2 кг |

9066/2

Привязан

Инв №

| | | | |
|---|---|---|---|
| Разраб | Николаева | | 7.02.84 |
| Пробер | Абрамич | | 13.12.84 |
| Рук гр | Иоффе | | 20.03.84 |
| ГИП | Франк | | 4.04.84 |
| Нач отд | Лисняченко | | 20.04.84 |
| Н контр | Сильченко | | 25.04.84 |

820-04-16 85-Шм-5-1-06.00

Изделие закладное Мн1

| Стадия | Масса | Масштаб |
|---|---|---|
| Р | 16 | — |

Лист | Листов 1

Укргипроводхоз г Киев

Инв № подл | Подпись и дата | Взам инв №

Формат А4

Типовые проектные решения 820-04-16 85 Альбом II

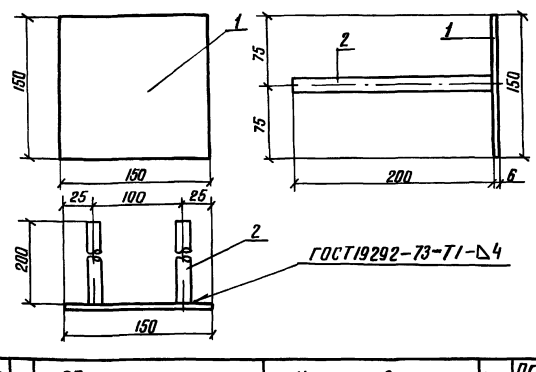


| Формат | Зона | Поз | Обозначение | Наименование | Кол | Примечание |
|---|---|---|---|---|---|---|
| | | | 820–~~04~~ Шм-5-1-07 00 | Мн2 | | |
| Б4 | | 1 | –06.02 | –6×150 ГОСТ 19903-74, ℓ=150 | 1 | 0,7 кг |
| Б4 | | 2 | –06.03 | ф14А-III ГОСТ 5781-82, ℓ=200 | 2 | 0,2 кг |

22

9066/2

Привязан

Инв №

| | | | |
|---|---|---|---|
| Разраб | Николаева | | 7 02 84 |
| Пров | Абрамич | | 13 02 84 |
| Рук гр | Иоффе | | 20 03 84 |
| ГИП | Франк | | 4 04 84 |
| Нач отд | Лисняченко | | 20 04 84 |
| Н контр | Сильченко | | 25.04.84 |

тр 820-04-16 85 Шм-5-1-07 00

Изделие закладное Мн2

| Стадия | Масса | Масштаб |
|---|---|---|
| Р | 1,1 | — |

Лист | Листов 1

Укргипроводхоз г Киев

Инв № подл | Подпись и дата | Взам инв №

Формат А4

| № строки | Наименование материала и единица измерения | Код материала | Код ед изм | Количество тип | Количество инд | Количество всего |
|---|---|---|---|---|---|---|
| 1 | Сортовой прокат обыкно- | | | | | |
| 2 | венного качества | 093000 | | | | |
| 3 | Сталь арматурная клас | | | | | |
| 4 | са А-I, т | 093003 | 168 | – | 1,30 | |
| 5 | диам. 6, т | Ф 6 | 168 | – | 0,13 | |
| 6 | диам 8, т | Ф 8 | 168 | – | 1,17 | |
| 7 | Сталь арматурная клас- | | | | | |
| 8 | са А-III, т | 093004 | 168 | – | 0,99 | |
| 9 | диам 8, т | Ф 8 | 168 | – | 0,18 | |
| 10 | диам 14, т | Ф 14 | 168 | – | 0,81 | |
| 11 | Итого сортового проката | | | | | |
| 12 | обыкновенного качества, т | | 168 | – | 2,29 | |
| 13 | Прокат листовой рядо- | | | | | |
| 14 | вой, т | 097100 | 168 | – | 0,02 | |
| 15 | Сталь толстолистовая | | | | | |
| 16 | рядовых марок (от 4 мм), т | 097100 | 168 | – | 0,013 | |
| 17 | Сталь крупносортовая, т | 093100 | 168 | – | 0,003 | |
| 18 | Итого стали в натураль | | | | | |
| 19 | ной массе, т | | 168 | – | 2,31 | |
| 20 | Итого стали, приведенной | | | | | |
| 21 | к стали класса А-I, т | | 168 | – | 2,72 | |
| 22 | То же, к стали класса | | | | | |
| 23 | С 38/23, т | | 168 | – | 0,03 | |

| № строки | Наименование материала и единица измерения | Код материала | Код ед изм | Количество тип | Количество инд | Количество всего |
|---|---|---|---|---|---|---|
| 1 | Всего стали приведенной | | | | | |
| 2 | к классам А-I, С 38/23, т | | 168 | – | 2,75 | |
| 3 | Трубы сварные водогазо- | | | | | |
| 4 | проводные, т | 138500 | 168 | – | 0,07 | |
| 5 | Портландцемент | 573110 | | | | |
| 6 | М 500, т | 573113 | 168 | – | 47,09 | |
| 7 | Цемент, приведенный к | | | | | |
| 8 | марке 400 (всего), т | | 168 | – | 51,80 | |
| 9 | | | | | | |
| 10 | | | | | | |
| 11 | | | | | | |
| 12 | | | | | | |
| 13 | | | | | | |
| 14 | | | | | | |
| 15 | | | | | | |
| 16 | | | | | | |
| 17 | | | | | | |
| 18 | | | | | | |
| 19 | | | | | | |
| 20 | | | | | | |
| 21 | | | | | | |
| 22 | | | | | | |
| 23 | | | | | | |

В графе „тип" указано количество материалов, потребное для изготовления типовых и стандартных изделий, а в графе „инд" - индивидуальных (не типовых) конструкций и изделий



9066/2

| | | | | |
|---|---|---|---|---|
| Разраб | Потапенко | | | |
| Пров | Штепа | | | |
| Рук гр | Шоффе | | | |
| ГИП | Франк | | | |
| Нач отд | Лисниевский | | | |
| Н контр | Сильченко | | | |

Привязан

Инв №

ТПР 820-04-16 85 -КЖ7 ВМ

Ведомость потребности в материалах

| Стадия | Лист | Листов |
|---|---|---|
| Р | | |

Укргипроводхоз г Киев

Формат А2

Типовые проектные решения 820-04-16 85

Инв № подл | Подпись и дата | Взам инв №

Альбом II

Типовые проектные решения 820-04-16 85

## Ведомость основных комплектов

| Обозначение | Наименование | Примечание |
|---|---|---|
| 820-04-16 85 - ПЗ | Пояснительная записка | Альбом I |
| - АС | Архитектурно-строительные решения | |
| - КЖ1 | Монолитные и сборные железобетонные конструкции | |
| - ГИ | Конструкции температурно-осадочных швов | |
| - ПО | Производство и организация работ | |
| - КЖ3 | Шахта Шм-3-1 (Монолитный вариант) | Альбом II |
| - КЖ5 | Шахта Шм-4-1 (Монолитный вариант) | |
| - КЖ7 | Шахта Шм-5-1 (Монолитный вариант) | |
| - КЖ9 | Шахта Шм-6-1 (Монолитный вариант) | |
| - КЖ11 | Шахта Шм-7-1 (Монолитный вариант) | |
| - КЖ13 | Шахта Шм-8-1 (Монолитный вариант) | |
| - КЖ15 | Шахта Шм-10-1 (Монолитный вариант) | |
| - КЖ17 | Шахта Шм-12-1 (Монолитный вариант) | |
| - КЖ4 | Шахта Ш-3-1 (Сборно-монолитный вариант) | Альбом III |
| - КЖ6 | Шахта Ш-4-1 (Сборно-монолитный вариант) | |
| - КЖ8 | Шахта Ш-5-1 (Сборно-монолитный вариант) | |
| - КЖ10 | Шахта Ш-6-1 (Сборно-монолитный вариант) | |
| - КЖ12 | Шахта Ш-7-1 (Сборно-монолитный вариант) | |
| - КЖ14 | Шахта Ш-8-1 (Сборно-монолитный вариант) | |
| - КЖ16 | Шахта Ш-10-1 (Сборно-монолитный вариант) | |
| - КЖ18 | Шахта Ш-12-1 (Сборно- | |

### Продолжение

| Обозначение | Наименование | Примечание |
|---|---|---|
| 820-04-16 85 - КЖ18 | монолитный вариант) | Альбом III |
| - КЖ19 | Шахта Шм-3-2 (Монолитный вариант) | Альбом IV |
| - КЖ21 | Шахта Шм-4-2 (Монолитный вариант) | |
| - КЖ23 | Шахта Шм-5-2 (Монолитный вариант) | |
| - КЖ25 | Шахта Шм-6-2 (монолитный вариант) | |
| - КЖ27 | Шахта Шм-7-2 (Монолитный вариант) | |
| - КЖ29 | Шахта Шм-8-2 (Монолитный вариант) | |
| - КЖ31 | Шахта Шм-10-2 (Монолитный вариант) | |
| - КЖ33 | Шахта Шм-12-2 (Монолитный вариант) | |
| - КЖ20 | Шахта Ш-3-2 (Сборно-монолитный вариант) | Альбом V |
| - КЖ22 | Шахта Ш-4-2 (Сборно-монолитный вариант) | |
| - КЖ24 | Шахта Ш-5-2 (Сборно-монолитный вариант) | |
| - КЖ26 | Шахта Ш-6-2 (Сборно-монолитный вариант) | |
| - КЖ28 | Шахта Ш-7-2 (Сборно-монолитный вариант) | |
| - КЖ30 | Шахта Ш-8-2 (Сборно-монолитный вариант) | |
| - КЖ32 | Шахта Ш-10-2 (Сборно-монолитный вариант) | |
| - КЖ34 | Шахта Ш-12-2 (Сборно-монолитный вариант) | |
| - КЖ2 | Водобойные колодцы и водобойные стенки | Альбом VI |

Рабочие чертежи разработаны в соответствии с действующими нормами и правилами

Главный инженер проекта Л.Г Франк

## Ведомость чертежей основного комплекта КЖ9

| Лист | Наименование | Примечание |
|---|---|---|
| 1 | Общие данные | |
| 2 | План Разрезы 1-1; 4-4 | |
| 3 | Разрезы 2-2; 3-3 | |
| 4 | Схема армирования. План Разрез 1-1; 4-4; 5-5 | |
| 5 | Схема армирования. Разрезы 2-2; 3-3 | |

## Ведомость спецификаций

| Лист | Наименование | Примечание |
|---|---|---|
| 4 | Спецификация к схеме армирования монолитной шахты Шм-6-1 | |

## Ведомость ссылочных и прилагаемых документов

| Обозначение | Наименование | Примечание |
|---|---|---|
| | Ссылочные документы | |
| | Нестандартное оборудование | Альбом I |
| | Прилагаемые документы | |
| 820-04-16 85 Шм-6-1-01.00 | Каркас плоский КР1 | |
| 820- Шм-6-1-02.00 | То же КР2 | |
| 820- Шм-6-1-03.00 | Сетка арматурная С (С1, С2; С13...С18) | |
| 820- Шм-6-1-04.00 | То же С19 . С22 | |
| 820- Шм-6-1-05.00 | " С10. С12 | |
| 820- Шм-6-1-06.00 | " С3...С9; С23 | |
| 820- Шм-6-1-07.00 | Изделие закладное Мн1 | |
| 820- Шм-6-1-08.00 | То же Мн2 | |
| 820- КЖ36М | Ведомость потребности в материалах | |



9066/2

Привязан

Инв. № подл. | Подпись и дата | Взам. инв. №

Инв. №

| | | | |
|---|---|---|---|
| Разраб | Девяшин | | 06.04.85 |
| Пров | Иоффе | | 20.04.85 |
| Рук гр. | Иоффе | | 20.04.85 |
| ГИП | Франк | | 20.04.85 |
| Нач. отд | Зотиченко | | 20.04.85 |
| Н. контр. | Сильченко | | 19.03.85 |

ТПР 820-04-16 85-КЖ9

Водосбросы-водобойцы трубчатые с шахтным оголовком на расход воды до 10 м³/с при перепадах от 5 до 12 м

| Шахта Шм-6-1 (Монолитный вариант) | Стадия | Лист | Листов |
|---|---|---|---|
| | Р | 1 | 5 |
| Общие данные | Укрепроводхоз г. Киев | | |

Формат А2

Альбом II

Типовые проектные решения 820-04-16 85

## Разрез 1-1

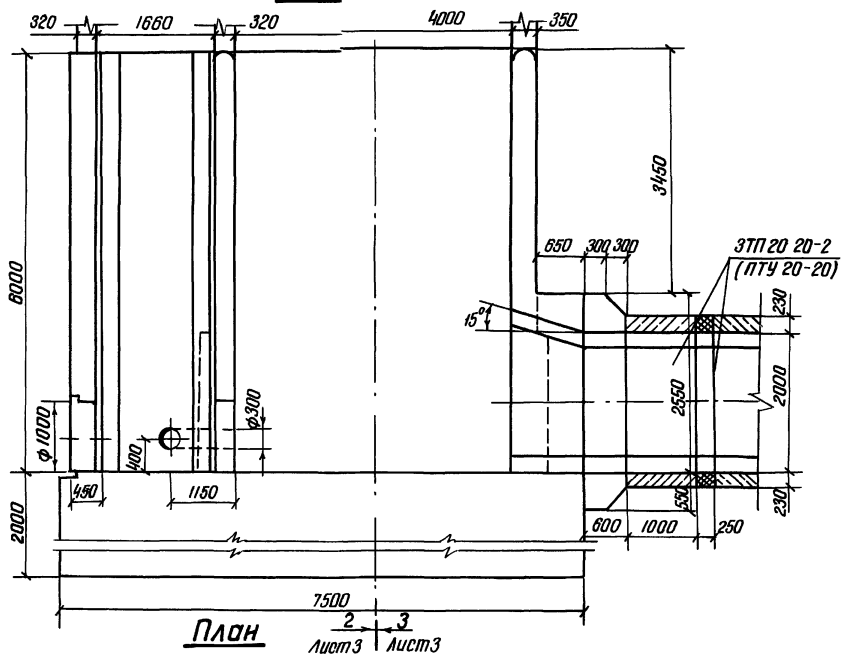


## План

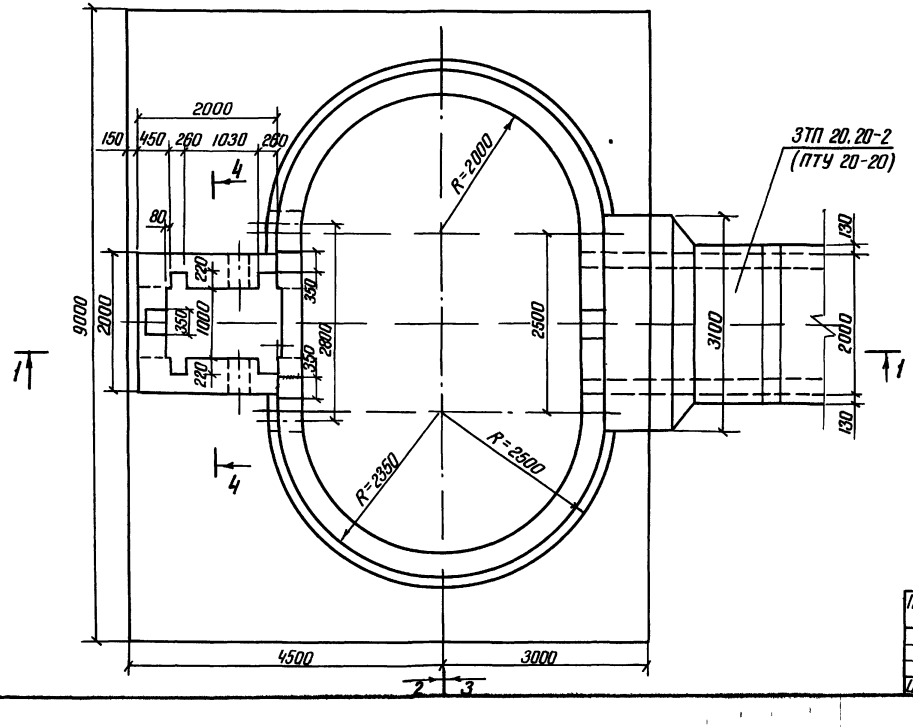


## Разрез 4-4

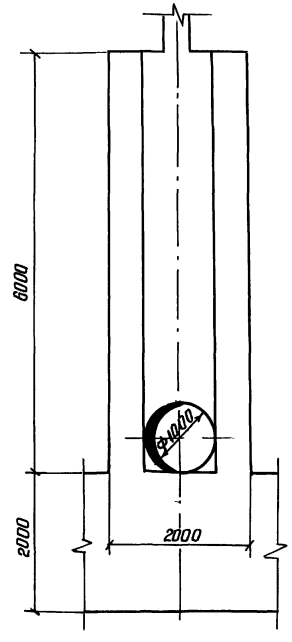


25

9066/2

| | | | | | |
|---|---|---|---|---|---|
| Разраб | Девяшин | | 21.12.83 | ТПР 820-04-1685-КЖ9 | |
| Пров | Иоффе | | 10.01.84 | | |
| Рук гр | Иоффе | | 10.01.84 | | |
| ГИП | Фронк | | 4.04.84 | Водосбросы-водовыпуски трубчатые с шахтным оголовком на расход воды до 70 м³/с при перепадах от 5 до 12 м | |
| Нач отд | Лисниевский | | 20.04.84 | | |
| Н контр | Сильченко | | 04.05.84 | Шахта $Ш_м$-6-1 (монолитный вариант) | Стадия: Р; Лист: 2; Листов: |
| | | | | План. Разрезы 1-1; 4-4 м 1:50 | Укргипроводхоз г. Киев |

Привязан

Инв №

Инв № подл. | Подпись и дата | Взам. инв. №

Формат А2

Альбом III

Типовые проектные решения 820-04-1685

Инв.№ подл. | Подпись и дата | Взам.инв.№

## Разрез 2-2

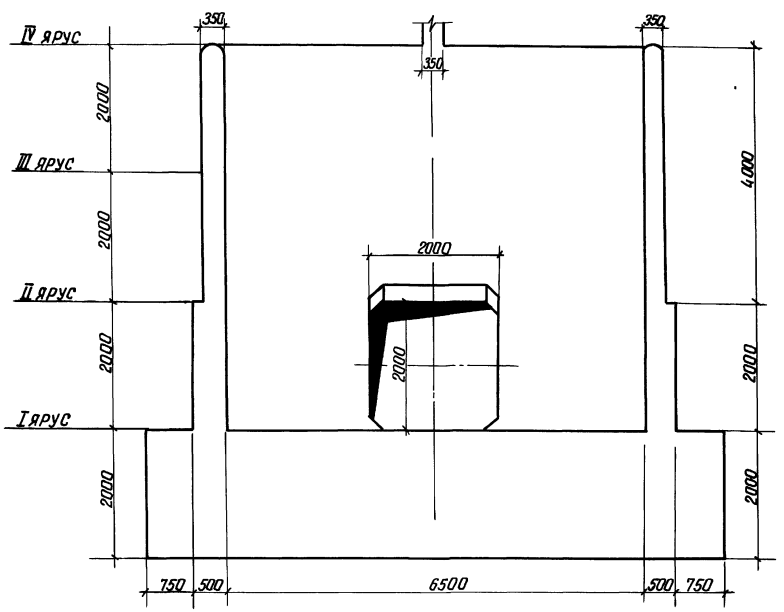


## Разрез 3-3

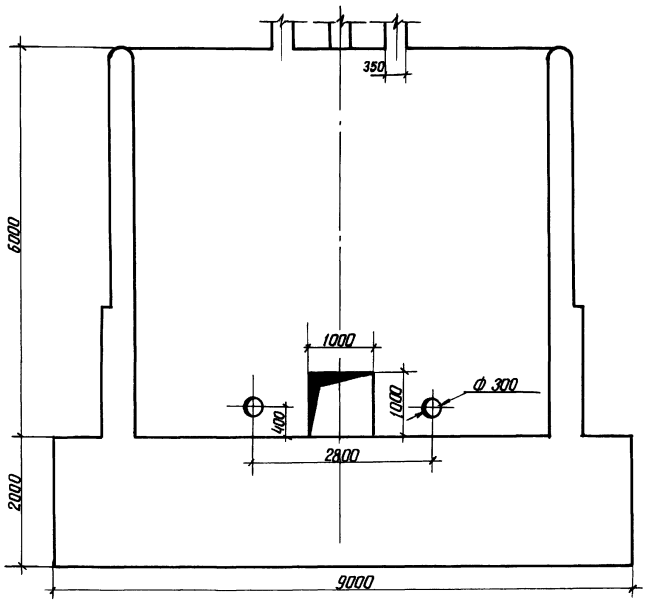


26

9066/2

| | | | | | |
|---|---|---|---|---|---|
| Разраб. | Дебашин | | 21.85 | ТПР 820-04-1685-КЖ 9 | |
| Пров. | Цоффе | | 21.85 | | |
| Рук.гр. | Цоффе | | 21.85 | | |
| ГИП | Франк | | 21.85 | Водосбросы-водовыпуски трубчатые с шахтным гасителем-колодцем на расход воды до 10м³/с при перепадах от 5 до 12м | |
| Нач.отд. | Пискневская | | 21.85 | | |
| Н.контр. | Сильченко | | 21.85 | Шахта Ш-6-1 (монолитный вариант) | Стадия: Р; Лист: 3; Листов: |
| | | | | Разрезы 2-2, 3-3 М 1:50 | Укргипроводхоз г. Киев |

Привязан

Инв.№

Формат А2

Альбом II

Типовые проектные решения 820-04-16 85

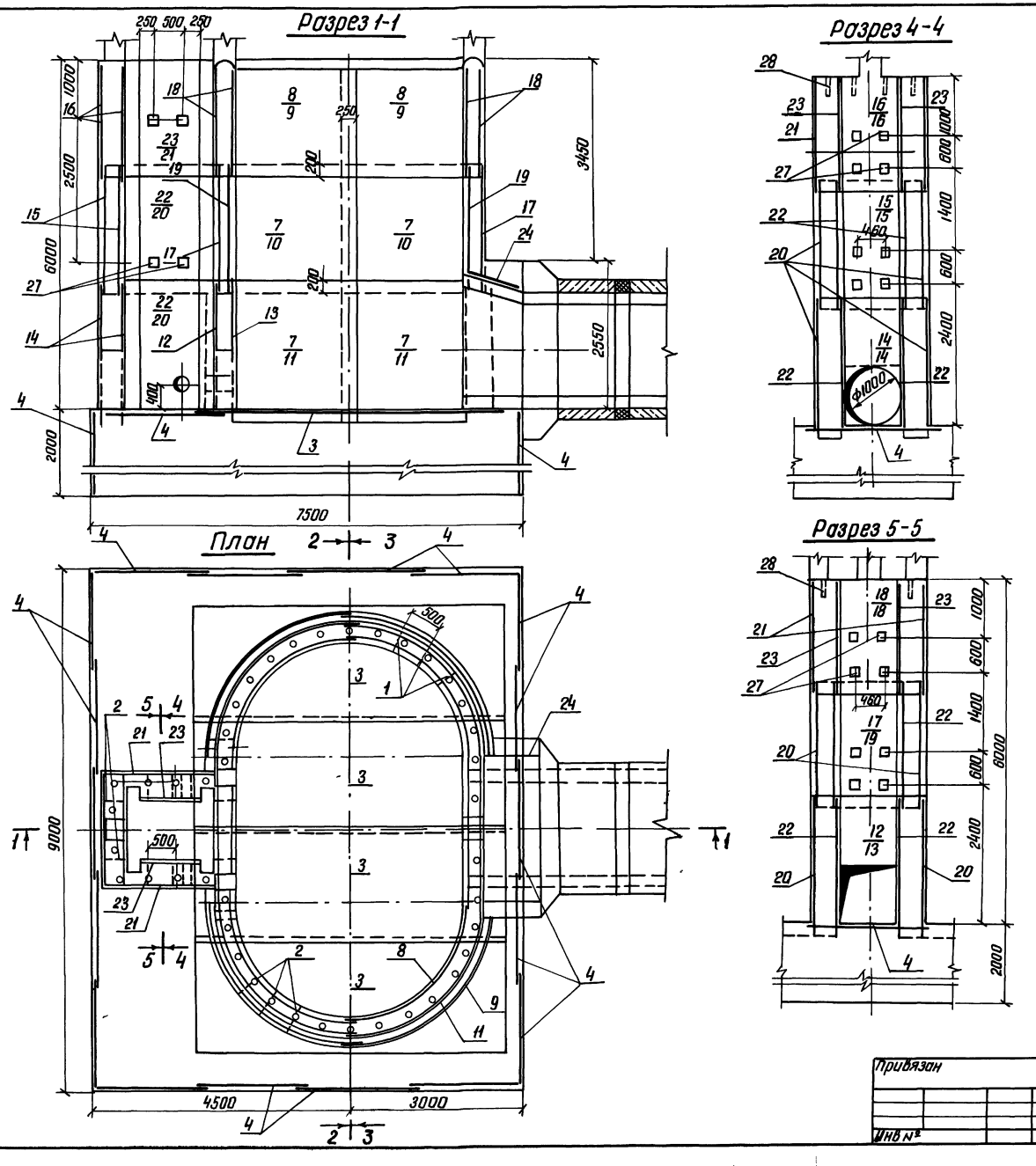


## Спецификация к схеме армирования монолитной шахты Шм-6-1

| Формат | Зона | Поз | Обозначение | Наименование | Кол. | Примечание |
|---|---|---|---|---|---|---|
| | | | | Сборочные единицы | | |
| | | | | Каркасы плоские | | |
| А4 | | 1 | 820- -Шм-6-1-01.00 | КР1 | 74 | |
| А4 | | 2 | -02 00 | КР2 | 51 | |
| | | | | Сетки арматурные | | |
| А3 | | 3 | -03 00 | С1 | 4 | |
| А3 | | 4 | -03 00 | С2 | 19 | |
| А3 | | 5 | -06 00 | С3 | 4 | |
| А3 | | 6 | -06.00 | С4 | 4 | |
| А3 | | 7 | -06 00 | С5 | 8 | |
| А3 | | 8 | -06 00 | С6 | 4 | |
| А3 | | 9 | -06 00 | С7 | 4 | |
| А3 | | 10 | -06 00 | С8 | 4 | |
| А3 | | 11 | -06.00 | С9 | 4 | |
| А3 | | 12 | -05.00 | С10 | 1 | |
| А3 | | 13 | -05.00 | С11 | 1 | |
| А3 | | 14 | -05 00 | С12 | 2 | |
| А3 | | 15 | -03 00 | С13 | 2 | |
| А3 | | 16 | -03.00 | С14 | 2 | |
| А3 | | 17 | -03 00 | С15 | 2 | |
| А3 | | 18 | -03 00 | С16 | 4 | |
| А3 | | 19 | -03 00 | С17 | 2 | |
| А3 | | 20 | -03 00 | С18 | 4 | |
| А3 | | 21 | -04 00 | С19 | 2 | |
| А3 | | 22 | -04 00 | С20 | 4 | |
| А3 | | 23 | -04 00 | С21 | 2 | |
| А3 | | 24 | -04 00 | С22 | 3 | |
| А3 | | 25 | -06 00 | С23 | 4 | |
| | | | | Изделия закладные | | |
| А4 | | 26 | -07 00 | МН1 | 6 | |
| А4 | | 27 | -08 00 | МН2 | 20 | |
| Б4 | | 28 | | МН3 (Труба ф50×3,5 | 42 | 1,7кг |
| | | | | ГОСТ 3262-75, L=350) | | |
| | | | | Материалы | | |
| | | | | Бетон тяжелый | | |
| | | | | М200; В6, Мрз≥150 | | 194,2м³ |

27

9066 12

| | | | |
|---|---|---|---|
| Разраб | Девяшин | | 22.12.84 |
| Пров | Иоффе | | 10.01.84 |
| Рук гр | Иоффе | | 10.01.84 |
| Гип | Франк | | 4.04.84 |
| Нач отд | Писнячевский | | 20.04.84 |
| Н контр. | Сильченко | | 4.05.84 |

ТПР 820-04-16.85КЖ9

Водосбросы-водовыпуски трубчатые с шахтным оголовком на расход воды до 70 м³/с при перепадах от 5 до 12 м

Шахта Шм-6-1 (Монолитный вариант)

| Стадия | Лист | Листов |
|---|---|---|
| Р | 4 | |

Схема армирования
План Разрезы 1-1; 4-4, 5-5 м 1:50

Укргипроводхоз г Киев

Привязан

Инв №

Инв № подл | Подпись и дата | Взам инв №

Формат А2

Альбом II

Типовые проектные решения 820-04-16.85

Инв.№ подл. | Подпись и дата | Взам. инв.№

## Разрез 2-2

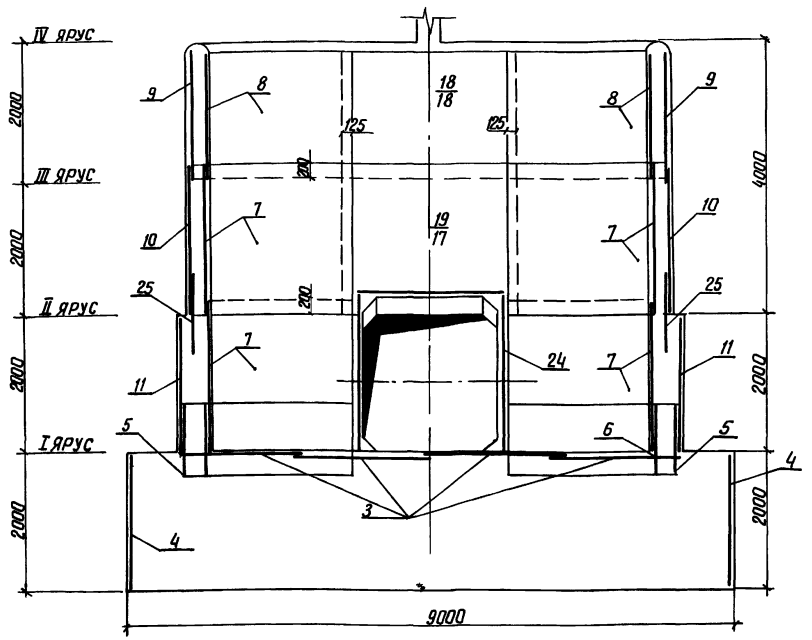


## Разрез 3-3

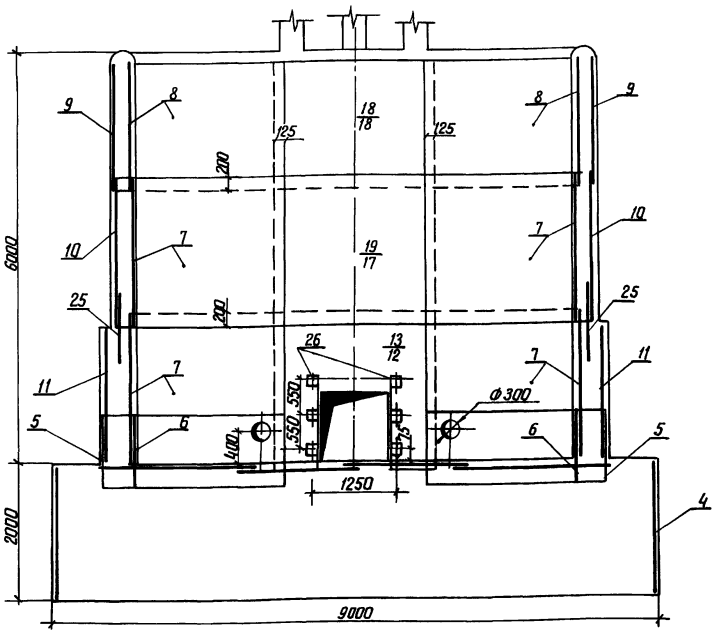


### Ведомость расхода стали на элемент, кг

| Марка элемента | Изделия арматурные | | | | | | | Изделия закладные | | | | | | | | Общий расход |
|---|---|---|---|---|---|---|---|---|---|---|---|---|---|---|---|---|
| | Арматура класса | | | | | | Все-го | Арматура класса | Прокат марки | | | | | | Все-го | |
| | A-I | | | A-III | | | | A-III | В Ст3 кп2 | | | | | | | |
| | ГОСТ 5781-82 | | | ГОСТ 5781-82 | | | | ГОСТ 5781-82 | ГОСТ 8509-72 | | ГОСТ 19903-74 | | ГОСТ 3262-75 | | | |
| | ф6 | ф8 | Итого | ф8 | ф14 | Итого | | ф14 | ∟70×45 | Итого | -6×150 | Итого | Труба 60×3,5 | Итого | | |
| Шм-6-1 | 1520 | 13180 | 14700 | 3620 | 8590 | 12210 | 26910 | 100 | 100 | 30 | 30 | 180 | 180 | 720 | 720 | 103 | 27940 |

1 Горизонтальные стержни сеток поз 9, 10, 11, 5 сварить между собой по всей длине перепуска электродуговой сваркой электродами Э-42

2 Горизонтальные стержни сеток поз 9 сварить с горизонтальными стержнями сетки поз 18, аналогично поз 10 с поз 17, поз 11 с поз 12

28

9066/2

| | | | | |
|---|---|---|---|---|
| Разраб. | Девашин | | | ТПР 820-04-16.85-КЖ9 |
| Пров. | Цыфаге | | | |
| Рук гр. | Цыфаге | | | |
| ГИП | Франк | | | Водосбросы-водовыпуски трубчатые с шахтным оголовком на расход воды до 70 м³/с при перепадах от 5 до 12 м |
| Нач. отд. | Писаревский | | | |
| Н. контр. | Сильченко | | | Шахта Шм-6-1 (монолитный вариант) |
| | | | | Схема армирования Разрезы 2-2, 3-3 М 1:50 |

| Стадия | Лист | Листов |
|---|---|---|
| Р | 5 | |

Укргипроводхоз г. Киев

Привязан

Инв. №

Формат А2

Типовые проектные решения 820-04-16.85 Альбом II

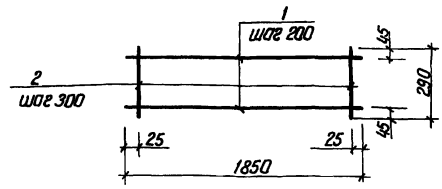


| Формат | Зона | Поз | Обозначение | Наименование | Кол | Примечание |
|---|---|---|---|---|---|---|
| | | | 820-04-16.85ШМ-6-1-01.00 | КР1 | | |
| Б4 | | 1 | -01.01 | ф8 А-I ГОСТ 5781-82 ℓ=1850 | 2 | 07 кг |
| Б4 | | 2 | -01.02 | ф8 А-I ГОСТ 5781-82 ℓ=290 | 7 | 0,1 кг |

9066/2

Привязан

Инв. №

| | | | |
|---|---|---|---|
| Разраб. | Девяшин | | 22.12.83 |
| Пров. | Иоффе | | 01.01.84 |
| Рук. гр. | Иоффе | | 01.01.84 |
| ГИП | Франк | | 01.01.84 |
| Нач. отд. | Лисичевский | | 20.01.84 |
| Н. контр. | Сильченко | | 25.01.84 |

820-04-16.85 ШМ-6-1-01.00

Каркас плоский КР1

| Стадия | Масса | Масштаб |
|---|---|---|
| Р | 2,1 | – |
| Лист | Листов 1 | |

Укргипроводхоз г. Киев

Формат А4

Типовые проектные решения 820-04-16.85 Альбом II

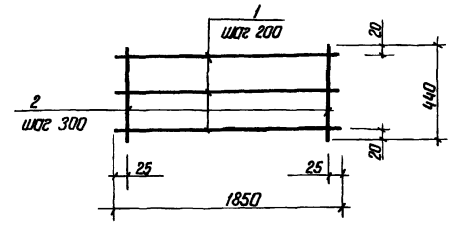


| Формат | Зона | Поз | Обозначение | Наименование | Кол | Примечание |
|---|---|---|---|---|---|---|
| | | | 820-04-16.85ШМ-6-1-02.00 | КР2 | | |
| Б4 | | 1 | -01.01 | ф8 А-I ГОСТ 5781-82 ℓ=1850 | 3 | 07 кг |
| Б4 | | 2 | -02.01 | ф8 А-I ГОСТ 5781-82 ℓ=440 | 7 | 0,2 кг |

9066/2

Привязан

Инв. №

| | | | |
|---|---|---|---|
| Разраб. | Девяшин | | 22.12.83 |
| Пров. | Иоффе | | 01.01.84 |
| Рук. гр. | Иоффе | | 01.01.84 |
| ГИП | Франк | | 01.01.84 |
| Нач. отд. | Лисичевский | | 20.01.84 |
| Н. контр. | Сильченко | | 25.01.84 |

820-04-16.85 ШМ-6-1-02.00

Каркас плоский КР2

| Стадия | Масса | Масштаб |
|---|---|---|
| Р | 3,5 | – |
| Лист | Листов 1 | |

Укргипроводхоз г. Киев

Формат А4

Типовые проектные решения 820-04-16.85 Альбом II

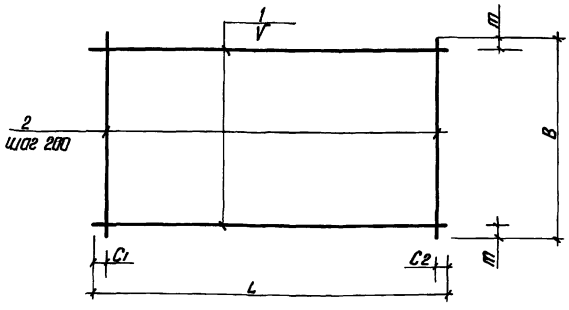


| Марка | Размеры в мм | | | | | | Масса, кг |
|---|---|---|---|---|---|---|---|
| | L | $C_1$ | $C_2$ | V | B | m | |
| С1 | 5430 | 15 | 15 | 200 | 1970 | 85 | 43,4 |
| С2 | 1970 | 85 | 85 | 200 | 1970 | 85 | 8,0 |
| С13 | 1980 | 90 | 90 | 200 | 2200 | 100 | 17,8 |
| С14 | 1980 | 90 | 90 | 200 | 1980 | 90 | 16,0 |
| С15 | 2500 | 50 | 50 | 150 | 2200 | 50 | 26,7 |
| С16 | 2500 | 50 | 50 | 200 | 1820 | 10 | 19,1 |
| С17 | 2500 | 50 | 50 | 200 | 2200 | 100 | 44,7 |
| С18 | 2330 | 20 | 510 | 200 | 2200 | 100 | 18,9 |

| Формат | Зона | Поз | Обозначение | Наименование | Кол | Примечание |
|---|---|---|---|---|---|---|
| | | | 820-04-16.85ШМ-6-1-03.00 | С1 | | |
| Б4 | | 1 | -03.01 | ф8 А-III ГОСТ 5781-82 ℓ=5430 | 10 | 21 кг |
| Б4 | | 2 | -03.02 | ф8 А-III ГОСТ 5781-82 ℓ=1970 | 28 | 0,8 кг |
| | | | -03.00-01 | С2 | | |
| Б4 | | 1 | -03.03 | ф6 А-I ГОСТ 5781-82 ℓ=1970 | 10 | 0,4 кг |
| Б4 | | 2 | -03.03 | ф6 А-I ГОСТ 5781-82 ℓ=1970 | 10 | 0,4 кг |
| | | | -03.00-02 | С13 | | |
| Б4 | | 1 | -03.04 | ф8 А-I ГОСТ 5781-82 ℓ=1980 | 11 | 0,8 кг |
| Б4 | | 2 | -03.05 | ф8 А-I ГОСТ 5781-82 ℓ=2200 | 10 | 0,9 кг |
| | | | -03.00-03 | С14 | | |
| Б4 | | 1 | -03.04 | ф8 А-I ГОСТ 5781-82 ℓ=1980 | 10 | 0,8 кг |
| Б4 | | 2 | -03.04 | ф8 А-I ГОСТ 5781-82 ℓ=1980 | 10 | 0,8 кг |
| | | | -03.00-04 | С15 | | |
| Б4 | | 1 | -03.06 | ф8 А-I ГОСТ 5781-82 ℓ=2500 | 15 | 1,0 кг |
| Б4 | | 2 | -03.05 | ф8 А-I ГОСТ 5781-82 ℓ=2200 | 13 | 0,9 кг |
| | | | -03.00-05 | С16 | | |
| Б4 | | 1 | -03.06 | ф8 А-I ГОСТ 5781-82 ℓ=2500 | 10 | 1,0 кг |
| Б4 | | 2 | -03.07 | ф8 А-I ГОСТ 5781-82 ℓ=1820 | 13 | 0,7 кг |
| | | | -03.00-06 | С17 | | |
| Б4 | | 1 | -03.08 | ф14 А-III ГОСТ 5781-82 ℓ=2500 | 11 | 3,0 кг |
| Б4 | | 2 | -03.05 | ф8 А-I ГОСТ 5781-82 ℓ=2200 | 13 | 0,9 кг |
| | | | -03.00-07 | С18 | | |
| Б4 | | 1 | -03.09 | ф8 А-I ГОСТ 5781-82 ℓ=2330 | 11 | 0,9 кг |
| Б4 | | 2 | -03.05 | ф8 А-I ГОСТ 5781-82 ℓ=2200 | 10 | 0,9 кг |

| | | | |
|---|---|---|---|
| Разраб. | Девяшин | | 22.12.83 |
| Пров. | Иоффе | | 01.01.84 |
| Рук. гр. | Иоффе | | 01.01.84 |
| ГИП | Франк | | 01.01.84 |
| Нач. отд. | Лисичевский | | 20.01.84 |
| Н. контр. | Сильченко | | 25.01.84 |

тир 820-04-16.85ШМ-6-1-03.00

Сетка арматурная, С (С1, С2 С13 С18)

| Стадия | Масса | Масштаб |
|---|---|---|
| Р | См. табл. | – |
| Лист | Листов 1 | |

Укргипроводхоз г. Киев

Формат А3

29

Привязан

Инв. №

9066/2

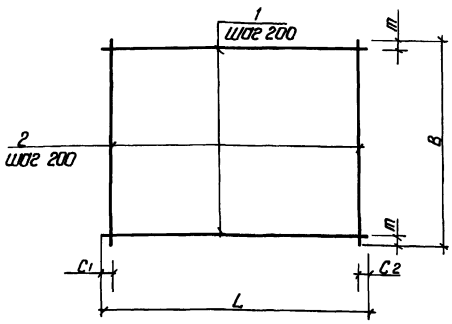


| Марка | Размеры в мм | | | | | Масса, кг |
|---|---|---|---|---|---|---|
| | L | C1 | C2 | B | m | |
| С 19 | 2330 | 20 | 510 | 1980 | 90 | 17.0 |
| С 20 | 950 | 75 | 75 | 2200 | 100 | 8.9 |
| С 20 | 950 | 75 | 75 | 1980 | 90 | 8.0 |
| С 22 | 950 | 75 | 75 | 2250 | 125 | 17.9 |

| Формат | Зона | Поз | Обозначение | Наименование | Кол | Примечание |
|---|---|---|---|---|---|---|
| | | | 820-04-16.85ШМ-6-1-04.00 | С 19 | | |
| Б4 | | 1 | -03.09 | ф 8 А-I ГОСТ 5781-82 ℓ=2330 | 10 | 0.9 кг |
| Б4 | | 2 | -03.04 | ф 8 А-I ГОСТ 5781-82 ℓ=1980 | 10 | 0.8 кг |
| | | | -04.00-01 | С 20 | | |
| Б4 | | 1 | -04.01 | ф 8 А-I ГОСТ 5781-82 ℓ=950 | 11 | 0.4 кг |
| Б4 | | 2 | -03.05 | ф 8 А-I ГОСТ 5781-82 ℓ=2200 | 5 | 0.9 кг |
| | | | -04.00-02 | С 21 | | |
| Б4 | | 1 | -04.01 | ф 8 А-I ГОСТ 5781-82 ℓ=950 | 10 | 0.4 кг |
| Б4 | | 2 | -03.04 | ф 8 А-I ГОСТ 5781-82 ℓ=1980 | 5 | 0.8 кг |
| | | | -04.00-03 | С 22 | | |
| Б4 | | 1 | -04.01 | ф 8 А-I ГОСТ 5781-82 ℓ=950 | 11 | 0.4 кг |
| Б4 | | 2 | -04.02 | ф 14 А-III ГОСТ 5781-82 ℓ=2250 | 5 | 2.7 кг |

9066/2

| | | | |
|---|---|---|---|
| Разраб. | Девяшин | | 29.12.83 |
| Пров. | Иоффе | | 10.01.84 |
| Рук. гр. | Иоффе | | 10.01.84 |
| ГИП | Франк | | 09.01.84 |
| Нач. отд. | Ивченковский | | 20.01.84 |
| Н. контр. | Сильченко | | 25.01.84 |

820-04-16.85ШМ-6-1-04.00

Сетка арматурная, С (С 19 С 22)

| Стадия | Масса | Масштаб |
|---|---|---|
| Р | См. табл. | – |
| Лист | Листов 1 | |

Укргипроводхоз г. Киев

Привязан

Инв. №

Формат А3



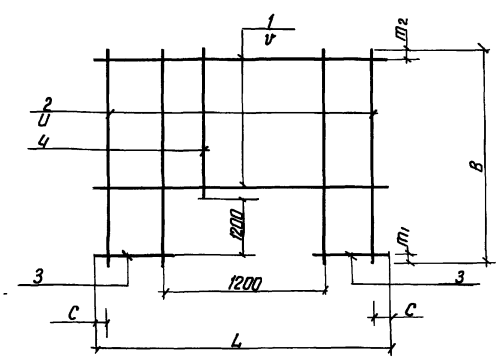


| Марка | Размеры в мм | | | | | | | Масса, кг |
|---|---|---|---|---|---|---|---|---|
| | L | C | V | B | m1 | m2 | U | |
| С 10 | 2500 | 50 | 200 | 2420 | 200 | 20 | 200 | 19.6 |
| С 11 | 2500 | 50 | 200 | 2420 | 200 | 120 | 150 | 63.0 |
| С 12 | 1980 | 90 | 200 | 2420 | 200 | 20 | 200 | 13.6 |

| Формат | Зона | Поз | Обозначение | Наименование | Кол | Примечание |
|---|---|---|---|---|---|---|
| | | | 820-04-16.85ШМ-6-1-05.00 | С 10 | | |
| Б4 | | 1 | -05.01 | ф 8А-III ГОСТ 5781-82 ℓ=2500 | 6 | 1.0 кг |
| Б4 | | 2 | -05.02 | ф 8А-I ГОСТ 5781-82 ℓ=2420 | 8 | 1.0 кг |
| Б4 | | 3 | -05.03 | ф 8А-III ГОСТ 5781-82 ℓ=650 | 12 | 0.3 кг |
| Б4 | | 4 | -05.04 | ф 8А-I ГОСТ 5781-82 ℓ=1020 | 5 | 0.4 кг |
| | | | -05.00-01 | С 11 | | |
| Б4 | | 1 | -03.08 | ф 14А-III ГОСТ 5781-82 ℓ=2500 | 7 | 3.0 кг |
| Б4 | | 2 | -05.05 | ф 14А-III ГОСТ 5781-82 ℓ=2420 | 8 | 2.9 кг |
| Б4 | | 3 | -05.06 | ф 14А-III ГОСТ 5781-82 ℓ=650 | 16 | 0.8 кг |
| Б4 | | 4 | -05.07 | ф 14А-III ГОСТ 5781-82 ℓ=1020 | 5 | 1.2 кг |
| | | | -05.00-02 | С 12 | | |
| Б4 | | 1 | -03.04 | ф 8А-I ГОСТ 5781-82 ℓ=1980 | 6 | 0.8 кг |
| Б4 | | 2 | -05.02 | ф 8А-I ГОСТ 5781-82 ℓ=2420 | 4 | 1.0 кг |
| Б4 | | 3 | -05.08 | ф 8А-I ГОСТ 5781-82 ℓ=390 | 12 | 0.2 кг |
| Б4 | | 4 | -05.04 | ф 8А-I ГОСТ 5781-82 ℓ=1020 | 6 | 0.4 кг |

30

9066/2

| | | | |
|---|---|---|---|
| Разраб. | Девяшин | | 29.12.83 |
| Пров. | Иоффе | | 10.01.84 |
| Рук. гр. | Иоффе | | 10.01.84 |
| ГИП | Франк | | 09.01.84 |
| Нач. отд. | Ивченковский | | 20.01.84 |
| Н. контр. | Сильченко | | 25.01.84 |

Тип 820-04-16.85ШМ-6-1-05.00

Сетка арматурная, С (С 10 С 12)

| Стадия | Масса | Масштаб |
|---|---|---|
| Р | См. табл. | – |
| Лист | Листов 1 | |

Укргипроводхоз г. Киев

Привязан

Инв. №

Формат А3

Типовые проектные решения 820-04-16 85 Альбом II

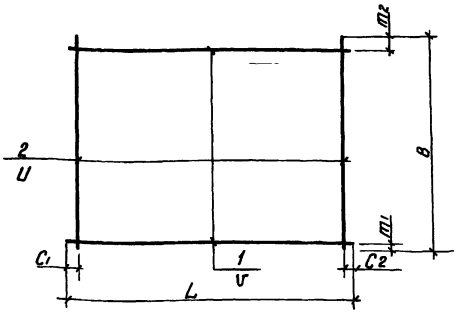


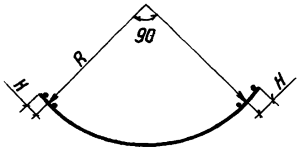


| Марка | Размеры в мм | | | | | | | | | | Масса |
|---|---|---|---|---|---|---|---|---|---|---|---|
| | $L_1$ | $C_1$ | $C_2$ | V | B | $m_1$ | $m_2$ | U | R | H | кг |
| С 3 | 4130 | 65 | 65 | 200 | 1100 | 350 | 350 | 200 | 2410 | 175 | 42 3 |
| С 4 | 3520 | 60 | 60 | 200 | 1100 | 350 | 350 | 200 | 2090 | 125 | 27.6 |
| С 5 | 3520 | 60 | 60 | 200 | 2200 | 100 | 100 | 200 | 2090 | 125 | 31.6 |
| С 6 | 3520 | 60 | 60 | 200 | 1820 | 10 | 10 | 200 | 2090 | 125 | 26 6 |
| С 7 | 3890 | 45 | 45 | 150 | 1820 | 10 | 10 | 200 | 2260 | 175 | 33 5 |
| С 8 | 3890 | 45 | 45 | 200 | 2200 | 100 | 100 | 200 | 2410 | 175 | 69 7 |
| С 9 | 4130 | 65 | 65 | 200 | 2200 | 100 | 100 | 200 | 2410 | 175 | 73 9 |
| С 23 | 3890 | 45 | 45 | 150 | 920 | 10 | 10 | 200 | 2260 | 175 | 18.5 |

| Формат | Зона | Поз | Обозначение | Наименование | Кол | Примечание |
|---|---|---|---|---|---|---|
| | | | 820-04-16 85 Шм-6-1-06 00 | С 3 | | |
| Б4 | | 1 | -06 01 | ф14А-III ГОСТ 5781-82, ℓ=4130 | 3 | 5 0 кг |
| Б4 | | 2 | -06 02 | ф14А-III ГОСТ 5781-82, ℓ=1100 | 21 | 1 3 кг |
| | | | -06 00-01 | С 4 | | |
| Б4 | | 1 | -06 03 | ф8А-I ГОСТ 5781-82, ℓ=3520 | 3 | 1 4 кг |
| Б4 | | 2 | -06 04 | ф14А-III ГОСТ 5781-82 ℓ=1100 | 18 | 1 3 кг |
| | | | -06 00-02 | С 5 | | |
| Б4 | | 1 | -06 05 | ф8А-III ГОСТ 5781-82, ℓ=3520 | 11 | 1,4 кг |
| Б4 | | 2 | -03 05 | ф8А-I ГОСТ 5781-82 ℓ=2200 | 18 | 0 9 кг |
| | | | -06 00-03 | С 6 | | |
| Б4 | | 1 | -06 05 | ф8А-III ГОСТ 5781-82 ℓ=3520 | 10 | 1,4 кг |
| Б4 | | 2 | -03 07 | ф8А-I ГОСТ 5781-82, ℓ=1820 | 18 | 0 7 кг |
| | | | -06 00-04 | С 7 | | |
| Б4 | | 1 | -06 06 | ф8А-I ГОСТ 5781-82, ℓ=3890 | 13 | 1,5 кг |
| Б4 | | 2 | -03 07 | ф8А-I ГОСТ 5781-82 ℓ=1820 | 20 | 0 7 кг |
| | | | -06 00-05 | С 8 | | |
| Б4 | | 1 | -06 07 | ф14А-III ГОСТ 5781-82 ℓ=3890 | 11 | 4 7 кг |
| Б4 | | 2 | -03 05 | ф8А-I ГОСТ 5781-82 ℓ=2200 | 20 | 0 9 кг |
| | | | -06.00-06 | С 9 | | |
| Б4 | | 1 | -06 01 | ф14А-III ГОСТ 5781-82 ℓ=4130 | 11 | 5 0 кг |
| Б4 | | 2 | -03 05 | ф8А-I ГОСТ 5781-82, ℓ=2200 | 21 | 0 9 кг |
| | | | -06 00-07 | С 23 | | |
| Б4 | | 1 | -06 06 | ф8А-I ГОСТ 5781-82 ℓ=3890 | 7 | 1,5 кг |
| Б4 | | 2 | -06 08 | ф8А-I ГОСТ 5781-82 ℓ=920 | 20 | 0 4 кг |

| | | | |
|---|---|---|---|
| Разраб | Николаева | | 11.02.83 |
| Пров | Девяшин | | 12.02.83 |
| Рук гр | Иоффе | | 11.01.84 |
| ГИП | Франк | | 04.04.84 |
| Нач отд | Писнячевский | | 20.04.84 |
| Н.контр | Сильченко | | 25.04.84 |

820-04-16 85 Шм-6-1-06 00

Сетка арматурная С (С3 С9, С23)

| Стадия | Масса | Масштаб |
|---|---|---|
| Р | См табл | – |

Лист | Листов 1

Укргипроводхоз г Киев

Привязан

Инв № подл | Подпись и дата | Взам инв №

9066/2 Инв №

Формат А 3

Типовые проектные решения 820-04-16 85 Альбом II

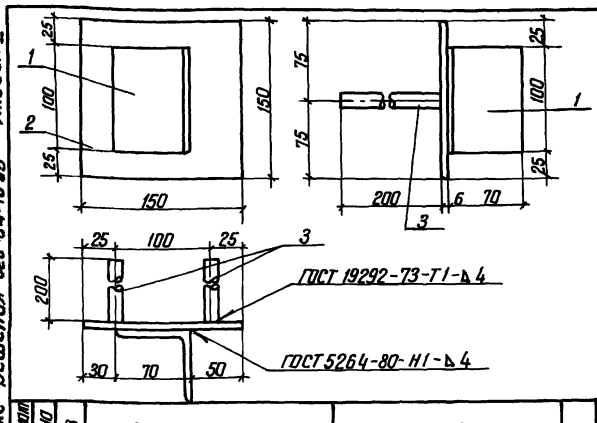


| Формат | Зона | Поз | Обозначение | Наименование | Кол | Примечание |
|---|---|---|---|---|---|---|
| | | | 820-04-16 85 Шм-6-1-07 00 | Мн 1 | | |
| Б4 | | 1 | -07 01 | L 70×45 ГОСТ 8509-72, ℓ=100 | 1 | 0 5 кг |
| Б4 | | 2 | -07 02 | -6×150 ГОСТ 19903-74, ℓ=150 | 1 | 0 7 кг |
| Б4 | | 3 | -07 03 | ф14А-III ГОСТ 5781-82, ℓ=200 | 2 | 0,2 кг |

9066/2

Привязан

Инв № подл | Подпись и дата | Взам инв №

| | | | |
|---|---|---|---|
| Разраб | Николаева | | 25.01.83 |
| Провер | Девяшин | | 26.01.83 |
| Рук гр | Иоффе | | 11.01.84 |
| ГИП | Франк | | 04.04.84 |
| Нач отд | Писнячевский | | 20.04.84 |
| Н контр | Сильченко | | 04.05.84 |

820-04-16 85 Шм-6-1-07 00

Изделие закладное Мн 1

| Стадия | Масса | Масштаб |
|---|---|---|
| Р | 1,6 | – |

Лист | Листов 1

Укргипроводхоз г Киев

Формат А 4

Типовые проектные решения 820-04-16 85 Альбом II

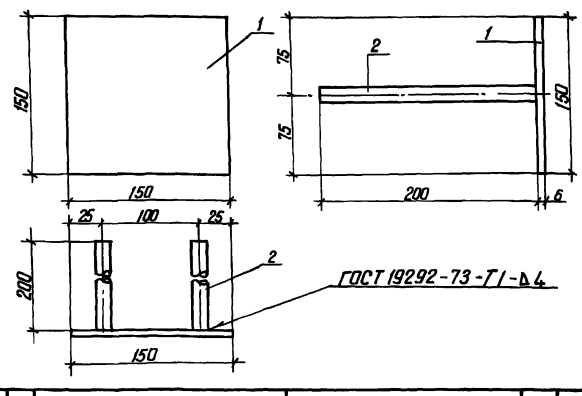


| Формат | Зона | Поз | Обозначение | Наименование | Кол | Примечание |
|---|---|---|---|---|---|---|
| | | | 820-04-16 85 Шм-6-1-08 00 | Мн 2 | | |
| Б4 | | 1 | -07 02 | -6×150 ГОСТ 19903-74, ℓ=150 | 1 | 0 7 кг |
| Б4 | | 2 | -07 03 | ф14А-III ГОСТ 5781-82, ℓ=200 | 2 | 0 2 кг |

31

9066/2

Привязан

Инв № подл | Подпись и дата | Взам инв №

| | | | |
|---|---|---|---|
| Разраб | Николаева | | 03.02.83 |
| Пров | Девяшин | | 25.02.83 |
| Рук гр | Иоффе | | 11.01.84 |
| ГИП | Франк | | 11.04.84 |
| Нач отд | Писнячевский | | 20.04.84 |
| Н контр | Сильченко | | 25.04.84 |

820-04-16 85 Шм-6-1-08 00

Изделие закладное Мн 2

| Стадия | Масса | Масштаб |
|---|---|---|
| | 11 | – |

Лист | Листов 1

Укргипроводхоз г Киев

Формат А 4

| № строки | Наименование материала и единица измерения | Код материала | Код ед изм | Количество тип | Количество инд | Количество всего |
|---|---|---|---|---|---|---|
| 1 | Сортовой прокат обыкно- | | | | | |
| 2 | венного качества | 093000 | | | | |
| 3 | Сталь арматурная класса | | | | | |
| 4 | А-I, т | 093003 | 168 | – | 1,47 | |
| 5 | диам 6, т, | ф6 | 168 | – | 0 15 | |
| 6 | диам 8 т | ф8 | 168 | – | 1.32 | |
| 7 | Сталь арматурная клас- | | | | | |
| 8 | са А-III, т | 093004 | 168 | – | 1,23 | |
| 9 | диам 8, т | ф8 | 168 | – | 0 36 | |
| 10 | диам 14, т | ф14 | 168 | – | 0 87 | |
| 11 | Итого сортового проката | | | | | |
| 12 | обыкновенного качества, т | | 168 | – | 2 70 | |
| 13 | Прокат листовой рядо- | | | | | |
| 14 | вой, т | 097100 | 168 | – | 0 02 | |
| 15 | Сталь толстолистовая | | | | | |
| 16 | рядовых марок (от 4 мм), т | 097100 | 168 | – | 0,018 | |
| 17 | Сталь крупносортовая, т | 093100 | 168 | – | 0,003 | |
| 18 | Итого стали в натураль- | | | | | |
| 19 | ной массе, т | | 168 | – | 2 72 | |
| 20 | Итого стали, приведенной | | | | | |
| 21 | к стали класса А-I, т | | 168 | – | 3 23 | |
| 22 | То же к стали класса | | | | | |
| 23 | С 38/23, т | | 168 | – | 0 03 | |

| № строки | Наименование материала и единица измерения | Код материала | Код ед изм | Количество тип | Количество инд | Количество всего |
|---|---|---|---|---|---|---|
| 1 | Всего стали приведенной к | | | | | |
| 2 | классам А-I, С 38/23, т | | 168 | – | 3,26 | |
| 3 | Трубы сварные водогазо- | | | | | |
| 4 | проводные, т | 138500 | 168 | – | 0 07 | |
| 5 | Портландцемент | 573110 | | | | |
| 6 | М 500, т | 573113 | 168 | – | 66,42 | |
| 7 | Цемент, приведенный к | | | | | |
| 8 | марке 400 (всего), т | | 168 | – | 73 06 | |
| 9 | | | | | | |
| 10 | | | | | | |
| 11 | | | | | | |
| 12 | | | | | | |
| 13 | | | | | | |
| 14 | | | | | | |
| 15 | | | | | | |
| 16 | | | | | | |
| 17 | | | | | | |
| 18 | | | | | | |
| 19 | | | | | | |
| 20 | | | | | | |
| 21 | | | | | | |
| 22 | | | | | | |
| 23 | | | | | | |

В графе „тип" указано количество материалов, потребное для изготовления типовых и стандартных изделии, а в графе „инд."- индивидуальных (не типовых) конструкций и изделий





| | | | | |
|---|---|---|---|---|
| Разраб | Потапенко | | 4.05.85 | ТПР 820-04-16 85 -КЖ 9 ВМ |
| Пров | Штепа | | 5.05.85 | |
| Рук гр | Шаффе | | 2.05.85 | |
| ГИП | Франк | | 2.05.85 | Ведомость потребности в материалах |
| Нач отд | Лисичевский | | 2.05.85 | |
| Н контр | Сильченко | | 2.05.85 | |

| Стадия | Лист | Листов |
|---|---|---|
| Р | | |

Укрспроводхоз г Киев

Привязан

Инв №:

Инв № подл | Подпись и дата | Взам инв №

Типовые проектные решения 820-04-16 85

Формат А 2

Альбом II

Типовые проектные решения 820-04-16.85

## Ведомость основных комплектов

| Обозначение | Наименование | Примечание |
|---|---|---|
| 820-04-16.85 -ПЗ | Пояснительная записка | Альбом I |
| -АС | Архитектурно-строительные решения | |
| -КЖ1 | Монолитные и сборные железобетонные конструкции | |
| -ГИ | Конструкции температурно-осадочных швов | |
| -ПО | Производство и организация работ | |
| -КЖ3 | Шахта Шм-3-1 (Монолитный вариант) | Альбом II |
| -КЖ5 | Шахта Шм-4-1 (Монолитный вариант) | |
| -КЖ7 | Шахта Шм-5-1 (Монолитный вариант) | |
| -КЖ9 | Шахта Шм-6-1 (Монолитный вариант) | |
| -КЖ11 | Шахта Шм-7-1 (Монолитный вариант) | |
| -КЖ13 | Шахта Шм-8-1 (Монолитный вариант) | |
| -КЖ15 | Шахта Шм-10-1 (Монолитный вариант) | |
| -КЖ17 | Шахта Шм-12-1 (Монолитный вариант) | |
| -КЖ4 | Шахта Ш-3-1 (Сборно-монолитный вариант) | Альбом III |
| -КЖ6 | Шахта Ш-4-1 (Сборно-монолитный вариант) | |
| -КЖ8 | Шахта Ш-5-1 (Сборно-монолитный вариант) | |
| -КЖ10 | Шахта Ш-6-1 (Сборно-монолитный вариант) | |
| -КЖ12 | Шахта Ш-7-1 (Сборно-монолитный вариант) | |
| -КЖ14 | Шахта Ш-8-1 (Сборно-монолитный вариант) | |
| -КЖ16 | Шахта Ш-10-1 (Сборно-монолитный вариант) | |
| -КЖ18 | Шахта Ш-12-1 (Сборно-монолитный вариант) | Альбом III |
| -КЖ19 | Шахта Шм-3-2 (Монолитный вариант) | Альбом IV |
| -КЖ21 | Шахта Шм-4-2 (Монолитный вариант) | |
| -КЖ23 | Шахта Шм-5-2 (Монолитный вариант) | |
| -КЖ25 | Шахта Шм-6-2 (Монолитный вариант) | |
| -КЖ27 | Шахта Шм-7-2 (Монолитный вариант) | |
| -КЖ29 | Шахта Шм-8-2 (Монолитный вариант) | |
| -КЖ31 | Шахта Шм-10-2 (Монолитный вариант) | |
| -КЖ33 | Шахта Шм-12-2 (Монолитный вариант) | |
| -КЖ20 | Шахта Ш-3-2 (Сборно-монолитный вариант) | Альбом V |
| -КЖ22 | Шахта Ш-4-2 (Сборно-монолитный вариант) | |
| -КЖ24 | Шахта Ш-5-2 (Сборно-монолитный вариант) | |
| -КЖ26 | Шахта Ш-6-2 (Сборно-монолитный вариант) | |
| -КЖ28 | Шахта Ш-7-2 (Сборно-монолитный вариант) | |
| -КЖ30 | Шахта Ш-8-2 (Сборно-монолитный вариант) | |
| -КЖ32 | Шахта Ш-10-2 (Сборно-монолитный вариант) | |
| -КЖ34 | Шахта Ш-12-2 (Сборно-монолитный вариант) | |
| -КЖ2 | Водобойные колодцы и водобойные стенки | Альбом VI |

Рабочие чертежи разработаны в соответствии с действующими нормами и правилами

Главный инженер проекта Л.Г Франк

## Ведомость чертежей основного комплекта КЖ11

| Лист | Наименование | Примечание |
|---|---|---|
| 1 | Общие данные | |
| 2 | План. Разрезы 1-1, 4-4 | |
| 3 | Разрезы 2-2, 3-3 | |
| 4 | Схема армирования. План Разрезы 1-1, 4-4, 5-5 | |
| 5 | Схема армирования Разрезы 2-2, 3-3 | |

## Ведомость спецификаций

| Лист | Наименование | Примечание |
|---|---|---|
| 4 | Спецификация к схеме армирования монолитной шахты Шм-7-1 | |

## Ведомость ссылочных и прилагаемых документов

| Обозначение | Наименование | Примечание |
|---|---|---|
| | Ссылочные документы | |
| | Нестандартное оборудование | Альбом I |
| | Прилагаемые документы | |
| 820-04-16.85-Шм-7-1-01.00 | Каркас плоский КР1 | |
| 820- -Шм-7-1-02.00 | То же КР2 | |
| 820- -Шм-7-1-03.00 | Сетка арматурная С(С1, С2, С12...С17) | |
| 820- -Шм-7-1-04.00 | То же С4; С19; С20 | |
| 820- -Шм-7-1-05.00 | " С18; С21... С26 | |
| 820- -Шм-7-1-06.00 | " С3...С10 | |
| 820- -Шм-7-1-07.00 | Изделие закладное МН1 | |
| 820- -Шм-7-1-08.00 | То же МН2 | |
| 820- -КЖ ВМ | Ведомость потребности в материалах | |



9060/2

Привязан

Инв. №

| | | | | |
|---|---|---|---|---|
| Разраб. | Девишин | | | |
| Пров. | Шпаков | | | |
| Рук. гр. | Шпаков | | | |
| ГИП | Франк | | | |
| Нач. отд. | Ясинский | | | |
| Н. контр. | Сильченко | | | |

ТПР 820-04-16.85-КЖ 11

Рабочие чертежи монолитных конструкций с инвентарным деревянно-щитовым опалубливанием для шахты глубиной до 30 м. Диаметр ствола в проходке в свету 5 и 12 м

| Шахта Шм-7-1 (Монолитный вариант) | Стадия | Лист | Листов |
|---|---|---|---|
| | Р | 1 | 5 |
| Общие данные | Укрспецпроводхоз г. Киев | | |

Формат А2

Инв. № подл. | Подпись и дата | Взам. инв. №

Альбом II

Типовые проектные решения 820-04-16 85

Разрез 1-1

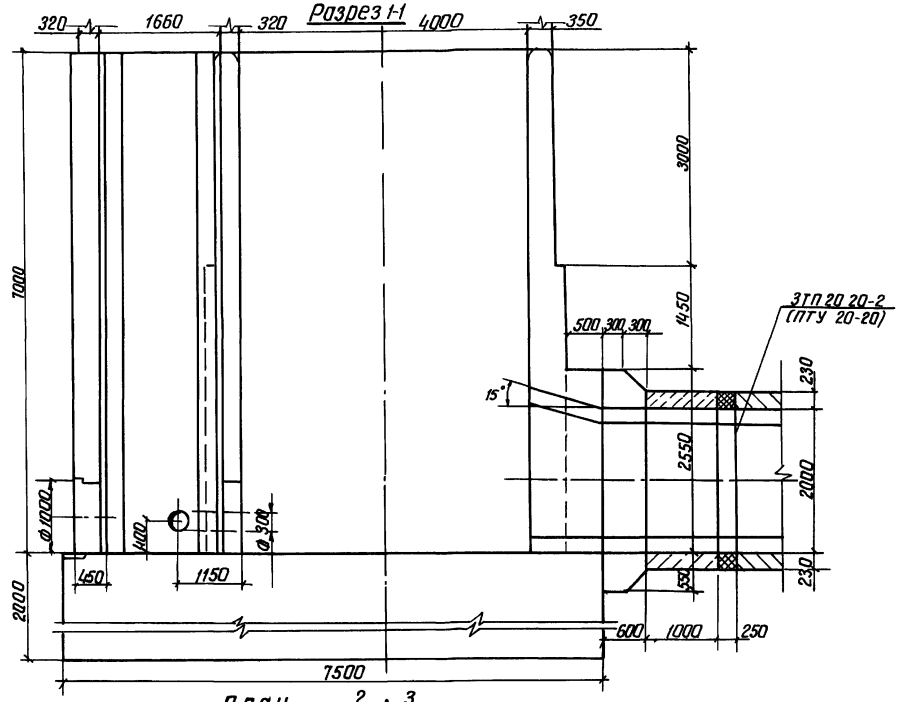


План

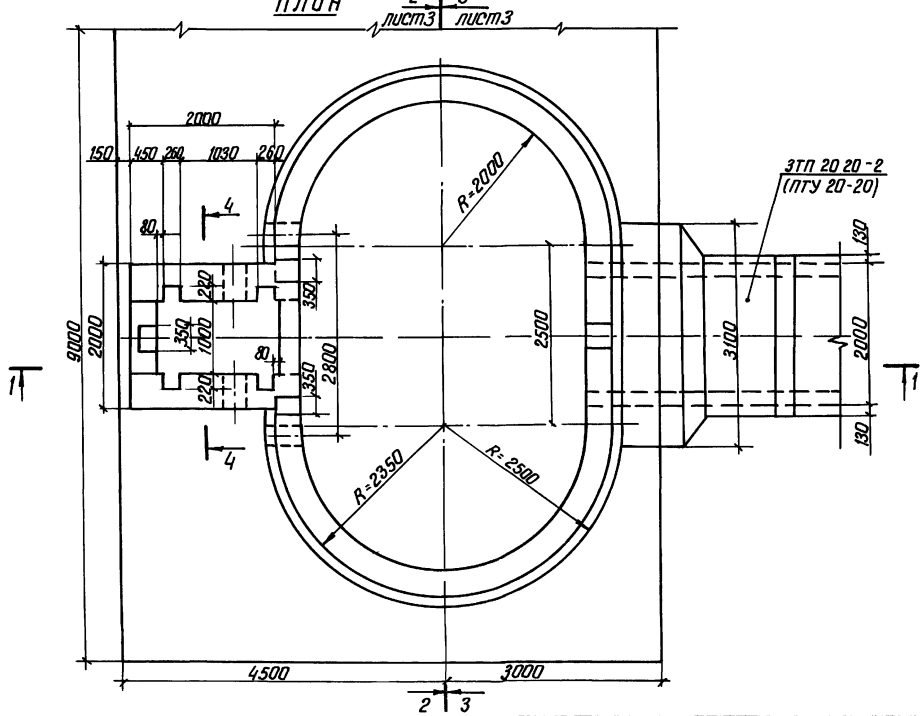


Разрез 4-4

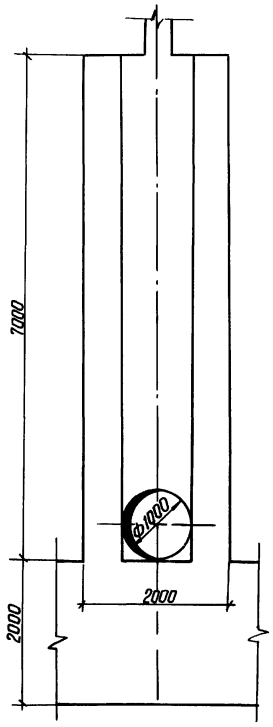


34

9066/2

| | | | | | |
|---|---|---|---|---|---|
| Разраб | Девяшин | | | ТПР 820-04-16 85-КЖ 11 | |
| Пров | Цоффе | | | Водосбросы-водовыпуски трубчатые с шахтным сегловиком на расход воды до 10 м³/с при перепадах от 5 до 12 м | |
| Рук гр | Цоффе | | | | |
| ГИП | Франк | | | | |
| Нач отд | Писаревский | | | Шахта Шм-7-1 (монолитный вариант) | Стадия: Р; Лист: 2; Листов: |
| Н контр | Сильченко | | | План Разрезы 1-1, 4-4 М 1:50 | Укргипроводхоз г. Киев |

Привязан

Инв. №

Инв. № подл. | Подпись и дата | Взам. инв. №

Формат А2

Альбом II

Типовые проектные решения 820-04-16 85

## Разрез 2-2

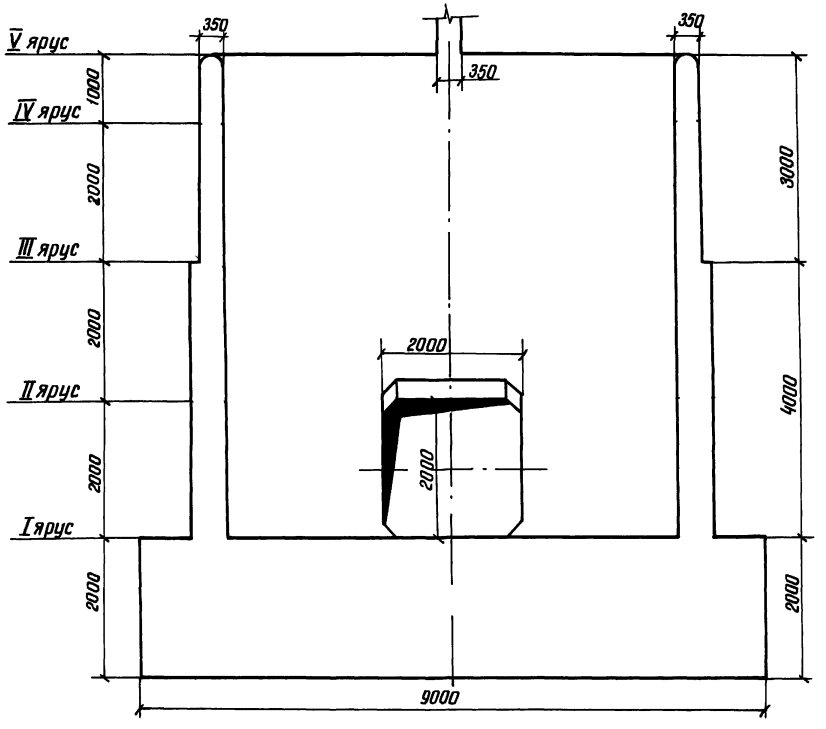


## Разрез 3-3

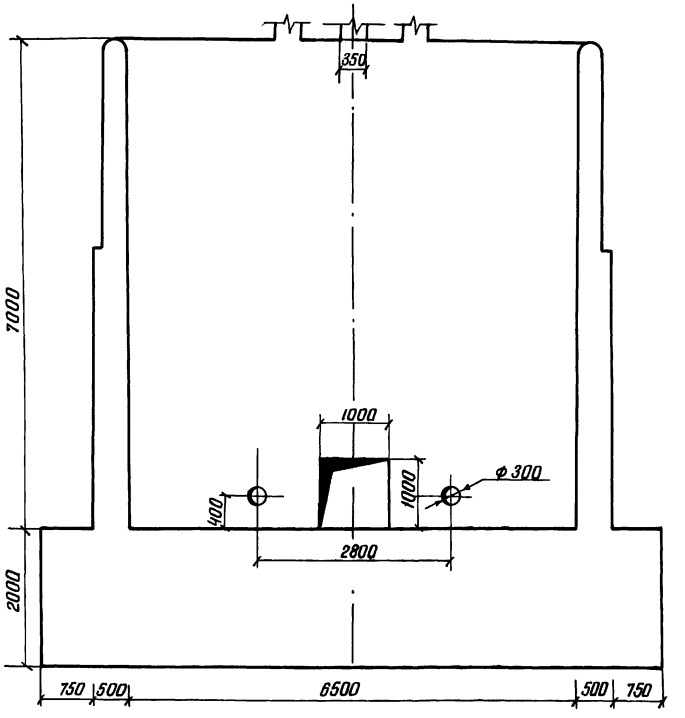


| | | | | |
|---|---|---|---|---|
| Разраб. | Девяшин | | 15.04.85 | ТПР 820-04-16.85-К Ж 11 |
| Пров. | Цоффе | | 12.11.85 | Водосбросы-бадьпуски трубчатые с шахтным оголовком на расход воды до 70 м³/с при перепадах от 5 до 12 м |
| Рук. гр. | Цоффе | | 12.11.85 | |
| ГИП | Франк | | 04.85 | Шахта Шм-7-1 (Монолитный вариант) |
| Нач. отд. | Пастернак | | 20.04.85 | Стадия Р, Лист 3, Листов |
| Н. контр. | Сильченко | | 24.05.85 | Разрезы 2-2, 3-3 м 1:50 |
| Привязан | | | | Укргипроводхоз г. Киев |
| Инв. № | | | | |

Взам. инв. № | Подпись и дата | Инв. № подл.

35

9066/2

Формат А2

Альбом III

Типовое проектное решение 820-04-1685

Разрез 1-1

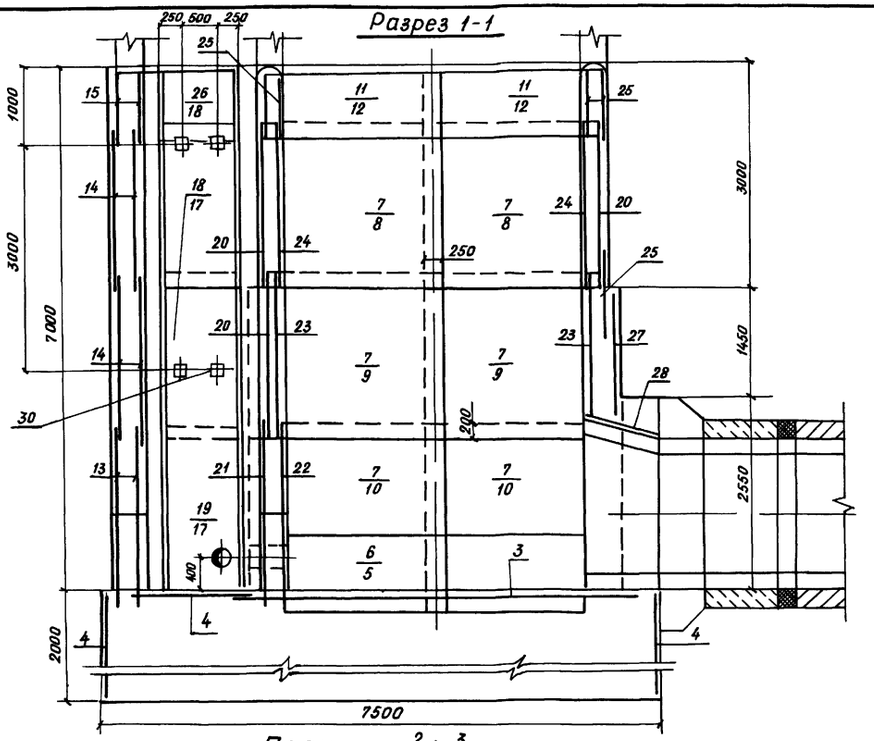

Разрез 4-4

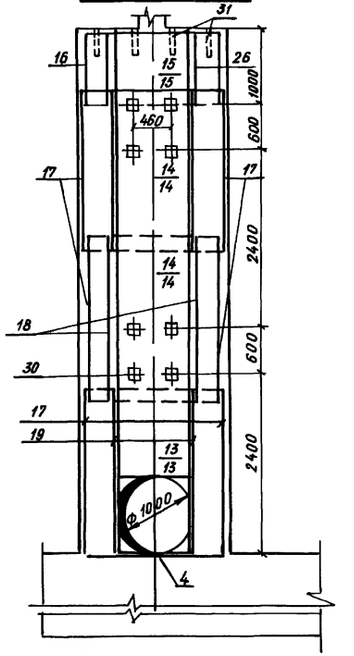

Разрез 5-5

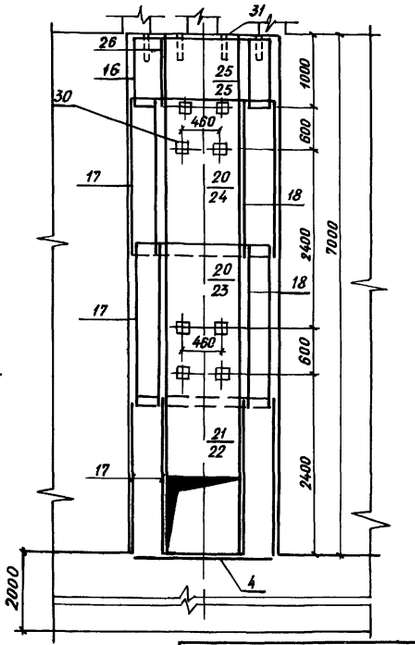

План

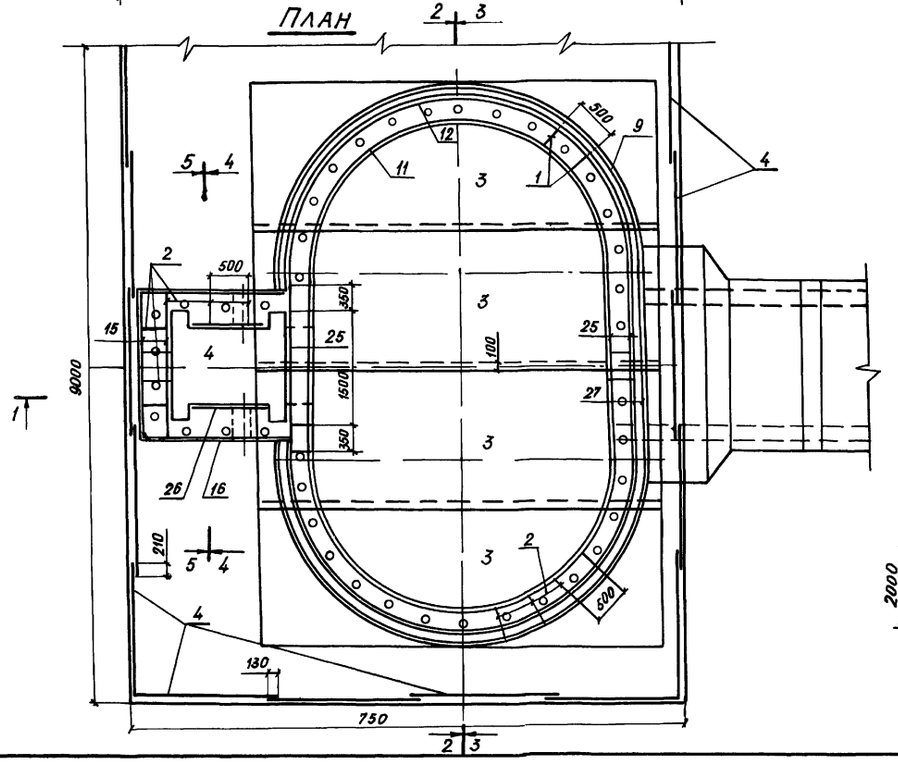

Спецификация к схеме армирования монолитной шахты Шм-7-1

| Формат | Зона | Поз | Обозначение | Наименование | Кол | Примечание |
|---|---|---|---|---|---|---|
| | | | | Сборочные единицы | - | |
| | | | | Каркасы плоские | | |
| А4 | | 1 | 820-04-1685Шм-7-1-01.00 | КР1 | 46 | |
| А4 | | 2 | -02.00 | КР2 | 91 | |
| | | | | Сетки арматурные | | |
| А3 | | 3 | -03.00 | С1 | 4 | |
| А3 | | 4 | -03.00 | С2 | 19 | |
| А3 | | 5 | -06.00 | С3 | 4 | |
| А3 | | 6 | -06.00 | С4 | 4 | |
| А3 | | 7 | -06.00 | С5 | 12 | |
| А3 | | 8 | -06.00 | С6 | 4 | |
| А3 | | 9 | -06.00 | С7 | 4 | |
| А3 | | 10 | -06.00 | С8 | 4 | |
| А3 | | 11 | -06.00 | С9 | 4 | |
| А3 | | 12 | -06.00 | С10 | 8 | |
| А3 | | 13 | -04.00 | С11 | 2 | |
| А3 | | 14 | -03.00 | С12 | 4 | |
| А3 | | 15 | -03.00 | С13 | 2 | |
| А3 | | 16 | -03.00 | С14 | 2 | |
| А3 | | 17 | -03.00 | С15 | 6 | |
| А3 | | 18 | -03.00 | С16 | 4 | |
| А3 | | 19 | -03.00 | С17 | 2 | |
| А3 | | 20 | -05.00 | С18 | 3 | |
| А3 | | 21 | -04.00 | С19 | 1 | |
| А3 | | 22 | -04.00 | С20 | 1 | |
| А3 | | 23 | -05.00 | С21 | 2 | |
| А3 | | 24 | -05.00 | С22 | 2 | |
| А3 | | 25 | -05.00 | С23 | 5 | |
| А3 | | 26 | -05.00 | С24 | 2 | |
| А3 | | 27 | -05.00 | С25 | 1 | |
| А3 | | 28 | -05.00 | С26 | 3 | |
| | | | | Изделия закладные | | |
| А4 | | 29 | -07.00 | Мн1 | 6 | |
| А4 | | 30 | -08.00 | Мн2 | 20 | |
| БЧ | | 31 | | Мн3 (Труба 50×3,5 ГОСТ 3262-75 L=350) | 4.2 | 1,7 кг |
| | | | | Материалы | | |
| | | | | Бетон тяжелый | | |
| | | | | М200, В6, Мрз≥150 | | 207,9 м³ |

36

| | | | | |
|---|---|---|---|---|
| Разраб | Девяшин | | 17.04.85 | ТПР 820-04-1685-КЖ11 |
| Пров | Иоффе | | 12.01.85 | |
| Рук гр | Иоффе | | 12.01.85 | |
| ГИП | Франк | | 4.04.85 | Водосбросы-водовыпуски трубчатые с шахтным оголовком на расход воды до 70 м³/с при перепадах от 5 до 12 м |
| Нач отд | Лисянчевский | | 20.04.85 | |
| Н.контр | Сильченко | | 17.05.85 | Шахта Шм-7-1 (Монолитный вариант) |
| | | | | Схема армирования План Разрезы 1-1, 4-4 5-5 М 1:50 |

| Стадия | Лист | Листов |
|---|---|---|
| Р | 4 | |

Укргипроводхоз г. Киев

Привязан

Инв. № подл. | Подпись и дата | Взам. инв. №

9066/2

Инв. №

Формат А2

Альбом II

Типовые проектные решения 820-04-16 85

## Разрез 2-2

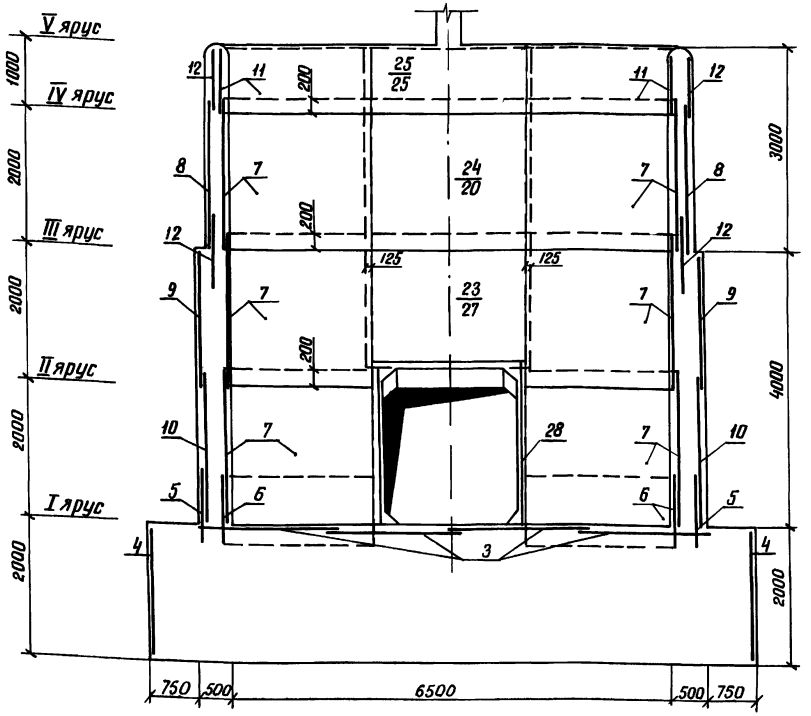


## Разрез 3-3

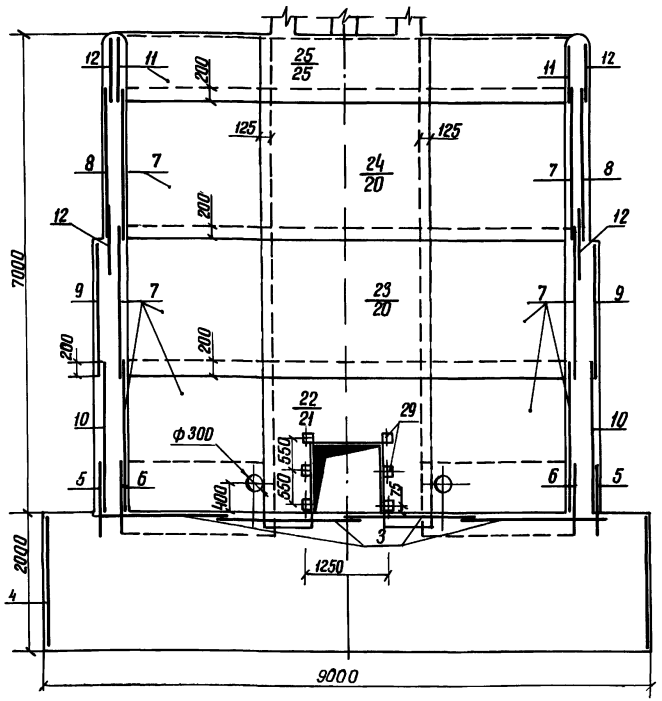


1 Горизонтальные стержни сеток поз. 12,8,9,10,5 сварить между собой по всей длине перепуска электродуговой сваркой электродами Э-42.

2 Горизонтальные стержни сеток поз 12 сварить с горизонтальными стержнями сетки поз 25, аналогично сетки поз 8 с поз 20, поз 9 с поз 27, поз 10 с поз 21, поз 9 с поз 20

### Ведомость расхода стали на элемент, кг

| Марка элемента | Изделия арматурные | | | | | | | | | Изделия закладные | | | | | | | | | Общий расход |
|---|---|---|---|---|---|---|---|---|---|---|---|---|---|---|---|---|---|---|---|
| | Арматура класса | | | | | | | | Всего | Арматура класса | | Прокат марки | | | | | | Всего | |
| | А-I | | | А-III | | | | | | А III | | В Ст3 2кл | | | | | | | |
| | ГОСТ 5781-82 | | | ГОСТ 5781-82 | | | | | | ГОСТ 5781-82 | | ГОСТ 8509-72 | | ГОСТ 19903-74 | | ГОСТ 3262-75 | | | |
| | ф 6 | ф 8 | Итого | ф 8 | ф 12 | ф 14 | ф 16 | Итого | | ф 14 | Итого | ∠70×4,5 | Итого | -6×150 | Итого | Труба 5ф-3,5 | Итого | | |
| Шм-7-1 | 152 | 1407 | 1559 | 377,0 | 368,0 | 474,0 | 286 | 1505,0 | 3064,0 | 10,0 | 10,0 | 3,0 | 3,0 | 18,0 | 18,0 | 72,0 | 72,0 | 103 | 3167,0 |

37

9066/2

| | | | | |
|---|---|---|---|---|
| Разраб | Девяшин | | 19.05.8 | ТПР 820-04-1685-КЖ 11 |
| Пров | Цоффе | | 12.01.84 | |
| Рук гр | Цоффе | | 12.01.84 | |
| ГИП | Франк | | 4.04.84 | Водосбросы-водовыпуски трубчатые с шахтным оголовком на расход воды до 70 м³/с при перепадах от 5 до 12 м |
| Нач отд | Лисичевский | | | |
| Н контр | Сильченко | | 04.05.8 | Шахта Шм-7-1 (Монолитный вариант) |
| | | | | Стадия: Р; Лист: 5; Листов: |
| | | | | Схема армирования Разрезы 2-2, 3-3 М1:50 |
| | | | | Укргипроводхоз г. Киев |

Привязан

Инв №

Инв. № подл. | Подпись и дата | Взам инв. №

Формат А2

Альбом II

Типовые проектные решения 820-04-16.85

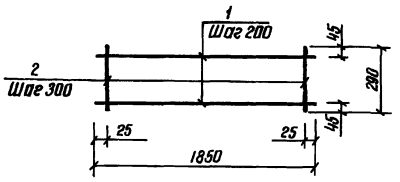


| Формат | Зона | Поз | Обозначение | Наименование | Кол | Примечание |
|---|---|---|---|---|---|---|
| | | | 820- -Шм-7-1-01.00 | КР1 | | |
| БЧ | | 1 | -01 01 | ф8 А-I ГОСТ 5781-82 ℓ=1850 | 2 | 0,7кг |
| БЧ | | 2 | -01 02 | ф8 А-I ГОСТ 5781-82 ℓ= 290 | 7 | 0,1кг |

9066/2

Привязан

Инв N

| | | | |
|---|---|---|---|
| Разраб | Девяшин | | 28.12.83 |
| Пробер. | Иоффе | | 12.01.84 |
| Рук гр | Иоффе | | 12.01.84 |
| Гип | Франк | | 4.04.84 |
| Нач отд | Лисниченко | | 20.04.84 |
| Н контр. | Сильченко | | 25.04.84 |

820-04-16.85-Шм-7-1-01 00

Каркас плоский КР1

| Стадия | Масса | Масштаб |
|---|---|---|
| Р | 2,1 | — |
| Лист | Листов 1 | |

Укргипроводхоз г Киев

Инв N подл. | Подпись и дата | Взам инв N

Формат А4

Альбом II

Типовые проектные решения 820-04-16.85

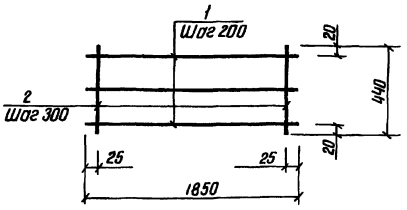


| Формат | Зона | Поз | Обозначение | Наименование | Кол | Примечание |
|---|---|---|---|---|---|---|
| | | | 820- -Шм-7-1-02 00 | КР2 | | |
| БЧ | | 1 | -01.01 | ф8 А-I ГОСТ 5781-82 ℓ=1850 | 3 | 0,7кг |
| БЧ | | 2 | -02 01 | ф8 А-I ГОСТ 5781-82 ℓ=440 | 7 | 0,2кг |

9066/2

Привязан

Инв N

| | | | |
|---|---|---|---|
| Разраб | Девяшин | | 28.12.83 |
| Пров | Иоффе | | 12.01.83 |
| Рук гр | Иоффе | | 12.01.83 |
| Гип | Франк | | 4.04.84 |
| Нач отд | Лисниченко | | 20.04.84 |
| Н контр | Сильченко | | 20.04.84 |

820-04-16.85-Шм-7-1-02 00

Каркас плоский КР2

| Стадия | Масса | Масштаб |
|---|---|---|
| Р | 3,5 | — |
| Лист | Листов 1 | |

Укргипроводхоз г Киев

Инв N подл. | Подпись и дата | Взам инв N

Формат А4

Альбом II

Типовые проектные решения 820-04-16.85

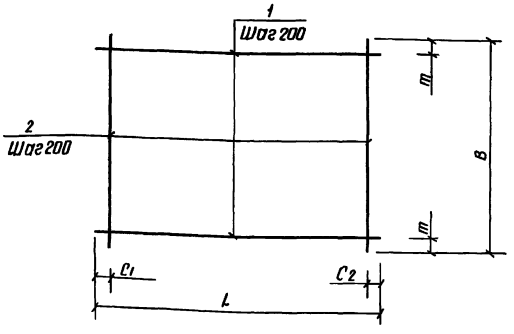


| Марка | Размеры в мм L | $C_1$ | $C_2$ | B | m | Масса, кг |
|---|---|---|---|---|---|---|
| С1 | 5430 | 15 | 15 | 1970 | 85 | 43,4 |
| С2 | 1970 | 85 | 85 | 1970 | 85 | 8,0 |
| С12 | 1980 | 90 | 90 | 2200 | 100 | 17,8 |
| С13 | 1980 | 90 | 90 | 950 | 75 | 8,0 |
| С14 | 2330 | 20 | 510 | 950 | 75 | 8,5 |
| С15 | 2330 | 20 | 510 | 2200 | 100 | 18,9 |
| С16 | 950 | 75 | 75 | 2200 | 100 | 8,9 |
| С17 | 950 | 75 | 75 | 2200 | 100 | 8,9 |

| Формат | Зона | Поз | Обозначение | Наименование | Кол | Примечание |
|---|---|---|---|---|---|---|
| | | | 820-04-16.85-Шм-7-1-03 00 | С1 | | |
| БЧ | | 1 | -03 01 | ф8 А-III ГОСТ 5781-82 ℓ=5430 | 10 | 2,1кг |
| БЧ | | 2 | -03 02 | ф8 А-III ГОСТ 5781-82 ℓ=1970 | 28 | 0,8кг |
| | | | -03 00-01 | С2 | | |
| БЧ | | 1 | -03 03 | ф 6 А-I ГОСТ 5781-82 ℓ=1970 | 10 | 0,4кг |
| БЧ | | 2 | -03 03 | ф 6 А-I ГОСТ 5781-82 ℓ=1970 | 10 | 0,4кг |
| | | | -03 00-02 | С12 | | |
| БЧ | | 1 | -03 04 | ф8 А-I ГОСТ 5781-82 ℓ=1980 | 11 | 0,8кг |
| БЧ | | 2 | -03 05 | ф8 А-I ГОСТ 5781-82 ℓ=2200 | 10 | 0,9кг |
| | | | -03 00-03 | С13 | | |
| БЧ | | 1 | -03 04 | ф 8 А-I ГОСТ 5781-82 ℓ=1980 | 5 | 0,8кг |
| БЧ | | 2 | -03 06 | ф 8 А-I ГОСТ 5781-82 ℓ= 950 | 10 | 0,4кг |
| | | | -03 00-04 | С14 | | |
| БЧ | | 1 | -03 07 | ф8 А-I ГОСТ 5781-82 ℓ=2330 | 5 | 0,9кг |
| БЧ | | 2 | -03 06 | ф8 А-I ГОСТ 5781-82 ℓ= 950 | 10 | 0,4кг |
| | | | -03 00-05 | С15 | | |
| БЧ | | 1 | -03 07 | ф8 А-I ГОСТ 5781-82 ℓ=2330 | 11 | 0,9кг |
| БЧ | | 2 | -03 05 | ф8 А-I ГОСТ 5781-82 ℓ=2200 | 10 | 0,9кг |
| | | | -03 00-06 | С16 | | |
| БЧ | | 1 | -03.06 | ф8 А-I ГОСТ 5781-82 ℓ= 950 | 11 | 0,4кг |
| БЧ | | 2 | -03 05 | ф8 А-I ГОСТ 5781-82 ℓ=2200 | 5 | 0,9кг |
| | | | -03 00-07 | С17 | | |
| БЧ | | 1 | -03 08 | ф8 А-III ГОСТ 5781-82 ℓ=950 | 11 | 0,4кг |
| БЧ | | 2 | -03 05 | ф8 А-I ГОСТ 5781-82 ℓ=2200 | 5 | 0,9кг |

Привязан

Инв N

38

9066/2

| | | | |
|---|---|---|---|
| Разраб | Девяшин | | 28.12.83 |
| Пров | Иоффе | | 12.01.84 |
| Рук гр | Иоффе | | 12.01.84 |
| Гип | Франк | | 4.04.84 |
| Нач отд | Лисниченко | | 20.04.84 |
| Н контр | Сильченко | | 25.04.84 |

ТПР 820-04-16.85-Шм-7-1-03 00

Сетка арматурная, с (С1, С2, С12. С17)

| Стадия | Масса | Масштаб |
|---|---|---|
| Р | См табл | — |
| Лист | Листов 1 | |

Укргипроводхоз г Киев

Инв N подл. | Подпись и дата | Взам инв N

Формат А3

Типовые проектные решения 820-04-16.85 Альбом II

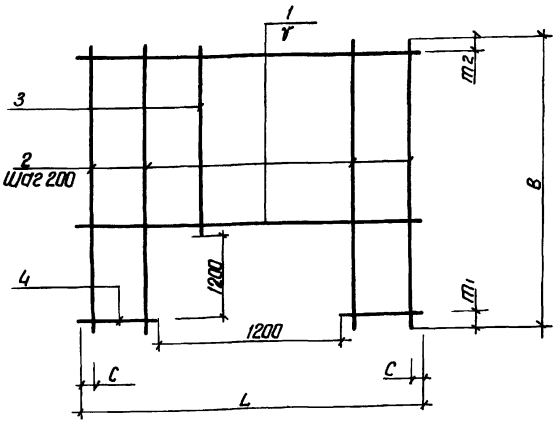


| Марка | Размеры в мм | | | | | | Масса, кг |
|---|---|---|---|---|---|---|---|
| | L | C | V | B | m1 | m2 | |
| С 11 | 1980 | 90 | 200 | 2420 | 200 | 20 | 136 |
| С 19 | 2500 | 50 | 200 | 2420 | 200 | 20 | 196 |
| С 20 | 2500 | 50 | 150 | 2420 | 200 | 120 | 630 |

| Формат | Зона | Поз | Обозначение | Наименование | Кол | Примечание |
|---|---|---|---|---|---|---|
| | | | 820- -ШМ-7-1-04 00 | С 11 | | |
| Б4 | | 1 | -03 04 | ф8 А-I ГОСТ 5781-82 ℓ=1980 | 6 | 08 кг |
| Б4 | | 2 | -04 01 | ф8 А-I ГОСТ 5781-82 ℓ=2420 | 4 | 10 кг |
| Б4 | | 3 | -04 02 | ф8 А-I ГОСТ 5781-82 ℓ=1020 | 6 | 04 кг |
| Б4 | | 4 | -04 03 | ф8 А-I ГОСТ 5781-82 ℓ=390 | 12 | 02 кг |
| | | | -04 00-01 | С 19 | | |
| Б4 | | 1 | -04 04 | ф8 А-III ГОСТ 5781-82 ℓ=2500 | 6 | 10 кг |
| Б4 | | 2 | -04 01 | ф8 А-I ГОСТ 5781-82 ℓ=2420 | 8 | 10 кг |
| Б4 | | 3 | -04 02 | ф8 А-I ГОСТ 5781-82 ℓ=1020 | 5 | 04 кг |
| Б4 | | 4 | -04 05 | ф8 А-III ГОСТ 5781-82 ℓ=650 | 12 | 03 кг |
| | | | -04 00-02 | С 20 | | |
| Б4 | | 1 | -04 06 | ф14 А-III ГОСТ 5781-82 ℓ=2500 | 7 | 30 кг |
| Б4 | | 2 | -04 07 | ф14 А-III ГОСТ 5781-82 ℓ=2420 | 8 | 29 кг |
| Б4 | | 3 | -04 08 | ф14 А-III ГОСТ 5781-82 ℓ=1020 | 5 | 12 кг |
| Б4 | | 4 | -04 09 | ф14 А-III ГОСТ 5781-82 ℓ=650 | 16 | 08 кг |

9066/2

| | | | |
|---|---|---|---|
| Разраб | Девяшин | | 28.12.83 |
| Пров | Цоффе | | 2.01.84 |
| Рук гр | Цоффе | | 2.01.84 |
| ГИП | Франк | | 11.01.84 |
| Нач отд | Писаревский | | 20.01.84 |
| Н контр | Сильченко | | 20.01.84 |

820-04 16.85-ШМ-7-1-04 00

Сетка арматурная, С (С 11, С 19, С 20)

| Стадия | Масса | Масштаб |
|---|---|---|
| Р | См табл | – |
| Лист | Листов 1 | |

Укргипроводхоз г Киев

Привязан

Инв №

Инв № подл | Подпись и дата | Взам инв №

Формат А3

Типовые проектные решения 820-04-16.85 Альбом II

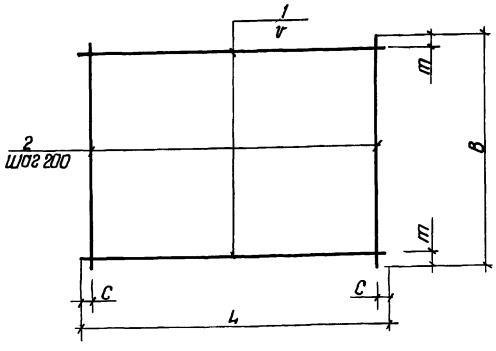


| Марка | Размеры в мм | | | | | Масса кг |
|---|---|---|---|---|---|---|
| | L | C | V | B | m | |
| С 18 | 2500 | 50 | 150 | 2200 | 50 | 267 |
| С 21 | 2500 | 50 | 150 | 2200 | 50 | 447 |
| С 22 | 2500 | 50 | 200 | 2200 | 50 | 447 |
| С 23 | 2500 | 50 | 150 | 820 | 35 | 99 |
| С 24 | 950 | 75 | 200 | 950 | 75 | 40 |
| С 25 | 2500 | 50 | 150 | 1700 | 100 | 201 |
| С 26 | 950 | 75 | 200 | 2250 | 125 | 179 |

| | | Обозначение | Наименование | Кол | Примечание |
|---|---|---|---|---|---|
| | | 820-04-16.85 ШМ-7-1- 05 00 | С 18 | | |
| Б4 | 1 | -05 01 | ф8 А-I ГОСТ 5781-82 ℓ=2500 | 15 | 1,0 кг |
| Б4 | 2 | -03 05 | ф8 А-I ГОСТ 5781-82 ℓ=2200 | 13 | 09 кг |
| | | -05 00-01 | С 21 | | |
| Б4 | 1 | -05 02 | ф12 А-III ГОСТ 5781-82 ℓ=2500 | 15 | 2,2 кг |
| Б4 | 2 | -03 05 | ф8 А-I ГОСТ 5781-82 ℓ=2200 | 13 | 0,9 кг |
| | | -05 00-02 | С 22 | | |
| Б4 | 1 | -04 06 | ф14 А-III ГОСТ 5781-82 ℓ=2500 | 11 | 30 кг |
| Б4 | 2 | -03 05 | ф8 А-I ГОСТ 5781-82 ℓ=2200 | 13 | 09 кг |
| | | -05 00-03 | С 23 | | |
| Б4 | 1 | -05 01 | ф8 А-I ГОСТ 5781-82 ℓ=2500 | 6 | 10 кг |
| Б4 | 2 | -05 03 | ф8 А-I ГОСТ 5781-82 ℓ=820 | 13 | 03 кг |
| | | -05 00-04 | С 24 | | |
| Б4 | 1 | -03 06 | ф8 А-I ГОСТ 5781-82 ℓ=950 | 5 | 04 кг |
| Б4 | 2 | -03 06 | ф8 А-I ГОСТ 5781-82 ℓ=950 | 5 | 04 кг |
| | | -05 00-05 | С 25 | | |
| Б4 | 1 | -05 01 | ф8 А-I ГОСТ 5781-82 ℓ=2500 | 11 | 10 кг |
| Б4 | 2 | -05 04 | ф8 А-I ГОСТ 5781-82 ℓ=1700 | 13 | 07 кг |
| | | -05 00-06 | С 26 | | |
| Б4 | 1 | -03 06 | ф8 А-I ГОСТ 5781-82 ℓ=950 | 11 | 04 кг |
| Б4 | 2 | -05 05 | ф14 А-III ГОСТ 5781-82 ℓ=2250 | 5 | 27 кг |

39

9066/2

| | | | |
|---|---|---|---|
| Разраб | Девяшин | | 28.12.83 |
| Пров | Цоффе | | 2.01.84 |
| Рук гр | Цоффе | | 2.01.84 |
| ГИП | Франк | | 11.01.84 |
| Нач отд | Писаревский | | 20.01.84 |
| Н контр | Сильченко | | 20.01.84 |

тпр 820-04-16.85-ШМ-7-1-05 00

Сетка арматурная, С (С 18, С 21 С 26)

| Стадия | Масса | Масштаб |
|---|---|---|
| Р | См табл | – |
| Лист | Листов 1 | |

Укргипроводхоз г Киев

Привязан

Инв №

Инв № подл | Подпись и дата | Взам инв №

Формат А3

Альбом II

Т.П. решения 820-04-16.85

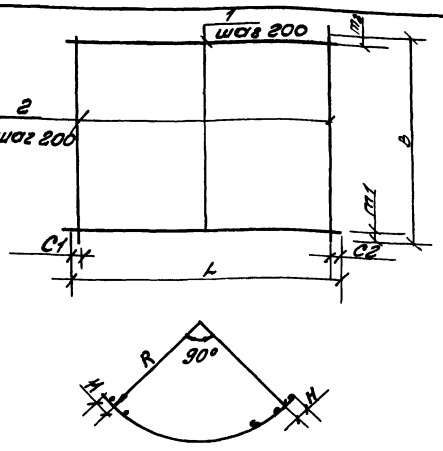


| Марка | Размеры в мм | | | | | | | | Масса кг |
|---|---|---|---|---|---|---|---|---|---|
| | L | C | $C_2$ | B | $m_1$ | $m_2$ | R | H | |
| C3 | 4130 | 65 | 65 | 1100 | 350 | 350 | 2110 | 175 | 42.3 |
| C4 | 3520 | 60 | 60 | 1100 | 350 | 350 | 2090 | 125 | 27.6 |
| C5 | 3520 | 60 | 60 | 2200 | 100 | 100 | 2090 | 125 | 31.8 |
| C6 | 3890 | 45 | 45 | 2200 | 100 | 100 | 2260 | 175 | 56.5 |
| C7 | 4130 | 65 | 65 | 1980 | 90 | 90 | 2410 | 175 | 53.8 |
| C8 | 4130 | 65 | 65 | 2200 | 100 | 100 | 2410 | 175 | 90.4 |
| C9 | 3520 | 60 | 60 | 820 | 10 | 10 | 2260 | 175 | 12.4 |
| C10 | 3890 | 45 | 45 | 820 | 10 | 10 | 2260 | 175 | 13.5 |

| Форм | Зона | Поз. | Обозначение | Наименование | Кол. | Примечание |
|---|---|---|---|---|---|---|
| | | | 820- -Шн-7-1-06 00 | C3 | | |
| Б4 | | 1 | -06.01 | ф14А-III ГОСТ5781-82 l=4130 | 3 | 5.0кг |
| Б4 | | 2 | -06.02 | ф14А-III ГОСТ5781-82 l=1100 | 21 | 1.3кг |
| | | | -06 00-01 | C4 | | |
| Б4 | | 1 | -06 03 | ф8А-I ГОСТ5781-82 l=3520 | 3 | 1.4кг |
| Б4 | | 2 | -06 02 | ф14А-III ГОСТ5781-82 l=1100 | 18 | 1.3кг |
| | | | -06 00-02 | C5 | | |
| Б4 | | 1 | -06.04 | ф8А-III ГОСТ5781-82 l=3520 | 11 | 1.4кг. |
| Б4 | | 2 | -03.05 | ф8А-I ГОСТ5781-82 l=2200 | 18 | 0.9кг |
| | | | -06.00 03 | C6 | | |
| Б4 | | 1 | -06 05 | ф12А-III ГОСТ5781-82 l=3890 | 11 | 3.5кг |
| Б4 | | 2 | -03 05 | ф8А-I ГОСТ5781-82 l=2200 | 20 | 0.9кг |
| | | | -06 00-04 | C7 | | |
| Б4 | | 1 | -06 06 | ф12А-III ГОСТ5781-82 l=4130 | 10 | 3.7кг |
| Б4 | | 2 | -03 04 | ф8А-I ГОСТ5781-82 l=1980 | 21 | 0.8кг |
| | | | -06 00-05 | C8 | | |
| Б4 | | 1 | -06.07 | ф16А-III ГОСТ5781-82 l=4130 | 11 | 6.5кг |
| Б4 | | 2 | -03.05 | ф8А-I ГОСТ5781-82 l=2200 | 21 | 0.9кг |
| | | | -06 00-06 | C9 | | |
| Б4 | | 1 | -06 03 | ф8А-I ГОСТ5781-82 l=3520 | 5 | 1.4кг |
| Б4 | | 2 | -05 03 | ф8А-I ГОСТ5781-82 l=820 | 18 | 0.3кг |
| | | | -06 00-07 | C10 | | |
| Б4 | | 1 | -06 08 | ф8А-I ГОСТ5781-82 l=3890 | 5 | 1.5кг |
| Б4 | | 2 | -05.03 | ф8А-I ГОСТ5781-82 l=820 | 20 | 0.3кг |

| | | |
|---|---|---|
| Разр. | Девяшин | |
| Пров. | Иоффе | |
| Рук. гр. | Иоффе | |
| ГИП | Франк | |
| Нач. п. | Писнячевский | |
| Н. кон. | Сильченко | |

820-04-16.85-Шн-7-1-08.00

Сетка арматурная С (С3.. С10)

| Стад | Масса | Масш |
|---|---|---|
| Р | см табл. | - |

Лист. Листов 1

Укргипроводхоз г. Киев

Привязан

Инв. №

9066/2

Инв. № подл. | Подп. и дата | Взам. инв.

Формат А3

Альбом II

Т.П. решения 820-04-16.85

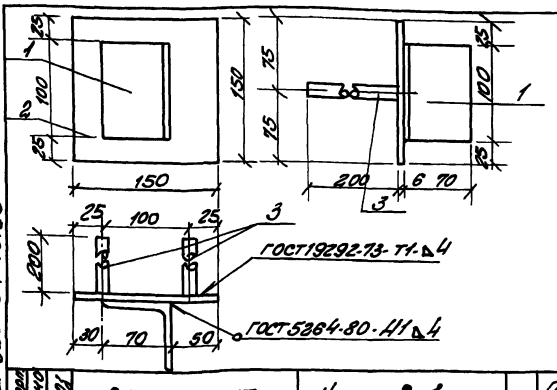


| Форм | Зона | Поз. | Обозначение | Наименование | Кол. | Примечание |
|---|---|---|---|---|---|---|
| | | | 820- -Шн-7-1-07 00 | МН1 | | |
| Б4 | | 1 | -07 01 | L70×4,5 ГОСТ8509-72, l=100 | 1 | 0,5 кг |
| Б4 | | 2 | -07.02 | -6×150 ГОСТ19903-74, l=150 | 1 | 0,7 кг |
| Б4 | | 3 | -07.03 | ф14А-III ГОСТ5781-82 l=200 | 2 | 0,2 кг |

9066/2

Привязан

Инв. №

| | | |
|---|---|---|
| Разр. | Николаева | |
| Пров. | Девяшин | |
| Рук. гр. | Иоффе | |
| ГИП | Франк | |
| Нач. п. | Писнячевский | |
| Н. кон. | Сильченко | |

820-04-16.85-Шн-7-1-07 00

Изделие закладное МН1

| Стад. | Масса | Масш. |
|---|---|---|
| Р | 1,6 | - |

Лист. Листов 1

Укргипроводхоз г. Киев

Инв. № подл. | Подп. и дата | Взам. инв.

Альбом II

Т.П. решения 820-04-16.85

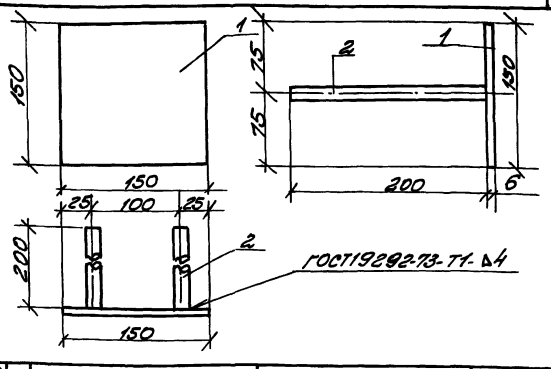


| Форм | Зона | Поз. | Обозначение | Наименование | Кол. | Примечание |
|---|---|---|---|---|---|---|
| | | | 820-04-16.85 Шн-7-1-08.00 | МН2 | | |
| Б4 | | 1 | -07 02 | -6×150 ГОСТ19903-74, l=150 | 1 | 0,7кг |
| Б4 | | 2 | -07.03 | ф14А-III ГОСТ5781-82, l=200 | 2 | 0,2кг. |

40

9066/2

Привязан

Инв. №

| | | |
|---|---|---|
| Разр. | Николаева | |
| Пров. | Девяшин | |
| Рук. гр. | Иоффе | |
| ГИП | Франк | |
| Нач. п. | Писнячевский | |
| Н. кон. | Сильченко | |

т.пр. 820-84-16.85 Шн 7-1-08.00

Изделие закладное МН2

| Стад | Масса | Масш |
|---|---|---|
| Р | 1,1 | - |

Лист. Листов 1

Укргипроводхоз г. Киев

Инв. № подл. | Подп. и дата | Взам. инв.

Формат А4

| № строки | Наименование материала и единица измерения | Код материала | Код ед. изм. | Количество тип | Количество инд | Количество всего |
|---|---|---|---|---|---|---|
| 1 | Сортовой прокат обыкно- | | | | | |
| 2 | венного качества | 093000 | | | | |
| 3 | Сталь арматурная класса | | | | | |
| 4 | А-I, т | 093003 | 168 | — | 1,56 | |
| 5 | диам 6, т | ф6 | 168 | — | 0,15 | |
| 6 | диам. 8, т | ф8 | 168 | — | 1,41 | |
| 7 | Сталь арматурная класса | | | | | |
| 8 | А-III, т | 093004 | 168 | — | 1,52 | |
| 9 | диам 8,т | ф8 | 168 | — | 0,38 | |
| 10 | диам 12,т | ф12 | 168 | — | 0,37 | |
| 11 | диам. 14,т | ф14 | 168 | — | 0,48 | |
| 12 | диам 16,т | ф16 | 168 | — | 0,29 | |
| 13 | Итого сортового проката | | | | | |
| 14 | обыкновенного качества, т | | 168 | — | 3,08 | |
| 15 | Прокат листовой рядо- | | | | | |
| 16 | вой, т | 097100 | 168 | — | 0,02 | |
| 17 | Сталь толстолистовая | | | | | |
| 18 | рядовых марок (от 4мм), т | 097100 | 168 | — | 0,018 | |
| 19 | Сталь крупносортовая, т | 093100 | 168 | — | 0,003 | |
| 20 | Итого стали в натуральной | | | | | |
| 21 | массе, т | | 168 | — | 3,10 | |
| 22 | Итого стали, приведенной | | | | | |
| 23 | к стали класса А-I, т | | 168 | — | 3,73 | |

| № строки | Наименование материала и единица измерения | Код материала | Код ед. изм. | Количество тип | Количество инд | Количество всего |
|---|---|---|---|---|---|---|
| 1 | То же к стали класса | | | | | |
| 2 | С38/23, т | | 168 | — | 0,03 | |
| 3 | Всего стали, приведенной | | | | | |
| 4 | к классам А-I, С38/23, т | | 168 | — | 3,76 | |
| 5 | Трубы сварные водогазо- | | | | | |
| 6 | проводные, т | 138500 | 168 | — | 0,07 | |
| 7 | Порт_ландцемент | 573110 | | | | |
| 8 | М500, т | 573113 | 168 | — | 71,10 | |
| 9 | Цемент, приведенный к | | | | | |
| 10 | марке 400 (всего), т | | 168 | — | 78,21 | |
| 11 | | | | | | |
| 12 | | | | | | |
| 13 | | | | | | |
| 14 | | | | | | |
| 15 | | | | | | |
| 16 | | | | | | |
| 17 | | | | | | |
| 18 | | | | | | |
| 19 | | | | | | |
| 20 | | | | | | |
| 21 | | | | | | |
| 22 | | | | | | |
| 23 | | | | | | |

*В графе „тип" указано количество материалов, потребное для изготовления типовых и стандартных изделий, а в графе „инд" – индивидуальных (не типовых) конструкций и изделий.*



9066/2

| | | | |
|---|---|---|---|
| Разраб. | Потапенко | | 15.05.84 |
| Пров. | Шитела | | 15.05.84 |
| Рук. гр. | Цыпуре | | 15.05.84 |
| Гип | Оранж | | 15.05.84 |
| Нач. отд. | Ульяненко | | 22.05.84 |
| Н. контр. | Сильченко | | 23.05.84 |

Привязан

Инв. №

ТПР 820-04-16.85-КЖ 11 ВМ

Ведомость потребности в материалах

| Стадия | Лист | Листов |
|---|---|---|
| Р | | 1 |

Укргипроводхоз г. Киев

Формат А2

Типовые проектные решения 820-04-16.85

Инв.№ подл. | Подпись и дата | Взам. инв.№

Альбом II

Типовые проектные решения 820-04-16 85

## Ведомость основных комплектов

| Обозначение | Наименование | Примечание |
|---|---|---|
| 820- -ПЗ | Пояснительная записка | Альбом I |
| -АС | Архитектурно-строительные решения | |
| -КЖ1 | Монолитные и сборные железобетонные конструкции | |
| -ГИ | Конструкции температурно-осадочных швов | |
| -ПО | Производство и организация работ | |
| -КЖ3 | Шахта Шм-3-1 (Монолитный вариант | Альбом II |
| -КЖ5 | Шахта Шм-4-1 (Монолитный вариант) | |
| -КЖ7 | Шахта Шм-5-1 (Монолитный вариант) | |
| -КЖ9 | Шахта Шм-6-1 (Монолитный вариант) | |
| -КЖ11 | Шахта Шм-7-1 (Монолитный вариант | |
| -КЖ13 | Шахта Шм-8-1 (Монолитный вариант) | |
| -КЖ15 | Шахта Шм-10-1 (Монолитный вариант) | |
| -КЖ17 | Шахта Шм-12-1 (Монолитный вариант) | |
| -КЖ4 | Шахта Ш-3-1 (Сборно-монолитный вариант) | Альбом III |
| -КЖ6 | Шахта Ш-4-1 (Сборно-монолитный вариант) | |
| -КЖ8 | Шахта Ш-5-1 (Сборно-монолитный вариант) | |
| -КЖ10 | Шахта Ш-6-1 (Сборно-монолитный вариант) | |
| -КЖ12 | Шахта Ш-7-1 (Сборно-монолитный вариант) | |
| -КЖ14 | Шахта Ш-8-1 (Сборно-монолитный вариант) | |
| -КЖ16 | Шахта Ш-10-1 (Сборно-монолитный вариант) | |
| -КЖ18 | Шахта Ш-12-1 (Сборно- | |

Продолжение

| Обозначение | Наименование | Примечание |
|---|---|---|
| 820- -КЖ18 | монолитный вариант) | Альбом III |
| -КЖ19 | Шахта Шм-3-2 (Монолитный вариант) | Альбом IV |
| -КЖ21 | Шахта Шм-4-2 (Монолитный вариант) | |
| -КЖ23 | Шахта Шм-5-2 (Монолитный вариант) | |
| -КЖ25 | Шахта Шм-6-2 (Монолитный вариант) | |
| -КЖ27 | Шахта Шм-7-2 (Монолитный вариант) | |
| -КЖ29 | Шахта Шм 8-2 (Монолитный вариант) | |
| -КЖ31 | Шахта Шм-10-2 (Монолитный вариант | |
| -КЖ33 | Шахта Шм-12-2 (Монолитный вариант) | |
| -КЖ20 | Шахта Ш-3-2 (Сборно-монолитный вариант) | Альбом V |
| -КЖ22 | Шахта Ш-4-2 (Сборно-монолитный вариант) | |
| -КЖ24 | Шахта Ш-5-2 (Сборно-монолитный вариант) | |
| -КЖ26 | Шахта Ш-6-2 (Сборно-монолитный вариант) | |
| -КЖ28 | Шахта Ш-7-2 (Сборно-монолитный вариант) | |
| -КЖ30 | Шахта Ш-8-2 (Сборно-монолитный вариант) | |
| -КЖ32 | Шахта Ш-10-2 (Сборно-монолитный вариант) | |
| -КЖ34 | Шахта Ш-12-2 (Сборно-монолитный вариант) | |
| -КЖ2 | Водобойные колодцы и водобойные стенки | Альбом VI |

## Ведомость чертежей основного комплекта КЖ 13

| Лист | Наименование | Примечание |
|---|---|---|
| 1 | Общие данные | |
| 2 | План Разрезы 2-2, 4-4 | |
| 3 | Разрезы 1-1, 3-3 | |
| 4 | Схема армирования План Разрезы 2-2, 4-4 | |
| 5 | Схема армирования Разрезы 1-1, 3-3, 5-5 | |
| 6 | Спецификация к схеме армирования монолитной шахты Шм-8-1 | |

## Ведомость спецификации

| Лист | Наименование | Примечание |
|---|---|---|
| 6 | Спецификация к схеме армирования монолитной шахты Шм-8-1 | |

## Ведомость ссылочных и прилагаемых документов

| Обозначение | Наименование | Примечание |
|---|---|---|
| | Ссылочные документы | |
| | Нестандартное оборудование | Альбом I |
| | Прилагаемые документы | |
| 820-04-16 85-Шм-8-1-01 00 | Каркас плоский, КР (КР1 КР3) | |
| 820- -Шм-8-1-02 00 | Сетка арматурная, С (С11, С21, С22) | |
| 820- -Шм-8-1-03 00 | То же (С1, С2, С14, С19) | |
| 820- -Шм-8-1-04 00 | " (С12, С13, С15, С20, С23, С24) | |
| 820- -Шм-8-1-05 00 | " (С16 С18, С25) | |
| 820- -Шм-8-1-06 00 | " (С3 С10, С26) | |
| 820- -Шм-8-1-07 00 | Изделие закладное Мн1 | |
| 820- -Шм-8-1-08 00 | То же Мн2 | |
| 820- -КЖ13 ВМ | Ведомость потребности в материалах | |

42

9066/2

Рабочие чертежи разработаны в соответствии с действующими нормами и правилами

Главный инженер проекта Л.Г. Франк

| | | | | |
|---|---|---|---|---|
| Инв. № подл. | Подпись и дата | Взам. инв. № | | |
| | | | | |

Привязан

Инв. №

| | | | |
|---|---|---|---|
| Разраб. | Девяшин | | 06.04.84 |
| Пров. | Иоффе | | 20.04.84 |
| Рук. гр. | Иоффе | | 20.04.84 |
| ГИП | Франк | | 20.04.84 |
| Нач. отд. | Лисняческий | | 20.04.84 |
| Н. контр. | Сильченко | | 04.05.84 |

ТПР 820-04 16.85-КЖ 13

Водосбросы-водовыпуски трубчатые с шахтным оголовком на расход воды до 70 м³/с при перепадах от 5 до 12 м

| | Стадия | Лист | Листов |
|---|---|---|---|
| Шахта Шм-8-1 (монолитный вариант) | Р | 1 | 6 |
| Общие данные | Укргипроводхоз г. Киев | | |

Формат А2

Альбом II

Типовые проектные решения 820-04-16 85

## План

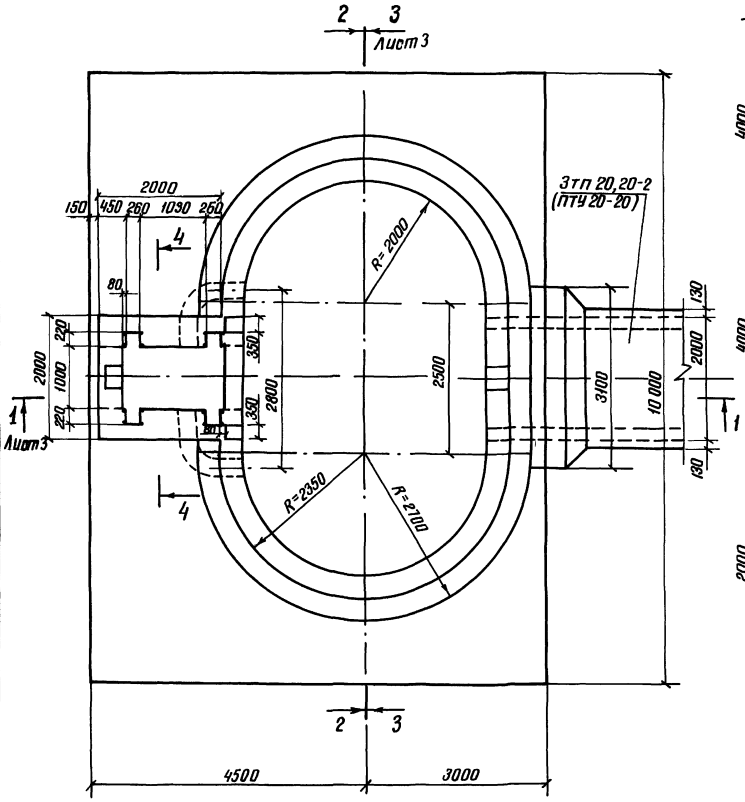


## Разрез 2-2

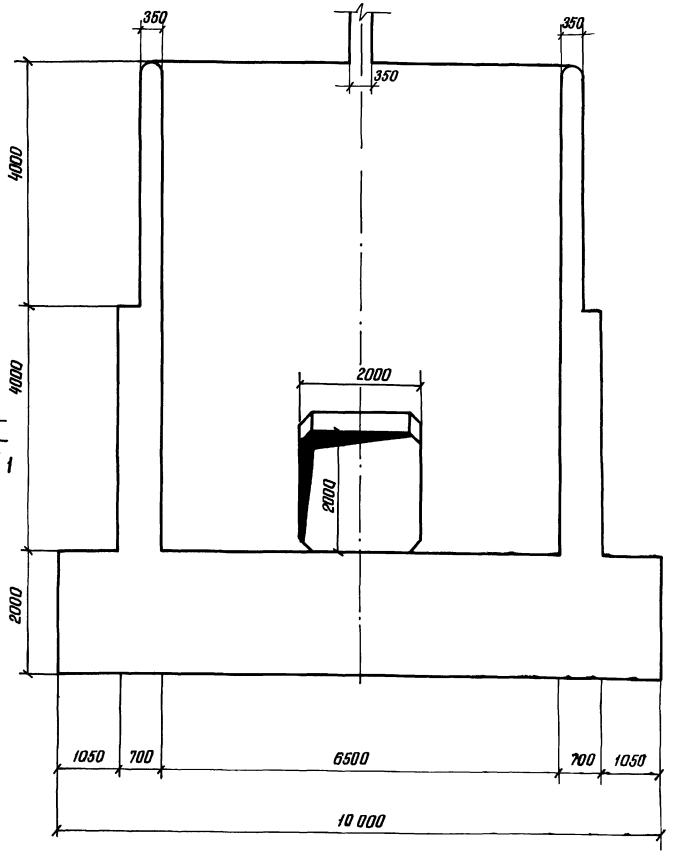


## Разрез 4-4

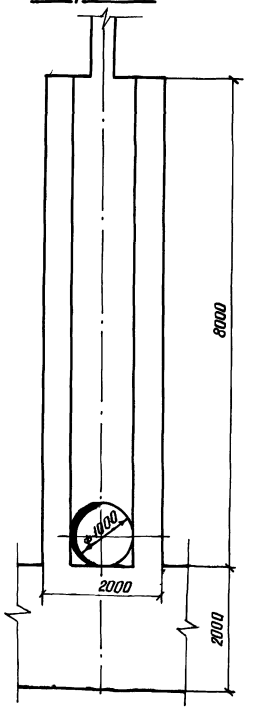


43

9066/2

| | | | | |
|---|---|---|---|---|
| Разраб. | Штепа | | 27.01.84 | ТПР 820-04-16 85 - КЖ 13 |
| Пров. | Дзяшин | | 30.02.84 | |
| Рук гр. | Шафф | | 31.02.84 | |
| ГИП | Франк | | 4.04.84 | Водосбросы-водовыпуски трубчатые с шахтным оголовком на расход воды до 70 м³/с при перепадах от 5 до 12 м |
| Нач отд. | Феничевский | | 20.04.84 | |
| Н контр. | Сульченко | | 04.05.84 | Шахта Шм-8-1 (Монолитный вариант) |

| Стадия | Лист | Листов |
|---|---|---|
| Р | 2 | |

План Разрезы 2-2, 4-4 м 1:50

Укргипроводхоз г Киев

Привязан

Инв № подл. | Подпись и дата | Взам инв №

Формат А2

Альбом II

Типовые проектные решения 820-04-16 85

## Разрез 1-1

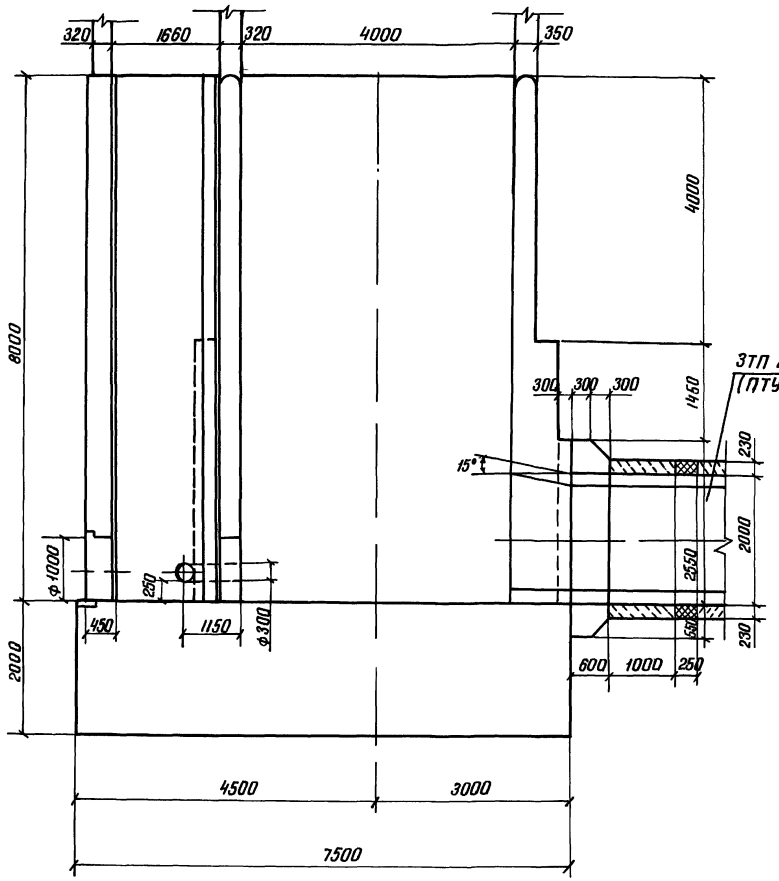


## Разрез 3-3

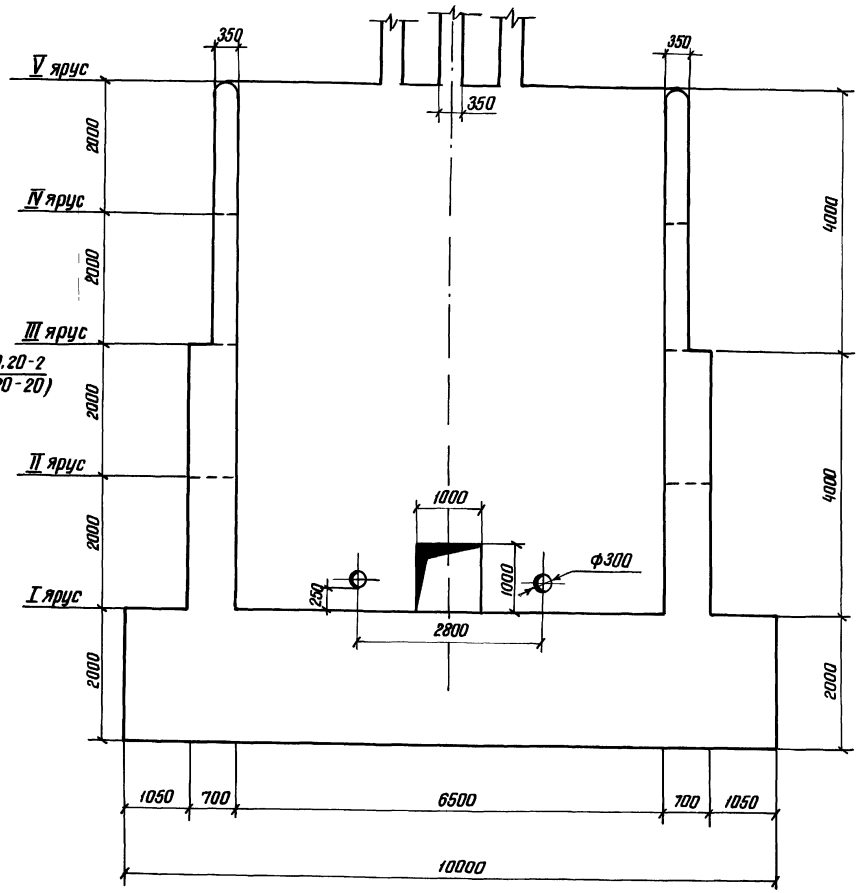


44

9086/2

| | | | | |
|---|---|---|---|---|
| Разраб. | Штепа | | 05.01.96 | ТПР 820-04-16.85-КЖ 13 |
| Прод. | Девяшин | | 05.02.96 | |
| Рук. гр. | Иоффе | | 20.03.96 | Водосбросы-водовыпуски трубчатые с шахтным оголовком на расход воды до 10 м³/с при переладах от 6 до 12 м |
| ГИП | Франк | | 15.04.96 | |
| Нач. отд. | Писаченский | | 20.04.96 | Шахта Шм-8-1 (монолитный вариант) |
| Н. контр. | Сольченко | | 22.04.96 | Разрезы 1-1, 3-3 м 1:50 |

| Стадия | Лист | Листов |
|---|---|---|
| Р | 3 | |

Укргипроводхоз г. Киев

Привязан

Инв. №

Инв. № подл. | Подпись и дата | Взам. инв. №

Формат А2

Альбом II

Типовые проектные решения 820-04-16.85

Инв.№ подл. | Подпись и дата | Взам.инв.№

План

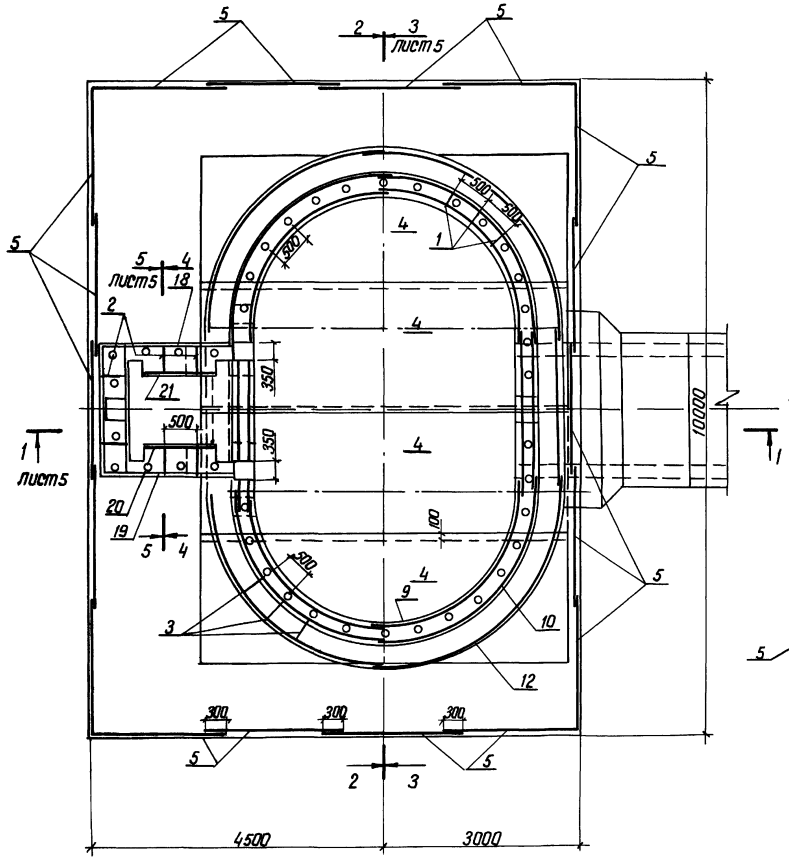


Разрез 2-2

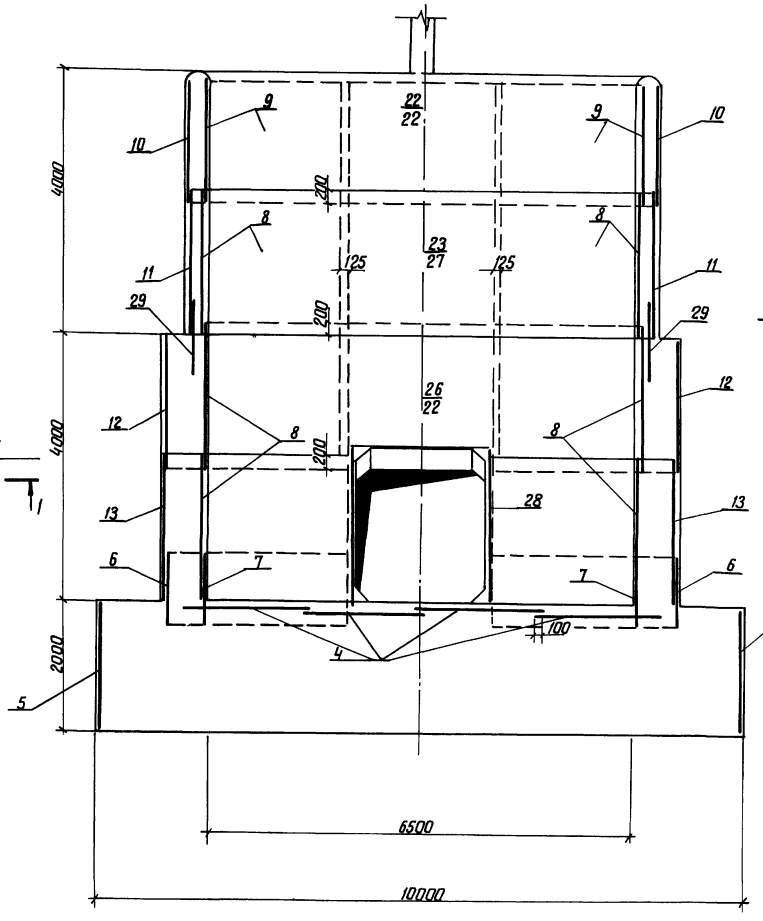


Разрез 4-4

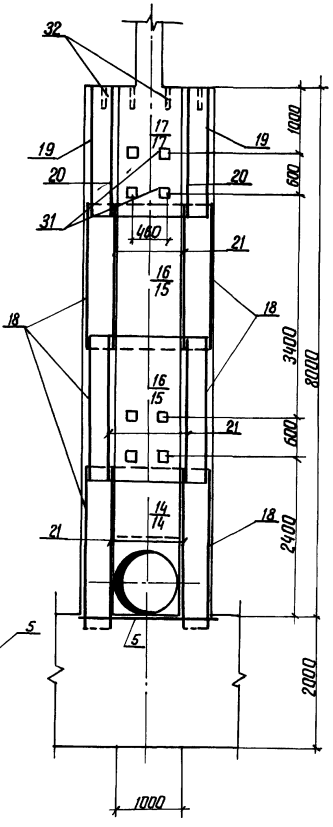


1 Горизонтальные стержни сеток поз 10, 11, 12 13, 6 сварить между собой на всей длине перепуска электродуговой сваркой электродами Э-42

2 Горизонтальные стержни сеток поз 10 сварить с горизонтальными стержнями сеток поз 22, аналогично поз 11 с поз 27, поз 12 с поз 22, поз 13 с поз 24, поз 11 с поз 23

45

9066/2

| | | | |
|---|---|---|---|
| Разраб. | Штепа | | |
| Пров. | Девяшин | | |
| Рук гр. | Шапаре | | |
| ГИП | Франк | | |
| Нач отд | Лисяневский | | |
| Н.контр. | Сильченко | | |

ТПР 820-04-16.85-КЖ 13

Водосбросы-водовыпуски трубчатые с шахтным оголовком на расход воды до 70 м³/с при перепадах от 5 до 12 м

Шахта Ш-8-1 (монолитный вариант)

| Стадия | Лист | Листов |
|---|---|---|
| Р | 4 | |

Схема армирования План Разрезы 2-2, 4-4 М 1:50

Укргипроводхоз г. Киев

Привязан

Инв.№

Формат А2

Альбом II

Типовые проектные решения 820-04-16.85

## Разрез 1-1

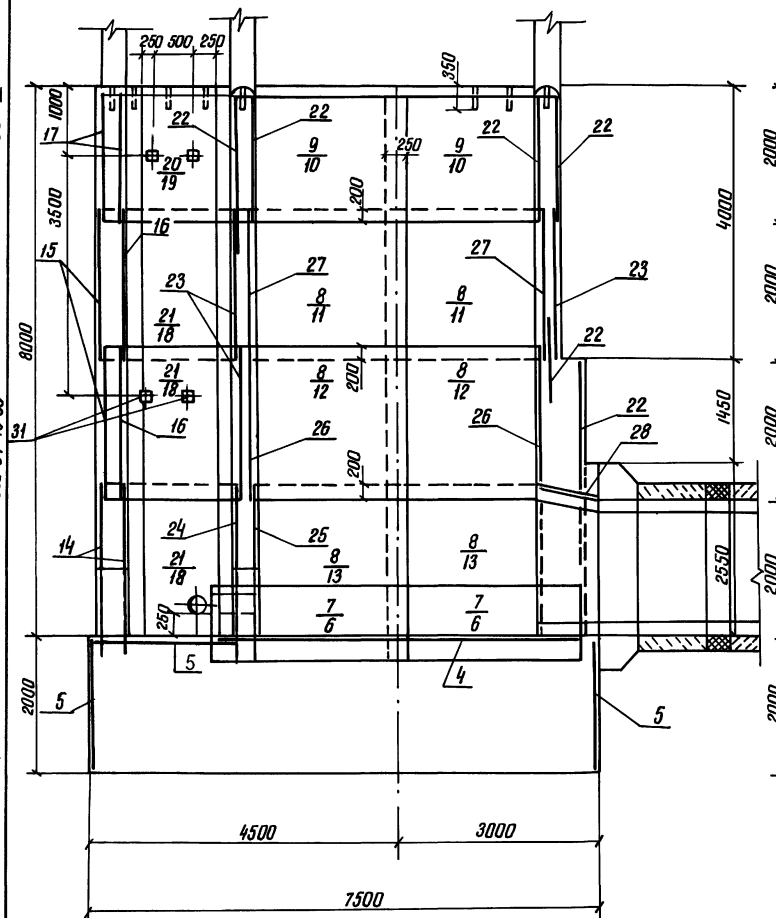


## Разрез 3-3

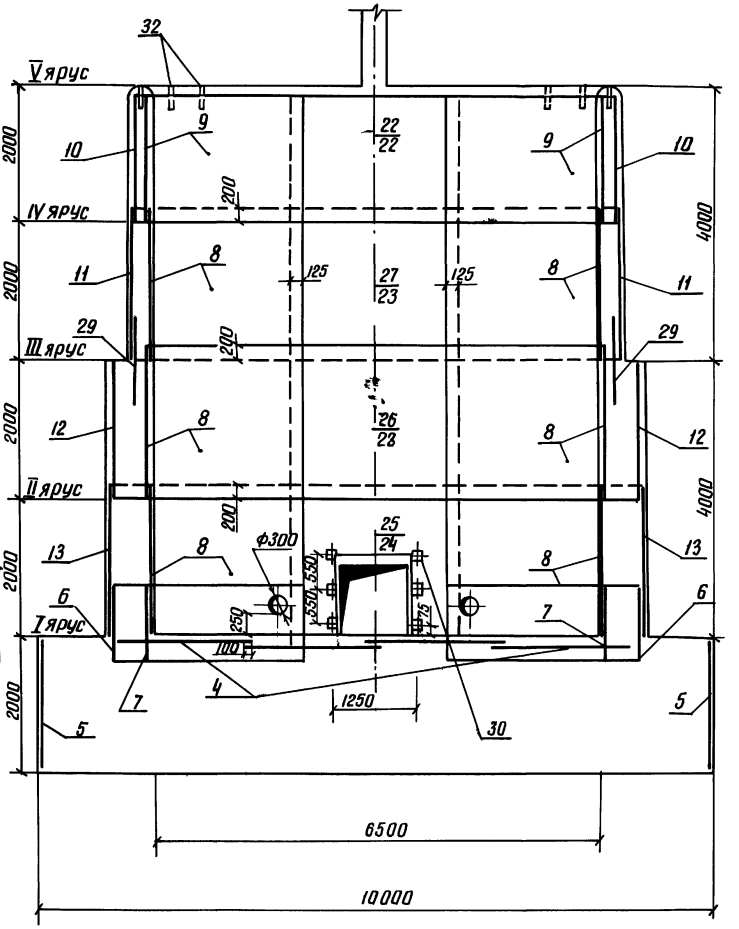


## Разрез 5-5

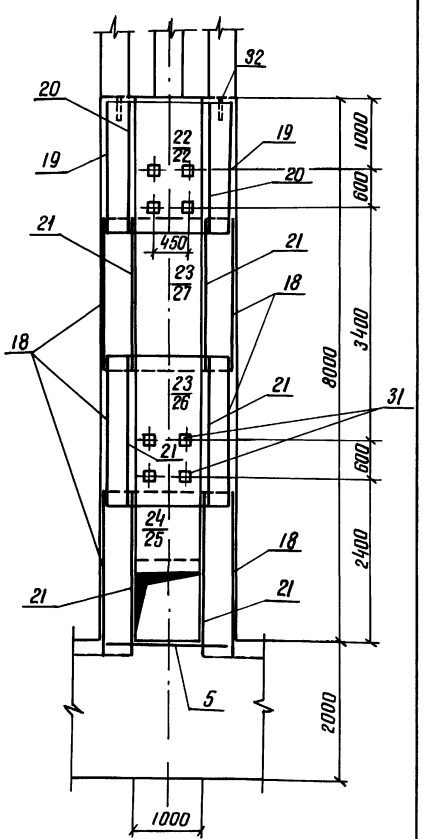


## Ведомость расхода стали на элемент, кг

| Марка элемента | Изделия арматурные | | | | | | | Изделия закладные | | | | | | | | Общий расход |
|---|---|---|---|---|---|---|---|---|---|---|---|---|---|---|---|---|
| | Арматура класса | | | | | | Всего | Арматура класса | Прокат марки | | | | | | Всего | |
| | A-III | | | A-I | | | | A-III | ВСт3 кп2 | | | | | | | |
| | ГОСТ 5781-82 | | | ГОСТ 5781-82 | | | | ГОСТ 5781-82 | ГОСТ 8509-72 | | ГОСТ 19903-74 | | ГОСТ 3262-75 | | | |
| | ф 8 | ф 14 | Итого | ф 6 | ф 8 | Итого | | ф 14 | 70×45 | Итого | 6×150 | Итого | Труба ф 2" | Итого | | |
| Шм-8-1 | 668 | 1360 | 2028 | 179 | 1663 | 1842 | 3870 | 100 | 10,0 | 3,0 | 3,0 | 18,0 | 18,0 | 72,0 | 72,0 | 103,0 | 3973 |

Привязан

Инв. №

| | | | |
|---|---|---|---|
| Разраб | Штепа | | 06.04 |
| Пров | Дебяшин | | 06.04 |
| Рук гр | Иоффе | | 20.04 |
| ГИП | Франк | | 04.04 |
| Нач отд | Писаревский | | 20.04.84 |
| Н. контр | Сильченко | | 04.05.84 |

ТПР 820-04-16.85-КЖ 13

Водосбросы-водовыпуски трубчатые с шахтным отделением на расход воды до 70 м³/с при перепадах от 5,00 12 м

Шахта Шм-8-1 (Монолитный вариант)

| Стадия | Лист | Листов |
|---|---|---|
| Р | 5 | |

Схема армирования Разрезы 1-1, 3-3, 5-5 М1:50

Укргипроводхоз г. Киев

Формат А2

9066/2

46

Инв. № подл. | Подпись и дата | Взам. инв. №

| Формат | Зона | Поз | Обозначение | Наименование | Кол | Примечание |
|---|---|---|---|---|---|---|
| А3 | | 21 | -05.00 | С18 | 6 | |
| А3 | | 22 | -03 00 | С19 | 6 | |
| А3 | | 23 | -04 00 | С20 | 3 | |
| А3 | | 24 | -02 00 | С21 | 1 | |
| А3 | | 25 | -02 00 | С22 | 1 | |
| А3 | | 26 | -04 00 | С23 | 2 | |
| А3 | | 27 | -04 00 | С24 | 2 | |
| А3 | | 28 | -05 00 | С25 | 3 | |
| А3 | | 29 | -06 00 | С26 | 4 | |
| А4 | | 30 | -07 00 | Изделия закладные Мн1 | 6 | |
| А4 | | 31 | -08 00 | Мн2 | 20 | |
| Б4 | | 32 | | Мн3 (Труба | | |
| | | | | 50×3,5 ГОСТ 3262-75, ℓ=350) | 42 | 1,7кг |
| | | | | Материалы | | |
| | | | | Бетон тяжелый | | |
| | | | | М200, В6, Мрз≥150 | | 243,3 м³ |

| Формат | Зона | Поз | Обозначение | Наименование | Кол | Примечание |
|---|---|---|---|---|---|---|
| | | | | Сборочные единицы | | |
| | | | | Каркасы плоские | | |
| А3 | | 1 | 820-04-16.85 Шм-8-1-01 00 | КР1 | 74 | |
| А3 | | 2 | -01 00 | КР2 | 28 | |
| А3 | | 3 | -01 00 | КР3 | 67 | |
| А3 | | 4 | -03 00 | Сетки арматурные С1 | 4 | |
| А3 | | 5 | -03 00 | С2 | 19 | |
| А3 | | 6 | -06 00 | С3 | 4 | |
| А3 | | 7 | -06.00 | С4 | 4 | |
| А3 | | 8 | -06 00 | С5 | 12 | |
| А3 | | 9 | -06 00 | С6 | 4 | |
| А3 | | 10 | -06 00 | С7 | 6 | |
| А3 | | 11 | -06 00 | С8 | 4 | |
| А3 | | 12 | -06.00 | С9 | 4 | |
| А3 | | 13 | -06 00 | С10 | 4 | |
| А3 | | 14 | -02 00 | С11 | 2 | |
| А3 | | 15 | -04 00 | С12 | 2 | |
| А3 | | 16 | -04 00 | С13 | 2 | |
| А3 | | 17 | -03 00 | С14 | 2 | |
| А3 | | 18 | -04 00 | С15 | 6 | |
| А3 | | 19 | -05 00 | С16 | 2 | |
| А3 | | 20 | -05.00 | С17 | 2 | |

9066/2

| | | | |
|---|---|---|---|
| Разраб. | Штепа | | 29.11.84 |
| Провер. | Девяшин | | 05.11.84 |
| Рук. гр. | Иоффе | | 20.04.84 |
| ГИП | Франк | | 09.04.84 |
| Нач. отд. | Пистелевский | | 29.04.84 |
| Н. контр. | Сильченко | | 04.05.84 |

820-04-16.86 – КЖ 13

Спецификация к схеме армирования монолитной шахты Шм-8-1

| Стадия | Лист | Листов |
|---|---|---|
| Р | 6 | |

Укргипроводхоз г. Киев

Привязан

Инв. №

Инв. № подл. | Подпись и дата | Взам. инв. №

Формат А3



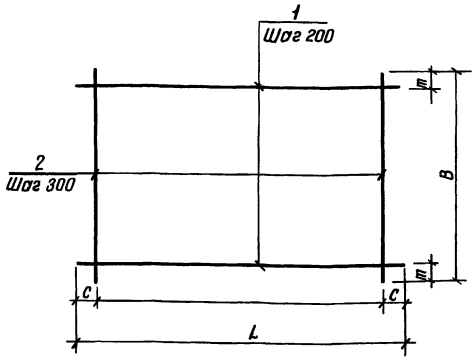


| Марка | Размеры, мм | | | | Масса, кг |
|---|---|---|---|---|---|
| | L | C | B | m | |
| КР1 | 1850 | 25 | 290 | 45 | 2,1 |
| КР2 | 1850 | 25 | 440 | 20 | 3,5 |
| КР3 | 1850 | 25 | 640 | 20 | 4,9 |

| Формат | Зона | Поз | Обозначение | Наименование | Кол | Примечание |
|---|---|---|---|---|---|---|
| | | | 820-04-16.85 Шм-8-1-01 00 | КР1 | | |
| Б4 | | 1 | -01 01 | ф8А-I ГОСТ 5781-82 ℓ=1850 | 2 | 0,7 кг |
| Б4 | | 2 | -01 02 | ф8А-I ГОСТ 5781-82 ℓ=290 | 7 | 0,1кг |
| | | | -01 00-01 | КР2 | | |
| Б4 | | 1 | -01 01 | ф8А-I ГОСТ 5781-82 ℓ=1850 | 3 | 0,7кг |
| Б4 | | 2 | -01 03 | ф8А-I ГОСТ 5781-82 ℓ=440 | 7 | 0,2 кг |
| | | | -01 00-02 | КР3 | | |
| Б4 | | 1 | -01 01 | ф8А-I ГОСТ 5781-82 ℓ=1850 | 4 | 0,7кг |
| Б4 | | 2 | -01 04 | ф8А-I ГОСТ 5781-82 ℓ=640 | 7 | 0,3 кг |

47

9066/2

| | | | |
|---|---|---|---|
| Разраб. | Штепа | | 23.01.84 |
| Пров. | Девяшин | | 23.01.84 |
| Рук. гр. | Иоффе | | 26.03.84 |
| ГИП | Франк | | 20.04.84 |
| Нач. отд. | Пистелевский | | 29.04.84 |
| Н. контр. | Сильченко | | 24.05.84 |

тир 820-04-16.85 Шм-8-1-01 00

Каркас плоский, КР (КР1..КР3)

| Стадия | Масса | Масштаб |
|---|---|---|
| Р | см табл. | |
| Лист | Листов 1 | |

Укргипроводхоз г. Киев

Привязан

Инв. №

Формат А3

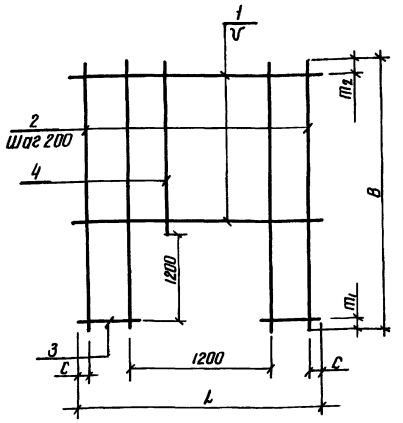


| Марка | Размеры, мм | | | | | | Масса кг |
|---|---|---|---|---|---|---|---|
| | L | C | V | B | m1 | m2 | |
| С 11 | 1980 | 90 | 200 | 2420 | 200 | 200 | 13,6 |
| С 21 | 2500 | 50 | 200 | 2420 | 200 | 20 | 19,6 |
| С 22 | 2600 | 50 | 150 | 2420 | 200 | 120 | 63,0 |

| Формат | Зона | Поз | Обозначение | Наименование | Кол | Примечание |
|---|---|---|---|---|---|---|
| | | | 820- -Шм-8-1-02 00 | С 11 | | |
| Б4 | 1 | | -02 01 | ф 8 А-I ГОСТ 5781-82 ℓ=1980 | 6 | 0,8 кг |
| Б4 | 2 | | -02 02 | ф 8 А-I ГОСТ 5781-82 ℓ=2420 | 4 | 1,0 кг |
| Б4 | 3 | | -02 03 | ф 8 А-I ГОСТ 5781-82 ℓ=390 | 12 | 0,2 кг |
| Б4 | 4 | | -02 04 | ф 8 А-I ГОСТ 5781-82 ℓ=1020 | 6 | 0,4 кг |
| | | | -02 00-01 | С 21 | | |
| Б4 | 1 | | -02 05 | ф 8 А-III ГОСТ 5781-82 ℓ=2500 | 6 | 1,0 кг |
| Б4 | 2 | | -02 06 | ф 8 А-I ГОСТ 5781-82 ℓ=2420 | 8 | 1,0 кг |
| Б4 | 3 | | -02 07 | ф 8 А-III ГОСТ 5781-82 ℓ=650 | 12 | 0,3 кг |
| Б4 | 4 | | -02 04 | ф 8 А-I ГОСТ 5781-82 ℓ=1020 | 5 | 0,4 кг |
| | | | -02 00-02 | С 22 | | |
| Б4 | 1 | | -02 08 | ф 14 А-III ГОСТ 5781-82 ℓ=2500 | 7 | 3,0 кг |
| Б4 | 2 | | -02 09 | ф 14 А-III ГОСТ 5781-82 ℓ=2420 | 8 | 2,9 кг |
| Б4 | 3 | | -02 10 | ф 14 А-III ГОСТ 5781-82 ℓ=650 | 16 | 0,8 кг |
| Б4 | 4 | | -02 11 | ф 14 А-III ГОСТ 5781-82 ℓ=1020 | 5 | 1,2 кг |

9066/2

| | | | |
|---|---|---|---|
| Разраб | Штепа | | 23.01.84 |
| Пров | Девяшин | | 23.01.84 |
| Рук гр | Иоффе | | 20.03.84 |
| ГИП | Франк | | 9.04.84 |
| Нач отд | Пиняжевская | | 20.04.84 |
| Н контр | Сильченко | | 24.05.84 |

820-04-1685-Шм – 8 – 1 – 02 00

Сетка арматурная, С (С11, С21, С22)

| Стадия | Масса | Масштаб |
|---|---|---|
| Р | см табл. | — |
| Лист | Листов 1 | |

Укргипроводхоз г. Киев

Привязан

Инв. №

Формат А3



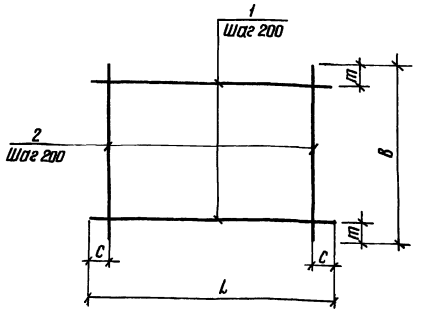


| Марка | Размеры, мм | | | | Масса кг |
|---|---|---|---|---|---|
| | L | C | B | m | |
| С1 | 5430 | 15 | 1970 | 85 | 43,4 |
| С2 | 2120 | 80 | 1970 | 85 | 9,4 |
| С14 | 1980 | 90 | 1980 | 90 | 16,0 |
| С19 | 2500 | 50 | 1820 | 10 | 19,1 |

| Формат | Зона | Поз. | Обозначение | Наименование | Кол | Примечание |
|---|---|---|---|---|---|---|
| | | | 820-04-1685 Шм-8-1-03 00 | С1 | | |
| Б4 | 1 | | -03 01 | ф 8 А-III ГОСТ 5781-82 ℓ=5430 | 10 | 2,1 кг |
| Б4 | 2 | | -03 02 | ф 8 А-III ГОСТ 5781-82 ℓ=1970 | 28 | 0,8 кг |
| | | | -03 00-01 | С2 | | |
| Б4 | 1 | | -03 03 | ф 6 А-I ГОСТ 5781-82 ℓ=2120 | 10 | 0,5 кг |
| Б4 | 2 | | -03 04 | ф 6 А-I ГОСТ 5781-82 ℓ=1970 | 11 | 0,4 кг |
| | | | -03 00-02 | С14 | | |
| Б4 | 1 | | -03 05 | ф 8 А-I ГОСТ 5781-82 ℓ=1980 | 10 | 0,8 кг |
| Б4 | 2 | | -03 05 | ф 8 А-I ГОСТ 5781-82 ℓ=1980 | 10 | 0,8 кг |
| | | | -03 00-03 | С19 | | |
| Б4 | 1 | | -02 05 | ф 8 А-III ГОСТ 5781-82 ℓ=2500 | 10 | 1,0 кг |
| Б4 | 2 | | -03 06 | ф 8 А-I ГОСТ 5781-82 ℓ=1820 | 13 | 0,7 кг |

48

9066/2

| | | | |
|---|---|---|---|
| Разраб | Штепа | | 23.01.84 |
| Пров | Девяшин | | 23.01.84 |
| Рук гр | Иоффе | | 20.03.84 |
| ГИП | Франк | | 9.04.84 |
| Нач отд | Пиняжевская | | 25.04.84 |
| Н контр | Сильченко | | 04.05.84 |

Тир 820-04-1685-Шм – 8 – 1 – 03 00

Сетка арматурная, с (С1, С2, С14, С19)

| Стадия | Масса | Масштаб |
|---|---|---|
| Р | см табл. | — |
| Лист | Листов 1 | |

Укргипроводхоз г. Киев

Привязан

Инв. №

Формат А3

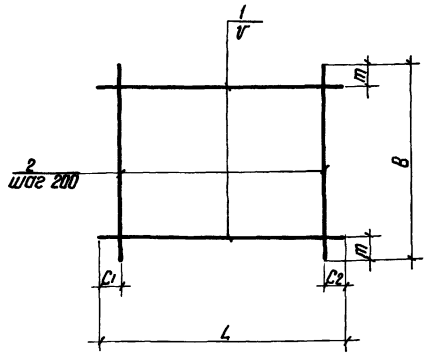


| Марка | Размеры, мм | | | | | | Масса, кг |
|---|---|---|---|---|---|---|---|
| | L | $C_1$ | $C_2$ | B | m | V | |
| С12 | 2200 | 100 | 100 | 1980 | 90 | 200 | 17,8 |
| С13 | 2200 | 100 | 100 | 1970 | 85 | 200 | 17,8 |
| С15 | 2330 | 20 | 510 | 2200 | 100 | 200 | 18 9 |
| С20 | 2500 | 50 | 50 | 2200 | 100 | 200 | 22 7 |
| С23 | 2500 | 50 | 50 | 2200 | 100 | 200 | 44,7 |
| С24 | 2500 | 50 | 50 | 2200 | 150 | 150 | 56 7 |

| Формат | Зона | Поз | Обозначение | Наименование | Кол | Примечание |
|---|---|---|---|---|---|---|
| | | | 820-04-16.85 ШМ-8-1-04 00 | С12 | | |
| Б4 | | 1 | -04 01 | ф8А-I ГОСТ 5781-82 ℓ=2200 | 10 | 0 9кг |
| Б4 | | 2 | -02 01 | ф8А-I ГОСТ 5781-82 ℓ=1980 | 11 | 0 8кг |
| | | | -04 00-01 | С13 | | |
| Б4 | | 1 | -04 01 | ф8А-I ГОСТ 5781-82 ℓ=2200 | 10 | 0 9кг |
| Б4 | | 2 | -03 02 | ф8А-III ГОСТ 5781-82 ℓ=1970 | 11 | 0 8кг |
| | | | -04 00-02 | С15 | | |
| Б4 | | 1 | -04 02 | ф8А-I ГОСТ 5781-82 ℓ=2330 | 11 | 0 9кг |
| Б4 | | 2 | -04 01 | ф8А-I ГОСТ 5781-82 ℓ=2200 | 10 | 0 9кг |
| | | | -04 00-03 | С20 | | |
| Б4 | | 1 | -02 05 | ф8А-III ГОСТ 5781-82 ℓ=2500 | 11 | 1 0кг |
| Б4 | | 2 | -04 01 | ф8А-I ГОСТ 5781-82 ℓ=2200 | 13 | 0 9кг |
| | | | -04 00-04 | С23 | | |
| Б4 | | 1 | -02 08 | ф14А-III ГОСТ 5781-82 ℓ=2500 | 11 | 3 0кг |
| Б4 | | 2 | -04 01 | ф8А-I ГОСТ 5781-82 ℓ=2200 | 13 | 0 9кг |
| | | | -04 00-05 | С24 | | |
| Б4 | | 1 | -02 08 | ф14А-III ГОСТ 5781-82 ℓ=2500 | 15 | 3 0кг |
| Б4 | | 2 | -04 01 | ф8А-I ГОСТ 5781-82 ℓ=2200 | 13 | 0 9кг |

9066/2

| | | | |
|---|---|---|---|
| Разраб | Штепа | | 24.01.84 |
| Пров | Девяшин | | 24.01.84 |
| Рук гр | Иоффе | | 20.03.84 |
| ГИП | Франк | | 20.03.84 |
| Нач отд | Писаревский | | 20.03.84 |
| Н контр | Сильченко | | 24.05.84 |

820-04-16.85-ШМ -8-1-04 00

Сетка арматурная, С (С12, С13 С15, С20, С23, С24)

| Стадия | Масса | Масштаб |
|---|---|---|
| Р | см табл | – |
| Лист | Листов 1 | |

Укргипроводхоз г Киев

Привязан

Инв №

Формат А3



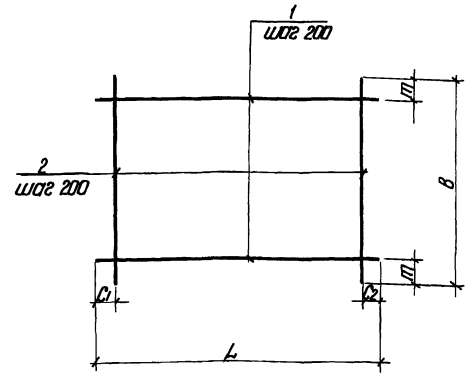


| Марка | Размеры, мм | | | | | Масса, кг |
|---|---|---|---|---|---|---|
| | L | $C_1$ | $C_2$ | B | m | |
| С16 | 2330 | 20 | 510 | 1980 | 90 | 170 |
| С17 | 1980 | 90 | 90 | 950 | 75 | 80 |
| С18 | 2200 | 100 | 100 | 950 | 75 | 89 |
| С25 | 2250 | 125 | 125 | 950 | 75 | 179 |

| Формат | Зона | Поз | Обозначение | Наименование | Кол | Примечание |
|---|---|---|---|---|---|---|
| | | | 820-04-16.85 ШМ-8-1-05 00 | С16 | | |
| Б4 | | 1 | -04 02 | ф8А-I ГОСТ 5781-82 ℓ=2330 | 10 | 0 9кг |
| Б4 | | 2 | -02 01 | ф8А-I ГОСТ 5781-82 ℓ=1980 | 10 | 0 8кг |
| | | | -05 00-01 | С17 | | |
| Б4 | | 1 | -02 01 | ф8А-I ГОСТ 5781-82 ℓ=1980 | 5 | 0 8кг |
| Б4 | | 2 | -05 01 | ф8А-I ГОСТ 5781-82 ℓ=950 | 10 | 0 4кг |
| | | | -05 00-02 | С18 | | |
| Б4 | | 1 | -04 01 | ф8А-I ГОСТ 5781-82 ℓ=2200 | 5 | 0 9кг |
| Б4 | | 2 | -05 01 | ф8А-III ГОСТ 5781-82 ℓ=950 | 11 | 0 4кг |
| | | | -05 00-03 | С25 | | |
| Б4 | | 1 | -05 02 | ф14А-III ГОСТ 5781-82 ℓ=2250 | 5 | 2 7кг |
| Б4 | | 2 | -05 01 | ф8А-I ГОСТ 5781-82 ℓ=950 | 11 | 0 4кг |

49

9066/2

| | | | |
|---|---|---|---|
| Разраб | Штепа | | 24.01.84 |
| Пров | Девяшин | | 24.01.84 |
| Рук гр | Иоффе | | 20.03.84 |
| ГИП | Франк | | 20.03.84 |
| Нач отд | Писаревский | | 20.03.84 |
| Н контр | Сильченко | | 24.05.84 |

820-04-16.85-ШМ-8-1-05 00

Сетка арматурная С (С16 С18, С25)

| Стадия | Масса | Масштаб |
|---|---|---|
| Р | см табл | – |
| Лист | Листов 1 | |

Укргипроводхоз г Киев

Привязан

Инв №

Формат А3

Типовые проектные решения 820-04-1685 Альбом II

| Формат | Зона | Поз. | Обозначение | Наименование | Кол. | Примечание |
|---|---|---|---|---|---|---|
| | | | -06.00-08 | С26 | | |
| Б4 | 1 | | | ф8А-I ГОСТ 5781-82 ℓ=3890 | 5 | 1,5 кг |
| Б4 | 2 | | | ф8А-I ГОСТ 5781-82 ℓ=910 | 20 | 0,4 кг |

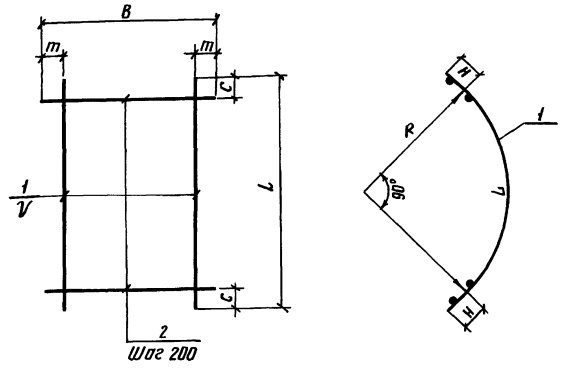


| Марка | Размеры, мм | | | | | | | Масса, кг |
|---|---|---|---|---|---|---|---|---|
| | L | C | B | m | V | R | H | |
| С3 | 4450 | 25 | 1100 | 350 | 200 | 2670 | 125 | 46,1 |
| С4 | 3440 | 20 | 1100 | 350 | 200 | 2030 | 125 | 27,6 |
| С5 | 3440 | 20 | 2200 | 100 | 200 | 2030 | 125 | 31,6 |
| С6 | 3440 | 20 | 1820 | 10 | 200 | 2030 | 125 | 26,6 |
| С7 | 3890 | 45 | 1820 | 10 | 200 | 2320 | 125 | 29,0 |
| С8 | 3890 | 45 | 2200 | 50 | 150 | 2320 | 125 | 88,5 |
| С9 | 4450 | 25 | 1980 | 90 | 200 | 2670 | 125 | 72,4 |
| С10 | 4450 | 25 | 2200 | 50 | 150 | 2670 | 125 | 101,7 |
| С26 | 3890 | 45 | 910 | 55 | 200 | 2320 | 125 | 15,5 |

| Формат | Зона | Поз. | Обозначение | Наименование | Кол. | Примечание |
|---|---|---|---|---|---|---|
| | | | 820-04-1685 Шм-8-1-06.00 | С3 | | |
| Б4 | 1 | | -06 01 | ф14А-III ГОСТ 5781-82 ℓ=4450 | 3 | 5,4 кг |
| Б4 | 2 | | -06 02 | ф14А-III ГОСТ 5781-82 ℓ=1100 | 23 | 1,3 кг |
| | | | -06 00-01 | С4 | | |
| Б4 | 1 | | -06 03 | ф8А-III ГОСТ 5781-82 ℓ=3440 | 3 | 1,4 кг |
| Б4 | 2 | | -06 02 | ф14А-III ГОСТ 5781-82 ℓ=1100 | 18 | 1,3 кг |
| | | | -06 00-02 | С5 | | |
| Б4 | 1 | | -06 03 | ф8А-III ГОСТ 5781-82 ℓ=3440 | 11 | 1,4 кг |
| Б4 | 2 | | -04 01 | ф8А-I ГОСТ 5781-82 ℓ=2200 | 18 | 0,9 кг |
| | | | -06.00-03 | С6 | | |
| Б4 | 1 | | -06 03 | ф8А-III ГОСТ 5781-82 ℓ=3440 | 10 | 1,4 кг |
| Б4 | 2 | | -03 06 | ф8А-I ГОСТ 5781-82 ℓ=1820 | 18 | 0,7 кг |
| | | | -06 00-04 | С7 | | |
| Б4 | 1 | | -06 04 | ф8А-III ГОСТ 5781-82 ℓ=3890 | 10 | 1,5 кг |
| Б4 | 2 | | -03 06 | ф8А-I ГОСТ 5781-82 ℓ=1820 | 20 | 0,7 кг |
| | | | -06 00-05 | С8 | | |
| Б4 | 1 | | -06 05 | ф14А-III ГОСТ 5781-82 ℓ=3890 | 15 | 4,7 кг |
| Б4 | 2 | | -04 01 | ф8А-I ГОСТ 5781-82 ℓ=2200 | 20 | 0,9 кг |
| | | | -06 00-06 | С9 | | |
| Б4 | 1 | | -06 01 | ф14А-III ГОСТ 5781-82 ℓ=4450 | 10 | 5,4 кг |
| Б4 | 2 | | -02 01 | ф8А-I ГОСТ 5781-82 ℓ=1980 | 23 | 0,8 кг |
| | | | -06.00-07 | С10 | | |
| Б4 | 1 | | -06 01 | ф14А-III ГОСТ 5781-82 ℓ=4450 | 15 | 5,4 кг |
| Б4 | 2 | | -04 01 | ф8А-I ГОСТ 5781-82 ℓ=2200 | 23 | 0,9 кг |

| | | | |
|---|---|---|---|
| Разраб | Штепа | | 24.01.84 |
| Пров | Дедящин | | 24.01.84 |
| Рук гр | Иоффе | | 26.02.84 |
| ГИП | Франк | | 9.04.84 |
| Нач отд | Лисичевский | | 20.04.84 |
| Н контр | Сильченко | | 30.04.84 |

ТПР 820-04-1685-Шм-8-1-06.00

Сетка арматурная, с, (С3 . С10, С26)

| Стадия | Масса | Масштаб |
|---|---|---|
| Р | См табл | — |
| Лист | Листов 1 | |

Укргипроводхоз г Киев

9066/2

Привязан

Инв №

Инв № подл. | Подпись и дата | Взам. инв. №

Формат А3

Типовые проектные решения 820-04-1685 Альбом II

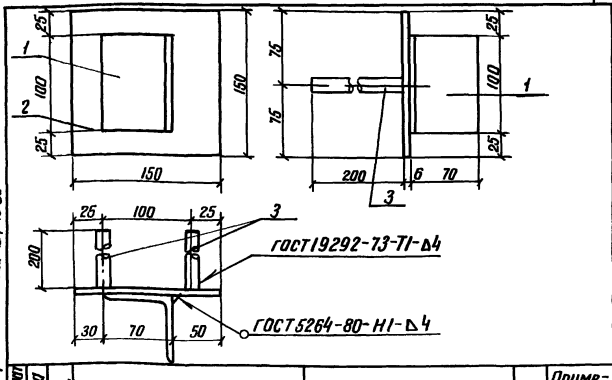


| Формат | Зона | Поз. | Обозначение | Наименование | Кол. | Примечание |
|---|---|---|---|---|---|---|
| | | | 820-04-1685 Шм-8-1-07.00 | мн1 | | |
| Б4 | 1 | | -07 01 | L 70х45 ГОСТ 8509-72 ℓ=100 | 1 | 0,5 кг |
| Б4 | 2 | | -07 02 | -6х150 ГОСТ 19903-74 ℓ=150 | 1 | 0,7 кг |
| Б4 | 3 | | -07 03 | ф14А-III ГОСТ 5781-82 ℓ=200 | 2 | 0,2 кг |

9066/2

Привязан

Инв №

| | | | |
|---|---|---|---|
| Разраб | Николаева | | 25.01.84 |
| Пров | Штепа | | 24.01.84 |
| Рук гр | Иоффе | | 26.03.84 |
| ГИП | Франк | | 9.04.84 |
| Нач отд | Лисичевский | | 20.04.84 |
| Н контр | Сильченко | | 30.05.84 |

820-04-1685-Шм-8-1-07.00

Изделие закладное мн1

| Стадия | Масса | Масштаб |
|---|---|---|
| Р | 1,6 | — |
| Лист | Листов 1 | |

Укргипроводхоз г Киев

Формат А4

Типовые проектные решения 820-04-1685 Альбом II

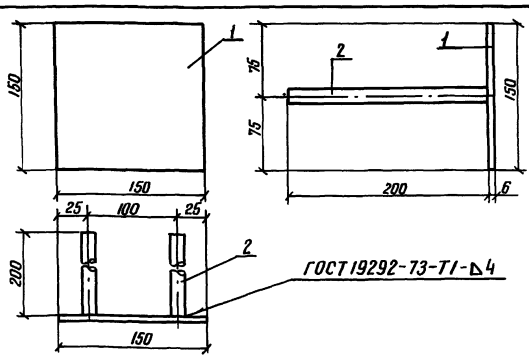


| Формат | Зона | Поз | Обозначение | Наименование | Кол. | Примечание |
|---|---|---|---|---|---|---|
| | | | 820-04-1685 Шм-1-8-08.00 | мн2 | | |
| Б4 | 1 | | -07 02 | -6х150 ГОСТ 19903-74, ℓ=150 | 1 | 0,7 кг |
| Б4 | 2 | | -07 03 | ф14А-III ГОСТ 5781-82, ℓ=200 | 2 | 0,2 кг |

9066/2

Привязан

50 Инв №

| | | | |
|---|---|---|---|
| Разраб | Николаева | | 23.01.84 |
| Пров | Штепа | | 24.01.84 |
| Рук гр | Иоффе | | 20.01.84 |
| ГИП | Франк | | 9.04.84 |
| Нач отд | Лисичевский | | 20.04.84 |
| Н контр | Сильченко | | 04.05.84 |

ТПР 820-04-1685-Шм-8-1-08.00

Изделие закладное мн2

| Стадия | Масса | Масштаб |
|---|---|---|
| Р | 1,1 | — |
| Лист | Листов 1 | |

Укргипроводхоз г Киев

Формат А4

05

| № строки | Наименование материала и единица измерения | Код материала | Код ед изм | Количество тип | Количество инд | Количество всего |
|---|---|---|---|---|---|---|
| 1 | Сортовой прокат обыкно- | | | | | |
| 2 | венного качества | 093000 | | | | |
| 3 | Сталь арматурная клас- | | | | | |
| 4 | са А-I, т | 093003 | 168 | – | 1,84 | |
| 5 | диам 6 т | ф6 | 168 | – | 018 | |
| 6 | диам 8 т | ф8 | 168 | – | 1.66 | |
| 7 | Сталь арматурная клас- | | | | | |
| 8 | са А-III, т | 093004 | 168 | – | 204 | |
| 9 | диам 8, т | ф8 | 168 | – | 0.67 | |
| 10 | диам 14, т | ф14 | 168 | – | 1,37 | |
| 11 | Итого сортового проката | | | | | |
| 12 | обыкновенного качества, | | | | | |
| 13 | т | | 168 | – | 388 | |
| 14 | Прокат листовой рядо- | | | | | |
| 15 | вой, т | 097100 | 168 | – | 002 | |
| 16 | Сталь толстолистовая | | | | | |
| 17 | рядовых марок (от 4 мм), т | 097100 | 168 | – | 0018 | |
| 18 | Сталь крупносортовая, т | 093100 | 168 | – | 0003 | |
| 19 | Итого стали в натураль- | | | | | |
| 20 | ной массе, т | | 168 | – | 390 | |
| 21 | Итого стали, проведен- | | | | | |
| 22 | ной к стали класса | | | | | |
| 23 | А-I, т | | 168 | – | 476 | |

| № строки | Наименование материала и единица измерения | Код материала | Код ед изм | Количество тип | Количество инд | Количество всего |
|---|---|---|---|---|---|---|
| 1 | То же, к стали класса | | | | | |
| 2 | С 38/23 т | | 168 | – | 003 | |
| 3 | Всего стали, приведенной | | | | | |
| 4 | к классам А-I С 38/23, т | | 168 | – | 4,19 | |
| 5 | Трубы сварные водогазо- | | | | | |
| 6 | проводные, т | 138500 | 168 | – | 007 | |
| 7 | Портландцемент | 573110 | | | | |
| 8 | М500, т | 573113 | 168 | – | 8321 | |
| 9 | Цемент, приведенный к | | | | | |
| 10 | марке 400 (всего), т | | 168 | – | 91.53 | |
| 11 | | | | | | |
| 12 | | | | | | |
| 13 | | | | | | |
| 14 | | | | | | |
| 15 | | | | | | |
| 16 | | | | | | |
| 17 | | | | | | |
| 18 | | | | | | |
| 19 | | | | | | |
| 20 | | | | | | |
| 21 | | | | | | |
| 22 | | | | | | |
| 23 | | | | | | |

*В графе „тип" указано количество материалов, потребное для изготовления типовых и стандартных изделий, а в графе „инд"- индивидуальных (не типовых) конструкций и изделий*

Альбом II

Типовые проектные решения 820-04-16 85

Инв. № подл. | Подпись и дата | Взам. инв. №

51

9066/2

| | | | | |
|---|---|---|---|---|
| Разраб. | Потапенко | | | ТПР 820-04-16 85- КЖ 13 ВМ |
| Пров. | Штепа | | | |
| Рук гр | Иоффе | | | |
| ГИП | Фоник | | | Ведомость потребности в материалах |
| Нач отд | Лисянский | | | Стадия Р; Лист; Листов |
| Н контр | Сильченко | | | Укргипроводхоз г Киев |

Привязан

Инв. №:

Формат А2

Альбом II

Типовые проектные решения 820-04-16 85

## Ведомость основных комлектов

| Обозначение | Наименование | Примечание |
|---|---|---|
| 820-04-16 85 -ПЗ | Пояснительная записка | Альбом I |
| -АС | Архитектурно-строительные решения | |
| -КЖ1 | Монолитные и сборные железобетонные конструкции | |
| -ГИ | Конструкции температурно-осадочных швов | |
| -ПО | Производство и организация работ | |
| -КЖ3 | Шахта Шм-3-1 (Монолитный вариант) | Альбом II |
| -КЖ5 | Шахта Шм-4-1 (Монолитный вариант) | |
| -КЖ7 | Шахта Шм-5-1 (Монолитный вариант) | |
| -КЖ9 | Шахта Шм-6-1 (Монолитный вариант) | |
| -КЖ11 | Шахта Шм-7-1 (Монолитный вариант) | |
| -КЖ13 | Шахта Шм-8-1 (Монолитный вариант) | |
| -КЖ15 | Шахта Шм-10-1 (Монолитный вариант) | |
| -КЖ17 | Шахта Шм-12-1 (Монолитный вариант) | |
| -КЖ4 | Шахта Ш-3-1 (Сборно-монолитный вариант) | Альбом III |
| -КЖ6 | Шахта Ш-4-1 (Сборно-монолитный вариант) | |
| -КЖ8 | Шахта Ш-5-1 (Сборно-монолитный вариант) | |
| -КЖ10 | Шахта Ш-6-1 (Сборно-монолитный вариант) | |
| -КЖ12 | Шахта Ш-7-1 (Сборно-монолитный вариант) | |
| -КЖ14 | Шахта Ш-8-1 (Сборно-монолитный вариант) | |
| -КЖ16 | Шахта Ш-10-1 (Сборно-монолитный вариант) | |
| -КЖ18 | Шахта Ш-12-1 (Сборно- | |

Продолжение

| Обозначение | Наименование | Примечание |
|---|---|---|
| 820-04-16 85-КЖ18 | Монолитный вариант) | Альбом III |
| -КЖ19 | Шахта Шм-3-2 (Монолитный вариант) | Альбом IV |
| -КЖ21 | Шахта Шм-4-2 (Монолитный вариант) | |
| -КЖ23 | Шахта Шм-5-2 (Монолитный вариант) | |
| -КЖ25 | Шахта Шм-6-2 (Монолитный вариант) | |
| -КЖ27 | Шахта Шм-7-2 (Монолитный вариант) | |
| -КЖ29 | Шахта Шм-8-2 (Монолитный вариант) | |
| -КЖ31 | Шахта Шм-10-2 (Монолитный вариант) | |
| -КЖ33 | Шахта Шм-12-2 (Монолитный вариант) | |
| -КЖ20 | Шахта Ш-3-2 (Сборно-монолитный вариант) | Альбом V |
| -КЖ22 | Шахта Ш-4-2 (Сборно-монолитный вариант) | |
| -КЖ24 | Шахта Ш-5-2 (Сборно-монолитный вариант) | |
| -КЖ26 | Шахта Ш-6-2 (Сборно-монолитный вариант) | |
| -КЖ28 | Шахта Ш-7-2 (Сборно-монолитный вариант) | |
| -КЖ30 | Шахта Ш-8-2 (Сборно-монолитный вариант) | |
| -КЖ32 | Шахта Ш-10-2 (Сборно-монолитный вариант) | |
| -КЖ34 | Шахта Ш-12-2 (Сборно-монолитный вариант) | |
| -КЖ2 | Водобойные колодцы и водобойные стенки | Альбом VI |

## Ведомость чертежей основного комплекта КЖ15

| Лист | Наименование | Примечание |
|---|---|---|
| 1 | Общие данные | |
| 2 | План Разрезы 2-2; 4-4 | |
| 3 | Разрезы 1-1; 3-3 | |
| 4 | Схема армирования План Разрезы 2-2; 4-4 | |
| 5 | Схема армирования. Разрезы 1-1; 3-3, 5-5 | |
| 6 | Спецификация к схеме армирования монолитной шахты Шм-10-1 | |

## Ведомость спецификаций

| Лист | Наименование | Примечание |
|---|---|---|
| 6 | Спецификация к схеме армирования монолитной шахты Шм-10-1 | |

## Ведомость ссылочных и прилагаемых документов

| Обозначение | Наименование | Примечание |
|---|---|---|
| | Ссылочные документы | |
| | Нестандартное оборудование | Альбом I |
| | Прилагаемые документы | |
| 820-04-16.85 Шм-10-1-01.00 | Каркас плоский КР1 | |
| 820- -Шм-10-1-02.00 | То же КР2 | |
| 820- -Шм-10-1-03.00 | " КР3 | |
| 820- -Шм-10-1-04.00 | Сетка арматурная С22 | |
| 820- -Шм-10-1-05.00 | То же С1. С3; С13... С17 | |
| 820- -Шм-10-1-06.00 | " С4.. С11 | |
| 820- -Шм-10-1-07.00 | " С12; С20; С21 | |
| 820- -Шм-10-1-08.00 | " С18; С19; С23. С27 | |
| 820- -Шм-10-1-09.00 | Изделие закладное Мн1 | |
| 820- -Шм-10-1-10.00 | То же Мн2 | |
| 820- -КЖ15.ВМ | Ведомость потребности в материалах | |

Рабочие чертежи разработаны в соответствии с действующими нормами и правилами

Главный инженер проекта Л Г Франк

| Инв № подл. | Подпись и дата | Взам инв. № |
|---|---|---|
| | | |

Привязан

| Инв № | | | |
|---|---|---|---|
| Разраб | Девяшин | | 06.04.84 |
| Пров | Иоффе | | 20.04.84 |
| Рук гр. | Иоффе | | 20.04.84 |
| Гип | Франк | | 20.04.84 |
| Нач отд | Писклевская | | 20.04.84 |
| Н контр. | Сильченко | | 04.05.84 |

ТПР 820-04-16.85-КЖ15

Водосбросы-водовыпуски трубчатые с шахтным оголовком на расход воды до 10 м³/с при перепадах от 5 до 12 м

Шахта Шм-10-1 (Монолитный вариант)

| Стадия | Лист | Листов |
|---|---|---|
| Р | 1 | 5 |

Общие данные

Укргипроводхоз г. Киев

52

9066/2

Формат А2

Альбом II

Типовые проектные решения 820-04-1685

## План

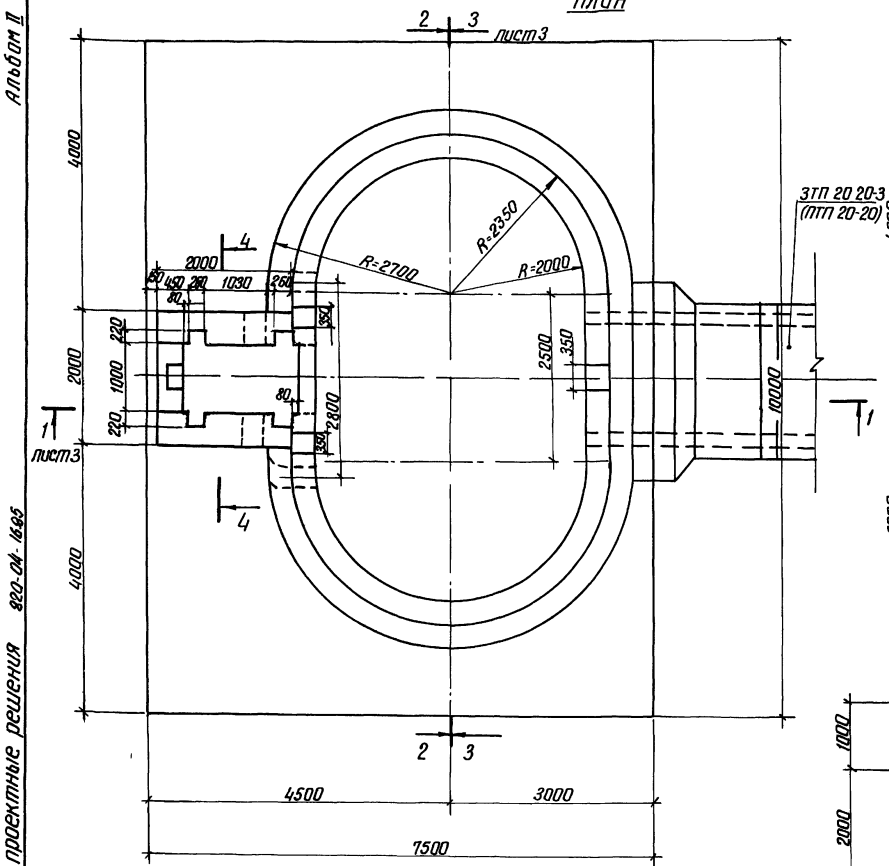


## Разрез 2-2

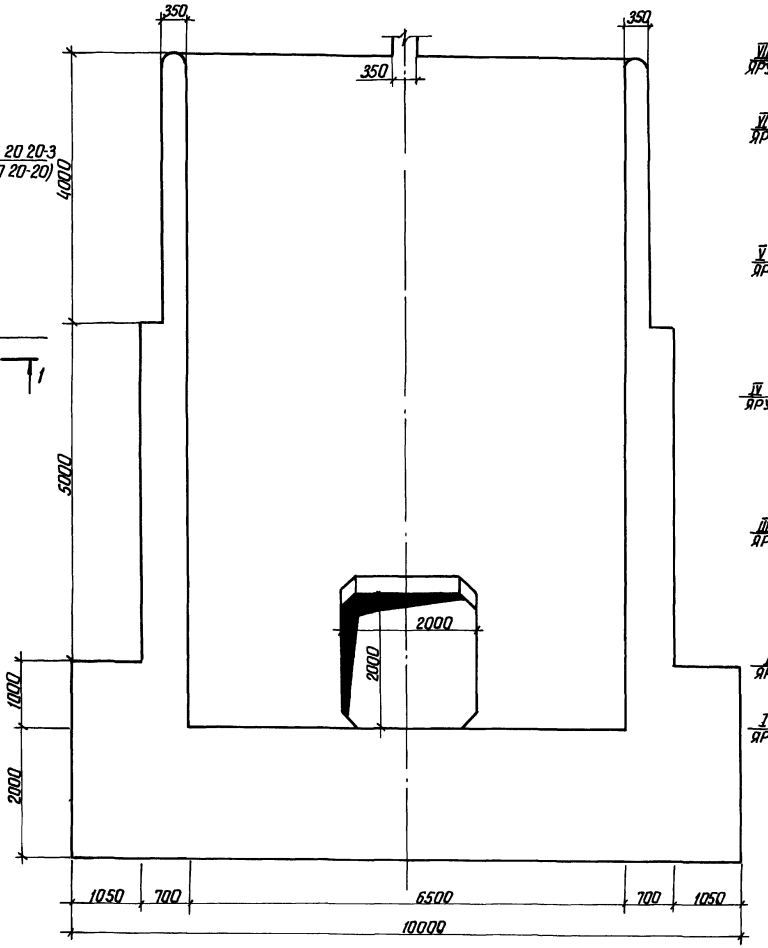


## Разрез 4-4

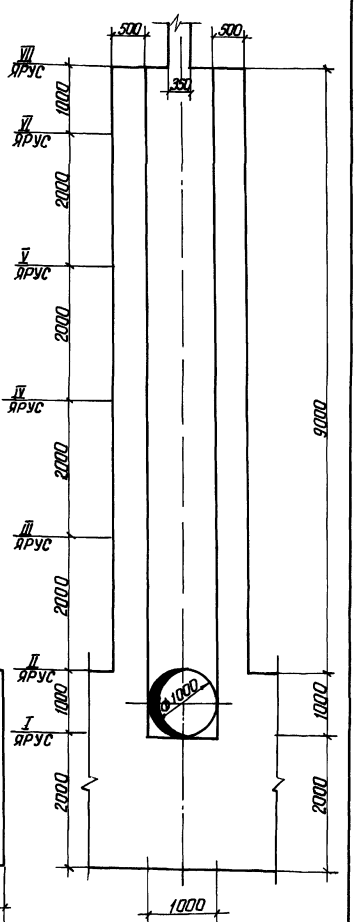


53

9066/2

| | | | | | |
|---|---|---|---|---|---|
| Разраб. | Левашин | | 12.85 | тпр 820-04-1685-КЖ 15 | |
| Пров. | Иоффе | | 12.85 | | |
| Рук гр | Иоффе | | 12.85 | Водосбросы-водовыпуски трубчатые с шахтным сегодком на расход воды до 70 м³/с при перепадах от 5 до 12 м | |
| ГИП | Франк | | 12.85 | | |
| Нач отд | Лисниевский | | 12.85 | | |
| Н контр | Сильченко | | 12.85 | Шахта Ш-10-1 (монолитный вариант) | Стадия: Р; Лист: 2; Листов: |
| | | | | План Разрезы 2-2 4-4 М 1:50 | Укргипроводхоз г. Киев |

Привязан

Инв №

Инв № подл. | Подпись и дата | Взам. инв. №

Формат А2

Альбом II

Типовые проектные решения 820-04-16.85

## Разрез 1-1

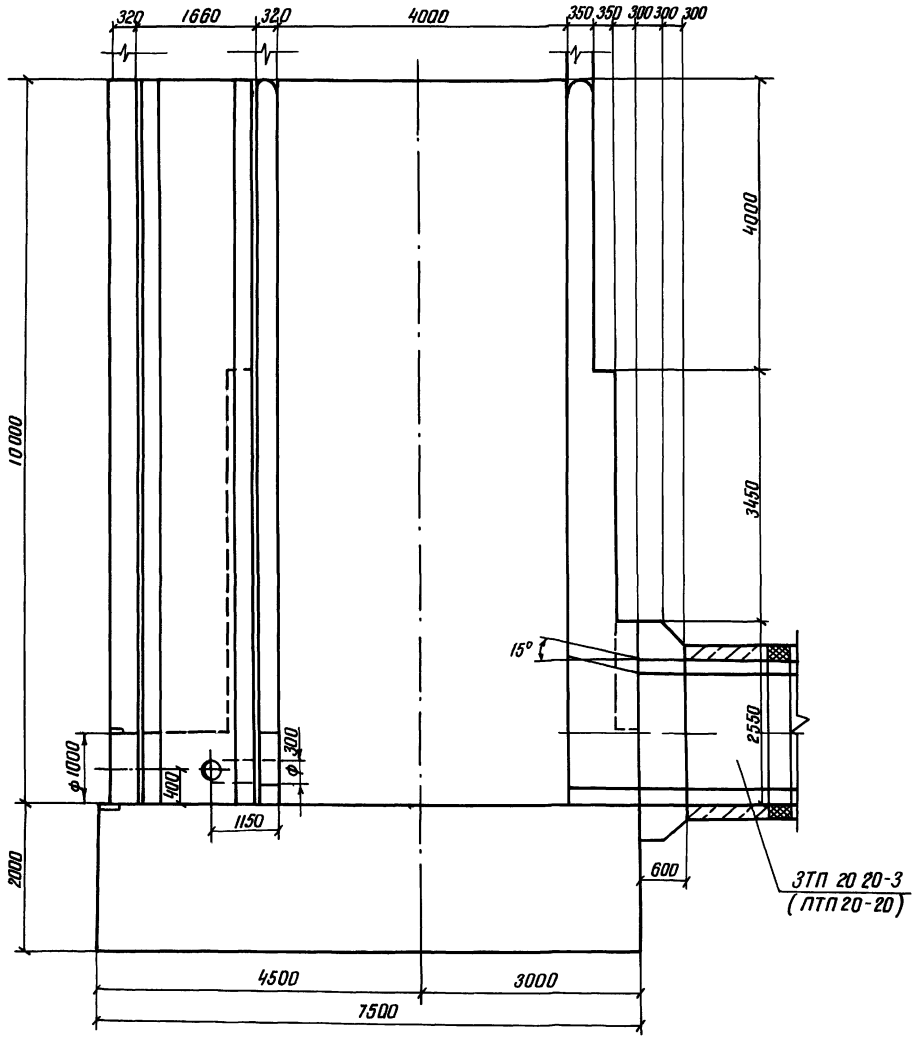


## Разрез 3-3

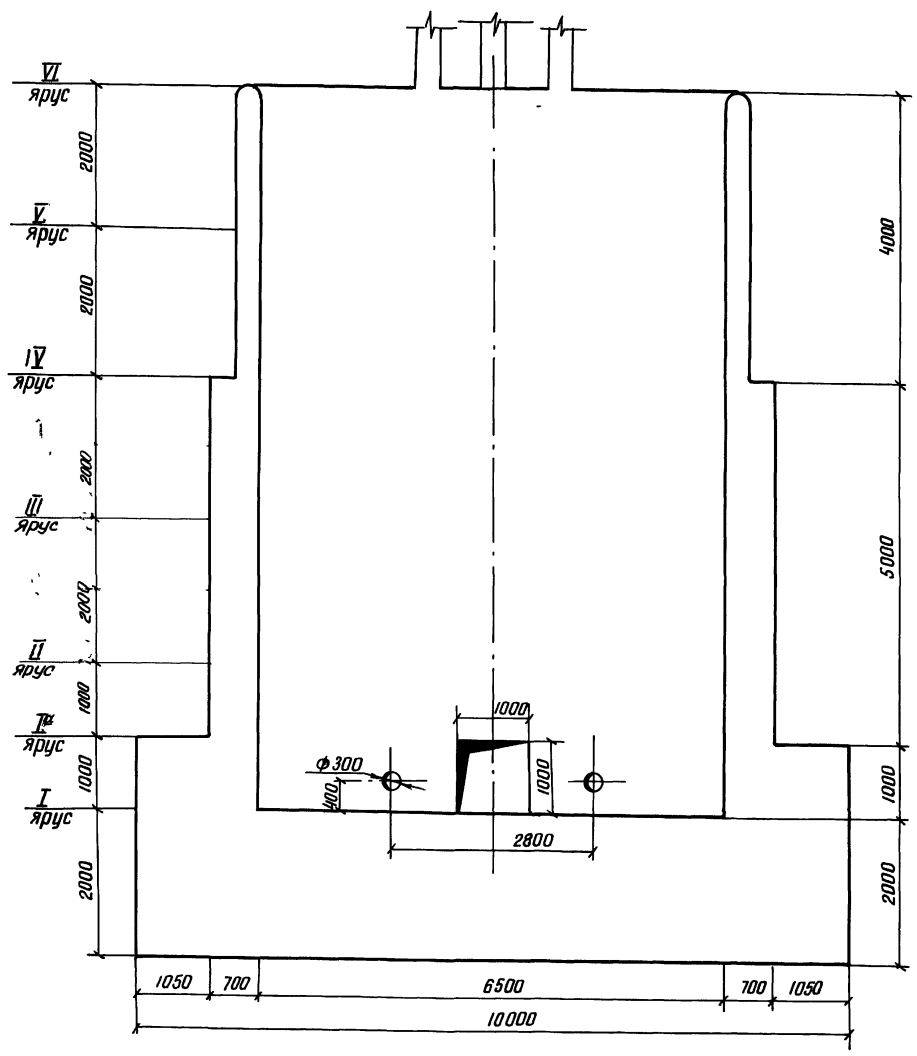


54

9066/2

| | | | |
|---|---|---|---|
| Разраб | Девяшин | | 05.01.84 |
| Пров | Иоффе | | 05.01.84 |
| Рук гр | Иоффе | | 15.01.84 |
| ГИП | Франк | | 20.04.84 |
| Нач отд | Писячевский | | 20.04.84 |
| Н контр | Сильченко | | 04.05.84 |

ТПР 820-04-16.85-КЖ15

Водосбросы-водовыпуски трубчатые с шахтным оголовком на расход воды до 10 м³/с при переходах от 5 до 12 м

Шахта Шм-10-1 (Монолитный вариант)

| Стадия | Лист | Листов |
|---|---|---|
| Р | 3 | |

Разрезы 1-1, 3-3

М 1:50

Укргипроводхоз г. Киев

Привязан

Инв № подл. | Подпись и дата | Взам. инв. №

Инв №

Формат А2

Альбом II

Типовые проектные решения 820-04-16 85

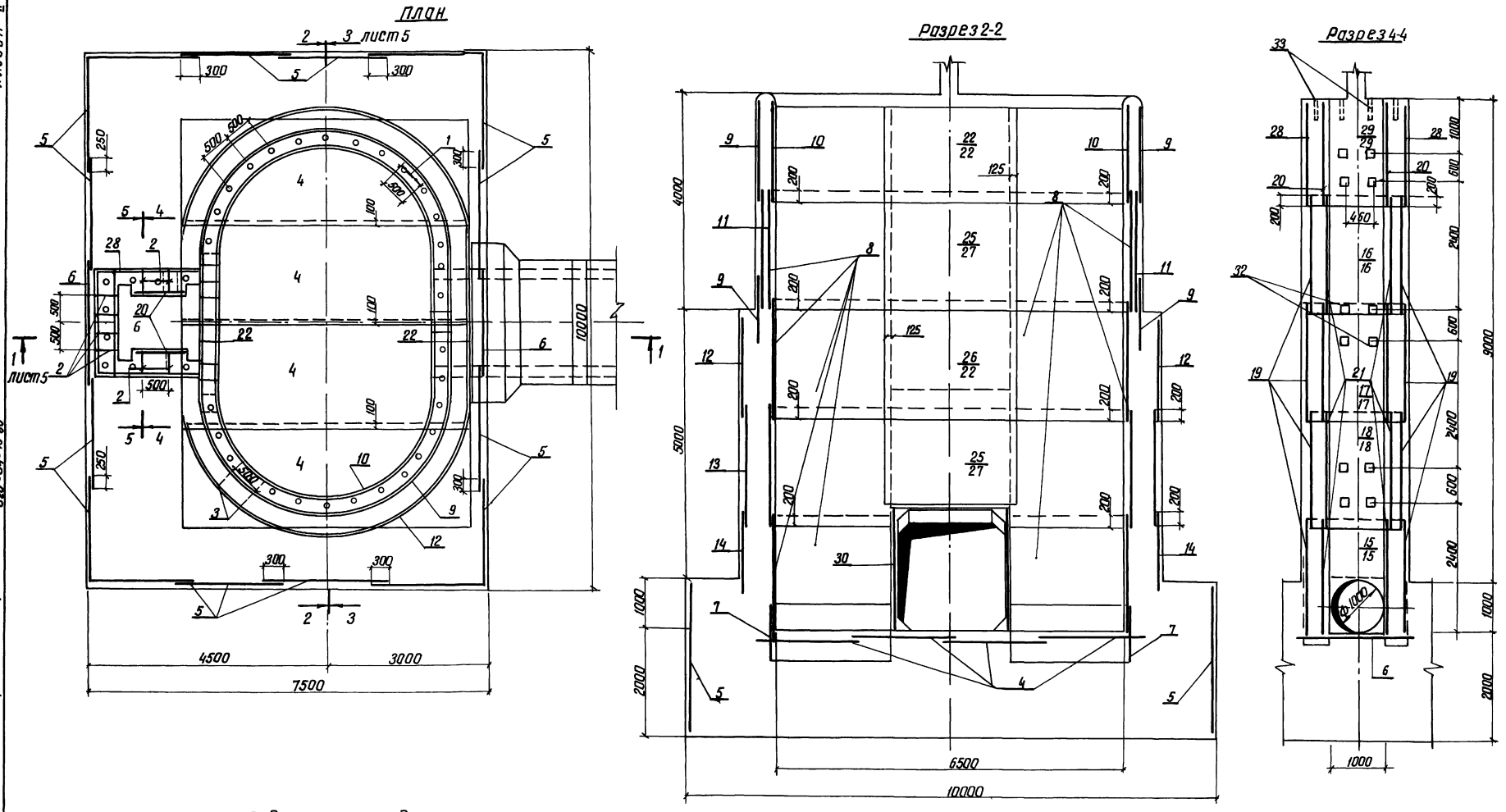


Ведомость расхода стали на элемент, кг

| Марка элемента | Изделия арматурные | | | | | | | Изделия закладные | | | | | | | | | Общий расход |
|---|---|---|---|---|---|---|---|---|---|---|---|---|---|---|---|---|---|
| | Арматура класса | | | | | | Всего | Арматура класса | | Прокат марки | | | | | | Всего | |
| | А-I | | | А-III | | | | А-III | | В Ст 3 кп 2 | | | | | | | |
| | ГОСТ 5781-82 | | | | | | | ГОСТ 5781-82 | | ГОСТ 8509-72 | | ГОСТ 19903-74 | | ГОСТ 3262 75 | | | |
| | Ф6 | Ф8 | Итого | Ф8 | Ф14 | Итого | | Ф14 | Итого | ∠70×4 5 | Итого | -6×150 | Итого | Труба Ф50×3,5 | Итого | | |
| Шм-10-1 | 271 | 1906 | 2177 | 833 | 1460 | 2293 | 4470 | 14 | 14 | 3 | 3 | 25 | 25 | 72 | 72 | 114 | 4584 |

Взам. инв. №

Подпись и дата

Инв. № подл.

9066/2

| | | | | |
|---|---|---|---|---|
| Разраб. | Девяшин | | 07.01.84 | тпр 820-04-1685-КЖ 15 |
| Пров. | Иоффе | | 18.01.84 | |
| Рук. гр. | Иоффе | | 18.01.84 | |
| ГИП | Франк | | 19.01.84 | Водосбросы-водовыпуски трубчатые с шахтным оголовком на расход воды до 70 м³/с при перепадах от 5 до 12 м |
| Нач. отд. | Лисняковский | | 20.01.84 | |
| Н. контр. | Сильченко | | 01.05.84 | Шахта Шм-10-1 (Монолитный вариант) |

| Стадия | Лист | Листов |
|---|---|---|
| Р | 4 | |

Схема армирования
План Разрезы 2-2, 4-4 М1:50

Укргипроводхоз г. Киев

Привязан

Инв. №

Формат А2

55

Альбом II

Типовые проектные решения 820-04-16.85

Разрез 1-1

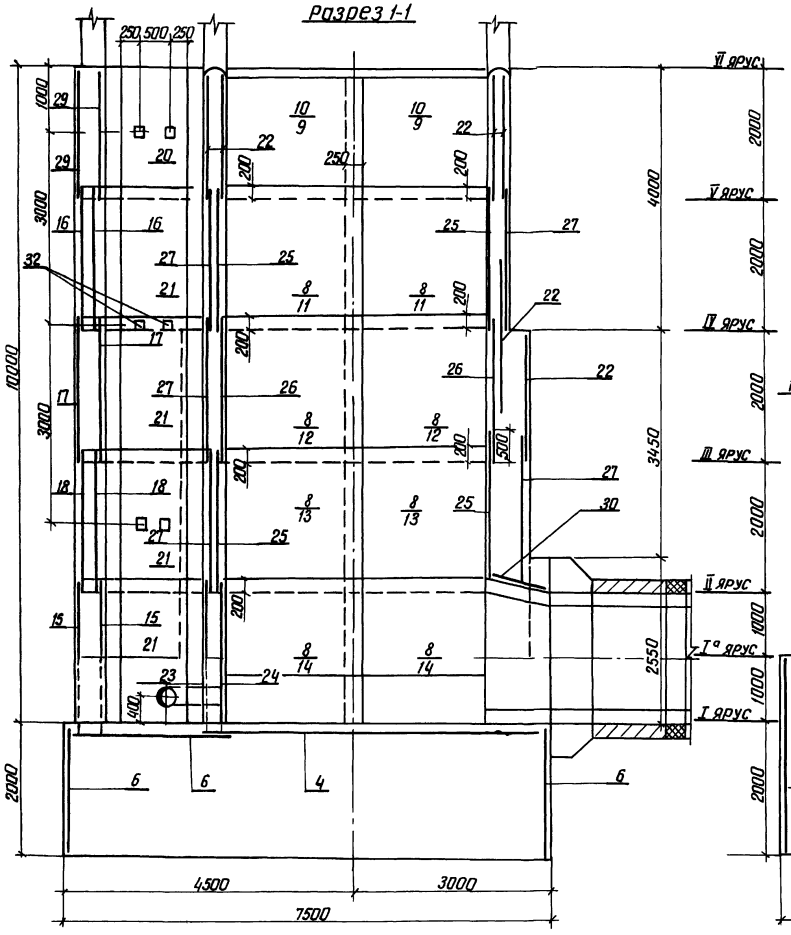


Разрез 3-3

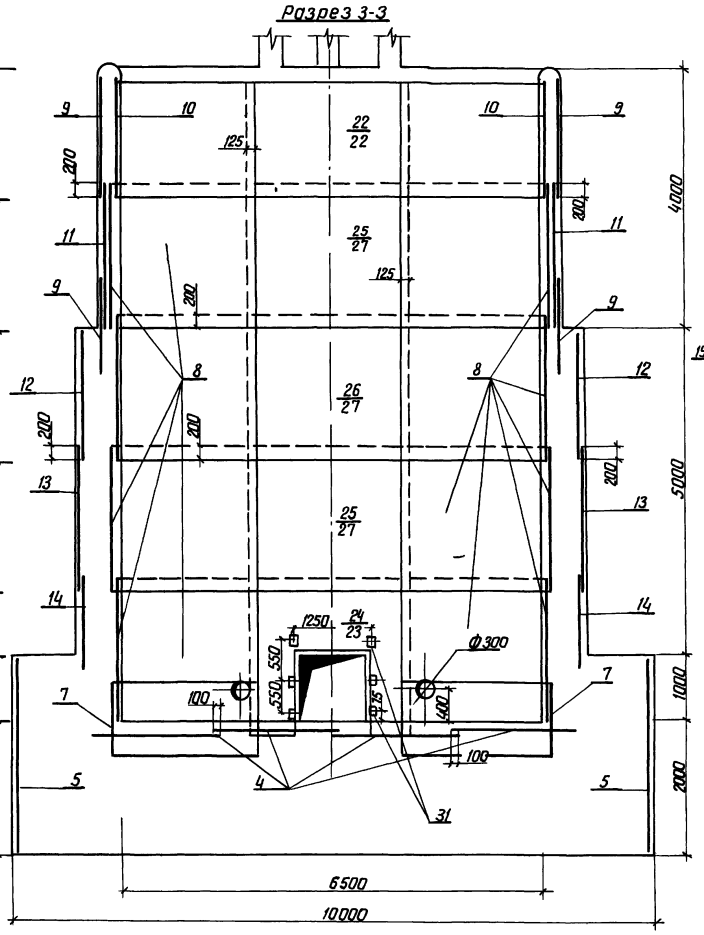


Разрез 5-5

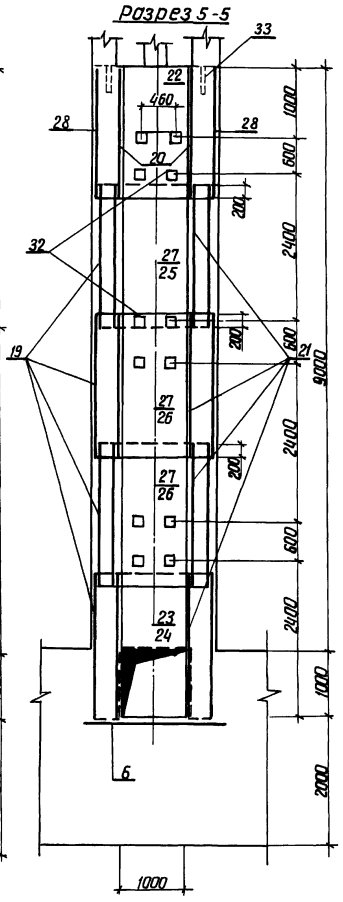


1 Горизонтальные стержни сеток поз 9, 11, 12, 13, 14 сварить между собой по всей длине перепуска электродуговой сваркой электродами Э-42

2 Горизонтальные стержни сеток поз 9 сварить с горизонтальными стержнями сетки поз 22 аналогично поз 11 с поз 27, поз 12 с поз 27, поз 13 с поз 27, поз 14 с поз 23, поз 12 с поз 22

56

9066/2

| | | | | | |
|---|---|---|---|---|---|
| Разраб. | Девящин | | | ТПР 820-04-16.85-КЖ 15 | |
| Пров. | Иоффе | | | | |
| Рук. гр. | Иоффе | | | | |
| ГИП | Франк | | | Водосбросы-водовыпуски трубчатые с шахтным оголовком на расход воды до 10 м³/с при перепадах от 5 до 12 м | |
| Нач. отд. | Лисичевский | | | | |
| Н. контр. | Сильченко | | | Шахта Шм-10-1 (монолитный вариант) | Стадия: Р; Лист: 5; Листов: |
| | | | | Схема армирования Разрезы 1-1, 3-3 5-5 М 1:50 | Укргипроводхоз г. Киев |

Привязан

Инв. №

Инв. № подл. | Подпись и дата | Взам. инв. №

Формат А2

Альбом II

Типовые проектные решения 820-04-16 85

| Формат | Зона | Поз | Обозначение | Наименование | Кол | Примечание |
|---|---|---|---|---|---|---|
| | | | | Сетки арматурные | | |
| А3 | | 19 | 820- -Шм-10-1-05 00 | С 16 | 8 | |
| А3 | | 20 | -05 00 | С 17 | 2 | |
| А3 | | 21 | -08 00 | С 18 | 8 | |
| А3 | | 22 | -08 00 | С 19 | 6 | |
| А3 | | 23 | -07 00 | С 20 | 1 | |
| А3 | | 24 | -07 00 | С 21 | 1 | |
| А4 | | 25 | -04 00 | С 22 | 4 | |
| А3 | | 26 | -08 00 | С 23 | 2 | |
| А3 | | 27 | -08 00 | С 24 | 5 | |
| А3 | | 28 | -08 00 | С 25 | 2 | |
| А3 | | 29 | -08 00 | С 26 | 2 | |
| А3 | | 30 | -08 00 | С 27 | 3 | |
| | | | | Изделия закладные | | |
| А4 | | 31 | -09.00 | Мн1 | 6 | |
| А4 | | 32 | -10 00 | Мн2 | 30 | |
| Б4 | | 33 | -11 00 | Мн3 (Труба 50×3,5 | 42 | 1,7кг |
| | | | | ГОСТ 3262-75 L=350) | | |
| | | | | Материалы | | |
| | | | | Бетон тяжелый | | |
| | | | | м 200, В6, Мрз≥150 | | 305,1м³ |

| Формат | Зона | Поз | Обозначение | Наименование | Кол | Примечание |
|---|---|---|---|---|---|---|
| | | | | Сборочные единицы | | |
| | | | | Каркасы плоские | | |
| А4 | | 1 | 820- -Шм-10-1-01 00 | КР1 | 74 | |
| А4 | | 2 | -02 00 | КР2 | 35 | |
| А4 | | 3 | -03 00 | КР3 | 74 | |
| | | | | Сетки арматурные | | |
| А3 | | 4 | -05 00 | С1 | 4 | |
| А3 | | 5 | -05 00 | С2 | 16 | |
| А3 | | 6 | -05 00 | С3 | 3 | |
| А3 | | 7 | -06.00 | С4 | 4 | |
| А3 | | 8 | -06.00 | С5 | 16 | |
| А3 | | 9 | -06 00 | С6 | 8 | |
| А3 | | 10 | -06 00 | С7 | 4 | |
| А3 | | 11 | -06 00 | С8 | 4 | |
| А3 | | 12 | -06 00 | С9 | 4 | |
| А3 | | 13 | -06.00 | С10 | 4 | |
| А3 | | 14 | -06 00 | С11 | 4 | |
| А3 | | 15 | -07 00 | С12 | 2 | |
| А3 | | 16 | -05.00 | С13 | 2 | |
| А3 | | 17 | -05.00 | С14 | 2 | |
| А3 | | 18 | -05.00 | С15 | 2 | |

Взам.инв.№ | Подпись и дата | Инв.№ подл.

9066/2

Привязан

Инв №

| | | | |
|---|---|---|---|
| Разраб | Девяшин | | 28.12.83 |
| Пров | Иоффе | | 20.01.84 |
| Рук гр | Иоффе | | 20.01.84 |
| ГИП | Франк | | 4.04.84 |
| Нач отд | Лисничевский | | 20.04.84 |
| Н контр. | Сильченко | | 04.05.84 |

820-04-16.85-Шм-10-1

Спецификация к схеме армирования монолитной шахты Шм-10-1

| Стадия | Лист | Листов |
|---|---|---|
| Р | 6 | |

Укргипроводхоз г Киев

Формат А3

Альбом II

Типовые проектные решения 820-04-16 85

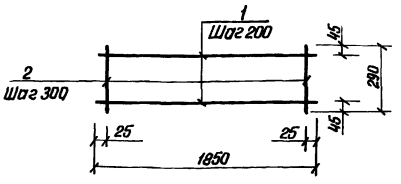


| Формат | Зона | Поз | Обозначение | Наименование | Кол | Примечание |
|---|---|---|---|---|---|---|
| | | | 820- -Шм-10-1-01 00 | КР1 | | |
| Б4 | | 1 | -01,01 | ф8 А-I ГОСТ 5781-82 ℓ=1850 | 2 | 0,7кг |
| Б4 | | 2 | -01,02 | ф8 А-I ГОСТ 5781-82 ℓ=290 | 7 | 0,1кг |

9066/2

Привязан

Инв №

| | | | |
|---|---|---|---|
| Разраб | Девяшин | | 28.12.83 |
| Провер | Иоффе | | 20.01.84 |
| Рук гр | Иоффе | | 20.01.84 |
| ГИП | Франк | | 4.04.84 |
| Нач отд | Лисничевский | | 20.04.84 |
| Н контр. | Сильченко | | 04.05.84 |

820-04-16.85-Шм-10-1-01 00

Каркас плоский КР1

| Стадия | Масса | Масштаб |
|---|---|---|
| Р | 2,1 | — |

Лист | Листов 1

Укргипроводхоз г Киев

Формат А4

Взам.инв.№ | Подпись и дата | Инв.№ подл.

Альбом II

Типовые проектные решения 820-04-16 85

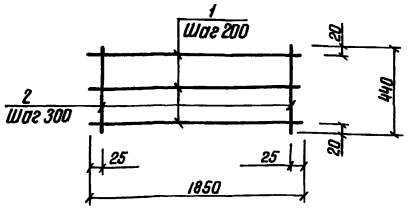


| Формат | Зона | Поз | Обозначение | Наименование | Кол | Примечание |
|---|---|---|---|---|---|---|
| | | | 820- 04-16.85 -Шк-10-1-02 00 | КР2 | | |
| Б4 | | 1 | -01,01 | ф8 А-I ГОСТ 5781-82 ℓ=1850 | 3 | 0,7кг |
| Б4 | | 2 | -02 01 | ф8 А-I ГОСТ 5781-82 ℓ=440 | 7 | 0,2кг |

57

9066/2

Привязан

Инв №

| | | | |
|---|---|---|---|
| Разраб | Девяшин | | 28.12.83 |
| Пров | Иоффе | | 20.01.84 |
| Рук гр | Иоффе | | 20.01.84 |
| ГИП | Франк | | 4.04.84 |
| Нач отд | Лисничевский | | 20.04.84 |
| Н контр. | Сильченко | | 04.05.84 |

тпр 820-04-16.85-Шм-10-1-02 00

Каркас плоский КР2

| Стадия | Масса | Масштаб |
|---|---|---|
| Р | 3,5 | — |

Лист | Листов 1

Укргипроводхоз г Киев

Формат А4

Взам.инв.№ | Подпись и дата | Инв.№ подл.

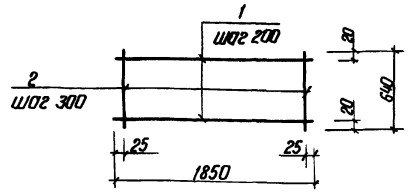


| Формат | Зона | Поз | Обозначение | Наименование | Кол | Примечание |
|---|---|---|---|---|---|---|
| | | | 820- -Шм-10-1-03.00 | КР 3 | | |
| Б4 | 1 | | -01.01 | ф 8 А-I ГОСТ 5781-82 ℓ=1850 | 4 | 0.7 кг |
| Б4 | 2 | | -03.01 | ф 8 А-I ГОСТ 5781-82 ℓ=640 | 7 | 0.3 кг |

9066/2

Привязан

Инв. №

| | | | |
|---|---|---|---|
| Разраб. | Девяшин | | |
| Провер. | Иоффе | | |
| Рук. гр. | Иоффе | | |
| ГИП | Франк | | |
| Нач. отд. | Пономаренко | | |
| Н. контр. | Сильченко | | |

820-04-16.85-Шм-10-1-03.00

Каркас плоский КР3

| Стадия | Масса | Масштаб |
|---|---|---|
| Р | 49 | - |
| Лист | Листов 1 | |

Укргипроводхоз г. Киев

Формат А4



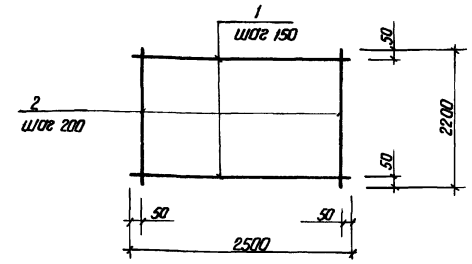


| Формат | Зона | Поз | Обозначение | Наименование | Кол | Примечание |
|---|---|---|---|---|---|---|
| | | | 820- -Шм-10-1-04.00 | С 22 | | |
| Б4 | 1 | | -04.01 | ф 14 А-III ГОСТ 5781 ℓ=2500 | 15 | 3.0 кг |
| Б4 | 2 | | -04.02 | ф 8 А-I ГОСТ 5781-82 ℓ=2200 | 13 | 0.9 кг |

9066/2

Привязан

Инв. №

| | | | |
|---|---|---|---|
| Разраб. | Девяшин | | |
| Пров. | Иоффе | | |
| Рук. гр. | Иоффе | | |
| ГИП | Франк | | |
| Нач. отд. | Пономаренко | | |
| Н. контр. | Сильченко | | |

820-04-16.85-Шм-10-1-04.00

Сетка арматурная С 22

| Стадия | Масса | Масштаб |
|---|---|---|
| Р | 56.7 | - |
| Лист | Листов 1 | |

Укргипроводхоз г. Киев

Формат А4



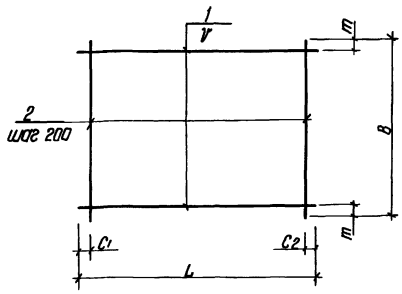


| Марка | Размеры в мм | | | | | | Масса, кг |
|---|---|---|---|---|---|---|---|
| | L | C1 | C2 | b' | B | m | |
| С1 | 5430 | 15 | 15 | 200 | 1970 | 85 | 43.4 |
| С2 | 2980 | 90 | 90 | 200 | 2120 | 60 | 15.2 |
| С3 | 2120 | 60 | 60 | 200 | 1970 | 85 | 9.4 |
| С13 | 1980 | 90 | 90 | 200 | 2200 | 100 | 11.8 |
| С14 | 1970 | 85 | 85 | 200 | 2200 | 100 | 11.8 |
| С15 | 1970 | 85 | 85 | 150 | 2200 | 50 | 21.0 |
| С16 | 2330 | 20 | 510 | 200 | 2200 | 100 | 18.9 |
| С17 | 950 | 75 | 75 | 200 | 1980 | 90 | 8.0 |

| Формат | Зона | Поз | Обозначение | Наименование | Кол | Примечание |
|---|---|---|---|---|---|---|
| | | | 820-04-16.85 -Шм-10-1-05.00 | С 1 | | |
| Б4 | | 1 | -05.01 | ф 8 А-III ГОСТ 5781-82 ℓ=5430 | 10 | 2.1 кг |
| Б4 | | 2 | -05.02 | ф 8 А-III ГОСТ 5781-82 ℓ 1970 | 28 | 0.8 кг |
| | | | -05.00-01 | С 2 | | |
| Б4 | | 1 | -05.03 | ф 6 А-I ГОСТ 5781-82 ℓ=2980 | 11 | 0.7 кг |
| Б4 | | 2 | -05.04 | ф 6 А-I ГОСТ 5781-82 ℓ=2120 | 15 | 0.5 кг |
| | | | -05.00-02 | С 3 | | |
| Б4 | | 1 | -05.04 | ф 6 А-I ГОСТ 5781-82 ℓ=2120 | 10 | 0.5 кг |
| Б4 | | 2 | -05.05 | ф 6 А-I ГОСТ 5781-82 ℓ=1970 | 11 | 0.4 кг |
| | | | -05.00-03 | С 13 | | |
| Б4 | | 1 | -05.06 | ф 8 А-I ГОСТ 5781-82 ℓ=1980 | 11 | 0.8 кг |
| Б4 | | 2 | -04.02 | ф 8 А-I ГОСТ 5781-82 ℓ=2200 | 10 | 0.9 кг |
| | | | -05.00-04 | С 14 | | |
| Б4 | | 1 | -05.02 | ф 8 А-III ГОСТ 5781-82 ℓ=1970 | 11 | 0.8 кг |
| Б4 | | 2 | -04.02 | ф 8 А-I ГОСТ 5781-82 ℓ=2200 | 10 | 0.9 кг |
| | | | -05.00-05 | С 15 | | |
| Б4 | | 1 | -05.02 | ф 8 А-III ГОСТ 5781-82 ℓ=1970 | 15 | 0.8 кг |
| Б4 | | 2 | -04.02 | ф 8 А-I ГОСТ 5781-82 ℓ=2200 | 10 | 0.9 кг |
| | | | -05.00-06 | С 16 | | |
| Б4 | | 1 | -05.07 | ф 8 А-I ГОСТ 5781-82 ℓ=2330 | 11 | 0.9 кг |
| Б4 | | 2 | -04.02 | ф 8 А-I ГОСТ 5781-82 ℓ=2200 | 10 | 0.9 кг |
| | | | -05.00-07 | С 17 | | |
| Б4 | | 1 | -05.08 | ф 8 А-I ГОСТ 5781-82 ℓ=950 | 10 | 0.4 кг |
| Б4 | | 2 | -05.06 | ф 8 А-I ГОСТ 5781-82 ℓ=1980 | 5 | 0.8 кг |

| | | | |
|---|---|---|---|
| Разраб. | Девяшин | | 21.12.85 |
| Пров. | Иоффе | | 21.12.85 |
| Рук. гр. | Иоффе | | 21.12.85 |
| ГИП | Франк | | 21.12.85 |
| Нач. отд. | Пономаренко | | 21.12.85 |
| Н. контр. | Сильченко | | 21.12.85 |

Тип 820-04-16.85-Шм-10-1-05.00

Сетка арматурная, С (С1 С3, С13 С17)

| Стадия | Масса | Масштаб |
|---|---|---|
| Р | См. табл. | - |
| Лист | Листов 1 | |

Укргипроводхоз г. Киев

Привязан

Инв. №

9066/2

Формат А3

Типовые проектные решения 820-04-16.85 Альбом II

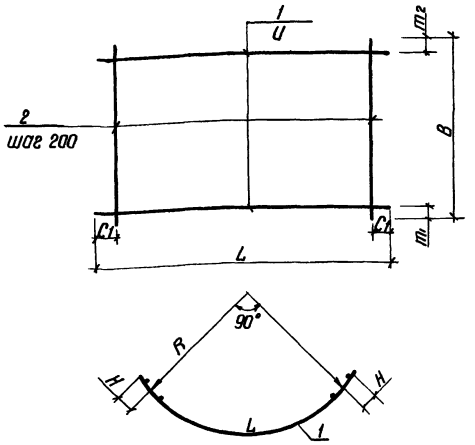





| Марка | Размеры в мм | | | | | | | | Масса, кг |
|---|---|---|---|---|---|---|---|---|---|
| | L | C1 | U | B | m1 | m2 | R | H | |
| С4 | 3520 | 60 | 200 | 1100 | 350 | 350 | 2090 | 125 | 27,6 |
| С5 | 3520 | 60 | 200 | 2200 | 100 | 100 | 2090 | 125 | 31,6 |
| С6 | 3890 | 45 | 200 | 1820 | 10 | 10 | 2260 | 175 | 29,0 |
| С7 | 3520 | 60 | 200 | 1820 | 10 | 10 | 2090 | 125 | 26,6 |
| С8 | 3890 | 45 | 150 | 2200 | 50 | 50 | 2260 | 175 | 88,5 |
| С9 | 4450 | 25 | 200 | 1980 | 90 | 90 | 2610 | 175 | 72,4 |
| С10 | 4450 | 25 | 150 | 2200 | 50 | 50 | 2610 | 175 | 101,7 |
| С11 | 4450 | 25 | 150 | 1500 | 280 | 20 | 2610 | 175 | 62,4 |

| Формат | Зона | Поз | Обозначение | Наименование | Кол | Примечание |
|---|---|---|---|---|---|---|
| | | | 820 04-16.85 -ШМ-10-1-06 00 | С4 | | |
| Б4 | | 1 | -06 01 | ф8А-III ГОСТ 5781-82 ℓ=3520 | 3 | 14 кг |
| Б4 | | 2 | -06 02 | ф14А-III ГОСТ 5781-82 ℓ=1100 | 18 | 1,9 кг |
| | | | -06 00-01 | С5 | | |
| Б4 | | 1 | -06 01 | ф8А-III ГОСТ 5781-82 ℓ=3520 | 11 | 1,4 кг |
| Б4 | | 2 | -04 02 | ф8А-I ГОСТ 5781-82 ℓ=2200 | 18 | 0,9 кг |
| | | | -06 00-02 | С6 | | |
| Б4 | | 1 | -06 03 | ф8А-III ГОСТ 5781-82 ℓ=3890 | 10 | 1,5 кг |
| Б4 | | 2 | -06 04 | ф8А-I ГОСТ 5781-82 ℓ=1820 | 20 | 0,7 кг |
| | | | -06 00-03 | С7 | | |
| Б4 | | 1 | -06 01 | ф8А-III ГОСТ 5781-82 ℓ=3520 | 10 | 1,4 кг |
| Б4 | | 2 | -06 04 | ф8А-I ГОСТ 5781-82 ℓ=1820 | 18 | 0,7 кг |
| | | | -06 00-04 | С8 | | |
| Б4 | | 1 | -06 05 | ф14А-III ГОСТ 5781-82 ℓ=3890 | 15 | 4,7 кг |
| Б4 | | 2 | -04 02 | ф8А-I ГОСТ 5781-82 ℓ=2200 | 20 | 0,9 кг |
| | | | -06 00-05 | С9 | | |
| Б4 | | 1 | -06 06 | ф14А-III ГОСТ 5781-82 ℓ=4450 | 10 | 5,4 кг |
| Б4 | | 2 | -05 06 | ф8А-I ГОСТ 5781-82 ℓ=1980 | 23 | 0,8 кг |
| | | | -06 00-06 | С10 | | |
| Б4 | | 1 | -06,06 | ф14А-III ГОСТ 5781-82 ℓ=4450 | 15 | 5,4 кг |
| Б4 | | 2 | -04 02 | ф8А-I ГОСТ 5781-82 ℓ=2200 | 23 | 0,9 кг |
| | | | -06 00-07 | С11 | | |
| Б4 | | 1 | -06 06 | ф14А-III ГОСТ 5781-82 ℓ=4450 | 9 | 5,4 кг |
| Б4 | | 2 | -06 07 | ф8А-I ГОСТ 5781-82 ℓ=1500 | 23 | 0,6 кг |

| | | | |
|---|---|---|---|
| Разраб. | Девяшин | | |
| Пров. | Цоффе | | |
| Рук. гр. | Цоффе | | |
| ГИП | Франк | | |
| Нач. отд. | Лисичевский | | |
| Н. контр. | Ситниченко | | |

820-04-16.85-ШМ-10-1-06 00

Сетка арматурная, С (С4 С11)

| Стадия | Масса | Масштаб |
|---|---|---|
| Р | См табл | – |
| Лист | Листов 1 | |

Укрспецпроводхоз г. Киев

Привязан

Инв. №

9066/2

Формат А3

Типовые проектные решения 820-04-16.85 Альбом II

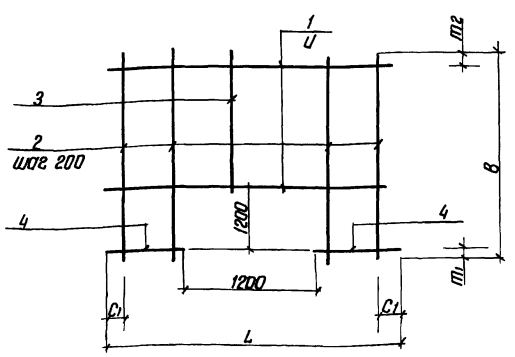


| Марка | Размеры в мм | | | | | | Масса, кг |
|---|---|---|---|---|---|---|---|
| | L | C1 | U | B | m1 | m2 | |
| С12 | 1980 | 90 | 150 | 2420 | 200 | 120 | 15,6 |
| С20 | 2500 | 50 | 200 | 2420 | 200 | 20 | 19,6 |
| С21 | 2500 | 50 | 150 | 2420 | 200 | 120 | 63,0 |

| Формат | Зона | Поз | Обозначение | Наименование | Кол | Примечание |
|---|---|---|---|---|---|---|
| | | | 820 04-16.85 -ШМ-10-1-07 00 | С12 | | |
| Б4 | | 1 | -07 01 | ф8А-III ГОСТ 5781-82 ℓ=1980 | 8 | 0,8 кг |
| Б4 | | 2 | -07 02 | ф8А-I ГОСТ 5781-82 ℓ=2420 | 4 | 1,0 кг |
| Б4 | | 3 | -07 03 | ф8А-I ГОСТ 5781-82 ℓ=1020 | 6 | 0,4 кг |
| Б4 | | 4 | -07 04 | ф8А-III ГОСТ 5781-82 ℓ=390 | 14 | 0,2 кг |
| | | | -07 00-01 | С20 | | |
| Б4 | | 1 | -07 05 | ф8А-III ГОСТ 5781-82 ℓ=2500 | 6 | 1,0 кг |
| Б4 | | 2 | -07 02 | ф8А-I ГОСТ 5781-82 ℓ=2420 | 8 | 1,0 кг |
| Б4 | | 3 | -07 03 | ф8А-I ГОСТ 5781-82 ℓ=1020 | 5 | 0,4 кг |
| Б4 | | 4 | -07 06 | ф8А-III ГОСТ 5781-82 ℓ=650 | 12 | 0,3 кг |
| | | | -07 00-02 | С21 | | |
| Б4 | | 1 | -04 01 | ф14А-III ГОСТ 5781-82 ℓ=2500 | 7 | 3,0 кг |
| Б4 | | 2 | -07 07 | ф14А-III ГОСТ 5781-82 ℓ=2420 | 8 | 2,9 кг |
| Б4 | | 3 | -07 08 | ф14А-III ГОСТ 5781-82 ℓ=1020 | 5 | 1,2 кг |
| Б4 | | 4 | -07 09 | ф14А-III ГОСТ 5781-82 ℓ=650 | 16 | 0,8 кг |

59

9066/2

| | | | |
|---|---|---|---|
| Разраб. | Девяшин | | |
| Пров. | Цоффе | | |
| Рук. гр. | Цоффе | | |
| ГИП | Франк | | |
| Нач. отд. | Лисичевский | | |
| Н. контр. | Ситниченко | | |

820-04-16.85-ШМ-10-1-07 00

Сетка арматурная, С (С12, С20, С21)

| Стадия | Масса | Масштаб |
|---|---|---|
| Р | См табл | – |
| Лист | Листов 1 | |

Укрспецпроводхоз г. Киев

Привязан

Инв. №

Формат А3

65

Типовые проектные решения 820-04-16.85 Альбом II

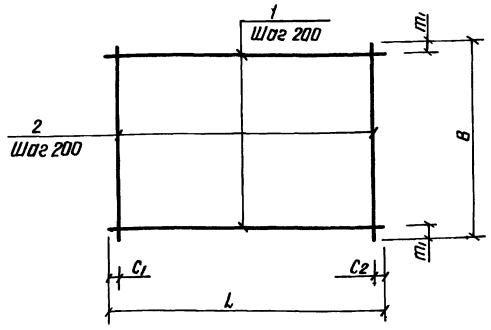


| Марка | Размеры в мм | | | | | Масса, кг |
|---|---|---|---|---|---|---|
| | L | $C_1$ | $C_2$ | B | $m_1$ | |
| С18 | 950 | 75 | 75 | 2200 | 100 | 8,9 |
| С19 | 2500 | 50 | 50 | 1820 | 10 | 19,1 |
| С23 | 2500 | 50 | 50 | 2200 | 100 | 44,7 |
| С24 | 2500 | 50 | 50 | 2200 | 100 | 22 7 |
| С25 | 2330 | 20 | 510 | 1980 | 90 | 17,0 |
| С26 | 1980 | 90 | 90 | 1980 | 90 | 16,0 |
| С27 | 950 | 75 | 75 | 2250 | 125 | 17,9 |

| Формат | Зона | Поз | Обозначение | Наименование | Кол | Примечание |
|---|---|---|---|---|---|---|
| | | | 820- -Шм-10-1-08.00 | С18 | | |
| Б4 | | 1 | -08 01 | ф8А-III ГОСТ 5781-82 ℓ=950 | 11 | 0,4кг |
| Б4 | | 2 | -04 02 | ф8А-I ГОСТ 5781-82 ℓ=2200 | 5 | 0,9кг |
| | | | -08 00-01 | С19 | | |
| Б4 | | 1 | -07.05 | ф8А-III ГОСТ 5781-82 ℓ=2500 | 10 | 1,0кг |
| Б4 | | 2 | -06.04 | ф8А-I ГОСТ 5781-82 ℓ=1820 | 13 | 0,7кг |
| | | | -08 00-02 | С23 | | |
| Б4 | | 1 | -04 01 | ф14А-III ГОСТ 5781-82 ℓ=2500 | 11 | 3,0кг |
| Б4 | | 2 | -04 02 | ф8А-I ГОСТ 5781-82 ℓ=2200 | 13 | 0,9кг |
| | | | -08 00-03 | С24 | | |
| Б4 | | 1 | -07 05 | ф8А-III ГОСТ 5781-82 ℓ=2500 | 11 | 1,0кг |
| Б4 | | 2 | -04 02 | ф8А-I ГОСТ 5781-82 ℓ=2200 | 13 | 0,9кг |
| | | | -08 00-04 | С25 | | |
| Б4 | | 1 | -05.07 | ф8А-I ГОСТ 5781-82 ℓ=2330 | 10 | 0,9кг |
| Б4 | | 2 | -05 06 | ф8А-I ГОСТ 5781-82 ℓ=1980 | 10 | 0,8кг |
| | | | -08 00-05 | С26 | | |
| Б4 | | 1 | -05 06 | ф8А-I ГОСТ 5781-82 ℓ=1980 | 10 | 0,8кг |
| Б4 | | 2 | -05 06 | ф8А-I ГОСТ 5781-82 ℓ=1980 | 10 | 0,8кг |
| | | | -08 00-06 | С27 | | |
| Б4 | | 1 | -05.08 | ф8А-I ГОСТ 5781-82 ℓ=950 | 11 | 0,4кг |
| Б4 | | 2 | -08 02 | ф14А-III ГОСТ 5781-82 ℓ=2250 | 5 | 2,7кг |

9066/2

| | | | |
|---|---|---|---|
| Разраб | Девяшин | | 09.01.87 |
| Пров | Иоффе | | 20.01.87 |
| Рук гр | Иоффе | | 20.01.87 |
| Гип | Франк | | 4.04.87 |
| Нач отд | Писаревская | | 20.04.87 |
| Н контр | Сильченко | | 20.05.87 |

820-04-16.85-Шм-10-1-08 00

Сетка арматурная, С (С18; С19; С23. С27)

| Стадия | Масса | Масштаб |
|---|---|---|
| Р | см табл | — |
| Лист | Листов 1 | |

Укргипроводхоз г Киев

Привязан

Инв №

Инв № подл. | Подпись и дата | Взам. инв. №

Формат А3

Типовые проектные решения 820-04-16.85 Альбом II

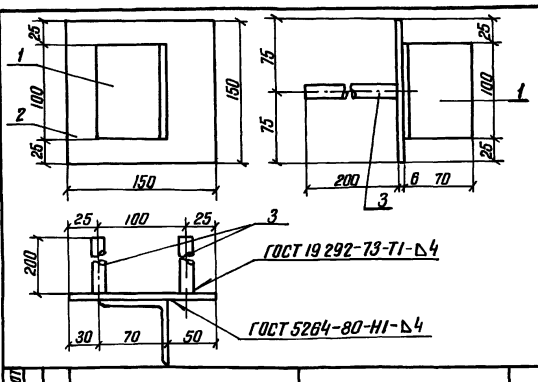


| Формат | Зона | Поз | Обозначение | Наименование | Кол | Примечание |
|---|---|---|---|---|---|---|
| | | | 820- -Шм-10-1-09 00 | Мн1 | | |
| Б4 | | 1 | -09 01 | L 70х45 ГОСТ 8509-72 ℓ=100 | 1 | 0,5кг |
| Б4 | | 2 | -09 02 | -6х150 ГОСТ 19903-74 ℓ=150 | 1 | 0,7кг |
| Б4 | | 3 | -09 03 | ф14А-III ГОСТ 5781-82 ℓ=200 | 2 | 0,2кг |

9066/2

Привязан

Инв №

| | | | |
|---|---|---|---|
| Разраб | Николаева | | 25.12.86 |
| Пров | Девяшин | | 09.01.87 |
| Рук гр | Иоффе | | 20.01.87 |
| Гип | Франк | | 4.04.87 |
| Нач отд | Писаревская | | 20.04.87 |
| Н контр | Сильченко | | 20.05.87 |

820-04-16.85-Шм-10-1-09 00

Изделие закладное Мн1

| Стадия | Масса | Масштаб |
|---|---|---|
| Р | 1,6 | — |
| Лист | Листов 1 | |

Укргипроводхоз г Киев

Инв № подл. | Подпись и дата | Взам. инв. №

Формат А4

Типовые проектные решения 820-04-16.85 Альбом II

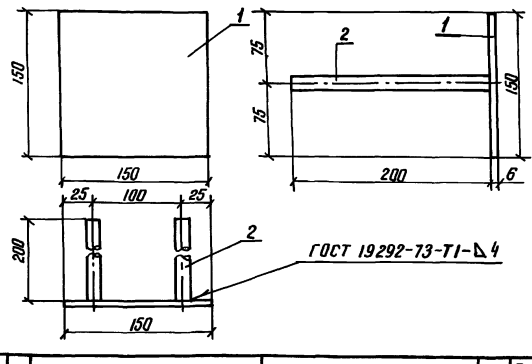


| Формат | Зона | Поз | Обозначение | Наименование | Кол | Примечание |
|---|---|---|---|---|---|---|
| | | | 820- -Шм-10-1-10.00 | Мн2 | | |
| Б4 | | 1 | -09 02 | -6х150 ГОСТ 19903-74, ℓ=150 | 1 | 0,7кг |
| Б4 | | 2 | -09 03 | ф14А-III ГОСТ 5781-82, ℓ=200 | 2 | 0,2 кг |

60

9066/2

Привязан

Инв №

| | | | |
|---|---|---|---|
| Разраб | Николаева | | 15.12.86 |
| Пров | Девяшин | | 09.01.87 |
| Рук гр | Иоффе | | 20.01.87 |
| Гип | Франк | | 4.04.87 |
| Нач отд | Писаревская | | 20.04.87 |
| Н контр | Сильченко | | 20.05.87 |

ТПР 820-04-16.85-Шм-10-1-10.00

Изделие закладное Мн2

| Стадия | Масса | Масштаб |
|---|---|---|
| Р | 1,1 | — |
| Лист | Листов 1 | |

Укргипроводхоз г Киев

Инв № подл. | Подпись и дата | Взам. инв. №

Формат А4

| №строк | Наименование материала и единица измерения | Код материала | Код ед. изм | Количество тип | Количество инд | Количество всего |
|---|---|---|---|---|---|---|
| 1 | Сортовой прокат обыкно- | | | | | |
| 2 | венного качества | 093000 | | | | |
| 3 | Сталь арматурная клас- | | | | | |
| 4 | са, A-I, т | 093003 | 168 | — | 2,18 | |
| 5 | диам 6,т | ф 6 | 168 | — | 0,27 | |
| 6 | диам 8,т | ф 8 | 168 | — | 1,91 | |
| 7 | Сталь арматурная клас- | | | | | |
| 8 | са, A-III, т | 093004 | 168 | — | 2,31 | |
| 9 | диам. 8,т | ф 8 | 168 | — | 0,83 | |
| 10 | диам 14,т | ф 14 | 168 | — | 1,48 | |
| 11 | Итого сортового проката | | | | | |
| 12 | обыкновенного качест- | | | | | |
| 13 | ва, т | | 168 | — | 4,49 | |
| 14 | Прокат листовой рядо- | | | | | |
| 15 | вой, т | 097100 | 168 | — | 0,03 | |
| 16 | Сталь толстолистовая | | | | | |
| 17 | рядовых марок (от 4мм), т | 097100 | 168 | — | 0,025 | |
| 18 | Сталь крупносортовая, т | 093100 | 168 | — | 0,003 | |
| 19 | Итого стали в нату- | | | | | |
| 20 | ральной массе, т | | 168 | | 4,52 | |
| 21 | Итого стали, приведен- | | | | | |
| 22 | ной к стали класса | | | | | |
| 23 | A-I, т | | 168 | — | 5,48 | |

| №строк | Наименование материала и единица измерения | Код материала | Код ед. изм | Количество тип | Количество инд. | Количество всего |
|---|---|---|---|---|---|---|
| 1 | Тоже к стали класса | | | | | |
| 2 | С38/23, т | | 168 | — | 0,04 | |
| 3 | Всего стали, приведенной | | | | | |
| 4 | к классам A-I, С38/23, т | | 168 | — | 5,52 | |
| 5 | Трубы сварные водогазо- | | | | | |
| 6 | проводные, т | 138500 | 168 | — | 0,07 | |
| 7 | Портландцемент | 573110 | | | | |
| 8 | М 500, т | 573113 | 168 | — | 104,34 | |
| 9 | Цемент, приведенный к | | | | | |
| 10 | марке 400 (всего), т | | 168 | — | 114,77 | |
| 11 | | | | | | |
| 12 | | | | | | |
| 13 | | | | | | |
| 14 | | | | | | |
| 15 | | | | | | |
| 16 | | | | | | |
| 17 | | | | | | |
| 18 | | | | | | |
| 19 | | | | | | |
| 20 | | | | | | |
| 21 | | | | | | |
| 22 | | | | | | |
| 23 | | | | | | |

*В графе „тип" указано количество материалов, потребное для изготовления типовых и стандартных изделий, а в графе „инд." – индивидуальных (не типовых) конструкций и изделий.*



9066/2

| | | | | | |
|---|---|---|---|---|---|
| Разраб. | Потапенко | | 16.05.84 | ТПР 820-04-16.85-КЖ 19.ВМ | |
| Пров. | Штепо | | 17.05.84 | | |
| Рук. гр. | Иванов | | 21.05.84 | | |
| Гип | Франк | | 21.05.84 | Ведомость потребности в материалах | Стадия Р; Лист; Листов |
| Нач. отд. | Лижачев | | 22.05.84 | | |
| Н. контр. | Сильченко | | 23.05.84 | | Укргипроводхоз г. Киев |

Привязан

Инв. №

Инв. № подл. | Подпись и дата | Взам. инв. №

Формат А2

Альбом II

## Ведомость основных комплектов

| Обозначение | Наименование | Примечание |
|---|---|---|
| 820- -ПЗ | Пояснительная записка | Альбом I |
| -АС | Архитектурно-строительные решения | |
| -КЖ1 | Монолитные и сборные железобетонные конструкции | |
| -ГИ | Конструкции температурно-осадочных швов | |
| -ПО | Производство и организация работ | |
| -КЖ3 | Шахта Шм-3-1 (монолитный вариант) | Альбом II |
| -КЖ5 | Шахта Шм-4-1 (монолитный вариант) | |
| -КЖ7 | Шахта Шм-5-1 (Монолитный вариант) | |
| -КЖ9 | Шахта Шм-6-1 (Монолитный вариант) | |
| -КЖ11 | Шахта Шм-7-1 (монолитный вариант) | |
| -КЖ13 | Шахта Шм-8-1 (Монолитный вариант) | |
| -КЖ15 | Шахта Шм-10-1 (Монолитный вариант) | |
| -КЖ17 | Шахта Шм-12-1 (Монолитный вариант) | |
| -КЖ4 | Шахта Ш-3-1 (Сборно-монолитный вариант) | Альбом III |
| -КЖ6 | Шахта Ш-4-1 (Сборно-монолитный вариант) | |
| -КЖ8 | Шахта Ш-5-1 (Сборно-монолитный вариант) | |
| -КЖ10 | Шахта Ш-6-1 (Сборно-монолитный вариант) | |
| -КЖ12 | Шахта Ш-7-1 (Сборно-монолитный вариант | |
| -КЖ14 | Шахта Ш-8-1 (Сборно-монолитный вариант) | |
| -КЖ16 | Шахта Ш-10-1 (Сборно-монолитный вариант) | |
| -КЖ18 | Шахта Ш-12-1 (Сборно- | |

Продолжение

| Обозначение | Наименование | Примечание |
|---|---|---|
| 820- -КЖ18 | монолитный вариант) | Альбом III |
| -КЖ19 | Шахта Шм-3-2 (монолитный вариант) | Альбом IV |
| -КЖ21 | Шахта Шм-4-2 (Монолитный вариант) | |
| -КЖ23 | Шахта Шм-5-2 (Монолитный вариант) | |
| -КЖ25 | Шахта Шм-6-2 (Монолитный вариант) | |
| -КЖ27 | Шахта Шм-7-2 (Монолитный вариант) | |
| -КЖ29 | Шахта Шм-8-2 (Монолитный вариант) | |
| -КЖ31 | Шахта Шм-10-2 (Монолитный вариант) | |
| -КЖ33 | Шахта Шм-12-2 (Монолитный вариант) | |
| -КЖ20 | Шахта Ш-3-2 (Сборно-монолитный вариант) | Альбом V |
| -КЖ22 | Шахта Ш-4-2 (Сборно-монолитный вариант | |
| -КЖ24 | Шахта Ш-5-2 (Сборно-монолитный вариант) | |
| -КЖ26 | Шахта Ш-6-2 (Сборно-монолитный вариант) | |
| -КЖ28 | Шахта Ш-7-2 (Сборно-монолитный вариант) | |
| -КЖ30 | Шахта Ш-8-2 (Сборно-монолитный вариант | |
| -КЖ32 | Шахта Ш-10-2 (Сборно-монолитный вариант) | |
| -КЖ34 | Шахта Ш-12-2 (Сборно-монолитный вариант) | |
| -КЖ2 | Водобойные колодцы и водобойные стенки | Альбом VI |

## Ведомость чертежей основного комплекта КЖ 17

| Лист | Наименование | Примечание |
|---|---|---|
| 1 | Общие данные | |
| 2 | План Разрезы 2-2, 4-4 | |
| 3 | Разрезы 1-1, 3-3 | |
| 4 | Схема армирования План Разрезы 2-2, 4-4 | |
| 5 | Схема армирования Разрезы 1-1, 3-3, 5-5 | |
| 6 | Спецификация к схеме армирования монолитной шахты Шм-12-1 | |

## Ведомость спецификации

| Лист | Наименование | Примечание |
|---|---|---|
| 6 | Спецификация к схеме армирования монолитной шахты Шм-12-1 | |

## Ведомость ссылочных и прилагаемых документов

| Обозначение | Наименование | Примечание |
|---|---|---|
| | Ссылочные документы | |
| | Нестандартное оборудование | Альбом I |
| | Прилагаемые документы | |
| 820- -Шм-12-1-01 00 | Каркас плоский, КР 1 | |
| 820- -Шм-12-1-02 00 | То же КР 2 | |
| 820- -Шм-12-1-03 00 | " КР 3 | |
| 820- -Шм-12-1-04 00 | Сетка арматурная С2 | |
| 820- -Шм-12-1-05 00 | То же С1, С3, С14 С19 | |
| 820- -Шм-12-1-06 00 | " С4 С12, С30 | |
| 820- -Шм-12-1-07 00 | " С13, С22, С23 | |
| 820- -Шм-12-1-08 00 | " С20, С21, С24 С29 | |
| 820- -Шм-12-1-09 00 | Изделие закладное Мн 1 | |
| 820- -Шм-12-1-10 00 | То же Мн 2 | |
| 820- -КЖ 17 ВМ | Ведомость потребности в материалах | |

Типовые проектные решения 820-04-16 85

Рабочие чертежи разработаны в соответствии с действующими нормами и правилами

Главный инженер проекта Л Г Франк

Инв. № подл. | Подпись и дата | Взам. инв. №

Привязан

| | | | |
|---|---|---|---|
| Инв. № | | | |
| Разраб. | Девяшин | | |
| Пров. | Иоффе | | |
| Рук. гр. | Иоффе | | |
| ГИП | Франк | | |
| Нач. отд. | Лисничевский | | |
| Н. контр. | Сильченко | | |

ТПР 820-04-16 85 -КЖ 17

Водосбросы-водовыпуски трубчатые с шахтным оголовком на расход воды до 70 м³/с при перепадах от 5 до 12 м

| Шахта Шм-12-1 (Монолитный вариант) | Стадия | Лист | Листов |
|---|---|---|---|
| | Р | 1 | 6 |
| Общие данные | УКргипроводхоз г Киев | | |

Формат А 2

62

9066/2

Альбом II

Типовые проектные решения 820-04-16 85

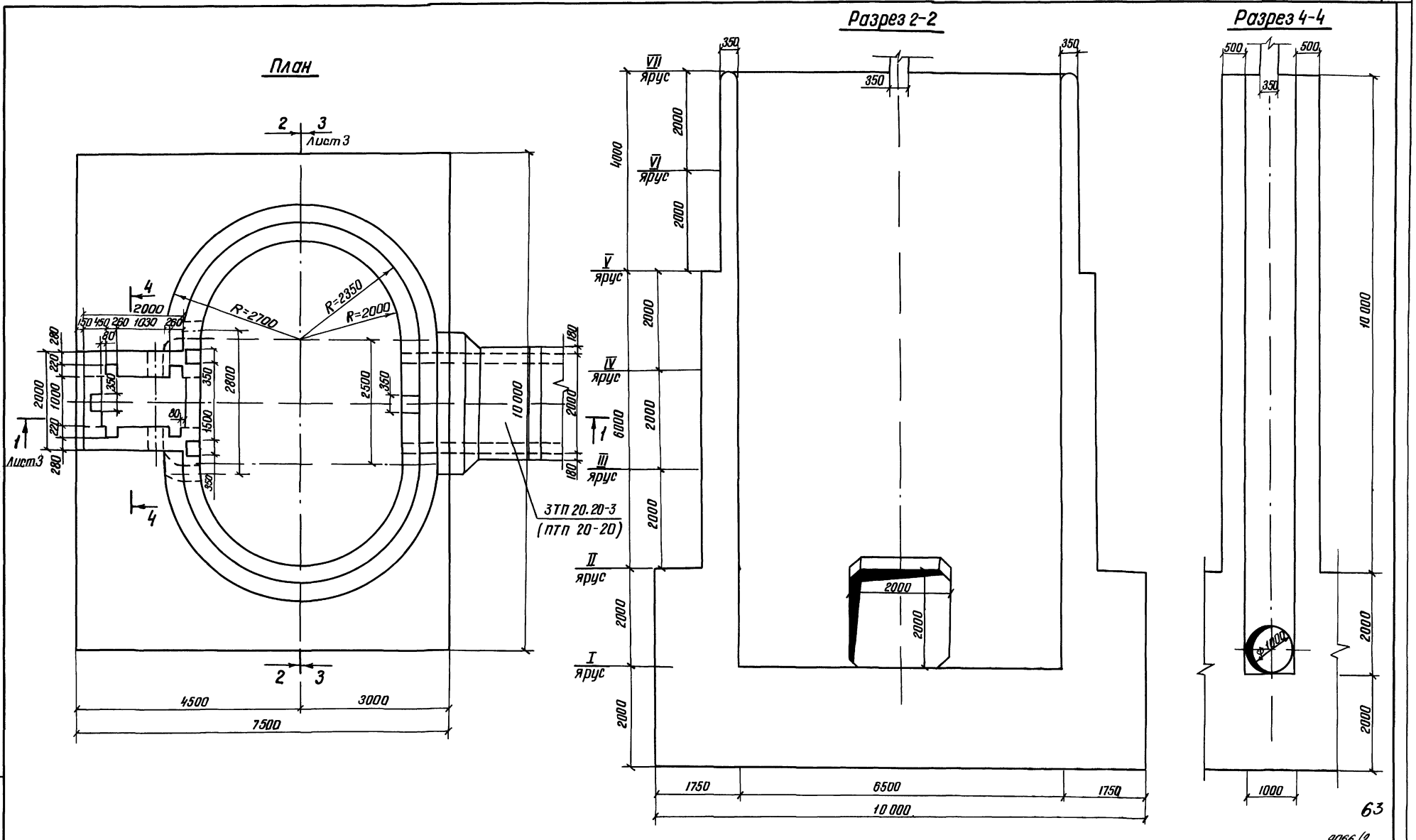


63

9066/2

| | | | |
|---|---|---|---|
| Разраб. | Девяшин | | 30.01.84 |
| Пров. | Потапенко | | 20.04.84 |
| Рук гр. | Иоффе | | 20.04.84 |
| Гип | Франк | | 9.04.84 |
| Нач отд. | Лисничевская | | 20.04.84 |
| Н контр. | Сильченко | | 04.05.84 |

ТПР 820-04-1685-КЖ 17

Водосбросы-водовыпуски трубчатые с шахтным оголовком на расход воды до 10 м³/с при перепадах от 5 до 12 м

Шахта $Ш_М$-12-1 (Монолитный вариант)

| Стадия | Лист | Листов |
|---|---|---|
| Р | 2 | |

План Разрезы 2-2, 4-4 м 1:50

Укргипроводхоз г. Киев

Привязан

Инв №

Инв. № подл. | Подпись и дата | Взам. инв. №

Формат А2

Альбом II

Типовые проектные решения 820-04-16 85

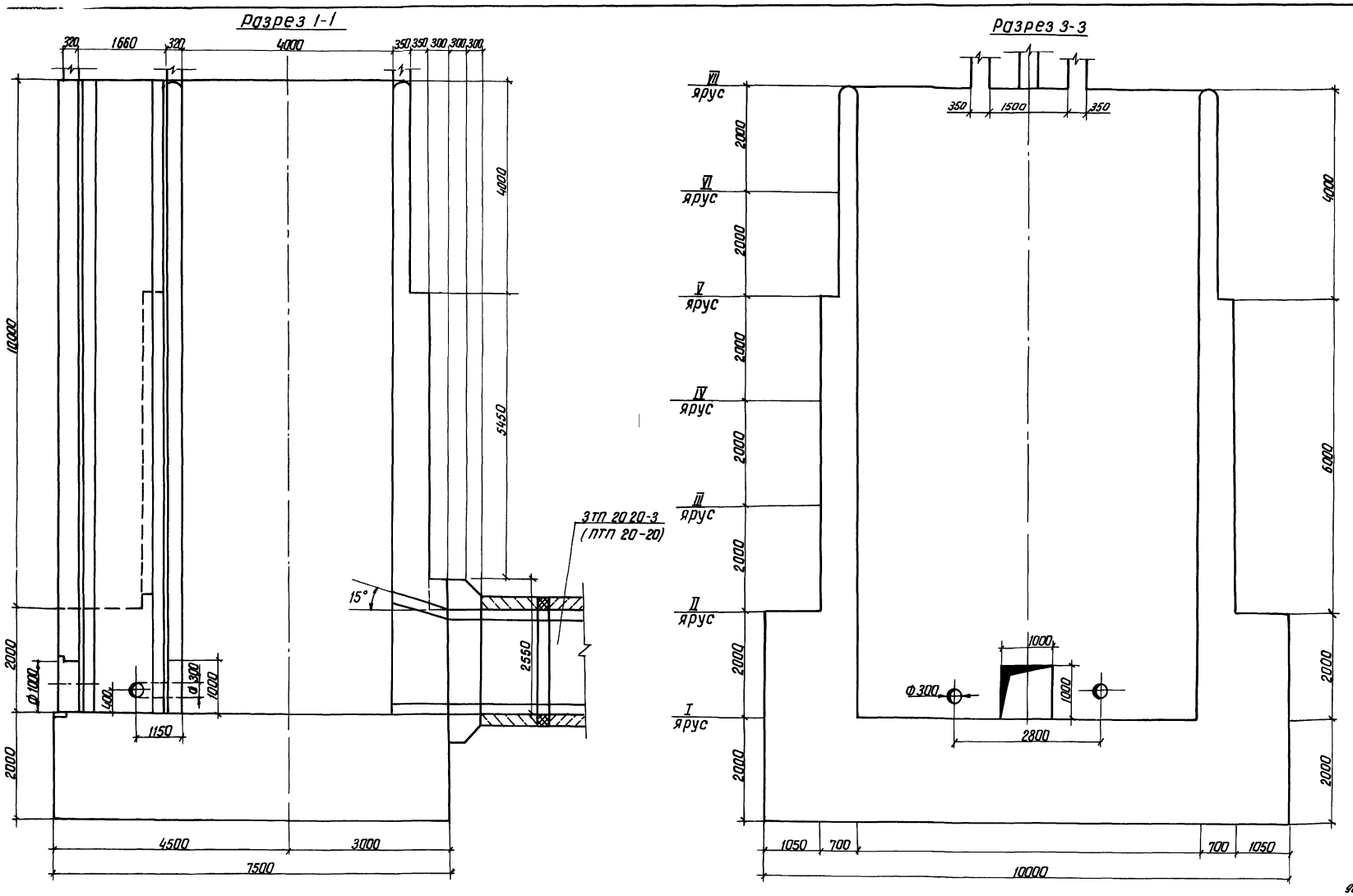


64

9066/2

| | | | | |
|---|---|---|---|---|
| Разраб | Девяшин | | 30.04.84 | ТПР 820-04 16 85-КЖ 17 |
| Пров | Потапенко | | 20.04.84 | |
| Рук гр | Иоффе | | 20.04.84 | |
| ГИП | Франк | | 20.04.84 | Водосбросы - водовыпуски трубчатые с шахтным оголовком на расход воды до 70м³/с при перепадах от 5 до 12м |
| Нач отд | Писнячевский | | 20.04.84 | |
| Н контр | Сильченко | | 04.05.84 | Шахта Шм-12-1 (Монолитный вариант) |

| Стадия | Лист | Листов |
|---|---|---|
| Р | 3 | |

Разрезы 1-1, 3-3 М 1 50

Укргипроводхоз г Киев

Формат А 2

Привязан

Инв №

Инв № подл | Подпись и дата | Взам инв №

Альбом II

Типовые проектные решения 820-04-1685

## План

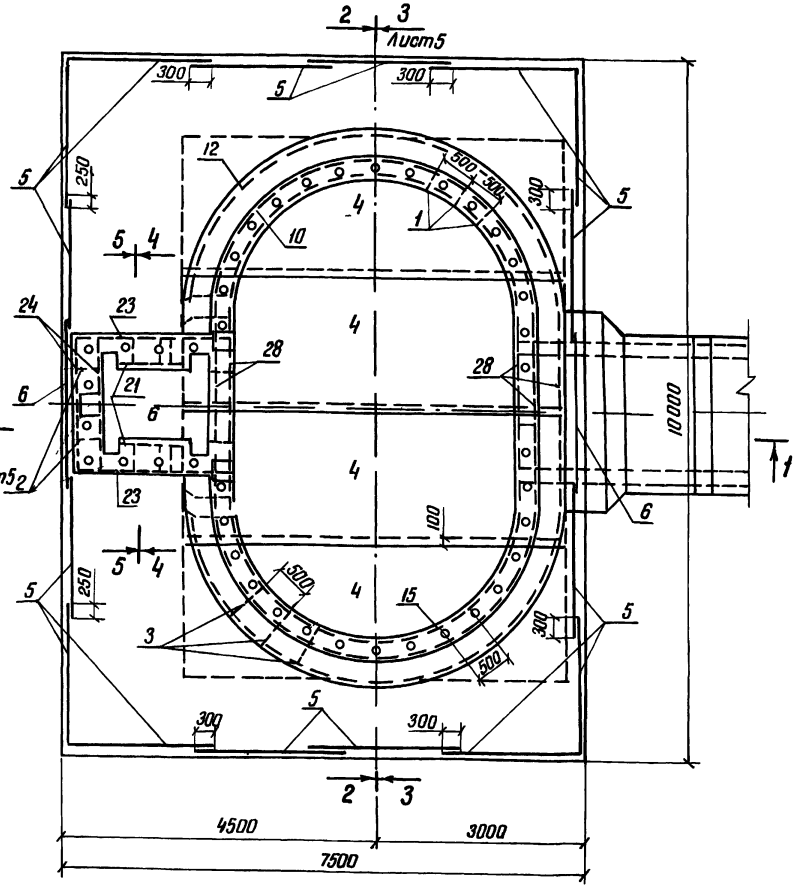


## Разрез 2-2

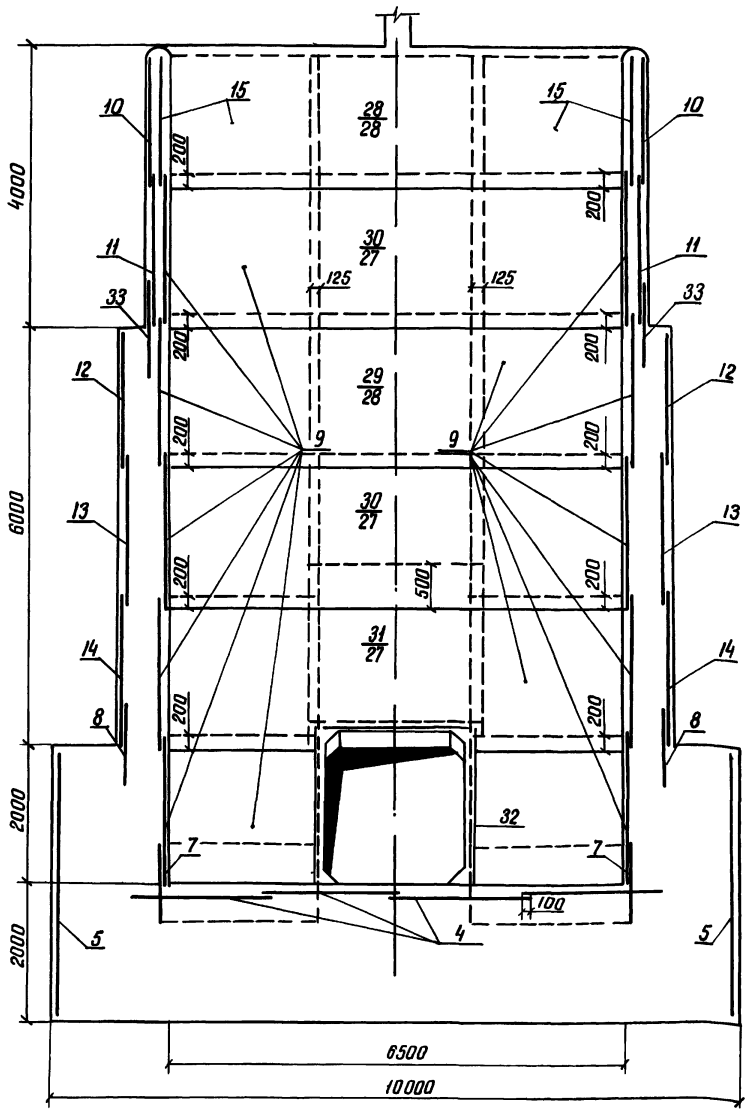


## Разрез 4-4

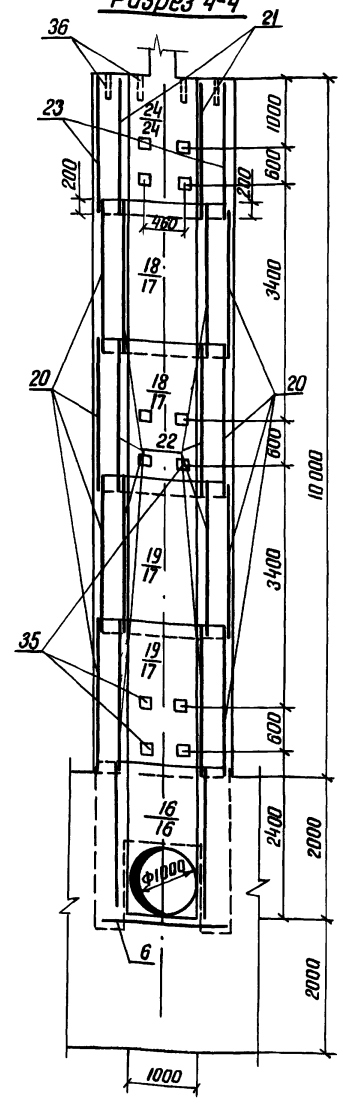


65

### Ведомость расхода стали на элемент, кг

| Марка элемента | Изделия арматурные | | | | | | | | Изделия закладные | | | | | | | | Общий расход |
|---|---|---|---|---|---|---|---|---|---|---|---|---|---|---|---|---|---|
| | Арматура класса | | | | | | | Все го | Арматура класса | Прокат марки | | | | | Всего | | |
| | A-I | | | A-III | | | | | A-III | ВСт3 кп 2 | | | | | | | |
| | ГОСТ 5781-82 | | | ГОСТ 5781-82 | | | | | ГОСТ 5781-82 | ГОСТ 8509-72 | | ГОСТ 19903-74 | | ГОСТ 3262-75 | | | |
| | ф6 | ф8 | Итого | ф8 | ф14 | ф16 | Итого | | ф14 | Итого | 70×45 | Итого | 6×150 | Итого | Труба ф2" | Итого | |
| Шм-12-1 | 356 | 2201 | 2557 | 886 | 1385 | 537 | 2808 | 5365 | 14 | 14 | 3 | 3 | 25 | 25 | 72 | 72 | 114 | 5479 |

Привязан

Инв №

| | | | | |
|---|---|---|---|---|
| Разраб | Девяшин | | 20.04.85 | ТПР 820-04-1685-КЖ-17 |
| Пров | Потапенко | | 20.04.85 | Водосбросы-водовыпуски трубчатые с шахтным гасителем на расход воды до 70 м³/с при перепадах от 5 до 12 м |
| Рук гр | Цофин | | 20.04.85 | |
| ГИП | Фоник | | 20.04.85 | |
| Нач отд | Кисличенко | | 20.04.85 | |
| Н контр | Сильченко | | 20.04.85 | Шахта Шм-12-1 (Монолитный вариант) |
| | | | | Схема армирования План Разрезы 2-2, 4-4 М 1:50 |

| Стадия | Лист | Листов |
|---|---|---|
| Р | 4 | |

Укргипроводхоз г. Киев

Формат А2

9066/2

Инв № подл. | Подпись и дата | Взам. инв. №

Альбом II

Типовые проектные решения 820-04-16 85

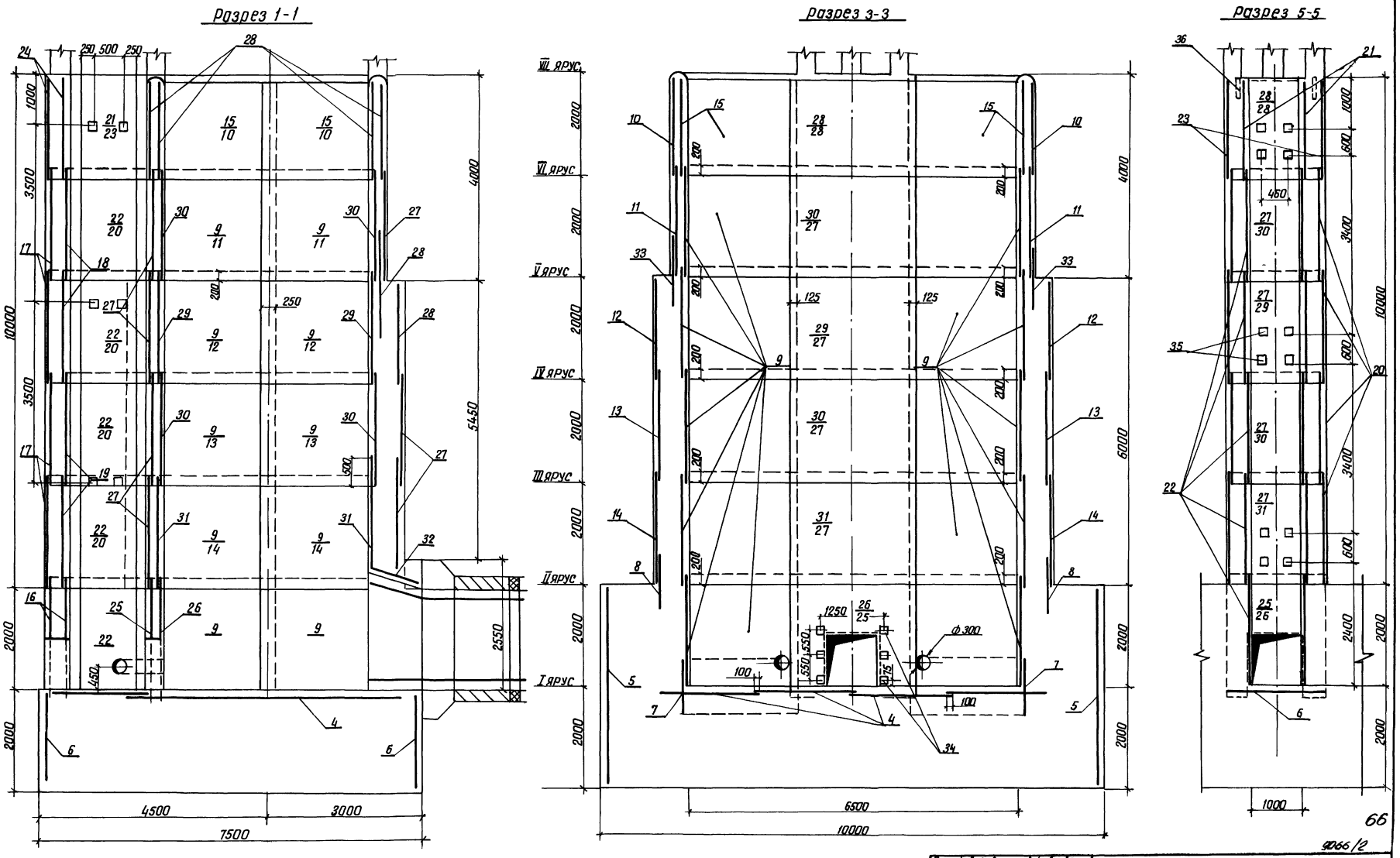


1 Горизонтальные стержни сеток поз 10, 11, 12 13, 14, 8 сварить между собой на всей длине перепуска электродуговой сваркой электродом Э-42

2 Горизонтальные стержни сетки поз 10 сварить с горизонтальными стержнями поз 28, аналогично поз 11 с поз 27, 12 с 27, 13 14 с 27, поз 12 с поз 28

| | | | |
|---|---|---|---|
| Разраб | Девяшин | | |
| Пров | Потапенко | | |
| Рук гр. | Иоффе | | |
| ГИП | Франк | | |
| Нач отд | Пионячевский | | |
| Н контр | Сильченко | | |

ТПР 820-04-16.85-КЖ 17

Водосбросы-водовыпуски трубчатые с шахтным оголовком на расход воды до 70 м³/с при перепадах от 5 до 12 м

Шахта Ш м - 12 - 1 (монолитный вариант)

| Стадия | Лист | Листов |
|---|---|---|
| Р | | |

Схема армирования Разрезы 1-1, 3-3, 5-5 М1 50

Укргипроводхоз г Киев

Привязан

Инв №

Инв № подл | Подпись и дата | Взам. инв №

Формат А2

9066/2

Типовые проектные решения 820 04-16 85 Альбом II

| Формат | Зона | Поз | Обозначение | Наименование | Кол | Примечание |
|---|---|---|---|---|---|---|
| | | | | Сетки арматурные | | |
| А3 | | 21 | 820- -Шм-12-1-05 00 | С 18 | 2 | |
| А3 | | 22 | -05 00 | С 19 | 10 | |
| А3 | | 23 | -08 00 | С 20 | 2 | |
| А3 | | 24 | -08 00 | С 21 | 2 | |
| А3 | | 25 | -07 00 | С 22 | 1 | |
| А3 | | 26 | -07 00 | С 23 | 1 | |
| А3 | | 27 | -08 00 | С 24 | 7 | |
| А3 | | 28 | -08 00 | С 25 | 6 | |
| А3 | | 29 | -08 00 | С 26 | 2 | |
| А3 | | 30 | -08 00 | С 27 | 4 | |
| А3 | | 31 | -08 00 | С 28 | 2 | |
| А3 | | 32 | -08 00 | С 29 | 3 | |
| А3 | | 33 | -06 00 | С 30 | 4 | |
| | | | | Изделия закладные | | |
| А4 | | 34 | -09 00 | МН 1 | 6 | |
| А4 | | 35 | -10 00 | МН 2 | 30 | |
| Б4 | | 36 | | МН3 (Труба 50×3,5 | 42 | 1,7кг |
| | | | | ГОСТ 3262-75 ℓ=350) | | |
| | | | | Материалы | | |
| | | | | Бетон тяжелый | | |
| | | | | М 200, В6, Мрз ≥ 150 | | 377,2м³ |

| Формат | Зона | Поз | Обозначение | Наименование | Кол | Примечание |
|---|---|---|---|---|---|---|
| | | | | Сборочные единицы | | |
| | | | | Каркасы плоские | | |
| А4 | | 1 | 820- -Шм-12-1-01 00 | КР 1 | 74 | |
| А4 | | 2 | -02 00 | КР 2 | 35 | |
| А4 | | 3 | -03,00 | КР 3 | 111 | |
| | | | | Сетки арматурные | | |
| А3 | | 4 | -05 00 | С1 | 4 | |
| А4 | | 5 | -04 00 | С2 | 16 | |
| А3 | | 6 | -05 00 | С3 | 4 | |
| А3 | | 7 | -06 00 | С4 | 4 | |
| А3 | | 8 | -06 00 | С5 | 4 | |
| А3 | | 9 | -06 00 | С6 | 20 | |
| А3 | | 10 | -06 00 | С7 | 4 | |
| А3 | | 11 | -06 00 | С8 | 4 | |
| А3 | | 12 | -06 00 | С9 | 4 | |
| А3 | | 13 | -06 00 | С10 | 4 | |
| А3 | | 14 | -06 00 | С11 | 4 | |
| А3 | | 15 | -06 00 | С12 | 4 | |
| А3 | | 16 | -07 00 | С13 | 2 | |
| А3 | | 17 | -05 00 | С14 | 4 | |
| А3 | | 18 | -05 00 | С15 | 2 | |
| А3 | | 19 | -05 00 | С16 | 2 | |
| А3 | | 20 | -05 00 | С17 | 8 | |

9066/2

Привязан

Инв. № подл. | Подпись и дата | Взам. инв. №

| | | | |
|---|---|---|---|
| Разраб. | Девяшин | | 28.12.83 |
| Пров. | Потапенко | | 20.04.84 |
| Рук. гр. | Иоффе | | 20.04.84 |
| ГИП | Франк | | 20.04.84 |
| Нач. отд. | Писнячевский | | 20.04.84 |
| Н. контр. | Сильченко | | 04.05.84 |

820-04-16 85- -КЖ 17

Спецификация к схеме армирования монолитной шахты Шм-12-1

| Стадия | Лист | Листов |
|---|---|---|
| Р | 6 | |

Укргипроводхоз г Киев

Формат А3

Типовые проектные решения 820-04-16 85 Альбом II

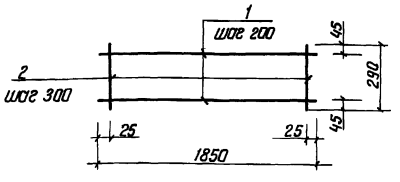


| Формат | Зона | Поз | Обозначение | Наименование | Кол | Примечание |
|---|---|---|---|---|---|---|
| | | | 820- -Шм-12-1-01 00 | КР 1 | | |
| Б4 | | 1 | -01 01 | Ф8 А-I ГОСТ 5781-82 ℓ=1850 | 2 | 0,7кг |
| Б4 | | 2 | -01 02 | Ф8 А-I ГОСТ 5781-82 ℓ=290 | 7 | 01кг |

9066/2

Привязан

Инв. № подл. | Подпись и дата | Взам. инв. №

| | | | |
|---|---|---|---|
| Разраб. | Девяшин | | 28.12.83 |
| Провер. | Потапенко | | 20.04.84 |
| Рук. гр. | Иоффе | | 20.04.84 |
| ГИП | Франк | | 20.04.84 |
| Нач. отд. | Писнячевский | | 20.04.84 |
| Н. контр. | Сильченко | | 04.05.84 |

820-04 16.85- Шм-12-1-01 00

Каркас плоский КР 1

| Стадия | Масса | Масштаб |
|---|---|---|
| Р | 21 | – |

Лист | Листов 1

Укргипроводхоз г Киев

Формат А4

Типовые проектные решения Альбом II

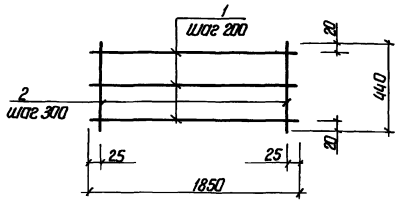


| Формат | Зона | Поз | Обозначение | Наименование | Кол | Примечание |
|---|---|---|---|---|---|---|
| | | | 820- -Шм-12-1-02 00 | КР 2 | | |
| Б4 | | 1 | -01 01 | Ф8 А-I ГОСТ 5781-82 ℓ=1850 | 3 | 0,7кг |
| Б4 | | 2 | -02 01 | Ф8 А-I ГОСТ 5781-82 ℓ=440 | 7 | 02кг |

67

9066/2

Привязан

Инв. № подл. | Подпись и дата | Взам. инв. №

| | | | |
|---|---|---|---|
| Разраб. | Девяшин | | 28.12.83 |
| Пров. | Потапенко | | 20.04.84 |
| Рук. гр. | Иоффе | | 20.04.84 |
| ГИП | Франк | | 20.04.84 |
| Нач. отд. | Писнячевский | | 20.04.84 |
| Н. контр. | Сильченко | | 04.05.84 |

ТПР 820-04-16.85- Шм-12-1-02 00

Каркас плоский КР 2

| Стадия | Масса | Масштаб |
|---|---|---|
| Р | 35 | – |

Лист | Листов 1

Укргипроводхоз г Киев

Формат А4

Альбом II

Типовые проектные решения 820-04-16.85

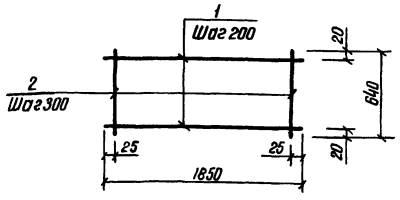


| Формат | Зона | Поз | Обозначение | Наименование | Кол | Примечание |
|---|---|---|---|---|---|---|
| | | | 820- -Шм-12-1-03.00 | КР3 | | |
| Б4 | | 1 | -01.01 | ф8А-I ГОСТ 5781-82 ℓ=1850 | 4 | 0,7кг |
| Б4 | | 2 | -03.01 | ф8А-I ГОСТ 5781-82 ℓ=640 | 7 | 0,3кг |

9066/2

Привязан

Инв. №

| | | | |
|---|---|---|---|
| Разраб. | Девяшин | | 27.04.84 |
| Провер | Потапенко | | 20.04.84 |
| Рук. гр. | Иоффе | | 20.05.84 |
| ГИП | Франк | | 20.04.84 |
| Нач. отд. | Пистяевский | | 20.04.84 |
| Н. контр. | Сильченко | | 24.05.84 |

820-04-1685-Шм-12-1-03.00

Каркас плоский КР3

| Стадия | Масса | Масштаб |
|---|---|---|
| Р | 4,9 | — |
| Лист | Листов 1 | |

Укргипроводхоз г. Киев

Формат А4

Альбом II

Типовые проектные решения 820-04-16.85

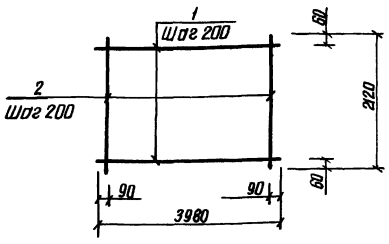


| Формат | Зона | Поз | Обозначение | Наименование | Кол | Примечание |
|---|---|---|---|---|---|---|
| | | | 820- -Шм-12-1-04.00 | С2 | | |
| Б4 | | 1 | -04.01 | ф6А-I ГОСТ 5781-82 ℓ=3980 | 11 | 0,9кг |
| Б4 | | 2 | -04.02 | ф6А-I ГОСТ 5781-82 ℓ=2120 | 20 | 0,5кг |

9066/2

Привязан

Инв. №

| | | | |
|---|---|---|---|
| Разраб | Девяшин | | 17.01.84 |
| Пров | Потапенко | | 20.04.84 |
| Рук гр | Иоффе | | 20.05.84 |
| ГИП | Франк | | 20.04.84 |
| Нач отд | Пистяевский | | 20.04.84 |
| Н. контр | Сильченко | | 24.05.84 |

820-04-1685-Шм-12-1-04.00

Сетка арматурная С2

| Стадия | Масса | Масштаб |
|---|---|---|
| Р | 19,9 | — |
| Лист | Листов 1 | |

Укргипроводхоз г. Киев

Формат А4

Альбом II

Типовые проектные решения 820-04-16.85

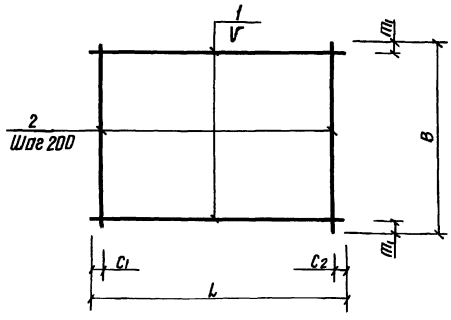


| Марка | Размеры в мм L | C1 | C2 | V | B | m | Масса, кг |
|---|---|---|---|---|---|---|---|
| С1 | 5430 | 15 | 15 | 200 | 1970 | 85 | 43,4 |
| С3 | 2120 | 60 | 60 | 200 | 1970 | 85 | 9,4 |
| С14 | 2200 | 100 | 100 | 200 | 1980 | 90 | 17,8 |
| С15 | 1970 | 85 | 85 | 200 | 2200 | 100 | 17,8 |
| С16 | 1970 | 85 | 85 | 150 | 2200 | 50 | 21,0 |
| С17 | 2330 | 20 | 510 | 200 | 2200 | 100 | 18,9 |
| С18 | 950 | 75 | 75 | 200 | 1980 | 90 | 8,0 |
| С19 | 950 | 75 | 75 | 200 | 2200 | 100 | 8,9 |

| Формат | Зона | Поз | Обозначение | Наименование | Кол | Примечание |
|---|---|---|---|---|---|---|
| | | | 820- -Шм-12-1-05.00 | С1 | | |
| Б4 | | 1 | -05.01 | ф8А-III ГОСТ 5781-82 ℓ=5430 | 10 | 21кг |
| Б4 | | 2 | -05.02 | ф8А-III ГОСТ 5781-82 ℓ=1970 | 28 | 0,8кг |
| | | | -05.00-01 | С3 | | |
| Б4 | | 1 | -04.02 | ф6А-I ГОСТ 5781-82 ℓ=2120 | 10 | 0,5кг |
| Б4 | | 2 | -05.03 | ф6А-I ГОСТ 5781-82 ℓ=1970 | 11 | 0,4кг |
| | | | -05.00-02 | С14 | | |
| Б4 | | 1 | -05.04 | ф8А-I ГОСТ 5781-82 ℓ=2200 | 10 | 0,9кг |
| Б4 | | 2 | -05.05 | ф8А-I ГОСТ 5781-82 ℓ=1980 | 11 | 0,8кг |
| | | | -05.00-03 | С15 | | |
| Б4 | | 1 | -05.06 | ф8А-III ГОСТ 5781-82 ℓ=1970 | 11 | 0,8кг |
| Б4 | | 2 | -05.04 | ф8А-I ГОСТ 5781-82 ℓ=2200 | 10 | 0,9кг |
| | | | -05.00-04 | С16 | | |
| Б4 | | 1 | -05.06 | ф8А-III ГОСТ 5781-82 ℓ=1970 | 15 | 0,8кг |
| Б4 | | 2 | -05.04 | ф8А-I ГОСТ 5781-82 ℓ=2200 | 10 | 0,9кг |
| | | | -05.00-05 | С17 | | |
| Б4 | | 1 | -05.07 | ф8А-I ГОСТ 5781-82 ℓ=2330 | 11 | 0,9кг |
| Б4 | | 2 | -05.04 | ф8А-I ГОСТ 5781-82 ℓ=2200 | 10 | 0,9кг |
| | | | -05.00-06 | С18 | | |
| Б4 | | 1 | -05.08 | ф8А-I ГОСТ 5781-82 ℓ=950 | 10 | 0,4кг |
| Б4 | | 2 | -05.05 | ф8А-I ГОСТ 5781-82 ℓ=1980 | 5 | 0,8кг |
| | | | -05.00-07 | С19 | | |
| Б4 | | 1 | -05.09 | ф8А-III ГОСТ 5781-82 ℓ=950 | 11 | 0,4кг |
| Б4 | | 2 | -05.04 | ф8А-I ГОСТ 5781-82 ℓ=2200 | 5 | 0,9кг |

9066/2

Привязан

Инв. №

| | | | |
|---|---|---|---|
| Разраб | Девяшин | | 23.01.84 |
| Пров | Потапенко | | 20.04.84 |
| Рук гр | Иоффе | | 20.05.84 |
| ГИП | Франк | | 20.04.84 |
| Нач отд | Пистяевский | | 20.04.84 |
| Н. контр | Сильченко | | 24.05.84 |

ТПР 820-04-1685-Шм-12-1-05.00

Сетка арматурная, С (С1; С3; С14..С19)

| Стадия | Масса | Масштаб |
|---|---|---|
| Р | см табл | — |
| Лист | Листов 1 | |

Укргипроводхоз г. Киев

Формат А3

| Маркир. | Зона | Поз. | Обозначение | Наименование | Кол. | Примечание |
|---|---|---|---|---|---|---|
| | | | 820-04-1685-Шм-12-1-06.00-08 | С12 | | |
| БЧ | 1 | | -06.01 | ф8А-III ГОСТ 5781-82 ℓ=3520 | 10 | 1,4кг |
| БЧ | 2 | | -06.05 | ф8А-I ГОСТ 5781-82 ℓ=1820 | 18 | 0,7кг |
| | | | -06.00-09 | С30 | | |
| БЧ | 1 | | -06.09 | ф8А-I ГОСТ 5781-82 ℓ=3890 | 5 | 1,5кг |
| БЧ | 2 | | -06.10 | ф8А-I ГОСТ 5781-82 ℓ=920 | 20 | 0,4кг |

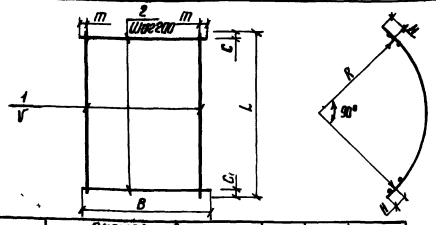


| Марка | Размеры в мм | | | | | R | H | Масса, кг |
|---|---|---|---|---|---|---|---|---|
| | L | $C_1$ | V | B | $m_1$ | | | |
| С4 | 3520 | 80 | 200 | 1180 | 350 | 2090 | 125 | 27,6 |
| С5 | 4450 | 25 | 200 | 1100 | 350 | 2610 | 175 | 35,3 |
| С6 | 3520 | 80 | 200 | 2200 | 100 | 2090 | 125 | 31,6 |
| С7 | 3890 | 45 | 200 | 1820 | 10 | 2260 | 175 | 29,0 |
| С8 | 3890 | 46 | 150 | 2200 | 50 | 2260 | 175 | 88,5 |
| С9 | 4450 | 25 | 200 | 1980 | 90 | 2610 | 175 | 72,4 |
| С10 | 4450 | 25 | 150 | 2200 | 50 | 2610 | 175 | 101,7 |
| С11 | 4450 | 25 | 150 | 2200 | 50 | 2610 | 175 | 105,7 |
| С12 | 3520 | 80 | 200 | 1820 | 10 | 2090 | 125 | 26,6 |
| С30 | 3890 | 45 | 200 | 920 | 60 | 2260 | 175 | 15,5 |

Привязан

Инв. №

9066/2

| Маркир. | Зона | Поз. | Обозначение | Наименование | Кол. | Примечание |
|---|---|---|---|---|---|---|
| | | | 820-04-1685-Шм-12-1-06.00 | С4 | | |
| БЧ | 1 | | -06.01 | ф8А-III ГОСТ 5781-82 ℓ=3520 | 3 | 1,4кг |
| БЧ | 2 | | -06.02 | ф14А-III ГОСТ 5781-82 ℓ=1400 | 18 | 1,3кг |
| | | | -06.00-01 | С5 | | |
| БЧ | 1 | | -06.03 | ф8А-III ГОСТ 5781-82 ℓ=4450 | 3 | 1,8кг |
| БЧ | 2 | | -06.02 | ф14А-III ГОСТ 5781-82 ℓ=1100 | 23 | 1,3кг |
| | | | -06.00-02 | С6 | | |
| БЧ | 1 | | -06.01 | ф8А-III ГОСТ 5781-82 ℓ=3520 | 11 | 1,4кг |
| БЧ | 2 | | -06.04 | ф8А-I ГОСТ 5781-82 ℓ=2200 | 18 | 0,9кг |
| | | | -06.00-03 | С7 | | |
| БЧ | 1 | | -06.04 | ф8А-III ГОСТ 5781-82 ℓ=3890 | 10 | 1,5кг |
| БЧ | 2 | | -06.05 | ф8А-I ГОСТ 5781-82 ℓ=1820 | 20 | 0,7кг |
| | | | -06.00-04 | С8 | | |
| БЧ | 1 | | -06.06 | ф14А-III ГОСТ 5781-82 ℓ=3890 | 15 | 4,7кг |
| БЧ | 2 | | -06.04 | ф8А-I ГОСТ 5781-82 ℓ=2200 | 20 | 0,9кг |
| | | | -06.00-05 | С9 | | |
| БЧ | 1 | | -06.07 | ф14А-III ГОСТ 5781-82 ℓ=4450 | 10 | 5,4кг |
| БЧ | 2 | | -06.05 | ф8А-I ГОСТ 5781-82 ℓ=1980 | 23 | 0,8кг |
| | | | -06.00-06 | С10 | | |
| БЧ | 1 | | -06.07 | ф14А-III ГОСТ 5781-82 ℓ=4450 | 15 | 5,4кг |
| БЧ | 2 | | -06.04 | ф8А-I ГОСТ 5781-82 ℓ=2200 | 23 | 0,9кг |
| | | | -06.00-07 | С11 | | |
| БЧ | 1 | | -06.07 | ф14А-III ГОСТ 5781-82 ℓ=4450 | 15 | 7,0кг |
| БЧ | 2 | | -06.04 | ф8А-I ГОСТ 5781-82 ℓ=2200 | 23 | 0,9кг |

| Разраб. | Дайнеко | | |
|---|---|---|---|
| Пров. | Кононенко | | |
| Нач. сект. | Ивлиев | | |
| ГИП | Сорин | | |
| Н. контр. | Ольченко | | |

820-04-1685-Шм-12-1-06.00

Сетка арматурная, С (С4 ... С12 ; С30)

| Стадия | Масса | Масштаб |
|---|---|---|
| Р | см табл. | — |
| Лист | Листов | |

Укргипроводхоз г. Киев

Формат А3



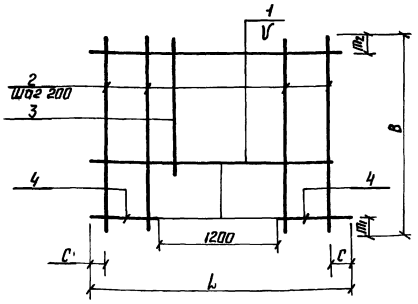


| Марка | Размеры в мм | | | | | | Масса кг |
|---|---|---|---|---|---|---|---|
| | L | $C_1$ | V | B | $m_1$ | $m_2$ | |
| С13 | 1980 | 90 | 150 | 2420 | 200 | 120 | 15,6 |
| С22 | 2580 | 80 | 200 | 2420 | 200 | 20 | 19,6 |
| С23 | 2580 | 50 | 150 | 2420 | 200 | 120 | 63,0 |

| Маркир. | Зона | Поз. | Обозначение | Наименование | Кол. | Примечание |
|---|---|---|---|---|---|---|
| | | | 820-04-1685-Шм-12-1-07.00 | С13 | | |
| БЧ | 1 | | -07.01 | ф8А-III ГОСТ 5781-82 ℓ=1980 | 8 | 0,8кг |
| БЧ | 2 | | -07.02 | ф8А-I ГОСТ 5781-82 ℓ=2420 | 4 | 1,0кг |
| БЧ | 3 | | -07.03 | ф8А-I ГОСТ 5781-82 ℓ=1020 | 6 | 0,4кг |
| БЧ | 4 | | -07.04 | ф8А-III ГОСТ 5781-82 ℓ=390 | 14 | 0,2кг |
| | | | -07.00-01 | С22 | | |
| БЧ | 1 | | -07.05 | ф8А-III ГОСТ 5781-82 ℓ=2500 | 6 | 1,0кг |
| БЧ | 2 | | -07.02 | ф8А-I ГОСТ 5781-82 ℓ=2420 | 8 | 1,8кг |
| БЧ | 3 | | -07.03 | ф8А-I ГОСТ 5781-82 ℓ=1020 | 5 | 0,4кг |
| БЧ | 4 | | -07.06 | ф8А-III ГОСТ 5781-82 ℓ=650 | 12 | 0,3кг |
| | | | -07.00-02 | С23 | | |
| БЧ | 1 | | -07.07 | ф14А-III ГОСТ 5781-82 ℓ=2500 | 7 | 3,0кг |
| БЧ | 2 | | -07.08 | ф14А-III ГОСТ 5781-82 ℓ=2480 | 8 | 2,9кг |
| БЧ | 3 | | -07.09 | ф14А-III ГОСТ 5781-82 ℓ=1080 | 5 | 1,2кг |
| БЧ | 4 | | -07.10 | ф14А-III ГОСТ 5781-82 ℓ=650 | 16 | 0,8кг |

69

9066/2

Привязан

Инв. №

| Разраб. | Дайнеко | | |
|---|---|---|---|
| Пров. | Кононенко | | |
| Нач. сект. | Ивлиев | | |
| ГИП | Сорин | | |
| Н. контр. | Ольченко | | |

ТПР 820-04-1685-Шм-12-1-07.00

Сетка арматурная, С (С13, С22, С23)

| Стадия | Масса | Масштаб |
|---|---|---|
| Р | см табл. | — |
| Лист | Листов | |

Укргипроводхоз г. Киев

Формат А3

Т П Р 820-04-16.85 Альбом II

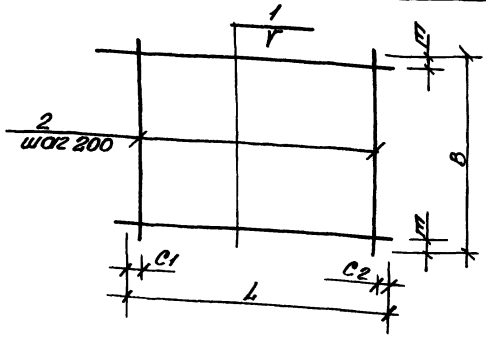


| Марка | Размеры в мм | | | | | | Масса, кг |
|---|---|---|---|---|---|---|---|
| | L | $C_1$ | $C_2$ | r | B | m | |
| C20 | 2330 | 20 | 510 | 200 | 1980 | 90 | 17.0 |
| C21 | 1980 | 90 | 90 | 200 | 1980 | 90 | 16.0 |
| C24 | 2500 | 50 | 50 | 200 | 2200 | 100 | 22.7 |
| C25 | 2500 | 50 | 50 | 200 | 1820 | 10 | 19.1 |
| C26 | 2500 | 50 | 50 | 200 | 2200 | 100 | 44.7 |
| C27 | 2500 | 50 | 50 | 150 | 2200 | 50 | 56.7 |
| C28 | 2500 | 50 | 50 | 150 | 2200 | 50 | 70.2 |
| C29 | 2250 | 125 | 125 | 200 | 950 | 75 | 17.9 |

| Форм | Зона | Поз | Обозначение | Наименование | Кол | Примечание |
|---|---|---|---|---|---|---|
| | | | 820- -Шн-12-1-08.00 | C20 | | |
| Б4 | | 1 | -05.07 | ф8А-I ГОСТ 5781-82 ℓ=2330 | 10 | 0.9кг |
| Б4 | | 2 | -05.05 | ф8А-I ГОСТ 5781-82 ℓ=1980 | 10 | 0,8кг |
| | | | -08.00-01 | C21 | | |
| Б4 | | 1 | -05.05 | ф8А-I ГОСТ 5781-82 ℓ=1980 | 10 | 0,8кг |
| Б4 | | 2 | -05.05 | ф8А-I ГОСТ 5781-82 ℓ=1980 | 10 | 0,8кг |
| | | | -08.00-02 | C24 | | |
| Б4 | | 1 | -07.05 | ф8А-III ГОСТ 5781-82 ℓ=2500 | 11 | 1.0кг |
| Б4 | | 2 | -05.04 | ф8А-I ГОСТ 5781-82 ℓ=2200 | 13 | 0.9кг |
| | | | -08.00-03 | C25 | | |
| Б4 | | 1 | -07.05 | ф8А-III ГОСТ 5781-82 ℓ=2500 | 10 | 1.0кг |
| Б4 | | 2 | -06.05 | ф8А-I ГОСТ 5781-82 ℓ=1820 | 13 | 0,7кг |
| | | | -08.00-04 | C26 | | |
| Б4 | | 1 | -07.07 | ф14А-III ГОСТ 5781-82 ℓ=2500 | 11 | 3.0кг |
| Б4 | | 2 | -05.04 | ф8А-I ГОСТ 5781-82 ℓ=2200 | 13 | 0.9кг |
| | | | -08.00-05 | C27 | | |
| Б4 | | 1 | -07.07 | ф14А-III ГОСТ 5781-82 ℓ=2500 | 15 | 3.0кг |
| Б4 | | 2 | -05.04 | ф8А-I ГОСТ 5781-82 ℓ=2200 | 13 | 0.9кг |
| | | | -08.00-06 | C28 | | |
| Б4 | | 1 | -08.01 | ф16А-III ГОСТ 5781-82 ℓ=2500 | 15 | 3.9кг |
| Б4 | | 2 | -05.04 | ф8А-I ГОСТ 5781-82 ℓ=2200 | 13 | 0.9кг |
| | | | -08.00-07 | C29 | | |
| Б4 | | 1 | -08.02 | ф14А-III ГОСТ 5781-82 ℓ=2250 | 5 | 2.7кг |
| Б4 | | 2 | -05.08 | ф8А-I ГОСТ 5781-82 ℓ=950 | 11 | 0.4кг |

Разраб. Девяшин
Пров. Потапенко
Рук. гр. Иоффе
ГИП Франк
Нач. отд. Писнячевский
Н. конт. Сильченко

820-04-16.85-Шн-12-1-08.00

Сетка арматурная с(C20, C21, C24, ..C29)

| Стад | Масса | Масшт |
|---|---|---|
| Р | См табл | - |

Лист Листов 1

Укргипроводхоз г. Киев.

Привязан

Инв. № подл. | Подп. и дата | Взам. инв.

9066/2 Инв. №

Альбом II

Т П Р 820-04-16.85

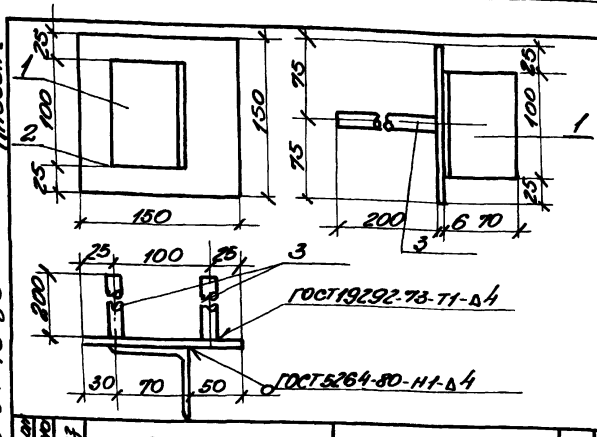


| Форм | Зона | Поз | Обозначение | Наименование | Кол | Примечание |
|---|---|---|---|---|---|---|
| | | | 820- -Шн-12-1-09.00 | МН1 | | |
| Б4 | | 1 | -09.01 | L70×45 ГОСТ 8509-72 ℓ=100 | 1 | 0,5кг |
| Б4 | | 2 | -09.02 | -6×150 ГОСТ 19903-74, ℓ=150 | 1 | 0,7кг |
| Б4 | | 3 | -09.03 | ф14А-III ГОСТ 5781-82 ℓ=200 | 2 | 0,2кг |

9066/2

Привязан

Инв. №

Разраб. Николаева
Пров. Девяшин
Рук. гр. Иоффе
ГИП Франк
Нач. отд. Писнячевский
Н. кон. Сильченко

820-04-16.85-Шн-12-1-09.00

Изделие закладное МН1.

| Стад | Масса | Масшт |
|---|---|---|
| Р | 1.6 | - |

Лист Листов 1

Укргипроводхоз г. Киев

Инв. № подл. | Подп. и дата | Взам. инв.

Альбом II

Т П Р 820-04-16.85

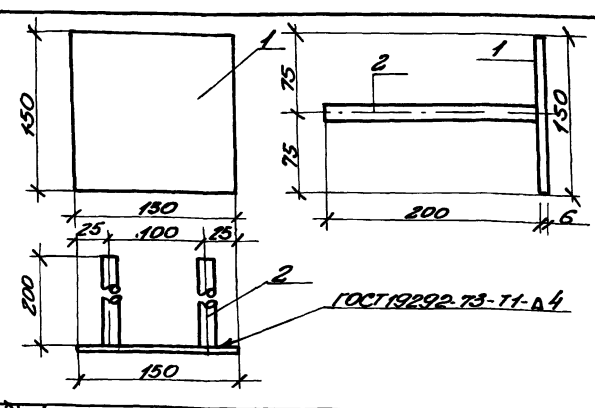


| Форм | Зона | Поз | Обозначение | Наименование | Кол | Примечан |
|---|---|---|---|---|---|---|
| | | | 820-04-16.85-Шн-12-1-10.00 | МН2 | | |
| Б4 | | 1 | -09.02 | -6×150 ГОСТ 19903-74, ℓ=150 | 1 | 0,7кг |
| Б4 | | 2 | -09.03 | ф14А-III ГОСТ 5781-82 ℓ=200 | 2 | 0,2кг |

70

9066/2

Привязан

Инв. №

Разр. Николаева
Пров. Девяшин
Рук. гр. Иоффе
ГИП Франк
Нач. отд. Писнячевский
Н. конт. Сильченко

ТПР 820-04-16.85-Шн-12-1-10.00

Изделие закладн. МН2

| Стад | Масса | Масшт |
|---|---|---|
| Р | 1.1 | - |

Лист Листов 1

Укргипроводхоз г. Киев

Инв. № подл. | Подп. и дата | Взам. инв.

Альбом II

Типовые проектные решения 820-04-16.85

| № строк | Наименование материала и единица измерения | Код материала | Код ед. изм | Количество тип | Количество инд | Количество всего |
|---|---|---|---|---|---|---|
| 1 | Сортовой прокат обыкно- | | | | | |
| 2 | венного качества | 093 000 | | | | |
| 3 | Сталь арматурная клас- | | | | | |
| 4 | са, А-I, т | 093 003 | 168 | — | 2,56 | |
| 5 | диам 6, т | ф 6 | 168 | — | 0,36 | |
| 6 | диам. 8, т | ф 8 | 168 | — | 2,20 | |
| 7 | Сталь арматурная клас- | | | | | |
| 8 | са А-III, т | 093 004 | 168 | — | 2,83 | |
| 9 | диам. 8, т | ф 8 | 168 | — | 0,89 | |
| 10 | диам 14, т | ф 14 | 168 | — | 1,40 | |
| 11 | диам. 16, т | ф 16 | 168 | — | 2,83 | |
| 12 | Итого сортового проката | | | | | |
| 13 | обыкновенного каче- | | | | | |
| 14 | ства, т | | 168 | — | 5,39 | |
| 15 | Прокат листовой рядо- | | | | | |
| 16 | вой, т | 097100 | 168 | — | 0,03 | |
| 17 | Сталь толстолистовая | | | | | |
| 18 | рядовых марок (от 4мм), т | 097100 | 168 | — | 0,025 | |
| 19 | Сталь крупно-сортовая, т | 093100 | 168 | — | 0,003 | |
| 20 | Итого стали в натураль- | | | | | |
| 21 | ной массе, т | | 168 | — | 5,42 | |
| 22 | Итого стали, приведенной к | | | | | |
| 23 | стали класса А-I, т | | 168 | — | 6,61 | |

| № строк | Наименование материала и единица измерения | Код материала | Код ед. изм | Количество тип | Количество инд | Количество всего |
|---|---|---|---|---|---|---|
| 1 | То же к стали класса | | | | | |
| 2 | С 38/23, т | | 168 | — | 0,04 | |
| 3 | Всего стали, приведенной к | | | | | |
| 4 | классам А-I, С38/23, т | | 168 | — | 6,65 | |
| 5 | Трубы сварные водогазо- | | | | | |
| 6 | проводные, т | 138 500 | 168 | — | 0,07 | |
| 7 | Портландцемент | 573110 | | | | |
| 8 | М 500, т | 573113 | 168 | — | 129,00 | |
| 9 | Цемент, приведенный к | | | | | |
| 10 | марке 400 (всего), т | | 168 | — | 141,90 | |
| 11 | | | | | | |
| 12 | | | | | | |
| 13 | | | | | | |
| 14 | | | | | | |
| 15 | | | | | | |
| 16 | | | | | | |
| 17 | | | | | | |
| 18 | | | | | | |
| 19 | | | | | | |
| 20 | | | | | | |
| 21 | | | | | | |
| 22 | | | | | | |
| 23 | | | | | | |

В графе „тип" указано количество материалов, потребное для изготовления типовых и стандартных изделий, а в графе „инд" — индивидуальных (не типовых) конструкций и изделий.

71

9066/2

| | | | | | |
|---|---|---|---|---|---|
| Разраб | Потапенко | | 16.05.84 | ТПР 820-04-16.85-КЖ 17.ВМ | |
| Пров | Штепа | | 16.05.84 | | |
| Рук гр | Иоффе | | 21.05.84 | | |
| Гип | Франк | | 21.05.84 | Ведомость потребности в материалах | Стадия Р / Лист / Листов |
| Нач отд | Лисняченко | | 22.05.84 | | |
| Н контр | Сильченко | | 23.05.84 | | Укргипроводхоз г. Киев |

Привязан

Инв. №

Инв № подл. | Подпись и дата | Взам инв №

Формат А2

gost.e-ecolog.ru