ТИПОВОЙ ПРОЕКТ

411-2-170.86

Цех по производству щитового паркета мощностью 100 тыс. м² в год

Альбом VII

ЧАСТЬ I

Чертежи нестандартизированного оборудования

21506-07
Ц 4-33

Инв. № подл. | Подп. и дата | Взам. инв. № 21506-07

gost.e-ecolog.ru

ЦЕНТРАЛЬНЫЙ ИНСТИТУТ ТИПОВОГО ПРОЕКТИРОВАНИЯ
ГОССТРОЯ СССР
КИЕВСКИЙ ФИЛИАЛ
г. Киев-57 ул. Эжена Потье № 12
66/7
Заказ № 5867 Инв. № 21506-07 Тираж 130
Сдано в печать 21.07 198 7 Цена У-33

ТИПОВОЙ ПРОЕКТ
411-2-170.86

ЦЕХ ПО ПРОИЗВОДСТВУ ЩИТОВОГО ПАРКЕТА МОЩНОСТЬЮ 100 ТЫС. $м^2$ В ГОД

СОСТАВ ПРОЕКТА:

Альбом I — Общая пояснительная записка. Технология производства.

Альбом II — Архитектурные решения. Конструкции железобетонные, металлические и деревянные.

Альбом III — Внутренние водопровод и канализация. Отопление и вентиляция.

Альбом IV — Электротехническая часть. Связь и сигнализация. Автоматизация отопления и вентиляции.

Альбом V — Чертежи строительных изделий.

Альбом VI — Чертежи заданий заводам — изготовителям.

Альбом VII — Чертежи нестандартизированного оборудования. Часть I. Часть II

Альбом VIII — Спецификации оборудования.

Альбом IX — Ведомости потребности в материалах.

Альбом X — Сметы.

Альбом VII

ЧАСТЬ I

Разработан институтом „Союзгипролесхоз"

главный инженер института А.И.Писаренко
главный инженер проекта А.В.Маричева

Утвержден Гослесхозом СССР
протокол от 18.12 1985г. № 23
Введен в действие институтом „Союзгипролесхоз"
приказ от 25.07 1986г. № 104

N 21506-07

Содержание альбома

Наименование	Обозначение	Стр.
Этажерка. Лист 1	НО15.02.00.000	4
Лист 2		4
Поддон	НО15.02.01.000	4
Опора	НО15.02.02.000	4
Этажерка. Сборочный чертеж	НО15.02.00.000 СБ	5
Балка	НО15.02.00.001	6
Косынка	НО15.02.00.002	6
Поддон. Сборочный чертеж	НО15.02.01.000 СБ	6
Опора. Сборочный чертеж	НО15.02.02.000 СБ	6
Кассета.	НО15.03.00.000	7
Платик	НО15.11.01.006	7
Траверса	НО15.03.01.000	7
Каркас	НО15.03.02.000	7
Кассета. Сборочный чертеж	НО15.03.00.000 СБ	8
Планка	НО15.03.00.001	9
Ось	НО15.03.00.002	9
Втулка	НО15.03.02.004	9
Платик	НО15.03.02.005	9
Скоба	НО15.03.01.001	10
Балка	НО15.03.01.002	10
Косынка	НО15.03.01.005	10
Ручка	НО15.03.02.001	10
Траверса. Сборочный чертеж	НО15.03.01.000 СБ	11
Стенка	НО15.03.01.003	11
Бобышка	НО15.03.01.004	11
Каркас. Сборочный чертеж	НО15.03.02.000 СБ	12
Опора	НО15.03.02.100	12
Балка	НО15.04.01.003	12
Опора. Сборочный чертеж	НО15.03.02.100 СБ	13
Бобышка	НО15.03.02.002	13
Стенка	НО15.03.02.003	13
Тележка	НО15.04.00.000	14
Рама	НО15.04.01.000	14
Станина	НО15.05.01.000	14
Станина	НО15.05.02.000	14
Тележка. Сборочный чертеж	НО15.04.00.000 СБ	15
Ось	НО15.04.00.001	16
Осадержатель	НО15.04.00.002	16
Крышка	НО15.04.00.003	16
Каток	НО15.04.00.004	16
Рама. Сборочный чертеж	НО15.04.01.000 СБ	17
Поддон	НО15.02.01.001	17
Стойка	НО15.12.06.001	17
Стол роликовый Лист 1	НО15.05.00.000	18
Лист 2		18
Лист 3		18
Опора	НО15.05.01.007	18
Стол роликовый. Сборочный чертеж	НО15.05.00.000 СБ	19
Станина. Сборочный чертеж	НО15.05.01.000 СБ	20
Опора	НО15.05.01.005	21
Опора	НО15.05.01.006	21
Станина. Сборочный чертеж	НО15.05.02.000 СБ	21
Рольганг приводной. Лист 1	НО15.07.00.000	22
Лист 2		22
Привод Лист 1	НО15.07.01.000	22
Лист 2	НО15.07.01.000	22
Рольганг приводной. Сборочный чертеж. Лист 1	НО15.07.00.000 СБ	23
Лист 2		24
Привод. Сборочный чертеж	НО15.07.01.000 СБ	25
Шайба	НО15.07.01.003	25
Балка	НО15.07.01.101	25
Звездочка	НО15.07.01.001	26
Рама. Сборочный чертеж	НО15.07.01.100 СБ	26
Ось	НО15.07.00.002	27
Крышка	НО15.07.00.003	27
Кожух	НО15.07.01.002	27
Крышка	НО15.07.03.006	27

Наименование	Обозначение	Стр.
Ограждение. Сборочный чертеж	НО15.07.02.000 СБ	28
Ограждение	НО15.07.02.001	28
Стойка	НО15.07.02.002	28
Рама.	НО15.07.01.100	29
Платик	НО15.11.01.006	29
Ролик Лист 1	НО15.07.03.000	29
Лист 2		29
Ролик. Сборочный чертеж	НО15.07.03.000 СБ	30
Крышка	НО15.07.03.003	31
Корпус	НО15.07.03.004	31
Ограждение	НО15.07.02.000	32
Каток	НО15.07.03.100	32
Диск	НО15.07.03.103	32
Труба	НО15.07.03.104	32
Каток. Сборочный чертеж	НО15.07.03.100 СБ	33
Косынка	НО15.04.01.001	34
Крышка	НО15.07.03.001	34
Кольцо	НО15.07.03.002	34
Ось	НО15.07.03.101	34
Рама	НО15.07.04.000	35
Косынка	НО15.07.04.002	35
Упор	НО15.07.05.000	35
Опора	НО15.07.05.002	35
Рама. Сборочный чертеж	НО15.07.04.000 СБ	36
Звездочка	НО15.07.03.005	37
Раскос	НО15.07.04.003	37
Втулка	НО15.07.04.004	37
Звездочка	НО15.07.00.001	38
Упор. Сборочный чертеж	НО15.07.05.000	38
Ось	НО15.07.05.001	38
Зонт вытяжной	НО15.08.00.000	39
Секция	НО15.08.01.000	39
Секция	НО15.08.02.000	39
Патрубок	НО15.08.03.000	39
Зонт вытяжной. Сборочный чертеж	НО15.08.00.000 СБ	40
Секция. Сборочный чертеж	НО15.08.01.000 СБ	41
Балка	НО15.08.01.001	41
Стенка	НО15.08.01.002	41
Секция. Сборочный чертеж	НО15.08.02.000 СБ	42
Балка	НО15.08.02.001	42
Балка	НО15.08.02.004	42
Ручка	НО15.04.01.002	43
Косынка	НО15.04.01.004	43
Ухо	НО15.08.00.001	43
Стенка	НО15.08.02.002	43
Патрубок. Сборочный чертеж	НО15.08.03.000 СБ	44
Крышка	НО15.08.03.001	44
Патрубок	НО15.08.03.002	44
Станина Лист 1	НО15.09.01.000	45
Лист 2		
Лист 3		
Рама	НО15.09.02.000	45
Станина. Сборочный чертеж Лист 1	НО15.09.01.000 СБ	46
Лист 2		47
Опора	НО15.09.01.001	47
Связь	НО15.09.01.003	47
Рама. Сборочный чертеж	НО15.09.02.000 СБ	48
Стойка	НО15.09.01.002	49
Косынка	НО15.09.02.001	49
Косынка	НО15.09.02.002	49
Балка	НО15.09.02.003	49
Связь	НО15.07.04.001	50
Стойка	НО15.09.02.004	50
Опора	НО15.09.03.001	50
Косынка	НО15.09.03.002	50
Станина наклонная	НО15.09.03.000	51

Альбом VIII ч. 1

Типовой проект 411-2-170.86

21508-07 2

Содержание альбома

Наименование	Обозначение	Стр.
Рама привода. Лист 1,2,3	НО13.09.04.000	51
Станина наклонная. Сборочный чертеж	НО15.09.03.000СБ	52
Балка	НО15.09.03.003	53
Ребро	НО15.09.04.003	53
Стойка	НО15.09.04.004	53
Рама привода. Сборочный чертеж. Лист 1	НО15.09.04.000СБ	54
Лист 2		55
Косынка	НО15.09.04.001	55
Стойка	НО15.09.04.006	55
Стол подъемный. Листы 1,2,3,4	НО15.11.00.000	56
Стол подъемный. Сборочный чертеж. Лист 1	НО15.11.00.000СБ	57
Лист 2		58
Лист 3		59
Втулка	НО15.11.00.002	60
Прокладка	НО15.11.00.003	60
Крышка	НО15.11.00.004	60
Крышка	НО15.11.00.009	60
Ось	НО15.11.00.005	61
Ось	НО15.11.00.006	61
Ограждение	НО15.11.00.008	61
Настил	НО15.11.00.007	61
Рама нижняя. Лист 1,2	НО15.11.01.000	62
Рама верхняя.	НО15.11.02.000	62
Гайка толкатель.	НО15.11.05.000	62
Рама нижняя. Сборочный чертеж. Лист 1	НО15.11.01.000СБ	63
Лист 2		64
Балка	НО15.11.01.002	65
Фиксатор	НО15.11.01.006	65
Ребро	НО15.11.01.007	65
Ролик	НО15.09.00.001	65
Платик	НО15.11.01.008	66
Платик	НО15.11.01.009	66
Бобышка	НО15.11.01.011	66
Бобышка	НО15.11.01.012	66
Рама верхняя Сборочный чертеж. Лист 1	НО15.11.02.000СБ	67
Лист 2		68
Втулка	НО15.11.02.005	68
Бобышка	НО15.11.02.006	68
Стол роликовый неприводной	НО15.06.00.000	69
Рычаг	НО15.11.03.000	69
Рычаг	НО15.11.04.000	69
Корпус подшипника	НО15.11.06.000	69
Рычаг. Сборочный чертеж	НО15.11.03.000СБ	70
Рычаг. Сборочный чертеж	НО15.11.04.000СБ	70
Втулка	НО15.11.03.001	71
Рычаг	НО15.11.03.003	71
Платик	НО15.11.03.004	71
Втулка	НО15.11.03.002	72
Рычаг	НО15.11.04.001	72
Гайка-толкатель. Сборочный чертеж	НО15.11.05.000СБ	73
Ребро	НО15.11.05.001	73
Фланец	НО15.11.05.003	73
Ребро	НО15.11.02.004	74
Бобышка	НО15.11.05.002	74
Гайка	НО15.11.05.004	74
Патрубок	НО15.11.05.005	74
Корпус подшипника. Сборочный чертеж	НО15.11.06.000СБ	75
Корпус	НО15.11.06.001	75
Основание	НО15.11.06.002	75
Косынка	НО15.09.04.002	76
Стойка	НО15.09.04.005	76
Винт	НО13.11.00.001	76
Фланок	НО15.11.00.011	76
Конвейер загрузочный. Лист 1,2,3	НО15.12.00.000	77
Секция промежуточная	НО15.12.06.000	77

Наименование	Обозначение	Стр.
Конвейер загрузочный. Сборочный чертеж. Лист 1	НО15.12.00.000СБ	78
Лист 2		79
Ось	НО15.12.00.001	79
Ролик	НО15.12.00.002	79
Кронштейн	НО15.12.00.003	80
Упор	НО15.12.00.004	80
Конвейер разгрузочный. Сборочный чертеж. Лист 2	НО15.13.00.000СБ	80
Конвейер загрузочный. Лист 4	НО15.12.00.000	81
Привод	НО15.12.01.000	81
Станция натяжная	НО15.12.03.000	81
Звездочка поддерживающая	НО15.12.07.000	81
Привод. Сборочный чертеж	НО15.12.01.000СБ	82
Прокладка	НО15.12.02.003	82
Кольцо	НО15.12.02.004	82
Звездочка. Сборочный чертеж	НО15.12.01.100СБ	83
Венец	НО15.12.01.101	83
Ступица	НО15.12.01.102	83
Вал приводной. Лист 1,2	НО15.12.02.000	84
Стойка	НО15.12.05.001	84
Конвейер разгрузочный. Лист 4	НО15.13.00.000	84
Вал приводной. Сборочный чертеж	НО15.12.02.000СБ	85
Звездочка	НО15.12.02.001	86
Вал	НО15.12.02.002	86
Станция натяжная. Сборочный чертеж	НО15.12.03.000СБ	87
Звездочка	НО15.12.03.001	88
Ось	НО15.12.03.002	88
Ребро	НО15.12.04.006	88
Секция начальная. Лист 1,2	НО15.12.04.000	89
Секция конечная. Лист 1,2	НО15.12.05.000	89
Секция начальная. Сборочный чертеж	НО15.12.04.000СБ	90
Секция конечная. Сборочный чертеж	НО15.12.05.000СБ	91
Секция промежуточная. Сборочный чертеж	НО15.12.06.000СБ	92
Звездочка поддерживающая Сборочный чертеж	НО15.12.07.000СБ	93
Крышка	НО15.12.03.003	93
Прокладка	НО15.12.07.003	93
Конвейер разгрузочный. Лист 1,2,3	НО15.13.00.000	94
Звездочка	НО15.12.01.100	94
Конвейер разгрузочный. Сборочный чертеж. Лист 1	НО15.13.00.000СБ	95
Стол роликовый. Сборочный чертеж	НО15.06.00.000СБ	96
Опора	НО15.06.00.004	96
Связь	НО15.12.05.004	96
Ось	НО15.12.07.001	97
Звездочка	НО15.12.07.002	97
Скоба	НО15.12.07.004	97
Стол подъемный Сборочный чертеж. Лист 4	НО15.11.00.000СБ	98
Лист 5		99
Рама нижняя. Лист 3	НО15.11.01.000	100
Ось толкателя	НО15.11.07.000	100
Стол подъемный. Лист 5,6	НО15.11.00.000	100
Ось толкателя. Сборочный чертеж	НО15.11.07.000	101
Ось	НО15.11.07.001	101
Фланок	НО15.11.00.012	101
Фланец	НО15.11.07.002	101
Фланок	НО15.11.00.013	102
Фланец	НО15.11.01.019	102
Ребро	НО15.11.01.021	102
Настил	НО15.11.01.018	102
Стол подъемный. Схема электрическая принципиальная	НО15.11.00.000 Э3	103

Альбом VIII.4.I

Типовой проект 411-2-170.86

Формат	Зона	Поз.	Обозначение	Наименование	Кол.	Примечание
				Документация		
А2			НО15.02.00.000СБ	Сборочный чертеж		
				Сборочные единицы		
А4		1	НО15.02.01.000	Поддон	1	
А4		2	НС15.02.02.000	Опора	2	
				Детали		
А4		3	НО15.02.00.001	Балка	2	
А4		4	НО15.02.00.002	Косынка	16	
		5	-01	Косынка	4	
		6	-02	Косынка	4	
Б4		7	НО15.02.00.003	Планка		
				Лист Б-ПН-5 ГОСТ 19903-74* Ст3пс ГОСТ 14637-79		
				(100×150) h14	4	0,6кг
Б4		8	НО15.02.00.004	Планка		
				Лист Б-ПН-10 ГОСТ 19903-74* Ст3пс ГОСТ 14637-79		
				(80×450) h14	2	2,9кг
Б4		9	НО15.02.00.005	Связь		
				Уголок 25×25×3-Б ГОСТ 8509-72* Ст3пс II ГОСТ 535-79*		
				L=30 h14	6	0,03кг

НО15.02.00.000

Изм.	Лист	№ докум.	Подп.	Дата
Разраб.		Булыгина		
Пров.		Гледова		
Рук. гр.		Гледова		
Н. контр.		Спиридонов		
Утв.		Спиридонов		

Этажерка

Лит.	Лист	Листов
	1	2

СОЮЗГИПРОЛЕСХОЗ

Копировал Формат А4

Альбом VIII.4.I

Типовой проект 411-2-170.86

Формат	Зона	Поз.	Обозначение	Наименование	Кол.	Примечание
				Документация		
А4			НО15.02.02.000СБ	Сборочный чертеж		
				Детали		
А4		1	НО15.02.00.001-01	Балка	1	
Б4		2	НО15.02.02.001	Ребро		
				Лист Б-ПН-5 ГОСТ 19903-74* Ст3пс ГОСТ 14637-79		
				(30×122) h14	2	0,15кг

НО15.02.02.000

Изм.	Лист	№ докум.	Подп.	Дата
Разраб.		Булыгина		
Пров.		Гледова		
Рук. гр.		Гледова		
Н. контр.		Спиридонов		
Утв.		Спиридонов		

Опора

Лит.	Лист	Листов
	1	1

СОЮЗГИПРОЛЕСХОЗ

Копировал Формат А4

Альбом VIII.4.I

Типовой проект 411-2-170.86

Формат	Зона	Поз.	Обозначение	Наименование	Кол.	Примечание
Б4		10	НО15.02.00.006	Связь		
				Уголок 56×56×5-Б ГОСТ 8509-72* Ст3пс II ГОСТ 535-79*		
				L=150 h14	2	0,6кг
Б4		11	НО15.02.00.007	Опора		
				Швеллер 12 ГОСТ 8240-72* Ст3пс I ГОСТ 535-79*		
				L=2378 h14	2	23,7кг
Б4		12	НО15.02.00.008	Стойка		
				Швеллер 16 ГОСТ 8240-72* Ст3пс II ГОСТ 535-79*		
				L=1070 h14	2	15,2кг

НО15.02.00.000

Лист 2

Изм.	Лист	№ докум.	Подп.	Дата

Копировал Формат А4

Альбом VIII.4.I

Типовой проект 411-2-170.86

Формат	Зона	Поз.	Обозначение	Наименование	Кол.	Примечание
				Документация		
А4			НО15.02.01.000СБ	Сборочный чертеж		
				Детали		
А4		1	НО15.02.01.001	Поддон	1	
Б4		2	НО15.02.01.002	Лоток		
				Уголок 40×40×3-Б ГОСТ 8509-72* Ст3пс II ГОСТ 535-79*		
				L=100 h14	1	0,18кг
Б4		3	НО15.02.01.003	Окантовка		
				Уголок 40×40×3-Б ГОСТ 8509-72* Ст3пс II ГОСТ 535-79*		
				L=50 h14	1	0,09кг

4

21506-07

НО15.02.01.000

Изм.	Лист	№ докум.	Подп.	Дата
Разраб.		Булыгина		
Пров.		Гледова		
Рук. гр.		Гледова		
Н. контр.		Спиридонов		
Утв.		Спиридонов		

Поддон

Лит.	Лист	Листов
	1	1

СОЮЗГИПРОЛЕСХОЗ

Копировал Формат А4

Вид А

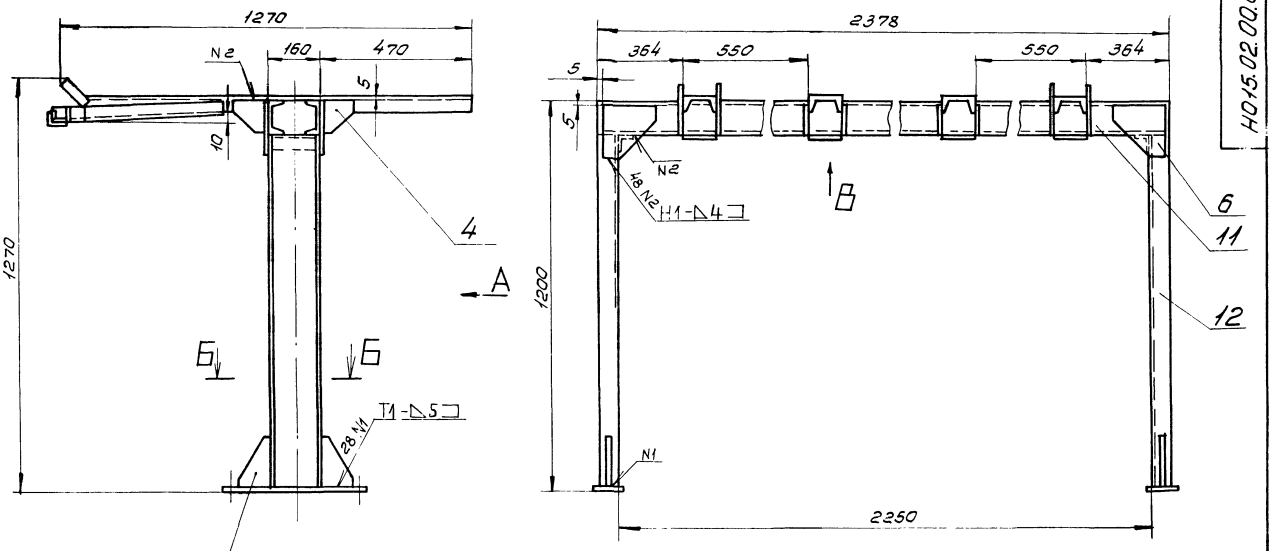

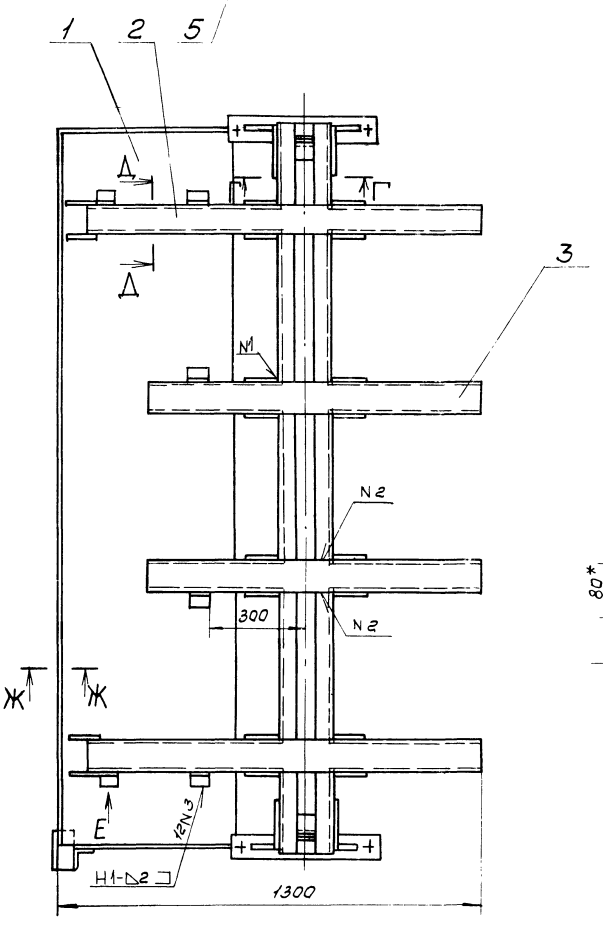

Вид Е
М1:2

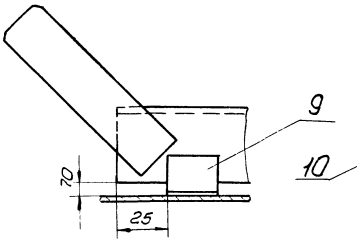

Г-Г
М1:5

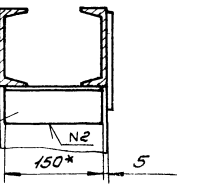

Д-Д
М1:5

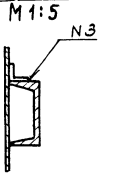

Б-Б
М1:5

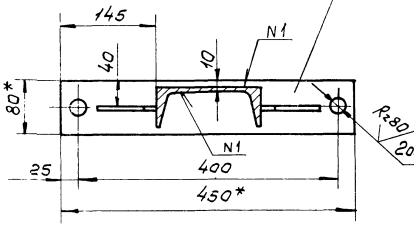

Ж-Ж
М1:1

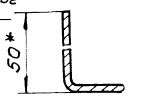

1.* Размеры для справок.

2. Шероховатость обрабатываемых поверхностей деталей 64- R_z 160.

3. Неуказанные предельные отклонения размеров- $\pm \frac{IT14}{2}$.

4. Сварные швы по ГОСТ 5264-80.

5. Покрытие: грунтовка ПФ-021 ГОСТ 25129-82, эмаль ПФ-115, серая, ГОСТ 6465-76* III Сз.

Вид В
М1:5

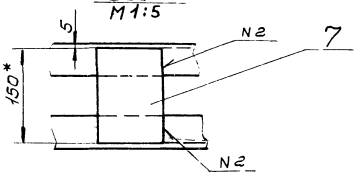

5

21506-07

Н015.02.00.000СБ

Изм.	Лист	Недокум.	Подп.	Дата	Этажерка	Лит.	Масса	Масштаб
Разраб.		Булыгина					170	1:10
Пров.		Следова			Сборочный чертеж	Лист	Листов 1	
Рук. гр.		Следова						
Рук. сект.		Спиридонов				СОЮЗГИПРОЛЕСХОЗ		
Н. контр.		Спиридонов						
Утв.		Рогачев						

Копировал

Формат А2

Инв. № подл. | Подп. и дата | Взам. инв. № | Инв. № дубл. | Подп. и дата

Типовой проект 411-2-170.86 Альбом VII ч.I

НО15.02.02.000СБ

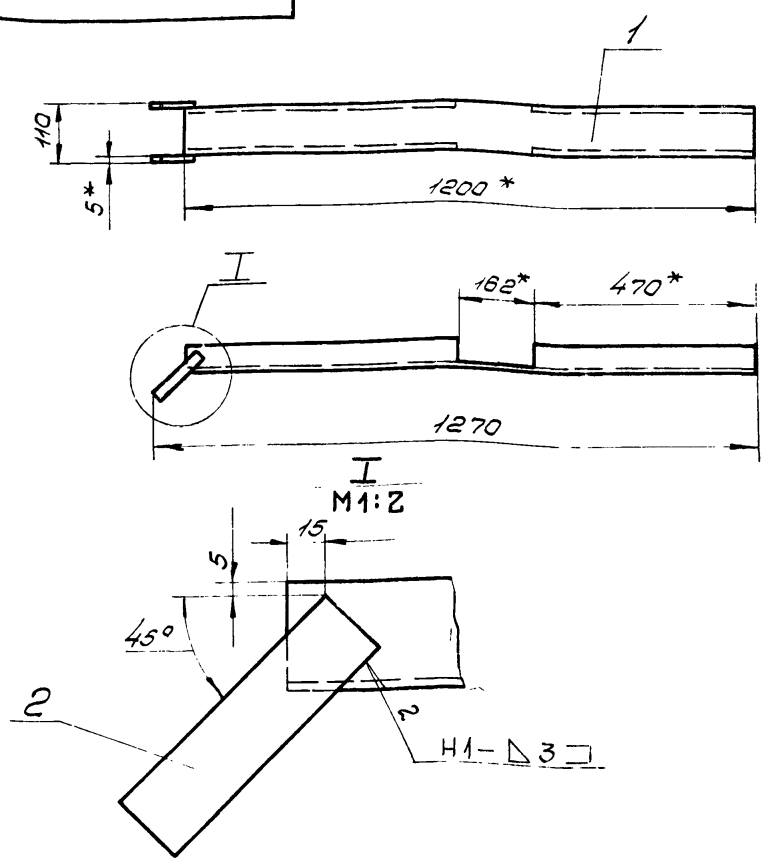

1.* Размеры для справок.
2. Шероховатость обрабатываемых поверхностей деталей Б4 – Rz160.
3. Предельные отклонения размеров $\pm \frac{IT14}{2}$.
4. Сварные швы по ГОСТ 5264-80.

Изм.	Лист	№ докум.	Подп.	Дата
Разраб.	Булыгина			
Пров.	Гледова			
Рук. гр.	Гледова			
Рук. сект.	Спиридонов			
Н. контр.	Спиридонов			
Утв.	Спиридонов			

НО15.02.02.000СБ

Опора

Сборочный чертеж

Лит.	Масса	Масштаб
	11	1:10
Лист	Листов 1	

СОЮЗГИПРОЛЕСХОЗ

Копировал Булыгина Формат А4

Типовой проект 411-2-170.86 Альбом VII ч.I

НО15.02.00.001

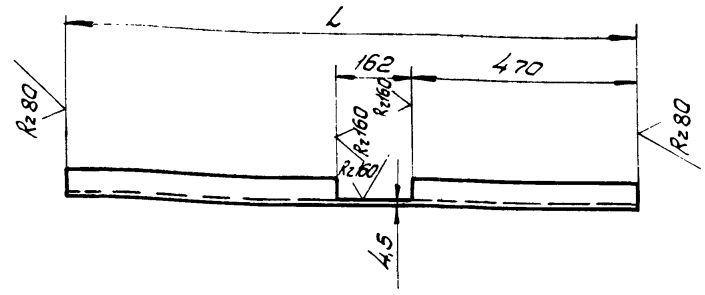

Обозначение	L, мм	Масса, кг
НО15.02.00.001	1100	9,4
-01	1200	10,3

Предельные отклонения размеров $\pm \frac{IT14}{2}$.

НО15.02.00.001

Балка

Лит.	Масса	Масштаб
	См. табл.	1:10
Лист	Листов 1	

Швеллер 10 ГОСТ 8240-72* Ст3пс ГОСТ 535-79*

СОЮЗГИПРОЛЕСХОЗ

Копировал Формат А4

Типовой проект 411-2-170.86 Альбом VII ч.I

НО15.02.00.002

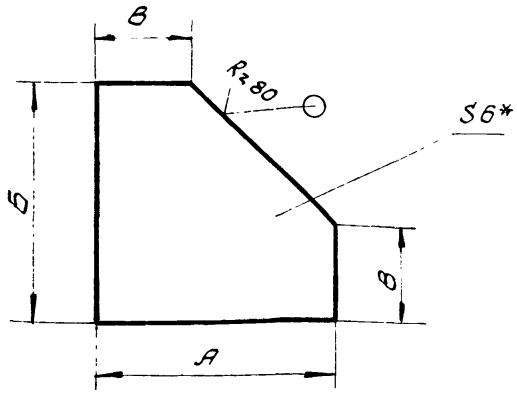

Обозначение	Размеры, мм			Масса, кг
	А	Б	В	
НО15.02.00.002	100	100	40	0,4
-01	90	150	10	0,3
-02	150	150	60	0,8

1.* Размер для справок.
2. Предельные отклонения размеров $\pm \frac{IT14}{2}$.

НО15.02.00.002

Косынка

Лит.	Масса	Масштаб
	См. табл.	
Лист	Листов 1	

Лист 6-ПН-6 ГОСТ 19903-74* Ст3пс ГОСТ 14637-79

СОЮЗГИПРОЛЕСХОЗ

Копировал Формат А4

Типовой проект 411-2-170.86 Альбом VII ч.I

НО15.02.01.000СБ

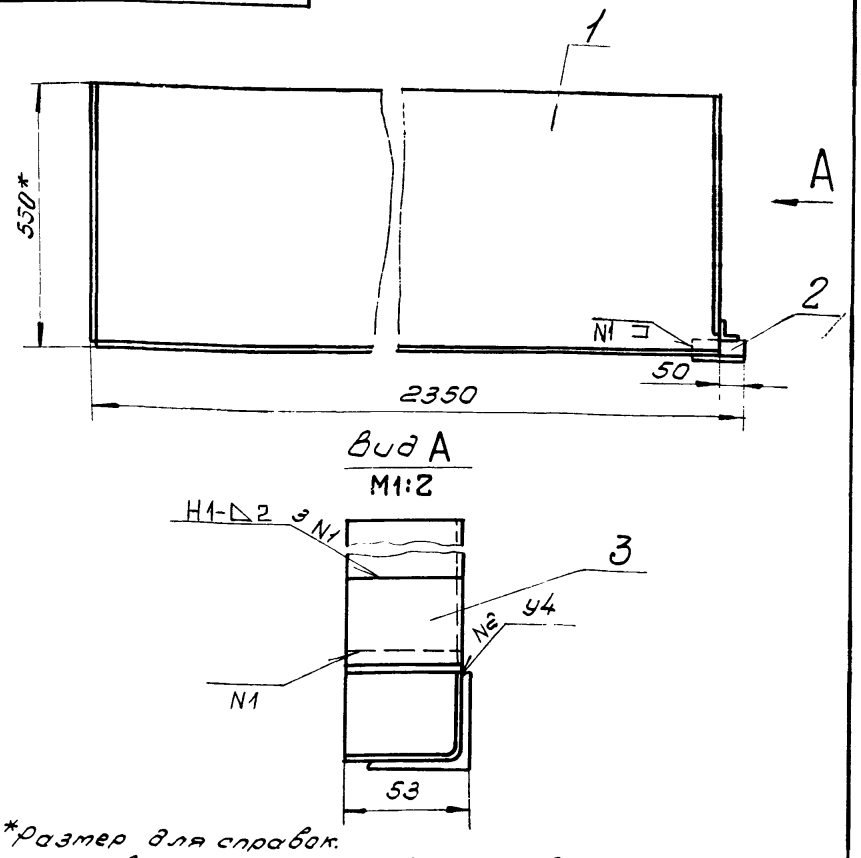

1.* Размер для справок.
2. Шероховатость обрабатываемых поверхностей деталей Б4 – Rz160.
3. Предельные отклонения размеров $\pm \frac{IT14}{2}$.
4. Сварные швы по ГОСТ 5264-80.

6

21506-07

НО15.02.01.000СБ

Подвал

Сборочный чертеж

Лит.	Масса	Масштаб
	22	1:10
Лист	Листов 1	

СОЮЗГИПРОЛЕСХОЗ

Копировал Формат А4

Альбом VII ч.I

Типовой проект 411-2-170.86

Формат	Зона	Поз.	Обозначение	Наименование	Кол.	Примечание
				Документация		
А2			Н015.03.00.000СБ	Сборочный чертеж		
				Сборочные единицы		
А4		1	Н015.03.01.000	Траверса	1	
А4		2	Н015.03.02.000	Каркас	1	
				Детали		
А4		3	Н015.03.00.001	Планка	4	
А4		4	Н015.03.00.002	Ось	4	
				Стандартные изделия		
		5		Болт М12х80.58		
				ГОСТ 7798-70*	2	
		6		Гайка 2М12.5.05		
				ГОСТ 5918-73*	2	
		7		Шайба 12.01.05		
				ГОСТ 6958-78*	4	
		8		Ось 2.1 366 12х75 Ст.3		
				ГОСТ 9650-80*	2	
		9		Рукоятка 7061-001 ГОСТ 3056-69*	4	
		10		Штифт 4х25.88 ГОСТ 10774-80	4	
		11		Шплинт 2,5х25-001 ГОСТ 397-79*	2	

Изм. Лист №докум. Подп. Дата

Разраб. Гурьякова

Пров. Следова

Рук.гр. Следова

Н.контр. Спиридонов

Утв. Спиридонов

Н015.03.00.000

Кассета

Лит. | Лист | Листов 1

СОЮЗГИПРОЛЕСХОЗ

Копировал Пигусов

Формат А4

Альбом VII ч.I

Типовой проект 411-2-170.86

Формат	Зона	Поз.	Обозначение	Наименование	Кол.	Примечание
				Документация		
А3			Н015.03.01.000СБ	Сборочный чертеж		
				Детали		
А4		1	Н015.03.01.001	Скоба	1	
А4		2	Н015.03.01.002	Балка	1	
А4		3	Н015.03.01.003	Стенка	2	
А4		4	Н015.03.01.004	Бобышка	2	
А4		5	Н015.03.01.005	Косынка	2	
				Стандартные изделия		
		6		Шайба 16.01.05		
				ГОСТ 10906-78*	2	

Изм. Лист №докум. Подп. Дата

Разраб. Гурьякова

Пров. Следова

Рук.гр. Следова

Н.контр. Спиридонов

Утв. Спиридонов

Н015.03.01.000

Траверса

Лит. | Лист | Листов 1

СОЮЗГИПРОЛЕСХОЗ

Копировал Пигусов

Формат А4

Альбом VII ч.I

Типовой проект 411-2-170.86

Н015.11.01.006

Rz 80

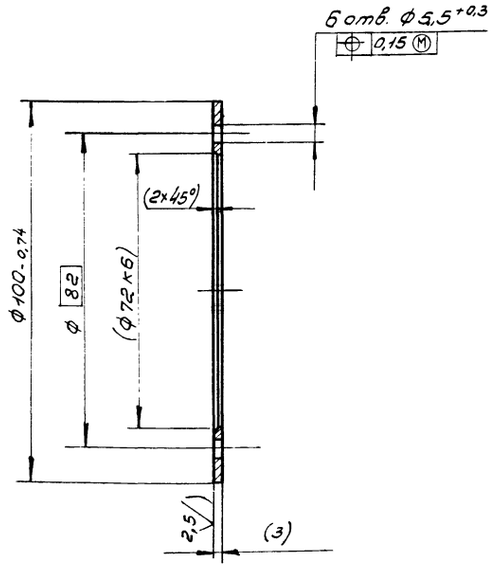

Размеры и шероховатость поверхности в скобках - после сборки.

Изм. Лист №докум. Подп. Дата

Разраб. Булыгина

Пров. Следова

Рук.гр. Следова

Рук.сект. Спиридонов

Н.контр. Спиридонов

Утв. Спиридонов

Н015.11.01.006

Платик

Лит. | Масса | Масштаб

0,06 | 1:1

Лист | Листов 1

Ст3 ГОСТ 380-71*

СОЮЗГИПРОЛЕСХОЗ

Копировал

Альбом VII ч.I

Типовой проект 411-2-170.86

Формат	Зона	Поз.	Обозначение	Наименование	Кол.	Примечание
				Документация		
А3			Н015.03.02.000СБ	Сборочный чертеж		
				Сборочные единицы		
А4		1	Н015.03.02.100	Опора	1	
				Детали		
А4		2	Н015.03.01.005-01	Косынка	2	
А4		3	Н015.03.02.001	Ручка	2	
А4		4	Н015.03.02.002	Бобышка	2	
А4		5	Н015.03.02.003	Стенка	2	
А4		6	Н015.03.02.004	Втулка	2	
А4		7	Н015.03.02.005	Платик	2	
Б4		8	Н015.03.02.006	Ограничитель		
				Труба 28х3 ГОСТ 8732-78* / А20 ГОСТ 8731-74*		
				L = 2020 h14	1	3,7 кг
				21506-07		7

Изм. Лист №докум. Подп. Дата

Разраб. Гурьякова

Пров. Следова

Рук.гр. Следова

Н.контр. Спиридонов

Утв. Спиридонов

Н015.03.02.000

Каркас

Лит. | Лист | Листов 1

СОЮЗГИПРОЛЕСХОЗ

Копировал Пигусов

Формат А4

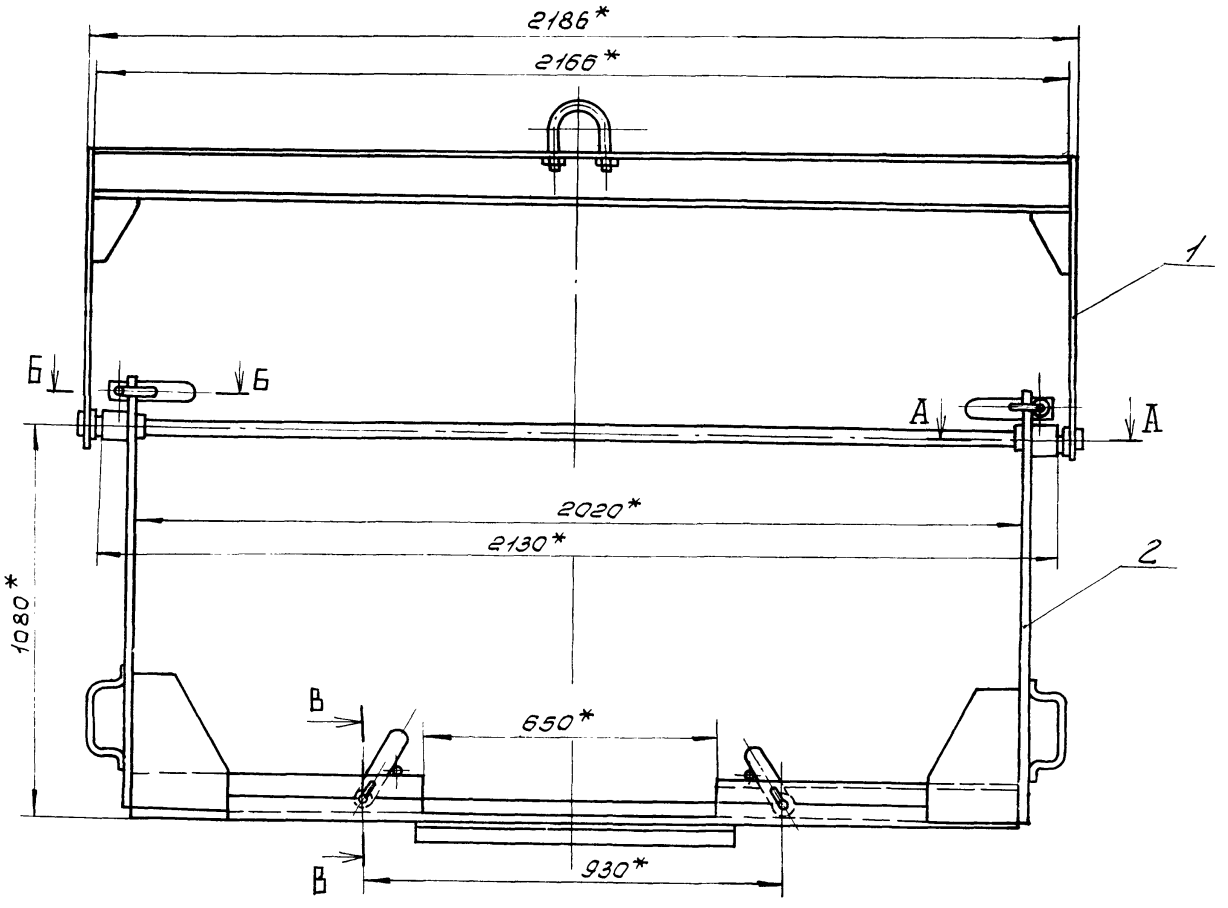

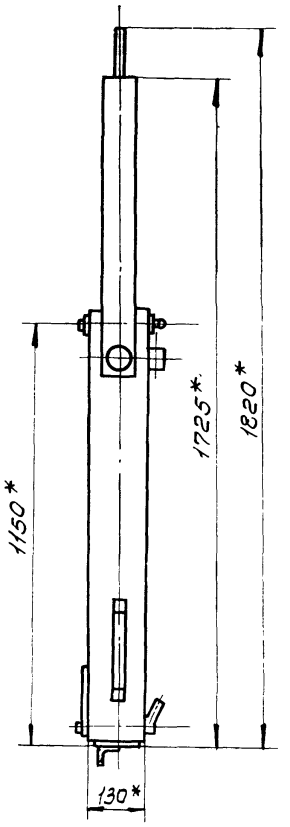

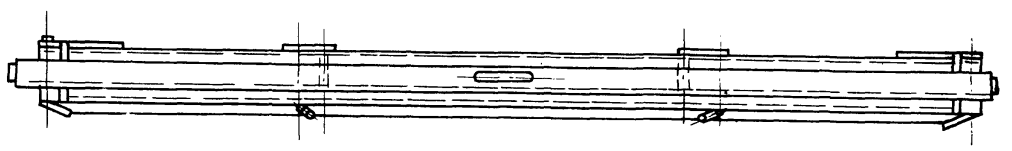

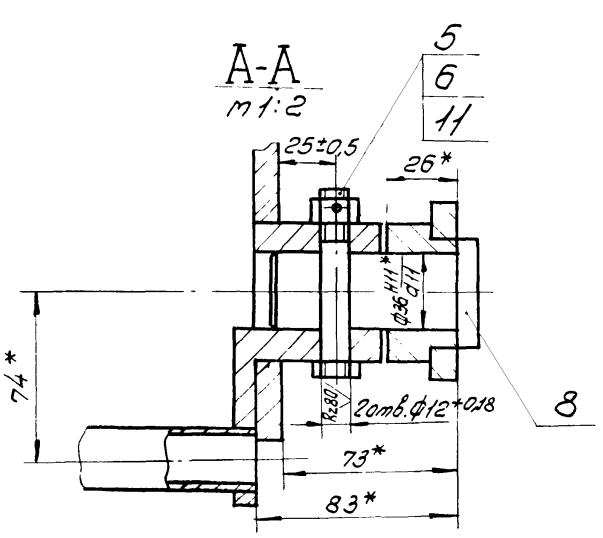

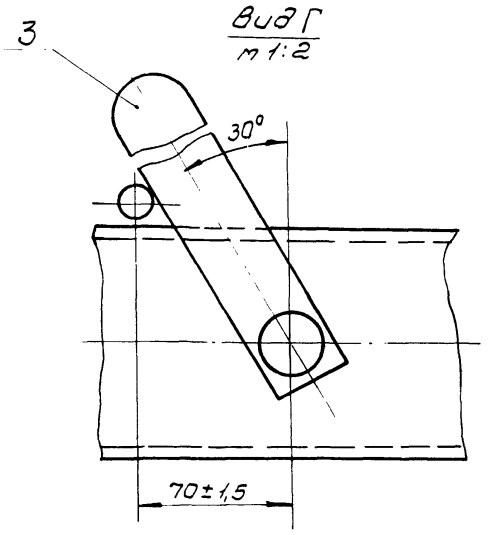

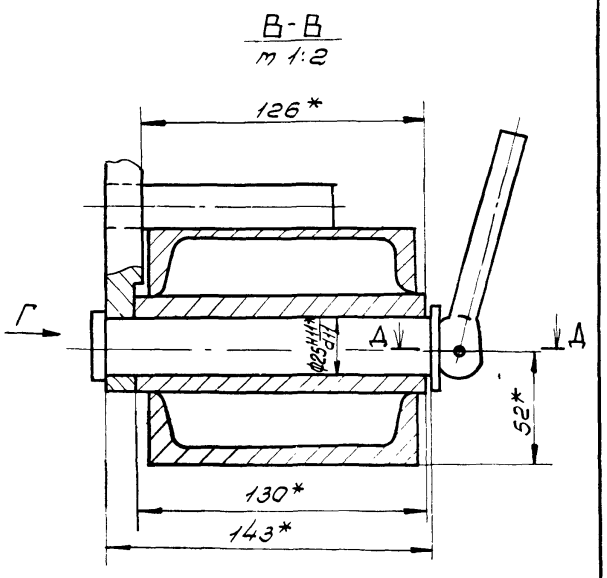

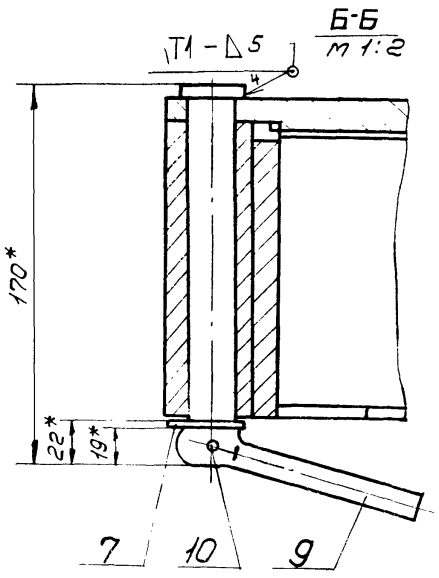

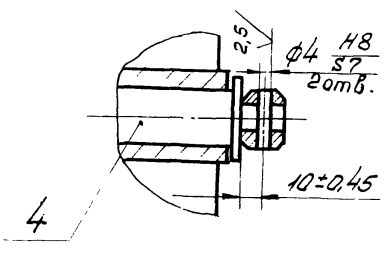

1.* Размеры для справок.

2. Сварные швы по ГОСТ 5264-80.

3. Покрытие: грунтовка ПФ-021 ГОСТ 25129-82,
эмаль ПФ-115, серая ГОСТ 6465-76* III Сз.

4. Отверстия от покрытия предохранить.

В

21506-07

Н015.03.00.000 СБ

Изм.	Лист	Недокум.	Подп.	Дата
Разраб.		Гуроякова		
Пров.		Глебова		
Рук.гр.		Глебова		
Рук.сект.		Спиридонов		
Н.контр.		Спиридонов		
Утв.		Рогачев		

Кассета
Сборочный чертеж

Лит.	Масса	Масштаб
	105	1:10
Лист	Листов 1	

СОЮЗГИПРОЛЕСХОЗ

Копировал

Формат А4

Инв.№ подл. | Подп. и дата | Взам.инв.№ | Инв.№ дубл. | Подп. и дата

Альбом VII ч.I

Типовой проект 411-2-170.86

Н015.03.00.001

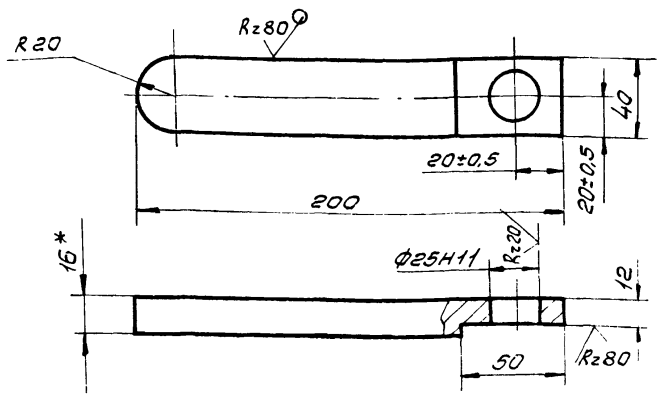

1.* Размер для справок.

2. Неуказанные предельные отклонения размеров $\pm \frac{IT14}{2}$.

Изм.	Лист	№ докум.	Подп.	Дата	Н015.03.00.001			
Разраб.		Гурьякова			Планка	Лит.	Масса	Масштаб
Пров.		Глебова					1	1:2
Рук.гр.		Глебова				Лист	Листов 1	
Рук.сект.		Спиридонов			Лист Б-ПН-16 ГОСТ 19903-74* Ст3пс ГОСТ 14637-79	СОЮЗГИПРОЛЕСХОЗ		
Н.контр.		Спиридонов						
Утв.		Спиридонов						

Копировал Пискуя

Формат А4

Альбом VII ч.I

Типовой проект 411-2-170.86

Н015.03.00.002

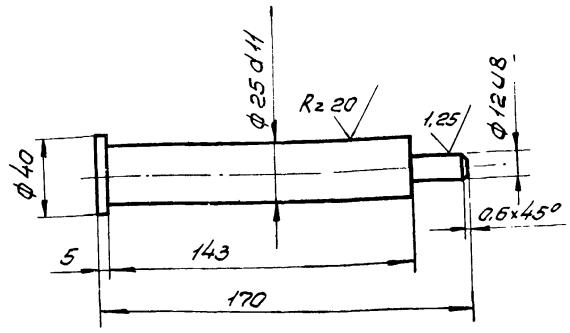

1. 240...270 НВ

2. Неуказанные предельные отклонения размеров $\pm \frac{IT14}{2}$.

Изм.	Лист	№ докум.	Подп.	Дата	Н015.03.00.002			
Разраб.		Гурьякова			Ось	Лит.	Масса	Масштаб
Пров.		Глебова					0,58	1:2
Рук.гр.		Глебова				Лист	Листов 1	
Рук.сект.		Спиридонов			Сталь 45 ГОСТ 1050-74**	СОЮЗГИПРОЛЕСХОЗ		
Н.контр.		Спиридонов						
Утв.		Спиридонов						

Копировал Пискуя

Формат А4

Альбом VII ч.I

Типовой проект 411-2-170.86

Н015.03.02.004

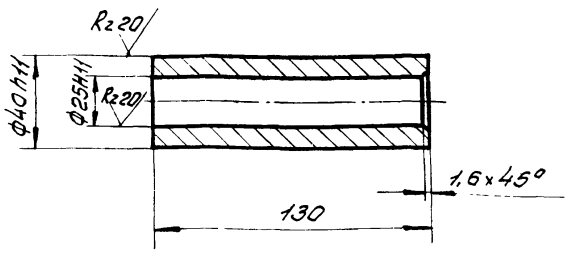

Неуказанные предельные отклонения размеров $\pm \frac{IT14}{2}$.

Изм.	Лист	№ докум.	Подп.	Дата	Н015.03.02.004			
Разраб.		Гурьякова			Втулка	Лит.	Масса	Масштаб
Пров.		Глебова					0,78	1:2
Рук.гр.		Глебова				Лист	Листов 1	
Рук.сект.		Спиридонов			Ст3 ГОСТ 380-71*	СОЮЗГИПРОЛЕСХОЗ		
Н.контр.		Спиридонов						
Утв.		Спиридонов						

Копировал Пискуя

Формат А4

Альбом VII ч.I

Типовой проект 411-2-170.86

Н015.03.02.005

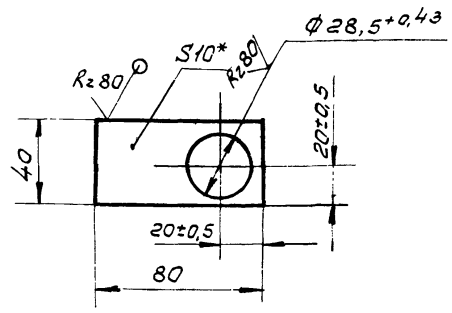

1.* Размер для справок.

2. Неуказанные предельные отклонения размеров $\pm \frac{IT14}{2}$.

9

21506-07

Изм.	Лист	№ докум.	Подп.	Дата	Н015.03.02.005			
Разраб.		Гурьякова			Платик	Лит.	Масса	Масштаб
Пров.		Глебова					0,18	1:2
Рук.гр.		Глебова				Лист	Листов 1	
Рук.сект.		Спиридонов			Лист Б-ПН-10 ГОСТ 19903-74* Ст3пс ГОСТ 14637-79	СОЮЗГИПРОЛЕСХОЗ		
Н.контр.		Спиридонов						
Утв.		Спиридонов						

Копировал Пискуя

Формат А4

Н015.03.01.001

Типовой проект 411-2-170.86 Альбом VIII ч.I

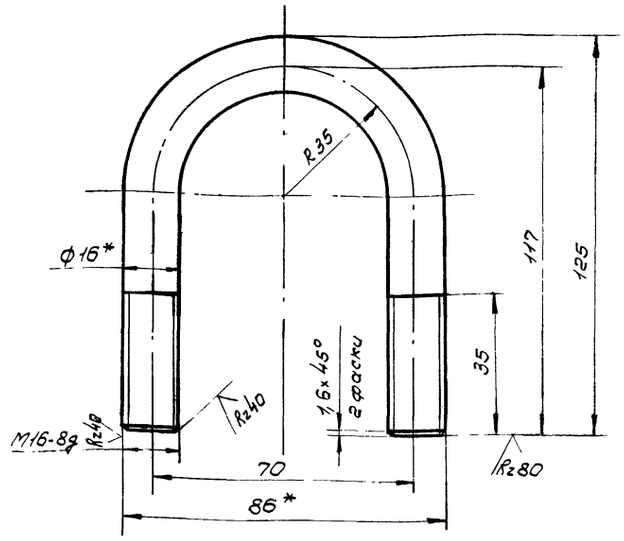

1.* Размеры для справок.

2. Неуказанные предельные отклонения размеров $\pm \frac{IT14}{2}$.

3. Длина развертки 275мм.

Изм.	Лист	№ докум.	Подп.	Дата
Разраб.		Гуреякова		
Пров.		Гледова		
Рук. гр.		Гледова		
Рук. сект.		Спиридонов		
Н. контр.		Спиридонов		
Утв.		Спиридонов		

Скова

Лит.	Масса	Масштаб
	0,4	1:1
Лист	Листов 1	

Круг 16-В-ГОСТ 2590-71* Ст3пс ГОСТ 535-79*

СОЮЗГИПРОЛЕСХОЗ

Копировал Формат А4

Н015.03.02.001

Типовой проект 411-2-170.86 Альбом VIII ч.I

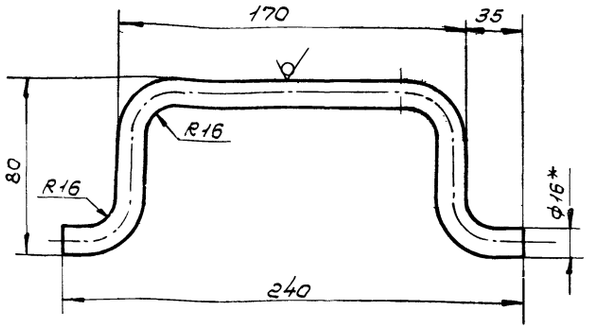

1.* Размер для справок.

2. Предельные отклонения размеров $\pm \frac{IT14}{2}$.

3. Длина развертки = 347мм.

Изм.	Лист	№ докум.	Подп.	Дата
Разраб.		Гуреякова		
Пров.		Гледова		
Рук. гр.		Гледова		
Рук. сект.		Спиридонов		
Н. контр.		Спиридонов		
Утв.		Спиридонов		

Ручка

Лит.	Масса	Масштаб
	0,5	1:2
Лист	Листов 1	

Круг 16-В-ГОСТ 2590-71* Ст3пс ГОСТ 535-79*

СОЮЗГИПРОЛЕСХОЗ

Копировал Формат А4

Н015.03.01.005

Типовой проект 411-2-170.86 Альбом VIII ч.I

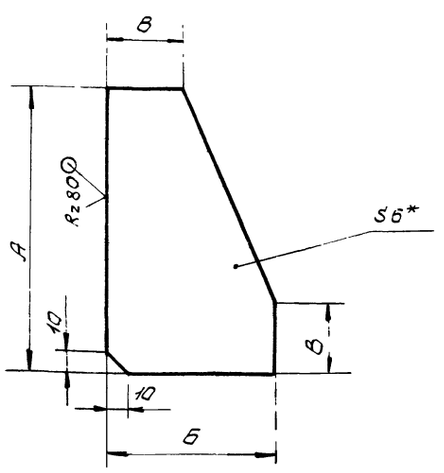

Обозначение	Размеры, мм			Масса кг
	А	Б	В	
Н015.03.01.005	90	150	40	0,5
-01	200	300	50	0,7

1.* Размер для справок.

2. Предельные отклонения размеров $\pm \frac{IT14}{2}$.

Изм.	Лист	№ докум.	Подп.	Дата
Разраб.		Гуреякова		
Пров.		Гледова		
Рук. гр.		Гледова		
Рук. сект.		Спиридонов		
Н. контр.		Спиридонов		
Утв.		Спиридонов		

Косынка

Лит.	Масса	Масштаб
	См. табл.	1:2
Лист	Листов 1	

Лист 6-ПН-6 ГОСТ 19903-74* Ст3пс ГОСТ 14637-79

СОЮЗГИПРОЛЕСХОЗ

Копировал Формат А4

Н015.03.04.002

Типовой проект 411-2-170.86 Альбом VIII ч.I

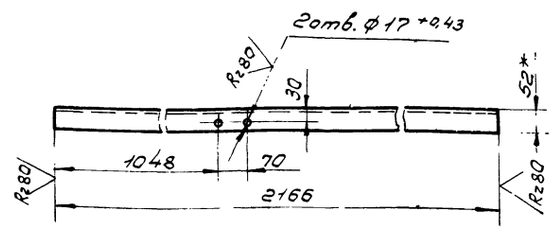

1.* Размер для справок.

2. Неуказанные предельные отклонения размеров $\pm \frac{IT14}{2}$.

10

21506-07

Изм.	Лист	№ докум.	Подп.	Дата
Разраб.		Гуреякова		
Пров.		Гледова		
Рук. гр.		Гледова		
Рук. сект.		Спиридонов		
Н. контр.		Спиридонов		
Утв.		Спиридонов		

Балка

Лит.	Масса	Масштаб
	22,5	1:10
Лист	Листов 1	

Швеллер 12 ГОСТ 8240-75* Ст3пс ГОСТ 535-79*

СОЮЗГИПРОЛЕСХОЗ

Копировал Формат А4

НО15.03.01.000СБ

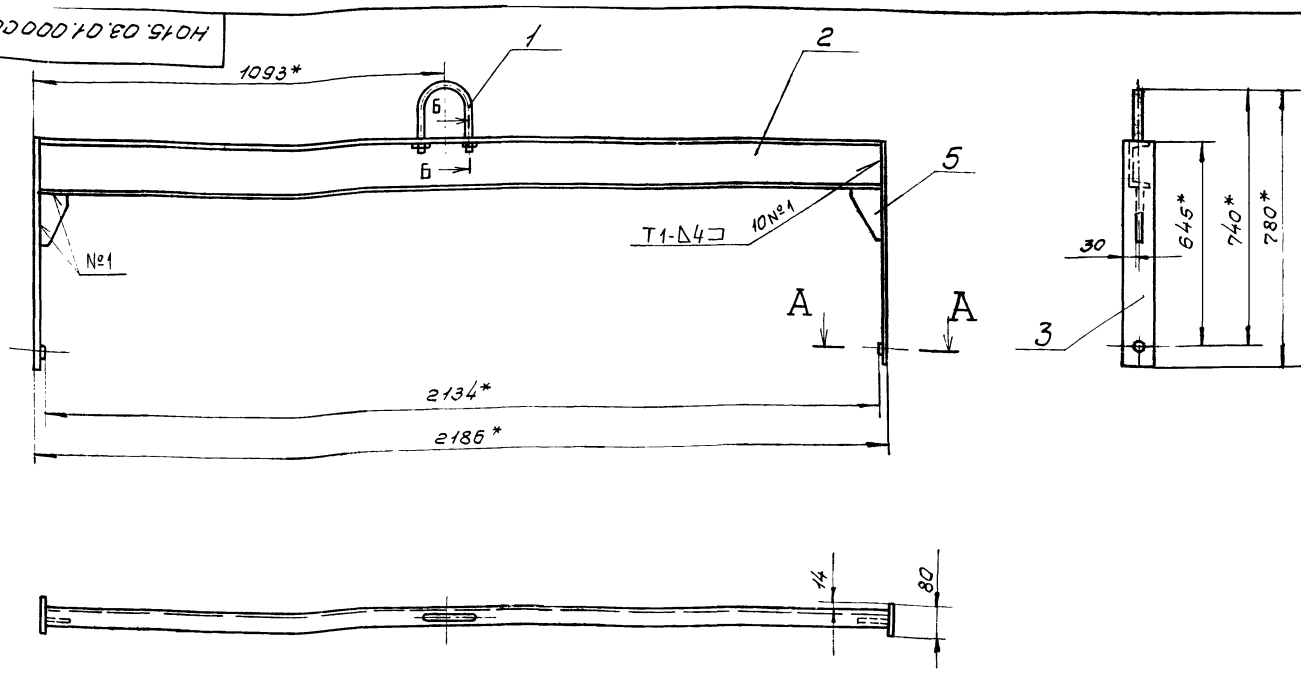

1.* Размеры для справок.
2. Сварные швы по ГОСТ 5264-80.
3. Неуказанные предельные отклонения размеров ± IT14/2.

А - А
м 1:2

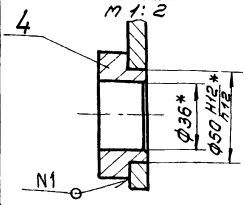

Б - Б
м 1:1

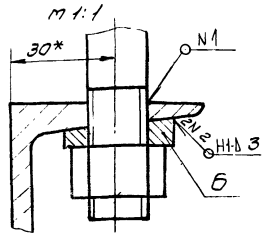

					НО15.03.01.000СБ		
Изм.	Лист	№ докум.	Подп.	Дата			
Разраб.		Гуреякова			Траверса	Лит.	Масса / Масштаб
Пров.		Гледова					31 / 1:10
Рук. гр.		Гледова			Сварочный чертеж	Лист	Листов 1
Рук. сект.		Спиридонов					
Н. контр.		Спиридонов				СОЮЗГИПРОЛЕСХОЗ	
Утв.		Спиридонов					

Копировал Формат А3

Альбом VII ч.I
Типовой проект 411-2-170.86
Инв.№ подл. | Подп. и дата | Взам.инв.№ | Инв.№ дубл. | Подп. и дата

НО15.03.01.004

Rz 40

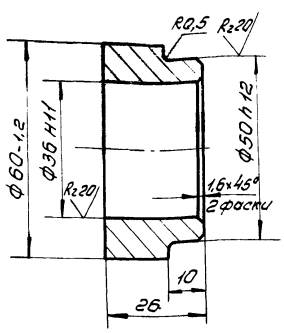

Неуказанные предельные отклонения размеров ± IT14/2.

					НО15.03.01.004		
Изм.	Лист	№ докум.	Подп.	Дата			
Разраб.		Гуреякова			Бобышка	Лит.	Масса / Масштаб
Пров.		Гледова					0,1 / 1:1
Рук. гр.		Гледова				Лист	Листов 1
Рук. сект.		Спиридонов					
Н. контр.		Спиридонов			Ст3пс ГОСТ 380-71*	СОЮЗГИПРОЛЕСХОЗ	
Утв.		Спиридонов					

Копировал Формат А4

Альбом VII
Типовой проект 411-2-170.86
Инв.№ подл. | Подп. и дата | Взам.инв.№ | Инв.№ дубл. | Подп. и дата

НО15.03.01.003

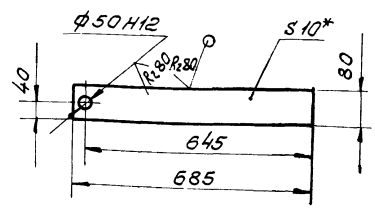

1.* Размер для справок.
2. Предельные отклонения размеров ± IT14/2.

11

21506-07

					НО15.03.01.003		
Изм.	Лист	№ докум.	Подп.	Дата			
Разраб.		Гуреякова			Стенка	Лит.	Масса / Масштаб
Пров.		Гледова					3,7 / 1:10
Рук. гр.		Гледова				Лист	Листов 1
Рук. сект.		Спиридонов					
Н. контр.		Спиридонов			Лист 5-ПН-10 ГОСТ 19903-74*	СОЮЗГИПРОЛЕСХОЗ	
Утв.		Спиридонов			Ст3пс ГОСТ 14637-79		

Копировал Формат А4

Альбом VII ч.I

Типовой проект 411-2-170.86

Н015.03.02.000СБ

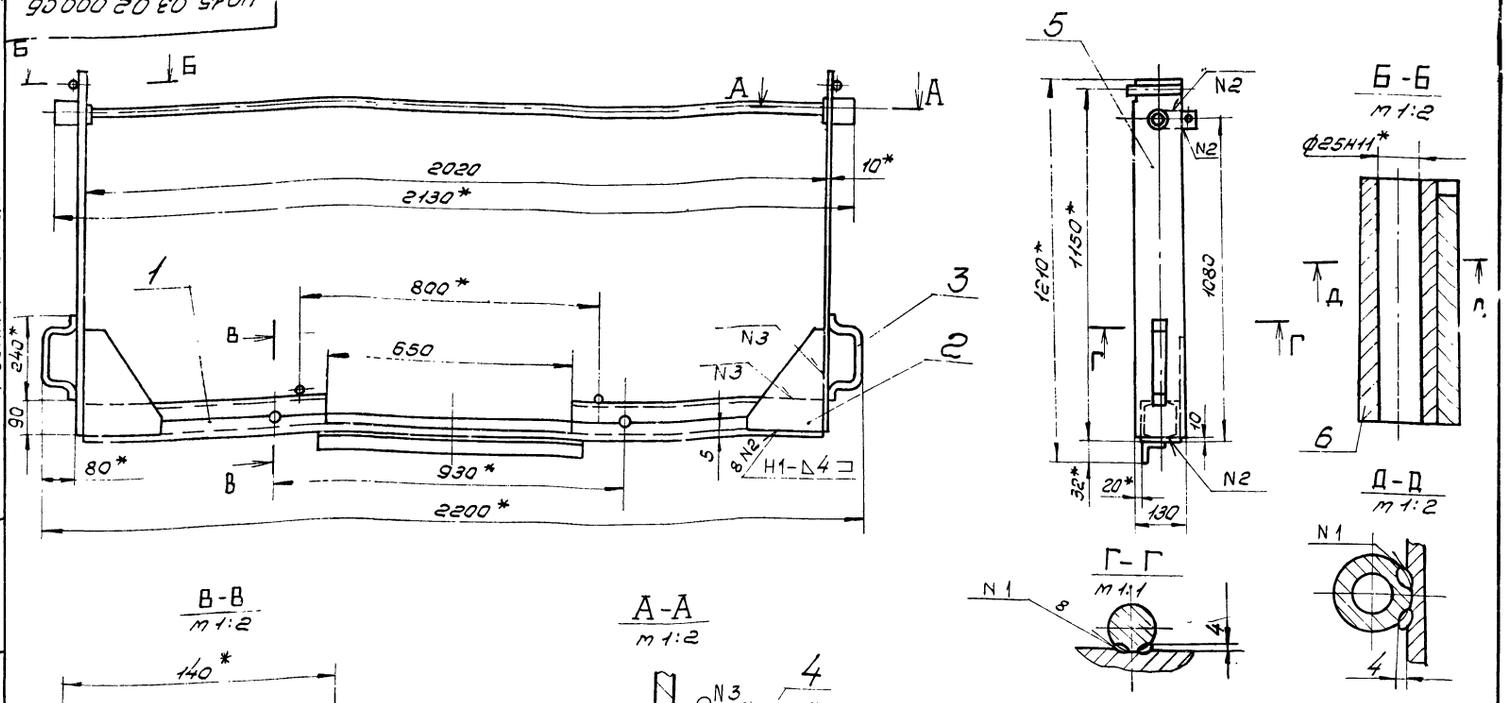

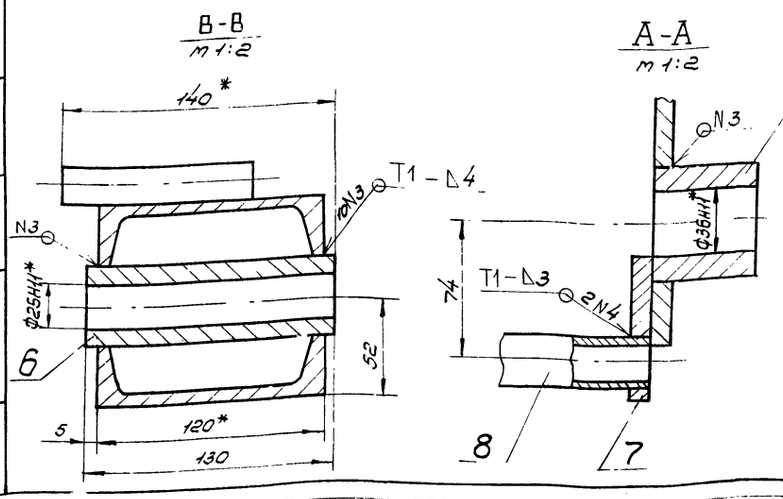

1.* Размеры для справок.
2. Сварка шва Н1 ручная электродуговая.
3. Остальные швы по ГОСТ 5264-80.
4. Неуказанные предельные отклонения размеров $\pm\frac{IT14}{2}$
5. Шероховатость обрабатываемых поверхностей деталей 64 – Rz160

Изм.	Лист	№ докум.	Подп.	Дата	Н015.03.02.000СБ			
Разраб.		Гурьякова			Каркас	Лит.	Масса	Масштаб
Пров.		Глебова			Сборочный чертеж		65	1:10
Рук. гр.		Глебова				Лист	Листов 1	
Рук. сект.		Спиридонов				СОЮЗГИПРОЛЕСХОЗ		
Н. контр.		Спиридонов						
Утв.		Спиридонов						

Копировал Гиекуя

Формат А3

Альбом VII ч.I

Типовой проект 411-2-170.86

Формат	Зона	Поз.	Обозначение	Наименование	Кол.	Примечание
				Документация		
А3			Н015.03.02.100СБ	Сборочный чертеж		
				Детали		
64		1	Н015.03.02.101	Балка		
				Швеллер 12 ГОСТ 8240-72*		
				Ст3пс I ГОСТ 535-79*		
				L = 2020 h 14	1	20,8 кг
64		2	Н015.03.02.102	Балка		
				Швеллер 12 ГОСТ 8240-72*		
				Ст3пс I ГОСТ 535-79*		
				L = 685 h 14	2	7 кг
64		3	Н015.03.02.103	Опора		
				Уголок 32×32×4-Б ГОСТ 8509-72*		
				Ст3пс I ГОСТ 535-79*		
				L = 700 h 14	1	1,4 кг
64		4	Н015.03.02.104	Пруток		
				Круг 20-В ГОСТ 2590-71*		
				Ст3пс II ГОСТ 535-79*		
				L = 100 h 14	2	0,2 кг

Изм.	Лист	№ докум.	Подп.	Дата	Н015.03.02.100			
Разраб.		Гурьякова			Опора	Лит.	Лист	Листов 1
Пров.		Глебова						
Рук. гр.		Глебова				СОЮЗГИПРОЛЕСХОЗ		
Н. контр.		Спиридонов						
Утв.		Спиридонов						

Копировал Гиекуя

Формат А4

Альбом VII ч.I

Типовой проект 411-2-170.86

Н015.14.01.003

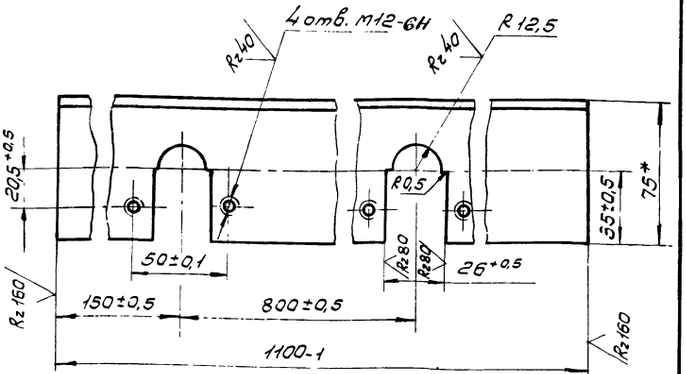

* Размер для справок.

12

21506-07

Изм.	Лист	№ докум.	Подп.	Дата	Н015.14.01.003			
Разраб.		Гурьякова			Балка	Лит.	Масса	Масштаб
Пров.		Глебова					5,2	1:2
Рук. гр.		Глебова				Лист	Листов 1	
Рук. сект.		Спиридонов			Уголок 75×50×5-Б ГОСТ 8510-72*	СОЮЗГИПРОЛЕСХОЗ		
Н. контр.		Спиридонов			Ст3пс ГОСТ 535-79*			
Утв.		Спиридонов						

Копировал Гиекуя

Формат А4

НО15.03.02.100СБ

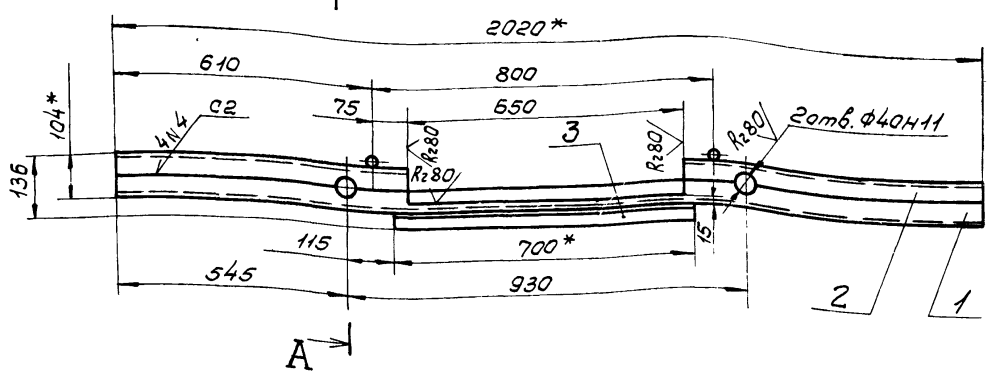

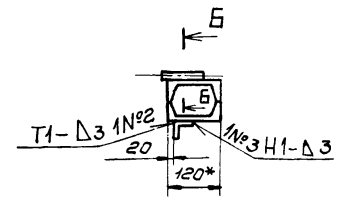

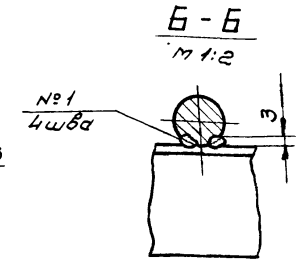

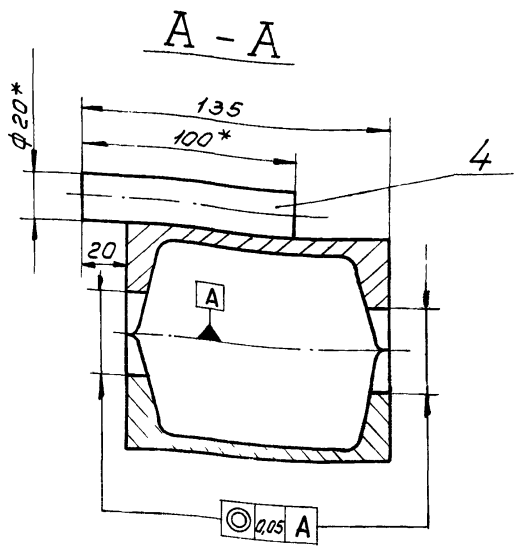

1.* Размеры для справок.

2. Шероховатость обрабатываемых поверхностей деталей Б4 - $R_z 160$.

3. Неуказанные предельные отклонения размеров $\pm \frac{IT14}{2}$.

4. Сварка шва №1 ручная электродуговая.

5. Остальные швы по ГОСТ 5264-80.

Изм.	Лист	№ докум.	Подп.	Дата	НО15.03.02.100СБ		
Разраб.		Гурьякова			Опора	Лит.	Масса 37	Масштаб 1:10
Пров.		Глебова			Сборочный чертеж	Лист	Листов 1
Рук. гр.		Глебова				СОЮЗГИПРОЛЕСХОЗ	
Рук. сект.		Спиридонов					
Н. контр.		Спиридонов					
Утв.		Спиридонов					

Копировал

Формат А3

Альбом VIII ч.I

Типовой проект 411-2-170.86

Инв.№ подл. | Подп. и дата | Взам. инв.№ | Инв.№ дубл. | Подп. и дата

НО15.03.02.002

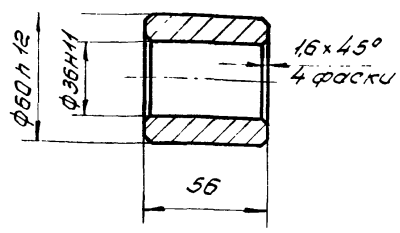

Неуказанные предельные отклонения размеров $\pm \frac{IT14}{2}$.

Изм.	Лист	№ докум.	Подп.	Дата	НО15.03.02.002		
Разраб.		Гурьякова			Бобышка	Лит.	Масса 0,8	Масштаб 1:2
Пров.		Глебова				Лист	Листов 1
Рук. гр.		Глебова			Ст3пс ГОСТ 380-71*	СОЮЗГИПРОЛЕСХОЗ	
Рук. сект.		Спиридонов					
Н. контр.		Спиридонов					
Утв.		Спиридонов					

Копировал

Формат А4

НО15.03.02.003

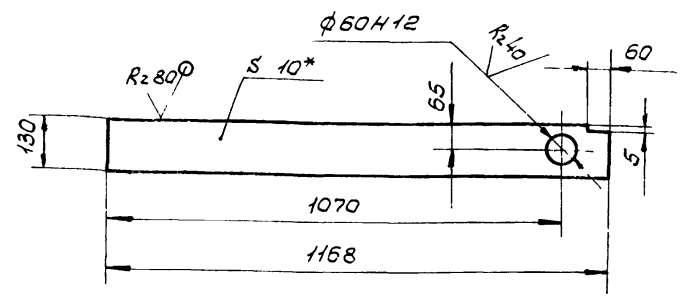

1.* Размер для справок.

2. Неуказанные предельные отклонения размеров $\pm \frac{IT14}{2}$.

13

21506-07

Изм.	Лист	№ докум.	Подп.	Дата	НО15.03.02.003		
Разраб.		Гурьякова			Стенка	Лит.	Масса 9,5	Масштаб 1:10
Пров.		Глебова				Лист	Листов 1
Рук. гр.		Глебова			Лист Б-ПН-10 ГОСТ 19903-74*	СОЮЗГИПРОЛЕСХОЗ	
Рук. сект.		Спиридонов			Ст3пс ГОСТ 14637-79		
Н. контр.		Спиридонов					
Утв.		Спиридонов					

Копировал

Формат Б

Альбом VII ч.I

Типовой проект 411-2-170.86

Формат	Зона	Поз.	Обозначение	Наименование	Кол.	Примечание
				Документация		
А2			НО15.05.01.000СБ	Сборочный чертеж		
				Детали		
Б4		1	НО15.05.01.001	Балка		
				Уголок 75×50×5-БГОСТ8510-72* Ст3пс2ГОСТ535-79*		
				L=8200 h14	2	39,4 кг
Б4		2	НО15.05.01.002	Стойка		
				Уголок 50×50×5-БГОСТ8509-72* Ст3пс1ГОСТ535-79*		
				L=700 h14	18	2,7 кг
Б4		3	НО15.05.01.003	Связь		
				Уголок 50×50×5-БГОСТ8509-72* Ст3пс1ГОСТ535-79*		
				L=1220 h14	10	4,6 кг
Б4		4	НО15.05.01.004	Опора		
				Уголок 50×50×5-БГОСТ8509-72* Ст3пс2ГОСТ535-79*		
				L=410 h14	9	1,5 кг
А4		5	НО15.05.01.005	Опора	9	
А4		6	НО15.05.01.006	Опора	28	
А4		7	НО15.05.01.007	Опора	27	

Подл. и дата | Инв.№подл. | Подп. и дата | Взам.инв.№ | Инв.№дубл. | Подп. и дата

Изм.	Лист	№докум.	Подп.	Дата
Разраб.		Булыгина		
Пров.		Гледова		
Рук.гр.		Гледова		
Н.контр.		Спиридонов		
Утв.		Спиридонов		

НО15.05.01.000

Станина

Лит.	Лист	Листов
		1

СОЮЗГИПРОЛЕСХОЗ

Копировал Формат А4

Альбом VII ч.I

Типовой проект 411-2-170.86

Формат	Зона	Поз.	Обозначение	Наименование	Кол.	Примечание
				Документация		
А3			НО15.05.02.000СБ	Сборочный чертеж		
				Детали		
А4		1	НО15.05.01.005-01	Опора	3	
А4		2	НО15.05.01.006	Опора	7	
А4		3	НО15.05.01.007-01	Опора	6	
Б4		4	НО15.05.02.001	Балка		
				Уголок 90×56×6-БГОСТ8510-72* Ст3пс2ГОСТ535-79*		
				L=1960 h14	2	13,1 кг
Б4		5	НО15.05.02.002	Связь		
				Уголок 50×50×5-БГОСТ8509-72* Ст3пс2ГОСТ535-79*		
				L=1070 h14	4	3,8 кг
Б4		6	НО15.05.02.003	Стойка		
				Уголок 50×50×5-БГОСТ8509-72* Ст3пс1ГОСТ535-79*		
				L=665 h14	6	2,7 кг
Б4		7	НО15.05.02.004	Опора		
				Уголок 50×50×5-БГОСТ8509-72* Ст3пс2ГОСТ535-79*		
				L=460 h14	3	1,7 кг

Подл. и дата | Инв.№подл. | Подп. и дата | Взам.инв.№ | Инв.№дубл. | Подп. и дата

Изм.	Лист	№докум.	Подп.	Дата
Разраб.		Булыгина		
Пров.		Гледова		
Рук.гр.		Гледова		
Н.контр.		Спиридонов		
Утв.		Спиридонов		

НО15.05.02.000

Станина

Лит.	Лист	Листов
		1

СОЮЗГИПРОЛЕСХОЗ

Копировал Формат А4

Альбом VII ч.I

Типовой проект 411-2-170.86

Формат	Зона	Поз.	Обозначение	Наименование	Кол.	Примечание
				Документация		
А2			НО15.04.00.000СБ	Сборочный чертеж		
				Сборочные единицы		
А4		1	НО15.04.01.000	Тележка	1	
				Детали		
А4		2	НО15.04.00.001	Ось	4	
А4		3	НО15.04.00.002	Осеодержатель	8	
А4		4	НО15.04.00.003	Крышка	8	
А4		5	НО15.04.00.004	Каток	4	
				Стандартные изделия		
		6		Болт М10×16.58.05 ГОСТ 7798-70*	16	
		7		Кольцо 1А52 ГОСТ 13941-68*	8	
		8		Подшипник 205 ГОСТ 8338-75*	8	
				Прочие изделия		
		9		Секция роликовая КРН-18	1	Воронежский экспериментально-механический з-д

Подл. и дата | Инв.№подл. | Подп. и дата | Взам.инв.№ | Инв.№дубл. | Подп. и дата

Изм.	Лист	№докум.	Подп.	Дата
Разраб.		Гурьянова		
Пров.		Гледова		
Рук.гр.		Гледова		
Н.контр.		Спиридонов		
Утв.		Рогачев		

НО15.04.00.000

Тележка

Лит.	Лист	Листов
		1

СОЮЗГИПРОЛЕСХОЗ

Копировал Формат А4

Альбом VII ч.I

Типовой проект 411-2-170.86

Формат	Зона	Поз.	Обозначение	Наименование	Кол.	Примечание
				Документация		
А3			НО15.04.01.000СБ	Сборочный чертеж		
				Детали		
А4		1	НО15.04.01.001	Косынка	4	
А4		2	НО15.04.01.002	Ручка	1	
А4		3	НО15.04.01.003	Балка	4	
А4		4	НО15.04.01.004	Косынка	4	
Б4		5	НО15.04.01.005	Связь		
				Уголок 75×50×6-БГОСТ8510-72* Ст3пс2ГОСТ535-79*		
				L=940 h14	2	4,4 кг

Подл. и дата | Инв.№подл. | Подп. и дата | Взам.инв.№ | Инв.№дубл. | Подп. и дата

Изм.	Лист	№докум.	Подп.	Дата
Разраб.		Гурьянова		
Пров.		Гледова		
Рук.гр.		Гледова		
Н.контр.		Спиридонов		
Утв.		Спиридонов		

НО15.04.01.000

Рама

Лит.	Лист	Листов
		1

СОЮЗГИПРОЛЕСХОЗ

14

21506-07

Копировал Формат А4

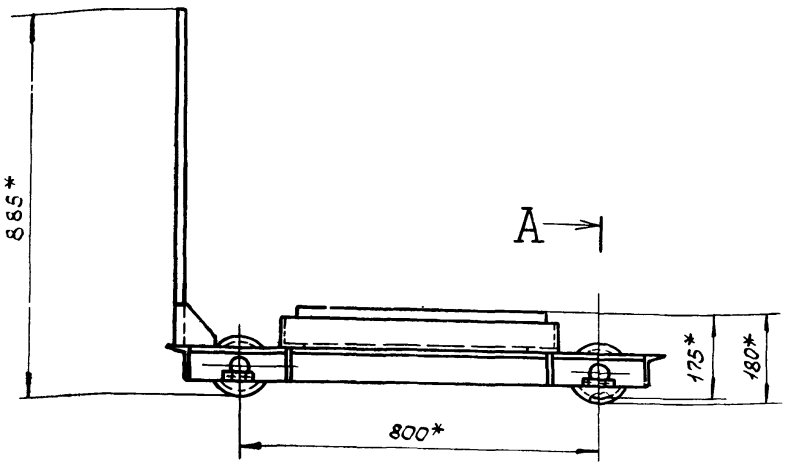

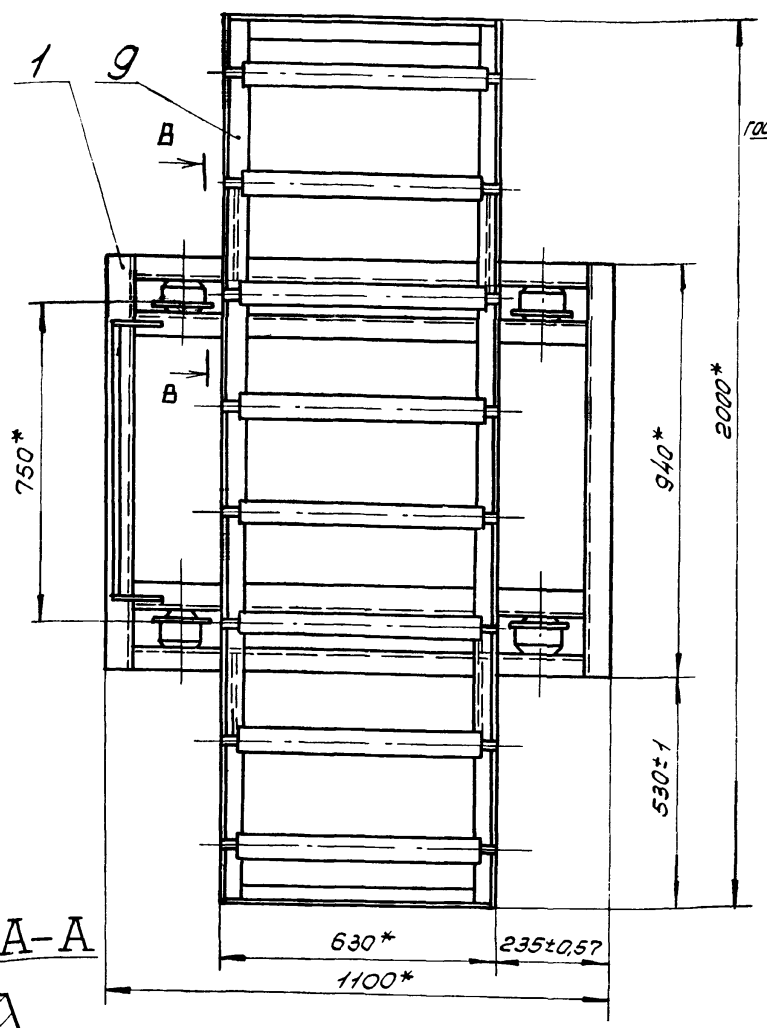

В-В повернуто

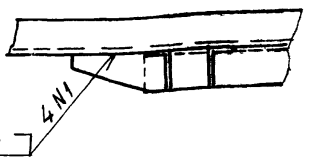

Вид Б

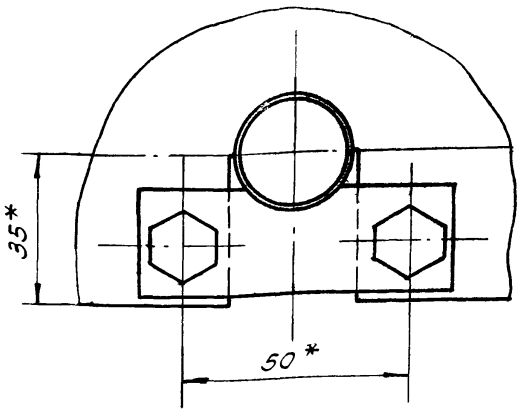

А-А

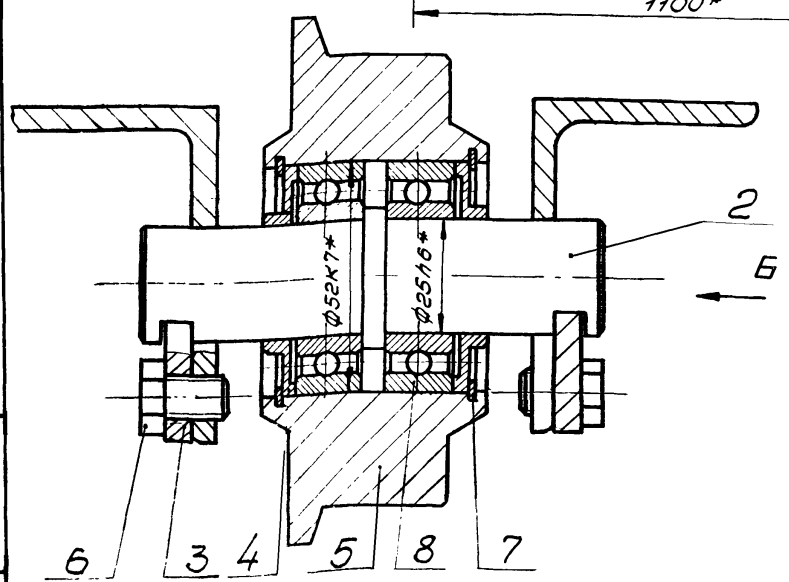

Техническая характеристика

1. Грузоподъемность, кг	960
2. Тип рельсового пути	- рельс Р5 ГОСТ 19240-73
3. Колея, мм	770
4. База, мм	750×800
5. Высота погрузки, мм	175
6. Габариты, мм	
длина	1100
ширина	2000
высота	885

Технические требования.

1. * Размеры для справок.
2. Допуск плоскостности общей прилегающей плоскости роликов при установки на раму тележки ± 2,5мм относительно базовой поверхности катков поз. 5.
3. Подшипниковые узлы заполнить смазкой УС-2 ГОСТ 1033-79.*
4. Катки должны вращаться свободно, без стука и заеданий.
5. Роликовую секцию КРН-18 доработать согласно данному чертежу.

15

21506-07

Изм.	Лист	№ докум.	Подп.	Дата	Н015.04.00.000СБ			
Разраб.		Гурьякова			Тележка Сборочный чертеж	Лит.	Масса	Масштаб
Пров.		Следова					100	1:10
Рук.гр.		Следова				Лист	Листов 1	
Рук.сект.		Спиридонов						
Н.контр.		Спиридонов				СОЮЗГИПРОЛЕСХОЗ		
Утв.		Розачев						

Копировал

Формат А2

Инв.№ подл. | Подпись и дата | Взам.инв.№ | Инв.№ дубл. | Подпись и дата

Альбом VIII 4.I

Типовой проект 411-2-170.86

Инв.№подл. | Подп. и дата | Взам.инв.№ | Инв.№дубл. | Подп. и дата

НО15.04.00.003

Rz 40 √(√)

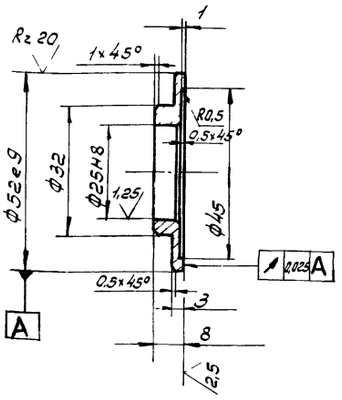

Неуказанные предельные отклонения размеров $\pm \frac{IT14}{2}$.

Изм.	Лист	№ докум.	Подп.	Дата
Разраб.		Гуреякова		
Пров.		Следова		
Рук. гр.		Следова		
Рук. сект.		Спиридонов		
Н. контр.		Спиридонов		
Утв.		Спиридонов		

Крышка

Лит.	Масса	Масштаб
	0,03	1:1
Лист	Листов 1	

Ст3пс ГОСТ 380-71*

СОЮЗГИПРОЛЕСХОЗ

Копировал Гуреякова

Формат А4

Альбом VIII 4.I

Типовой проект 411-2-170.86

Инв.№подл. | Подп. и дата | Взам.инв.№ | Инв.№дубл. | Подп. и дата

НО15.04.00.002

√(√)

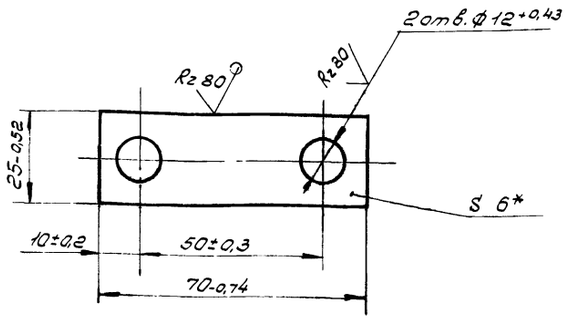

* Размер для справок.

Изм.	Лист	№ докум.	Подп.	Дата
Разраб.		Гуреякова		
Пров.		Следова		
Рук. гр.		Следова		
Рук. сект.		Спиридонов		
Н. контр.		Спиридонов		
Утв.		Спиридонов		

Оседержатель

Лит.	Масса	Масштаб
	0,08	1:1
Лист	Листов 1	

Лист 6-ЛН-6 ГОСТ 19903-74*
Ст3пс ГОСТ 14637-79

СОЮЗГИПРОЛЕСХОЗ

Копировал Гуреякова

Формат А4

Альбом VIII 4.I

Типовой проект 411-2-170.86

Инв.№подл. | Подп. и дата | Взам.инв.№ | Инв.№дубл. | Подп. и дата

НО15.04.00.001

Rz 40 √(√)

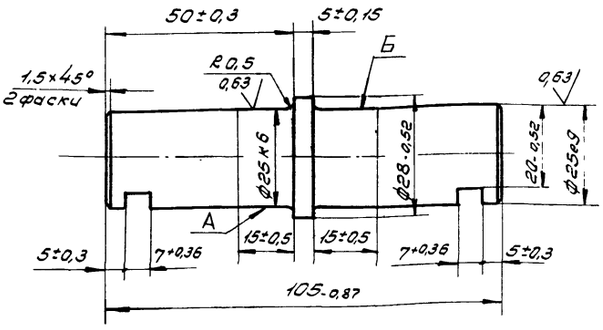

Допуск радиального биения поверхностей А и Б относительно общей оси не более 0,03.

Изм.	Лист	№ докум.	Подп.	Дата
Разраб.		Гуреякова		
Пров.		Следова		
Рук. гр.		Следова		
Рук. сект.		Спиридонов		
Н. контр.		Спиридонов		
Утв.		Спиридонов		

Ось

Лит.	Масса	Масштаб
	0,3	1:1
Лист	Листов 1	

Сталь 45 ГОСТ 1050-74**

СОЮЗГИПРОЛЕСХОЗ

Копировал Гуреякова

Формат А4

Альбом VIII 4.I

Типовой проект 411-2-170.86

Инв.№подл. | Подп. и дата | Взам.инв.№ | Инв.№дубл. | Подп. и дата

НО15.04.00.004

Rz 80 √(√)

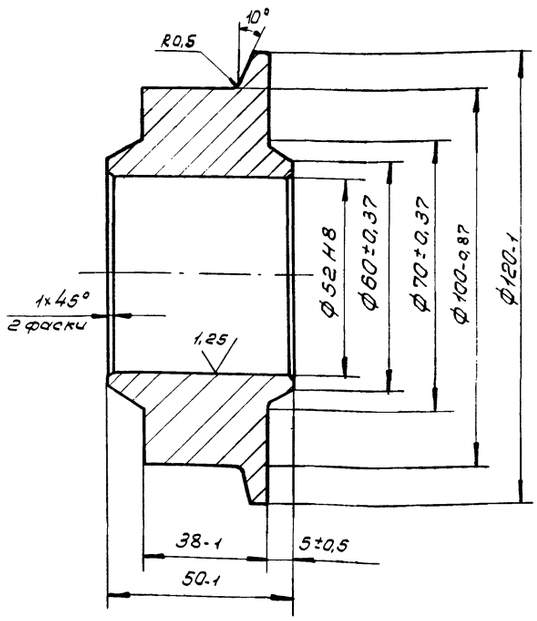

240... 270 НВ.

Изм.	Лист	№ докум.	Подп.	Дата
Разраб.		Гуреякова		
Пров.		Следова		
Рук. гр.		Следова		
Рук. сект.		Спиридонов		
Н. контр.		Спиридонов		
Утв.		Спиридонов		

Каток

Лит.	Масса	Масштаб
	1,9	1:1
Лист	Листов 1	

Сталь 45 ГОСТ 1050-74**

СОЮЗГИПРОЛЕСХОЗ

Копировал Гуреякова

Формат А4

Н015.04.01.000СБ

Альбом VII ч.I

Типовой проект 411-2-170.86

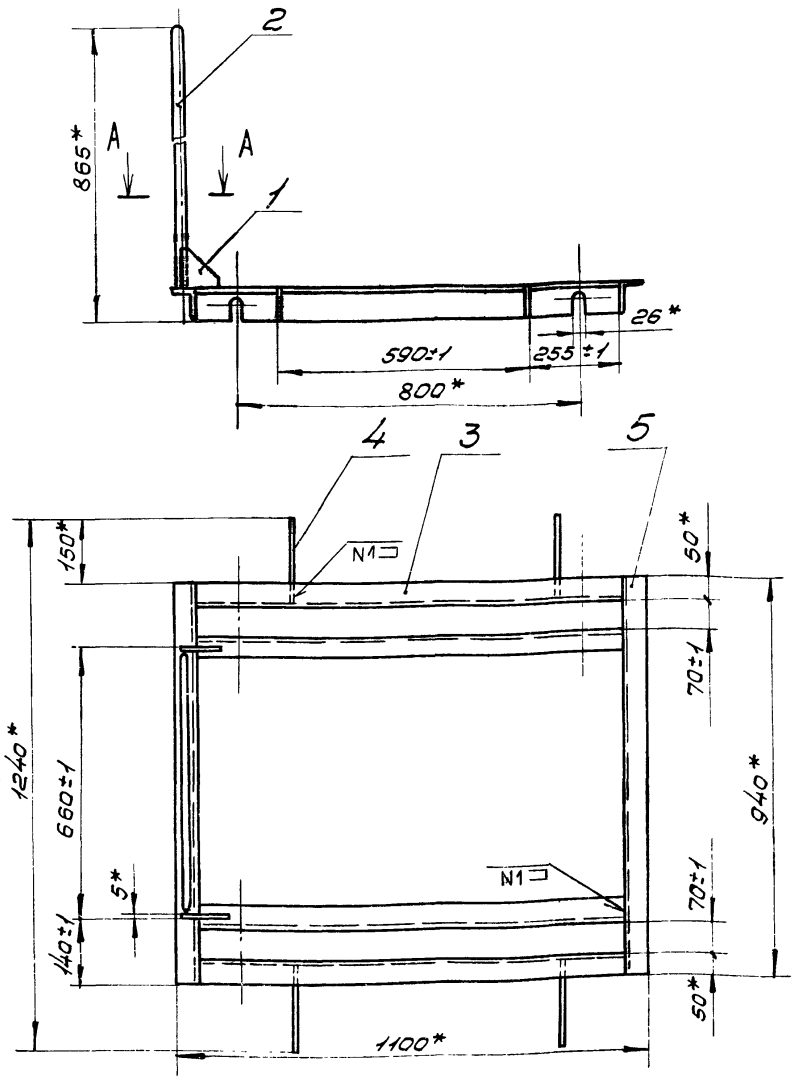

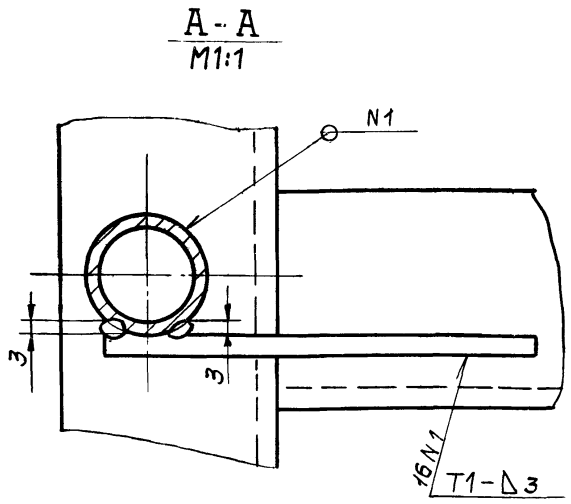

1.* Размеры для справок.

2. Сварные швы по ГОСТ 5264-80, кроме мест указанных особо.

3. Шероховатость обрабатываемых поверхностей деталей 6ч — Rz160.

4. Покрытие: грунтовка ГФ-021 ГОСТ 25129-82, эмаль ПФ-115, серая, ГОСТ 6465-76* III Сэ.

5. Пазы от покрытия предохранить.

Изм.	Лист	№ докум.	Подп.	Дата	Н015.04.01.000СБ			
Разраб.		Гурьякова			Рама Сборочный чертеж	Лит.	Масса	Масштаб
Пров.		Глебова					40	1:10
Рук.гр.		Глебова				Лист	Листов 1	
Рук.сект.		Спиридонов				СОЮЗГИПРОЛЕСХОЗ		
Н.контр.		Спиридонов						
Утв.		Спиридонов						

Копировал Пискуна

Формат А4

Н015.02.01.001

Альбом VII ч.I

Типовой проект 411-2-170.86

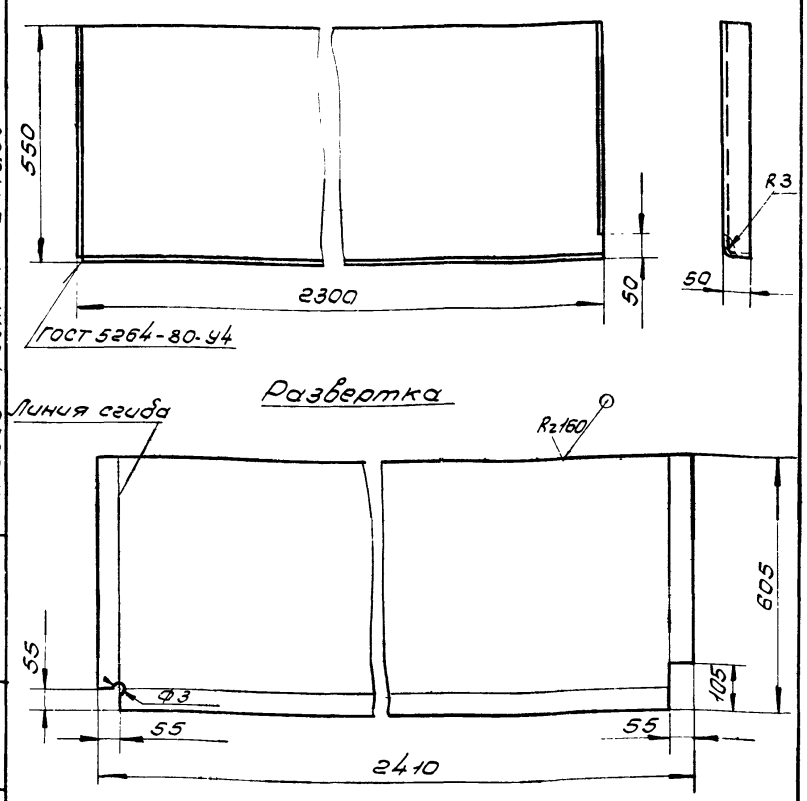

Предельные отклонения размеров — ± IT14/2.

Изм.	Лист	№ докум.	Подп.	Дата	Н015.02.01.001			
Разраб.		Булыгина			Поддон	Лит.	Масса	Масштаб
Пров.		Глебова					21	1:10
Рук.гр.		Глебова				Лист	Листов 1	
Рук.сект.		Спиридонов			Лист 6-ПН-2 ГОСТ 19903-74* Ст3пс ГОСТ 16523-70*	СОЮЗГИПРОЛЕСХОЗ		
Н.контр.		Спиридонов						
Утв.		Спиридонов						

Копировал Пискуна

Формат А4

Н015.12.06.001

Альбом VII ч.I

Типовой проект 411-2-170.86

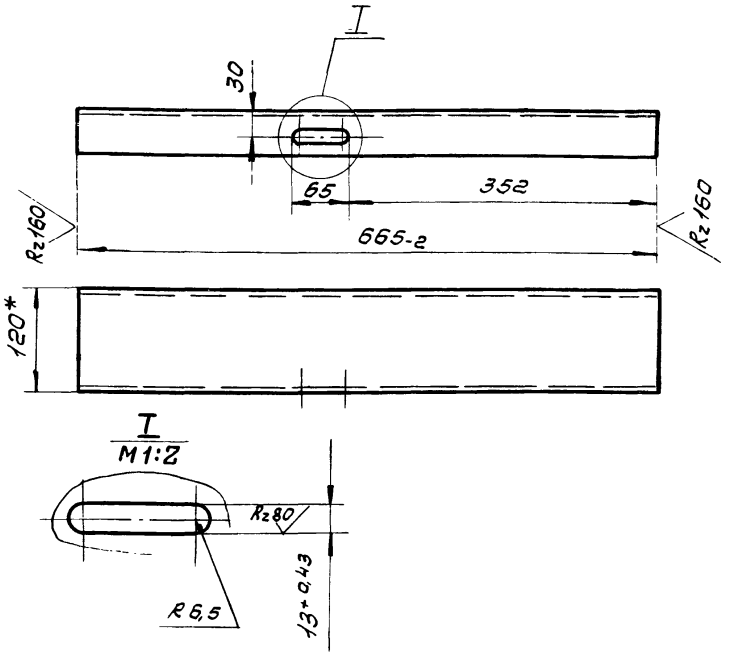

1.* Размер для справок.

2. Неуказанные предельные отклонения размеров — ± IT14/2.

17

21506-07

Изм.	Лист	№ докум.	Подп.	Дата	Н015.12.06.001			
Разраб.		Булыгина			Стойка	Лит.	Масса	Масштаб
Пров.		Глебова					0,7	1:5
Рук.гр.		Глебова				Лист	Листов 1	
Рук.сект.		Спиридонов			Швеллер 12 ГОСТ 8240-72* Ст3пс I ГОСТ 535-79*	СОЮЗГИПРОЛЕСХОЗ		
Н.контр.		Спиридонов						
Утв.		Спиридонов						

Копировал Пискуна

Формат А4

Формат	Зона	Поз.	Обозначение	Наименование	Кол.	Примечание
				Документация		
А2			НО15.05.00.000СБ	Сборочный чертеж		
				Перетенные данные для исполнений		
				НО15.05.00.000		
				Сборочные единицы		
А4		1	НО15.05.01.000	Станина	1	
				Стандартные изделия		
		3		Болт М6×14.58.05		
				ГОСТ 7798-70*	56	
		4		Болт 1.2 М12×300 В Ст3пс2		
				ГОСТ 24379.1-80	18	
		5		Винт М12×16.58.05		
				ГОСТ 17473-80*	162	
		6		Шайба 6.65Г.05		
				ГОСТ 6402-70*	56	
		7		Шайба 12.01.05		
				ГОСТ 11371-78*	162	
				Гвозди К2,5×60		
				ГОСТ 4028-63*	0,5	кг

Подп. и дата | Взам. инв.№ | Инв.№ дубл. | Подп. и дата | Инв.№ подл.

Изм.	Лист	№докум.	Подп.	Дата
Разраб.		Булыгина		
Пров.		Гледова		
Рук. гр.		Гледова		
Н. контр.		Спиридонов		
Утв.		Спиридонов		

НО15.05.00.000

Стол роликовый

Лит.	Лист	Листов
	1	3

СОЮЗГИПРОЛЕСХОЗ

Копировал | Формат А4

НО15.05.01.007

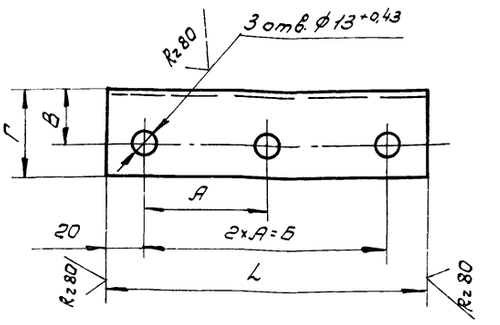

Обозначение	L	А	Б	В	Г	Материал	Масса, кг
	мм						
НО15.05.01.007	200	80	160	22	40	Уголок 40×25×4-Б ГОСТ 8510-72* / Ст3пГ ГОСТ 535-79*	0,38
-01	170	65	130	30	50	Уголок 50×32×4-Б ГОСТ 8510-72* / Ст3пГ ГОСТ 535-79*	0,4

Неуказанные предельные отклонения — $\pm \frac{IT14}{2}$.

НО15.05.01.007

Опора

Лит.	Масса	Масштаб
	См. табл.	1:2
Лист	Листов 1	

См. табл.

СОЮЗГИПРОЛЕСХОЗ

Копировал | Формат А4

Формат	Зона	Поз.	Обозначение	Наименование	Кол.	Примечание
				Прочие изделия		
		12		Ролик неприводной		г. Суда 3-й Краснопресс.
				Р-350	28	
				Материалы		
				Пиломатериалы		
				Сосна ГОСТ 8486-66**		
		14		Доска 25×100	0,03	м³
		15		Доска 25×200	0,02	м³
		16		Доска 25×130	0,04	м³
				НО15.05.00.000-01		
				Сборочные единицы		
А4		1	НО15.05.02.000	Станина		
				Стандартные изделия		
		3		Болт М6×14.58.05		
				ГОСТ 7798-70*	14	
		4		Болт 1.2 М12×300 В Ст3пс2		
				ГОСТ 24379.1-80	6	
		5		Винт М12×16.58.05		
				ГОСТ 17473-80*	36	
		6		Шайба 6.65Г.05		
				ГОСТ 6402-70*	14	

Подп. и дата | Взам. инв.№ | Инв.№ дубл. | Подп. и дата | Инв.№ подл.

Изм.	Лист	№докум.	Подп.	Дата

НО15.05.00.000

Лист 2

Копировал | Формат А4

Формат	Зона	Поз.	Обозначение	Наименование	Кол.	Примечание
		7		Шайба 12.01.05		
				ГОСТ 11371-78*	36	
		8		Гвозди К2,5×60		
				ГОСТ 4028-63*	0,3	кг
				Прочие изделия		
		12		Ролик неприводной		г. Суда 3-й Краснопресс.
				Р-400	7	
				Материалы		
				Пиломатериалы		
				Сосна ГОСТ 8486-66**		
		14		Доска 40×200	0,02	м³
		15		Доска 25×90	0,02	м³

Подп. и дата | Взам. инв.№ | Инв.№ дубл. | Подп. и дата | Инв.№ подл.

18

21506-07

Изм.	Лист	№докум.	Подп.	Дата

НО15.05.00.000

Лист 3

Копировал | Формат А4

НО15.05.00.000

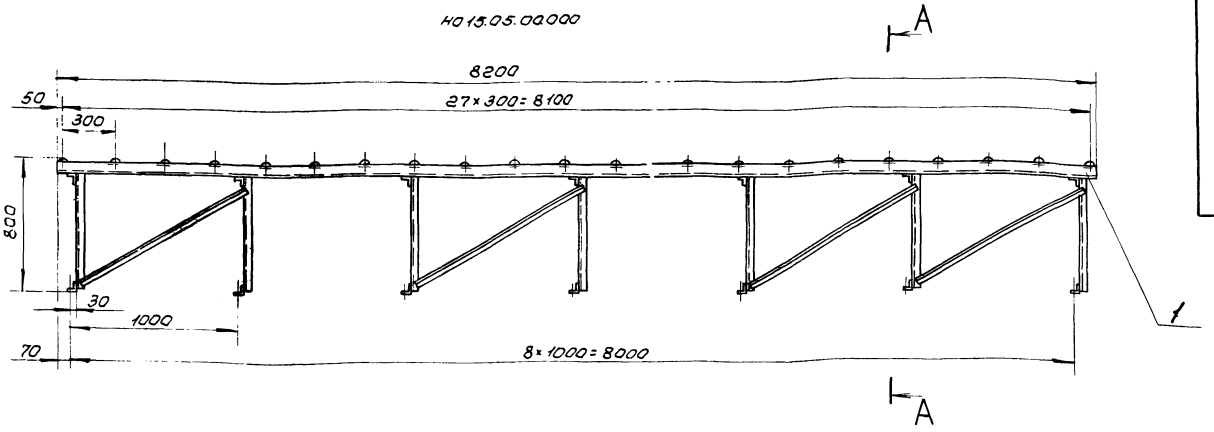

НО15.05.00.000-01
Остальное - см. НО15.05.00.000

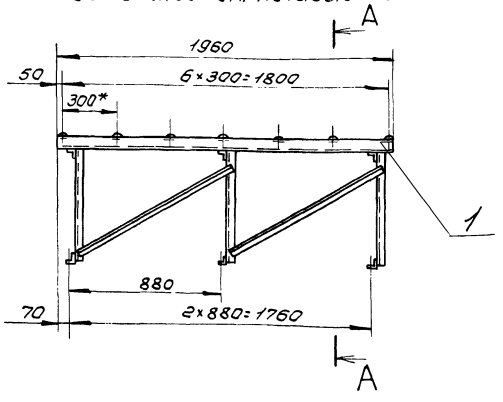

Б-Б
М1:5

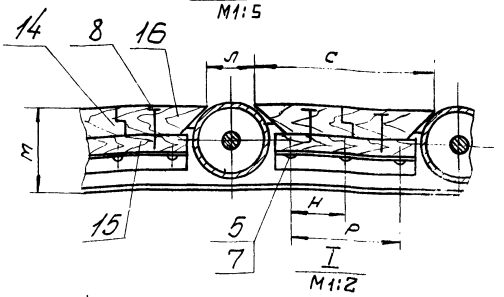

I
М1:2

В-В
М1:2

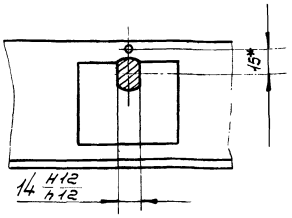

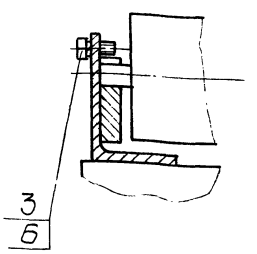

А-А
М1:5

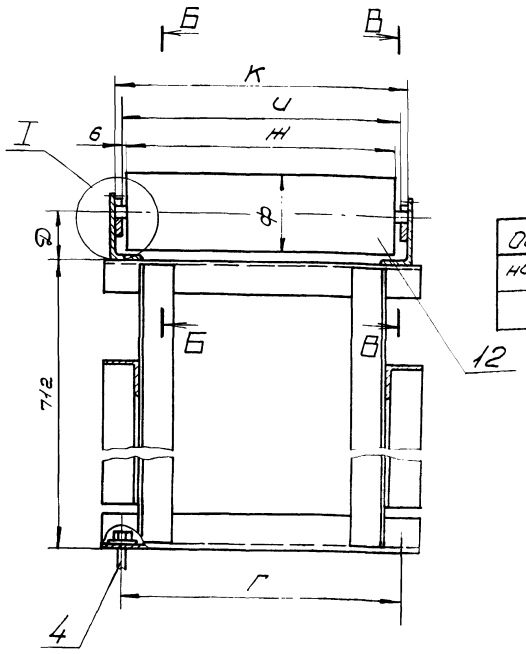

Обозначение	Г	Д	Ж	Ц	К	Л	М	Н	Р	С	Ф	Масса, кг
					мм							
НО15.05.00.000	350	50	350	362	386	70	85	80	160	230	76	435
-01	400	68	400	412	436	100	118	65	130	200	114	155

1.* Размеры для справок.
2. Допуск параллельности осей роликов в общей плоскости 2 мм.
3. Допуск перекоса осей роликов 2 мм.
4. Деревянные щиты между роликами выполнить при монтаже.

19

21506-07

НО15.05.00.000СБ

Изм. Лист	Нодокум.	Подп.	Дата
Разраб	Булыгина		
Пров	Гледова		
Рук.гр.	Гледова		
Рук.сект.	Спиридонов		
Н.контр.	Спиридонов		
Утв.	Гордеев		

Стол роликовый. Сборочный чертеж

Лит.	Масса	Масштаб
	См. табл.	1:20

Лист | Листов 1

СОЮЗГИПРОЛЕСХОЗ

Формат А2

Типовой проект 411-2-170.86

Инв.№ подл. | Подп. и дата | Взам.инв.№ | Инв.№ дубл. | Подп. и дата

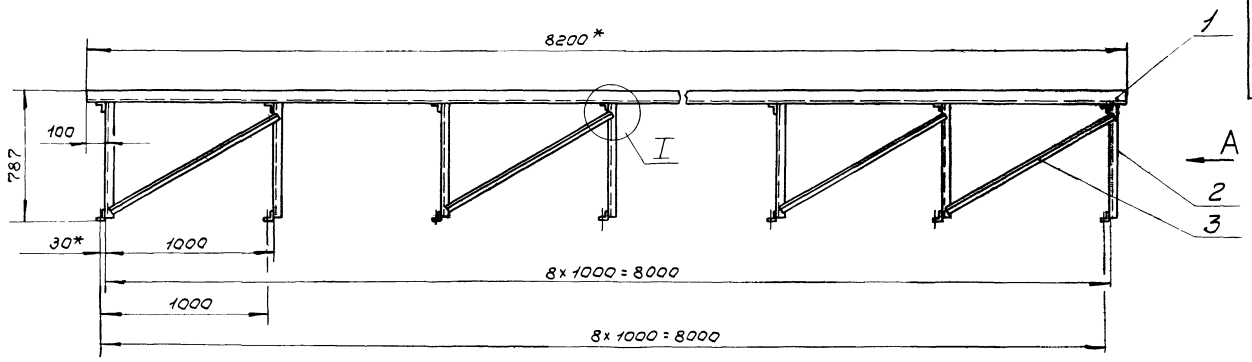

Вид А
М1:5

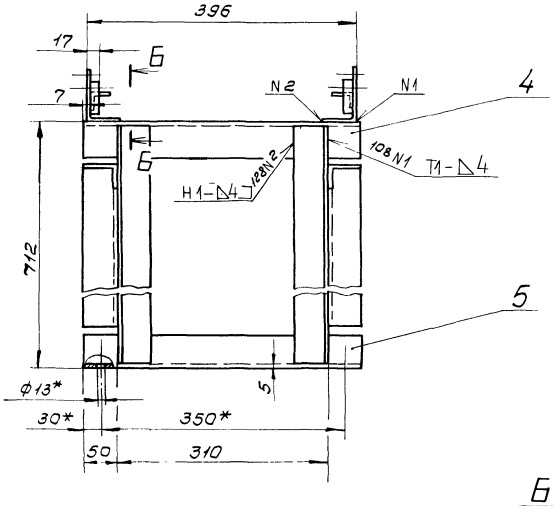

II
М1:2

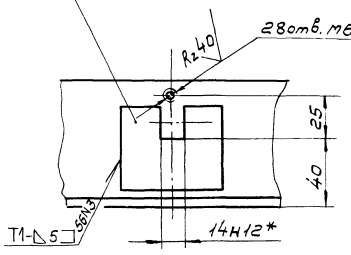

I
М1:2

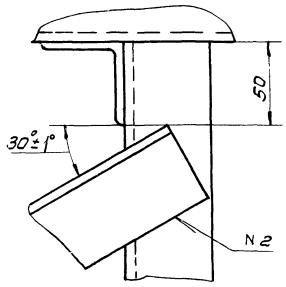

Б-Б
М1:5

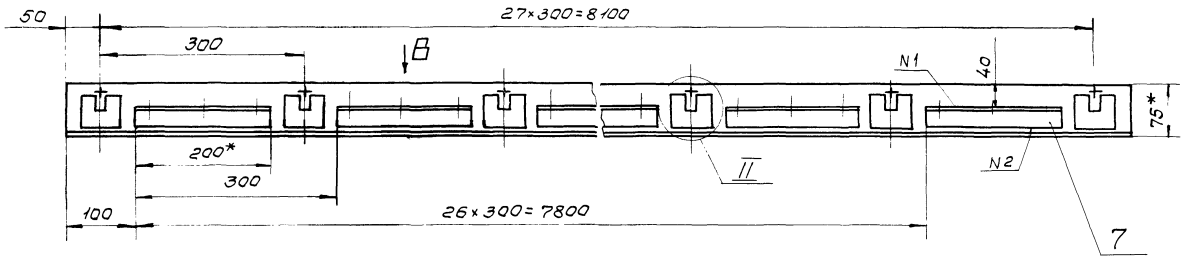

Вид В
М1:5

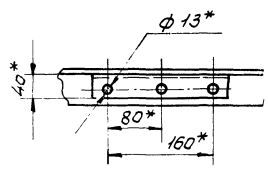

1.* Размеры для справок.
2. Шероховатость обрабатываемых поверхностей деталей Б4 - $R_z 160$.
3. Неуказанные предельные отклонения размеров $\pm \frac{IT14}{2}$.
4. Сварные швы по ГОСТ 5264-80.
5. Покрытие: грунтовка ПФ-021 ГОСТ 25129-82, эмаль ПФ-115, серая, ГОСТ 6465-76* III Оз.

20

21506-07

Н015.05.01.000СБ

Изм.	Лист	№ докум.	Подп.	Дата	Станина сборочный чертеж	Лит.	Масса	Масштаб
Разраб.		Булыгина					220	1:20
Пров.		Гледова				Лист	Листов 1	
Рук. гр.		Гледова						
Рук. сект.		Спиридонов						
Н. контр.		Спиридонов				СОЮЗГИПРОЛЕСХОЗ		
Утв.		Спиридонов						

Копировал
Формат А2

Инв. № подл. | Подп. и дата | Взам. инв. № | Инв. № дубл. | Подп. и дата

Б-Б
М1:5

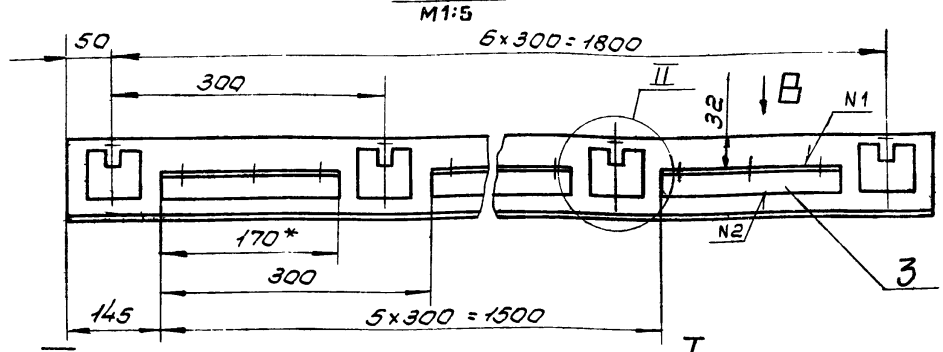

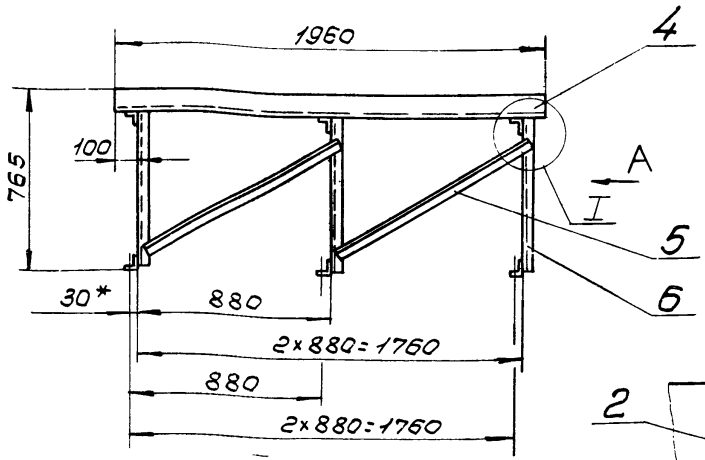

II
М1:5

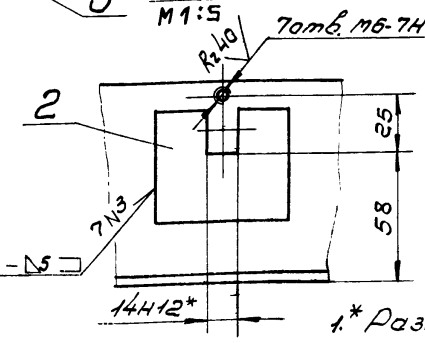

I
М1:5

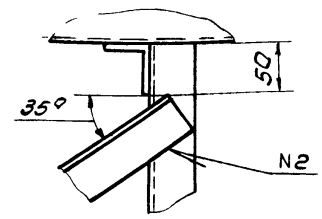

Вид А
М1:5

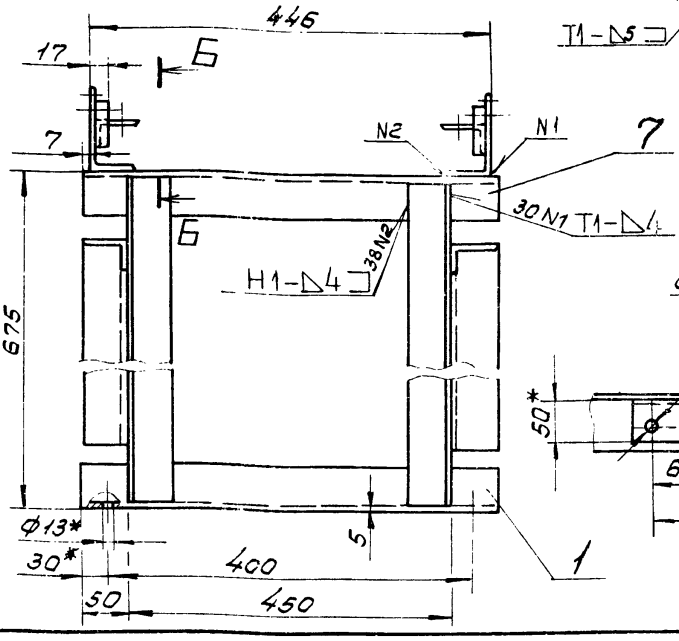

Вид В
М1:5

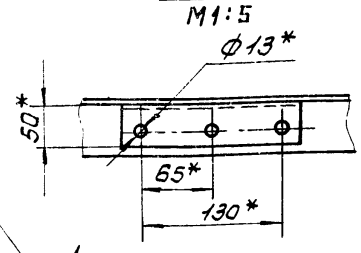

1.* Размеры для справок.
2. Шероховатость обрабатываемых поверхностей деталей Б4 — Rz160.
3. Неуказанные предельные отклонения размеров $\pm \frac{IT14}{2}$.
4. Сварные швы по ГОСТ 5264-80.
5. Покрытие: грунтовка ГФ-021 ГОСТ 25129-82,
эмаль ПФ-115, серая, ГОСТ 6465-76*, III Сэ.

Изм.	Лист	№ докум.	Подп.	Дата	Н015.05.02.000 СБ			
Разраб.		Булыгина			Станина Сборочный чертеж	Лит.	Масса	Масштаб
Пров.		Гребова					55	1:20
Рук.гр.		Гребова				Лист	Листов 1	
Рук.сект.		Спиридонов						
Н.контр.		Спиридонов				СОЮЗГИПРОЛЕСХОЗ		
Утв.		Спиридонов						

Копировал Гиверцева

Фотоотпечатано А3

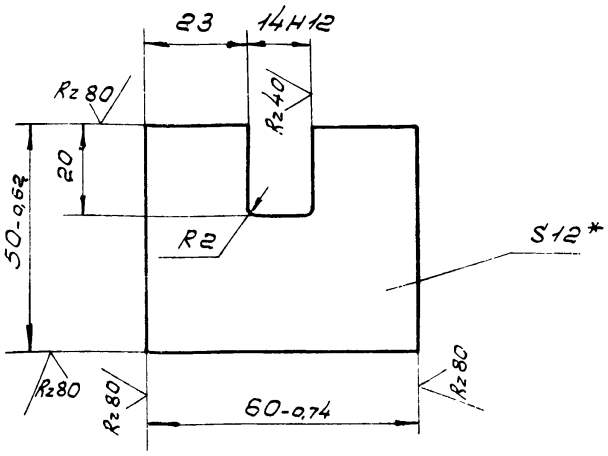

1.* Размер для справок.
2. Неуказанные предельные отклонения размеров — $\pm \frac{IT14}{2}$.

Изм.	Лист	№ докум.	Подп.	Дата	Н015.05.01.006			
Разраб.		Булыгина			Опора	Лит.	Масса	Масштаб
Пров.		Гребова					0,25	1:1
Рук.гр.		Гребова				Лист	Листов 1	
Рук.сект.		Спиридонов						
Н.контр.		Спиридонов				СОЮЗГИПРОЛЕСХОЗ		
Утв.		Спиридонов						

Лист 6-ПН-12 ГОСТ 19903-74*
Ст3пс ГОСТ 14637-79

Копировал

Формат А4

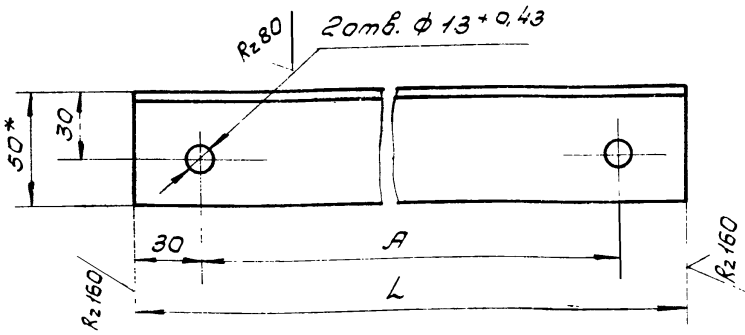

Обозначение	L	A	Масса, кг
	мм		
Н015.05.01.005	410	350	1,5
-01	460	400	1,7

1.* Размер для справок.
2. Неуказанные предельные отклонения размеров — $\pm \frac{IT14}{2}$.

21

21506-07

Изм.	Лист	№ докум.	Подп.	Дата	Н015.05.01.005			
Разраб.		Булыгина			Опора	Лит.	Масса	Масштаб
Пров.		Гребова					См. табл.	1:2
Рук.гр.		Гребова				Лист	Листов 1	
Рук.сект.		Спиридонов						
Н.контр.		Спиридонов				СОЮЗГИПРОЛЕСХОЗ		
Утв.		Спиридонов						

Уголок 40×50×5 — 6 ГОСТ 8509-72*
Ст3пс ГОСТ 535-79*

Копировал

Формат А4

Формат	Зона	Поз.	Обозначение	Наименование	Кол.	Примечание
				Документация		
А2			НО15.07.00.000СБ	Сборочный чертеж		
				Сборочные единицы		
А4		1	НО15.07.01.000	Привод	1	
А4		2	НО15.07.02.000	Ограждение	1	
А4		3	НО15.07.03.000	Ролик	9	
		4	-01	Ролик	2	
А4		5	НО15.07.04.000	Рама	1	
А4		6	НО15.07.05.000	Упор	1	
				Детали		
А3		9	НО15.07.00.001	Звездочка	12	
А4		10	НО15.07.00.002	Ось	12	
А4		11	НО15.07.00.003	Крышка	12	
				Стандартные изделия		
				Болт ГОСТ 7798-70*		
		13		М8×35.58.05	6	
		14		М12×45.58.05	44	

НО15.07.00.000

Изм. Лист №докум. Подп. Дата

Разраб. Куропакова

Пров. Следова

Рук.гр. Следова

Рук.сект. Спиридонов

Н.контр. Рогачев

Рольганг приводной

Лит. | Лист 1 | Листов 2

СОЮЗГИПРОЛЕСХОЗ

Копировал Тищук

Формат А4

Формат	Зона	Поз.	Обозначение	Наименование	Кол.	Примечание
				Документация		
А3			НО15.07.01.000СБ	Сборочный чертеж		
				Сборочные единицы		
А4		1	НО15.07.01.100	Рама	1	
				Детали		
А4		2	НО15.07.01.001	Звездочка	1	
А3		3	НО15.07.01.002	Кожух	1	
А4		4	НО15.07.01.003	Шайба	1	
				Стандартные изделия		
				Болты ГОСТ 7798-70*		
		6		М6×25.58.05	1	
		6		М10×40.58.05	4	
		7		М12×20.58.05	4	
		8		М12×40.58.05	4	
				Гайки ГОСТ 5915-70*		
		9		М10.5.05	4	
		10		М12.5.05	8	

НО15.07.01.000

Изм. Лист №докум. Подп. Дата

Разраб. Куропакова

Пров. Следова

Рук.гр. Следова

Рук.сект. Спиридонов

Утв. Спиридонов

Привод

Лит. | Лист 1 | Листов 2

СОЮЗГИПРОЛЕСХОЗ

Копировал Тищук

Формат А4

Формат	Зона	Поз.	Обозначение	Наименование	Кол.	Примечание
		15		Болт 1.1М12×390ВСт3пс2 ГОСТ 24379.1-80	8	
				Гайка ГОСТ 5915-70*		
		16		М8.5.05	6	
		17		М12.5.05	44	
		18		М16.5.05	12	
		19		Кольцо 1512 ГОСТ 13940.68*	12	
		20		Кольцо 1532 ГОСТ 13941-68*	12	
				Шайба ГОСТ 11371-78*		
		21		8.01.05	6	
		22		16.01.05	12	
		23		Шайба 12.65Г.05 ГОСТ 6402-70*	44	
		24		Подшипник 201 ГОСТ 8338-75*	12	
		25		Цепь ПР-12.7-1820-2 ГОСТ 13568-75* L = 8м		
		26		Звено С-ПРЛ-12.7-1820 ГОСТ 13568-75*	1	
		27		Звено Л-ПРЛ-12.7-1820 ГОСТ 13568-75*	1	

НО15.07.00.000 Лист 2

Изм. Лист №докум. Подп. Дата

Копировал Тищук

Формат А4

Формат	Зона	Поз.	Обозначение	Наименование	Кол.	Примечание
				Шайбы ГОСТ 11371-78*		
		12		10.01.05	4	
		13		12.01.05	4	
				Шайбы ГОСТ 6402-70*		
		14		10.65Г.05	4	
		15		12.65Г.05	8	
		16		Муфта упругая втулочно-пальцевая 63-22-I.1-22-II.1-УЗ ГОСТ 21424-75*	1	
		17		Редуктор 4-63-10-52-1-2-УЗ ГОСТ 25-56-82*	1	Механич. завод г.Нв.-жин
		18		Электродвигатель 4А 80 В6 УЗ ГОСТ 19523-81*Е	1	

21506-07 22

НО15.07.01.000 Лист 2

Изм. Лист №докум. Подп. Дата

Копировал Тищук

Формат А4

Альбом VII ч. I

Н015.07.00.000 СБ

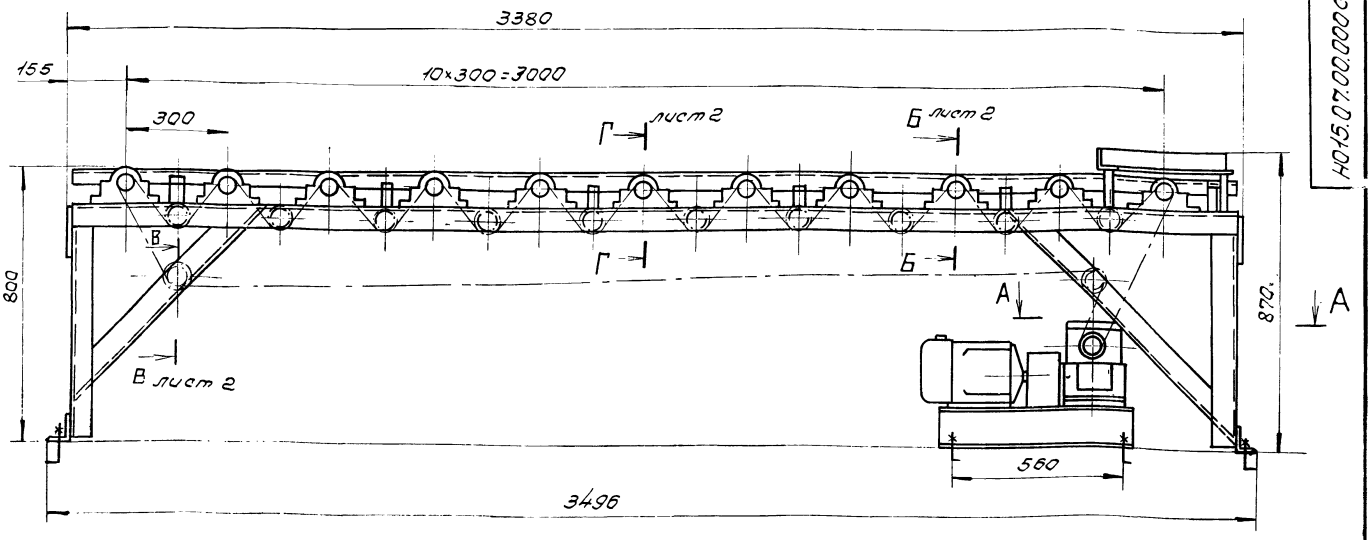

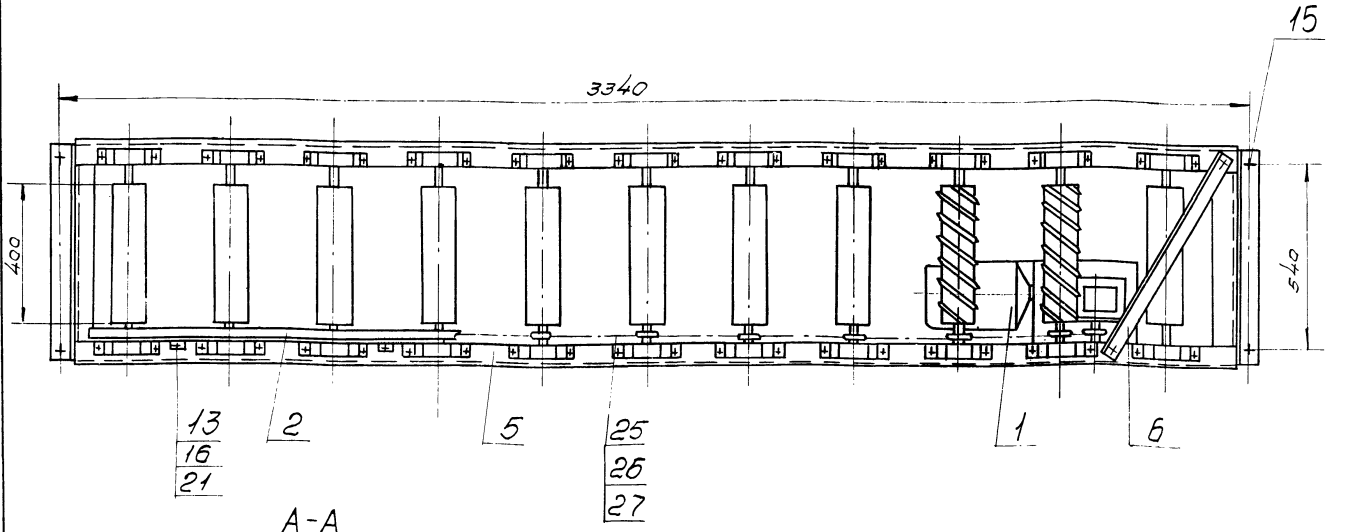

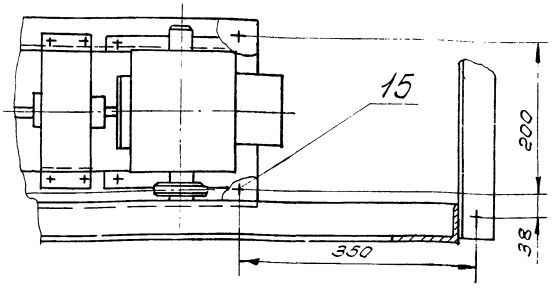

Техническая характеристика

1. Окружная скорость роликов, м/с - 0,52
2. Длина ролика, мм - 400
3. Диаметр ролика, мм - 106
4. Мощность привода, кВт - 1,1

Технические требования.

1. Размеры для справок.
2. Допуск параллельности осей роликов в общей плоскости - 2мм.
3. Допуск перекоса осей роликов - 2мм.
4. Отклонение контура цепи привода от плоскости-1мм
5. Ролики должны вращаться без толчков и заеданий.
6. Не допускается набегание цепи. Регулировку натяжения цепи произвести дет. поз.9.
7. Подшипниковые узлы и цепи заполнить смазкой ЦИАТИМ-202 ГОСТ 11110-75.*

23

215 06-07

Типовой проект 411-2-170.86

Изм.	Лист	№ докум.	Подп.	Дата	Н015.07.00.000 СБ			
Разраб.		Гурьякова			Рольганг приводной Сборочный чертеж	Лит.	Масса	Масштаб
Пров.		Глебова					470	1:10
Рук.гр.		Глебова				Лист 1	Листов 2	
Рук.сект.		Спиридонов				СОЮЗГИПРОМЕСХОЗ		
Н.контр.		Спиридонов						
Утв.		Рогачев						

Г - Г
М1:1
Лист 1

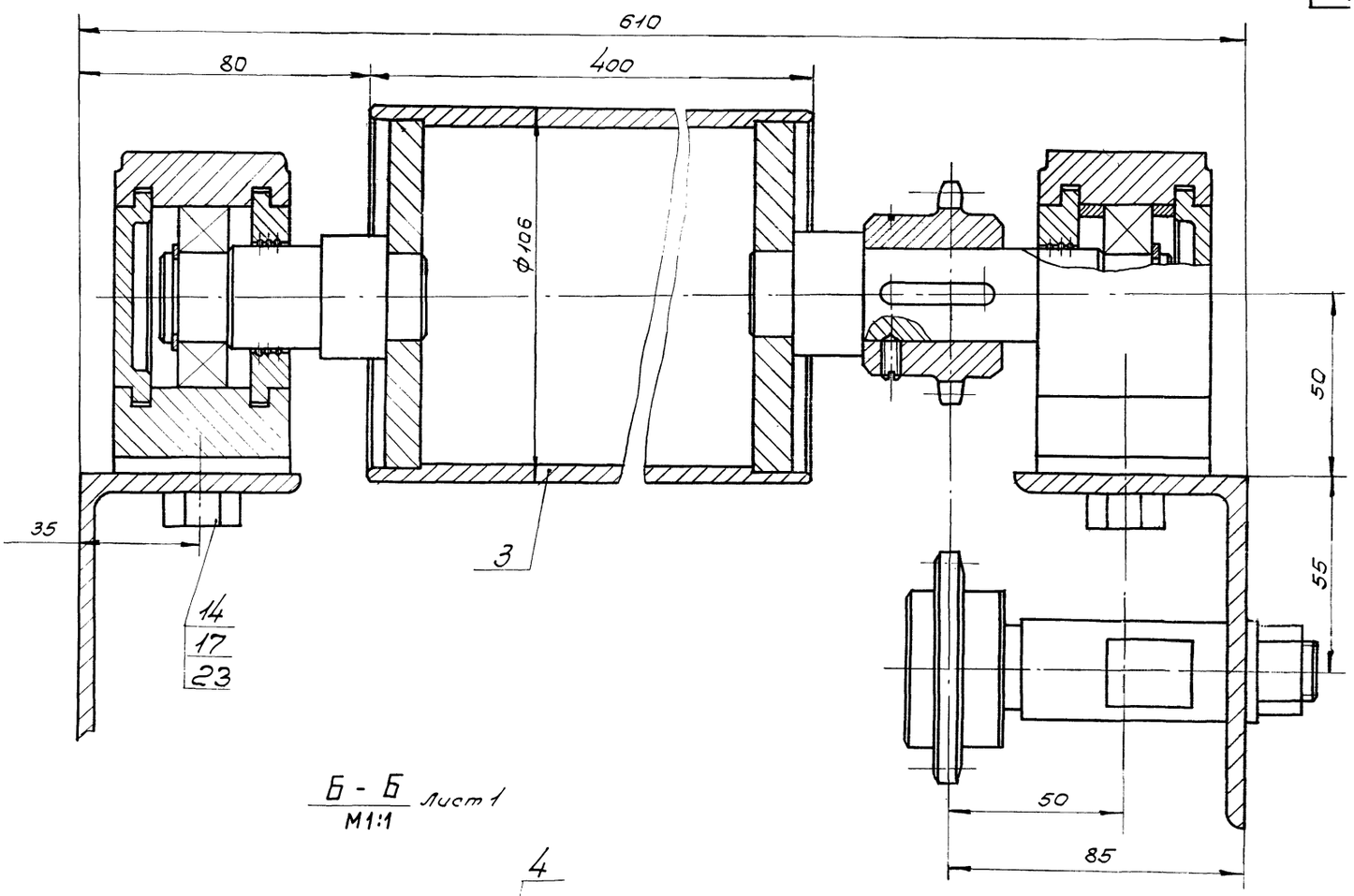

Б - Б
М1:1
Лист 1

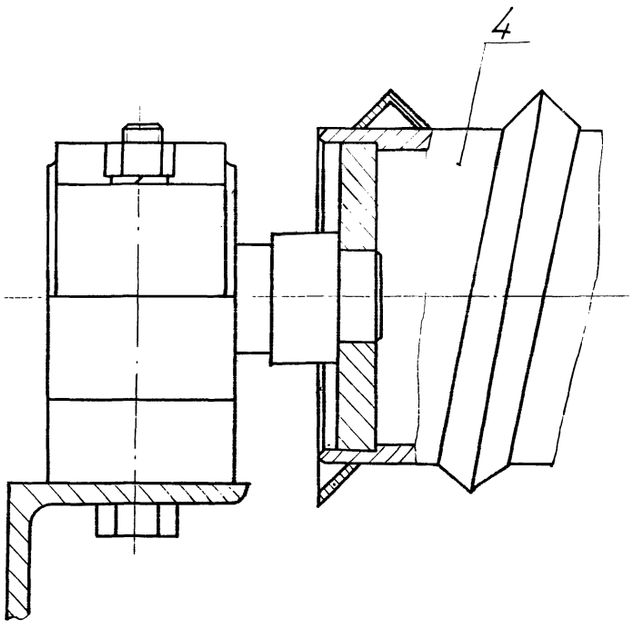

В - В
М1:1

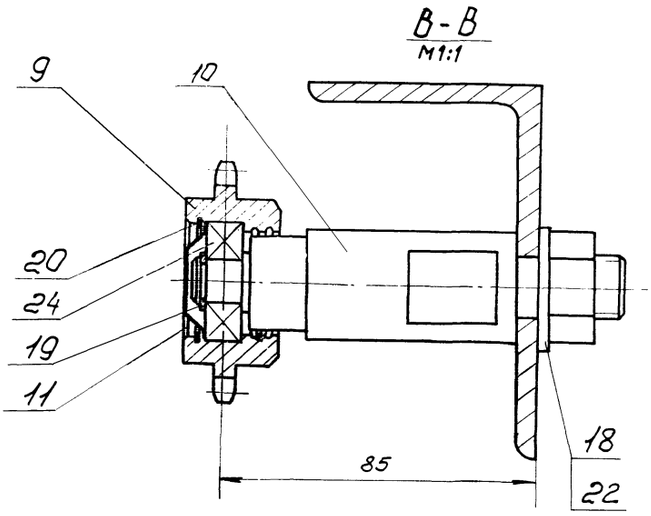

Типовой проект 411-2-170-86

Н015.07.01.000СБ

Типовой проект 411-2-170.86 Альбом VIII ч.I

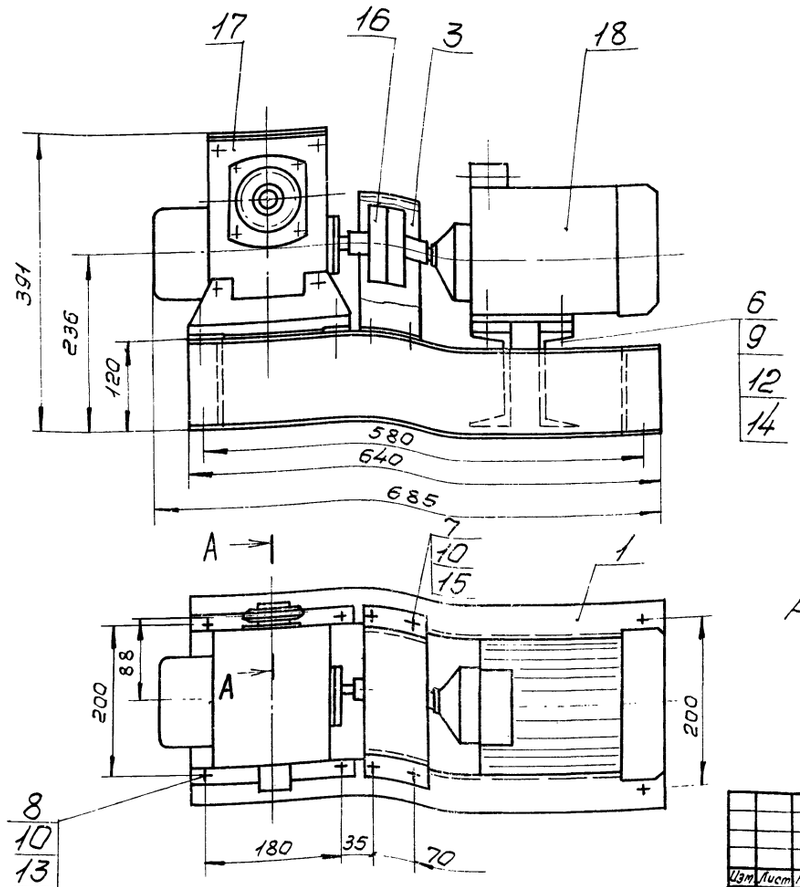

А-А повернуто
М1:1

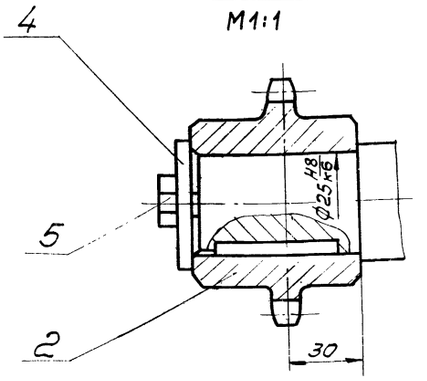

Размеры для справок.

Изм.	Лист	№ докум.	Подп.	Дата
Разраб.		Гурьякова		
Пров.		Гледова		
Рук. гр.		Гледова		
Рук. сект.		Спиридонов		
Н. контр.		Спиридонов		
Утв.		Спиридонов		

Привод
Сборочный чертеж

Лит.	Масса	Масштаб
	60	1:5
Лист	Листов 1	

СОЮЗГИПРОЛЕСХОЗ

Копировал Ушакова

Формат А3

Инв.№ подл. | Подп. и дата | Взам. инв.№ | Инв.№ дубл. | Подп. и дата

Н015.07.01.003

Типовой проект 411-2-170.86 Альбом VIII ч.I

Rz 80

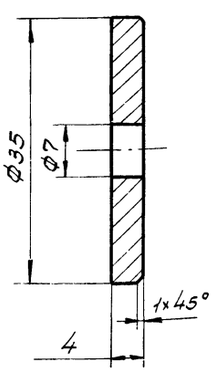

Предельные отклонения размеров $\pm \frac{IT14}{2}$.

Изм.	Лист	№ докум.	Подп.	Дата
Разраб.		Гурьякова		
Пров.		Гледова		
Рук. гр.		Гледова		
Рук. сект.		Спиридонов		
Н. контр.		Спиридонов		
Утв.		Спиридонов		

Шайба

Лит.	Масса	Масштаб
	0,02	2:1
Лист	Листов 1	

Ст3пс гост 380-71*

СОЮЗГИПРОЛЕСХОЗ

Копировал Ушакова

Формат А4

Инв.№ подл. | Подп. и дата | Взам. инв.№ | Инв.№ дубл. | Подп. и дата

Н015.07.01.101

Типовой проект 411-2-170.86 Альбом VIII ч.I

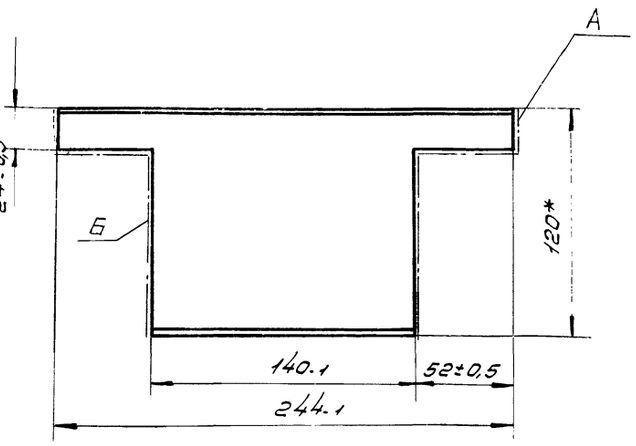

1.* Размер для справок.

2. Шероховатость поверхности А и Б – Rz 160.

Изм.	Лист	№ докум.	Подп.	Дата
Разраб.		Гурьякова		
Пров.		Гледова		
Рук. гр.		Гледова		
Рук. сект.		Спиридонов		
Н. контр.		Спиридонов		
Утв.		Спиридонов		

Балка

Лит.	Масса	Масштаб
	1,8	1:2
Лист	Листов 1	

Швеллер 12 ГОСТ 8240-72*
Ст3пс ГОСТ 535-79*

СОЮЗГИПРОЛЕСХОЗ

Копировал Ушакова

Формат А4

Инв.№ подл. | Подп. и дата | Взам. инв.№ | Инв.№ дубл. | Подп. и дата

Альбом VII ч.I

Типовой проект 411-2-170.86

Н015.07.01.100 СБ

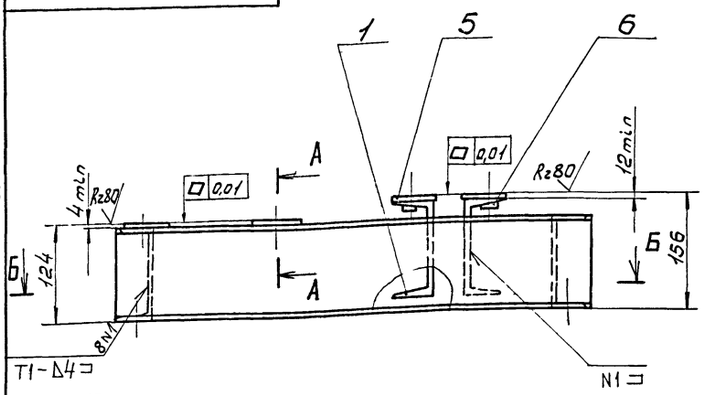

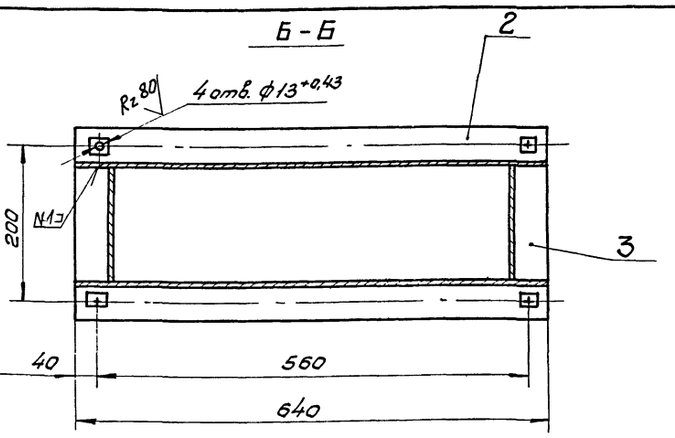

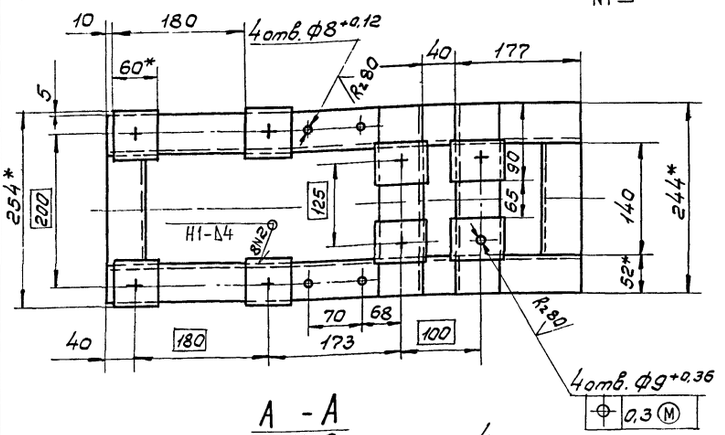

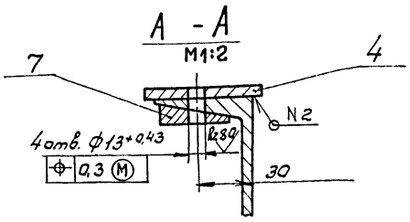

1.* Размеры для справок.

2. Неуказанные предельные отклонения размеров $\pm \frac{IT14}{2}$

3. Шероховатость обрабатываемых поверхностей деталей 6 ч – Rz 160

4. Сварные швы по ГОСТ 5264-80.

5. Покрытие: грунтовка ПФ-021 ГОСТ 25129-82, эмаль ПФ-115, серая, ГОСТ 6465-76*, III Сз.

6. Отверстия от покрытия предохранить.

					Н015.07.01.100 СБ			
Изм	Лист	№ докум.	Подп	Дата	Рама Сборочный чертеж	Лит	Масса	Масштаб
Разраб		Гурьякова					22	1:5
Пров.		Глебова				Лист	Листов 1	
Рук гр.		Глебова						
Рук сект		Спиридонов				СОЮЗГИПРОЛЕСХОЗ		
Н контр		Спиридонов						
Утв.		Спиридонов						

Копировал Фиелуя

Формат А2

Альбом VII ч.I

Типовой проект 411-2-170.86

Н015.07.01.001

Rz40 √(√)

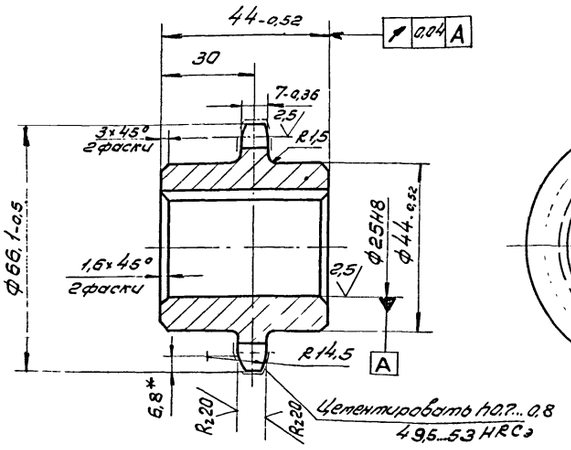

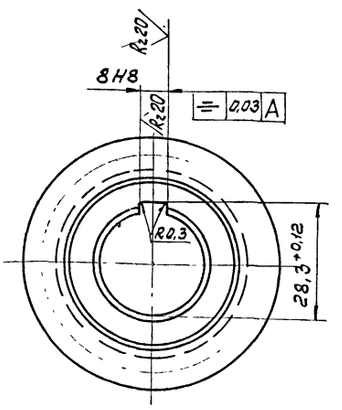

Число зубьев		Z	15
Сопрягаемая цепь	Шаг	t	12,7
	Диаметр ролика	D	8,51
Профиль зуба по ГОСТ 591-69*		–	со смещением
Класс точности по ГОСТ 591-69*		–	2
Диаметр окружности впадин		Di	52,43-0,34
Допуск на разность шагов		δt	0,06
Радиальное биение окружности впадин		E_0	0,2
Торцовое биение зубчатого венца		–	0,2
Диаметр делительной окружности		$d_д$	61,08
Сопрягаемая цепь	Ширина внутренней пластины	h	11,8
	Расстояние между внутренними пластинами	Bвч	7,75

1.* Размер для справок.

2. 240... 270. НВ

3. Неуказанные предельные отклонения размеров $\pm \frac{IT14}{2}$

26

21506-07

					Н015.07.01.001			
Изм	Лист	№ докум.	Подп.	Дата	Звездочка	Лит	Масса	Масштаб
Разраб		Гурьякова					0,6	1:2
Пров		Глебова				Лист	Листов 1	
Рук гр		Глебова						
Рук сект		Спиридонов			Сталь 45 ГОСТ 1050-74**	СОЮЗГИПРОЛЕСХОЗ		
Н контр		Спиридонов						
Утв		Спиридонов						

Инв № подл | Подп и дата | Взам инв № | Инв № дубл | Подп и дата

Альбом VII ч I

Типовой проект 411-2-170.86

Н015.07.03.006

Rz 80

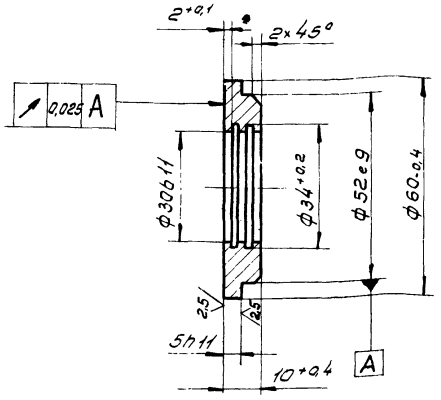

Изм.	Лист	№ докум.	Подп.	Дата	Н015.07.03.006			
Разраб.		Гурьякова			Крышка	Лит.	Масса 0,16	Масштаб 1:1
Пров.		Глебова				Лист	Листов 1	
Рук. гр.		Глебова						
Рук. сект.		Спиридонов			Ст 3 ГОСТ 380-71*	СОЮЗГИПРОЛЕСХОЗ		
Н. контр.		Спиридонов						
Утв.		Спиридонов						

Копировал Пикуля

Формат А4

Альбом VII

Типовой проект 411-2-170.86

Н015.07.01.002

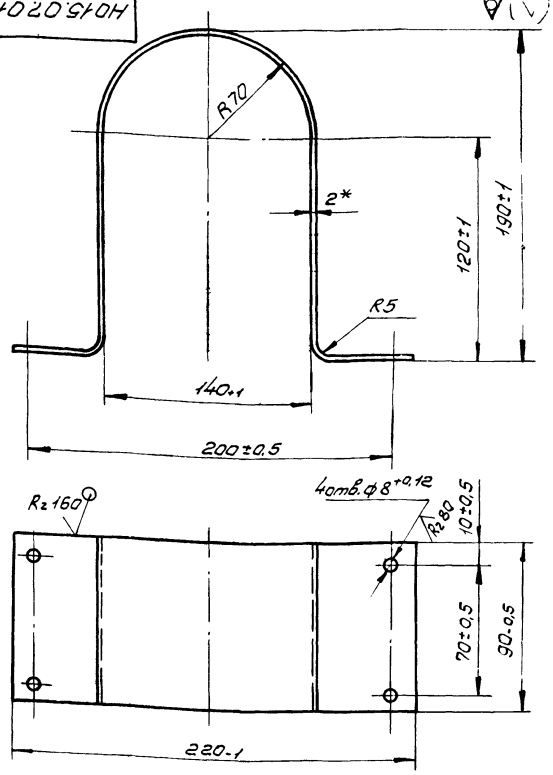

* Размер для справок.

Изм.	Лист	№ докум.	Подп.	Дата	Н015.07.01.002			
Разраб.		Гурьякова			Кожух	Лит.	Масса 0,8	Масштаб 1:2
Пров.		Глебова				Лист	Листов 1	
Рук. гр.		Глебова						
Рук. сект.		Спиридонов			Лист Б-ПН-2 ГОСТ 19903-74* / Ст 3 пс ГОСТ 16523-70*	СОЮЗГИПРОЛЕСХОЗ		
Н. контр.		Спиридонов						
Утв.		Спиридонов						

Копировал Пикуля

Формат А4

Альбом VII ч I

Типовой проект 411-2-170.86

Н015.07.00.002

Rz 40

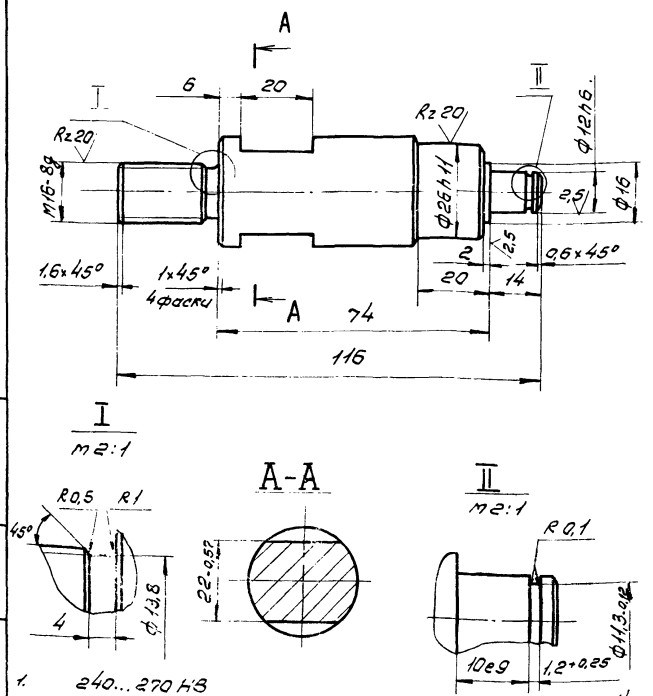

1. 240...270 НВ
2. Неуказанные предельные отклонения размеров $\pm \frac{IT14}{2}$.

Изм.	Лист	№ докум.	Подп.	Дата	Н015.07.00.002			
Разраб.		Гурьякова			Ось	Лит.	Масса 0,45	Масштаб 1:1
Пров.		Глебова				Лист	Листов 1	
Рук. гр.		Глебова						
Рук. сект.		Спиридонов			Сталь 45 ГОСТ 1050-74**	СОЮЗГИПРОЛЕСХОЗ		
Н. контр.		Спиридонов						
Утв.		Спиридонов						

Копировал Пикуля

Формат А4

Альбом VII ч I

Типовой проект 411-2-170.86

Н015.07.00.003

Rz 80

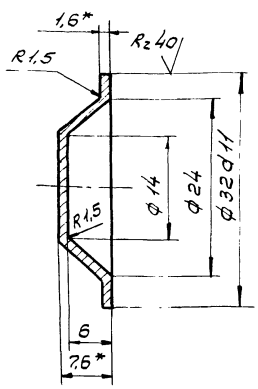

1. * Размеры для справок.
2. Неуказанные предельные отклонения размеров $\pm \frac{IT14}{2}$.

27

21506-07

Изм.	Лист	№ докум.	Подп.	Дата	Н015.07.00.003			
Разраб.		Гурьякова			Крышка	Лит.	Масса 0,02	Масштаб 2:1
Пров.		Глебова				Лист	Листов 1	
Рук. гр.		Глебова						
Рук. сект.		Спиридонов			Лист Б-ПН-1,6 ГОСТ 19903-74* / Ст 3 пс ГОСТ 16523-70*	СОЮЗГИПРОЛЕСХОЗ		
Н. контр.		Спиридонов						
Утв.		Спиридонов						

Копировал Пикуля

Формат А4

Типовой проект 411-2-170.86 Альбом VIII ч.I

НО15.07.02.000СБ

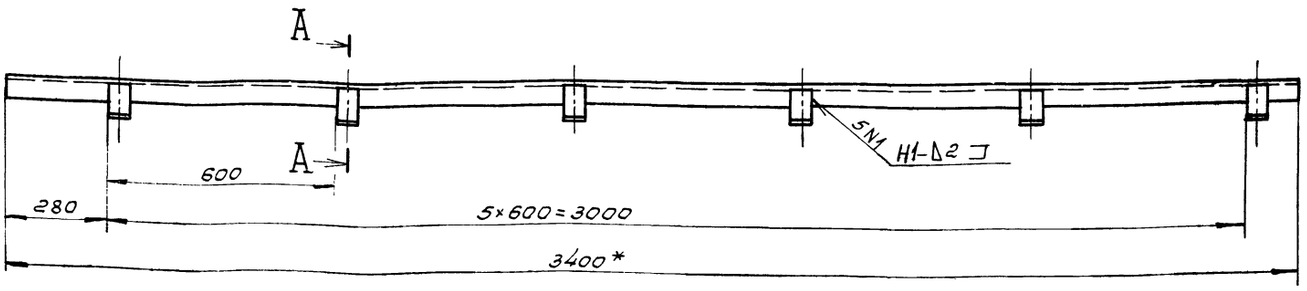

А-А
М1:2

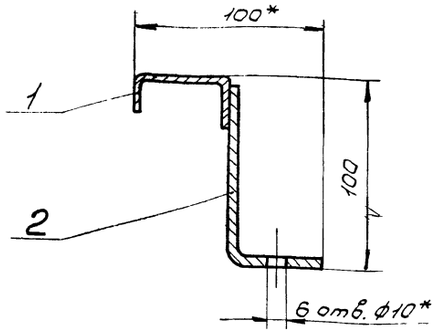

1.* Размер для справок.

2. Предельные отклонения размеров – $\pm \frac{IT14}{2}$.

3. Сварные швы по ГОСТ 5264-80.

4. Покрытие: грунтовка ГФ-021 ГОСТ 25129-82,
эмаль ПФ-115, серая, ГОСТ 6465-76* III Сз.

5. Отверстия от покрытия предохранить.

Изм.	Лист	№ докум.	Подп.	Дата
Разраб.		Гуреякова		
Пров.		Гледова		
Рук. гр.		Гледова		
Рук. сект.		Спиридонов		
Н. контр.		Спиридонов		
Утв.		Спиридонов		

НО15.07.02.000СБ

Ограждение
Сборочный чертеж

Лит.	Масса	Масштаб
	5.3	1:10
Лист	Листов 1	

СОЮЗГИПРОЛЕСХОЗ

Копировал Гайсина

Формат А3

Типовой проект 411-2-170.86 Альбом VIII ч.I

НО15.07.02.001

Rz 80

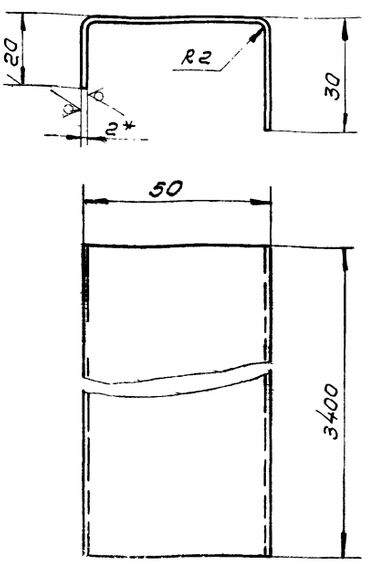

1.* Размер для справок.

2. Предельные отклонения размеров – $\pm \frac{IT14}{2}$.

3. Длина развертки L = 110 мм.

Изм.	Лист	№ докум.	Подп.	Дата
Разраб.		Гуреякова		
Пров.		Гледова		
Рук. гр.		Гледова		
Рук. сект.		Спиридонов		
Н. контр.		Спиридонов		
Утв.		Спиридонов		

НО15.07.02.001

Ограждение

Лит.	Масса	Масштаб
	4.8	1:1
Лист	Листов 1	

Лист 6-ПН-2 ГОСТ 19903-74*
Ст3пс ГОСТ 16523-70*

СОЮЗГИПРОЛЕСХОЗ

Копировал Гайсина

Формат А4

Типовой проект 411-2-170.86 Альбом VIII ч.I

НО15.07.02.002

Rz 80

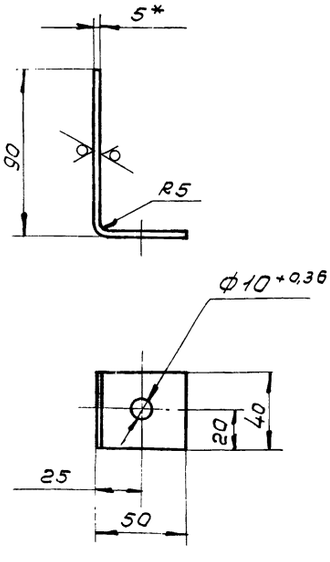

1.* Размер для справок.

2. Неуказанные предельные отклонения размеров – $\pm \frac{IT14}{2}$.

3. Длина развертки L = 145 мм.

28

21506-07

Изм.	Лист	№ докум.	Подп.	Дата
Разраб.		Гуреякова		
Пров.		Гледова		
Рук. гр.		Гледова		
Рук. сект.		Спиридонов		
Н. контр.		Спиридонов		
Утв.		Спиридонов		

НО15.07.02.002

Стойка

Лит.	Масса	Масштаб
	0.2	1:2
Лист	Листов 1	

Лист 6-ПН-5 ГОСТ 19903-74*
Ст3пс ГОСТ 14637-79

СОЮЗГИПРОЛЕСХОЗ

Копировал Гайсина

Формат А4

Альбом VII ч.I

Типовой проект 411-2-170.86

Формат	Зона	Поз.	Обозначение	Наименование	Кол.	Приме-чание
				Документация		
А3			Н015.07.01.100СБ	Сборочный чертеж		
				Детали		
А4		1	Н015.07.01.101	Балка	2	
Б4		2	Н015.07.01.102	Опора		
				Швеллер 12 ГОСТ 8240-72* Ст3пс ГОСТ 535-79*		
				L = 640 h 14	2	6,4 кг
Б4		3	Н015.07.01.103	Связь		
				Швеллер 12 ГОСТ 8240-72* Ст3пс ГОСТ 535-79*		
				L = 140 h 14	2	1,4 кг
Б4		4	Н015.07.01.104	Платик		
				Лист 6-Пн-6 ГОСТ 19903-74* Ст3пс ГОСТ 14637-79		
				(60×60) h 14	4	0,2 кг
Б4		5	Н015.07.01.105	Платик		
				Лист 6-Пн-16 ГОСТ 19903-74* Ст3пс ГОСТ 14637-79		
				(60×60) h 14	4	0,48 кг
				Стандартные изделия		
				Шайба ГОСТ 10906-78*		
		6		10.01.05	4	
		7		12.01.05	8	

Инв.№ подл. | Подп. и дата | Взам. инв.№ | Инв.№ дубл. | Подп. и дата

Изм.	Лист	№ докум.	Подп.	Дата
Разраб.		Гурьякова		
Пров.		Гледова		
Рук. гр.		Гледова		
Н. контр.		Спиридонов		
Утв.		Спиридонов		

Н015.07.01.100

Рама

Лит.	Лист	Листов
		1

СОЮЗГИПРОЛЕСХОЗ

Копировал Формат А4

Альбом VII ч.I

Типовой проект 411-2-170.86

Формат	Зона	Поз.	Обозначение	Наименование	Кол.	Примеч.
				Документация		
А2			Н015.07.03.000СБ	Сборочный чертеж		
				Детали		
А4		1	Н015.07.03.001	Крышка	2	
А4		2	Н015.07.03.002	Кольцо	2	
А3		3	Н015.07.03.003	Крышка	2	
А3		4	Н015.07.03.004	Корпус	2	
А3		5	Н015.07.03.005	Звездочка	1	
А4		6	Н015.07.03.006	Крышка	2	
				Стандартные изделия		
		8		Винт М6×8.58.05		
				ГОСТ 1476-84	1	
		9		Гайка М10.5.05		
				ГОСТ 5915-70*	4	
		10		Шайба 10.65Г.05		
				ГОСТ 6402-70*	4	
		11		Шпилька М10-8g×40.58.05		
				ГОСТ 22032-76*	4	

Инв.№ подл. | Подп. и дата | Взам. инв.№ | Инв.№ дубл. | Подп. и дата

Изм.	Лист	№ докум.	Подп.	Дата
Разраб.		Гурьякова		
Пров.		Гледова		
Рук. гр.		Гледова		
Н. контр.		Спиридонов		
Утв.		Спиридонов		

Н015.07.03.000

Ролик

Лит.	Лист	Листов
	1	2

СОЮЗГИПРОЛЕСХОЗ

Копировал Формат А4

Альбом VII ч.I

Типовой проект 411-2-170.86

Н015.11.01.007

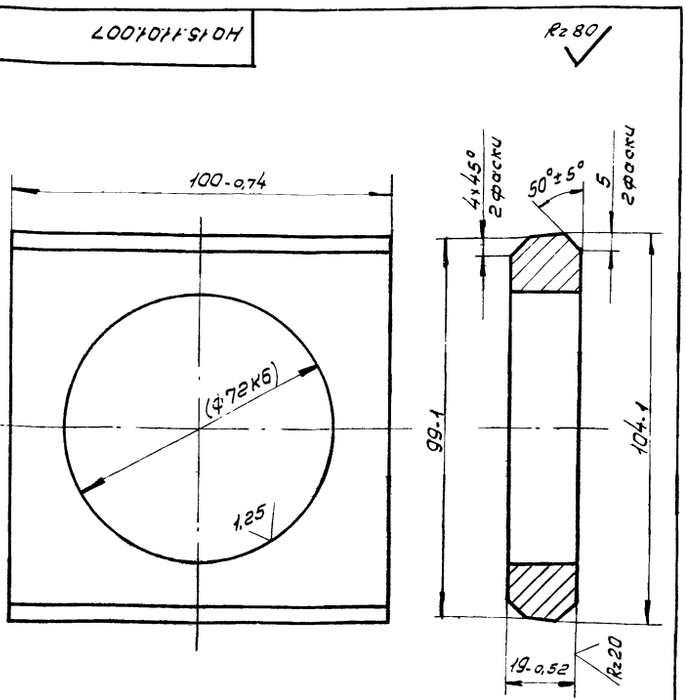

1. Размеры и шероховатость поверхности в скобках - после сборки.
2. Неуказанные предельные отклонения размеров $\pm \frac{IT14}{2}$

Изм.	Лист	№ докум.	Подп.	Дата
Разраб.		Булыгина		
Пров.		Гледова		
Рук. гр.		Гледова		
Рук. сек		Спиридонов		
Н. контр.		Спиридонов		
Утв.		Спиридонов		

Н015.11.01.007

Платик

Лит.	Масса	Масштаб
	0,5	1:1
Лист	Листов 1	

Ст 3 ГОСТ 380-71*

СОЮЗГИПРОЛЕСХОЗ

Копировал Формат А4

Альбом VII ч.I

Типовой проект 411-2-170.86

Формат	Зона	Поз.	Обозначение	Наименование	Кол.	Примечание
		12		Шпонка 10×8×32		
				ГОСТ 23360-78*	1	
		13		Кольцо 1Б25		
				ГОСТ 13940-68*	2	
		14		Кольцо 45		
				ГОСТ 2833-77*	1	
		15		Шарикоподшипник 1205		
				ГОСТ 5720-75*	2	
				Переменные данные для исполнений		
				Н015.07.03.000		
				Сборочные единицы		
А4		16	Н015.07.03.100	Каток	1	
				Н015.07.03.000-01		
				Сборочные единицы		
-		15	Н015.07.03.100-01	Каток	1	

Инв.№ подл. | Подп. и дата | Взам. инв.№ | Инв.№ дубл. | Подп. и дата

21506-07

29

Изм.	Лист	№ докум.	Подп.	Дата

Н015.07.03.000

Лист 2

Копировал Формат А4

Альбом VIII 4 I

Н015.07.03.000СБ

Рис. 1

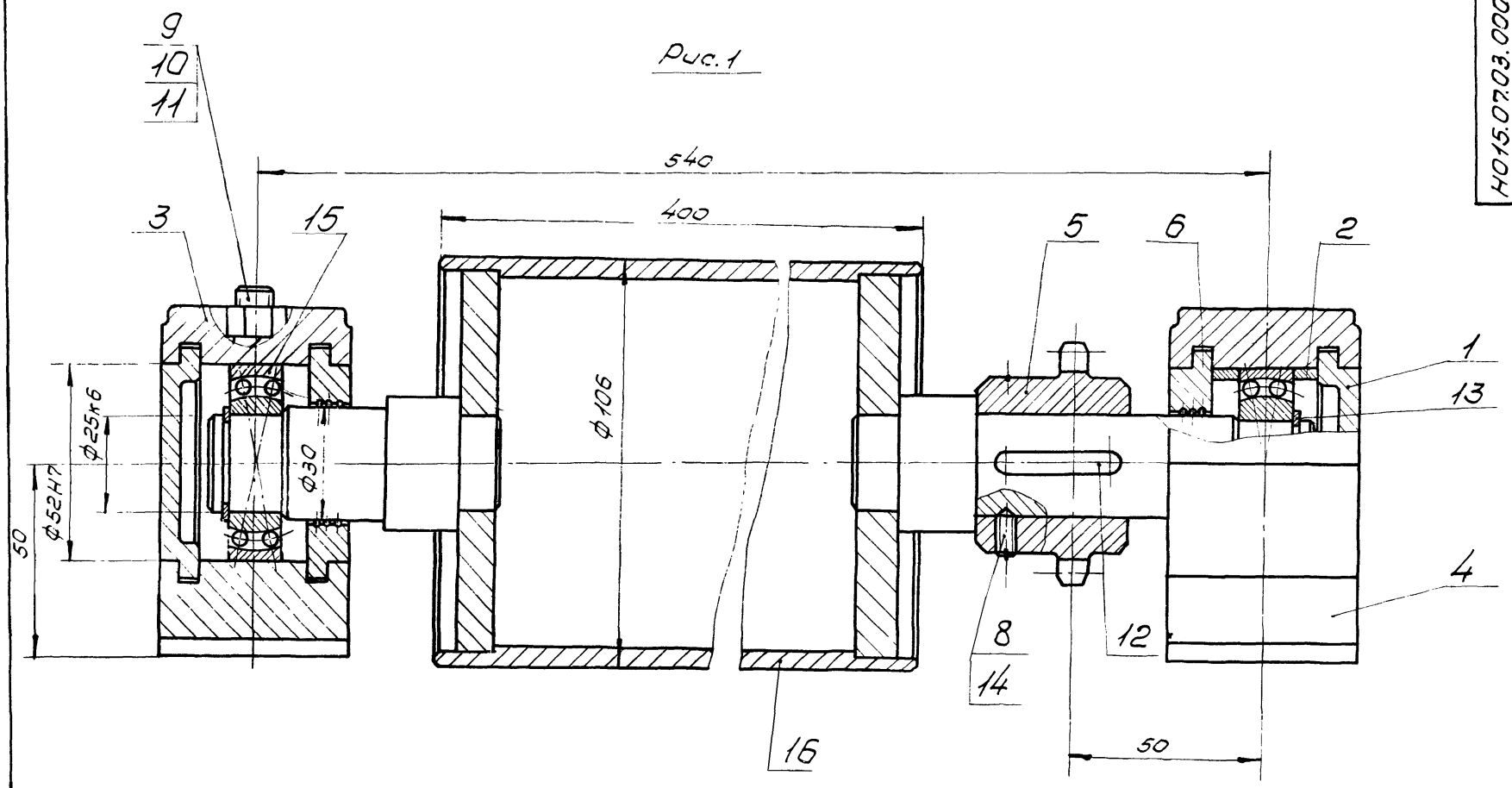

Рис. 2
Остальное – см. Рис. 1

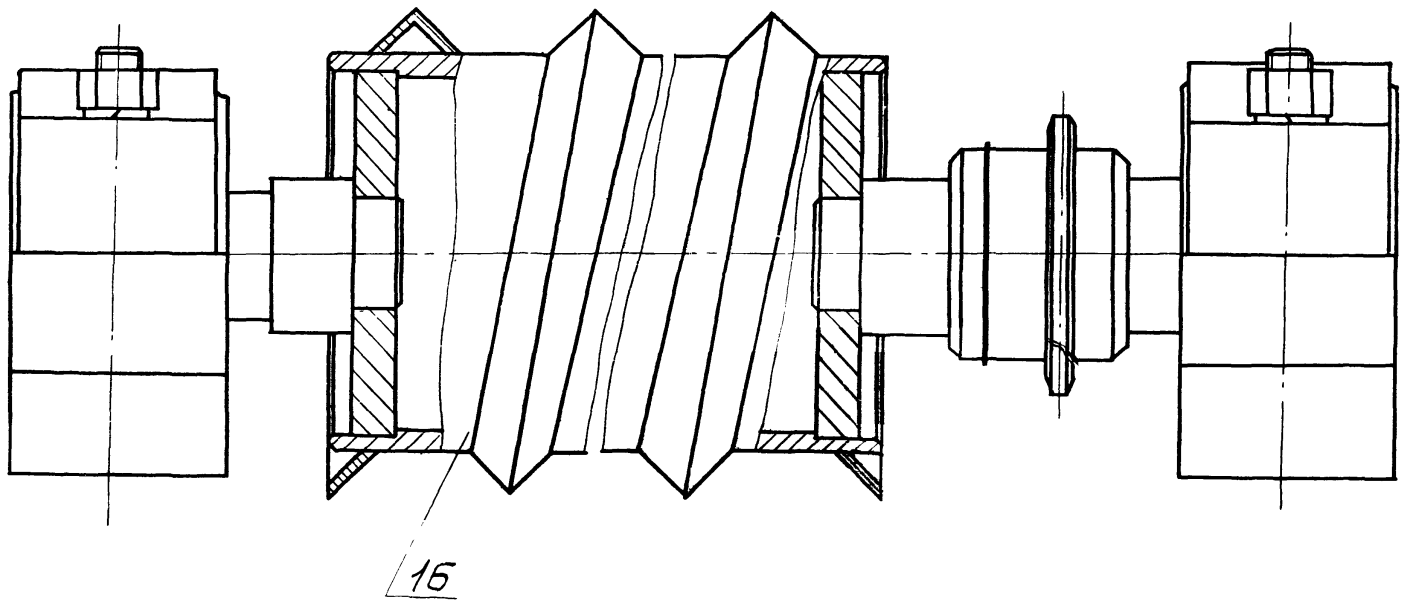

Размеры для справок.

Обозначение	Рис.	Масса кг
Н015.07.05.000	1	18
-01	2	20

30

21506-07

Изм.	Лист	№ докум.	Подп.	Дата	Н015.07.03.000 СБ			
Разраб.		Гурьякова			Ролик	Лит.	Масса	Масштаб
Пров.		Глебова			Сборочный чертеж		Ст. табл.	1:1
Рук. гр.		Глебова				Лист	Листов 1	
Рук. сект.		Спиридонов				СОЮЗГИПРОЛЕСХОЗ		
Н. контр.		Спиридонов						
Утв.		Спиридонов						

Копировал

Формат А2

Типовой проект 411-2-170.86

Инв. № подл. | Подп. и дата | Взам. инв. № | Инв. № дубл. | Подп. и дата

Н015.0703.004

Альбом VIII 4.1

Типовой проект 411-2-170.86

Rz 80 (√)

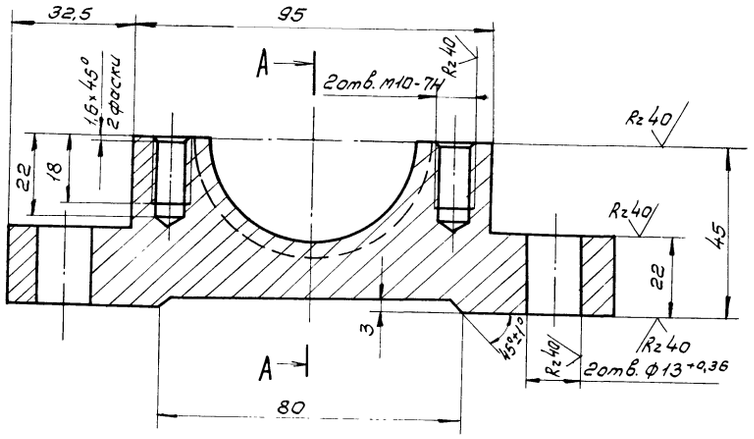

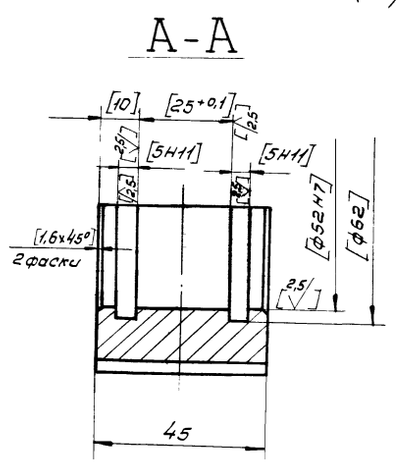

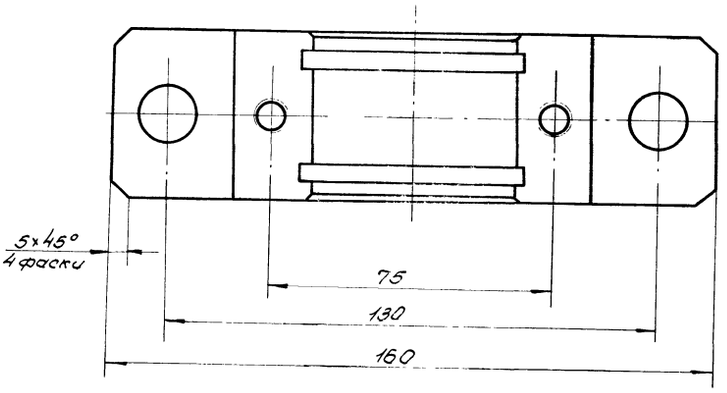

1. Неуказанные предельные отклонения размеров ± IT14/2
2. Обработку по размерам в квадратных скобках производить совместно с дет. Н015.07.03.003.

					Н015.07.03.004			
						Лит.	Масса	Масштаб
Изм.	Лист	№ докум.	Подп.	Дата	Корпус		2	1:1
Разраб.		Гурьякова				Лист	Листов 1	
Пров.		Гледова						
Рук. гр.		Гледова						
Рук. сект.		Спиридонов			Ст 3 ГОСТ 380-71*	СОЮЗГИПРОЛЕСХОЗ		
Н. контр.		Спиридонов						
Утв.		Спиридонов						

Копировал Формат А3

Альбом VIII 4.1

Типовой проект 411-2-170.86

Н015.07.03.003

Rz 80 (√)

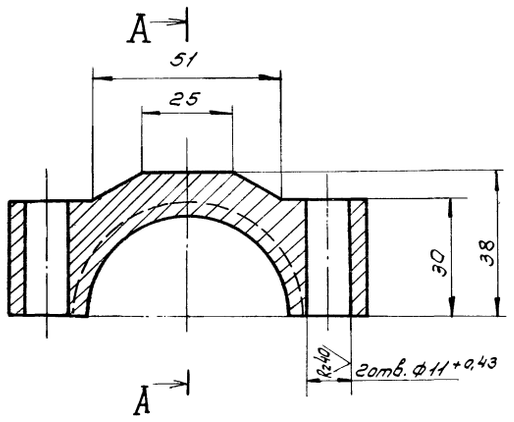

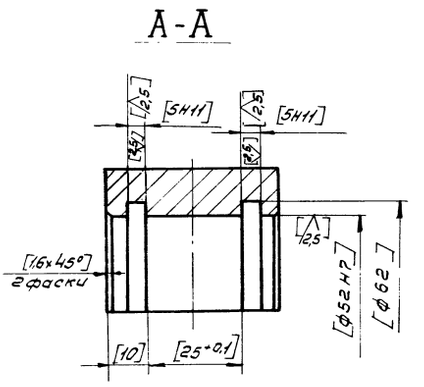

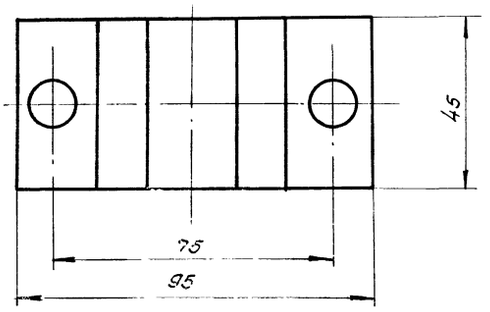

1. Неуказанные предельные отклонения размеров ± IT14/2
2. Обработку по размерам в квадратных скобках производить совместно с дет. Н015.07.03.004.

31

21506-07

					Н015.07.03.003			
						Лит.	Масса	Масштаб
Изм.	Лист	№ докум.	Подп.	Дата	Крышка		1,8	1:1
Разраб.		Гурьякова				Лист	Листов 1	
Пров.		Гледова						
Рук. гр.		Гледова						
Рук. сект.		Спиридонов			Ст 3 ГОСТ 380-71*	СОЮЗГИПРОЛЕСХОЗ		
Н. контр.		Спиридонов						
Утв.		Спиридонов						

Копировал Формат А3

Инв. № подл. | Подп. и дата | Взам. инв. № | Инв. № дубл. | Подп. и дата

Альбом VII ч.I

Типовой проект 411-2-170.86

Н015.07.05.103

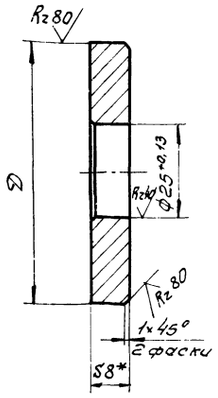

Обозначение	D	Масса, кг
Н015.07.05.103	100-0,22	0,3
-01	70-0,19	0,21

* Размер для справок

Н015.07.05.103

Изм.	Лист	№ докум.	Подп.	Дата
Разраб.		Гурьянкова		
Пров.		Гледова		
Рук. гр.		Гледова		
Рук. сект.		Спиридонов		
Н. контр.		Спиридонов		
Утв.		Спиридонов		

Диск

Лит.	Масса	Масштаб
	Ст. табл.	1:1
Лист	Листов 1	

Б-ПН-8 ГОСТ 19903-74*
Лист 8 Ст3пс ГОСТ 14637-79

СОЮЗГИПРОЛЕСХОЗ

Копировал Формат А4

Альбом VII

Типовой проект 411-2-170.86

Н015.07.05.104

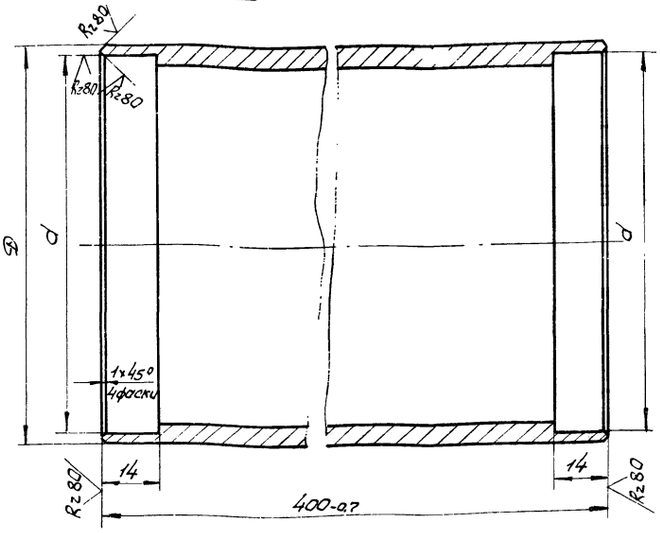

Обозначение	Размеры, мм		Масса, кг
	Материал	d	
Н015.07.05.104	Труба 108×6 ГОСТ 8732-78* 8 10 ГОСТ 8731-74*	100+0,22	6,3
-01	Труба 76×6 ГОСТ 8732-78* 8 10 ГОСТ 8731-74*	70+0,19	4,2

Неуказанные предельные отклонения размеров ± IT14/2

Н015.07.05.104

Изм.	Лист	№ докум.	Подп.	Дата
Разраб.		Гурьянкова		
Пров.		Гледова		
Рук. гр.		Гледова		
Рук. сект.		Спиридонов		
Н. контр.		Спиридонов		
Утв.		Спиридонов		

Труба

Лит.	Масса	Масштаб
	Ст. табл.	1:1
Лист	Листов 1	

Ст. табл.

СОЮЗГИПРОЛЕСХОЗ

Копировал Формат А4

Альбом VII ч.I

Типовой проект 411-2-170.86

Формат	Зона	Поз.	Обозначение	Наименование	Кол.	Примечание
				Документация		
А2			Н015.07.05.100СБ	Сборочный чертеж		
				Детали		
А4		1	Н015.07.05.101	Ось	1	
		2	-01	Ось	1	
				Переменные данные для исполнений		
				Н015.07.05.100		
				Детали		
А4		3	Н015.07.05.103	Диск	2	
А4		4	Н015.07.05.104	Труба	1	
				Н015.07.05.100-01		
				Детали		
А4		5	Н015.07.05.103-01	Диск	2	
А4		6	Н015.07.05.104-01	Труба	1	
Б4		7	Н015.07.05.105	Направляющая		
				Уголок 5-20×20-4 ГОСТ 8509-72* Ст3пс ГОСТ 535-79*		
				L=5000 h14	1	6 кг

Н015.07.05.100

Изм.	Лист	№ докум.	Подп.	Дата
Разраб.		Гурьянкова		
Пров.		Гледова		
Рук. гр.		Гледова		
Н. контр.		Спиридонов		
Утв.		Спиридонов		

Катск

Лит.	Лист	Листов
		1

СОЮЗГИПРОЛЕСХОЗ

Копировал Формат А4

Альбом VII

Типовой проект 411-2-170.86

Формат	Зона	Поз.	Обозначение	Наименование	Кол.	Примечание
				Документация		
А3			Н015.07.02.000СБ	Сборочный чертеж		
				Детали		
А4		1	Н015.07.02.001	Ограждение	1	
А4		2	Н015.07.02.002	Стойка	6	

32

21506-07

Н015.07.02.000

Изм.	Лист	№ докум.	Подп.	Дата
Разраб.		Гурьянкова		
Пров.		Гледова		
Рук. гр.		Гледова		
Н. контр.		Спиридонов		
Утв.		Спиридонов		

Ограждение

Лит.	Лист	Листов
		1

СОЮЗГИПРОЛЕСХОЗ

Копировал Формат А4

Н015.07.03.100СБ

Альбом VII 4.I

Рис. 1

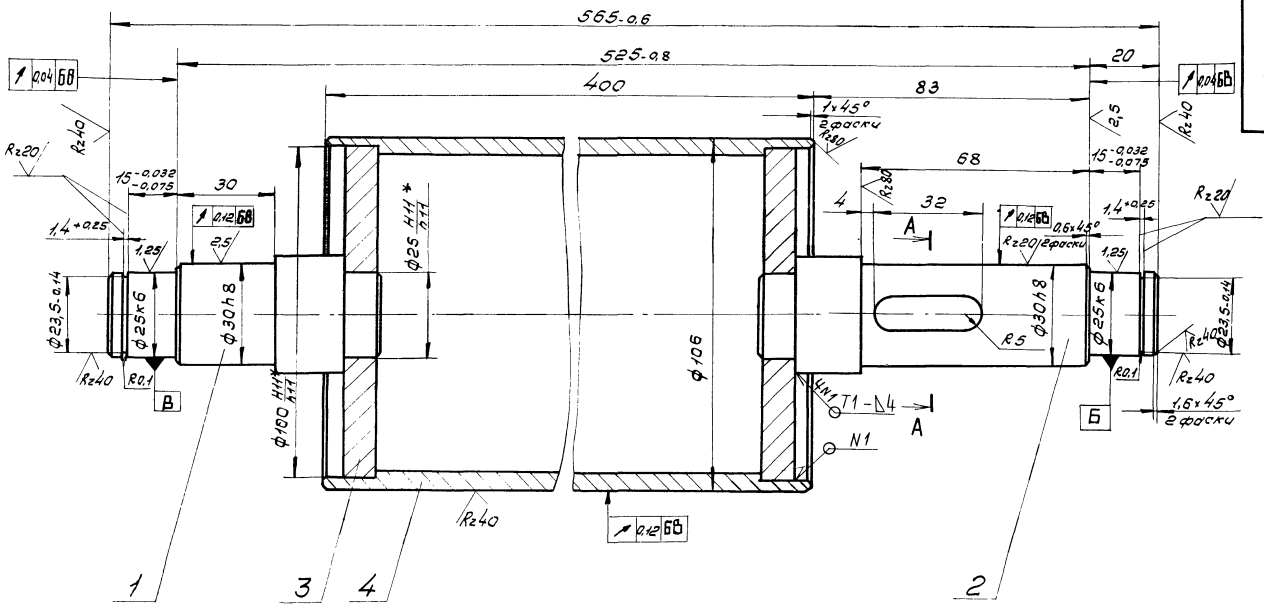

Рис. 2

Остальное - см. рис. 1

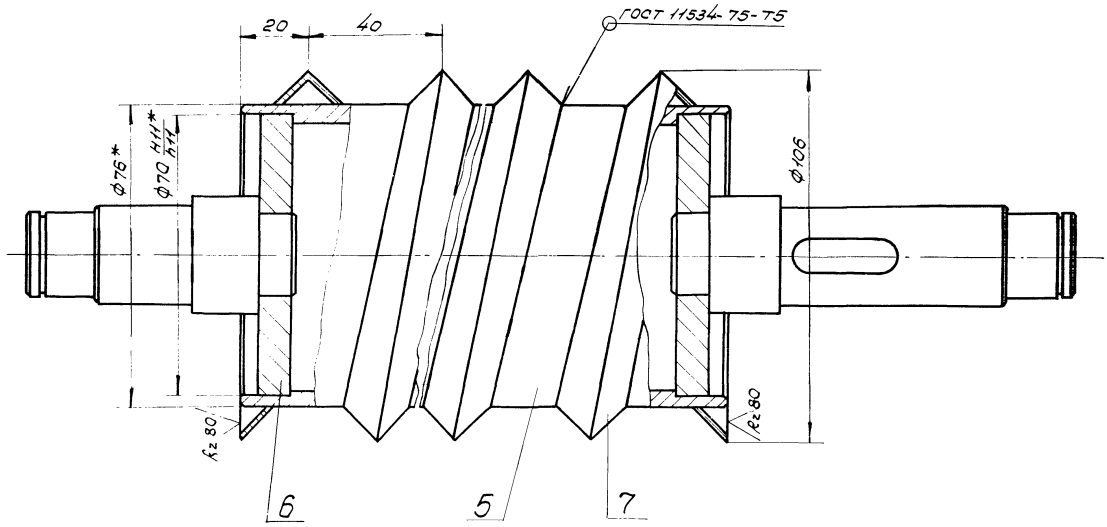

А - А

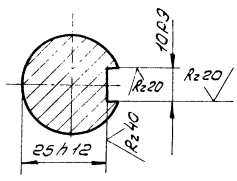

1.* Размеры для справок.

2. Сварка по ГОСТ 5264-80, кроме мест, указанных особо.

3. Неуказанные предельные отклонения размеров — $\pm\frac{IT14}{2}$.

33

Обозначение	Рис.	Масса кг
Н015.07.05.100	1	10,4
-01	2	14,4

21506-07

Н015.07.03.100СБ

Изм.	Лист	№ докум.	Подп.	Дата
Разраб.		Гурьякова		
Пров.		Глебова		
Рук. г.р.		Глебова		
Рук. сект.		Спиридонов		
Н. контр.		Спиридонов		
Утв.		Спиридонов		

Каток

Сборочный чертеж

Лит.	Масса	Масштаб
	ст. табл.	1:1
Лист	Листов 1	

СОЮЗГИПРОЛЕСХОЗ

Типовой проект 411-2-170.86

Инв. № подл. | Подп. и дата | Взам. инв. № | Инв. № дубл. | Подп. и дата

Копировал

Формат А2

Типовой проект 411-2-170.86 Альбом VIII ч.I

Н015.04.01.001

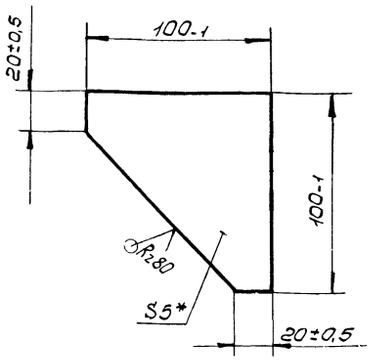

* Размер для справок.

Изм.	Лист	№ докум.	Подп.	Дата
Разраб.		Гуряякова		
Пров.		Гледова		
Рук. гр.		Гледова		
Рук. сект.		Спиридонов		
Н. контр.		Спиридонов		
Утв.		Спиридонов		

Н015.04.01.001

Косынка

Лит.	Масса	Масштаб
	0,2	1:1
Лист	Листов 1	

Лист 6-ЛН-5 ГОСТ 19903-74 *
Ст3пс ГОСТ 14637-79

СОЮЗГИПРОЛЕСХОЗ

Копировал Гладкий Формат А4

Типовой проект 411-2-170.86 Альбом VIII ч.I

Н015.07.03.101

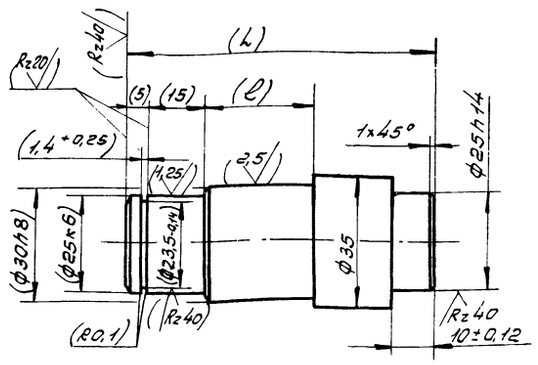

Обозначение	Размеры, мм L	Размеры, мм C	Масса, кг
Н015.07.03.101	80	30	0,3
-01	122	68	0,5

Размеры в скобках — после сборки.

Изм.	Лист	№ докум.	Подп.	Дата
Разраб.		Гуряякова		
Пров.		Гледова		
Рук. гр.		Гледова		
Рук. сект.		Спиридонов		
Н. контр.		Спиридонов		
Утв.		Спиридонов		

Н015.07.03.101

Ось

Лит.	Масса	Масштаб
	см. табл.	1:1
Лист	Листов 1	

Сталь 45 ГОСТ 1050-74**

СОЮЗГИПРОЛЕСХОЗ

Копировал Гладкий Формат А4

Типовой проект 411-2-170.86 Альбом VIII ч.I

Н015.07.03.004

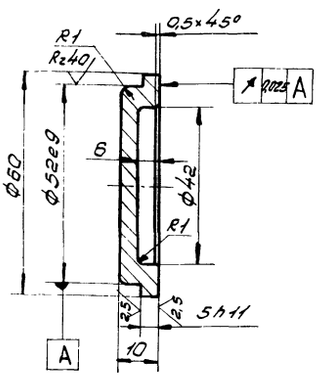

Неуказанные предельные отклонения размеров $\pm \frac{IT14}{2}$.

Изм.	Лист	№ докум.	Подп.	Дата
Разраб.		Гуряякова		
Пров.		Гледова		
Рук. гр.		Гледова		
Рук. сект.		Спиридонов		
Н. контр.		Спиридонов		
Утв.		Спиридонов		

Н015.07.03.001

Крышка

Лит.	Масса	Масштаб
	0,16	1:1
Лист	Листов 1	

Ст3 ГОСТ 380-71*

СОЮЗГИПРОЛЕСХОЗ

Копировал Гладкий Формат А4

Типовой проект 411-2-170.86 Альбом VIII ч.I

Н015.07.03.002

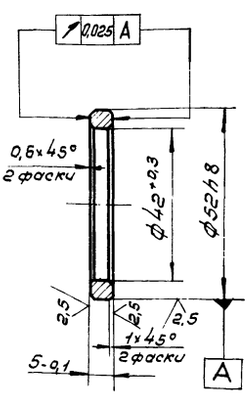

Изм.	Лист	№ докум.	Подп.	Дата
Разраб.		Гуряякова		
Пров.		Гледова		
Рук. гр.		Гледова		
Рук. сект.		Спиридонов		
Н. контр.		Спиридонов		
Утв.		Спиридонов		

Н015.07.03.002

Кольцо

Лит.	Масса	Масштаб
	0,03	1:1
Лист	Листов 1	

Ст3 ГОСТ 380-71*

СОЮЗГИПРОЛЕСХОЗ

Копировал Гладкий Формат А4

Альбом VII ч.I

Типовой проект 411-2-170.86

Формат	Зона	Поз.	Обозначение	Наименование	Кол.	Примечание
				Документация		
А2			Н015.07.04.000 СБ	Сборочный чертеж		
				Детали		
А4		1	Н015.07.04.001	Связь	2	
А4		2	Н015.07.04.002	Косынка	4	
А4		3	Н015.07.04.003	Раскос	4	
А4		4	Н015.07.04.004	Втулка	2	
Б4		5	Н015.07.04.005	Стойка		
				Уголок 100х63х8-Б ГОСТ 8510-72*		
				Ст3пс I ГОСТ 535-79*		
				L=670 h14	4	6,7кг
Б4		6	Н015.07.04.006	Опора		
				Уголок 100х63х8-Б ГОСТ 8510-72*		
				Ст3пс I ГОСТ 535-79*		
				L=590 h14	2	6кг
Б4		7	Н015.07.04.007	Балка		
				Уголок 100х63х8-Б ГОСТ 8510-72*		
				Ст3пс I ГОСТ 535-79*		
				L=3370 h14	2	34кг

Изм.	Лист	№ докум.	Подп.	Дата
Разраб.	Гурьякова			
Пров.	Глебова			
Рук. гр.	Глебова			
Н. контр.	Спиридонов			
Утв.	Спиридонов			

Н015.07.04.000

Рама

Лит. | Лист | Листов 1

СОЮЗГИПРОЛЕСХОЗ

Копировал Фиксуя

Формат А4

Альбом VII ч.I

Типовой проект 411-2-170.86

Н015.07.04.002

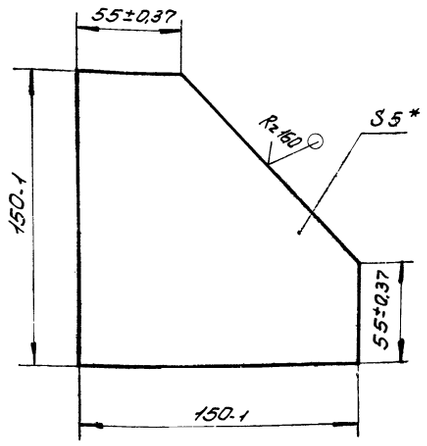

* Размер для справок.

Изм.	Лист	№ докум.	Подп.	Дата
Разраб.	Гурьякова			
Пров.	Глебова			
Рук. гр.	Глебова			
Рук. сект.	Спиридонов			
Н. контр.	Спиридонов			
Утв.	Спиридонов			

Н015.07.04.002

Косынка

Лит. | Масса 0,7 | Масштаб 1:2

Лист | Листов 1

Лист 6-ПН-5 ГОСТ 19903-74* / Ст3пс ГОСТ 14637-79

СОЮЗГИПРОЛЕСХОЗ

Копировал Фиксуя

Формат А4

Альбом VII ч.I

Типовой проект 411-2-170.86

Формат	Зона	Поз.	Обозначение	Наименование	Кол.	Примечание
				Документация		
А4			Н015.07.05.000 СБ	Сборочный чертеж		
				Детали		
А4		1	Н015.07.05.001	Ось	2	
А4		2	Н015.07.05.002	Опора	1	

Изм.	Лист	№ докум.	Подп.	Дата
Разраб.	Гурьякова			
Пров.	Глебова			
Рук. гр.	Глебова			
Н. контр.	Спиридонов			
Утв.	Спиридонов			

Н015.07.05.000

Упор

Лит. | Лист | Листов 1

СОЮЗГИПРОЛЕСХОЗ

Копировал Фиксуя

Формат А4

Альбом VII ч.I

Типовой проект 411-2-170.86

Н015.07.05.002

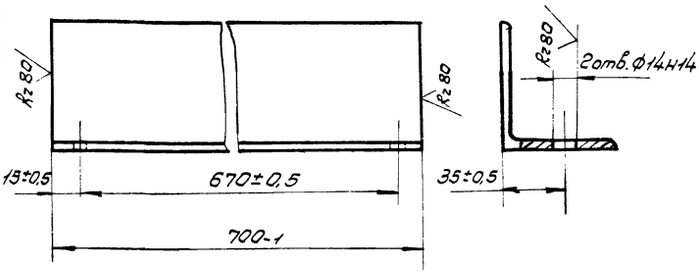

35

21506-07

Изм.	Лист	№ докум.	Подп.	Дата
Разраб.	Гурьякова			
Пров.	Глебова			
Рук. гр.	Глебова			
Рук. сект.	Спиридонов			
Н. контр.	Спиридонов			
Утв.	Спиридонов			

Н015.07.05.002

Опора

Лит. | Масса 2,8 | Масштаб 1:2

Лист | Листов 1

Уголок 63х63х5-Б ГОСТ 8509-72* / Ст3пс I ГОСТ 535-79*

СОЮЗГИПРОЛЕСХОЗ

Копировал Фиксуя

Формат А4

Альбом VII ч. I

Н015.07.04.000 СБ

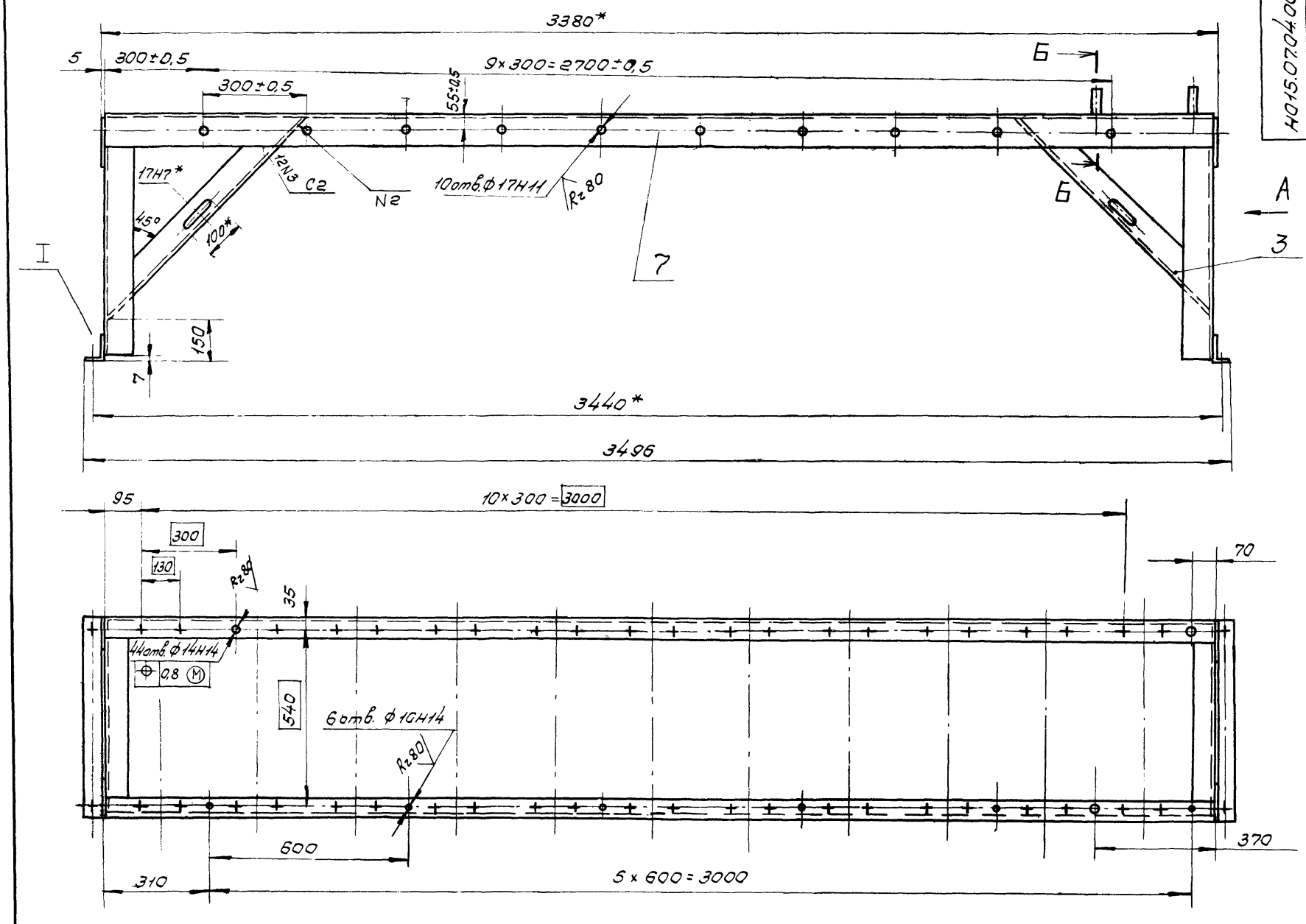

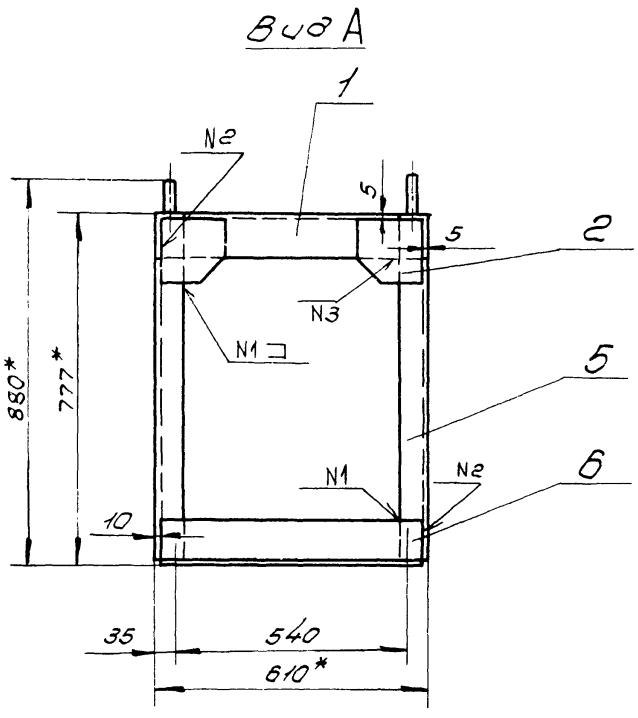

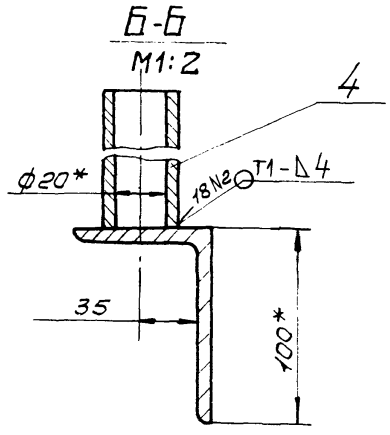

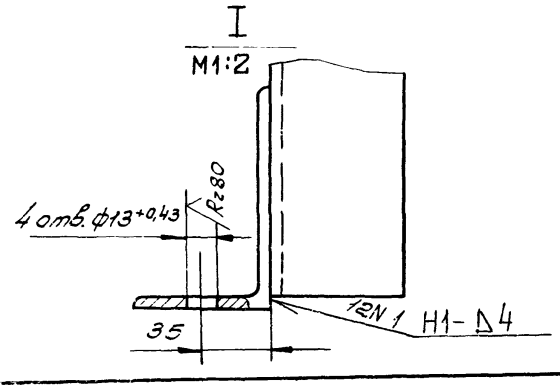

1.* Размеры для справок.

2. Неуказанные предельные отклонения размеров — $\pm \frac{IT14}{2}$.

3. Шероховатость обрабатываемых поверхностей деталей БЧ — Rz80.

4. Сварные швы по ГОСТ 5264-80.

5. Покрытие: грунтовка ГФ-021 ГОСТ 25129-82, эмаль ПФ-115, серая ГОСТ 6465-76* III Сэ.

Отверстия от покрытия предохранить.

36

21506-07

					Н015.07.04.000 СБ			
Изм.	Лист	№ докум.	Подп.	Дата	Рама Сборочный чертеж	Лит.	Масса	Масштаб
Разраб.		Гурьякова					145	1:10
Пров.		Глебова				Лист	Листов 1	
Рук. гр.		Глебова						
Рук. сект.		Спиридонов				СОЮЗГИПРОЛЕСХОЗ		
Н. контр.		Спиридонов						
Утв.		Спиридонов						

Копировал

Формат А2

Типовой проект 4.1-2-170.86

Инв. № подл. | Подп. и дата | Взам. инв. № | Инв. № дубл. | Подп. и дата

НО15.07.04.003

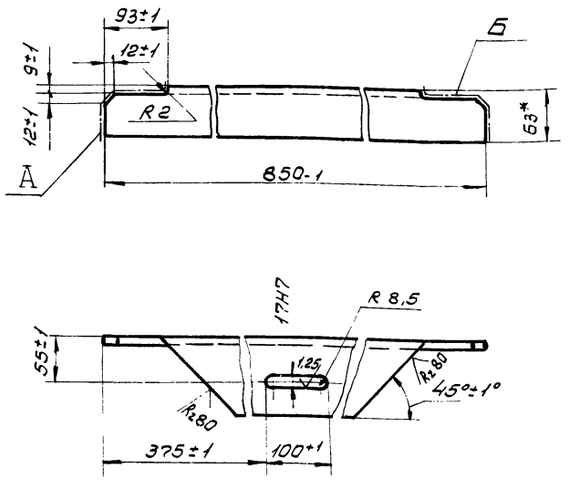

1.* Размер для справок.

2. Шероховатость поверхности А и Б - Rz 80.

Изм.	Лист	№ докум.	Подп.	Дата
Разраб.		Гурьякова		
Пров.		Гледова		
Рук. гр.		Гледова		
Рук. сект.		Спиридонов		
Н. контр.		Спиридонов		
Утв.		Спиридонов		

Раскос

Лит.	Масса	Масштаб
	8	1:2
Лист	Листов 1	

Уголок 100×63×8-Б ГОСТ 8510-72* / Ст3пс ГОСТ 535-79*

СОЮЗГИПРОЛЕСХОЗ

Копировал

Формат А4

НО15.07.04.004

Rz 80

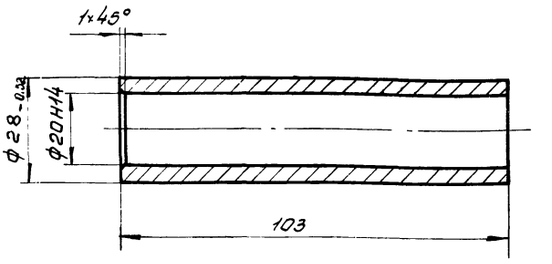

Неуказанные предельные отклонения размеров ± IT14/2.

Изм.	Лист	№ докум.	Подп.	Дата
Разраб.		Гурьякова		
Пров.		Гледова		
Рук. гр.		Гледова		
Рук. сект.		Спиридонов		
Н. контр.		Спиридонов		
Утв.		Спиридонов		

Втулка

Лит.	Масса	Масштаб
	0,2	1:1
Лист	Листов 1	

Ст 3пс ГОСТ 380-71*

СОЮЗГИПРОЛЕСХОЗ

Копировал

Формат А4

НО15.07.03.005

Rz 40

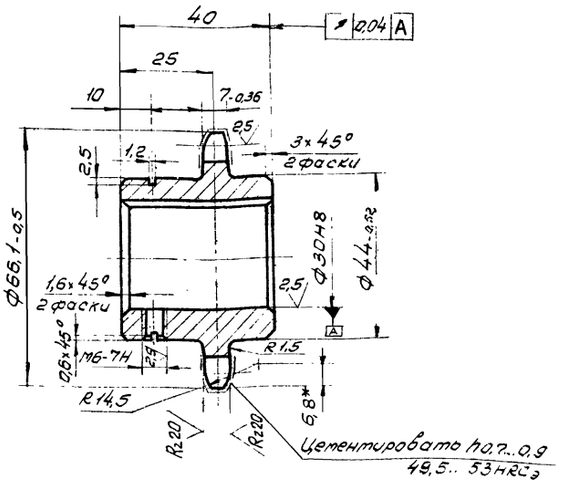

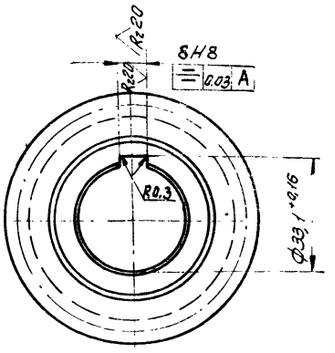

Число зубьев		z	15
Сопрягаемая цепь	Шаг	t	12,7
	Диаметр ролика	D	8,51
Профиль зуба по ГОСТ 591-69*		—	со смещением
Класс точности по ГОСТ 591-69*		-	2
Диаметр окружности впадин		Di	52,43-0,34
Допуск на разность шагов		δt	0,06
Радиальное биение окружности впадин		Ео	0,2
Торцовое биение зубчатого венца		-	0,2
Диаметр делительной окружности		dд	61,08
Сопрягаемая цепь	Ширина внутренней пластины	h	11,8
	Расстояние между внутренними пластинами	Bвн	7,75

1.* Размер для справок.

2 240... 270 НВ

3. Неуказанные предельные отклонения размеров ± IT14/2.

37

21506-07

Изм.	Лист	№ докум.	Подп.	Дата
Разраб.		Гурьякова		
Пров.		Гледова		
Рук. гр.		Гледова		
Рук. сект.		Спиридонов		
Н. контр.		Спиридонов		
Утв.		Спиридонов		

Звездочка

Лит.	Масса	Масштаб
	0,6	1:1
Лист	Листов 1	

Сталь 45 ГОСТ 1050-74**

СОЮЗГИПРОЛЕСХОЗ

Копировал

Формат А4

Альбом VII.4

Типовой проект 411-2-170.86

Подп. и дата | Инв. № подл. | Взам. инв. № | Инв. № дубл. | Подп. и дата

Н015.07.00.001

Rz 40

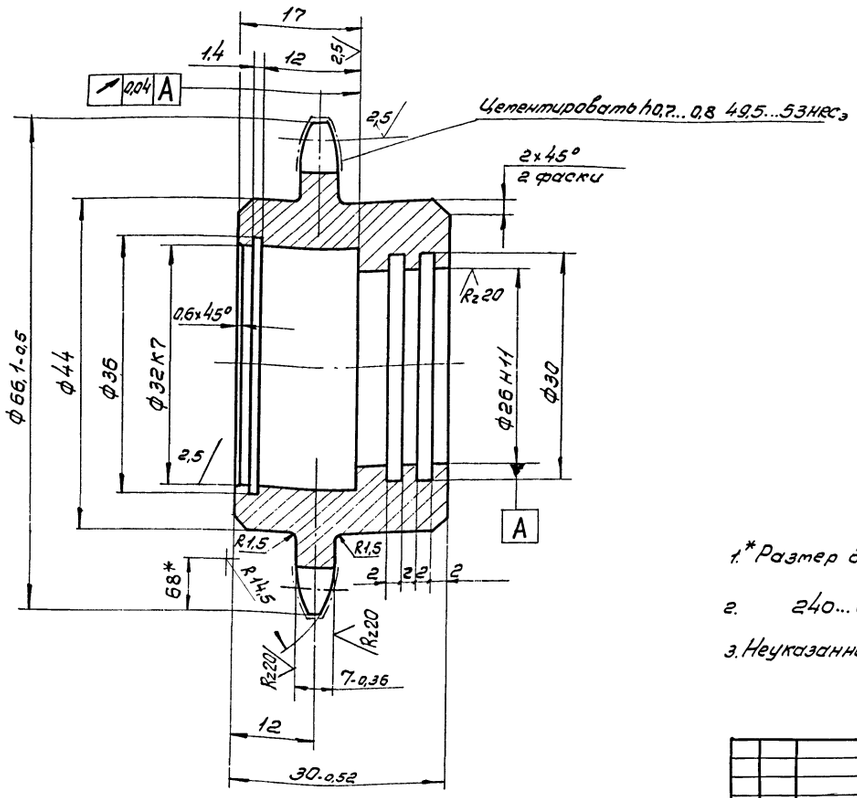

Число зубьев		z	15
Сопрягаемая цепь	Шаг	t	12,7
	Диаметр ролика	D	8,51
Профиль зуба по ГОСТ 591-69*		—	со смещением
Класс точности по ГОСТ 591-69*		—	2
Диаметр окружности впадин		di	52,43-0,34
Допуск на разность шагов		δt	0,06
Радиальное биение окружности впадин		Eo	0,2
Торцовое биение зубчатого венца		—	0,2
Диаметр делительной окружности		da	61,08
Сопрягаемая цепь	Ширина внутренней пластины	h	11,8
	Расстояние между внутренними пластинами	Bвн	7,75

1.* Размер для справок.

2. 240...270 НВ

3. Неуказанные предельные отклонения размеров $\pm \frac{IT14}{2}$.

Изм.	Лист	№ докум.	Подп.	Дата	Н015.07.00.001		
Разраб.		Гурьякова			Звездочка	Лит.	Масса 0,6 / Масштаб 2:1
Пров.		Гледова				Лист	Листов 1
Рук. гр.		Гледова					
Рук. сект.		Спиридонов			Сталь 45 ГОСТ 1050-74**	СОЮЗГИПРОЛЕСХОЗ	
Н. контр.		Спиридонов					
Утв.		Спиридонов					

Копировал Филиппов

Формат А3

Альбом VII.4.I

Типовой проект 411-2-170.86

Подп. и дата | Инв. № подл. | Взам. инв. № | Инв. № дубл. | Подп. и дата

Н015.07.05.000СБ

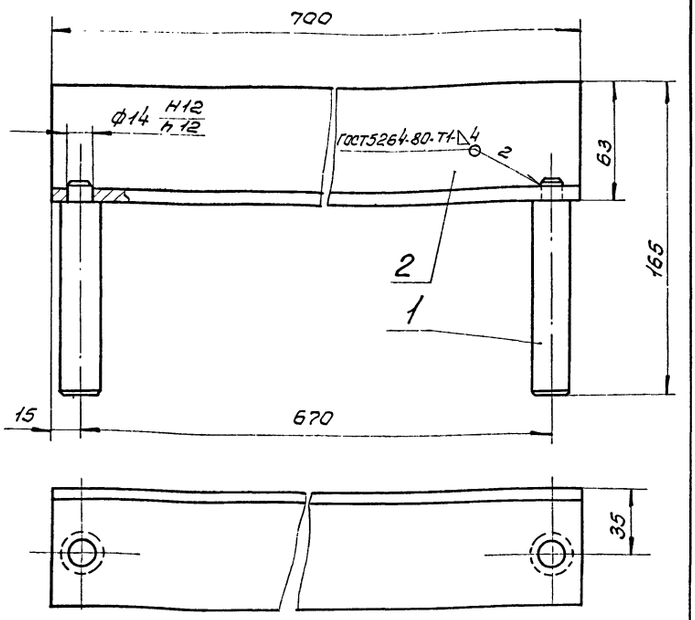

Размеры для справок.

Изм.	Лист	№ докум.	Подп.	Дата	Н015.07.05.000СБ		
Разраб.		Гурьякова			Упор сборочный чертеж	Лит.	Масса 3 / Масштаб 1:2
Пров.		Гледова				Лист	Листов 1
Рук. гр.		Гледова					
Рук. сект.		Спиридонов				СОЮЗГИПРОЛЕСХОЗ	
Н. контр.		Спиридонов					
Утв.		Спиридонов					

Формат А4

Альбом VII.4.I

Типовой проект 411-2-170.86

Подп. и дата | Инв. № подл. | Взам. инв. № | Инв. № дубл. | Подп. и дата

Н015.07.05.001

Rz 80

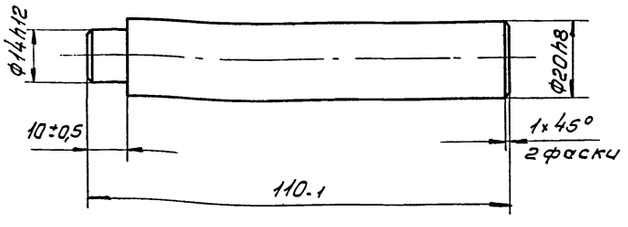

38

21506-07

Изм.	Лист	№ докум.	Подп.	Дата	Н015.07.05.001		
Разраб.		Гурьякова			Ось	Лит.	Масса 0,2 / Масштаб 1:1
Пров.		Гледова				Лист	Листов 1
Рук. гр.		Гледова					
Рук. сект.		Спиридонов			Ст3пс ГОСТ 380-71*	СОЮЗГИПРОЛЕСХОЗ	
Н. контр.		Спиридонов					
Утв.		Спиридонов					

Формат А4

Альбом VII ч.I

Типовой проект 411-2-170.86

Формат	Зона	Поз.	Обозначение	Наименование	Кол.	Примечание
				Документация		
А3			Н015.08.03.000 СБ	Сборочный чертеж		
				Детали		
А4		1	Н015.08.03.001	Крышка	1	
А4		2	Н015.08.03.002	Патрубок	2	

Подп. и дата | Инв. № дубл. | Взам. инв. № | Подп. и дата | Инв. № подл.

Н015.08.03.000

Изм.	Лист	№ докум.	Подп.	Дата
Разраб.	Гурьякова			
Пров.	Глебова			
Рук. гр.	Глебова			
Н. контр.	Спиридонов			
Утв.	Спиридонов			

Патрубок

Лит.	Лист	Листов
		1

СОЮЗГИПРОЛЕСХОЗ

Копировал Тискуна — Формат А4

Альбом VII ч.I

Типовой проект 411-2-170.86

Формат	Зона	Поз.	Обозначение	Наименование	Кол.	Примечание
				Документация		
А2			Н015.08.00.000 СБ	Сборочный чертеж		
				Сборочные единицы		
А4		1	Н015.08.01.000	Секция	2	
А4		2	Н015.08.02.000	Секция	2	
		3	-01	Секция	2	
А4		4	Н015.08.03.000	Патрубок	1	
				Детали		
А4		5	Н015.08.00.001	Ухо	24	
Б4		6	Н015.08.00.002	Планка		
				Уголок 40×40×4-Б ГОСТ 8509-72* / Ст3пс IV ГОСТ 535-79*		
				L = 1000 h 14	2	2,4 кг
				Стандартные изделия		
		7		Болт М12×25.58.05		
				ГОСТ 7798-70*	56	
		8		Гайка М12.5.05		
				ГОСТ 5915-70*	56	
		9		Шайба 12.65Г.05		
				ГОСТ 6402-70*	56	

Подп. и дата | Инв. № дубл. | Взам. инв. № | Подп. и дата | Инв. № подл.

Н015.08.00.000

Изм.	Лист	№ докум.	Подп.	Дата
Разраб.	Гурьякова			
Пров.	Глебова			
Рук. гр.	Глебова			
Н. контр.	Спиридонов			
Утв.	Спиридонов			

Зонт вытяжной

Лит.	Лист	Листов
		1

СОЮЗГИПРОЛЕСХОЗ

Копировал Тискуна — Формат А4

Альбом VII ч.I

Типовой проект 411-2-170.86

Формат	Зона	Поз.	Обозначение	Наименование	Кол.	Примечание
				Документация		
А3			Н015.08.01.000 СБ	Сборочный чертеж		
				Детали		
А4		1	Н015.08.01.001	Балка	1	
		2	-01	Балка	1	
А4		3	Н015.08.01.002	Стенка	1	
Б4		4	Н015.08.01.003	Балка		
				Уголок 40×40×4-Б ГОСТ 8509-72* / Ст3пс IV ГОСТ 535-79*		
				L = 3520 h 14	1	8,4 кг
Б4		5	Н015.08.01.004	Балка		
				Уголок 40×40×4-Б ГОСТ 8509-72* / Ст3пс IV ГОСТ 535-79*		
				L = 680 h 14	1	1,4 кг

Подп. и дата | Инв. № дубл. | Взам. инв. № | Подп. и дата | Инв. № подл.

Н015.08.01.000

Изм.	Лист	№ докум.	Подп.	Дата
Разраб.	Гурьякова			
Пров.	Глебова			
Рук. гр.	Глебова			
Н. контр.	Спиридонов			
Утв.	Спиридонов			

Секция

Лит.	Лист	Листов
		1

СОЮЗГИПРОЛЕСХОЗ

Копировал Тискуна — Формат А4

Альбом VII ч.I

Типовой проект 411-2-170.86

Формат	Зона	Поз.	Обозначение	Наименование	Кол.	Примечание
				Документация		
А3			Н015.08.02.000 СБ	Сборочный чертеж		
				Детали		
А4		1	Н015.08.02.001	Балка	1	
А4		2	Н015.08.02.002	Стенка	1	
Б4		3	Н015.08.02.003	Балка		
				Уголок 40×40×4-Б ГОСТ 8509-72* / Ст3пс IV ГОСТ 535-79*		
				L = 2710 h 14	1	6,8 кг
				Переменные данные для исполнений		
				Н015.08.02.000		
А4		4	Н015.08.02.004	Балка	1	
				Н015.08.02.000-01		
А4		4	Н015.08.02.004-01	Балка	1	

Подп. и дата | Инв. № дубл. | Взам. инв. № | Подп. и дата | Инв. № подл.

39

21506-07

Н015.08.02.000

Изм.	Лист	№ докум.	Подп.	Дата
Разраб.	Гурьякова			
Пров.	Глебова			
Рук. гр.	Глебова			
Н. контр.	Спиридонов			
Утв.	Спиридонов			

Секция

Лит.	Лист	Листов
		1

СОЮЗГИПРОЛЕСХОЗ

Копировал Тискуна — Формат А4

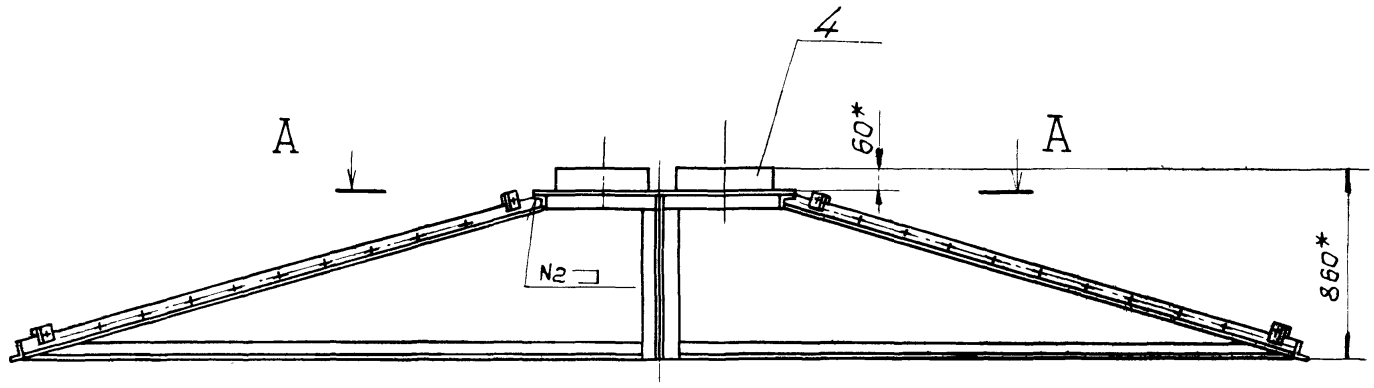

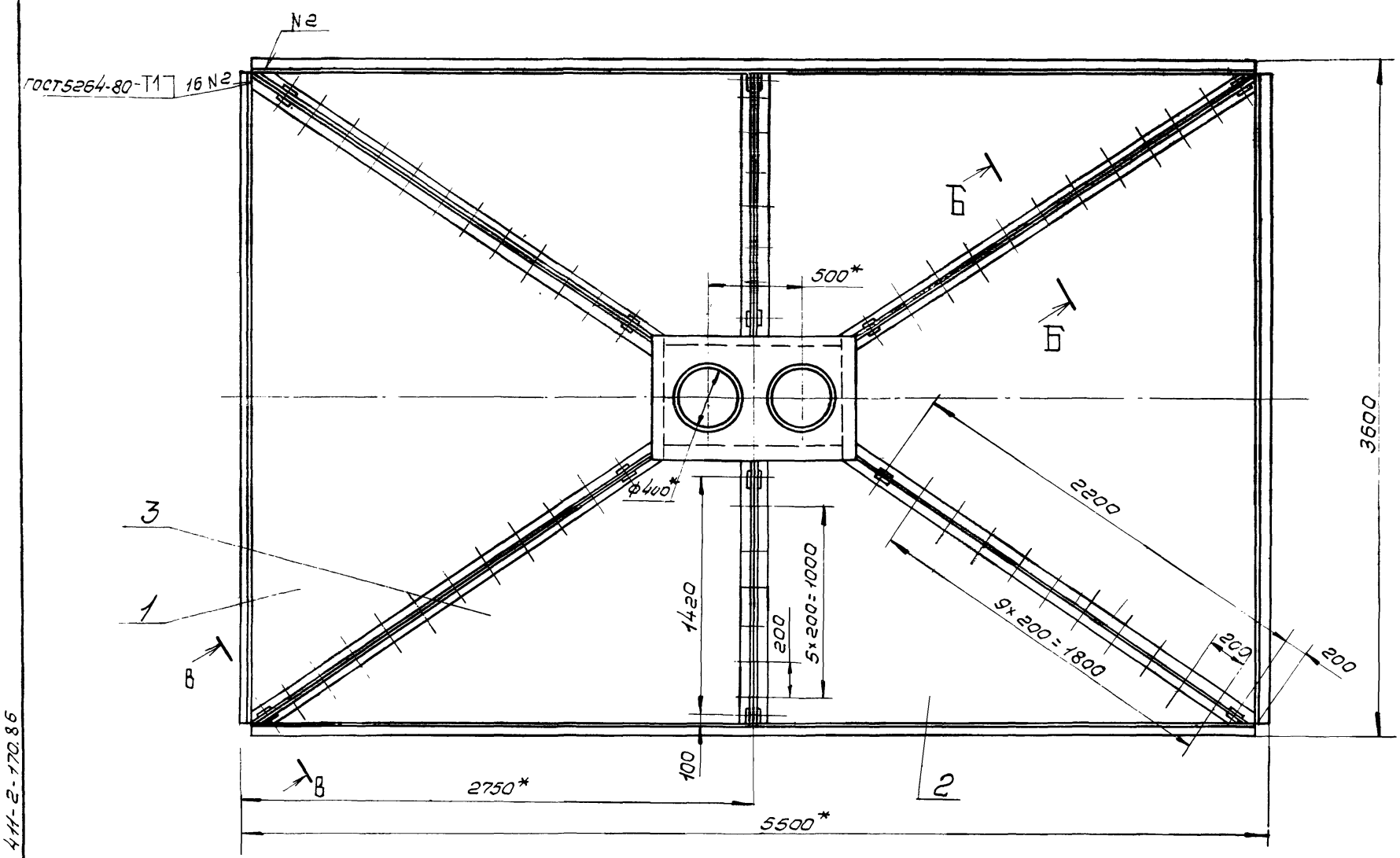

А-А
М1:10

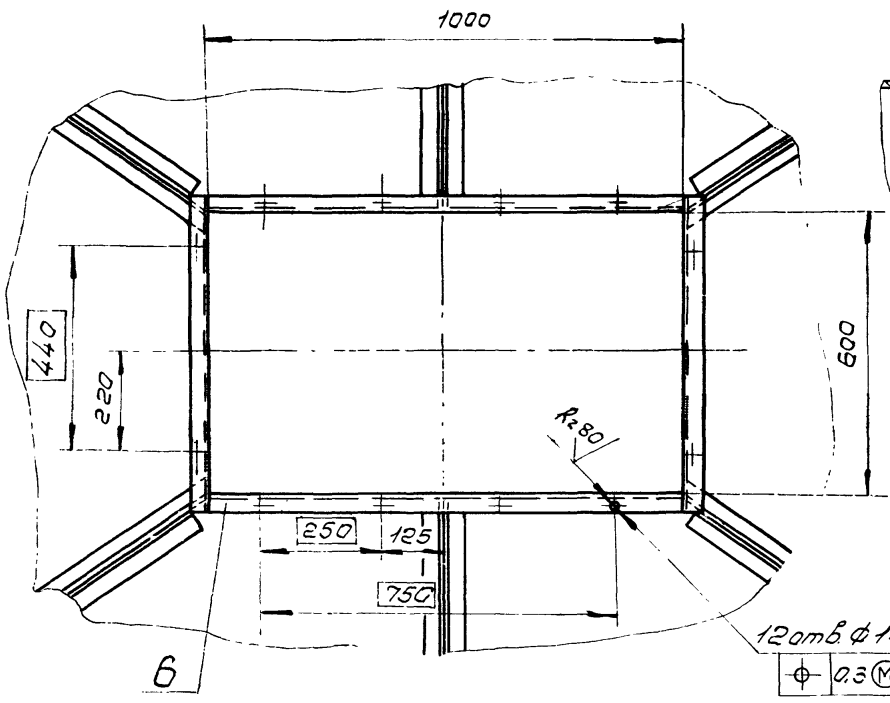

В-В
М1:2

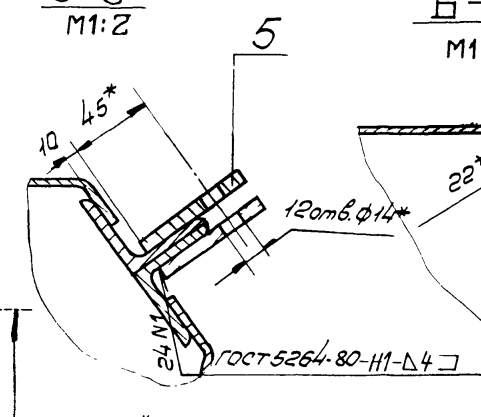

Б-Б
М1:2

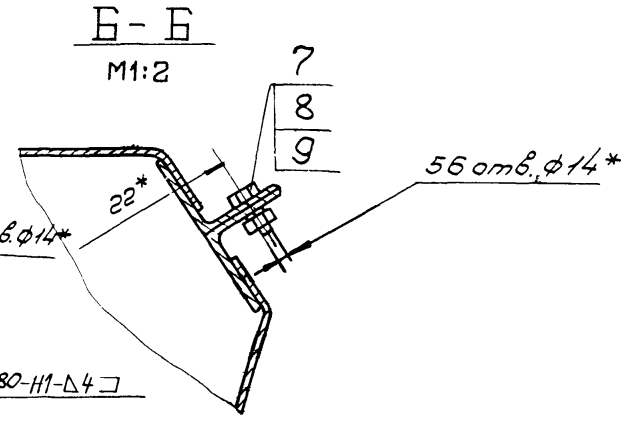

1. *Размеры для справок.
2. **Обработать по сопрягаемой детали Н015.08.03.001.
3. Покрытие: грунтовка ГФ-021 ГОСТ 25129-82,
   эмаль ПФ-115 серая ГОСТ 6465-76* III Сэ.
4. Отверстия от покрытия предохранить.

40

21506-07

					Н015.08.00.000СБ
Изм.	Лист	№ докум.	Подп.	Дата	Зонт Вытяжной. Сборочный чертеж
Разраб.		Гурьякова			Лит. / Масса 230 / Масштаб 1:20
Пров.		Гребова			Лист / Листов 1
Рук. гр.		Гребова			СОЮЗГИПРОЛЕСХОЗ
Рук. сект.		Спиридонов			
Н. контр.		Спиридонов			
Утв.		Рогачев			

Копировал

Формат А3

Типовой проект 411-2-170.86

Инв. № подл. | Подп. и дата | Взам. инв. № | Инв. № дубл. | Подп. и дата

Н015.08.01.000СБ

Альбом VII ч.I

Типовой проект 411-2-170.86

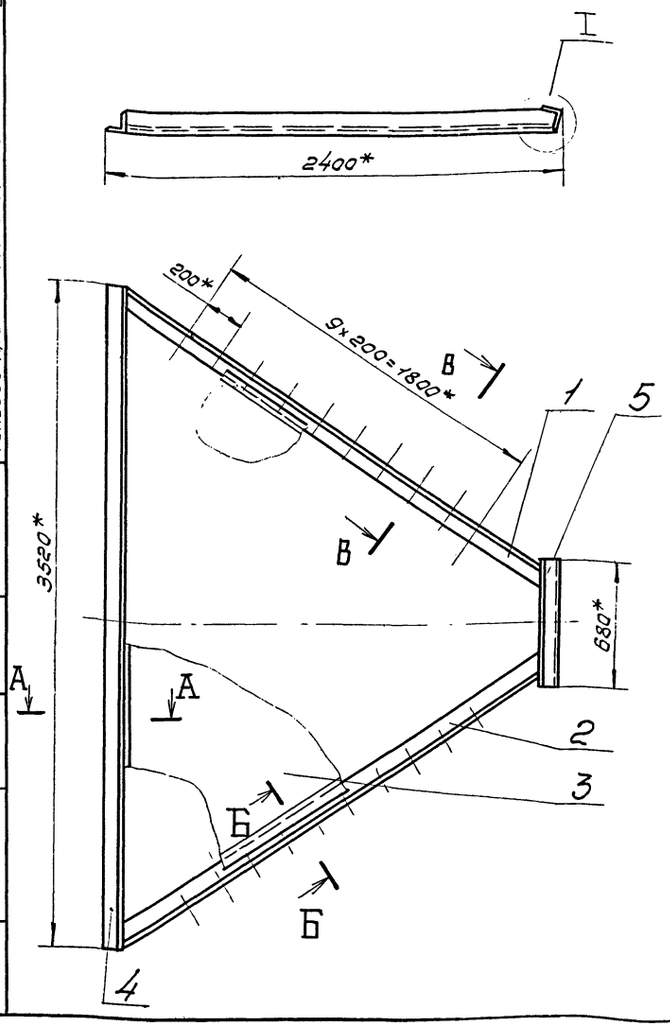

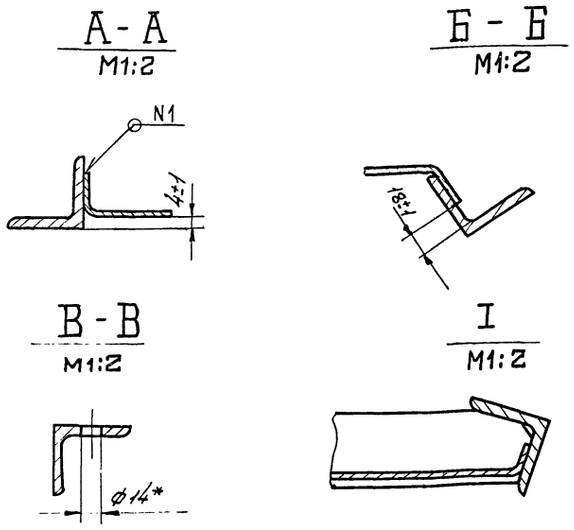

1.* Размеры для справок.

2. Сварка шва Н1- газовая, катет шва 1мм.

3. Шероховатость обрабатываемых поверхностей деталей БЧ – Rz160

Изм.	Лист	№ докум.	Подп.	Дата	Секция Сборочный чертеж	Лит.	Масса	Масштаб
Разраб.		Гурьякова					57	1:20
Пров.		Глебова				Лист	Листов 1	
Рук.гр.		Глебова						
Рук.сект.		Спиридонов				СОЮЗГИПРОЛЕСХОЗ		
Н.контр.		Спиридонов						
Утв.		Спиридонов						

Копировал Пискунов

Формат А3

Инв.№подл. | Подп. и дата | Взам.инв.№ | Инв.№дубл. | Подп. и дата

Н015.08.01.001

Альбом VII ч.I

Типовой проект 411-2-170.86

Н015.08.01.001

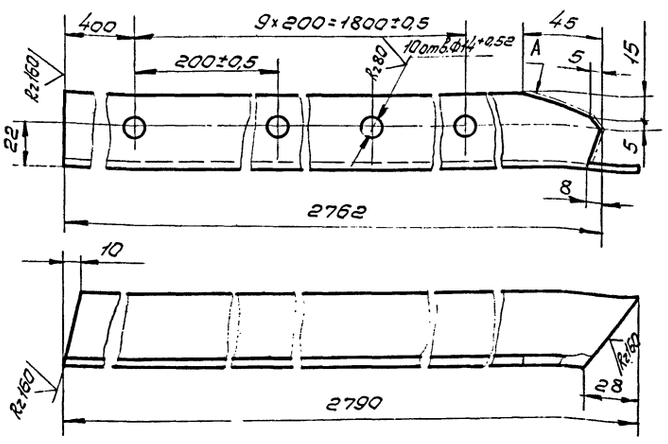

Н015.08.01.001-01- зеркальное отражение

Остальное - см. Н015.08.01.001

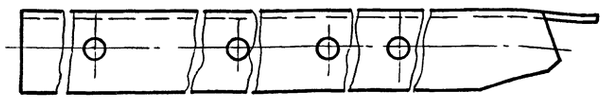

1. Неуказанные предельные отклонения размеров – $\pm\frac{IT14}{2}$

2. Шероховатость поверхности А – Rz160

Изм.	Лист	№ докум.	Подп.	Дата	Балка	Лит.	Масса	Масштаб
Разраб.		Гурьякова					6,7	1:1
Пров.		Глебова				Лист	Листов 1	
Рук.гр.		Глебова						
Рук.сект.		Спиридонов			Уголок 6-40×40×4 ГОСТ 8509-72*	СОЮЗГИПРОЛЕСХОЗ		
Н.контр.		Спиридонов			Ст3пс ГОСТ 535-79*			
Утв.		Спиридонов						

Копировал Пискунов

Формат А4

Инв.№подл. | Подп. и дата | Взам.инв.№ | Инв.№дубл. | Подп. и дата

Н015.08.01.002

Альбом VII ч.I

Типовой проект 411-2-170.86

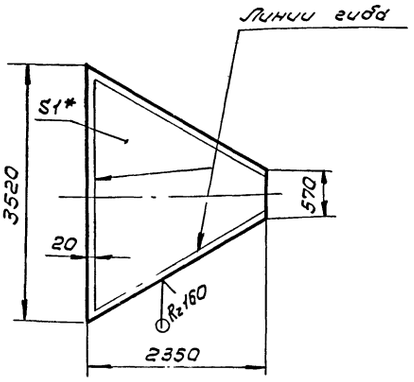

1.* Размер для справок.

2. Предельные отклонения размеров – $\pm\frac{IT14}{2}$

3. Отогнуть на месте.

41

21506-07

Изм.	Лист	№ докум.	Подп.	Дата	Стенка	Лит.	Масса	Масштаб
Разраб.		Гурьякова					34	1:50
Пров.		Глебова				Лист	Листов 1	
Рук.гр.		Глебова						
Рук.сект.		Спиридонов			Лист 6-ПН-1 ГОСТ 19903-74*	СОЮЗГИПРОЛЕСХОЗ		
Н.контр.		Спиридонов			Ст3пс ГОСТ 16523-70*			
Утв.		Спиридонов						

Копировал Пискунов

Формат А4

Инв.№подл. | Подп. и дата | Взам.инв.№ | Инв.№дубл. | Подп. и дата

Альбом VII.4.1

Типовой проект 411-2-170.86

Инв.№подл. | Подп. и дата | Взам.инв.№ | Инв.№дубл. | Подп. и дата

НО15.08.02.000СБ

НО15.08.02.000СБ

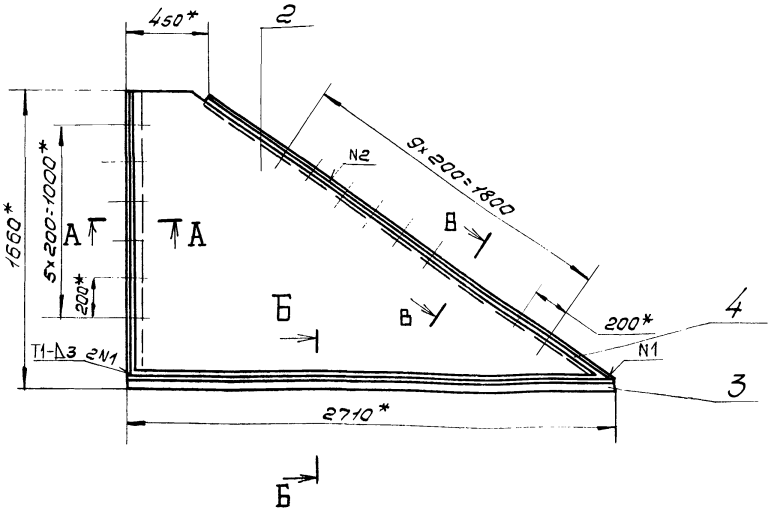

НО15.08.02.000СБ-01- зеркальное отражение
Остальное - см. НО15.08.02.000СБ

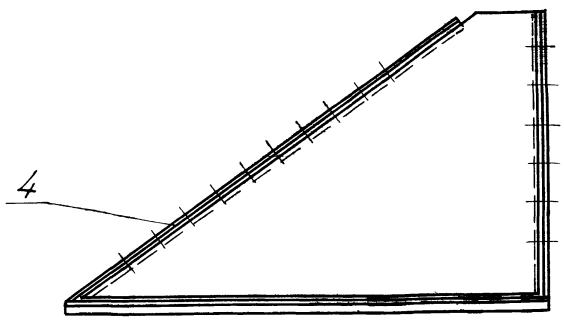

А-А
М1:2

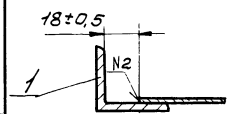

Б-Б
М1:2

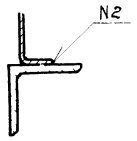

В - В повернуто
М1:2

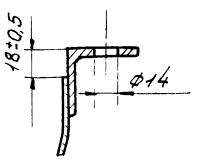

1.* Размеры для справок.

2. Сварка шва N2 - газовая, катет шва 1мм.

3. Остальные швы по ГОСТ 5264-80.

4. Шероховатость обрабатываемых поверхностей деталей Б4 — Rz 80.

					НО15.08.02.000СБ			
Изм.	Лист	№ докум.	Подп.	Дата		Лит.	Масса	Масштаб
Разраб.		Гурьякова			Секция. Сборочный чертеж		23	1:20
Пров.		Следова				Лист	Листов 1	
Рук.гр.		Следова				СОЮЗГИПРОЛЕСХОЗ		
Рук.сект.		Спиридонов						
Н.контр.		Спиридонов						
Утв.		Спиридонов						

Копировал Филиппов

Формат А3

Альбом VII.4.1

Типовой проект 411-2-170.86

Инв.№подл. | Подп. и дата | Взам.инв.№ | Инв.№дубл. | Подп. и дата

НО15.08.02.004

НО15.08.02.004

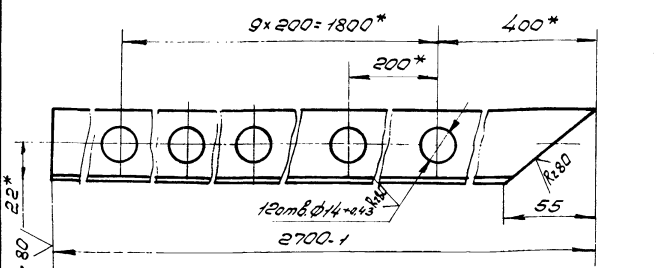

НО15.08.02.004-01- зеркальное отражение
Остальное- см. НО15.08.02.004

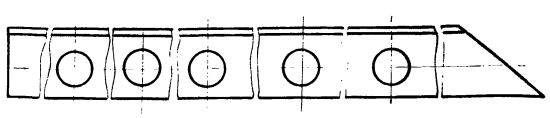

1.* Размеры для справок.

2. Неуказанные предельные отклонения размеров — $\pm \frac{IT14}{2}$.

3. Обработать по сопрягаемой детали НО15.08.01.001.

					НО15.08.02.004			
Изм.	Лист	№ докум.	Подп.	Дата		Лит.	Масса	Масштаб
Разраб.		Гурьякова			Балка		58	1:2
Пров.		Следова				Лист	Листов 1	
Рук.гр.		Следова				СОЮЗГИПРОЛЕСХОЗ		
Рук.сект.		Спиридонов						
Н.контр.		Спиридонов						
Утв.		Спиридонов						

Уголок 40х40х4-Б ГОСТ 8509-72* / Ст3пс ГОСТ 535-79*

Копировал

Формат А3

Альбом VII.4.1

Типовой проект 411-2-170.86

Инв.№подл. | Подп. и дата | Взам.инв.№ | Инв.№дубл. | Подп. и дата

НО15.08.02.001

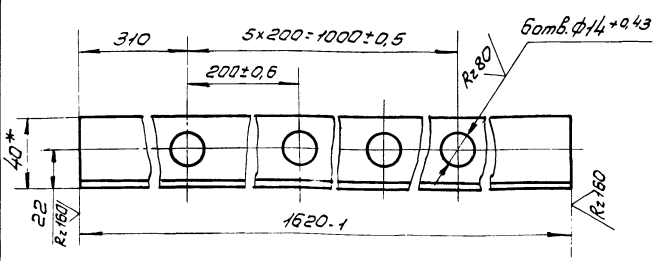

1.* Размер для справок.

2. Неуказанные предельные отклонения размеров — $\pm \frac{IT14}{2}$.

42

21506-07

					НО15.08.02.001			
Изм.	Лист	№ докум.	Подп.	Дата		Лит.	Масса	Масштаб
Разраб.		Гурьякова			Балка		3,8	1:2
Пров.		Следова				Лист	Листов 1	
Рук.гр.		Следова				СОЮЗГИПРОЛЕСХОЗ		
Рук.сект.		Спиридонов						
Н.контр.		Спиридонов						
Утв.		Спиридонов						

Уголок 40х40х4-Б ГОСТ 8509-72* / Ст3пс ГОСТ 535-79*

Копировал

Формат А3

Альбом VIII.4.I

Типовой проект 411-2-170.86

Инв.№подл. | Подп. и дата | Взам.инв.№ | Инв.№дубл. | Подп. и дата

Н015.04.01.002

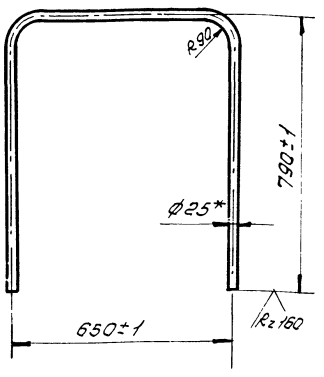

1.* Размер для справок.

2. Длина развертки L = 2150 мм.

Изм.	Лист	№ докум.	Подп.	Дата
Разраб.		Гуреякова		
Пров.		Гледова		
Рук. гр.		Гледова		
Рук. сект.		Спиридонов		
Н. контр.		Спиридонов		
Утв.		Спиридонов		

Ручка

Лит.	Масса	Масштаб
	4	1:10
Лист	Листов 1	

Труба 25х4 ГОСТ 8732-78* / Б10 ГОСТ 8731-74*

СОЮЗГИПРОЛЕСХОЗ

Копировал

Формат А4

Альбом VIII.4.I

Типовой проект 411-2-170.86

Инв.№подл. | Подп. и дата | Взам.инв.№ | Инв.№дубл. | Подп. и дата

Н015.04.01.004

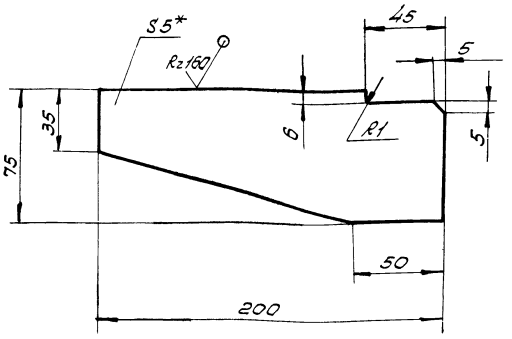

1.* Размер для справок.

2. Предельные отклонения размеров — $\pm \frac{IT14}{2}$

Изм.	Лист	№ докум.	Подп.	Дата
Разраб.		Гуреякова		
Пров.		Гледова		
Рук. гр.		Гледова		
Рук. сект.		Спиридонов		
Н. контр.		Спиридонов		
Утв.		Спиридонов		

Косынка

Лит.	Масса	Масштаб
	1,5	1:2
Лист	Листов 1	

Лист 6-ПН-5 ГОСТ 19903-74* / Ст.Эле ГОСТ 14637-79

СОЮЗГИПРОЛЕСХОЗ

Копировал

Формат А4

Альбом VIII.4.I

Типовой проект 411-2-170.86

Инв.№подл. | Подп. и дата | Взам.инв.№ | Инв.№дубл. | Подп. и дата

Н015.08.00.001

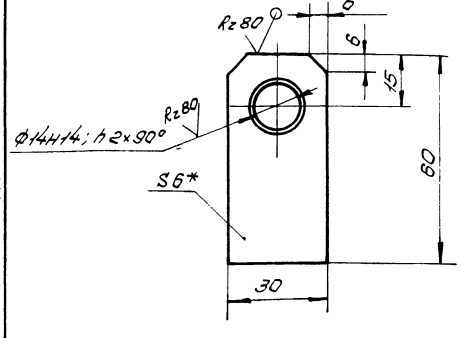

1.* Размер для справок.

2. Неуказанные предельные отклонения размеров — $\pm \frac{IT14}{2}$.

Изм.	Лист	№ докум.	Подп.	Дата
Разраб.		Гуреякова		
Пров.		Гледова		
Рук. гр.		Гледова		
Рук. сект.		Спиридонов		
Н. контр.		Спиридонов		
Утв.		Спиридонов		

Ухо

Лит.	Масса	Масштаб
	0,09	1:1
Лист	Листов 1	

Лист 6-ПН-6 ГОСТ 19903-74* / Ст.Эле ГОСТ 14637-79

СОЮЗГИПРОЛЕСХОЗ

Формат А4

Альбом VIII.4.I

Типовой проект 411-2-170.86

Инв.№подл. | Подп. и дата | Взам.инв.№ | Инв.№дубл. | Подп. и дата

Н015.08.02.002

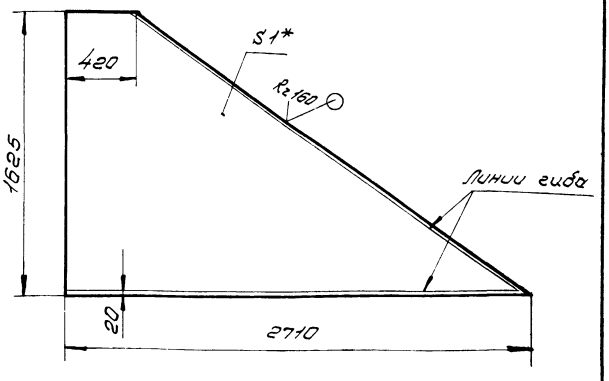

1.* Размер для справок.

2. Предельные отклонения размеров — $\pm \frac{IT14}{2}$,

3. Отогнуто по месту.

Изм.	Лист	№ докум.	Подп.	Дата
Разраб.		Гуреякова		
Пров.		Гледова		
Рук. гр.		Гледова		
Рук. сект.		Спиридонов		
Н. контр.		Спиридонов		
Утв.		Спиридонов		

Стенка

Лит.	Масса	Масштаб
	8,5	1:20
Лист	Листов 1	

Лист 5-ПН-1 ГОСТ 19903-74* / Ст.Эле ГОСТ 16523-70*

СОЮЗГИПРОЛЕСХОЗ

Копировал

Формат А3

Альбом VII-41

Типовой проект 411-2-170.86

Н015.08.03.00006

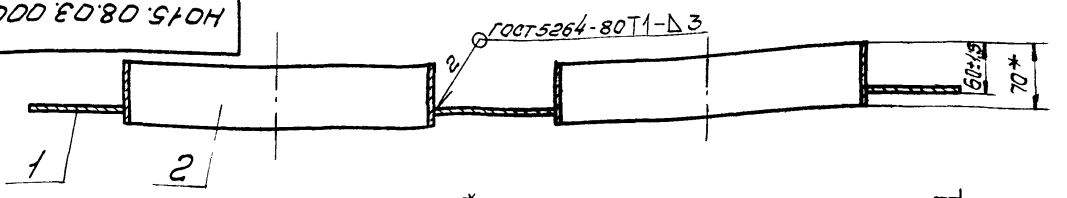

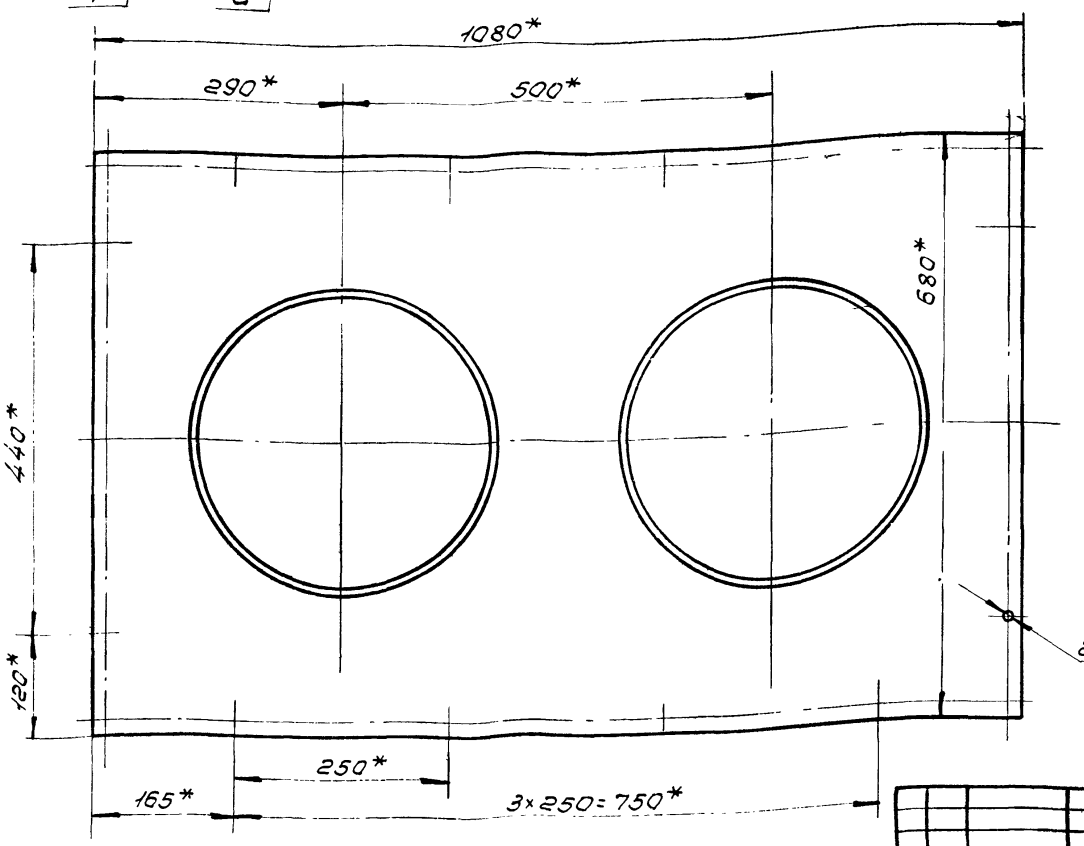

*Размеры для справок.

Изм.	Лист	№ докум.	Подп.	Дата
Разраб.		Гурьякова		
Пров.		Глебова		
Рук. гр.		Глебова		
Рук. сект.		Спиридонов		
Н. контр.		Спиридонов		
Утв.		Спиридонов		

Н015.08.03.000Сб

Патрубок
Сборочный чертеж

Лит.	Масса	Масштаб
	12,2	1:5
Лист	Листов 1	

СОЮЗГИПРОЛЕССХОЗ

Копировал

Формат А3

Альбом VII-41

Типовой проект 411-2-170.86

Н015.08.03.001

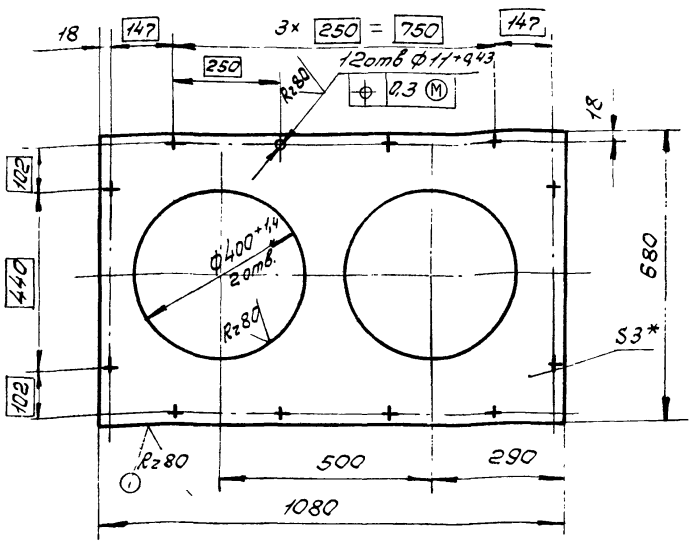

1* Размер для справок.

2. Неуказанные предельные отклонения размеров $\pm \frac{IT14}{2}$.

Изм.	Лист	№ докум.	Подп.	Дата
Разраб.		Гурьякова		
Пров.		Глебова		
Рук. гр.		Глебова		
Рук. сект.		Спиридонов		
Н. контр.		Спиридонов		
Утв.		Спиридонов		

Н015.08.03.001

Крышка

Лит.	Масса	Масштаб
	8	1:10
Лист	Листов 1	

Лист Ст3 ГОСТ 19903-74* ГОСТ 16523-70*

СОЮЗГИПРОЛЕССХОЗ

Копировал

Формат А4

Альбом VII-41

Типовой проект 411-2-170.86

Н015.08.03.002

Rz160

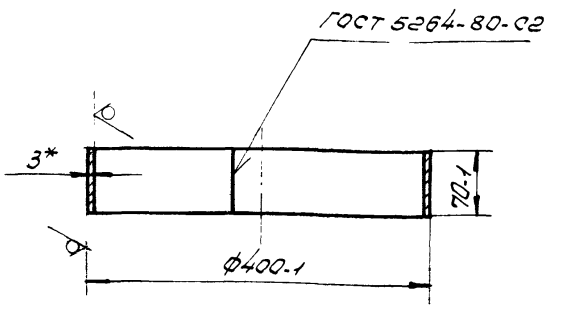

* Размер для справок.

Изм.	Лист	№ докум.	Подп.	Дата
Разраб.		Гурьякова		
Пров.		Глебова		
Рук. гр.		Глебова		
Рук. сект.		Спиридонов		
Н. контр.		Спиридонов		
Утв.		Спиридонов		

Н015.08.03.002

Патрубок

Лит.	Масса	Масштаб
	2	1:5
Лист	Листов 1	

Лист Ст3 ГОСТ 19903-74* ГОСТ 16523-70*

СОЮЗГИПРОЛЕССХОЗ

Формат А4

Формат	Зона	Поз.	Обозначение	Наименование	Кол.	Примечание
				Документация		
*)			НО15.09.01.000СБ	Сборочный чертеж		*) А2, А3
				Детали		
А4		1	НО15.09.01.001	Опора	8	
			-01	Опора	8	
А4		3	НО15.09.01.002	Стойка	4	
		4	-01	Стойка	4	
А4		5	НО15.09.01.003	Связь	1	
Б4		6	НО15.09.01.004	Балка		
				Уголок 50×50×5-Б ГОСТ 8509-72* Ст3пс II ГОСТ 535-79*		
				L=4250 h14	4	16 кг
Б4		7	НО15.09.01.005	Раскос		
				Уголок 50×50×5-Б ГОСТ 8509-72* Ст3пс II ГОСТ 535-79*		
				L=520 h14	16	2,7 кг
Б4		8	НО15.09.01.006	Стойка		
				Уголок 50×50×5-Б ГОСТ 8509-72* Ст3пс II ГОСТ 535-79*		
				L=238 h14	2	1 кг
Б4		9	НО15.09.01.007	Стойка		
				Уголок 50×50×5-Б ГОСТ 8509-72* Ст3пс II ГОСТ 535-79*		
				L=460 h14	4	2,6 кг

Инв. № подл. | Подп. и дата | Взам. инв. № | Инв. № дубл. | Подп. и дата

Изм.	Лист	№ докум.	Подп.	Дата	НО15.09.01.000		
Разраб.		Гуряшкова			Станина	Лит.	Лист 1 / Листов 3
Пров.		Гледова				СОЮЗГИПРОЛЕСХОЗ	
Рук. гр.		Гледова					
Н. контр.		Скуридонов					
Утв.		Рогачев					

Инв. № подл. | Подп. и дата | Взам. инв. № | Инв. № дубл. | Подп. и дата

Копировал | Формат А4

Формат	Зона	Поз.	Обозначение	Наименование	Кол.	Примечание
				Документация		
А2			НО15.09.02.000СБ	Сборочный чертеж		
				Детали		
А4		1	НО15.09.02.001	Косынка	8	
А4		2	НО15.09.02.002	Косынка	8	
А4		3	НО15.09.02.003	Балка	2	
А4		4	НО15.09.02.004	Стойка	4	
Б4		5	НО15.09.02.005	Балка		
				Швеллер 8 ГОСТ 8240-72* Ст3пс II ГОСТ 535-79*		
				L=690 h14	2	4,8 кг
Б4		6	НО15.09.02.006	Опора		
				Уголок 63×63×5-Б ГОСТ 8509-72* Ст3пс II ГОСТ 535-79*		
				L=870 h14	2	4,2 кг
Б4		7	НО15.09.02.007	Платик		
				Лист 6-ПН-5 ГОСТ 19903-74* Ст3пс ГОСТ 14637-79		
				(70×220) h14	6	0,02 кг
Б4		8	НО15.09.02.008	Опора		
				Уголок 70×70×5-Б ГОСТ 8509-72* Ст3пс II ГОСТ 535-79*		
				L=870 h14	1	4,3 кг

Инв. № подл. | Подп. и дата | Взам. инв. № | Инв. № дубл. | Подп. и дата

Изм.	Лист	№ докум.	Подп.	Дата	НО15.09.02.000		
Разраб.		Гуряшкова			Рама	Лит.	Лист 1 / Листов 1
Пров.		Гледова				СОЮЗГИПРОЛЕСХОЗ	
Рук. гр.		Гледова					
Н. контр.		Скуридонов					
Утв.		Рогачев					

Инв. № подл. | Подп. и дата | Взам. инв. № | Инв. № дубл. | Подп. и дата

Копировал | Формат А4

Формат	Зона	Поз.	Обозначение	Наименование	Кол.	Примечание
Б4		10	НО15.09.01.008	Платик		
				Лист 6-ПН-Б ГОСТ 19903-74* Ст3пс ГОСТ 14637-79		
				(100×100) h14	4	0,47 кг
Б4		11	НО15.09.01.009	Опора		
				Швеллер 8 ГОСТ 8240-72* Ст3пс II ГОСТ 535-79*		
				L=1300 h14	2	9,1 кг
Б4		12	НО15.09.01.011	Связь		
				Уголок 50×50×5-Б ГОСТ 8509-72* Ст3пс II ГОСТ 535-79*		
				L=900 h14	2	3,4 кг
Б4		13	НО15.09.01.012	Связь		
				Уголок 50×50×5-Б ГОСТ 8509-72* Ст3пс II ГОСТ 535-79*		
				L=850 h14	3	3,2 кг
Б4		14	НО15.09.01.013	Связь		
				Уголок 40×40×4-Б ГОСТ 8509-72* Ст3пс II ГОСТ 535-79*		
				L=760 h14	4	1,8 кг
Б4		15	НО15.09.01.014	Платик		
				Лист 6-ПН-Б ГОСТ 19903-74* Ст3пс ГОСТ 14637-79		
				(70×120) h14	2	0,4
Б4		16	НО15.09.01.015	Связь		
				Уголок 50×50×5-Б ГОСТ 8509-72* Ст3пс II ГОСТ 535-79*		
				L=740 h14	4	2,5 кг
Б4		17	НО15.09.01.016	Накладка		
				Лист 6-ПН-Б ГОСТ 19903-74* Ст3пс ГОСТ 14637-79		
				(40×100) h14	2	0,2 кг

Инв. № подл. | Подп. и дата | Взам. инв. № | Инв. № дубл. | Подп. и дата

Изм.	Лист	№ докум.	Подп.	Дата	НО15.09.01.000	Лист 2

Копировал | Формат А4

Формат	Зона	Поз.	Обозначение	Наименование	Кол.	Примечание
				Стандартные изделия		
		18		Болт М6×25.58.05 ГОСТ 7798-70*	16	
		19		Гайка М6.5.05 ГОСТ 5915-70*	16	
		20		Шайба 6.65Г.026 ГОСТ 6402-70*	16	
				Материалы		
				Пиломатериалы		
				Сосна ГОСТ 8486-66**		
		21		Доска 25×200	0,03	м³
		22		Доска 32×220	0,25	м³
		23		Брусок 70×80	0,02	м³

Инв. № подл. | Подп. и дата | Взам. инв. № | Инв. № дубл. | Подп. и дата

Изм.	Лист	№ докум.	Подп.	Дата	НО15.09.01.000	Лист 3

Копировал | Формат А4

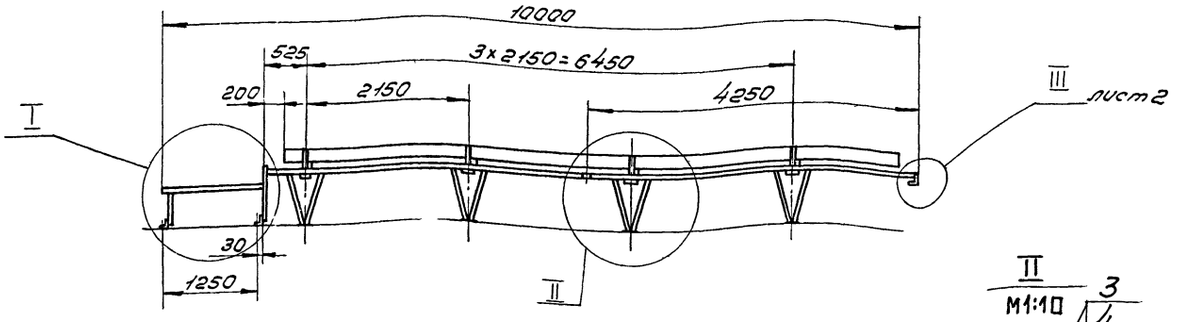

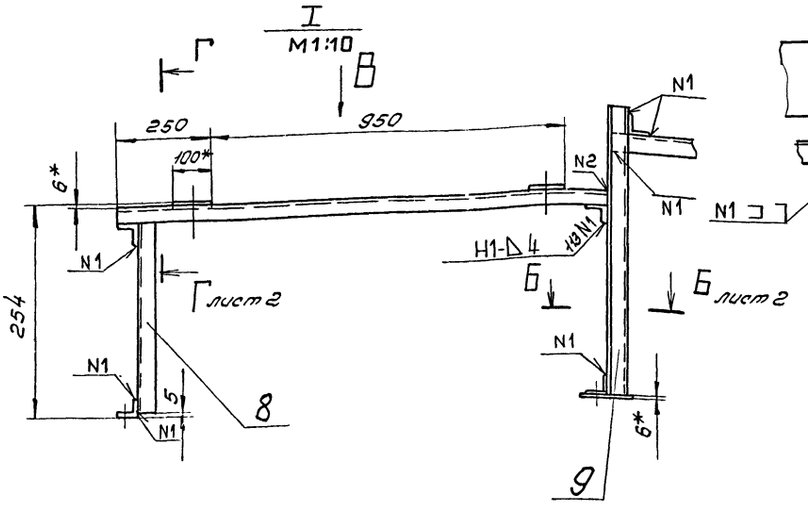

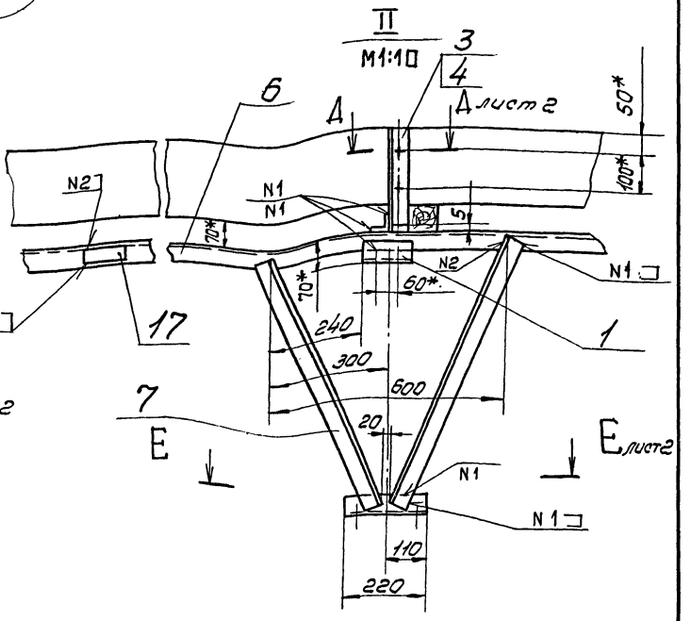

Вид В
M1:10

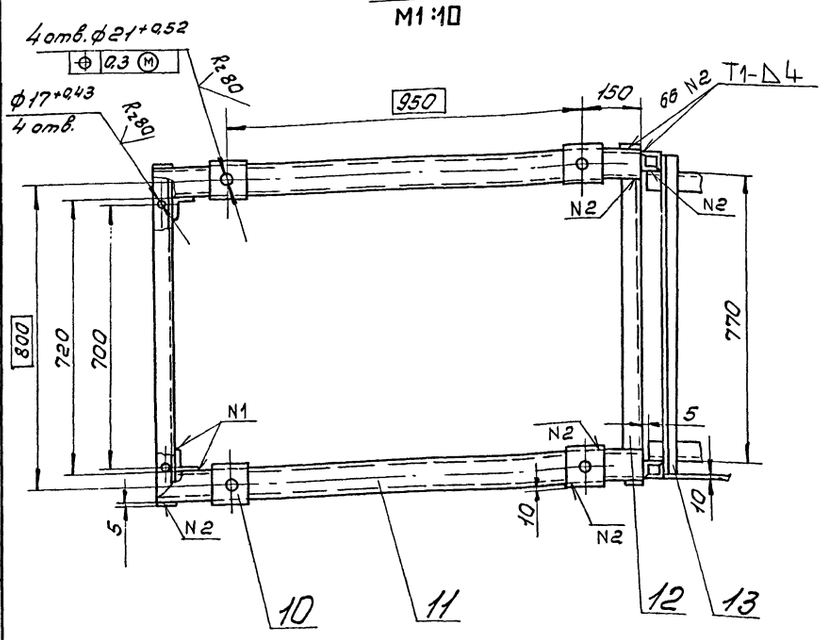

А-А
M1:10

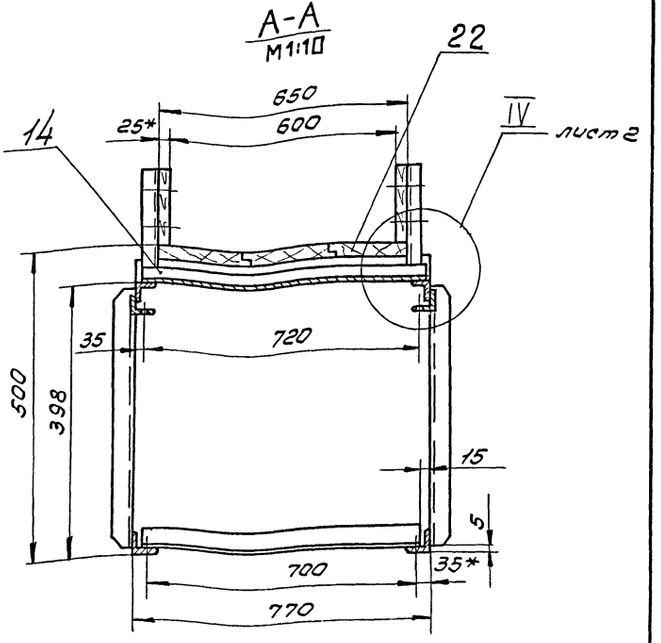

2. Неуказанные предельные отклонения размеров $\pm \frac{IT14}{2}$

3. Шероховатость обрабатываемых поверхностей деталей 64 — $\frac{Rz\,160}{}$.

4. Сварные швы по ГОСТ 5264-80.

5. Покрытие: грунтовка ГФ-021 ГОСТ 25129-82, эмаль ПФ-115, серая, ГОСТ 6465-76*; III Сз.

1.* Размеры для справок.

21506-07

Изм.	Лист	№ докум.	Подп.	Дата	Н015.09.01.000СБ		
Разраб.		Гурьянова			Станина сборочный чертеж.	Лит.	Масса	Масштаб
Пров.		Глебова					250	1:50
Рук. гр.		Глебова				Лист 1	Листов 2	
Рук. сект.		Спиридонов				СОЮЗГИПРОЛЕСХОЗ		
Н. контр.		Спиридонов						
Утв.		Рогачев						

Инв. № подл. | Подп. и дата | Взам. инв. № | Инв. № дубл. | Подп. и дата

Типовой проект 411-2-170.86

Копировал Чайдина

Формат А2

Альбом VIII.4

Типовой проект 411-2-170.86

Н015.09.01.000СБ

Вид И
М1:10

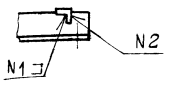

III
М1:10
лист 1

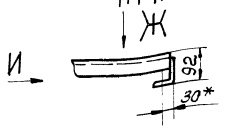

Вид Ж
М1:10

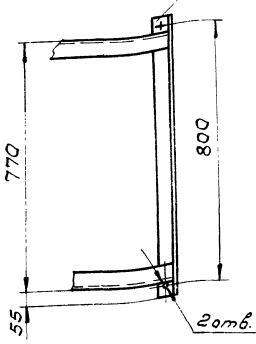

Г-Г
М1:5

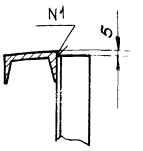

Б-Б
М1:2
лист 1

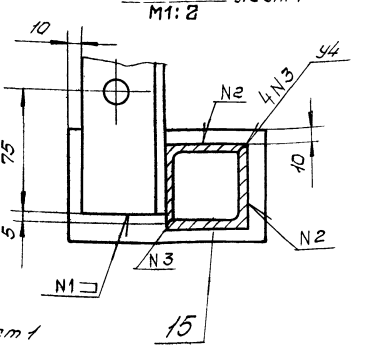

IV
М1:5
лист 1

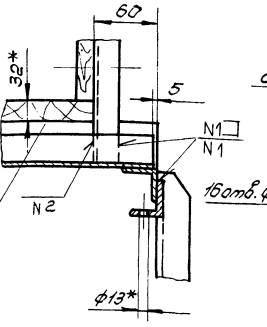

Е-Е
М1:5
лист 1

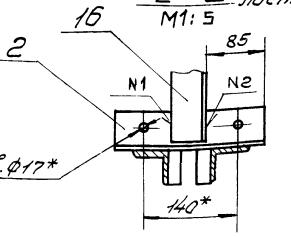

Д-Д
лист 1
М1:1

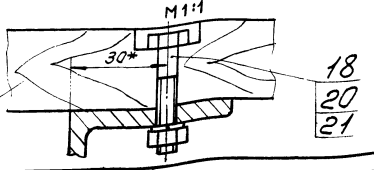

Изм.	Лист	№докум.	Подп.	Дата

Копировал Формат А4

Альбом VIII.4

Типовой проект 411-2-170.86

Н015.09.01.001

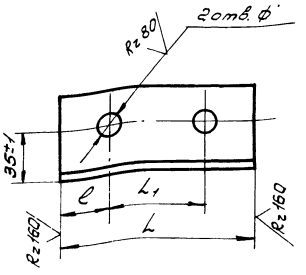

Обозначение	размеры, мм								Масса кг
	L	Пред. откл.	L1	Пред. откл.	l	Пред. откл.	d	Пред. откл.	
Н015.09.01.001	120	-1	60	±0,5	30	±1	13	+0,43	0,6
-01	220	-1	140	±1	40	±1	17	+0,43	1,1

Изм.	Лист	№докум.	Подп.	Дата
Разраб.	Гурьякова			
Пров.	Следова			
Рук.гр.	Следова			
Рук.сект.	Спиридонов			
Н.контр.	Спиридонов			
Утв.	Спиридонов			

Н015.09.01.001

Опора

Лит.	Масса	Масштаб
	Ст. табл.	1:2

Лист | Листов 1

Уголок Ст3кп ГОСТ 535-79*

СОЮЗГИПРОЛЕСХОЗ

Копировал Формат А4

Альбом VIII.4

Типовой проект 411-2-170.86

Н015.09.01.003

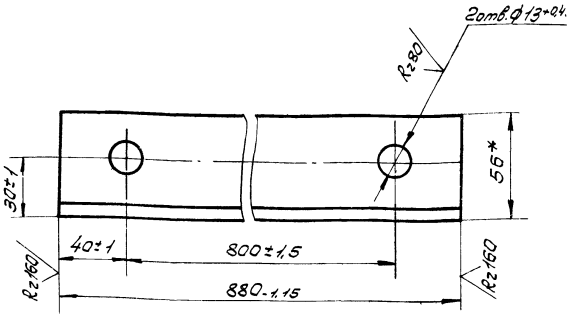

* Размер для справок.

Изм.	Лист	№докум.	Подп.	Дата
Разраб.	Гурьякова			
Пров.	Следова			
Рук.гр.	Следова			
Рук.сект.	Спиридонов			
Н.контр.	Спиридонов			
Утв.	Спиридонов			

Н015.09.01.003

Связь

Лит.	Масса	Масштаб
	6	1:2

Лист | Листов 1

Уголок 90х56х6-Б ГОСТ 8510-72* Ст3кп ГОСТ 535-79*

СОЮЗГИПРОЛЕСХОЗ

Копировал Формат А4

4.1

21506-01

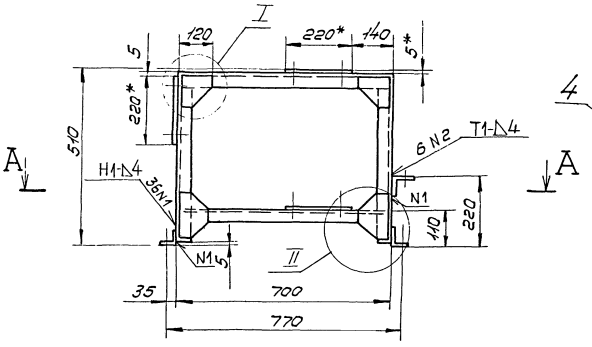

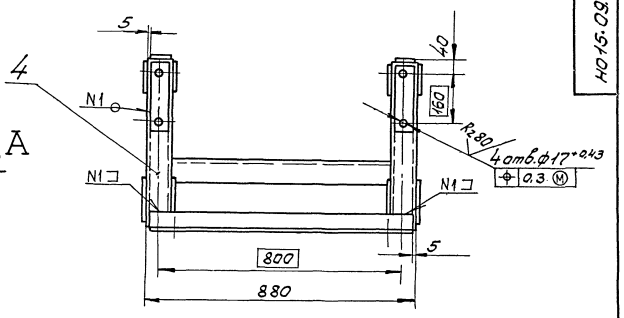

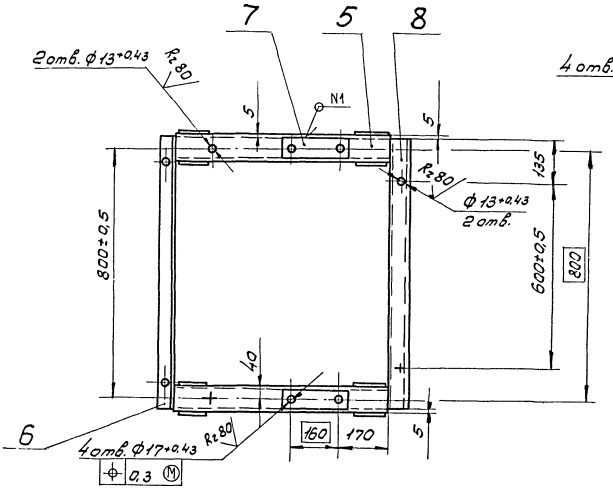

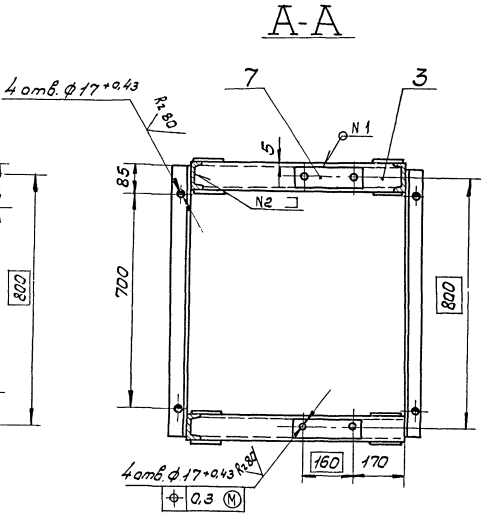

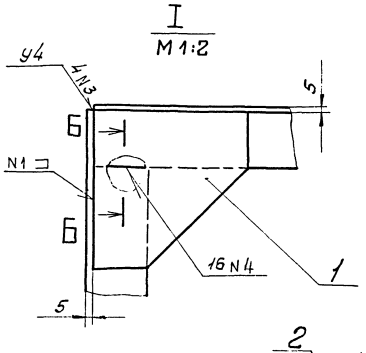

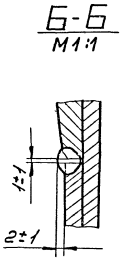

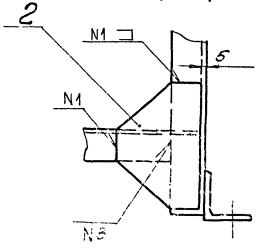

1.* Размеры для справок.

2. Неуказанные предельные отклонения размеров — $\pm \frac{IT14}{2}$.

3. Шероховатость обрабатываемых поверхностей деталей, БЧ — Rz160.

4. Сварка шва Н4 ручная электродуговая, остальные швы по ГОСТ 5264-80.

5. Покрытие: грунтовка ГФ-021 ГОСТ 25129-8[illegible] эталь ПФ-115, серая, ГОСТ 6465-76[illegible] [illegible]

6. Отверстия от покрытия предохранить.

21506-07

					Н015.09.02.000 СБ			
Изм.	Лист	№ докум.	Подп.	Дата	Рама Сборочный чертеж	Лит	Масса	Масштаб
Разраб.		Гурьякова					60	1:10
Пров.		Глебова				Лист	Листов 1	
Рук.гр.		Глебова						
Рук.сект.		Спиридонов				СОЮЗГИПРОЛЕСХОЗ		
Н.контр.		Спиридонов						
Утв.		Рогачев						

Копировал [illegible]

Формат А2

Типовой проект 411-2-170.86

Инв.№ подл. | Подп. и дата | Взам.инв.№ | Инв.№ дубл. | Подп. и дата

Альбом V

Типовой проект 411-2-170.86

Инв.№ подл. | Подп. и дата | Взам.инв.№ | Инв.№ дубл. | Подп. и дата

Н015.09.02.003

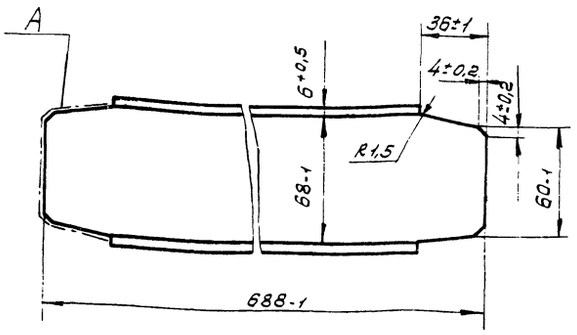

Шероховатость поверхности А – Rz 80

Изм.	Лист	№ докум.	Подп.	Дата	Н015.09.02.003			
Разраб.		Гуреякова			Балка	Лит.	Масса 4,9	Масштаб 1:2
Пров.		Гребова				Лист	Листов 1	
Рук.гр.		Гребова						
Рук.сект.		Спиридонов			Швеллер 8 ГОСТ 8240-72* Ст3пс ГОСТ 535-73*	СОЮЗГИПРОЛЕСХОЗ		
Н.контр.		Спиридонов						
Утв.		Спиридонов						

Копировал Формат А4

Альбом VII ч.I

Типовой проект 411-2-170.86

Инв.№ подл. | Подп. и дата | Взам.инв.№ | Инв.№ дубл. | Подп. и дата

Н015.09.02.002

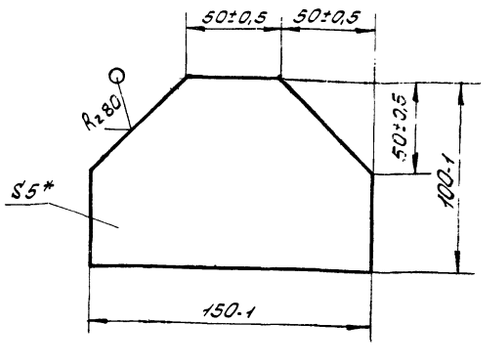

*Размер для справок.

Изм.	Лист	№ докум.	Подп.	Дата	Н015.09.02.002			
Разраб.		Гуреякова			Косынка	Лит.	Масса 0,4	Масштаб 1:2
Пров.		Гребова				Лист	Листов 1	
Рук.гр.		Гребова						
Рук.сект.		Спиридонов			Лист 6-ПН-5 ГОСТ 19903-74* Ст3пс ГОСТ 14637-79	СОЮЗГИПРОЛЕСХОЗ		
Н.контр.		Спиридонов						
Утв.		Спиридонов						

Копировал Формат А4

Альбом VII ч.I

Типовой проект 411-2-170.86

Инв.№ подл. | Подп. и дата | Взам.инв.№ | Инв.№ дубл. | Подп. и дата

Н015.09.01.002

Н015.09.01.002

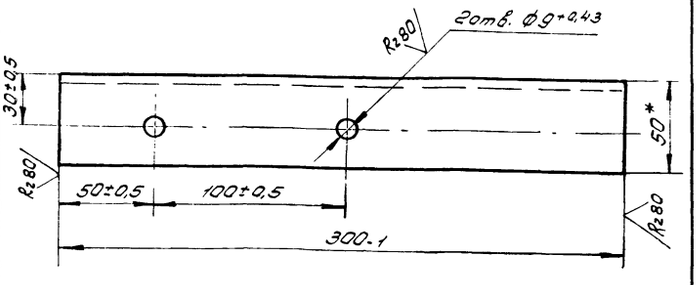

Н015.09.01.002-01 – зеркальное отражение

Остальное – см. Н015.09.01.002.

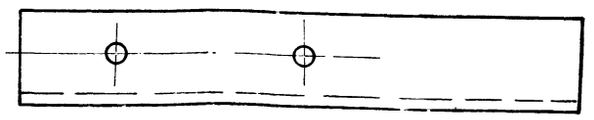

*Размер для справок.

Изм.	Лист	№ докум.	Подп.	Дата	Н015.09.01.002			
Разраб.		Гуреякова			Стойка	Лит.	Масса 1,2	Масштаб 1:2
Пров.		Гребова				Лист	Листов 1	
Рук.гр.		Гребова						
Рук.сект.		Спиридонов			Уголок 50×50×5 – Б ГОСТ 8509-72* Ст3пс ГОСТ 535-79*	СОЮЗГИПРОЛЕСХОЗ		
Н.контр.		Спиридонов						
Утв.		Спиридонов						

Альбом VII ч.I

Типовой проект 411-2-170.86

Инв.№ подл. | Подп. и дата | Взам.инв.№ | Инв.№ дубл. | Подп. и дата

Н015.09.02.001

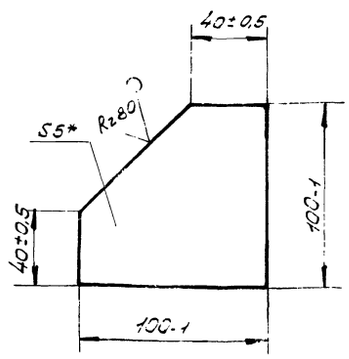

*Размер для справок.

Изм.	Лист	№ докум.	Подп.	Дата	Н015.09.02.001			
Разраб.		Гуреякова			Косынка	Лит.	Масса 0,3	Масштаб 1:2
Пров.		Гребова				Лист	Листов 1	
Рук.гр.		Гребова						
Рук.сект.		Спиридонов			Лист 6-ПН-5 ГОСТ 19903-74* Ст3пс ГОСТ 14637-79	СОЮЗГИПРОЛЕСХОЗ		
Н.контр.		Спиридонов						
Утв.		Спиридонов						

Формат А4

Альбом VII ч. I

Типовой проект 411-2-170.86

Н015.09.03.002

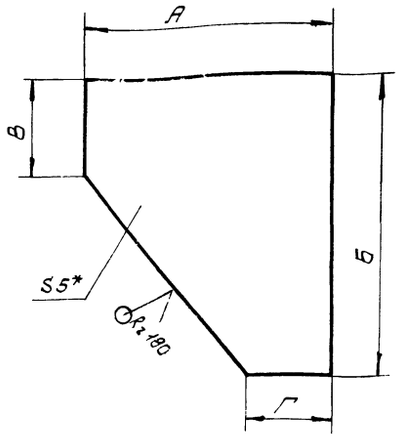

Обозначение	Размеры, мм								Масса, кг
	А	Пред. откл.	Б	Пред. откл.	В	Пред. откл.	Г	Пред. откл.	
Н015.09.03.002	100	-0,87	100	-0,87	35	±0,3	35	±0,3	0,4
-01	160	-1	130	-1	50	±0,4	45	±0,4	0,7

* Размер для справок.

Н015.09.03.002

Изм.	Лист	№ докум.	Подп.	Дата
Разраб.		Гурьякова		
Пров.		Глебова		
Рук. гр.		Глебова		
Рук. сект.		Спиридонов		
Н. контр.		Спиридонов		
Утв.		Спиридонов		

Косынка

Лит. | Масса: Ст. табл. | Масштаб: 1:2

Лист | Листов 1

Лист 6-ПН-5 ГОСТ 19903-74* / Ст3пс ГОСТ 14637-79

СОЮЗГИПРОЛЕСХОЗ

Копировал Пискунов

Формат А4

Инв. № подл. | Подп. и дата | Взам. инв. № | Инв. № дубл. | Подп. и дата

Альбом VII ч. I

Типовой проект 411-2-170.86

Н015.09.03.001

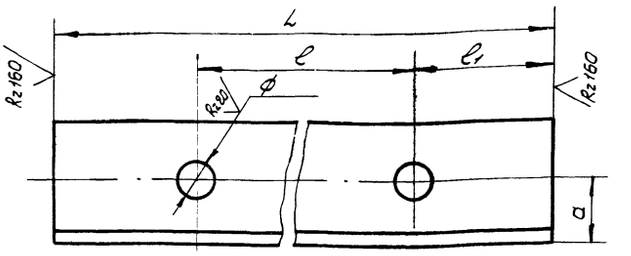

Обозначение	Размеры, мм					Масса, кг	Материал
	L	l	l1	a	Ф		
Н015.09.03.001	220	140	40	35	$17^{+0,43}$	1,1	Уголок 63×63×5-6 ГОСТ 8509-72* / Ст3пс II ГОСТ 535-79*
-01	120	60	30	35	$13^{+0,43}$	0,6	Уголок 63×63×5-6 ГОСТ 8509-72* / Ст3пс II ГОСТ 535-79*
-02	140	70	35	30	$13^{+0,43}$	0,6	Уголок 63×63×5-6 ГОСТ 8509-72* / Ст3пс II ГОСТ 535-79*
-03	760	600	80	30	$13^{+0,43}$	2,8	Уголок 50×60×5-6 ГОСТ 8509-72* / Ст3пс II ГОСТ 535-79*
-04	950	700	125	35	$17^{+0,43}$	4,5	Уголок 63×63×5-6 ГОСТ 8509-72* / Ст3пс II ГОСТ 535-79*

Неуказанные предельные отклонения размеров — $\pm\frac{IT14}{2}$

Н015.09.03.001

Изм.	Лист	№ докум.	Подп.	Дата
Разраб.		Гурьякова		
Пров.		Глебова		
Рук. гр.		Глебова		
Рук. сект.		Спиридонов		
Н. контр.		Спиридонов		
Утв.		Спиридонов		

Опора

Ст. табл.

Лит. | Масса: Ст. табл. | Масштаб: 1:2

Лист | Листов 1

СОЮЗГИПРОЛЕСХОЗ

Копировал Пискунов

Формат А4

Инв. № подл. | Подп. и дата | Взам. инв. № | Инв. № дубл. | Подп. и дата

Альбом VII ч. I

Типовой проект 411-2-170.86

Н015.07.04.001

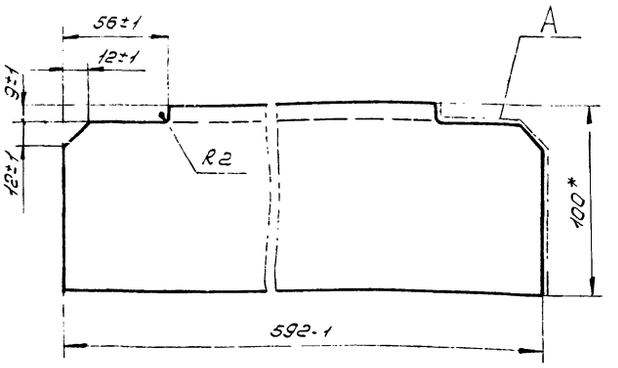

1.* Размер для справок.

2. Шероховатость поверхности А-Rz 80.

Н015.07.04.001

Изм.	Лист	№ докум.	Подп.	Дата
Разраб.		Гурьякова		
Пров.		Глебова		
Рук. гр.		Глебова		
Рук. сект.		Спиридонов		
Н. контр.		Спиридонов		
Утв.		Спиридонов		

Связь

Лит. | Масса: 6 | Масштаб: 1:2

Лист | Листов 1

Уголок 100×63×8-6 ГОСТ 8510-72* / Ст3пс II ГОСТ 535-79*

СОЮЗГИПРОЛЕСХОЗ

Копировал Пискунов

Формат А4

Инв. № подл. | Подп. и дата | Взам. инв. № | Инв. № дубл. | Подп. и дата

Альбом VII ч. I

Типовой проект 411-2-170.86

Н015.09.02.004

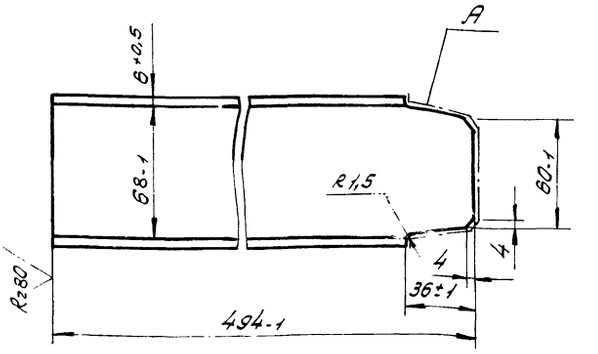

Шероховатость поверхности А-Rz 80.

50

21506-07

Н015.09.02.004

Изм.	Лист	№ докум.	Подп.	Дата
Разраб.		Гурьякова		
Пров.		Глебова		
Рук. гр.		Глебова		
Рук. сект.		Спиридонов		
Н. контр.		Спиридонов		
Утв.		Спиридонов		

Стойка

Швеллер 8 ГОСТ 8240-72* / Ст3пс II ГОСТ 535-79*

Лит. | Масса: 3,5 | Масштаб: 1:2

Лист | Листов 1

СОЮЗГИПРОЛЕСХОЗ

Копировал Пискунов

Формат А4

Инв. № подл. | Подп. и дата | Взам. инв. № | Инв. № дубл. | Подп. и дата

Альбом VII ч.I

Типовой проект 411-2-170.86

Формат	Зона	Поз	Обозначение	Наименование	Кол.	Примечание
				Документация		
*)			НО15.09.04.000СБ	Сборочный чертеж		*) А2, А3
				Детали		
А4		1	НО15.09.04.001	Косынка	2	
		2	-01	Косынка	1	
		3	-02	Косынка	4	
А4		4	НО15.09.04.002	Косынка	1	
А4		5	НО15.09.04.003	Ребро	2	
А4		6	НО15.09.04.004	Стойка	2	
А4		7	НО15.09.04.005	Стойка,	2	
		8	-01	Стойка	3	
А4		9	НО15.09.04.006	Стойка	1	
Б4		10	НО15.09.04.007	Платик Лист 6-ПН-8 ГОСТ 19903-74* Ст3пс ГОСТ 14637-79 (200×240) h 14	1	2,3кг
Б4		11	НО15.09.04.008	Балка Швеллер 10 ГОСТ 8240-72* Ст3пс II ГОСТ 535-79* L = 570 h 14	1	5,7кг
Б4		12	НО15.09.04.009	Связь Швеллер 10 ГОСТ 8240-72* Ст3пс I ГОСТ 535-79* L = 750 h 14	2	6,45кг

Подп. и дата | Инв. № подл. | Взам. инв. № | Инв. № дубл. | Подп. и дата

Изм.	Лист	№ докум.	Подп.	Дата
Разраб.		Гуровакова		
Пров.		Гледова		
Рук. гр.		Гледова		
Н. контр.		Спиридонов		
Утв.		Рогачев		

НО15.09.04.000

Рама привода

Лит.	Лист	Листов
	1	3

СОЮЗГИПРОЛЕСХОЗ

Копировал

Формат А4

Альбом VII ч.I

Типовой проект 411-2-170.86

Формат	Зона	Поз.	Обозначение	Наименование	Кол.	Примечание
				Документация		
А2			НО15.09.03.000СБ	Сборочный чертеж		
				Детали		
А4		1	НО15.09.03.001	Опора	16	
		2	-01	Опора	16	
		3	-02	Опора	1	
		4	-03	Опора	1	
А4		5	НО15.09.02.001-01	Косынка	1	
А3		6	НО15.09.03.003	Балка	1	
		7	-01	Балка	1	
Б4		8	НО15.09.03.004	Раскос Уголок 50×50×5; Б ГОСТ 8509-72* Ст3пс I ГОСТ 535-79* L = 520 h 14	32	2кг
Б4		9	НО15.09.03.005	Связь Уголок 50×50×5 - Б ГОСТ 8509-72* Ст3пс I ГОСТ 535-79* L = 760 h 14	16	2,7кг

Подп. и дата | Инв. № подл. | Взам. инв. № | Инв. № дубл. | Подп. и дата

Изм.	Лист	№ докум.	Подп.	Дата
Разраб.		Гуровакова		
Пров.		Гледова		
Рук. гр.		Гледова		
Н. контр.		Спиридонов		
Утв.		Рогачев		

НО15.09.03.000

Станина наклонная.

Лит.	Лист	Листов
		1

СОЮЗГИПРОЛЕСХОЗ

Копировал

Формат А4

Альбом VII ч.I

Типовой проект 411-2-170.86

Формат	Зона	Поз.	Обозначение	Наименование	Кол.	Примечание
Б4		13	НО15.09.04.011	Платик Лист 6-ПН-8 ГОСТ 19903-74* Ст3пс ГОСТ 14637-79 (90×220) h 14	2	0,95кг
Б4		14	НО15.09.04.012	Балка Швеллер 10 ГОСТ 8240-72* Ст3пс II ГОСТ 535-79* L = 1490 h 14	2	13кг
Б4		15	НО15.09.04.013	Платик Лист 6-ПН-8 ГОСТ 19903-74* Ст3пс ГОСТ 14637-79 (90×370) h 14	2	1,4кг
Б4		16	НО15.09.04.014	Балка Швеллер 10 ГОСТ 8240-72* Ст3пс I ГОСТ 535-79* L = 810 h 14	1	7,4кг
Б4		17	НО15.09.04.015	Платик Лист 6-ПН-8 ГОСТ 19903-74* Ст3пс ГОСТ 14637-79 (90×200) h 14	1	0,93кг
Б4		18	НО15.09.04.016	Платик Лист 6-ПН-8 ГОСТ 19903-74* Ст3пс ГОСТ 14637-79 (200×250) h 14	1	2,4кг
Б4		19	НО15.09.04.017	Опора Швеллер 10 ГОСТ 8240-72* Ст3пс II ГОСТ 535-79* L = 1440 h 14	1	12,6кг
Б4		20	НО15.09.04.018	Опора Швеллер 10 ГОСТ 8240-72* Ст3пс I ГОСТ 535-79* L = 820 h 14	1	7,2кг

Подп. и дата | Инв. № подл. | Взам. инв. № | Инв. № дубл. | Подп. и дата

Изм.	Лист	№ докум.	Подп.	Дата

НО15.09.04.000

Лист 2

Копировал

Формат А4

Формат	Зона	Поз.	Обозначение	Наименование	Кол.	Примечание
Б4		21	НО15.09.04.019	Связь Швеллер 10 ГОСТ 8240-72* Ст3пс I ГОСТ 535-79* L = 420 h 14	2	3,8кг
Б4		22	НО15.09.04.021	Балка Швеллер 10 ГОСТ 8240-72* Ст3пс I ГОСТ 535-79* L = 1660 h 14	3	14,6кг

Подп. и дата | Инв. № подл. | Взам. инв. № | Инв. № дубл. | Подп. и дата

51

21536-07

Изм.	Лист	№ докум.	Подп.	Дата

НО15.09.04.000

Лист 3

Копировал

Формат А4

Альбом VII 4 I

Н015.09.03.000 СБ

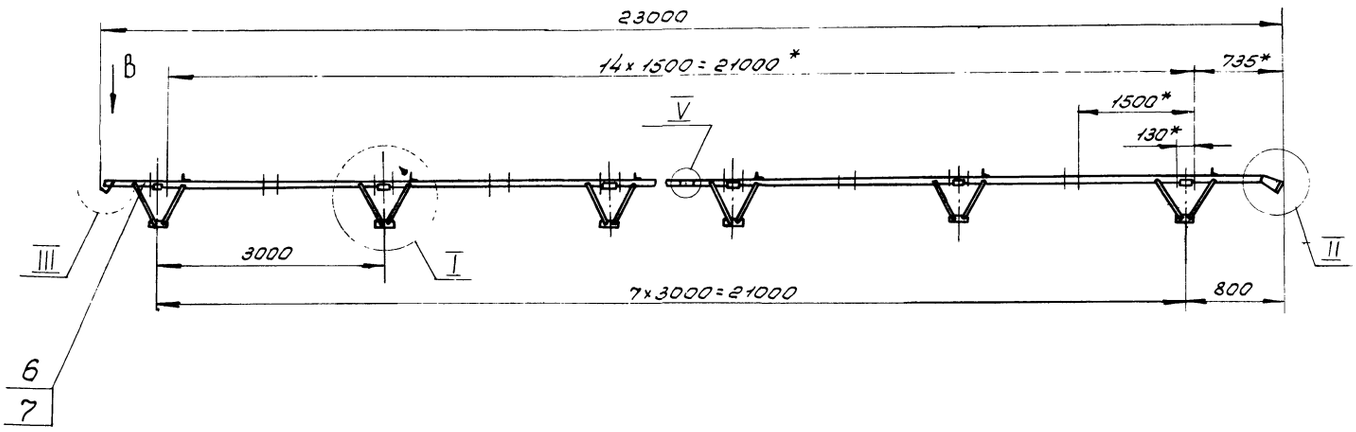

А-А
М1:10

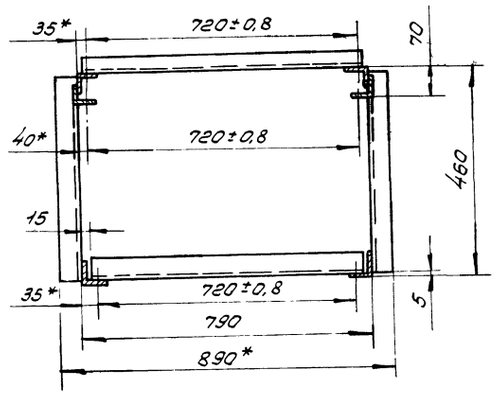

I
М1:10

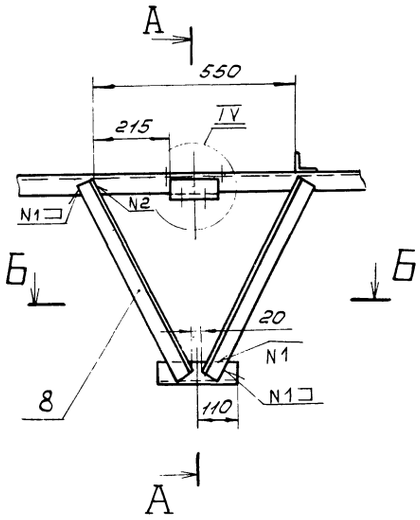

V
М1:2

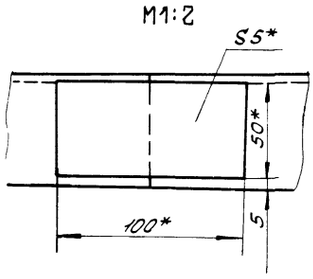

III
М1:2

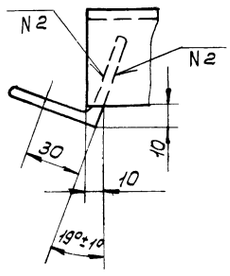

IV
М1:5

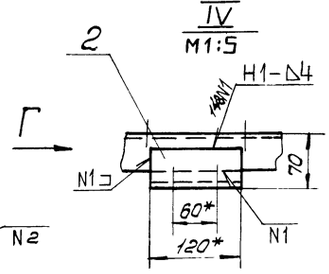

Вид Г
М1:5

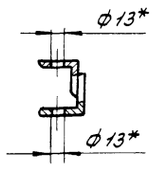

Б-Б
М1:5

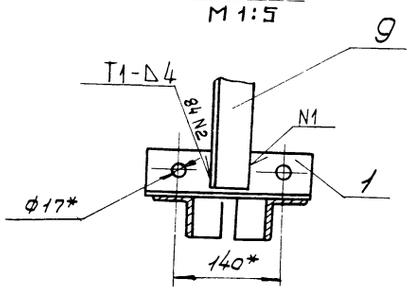

II

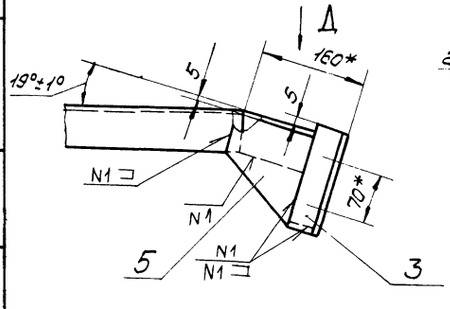

Вид В
М1:10

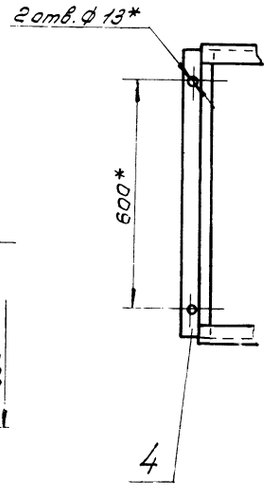

Вид Д
М1:5

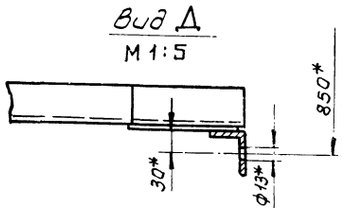

1. * Размеры для справок.
2. Неуказанные предельные отклонения размеров — $\pm \frac{IT14}{2}$
3. Шероховатость обрабатываемых поверхностей деталей БЧ — Rz 80
4. Сварные швы по ГОСТ 5264-80.
5. Покрытие: грунтовка ГФ-021 ГОСТ 25129-82, эмаль ПФ-115, серая, ГОСТ 6465-76*, III Сэ.
6. Отверстия от покрытия предохранить.
7. Из условий транспортирования предусмотреть разъемы по балкам поз. 6, 7. Количество разъемов не более 3. Места разъемов усилить накладками (ст. выносной элемент V)

52
21506-0

Изм.	Лист	№ докум.	Подп.	Дата	Н015.09.03.000 СБ			
Разраб.		Гурьякова			Станина наклонная. Сборочный чертеж	Лит.	Масса 330	Масштаб 1:50
Пров.		Глебова						
Рук. гр.		Глебова				Лист	Листов 1	
Рук. сект.		Спиридонов				СОЮЗГИПРОЛЕСХОЗ		
Н. контр.		Спиридонов						
Утв.		Рогачев						

Копировал

Формат А2

Типовой проект 411-2-170.86

Инв. № подл. | Подп. и дата | Взам. инв. № | Инв. № дубл. | Подп. и дата

Альбом VIII 4.1

Типовой проект 411-2-170.86

Инв.№подл. | Подп. и дата | Взам.инв.№ | Инв.№дубл. | Подп. и дата

НО15.09.04.004

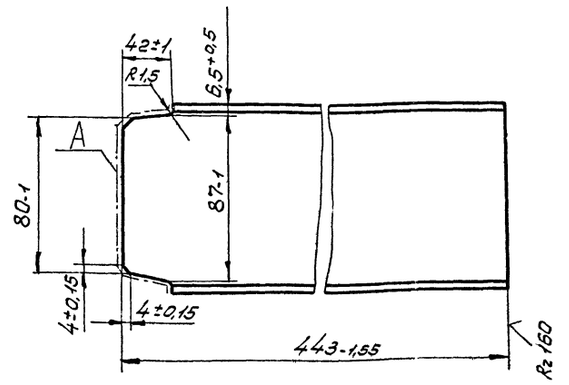

Шероховатость поверхности А – Rz160

Изм.	Лист	№ докум.	Подп.	Дата	НО15.09.04.004			
Разраб.		Гурьякова			Стойка	Лит.	Масса	Масштаб
Пров.		Гледова					3,8	1:2
Рук.гр.		Гледова				Лист	Листов 1	
Рук.сект.		Спиридонов						
Н.контр.		Спиридонов			Швеллер 10 ГОСТ 8240-72* / Ст3пс ГОСТ 535-79*	СОЮЗГИПРОЛЕСХОЗ		
Утв.		Спиридонов						

Копировал Гледова Формат А4

Альбом VIII

Типовой проект 411-2-170.86

Инв.№подл. | Подп. и дата | Взам.инв.№ | Инв.№дубл. | Подп. и дата

НО15.09.04.003

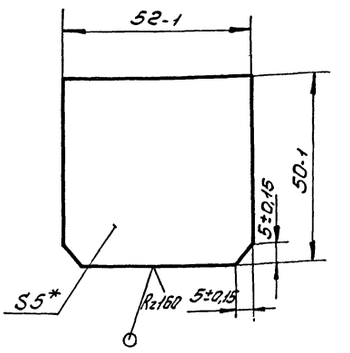

*Размер для справок.

Изм.	Лист	№ докум.	Подп.	Дата	НО15.09.04.003			
Разраб.		Гурьякова			Ребро	Лит.	Масса	Масштаб
Пров.		Гледова					0,07	1:1
Рук.гр.		Гледова				Лист	Листов 1	
Рук.сект.		Спиридонов						
Н.контр.		Спиридонов			Лист Б-ПН-5 ГОСТ 19903-74* / Ст3пс ГОСТ 14637-79	СОЮЗГИПРОЛЕСХОЗ		
Утв.		Спиридонов						

Копировал Гледова Формат А4

Альбом VIII 4.1

Типовой проект 411-2-170.86

Инв.№подл. | Подп. и дата | Взам.инв.№ | Инв.№дубл. | Подп. и дата

НО15.09.03.003

НО15.09.03.003

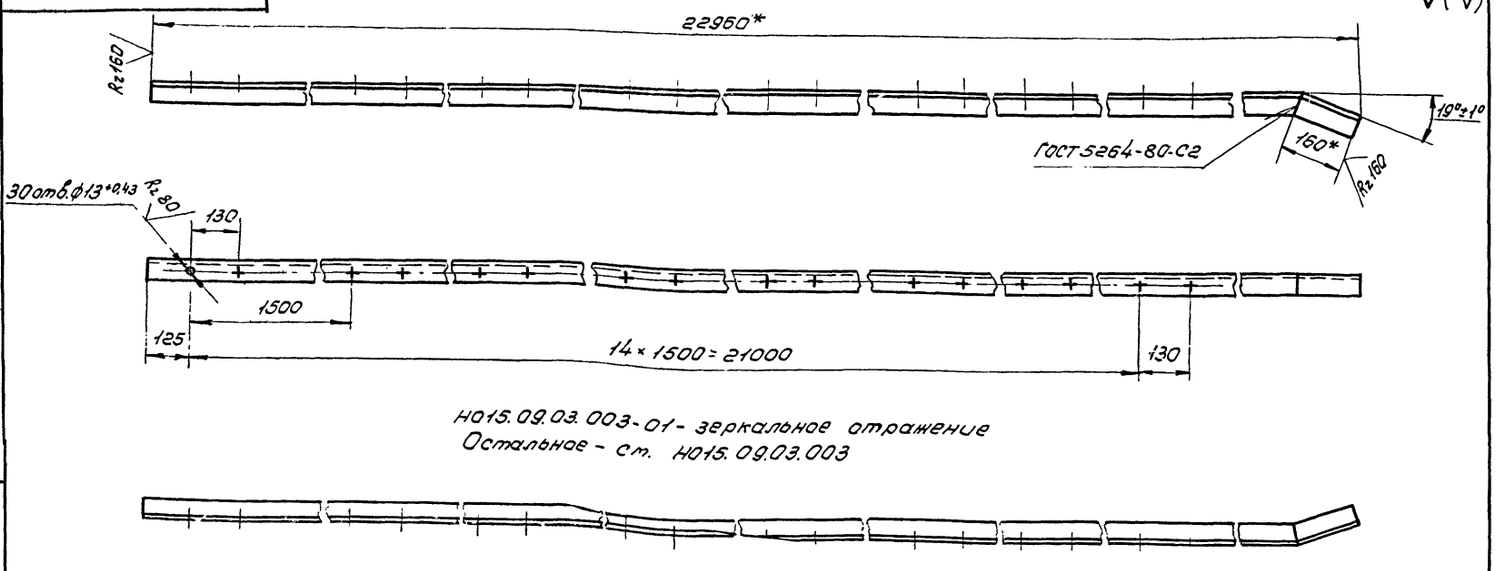

НО15.09.03.003-01 – зеркальное отражение
Остальное – см. НО15.09.03.003

1.* Размеры уточнить при монтаже.

2. Неуказанные предельные отклонения размеров $\pm \frac{IT14}{2}$.

3. Шероховатость поверхности А – Rz160.

Развертка
m 1:2

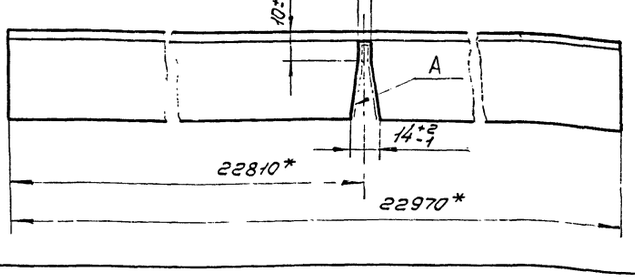

53

21506-07

Изм.	Лист	№ докум.	Подп.	Дата	НО15.09.03.003			
Разраб.		Гурьякова			Балка	Лит.	Масса	Масштаб
Пров.		Гледова					110	1:10
Рук.гр.		Гледова				Лист	Листов 1	
Рук.сект.		Спиридонов						
Н.контр.		Спиридонов			Уголок Б 3-63×5-Б ГОСТ 8509-72* / Ст3пс ГОСТ 535-79*	СОЮЗГИПРОЛЕСХОЗ		
Утв.		Спиридонов						

Копировал Гледова Формат А3

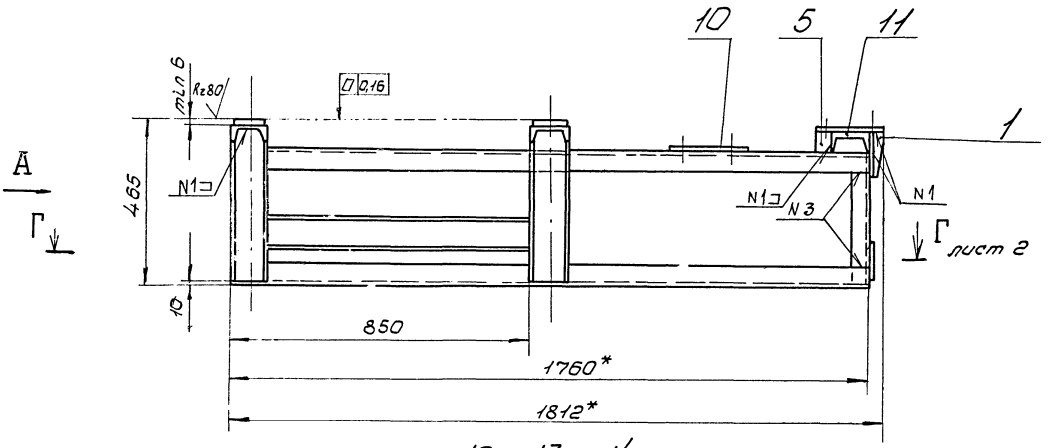

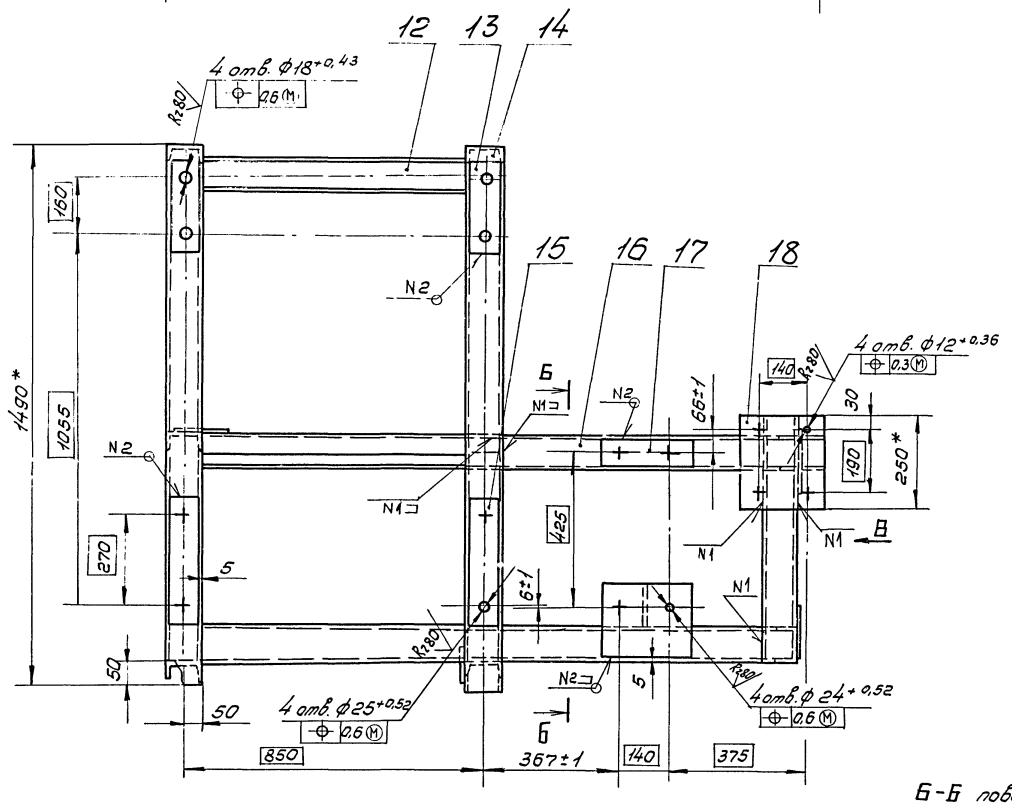

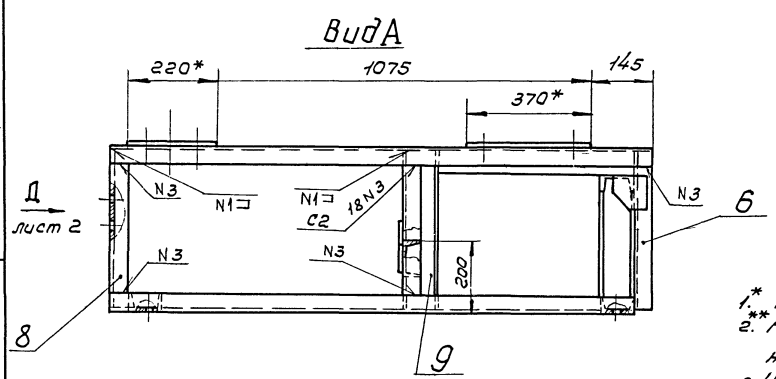

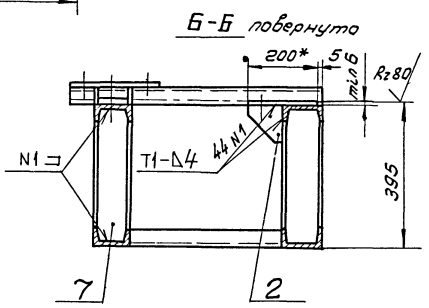

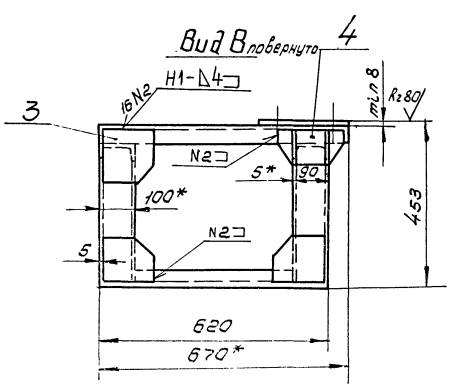

1.* Размеры для справок.

2.** Размеры обработать по сопрягаемому узлу Н015.09.03.000СБ.

3. Неуказанные предельные отклонения размеров – $\pm \frac{IT14}{2}$

4. Шероховатость обрабатываемых поверхностей деталей 6 ч – $Rz160$.

5. Сварные швы по ГОСТ 5264-80.

6. Покрытие: грунтовка ГФ-021 ГОСТ 25129-82, эмаль ПФ-115, серая, ГОСТ 6465-76*; III Сэ.

7. Отверстия от покрытия предохранить.

54

21506-07

						Н015.09.04.000СБ	
Изм.	Лист	№докум.	Подп.	Дата	Рама привода. Сборочный чертеж	Лит.	Масса 170	Масштаб 1:10
Разраб.		Гурьякова						
Пров.		Гледова				Лист 1	Листов 2	
Рук.гр.		Гледова						
Рук.сект.		Спиридонов				СОЮЗГИПРОЛЕСХОЗ		
Н.контр.		Спиридонов						
Утв.		Рогачев						

Копировал

Формат А2

Альбом VII ч.I

Типовой проект 411-2-170.86

Н015.09.04.001

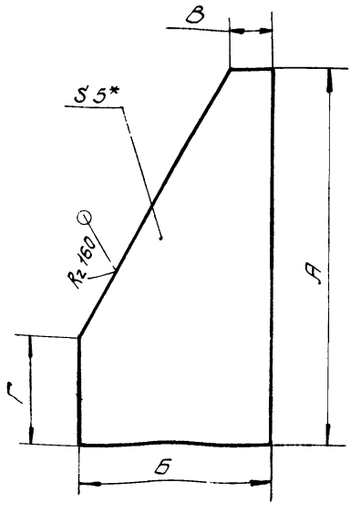

Обозначение	Размеры, мм								Масса, кг
	А	пред. откл.	Б	пред. откл.	В	пред. откл.	Г	пред. откл.	
Н015.09.04.001	100	-1	45	-1	10	±0,3	30	±0,3	0,1
-01	100	-1	100	-1	30	±0,3	30	±0,3	0,25
-02	150	-1	150	-1	100	±0,5	100	±0,5	0,4

* Размер для справок.

Изм.	Лист	№ докум.	Подп.	Дата
Разраб.		Гурьякова		
Пров.		Глебова		
Рук. гр.		Глебова		
Рук. сект.		Спиридонов		
Н. контр.		Спиридонов		
Утв.		Спиридонов		

Н015.09.04.001

Косынка

Лит. | Масса: Ст. табл. | Масштаб: 1:1

Лист | Листов 1

Лист 6-ПН-5 ГОСТ 19903-74* / Ст 3пс ГОСТ 14637-79

СОЮЗГИПРОЛЕСХОЗ

Формат А4

Альбом VII ч.I

Типовой проект 411-2-170.86

Н015.09.04.006

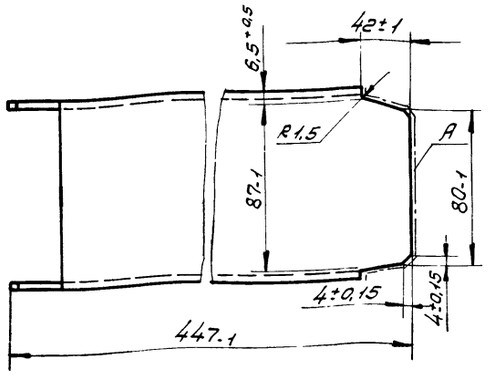

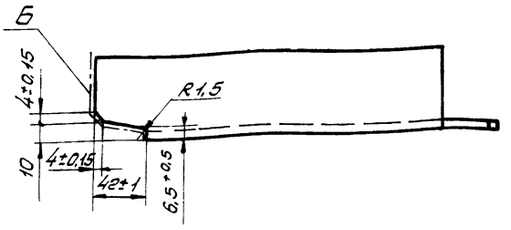

Шероховатость поверхностей А и Б — Rz 160

Изм.	Лист	№ докум.	Подп.	Дата
Разраб.		Гурьякова		
Пров.		Глебова		
Рук. гр.		Глебова		
Рук. сект.		Спиридонов		
Н. контр.		Спиридонов		
Утв.		Спиридонов		

Н015.09.04.006

Стойка

Лит. | Масса: 4 | Масштаб: 1:2

Лист | Листов 1

Швеллер 10 ГОСТ 8240-72* / Ст 3пс ГОСТ 535-79*

СОЮЗГИПРОЛЕСХОЗ

Формат А4

Альбом VII ч.I

Типовой проект 411-2-170.86

Н015.09.04.000СБ

Г-Г лист 1

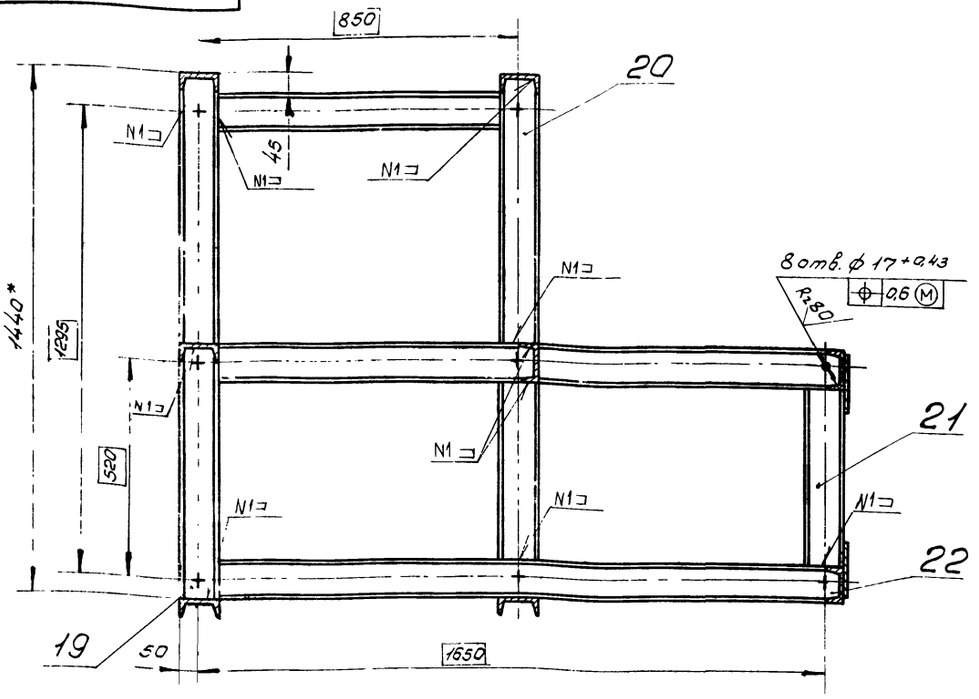

Вид Д лист 1

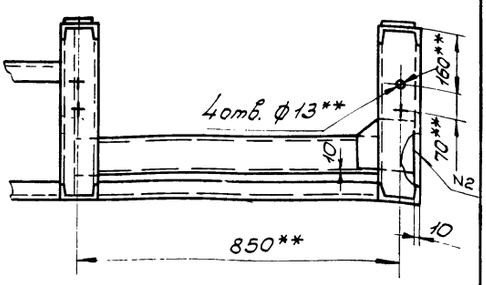

21506-07

Изм.	Лист	№ докум.	Подп.	Дата

Н015.09.04.000СБ

Лист 2

Формат

gost.e-ecolog.ru